ТИПОВОЙ ПРОЕКТ

904-1-83.89

СТАНЦИЯ ВОЗДУШНО-КОМПРЕССИОННАЯ С УСТАНОВКОЙ ОСУШКИ ВОЗДУХА ПРОИЗВОДИТЕЛЬНОСТЬЮ 11,2 ТЫС.$М^3$/Ч

АЛЬБОМ 7

ТХН Общие виды нестандартизированного оборудования и нетиповых технологических устройств стр. 3...11

АТХ.Н Задание заводу-изготовителю на щиты автоматизации стр. 12...31

ЭМ.Н Задание заводу-изготовителю на низковольтные комплектные устройства стр. 32...36

Инв. № подл. 24081 2-89

gost.e-ecolog.ru

ЦЕНТРАЛЬНЫЙ ИНСТИТУТ ТИПОВОГО ПРОЕКТИРОВАНИЯ
ГОССТРОЯ СССР
КИЕВСКИЙ ФИЛИАЛ
г. Киев-57 ул. Эжена Потье № 12

52/18
Заказ № 9913/Инв. № 24081-02 Тираж 100
Сдано в печать 3/X 1990 Цена 2-89

ТИПОВОЙ ПРОЕКТ
904-1-83.89

СТАНЦИЯ ВОЗДУШНО-КОМПРЕССИОННАЯ С УСТАНОВКОЙ ОСУШКИ ВОЗДУХА ПРОИЗВОДИТЕЛЬНОСТЬЮ 11,2 ТЫС.М³/Ч

АЛЬБОМ 7

ПЕРЕЧЕНЬ АЛЬБОМОВ

АЛЬБОМ 1	ПЗ	Пояснительная записка
	ТХ	Технология производства
	АТХ	Автоматизация производства и КИП
АЛЬБОМ 2	ЭМ	Силовое электрооборудование
	ЭО	Электрическое освещение
	СС	Связь и сигнализация
	ОВ	Отопление и вентиляция
	ВК	Внутренний водопровод и канализация
АЛЬБОМ 3	АР	Архитектурные решения
	КЖ	Конструкции железобетонные
	КМ	Конструкции металлические
АЛЬБОМ 4	КЖИ	Строительные конструкции и изделия
АЛЬБОМ 5	СО	Спецификации оборудования
АЛЬБОМ 6	ВМ	Ведомость потребности в материалах
АЛЬБОМ 7	ТХН	Общие виды нестандартизированного оборудования и нетиповых технологических устройств
	АТХ.Н	Задание заводу-изготовителю на щиты автоматизации
	ЭМ.Н	Задание заводу-изготовителю на низковольтные комплектные устройства
АЛЬБОМ 8 Часть 1	С	Сметы
АЛЬБОМ 8 Часть 2	С	Сметы

Разработан Чирчикским филиалом ГИАП

Главный инженер Б.А.Лустин

Главный инженер проекта Б.А.Лубенский

Утвержден и введен в действие Минудобрений
Приказ от 27.10.89 №221

©Госстрой СССР 1990г.

Содержание альбома (начало)

№ листов	Наименование и обозначение документов. Наименование листа.	№ стр.
	Общие виды нестандартизированного оборудования	
	и нетиповых технологических устройств.	
1...2	КГ89-74 ТХН. Узел установки конечного выключателя.	3,6
1...3	КГ89-75 ТХН. Узел установки камерной диафрагмы	
	на Ру 10 кгс/см²	4...6
1	КГ89-77 ТХН. Наконечник Ду 25	8
1...2	КГ89-78 ТХН. Змеевик обогревающий	7...8
1...4	КГ89-280 ТХН. Бункер	9...11
	Задание заводу-изготовителю на щиты	
	автоматизации	
АТХ.ВОЩ	Ведомость документации для заказа щитов.	12
1...12	Щит контроля и сигнализации. Общий вид.	13...20
13...19	Щит контроля и сигнализации. Таблица соединений.	21...24
20...26	Щит контроля и сигнализации. Таблица подключений.	25...28
АТХ.СОЩ	Спецификация щитов	29...31
	Задание заводу-изготовителю на	
	низковольтные комплектные устройства	
ЭМ.ВОЩ	Ведомость документации для заказа щитов.	32
ЭМ.Н.ПК	Перечень комплектных устройств.	32
ЭМ.Н-	Шкаф учета 1Ш.	
-180	Чертеж общего вида.	33
	Технические данные аппаратов	34

Содержание альбома (окончание)

№ листов	Наименование и обозначение документов. Наименование листа.	№ стр.
ЭМ.Н-	Шкаф учета 1Ш.	
-1ПБ	Перечень надписей.	35
ЭМ.Н-	Шкаф учета 1Ш.	
-1ЭЧ	Схема электрических соединений.	36

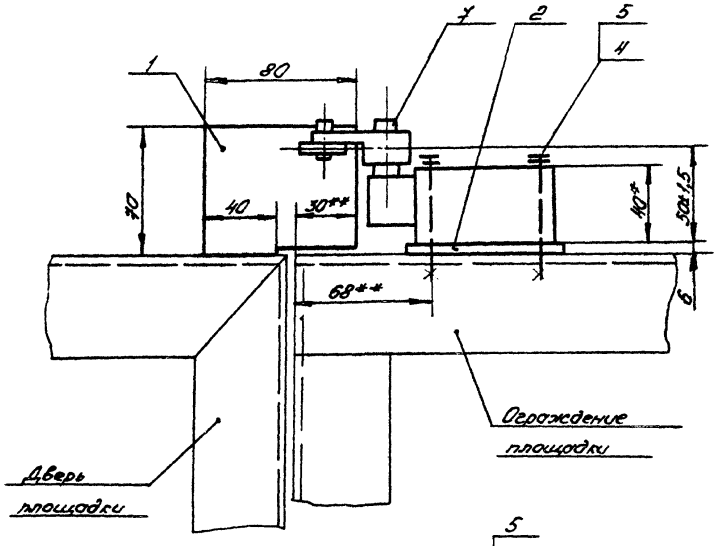

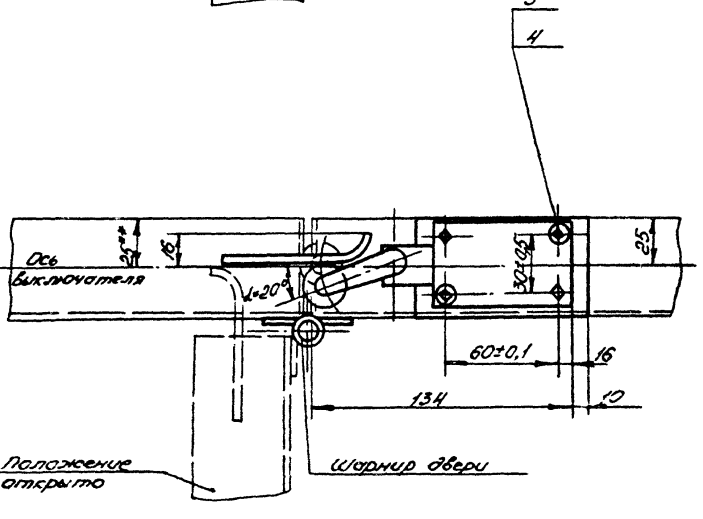

1. Листы принять по ГОСТ 19903-74.
2. Сварка, обозначение сварных швов согласно ГОСТ 2.312-72.
3. Пластины поз. 1,2 варить при монтаже.
4. ** Размеры обеспечить при монтаже.
5. * Размер для справок.

24081-07

ГИП	Лубенский			КГ89-74 ТХН	
Нач. отд.	Степанов				
Гл. конст.	Устинов		13.12	Узел установки конечного выключателя Чертеж общего вида	Стадия: Р; Лист: 1; Листов:
Нач. гр.	Кондрашов		18.12		Чирчикский филиал ГИАП
Инж. ПС	Семайкина				
Н.контр.	Кондрашов		18.12		

Копировал Семайкина

Формат А3

Инв.№ подл. | Подпись и дата | Взам. инв.№

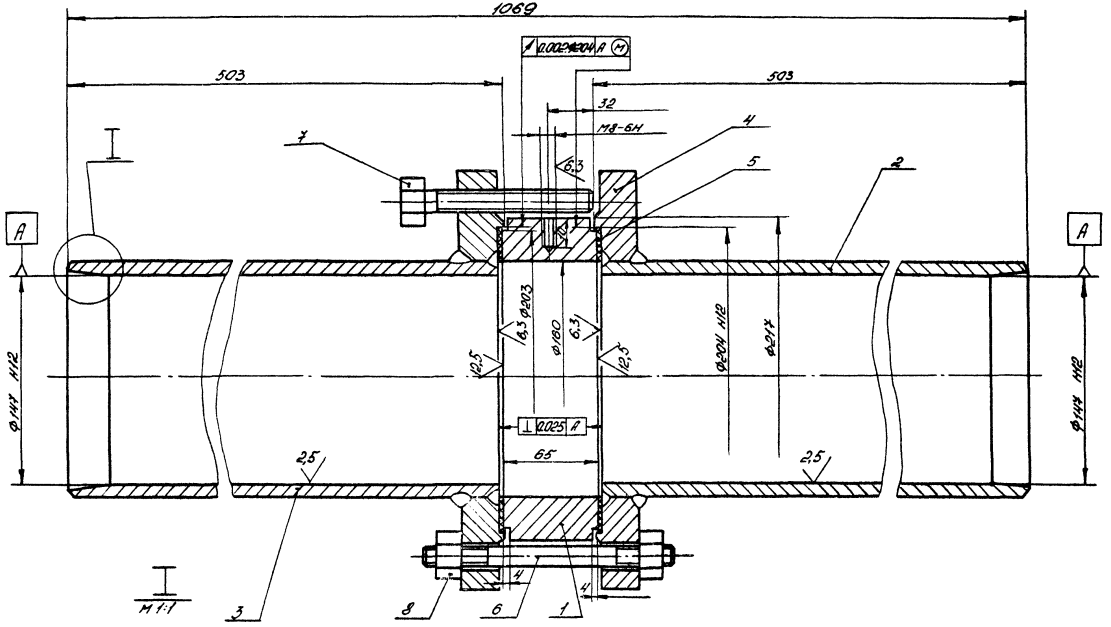

24081-07

ГИП	Лубенский			КГ89-75 ТХН	
Нач. отд.	Степанов				
Гл. конст.	Устинов		19.12	Узел установки концевой диафрагмы на рубашке. Чертеж общего вида.	Стадия: Р; Лист: 1; Листов: 3
Нач. гр.	Кондрашов		18.12		
Инж. II к.	Сетайкина				Чувашский филиал ГИАП
Н. контр.	Кондрашов		19.12		

Копировал Сетайкина

Формат А3

Инв. № подл. | Подпись и дата | Взам. инв. №

1. Давление рабочее - $P_{раб.} = 8 кгс/см^2$.
2. Температура рабочая - t = до 40°С.
3. Среда - воздух.
4. Пароним марки „ПОН" принять по ГОСТ 481-80.
5. Назначение, привязка и монтаж узла по МУ-113-03-6-85.
6. Гидравлическое испытание произвести совместно с коммуникацией.
7. После гидроиспытания трубопровода кольцо поз. 1 и прокладку поз. 5 удалить и заменить конверной диафрагмой и прокладками, в соответствии со средой.
8. Уплотнительная поверхность фланца должно обрабатываться с одного установа с обработкой внутреннего диаметра Ф147 мм.
9. Сварка, обозначение сварных швов согласно ГОСТ 2.312-72.
10. Маркировка должна наноситься на боковой поверхности фланца ударным способом и должна содержать полное условное обозначение и „КГ89-75 ТХН."
11. Трубы по ГОСТ 8732-78, изготовленные из слитков, не применять.
12. Размеры заготовок патрубков рекомендуемые и могут быть скорректированы: при этом необходимо обеспечить обработку всей внутренней поверхности патрубка и фланца после их сварки до Ф147 Н12.

Т.П. 901-1-8189 Альбом V

Инв.№ подл. | Подпись и дата | Взам.инв.№

Альбом V

Т.П. 904-1-83.89

Поз.	Обозначение	Наименование	Кол.	Масса 1 шт.	Наименование и марка материала	Примечание
1		Флажок S=4	1	0,15	ВСт3сп3	
2		Пластина 90х50				
		S=6	1	0,22	ВСт3сп3	
3						
4		Винт М5х45.5.6				
		ГОСТ 1491-80	2	0,001	Сталь 35	
5		Шайба 5				
		ГОСТ 11371-78	2	0,0004	ВСт3сп3	
6						
7		Выключатель				
		конечный				
		ВП15Д21А231-54У2.3				
		ТУ16-526.470-80	1			

Инв. № подл. | Подпись и дата | Взам. инв. №

КГ89-74 ТХН

Лист 2

Копировал Сентябрь Формат А4

Альбом V

Поз.	Обозначение	Наименование	Кол.	Масса 1 шт.	Наименование и марка материала	Примечание
1		Кольца	1	8,4	ВСт3сп3	
2		Патрубок ℓ=500				
		Труба 159х8				
		ГОСТ 8732-78	2	11,32	Сталь 20	
3						
4		Фланец 1-150-10				
		ГОСТ 12820-80	2	6,33	ВСт3сп3	
5		Прокладка 6-150-10				
		ГОСТ 15180-86	2	0,049	Паронит	
6		Шпилька				
		Б1М20х180.48.35 IV				
		ГОСТ 9066-75	8	0,413	Сталь 35	
7		Болт М20х110.5.6				
		ГОСТ 7798-70	2	0,343	Сталь 35	
8		Гайка АМ20.25 III				
		ГОСТ 9064-75	16	0,077	Сталь 25	

Инв. № подл. | Подпись и дата | Взам. инв. №

24081-07

КГ89-75 ТХН

Лист 3

Копировал Сентябрь Формат А4

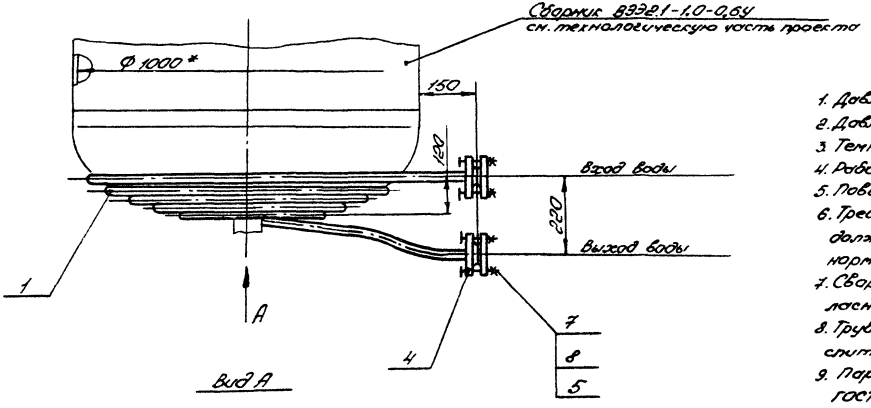

1. Давление рабочее - $P_{изб.}$ = 2кГс/см².
2. Давление гидроиспытания - $P_{изб.}$ = 16 кГс/см².
3. Температура рабочая - t = 80°С.
4. Рабочая среда - вода теплофикационная.
5. Поверхность обогрева - F = 0,8м².
6. Требования к материалам, изготовление должны соответствовать действующей нормативно-технической документации.
7. Сварка, обозначение сварных швов согласно ГОСТ 2.312-72.
8. Трубы по ГОСТ 8732-78, изготовленные из слитков не применять.
9. Паронит марки „ПОН" принять по ГОСТ 481-80.

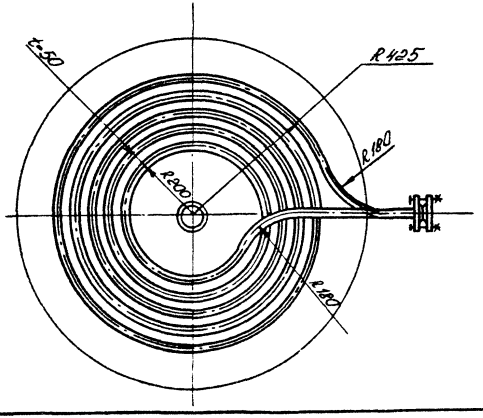

24081-07

ГИП	Лубенский			КГ89-78 ТХН			
Нач. отд.	Степанов						
Гл. констр.	Устинов		18.12	Змеевик обогревающий. Чертеж общего вида.	Стадия	Лист	Листов
Нач. гр.	Кондрашов		18.12		Р	1	2
Инж. Вк.	Семайкина				Чирчикский филиал ГИАП		
Н. контр.	Кондрашов		18.12				

Копировал Семайкина

Формат А3

Т.П. 904-1-83.89 Альбом 7

Инв. № подл. | Подпись и дата | Взам. инв. №

Т.П. 904-1-83.89 Альбом X

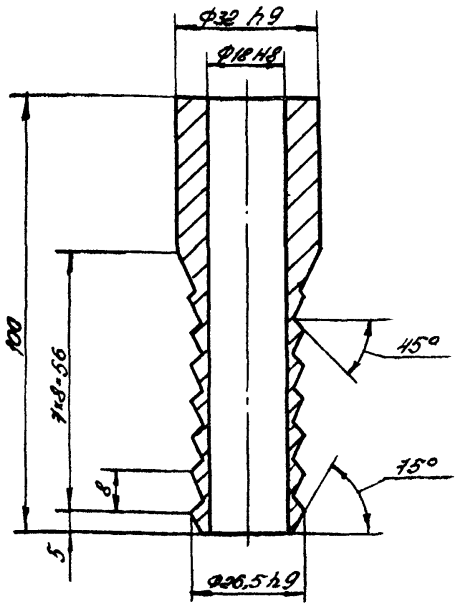

Предельные отклонения размеров по $\frac{JT14}{2}$;

Материал: сталь 20 ГОСТ 1050-74.

Поз.	Обозначение	Наименование	Кол.	Масса 1 шт.	Наименование и марка материала	Примечание
1		Змеевик				
		ℓ разв. = 10160				
		Труба 32 х 3				
		ГОСТ 8732-78	1	24,9	Сталь 20	
2						
3						
4		Фланец 1-25-16				
		ГОСТ 12820-80	4	1,17	Сталь 20	
5		Прокладка				
		А-25-16				
		ГОСТ 15180-86	2	0,013	Паронит	
6						
7		Болт М16 х 60 5,6				
		ГОСТ 7798-70	8	0,129	Сталь 35	
8		Гайка М16,5				
		ГОСТ 5915-70	8	0,033	Сталь 25	

ГИП	Лукьяненко			КГ89-77 ТХН		
Нач. отд.	Степанов					
Гл. конст.	Устинов		13.12	Наконечник Ду 25 Чертеж общего вида	Стадия: Р; Лист: —; Листов: 1	
Нач. гр.	Кондрашов		18.12		Чирчикский филиал ГНАП	
Инж. I к.	Семойкина		18.12			
Н. контр.	Кондрашов		18.12			

Инв. № подл. | Подпись и дата | Взам. инв. №

Копировал Семойкина

24081-07

КГ89-78 ТХН

Лист 2

Инв. № подл. | Подпись и дата | Взам. инв. №

Копировал Семойкина Формат А4

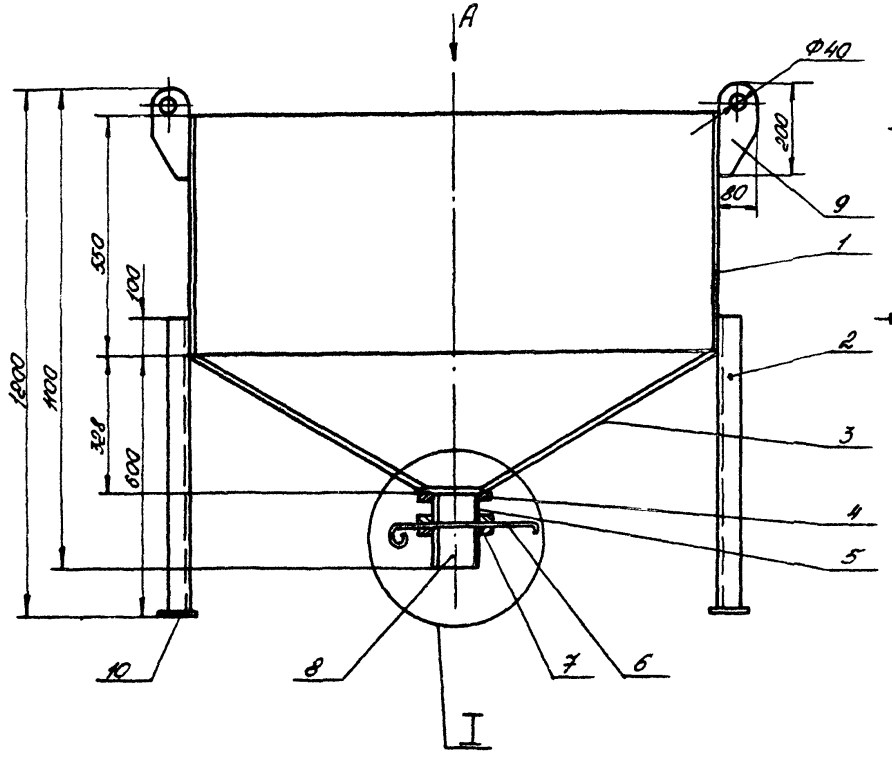

Вид А

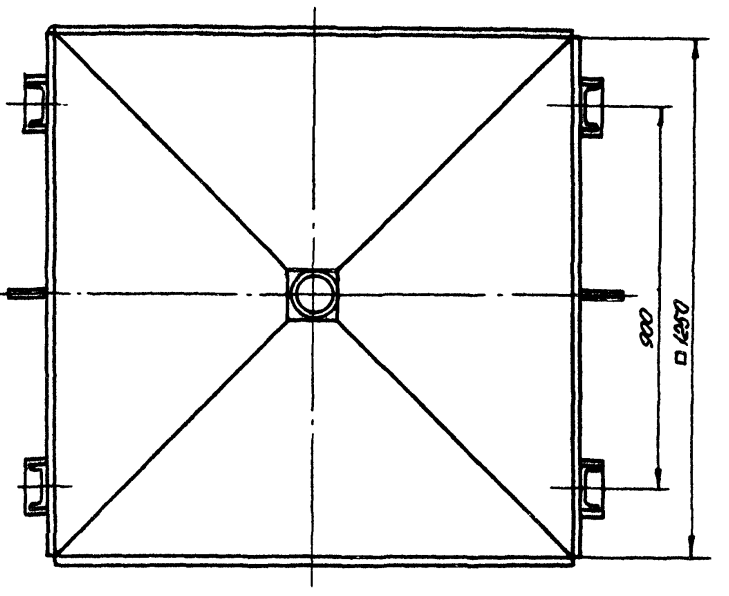

1. Листы принять по ГОСТ 19903-74.
2. Сварка, обозначение сварных швов согласно ГОСТ 2.312-72.

24081-07

ГИП	Лубенский			КГ-89-280 ТХН			
Нач. отд.	Степанов						
Гл. констр.	Устинов		18.12	Бункер	Стадия	Лист	Листов
Нач. гр.	Кондрашов		18.12	Чертеж общего вида.	Р	1	4
Инж. II к.	Семайкина				Чирчикский филиал ГИАП		
Н. контр.	Кондрашов		18.12				

Копировал Семайкина

Формат А3

Т.П.904-1-83.89 Альбом 7

Инв. № подл. | Подпись и дата | Взам. инв. №

№ поз.	Обозначение	Наименование	Кол.	Масса 1 шт.	Наименование и марка материала	Примечание
1		Стенка 530х1250				
		S=4	4	21,5	ВСт3пс3	
2		Стойка Н=600				
		Швеллер 10				
		ГОСТ 8240-72	4	5,2	ВСт3пс3	
3		Стенка Н=655				
		S=4	4	13,9	ВСт3пс3	
4		Плита S=10	1	0,64	ВСт3пс3	
5		Патрубок				
		Н=60				
		Труба 108х4				
		ГОСТ 8732-78	1	0,6	Сталь 20	
6		Заслонка S=3	1	1,5	ВСт3пс3	
7		Направляющая				
		L=150	4	0,81	ВСт3пс3	

Т.П. 901-1-83.89 Альбом V

Инв. № подл. | Подпись и дата | Взам. инв. №

КГ89-280 ТХН

Лист 2

Копировал Семайкина Сем Формат А4

№ поз.	Обозначение	Наименование	Кол.	Масса 1 шт.	Наименование и марка материалов	Примечание
8		Патрубок Н=100				
		Труба 108х4				
		ГОСТ 8732-78	1	1,02	Сталь 20	
9		Серьга S=8	2	1,0	ВСт3пс3	
10		Плита 80х120				
		S=8	4	0,6	ВСт3пс3	

Альбом V

Инв. № подл. | Подпись и дата | Взам. инв. №

24081-07

КГ89-280 ТХН

Лист 3

Копировал Семайкина Сем Формат А4

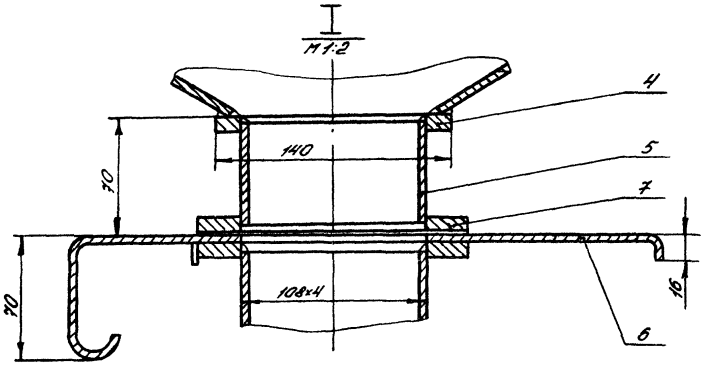

Б-Б

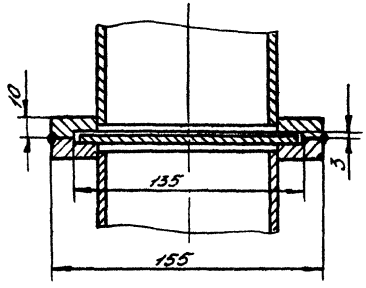

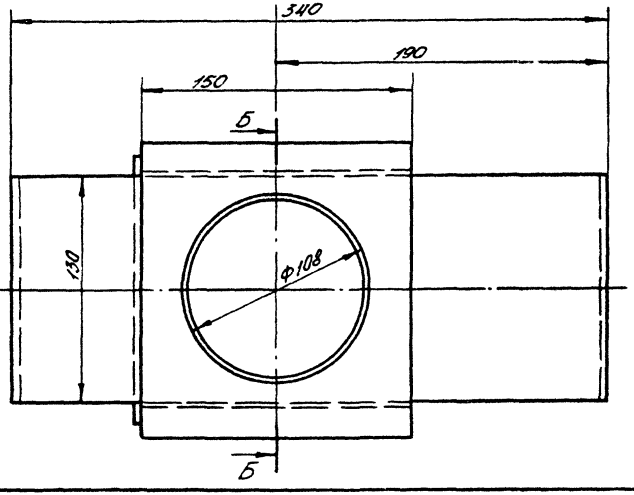

Т.П.901-1-81.89 Альбом 4

Инв.№ подл. | Подпись и дата | Взам.инв.№

24081-07

КГ89-280 ТХН

Лист 4

Копировал Семочкина Формат А3

Альбом 7

NN п/п	Наименование	Обозначение	Кол-во экз.
1	Ведомость документации для		
	заказа щитов.	АТХ.ВДЩ	1
2	Спецификация щитов.	АТХ.СО2	3
3	Щит контроля и сигнализации.	АТХ.Н	
	Общий вид.	листы 1...12	3
4	Щит контроля и сигнализации.	АТХ.Н	
	Таблица соединений.	листы 13...19	3
5	Щит контроля и сигнализации.	АТХ.Н	
	Таблица подключений.	листы 20...26	3
6	Схема электрическая принципиаль-		
	ная питания.	АТХ лист 2	2
7	Схема электрическая принципиаль-		
	ная сигнализации.	АТХ листы 3,4	2

24081-07

Альбом №

Взам. инв. №

Подпись и дата

Инв. № подл.

Привязан

Инв. №

ГИП	Лубенский	
Нач. отд	Гоменюк	
Гл. спец.	Беляков	
Вед. инж.	Зайцева	
Н. контр.	Шиловцов	

904-1-83.89 АТХ.ВДЩ

Станция воздушно-компрессионная с установкой осушки воздуха производительностью 11,2 тыс. м³/ч

Стадия	Лист	Листов
Р		1

Ведомость документации для заказа щитов

Чирчикский филиал ГИАП

Копировал Семейкина

Формат А4

Альбом V

Поз.	Обозначение	Наименование	Кол.	Примечание
		Прочие изделия		
6	1231А...3Р3А, Р10А	Манометр показывающий	4	
		МОШ1-100. Шкала: 0...16 кгс/см²		
7	Р5Б	Прибор контроля показывающий со станцией управления ПВ3.2	1	
8	ТВВ	Милливольтметр Ш4540/1	1	
		Градуировка ЭОМ		
9	ТВБ	Переключатель выбора точек измерения ПТИ-М	1	
10	Р5В	Устройство регулирующее пневматическое ПР3.31-М1	1	
11	НА	Сирена сигнальная СС-1	1	ТМ3-199-85
		~220В; 35ВА		
12	Р10Б	Датчик-реле давления	1	
		ДД-1,6. Пределы уставок:		
		0,2...1,6 МПа		
13	Ф1	Фильтр воздуха ФВБ-02	1	ч1
				ТМ3-97-83
13а	С1	Стабилизатор давления	1	ч4
		воздуха СДВБ		ТМ3-97-83
14	SB,1...3-SB	Кнопка управления КЕ-011	4	
		исп. 2		

Инв.№ подл. | Подпись и дата | Взам. инв.№

Альбом V

Поз.	Обозначение	Наименование	Кол.	Примечание
		Документация		
	АТХ.Н листы 13...19	Таблица соединений		
	АТХ.Н листы 20...26	Таблица подключений		
		Стандартные изделия		
1		Шкаф щита		
		ЩШ-3А-1-800х600 УХЛ4 УР30	1	
		ОСТ36.13-76		
2		Скоба С3600 ТК3-125-83	7	ч1
				ТМ3-26-85
3		Угольник У3800 ТК3-128-83	5	ч9
				ТМ3-26-85
4		Рейка Р3-16-600 ТК3-264-85	1	ч3
				ТМ3-164-85
5		Уголь ник УР15 ТК3-245-83	5	ТМ3-115-83
				ч1, ч2

24081-07

Привязан

Инв.№

ГИП	Лубенский		
Нач.отд.	Гаменюк		
Гл.спец.	Белявков		
Вед.инж.	Зайцева		
Техник	Цой		
Н.контр.	Шиховцов		

904-1-83.89 АТХ.Н

Станция воздушно-компрессорная с установкой осушки воздуха производительностью 1,8 тыс.м³/ч	Стадия	Лист	Листов
	Р	1	26
Щит контроля и сигнализации. Общий вид.	Иркутский филиал ГИАП		

Инв.№ подл. | Подпись и дата | Взам. инв.№

Поз.	Обозначение	Наименование	Кол.	Примечание
15	SA3	Универсальный переключатель	1	
		УП5312-А467; ~220В; 6,3А		
16	SA1	Переключатель ПП2-10/Н2М3Б	1	У386
				ТМ3-13-83
17	SA2	Выключатель пакетный	1	У382
		ПВ2-10М3Б		ТМ3-13-83
		Выключатель автоматический		
		АП50Б2МТ		ТМ3-13-83
18	SQ1; SQ2	$I_{ном}$=2,5А; $I_{расц}$=3,5 $I_н$	2	У373
19	SF1	$I_{ном}$=1,6А; $I_{расц}$=3,5 $I_н$	1	У376
20	KM1; KM2	Магнитный пускатель	2	У445
		ПМЕ-041М; ~220В		ТМ3-13-83
21		Держатель плавкой вставки	2	У1
		ДВПН-2В		ТМ3-151-83
		Вставка плавкая		
		ВП2Б-1		
22	FU1	1А	1	
23	FU2	4А	1	
24	S1	Щиток электропитания	1	У493
		ЭЩП-2М с плавкой вставкой		ТМ3-13-83
		0,5А		
25	H1, H2, HL1... HL19	Табло световое ТСМ с лампой	21	
		Ц-220-10 ~220В; 10ВА		
26	TV1	Трансформатор понижающий	1	У98
		ОСМ1-0,1У3 ~220/42В		ТМ3-16-83

Альбом V

Инв.№ подл. | Подпись и дата | Взам.инв.№

24081-07

Поз.	Обозначение	Наименование	Кол.	Примечание
27	K1	Реле электромагнитное	1	У542
		ПЭ-37-4У3; ~220В; 7ВА; 4з+2р.к		ТМ3-13-83
28	K2	Реле тока двухстабильное	1	У562
		РТД12-01-3У; ~220В; 3,8ВА		ТМ3-13-83
29	П1...П2-V1...V8; П3-V1...V3	Диод кремниевый Д226Б	19	У2
		U = 400В		ТМ3-18-83
30	XS	Розетка штепсельная	1	У510
		РШ-Ц-2-0 ~42В		ТМ3-13-83
31	B1...B4	Вентиль запорный исп. 5	4	У9
		ГОСТ 23230-78		ТМ3-91-83
32	B5	Вентиль запорный 3В-2М	1	У1
		Ду=3мм ТУ26 07-1090-81		ТМ3-91-83
33	EL	Лампа накаливания	1	
		В220-230-25		
34		Патрон потолочный	1	
		Е27		ТМ3-158-83
35		Коробка восьмиклеммная	6	
		ТУ36.1222-72		
36	XT1	Зажим наборный	30	У1
		ЗН23-4М25-Д/ДУ3		ТМ3-165-83
37		Катушка подвесная	12	
		КП-1-2,5		
38		Катушка подвесная	1	
		КП-1-25		

Альбом V

Инв.№ подл. | Подпись и дата | Взам.инв.№

Альбом V

Поз.	Обозначение	Наименование	Кол.	Примечание
39	ХТ2...ХТ4	Блок зажимов	3	УЗ
		БЗ24-4П16-В/В УЗ-10		ТМ3-165-88
40		Перемычка П1	15	
41		Переборка для зажима ПАЗУ	1	
		ТУ16-526.492-81		
42		Скоба прижимная ПУ	2	
43		Крышка торцевая КТ5У	1	
		ТУ16-526.462-79		
44		Втулка В22	8	
45		Соединители НСВ 14хКтруб 1/2"	8	
46		Соединители СМВ8-Труб 1/4"	2	
47		Соединение тройниковое	1	
		проходное СМТ8		
48		Рамка для надписи	21	
		РПМ56х15 ТУ36 1430-85Е		
49		Узел заземления	1	
50		Соединитель проходной	2	
		переборочный 8М х 6П		
		Материалы		
		Провод ~380В, ГОСТ 6323-79		
51		ПВ3 сеч. 0,5 мм² м	16	
52		ПВ1 сеч. 1,0 м	135	
53		ПВ1 сеч. 1,5 мм² м	50	
54		ПВ3 сеч. 1,5 мм² м	2	

Инв. № подл. | Подпись и дата | Взам. инв. №

24081-07

Альбом V

Поз.	Обозначение	Наименование	Кол.	Примечание
55		Трубка полиэтиленовая		
		ТУ6-19-272-85 ПВД 6х1 м	5	
56		Труба медная ГОСТ 617-72		
		М3М 6х1 м	0,2	
57		Труба стальная ГОСТ 8734-75		
		10х1,6 м	8	

Инв. № подл. | Подпись и дата | Взам. инв. №

Альбом 7

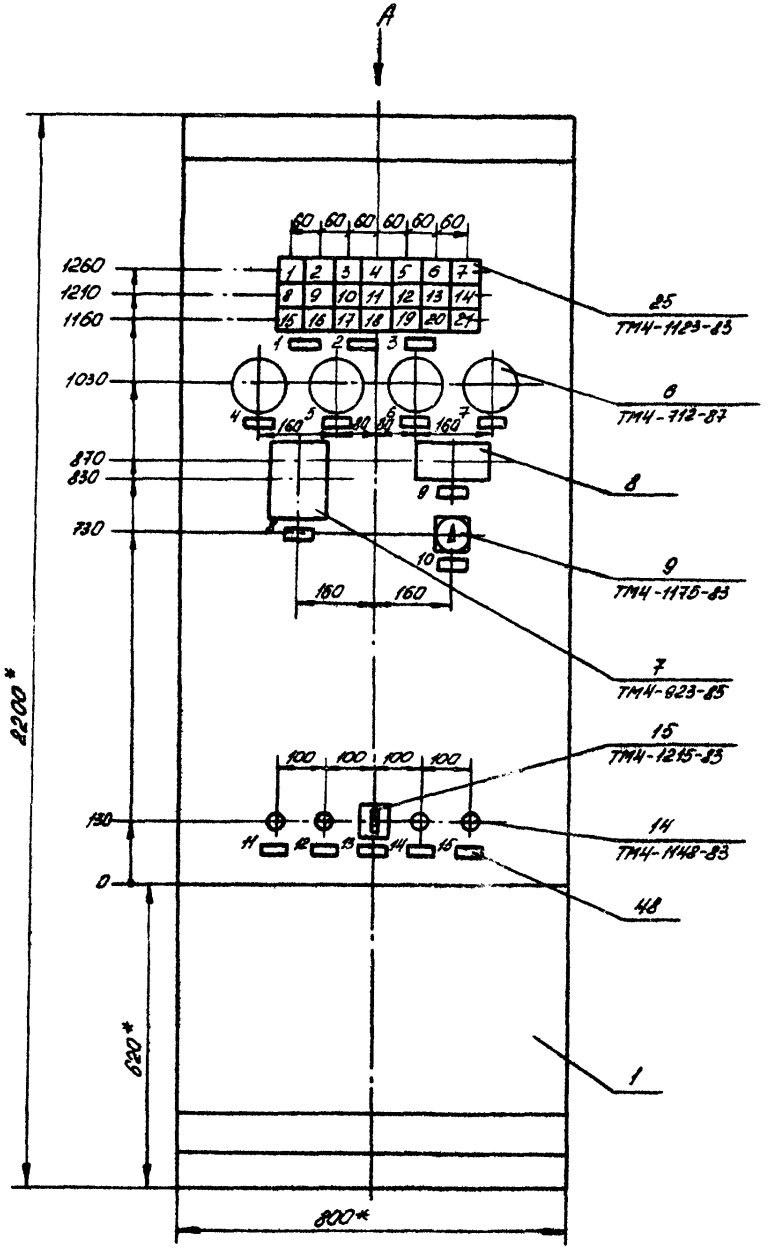

Вид А

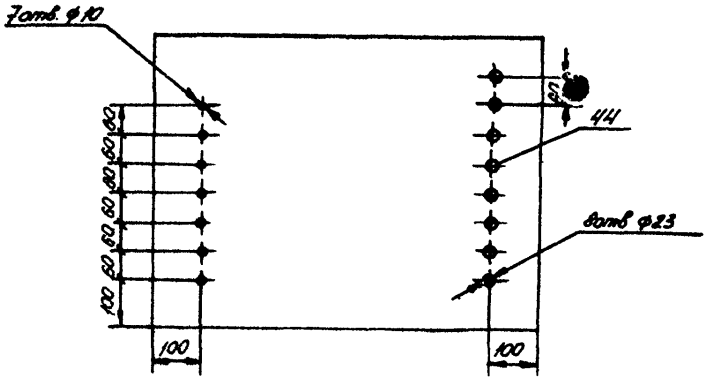

Вырез в щите под прибор поз 8

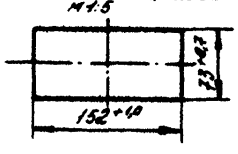

1. *- размеры для справок
2. Покрытие - вариант 6 ОСТ36.13-76
3. Остальные технические требования по ОСТ36.13-76.
4. По данному чертежу изготовить один щит.
5. Место расположения щита смотрите лист 9 АТХ альбом 1.

Инв.№ подл. | Подпись и дата | Взам.инв.№

24081-07

904-1-8389 АТХ.Н

Лист 7

Копировал Сентябрина Формат А3

Альбом 7

Вид на внутренние плоскости (развернуто)

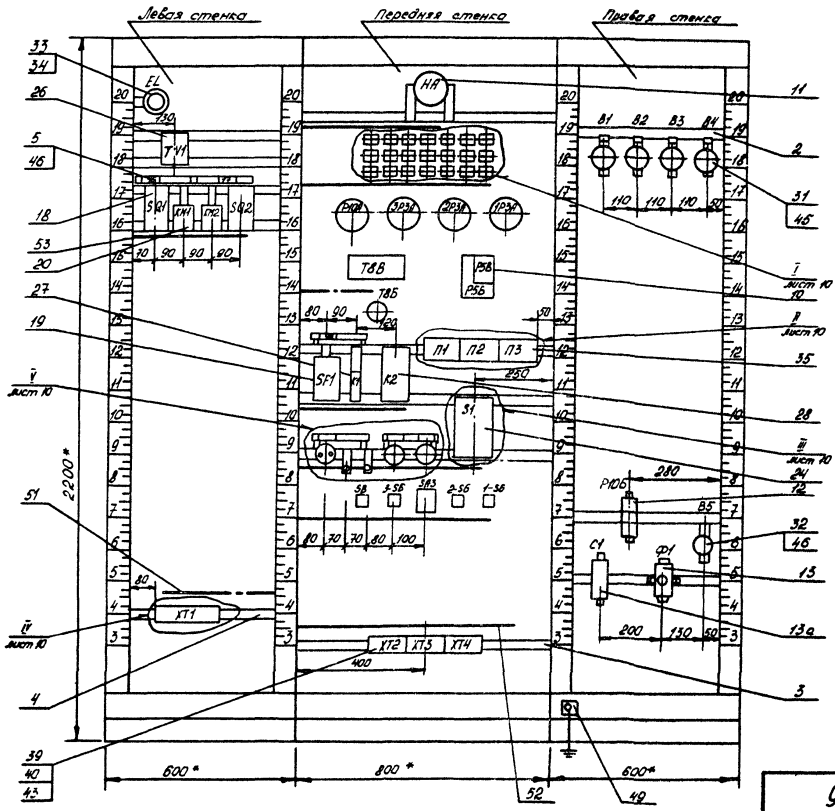

Инв.№ подл. | Подпись и дата | Взам. инв.№

24081-07

904-1-83.89 АТХ.Н

Лист 8

Копировал Сентябрь Формат А3

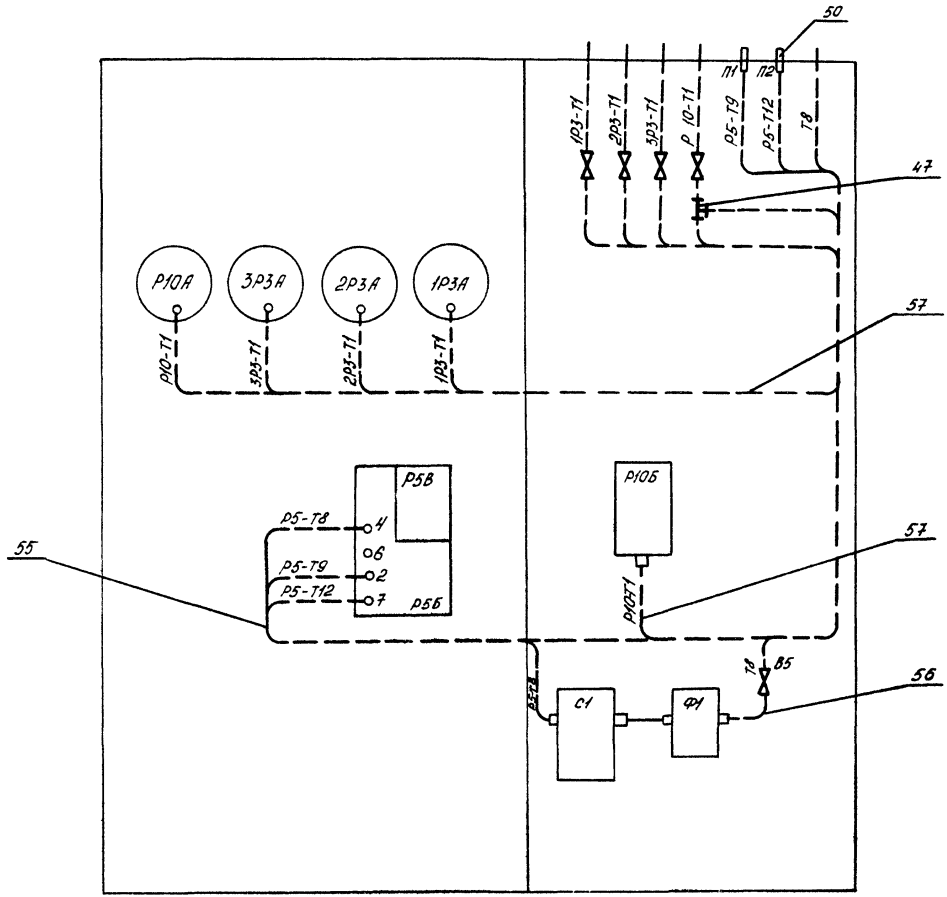

24081-07

Альбом 7

Инв.№ подл. | Подпись и дата | Взам. инв.№

Альбом 7

I
М 1:5

H1	HL18	HL11	HL17	HL6	HL16	HL1
H2	HL14	HL12	HL9	HL7	HL4	HL2
HL19	HL15	HL13	HL10	HL8	HL5	HL3

II
М 1:2

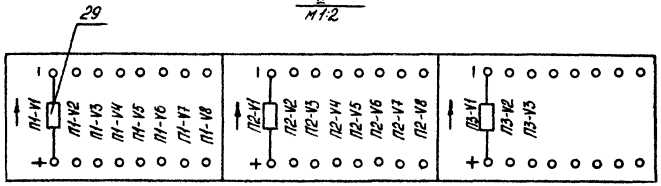

III
М 1:2

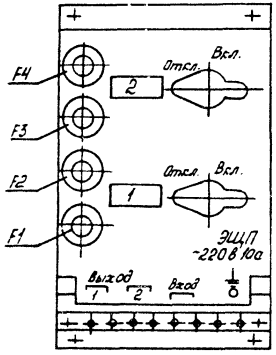

IV
М 1:2

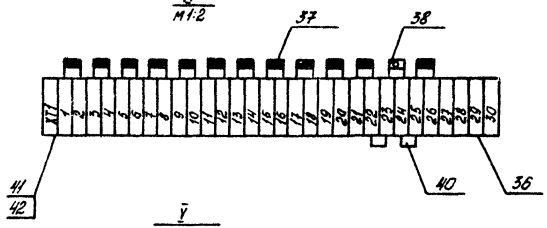

V
М 1:5

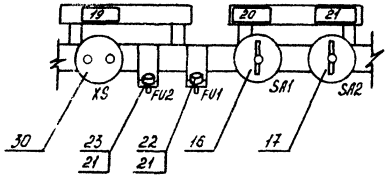

24081 07

904-1-83.89 АТХ.Н		Лист 10

Инв. № подл. | Подпись и дата | Взам. инв. №

Надписи на табло и в рамках

№ надписи	Надпись	Кол.
16	~220В Ввод №1	1
17	~220В Ввод №2	1
18	~220В Схема	1
	сигнализации	
19	~42В	1
20	Ввод №1 —— Ввод №2	1
21	~220В Освещение	1
	щита	
	Щиток ЭЩП-2М	
1	~220В Ш45 40/1 тип ТВВ	1
2	~220В Резерв	

Продолжение

№ надписи	Надпись	Кол.
	Табло ТСМ	
1,3,5	Авария	3
2,4,6	Работа пускового маслонасоса	3
7	Ввод №1	1
8,10	Предавария	3
12		
04,13	Байпасный клапан открыт	3
14	Ввод №2	1
15,17,19	Норма	3
16,18,20	Байпасный клапан закрыт	3
21	Р воздуха на станции „минимум"	1
	Рамка 55×15	
1	Компрессор №1	1
2	Компрессор №2	1
3	Компрессор №3	1
4	Р воздуха после	1

Альбом X

Инв.№ подл. | Подпись и дата | Взам. инв.№

Надписи на табло и в рамках

Продолжение

№ надписи	Надпись	Кол.
	компрессора №1	
5	Р воздуха после	1
	компрессора №2	
6	Р воздуха после	1
	компрессора №3	
7	Р осушенного воздуха	1
	в коллекторе	
8	Регулирование Р	1
	воздуха на осушку	
9	Т масла в системе	1
	смазки	
10	1. Компрессор №1	1
	2. Компрессор №2	
	3. Компрессор №3	
11	Останов компрессора	1
	№1	
12	Останов компрессора	1
	№2	
13	Опробование сигнализа-	1
	ции	
14	Останов компрессора	
	№3	
16	Съём сигнала	1

Альбом X

Инв.№ подл. | Подпись и дата | Взам. инв.№

Альбом 7

Проводник	Откуда идёт	Куда идёт	Данные провода	Примечание
Т8-01	XT1:22	XT1:23	Перемычки	п Измер.
Т8-02	XT1:24	XT1:25	по ТУ	п цепи
Т8-а	XT1:15	XT1:17		
N	QF1:3	KM1:1		
N	KM1:1	H1:1		
N	H1:1	SA1:1Л2		
N	QF2:3	KM2:1		
N	KM2:1	H2:1		
N	H2:1	SA1:2Л2		
A1	SA1:1Л1	QF1:1		
A2	QF2:1	SA1:2Л1		
400				
401	HA:1	K1:64	ПВ1×1,0	
402	K1:53	SB:22		
402	K1:54	K1:A		
403	K1:A	K2:1		п
404	K2:15	K1:44		
405	K1:43	K2:17		
405	HL1:2	K2:21		
406	K2:21	SA3:2		
406	SA3:1	SA3:5		
406	SA3:5	HL19:2		п
406	HL19:2	HL12:2		
406	HL12:2	HL11:2		
406	HL11:2	HL6:2		

Взам. инв. №

Подпись и дата

Инв. № подл.

904-1-83.89 АТХ.Н

Лист 14

Альбом 7

Проводник	Откуда идёт	Куда идёт	Данные провода	Примечание
Технические требования				
Таблица соединений выполнена на основании схем АТХ листы 2,3,4 альбом 1				
1Т8-1	Т8Б:А1	XT1:1		
1Т8-2	XT1:3	Т8Б:В1		
2Т8-1	Т8Б:А2	XT1:5		
2Т8-2	XT1:7	Т8Б:В2		
3Т8-1	Т8Б:А3	XT1:9		
3Т8-2	XT1:11	Т8Б:В3	ПВ3×0,5	Измерительные цепи
Т8-01	Т8Б:А0	XT1:21		
Т8-02	XT1:26	Т8Б:В0		
Т8-41	Т8Б:А21	Т8В:2		
Т8-42	Т8В:7	Т8Б:В21		
Т8-а	Т8В:3	XT1:13		
Т8-а	XT1:13	XT1:15		
Т8-а	XT1:17	XT1:19	ПВ1×1,0	
Т8-а	XT1:20	XT1:23		

24081-07

Привязан

Инв. №

Взам. инв. №

Подпись и дата

Инв. № подл.

ГИП	Лубенский	
Нач. отд.	Гоменюк	
Гл. спец.	Беляков	
Вед. инж.	Зайцева	
Техник	Цой	
Н. контр.	Шиховцов	

904-1-83.89 АТХ.Н

Станция воздушно-компрессионная с установкой осушки воздуха производительностью 11,2 тыс. м³/ч

Стадия	Лист	Листов
Р	13	

Щит контроля и сигнализации. Таблица соединений

Чирчикский филиал ГИАП

Проводник	Откуда идет	Куда идёт	Данные провода	Примечание
406	HL6:2	HL7:2		
406	HL7:2	HL2:2		
407	П1-V1:+	П1-V2:+		
407	П1-V2:+	П1-V3:+		
407	П1-V3:+	П1-V4:+		
407	П1-V4:+	П1-V5:+		
407	П1-V5:+	П1-V6:+		
407	П1-V6:+	П1-V7:+		
407	П1-V7:+	П1-V8:+		
407	П1-V8:+	П2-V1:+		
407	П2-V1:+	П2-V2:+		
407	П2-V2:+	П2-V3:+	ПВ1×1,0	
407	П2-V3:+	П2-V4:+		
407	П2-V4:+	П2-V5:+		
407	П2-V5:+	П2-V6:+		
407	П2-V6:+	П2-V7:+		
407	П2-V7:+	П2-V8:+		
407	П2-V8:+	П3-V1:+		
407	П3-V1:+	П3-V2:+		
407	П3-V2:+	П3-V3:+		
407	П3-V3:+	SA3:8		
408	XT2:3	П1-V1:-		
408	П1-V1:-	HL1:1		
409	HL2:1	П1-V2:-		
409	П1-V2:-	XT2:4		

Альбом V

Инв.№ подл. | Подпись и дата | Взам. инв.№

24081.07

Проводник	Откуда идет	Куда идёт	Данные провода	Примечание
410	XT2:5	П1-V3:-		
410	П1-V3:-	HL3:1		
411	HL4:1	П1-V4:-		
411	П1-V4:-	XT2:6		
412	XT2:7	П1-V5:-		
412	П1-V5:-	HL5:1		
413	HL6:1	П1-V6:-		
413	П1-V6:-	XT3:3		
414	XT3:4	П1-V7:-		
414	П1-V7:-	HL7:1		
415	HL8:1	П1-V8:-		
415	П1-V8:-	XT3:5	ПВ1×1,0	
416	XT3:6	П2-V1:-		
416	П2-V1:-	HL9:1		
417	HL10:1	П2-V2:-		
417	П2-V2:-	XT3:7		
418	XT4:3	П2-V3:-		
418	П2-V3:-	HL11:1		
419	HL12:1	П2-V4:-		
419	П2-V4:-	XT4:4		
420	XT4:5	П2-V5:-		
420	П2-V5:-	HL13:1		
421	HL14:1	П2-V6:-		
421	П2-V6:-	XT4:6		
422	XT4:7	П2-V7:-		

Альбом V

Инв.№ подл. | Подпись и дата | Взам. инв.№

Проводник	Откуда идёт	Куда идет	Данные провода	Примечание
810	SA2:C1	SA1:C2		
811	FU2:1	TV1:6		
812	TV1:10	XS:1		
813	XS:1	FU2:2	ПВ1х1,0	
814	SA2:Л1	EL:1		
815	EL:2	SA2:Л2		
816	KM1:C1	KM2:C1	ПВ1х1,5	
816	KM2:C1	SF1:1		
816	SF1:1	S1:5	ПВ1х1,0	
817	S1:6	SF1:3		
817	SF1:3	KM2:C2		
817	KM2:C2	KM1:C2		
818	SF1:2	K1:63		
818	K1:63	K2:3		
818	K2:3	K2:11	ПВ1х1,5	п
818	K2:11	SB:21		
818	SB:21	SA3:7		
818	SA3:7	XT2:9		
818	XT2:9	XT3:9		
818	XT3:9	XT4:9		
818	XT4:9	P10Б:1	ПВ1х1,0	
809	FU1:2	SA2:C2		
819	HA:2	HL18:2	ПВ1х1,5	
819	HL18:2	HL17:2		

Альбом X

Инв.№ подл. | Подпись и дата | Взам.инв.№ | Инв.№ дубл. | Подпись и дата

Проводник	Откуда идёт	Куда идет	Данные провода	Примечание
422	П2-V7:-	HL15:1		
423	HL16:1	П2-V8:-		
423	П2-V8:-	XT2:8		
424	XT3:8	П3-V1:-		
424	П3-V1:-	HL17:1	ПВ1х1,0	
425	HL18:1	П3-V2:-		
425	П3-V2:-	XT4:8		
426	P10Б:3	П3-V3:-		
426	П3-V3:-	HL19:1		
800	QF1:2	KM1:Л1	ПВ1х1,5	
800	KM1:Л1	KM1:Л3	ПВ1х1,0	п
800	KM1:Л3	KM2:4		
801	QF1:4	KM1:Л2	ПВ1х1,5	
802	KM1:C3	HA:2	ПВ1х1,0	
803	KM1:7	KM2:3		
804	KM2:7	KM1:3		
805	KM2:C3	HA:2		
806	QF2:2	KM2:Л1	ПВ1х1,5	
806	KM2:Л1	KM2:Л3	ПВ1х1,0	п
806	KM2:Л3	KM1:4		
807	QF2:4	KM2:Л2	ПВ1х1,5	
808	SA1:C1	FU1:1	ПВ1х1,0	
809	SA2:C2	TV1:2		
810	TV1:1	SA2:C1		

Альбом X

Инв.№ подл. | Подпись и дата | Взам.инв.№ | Инв.№ дубл. | Подпись и дата

24081.07

Альбом V

Инв.№ подл. | Подпись и дата | Взам. инв.№

Альбом V

Проводник	Откуда идёт	Куда идёт	Данные провода	Примечание
819	HL17:2	HL16:2		
819	HL16:2	HL4:2		
819	HL4:2	HL9:2		
819	HL9:2	HL14:2		
819	HL14:2	HL15:2		
819	HL15:2	HL13:2		
819	HL13:2	HL10:2		
819	HL10:2	HL8:2	ПВ1×1,5	
819	HL8:2	HL5:2		
819	HL5:2	HL3:2		
819	HL3:2	SF1:4		
819	SF1:4	K1:8		
819	K1:8	K2:13		
819	K2:13	K2:19		п
819	K2:19	SA3:6		
820	S1:1	ТВВ:Х-А5	ПВ1×1,0	
821	ТВВ:Х-А5	S1:2		
Земля	S1: ⏚	Щит: ⏚	ПВ3×1,5	
Земля	TV1: ⏚	Щит: ⏚		

Инв.№ подл. | Подпись и дата | Взам. инв.№

24081-07

Альбом 7

Проводник	Вывод	Вид контакта	Вывод	Проводник
		SQ2		
A2	1		2	806
N*	3		4	807
		XT1		
1T8-1	1		2	1T8-1
1T8-2	3		4	1T8-2
2T8-1	5		6	2T8-1
2T8-2	7		8	2T8-2
3T8-1	9		10	3T8-1
3T8-2	11		12	3T8-2
T8-a	13п		14	T8-a
T8-a*	15п		16	T8-a
T8-a*	17п		18	T8-a
T8-a	19		20	T8-a
T8-01	21		п22	T8-01
T8-01	23п		п24	T8-02
T8-02	25п		26	T8-02

Проводник	Вывод	Вид контакта	Вывод	Проводник
		Передняя стенка		
		HA		
400	1		2	819
		H1		
N*	1		2	802
		HL18		
425	1		2	819*
		HL11		
418	1		2	406*
		HL17		
424	1		2	819*
		HL6		
413	1		2	406*
		HL16		
423	1		2	819*
		HL1		
408	1		2	405

Взам. инв. №

Подпись и дата

Инв. № подл.

904-1-83.89 АТХ.Н

Лист 21

Альбом 7

Проводник	Вывод	Вид контакта	Вывод	Проводник
Технические требования				
Таблица подключения выполнена на основании таблицы соединений листы 13...19 и схем АТХ листы 2,3,4 альбом 1				
	Левая стенка			
		EL		
814	1		2	815
		TV1		
810	1		2	809
811	6		10	812
			⏚	Земля
		SQ1		
A1	1		2	800
N*	3		4	801

Проводник	Вывод	Вид контакта	Вывод	Проводник
		KM1		
N*	1	к	п7	803
804	3п	р	4	806
800*	Л1п	у	C1	816
801	Л2	у	C2	817
800*	Л3п	у	C3	802
		KM2		
N*	1	к	7	804
803	3	р	4	800
806*	Л1п	у	C1	816*
807	Л2	у	C2	817*
806*	Л3п	у	C3	805

24081-07

Привязан

Инв. №

Взам. инв. №

Подпись и дата

Инв. № подл.

ГНП	Лубенский	
Нач. отд.	Гоменюк	
Гл. спец.	Беляков	
Вед. инж.	Зайцева	
Техник	Цой	
Н. контр.	Шиковцов	

904-1-83.89 АТХ.Н

Станция воздушно-компрессионная с установкой осушки воздуха производительностью 11,2 тыс. м³/ч

Стадия	Лист	Листов
Р	20	

Щит контроля и сигнализации. Таблица подключений.

Чирчикский филиал ГНАП

Альбом V

Проводник	Вывод	Вид контакта	Вывод	Проводник
		Т8Б		
Т8-01	А0		В0	Т8-02
1Т8-1	А1		В1	1Т8-2
2Т8-1	А2		В2	2Т8-2
3Т8-1	А3		В3	3Т8-2
Т8-41	А21		В21	Т8-42
		SF1		
816*	1		2	818
817*	3		4	819*
		К1		
402*	Ап	к	В	819*
404	43	∂	44	403
401	53	∂	п54	402
818*	63	∂	64	400
		К2		
402	1		п3	818*
818*	11п		п13	819*
403	15		17	404
819*	19п		21	405*
		П1-V1		
407	+		–	408*

Проводник	Вывод	Вид контакта	Вывод	Проводник
		П1-V2		
407*	+		–	409*
		П1-V3		
407*	+		–	410*
		П1-V4		
407*	+		–	411*
		П1-V5		
407*	+		–	412*
		П1-V6		
407*	+		–	413*
		П1-V7		
407*	+		–	414*
		П1-V8		
407*	+		–	415*
		П2-V1		
407*	+		–	416*

Инв.№ подл. | Подпись и дата | Взам. инв.№

Альбом V

Проводник	Вывод	Вид контакта	Вывод	Проводник
		Н2		
N*	1		2	805
		HL14		
421	1		2	819*
		HL12		
419	1		2	406*
		HL9		
416	1		2	819*
		HL7		
414	1		2	406*
		HL4		
411	1		2	819*
		HL2		
409	1		2	406
		HL19		
426	1		2	406*

Проводник	Вывод	Вид контакта	Вывод	Проводник
		HL15		
422	1		2	819*
		HL13		
420	1		2	819*
		HL10		
417	1		2	819*
		HL8		
415	1		2	819*
		HL5		
412	1		2	819*
		HL3		
410	1		2	819*
		Т8В		
		XT		
Т8-41	2		3	Т8-0
Т8-42	7			
		X		
820	А5		А6	821

Инв.№ подл. | Подпись и дата | Взам. инв.№

Проводник	Вывод	Вид контакта	Вывод	Проводник
		SA2		
814	Л1		C1	810*
815	Л2		C2	809*
		SB		
818*	21		22	401
		3-S6		
3-62	13		14	3-63
		SA3		
406	1п		2	405
406*	5п		6	819
818*	7		8	407
		2-S6		
2-62	13		14	2-63
		1-S6		
1-62	13		14	1-63
		XT2		
1-62	1		2	1-63
408	3		4	409

Проводник	Вывод	Вид контакта	Вывод	Проводник
410	5		6	411
412	7		8	423
818*	9		10	
		XT3		
2-62	1		2	2-63
413	3		4	414
415	5		6	416
417	7		8	424
818*	9		10	
		XT4		
3-62	1		2	3-63
418	3		4	419
420	5		6	421
422	7		8	425
818*	9		10	
	Правая стенка			
		P106		
818	1		3	426
			⏚	Земля

Альбом 7

Взам. инв. №

Подпись и дата

Инв. № подл.

904-1-83.89 АТХ.Н

Лист 25

Копировал Семайкина Формат А4

Проводник	Вывод	Вид контакта	Вывод	Проводник
		П2-	V2	
407*	+		–	417*
		П2-	V3	
407*	+		–	418*
		П2-	V4	
407*	+		–	419*
		П2-	V5	
407*	+		–	420*
		П2-	V6	
407*	+		–	421*
		П2-	V7	
407*	+		–	422*
		П2-	V8	
407*	+		–	423*
		П3-	V1	
407*	+		–	424*
		П3-	V2	
407*	+		–	425*

Проводник	Вывод	Вид контакта	Вывод	Проводник
		П3-	V3	
407*	+		–	426*
		S1		
820	1		5	816
821	2		6	817
822	3			
823	4		⏚	Земля
		XS		
812	1		2	813
		FU2		
811	1		2	813
		FU1		
808	1		2	809
		SA1		
A1	1Л1		C1	808
N	1Л2		C2	810
A2	2Л1			
N	2Л2			

Взам. инв. №

Подпись и дата

Инв. № подл.

24081-07

904-1-83.89 АТХ.Н

Лист 24

Копировал Семайкина Формат А4

Альбом 7

Щиток электропитания ЭЩП-2М (S1)
ТУ36.1210-80

Монтажная схема

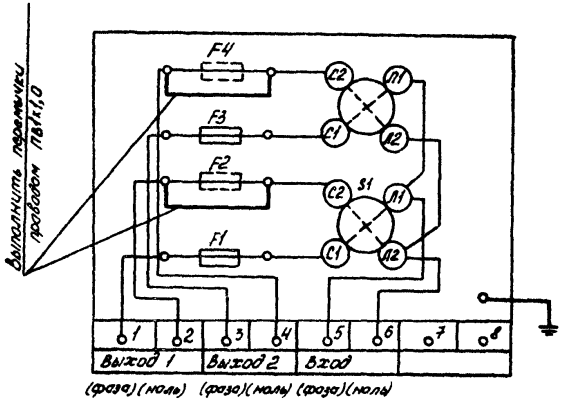

Инв.№ подл. | Подпись и дата | Взам. инв.№

Альбом 7

Инв.№ подл. | Подпись и дата | Взам. инв.№

24081-07

904-1-83.89 АТХ.Н

Лист 26

Копировал Семейкина

Формат А4

Позиция	Наименование и техническая характеристика оборудования и материалов. Завод-изготовитель (для импортного оборудования – страна, фирма)	Тип, марка оборудования. Обозначение документа и номер опросного листа	Единица измерения: Наименование	Единица измерения: Код	Код завода-изготовителя	Код оборудования, материала	Цена единицы оборудования, тыс. руб.	Количество	Масса единицы оборудования, кг
1	2	3	4	5	6	7	8	9	10
	1. ЩИТЫ								
	1. Щит контроля и сигнализации, состоящий из щита	Черт. № АТХ. Н	шт					1	
	по ОСТ 36.13-76 ЩШ-3Д-1-800×600 УХЛ4 ТР30	Коммутация							
		смешанная							

Альбом 7

Инв. № подл. | Подпись и дата | Взам. инв. №

Привязан

24081-07

Инв. №

ГИП	Авенский		
Нач. отд.	Гапенок		
Гл. спец.	Беляков		
Вед. инж.	Зайцева		
Н. контр.	Шкодиров		

904-1-83.89 - АТХ.С02

Спецификация щитов

Стадия	Лист	Листов
Р	1	3

Чирчикский филиал ГИАП

Позиция	Наименование и техническая характеристика оборудования и материалов. Завод-изготовитель (для импортного оборудования – страна, фирма)	Тип, марка оборудования. Обозначение документа и номер опросного листа	Единица измерения: Наименование	Единица измерения: Код	Код завода изготовителя	Код оборудования, материала	Цена единицы оборудования, тыс. руб.	Количество	Масса единицы оборудования, кг
1	2	3	4	5	6	7	8	9	10
	2. АППАРАТУРА И ПРИБОРЫ, ПОСТАВЛЯЕМЫЕ КОМПЛЕКТНО СО ЩИТАМИ								
	1. Переключатель выбора точек измерения	ПТН-М	шт					1	
	2. Фильтр воздуха	ФВ6-02	шт					1	
	3. Стабилизатор давления воздуха	СДВ-6	шт					1	
	4. Кнопка управления Исп. 2	КЕ-011	шт					4	
	5. Универсальный переключатель ~220В; 6,3А	УП5312-А467	шт					1	
	6. Переключатель пакетный	ПП2-10/Н2М3Б	шт					1	
	7. Выключатель пакетный	ПВ2-10М3Б	шт					1	
	8. Выключатель автоматический $I_н$=2,5А; $I_{расц.}$=3,5$I_н$	АП50Б2МТ	шт					2	
	9. Выключатель автоматический $I_н$=16А; $I_{расц.}$=3,5$I_н$	АП50Б2МТ	шт					1	
	10. Магнитный пускатель ~220В	ПМЕ-041М	шт					2	
	11. Держатель плавкой вставки	ДВП4-2В	шт					2	
	12. Вставка плавкая 0,5А	ВП2Б-1	шт					2	
	13. Вставка плавкая 1А	ВП2Б-1	шт					1	
	14. Вставка плавкая 4А	ВП2Б-1	шт					1	
	15. Щиток электропитания	ЭЩП-2М	шт					1	
	16. Табло световое с лампой Ц-220-10 ~220В; 10ВА	ТСМ	шт					21	
	17. Сирена сигнальная ~220В; 35ВА	СС-1	шт					1	
	18. Трансформатор понижающий ~220/42В; 100Вт	ОСМ1-0,1У3	шт					1	
	19. Реле электромагнитное ~220В; 7ВА; 4з+2р контакта	РЭ-37-42У3	шт					1	
	20. Реле тока двухтабильное ~220В; 3,8ВА	РТД12-01-34	шт					1	
	21. Диод кремниевый, U=400В; I=0,3А	Д226Б	шт					19	

Альбом 7

Инв. № подл. | Подпись и дата | Взам. инв. №

Привязан

Инв. №

24081-07

904-1-83.89-АТХ.С02

Лист 2

Позиция	Наименование и техническая характеристика оборудования и материалов. Завод-изготовитель (для импортного оборудования - страна, фирма)	Тип, марка оборудования. Обозначение документа и номер опросного листа	Единица измерения: Наименование	Единица измерения: Код	Код завода-изготовителя	Код оборудования, материала	Цена единицы оборудования, тыс. руб.	Количество	Масса единицы оборудования, кг
1	2	3	4	5	6	7	8	9	10
	22 Вентиль запорный	Исп.5	шт					4	
		ГОСТ 23230-78							
	23. Вентиль запорный Ду = 3мм, Ру = 1,6 МПа	38-21М	шт					1	
	24 Патрон потолочный	Е27	шт					1	
	25 Колодка восьмиклеммная		шт					6	

Альбом 7

Инв.№ подл. | Подпись и дата | Взам.инв.№

Привязан

Инв.№

24081-07

904-1-83.89 - АТХ. С02

Лист 3

Альбом 7

Обозначение	Наименование	Примечание
ЭМ.ВДЩ	Ведомость документации для	
	заказа щитов	
ЭМ.Н.ПК	Перечень комплектных устройств	
ЭМ.Н-1ВО	Шкаф учета 1Ш.	
	Чертеж общего вида	
ЭМ.Н-1	Шкаф учета 1Ш.	
	Технические данные аппаратов	
ЭМ.Н-1ТБ	Шкаф учета 1Ш.	
	Перечень надписей	
ЭМ.Н-1ЭЧ	Шкаф учета 1Ш	
	Схема электрическая	
	соединений	

Подпись и дата | Инв. № дубл. | Взам. инв. № | Подпись и дата | Инв. № подл.

Привязан

Инв. №

904-1-83.89 ЭМ.ВДЩ

Изм.	Лист	№ докум.	Подпись	Дата
Нач. отд.		Малышев		
Гл. спец.		Лежолов		5.09.89
Нач. гр.		Френкель		5.09.89
Вед. инж.		Аблямитова		5.09.89
Техн. I кат.		Конушев		5.09.89
Н. контр.		Семенов		

Станция воздушно-компрессионная с установкой осушки воздуха производительностью 11,2 тыс. м³/ч

Лит. | Масса | Масштаб

Р

Лист | Листов 1

Ведомость документации для заказа щитов

Чирчикский филиал ГИАП

Альбом 7

Наименование	Кол. НКУ	Кол. приведенных ранелей	Обозначение чертежа общего вида	Примечание
Шкаф учета 1Ш.	1	2	ЭМ.Н-1ВО	

Подпись и дата | Инв. № дубл. | Взам. инв. № | Подпись и дата | Инв. № подл.

24081-07

Привязан

Инв. №

904-1-83.89 ЭМ.Н.ПК

Изм.	Лист	№ докум.	Подпись	Дата
Нач. отд.		Малышев		
Нач. гр.		Френкель		5.09.89
Вед. инж.		Аблямитова		5.09.89
Техн. I кат.		Конушев		5.09.89
Н. контр.		Семенов		

Перечень комплектных устройств

Лит. | Лист | Листов

Р | | 1

Чирчикский филиал ГИАП

Альбом 7

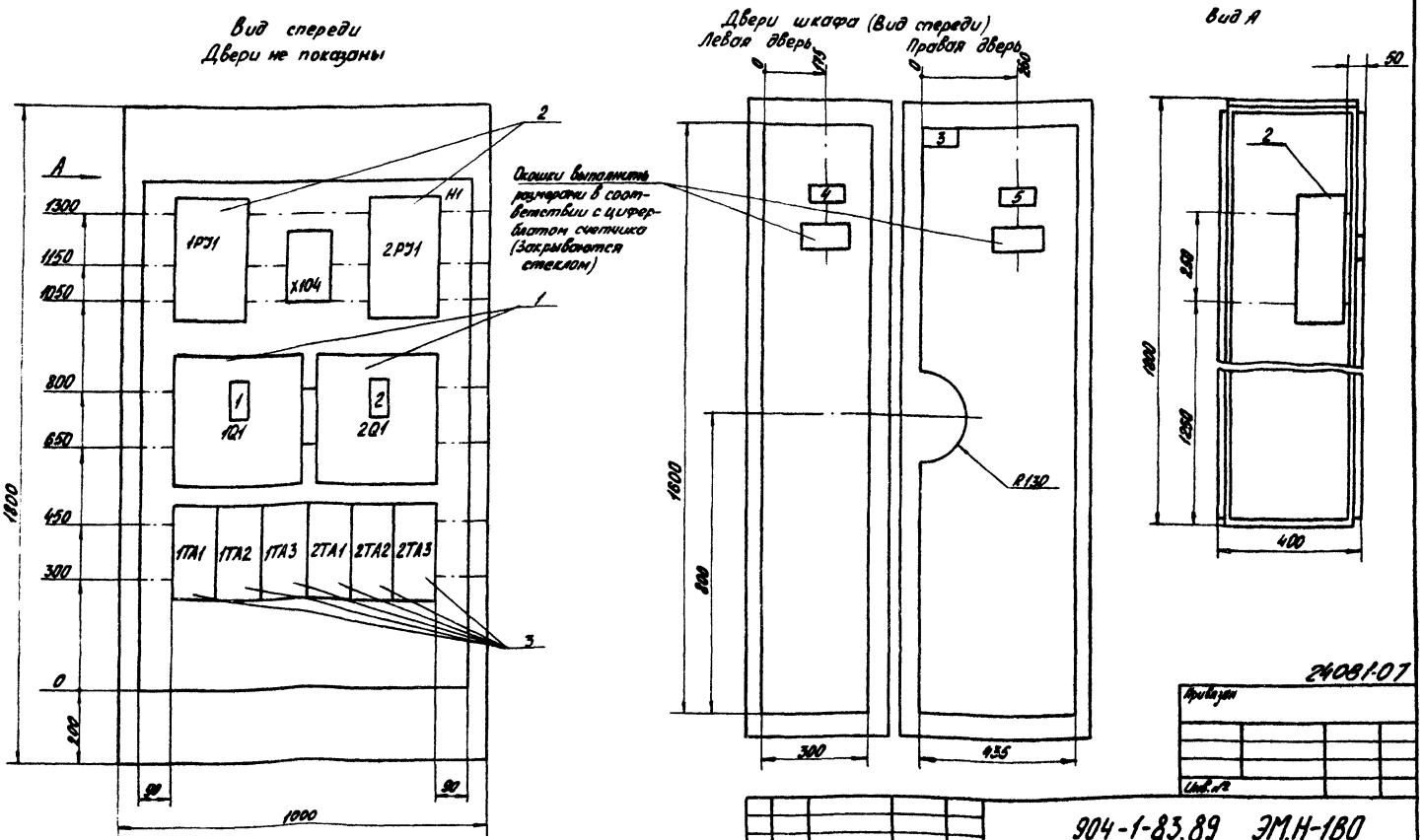

24081-07

Привязан

Инв. №

Изм.	Лист	№ докум.	Подпись	Дата
Нач. отд.		Малышев		9.09
Гл. спец.		Лежолов		5.09.89
Нач. гр.		Френкель		5.09.89
Вед. инж.		Абламитова		5.09.89
Техн. кат.		Конышев		5.09.89
Н. контр.		Семенов		

904-1-83.89 ЭМ.Н-180

Шкаф учета 1Ш
Чертеж общего вида

Лит.	Масса	Масштаб
		1:10

Лист | Листов 1

Чирчикский филиал ГИАП

Инв. № подл. | Подпись и дата | Взам. инв. № | Инв. № дубл. | Подпись и дата

Альбом 7

Формат	Зона	Поз.	Обозначение	Наименование	Кол.	Примечание
				Документация		
А3			ЭМ.Н-1ВО	Чертеж общего вида		
А3			ЭМ.Н-1ЭЧ	Схема электрическая		
				соединений		
А4			ЭМ.Н-1ТБ	Перечень надписей		
				Сборочные единицы		
				Н1		
		1		Рубильник		1Q1
				РН-37320-00У3	2	2Q1
		2		Счетчик		
				СА4У-И672М		
				I5A		1PJ1,
				U 380/220В	2	2PJ1
		3		Трансформатор		1TA1÷
				ТК40-0,5У3		1TA3,
				I 300/5A	6	2TA1÷
						2TA3

Привязан

Инв. №

Инв.	Лист	№ докум.	Подпись	Дата
Нач. отд.		Малышев	[signature]	9.Ч.С
Нач. гр.		Френкель	[signature]	5.09.89
Вед. инж.		Абламитова	[signature]	5.09.89
Техн. I кат.		Конушев	[signature]	5.09.89
Н. контр.		Семенов	[signature]	

904-1-83.89 ЭМ.Н-1

Шкаф учета 1Ш. Технические данные аппаратов

Лит.	Лист	Листов
Р	1	2

Чирчикский филиал ГНАП

Подпись и дата | Инв. № дубл. | Взам. инв. № | Подпись и дата | Инв. № подл.

Альбом 7

Формат	Зона	Поз.	Обозначение	Наименование	Кол.	Примечание
				Зажим силовой		
				ЗН24-95П160-8/8У3	2	

24081-07

Привязан

Инв. №

Инв.	Лист	№ докум.	Подпись	Дата

904-1-83.89 ЭМ.Н-1

Лист 2

Подпись и дата | Инв. № дубл. | Взам. инв. № | Подпись и дата | Инв. № подл.

Альбом 7

Панель	Надпись	Обозначение	Место надписи	Текст	Кол-во	Вид шрифта	Заготовка
				Панель			
			Табличка	1РУ1			
			То же	2РУ1			
	1	1Q1	"	Ввод №1 ~380В	1		
	2	2Q1	"	Ввод №2 ~380В	1		
			"	1ТА1			
			"	1ТА2			
			"	1ТА3			
			"	2ТА1			
			"	2ТА2			
			"	2ТА3			
				Дверь			
	3		Табличка	Шкаф учета электроэнергии			
				Ввод №1,2 ~380В	1		
	4		То же	Ввод №1	1		
	5		"	Ввод №2	1		

Привязан

Инв. №

Изм.	Лист	№ докум.	Подпись	Дата
Нач. отд.		Малышев		9.89
Нач. гр.		Френкель		5.09.89
Вед. инж.		Блямитова		5.09.89
Техн. I кат.		Конушев		5.09.89
Н. контр.		Семенов		

904-1-83.89 ЭМ.Н-1ТБ

Шкаф учета 1Ш.
Перечень надписей

Лит.	Лист	Листов
		1

Чирчикский филиал ГНАП

Подпись и дата | Взам. инв. № | Инв. № дубл. | Подпись и дата | Инв. № подл.

24081-07

Панель (вид спереди)

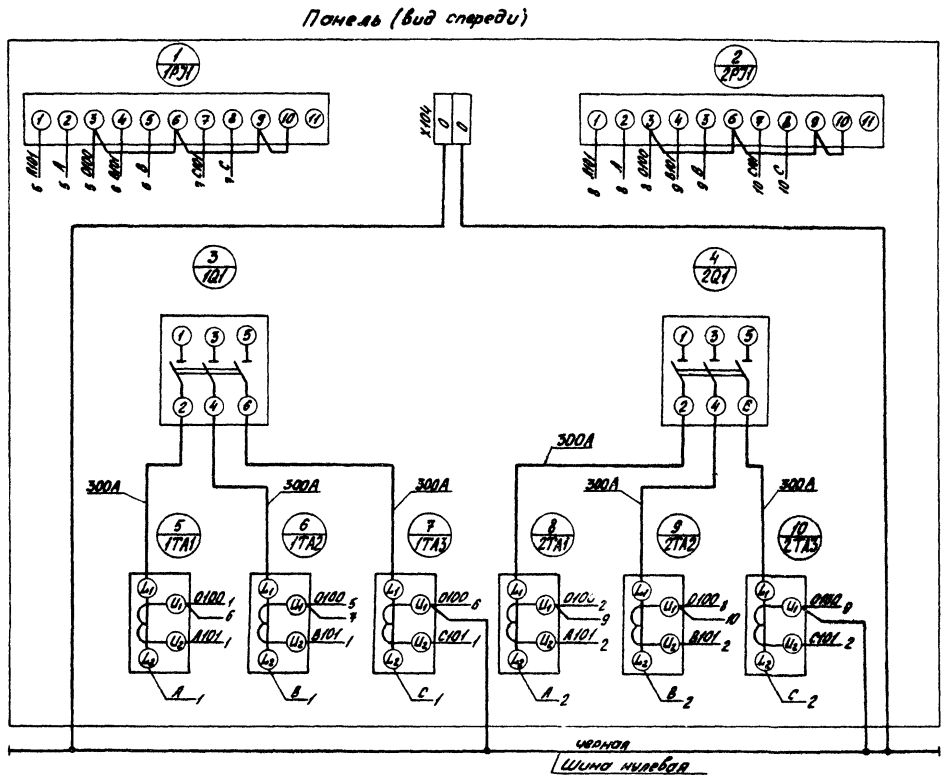

Токовые цепи выполнить проводом сечением 2,5мм²

24081-07

Привязан

Инв.№

Изм.	Лист	№ докум.	Подпись	Дата
Нач.отд.		Малышев		9.89
Гл.спец.		Лисколов		5.09.89
Нач.гр.		Френкель		5.09.89
Вед.инж.		Абдамитова		5.09.89
Техн.Ткач.		Конушев		5.09.89
Н.контр.		Семенов		

904-1-83.89 ЭМ.Н-1ЭЧ

Шкаф учета 1Ш
Схема электрическая соединений

Лит	Масса	Масштаб
Р		

Лист | Листов 1

Чирчикский филиал ГИАП

Альбом 7

Инв.№ подл. | Подпись и дата | Взам. инв.№ | Инв.№ дубл. | Подпись и дата

gost.e-ecolog.ru