ТИПОВОЙ ПРОЕКТ

904-1-83.89

СТАНЦИЯ ВОЗДУШНО-КОМПРЕССИОННАЯ С УСТАНОВКОЙ ОСУШКИ ВОЗДУХА ПРОИЗВОДИТЕЛЬНОСТЬЮ 11,2 ТЫС.М^3/Ч

АЛЬБОМ 4

КЖИ Строительные конструкции и изделия

24081-04

gost.e-ecolog.ru

Инв.№ 24081-04

ТИПОВОЙ ПРОЕКТ
904-1-83.89

СТАНЦИЯ ВОЗДУШНО-КОМПРЕССИОННАЯ С УСТАНОВКОЙ ОСУШКИ ВОЗДУХА ПРОИЗВОДИТЕЛЬНОСТЬЮ 11,2 ТЫС $м^3/ч$

АЛЬБОМ 4

ПЕРЕЧЕНЬ АЛЬБОМОВ

АЛЬБОМ 1 ПЗ Пояснительная записка
ТХ Технология производства
АТХ Автоматизация производства и КИП

АЛЬБОМ 2 ЭМ Силовое электрооборудование
ЭО Электрическое освещение
СС Связь и сигнализация
ОВ Отопление и вентиляция
ВК Внутренний водопровод и канализация

АЛЬБОМ 3 АР Архитектурные решения
КЖ Конструкции железобетонные
КМ Конструкции металлические

АЛЬБОМ 4 КЖИ Строительные конструкции и изделия

АЛЬБОМ 5 СО Спецификации оборудования

АЛЬБОМ 6 ВМ Ведомость потребности в материалах

АЛЬБОМ 7 ТХН Общие виды нестандартизированного оборудования и нетиповых технологических устройств

АТХ.Н Задание заводу-изготовителю на щиты автоматизации

ЭМ.Н Задание заводу-изготовителю на низковольтные комплектные устройства

АЛЬБОМ 8 С Сметы
Часть 1

АЛЬБОМ 8 С Сметы
Часть 2

Разработан Чирчикским филиалом ГИАП

Главный инженер Б.А.Лустин

Главный инженер проекта Б.А.Лубенский

Утвержден и введен в действие Минудобрений
Приказ от 27.10.89г. №221

© Госстрой СССР 1990г.

24081-04

Содержание альбома 4

Обозначение	Наименование	Стр.
1	2	3
	Содержание альбома	2;3
КЖ.И-7У	Технические условия	4
-П11Д-8-А	Плита покрытия П11Д-8-А	5
-1К56-1АIVТ М3-А	Колонна 1К56-1АIVТ М3-А	6
-1К56-1АIVТ М3-А1	Колонна 1К56-1АIVТ М3-А1	7
-1К56-1АIVТ М3-А2	Колонна 1К56-1АIVТ М3-А2	8
-1К56-1АIVТ М3-А3	Колонна 1К56-1АIVТ М3-А3	9
-1К56-1АIVТ М3-А4	Колонна 1К56-1АIVТ М3-А4	10
-1К56-1АIVТ М3-А5	Колонна 1К56-1АIVТ М3-А5	11
-1К56-1АIVТ М3-А6	Колонна 1К56-1АIVТ М3-А6	12
-3К81-3АIVТ М3-1	Колонна 3К81-3АIVТ М3-1	13
-3К81-3АIVТ М3-2	Колонна 3К81-3АIVТ М3-2	14
-3К81-3АIVТ М3-3	Колонна 3К81-3АIVТ М3-3	15
-3К81-3АIVТ М3-4	Колонна 3К81-3АIVТ М3-4	16
-3К81-3АIVТ М3-5	Колонна 3К81-3АIVТ М3-5	17
-3К81-3АIVТ М3-6	Колонна 3К81-3АIVТ М3-6	18
-3К81-3АIVТ М3-7	Колонна 3К81-3АIVТ М3-7	19
-3К81-3АIVТ М3-8	Колонна 3К81-3АIVТ М3-8	20
-КФ85-3АIIIВ-1	Колонна КФ85-3АIIIВ-1	21
-КФ85-3АIIIВ-2	Колонна КФ85-3АIIIВ-2	22
-15ДР12-6АIVТ-1	Балка 15ДР12-6АIVТ-1	23
-15СТ6-7АIVТ-1	Балка 15СТ6-7АIVТ-1	24
-1ПВ4-6АIVТ-200Э-500М-1	Плита 1ПВ4-6АIVТ-200Э-500М-1	25
-1ПВ4-6АIVТ-200Э-500М-2	Плита 1ПВ4-6АIVТ-200Э-500М-2	26
-1ПВ4-5АIVТ-200Э-500М-1	Плита 1ПВ4-5АIVТ-200Э-500М-1	27
-1ПВ4-5АIVТ-200Э-500М-2	Плита 1ПВ4-5АIVТ-200Э-500М-2	28

1	2	3
-1ПВ7-3АIVТ-200Э-500М-1	Плита 1ПВ7-3АIVТ-200Э-500М-1	29
-1ПГ-3АIVТ-200Э-500М-1	Плита 1ПГ-3АIVТ-200Э-500М-1	30
-1ПГ-3АIVТ-200Э-500М-2	Плита 1ПГ-3АIVТ-200Э-500М-2	31
-1ПГ-3АIVТ-200Э-500М-3	Плита 1ПГ-3АIVТ-200Э-500М-3	32
-1ПГ-3АIVТ-200Э-500М-4	Плита 1ПГ-3АIVТ-200Э-500М-4	33
-ПС60.12.2,5-3,л-31А	Стеновая панель ПС60.12.2,5-3,л-31А	34
-ПС60.12.2,5-3,л-36А	Стеновая панель ПС60.12.2,5-3,л-36А	35
-ПС60.12.2,5-3,л-36Б	Стеновая панель ПС60.12.2,5-3,л-36Б	35
-2ПС12.18.2,5-л-59А	Стеновая панель 2ПС12.18.2,5-л-59А	35
-ПС60.18.2,5-2,л-38А	Стеновая панель ПС60.18.2,5-2,л-38А	36
-ПС60.18.2,5-2,л-38Б	Стеновая панель ПС60.18.2,5-2,л-38Б	37
-ПС60.18.2,5-2,л-38В	Стеновая панель ПС60.18.2,5-2,л-38В	38
-ПС60.18.2,5-2,л-32А	Стеновая панель ПС60.18.2,5-2,л-32А	39
-ПС60.18.2,5-2,л-32Б	Стеновая панель ПС60.18.2,5-2,л-32Б	40
-ПС60.18.2,5-2,л-32В	Стеновая панель ПС60.18.2,5-2,л-32В	41
-ПС60.12.2,5-3,л-31Г	Стеновая панель ПС60.12.2,5-3,л-31Г	41
-ПС63.12.2,5-3,л-1.33Б	Стеновая панель ПС63.12.2,5-3,л-1.33Б	42
-ПС63.9.2,5-2,л-2.33А	Стеновая панель ПС63.9.2,5-2,л-2.33А	43
-ПС60.12.2,5-3,л-31Б	Стеновая панель ПС60.12.2,5-3,л-31Б	44

Инв.№ подл. | Подпись и дата | Взам.инв.№

Содержание альбома 4

Обозначение	Наименование	Стр.
1	2	3
КЖ.Ш – ПС60.12.2,5-3Л-31В	Стеновая панель ПС60.12.2,5-3Л-31В	45
– ПС60.18.2,5-2Л-32А	Стеновая панель ПС60.18.2,5-2Л-32А	46
– ПС60.12.2,5-3Л-37А	Стеновая панель ПС60.12.2,5-3Л-37А	47
– ПС60.12.2,5-3Л-37Б	Стеновая панель ПС60.12.2,5-3Л-37Б	47
– ПС60.12.2,5-3Л-41А	Стеновая панель ПС60.12.2,5-3Л-41А	48
– ПС60.15.2,5-2Л-35А	Стеновая панель ПС60.15.2,5-2Л-35А	48
– ПС60.12.2,5-3Л-35А	Стеновая панель ПС60.12.2,5-3Л-35А	49
– ПС60.15.2,5-2Л-35Б	Стеновая панель ПС60.15.2,5-2Л-35Б	49
– ПС60.12.2,5-3Л-35Б	Стеновая панель ПС60.12.2,5-3Л-35Б	50
– ПС63.12.2,5-3Л-1.33А	Стеновая панель ПС63.12.2,5-3Л-1.33А	51
– ПС63.18.2,5-2Л-2.31А	Стеновая панель ПС63.18.2,5-2Л-2.31А	52
– ПС63.12.2,5-3Л-2.31А	Стеновая панель ПС63.12.2,5-3Л-2.31А	53
– ПС63.9.2,5-2Л-1.33А	Стеновая панель ПС63.9.2,5-2Л-1.33А	54
– ПС63.12.2,5-3Л-1.31А	Стеновая панель ПС63.12.2,5-3Л-1.31А	55
– ПС63.18.2,5-2Л-1.31А	Стеновая панель ПС63.18.2,5-2Л-1.31А	56
– ОС18-18В-1	Оконный блок ОС18-18В-1	57
– КП-1	Каркас пространственный КП-1	58
– КР-1	Плоский каркас КР-1	59
– КР-2	Плоский каркас КР-2	59
– МЦ-1	Монтажный элемент МЦ-1	60
– МЦ-2	Монтажный элемент МЦ-2	60
– С-1	Сетка С-1	61
– С-2	Сетка С-2	61
– МЦ-3	Монтажный элемент МЦ-3	62
– С-3	Сетка С-3	62
– РМ-1	Рамка опорная РМ-1	63
– РШ-1	Решетка съемная РШ-1	63
– ДВ-1	Изделие закладное ДВ-1	64
– МД-1	Монтажный элемент МД-1	64
– МД-2	Монтажный элемент МД-2	65
– ПЛ-1	Монтажный элемент ПЛ-1	65
– ЩМ-1	Щит ЩМ-1	66
– ЩМ-2	Щит ЩМ-2	66
– ЩМ-3	Щит ЩМ-3	67
– ЩМ-4	Щит ЩМ-4	67
– ЩМ-5	Щит ЩМ-5	68
– ЩМ-6	Щит ЩМ-6	68
– ЩМ-7	Щит ЩМ-7	69
– ЩМ-8	Щит ЩМ-8	69
– ЩМ-9	Щит ЩМ-9	70
– ЩМ-10	Щит ЩМ-10	70
– ЩМ-11	Щит ЩМ-11	71
– ЩМ-12	Щит ЩМ-12	71
– МН-1	Изделие закладное МН-1	72
– МН-2	Платик МН-2	72
– МН-3	Кондуктор МН-3	73
– КЛ-1	Калитка КЛ-1	74
– МП-1	Патрубок МП-1	74
– МС-1	Изделие закладное МС-1	75
– К-1	Кронштейн К-1	76
– К-2	Кронштейн К-2	76
– К-3	Кронштейн К-3	77
– К-4	Кронштейн К-4	77

Инв. № подл. | Подпись и дата | Взам. инв. №

Альбом 4

1. Материал прокатной стали закладных изделий принят марки Вст3кп2 по ГОСТ 380-71*, кроме специально оговоренных.
2. Приварку анкерных стержней в тавр к пластине закладных изделий производить дуговой сваркой под слоем флюса или многослойными кольцевыми швами (электроды Э 50 А-Ф), допускается применение дуговой сварки с устройством в пластине раззенкованных отверстий (электроды Э50А-Ф)
3. Плоские арматурные изделия следует изготавливать при помощи контактной точечной сварки. Сварку каркасов производить во всех точках пересечения стержней.
4. Объединение плоских арматурных изделий в пространственные производить путем приварки поперечных соединительных стержней к продольным стержням плоских каркасов с помощью контактной точечной сварки электросварочными клещами. При отсутствии таковых допускается объединять плоские каркасы шпильками (стержень с крюками на концах), располагая их с тем же шагом, что и поперечные стержни, и привязывая к продольной арматуре вязальной проволокой. В этом случае для придания каркасу необходимой жесткости при транспортировании должны быть предусмотрены связи не менее двух на каркас. С целью обеспечения точности изготовления пространственного каркаса сборка его должна производиться в кондукторе.
5. Арматурные и закладные изделия должны отвечать требованиям. ГОСТ 10922-75.
6. Сварку следует производить в соответствии с ГОСТ 14098-85.
7. Размеры каркасов и сеток даны по осям и торцам стержней.
8. Все закладные детали и монтажные элементы в узлах, не подлежащих обетонированию, должны иметь цинковое покрытие S=150 мкм. нанесенное методом металлизации.
9. Изготовление, транспортировку и монтаж железобетонных конструкций выполнять в соответствии с требованиями СНиП 3.03.01-87, указаниями примененных серий и настоящего листа.
10. Для надземных железобетонных конструкций, кроме особо оговоренных, приняты:
   а) в качестве вяжущего – обычный портландцемент по ГОСТ 10178-85;
   б) в качестве крупного заполнителя – фракционированный щебень изверженных невыветривших ся пород (отмучиваемых частиц не более 0,5% по массе);
   в) для затвердения бетонной смеси – воду по ГОСТ 23732-79 (применение морской, болотной, и сточных вод не допускается).
   д) плотность бетона с маркой по водонепроницаемости W4, водопоглощением по массе 4,2-4,7%, водоцементным отношением (в/ц) не более 0,6 и маркой по морозостойкости F 75;
   е) арматуру для типовых конструкций – согласно указаниям примененных серий и ГОСТ, для индивидуальных – горячекатанную гладкую класса А1 по ГОСТ 5781-82 из стали Вст3кп2, горячекатанную периодического профиля класса А II из стали марки Вст5пс2, а также класса А III из стали 35ГС.
11. Металлические изделия (кроме закладных деталей и монтажных элементов) после их изготовления окрасить двумя слоями эмали ПФ 115 (ГОСТ 6465-76) по двум слоям грунтовки ГФ-0119 (ГОСТ 23343-78).

24081-04

Привязан

Инв. №

ГИП	Лубенский		
Нач. стр.	Ли		
Гл. инж.	Шейман		
Гл. конс	Зайцев		5/12
Нач. гр.	Давлеткулов		89
Арх.	Стыкон		
Н. контр.	Курбанов		

904-1-83.89-КЖ.И-ТУ

Технические условия

Стад.	Лист	Листов
Р		1

Чирчикский филиал ГИЛП

Копировал Сёмина

Формат А3

Взам. инв. №

Подп. и дата

Инв. № подл.

Альбом 4

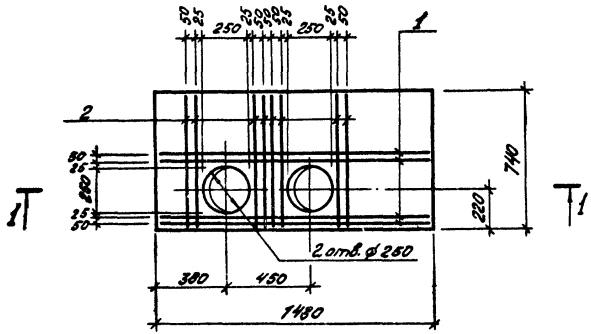

1 - 1

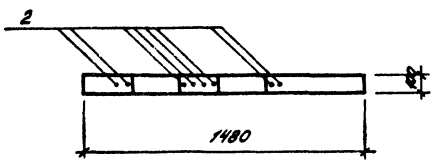

Дополнительную арматуру приварить к сетке

Формат	Зона	Поз.	Обозначение	Наименование	Кол.	Примечание
				Документация		
А3			904-1-83.89-КЖ.Ц-ТУ	Технические условия		
				Сборочные единицы		
			3.006-1-2/82 в.1-2	ПЧД-8	1	
				Детали		
Б4		1		⌀ 10 АIII ГОСТ 5781-82, L=1460	4	0,9 кг.
Б4		2		⌀ 5 ВрI ГОСТ 6727-80, L=700	8	0,1 кг.

Ведомость расхода дополнительной стали, кг

Марка элемента	Арматурные изделия				Общий расход
	Арматура класса				
	AIII		BpI		
	ГОСТ 5781-82		ГОСТ 6727-80		
	⌀ 10	итого	⌀ 5	итого	
ПЧД-8-А	3,6	3,6	0,6	0,8	4,4

24081-04

Привязан

Инв. №

ГИП	Лубенский		
Нач. отд.	Ли		
Гл. инж.	Шейман		
Гл. конструктор	Зайцев		5/х
Нач. гр.	Фомичулов		3/х
Инж. ВиК	Терещенко		
Н. контр.	Куркотов		

904-1-83.89 - КЖЦ - ПЧД-8-А

Плита покрытия ПЧД-8-А

Стадия	Масса	Масштаб
Р	270	1:20
Лист	Листов 1	

Чирчикский филиал ГСПИ

Копировал Семина

Формат А3

Инв. № подл. | Подпись и дата | Взам. инв. №

Альбом 4

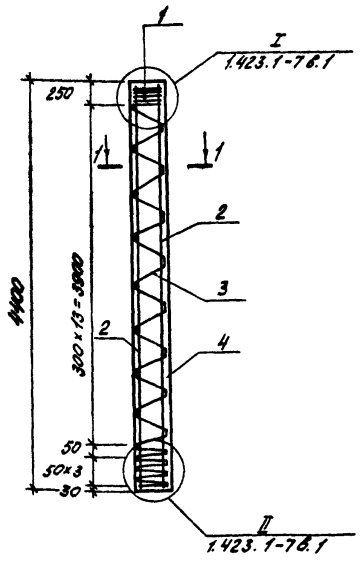

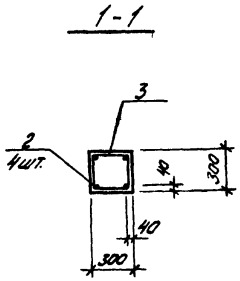

Формат	Зона	Поз.	Обозначение	Наименование	Кол.	Примечание
				Документация		
			904-1-83.89-КЖ.Ц-ТУ	Технические условия		
			1.423.1-7 вып.1	Колонны железобетонные		
				предварительно напряжен-		
				ные одноэтажных зда-		
				ний промышленных пред-		
				приятий без мостовых кранов		
				Сборочные единицы		
				Сетка арматурная		
		1	1.423.1-7.2-002.0-01	С1	4	
				Детали		
Б4		2		ф12 Л IV ГОСТ 5781-82 ℓ=4400	4	
Б4		3	1.423.1-7.2-0.00 3	Спираль ℓ=17820	1	
				Материалы		
		4		Бетон класса В25		0,4м³

24081-04

Привязан

Инв. №

Ведомость расхода стали на элемент, кг

Марка элемента	Напрягаемая арматура класса			Изделия арматурные			Общий расход
	Л IV ГОСТ 5781-82		Всего	Арматура класса Л I ГОСТ 5781-82		Всего	
	ф12	Итого		ф6	Итого		
1К56-1АIVМ3-А	15,6	15,6	15,6	7,2	7,2	7,2	22,8

ГИП	Лубенский	
Нач.стро	Ли	
Гл.инж.	Шейман	
Гл.конст.	Зайцев	
Нач.гр.	Давлеткулов	
Тех.II к.	Коробова	Коров
Н.контр.	Курбанов	

904-1-83.89-КЖ.Ц-1К56-1АIVМ3-А

Колонна 1К56-1АIVМ3-А

Стадия	Масса	Масштаб
Р	1000	1:50

Лист | Листов 1

Чирчикский филиал ГИЛП

Инв. № подл. | Подпись и дата | Взам. инв. №

Копировал Семина

Формат А3

Альбом 4

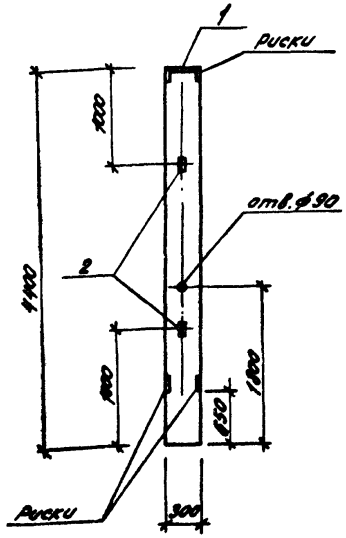

Формат	Зона	Поз.	Обозначение	Наименование	Кол.	Примечание
				Документация		
А3			904-1-83.89-КЖ.И-ТУ	Технические условия		
				Сборочные единицы		
А3			904-1-83.89-КЖ.И-1К56-1Л IV М3-А	1К56-1Л IV М3-А	1	
		1	1.423.1-7.2-0.030	Изделие закладное МН1	1	
		2	3.400-7	Изделие закладное МН-150	2	

Ведомость расхода стали на дополнительные закладные детали, кг

Марка элемента	Изделия закладные						Общий расход
	Арматура класса			Прокат марки		Всего	
	Л III			Вст3псб-1			
	ГОСТ 5781-82			ГОСТ 19903-74			
	⌀10	⌀12	Итого	S14	Итого		
1К56-1Л IV М3-А1	0,9	1,2	2,1	4,6	4,6	6,7	6,7

24081-04

Привязан

Инв. № 2

ГИП	Лубенский		
Нач. стро	Ли		
Гл. инж.	Шейман		
Гл. контр.	Зайцев		5/IX
Нач. гр.	Давлеткулов		5/IX
Инж. Вк.	Акчурина		
Н. контр.	Курбанов		

904-1-83.89-КЖ.И-1К56-1Л IV М3-А1

Колонна 1К56-1Л IV М3-А1

Стадия	Масса	Масштаб
Р	1000	1:50

Лист | Листов 1

Чирчикский филиал ГИЛП

Копировал Семина Формат А3

Взам. инв. №

Подпись и дата

Инв. № подл.

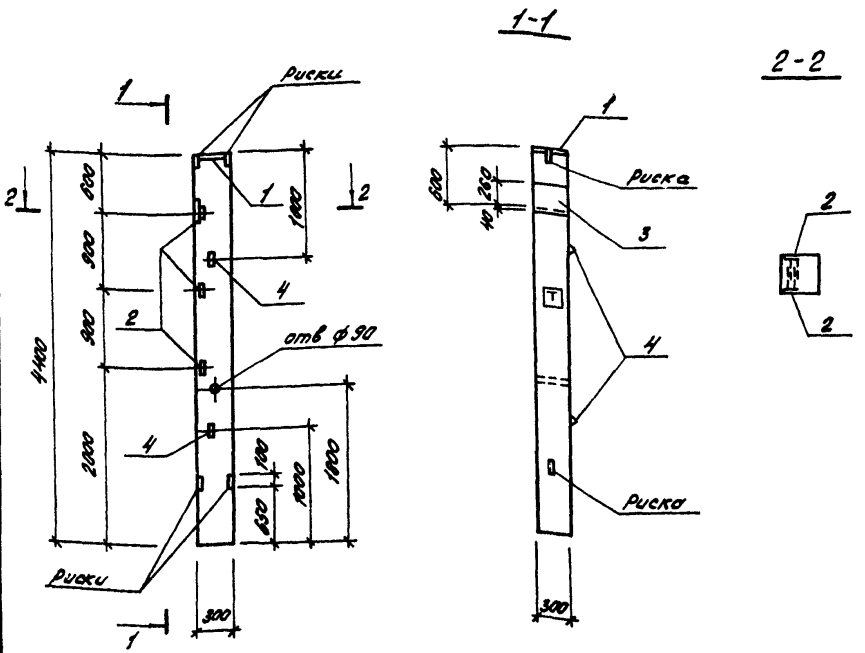

Формат	Зона	Поз.	Обозначение	Наименование	Кол.	Примечание
				Документация		
А3			904-1-83.89-КЖИ-ТУ	Технические условия		
				Сборочные единицы		
А3			904-1-83.89-КЖ.И-1К56-1,8Т-М3-А	1К56-1,8Т-М3-А	1	
		1	1.423.1-7.2-0.030	Изделие закладное МН-1	1	
		2	1.423.1-7.2-0.150	Изделие закладное МН41	6	
		3	1.423.1-7.2-0.160	Изделие закладное МН42	1	
		4	3.400-7	Изделие закладное N10-150	2	

Знак ориентации Т нанести несмываемой краской.

Ведомость расхода стали на дополнительные закладные детали, кг

Марка элемента	Изделия закладные									Всего	Общий расход
	Арматура класса						Прокат марки				
	AI			AIII			Вст3кп2	Вст3пс6-1			
	ГОСТ 5781-82						ГОСТ 19903-74				
	ф6	ф10	Итого	ф10	ф12	Итого	S8	S14	Итого		
1К56-1,8Т-М3-А2	0,2	0,9	1,1	1,8	3,1	4,9	7,9	4,6	12,5	18,5	18,5

2Н081-04

Привязан

Инв.№

ГИП	Лубенский		
Нач.стр.о	Ли		
Гл.инж.	Шейнин		
Гл.констр.	Зойцев		
Нач.гр.	Давлетхулов		
Инж.-к	Акчурина		
Н.контр.	Курбанов		

904-1-83.89-КЖ.И-1К56-1,8Т-М3-А2

Колонна 1К56-1,8Т-М3-А2

Стадия	Масса	Масштаб
Р	1000	1:50
Лист	Листов 1	

Чирчикский филиал ГИЛП

Копировал Семина Формат А3

Инв.№ подл. | Подпись и дата | Взам.инв.№

Альбом 4

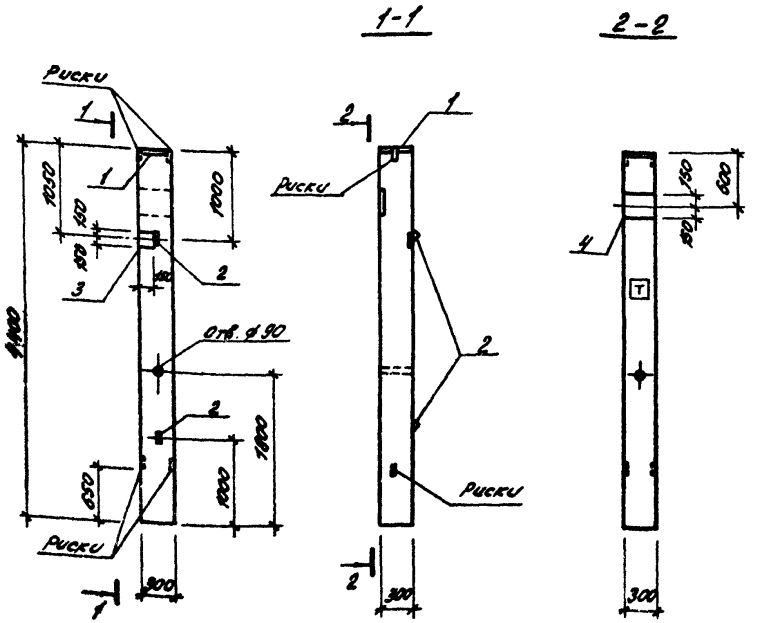

Формат	Зона	Поз.	Обозначение	Наименование	Кол.	Примечание
				Документация		
А3			904-1-83.89-КЖ.И-ТУ	Технические условия		
				Сборочные единицы		
А3			904-1-83.89-КЖ.И-1К56-1Л IV М3-А	1К56-1Л IV М3-А	1	
		1	1.423.1-7.2-0.030	Изделие закладное МН1	1	
		2	3.400-7	Изделие закладное М10-150	2	
		3	1.400-15 в. 1	Изделие закладное МН111-2	1	
		4	1.423.1-7.2-0.150	Изделие закладное МН41	1	

1. Знак ориентации Т нанести несмываемой краской.

24081-04

Привязан

Инв. №

Ведомость расхода стали на дополнительные закладные детали, кг

Марка элемента	Изделия закладные											Общий расход
	Арматура класса						Прокат марки				Всего	
	А I			А III			Вст3 кп2		Вст3 пс6-1			
	ГОСТ 5781-82						ГОСТ 19903-74					
	⌀6	⌀10	Итого	⌀8	⌀12	Итого	S6	S8	S14	Итого		
1К56-1Л IV М3-А3	0,1	0,9	1,0	0,4	3,2	3,6	1,1	5,5	4,6	11,2	15,8	15,8

ГИП	Лубенский		
Нач.стро	Ли		
Гл.инж.	Шейман		
Гл.констр.	Зайцев		9/IX
Нач.гр.	Давлетгулов		
Инж. II к	Лкчурина		
Н.контр.	Курбанов		

904-1-83.89-КЖ.И-1К56-1Л IV М3-А

Колонна 1К56-1Л IV М3-А3

Стадия	Масса	Масштаб
Р	1000	1:50

Лист | Листов 1

Чирчикский филиал ГИЛП

Копировал Семина

Формат А3

Инв. № подл. | Подпись и дата | Взам. инв. №

Альбом 4

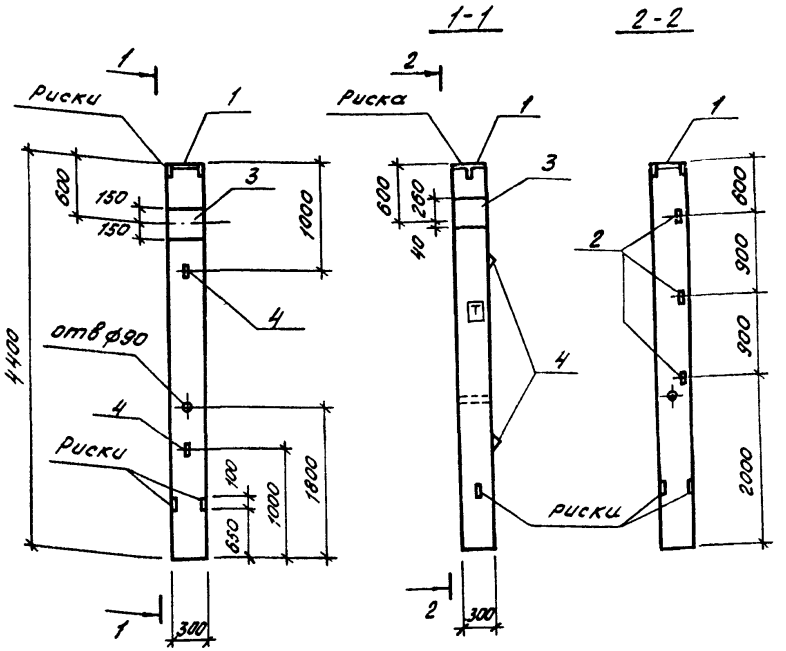

Формат	Зона	Поз.	Обозначение	Наименование	Кол.	Примечание
				Документация		
А3			904-1-83.89-КЖ.И-ТУ	Технические условия		
				Сборочные единицы		
			904-1-83.89-КЖ.И-1К56-1АIVМ3-А	1К56-1АIVМ3-А	1	
		1	1.423.1-7.2-0.030	Изделие закладное МН1	1	
		2	1.423.1-7.2-0.160	Изделие закладное МН42	3	
		3	1.423.1-7.2-0.150	Изделие закладное МН41	2	
		4	3.400-7	Изделие закладное МН6-150	2	

1. Знак ориентации Т нанести несмываемой краской.

Ведомость расхода стали на дополнительные закладные детали, кг.

Марка элемента	Изделия закладные									Всего	Общий расход
	Арматура класса						Прокат марки				
	AI			AIII			Вст3кп2	Вст3пс6-1			
	ГОСТ 5781-82						ГОСТ 19903-74				
	ф6	ф10	Итого	ф10	ф12	Итого	S8	S14	Итого		
1К56-1АIVМ3-А4	0,3	0,9	1,2	0,9	5,1	6,0	12,2	4,6	16,8	24,0	24,0

24081-04

Привязан

Инв.№

ГИП	Лубенский		904-1-83.89-КЖ.И-1К56-1АIVМ3-А4
Нач.стр.о	Ли		
Гл.инж.	Шейман		Колонна 1К56-1АIVМ3-А4
Гл.констр.	Зайцев		
Нач.гр.	Довлеткулов		
Инж.-к.	Якчурина		
Н.контр.	Курбонов		Чирчикский филиал ГИАП

Стадия	Масса	Масштаб
Р	1000	1:50
Лист	Листов 1	

Копировал Семина Формат А3

Инв.№ подл. | Подпись и дата | Взам.инв.№

Альбом 4

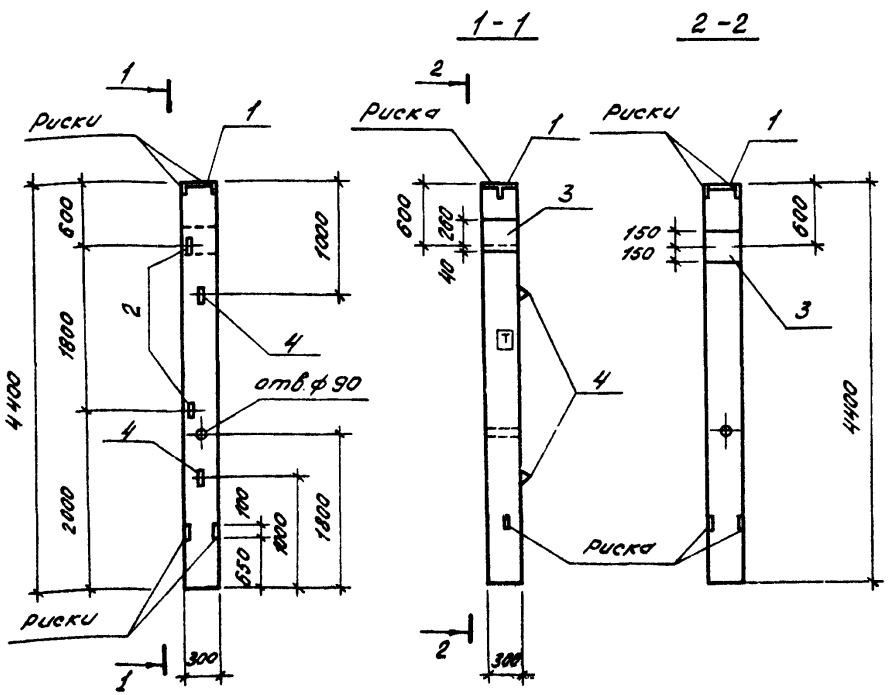

Формат	Зона	Поз.	Обозначение	Наименование	Кол.	Примечание
				Документация		
А3			904.1-83.89-КЖ.Ц-ТУ	Технические условия		
				Сборочные единицы		
			904.1-83.89-КЖ.Ц-1К56-1АIVМ3-А	1К56-1АIVМ3-А	1	
		1	1.423.1 - 7.2 - 0.030	Изделие закладное МН1	1	
		2	1.423.1 - 7.2 - 0.160	Изделие закладное МН42	2	
		3	1.423.1 - 7.2 - 0.150	Изделие закладное МН41	2	
		4	3.400-7	Изделие закладное М10-150	2	

1. Знак ориентации [Т] нанести несмываемой краской.

Ведомость расхода стали на дополнительные закладные детали, кг.

Марка элемента	Изделия закладные										Общий расход
	Арматура класса						Прокат марки			Всего	
	А I			А III			Вст3 кп2	Вст3 пс6-1			
	ГОСТ 5781-82						ГОСТ 19903-74				
	ф6	ф10	Итого	ф10	ф12	Итого	S8	S14	Итого		
1К56-1АIVМ3-А5	0,2	0,9	1,1	0,6	5,2	5,8	11,8	4,6	16,4	23,3	23,3

24081-04

Привязан

Инв. №

ГИП	Лубенский		
Нач. стро	Ли		
Гл. инж.	Шейман		
Гл. констр	Зайцев		5/II
Нач. гр.	Давлеткулов		89
Инж. II к	Акчурина		
Н. контр.	Курванов		

904-1-83 89-КЖ.Ц-1К56-1АIVМ3-А5

Колонна 1К56-1АIVМ3-А5

Стадия	Масса	Масштаб
Р	1000	1:50

Лист | Листов 1

Чирчикский филиал ГИАП

Копировал Семина Формат А3

Инв. № подл. | Подпись и дата | Взам. инв. №

Альбом 4

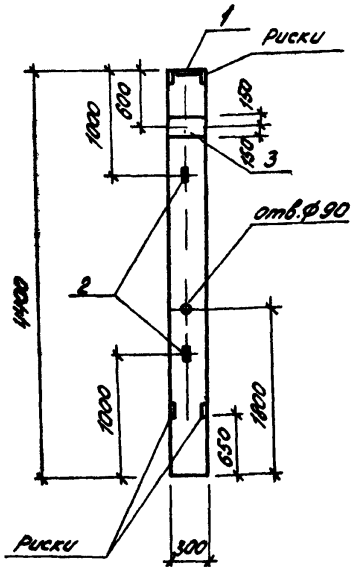

Формат	Зона	Поз.	Обозначение	Наименование	Кол.	Примечание
				Документация		
А3			904-1-83.89-КЖ.И-ТУ	Технические условия		
				Сборочные единицы		
А3			904-1-83.89-КЖ.И-1К56-1А IV М3-А	1К56-1А IV М3-А	1	
		1	1.423.1-7.2-0.030	Изделие закладное МН1	1	
		2	3.400-7	Изделие закладное М10-150	2	
		3	1.423.1-7.2-0.150	Изделие закладное МН41	1	

Ведомость расхода стали на дополнительные закладные детали, кг

Марка элемента	Изделия закладные									Общий расход
	Арматура класса					Прокат марки			Всего	
	А I		А III			Вст3 кп2	Вст3 пс6-1			
	ГОСТ 5781-82					ГОСТ 19903-74				
	Ф6	Итого	Ф10	Ф12	Итого	S8	S14	Итого		
1К56-1А IV М3-А6	0,1	0,1	0,9	3,2	4,1	5,5	4,6	10,1	14,3	14,3

24081-04

Привязан

Инв. №

ГИП	Лубенский		
Нач. стр.	Ли		
Гл. инж.	Шейман		
Гл. конст.	Зайцев		5/IX
Нач. гр.	Давлетгулов		89
Инж. II к	Акчурина		
Н. контр.	Курбанов		

904-1-83.89-КЖ.И-1К56-1А IV М3-А6

Колонна 1К56-1А IV М3-А6

Стадия	Масса	Масштаб
Р	1000	1:50

Лист | Листов 1

Чирчикский филиал ГИАП

Инв. № подл. | Подпись и дата | Взам. инв. №

Копировал Семина Формат А3

Альбом 4

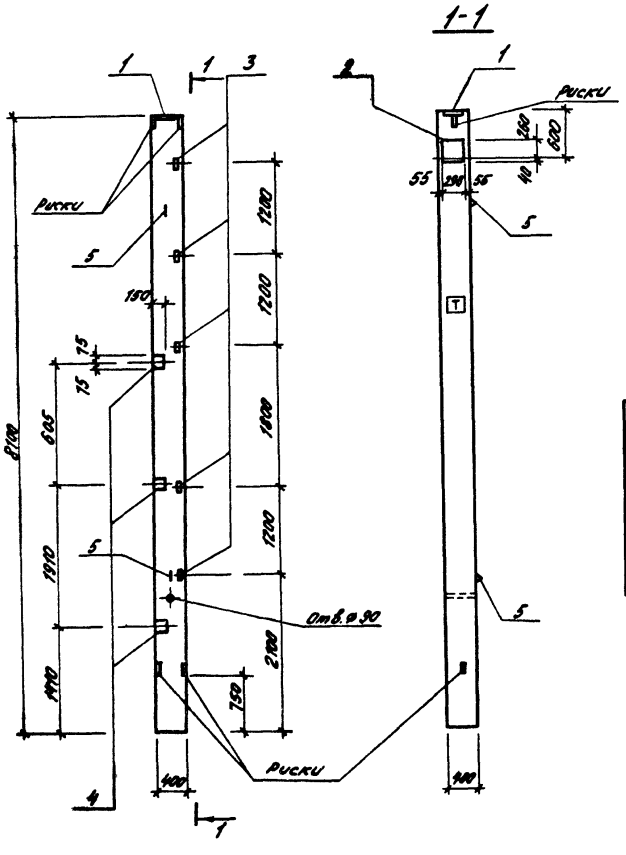

Знак ориентации [T] нанести несмываемой краской.

Формат	Зона	Поз.	Обозначение	Наименование	Кол.	Примечание
				Документация		
А3			904-1-83.89-КЖ.И-ТУ	Технические условия		
				Сборочные единицы		
			1.423.1-7 в.1	3К81-3АIV М3	1	
		1	1.423.1-7.2-0.030	Изделие закладное МН2	1	
		2	1.423.1-7.2-0.150	Изделие закладное МН41	1	
		3	1.423.1-7.2-0.160	Изделие закладное МН42	10	
		4	1.400-15, в.1	Изделие закладное МН111-2	3	
		5	3.400-7	Изделие закладное М16-200	2	

Ведомость расхода дополнительной стали, кг

Марка элемента	Изделия закладные											Всего	Общий расход
	Арматура класса							Прокат марки					
	АI			АIII				Вст3кп2					
	ГОСТ 5781-82							ГОСТ 19903-74					
	⌀6	⌀16	Итого	⌀8	⌀10	⌀12	Итого	S6	S8	S14	Итого		
3К81-3АIV М3-1	0,1	2,8	2,9	1,2	3,0	3,2	7,4	3,3	9,5	6,0	18,8	29,1	29,1

24081-04

Привязан

Инв. №

ГИП	Лубенский		
Нач. стар.	Ли		
Гл. инж.	Шейман		
Гл. констр.	Зайцев		
Нач. гр.	Давлетчуков		
Инж. III к.	Терещенко		
Н. контр.	Курбанов		

904-1-83.89-КЖ.И-3К81-3АIV М3-1

Колонна 3К81-3АIV М3-1

Стадия	Масса	Масштаб
Р	3200	1:50

Лист | Листов 1

Чирчикский филиал ГИАП

Инв. № подл. | Подпись и дата | Взам. инв. №

Копировал Семина Формат А3

Альбом 4

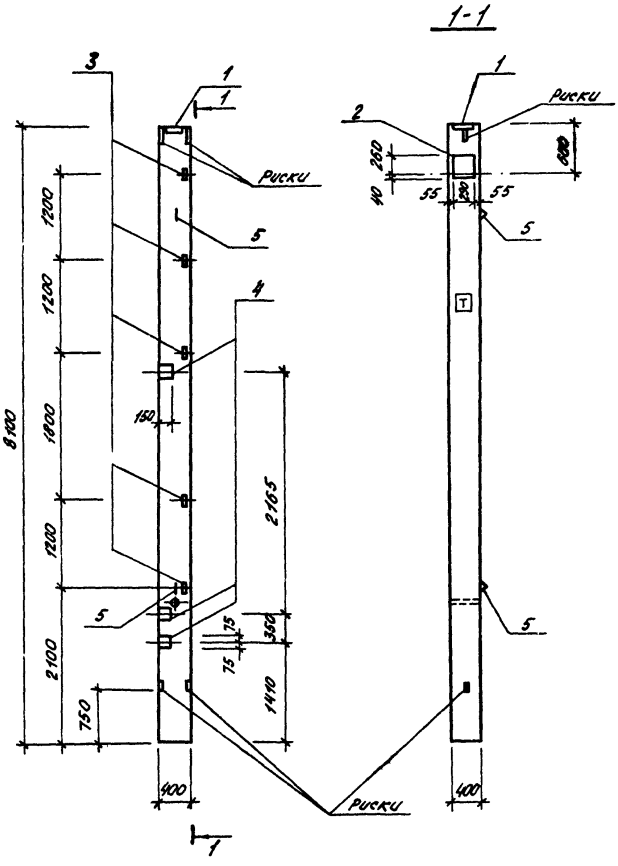

Знак ориентации Т нанести несмываемой краской.

Формат	Зона	Поз.	Обозначение	Наименование	Кол.	Примечание
				Документация		
А3			904-1-83.89-КЖ.И-ТУ	Технические условия		
				Сборочные единицы		
			1.423.1-7, в.1	3К81-3А IV М3	1	
		1	1.423.1-7,2-0.030	Изделие закладное МН2	1	
		2	1.423.1-7.2-0.150	Изделие закладное МН41	1	
		3	1.423.1-7.2-0.160	Изделие закладное МН42	10	
		4	1.400-15, в.1	Изделие закладное МН114-2	3	
		5	3.400-7	Изделие закладное М16-200	2	

Ведомость расхода стали на дополнительные закладные детали, кг.

Марка элемента	Изделия закладные												Общий расход
	Арматура класса							Прокат марки				Всего	
	А I			А III				Вст3кп2		Вст3 пс6-1			
	ГОСТ 5781-82							ГОСТ 19903-74					
	ф6	ф16	Итого	ф8	ф10	ф12	Итого	S6	S8	S14	Итого		
3К81-3А IV М3-2	0,1	2,8	2,9	1,2	3,0	3,2	7,4	3,3	9,5	6,0	18,8	29,1	29,1

24081-04

Привязан

Инв. №

ГИП	Лубенский		
Нач.стро	Ли		
Гл.инж.	Шейман		
Гл.констр	Зайцев		5/IX
Нач.гр.	Давлеткулов		89 г.
Инж. IIIк	Терещенко		
Н.контр.	Курбанов		

904-1-83.89-КЖ.И-3К81-3А IV М3-2

Колонна 3К81-3А IV М3-2

Стадия	Масса	Масштаб
Р	3200	1:50

Лист | Листов 1

Чирчикский филиал ГИАП

Инв. № подл. | Подпись и дата | Взам. инв. №

Копировал Семина Формат А3

Альбом 4

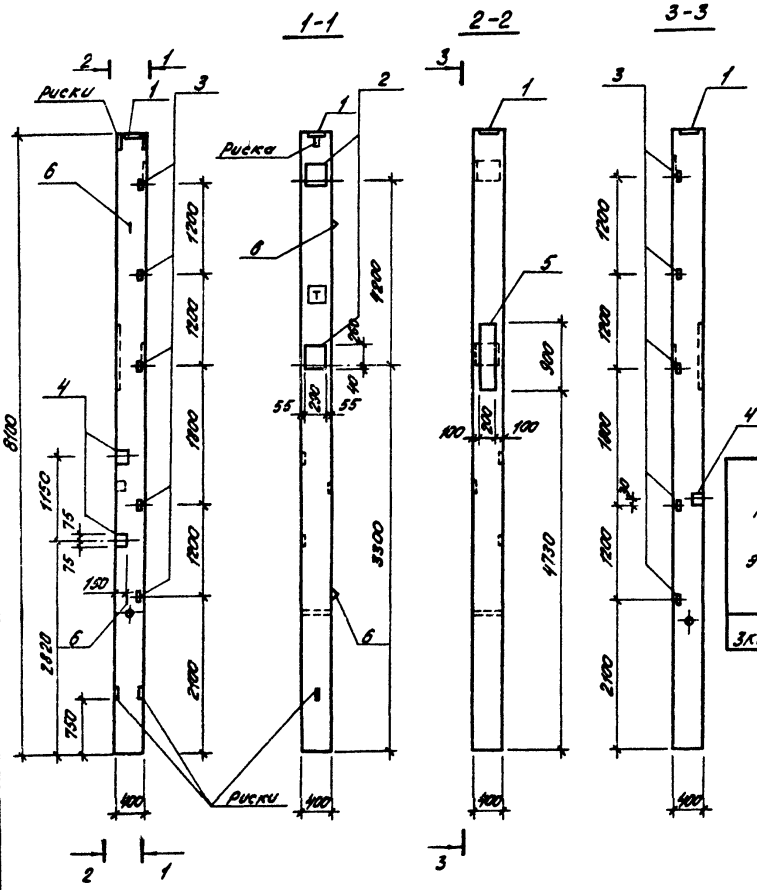
1-1
2-2
3-3
риски
Риска
6
5
4
3
2
1
3300
1200
1200
1200

Альбом 4

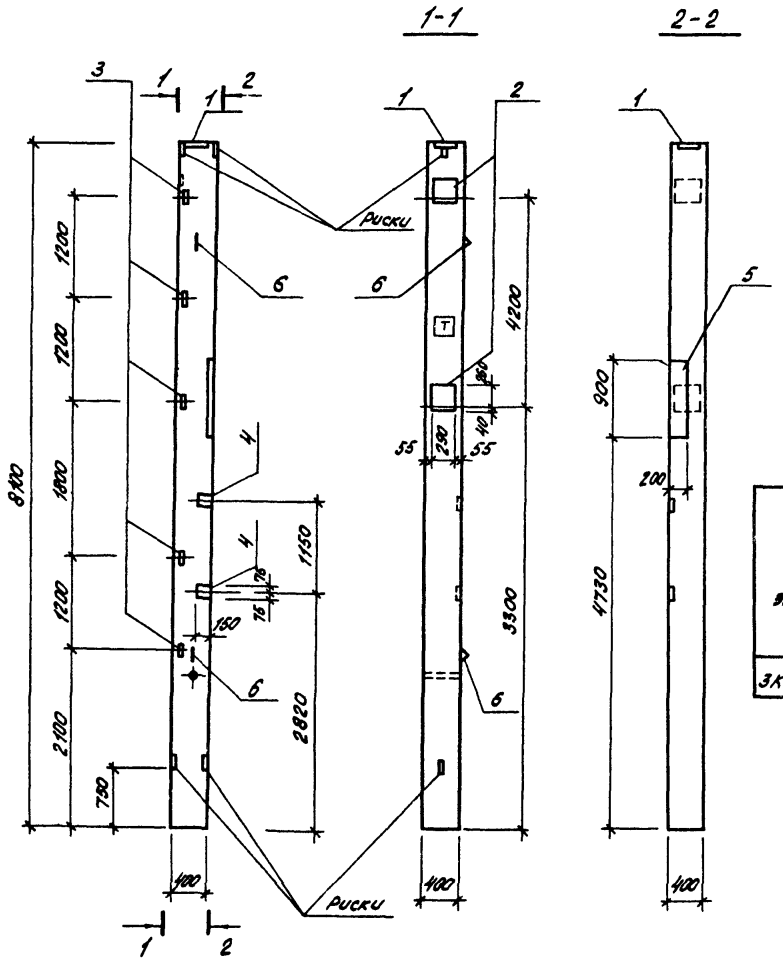

1. Знак ориентации Т нанести несмываемой краской.

Формат	Зона	Поз.	Обозначение	Наименование	Кол.	Примечание
				Документация		
А3			904-1-83.89-КЖ.Ц-ТУ	Технические условия		
				Сборочные единицы		
			1.423.1-7, в.1	3К81-3АIV М3	1	
		1	1.423.1-7.2-0.030	Изделие закладное МН2	1	
		2	1.423.1-7.2-0.150	Изделие закладное МН41	2	
		3	1.423.1-7.2-0.160	Изделие закладное МН42	10	
		4	1.400-15, в.1	Изделие закладное МН111-2	2	
		5	1.400-15, в.1	Изделие закладное МН130-3	1	
		6	3.400-7	Изделие закладное М16-200	2	

Ведомость расхода стали на дополнительные закладные детали, кг

Марка элемента	Изделия закладные												Общий расход
	Арматура класса							Прокат марки				Всего	
	АI			АIII				Вст3кп2		Вст3 пс6-2			
	ГОСТ 5781-82							ГОСТ 19903-74					
	ф6	ф16	Итого	ф8	ф10	ф12	Итого	S6	S8	S14	Итого		
3К81-3АIV М3-4	0,2	2,8	3,0	0,8	3,0	7,4	11,2	2,2	26,3	6,0	34,5	48,7	48,7

24081-04

Привязан

Инв. №

ГИП	Лубенский		
Нач.стр.	Ли		
Гл.инж.	Шейман		
Гл.констр.	Зайцев		5/12
Нач. гр.	Давлетгуров		89
Инж. III к.	Терещенко		
Н.контр.	Курбанов		

904-1-83 89-КЖ.Ц-3К81-3АIV М3-4

Колонна 3К81-3АIV М3-4

Стадия	Масса	Масштаб
В	3200	1:50

Лист | Листов 1

Чирчикский филиал ГИАП

Инв. № подл. | Подпись и дата | Взам. инв. №

Копировал Семина Формат А3

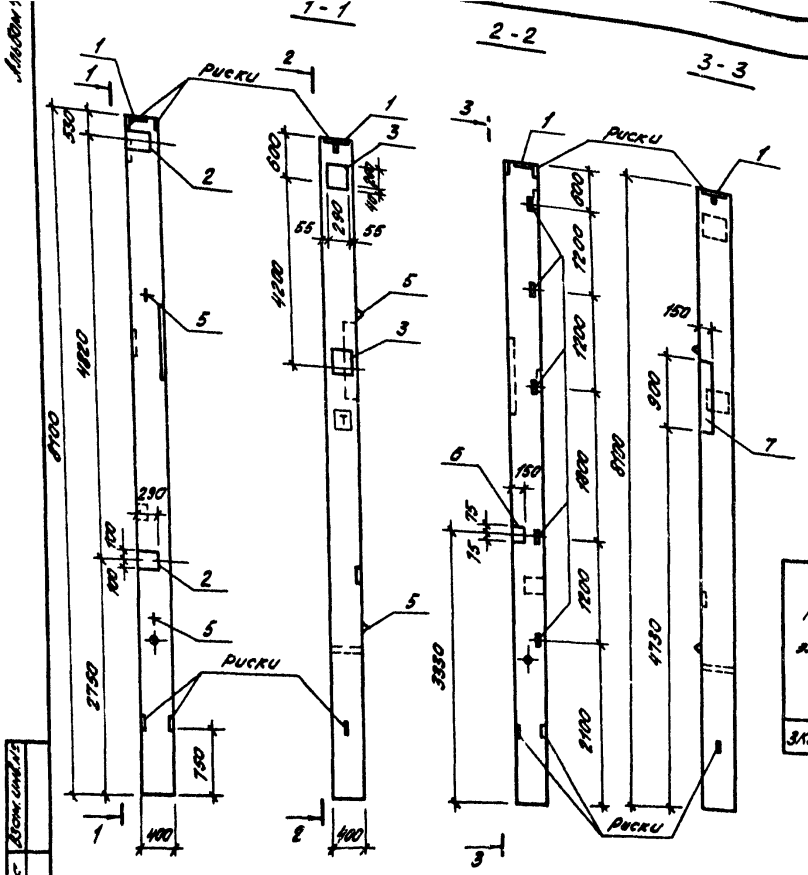
1-1
2-2
3-3
Риски
Риски
Риски
Риски
4200
4200
4200
4200
3350
3150
3150
290
750
400
400
150
150
15
15
150
150
150

Альбом 4

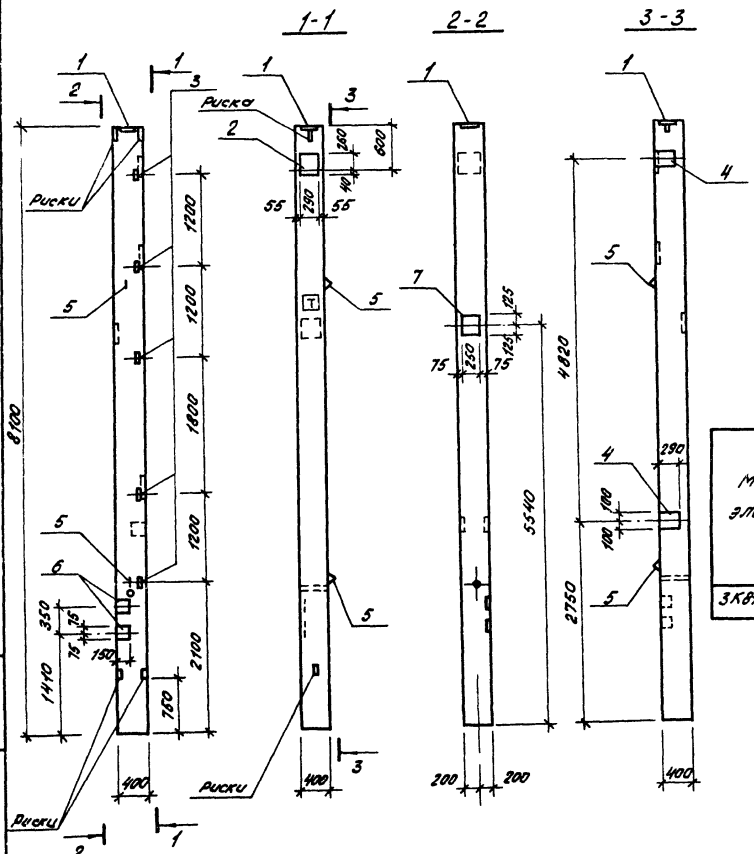

Знак ориентации [T] нанести несмываемой краской.

Формат	Зона	Поз.	Обозначение	Наименование	Кол.	Примечание
				Документация		
А3			904-1-83.89-КЖ.И-ТУ	Технические условия		
				сборочные единицы		
			1.423.1-7. в.1	3К81-3АIV М3	1	
		1	1.423.1-7.2-0.030	Изделие закладное МН2	1	
		2	1.423.1-7.2-0.150	Изделие закладное МН41	1	
		3	1.423.1-7.2-0.160	Изделие закладное МН42	5	
		4	1.423.1-7.2-0.150	Изделие закладное МН39	2	
		5	3.400-7	Изделие закладное М6-200	2	
		6	1.400-15. в.1	Изделие закладное МН114-2	2	
		7	1.400-15 в.1	Изделие закладное МН124-2	1	

Ведомость расхода стали на дополнительные закладные детали, кг

Марка элемента	Изделия закладные												Общий расход
	Арматура класса							Прокат марки				Всего	
	АI			АIII				Вст3кп2		Вст3 Пс6-1			
	ГОСТ 5781-82							ГОСТ 19903-74					
	⌀6	⌀16	Итого	⌀8	⌀10	⌀12	Итого	S6	S8	S14	Итого		
3К81-3АIV М3-6	0,3	2,8	3,1	0,8	2,2	7,2	10,2	2,2	19,4	6,0	27,6	40,9	40,9

24081-04

Привязан

Инв. №

ГИП	Лубенский		
Нач.стро	Ли		
Гл.инж.	Шейман		
Гл.констр.	Зайцев		5/IX
Нач.гр.	Давлеткулов		89
Инж. III к.	Терещенко		
Н.контр.	Курбанов		

904-1-83 89-КЖ.И-3К81-3АIV М3-6

Колонна 3К81-3АIV М3-6

Стадия	Масса	Масштаб
Р	3200	1:50

Лист | Листов 1

Чирчикский филиал ГИАП

Инв. № подл. | Подпись и дата | Взам. инв. №

Копировал Семина

Формат А3

Альбом 4

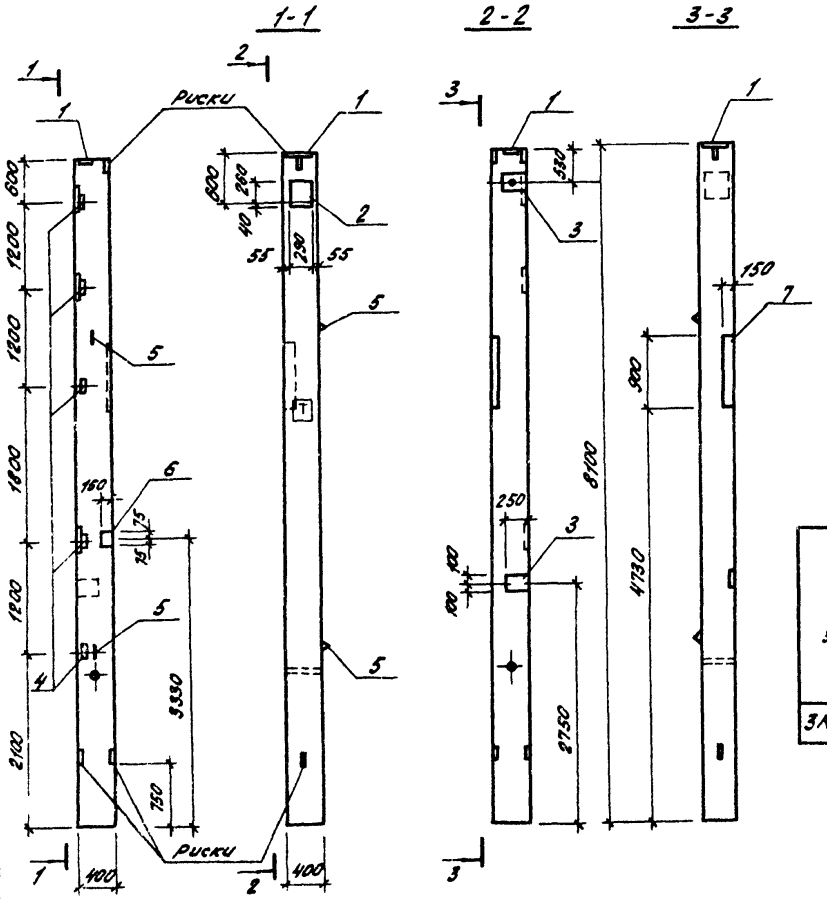

Формат	Зона	Поз.	Обозначение	Наименование	Кол.	Примечание
				Документация		
А3			904-1-83.89-КЖ.И-ТУ	Технические условия		
				Сборочные единицы		
			1.423.1-7, в.1	3К81-3А IV М3	1	
		1	1.423.1-7.2-0.030	Изделие закладное МН2	1	
		2	1.423.1-7.2-0.150	Изделие закладное МН41	1	
		3	1.423.1-7,2-0.150	Изделие закладное МН39	2	
		4	1.423.1-7,2-0.160	Изделие закладное МН42	5	
		5	3.400-7	Изделие закладное М16-2и0	2	
		6	1.400-15, в.1	Изделие закладное МН111-2	1	
		7	1.400-15, в.1	Изделие закладное МН122-2 В-900	2	

Ведомость расхода стали на дополнительные закладные детали, кг

Марка элемента	Изделия закладные												Общий расход
	Арматура класса							Прокат марки				Всего	
	А I			А III				Вст3кп2		Вст3 пс6-1			
	ГОСТ 5781-82							ГОСТ 19903-74					
	ф6	ф16	Итого	ф8	ф10	ф12	Итого	S6	S8	S14	Итого		
3К81-3А IV М3-7	0,3	2,88	3,18	1,3	1,5	7,2	10,0	7,5	14,7	6,0	28,2	41,32	47,32

24081-04

Привязан

Инв. №

Знак ориентации Т нанести несмываемой краской.

ГИП	Лубенский		
Нач.стр.	Ли		
Гл.инж.	Шейман		
Гл.констр.	Зайцев		
Нач. гр.	Ловлеткулов		
Инж. вк.	Акчурина		
Н.контр.	Курбанов		

904-1-83.89-КЖ.И-3К81-3А IV М3-7

Колонна 3К81-3А IV М3-7

Стадия	Масса	Масштаб
Р	3200	1:50

Лист | Листов 1

Чирчикский филиал ГИАП

Копировал Семина

Формат А3

Инв. № подл. | Подпись и дата | Взам. инв. №

Альбом 4

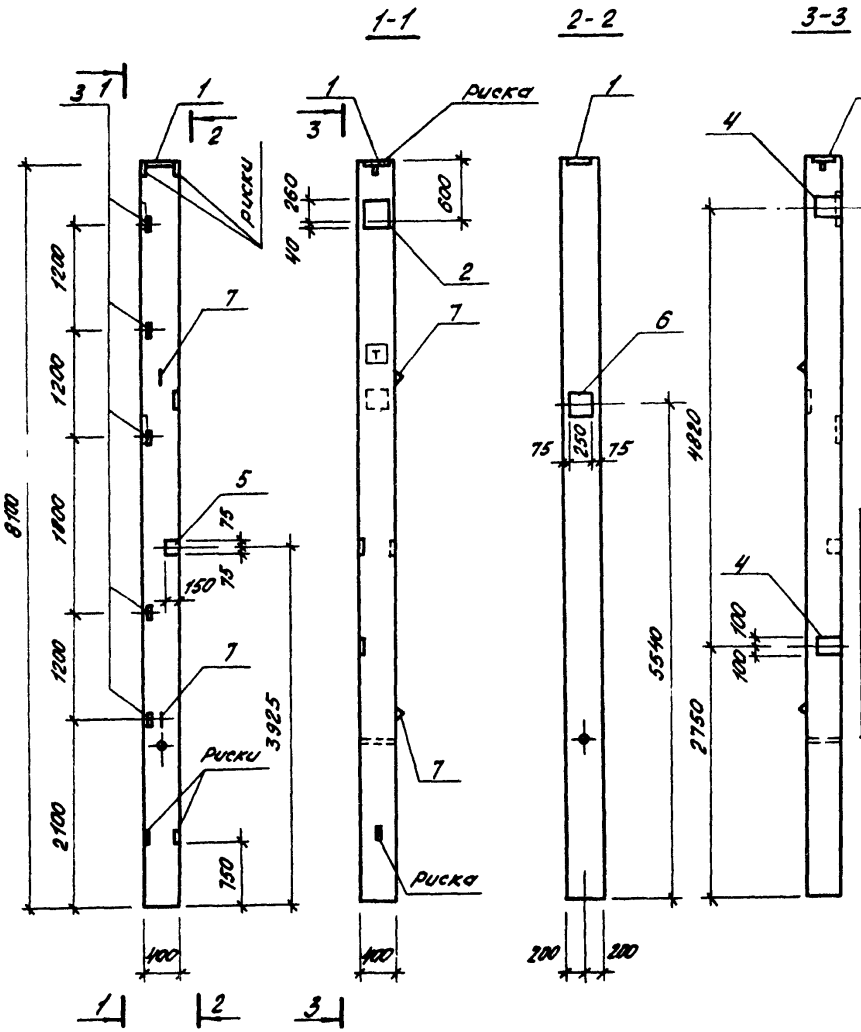

Знак ориентации Т нанести несмываемой краской.

Формат	Зона	Поз.	Обозначение	Наименование	Кол.	Примечание
				Документация		
А3			904-1-83.89-КЖ.Ц-ТУ	Технические условия		
				Сборочные единицы		
			1.423.1-7, в.1	3К81-3А IV М3	1	
		1	1.423.1-7.2-0.030	Изделие закладное МН2	1	
		2	1.423.1-7.2-0.150	Изделие закладное МН41	1	
		3	1.423.1-7.2-0.160	Изделие закладное МН42	5	
		4	1.423.1-7.2-0.150	Изделие закладное МН39	2	
		5	1.400-15, в.1	Изделие закладное МН111-2	1	
		6	1.400-15, в.1	Изделие закладное МН124-2	1	
		7	3.400-7	Изделие закладное М16-200	2	

Ведомость расхода стали на дополнительные закладные детали, кг

Марка элемента	Изделия закладные												Общий расход
	Арматура класса							Прокат марки				Всего	
	А I			А III				Вст3кп2		Вст3 пс6-1			
	ГОСТ 5781-82							ГОСТ 19903-74					
	ф6	ф16	Итого	ф10	ф12	ф8	Итого	S6	S8	S14	Итого		
3К-81-3А IV М3-8	0,3	2,8	3,1	2,2	9,2	0,4	11,8	1,1	17,4	6,0	24,5	39,4	39,4

24081-04

Привязан

Инв. №

ГИП	Лубенский		
Нач. стро	Ли		
Гл. инж.	Шейман		
Гл. констр.	Зайцев		5/IX
Нач. гр.	Давлетхуж		89
Инж. III к.	Терещенко		
Н. контр.	Курбанов		

904-1-83 89-КЖ.Ц-3К81-3А IV М3-8

Колонна 3К81-3А IV М3-8

Стадия	Масса	Масштаб
Р	3200	1:50

Лист | Листов 1

Чирчикский филиал ГИАП

Инв. № подл. | Подпись и дата | Взам. инв. №

Копировал Семина Формат А3

Альбом 4

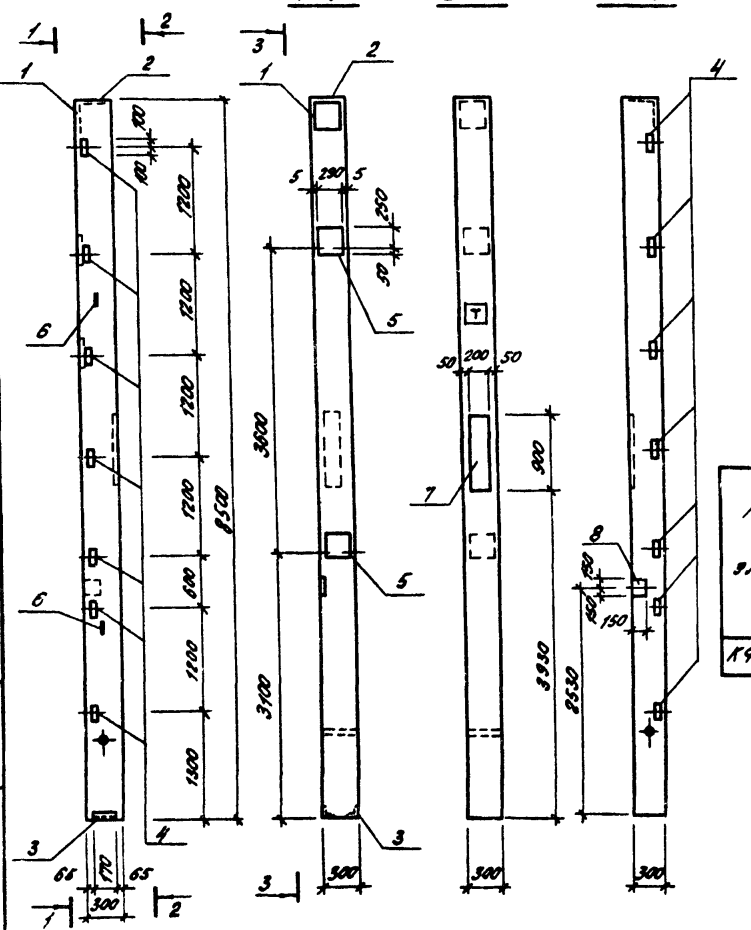

Знак ориентации Т нанести несмываемой краской.

Формат	Зона	Поз.	Обозначение	Наименование	Кол.	Примечание
				Документация		
А3			904-1-83.89-КЖ.И-ТУ	Технические условия		
				Сборочные единицы		
			1.427.1-5 в.1	КФ85-3АIIIв	1	
		1	1.427.1-5 в.2	Изделие закладное МН1	1	
		2	1.427.1-5 в.2	Изделие закладное МН2	1	
		3	1.427.1-5. в.2	Изделие закладное МН8	1	
		4	1.427.1-5. в.2	Изделие закладное МН18	14	
		5	1.427.1-5. в.2	Изделие закладное МН16	2	
		6	3.400-7 в.1	Изделие закладное МН12-150	2	
		7	1.400-15 в.1	Изделие закладное МН129-2 Р=900	1	
		8	1.400-15 в.1	Изделие закладное МН111-2	1	

Ведомость расхода стали на дополнительные закладные детали, кг

Марка элемента	Изделия закладные														Общий расход
	Арматура класса							Прокат марки						Всего	
	АI		АIII					Вст3 кп2				Вст3пс6-1			
	ГОСТ 5781-82							ГОСТ 19903-74				ГОСТ 8509-86			
	ф12	Итого	ф8	ф10	ф12	ф14	Итого	S6	S8	S10	Итого	L90x6	Итого		
КФ85-3АIIIв-1	1,4	1,4	1,3	8,9	1,3	5,0	16,5	9,6	20,3	9,6	39,5	2,8	2,8	60,2	60,2

Привязан

Инв. №

24081-04

ГИП	Лубенский		
Нач.стр	Ли		
Гл.инж.	Шейман		
Гл.констр.	Зайцев		5/II
Нач.гр.	Давлетхулов		89
Техн.Пк.	Коробова	Кород	
Н.контр.	Курбанов		

904-1-83.89-КЖ.И-КФ85-3АIIIв-1

Колонна КФ85-3АIIIв-1

Стадия	Масса	Масштаб
Р	1900	1:50

Лист | Листов 1

Чирчикский филиал ГИЛП

Копировал Семина Формат А3

Инв. № подл. | Подпись и дата | Взам. инв. №

Альбом 4

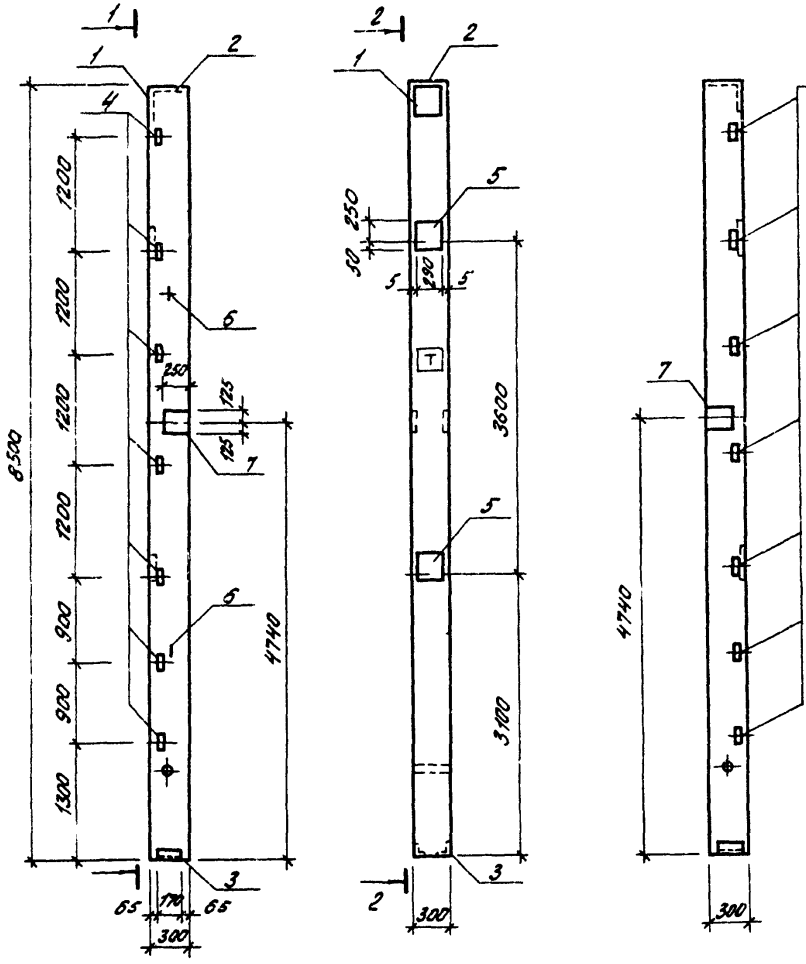

Формат	Зона	Поз.	Обозначение	Наименование	Кол.	Примечание
				Документация		
А3			904-1-83.89-КЖ.Ц-ТУ	Технические условия		
				Сборочные единицы		
			1.427.1-5 в.1	КФ85-3.8 IIIв	1	
		1	1.427.1-5 в.2	Изделие закладное МН1	1	
		2	1.427.1-5 в.2	Изделие закладное МН2	1	
		3	1.427.1-5 в.2	Изделие закладное МН8	1	
		4	1.427.1-5 в.2	Изделие закладное МН18	14	
		5	1.427.1-5 в.2	Изделие закладное МН16	2	
		6	3.400-7 в.1	Изделие закладное М12-150	2	
		7	1.400-15 в.1	Изделие закладное МН22-2	2	

Ведомость расхода стали на дополнительные закладные детали, кг

Марка элемента	Изделия закладные											Всего	Общий расход
	Арматура класса						Прокат марки						
	AI		AIII				Вст3кп2			Вст3пс6-1			
	ГОСТ 5781-82						ГОСТ 19903-74			ГОСТ 8509-86			
	ф12	Итого	ф10	ф12	ф14	Итого	С8	С10	Итого	L90х6	Итого		
КФ85-3АIIIв-2	1,4	1,4	10,3	1,3	5,0	16,6	28,1	9,6	37,7	2,8	2,8	58,5	58,5

24081-04

Привязан

Инв. №

Знак ориентации Т нанести несмываемой краской.

ГИП	Лубенский		904-1-83.89-КЖ.Ц-КФ85-3АIIIв-2
Нач. отд.	Ли		
Гл. инж.	Шейман		
Гл. констр.	Зайцев		Колонна КФ85-3АIIIв-2
Нач. гр.	Давлетхулов		Стадия: Р; Масса: 1900; Масштаб: 1:50
Техн. ПК	Коробова		Лист; Листов 1
Н. контр.	Курбанов		Чирчикский филиал ГИАП

Копировал Семина Формат А3

Инв. № подл. | Подпись и дата | Взам. инв. №

Альбом 4

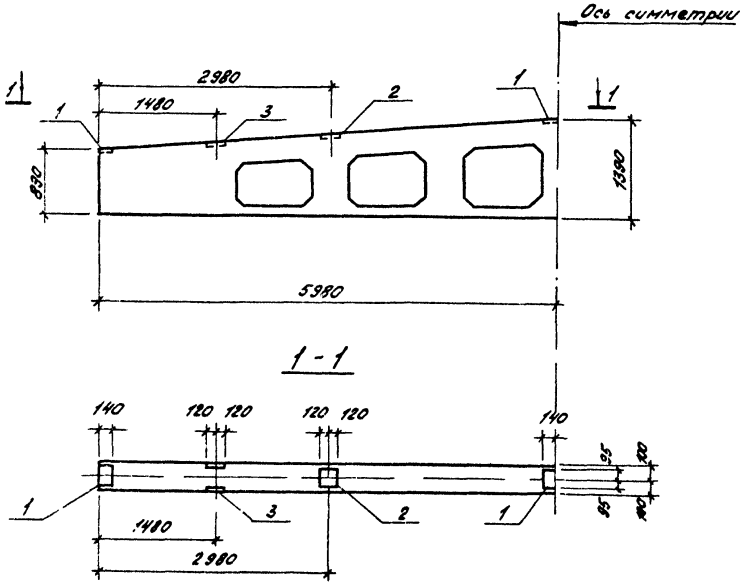

Формат	Зона	Поз.	Обозначение	Наименование	Кол.	Примечание
				Документация		
А3			904-1-83.89-КЖ.И-ТУ	Технические условия		
				Сборочные единицы		
			1.462-3/80 в.1	1БДР12-6А IV Т	1	
		1	1.400-6/76 в.1	Изделие закладное М4-1-2	4	
		2	1.400-6/76 в.1	Изделие закладное М4-3-3	2	
		3	1.400-6/76 в.1	Изделие закладное М4-22	2	

Ведомость расхода стали на дополнительные закладные детали, кг

Марка элемента	Изделия закладные								Общий расход
	Арматура класса			Прокат марки				Всего	
	А III			Вст3кп2					
	ГОСТ 5781-82			ГОСТ 19903-74		ГОСТ 8510-86			
	ф8	ф10	Итого	S6	Итого	L 140×70×8	Итого		
1БДР12-6А IV Т-1	1,6	0,4	2,0	9,6	9,6	10,4	10,4	22,0	22,0

24081-04

Привязан

Инв. №

ГИП	Лубенский		
Нач. стро	Ли		
Гл. инж.	Шейман		
Гл. констр.	Зайцев		
Нач. гр.	Давлеткунов		
Техн. в к.	Коробова		
Н. контр.	Курбанов		

904-1-83.89-КЖ.И-1БДР12-6А IV Т-1

Балка 1БДР12-6А IV Т-1

Стадия	Масса	Масштаб
Р	4700	1:50

Лист | Листов 1

Чирчикский филиал ГИАП

Копировал Семина

Формат А3

Альбом 4

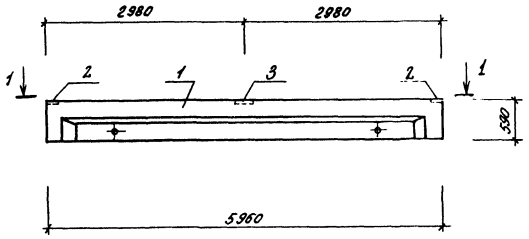

1-1

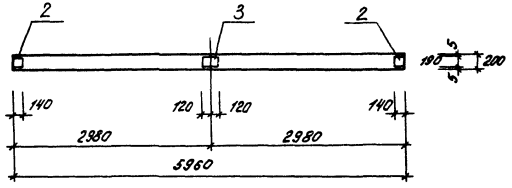

Формат	Зона	Поз.	Обозначение	Наименование	Кол.	Примечание
				Документация		
А3			904-1-83.89 К.Ж.Ч-ТУ	Технические условия		
				Сборочные единицы		
		1	1.462.1-10/80 В.1	1БСТ6-7АIVТ	1	
		2	1.462.1-10/80 В.2	Изделие закладное М5	2	
		3	—"—	Изделие закладное М6	1	

Ведомость расхода стали на дополнительные закладные детали, кг

Марка элемента	Закладные изделия							Общий расход
	Арматура кл. AIII			Прокат марки Вст3кп2				
	ГОСТ 5781-82			ГОСТ 19903-74				
	ф8		Итого	S6			Итого	
1БСТ6-7АIVТ-1	0,4		0,4	4,8			4,8	5,2

24081-04

Привязан

Инв.№

ГИП	Дубенский		
Нач.стр.	Ли		
Гл.инж.	Шедмон		
Гл.конст.	Зайцев		
Нач.гр.	Доблетхулов		
Техн.рук.	Харобова		
Н.контр.	Курбанов		

904-1-83.89 К.Ж.Ч-1БСТ6-7АIVТ-1

Балка 1БСТ6-7АIVТ-1

Стадия	Масса	Масштаб
Р	1150	1:50
Лист	Листов 1	

Чирчикский филиал ГИПП

Копировал Семина Формат А3

Инв.№ подл. | Подпись и дата | Взам.инв.№

Альбом 4

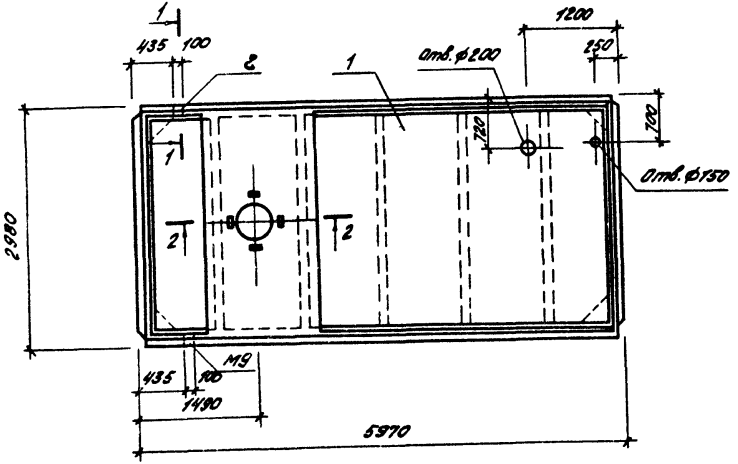

1-1, повернуто
М 1:10

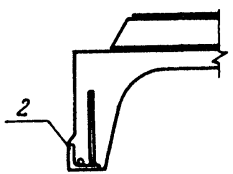

2-2
М 1:10

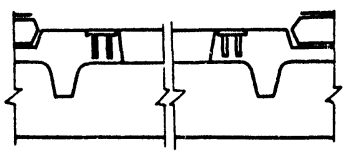

Формат	Зона	Поз.	Обозначение	Наименование	Кол.	Примечание
				Документация		
А3			904-1-83.89-КЖ.И-ТУ	Технические условия		
				Сборочные единицы		
		1	1.465.1-10/82 в.1	1ПВ4-6Л[V]Т-200Я-500М	1	
		2	ГОСТ 22701.5-77	Изделие закладное М9	2	

Ведомость расхода стали на дополнительные закладные детали, кг.

Марка элемента	Изделия закладные								Общий расход
	Арматура класса				Прокат марки			Всего	
	А III				Вст3 кп2				
	ГОСТ 5781-82				ГОСТ 8509-86				
	⌀10	⌀14		Итого	∠70×8		Итого		
1ПВ4-6Л[V]Т-200Я-500М-1	0,6	0,2		0,8	1,7		1,7	2,5	2,5

24081-04

Привязан

Инв. №

ГИП	Лубенский		
Нач.стр.	Ли		
Гл.инж.	Шейман		
Гл.контр.	Зайцев		5/IX 89
Нач.гр.	Давлетгулов		
Техн.Ф.к.	Коробова		
Н.контр.	Курбанов		

904-1-83.89-КЖ.И-1ПВ4-6Л[V]Т-200Я-500М-1

Плита 1ПВ4-6Л[V]Т-200Я-500М-1

Стадия	Масса	Масштаб
Р	4610	1:50

Лист | Листов 1

Чирчикский филиал ГИЛП

Инв. № подл. | Подпись и дата | Взам. инв. №

Копировал Семина Формат А3

Альбом V

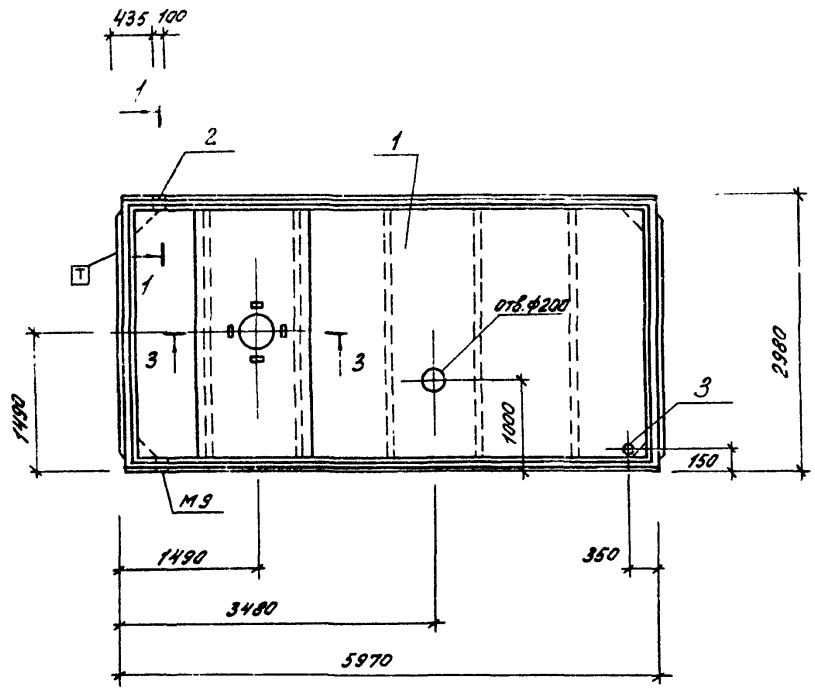

1 – 1, повернуто

М 1:10

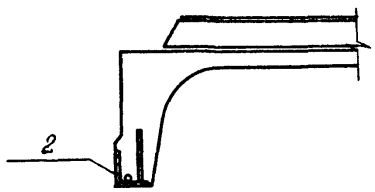

Формат	Зона	Поз.	Обозначение	Наименование	Кол.	Примечание
				Документация		
А3			904-1-83.89 КЖ.И-ТУ	Технические условия		
				Сборочные единицы		
		1	1.465.1-10/82 В 1	1ПВ4-6АIVТ-200Я-500М	1	
		2	ГОСТ 22701.5-77	Изделие закладное М9	2	
Б4		3		тр. 25 ГОСТ 10704-76 ℓ=350	1	

Ведомость расхода стали на дополнительные закладные детали, кг

Марка элемента	Изделия закладные							Всего	Общий расход
	Арматура класса			Прокат марки					
	AIII			Вст3кп2					
	ГОСТ 5781-82			ГОСТ 8509-86		ГОСТ 10704-76			
	ф10	ф14	Итого	L70×8	Итого	Тр.25	Итого		
1ПВ4-6АIVТ-200Я-500М-2	0,62	0,2	0,82	1,68	1,68	0,5	0,5	3,0	3,0

1. Знак ориентации Т нанести несмываемой краской.
2. Сечение 3-3 см. лист КЖ.И-1ПВ4-6АIVТ-200Я-500М-1

24081-04

Привязан

Инв.№

ГИП	Лубенский		904-1-83.89-КЖ.И-1ПВ4-6АIVТ-200Я-500М-2	
Нач.стр	Ли			
Гл.инж.	Шейман		Плита 1ПВ4-6АIVТ-200Я-500М-2	Стадия: Р; Масса: 4510; Масштаб: 1:50
Гл.конст.	Зайцев			Лист; Листов 1
Нач.гр.	Давлеткилов			Чирчикский филиал ГИЭП
Техн.пк.	Коробова			
Н.контр.	Курбанов			

Копировал Семина

Формат А3

Инв.№ подл. | Подпись и дата | Взам.инв.№

Альбом 4

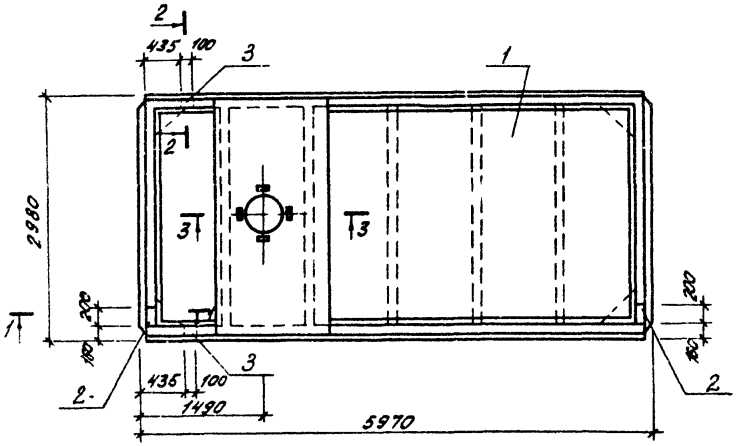

1-1, повернуто
М 1:10

2-2, повернуто
М 1:10

3-3.
М 1:10

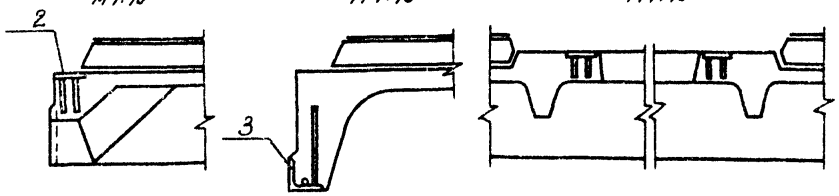

Формат	Зона	Поз.	Обозначение	Наименование	Кол.	Примечание
				Документация		
А3			904-1-83.89-КЖ.И-ТУ	Технические условия		
				Сборочные единицы		
		1	1.465.1-10/82 в.1	1ПВ4-5АIVТ-200Я-500М	1	
		2	ГОСТ 22701.5-77	Изделие закладное М8	2	
		3	"	Изделие закладное М9	2	

Ведомость расхода стали на дополнительные закладные детали, кг

Марка элемента	Изделия закладные									Общий расход
	Арматура класса				Прокат марки				Всего	
	А III				Вст3 кп2					
	ГОСТ 5781-82				ГОСТ 8509-86		ГОСТ 19903-74			
	⌀10	⌀14		Итого	Δ70×6		S8	Итого		
1ПВ4-5АIVТ-200Я-500М-1	1,4	0,2		1,6	1,7		2,6	4,3	5,9	5,9

24081-04

Привязан

Инв. №

ГИП	Лубенский		
Нач.стро	Ли		
Гл.инж.	Шейман		
Гл.констр	Зайцев		
Нач.гр	Давлетгулов		84
Техн.дк	Коробова		
Н.контр.	Курбанов		

904-1-83.89-КЖ.И-1ПВ4-5АIVТ-200Я-500М-1

Плита 1ПВ4-5АIVТ-200Я-500М-1

Стадия	Масса	Масштаб
Р	4610	1:50

Лист | Листов 1

Чирчикский филиал ГИАП

Копировал Семина Формат А3

Инв. № подл. | Подпись и дата | Взам. инв. №

Альбом 4

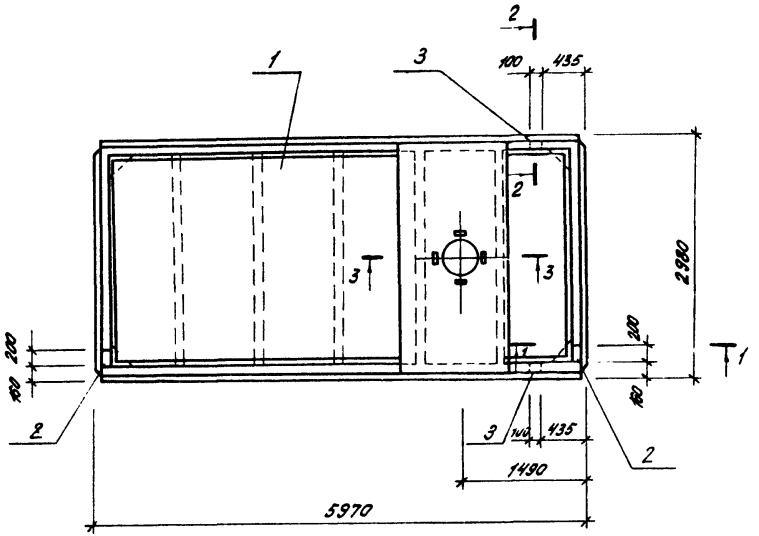

Формат	Зона	Поз.	Обозначение	Наименование	Кол.	Примечание
				Документация		
А3			904-1-83.89-КЖ.Ц-ТУ	Технические условия		
				Сборочные единицы		
		1	1.465.1-10/82 в.1	1ПВ4-5АIVТ-200З-500М	1	
		2	1.465.1-10/82 в.1	Изделие закладное М8	2	
		3	ГОСТ 22701.5-77	Изделие закладное М9	2	

Ведомость расхода стали на дополнительные закладные детали, кг

Марка элемента	Изделия закладные: Арматура класса AIII ГОСТ 5781-82 ⌀10	⌀14		Итого	Прокат марки Вст3 кп2 ГОСТ 8509-86 L70×8		ГОСТ 19903-74 ⌀8	Итого	Всего	Общий расход
1ПВ4-5АIVТ-200З-500М-2	1,4	0,2		1,6	2,6		1,7	4,3	5,9	5,9

1. Сечения 1-1÷3-3 см. лист КЖЦ-1ПВ4-5АIVТ-200З-500М-1.

24081-04

Привязан

Инв. №

ГИП	Кувенский		
Нач. СТО	Ли		
Гл. инж.	Шейман		
Гл. констр.	Зойцев		
Нач. гр.	Довлетгулов		
Инж. пр.	Терещенко		
Н. контр.	Курбанов		

904-1-83.89-КЖ.Ц-1ПВ4-5АIVТ-200З-500М-2

Плита 1ПВ4-5АIVТ-200З-500М-2

Стадия	Масса	Масштаб
Р	4610	1:50
Лист	Листов 1	

Чирчикский филиал ГИАП

Копировал Семина Формат А3

Инв. № подл. | Подпись и дата | Взам. инв. №

Альбом 4

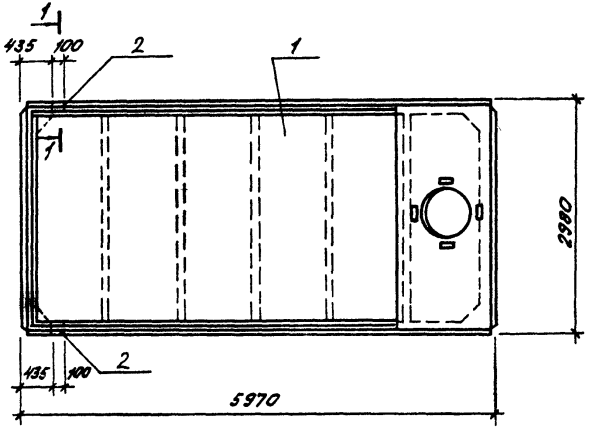

Формат	Зона	Поз	Обозначение	Наименование	Кол.	Примечание
				Документация		
Л3			904-1-83.89-КЖ.И-ТУ	Технические условия		
				Сборочные единицы		
		1	1.465.1-10/82 В.1	1ПВ7-3Л[V]Т-200Я-500М	1	
		2	ГОСТ 22701.5-77	Изделие закладное М9	2	

Ведомость расхода стали на дополнительные закладные детали, кг

Марка элемента	Изделия закладные								Общий расход
	Арматура класса				Прокат марки			Всего	
	Л III				Вст3 кп2				
	ГОСТ 5781-82				ГОСТ 8509-85				
	⌀10	⌀14		Итого	170×8		Итого		
1ПВ7-3Л[V]Т-200Я-500М	0,62	0,2		0,82	1,68		1,68	2,5	2,5

1 - 1, повернуто
М1:10

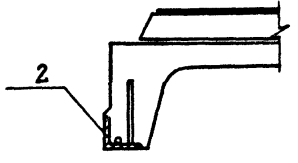

24081-04

Привязан

Инв.№

ГИП	Лубенский		
Нач.стро	Ли		
Гл.инж.	Шейман		
Гл.констр.	Зайцев		5/IX
Нач.гр.	Давлетгуков		89
Техн.вк.	Коробова		
Н.контр.	Курбанов		

904-1-83.89-КЖ.И-1ПВ7-3Л[V]Т-200Я-500М-1

Плита 1ПВ7-3Л[V]Т-200Я-500М-1

Стадия	Масса	Масштаб
Р	4510	1:50

Лист | Листов 1

Чирчикский филиал ГИЛП

Инв.№ подл. | Подпись и дата | Взам. инв.№

Копировал Семина Формат Л3

Формат	Зона	Поз.	Обозначение	Наименование	Кол.	Примечание
				Документация		
А3			904-1-83.89-КЖ.И-ТУ	Технические условия		
				Сборочные единицы		
		1	1.465.1-10/82 в.1	1ПГ-3АIVТ-200Я-500М	1	
		2	ГОСТ 22701.5-77	Изделие закладное М8	2	
		3	"	Изделие закладное М9	2	

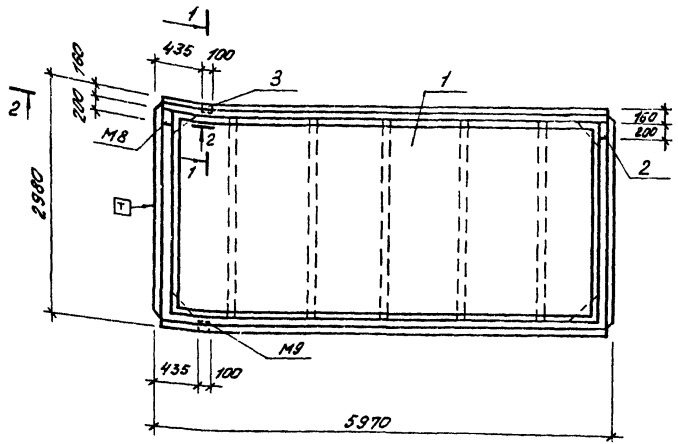

1 - 1, повернуто
М 1:10

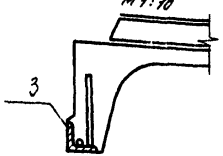

2 - 2, повернуто
М 1:10

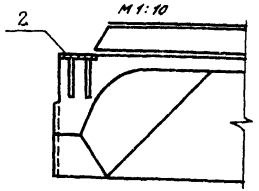

Ведомость расхода стали на дополнительные закладные детали, кг

Марка элемента	Изделия закладные								Общий расход
	Арматура класса AIII				Прокат марки Вст3 кп2				
	ГОСТ 5781-82				ГОСТ 8509-86	ГОСТ 19903-74		Всего	
	⌀10	⌀14		Итого	∟70×5	8	Итого		
1ПГ-3АIVТ-200Я-500М-1	1,4	0,2		1,6	1,7	2,6	4,3	5,9	5,9

1. Знак ориентации [7] нанести несмываемой краской.

24081-04

Привязан

Инв. №

ГИП	Рубенский		904-1-83.89-КЖ.И-1ПГ-3АIVТ-200Я-500М-1
Нач.стро.	Ли		
Гл.инж.	Шейман		Плита 1ПГ-3АIVТ-200Я-500М-1
Гл.конст.	Зайцев		Стадия: Р; Масса: 4310; Масштаб: 1:50
Нач.гр.	Довлекулов		Лист; Листов 1
Техн.вк.	Коровода		Чирчикский филиал ГПИ
Н.контр.	Курбанов		

Копировал Семина

Формат А3

Альбом 4

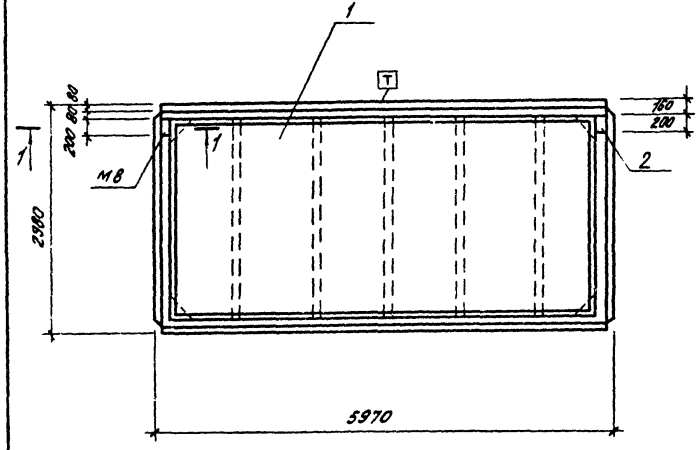

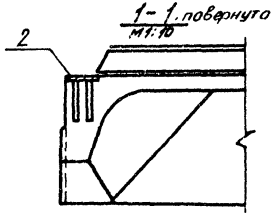

1. Знак ориентации [T] нанести несмываемой краской.

Формат	Зона	Поз.	Обозначение	Наименование	Кол.	Примечание
				Документация		
А3			904-1-83.89-КЖ.И-ТУ	Технические условия		
				Сборочные единицы		
		1	1.465.1-10/82 в.1	1ПГ-3А IV Т-200Я-500М	1	
		2	ГОСТ 22701.5-77	Изделие закладное МВ	2	

Ведомость расхода стали на дополнительные закладные детали, кг

Марка элемента	Изделия закладные							Общий расход
	Арматура класса			Прокат марки			Всего	
	АIII			Вст3 кп2				
	ГОСТ 5781-82			ГОСТ 19903-74				
	Ø10		Итого	S8		Итого		
1ПГ-3А IV Т-200Я-500М-2	0,8		0,8	2,6		2,6	3,4	3,4

24081-04

Привязан

Инв. №

ГИП	Рубенский		
Нач. стро	Ли		
Гл. инж.	Шейман		
Гл. контр.	Зайцев		5/IX 83
Нач. гр.	Давлеткулов		
Техн. II к.	Коробова		
Н. контр.	Курбанов		

904-1-83.89-КЖ.И-1ПГ-3А IV Т-200Я-500М-2

Плита 1ПГ-3А IV Т-200Я-500М-2

Стадия	Масса	Масштаб
Р	4310	1:50

Лист | Листов 1

Чирчикский филиал ГИАП

Копировал Семина Формат А3

Изм. | Подпись и дата | Взам. инв. №

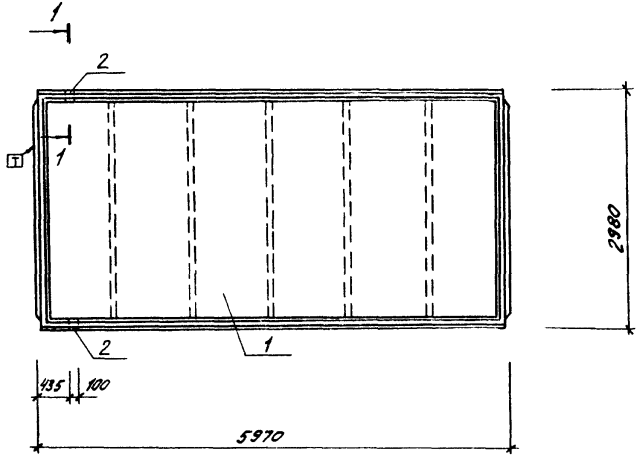

1 - 1, повернуто
М 1:10

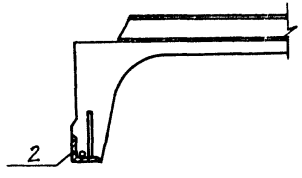

Формат	Зона	Поз.	Обозначение	Наименование	Кол	Примечание
				Документация		
А3			904-1-83.89-КЖ.И-ТУ	Технические условия		
				Сборочные единицы		
		1	1.465.1-10/82 в.1	1ПГ-3АIVТ-2009-500М	1	
		2	ГОСТ 22701.5-77	Изделие закладное М9	2	

Ведомость расхода стали на дополнительные закладные детали, кг

Марка элемента	Изделия закладные					Всего	Общий расход
	Арматура класса AIII ГОСТ 5781-82			Прокат марки Вст3кп2 ГОСТ 8509-86			
	ф10	ф14	Итого	∠70×8	Итого		
1ПГ-3АIVТ-2009-500М3	0,82	0,2	0,82	1,68	1,68	2,5	2,5

1. Знак ориентации Т нанести несмываемой краской.

24081-04

Привязан

Инв. N

ГИП	Лубенский		904-1-83.89-КЖ.И-1ПГ-3АIVТ-2009-500М-3		
Нач.стр.	Ли		Плита 1ПГ-3АIVТ-2009-500М-3	Стадия	Масса	Масштаб
Гл.инж.	Шейман			Р	4310	1:50
Гл.констр.	Зайцев			Лист	Листов 1	
Нач.гр.	Давлеткулов			Чирчикский филиал ГИАП		
Техн.К.	Коробова					
Н.контр.	Курбанов					

Копировал Семина Формат А1

Инв.N подл. | Подпись и дата | Взам.инв.N

Альбом 4

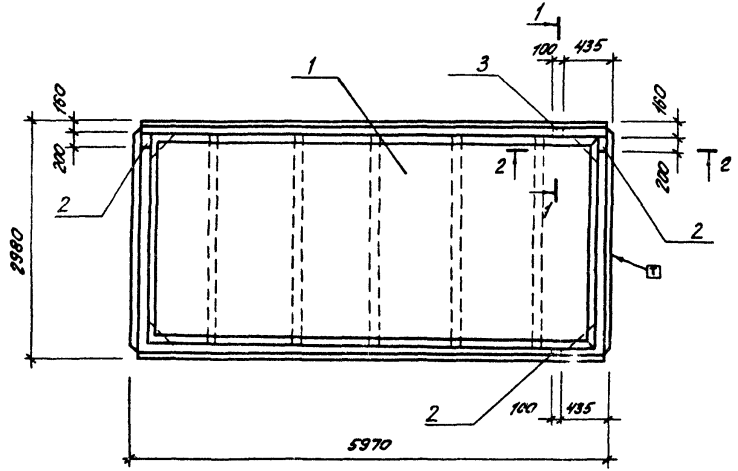

Формат	Зона	Поз.	Обозначение	Наименование	Кол.	Примечание
				Документация		
А3			904-1-83.89-КЖ.И-ТУ	Технические условия		
				Сборочные единицы		
		1	1.465.1-10/82 в.1	1ПГ-3АIVТ-200Я-500М	1	
		2	ГОСТ 22701.5-77	Изделие закладное М8	2	
		3	"	Изделие закладное М9	2	

Ведомость расхода стали на дополнительные закладные детали, кг

Марка элемента	Изделия закладные								Всего	Общий расход
	Арматура класса				Прокат марки					
	AIII				Вст3кп2					
	ГОСТ 5781-82				ГОСТ 8509-86		ГОСТ 19903-74			
	ф10	ф14		Итого	∟70×8		8	Итого		
1ПГ-3АIVТ-200Я-500М4	1,4	0,2		1,6	2,6		1,7	4,3	5,9	5,9

1. Знак ориентации [Т] нанести несмываемой краской.
2. Сечения 1-1 и 2-2 см. лист КЖ.И-1ПГ-3АIVТ-200Я-500М-1

24081-04

Привязан

Инв.№

				904-1-83.89-КЖ.И-1ПГ-3АIVТ-200Я-500М-4	
ГИП	Лубенский			Плита 1ПГ-3АIVТ-200Я-500М-4	Стадия: Р; Масса: 4310; Масштаб: 1:50
Нач.стр.	Ли				Лист; Листов 1
Гл.инж.	Шейман				Чирчикский филиал ГИЛП
Гл.констр.	Зойцев				
Нач.гр.	Довлетхулов				
Инж.-ик	Горвиценко				
Н.контр.	Хрвонов				

Копировал Семина Формат А3

Альбом 4

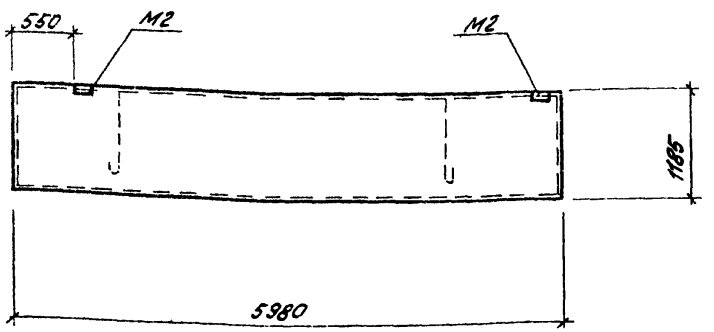

1. Стеновая панель ПС60.12.2,5-3л-31А выполняется в опалубке панели ПС60.12.2,5-3л-31 по серии 1.030.1-1 в.1-1 и отличается от типовой привязкой закладной детали М2.

Привязан

Инв.№

ГИП	Лубенский			
Нач.стр.о	Ли			
Гл.инж.	Шейман			
Гл.констр.	Зойцев			
Нач.гр.	Давлеткулов			
Инж.-тех.	Терещенко			
Н.контр.	Курбанов			

904-1-83.89-КЖЦ-ПС60.12.2,5-3л-31А

Стеновая панель ПС60.12.2,5-3л-31А

Стадия	Масса	Масштаб
Р	2710	1:50

Лист | Листов 1

Чирчикский филиал ГИАП

Копировал Семина Формат А4

Альбом 4

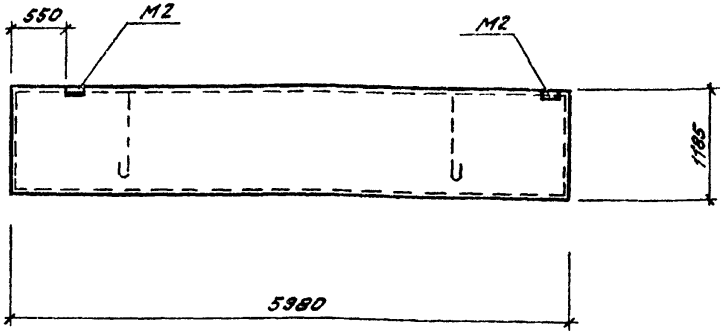

1. Стеновая панель ПС60.12.2,5-3л-36А выполняется в опалубке панели ПС60.12.2,5-3л-36 по серии 1.030.1-1 в.1-1 и отличается от типовой привязкой закладной детали М2.

24081-04

Привязан

Инв.№

ГИП	Лубенский			
Нач.стр.о	Ли			
Гл.инж.	Шейман			
Гл.констр.	Зойцев			
Нач.гр.	Давлеткулов			
Инж.-тех.	Терещенко			
Н.контр.	Курбанов			

904-1-83.89-КЖЦ-ПС60.12.2,5-3л-36А

Стеновая панель ПС60.12.2,5-3л-36А

Стадия	Масса	Масштаб
Р	2710	1:50

Лист | Листов 1

Чирчикский филиал ГИАП

Копировал Семина Формат А4

Альбом 4

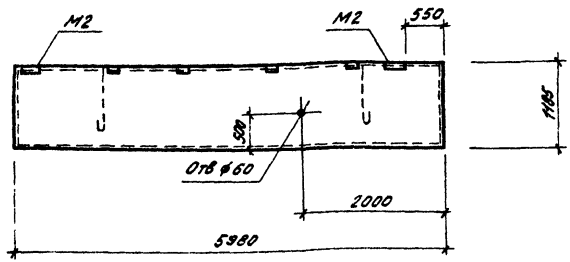

1. Стеновая панель ПС60.12.2,5-3л-36б выполняется в опалубке панели ПС60.12.2,5-3л-36 по серии 1.030.1-1 в.1-1 и отличается от типовой привязкой закладной детали М2 и наличием отверстия.

Привязан

Инв. N

ГИП	Лубенский		
Нач.стр.	Ли		
Гл.инж.	Шейман		
Гл.конст.	Зайцев		
Нач.гр.	Довлетчуков		
Инж.вк.	Терещенко		
Н.контр.	Курбанов		

904-1-83.89 КЖ.И - ПС60.12.2,5-3л-36б

Стеновая панель ПС60.12.2,5-3л-36б

Стадия	Масса	Масштаб
Р	2710	1:50

Лист | Листов 1

Чирчикский филиал ГИАП

Копировал Семина Формат А4

Альбом 4

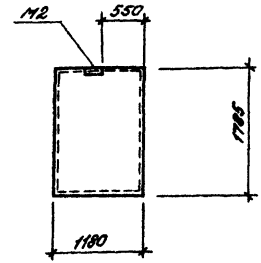

1. Стеновая панель 2ПС12.18.2,5-л-59А выполняется в опалубке панели 2ПС12.18.2,5-л-59 по серии 1.030.1-1 в.1-1 и отличается от типовой привязкой закладной детали М2.

24081-04

Привязан

Инв. №

ГИП	Лубенский		
Нач.стр.	Ли		
Гл.инж.	Шейман		
Гл.конст.	Зайцев		
Нач.гр.	Довлетчуков		
Инж.вк.	Терещенко		
Н.контр.	Курбанов		

904-1-83.89-КЖ.И-2ПС12.18.2,5-л-59А

Стеновая панель 2ПС12.18.2,5-л-59А

Стадия	Масса	Масштаб
Р	790	1:50

Лист | Листов 1

Чирчикский филиал ГИАП

Копировал Семина Формат А4

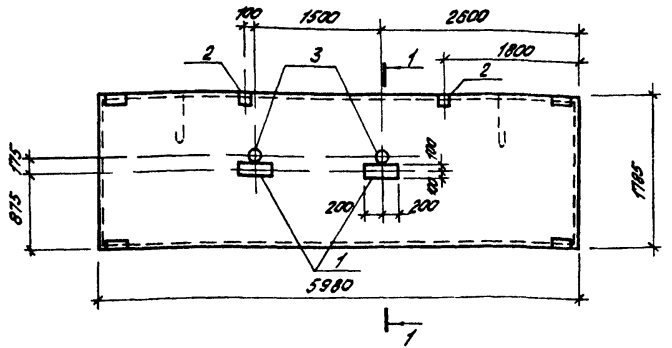

1-1

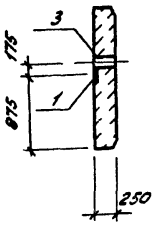

Формат	Зона	Поз.	Обозначение	Наименование	Кол.	Примечание
				Документация		
А3			904-1-83.89-КЖ.Ц-ТУ	Технические условия		
				Сборочные единицы		
			1.030.1-1 в.1-1	ПС 60.18.2.5-2л-38	1	
		1	1.400-15. в.1	Изделие закладное МН139-3	2	
		2	1.400-15. в.1	Изделие закладное МН111-3	2	
				Детали		
Б4		3		Труба ду150 ГОСТ10704-76 с=250	2	

Ведомость расхода стали на дополнительные закладные детали, кг.

Марка элемента	Изделия закладные						Всего	Общий расход
	Арматура класса			Прокат марки				
	ГОСТ 5781-82			Вст3 кп2				
	AIII			ГОСТ 19903-74	ГОСТ 10704-76			
	ф8		Итого	Б6	Труба ду150	Итого		
ПС60.18.2.5-2л-38А	1,6		1,6	9,8	7,6	17,4	19,0	19,0

24081-04

Привязан

Инв. №

ГИП	Лубенский		904-1-83.89-КЖ.Ц-ПС60.18.2.5-2л-38А
Нач.отд.	Ли		
Гл.инж.	Шейман		Стеновая панель ПС60.18.2.5-2л-38А
Гл.констр.	Зайцев		
Нач.гр.	Дивятилов		
Инж.	Журина		
Н.контр.	Курбанов		

Стадия	Масса	Масштаб
Р	4070	1:50
Лист	Листов 1	

Чирчикский филиал ГИАП

Копировал Семина

Формат А3

Инв.№ подл. | Подпись и дата | Взам.инв.№

Альбом 4

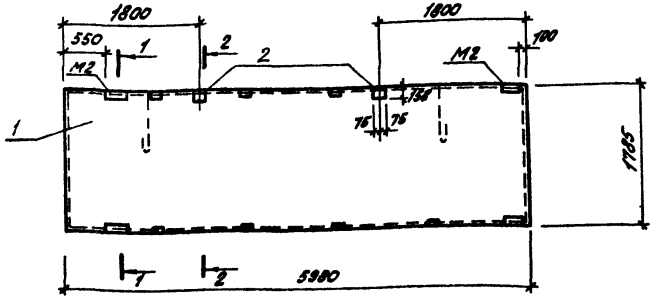

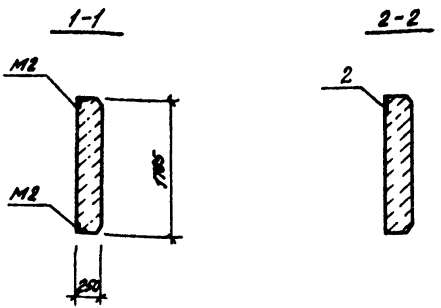

Формат	Зона	Поз.	Обозначение	Наименование	Кол.	Примечание
				Документация		
А3			904-1-83.89-КЖ.И-ТУ	Технические условия		
				Сборочные единицы		
		1	1.030.1-1 в.1-1	ПС60.18.2,5-2л-38	1	
		2	1.400-15 в.1	Изделие закладное МН111-3	2	

Ведомость расхода стали на дополнительные закладные детали, кг

Марка элемента	Изделия закладные							Общий расход
	Арматура класса			Прокат марки			Всего	
	А III			Вст3 кп2				
	ГОСТ 5781-82			ГОСТ 19903-74				
	ф8		Итого	S6		Итого		
ПС60.18.2,5-2л-38Б	0,6		0,6	2,2		2,2	2,8	2,8

24081-04

Привязан

Инв. №

ГИП	Лубенский		
Нач.стр	Ли		
Гл.инж.	Шейман		
Гл.констр	Зайцев		5/12
Нач.гр.	Давлеткунов		89
Инж.II к	Акчурина		
Н.контр.	Курбанов		

904-1-83.89-КЖ.И-ПС60.18.2,5-2л-38Б

Стеновая панель ПС60.18.2,5-2л-38Б

Стадия	Масса	Масштаб
Р	4070	1:50

Лист | Листов 1

Чирчикский филиал ГИАП

Копировал Семина Формат А3

Инв.№ подл. | Подпись и дата | Взам.инв.№

Альбом 4

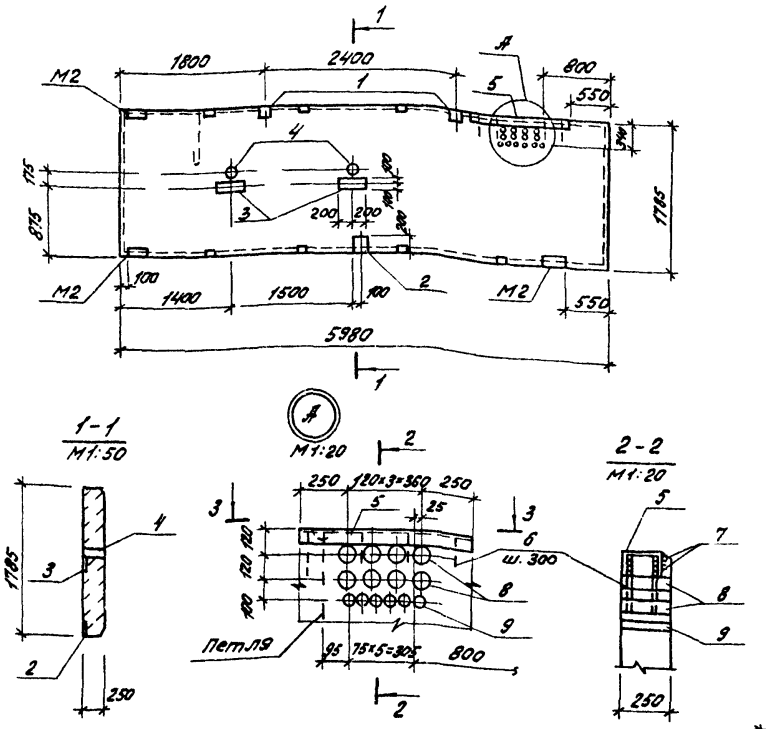

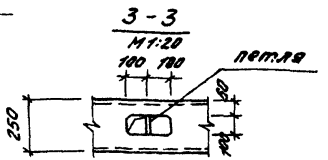

Формат	Зона	Поз.	Обозначение	Наименование	Кол.	Примечание
				Документация		
			904-1-83.89-КЖ.И-ТУ	Технические условия		
				Сборочные единицы		
			1.030.1-1 в. 1-1	ПС60.18.2,5-2л-38	1	
		1	1.400-15 в.1	Изделие закладное МН111-3	2	
		2	1.400-15 в.1	Изделие закладное МН117-3	1	
		3	1.400-15 в.1	Изделие закладное МН139-3	2	
				Детали		
Б4		4		Тр dy 150 ГОСТ 10704-76 ℓ=250	2	3,8кг
Б4		5		[22 ГОСТ 8240-72 ℓ=860	1	18,1кг
Б4		6		ф8 АIII ГОСТ 5781-82 ℓ=300	8	0,1кг
Б4		7		ф12 АIII ГОСТ 5781-82 ℓ=860	2	0,76кг
Б4		8		Тр dy 80 ГОСТ 3262-75 ℓ=250	8	1,8кг
Б4		9		Тр dy 50 ГОСТ 3262-75 ℓ=250	6	1,1кг

24081-04

Привязан

Инв.№

Ведомость расхода стали на дополнительные закладные детали, кг

Марка элемента	Изделия закладные										Всего	Общий расход
	Арматура класса				Прокат марки							
	АIII				Вст3 кп2	Вст3 пс6	Вст3 кп2					
	ГОСТ 5781-82				ГОСТ 19903-74	ГОСТ 8240-72	ГОСТ 10704-76	ГОСТ 3262-75				
	ф6	ф8	ф12	Итого	S6	[22	Тр. dy 150	Тр. dy 80	Тр. dy 50	Итого		
ПС60.18.2,5-2л-38В	0,8	1,9	1,52	4,22	11,7	18,1	7,6	14,4	6,6	58,4	62,62	62,62

ГИП	Лубенский		
Нач.стр.	Ли		
Гл.инж.	Шейман		
Гл.конст.	Зайцев		5/12
Нач.гр.	Давлетгулов		89
Инж.II к	Акчурина		
Н.контр.	Курбанов		

904-1-83.89-КЖ.И-ПС60.18.2,5-2л-38В

Стеновая панель ПС60.18.2,5-2л-38В

Стадия	Масса	Масштаб
Р	4070	1:50

Лист | Листов 1

Чирчикский филиал ГИАП

Инв.№ подл. | Подпись и дата | Взам. инв.№

Копировал Семина Формат А3

Альбом 4

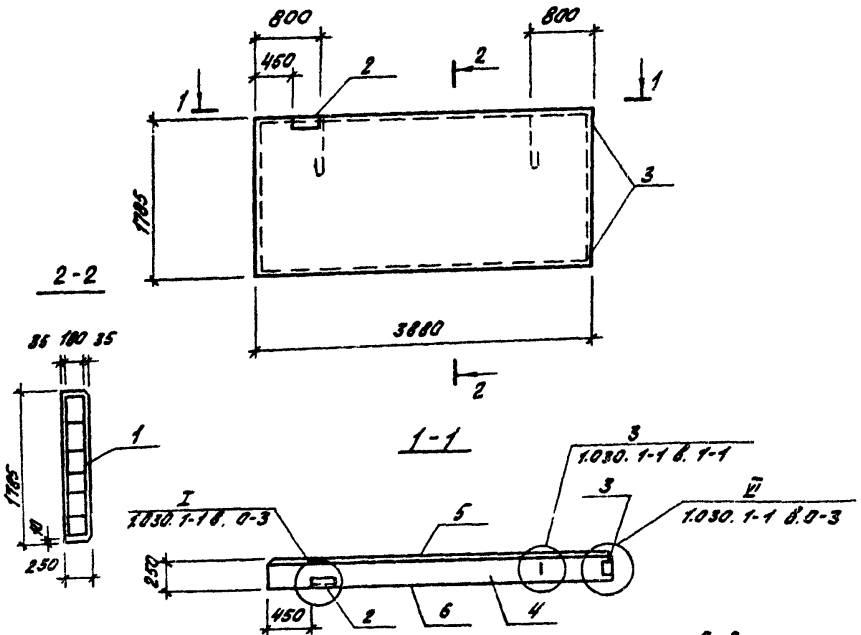

Формат	Зона	Поз.	Обозначение	Наименование	Кол.	Примечание
				Документация		
А3			904-1-83.89-КЖ.И-ТУ	Технические условия		
			1.030.1-1, в. 1-1	Стены наружные из однослойных панелей для каркасных общественных зданий производственных и вспомогательных зданий промышленных предприятий.		
				Сборочные единицы		
А3		1	904-1-83.89-КЖ.И-КП-1	Каркас пространственный КП-1	1	
		2	1030 1-1 в. 1-1	Изделия закладные М2	1	
		3	"	Изделия закладные М11	2	
				Материалы		
		4		Керамзитобетон кл. В 3,5		1,5 м³
		5		Цементно-песчаный раствор М100		0,14 м³
		6		Цементно-песчаный раствор М50		0,1 м³

Ведомость расхода стали на элемент, кг. 24081-04

Марка элемента	Изделия арматурные											Изделия закладные								Общий расход
	Арматура класса										Всего	Арматура класса			Прокат марки				Всего	
	А III				А II		Вр I					А III			Вст 3 кп 2					
	ГОСТ 5781-82						ГОСТ 6727-80					ГОСТ 5781-82			ГОСТ 19903-74		ГОСТ 8509-86			
	ф6	ф10	ф12	Итого	ф16	Итого	ф4	ф5		Итого		ф10		Итого	S6		Ш63×6	Итого		
ПС60.18.2,5-2л-32А	6,4	0,2	0,5	7,1	4,8	4,8	2,0	4,8		6,8	18,7	1,44		1,44	0,2		3,21	3,41	4,85	23,55

ГИП	Лубенский		
Нач. стр.	Ли		
Гл. инж.	Шейман		
Гл. констр.	Зайцев		
Нач. гр.	Давлетгудов		
Инж. II к.	Акчурина		
Н. контр.	Курбанов		

Привязан

Инв. №3

904-1-83.89-КЖ.И-ПС60.18.2,5-2л-32А

Стеновая панель ПС60.18.2,5-2л-32А

Стадия	Масса	Масштаб
Р	3110	1:50

Лист | Листов 1

Чирчикский филиал ГИАП

Копировал Семина Формат А3

Инв. № подл. | Подпись и дата | Взам. инв. №

Альбом 4

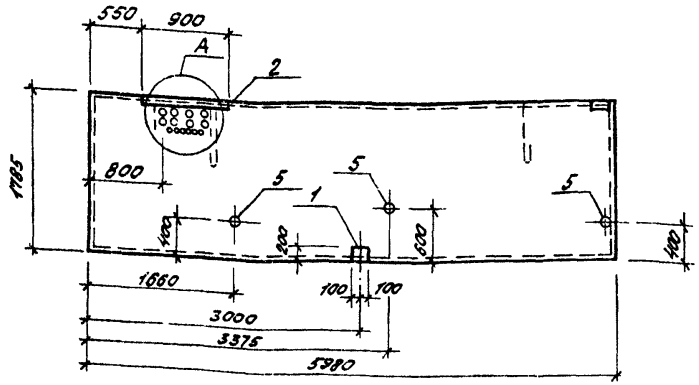

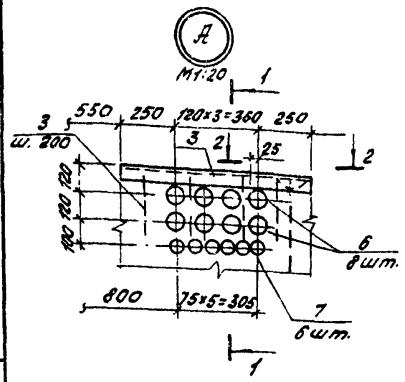

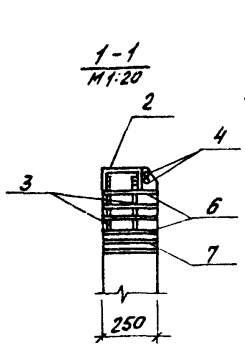

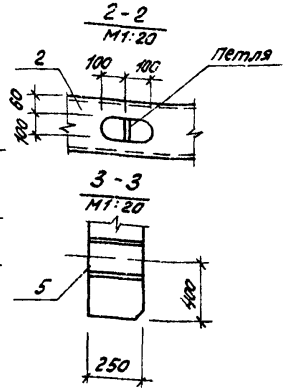

Формат	Зона	Поз.	Обозначение	Наименование	Кол.	Примечание
				Документация		
			904.1-83.89-КЖ.И-ТУ	Технические условия		
				Сборочные единицы		
			1.030.1-1 в.1-1	ПС60.18.2,5-2л-32	1	
		1	1.400-15 в.1	Изделие закладное МНМ1-3	1	
				Детали		
Бч		2		[22 ГОСТ 8240-72 ℓ=900	1	18,9кг
Бч		3		ф6 AIII ГОСТ 5781-82 ℓ=300	8	0,1кг.
Бч		4		ф12 AIII ГОСТ 5781-82 ℓ=900	2	0,8кг.
Бч		5		Тр. dy 200 ГОСТ 10704-76 ℓ=250	3	7,9кг.
Бч		6		Тр. dy 80 ГОСТ 3262-75 ℓ=250	8	1,8кг
Бч		7		Тр. dy 50 ГОСТ 3262-75 ℓ=250	6	1,1кг.

24081-04

Привязан

Инв. №

Ведомость расхода стали на дополнительные закладные детали, кг

Марка элемента	Закладные детали										Всего	Общий расход
	Арматура класса AIII				Прокат марки Вст3кп2 ГОСТ 380-71							
	ГОСТ 5781-82				ГОСТ 19903-74 ГОСТ 8240-72		ГОСТ 3262-75		ГОСТ 10704-76			
	ф6	ф8	ф12	итого	S6	[22	Тр. dy 50	Тр. dy 80	Тр. dy 200		итого	
ПС60.18.2,5-2л-32Б	0,8	0,3	1,6	2,7	1,9	18,9	6,6	14,4	23,7		65,5	68,2	68,2

ГИП	Лубенский		904-1-83.89-КЖ.И-ПС60.18.2,5-2л-32Б
Нач. стр.	Ли		
Гл. инж.	Шеймон		Стеновая панель ПС60.18.2,5-2л-32Б
Гл. констр.	Зайцев		
Нач. гр.	Давлеткулов		
Инж. ПК	Акчурина		
Н. контр.	Курбанов		

Стадия	Масса	Масштаб
Р	4070	1:50
Лист	Листов 1	

Чирчикский филиал ГИПП

Копировал Семина Формат А3

Альбом V

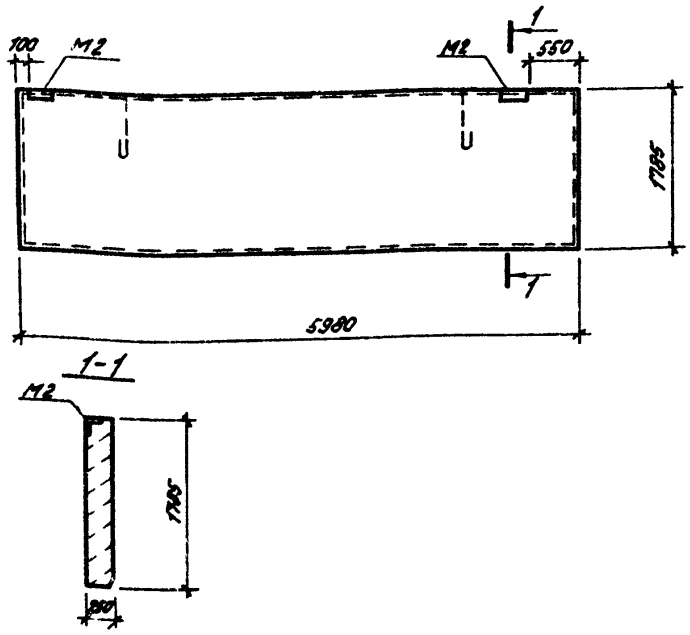

1. Стеновая панель ПС60.18.2,5-2л-32В выполняется в опалубке панели ПС60.18.2,5-2л-32 по серии 1.030.1-1 в.1-1 и отличается от типовой изменением привязки закладной детали М2.

Привязан

Инв.№

ГИП	Лубенский		904-1-83.89-КЖИ-ПС60.18.2,5-2л-32В			
Нач.стр.о	Ли					
Гл.инж.	Шеймсн		Стеновая панель ПС60.18.2,5-2л-32В	Стадия	Масса	Масштаб
Гл.констр.	Зайцев	5/12		Р	4070	1:50
Нач.гр.	Давлеткулов	39		Лист	Листов 1	
Инж.	Карлова			Чирчикский филиал ГИЛП		
Н.контр.	Курбонов					

Копировал Семина Формат А4

Альбом V

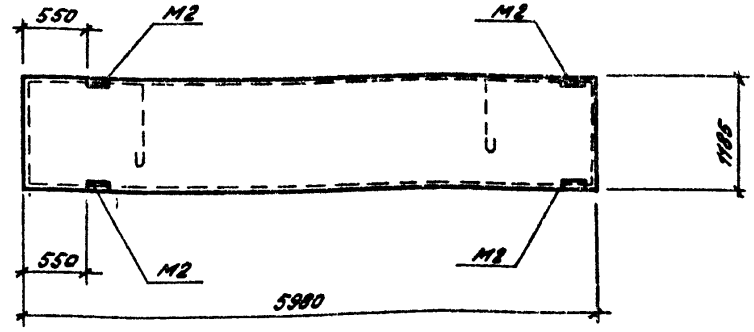

1. Стеновая панель ПС60.12.2,5-3л-31Г выполняется в опалубке панели ПС60.12.2,5-3л-31 по серии 1.030.1-1 в.1-1 и отличается от типовой привязкой закладных деталей М2.

24081-04

Привязан

Инв.№

ГИП	Лубенский		904-1-83.89-КЖИ-ПС60.12.2,5-3л-31Г			
Нач.стр.о	Ли					
Гл.инж.	Шеймсн		Стеновая панель ПС60.12.2,5-3л-31Г	Стадия	Масса	Масштаб
Гл.констр.	Зайцев	5/12		Р	2710	1:50
Нач.гр.	Давлеткулов	39		Лист	Листов 1	
Инж.пр.	Геоценко			Чирчикский филиал ГИЛП		
Н.контр.	Курбонов					

Копировал Семина Формат А4

Альбом 4

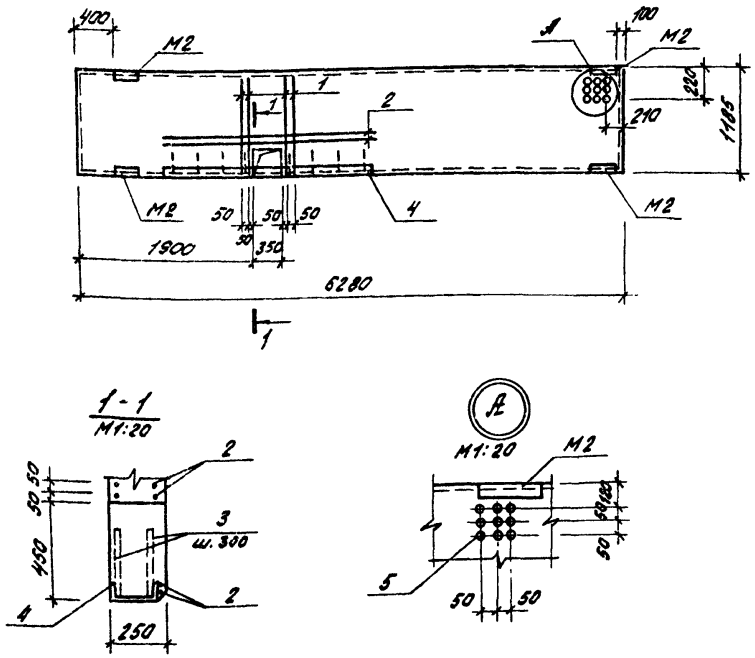

Формат	Зона	Поз	Обозначение	Наименование	Кол.	Примечание
				Документация		
			904.1-83.89-КЖ.И-ТУ	Технические условия		
				Сборочные единицы		
			1.030.1-1 в. 1-1	ПС63.12.2,5-3л-1.33	1	
				Детали		
Б4		1		ф12 А III ГОСТ 5781-82 ℓ=1160	8	1,0кг
Б4		2		ф12 А III ГОСТ 5781-82 ℓ=2350	6	2,1кг
Б4		3		ф6 А III ГОСТ 5781-82 ℓ=300	16	0,1кг
Б4		4		С22 ГОСТ 8240-72 ℓ=2350	1	49,4кг
Б4		5		Тр. ду32 ГОСТ 3262-75 ℓ=250	9	0,7кг

24081-04

Ведомость расхода стали на дополнительные закладные детали, кг

Марка элемента	Изделия закладные						Всего	Общий расход
	Арматура класса			Прокат марки				
	А III ГОСТ 5781-82		Итого	Вст3 кп2 ГОСТ 8240-72	ГОСТ 3262-75	Итого		
	ф6	ф12		С22	Тр. ду32			
ПС63.12.2,5-3л-1.33Б	1,6	20,6	22,2	49,4	6,3	55,7	77,9	77,9

Привязан

Инв. № 2

ГИП	Лубенский		
Нач. стро	Ли		
Гл. инж.	Шейман		
Гл. констр.	Зайцев		5/12
Нач. гр.	Давлеткулов		89
Техн. Вк	Коробова	Короб	
Н. контр.	Курбанов		

904-1-83.89-КЖ.И-ПС63.12,2,5-3л-1.33Б

Стеновая панель ПС63.12.2,5-3л-1.33Б

Стадия	Масса	Масштаб
Р	2840	1:50

Лист | Листов 1

Чирчикский филиал ГИАП

Инв. № подл. | Подпись и дата | Взам. инв. №

Копировал Семина Формат А3

Альбом 4

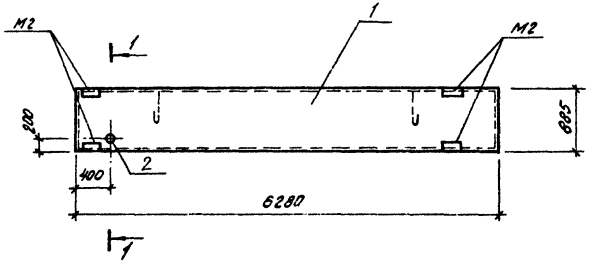

1-1
М1:20

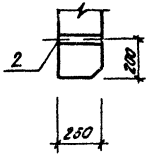

Формат	Зона	Поз.	Обозначение	Наименование	Кол.	Примечание
				Документация		
А3			904.1-83.89-КЖ.И-ТУ	Технические условия		
				Сборочные единицы		
		1	1.030.1-1 в. 1-1	ПС 63.9.25-2л-2.33	1	
				Детали		
Б4		2		Тр.dy80 ГОСТ 3262-75 ℓ=250	1	1,0 кг.

24081-04

Привязан

Инв. №

ГИП	Лубенский		
Нач.стр.	Ли		
Гл.инж.	Шейман		
Гл.констр.	Зайцев		
Нач.ср.	Давлеткулов		
Инж.	Карпова		
Н.контр.	Курбанов		

904-1-83.89-КЖ.И-ПС 63.9.25-2л-2.33А

Стеновая панель ПС 63.9.25-2л-2.33А

Стадия	Масса	Масштаб
3	2120	1:50

Лист | Листов 1

Чирчикский филиал ГИАП

Инв.№ подл. | Подпись и дата | Взам. инв.№

Копировал Семина Формат А3

Альбом 4

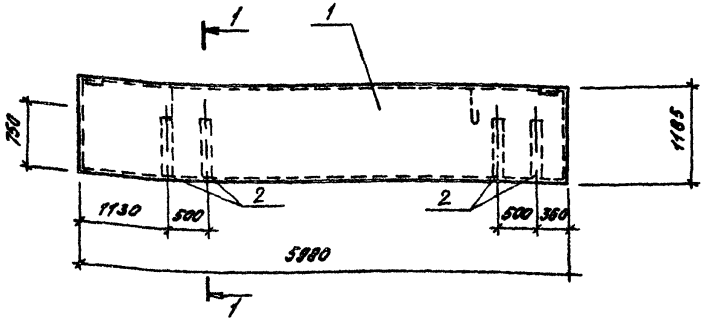

1-1

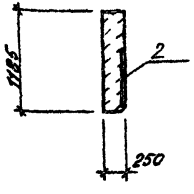

Формат	Зона	Поз.	Обозначение	Наименование	Кол.	Примечание
				Документация		
А3			904.1-83.89-КЖ.И-ТУ	Технические условия		
				Сборочные единицы		
		1	1.030.1-1 в.1-1	ПС60.12.2,5-3л-31	1	
		2	1.400-15 в.1	Изделие закладное МН128-3 l=750	4	

24081-04

Привязан

Инв.№

Ведомость расхода стали на дополнительные закладные детали, кг.

Марка элемента	Закладные детали						Всего	Общий расход
	Арматура класса			Прокат марки				
	А III		Итого	Вст3 кп2		Итого		
	ГОСТ 5781-82			ГОСТ 19903-74				
	ф8			S6				
ПС60.12.2,5-3л-31б	2,4		2,4	21,2		21,2	23,6	23,6

ГИП	Лубенский		
Нач.стр.о	Ли		
Гл.инж.	Шейман		
Гл.констр.	Зайцев		5/IX
Нач.гр.	Давлеткулов		83
Инж.II к.	Акчурина		
Н.контр.	Курбанов		

904-1-83.89-КЖ.И-ПС60.12.2,5-3л-31б

Стеновая панель ПС 60.12.2,5-3л-31б

Стадия	Масса	Масштаб
Р	2710	1:50

Лист | Листов 1

Чирчикский филиал ГИАП

Копировал Семина Формат А3

Инв.№ подл. | Подпись и дата | Взам. инв.№

Альбом 4

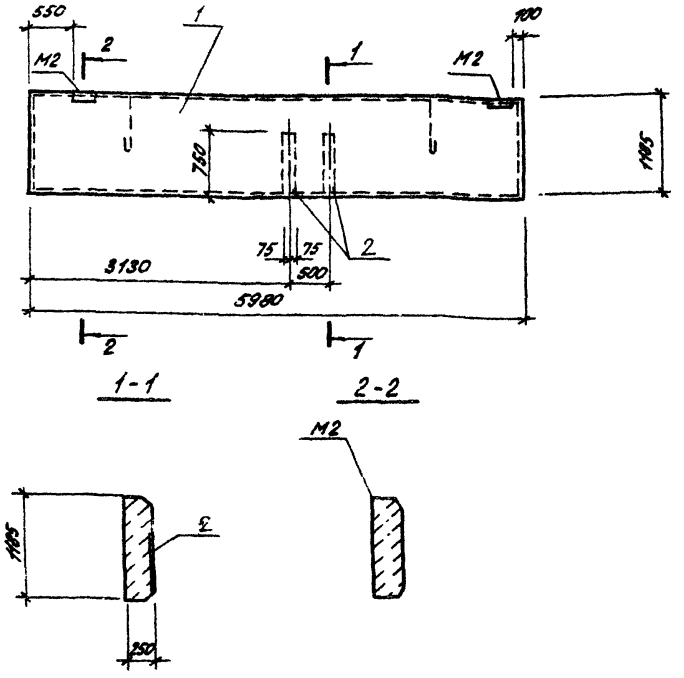

Формат	Зона	Поз.	Обозначение	Наименование	Кол.	Примечание
				Документация		
А3			904-1-83.89-КЖ.И-ТУ	Технические условия		
				Сборочные единицы		
		1	1.030.1-1 в. 1-1	ПС60.12.2,5-3л-31	1	
		2	1.400-15 в.1	Изделие закладное МН12Л-3 ℓ=750	2	

24081-04

Привязан

Инв. №

Ведомость расхода стали на дополнительные закладные детали, кг

Марка элемента	Изделия закладные							Общий расход
	Арматура класса			Прокат марки			Всего	
	А III			Вст 3 кп2				
	ГОСТ 5781-82			ГОСТ 19903-74				
	Ø8		Итого	S6		Итого		
ПС60.12.2,5-3л-31В	1,2		1,2	10,6		10,6	11,8	11,8

ГИП	Лубенский		
Нач.стро	ли		
Гл.инж.	Шейман		
Гл.констр.	Зайцев		
Нач.гр.	Давлетгулов		83
Инж. II к.	Акчурина		
Н.контр.	Курбанов		

904-1-83.89-КЖ.И-ПС60.12.2,5-3л-31В

Стеновая панель ПС60.12.2,5-3л-31В

Стадия	Масса	Масштаб
Р	2710	1:50

Лист | Листов 1

Чирчикский филиал ГИАП

Копировал Семина Формат А3

Инв. № подл. | Подпись и дата | Взам. инв. №

Альбом 4

Формат	Зона	Поз.	Обозначение	Наименование	Кол.	Примечание
				Документация		
А3			904-1-83.89-КЖ.И-ТУ	Технические условия		
				Сборочные единицы		
		1	1.030.1-1 в. 1-1	ПС60.18.2,5-2л-32	1	
		2	1.400-15 в. 1	Изделие закладное МНН7-3	1	
				Детали		
Б4		3		Труба dy200, ГОСТ 10704-76, l=250	3	

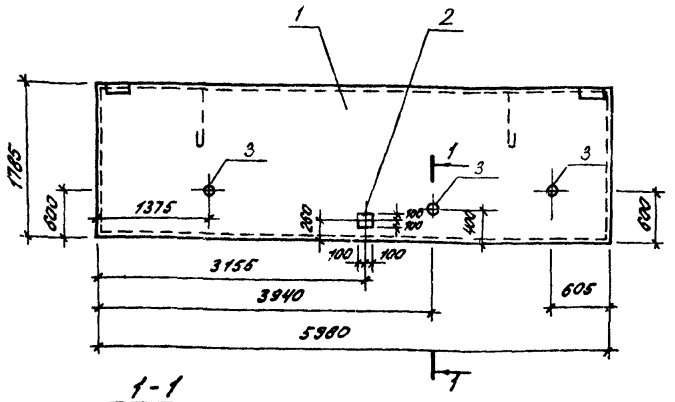

1-1
М1:20

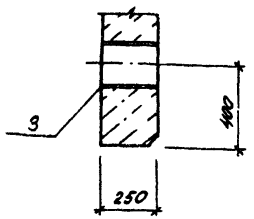

24081-04

Привязан

Инв.№

Ведомость расхода стали на дополнительные закладные детали, кг

Марка элемента	Изделия закладные									Общий расход
	Арматура класса				Прокат марки				Всего	
	А III				Вст3 кп2					
	ГОСТ 5781-82				ГОСТ 19903-74	ГОСТ 10704-76				
	ф8			Итого	S6	Тр. dy 200		Итого		
ПС60.18.2,5-2л-32А	0,3			0,3	1,9	23,7		25,6	25,9	25,9

ГИП	Лубенский		
Нач.стро	Ли		
Гл.инж.	Шейман		
Гл.констр.	Зайцев		5/IX
Нач.гр.	Давлетхулов		89
Инж.II к	Акчурина		
Н.контр.	Курбанов		

904-1-83.89-КЖ.И-ПС60.18.2,5-2л-32А

Стеновая панель ПС60.18.2,5-2л-32А

Стадия	Масса	Масштаб
Р	4070	1:50

Лист | Листов 1

Чирчикский филиал ГИАП

Инв.№ подл. | Подпись и дата | Взам.инв.№

Копировал Семина Формат А3

Альбом 4

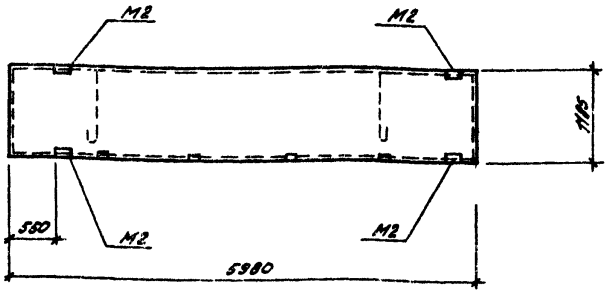

1. Стеновая панель ПС60.12.2,5-3л-37А выполняется в опалубке панели ПС60.12.2,5-3л-37 по серии 1.030.1-1 в. 1-1 и отличается от типовой привязкой закладных деталей.

Привязан

Инв. №3

ГИП	Лубенский		
Нач.стро	Ли		
Гл.инж.	Шейман		
Гл.контр.	Зойцев		5/12 89
Нач.гр.	Давлеткулов		
Инж.ІІ к.	Терещенко		
Н.контр.	Курбанов		

904-1-83.89-КЖ.И-ПС60.12.2,5-3л-37А

Стеновая панель ПС60.12.2,5-3л-37А

Стадия	Масса	Масштаб
Р	2710	1:50

Лист | Листов 1

Чирчикский филиал ГИАП

Копировал Семина Формат А4

Взам. инв. № | Подпись и дата | Инв. № подл.

Альбом 4

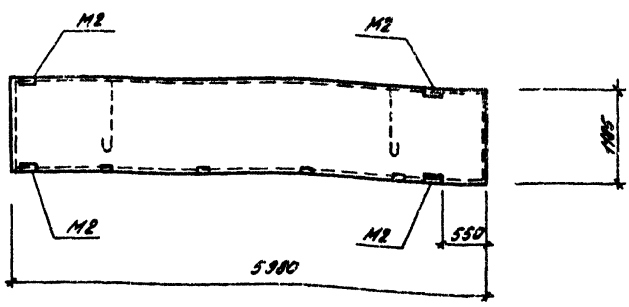

1. Стеновая панель ПС60.12.2,5-3л-37Б выполняется в опалубке панели ПС60.12.2,5-3л-37 по серии 1.030.1-1 в. 1-1 и отличается от типовой привязкой закладных деталей.

24081-04

Привязан

Инв. №3

ГИП	Лубенский		
Нач.стро	Ли		
Гл.инж.	Шейман		
Гл.контр.	Зойцев		5/12 89
Нач.гр.	Давлеткулов		
Инж.ІІ к.	Терещенко		
Н.контр.	Курбанов		

904-1-83.89-КЖ.И-ПС60.12.2,5-3л-37Б

Стеновая панель ПС60.12.2,5-3л-37Б

Стадия	Масса	Масштаб
Р	2710	1:50

Лист | Листов 1

Чирчикский филиал ГИАП

Копировал Семина Формат А4

Взам. инв. № | Подпись и дата | Инв. № подл.

Альбом 4

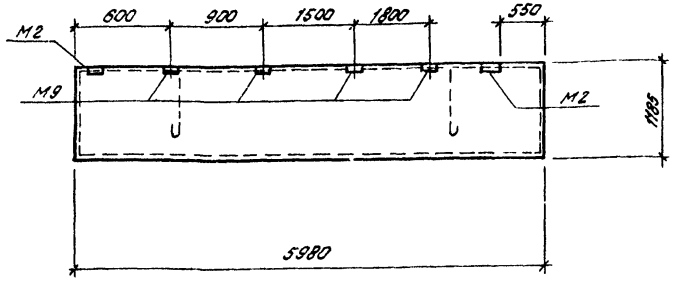

1. Стеновая панель ПС60.12.2,5-3л-41А выполняется в опалубке панели ПС60.12.2,5-3л-41 по серии 1.030.1-1 в. 1-1 и отличается от типовой привязкой закладных деталей М2 и М9
2. Деталь установки закладной детали М9, см. узел V, серии 1.030.1-1 в. 0-3.

Привязан

Инв. №

ГИП	Лубенский		
Нач.стро	Ли		
Гл.инж.	Шейман		
Гл.констр.	Зайцев		5/IX 89
Нач.гр.	Давлеткулов		
Инж.IIIк	Терещенко		
Н.контр.	Курбанов		

904-1-83.89-КЖ.И-ПС60 12 2,5-3л-41А

Стеновая панель ПС60. 12. 2,5-3л-41А

Стадия	Масса	Масштаб
Р	2710	1:50

Лист | Листов 1

Чирчикский филиал ГИАП

Копировал Семина Формат А4

Взам. инв. № | Подпись и дата | Инв. № подл.

Альбом 4

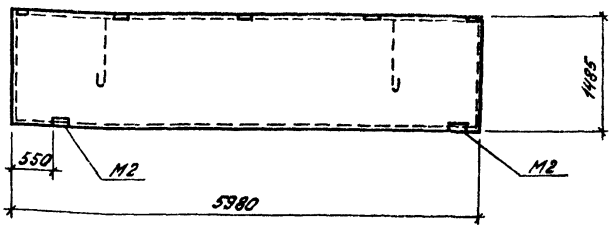

1. Стеновая панель ПС60.15.2,5-2л-35А выполняется в опалубке панели ПС60.15.2,5-2л-35 по серии 1.030.1-1 в. 1-1 и отличается от типовой привязкой закладной детали М2.

24081-04

Привязан

Инв. №

ГИП	Лубенский		
Нач.стро	Ли		
Гл.инж.	Шейман		
Гл.констр.	Зайцев		5/IX 89
Нач.гр.	Давлеткулов		
Инж.IIIк	Терещенко		
Н.контр.	Курбанов		

904-1-83.89-КЖ.И-ПС60. 15. 2,5-2л-35А

Стеновая панель ПС60. 15. 2,5-2л-35А

Стадия	Масса	Масштаб
Р	3390	1:50

Лист | Листов 1

Чирчикский филиал ГИАП

Копировал Семина Формат А4

Взам. инв. № | Подпись и дата | Инв. № подл.

Альбом 4

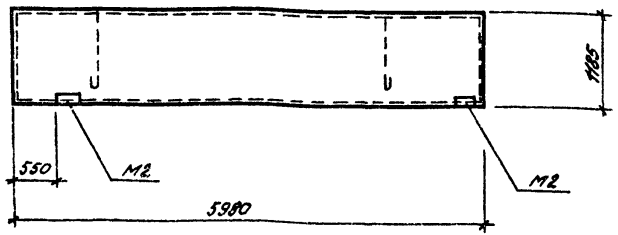

1 Стеновая панель ПС60.12.2,5-3л-35А выполняется в опалубке панели ПС60.12.2,5-3л-35 по серии 1030 1-1 в 1-1 и отличается от типовой привязкой закладной детали М2

Привязан

Инв. №

ГИП	Лубенский		
Нач. стро	Ли		
Гл. инж.	Шейман		
Гл. констр.	Зайцев		
Нач. гр.	Давлетхулов		
Инж. ЦК	Терещенко		
Н. контр.	Курбанов		

904-1-83.89-КЖ.И-ПС6.12.2,5-3л-35А

Стеновая панель ПС60.12.2,5-3л-35А

Стадия	Масса	Масштаб
Р	2710	1:50

Лист | Листов 1

Чирчикский филиал ГИАП

Копировал Семина Формат А4

Взам. инв. №

Подпись и дата

Инв. № подл.

Альбом 4

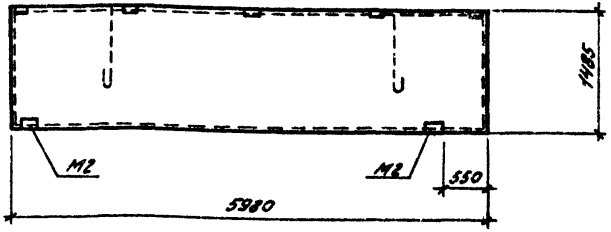

1. Стеновая панель ПС60.15.2,5-2л-35Б выполняется в опалубке панели ПС60.15.2,5-2л-35 по серии 1.030.1-1 в. 1-1 и отличается от типовой привязкой закладной детали М2.

24081-04

Привязан

Инв. №

ГИП	Лубенский		
Нач. стро	Ли		
Гл. инж.	Шейман		
Гл. констр.	Зайцев		
Нач. гр.	Давлетхулов		
Инж. ЦК	Терещенко		
Н. контр.	Курбанов		

904-1-83.89-КЖ.И-ПС60.15.2,5-2л-35Б

Стеновая панель ПС60.15.2,5-2л-35Б

Стадия	Масса	Масштаб
Р	3390	1:50

Лист | Листов 1

Чирчикский филиал ГИАП

Копировал Семина Формат А4

Взам. инв. №

Подпись и дата

Инв. № подл.

Альбом 4

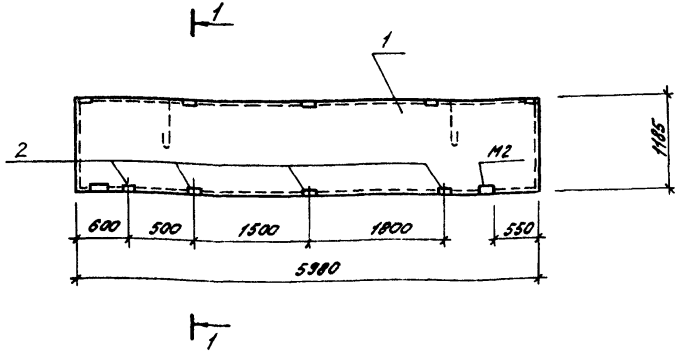

1-1

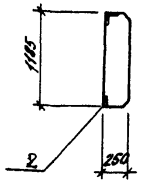

Формат	Зона	Поз.	Обозначение	Наименование	Кол.	Примечание
				Документация		
А3			904-1-83.89-КЖ.И-ТУ	Технические условия		
				Сборочные единицы		
		1	1.030.1-1 в. 1-1	ПС60.12.2,5-Зп-35	1	
		2	1.030.1-1 в. 1-3	Изделие закладное М9	4	

Ведомость расхода стали на дополнительные закладные детали, кг.

Марка элемента	Изделия закладные							Всего	Общий расход
	Арматура класса AIII ГОСТ 5781-82				Прокат марки Вст3кп2 ГОСТ 19903-74				
	ф10			Итого	58		Итого		
ПС60.12.2,5-Зп-35Б	1.52			1,52	4,0		4,0	5,52	5,52

24081-04

Привязан

Инв. №

ГИП	Лубенский		
Нач.стр.	Ли		
Гл.инж.	Шейман		
Гл.констр.	Зайцев		
Нач.гр.	Ковлеткулов		
Инж.тех.	Терещенко		
Н.контр.	Курбанов		

904-1-83.89-КЖ.И-ПС60.12.2,5-Зп-35Б

Стеновая панель ПС60.12.2,5-Зп-35Б

Стадия	Масса	Масштаб
Р	2710	1:50
Лист	Листов 1	

Чирчикский филиал ГИАП

Копировал Семина Формат А3

Инв.№ подл. | Подпись и дата | Взам. инв.№

Альбом 4

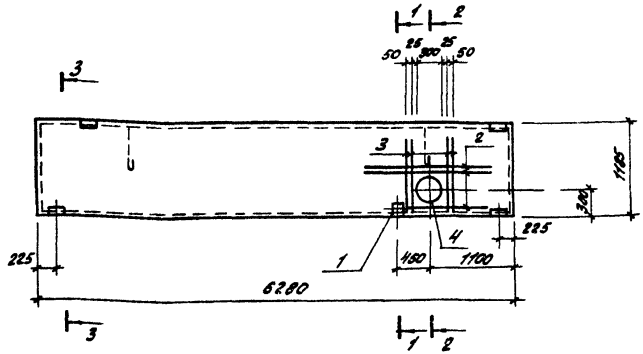

1-1

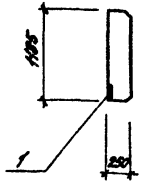

2-2

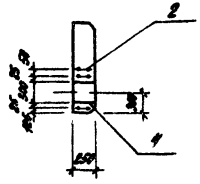

3-3

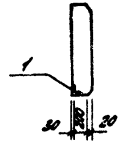

Формат	Зона	Поз	Обозначение	Наименование	Кол.	Примечание
				Документация		
А3			904-1-83.89-КЖ.И-ТУ	Технические условия		
				Сборочные единицы		
			1.030.1-1 в. 1-1	ПС63.12.2.5-3л-1.33	1	
		1	1.400-15 в. 1	Изделие закладное МН117-3	3	
				Детали		
Б4		2		ф10 АII ГОСТ 5781-82, ℓ=1600	6	1,0кг
Б4		3		ф10 АII ГОСТ 5781-82, ℓ=1100	8	0,6кг
Б4		4		Тр.dy300 ГОСТ 10704-76 ℓ=250	1	11,6кг.

1. Арматуру панели приварить к поз. 4
2. Поз. 2, 3 приварить к пространственному каркасу.

24081-04

Привязан

Инв. №

Ведомость расхода стали на дополнительные закладные детали, кг

Марка элемента	Изделия арматурные			Изделия закладные						Всего	Общий расход
	Арматура класса			Арматура класса		Прокат марки					
	АII			АIII		Вст3 кп2					
	ГОСТ 5781-82					ГОСТ 19903-74		ГОСТ 10704-76			
	ф10		Итого	ф8	Итого	S6	Итого	Тр dy 300	Итого		
ПС63.12.2,5-3л-1.33А	10,8		10,8	0,9	0,9	5,7	5,7	11,8	11,8	18,4	29,2

ГИП	Лубенский		
Нач.стр.	Ли		
Гл.инж.	Шейман		
Гл.констр.	Зайцев		5/12
Нач.гр.	Давлетхулов		8/12
Инж.II к.	Терещенко		
Н.контр.	Курбанов		

904-1-83.89-КЖ.И-ПС63.12.2,5-3л-1.33А

Стеновая панель ПС63.12.2,5-3л-1.33А

Стадия	Масса	Масштаб
Р	2800	1:50

Лист | Листов 1

Чирчикский филиал ГИАП

Инв. № подл. | Подпись и дата | Взам. инв. №

Копировал Семина Формат А3

Альбом 4

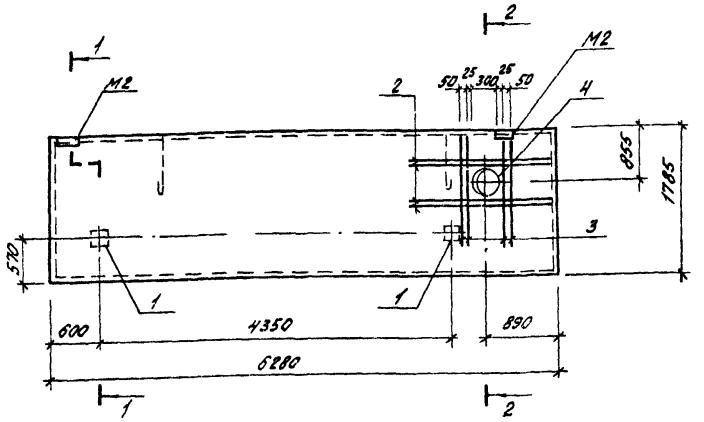

Формат	Зона	Поз.	Обозначение	Наименование	Кол.	Примечание
				Документация		
А3			904-1-83.89-КЖ.Ц-ТУ	Технические условия		
				Сборочные единицы		
			1.030.1-1 в. 1-1	ПС63.18.2,5-2л-2.31	1	
		1	1.400-15 вып. 1	Изделие закладное МН117-3	2	
				Детали		
Б4		2		ф10 AII ГОСТ 5781-82, ℓ=1600	8	1,0 кг
Б4		3		ф10 AII ГОСТ 5781-82, ℓ=1700	8	1,1 кг
Б4		4		Тр.dy 300 ГОСТ 10704-76, ℓ=250	1	14,8 кг

1-1

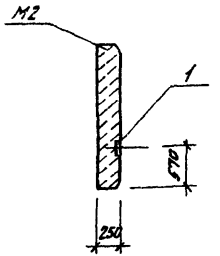

2-2

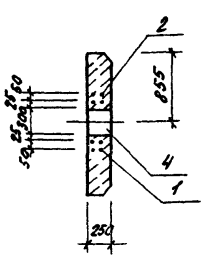

1. Арматуру панели приварить к поз 4
2. Поз. 2,3 приварить к пространственному каркасу.

Ведомость расхода стали на дополнительные закладные детали, кг

Марка элемента	Изделия арматурные			Изделия закладные						Всего	Общий расход
	Арматура класса			Арматура класса		Прокат марки					
	AII			AIII		Вст3кп2					
	ГОСТ 5781-82			ГОСТ 5781-82		ГОСТ 19903-74*		ГОСТ 10704-76			
	ф10		Итого	ф8	Итого	Б6	Итого	Тр.dy 300	Итого		
ПС63.18.2,5-2л-2,31А	16,8		16,8	0,6	0,6	3,8	3,8	11,8	11,8	16,2	33,0

24081-04

Привязан

Инв.№

ГИП	Лубенский		
Нач.отд.	Ли		
Гл.инж.	Шейман		
Гл.констр.	Зайцев		
Нач.гр.	Довлеткулов		
Инж.-к.	Терещенко		
Н.контр.	Гурбсков		

904-1-83.89-КЖ.Ц-ПС63.18.2,5-2л-2.31А

Стеновая панель ПС63.18.2,5-2л-2.31А

Стадия	Масса	Масштаб
Р	4280	1:50
Лист	Листов 1	

Чирчикский филиал ГИАП

Копировал Семсно Формат А3

Инв.№ подл. | Подпись и дата | Взам. инв.№

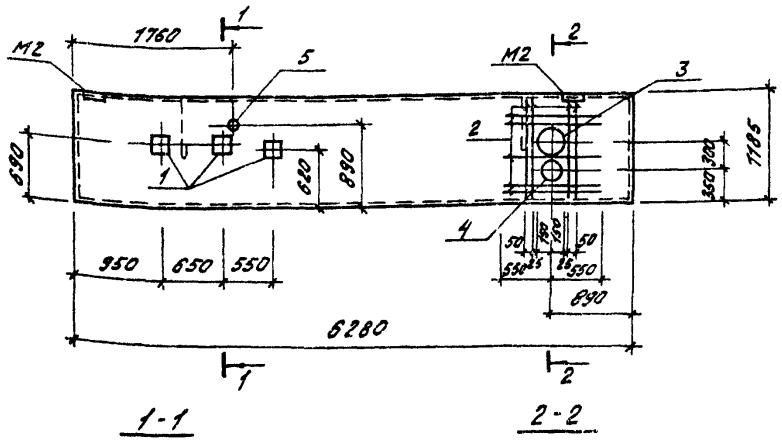

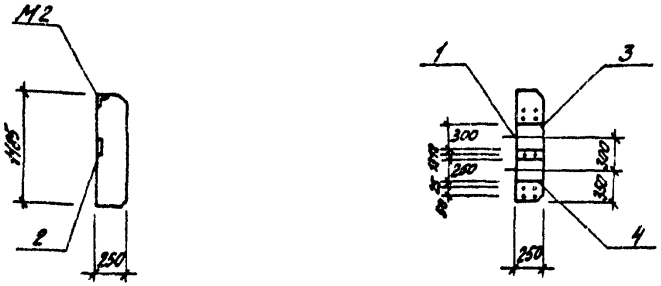

Формат	Зона	Поз.	Обозначение	Наименование	Кол.	Примечание
				Документация		
А3			904-1-83.89-КЖ.И-ТУ	Технические условия		
				Сборочные единицы		
			1.030.1-1 В. 1-1	ПС63.12.2,5-3л-2.31	1	
		1	1.400-75 В.1	Изделие закладное МН117-3	3	
				Детали		
Б4		2		ф10 АII ГОСТ 5781-82, ℓ=1100	18	0,7 кг
Б4		3		Труба 300, ГОСТ 10704-76, ℓ=250	1	11,8 кг
Б4		4		Труба 250, ГОСТ 10704-76, ℓ=250	1	9,9 кг
Б4		5		Труба 100, ГОСТ 10704-76, ℓ=390	1	3,8 кг

1. Арматуру панели приварить к поз. 3 и поз. 4
2. Поз. 2 приварить к пространственному каркасу.

Ведомость расхода стали на дополнительные закладные детали, кг

Марка элемента	Изделия арматурные			Изделия закладные								Всего	Общий расход
	Арматура класса			Арматура класса	Прокат марки								
	AII			AI	Ст3кп2								
	ГОСТ 5781-82				ГОСТ 19903-74		ГОСТ 10704-76						
	ф10		Итого	ф8	Итого	Б6	Итого	Труба 300	Труба 250	Труба 100	Итого		
ПС63.12.2,5-3л-2.31А	12,6		12,6	0,9	0,9	5,7	5,7	11,8	9,9	3,8	25,5	32,1	44,7

ГИП	Лубенский		
Нач. отд.	Лу		
Гл. инж.	Шейман		
Гл. констр.	Зайцев		
Нач. гр.	Давыденков		
Инж. ПК	Терещенко		
Н. контр.	Курзанов		

Привязан

24081-01 Инв. №

904-1-83.89-КЖ.И-ПС63.12.2,5-3л-2.31А

Стеновая панель ПС63.12.2,5-3л-2,31А

Стадия	Масса	Масштаб
Р	2840	1:50
Лист	Листов 1	

Чирчикский филиал ГПИ

Копировал Семина Формат А3

Альбом 4

Формат	Зона	Поз.	Обозначение	Наименование	Кол.	Примечание
				Документация		
А3			904-1-83.89-КЖ.И-ТУ	Технические условия		
				Сборочные единицы		
		1	1.030.1-1 в. 1-1	ПС63.9.2,5-2л-1.33	1	
		2	1.030.1-1 в. 1-3	Изделие закладное М9	2	

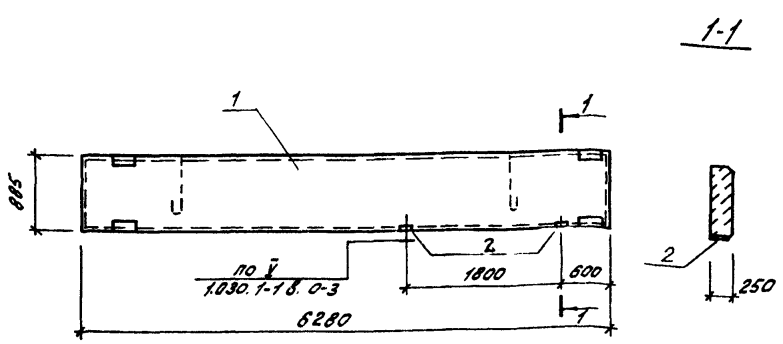

Ведомость расхода стали на дополнительные закладные детали, кг

Марка элемента	Изделия закладные						Всего	Общий расход
	Арматура класса AIII ГОСТ 5781-82			Прокат марка Вст 3кп2 ГОСТ 19903-74				
	ф10		Итого	S8		Итого		
ПС63.9.2,5-2л-1.33А	0,8		0,8	2,0		2,0	2,8	2,8

Привязан

Инв. №

24081-04

ГИП	Лубянский		904-1-83.89-КЖ.И-ПС63.9.2,5-2л-1.33А
Нач. спец.	Ли		
Гл. инж.	Шейман		Стеновая панель ПС63.9.2,5-2л-1.33А
Гл. констр.	Зайцев		
Нач. гр.	Афанасьев		
Инж. пр.	Акчурина		
Н. контр.	Курбанов		

Стадия	Масса	Масштаб
Р	2120	1:50
Лист	Листов 1	

Чирчикский филиал ГИАП

Копировал Семина Формат А3

Инв. № подл. | Подпись и дата | Взам. инв. №

Альбом 4

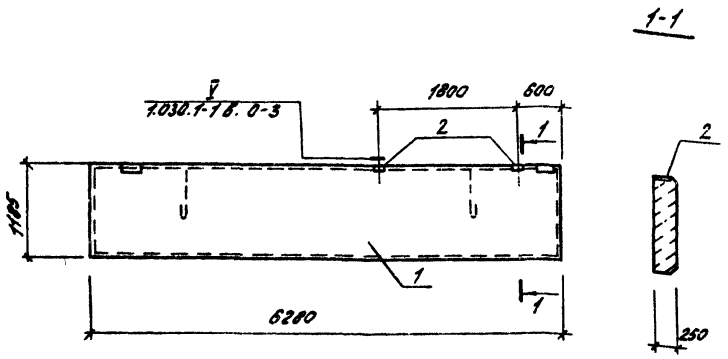

Формат	Зона	Поз.	Обозначение	Наименование	Кол.	Примечание
				Документация		
А3			904-1-83.89-КЖ.И-ТУ	Технические условия		
				Сборочные единицы		
		1	1.030.1-1 в. 1-1	ПС63.12.2,5-3л-1.31	1	
		2	1.030.1-1 в. 1-3.	Изделие закладное М9	2	

Ведомость расхода стали на дополнительные закладные детали, кг

Марка элемента	Изделия закладные							Общий расход
	Арматура класса			Прокат марки			Всего	
	АIII			Вст3 кп2				
	ГОСТ 5781-82			ГОСТ 19903-74				
	ф10		Итого	S8		Итого		
ПС63.12.2,5-3л-1.31А	0,8		0,8	2,0		2,0	2,8	2,8

24081-04

Привязан

Инв. №

ГИП	Лубенский		
Нач.стр.	Ли		
Гл. инж.	Шейман		
Гл. констр.	Зайцев		5/12
Нач. гр.	Давлеткулов		
Инж. II к	Акчурина		
Н. контр.	Курбанов		

904-1-83-89-КЖ.И-ПС63.12.2,5-3л-1.31А

Стеновая панель ПС63.12.2,5-3л-1.31А

Стадия	Масса	Масштаб
Р	2840	1:50

Лист | Листов 1

Чирчикский филиал ГИЛП

Инв. № подл. | Подпись и дата | Взам. инв. №

Копировал Семина

Формат А3

Альбом 4

Формат	Зона	Поз.	Обозначение	Наименование	Кол.	Примечание
				Документация		
А3			904-1-83.89-КЖ.И-ТУ	Технические условия		
				Сборочные единицы		
		1	1.030.1-1 в.1-1	ПС 63.18.2,5-2л-1.31	1	
		2	1.400-15 в.1	Изделие закладное МН117-3	1	

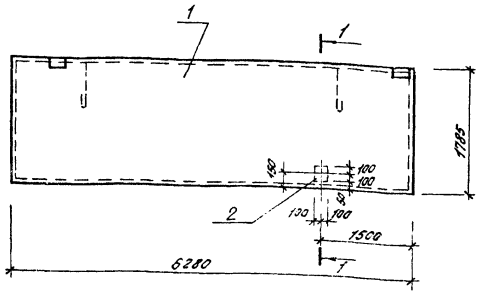

1-1

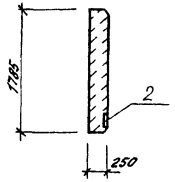

Ведомость расхода стали на дополнительные закладные детали, кг

Марка элемента	Изделия закладные							Общий расход
	Арматура класса			Прокат марки			Всего	
	А III			Вст3 кп2				
	ГОСТ 5781-82			ГОСТ 19903-74				
	ф8		Итого	S6		Итого		
ПС63.18.2,5-2л-1.31А	0,3		0,3	1,9		1,9	2,2	2,2

24081-04

Привязан

Инв. №

ГИП	Лубенский		
Нач. стро	Ли		
Гл. инж.	Шейман		
Гл. констр.	Зайцев		5/IX 89
Нач. гр.	Довлетхулов		
Инж. II к.	Акчурина		
Н. контр.	Курбанов		

904-1-83-89-КЖ.И-ПС 63.18.2,5-2л-1.31А

Стеновая панель ПС 63.18.2,5-2л-1.31А

Стадия	Масса	Масштаб
Р	4280	1:50

Лист | Листов 1

Чирчикский филиал ГИАП

Инв. № подл. | Подпись и дата | Взам. инв. №

Копировал Семина

Альбом 4

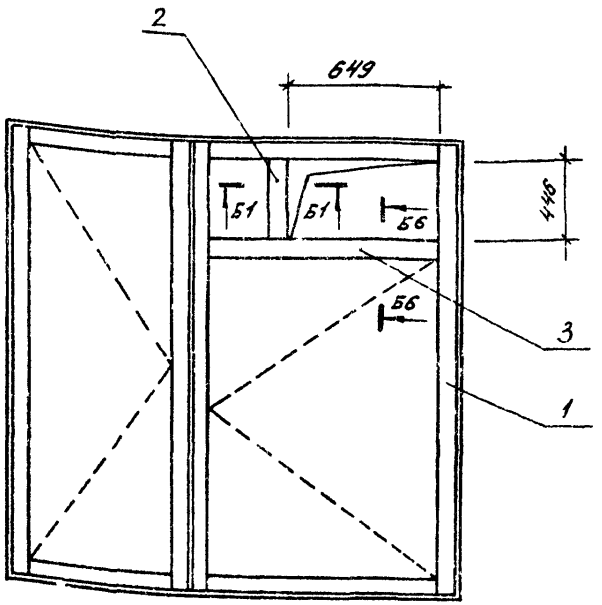

Спецификация стекла

Марка остекляемого изделия	ГОСТ стекла	Толщина стекла	Размеры стекла мм. По высоте	Размеры стекла мм. По ширине	Кол. шт.	Примечание
ОС18-18В-1	111-78	4	1580	465	2	
			1050	995	2	
			395	346	2	

1. Окно ОС18-18В-1 отличается от окна ОС18-18В по ГОСТ 11214-86 наличием отверстия под вентилятор
2. Сечения Б1; Б6 см ГОСТ 11214-86.

Формат	Зона	Поз.	Обозначение	Наименование	Кол	Примечание
				Документация		
			ГОСТ 23166-78	Технические условия		
				Сборочные единицы		
		1	ГОСТ 11214-86	Оконный блок ОС18-18В-1	1	
				Детали		
Б4		2		Брусок 50 ГОСТ 2695-71 ℓ=446	2	0,8 кг
Б4		3		Брусок 50 ГОСТ 2695-71 ℓ=1150	2	2,2 кг
Б4						

24081-04

Привязан

Инв. №

ГИП	Лубенский		
Нач. стр.	Ли		
Гл. инж.	Шейман		
Гл. констр.	Зайцев		9/IX
Нач. гр.	Давлетчуков		89
Техн. ПК	Коробова		
Н. контр.	Курбанов		

904-1-83 89-КЖ.И-ОС18-18В-1

Оконный блок ОС18-18В-1

Стадия	Масса	Масштаб
Р		

Лист | Листов 1

Чирчикский филиал ГИАП

Копировал Семина Формат А3

Альбом 4

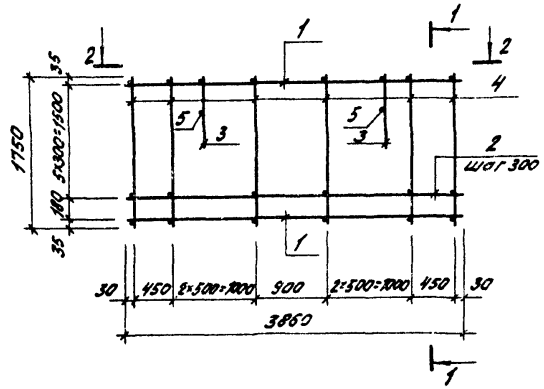

1-1

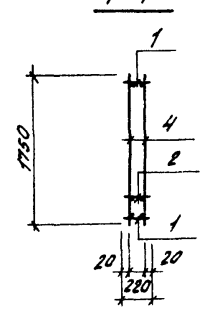

2 - 2

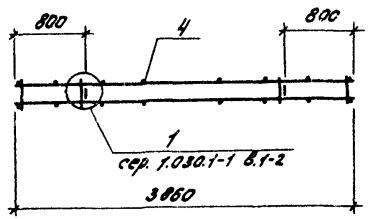

Формат	Зона	Поз.	Обозначение	Наименование	Кол.	Примечание
				Документация		
А3			904-1-83.89-КЖ.И-ТУ	Технические условия		
				КП-1		
				Сборочные единицы		
А4		1	904-1-83.89-КЖ.И-Кр-1	Каркас плоский КР-1	2	
А4		2	904-1-83.89-КЖ.И-КР-2	Каркас плоский Кр-2	5	
		3	1.030.1-1, в.1-3	Петля СПБ	2	
				Детали		
Б4		4		Ф58р I ГОСТ 6727-80 ℓ=1750	16	0,3кг
Б4		5		Ф10 АIII ГОСТ 5781-82 ℓ=220	2	0,1

24081-04

Привязан

Инв. №

ГИП	Лубенский		
Нач. стро	Ли		
Гл. инж.	Шейман		
Гл. констр.	Зайцев		5/IX 89г
Нач. гр.	Давлеткуров		
Инж.	Карпова		
Н. контр.	Курбанов		

904-1-83.89-КЖ.И-КП-1

Каркас пространственный КП-1

Стадия	Масса	Масштаб
Р	18,7	1:50

Лист | Листов

Чирчикский филиал ГИЛП

Инв. № подл. | Подпись и дата | Взам. инв. №

Копировал Семина

Формат А3

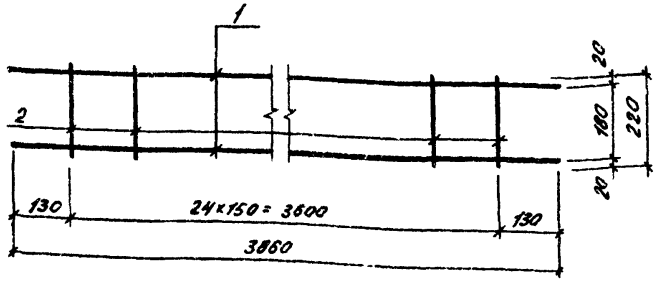

Формат	Зона	Поз.	Обозначение	Наименование	Кол.	Примечание
				Документация		
А3			904-1-83.89-КЖ.И-ТУ	Технические условия		
				Детали		
Б4		1		ф6 AIII ГОСТ 5781-82, ℓ=3860	2	0,8 кг.
Б4		2		ф4 ВрI ГОСТ 6727-80, ℓ=220	25	0,02 кг.

Привязан

Инв. №

ГИП	Лубенский		
Нач. стр.	Ли		
Гл. инж.	Шейман		
Гл. констр.	Зойцев		9/12 89 г.
Нач. гр.	Давлеткулов		
Инж.	Карпова		
Н. контр.	Курбонов		

904-1-83.89-КЖ.И-Кр-1

Плоский каркас Кр-1

Стадия	Масса	Масштаб
Р	2,1	1:10
Лист	Листов 1	

Чирчикский филиал ГИЛП

Копировал Семина Формат А4

Подпись и дата | Взам. инв. № | Инв. № подл.

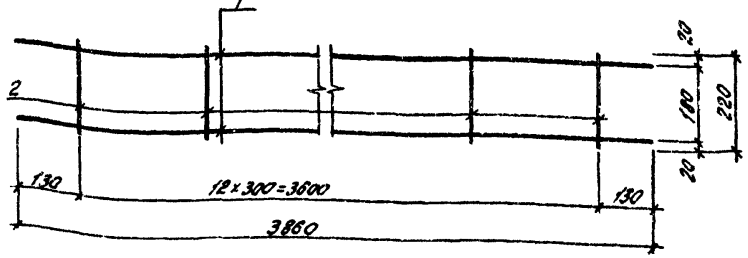

Формат	Зона	Поз.	Обозначение	Наименование	Кол.	Примечание
				Документация		
А3			904-1-83.89-КЖ.И-ТУ	Технические условия		
				Детали		
Б4		1		ф6 AIII ГОСТ 5781-82 ℓ=3860	2	0,8
Б4		2		ф4 ВрI ГОСТ 6727-80 ℓ=220	13	0,02

24081-04

Привязан

Инв. №

ГИП	Лубенский		
Нач. стр.	Ли		
Гл. инж.	Шейман		
Гл. констр.	Зойцев		5/12 89 г.
Нач. гр.	Давлеткулов		
Инж.	Карпова		
Н. контр.	Курбонов		

904-1-83.89-КЖ.И-Кр-2

Плоский каркас Кр-2

Стадия	Масса	Масштаб
Р	1,8	1:10
Лист	Листов 1	

Чирчикский филиал ГИЛП

Копировал Семина Формат А4

Подпись и дата | Взам. инв. № | Инв. № подл.

Альбом 4

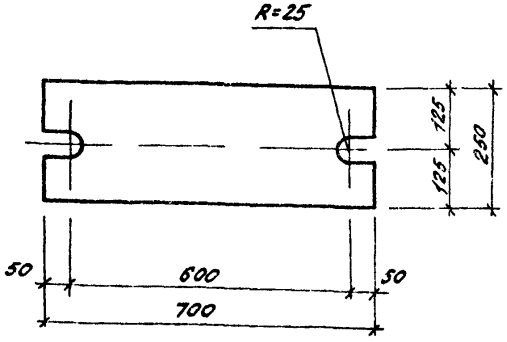

Привязан

Инв. N

ГИП	Лубенский		
Нач. стро	Ли		
Гл. инж.	Шейман		
Гл. констр.	Зайцев		5/IX 89
Нач. гр.	Давлеткулов		
Инж.	Карпова		
Н. контр.	Курбанов		

904-1-83.89-КЖ.И-МИ-1

Монтажный элемент МИ-1

Стадия	Масса	Масштаб
Р	27,0	1:10

Лист | Листов 1

Лист $\frac{20\ ГОСТ\ 19903-74}{Вст3пс6-1ТУ14-1-3023-80}$ 700×250

Чирчикский филиал ГИАП

Копировал Семина Формат А4

Взам. инв. N | Подпись и дата | Инв. N подл.

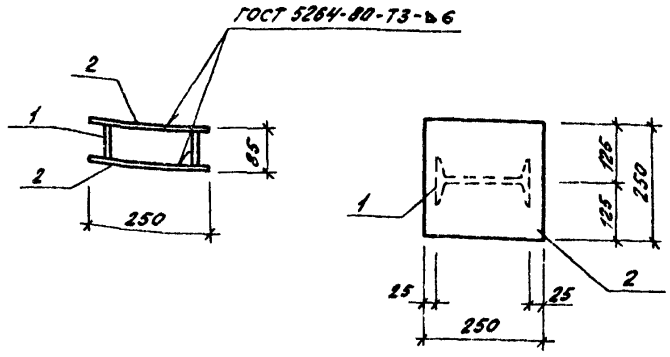

Формат	Зона	Поз.	Обозначение	Наименование	Кол.	Примечание
				Документация		
А3			904-1-83.89-КЖ.И-ТУ	Технические условия		
				Детали		
Б4		1		Двутавр $\frac{20\ ГОСТ\ 8239-72}{Вст3сп5-1ТУ14-1-3023-80}$ С×65	1	1,4кг
Б4		2		Лист $\frac{10\ ГОСТ\ 19903-74}{Вст3пс6-1ТУ14-1-3023-80}$ 250×250	2	4,9кг

24081-04

Привязан

Инв. N

ГИП	Лубенский		
Нач. стро	Ли		
Гл. инж.	Шейман		
Гл. констр.	Зайцев		5/IX 89
Нач. гр.	Давлеткулов		
Инж.	Карпова		
Н. контр.	Курбанов		

904-1-83.89-КЖ.И-МИ-2

Монтажный элемент МИ-2

Стадия	Масса	Масштаб
Р	11,2	1:10

Лист | Листов 1

Чирчикский филиал ГИАП

Копировал Семина Формат А4

Взам. инв. N | Подпись и дата | Инв. N подл.

Альбом 4

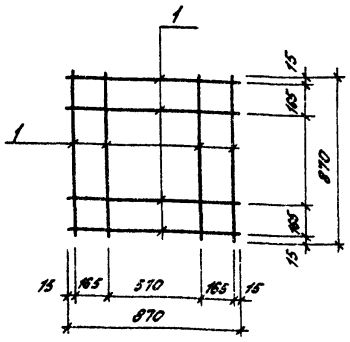

Формат	Зона	Поз.	Обозначение	Наименование	Кол.	Примечание
				Документация		
А3			904-1-83.89-КЖ.И-ТУ	Технические условия		
				Детали		
Б4		1		ф8 АI ГОСТ 5781-82, l=870	8	0,3кг

Привязан

Инв. №

ГИП	Лубенский		
Нач. стро	Ли		
Гл. инж.	Шейман		
Гл. констр.	Зайцев		5/IX 89
Нач. гр.	Давлеткулов		
Инж.	Карпова		
Н. контр.	Курбанов		

904-1-83.89-КЖ.И-С-1

Сетка С-1

Стадия	Масса	Масштаб
Р	2,4	1:20

Лист | Листов 1

Чирчикский филиал ГИАП

Копировал Семина Формат А4

Взам. инв. №

Подпись и дата

Инв. № подл.

Альбом 4

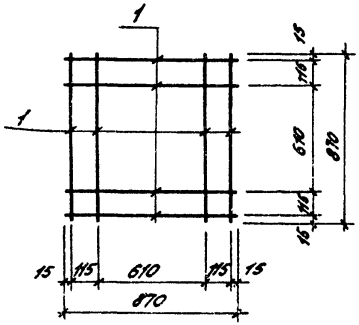

24081-04

Формат	Зона	Поз.	Обозначение	Наименование	Кол.	Примечание
				Документация		
А3			904-1-83.89-КЖ.И-ТУ	Технические условия		
				Детали		
Б4		1		ф8 АI ГОСТ 5781-82, l=870	8	0,3кг

Привязан

Инв. №

ГИП	Лубенский		
Нач. стро	Ли		
Гл. инж.	Шейман		
Гл. констр.	Зайцев		5/IX 89
Нач. гр.	Давлеткулов		
Инж.	Карпова		
Н. контр.	Курбанов		

904-1-83.89-КЖ.И-С-2

Сетка С-2

Стадия	Масса	Масштаб
Р	2,4	1:20

Лист | Листов 1

Чирчикский филиал ГИАП

Копировал Семина Формат А4

Взам. инв. №

Подпись и дата

Инв. № подл.

Альбом 4

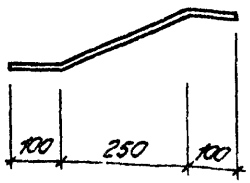

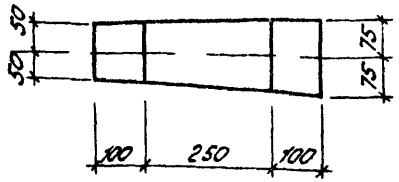

Привязан

Инв.N

ГИП	Лубенский		
Нач.стро	Ли		
Гл.инж.	Шейман		
Гл.конст.	Зайцев		5/IX
Нач.гр.	Давлеткулов		89
Инж.	Карпова		
Н.контр.	Курбанов		

904-1-83.89-КЖ.И-МЦ-3

Монтажный элемент МЦ-3

Стадия	Масса	Масштаб
Р	4,4	1:10

Лист | Листов 1

Лист S10 ГОСТ 19903-74 / Вст3пс6-1ТУ14-1-3023-80 450×150

Чирчикский филиал ГИАП

Копировал Сёмина Формат А4

Взам. инв.№ | Подпись и дата | Инв.№ подл.

Альбом 4

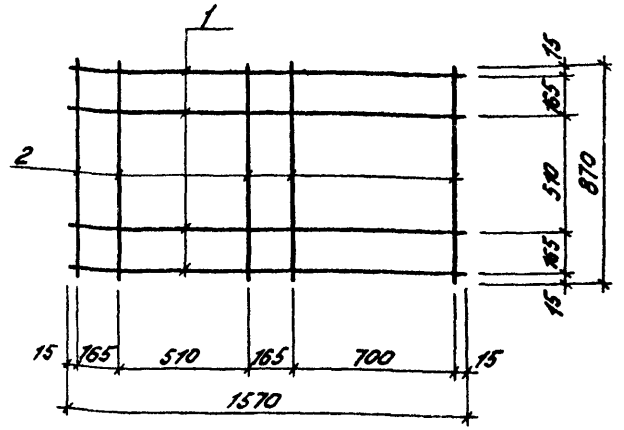

Формат	Зона	Поз.	Обозначение	Наименование	Кол.	Примечание
				Документация		
А3			904-1-83.89-КЖ.И-ТУ	Технические условия		
				Детали		
Б4		1		ф8АI ГОСТ 5781-82, ℓ=1570	4	0,6кг.
"		2		ф8АI -"- , ℓ=870	5	0,3кг.

Привязан

24081-04

Инв.N

ГИП	Лубенский		
Нач.стро	Ли		
Гл.инж.	Шейман		
Гл.конст.	Зайцев		5/IX
Нач.гр.	Давлеткулов		89
Инж.	Карпова		
Н.контр.	Курбанов		

904-1-83.89-КЖ.И-С-3

Сетка С-3

Стадия	Масса	Масштаб
Р	3,9	1:20

Лист | Листов 1

Чирчикский филиал ГИАП

Копировал Сёмина Формат А4

Взам. инв.№ | Подпись и дата | Инв.№ подл.

Альбом 4

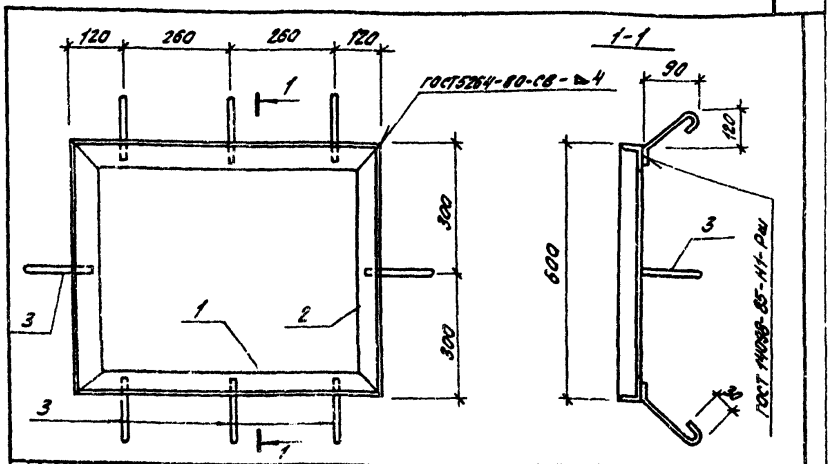

Формат	Зона	Поз.	Обозначение	Наименование	Кол.	Примечание
				Документация		
А3			904-1-83.89-КЖ.И-ТУ	Технические условия		
				Детали		
Б4		1		Уголок 50×50×6 ГОСТ 8509-86 Ст3кп2 ГОСТ 380-71 ℓ=760	2	2,86кг
Б4		2		Уголок 50×50×5 ГОСТ 8509-86 Ст3кп2 ГОСТ 380-71 ℓ=600	2	2,26кг
Б4		3		ФБ.IIг ГОСТ 5781-82, ℓ=270	8	0,06

Привязан

Инв.№

ГИП	Лубенский		
Нач.стр.	Ли		
Гл.инж.	Шейман		
Гл.констр.	Зайцев		5/12
Нач.гр.	Довлеткулов		89 г.
Арх.	Стыкон		
Н.контр.	Курбонов		

904-1-83.89-КЖ.И-РМ-1

Рамка опорная РМ-1

Стадия	Масса	Масштаб
Р	10.7	1:10
Лист	Листов 1	

Чирчикский филиал ГИАП

Копировал Семина Формат А4

Альбом 4

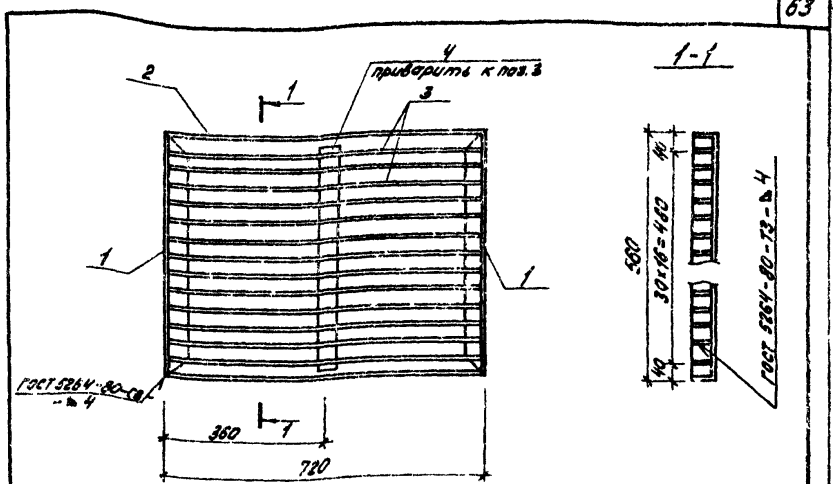

Формат	Зона	Поз.	Обозначение	Наименование	Кол.	Примечание
				Документация		
А3			904-1-83.89-КЖ.И-ТУ	Технические условия		
				Детали		
Б4		1		Уголок 50×50×5 ГОСТ 8509-86 Ст3кп2 ГОСТ 380-71 ℓ=580	2	2,71кг
Б4		2		Уголок 50×50×5 ГОСТ 8509-86 Ст3кп2 ГОСТ 380-71 ℓ=720	2	2,71кг
Б4		3		Лист 4 ГОСТ 19903-74 Ст3кп2 ГОСТ 380-71 50×710	17	1,12кг
Б4		4		Лист 4 ГОСТ 19903-74 Ст3кп2 ГОСТ 380-71 50×480	1	0,72кг

Привязан

24081-04

Инв.№

ГИП	Лубенский		
Нач.стр.	Ли		
Гл.инж.	Шейман		
Гл.констр.	Зайцев		5/12
Нач.гр.	Довлеткулов		89 г.
Арх.	Стыкон		
Н.контр.	Курбонов		

904-1-83.89-КЖ.И-РШ-1

Решетка съемная РШ-1

Стадия	Масса	Масштаб
Р	22,4	1:10
Лист	Листов 1	

Чирчикский филиал ГИАП

Копировал Семина Формат А4

Альбом 4

Вид А

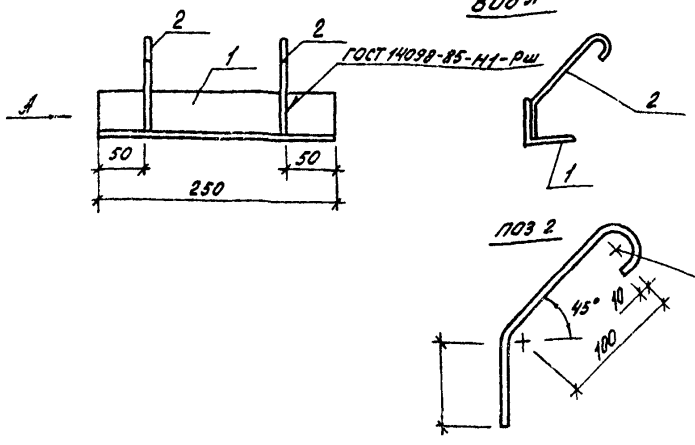

Формат	Зона	Поз.	Обозначение	Наименование	Кол.	Примечание
				Документация		
А3			904-1-83.89-КЖ.И-ТУ	Технические условия		
				Детали		
Б4		1		Уголок 30×30×5 ГОСТ 8509-86 / Ст3кп2 ГОСТ 380-71* ℓ=250	1	0,94кг
Б4		2		⌀6 AI ГОСТ 5781-82 ℓ=240	2	0,05кг

Привязан

Инв. № подл. | Подпись и дата | Взам. инв. №

ГИП	Лубенский		904-1-83.89-КЖ.И-ДВ-1	
Нач. отд.	Ли			
Гл. инж.	Шеймон			
Гл. констр.	Зайцев		5/12	
Нач. гр.	Давлеткулов		89г.	
Арх.	Стыкон			
Н. контр.	Курбонов			

Изделие закладное ДВ-1

Стадия	Масса	Масштаб
Р	1,04	1:2
Лист	Листов 1	

Чирчикский филиал ГИАП

Копировал Семина Формат А4

Б

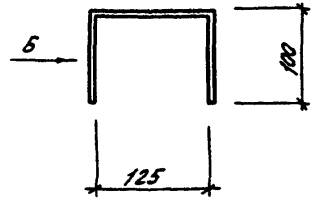

Вид Б

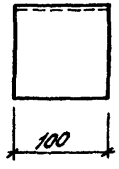

24081-04

Привязан

Инв. №

Инв. № подл. | Подпись и дата | Взам. инв. №

ГИП	Лубенский		904-1-83.89-КЖ.И-МД-1	
Нач. отд.	Ли			
Гл. инж.	Шеймон			
Гл. констр.	Зайцев		5/12	
Нач. гр.	Давлеткулов		89г.	
Арх.	Стыкон			
Н. контр.	Курбонов			

Монтажный элемент МД-1

Стадия	Масса	Масштаб
Р	0,9	1:5
Лист	Листов 1	

Лист 8 ГОСТ 19903-74* Ст3кп2 ГОСТ 380-71* 100×340

Чирчикский филиал ГИАП

Копировал Семина Формат А4

Альбом 4

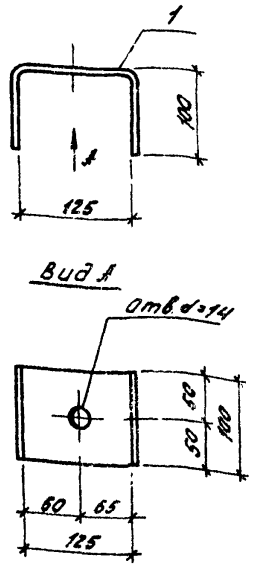

Привязан

Инв. №

ГИП	Лубенский		
Нач. стро	Ли		
Гл. инж.	Шейман		
Гл. констр.	Зайцев		5/12
Нач. гр.	Давлеткулов		29
Инж.	Карпова		
Н. контр.	Курбанов		

904-1-83.89-КЖ.И-МД-2

Монтажный элемент МД-2

Стадия	Масса	Масштаб
Р	0,9	1:5

Лист | Листов 1

Лист 8 ГОСТ 19903-74 / Вст3кп2 ГОСТ 380-71 = 325×100

Чирчикский филиал ГИАП

Копировал Семина Формат А4

Взам. инв. № | Подпись и дата | Инв. № подл.

Альбом 4

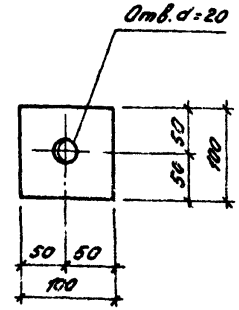

24091-04

Привязан

Инв. №

ГИП	Лубенский		
Нач. стро	Ли		
Гл. инж.	Шейман		
Гл. констр.	Зайцев		5/12
Нач. гр.	Давлеткулов		29
Инж.	Карпова		
Н. контр.	Курбанов		

904-1-83.89-КЖ.И-ПЛ-1

Монтажный элемент ПЛ-1

Стадия	Масса	Масштаб
Р	0,3	1:5

Лист | Листов 1

Лист 8 ГОСТ 19903-74 / Вст3кп2 ГОСТ 380-71 = 100×100

Чирчикский филиал ГИАП

Копировал Семина Формат А4

Взам. инв. № | Подпись и дата | Инв. № подл.

Альбом 4

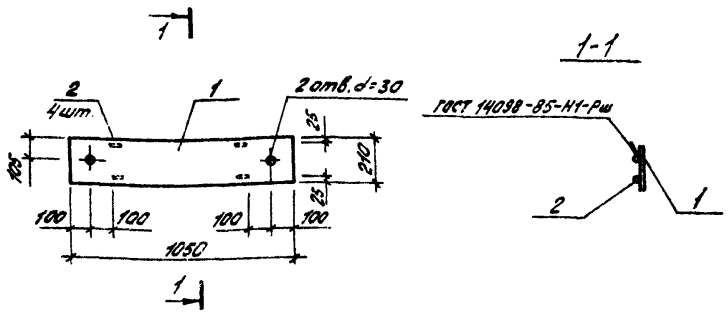

Формат	Зона	Поз.	Обозначение	Наименование	Кол.	Примечание
				Документация		
А3			904-1-83 89-КЖ.И-ТУ	Технические условия		
				Детали		
Б4		1		Лист ромб К-ПУ-4,0×210×1050 Вст3кп2 ГОСТ 8568-77	1	7,4кг
Б4		2		ф10АI ГОСТ 5781-82 ℓ=50	4	0,03кг

Привязан

Инв. N

ГИП	Лубенский		
Нач.стро	Ли		
Гл.инж.	Шейман		
Гл.констр.	Зайцев		5/12
Нач.гр.	Давлеткулов		89
Арх.	Стыкон		
Н.контр.	Курбанов		

904-1-83.89-КЖ.И-ЩМ-1

Щит ЩМ-1

Стадия	Масса	Масштаб
Р	7.52	1:20

Лист | Листов 1

Чирчикский филиал ГИАП

Копировал Семина Формат А4

Взам. инв. N | Подпись и дата | Инв. N подл.

Альбом 4

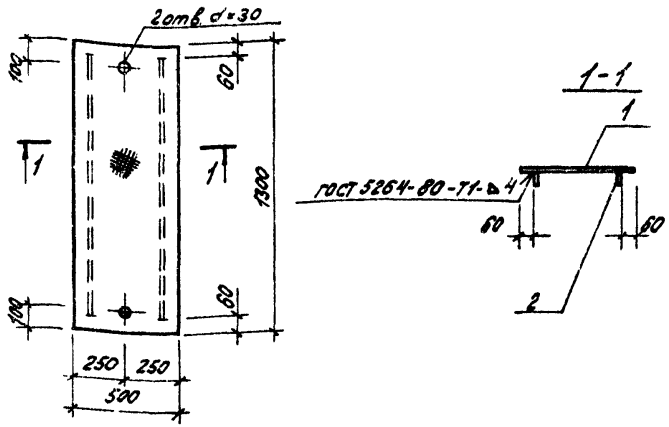

Формат	Зона	Поз.	Обозначение	Наименование	Кол.	Примечание
				Документация		
А3			904-1-83 89-КЖ.И-ТУ	Технические условия		
				Детали		
Б4		1		Лист ромб К-ПУ-5,0×500×1300 Вст3кп2 ГОСТ 8568-77	1	27,2кг
Б4		2		Лист 5 ГОСТ 19903-74* 50×1000 Вст3кп2 ГОСТ 380-71*	2	2,32кг.

Привязан

24081-04

Инв. N

ГИП	Лубенский		
Нач.стро	Ли		
Гл.инж.	Шейман		
Гл.констр.	Зайцев		5/12
Нач.гр.	Давлеткулов		89
Арх.	Стыкон		
Н.контр.	Курбанов		

904-1-83.89-КЖ.И-ЩМ-2

Щит ЩМ-2

Стадия	Масса	Масштаб
Р	31,8	

Лист | Листов 1

Чирчикский филиал ГИАП

Копировал Семина Формат А4

Взам. инв. N | Подпись и дата | Инв. N подл.

Альбом 4

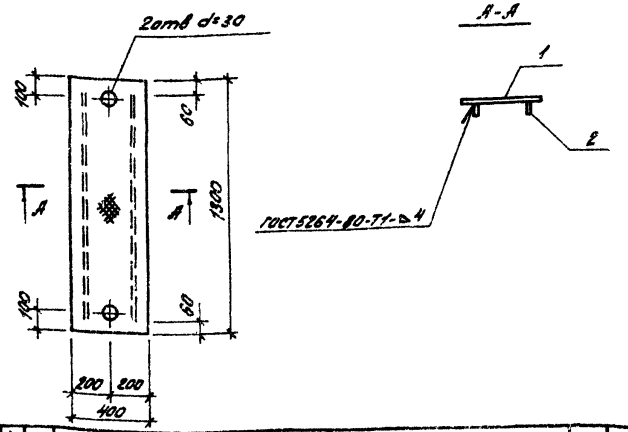

Формат	Зона	Поз.	Обозначение	Наименование	Кол.	Примечание
				Документация		
А3			904-1-83.89-КЖ.И-ТЧ	Технические условия		
				Детали		
Б4		1		Лист ромб К-ПЧ-Ка=400×1300 Вст3кп2 ГОСТ 8568-77	1	21,7кг
Б4		2		Лист 5 ГОСТ 19903-74 50×140 Вст3кп2 ГОСТ 380-71*	2	2,32 кг

Привязан

Инв. №

ГИП	Лубенский		
Нач. отд.	Ли		
Гл. инж.	Шейнман		
Гл. констр.	Зайцев		5/IX 89
Нач. гр.	Зайцулин		
Арх.	Стыкон		
Н. контр.	Куровнов		

904-1-83.89-КЖ.И-ЩМ-3

Щит ЩМ-3

Стадия	Масса	Масштаб
Р	26.3	1:20
Лист	Листов 1	

Чирчикский филиал ГИАП

Копировал Семина Формат А4

Альбом 4

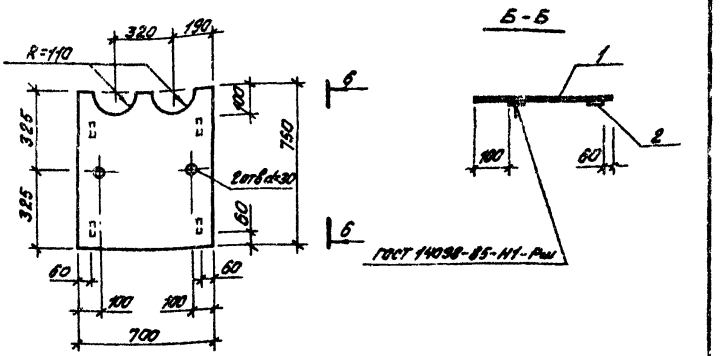

Формат	Зона	Поз.	Обозначение	Наименование	Кол.	Примечание
				Документация		
А3			904-1-83.89-КЖ.И-ТЧ	Технические условия		
				Детали		
Б4		1		Лист ромб К-ПЧ-40×700×750 Вст3кп2 ГОСТ 8568-77	1	17,6 кг
Б4		2		ф10.А1 ГОСТ 6727-80 С=60	4	0,03 кг

Привязан

24081-СУ

Инв. №

ГИП	Лубенский		
Нач. отд.	Ли		
Гл. инж.	Шейнман		
Гл. констр.	Зайцев		5/IX 89
Нач. гр.	Зайцулин		
Арх.	Стыкон		
Н. контр.	Куровнов		

904-1-83.89-КЖ.И-ЩМ-4

Щит ЩМ-4

Стадия	Масса	Масштаб
Р	17.7	1:20
Лист	Листов 1	

Чирчикский филиал ГИАП

Копировал Семина Формат А4

Альбом 4

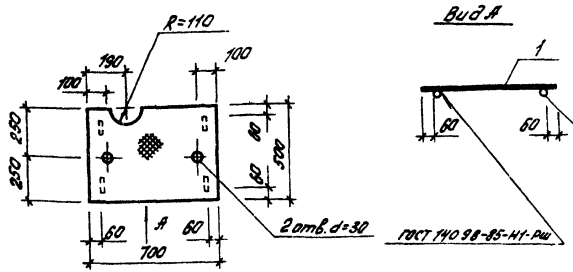

Формат	Зона	Поз.	Обозначение	Наименование	Кол.	Примечание
				Документация		
А3			904-1-83.89-КЖ.И-ТУ	Технические условия		
				Детали		
Б4		1		Лист ромб. К-ПУ-4,0×500×700 Вст3кп2 ГОСТ 8568-77	1	10,3кг
Б4		2		ф10.AI ГОСТ 5781-82 ℓ=50	4	0,03кг

Привязан

Инв.№

ГИП	Лубенский		904-1-83.89-КЖ.И-ЩМ-5
Нач.отд.	Ли		
Гл.инж.	Шеймон		Щит ЩМ-5
Гл.констр.	Зойцев		Стадия: Р; Масса: 11.8; Масштаб: 1:20
Нач.гр.	Давлетшов		Лист; Листов 1
Арх.	Стыкон		Чирчикский филиал ГИЭП
Н.контр.	Курбанов		

Инв.№ подл. | Подпись и дата | Взам.инв.№

Копировал Семина Формат А4

Альбом 4

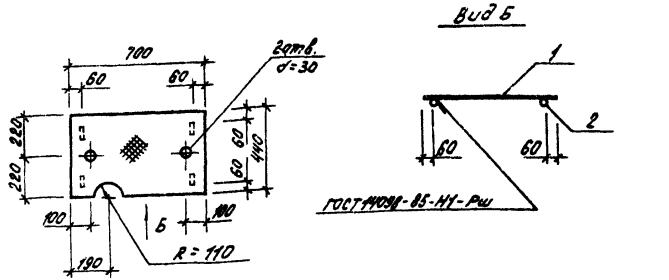

Формат	Зона	Поз.	Обозначение	Наименование	Кол.	Примечание
				Документация		
А3			904-1-83.89-КЖ.И-ТУ	Технические условия		
				Детали		
Б4		1		Лист ромб. К-ПУ-4,0×440×700 Вст3кп2 ГОСТ 8568-77	1	10,3кг
Б4		2		ф10.AI ГОСТ 5781-82 ℓ=50	4	0,03кг

1.4081-0.4

Привязан

Инв.№

ГИП	Лубенский		904-1-83.89-КЖ.И-ЩМ-6
Нач.отд.	Ли		
Гл.инж.	Шеймон		Щит ЩМ-6
Гл.констр.	Зойцев		Стадия: Р; Масса: 10.4; Масштаб: 1:20
Нач.гр.	Давлетшов		Лист; Листов 1
Арх.	Стыкон		Чирчикский филиал ГИЭП
Н.контр.	Курбанов		

Инв.№ подл. | Подпись и дата | Взам.инв.№

Копировал Семина Формат А4

Альбом 4

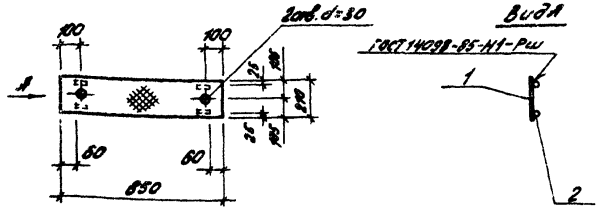

Формат	Зона	Поз.	Обозначение	Наименование	Кол.	Примечание
				Документация		
А3			904-1-83.89-КЖ.И-ТУ	Технические условия		
				Детали		
Б4		1		Лист ромб К-ПУ-4,0×210×850 / Вст3кп2 ГОСТ8568-77	1	6,0кг
Б4		2		Ф10АI ГОСТ 5781-82 ℓ=50	4	0,03кг

Привязан

Инв №

ГИП	Лубенский		
Нач.стр.	Ли		
Гл.инж.	Шейман		
Гл.констр.	Зайцев		5/IX 89
Нач.гр.	Давлетчиков		
Арх.	Стыкон		
Н.контр.	Курбанов		

904-1-83.89-КЖ.И-ШМ-7

Щит ЩМ-7

Стадия	Масса	Масштаб
Р	6.1	1:20

Лист | Листов 1

Чирчикский филиал ГИАП

Копировал Семина Формат А4

Взам. инв. № | Подпись и дата | Инв. № подл.

Альбом 4

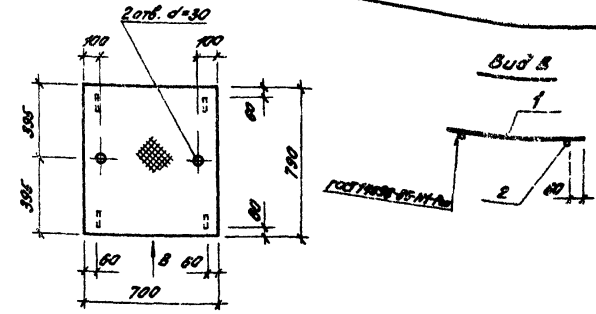

Формат	Зона	Поз.	Обозначение	Наименование	Кол.	Примечание
				Документация		
А3			904-1-83.89-КЖ.И-ТУ	Технические условия		
				Детали		
Б4		1		Лист ромб К-ПУ-4,0×700×790 / Вст3кп2 ГОСТ8568-77	1	18.5
Б4		2		Ф10АI ГОСТ 5781-82 ℓ=50	4	0.03

24081-04

Привязан

Инв №

ГИП	Лубенский		
Нач.стр.	Ли		
Гл.инж.	Шейман		
Гл.констр.	Зайцев		5/IX 89
Нач.гр.	Давлетчиков		
Арх.	Стыкон		
Н.контр.	Курбанов		

904-1-83.89-КЖ.И-ЩМ-8

Щит ЩМ-8

Стадия	Масса	Масштаб
Р	18.6	1:20

Лист | Листов 1

Чирчикский филиал ГИАП

Копировал Семина Формат А4

Взам. инв. № | Подпись и дата | Инв. № подл.

Альбом 4

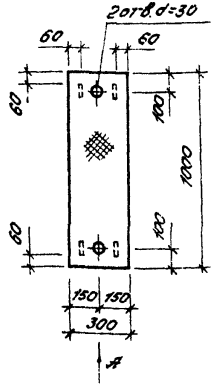

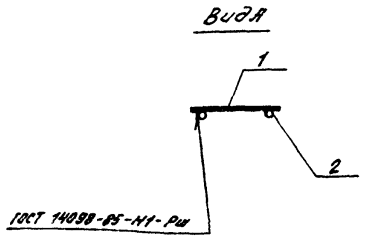

Формат	Зона	Поз.	Обозначение	Наименование	Кол.	Примечание
				Документация		
А3			904-1-83.89-КЖ.И-ТУ	Технические условия		
				Детали		
Б4		1		Лист ромб К-ПУ-4,0×300×1000 Вст3кп2 ГОСТ8568-77	1	10,1кг
Б4		2		ф10АI ГОСТ 5781-82 ℓ=50	4	0,03кг

Привязан

Инв.№

Инв.№ подл. | Подпись и дата | Взам. инв.№

ГИП	Лубенский		904-1-83.89-КЖ.И-ЩМ-9
Нач.отд.	Ли		
Гл.инж.	Шейман		Щит ЩМ-9 — Стадия: Р; Масса: 10,2; Масштаб: 1:20
Гл.констр.	Зайцев		Лист; Листов 1
Нач.гр.	Довлеткиов		Чирчикский филиал ГИАП
Арх.	Стыкон		
Н.контр.	Курбанов		

Копировал Семина Формат А4

Альбом 4

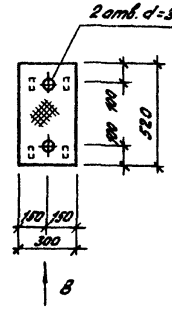

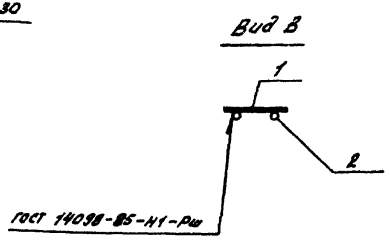

Формат	Зона	Поз.	Обозначение	Наименование	Кол.	Примечание
				Документация		
А3			904-1-83.89-КЖ.И-ТУ	Технические условия		
				Детали		
Б4		1		Лист ромб К-ПУ-4,0×300×520 Вст3кп2 ГОСТ8568-77	1	5,2кг
Б4		2		ф10АI ГОСТ 5781-82 ℓ=50	4	0,03кг

24081-04

Привязан

Инв.№

Инв.№ подл. | Подпись и дата | Взам. инв.№

ГИП	Лубенский		904-1-83.89-КЖ.И-ЩМ-10
Нач.отд.	Ли		
Гл.инж.	Шейман		Щит ЩМ-10 — Стадия: Р; Масса: 6,3; Масштаб: 1:20
Гл.констр.	Зайцев		Лист; Листов 1
Нач.гр.	Довлеткиов		Чирчикский филиал ГИАП
Арх.	Стыкон		
Н.контр.	Курбанов		

Копировал Семина Формат А4

Альбом 4

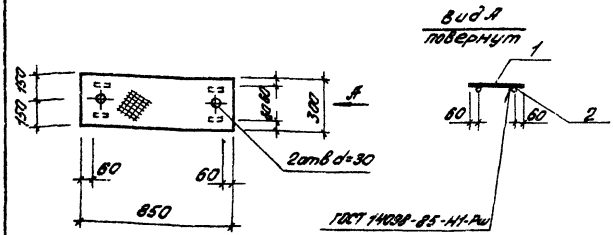

Формат	Зона	Поз.	Обозначение	Наименование	Кол.	Примечание
				Документация		
А3			904-1-83.89-КЖ.И-ТУ	Технические условия		
				Детали		
Б4		1		Лист ромб. К-ПУ-4,0×300×850 / Вс-3кп2 ГОСТ 8568-77	1	8,6кг
Б4		2		ф10АI ГОСТ 5781-82 ℓ=50	4	0,03кг

Привязан

Инв. №

ГИП	Лубенский		
Нач. стро	Ли		
Гл. инж.	Шейман		
Гл. констр.	Зайцев		5/IX
Нач. гр.	Давлетчиков		89
Арх.	Стыкон		
Н. контр.	Курбанов		

904-1-83 89-КЖ.И-ЩМ-11

Щит ЩМ-11

Стадия	Масса	Масштаб
Р	87	1:20

Лист | Листов 1

Чирчикский филиал ГИАП

Копировал Семина Формат А4

Взам. инв. № | Подпись и дата | Инв. № подл.

Альбом 4

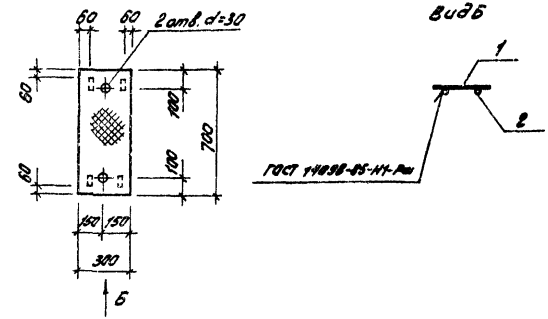

Формат	Зона	Поз.	Обозначение	Наименование	Кол.	Примечание
				Документация		
А3			904-1-83.89-КЖ.И-ТУ	Технические условия		
				Детали		
Б4		1		Лист ромб. К-ПУ-4,0×300×700 / Вс-3кп2 ГОСТ 8568-77	1	7,0кг
Б4		2		ф10АI ГОСТ 5781-82 ℓ=50	4	0,03кг

24081-04

Привязан

Инв. №

ГИП	Лубенский		
Нач. стро	Ли		
Гл. инж.	Шейман		
Гл. констр.	Зайцев		5/IX
Нач. гр.	Давлетчиков		89
Арх.	Стыкон		
Н. контр.	Курбанов		

904-1-83 89-КЖ.И-ЩМ-12

Щит ЩМ-12

Стадия	Масса	Масштаб
Р	7,1	1:20

Лист | Листов 1

Чирчикский филиал ГИАП

Копировал Семина Формат А4

Взам. инв. № | Подпись и дата | Инв. № подл.

Альбом 4

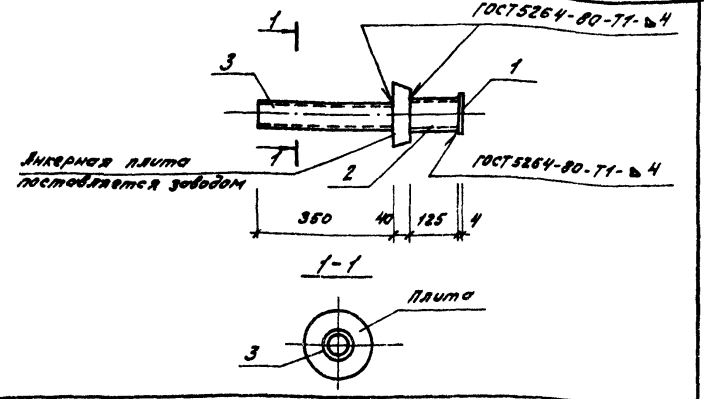

Формат	Зона	Поз.	Обозначение	Наименование	Кол.	Примечание
				Документация		
А3			904-1-83.89-КЖ.Ц-ТУ	Технические условия		
				Детали		
Б4		1		Лист 4 ГОСТ 19903-74 / Ст3кп2 ГОСТ 380-71* 90×90	1	0,3кг
Б4		2		Профиль 80×80×4 ГОСТ 25577-83 / Ст3кп2 ГОСТ 380-71* L=125	1	1,1кг
Б4		3		Труба 63×3,2 ГОСТ 3262-75* L=350	1	2,2кг

Привязан

Инв.№

ГИП	Лубенский		904-1-83.89-КЖ.Ц-МН-1
Нач.отд.	Ли		
Гл.инж.	Шейнман		Изделие закладное МН-1
Гл.констр.	Зойцев		Стадия: Р; Масса: 3,6; Масштаб: 1:10
Нач.гр.	Давлетшин		Лист; Листов 1
Арх.	Стыкан		Чирчикский филиал ГИЛП
Н.контр.	Курбонов		

Копировал Семина Формат А4

Альбом 4

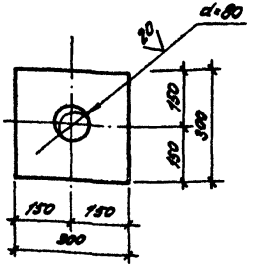

24081-04

Привязан

Инв.№

ГИП	Лубенский		904-1-83.89-КЖ.Ц-МН-2
Нач.отд.	Ли		
Гл.инж.	Шейнман		Плотик МН-2
Гл.констр.	Зойцев		Стадия: Р; Масса: 21,3; Масштаб: 1:10
Нач.гр.	Давлетшин		Лист; Листов 1
Арх.	Стыкан		Чирчикский филиал ГИЛП
Н.контр.	Курбонов		Лист 6 ГОСТ 19903-74 / Ст3кп2 ГОСТ 380-71*

Копировал Семина Формат А4

Альбом 4

МН-3
(план)

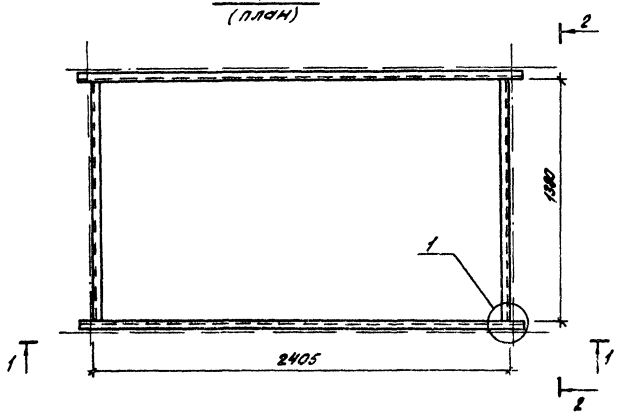

1-1

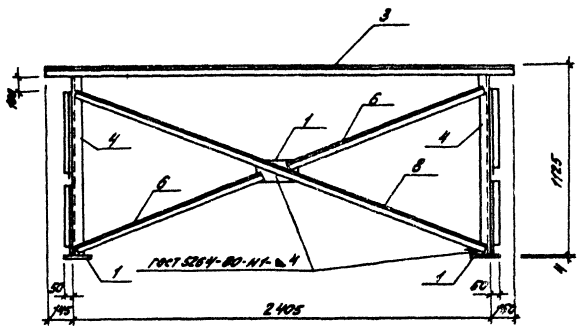

Формат	Зона	Поз	Обозначение	Наименование	Кол.	Примечание
				Документация		
А3			904-1-83.89-КЖ.И-ТУ	Технические условия		
				Детали		
Б4		1		Лист 4 ГОСТ 19903-74* / Вст3кп2 ГОСТ 380-71*	8	1,0кг
Б4		2		Уголок 50×50×5 ГОСТ 8509-86 / Вст3кп2 ГОСТ 380-71* С=1380	2	5,2кг
Б4		3		Уголок 50×50×5 ГОСТ 8509-86 / Вст3кп2 ГОСТ 380-71* С=2700	2	10,2кг
Б4		4		Уголок 50×50×5 ГОСТ 8509-86 / Вст3кп2 ГОСТ 380-71* С=1120	4	4,3кг
Б4		5		Уголок 50×50×5 ГОСТ 8509-86 / Вст3кп2 ГОСТ 380-71* С=820	4	3,1кг
Б4		6		Уголок 50×50×5 ГОСТ 8509-86 / Вст3кп2 ГОСТ 380-71* С=1250	4	4,6кг
Б4		7		Уголок 50×50×5 ГОСТ 8509-86 / Вст3кп2 ГОСТ 380-71* С=1700	2	6,4кг
Б4		8		Уголок 50×50×5 ГОСТ 8509-86 / Вст3кп2 ГОСТ 380-71* С=2500	2	9,4кг

2-2

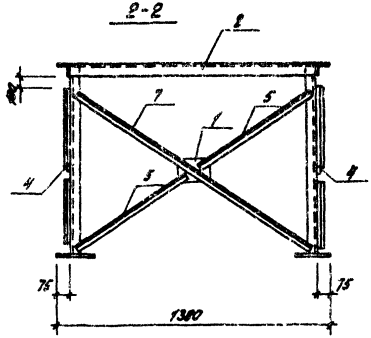

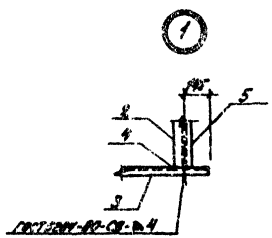

24081-0

Привязан

Инв. №

ГИП	Лубянский		
Нач. стр.	Ли		
Гл. инж.	Шейман		
Гл. констр.	Зайцев		5/12
Нач. пр.	Давыдкин		23
Арх.	Стыкин		
Н. контр.	Курбанов		

904-1-83.89-КЖ.И-МН-3

Кондуктор МН-3

Стадия	Масса	Масштаб
Р	118,0	1:20

Лист | Листов 1

Чирчикский филиал ГИЛП

Инв. № подл. | Подпись и дата | Взам. инв. №

Копировал Семина Формат А3

Альбом 4

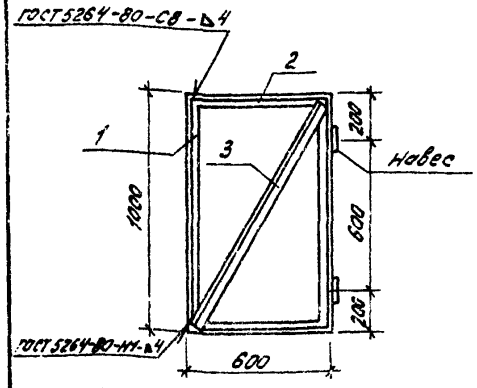

Формат	Зона	Поз.	Обозначение	Наименование	Кол.	Примечание
				Документация		
А3			904-1-9389-КЖ.И-ТУ	Технические условия		
				Детали		
Б4		1		Уголок $\frac{50\times50\times5\ ГОСТ\ 8509-86}{Вст3кп2\ ГОСТ\ 380-71}$ $l=1000$	2	3,77
Б4		2		Уголок $\frac{50\times50\times5\ ГОСТ\ 8509-86}{Вст3кп2\ ГОСТ\ 380-71}$ $l=600$	2	2,26
Б4		3		Уголок $\frac{50\times50\times5\ ГОСТ\ 8509-86}{Вст3кп2\ ГОСТ\ 380-71}$ $l=1160$	1	4,57

Привязан

Инв. N

Взам. инв. N | Подпись и дата | Инв. N подл.

ГИП	Лубенский		
Нач. стро	Ли		
Гл. инж.	Шейман		
Гл. констр.	Зайцев		5/IX 89
Нач. гр.	Давлеткулов		
Инж. II к	Малышев		
Н. контр.	Курбанов		

904-1-83.89-КЖ.И-Кл-1

Калитка Кл-1

Стадия	Масса	Масштаб
Р	16.43	1:20

Лист | Листов 1

Чирчикский филиал ГИАП

Копировал Семина Формат А4

Альбом 4

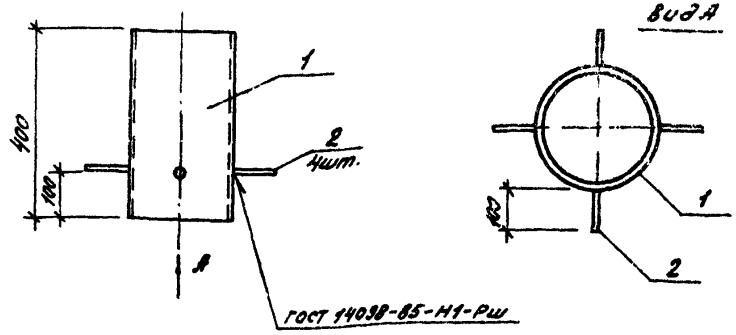

Формат	Зона	Поз.	Обозначение	Наименование	Кол.	Примечание
				Документация		
			904-1-83.89-КЖ.И-ТУ	Технические условия		
				Детали		
Б4		1		Труба 219×8,5 ГОСТ 10704-76, $l=400$	1	6,0кг
Б4		2		Ф10АТ ГОСТ 5781-82, $l=100$	4	0,06

24081-04

Привязан

Инв. N3

Взам. инв. N | Подпись и дата | Инв. N подл.

ГИП	Лубенский		
Нач. стро	Ли		
Гл. инж.	Шейман		
Гл. констр.	Зайцев		5/IX 89
Нач. гр.	Давлеткулов		
Арх.	Стыкон		
Н. контр.	Курбанов		

904-1-83.89-КЖ.И-МП-1

Патрубок МП-1

Стадия	Масса	Масштаб
Р	6.24	1:10

Лист | Листов 1

Чирчикский филиал ГИАП

Копировал Семина Формат А4

Альбом 4

Формат	Зона	Поз.	Обозначение	Наименование	Кол.	Примечание
				Документация		
А3			904-1-83.89-КЖ.И-ТУ	Технические условия		
				Детали		
Б4		1		Лист 6 ГОСТ 19903-74 / Вст3кп2 ГОСТ 380-71 50×60	1	0,1кг
Б4		2		⌀10 А II ГОСТ 5781-82, ℓ=450	1	0,27

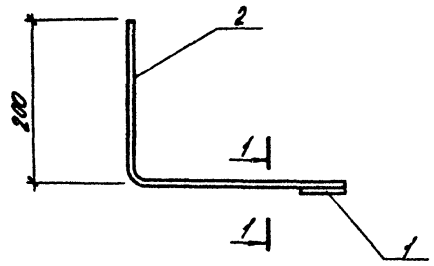

1-1

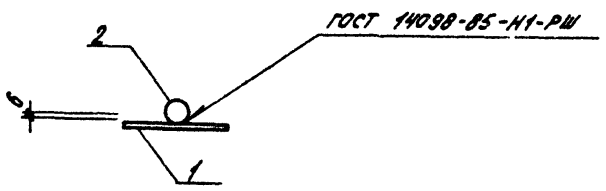

24081-04

Привязан

Инв. №

ГИП	Лубенский		
Нач.стро	Ли		
Гл.инж.	Шейман		
Гл.констр.	Зойцев		5/IX 89
Нач.гр.	Давлетгулов		
Арх.	Стыкон		
Н.контр.	Курбанов		

904-1-83.89-КЖ.И-МС-1

Изделие закладное МС-1

Стадия	Масса	Масштаб
Р	0.37	1:5

Лист | Листов 1

Чирчикский филиал ГИАП

Инв.№ подл. | Подпись и дата | Взам.инв.№

Копировал Семина Формат А3

Альбом 4

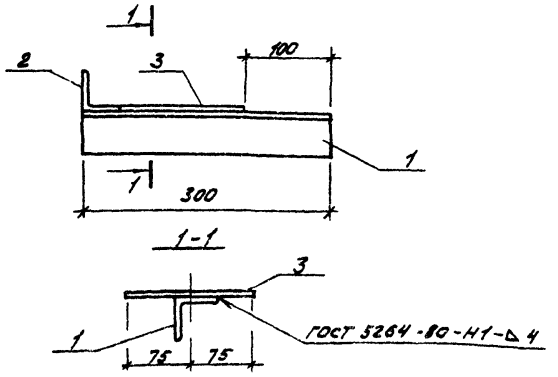

Формат	Зона	Поз	Обозначение	Наименование	Кол.	Примечание
				Документация		
А3			904-1-83.89-КЖ.И-ТУ	Технические условия		
				Детали		
Б4		1		Уголок $\frac{50\times50\times5\ ГОСТ\ 8509-85}{Вст3кп2\ ГОСТ\ 380-71^{*}}$ ℓ=300	1	1,3кг.
Б4		2		Уголок $\frac{50\times50\times5\ ГОСТ\ 8509-85}{Вст3кп2\ ГОСТ\ 380-71^{*}}$ ℓ=50	1	0,2кг.
Б4		3		Лист $\frac{6\ ГОСТ\ 19903-74}{Вст3кп2\ ГОСТ\ 380-71^{*}}$ 150×150	1	1,1кг.

Привязан

Инв. №

Взам. инв. №

Подпись и дата

Инв. № подл.

ГИП	Лубенский		
Нач. стро	Ли		
Гл. инж.	Шейман		
Гл. констр.	Зайцев		5/IX 89
Нач. гр.	Давлеткулов		
Техн. II к.	Коробова		
Н. контр.	Курбанов		

904-1-83.89-КЖ.И-К-1

Кронштейн К-1

Стадия	Масса	Масштаб
Р	2.6	1:5

Лист | Листов 1

Чирчикский филиал ГИАП

Копировал Семина Формат А4

Альбом 4

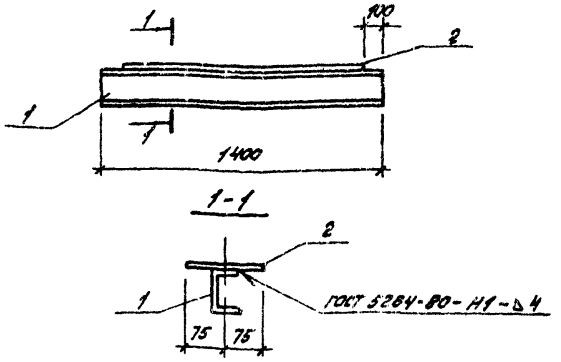

Формат	Зона	Поз.	Обозначение	Наименование	Кол.	Примечание
				Документация		
А3			904-1-83.89-КЖ.И-ТУ	Технические условия		
				Детали		
Б4		1		Швеллер $\frac{100\times50\times3\ ГОСТ\ 8278-83^{*}}{Вст3кп2\ ГОСТ\ 16523-70^{*}}$ ℓ=300	1	6,3кг.
Б4		2		Лист $\frac{6\times1200\ ГОСТ\ 19903-74}{Вст3кп2\ ГОСТ\ 380-71}$ ℓ=150	1	8,6кг.

24081-ОУ

Привязан

Инв. №

ГИП	Лубенский		
Нач. стро	Ли		
Гл. инж.	Шейман		
Гл. констр.	Зайцев		5/IX 89
Нач. гр.	Давлеткулов		
Техн. II к.	Коробова		
Н. контр.	Курбанов		

904-1-83.89-КЖ.И-К-2

Кронштейн К-2

Стадия	Масса	Масштаб
Р	14.8	1:20

Лист | Листов 1

Чирчикский филиал ГИАП

Копировал Семина Формат А4

Альбом 4

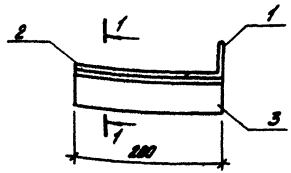

1-1

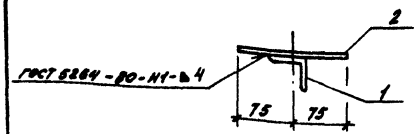

Формат	Зона	Поз.	Обозначение	Наименование	Кол.	Примечание
				Документация		
А3			904-1-83.89-КЖ.Ц-ТУ	Технические условия		
				Детали		
Б4		1		Уголок 50х50х5 ГОСТ 8509-86 / Ст3кп2 ГОСТ 380-71 L=50	1	0,2 кг
Б4		2		Лист 6 ГОСТ 19903-74 / Ст3кп2 ГОСТ 380-71 150х150	1	1,1 кг
Б4		3		Уголок 63х50х6 ГОСТ 8509-86 / Ст3кп2 ГОСТ 380-71 L=200	1	0,8 кг

Привязан

Инв.№

ГИП	Чертинский		904-1-83.89-КЖ.Ц-К-3
Нач. стр.	Ли		
Гл. инж.	Ц. Чуман		Кронштейн К-3
Гл. констр.	Зацуев	5/12	
Нач. гр.	Ковтунова	89	
Н. контр.	Коробова		Стадия: Р; Масса: 2,1; Масштаб: 1:5
			Лист; Листов 1
			Чирчикский филиал ГИЛП

Копировал Сенина Формат А4

gost.e-ecolog.ru

Альбом 4

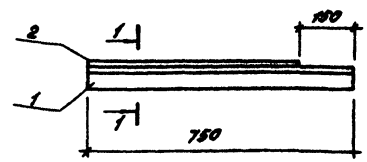

1-1

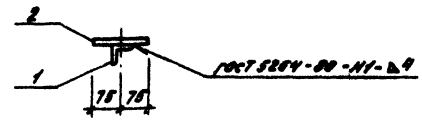

Формат	Зона	Поз.	Обозначение	Наименование	Кол.	Примечание
				Документация		
А3			904-1-83.89-КЖ.Ц-ТУ	Технические условия		
				Детали		
Б4		1		Уголок 50х50х5 ГОСТ 8509-86 / Ст3кп2 ГОСТ 380-71 L=200		
Б4		2		Лист 6 ГОСТ 19903-74 / Ст3кп2 ГОСТ 380-71 150х150		

24081-04

Привязан

Инв.№

ГИП	Чертинский		904-1-83.89-КЖ.Ц-К-4
Нач. стр.	Ли		
Гл. инж.	Шейнман		Кронштейн К-4
Гл. констр.	Зацуев	5/12	
Нач. гр.	Ковтунова	89	
Н. контр.	Коробова		Стадия: Р; Масса: 20; Масштаб: 1:10
			Лист; Листов 1
			Чирчикский филиал ГИЛП

Копировал Сенина Формат А4