ТИПОВОЙ ПРОЕКТ

903-1-170

КОТЕЛЬНАЯ

с 4 котлами КЕ-25-14С

ОТОПИТЕЛЬНО-ПРОИЗВОДСТВЕННАЯ

СИСТЕМА ТЕПЛОСНАБЖЕНИЯ ОТКРЫТАЯ

ТОПЛИВО-КАМЕННЫЕ И БУРЫЕ УГЛИ

Альбом XIX

ЧАСТЬ 2

16411-20

ЦЕНА 4-71

gost.e-ecolog.ru

ЦЕНТРАЛЬНЫЙ ИНСТИТУТ ТИПОВОГО ПРОЕКТИРОВАНИЯ
ГОССТРОЯ СССР

Москва, А-445, Смольная ул., 22

Сдано в печать [illegible] 1980.

[illegible] [illegible] 750

ТИПОВОЙ ПРОЕКТ
903-1-170

КОТЕЛЬНАЯ С 4 КОТЛАМИ КЕ-25-14С

ОТОПИТЕЛЬНО-ПРОИЗВОДСТВЕННАЯ СИСТЕМА ТЕПЛОСНАБЖЕНИЯ-ОТКРЫТАЯ

ТОПЛИВО- КАМЕННЫЕ И БУРЫЕ УГЛИ

СОСТАВ ПРОЕКТА

NN АЛЬБОМОВ	НАИМЕНОВАНИЕ АЛЬБОМОВ
	АРХИТЕКТУРНО-СТРОИТЕЛЬНАЯ ЧАСТЬ
I	АРХИТЕКТУРНО-СТРОИТЕЛЬНЫЕ РЕШЕНИЯ, КОНСТРУКЦИИ
Ч.1,2	ЖЕЛЕЗОБЕТОННЫЕ И МЕТАЛЛИЧЕСКИЕ
II	ЧЕРТЕЖИ ИНДУСТРИАЛЬНЫХ СТРОИТЕЛЬНЫХ КОНСТРУКЦИЙ И ИЗДЕЛИЙ КОТЕЛЬНОЙ.
III	СООРУЖЕНИЯ ТОПЛИВОПОДАЧИ
IV	ЧЕРТЕЖИ ИНДУСТРИАЛЬНЫХ СТРОИТЕЛЬНЫХ КОНСТРУКЦИЙ И ИЗДЕЛИЙ ТОПЛИВОПОДАЧИ
	ТЕПЛОМЕХАНИЧЕСКАЯ ЧАСТЬ
V	КОМПОНОВКА ОБОРУДОВАНИЯ КОТЕЛЬНОЙ ОБЩЕКОТЕЛЬНЫЕ СОЕДИНИТЕЛЬНЫЕ ТРУБОПРОВОДЫ
VI	КОТЛОАГРЕГАТ /ТОПЛИВО- КАМЕННЫЕ И БУРЫЕ УГЛИ/
VII	ОБЩИЕ ВИДЫ НЕСТАНДАРТНЫХ ТЕХНОЛОГИЧЕСКИХ КОНСТРУКЦИЙ
VIII	ВОДОПОДГОТОВКА
IX	СКЛАД РЕАГЕНТОВ /ИЗ Т.П. 903-1-153/
	ЭЛЕКТРОТЕХНИЧЕСКАЯ ЧАСТЬ
X	СИЛОВОЕ ЭЛЕКТРООБОРУДОВАНИЕ И ЭЛЕКТРООСВЕЩЕНИЕ КОТЕЛЬНОЙ
XI	ЩИТЫ СИЛОВЫЕ УПРАВЛЕНИЯ КОТЕЛЬНОЙ. ЗАДАНИЕ ЗАВОДУ-ИЗГОТОВИТЕЛЮ
XII	СХЕМЫ УПРАВЛЕНИЯ ЭЛЕКТРОДВИГАТЕЛЯМИ КОТЕЛЬНОЙ
XIII	СИЛОВОЕ ЭЛЕКТРООБОРУДОВАНИЕ И ЭЛЕКТРООСВЕЩЕНИЕ ТОПЛИВОПОДАЧИ.
XIV	ЩИТЫ СИЛОВЫЕ УПРАВЛЕНИЯ ТОПЛИВОПОДАЧИ. ЗАДАНИЕ ЗАВОДУ-ИЗГОТОВИТЕЛЮ

NN АЛЬБОМОВ	НАИМЕНОВАНИЕ АЛЬБОМОВ
	АВТОМАТИЗАЦИЯ
XV	СХЕМЫ ФУНКЦИОНАЛЬНЫЕ И ВНЕШНИХ ПРОВОДОК. ПЛАНЫ РАСПОЛОЖЕНИЯ. БЛОКИ МЕСТНЫХ ПРИБОРОВ
XVI	ОБЩИЕ ВИДЫ
XVII	СХЕМЫ ЭЛЕКТРИЧЕСКИЕ ПРИНЦИПИАЛЬНЫЕ
	САНИТАРНО-ТЕХНИЧЕСКАЯ ЧАСТЬ
XVIII	ОТОПЛЕНИЕ И ВЕНТИЛЯЦИЯ, ВОДОПРОВОД И КАНАЛИЗАЦИЯ
	МЕХАНИЗАЦИЯ ТРАНСПОРТА
XIX Ч 1,2,3	МЕХАНИЗАЦИЯ ТОПЛИВОПОДАЧИ И ШЛАКОЗОЛОУДАЛЕНИЯ. САНТЕХНИКА.
	ЗАКАЗНЫЕ СПЕЦИФИКАЦИИ
XX	ТЕПЛОМЕХАНИЧЕСКАЯ, САНИТАРНО-ТЕХНИЧЕСКАЯ ЧАСТИ
XXI	МЕХАНИЗАЦИЯ ТОПЛИВОПОДАЧИ И ШЛАКОЗОЛОУДАЛЕНИЯ /ВСЕ ЧАСТИ/
XXII	ЭЛЕКТРОТЕХНИЧЕСКАЯ ЧАСТЬ КОТЕЛЬНОЙ И ШЛАКОЗОЛОУДАЛЕНИЯ
XXIII	АВТОМАТИЗАЦИЯ. СПЕЦИФИКАЦИЯ НА ПРИБОРЫ, ИЗДЕЛИЯ И МАТЕРИАЛЫ. ОПРОСНЫЕ ЛИСТЫ
XXIV	СКЛАД РЕАГЕНТОВ /ИЗ ТП 903-1-153/
XXV	ЭКОНОМИКА ТЕХНИКО-ЭКОНОМИЧЕСКАЯ ЧАСТЬ
	СМЕТЫ
XXVI	СВОДКА ЗАТРАТ И СМЕТЫ НА СТРОИТЕЛЬНЫЕ РАБОТЫ КОТЕЛЬНОЙ
XXVII Ч1,2	СМЕТЫ НА ТЕПЛОМЕХАНИЧЕСКУЮ, ЭЛЕКТРОТЕХНИЧЕСКУЮ, САНИТАРНО-ТЕХНИЧЕСКУЮ ЧАСТИ, АВТОМАТИЗАЦИЮ КОТЕЛЬНОЙ.
XXVIII	ТОПЛИВОПОДАЧА
XXIX	СКЛАД РЕАГЕНТОВ /ИЗ ТП 903-1-153/

ПРИМЕНЕННЫЕ МАТЕРИАЛЫ: ТИПОВОЙ ПРОЕКТ 907-2-216. ДЫМОВАЯ ТРУБА H=50м, Ду=3,0м И ТИПОВОЙ ПРОЕКТ 704-1-51 СТАЛЬНОЙ ВЕРТИКАЛЬНЫЙ ЦИЛИНДРИЧЕСКИЙ РЕЗЕРВУАР ДЛЯ НЕФТИ И НЕФТЕПРОДУКТОВ ЕМКОСТЬЮ 300м³.

РАЗРАБОТАН
ГПИ САНТЕХПРОЕКТ
ГЛАВПРОМСТРОЙПРОЕКТА
ГОССТРОЯ СССР
ГПИ СОЮЗПРОММЕХАНИЗАЦИЯ
МИНТЯЖМАШ СССР

ГЛАВНЫЙ ИНЖЕНЕР ИНСТИТУТА Гнутов А.Н.
ГЛАВНЫЙ ИНЖЕНЕР ПРОЕКТА Ройзман Б.М.

АЛЬБОМ XIX Ч.2

УТВЕРЖДЕН
И ВВЕДЕН В ДЕЙСТВИЕ
ГПИ САНТЕХПРОЕКТ
ПРИКАЗ №217 ОТ 28/XII - 1979г.

Типовой проект 903-1-170 альбом XIX ч.2

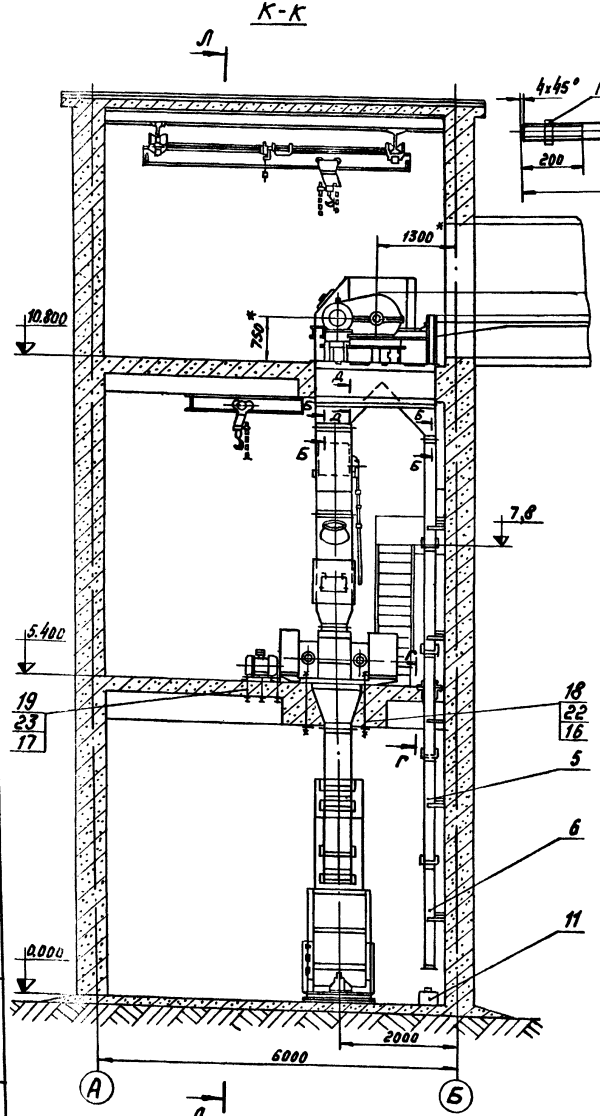

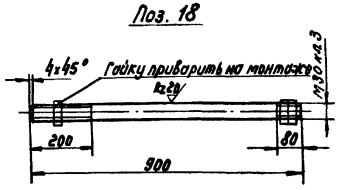

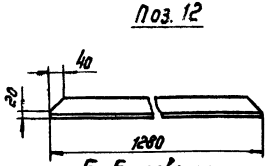

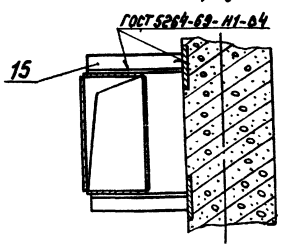

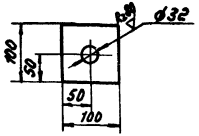

Техническая характеристика	
Производительность дробилки	30 т/час.
Производительность дробильного узла с учетом отсева мелочи при работе одной дробилки	до 60 т/час
Крупность поступающего материала	не более 100×200×300 мм
Крупность дробленого материала	0 ÷ 50 мм
Мощность привода дробилки	13 квт

1. Предельные отклонения размеров по СМ9.
2. Кромки реза - 500/, остальное - ∇
3. Электроды типа Э42 ГОСТ 9467-75.
4. Шиберный тройник (поз. 3) устанавливать приводной рукояткой в сторону площадки обслуживания на отм. 7,8.
5. Длину стяжек (поз. 13) для крепления короба колосникового грохота (поз. 1) к перекрытию отм. 10.8 уточнить при монтаже. Отверстия ф15 для крепления стяжек к кронштейнам (поз. 14) сверлить при монтаже.
6. Масса оборудования и металлоконструкций дробильного устройства - 13390 кг.

Поз.	Обозначение	Наименование	Кол.	Масса 1шт.	Масса Общ.	Примеч.
28		Кран подвесной 5,1-45 ГОСТ 7413-69. Длина пролета 4,5м. Высота подъема ручной тали с червячным механизмом 12м. Q=5т	1	745	745	Красногвардейский крановый завод
27		Таль передвижная червячная 5 ГОСТ 1106-74	1	150	150	
26		Дробилка двухвалковая ДДЗ-4, левое исполнение	1	4855	4855	Ясиноватский машзавод
25		Дробилка двухвалковая ДДЗ-4; правое исполнение	1	4855	4855	
24		Гайка М12.5 ГОСТ 5915-70	248	0,017	4,22	
23		Гайка М22.5 ГОСТ 5915-70	18	0,11	1,98	
22		Гайка М30.5 ГОСТ 5915-70	12	0,23	2,76	
21		Болт М12×30.46 ГОСТ 7798-70	248	0,042	10,42	
20		Резина рулонная 5Т-М ГОСТ 7338-77 60×27400	1	13,5	13,5	Для уплотнения фланцев
19		Круг В22 ГОСТ 2590-71 / Ст.3 ГОСТ 535-58	6	1,5	9	
18		Круг В30 ГОСТ 2590-71 / Ст.3 ГОСТ 535-58	4	5	20	
17		Лист Б-ПН-10 ГОСТ 19903-74 / Ст.3 ГОСТ 14637-69	6	0,8	4,8	
16		Лист Б-ПН-10 ГОСТ 19903-74 / Ст.3 ГОСТ 14637-69	4	0,8	3,2	
15		Уголок Б-63×63×6 ГОСТ 8509-72 / Ст.3 ГОСТ 535-58	8	1,85	14,8	
14		Уголок Б-63×63×6 ГОСТ 8509-72 / Ст.3 ГОСТ 535-58	16	1	16	
13		Уголок Б-63×63×6 ГОСТ 8509-72 / Ст.3 ГОСТ 535-58	8	17	136	
12		Уголок Б-63×63×6 ГОСТ 8509-72 / Ст.3 ГОСТ 535-58	2	7,3	14,6	
11	Лист 103	Ящик для металлических отходов	1	9	9	
10	Лист 44	Патрубок типа II	1	6,8	6,8	
9	Лист 44	Патрубок типа I	1	22,4	22,4	
8	Лист 111	Воронка нижняя типа II	1	176	176	
7	Лист 110	Воронка нижняя типа I	1	240	240	
6	Лист 109	Воронка типа II	2	91	182	
5	Лист 109	Воронка типа I	3	90	270	
4	Лист 108	Воронка	2	43	86	
3	Лист 104	Тройник шиберный	1	475	475	
2	Лист 103	Грохот колосниковый	2	129	258	
1	Лист 101	Короб колосникового грохота	2	327	654	

Согласовано

Подп. и дата

Стр. 2-99 см. альбом XIX ч.1

Изм.	Лист	№ докум.	Подпись	Дата
Нач. отд.		Курц		
Гл. инж. пр.		Курц		
Рук. гр.		Ройзман		
Провер.		Алексеева		
Исполн.		Бударина		
Должн.		Фамилия	Подпись	Дата

ТП 903-1-170

Котельная с 4 котлами КЕ-25-14с

Литер	Лист	Листов
Р	99	

Механизация дробильного устройства (начало)

ГПКИ СОЮЗПРОММЕХАНИЗАЦИЯ

16411 20 3

Типовой проект 903-1-170 альбом XIX ч.2

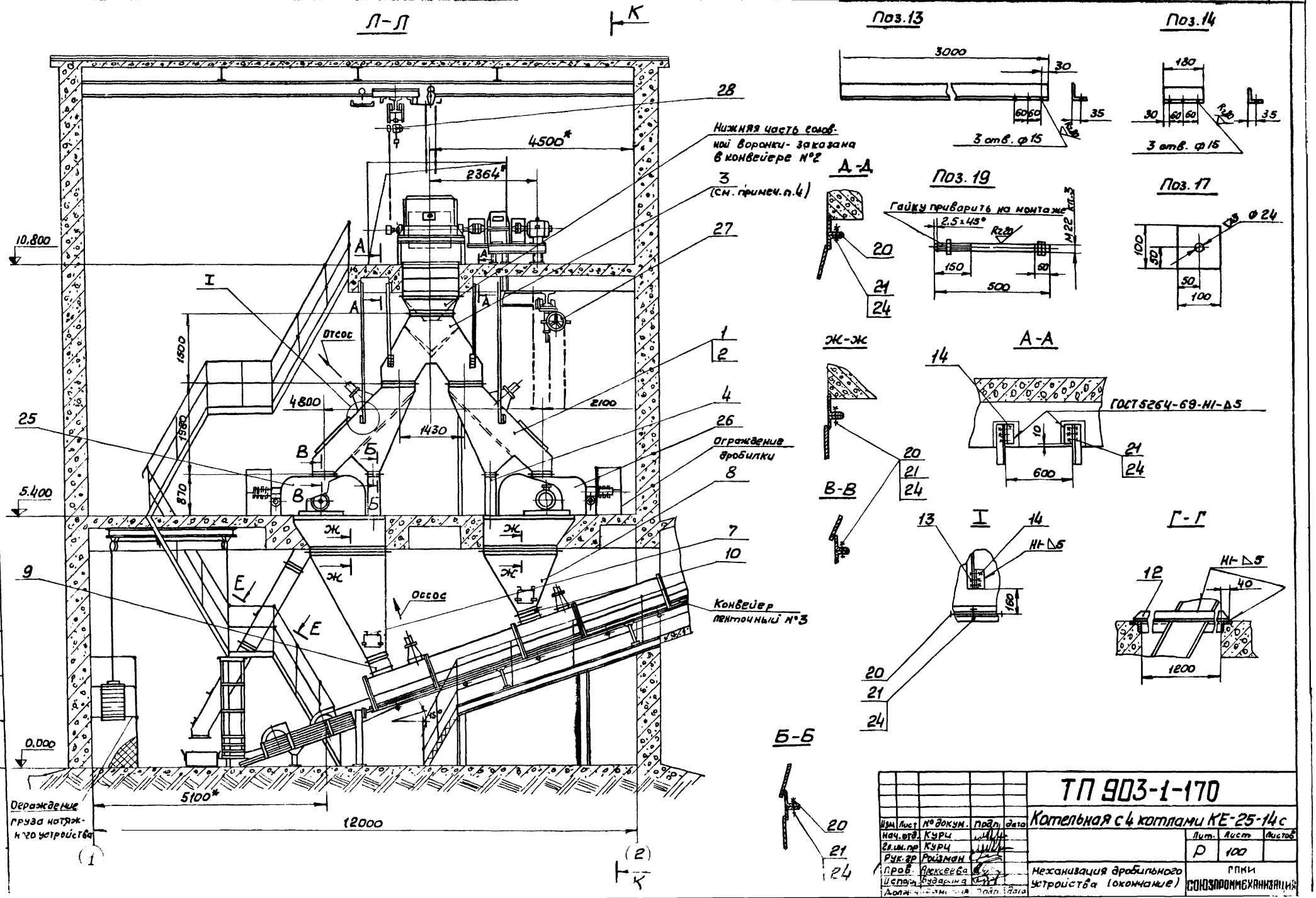

Изм.	Лист	№ докум.	Подп.	Дата
Нач.отд.		Курц		
Гл.ин.пр		Курц		
Рук.гр		Ройзман		
Пров.		Алексеева		
Испол.		Бударина		
Должн.		Фамилия	Подп.	Дата

ТП 903-1-170

Котельная с 4 котлами КЕ-25-14с

Лит.	Лист	Листов
Р	100	

Механизация дробильного устройства (окончание)

ГПКИ СОЮЗПРОММЕХАНИЗАЦИЯ

Согласовано

Подп. и дата

Типовой проект 903-1-170 альбом XIX ч.2

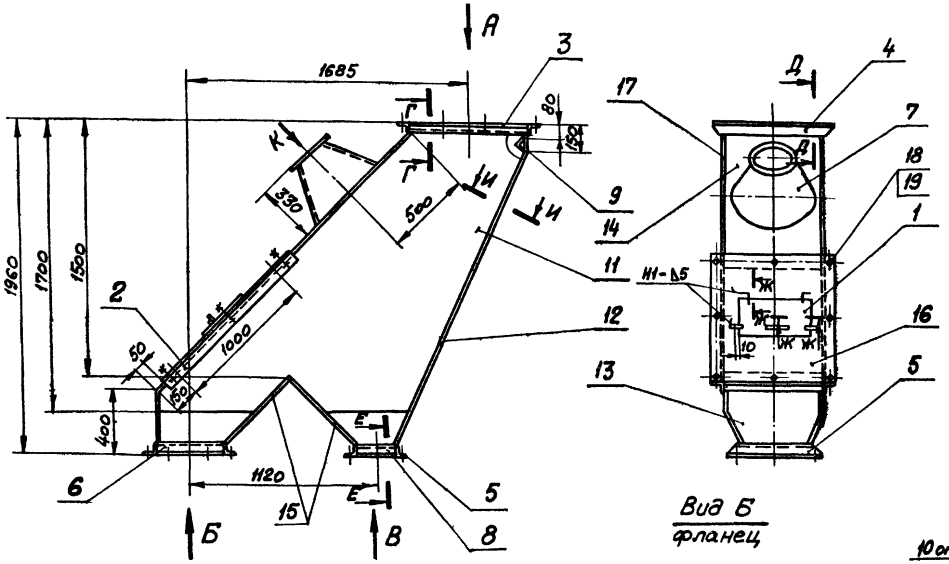

Поз. 4

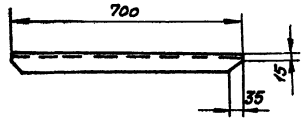

Поз. 5

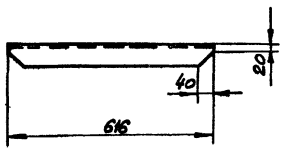

1* Размеры для справок.

2. Отверстия ф 15 в дет. поз. 2, 13 и 14 размечать по дет. поз. 16.

3. Предельные отклонения размеров по СН 9.

4. Кромки реза - $\sqrt{}^{500}$, отверстия - $\sqrt{}^{Rz80}$, остальное - $\sqrt{}$.

5. Сварные швы по ГОСТ 5264-69.

6. Электроды типа Э 42 ГОСТ 9467-75.

7. Масса короба – 327 кг.

Вид А
фланец

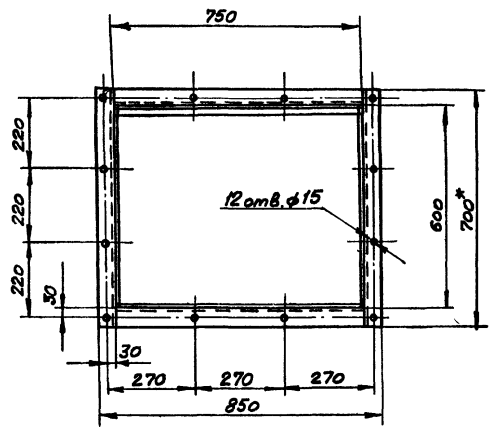

Вид Б
фланец

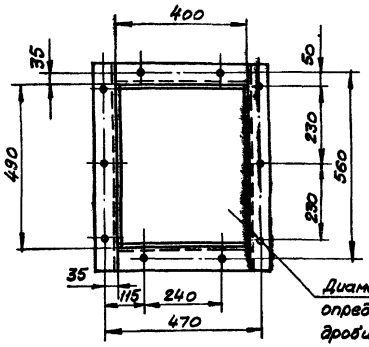

Диаметр отверстий определить по фланцу дробилки.

Вид В
фланец

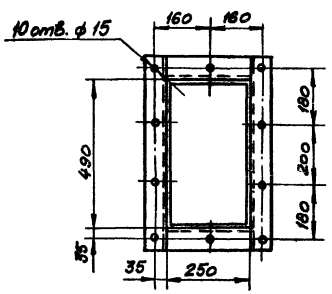

Вид К
фланец

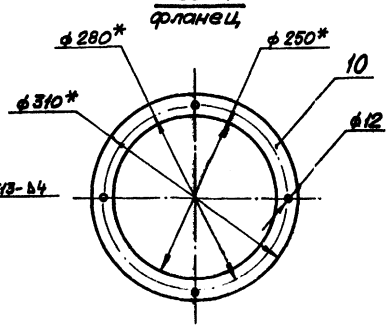

Ж-Ж

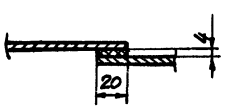

Г-Г

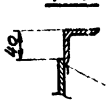

Д-Д

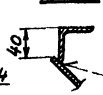

Е-Е



ГОСТ 11534-75-Т13-Δ4

И-И (повернуто)

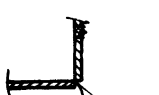

Поз.	Обозначен.	Наименование	Кол.	Масса: лит.	Масса: общ.	Примечание
19		Гайка М12.5 ГОСТ 5915-70	8	0,017	0,136	
18		Болт М12×40.46 ГОСТ 7798-70	8	0,052	0,408	
17	Лист	Б-ПН-4 ГОСТ 19903-74 / Ст.3 ГОСТ 14637-69	1	72	72	
16	Лист	Б-ПН-4 ГОСТ 19903-74 / Ст.3 ГОСТ 14637-69	1	22	22	
15	Лист	Б-ПН-4 ГОСТ 19903-74 / Ст.3 ГОСТ 14637-69	2	11,5	23	
14	Лист	Б-ПН-4 ГОСТ 19903-74 / Ст.3 ГОСТ 14637-69	1	12	12	
13	Лист	Б-ПН-4 ГОСТ 19903-74 / Ст.3 ГОСТ 14637-69	1	35	35	
12	Лист	Б-ПН-4 ГОСТ 19903-74 / Ст.3 ГОСТ 14637-69	1	35	35	
11	Лист	Б-ПН-4 ГОСТ 19903-74 / Ст.3 ГОСТ 14637-69	1	72	72	
10	Лист	Б-ПН-4 ГОСТ 19903-74 / Ст.3 ГОСТ 14637-69	1	0,5	0,5	
9	Уголок	Б-50×50×5 ГОСТ 8509-72 / Ст.3 ГОСТ 535-58	1	2,2	2,2	l=580
8	Уголок	Б-63×63×6 ГОСТ 8509-72 / Ст.3 ГОСТ 535-58	2	1,4	2,8	l=250
7	Лист	Б-ПН-2 ГОСТ 19903-74 / Ст.3 ГОСТ 16523-70	1	6,0	6,0	
6	Уголок	Б-63×63×6 ГОСТ 8509-72 / Ст.3 ГОСТ 535-58	2	2,3	4,6	l=400
5	Уголок	Б-63×63×6 ГОСТ 8509-72 / Ст.3 ГОСТ 535-58	4	3,5	14	
4	Уголок	Б-50×50×5 ГОСТ 8509-72 / Ст.3 ГОСТ 535-58	2	2,6	5,2	
3	Уголок	Б-50×50×5 ГОСТ 8509-72 / Ст.3 ГОСТ 535-58	2	2,8	5,6	l=750
2	Уголок	Б-50×50×5 ГОСТ 8509-72 / Ст.3 ГОСТ 535-58	2	4,9	9	l=1200
1	Лист 19	Дверца	1	5	5	

Изм.	Лист	№ докум.	Подпись	Дата	ТП 903-1-170	
Начальн.		Кулеш			Котельная с 4 котлами КЕ-25-14с	
Гл. инж. пр.		Кулеш				Литер: Р; Лист: 101; Листов:
Рук. гр.		Ройзман				
Провер.		Алексеева			Короб колосникового дрожата (начало)	ГПКИ Сонзапроцхимзащита
Нормоконтр.		Мирончев				
Гл. инж.		Фанилия				

Согласовано

Инв. № подл. | Подпись и дата | Взам. инв. №

16411-20 5

Типовой проект 903-1-170 альбом XIX ч.2

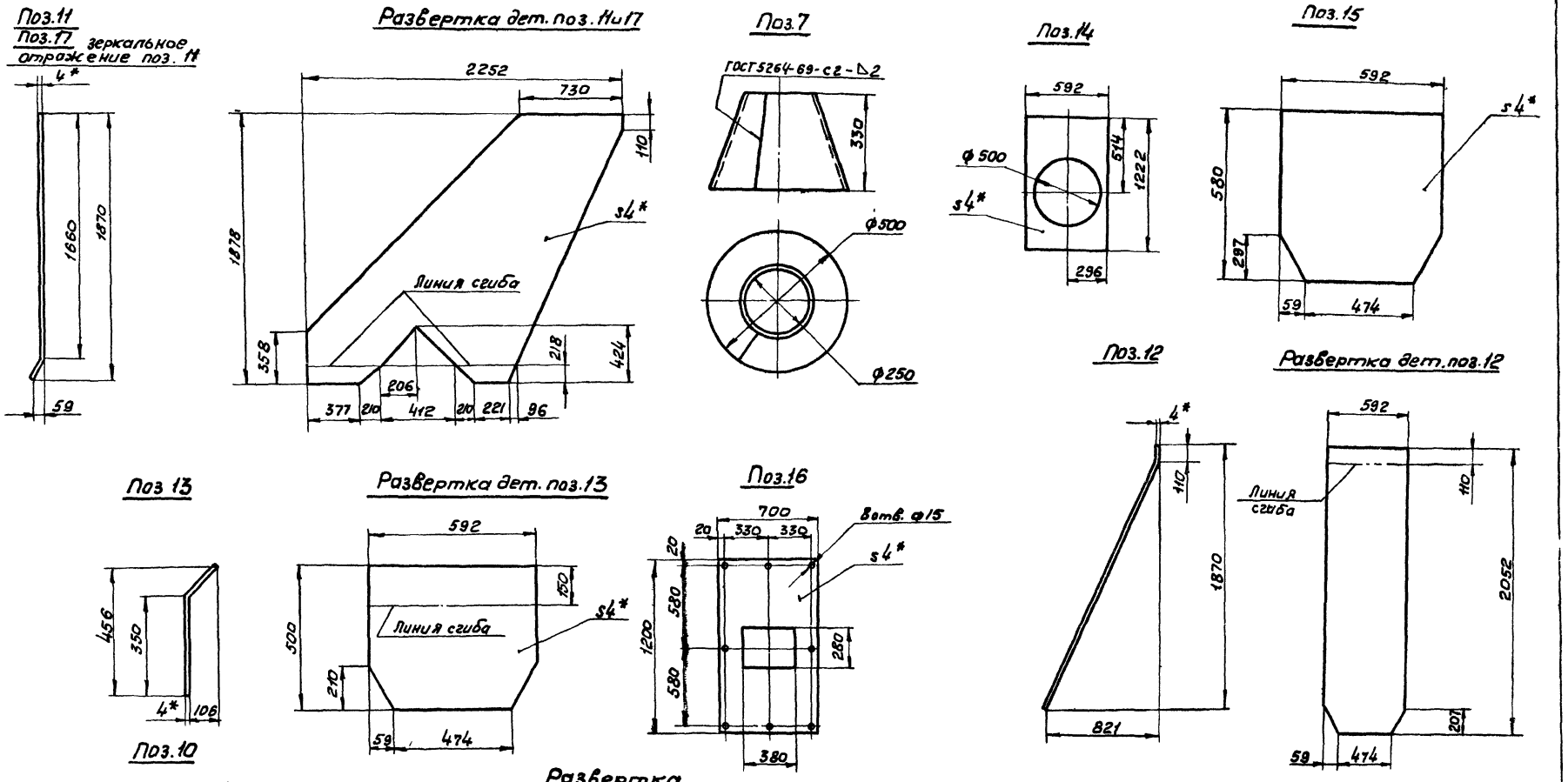

* Размеры для справок.

Изм.	Лист	№ докум.	Подп.	Дата	ТП 903-1-170		
Нач. отд.		Курц			Котельная с 4 котлами КЕ-25-14С		
Гл. ин. пр.		Курц				Лит.	Лист	Листов
Рук. гр.		Райзман				Р	102	
Пров.		Алексеева			Кораб колосникового грохота (окончание)	ГПКИ СОЮЗПРОМИНИСТЕРСТВО	
Исполн.		Миронов					
Должн.		№ докум.	Подп.	Дата			

Согласовано

Подп. и дата

Инв. № подл.

Типовой проект 903-1-170 альбом XIX ч.2

Грохот колосниковый

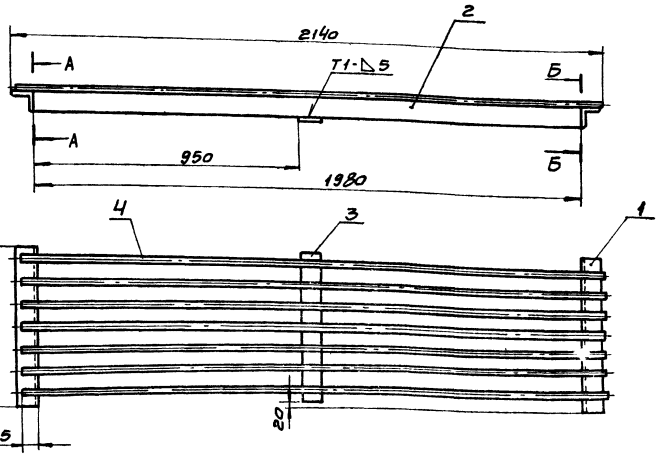

Ящик для металлических отходов

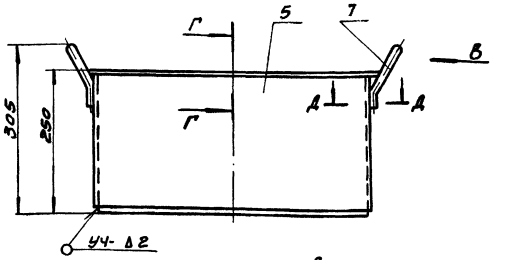

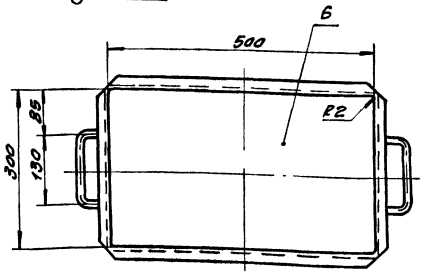

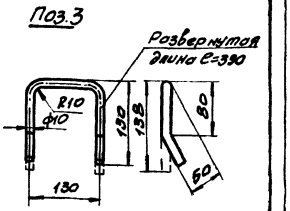

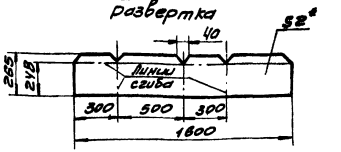

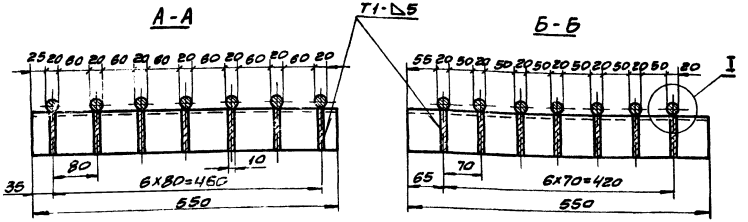

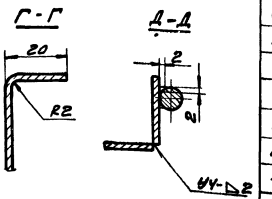

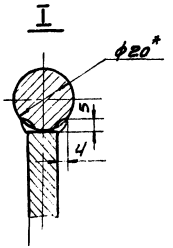

1* Размеры для справок.
2 Предельные отклонения размеров - СМ9.
3 Кромки реза - 500/, остальное - ◇/.
4 Сварные швы по ГОСТ 5264-69, кроме мест указанных особо.
5 Электроды типа Э42 ГОСТ 9467-75.

Вид В

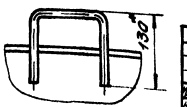

Поз.	Обознач.	Наименование	Кол.	1шт Масса	общ Масса	Примеч.
7		Круг В10 ГОСТ 2590-71 / Ст.3 ГОСТ 535-58	2	0,2	0,4	
6		Лист Б-ПН-2 ГОСТ 19903-74 / Ст.3 ГОСТ 16523-70 300x500	1	2,3	2,3	
5		Лист Б-ПН-2 ГОСТ 19903-74 / Ст.3 ГОСТ 16523-70	1	6,3	6,3	
Ящик для металлических отходов				9		
4		Круг В20 ГОСТ 2590-71 / Ст.3. ГОСТ 535-58 ℓ=2130	7	5	35	
3		Полоса 10x75 ГОСТ 103-76 / Ст.3 ГОСТ 535-58 ℓ=510	1	3	3	
2		Полоса 10x75 ГОСТ 103-76 / Ст.3 ГОСТ 535-58 ℓ=1980	7	11,7	81	
1		Уголок Б-75x75x8 ГОСТ 8509-72 / Ст.3 ГОСТ 535-58 ℓ=550	2	5	10	
Грохот, колосниковый				129		

Изм	Лист	№ докум	Подп.	Дата	ТП 903-1-170
Нач. отд		Курц			Котельная с 4 котлами КЕ-25-14с
Гл. инжен		Курц			Литер Р / Лист 103 / Листов
Рук. гр		Ройзман			
Пров.		Алексеева			Грохот колосниковый. Ящик для металлических отходов.
Исполн		Кудрина			ГПКИ СОЮЗПРОММЕХАНИЗАЦИЯ
Дополн		Фа[illegible]			

Согласовано

Подп. и дата

Типовой проект 903-1-170 альбом XIX ч.2

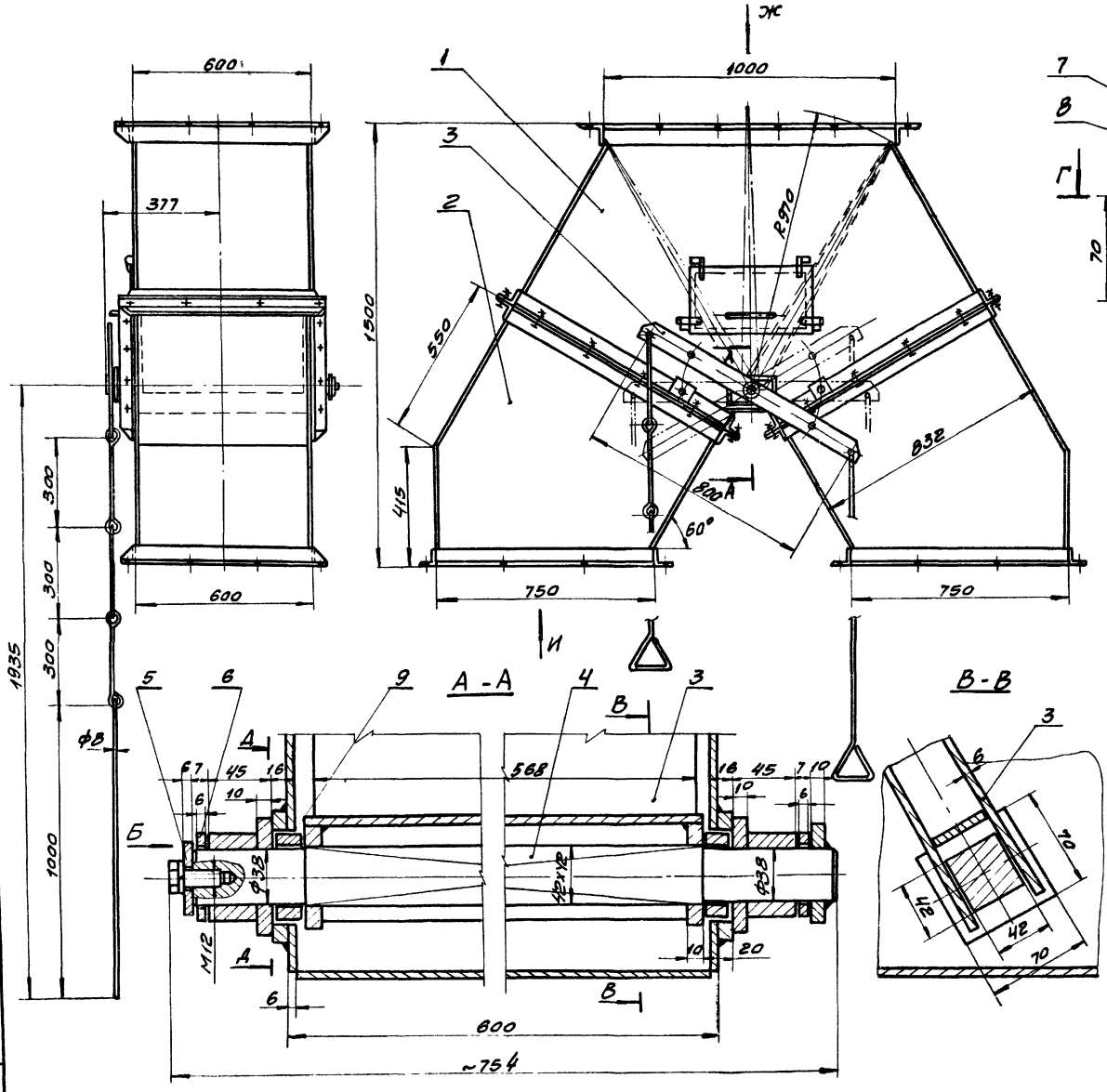

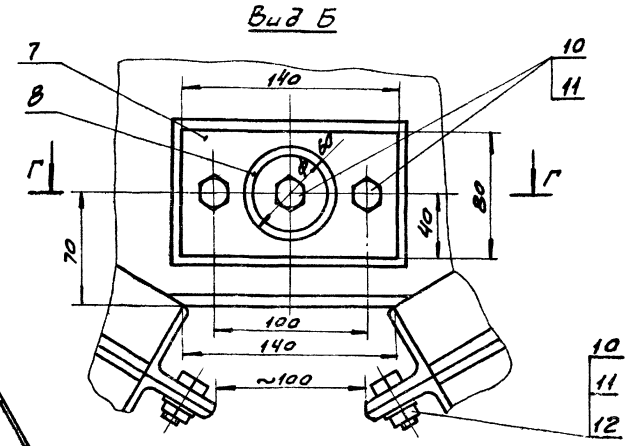

Поз.	Лист	Наименование	Кол	1 шт. Масса	Общ. Масса	Примеч.
12		Гайка М12.5 ГОСТ 5915-70	32	0,017	0,54	
11		Шайба 12.65Г ГОСТ 6402-70	37	0,0033	0,122	
10		Болт М12х30 ГОСТ 7798-70	37	0,042	1,55	
9		Круг В60 ГОСТ 2590-71 / Ст.3 ГОСТ 535-58	2	0,22	0,44	
8		Круг В60 ГОСТ 2590-71 / Ст.3 ГОСТ 535-58	2	0,43	0,86	
7		Лист БПН-10 ГОСТ 19903-74 / Ст.3 ГОСТ 14637-69	2	0,09	0,18	
6		Лист БПН-6 ГОСТ 19903-74 / Ст.3 ГОСТ 14637-69	2	0,11	0,22	
5		Лист БПН-6 ГОСТ 19903-74 / Ст.3 ГОСТ 14637-69	1	0,084	0,084	
4	Лист 106	Вал с коромыслом	1	15,5	15,5	
3	Лист 106	Шибер	1	58	58	
2	Лист 107	Воронка тройника	2	107	214	
1	Лист 107	Короб тройника	1	183	183	

Изм.	Лист	№ докум.	Подпись	Дата
Нач. отд.		Курц		
Гл. инж.		Курц		
Рук. гр.		Дойзман		
Провер.		Алексеева		
Исполн.		Захарова		
Должн.		Фамилия	Подпись	Дата

ТП 903-1-170

Котельная с 4 котлами КЕ-25-14с

Литер	Лист	Листов
Р	104	

Тройник шиберный (начало)

ГПКИ СОЮЗПРОМЕХАНИЗАЦИЯ

Согласовано

Подп. и дата

Инв. № подл.

16411-20 8

Типовой проект 903-1-170 альбом XIX ч.2

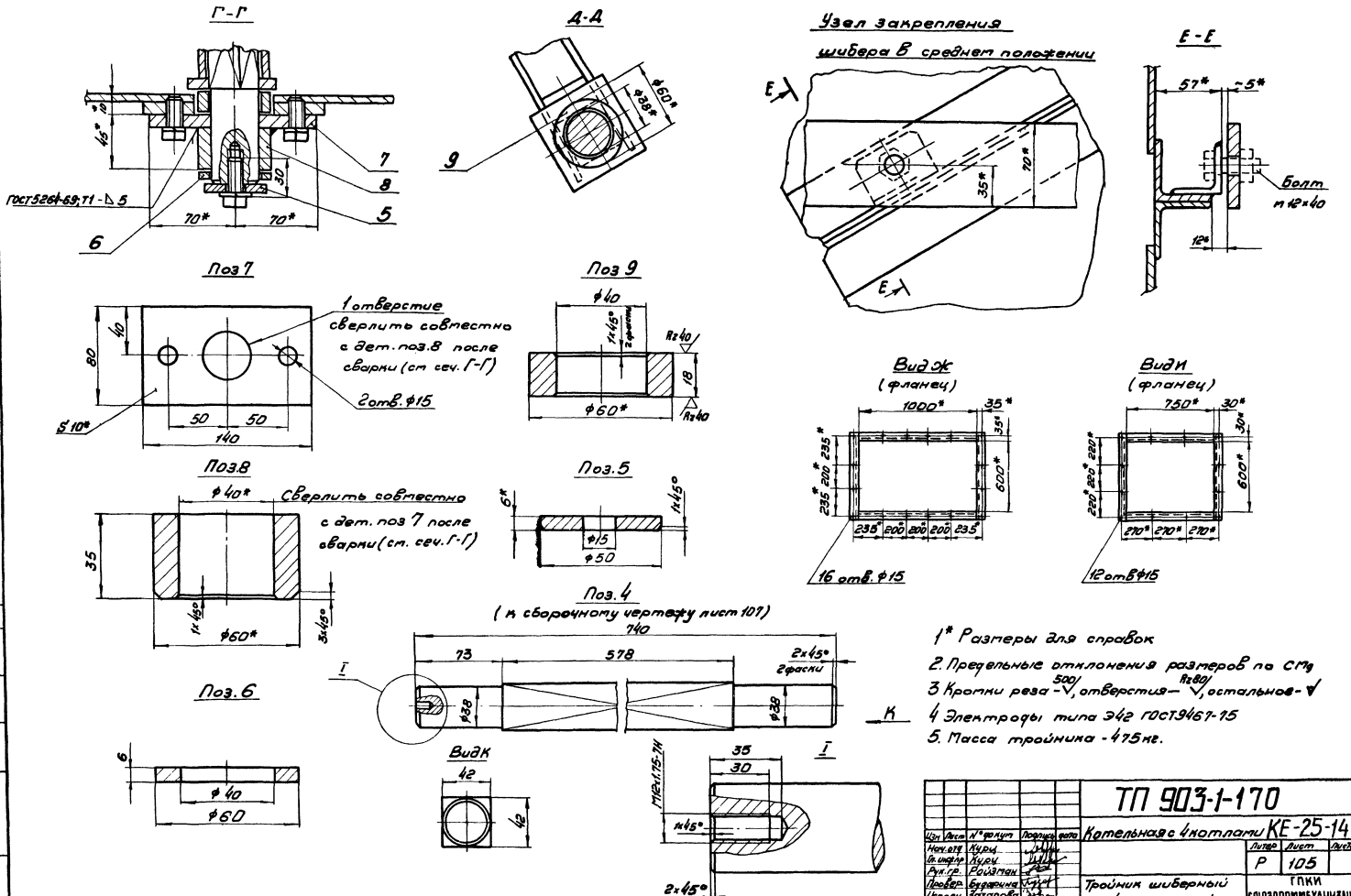

1* Размеры для справок
2. Предельные отклонения размеров по СМ9
3 Кромки реза - 500/, отверстия - Rz80/, остальное - ∨
4 Электроды типа Э42 ГОСТ 9467-75
5. Масса тройника - 475 кг.

Изм	Лист	№ докум	Подпись	дата	ТП 903-1-170
Нач. отд		Курц			Котельная с 4 котлами КЕ-25-14с
Гл. инж. пр		Курц			Литер Р / Лист 105 / Листов
Рук. гр.		Ройзман			
Провер.		Бударина			Тройник шиберный (окончание)
Исполн.		Захарова			ГПКИ СОЮЗПРОММЕХАНИЗАЦИЯ
Должн.		№ докум	Подпись	дата	

Согласовано

Подп. и дата

Инв. № подл.

Типовой проект 903-1-170 альбом XIX 4.2

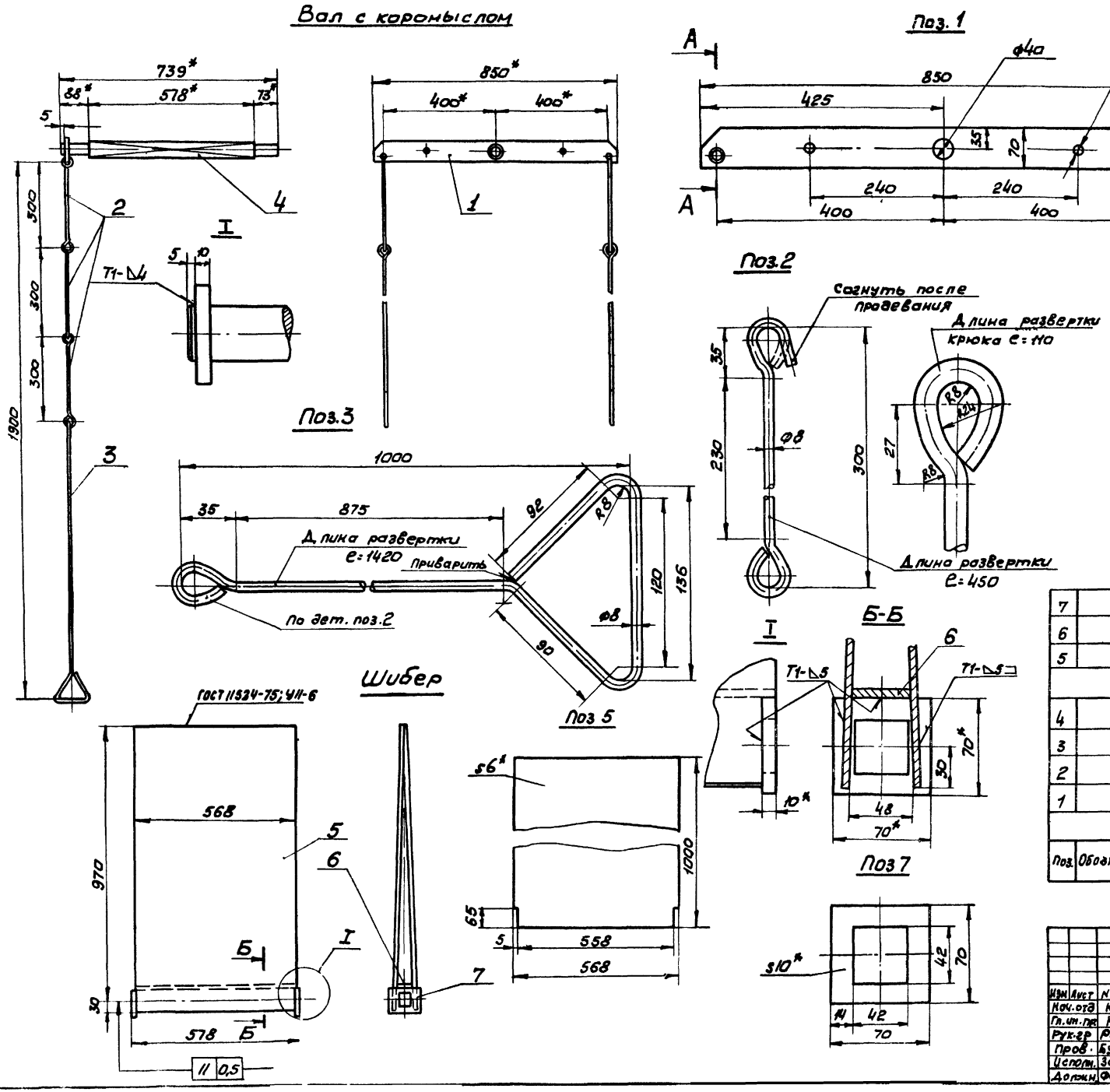

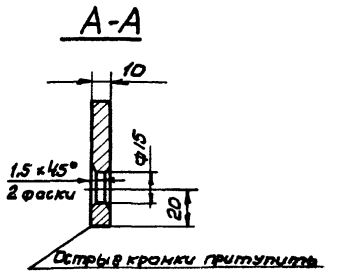

1.* Размеры для справок.

2. Предельные отклонения размеров - по СМ9

3. Кромки реза - 500, отверстия - R280, остальное - ⌀

4. Сварные швы по ГОСТ 5264-69 (кроме оговоренных)

5. Электроды типа Э42 ГОСТ 9467-75.

Поз.	Обозначен.	Наименование	Кол.	Масса 1шт	Масса общ.	Примеч.
7		Лист Б-ПН-10 ГОСТ 19903-74 / Ст.3 ГОСТ 14637-69	2	0,27	0,54	
6		Лист Б-ПН-6 ГОСТ 19903-74 / Ст.3 ГОСТ 14637-69 40×588	1	1,9	1,9	
5		Лист Б-ПН-6 ГОСТ 19903-74 / Ст.3 ГОСТ 14637-69	2	27,7	55,4	
		Шибер		58		
4		Квадрат В42 ГОСТ 2591-71 / Ст.3 ГОСТ 535-58	1	8,8	8,8	начерт. общ. вида тройника
3		Круг В8 ГОСТ 2590-71 / Ст.3 ГОСТ 535-58 e=1420	1	0,5	1,5	
2		Круг В8 ГОСТ 2590-71 / Ст.3 ГОСТ 535-58 e=450	3	0,76	0,48	
1		Полоса 10×70 ГОСТ 103-76 / Ст.3 ГОСТ 535-58	1	4,7	4,7	
		Вал с коромыслом		15,5		

Изм.	Лист	№ докум.	Подп.	Дата
Нач. отд.		Курц		
Гл. ин. пр.		Курц		
Рук. гр.		Ройзман		
Пров.		Бударина		
Исполн.		Захарова		
Должн.		Фамилия	Подп.	Дата

ТП 903-1-170

Котельная с 4 котлами КЕ-25-14 с

Лит.	Лист	Листов
Р	106	

Вал с коромыслом
Шибер

ГПНИ
СОЮЗАРОММЕХАНИЗАЦИЯ

Согласовано

Инв. № подл. | Подп. и дата

16 411 20 10

Типовой проект 903-1-170 альбом XIX ч.2

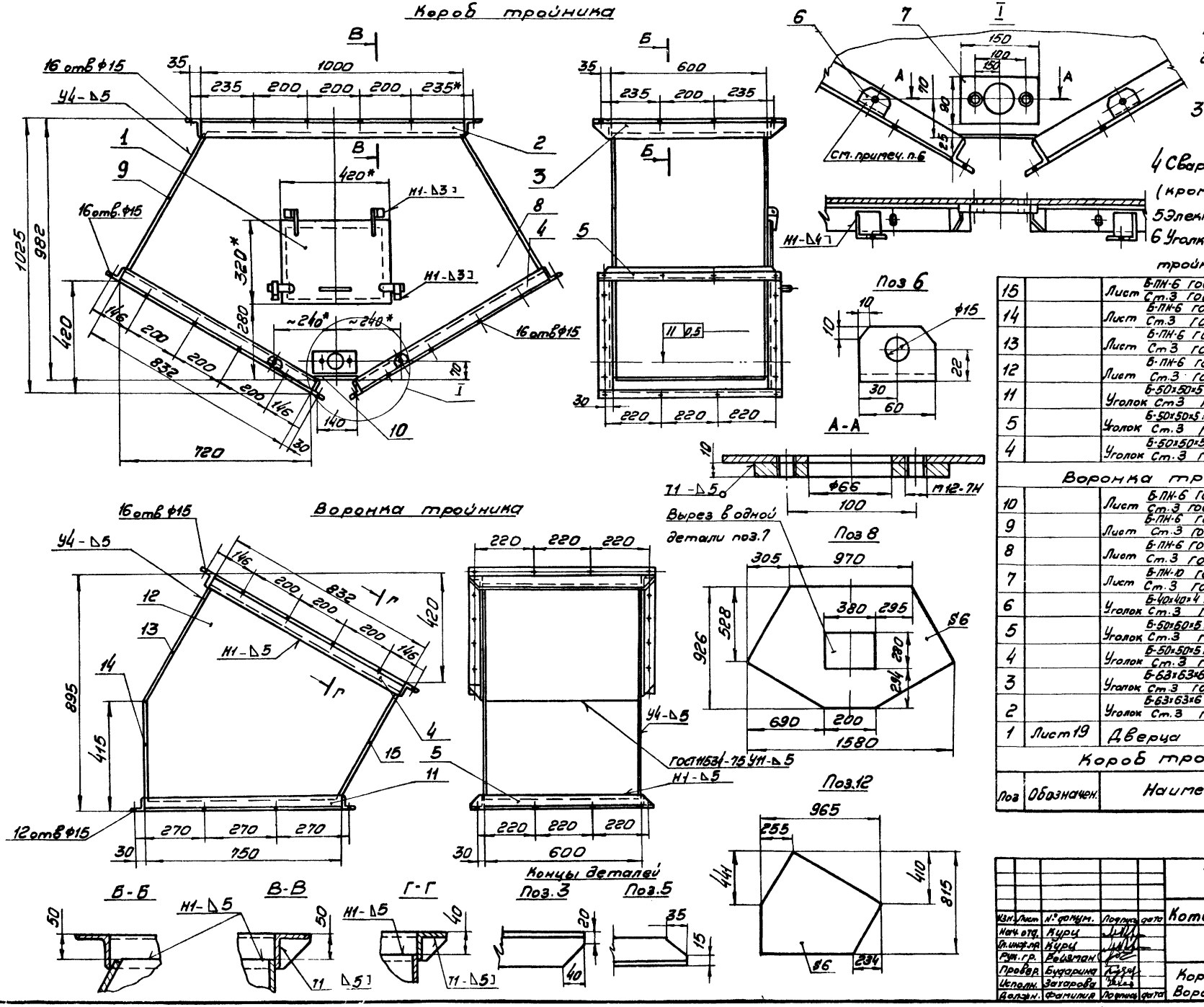

1* Размер для справок
2 Предельные отклонения размеров по СМ9
3 Кромки реза 500/, отверстия - Rz 80/, остальное - ✓
4 Сварные швы по ГОСТ 5264-69 (кроме оговоренных)
5 Электроды типа Э42 ГОСТ 9467-75
6 Уголки поз 6 приваривать при сборке тройника по отверстиям в коромысле

Поз	Обозначен.	Наименование	Кол	1шт	Общ	Примечан.
15		Лист Б-ПН-6 ГОСТ 19903-74 / Ст.3 ГОСТ 14637-69 588×462	1	12,8	12,8	
14		Лист Б-ПН-6 ГОСТ 19903-74 / Ст.3 ГОСТ 14637-69 588×374	1	10,1	10,1	
13		Лист Б-ПН-6 ГОСТ 19903-74 / Ст.3 ГОСТ 14637-69 588×509	1	14,1	14,1	
12		Лист Б-ПН-6 ГОСТ 19903-74 / Ст.3 ГОСТ 14637-69	2	26,5	53	
11		Уголок Б-50×50×5 ГОСТ 8509-72 / Ст3 ГОСТ 535-58 l:750	2	2,8	5,6	
5		Уголок Б-50×50×5 ГОСТ 8509-72 / Ст.3 ГОСТ 535-58 l:700	4	2,6	5,2	
4		Уголок Б-50×50×5 ГОСТ 8509-72 / Ст.3 ГОСТ 535-58 l:832	2	3,1	6,2	
		Воронка тройника		107		
10		Лист Б-ПН-6 ГОСТ 19903-74 / Ст.3 ГОСТ 14637-69 200×588	1	5,5	5,5	
9		Лист Б-ПН-6 ГОСТ 19903-74 / Ст.3 ГОСТ 14637-69 588×607	2	16,8	33,6	
8		Лист Б-ПН-6 ГОСТ 19903-74 / Ст.3 ГОСТ 14637-69	2	47	94	
7		Лист Б-ПН-10 ГОСТ 19903-74 / Ст.3 ГОСТ 14637-69 90×150	2	1,05	2,1	
6		Уголок Б-40×40×4 ГОСТ 8509-72 / Ст.3 ГОСТ 535-58	2	0,15	0,3	
5		Уголок Б-50×50×5 ГОСТ 8509-72 / Ст.3 ГОСТ 535-58 l:700	4	2,6	10,4	
4		Уголок Б-50×50×5 ГОСТ 8509-72 / Ст.3 ГОСТ 535-58 l:832	4	3,1	12,4	
3		Уголок Б-63×63×6 ГОСТ 8509-72 / Ст.3 ГОСТ 535-58 l:726	2	4,2	8,4	
2		Уголок Б-63×63×6 ГОСТ 8509-72 / Ст.3 ГОСТ 535-58 l:1000	2	5,7	11,4	
1	Лист 19	Дверца	1	5	5	
		Короб тройника		183		

Масса

Изм.	Лист	№ докум.	Подпись	дата
Нач. отд.		Курц		
Гл. инж. пр.		Курц		
Рук. гр.		Рейзман		
Провер.		Бударина		
Исполн.		Захарова		
Должн.		Фамилия	Подпись	дата

ТП 903-1-170

Котельная с 4 котлами КЕ-25-14с

Литер	Лист	Листов
Р	107	

Короб тройника
Воронка тройника

ГПКИ СОЮЗПРОММЕХАНИЗАЦИЯ

Согласовано

Инв. № подл. | Подп. и дата

16411-20 11

Типовой проект 903-1-170 альбом XIX ч.2

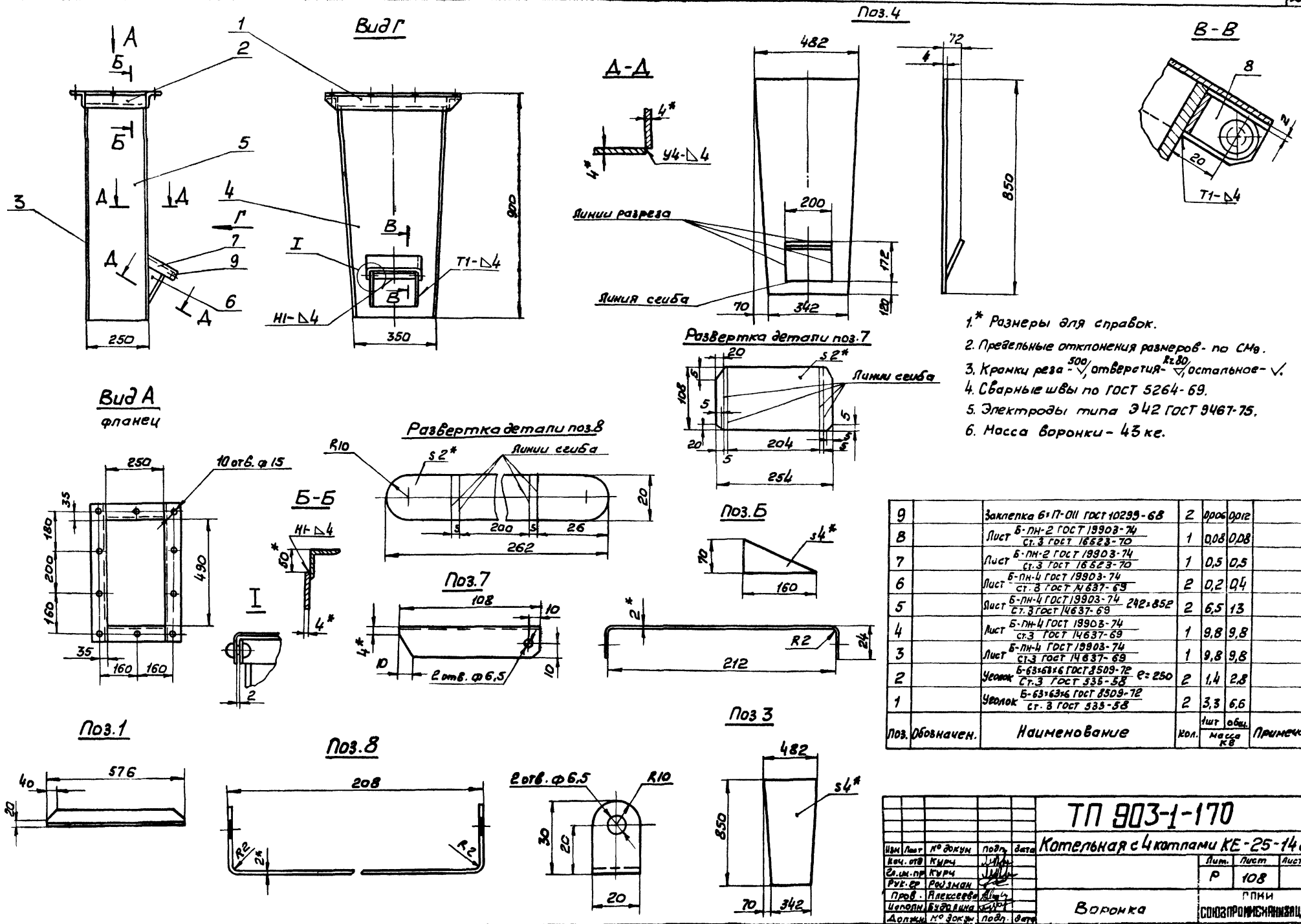

1.* Размеры для справок.
2. Предельные отклонения размеров - по СМ9.
3. Кромки реза - 500/√, отверстия - Rz80/√, остальное - √.
4. Сварные швы по ГОСТ 5264-69.
5. Электроды типа Э42 ГОСТ 9467-75.
6. Масса воронки - 43 кг.

Поз.	Обозначен.	Наименование	Кол.	1шт масса кг	общ. масса кг	Примечан.
9		Заклепка 6×17-011 ГОСТ 10299-68	2	0,006	0,012	
8		Лист Б-ПН-2 ГОСТ 19903-74 / Ст.3 ГОСТ 16523-70	1	0,08	0,08	
7		Лист Б-ПН-2 ГОСТ 19903-74 / Ст.3 ГОСТ 16523-70	1	0,5	0,5	
6		Лист Б-ПН-4 ГОСТ 19903-74 / Ст.3 ГОСТ 14637-69	2	0,2	0,4	
5		Лист Б-ПН-4 ГОСТ 19903-74 / Ст.3 ГОСТ 14637-69 242×852	2	6,5	13	
4		Лист Б-ПН-4 ГОСТ 19903-74 / Ст.3 ГОСТ 14637-69	1	9,8	9,8	
3		Лист Б-ПН-4 ГОСТ 19903-74 / Ст.3 ГОСТ 14637-69	1	9,8	9,8	
2		Уголок Б-63×63×6 ГОСТ 8509-72 / Ст.3 ГОСТ 535-58 e=250	2	1,4	2,8	
1		Уголок Б-63×63×6 ГОСТ 8509-72 / Ст.3 ГОСТ 535-58	2	3,3	6,6	

Изм	Лист	№ докум	Подп.	Дата
Нач. отд		Курч		
Гл.ин.пр		Курч		
Рук.гр		Ройзман		
Пров.		Алексеева		
Исполн.		Будалина		
Должн.		№ докум.	Подп.	Дата

ТП 903-1-170

Котельная с 4 котлами КЕ-25-14с

Лит.	Лист	Листов
Р	108	

Воронка

ГПКИ СОЮЗПРОМЕХАНИЗАЦИЯ

Согласовано

Инв. № подл. | Подп. и дата

411-20 12

Типовой проект 903-1-170 альбом XIX ч.2

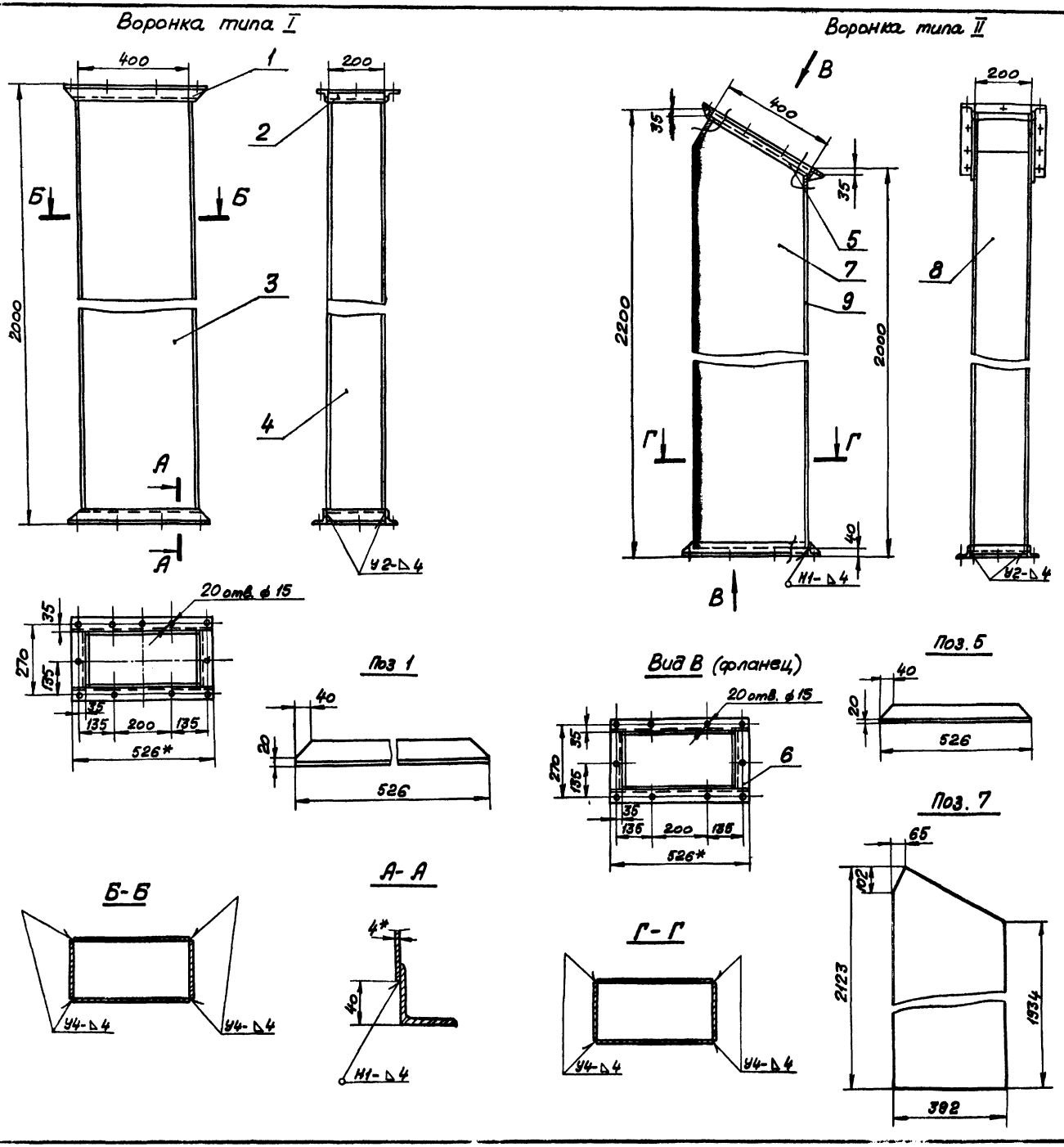

1* Размеры для справок.

2. Предельные отклонения размеров по СМ9.

3. Кромки реза – 500/, отверстия – R250/, остальное – ∨.

4. Сварные швы по ГОСТ 5264-69.

5. Электроды типа Э42 ГОСТ 9467-75.

Поз.	Обозначен.	Наименование	Кол.	Масса 1шт.	Масса общ.	Примечан.
9		Лист Б-ПН-4 ГОСТ 19903-74 / Ст.3 ГОСТ 14637-69 192×1934	1	11,7	11,7	
8		Лист Б-ПН-4 ГОСТ 19903-74 / Ст.3 ГОСТ 14637-69	1	13	13	
7		Лист Б-ПН-4 ГОСТ 19903-74 / Ст.3 ГОСТ 14637-69	2	25	50	
6		Уголок Б-63×63×6 ГОСТ 8509-72 / Ст.3 ГОСТ 535-58 в=200	4	1,15	4,6	
5		Уголок Б-63×63×6 ГОСТ 8509-72 / Ст.3 ГОСТ 535-58	4	3	12	
		Воронка типа II		91		
4		Лист Б-ПН-4 ГОСТ 19903-74 / Ст.3 ГОСТ 14637-69 192×1920	2	12,5	25	
3		Лист Б-ПН-4 ГОСТ 19903-74 / Ст.3 ГОСТ 14637-69 392×1920	2	24	48	
2		Уголок Б-63×63×6 ГОСТ 8509-72 / Ст.3 ГОСТ 535-58 в=200	4	1,15	4,6	
1		Уголок Б-63×63×6 ГОСТ 8509-72 / Ст.3 ГОСТ 535-58	4	3	12	
		Воронка типа I		90		

Изм.	Лист	№ докум.	Подпись	Дата
Нач.отд.		Курц		
Гл.инж.пр.		Курц		
Рук.гр.		Ройзман		
Провер.		Алексеева		
Исполн.		Бударина		
Должн.		Фамилия	Подпись	Дата

ТП 903-1-170

Котельная с 4 котлами КЕ-25-14с

Литер	Лист	Листов
Р	109	

Воронка типа I.
Воронка типа II.

ГПКИ СОЮЗПРОМЕХАНИЗАЦИЯ

Согласовано

Подп. и дата

Инв. № подл.

Типовой проект 903-1-170 альбом XIX ч.2

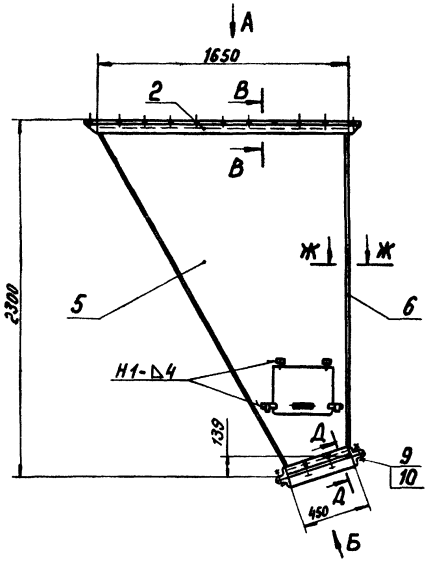

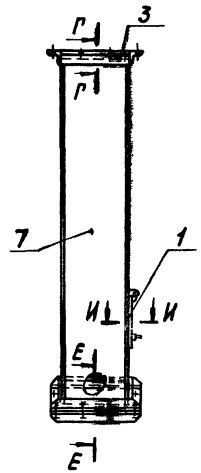

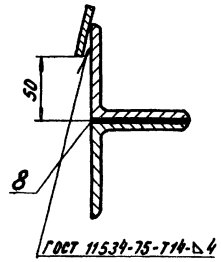

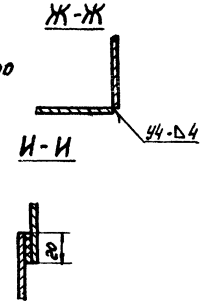

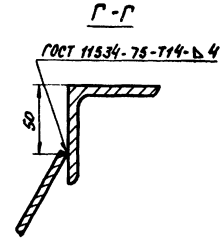

1. *Размеры для справок.
2. Предельные отклонения размеров по СМ9
3. Кромки реза - 500√, отверстия - R280√, остальное - ∨
4. Электроды типа Э42 ГОСТ 9467-75.
5. Сварные швы по ГОСТ 5264-69, кроме мест указанных особо.
6. Масса воронки - 240 кг.

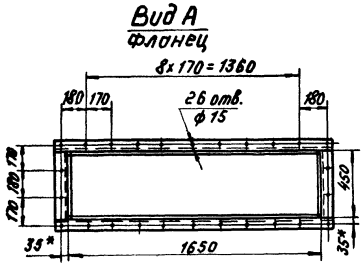

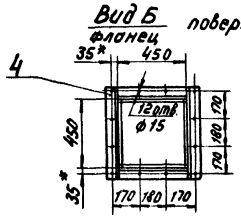

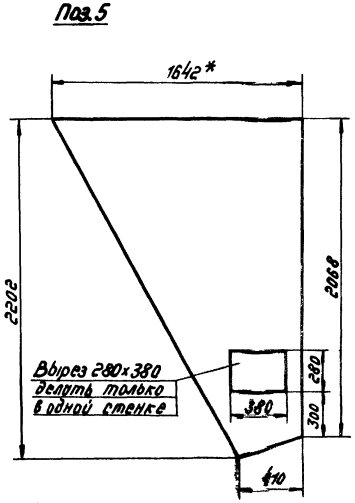

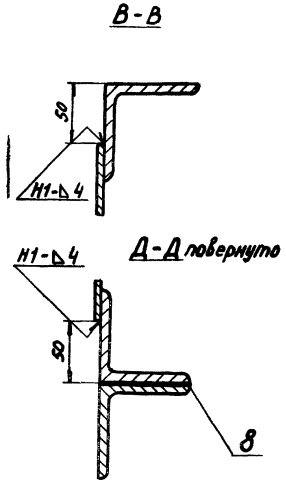

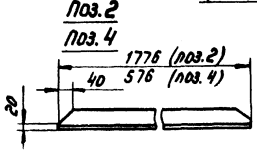

Поз.	Обозначение	Наименование	Кол.	Масса 1шт	Масса Общ.	Примеч.
10		Гайка М12.5 ГОСТ 5915-70	12	0,017	0,2	
9		Болт М12x30.46 ГОСТ 7798-70	12	0,042	0,5	
8		Резина рулонная 5Т-М ГОСТ 7338-77 60x2050	1	1,02	1,02	
7		Лист Б-ПН-4 ГОСТ 19903-74 / Ст.3 ГОСТ 14637-69 442x2315	1	34,9	34,9	
6		Лист Б-ПН-4 ГОСТ 19903-74 / Ст.3 ГОСТ 14637-69 442x2018	1	26,7	26,7	
5		Лист Б-ПН-4 ГОСТ 19903-74 / Ст.3 ГОСТ 14637-69	2	62,8	125,6	
4		Уголок Б-63x63x6 ГОСТ 8509-72 / Ст.3 ГОСТ 535-58	4	3,3	13,2	
3		Уголок Б-63x63x6 ГОСТ 8509-72 / Ст.3 ГОСТ 535-58 l=450	6	1,7	10,2	
2		Уголок Б-63x63x6 ГОСТ 8509-72 / Ст.3 ГОСТ 535-58	2	10,2	20,4	
1	Лист 19	Дверца	1	5	5	

Изм.	Лист	№ докум.	Подпись	Дата	ТП 903-1-170
Нач.отд.		Курц			Котельная с 4 котлами КЕ-25-14с
Гл.инж.пр.		Курц			Литер Р / Лист 110 / Листов
Рук.гр.		Ройзман			
Провер.		Алексеева			Воронка нижняя типа I
Исполн.		Бударина			ГПКИ СОЮЗПРОММЕХАНИЗАЦИЯ
Должн.		№ докум.	Подпись	Дата	

Согласовано

Подп. и дата

Инв. № подл.

16411-20 14

Типовой проект 903-1-170 альбом XIX 4.2

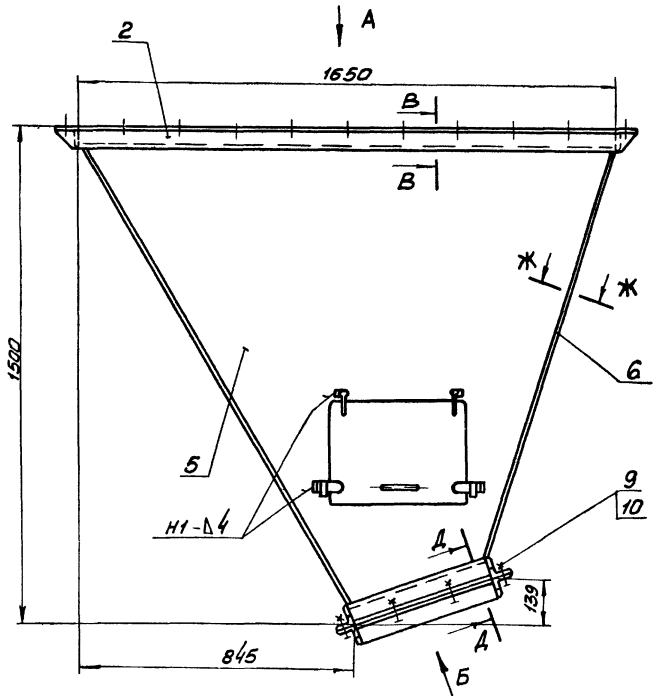

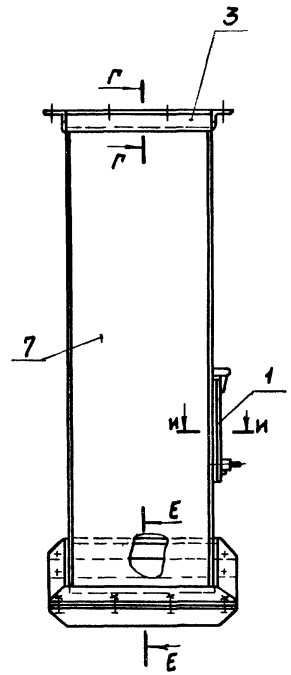

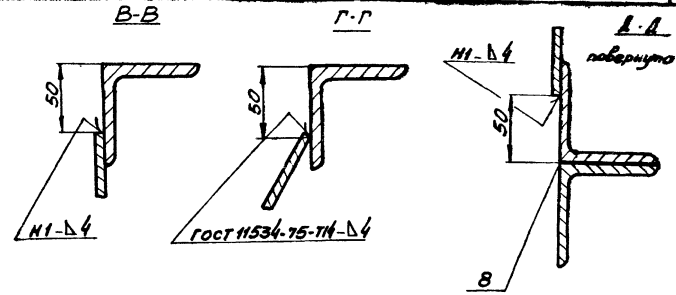

1.* Размеры для справок.

2. Предельные отклонения размеров по СМ9.

3 Кромки реза-500/, отверстий-R280/, остальное ⌀.

4 Электроды типа Э42 ГОСТ 9467-75.

5 Сварные швы по ГОСТ 5264-69, кроме мест указанных особо.

6. Масса воронки - 176 кг.

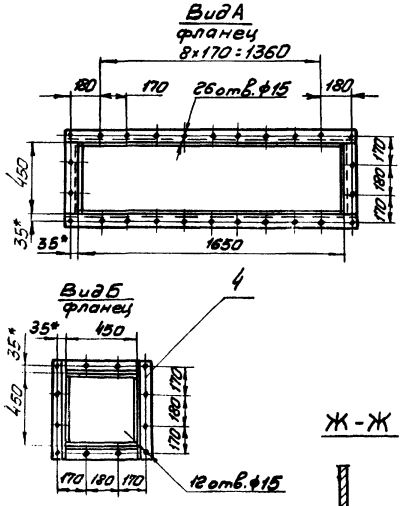

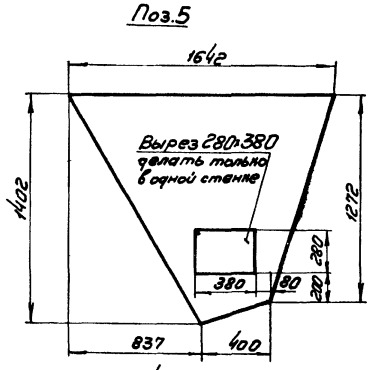

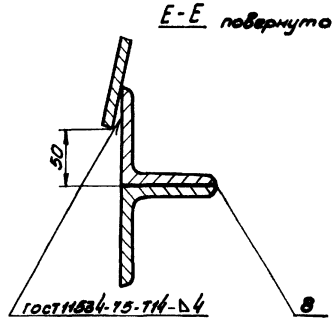

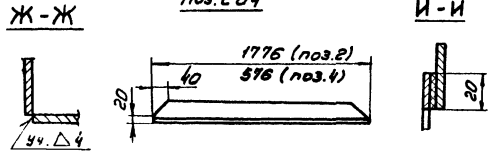

Поз	Обозначен.	Наименование	Кол.	Масса 1шт	Масса Общ	Примеч.
10		Гайка М12.5 ГОСТ 5915-70	12	0,017	0,2	
9		Болт М12×30.46 ГОСТ 7798-70	12	0,042	0,5	
8		Резина рулонная 5Т-М ГОСТ 7338-77 60×2050	1	1,02	1,02	
7		Лист Б-ПН-4 ГОСТ 19903-74 / Ст.3 ГОСТ 14637-69 442×1632	1	23	23	
6		Лист Б-ПН-4 ГОСТ 19903-74 / Ст.3 ГОСТ 14637-69 442×1335	1	14,5	14,5	
5		Лист Б-ПН-4 ГОСТ 19903-74 / Ст.3 ГОСТ 14637-69	2	44	88	
4		Уголок Б-63×63×6 ГОСТ 8509-72 / Ст.3 ГОСТ 535-58	4	3,3	13,2	
3		Уголок Б-63×63×6 ГОСТ 8509-72 / Ст.3 ГОСТ 535-58 l=450	6	1,7	10,2	
2		Уголок Б-63×63×6 ГОСТ 8509-72 / Ст.3 ГОСТ 535-58	2	10,2	20,4	
1	Лист 19	Дверца	1	5	5	

Изм	Лист	№ докум	Подпись	Дата
Нач. отд		Курц		
Гл. инж. пр		Курц		
Рук. гр.		Ройзман		
Провер.		Алексеева		
Исполн.		Бударина		
Должн.		Фамилия	Подпись	Дата

ТП 903-1-170

Котельная с 4 котлами КЕ-25-14с

Литер	Лист	Листов
Р	111	

Воронка нижняя типа II

ГПКИ СОЮЗПРОММЕХАНИЗАЦИЯ

Согласовано

Подп. Подп. и дата

1641 20 15

Типовой проект 903-1-170 альбом XIX ч.2

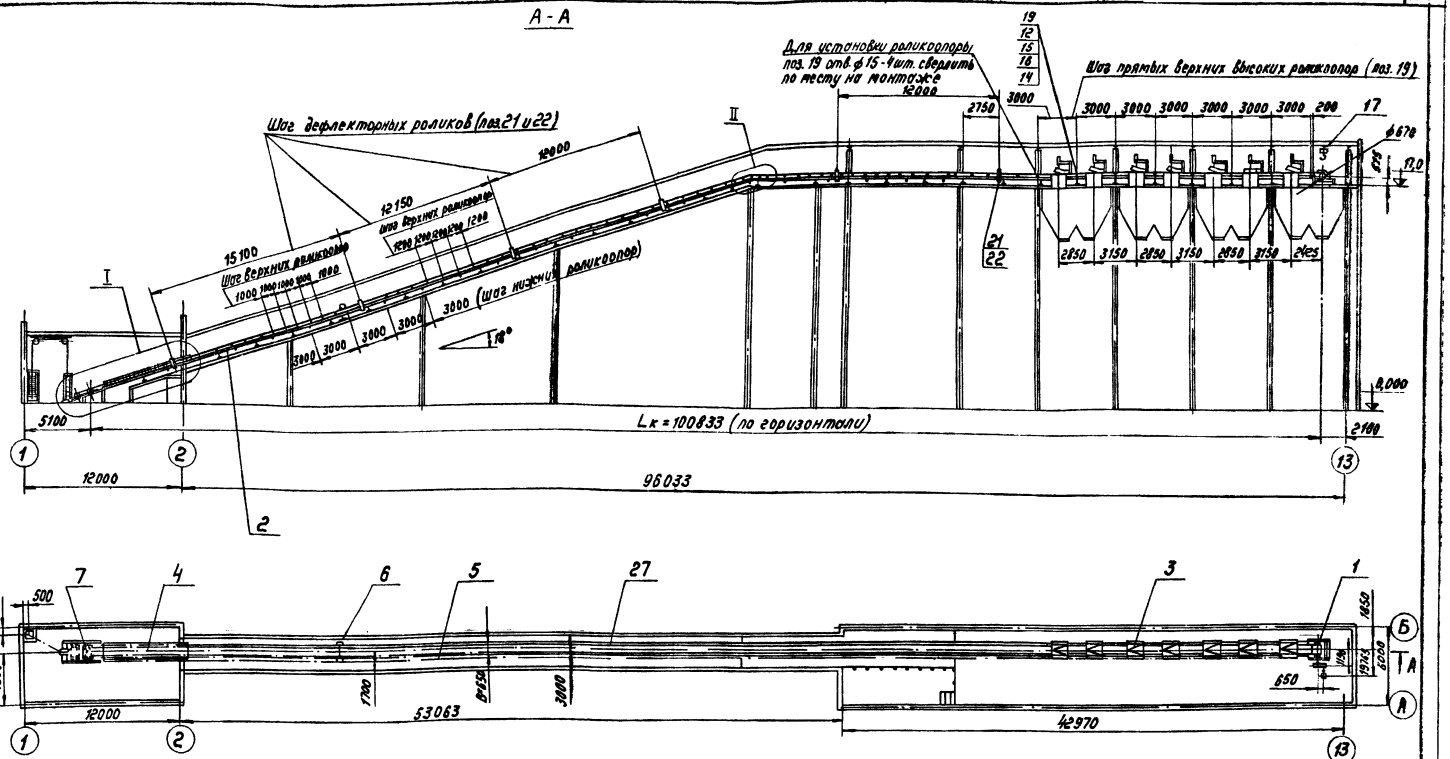

Техническая характеристика		
1	Ширина ленты	B = 650
2	Длина конвейера (по горизонтали)	L = 100833
3	Высота подъема	H = 16615
4	Скорость движения ленты	V = 1,0 м/сек
5	Транспортируемый материал	γ = 0,85 уголь т/м³
6	Производительность	Q = 60 т/час
7	Мощность электродвигателя	N = 17 кВт

1. Верхние желобчатые роликоопоры (поз. 18) установить с шагом 1200 мм по всей длине конвейера, кроме мест указанных особо (секции загрузочная и поворотная ст. узлы I и II).
2. Опоры приводного устройства (поз. 1) приварить к закладным элементам строительной части. Катет шва по толщине соответствующего опорного элемента металлоконструкции.
3. Сварные швы по ГОСТ 5264-69.
4. Электроды типа Э42 ГОСТ 9467-75
5. Масса конвейера - 12000 кг.

Изм.	Лист	№ докум.	Подпись	Дата
Нач. отд.		Курц		
Гл. инж. пр.		Курц		
Рук. гр.		Ройзман		
Провер.		Алексеева		
Исполн.		Туронов		
Должн.		Фамилия		

ТП 903-1-170

Котельная с 4 котлами КЕ-25-14с

Литера	Лист	Листов
Р	112	

Конвейер ленточный №3 (начало)

ГПКИ СОЮЗПРОМТЕХНИЗАЦИЯ

Согласовано

Подп. и дата

411

16

Типовой проект 903-1-170 альбом XIX ч.2

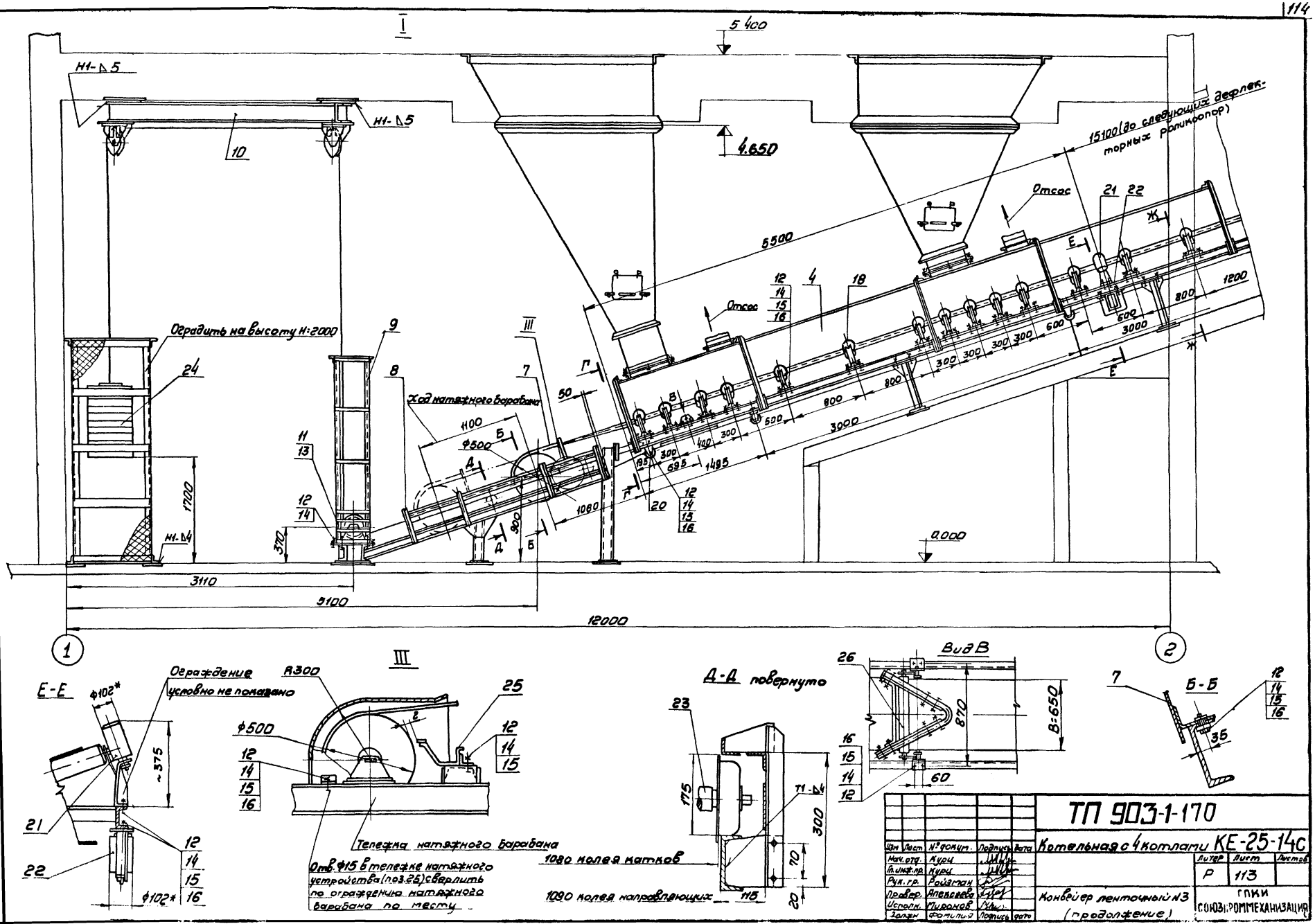

Изм	Лист	№ докум.	Подпись	Дата	ТП 903-1-170
Нач. отд.		Курц			Котельная с 4 котлами КЕ-25-14С
Гл. инж. пр.		Курц			Литер Р / Лист 113 / Листов
Рук. гр.		Ройзман			
Провер.		Алексеева			Конвейер ленточный №3 (продолжение)
Исполн.		Миронов			ГПКИ СОЮЗПРОММЕХАНИЗАЦИЯ
Должн.		Фамилия	Подпись	Дата	

Согласовано

Подп. | Пред. и дата

16411-20 17

Типовой проект 903-1-170 альбом XIX ч.2

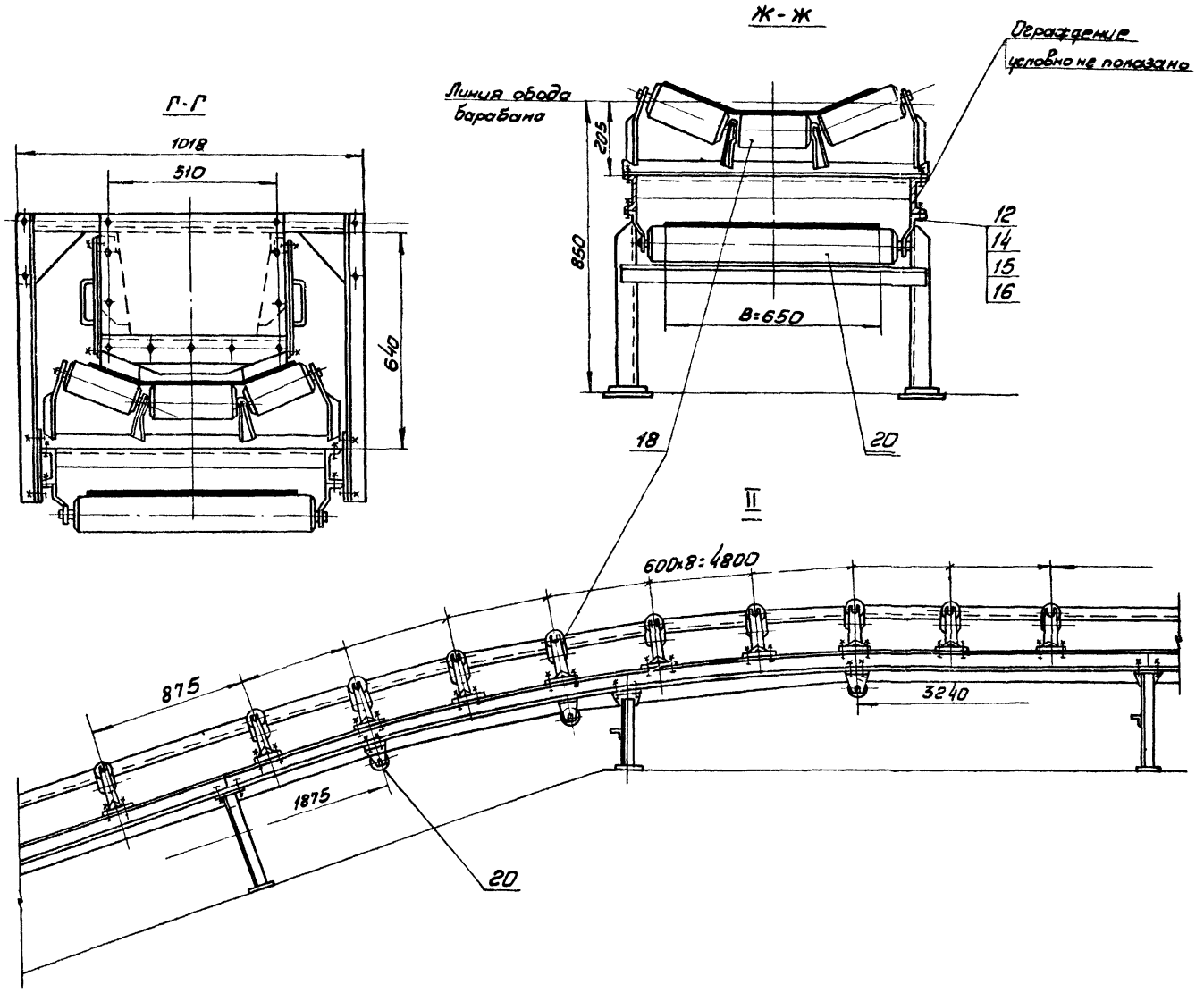

Поз.	Обозначен.	Наименование	Кол	Масса 1шт	Масса Общ.	Примечание
24		Грузовое устройство 65-1-17-3-15	1	1765	1765	
23		Натяжка 6550 ТПГ-80-1	1	315	315	Заводы мин-тяж-маша
22		Ролик дефлекторный В=650 нижний	11	6	66	
21		Ролик дефлекторный В=650 верхний	11	3,4	37,4	
20		Роликоопора 65-I	36	14	504	
19		Роликоопора 65-пI	8	14,5	116	
18		Роликоопора Ж65	82	20	1640	
17		Таль передвижная червячная/ГОСТ 1106-74	1	52	52	Красногвардейский крановый завод
16		Шайба 12.01 ГОСТ 10906-66	460	0,035	1,6	
15		Шайба 12.65Г ГОСТ 6402-70	460	0,0033	1,6	
14		Гайка М12.5. ГОСТ 5915-70	470	0,017	7,9	
13		Гайка М20.5 ГОСТ 5915-70	12	0,064	0,77	
12		Болт М12×40.46 ГОСТ 7798-70	470	0,05	23,2	
11		Болт М20×70.46 ГОСТ 7798-70	6	0,19	1,14	
10	Лист 145	Рама типа I в сборе	1	222	222	
9	Лист 145	Ограждение каната	1	32	32	
8	Лист 143	Ограждение катков натяжки	2	24	48	
7	Лист 144	Ограждение натяжного барабана	1	25	25	
6	Лист 142	Установка автоматических весов	1	511	511	
5	Лист 140	Установка сварнийных выключателей и ограждений	1	683	683	
4	Лист 132	Установка лотков конвейера №3	1	707	707	
3	Лист 131	Установка сбрасывателя двустороннего	7	360	2520	
2	Лист 122	Металлоконструкция конвейера №3	1	2800	2800	
1	Лист 115	Устройство приводное конвейера №3	1	2060	2060	

27		Лента транспортерная 2БКНЛ-100-650-4-3-1-А ТУ 38-105392-72	Л.Н 220	–	1930	Заводы мин-тяж-маша
26		Очистное плужковое устройство В=650	1	13,6	13,6	
25		Очиститель барабана тележечной натяжки 6550 ТПГ-80	1	11	11	

Изм.	Лист	№ докум.	Подпись	Дата
Нач. отд.		Курц		
Гл. инж. пр.		Курц		
Рук. гр.		Ройзман		
Провер.		Алексеева		
		Миронов		
		Фамилия	Подпись	Дата

ТП 903-1-170

Котельная с 4 котлами КЕ-25-14с

Литер	Лист	Листов
Р	114	

Конвейер ленточный (окончание)

ГПКИ СОЮЗПРОММЕХАНИЗАЦИЯ

Согласовано

Подп. и дата

Типовой проект 903-1-170 альбом XIX ч.2

Согласовано

Инв.№ подл. | Подп. и дата | Взам.инв.№

1*Размеры для справок.
2 Кронки рев. ведом., остальное-ведущ.
3 Сварные швы по ГОСТ 5264-69.
4 Электроды типа Э42 ГОСТ 9467-75.
5 Сварку (см. узел I) произвести после выверки и пробного пуска конвейера.
6 Масса устройства – 2060 кг.

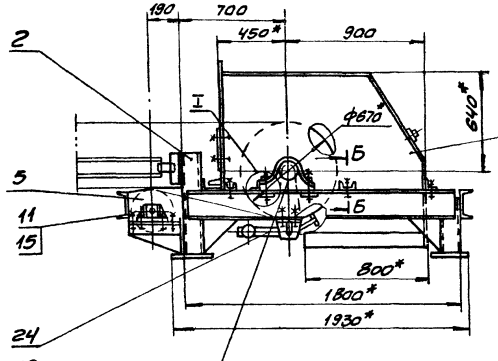

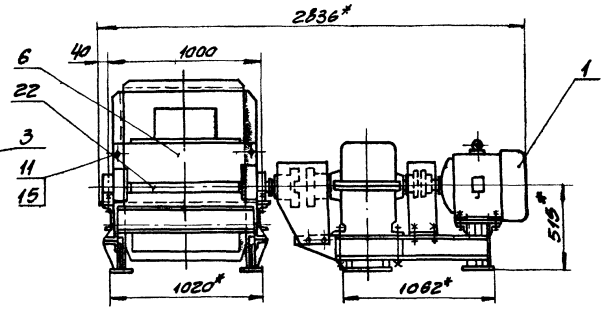

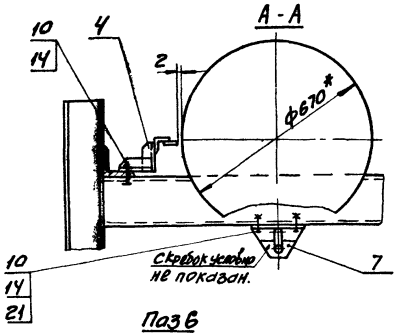

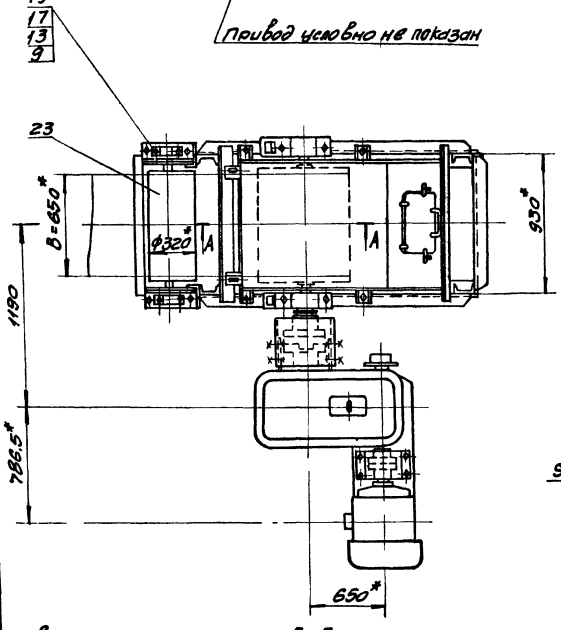

Паз 6

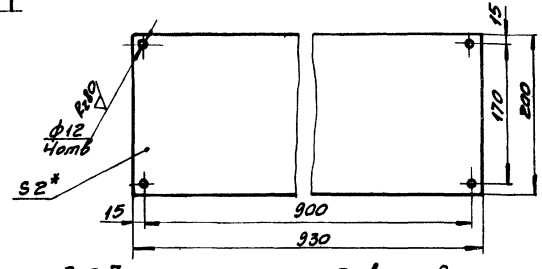

Паз 7

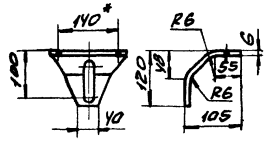

Развертка детали поз 7

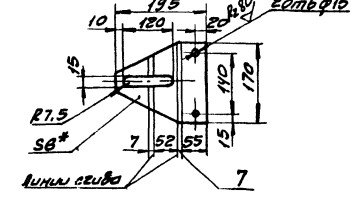

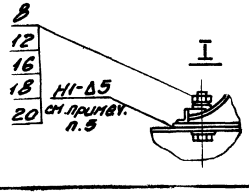

Б-Б

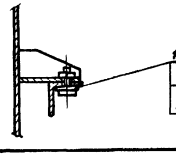

Поз.	Обозначен.	Наименование	Кол.	Масса ед. кг	Масса общ. кг	Примечан.
24		скребок-650	1	21	21	
23		Барабан 6532-50	1	80	80	
22		Барабан приводной 6563ф-80	1	341	341	
21		Шайба 12.01.ГОСТ 10906-66	12	0,035	0,42	
20		Шайба 24.01.ГОСТ 10906-66	4	0,107	0,428	
19		Шайба 16.65Г ГОСТ 6402-70	4	0,006	0,024	
18		Шайба 24.65Г ГОСТ 6402-70	4	0,022	0,088	
17		Шайба 16.01. ГОСТ 11371-68	4	0,013	0,052	
16		Шайба 24.01.ГОСТ 11371-68	4	0,032	0,128	
15		Гайка М10.5 ГОСТ 5915-70	6	0,012	0,072	
14		Гайка М12.5 ГОСТ 5915-70	12	0,017	0,2	
13		Гайка М16.5 ГОСТ 5915-70	4	0,034	0,136	
12		Гайка М24.5 ГОСТ 5915-70	4	0,11	0,44	
11		Болт М10х30.46 ГОСТ 7798-70	6	0,03	0,18	
10		Болт М12х40.46 ГОСТ 7798-70	12	0,052	0,62	
9		Болт М16х45.46 ГОСТ 7798-70	4	0,105	0,43	
8		Болт М24х110.46. ГОСТ 7798-70	4	0,46	1,84	
7		Б-ПН-6. ГОСТ 19903-74 / Лист от 3 ГОСТ 14637-70	2	0,3	0,6	
6		Б-ПН-2 ГОСТ 19903-74 / Лист от 3 ГОСТ 16523-70	1	29	29	
5	Лист 121	ограждение отклоняющего барабана	1	6	6	
4	Лист 121	Очиститель барабана	1	4.5	4.5	
3	Лист 120	Воронка головная	1	186	186	
2	Лист 119	Опора приводного барабана	1	137	137	
1	Лист 116	Привод N=17 кВт	1	1245	1245	

Изм.	Лист	№ докум.	Подп.	Дата	
Нач. отд.		Курц			
Гл. инж.		Курц			
Рук. гр.		Орлянин			
Пров.		Алексеев			
Испол.		Чирков			
Контр.		Фамилия			

ТП 903-1-170

Котельная с 4 котлами КЕ-25-14с

Устройство приводное конвейера N3

Литер	Лист	Листов
Р	115	

ГПКИ Сельэнергомеханизация

Типовой проект 903-1-170 альбом XIX ч.2

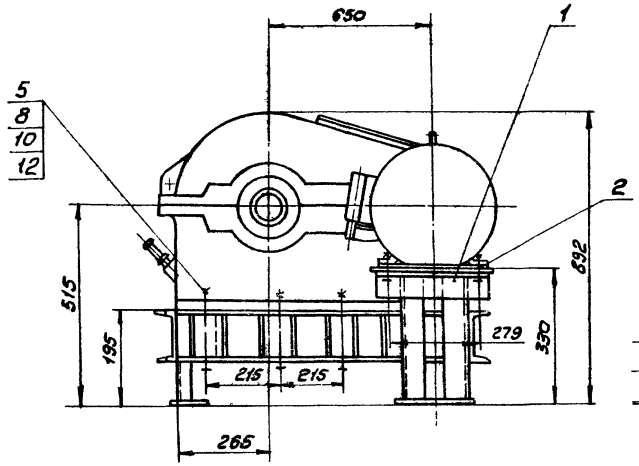

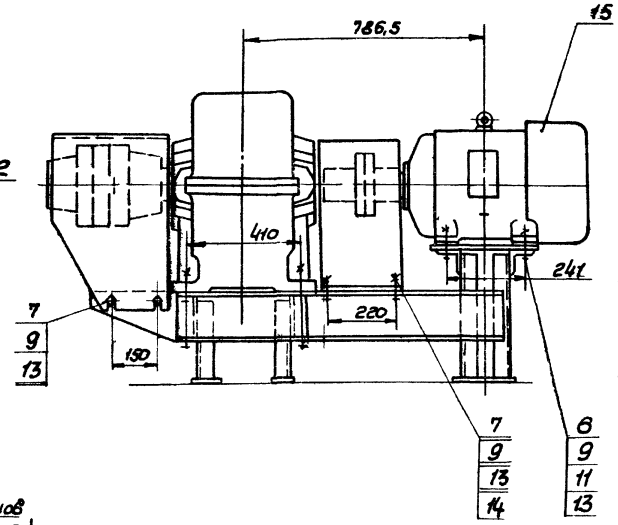

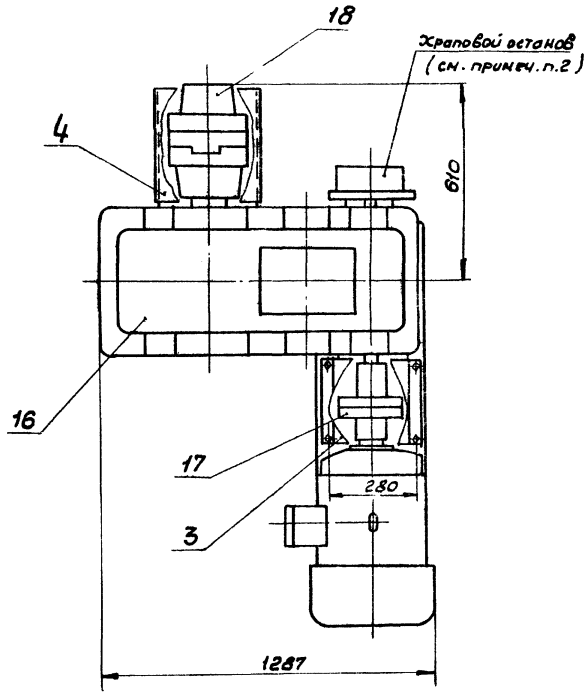

Расположение опор рамы привода

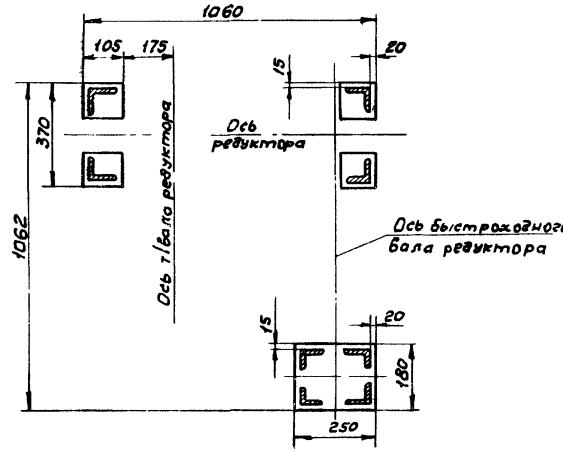

1. Все размеры для справок.
2. Крепление кронштейна храпового останова редуктора к раме привода производить по месту.
3. Масса привода - 1245 кг.

Поз.	Обозначен.	Наименование	Кол.	Масса 1шт	Масса общ.	Примечан.
18		Муфта КДН250-16/20-70/110-А	1	77	77	
17		Муфта МУВП-60(42)×220	1	22,5	22,5	
16		Редуктор РМ 650-II-84 с	1	860	860	
		храповым остановом Х32-РМ650				
15		Электродвигатель АО-62-4	1	165	165	
		исп. М101; N=17кВт; n=1500об/мин				
14		Шайба 12.01 ГОСТ 10906-66	4	0,035	0,14	
13		Шайба 12.65Г ГОСТ 6402-70	12	0,003	0,036	
12		Шайба 24.01 ГОСТ 11371-68	8	0,032	0,256	
11		Шайба 12.01 ГОСТ 11371-68	4	0,006	0,024	
10		Шайба 24.65Г ГОСТ 6402-70	8	0,022	0,176	
9		Гайка М12.5 ГОСТ 5915-70	12	0,017	0,21	
8		Гайка М24.5 ГОСТ 5915-70	8	0,11	0,88	
7		Болт М12×35.46 ГОСТ 7798-70	8	0,046	0,37	
6		Болт М12×80.46 ГОСТ 7798-70	4	0,085	0,34	
5		Болт М24×250.46 ГОСТ 7798-70	8	1	8	
4	Лист 118	Ограждение муфты КДН	1	5,0	5,0	
3	Лист 118	Ограждение муфты МУВП	1	4,7	4,7	
2	Лист 118	Комплект прокладок	2	0,7	14	
		привода N=17кВт				
1	Лист 117	Рама привода N=17кВт	1	99	99	

Изм.	Лист	№ докум.	Подп.	Дата
Нач. отд.		Кури		
Гл. ин. пр.		Кури		
Рук. гр.		Ройзман		
Пров.		Алексеева		
Исполн.		Миронов		
Должн.		№ докум.	Подп.	Дата

ТП 903-1-170

Котельная с 4 котлами КЕ-25-14 с

Лит.	Лист	Листов
Р	116	

Привод N=17 кВт

ГПКИ СОЮЗПРОМЕХАНИЗАЦИЯ

Согласовано

Инв. № подл. | Подп. и дата

16411-20 20

Типовой проект 903-1-170 альбом XIX ч. 2

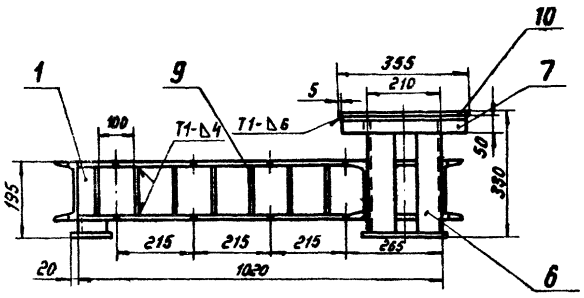

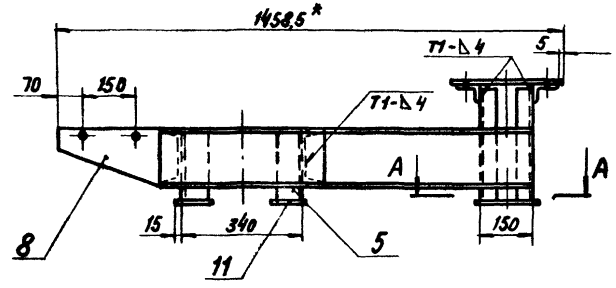

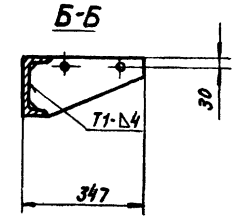

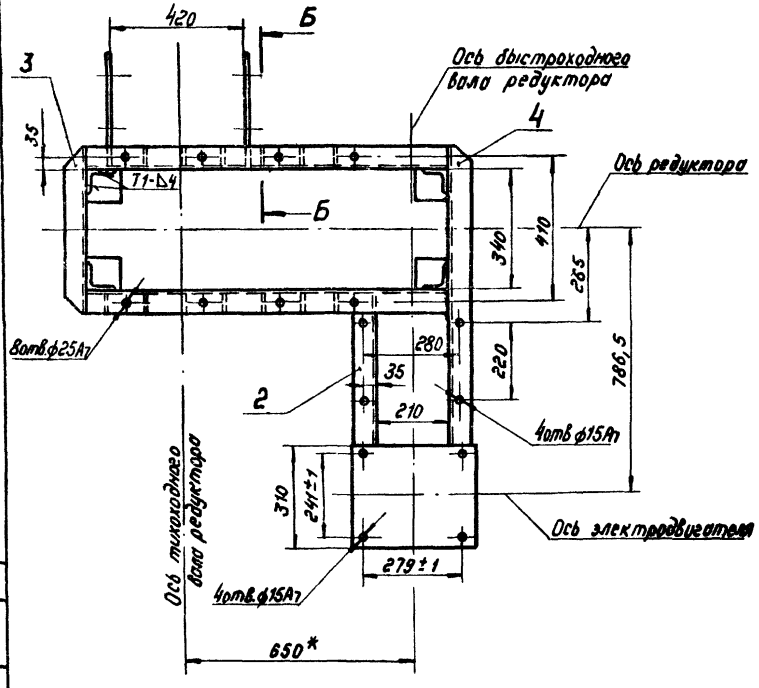

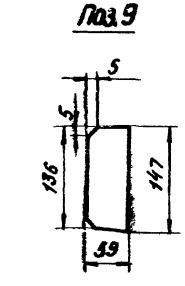

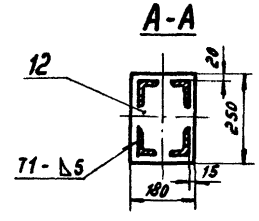

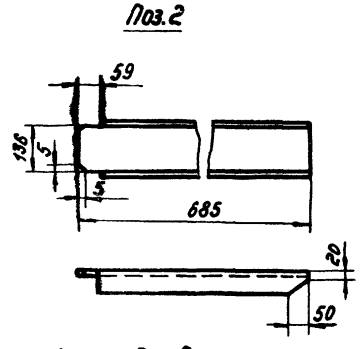

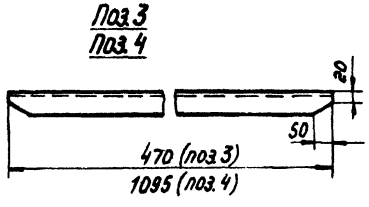

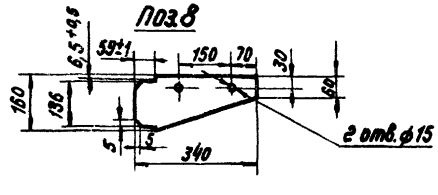

1.* Размеры для справок.
2. Неуказанные предельные отклонения размеров по СМ3.
3. Кромки реза - 500/√, отверстия - Rz80/√, остальное - ∀
4. Сварные швы по ГОСТ 5264-69.
5. Электроды типа Э42 ГОСТ 9467-75.
6. Масса рамы - 99 кг.

Поз	Обозначение	Наименование	Кол.	1шт. масса	Общ. масса	Примечание
12		Лист Б-ПН-10 ГОСТ 8240-72 / Ст3 ГОСТ 14637-69 180×250	1	3,5	3,5	
11		Лист Б-ПН-10 ГОСТ 19903-74 / Ст3 ГОСТ 14637-69 105×105	4	0,9	3,6	
10		Лист Б-ПН-6 ГОСТ 19903-74 / Ст3 ГОСТ 14637-69 355×310	1	5,3	5,3	
9		Лист Б-ПН-4 ГОСТ 19903-74 / Ст3 ГОСТ 14637-69	13	0,27	3,5	
8		Лист Б-ПН-4 ГОСТ 19903-74 / Ст3 ГОСТ 14637-69	2	0,9	1,8	
7		Уголок Б-75×50×6 ГОСТ 8510-72 / Ст3 ГОСТ 535-58 ℓ=345	2	2,5	5	
6		Уголок Б-75×50×6 ГОСТ 8510-72 / Ст3 ГОСТ 535-58 ℓ=305	4	2,3	9,2	
5		Уголок Б-75×75×6 ГОСТ 8509-72 / Ст3 ГОСТ 535-58 ℓ=170	4	1,2	4,8	
4		Швеллер 16 ГОСТ 8240-72 / Ст3 ГОСТ 535-58	1	16	16	
3		Швеллер 16 ГОСТ 8240-72 / Ст3 ГОСТ 535-58	1	7	7	
2		Швеллер 16 ГОСТ 8240-72 / Ст3 ГОСТ 535-58	1	10	10	
1		Швеллер 16 ГОСТ 8240-72 / Ст3 ГОСТ 535-58 ℓ=1020	2	14,5	29	

Изм.	Лист	№ докум.	Подпись	Дата
Нач. отд.		Курц		
Гл. инж. пр.		Курц		
Рук. гр.		Ройзман		
Провер.		Алексеева		
Исполн.		Миронов		
Должн.		№ докум.	Подпись	Дата

ТП 903-1-170

Котельная с 4 котлами КЕ-25-14С

Рама привода N=17 квт

Литер	Лист	Листов
Р	117	

ГПКИ СОЮЗПРОММЕХАНИЗАЦИЯ

Согласовано

Инв. № подл. | Подп. и дата

16411-20 21

Ограждение муфты МУВП

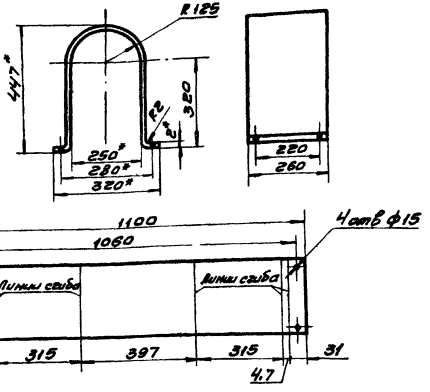

Ограждение муфты КАН

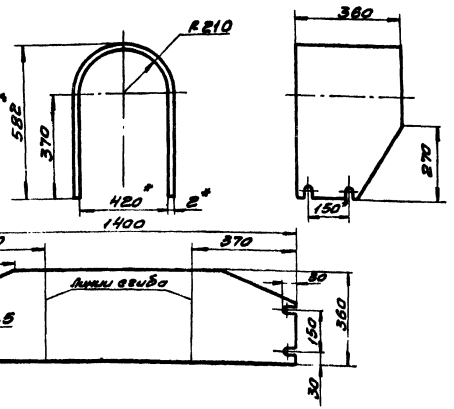

Комплект прокладок

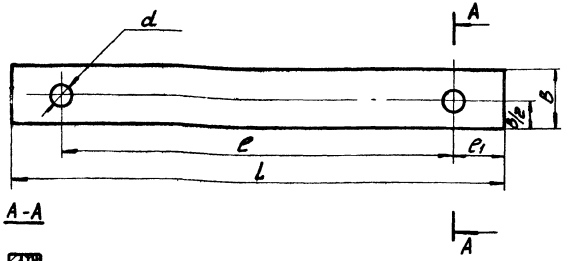

A-A

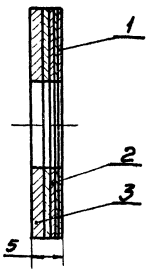

	L	c	c_1	b	d
Привод N=7кВт	280	216	30	30	12
Привод N=17кВт	350	279	35	40	15
Привод N=30кВт	400	318	40	60	19

*1 Размеры для справок.
2 Предельные отклонения размеров по СТ3.
3 Кромки реза 500, отверстия - 630, остальное - ✓.

		Лист	Б-ПН-2 ГОСТ 19903-74 / Ст3 ГОСТ 16523-70	1	5,0	5,0	
Ограждение муфты КАН					5,0		
		Лист	Б-ПН-2 ГОСТ 19903-74 / Ст3 ГОСТ 16523-70	1	4,7	4,7	
Ограждение муфты МУВП					4,7		
3		Лист	Б-ПН-2 ГОСТ 19903-74 / Ст3 ГОСТ 16523-70	1	4,57	2,37	
2		Лист	Б-ПН-1,0 ГОСТ 19903-74 / Ст3 ГОСТ 16523-70	2	2,187	2,37	
1		Лист	Б-ПН-0,5 ГОСТ 19903-74 / Ст3 ГОСТ 16523-70	2	2,093	0,186	
Комплект прокладок привода N=30кВт					0,95		
3		Лист	Б-ПН-2 ГОСТ 19903-74 / Ст3 ГОСТ 16523-70	1	2,211	2,211	
2		Лист	Б-ПН-1,0 ГОСТ 19903-74 / Ст3 ГОСТ 16523-70	2	2,136	2,272	
1		Лист	Б-ПН-0,5 ГОСТ 19903-74 / Ст3 ГОСТ 16523-70	2	2,068	0,136	
Комплект прокладок привода N=17кВт					0,7		
3		Лист	Б-ПН-2 ГОСТ 19903-74 / Ст3 ГОСТ 16523-70	1	2,177	2,177	
2		Лист	Б-ПН-1,0 ГОСТ 19903-74 / Ст3 ГОСТ 16523-70	2	2,087	2,177	
1		Лист	Б-ПН-0,5 ГОСТ 19903-74 / Ст3 ГОСТ 16523-70	2	2,044	0,088	
Комплект прокладок привода N=4кВт.					0,45		
Поз	Обозначение	Наименование		Кол	1 шт Масса	Общ Масса	Примечание

		ТП 903-1-170			
ГИП Минин	12.88	Котельная с 4 котлами КЕ-25-14с			
Нач. отд.	Куриц		Литер	Лист	Листов
Гл. инж.	Куриц		Р	118	
Рук. гр.	Ромашин				
Пров.	Ульянова	Комплект прокладок приводов. Ограждение муфт МУВП и КАН	ГПКИ Сантехпроммонтажконструкция		
Разраб.	Мурзинов				
Архитект.	Рогин				

16411-20 22

Типовой проект 903-1-170 альбом XIX ч. 2

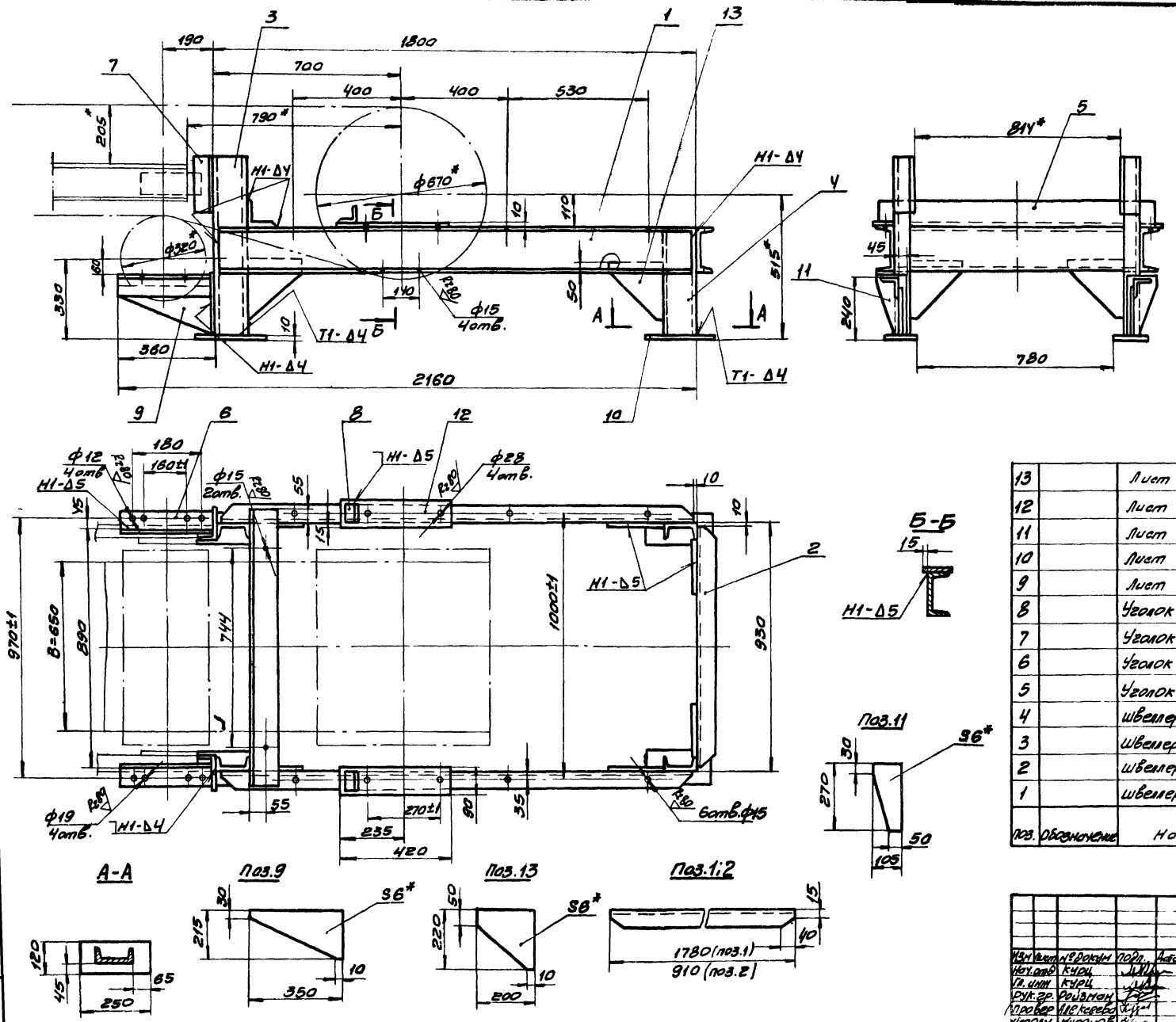

1* Размеры для справок.
2 Предельные отклонения размеров - по СМ9.
3. Кромки реза - 500/, остальное - ✓.
4 В деталях поз. 7 и 8, привариваемых при монтаже, предусмотреть отверстия для крепления проволокой к опоре.
5 Сварные швы по ГОСТ 5264-69
6 Электроды типа Э42 ГОСТ 9467-75
7 Масса опоры - 137 кг.

Поз.	Обозначение	Наименование	Кол	Масса 1 шт.	Масса общ.	Примечание
13		Лист Б-ПН-6 ГОСТ 19903-74 / Ст3 ГОСТ 1Y637-69	6	1,3	7,8	
12		Лист Б-ПН-10 ГОСТ 19903-74 / Ст3 ГОСТ 1Y637-69 90×420	2	3	6	
11		Лист Б-ПН-6 ГОСТ 19903-74 / Ст3 ГОСТ 1Y637-69	2	1,1	2,2	
10		Лист Б-ПН-10 ГОСТ 19903-74 / Ст3 ГОСТ 1Y637-69 250×120	4	2,3	9,2	
9		Лист Б-ПН-6 ГОСТ 19903-74 / Ст3 ГОСТ 1Y637-69	2	1,4	2,8	
8		Уголок Б-50×50×5 ГОСТ 8509-72 / Ст3 ГОСТ 535-58 ℓ=80	2	0,3	0,6	
7		Уголок Б-75×75×8 ГОСТ 8509-72 / Ст3 ГОСТ 535-58 ℓ=200	2	1,8	3,6	
6		Уголок Б-75×75×8 ГОСТ 8509-72 / Ст3 ГОСТ 535-58 ℓ=354	2	3,2	6,4	
5		Уголок Б-100×100×8 ГОСТ 8509-72 / Ст3 ГОСТ 535-58 ℓ=1040	1	12,8	12,8	
4		Швеллер 12 ГОСТ 8240-72 / Ст3 ГОСТ 535-58 ℓ=385	2	4,2	8,4	
3		Швеллер 12 ГОСТ 8240-72 / Ст3 ГОСТ 535-58 ℓ=685	2	6,9	13,8	
2		Швеллер 16 ГОСТ 8240-72 / Ст3 ГОСТ 535-58	1	12,9	12,9	
1		Швеллер 16 ГОСТ 8240-72 / Ст3 ГОСТ 535-58	2	25,3	50,6	

Изм.	Лист	№ докум.	Подп.	Дата
Нач. отд.		Курц		
Гл. инж.		Курц		
Рук. гр.		Ройзман		
Провер.		Алексеева		
Исполн.		Миронов		
Должн.		Фамилия	Подпись	Дата

ТП 903-1-170

Котельная с 4 котлами КЕ-25-14с

Опора приводного барабана

Литер	Лист	Листов
Р	119	

ГПКИ СОЮЗПРОММЕХАНИЗАЦИЯ

Согласовано

№ подл. | Подп. и дата

16411-20 23

Типовой проект 903-1-170 альбом XIX ч.2

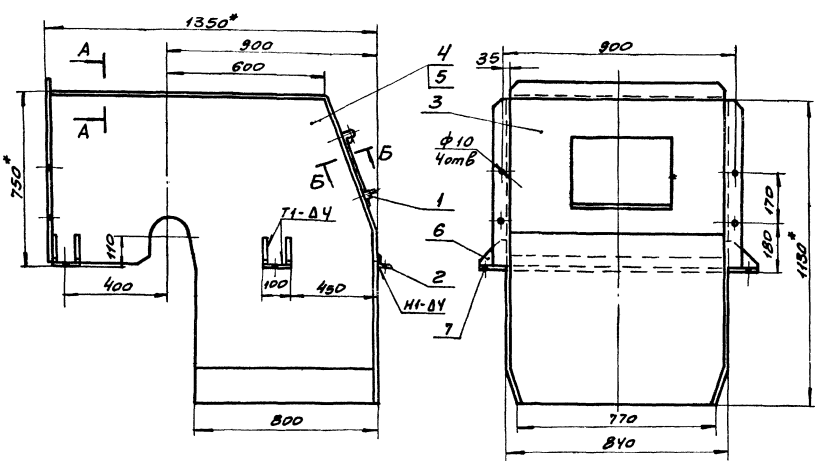

Развертка дет. поз. 4 и 5

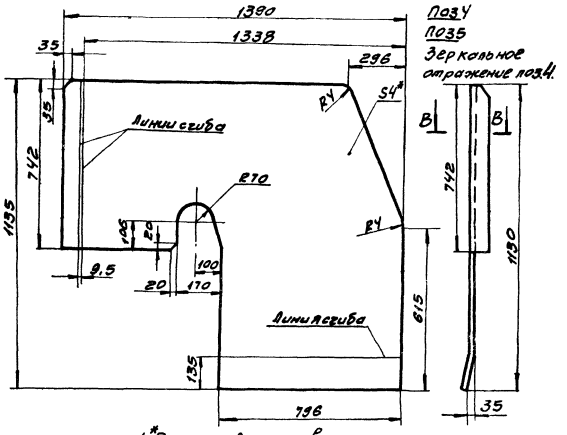

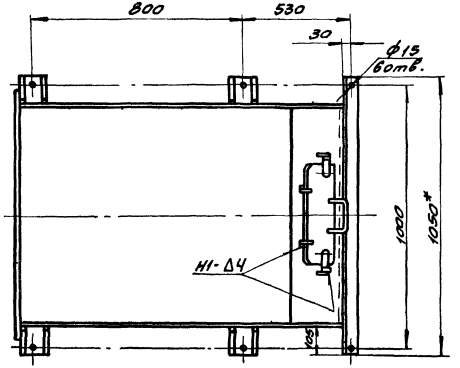

Поз 3

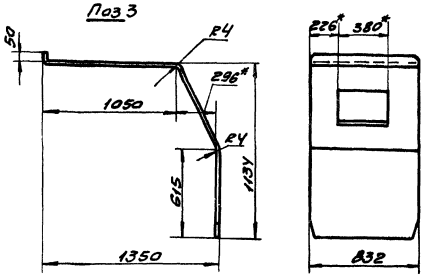

Развертка детали поз. 3

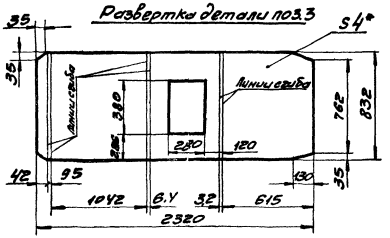

Поз. 2

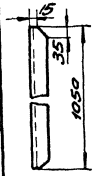

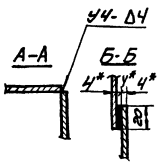

Поз. 6

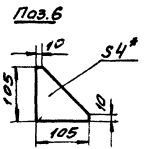

1 *Размеры для справок.

2 Предельные отклонения размеров по СМ9.

3 Кромки реза-500, отверстия-R280, остальное-√

4 Сварные швы по ГОСТ 5264-69.

5 Электроды типа Э42 ГОСТ 9467-75.

6 Масса воронки. - 186 кг.

Поз	Обозначение	Наименование	Кол	Масса 1 шт	Масса обм	Примечан.
7		Лист Б-ПН-У ГОСТ 19903-74 / Ст3 ГОСТ 14637-69 100×105	4	0,3	1,2	
6		Лист Б-ПН-У ГОСТ 19903-74 / Ст3 ГОСТ 14637-69	8	0,2	1,6	
5		Лист Б-ПН-У ГОСТ 19903-74 / Ст3 ГОСТ 14637-69	1	47	47	
4		Лист Б-ПН-У ГОСТ 19903-74 / Ст3 ГОСТ 14637-69	1	47	47	
3		Лист Б-ПН-У ГОСТ 19903-74 / Ст3 ГОСТ 14637-69	1	60	60	
2		Уголок Б-50×50×5 ГОСТ 8509-72 / Ст3 ГОСТ 535-58 ℓ=1050	1	3,9	3,9	
1	Лист 19	Аверца	1	5	5	

Изм.	Лист	№ докум.	Подп.	Дата	ТП 903-1-170	
Нач. отд.		Курц			Котельная с 4 котлами КЕ-25-14с	
Гл. инж.		Курц				Литер Р / Лист 120 / Листов
Рук. гр.		Рейзман				
Пров.		Алексеева			Воронка головная.	ГПКИ СОЮЗПРОММЕХАНИЗАЦИЯ
Исполн.		Миронов				
Должн.		Фамилия	Подпись	Дата		

16411-20 24

согласовано

Инв. № подл. | Подп. и дата

Типовой проект 903-1-170 альбом XIX ч.2

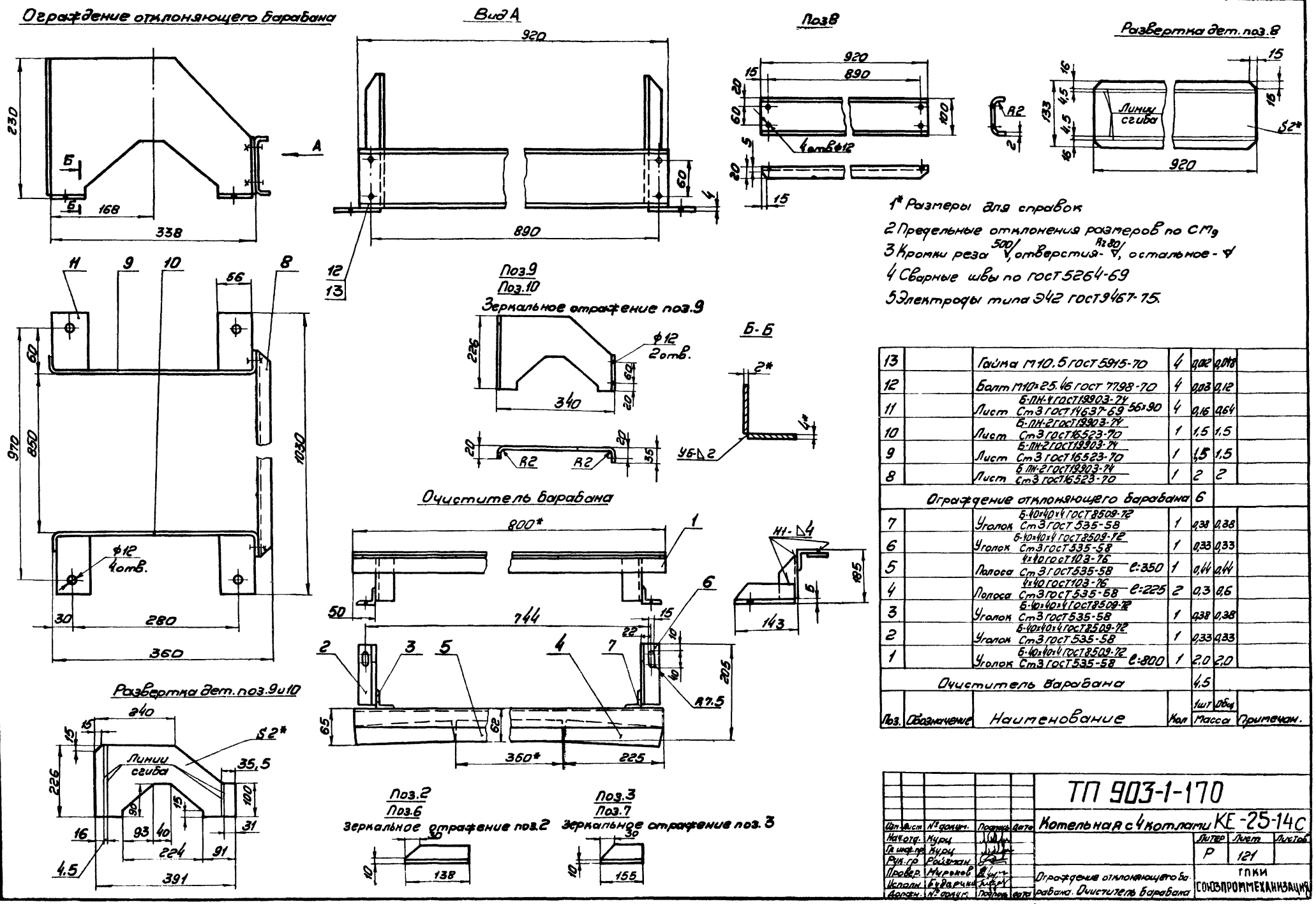

1* Размеры для справок

2 Предельные отклонения размеров по CM_9

3 Кромки реза 500/, отверстия - R2 80/, остальное - ∇

4 Сварные швы по ГОСТ 5264-69

5 Электроды типа Э42 ГОСТ 9467-75.

Поз.	Обозначение	Наименование	Кол	Масса 1 шт	Масса Общ	Примечан.
13		Гайка М10.5 ГОСТ 5915-70	4	0,012	0,048	
12		Болт М10×25.46 ГОСТ 7798-70	4	0,03	0,12	
11		Лист Б-ПН-4 ГОСТ 19903-74 / Ст3 ГОСТ 14637-69 56×90	4	0,16	0,64	
10		Лист Б-ПН-2 ГОСТ 19903-74 / Ст3 ГОСТ 16523-70	1	1,5	1,5	
9		Лист Б-ПН-2 ГОСТ 19903-74 / Ст3 ГОСТ 16523-70	1	1,5	1,5	
8		Лист Б-ПН-2 ГОСТ 19903-74 / Ст3 ГОСТ 16523-70	1	2	2	
		Ограждение отклоняющего барабана		6		
7		Уголок Б-40×40×4 ГОСТ 8509-72 / Ст3 ГОСТ 535-58	1	0,38	0,38	
6		Уголок Б-40×40×4 ГОСТ 8509-72 / Ст3 ГОСТ 535-58	1	0,33	0,33	
5		Полоса 4×40 ГОСТ 103-76 / Ст3 ГОСТ 535-58 l:350	1	0,44	0,44	
4		Полоса 4×40 ГОСТ 103-76 / Ст3 ГОСТ 535-58 l:225	2	0,3	0,6	
3		Уголок Б-40×40×4 ГОСТ 8509-72 / Ст3 ГОСТ 535-58	1	0,38	0,38	
2		Уголок Б-40×40×4 ГОСТ 8509-72 / Ст3 ГОСТ 535-58	1	0,33	0,33	
1		Уголок Б-40×40×4 ГОСТ 8509-72 / Ст3 ГОСТ 535-58 l:800	1	2,0	2,0	
		Очиститель барабана		4,5		

Изм.	Лист	№ докум.	Подпись	Дата
Нач. отд.		Курц		
Гл. инж. пр.		Курц		
Рук. гр.		Райзман		
Провер.		Миронов		
Исполн.		Бударин		
Должн.		№ докум.	Подпись	Дата

ТП 903-1-170

Котельная с 4 котлами КЕ-25-14С

Литер	Лист	Листов
Р	121	

Ограждение отклоняющего барабана. Очиститель барабана

ГПКИ СОЮЗПРОММЕХАНИЗАЦИЯ

16411 20 25

Типовой проект 903-1-170 альбом XIX ч.2

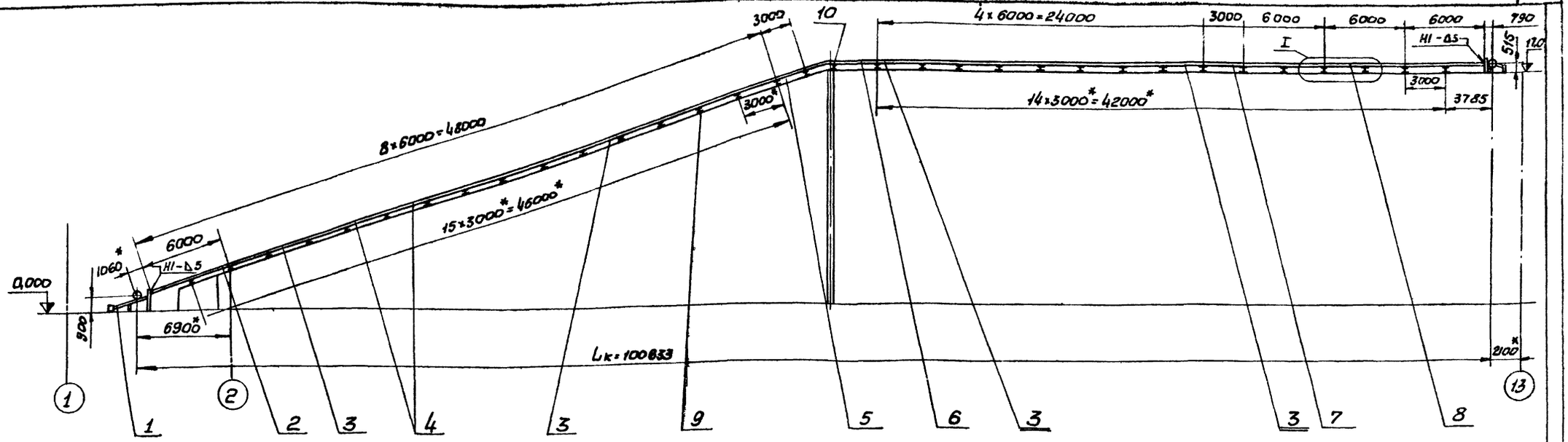

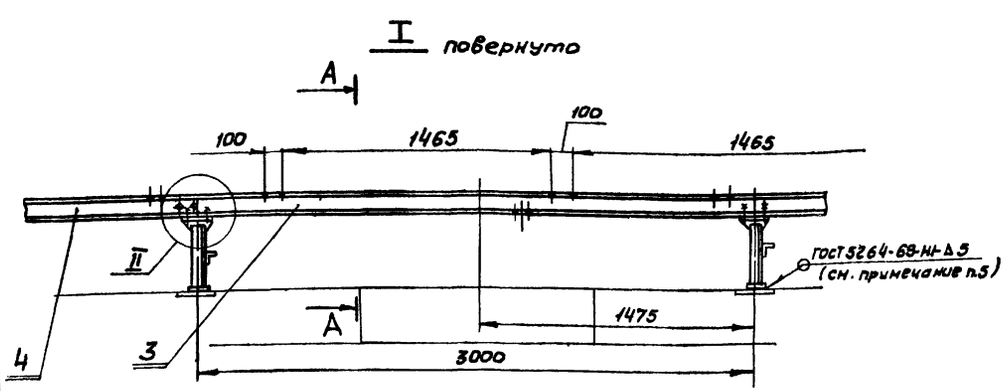

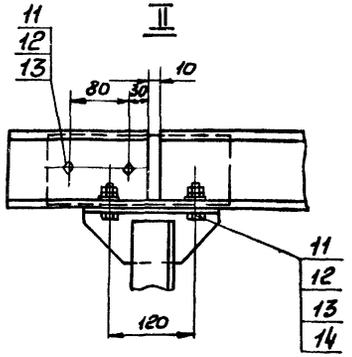

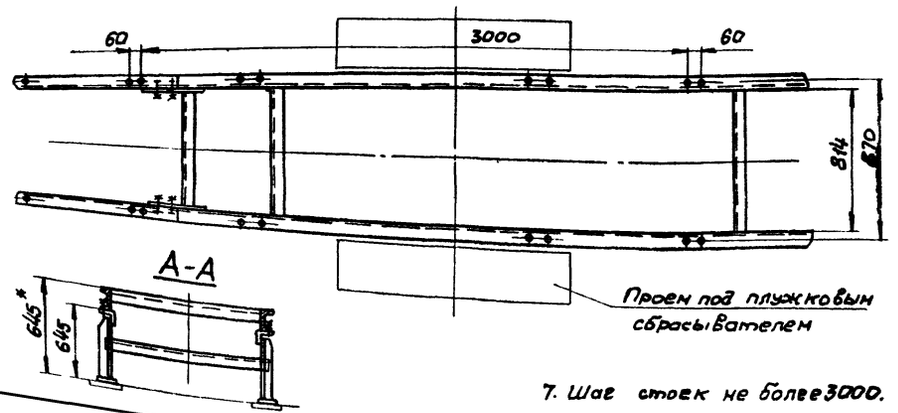

Поз.	Обозначен	Наименование	Кол.	Масса, кг 1шт	Масса, кг общ	Примечан.
14		Шайба 12.01 ГОСТ 10906-66	132	0,035	3,78	
13		Шайба 12.65Г ГОСТ 6402-70	200	0,003	0,5	
12		Гайка М12.5 ГОСТ 5915-70	200	0,017	2,8	
11		Болт М12×40.46 ГОСТ 7798-70	200	0,052	8,6	
10	Лист 129	Стойка H=470	1	22	22	
9	Лист 129	Стойка H=545	33	22	726	
8	Лист 130	Секция разгрузочная L=6000; B=650	3	119	357	
7	Лист 129	Секция разгрузочная L=3000; B=650	1	63	63	
6	Лист 128	Секция гнутая α=18° B=650	1	112	112	
5	Лист 127	Секция средней части L=3000, B=650	1	54	54	
4	Лист 126	Секция средней части L=6000, t=1000, B=650	2	119	238	
3	Лист 125	Секция средней части L=6000, B=650	9	119	1071	
2	Лист 124	Секция загрузочная L=6000, B=650	1	121	121	
1	Лист 123	Опора тележки натяжного устройства	1	178	178	

1.* Размеры для исполнения

2. При сборке металлоконструкции секции следует устанавливать стыковыми планками в сторону натяжного устройства.

3. Опорные элементы металлоконструкции ленточного конвейера приварить к закладным элементам.

4. Сварные швы по ГОСТ 5264-69

5. Электроды типа Э42 ГОСТ 9467-75

6. Масса металлоконструкции конвейера - 2800 кг.

7. Шаг стоек не более 3000.

Изм	Лист	№ докум	Подп.	Дата
Нач.отд.		Курц		
Гл.ин.пр.		Курц		
Рук.гр.		Райзман		
Пров.		Алексеева		
Исполн.		Миронов		
Должн		Фамилия	Подп.	Дата

ТП 903-1-170

Котельная с 4 котлами КЕ-25-14с

Лит.	Лист	Листов
Р	122	

Металлоконструкция конвейера №3

ГПКИ СОЮЗПРОМЕХАНИЗАЦИЯ

Согласовано

Подп. и дата

16411-20 26

Типовой проект 903-1-170 альбом XIX 4.2

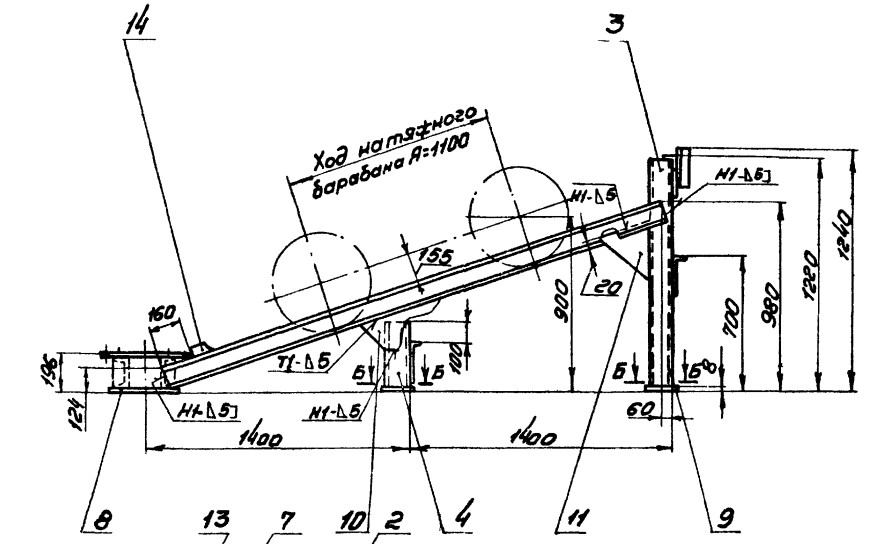

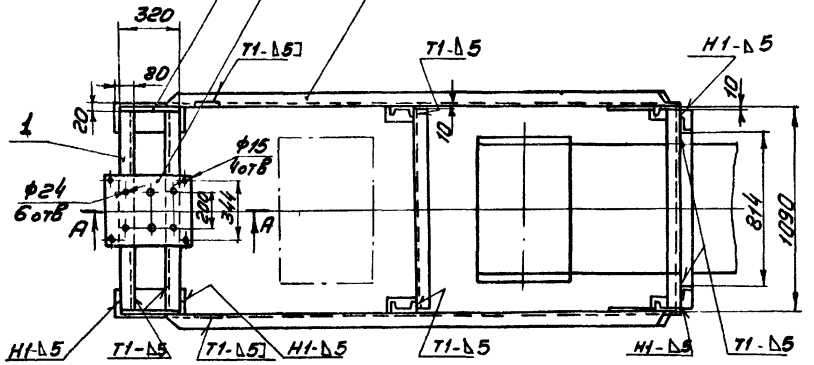

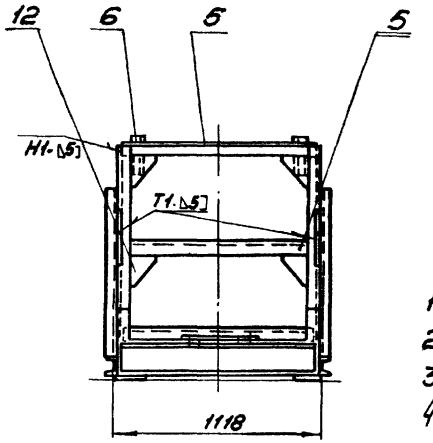

А-А

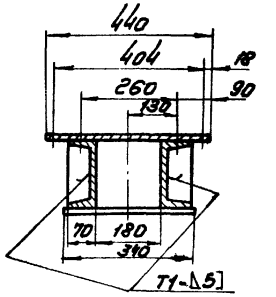

Б-Б

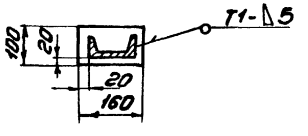

Поз.2

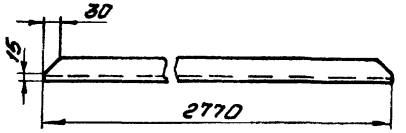

1* Размеры для справок.

2 Предельные отклонения размеров по СМ9.

3 Кромки реза - 500/, отверстия - Rz80/, остальное - ∇.

4 Сварные швы по ГОСТ 5264-69.

5 Электроды типа Э42 ГОСТ 9467-75.

6 Масса опоры - 178 кг.

Поз.	Обозначен.	Наименование		Кол	Масса 1шт	Масса Общ	Примечан.
14		Лист	Б-ПН-6 ГОСТ 19903-74 / Ст3 ГОСТ 14637-69	2	0,3	0,6	
13		Лист	Б-ПН-6 ГОСТ 19903-74 / Ст3 ГОСТ 14637-69 175×320	2	2,1	4,2	
12		Лист	Б-ПН-6 ГОСТ 19903-74 / Ст3 ГОСТ 14637-69	6	0,8	4,8	
11		Лист	Б-ПН-6 ГОСТ 19903-74 / Ст3 ГОСТ 14637-69	2	0,95	1,9	
10		Лист	Б-ПН-6 ГОСТ 19903-74 / Ст3 ГОСТ 14637-69	2	2,8	5,6	
9		Лист	Б-ПН-8 ГОСТ 19903-74 / Ст3 ГОСТ 14637-69 100×160	4	1,0	4	
8		Лист	Б-ПН-8 ГОСТ 19903-74 / Ст3 ГОСТ 14637-69 160×340	2	3,2	6,4	
7		Лист	Б-ПН-8 ГОСТ 19903-74 / Ст3 ГОСТ 14637-69 380×440	1	6,8	6,8	
6		Уголок	Б-75×75×8 ГОСТ 8509-72 / Ст3 ГОСТ 535-58 l=200	2	1,8	3,6	
5		Уголок	Б-75×75×8 ГОСТ 8509-72 / Ст3 ГОСТ 535-58 l=1070	3	9,7	29,1	
4		Швеллер	12 ГОСТ 8240-72 / Ст3 ГОСТ 535-58 l=370	2	3,9	7,8	
3		Швеллер	12 ГОСТ 8240-72 / Ст3 ГОСТ 535-58 l=1200	2	12,5	2,5	
2		Швеллер	12 ГОСТ 8240-72 / Ст3 ГОСТ 535-58	2	23,6	47,2	
1		Швеллер	18 ГОСТ 8240-72 / Ст3 ГОСТ 535-58 l=1068	2	17,5	35	

Поз.10

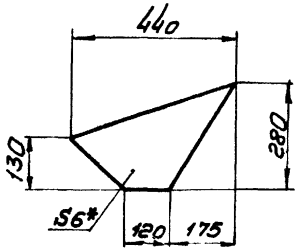

Поз.11

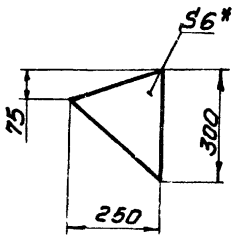

Поз.12

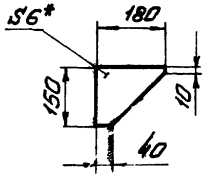

Поз.14

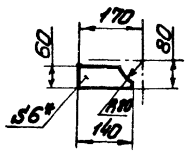

Изм	Лист	№ докум	Подпись	дата
Нач. отд		Курц		
Гл. инж. пр		Курц		
Рук. гр.		Ройзман		
Провер		Алексеева		
Исполн.		Миронов		
Должн.		Фамилия	Подп.	дата

ТП 903-1-170

Котельная с 4 котлами КЕ-25-14

Литер	Лист	Листов
Р	123	

Опора тележки натяжного устройства

ГПКИ СОЮЗПРОММЕХАНИЗАЦИЯ

Согласовано

Подп. Подп. и дата

16411 20 27

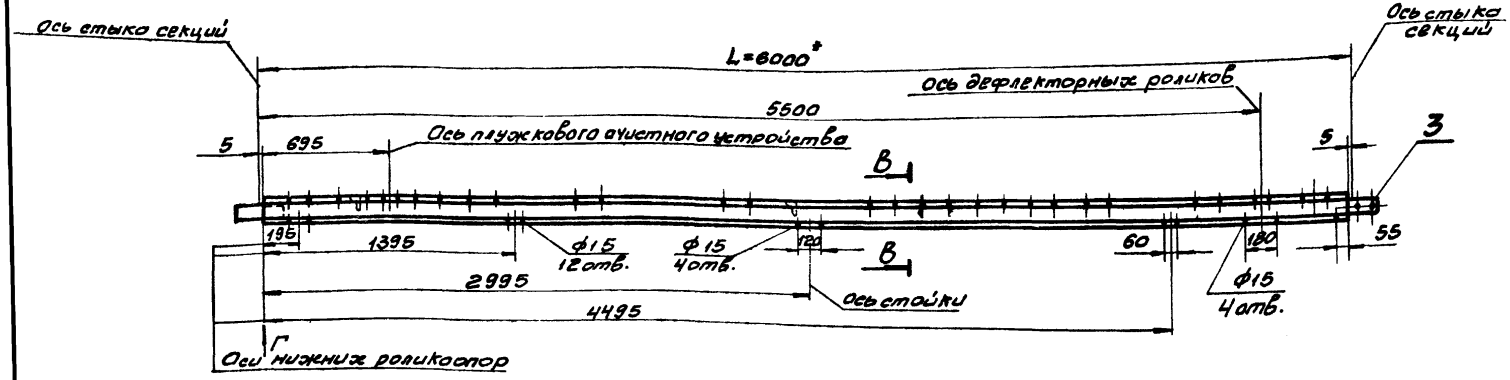

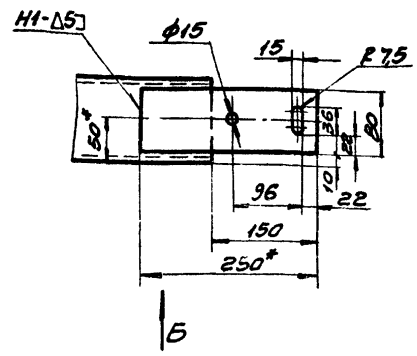

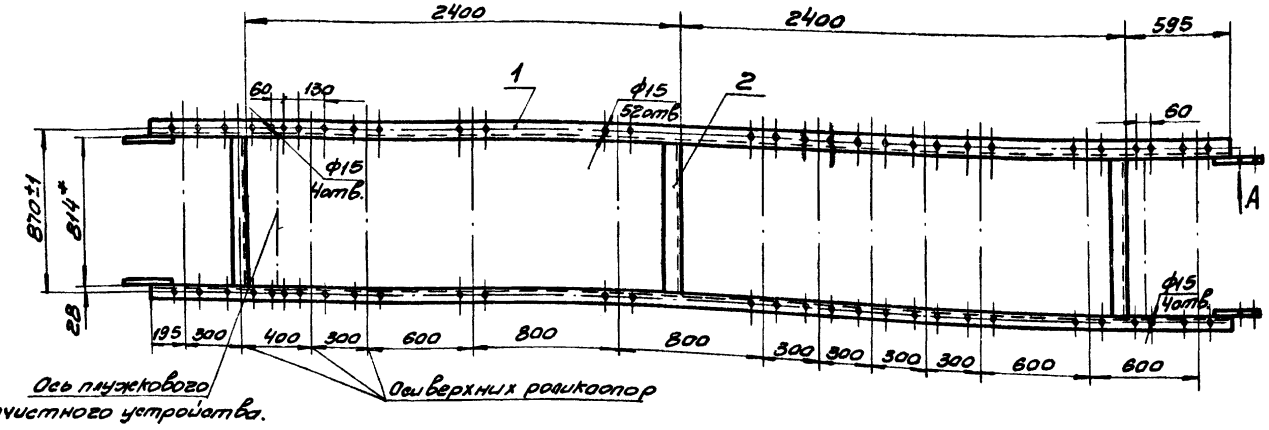

1* Размеры для справок.

2 Предельные отклонения размеров по СМ3

3 Кромки реза - $\sqrt{}$, отверстия - $\sqrt{}$, остальное - $\sqrt{}$.

4 Сварные швы по ГОСТ 5264-69

5 Электроды типа Э42 ГОСТ 9467-75

6. Масса секции - 121 кг.

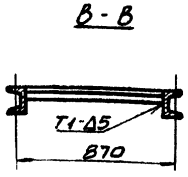

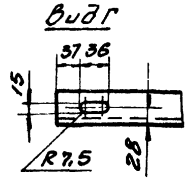

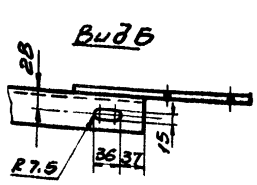

Поз	Обозначение	Наименование	Кол	Масса лист	Масса общ	Примечание
3		Полоса 6х80 ГОСТ 103-76 / Ст3 ГОСТ 535-88 ℓ=250	4	1	4	
2		Уголок 5-63х63х6 ГОСТ 8509-72 / Ст3 ГОСТ 535-88 ℓ=814	3	4,7	14,1	
1		Швеллер 10 ГОСТ 8240-72 / Ст3 ГОСТ 535-88 ℓ=5890	2	51,5	103	

Изм.	Лист	№ докум.	Подпись	Дата	ТП 903-1-170		
Нач. отд		Курц			Котельная с 4 котлами КЕ-25-14с		
Гл. инж. пр.		Курц				Литер	Лист	Листов
Рук. гр.		Файзиев				Р	124	
Провер.		Алексеева			Секция загрузочная L=6000; B=850.	ТКИ Сантехпромэкспроект		
Исполн.		Ширяев						
Дол.		Нач. отд						

Инв. № подл. | Подпись и дата | Взам. инв. №

Типовой проект 903-1-170 альбом XIX 4.2

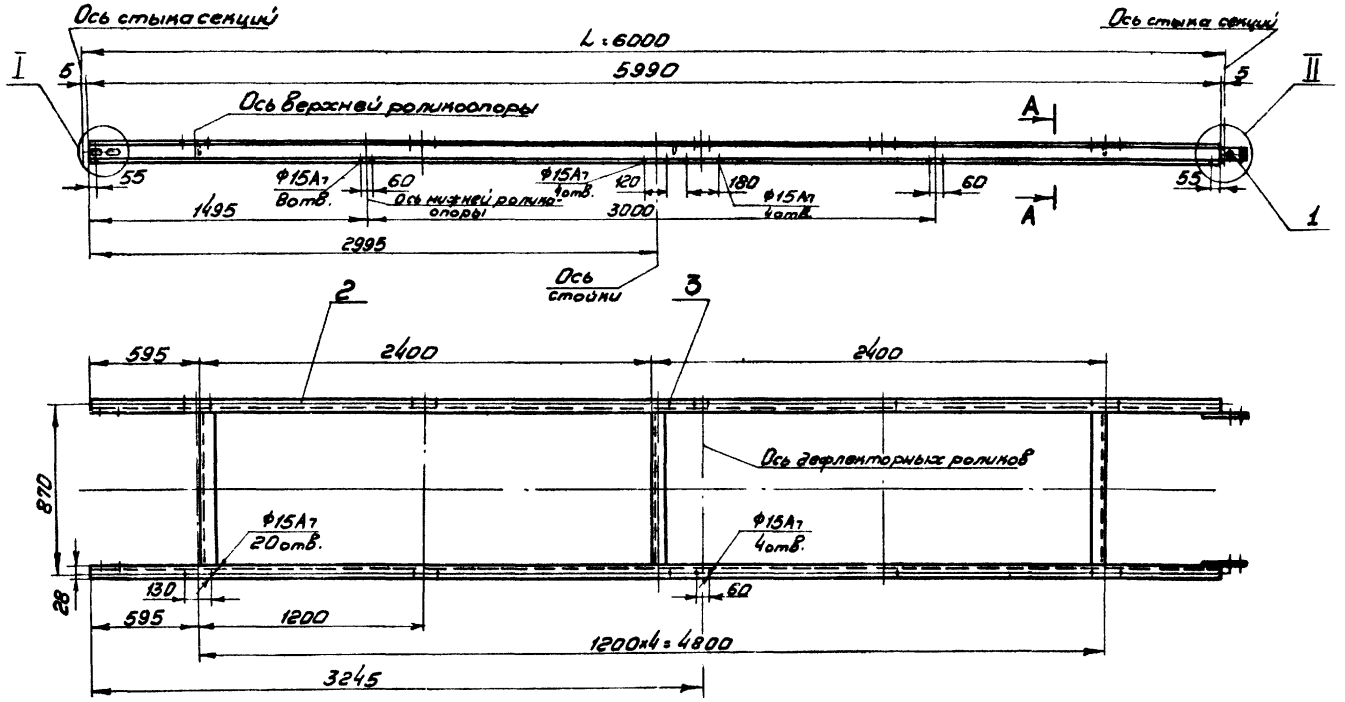

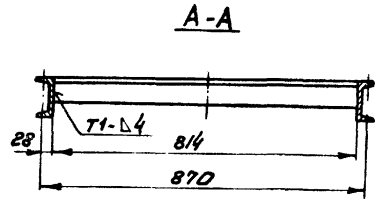

1. Неуказанные предельные отклонения размеров по СМ9
2. Кромки реза - 500/√, отверстия - R≥80/◁, остальное - ▼
3. Электроды типа Э42 ГОСТ 9467-75
4. Сварные швы по ГОСТ 5264-69
5. Масса секции - 119 кг.

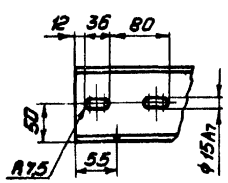

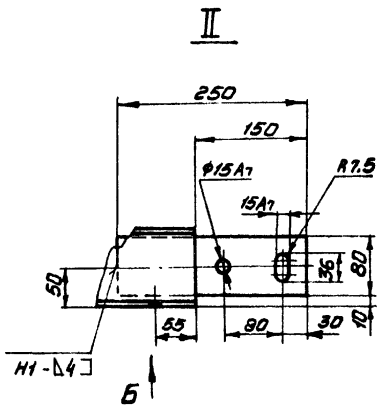

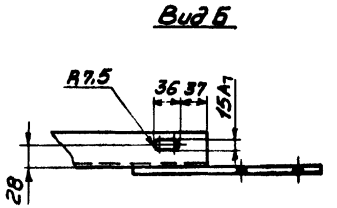

Поз.	Обозначен.	Наименование	Кол	1шт	Общ	Примечание
3		Уголок $\frac{Б\text{-}63\times63\times6\ ГОСТ\ 8509\text{-}72}{Ст3\ ГОСТ\ 535\text{-}58}$ L=814	3	4.7	14.1	
2		Швеллер $\frac{10\ ГОСТ\ 8240\text{-}72}{Ст3\ ГОСТ\ 535\text{-}58}$ L=5990	2	51.5	103	
1		Полоса $\frac{6\times80\ ГОСТ\ 103\text{-}76}{Ст3\ ГОСТ\ 535\text{-}58}$ L=250	2	1	2	

Изм	Лист	№ докум	Подпись	Дата
Нач.отд		Курц		
Гл.инж.пр		Курц		
Рук.гр.		Ройзман		
Провер.		Алексеева		
Исполн.		Миронов		
Должн.		№ докум	Подп.	

ТП 903-1-170

Котельная с 4 котлами КЕ-25-14С

Литер	Лист	Листов
Р	125	

Секция средней част. L=60. B=650

ГПКИ СОЮЗПРОММЕХАНИЗАЦИЯ

Согласовано

Подп. и дата

Инв. № подл.

Типовой проект 903-1-170 альбом XIX 4.2

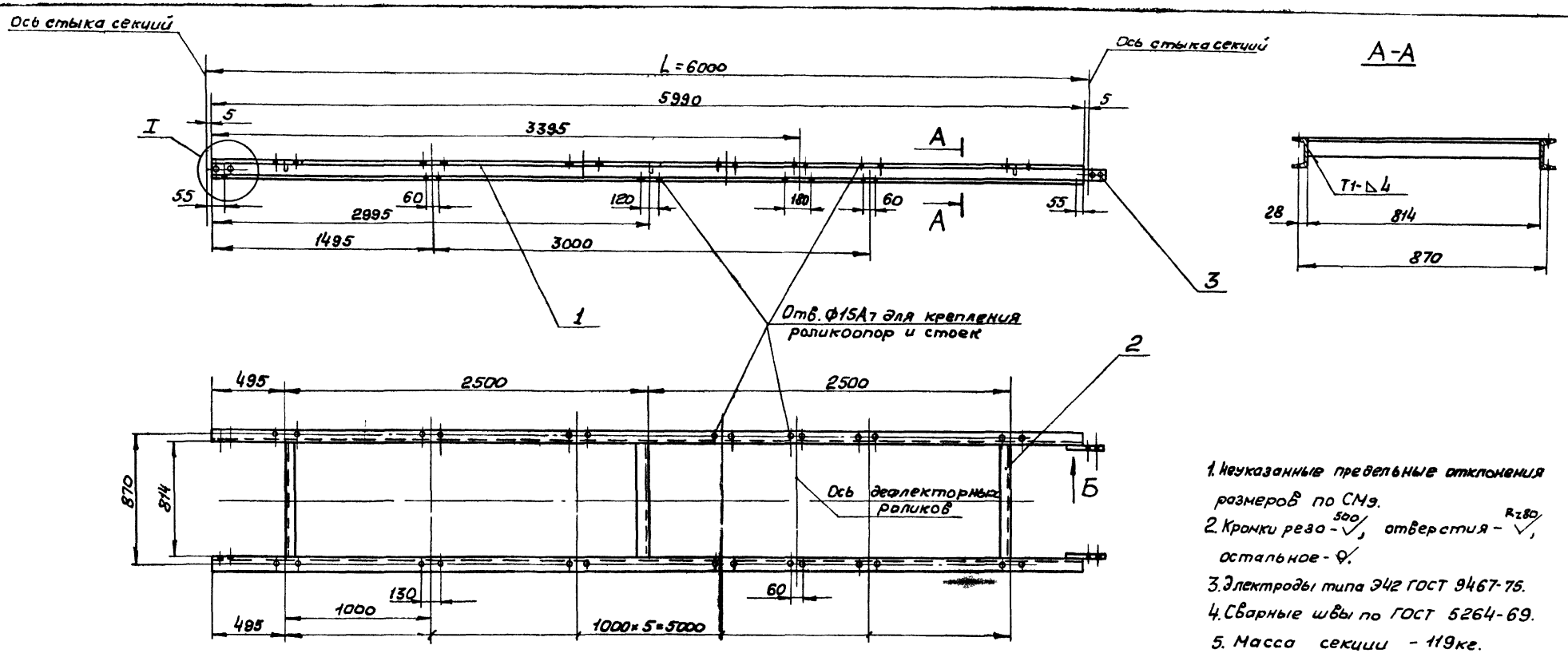

1. Неуказанные предельные отклонения размеров по СМ9.
2. Кромки реза - 500/, отверстия - Rz80/, остальное - ⌀.
3. Электроды типа Э42 ГОСТ 9467-75.
4. Сварные швы по ГОСТ 5264-69.
5. Масса секции - 119кг.

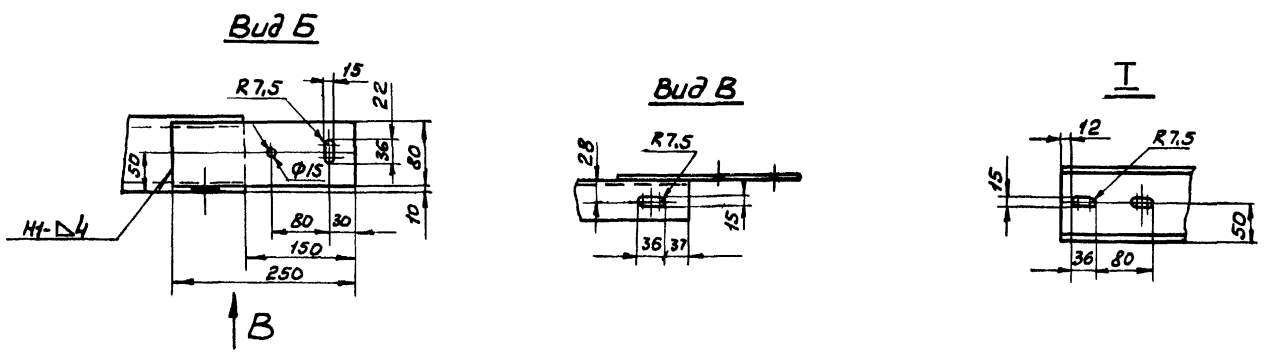

Поз	Обозначен.	Наименование	Кол	1шт	общ	Примечан.
3		Полоса $\frac{6\times80\ ГОСТ\ 103-76}{Ст.3\ ГОСТ\ 535-58}$ L=250	2	1	2	
2		Уголок $\frac{Б-63\times63\times6\ ГОСТ\ 8509-72}{Ст.3\ ГОСТ\ 535-58}$ L=814	3	4,7	14,1	
1		Швеллер $\frac{10\ ГОСТ\ 8240-72}{Ст3\ ГОСТ\ 535-58}$ L=5990	2	51,5	103	

Масса кг

Изм	Лист	№ докум	Подп.	Дата
Нач.отд		Курч		
Гл.ин.пр		Курч		
Рук.гр.		Ройзман		
Провер		Алексеева		
Исполн.		Миронов		
Должн.		Фамилия	Подп.	Дата

ТП 903-1-170

Котельная с 4 котлами КЕ-25-14с

Пит.	Лист	Листов
Р	126	

Секция средней части
e=6000; t=1000; B=650

ГПКИ СОЮЗАГРОМСКАНИЗАЦИЯ

Согласовано

№ подл	Подп. и дата

16411-20 30

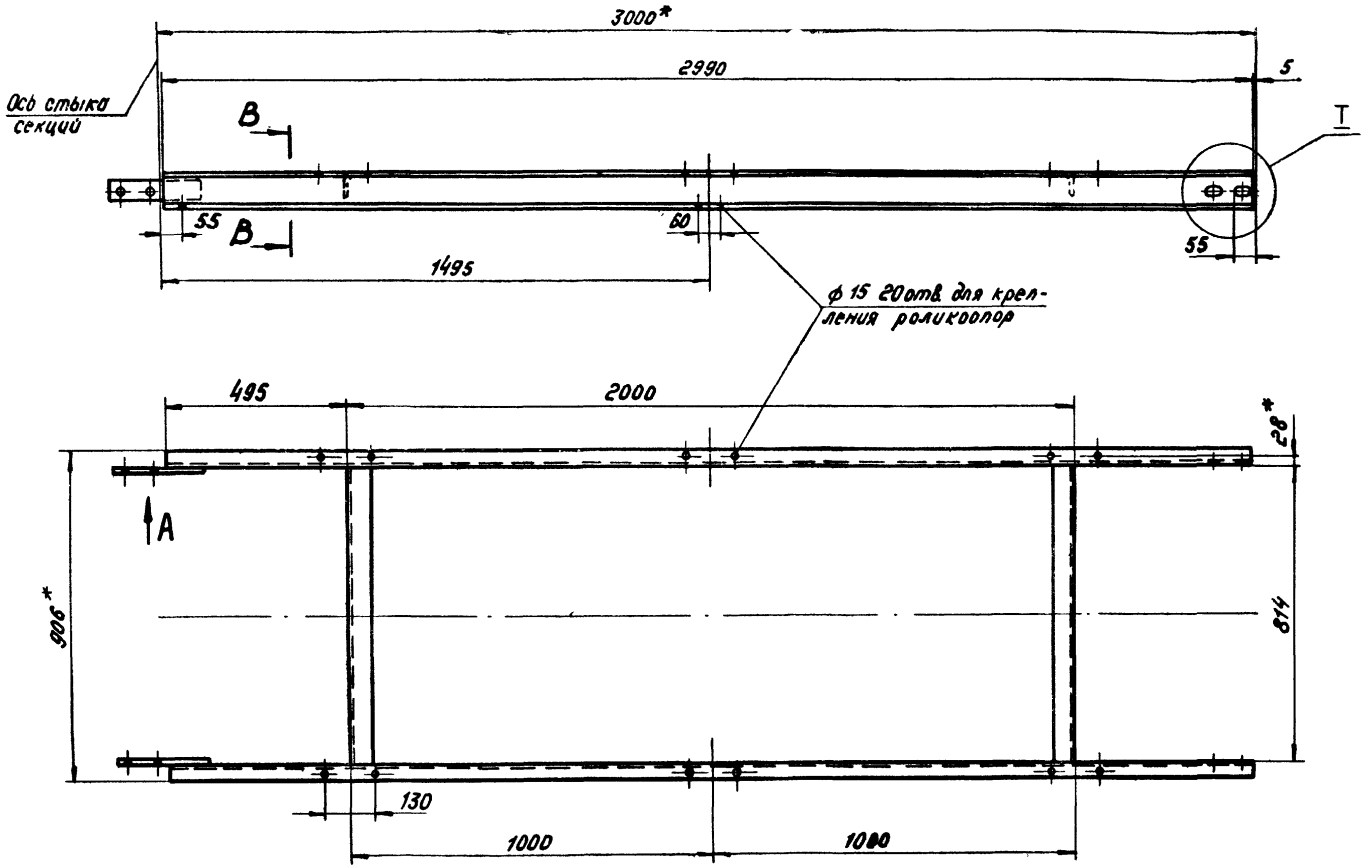

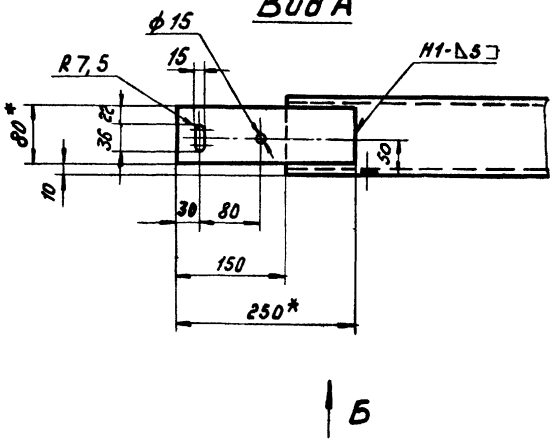

1. * Размеры для справок.
2. Предельные отклонения размеров по СМ9.
3. Кромки реза - $\overset{500}{\nabla}$, отверстия - $\overset{R20}{\nabla}$, остальное - ∇
4. Сварные швы по ГОСТ 5264-69.
5. Электроды типа Э42 ГОСТ 9467-75.
6. Масса секции - 54 кг.

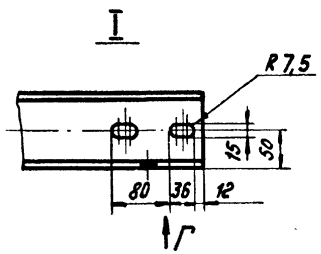

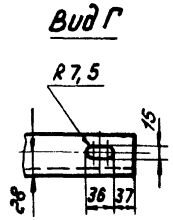

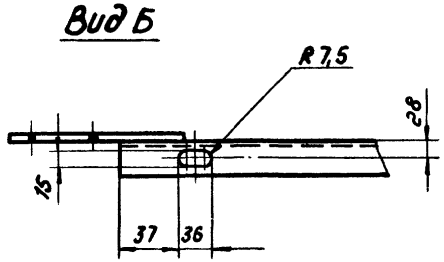

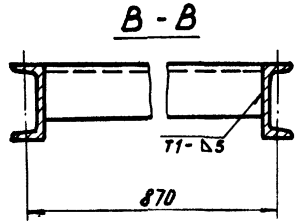

Поз.	Обозначение	Наименование	Кол.	Масса 1 шт	Масса Общ.	Примечание
3		Полоса $\frac{6\times80\ \text{ГОСТ}\ 103\text{-}76}{\text{Ст3 ГОСТ}\ 535\text{-}58}$ $\ell=250$	2	1	2	
2		Уголок $\frac{\text{Б-}63\times63\times6\ \text{ГОСТ}\ 8509\text{-}72}{\text{Ст3 ГОСТ}\ 535\text{-}58}$ $\ell=814$	2	4,7	9,4	
1		Швеллер $\frac{10\ \text{ГОСТ}\ 8240\text{-}72}{\text{Ст3 ГОСТ}\ 535\text{-}58}$ $\ell=2490$	2	21,3	42,6	

Изм. Лист	№ докум.	Подпись	Дата	
Нач. отд.	Курц			
Гл. инж. пр.	Курц			
Рук. гр.	Райзман			
Пров.	Алексеева			
Испол.	Миронов			
Должн.	Фамилия	Подпись	Дата	

ТП 903-1-170

Котельная с 4 котлами КЕ-25-14С

Литер	Лист	Листов
Р	127	

Секция средней части L = 3000, B = 650

ГПКИ СОЮЗПРОММЕХАНИЗАЦИЯ

Согласовано

Инв. № подл. | Подп. и дата | Взам. инв. №

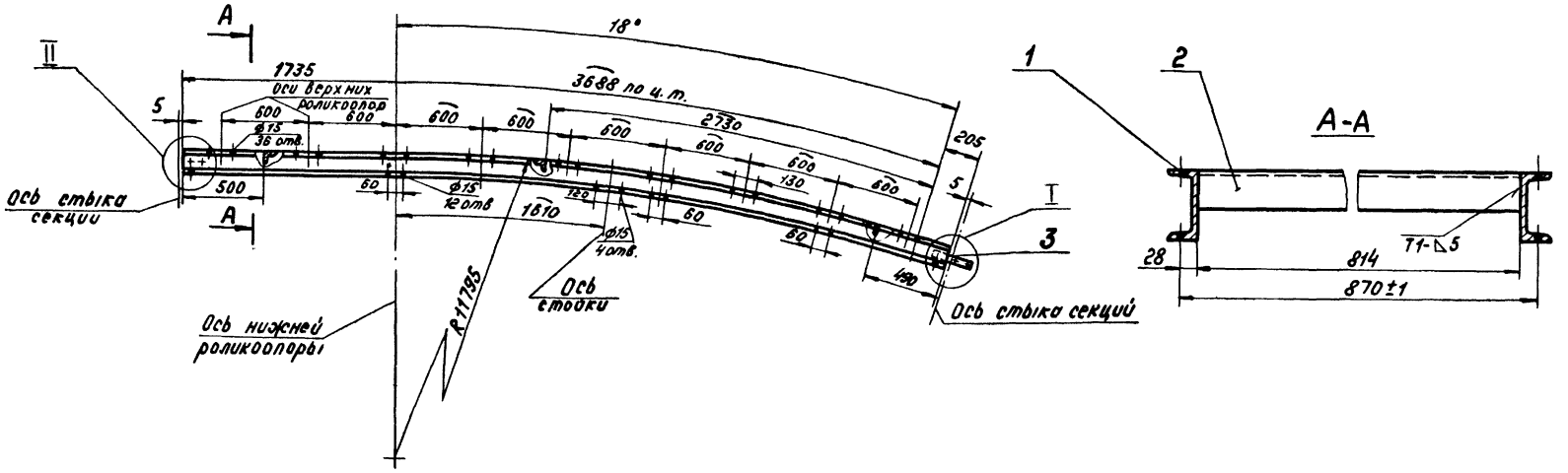

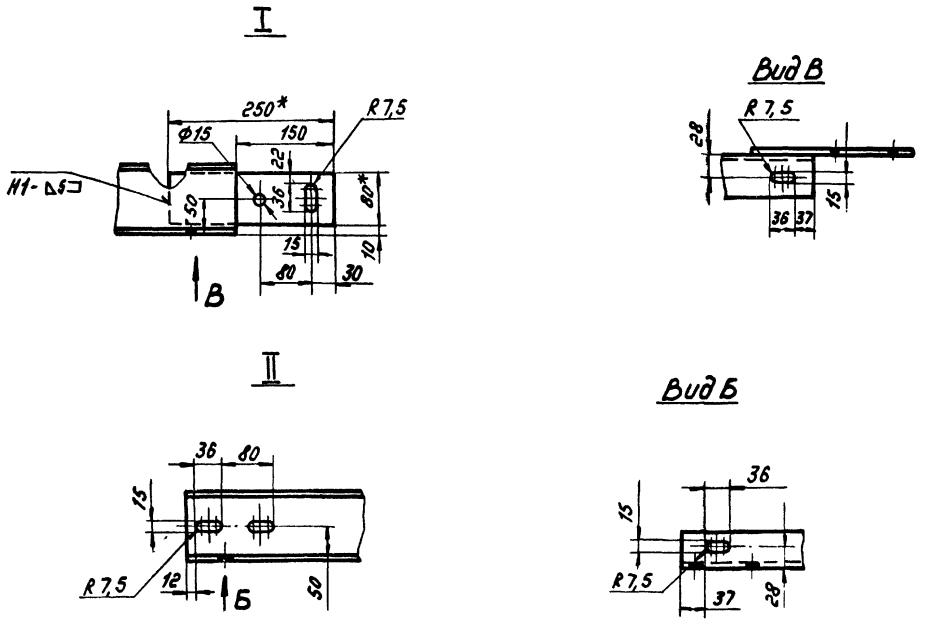

1. * Размеры для справок.
2. Предельные отклонения размеров по СМэ.
3. Кромки реза - 500 ✓, отверстия - Rz80 ✓, остальное - ✓
4. Сварные швы по ГОСТ 5264-69.
5. Электроды типа Э42 ГОСТ 9467-75.
6. Масса секции - 112 кг.

Поз	Обозначение	Наименование	Кол.	Масса 1шт.	Масса Общ.	Примечание
3		Полоса 6×80 ГОСТ 103-76 / Ст.3 ГОСТ 535-58 ℓ=250	2	1,0	2,0	
2		Уголок Б-63×63×6 ГОСТ 8509-72 / Ст.3 ГОСТ 535-58 ℓ=814	3	4,7	14,1	
1		Швеллер 10 ГОСТ 8240-72 / Ст.3 ГОСТ 535-58 ℓ=5628	2	48	96	

Изм.	Лист	№ докум.	Подпись	Дата
Нач. отд.		Курц		
Гл. инж. пр.		Курц		
Рук. гр.		Ройзман		
Провер.		Алексеева		
Исполн.		Миронов		
Должн.		№ докум.	Подпись	Дата

ТП 903-1-170

Котельная с 4 котлами КЕ-25-14с

Литер	Лист	Листов
Р	128	

Секция гнутая $\alpha = 18°$, $B = 650$

ГПКИ СОЮЗПРОММЕХАНИЗАЦИЯ

Типовой проект 903-1-170 альбом XIX 4.2

Согласовано

Подп. и дата

Типовой проект 903-1-170 альбом XIX ч.2

Секция разгрузочная L=3000; B=650

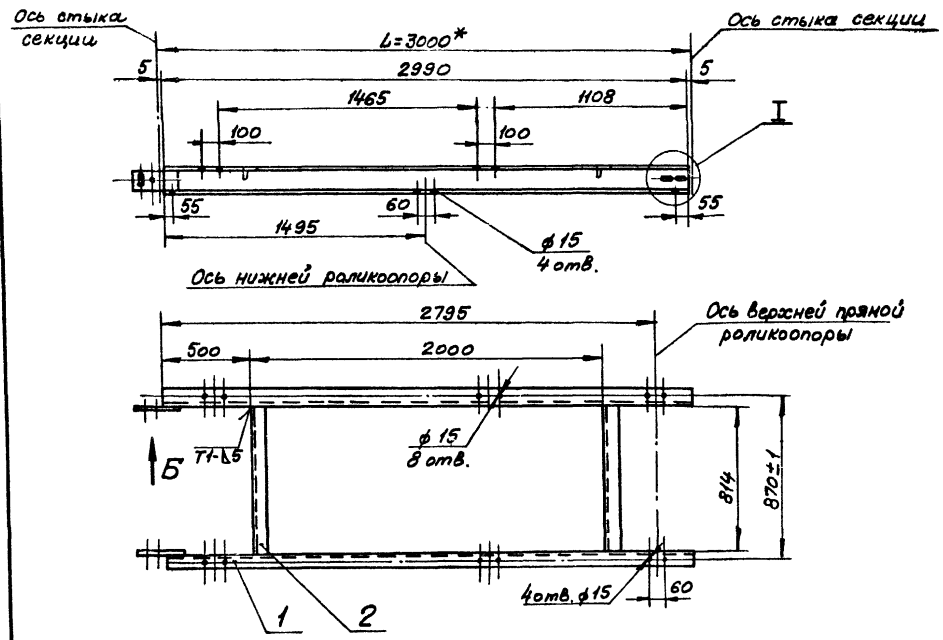

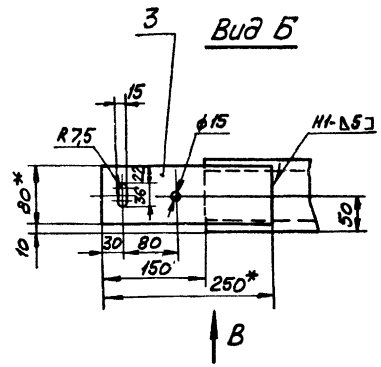

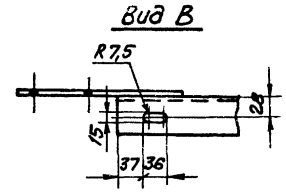

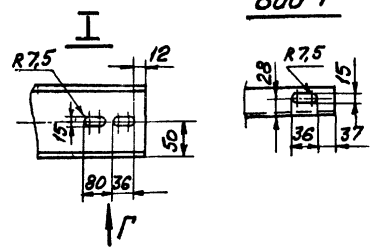

1.* Размеры для справок.

2. Предельные отклонения размеров по СМ9.

3. Кромки реза - 500/, отверстия - Rz80/, остальное - ✓.

4. Сварные швы по ГОСТ 5264-69.

5. Электроды типа Э42 ГОСТ 9467-75.

Поз.	Обозначен.	Наименование	Кол.	Масса 1шт.	Масса Общ.	Примечание
8		Лист Б-ПН-8 ГОСТ 19903-74 / Ст.3 ГОСТ 14637-69 80×100	2	0,5	1	
10		Уголок Б-63×63×6 ГОСТ 8509-72 / Ст.3 ГОСТ 535-58	1	7	7	
9		Уголок Б-63×63×6 ГОСТ 8509-72 / Ст.3 ГОСТ 535-58	1	7	7	
5		Уголок Б-63×63×6 ГОСТ 8509-72 / Ст.3 ГОСТ 535-58	1	5,1	5,1	
4		Уголок Б-75×50×6 ГОСТ 8510-72 / Ст.3 ГОСТ 535-58	2	1	2	
		Стойка H=470		22		
8		Лист Б-ПН-8 ГОСТ 19903-74 / Ст.3 ГОСТ 14637-69 80×100	2	0,5	1	
7		Уголок Б-63×63×6 ГОСТ 8509-72 / Ст.3 ГОСТ 535-58	1	7	7	
6		Уголок Б-63×63×6 ГОСТ 8509-72 / Ст.3 ГОСТ 535-58	1	7	7	
5		Уголок Б-63×63×6 ГОСТ 8509-72 / Ст.3 ГОСТ 535-58	1	5,1	5,1	
4		Уголок Б-75×50×6 ГОСТ 8510-72 / Ст.3 ГОСТ 535-58	2	1	2	
		Стойка H=545		22		
3		Полоса 6×80 ГОСТ 103-76 / Ст.3 ГОСТ 535-58 ℓ=250	2	1	2	
2		Уголок Б-63×63×6 ГОСТ 8509-72 / Ст.3 ГОСТ 535-58 ℓ=814	2	4,6	9,2	
1		Швеллер 10 ГОСТ 8240-72 / Ст.3 ГОСТ 535-58 ℓ=2990	2	25,8	51,6	
		Секция разгрузочная L=3000; B=650		63		

Стойка H=545

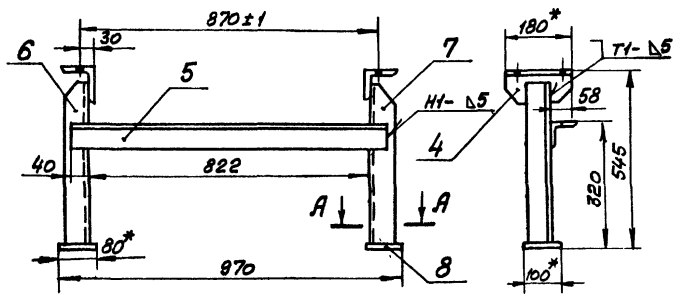

Стойка H=470

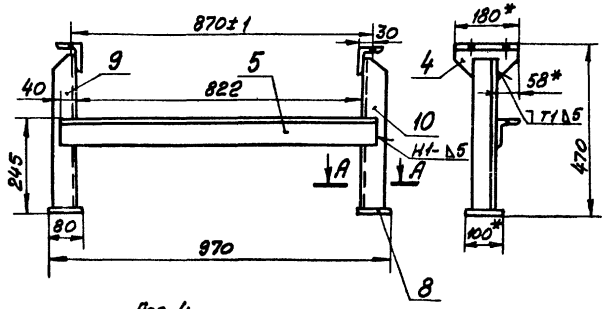

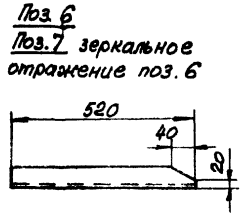

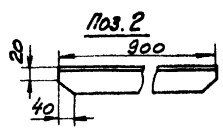

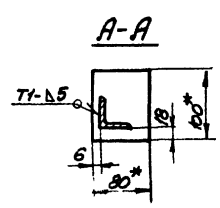

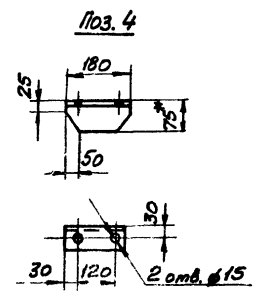

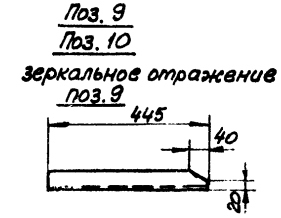

Изм.	Лист	№ докум.	Подпись	Дата
Нач. отд.		Курц		
Гл. цн. пр.		Курц		
Рук. гр.		Ройзман		
Пров.		Алексеева		
Исполн.		Миронов		
Должн.		Фамилия	Подп.	Дата

ТП 903-1-170

Котельная с 4 котлами КЕ-25-14с

Литер	Лист	Листов
Р	129	

Секция разгрузочная L=3000; B=650
Стойка H=470 Стойка H=545.

ГПКИ СОЮЗПРОМЕХАНИЗАЦИЯ

Согласовано

Подп. и дата

Инв. № подл.

Типовой проект 903-1-170 альбом X I X 4.2

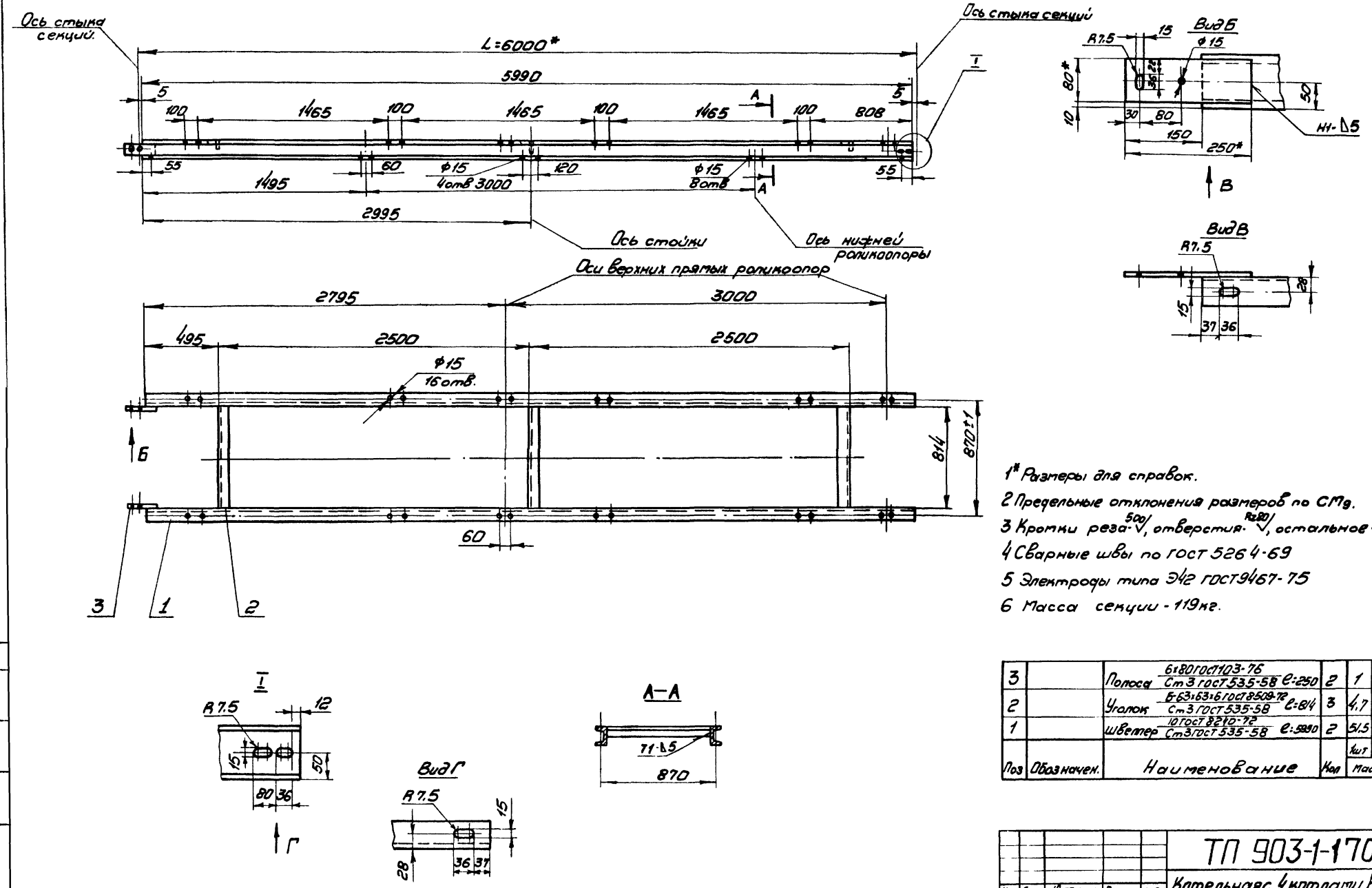

1* Размеры для справок.

2 Предельные отклонения размеров по СМ9.

3 Кромки реза-500/√, отверстия-Rz80/√, остальное-√

4 Сварные швы по ГОСТ 5264-69

5 Электроды типа Э42 ГОСТ 9467-75

6 Масса секции - 119кг.

Поз	Обозначен.	Наименование	Кол	Масса 1шт	Масса общ	Примечание
3		Полоса 6×80 ГОСТ 103-76 / Ст3 ГОСТ 535-58 ℓ=250	2	1	2	
2		Уголок Б-63×63×6 ГОСТ 8509-72 / Ст3 ГОСТ 535-58 ℓ=814	3	4,7	14,1	
1		Швеллер 10 ГОСТ 8240-72 / Ст3 ГОСТ 535-58 ℓ=5990	2	51,5	103	

Изм	Лист	№ докум	Подп.	Дата	ТП 903-1-170
Нач. отд.		Курц			Котельная с 4 котлами КЕ-25-14с
Гл. цн. пр.		Курц			Лит. Р / Лист 130 / Листов
Рук. гр.		Ройзман			
Пров.		Алексеева			Секция разгрузочная L=6000; B=6[illegible]
Исполн.		Миронов			ГПКИ СОЮЗПРОММЕХАНИЗАЦИЯ
Должн.		Фамилия	Подп.	Дата	

Инв. № подл. | Подп. и дата

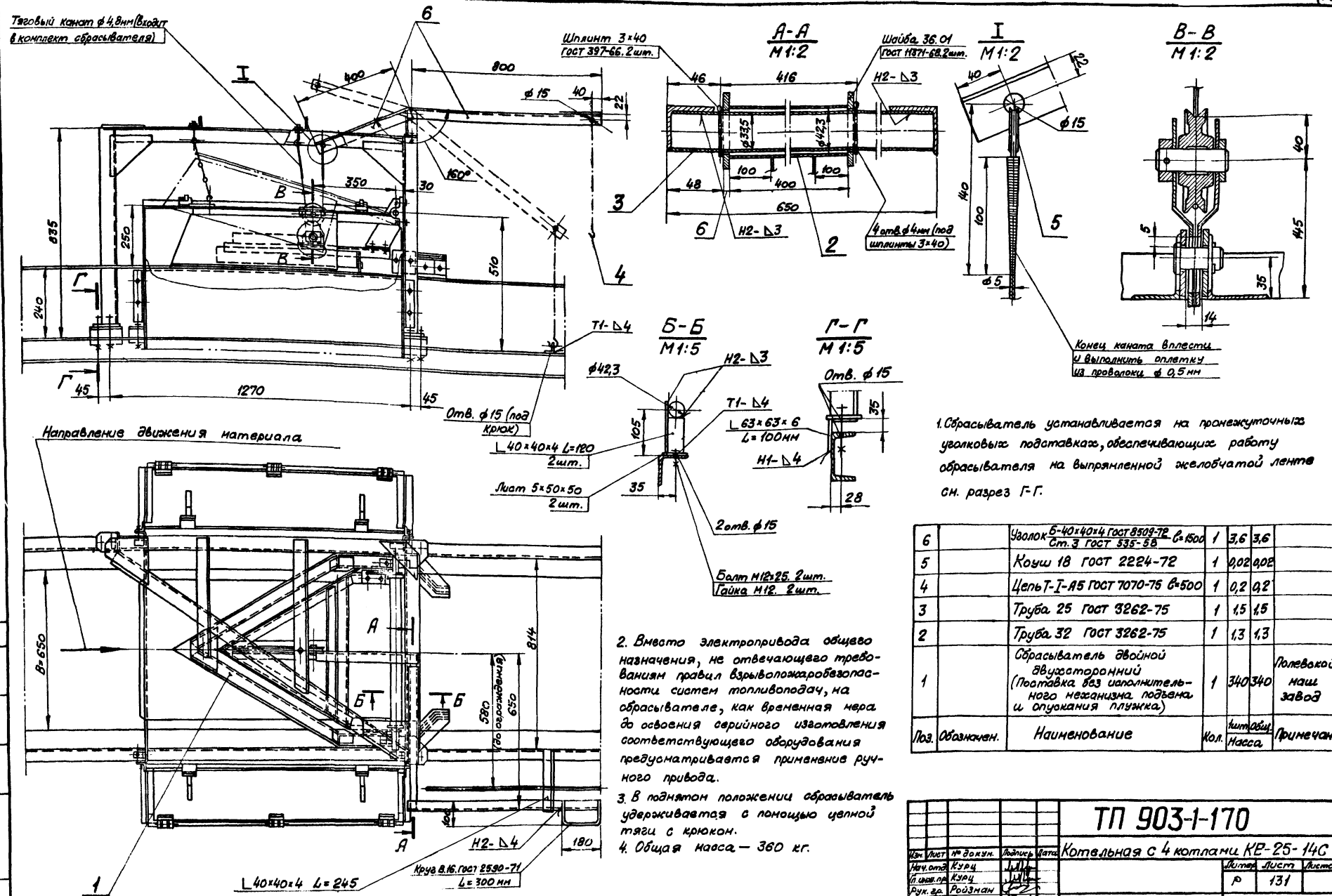

1. Сбрасыватель устанавливается на промежуточных уголковых подставках, обеспечивающих работу сбрасывателя на выпрямленной желобчатой ленте см. разрез Г-Г.

2. Вместо электропривода общего назначения, не отвечающего требованиям правил взрывопожаробезопасности систем топливоподач, на сбрасывателе, как временная мера до освоения серийного изготовления соответствующего оборудования предусматривается применение ручного привода.

3. В поднятом положении сбрасыватель удерживается с помощью цепной тяги с крюком.

4. Общая масса — 360 кг.

Поз.	Обозначен.	Наименование	Кол.	Масса ед.	Масса общ.	Примечан.
6		Уголок Б-40×40×4 ГОСТ 8509-72 / Ст.3 ГОСТ 535-88 L=1500	1	3,6	3,6	
5		Коуш 18 ГОСТ 2224-72	1	0,02	0,02	
4		Цепь Т-Т-А5 ГОСТ 7070-75 L=500	1	0,2	0,2	
3		Труба 25 ГОСТ 3262-75	1	1,5	1,5	
2		Труба 32 ГОСТ 3262-75	1	1,3	1,3	
1		Сбрасыватель двойной двухсторонний (Поставка без наполнительного механизма подвеса и опускания плужка)	1	340	340	Полевской маш. завод

Изм.	Лист	№ докум.	Подпись	Дата	ТП 903-1-170	
Нач. отд.		Куриц			Котельная с 4 котлами КЕ-25-14С	
Гл. инж. пр.		Куриц				Литер Р / Лист 131 / Листов
Рук. гр.		Ройзман				
Провер.		Бударина			Установка сбрасывателя двустороннего	ГПКИ Союзпромтехмонтаж
Исполн.		Васильев				
Должн.		№ докум.	Подпись	Дата		

Согласовано

Инв. № подл. | Подп. и дата

Типовой проект 903-1-170 альбом XIX 4.2

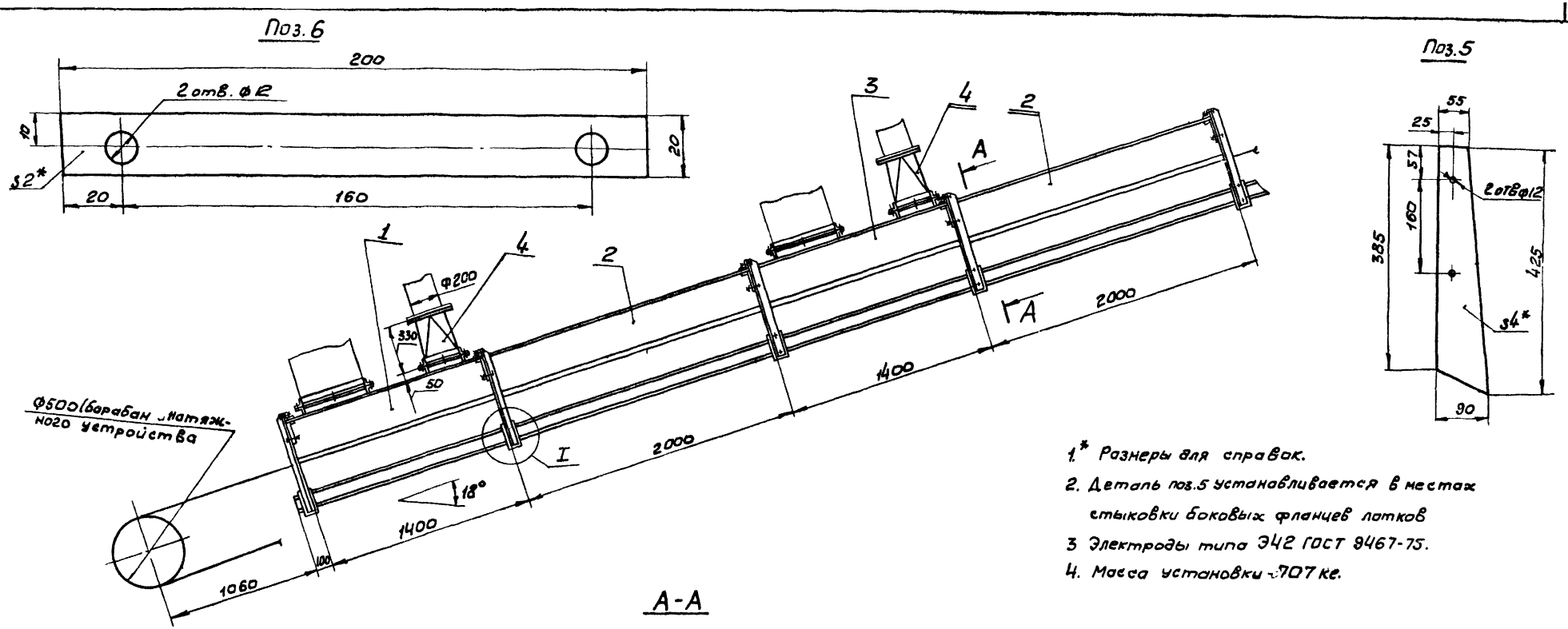

1.* Размеры для справок.

2. Деталь поз.5 устанавливается в местах стыковки боковых фланцев лотков

3 Электроды типа Э42 ГОСТ 9467-75.

4. Масса установки ~707 кг.

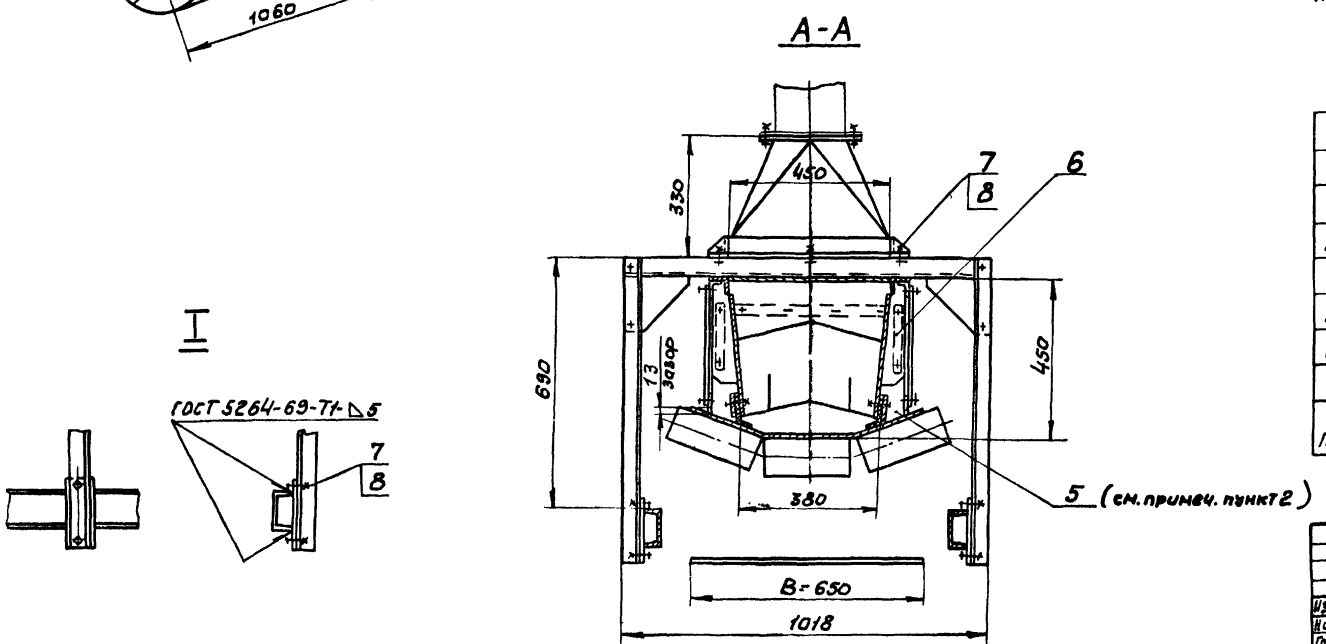

Поз.	Обозначен	Наименование	Кол	Масса, кг 1шт	Масса, кг общ	Примечан.
8		Гайка М 10.5 ГОСТ 5915-70	80	0,012	0,96	
7		Болт М10×30.46 ГОСТ 7798-70	80	0,03	2,4	
6		Лента 2×20 ГОСТ 6009-74 / Ст 3 ГОСТ 535-58	2	0,06	0,12	
5		Резина рулонная 4М-М ГОСТ 7338-77	8	0,17	1,36	
4	Лист 54	Патрубок переходной	2	13	26	
3	Лист 133	Лоток направляющий проходной B=650	1	156	156	
2	Лист 138	Лоток направляющий промежуточный B=650	2	160	320	
1	Лист 133	Лоток направляющий концевой B=650	1	180	180	

Изм.	Лист	№ докум	Подп.	Дата	ТП 903-1-170
Нач. отд.		Курц			Котельная с 4 котлами КЕ-25-14 с
Гл. цн. пр.		Курц			Лит. Р / Лист 132 / Листов
Рук. гр.		Райзман			
Пров.		Алексеева			Установка лотков конвейера №3
Исполн.		Миронов			ГПИИ СОЮЗПРОММЕХАНИЗАЦИЯ
Должн.		Фамилия	Подп.	Дата	

Согласовано

№ подл. | Подп. и дата

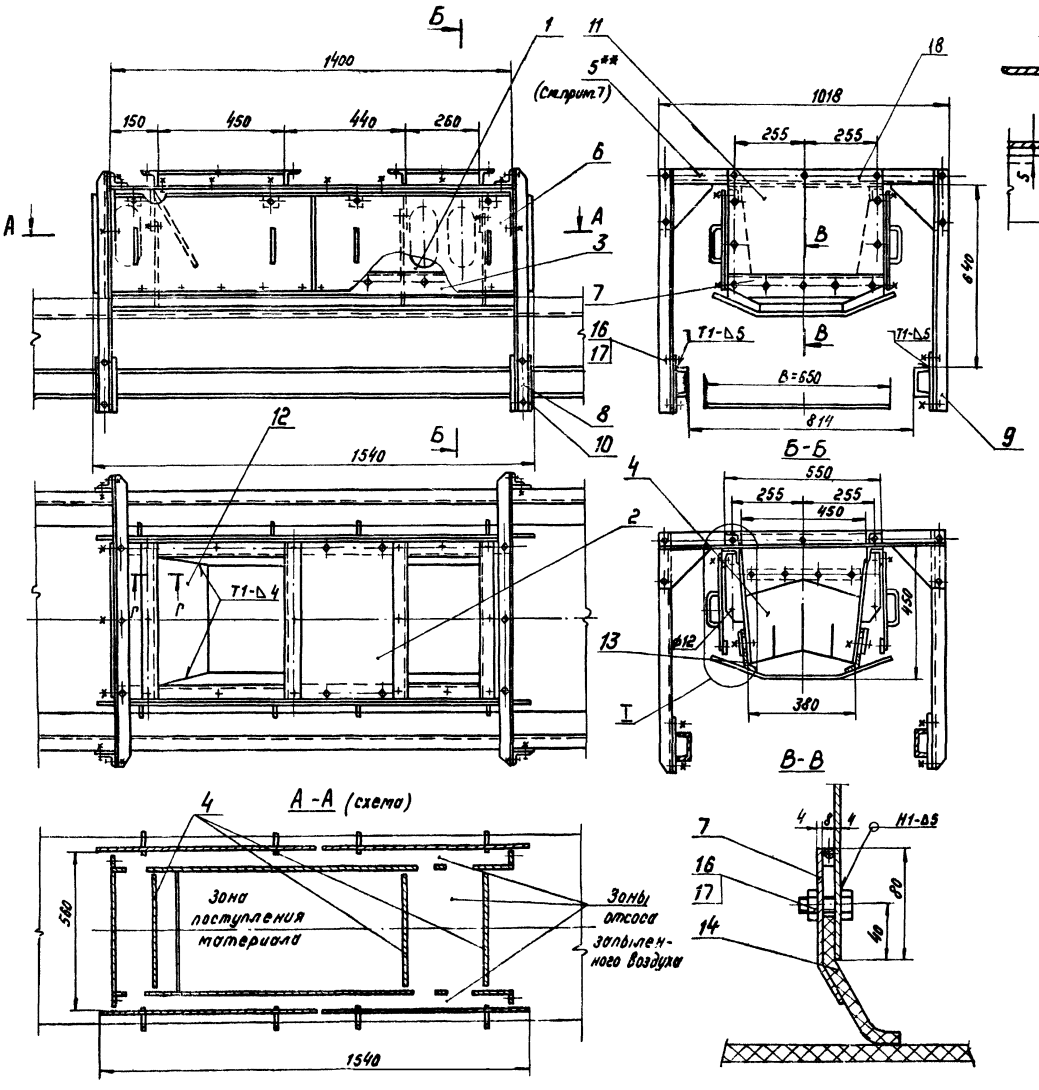

1.* Размеры для справок.
2. Предельные отклонения размеров по СМ9.
3. Кромки реза - $\sqrt{}^{500}$, отверстия - $\sqrt{}^{R20}$, остальное - $\sqrt{}$
4. Сварные швы по ГОСТ 5264-69.
5. Электроды типа Э42 ГОСТ 9467-75.
6. Масса лотка концевого - 180 кг, проходного - 156 кг
7. ** Лоток направляющий проходной выполнять без деталей 7, 11, 12 и 14, а так же без стоек со стороны загрузки, т.е. без одной детали 8 и 9, а вместо одной детали 5 выполнить деталь 18.

Поз.	Обозначение	Наименование	Кол.	Масса ед.	Масса общ.	Примечание
18		Уголок Б-50х50х5 ГОСТ 8509-72 / Ст.3 ГОСТ 535-58 Г-550	1	1,9	1,3	**
17		Гайка М10.5 ГОСТ 5915-70	50	0,012	0,56	
16		Болт М10х30 46 ГОСТ 7798-70	50	0,03	1,41	
15		Резина рулонная 4М-М ГОСТ 7338-77	2	0,4	0,8	
14		Резина рулонная 8М-М ГОСТ 7338-77	1	1,2	1,2	**
13		Резина рулонная 8М-М ГОСТ 7338-77	2	3,6	7,2	
12		Лист Б-ПН-4 ГОСТ 19903-74 / Ст.3 ГОСТ 14637-69	1	4,9	4,9	**
11		Лист Б-ПН-4 ГОСТ 19903-74 / Ст.3 ГОСТ 14637-69	1	6,1	6,1	**
10		Лист Б-ПН-5 ГОСТ 19903-74 / Ст.3 ГОСТ 14637-69	4	0,7	2,8	
9		Уголок Б-50х50х5 ГОСТ 8509-72 / Ст.3 ГОСТ 535-58	2	3,1	6,2	**
8		Уголок Б-50х50х5 ГОСТ 8509-72 / Ст.3 ГОСТ 535-58	2	3,1	6,2	**
7	Лист 136	Лист прижимной задний	1	1,5	1,5	**
6	Лист 137	Завеса боковая	4	4,8	19,2	
5	Лист 136	Связь	2	5,0	10	**
4	Лист 137	Завеса	3	2	6	
3	Лист 136	Лист прижимной боковой типа I	2	5	10	
2	Лист 135	Крышка	1	28	28	
1	Лист 135	Корпус типа I	1	63	63	

Инв.№ подл.	Подпись и дата	Взам.инв.№	Инв.№ дубл.	Подпись и дата

Согласовано

Нач.отд.	Кирш		ТП 903-1-170			
Гл.инж.пр.	Кирш					
Рук.гр.	Родзиевский					
Разраб.	Кравцов		Котельная с 4 котлами КЕ-25-14с	Литера	Лист	Листов
Н.контр.	Муромцев			Р	133	
Гл.инж.	Фомичев		Лоток направляющий концевой-проходной В=650 (начало)	ГПКИ СОЮЗПРОМЭНЕРГОМОНТАЖ		

Типовой проект УШ5-1-110 альбом XIX 4.2

I

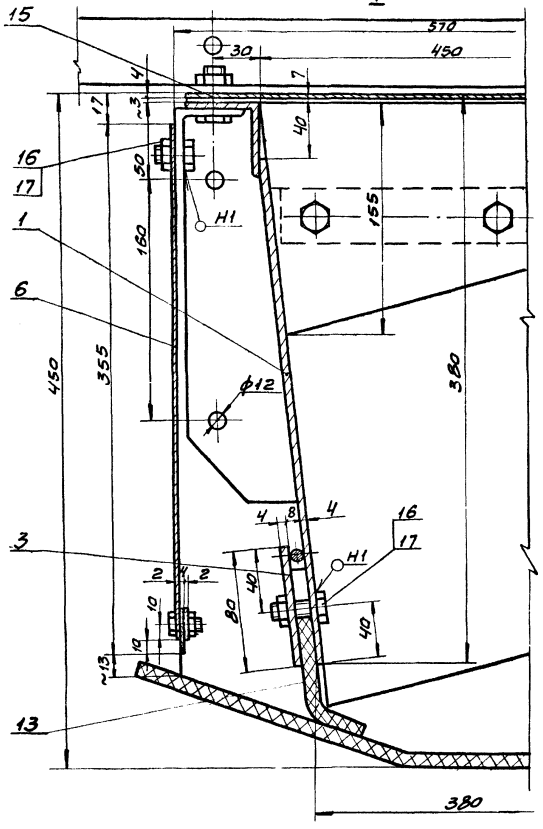

Поз 14

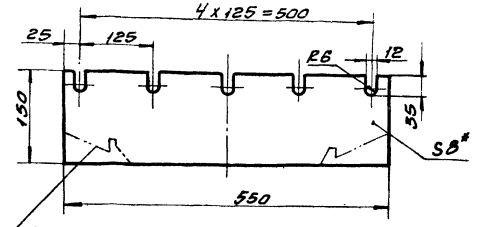

Вырез резины подогнать по месту при установке

Поз 11

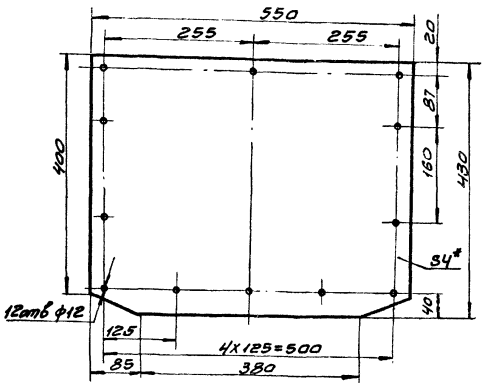

Поз 8

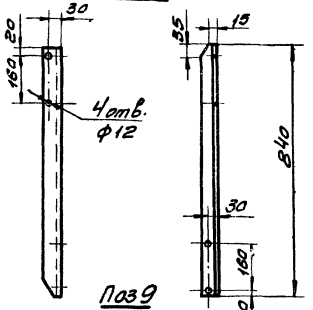

Поз 9

Все размеры см. поз 8

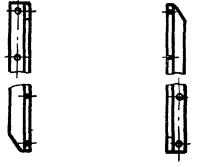

Поз 12

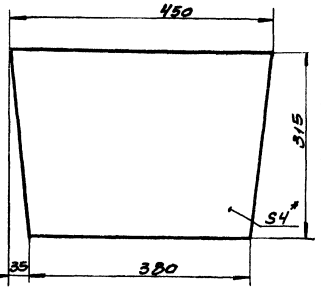

Поз 13

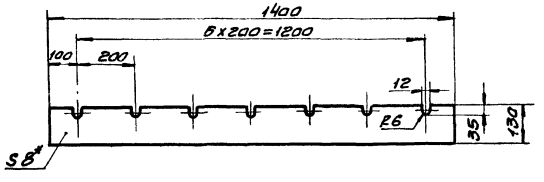

Поз 10

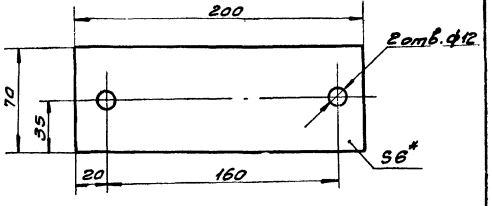

Поз 18

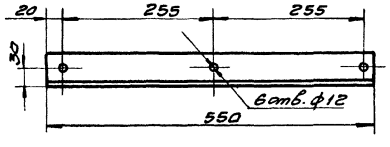

Поз 15

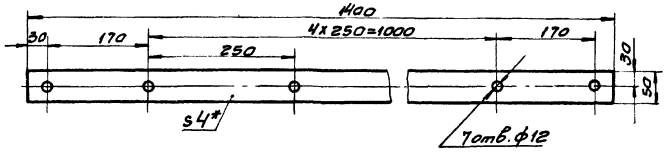

Нач. отд	Курц		ТП 903-1-170		
Гл. инж. пр	Курц		Котельная с 4 котлами КЕ-25-14с		
Рук. гр.	Родзман			Литер	Лист 134	Листов
Проверил	Александров		Лоток направляющий кон. левой (правой) ответвительный Б-630	Р		
Утвердил	Миронов			ГПКИ Союзпроммеханизация		
Докажи	Недзьм					

Инв. № подл. | Подп. и дата | Взам. инв. №

16411-20

Типовой проект 903-1-170 альбом XIX ч.2

Согласовано

Инв. № подл. | Подп. и дата

Корпус типа I

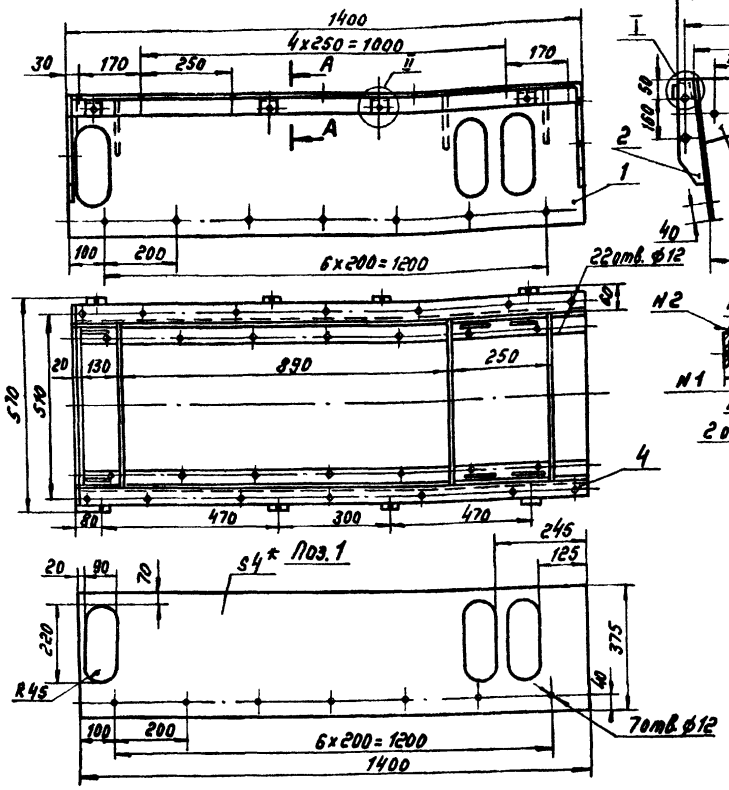

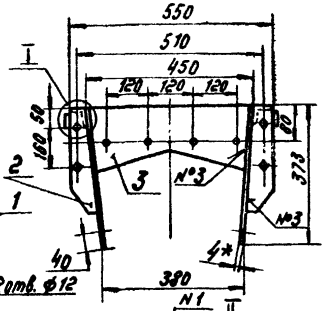

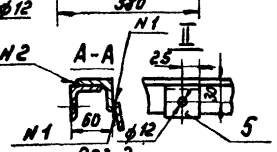

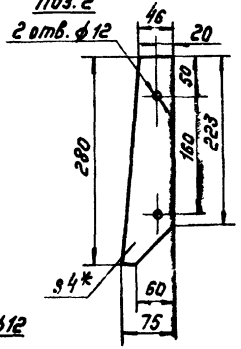

Крышка

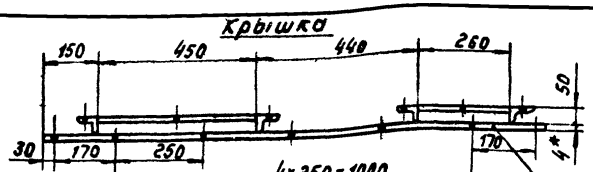

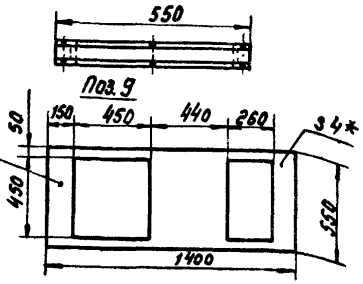

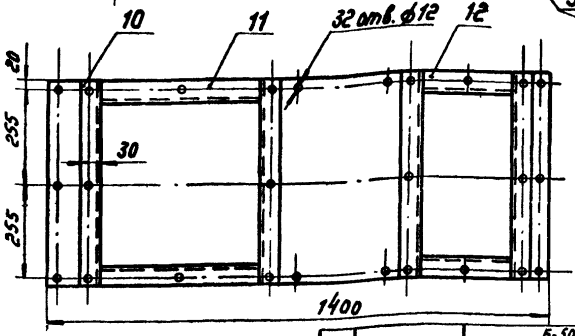

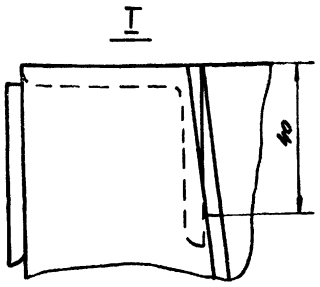

Корпус типа II

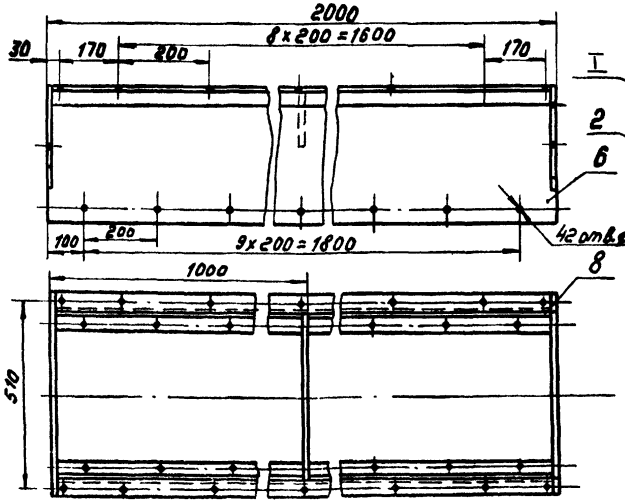

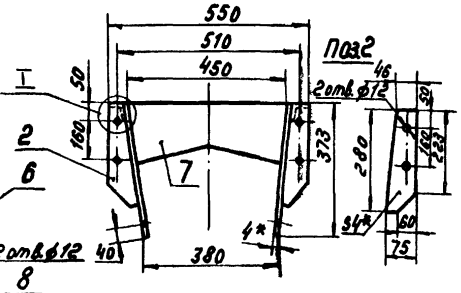

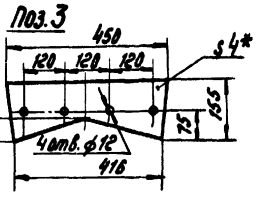

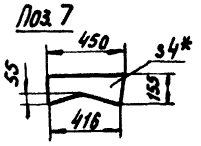

Поз.	Обозначение	Наименование	Кол.	Масса ед.	Масса общ.	Примечание
12		Уголок Б-50х50х6 ГОСТ 8509-72 / Ст.3 ГОСТ 535-58 l=260	2	1	2	
11		Уголок Б-50х50х5 ГОСТ 8509-72 / Ст.3 ГОСТ 535-58 l=450	2	1,7	3,4	
10		Уголок Б-50х50х5 ГОСТ 8509-72 / Ст.3 ГОСТ 535-58 l=550	4	2,1	8,4	
9		Лист Б-ПН-4 ГОСТ 19903-74 / Ст.3 ГОСТ 14637-69	1	14,2	14,2	
		Крышка		28		
8		Уголок Б-50х50х5 ГОСТ 8509-72 / Ст.3 ГОСТ 535-58 l=1992	2	7,5	15	
7		Лист Б-ПН-4 ГОСТ 19903-74 / Ст.3 ГОСТ 14637-69	3	6,1	18,3	
6		Лист Б-ПН-4 ГОСТ 19903-74 / Ст3 ГОСТ 14637-69 2000х375	2	21,7	43,4	
2		Лист Б-ПН-4 ГОСТ 19903-74 / Ст.3 ГОСТ 14637-69	4	1,5	6	
		Корпус типа II		83		
5		Уголок Б-50х50х5 ГОСТ 8509-72 / Ст.3 ГОСТ 535-58 l=50	8	0,18	1,4	
4		Уголок Б-50х50х5 ГОСТ 8509-72 / Ст.3 ГОСТ 535-58 l=1392	2	5,8	11,6	
3		Лист Б-ПН-4 ГОСТ 19903-74 / Ст.3 ГОСТ 14637-69	3	6,1	18,3	
2		Лист Б-ПН-4 ГОСТ 19903-74 / Ст3 ГОСТ 14637-69	4	1,5	6	
1		Лист Б-ПН-4 ГОСТ 19903-74 / Ст.3 ГОСТ 14637-69	2	13	26	
		Корпус типа I		63		

1. *Размеры для справок.
2. Предельные отклонения размеров по $\pm\frac{IT}{2}$.
3. Кромки реза- $\sqrt{}^{500}$, отверстия- $\sqrt{}^{R20}$, остальные - $\sqrt{}$
4. Сварные швы: №1 ГОСТ 11534-65-Т14-Δ4
   №2 ГОСТ 5264-69-Н1-Δ4
   №3 ГОСТ 5264-69-Т3-Δ4
5. Электроды типа Э42 ГОСТ 9467-75

Изм.	Лист	№ докум.	Подпись	Дата
Нач. отд.		Курц		
Гл. констр.		Курц		
Рук. гр.		Ройзман		
Провер.		Алексеева		
Исполн.		Миронов		
Ведущ. инж.		Фамилия		

ТП 903-1-170

Котельная с 4 котлами КЕ-25-14с

Литер	Лист	Листов
Р	135	

Корпус типа I
Корпус типа II
Крышка

ГПКИ СОЮЗПРОММЕХАНИЗАЦИЯ

Типовой проект 903-1-170 альбом XIX ч.2

Лист прижимной задний

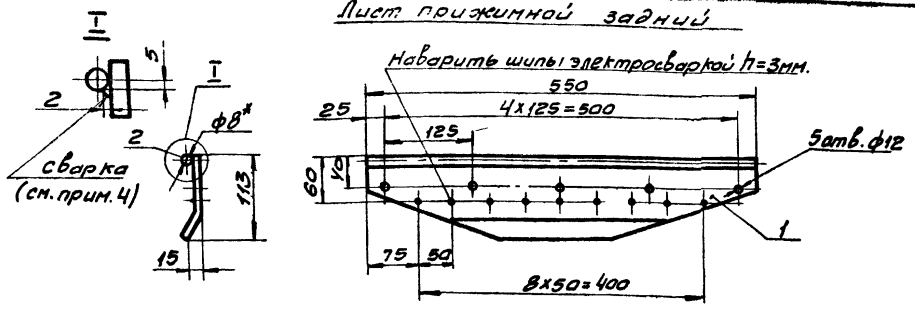

Лист прижимной боковой типа I

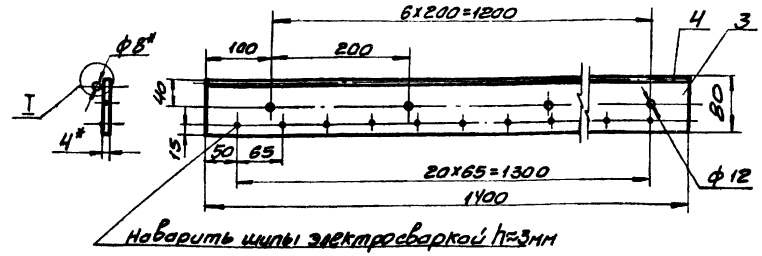

Поз.1

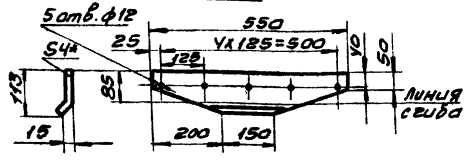

Поз.3

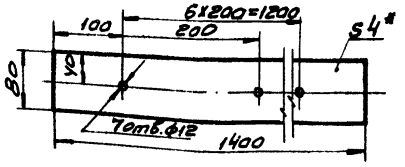

Лист прижимной боковой типа II

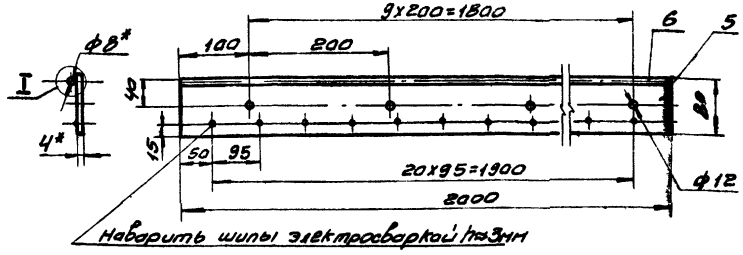

Поз.5

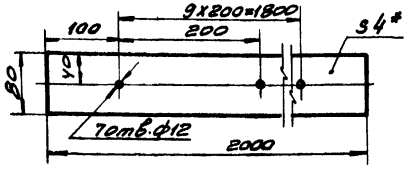

Связь

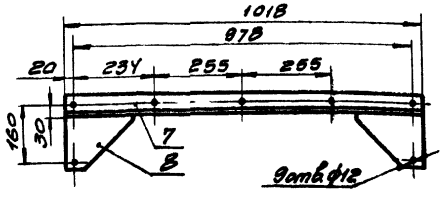

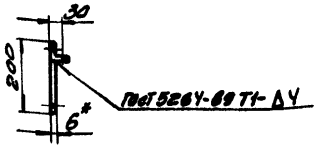

Поз.8

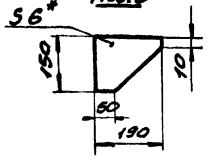

Поз.7

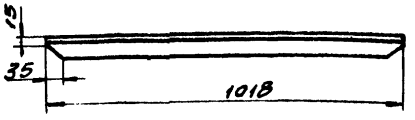

1* Размеры для справок.

2 Предельные отклонения размеров - по СМ9

3. Кромки реза - 500/, отверстия - R280/, остальное - √

4 Сварка ручная электродуговая 50/100.

5 Электроды типа Э42 ГОСТ 9467-75.

Поз.	Обозначение	Наименование	Кол.	1 шт. Масса	общ. Масса	Примечание
8		Лист Б-ПН-6 ГОСТ 19903-74 / Ст3 ГОСТ 14637-69	2	0,87	1,7	
7		Уголок Б-50x50x5 ГОСТ 8509-72 / Ст3 ГОСТ 535-58	1	3,23	3,23	
		Связь		5,0		
6		Круг В8 ГОСТ 2590-71 / Ст3 ГОСТ 535-58 ℓ=2000	1	0,85	0,85	
5		Лист Б-ПН-4 ГОСТ 19903-74 / Ст3 ГОСТ 14637-69	1	5,45	5,45	
		Лист прижимной боковой типа II		6,3		
4		Круг В8 ГОСТ 2590-71 / Ст3 ГОСТ 535-58 ℓ=1400	1	0,6	0,6	
3		Лист Б-ПН-4 ГОСТ 19903-74 / Ст3 ГОСТ 14637-69	1	3,8	3,8	
		Лист прижимной боковой типа I		5		
2		Круг В8 ГОСТ 2590-71 / Ст3 ГОСТ 535-58 ℓ=550	1	0,15	0,15	
1		Лист Б-ПН-4 ГОСТ 19903-74 / Ст3 ГОСТ 14637-69	1	1,4	1,4	
		Лист прижимной задний		1,5		

Изм.	Лист	№ докум.	Подпись	Дата
Нач. отд.		Курц		
Гл. инж. пр.		Курц		
Рук. гр.		Ройзман		
Провер.		Алексеева		
Исполн.		Миронов		
Должн.		№ докум.	Подпись	Дата

ТП 903-1-170

Котельная с 4 котлами КЕ-25-14с

Литер	Лист	Листов
Р	136	

Листы прижимные: задний, боковой типа I, боковой типа II, связь

ГПКИ СОЮЗПРОММЕХАНИЗАЦИЯ

16411-20 40

Согласовано

Инв. № подл. | Подп. и дата

Завеса боковая

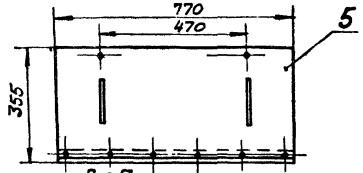

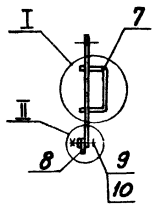

Поз. 5

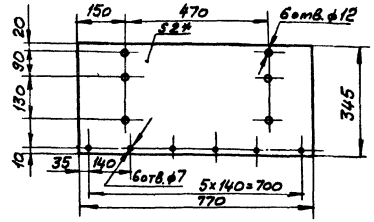

Поз. 7

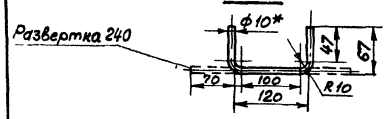

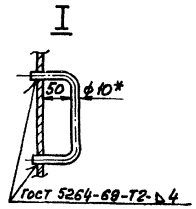

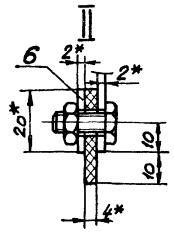

Завеса

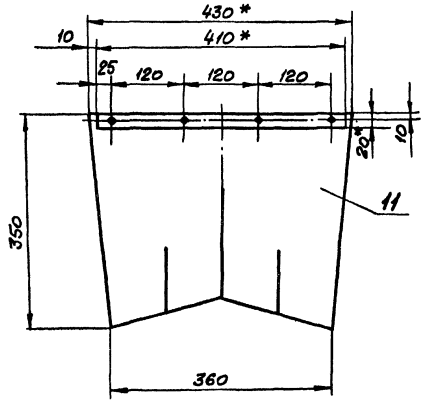

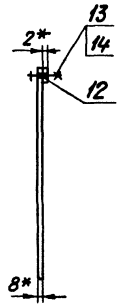

Поз. 11

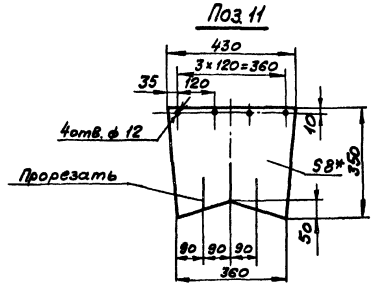

Поз. 12

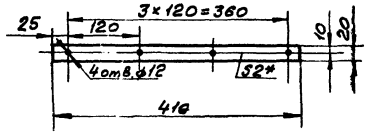

1* Размеры для справок.

2. Предельные отклонения размеров по СМ4.

3. Кронки реза - $\sqrt{}^{500}$, отверстия - $\sqrt{}^{Ra20}$, остальное - $\sqrt{}$.

4. Электроды типа Э42 ГОСТ 9467-75.

Поз.	Обозначен.	Наименование	Кол.	Масса ед.	Масса общ.	Примечан.
14		Гайка М10.5 ГОСТ 5915-70	4	0,012	0,048	
13		Болт М10х25.46. ГОСТ 7798-70	4	0,026	0,104	
12		Лента $\frac{2\times20\ \text{ГОСТ}\ 6009\text{-}74}{\text{Ст.3 ГОСТ}\ 535\text{-}58}$ С=410	1	0,15	0,15	
11		Резина рулонная 8Н-НМ ГОСТ 7338-77	1	1,5	1,5	
		Завеса	2			
10		Гайка М6.5 ГОСТ 5915-70	6	0,005	0,02	
9		Болт М6х16.46 ГОСТ 7798-70	6	0,055	0,03	
8		Резина рулонная 4Н-НЗОСТ70 ГОСТ 7338-77	1	0,3	0,3	
7		Круг $\frac{\text{В10 ГОСТ}\ 2590\text{-}71}{\text{Ст.3 ГОСТ}\ 535\text{-}58}$	2	0,16	0,32	
6		Лента $\frac{2\times20\ \text{ГОСТ}\ 6009\text{-}74}{\text{Ст.3 ГОСТ}\ 535\text{-}58}$ С=770	1	0,15	0,15	
5		Лист $\frac{\text{Б-ПН-2 ГОСТ}\ 19903\text{-}74}{\text{Ст.3 ГОСТ}\ 16523\text{-}70}$	1	4,02	4,02	
		Завеса боковая		4,8		

Изм.	Лист	№ докум.	Подпись	Дата	ТП 903-1-170
Нач. отд.		Кунц			Котельная с 4 котлами КЕ-25-14С
Гл. инж. пр.		Кунц			Литер Р; Лист 137; Листов
Рук. гр.		Ройзман			
Провер.		Алексеева			Завеса боковая. Завеса.
Исполн.		Миронов			ГПКИ СОЮЗПРОМЕХАНИЗАЦИЯ
Копир.		№ докум.	Подпись	Дата	

Согласовано

Инв. № подл. | Подп. и дата

16411-20

Типовой проект 903-1-170 альбом XIX ч.2

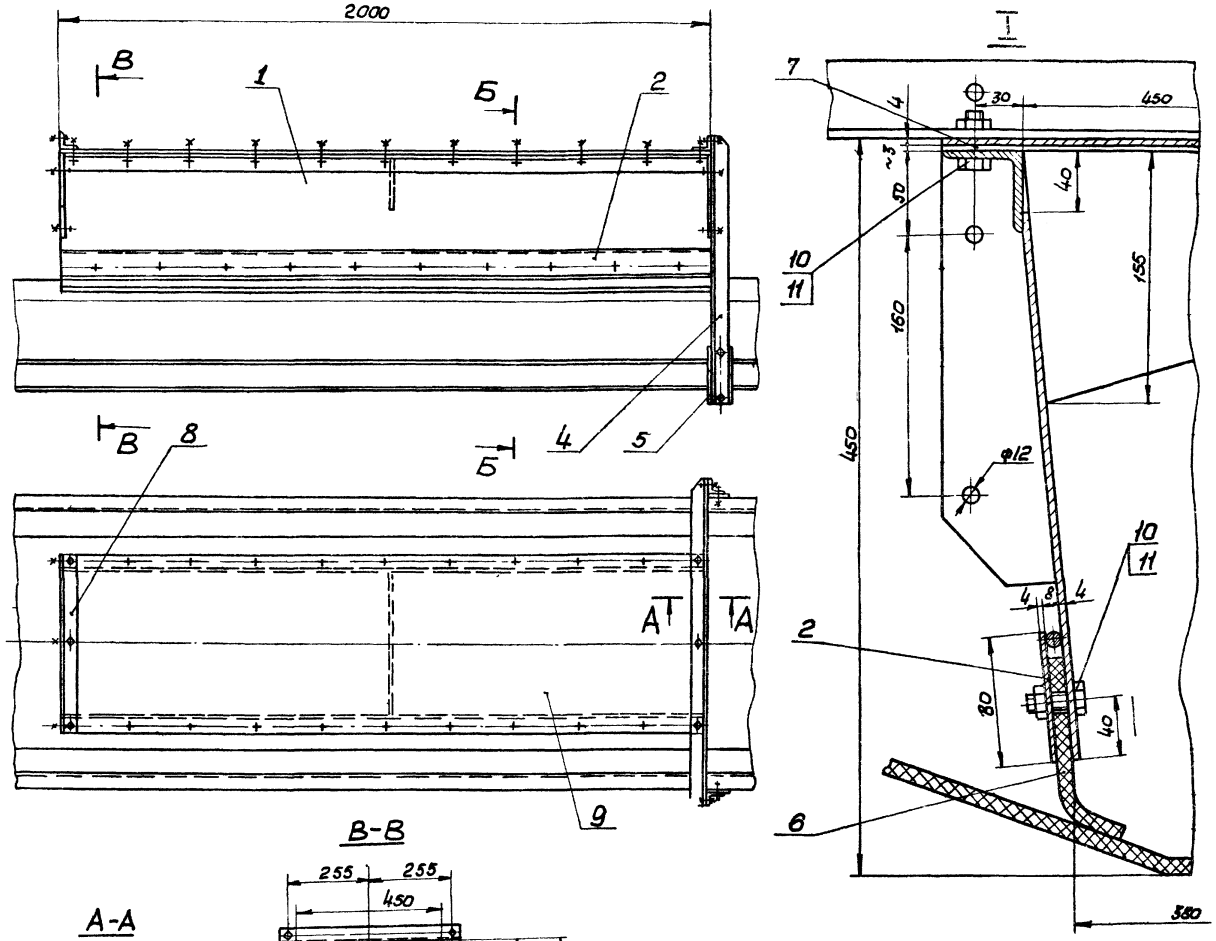

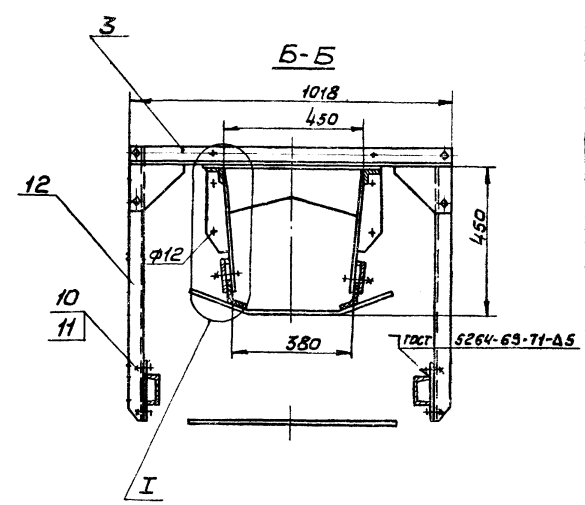

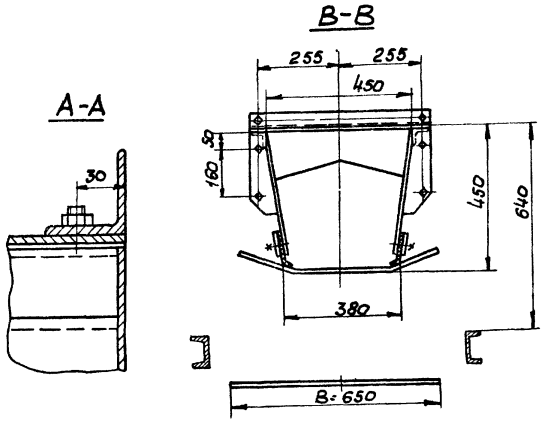

Поз.	Обозначен.	Наименование	Кол.	масса 1шт	масса общ.	Примечан.
12		Уголок $\frac{Б\text{-}50\times50\times5\ ГОСТ\ 8509\text{-}72}{Ст.\ 3\ ГОСТ\ 535\text{-}58}$	1	3,1	3,1	
11		Гайка М10.5 ГОСТ 5915-70	40	0,012	0,48	
10		Болт М10×30.46 ГОСТ 7798-70	40	0,03	1,2	
9		Лист $\frac{Б\text{-}ПН\text{-}4\ ГОСТ\ 19903\text{-}74}{Ст.\ 3\ ГОСТ\ 14637\text{-}69}$	1	37,8	37,8	
8		Уголок $\frac{Б\text{-}50\times50\times5\ ГОСТ\ 8509\text{-}72}{Ст\ 3\ ГОСТ\ 535\text{-}58}$	1	1,9	1,9	
7		Резина рулонная 4Н-М ГОСТ 7338-77	2	0,6	1,2	
6		Резина рулонная 8Н-М ГОСТ 7338-77	2	5,2	10,4	
5		Лист $\frac{Б\text{-}ПН\text{-}6\ ГОСТ\ 19903\text{-}74}{Ст\ 3\ ГОСТ\ 14637\text{-}69}$	2	0,7	1,4	
4		Уголок $\frac{Б\text{-}50\times50\times5\ ГОСТ\ 8509\text{-}72}{Ст\ 3.\ ГОСТ\ 535\text{-}58}$	1	3,1	3,1	
3	Лист 136	Связь	1	5	5	
2	Лист 136	Лист прижимной боковой тип II	2	6,3	12,6	
1	Лист 135	Корпус типа II	1	83	83	

1. * Размеры для справок.
2. Предельные отклонения размеров по СН9.
3. Кромки реза-500, отверстия-R280, остальное-.
4. Электроды типа Э42 ГОСТ 9467-75.
5. Масса лотка-160 кг.

Изм.	Лист	№ докум.	Подп.	Дата
Нач. отд.		Курц		
Гл. ин. пр.		Курц		
Рук. ер.		Ройзман		
Пров.		Алексеева		
Исполн.		Миронов		
Д. прим.		№ докум.	Подп.	Дата

ТП 903-1-170

Котельная с 4 котлами КЕ-25-14с

Лит.	Лист	Листов
Р	138	

Лоток направляющий промежуточный В=650 (начало)

ГПКИ БОЮЗПРОИМЕХАНИЗАЦИЯ

Согласовано

Инв. № подл. | Подп. и дата

Типовой проект 903-1-170 альбом VIII 4.2

Поз. 4

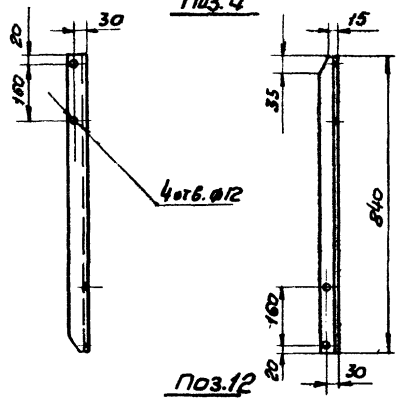

Поз. 12

Все размеры см. поз. 4



Поз. 8

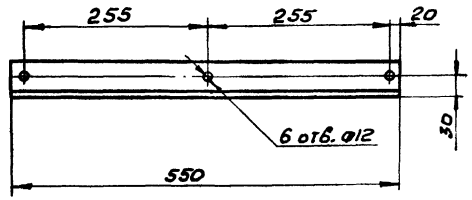

Поз. 5

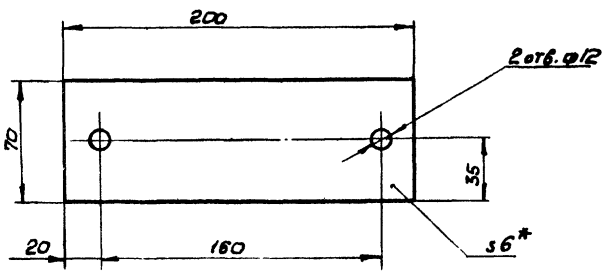

Поз. 7

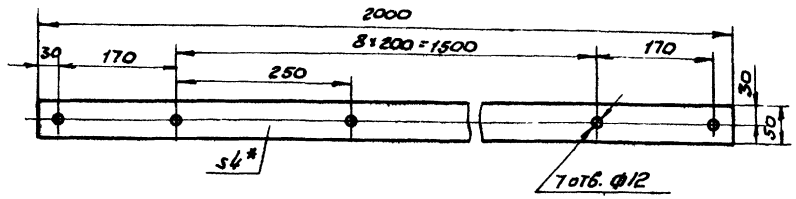

Поз. 9

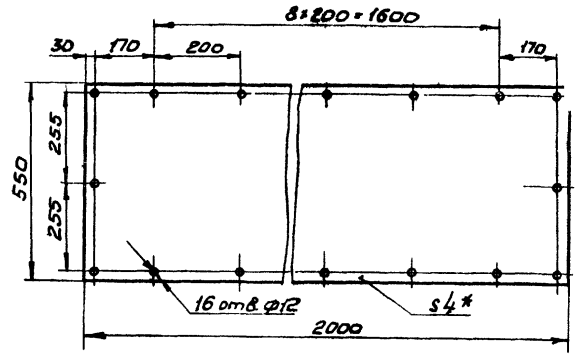

Поз. 6

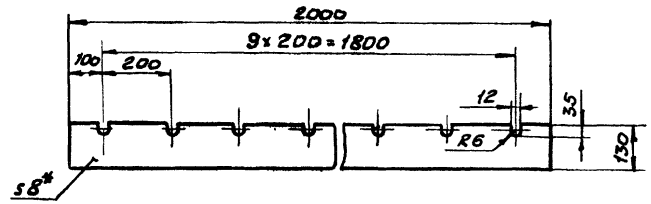

Согласовано

Инв. № подл. | Подп. и дата

Изм.	Лист	№ докум.	Подп.	Дата	
Нач. отд.		Курц			
Гл. инж. пр.		Курц			
Рук. гр.		Ройзман			
Пров.		Алексеева			
Исполн.		Миронов			
Н. контр.		№ докум.	Подп.	Дата	

ТП 903-1-170

Котельная с 4 котлами КЕ-25-14с

Стадия	Лист	Листов
Р	139	

Лоток направляющий промежуточный В=650 (сварные)

ГПКИ Союзпроммонтажиндустрия

Типовой проект 903-1-170 альбом XIX ч.2

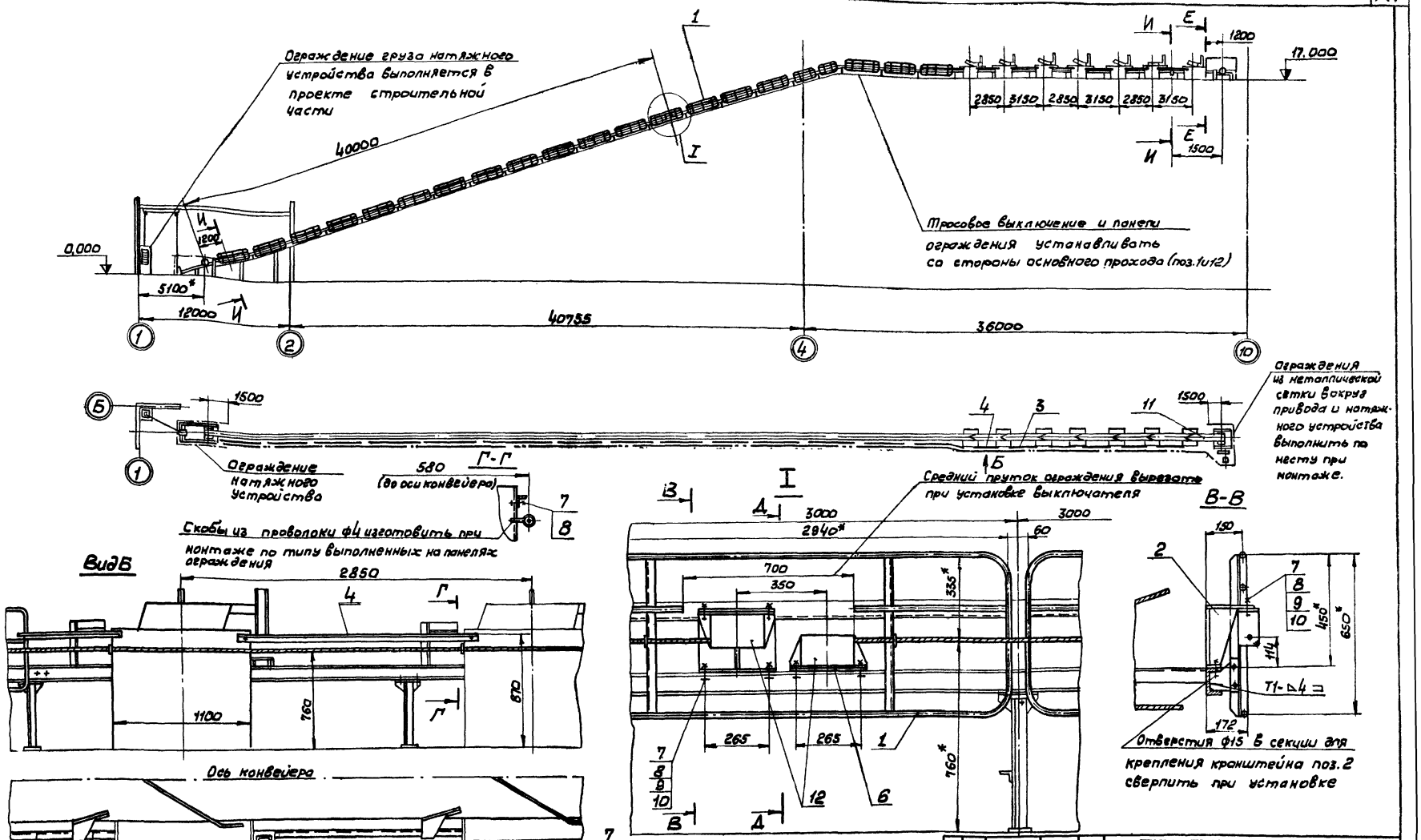

Изм	Лист	№ докум	Подп.	Дата	ТП 903-1-170	
Нач.отд.		Кури			Котельная с 4 котлами КЕ-25-14с	
Гл.ин.пр.		Кури				Лит. Р / Лист 140 / Листов
Рук.гр		Райзман				
Пров		Алексеева			Установка ограждений и аварийных выключателей (начало)	ГПКИ СОЮЗПРОМЕХАНИЗАЦИЯ
Исполн.		Миронов				
Должн.		№ докум	Подп.	Дата		

Согласовано

Инв. № подл. | Подп. и дата

16411 20 44

Типовой проект 903-1-170 альбом XIX 4.2

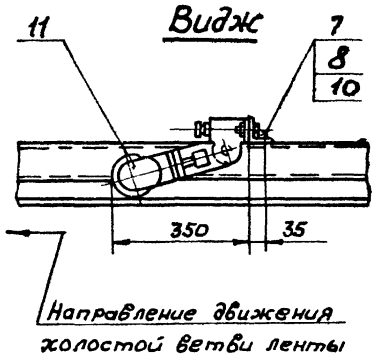

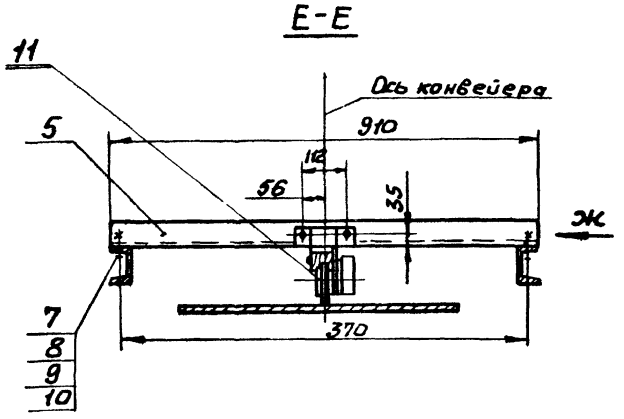

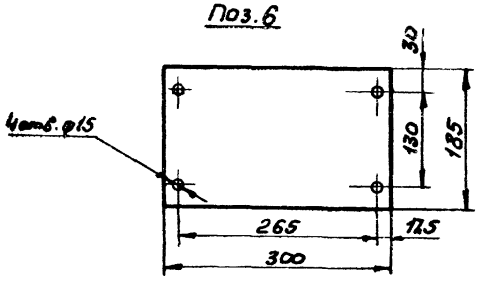

1.* Размеры для справок.

2. Предельные отклонения размеров - по СМ9.

3. Кромки реза - 500, отверстия - Rz80, остальное - ⌀.

4. Сварные швы по ГОСТ 5264-69.

5. Электроды типа Э42 ГОСТ 9467-75.

6. Масса установки - 683кг.

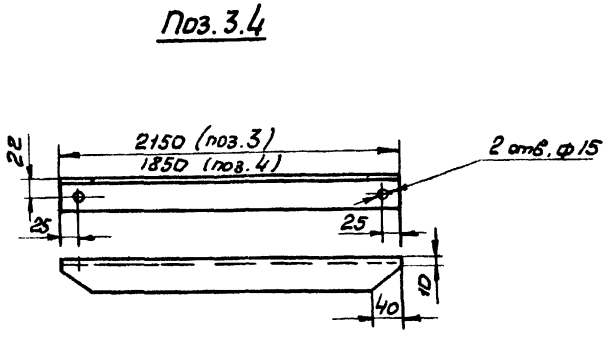

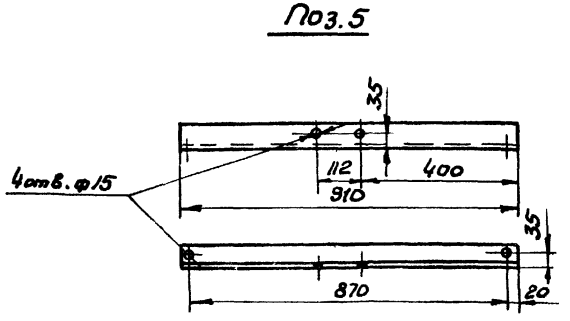

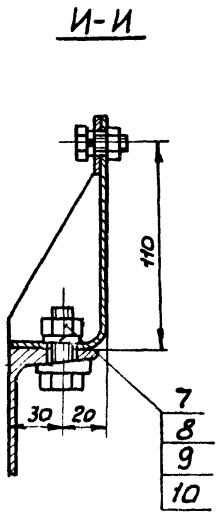

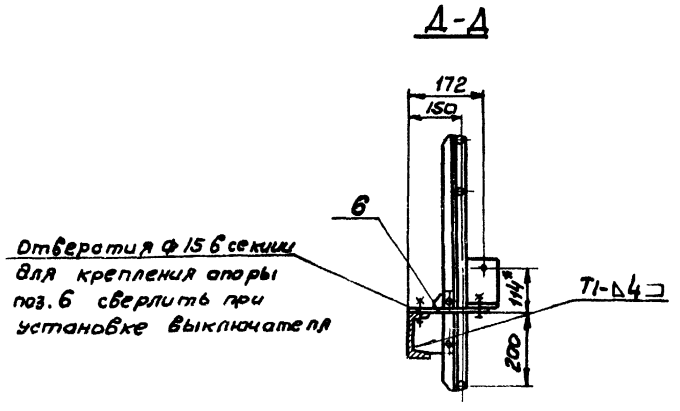

Поз.	Обозначен.	Наименование	Кол.	Масса, кг 1шт	Масса, кг общ.	Примеч.
12		Устройство выключающее Ск-70м	2	10	20	Заводы минтяжмаша
11		Датчик скорости УПДС	1	3	3	Днепропетровский завод шахтной автоматики
10		Шайба 12.65Г ГОСТ 6402-70	8	0,034	0,03	
9		Шайба 12.01. ГОСТ 10906-66	6	0,035	0,21	
8		Гайка М12.5 ГОСТ 5915-70	20	0,017	0,34	
7		Болт М12×30.46 ГОСТ 7798-70	20	0,042	0,84	
6		Лист Б-ПН-4 ГОСТ 19903-74 / Ст 3 ГОСТ 14637-69	1	1,74	1,74	
5		Уголок Б-63×63×6 ГОСТ 8509-72 / Ст. 3 ГОСТ 535-58	1	5,2	5,2	
4		Уголок Б-40×40×4 ГОСТ 8509-72 / Ст 3 ГОСТ 535-58	3	4,5	13,5	
3		Уголок Б-40×40×4 ГОСТ 8509-72 / Ст 3 ГОСТ 535-58	3	5,2	15,6	
2	Лист 87	Кронштейн выключателя тросового	1	4,7	4,7	
1	Лист 86	Панель ограждения	27	23	621	

Изм	Лист	№ докум	Подп.	Дата
Нач.отд.		Курц		
Гл.цн.пр.		Курц		
Рук.гр.		Ройзман		
Пров.		Алексеева		
Исполн.		Миронов		
Должн.		Фамилия	Подп.	Дата

ТП 903-1-170

Котельная с 4 котлами КЕ-25-14с

Лит.	Лист	Листов
Р	141	

Установка ограждений аварийных выключателей (окончание)

ГПИ СОЮЗПРОМЕХАНИЗАЦИЯ

Согласовано

Подп. и дата

Инв. № подл.

Типовой проект 903-1-170 альбом XIX 4.2

Поз. 4,5,6,7,8,9

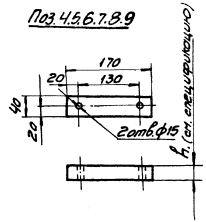

А-А

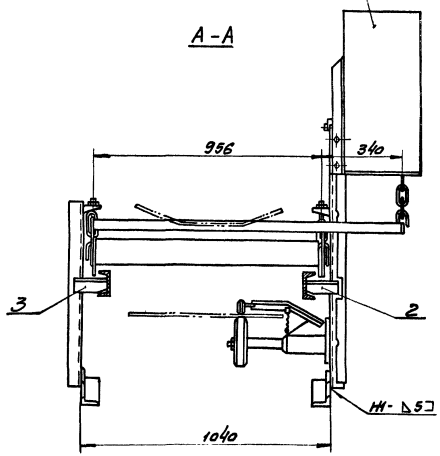

Поз 2

Поз 3 зеркальное отражение поз. 2

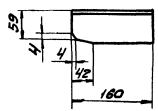

Поз 1

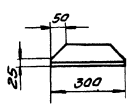

1 Предельные отклонения размеров: по СМ 9, кромки реза -5, отверстия ±0,5, остальное -0,5.
2 Кромки реза -5, отверстия ±0,5, остальное -0,5.
3 Сварные швы по ГОСТ 5264-69
4 Электроды типа Э42 ГОСТ 9467-75
5 Масса установки - 511 кг.

Поз.	Обозначение	Наименование	Кол.	Масса ед.	Масса общ.	Примечание
10		Весы автоматические В=650, 1ТН-1М	1	500	500	
9		Прокладка h=8	4	0,025	0,1	Древесина
8		Прокладка h=12	4	0,04	0,16	Древесина
7		Прокладка h=18	4	0,06	0,27	Древесина
6		Прокладка h=24	4	0,08	0,32	Древесина
5		Прокладка h=30	4	0,102	0,408	Древесина
4		Прокладка h=36	4	0,136	0,544	Древесина
3		Уголок 6-63х63х6 ГОСТ 8509-72 Ст3 ГОСТ 535-58	2	0,9	1,8	
2		Уголок 6-63х63х6 ГОСТ 8509-72 Ст3 ГОСТ 535-58	2	0,9	1,8	
1		Уголок 6-75х75х8 ГОСТ 8509-72 Ст3 ГОСТ 535-58	2	2,7	5,4	

ТП 903-1-170

Котельная с 4 котлами КЕ-25-14с

Установка автоматических весов

Литер Р, Лист 142, Листов

СОЮЗПРОММЕХАНИЗАЦИЯ

Гл. инж. Куриц
Гл. спец. Ярынкин
Нач. отд. Куриц
Проф. Литвинов
Нач. сект. Пирожков
Контр. Антипьев

Инв. № подл. | Подп. и дата | Взам. инв. №

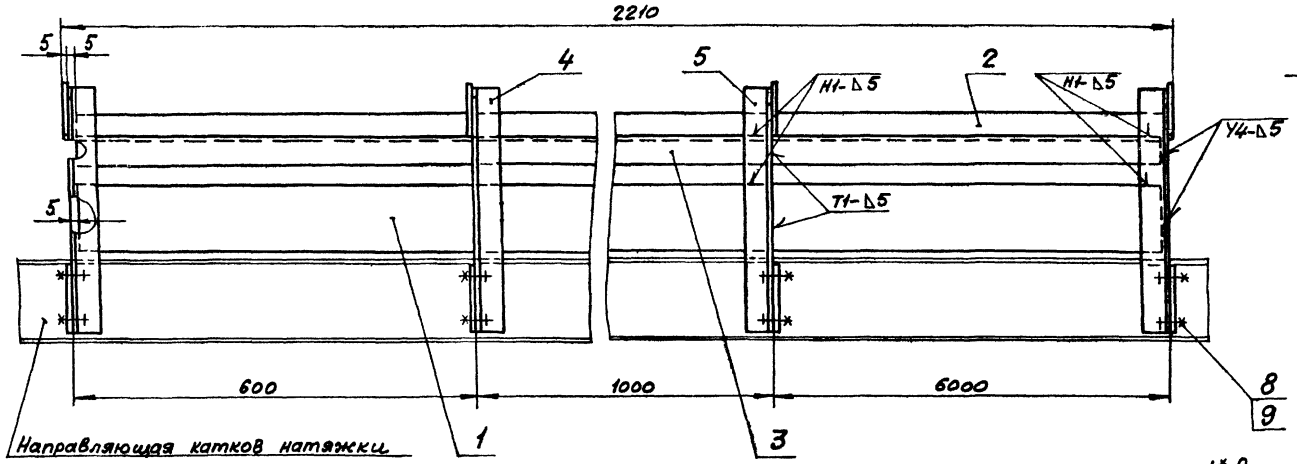

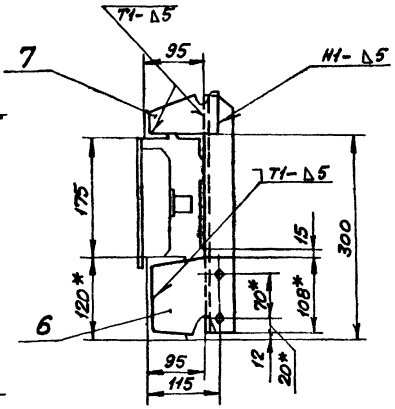

1* Размеры для справок.

2. Предельные отклонения размеров по СМ9.

3. Кромки реза-500, отверстия-R280, остальное-

4. Сварные швы по ГОСТ 5264-69.

5. Электроды типа Э42 ГОСТ 9467-75.

6. Масса ограждения – 24 кг.

Поз.4

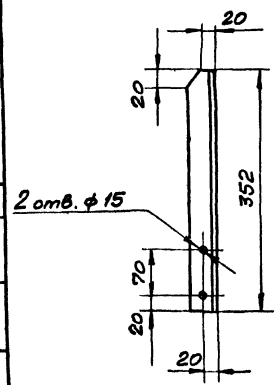

Поз.5

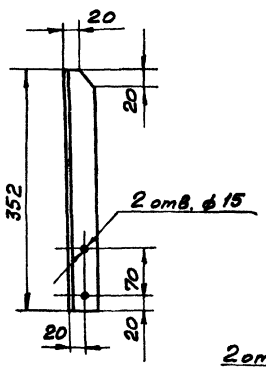

Поз.7

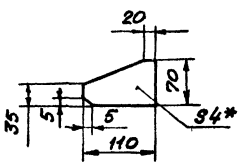

Поз.6

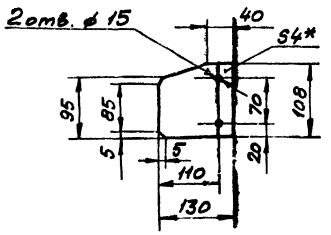

Поз.	Обозначен.	Наименование	Кол.	Масса 1шт.	Масса общ.	Примечан.
9		Гайка М12.5 ГОСТ 5915-70	8	0,017	0,136	
8		Болт М12×30.46 ГОСТ 7798-70	8	0,042	0,336	
7		Лист Б-ПН-4 ГОСТ 19903-74 / Ст.3 ГОСТ 14637-69	4	0,2	0,8	
6		Лист Б-ПН-4 ГОСТ 19903-74 / Ст.3 ГОСТ 14637-69	4	0,4	1,6	
5		Уголок Б-40×40×4 ГОСТ 8509-72 / Ст.3 ГОСТ 535-58	2	0,85	1,7	
4		Уголок Б-40×40×4 ГОСТ 8509-72 / Ст.3 ГОСТ 535-58	2	0,85	1,7	
3		Уголок Б-40×40×4 ГОСТ 8509-72 / Ст.3 ГОСТ 535-58 ℓ=2190	1	5,3	5,3	
2		Уголок Б-40×40×4 ГОСТ 8509-72 / Ст.3 ГОСТ 535-58 ℓ=2210	1	5,35	5,35	
1		Полоса 4×100 ГОСТ 103-76 / Ст.3 ГОСТ 535-58 ℓ=2190	1	6,9	6,9	

Изм.	Лист	№ докум.	Подпись	Дата
Нач. отд.		Курц		
Гл.ин.пр.		Курц		
Рук.гр.		Райзман		
Пров.		Алексеева		
Исполн.		Миронов		
Должн.		Фамилия	Подп.	Дата

ТП 903-1-170

Котельная с 4 котлами КЕ-25-14с

Литер	Лист	Листов
Р	143	

Ограждение катков натяжки

РПКИ СОЮЗПРОММЕХАНИЗАЦИЯ

Типовой проект 903-1-170 альбом XIX ч.2

Согласовано

Инв. № подл. | Подп. и дата

Типовой проект 903-1-170 альбом XIX 42

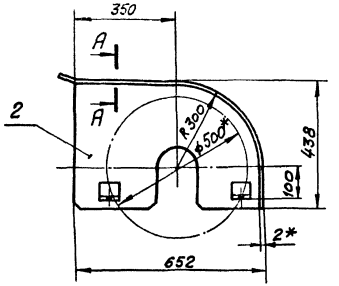

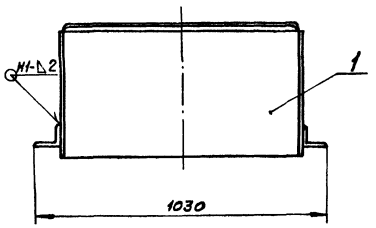

Поз. 2

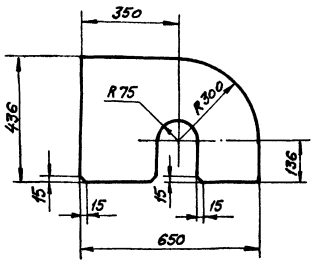

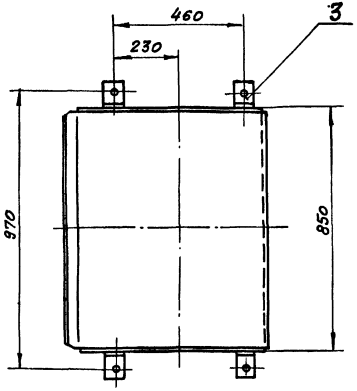

Поз. 3

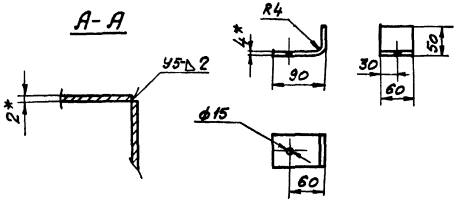

Развертка детали поз. 3

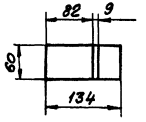

1.* Размеры для справок.
2. Предельные отклонения размеров по СМ9.
3. Кромки реза - 500, отверстия - R280, остальное - ∨.
4. Сварные швы по ГОСТ 5264-69.
5. Электроды типа Э42 ГОСТ 9467-75.
6. Масса ограждения - 25 кг.

Поз. 1

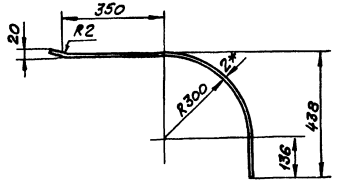

Развертка детали поз. 1

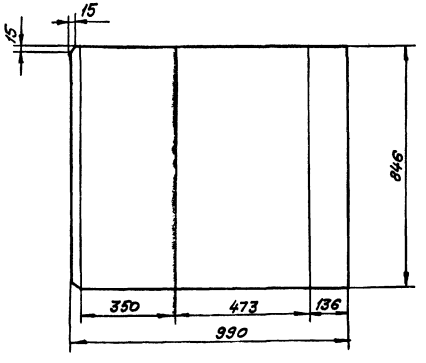

Поз.	Обозначение	Наименование	Кол.	Масса 1шт.	Масса Общ.	Примечание
3		Лист Б-ПН-4 ГОСТ 19903-74 / Ст.3 ГОСТ 14637-69	4	0,26	1,04	
2		Лист Б-ПН-2 ГОСТ 19903-74 / Ст.3 ГОСТ 16523-70	2	3,7	7,4	
1		Лист Б-ПН-2 ГОСТ 19903-74 / Ст.3 ГОСТ 16523-70	1	13,2	13,2	

Изм.	Лист	№ докум.	Подпись	Дата
Нач. отд.		Курц		
Гл. инж. пр.		Курц		
Рук. гр.		Ройзман		
Провер.		Алексеева		
Исполн.		Миронов		
Должн.		№ докум.	Подпись	Дата

ТП 903-1-170

Котельная с 4 котлами КЕ-25-14с

Литер	Лист	Листов
Р	144	

Ограждение натяжного барабана

ГПКИ СОЮЗПРОМЕХАНИЗАЦИЯ

Согласовано

Подп. и дата

Инв. № подл.

16411-20 48

Типовой проект 903-1-170 альбом XIX 4.2

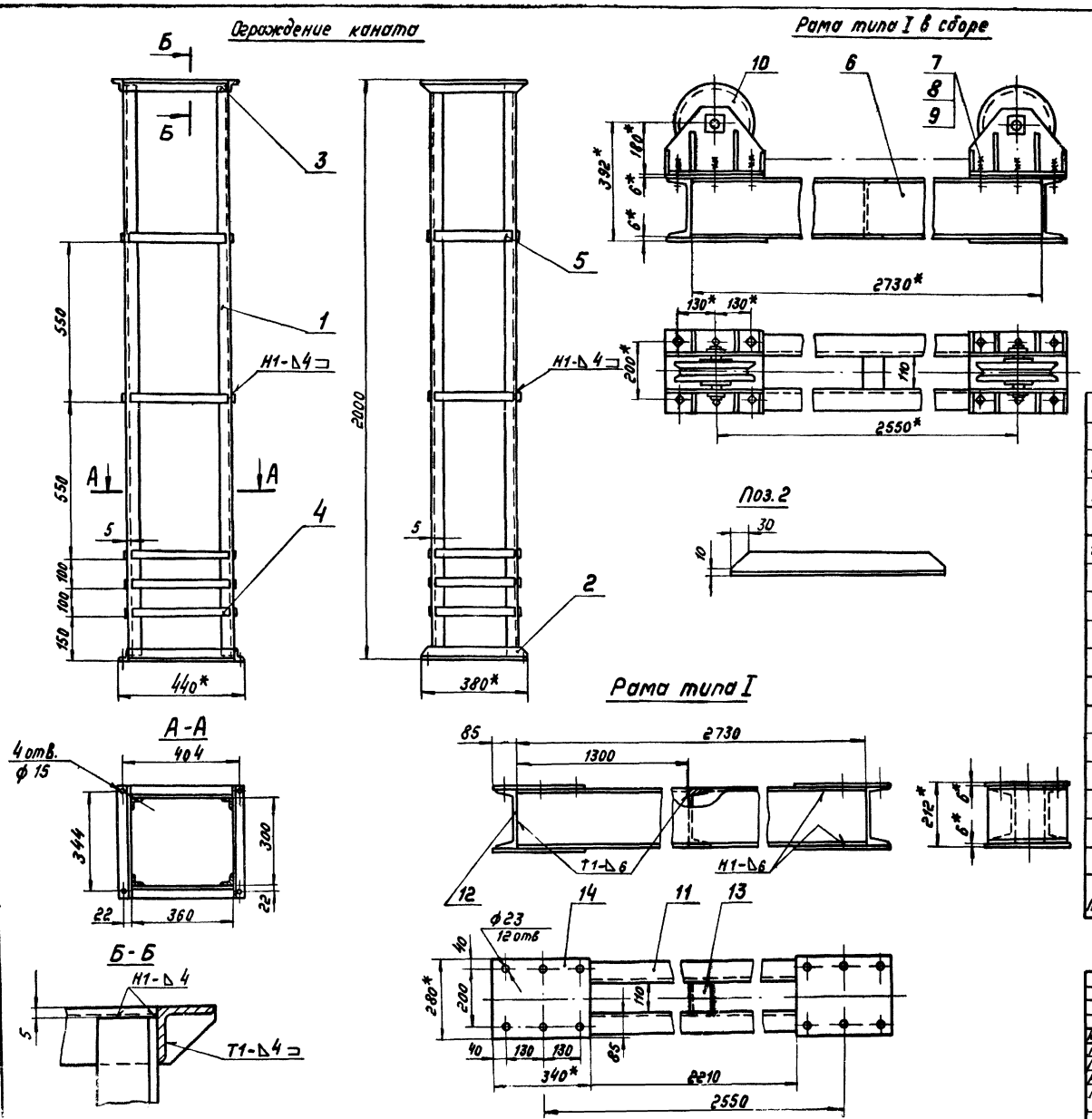

1.* Размеры для справок.
2. Предельные отклонения размеров по СМ9.
3. Кромки реза - 500/, отверстия - 1000/, остальное - ▽
4. Сварные швы по ГОСТ 5264-69.
5. Электроды типа Э42 ГОСТ 9467-75.
6. Блоки поз. 10 входят в комплект ленточного конвейера.

Поз.	Обозначение	Наименование	Кол.	1 шт. масса	Общ. масса	Примечание
14		Лист Б-ПН-6 ГОСТ 19903-74 / Ст.3 ГОСТ 14637-60 280×340	4	4,5	18	
13		Швеллер 20 ГОСТ 8240-72 / Ст.3 ГОСТ 535-58 ℓ=108	1	2	2	
12		Швеллер 20 ГОСТ 8240-72 / Ст.3 ГОСТ 535-58 ℓ=200	2	5	10	
11		Швеллер 20 ГОСТ 8240-72 / Ст.3 ГОСТ 535-58 ℓ=2730	2	50,4	100,8	
		Рама типа I		133		
10		Блок ф 250	2	42	84	См. прим. п.6
9		Шайба 20.01. ГОСТ 10906-66	12	0,061	0,73	
8		Гайка М20.5 ГОСТ 5915-70	24	0,064	1,5	
7		Болт М20×70 ГОСТ 7798-70	12	0,236	2,83	
6		Рама типа I	1	133	133	
		Рама типа I в сборе		222		
5		Полоса 4×30 ГОСТ 103-76 / Ст3 ГОСТ 535-58 ℓ=290	10	0,27	2,7	
4		Полоса 4×30 ГОСТ 103-76 / Ст3 ГОСТ 535-58 ℓ=350	10	0,33	3,3	
3		Уголок Б-40×40×4 ГОСТ 8509-72 / Ст3 ГОСТ 535-58 ℓ=360	4	0,87	3,5	
2		Уголок Б-40×40×4 ГОСТ 8509-72 / Ст3 ГОСТ 535-58	4	0,9	3,6	
1		Уголок Б-40×40×4 ГОСТ 8509-72 / Ст.3 ГОСТ 535-58 ℓ=1990	4	4,7	18,8	
		Ограждение каната		32		

Изм.	Лист	№ докум.	Подпись	Дата
Нач. отд.		Курц		
Гл. инж. пр.		Курц		
Рук. гр.		Ройзман		
Провер.		Алексеева		
Исполн.		Миронов		
Должн.		Фамил.	Подпись	Дата

ТП 903-1-170

Котельная с 4 котлами КЕ-25-14с

Литер.	Лист	Листов
Р	145	

Ограждение каната. Рама типа I в сборе. Рама типа I.

ГПКИ СОЮЗПРОММЕХАНИЗАЦИЯ

Согласовано

Инв. № подл. | Подп. и дата

1641 49

Типовой проект 903-1-170 альбом XIX ч.2

Здание котельной

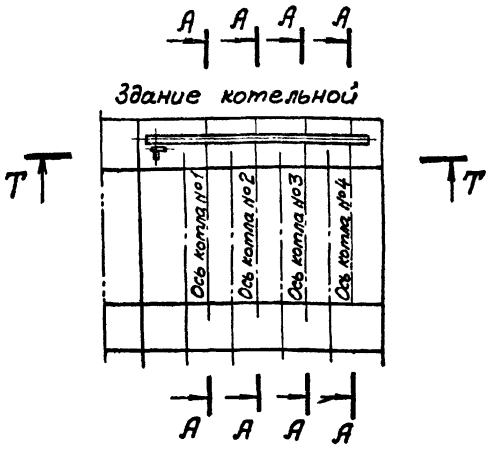

Таблица комплектации подъемника	
Наименование	Кол.
Лебедка для скреперного шлакозолоудаления Q=2000 кг	1
Ковш V=0,35м³ (с запасными корпусами катков)	1
Головной участок подъемника с углом подъема 75°	1
Наклонная часть подъемника L=5160 (Общая длина)	1
Поворотный участок подъемника с углом подъема 75°	1
Горизонтальная часть подъемника L=10200 (общая длина)	1
Хвостовой участок подъемника	1
Устройство натяжное	1
Блок ф300 тип I	11
Блок ф160 в сборе	4
Ограждение холостого каната L=15000	1
Затвор для шлакозольного бункера 2×500×500 с ручным приводом	1
Канат 16-Г-I-ЖС-О-Н-160 ГОСТ 3070-74 ℓ=170пм	2

Техническая характеристика подъемника		
1	Емкость ковша	0,35м³
2	Производительность	до 1,5 т/час
3	Скорость движения ковша	0,5 м/сек
4	Полезная канатоемкость лебедки	до 60м
5	Мощность электродвигателя лебедки при ПВ=25%	11 квт
6	Угол подъема ковша	75°

1. Подъемник скреперный для шлакозолоудаления с ковшом вмк. 0,35м³ и углом подъема 75°-изготавливается Кусинским машиностроительным заводом (Челябинская обл.). При заказе подъемника указывается объем поставки согласно таблице комплектации.
2. Монтаж скреперного подъемника вести согласно настоящего чертежа и инструкции завода изготовителя.
3. Опорные металлоконструкции подъемника крепить к ответным закладным элементам строительной части швеллером № 12 с шагом не более 1м электродами типа Э 42 ГОСТ 9467-75 сплошной электродуговой сваркой по ГОСТ 5264-69. Катет шва по наименьшей толщине свариваемых деталей.
4. Опорные металлоконструкции и ограждения грунтовать и покрыть за два раза масляной краской серого цвета.

					ТП 903-1-170	
Изм.	Лист	№ докум.	Подпись	Дата	Котельная с 4 котлами КЕ-25-14с	
Нач. отд.		Курц				
Гл. инж. пр.		Курц			Литера	Лист / Листов
Рук. гр.		Ройзман			Р	146
Провер.		Бударина			Механизация шлакозолоудаления (начало)	ГПКИ Союзпроммеханизация
Исполн.		Васичев				
Т.контр.		Фанил я	Подпись	Дата		

Согласовано

Инв. № подл. | Подп. и дата | Взам. инв. №

16411-20 50

Типовой проект 903-1-170 альбом XIX ч.2

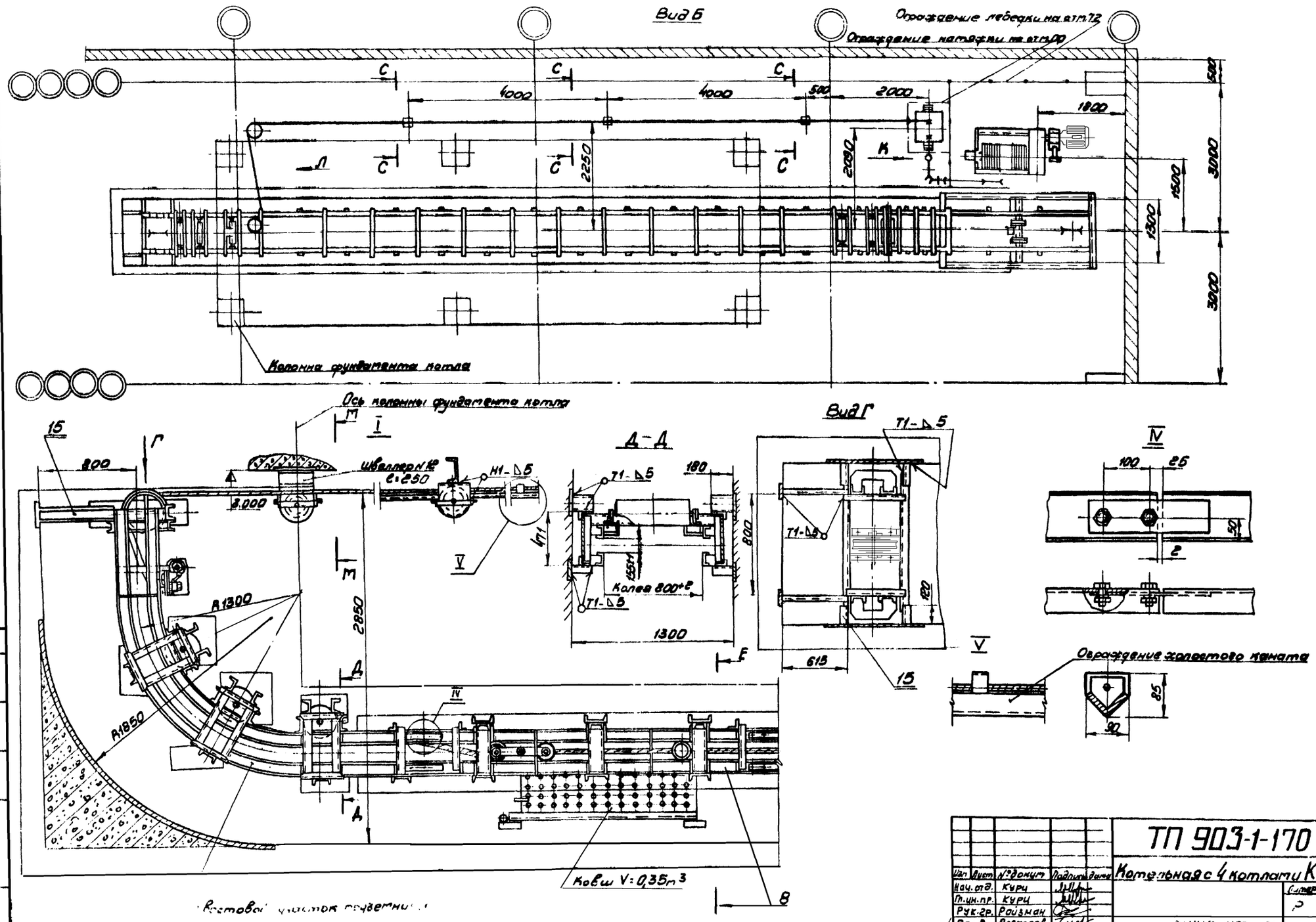

Изм.	Лист	№ докум.	Подпись	Дата
Нач. отд.		Курц		
Гл. ин. пр.		Курц		
Рук. гр.		Райзман		
Пров.		Алексеева		
Исполн.		Миронов		
Должн.		Фамилия	Подп.	Дата

ТП 903-1-170

Котельная с 4 котлами КЕ 25-14с

Стадия	Лист	Листов
Р	47	

ГПИ СОЮЗПРОММЕХАНИЗАЦИЯ

Согласовано

Подп. и дата

Типовой проект 903-1-170 альбом XIX ч 2

Согласовано

Инв. № подл. | Подпись и дата | Взам. инв. №

Вид К

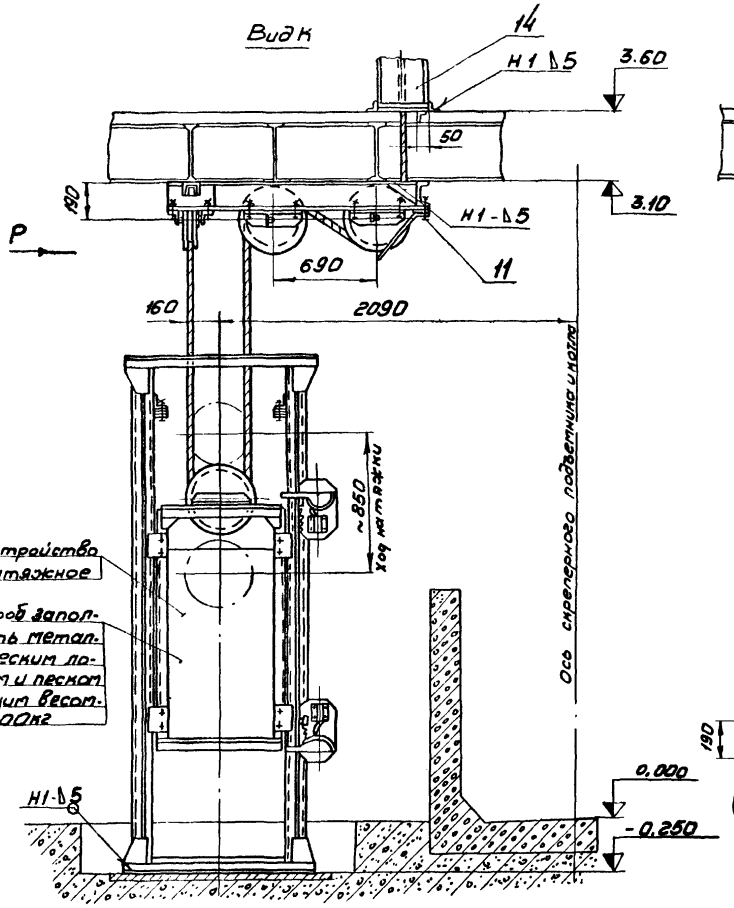

Вид Р

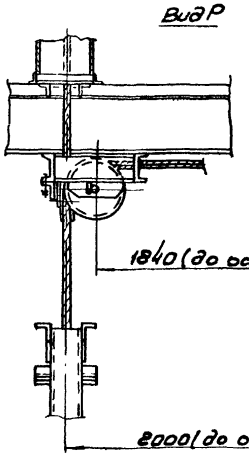

Проемы, оставшиеся после установки и выверки рамы типа IV (поз.12) перекрыть металлическим листом по месту

У-У

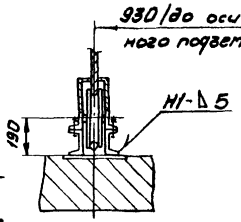

Вид И

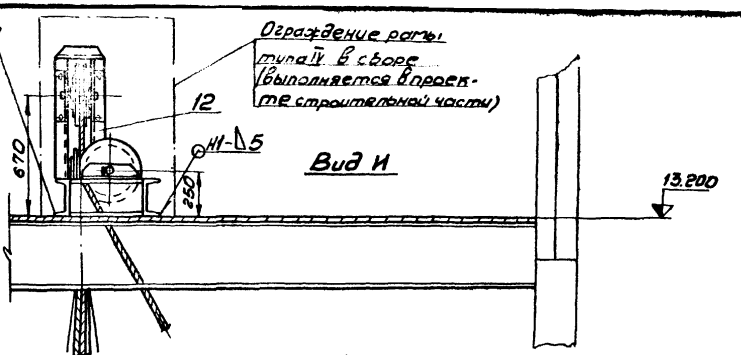

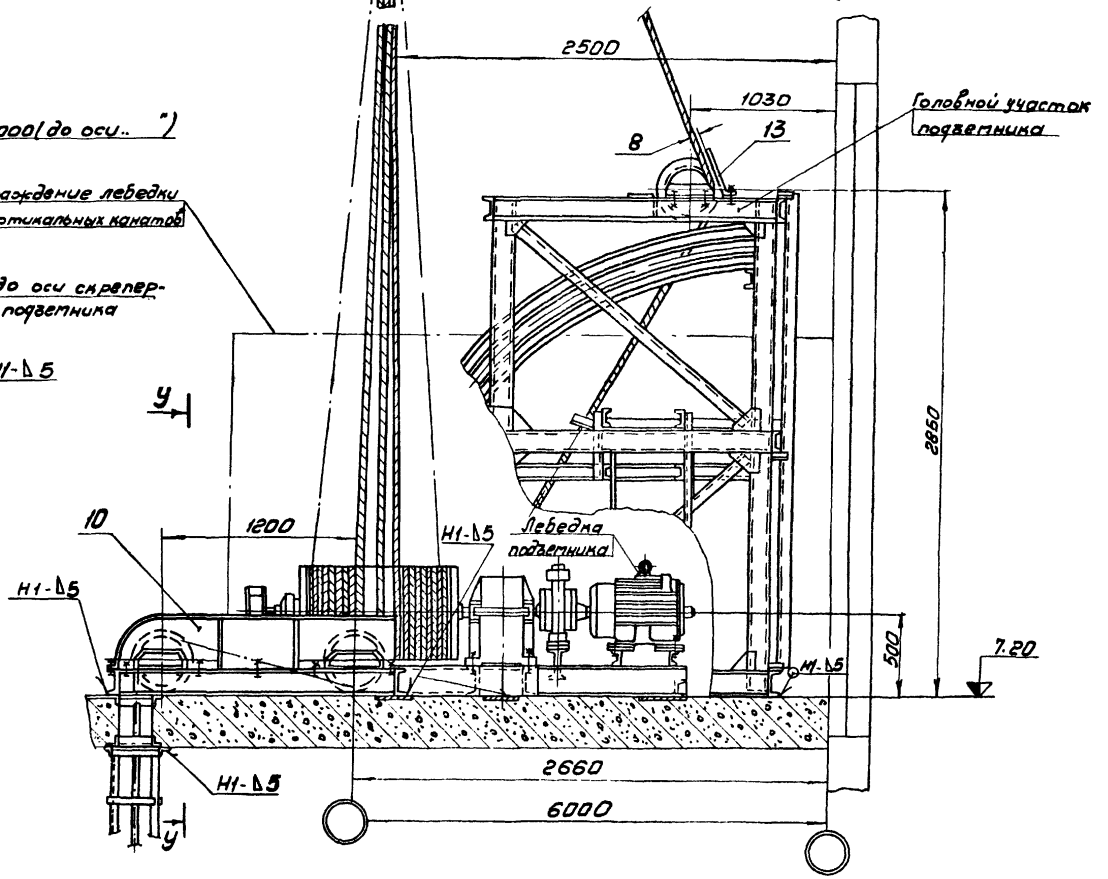

Вид Л

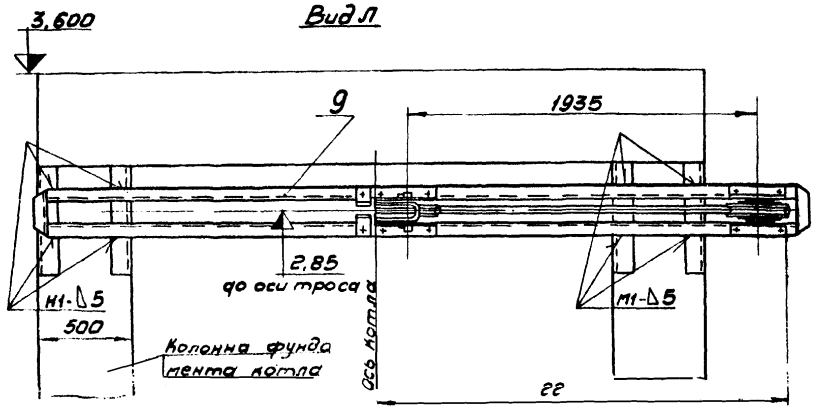

Изм.	Лист	№ докум.	Подпись	Дата	ТП 903-1-170
Нач. отд.		Курц			Котельная с 4 котлами КЕ-25-14С
Гл. ин. пр.		Курц			Р 148
Рук. гр.		Ройзман			
Пров.		Алексеева			Механизация шлакозолоудаления. Продолжение
Испол.		Миронов			ГПИ СОЮЗПРОММЕХАНИЗАЦИЯ
Должн.		Фамилия	Подп.	Дата	

Типовой проект 903-1-170 альбом XIX 4.2

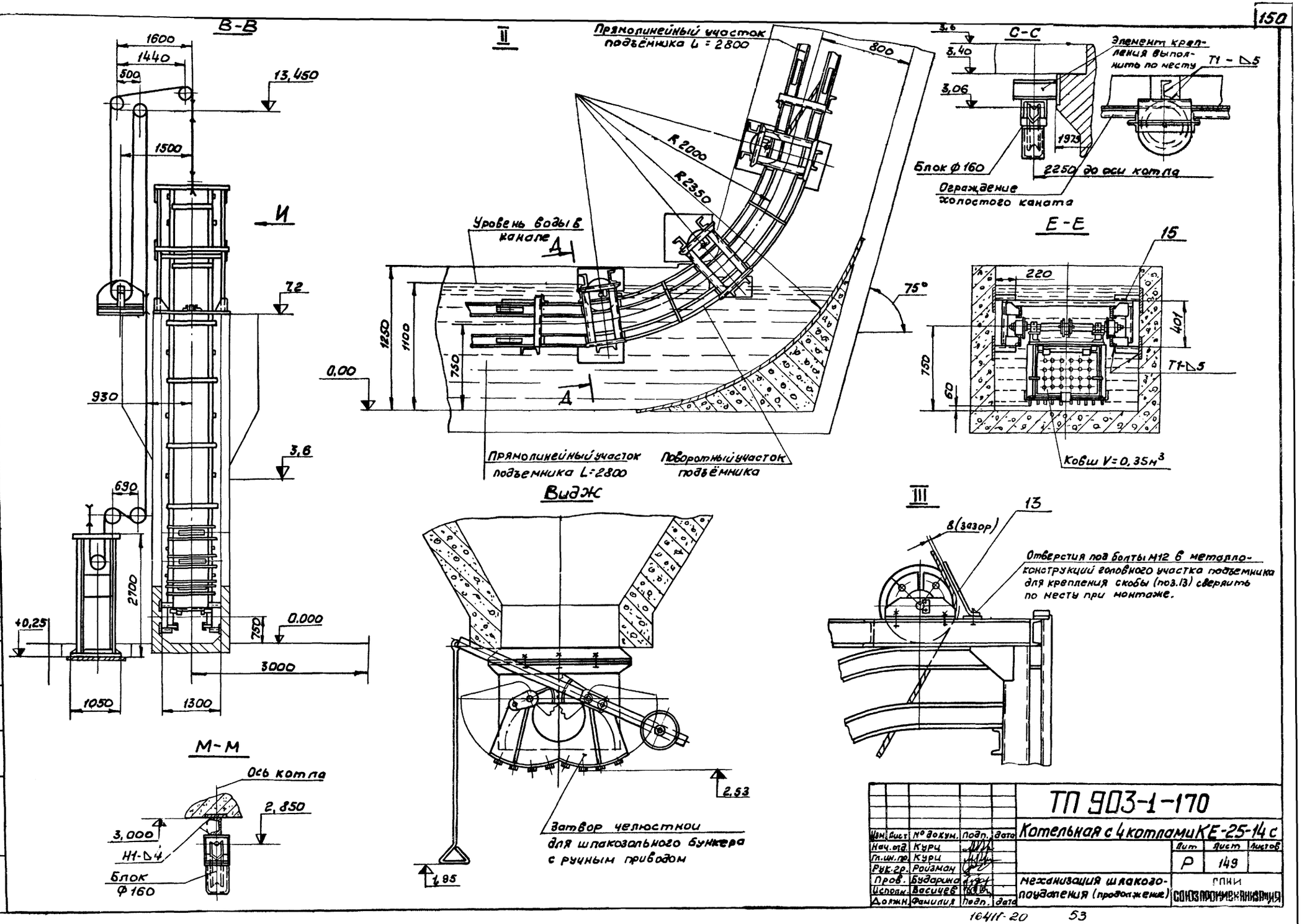

Изм.	Лист	№ докум.	Подп.	Дата	ТП 903-1-170		
Нач. отд.		Курц			Котельная с 4 котлами КЕ-25-14 с		
Гл. ин. пр.		Курц				Лит	Лист	Листов
Рук. гр.		Райзман				Р	149	
Пров.		Бударина			Механизация шлакозолоудаления (продолжение)	ГПИИ СОЮЗПРОМЕХАНИЗАЦИЯ	
Исполн.		Васичев					
Должн.		Фамилия	Подп.	Дата			

Согласовано

Инв. № подл. | Подп. и дата

16411-20 53

Типовой проект 903-1-170 альбом XIX ч.2

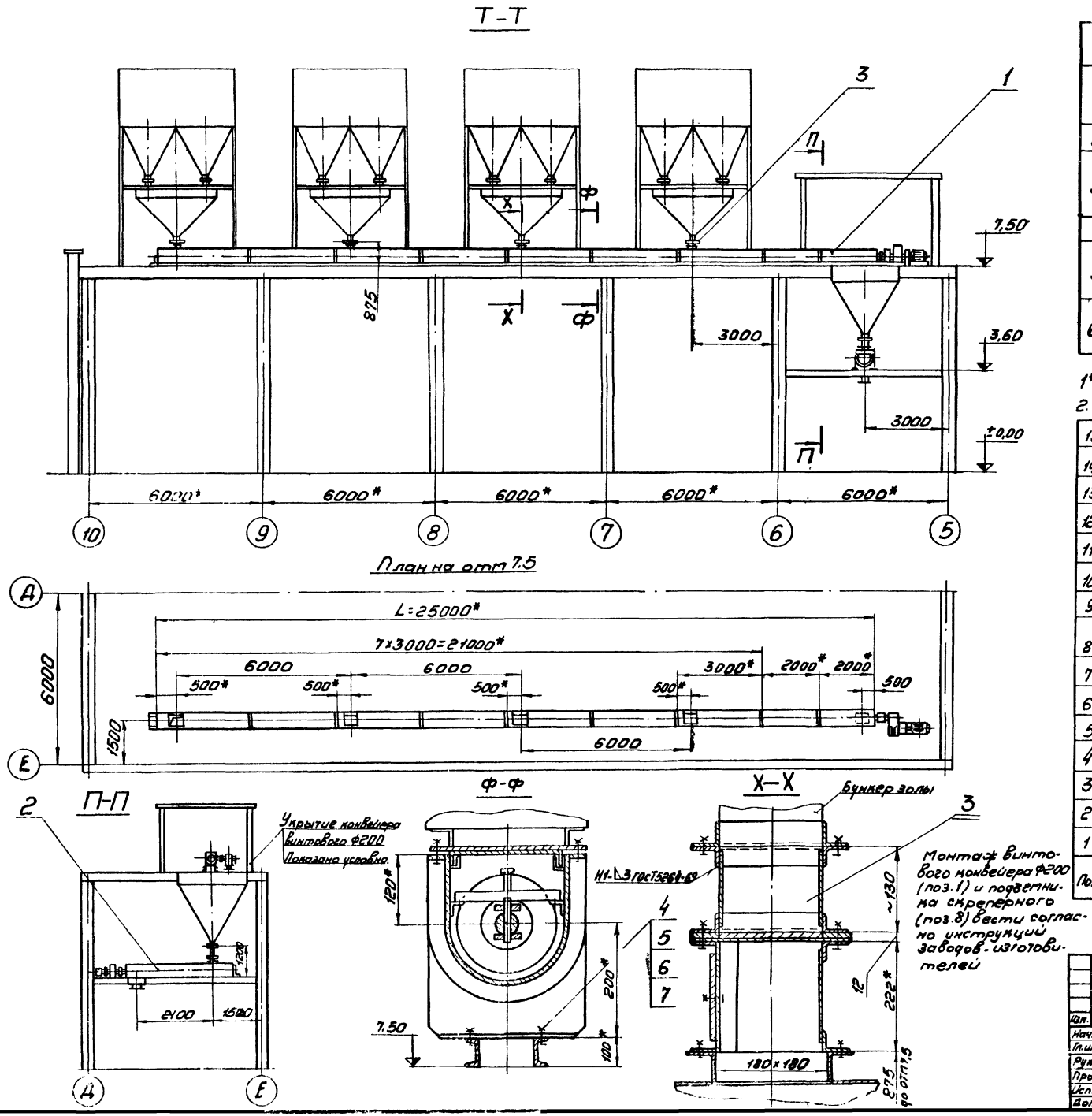

Техническая характеристика линии транспорта золы от циклонов.		
1	Назначение: транспортирование золы из-под циклонов, увлажнение её и выдача на автотранспорт.	
2	Производительность	4 т/час
3	Емкость зольных бункеров (в часах работы котельной) а) при работе на бурых углях б) при работе на каменных углах	10 час 18 час
4	Расход воды при увлажнении золы	1 т/час
5	Периодичность включения конвейера винтового Ф200	1-2 раза в смену.
6	Максимальный суточный выход золы (от 4х котлов) а) при работе на бурых углях б) при работе на каменых углях	до 1,5 т/час

1* Размеры для справок.

2. Масса установки - 27960 кг.

Поз	Обозначение	Наименование	Кол	Масса 1шт	Масса общ	Примеч.
15		Швеллер 12 ГОСТ 8240-72 / Ст3 ГОСТ 535-58	70 п.н	—	730	
14	Лист 155	Ограждение каната	4	72	288	
13	Лист 154	Скоба	4	2	8	
12	Лист 156	Рама типа IV в сборе	4	252	1008	
11	Лист 153	Рама типа III в сборе	4	126	504	
10	Лист 153	Рама типа II в сборе	4	121	484	
9	Лист 153	Рама типа I в сборе	4	220	880	
8		Подъемник скреперный для шлакозопоудаления ПСШ-0.35-75°	4	5780	23120	Кусинский маш. завод
7		Шайба 16.01 ГОСТ 10906-66	14	0,03	0,42	
6		Шайба 16.01 ГОСТ 11371-68	14	0,011	0,154	
5		Гайка М16.5 ГОСТ 5915-70	14	0,033	0,462	
4		Болт М16×45.46 ГОСТ 7798-70	14	0,102	1.48	
3	Лист 152	Заслонка типа I	4	32,2	129	
2	Лист 151	Установка конвейера винтового Ф500	1	595	595	
1		Конвейер винтовой Ф200	1	941	941	Брянское ремонтно механическое предприятие

Изм.	Лист	№ докум	Подпись	дата
Нач.отд.		Курц		
Гл.инж.пр		Курц		
Рук.гр.		Рязман		
Провер.		Бударина		
Исполн.		Васичев		
Должн.		№ докум	Подпись	Дата

ТП 903-1-170

Котельная с 4 котлами КЕ-25-14с

Литер	Лист	Листов
Р	150	

Механизация шлакозопоудаления (окончание)

ГПКИ СОЮЗПРОММЕХАНИЗАЦИЯ

Согласовано

Инв. № подл. и дата

11 20 54

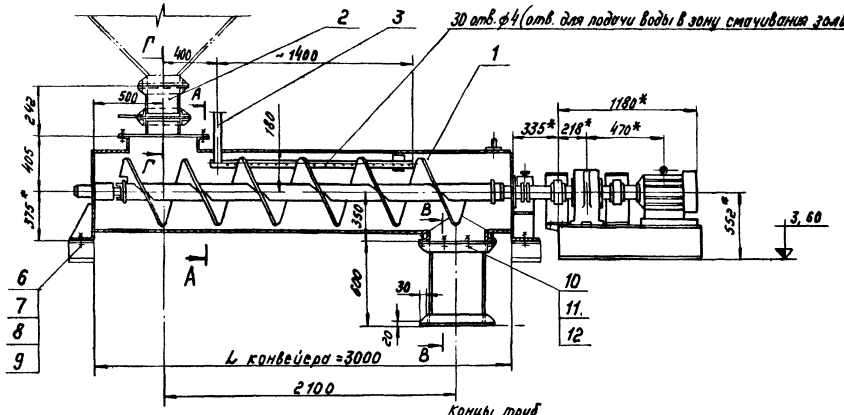

1.* Размеры для справок.

2. Предельные отклонения размеров по СМ9.

3. Кромки реза - $\overset{500}{\nabla}$, отверстия - $\overset{Rz80}{\nabla}$, остальное - ∇

4. Сварные швы по ГОСТ 5264-69.

5. Электроды типа Э42 ГОСТ 9467-75.

6. Для обеспечения надежного увлажнения золы выполнить вырезы в рабочей поверхности винта, как указано в сеч. А-А. Предусмотреть подачу воды в короб конвейера через две трубы, установку которых выполнить по месту.

7. Масса установки - 595 кг.

Поз.	Обозначение	Наименование	Кол.	Масса	Примеч.
12		Шайба 12.01 ГОСТ 11371-68	12	0,006	0,07	
11		Гайка М12.5. ГОСТ 5915-70	12	0,02	0,24	
10		Болт М12х40.46 ГОСТ 7798-70	12	0,05	0,6	
9		Шайба 16.01. ГОСТ 10906-66	4	0,03	0,12	
8		Шайба 16.01. ГОСТ 11371-68	4	0,01	0,04	
7		Гайка М16.5 ГОСТ 5915-70	4	0,03	0,12	
6		Болт М16х45.46 ГОСТ 7798-70	4	0,102	0,41	
5		Уголок Б-50х50х5 ГОСТ 8509-72 / Ст.3 ГОСТ 535-58	8	2,04	16,3	
4		Лист Б-ЛН-3 ГОСТ 19903-74 / Ст.3 ГОСТ 16523-70	4	2,63	10,5	
3		Труба 40 ГОСТ 3262-75.	1	38,4	38,4	
2	Лист 152	Заслонка тип II	1	41,4	41,4	
1		Конвейер винтовой ф500	1	487	487	Экземпляр документации отсутствует в предприятии

Изм.	Лист	№ докум.	Подпись	Дата	ТП 903-1-170		
Нач. отд.		Кирш			Котельная с 4 котлами КЕ-25-14с		
Гл. инж. пр.		Кирш				Литера	Лист	Листов
Рук. гр.		Бойцман				Р	151	
Провер.		Бойцман			Установка конвейера винтового ф500	ГПКИ Союзгорпромэнергоочистка	
Исполн.		Васичев					
Докум.		Фатхиев					

Типовой проект 903-1-170 альбом XIX 4.2

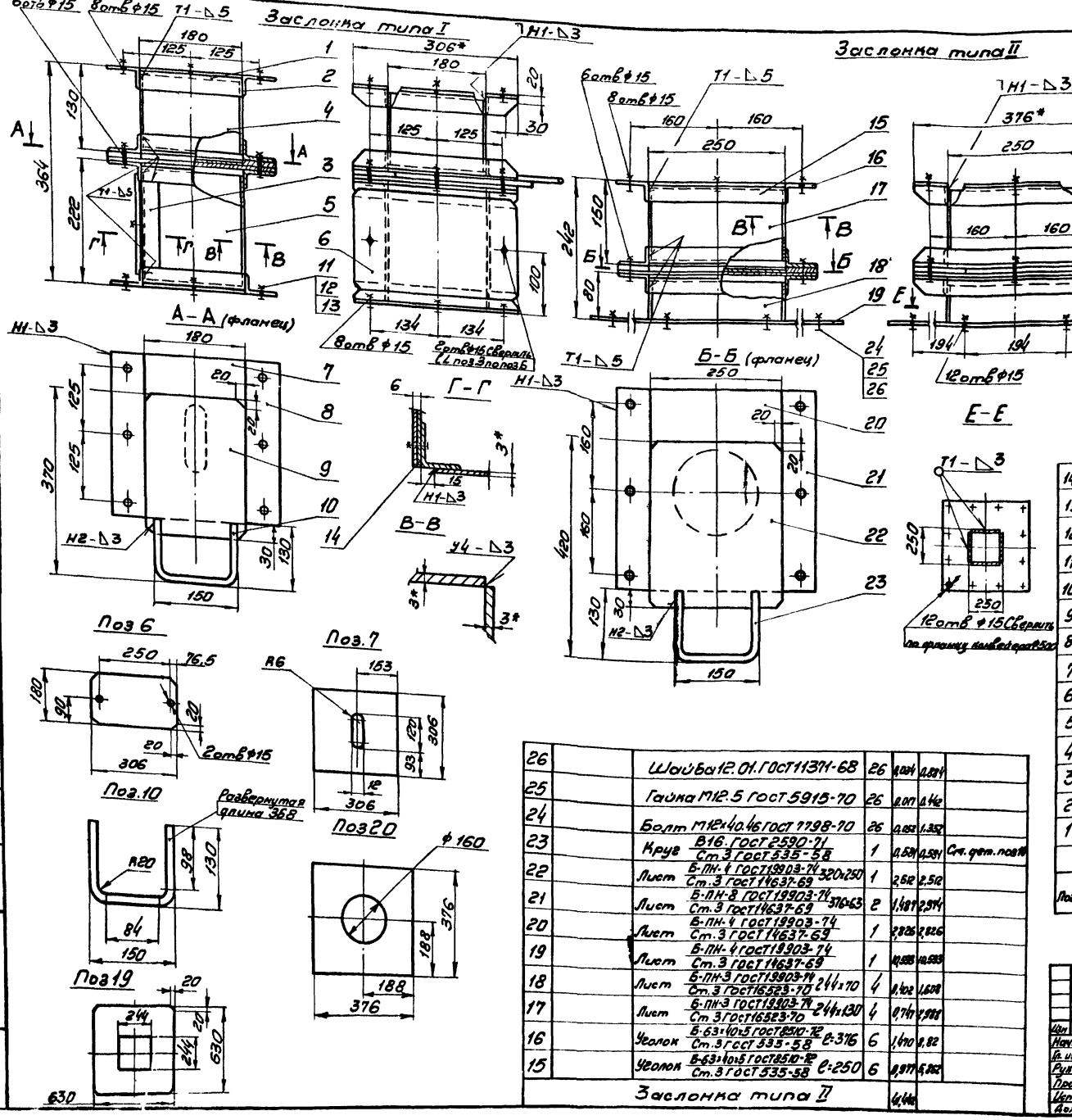

1* Размеры для справок

2 Предельные отклонения размеров по СМ9.

3. Кромки реза - 500/√, отверстия - R≥80/√, остальное - ∢.

4. Сварные швы по ГОСТ 5264-69.

5. Электроды типа Э42 ГОСТ 9467-75

6. Масса заслонки типа I - 32,2 кг

7. Масса заслонки типа II - 41,4 кг

Поз.	Обозначен.	Наименование	Кол	1шт	Общ	Примечан.
14		Резина-пластина ЗТ-М 306×180	1	0,365	0,356	ГОСТ 7338-77
13		Шайба 12.01 ГОСТ 11371-68	24	0,034	0,816	
12		Гайка М12.5 ГОСТ 5915-70	24	0,017	0,408	
11		Болт М12×40.46 ГОСТ 7798-70	24	0,052	1,248	
10		Круг В16 ГОСТ 2590-71 / Ст.3 ГОСТ 535-58	1	0,581	0,581	
9		Лист Б-ПН-4 ГОСТ 19903-74 / Ст.3 ГОСТ 14637-69 270×180	1	1,526	1,526	
8		Лист Б-ПН-8 ГОСТ 19903-74 / Ст.3 ГОСТ 14637-69 306×63	2	1,211	2,422	
7		Лист Б-ПН-4 ГОСТ 19903-74 / Ст.3 ГОСТ 14637-69	1	2,940	2,940	
6		Лист Б-ПН-3 ГОСТ 19903-74 / Ст.3 ГОСТ 16523-70	1	1,297	1,297	
5		Лист Б-ПН-3 ГОСТ 19903-74 / Ст.3 ГОСТ 16523-70 174×200	3	0,819	2,457	
4		Лист Б-ПН-3 ГОСТ 19903-74 / Ст 3 ГОСТ 16523-70 174×110	4	0,45	1,80	
3		Уголок Б-63×40×5 ГОСТ 8510-72 / Ст.3 ГОСТ 535-58 ℓ=142	2	0,587	1,174	
2		Уголок Б-63×40×5 ГОСТ 8510-72 / Ст.3 ГОСТ 535-58 ℓ=306	8	1,196	9,572	
1		Уголок Б-63×40×5 ГОСТ 8510-72 / Ст3 ГОСТ 535-58 ℓ=180	8	0,703	5,624	
		Заслонка типа I		32,221		
26		Шайба 12.01 ГОСТ 11371-68	26	0,034	0,884	
25		Гайка М12.5 ГОСТ 5915-70	26	0,017	0,442	
24		Болт М12×40.46 ГОСТ 7798-70	26	0,052	1,352	
23		Круг В16 ГОСТ 2590-71 / Ст 3 ГОСТ 535-58	1	0,581	0,581	См. дет. поз 10
22		Лист Б-ПН-4 ГОСТ 19903-74 / Ст.3 ГОСТ 14637-69 320×250	1	2,512	2,512	
21		Лист Б-ПН-8 ГОСТ 19903-74 / Ст.3 ГОСТ 14637-69 376×63	2	1,487	2,974	
20		Лист Б-ПН-4 ГОСТ 19903-74 / Ст.3 ГОСТ 14637-69	1	2,826	2,826	
19		Лист Б-ПН-4 ГОСТ 19903-74 / Ст.3 ГОСТ 14637-69	1	10,593	10,593	
18		Лист Б-ПН-3 ГОСТ 19903-74 / Ст.3 ГОСТ 16523-70 244×70	4	0,402	1,608	
17		Лист Б-ПН-3 ГОСТ 19903-74 / Ст 3 ГОСТ 16523-70 244×130	4	0,747	2,988	
16		Уголок Б-63×40×5 ГОСТ 8510-72 / Ст.3 ГОСТ 535-58 ℓ=376	6	1,470	8,82	
15		Уголок Б-63×40×5 ГОСТ 8510-72 / Ст.3 ГОСТ 535-58 ℓ=250	6	0,977	5,862	
		Заслонка типа II		41,442		

Изм	Лист	№ докум	Подпись	Дата
Нач. отд.		Курц		
Гл. инж. пр.		Курц		
Рук. гр.		Ройзман.		
Провер.		Бударина		
Исполн.		Васичев		
Должн.		Фамилия	Подпись	Дата

ТП 903-1-170

Котельная с 4 котлами КЕ-25-14с

Литер	Лист	Лист
Р	152	

Заслонка типа I
Заслонка типа II

ГПКИ СОЮЗПРОМТЕХАНИЗАЦИЯ

Согласовано

Подп. и дата

Инв. № подл.

16'11-20 56

Типовой проект 903-1-170 альбом XIX 4.2

Рама типа I в сборе

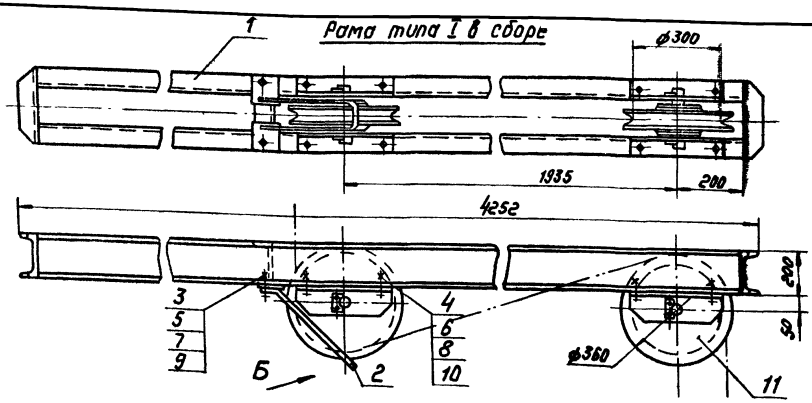

Вид Б повернуто

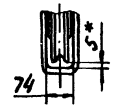

Рама типа II в сборе

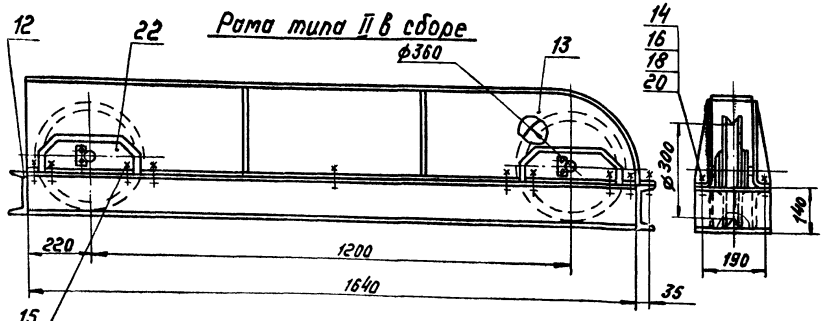

Рама типа III в сборе

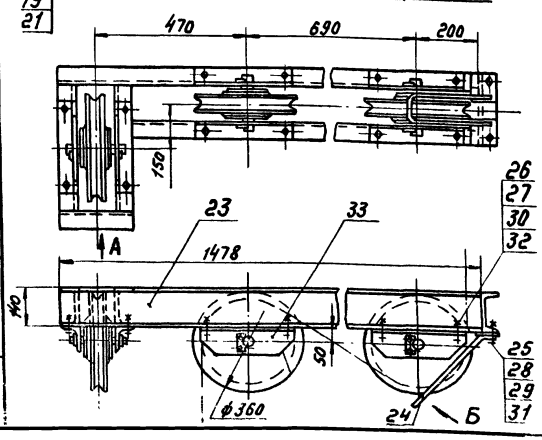

Вид А

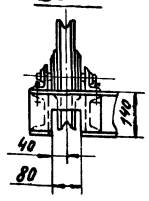

1.* Размеры исполнительные.

2.** Блоки ф300 типа I входят в комплект поставки скреперного подъемника.

Поз.	Обозначение	Наименование	Кол.	1 шт. масса	Общ. масса	Примечание
		Рама типа I в сборе		220		
1	Лист 154	Рама типа I	1	169	169	
2	Лист 154	Скоба	1	2	2	
3		Гайка М12.5 ГОСТ 5915-70	2	0,017	0,034	
4		Гайка М16.5 ГОСТ 5915-70	8	0,034	0,272	
5		Болт М12х50.46 ГОСТ 7798-70	2	0,055	0,11	
6		Болт М16х45.46 ГОСТ 7798-70	8	0,102	0,816	
7		Шайба 12.01. ГОСТ 10906-66	2	0,035	0,07	
8		Шайба 16.01. ГОСТ 10906-66	8	0,03	0,24	
9		Шайба 12 65Г ГОСТ 6402-70	2	0,0133	0,0266	
10		Шайба 16.65Г ГОСТ 6402-70	8	0,006	0,048	
		Рама типа II в сборе		121		
11		Блок ф300 тип I	2	26	52	**
12	Лист 154	Рама типа II	1	46	46	
13	Лист 155	Ограждение блоков	1	29	29	
14		Болт М12х50.46 ГОСТ 7798-70	12	0,055	0,66	
15		Болт М16х45.46 ГОСТ 7798-70	8	0,102	0,816	
16		Шайба 12.01. ГОСТ 10906-66	12	0,035	0,42	
17		Шайба 16.01. ГОСТ 10906-66	8	0,03	0,24	
18		Шайба 12.65Г ГОСТ 6402-70	12	0,0133	0,041	
19		Шайба 16.65Г ГОСТ 6402-70	8	0,006	0,048	
20		Гайка М12.5 ГОСТ 5915-70	12	0,017	0,204	
21		Гайка М16.5 ГОСТ 5915-70	8	0,034	0,272	
22		Блок ф300 тип I	2	26	52	**
		Рама типа III в сборе		126		
23	Лист 154	Рама типа III	1	51	51	
24	Лист 154	Скоба	1	2	2	
25		Болт М12х50.46 ГОСТ 7798-70	2	0,055	0,11	
26		Болт М16х45.46 ГОСТ 7798-70	12	0,102	1,22	
27		Гайка М16.5 ГОСТ 5915-70	12	0,034	0,41	

Поз.	Обозначение	Наименование	Кол.	1 шт. масса	Общ. масса	Примечание
28		Гайка М12.5 ГОСТ 5915-70	2	0,017	0,034	
29		Шайба 12.01. ГОСТ 10906-66	2	0,035	0,07	
30		Шайба 16.01 ГОСТ 10906-66	12	0,03	0,36	
31		Шайба 12.65Г ГОСТ 6402-70	2	0,0133	0,0266	
32		Шайба 16.65Г ГОСТ 6402-70	12	0,006	0,072	
33		Блок ф300 тип I	3	26	72	

Изм.	Лист	№ докум.	Подпись	Дата	ТП 903-1-170	
Нач. отд.		Курч			Котельная с 4 котлами КЕ-25-14С	
Гл. инж. пр.		Курч				Стадия Р / Лист 153 / Листов
Рук. гр.		Ройзман			Рамы типа I, II, III в сборе	ГПИИ Союзпромэлектрификация
Провер.		Алексеева				
Испол.		Мирной				

Инв. № подл. | Подпись и дата | Взам. инв. №

Типовой проект 903-1-170 альбом XIX ч.2

Рама типа II

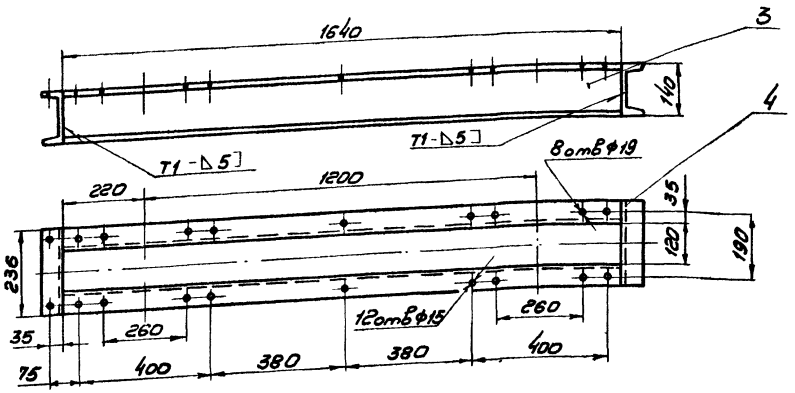

Рама типа III

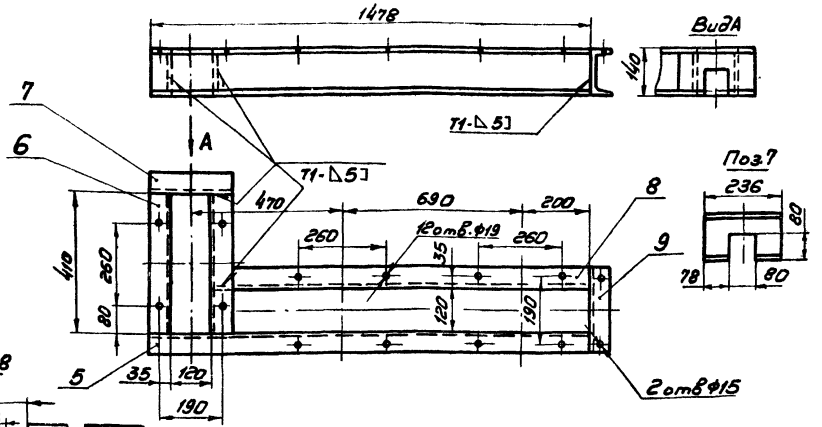

Рама типа I

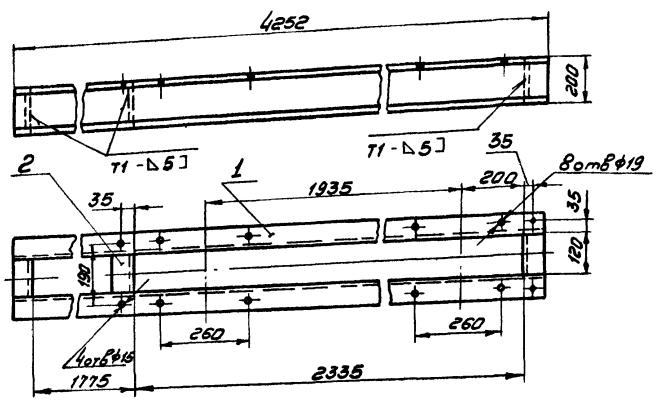

Скоба

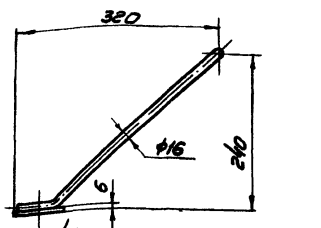

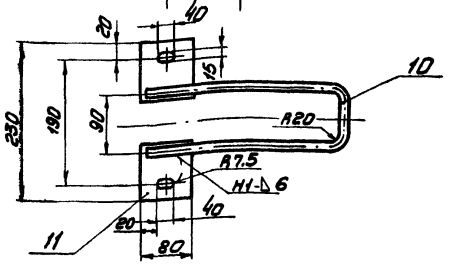

Поз.10

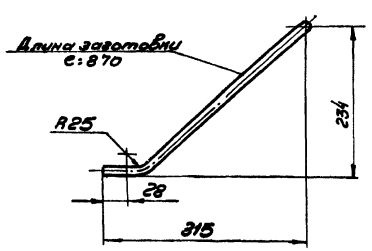

Поз	Обозначение	Наименование	Кол	Масса 1 шт	Масса Общ	Примеч.
11		Лист 6-ПН6 ГОСТ 19903-74 / Ст3 ГОСТ 14637-69 80×80	2	0,25	0,5	
10		Круг В16 ГОСТ 2590-71 / Ст3 ГОСТ 535-58	1	1,5	1,5	
		Скоба			2	
9		Швеллер 14 ГОСТ 8240-72 / Ст3 ГОСТ 535-58	1	3,5	3,5	
8		Швеллер 14 ГОСТ 8240-72 / Ст3 ГОСТ 535-58	1	15,7	15,7	
7		Швеллер 14 ГОСТ 8240-72 / Ст3 ГОСТ 535-58	1	2,6	3,1	
6		Швеллер 14 ГОСТ 8240-72 / Ст3 ГОСТ 535-58 С:410	2	5,1	10,2	
5		Швеллер 14 ГОСТ 8240-72 / Ст3 ГОСТ 535-58 С:1678	1	18,0	18,0	
		Рама типа III			51	
4		Швеллер 14 ГОСТ 8240-72 / Ст3 ГОСТ 535-58 L:236	2	3,1	6,2	
3		Швеллер 14 ГОСТ 8240-72 / Ст3 ГОСТ 535-58 L:1640	2	19,7	39,4	
		Рама типа II			46	
2		Швеллер 20 ГОСТ 8240-72 / Ст3 ГОСТ 535-58 L:120	3	2,2	6,6	
1		Швеллер 20 ГОСТ 8240-72 / Ст3 ГОСТ 535-58 L:1952	2	81	162	
		Рама типа I			169	

1. Неуказанные предельные отклонения размеров по СТ3
2. Кромки реза - $\frac{500}{}\sqrt{}$, отверстия - $\frac{R20}{}\sqrt{}$, остальное - $\sqrt{}$
3. Сварные швы по ГОСТ 5264-69
4. Электроды типа Э42 ГОСТ 9467-75

Согласовано

Инв.№ подл. | Подп. и дата | Взам.инв.№

Изм.	Лист	№ докум.	Подпись	Дата
Нач.отд		Куриц		
Гл.инженер		Куриц		
Рук.гр.		Ромятин		
Проверил		Бурдонов		
Исполн.		Мирсанов		
Н.контр.		№ докум.	Подпись	Дата

ТП 903-1-170

Котельная с 4 котлами КЕ-25-14с

Литер	Лист	Листов
Р	154	

Рамы типа I, II и III
Скоба

ГПКИ СОЮЗПРОММЕХАНИЗАЦИЯ

16411-20 58

Типовой проект 903-1-170 альбом XIX 42

Ограждение блоков

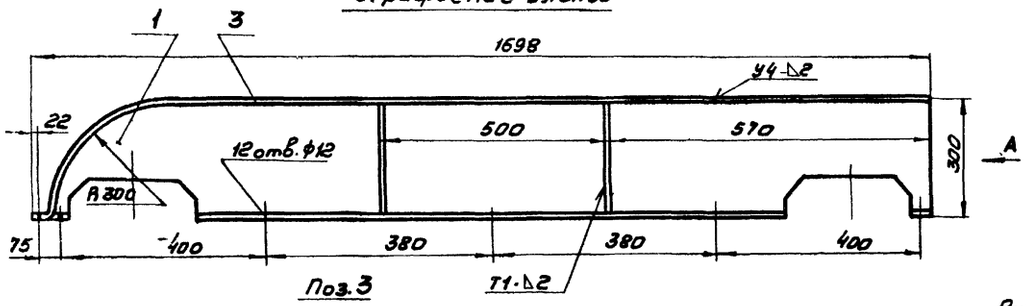

Развертка деталей поз.1 и поз.2

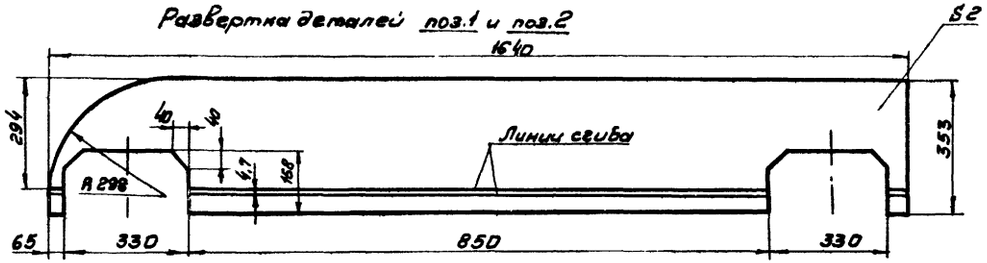

Поз.3

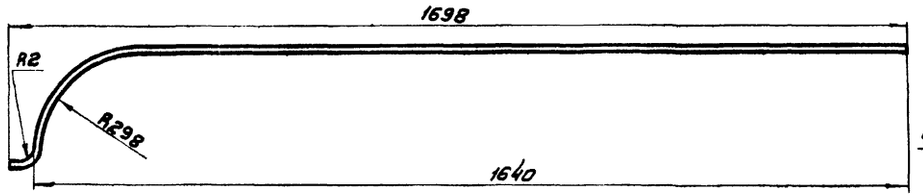

Развертка детали поз.3

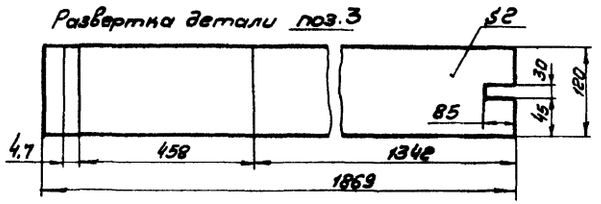

1. Неуказанные предельные отклонения размеров по СМ9
2. Кромки реза - 500 отверстия - R=80 остальное - ∇
3. Электроды типа Э42 ГОСТ 9467-75
Сварные швы по ГОСТ 5264-69

Поз.1

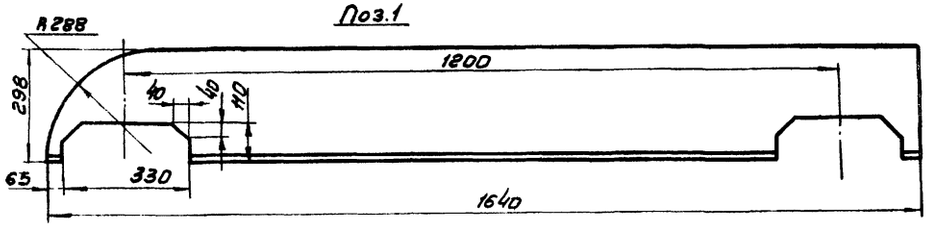

Поз.2

зеркальное отражение детали поз.1

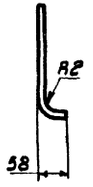

Вид А

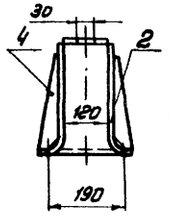

Поз.4

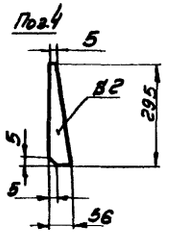

Ограждение каната

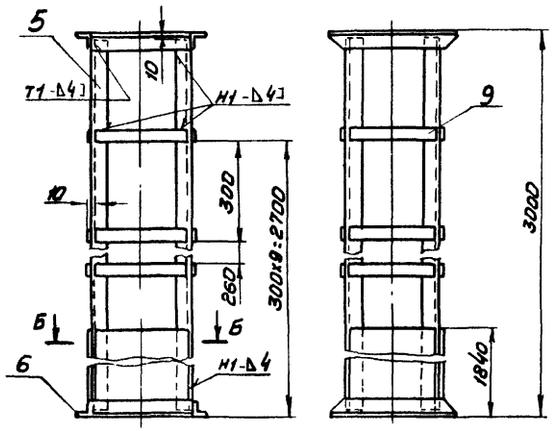

Б-Б

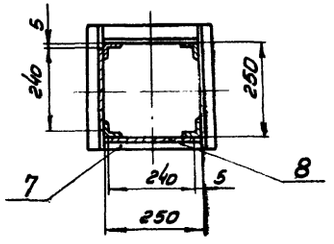

Поз.6

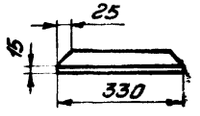

Поз	Обозначен.	Наименование	Кол	1шт	общ	Примечан.
9		Полоса 4×30 ГОСТ 103-76 / Ст3 ГОСТ 535-58 L=240	24	0,84	22,56	
8		Лист Б-ПН-2 ГОСТ 19903-74 / Ст3. ГОСТ 16523-70 240×1830	2	6,8	13,6	
7		Уголок Б-40×40×4 ГОСТ 8509-72 / Ст3 ГОСТ 535-58 L=250	4	0,61	2,44	
6		Уголок Б-40×40×4 ГОСТ 8509-72 / Ст3 ГОСТ 535-58	4	0,8	3,2	
5		Уголок Б-40×40×4 ГОСТ 8509-72 / Ст3 ГОСТ 535-58 L=2980	4	7,5	30	
		Ограждение каната		72		
4		Лист Б-ПН-2 ГОСТ 19903-74 / Ст3 ГОСТ 16523-70	4	0,3	1,2	
3		Лист Б-ПН-2 ГОСТ 19903-74 / Ст3 ГОСТ 16523-70	1	12,7	12,7	
2		Лист Б-ПН-2 ГОСТ 19903-74 / Ст3 ГОСТ 16523-70	1	7,4	7,4	
1		Лист Б-ПН-2 ГОСТ 19903-74 / Ст3 ГОСТ 16523-70	1	7,4	7,4	
		Ограждение блоков		29		

Масса

Изм.	Лист	№ докум.	Подпись	дата
Нач. отд.		Курц		
Гл. инж.-пр.		Курц		
Рук. гр.		Ройзман		
Провер.		Бударина		
Исполн.		Мурынов		
Должн.		№ докум.	Подпись	дата

ТП 903-1-170

Котельная с 4 котлами КЕ-25-14С

Литер	Лист	Листов
Р	155	

Ограждения блоков и каната.

ГПКИ СОЮЗПРОММЕХАНИЗАЦИЯ

Согласовано

Подп. и дата

Подп. | № подл.

16 4Н ... 79

Типовой проект 903-1-170 альбом XIX ч.2

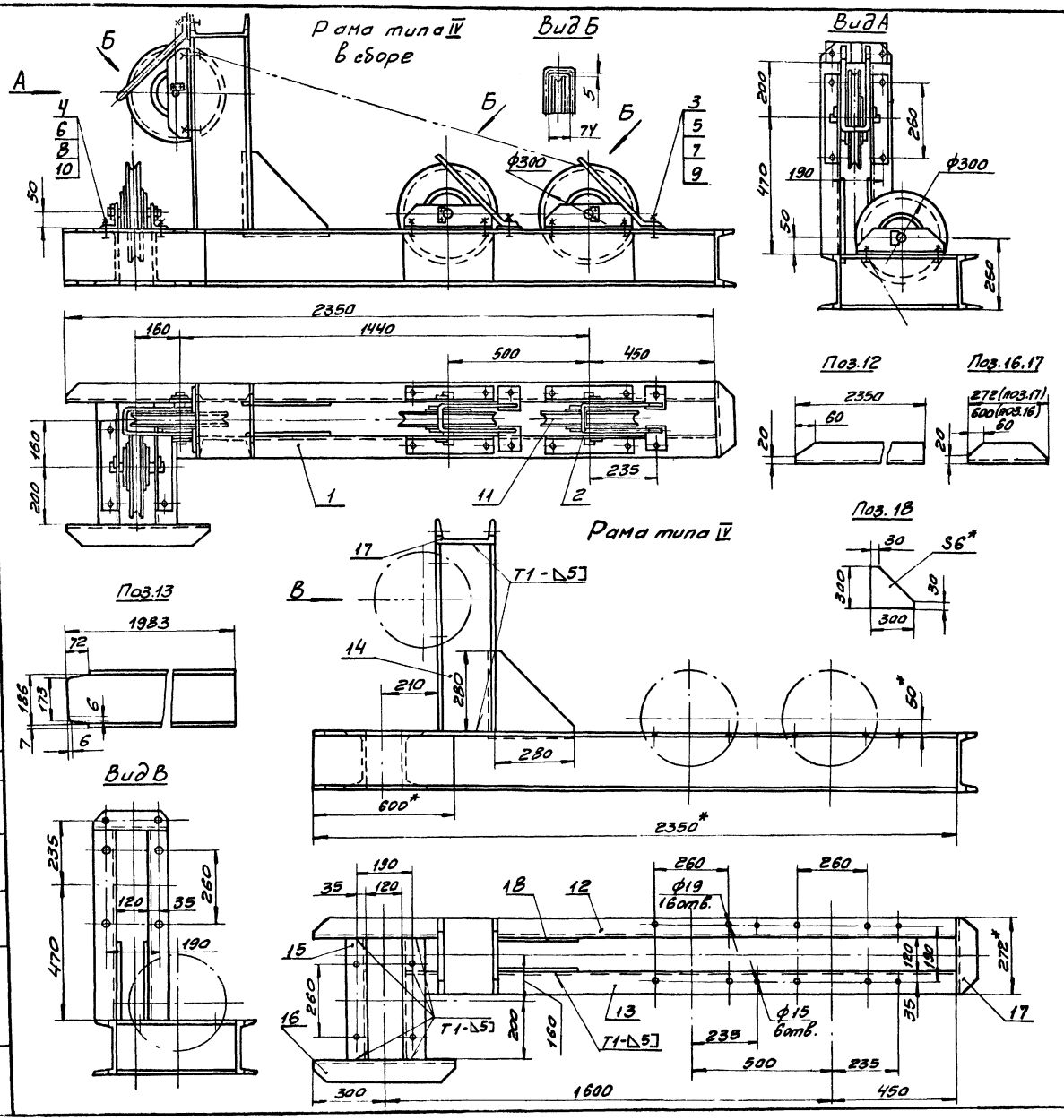

1* Размеры для справок.

2 Предельные отклонения размеров по СМ9.

3 Кромки реза 50, отверстия R2 80, остальное -

4. Сварные швы по ГОСТ 5264-69

5 Электроды типа Э42 ГОСТ 9467-75

Поз.	Обозначен.	Наименование	Кол	1 шт. Масса	Обоз.	Примечание
18		Лист Б ПН-6 ГОСТ 19903-74 / Ст3 ГОСТ 14637-69	2	2,5	5	
17		Швеллер 20 ГОСТ 8240-72 / Ст3 ГОСТ 535-58	2	5	10	
16		Швеллер 20 ГОСТ 8240-72 / Ст3 ГОСТ 535-58	1	11	11	
15		Швеллер 20 ГОСТ 8240-72 / Ст3 ГОСТ 535-58 e=420	2	7,7	15,4	
14		Швеллер 20 ГОСТ 8240-72 / Ст3 ГОСТ 535-58 e=670	2	12,3	24,6	
13		Швеллер 20 ГОСТ 8240-72 / Ст3 ГОСТ 535-58	1	36,5	36,5	
12		Швеллер 20 ГОСТ 8240-72 / Ст3 ГОСТ 535-58	1	43,2	43,2	
		Рама типа IV		145		
11		Блок ф300 тип I	4	26	104	
10		Болт М16х45.46 ГОСТ 7798-70	16	0,102	1,63	
9		Болт М12х50.46 ГОСТ 7798-70	6	0,055	0,33	
8		Гайка М16.5 ГОСТ 5915-70	16	0,034	0,54	
7		Гайка М12.5 ГОСТ 5915-70	6	0,017	0,102	
6		Шайба 16.65Г ГОСТ 6402-70	16	0,006	0,096	
5		Шайба 12.65Г ГОСТ 6402-70	6	0,003	0,018	
4		Шайба 16.01. ГОСТ 10906-66	16	0,03	0,48	
3		Шайба 12.01. ГОСТ 10906-66	6	0,035	0,48	
2	Лист 154	Скоба	3	2,0	6,0	
1	Лист 156	Рама типа IV	1	145	145	
		Рама типа IV в сборе		252		

Изм	Лист	№ докум	Подп.	Дата
Нач.отд		Курц		
Гл.инж		Курц		
Рук.гр.		Ройзман		
Пров.		Алексеева		
Исполн		Миронов		
Должн.		Фамилия	Подпись	Дата

ТП 903-1-170

Котельная с 4 котлами КЕ-25-14с

Литер	Лист	Листов
Р	156	

Рама типа IV в сборе.
Рама типа IV

ГПКИ СОЮЗПРОММЕХАНИЗАЦИЯ

согласовано

Инв. № подл. | Подп. и дата

16411-20 60

Типовой проект 903-1-170 альбом XIX 4.2

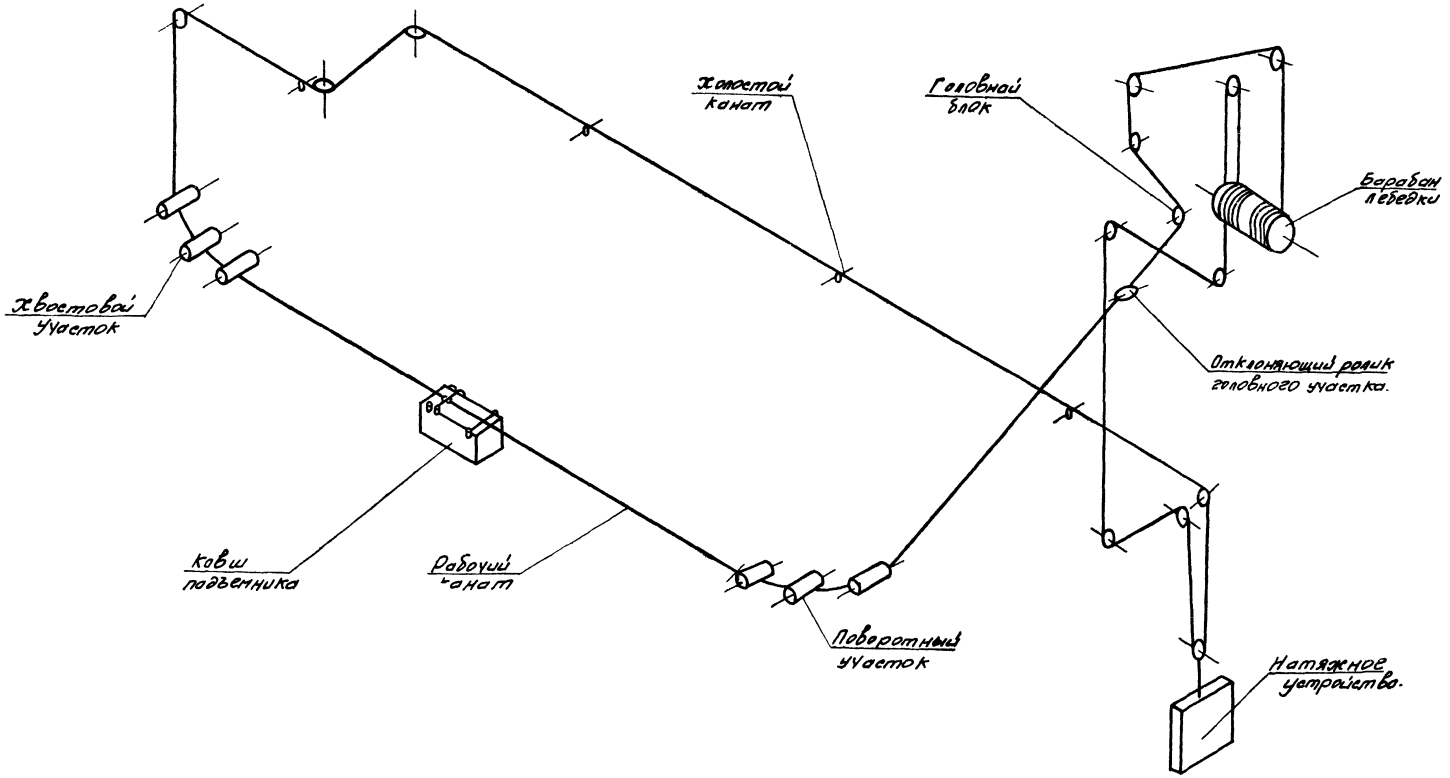

Изм	Лист	№ докум	Подп.	Дата	ТП 903-1-170	
Нач. отд.		Курц			Котельная с 4 котлами КЕ-25-14с	
Гл. инж. пр.		Курц			Литер	Лист	Листов
Рук. гр.		Ройзман			Р	157	
Провер.		Алексеева			Принципиальная схема монтажа каната	ГПКИ СОЮЗПРОММЕХАНИЗАЦИЯ
Исполн.		Васичев				
Должн.		№ докум	Подпись	Дата		

Согласовано

Инв. № подл. | Подп. | Дата

gost.e-ecolog.ru