ТИПОВОЙ ПРОЕКТ

903-1-170

КОТЕЛЬНАЯ

с 4 котлами КЕ-25-14С

ОТОПИТЕЛЬНО-ПРОИЗВОДСТВЕННАЯ СИСТЕМА ТЕПЛОСНАБЖЕНИЯ ОТКРЫТАЯ

ТОПЛИВО-КАМЕННЫЕ И БУРЫЕ УГЛИ

Альбом IV

16411-05

ЦЕНА 1-67

gost.e-ecolog.ru

ЦЕНТРАЛЬНЫЙ ИНСТИТУТ ТИПОВОГО ПРОЕКТИРОВАНИЯ
ГОССТРОЯ СССР

Москва, А-445, Смольная ул., 22

Сдано в печать 11/IV 1980.

Заказ № 40603 Тираж 550 экз.

ТИПОВОЙ ПРОЕКТ

903-1-170

КОТЕЛЬНАЯ С 4 КОТЛАМИ КЕ-25-14С

ОТОПИТЕЛЬНО-ПРОИЗВОДСТВЕННАЯ СИСТЕМА ТЕПЛОСНАБЖЕНИЯ-ОТКРЫТАЯ

ТОПЛИВО-КАМЕННЫЕ И БУРЫЕ УГЛИ

СОСТАВ ПРОЕКТА

NN АЛЬБОМОВ	НАИМЕНОВАНИЕ АЛЬБОМОВ
	АРХИТЕКТУРНО-СТРОИТЕЛЬНАЯ ЧАСТЬ
I ч.1,2	АРХИТЕКТУРНО-СТРОИТЕЛЬНЫЕ РЕШЕНИЯ, КОНСТРУКЦИИ ЖЕЛЕЗОБЕТОННЫЕ И МЕТАЛЛИЧЕСКИЕ
II	ЧЕРТЕЖИ ИНДУСТРИАЛЬНЫХ СТРОИТЕЛЬНЫХ КОНСТРУКЦИЙ И ИЗДЕЛИЙ КОТЕЛЬНОЙ
III	СООРУЖЕНИЯ ТОПЛИВОПОДАЧИ
IV	ЧЕРТЕЖИ ИНДУСТРИАЛЬНЫХ СТРОИТЕЛЬНЫХ КОНСТРУКЦИЙ И ИЗДЕЛИЙ ТОПЛИВОПОДАЧИ
	ТЕПЛОМЕХАНИЧЕСКАЯ ЧАСТЬ
V	КОМПОНОВКА ОБОРУДОВАНИЯ КОТЕЛЬНОЙ ОБЩЕКОТЕЛЬНЫЕ СОЕДИНИТЕЛЬНЫЕ ТРУБОПРОВОДЫ
VI	КОТЛОАГРЕГАТ /ТОПЛИВО-КАМЕННЫЕ И БУРЫЕ УГЛИ/
VII	ОБЩИЕ ВИДЫ НЕСТАНДАРТНЫХ ТЕХНОЛОГИЧЕСКИХ КОНСТРУКЦИЙ
VIII	ВОДОПОДГОТОВКА
IX	СКЛАД РЕАГЕНТОВ /ИЗ ТП 903-1-153/
	ЭЛЕКТРОТЕХНИЧЕСКАЯ ЧАСТЬ
X	СИЛОВОЕ ЭЛЕКТРООБОРУДОВАНИЕ И ЭЛЕКТРООСВЕЩЕНИЕ КОТЕЛЬНОЙ
XI	ЩИТЫ СИЛОВЫЕ УПРАВЛЕНИЯ КОТЕЛЬНОЙ. ЗАДАНИЕ ЗАВОДУ-ИЗГОТОВИТЕЛЮ
XII	СХЕМЫ УПРАВЛЕНИЯ ЭЛЕКТРОДВИГАТЕЛЯМИ КОТЕЛЬНОЙ
XIII	СИЛОВОЕ ЭЛЕКТРООБОРУДОВАНИЕ И ЭЛЕКТРООСВЕЩЕНИЕ ТОПЛИВОПОДАЧИ
XIV	ЩИТЫ СИЛОВЫЕ УПРАВЛЕНИЯ ТОПЛИВОПОДАЧИ ЗАДАНИЕ ЗАВОДУ-ИЗГОТОВИТЕЛЮ
	АВТОМАТИЗАЦИЯ
XV	СХЕМЫ ФУНКЦИОНАЛЬНЫЕ И ВНЕШНИХ ПРОВОДОК ПЛАНЫ РАСПОЛОЖЕНИЯ. БЛОКИ МЕСТНЫХ ПРИБОРОВ
XVI	ОБЩИЕ ВИДЫ
XVII	СХЕМЫ ЭЛЕКТРИЧЕСКИЕ ПРИНЦИПИАЛЬНЫЕ
	САНИТАРНО-ТЕХНИЧЕСКАЯ ЧАСТЬ
XVIII	ОТОПЛЕНИЕ И ВЕНТИЛЯЦИЯ, ВОДОПРОВОД И КАНАЛИЗАЦИЯ
	МЕХАНИЗАЦИЯ ТРАНСПОРТА
XIX	МЕХАНИЗАЦИЯ ТОПЛИВОПОДАЧИ И ШЛАКОЗОЛОУДАЛЕНИЯ. САНТЕХНИКА
	ЗАКАЗНЫЕ СПЕЦИФИКАЦИИ
XX	ТЕПЛОМЕХАНИЧЕСКАЯ, САНИТАРНО-ТЕХНИЧЕСКАЯ ЧАСТИ
XXI	МЕХАНИЗАЦИЯ ТОПЛИВОПОДАЧИ И ШЛАКОЗОЛОУДАЛЕНИЯ /ВСЕ ЧАСТИ/
XXII	ЭЛЕКТРОТЕХНИЧЕСКАЯ ЧАСТЬ КОТЕЛЬНОЙ И ШЛАКОЗОЛОУДАЛЕНИЯ
XXIII	АВТОМАТИЗАЦИЯ. СПЕЦИФИКАЦИЯ НА ПРИБОРЫ, ИЗДЕЛИЯ И МАТЕРИАЛЫ. ОПРОСНЫЕ ЛИСТЫ
XXIV	СКЛАД РЕАГЕНТОВ /ИЗ ТП 903-1-153/
XXV	ЭКОНОМИКА. ТЕХНИКО-ЭКОНОМИЧЕСКАЯ ЧАСТЬ
	СМЕТЫ
XXVI	СВОДКА ЗАТРАТ И СМЕТЫ НА СТРОИТЕЛЬНЫЕ РАБОТЫ КОТЕЛЬНОЙ
XXVII	СМЕТЫ НА ТЕПЛОМЕХАНИЧЕСКУЮ, ЭЛЕКТРОТЕХНИЧЕСКУЮ, САНИТАРНО-ТЕХНИЧЕСКУЮ ЧАСТИ, АВТОМАТИЗАЦИЮ КОТЕЛЬНОЙ
XXVIII	ТОПЛИВОПОДАЧА
XXIX	СКЛАД РЕАГЕНТОВ /ИЗ ТП 903-1-153/

ПРИМЕНЕННЫЕ МАТЕРИАЛЫ: ТИПОВОЙ ПРОЕКТ 907-7-216 ДЫМОВАЯ ТРУБА H=60М, Дy=3,0м И ТИПОВОЙ ПРОЕКТ 704-1-51 СТАЛЬНОЙ ВЕРТИКАЛЬНЫЙ ЦИЛИНДРИЧЕСКИЙ РЕЗЕРВУАР ДЛЯ НЕФТИ И НЕФТЕПРОДУКТОВ ЕМКОСТЬЮ 300м³

РАЗРАБОТАН
ГПИ САНТЕХПРОЕКТ
ГЛАВПРОМСТРОЙПРОЕКТА
ГОССТРОЯ СССР
ГПИ СОЮЗПРОММЕХАНИЗАЦИЯ
МИНТЯЖМАШ СССР

АЛЬБОМ IV

УТВЕРЖДЕН
И ВВЕДЕН В ДЕЙСТВИЕ
ГПИ САНТЕХПРОЕКТ
ПРИКАЗ №217 ОТ 28-XII-1979г

ГЛАВНЫЙ ИНЖЕНЕР ИНСТИТУТА — ШИЛЛЕР Ю.И
ГЛАВНЫЙ ИНЖЕНЕР ПРОЕКТА — РАСКИН Е.Д

Содержание альбома

Марка	Наименование	Стр.
	Титульный лист	
	Содержание альбома	2
КЖИ-КР1, КР6	Каркасы плоские КР1, КР6	3
КЖИ-КП1; КП2	Каркасы пространственные КП1, КП2	3
КЖИ-КР$^{т.м}$; КР3$^{т.м}$	Каркасы плоские Кр2$^{т.м}$, Кр3$^{т.м}$	3
КЖИ-КП3	Каркас пространственный КП3	3
КЖИ-КР4, КР5	Каркасы плоские КР4, КР5	4
КЖИ-КП4	Каркас пространственный КП4	4
КЖИ-КР7; КР8	Каркасы плоские Кр7; Кр8	4
КЖИ-КП5; КП6	Каркасы пространственные КП5; КП6	4
КЖИ-КР9; КР10	Каркасы плоские КР9; КР10	5
КЖИ-КП7; КП8	Каркасы пространственные КП7; КП8	5
КЖИ-КП9	Каркас пространственный КПр9	5
КЖИ-КР11, КР12	Каркасы плоские Кр11; Кр12	5
КЖИ-КП10	Каркас пространственный КП10	6
КЖИ-Кр13; КР14	Каркасы плоские КР13; КР14	6
КЖИ-КП-11	Каркас пространственный КП11	6
КЖИ-К15; КП12	Каркас плоский КР15, каркас пространственный КП12	6
КЖИ-КПр13	Каркас пространственный КП13	7
КЖИ-КР16	Каркас плоский КР16	7
КЖИ-КР17	Каркас плоский КР17	7
КЖИ-КР18	Каркас плоский КР18	7
КЖИ-КП-14; КП15	Каркасы пространственные КП14; КП15	8
КЖИ-КП20; КП21	Каркасы пространственные КП20; КП21	8
КЖИ-КР19; КР20	Каркасы плоские КР19; КР20	8
КЖИ-КР25; КР26	Каркасы плоские КР25; КР26	8
КЖИ-КП16; КП17	Каркасы пространственные КП16; КП17	9
КЖИ-КР21, КР22	Каркасы плоские КР21, КР22	9
КЖИ-КП22; КП23	Каркасы пространственные КП22, КП23	9
КЖИ-КР27; КР28	Каркасы плоские КР27, КР28	9
КЖИ-КР29	Каркас плоский КР29	10
КЖИ-КР30	Каркас плоский КР30	10
КЖИ-КП18; КП19	Каркасы пространственные КП18; КП19	10
КЖИ-КР23; КР24	Каркасы плоские КР23; КР24	10
КЖИ-КР31; КР32	Каркасы плоские КР31; КР32	11
КЖИ-КП24	Каркас пространственный КП24	11
КЖИ-КР33; КР34	Каркасы плоские КР33; КР34	11
КЖИ-КП25	Каркас пространственный КП25	11
КЖИ-КР35; КР36	Каркасы плоские КР35; КР36.	12
КЖИ-КП26	Каркас пространственный КП26	12
КЖИ-КР37	Каркас плоский КР37	12
КЖИ-КП27	Каркас пространственный КП27	12
КЖИ-КР38	Каркас плоский КР38	13
КЖИ-КП28	Каркас пространственный КП28	13
КЖИ-КР39	Каркас плоский КР39	13
КЖИ-КП29	Каркас пространственный КП29	13
КЖИ-КП30	Каркас пространственный КП30	14
КЖИ-КП31	Каркас пространственный КП31	14
КЖИ-КР40; КР41	Каркасы плоские КР40; КР41	14
КЖИ-КР42	Каркас плоский КР42	14
КЖИ-КП32	Каркас пространственный КП32	15

Марка	Наименование	Стр.
КЖИ-С1	Сетка арматурная С1	16
КЖИ-С2	Сетка арматурная С2	16
КЖИ-С3	Сетка арматурная С3	16
КЖИ-С4	Сетка арматурная С4	16
КЖИ-С5	Сетка арматурная С5	17
КЖИ-А-1	Болт анкерный А-1	17
КЖИ-С6	Сетка арматурная С6	17
КЖИ-С7	Сетка арматурная С7	17
КЖИ-С8, С9, С10, С11	Сетки арматурные С8, С9, С10, С11	15
КЖИ-Щ1, Щ2	Щиты стальные Щ1, Щ2	18
КЖИ-Щ3	Щит стальной Щ3	18
КЖИ-МН1	Изделие закладное МН1	18
КЖИ-МН2	Изделие закладное МН2	18
КЖИ-МН3	Изделие закладное МН3	19
КЖИ-МН4	Изделие закладное МН4	19
КЖИ-Щ4	Щит стальной Щ4	19
КЖИ-А-2	Болт анкерный А-2	19
КЖИ-МН5	Изделие закладное МН5	15
КЖИ-МС1	Изделие соединительное МС1	15
КЖИ-А-3	Болт анкерный А-3	20

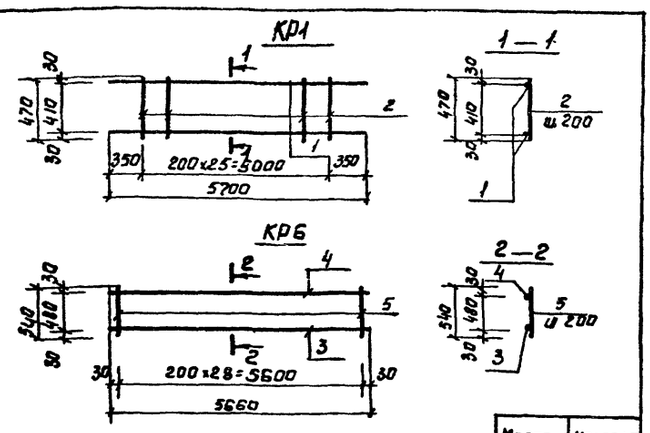

Каркасы изготовлять при помощи контактной точечной сварки в соответствии с ГОСТ 14098-68 и СН363-79.

Марка	Масса, кг
КР1	60,0
КР6	41,0

Формат	Зона	Позиция	Обозначение	Наименование	Кол.	Примечание
				КР1		
				Детали		
		1		ф28АIII ГОСТ5781-75 ℓ=5700	2	51,2кг
		2		ф12АII ГОСТ5781-75 ℓ=470	21	8,8
				КР6		
				Детали		
		3		ф28АIII ГОСТ5781-75 ℓ=5660	1	27,3
		4		ф12АI ГОСТ5781-75 ℓ=5660	1	5,0
		5		ф12АI ГОСТ5781-75 ℓ=540	29	13,7

ТП 903-1-170 -КЖИ-КР1; КР6

Изм	Лист	№ докум.	Подпись	Дата
Исполн.		Руберовская		
Рук.гр.		Сорокина		
Гл.конст.		Гольденцвейгер		
Нач.отд.		Гин		

Каркасы плоские КР1; КР6.

Литер	Масса	Масшт.
	См.табл.	б/м
Лист	Листов	

САНТЕХПРОЕКТ

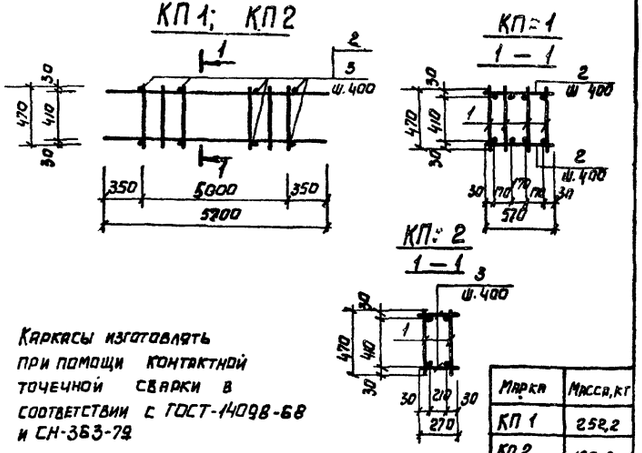

Каркасы изготовлять при помощи контактной точечной сварки в соответствии с ГОСТ-14098-68 и СН-363-79

Марка	Масса, кг
КП1	252,2
КП2	125,8

Формат	Зона	Позиция	Обозначение	Наименование	Кол.	Примечание
				КП1		
				Детали		
		1	ТП 903-1-170 -КЖИ-КР1;КР6	Каркас плоский КР1	4	240,0кг
		2		ф12АI ГОСТ5781-75; ℓ=570	24	12,2
				КП2		
				Детали		
		1	ТП 903-1-170 КЖИ-КР1;-КР6	Каркас плоский КР1	2	120,0кг
		3		ф12АI ГОСТ5781-75; ℓ=270	24	5,8

ТП 903-1-170 -КЖИ-КП: 1; КП:-2

Изм	Лист	№ докум.	Подпись	Дата
Исполн.		Руберовская		
Рук.гр.		Сорокина		
Гл.конст.		Гольденцвейгер		
Нач.отд.		Гин		

Каркасы пространственные КП1; КП2.

Литер	Масса	Масшт.
	См.табл.	б/м
Лист	Листов	

САНТЕХПРОЕКТ

Инв. № подл. | Подп. и дата

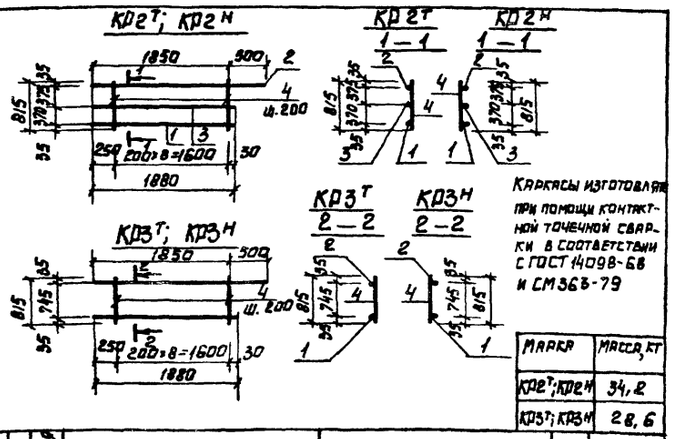

Каркасы изготовлять при помощи контактной точечной сварки в соответствии с ГОСТ 14098-68 и СН363-79

Марка	Масса, кг
КР2Т; КР2Н	34,2
КР3Т; КР3Н	28,6

Формат	Зона	Позиция	Обозначение	Наименование	Кол.	Примечание
				КР2Т; КР2Н		
				Детали		
		1		ф32АIII ГОСТ 5781-75 ℓ=1880	1	11,8кг
		2		ф28АIII " ℓ=2350	1	11,3
		3		ф22АIII " ℓ=1880	1	5,6
		4		ф12АI " ℓ=815	9	5,5
				КР3Т; КР3Н		
				Детали		
		1		ф32АIII ГОСТ5781-75 ℓ=1880	1	11,8
		2		ф32АIII " ℓ=2350	1	11,3
		4		ф12АI " ℓ=815	9	5,5

ТП 903-1-170 КЖИ-КР2Т,Н; КР3Т,Н

Изм	Лист	№ докум.	Подп.	Дата
Исполн.		Руберовская		
Рук.гр.		Сорокина		
Гл.конст.		Гольденцвейгер		
Нач.отд.		Гин		

Каркасы плоские КР2Т,Н; КР3Т,Н

Литер	Масса	Масшт.
	См. табл.	б/м
Лист	Листов	

САНТЕХПРОЕКТ

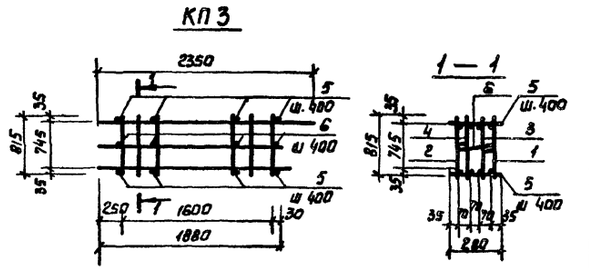

Каркас изготовлять при помощи контактной точечной сварки в соответствии с ГОСТ 14098-68 и СН363-79.

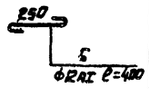

Формат	Зона	Позиция	Обозначение	Наименование	Кол.	Примечание
				КП3		
				Детали		
		1	ТП 903-1-170 КЖИ-КР2Т,Н;КР3Т,Н	Каркас плоский КР2Т	1	34,2кг
		2	КЖИ-КР2Т,Н;КР3Т,Н	то же КР2Н	1	34,2
		3	КЖИ-КР3Т,Н;КР3Т,Н	то же КР3Т	1	28,6
		4	КЖИ-КР3Т,Н;КР3Т,Н	то же КР3Н	1	28,6
		5		ф12АI ГОСТ5781-75 ℓ=280	10	2,5
		6		ф12АI ГОСТ5781-75 ℓ=400	5	1,8

ТП 903-1-170 -КЖИ-КП3

Изм	Лист	№ докум.	Подпись	Дата
Исполн.		Руберовская		
Рук.гр.		Сорокина		
Гл.конст.		Гольденцвейгер		
Нач.отд.		Гин		

Каркас пространственный КП3.

Литер	Масса	Масшт.
	129,9кг	б/м
Лист	Листов	

САНТЕХПРОЕКТ

Инв. № подл. | Подп. и дата

16411-05 4

КР4

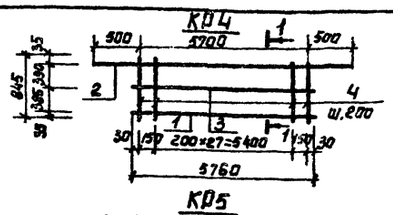

КР5

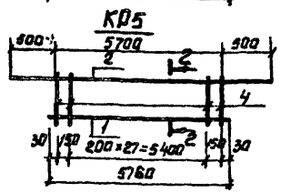

Каркасы изготовлять при помощи контактной точечной сварки в соответствии с ГОСТ 14098-68 и СН 363-79

Марка	Масса кг
КР4	109,7
КР5	92,6

Формат	Зона	Позиция	Обозначение	Наименование	Кол.	Примечание
				КР4		
				Детали		
		1		ф28 AIII ГОСТ 5781-75 ℓ=5760	1	27,8 кг
		2		ф32 AIII ГОСТ 5781-75 ℓ=6700	1	42,3
		3		ф22 AIII ГОСТ 5781-75 ℓ=5760	1	17,1
		4		ф12 AI ГОСТ 5781-75 ℓ=845	30	22,5
				КР5		
				Детали		
		1		ф28 AIII ГОСТ 5781-75 ℓ=5760	1	27,8
		2		ф32 AIII " ℓ=6700	1	42,3
		4		ф12 AI " ℓ=845	30	22,5

ТП 903-1-170 -КЖИ-КР4; КР5

Изм.	Лист	№ докум.	Подп.	Дата
Исполн.		Руберовская		
Рук. гр.		Сорокина		
Гл. констр.		Гольденцвейгер		
Нач. отд.		Гин		

Каркасы плоские КР4; КР5

Литер	Масса	Масшт.
	См. табл.	б/м
Лист	Листов	

САНТЕХПРОЕКТ

КП 4

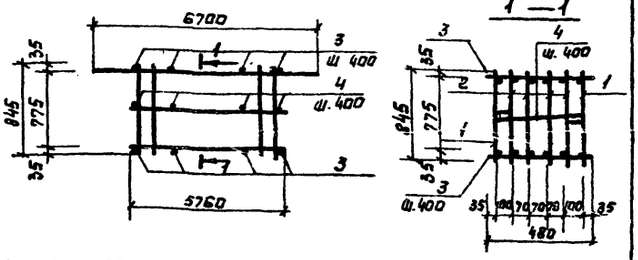

Каркас изготовлять при помощи контактной точечной сварки в соответствии с ГОСТ 14098-68 и СН 363-79.

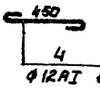

Формат	Зона	Позиция	Обозначение	Наименование	Кол.	Примеч.
				КП 4		
				Детали		
		1	-КЖИ-КР4; КР5	Каркас плоский КР4	2	219,4
		2	-КЖИ-КР4; КР5	то же КР5	4	370,4
		3		ф12 AI ГОСТ 5781-75 ℓ=480	32	13,6
		4		ф12 AI ГОСТ 5781-75 ℓ=600	16	8,5

ТП 903-1-170 -КЖИ-КП 4

Изм.	Лист	№ докум.	Подпись	Дата
Исполн.		Руберовская		
Рук. гр.		Сорокина		
Гл. констр.		Гольденцвейгер		
Нач. отд.		Гин		

Каркас пространственный КП4.

Литер	Масса	Масшт.
	611,0кг	б/м
Лист	Листов	

САНТЕХПРОЕКТ

КР7

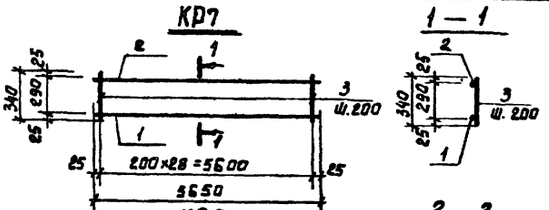

КР8

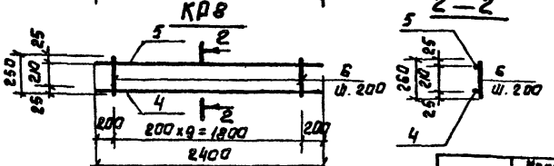

Каркасы изготовлять при помощи контактной точечной сварки в соответствии с ГОСТ 14098-68 и СН 363-79.

Марка	Масса кг
КР7	24,0
КР8	9,9

Формат	Зона	Позиция	Обозначение	Наименование	Кол.	Примечание
				КР7		
				Детали		
		1		ф22 AIII ГОСТ 5781-75 ℓ=5650	1	16,8 кг
		2		ф12 AI " ℓ=5650	1	5,0
		3		ф6 AI " ℓ=340	29	2,2
				КР8		
				Детали		
		4		ф22 AIII ГОСТ 5781-75 ℓ=2400	1	7,2
		5		ф12 AI " ℓ=2400	1	2,1
		6		ф6 AI " ℓ=250	10	0,6

ТП 903-1-170 -КЖИ-КР7; КР8

Изм.	Лист	№ докум.	Подпись	Дата
Исполн.		Руберовская		
Рук. гр.		Сорокина		
Гл. констр.		Гольденцвейгер		
Нач. отд.		Гин		

Каркасы плоские КР7; КР8

Литер	Масса	Масшт.
	См. табл.	б/м
Лист	Листов	

САНТЕХПРОЕКТ

КП 5

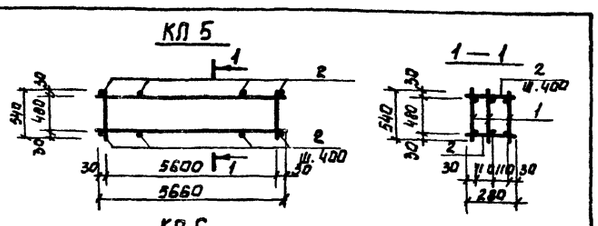

КП 6

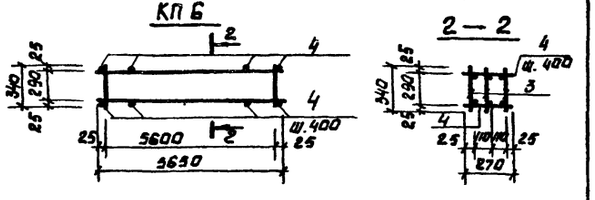

Каркасы изготовлять при помощи контактной точечной сварки в соответствии с ГОСТ 14098-68 и СН 363-79

Марка	Масса кг
КП 5	130,5
КП 6	73,8

Формат	Зона	Позиция	Обозначение	Наименование	Кол.	Примеч.
				КП 5		
				Детали		
		1	-КЖИ-КР1; КР6	Каркас плоский КР6	3	123,0
		2		ф12 AI ГОСТ 5781-75 ℓ=280	30	7,5
				КП 6		
				Детали		
		3	-КЖИ-КР7; КР8	Каркас плоский КР7	3	72,0
		4		ф6 AI ГОСТ 5781-75 ℓ=270	30	1,8

ТП 903-1-170 -КЖИ-КП 5; КП 6

Изм.	Лист	№ докум.	Подп.	Дата
Исполн.		Руберовская		
Рук. гр.		Сорокина		
Гл. констр.		Гольденцвейгер		
Нач. отд.		Гин		

Каркасы пространственные КП 5; КП 6

Литер	Масса	Масшт.
	См. табл.	б/м
Лист	Листов	

САНТЕХПРОЕКТ

Инв. № подл. | Подп. и дата

Типовой проект 903-1-170

КР9

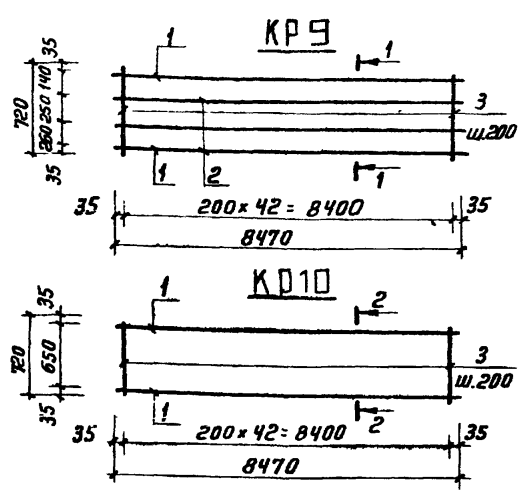

КР10

Каркасы изготовлять при помощи контактной точечной сварки в соответствии с ГОСТ 14098-68 и СН 363-79

Марка	Масса, кг
КР9	184,5
КР10	134,0

Формат	Зона	Позиц.	Обозначение	Наименование	Кол	Примечание
				КР9		
				Детали		
		1		ф32AIII ГОСТ5781-75 ℓ=8470	2	106,5 кг
		2		ф22AIII „ ℓ=8470	2	50,5
		3		ф12AI „ ℓ=720	43	27,5
				КР10		
				Детали		
		1		32AIII ГОСТ5781-75 ℓ=8470	2	106,5
		3		ф12AI ℓ=720	43	27,5

ТП 903-1-170 - КЖИ-КР9;КР10

Изм.	Лист	N докум.	Подпись	Дата
	Исполн	Руберовская		
	Рук. гр	Сорокина		
	Гл. конс.	Гольденшлюгер		
	Нач. отд.	Гин		

Каркасы плоские КР9; КР10

Литер	Масса	Масшт.
	см. табл.	б/м
Лист	Листов	

САНТЕХПРОЕКТ

КП7

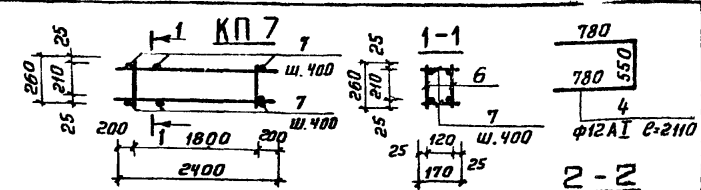

КП8

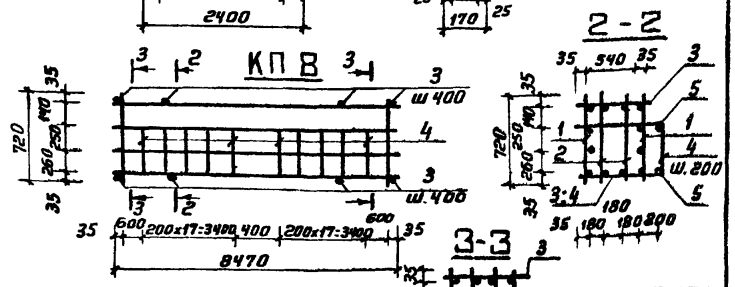

Каркасы изготовлять при помощи контактной точечной сварки в соответствии с ГОСТ 14098-68 и СН363-79

Марка	Масса, кг
КП7	20,2
КП8	762,5

Формат	Зона	Позиц.	Обозначение	Наименование	Кол.	Примечание
				КП7		
				Детали		
		6	КЖИ-КР7, КР8	Каркас плоский КР8	2	19,8кг
		7		ф6AI ГОСТ 5781-75 ℓ=170	10	0,4
				КП8		
				Детали		
		1	КЖИ-КР9; КР10	Каркас плоский КР9	2	369,0кг
		2	КЖИ-КР9; КР10	То же КР10	2	268,0
		3		ф12AI ГОСТ 5781-75 ℓ=610	84	44,5
		4		ф12AI „ ℓ=2110	36	68,0
		5		ф12AI „ ℓ=7800	2	13,0

ТП 903-1-170 - КЖИ-КП7;-КП8

Изм.	Лист	N докум.	Подп.	Дата
	Исполн	Руберовская		
	Рук. гр	Сорокина		
	Гл. конс.	Гольденшлюгер		
	Нач. отд.	Гин		

Каркасы пространственные КП7; КП8

Литер	Масса	Масшт
	см. табл.	б/м
Лист	Листов	

САНТЕХПРОЕКТ

Инв. N подл. | Подп. и дата

КП9

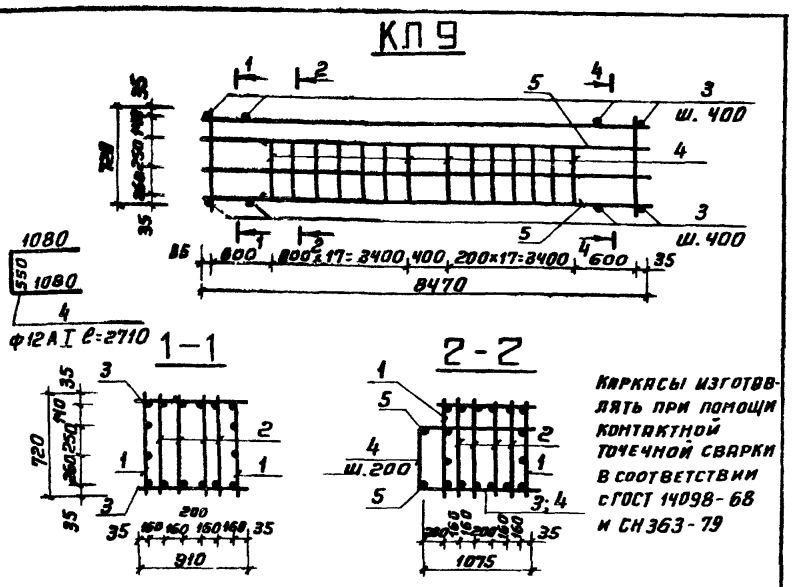

Каркасы изготовлять при помощи контактной точечной сварки в соответствии с ГОСТ 14098-68 и СН 363-79

Формат	Зона	Позиц.	Обозначение	Наименование	Кол.	Примечание
				КП9		
				Детали		
		1	КЖИ-КР9; КР10	Каркас плоский КР9	2	369,0кг
		2	КЖИ-КР9; КР10	То же КР10	4	536,0кг
		3		ф12AI ГОСТ 5781-75 ℓ=910	84	68,0
		4		ф12AI „ ℓ=2510	36	80,5
		5		ф12AI „ ℓ=7300	2	13,0

ТП903-1-170 - КЖИ-КП9

Изм.	Лист	N докум.	Подп.	Дата
	Исполн.	Руберовская		
	Рук. гр	Сорокина		
	Гл. конс.	Гольденшлюгер		
	Нач. отд.	Гин		

Каркас пространственный КП9

Литер	Масса	Масшт
	1066,5 кг	Б/м
Лист	Листов	

САНТЕХПРОЕКТ

КР11

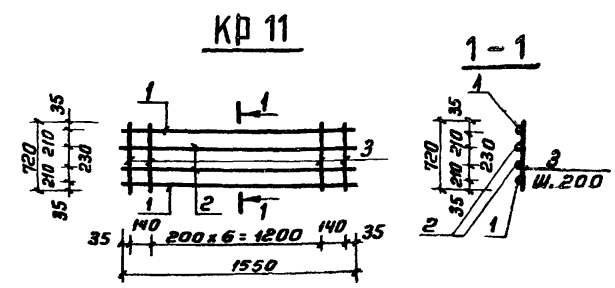

КР12

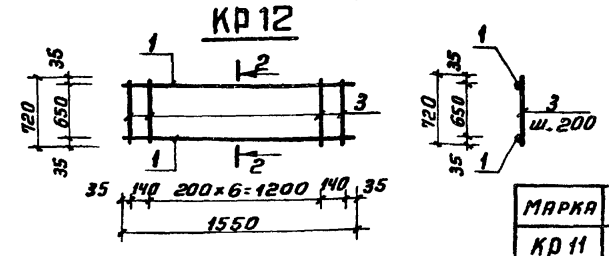

Марка	Масса, кг
КР11	34,5
КР12	25,2

Формат	Зона	Позиц.	Обозначение	Наименование	Кол.	Примечание
				КР11		
				Детали		
		1		ф32AIII ГОСТ5781-75 ℓ=1550	2	19,5
		2		ф32AIII „ ℓ=1550	2	9,3
		3		ф12AI „ ℓ=720	9	5,7
				КР12		
				Детали		
		1		ф32AIII ГОСТ5781-75 ℓ=1550	2	19,5
		3		ф12AIII „ ℓ=720	9	5,7

ТП903-1-170-КЖИ-КР11 КР12

Изм.	Лист	N докум.	Подп.	Дата
	Исполн	Руберовская		
	Рук. гр	Сорокина		
	Гл. кон.	Ольденшлюгер		
	Нач. отд	Гин		

Каркасы плоские КР11, КР12

Литер	Масса	Масшт.
	см. табл.	Б/м
Лист	Листов	

САНТЕХПРОЕКТ

КП 10

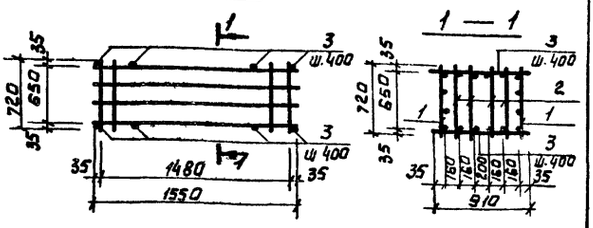

Каркас изготавливать при помощи контактной точечной сварки в соответствии с ГОСТ 14098-68 и СН 363-79.

Формат	Зона	Позиция	Обозначение	Наименование	Кол.	Примечание
				КП 10		
				Детали		
		1	КЖИ-КР11; КР12	Каркас плоский КР11	2	69,0
		2	То же	То же КР12	4	100,8
				ф12 AI ГОСТ 5781-75 ℓ=910	10	8,1

ТП 903-1-170 - КЖИ-КП 10

Изм.	Лист	№ докум.	Подпись	Дата
Исполн.		Руберовская		
Рук. гр.		Сорокина		
Гл. кон.		Гольденшлюгер		
Нач. отд.		Гин		

Каркас пространственный КП 10

Литер	Масса	Масштаб
	177,9 кг	б/м
Лист	Листов	

САНТЕХПРОЕКТ

Инв. № подл. | Подп. и дата

КР13

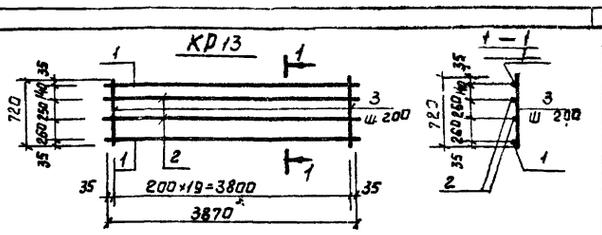

КР14

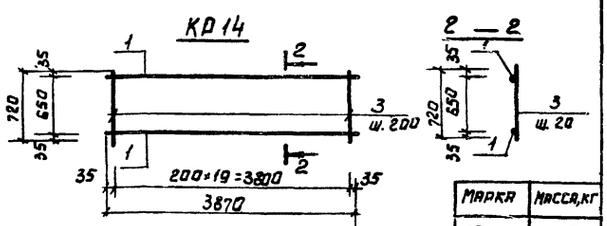

Каркасы изготавливать при помощи контактной точечной сварки в соответствии с ГОСТ 14098-68 и СН 363-79.

Марка	Масса, кг
КР13	73,5
КР14	50,3

Формат	Зона	Позиция	Обозначение	Наименование	Кол.	Примечание
				КР13		
				Детали		
		1		ф28 AIII ГОСТ 5781-75 ℓ=3870	2	37,5
		2		ф22 AIII " ℓ=3870	2	23,2
		3		ф12 AI " ℓ=720	20	12,8
				КР14		
				Детали		
		1		ф28 AIII ГОСТ 5781-75 ℓ=870	2	32,5
		3		ф12 AI ℓ=720	20	12,8

ТП 903-1-170 - КЖИ-КР13; КР14

Изм.	Лист	№ докум.	Подпись	Дата
Исполн.		Руберовская		
Рук. гр.		Сорокина		
Гл. кон.		Гольденшлюгер		
Нач. отд.		Гин		

Каркасы плоские КР13; КР14

Литер	Масса	Масштаб
	См. табл.	б/м
Лист	Листов	

САНТЕХПРОЕКТ

Инв. № подл. | Подп. и дата

КП 11

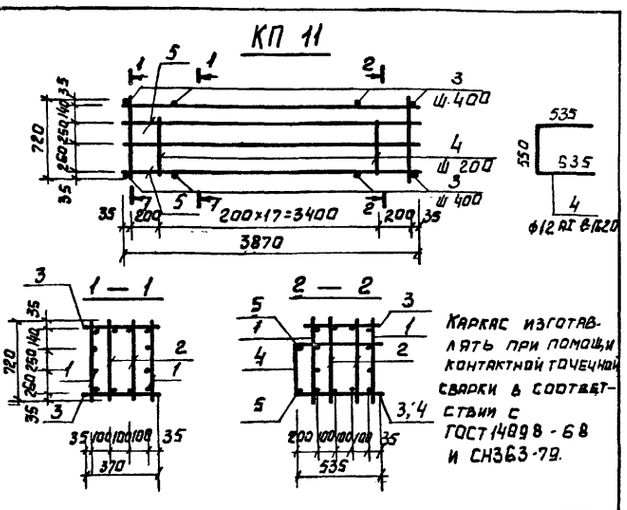

Каркас изготавливать при помощи контактной точечной сварки в соответствии с ГОСТ 14098-68 и СН 363-79.

Формат	Зона	Позиция	Обозначение	Наименование	Кол.	Примеч.
				КП 11		
				Детали		
		1	КЖИ-КР13; КР14	Каркас плоский КР13	2	147,0 кг
		2	То же	То же КР14	2	100,6
		3		ф12 AI ГОСТ 5781-75 ℓ=370	22	7,3
		4		ф12 AI " ℓ=1620	18	26,0
		5		ф12 AI " ℓ=3500	2	6,2

ТП 903-1-170 - КЖИ-КП 11

Изм.	Лист	№ докум.	Подпись	Дата
Исполн.		Руберовская		
Рук. гр.		Сорокина		
Гл. кон.		Гольденшлюгер		
Нач. отд.		Гин		

Каркас пространственный КП 11

Литер	Масса	Масштаб
	287,1 кг	б/м
Лист	Листов	

САНТЕХПРОЕКТ

Инв. № подл. | Подп. и дата

КР15

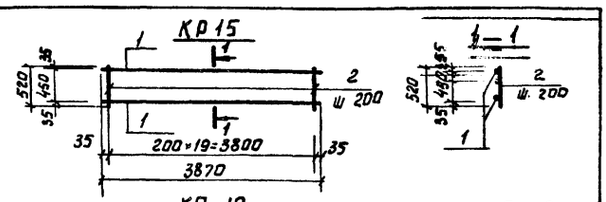

КП 12

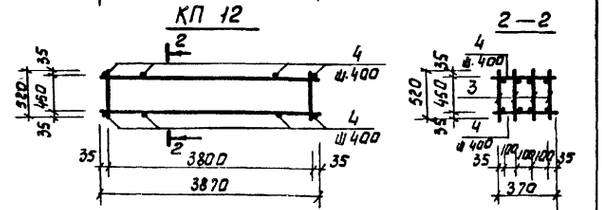

Каркасы изготовлять при помощи контактной точечной сварки в соответствии с ГОСТ 14098-68 и СН 363-79.

Марка	Масса, кг
КР15	46,8
КП 12	194,5

Формат	Зона	Позиция	Обозначение	Наименование	Кол.	Примеч.
				КР15		
				Детали		
		1		ф28 AIII ГОСТ 5781-75 ℓ=3870	2	37,5
		2		ф12 AI " ℓ=520	20	9,3
				КП 12		
				Детали		
		3	КЖИ-КР15; КП 12	Каркас плоский КР15	4	187,2
		4		ф12 AI ГОСТ 5781-75 ℓ=370	22	7,3

ТП 903-1-170 - КЖИ-КР15, КП 12

Изм.	Лист	№ докум.	Подпись	Дата
Исполн.		Руберовская		
Рук. гр.		Сорокина		
Гл. кон.		Гольденшлюгер		
Нач. отд.		Гин		

Каркас плоский КР15; каркас пространственный КП 12.

Литер	Масса	Масштаб
	См. табл.	б/м
Лист	Листов	

САНТЕХПРОЕКТ

Инв. № подл. | Подп. и дата

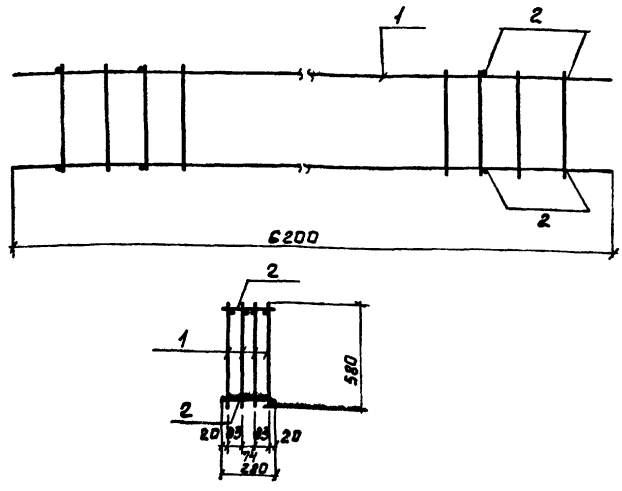

Формат	Зона	Поз.	Обозначение	Наименование	Кол.	Прим.
				Документация		
			Т.П. 903-1-170 КЖИ-КП -	Сборочный чертеж		
				Сборочные единицы		
		1	ТП 903-1-170 КЖИ-КР	Каркас плоский КР-16	4	174.0
		2		ф6 AI ГОСТ 5781-75 ℓ=280	30	1.86

Инв. № подл. | Подпись и дата

Изм.	Лист	N докум.	Подп.	Дата
Исполн.		Никифорова		
Рук. гр.		Сорокина		
Гл. конст.		Гольденшлюгер		
Нач. отд.		Гин		

ТП 903-1-170 КЖИ-КП-13

Каркас пространственный КП-13

Литер	Масса	Масшт.
Р	175.8кг	б.м.
Лист	Листов	

САНТЕХПРОЕКТ

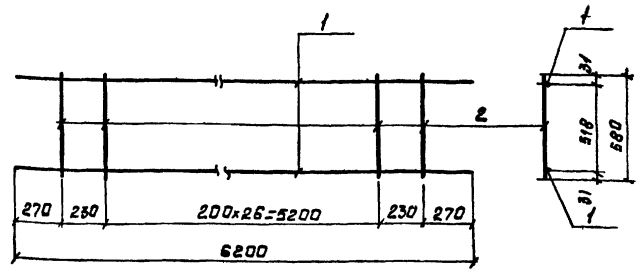

Каркас изготовить при помощи контактной точечной электросварки в соответствии с требованиями ГОСТ 14098-68 и СН 393-69.

Формат	Зона	Поз.	Обозначение	Наименование	Кол	Прим.
				Детали		
		1		ф22 AIII ГОСТ 5781-75 ℓ=6200	2	36,9кг
		2		ф8 AI ГОСТ 5781-75 ℓ=580	29	6,6кг

Инв. № подл. | Подпись и дата

Изм.	Лист	N докум.	Подпись	Дата
Исполнил		Никифорова		
Рук. гр.		Сорокина		
Гл. констр.		Гольденшлюгер		
Нач. отд.		Гин		

ТП 903-1-170 КЖИ-КР-16

Каркас плоский КР-16.

Литер	Масса	Масшт.
Р	43,5кг	б.м.
Лист	Листов	

САНТЕХПРОЕКТ

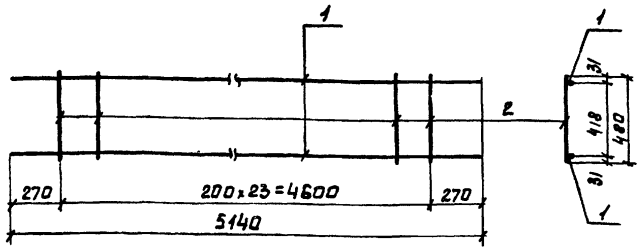

Каркас изготовить при помощи контактной точечной электросварки в соответствии с требованиями ГОСТ14098-68 и СН393-69.

Формат	Зона	Поз.	Обозначение	Наименование	Кол.	Прим.
				Детали		
		1		ф22 AIII ГОСТ 5781-75 ℓ=5140	2	30,6кг
		2		ф8 AI ГОСТ 5781-75 ℓ=480	24	4,5кг

Инв. № подл. | Подпись и дата

Изм.	Лист	N докум.	Подп.	Дата
Исполнил		Никифорова		
Рук. гр.		Сорокина		
Гл. констр.		Гольденшлюгер		
Нач. отд.		Гин		

ТП 903-1-170 КЖИ-КР-17

Каркас плоский КР-17.

Литер	Масса	Масшт.
Р	35,1кг	б.м.
Лист	Листов	

САНТЕХПРОЕКТ

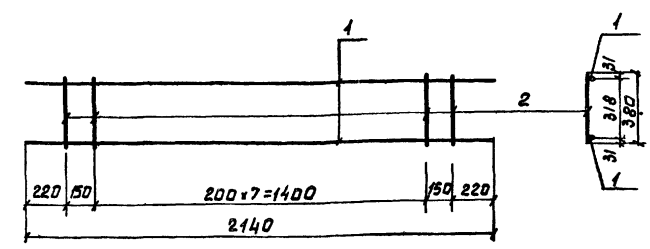

Каркас изготовить при помощи контактной точечной электросварки в соответствии с требованиями ГОСТ 14098-68 и СН-393-69.

Формат	Зона	Поз.	Обозначение	Наименование	Кол.	Прим.
				Детали		
		1		ф22 AIII ГОСТ 5781-75 ℓ=2140	2	12,7кг
		2		ф8 AI ГОСТ 5781-75 ℓ=380	10	1,4кг

Инв. № подл. | Подпись и дата

Изм.	Лист	N докум.	Подпись	Дата
Исполнил		Никифорова		
Рук. пр.		Сорокина		
Гл. констр.		Гольденшлюгер		
Нач. отд.		Гин		

ТП 903-1-170 КЖИ-КР-18

Каркас плоский КР-18.

Литер	Масса	Масшт.
Р	14,1кг	б.м.
Лист	Листов	

САНТЕХПРОЕКТ

КП 14

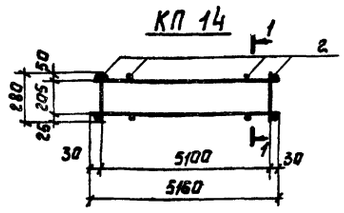

КП 15

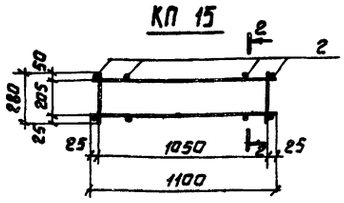

Марка	Масса, кг
КП 14	170,9
КП 15	11.8

Каркас изготавлять при помощи контактной точечной сварки в соответствии с ГОСТ 14098-68 и СН363-79.

Формат	Зона	Поз.	Обозначение	Наименование	Кол.	Примеч.
				КП 14		
				Детали		
		1	ТП 903-1-170 -КЖИ КР19	Каркас плоский КР19	4	161.2
		2		⌀12 AI ГОСТ 5781-75 ℓ=420	26	9.7
				КП 15		
				Детали		
		1	ТП 903-1-170 -КЖИ-КР20	Каркас плоский КР20	2	8,8
		2		⌀12 AI ГОСТ 5781-75 ℓ=420	8	3,0

ТП 903-1-170 -КЖИ-КП 14; КП15

Изм.	Лист	№ докум.	Подпись	Дата
Исполн.		Муликова		
Рук.гр.		Сорокина		
Гл.констр.		Гольденшлюгер		
Нач.отд.		Гин		

Каркасы пространственные КП 14; КП15.

Литер	Масса	Масштаб
Р		
Лист	Листов	

САНТЕХПРОЕКТ

КР 19

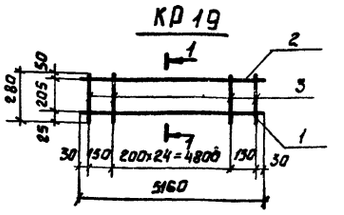

КР 20

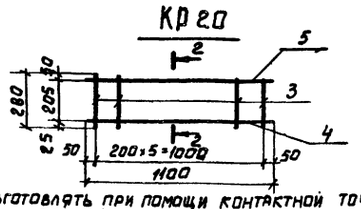

Марка	Масса, кг
КР19	40,3
КР20	4,4

Каркас изготавлять при помощи контактной точечной сварки по ГОСТ 14098-68 и СН363-79.

Формат	Зона	Поз.	Обозначение	Наименование	Кол	Примеч.
				КР19		
				Детали		
		1		⌀32 AIII ГОСТ 5781-75 ℓ=5160	1	32.6
		2		⌀12 AI ГОСТ 5781-75 ℓ=5160	1	4,6
		3		⌀8 AI ГОСТ 5781-75 ℓ= 280	28	3,1
				КР20		
				Детали		
		3		⌀8 AI ГОСТ 5781-75 ℓ= 280	6	0.7
		4		⌀20 AIII ГОСТ 5781-75 ℓ=1100	1	2.7
		5		⌀12 AI ГОСТ 5781-75 ℓ=1100	1	1.0

ТП 903-1-170 -КЖИ-КР19; КР20

Изм.	Лист	№ докум.	Подпись	Дата
Исполн.		Муликова		
Рук.гр.		Сорокина		
Гл.констр.		Гольденшлюгер		
Нач.отд.		Гин		

Каркасы плоские КР19; КР20.

Литер	Масса	Масштаб
Р	См. табл.	
Лист	Листов	

САНТЕХПРОЕКТ

Инв.№ подл. | Подпись и дата | Взам.инв.№

КП 20

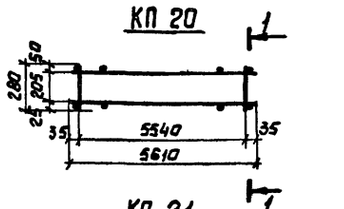

КП 21

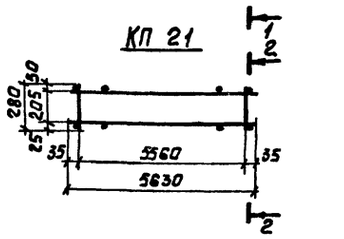

Каркас изготавлять при помощи контактной точечной сварки по ГОСТ14098.68 и СН363-79.

Марка	Масса,кг
КП20	53,4
КП21	53,4

Формат	Зона	Поз.	Обозначение	Наименование	Кол	Прим.
				КП 20		
				Детали		
		1	ТП 903-1-170 -КЖИ КР25	Каркас плоский	2	44,2
		2		⌀12 AI ГОСТ 5781-75 ℓ=270	34	9.2
				КП 21		
				Детали		
		3	ТП 903-1-170 -КЖИ-КР26	Каркас плоский	2	44.2
		2		⌀12 AI ГОСТ 5781-75 ℓ=270	34	9.2

ТП 903-1-170 -КЖИ-КП 20; КП 21

Изм	Лист	№ докум.	Подп	Дата
Исполн.		Муликова		
Рук.гр.		Сорокина		
Гл.констр.		Гольденшлюгер		
Нач.отд.		Гин		

Каркасы пространственные КП 20; КП21

Литер	Масса	Масшт.
Р	См. табл.	
Лист	Листов	

САНТЕХПРОЕКТ

Альбом IV

Типовой проект 903-1-170

Инв.№ подл. | Подпись и дата

КР 25

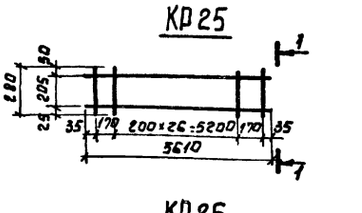

КР 26

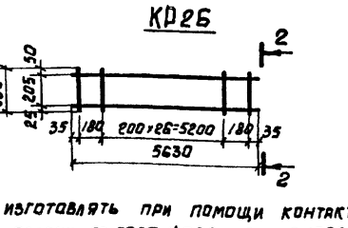

Каркас изготавлять при помощи контактной точечной сварки по ГОСТ 14098-68 и СН363-79.

Марка	Масса,кг
КР25	22,1
КР26	22,1

Формат	Зона	Поз.	Обозначение	Наименование	Кол.	Примеч.
				КР 25		
				Детали		
		1		⌀20 AIII ГОСТ 5781-75 ℓ=5610	1	13,9
		2		⌀12 AI ГОСТ 5781-75 ℓ=5610	1	5,0
		3		⌀8 AI ГОСТ 5781-75 ℓ= 280	29	3,2
				КР 26		
				Детали		
		3		⌀8 AI ГОСТ 5781-75 ℓ= 280	29	3,2
		4		⌀20 AIII ГОСТ 5781-75 ℓ=5630	1	13,9
		5		⌀12 AI ГОСТ 5781-75 ℓ=5630	1	5,0

ТП 903 - 1-170 -КЖИ-КР25; КР26

Изм	Лист	№ докум.	Подп.	Дата
Исполн.		Муликова		
Рук.гр.		Сорокина		
Гл.констр.		Гольденшлюгер		
Нач.отд.		Гин		

Каркасы плоские КР 25; КР 26.

Литер	Масса	Масшт.
Р	См. табл.	
Лист	Листов	

САНТЕХПРОЕКТ

Альбом V

Типовой проект 903-1-170

КП 16

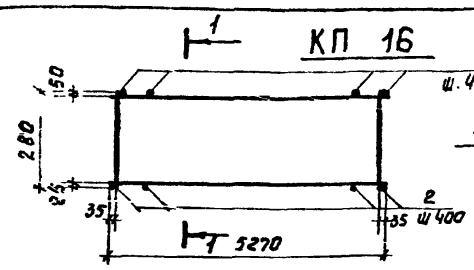

1-1

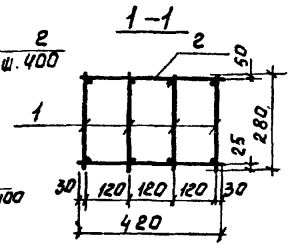

КП-17

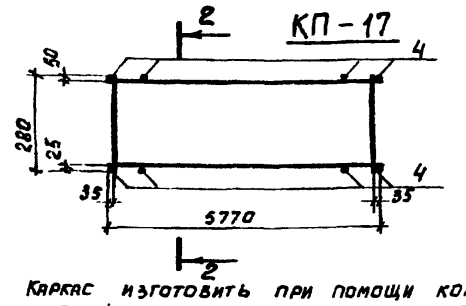

2-2

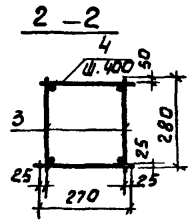

Каркас изготовить при помощи контактной точечной сварки в соответствии с ГОСТ 14098-68 и СН 363-79.

Марка	Масса
КП-16	173,7
КП-17	72.1

Формат	Зона	Позиция	Обозначение	Наименование	Кол.	Примеч.
				КП16		
				Детали		
		1	ТП 903-1-170 -КЖИ-КР21	Каркас плоский КР21	4	163,2
		2		ф12АI ГОСТ 5781-75 ℓ-420	28	10.5
				КП 17		
				Детали		
		3	ТП903-1-170 -КЖИ КР22	Каркас плоский КР 22	2	45,4
		4		ф12 АI ГОСТ 5781-75 ℓ-270	30	26.7

ТП 903-1-170 -КЖИ КП 16; 17

Изм	Лист	N докум.	Подпись	Дата
Исполн.	Френкель			
Рук. гр.	Сорокина			
Гл. конст.	Гольденшлюгер			
Нач. отд.	Гин			

Каркасы пространственные КП 16 КП 17

Литер	Масса	М-б
Р		
Лист	Листов	

САНТЕХПРОЕКТ

КР 21

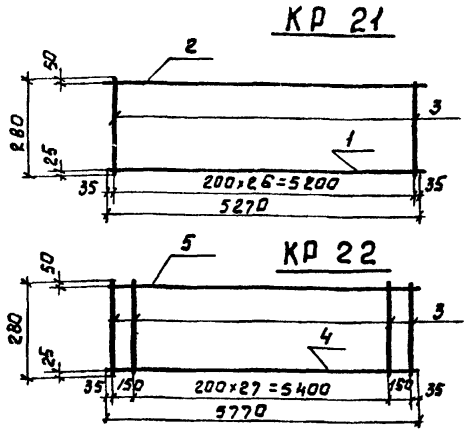

КР 22

Каркас изготовить при помощи контактной точечной сварки в соответствии с ГОСТ 14098-68 и СН 363-79

Марка	Масса
КР 21	40,8
КР 22	22,7

Формат	Зона	Позиция	Обозначение	Наименование	Кол	Примеч.
				КР 21		
				Детали		
		1		ф32АIII ГОСТ 5781-75 ℓ-5270	1	33,3
		2		ф12АI ГОСТ 5781-75 ℓ-5270	1	4,6
		3		ф8АI ГОСТ 5781-75 ℓ-280	27	2,9
				КР 22		
				Детали		
		4		ф 20 АIII ГОСТ 5781-75 ℓ-5770	1	14,3
		5		ф12АI ГОСТ 5781-75 ℓ-5770	1	3,1
		3		ф8АI ГОСТ 5781-75 ℓ-280	30	3,3

ТП 903-1-170 -КЖИ КР 21; 22

Изм	Лист	N докум.	Подпись	Дата
Исполн.	Френкель			
Рук. гр.	Сорокина			
Гл. конст.	Гольденшлюгер			
Нач. отд.	Гин			

Каркасы плоские КР 21; КР 22.

Литер	Масса	М-б
Р		
Лист	Листов	

САНТЕХПРОЕКТ

Альбом IV

Типовой проект

КП 22

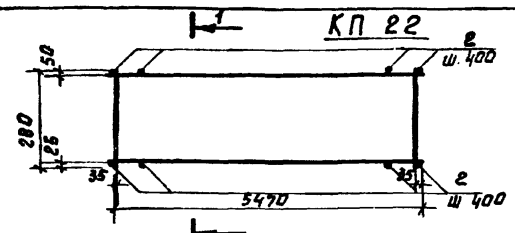

1-1

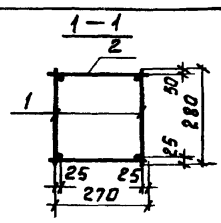

КП 23

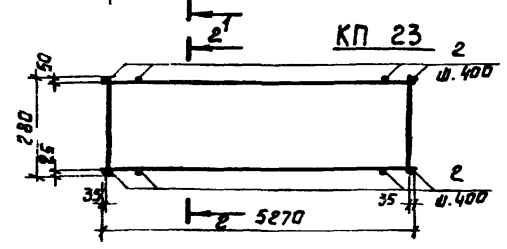

2-2

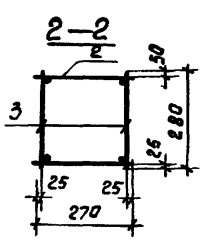

Каркас изготовить при помощи контактной точечной сварки в соответствии с ГОСТ 14098-68 и СН363-79.

Марка	Масса
КП 22	67,7
КП 23	77,7

Формат	Зона	Позиция	Обозначение	Наименование	Кол	Примеч.
				КП 22		
				Детали		
		1	ТП 903-1-170 -КЖИ КР 27	Каркас плоский КР 27	2	41,0
		2		ф12АI ГОСТ 5781-75 ℓ=270	30	26,7
				КП 23		
				Детали		
		3	ТП 903-1-170 -КЖИ КР28	Каркас плоский КР28	2	42.8
		2		ф12 АI ГОСТ 5781-75 ℓ-270	28	24.9

ТП 903-1-170 -КЖИ КП 22; 23

Изм	Лист	N докум	Подп.	Дата
Исполн.	Френкель			
Рук. гр.	Сорокина			
Гл. конст.	Гольденшлюгер			
Нач. отд.	Гин			

Каркасы пространственные КП 22 КП 23

Литер	Масса	М-б
Р		
Лист	Листов	

САНТЕХПРОЕКТ

КР 27

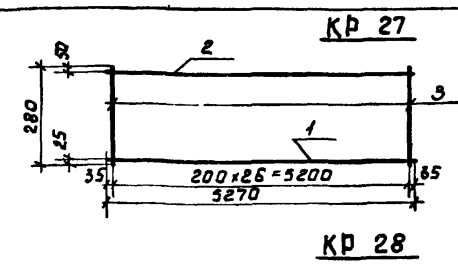

КР 28

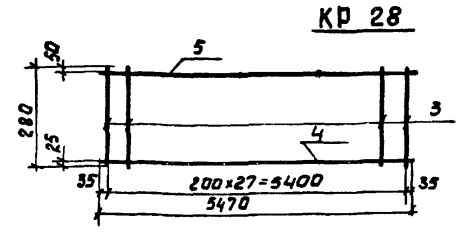

Каркас изготовить при помощи контактной точечной сварки в соответствии с ГОСТ 14098-68 и СН 363-79

Марка	Масса
КР 27	20,5
КР 28	21,4

Формат	Зона	Позиция	Обозначение	Наименование	Кол	Примеч.
				КР 27		
				Детали		
		1		ф20АIII ГОСТ 5781-75 ℓ-5270	1	13,0
		2		ф12АI ГОСТ 5781-75; ℓ-5270	1	4,6
		3		ф8АI ГОСТ 5781-75 ℓ-280	27	2,9
				КР 28		
				Детали		
		4		ф20АIII ГОСТ 5781-75 ℓ-5470	1	13,5
		5		ф12АI ГОСТ 5781-75 ℓ-5470	1	4.8
		3		ф8АI ГОСТ 5781-75 ℓ-280	28	3,1

ТП 903-1-170 -КЖИ КР 27; 28

Изм	Лист	N докум.	Подп.	Дата
Исполн.	Френкель			
Рук. гр.	Сорокина			
Гл. конст.	Гольденшлюгер			
Нач. отд.	Гин			

Каркасы плоские КР 27; КР 28

Литер	Масса	М-б
Р		
Лист	Листов	

САНТЕХПРОЕКТ

КП 18

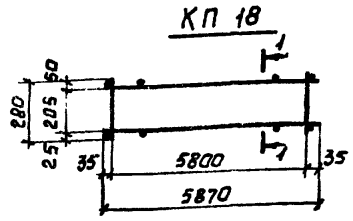

1-1

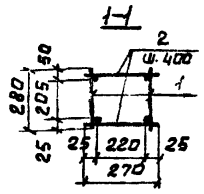

КП 19

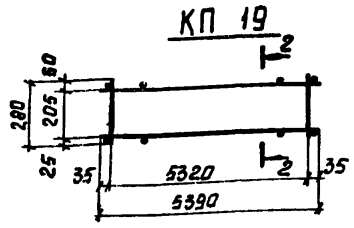

2-2

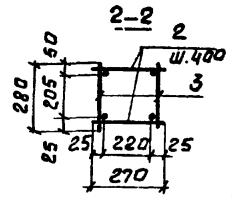

Каркас изготовлять при помощи контактной точечной сварки по ГОСТ 14098-68 и СН 363-79.

Марка	Масса, кг
КП18	51.5
КП19	48,6

Формат	Зона	Поз.	Обозначение	Наименование	Кол.	Примеч.
				КП 18		
				Детали		
		1	ТП 903-1-170 -КЖИ-КР23	Каркас плоский КР23	2	43.8
		2		ф12 AI ГОСТ 5781-75 ℓ=270	32	7,7
				КП 19		
				Детали		
		3	ТП 903-1-170 -КЖИ-КР24	Каркас плоский КР24	2	42,4
		2		ф12 AI ГОСТ 5781-75 ℓ=270	26	6,2

Изм	Лист	№ докум.	Подпись	Дата
Исполн.		Муликова		
Рук. гр.		Сорокина		
Гл. констр.		Гольденшлагер		
Нач. отд.		Гин		

ТП 903-1-170 -КЖИ-КП 18; КП 19

Каркасы пространственные КП18; КП19.

Литер	Масса	Масштаб
Р	см. табл.	
Лист	Листов	

САНТЕХПРОЕКТ

КР 23

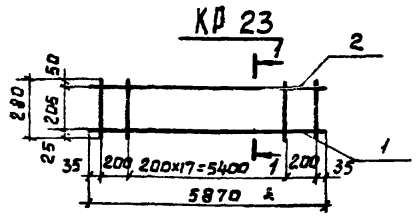

1-1

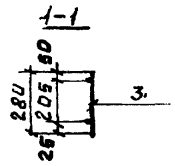

КР 24

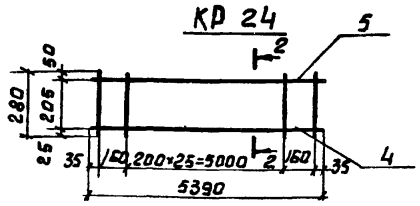

2-2

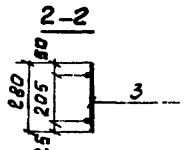

Каркасы изготовлять при помощи контактной точечной сварки по ГОСТ 14098-68 и СН 363-79

Марка	Масса, кг
КР23	21.9
КР24	21.2

Формат	Зона	Поз.	Обозначение	Наименование	Кол.	Примеч.
				КР 23		
				Детали		
		1		ф20 AIII ГОСТ 5781-75 ℓ=5870	1	14,5
		2		ф12 AI ГОСТ 5781-75 ℓ=5870	1	5,2
		3		ф8 AI ГОСТ 5781-75 ℓ=280	20	2,2
				Кр 24		
				Детали		
		3		ф8 AI ГОСТ 5781-75 ℓ=280	28	3,1
		4		ф20 AIII ГОСТ 5781-75 ℓ=5390	1	13,3
		5		ф12 AI ГОСТ 5781-75 ℓ=5390	1	4,8

Изм	Лист	№ докум.	Подпись	Дата
Исполн.		Муликова		
Рук. гр.		Сорокина		
Гл. констр.		Гольденшлагер		
Нач. отд.		Гин		

ТП 903-1-170 -КЖИ-КР23; КР24

Каркасы плоские КР23; КР24

Литер	Масса	Масштаб
Р	см. табл.	
Лист	Листов	

САНТЕХПРОЕКТ

Инв. № подл. | Подп. и дата | Взам. инв. №

[illegible]

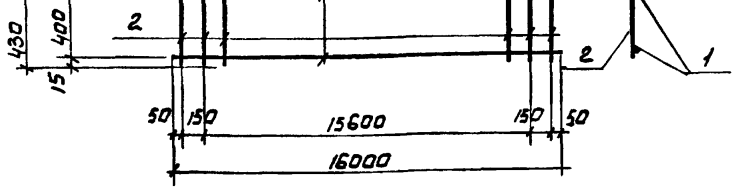

Каркас изготовлять при помощи контактной точечной сварки в соответствии с ГОСТ 14098-68.

Форм.	Зона	Поз.	Обозначение	Наименование	Кол.	Прим.
				Детали		
		1		ф16 AIII ГОСТ 5781-75 ℓ=16000	2	50,6кг
		2		ф8 AI ГОСТ 5781-75 ℓ=430	83	14.1кг

Изм	Лист	№ докум.	Подпись	Дата
Исполн.		Сорокин		
Ст. инж.		Костин		
Рук. гр.		Сорокина		
Гл. констр.		Гольденшлагер		
Нач. отд.		Гин		

ТП 903-1-170 -КЖИ-КР29

Каркас плоский КР29

Литер	Масса	Масштаб
Р	64,7кг	Б/м
Лист	Листов	

САНТЕХПРОЕКТ

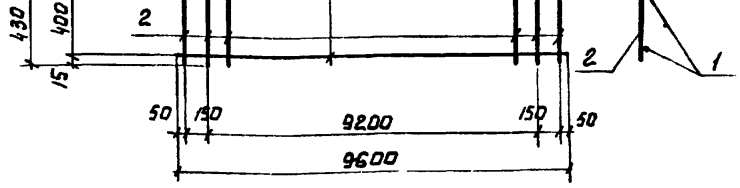

Каркас изготовлять при помощи контактной точечной сварки в соответствии с ГОСТ 14098-68

Форм.	Зона	Поз.	Обозначение	Наименование	Кол.	Прим.
				Детали		
		1		ф16 AIII ГОСТ 5781-75 ℓ=9600	2	30,3кг
		2		ф8 AI ГОСТ 5781-75 ℓ=430	49	8,3кг

Изм	Лист	№ докум.	Подпись	Дата
Исполн.		Сорокин		
Ст. инж.		Костин		
Рук. гр.		Сорокина		
Гл. констр.		Гольденшлагер		
Нач. отд.		Гин		

ТП 903-1-170 -КЖИ-КР30

Каркас плоский КР30

Литер	Масса	Масштаб
Р	38.6кг	Б/м
Лист	Листов	

САНТЕХПРОЕКТ

Инв. № подл. | Подп. и дата

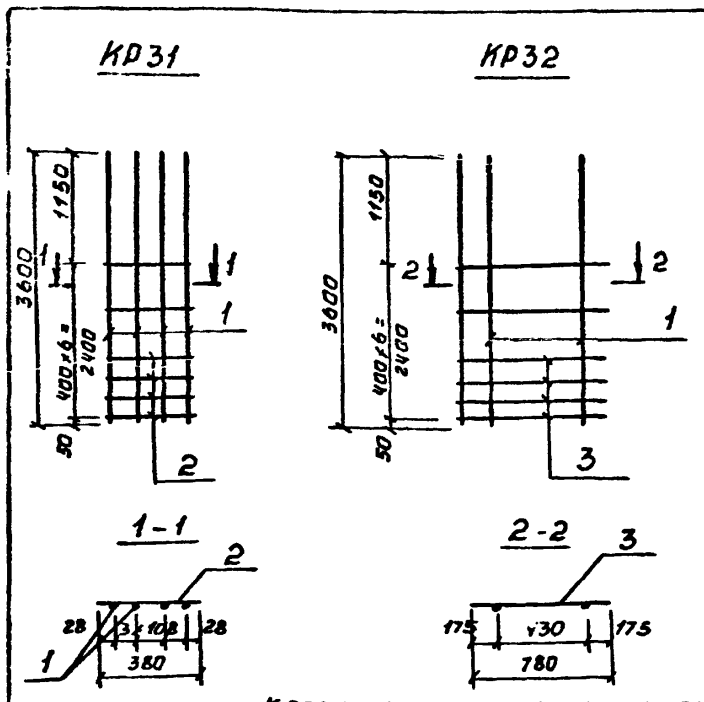

Каркас изготовлять при помощи контактной точечной сварки в соответствии с ГОСТ 14098-68.

Формат	Зона	Поз	Обозначение	Наименование	Кол.	Примечание
				КР31		
		1		ф22 А III ГОСТ 5781-75; ℓ=3600	4	43,2 кг
		2		ф8 А I ГОСТ 5781-75; ℓ=380	8	1,3 кг
						44,5 кг
				КР32		
		1		ф22 А III ГОСТ 5781-75; ℓ=3600	2	21,6 кг
		3		ф8 А I ГОСТ 5781-75, ℓ=780	8	1,9 кг
						23,5 кг

ТП903-1-170 КЖИ-КР31; КР32

Каркасы плоские КР31; КР32

Изм.	Лист	N докум.	Подп.	Дата
Исполн.	Поликарпова			
Рук.гр.	Сорокина			
Гл.конст.	Гольденшлюгер			
Нач.отд.	ГНИ			

Литер	Масса	Масшт.
Р	44,5 кг / 23,5 кг	Б/м
Лист	Листов	

САНТЕХПРОЕКТ

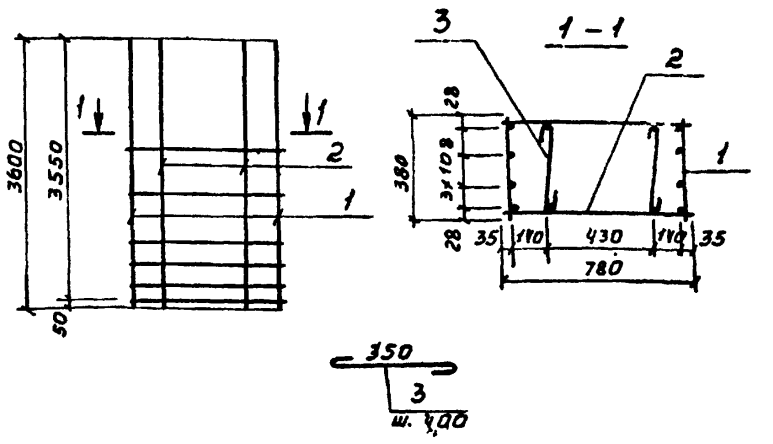

Каркас изготовлять при помощи контактной точечной сваркой в соответствии с ГОСТ 14098-68.

Формат	Зона	Поз.	Обозначение	Наименование	Кол	Примечание
				КП 24		
		1	КЖИ-КР31; КР32	Каркас плоский КР31	2	89,0 кг
		2	То же	То же КР32	2	47,0 кг
		3		ф6 А I ГОСТ 5781-75 ℓ=500	12	1,2 кг

ТП903-1-170 КЖИ-КП 24

Каркас пространственный КП 24

Изм.	Лист	N докум.	Подп.	Дата
Исполн.	Поликарпова			
Рук.гр.	Сорокина			
Гл.конст.	Гольденшлюгер			
Нач.отд.	ГНИ			

Литер	Масса	Масшт.
Р	137,2 кг	Б/м
Лист	Листов	

САНТЕХПРОЕКТ

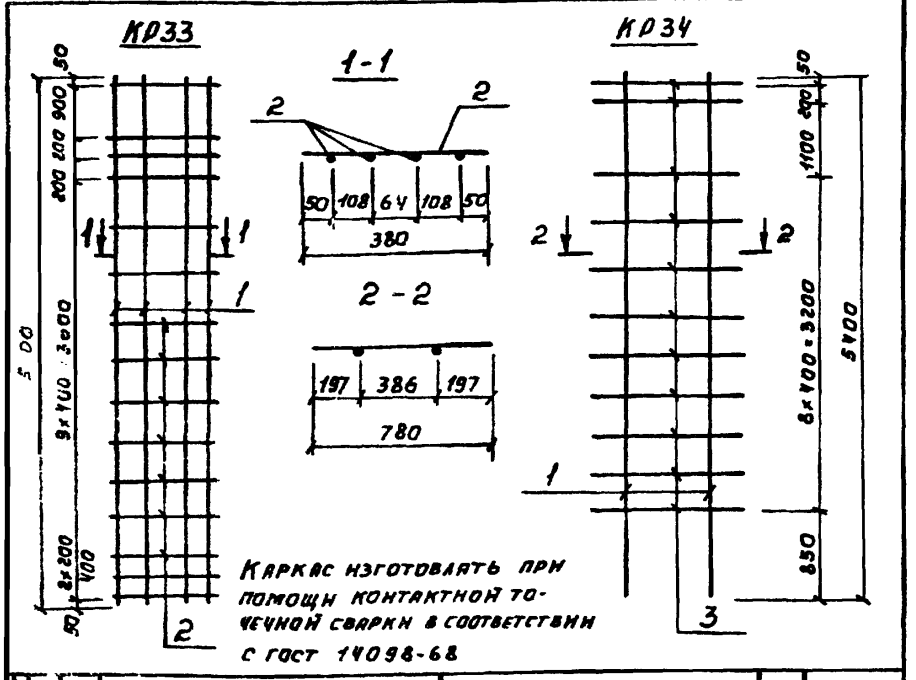

Каркас изготовлять при помощи контактной точечной сварки в соответствии с ГОСТ 14098-68

Формат	Зона	Поз	Обозначение	Наименование	Кол.	Примечание
				КР33		
		1		ф22 А III ГОСТ 5781-75; ℓ=5400	4	64,8 кг
		2		ф8 А I ГОСТ 5781-75; ℓ=380	13	2,1 кг
						66,9 кг
				КР34		
		1		ф22 А III ГОСТ 5781-75; ℓ=5400	2	32,8 кг
		3		ф8 А I ГОСТ 5781-75; ℓ=780	11	3,5 кг
						36,3 кг

ТП903-1-170 КЖИ-КР33; КР34

Каркасы плоские КР33; КР34

Изм.	Лист	N докум.	Подп.	Дата
Исполн.	Поликарпова			
Р.гр.	Сорокина			
Гл.к.	Гольденшлюгер			
Н.отд.	ГНИ			

Литер	Масса	Масшт.
Р	66,9 кг / 36,3 кг	Б/м
Лист	Листов	

САНТЕХПРОЕКТ

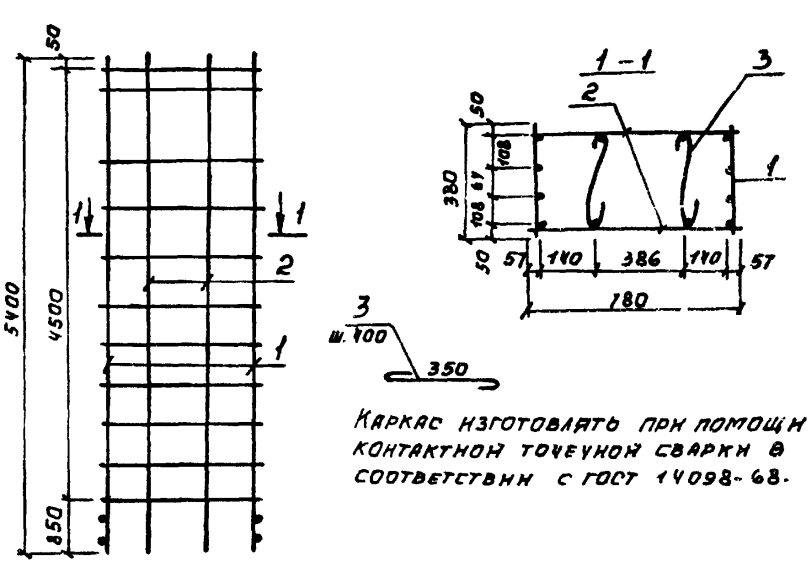

Каркас изготовлять при помощи контактной точечной сварки в соответствии с ГОСТ 14098-68.

Формат	Зона	Поз	Обозначение	Наименование	Кол.	Примечание
				КП 25		
		1	КЖИ-КР33; КР34	Каркас плоский КР33	2	133,8 кг
		2	КЖИ-КР33; КР34	То же КР34	2	72,6 кг
		3		ф6 А I ГОСТ 5781-75, ℓ=500	22	2,4 кг

ТП903-1-170 КЖИ-КП 25

Каркас пространственный КП 25

Изм.	Лист	N докум.	Подп.	Дата
Исполн.	Поликарпова			
Р.гр.	Сорокина			
Гл.к.	Гольденшлюгер			
Н.отд.	ГНИ			

Литер	Масса	Масшт.
Р	208,8 кг	Б/м
Лист	Листов	

САНТЕХПРОЕКТ

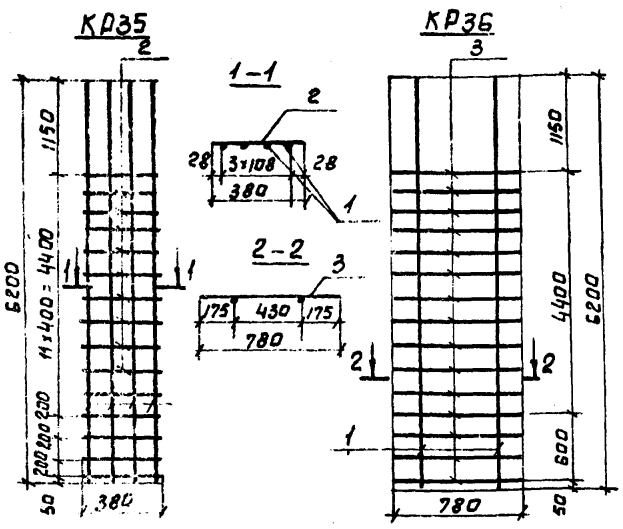

Формат	Зона	Поз.	Обозначение	Наименование	Кол.	Примечание
				КР35		
		1		⌀22 A III ГОСТ 5781-75 ℓ=6200	4	74,4кг
		2		⌀8 AI ГОСТ 5781-75 ℓ=380	15	2,4кг
						76.8кг
				КР36		
		1		⌀22 A III ГОСТ 5781-75 ℓ=6200	2	37,2кг
		3		⌀8 AI ГОСТ 5781-75 ℓ=780	15	4,8кг
						42,0кг

ТП 903-1-170 -КЖИ-КР35,КР36

Каркасы плоские КР35, КР36.

Литер	Масса	Масшт.
Р	См. табл.	1/м
Лист	Листов	

САНТЕХПРОЕКТ

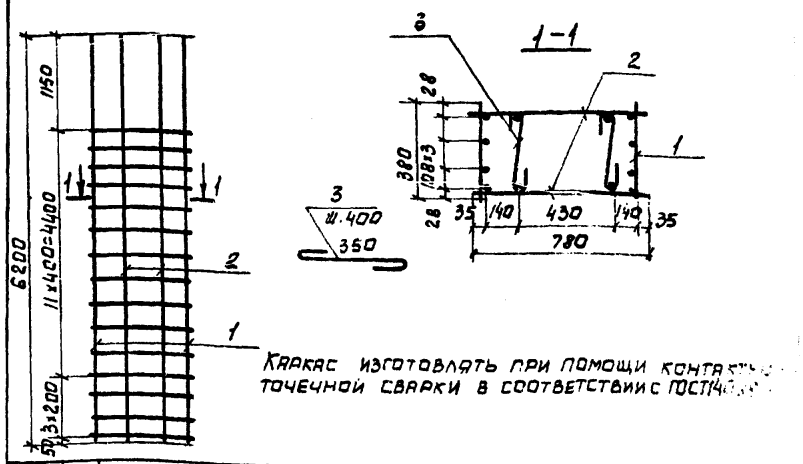

Каркас изготовлять при помощи контактно-точечной сварки в соответствии с ГОСТ 14098-68

Формат	Зона	Поз.	Обозначение	Наименование	Кол.	Прим.
				КП 26		
		1	КЖИ-КР35,КР36	Каркас плоский КР35	2	153,8кг
		2	То же	То же КР36	2	42,0кг
		3		⌀6 AI ГОСТ 5781-75 ℓ=500	30	3,0кг

ТП 903-1-170 - КЖИ-КП 26

Каркас пространственный КП 26.

Литер	Масса	Масшт.
Р	241.0	
Лист	Листов	

САНТЕХПРОЕКТ

Изм. Лист N докум. Подп. Дата

Инв. N подл. | Подп. и дата

Исполн. Поликарпова

Рук. гр. Сорокина

Гл. конс. Гольденшлагер

Нач. отд. Гин

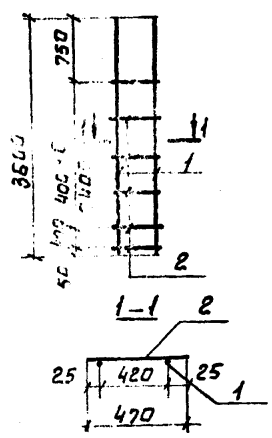

Каркас изготовлять при помощи контактной точечной сварки в соответствии с ГОСТ 14098-68.

Формат	Зона	Поз.	Обозначение	Наименование	Кол.	Примечание
				КР37		
		1		⌀22 A III ГОСТ 5781-75 ℓ=3600	2	21,6
		2		⌀8 AI то же ℓ=470	8	1,6кг

ТП 903-1-170 - КЖИ-КР37

Каркас плоский КР37

Литер	Масса	Масшт.
Р	23,2кг	1/м
Лист	Листов	

САНТЕХПРОЕКТ

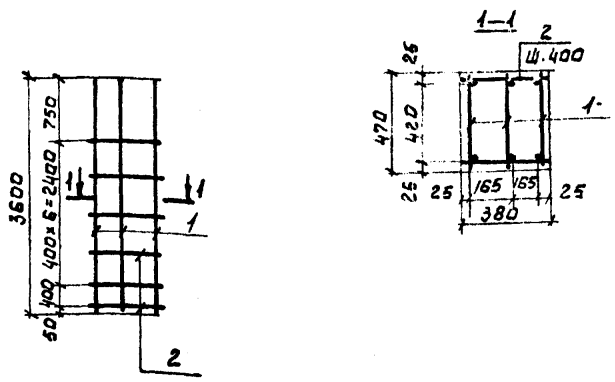

Формат	Зона	Поз.	Обозначение	Наименование	Кол.	Примечание
				КП 27		
		1	КЖИ-КР37	Каркас плоский КР37	2	42,3кг
		2		⌀6 AI ГОСТ 5781-75 ℓ=380	8	0,6кг

ТП 903-1-170 - КЖИ-КП 27

Каркас пространственный КП 27.

Литер	Масса	Масшт.
Р	42,9кг	

Изм. Лист N докум. Подп. Дата

Инв. N подл. | Подп. и дата

Исполн. Поликарпова

Рук. гр. Сорокина

Гл. конс. Гольденшлагер

Нач. отд. Гин

1041-05

Альбом IV

Типовой проект 903-1-170

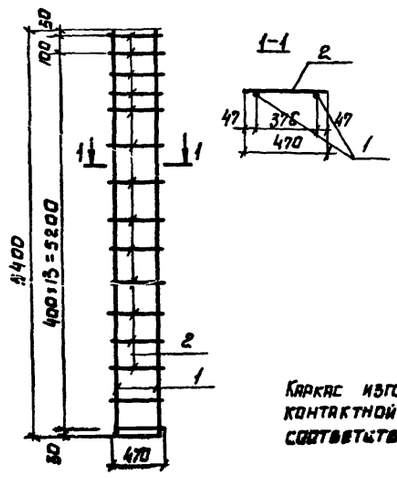

Каркас изготовлять при помощи контактной точечной сварки в соответствии с ГОСТ 14098-68

Формат	Зона	Поз.	Обозначение	Наименование	Кол.	Примечание
				КР38		
		1		ф22 А III ГОСТ 5781-75 ℓ=5400	2	32,4кг
		2		ф8 АI ГОСТ 5781-75 ℓ=470	15	3,0кг

Изм.	Лист	N докум.	Подп.	Дата	ТП 903-1-170- КЖИ-КР38			
Исполн.		Поликарпова			Каркас плоский КР38	Литер	Масса	Масшт.
Рук.гр.		Сорокина				Р	35,4кг	6/м
Гл.конст.		Гольденцвейгер				Лист	Листов	
Нач.отд.		Гин				САНТЕХПРОЕКТ		

Инв. № подл. | Подп. и дата

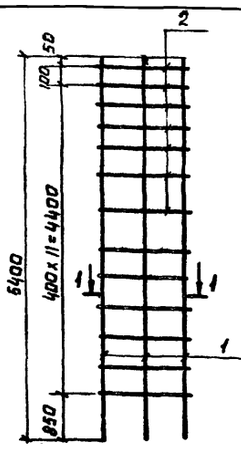

Каркас изготовлять при помощи контактной точечной сварки в соответствии с ГОСТ 14098-68

Формат	Зона	Поз.	Обозначение	Наименование	Кол.	Примечание
				КП 28		
		1	ТП 903-1-170- КЖИ-КР38	Каркас плоский КР 8	3	106,2кг
		2		ф6 АI ГОСТ 5781-75 ℓ=380	25	2,3кг

Изм.	Лист	N докум.	Подп.	Дата	ТП 903-1-170- КЖИ-КП 28			
Исполн.		Поликарпова			Каркас пространственный КП28	Литер	Масса	Масшт.
Рук.гр.		Сорокина				Р	108,5кг	6/м
Гл.констр.		Гольденцвейгер				Лист	Листов	
Нач.отд.		Гин				САНТЕХПРОЕКТ		

Инв. № подл. | Подпись и дата

Альбом IV

Типовой проект 903-1-170

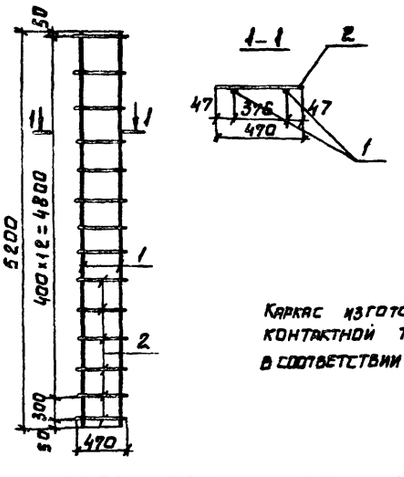

Каркас изготовлять при помощи контактной точечной сварки в соответствии с ГОСТ 14098-68.

Формат	Зона	Поз.	Обозначение	Наименование	Кол.	Примечание
				КР 39		
		1		ф22 А III ГОСТ 5781-75 ℓ=5200	2	31,2кг
		2		ф8 АI ГОСТ 5781-75 ℓ=470	14	2,8кг

Изм.	Лист	N докум.	Подпись	Дата	ТП 903-1-170- КЖИ-КР39			
Исполн.		Поликарпова			Каркас плоский КР 39	Литер	Масса	Масшт.
Рук.гр.		Сорокина				Р	34,0кг	6/м
Гл.констр.		Гольденцвейгер				Лист	Листов	
Нач.отд.		Гин				САНТЕХПРОЕКТ		

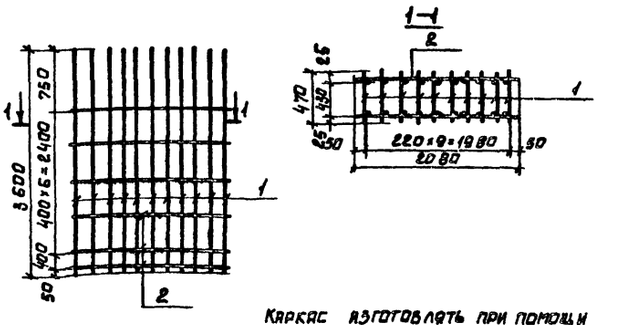

Каркас изготовлять при помощи контактной точечной сварки в соответствии с ГОСТ 14098-68.

Формат	Зона	Поз.	Обозначение	Наименование	Кол.	Примечание
				КП 29		
		1	КЖИ-КР37	Каркас плоский КР37	10	232,0
		2		ф8 АI ГОСТ 5781-75 ℓ=2080	16	13,4кг

Изм.	Лист	N докум.	Подпись	Дата	ТП 903-1-170- КЖИ-КП 29			
Исполн.		Поликарпова			Каркас пространственный КП 29.	Литер	Масса	Масшт.
Рук.гр.		Сорокина				Р	245,4	6/м
Гл.констр.		Гольденцвейгер				Лист	Листов	
Нач.отд.		Гин				САНТЕХПРОЕКТ		

Инв. № подл. | Подпись и дата

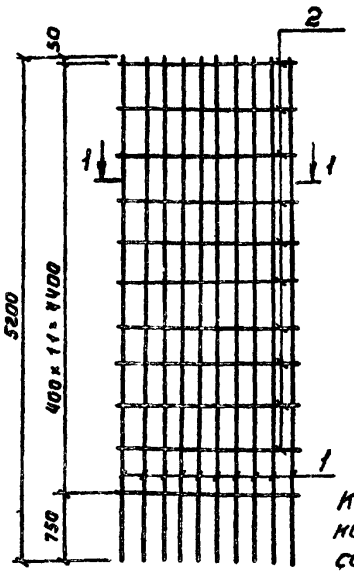

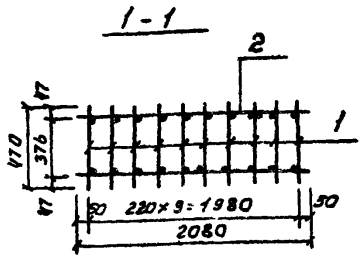

Каркас изготовлять при помощи контактной точечной сварки в соответствии с ГОСТ 14098-68.

Формат	Зона	Поз.	Обозначение	Наименование	Кол.	Примечание
				КП 30		
		1	КЖИ-КР39	Каркас плоский КР39	10	34,0 кг
		2		ф8 AI ГОСТ 5781-75; ℓ=2080	22	12,5 кг

Изм.	Лист	№ докум.	Подп.	Дата	ТП 903-1-170 КЖИ-КП 30			
					Каркас пространственный КП 30	Литер	Масса	Масшт.
						Р	358,5 кг	5/м
Исполн.		Полякарпова				Лист	Листов	
Рук. гр.		Сорокина				САНТЕХПРОЕКТ		
Гл. конст.		Гольденшлагер						
Нач. отд.		Гин						

Инв. № подл. | Подп. и дата

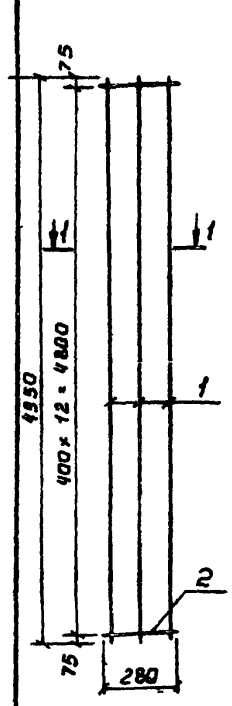

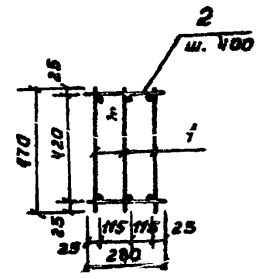

Каркас изготовлять при помощи контактной точечной сварки в соответствии с ГОСТ 14098-68.

Формат	Зона	Поз.	Обозначение	Наименование	Кол.	Примечание
				КП 31		
		1	КЖИ-КР40, КР41	Каркас плоский КР 10	3	102,6 кг
		2		ф6 AI ГОСТ 5781-75; ℓ=280	26	2,4 кг

Изм.	Лист	№ докум.	Подп.	Дата	ТП 903-1-170 КЖИ-КП 31			
					Каркас пространственный КП 31	Литер	Масса	Масшт.
						Р	105,0 кг	5/м
Исполн.		Полякарпова				Лист	Листов	
Рук. гр.		Сорокина				САНТЕХПРОЕКТ		
Гл. конст.		Гольденшлагер						
Нач. отд.		Гин						

Инв. № подл. | Подп. и дата | Взам. инв. №

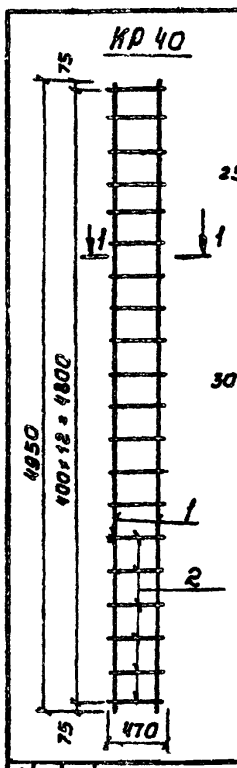

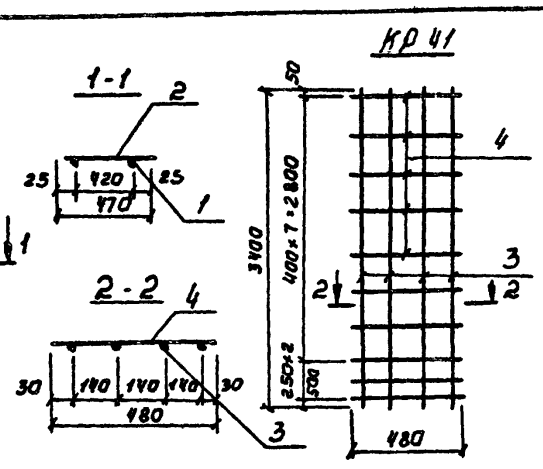

Каркас изготовлять при помощи контактной точечной сварки в соответствии с ГОСТ 14098-68.

Формат	Зона	Поз.	Обозначение	Наименование	Кол.	Прим.
				КР 40		
		1		ф22 AIII ГОСТ 5781-75; ℓ=4950	2	30,2 кг
		2		ф8 AI то же ℓ=470	13	4,0 кг
				КР 41		34,2 кг
		3		ф22 AIII ГОСТ 5781-75; ℓ=3400	4	40,8 кг
		4		ф8 AI то же ℓ=480	10	2,0 кг
						42,8 кг

Изм.	Лист	№ докум.	Подп.	Дата	ТП 903-1-170 КЖИ-КР 40; КР 41			
					Каркасы плоские КР 40; КР 41	Литер	Масса	Масшт.
						Р	34,2 кг / 42,8 кг	Б/м
Исполн.		Полякарпова				Лист	Листов	
Рук. гр.		Сорокина				САНТЕХПРОЕКТ		
Гл. конст.		Гольденшлагер						
Нач. отд.		Гин						

Инв. № подл. | Подп. и дата | Взам. инв. №

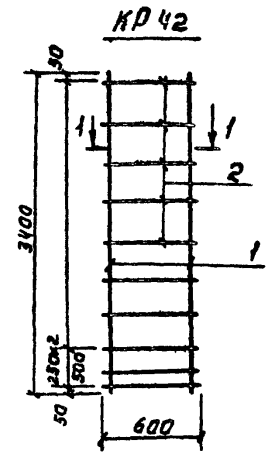

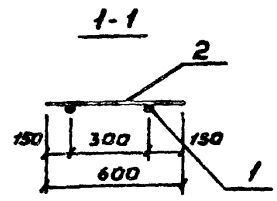

Каркас изготовлять при помощи контактной точечной сварки в соответствии с ГОСТ 14098-68.

Формат	Зона	Поз.	Обозначение	Наименование	Кол.	Прим.
				КР 42		
		1		ф22 AIII ГОСТ 5781-75; ℓ=3400	2	20,4 кг
				ф8 AI то же ℓ=600	10	8,4 кг

Изм.	Лист	№ докум.	Подп.	Дата	ТП 903-1-170 КЖИ-КР 42			
					Каркас плоский КР 42	Литер	Масса	Масшт.
						Р	22,8 кг	Б/м
Исполн.		Полякарпова				Лист	Листов	
Рук. гр.		Сорокина				САНТЕХПРОЕКТ		
Гл. конст.		Гольденшлагер						
Нач. отд.		Гин						

Инв. № подл. | Подп. и дата | Взам. инв. №

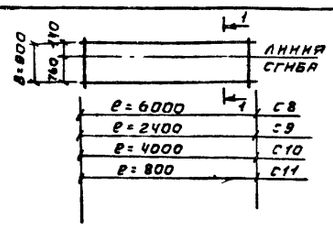

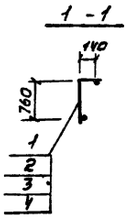

Марка	Масса, кг
С8	23,2 кг
С9	9,3 кг
С10	15,5 кг
С11	3,1 кг

Формат	Зона	Поз.	Обозначение	Наименование	Кол.	Примечание
				С8		
				Деталн		
		1	ГОСТ 8478-66	Сетка арматурная 250/150/5/3 В=900; ℓ=6000	1	23,2 кг
				С9		
				Деталн		
		2	ГОСТ 8478-66	Сетка арматурная 250/150/5/3 В=900; ℓ=2400	1	9,3 кг
				С10		
				Деталн		
		3	"	Сетка арматурная 250/150/5/3 В=900; ℓ=4000	1	15,5 кг
				С11		
				Деталн		
		4	"	Сетка арматурная 250/150/5/3 В=900; ℓ=800	1	3,1 кг

Изм.	Лист	N докум.	Подп.	Дата	ТП903-1-170 КЖИ С8;С9;С10;С11
Исполн.	Руберовская				Сетки арматурные С8; С9; С10; С11
Рук. гр.	Сорокина				
Гл. констр.	Гольденштейн				
Нач. отд.	Гин				

Литер	Масса	Масштаб
Р	см. табл.	б/м
Лист	Листов	

САНТЕХПРОЕКТ

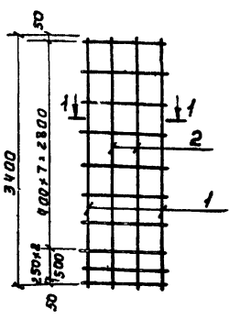

Каркас изготовлять при помощи контактной точечной сварки в соответствии с ГОСТ 14098-68.

Формат	Зона	Поз.	Обозначение	Наименование	Кол.	Примечание
				КП 32		
		1	КЖИ-КР40; КР41	Каркас плоский КР41	2	85,6 кг
		2	КЖИ-КР42	То же КР42	2	45,6 кг
		3		ф6АТ ГОСТ 5781-75, ℓ=600	20	2,4 кг

Изм.	Лист	N докум.	Подп.	Дата	ТП903-1-170 КЖИ-КП32
Исполн.	Помигарова				Каркас пространственный КП32
Рук. гр.	Сорокина				
Гл. констр.	Гольденштейн				
Нач. отд.	Гин				

Литер	Масса	Масштаб
Р	133,6	б/т
Лист	Листов	

САНТЕХПРОЕКТ

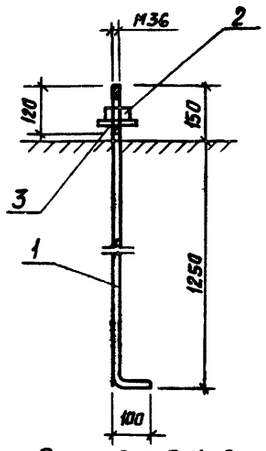

Материал: Сталь В Ст3 Кп2 с метрической резьбой по ГОСТ 2590-71

Формат	Зона	Поз.	Обозначение	Наименование	Кол.	Примеч.
				Деталн		
ф.4		1		ф36 АТ ГОСТ 2590-71 ℓ=1400	1	11,2 кг
"		2		Гайка М36 ГОСТ 5915-70	1	0,01 кг
"		3		Шайба М36 ГОСТ 11371-68	1	0,01 кг

Изм.	Лист	N докум.	Подпись	Дата	ТП903-1-170 КЖИ МН5
Исполн.	Бубревич				Изделие закладное МН5
Рук. гр.	Сорокина				
Гл. констр.	Гольденштейн				
Нач. отд.	Гин				

Литер	Масса	Масштаб
Р	11,22	1:10
Лист	Листов	

САНТЕХПРОЕКТ

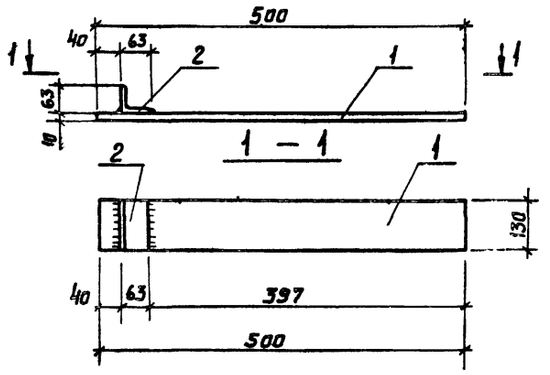

1. Материал: Сталь В Ст3 Кп2
2. Сварку производить электродами типа Э-42 по ГОСТ 9467-60 $h_ш$=6 мм.

Формат	Зона	Поз.	Обозначение	Наименование	Кол.	Примеч.
				Деталн		
		1		−130×14 ГОСТ 103-76 ℓ=500	1	7,1 кг
		2		L 63×6 ГОСТ 8509-72 ℓ=130	1	0,8 кг

Изм.	Лист	N докум.	Подпись	Дата	ТП 903-1-170 КЖИ МС1
Исполн.	Бубревич				Изделие закладное МС1
Рук. ер	Сорокина				
Гл. констр.	Гольденштейн				
Нач. отд.	Гин				

Литер	Масса	Масштаб
Р	8,0 кг	1:10
Лист	Листов	

САНТЕХПРОЕКТ

Альбом 17

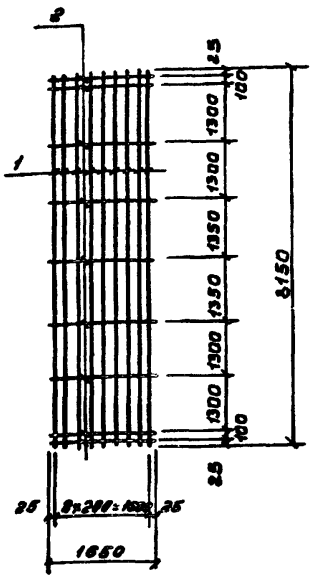

Сетку изготовить при помощи точечной электросварки в соответствии с ГОСТ 10922-75, ГОСТ 14098-68 и СН 393-69.

Формат	Зона	Поз.	Обозначение	Наименование	Кол.	Прим.
				Детали		
Б.Ч.		1		ф16 А II ГОСТ 5781-75; ℓ=8150	9	116,0 кг
Б.Ч.		2		ф8 А I ГОСТ 5781-75; ℓ=1650	9	6,0 кг

ТП 903-1-170 КЖИ-С1

Изм.	Лист	Н.докум.	Подп.	Дата
Исполн.		Будревич		
Рук. гр.		Сорокина		
Гл. констр.		Гольденшлагер		
Нач. отд.		Гин		

Сетка арматурная С1

Литер	Масса	Масшт.
Р	124,0 кг	1:10
Лист	Листов	

САНТЕХПРОЕКТ

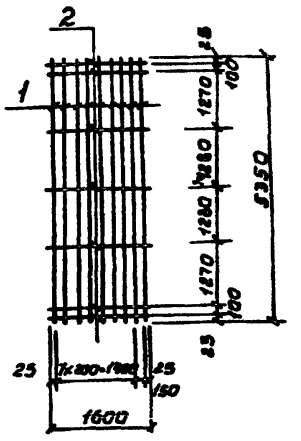

Сетку изготовить при помощи точечной электросварки в соответствии с ГОСТ 14098-68 ГОСТ 10922-75 и СН 383-69.

Формат	Зона	Поз.	Обозначение	Наименование	Кол.	Прим.
				Детали		
Б.Ч.		1		ф16 А II ГОСТ 5781-75; ℓ=5350	9	76,0 кг
Б.Ч.		2		ф8 А I ГОСТ 5781-75; ℓ=1600	7	4,5 кг

ТП 903-1-170 КЖИ-С2

Изм.	Лист	Н.докум.	Подп.	Дата
Исполн.		Будревич		
Рук. гр.		Сорокина		
Гл. констр.		Гольденшлагер		
Нач. отд.		Гин		

Сетка арматурная С2

Литер	Масса	Масшт.
Р	80,5 кг	1:10
Лист	Листов	

САНТЕХПРОЕКТ

Инв. № подл. | Подп. и дата

Типовой проект 903-1-170 Альбом 17

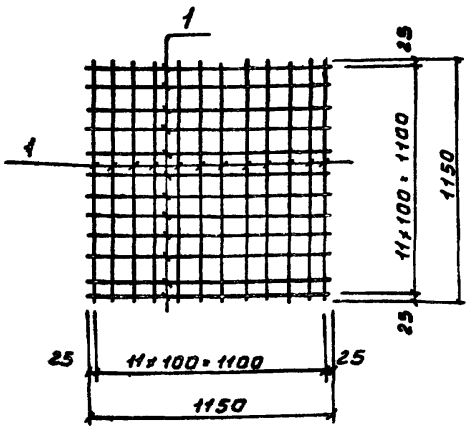

Сетку изготовить при помощи точечной электросварки в соответствии с ГОСТ 10922-75, ГОСТ 14098-68 и СН 393-69.

Формат	Зона	Поз.	Обозначение	Наименование	Кол.	Прим.
				Детали		
Б.Ч.		1		ф10 А I ГОСТ 5781-75; ℓ=1150	24	17,0 кг

ТП 903-1-170 КЖИ-С3

Изм.	Лист	Н.докум.	Подп.	Дата
Исполн.		Будревич		
Рук. гр.		Сорокина		
Гл. констр.		Гольденшлагер		
Нач. отд.		Гин		

Сетка арматурная С3

Литер	Масса	Масшт.
Р	17,0 кг	1:20
Лист	Листов	

САНТЕХПРОЕКТ

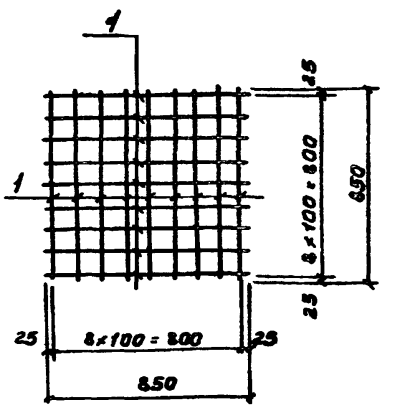

Сетку изготовить при помощи точечной электросварки в соответствии с ГОСТ 10922-75, ГОСТ 14098-68 и СН 393-69.

Формат	Зона	Поз.	Обозначение	Наименование	Кол.	Прим.
				Детали		
Б.Ч.		1		ф10 А I ГОСТ 5781-75; ℓ=850	18	9,5 кг

ТП 903-1-170 КЖИ-С4

Изм.	Лист	Н.докум.	Подп.	Дата
Исполн.		Будревич		
Рук. гр.		Сорокина		
Гл. конст.		Гольденшлагер		
Нач. отд.		Гин		

Сетка арматурная С4

Литер	Масса	Масшт.
Р	9,5 кг	1:20
Лист	Листов	

САНТЕХПРОЕКТ

Инв. № подл. | Подп. и дата

Альбом 17

Типовой проект 903-1-170

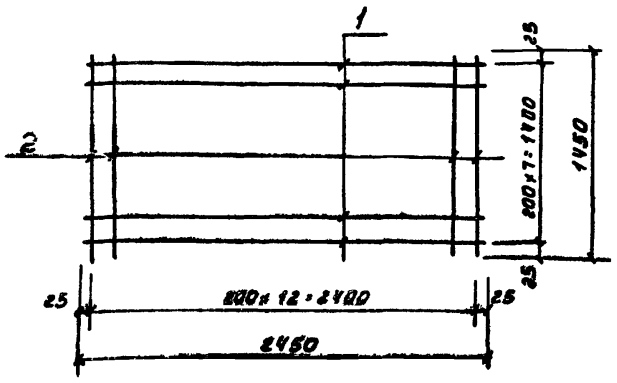

Сетку изготовлять при помощи контактной точечной сварки в соответствии с ГОСТ 14098-68. и СН 393-69

Формат	Зона	Поз.	Обозначение	Наименование	Кол.	Прим.
				Детали		
		1		ф8АI ГОСТ 5781-75; ℓ=2450	8	7,7 кг
		2		ф16АIII ГОСТ 5781-75; ℓ=1450	13	31 кг

ТП 903-1-170 КЖИ-С5

Сетка арматурная С5

Литер Р | Масса 38,7 кг | Масшт. Б/м

Лист | Листов

САНТЕХПРОЕКТ

Изм. Лист № докум. Подп. Дата

Исполн. Сорокина

Ст. инж. Костин

Рук. гр. Сорокина

Гл. констр. Гольденшмидт

Нач. отд. Гин

Подп. и дата | Инв. № подл.

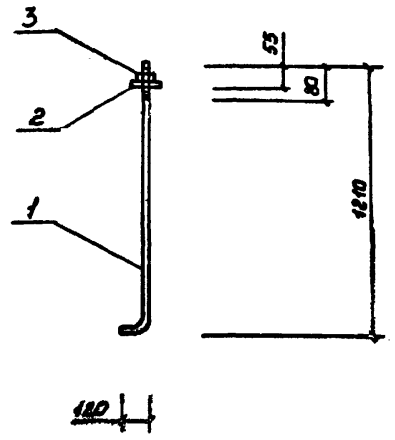

Материал - сталь марки ВСт3кп2 с метрической резьбой по ГОСТ 2590-71.

Формат	Зона	Поз.	Обозначение	Наименование	Кол.	Прим.
				Детали		
Б4		1		ф30 ГОСТ 2590-71; ℓ=1330	1	8,40 кг
И		2		Шайба М30 ГОСТ 11371-68	1	1,80 кг
И		3		Гайка М30 ГОСТ 5915-70*	1	0,22 кг

ТП 903-1-170 КЖИ-А-1

Болт анкерный А-1

Литер Р | Масса 10,42 кг | Масшт. Б/м

Лист | Листов

САНТЕХПРОЕКТ

Изм. Лист № докум. Подп. Дата

Исполн. Смирнова

Рук. гр. Сорокина

Гл. констр. Гольденшмидт

Нач. отд. Гин

Подп. и дата | Инв. № подл.

Альбом 17

Типовой проект 903-1-170

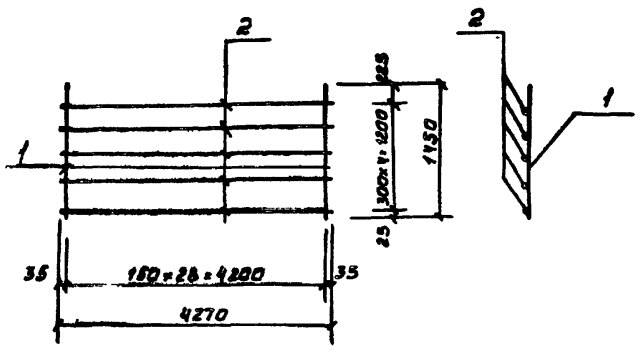

Сетку изготовлять при помощи контактной точечной сварки в соответствии с ГОСТ 14098-68 и СН 393-69

Формат	Зона	Поз.	Обозначение	Наименование	Кол.	Прим.
				Детали		
		1		ф10АIII ГОСТ 5781-75 ℓ=1450	29	26,1 кг
		2		ф6АI ГОСТ 5781-75 ℓ=4270	5	4,7 кг

ТП 903-1-170 КЖИ-С6

Сетка арматурная С-6

Литер Р | Масса 30,8 кг | Масшт. Б/м

Лист | Листов

САНТЕХПРОЕКТ

Изм. Лист № докум. Подп. Дата

Исполн. Никифорова

Рук. гр. Сорокина

Гл. констр. Гольденшмидт

Нач. отд. Гин

Подп. и дата | Инв. № подл.

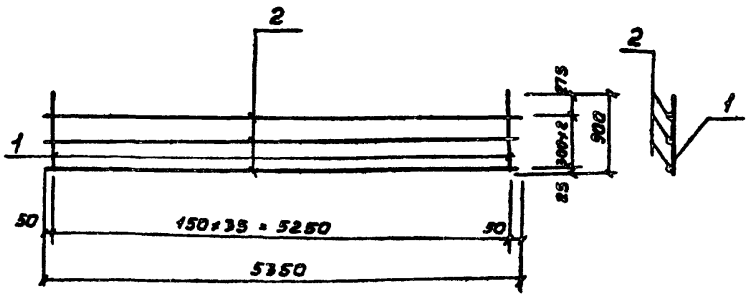

Сетку изготовлять при помощи контактной точечной сварки в соответствии с ГОСТ 14098-68 и СН 393-69

Формат	Зона	Поз.	Обозначение	Наименование	Кол.	Прим.
				Детали		
		1		ф10АIII ГОСТ 5781-75 ℓ=900	36	19,4 кг
		2		ф6АI ГОСТ 5781-75 ℓ=5350	3	3,5 кг

ТП 903-1-170 КЖИ-С7

Сетка арматурная С-7

Литер Р | Масса 22,9 кг | Масшт. Б/м

Лист | Листов

САНТЕХПРОЕКТ

Изм. Лист № докум. Подп. Дата

Исполн. Никифорова

Рук. гр. Сорокина

Гл. констр. Гольденшмидт

Нач. отд. Гин

Подп. и дата | Инв. № подл.

Альбом IV

Наводон проект 903-1-170

Щ1; Щ2

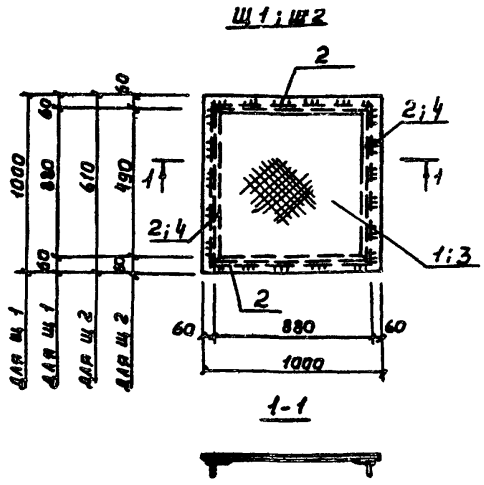

Сварку производить электродами типа Э-42 ГОСТ 9467-75. Сварной шов h = 4мм.

Марка	Масса, кг
Щ1	51,0
Щ2	32,1

Формат	Зона	Поз.	Обозначение	Наименование	Кол.	Примеч.
				Щ 1		
				Детали		
БЧ		1		РИФЛ.СТ. ГОСТ 8568-77 1000×1000	1	42,3 кг
"		2		L 40×4 ГОСТ 8509-72, ℓ = 880	4	8,7 кг
				Щ 2		
				Детали		
БЧ		3		РИФЛ.СТ. ГОСТ 8568-77 1000×610	1	25,4 кг
"		2		L 40×4 ГОСТ 8509-72, ℓ = 880	2	4,3 кг
"		4		L 40×4 ГОСТ 8509-72, ℓ = 490	2	2,4 кг

ТП903-1-170 КЖИ Щ1; Щ2

Щиты стальные Щ1; Щ2

Изм	Лист	№ докум.	Подп.	Дата
Исполн.		Сергеева		
Рук. гр.		Сорокина		
Гл. констр.		Гольденшлюгер		
Нач. отд.		Гин		

Литер	Масса	Масшт
Р	см табл.	б/м
Лист	Листов	

САНТЕХПРОЕКТ

Щ3

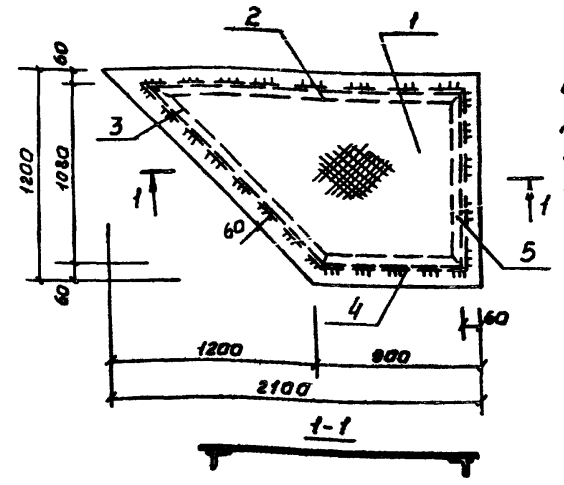

Сварку производить электродами типа Э-42 ГОСТ 9467-75. Сварной шов h = 4мм.

Формат	Зона	Поз.	Обозначение	Наименование	Кол.	Прим.
				Щ 3		
				Детали		
БЧ		1		РИФЛ.СТ. ГОСТ 8568-77 2100×1200	1	76,1 кг
"		2		L 40×4 ГОСТ 8509-72, ℓ = 2000	1	4,8 кг
"		3		L 40×4 ГОСТ 8509-72, ℓ = 1130	1	2,8 кг
"		4		L 40×4 ГОСТ 8509-74, ℓ = 820	1	2,0 кг
"		5		L 40×4 ГОСТ 8509-74, ℓ = 1080	1	2,7 кг

ТП903-1-170 КЖИ-Щ3

Щит стальной Щ3

Изм	Лист	№ докум.	Подп.	Дата
Исполн.		Сергеева		
Рук. гр.		Сорокина		
Гл. констр.		Гольденшлюгер		
Нач. отд.		Гин		

Литер	Масса	Масшт.
Р	88,4 кг	1:25
Лист	Листов	

САНТЕХПРОЕКТ

Инв. № подл. | Подп. и дата

Мн1

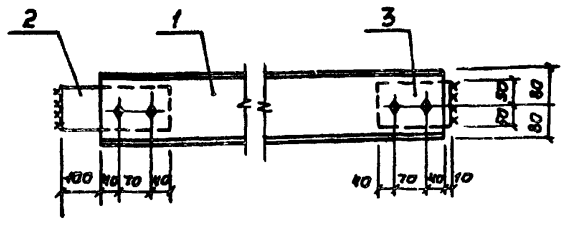

Сварку производить электродами типа Э-42 ГОСТ 9467-75.

Формат	Зона	Поз.	Обозначение	Наименование	Кол.	Примеч.
				Мн1		
				Детали		
БЧ		1		I 16 ГОСТ 8239-72, ℓ = 2040	1	32,4 кг
"		2		δ=10×100 ГОСТ 82-70, ℓ = 250	1	2,0 кг
"		3		δ=10×100 ГОСТ 103-76, ℓ = 160	1	1,3 кг

ТП903-1-170 -КЖИ-МН1

Изделие металлическое МН1

Изм	Лист	№ докум	Подп	Дата
Исполн.		Сергеева		
Рук. гр.		Сорокина		
Гл. констр.		Гольденшлюгер		
Нач. отд.		Гин		

Литер	Масса	Масшт.
Р	35,7 кг	1:10
Лист	Листов	

САНТЕ/ПРОЕКТ

Мн2

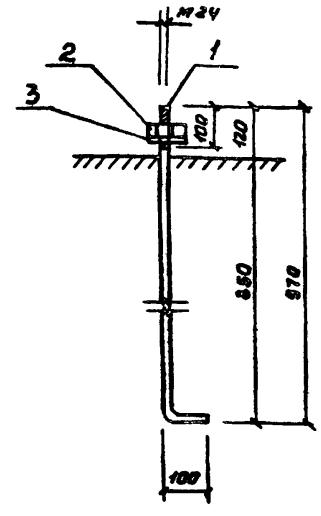

Материал – сталь марки ВСт 5 кп2 с метрической резьбой по ГОСТ 2590-71.

Формат	Зона	Поз.	Обозначение	Наименование	Кол.	Примеч.
				Детали		
Б.Ч.		1		Ф24АI ГОСТ 2590-71 ℓ=1070	1	4,15 кг
"		2		Гайка М24 ГОСТ 5915-70	1	0,01
"		3		Шайба М24 ГОСТ 11371-68	1	0,01

ТП903-1-170 КЖИ-МН2

Изделие закладное МН2

Изм	Лист	№ докум	Подп	Дата
Исполн.		Бздревич		
Рук. гр.		Сорокина		
Гл. констр.		Гольденшлюгер		
Нач. отд.		Гин		

Литер	Масса	Масшт
Р	4,17 кг	1:10

САНТЕХПРОЕКТ

Инв. № подл. | Подп. и дата

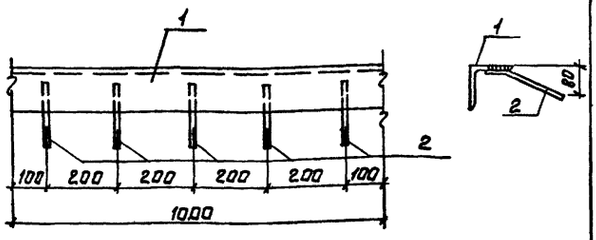

Формат	Зона	Поз.	Обозначение	Наименование	Кол.	Примеч.
				Детали		
		1		L 100×10 ГОСТ 8509-72 ℓ=1000	1	15,1 кг
		2		ф 8 АI ГОСТ 5781-75; ℓ=280	6	0,6

ТП 903-1-170 КЖИ-МН3

Изделие закладное МН3

Литер	Масса	Масштаб
Р	15,7 кг	1:10
Лист	Листов	

САНТЕХПРОЕКТ

Изм. Лист N докум. Подпись Дата

Исполн. Сорокина Л.Я.
Рук. гр. Сорокина Л.В.
Гл. конст. Гольденшлюгер
Нач. отд. Гин

Инв. № подл. | Подпись и дата | Взам. инв. №

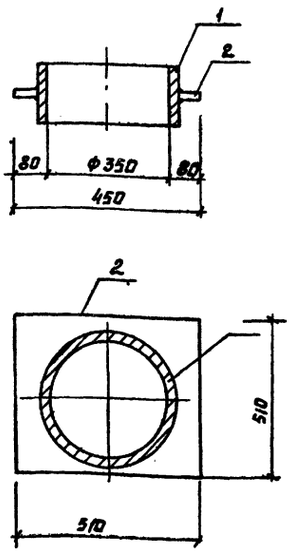

Формат	Зона	Поз.	Обозначение	Наименование	Кол.	Примеч.
				Детали		
		1		-б=8×510 ГОСТ 82-70 ℓ=510	1	31,0 кг
		2		Труба ф 350; ГОСТ 8732-70 ℓ=180	1	4,4 кг

ТП 903-1-170 -КЖИ-МН54

МН 4

Литер	Масса	Масштаб
Р	35,0	
Лист	Листов	

САНТЕХПРОЕКТ

Изм. Лист N документа Подпись Дата

Исполн. Сорокина Л.А.
Рук. гр. Сорокина Л.В.
Гл. конст. Гольденшлюгер
Нач. отд. Гин

Инв. № подл. | Подпись и дата

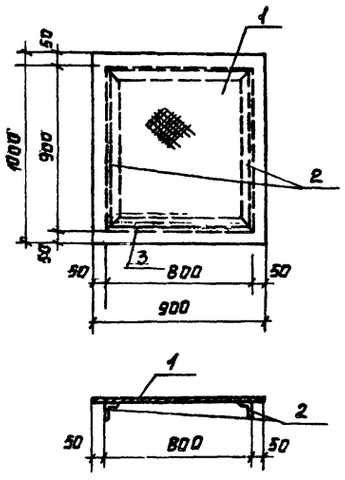

Формат	Зона	Поз.	Обозначение	Наименование	Кол.	Примеч.
Б4		1		ст. РИФЛ-Б-5мм ГОСТ 8568-77 900×1000	1	38,1 кг
		2		L 40×4 ГОСТ 8509-72 ℓ=900	2	4,34
		3		L 40×4 ГОСТ 8509-72 ℓ=800	2	3,86

1. Материал: сталь ВСт3 кп2 по ГОСТ 380-71.
2. Сварку производить электродами типа Э-42. Толщина швов 5 мм.

ТП 903-1-170 КЖИ-Щ-4

Щит стальной Щ-4.

Литер	Масса	Масштаб
Р	46,3	
Лист	Листов	

САНТЕХПРОЕКТ

Изм. Лист N докумен. Подпись Дата

Исполн. Сорокина Л.А.
Рук. гр. Сорокина Л.В.
Гл. конст. Гольденшлюгер
Нач. отд. Гин

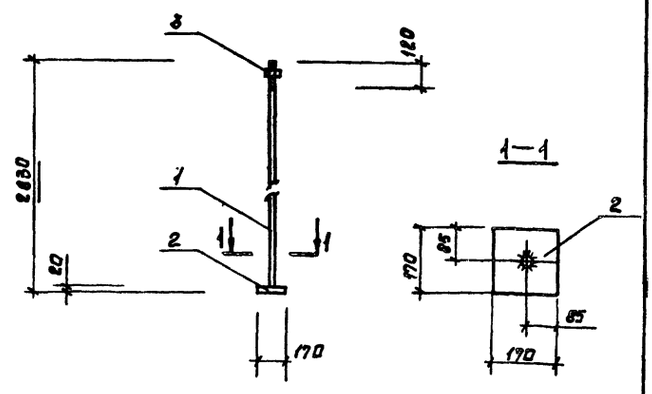

Материал — сталь марки ВСт3 кп2 с метрической резьбой по ГОСТ 2590-71. Сварку производить электродами типа Э-42 по ГОСТ 9467-75. Толщина $h_ш$ ≥ 8мм.

Форм.	Зона	Позиц.	Обозначение	Наименование	Кол.	Прим.
				Детали		
Б4		1		ф56 ГОСТ 2590-71, ℓ=2810	1	54,50 кг
"		2		-б=20×170 ГОСТ 103-76, ℓ=170	1	4,54 кг
"		3		Гайка М56 ГОСТ 5915-70*	1	0,41 кг

ТП 903-1-170 КЖИ-А-2

Болт анкерный А-2

Литер	Масса	Масшт.
Р	59,45 кг	6/м
Лист	Листов	

САНТЕХПРОЕКТ

Изм. Лист N докум. Подп. Дата

Исполн. Смирнова
Рук. гр. Сорокина
Гл. конст. Гольденшлюгер
Нач. отд. Гин

Инв. № подл. | Подпись и дата

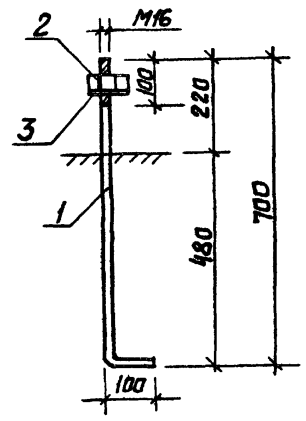

Материал : сталь марки ВСт3 кп 2
с метрической резьбой по ГОСТ 2590-71

Формат	Зона	Поз.	Обозначение	Наименование	Кол.	Прим
				Детали		
		1		ф 16 АI ГОСТ 2590-71 ℓ=1070	1	1,1кг
		2		Гайка М16 ГОСТ 5915-70	1	0,1кг
		3		Шайба М16 ГОСТ 11371-68	1	0,1кг

Изм.	Лист	№ Докум.	Подп.	Дата
Исполн.	Будревич			
Рук. гр.	Сорокина			
Гл. конст.	Гольденшлегер			
Нач. отд.	Гин			

ТП903-1-170 КЖИ-А3

Болт анкерный А-3

Литер	Масса	Масшт
Р	1,3 кг	1:10

Лист | Листов

САНТЕХПРОЕКТ

gost.e-ecolog.ru