ТИПОВОЙ ПРОЕКТ

903-1-170

КОТЕЛЬНАЯ

с 4 КОТЛАМИ КЕ-25-14С

ОТОПИТЕЛЬНО-ПРОИЗВОДСТВЕННАЯ

СИСТЕМА ТЕПЛОСНАБЖЕНИЯ ОТКРЫТАЯ

ТОПЛИВО-КАМЕННЫЕ И БУРЫЕ УГЛИ

Альбом III

16411-04

ЦЕНА 8-51

gost.e-ecolog.ru

903-1-170

КОТЕЛЬНАЯ С 4 КОТЛАМИ КЕ-25-14С

ОТОПИТЕЛЬНО-ПРОИЗВОДСТВЕННАЯ СИСТЕМА ТЕПЛОСНАБЖЕНИЯ-ОТКРЫТАЯ

ТОПЛИВО-КАМЕННЫЕ И БУРЫЕ УГЛИ

СОСТАВ ПРОЕКТА

NN АЛЬБОМОВ	НАИМЕНОВАНИЕ АЛЬБОМОВ
	АРХИТЕКТУРНО-СТРОИТЕЛЬНАЯ ЧАСТЬ
I ч.1,2	АРХИТЕКТУРНО-СТРОИТЕЛЬНЫЕ РЕШЕНИЯ, КОНСТРУКЦИИ ЖЕЛЕЗОБЕТОННЫЕ И МЕТАЛЛИЧЕСКИЕ
II	ЧЕРТЕЖИ ИНДУСТРИАЛЬНЫХ СТРОИТЕЛЬНЫХ КОНСТРУКЦИЙ И ИЗДЕЛИЙ КОТЕЛЬНОЙ
III	СООРУЖЕНИЯ ТОПЛИВОПОДАЧИ
IV	ЧЕРТЕЖИ ИНДУСТРИАЛЬНЫХ СТРОИТЕЛЬНЫХ КОНСТРУКЦИЙ И ИЗДЕЛИЙ ТОПЛИВОПОДАЧИ
	ТЕПЛОМЕХАНИЧЕСКАЯ ЧАСТЬ
V	КОМПОНОВКА ОБОРУДОВАНИЯ КОТЕЛЬНОЙ ОБЩЕКОТЕЛЬНЫЕ СОЕДИНИТЕЛЬНЫЕ ТРУБОПРОВОДЫ
VI	КОТЛОАГРЕГАТ /ТОПЛИВО-КАМЕННЫЕ И БУРЫЕ УГЛИ/
VII	ОБЩИЕ ВИДЫ НЕСТАНДАРТНЫХ ТЕХНОЛОГИЧЕСКИХ КОНСТРУКЦИЙ
VIII	ВОДОПОДГОТОВКА
IX	СКЛАД РЕАГЕНТОВ /ИЗ ТП 903-1-153/
	ЭЛЕКТРОТЕХНИЧЕСКАЯ ЧАСТЬ
X	СИЛОВОЕ ЭЛЕКТРООБОРУДОВАНИЕ И ЭЛЕКТРООСВЕЩЕНИЕ КОТЕЛЬНОЙ
XI	ЩИТЫ СИЛОВЫЕ УПРАВЛЕНИЯ КОТЕЛЬНОЙ. ЗАДАНИЕ ЗАВОДУ-ИЗГОТОВИТЕЛЮ
XII	СХЕМЫ УПРАВЛЕНИЯ ЭЛЕКТРОДВИГАТЕЛЯМИ КОТЕЛЬНОЙ
XIII	СИЛОВОЕ ЭЛЕКТРООБОРУДОВАНИЕ И ЭЛЕКТРООСВЕЩЕНИЕ ТОПЛИВОПОДАЧИ
XIV	ЩИТЫ СИЛОВЫЕ УПРАВЛЕНИЯ ТОПЛИВОПОДАЧИ. ЗАДАНИЕ ЗАВОДУ-ИЗГОТОВИТЕЛЮ

NN АЛЬБОМОВ	НАИМЕНОВАНИЕ АЛЬБОМОВ
	АВТОМАТИЗАЦИЯ
XV	СХЕМЫ ФУНКЦИОНАЛЬНЫЕ И ВНЕШНИХ ПРОВОДОК. ПЛАНЫ РАСПОЛОЖЕНИЯ. БЛОКИ МЕСТНЫХ ПРИБОРОВ
XVI	ОБЩИЕ ВИДЫ
XVII	СХЕМЫ ЭЛЕКТРИЧЕСКИЕ ПРИНЦИПИАЛЬНЫЕ
	САНИТАРНО-ТЕХНИЧЕСКАЯ ЧАСТЬ
XVIII	ОТОПЛЕНИЕ И ВЕНТИЛЯЦИЯ, ВОДОПРОВОД И КАНАЛИЗАЦИЯ
	МЕХАНИЗАЦИЯ ТРАНСПОРТА
XIX ч.1,2,3	МЕХАНИЗАЦИЯ ТОПЛИВОПОДАЧИ И ШЛАКОЗОЛОУДАЛЕНИЯ. САНТЕХНИКА
	ЗАКАЗНЫЕ СПЕЦИФИКАЦИИ
XX	ТЕПЛОМЕХАНИЧЕСКАЯ, САНИТАРНО-ТЕХНИЧЕСКАЯ ЧАСТИ
XXI	МЕХАНИЗАЦИЯ ТОПЛИВОПОДАЧИ И ШЛАКОЗОЛОУДАЛЕНИЯ /ВСЕ ЧАСТИ/
XXII	ЭЛЕКТРОТЕХНИЧЕСКАЯ ЧАСТЬ КОТЕЛЬНОЙ И ШЛАКОЗОЛОУДАЛЕНИЯ
XXIII	АВТОМАТИЗАЦИЯ. СПЕЦИФИКАЦИЯ НА ПРИБОРЫ, ИЗДЕЛИЯ И МАТЕРИАЛЫ. ОПРОСНЫЕ ЛИСТЫ
XXIV	СКЛАД РЕАГЕНТОВ /ИЗ Т.П 903-1-153/
XXV	ЭКОНОМИКА. ТЕХНИКО-ЭКОНОМИЧЕСКАЯ ЧАСТЬ
	СМЕТЫ
XXVI	СВОДКА ЗАТРАТ И СМЕТЫ НА СТРОИТЕЛЬНЫЕ РАБОТЫ КОТЕЛЬНОЙ
XXVII ч1,2	СМЕТЫ НА ТЕПЛОМЕХАНИЧЕСКУЮ, ЭЛЕКТРОТЕХНИЧЕСКУЮ, САНИТАРНО-ТЕХНИЧЕСКУЮ ЧАСТИ, АВТОМАТИЗАЦИЮ КОТЕЛЬНОЙ
XXVIII	ТОПЛИВОПОДАЧА
XXIX	СКЛАД РЕАГЕНТОВ /ИЗ Т.П. 903-1-153/

ПРИМЕНЕННЫЕ МАТЕРИАЛЫ: ТИПОВОЙ ПРОЕКТ 907-2-216. ДЫМОВАЯ ТРУБА Н=60 м, Ду=3,0 м. И ТИПОВОЙ ПРОЕКТ 704-1-51 СТАЛЬНОЙ ВЕРТИКАЛЬНЫЙ ЦИЛИНДРИЧЕСКИЙ РЕЗЕРВУАР ДЛЯ НЕФТИ И НЕФТЕПРОДУКТОВ ЕМКОСТЬЮ 300 м³

РАЗРАБОТАН
ГПИ САНТЕХПРОЕКТ
ГЛАВПРОМСТРОЙПРОЕКТА
ГОССТРОЯ СССР
ГПИ СОЮЗПРОММЕХАНИЗАЦИЯ
МИНТЯЖМАШ СССР

ГЛАВНЫЙ ИНЖЕНЕР ИНСТИТУТА ШИЛЛЕР Ю.И
ГЛАВНЫЙ ИНЖЕНЕР ПРОЕКТА РАСКИН Е.Д

АЛЬБОМ III

УТВЕРЖДЕН
И ВВЕДЕН В ДЕЙСТВИЕ
ГПИ САНТЕХПРОЕКТ
ПРИКАЗ №217 ОТ 28·XII- 197 г

1644-04

Содержание альбома

Альбом III

Типовой проект 903-1-170

Марка	Наименование	Стр
	Титульный лист	
	Содержание альбома.	1
АР1	Общие данные (начало)	2
АР2	Общие данные (окончание)	3
АР3	Приемное устройство. План на отм. 0,000; 5,000; 3,400; 9,200. Фрагмент плана №1. Схема 1 и 2.	4
АР4	Приемное устройство. Планы на отм. -3,000; -3,400; -7,800; -8,200; -10,800. Спецификации.	5
АР5	Приемное устройство. Разрезы 1-1; 2-2. План пандуса приемного бункера	6
АР6	Приемное устройство. Фасады 1-5, 5-1. Г-А, А-Г.	7
АР7	Галерея конвейера №1. План, фасад. Сечения. Деталь пола.	8
АР8	Галерея конвейера №1. Разрез 1-1. Сечения. Узлы.	9
АР9	Дробильное устройство. План на отм. 0,000; 3,400; 10,800. План кровли. Фрагмент плана. Спецификации.	10
АР10	Дробильное устройство. Фасады 2-1; 1-2; Г-А; А-Г. Разрезы 1-1; 2-2. Узел А.	11
АР11	Галерея конвейера №2. План, разрезы 1-1; 2-2. Фасад	12
	Железобетонные конструкции	
КЖ-1	Общие данные (начало)	13
КЖ-2	Общие данные (продолжение)	14
КЖ3	Общие данные (продолжение)	15
КЖ4	Общие данные (окончание)	16
КЖ5	Приемное устройство. Перекрытие на отм. 0,000; -0,400. Маркировочный план.	17
КЖ6	Приемное устройство. Перекрытие 0,000; -0,400. Разрезы 1-1 ÷ 8-8.	18
КЖ7	Приемное устройство. Перекрытие на отм. 0,000; -0,400. Разрезы 9-9 ÷ 15-15. Выборка стали на элементы.	19
КЖ8	Приемное устройство. Плита Пм1. Раскладка нижних и верхних арматурных сеток.	20
КЖ9	Приемное устройство. Балки Бм1, Бм1а.	21
КЖ10	Приемное устройство. Балка Бм2.	22
КЖ11	Приемное устройство. Балки Бм3 ÷ Бм6.	23
КЖ12	Приемное устройство. Балки Бм7 ÷ Бм9.	24
КЖ13	Приемное устройство. Балки Бм10 ÷ Бм12.	25
КЖ14	Приемное устройство. Плита Пм2 на отм. -3,100. в осях 3÷4.	26
КЖ15	Приемное устройство. Балки Бм13 ÷ Бм15	27
КЖ16	Приемное устройство. Плита Пм3 на отм. -5,480. Маркировочный план.	28
КЖ17	Приемное устройство. Армирование плиты Пм3. на отм. -5,480.	29
КЖ18	Приемное устройство. Перекрытие на отм -3,480. Разрезы 1-1 ÷ 5-5.	30
КЖ19	Приемное устройство. Балки Бм16 ÷ Бм19 на отм. -5,480. Армирование.	31
КЖ20	Приемное устройство. Балка Бм20. на отм. -5,480. Армирование.	32
КЖ21	Приемное устройство. Балка Бм21 на отм. -5,480. Армирование. Выборка стали.	33
КЖ22	Приемное устройство. Маркировочный план на отм. -10,900; -8,300.	34
КЖ23	Приемное устройство. Маркировочный план на отм. -10 900; -8,300. Разрезы 1-1 ÷ 7-7. Фом 6.	35
КЖ24	Приемное устройство. Днище Дн1 на отм. -10,900 Армирование.	36
КЖ25	Приемное устройство. Днище Дн2 на отм. -8,300. Армирование.	37
КЖ26	Приемное устройство. Днище Дн3 и Дн4. Армирование.	38
КЖ27	Приемное устройство. Приямок Пм-1 на отм. -10,900 Армирование.	39
КЖ28	Приемное устройство. Маркировочные схемы стен, колонн и пилястр	40
КЖ29	Приемное устройство. Разрезы 1-1 ÷ 3-3	41
КЖ30	Приемное устройство. Стена Ст м1.	42
КЖ31	Приемное устройство. Стена Ст м1. Сечения 1-1 ÷ 3-3	43
КЖ32	Приемное устройство. Стены Ст м2, Ст м8	44
КЖ33	Приемное устройство. Стены Ст м3 и Ст м5. Общие виды.	45
КЖ34	Приемное устройство. Стена Ст м3. Схема армирования	46
КЖ35	Приемное устройство. Стена Ст м3. Сечения	47
КЖ36	Приемное устройство. Стены Ст м4, Ст м9 Общие виды.	48
КЖ37	Приемное устройство. Стена Ст м4. Схема армирования.	49
КЖ38	Приемное устройство. Стена Ст м4. Сечения	50
КЖ39	Приемное устройство. Стена Ст м5. Общий вид	51
КЖ40	Приемное устройство. Стена Ст м5. Схема армирования	52
КЖ41	Приемное устройство. Стена Ст м5. Сечения	53
КЖ42	Приемное устройство. Стена Ст м6. Схема армирования	54
КЖ43	Приемное устройство. Стена Ст м7.	55
КЖ44	Приемное устройство. Стена Ст м9 Схема армирования	56
КЖ45	Приемное устройство. Стена Ст м9. Сечения. Выборка стали.	57
КЖ46	Приемное устройство. Колонны Ск м1, Ск м2, 2а. Пилястры Пм1, Пм2.	58
КЖ-47	Приемное устройство. Пилястры Пм3 ÷ Пм7	59
КЖ48	Приемное устройство. Маркировочная схема фундаментов. Раскладки блоков. Сечения	60
КЖ49	Приемное устройство. Фундаменты Фм1 ÷ Фм3	61
КЖ50	Приемное устройство. План на отм. 0,000 Балка Бм22.	62
КЖ51	Приемное устройство. Маркировочная схема элементов лестницы между осями А-Б Узлы 1 и 2.	63
КЖ52	Приемное устройство. Маркировочная схема маневрового устройства МУ12 м2. Фундаменты Фом 1÷ Фом3.	64
КЖ53	Приемное устройство. Маневровое устройство МУ 12м2. Фундаменты Фом4; Фом 5. Спецификация.	65
КЖ54	Приемное устройство. Маркировочная схема плит покрытия Раскладка верхних и нижних сеток пандуса.	66
КЖ55	Галерея №1. Маркировочная схема фундаментов. Разрез 1-1.	67
КЖ56	Галерея №1. Монолитные фундаменты Фм1 ÷ Фм3.	68
КЖ-57	Галерея №1. Монолитный участок Ум1. План, разрезы.	69
КЖ58	Галерея №1. Армирование Ум 1.	70
КЖ59	Галерея №1. Маркировочные схемы плит покрытий, перекрытий закладных деталей	71
КЖ60	Галерея №1. Монолитные плиты Пм1-Пм2.	72
КЖ61	Галерея №1. Маркировочная схема стеновых панелей. Разрезы 1-1 ÷ 2-2.	73
КЖ62	Галерея №2. Маркировочная схема фундаментов. Фундаменты Фм1 ÷ Фм3.	74
КЖ63	Галерея №2. Маркировочные схемы плит покрытия перекрытия и закладных деталей	75
КЖ64	Галерея №2. Монолитные плиты Пм1 ÷ Пм3.	76
КЖ65	Галерея №2. Маркировочная схема стеновых панелей.	77
КЖ66	Дробильное устройство. План фундаментов. План на отм. 0,000. Сечения фундаментов.	78
КЖ67	Дробильное устройство, план на отм. 3,400; 10,800. Маркировочные схемы плит покрытия	79
КЖ68	Дробильное устройство. Армирование плит Пм1, Пм2.	80
КЖ69	Дробильное устройство. Железобетонный пояс на отм. 4,910; 10,220; 13,912. Балка Бм1. Арматурный чертеж	81
КМ1	Общие данные	82
КМ2	Приемное устройство. Галерея №1. Техническая спецификация металла.	83
КМ3	Дробильное устройство. Галерея №2. Техническая спецификация металла	84
КМ4	Приемное устройство. Схемы колонн на отм. 0,000, балок покрытия, прогонов кровли.	85
КМ5	Приемное устройство. Схемы фахверка. Узлы 1, 2.	86
КМ6	Приемное устройство. Схемы стоек на отм. 0.000. балок на отм. 7,200. монорельсов на отм. 6,510; 10,700.	87
КМ7	Приемное устройство. Схемы балок и прогонов в осях 2-4, колонна К2.	88
КМ8	Приемное устройство. Схема бункеров	89
КМ9	Приемное устройство. Схема бункеров Схемы монорельсов на отм. 4,000; 3,500.	90
КМ10	Приемное устройство. Схема решеток бункера	91
КМ11	Приемное устройство. Схемы балок площадок на отм. 3,000; 5,400; 9,200	92
КМ12	Приемное устройство Схемы балок на отм. -7,800; -8,122	93
КМ13	Приемное устройство. Схемы лестниц и ограждений на отм. 3,000; 5,400; 9,200	94
КМ14	Приемное устройство. Схемы лестниц на отм. -3,000, -7,800; -9,770; -8,200 и ограждений на отм. -8,200	95
КМ15	Приемное устройство. Узлы 6÷10.	96
КМ16	Приемное устройство. Узлы 11÷15.	97
КМ17	Приемное устройство. Узлы 16÷21	98
КМ18	Дробильное устройство. Схемы балок перекрытия на отм. 5,400; 10,800	99
КМ19	Дробильное устройство. Рм1; Рм2; Узел 23	100
КМ20	Дробильное устройство. Схема подвесных путей на отм. 9,190; 13,490.	101
КМ21	Дробильное устройство. Схемы стоек на отм. 0,000 Схема площадки под конвейер. Узлы 24, 25, 26.	102
КМ22	Дробильное устройство. Схемы лестниц на отм. 5,400, 7,800; 10,800; 15,400	103
КМ23	Схема металлических конструкций галереи №1.	104
КМ24	Схема балок пола и связей галереи №1	105
КМ25	Галерея №2. Схема несущих конструкций	106
КМ26	Узлы 27÷29	107
КМ27	Узлы 30-34	108
КМ28	Натяжное устройство. Схема балок, стоек, лестниц и ограждений	109

Инв. № подл. | Подпись и дата

Изм.	Лист	№ докум.	Подп.	Дата
Нач. отд.		Гин		
Гл. конст.		Гольденштейн		
Рук. гр.		Сорокина		
Исполн.		Полякова		

ТП 903-1-170

Котельная с 4 котлами КЕ-25-14с. Топливо - каменные и бурые угли.

Топливоподача.

Лит	Лист	Листов

Содержание альбома.

САНТЕХПРОЕКТ

16411-04 3

Альбом III

Типовой проект 903-1-170

Ведомость чертежей основного комплекта Т.П.903-1 АР

Лист	Наименование	Примечание
1	Общие данные (начало)	
2	Общие данные (окончание)	
3	Приемное устройство. План на отм. 0,000; 3,000; 5,400и 9,200. Фрагмент плана 1. Схема 1 и 2.	
4	Приемное устройство. План на отм. -3,000; -5,400; -7,800; -8,200 и 10,800. Спецификации.	
5	Приемное устройство. Разрезы 1-1, 2-2. План пандуса; Узлы 2÷4	
6	Приемное устройство. Фасады 1-5; 5-1; Г-А; А-Г.	
7	Галерея конвейера № 1. План. Фасад. Сечения. Деталь пола.	
8	Галерея конвейера № 1. Разрез 1-1 Сечения. Узлы.	
9	Дробильное устройство. Планы на отм. 0,000; 5,400; 10,800. План кровли. Фрагмент плана. Спецификация.	
10	Дробильное устройство. Фасады 2-1, 1-2, Г-А, А-Г. Разрезы 1-1; 2-2. Узел А.	
11	Галерея конвейера № 2. План Разрезы 1-1; 2-2. Фасад.	

Перечень примененных и ссылочных документов

Обозначение	Наименование	Примечание
ГОСТ 196 24-69	Двери деревянные для зданий промышленных предприятий.	
Серия 1.139-1, вып. 1	Сборные железобетонные перемычки для гражданских зданий.	
Серия 1.494-29	Воздухоприемные устройства с подвесными утепленными клапанами.	
Серия 2.430-3, вып. 1-3	Типовые архитектурно-строительные детали промышленных зданий с кирпичными стенами.	
Серия ПР-05-50/73, в. 1	Стальные оконные панели из горячекатных и гнутых профилей для промышленных зданий.	
Серия 1.431-10	Перегородки консольные сетчатые	
Серия НС-01-15, в. 1-У	Отапливаемые транспортерные галереи.	
Серия 1.436-4, в. 1	Стальные переплеты с повышенным уплотнением и механизмами открывания для отапливаемых зданий промышленных предприятий.	
Серия 2.436-2 в 1.2	Типовые архитектурно-строительные детали оконных проемов со стальными переплетами по серии 1.436-4 для зданий промышленных предприятий.	
Серия 1.494-27 в 7	Воздухоприемные устройства с подвесными утепленными клапанами.	
ГОСТ 12506-67.	Окна деревянные для зданий промышленных предприятий.	

Типовой проект разработан в соответствии с действующими нормами и правилами и предусматривает мероприятия обеспечивающие взрывную, взрывопожарную и пожарную безопасность при эксплуатации здания.

Гл. инженер проекта /Раскин/.

Инв. № подл. | Подп. и дата

Ведомость основных комплектов

Обозначение		Наименование	Примечание
ТП 903-1-170	-АР	Архитектурно-строительные решения	Альбом I
ТП 903-1-170	-КЖ	Конструкции железобетонные	Альбомы I, II, III, IV
ТП 903-1-170	-КМ	Конструкции металлические	Альбомы I, III
ТП 903-1-170	-ТП	Тепломеханическая часть	Альбомы V – IX
ТП 903-1-170	-М	Механизация топливоподачи и шлакозолоудаления	Альбом XIX ч.1,2
ТП 903-1-170	-Э	Электротехническая часть	Альбомы X – XIV
ТП 903-1-170	-АТМ	Автоматизация	Альбомы XV – XVII
ТП 903-1-170	-ОВ	Отопление и вентиляция	Альбом XVIII
ТП 903-1-170	-ВК	Водоснабжение и канализация	Альбом XVIII
ТП 903-1-170	-ЗС	Заказные спецификации	Альбомы XX – XXV
ТП 903-1-170	-С	Сметы и технико-экономическая часть	Альбом XXVI – XXIX

Сводная спецификация к чертежам архитектурно-строительных решений

Марка	Обозначение	Наименование	Кол. во 1-30	Кол. во 1-40	Примеч.
		Изделия деревянные:			
Д-33П	ГОСТ 14624-69	Дверные блоки	1	1	
Д-33Л	"	"	2	2	
Д-53П	"	"	1	1	
Д-53Л	"	"	1	1	
Д-32	"	"	1	1	
Д-37П	"	"	7	7	
Д-37Л	"	"	5	5	
Д-50	"	"	1	1	
Д-56П	"	"	2	2	
Н1-9У	Серия 1.250б-67	Оконный блок	1	1	
		Железобетонные изделия:			
БУ 19	Серия 1.139.1, в.1	Перемычки	10	10	
БП7 1	"	"	1	-	
БП8 1	"	"	-	1	
БП9 1	"	"	1	1	
Б13	"	"	34	38	
Б18	"	"	12	16	
Б19	"	"	11	15	
Б-24	"	"	10	11	
БУ-13	"	"	1	1	
СТ-1	Серия НС-01-15, в.У	Ступени	320	320	
		Металлические изделия:			
1	Серия 1.494-27, в.7	Жалюзийная решетка	15	15	
	Сетчатые стальные перег	ородки см. лист АР-3			
ДГ-115	Серия ПР-05-50/73, в.1	Оконный переплет	40	40	
ПРС-15-21	Серия 1.436-4, в.1	"	10	10	
В-3,6×3,0	Шифр 41-74	Ворота	1	1	
ф18 I	ГОСТ 6727-53*			52	кг
ф6 AI	ГОСТ 2590-71			38	кг
ф8 AI	"			1133	кг
ф12 AI	"			62	кг
∠50×50×5	ГОСТ 8509-72			45,4	кг
∠63×63×5	"			33,9	кг
-25×4	ГОСТ 19903-74.			327	кг

Общие указания:

1. Все производства топливоподачи по взрывной, взрывоопасной и пожарной опасности относятся к категории „Б".
2. За условную отметку ±0,000 принят уровень головки рельса приемного устройства, соответствующий абсолютной отметке [ ] по генплану.
3. Горизонтальную гидроизоляцию стен выполнять из цементно-песчаного раствора состава 1:2 толщиной 20мм ниже уровня пола на 30мм.
4. Наружные и внутренние стены и перегородки сооружений топливоподачи выполнять из сланкатного кирпича М-100 (ГОСТ 379-69) на растворе М-25 для стен и М-50 для перегородок. Цокольная часть стен и карнизы, внутренние стены лестничной клетки выполнять из ганнаного кирпича пластического прессования М-75 на растворе М-50. Стены галерей из легкобетонных панелей и из мелкоразмерных легкобетонных блоков. Верхняя часть стен здания приемного устройства из асбестоцементных волнистых листов по металлическим прогонам.
5. При возведении стен в кладку заложить деревянные антисептированные пробки для крепления дверных и оконных коробок не менее, чем по 3шт. на каждую сторону проема.
6. По периметру здания топливоподачи устраивается асфальтобетонная отмостка толщиной 30мм, шириной 750мм на плотно утрамбованном щебеночном основании.
7. Откосы оконных и дверных проемов оштукатурить цементным раствором М-50.
8. Основные бытовые помещения для обслуживающих тракт топливоподачи размещены в здании котельной.
9. Оконные переплеты во всех зданиях топливоподачи располагаются в одной плоскости с внутренней поверхностью стен.
10. Все деревянные и металлические изделия окрасить масляной краской за 2 раза.
11. Наружная отделка:
    Наружные стеновые панели и блоки применяются с полной фактурной отделкой, выполненной в заводских условиях.
    Кирпичную кладку выполнять с расшивкой швов вогнутым валком.
12. Все внутренние поверхности ограждающих конструкций помещений топливоподачи должны быть гладкими; отделку помещений см. ведомость на листе АР-2.

Изм.	Лист	№ докум.	Подп.	Дата	ТП 903-1-170 – АР		
					Котельная с 4 котлами КЕ-25-14С. Топливо-каменные и бурые угли.		
Гл. инж. пр.		Раскин			Топливоподача	Литер	Лист	Листов
Нач. отд.		Гин				Р	1	11
Гл. констр.		Гольденштейн			Общие данные (начало)	САНТЕХПРОЕКТ	
Гл. арх.		Ямщиков					
Рук. гл. арх.		Лернер					
Арх. нт.		Верменин					

16411-04 4

Типовой проект 903-1-170 Альбом III

Ведомость отделки помещений

Наименование или экспликац. номер помещения	Потолок		Стены и перегородки		Отделка низа стен и перегородок (панель)	
	Штукатурка или затирка	Окраска	Штукатурка или затирка	Окраска или облицовка	Окраска или облицовка	Высота мм
Электрощитовая	Затирка	Известков.	Затирка	Силикатная	—	—
Венткамера	"	"	"	"	—	—
Камера забора воздуха	"	Масляная	Штукатурка	Масляная	—	—
Производствен. помещения						
Бетонные стены	Затирка	Пылеводоотталкивающая	Затирка	Пылеводоотталкивающая	—	—
Кирпичные стены	"	"	"	"	—	—
Коридор и лестничная клетка	"	Известков	Затирка	Силикатная	—	—
Пульт управления	"	Водоэмульсионная ВА-27	Штукатурка	Водоэмульсионная ВА-27	—	—

Экспликация полов

Тип по проекту	Конструкция пола	Материал слоя	Тип слоя	Толщ слоя мм	Дополнительные указания
1	Ж.б. плита	Бетон М200 Бетон М100 Утрамбованный щебнем грунт основания или ж.б. плита	П-9	30 100	
2		Керамическая плитка ГОСТ 6787-69 Цементно-песчаный р-р М150 Бетон М100 Утрамбованный щебнем грунт основания	П-43	13 10 100	
3		Бетон М-200 Цементно-песчаный р-р М-150 2 слоя гидроизола на прослойке из битумной мастики Бетон М-100 Утрамбованный щебнем грунт	П-9 С-1 Г-1а	30 20 2 100	
4		Поливинилхлоридные плитки Прослойка из холодной мастики на водостойких вяжущих Стяжка из цементно-песчаного р-ра Бетон М-100 Утрамбованный щебнем грунт	П-73 С-1	5 1 20 100	
5		Рифленая сталь по металлическим конструкциям			
6		Бетон М-200 Цементно-песчаный р-р М-150. 2 слоя гидроизола на прослойке из битумной мастики Легкий бетон М50 γ=1100 кг/см Плита перекрытия	П-9 С-1 С-10	30 20 28	для пола ⑥ толщина легкого бетона (С-10) 38 мм
7		Асфальтобетон Утрамбованный щебнем грунт [illegible]	П-16	40	

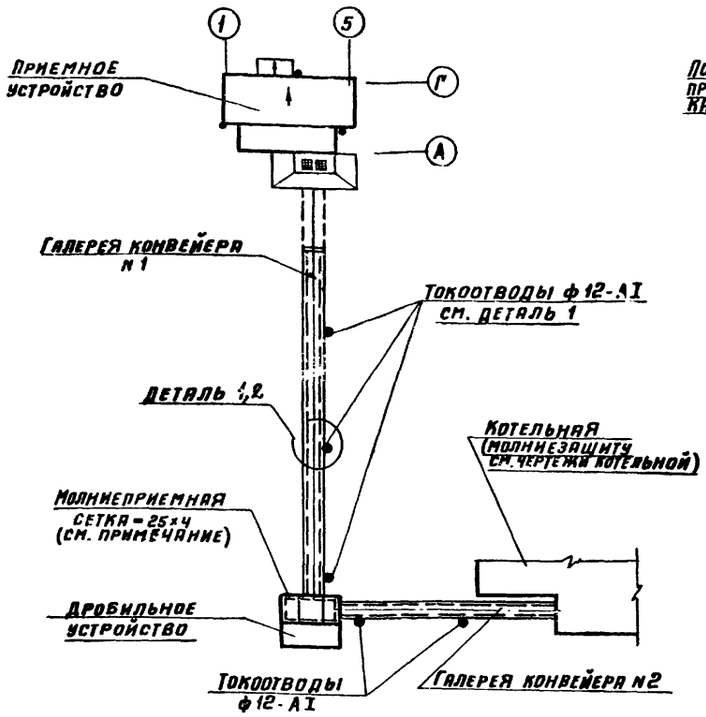

Деталь 2



Деталь 1

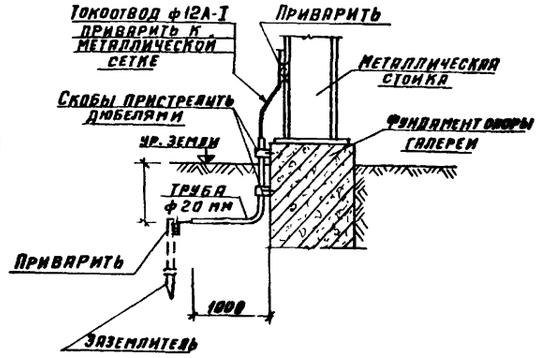

Толщина стен и утеплителя

Расчетн. наружн. температура	Объемн. вес, плиты кг/м³	Стены в мм			Утеплитель кровли и пола галереи ячеистые бетоны $\gamma \leq 600$ кг/м³
		Панельные	Кирпичные		
			Приемное устройство	Дробильное устройство	
-20°С	1200	200	380	380	60
-30°С	1200	240	380	380	100
-40°С	900	240	380	510	120

1. Молниеприемную сетку выполнять из полосовой стали -25х4. Узлы сетки приварить сетка укладывается под гидроизоляционным ковром и соединяется стальным прутком ф12 АI с токоотводами.
2. У стен зданий, аналогичные токоотводы, проложить в трубах ф20 мм, выступающих над уровнем земли на высоту не менее 2 м.

Основные строительные показатели

Наименование	Единица измерения	Количество			
		Приемное устройство	Дробильн. устройство	Галерей м1 и м2	Всего
Площадь застройки	м²	456,0	162,0	523,0	1251,0
Общая площадь	м²	900,0	253	562	1620,0
Строительный объем	м³	6373,0	1613,0	3129,0	11115,0
В том числе					
Подземная часть	м³	3268,0	—	420,0	3688,0

Инв. № подл. | Подп. и дата

Изм	Лист	№ докум.	Подп.	Дата
Гл. инж. пр		Раскин		
Нач. отд		Гин		
Гл. констр		Гольденшлюгер		
Гл. ар хит.		Ямщиков		
Рук. гр. арх		Лернер		
Архитек		Верменич		
Н. контр		Терентьева		

ТП 903-170-АР

Котельная с 4 котлами КЕ-25-14С
Топливо-каменные и бурые угли

Литер	Лист	Листов
Р	2	

Топливоподача

Общие данные (окончание)

САНТЕХПРОЕКТ

16411-04 5 Формат 22

Типовой проект 903-1-170 Альбом III

План на отм. 0,000

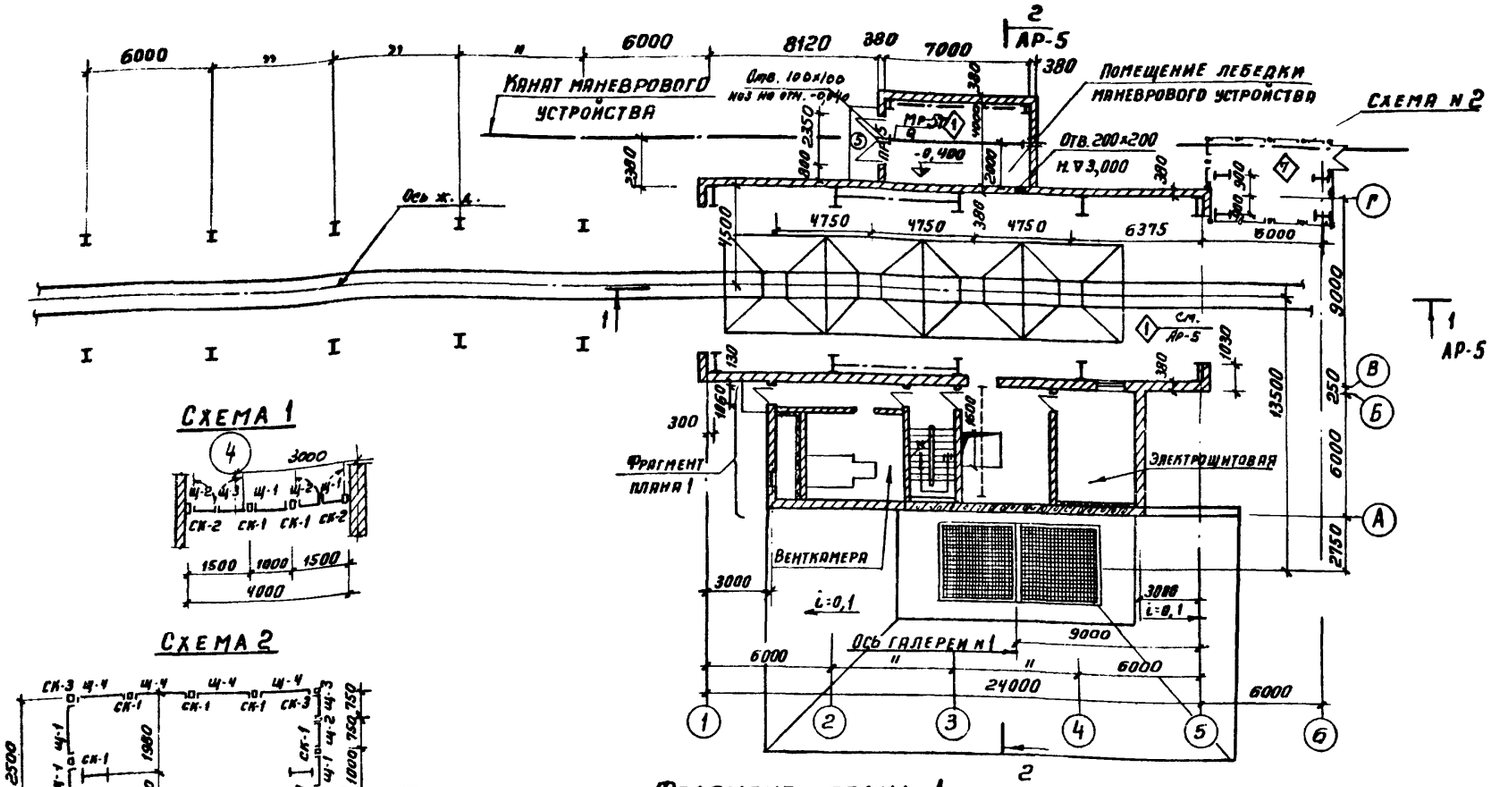

План на отм. 3,000; 5,400 и 9,200

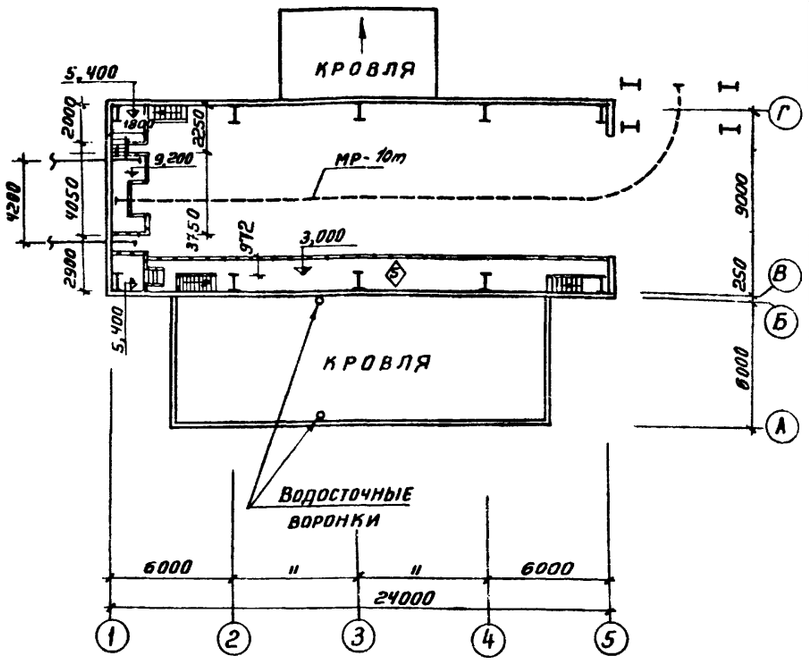

Схема 1

Схема 2

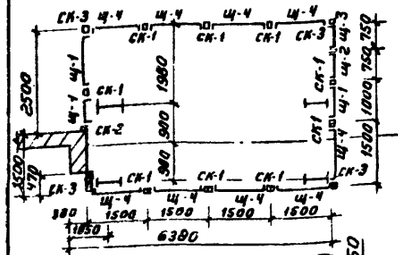

Фрагмент плана 1

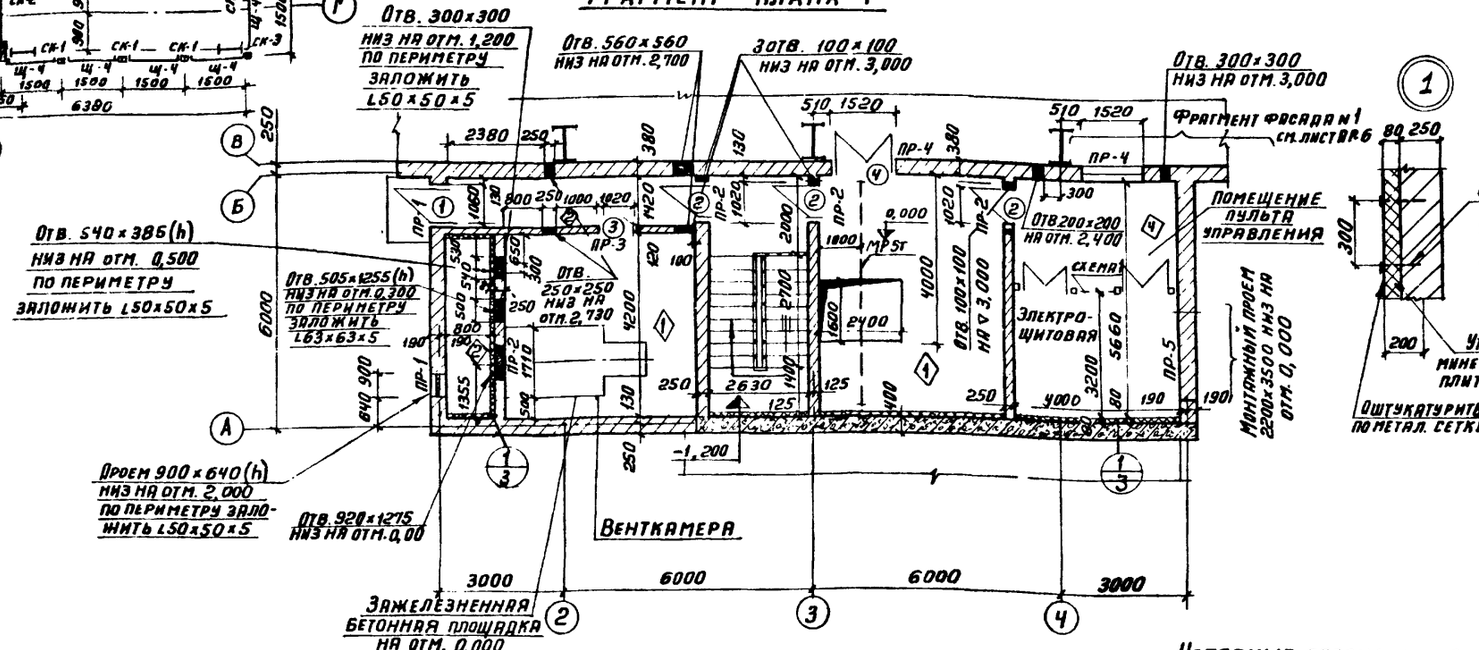

Спецификация сетчатых стальных перегородок

Марка	Обозначение	Наименование	Кол.	Примеч.
Щ-1	Серия 1.431-10 В.0	1х1,8 Щ	3	
Щ-2	—"—	0,75х1,8 ЩА-Л	3	
Щ-3	—"—	0,75х1,8 ЩА-П	3	
Щ-4	—"—	1,5х1,8 Щ	10	
СК-1	—"—	1,8 С-А	11	
СК-2	—"—	1,8 С-Г	4	
СК-3	—"—	1,8 С-Б	3	

1. Проемы шириной 700 мм и менее, перекрыть рядовыми кирпичными перемычками с укладкой в слое цементного раствора толщиной 30 мм, арматуры ф4 мм в 2 с шагом 100 мм.
2. Спецификацию дверей и перемычек см. лист АР-4
3. Экспликацию полов см. лист АР-1
4. Спецификация металла см. лист АР-2

Условные обозначения

◇ — Тип пола

Изм.	Лист	№ докум.	Подпись	Дата
Гл.инж.пр.		Раскин		
Нач.отд.		Гин		
Гл.констр.		Гольденшлагер		
Гл.архит.		Ямщиков		
Рук.гр.арх.		Лернер		
Архитек.		Верменич		

ТП 903-1-170-АР-

Котельная с 4 котлами КЕ-25-14С
Топливо-каменные и бурые угли

Топливоподача

Литер	Лист	Листов
Р	3	

Приемное устройство
План на отм. 0,000; 3,000; 5,400 и 9,200 Фрагмент плана 1
Схема 1 и 2

САНТЕХПРОЕКТ

Коп. Терентьева

16411-04 6

Формат 22

Инв.№ подл. | Подпись и дата | Взам.инв.№ 1 01 60ИМ | Инв.№ 3317 | Нач.ХСО Михайловский | Согласовано

Типовой проект 903-1-170 Альбом III

План на отм. -5,400

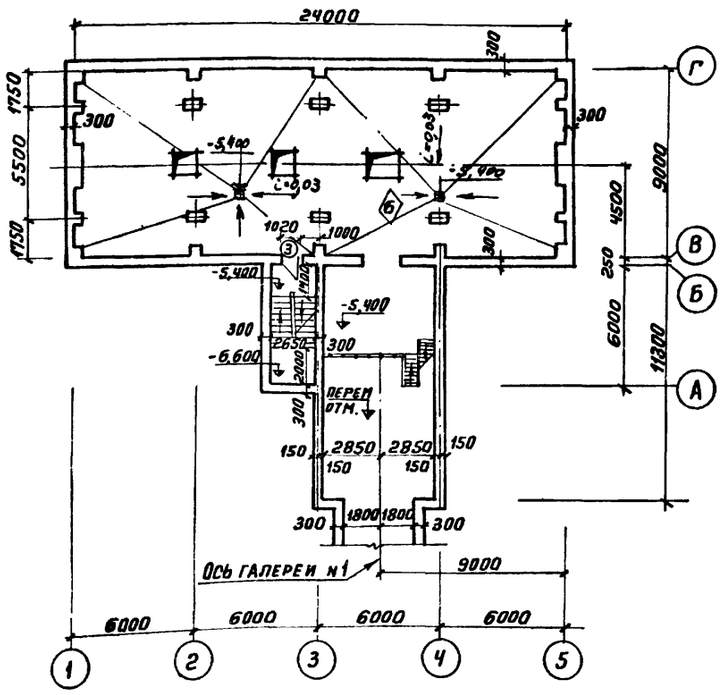

План на отм. -7,800; -8,200

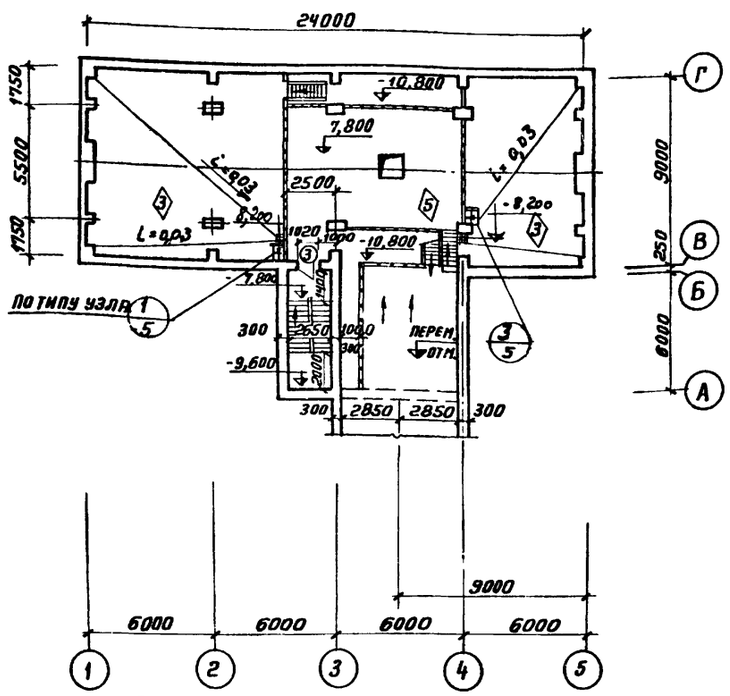

План на отм. -10,800

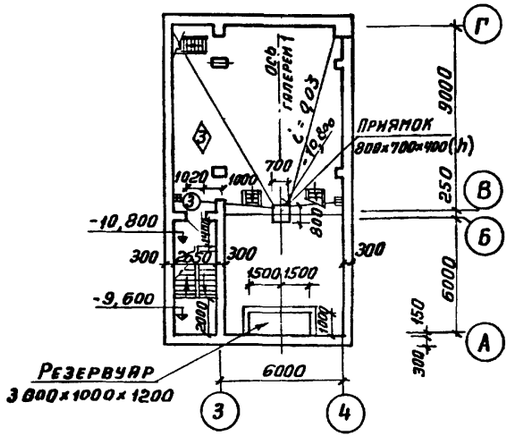

Ведомость проемов ворот и дверей

Проемы			Элементы заполнения проема		
Тип по пр-ту	Размер в кладке b×h мм	Кол. мест	Марка	Обозначение	Кол.
1	1060×2400	1	Д-53Л	ГОСТ 14624-69	1
2	1020×2100	5	Д-37Л	"	1
3	1020×2100	7	Д-37П	"	1
4	1520×2400	1	Д-32	"	1
5	2350×2400	1	Д-50	"	1
6	1060×2100	2	Д-56П	"	1

*) В полотне двери тип 5 сделать отверстие по месту для прохода защитного короба каната маневрового устройства.

Ведомость перемычек

Перемычки			Элементы перемычки			
Тип по пр-ту	Схема сечения	Кол. мест	Марка	Обозначение	Кол-во 2-20 -30	Кол-во 2-40
ПР-1	65, 380	3	Б-13	Серия 1.139-1 в.1	3	3
ПР-2	65, 250	4	Б-13	"	2	2
ПР-3	65, 120	1	Б-13	"	1	1
ПР-4	Внутрен. грань стены, 220, 140, 380	2	БУ-19	"	1	1
			Б-19	"	2	2
ПР-5	140, 380	2	Б-24	"	3	3

План на отм. -3,000

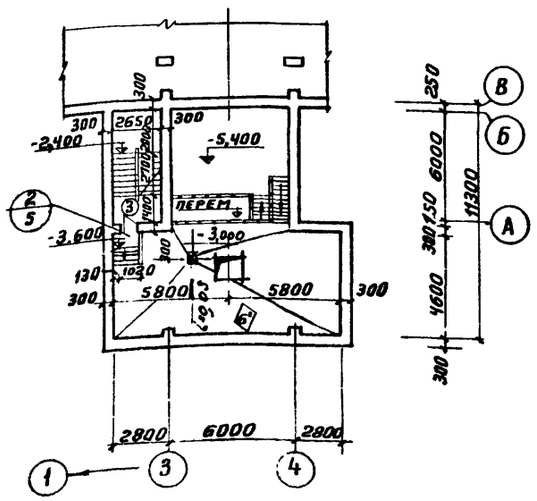

Изм	Лист	Идокумен.	Подпись	Дата	ТП 903-1-170-АР
Гл.инж.пр		Раскин			Котельная с 4 котлами КЕ-25-14С. Топливо-каменный и бурый уголь
Нач.отд.		Гин			Топливоподача
Гл.констр.		Гольденшлюгер			Литер: Р; Лист: 4; Листов:
Гл.архит.		Ямщиков			Приемное устройство. Планы на отм. -3,000; -5,400; -7,800; -8,200 и -10,800. Спецификации
Рук.гр.арх.		Лернер			САНТЕХПРОЕКТ
Архитек.		Верменич			

Коп. Терентьева 16411-04 7 Формат 22

Согласовано: Нач. КСО Михалевский; Нач. эл/т Гохбойм

Инв. № подл. | Подпись дата

Типовой проект 903-1-170 Альбом III

РАЗРЕЗ 1-1

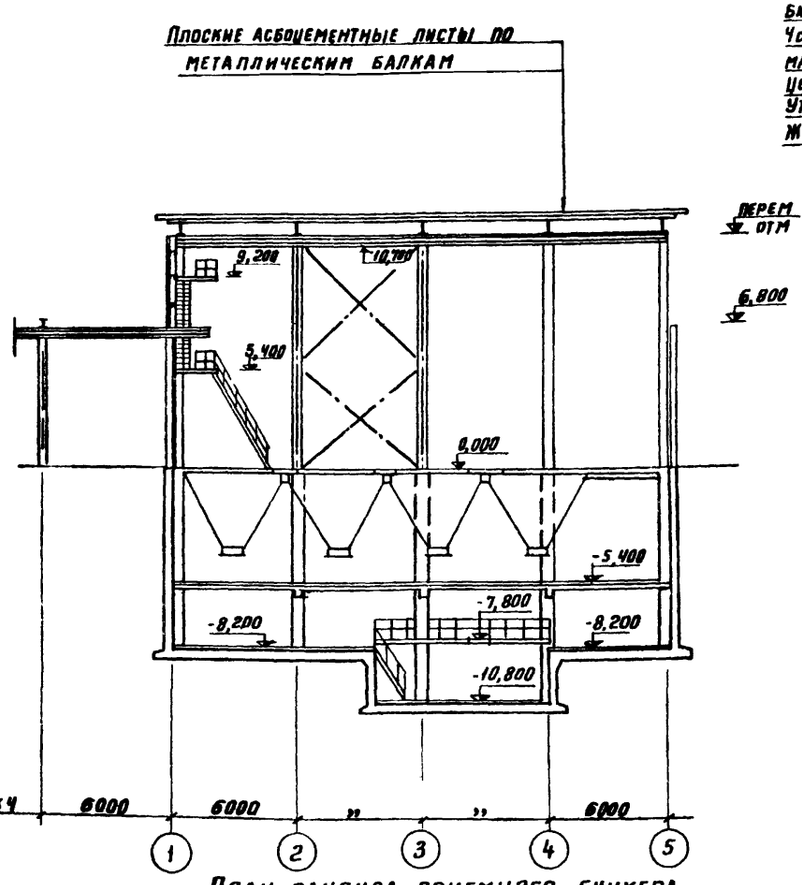

РАЗРЕЗ 2-2

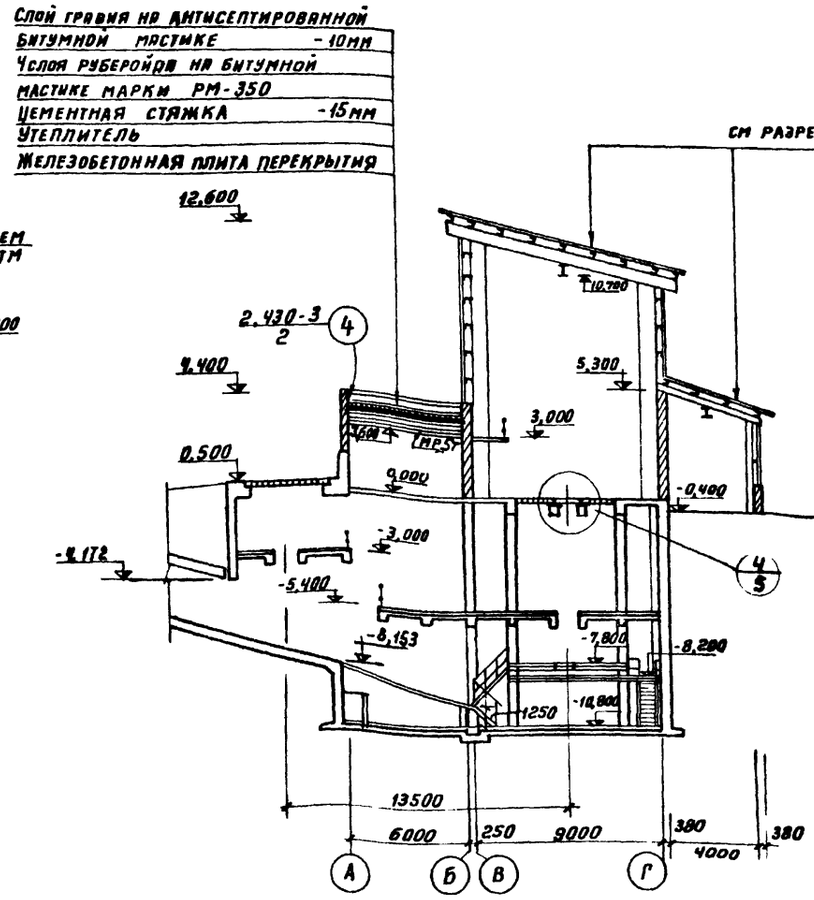

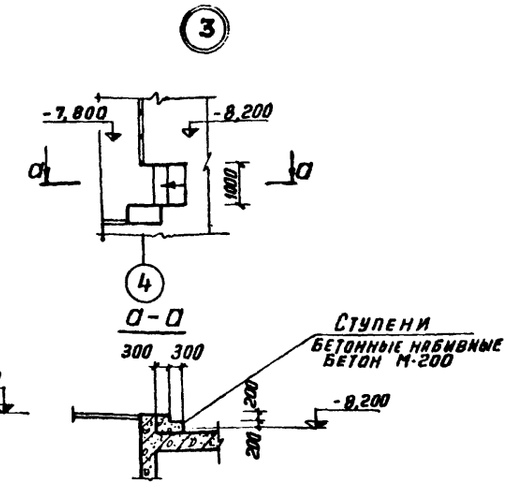

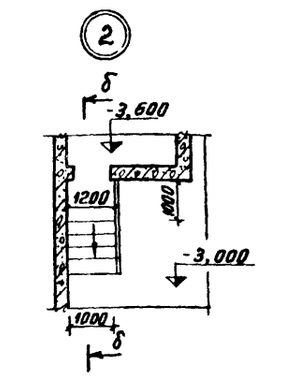

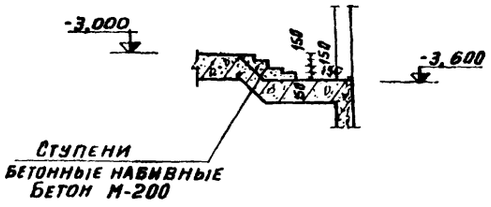

План пандуса приемного бункера

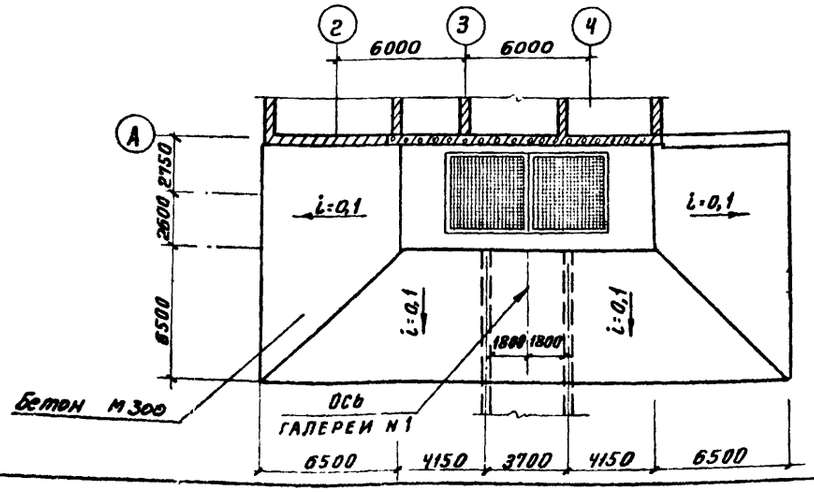

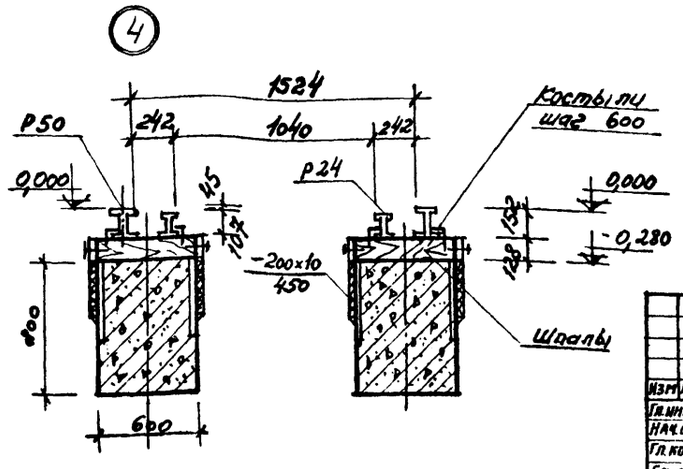

Изм.	Лист	№ докум.	Подп.	Дата	ТП 903-1-170 Котельная с 4 котлами КЕ-25-14С Топливо - каменные и бурые угли
Гл.инж.пр		Роскин			Топливоподача — Литер: Р; Лист: 5; Листов:
Нач.отд.		Гин			
Гл.констр.		Гольденштейн			
Гл.арх.		Ямщиков			Приемное устройство. Разрезы 1-1; 2-2. План пандуса. Узлы 2÷4
Рук.гр.мех		Лернер			САНТЕХПРОЕКТ
Архит		Вергенич			

Инв.№ подл. | Подпись и дата | Взам.инв.№

нач. Терентьева

16411-04 8

Формат А2

Фасад 1-5

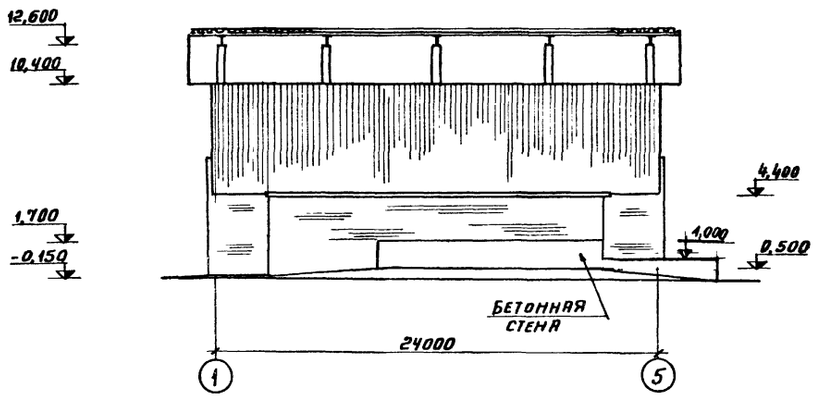

Фасад Г-А

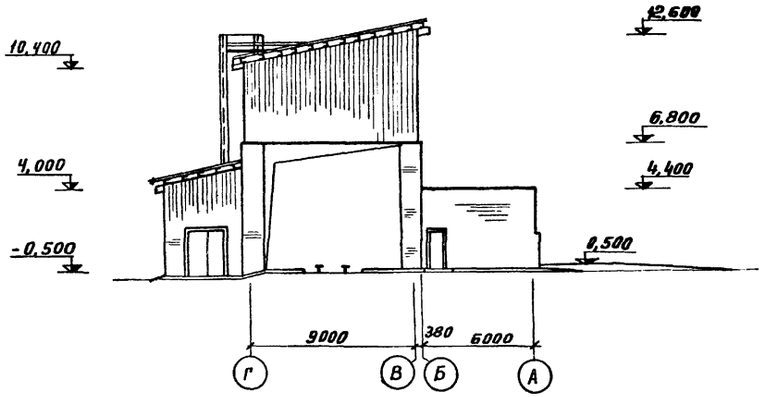

Фрагмент фасада N 1

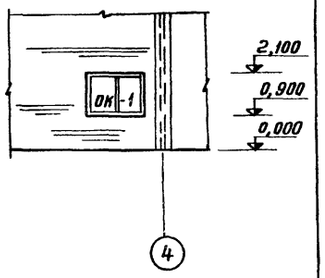

Фасад 5-1

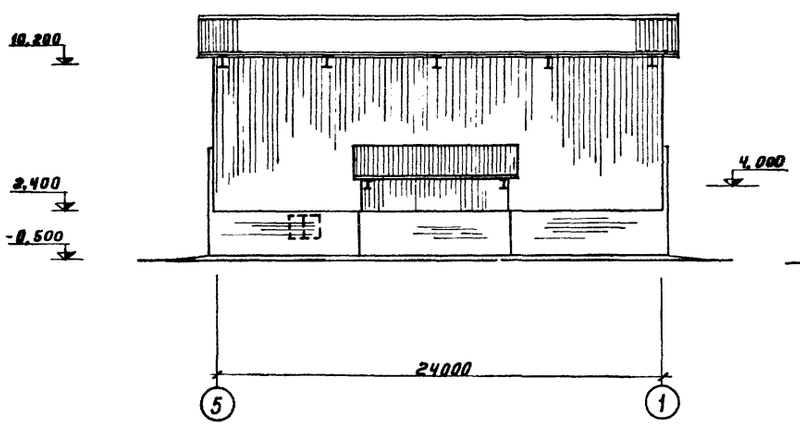

Фасад А-Г

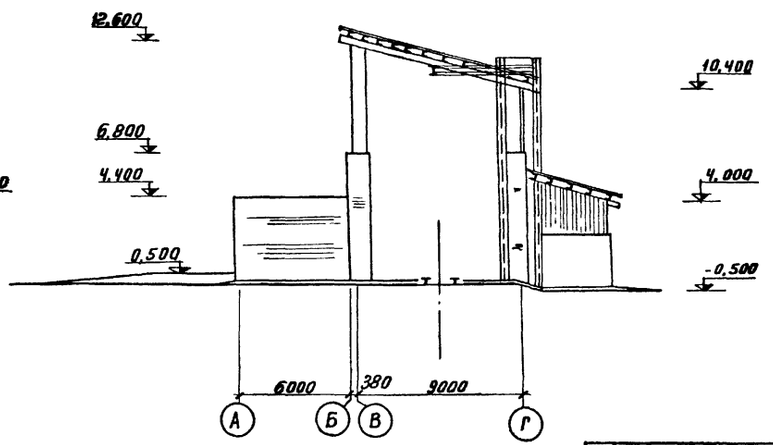

Спецификация заполнения оконных проемов

Марка	Обозначение	Наименование	Кол.	Примеч.
		Проем ОК-1		
Н1-94	Серия 1.256-67	Оконный блок	1	

					ТП 903-1-170-АР	
					Котельная с 4 котлами КЕ-25-14С топливо-каменные и бурые угли	
Изм.	Лист	N докум.	Подп.	Дата		
Гл.инж.пр.		Раскин			Топливоподача	Литер: Р; Лист: 6; Листов:
Нач.отд.		Гин				
Гл.констр.		Гольденшлюгер				
Гл.арх.		Ямщиков			Приемное устройство	САНТЕХПРОЕКТ
Рук.гр.арх.		Лернер			Фасады 1-5, 5-1, Г-А и А-Г	
Архит.		Временич				

Коп. Терентьева 16411-04 9 Формат 22

Инв.N подл. | Подпись и дата

Типовой проект 903-1-170 Альбом III

Инв. № подл. | Подп. и дата

Фасад

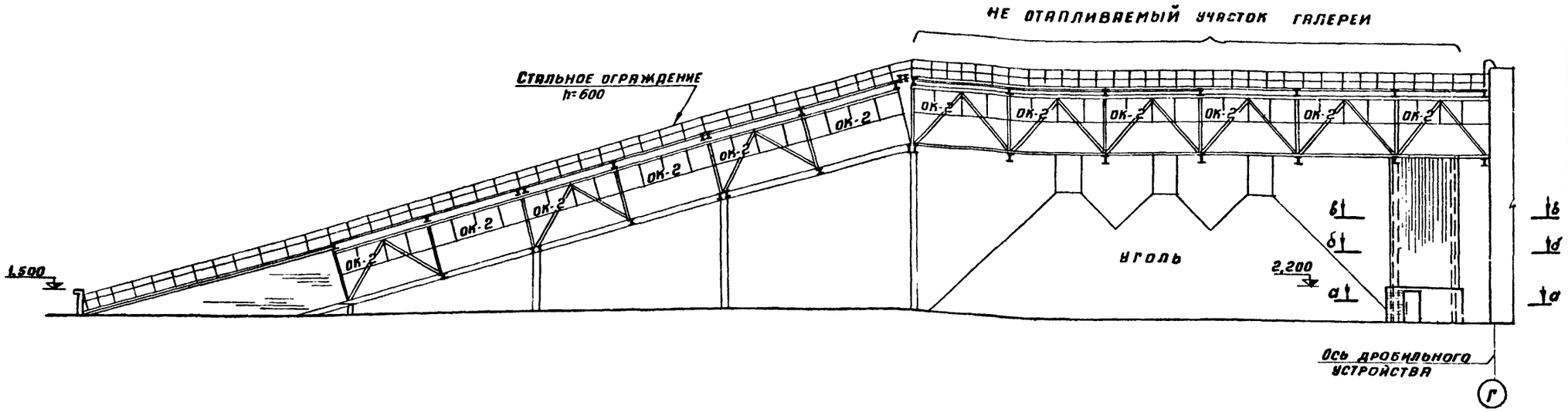

План галереи конвейера №1

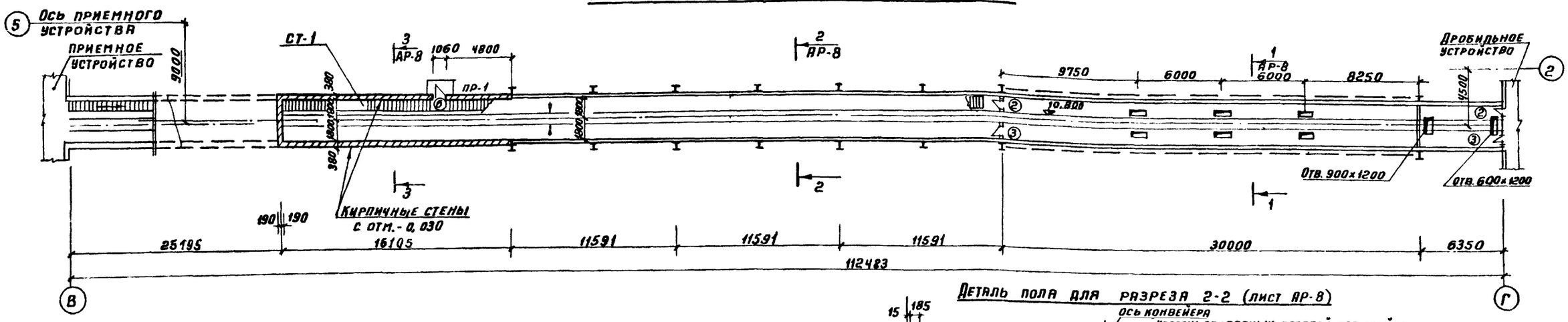

Деталь пола для разреза 2-2 (лист АР-8)

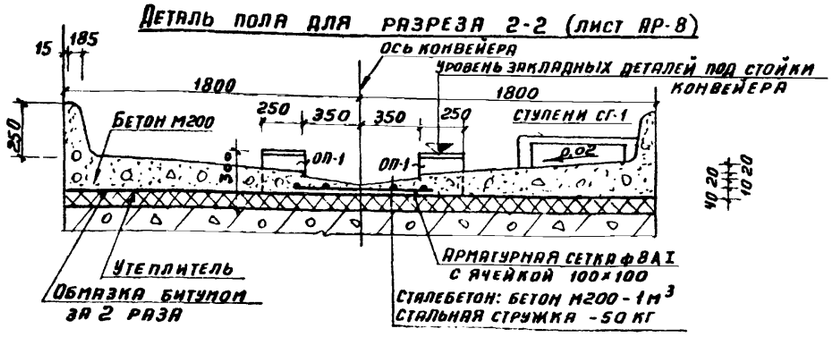

а-а

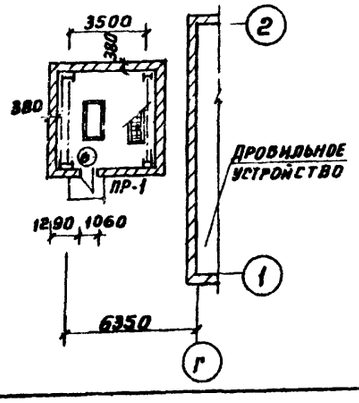

б-б

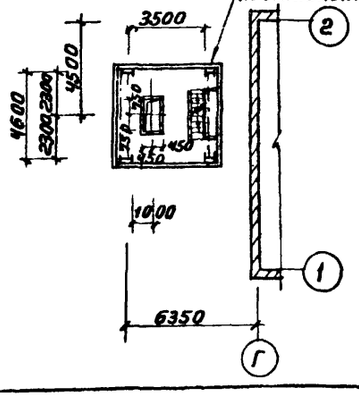

в-в

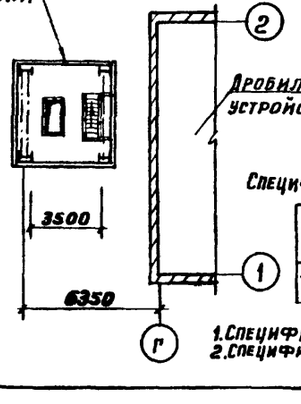

Спецификация ограждений кровли галереи

Наименование элемента	Масса эл-та, кг	Кол. шт.	Общая масса, кг
Участок ограждения длиной 6м	53,2	44	2340,8

1. Спецификацию перемычек дверей см. лист АР-4
2. Спецификацию оконных переплетов см. лист АР 9

Изм.	Лист	№ докум.	Подп.	Дата
Гл.инж.пр.		Раскин		
Нач.отд.		Гин		
Гл.констр.		Гольденшлагер		
Гл.архит.		Ященков		
Рук.гр.арх.		Лернер		
Архит.		Верменич		

ТП 903-1-170-АР-

Котельная с 4 котлами КЕ-25-14С
Топливо-каменные и бурые угли

Топливоподача

Литер	Лист	Листов
Р	7	

Галерея конвейера №1
План. Фасад. Сечения
Деталь пола

САНТЕХПРОЕКТ

16411-04 10

Альбом III

Типовой проект 903-1-170

Разрез 1-1

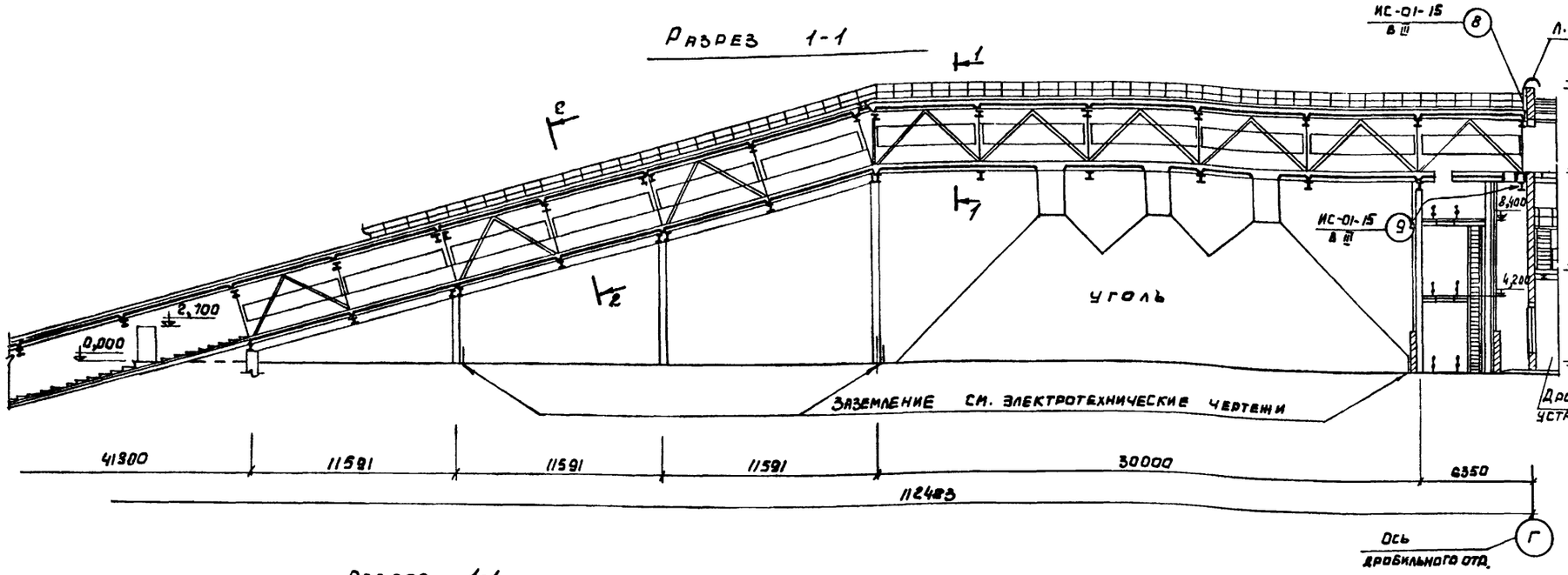

1 — 1

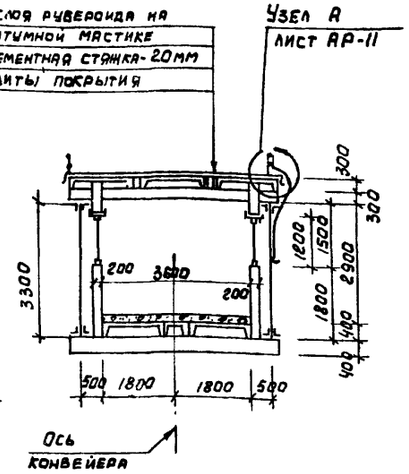

Разрез 1-1 продолжение

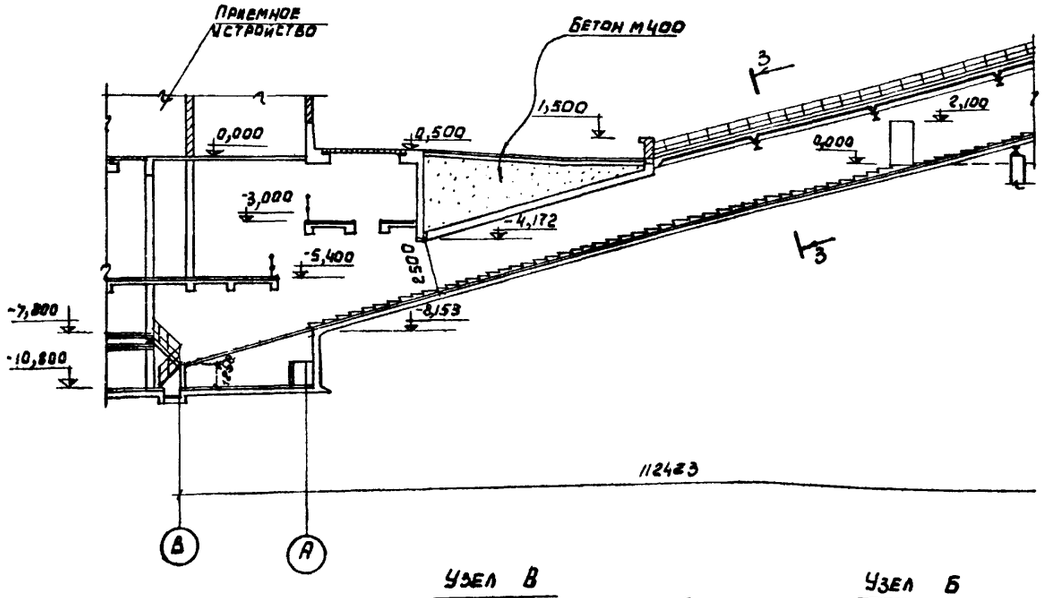

2 — 2

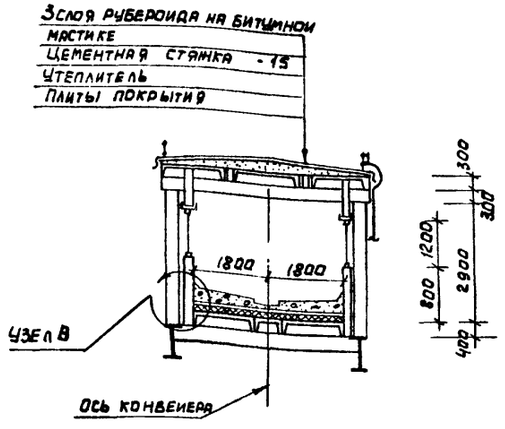

3 — 3

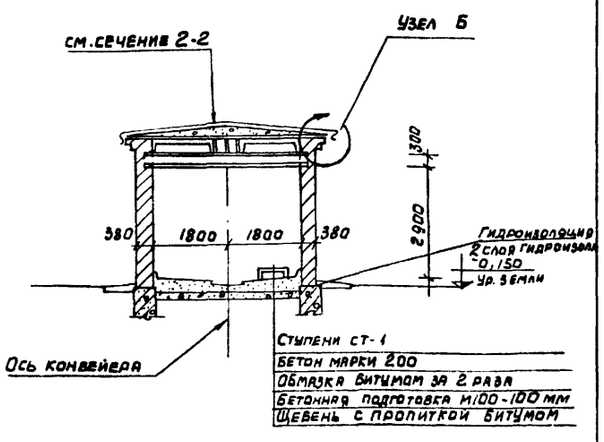

Узел В

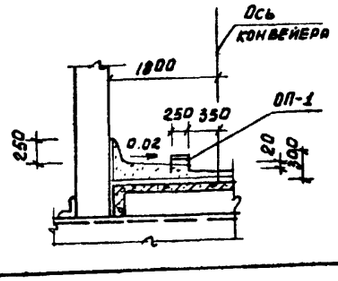

Узел Б

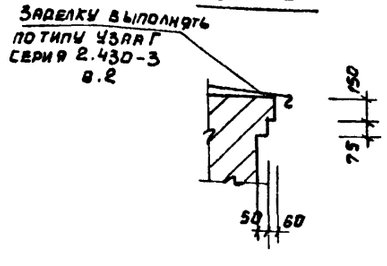

Спецификация сборных железобетонных элементов замаркированных на данном листе

Марка элемента	Кол. шт.	Масса эл-та в т.	Стандарт	Лист маркировочной схемы
СТ1 (ступень)	170	0,047	Серия ИС01-15 Вып. V	АР-7

Изм.	Лист	№ документ.	Подпись	Дата	ТП 903-1-170- АР			
					Котельная с 4 котлами КЕ-25-14с. Топливо -каменные и бурые угли.			
Гл.инж.пр.		Раскин			Топливоподача	Литер	Лист	Листов
Нач. отд.		Гин				Р	8	
Гл. констр.		Гольдемингер			Галерея конвейера N1. Разрез 1-1. Сечения, узлы.	САНТЕХПРОЕКТ		
Гл. арх.		Ямщиков						
Рук. гр. арх.		Лернер						
Архит.		Верменич						

16411-04 11

Инв. N подл. | Подпись, дата

Альбом III

Типовой проект 903-1-170

Фрагмент плана 1

План на отм. 10.800

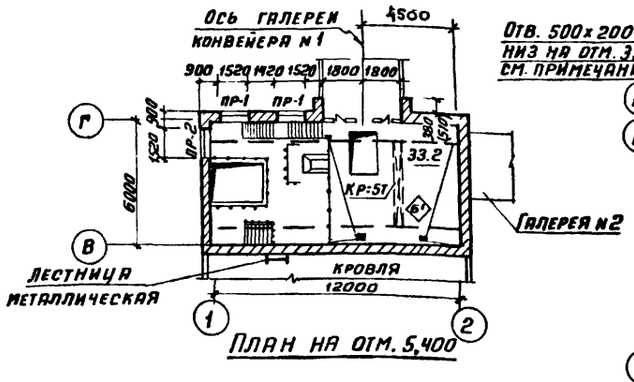

План на отм. 5,400

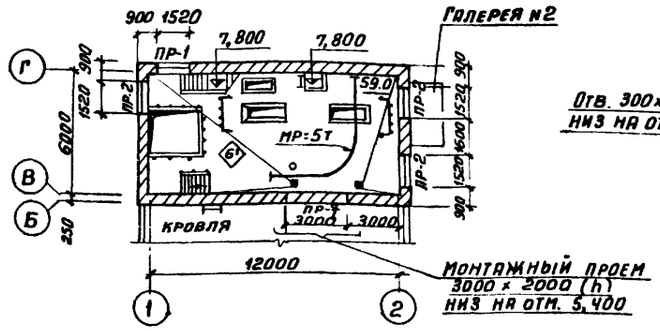

План на отм. 0,000

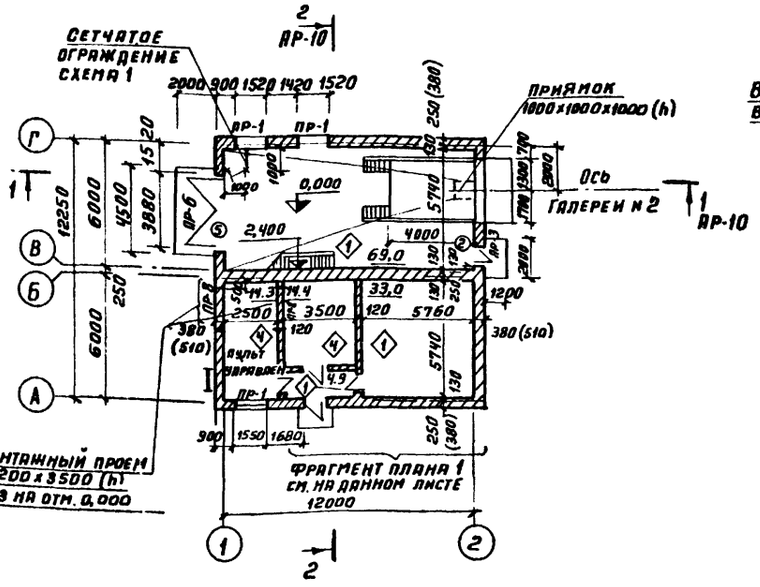

План кровли

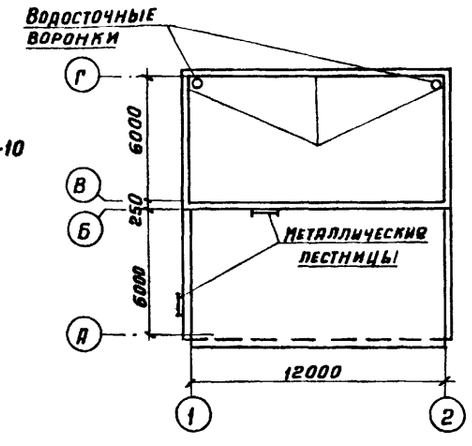

1. Экспликацию пола дробильного устройства см. лист АР-2.
2. В заборное отверстие приточной камеры установить деревянные рамки из брусков сечением 40×60 мм.
3. Стены воздухозаборной камеры утеплить пенобетоном б=80мм с последующим оштукатуриванием толщиной 20мм по металлической сетке и окрасить масляной краской.
4. После прокладки коммуникаций отверстия тщательно заделать бетоном М50.

Схема 1

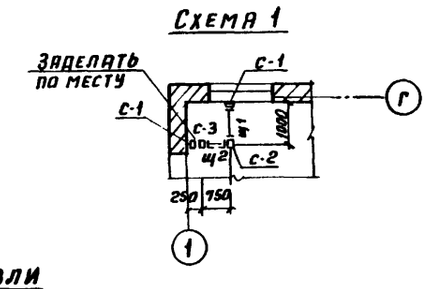

Ведомость перемычек

Перемычки: Марка по ПР-ТУ	Схема сечения	Кол. мест	Элементы перемычек: Марка		Кол-во Г-20 АД	Кол-во Г-40
ПР-1	220, 140, 380 (510)	6	БУ-19	Серия 1.139-1 в.1	1	1
			Б-19		2	3
ПР-2	140, 380 (510)	4	Б-18		3	4
				"		
ПР-3	65, 380 (510)	2	Б-13		3	4
				"		
ПР-4	220, 65, 380 (510)	1	БУ-13		1	1
			Б-13	"	2	3
ПР-5	65, 250	4	Б-13		2	2
				"		
ПР-6	290, 140, 380 (510)	1	БП7-1		1	
			БП8-1	Серия КЭ-01-58 в 2		1
ПР-7	290, 140, 380 (510)	1	БПЧ-1		1	1
				"		
ПР-8 ПР-8'	для ПР-8', для ПР-8, 140, 120, 380 (510)	1	Б-24	Серия 1.139-1 в.1	3	4
			Б-24		1	1

Ведомость проемов ворот и дверей

Проемы: Тип по ПР-ТУ	Размер в кладке В×h мм	Кол. мест	Элементы заполнения проема: Марка	Обозначение	Кол.
1	1060×2400	1	Д-53А	ГОСТ 14624-69	1
2	1060×2400	1	Д-53П	—"—	1
3	1020×2400	2	Д-33А	—"—	1
4	1020×2400	1	Д-33П	—"—	1
5	3600×3000	1	В-3,6×3,0	ШИФР 41-74	1

Спецификация заполнения оконных проемов

Марка	Обозначение	Наименование	Кол.	Примечание
		Проем ОК1		Дробильное устройство
АРС15-2,4	Серия 1.436-4 В.1	Оконный блок	10	
		Проем ОК-2		Галерея №1 и №2
ДГ-115	Серия ПР-05-50/73	Оконный блок	40	

Спецификация сетчатых стальных перегородок

Марка	Обозначение	Наименование	Кол.	Примечание
Щ1	Серия 1.431-10, в.0	1×1,8 Щ	1	
Щ2	—"—	0,75×1,8 Щ	1	
С-1	—"—	1,8С	2	
С-2	—"—	1,8С-Б	1	
С-3	—"—	1,8С-А	1	

Согласовано

Инв. № подл. | Подпись, дата | Нач. КСО Ушкалевский | Нач. эл/т Охбонн

Изм.	Лист	№ докумен.	Подпись	Дата	ТП903-1-170-АР
ГИП		Раскин			Котельная с 4 котлами КЕ-25-14С Топливо-каменные и бурые угли
Нач. отд.		Гин			Топливоподача — Литер Р, Лист 9, Листов
Гл. конс.		Гольденшлюгер			
Гл. арх.		Апшиков			
Рук. гр.		Пернер			Дробильное устройство. Планы на отм. 0,000; 5,400; 10,800. План кровли. Фрагмент плана. Спецификация
Архит.		Левонова			САНТЕХПРОЕКТ
Исполн.		Агафонова			

16411-04 12

Формат А2

Типовой проект 903-1-170 Альбом III

Фасад 2-1

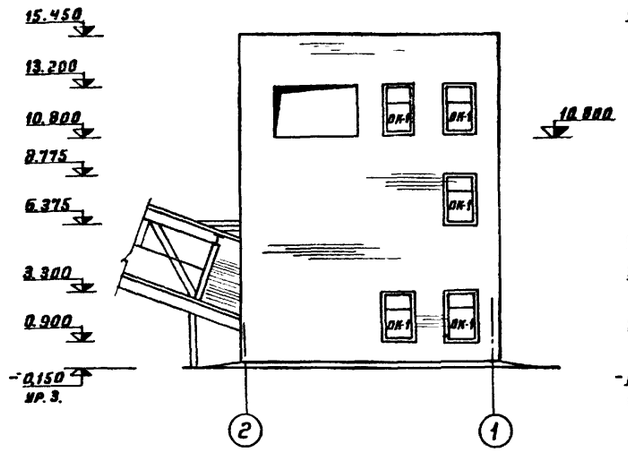

Фасад 1-2

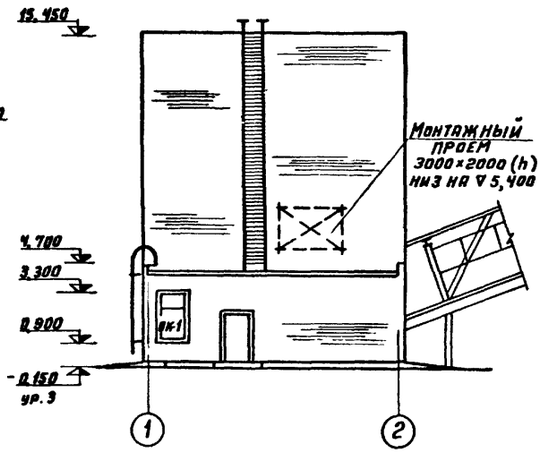

Фасад Г-А

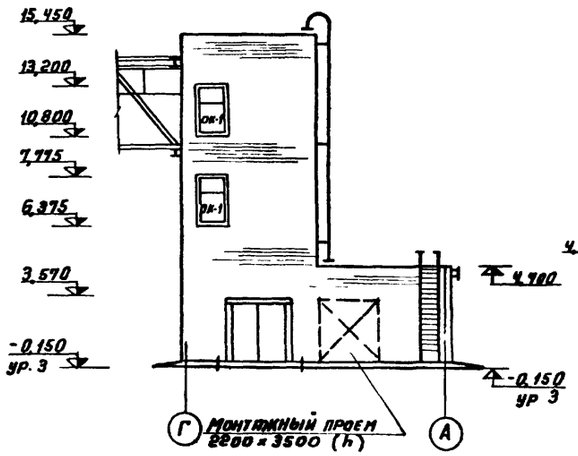

Фасад А-Г

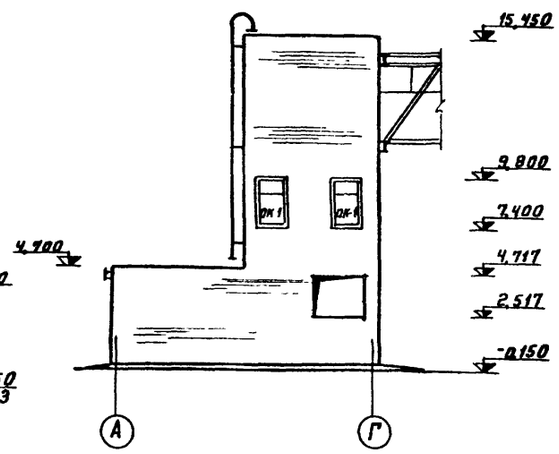

Узел А

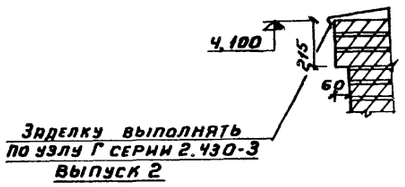

Слой гравия на антисептированной битумной мастике -10мм
3 слоя рубероида на битумной мастике марки РМ-350
Цементная стяжка -15мм
Утеплитель
Железобетонная плита покрытия

Разрез 1-1

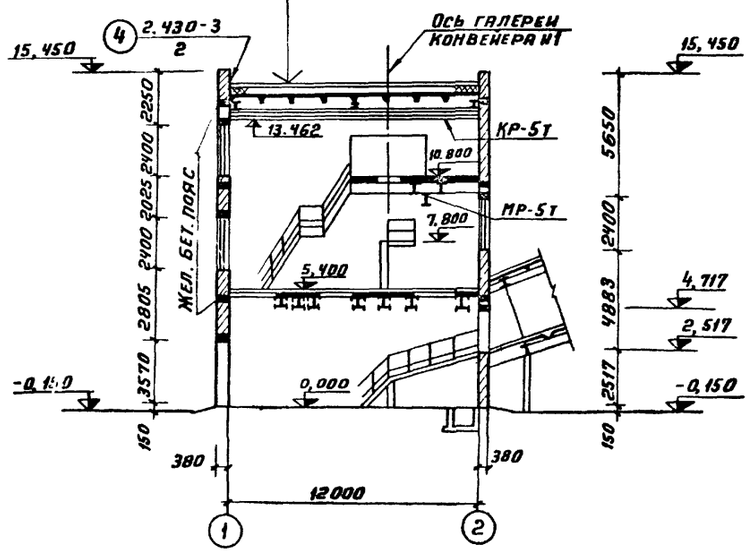

Разрез 2-2

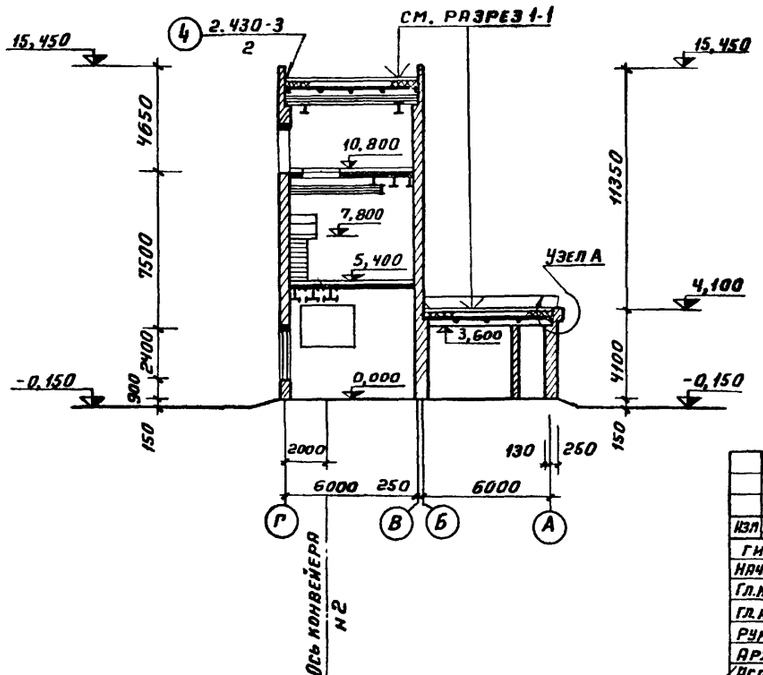

Изм.	Лист	Н. докум.	Подп.	Дата	ТП 903-1-170 - АР
Гип		Раскин			Котельная с 4 котлами КЕ-25-14С топливо-каменные и бурые угли
Нач. отд.		Гин			Топливоподача
Гл. конст.		Гольденшлюгер			Литер: Р; Лист: 10; Листов:
Гл. арх.		Ямщиков			
Рук. гр.		Лернер			Дробильное устройство
Архит.		Леонова			Фасады 2-1, 1-2; Г-А, А-Г
Исполн.		Агафонова			Разрезы 1-1, 2-2. Узел А
					САНТЕХПРОЕКТ

Согласовано: Нач. КСО Михалевский; Нач. эл/т Гохбойм

Инв. № подл. | Подпись, дата

Коп. Терентьева 16411-04 13 Формат 22

Альбом III

Типовой проект 903-1-170

Разрез 1-1

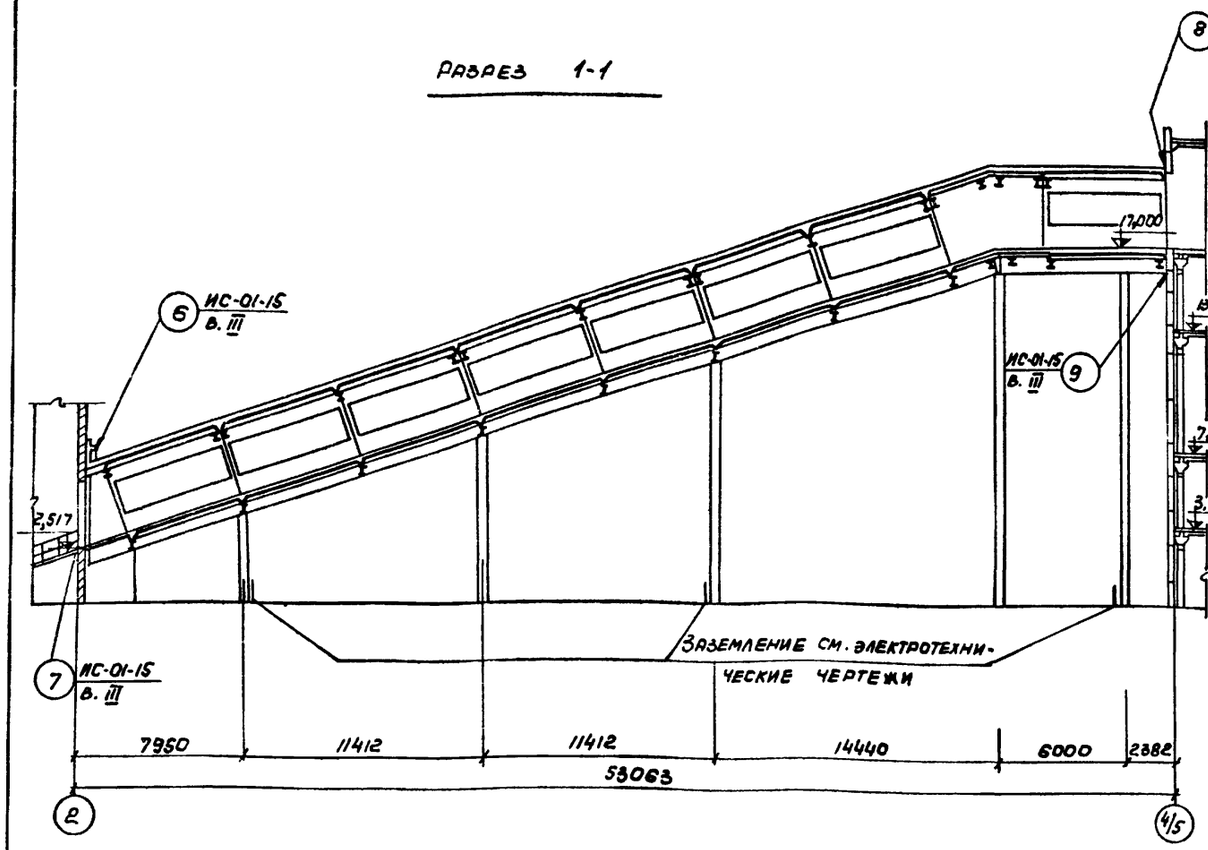

Фасад 2-4/5

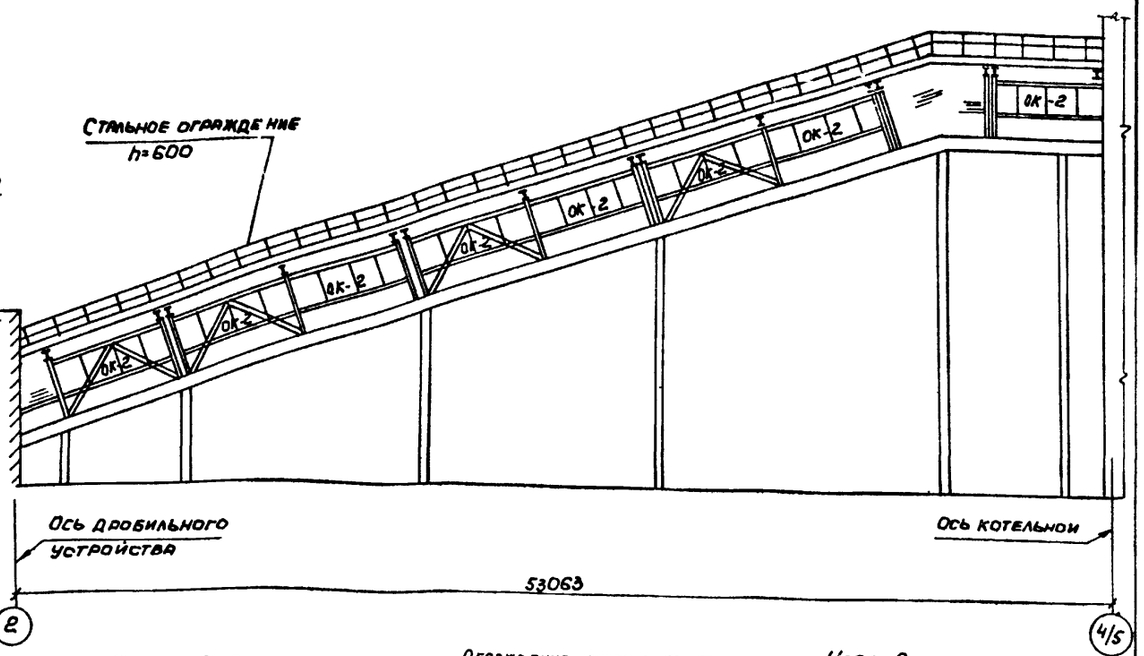

Разрез 2-2

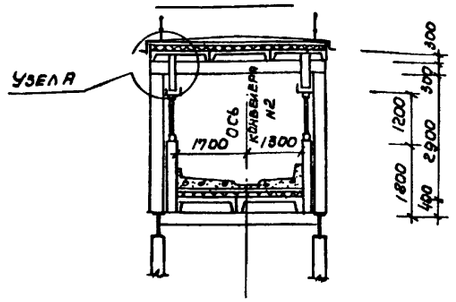

Узел А

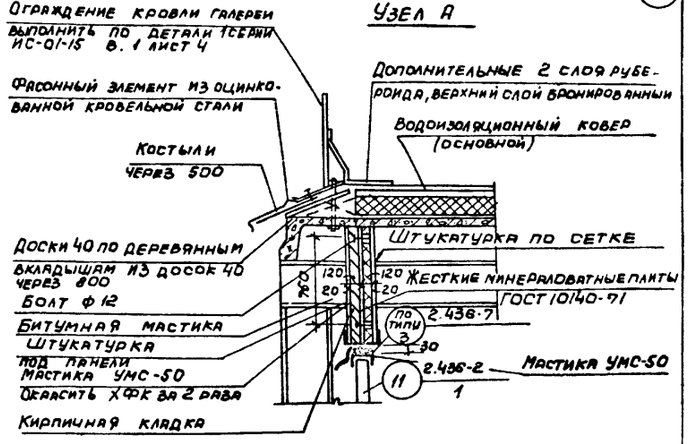

План

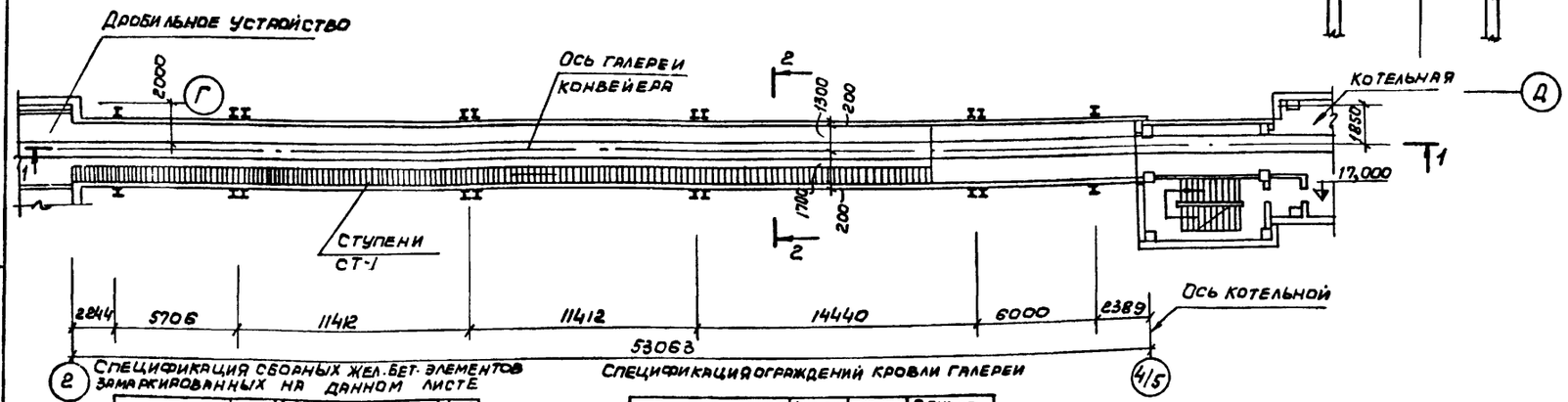

Спецификация сборных жел.бет. элементов замаркированных на данном листе

Марка элемента	Кол. шт.	Масса элем. т.	Стандарт или лист проекта	Лист марк. пов. схемы
СТ-1	150	0,047	Серия ИС-01-15 в. V	АР-11

Спецификация ограждений кровли галереи

Наименование элемента	Масса элем., кг	Кол. шт.	Общая масса, кг
Участок ограждения длиной 6 м	53,2	18	957,6

Спецификация оконных проемов см. лист АР-9.

Изм.	Лист	N докумен.	Подпись	Дата
Гл.инж.пр.		Раскин		
Нач.отд.		Гин		
Гл.констр.		Гольденшлегер		
Гл.архит.		Ямщиков		
Рук.гр.арх.		Лернер		
Архитек.		Верменич		

ТП 903-1-170 - АР

Котельная с 4 котлами КЕ-25-14с. Топливо-каменный и бурый уголь

Топливоподача

Литер	Лист	Листов
Д	11	

Галерея конвейера №2. План, разрезы 1-1; 2-2. Фасад.

САНТЕХПРОЕКТ

16411-04 14

Инв.№подл. | Подпись и дата

Альбом III

Типовой проект 903-1-170

Ведомость основных комплектов

Обозначение		Наименование	Примечание
ТП 903-1-170	-АР	Архитектурно-строительные решения	
ТП 903-1-170	-ТМ	Тепломеханическая часть	
ТП 903-1-170	-Э	Электротехническая часть	
ТП 903-1-170	-АТМ	Автоматизация	
ТП 903-1-170	-ОВ	Отопление и вентиляция	
ТП 903-1-170	-М	Механизация топливоподачи и шлакозолоудаления	
ТП 903-1-170	-С	Сметы и технико-экономическая часть	
ТП 903-1-170	-КЖ	Конструкции железобетонные	
ТП 903-1-170	-КМ	Конструкции металлические	

Ведомость чертежей основного комплекта ТП 903-1 КЖ (начало)

Формат	Лист	Наименование	Примечан.
	1	Общие данные (начало)	
	2	Общие данные (продолжение)	
	3	Общие данные (продолжение)	
	4	Общие данные (окончание)	
	5	Приемное устройство. Перекрытие на отм.-0,000; [illegible] 0,400. Маркировочный план	
	6	Приемное устройство. Перекрытие на отм.-0,000; [illegible] 0,400. Разрезы 1-1 ÷ 8-8.	
	7	Приемное устройство. Перекрытие на отм.-0,000; [illegible] 0,400. Разрезы 9-9 ÷ 15-15. Выборка стали на эл-ты	
	8	Приемное устройство. Плита Пм1. Раскладка нижних и верхних арматурных сеток	
	9	Приемное устройство. Балки Бм1, Бм1а.	
	10	Приемное устройство. Балка Бм2	
	11	Приемное устройство. Балки Бм3 ÷ Бм6	
	12	Приемное устройство. Балки Бм7 ÷ Бм9.	
	13	Приемное устройство. Балки Бм10 ÷ Бм12	
	14	Приемное устройство. Плита Пм2 на отм-3,100 в осях 3÷4	
	15	Приемное устройство. Балки Бм13 - Бм15	
	16	Приемное устройство. Плита Пм3 на отм.-5,480. Маркировочный план	
	17	Приемное устройство. Армирование плиты Пм3 на отм -5,480	
	18	Приемное устройство. Перекрытие на отм.-5,480 Разрезы 1-1 ÷ 5-5	
	19	Приемное устройство. Балки Бм16 ÷ Бм19 на отм. -5,480. Армирование	
	20	Приемное устройство. Балка Бм 20 на отм. -5,480. Армирование	
	21	Приемное устройство. Балка Бм 21 на отм.-5,480. Армирование. Выборка стали.	
	22	Приемное устройство. Маркировочный план на отм. -10,900; -8,300	
	23	Приемное устройство. Маркировочный план на отм.-10,900, -8,300 Разрезы 1-1 ÷ 7-7. Фом6.	

Инв N подл | Подп и дата

Продолжение

24	Приемное устройство. Днище ДН1 на отм.-10,900. Армирование.	4
25	Приемное устройство. Днище ДН2 на отм.-8,300. Армирование	
26	Приемное устройство. Днища ДН3 и ДН4. Армирование	
27	Приемное устройство. Приямок ПРм-1 на отм. -10,900. Армирование	
28	Приемное устройство. Маркировочные схемы стен, колонн и пилястр.	
29	Приемное устройство. Разрезы 1-1 ÷ 3-3.	
30	Приемное устройство. Стена СТм1	
31	Приемное устройство. Стена СТм1. Сечения 1-1 ÷ 3-3	
32	Приемное устройство. Стены СТм2, СТм8	
33	Приемное устройство. Стены СТм3 и СТм6. Общие виды	
34	Приемное устройство. Стена СТм3. Схема армирования	
35	Приемное устройство. Стена СТм3. Сечения	
36	Приемное устройство. Стены СТм4, СТм9. Общие виды	
37	Приемное устройство. Стена СТм4. Схема армирования	
38	Приемное устройство. Стена СТм4. Сечения.	
39	Приемное устройство. Стена СТм5 Общий вид.	
40	Приемное устройство. Стена СТм5. Схема армирования	
41	Приемное устройство. Стена СТм5. Сечения	
42	Приемное устройство. Стена СТм6. Схема армирования	
43	Приемное устройство. Стена СТм7.	
44	Приемное устройство. Стена СТм9. Схема армирования	
45	Приемное устройство. Стена СТм9. Сечения Выборка стали.	
46	Приемное устройство. Колонны СКм1, СКм2, 2а Пилястры ПИм1, ПИм2.	
47	Приемное устройство. Пилястры ПИм3 ÷ ПИм7.	
48	Приемное устройство. Маркировочная схема фундаментов. Раскладки блоков. Сечения.	
49	Приемное устройство. Фундаменты фм1 ÷ фм3.	
50	Приемное устройство. План на 0.000. Балка Бм22	
51	Приемное устройство. Маркировочная схема элементов лестницы между осями А-Б. Узлы 1 и 2	
52	Приемное устройство. Маркировочная схема маневрового устройства МУ12М2. Фундаменты фом1 ÷ фом3.	
53	Приемное устройство. Маневровое устройство МУ12М2. Фундаменты фом4, фом5 Спецификация	
54	Приемное устройство. Маркировочная схема плит покрытия. Раскладка верхних и нижних сеток пандуса	

Окончание

55	Галерея N1. Маркировочная схема фундаментов. Разрез 1-1.	
56	Галерея N1 Монолитные фундаменты фм1 ÷ фм3.	
57	Галерея N1. Монолитный участок Ум1. План. Разрезы.	
58	Галерея N1. Армирование Ум1	
59	Галерея N1. Маркировочные схемы плит покрытия, перекрытия, закладных деталей.	
60	Галерея N1. Монолитные плиты Пм1-Пм2	
61	Галерея N1. Маркировочная схема стеновых панелей. Разрезы 1-1 ÷ 2-2.	
62	Галерея N2 Маркировочная схема фундаментов. Фундаменты фм1 ÷ фм3	
63	Галерея N2. Маркировочные схемы плит покрытия, перекрытия и закладных деталей.	
64	Галерея N2. Монолитные плиты Пм1 ÷ Пм3.	
65	Галерея N2. Маркировочная схема стеновых панелей	
66	Дробильное устройство. План фундаментов. План на отм. 0.000 Сечения фундаментов.	
67	Дробильное устройство. План на отм. 5,400. 10,800. Маркировочные схемы плит покрытия	
68	Дробильное устройство. Армирование плит Пм1, Пм2	
69	Дробильное устройство железобетонный пояс на отм. 4,910; 10,220; 13,912. Балка Бм1. Арматурн. чертеж	

Изм.	Лист	N докум.	Подп.	Дата
Нач. отд.		Гин		
Гл. констр.		Гольденшлюгер		
Рук. гр.		Сорокина		
Исполнит.		Полякова		

ТП 903-1-170 -КЖ

Котельная с 4 котлами КЕ-25-14С топливо-каменные и бурые угли

Топливоподача

Литер	Лист	Листов
	1	

Общие данные (начало)

САНТЕХПРОЕКТ

16411-04 15

Альбом III

Типовой проект 903-1-170

Ведомость примененных и ссылочных документов (начало)

Обозначение	Наименование		Примечан.
НС-01-15, в. 1,3,5	Отапливаемые транспортные галереи пролетами 18, 24 и 30 метров.		не прилаг.
НС-01-04, в. 2	Унифицированные сборные железобетонные каналы.		"
1. 432-5.в.1	Стеновые панели для производственных зданий с шагом колонн 6м		"
3. 400-6	Унифицированные закладные детали сборных ж.б. конструкций инженерных сооружений промышленных предприятий.		"
1. 116-1,в 1	Блоки бетонные для стен подвалов		"
1. 112-1,в.1	Плиты железобетонные для ленточных фундаментов		не прилаг
1. 139-1, в.1	Перемычки железобетонные сборные для жилых и общественных зданий.		"
1. 465-7, в. 1,3,5	Сборные ж.б предварительно напряженные плиты для покрытий производственных зданий размером 3х6 и 1,5х6.		"
2, 430-3, в.3	Типовые архитектурно-строительные детали зданий с кирпичными стенами.		"
НИ-65	Лестницы промышленных зданий		"
1.410-2, в.1	Унифицированные арматурные изделия для монолитных железобетонных конструкций		"
Т.П 903-1	КЖИ-КР1, КР6	Каркасы плоские КР1, КР6	прилаг.
Т.П 903-1	КЖИ-КП 1 КП 2	Каркасы пространственные КП 1, КП 2	"
Т.П 903-1	КЖИ-КР2ТМ, КР3ТМ	Каркасы плоские Кр2ТМ, Кр3ТМ	"
Т.П 903-1	КЖИ КП3	Каркас пространственный КП 3	"
Т.П 903-1	КЖИ-КР4, КР5	Каркасы плоские Кр4, Кр5	"
Т.П 903-1	КЖИ-КП4	Каркас пространственный КП 4	"
Т.П 903-1	КЖИ-КР7, КР8	Каркасы плоские Кр7, Кр8	"
Т.П 903-1	КЖИ-КП5, КП6	Каркасы пространственные КП 5, КП 6	"
Т.П 903-1	КЖИ-КР9, КР10	Каркасы плоские Кр9, Кр 10	"
Т.П 903-1	КЖИ-КП7 КП. 8	Каркасы пространственные КП 7, КП 8	"
Т.П 903-1	КЖИ-КП9	Каркас пространственный КП 9	"
Т.П 903-1	КЖИ-КР11, КР12	Каркасы плоские Кр11 Кр12	"
Т.П 903-1	КЖИ-КП10	Каркас пространственный КП10	"
Т.П 903-1	КЖИ-КР13, КР14	Каркасы плоские КР13, КР14	"

Инв. № подл. | Подп. и дата

Ведомость примененных и ссылочных документов

Обозначение		Наименование		Примечание
Т.П. 903-1-	КЖИ-КП11	Каркас пространственный	КП 11	
Т.П 903-1	КЖИ-КР15, КП12	Каркас плоский КР15 Каркас пространственный	КП 12	
Т.П 903-1	КЖИ-КП13	Каркас пространственный	КП 13	
Т.П 903-1	КЖИ-КР16	Каркас плоский	КР 16	
Т.П 903-1	КЖИ-КР 17	Каркас плоский	КР 17	
Т.П. 903-1	КЖИ-КР 18	Каркас плоский	КР 18	
Т.П. 903-1	КЖИ-КП14, КП15	Каркасы пространственные	КП14, КП15	
Т.П. 903-1	КЖИ-КП20; КП21	Каркасы пространственные	КП20, КП21	
Т.П. 903-1	КЖИ-КР19, КР20	Каркасы плоские	КР19, КР20	
Т.П. 903-1	КЖИ КР25, КР26	Каркасы плоские	КР25, КР26	
Т.П. 903-1	КЖИ КП16, КП17	Каркасы пространственные	КП16, КП17	
Т.П 903-1	КЖИ КР21, КР22	Каркасы плоские	КР21, КР22	
Т.П 903-1	КЖИ КП22, КП23	Каркасы пространственные	КП22, КП23	
Т.П 903-1	КЖИ КР27 КР28	Каркасы плоские	КР27, КР28	
Т.П 903-1	КЖИ КР 29	Каркас плоский	КР 29	
Т.П 903-1	КЖИ-КР30	Каркас плоский	КР30	
Т.П 903-1	КЖИ-КП18; КП19	Каркасы пространственные	КП18, КП19	
Т.П 903-1	КЖИ-КР23, КР24	Каркасы плоские	КР23, КР24	
Т.П. 903-1	КЖИ-КР31, КР32	Каркасы плоские	КР31, КР32	
Т.П 903-1	КЖИ-КП 24	Каркас пространственный	КП 24	
Т.П 903-1	КЖИ-КР33, КР34	Каркасы плоские	КР33, КР34	
Т.П. 903-1	КЖИ-КП25	Каркас пространственный	КП 25	
Т.П 903-1	КЖИ-КР35, КР36	Каркасы плоские	КР35, КР36	
Т.П. 903-1	КЖИ-КП26	Каркас пространственный	КП 26	
Т.П 903-1	КЖИ-КР37	Каркас плоский	КР 37	
Т.П 903-1	КЖИ-КП 27	Каркас пространственный	КП 27	
Т.П 903-1	КЖИ-КР 38	Каркас плоский	КР 38	
Т.П. 903-1	КЖИ-КП 28	Каркас пространственный	КП 28	
Т.П 903-1	КЖИ-КР 39	Каркас плоский	КР 39	
Т.П 903-1	КЖИ-КП 29	Каркас пространственный	КП 29	
Т.П 903-1	КЖИ-КП 30	Каркас пространственный	КП 30	
Т.П. 903-1	КЖИ-КП 31	Каркас пространственный	КП 31	
Т.П 903-1	КЖИ-КР40 КР41	Каркасы плоские	КР40, КР 41	
Т.П 903-1	КЖИ-КР 42	Каркасы плоские	КР 42	
Т.П 903-1	КЖИ-КП 32	Каркас пространственный	КП 32	
Т.П 903-1	КЖИ-С1	Сетка арматурная	С1	
Т.П 903-1	КЖИ С2	Сетка арматурная	С2	
Т.П 903-1	КЖИ С3	Сетка арматурная	С3	
Т.П 903-1	КЖИ С4	Сетка арматурная	С4	

Ведомость примененных и ссылочных документов

Обозначение		Наименование		Примечан.
Т.П. 903-1-	КЖИ-С5	Сетка арматурная	С5	
Т.П. 903-1-	КЖИ-А1	Болт анкерный	А-1	
Т.П 903-1-	КЖИ-С6	Сетка арматурная	С6	
Т.П 903-1	КЖИ-С7	Сетка арматурная	С7	
Т.П 903-1	КЖИ С8, С9 С10, С11	Сетки арматурные	С8, С9, С10, С11	
Т.П 903-1	КЖИ-Щ1, Щ2	Щиты стальные	Щ1, Щ2	
Т.П 903-1	КЖИ-Щ3	Щит стальной	Щ3	
Т.П 903-1	КЖИ-МН1	Изделие металлическое	МН1	
Т.П 903-1	КЖИ-МН2	Изделие закладное	МН2	
Т.П 903-1	КЖИ-МН3	Изделие закладное	МН3	
Т.П 903-1	КЖИ-МН4	Изделие закладное	МН4	
Т.П 903-1	КЖИ-Щ4	Щит стальной	Щ4	
Т.П 903-1	КЖИ-А2	Болт анкерный	А2	
Т.П.903-1-	КЖИ-МН5	Изделие закладное	МН5	
Т.П. 903-1-	КЖИ-МС1	Изделие соединительное	МС1	
Т.П. 903-1-	КЖИ-А3	Болт анкерный	А3	

Изм.	Лист	N докум.	Подп.	Дата	ТП 903-1-170- КЖ		
					Котельная с 4 котлами КЕ-25-14С Топливо- каменные и бурые угли		
Нач. отд.	Гин				Топливоподача	Лит.	Лист 2	Листов
Гл. конст.	Гольденшлюгер						
Рук. гр.	Сорокина				Общие данные (продолжение)	САНТЕХПРОЕКТ	
Ст. инж.	Никифорова						
Н. контр.	Полякова						

Альбом III

Типовой проект 903-1-170

Инв. № подл. | Подпись и дата

Сводная спецификация к чертежам железобетонных конструкций

Марка	Обозначение	Наименование	Кол.	Примеч.
		Приемное устройство		
		Сборные ж.б. эл-ты		
ф-6	1.112-1, в.1	Плита фундаментов ф-6	2	1,04т
ф6-12	то же	То же ф6-72	1	0,52т
фс-4	1.116-1, в.1	Блок ф-та фс-4	19	1,30т
фс-8	то же	То же фс-8	11	0,42т
фсн4	—"—	—"— фсн4	17	0,31т
лм12-12	ИИ-65	Лестничный марш лм12-12	6	1,6т
лм18-12	То же	То же лм18-12	2	1,97т
лп24-14	—"—	Лестничная площадка лп24-14	5	0,78т
п4д	ИС-01-04, в.2	Плита п4д	4	0,33т
п8д	То же	То же п8д	3	0,58т
ПАIV 3х6 -4	1.465-7, в.1.	Панель ПАIV 3х6 -4	6	2,65т
фм1	КЖ-49	Фундамент монолитный фм1	10	
фм2	То же	То же фм2	2	
фм3	—"—	—"— фм3	2	
Пм1	КЖ-8	Плита пм1	1	
Пм2	КЖ-14	То же Пм2	1	
Пм3	КЖ-16	—"— Пм3	1	
Бм1	КЖ-9	Балка Бм1	1	
Бм1а	То же	То же Бм1а	1	
Бм2	КЖ-10	—"— Бм2	2	
Бм3	КЖ-11	—"— Бм3	2	
Бм4	То же	—"— Бм4	2	
Бм5	—"—	—"— Бм5	3	
Бм6	—"—	—"— Бм6	1	
Бм7	КЖ-12	—"— Бм7	2	
Бм8	То же	—"— Бм8	1	
Бм9	—"—	—"— Бм9	1	
Бл10	КЖ-13	—"— Бм10	1	
Бм11	То же	—"— Бмн	2	

(продолжение)

Марка	Обозначение	Наименование	Кол.	Примеч.
Бм12	КЖ-13	Балка Бм12	1	
Бм13	КЖ-15	То же Бм13	1	
Бм14	То же	—"— Бм14	2	
Бм15	—"—	—"— Бм15	2	
Бм16	КЖ-19	—"— Бм16	2	
Бм17	То же	—"— Бм17	1	
Бм18	—"—	—"— Бм18	3	
Бм19	—"—	—"— Бм19	2	
Бм20	КЖ-20	—"— Бм20	2	
Бм21	КЖ-21	—"— Бм21	2	
Бм22	КЖ-50	—"— Бм22	1	
ФОм1	КЖ-52	Фундамент под оборудование ФОм1	3	
ФОм2	То же	То же ФОм2	4	
ФОм3	—"—	—"— ФОм3	1	
ФОм4	КЖ-53	—"— ФОм4	1	
ФОм5	—"—	—"— ФОм5	1	
ФОм6	КЖ-23	—"— ФОм6	2	
СТм1	КЖ30	Стена СТм1	1	
СТм2	КЖИ32	То же СТм2	2	
СТм3	КЖ 33	—"— СТм3	1	
СТм4	КЖ 36	—"— СТм4	1	
СТм5	КЖ 39	—"— СТм5	1	
СТм6	КЖ 42	—"— СТм6	1	
СТм7	КЖ 43	—"— СТм7	1	
СТм8	КЖ 32	—"— СТм8	1	
СТм9	КЖ 36	—"— СТм9	1	
СКм1	КЖ 46	Колонна СКм1	2	
СКм2	То же	То же СКм2	2	
СКм2а	—"—	—"— СКм2а	2	
ПИм1	—"—	Пилястра ПИм-1	4	
ПИм2	—"—	То же ПИм-2	2	
ПИм3	КЖ 47	—"— ПИм-3	2	
ПИм4	То же	—"— ПИм 4	4	
ПИм5	—"—	—"— ПИм 5	4	
ПИмб	—"—	—"— ПИмб	1	
ПИм7	—"—	—"— ПИм7	4	
Пандус		Пандус	1	

(окончан.ие)

Марка	Обозначение	Наименование	Кол.	Примеч.
ДН1	КЖ-24	Днище ДН1	1	
ДН2	КЖ-25	Днище ДН2	1	
ДН3	КЖ-26	Днище ДН3	1	
ДН4	КЖ-26	Днище ДН4	1	
		Стальные эл-ты		
Щ-1	Т.П.903-1-170-КЖИ-Щ-1	Щит Щ-1	5	51,0кг
Щ-2	Т.П.903-1-170-КЖИ-Щ-2	То же Щ-2	2	32,1кг
Щ-3	Т.П.903-1-170-КЖИ-Щ-3	—"— Щ-3	1	88,4кг
БКЦ12х150		Самозанкер. болт БКЦ12х150	8	
МИ3-2	3.400-6	Изделие закл. МИ3-2	19	1,9кг
МИ4-13	То же	То же МИ4-13	10,7	п.м
МИ1-8	—"—	—"— МИ1-8	23,6	п.м
МИ3-9	—"—	—"— МИ3-9	10	2,5кг
МИ3-10	—"—	—"— МИ3-10	8	3,0кг
МИ3-13	—"—	—"— МИ3-13	6	10,4кг
МИ4-17	3 400-6	Изделие закладное МИ4-17	17,4	п.м
МИ3-36	то же	То же МИ3-36	124	23,7кг
МИ3-35	—"—	—"— МИ3-35	118	25,0кг
МИ3-29	—"—	—"— МИ3-29	16	26,3кг
МИ3-25	—"—	—"— МИ3-25	40	11,3кг
МИ3-22	—"—	—"— МИ3-22	48	9,5кг
МИ4-6	—"—	—"— МИ4-6	8	9,0кг
МИ4-11	—"—	—"— МИЦ-11	12	7,3кг
А-1	КЖИ-А-1	Болт анкерный А-1	44	10,4кг
А-2	КЖИ-А-2	То же А-2	16	59,5кг
МН1	КЖИ-МН1	Изделие металлическое МН1	21	35,7кг
МК20	2.430-38.3	Изделие соединит. МК20	10	
А-3	КЖИ-А-3	Болт анкерный А-3	16	1,3кг
МН2	КЖИ-МН2	Изделие закладное МН2	6	4,1кг
ЛО12	ИИ-65	Ограждение лестничн. ЛО12	6	33,2кг
ЛО18	То же	То же ЛО18	2	35,9кг
ЛОП14	—"—	Лестничн. площ. ЛОП14	1	18,4кг.

Изм.	Лист	N докум.	Подпись	Дата
Нач. отд.		Гин		
Гл. конс.		Ольденплотц		
Рук. гр.		Сорокина		
Ст. инж.		Пусты-ник		
Испол.		Парякова		

ТП. 903-1-170— КЖ

Котельная с 4 котлами КЕ-25-14С топливо-каменные и бурые угли

Топливоподача

Лит.	Лист	Листов
	3	

Общие данные (продолжение)

САНТЕХПРОЕКТ

Альбом III

Типовой проект 903-1-170

Сводная спецификация к чертежам железобетонных конструкций

Марка	Обозначение	Наименование	Кол.	Примеч.
		Галерея N1		
		Сборные ж.б. элементы		
ПНС-12-1	ИС-01-15, В 3	Плита ПНС-12-1	36	1,37т
СБ-1	то же В 5	То же СБ-1	24	1,13т
ПГ-1	" В 3	— " — ПГ-1	9	1,8т
П5-8-п	" В 1	— " — П5-8п	18	2,4т
ПСЛ20/1,8х6 III	1 432-5, В.1	Стеновая панель ПСЛ20/1,8х6 -III	24	2,9
ФС-5	То же	Балки стен подвала ФС-5	12	1,63
ФС5-8	"	То же ФС5-8	8	0,52
БП3-1	КЭ-01-58, в II	Перемычка БП3-1	1	0.8
Б 18	1.139-1, в I	то же Б 18	6	0.75
Б 27	То же	" Б 27	3	0.115
		Монолитные ж.б. элементы		
Фм1	КЖ-56	Фундамент Фм1	1	
Фм2	То же	То же Фм2	4	
Фм3	— " —	— " — Фм3	4	
Ум1	КЖ-57,58	— " — Ум1	1	
Пм1	КЖ-60	Плита монолитная Пм1	1	
Пм2	То же	То же Пм2	1	
		Стальные эл-ты		
МИ1-8	3.400-6	То же МИ1-8	8,0	п.м
МИ4-13	То же	— " — МИ4-13	25,2	п.м
МГ-2	ИС-01-15, В.5	— " — МГ-2	34	8,0кг
ММ1	То же	— " — ММ1	24	4,5кг
ММ3	"	— " — ММ3	48	3,0кг
ММ4	"	— " — ММ4	18	10.0кг
ММ5	"	— " — ММ5	18	2.0кг
ММ6	"	— " — ММ6	18	2.0кг
МИ3-9	3.400-6	МИ3-9	20	2.5кг
МН2	Т.П.903-1-170-КЖИ-МН2	Изделие закладное МН2	8	4.1кг
МН5	Т.П.903-1-170-КЖИ-МН5	То же МН5	32	11.2кг
		Галерея N2		
		Сборные ж.б. элементы		
ПНС-12-1	ИС-01-15, В.3	Плита ПНС-12-1	24	1,37т
П5-8-п	ИС-01-15, В.1	То же ПТ-8-п	16	2,4т
ПСЛ20/1,8х6 -III	1.432-5, В.1.	Стеновая панель ПСЛ20/1,8х6 -III	14	2,9т.
ПСЛ20/1,8х6 -112	То же	Стеновая панель ПСЛ20/1,8х6 -112	2	2.9т

(продолжение)

Марка	Обозначение	Наименование	Кол.	Примеч.
		Галерея N2		
		Монолитный ж.б. фундамент		
Фм1	КЖ-62	Фундаменты Фм1	2	
Фм2	То же	То же Фм2	8	
Фм3	— " —	— " — Фм3	2	
Пм1	КЖ-64	Плита Пм1	1	
Пм2	То же	То же Пм2	1	
Пм3	— " —	— " — Пм3	1	
		Стальные элементы		
МС1	Т.П.903-1-КЖИ-МС1	Изделие соединительное МС1	1	8.0кг
Т18	1.439-1	То же Т18	1	0.5кг
МН1-8	3.400-6	Изделие закладное МН1-8	3.0	п.м
МГ2	ИС-01-15, В.5	То же МГ2	28	8.0кг
ММ1	То же	— " — ММ1	20	4.5кг
ММ3	— " —	— " — ММ3	32	3,0кг
ММ4	— " —	— " — ММ4	6	10,0кг
ММ5	— " —	— " — ММ5	20	2,0кг
ММ6	— " —	— " — ММ6	20	2,0кг
МН2	ТП903-1-КЖИ-МН2	Изделие закладное МН2	8	4.1кг
МН5	ТП903-1-КЖИ-МН5	То же МН5	40	11.2кг
		Дробильное устройство		
		Сборные ж.б. эл-ты		
ФС4	1.116-1, В.1	Блоки ФС4	34	1.30т
ФС-48	То же	То же ФС-4-8	5	0,415т
ФС6	— " —	— " — ФС6	10	1,96т
ФС6-8	— " —	— " — ФС6-8	3	0,62т
Ф16	1.112-1, В.1	— " — Ф-16	15	2,47т
Ф16-12	То же	— " — Ф16-12	6	1,215т
Ф20	— " —	— " — Ф20	11	2,44т
Б13	1.139-1, В.1	Перемычка Б13	1	
П1	1.465-7, В.3	Плита П1	15	1.5т
П2	То же	То же П2	1	1.5т
СШ-1	— " —	Стакан СШ-1	1	0.095т
		Монолитные ж.б. элементы		
ПМ1	КЖ-68	Плита ПМ1	1	
ПМ2	КЖ-68	То же ПМ2	1	
Ж.Б. пояс	КЖ-69	Ж.Б. пояс	3	

(окончание)

Бм1	КЖ-69	Балка Бм1	2	
		Стальные эл-ты		
Щ1	Т.П.903-1-170-КЖИ-Щ1	Щит Щ-1	10	46,3
МИ3-1	3.400-6	Изделие закладн. МИ3-1	28	1.7кг
МИ3-2	То же	То же МИ3-2	19	1,9кг
МИ3-12	— " —	— " — МИ3-12	4	4,3кг
МИ4-13	— " —	— " — МИ4-13	26	4,2кг
МН1	Т.П.903-1-170-КЖИ-МН1	— " — МН1	2	35.7кг
С4	Т.П.903-1-170-КЖИ-С4	Сетка С4	2	
МК-22	2.430-3, В.3	Изделие соединительное МК-22	16	
МН4	Т.П.903-1-170-МН4	Изделие металлическое МН4	24	35.0кг
МН3	Т.П.903-1-170-МН3	Изделие закладное МН3	11.6	п.м

1. Исходные данные для проектирования, схема генплана и указания по применению проекта приведены в пояснительной записке и общих данных альбомов I/1, I/2.
2. За условную отметку 0,000 принята отметка головки рельса.
3. Монтаж сборного железобетона выполнять согласно СНиП III-16-73 а так же в соответствии с указаниями примененных серий.
4. Монолитные бетонные и железобетонные конструкции выполнять в соответствии с СНиП III 15-76
5. Изготовление и установку закладных изделий производить в соответствии с указаниями СА313-65 и СН393-69.
6. Закладные детали стеновых панелей и соединительные элементы должны быть защищены металлическим и лакокрасочным покрытием в соответствии с СНиП II-28-73 и серии 1.432-5 В.0.
7. Все открытые поверхности закладных и накладных металлических изделий железобетонных и бетонных элементах после установки их на место покрыть двумя слоями краски БТ-177 (ГОСТ 5631-70) по грунтовке лаком БТ-577 (ГОСТ 5631-70) кроме закладных деталей ограждающих конструкции.
8. Сварку вести электродами типа Э-42.

Все наружные поверхности каналов и приямков обмазать горячим битумом.

Изм	Лист	N докум.	Подпись	Дата
Нач. отд.		Гин		
Гл. конст.		Гольденшлюгер		
Рук. гр.		Сорокина		
Исполн.		Пустыльник		

ТП903-1-170 КЖ

Котельная с 4 котлами КЕ-25-14С топливо-каменные и бурые угли

Топливоподача

Литер	Лист	Лист
Р	4	

Общие данные (окончание)

САНТЕХПРОЕКТ

16.11-04 18

Инв. N подл. | Подп. и дата

Маркировочный план перекрытий на отм. 0,000 и 0,400

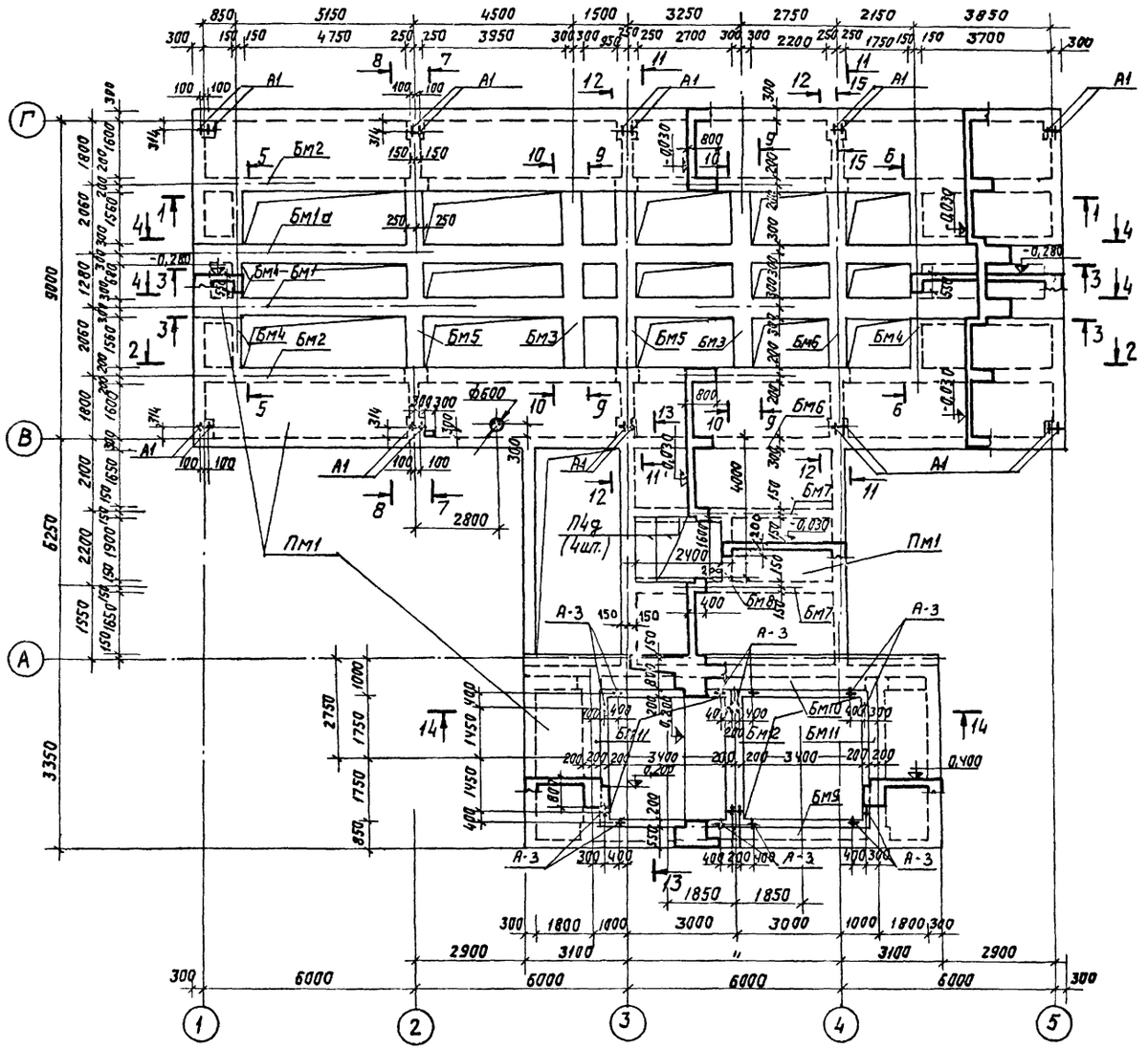

Спецификация элементов к маркировочным схемам расположенным на листах КЖ-5,6,7

Марка	Обозначение	Наименование	Кол.	Примечание
		Перекрытие на отм. 0,000; 0,400		
Пм1	КЖ-8	Плита монолитная Пм1	1	
Бм1	КЖ-9	Балка монолитная Бм1	1	
Бм1а	"	то же Бм1а	1	
Бм2	КЖ-10	" Бм2	2	
Бм3	КЖ-11	" Бм3	2	
Бм4	"	" Бм4	2	
Бм5	"	" Бм5	3	
Бм6	"	" Бм6	1	
Бм7	КЖ-12	" Бм7	2	
Бм8	"	" Бм8	1	
Бм9	"	" Бм9	1	
Бм10	КЖ-13	" Бм10	1	
Бм11	"	" Бм11	2	
Бм12	"	" Бм12	1	
П4д	ИС-01-04 вып.2	Плита перекрытия П4д	4	
МИ3-36	3.400-6	Изделие закладное МИ3-36	124	
МИ3-35	То же	то же МИ3-35	118	
МИ3-29	То же	" МИ3-29	16	
МИ3-25	"	" МИ3-25	40	
МИ3-22	"	" МИ3-22	48	
МИ4-6	"	" МИ4-6	8	
МИ4-11	"	" МИ4-11	12	
А1	Т.П.903-1-170-КЖИ - А1	" А1	20	
А-3	Т.П.903-1-170-КЖИ- А-3	" А-3	16	
МИ3-10	3.400-6	" МИ3-10	4	

Инв.№ подл. | Подпись и дата

Изм.	Лист	N докум.	Подп.	Дата	ТП 903-1-170 - КЖ
					Котельная с 4 котлами КЕ-25-14С. Топливо- каменные и бурые угли.
Нач. отд.		Гин			Топливоподача.
Гл. констр.		Гольденшлюгер			Литер: Р; Лист: 5; Листов:
Рук. груп.		Сорокина			Приемное устройство. Перекрытие на отм. 0,000, и 0,400. Маркировочный план.
Инженер		Руберовская			САНТЕХПРОЕКТ

1641-04 19

1 — 1
2 — 2 (зеркально)

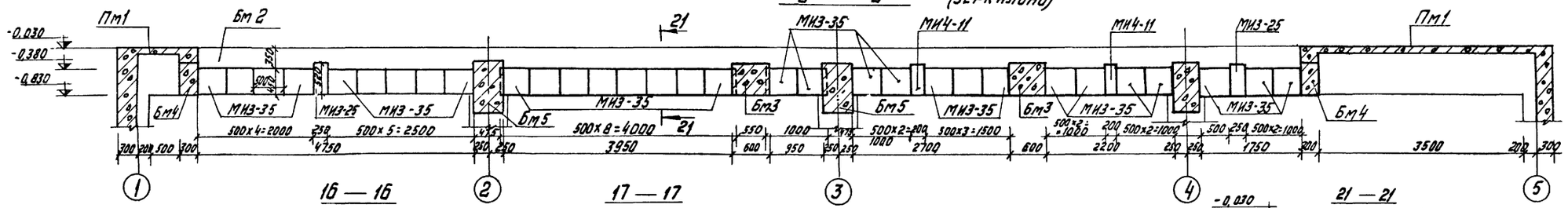

16 — 16

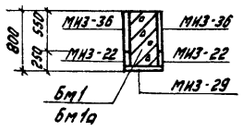

17 — 17

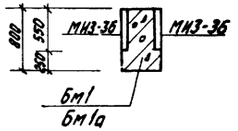

21 — 21

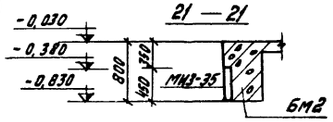

3 — 3
4 — 4 (зеркально)

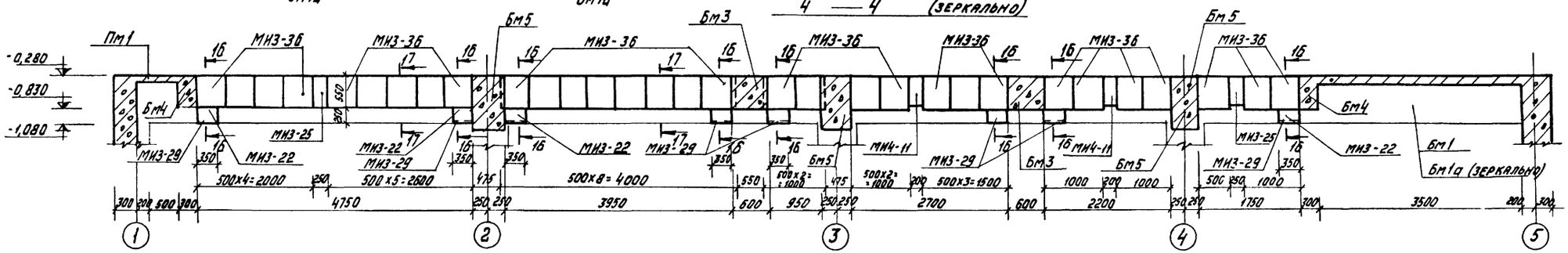

5 — 5
6 — 6 (зеркально)

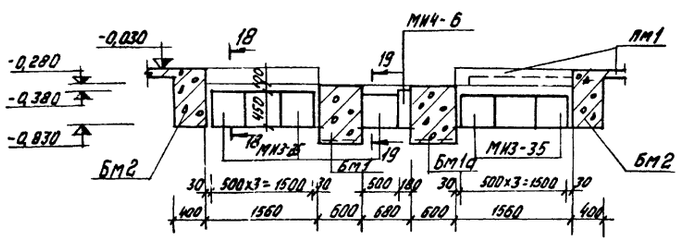

7 — 7
8 — 8 (зеркально)

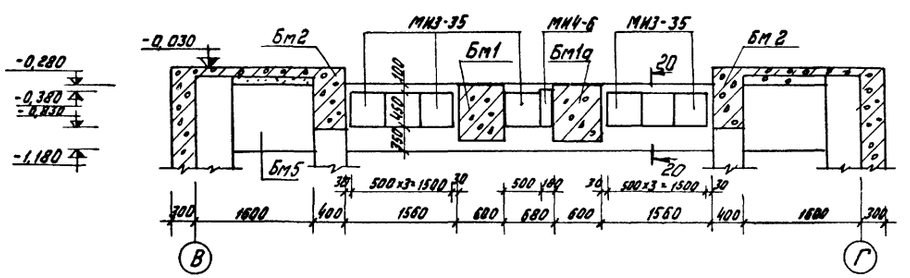

18 — 18

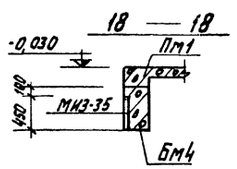

19 — 19

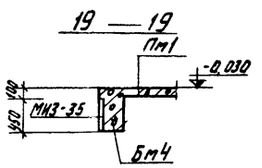

20 — 20

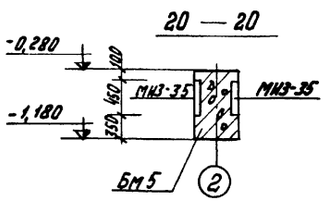

					ТП 903-1-170 – КЖ		
					Котельная с 4 котлами КЕ-25-14С Топливо-каменные и бурые угли		
Изм.	Лист.	N документа	Подпись	Дата	Топливоподача	Литер	Лист	Листов
Нач. отд.		Гин				Р	6	
Гл. констр.		Гольденшлагер			Приемное устройство. Перекрытие на отм. 0,000, 0,400. Разрезы 1-1 ÷ 8-8	СантехПроект		
Рук. гр.		Сорокина						
Инженер		Руберовская						

Инв. N подл. | Подпись и дата

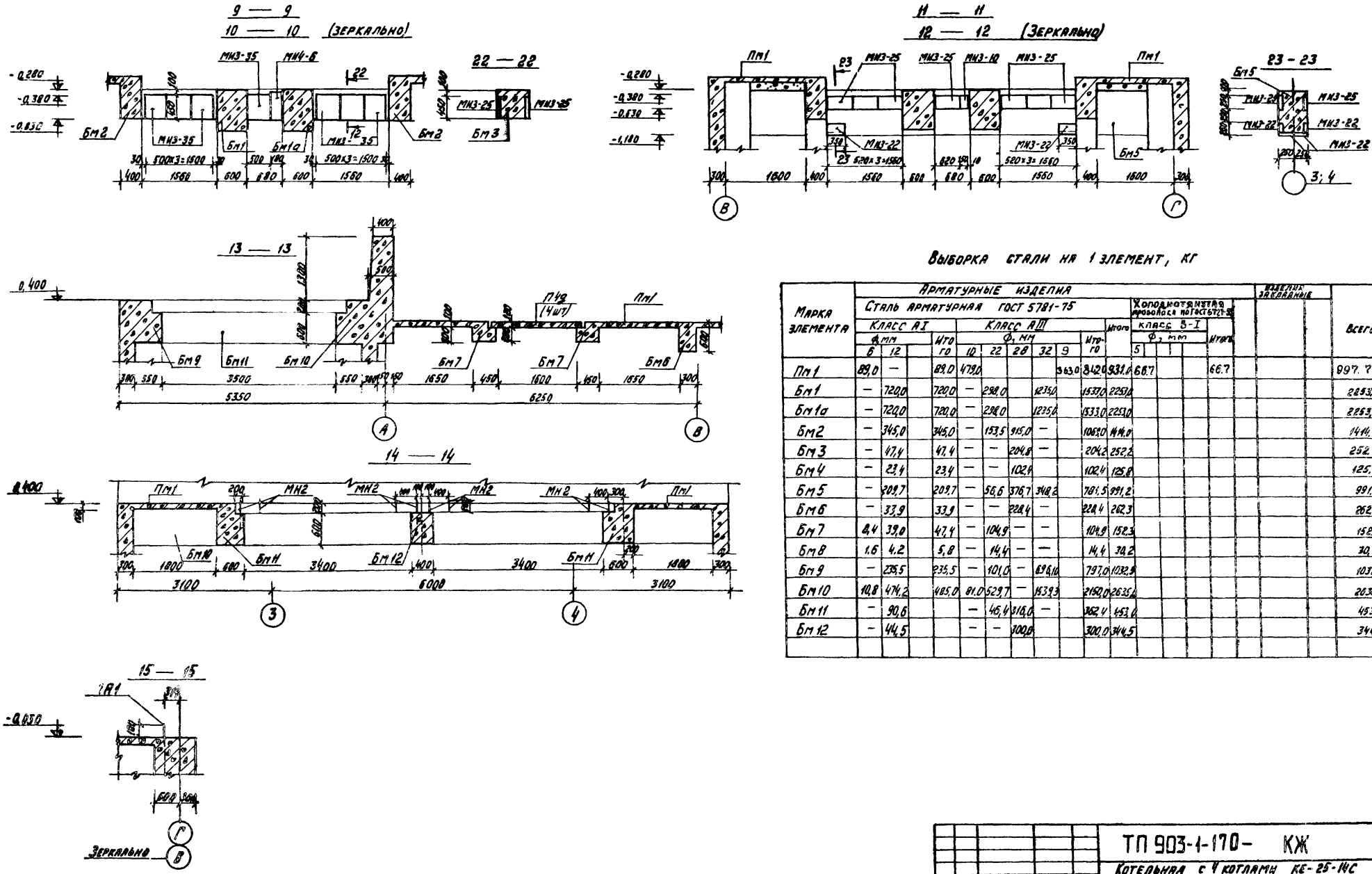

Выборка стали на 1 элемент, кг

Марка элемента	Арматурные изделия																		Изделия закладные		Всего
	Сталь арматурная ГОСТ 5781-75											Холоднотянутая проволока по ГОСТ 6727-53									
	Класс А I				Класс А III						Итого	Класс В-I									
	Ф, мм			Итого	Ф, мм					Итого		Ф, мм				Итого					
	6	12			10	22	28	32	9			5									
Пм1	89,0	—		89,0	479,0				363,0	842,0	931,0	66,7				66,7					997,7
Бм1	—	720,0		720,0	—	298,0		1235,0		1533,0	2253,0										2253,0
Бм1а	—	720,0		720,0	—	298,0		1235,0		1533,0	2253,0										2253,0
Бм2	—	345,0		345,0	—	153,5	915,0	—		1068,0	1414,0										1414,0
Бм3	—	47,4		47,4	—	—	204,8	—		204,2	252,2										252,2
Бм4	—	23,4		23,4	—	—	102,4			102,4	125,8										125,8
Бм5	—	209,7		209,7	—	56,6	376,7	348,2		781,5	991,2										991,2
Бм6	—	33,9		33,9	—	—	228,4	—		228,4	262,3										262,3
Бм7	8,4	39,0		47,4	—	104,9	—	—		104,9	152,3										152,3
Бм8	1,6	4,2		5,8	—	14,4	—	—		14,4	30,2										30,2
Бм9	—	235,5		235,5	—	101,0	—	696,10		797,0	1032,5										1032,5
Бм10	10,8	474,2		485,0	81,0	529,7	—	1539,3		2150,0	2635,0										2635,0
Бм11	—	90,6			—	46,4	316,0	—		362,4	453,0										453,0
Бм12	—	44,5			—	—	300,0			300,0	344,5										344,5

Изм	Лист	№ докумен.	Подп.	Дата	ТП 903-1-170- КЖ			
					Котельная с 4 котлами КЕ-25-14С. Топливо-каменные и бурые угли.			
Нач. отд.		ГИН			Топливоподача	Литер	Лист	Листов
Гл. констр.		[illegible]				Р	7	
Рук. гр.		Сорокина			Приемное устройство. Перекрытие на отм. 0,000; 0,400. Разрезы 9-9 ÷ 15-15. Выборка стали на элементы	САНТЕХПРОЕКТ		
Инженер		Рябоволская						

16411-04 21

Альбом III

Типовой проект 903-1-170

Инв. № подл. | Подп. и дата

Альбом III

Типовой проект 903-1-170

Инв. № подл. | Подпись и дата

Раскладка нижних арматурных сеток Пм1

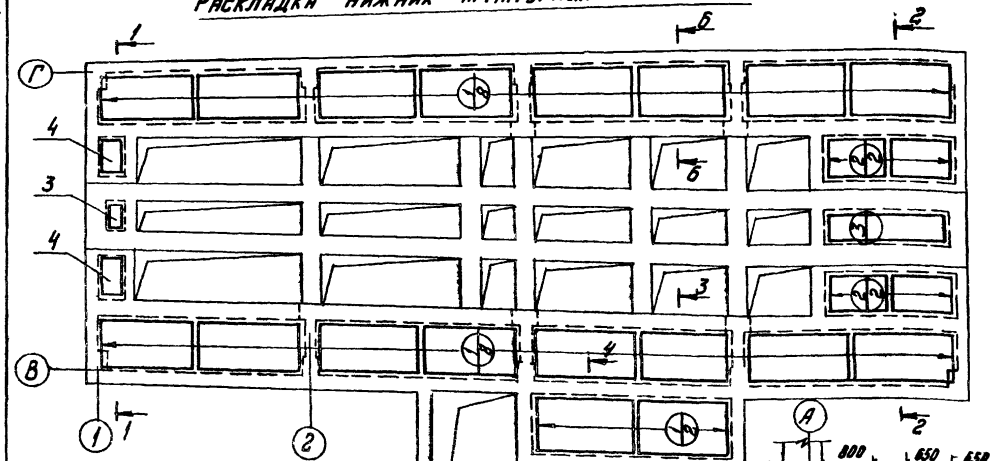

Раскладка верхних арматурных сеток Пм1

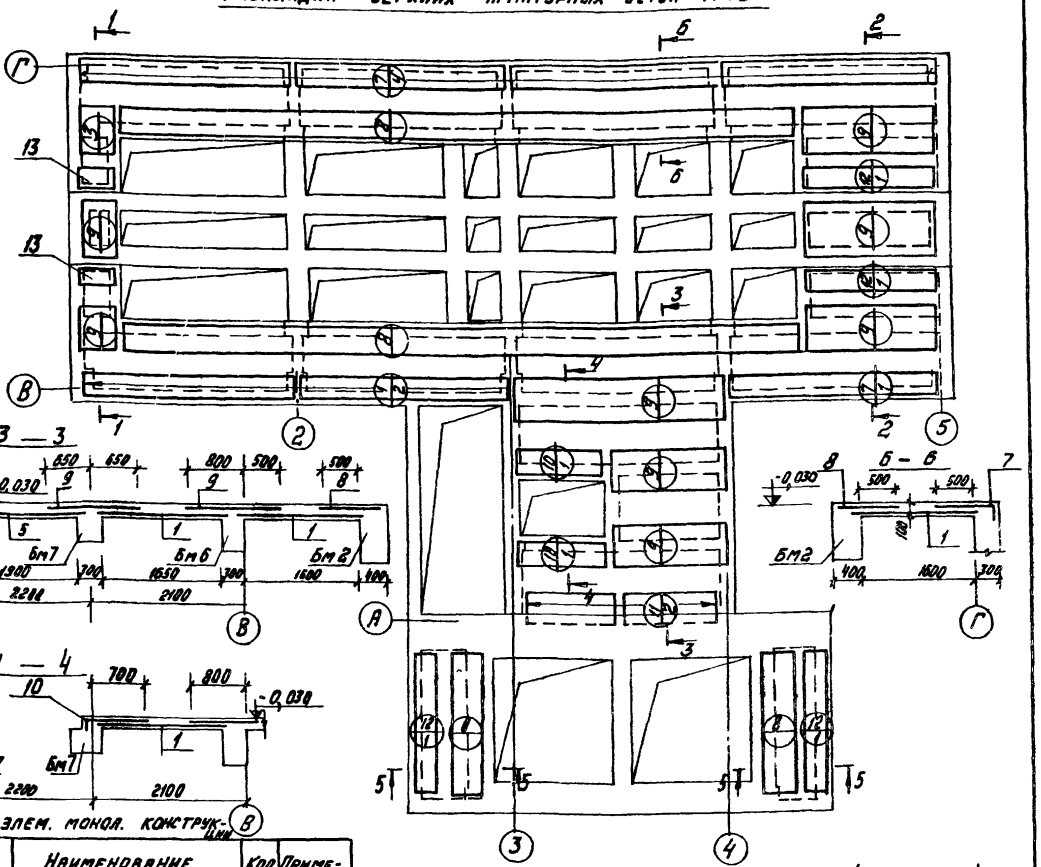

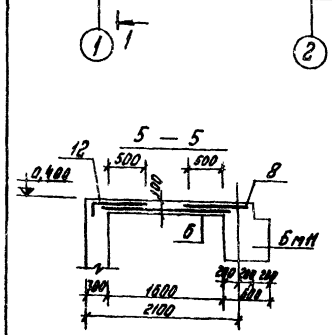

1 — 1; 2 — 2

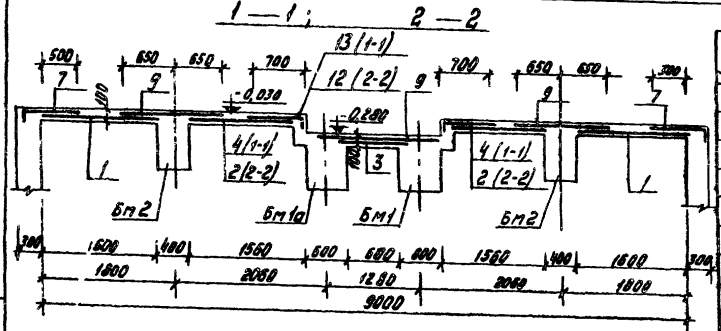

Спецификация элем. монол. конструкций

Поз.	Обозначение	Наименование	Кол.	Примечание
		Сборочные единицы и детали		
1	1.410-2. в.1	Сетка арматурная С(1) 10АIII-28х18	20	
2	То же	То же С(1) 10АIII-18х18	4	
3	ГОСТ 8478-66	То же 250|150|5|9 В-700	4,5 п.м	Резать из сетки В-900
4	1.410-2. в.1	То же С(1) 10АIII-8х18	2	
5	То же	" С10 АIII-30х21	1	
6	"	" С(1)10 АIII-20х18	4	
7	ТП 903-1- КЖИ-С8; С9; С10; СН	" С8	7	
8	ГОСТ 8478-66	" 250|150|5|9 В-900	42,0	п.м
9	То же	" 250|150|5|9 В-1380	28,5	п.м
10	Т.П.903-1- КЖИ-С8; С9; С10; СН	" С9	2	
11	1.410-2 в.1	" С10АIII-28х15	2	
12	Т.П.903-1- КЖИ-С8; С9; С10; СН	" С10	2	

(продолжение)

13	ТП 903-1- КЖИ-С8; С9; С10; СН	Сетка арматурная СН	2	
		Материалы		
		Бетон М200		м³

		ТП 903-1-170- КЖ		
		Котельная с 4 котлами КЕ-25-14С Топливо-каменные и бурые угли		
Изм. Лист № докум. Подпись Дата		Топливоподача	Литер: Р	Лист: 8
Нач. отд. Гин		Приемное устройство. Плита Пм1. Раскладка нижних и верхних арматурных сеток	САНТЕХПРОЕКТ	
Гл. конст. Гольденцвейг				
Рук. гр. Сорокина				
Инженер Шеровская				

16411-04 22

Альбом III

Типовой проект 903-1-170

Бм1; Бм1а

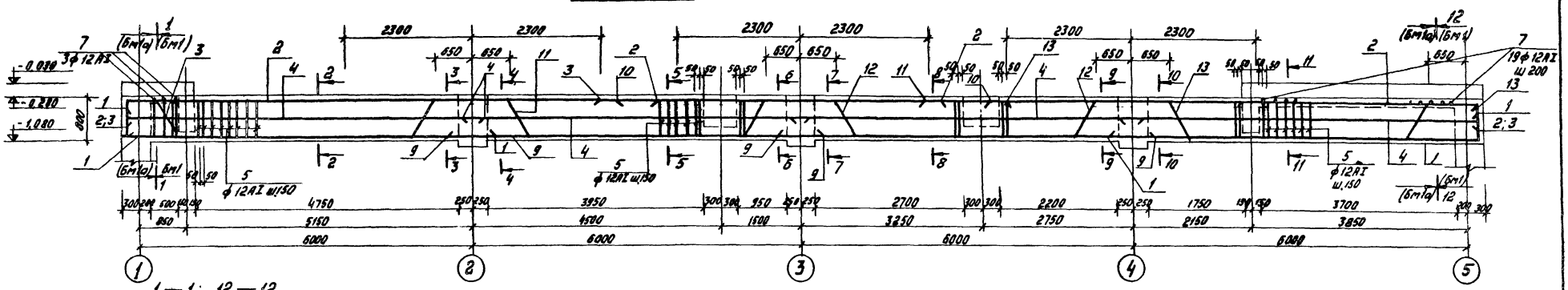

1 — 1; 12 — 12

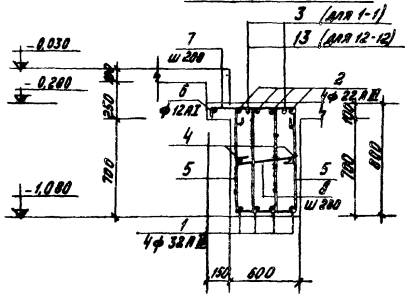

2 — 2

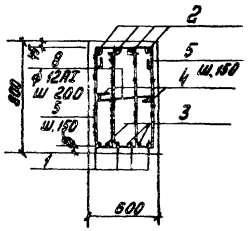

3 — 3

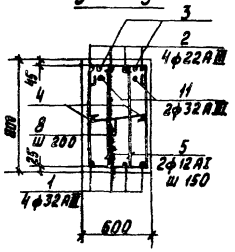

4 — 4

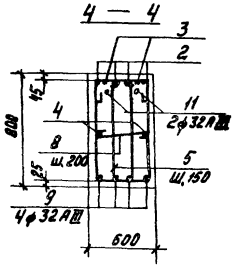

5 - 5; 8 - 8

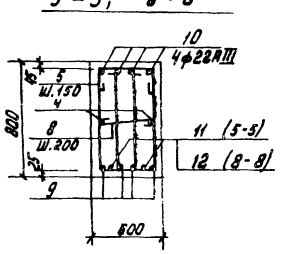

6-6; 7-7

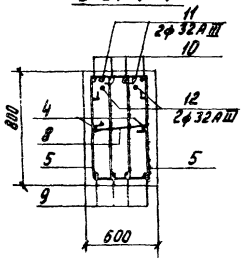

11 — 11

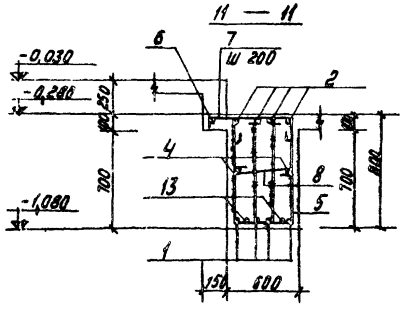

8 - 9; 10 - 10

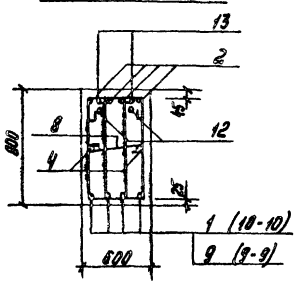

Ведомость стержней на 1 элемент

Марка элемента	Поз.	Эскиз или сечение	ф, мм	Длина, мм	Кол.
Бм1; Бм1а	1	6650	32А III	7150	8
	2	9650	22А III	10150	8
	3	4950	32А III	10020	2
		6450	22А III	6450	8
			12А I	2520	280
		3700	12А I	3700	2
		700	12А I	840	22
		550	12А I	700	110
		6800	32А III	6800	8
		6800	22А III	6800	4
		3885	32А III	11415	2

(См. продолжение).

(Продолжение)

12	3920	32А III	11380	2
13	3850	32А III	9400	2

Изм. Лист	N Докум.	Подпись	Дата	ТП 903-1-170 -КЖ
Нач. отд.	ГИН			Котельная с 4 котлами КЕ-25-14С. Топливо-каменные и бурые угли
Гл. констр.	[illegible]			Топливоподача
Рук. гр.	Сорокина			Литер: Р; Лист: 9; Листов:
Инженер	Рыберовская			Приемное устройство. Балки Бм1; Бм1а
				САНТЕХПРОЕКТ

Альбом III

Типовой проект 903-1-170

Балка Бм 2

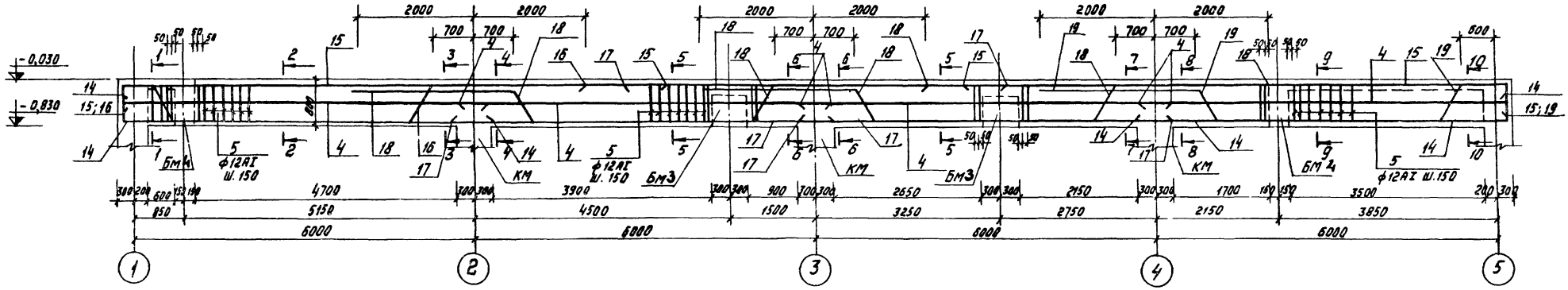

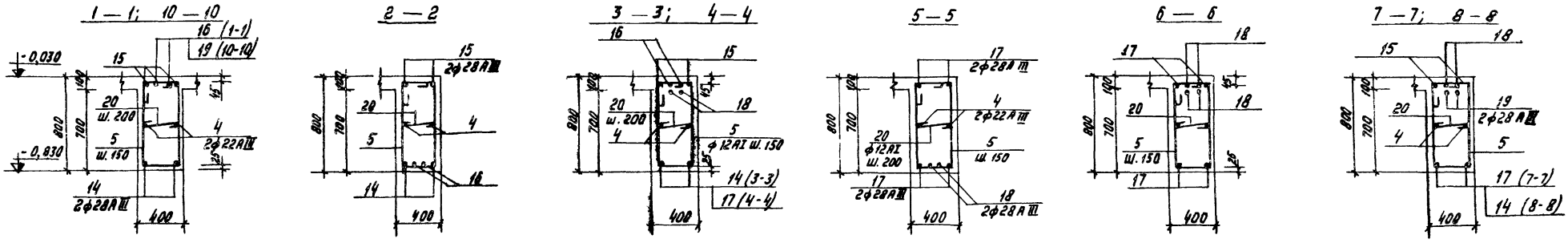

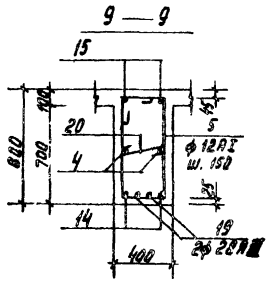

Ведомость стержней на 1 элемент

Марка элемента	Поз	Эскиз или сечение	ф, мм	Длина, мм	Кол
Бм 2	14	6600	28АIII	7100	4
	15	9600	28АIII	10100	4
	16	4200	28АIII	9600	2
	17	6700	28АIII	6700	6
	18	3785	28АIII	10815	4
	19	3885	28АIII	9565	2
	20	300	12АIII	450	110
	21	480	12АI	2420	140
	4	См. Бм.1	22АIII	6450	8

Изм	Лист	N докум	Подпись	Дата
Нач. отд.		Гин		
Гл. конст.		Вольденшанкер		
Рук. гр.		Сорокина		
Инженер		Рубероовская		

ТП 903-1-170 -КЖ

Котельная с 4 котлами КЕ-25-14С
Топливо - каменные и бурые угли

Топливоподача

Литер	Лист	Листов
Р	10	

Приемное устройство. Балка Бм 2

САНТЕХПРОЕКТ

16411-04 24

Инв. N подл. | Подпись и дата

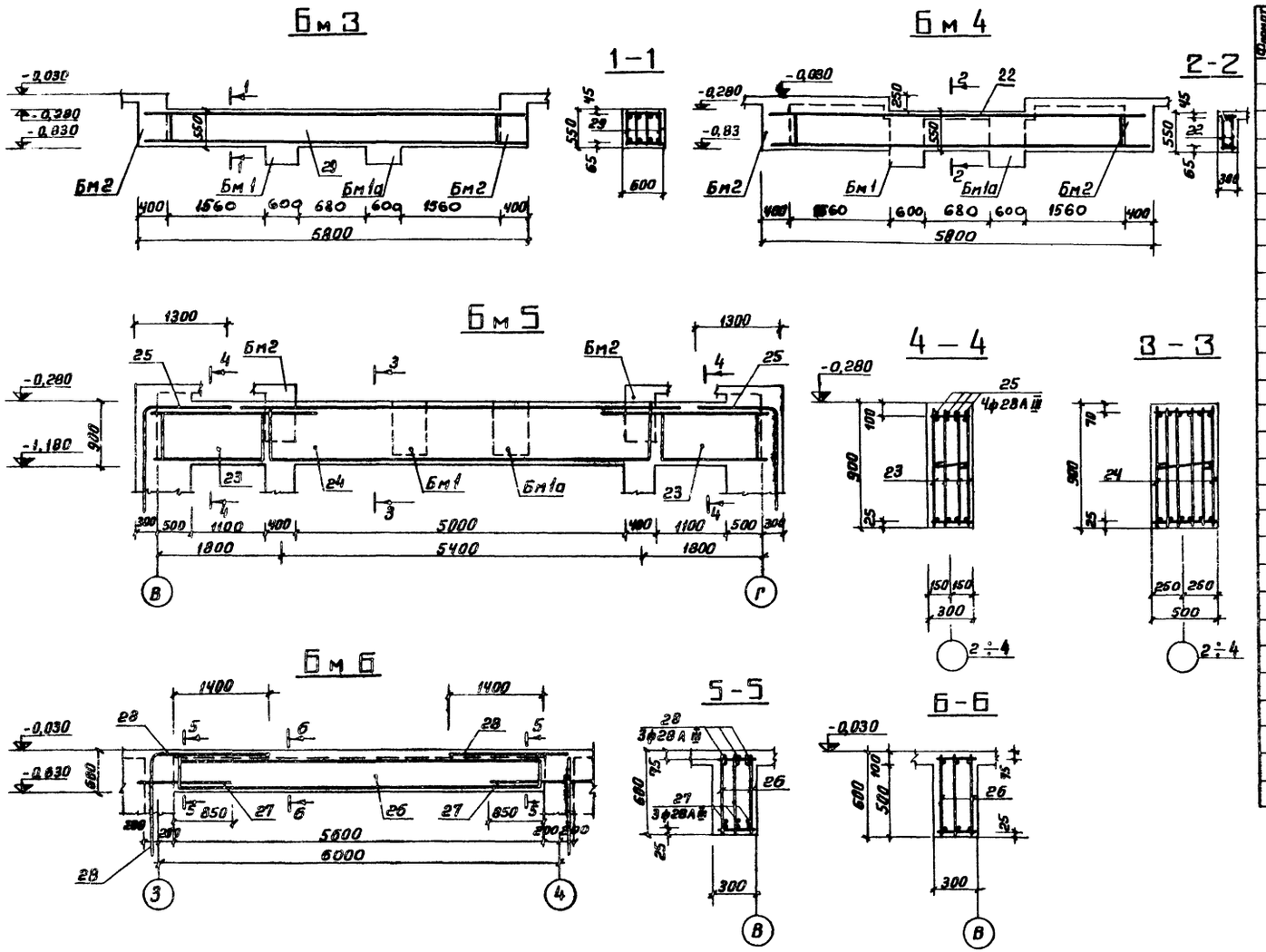

Формат	Зона	Позиц.	Обозначение	Наименование	Кол.	Примечание
				Бм3		
				Сборочные единицы и детали		
		29	Т.П.903-1-170-КЖИ-КП 1; КП 2	Каркас пространственный КП 1	1	
				Материалы		
				Бетон М200		$м^3$
				Бм4		
				Сборочные единицы и детали		
		22	Т.П.903-1-170-КЖИ-КП 1; КП 2	Каркас пространственный КП 2	1	
				Материалы		
				Бетон М200		$м^3$
				Бм5		
				Сборочные единицы и детали		
		23	Т.П.903-1-170- КЖИ-КП 3	Каркас пространственный КП 3	2	
		24	Т.П.903-1-170- КЖИ-КП 4	то же КП 4	1	
		25	КЖ-11	Стержни одиночные		
				Материалы		
				Бетон М200		
				Бм6		
				Сборочные единицы и детали		
		26	Т.П.903-1-170-КЖИ-КП 5; КП 6	Каркас пространственный КП 5	1	
		27,28	КЖ-11	Стержни одиночные	–	
				Материалы		
				Бетон М200		$м^3$

Ведомость стержней на 1 элемент

Марка элемента	Поз.	Эскиз или сечение	ф, мм	Длина, мм	Кол
Бм5	25	1250	28А III	3100	8
Бм6	27	1550	28А III	1550	6
	28	1750	28А III	3500	6

Изм	Лист	N докум	Подп	Лист
Нач. отд.		Гин		
Гл. конструктор		Гольденштейн		
Рук. гр.		Сорокина		
Инженер		Руберовская		

ТП 903-1-170 - КЖ

* Котельная с 4 котлами КЕ-25-14 с топливо-каменные и бурые угли.

Топливоподача

Приемное устройство. Балки Бм3 ÷ Бм6

Литер	Лист	Листов
Р	11	

САНТЕХПРОЕКТ

Кол Терентьева 16411-04 25 Формат 22

Альбом III

Типовой проект 903-1-170

Инв. N подл. | Подпись и дата

Типовой проект 903-1-170 Альбом III

Инв.№ подл. | Подпись и дата

Спецификация элементов монолитной конструкции

Формат	Зона	Поз.	Обозначение	Наименование	Кол.	Примечание
				Бм 7		
				Сборочные единицы и детали		
		30	Т.П.903-1-170-КЖИ-КП 5; КП 6	Каркас пространственный КП 6	1	
		31÷34	КЖ-12	Стержни одиночные	—	
				Материалы		
				Бетон М200		м³
				Бм 8		
				Сборочные единицы и детали		
		35	Т.П.903-1-170-КЖИ-КП 7; КП 8	Каркас пространственный КП 7	1	
				Материалы		
				Бетон М200		м³
				Бм 9		
				Сборочные единицы и детали		
		36	Т.П.903-1-170-КЖИ-КП 7; КП 8	Каркас пространственный КП 8	1	
		37÷38	КЖ-12	Стержни одиночные	—	
				Материалы		
				Бетон М200		м³

Бм 7

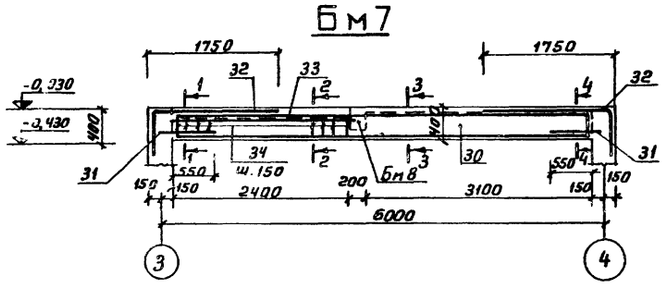

1 – 1

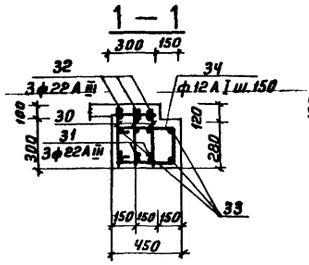

2 – 2

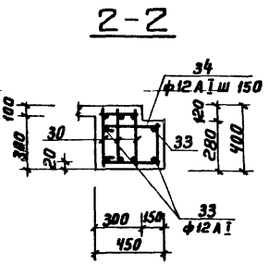

Бм 8

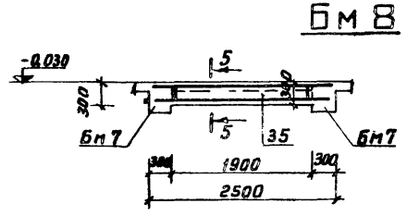

5 – 5

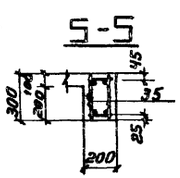

3 – 3

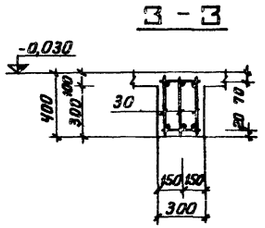

4 – 4

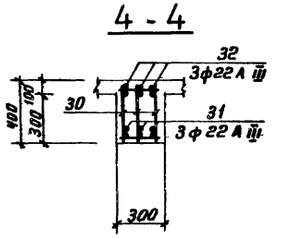

Бм 9

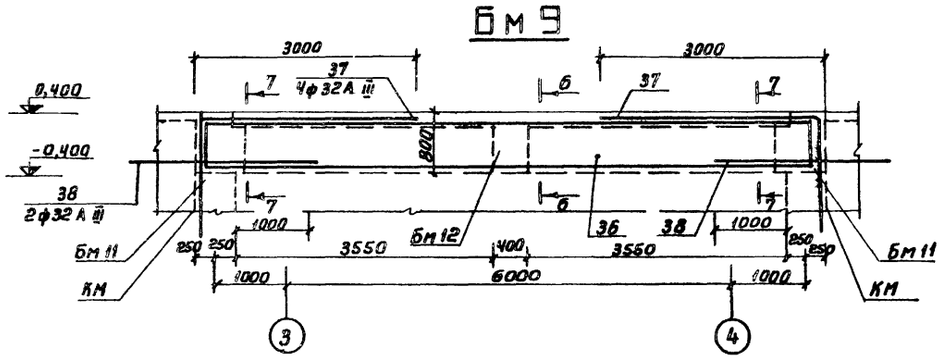

Б – Б

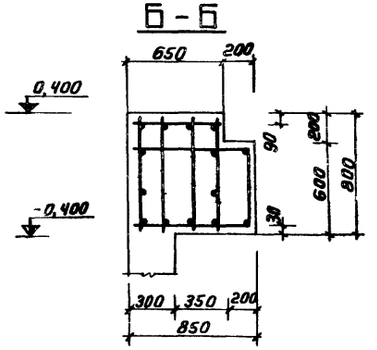

7 – 7

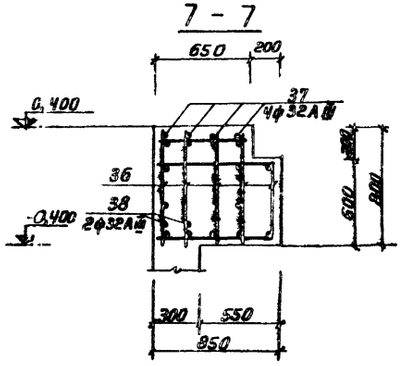

Ведомость стержней на 1 элемент

Марка элемента	Поз.	Эскиз или сечение	ф, мм	Длина, мм	Кол
Бм 7	31	800	22А III	800	6
	32	550 1700	22А III	2250	6
	33	2500	12А III	2500	3
	34	400 230 400	12А III	1150	17
Бм 9	37	1150 2550	32А III	4100	8
	38	2500	32А III	2500	4

Выборку стали на элементы монолитной конструкции см. лист КЖ-7

						ТП 903-1-170 - КЖ
						Котельная с 4 котлами КЕ-25-14С топливо-каменные и бурые угли
Изм.	Лист	N докум.	Подп.	Дата		Топливоподача
Нач. отд.		Гин				Литер Р; Лист 12; Листов
Гл. констр.		Ульяненко				
Рук. гр.		Сорокина				Приемное устройство. Балки Бм 7 ÷ Бм 9
Мл. инж.		Рубероидская				САНТЕХПРОЕКТ

Кол. Терентьева 164-04 26 Формат А2

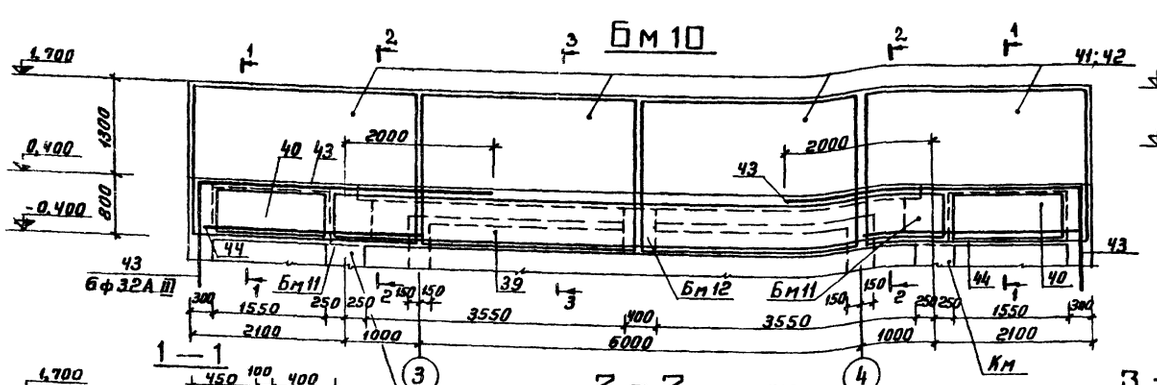

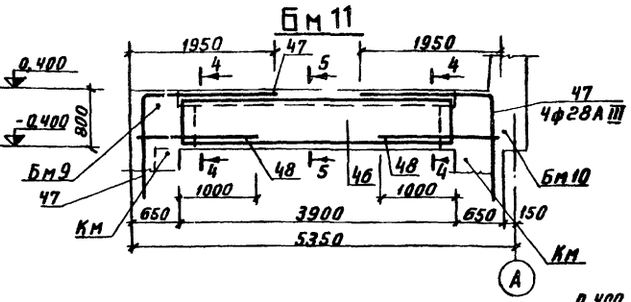

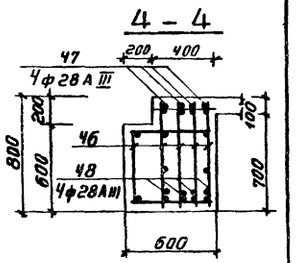

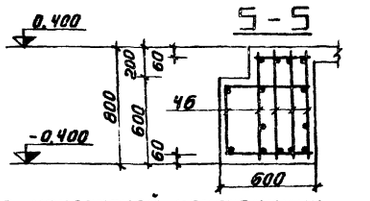

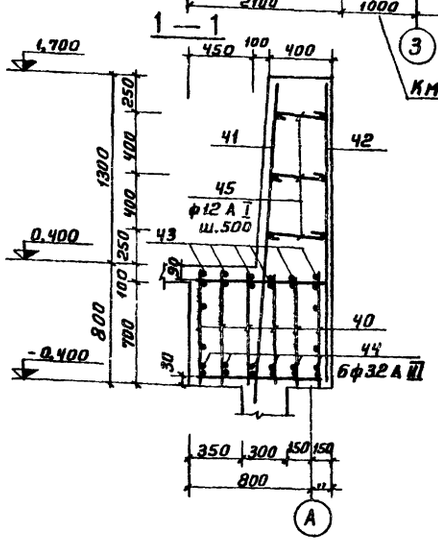

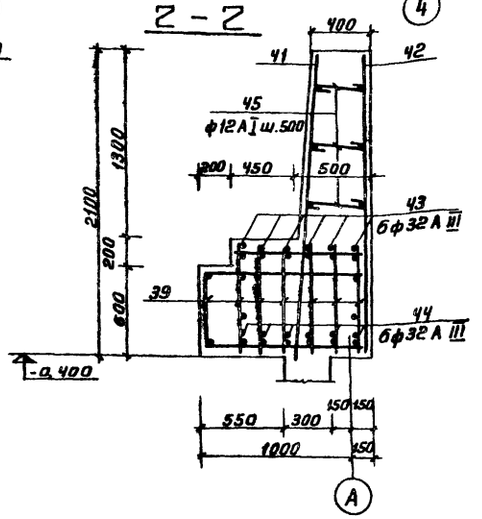

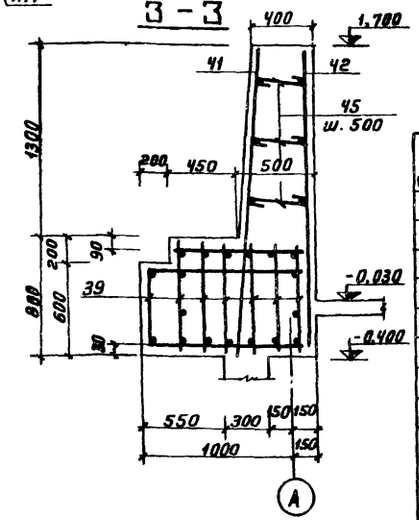

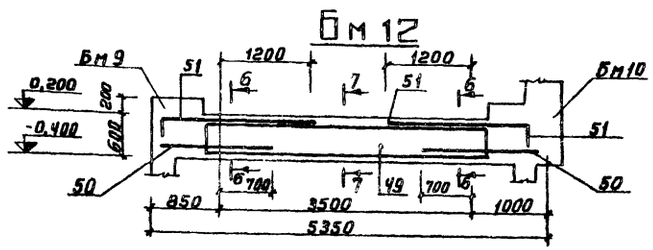

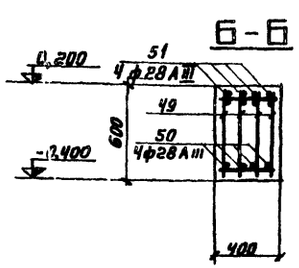

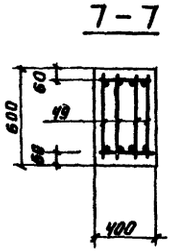

Спецификация элементов монолитной конструкции

Формат	Зона	Поз.	Обозначение	Наименование	Кол.	Примечание
				Бм 10		
				Сборочные единицы и детали		
		39	Т.П.903-1-170 – КЖИ-КП 9	Каркас пространственный КП 9	1	
		40	Т.П.903-1-170 – КЖИ-КП 10	То же КП 10	2	
		41	1.410-2 Вып.1	Сетка арматурная 1С22А III 30х21	4	
		42	1.410-2 Вып.1	То же С10А III-30х21	4	
		43÷45	КЖ-13	Стержни одиночные	—	
				Материалы		
				Бетон М200		$м^3$
				Бм 11		
				Сборочные единицы и детали		
		46	Т.П.903-1-170-КЖИ-КП 11	Каркас пространственный КП 11	1	
		47,48	КЖ-13	Стержни одиночные	—	
				Материалы		
				Бетон М200		$м^3$
				Бм 12		
				Сборочные единицы и детали		
		49	ТП 903-1-170-КЖИ-КП 12	Каркас пространственный КП 12	1	
		50,51	КЖ-13	Стержни одиночные	—	
				Материалы		
				Бетон М200		$м^3$

Ведомость стержней на 1 элемент

Марка элемента	Поз.	Эскиз или сечение	ф, мм	Длина, мм	Кол.
Бм 10	43	1800 4000	32А III	5800	12
	44	3000	32А III	3000	12
	45	500	12А I	550	63
Бм 11	47	850 1850	28А III	2700	8
	48	1600	28А III	1600	8
Бм 12	50	1500	28А III	1500	8
	51	350 1950	28А III	2300	8

Изм	Лист	N докум	Подп.	Дата	ТП 903-1-170 - КЖ		
					Котельная с 4 котлами КЕ-25-14 с топливо-каменные и бурые угли		
Нач. отд.		Гин			Топливоподача	Литер	Лист	Листов
Гл. конст.		Тольденшлюгер				Р	13	
Рук. гр.		Сорокина			Приемное устройство. Балки Бм10 ÷ Бм 12	САНТЕХПРОЕКТ		
Инженер		Рубероидская						

Альбом III

Типовой проект 903-1-170

Инв. N подл. | Подпись и дата

Типовой проект 903-1-170 Альбом III

Маркировочная схема плиты ПМ-2 на отм.-3,100

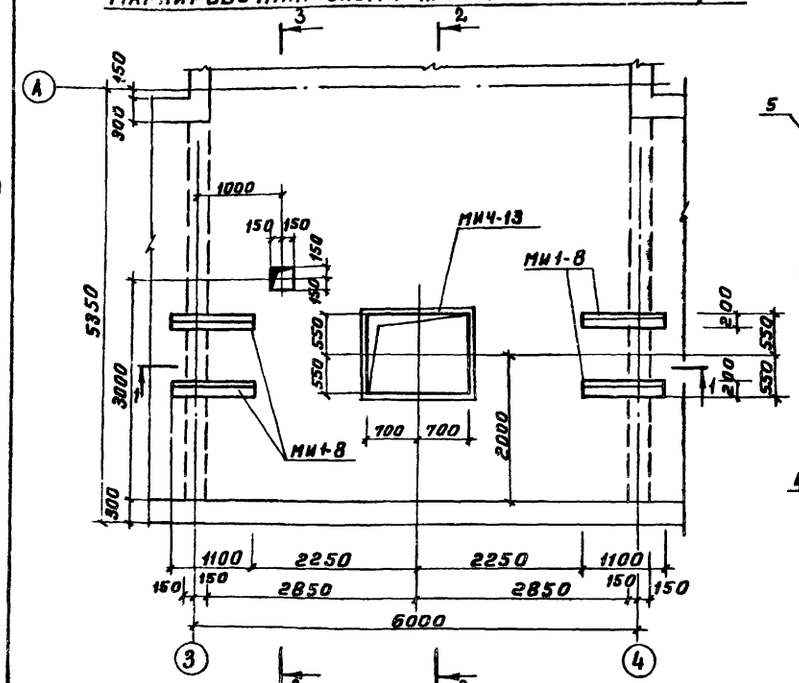

1 – 1

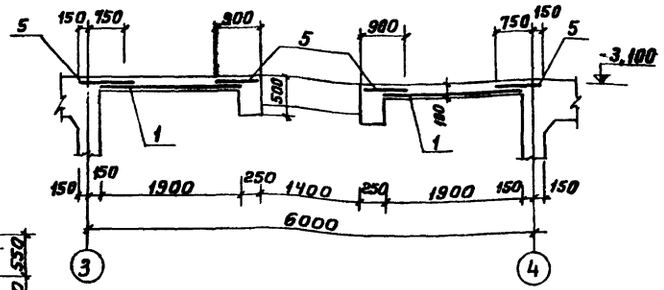

2 – 2

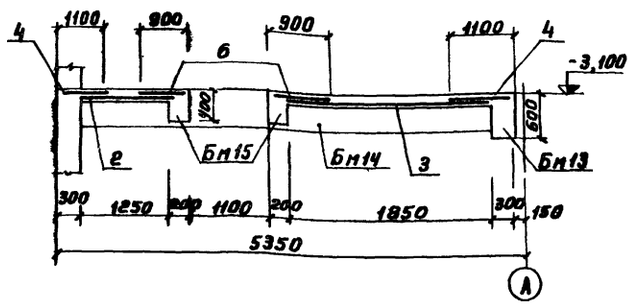

3 – 3

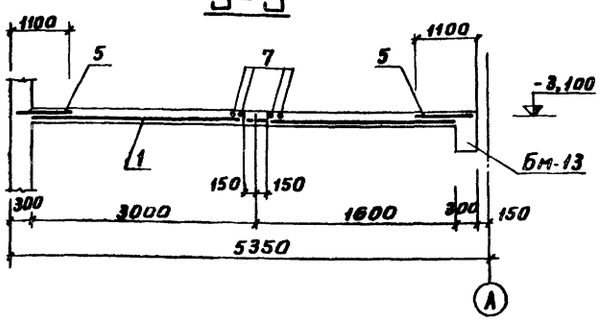

Маркировочная схема балок на отм.-3,100

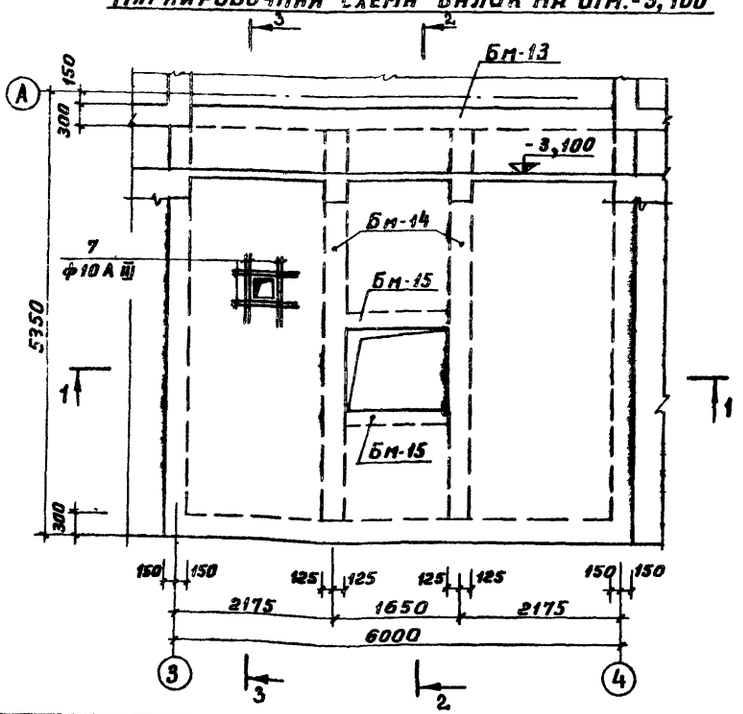

1. Защитный слой бетона принят-10мм
2. Выборка стали на элемент см. лист КЖ-15

Спецификация элементов к маркировочным схемам расположенным на листе

Марка	Обозначение	Наименование	Кол.	Примеч.
		Монолитн. жел. бет. эл-ты		
Бм-13	КЖ-15	Балка Бм-13	1	
Бм-14	То же	То же Бм-14	2	
Бм-15	"	" Бм-15	2	
Пм-2	"	Плита Пм2	1	
		Стальные элементы		
МИ4-13	3.400-6	Закл.элемент МИ4-3	5,1	1п.м п.м. 4,2кг
МИ1-8	3.400-6	То же	4,4	1п.м п.м 7,8кг

Спецификация элементов монолитной конструкции

Формат	Зона	Поз.	Обозначение	Наименование	Кол.	Примеч
				Плита перекрытия Пм-2		
		1	ГОСТ 8478-66	Сетка арм. 250|150|5|9 АIII 2300х4900	2	
		2	То же	То же 250|150|5|9 АIII 1300х1800	1	
		3	"	" 250|150|5|9 АIII 1300х2100	1	
		4	"	" 250|150|5|9 АIII 1100х6300	2	
		5	ТП 903-1-170-КЖИ-С-6	" С-6	4	
		6	ГОСТ 8478-66	" 250|150|5|9 АIII 900х1900	2	
		7		Одиночные стержни	8	
				Материалы		
				Бетон марки 200	2,34 м³	

Изм.	Лист	N докум.	Подп.	Дата	ТП 903-1-170-КЖ
Нач.отд.		Гин			Котельная с 4 котлами КЕ-25-14с Топливо-каменные и бурые угли
Гл.конс.		Гольденшлагер			Топливоподача
Рук. гр.		Сороцина			Литер Р; Лист 14; Листов
Исполн.		Никифорова			Приемное устройство. Плита Пм-2 на отм.-3,100 в осях 3:4
					САНТЕХПРОЕКТ

Инв. N подл. | Подп. и дата | Взам. инв. N

Кол. Терентьева 16411-04 28 Формат 22

Альбом III

Типовой проект 903-1-170

Инв.№ подл. | Подпись и дата

Бм 13

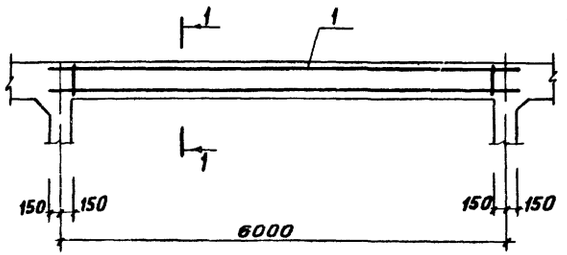

1-1

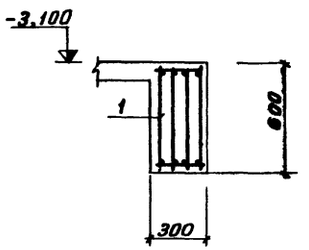

Бм 14

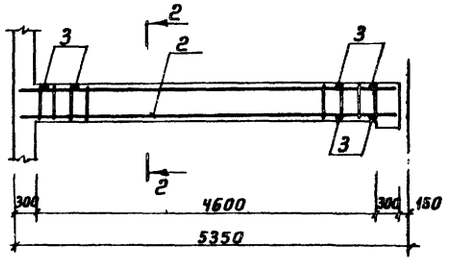

2-2

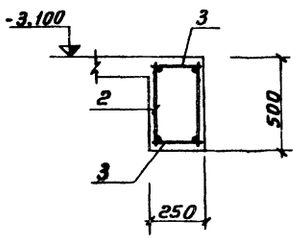

Бм 15

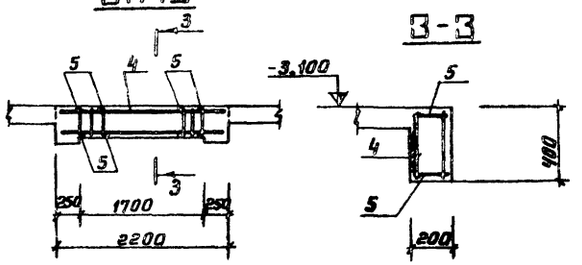

Ведомость стержней на один эл-т

Марка эл-та	Поз.	Эскиз или сечение	Ф, мм	Длина, мм	Кол.
Бм-14	3	——	6AI	230	24
Бм-15	5	——	6AI	180	10

Выборка стали на один элемент, кг

Марка элемента	Арматурные изделия: Арматурная сталь ГОСТ 5781-75 класс AI Ф, мм 6	8	Итого	класс AIII Ф, мм 9	22	10	Итого	Арм. сталь ГОСТ 6727-53* класс BI Ф, мм 5	Итого	Всего
Бм-13	1,86	26,4	28,26		147,6		147,6			175,86
Бм-14	1,2	9,0	10,2		61,2		61,2			71,4
Бм-15	0,4	2,8	3,2		13,4		13,4			16,6
Пм-2				213,2		2,96		55,3		271,46

Спецификация элементов монолитной конструкции

Формат	Зона	Поз.	Обозначение	Наименование	Кол	Прим
				Бм-13		
				Сборочные единицы и детали		
		1	тп903-1-170 - КЖИ-КП 13	Каркас пространств КП -13	1	
				Материал		
				Бетон марки 200	1,13	м³
				Бм-14		
		2	тп 903-1-170 - КЖИ-Кр17	Каркас плоский Кр-17	2	
		3		Одиночные стержни		
				Материал		
				Бетон марки 200	0,67	м³
				Бм-15		
		4	тп 903-1-170 - КЖИ-Кр18	Каркас плоский Кр-18	2	
		5		Одиночные стержни		
				Материал		
				Бетон марки 200	0,18	м³

Изм.	Лист	№ докум.	Подп.	Дата	ТП 903-1-170 - КЖ
Нач. отд.		Гин			Котельная с 4 котлами КЕ-25-14С
Гл. конс.		Гавриленко			Топливоподача
Рук. гр.		Сорокина			Литер Р; Лист 15; Листов
Исполн.		Никифорова			Приемное устройство. Балки Бм 13 ÷ Бм 15
					САНТЕХПРОЕКТ

Нач. Терентьева | 16411-04 29 | Формат А2

Альбом III

Типовой проект 903-1-170

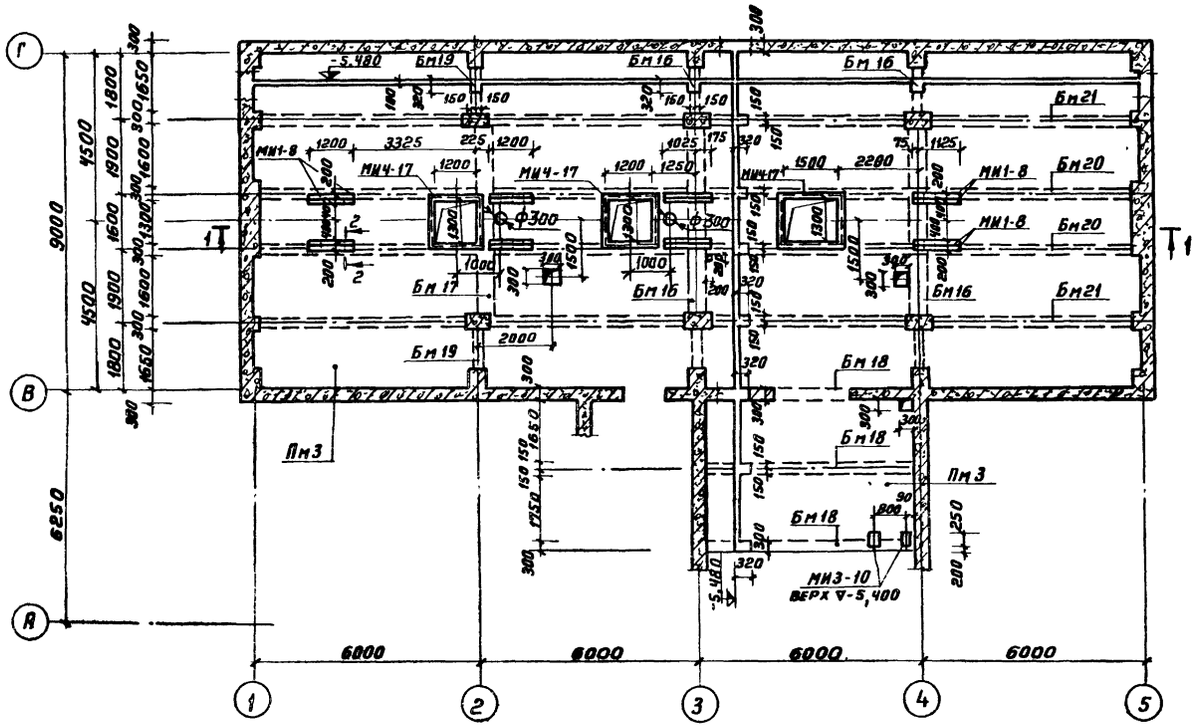

1 – 1

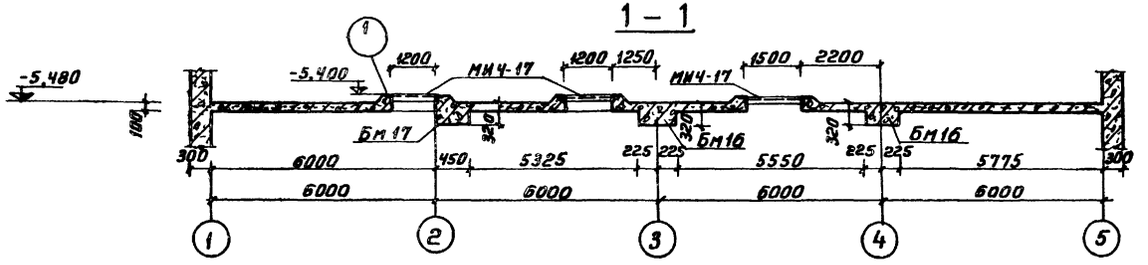

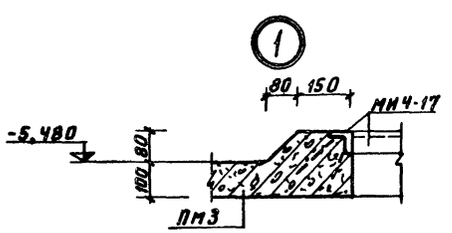

2 – 2

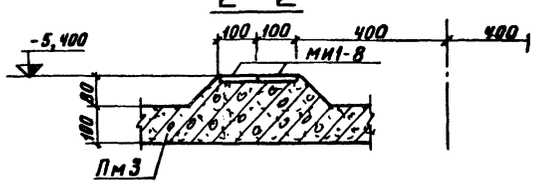

Спецификация элементов к маркировочным схемам, расположенным на листе

Марка	Обозначение	Наименование	Кол.	Примечание
		Маркировочный план		
		перекрытия на отм.-5,400		
Пм3	КЖ-17	Плита монолитная Пм3	1	
Бм16	КЖ-19	Балка монолитная Бм16	2	
Бм17	То же	то же Бм17	1	
Бм18	"	" Бм18	3	
Бм19	"	" Бм19	2	
Бм20	КЖ-20	" Бм20	2	
Бм21	КЖ-21	" Бм21	2	
МИ1-8	3.400-6	Изделие закладное МИ1-8	19,2	п.м
МИ4-17	3.400-6	то же МИ4-17	17,4	п.м
МИ3-10	"	" МИ3-10	2	

Изм.	Лист	№ докум.	Подп.	Дата	ТП903-1-170-КЖ
					Котельная с 4 котлами КЕ-25-14С Топливо-каменные и бурые угли
Нач.отд.		Гин			Топливоподача
Гл.конс.		Гольденшлюгер			Литер: Р; Лист: 16; Листов:
Рук.гр.		Сорокина			Приемное устройство. Плита Пм3 на отм.-5,480. Маркировочный план
Инж.ен.		Рубероский			САНТЕХПРОЕКТ

Согласовано

Инв.№ подл. | Подп. и дата

Коп. Терентьева 164 11-04 30 Формат 22

Типовой проект 903-1-170 Альбом III

Армирование плиты ПМ3 на отм.-5,500
(Раскладка нижних сеток)

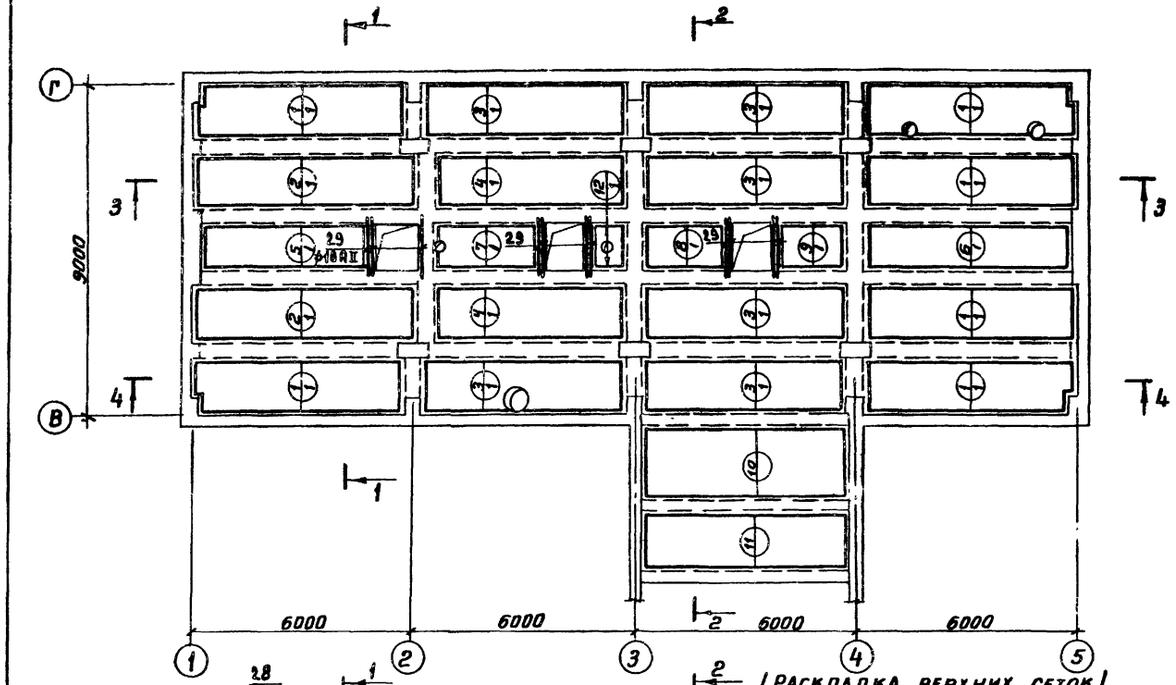

(Раскладка верхних сеток)

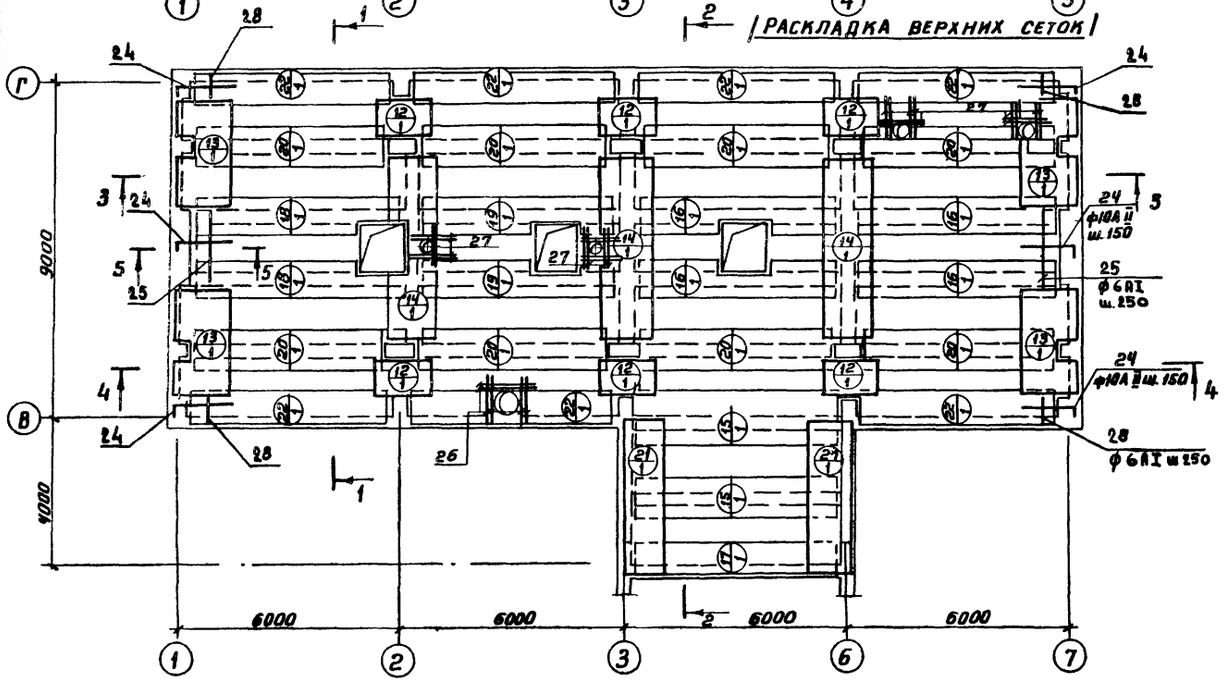

Спецификация элементов монолитной конструкции

Формат	Зона	Поз.	Обозначение	Наименование	Кол	Прим.
				Плита ПМ-3		
				Сборочные единицы и детали		
		1	ГОСТ 8478-66	Сетка арматурная 250|150|5|9 1500×5800	6	
		2	То же	То же 250|150|5|9 1500×6100	2	
		3	"	" 250|150|5|9 1500×5600	6	
		4	"	" 250|150|5|9 1500×5300	2	
		5	"	" 250|150|5|9 1300×4700	1	
		6	"	" 250|150|5|9 1300×5600	1	
		7	"	" 250|150|5|9 1300×3350	1	
		8	"	" 250|150|5|9 1300×2400	1	
		9	"	" 250|150|5|9 1300×2000	1	
		10	"	" 250|150|5|9 1700×5700	1	
		11	"	" 250|150|5|9 1500×5700	1	
		12	"	" 250|150|5|9 1300×1050	7	
		13	"	" С10AIII-30×15	4	
		14	ГОСТ 8478-66	" 250|150|5|9 1500×5580	3	
		15	То же	" 250|150|5|9 1300×5800	4	
		16	"	" 250|150|5|9 900×5600	2	
		17	"	" 250|150|5|9 900×6260	1	
		18	"	" 250|150|5|9 900×5800	2	
		19	"	" 250|150|5|9 900×5300	2	
		20	"	" 250|150|5|9 1100×5400	8	
		21	ТП 903-1-170-КЖИ-С6	" С-6	2	
		22	То же КЖИ-С7	" С-7	7	
		24-29	КЖ-18	Отдельные стержни		
				Материалы		
				Бетон марки 200	22,1	м³

1. Разрезы 1-1, 2-2 и 3-3 см. лист КЖ-18.
2. Ведомость стержней и выборку стали см. лист КЖ-18.
3. В местах отверстий сетки вырезать по месту.

Изм.	Лист	N докум.	Подп.	Дата	ТП 903-1-170-КЖ	
					Котельная с 4 котлами КЕ-25-14С Топливо-каменные и бурые угли	
Нач. отд.		Гим			Топливоподача	Литер: Р; Лист: 17; Листов:
Гл. констр.		Гольденштейн				
Рук. гр.		Сорокина				
Исполн.		Никифорова			Приемное устройство. Армирование плиты ПМ-3 на отм.-5,480	САНТЕХПРОЕКТ

Коп. Терентьева 16411-04 31 Формат 22

Инв. N подл. | Подпись и дата

Альбом III

Типовой проект 903-1-170

1 – 1

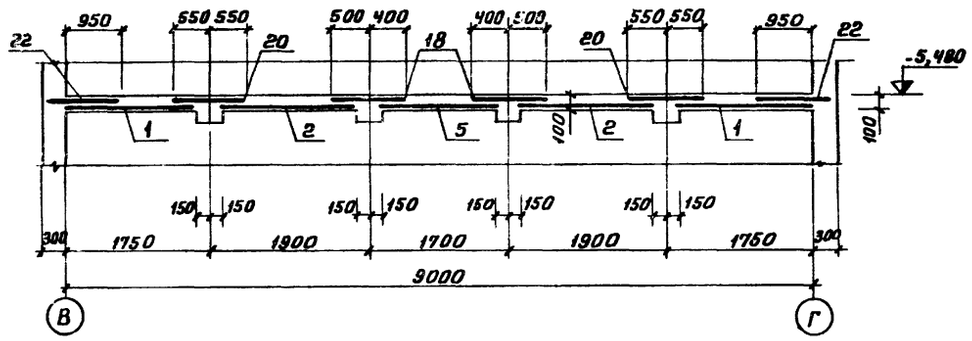

5 – 5

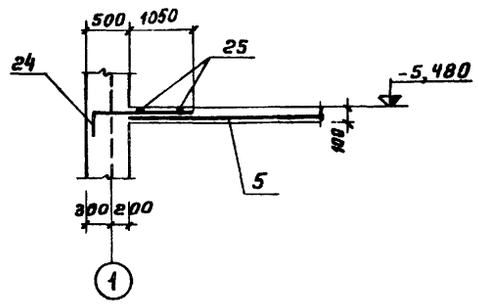

2 – 2

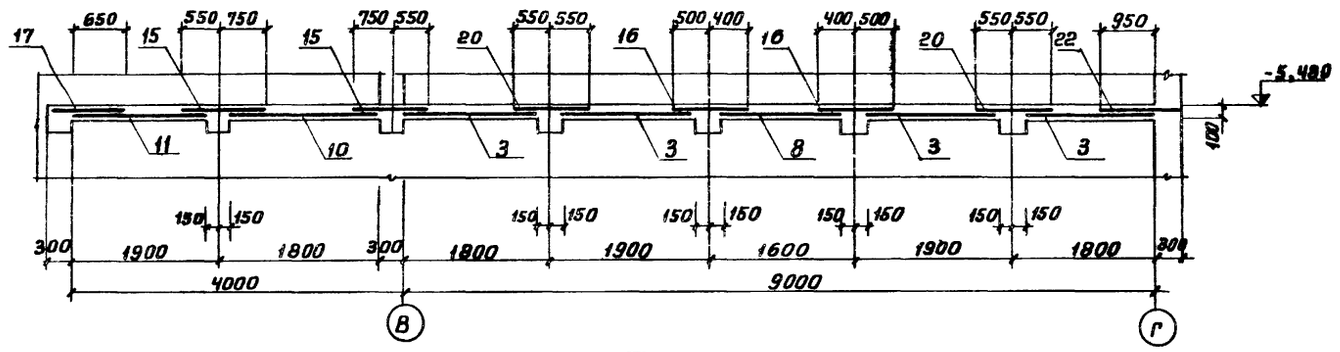

3 – 3

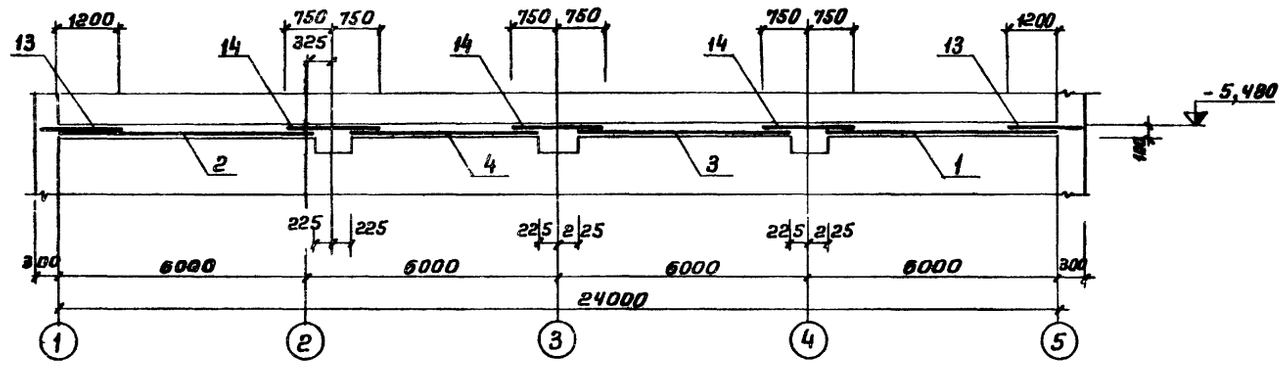

4 – 4

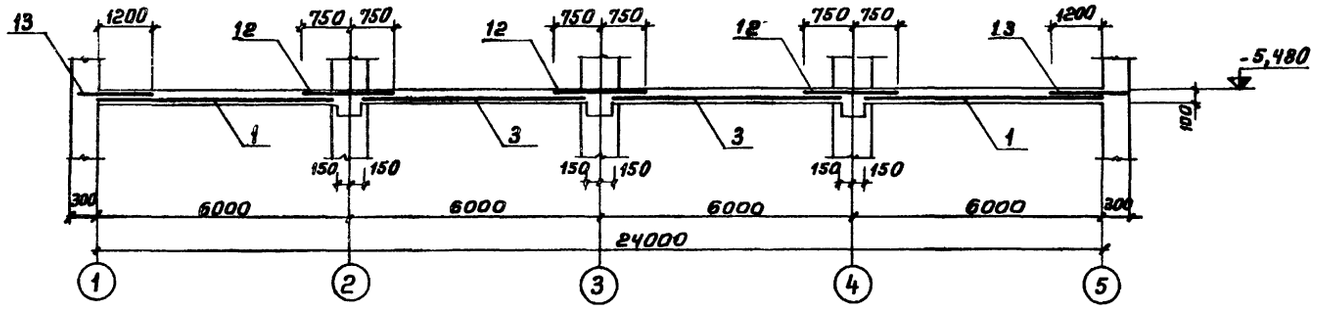

Ведомость стержней на элемент

Марка эл-та	Поз.	Эскиз или сечение	Ф, мм	Длина, мм	Кол
ПМ-3	24	300 1500	10 A II	1800	46
	25	2180	6 A I	2180	4
	26		10 A II	900	6
	27		10 A II	700	26
	28		6 A I	480	8
	29	1900	10 A II	1900	10

Выборка стали на один элемент, кг

Марка элемента	Арматурные изделия												Всего
	Арматурная сталь ГОСТ 5781-75									Арматурная сталь ГОСТ 6727-53*			
	Класс A I			Класс A II			Класс A III			Класс B I			
	Ф, мм		Итого	Ф, мм		Итого	Ф, мм		Итого	Ф, мм		Итого	
	6			10			8	10		5			
ПМ-3	27,5			5,59			173,5	148,1		298,5			1688.7

1. Разрезы замаркированы на листе КЖ-17.
2. Защитный слой бетона принят 15мм.
3. Спецификацию элементов монолитной конструкции смотреть на листе КЖ-17.

Изм.	Лист	N докум.	Подп.	Дата	ТП 903-1-170- КЖ		
Нач.отд.		Гин			Котельная с 4 котлами КЕ-25-14С Топливо-каменные и бурые угли		
Гл.конс.		Гольденшлюгер			Топливоподача	Литер	Лист	Листов
Рук. гр.		Сорокина				Р	18	
Исполн.		Никифорова			Приемное устройство. Перекрытие на отм.-5,480 Разрезы 1-1 ÷ 5-5	САНТЕХПРОЕКТ	

Коп. Терентьева 1641-04 32 Формат 22

Инв. N подл. | Подпись и дата

Альбом III

Типовой проект 903-1-170

Инв. N подл. | Подпись и дата

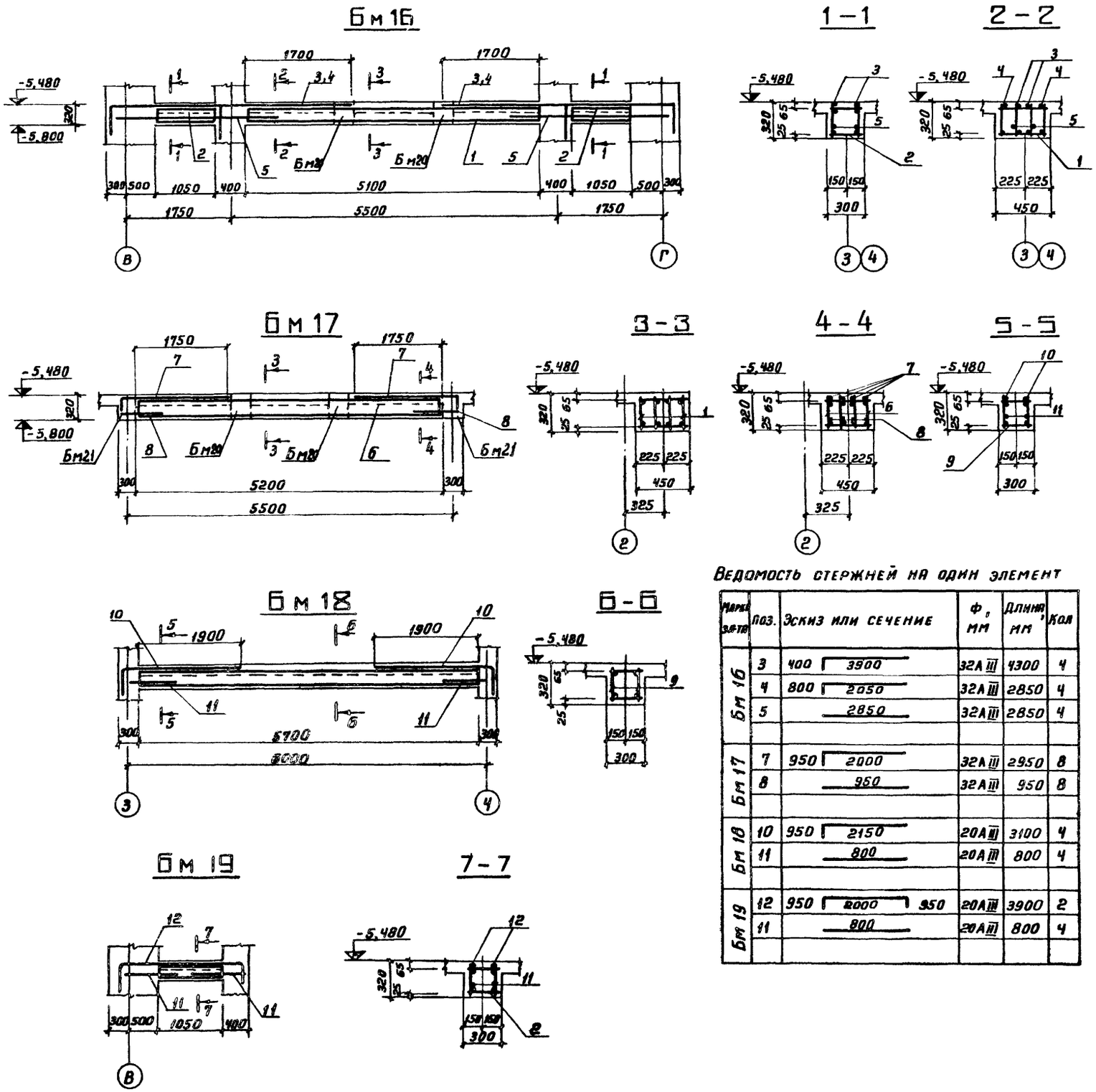

Ведомость стержней на один элемент

Марка эл-та	Поз.	Эскиз или сечение	Ф, мм	Длина, мм	Кол
Бм 16	3	400 ⌐ 3900	32А III	4300	4
	4	800 ⌐ 2050	32А III	2850	4
	5	2850	32А III	2850	4
Бм 17	7	950 ⌐ 2000	32А III	2950	8
	8	950	32А III	950	8
Бм 18	10	950 ⌐ 2150	20А III	3100	4
	11	800	20А III	800	4
Бм 19	12	950 ⌐ 2000 ⌐ 950	20А III	3900	2
	11	800	20А III	800	4

Формат	Зона	Поз.	Обозначение	Наименование	Кол	Примеч
				Бм 16		
				Сборочные единицы и детали		
		1	ТП 903-1-170-КЖИ-КП 14	Каркас пространств. КП 14	1	
		2	ТП903-1-170-КЖИ-КП 15	то же КП 15	2	
		3÷5	КЖ-19	Стержни одиночные		
				Материалы		
				Бетон марки 200	0,95	м³
				Бм 17		
				Сборочные единицы и детали		
		6	ТП 903-1-170-КЖИ-КП 16	Каркас пространств. КП 16	1	
		7-8	КЖ-19	Стержни одиночные		
				Материалы		
				Бетон марки 200	0,75	м³
				Бм 18		
				Сборочные единицы и детали		
		9	ТП 903-1-170-КЖИ-КП 17	Каркас пространств. КП 17	1	
		10	КЖ-19	Стержни одиночные		
				Материалы		
				Бетон марки 200	0,82	м³
				Бм 19		
				Сборочные единицы и детали		
		2	ТП 903-1-170-КЖИ-КП 15	Каркас пространств КП 15	1	
		11,12	КЖ-19	Стержни одиночные		
				Материалы		
				Бетон марки 200	0,2	м³

Изм.	Лист	N докум.	Подп.	Дата
Нач. отд.		Рин		
Гл. констр.		Гольденштейн		
Рук. гр.		Сорокина		
Исполнит.		Кестин		

ТП903-1-170-КЖ

Котельная с 4 котлами КЕ-25-14С
Топливо-каменные и бурые угли

Топливоподача

Литер	Лист	Листов
Р	19	

Приемное устройство. Балки Бм 16 ÷ Бм 19 на отм.-5,480. Армирование

САНТЕХПРОЕКТ

Коп. Терентьева 164 Н-04 33 Формат 22

Бм 20

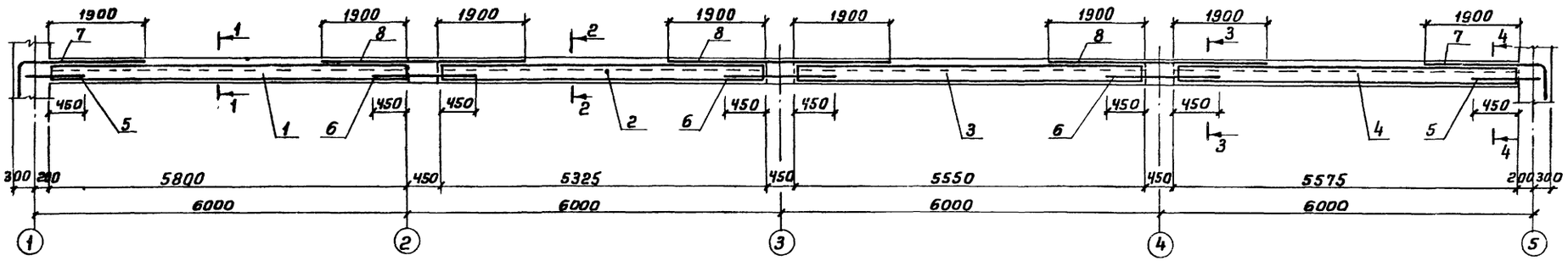

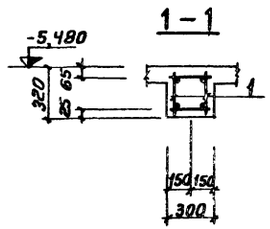

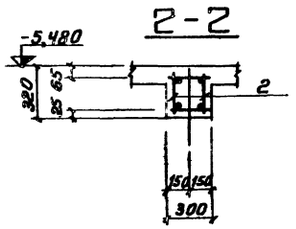

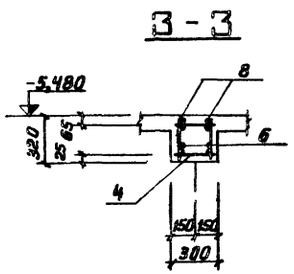

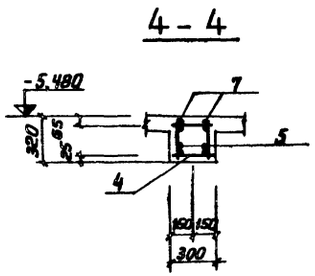

Ведомость стержней на один элемент

Марка эл-та	Поз.	Эскиз или сечение	Ф, мм	Длина, мм	Кол
	5	900	20AIII	900	4
	6	1350	20AIII	1350	6
	7	950 | 2350	20AIII	3300	4
	8	4250	20AIII	4250	6

Спецификация элементов монолитной конструкции

Формат	Зона	Поз.	Обозначение	Наименование	Кол.	Примеч.
				Бм 20		
				Сборочные единицы и детали		
		1	ТП 903-1-170 - КЖИ-КП18	Каркас пространств. КП18	1	
		2	ТП 903-1-170 - КЖИ-КП19	То же КП19	1	
		3	ТП 903-1-170 - КЖИ-КП20	„ КП20	1	
		4	ТП 903-1-170 - КЖИ-КП21	„ КП21	1	
		5÷8	КЖ2.0	Стержни одиночные		
				Материалы		
				Бетон марки 200	2,3	м³

Выборка стали на Бм 20 см. лист КЖ-21

Изм.	Лист	N докум.	Подп.	Дата	ТП 903-1-170 - КЖ
Нач. отд.		Гнн			Котельная с 4 котлами КЕ-25-14С топливо-каменные и бурые угли
Гл. констр.		Гольденшлюгер			Топливоподача — Литер Р; Лист 20; Листов
Рук. гр.		Сорокина			Приемное устройство. Балка Бм 20 на отм. -5,480. Армирование — Сантехпроект
Исполн.		Костин			

Коп. Терентьева

16411-04 34

Формат 22

Инв. № подл. | Подп. и дата

Альбом III

Типовой проект 903-1-170

Бм-21

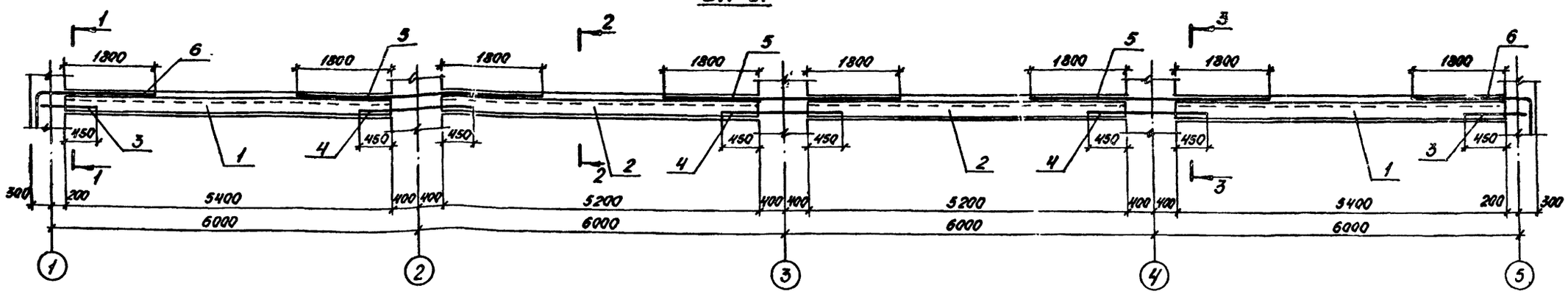

1-1

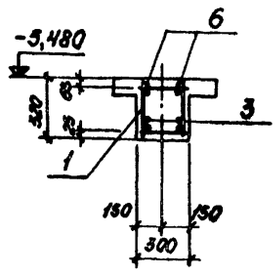

2-2

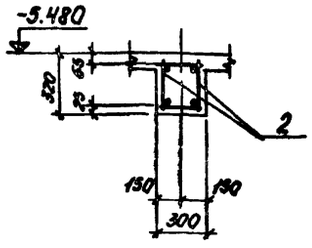

3-3

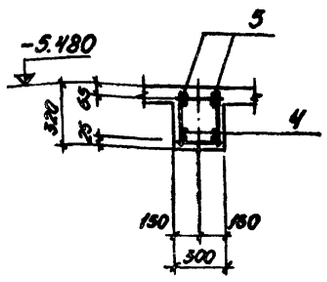

Ведомость стержней на один элемент

Марка эл-та	Поз.	Эскиз или сечение	ф, мм	Длина, мм	Кол.
	3	900	20 AIII	900	4
	4	1700	20 AIII	1700	6
	5	4400	20 AIII	4400	6
	6	950 / 2250	20 AIII	3200	4

Спецификация элементов монолитной конструкции

Формат	Зона	Поз.	Обозначение	Наименование	Кол.	Примечание
				Бм 21		
				Сборочные единицы и детали		
		1	ТП 903-1-170 - КЖИ-КП 22	Каркас пространств. КП 22	2	
		2	ТП 903-1-170 - КЖИ-КП 23	То же КП 23	2	
		3-6	КЖ-2.1	Стержни одиночные		
				Материалы		
				Бетон марки 200	2,3	м³

Выборка стали на один элемент, кг

Марка эл-та	Арматурные изделия								Итого	Всего
	Арматурная сталь ГОСТ 5781-75									
	Класс AI			Класс AII						
	ф, мм		Итого	ф, мм				Итого		
	8	12		20	32					
Бм 16	15,2	22,4	37,6	10,8	332,8			393,6	431,2	
Бм 17	5,8	19,7	25,5		330,1			330,1	92,6	
Бм 18	6,6	36,9	43,5	67,1				67,1	110,6	
Бм 19	4,4	2,0	6,4	32,6				32,6	39,0	
Бм 20	23,4	72,3	95,7	242,1				242,1	337,8	
Бм 21	24,0	37,6	61,6	234,9				236,9	298,5	

Изм.	Лист	№ докум.	Подп.	Дата	ТП 903-1-170 - КЖ			
					Котельная с 4 котлами КЕ-25-14С Топливо - каменные и бурые угли			
Нач. отд.		Гин			Топливоподача	Литер	Лист	Листов
Гл. констр.		Гольденман				Р	21	
Рук. гр.		Сорокина			Приёмное устройство. Балка Бм 21 на отм. -5,480. Армирование. Выборка стали	САНТЕХПРОЕКТ		
Исполн.		Костин						

16411-04 35

Инв. № подл. | Подп. и дата

Типовой проект 903-1-170 Альбом III

Спецификация элементов к маркировочным схемам, расположенным на листах КЖ-

Марка	Обозначение	Наименование	Кол.	Примечание
		Маркировочный план на отм. -10,900; -8,300		
ФОм 6	КЖ-2.3	Фундамент бетонный ФОм 6	2	
МИЗ-9	3.400-6	Изделие закладное МИЗ-9	10	
МИЗ-10	"	То же МИЗ-10	2	
МИЗ-13	"	" МИЗ-13	6	
Сальник Ду50 L=250	3.901-5	" Сальник Ду50 L=250	2	
МН-2	Т.П 903-1-110 - КЖИ-МН-2	" МН-2	4	

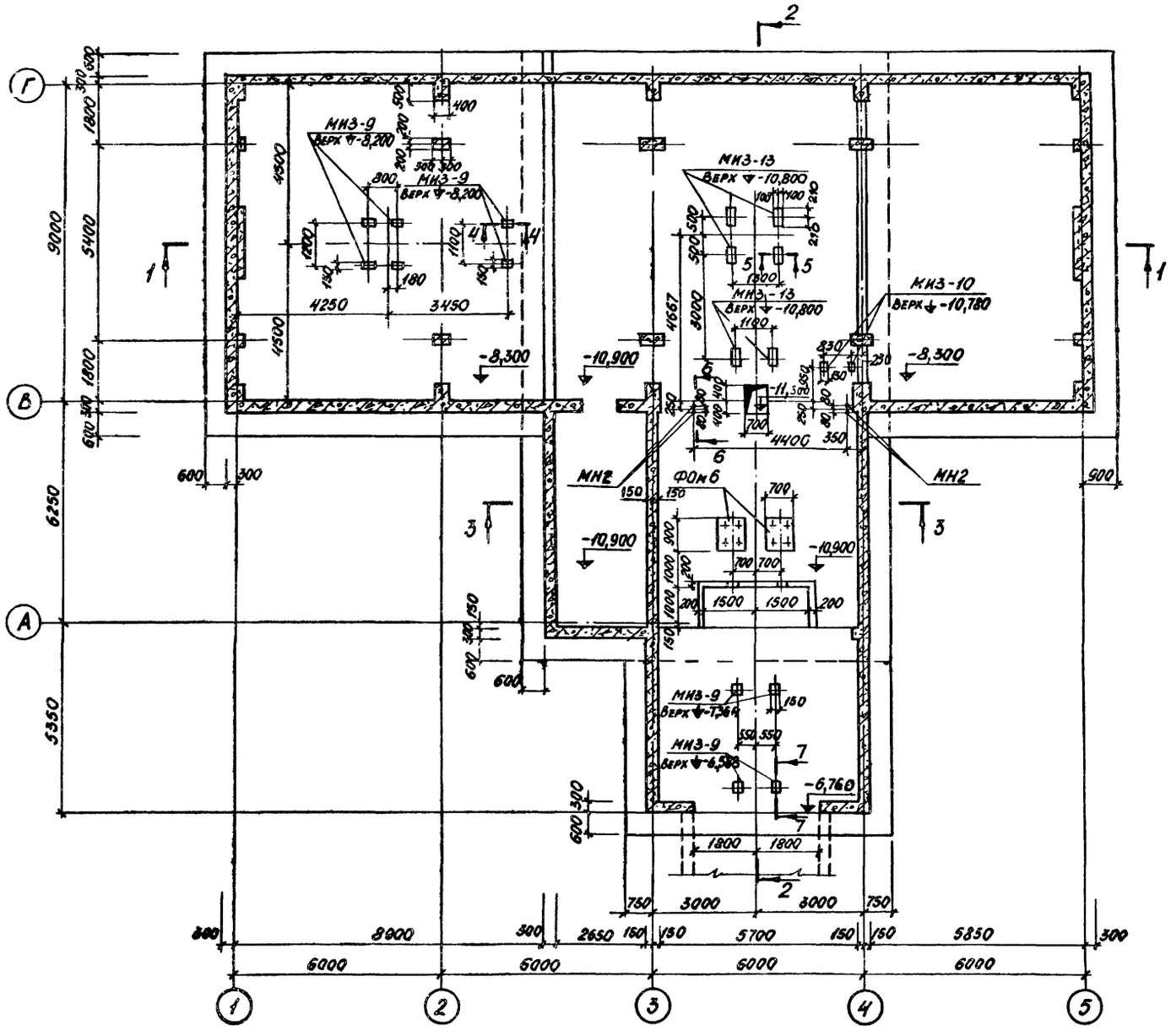

Согласовано

Инв. № подл. | Подп. и дата

					ТП 903-1-170 - КЖ		
					Котельная с 4 котлами КЕ-25-14С Топливо-каменные и бурые угли		
Изм.	Лист	№ докум.	Подп.	Дата			
Нач. отд.		Гин			Топливоподача	Литер Р	Лист 22 / Листов
Гл. констр.		Гольденштейн					
Рук. гр.		Сорокина			Приёмное устройство Маркировочный план на отм. -10,900; -8,300	САНТЕХПРОЕКТ	
Инж.		Рыберовская					

Альбом III

Типовой проект 903-1-170

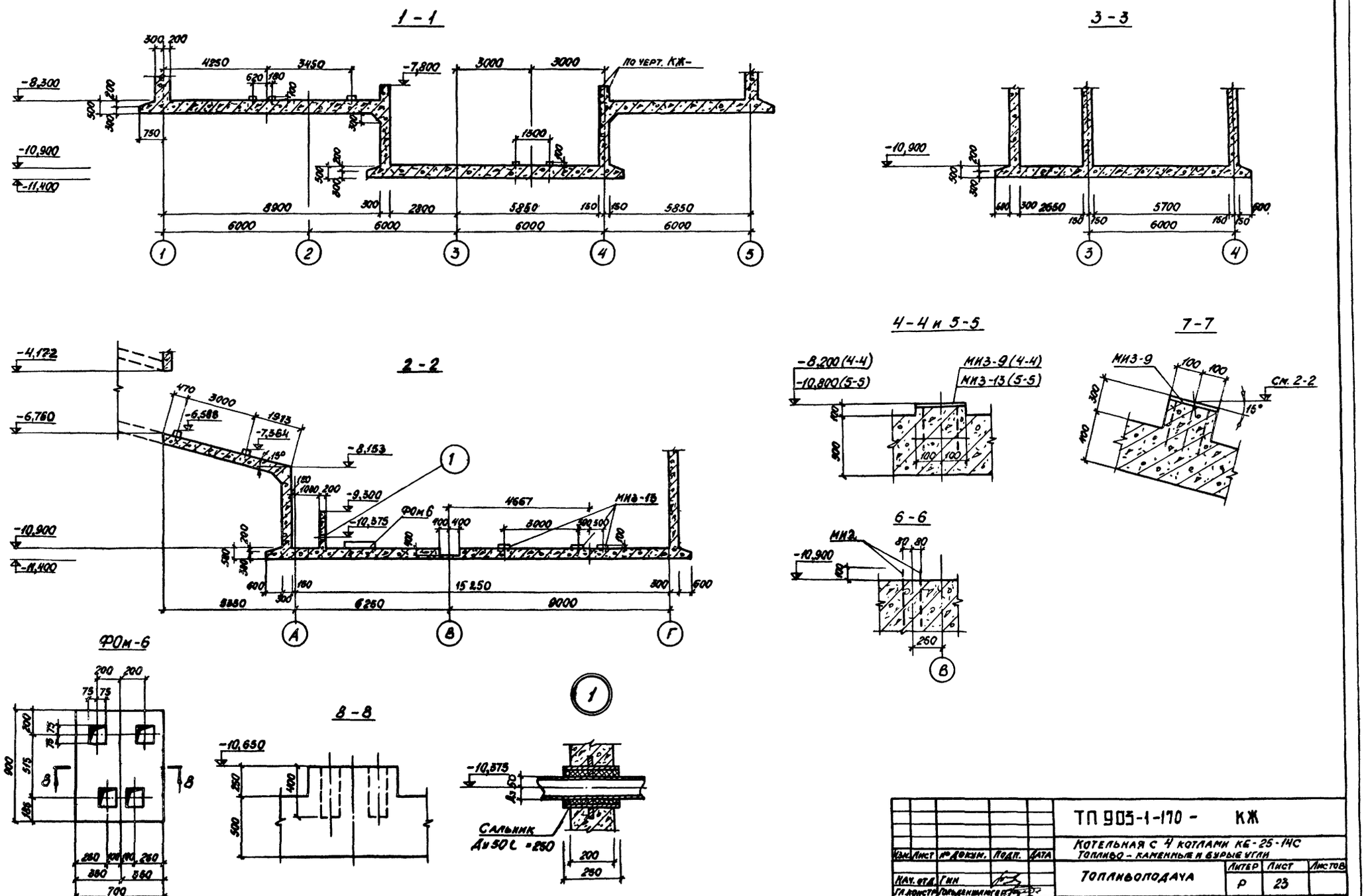

					ТП 903-1-170 - КЖ			
					Котельная с 4 котлами КЕ-25-14С Топливо - каменные и бурые угли			
Изм.	Лист	№ докум.	Подп.	Дата	Топливоподача	Литер	Лист	Листов
Нач. отд.	Гин					Р	23	
Гл. констр.	Гольденшлюгер							
Рук. гр.	Сорокина				Приёмное устройство. Маркировочный план на отм. -10,900; -8,300. Разрезы 1-1 ÷ 7-7. ФОм6	САНТЕХПРОЕКТ		
Инж.	Рубаровская							

Инв. № подл. | Подп. и дата

16411-04 37

Типовой проект 903-1-170

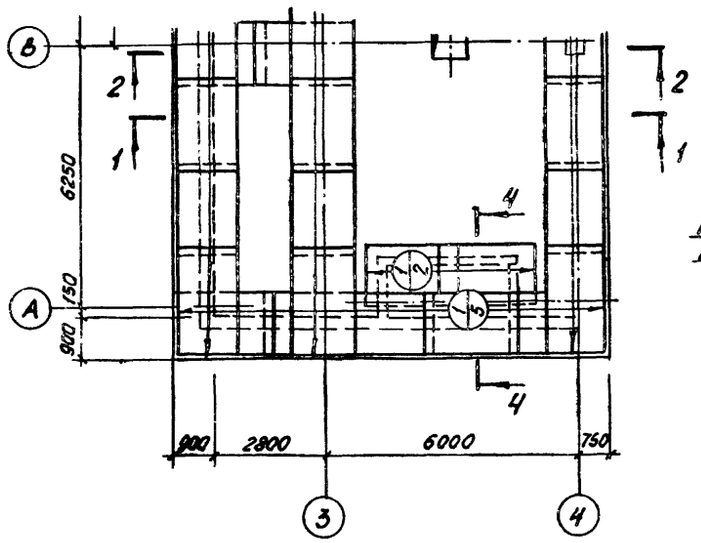

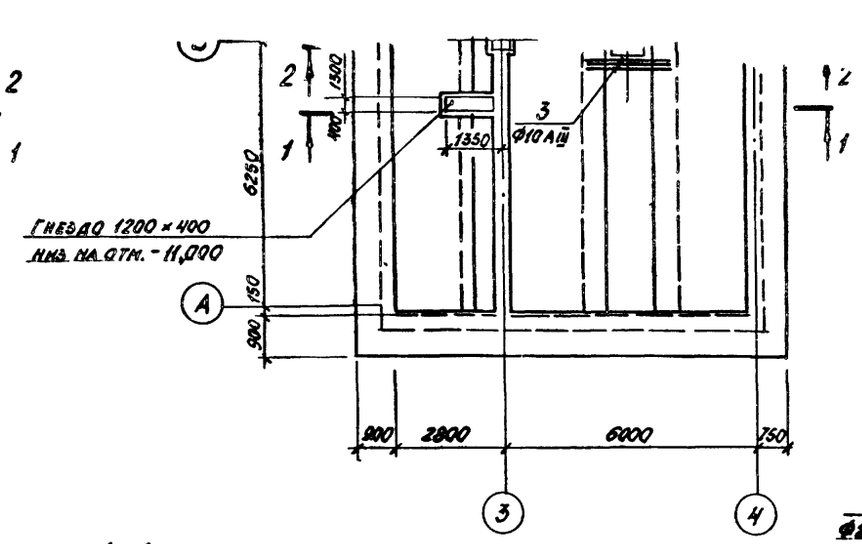

Ведомость стержней на один элемент

Марка эл-та	Поз.	Эскиз или сечение	Ф, мм	Длина, мм	Кол.
ДН-1	3	2300	10 AIII	2300	6
	4	1500	20 AIII	1500	850
	5	1700	22 AIII	1700	80
	6	850	12 AIII	850	80

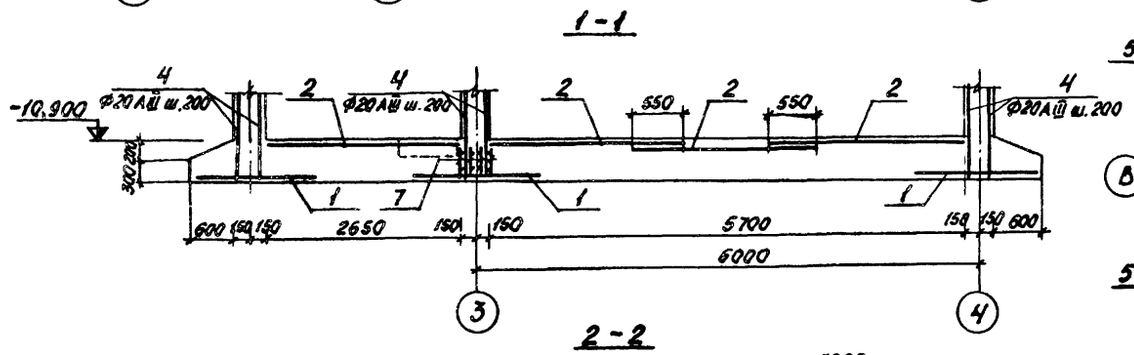

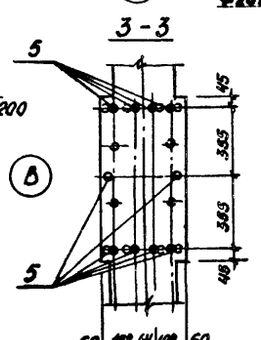

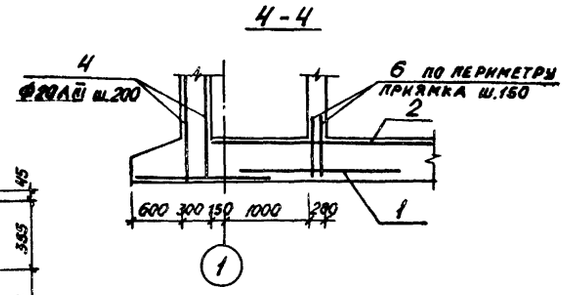

Выборку стали см. лист КЖ-27

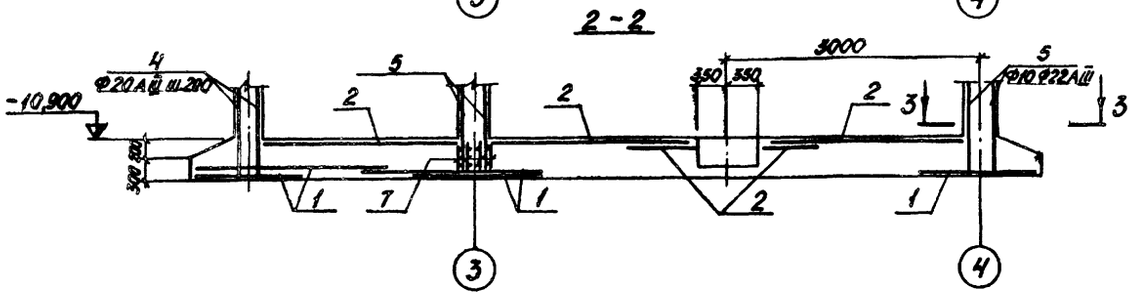

					ТП 903-1-170- КЖ	
					Котельная с 4 котлами КЕ-25-14С топливо - каменные и бурые угли	
Изм.	Лист	№ докум.	Подп.	Дата		
Нач. отд.		Гим			Топливоподача	Литер: Р; Лист: 24; Листов:
Гл. констр.		Гольденштейн				
Рук. гр.		Сорокина				
Исполн.		Костин			Приёмное устройство. Днище ДН1 на отм. -10,900. Армирование	САНТЕХПРОЕКТ

Инв. № подл. | Подп. и дата

Альбом III

Типовой проект 903-1-170

Раскладка нижних сеток днища ДН2 на отм. -8,370 в осях 1-2

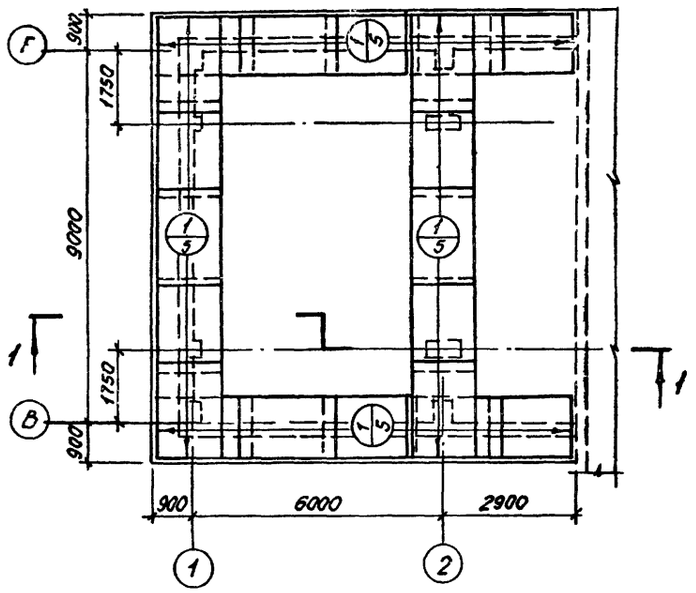

Раскладка верхних сеток днища ДН2 на отм. -8,300 в осях 1-2

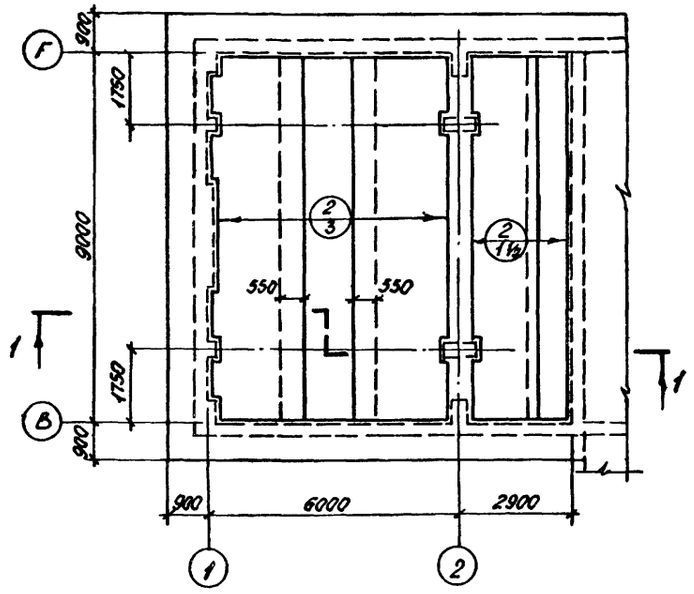

Нижних сеток днища ДН2 на отм. -8,300 в осях 4-5

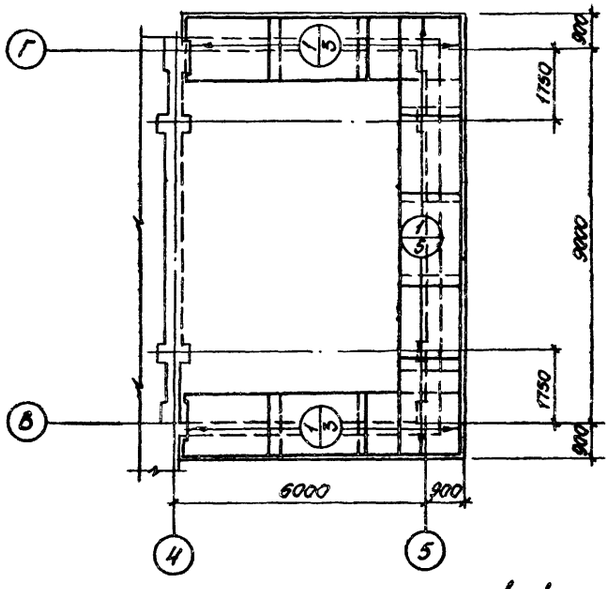

Раскладка верхних сеток днища ДН2 на отм. -8,300 в осях 4-5

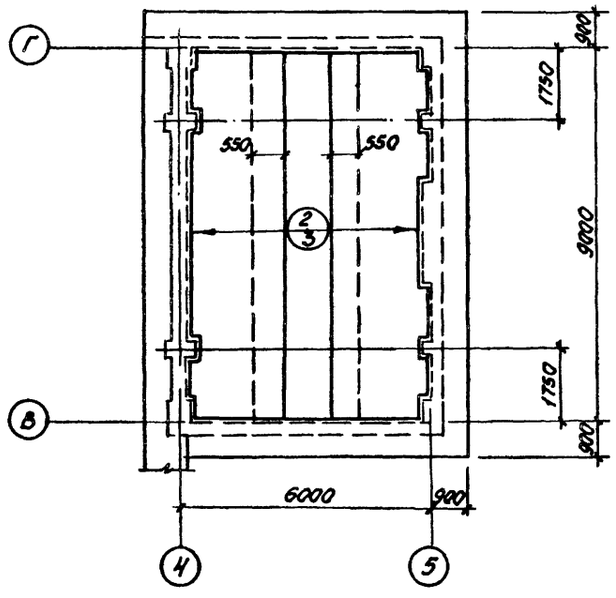

1-1

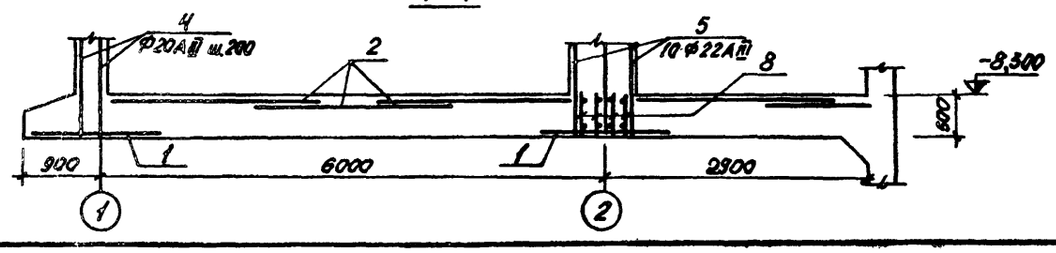

Спецификация элементов монолитной конструкции

Формат	Зона	Поз.	Обозначение	Наименование	Кол.	Примечание
				ДН2		
				Сборочные единицы		
				и детали		
		1	ТП 903-1-170- КЖИ-С1	Сетка арматурная С1	31	
		2	ГОСТ 8478-66	То же 250/150/5/9 / 2300×9000	7½	
		8	ТП 903-1-170- КЖИ-КП1	Каркас пространст. КП1	1	
		4,5	КЖ-25	Стержни одиночные		
				Материал		
				Бетон марки 200	90,1	м³

Ведомость стержней на один элемент

Марка эл-та	Поз.	Эскиз или сечение	Ф, мм	Длина, мм	Кол
ДН2	4	1500	20АIII	1500	400
	5	1700	22АIII	1700	160

Выборку стали см. лист КЖ-27.

Изм.	Лист	№ докум.	Подп.	Дата
Нач. отд.		Гин		
Гл. констр.		Гольденшлюгер		
Рук. гр.		Сорокина		
Исполн.		Костин		

ТП 903-1-170 -КЖ

Котельная с 4 котлами КЕ-25-14С
Топливо-каменные и бурые угли

Топливоподача

Литер	Лист	Листов
Р	25	

Приёмное устройство. Днище ДН2 на отм. -8,300. Армирование

САНТЕХПРОЕКТ

Инв. № подл. | Подп. и дата

16411-04 39

Альбом III

Типовой проект 903-1-170

Раскладка нижних сеток днища ДН3 на отм. -6.752

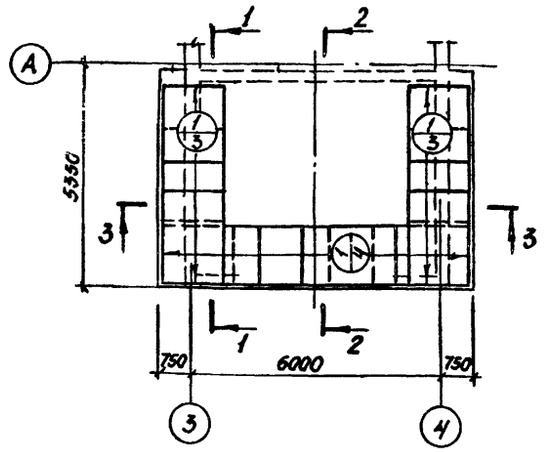

Раскладка верхних сеток днища ДН3 на отм. -6.752

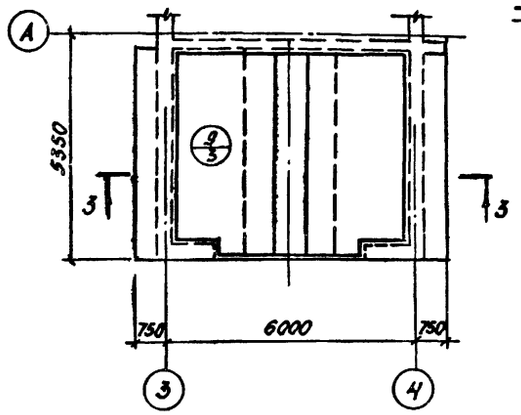

1 - 1

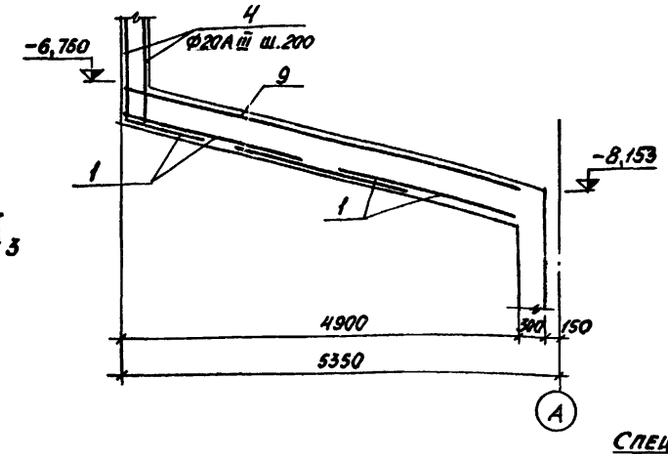

2 - 2

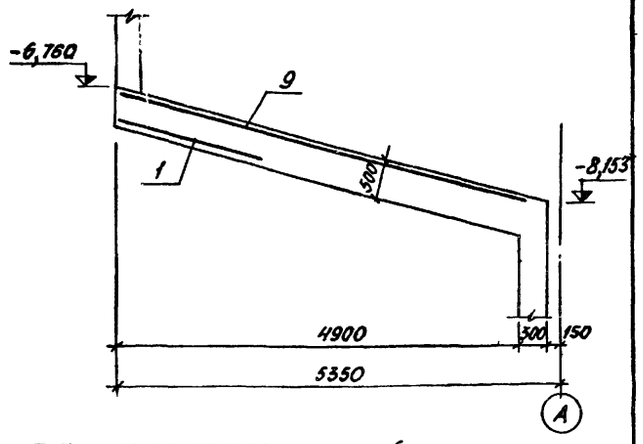

Раскладка нижних сеток днища ДН4 на отм. -3.000

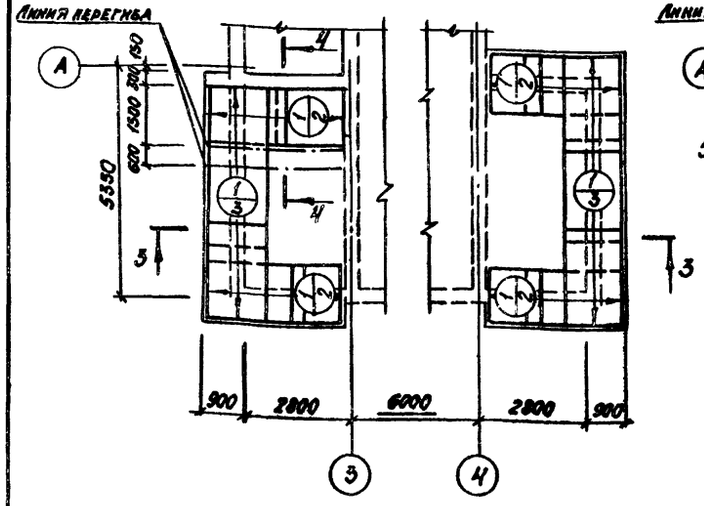

Раскладка верхних сеток днища ДН4 на отм. -3.000

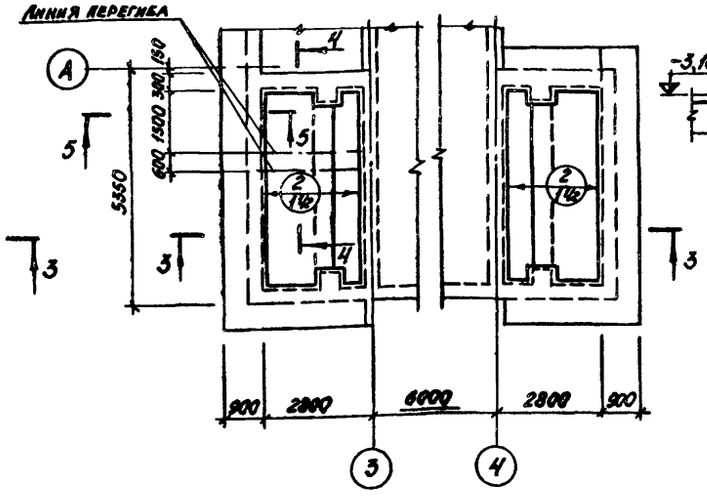

4 - 4

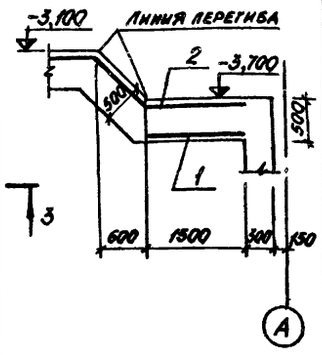

3 - 3

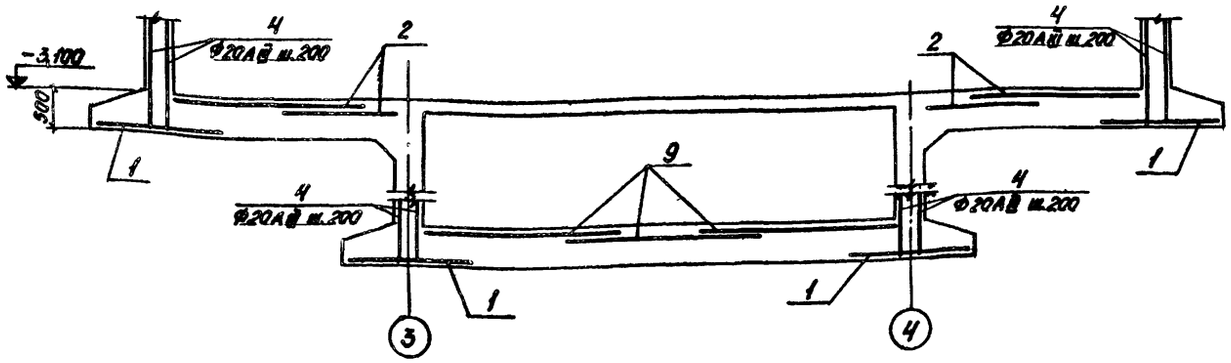

5 - 5

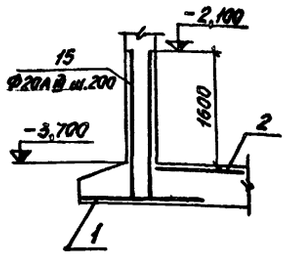

Спецификация элементов монолитной конструкции

Формат	Зона	Поз.	Обозначение	Наименование	Кол.	Примечание
				ДН3		
				Сборочные единицы и детали		
		1	ТП903-1-170- КЖИ-С1	Сетка арматурная С1	10	
		9	ГОСТ 8478-66	То же 100/100/7/7, 2300 × 5070	3	
		4	КЖ-27	Стержни одиночные		
				Материал		
				Бетон марки 200	20,1	м³
				ДН4		
				Сборочные единицы и детали		
		1	ТП903-1-170 - КЖИ-С1	Сетка арматурная С1	14	
		2	ГОСТ 8478-66	То же 250/150/5/9, 2300 × 4600	3	
		4,15	КЖ-27	Стержни одиночные		
				Материал		
				Бетон марки 200	24,3	м³

1. Ведомость стержней см. лист КЖ-27.
2. Выборку стали см. лист КЖ-27.

Инв. № подл. | Подп. и дата

Изм.	Лист	№ докум.	Подп.	Дата
Нач. отд.		Гин		
Гл. констр.		Ульяненкулер		
Рук. гр.		Сорокина		
Исполн.		Костин		

ТП 903-1-170 - КЖ

Котельная с 4 котлами КЕ-25-14С
Топливо - каменные и бурые угли

Топливоподача

Литер	Лист	Листов
Р	26	

Приемное устройство. Днище ДН3 и ДН4. Армирование

САНТЕХПРОЕКТ

1641-04 40

Альбом III

Типовой проект 903-1-170

Приямок ПРм 1 на отм. -10,900
Схема армирования

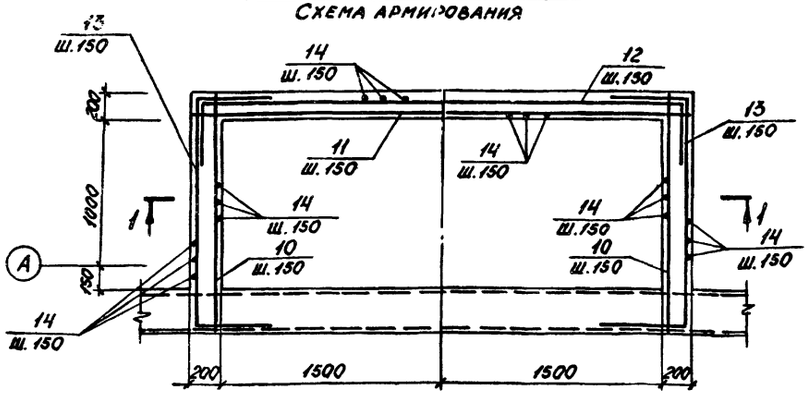

2 - 2

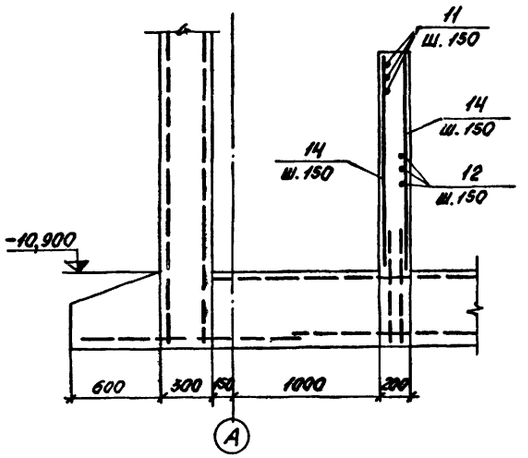

1 - 1

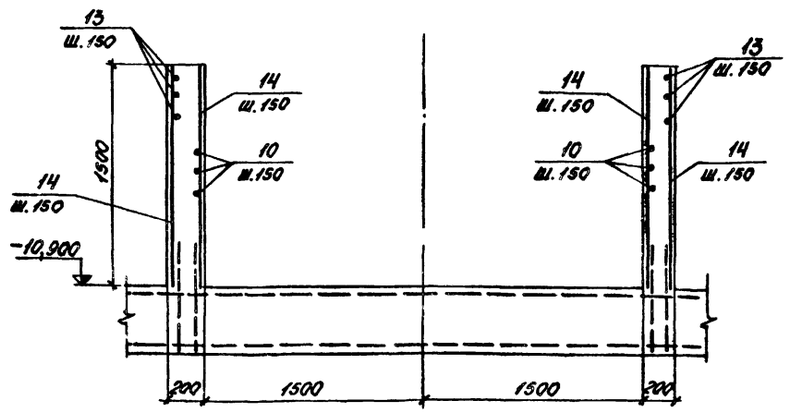

Спецификация элементов монолитной конструкции

Формат	Зона	Поз.	Обозначение	Наименование	Кол.	Примечание
				ПРм 1		
				Сборочные единицы и детали		
		10÷14	КЖ-27	Стержни одиночные		
				Материалы		
				Бетон марки 200	1,8	м³

Ведомость стержней на один элемент

Марка эл-та	Поз.	Эскиз или сечение	Ф, мм	Длина, мм	Кол.
ДН3	4	1500	20 А III	1500	162
ДН4	4	1500	20 А III	1500	282
	15	2100	20 А III	2100	22
Приямок ПРм 1	10	1600	12 А III	1600	22
	11	3360	12 А III	3360	11
	12	500 3330 500	12 А III	4330	11
	13	500 1600 500	12 А III	2600	22
	14	1480	12 А III	1480	76

Выборка стали на один элемент, кг

Марка элемента	Арматурные изделия: Арматурная сталь по ГОСТ 6727-53 класс В I, Ф, мм 5	Итого	Арматурная сталь ГОСТ 5781-75 класс А I, Ф, мм 8	Итого	Класс А III, Ф, мм 7	9	10	12	16	22	Итого	Итого	Закладные изделия: Профильная сталь	Арматурная сталь ГОСТ 5781-75 класс А, Ф, мм	Итого	Всего
ДН1	194,1	194,1	193,0	193,0		436,6	8,5	25,3	3334,4	405,3	4210,1					4588.1
ДН2	145,8	145,8	196,0	196,0		328,1			1969,7	911,9	3209,7					3551.5
ДН3			53,6	53,6	222,4				693,9		916,3	968,9				1939.5
ДН4	49,7	49,7	64,3	64,3		111,8			1010,4		1152,2	1266,2				1617.7
ПРм1								237,5			237,5	237,5				237.5

Изм.	Лист	№ докум.	Подп.	Дата
Нач. отд.		Гин		
Гл. констр.		Гольденштейн		
Рук. гр.		Сорокина		
Исполн.		Костин		

ТП 903-1-170- КЖ

Котельная с 4 котлами КЕ-25-14С
Топливо-каменные и бурые угли

Топливоподача

Литер	Лист	Листов
Р	27	

Приёмное устройство. Приямок ПРм 1 на отм. -10,900. Схема армирования

САНТЕХПРОЕКТ

16411-04 41

Инв. № подл. | Подп. и дата

Альбом III

Типовой проект 903-1-170

Маркировочная схема подпорных стен, колонн и пилястр на отм. -8,300 и -10,900

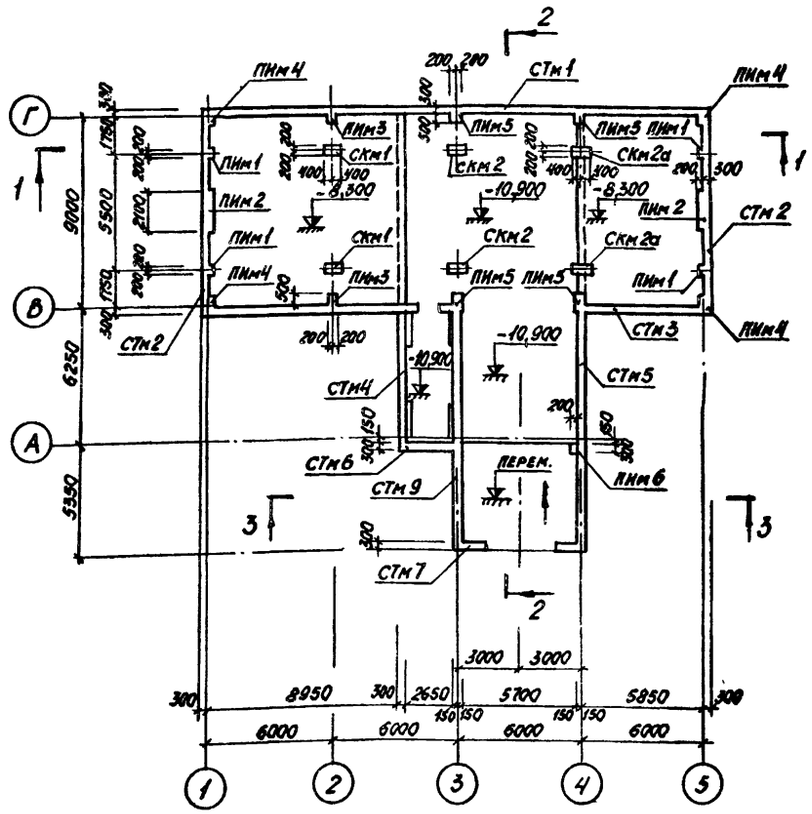

Маркировочная схема подпорных стен, колонн и пилястр на отм. -3,100

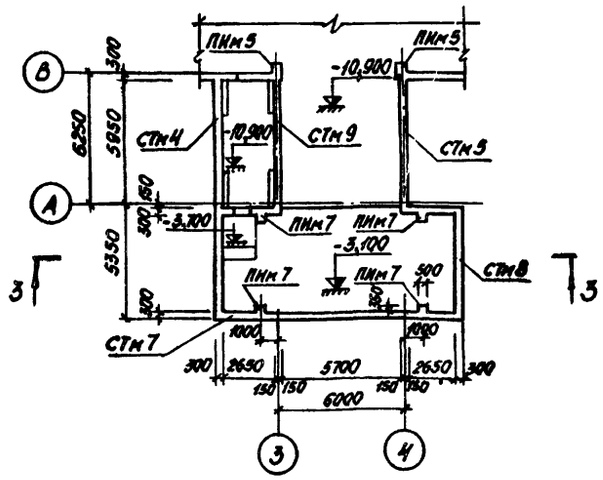

Маркировочная схема подпорных стен, колонн и пилястр на отм. -10,900

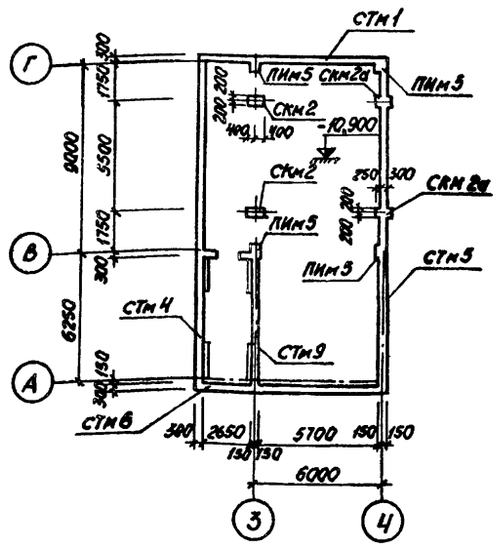

Спецификация элементов к маркировочной схеме, расположенной на листе

Марка	Обозначение	Наименование		Кол.	Примечание
		Монолитные ж.б. конструкции			
СТм 1	КЖ-30	Стена	СТм 1	1	
СТм 2	КЖ-32	То же	СТм 2	2	
СТм 3	КЖ-33	"	СТм 3	1	
СТм 4	КЖ-36	"	СТм 4	1	
СТм 5	КЖ-39	"	СТм 5	1	
СТм 6	КЖ-33	"	СТм 6	1	
СТм 7	КЖ-43	"	СТм 7	1	
СТм 8	КЖ-32	"	СТм 8	1	
СТм 9	КЖ-36	"	СТм 9	1	
СКм 1	КЖ-46	Колонна	СКм 1	2	
СКм 2	То же	То же	СКм 2	2	
СКм 2а	"	"	СКм 2а	2	
ПИм 1	"	Пилястра	ПИм 1	4	
ПИм 2	"	То же	ПИм 2	2	
ПИм 3	КЖ-47	"	ПИм 3	2	
ПИм 4	То же	"	ПИм 4	4	
ПИм 5	"	"	ПИм 5	4	
ПИм 6	"	"	ПИм 6	1	
ПИм 7	"	"	ПИм 7	4	

1. Швы бетонирования принять в уровне перекрытия -3,480
2. Защитный слой для наружной арматуры - 35 мм, для внутренней арматуры - 20 мм.
3. Арматуру сеток по ГОСТ 8478-66 принять из Ф9 AIII и 5 BI.
4. Разрезы 1-1, 2-2 и 3-3 см. лист КЖ-29.

Инв.№ подл. | Подп. и дата

Изм.	Лист	№ докум.	Подп.	Дата
Нач. отд.		Гнн		
Гл. констр.		Гольдемплютер		
Рук. гр.		Сорокина		
Ст. инж.		Воробьева		
Исполн.		Петрова		

ТП 903-1-170- КЖ-

Котельная с 4 котлами КЕ-25-14С
Топливо - каменные и бурые угли

Топливоподача

Литер	Лист	Листов
Р	28	

Приёмное устройство. Маркировочные схемы стен, колонн и пилястр

САНТЕХПРОЕКТ

1644-04 42

Альбом III

Типовой проект 903-1-170

1-1

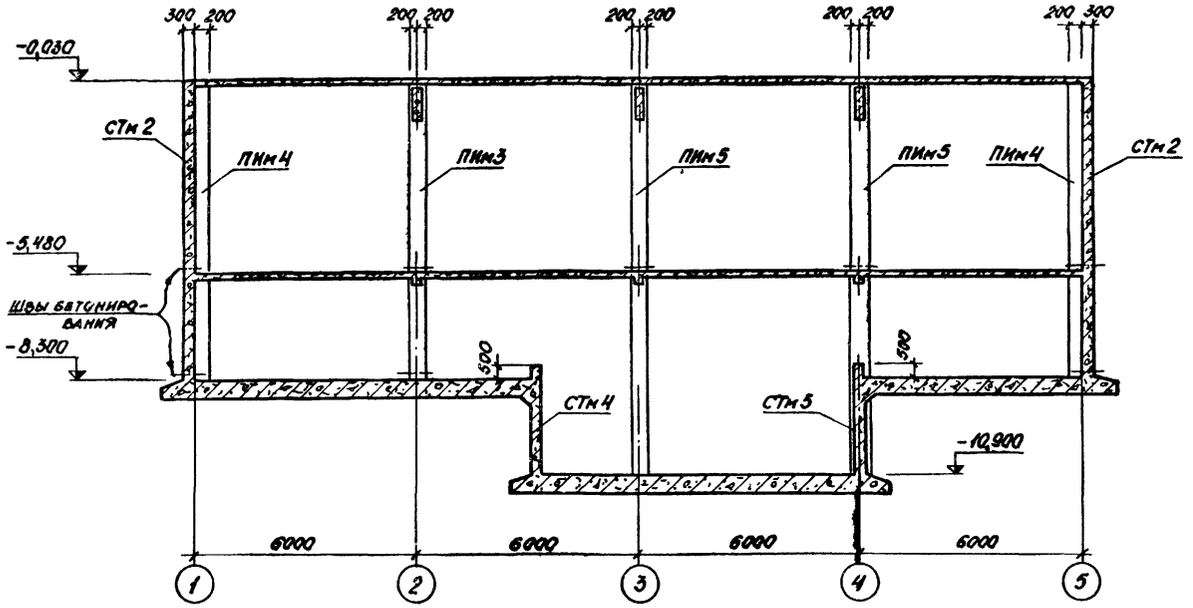

3-3

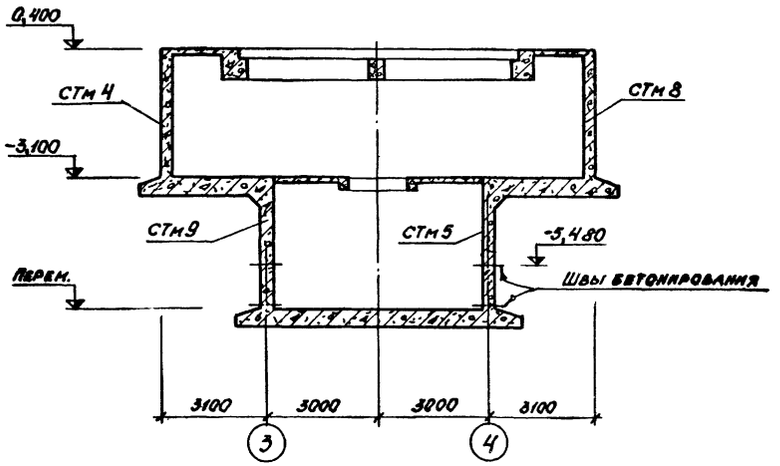

2-2

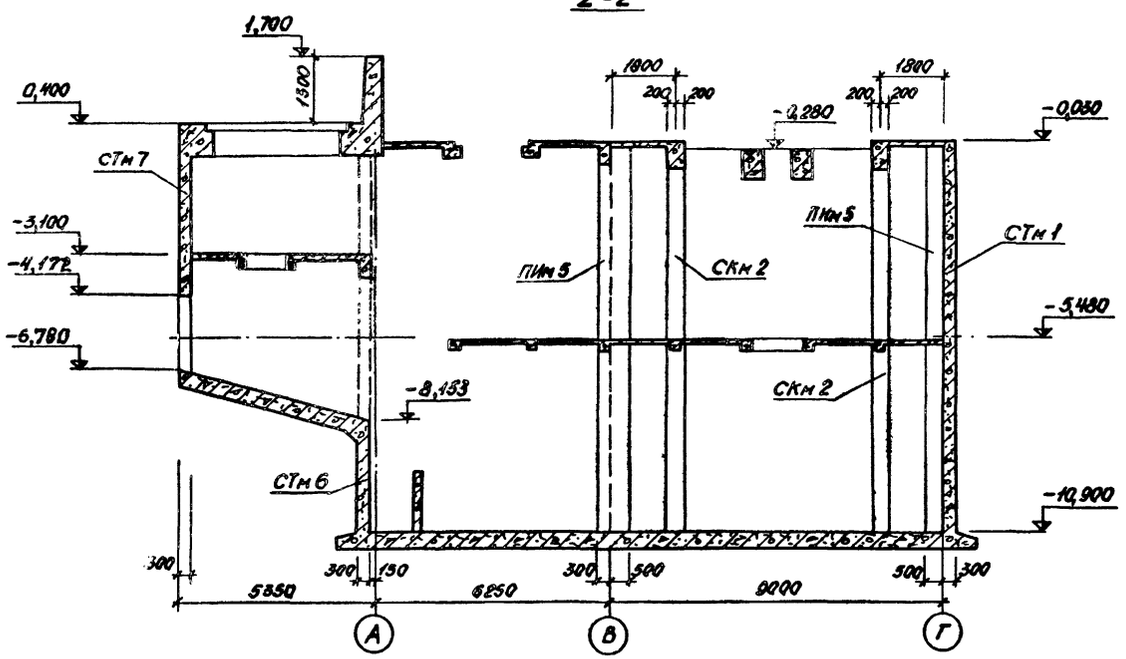

				ТП 903-1-170- КЖ-			
				Котельная с 4 котлами КЕ-25-14С Топливо-каменные и бурые угли			
Изм.	Лист	№ докум.	Подп.	Дата			
Нач. отд.	Гин			Топливоподача	Литер	Лист	Листов
Гл. констр.	Гольденшлюгер				Р	29	
Рук. гр.	Сорокина			Приемное устройство Разрезы 1-1÷3-3.	САНТЕХПРОЕКТ		
Ст. инж.	Воробьёва						

Инв. № подл. | Подп. и дата

Альбом III

Типовой проект 903-1-170

СТм 1

Раскладка наружных арматурных сеток

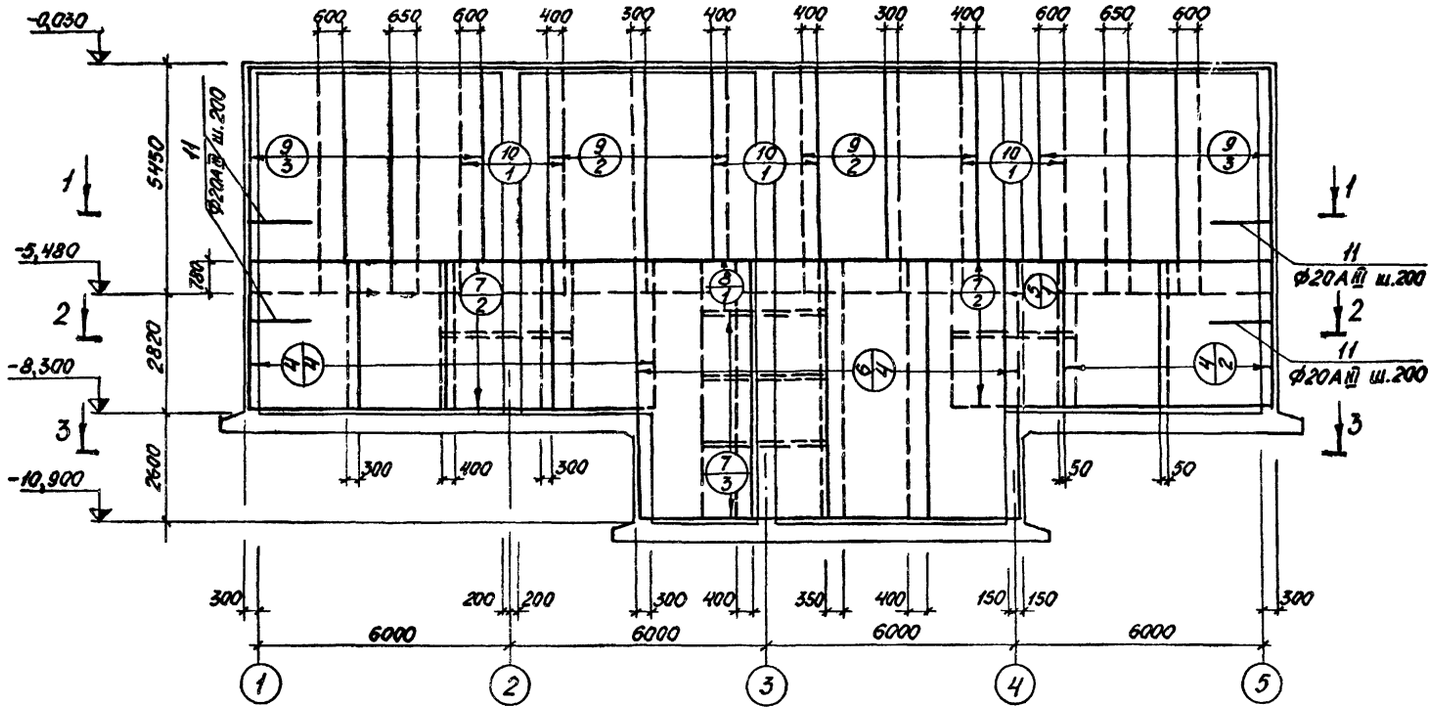

Раскладка внутренних арматурных сеток

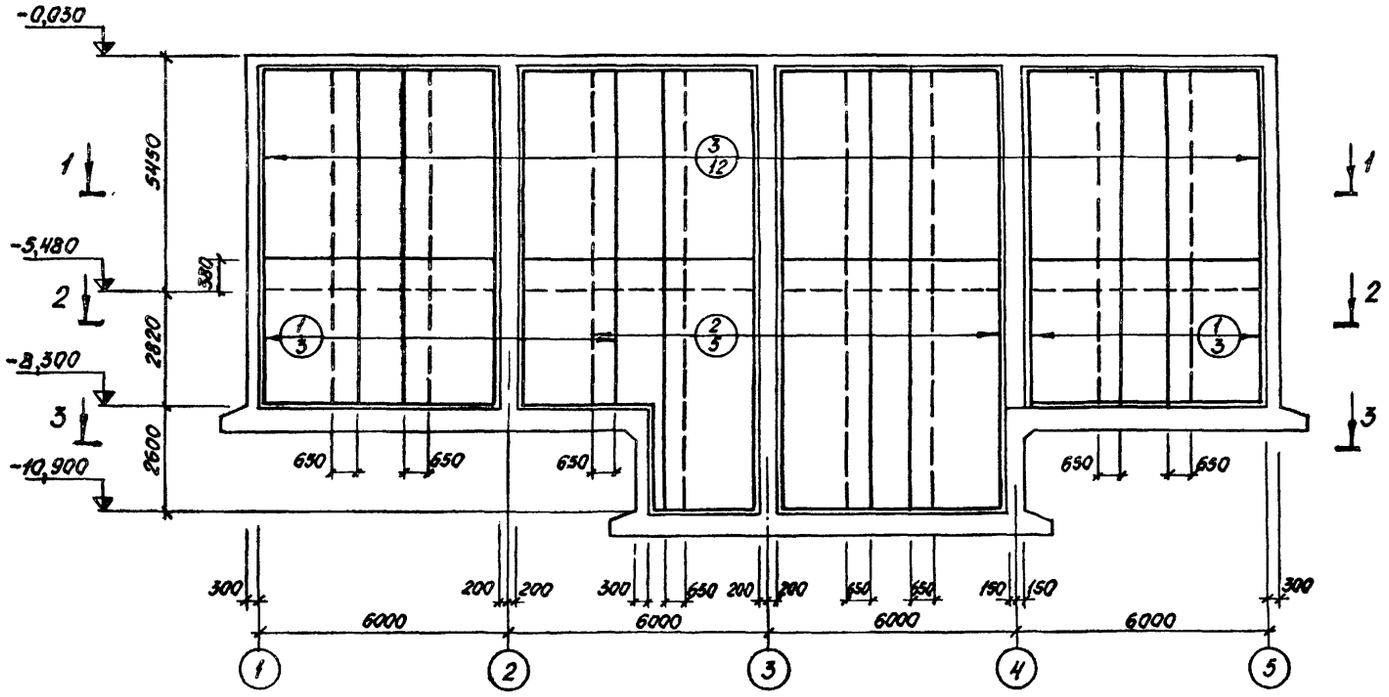

Формат	Зона	Поз.	Обозначение	Наименование	Кол.	Примечание
				СТм 1		
				Сборочные единицы и детали		
		1	ГОСТ 8478-66	Сетка арматурная 100/100/9/9, 2300×3200	6	
		2	То же	То же 100/100/9/9, 2300×2800	5	
		3	"	" 100/100/9/9, 2300×5350	12	
		4	Серия 1.410-2 Вып.1	" С20AIII-26×36	6	
		5	То же	" С20AIII-14×36	1	
		6	"	" С20AIII-26×63	4	
		7	"	" С20AIII-18×30	7	
		8	"	" С20AIII-12×30	1	
		9	ГОСТ 8478-66	" 100/100/9/9, 2300×5450	10	
		10	То же	" 100/100/9/9, 2500×5450	3	
		11	КЖ-30	Стержни одиночные		
				Материал		
				Бетон М200	64,0 м³	

Ведомость стержней на один элемент

Мар. ка эл-та	Поз.	Эскиз или сечение	Ф, мм	Длина, мм	Кол.
	11	1500	20AIII	3000	84

1. Общие указания см. листы КЖ-4, 28.
2. Выборку стали см. лист КЖ-45.

Инв.№подл.	Подп. и дата

Изм.	Лист	№ докум.	Подп.	Дата	ТП 903-1-170 - КЖ-			
					Котельная с 4 котлами КЕ-25-14С топливо - каменные и бурые угли			
Нач.отд.		Гин			Топливоподача	Литер	Лист	Листов
Гл.констр.		Гольденшлагер				Р	30	
Рук.гр.		Сорокина			Приёмное устройство. Стена СТм 1	САНТЕХПРОЕКТ		
Ст.инж.		Воробьева						
Исполн.		Петрова						

16411-04 44

СТМ 1

1-1

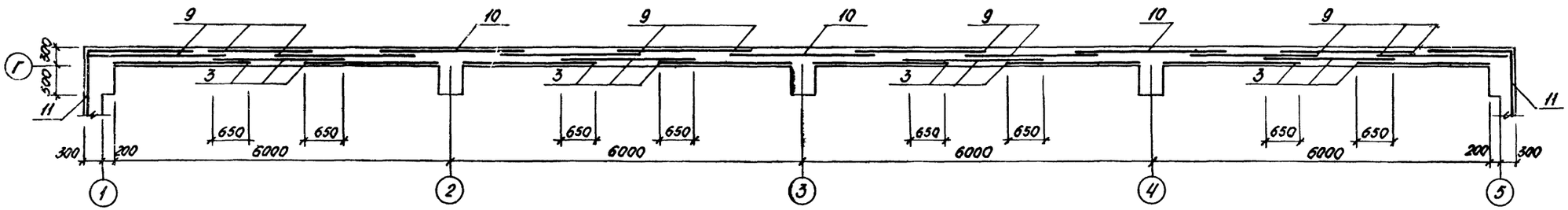

2-2

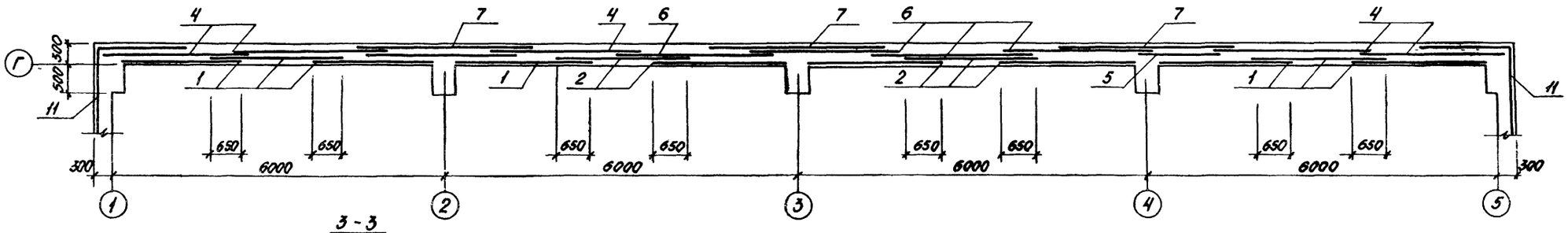

3-3

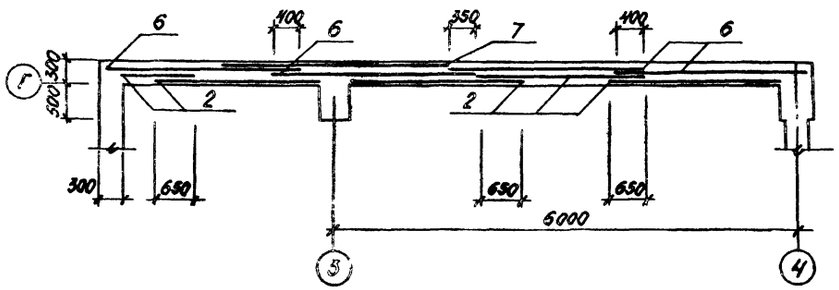

				ТП 903-1-170- КЖ-	
Изм.	Лист	№ докум.	Подп.	Дата	Котельная с 4 котлами КЕ-25-14С Топливо-каменные и бурые угли
Нач. отд.		Гин			Топливоподача — Литер: Р; Лист: 31; Листов:
Гл. констр.		Голденкоер			
Рук. гр.		Сорокина			Приёмное устройство. Стена СТМ 1 Сечения 1-1 ÷ 3-3
Ст. инж.		Воробьева			САНТЕХПРОЕКТ
Исполн.		Петрова			

16411-04 45

Инв. № подл. | Подп. и дата

Альбом III

Типовой проект 903-1-170

СТМ 2

Раскладка наружных арматурных сеток

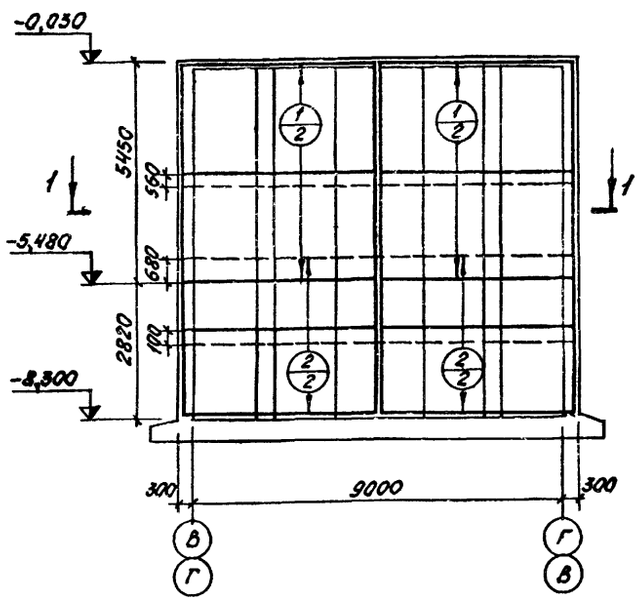

Раскладка внутренних арматурных сеток

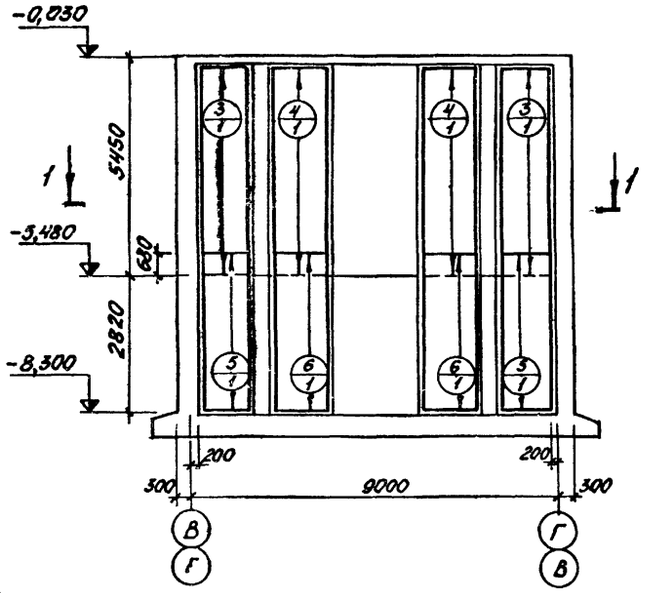

1-1

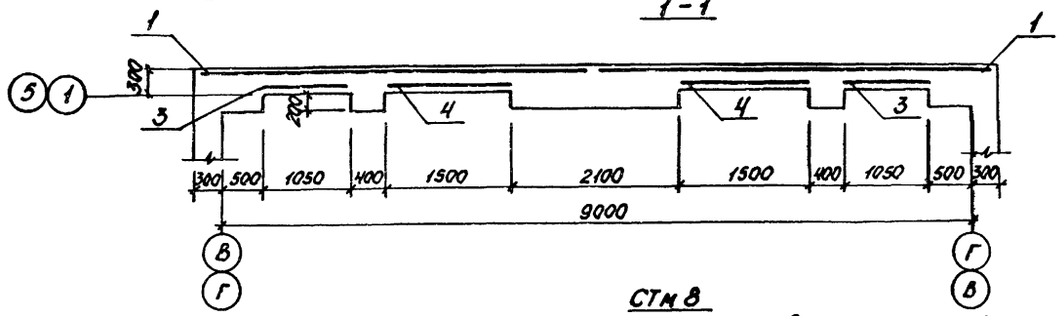

Формат	Зона	Поз.	Обозначение	Наименование		Кол.	Примечание
				СТМ 2			
				Сборочные единицы и детали			
		1	Серия 1.410-2 вып.1	Сетка арматурная	ВУ12А-III-30×48	4	
		2	То же	То же	С20А-III-18×48	4	
		3	ГОСТ 8478-66	"	100/100/9/9 / 1000×5450	2	2/5 В=2500
		4	То же	"	100/100/9/9 / 1500×5450	2	3/5 В=2500
		5	"	"	100/100/9/9 / 1000×3600	2	2/5 В=2500
		6	"	"	100/100/9/9 / 1500×13600	2	3/5 В=2500
				Материал			
				Бетон М 200		14,0	м³
				СТМ 8			
				Сборочные единицы и детали			
		5	Серия 1.410-2 вып.1	Сетка арматурная	С16А-III-26×33	2	
		6	То же	То же	С16А-III-20×51	2	
		7	ГОСТ 8478-66	"	100/100/9/9 / 2500×3480	2	
		8	КЖ-32	Стержни одиночные			
				Материал			
				Бетон М 200		5,2	м³

Раскладка наружных арматурных сеток

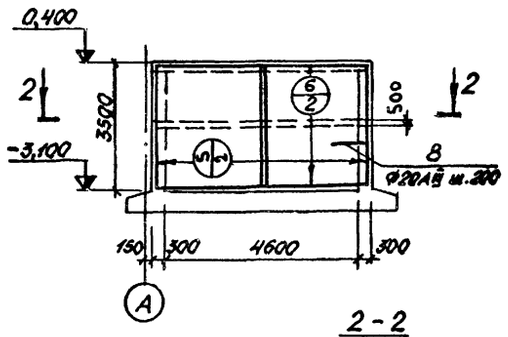

Раскладка внутренних арматурных сеток

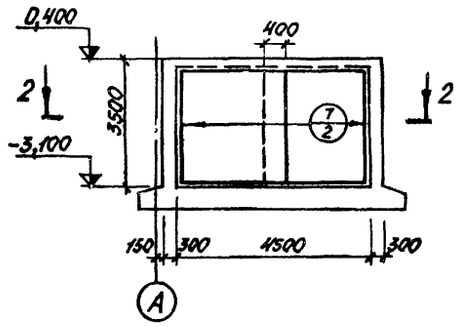

2-2

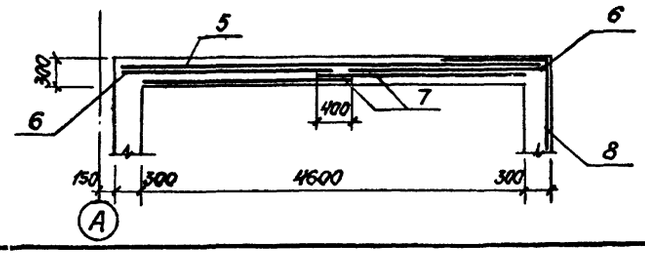

Ведомость стержней на один элемент

Марка эл-та	Поз.	Эскиз или сечение	Ø, мм	Длина, мм	Кол.
СТМ 8	8	1500	20AIII	2400	18

1. Общие указания см. листы КЖ-4, 28
2. Выборку стали см. лист КЖ-45

Изм.	Лист	№ докум.	Подп.	Дата	ТП 903-1-170- КЖ-			
					Котельная с 4 котлами КЕ-25-14С топливо-каменные и бурые угли			
Нач. отд.		Гин			Топливоподача	Литер	Лист	Листов
Гл. констр.		Гольденшко				р	32	
Рук. гр.		Сорокина			Приемное устройство. Стены СТМ 2; СТМ 8	САНТЕХПРОЕКТ		
Ст. инж.		Воробьева						
Исполн.		Петрова						

Инв. № подл. | Подп. и дата

Типовой проект 903-1-170 Альбом III

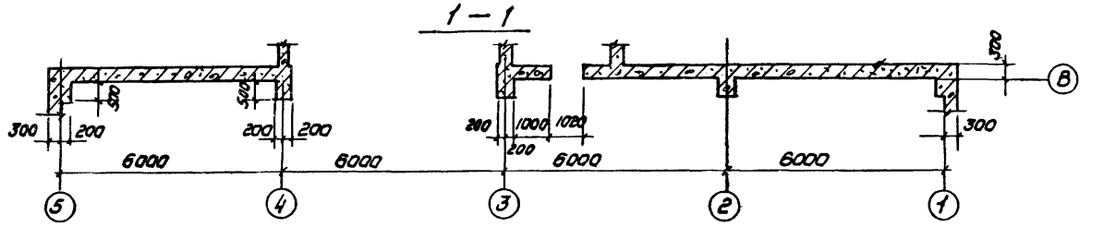

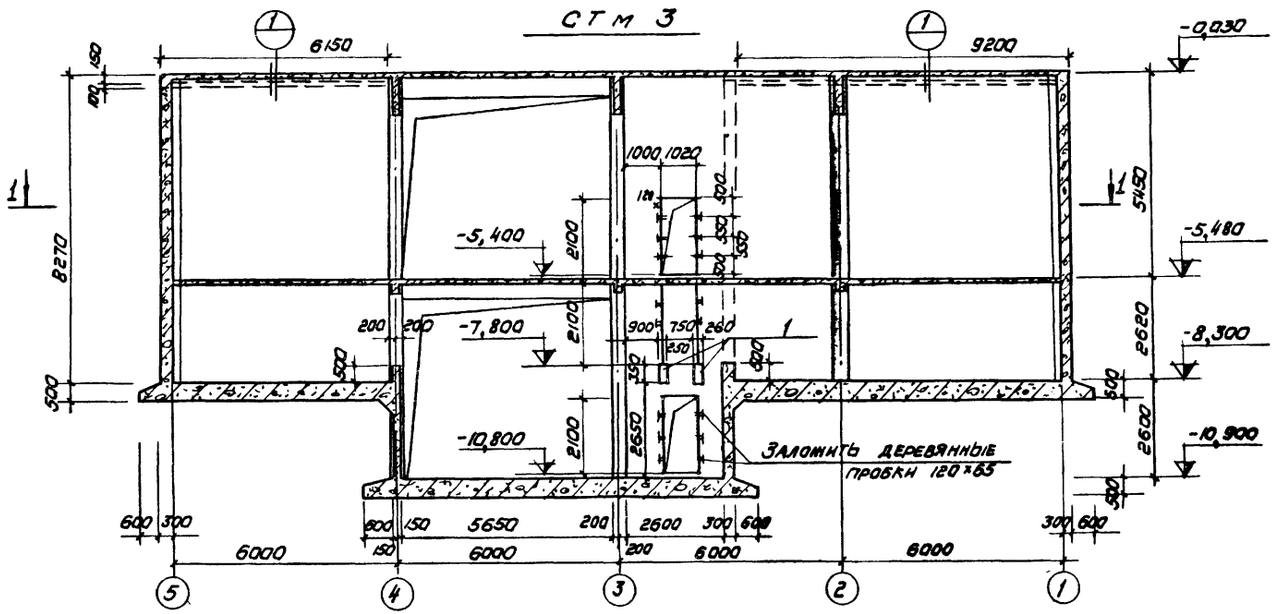

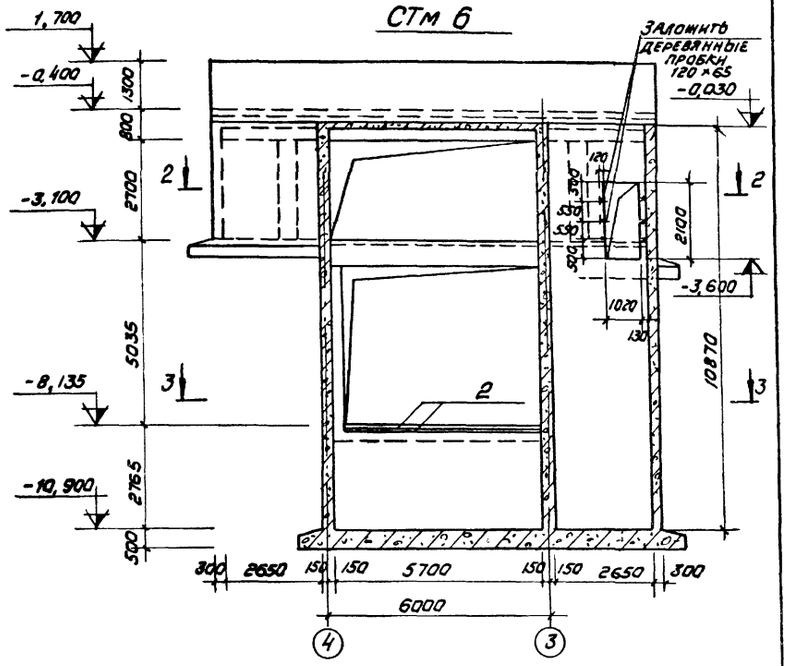

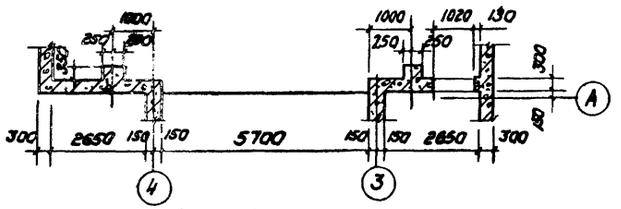

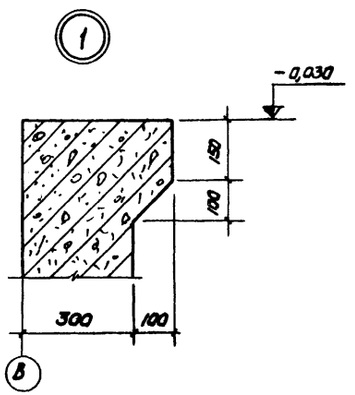

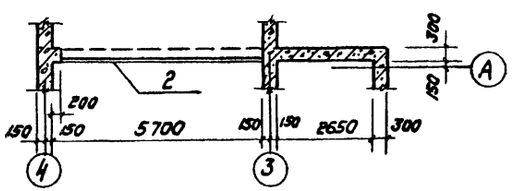

Формат	Зона	Поз.	Обозначение	Наименование	Кол.	Примечание
				СТм 3		
				Сборочные единицы и детали		
		1	Серия 3.400-6	Изделие закладное МИ3-22	2	
				Материалы		
				Бетон марки 200	4,0	м³
				СТм 6		
				Сборочные единицы и детали		
		2	Серия 3.400-6	Изделие закладное МН1-8	11,0	п.м
				Материалы		
				Бетон марки 200	15,2	м³

				ТП 903-1-170 - КЖ	
				Котельная с 4 котлами КЕ-25-14С Топливо - каменные и бурые угли	
Изм.	Лист	N докум.	Подп.	Дата	
Нач. отд.		Гнм			Литер: Р; Лист: 33; Листов:
Гл. конс.		Начальник гр.			Топливоподача
Рук. гр.		Сорокина			
Ст. инж.		Сыромля			Приемное устройство. Стены СТм 3 и СТм 6 Общие виды
Ст. инж.		Машкова			Сантехпроект

Инв. № подл. | Подп. и дата

1641-1-04 47

СТм 3

Раскладка наружных арматурных сеток

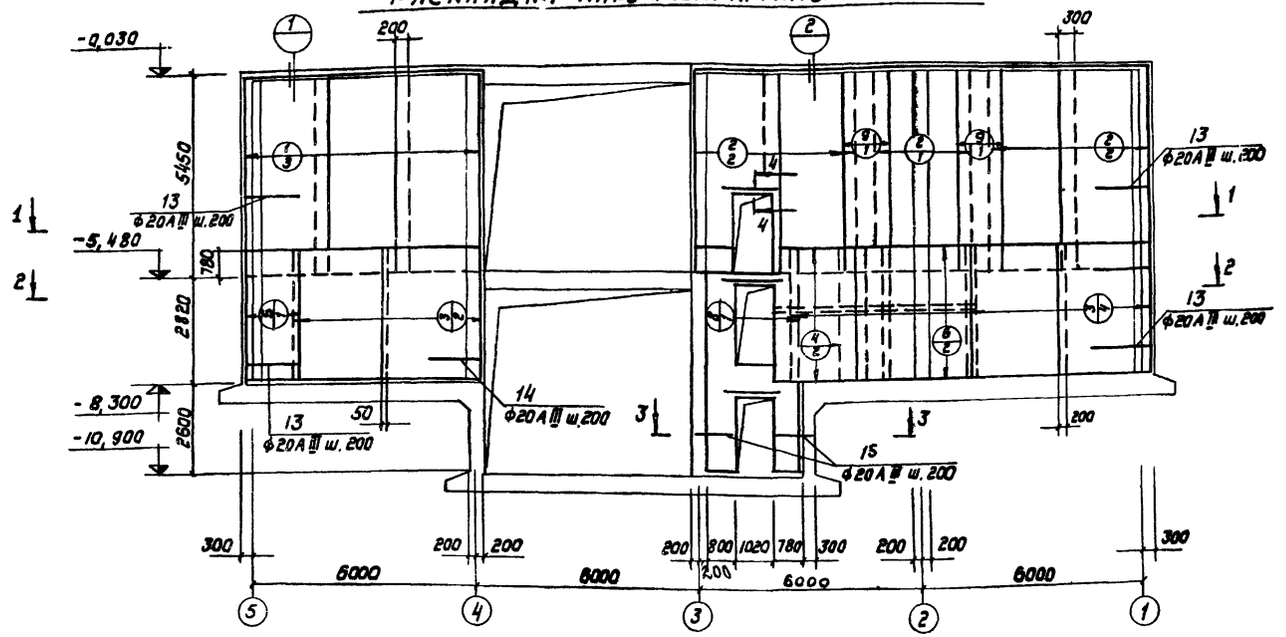

Раскладка внутренних арматурных сеток

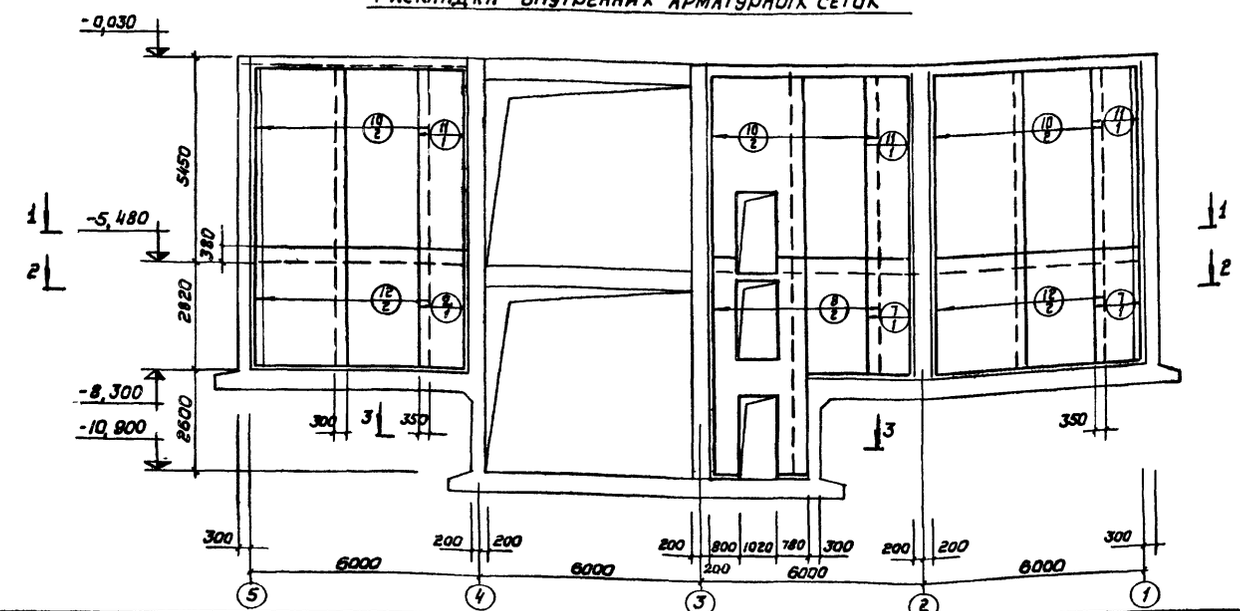

Форм.	Зона	Поз.	Обозначение	Наименование	Кол.	Примечания
				СТм 3		
				Сборочные единицы и детали		
		1	ГОСТ 8478-66	Сетка арматурная 100|100|9|9 2300×5450	8	
		2	То же	То же 100|100|9|9 2500×5450	5	
		3	Серия 1.410-2 в.1	" С20AIII-26×36	6	
		4	То же	" С20AIII-18×21	2	
		5	"	" С20AIII-14×36	1	
		6	"	" С20AIII-18×30	2	
		7	ГОСТ 8478-66	" 100|100|9|9 2500|2×3200	3	
		8	То же	" 100|100|9|9 2500×5800	3	
		9	"	" 100|100|9|9 2300|2×5450	2	
		10	"	" 100×100|9|9 2300×5350	6	
		11	"	" 100|100|9|9 2500|2×5350	3	
		12	"	" 100|100|9|9 2500×3200	4	
		13÷20	КЖ-34	Стержни одиночные		

Ведомость стержней на один элемент

Марка эл-та	Поз.	Эскиз или сечение	ф, мм	Длина, мм	Кол.
	13	1500	20AIII	3000	110
	14	1500	20AIII	2200	84
	15	1000	20AIII	1700	56
	16	250	6AI	850	27
	17	2450	12AIII	2450	12
	18	380, 250	12AIII	950	127
	19	6500	6AI	6500	4
	20	9200	6AI	9200	4

1. Выборку стали см. лист КЖ-45
2. Общие указания см. лист КЖ-4, 28

Типовой проект 903-1-170 Альбом III

Инв.№ подл. | Подп. и дата

Изм.	Лист	№ докум.	Подп.	Дата
Нач. отд.		Гин		
Гл. конс.		Ульденшлюкер		
Рук. гр.		Сорокина		
Ст. инж.		Воробьева		
Исполн.		Петрова		

ТП 903-170- КЖ

Котельная с 4 котлами КЕ-25-14С
Топливо-каменные и бурые угли

Топливоподача

Литер	Лист	Листов
Р	34	

Приемное устройство. Стена СТм 3. Схема армирования.

САНТЕХПРОЕКТ

16411-04 48

Альбом III

Типовой проект 903-1-170

Инв. N подл. | Подп. и дата

СТм 3

1 – 1

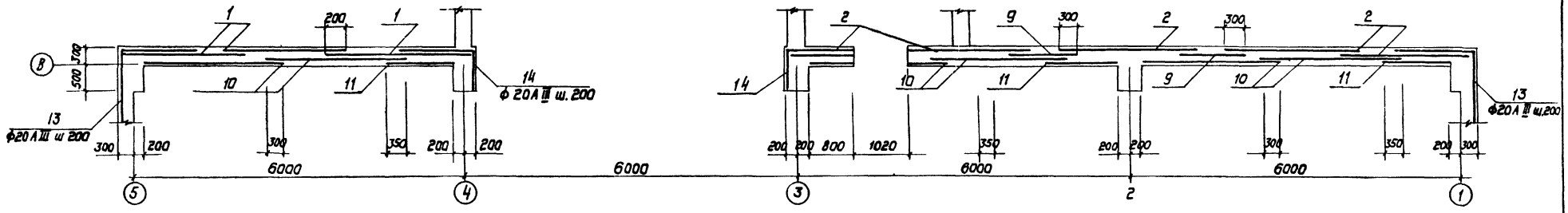

2 – 2

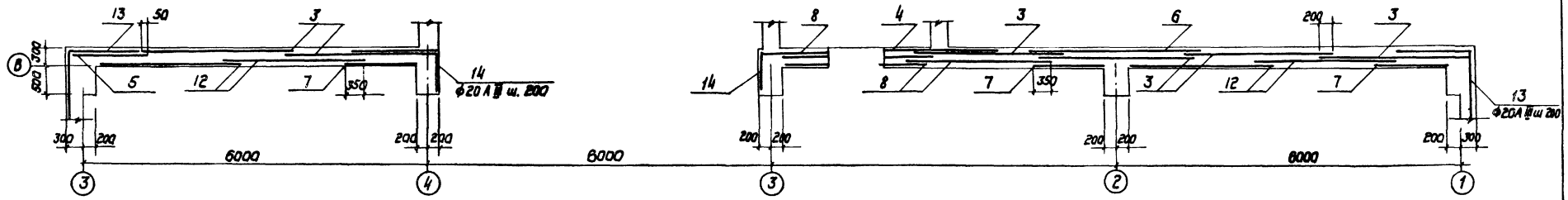

3 – 3

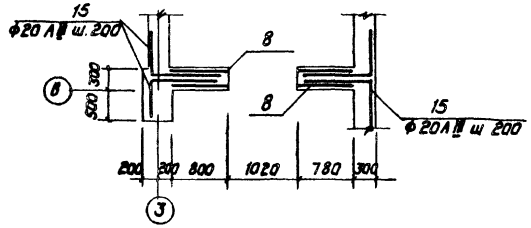

4 – 4

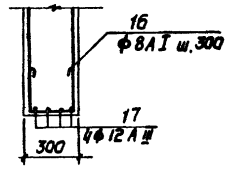

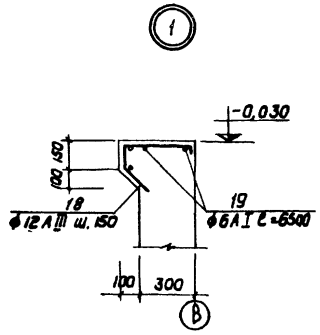

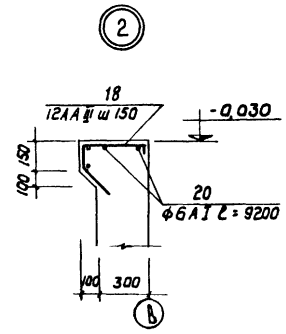

				ТП 903-1-170- КЖ		
				Котельная с 4 котлами КЕ-25-14С Топливо-каменные и бурые угли		
Изм.	Лист	N докум.	Подп.	Дата		
Нач. отд.		Гни		Топливоподача	Литер Р	Лист 35 / Листов
Гл. конс.		Ольденкотт				
Рук. гр.		Сорокина		Приемное устройство. Стена СТм 3. Сечения	САНТЕХПРОЕКТ	
Ст. инж.		Воробьева				
Исполн.		Петрова				

Типовой проект 903-1-170 Альбом III

СТ м 4

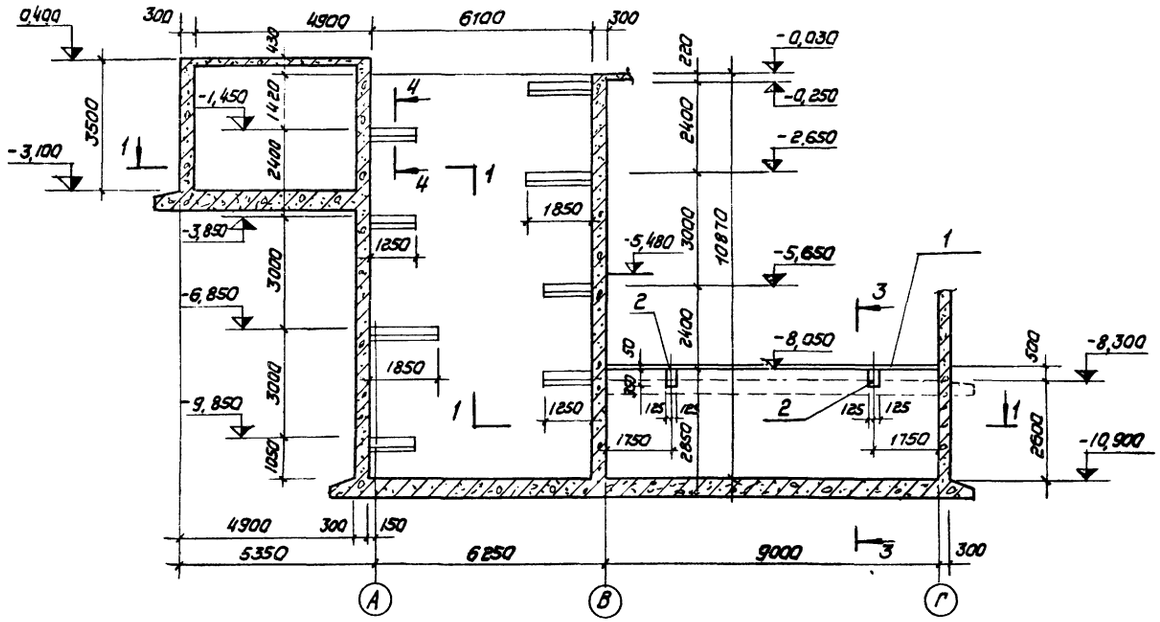

СТ м 9

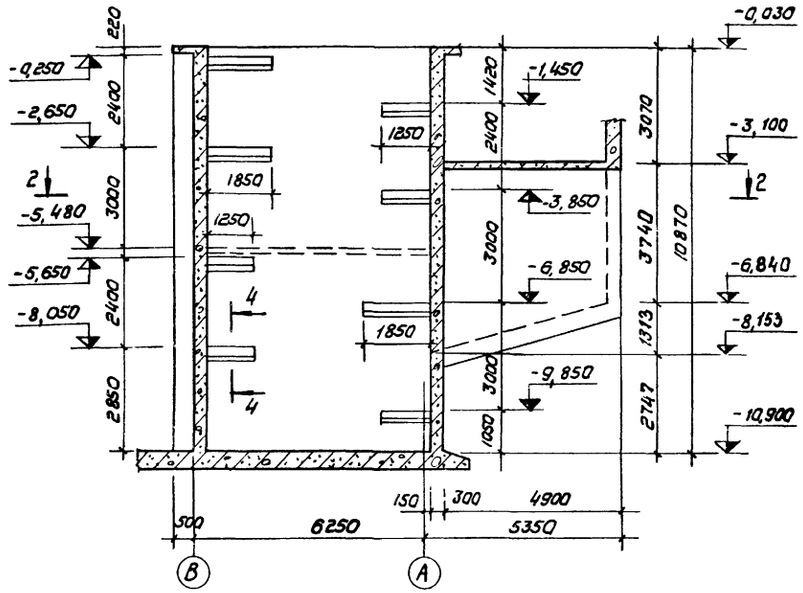

1 — 1

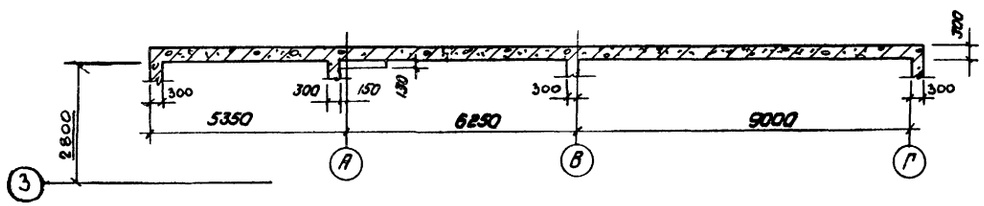

2 — 2

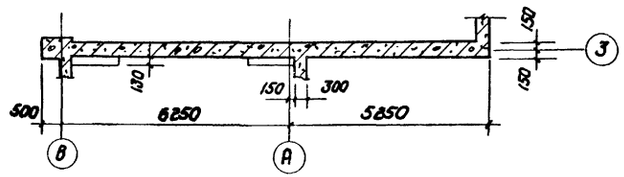

3 — 3

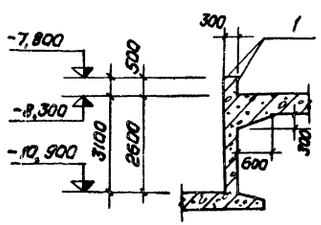

4 — 4

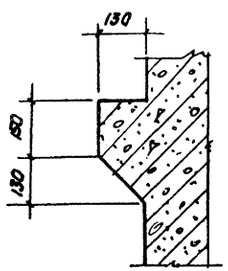

Спецификацию см. лист КЖ-39

					ТП 903-1-170-КЖ			
					Котельная с 4 котлами КЕ-25-14С Топливо - каменные и бурые угли			
Изм.	Лист	N докум.	Подп.	Дата				
Нач. отд.		Гин			Топливоподача	Литер	Лист	Листов
Гл. конс.		Гольденшлюгер				Р	36	
Рук. гр.		Сорокина			Приемное устройство. Стены СТМ4; СТМ9. Общие виды	САНТЕХПРОЕКТ		
Ст. инж.		Воробьева						
Ст. инж.		Машкова						

16411-04 50

Инв. N подл. | Подп. и дата

СТм 4

Раскладка внутренних арматурных сеток

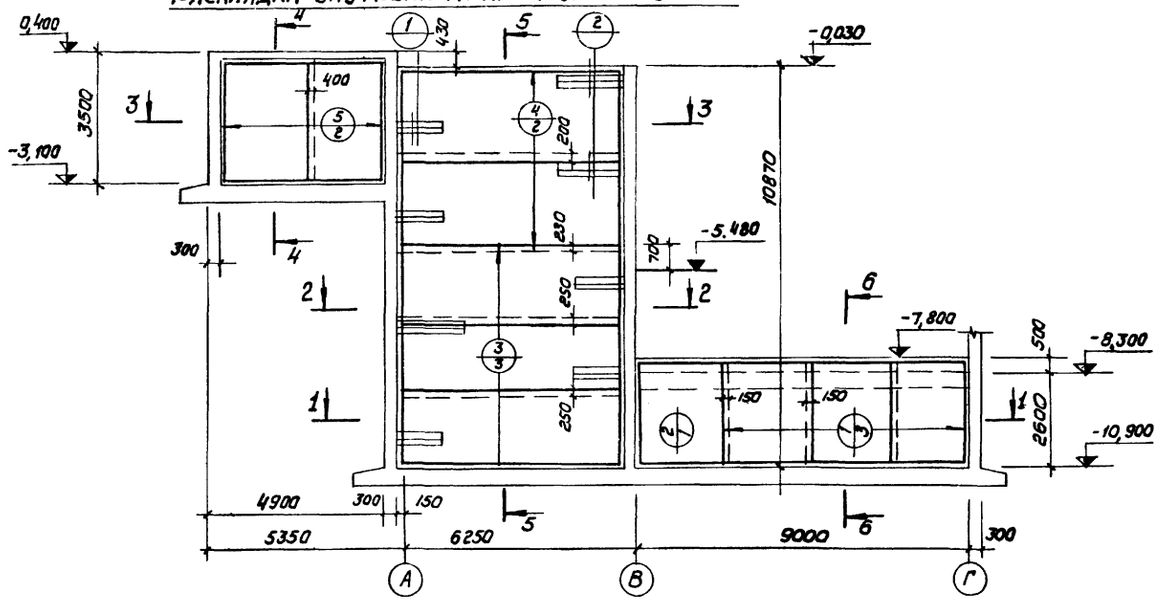

СТм 4

Раскладка наружных арматурных сеток

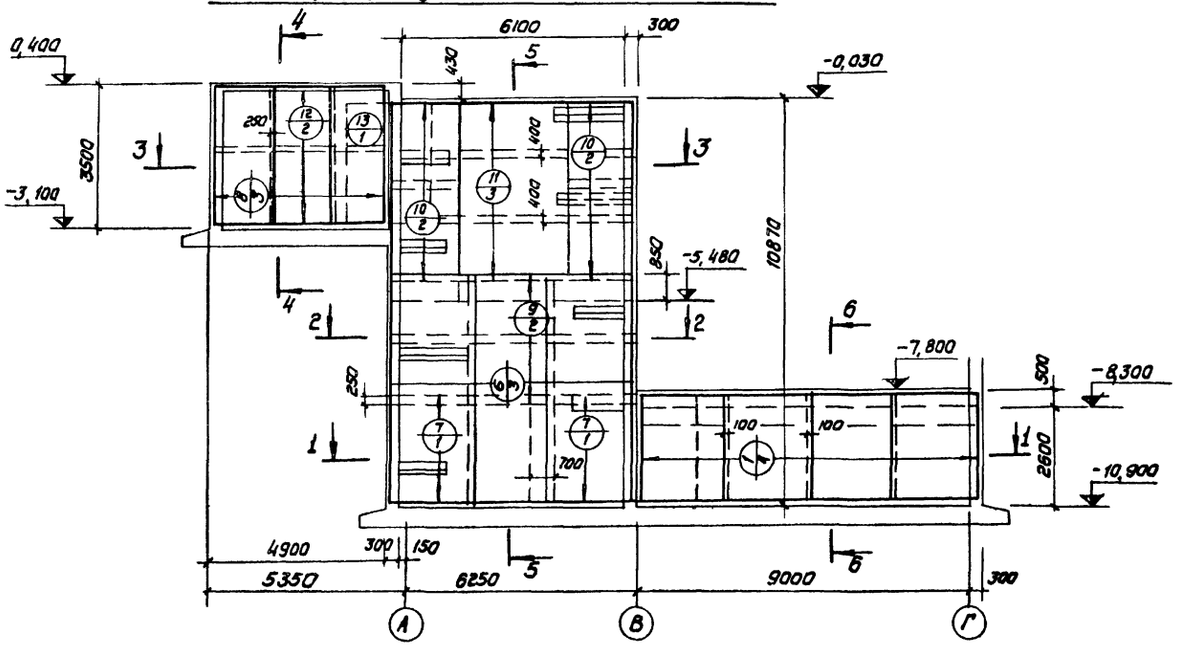

Форм.	Зона	Поз.	Обозначение	Наименование	Кол.	Примеч.
				СТм 4		
				Сборочные единицы и детали		
		1	Серия 1.410-2	Сетка арматурная С12АIII-24×30	7	
		2	То же	То же С12АIII-22×30	1	
		3	—"—	—"— С22АIII-22×60	3	
		4	—"—	—"— С20АIII-26×60	2	
		5	—"—	—"— 100/100/9/9 В=2500; Е=3400	2	
		6	ГОСТ 8478-66	—"— С20АIII-24×63	3	
		7	Серия 1.410-2	—"— С20АIII-30×45	2	
		8	То же	—"— С16АIII-16×36	3	
		9	—"—	—"— С20АIII-18×63	2	
		10	—"—	—"— С20АIII-26×21	4	
		11	ГОСТ 8478-66	—"— 100/100/9/9 Е=2300; Е=6100	3	
		12	Серия 1.410-2	—"— С16АIII-18×48	2	
		13	То же	—"— С12АIII-30×15	1	
	14	÷20	КЖ-38	Стержни одиночные		

1. Общие указания см. листы КЖ-4; 28
2. Выборку стали см. лист КЖ-45.

Изм.	Лист	N докум.	Подп.	Дата	ТП 903-1-170 -КЖ			
					Котельная с 4 котлами КЕ-25-14с Топливо-каменные и бурые угли			
Нач. отд.		Гин			Топливоподача	Лит.	Лист	Листов
Гл. конс.		Гольденштейн				Р	37	
Рук. гр.		Сорокина			Приемное устройство Стена СТм 4. Схема армирования	САНТЕХПРОЕКТ		
Ст. инж.		Воробьева						
Ст. инж.		Машкова						

16411-04 51

Типовой проект 903-1-170 Альбом III

Инв. N подл. | Подп. и дата

Типовой проект 903-1-170 Альбом III

Инв.№ подл. | Подп. и дата

1 — 1

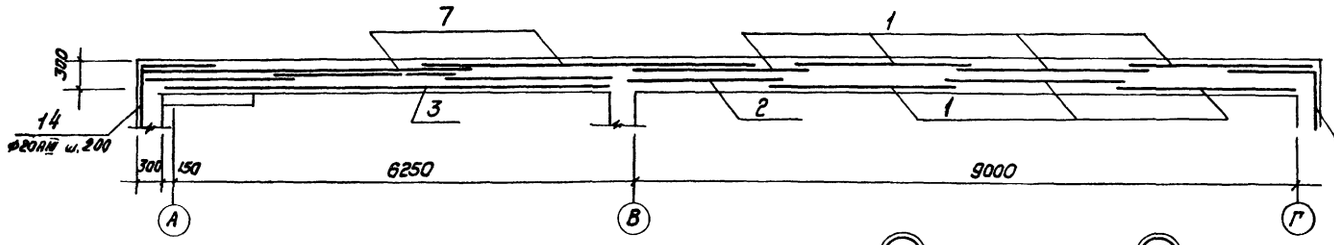

2 — 2

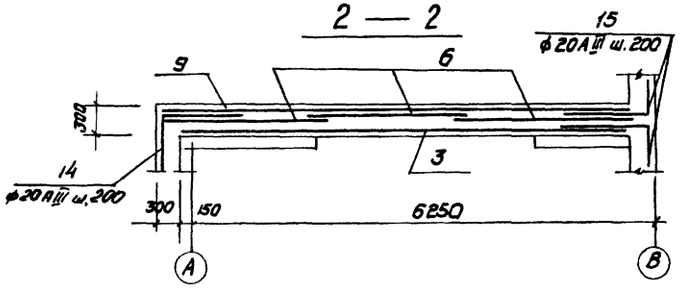

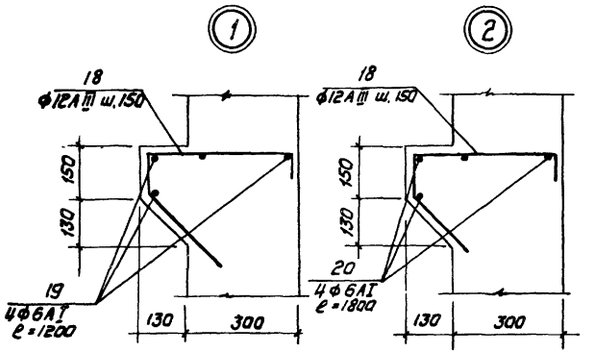

3 — 3

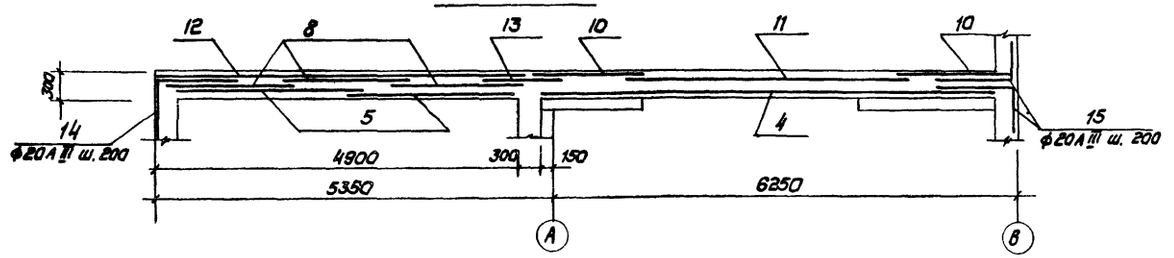

6 — 6

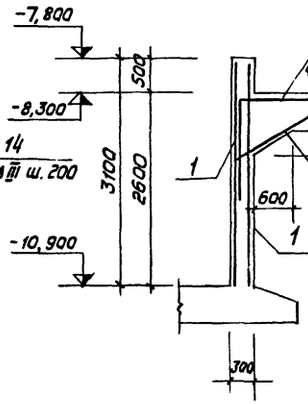

4 — 4

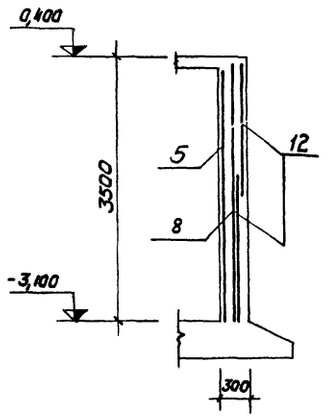

5 — 5

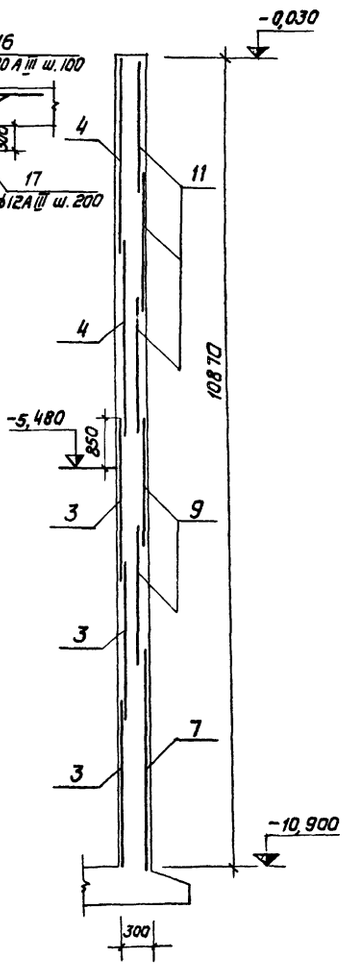

Ведомость стержней на один элемент

Марка элем.	Поз.	Эскиз и сечение	ф, мм	Длина мм	Количество
СТМ 4	14	1500 1500	20AIII	3000	72
	15	700 1000	20AIII	1700	80
	16	1500 2000 1700	20AIII	3500	90
	17	150 150 200	12AIII	2120	45
	18	120 380 200 200 220	12AIII	980	84
	19	—	6AI	1200	20
	20	—	6AI	1800	12

Изм.	Лист	N докум.	Подп.	Дата	ТП 903-1-170 - КЖ			
					Котельная с 4 котлами КЕ-25-14С Топливо-каменные и бурые угли			
Нач. отд.		Гин			Топливоподача	Литер	Лист	Листов
Гл. конст.		Гольденшлагер				Р	38	
Рук. гр.		Сорокина			Приемное устройство. Стена СТМ 4. Сечений	САНТЕХПРОЕКТ		
Ст. инж.		Воробьева						
Ст. инж.		Машкова						

Типовой проект 903 1-170 Альбом III

СТм 5

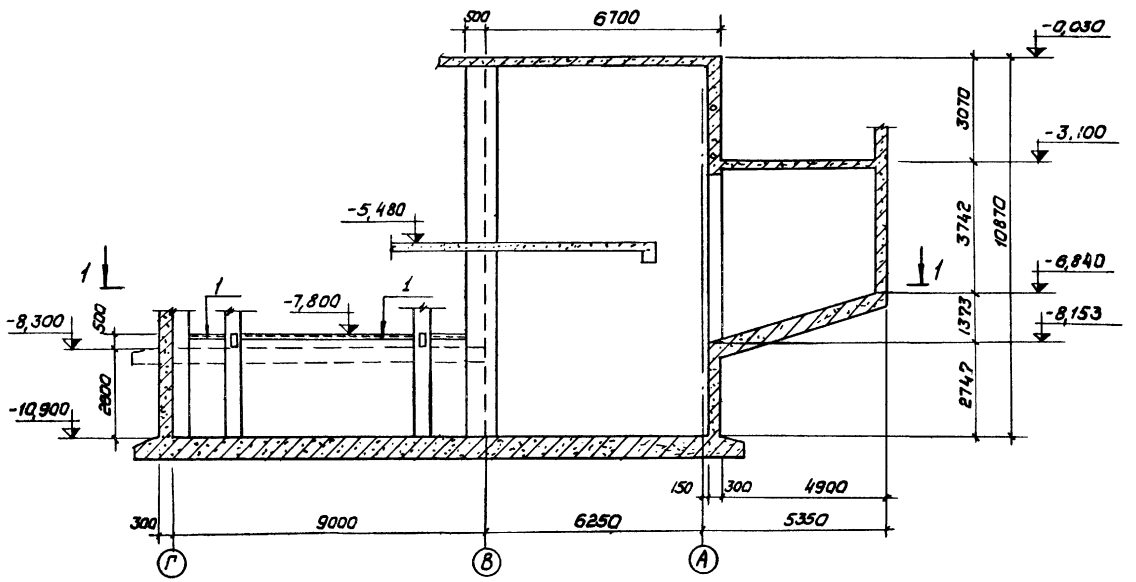

1-1

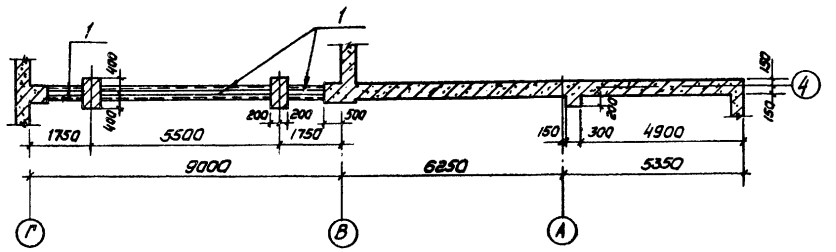

Форм.	Зона	Поз.	Обозначение	Наименование	Кол	Примечание
				СТм 4		
				Сборочные единицы и детали		
		1	3.400-6	Изделие закладное Мн4-13	18,0	пм
		2	То же	То же Мн3-22	2	
				Материалы		
				Бетон марки 200	33,9	м³
				СТм 5		
				Сборочные единицы и детали		
		1	3 400-6	Изделие закладное Мн4-13	14,4	пм
				Материалы:		
				Бетон марки 200	33,5	м³
				СТм 9		
				Материалы		
				Бетон М 200	27,0	м³

Общий вид стен СТм 4; СТм 9 см. лист КЖ-36

Изм	Лист	N докум.	Подп	Дата	ТП 903-1-170-КЖ			
					Котельная с 4 котлами КЕ-25-14с Топливо-каменные и бурые угли			
Нач. отд.		Гин			Топливоподача	Литер	Лист	Листов
Гл. конст.		Гольденш				Р	39	
Рук. гр.		Сорокина			Приемное устройство. Стена СТм5 Общий вид	САНТЕХПРОЕКТ		
Ст. инж.		Поликарпова						
Ст. инж.		Воробьева						

16411-04 53

Инв. N подл. | Подп. и дата

СТм 5

Раскладка внутренних арматурных сеток

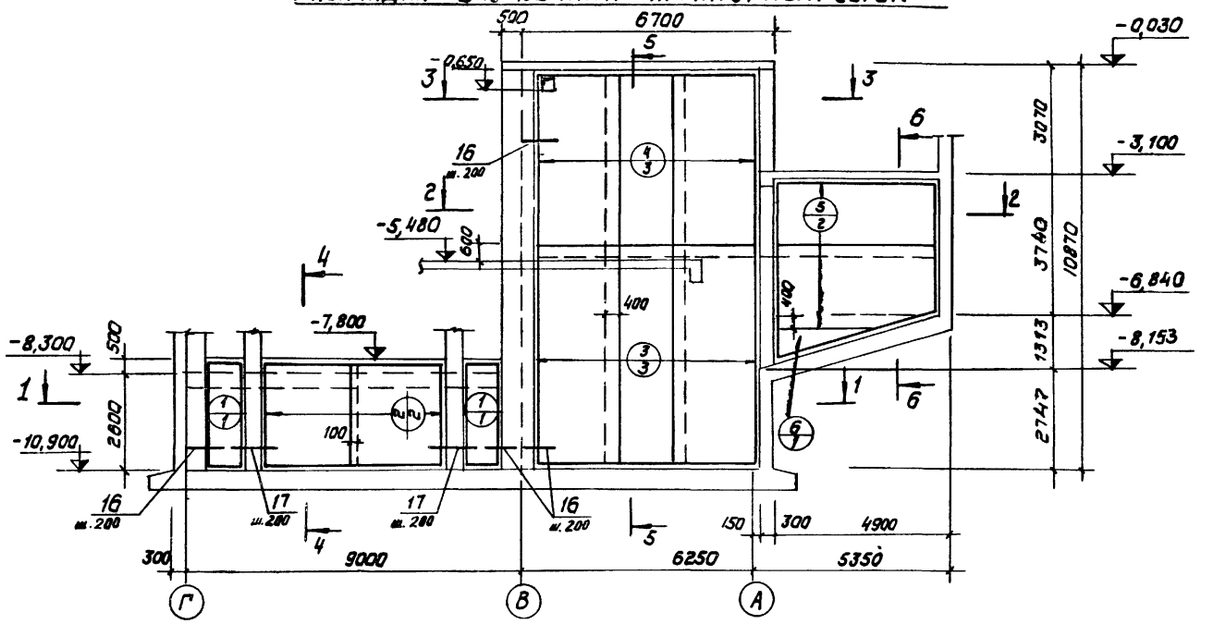

СТм 5

Раскладка наружных арматурных сеток

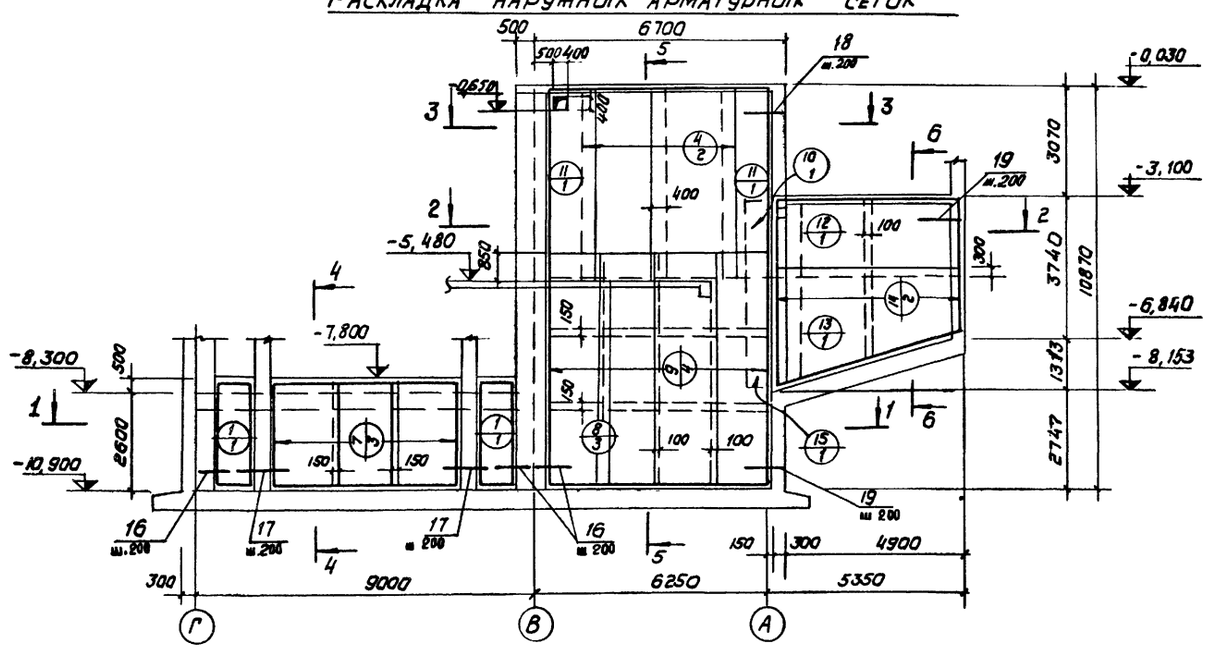

Форм.	Зона	Поз.	Обозначение	Наименование	Кол.	Примечание
				СТм 5		
				Сварочные единицы и детали		
		1	ГОСТ 8478-66	Сетка арматурная 250/150/5/9 В=900, l=3000	4	
		2	Серия 1.410-2	То же С12А$\overline{III}$-26×30	2	
		3	ГОСТ 8478-66	—"— 100/100/9/9 В=2300, l=6000	3	
		4	То же	—"— 100/100/9/9 В=2300, l=5450	5	
		5	—"—	—"— 100/100/9/9 В=2300, l=4600	2	Обрезать по месту
		6	—"—	—"— 100/100/9/9 В=2300/2, l=4000	1	—"—
		7	Серия 1.410-2	—"— С12А$\overline{III}$-18×30	3	
		8	То же	—"— С20А$\overline{III}$-22×60	3	
		9	—"—	—"— С20А$\overline{III}$-16×63	4	
		10	—"—	—"— С20А$\overline{III}$-24×15	1	
		11	ГОСТ 8478-66	—"— 100/100/9/9 В=2500/2, l=5450	2	
		12	Серия 1.410-2	—"— С16А$\overline{III}$-24×51	1	
		13	То же	—"— С16А$\overline{III}$-30×51	1	Обрезать по месту
		14	—"—	—"— С20А$\overline{III}$-26×51	2	—"—
		15	—"—	—"— С20А$\overline{III}$-30×15	1	
		16÷21	КЖ-41	Стержни одиночные		

1. Общие указания см. листы КЖ-4; 28
2. Выборку стали см. лист КЖ-45

						ТП 903-1-170 -КЖ	
						Котельная с 4 котлами КЕ-25-14С Топливо-каменные и бурые угли	
Изм.	Лист	N докум.	Подп.	Дата			
Нач. отд.		Гин				Топливоподача	Литер: Р; Лист: 40; Листов:
Гл. конс.		Володенкина					
Рук. гр.		Сорокина				Приемное устройство. Стена СТм 5. Схема армирования	СВНТЕХПРОЕКТ
Ст. инж.		Воробьева					
Ст. инж.		Пашкова					

Инв. N подл. | Подп. и дата | Взам. инв. N

1 — 1

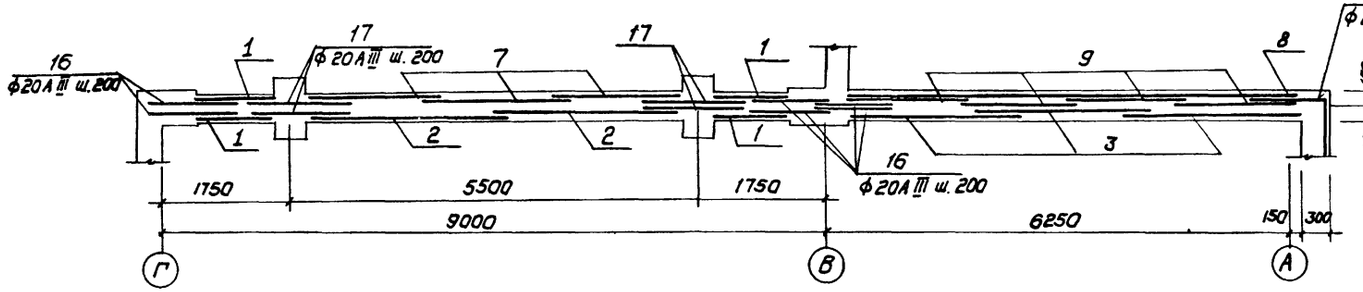

4 — 4

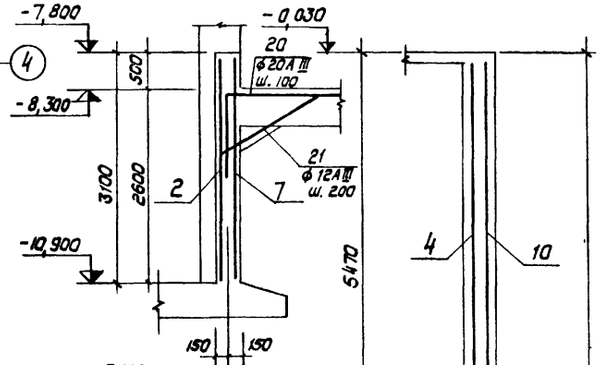

5 — 5

2 — 2

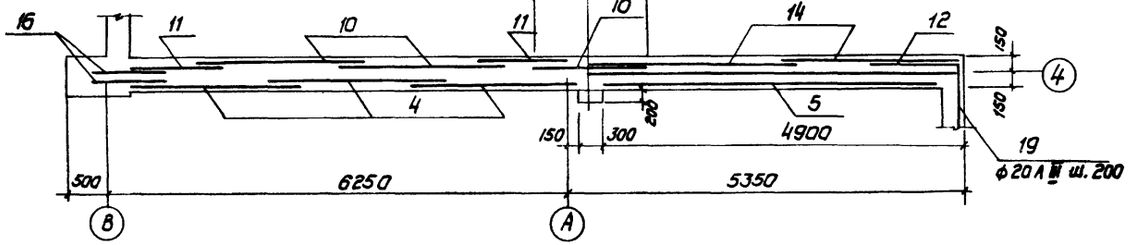

6 — 6

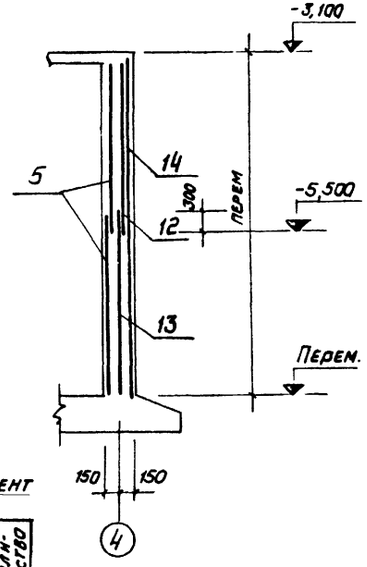

3 — 3

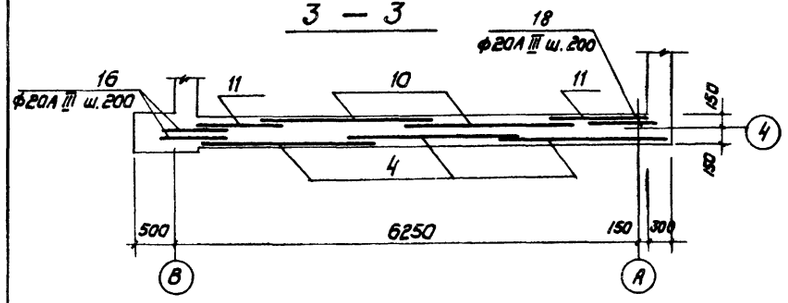

Ведомость стержней на один элемент

Марка элем.	Поз.	Эскиз и сечение	Ø, мм	Длина мм	Количество
СТМ5	16		20AIII	1500	172
	17		20AIII	1800	64
	18	1000	20AIII	1000	16
	19	1500 | 1500	20AIII	3000	20
	20	1500 | 2000	20AIII	3500	74
	21	210 1700 210, 150, 150	12AIII	2120	37

				ТП 903-1-170 -КЖ	
				Котельная с 4 котлами КЕ-25-14С Топливо- каменные и бурые угли	
Изм.	Лист	N докум.	Подп.	Дата	
Нач. отд.		Гнн		Топливоподача	Лит. Р; Лист 41; Листов
Гл. конс.		Гольдемшт			
Рук. гр.		Сорокина		Приемное устройство. Стена СТМ5. Сечения	САНТЕХПРОЕКТ
Ст. инж.		Воробьева			
Ст. инж.		Машкова			

Инв. N подл. | Подп. и дата

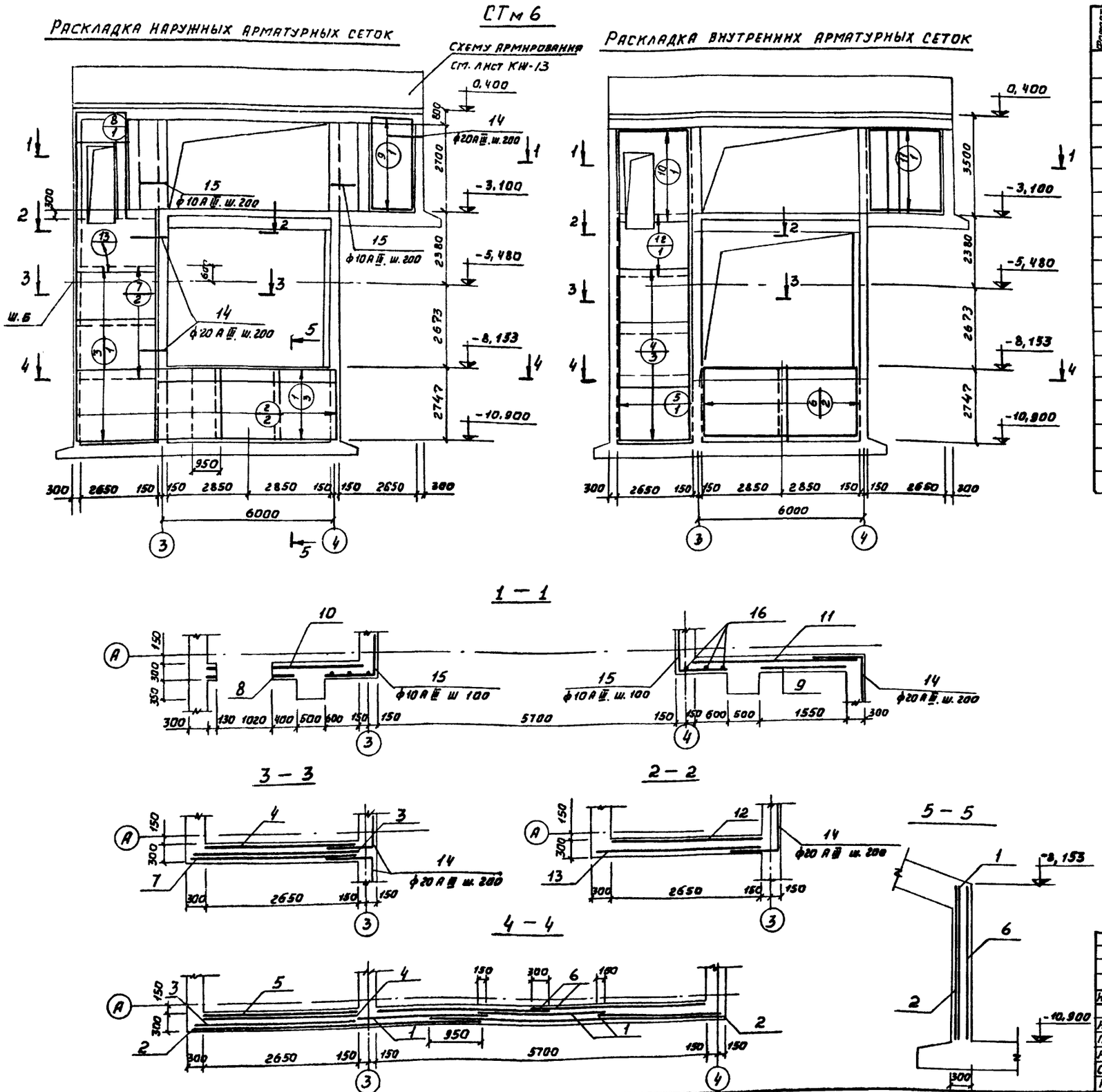

Формат	Зона	Поз.	Обозначение	Наименование	Кол.	Примеч.
				СТ м 6		
				Сборочные единицы и детали		
		1	Серия 1.410-2, в.1	Сетка арматурная С20АIII-22×27	3	
		2	То же	То же 20АIII-26×51	2	
		3	"	" 20АIII-28×60	1	
		4	"	" 16АIII-22×27	3	
		5	"	" 20АIII-26×27	1	
		6	"	" 20АIII-30×27	2	
		7	"	" 20АIII-20×30	2	
		8	ГОСТ 8478-66	" 100/100/9/9 1550×3300	1	
		9	То же	" 100/100/9/9 1550×3000	1	
		10	"	100/100/9/9 2500×2900	1	
		11	"	100/100/9/9 2500×3200	1	
		12	"	100/100/9/9 2500×2100	1	
		13	"	100/100/9/9 2900×2100	1	
		14-15	КЖ-42	Стержни одиночные		

Ведомость стержней на один элемент

Марка эл-та	Поз.	Эскиз или сечение	ф, мм	Длина, мм	Кол.
	14	900 / 1500	20АIII	2200	52
	15	900 / 1500	10АIII	2400	28
	16	2700	6АI	2700	6

1. Общие указания см. листы КЖ-4; 28.
2. Выборку стали см. лист КЖ-45.

Изм.	Лист	№ докум.	Подп.	Дата
Нач. отд.		Гин		
Гл. конст.		Гольденшлюгер		
Рук. гр.		Сорокина		
Ст. инж.		Воробьева		
Исполн.		Петрова		

ТП903-1-170- КЖ

Котельная с 4 котлами КЕ-25-14С. Топливо-каменные и бурые угли.

Топливоподача

Литер	Лист	Листов
Р	42	

Приемное устройство. Стена СТм6. Схема армирования.

САНТЕХПРОЕКТ

16411-04 56

Альбом III

Типовой проект 903-1-170

Инв. № подл. | Подп. и дата

СТм7

Раскладка наружных арматурных сеток

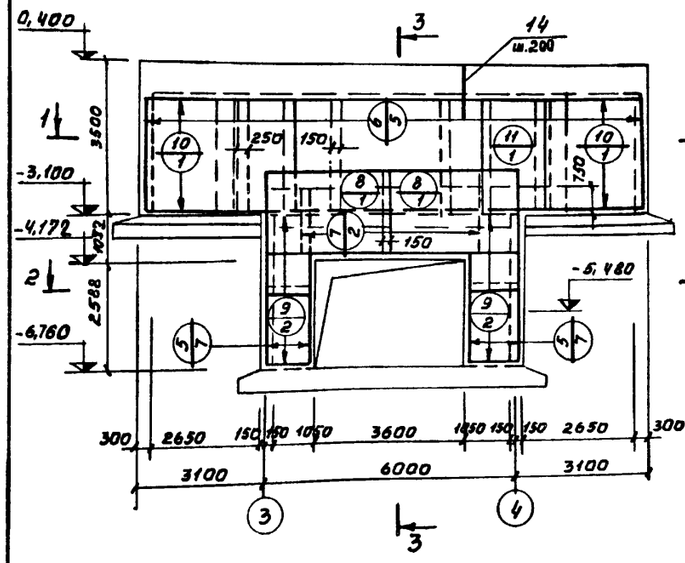

Раскладка внутренних арматурных сеток

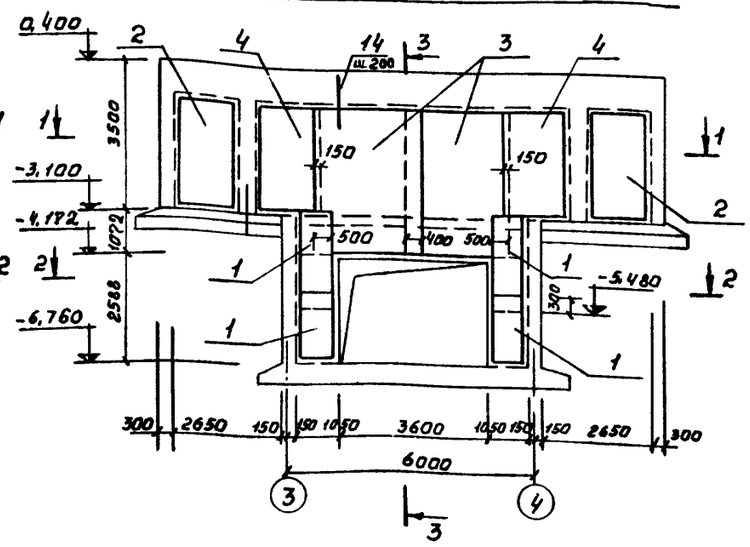

1 — 1

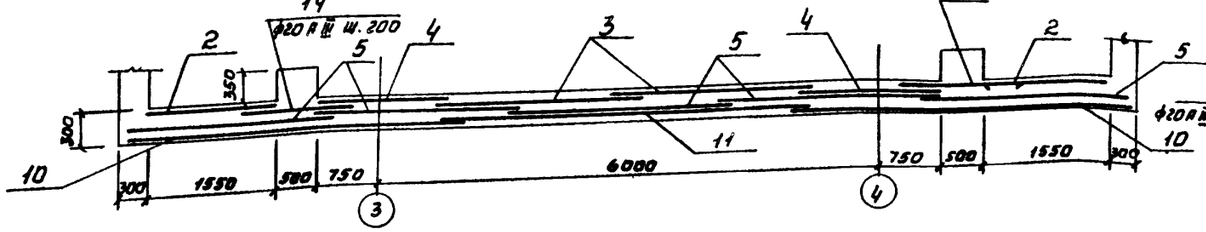

2 — 2

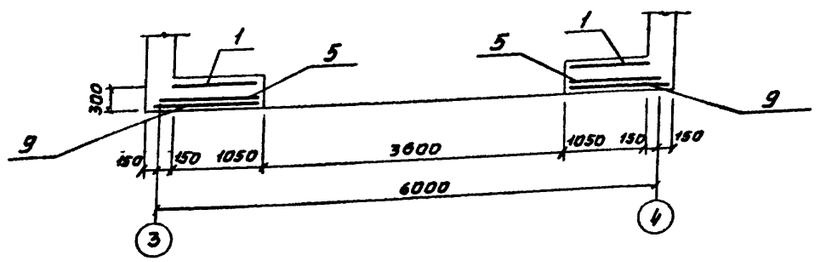

3 — 3

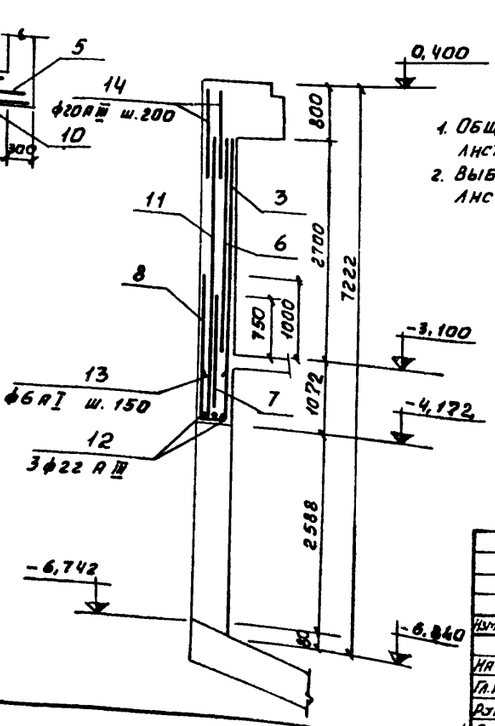

1. Общие указания см. листы КЖ-4; 28.
2. Выборку стали см. лист КЖ-45.

Формат	Зона	Поз.	Обозначение	Наименование	Кол.	Примечание
				СТм7		
				Сборочные единицы и детали		
		1	ГОСТ 8478-66	Сетка арматурная 100/100/9/9 В=2500; l=1000	4	
		2	То же	То же 100/100/9/9 В=2500; l=1500	2	
		3	-"-	-"- 100/100/9/9 В=2500; l=3700	2	
		4	-"-	-"- 100/100/9/9 В=2500; l=1600	2	
		5	Серия 1.410-2	-"- С20А III-12×45	2	
		6	То же	-"- С20А III-26×27	5	
		7	-"-	-"- С20А III-20×18	2	
		8	-"-	-"- С20А III-30×21	2	
		9	-"-	-"- С16А III-18×15	4	Обрезать по месту
		10	-"-	-"- С16А III-26×36	2	
		11	-"-	-"- С10А III-26×54	1	
		12-14	КЖ-43	Стержни одиночные		
				Материалы		
				Бетон марки 200	14,0	м³

Ведомость стержней на один элемент

Марка элемента	Поз.	Эскиз и сечение	ф, мм	Длина, мм	Количество
СТм7	12		22 А III	5500	3
	13	800 800 250	6 А I	1850	25
	14		22 А III	1500	128

Альбом III

Типовой проект 903-1-170

Инв. № подл. | Подп. и дата

Изм.	Лист	№ докум.	Подп.	Дата	ТП 903-1-170 -КЖ			
					Котельная с 4 котлами КЕ-25-14С. Топливо-каменные и бурые угли.			
Нач. отд.		Гнн			Топливоподача	Литер	Лист	Листов
Гл. конст.		Гольденшлюгер				Р	43	
Рук. гр.		Сорокина			Приемное устройство. Стена СТм7.	САНТЕХПРОЕКТ		
Ст. инж.		Воробьева						
Ст. инж.		Машкова						

СТм 9

Раскладка внутренних арматурных сеток

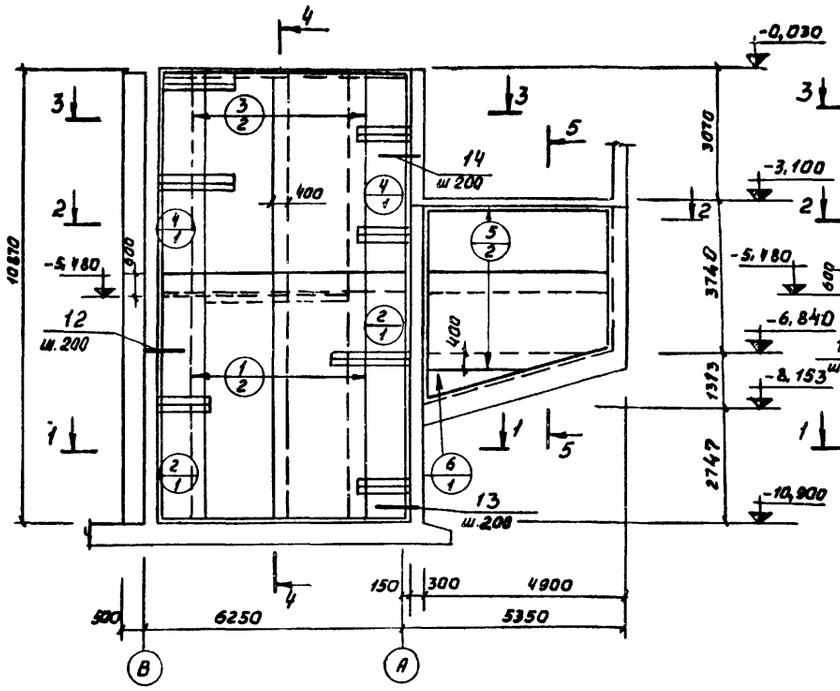

Раскладка наружных арматурных сеток

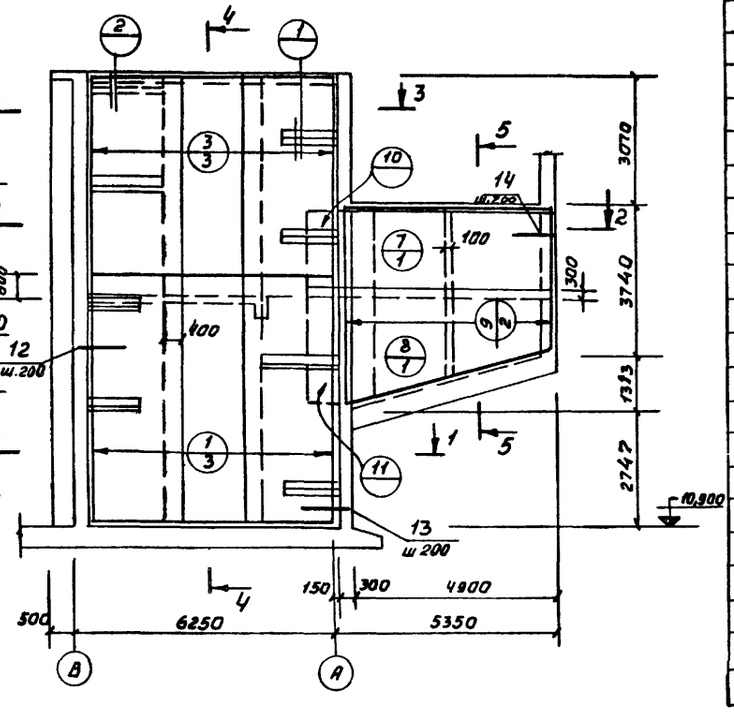

Формат	Зона	Поз.	Обозначение	Наименование	Кол.	Примеч.
				СТм 9		
				Сборочные единицы		
				Деталь		
		1	ГОСТ 8478-66	Сетка арматурная 100/100/9/9 В:2300; Р:6000	5	
		2	То же	То же 100/100/9/9 В:2500/2; Р:6000	2	
		3	"	" 100/100/9/9 В:2300; Р:5450	5	
		4	"	" 100/100/9/9 В:2500/2; Р:5450	2	
		5	"	" 100/100/9/9 В:2300; Р:4600	2	Обрезать по месту
		6	"	" 100/100/9/9 В:2300/2; Р:4000	1	"
		7	Серия 1.410-2	" С16АIII-24х51	1	
		8	То же	" С16АIII-30х51	1	Обрезать по месту
		9	"	" С20АIII-26х51	2	"
		10	"	" С20АIII-24х15	1	
		11	"	" С20АIII-30х15	1	
		12÷14; 18÷21	КЖ-44	Стержни одиночные		

1 — 1

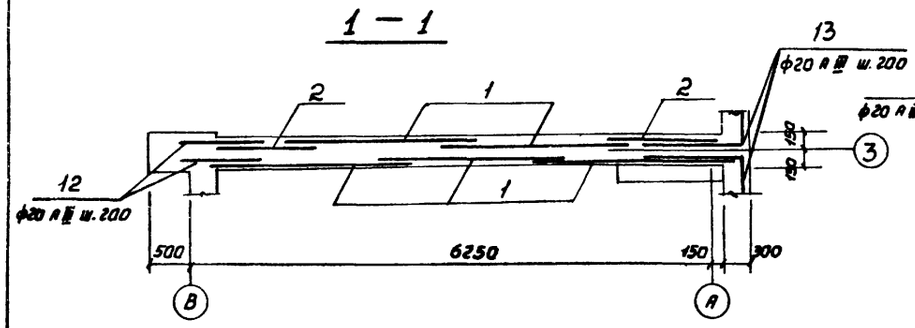

3 — 3

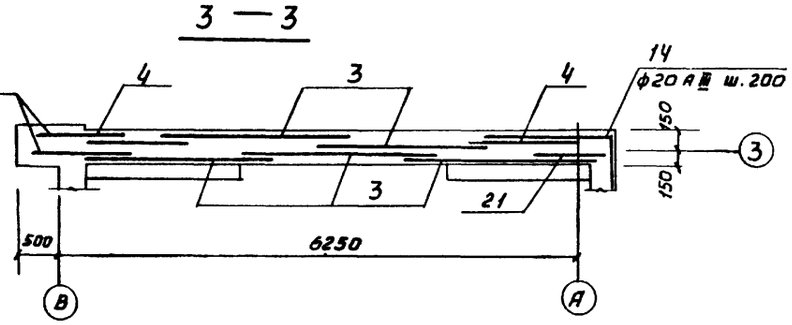

2 — 2

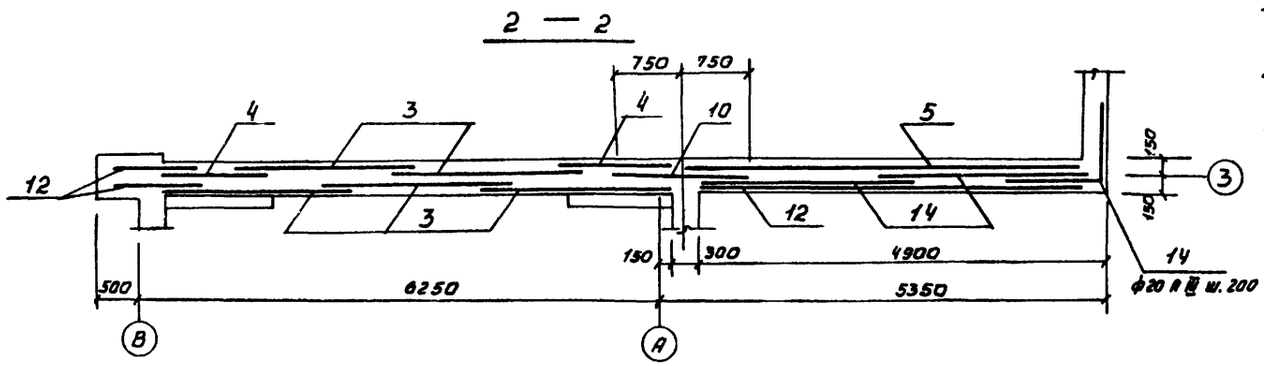

Ведомость стержней на один элемент

Марка элемента	Поз.	Эскиз и сечение	ф, мм	Длина, мм	Количество
СТм 9	12		20 А III	1500	110
	13	1100 | 100	20 А III	1100	28
	14	1500 | 1500	20 А III	3000	35
	18	120 | 380 | 200	12 А III	980	84
	19	280 / 200	6 А I	1200	20
	20		6 А I	1800	12
	21		20 А III	1000	16

1. Общие указания см. листы КЖ-4; 28.
2. Выборку стали см. лист КЖ-45.
3. Сечения 4-4 и 5-5 см. лист КЖ-45.

Изм.	Лист	№ докум.	Подп.	Дата	ТП 903-1-170 -КЖ			
					Котельная с 4 котлами КЕ-25-14С. Топливо - каменные и бурые угли			
Нач. отд.		Гнн			Топливоподача	Литер	Лист	Листов
Гл. констр.		Гольденшлюгер				Р	44	
Рук. гр.		Сорокина			Приемное устройство. Стена СТм 9. Схема армирования.	САНТ ЕХПРОЕКТ		
Ст. инж.		Воробьева						
Ст. инж.		Машкова						

Альбом III

Типовой проект 903-1-170

Инв. № подл. | Подп. и дата

1641-04 58

4 — 4

5 — 5

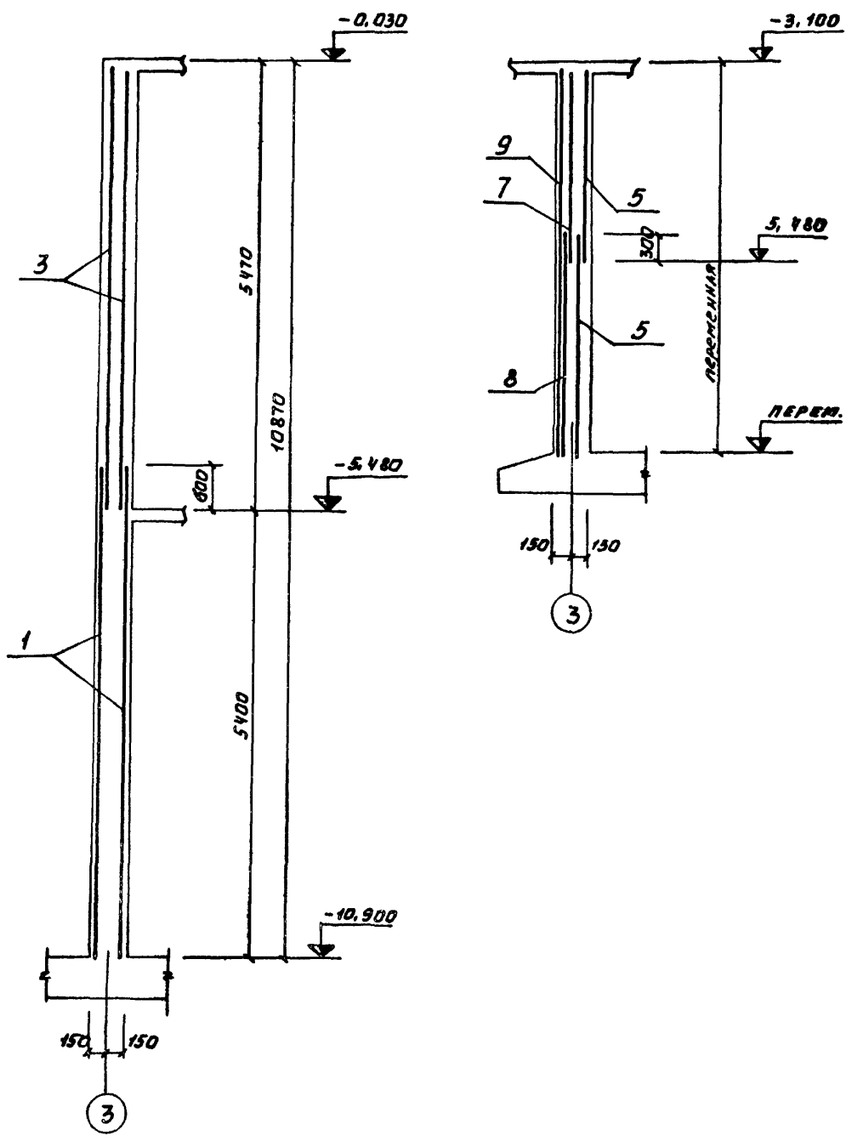

Выборка стали на один элемент, кг

Марка элемента	Арматурные изделия: проволока хол. тянут. Арм. ст. ГОСТ 6727-53* Арм. сталь ГОСТ 5781-75*																				Закладные изделия: профильная сталь			Арм. сталь ГОСТ 578/1-75			Итого	Всего
	Класс B I				Класс A I							Класс A III												Класс A III					
	ф, мм			Итого	ф, мм						Итого	ф, мм							Итого	Итого	δ=10	150×5		ф, мм					
	5				6	8	10	12				9	10	12	16	20	22							8	12				
СТм 1								306,8			306,8	3713,7				3262,2			6975,9	7282,7								7282,7
СТм 2						38,6		52,6			91,2	484,9		269,9		468,6			1223,5	1314,7								1314,7
СТм 3					19,1			122			141,1	1851,9		139,2		2558,6			4549,7	4690,8								4690,8
СТм 4					10,1	41,9	36,6	295,9			384,5	607,5		448,2	300,6	2121,2	639,0		4116,5	4501,0	6,9	67,9		6,8	5,1		86,7	4587,7
СТм 5	15,6			15,6		21,4	30,5	181,5			233,4	1983,1		222,5	231,1	3306,0			5742,7	5494,7		54,3		5,4			59,7	5551,4
СТм 6							20,8	154,7			175,5	357,8			150,5	1439,7			1948,0	2123,5								2123,5
СТм 7					5,3		79,5	109,2			194,0	452,3			248,4	867,5	625,5		2193,7	2387,7								2387,7
СТм 8							42,4				42,4	178,6			318,9				497,5	539,9								539,9
СТм 9					10,1		30,5	57,0			97,6	2114,6		74,1	231,1	1246,4			3666,3	3763,9								3763,9
СКм 1					3,6	18,9					22,5						290,8		290,8	313,3								313,3
СКм 2					5,7	27,5					33,2						418,4		418,4	451,6	27,6				10,4		38,0	489,6
СКм 2а					5,7	27,5					33,2						418,4		418,4	451,6	6,9				2,6		9,5	461,1
ПНм 1					3,8	12,6					16,4						144,0		144,0	160,4								160,4
ПНм 2						73,6					73,6						468,0		468,0	541,6								541,6
ПНм 3					3,6	18,9					22,5						290,8		290,8	313,3								313,3
ПНм 4					3,6	18,9					22,5						290,8		290,8	313,3								313,3
ПНм 5					5,7	27,5					33,2						418,4		418,4	451,6								451,6
ПНм 6					2,4	12,0					14,4						90,6		90,6	105,0								105,0
ПНм 7					2,4	8,8					11,2						122,4		122,4	133,6								133,6

Изм.	Лист	№ докум.	Подп.	Дата	ТП 903-1-170 -КЖ			
					Котельная с 4 котлами КЕ-25-14С Топливо- каменные и бурые угли			
Нач. отд.		Гнн			Топливоподача	Литер	Лист	Листов
Гл. конст.		Гольденшлагер				Р	45	
Рук. гр.		Сорокина			Приемное устройство. Стена СТм 9. Сечения. Выборка стали.	САНТ ЕХПРОЕКТ		
Ст. инж.		Воробьева						
Ст. инж.		Маштова						

Инв. № подл. | Подп. и дата

Альбом III

Типовой проект 903-1-170

СК м1

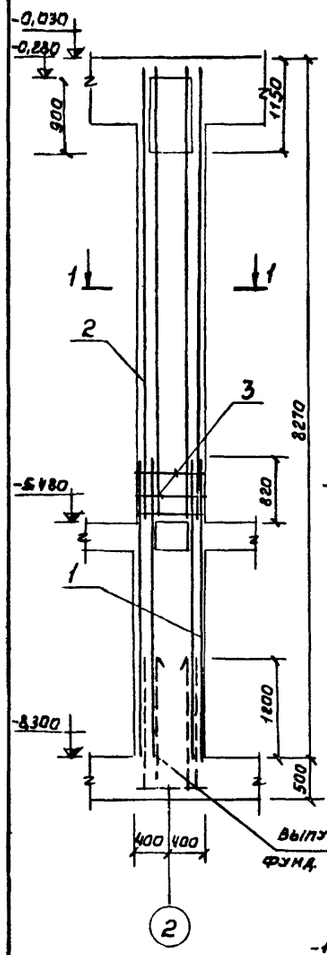

СК м2, 2а

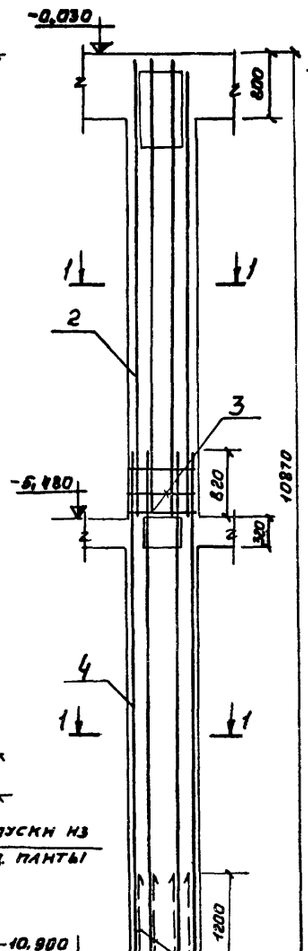

СК м2, 2а

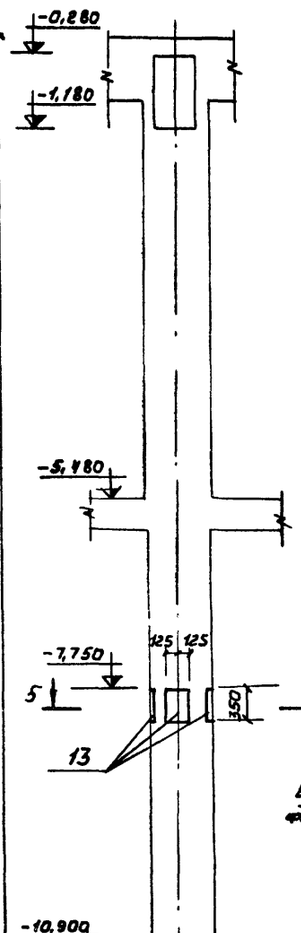

ПИм1

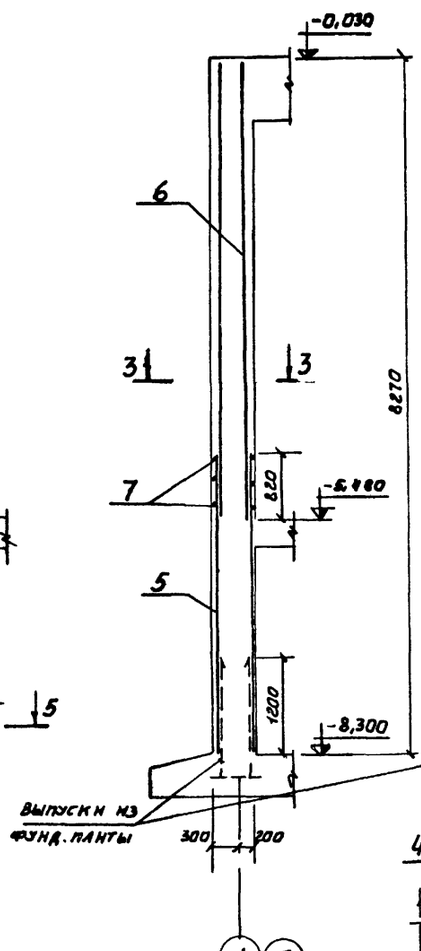

ПИм2

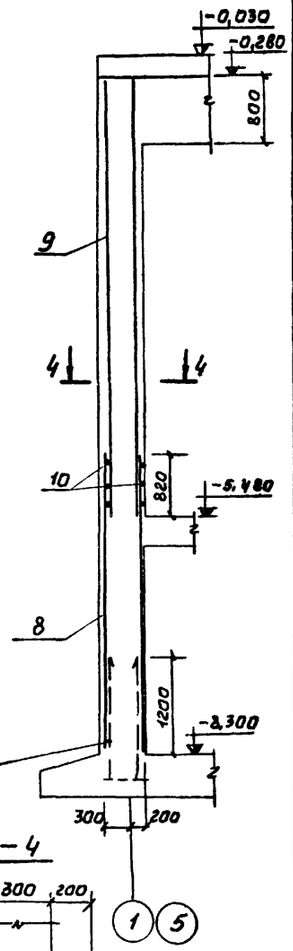

1-1

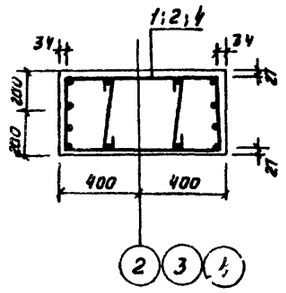

3-3

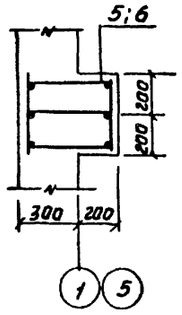

4-4

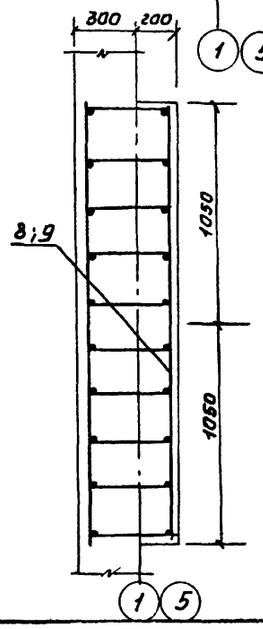

Формат	Зона	Поз.	Обозначение	Наименование	Кол.	Примечание
				СК м1		
				Сборочные единицы и детали		
		1	Т.П.903-1-170 -КЖН-КП 24	Каркас простран. КП24	1	137,2 кг
		2	Т.П.903-1-170 -КЖН-КП 25	То же КП25	1	208,8 кг
		3		Стержни однонум. ф8АI с=780	6	1,9 кг
				Материал:		
				Бетон м 200	2,65	м³
				СК м2		
				Сборочные единицы и детали		
		4	Т.П.903-1-170 -КЖН-КП 26	Каркас простран. КП26	1	241,0 кг
		2	Т.П.903-1-170 -КЖН-КП 25	То же КП25	1	208,8 кг
		3		Стержни однонум. ф8АI с=780	6	1,9 кг
		13	3.400-6	Изделие закладное Мн3-22	4	9,5 кг
				Материал: Бетон м 200	3,48	м³
				СК м2а		
				Сборочные единицы и детали		
		4	Т.П.903-1-170 -КЖН-КП 26	Каркас простран. КП26	1	241,0 кг
		2	Т.П.903-1-170 -КЖН-КП 25	То же КП25	1	208,8 кг
		3		Стержни однонум. ф8АI с=780	6	1,9 кг
		13	3.400-6	Изделие закладное Мн3-22	1	9,5 кг
				Материал: Бетон м 200	3,48	м³
				ПИм1		
				Сборочные единицы и детали		
		5	Т.П.903-1-170 -КЖН-КП 27	Каркас простр КП 27	1	68,0 кг
		6	Т.П.903-1-170 -КЖН-КП-28	То же КП 28	1	108,5 кг
		7		Стержни одн. ф8АI с=320	6	0,5 кг
				Материал: Бетон м 200	1,6	м³
				ПИм2		
				Сборочные единицы и детали		
		8	Т.П.903-1-170 -КЖН-КП 29	Каркас простр. КП 29	1	245,4 кг
		9	Т.П.903-1-170 -КЖН-КП 30	То же КП30	1	358,6 кг
		10		Стержни одн. ф8АI с=2080	6	5,0 кг
				Материал: Бетон м 200	3,4	м³

1 Выборку стали см. лист КЖ-45.

2 Общие указания см. листы КЖ-4; 28.

						ТП 903-1-170 -КЖ
						Котельная с 4 котлами КЕ-25-14С
Изм	Лист	N докум	Подп	Дата		Топливо-каменные и бурые угли
Нач отд		ГНН				Топливоподача
Гл констр		Гольденшлагер				
Рук гр		Сорокина				Приемное устройство
Ст инж		Полякарпова				Колонны СК м1; СК м2; 2а
Ст. инж		Воробьева				Пилястры ПИм1 ПИм2

Литер	Лист	Листов
Р	46	

САНТ ЕХПРОЕКТ

16411-04 60

Инв. N подл. | Подп. и дата

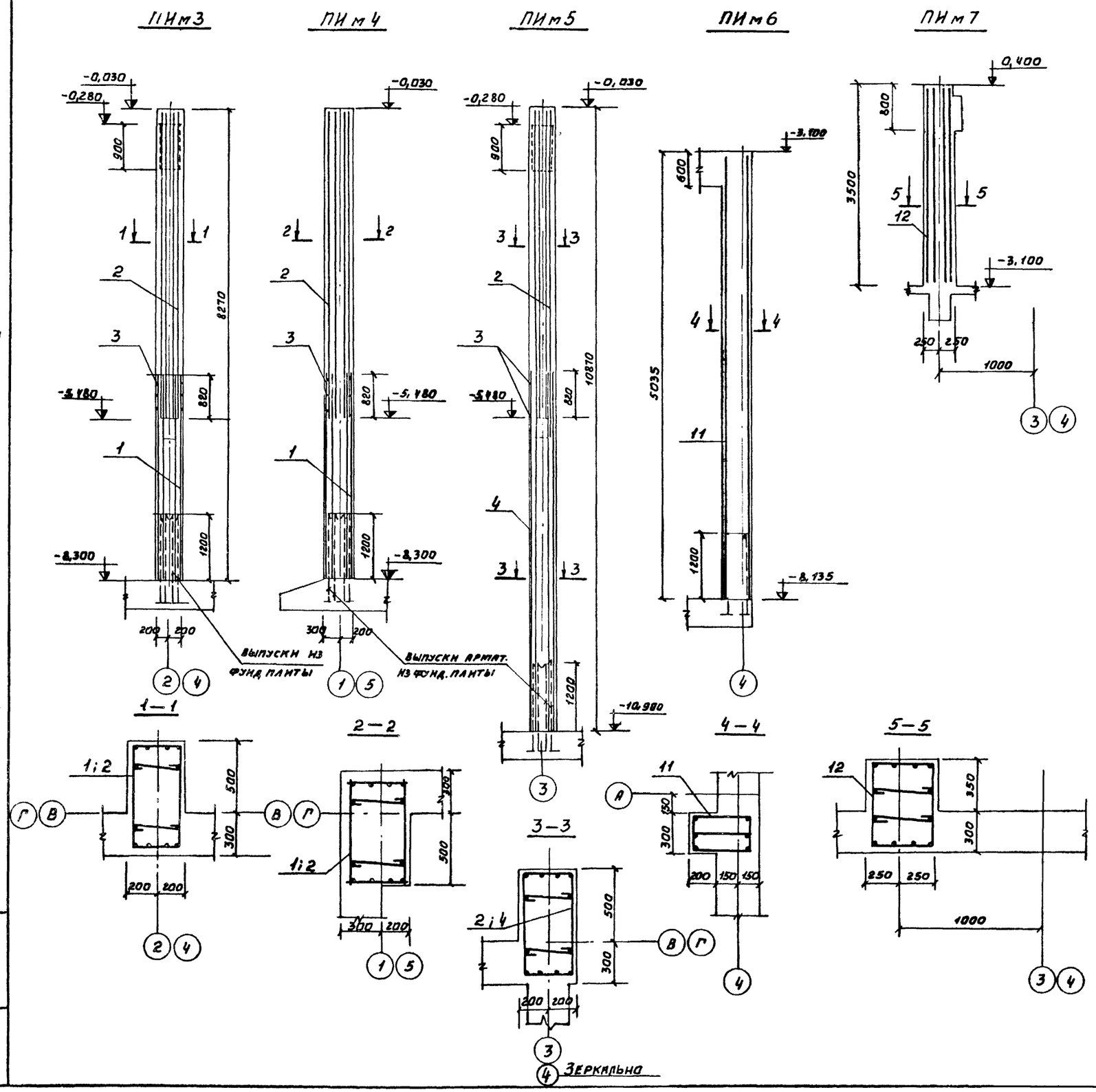

Формат	Зона	Поз.	Обозначение	Наименование	Кол.	Примечание
				ПИм 3		
				Сборочные единицы и детали		
		1	ТП903-1-170 -КЖИ-КП24	Каркас простр. КП24	1	137,2 кг
		2	ТП903-1-170 -КЖИ-КП25	То же КП25	1	208,8 кг
		3		Стержни одиночн. ф8АI е=780	6	1,9 кг
				Материал:		
				Бетон м200	2,6	$м^3$
				ПИм 4		
				Сборочные единицы и детали		
		1	ТП903-1-170 -КЖИ-КП24	Каркас простр. КП24	1	137,2
		2	ТП903-1-170 -КЖИ-КП25	То же КП25	1	208,8
		3		Стержни одиночн. ф8АI е=780	6	1,9
				Материал:		
				Бетон м200	3,3	$м^3$
				ПИм 5		
				Сборочные единицы и детали		
		4	ТП903-1-170 -КЖИ-КП26	Каркас простр. КП26	1	241,0 кг
		2	ТП903-1-170 -КЖИ-КП25	То же КП25	1	208,8 кг
		3		Стержни одиночн. ф8АI е=780	6	1,9 кг
				Материал:		
				Бетон м200	3,5	$м^3$
				ПИм 6		
				Сборочные единицы и детали		
		11	ТП903-1-170 -КЖИ-КП31	Каркас простр. КП31	1	105,0 кг
				Материал:		
				Бетон м200	0,8	$м^3$
				ПИм 7		
				Сборочные единицы и детали		
		12	ТП903-1-170 -КЖИ-КП32	Каркас простр. КП32	1	133,6 кг
				Материал:		
				Бетон м200	1,1	$м^3$

1. Выборку стали см. лист КЖ-45.
2. Общие указания см. листы КЖ-4; 28.

Типовой проект 903-1-170 Альбом III

Изм.	Лист	№ докум.	Подп.	Дата
Нач. отд.		Гин		
Гл. конст.		Гольденшлюгер		
Рук. гр.		Сорокина		
Ст. инж.		Поликарпова		
Ст. инж.		Воробьева		

ТП903-1-170 -КЖ

Котельная с 4 котлами КЕ-25-14С. Топливо- каменные и бурые угли.

Топливоподача

Приемное устройство. Пилястры ПИм3 ÷ ПИм7.

Литер	Лист	Листов
Р	47	

САНТЕХПРОЕКТ

Инв. № подл. | Подп. и дата

16411-04 61

Альбом III

Типовой проект 903-1-170

Маркировочная схема фундаментов

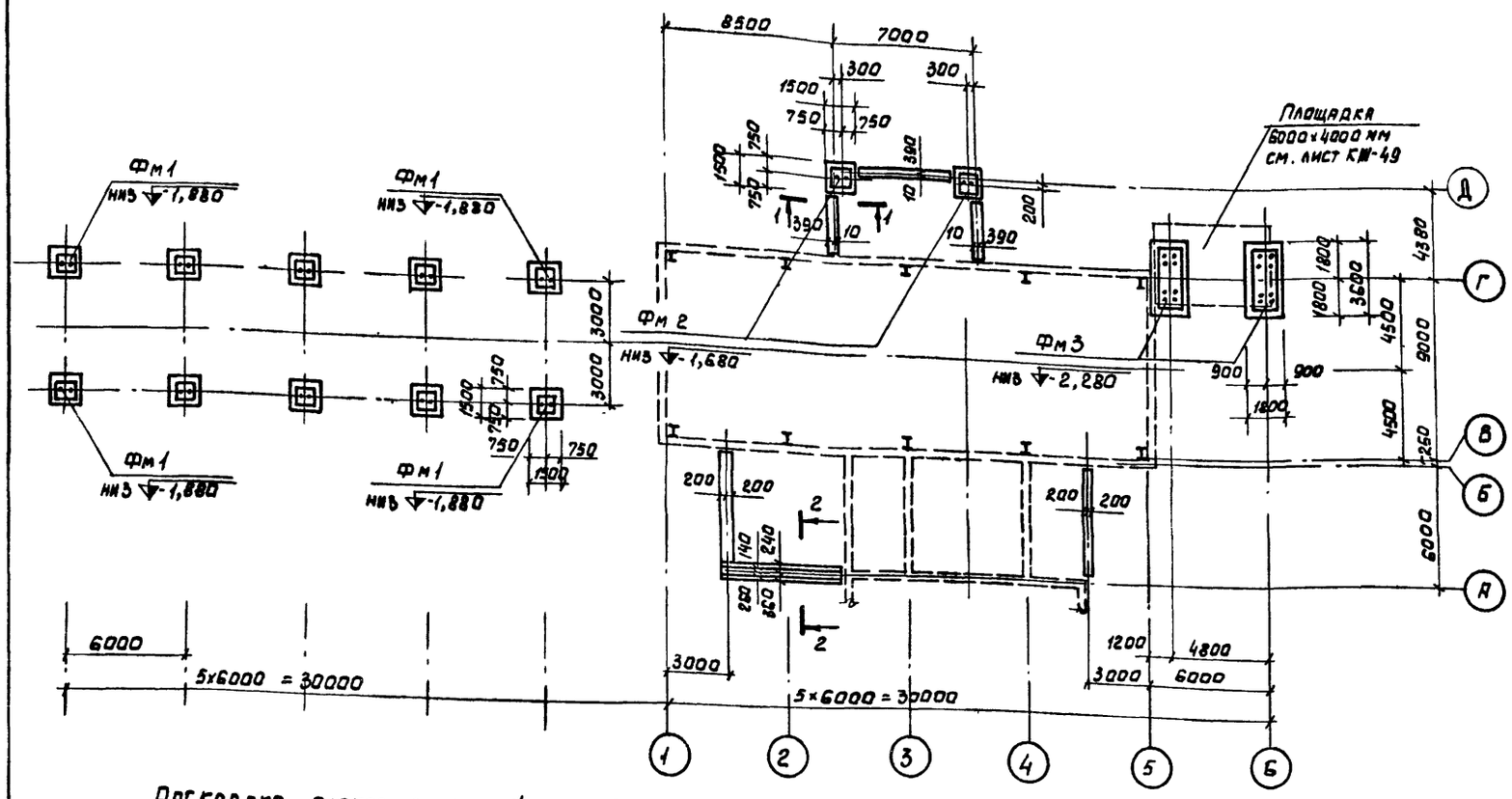

Спецификация элементов к маркировочной схеме, расположенной на листе

Марка	Обозначение	Наименование	Кол.	Прим.
Фм 1	КЖ - 49	Фундамент монолитный Фм1	10	
Фм 2	то же	то же Фм2	2	
Фм 3	"	" Фм3	2	
ФБ	1.112-1, вып.1	Плита фундаментная ФБ	2	1.04т
ФБ-12	то же	то же ФБ-12	1	0,52т
ФС4	1116-1, вып.1	Блок фундаментный ФС4	19	1,30т
ФС4-8	то же	то же ФС4-8	11	0,42т
ФСН4	"	" ФСН4	17	0,31т
ФБАI	ГОСТ 5781-75	Стержни одиночные ФБАI	2,4	пм
		Бетонная подготовка		
		монолитные участки		
		ленточных фундаментов		
		Материал		
		Бетон марки 100	1,3	м³

Раскладка блоков по оси 1/2

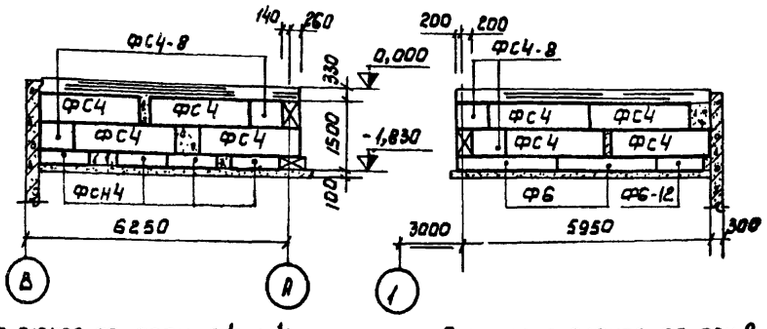

Раскладка блоков по оси А

Раскладка блоков по оси 4/5

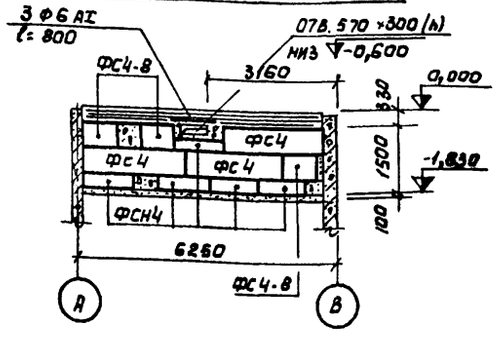

Раскладка блоков по осям 2/3,3/4

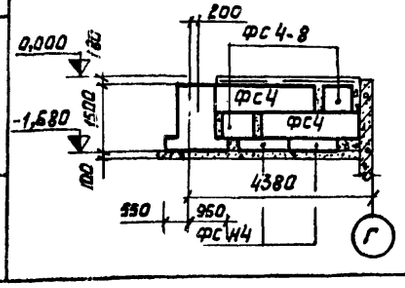

Раскладка блоков по оси Д

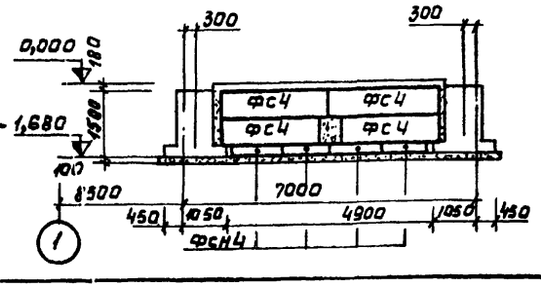

1—1

2—2

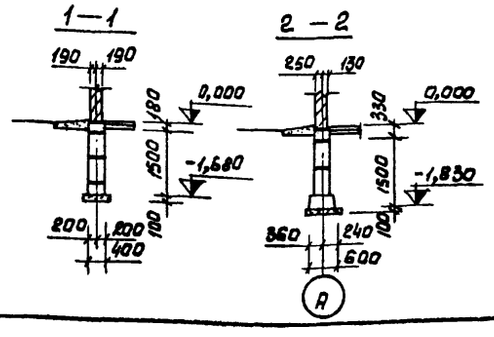

1. Общие указания см. лист КЖ-4.
2. Под ленточные фундаменты из сборных блоков устроить песчаную подготовку толщиной 100 мм.
3. Под монолитные фундаменты устроить бетонную подготовку из бетона марки 100 толщиной 100 мм.

Изм.	Лист	№ докум.	Подпись	Дата
Нач.отд.		Гин		
Гл.констр.		Гольденцилю		
Рук.гр.		Сорокина		
Исполн.		Смирнова		

ТП 903-1-170 - КЖ-

Котельная с 4 котлами КЕ-25-14С. Топливо - каменные и бурые угли.

Топливоподача.

Литер Р | Лист 48 | Листов

Приемное устройство. Маркировочная схема фун-тов. Раскладки блоков. Сечения

САНТЕХПРОЕКТ

Инв.№ подл. | Подпись и дата

Типовой проект 903-1-170 Альбом III

Фм 1

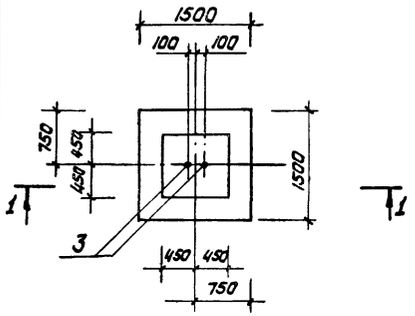

Фм 2

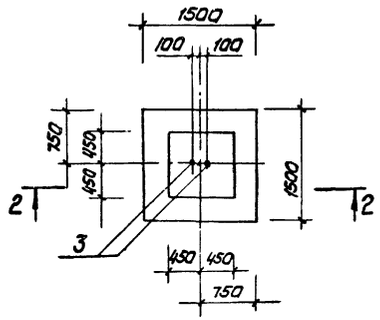

Фм 3

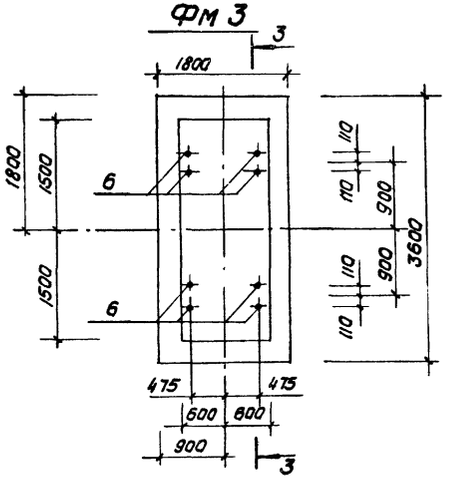

1 — 1

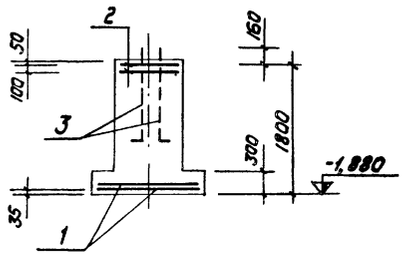

2 — 2

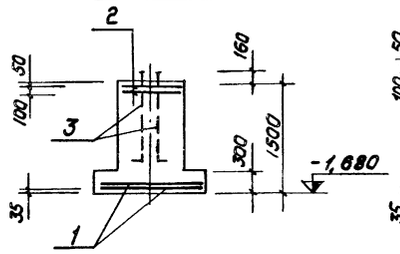

3 — 3

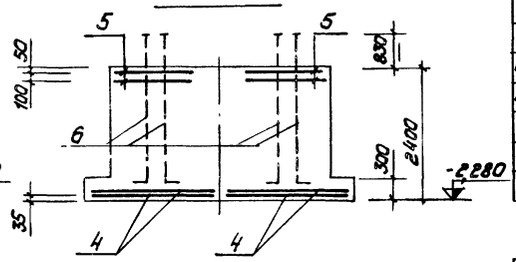

Форм.	Зона	Поз.	Обозначение	Наименование	Кол.	Прим.
				Фм 1		
БЧ		1	1.410-2, вып. 1	Сетка сварная С10АIII-14х15	2	
"		2	1.412-1/77, вып. 3	То же СА-10АII	2	
11		3	Т.П.903-1-170-КЖИ-А1	Анкер А1	2	
				Материал		
				Бетон марки 200	1,89	м³
				Фм 2		
БЧ		1	1.410-2, вып. 1	Сетка сварная С10АII-14х15	2	
"		2	1.412-1/77, вып. 3	То же СА-10АII	2	
11		3	Т.П.903-1-170-КЖИ-А1	Анкер А1	2	
				Материал		
				Бетон марки 200	1,65	м³
				Фм 3		
БЧ		4	1.410-2, вып. 1	Сетка сварная С(1)10АI-8х18	4	
БЧ		5	1.412-1/77, вып. 3	То же СБ-10АII	4	
11		6	Т.П.903-1-170-КЖИ-А2	Анкер А2	8	
				Материал		
				Бетон марки 200	9,5	м³

Раскладка сеток подошвы

Фм 1, Фм 2

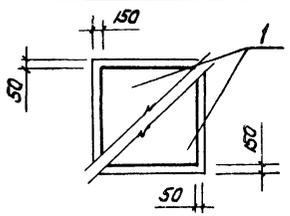

Раскладка сеток подошвы Фм 3

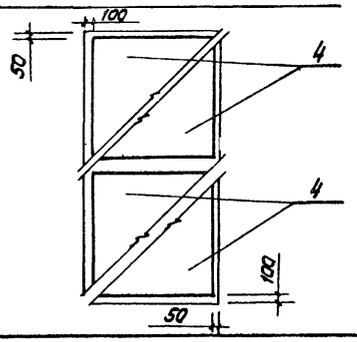

Маркировочная схема закладных деталей площадки

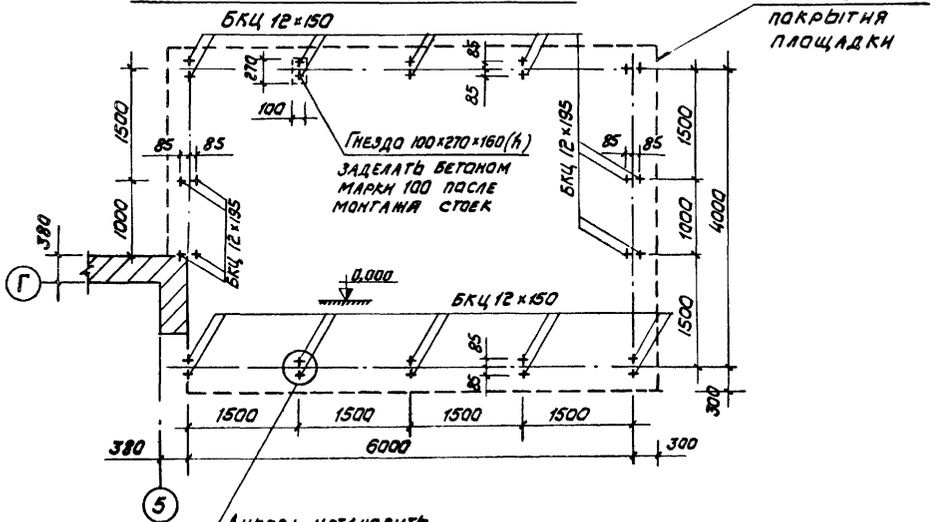

Марка	Обозначение	Наименование	Кол.	Прим.
		Маркировочная схема закладных деталей площ.		
БКЦ12х150	НИИ №6	Болт самозаанкер. БКЦ12х150	28	
		Материал		
		Бетон марки М100	0,2	м³

Выборка стали на один элемент, кг

Марка элемента	Арматурные изделия						Закладные изделия						Всего
	Арматурная сталь ГОСТ 5781-75						Болт по ГОСТ 2590-71		Прок. сталь	Гайки по ГОСТ 5915-70*			
	Класс AI			Класс AII			ф, мм						
	ф, мм			ф, мм			ф мм		δ=20	М30	М36		
	6			10			30	36					
Фм 1	1,94		1,94	22,72		22,72	24,66	16,80		0,44		17,24	41,90
Фм 2	1,94		1,94	22,72		22,72	24,66	16,80		0,44		17,24	41,90
Фм 3	2,28		2,28	44,40		44,40	46,68		436,00	36,32		3,28	475,60	522,28

Изм.	Лист	№ докум.	Подп.	Дата
Нач. отд.		Гин		
Гл. конс.		Гольденшлагер		
Рук. гр.		Сорокина		
Исполн.		Смирнова		

ТП 903-1-170 - КЖ

Котельная с 4 котлами КЕ-25-14С
Топливо - каменные и бурые угли

Топливоподача

Литер	Лист	Листов
Р	49	

Приемное устройство. Фундаменты Фм 1 ÷ Фм 3

САНТЕХПРОЕКТ

Инв. № подл. | Подп. и дата

464-1-04 63

Типовой проект 903-1-170 Альбом III

План на отм. 0,000

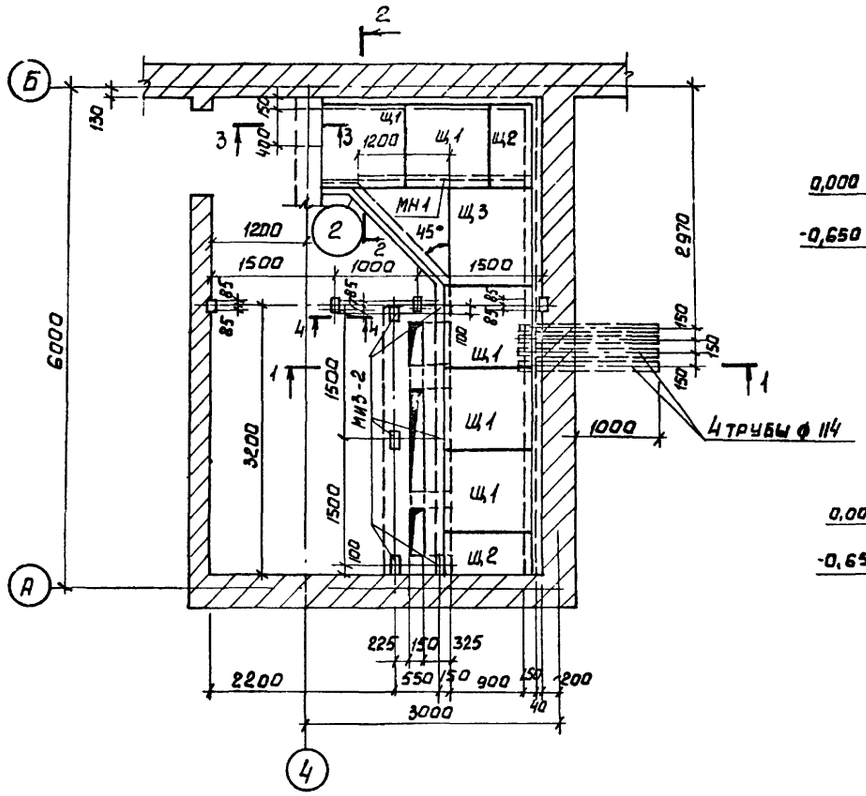

1—1

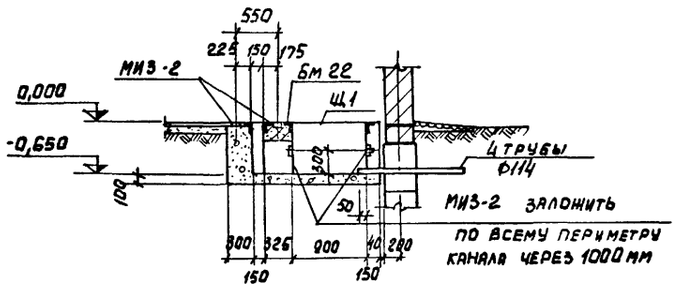

2—2

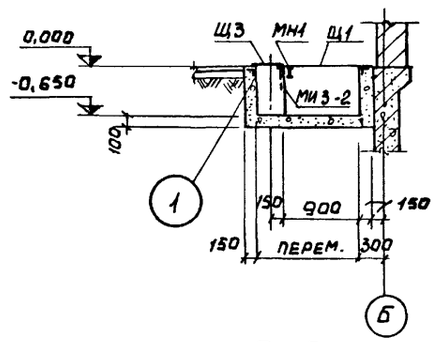

Бм 22

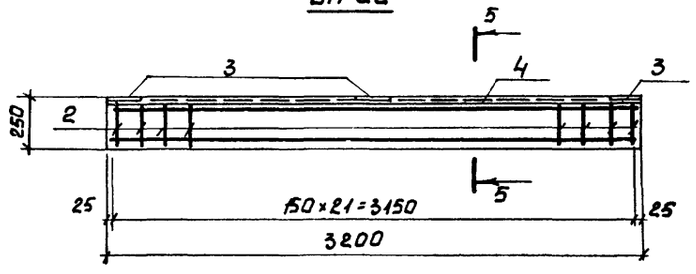

3—3

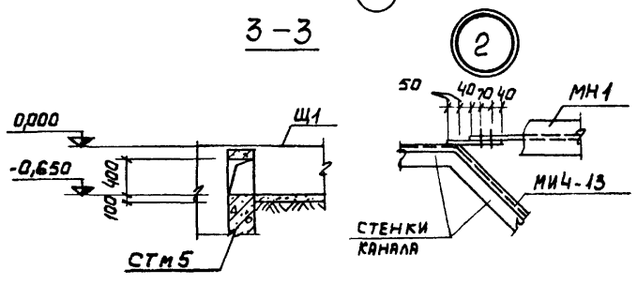

5—5

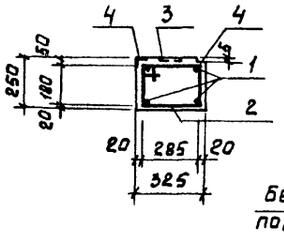

4—4

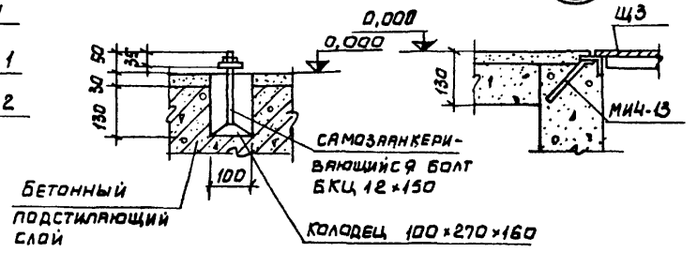

Спецификация элементов к маркировочной схеме, замаркированной на листе

Марка	Обозначение	Наименование	Кол.	Примеч.
		План на отм. 0,000		
Бм 22	КЖ-50	Балка Бм 22	1	
МИ 3-2	3.400-6	Закладное изделие МИ3-2	19	
МИ4-13	то же	то же МИ4-13	10,7	п.м.
Щ1	ТП 903-1-170 -КЖИ-Щ1	Щит Щ1	5	
Щ2	ТП 903-1-170 -КЖИ-Щ2	то же Щ2	2	
Щ3	ТП 903-1-170 -КЖИ-Щ3	" Щ3	1	
МН1	ТП 903-1-170 -КЖИ-МН1	Металлическое изделие МН1	1	
БКЦ 12×150		Самозаанкеривающ. болт БКЦ12×150	8	
		Бетонные столбики, стенки		
		и днище канала		
		Материал		
		Бетон марки 200	2,6	м3

Формат	Зона	Поз.	Обозначение	Наименование	Кол.	Примеч.
				Бм 22		
				Сборочные единицы и детали		
		1;2	КЖ-50	Стержни одиночные		
		3	3.400-6	Изделие закладное МИ3-2	3	
		4	то же	то же МИ4-13	7,8	м3
				Материал		
				Бетон марки 200	0,27	м3

Выборка стали на один элемент, кг

Марка элемента	Арматурные изделия: Арматурная сталь ГОСТ 5781-75, класс AI, ф мм 6	Итого	Класс AII, ф мм 10	Итого	Итого	Закладные изделия: Профильная сталь L50×5	δ=10	Арм. сталь ГОСТ 5781-75, класс AII, ф мм 12	Класс AIII, ф мм 8	Итого	Всего
Бм 22	5,3	5,3	7,8	7,8	13,1	29,6	4,8	0,9	3,1	38,4	51,5

Ведомость стержней на один элемент

Марка эл-та	Поз.	Эскиз или сечение	ф, мм	Длина, мм	Кол.
Бм1	1	3150	10 AIII	3150	4
	2	290 [365 / 275] 200	6 AI	1130	21

Изм	Лист	N докум.	Подпись	Дата
Нач.отд.		Гин		
Гл.констр.		Гольденшлюгер		
Рук.гр.		Сорокина		
Ст.инж.		Сергеева		

ТП 903-1-170 КЖ

Котельная с 4 котлами КЕ-25-14с
Топливо-каменные и бурые угли

Топливоподача.

Литер	Лист	Листов
Р	50	

Приемное устройство.
План на отм. 0,000.
Балка Бм 22.

САНТЕХПРОЕКТ

16411-04 64

Согласовано: Нач.отд. ЭО Гохбойм

Инв.N подл. | Подпись и дата

Альбом III

Типовой проект 903-1-170

Маркировочная схема элементов лестницы между осями А-Б

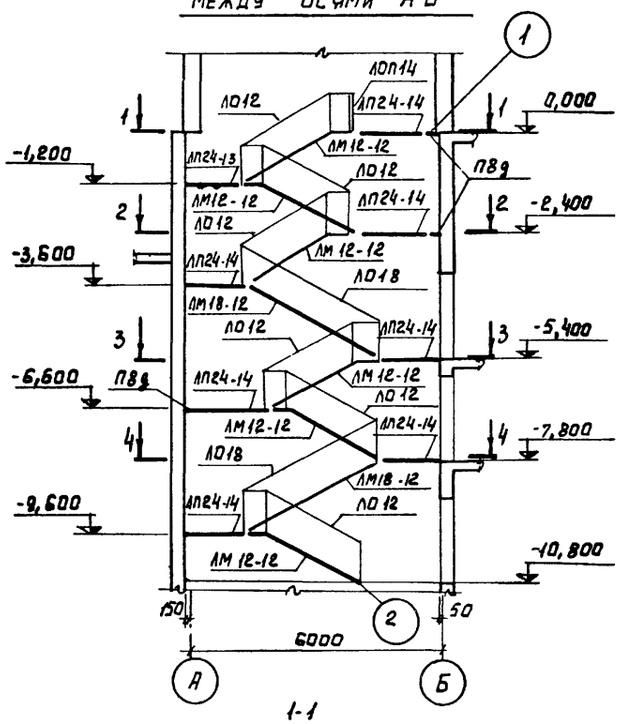

1-1

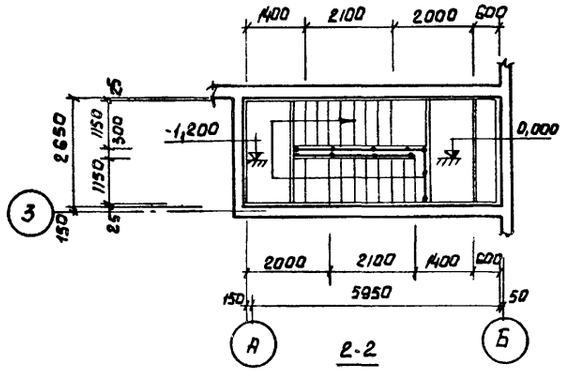

2-2

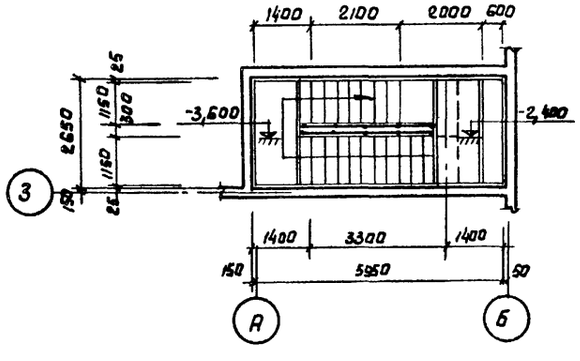

3-3

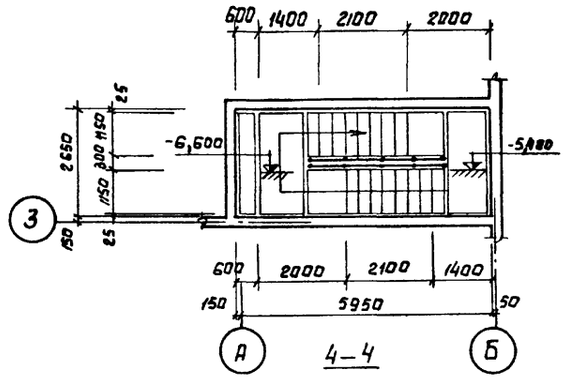

4-4

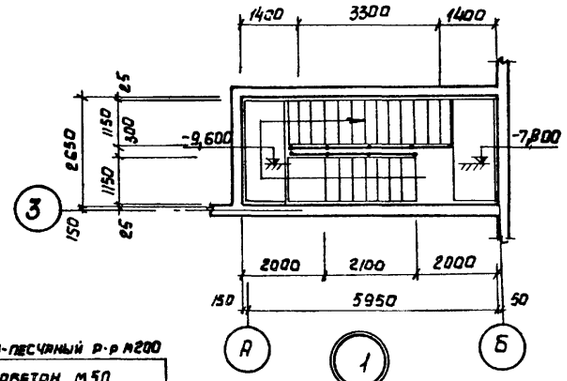

1

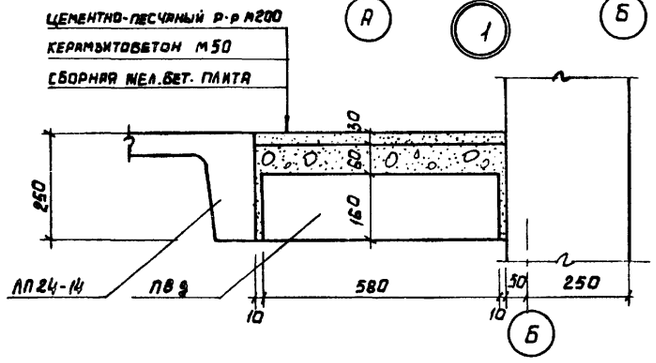

2

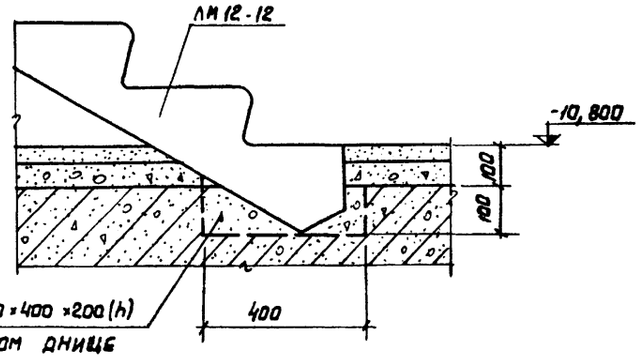

Спецификация элементов к маркировочной схеме, расположенной на листе

Марка	Обозначение	Наименование	Кол.	Примеч.
		Маркировочная схема		
		элементов лестницы		
		между осями А-Б		
ЛМ12-12	ИИ-65	Лестничный марш ЛМ12-12	6	1,60т
ЛМ18-12	то же	то же ЛМ18-12	2	1,97т
ЛП24-14	"	Лестничная площадка ЛП24-14	5	0,78г
ЛО12	"	Лестничное ограждение ЛО12	6	33,2кг
ЛО18	"	то же ЛО18	2	35,9кг
ЛОП14	"	" ЛОП14	1	18,4кг
ПВ9	ИС-01-04, вып 2	Плита ПВ9	3	0,58г

Лестница с левым заходом. Закладные детали ставятся в соответствии с примечанием серии ИИ-65 „Лестницы промышленных зданий".

Изм.	Лист	№ докум.	Подпись	Дата
Нач.отд.		Гин		
Гл.конст.		Гольденштейн		
Рук.гр.		Сорокина		
Ст.инж.		Сергеева		

ТП 903-1-170- -КЖ

Котельная с 4 котлами КЕ-25-14с. Топливо- каменные и бурые угли.

Топливоподача.

Литер	Лист	Листов
Р	51	

Приемное устройство. Маркировочная схема элементов лестницы между осями А-Б. Узлы 1 и 2.

САНТЕХПРОЕКТ

16411-04 65

Инв. № подл. | Подпись и дата

Маркировочная схема маневрового устройства МУ-12 м 2

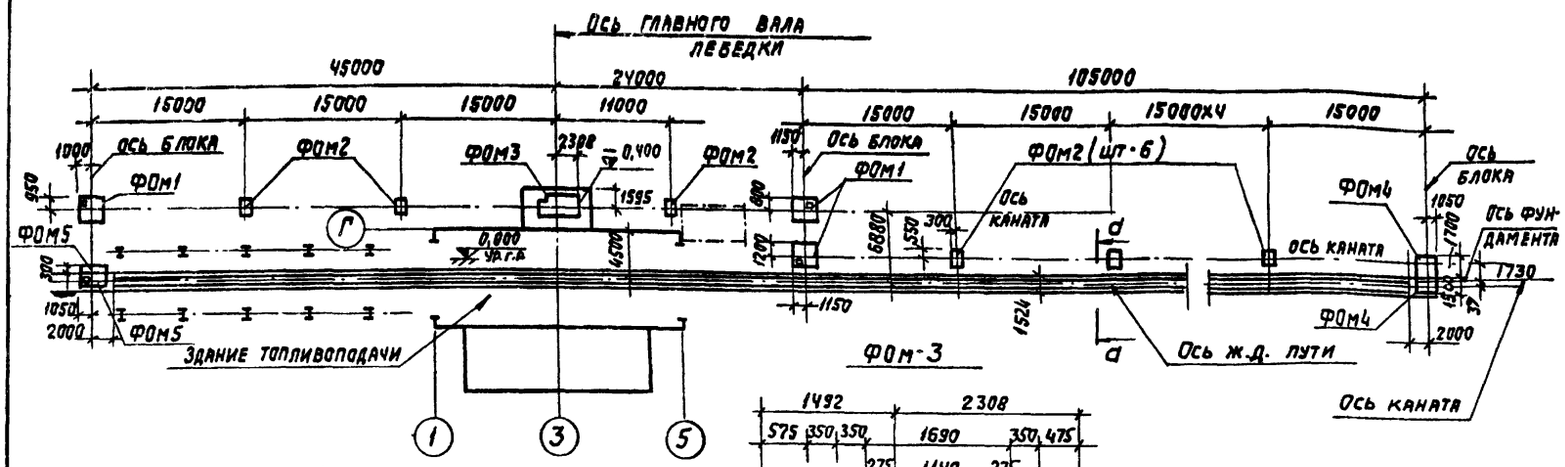

Спецификация элементов к маркировочной схеме расположенной на листе.

Марка	Обозначение	Наименование	Кол.	Примеч.
		Монол. ж.б. элементы		
ФОм·1	КЖ-52	Фунд. под оборуд. ФОм·1	3	
ФОм·2	то же	то же ФОм·2	9	
ФОм·3	"	" ФОм·3	1	
ФОм·4	КЖ-53	" ФОм·4	1	
ФОм·5	то же	" ФОм5	1	
		Сборные ж.б. элементы		
ОПЧ	ИС-01-04, в.2	Опорная подушка ОПЧ	90	0,017

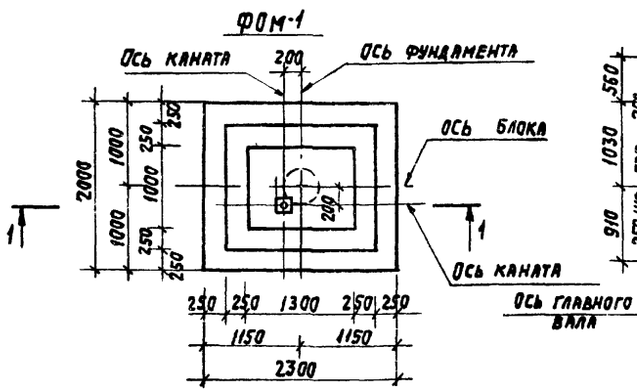

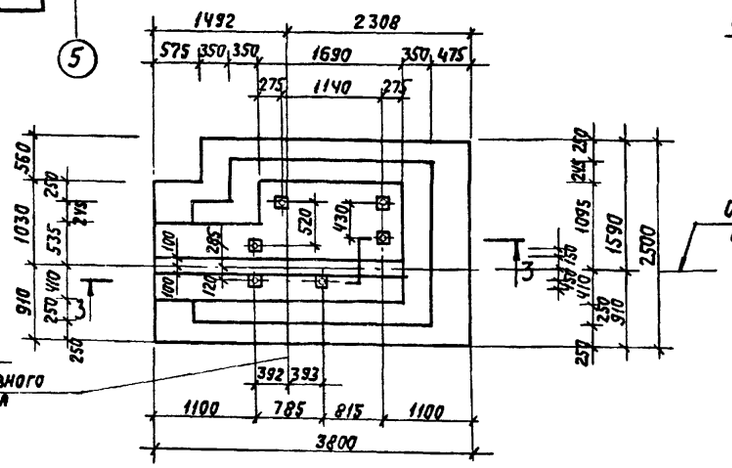

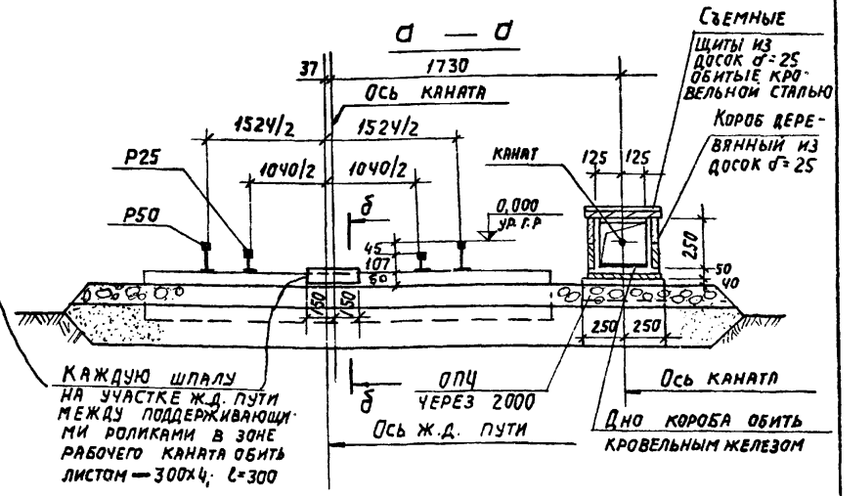

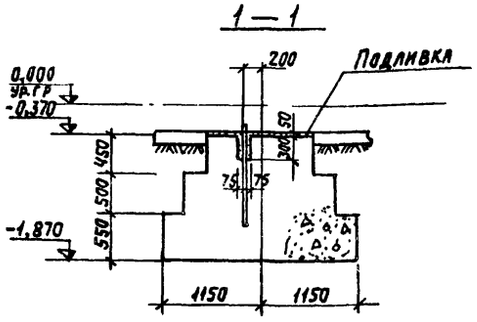

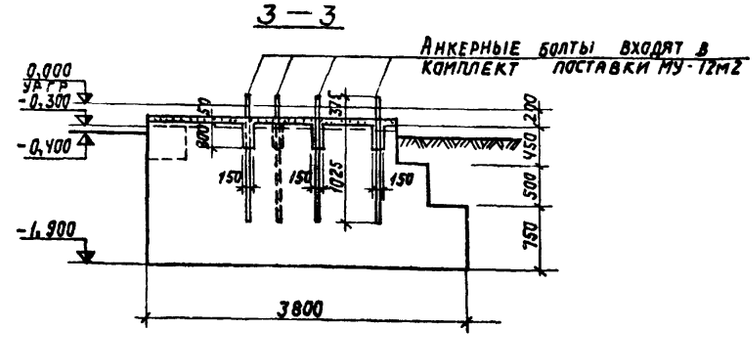

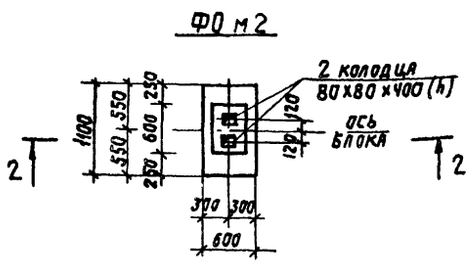

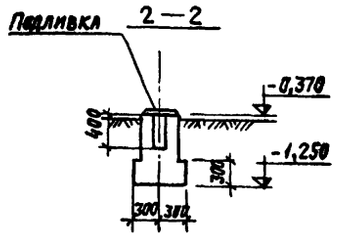

1. Железнодорожный путь должен заканчиваться тупиком.
2. Проектирование железнодорожного пути производится при привязке.

Типовой проект 903-1-170 Альбом III

КЖ-

Инв.№ подл. | Подпись и дата

				ТП 903-1-170 - КЖ		
				Котельная с 4 котлами КЕ-25-14с. Топливо-каменные и бурые угли.		
Изм.	Лист	N докум.	Подпись	Дата	Топливоподача.	Литер: Р; Лист: 52; Листов:
Нач. отд.		Пин				
Гл. констр.		Тольденшлюгер				
Рук. груп.		Сорокина				
Исполнит.		Машкова			Пламенное устройство. Маркировочная схема маневрового устройства МУ12М2. Фундаменты ФОМ1÷ФОМ3.	САНТЕХПРОЕКТ

Копировал

16411-04 66

Формат 22

Альбом III

Типовой проект 903-1-170

Инв.№ подл. | Подпись и дата

ФОМ 4

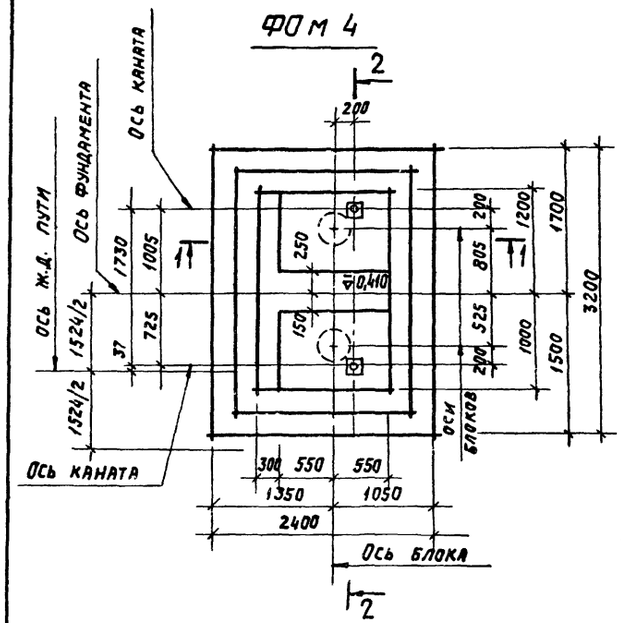

ФОМ 5

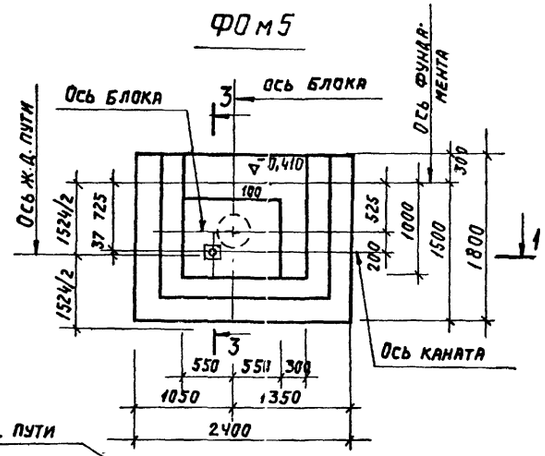

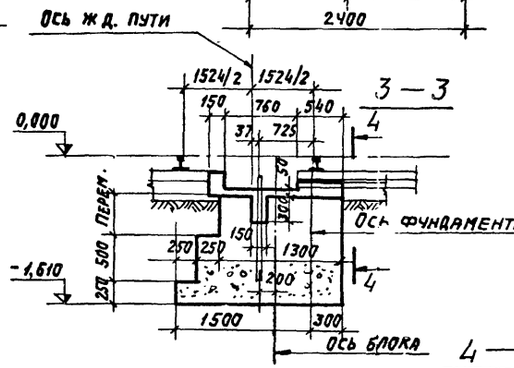

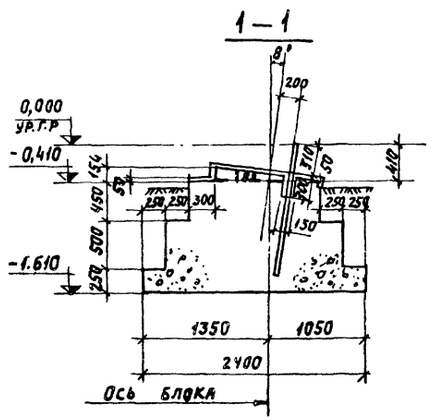

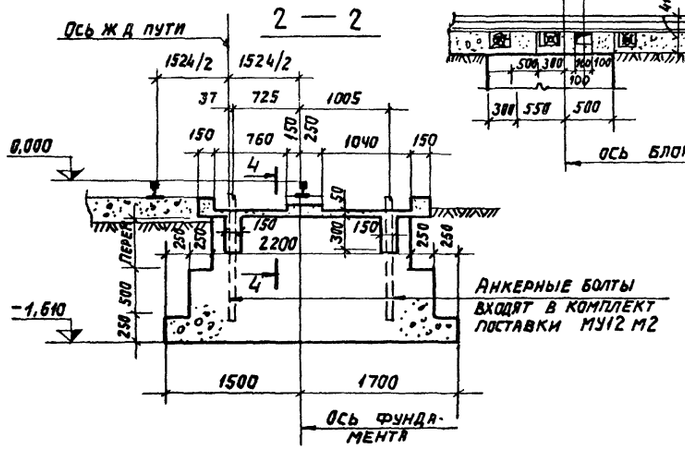

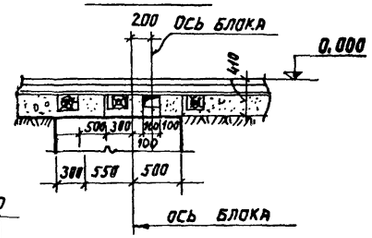

Спецификация элементов монолитной конструкции

Формат	Зона	Поз.	Обозначение	Наименование	Кол.	Примеч.
			КЖ-52	ФОМ-1		
				Материал		
				Бетон М200	4,26	м³
			КЖ-52	ФОМ2		
				Материал		
				Бетон М200	0,3	м³
			КЖ-52	ФОМ3		
				Материал		
				Бетон М200	13,3	м³
				ФОМ4		
				Материал		
				Бетон М200	6,0	м³
				ФОМ5		
				Материал		
				Бетон М200	3,45	м³

Изм.	Лист	№ докум.	Подпись	Дата
Нач. отд.		ГИП		
Гл. констр.		Гольденшлак		
Рук. гр.		Сорокина		
Исполн.		Машкова		

ТП 903-1-170- КЖ

Котельная с 4 котлами КЕ-25-14с. Топливо- каменные и бурые угли

Топливоподача

Литер	Лист	Листов
Р	53	

Приемное устройство. Маневровое устройство МУ12 М2. Фундаменты ФОМ4, ФОМ5. Спецификация.

САНТЕХПРОЕКТ

16411-04 67

Типовой проект 903-1-170 Альбом III

Маркировочная схема плит покрытия

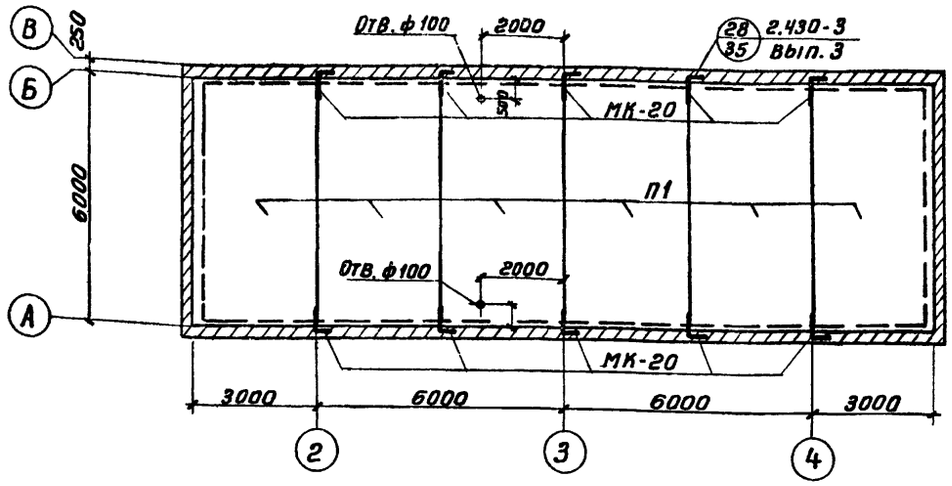

Раскладка верхних и нижних сеток пандуса

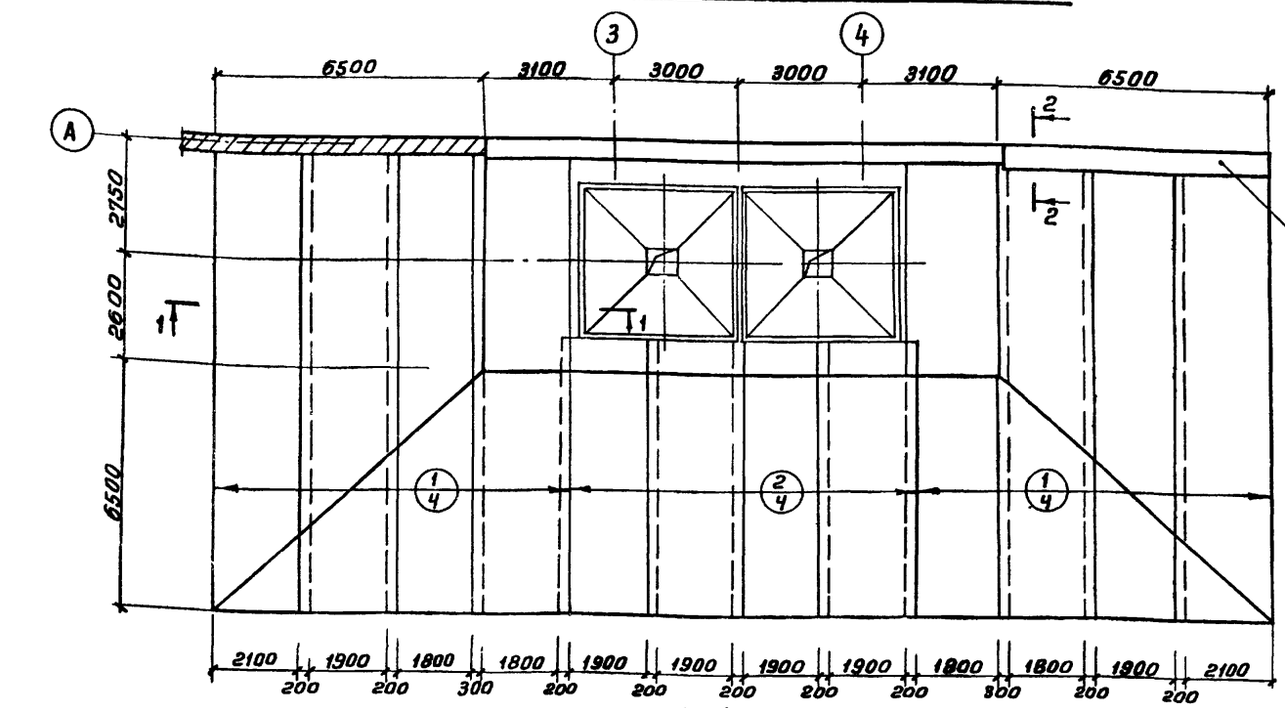

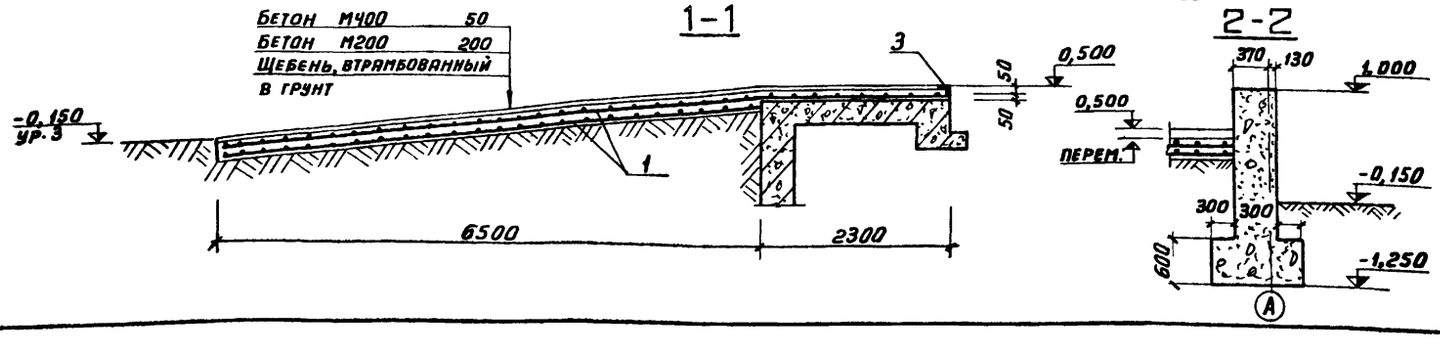

Спецификация элементов к маркировочной схеме, замаркированной на листе

Марка	Обозначение	Наименование	Кол	Примеч.
		Маркировочная схема плит покрытия		
		I — II снеговые районы / III — IV снеговые районы		
П1	1.465-7, Вып. 1	$\frac{ПАIV}{3\times6}-3$ / $\frac{ПАIV}{3\times6}-4$	6	2,65т
МК-20	2.430-3, Вып.3	Соединит. изделие МК-20	10	0,15кг

Формат	Зона	Поз.	Обозначение	Наименование	Кол	Примеч
				Армирование пандуса		
				Сборочные единицы и детали		
		1	ГОСТ 8478-66	Сетка арматурная $\frac{150\|150\|9\|9}{2300\times11560}$	16	
		2	То же	То же $\frac{150\|150\|9\|9}{2300\times7310}$	8	
		3	3.400-6	Изделие закладное МИ4-25	23,0	п.м.
				Материалы		
				Бетон марки 200	57,4	$м^3$
				Бетон марки 400	13,3	$м^3$

Выборка стали на один элемент, кг

Марка элемента	Арматурные изделия: Хол. тянут. пров. ГОСТ 6727-53* Класс В I, ф мм: 9	Итого	Закладные изделия: Профильная сталь L100х10	Арм. сталь ГОСТ 5781-75 Класс А II, ф, мм: 10	Итого	Всего
Пандус	4269,3	4269,3	347,3	41,4	388,7	4658,0

Защитный слой арматуры - 20 мм

Изм.	Лист	N докум.	Подп.	Дата	ТП 903-1-170-КЖ			
					Котельная с 4 котлами КЕ-25-14С Топливо- каменные и бурые угли			
Нач. отд.		Гин			Топливоподача	Литер	Лист	Листов
Гл. конс.		Гольденшлюгер				Р	54	
Рук. гр.		Сорокина			Приемное устройство Маркировочная схема плит перекрытия. Раскладка верхних и нижних сеток пандуса	Сантехпроект		
Ст. инж.		Сергеева						

Инв. N подл. | Подп. и дата

Кол. Терентьева

16411-04 68

Формат 22

Альбом III

Типовой проект 903-1-170

Маркировочная схема фундаментов галереи №1

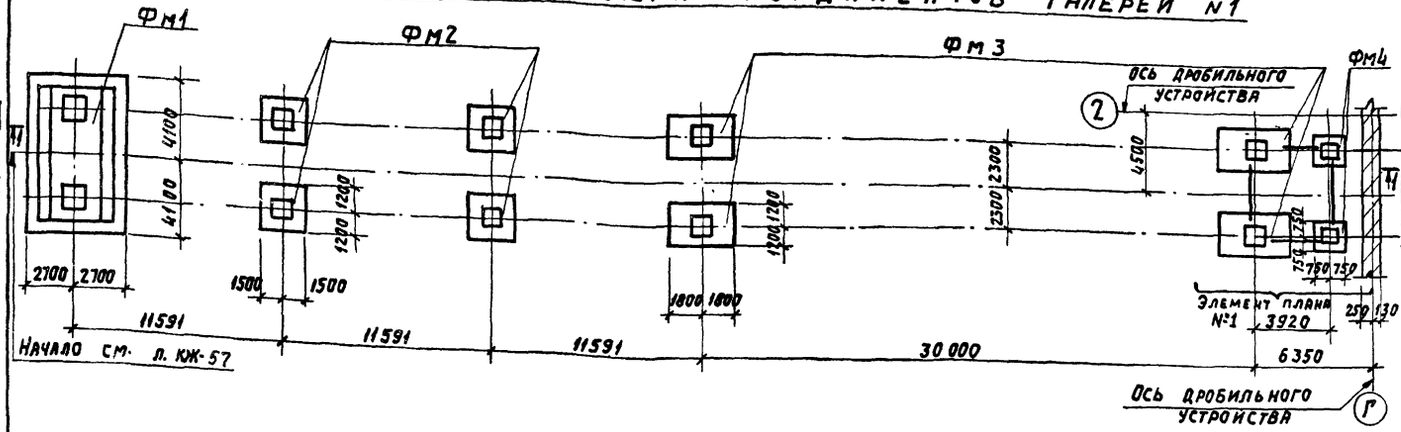

1 — 1

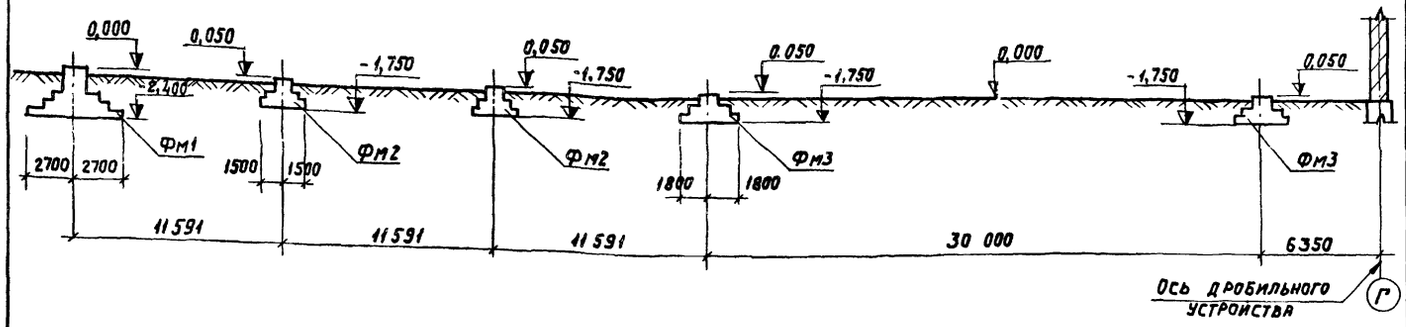

Элемент плана №1

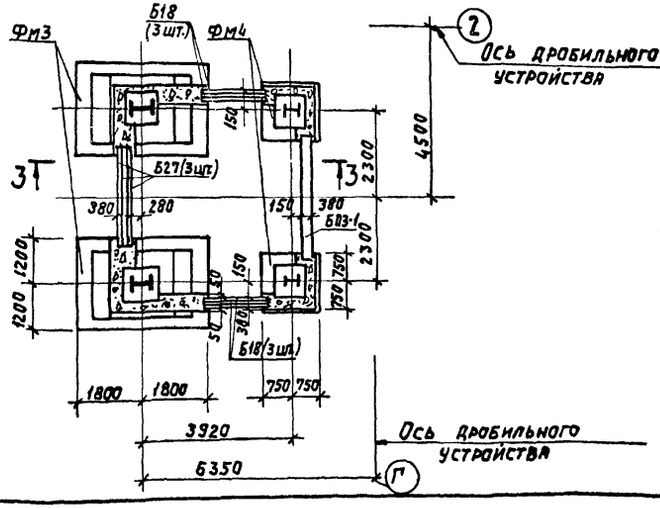

2 — 2

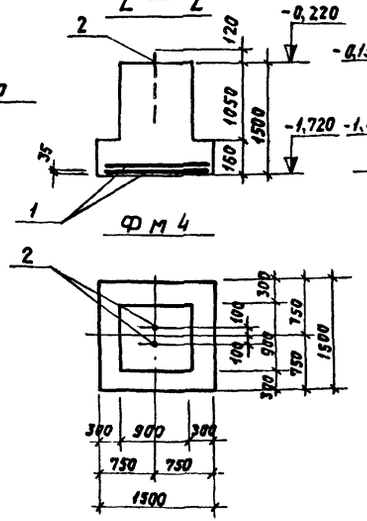

3 — 3

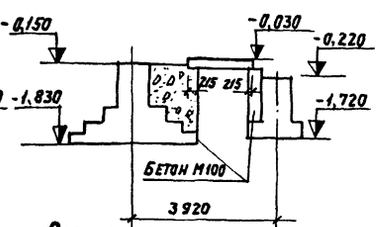

Раскладка сеток подошвы фундамента Фм4

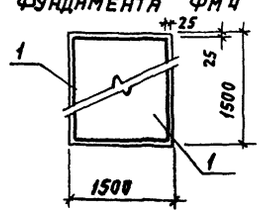

Спецификация элементов к маркировочным схемам, расположенным на листе КЖ55

Марка	Обозначение	Наименование	Кол.	Примеч.
		Маркировочная схема фундаментов галереи №1		
Фм1	Т.П.903-1-170- КЖ-56	Фундамент Фм1	1	
Фм2	То же	То же Фм2	4	
Фм3	"	" Фм3	4	
Фм4	"	" Фм4	2	
БП3-1	КЭ-01-58, в II	Перемычка БП3-1	1	0,8т
Б18	1.139-1, в.I	То же Б18	6	0,075т
Б27	То же	" Б27	3	0,115т

Формат	Зона	Поз	Обозначение	Наименование	Кол.	Примеч.
				Фм4		
				Сборочные ед. и детали		
		1	1.412-1, в II	Сетка армат. С21-Ч6	2	21,1 кг
		2	Т.П. 903-1- КЖИ- МН2	Изделие закладн. МН2	2	4,17 кг
				Материалы		
				Бетон М200	1,95	м3

Выборка стали на 1 элемент

Марка эл-та	Арматурная сталь: Арматурная сталь по ГОСТ 5781-75, класс А II, ф, мм: 25	16	12	10	22	Итого	Класс А I, ф, мм: 6	8		Итого	Закладные изделия: Профиль, ф=10	Арматурн. сталь по ГОСТ 5781-75, кл. А III, ф, мм: 12	кл. А I, ф, мм: 24	Итого	Всего стали, кг
Фм1	90,0	652,0	16,6	68,0	—	822,6	8,0	76,6		84,6	22,0	6,4	33,6	62,0	969,2
Фм2	—	115,4	9,2	19,0	41,2	184,8	2,8	12,2		15,0	11,0	3,2	16,7	30,9	230,7
Фм3	—	134,4	9,2	19,0	41,2	203,8	2,8	14,0		16,8	11,0	3,2	16,7	30,9	251,5
Фм4	—	36,6	—	—	—	36,6		5,6		5,6			8,34	8,34	50,54

Изм.	Лист	№ докум.	Подп.	Дата
Нач. отд.	Гин			
Гл. констр.	Гольденшл.			
Рук. гр.	Сорокина			
Ст. инж.	Будревич			

ТП 903-1-170- КЖ

Котельная с 4 котлами КЕ-25-14с. Топливо- каменные и бурые угли.

Топливоподача

Литер	Лист	Листов
Р	55	

Галерея №1. Маркировочный план фундаментов

САНТЕХПРОЕКТ

Инв. № подл. | Подпись и дата

Типовой проект 903-1-170 Альбом III

1 – 1

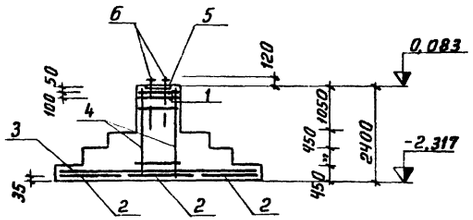

2 – 2

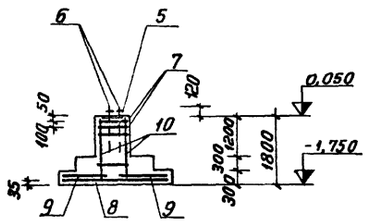

3 – 3

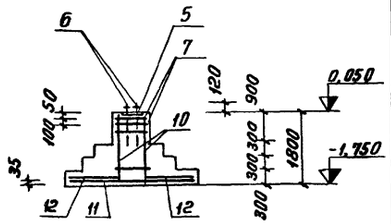

Фм 1

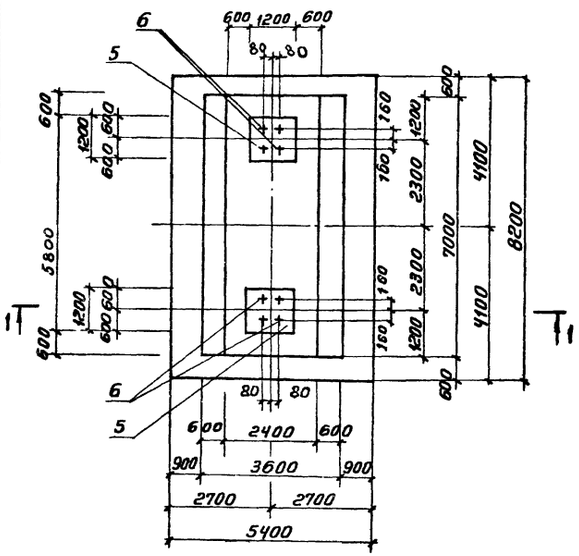

Фм 2

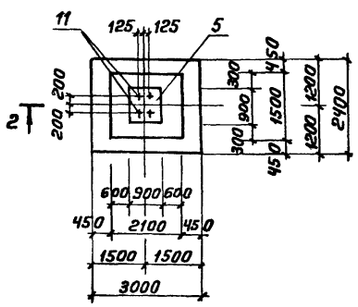

Фм 3

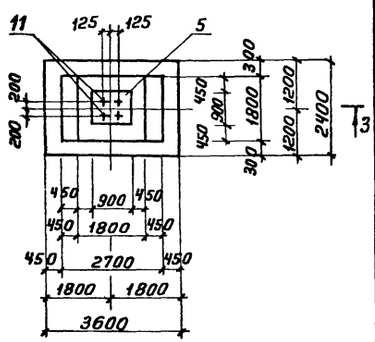

Раскладка сеток подошвы

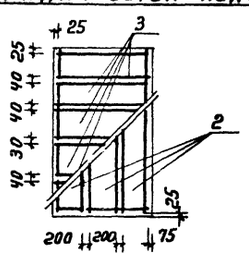

Раскладка сеток подошвы

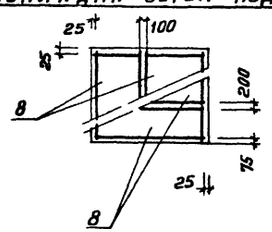

Раскладка сеток подошвы

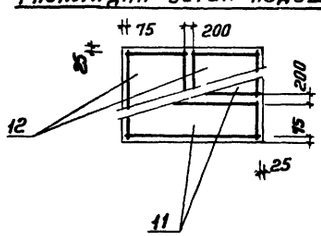

Формат	Зона	Поз	Обозначение	Наименование	Кол.	Прим
				Фундамент Фм1		
				Сборочные единицы		
				и детали		
		1	ТП 903-1-170- КЖИ-С3	Сетка арматурная С3	4	
		2	ТП 903-1-170- КЖИ-С3	То же С1	3	
		3	ТП 903-1-170- КЖИ-С2	„ С2	4	
		4	1.412-1-170- Вып. 2	Каркас простр. КПБ15	2	
		5	3.400-6	Изделие закладн. МИ3-28	2	
		6	ТП 903-1-170-КЖИ-МН2	То же МН2	8	
				Материалы		
				Бетон М 200	6,8	м³
				Фундамент Фм2		
				Сборочные единицы		
				и детали		
		7	ТП 903-1-170- КЖИ-С4	Сетка арматурная С4	2	
		8	1.412-1-170- Вып. 2	То же С6-16	2	
		9	То же	„ С24-16	2	
		10	„	Каркас простр. КПА10	1	
		5	3.400-6	Изделие закладн. МИ3-28	1	
		11	ТП 903-1-170-КЖИ-МН3	То же МН3	4	
				Материалы		
				Бетон М 200	4,1	м³
				Фундамент Фм3		
				Сборочные единицы		
				и детали		
		7	ТП 903-1-170-КЖИ- С4	Сетка арматурная С4	2	
		11	1.412-1 Вып. 2	То же С8-16	2	
		12	То же	„ С44-16	2	
		10	„	Каркас простран. КПА10	1	
		5	3.400-6	Изделие закладн. МИ3-28	1	
		11	ТП 903-1-170-КЖИ-МН5	То же МН5	4	
				Материал		
				Бетон М 200	5,2	м³

Изм.	Лист	№ докум.	Подп.	Дата
Нач. отд		Гин		
Гл. конс.		Гольденшлюгер		
Рук. гр.		Сорокина		
Ст. инж.		Бударевич		

ТП 903-1-170 - КЖ

Котельная с 4 котлами КЕ-25-14С
Топливо-каменные и бурые угли

Топливоподача

Литер	Лист	Листов
Р	56	

Галерея №1. Монолитные ф-ты Фм1 ÷ Фм3

САНТЕХПРОЕКТ

Коп. Терентьева 1611-04 70 Формат А2

Инв. № подл. | Подп. и дата

Альбом III

Типовой проект 903-1-170

Монолитный участок Ум-1

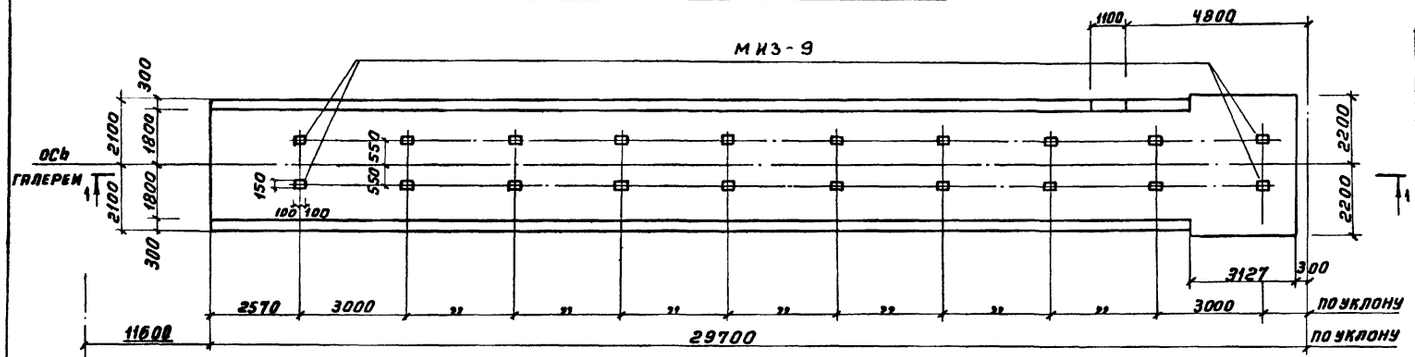

1 – 1

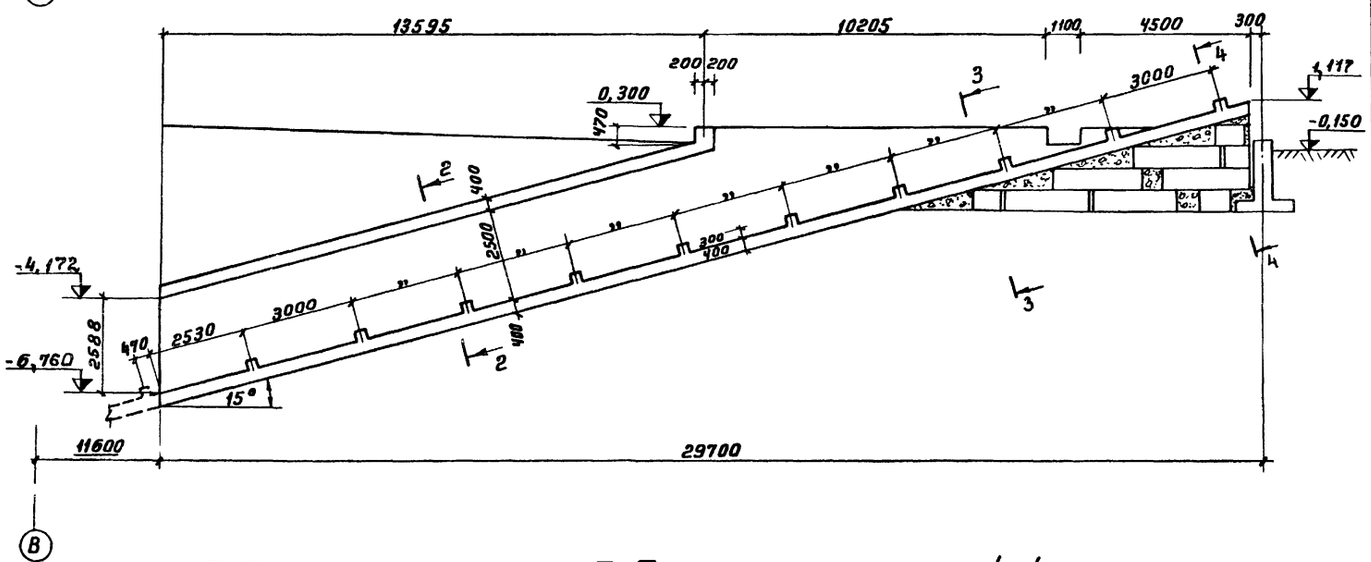

2-2

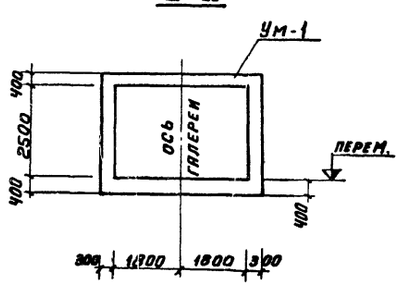

3-3

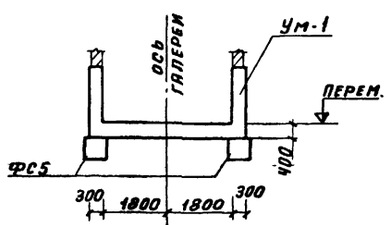

4-4

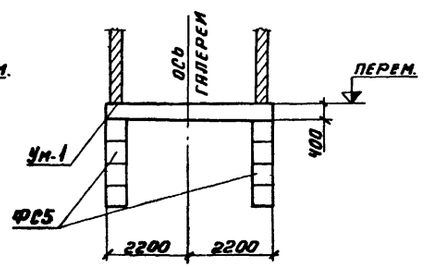

Спецификация элементов к маркировочной схеме, расположенной на листе

Марка	Обозначение	Наименование	Кол.	Примеч.
		Сборные жел.бет. элементы		
ФС-5	1.116 вып.1	Блок подвала ФС5	12	1,63т
ФС5-8	то же	то же ФС5-8	8	0,52т
		Монолитные жел.бет.элементы		
Ум-1	КЖ-57	Монолитный участок Ум-1	1	
		Стальные элементы		
МИЗ-9	3.400-6	Закл.элемент МИЗ-9	20	

Изм.	Лист	N докум.	Подп.	ТП 903-1-170- КЖ		
				Котельная с 4 котлами КЕ-25-14С Топливо-каменные и бурые угли		
Нач.отд.		Гин		Топливоподача	Литер	Лист	Листов
Гл.конс.		Гольденшлюгер			Р	57	
Рук.гр.		Сорокина					
Ст.инж.		Никифорова		Галерея N1. Монолитный участок Ум-1. План. Разрезы	САНТЕХПРОЕКТ		

Инв.N подл. | Подп. и дата

Коп. Терентьева 16411-04 71 Формат 22

Альбом III

Типовой проект 903-1-170

1 - 1

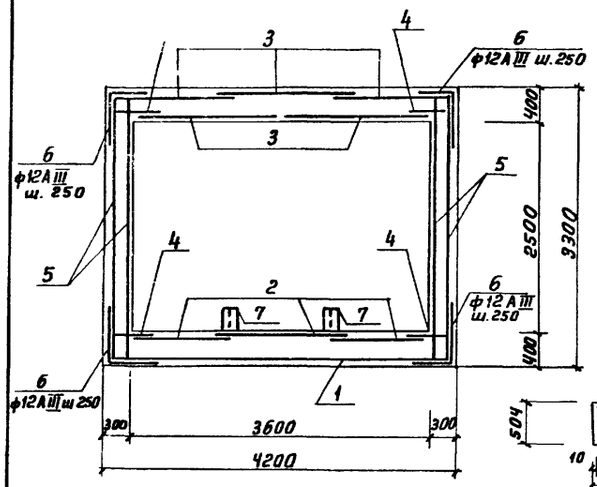

Бм-1

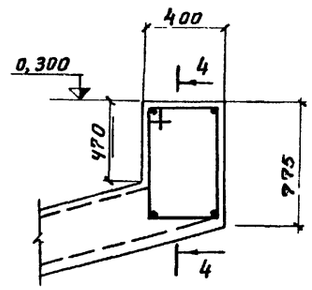

4 - 4

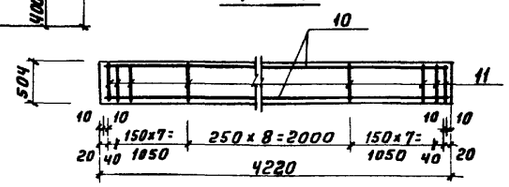

2 - 2

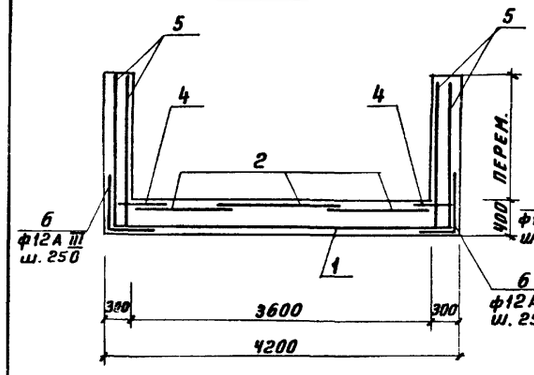

3 - 3

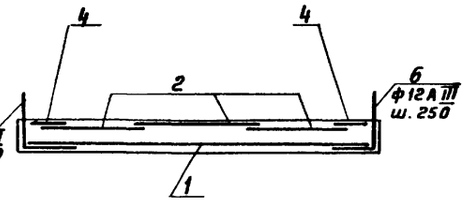

Ведомость стержней на один элемент

Марка эл-та	Поз.	Эскиз или сечение	ф, мм	Длина, мм	Кол.
Ум-1	6	900 / 900	12 А III	1800	368
Бм-1	10		12 А III	4180	4
	11	250, 700, 180	6 А I	1900	26

Спецификация элементов монолитной конструкции

Формат	Зона	Поз.	Обозначение	Наименование	Кол.	Прим.
				Ум-1		
				Сборочные единицы и детали		
		1	ГОСТ 8478-66	Сетка 100|100|9А III|9А III 2500×4280	13	
		2	То же	То же 100|250|9А III|5 1500×7700	12	
		3	"	" 100|250|9А III|5 1700×8000	10	
		4	"	" 100|250|9А III|5 900×8000	12	
		5	"	" 100|100|9А III|9А III 3280×3400	34	
		6		Отдельные стержни		
		7	3.400-6	Закл. элемент МИЗ-9	20	
		8	т.п 903-1-170-КЖ-58	Балка Бм-1	1	
				Материалы		
				Бетон марки 200	98,84 м³	
				Бм-1		
		10,11	т п 903-1-170-КЖ-58	Отдельные стержни		
				Материалы		
				Бетон марки 200	0,8 м³	

Ум-1

Армирование

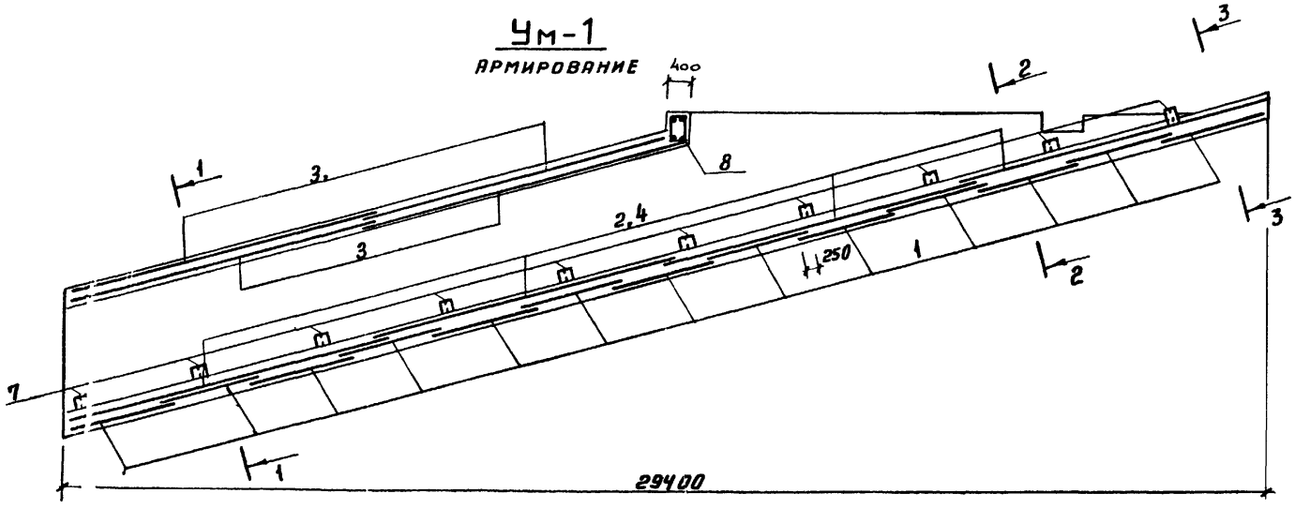

Выборка стали на один элемент, кг

Марка эл-та	Арматурные изделия: Арматурная сталь ГОСТ 5781-75 Класс А I ф, мм 6	Итого	Класс А III ф, мм 9	12	Итого	Итого	Холоднотянутая проволока ГОСТ 6727-53* Класс В-I ф, мм 5	Итого	Итого	Закладные изделия: Профильная сталь -150×8	Арм. сталь ГОСТ 5781-75 Класс А-II ф, мм 10	Итого	Всего
Ум-1			1805,0	599,3	2404,3	2404,3	361,0	361,0		38,0	12,0	50,0	2815,3
Бм-1	11,0	11,0		59,3	59,3	70,3							70,3

Изм.	Дата	N докум.	Подп.	Дата	ТП 903-1-170-КЖ	
					Котельная с 4 котлами КЕ-25-14С топливо-каменные и бурые угли	
Нач. отд		Гин			Топливоподача	Литер Р; Лист 58; Листов
Гл. спец		Гольденшлюгер				
Рук. гр.		Сорокина			Галерея N1. Армирование Ум-1	Сантехпроект
Исполн.		Никифорова				

Инв. N подл. | Подпись и дата

Коп. Терентьева 16411-04 72 Формат 22

Альбом III

Типовой проект 903-1-170

Маркировочная схема плит покрытия

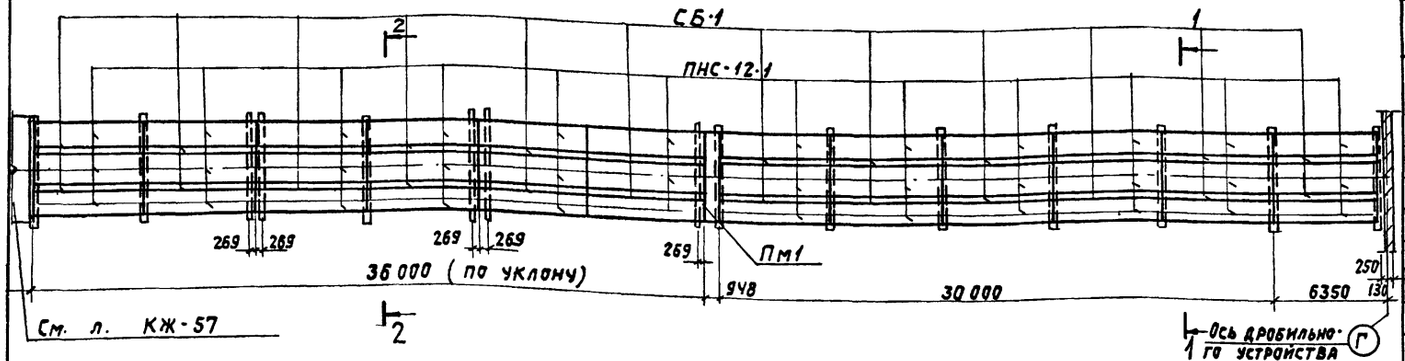

Маркировочная схема плит перекрытия

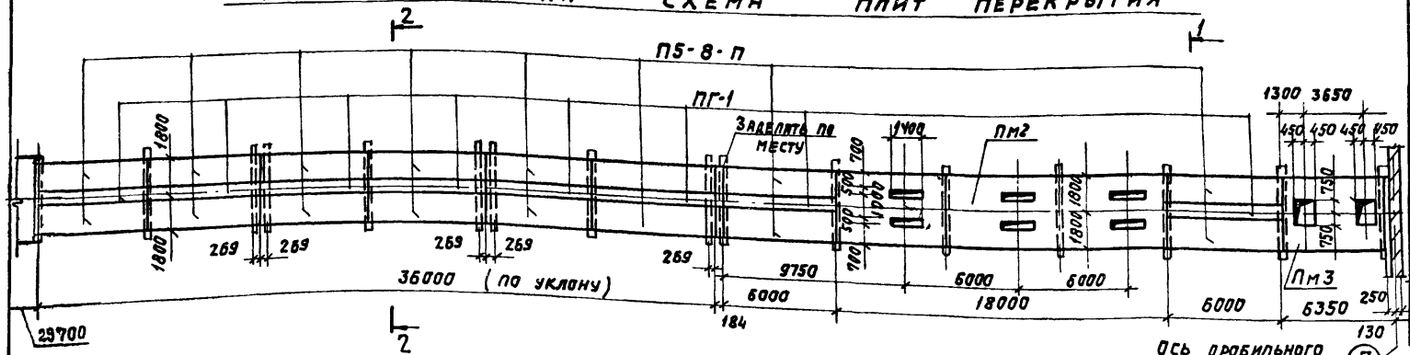

Маркировочная схема закладных деталей под стойки конвейера

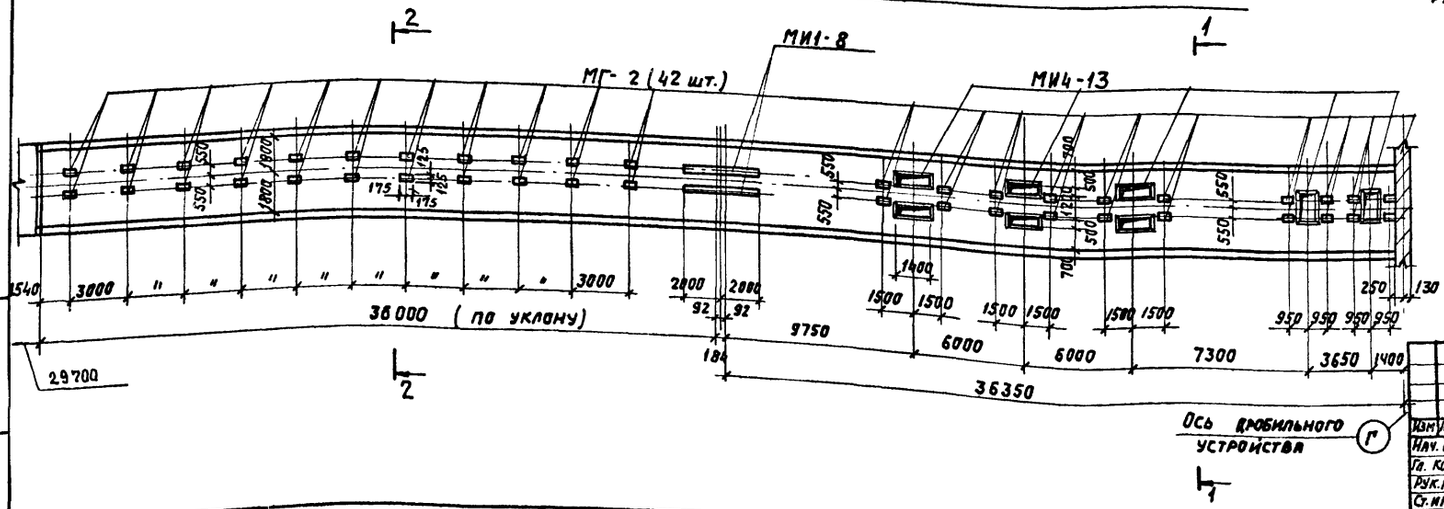

Спецификация элементов к маркировочным схемам элементов, расположенных на листе

Марка	Обозначение	Наименование	Кол.	Примеч.
		Маркировочная схема плит покрытия		
ПНС-12-1	ИС-01-15, в.5	Плита ПНС-12-1	36	1,37т
СБ-1	ИС-01-15, в.5	То же СБ-1	24	1,13т
Пм1	КЖ60	Плита монол. Пм1	1	
		Маркировочная схема плит перекрытия		
П5-8-п	ИС-01-15, в.5	Плита П5-8-п	16	2,4т
ПГ-1	ИС-01-15, в.5	То же ПГ-1	8	1,8т
Пм2	КЖ60	Плита монол. Пм2	1	
Пм3	То же	То же Пм3	1	
		Маркировочная схема закладных деталей под стойки конвейера		
МИ1-8	3.400-6	Изделие закладн. МИ1-8	8,0	п.м.
МИ4-13	То же	То же МИ4-13	40,0	п.м
МГ-2	ИС-01-15 в.5	" МГ-2	42	0,008т
		Материал: Бетон М200	1,1	м³

Данный лист см. совместно с л. КЖ-61

Инв.№подл. | Подпись и дата

Изм.	Лист	№ докум.	Подпись	Дата
Нач. отд.	Гин			
Гл. конст.	Гольденшер			
Рук. груп.	Сорокина			
Ст. инж.	Бурдину			

Т.П. 903-1-170 - КЖ

Котельная с 4 котлами КЕ-25-14С. Топливо-каменные и бурые угли

Топливоподача

Литер	Лист	Листов
Р	59	

Галерея №1. Маркировочные схемы плит покрытия, перекрытия, закладных деталей.

САНТЕХПРОЕКТ

16411-04 73

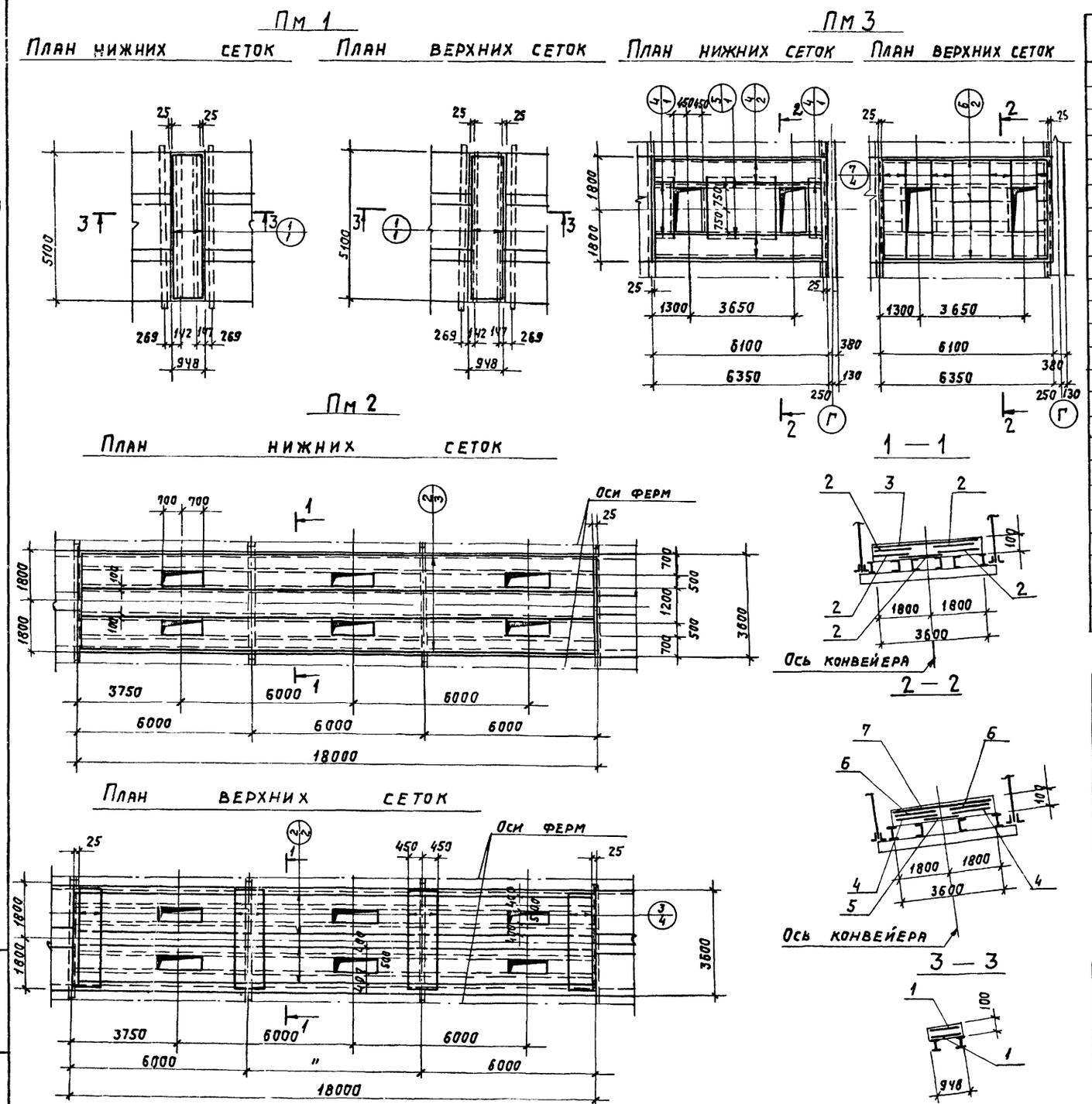

Формат	Зона	Поз.	Обозначение	Наименование	Кол.	Прим.
				Пм1		
				Сборочные ед. и детали		
		1	ГОСТ 8478-66	Сетка 250/150/5/9 В=900	10,2	п.м.
				Материалы		
				Бетон М200	0,5	м3
				Пм2		
				Сборочные ед. и детали		
		2	ГОСТ 8478-66	Сетка 250/150/5/9 В=1300	90,0	п.м.
		3	То же	То же 250/150/5/9 В=900	14.4	п.м
				Материалы		
				Бетон М200	6,0	м3
				Пм3		
				Сборочные ед. и детали		
		4	ГОСТ 3478-66	Сетка 250/150/5/9 В=1100	12,2	п.м.
		5	То же	То же 250/150/5/9 В=1700	5,2	п.м.
		6	"	" 250/150/5/9 В=1300	10,4	п.м.
		7	"	" 250/150/5/9 В=900	14,4	п.м
				Материалы		
				Бетон М200	1,94	м3

Выборка стали на 1 элемент

Марка эл-та	Арматурные изделия: Арматурная сталь по ГОСТ 5781-75, Класс А III, ф, мм 9		Итого	Холодн. отдел. проволока по ГОСТ 6727-53*, Класс В-I, ф, мм 5	Итого	Закладные изделия: Профиль L50×5	Арматур. сталь по ГОСТ 5781-75, Класс А III, ф, мм 8	Итого	Всего стали, кг
Пм1	31,0		31,0	6,3	6,3	—	—		37,3
Пм2	433,5		433,5	78,5	78,5	95,0	10,0	105,0	617,0
Пм3	164,0		164,0	32,1	32,1	40,0	4,2	44,2	240,3

Защитный слой бетона для рабочей арматуры - 10 мм

Арматуру сеток по ГОСТ 8478-66 принять из ф 9 А III и 5 В-I

Изм.	Лист	№ докум.	Подп.	Дата	Т.П.903-1-170- КЖ			
					Котельная с 4 котлами КЕ-25-14С. Топливо- каменные и бурые угли.			
Нач. отд.		Гин			Топливоподача	Литер	Лист	Листов
Гл. констр.		Гольденшлю				Р	60	
Рук. гр.		Сорокина			Галерея №1. Монолитные плиты Пм1 ÷ Пм3.	САНТЕХПРОЕКТ		
Ст. инж.		Будревич						

Маркировочная схема стеновых панелей галереи N 1.

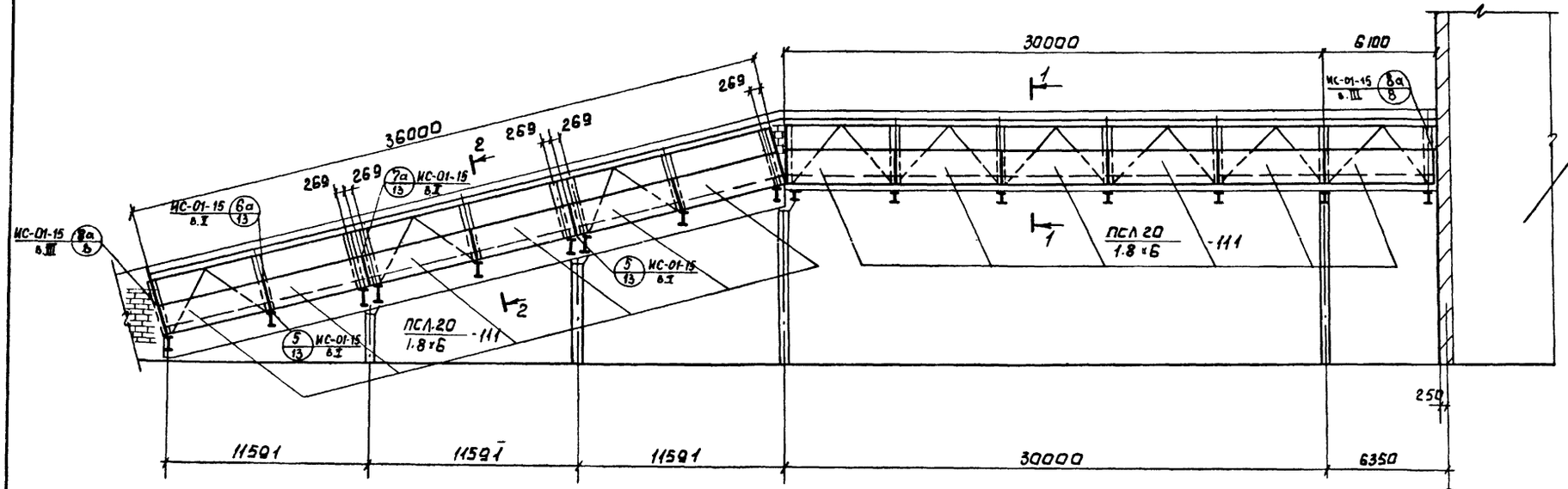

Задание дробильного устройства

1. В панелях из легких бетонов необходимо предусмотреть фактурные слои толщиной 20 мм из цементно-песчаного раствора марки 100.
2. Стеновые панели монтировать после монтажа и приварки плит перекрытия.
3. Заполнение швов стеновых панелей производить в соответствии с указаниями серии СТ-02-31, в.1

1 — 1

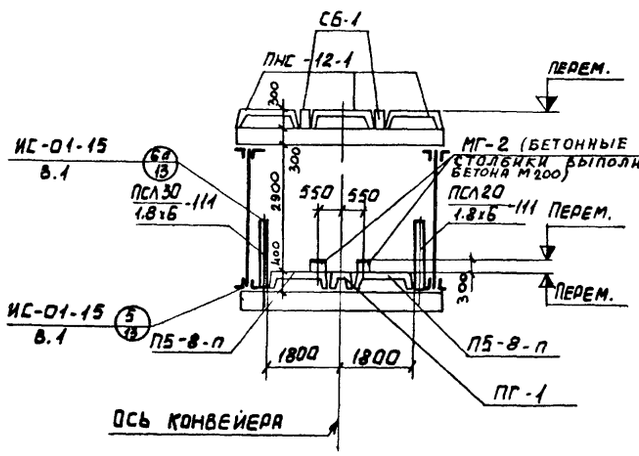

2 — 2

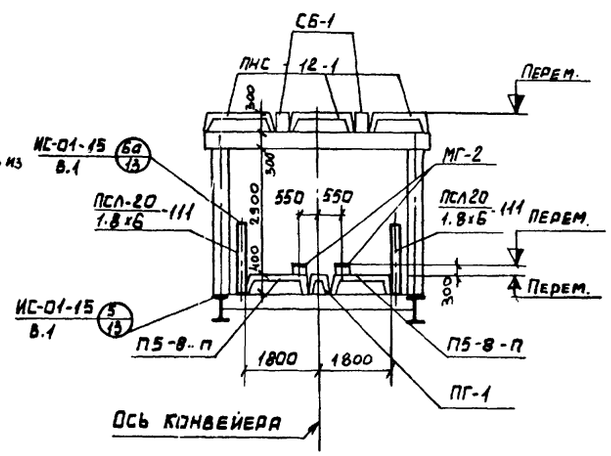

Спецификация элементов к маркировочной схеме, расположенной на данном листе

Марка	Обозначение	Наименование	Кол.	Прим.
		Сборные ж.б. эл-ты		
ПСЛ20 1.8×6 -III	1.432-5, в.1	Стеновая панель ПСЛ20 1.8×6 -III	24	2.9т
		Стальные эл-ты		
ММ1	ИС-01-15, в.1	Изделие соед. ММ1	24	0.0045т
ММ3	То же	Изделие соед. ММ3	48	0.003т
ММ4	—"—	То же ММ4	18	0.010т
ММ5	—"—	—"— ММ5	18	0.002т
ММ6	—"—	—"— ММ6	18	0.002т

Изм	Лист	№ докум.	Подп	Дата	ТП 903-1-170- КЖ			
					Котельная с 4 котлами КЕ-25-14с. Топливо - каменные и бурые угли.			
Нач.отд.		Гин			Топливоподача	Литер	Лист	Листов
Гл.констр.		Гольденцвейгер				Р	61	
Рук.гр.		Сорокина			Галерея к 1. Маркировочная схема стеновых панелей. Разрезы 1-1÷2-2.	САНТЕХПРОЕКТ		
Ст.инж.		Будревич						

Инв. № подл. | Подп. и дата

Альбом III

Типовой проект 903-1-170

Инв. № подл. | Подп. и дата

Маркировочная схема фундаментов

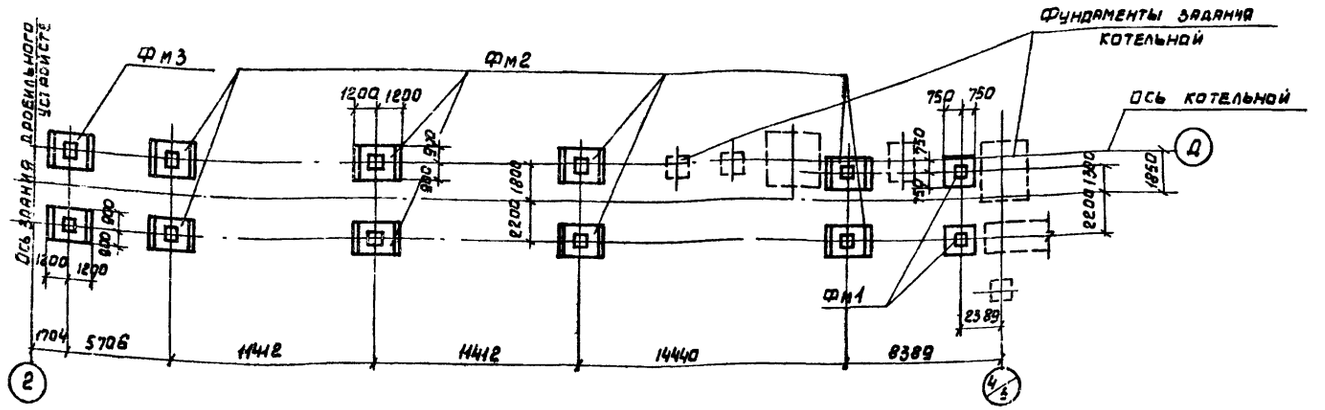

1—1

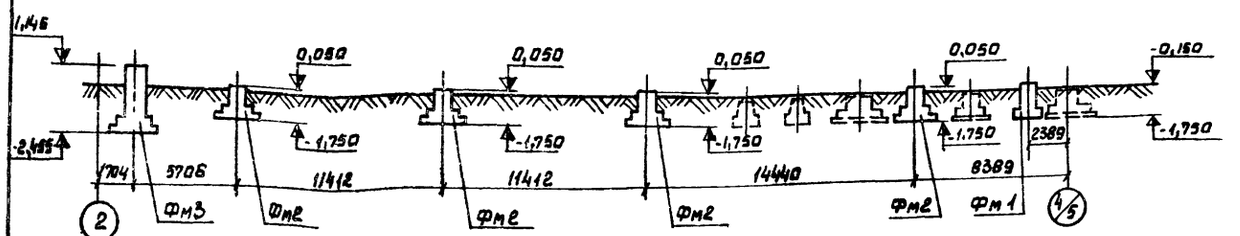

2—2

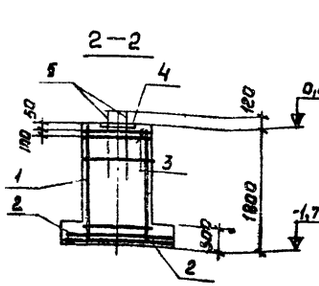

3—3

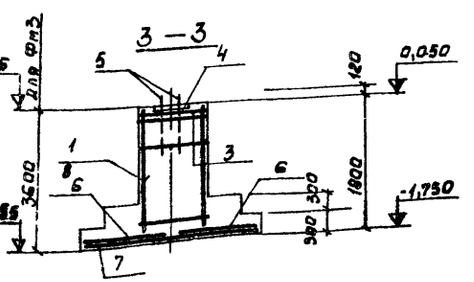

Раскладка сеток подошвы фундамента Фм1

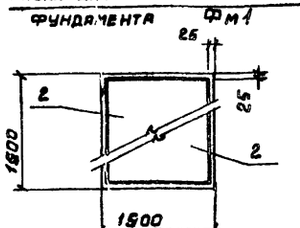

Раскладка сеток подошвы фундаментов Фм2, Фм3

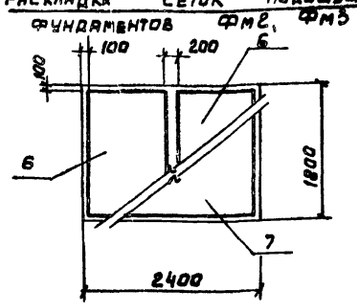

Фм1

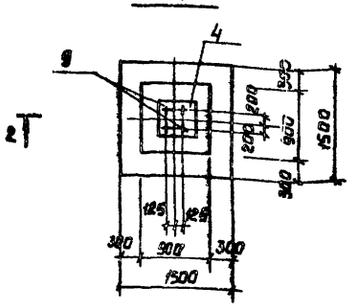

Фм2, Фм3

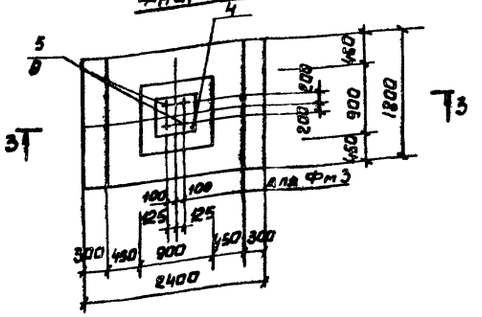

Спецификация элементов к маркировочной схеме, расположенной на листе

Марка	Обозначение	Наименование	Кол.	Прим.
Фм1	Т.П. 903-1-170- КЖ62	Фундамент монол. Фм1	2	
Фм2	то же	то же Фм2	8	
Фм3	——"——	——"—— Фм3	2	

Формат	Зона	Поз.	Обозначение	Наименование	Кол.	Прим.
				Фундамент Фм1		
				Сборочные ед. и детали		
		1	1.412-1, в.2	Каркас простр. КПА7	1	
		2	то же	Сетка арматурная С21-16	2	
		3	Т.П. 903-1-170- КЖИ-С4	То же С4	2	
		4	3.400-6	Изделие закладн. МИ3-28	1	
		9	Т.П. 903-1-170- КЖИ-МН5	То же МН5	4	
				Материалы: Бетон М200	1,5	м³
				Фундамент Фм2		
				Сборочные ед. и детали		
		1	1412-1, в.2	Каркас простр. КПА7	1	
		6	то же	Сетка арматурн. С2-16	2	
		7	——"——	то же С44-16	1	
		3	Т.П. 903-1-170- КЖИ-С4	——"—— С4	2	
		4	3.400-6	Изделие закладн. МИ3-28	1	
		9	Т.П. 903-1-170- КЖИ-МН5	То же МН5	4	
				Материалы: Бетон М200	3,3	м³
				Фундамент Фм3		
				Сборочные ед. и детали		
		8	1.412-1, в.2	Каркас простр. КПА22	1	
		6	то же	Сетка арматурн С2-16	2	
		7	——"——	То же С44-16	1	
		3	Т.П. 903-1-170- КЖ-С4	——"—— С4	2	
		4	3.400-6	Изделие закладн. МИ3-28	1	
		5	Т.П. 903-1-170- КЖИ-МН2	МН2	4	
				Материал: Бетон М200	4,8	м³

Изм.	Лист	№ докум.	Подпись	Дата	ТП 903-1-170- КЖ			
Нач. отд.		Гин			Котельная с 4 котлами КЕ-25-14С Топливо - каменные и бурые угли.			
Гл. конст.		Гольденштейн			Топливоподача	Литер	Лист	Листов
Рук. гр.		Сорокина				Р	62	
Ст. инж.		Будрина			Галерея № 2. Маркировочная схема фундаментов. Фундаменты Фм1-Фм3	САНТЕХПРОЕКТ		

16411-04 76

Альбом III

Типовой проект 903-1-170

Маркировочная схема плит покрытия

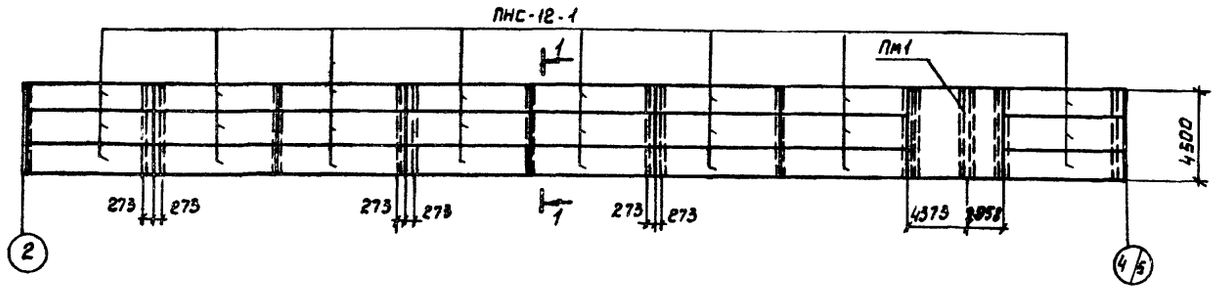

Маркировочная схема плит перекрытия

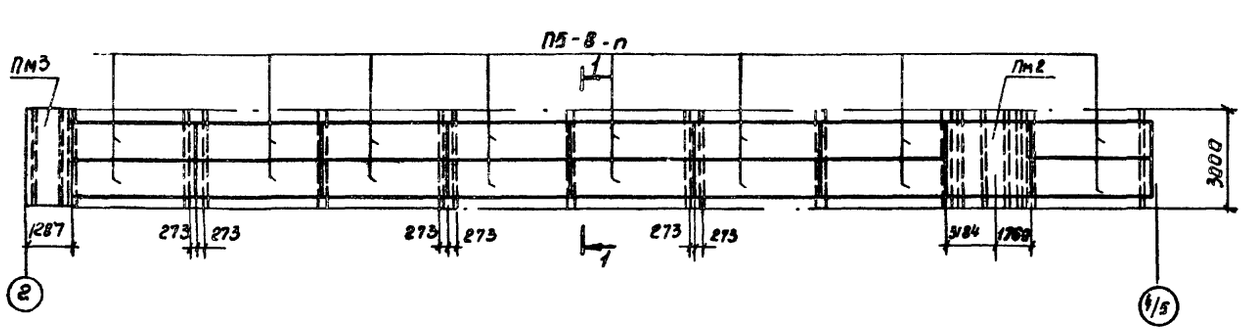

Маркировочная схема разбивки закладных деталей под стойки конвейера

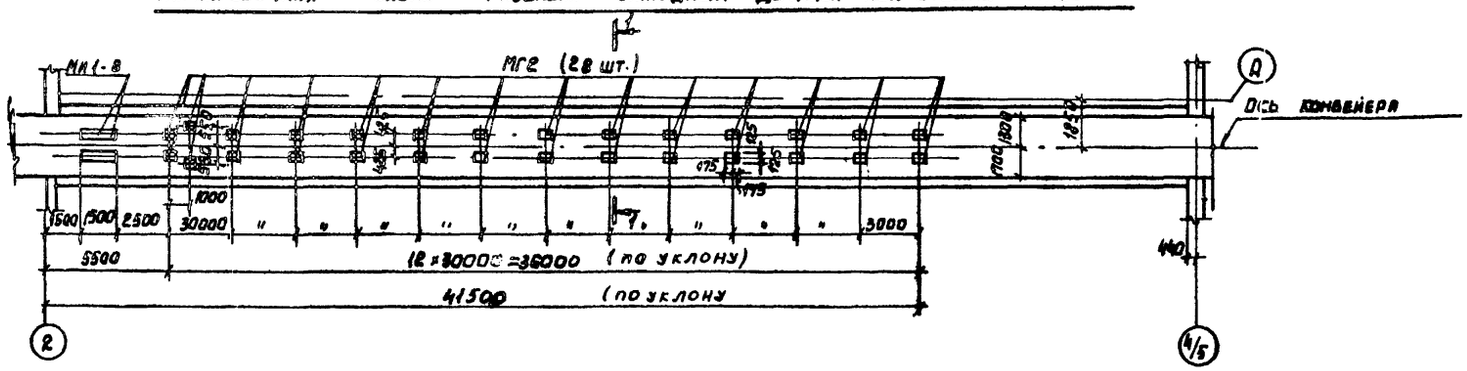

Спецификация элементов к маркировочным схемам, расположенным на данном листе

Марка	Обозначение	Наименование	Кол.	Прим.
		Маркировочная		
		схема плит		
		покрытия		
ПНС-12-1	ИС-01-15, в.3	Плита покрыт. ПНС-12-1	24	1,37т
ПМ1	Т.П.903-1-170-КЖ-64	Плита монолитн. ПМ1	1	
		Маркировочная		
		схема плит		
		перекрытия		
ПБ-8-п	ИС-01-15, в.1	Плита перекр. ПБ-8-п	16	2,4т
ПМ2	Т.П.903-1-170-КЖ-64	Плита монолитная ПМ2	1	
ПМ3	то же	То же ПМ3	1	
		Маркировочная схема		
		разбивки закладных		
		деталей под		
		стойки		
		конвейера		
МИ1-В	3.4000-6	Изделие закладн. МИ1-В	30	п.м
МГ2	ИС-01-15, в.5	то же МГ2	28	
		Материал		
		Бетон М200	0,8	м³

Выборка стали на 1 элемент

Марка эл-та	Арматурная сталь								Закладные изделия					Всего стали кг
	Арматурная сталь по ГОСТ 5781-75								Прокатная	Арматурная по ГОСТ 5781-75				
	Класс AII					Класс AI			δ=10	Класс AIII		Класс AI	Итого	
	Ø, мм				Итого	Ø, мм		Итого		Ø, мм		Ø, мм		
	10	12	16			8	6			12		24		
Фм1	19,0	9,2	58,4		86,6	2,6	2,8	5,4	11,0	3,2		16,68	30,88	94,68
Фм2	19,0	9,2	91,9		120,1	5,8	2,8	8,6	11,0	3,2		16,68	30,88	159,58
Фм3	19,0	28,0	114,7		161,7	10,0	7,1	17,1	11,0	3,2		16,68	30,88	219,68

Данный лист см. совместно с л. КЖ-65

Изм.	Лист	№ докум.	Подп.	Дата	ТП 903-1-170- КЖ			
Нач.отд.		Гин			Котельная с 4 котлами КЕ-25-14с. Топливо - каменные и бурые угли.			
Гл.конст.		Гольденингер			Топливоподача.	Литер	Лист	Листов
Рук.гр.		Сорокина				р	63	
Ст.инж.		Будревич			Галерея А-Е. Маркировочные схемы плит покрытия, перекрытия и закладных деталей.	САНТЕХПРОЕКТ		

Инв.№ подл. | Подп. и дата | Взам. инв.№

16411-04 77

Альбом III

Типовой проект 903-1-170

Пм 1

План нижних сеток

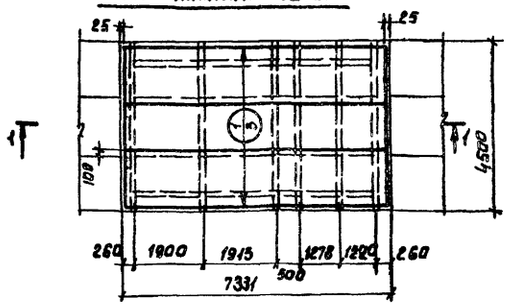

План верхних сеток

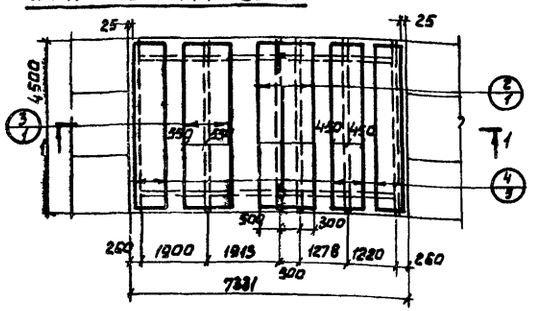

Пм 2

План нижних сеток

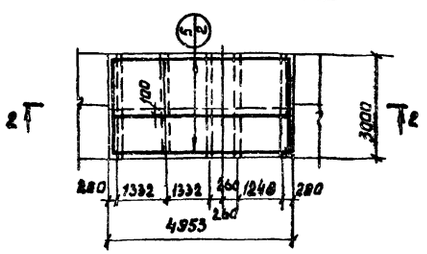

План верхних сеток

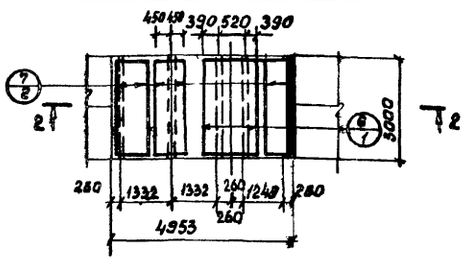

1—1

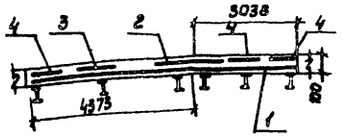

2—2

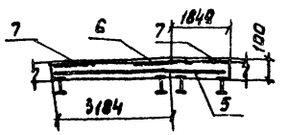

Пм 3

План нижних сеток

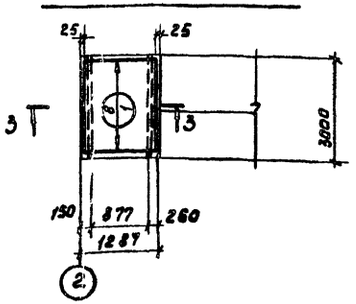

План верхних сеток

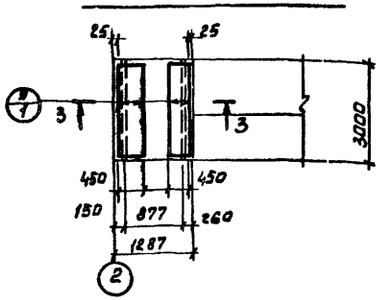

3—3

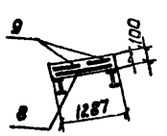

Защитный слой бетона для рабочей арматуры - 10 мм.

Арматуру сеток по ГОСТ 8478-66 принять из ФОАIII и 5В-I

Формат	Зона	Поз.	Обозначение	Наименование	Кол.	Прим.
				Пм1		
				Сборочные ед. и		
				детали		
		1	ГОСТ 8478-66	Сетка 150/250/9/5 В=1500	22.3	п.м
		2	То же	То же 250/150/5/9 В=1800	4.5	пм.
		3	—"—	—"— 250/150/5/9 В=1100	4.5	п.м.
		4	—"—	—"— 250/150/5/9 В=900	13.5	п.м.
				Материалы		
				Бетон М 200	3.3	м³
				Пм2		
				Сборочные ед.		
				и детали		
		5	ГОСТ 8478-66	Сетка 100/250/9/5 В=1300	10.1	п.м.
		6	То же	То же 250/150/5/9 В=1300	3.0	п.м.
		7	—"—	—"— 250/150/6/9 В=900	9.0	п.м.
				Материалы		
				Бетон М 200	1.5	м³
				Пм3		
				Сборочные ед		
				и детали		
		8	ГОСТ 8478-66	Сетка 100/250/9/5 В=2900	1.3	п.м.
		9	То же	То же 250/150/5/9 из В=900		
				Материалы		
				Бетон М 200	0.4	м³

Выборка стали на 1 элемент

Марка эл-та	Арматурные изделия: Арматурная сталь по ГОСТ 5781-75, Класс А III, ⌀ мм 9	Итого	Холоднотянутая проволока по ГОСТ 6727-53*, Класс В-I, ⌀ мм 5	Итого	Всего стали кг
Пм1	202,0	202,0	46,7	46,7	248,7
Пм2	42,0	42,0	22,8	22,8	64,8
Пм3	29,0	29,0	5,75	5,75	34,75

Изм.	Лист	№ докум.	Подп.	Дата	ТП 903-1-170- КЖ			
					Котельная с 4 котлами КЕ-25-14с. Топливо - каменные и бурые угли.			
Нач. отд.		Гин			Топливоподача	Литер	Лист	Листов
Гл. конст.		Гольденштейн				Р	64	
Рук. гр		Сорокина			Галерея № 2. Монолитные плиты Пм1÷Пм3	САНТЕХПРОЕКТ		
Ст. инж.		Будревич						

Инв. № подл. | Подп. и дата | Взам. инв. №

16411-04 78

Типовой проект 903-1-170 Альбом III

Маркировочная схема стеновых панелей

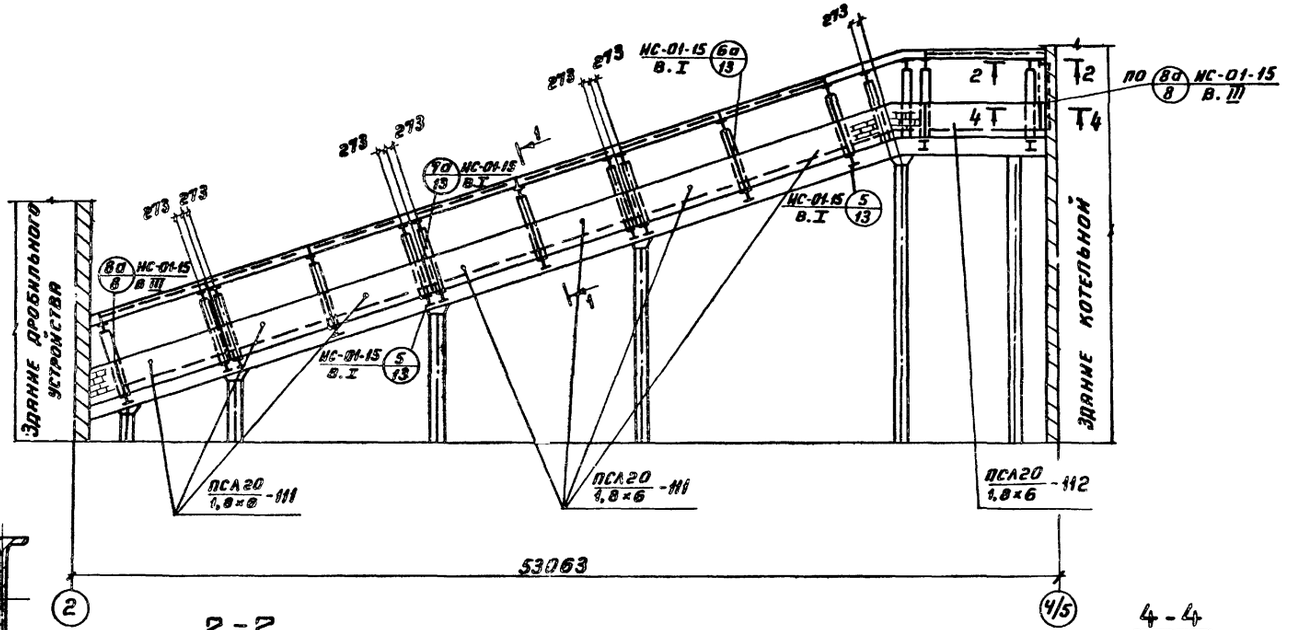

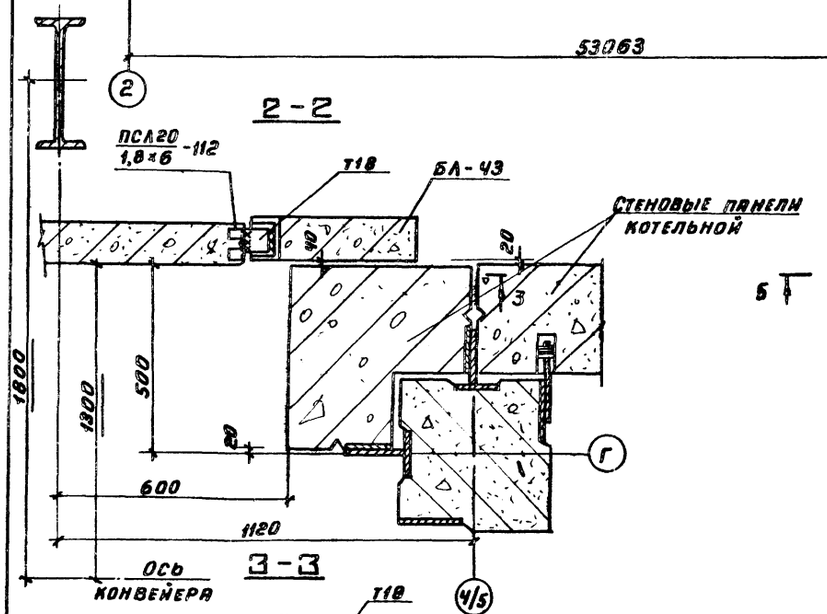

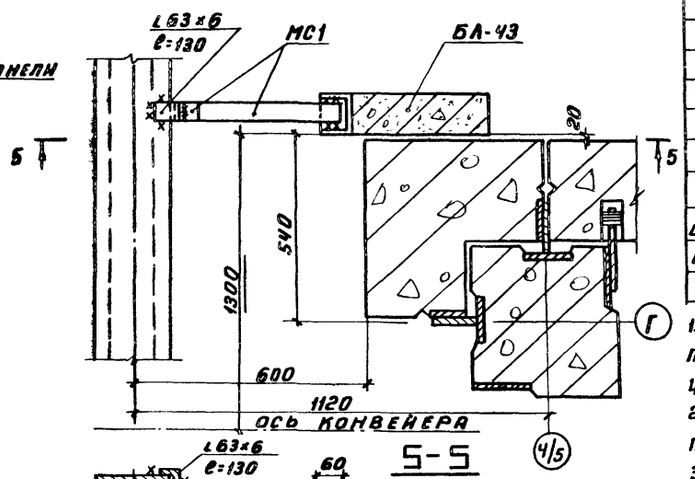

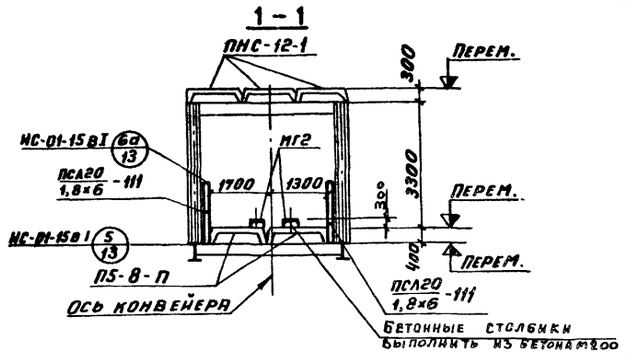

Спецификация элементов к маркировочной схеме, расположенной на данном листе

Марка	Обозначение	Наименование	Кол	Прим
		Сборные ж. б.		
		Элементы		
		Стеновая панель		
ПСЛ20 1,8×6 -111	1.432-5. в.1	ПСЛ20 1,8×6 -111	14	2,9т
ПСЛ20 1,8×6 112	То же	То же ПСЛ20 1,8×6 -112	2	2,9т
		Стальные эл-ты		
ММ1	МС-01-15, В.1	Изделие соедин. ММ1	20	0,004т
ММ3	То же	То же ММ3	32	0,003т
ММ4	— " —	— " — ММ4	6	0,010т
ММ5	— " —	— " — ММ5	20	0,002т
ММ6	— " —	— " — ММ6	20	0,002т
МС1	т.п. 903-1-170-КЖИ-МС1	Изделие соедин. МС1	1	8,0кг
Т18	1.439-1	То же Т18	1	0,5кг
L125×10	ГОСТ	Уголок L125×10 ℓ=130	1	2,5кг
L63×6		То же L63×6 ℓ=130	1	0,8кг

1. В панелях из легких бетонов необходимо предусмотреть фактурные слои толщиной 20 мм. из цементного раствора марки 100.
2. Стеновые панели монтировать после монтажа и приварки плит перекрытия.
3. Заполнение швов стеновых панелей производить в соответствии с указаниями серии СТ-02-31, в.1

Изм	Лист	№ докум.	Подп.	Дата	ТП 903-1-170-КЖ			
					Котельная с 4 котлами КЕ-25-14 С Топливо-каменные и бурые угли			
Нач. отд.		Гнн			Топливоподача	Литер	Лист	Листов
Гл. констр.		Гольденштейн				Р	65	
Рук. гр.		Сороцкий						
Ст. инж.		Будревич			Галерея н 2. Маркировочная схема стеновых панелей.	САНТЕХПРОЕКТ		

Инв. № подл. | Подп. и дата | Взам. инв. №

Альбом III

Типовой проект 903-1-170

План фундаментов

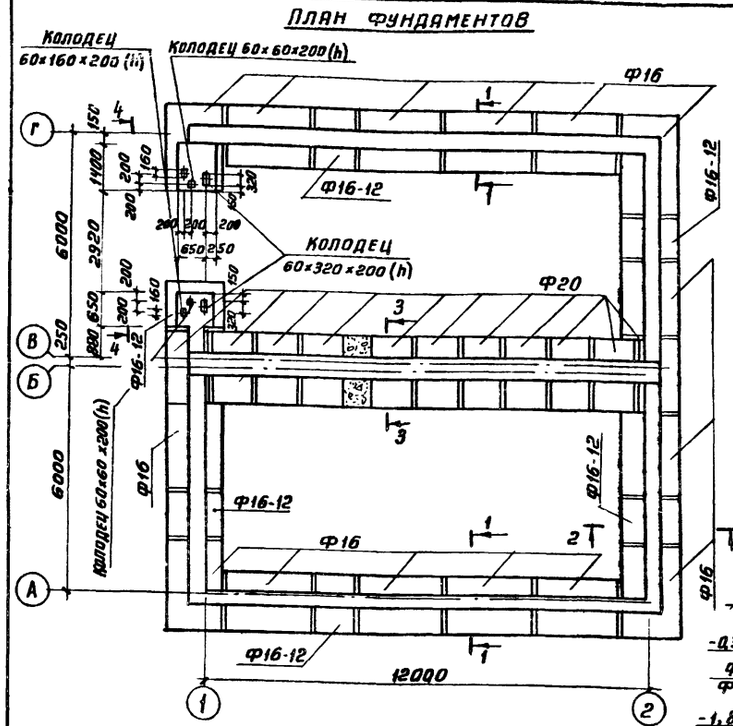

1-1

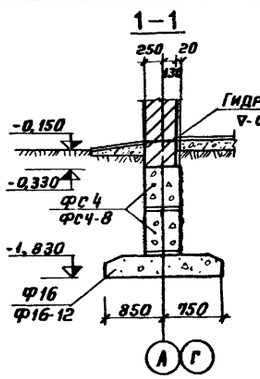

2-2

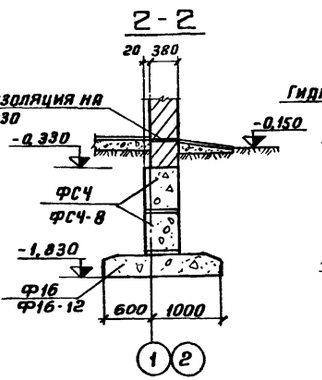

3-3

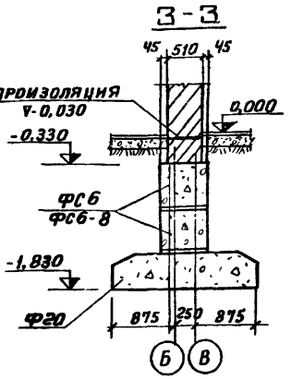

5-5

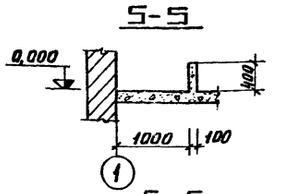

Б-Б

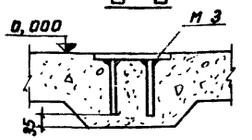

4-4

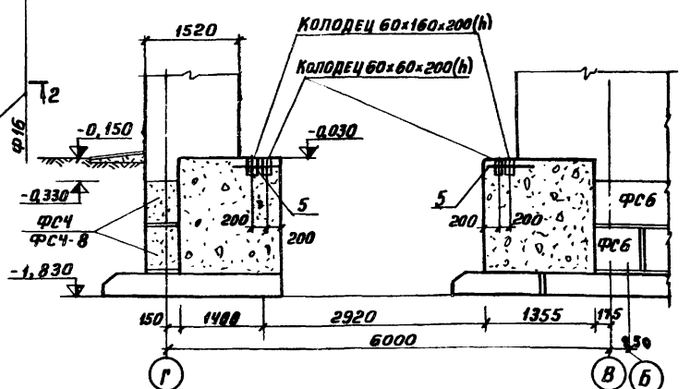

План на отм. 0,000

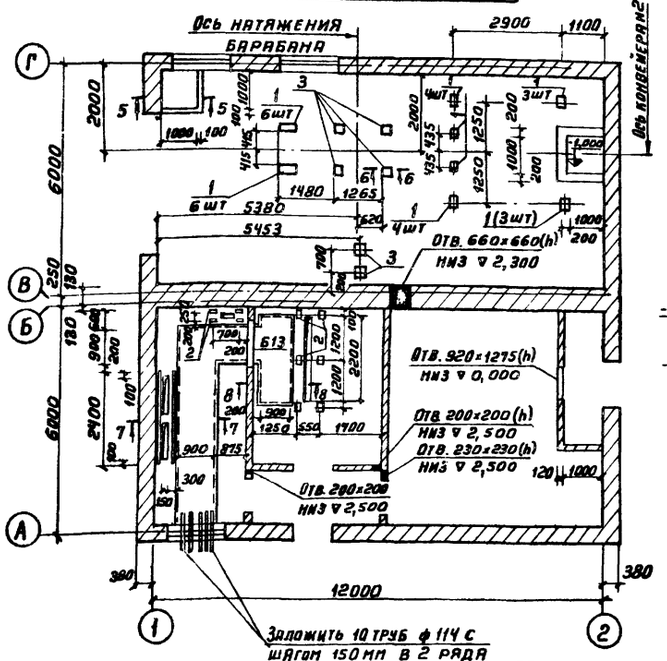

7-7

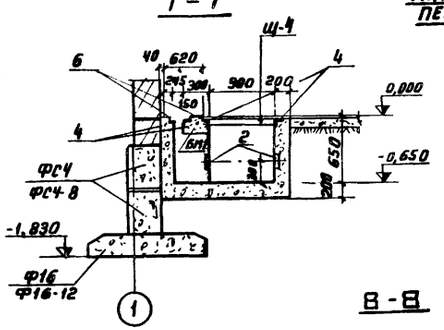

Маркировочная схема перекрытия канала

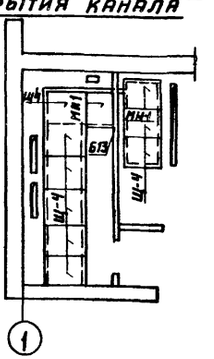

8-8

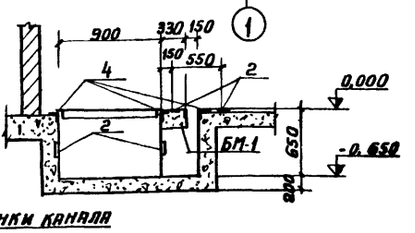

Марка	Обозначение	Наименование	Кол.	Примеч
		Сборные железобетонные		
		конструкции фундаментов		
ФС4	1.116-1 Вып.1	Блок бетонный ФС4	34	1,30т
ФС4-8	"	" ФС4-8	5	0,415т
ФС6	1.116-1 Вып.1	Блок бетонный ФС6	10	1,96т
ФС6-8	"	" ФС6-8	3	0,62т
Ф16	1.112-1 Вып 1	Плита фундаментная ф16	15	2,47т
Ф16-12	"	" ф16-12	6	1,215т
Ф20	"	" Ф20	11	2,44т
		Монолитные ж.б. конструкц.		
Мон.участки		Бетон марки 200	1,8	м³
		Маркировочная схема		
		перекрытия канала		
Б13	1.139-1 вып.1	Ж.б перемычка Б13	1	
Щ-4	т.п.903-1-170-КЖИ-Щ-4	Щит перекрытия Щ-4	10	46,3кг
МН1	т.п.903-1-170-КЖИ-МН1	Металлическое издел. МН1	2	
БМ1	КЖ-69	Балка монолитная БМ1	2	
		Материал		
		Бетон марки 200	8,1	м³

Формат	Зона	Поз	Обозначение	Наименование	Кол.	Примеч
		1	3.400-6	Изделие закладное МИЗ-1	28	1,9кг
		2	"	" МИЗ-2	19	1,9кг
		3	"	" МИЗ-12	6	4,3кг
		4	3.400-6	Изделие закладное МИЧ-13	26	4,2кг
		5	т.п.903-1-170-КЖИ С-4	Сетка арматурная С-4	2	
		6		ГОСТ 8240-12 С 6,5 ℓ=2,4м	2	14,1кг

Согласовано
Инв. № подл. | Подпись и дата | Взам. инв. №
Инв. № отд. КСО Михалевский
Нач. 30 Голобой

Изм.	Лист	N докум.	Подп.	Дата
Нач. отд.		Гин		
Гл. констр.		Гольденман		
Рук. гр.		Сорокина		
Исполн.		Сорокина		

ТП 903-1-170- КЖ

Котельная с 4 котлами КЕ-25-14С
Топливо-каменные и бурые угли

Топливоподача

Литер	Лист	Листов
Р	66	

Дробильное устройство. План фундаментов. План на отм. 0,000. Сечения фундаментов

САНТЕХПРОЕКТ

Кор. Терентьева

16444-04 80

Формат А2

Типовой проект 903-1-170 Альбом III

План на отм. 5,400

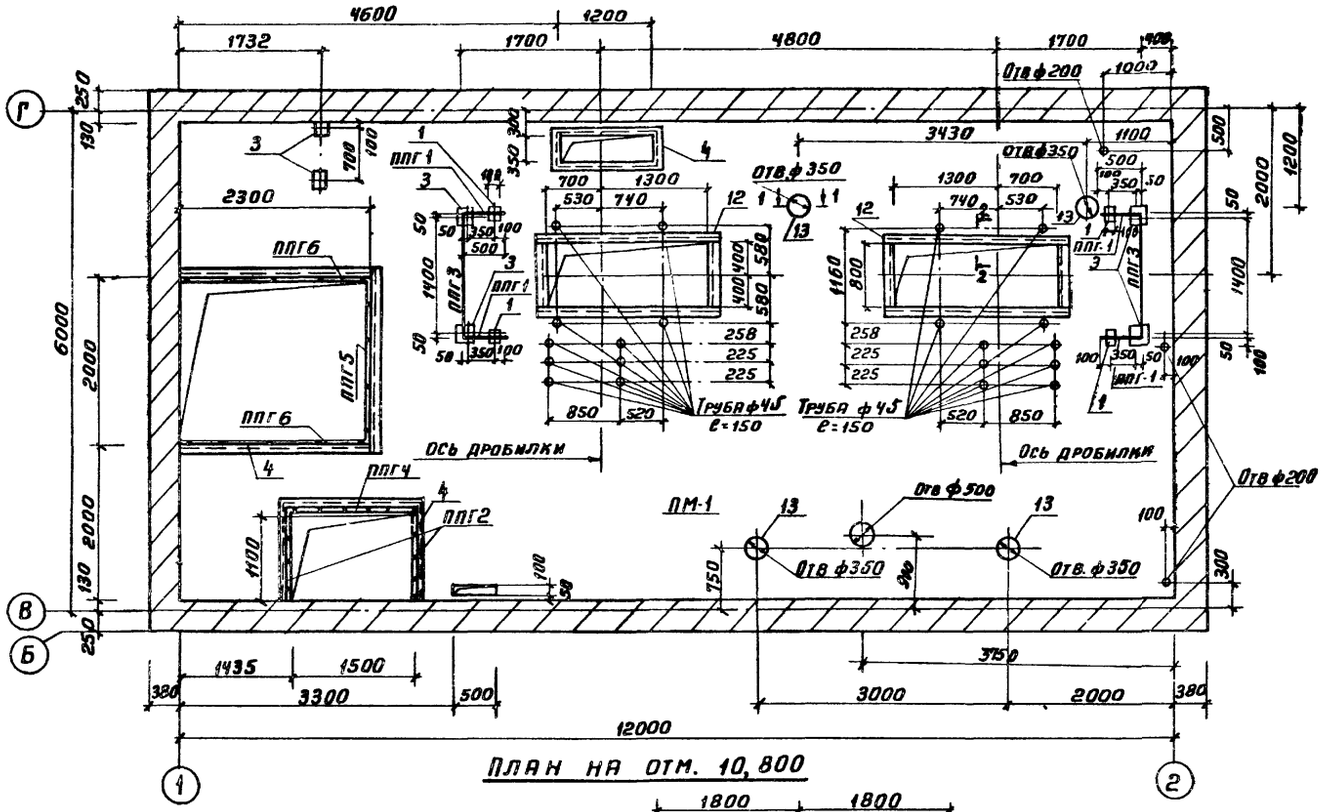

План на отм. 10,800

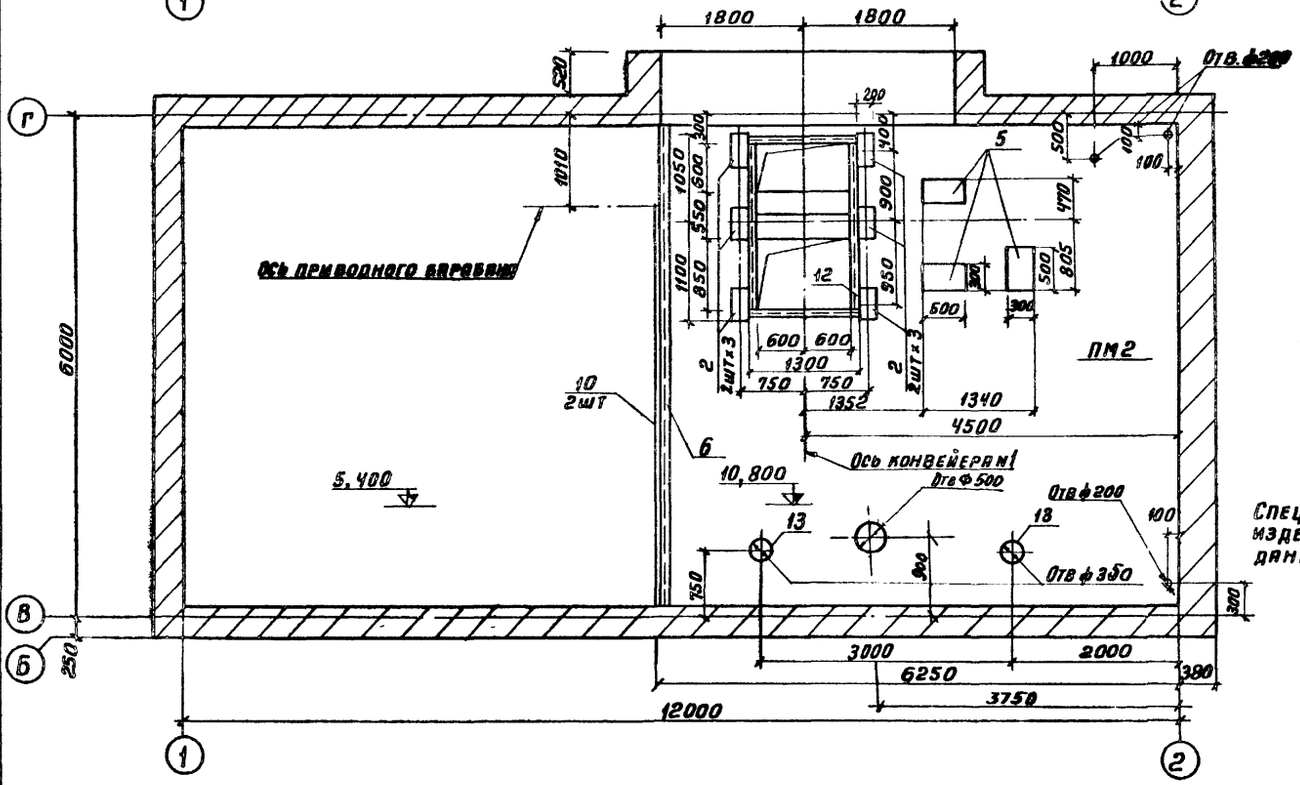

1 - 1

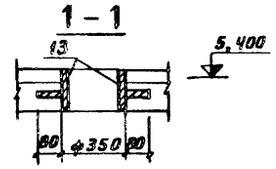

2 - 2

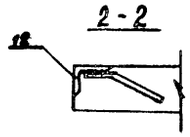

Спецификация закладных изделий и ограждений дана на листе КЖ-68

Маркировочная схема плит покрытия в осях В-Г

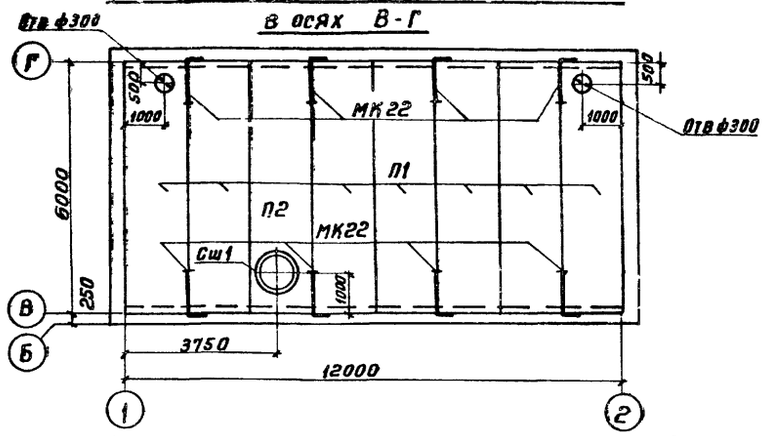

Маркировочная схема плит покрытия в осях А-Б

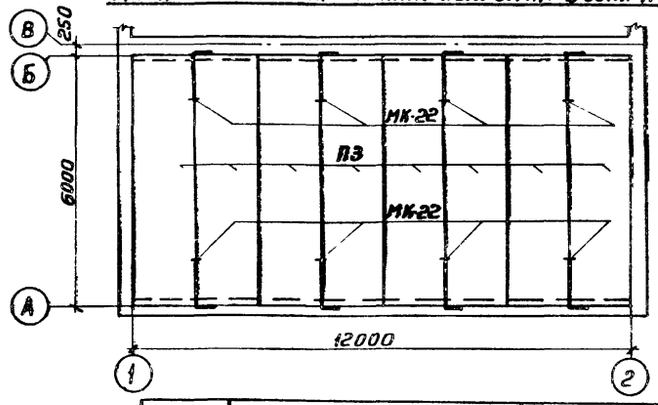

Марка	Обозначение		Наименование	Кол.	Примеч.
			Сборные ж.б. элементы		
			Снеговые р-ны I, II / III, IV		
П-1	1.465-7	Вып. 3	Плита покрытия ПАШВ 1,5×6 -2 / ПАШВ 1,5×6 -3	7	
П-2	„	„	„ „ ПАШВ-10 1,5×6 -2 / ПАШВ-10 1,5×6 -3	1	
П-3	1.465-7	Вып. 3	„ „ ПАШВ 1,5×6 -3 / ПАШВ 1,5×6 -5	8	
Сш-1	1.494-24	Вып. 1	Стакан жел. бет. Сш-1	1	
			Монолитные элементы		
ПМ-1		КЖ-68	Плита ПМ1	1	
ПМ-2		КЖ 68	„ ПМ2	1	
			Металлические изделия		
МК-22	2.430-3	Вып 3	Анкер МК-22	16	
	ГОСТ 8732-78		Труба ф 45 ℓ = 150	18	

Согласовано

Инв. № подл. | Подпись и дата | Взам. инв. №

Изм.	Лист	№ докум.	Подп.	Дата
Нач. отд.		Гин		
Гл. констр.		Гольденмихтер		
Рук. груп.		Сорокина		
Ст. инж.		Сорокина		
Кол.		Терентьева		

ТП 903-1-170- КЖ

Котельная с 4 котлами КЕ-25-14С
Топливо - каменные и бурые угли

Топливоподача

Литер	Лист	Листов
Р	67	

Пробильное устройство. Планы на отм. 5,400; 10,800. Маркировочные схемы плит покрытия

САНТЕХПРОЕКТ

16411-04 81

Формат А2

Альбом III

Типовой проект 903-1-170

План раскладки нижней арматуры плиты Пм1

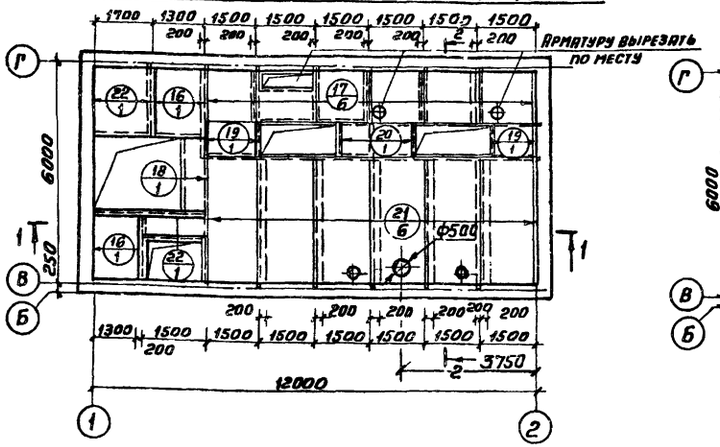

План раскладки верхней арматуры плиты Пм2

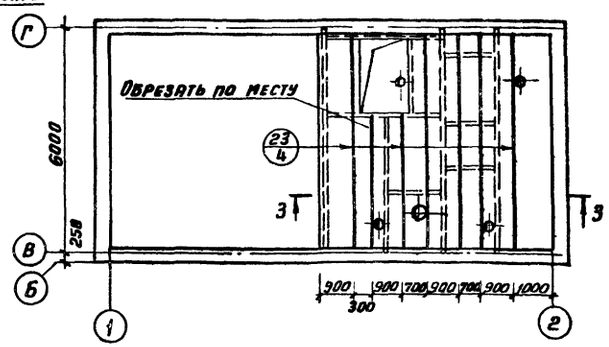

План раскладки верхней арматуры плиты Пм1

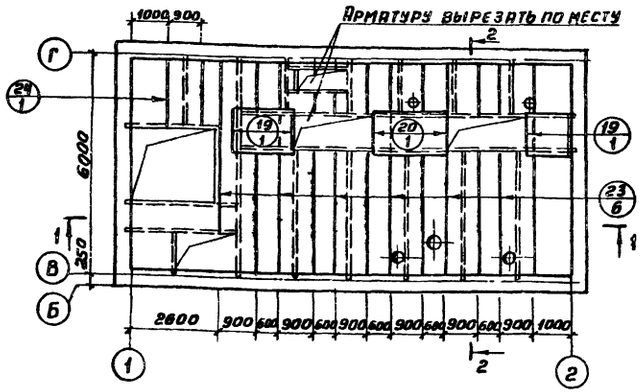

1 – 1

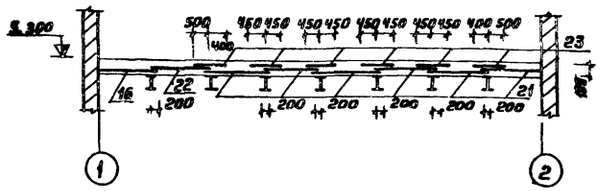

2 – 2

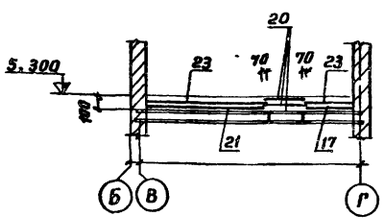

3 – 3

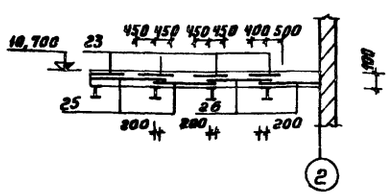

План раскладки нижней арматуры плиты Пм2

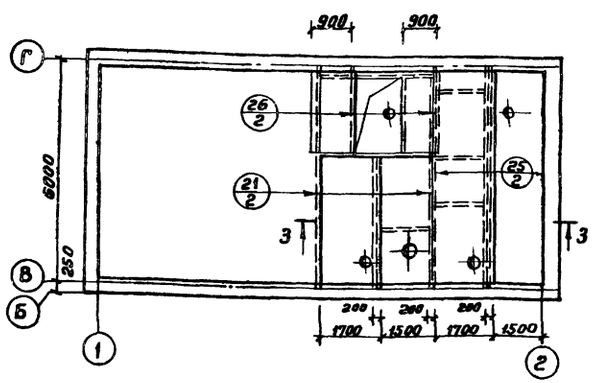

Выборка стали дана на листе КЖ-69

Арматуру сеток по ГОСТ 8478-66 принять ф9АIII и 5В-I

Марка	Обозначение	Наименование	Кол.	Примеч.
		Ограждающие конструкции		
ППГ1	1.459-2 Вып. 4	Ограждение площадок АПГ1	4	17,0 кг
ППГ3	" "	" " ППГ3	2	24,0 кг
ППГ5	" "	" " ППГ5	1	33,0 кг
ППГ6	" "	" " ППГ6	4	36,0 кг
ППГ2	1.459-2 Вып. 4	" " ППГ2	2	21,0 кг
ППГ4	" "	" " ППГ4	1	30,0 кг

Спецификация элементов монолитной конструкции

Формат	Зона	Позиц.	Обозначение	Наименование	Кол.	Примеч.
				ПМ1		
				Сборочные единицы и детали		
		1	3.400-6	Изделие закладное МИ3-1	4	1,7 кг
		3	"	" МИ3-12	6	4,3 кг
		4	3.400-6	Изделие закладное МИ4-13	14,2 п.м	4,2 кг
		12	ТП 903-1-170-КЖИ-МН3	Изделие закладное МН3	5,0 п.м	15,7 кг/п.м
		13	ТП 903-1-170-КЖИ-МН4	Изделие закладное МН4	2	35,0 кг
		16	ГОСТ 8478-66	Сетка сварная 250|150|5|9 В=1300	2	2,0 п.м
		17	"	" 250|150|5|9 В=1700	6	1,5 п.м
		18	ГОСТ 8478-66	Сетка сварная 250|150|5|9 В=900	1	2,0 п.м
		19	"	" 250|150|5|9 В=1100	3	1,0 п.м
		20	"	" 250|150|5|9 В=1100	2	2,0 п.м
		21	"	" 250|150|5|9 В=1700	6	3,5 п.м
		22	"	" 250|150|5|9 В=900	1	1,5 п.м
		23	ГОСТ 8478-66	" 250|150|5|9 В=900	6	6,0 п.м
		27	ГОСТ 8478-66	" 250|150|5|9 В=1700	1	2,0 п.м
				Материалы		
				Бетон марки 200	5,94	м³
				ПМ2		
				Сборочные единицы и детали		
		2	3.400-6	Изделие закладное МИ4-10	12	5,9 кг
		5	"	" МИ4-12	3	10,6 кг
		6	"	" МИ2-10	5,7 п.м	7,34 кг
		13	ТП 903-1-170-КЖИ-МН4	Изделие закладное МИ-4	2	35,0 кг
		12	ТП 903-1-170-КЖИ-МН3	Изделие закладное МН3	6,6 п.м	
		23	ГОСТ 8478-66	Сетка сварная 250|150|5|9 В=900	4	6,0 п.м
		21	"	" 250|150|5|9 В=1700	2	3,5 п.м
		25	ГОСТ 8478-66	" 250|150|5|9 В=1700	2	6,0 п.м
		26	"	" 250|150|5|9 В=900	2	2,2 п.м
				Материалы		
				Бетон марки 200	3,45	м³

				ТП 903-1-170-КЖ		
				Котельная с 4 котлами КЕ-25-14с Топливо-каменные и бурые угли		
Изм.	Лист	№ докум.	Подп.	Дата		
Нач. отд.		Гин			Топливоподача	Литер: Р; Лист: 68; Листов:
Гл. конс.		Гольденшлюгер				
Рук. гр.		Сорокина			Дробильное устройство. Армирование плит ПМ-1, ПМ-2	САНТЕХПРОЕКТ
Ст. инж.		Сорокина				

Инв. № подл. | Подп. и дата

Кол. Терентьева 16411-04 82 Формат 22

Альбом III

Типовой проект 903-1-170

Инв.№ подл. | Подпись и дата

План железобетонного пояса на отм. 4,910
10,220; 13,912

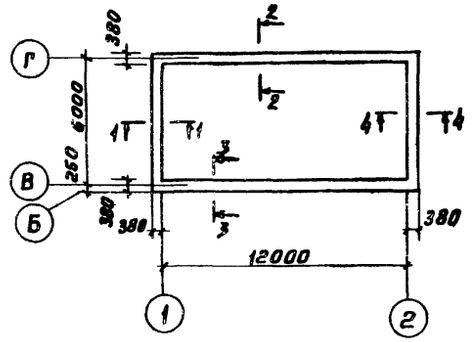

1-1

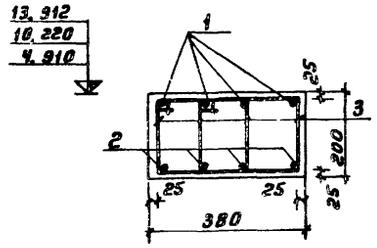

2-2

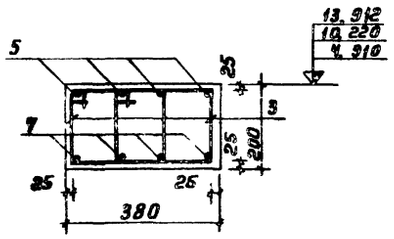

3-3

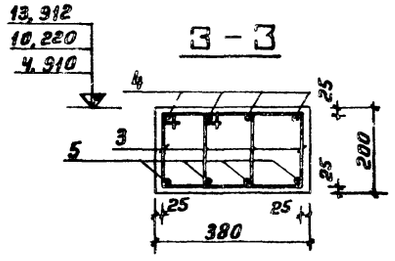

4-4

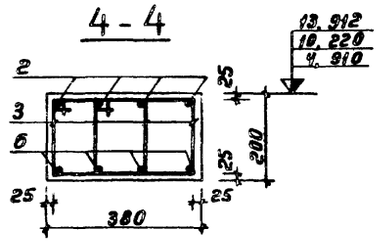

Бм-1

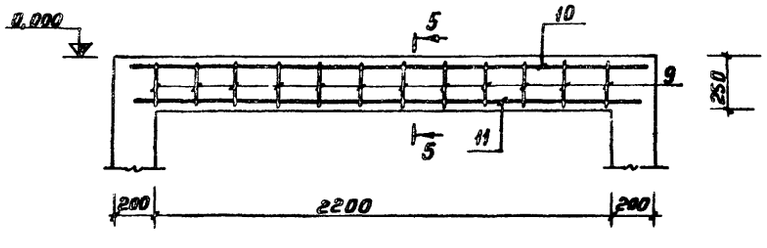

5-5

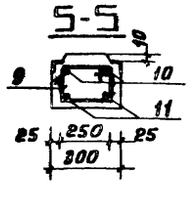

Деталь армирования угла жел. бетонного пояса

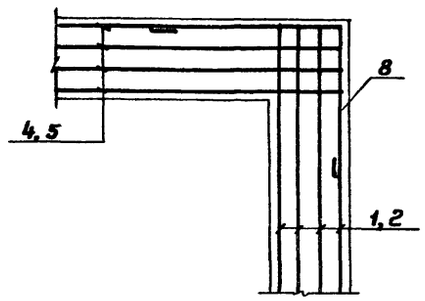

Ведомость стержней на один элемент

Марка эл-та	Поз	Эскиз и сечение	Ф, мм	Длина, мм	Кол
Ж.Б. пояс	1	6480	8 AI	6480	4
	2	6480	10 AII	6480	8
	3	380 (220)	8 AI	380	520
	4	12740	8 AI	12740	4
	5	12740	10 AII	12740	8
	6	6480	12 AII	6480	4
	7	12740	12 AII	12740	4
	8	1900	10 AII	3850	8
Бм 1	9	330	6 AI	1000	12
	10	2400	8 AI	2400	2
	11	2400	10 AIII	2400	2

Спецификация элементов к маркировочным схемам расположенным на листе

Марка	Обозначение	Наименование	Кол.	Примеч.
		Монолитные жел. бет. конструкции		
м.б.пояс	КЖ-69	Жел. бетонный пояс	3	

Спецификация элементов монолитной конструкции

Формат	Зона	Позиц	Обозначение	Наименование	Кол.	Прим.
				Жел. бетон. пояс		
				Сборочные единицы и детали		
		1÷8	КЖ-69	Стержни одиночные		
				Материалы		
				Бетон марки 200	1,41	м³
				Балка Бм1	1,41	м³
		9,10	КЖ-69	Стержни одиночные		
				Материалы		
				Бетон марки 200	0,2	м³

Выборка стали на один элемент, кг

Марка элемента	Арматурные изделия												Закладн. изд	Всего
	Арматурная сталь ГОСТ 5781-75 ГОСТ 6727-53*												Прокатная сталь	
	Класс AI			Класс AII			Класс AIII			Класс BI				
	Ф, мм			Ф, мм			Ф, мм			Ф мм				
	8	6	Итого	10	12	Итого	9	10	Итого	5	Итого		Итого	
ПМ1	—			—	—	—	87,0		87,0	17,5	17,5	—	—	104,5
ПМ2	—	—	—	—	—	—	63,0	—	63,0	15,3	15,3	—	—	78,3
Ж.Б. пояс	139,2		139,2	113,9	68,3	182,2		—		—	—	—	—	321,4
Бм1	0,95	2,7	3,65	—	—	—	—	1,5	1,5	—	—	—	—	5,15

Изм.	Лист	N докум.	Подп.	Дата	ТП 903-1-170 - КЖ		
					Котельная с 4 котлами КЕ-25-14С Топливо - каменные и бурые угли		
Нач. отд.		Гин			Топливоподача	Литер	Лист	Листов
Гл. констр.		Гольденшлюгер				Р	69	
Рук. груп.		Сорокина						
Ст. инж.		Сорокина			Дробильное устройство. Жел. бетонный пояс на отм. 4,910; 10,220 13,912. Балка Бм1. Арматурный чертеж	САНТЕХПРОЕКТ	

Коп. Терентьева 16411-04 83 Формат 22

Альбом III

Типовой проект 903-1-170

Пояснительная записка

1. Металлические конструкции разработаны на стадии КМ и являются исходным материалом для разработки чертежей КМД.
2. Строительство предусмотрено в районах с сейсмичностью до 6 баллов, в районах с температурой -40°С и выше при снеговой и ветровой нагрузках по I÷IV географическим районам.
3. Расчет конструкций произведен в соответствии с СНиП II-6-74, СНиП II В 3-72.
4. Для металлических конструкций применена сталь класса $C^{38}/_{23}$ марок ВСт3 Сп5; ВСт3 пс6 и ВСт3 кп2. Указания о применении различных марок сталей даны на чертежах схем. Условия поставки сталей приведены в технической спецификации.
5. Все заводские соединения сварные.
6. Монтажные соединения металлоконструкций выполняются на болтах нормальной точности М20; М24 и монтажной сварке.
7. Сварочные материалы: для механизированной сварки при $t \geq 0°C$ применять сварочные материалы, обеспечивающие соединения встык, равнопрочное основному металлу; для ручной сварки при $t \geq 0°C$ электроды типа Э42.
8. Изготовление, монтаж и приемка конструкций осуществляется в соответствии с главой СНиП III-18-75 „Металлические конструкции". Монтаж конструкций транспортных галерей должен начинаться от неподвижной опоры, как правило, снизу вверх по уклону по специально разработанному проекту организации работ.
9. Металлические конструкции ниже уровня земли обетонировать бетоном М100.
Все металлоконструкции огрунтовать на заводе лаком БТ-783 по ГОСТ 1347-67 (кроме мест соединений) и окрасить после монтажа краской БТ-177 по ГОСТ 5631-70* за 2 раза.

Ведомость примененных и ссылочных документов

Обозначение	Наименование	Примечание
Серия 1.459-2 вып. 3,4	Стальные лестницы, переходные площадки и ограждения	
Серия 1.425-1 вып. 3	Стальные подкрановые балки, балки путей подвесного транспорта пролетом 6 м	
Серия ИС-01-1 вып. I; II; III; IV; V	Отапливаемые траспортерные галереи пролетами 12, 24 и 30 м	

Условные обозначения:

- Отверстие круглое
- Постоянный болт нормальной точности
- Временный болт нормальной точности
- Сварной заводской шов встык видимый
- Сварной монтажный шов встык видимый
- Сварной заводской шов встык невидимый
- Сварной монтажный шов встык невидимый
- Сварной заводской угловой сплошной шов видимый
- Сварной монтажный угловой сплошной шов видимый
- Сварной заводской угловой сплошной шов невидимый
- Сварной монтажный угловой сплошной шов невидимый



Номер узла

Ссылка на узел в чертежах той же марки



Номер узла

Номер листа, где узел изображен



Шифр типового проектного материала

Номер выпуска



по типу

Ссылка на узлы по стандартам и типовым чертежам с незначительным изменением

Типовой проект разработан в соответствии с действующими нормами и правилами и предусматривает мероприятия, обеспечивающие взрывную, взрывопожарную и пожарную безопасность

Гл. инженер проекта Ю.Раскин

Перечень чертежей основного комплекта ТП 903-1-170- КМ

Лист	Наименование	Примечание
1	Общие данные	
2	Приёмное устройство. Галерея № 1. Техническая спецификация металла	
3	Дробильное устройство. Галерея № 2. Техническая спецификация металла	
4	Приёмное устройство. Схемы колонн на отм. 0,000, балок покрытия, прогонов кровли.	
5	Приёмное устройство. Схемы фахверка Узлы 1, 2.	
6	Приёмное устройство. Схемы стоек на отм. 0,000, балок на отм. 7,200. монорельсов на отм. 6,510; 10,700	
7	Приёмное устройство Схемы балок и прогонов в осях 2-4, колонна К2.	
8	Приёмное устройство. Схема бункеров.	
9	Приёмное устройство. Схема бункеров. Схемы монорельсов на отм. 4,000; 3,600.	
10	Приёмное устройство. Схема решеток бункеров.	
11	Приёмное устройство. Схемы балок площадок на отм. 3,000; 5,400; 9,200	
12	Приёмное устройство. Схемы балок на отм. -7,800; -8,122	
13	Приёмное устройство. Схемы лестниц и ограждений на отм. 3,000; 5,400; 9,200.	
14	Приёмное устройство. Схемы лестниц на отм. -3,000; -7,800; -9,770; -8,200 и ограждений на отм. -8,200.	
15	Приёмное устройство. Узлы 6 ÷ 10.	
16	Приёмное устройство. Узлы 11 ÷ 15.	
17	Приёмное устройство. Узлы 16 ÷ 21.	
18	Дробильное устройство. Схемы балок перекрытия на отм. 5,400; 10,800.	
19	Дробильное устройство. РМ1; РМ2; Узел 25.	
20	Дробильное устройство. Схема подвесных путей на отм. 9,790; 13,490.	
21	Дробильное устройство. Схемы стоек на отм. 0,000. Схема площадки под конвейер. Узлы 24, 25, 26.	
22	Дробильное устройство. Схемы лестниц на отм. 5,400; 7,800; 10,800; 15,400.	
23	Схема металлических конструкций галереи № 1.	
24	Схема балок пола и связей галереи № 1.	
25	Галерея № 2. Схема несущих конструкций.	
26	Узлы 27 ÷ 29; 35.	
27	Узлы 30 ÷ 34.	
28	Натяжное устройство. Схема балок, стоек, лестниц и ограждений.	

					ТП 903-1-170- КМ	
					Котельная с 4 котлами КЕ-25-14С Топливо-каменные и бурые угли	
Изм.	Лист	№ докум.	Подп.	Дата		
Нач. отд		Гин			Топливоподача	Литер: Р; Лист: 1; Листов:
Гл. констр.		Гельденштейн				
Рук. гр.		Четвертакова				
Инж.		Прохорова			Общие данные	САНТЕХПРОЕКТ

Инв. № подл. | Подпись и дата

16411-04 84

Альбом III

Типовой проект 903-1-170

Приёмное устройство

Марка металла и ГОСТ: при t≥-30°	при t≥-40°	№ п.п.	Вид профиля и ГОСТ	Обозначения и размер профиля, мм	Масса металла по элементам конструкций, т: Колонны	Связи по колоннам	Балки покрытия	Прогоны покрытия	Связи покрытия	Пути подвесного трансп.	Ригели фахверка	Балки рабочих площадок	Лестницы и ограждения	Бункера	Решетки бункеров		Общая масса, т: при t≥-30°	при t≥-40°
В ст3 ПС6 по ГОСТ 380-71*	В ст3 СП5 по ГОСТ 380-71*	1	Балки двутавровые для подвесных путей по ГОСТ 19425-74	I 45 м						2,4							2,4	2,4
		2		I 35 м						0,8							0,8	0,8
		3		I 24 м						2,5							2,5	2,5
																Итого:	5,7	5,7
		4	Сталь прокатная широкополосная универсальн. по ГОСТ 82-70	−700×8			2,6										2,6	2,6
		5		−300×12			3,3										3,3	3,3
																Итого:	5,9	5,9
		6	Сталь листовая горячекатаная по ГОСТ 19903-74	δ=40	0,6												0,6	0,6
		7		δ=14	1,6					0,5							2,1	2,1
														Всего В ст3 ПС6:			14,3	—
														Всего В ст3 ПС5:			—	14,3
В ст3 кп2 по ГОСТ 380-71*	В ст ПС6 по ГОСТ 380-71*	8	Балки двутавровые по ГОСТ 8239-72	I 55	4,5												4,5	4,5
		9		I 40	0,7		3,7										4,4	4,4
																Итого:	8,9	8,9
		10	Швеллеры по ГОСТ 8240-72	[20				2,9									2,9	2,9
																Итого:	2,9	2,9
		11	Сталь прокатная угловая равнополочная по ГОСТ 8509-72	L 100×8										2,7			2,7	2,7
																Итого:	2,7	2,7
		12	Сталь прокатная широкополосная универсальн. по ГОСТ 82-70	−600×8	7,1												7,1	7,1
		13		−300×14	12,4												12,4	12,4
																Итого:	19,5	19,5
		14	Сталь листовая горячекатаная по ГОСТ 19903-74	δ=20	0,9		0,1										1,0	1,0
		15		δ=12										0,9			0,9	0,9
		16		δ=10	0,6												0,6	0,6
		17		δ=8	1,1		0,1			0,2			0,5	21,7			23,6	23,6
														Всего В ст3 ПС6:			—	60,1
В ст3 кп2 по ГОСТ 380-71*		18	Балки двутавровые по ГОСТ 8239-72	I 30								2,1					2,1	2,1
		19		I 20								0,1					0,1	0,1
																Итого:	2,2	2,2
		20	Швеллеры по ГОСТ 8240-72	[30								4,4					4,4	4,4
		21		[24							0,5						0,5	0,5
		22		[20				2,9			3,6	2,3					8,8	8,8
		23		[16									1,0				1,0	1,0
																Итого:	14,7	14,7
		24	Сталь прокатная широкополосная универсальная по ГОСТ 82-70	−150×12											12,4		12,4	12,4
																Итого:	12,4	12,4
		25	Сталь прокатная угловая равнополочная по ГОСТ 8509-72	L 110×8					0,7		0,3						1,0	1,0
		26		L 90×7	1,1												1,1	1,1
		27		L 80×6		3,5		0,1	0,8		0,3	0,2					4,9	4,9
		28		L 75×6									0,2				0,2	0,2
		29		L 56×4									0,7				0,7	0,7
		30		L 50×5									0,7				0,7	0,7
		31		L 25×3									0,2				0,2	0,2
																Итого:	8,8	8,8
		32	Сталь прокатная угловая неравнополочная по ГОСТ 8510-72	L 140×90×10				0,3			0,3				0,6		1,2	1,2
																Итого:	1,2	1,2
		33	Сталь листовая горячекатаная по ГОСТ 19903-74	δ=8				0,2		0,3			0,3				0,8	0,8
																Итого:	0,8	0,8
		34	Сталь круглая по ГОСТ 2590-71	• Ф16				0,1			0,1						0,2	0,2
																Итого:	0,2	0,2
		35	Сталь рифленая по ГОСТ 8568-77	δ=5								4,3	0,6				4,9	4,9
														Всего В ст3 кп2:			105,3	45,2
		36	Рельс по ГОСТ 7173-54*	Р43											3,8		3,8	3,8
																Итого:	3,8	3,8
														Всего М-71:			3,8	3,8
Всего стали по объекту:					30,5	3,5	9,8	6,5	1,5	6,7	5,1	13,4	4,2	25,3	16,8		123,4	123,4

М-71 по ГОСТ 4224-54

Галерея № 1

Марка стали	№ поз.	Наименование проката	Профиль или сечение	Масса металла по элементам конструкций, т: Опоры	Пролётные строения	Прогоны и связи		Общая масса, т
Сталь 14Г2-12 ГОСТ 19281-75	1	Сталь прокатная угловая равнополочная по ГОСТ 8509-72	L 200×13		4,8			4,8
	2		L 140×12		4,2			4,2
							Итого:	9,0
					Всего 14Г2-12:			9,0
Сталь В ст3 СП5 по ГОСТ 380-71*	3	Сталь прокатная широкополосная универсальная по ГОСТ 82-70	−360×16		6,5			6,5
	4		−340×12		1,2			1,2
	5		−300×12	3,4				3,4
	6		−200×16		0,2			0,2
							Итого:	11,3
	7	Сталь прокатная угловая равнополочная по ГОСТ 82-70	L 180×11		0,6			0,6
	8		L 160×12		0,6			0,6
							Итого:	1,2
	9	Сталь листовая горячекатаная по ГОСТ 19903-74	δ=25	1,7				1,7
	10		δ=20	0,6				0,6
	11		δ=16	0,7				0,7
							Итого:	3,0
					Всего В ст.3 Сп5:			15,5
Сталь В ст3 ПС6 по ГОСТ 380-71*	12	Балки двутавровые по ГОСТ 8239-72	I 45		3,0			3,0
	13		I 40		2,0			2,0
	14		I 36		6,0			6,0
	15		I 30		2,7			2,7
	16		I 20		0,3			0,3
							Итого:	14,0
	17	Швеллеры по ГОСТ 8240-72	[30		3,1			3,1
							Итого:	3,1
	18	Сталь прокатная угловая равнополочная по ГОСТ 8509-72	L 110×8			3,0		3,0
	19		L 100×7	2,6				2,6
	20		L 75×6			0,7		0,7
	21		L 63×6	0,5		1,5		2,0
							Итого:	8,3
	22	Сталь прокатная широкополосная универсальная по ГОСТ 82-70	−800×8		3,7			3,7
	23		−520×10	2,4				2,4
	24		−360×6		0,7			0,7
	25		−340×6		0,1			0,1
	26		−300×10		0,2			0,2
	27		−200×10		1,2			1,2
	28		−200×6		0,9			0,9
							Итого:	9,2
	29	Сталь листовая горячекатаная по ГОСТ 19903-74	δ=12		1,8			1,8
	30		δ=10	0,5	4,5			5,0
	31		δ=8	0,5		0,8		1,3
							Итого:	8,1
					Всего В ст.3 Пс6:			42,7
Всего стали по объекту:				12,9	48,3	6,0		67,2

Изм.	Лист	№ докум.	Подп.	Дата
Нач. отд.		Гин		
Гл. констр.		Гольденшлюгер		
Рук. гр.		Четверикова		
Инж.		Прохорова		

ТП 903-1-170- КМ

Котельная с 4 котлами КЕ-25-14С
Топливо-каменные и бурые угли

Топливоподача

Литер	Лист	Листов
Р	2	

Приёмное устройство. Галерея № 1. Техническая спецификация металла.

САНТЕХПРОЕКТ

16411-04 85

Инв. № подл. | Подп. и дата

Альбом III

Типовой проект 903-1-170

Дробильное устройство

Марка стали	№ поз.	Наименование проката	Профиль или сечение	Масса металла по элементам конструкций: Балки перекрытия	Путь подвесного тр-та	Площадки, лестн., огражд.		Общая масса, т
1	2	3	4	5	6	7	8	9
ВСт3пс6 по ГОСТ 380-71*	1	Балки двутавровые для подвесных путей по ГОСТ 19425-74	I 36м			1,8		1,8
							Итого:	1,8
	2	Балки двутавровые по ГОСТ 8239-72	I 40	2,0				2,0
	3		I 30	2,8	0,9			3,7
	4	Швеллеры по ГОСТ 8240-72	[30	0,9				0,9
					Всего стали ВСт3пс6			8,4
Сталь ВСт3 кп2 ГОСТ 380-71*	5	Швеллеры по ГОСТ 8240-72	[20		0,3	0,7		1,0
	6		[16			0,8		0,8
	7		[14			0,1		0,1
							Итого:	1,9
	8	Сталь прокатная угловая равнополочная по ГОСТ 8509-72	L 100×7		0,1			0,1
	9		L 75×6			0,7		0,7
	10		L 63×6	0,2		0,1		0,3
	11		L 56×4			0,2		0,2
	12		L 50×5			0,2		0,2
	13		L 25×3			0,1		0,1
							Итого:	1,6
	14	Сталь листовая горячекатаная по ГОСТ 19903-74	−δ=8	0,7	0,3			1,0
	15		−δ=6			0,2		0,2
	16		−δ=4			0,6		0,6
							Итого:	1,8
	17	Сталь круглая по ГОСТ 2590-71	• ⌀18			0,1		0,1
							Итого:	0,1
	18	Сталь рифленая по ГОСТ 8568-77	−δ=5			0,6		0,6
							Итого:	0,6
			Всего стали ВСт3 кп2:					12,600
Всего стали:				6,6	1,6	6,2		14,4

Галерея № 2

Марка стали	№ поз.	Наименование проката	Профиль или сечение	Масса металла по элементам конструкций, т: Опоры	Пролетные строения	Прогоны и связи		Общая масса, т
Сталь ВСт3 сп5 ГОСТ 380-71*	1	С Сталь полосовая универсальная по ГОСТ 82-70	−700×16	0,9				0,9
	2		−400×16		3,2			3,2
	3		−360×16		8,8			8,8
	4		−200×14	4,7	1,0			5,7
	5		−340×12					
							Итого	18,6
	6	Сталь листовая горячекатаная по ГОСТ 19903-74	δ=25	2,0				2,0
	7		δ=20	0,8				0,8
	8		δ=16	0,5				0,5
							Итого:	3,3
					Всего стали ВСт3 сп5:			21,9
Сталь ВСт3 пс6 ГОСТ 380-71*	9	Балки двутавровые по ГОСТ 8239-72	I 45		1,8			1,8
	10		I 40		1,7			1,7
	11		I 36		5,2			5,2
	12		I 30		1,3			1,3
	13		I 20		0,7			0,7
							Итого:	10,7
	14	Сталь прокатная угловая равнополочная по ГОСТ 8509-72	L 140×10			0,2		0,2
	15		L 110×8			4,2		4,2
	16		L 100×7	4,9		1,8		6,7
	17		L 63×6	0,5		0,4		0,9
							Итого:	12,0
	18	Сталь полосовая универсальная по ГОСТ 82-70	−520×10	4,3				4,3
	19		−400×10		0,4			0,4
	20		−200×10		0,8			0,8
	21		−950×8		1,8			1,8
	22		−800×8	0,5	4,8			5,3
	23		−350×6		0,4			0,4
	24		−200×6		1,8			1,8
							Итого:	14,8
	25	Сталь листовая горячекатаная по ГОСТ 19903-74	δ=10	2,0	1,5			3,5
	26		δ=8	0,7	1,4			2,1
							Итого:	5,6
				Всего стали ВСт3 пс6:				43,1
Всего стали:				21,8	36,6	6,6		55,0

Изм.	Лист	№ докум.	Подп.	Дата
Нач. отд.		Гин		
Гл. констр.		Гольденшлюгер		
Рук. гр.		Четверикова		
Инженер		Попова		
Проверил		Горшкова		

ТП 903-1-170 - КМ

Котельная с 4 котлами КЕ-25-14С
Топливо-каменные и бурые угли

Топливоподача

Литер	Лист	Листов
Р	3	

Дробильное устройство. Галерея № 2. Техническая спецификация металла

САНТЕХПРОЕКТ

164М-04 86

Инв. № подл. | Подп. и дата

Альбом III

Типовой проект 903-1-170

Схема колонн на отм. 0,000

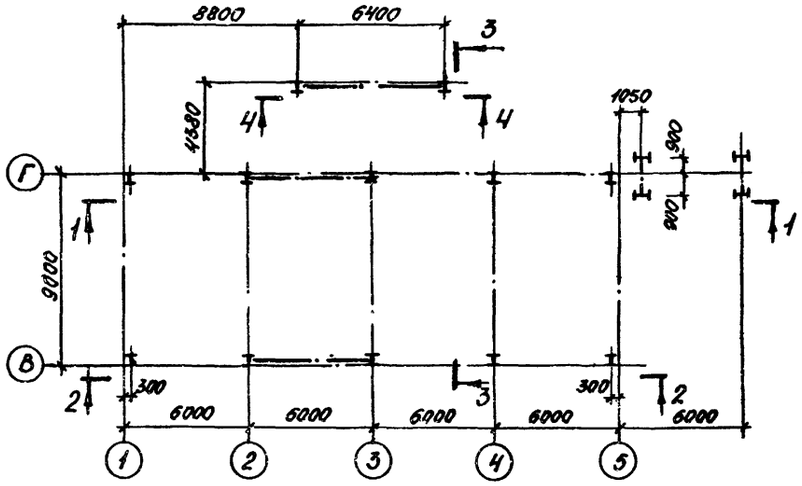

Схема балок покрытия

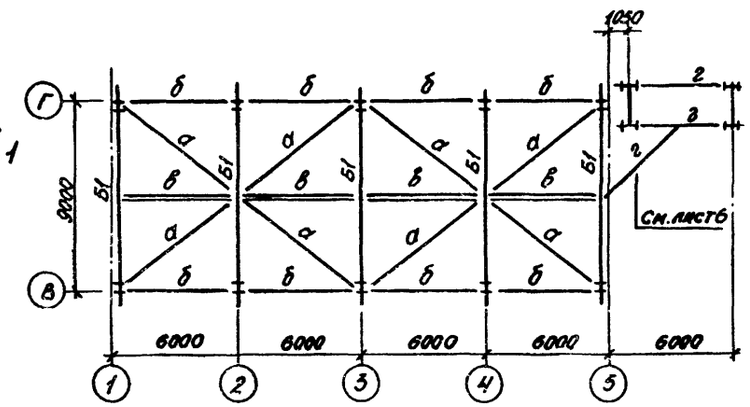

1-1

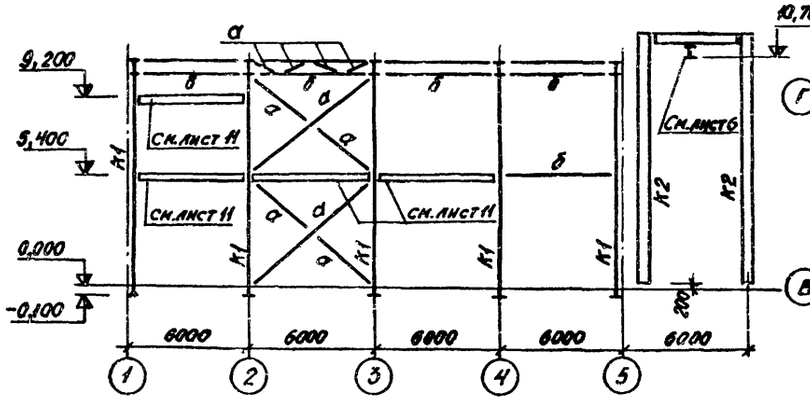

Схема прогонов кровли

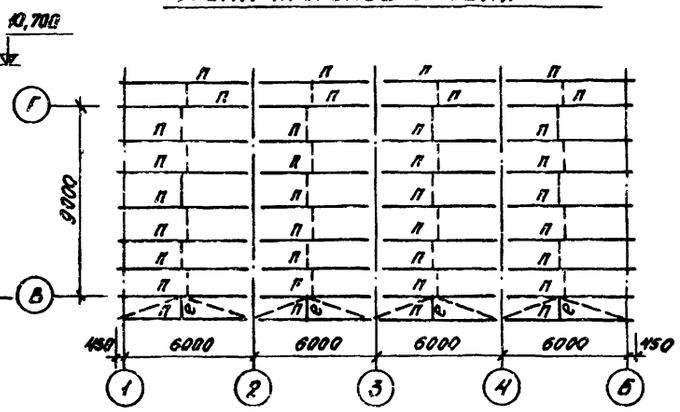

2-2

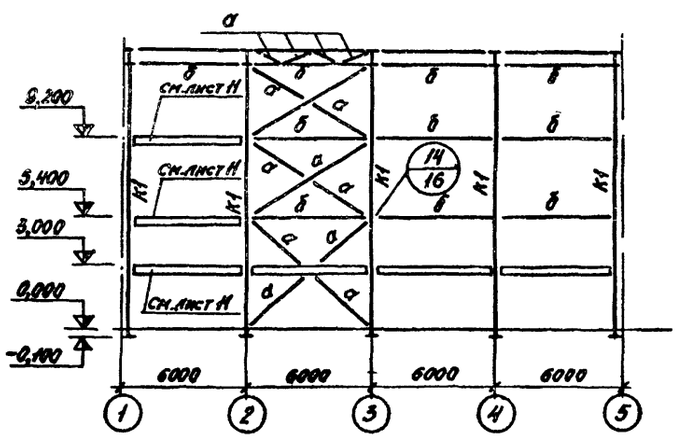

3-3

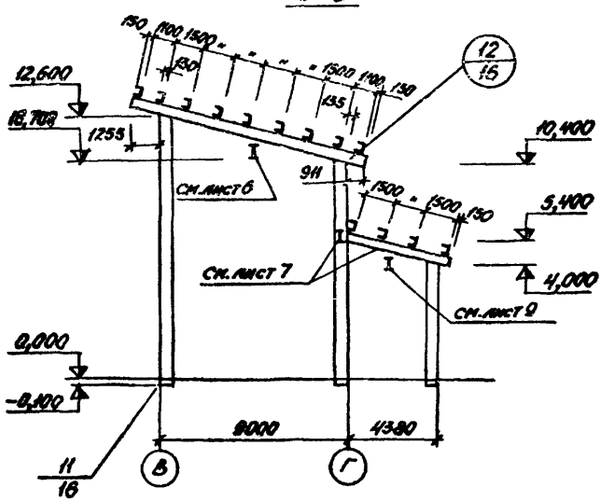

Таблица элементов конструкций

Марка	Сечение: эскиз	Сечение: состав	Марка стали	Усилия: N, тс	Усилия: R, тс	Усилия: M, тсм	Масса, т	Примечание
К1		1. – 600×8 2. 2–300×14	См. примечания	50,0	5,0	—		
Б1		1. – 700×8 2. 2–300×12		-5,0	13,0	50,0		
а	L	L 80×6		10,0	—	—		
б	⊣⊢	2 L 80×6		-6,0	—	—		
в	⊥⊥	2 L 110×8		-5,0	—	—		
г	I	I 40			5,0			
е	L	L 80×6		—	—	—		
К2	сложное, см. лист 5			10,0				
П	⊏	⊏ 20		—	—	—		
Т	•	ф 16		2,0	—	—		

1. Общие данные, техническую спецификацию металла см. листы КМ-1, КМ-2.
2. Материал конструкций:
– для сварных балок покрытия: при t ≥ -30° – ВСт3пс6, при -30° > t ≥ -40° – ВСт3сп5;
– для колонн, прогонов:
при t ≥ -30° – ВСт3кп2, при -30° > t ≥ -40° – ВСт3пс6;
– для стальных конструкций – ВСт3кп2.
3. Монтаж конструкций производить на болтах нормальной точности М20 и монтажной сварке.
4. Указания по применению сварочных материалов даны в общих примечаниях на листе КМ-1.
5. Все тяжи марки „Т".
6. Сечение 4-4 см. на листе КМ-7.

Изм.	Лист	№ докум.	Подп.	Дата	ТП 903-1-170- КМ			
					Котельная с 4 котлами КЕ-25-14С Топливо-каменные и бурые угли			
					Топливоподача	Литер	Лист	Листов
						Р	4	
Нач. отд.		Гин			Приёмное устройство. Схемы колонн на отм. 0,000, балок покрытия, прогонов, кровли	САНТЕХПРОЕКТ		
Гл. констр.		Гольденцвайгер						
Рук. гр.		Четвертинова						
Ст. инж.		Давыдова						

Инв. № подл. | Подп. и дата

Альбом III

Типовой проект 903-1-170

Схема фахверка по оси В

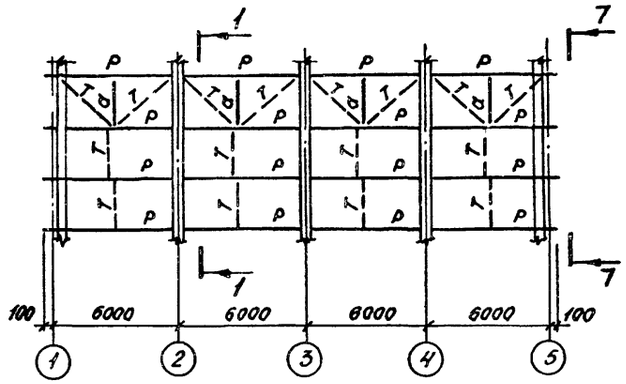

Схема фахверка по оси 1

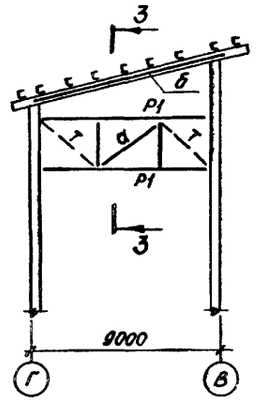

7-7

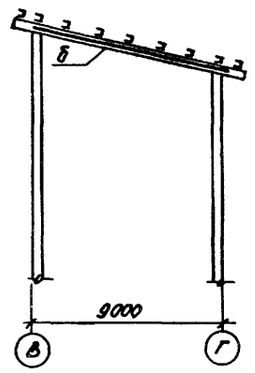

Таблица элементов конструкций

Марка эл-та	Сечение эскиз	Сечение состав	Марка стали	Усилия N,тс	Усилия R,тс	Усилия M,тсм	Масса т	Примечание
Р	⊏	[20	Вст3кп2	—	—	—		
Р1	⊏	[24	—"—	—	—	—		
а	L	L 80×6	—"—	2,0	—	—		
б	Г	L 110×8	—"—	—	—	—		
Т	•	⌀16	—"—	2,0	—	—		

Схема фахверка по оси Г

1-1

2-2

3-3

6-6

1. Монтаж конструкций производить на болтах нормальной точности М20 и монтажной сварке.
2. Элементы, для которых усилия в таблице не указаны, крепить на 5 тс.

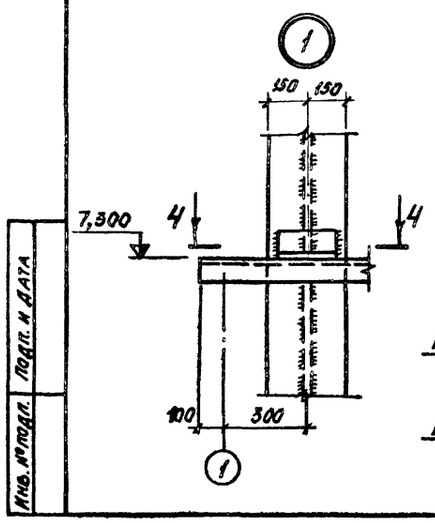

4-4

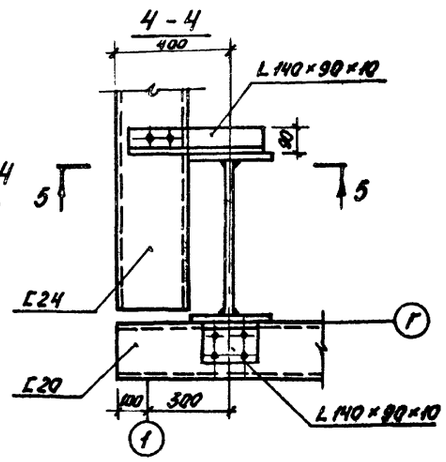

5-5

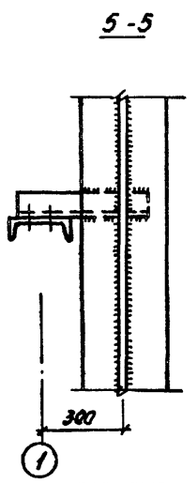

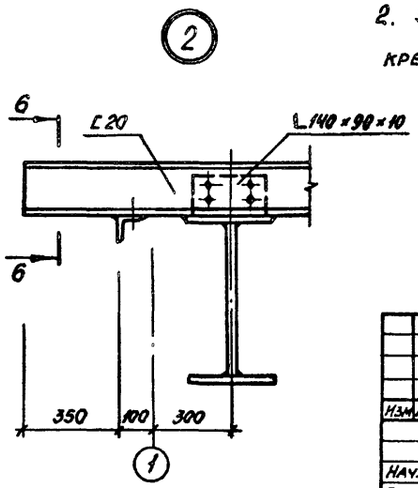

					ТП 903-1-170-	КМ
					Котельная с 4 котлами КЕ-25-14С Топливо - каменные и бурые угли	
Изм.	Лист	№ докум.	Подп.	Дата	Топливоподача	Литер: Р; Лист: 5; Листов:
Нач. отд.		Гин				
Гл. констр.		Гольденшлюгер			Приёмное устройство. Схемы фахверка. Узлы 1, 2	САНТЕХПРОЕКТ
Рук. гр.		Четвернкова				
Ст. инж.		Давыдова				

16411-04 88

Инв. № подл. | Подп. и дата

Альбом III

Типовой проект 903-1-170

Схема стоек на отм. 0,000

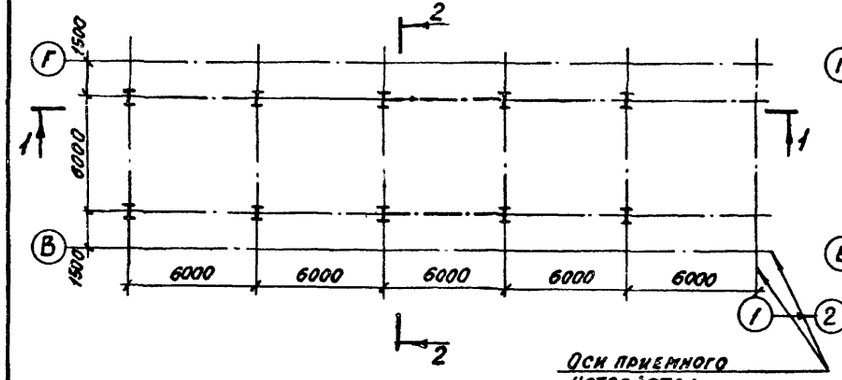

Схема монорельсов на отм. 6,510

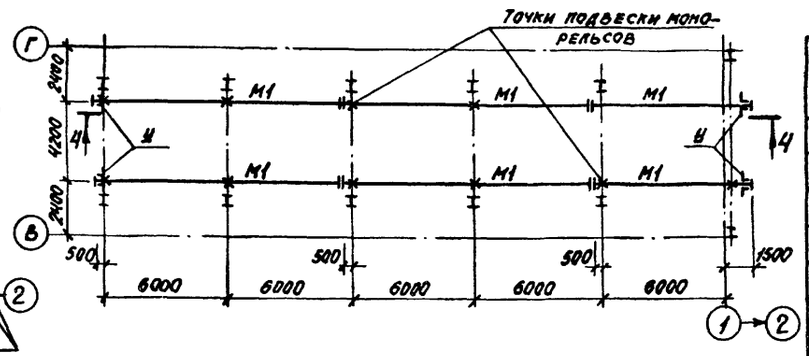

Таблица элементов конструкций

Марка эл-та	Сечение: эскиз	Сечение: состав	Марка стали	Усилия: N, тс	Усилия: R, тс	Усилия: M, тсм	Масса, т	Примечание
К1	2Iг	1. - 600×8 2. 2-300×14	См. примеч. п.1	5,0	—	—		
Б1	I	I 40	—"—	—	—	3,0		
а	L	L 80×6	—"—	10,0	—	—		
б	⊣Г	2L 80×6	—"—	-6,0	—	—		
М1	⊥	I 24м	—"—	—	3,3	—		
М2	I	I 45м	—"—	—	—	—		
У	L	L 100×7	—"—	—	—	—		

4 - 4

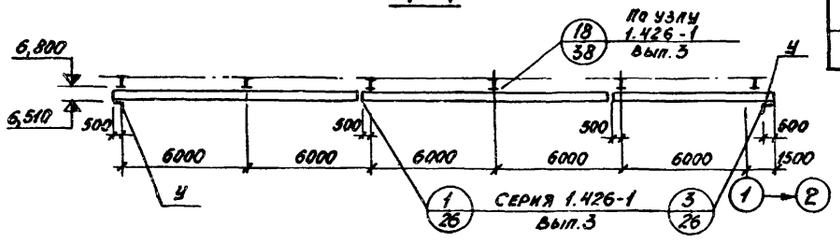

Схема балок на отм. 7,200

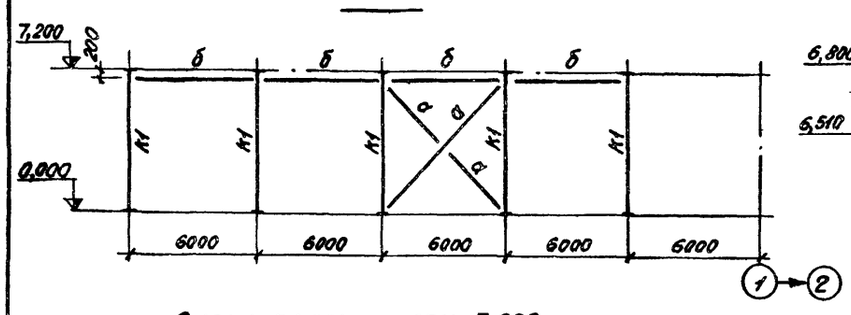

Схема монорельса на отм. 10,700

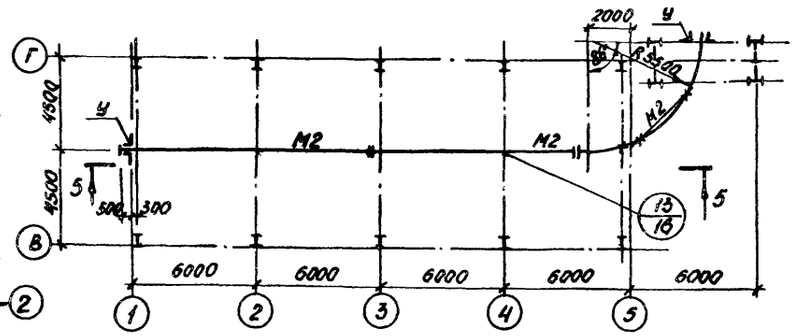

3 - 3

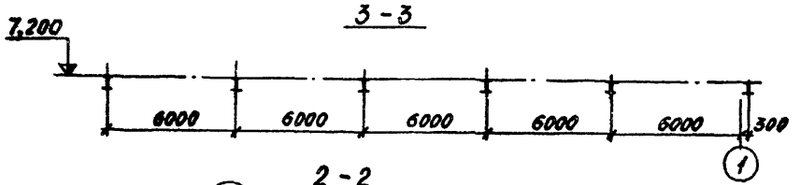

2 - 2

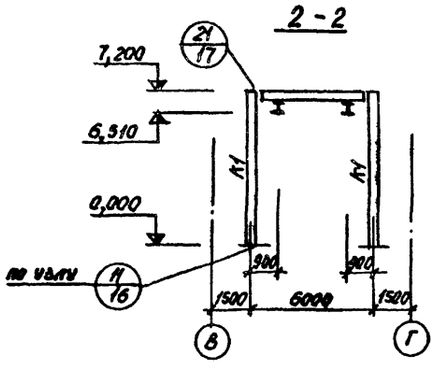

5 - 5

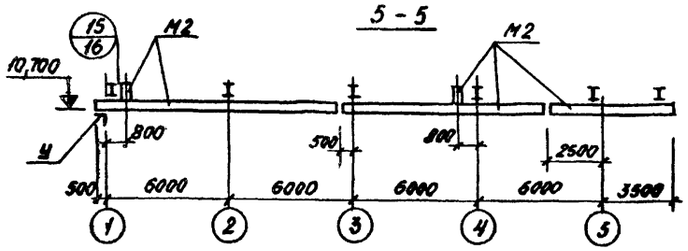

1. Материал конструкций:
   - для колонн и балок при $t \geq -30°$ – Вст3кп2;
     при $-30 > t \geq -40°$ – Вст3пс6;
   - для монорельсов при $t \geq -30°$ – Вст3пс6,
     при $30° > t \geq -40$ – Вст3сп5;
   - для остальных конструкций при $t \geq -30°$ – ВСт3кп2;
     при $-30° > t \geq -40$ – ВСт3пс6.
2. Монтаж конструкций производить на болтах нормальной точности М20 и М24 и монтажной сварке.
3. Элементы, для которых в таблице элементов усилия не указаны, крепить на 5 т.

					ТП 903-1-170- КМ	
					Котельная с 4 котлами КЕ-25-14С Топливо - каменные и бурые угли	
Изм.	Лист	№ докум.	Подп.	Дата	Топливоподача	Литер: Р; Лист: 6; Листов:
Нач. отд.		Гнп				
Гл. констр.		Гольдентингер			Приемное устройство. Схемы стоек на отм. 0,000, балок на отм. 7,200, монорельсов на отм. 6,510 и 10,700	САНТЕХПРОЕКТ
Рук. гр.		Четверикова				
Ст. инж.		Давыдова				

Инв. № подл. | Подп. и дата

Альбом III

Типовой проект 903-1-170

Схема балок в осях 2-4

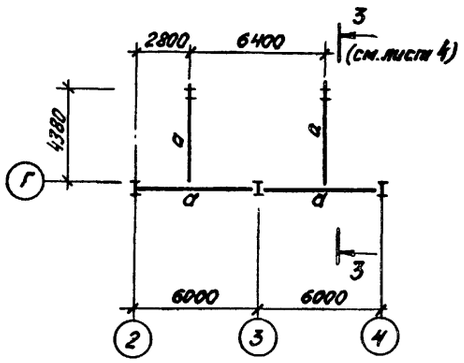

Схема прогонов в осях 2-4

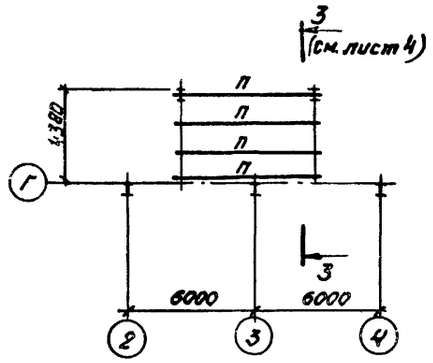

4-4

(см. лист 4)

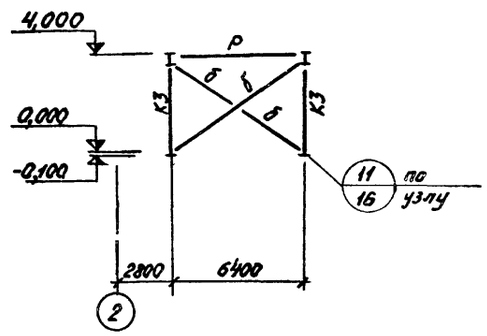

Таблица элементов конструкций

Марка эл-та	Сечение: эскиз	Сечение: состав	Марка стали	Усилия: N, тс	Усилия: R, тс	Усилия: M, тсм	Масса, т	Примечание
а	I	I 40	см. примеч. на л. 4.	—	5,0	—		
б	L	L 80×6		3,0	—	—		
К3	I	I 40		5,0	—	—		
П	C	C 20		—	—	—		
Р	⊣L	2 L 80×6		-3,0	—	—		

К 2

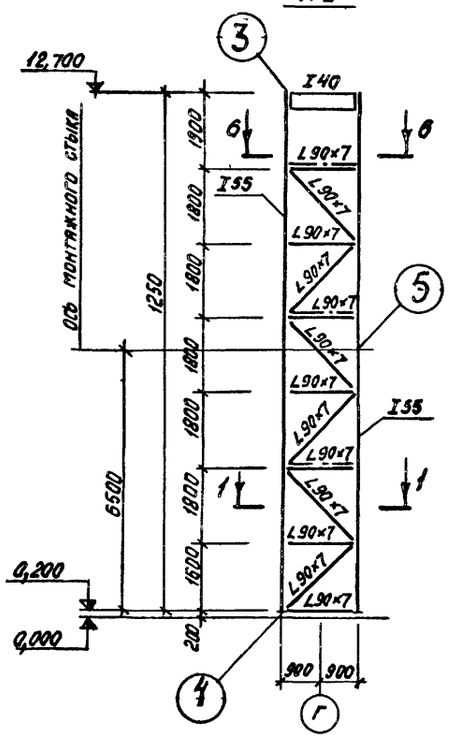

1-1

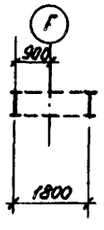

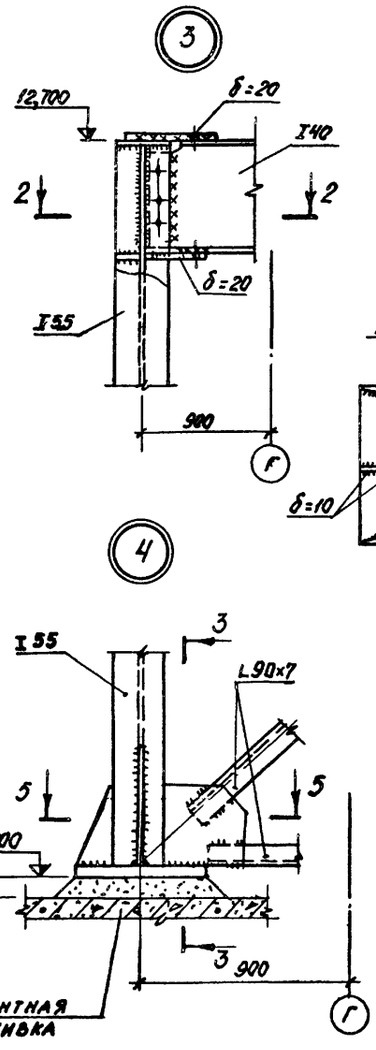

2-2

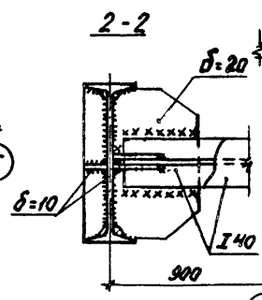

3-3

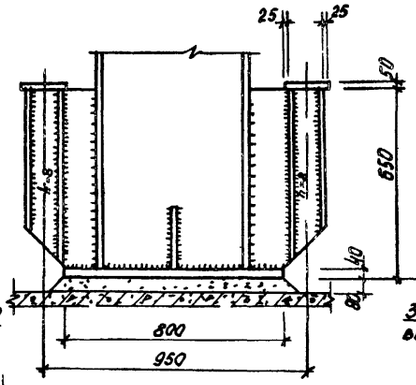

5-5

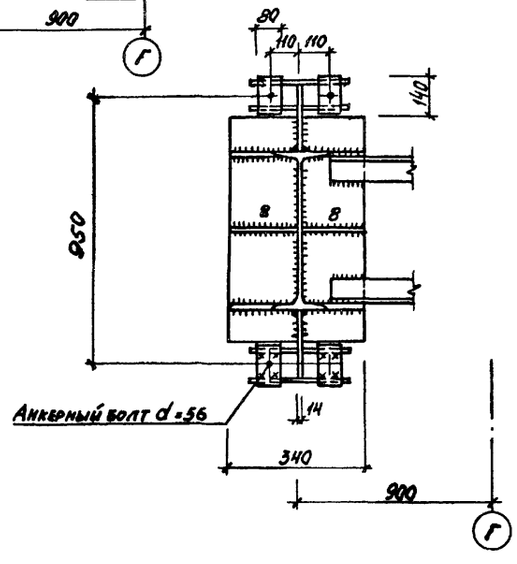

5

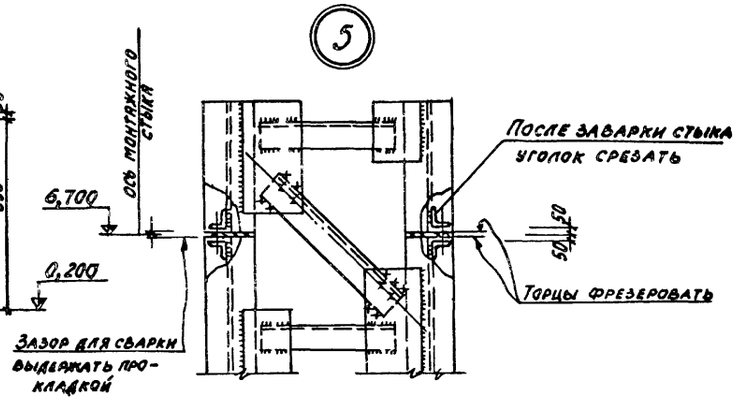

6-6

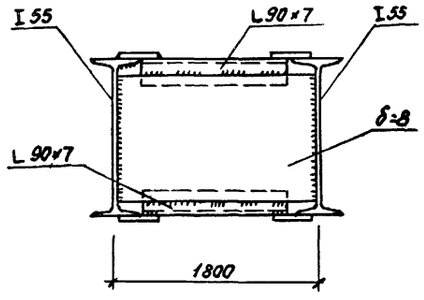

				ТП 903-1-170 - КМ	
				Котельная с 4 котлами КЕ-25-14С Топливо-каменные и бурые угли	
Изм.	Лист	№ докум.	Подп.	Дата	
				Топливоподача	Литер: Р; Лист: 7; Листов:
Нач. отд.		Гин			
Гл. констр.		Гольденшлюгер		Приёмное устройство: схемы балок и прогонов в осях 2-4 колонна К2	САНТЕХПРОЕКТ
Рук. гр.		Четверикова			
Ст. инж.		Давыдова			

Инв. № подл. | Подпись и дата

1611-04 90

Альбом III

Типовой проект 903-1-170

Инв. № подл. | Подп. и дата

Схема бункеров

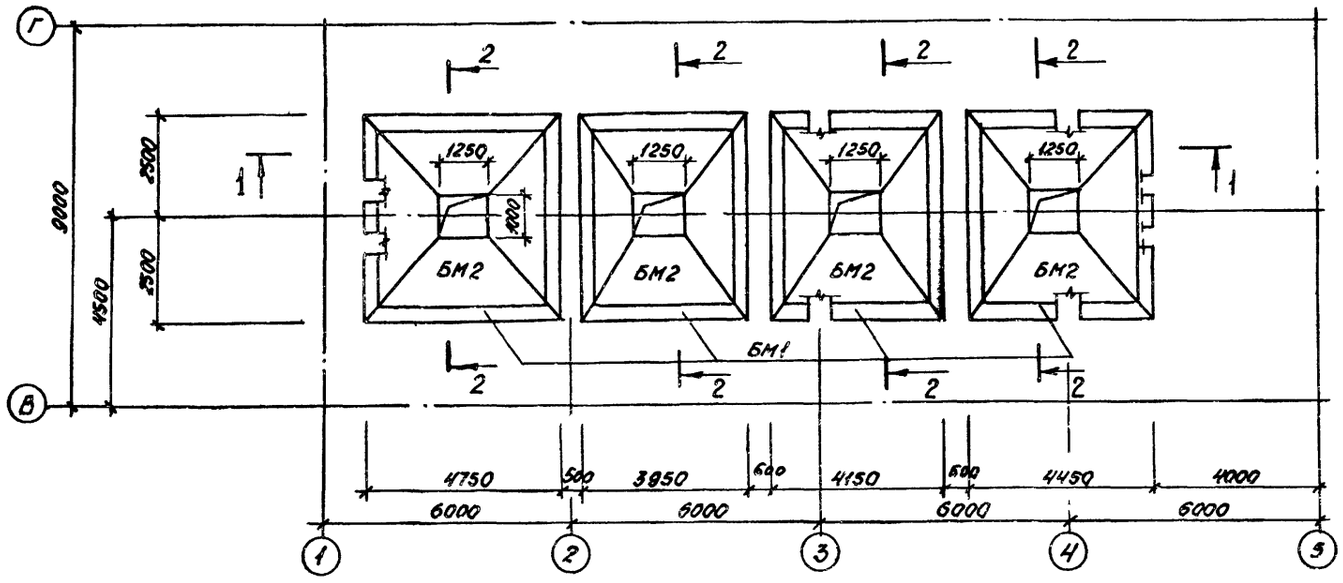

1-1

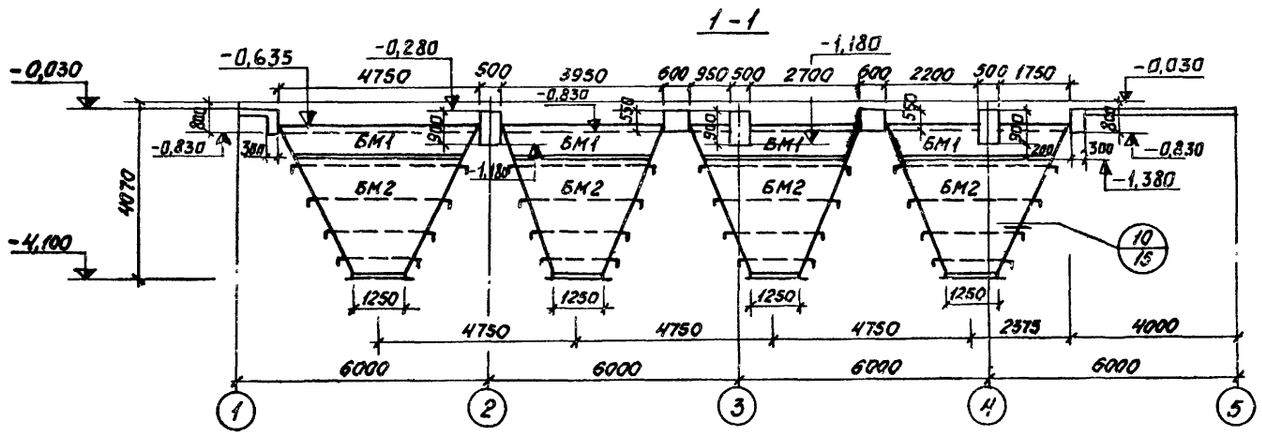

2-2

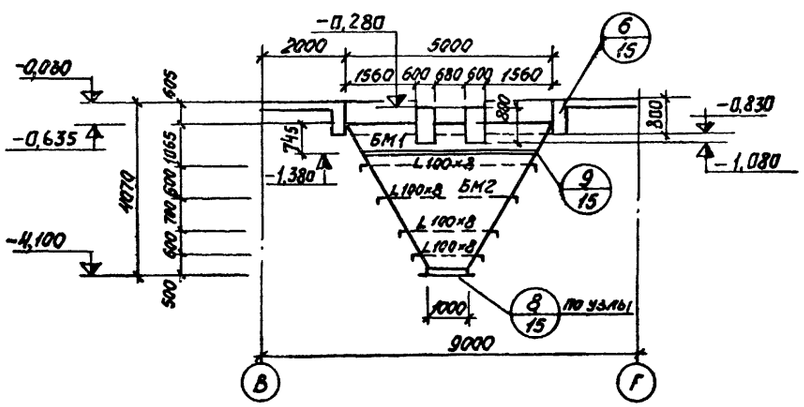

Таблица элементов конструкций

Марка эл-та	Сечение эскиз состав.	Марка стали	Усилия N, тс	Усилия R, тс	Усилия M, тсм	Масса, т	Примечание
БМ1	Сложное, см. данный лист	См. примеч.	—	—	—		
БМ2			—	—	—		

1. Общие данные, техническую спецификацию металла см. листы КМ-1, КМ-2.
2. Обшивка бункера из $\delta = 8$, неоговоренные ребра жесткости из L100×8
3. Материал конструкций: при $t° \geq -30°$ – ВСт3 кп2
   при $-30° > t° \geq -40$ – ВСт3 пс6.
4. Монтаж конструкций производить на болтах нормальной точности М20 и монтажной сварке.
5. Сварку производить электродами типа Э42.

					ТП 903-1-170 - КМ			
					Котельная с 4 котлами КЕ-25-14С Топливо - каменные и бурые угли			
Изм.	Лист	№ докум.	Подп.	Дата				
					Топливоподача	Литер	Лист	Листов
						Р	8	
Нач. отд.		Гин			Приёмное устройство. Схема бункеров	САНТЕХПРОЕКТ		
Гл. констр.		Гольденшлюгер						
Рук. гр.		Четвернкова						
Ст. инж.		Давыдова						

Альбом III

Типовой проект 903-1-170

Схема бункеров

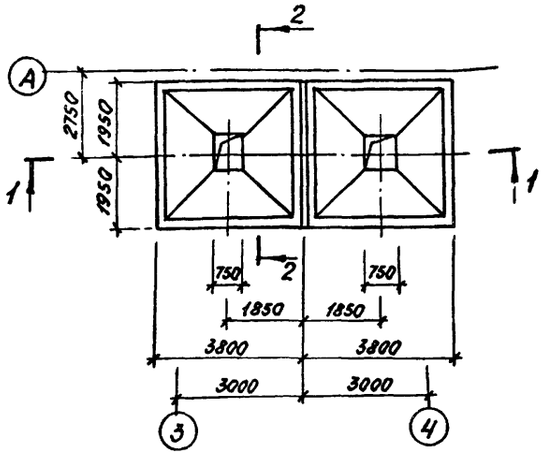

1-1

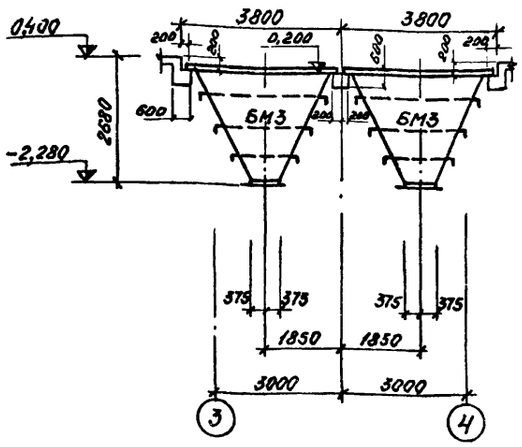

2-2

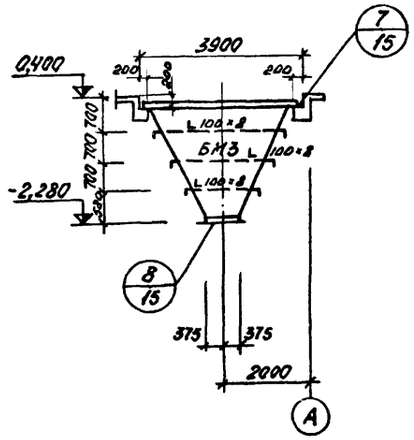

Таблица элементов конструкций

Марка эл-та	Сечение: эскиз	Сечение: состав	Марка стали	Усилия: N, тс	Усилия: R, тс	Усилия: M, тсм	Масса, т	Примечание
БМ3	Сложное, см. данный лист			—	—	—		
а	I	I 40		—	—	—		
М1	I	I 36М		—	792	—		
У	L	L 100×8		—	—	—		

Схема монорельса на отм. 4,000

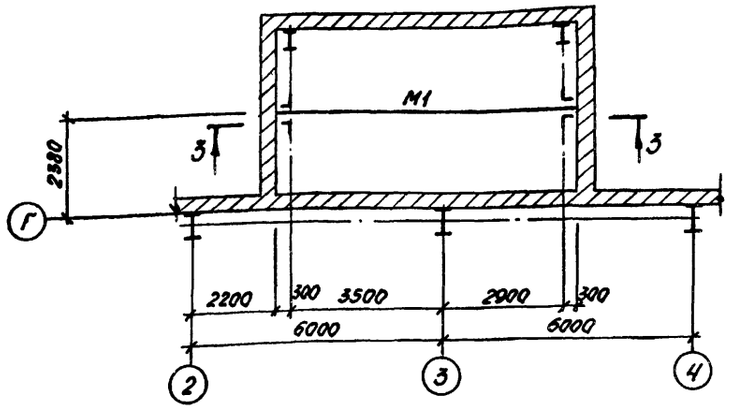

Схема монорельса на отм 3,600

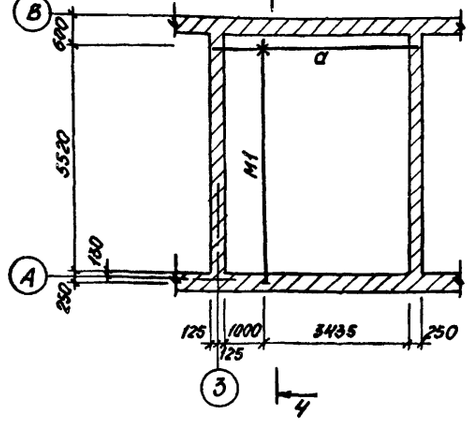

3-3

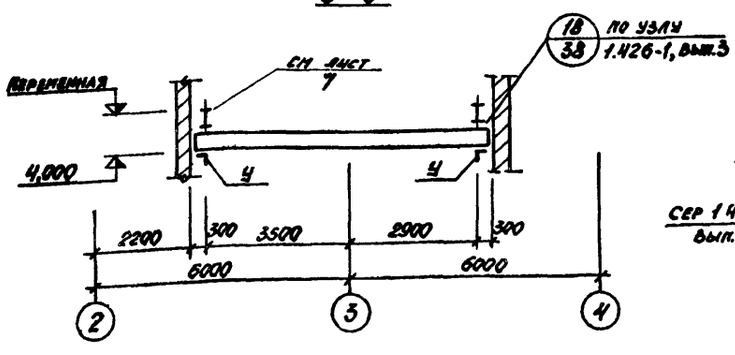

4-4

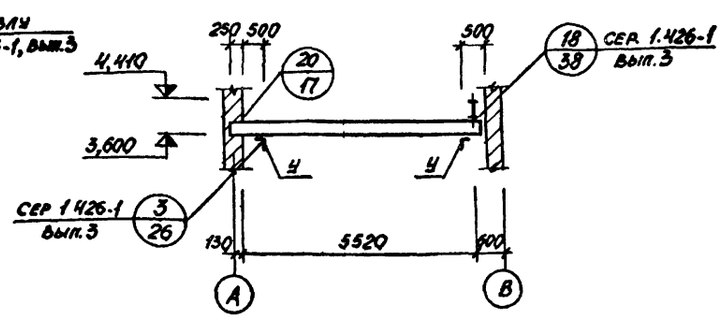

1. Общие данные, техническую спецификацию металла см. на листах КМ-1, КМ-2.
2. Обшивка бункера из δ=8, неоговоренные ребра жесткости из L 100×8.
3. Материал конструкций бункера см. на листе КМ 8 монорельсов и балок - на листе КМ-6.
4. Монтаж конструкций производить на болтах нормальной точности М20 и монтажной сварке.
5. Минимальное усилие для расчета прикрепления - 5 тс.

Изм.	Лист	№ докум.	Подп.	Дата	ТП 903-1-170- КМ			
					Котельная с 4 котлами КЕ-25-14С Топливо - каменные и бурые угли			
Нач. отд.		Гин			Топливоподача	Литер	Лист	Листов
Гл. констр.		Гольденшлагер				Р	9	
Рук. гр.		Четверикова			Приемное устройство, схема бункеров. Схемы монорельсов на отм. 4.000 и 3.600	САНТЕХПРОЕКТ		
Ст. инж.		Давыдова						

Инв. № подл. | Подп. и дата

16411-04 92

Альбом III

Типовой проект 903-1-170

Схема решеток бункеров

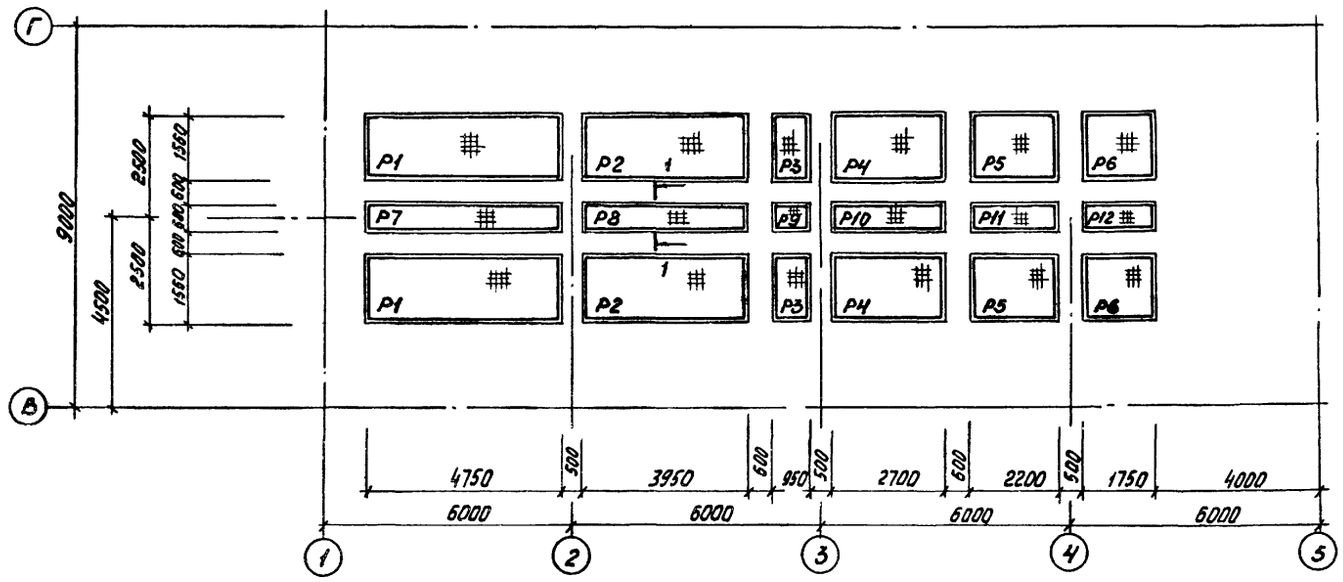

Таблица элементов конструкций

Марка эл-та	Сечение: эскиз, состав	Марка стали	Усилия: N, тс	R, тс	M, тсм	Масса, т	Примечание
Р1	Сложное, см. данный лист	ВСт3кп2	—	—	—		
Р2		"	—	—	—		
Р3		"	—	—	—		
Р4		"	—	—	—		
Р5		"	—	—	—		
Р6		"	—	—	—		
Р7		"	—	—	—		
Р8		"	—	—	—		
Р9		"	—	—	—		
Р10		"	—	—	—		
Р11		"	—	—	—		
Р12		"	—	—	—		
Р13		"	—	—	—		

Р13

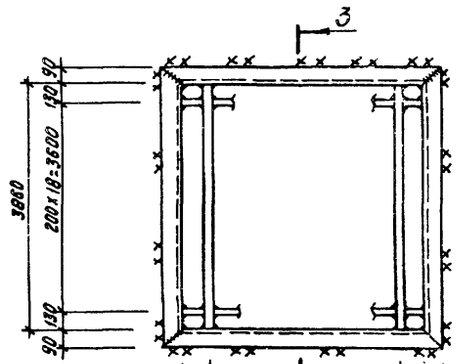

4-4

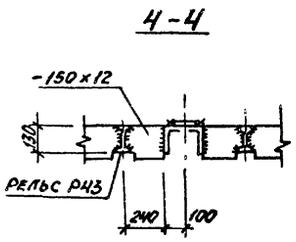

3-3

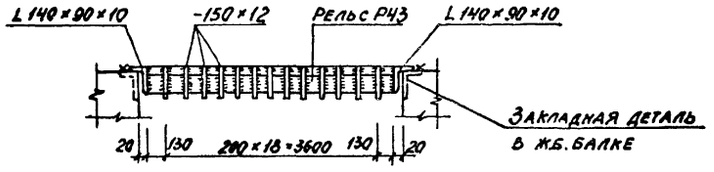

Схема решеток бункеров

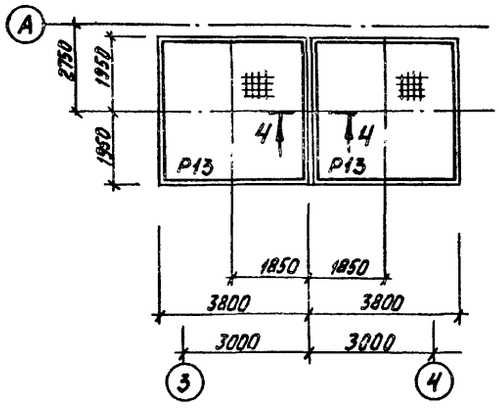

1-1

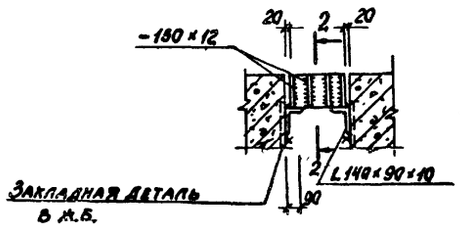

2-2

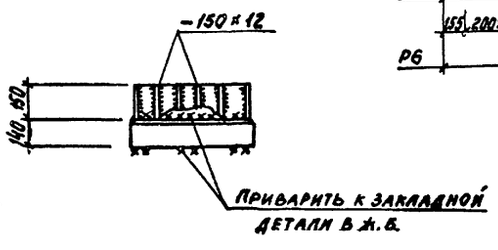

Р1 ÷ Р6

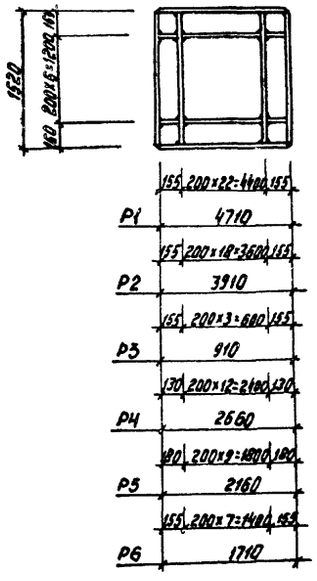

Р7 ÷ Р12

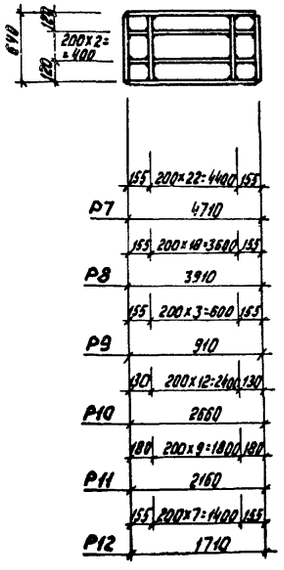

				ТП 903-1-170- КМ			
				Котельная с 4 котлами КЕ-25-14С топливо-каменные и бурые угли			
Изм.	Лист	№ докум.	Подп.	Дата	Топливоподача	Литер	Лист	Листов
						Р	10	
Нач. отд.		Гин			Приемное устройство. Схема решеток бункеров	САНТЕХПРОЕКТ		
Гл. констр.		Гольдемшлютер						
Рук. гр.		Устюгенкова						
Ст. инж.		Давыдова						

Инв. № подл. | Подп. и дата | Взам. инв. №

Альбом III

Типовой проект 903-1-170

Инв. № подл. | Подп. и дата

Схема балок площадки на отм. 3,000

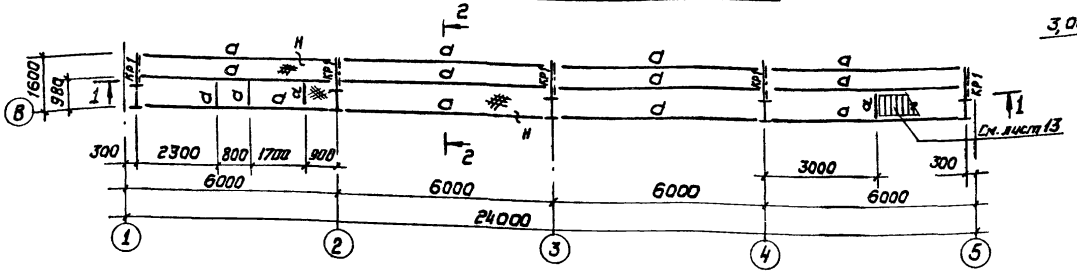

2 - 2

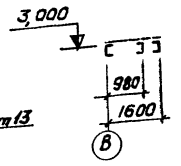

3 - 3

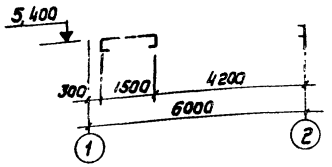

1 - 1

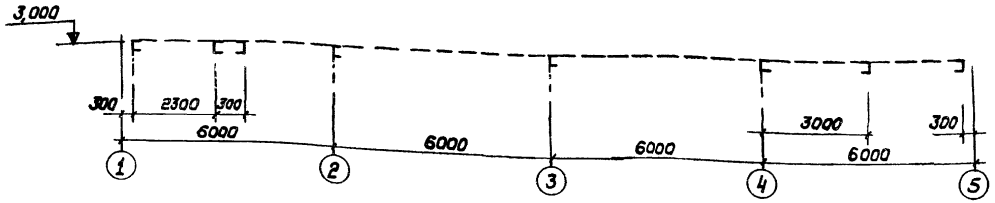

4 - 4

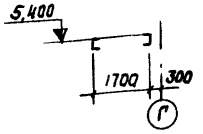

Схема балок площадки на отм. 5,400

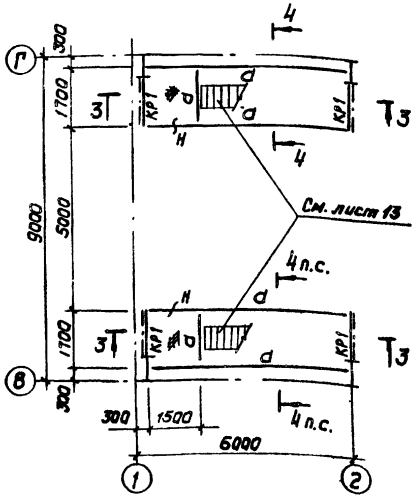

Схема балок площадки на отм. 9,200

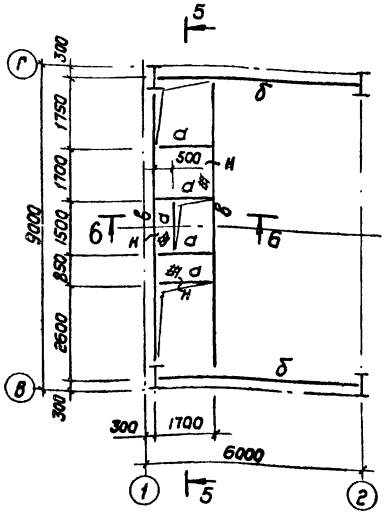

5 - 5

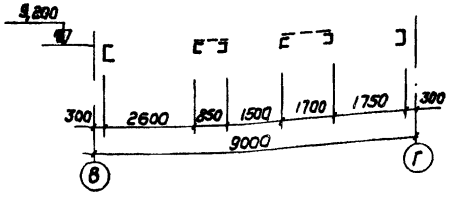

6 - 6

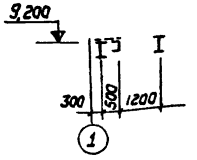

Таблица элементов конструкций

Марка эл-та	Сечение эскиз	Сечение состав	Марка стали	Усилия N,тс	Усилия R,тс	Усилия M,тсм	Масса, т	Примечание
а	С	С 20	ВСт3кп2	—	—	—		
б	С	С 30	ВСт3кп2	—	—	—		
в	I	I 30	ВСт3кп2	—	—	—		
Н		Рифл. сталь δ=5	ВСт3кп2	—	—	—		
КР1	1 / 2	1. С 20 2. L 80×6	ВСт3кп2	—	—	—		

1. Заглавный лист, техническую спецификацию металла см. листы КМ-1, КМ-2.
2. Все заводские соединения сварные.
3. Монтаж вести на болтах нормальной точности М 20 и монтажной сварке.
4. Элементы, для которых в таблице элементов усилия не указаны, крепить на 5т.
5. Ограждение площадок см. на листе КМ-13.

					ТП 903-1-170-КМ			
					Котельная с 4 котлами КЕ-25-14С Топливо-каменные и бурые угли			
Изм.	Лист	№ докум.	Подп.	Дата	Топливоподача	Лит.	Лист	Листов
Нач. отд.		Гин				Р	11	
Гл. конс.		Гольденшлак			Приемное устройство. Схемы балок площадок на отм. 3,000, 5,400, 9,200	САНТЕХПРОЕКТ		
Рук. гр.		Четвернков						
Ст. инж.		Давыдова						

Схема балок на отм. -7,800

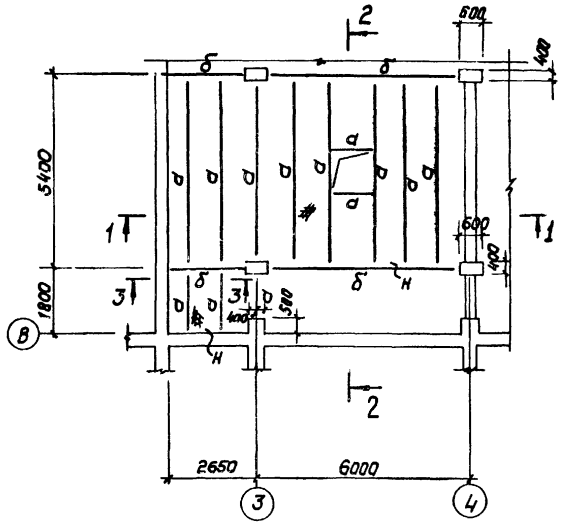

Схема балок на отм. -7,835

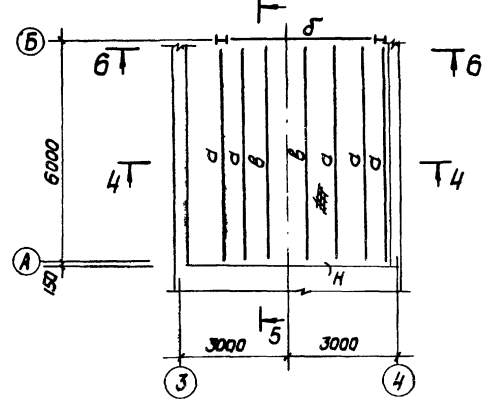

Таблица элементов конструкций

Марка эл-та	Сечение: Эскиз	Сечение: Состав	Марка стали	Усилия: N,тс	Усилия: R,тс	Усилия: M,тсм	Масса, т	Примечан.
а	[	[30	ВСт2кп2	—	—	—		
б	I	I 30	—"—	—	—	—		
в	$\bar{I}$	-150×12 I 30	—"—	—	—	—		
г	L	L 80×6	—"—	—	—	—		
с	I	I 20	—"—	—	—	—		
н	⌗	Рифл. сталь δ=5	—"—	—	—	—		

1-1

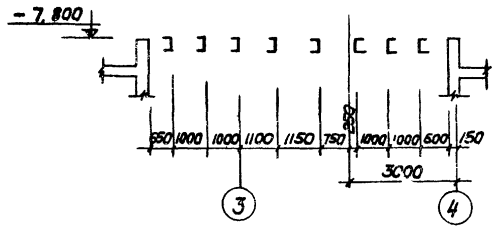

4-4

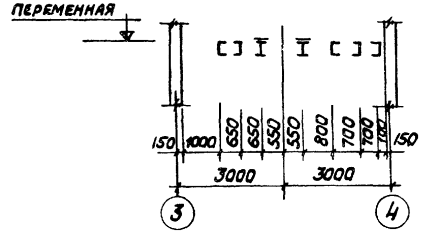

2-2

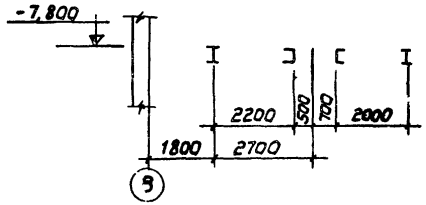

3-3

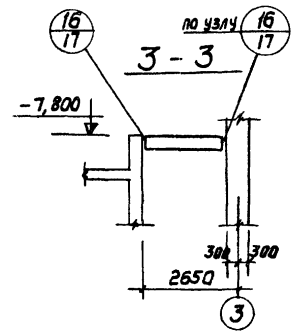

5-5

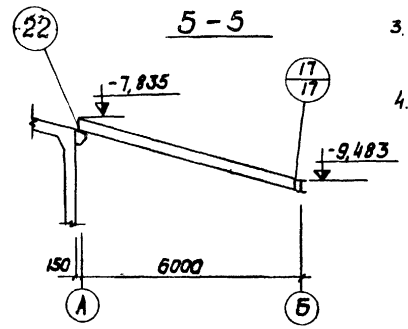

6-6

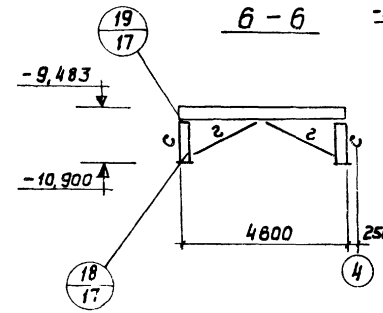

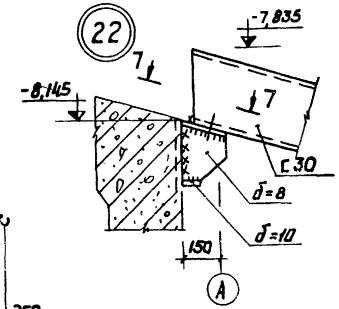

7-7

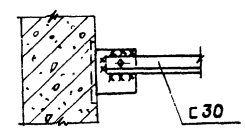

1. Общие данные, техническую спецификацию металла см. листы КМ-1; КМ-2.
2. Все заводские соединения сварные.
3. Монтаж вести на болтах нормальной точности М20 и монтажной сварке.
4. Элементы крепить на усилие 5 тс.

Изм.	Лист	№ докум.	Подп.	Дата	ТП 903-1-170-КМ			
					Котельная с 4 котлами КЕ-25-14С Топливо-каменные и бурые угли			
Нач. отд.		Гин			Топливоподача	Лит.	Лист	Листов
Гл. конс.		Гольденшлюкер				Р	12	
Рук. гр.		Четверикова			Приемное устройство. Схемы балок на отм. -7,800; -8,122	САНТЕХПРОЕКТ		
Ст. инж.		Давыдова						

Типовой проект 903-1-170 Альбом III

Инв. № подл. | Подп. | Дата

16411-04 95

Типовой проект 903-1-170 Альбом III

Схема ограждений и лестниц на отм. 3,000

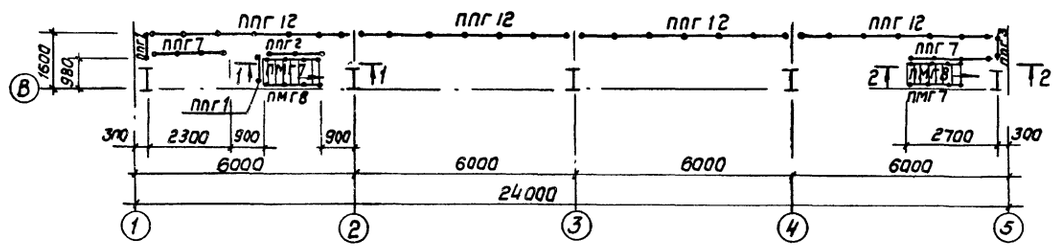

1-1

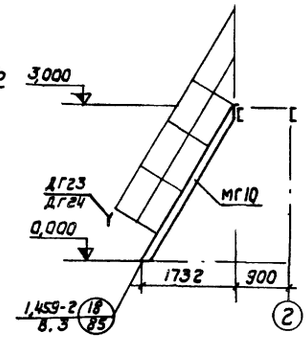

2-2

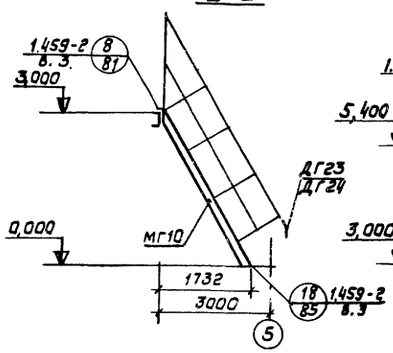

3-3

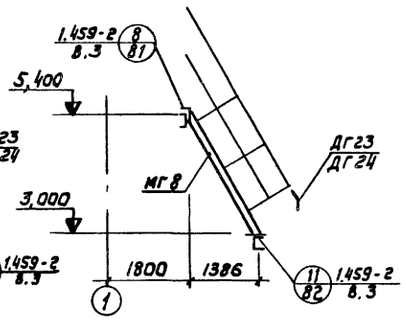

4-4

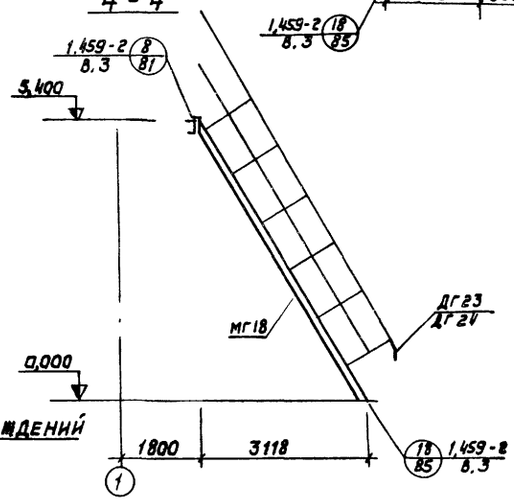

Схема лестниц и ограждений на отм. 5,400

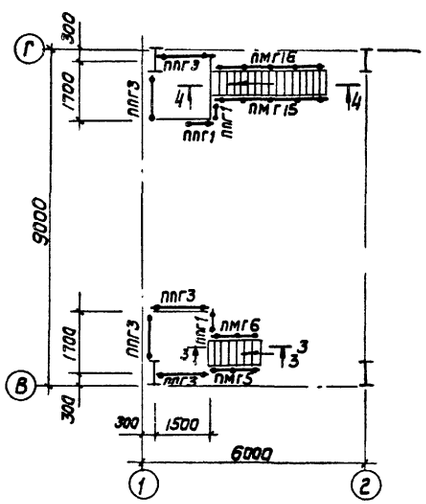

Схема лестниц и ограждений на отм. 9,200

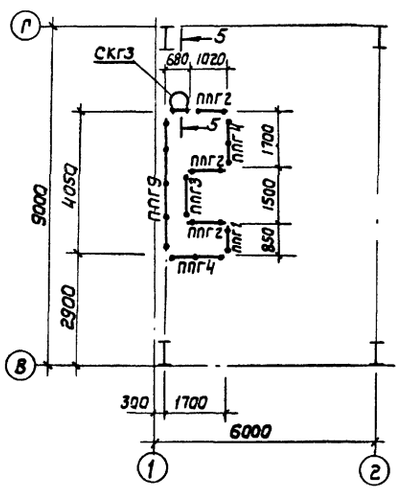

5-5

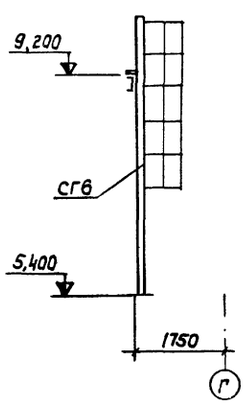

Перечень элементов

Марка эл-та	Наименование	Кол-во шт.	Масса, кг 1 шт.	Масса, кг всех	N листа серии 1.459-2	Примечание
МГ8	Лестничные марши под L60°	1	128	128	24	1,459-2 в. 4
МГ10		2	160	320	25	
МГ18		1	287	287	29	
ПМГ5	Ограждение лестничных маршей	1	21	21	79	
ПМГ6		1	21	21	79	
ПМГ7		2	26	52	80	
ПМГ8		2	26	52	80	
ПМГ15		1	48	48	84	
ПМГ16		1	48	48	84	
ППГ1	Ограждение переходных площадок	7	17	119	95	
ППГ2		4	21	84	95	
ППГ3		6	24	144	95	
ППГ4		2	30	60	96	
ППГ7		2	45	90	97	
ППГ9		1	61	61	98	
ППГ12		4	85	340	97	
СКГ3	Ограждение стремянки	1	25	25	107	
СГ6	Стремянка	1	94	94	55	1,459-2 в. 3
ДГ23	Дополнительные элементы	4	1	4	76	
ДГ24		4	1	4	76	

Изм	Лист	N° докум.	Подп.	Дата	ТП 903-1-170- КМ			
					Котельная с 4 котлами КЕ-25-14С Топливо-каменные и бурые угли			
					Топливоподача	Литер	Лист	Листов
Нач. отд.	Гин					Р	13	
Гл. конс.	Гольденшлюгер				Приемное устройство. Схемы лестниц и ограждений на отм. 3000; 5,400; 9,200	САНТЕХПРОЕКТ		
Рук. гр.	Четверикова							
Ст. инж.	Давыдова							

Инв. N° подл. | Подп. и дата

16411-04 96

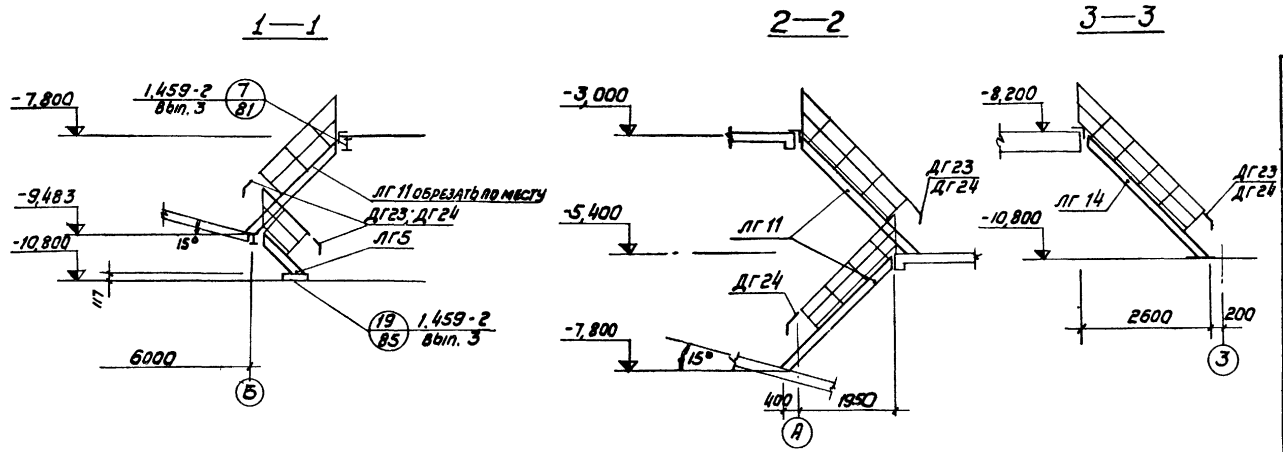

Схема лестниц на отм. -9,770; -7,800

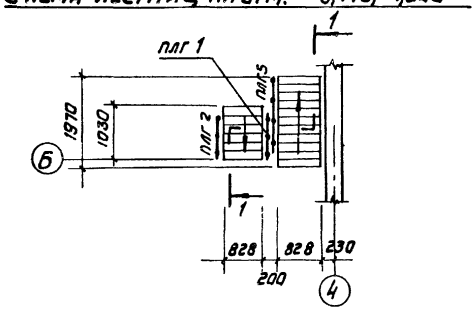

Схема лестницы на отм. -3,000

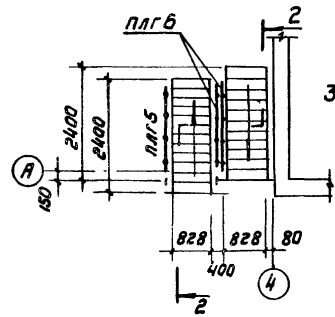

Схема лестницы на отм. -8,200

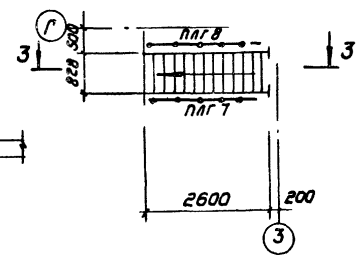

Схема ограждений на отм. -7,800

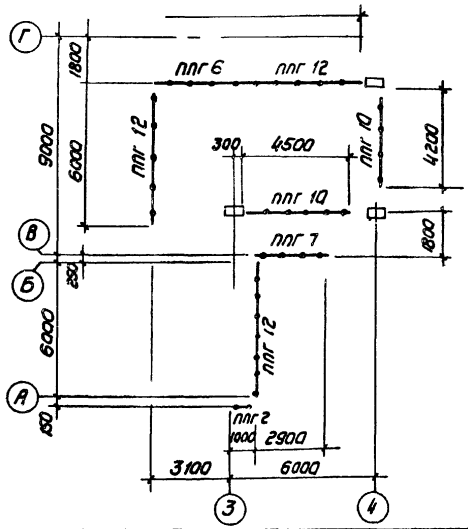

Перечень элементов

Марка	Наименование	К-во штук	Масса, кг 1шт.	Масса, кг Всех	N листа серии 1.459-2	Примечания
ЛГ5	Лестничные марши под ∠ 45°	1	88	88	8	Серия 1.459-2, вып. 4
ЛГ 11		3	175	525	10	
ЛГ 14		1	217	217	11	
ПЛГ 1	Ограждение лестничных маршей	1	14	14	65	
ПЛГ 2		1	14	14	65	
ПЛГ 5		2	29	58	67	
ПЛГ 6		2	29	58	67	
ПЛГ 7		1	36	36	68	
ПЛГ 8		1	36	36	68	
ППГ 6	Ограждение переходных площадок	1	36	36	96	
ППГ 7		1	45	45	97	
ППГ 10		2	69	138	98	
ППГ 12		3	85	255	97	
ППГ 2		1	21	21	95	
ДГ 23	Дополнительные элементы	4	1	4	76	Серия 1.459-2, вып. 3
ДГ 24		5	1	5	76	

1. Общие данные и техническую спецификацию металла см. лист КМ-1.

Изм.	Лист	№ докум.	Подп.	Дата	ТП 903-1-170- КМ			
Нач. отд.		Гин			Котельная с 4 котлами КЕ-25-14С Топливо - каменные и бурые угли			
Гл. конст.		Гольденшлюгер			Топливоподача	Литер.	Лист	Листов
Рук. гр.		Четверикова				Р	14	
Инж.		Прохорова			Приемное устройство. Схема лестниц на отм. -3,000 -7,800; -9,770; -8,200 и огражд. на отм. 8,200	САНТЕХПРОЕКТ		

16411-04 97

Типовой проект 903-1-170 Альбом III

Инв. № подл. | Подп. и дата

Типовой проект 903-1-170 Альбом III

Инв. № подл. | Подп. и дата

6

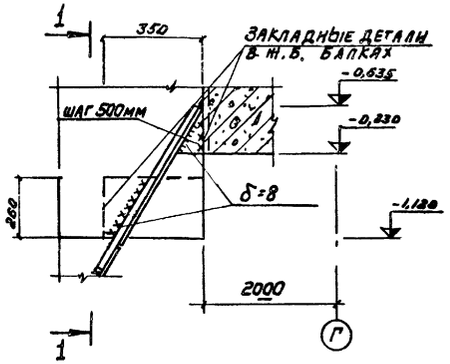

1—1

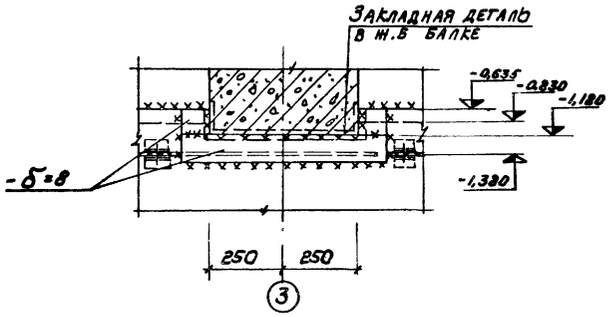

8

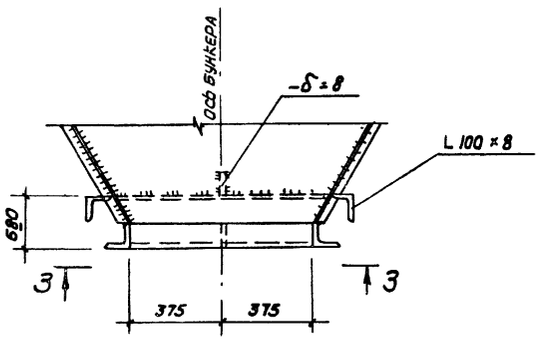

7

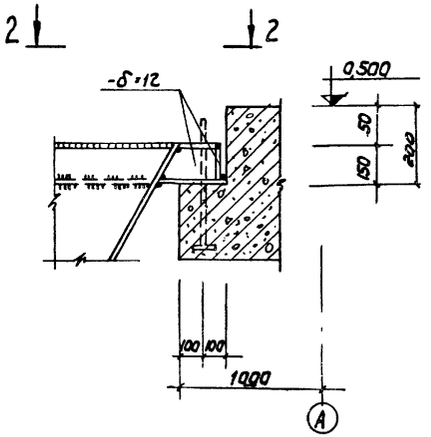

2—2

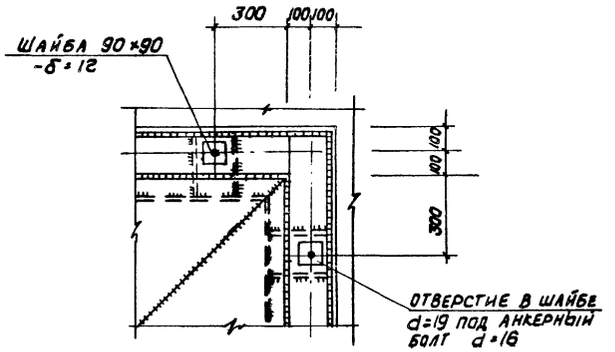

3—3

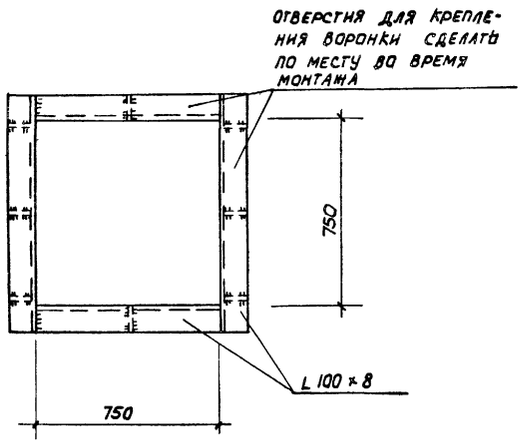

9

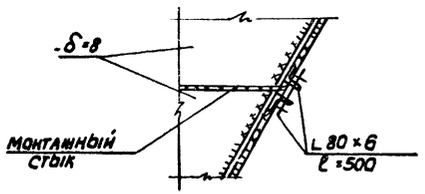

10

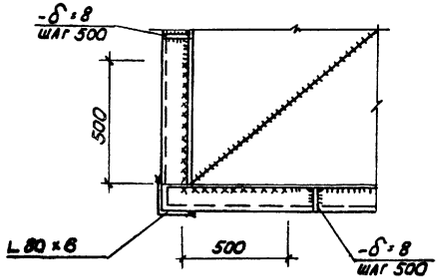

				ТП 903-1-170- КМ		
				Котельная с 4 котлами КЕ-25-14с Топливо-каменные и бурые угли		
Изм.	Лист	N докум.	Подп.	Дата	Топливоподача	Литер: Р; Лист: 15; Листов:
Нач. отд.		Гин				
Гл. конс.		Ольденшлагер				
Рук. гр.		Четвернова				
Ст. инж.		Давыдова			Приемное устройство. Узлы 6÷10	САНТЕХПРОЕКТ

16411-04 98

Альбом III

Типовой проект 903-1-170

11

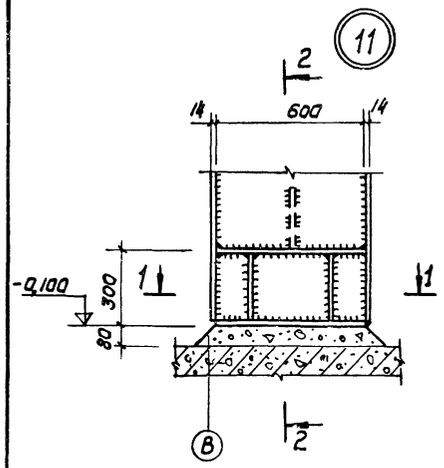

12

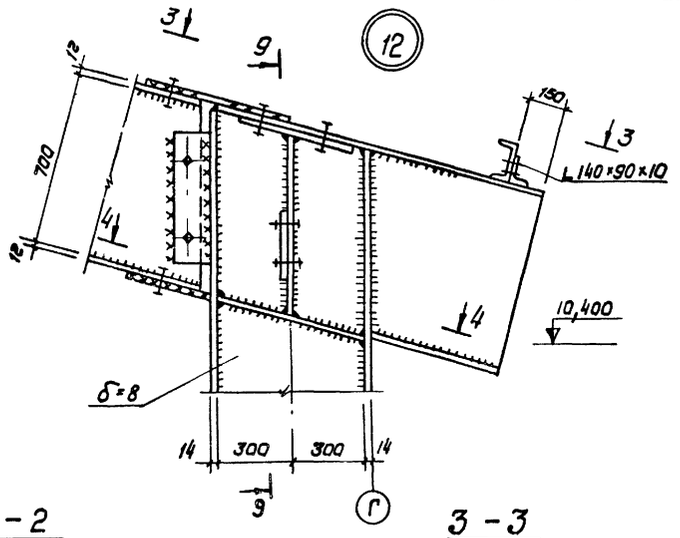

13

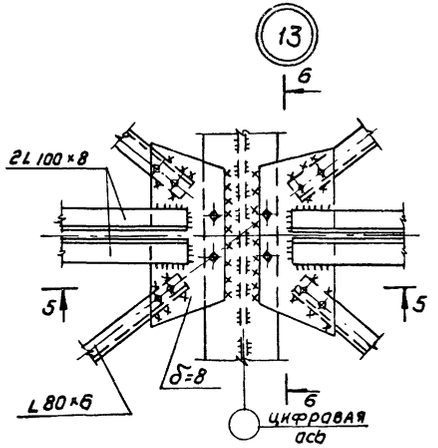

14

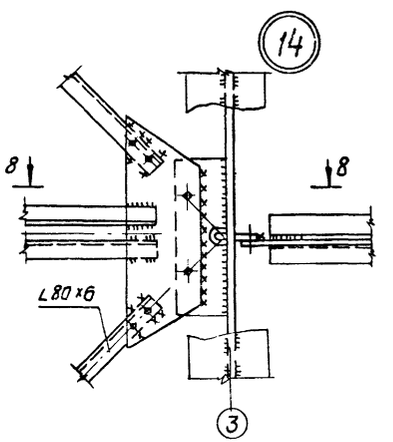

1 - 1

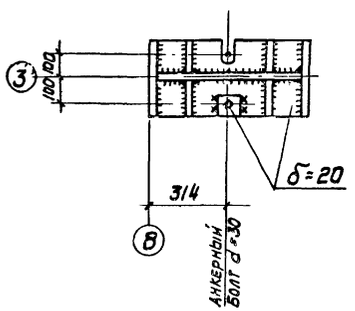

2 - 2

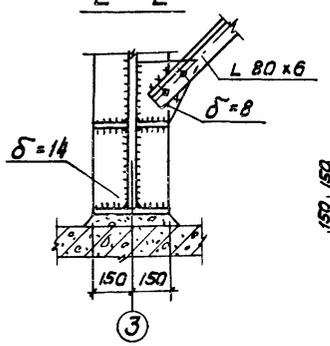

3 - 3

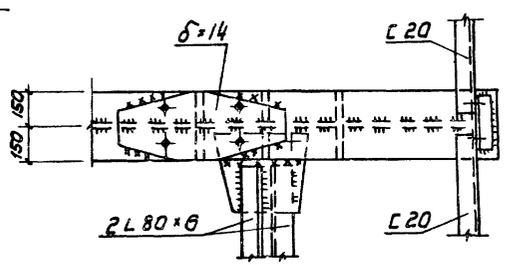

4 — 4

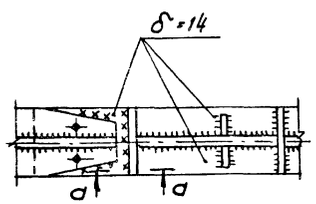

a - a

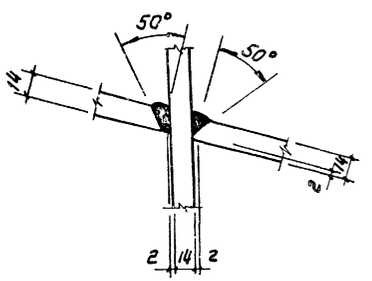

15

5 - 5

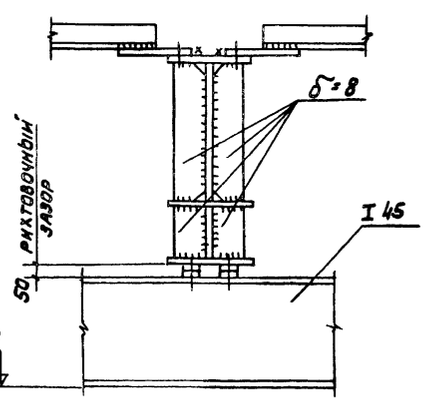

6 - 6

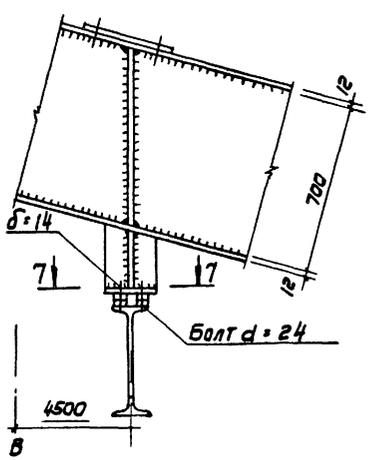

7 - 7

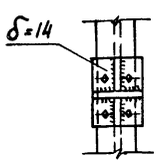

8 - 8

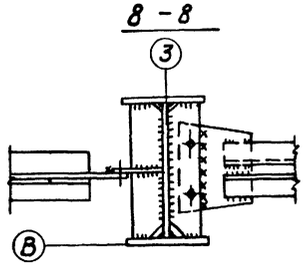

9 - 9

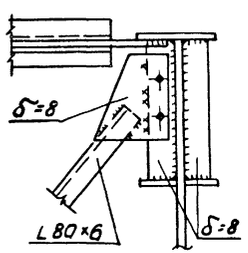

11 - 11

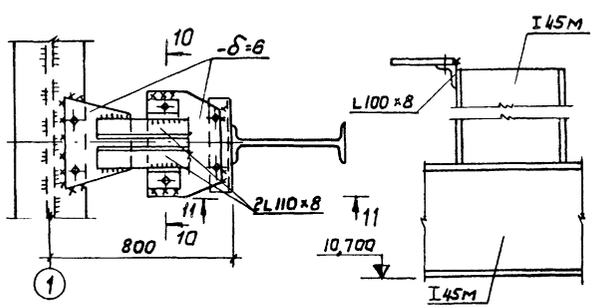

10 - 10



Изм.	Лист	N докум.	Подп.	Дата	ТП 903-1-170- КМ
					Котельная с 4 котлами КЕ-25-14С Топливо - каменные и бурые угли
Нач. отд.	Гин				Топливоподача — Литер: Р; Лист: 16; Листов:
Гл. конс.	Голоденшлагер				Приемное устройство. Узлы 11 ÷ 15
Рук. гр.	Четвериков				САНТЕХПРОЕКТ
Ст. инж.	Давыдова				

Инв. N подл. | Подп. и дата

16411-04 99

16

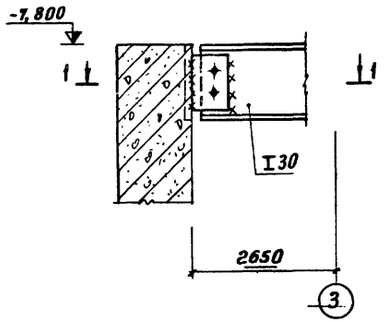

17

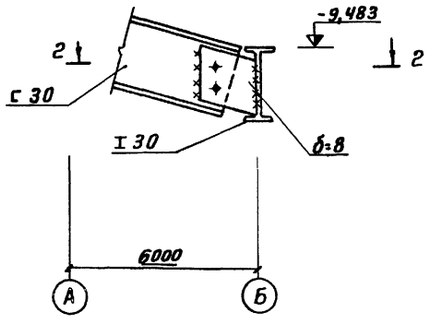

18

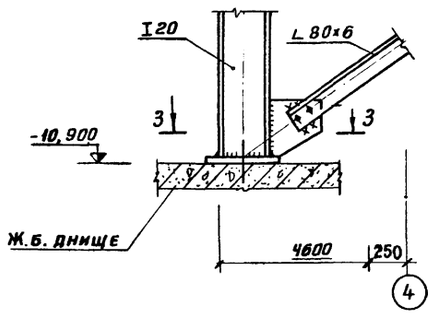

19

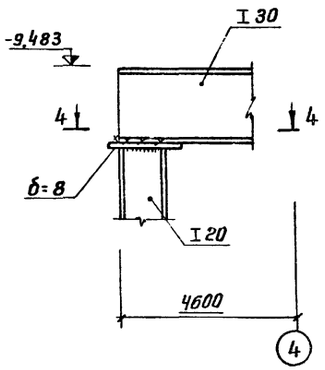

1-1

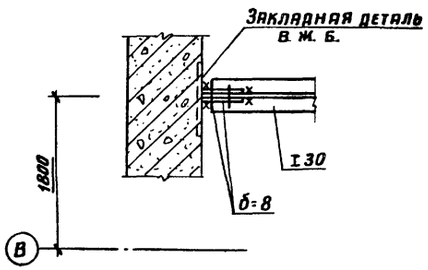

2-2

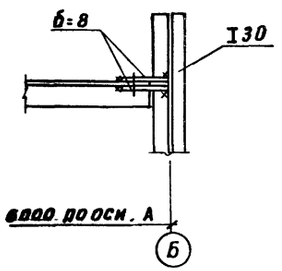

3-3

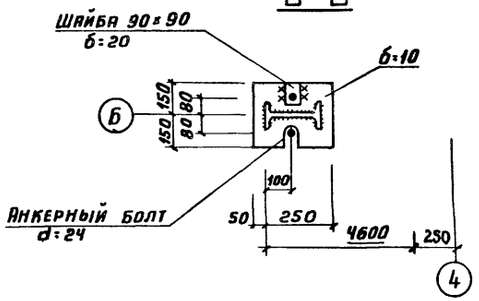

4-4

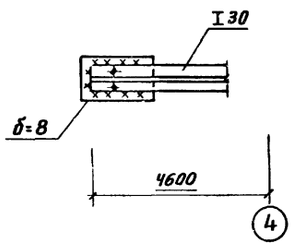

20

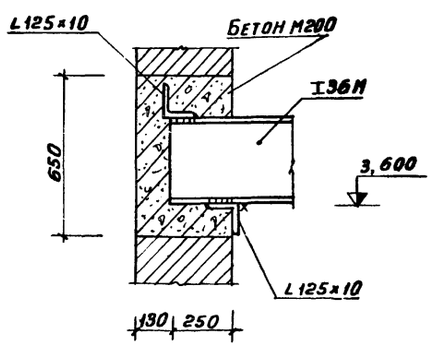

21

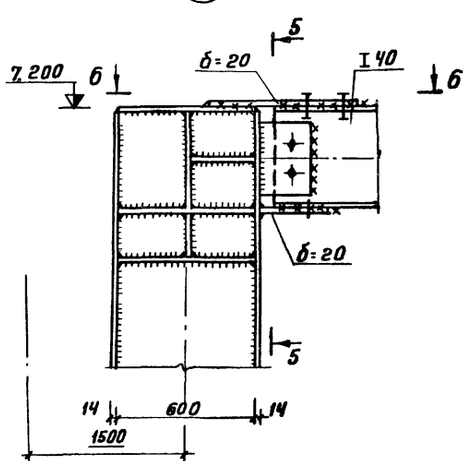

5-5

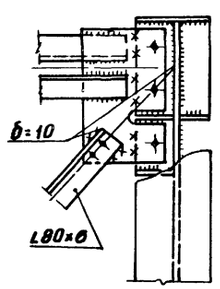

б-б

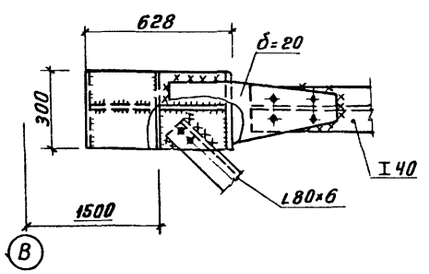

Изм.	Лист	N докум.	Подп.	Дата	ТП 903-1-170- КМ		
					Котельная с 4 котлами КЕ-25-14С Топливо- каменные и бурые угли		
Нач. отд.		Гин			Топливоподача	Литер	Лист	Листов
Гл. констр.		Гольденшлюгер				Р	17	
Рук. гр.		Четверикова			Приемное устройство. Узлы 16÷21	САНТЕХПРОЕКТ		
Ст. инж.		Давыдова						
Кон. Терентьева					164-04 100	Формат А2		

Инв. № подл. | Подпись, дата | Взам. инв. №

Типовой проект 903-1-170 Альбом III

Схема балок перекрытия на отм. 5,400

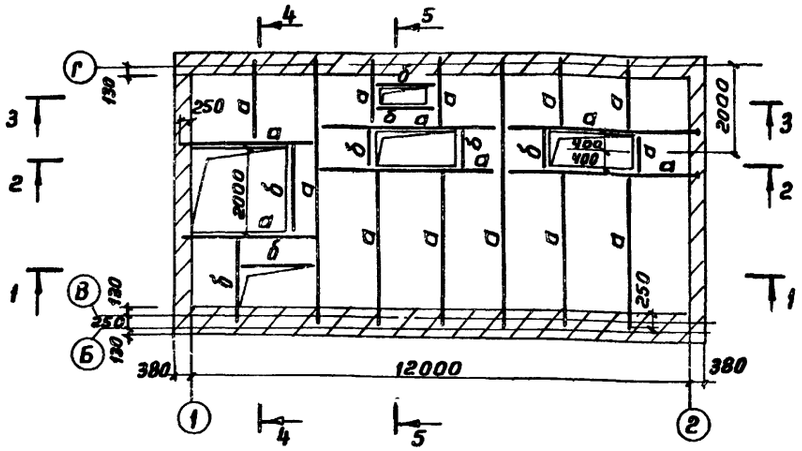

1-1

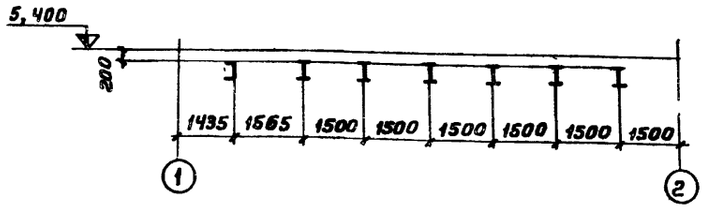

2-2

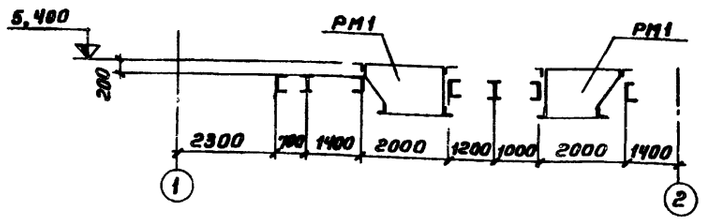

3-3

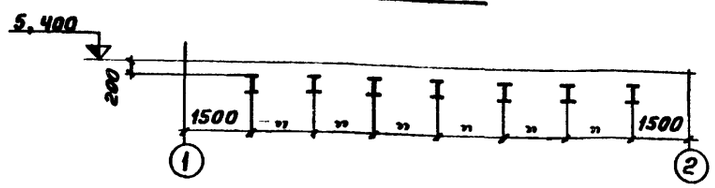

5-5

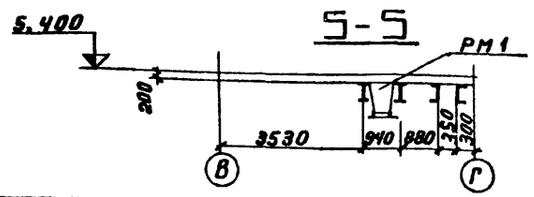

Схема балок перекрытия на отм. 10,800

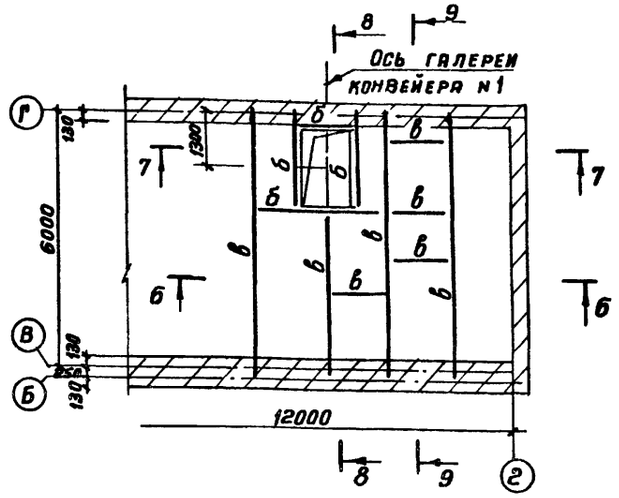

Б-Б

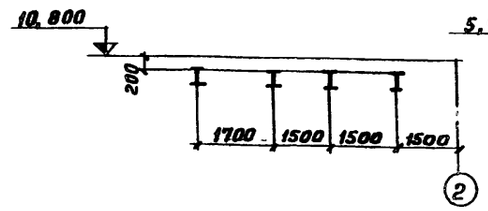

4-4

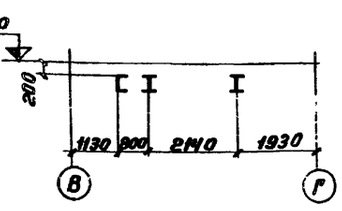

9-9

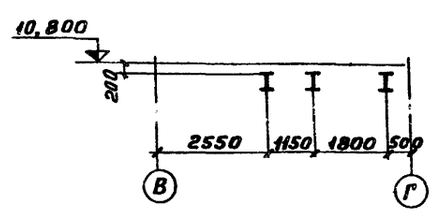

7-7

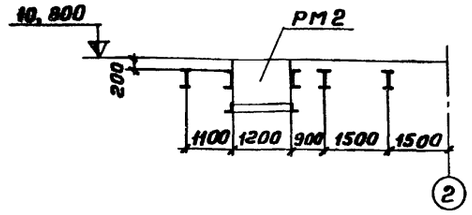

8-8

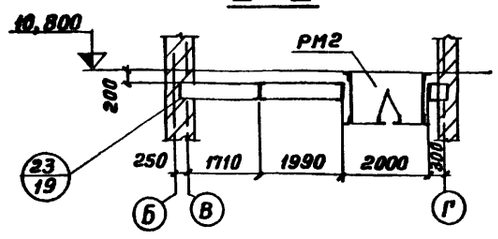

Таблица элементов конструкций

Марка элемента	Сечение: Эскиз	Сечение: Состав	Марка стали	Усилия: N, тс	Усилия: R, тс	Усилия: M, тсм	Масса, т	Примеч.
а	I	I 30	ВСт3пс6	—	—	—	—	
б	[	[30	„	—	—	—	—	
в	I	I 40	ВСт3пс6	—	—	—	—	
РМ1	сложное см. лист КМ 19		ВСт3кп2	—	—	—	—	
РМ2			ВСт3кп2	—	—	—	—	

1. Общие данные, техническую спецификацию металла см. листы КМ-1; КМ-2.
2. Все заводские соединения сварные.
3. Монтаж вести на болтах нормальной точности М20 и монтажной сварке.
4. Наименьшее усилие для расчета прикрепления-5тс

Изм.	Лист	N докум.	Подп.	Дата	ТП903-1-170- КМ			
					Котельная с 4 котлами КЕ-25-14С Топливо-каменные и бурые угли			
Нач.отд.		Рин			Топливоподача	Литер	Лист	Листов
Гл.констр.		Гольденшлюгер				Р	18	
Рук.гр.		Четверикова			Дробильное устройство. Схемы балок перекрытия на отм. 5,400; 10,800	САНТЕХПРОЕКТ		
Инжен.		Попова						
Провер.		Горшкова						

Инв.№ подл. | Подпись и дата

Формат 22

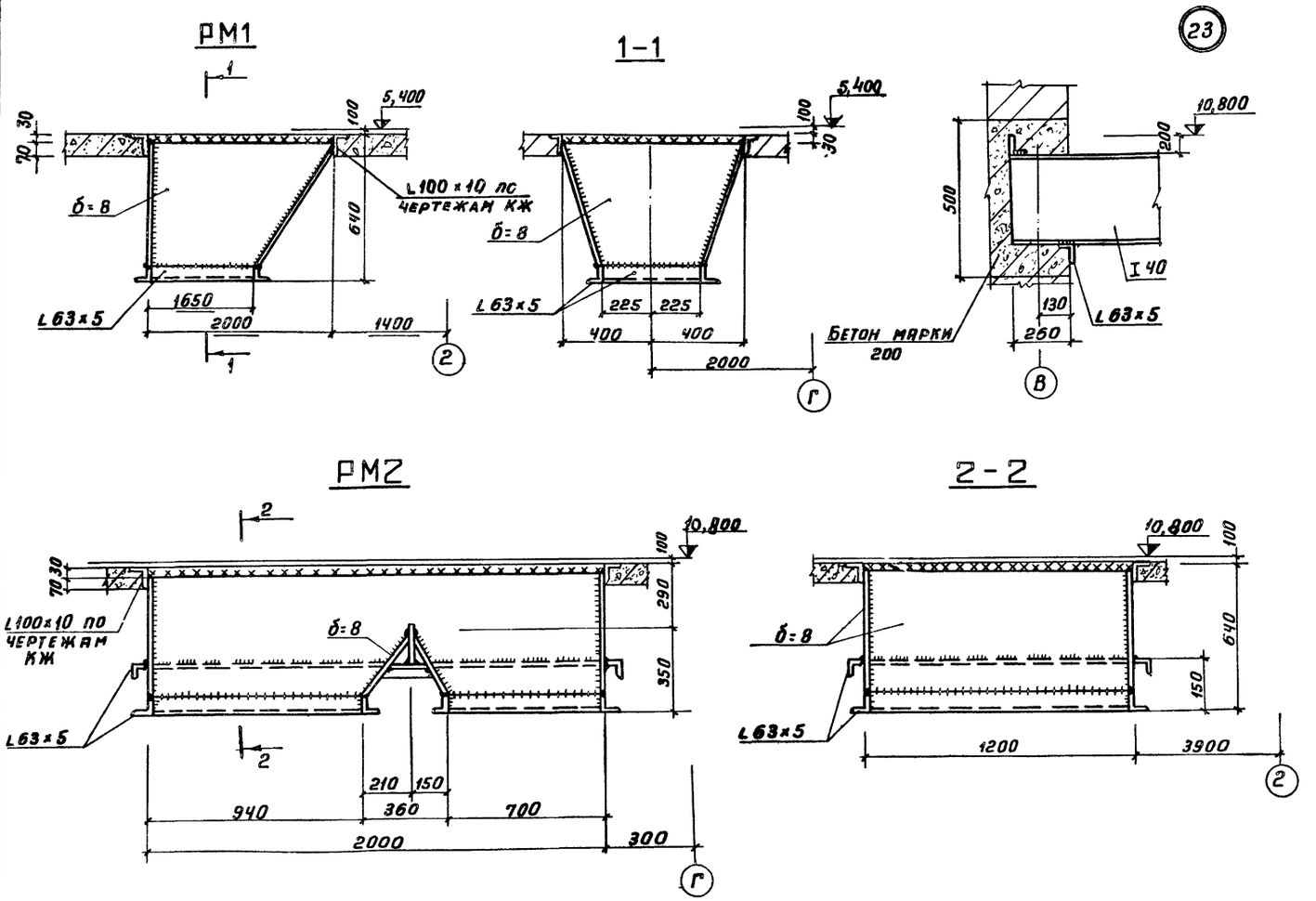

1. Все заводские соединения сварные.
2. Сварку производить электродами типа Э42.
3. Таблицу элементов на рамы РМ1; РМ2 см. лист КМ-18.

					ТП903-1-170 КМ	
					Котельная с 4 котлами КЕ-25-14с Топливо-каменные и бурые угли	
Изм.	Лист	N докум.	Подп.	Дата		
Нач. отд		Гин			Топливоподача	Литер: Р; Лист: 19; Листов:
Гл. конст		Гольденшлюгер				
Рук. гр		Четвериков				
Инж. эн.		Попова			Дробильное устройство РМ1; РМ2. Узел 23	САНТЕХПРОЕКТ
Провер.		Горшкова				
Коп. Терентьева					16411-04 102	Формат 22

Инв. N подл. | Подпись и дата

Типовой проект 903-1-170 Альбом III

Согласовано
Рук. гр. архит. Лернер
Рук. гр. Горбунина

Инв. N подл. | Подп. и дата

Схема подвесного пути на отм. 9.790

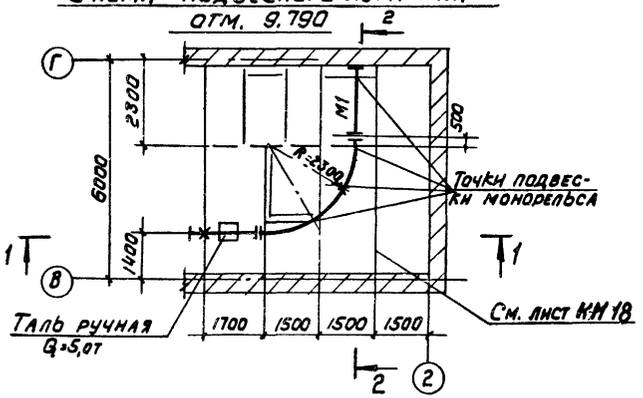

Схема подвесного пути на отм. 13.490

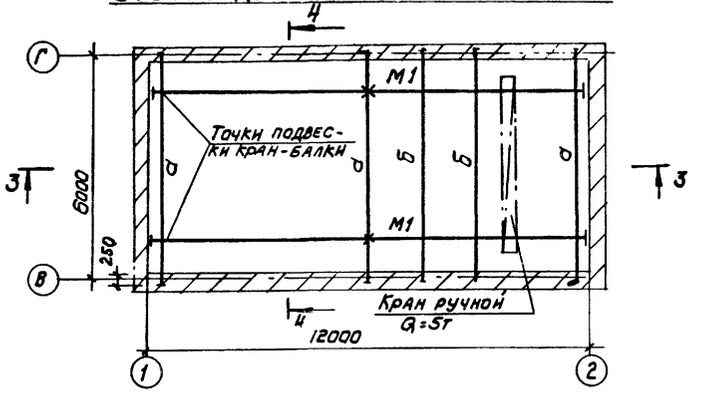

Таблица элементов конструкций

Марка эл-та	Сечение: Эскиз	Сечение: Состав	Марка стали	Усилия: N, тс	Усилия: R, тс	Усилия: M, тсм	Масса, т	Примеч.
М1	I	I 36М	Вст3пс6					
а	I	I 30	Вст3кп2					
У	∟	∠100×7	то же					
Б	[	[20	то же					

1—1

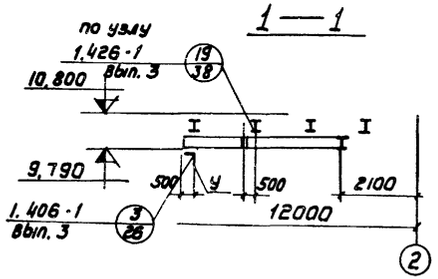

3—3

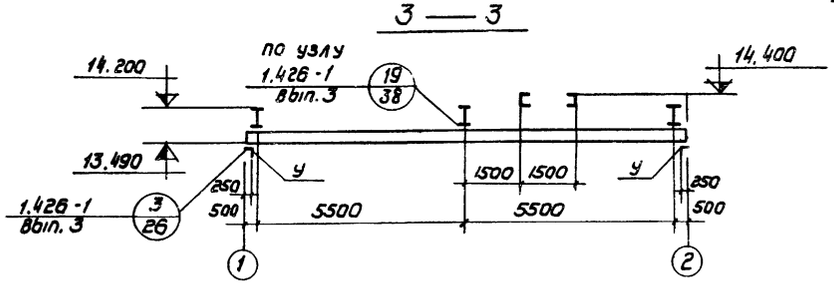

1. Общие данные, техническую спецификацию металла см. листы КМ-1; КМ-2.

2—2

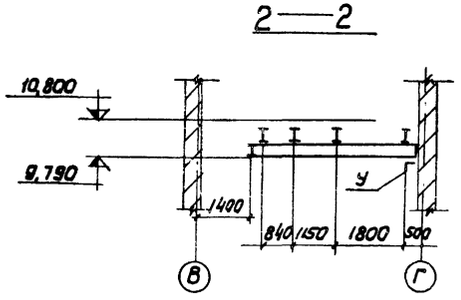

4—4

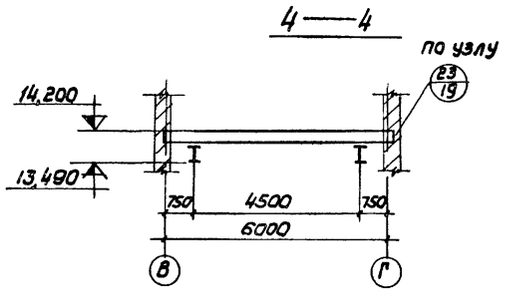

Изм.	Лист	N докум.	Подп.	Дата	ТП 903-1-170- КМ	
Нач. отд.	Гин				Котельная с 4 котлами КЕ-25-14С Топливо - каменные и бурые угли	
Гл. конс.	Ольденцлихт				Топливоподача	Литер: Р; Лист: 20; Листов:
Рук. гр.	Четвертакова				Дробильное устройство. Схемы подвесных путей на отм. 9,790, 13,490	САНТЕХПРОЕКТ
Инжен.	Попова					
Провер.	Горшкова					

16411-04 103

Схема стоек на отм. 0,000

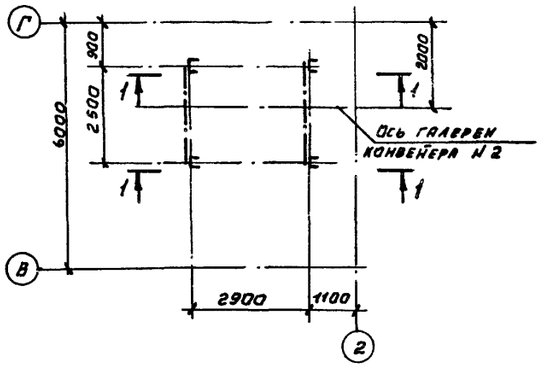

1 — 1

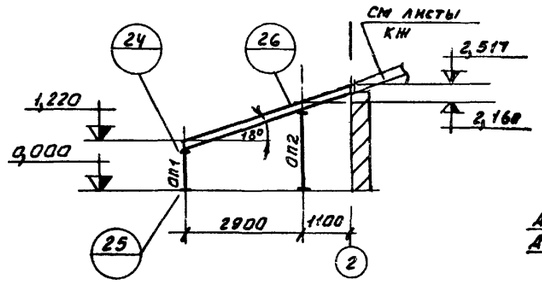

2 — 2

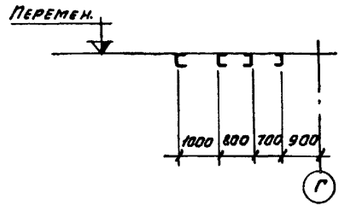

3 — 3

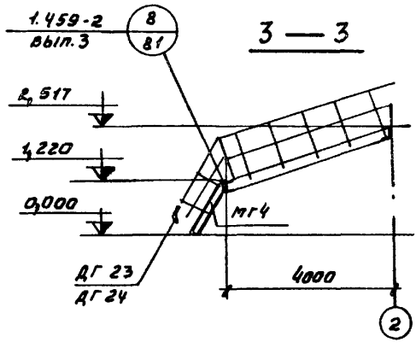

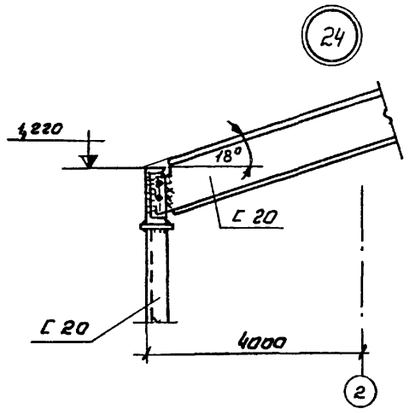

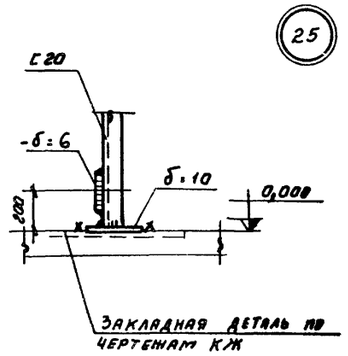

ОП1 ; ОП2

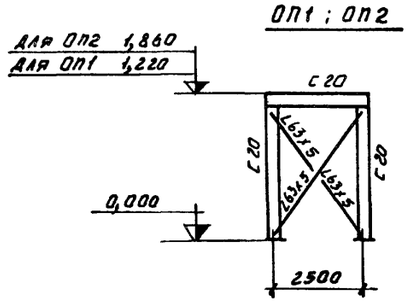

Схема площадки под конвейер

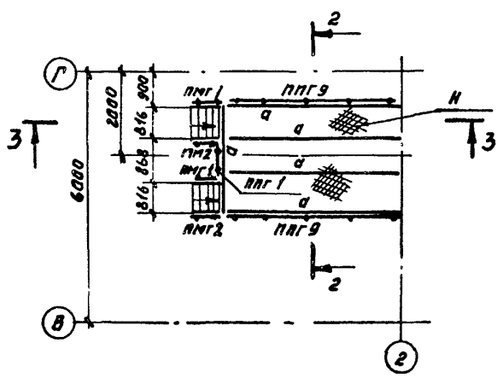

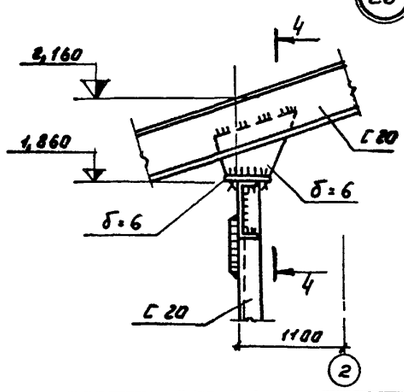

4 — 4

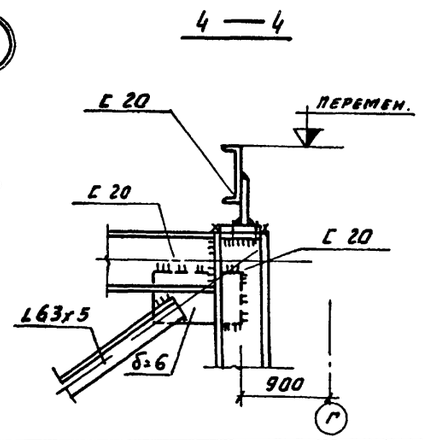

Таблица элементов конструкций

Марка элемента	Сечения		Марка стали	Усилия			Масса, т	Примечание
	Эскиз	Состав		N, тс	R, тс	M, тсм		
d		С 20	ВСт3кп2	—	—	—	—	
н		ст. рифл. δ=5	—	—	—	—	—	
ОП1; ОП2	Сложное см. данный лист		—	—	—	—	—	

Перечень элементов

Марка	Наименование	Кол-во, штук	Масса, кг: 1 шт.	Масса, кг: всех	Листа серии 1.459-2	Примечан.
МГ4	Лестничные марши ∠ 60°	2	66	132	22	Выпуск 4
ПМГ1	Ограждения	2	12	24	77	
ПМГ2	лестничных	2	12	24	77	
	маршей					
ППГ1	Ограждения	1	17	17	95	
ППГ9	переходных	2	61	122	98	
	площадок					
ДГ23	Дополнительные	2	1	2	76	Выпуск 3
ДГ24	элементы	2	1	2	76	

Альбом III

Типовой проект 903-1-170

Инв. № подл. | Подп. и дата

Изм.	Лист	№ докум.	Подп.	Дата
Нач. отд.		ГНИ		
Гл. констр.		Гольденшлюгер		
Рук. гр.		Четвернкова		
Исполн.		Попова		
Провер.		Горшкова		

ТП903-1-170 - КМ

Котельная с 4 котлами КЕ-25-14С. Топливо-каменные и бурые угли

Топливоподача

Литер	Лист	Листов
Р	21	

Дробильное устройство. Схема стоек на отм. 0.000. Схема площадки под конвейер. Узлы 24; 25; 26.

САНТЕХПРОЕКТ

Типовой проект 903-1-170 Альбом III

Инв. N подл. | Подп. и дата

Схема лестницы на отм. 5,400

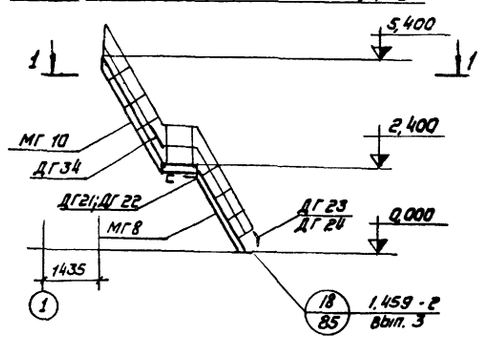

Схема стремянки на отм. 7,800

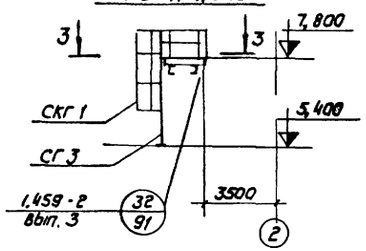

Схема стремянки на отм 15,400

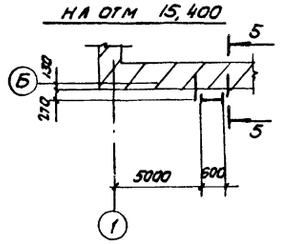

1 — 1

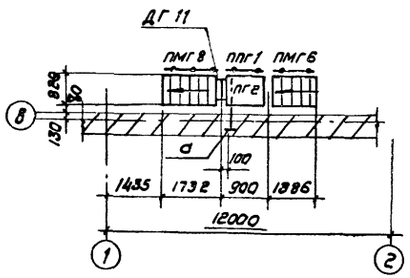

3 — 3

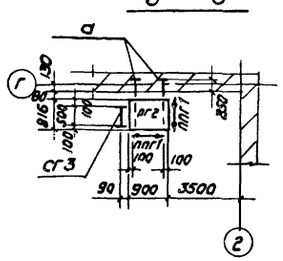

5 — 5

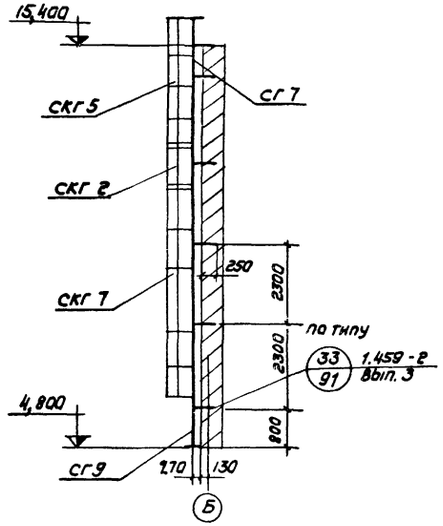

Схема лестницы на отм. 10,800

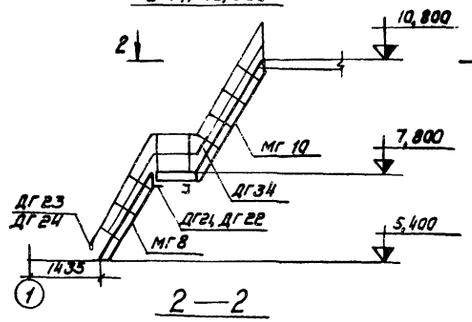

Схема стремянки на отм. 4,800

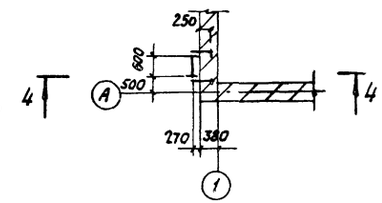

2 — 2

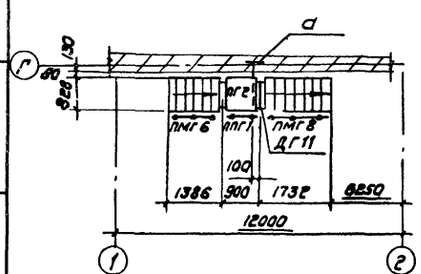

4 — 4

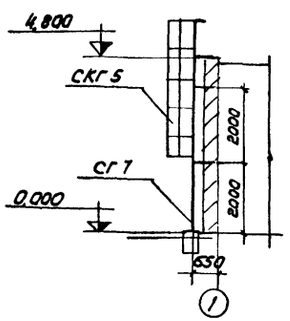

Таблица элементов конструкции

Марка элемента	Сечение: Эскиз	Сечение: Состав	Марка стали	Усилия: N, тс	Усилия: R, тс	Усилия: M, тсм	Масса, т	Примеч
а	[	[16	ВСт3кп2	—	—	—	—	

Перечень элементов

Марка	Наименование	К-во штук	Масса в кг: 1 шт	Масса в кг: Всех	N листа серии 1.459-2	Примечания
мг 8	Лестничные марши L 60°	2	128	256	24	Выпуск 4
мг 10		2	160	320	25	
пг 2	Переходные площадки	3	56	168	41	
пмг 6	Ограждения лестничных маршей	2	21	42	79	
пмг 8		2	26	52	80	
ппг 1	Ограждения переходных площадок	4	17	68	85	
скг 1	Ограждения стремянок	1	16	16	107	
скг 2		1	20	20	107	
скг 5		2	35	70	108	
скг 7		1	44	44	108	
сг 3	Стремянки	1	63	63	54	Выпуск 3
сг 7		2	105	210	55	
сг 9		1	125	125	56	
дг 11	Дополнительные элементы	2	18	36	71	
дг 21		2	1	2	75	
дг 22		2	1	2	75	
дг 23		2	1	2	76	
дг 24		2	1	2	76	
дг 34		2	1	2	77	

Общие данные, техническую спецификацию металла см. листы КМ-1; КМ-2.

Изм.	Лист	N докум.	Подп. / Дата
Нач. отд.		Гин	
Гл. конс.		Гольденшлагер	
Рук. гр.		Четвертакова	
Инжен.		Савинна	
Провер.		Горшкова	

ТП 903-1-170-КМ

Котельная с 4 котлами КЕ-25-14С
Топливо - каменные и бурые угли

Топливоподача

Лит.	Лист	Листов
Р	22	

Дробильное устройство, Схемы лестниц на отм. 5,400; 7,800; 10,800; 15,400

САНТЕХПРОЕКТ

Альбом III

Типовой проект 903-1-170

Схема металлических конструкций галерей № 1

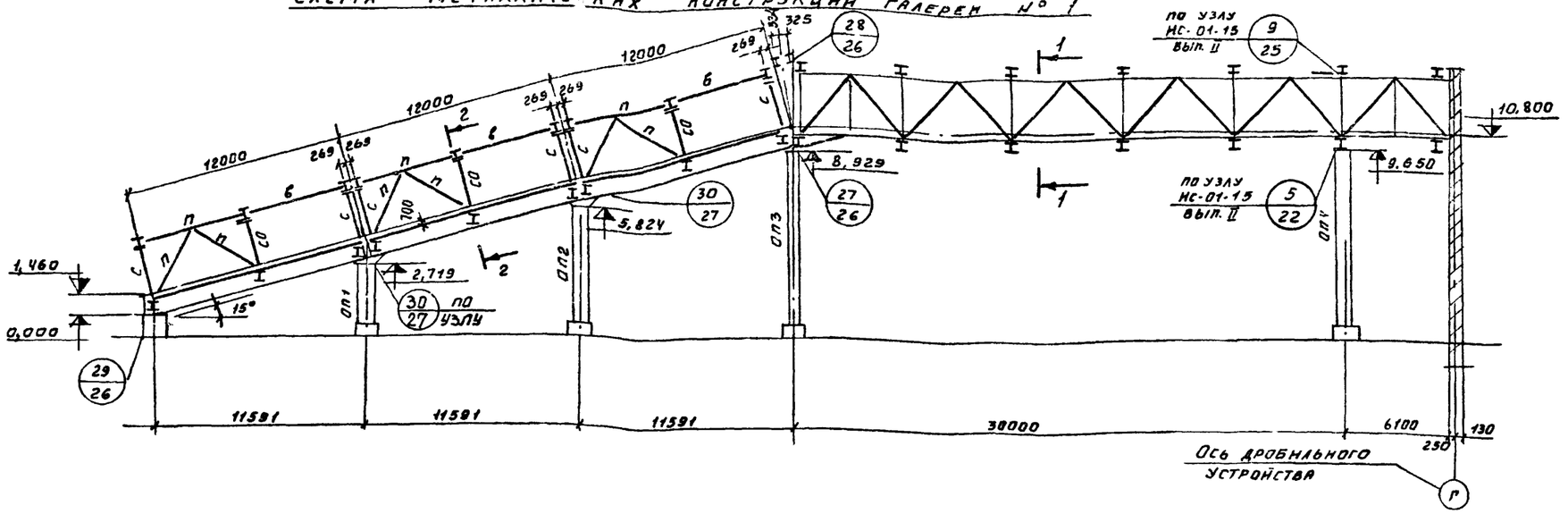

1 — 1

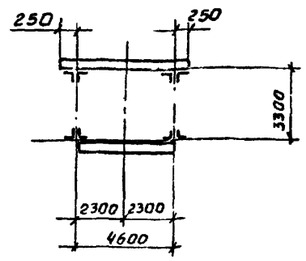

2 — 2

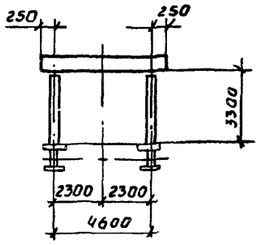

Схема балок кровли и связей по верхним поясам

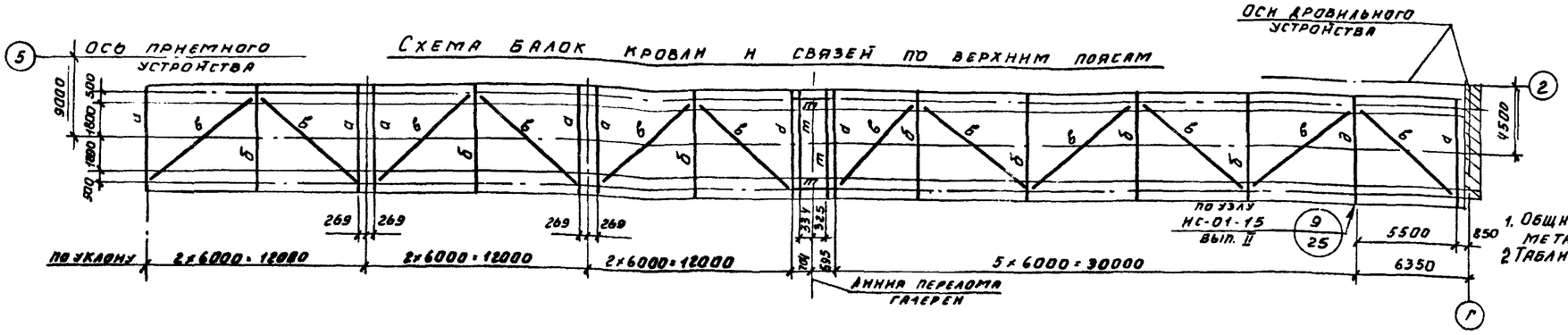

1. Общие данные и техническую спецификацию металла см. листы КМ-1; КМ-2.
2. Таблицу элементов конструкций см. лист КМ-24.

План тяжей по верхним поясам балок кровли

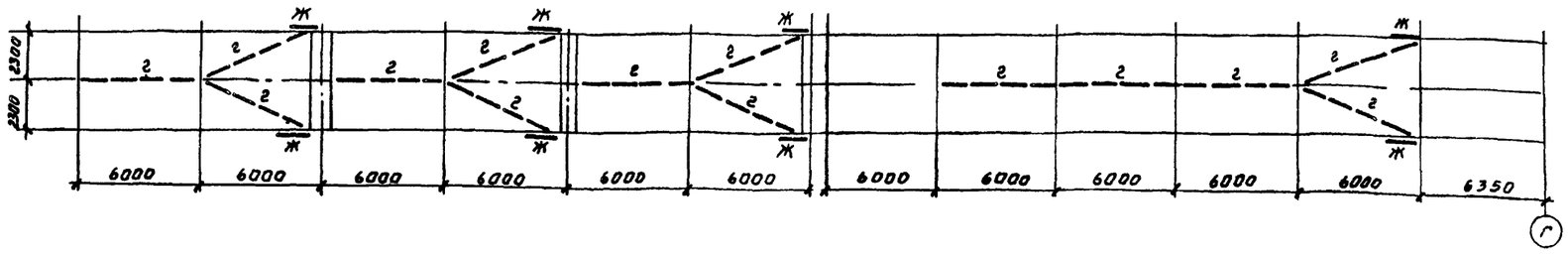

				ТП903-1-170-	КМ
				Котельная с 4 котлами КЕ-25-14С. Топливо - каменные и бурые угли.	
Изм.	Лист	№ докум.	Подп.	Дата	Топливоподача	Литер	Лист	Листов
Нач. отд.		Гин				р	23	
Гл. констр.		Ольденшлагер						
Рук. гр.		Четвернкова			Схема металлических конструкций галерей № 1.	САНТЕХПРОЕКТ		
Инженер		Попова						

Инв. № подл. | Подп. и дата | Взам. инв. №

16414-04 106

Схема балок пола и связей

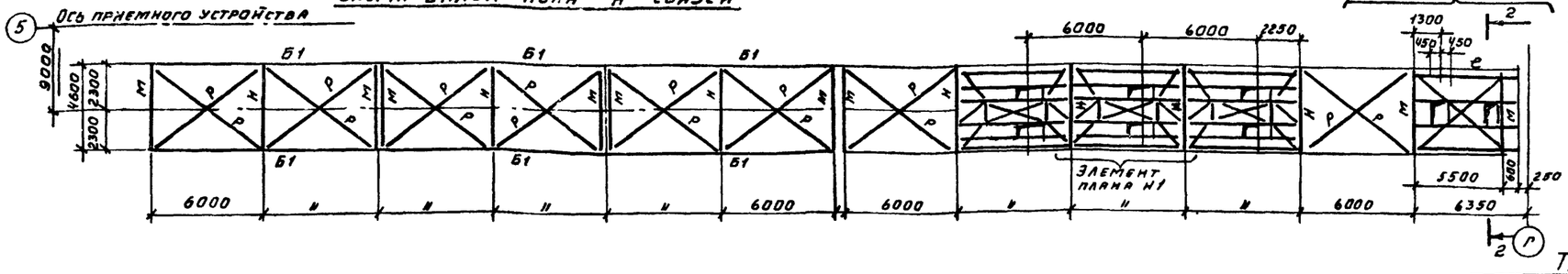

Схема отправочных марок фермы

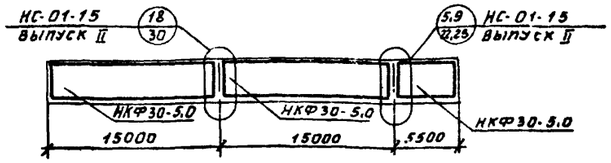

Элемент плана №1

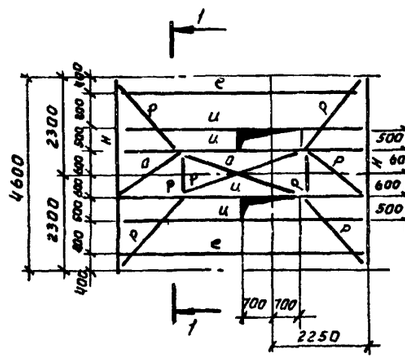

ОП 4

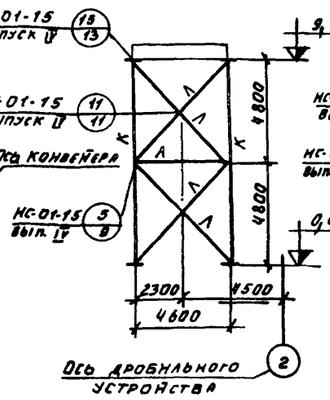

ОП 3

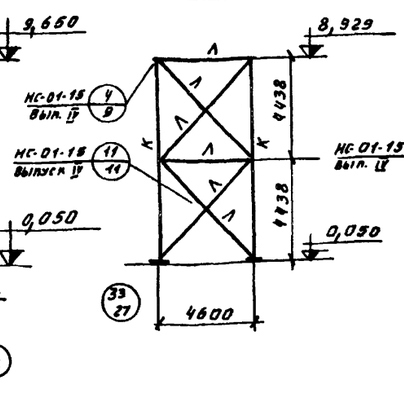

ОП 2

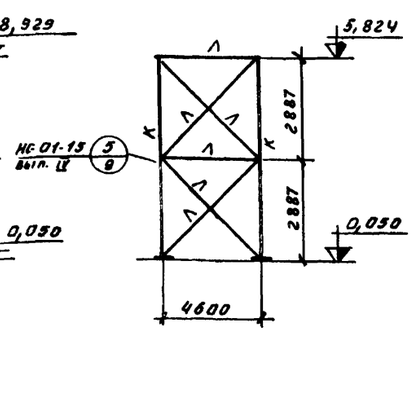

1 — 1

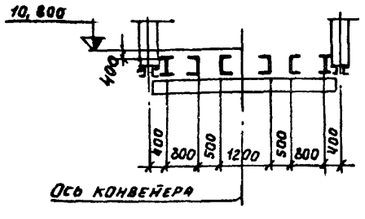

2 — 2

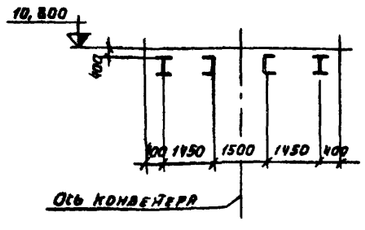

ОП 1

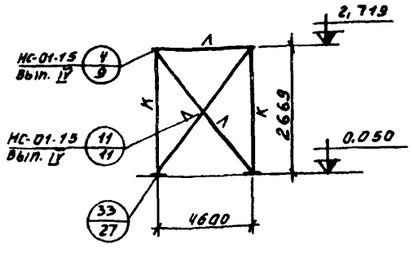

Элемент плана №2

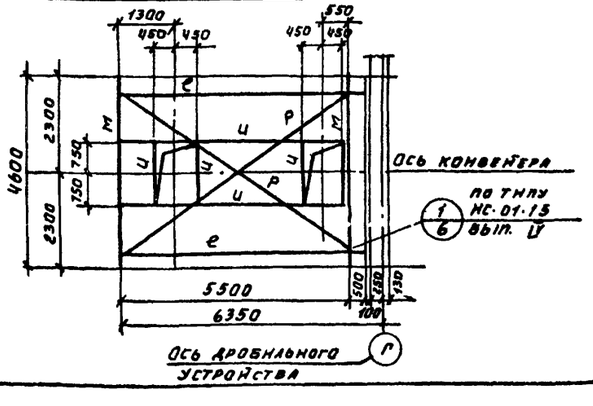

Таблица элементов конструкций

Марка элемента	Сечение: Эскиз	Сечение: Состав	Усилия: N, тс	Rx	Ry	Mx	My	Масса, т	Примечание
а	I	-200×6 I 36	-7,9	5,0	—	0,8 / 33	0,95	0,35	
б	I	-200×6 I 36	-1,3	10,1	1,7	10,9	0,50	0,3	
б	⊤	2 ∠ 100×7	-5,3	—	—	—	—	—	
г	L	∠ 75×6	16,5	—	—	—	—	—	
д	I	1- 300×10 2- 340×6 3- 280×12	-8,2	9,8	—	16,9 / 5,6	1,9	0,4	
ж	I	I 30	-12,8	0,9	—	2,7	—	—	
и	[	[30							
м	I	I 45	-3,9	19,2	—	22,2	—	0,4	
н	I	-340×12 I 40	-3,3	19,2	6,7	22,2	2,5	0,45	
р	L	∠ 63×6	6,4	—	—	—	—	—	
р	I	I 30							
к	H	2 - 300×12 - 520×10							
л	⊓	2 L 100×7	-10,0						решетка из L 63×6
Ф1	Ферма	См. НС-01-15 Вып. II							
со	I	I 36							
с	I	2 - 200×10 - 360×6	-10,0	3,0	—	10,0	—	—	
п	⊤	2 L 110×8							
т	I	I 20							
Б1	I	2 - 360×16 - 800×8	-25,0	30,0				2,4	ребра 90×6 шаг 1500

Материал конструкций для поясов ферм - сталь 14Г2, для остальных конструкций при δ ≥ 10мм - сталь ВСт3псб, при δ < 10мм - ВСт3сп5.
Все заводские соединения сварные. Монтажные соединения на болтах М 20 нормальной точности и монтажной сварке.
Сварку производить электродами типа Э42 при сварке стали ВСт3 и электродами типа Э42А при сварке стали ВСт3 с 14Г2.
В графе усилий M_x в числителе указан опорный момент, в знаменателе пролетный момент. В графе M_y указан момент в пролете.

Типовой проект 903-1-170

Инв. № подл. | Подп. и дата

Изм.	Лист	№ докум.	Подпись	Дата
Нач. отд.		ГНН		
Гл. констр.		Гольденшмидт		
Рук. гр.		Четверикова		
Инжен.		Попова		

ТП903-1-170- КМ

Котельная с 4 котлами КЕ-25-14С
Топливо-каменные и бурые угли

Топливоподача

Литер	Лист	Листов
Р	24	

Схема балок пола и связей галерей н 1.

САНТЕХПРОЕКТ

Альбом III

Типовой проект 903-1-170

Схема металлических конструкций галереи N 2

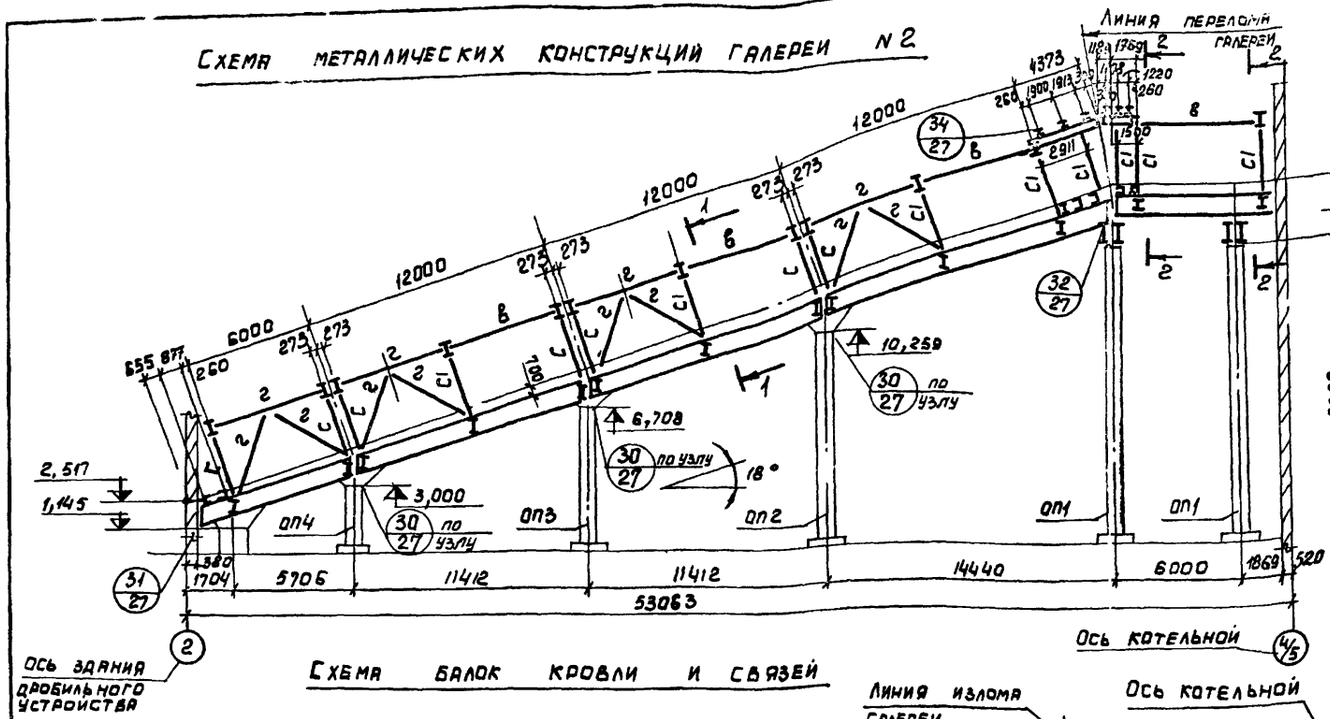

2—2

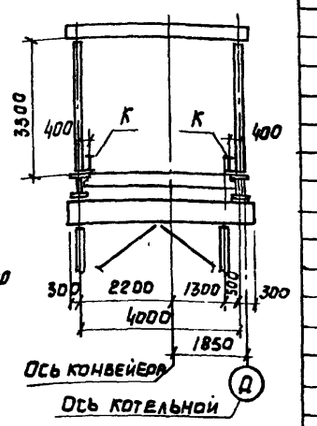

Таблица элементов конструкций

Марка элемента	Сечение: Эскиз	Сечение: Состав	Усилия: N,т	Rx	Ry	Mx	My	Масса, т	Примечан.
а	I	-200×6 / I36	-7,9	5,0	-	11,6 / 3,3	0,95	0,35	
б	I	-200×6 / I36	-1,3	10,1	1,7	10,8	0,50	0,3	
в	⌐	2 L 110×8	-5,3					0,2	
г	⊤	2 L 110×8	±6,0						
ж	I	I30							
и	I	I20							
к	I	-400×10 / I36		5,0					
м	I	I45	-3,9	19,2	-	22,2		0,4	
н	I	-340×12 / I40	-3,3	19,2	6,7	22,2	2,5	0,45	
л	L	L140×10	-10,0						
р	L	L100×7	+6,4						
с	I	2-200×10 / -360×6	-10,0	3,0	-	10,0			
с1	I	I36	-20,0	1,0					
б1	I	2-360×16 / -800×8	-25,0	30,0				2,4	ребра 90×6 шаг 1500
д	⊢	2-200×14 / -320×10							
е	⌐ ⌐	2 L100×7	±10,0						решетка из L 63×6
б2	I	-950×8 / 2-400×16	35,0						
б3	II	2-700×16 / 2-800×8		75,0					

Материал конструкций: для поясов ферм - сталь 14Г2, для остальных конструкций: при б ≤ 10мм - Вст3пс6, при б > 10мм - Вст3сп5.
Все заводские соединения сварные. Монтажные соединения на болтах М20 нормальной точности и монтажной сварке. Сварку производить: электродами типа Э42 при сварке стали Вст3 и электродами типа Э42А при сварке стали Вст3 с 14Г2.
В графе усилий Mx в числителе указан опорный момент, в знаменателе пролетный момент. В графе My указан момент в пролете.

Схема балок кровли и связей

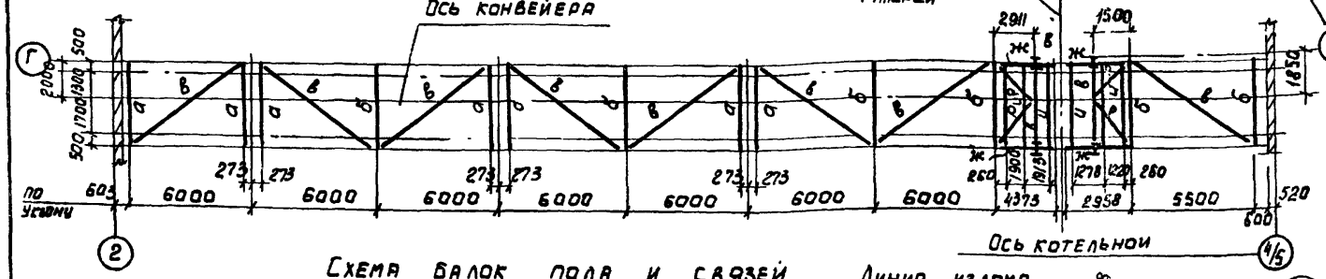

Схема балок пола и связей

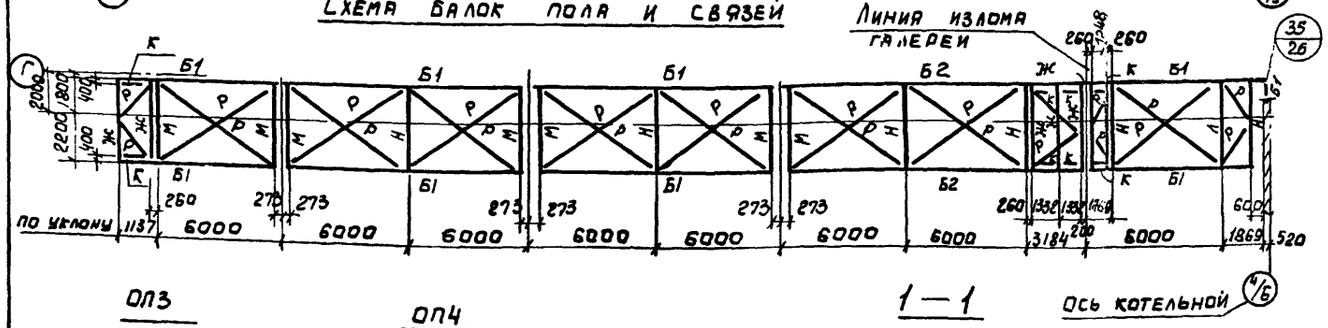

1—1

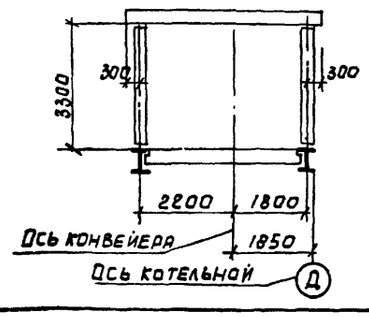

Оп1

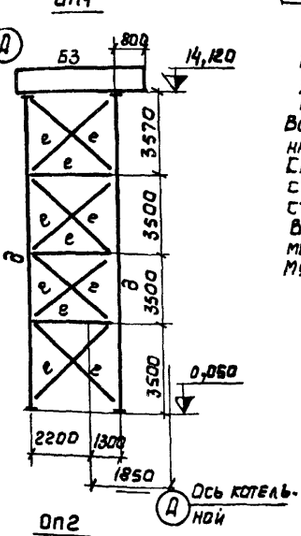

Оп2

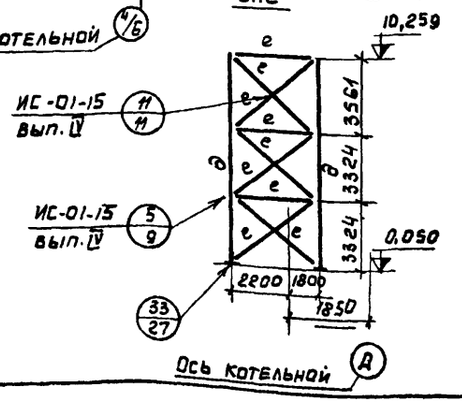

Оп3

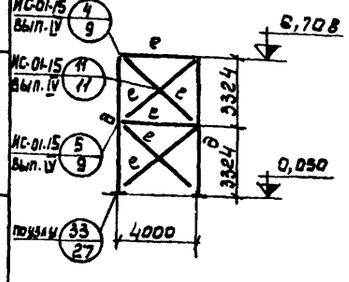

Оп4

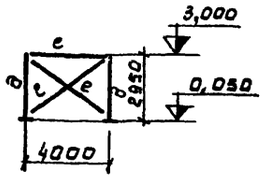

					ТП 903-1-170 - КМ		
					Котельная с 4 котлами КЕ-25-14с. Топливо - каменные и бурые угли.		
Изм.	Лист	№ док.	Подпись	Дата			
Нач. отд.		Гин			Топливоподача	Литер: Р	Лист: 25
Гл. конст.		Гольденшлагер					
Рук. гр.		Четверикова					
Инженер		Попова			Галерея N 2. Схема несущих конструкций.	САНТЕХПРОЕКТ	

Инв. № подл. | Подпись и дата

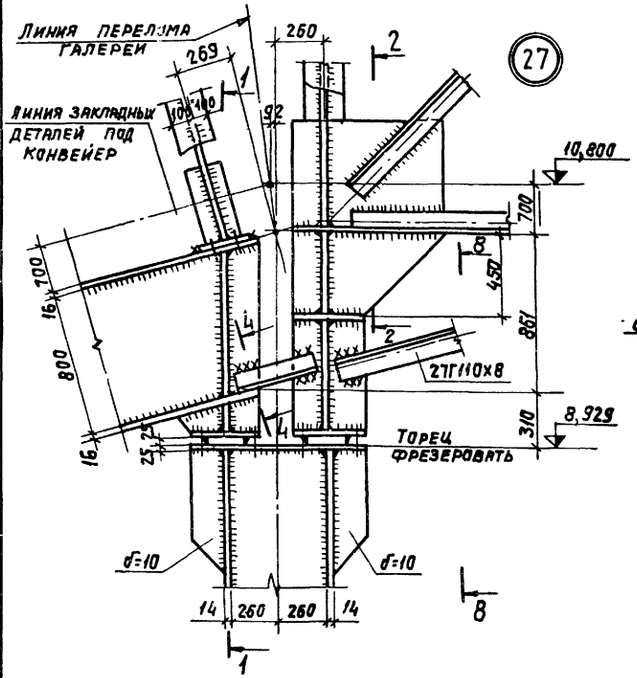

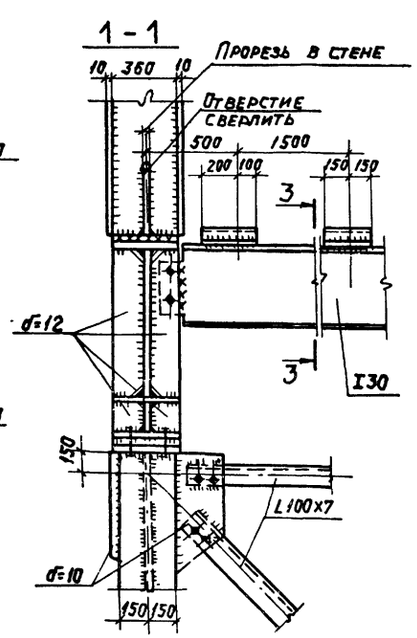

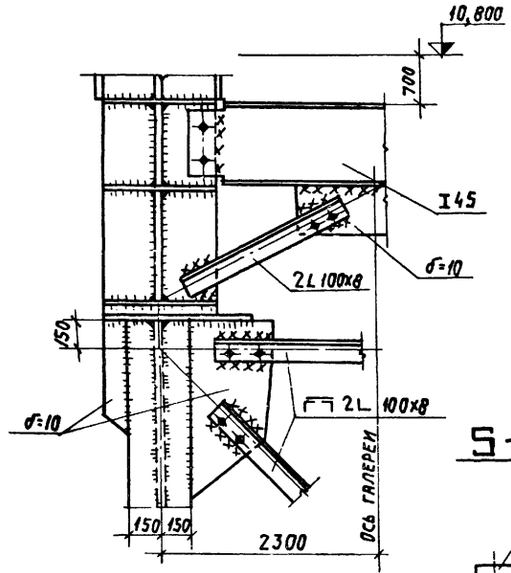

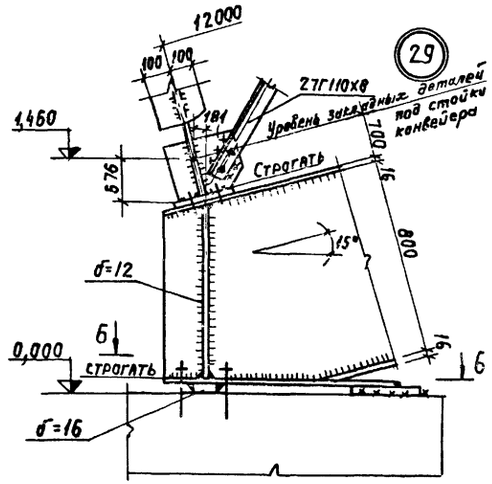

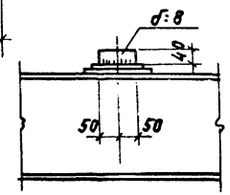

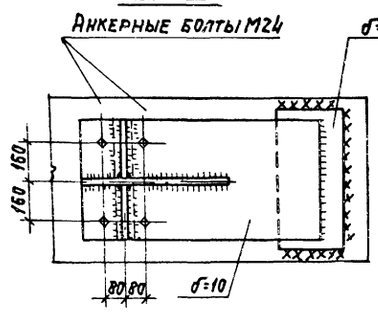

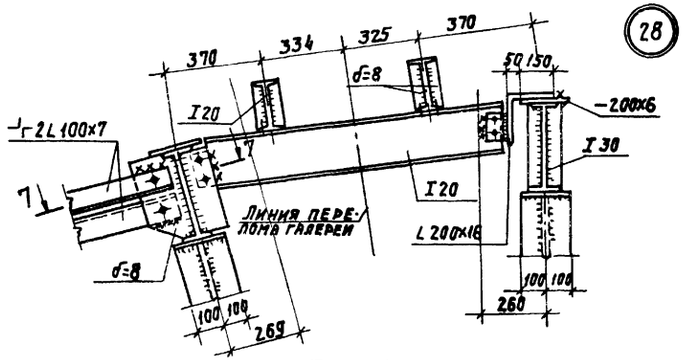

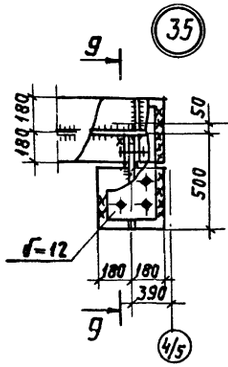

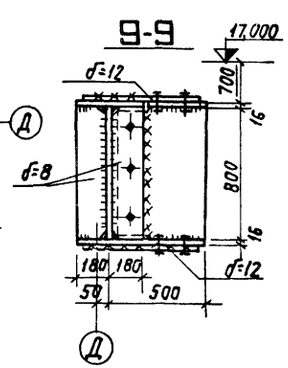

Сечение 2-2 см. на листе 20 серии ИС-01-15

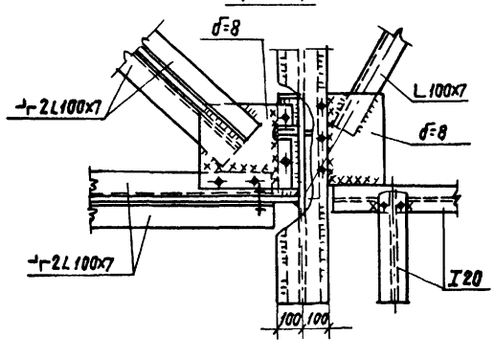

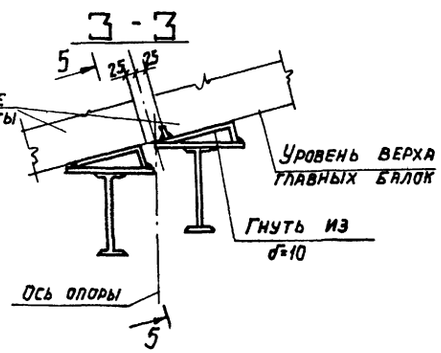

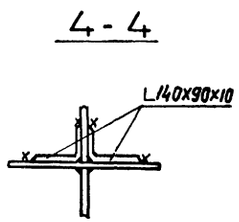

					ТП903-1-170- КМ		
					Котельная с 4 котлами КЕ-25-14С. Топливо-каменные и бурые угли.		
Изм.	Лист	N докум.	Подп.	Дата			
Нач. отд.		Гин			Топливоподача.	Литер	Лист	Листов
Гл. констр.		Гольденшлюк				Р	26	
Рук. гр.		Четверикова						
Инжен.		Попова			Узлы 27÷29; 35.	САНТЕХПРОЕКТ		
Провер.		Горнкова						

Копировал: Данилина. 16411-04 109

Инв. N подл. | Подпись и дата

Альбом III

Типовой проект 903-1-170

Инв. № подл. | Подпись и дата

30

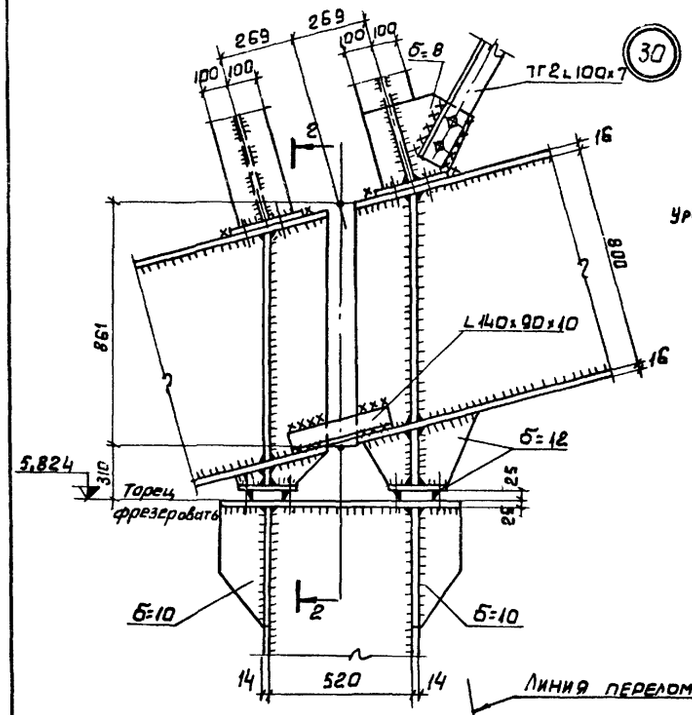

31

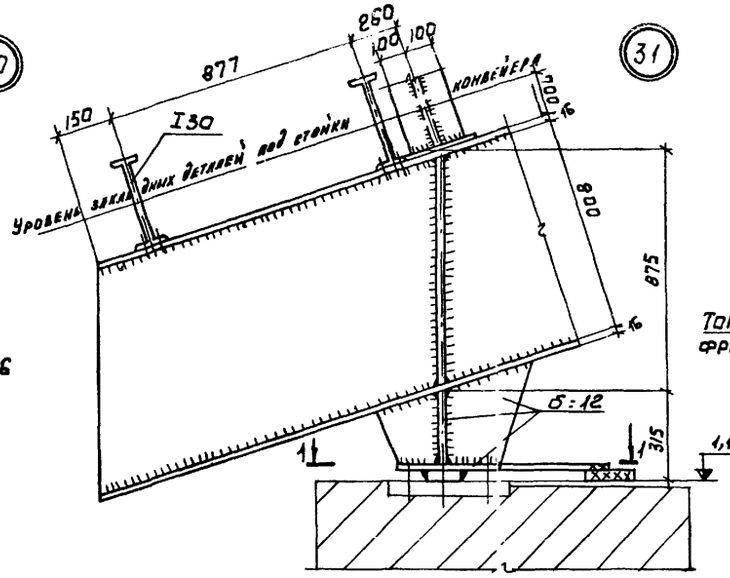

4—4

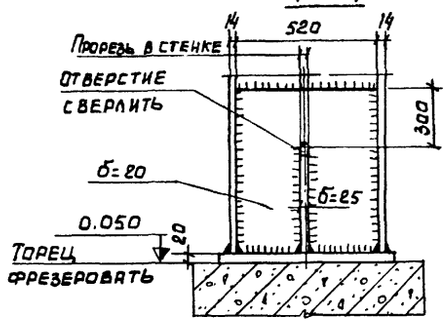

34

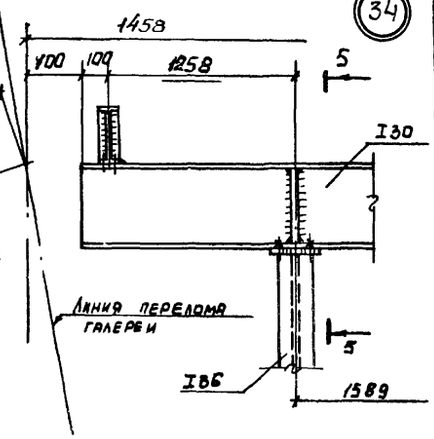

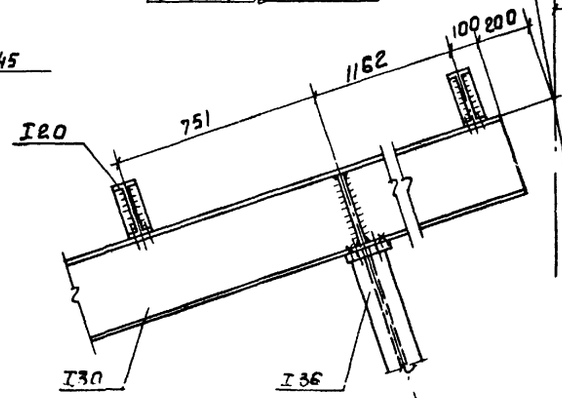

5—5

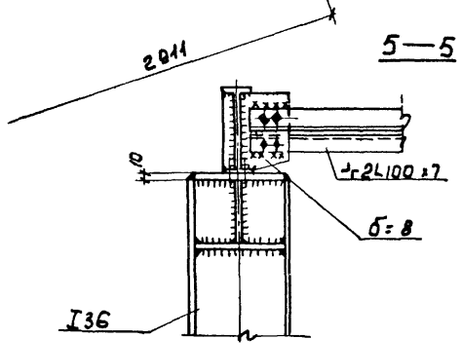

Сечение 2-2 см. лист КМ-26

32

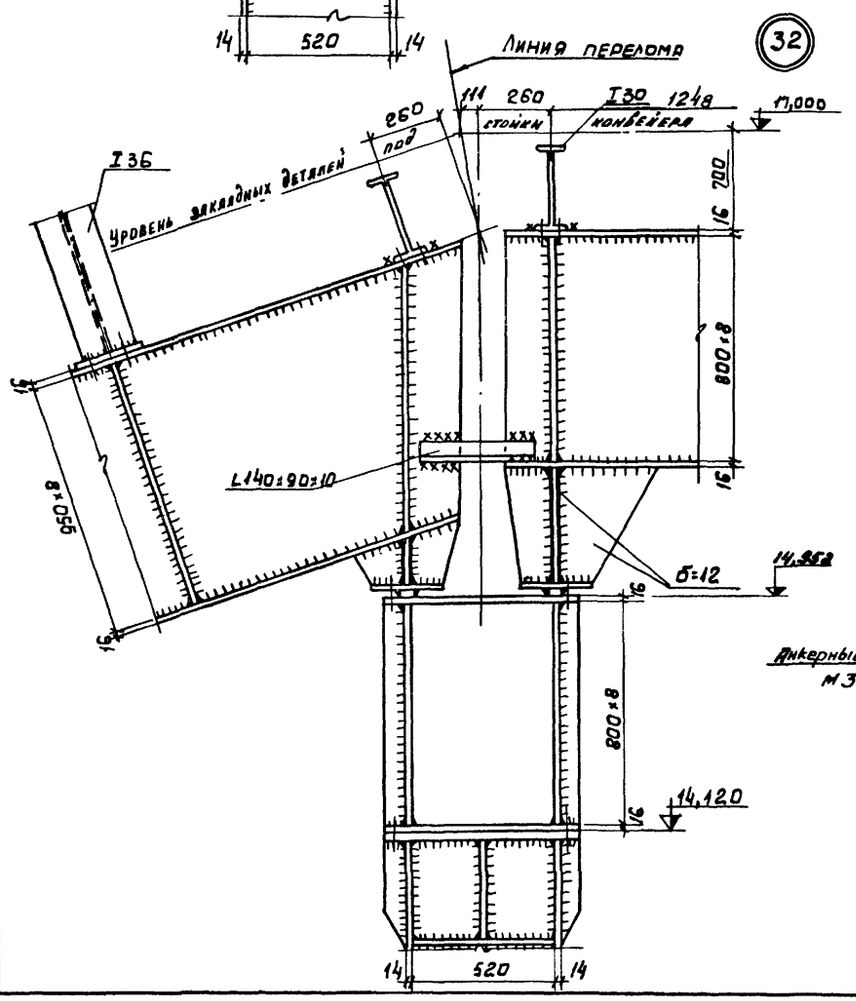

1—1

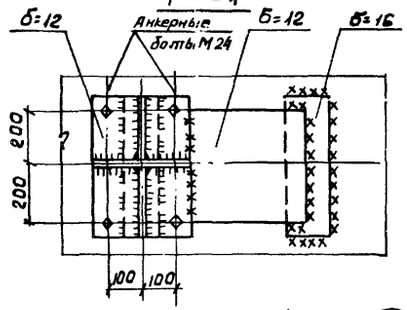

33

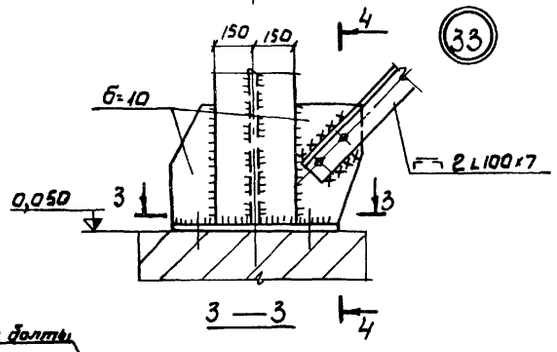

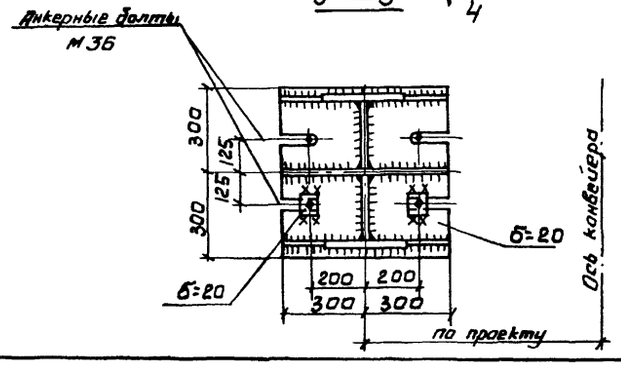

					ТП 903-1-170- КМ	
					Котельная с 4 котлами КЕ-25-14с. Топливо- каменные и бурые угли.	
Изм.	Лист	№ докум.	Подпись	Дата		
Нач. отд.		Гин			Топливоподача	Литер: Р; Лист: 27; Листов:
Гл. конст.		Гильденштерн				
Рук. гр.		Четвериков			Узлы 30÷34.	САНТЕХПРОЕКТ
Инж.		Попова				

Схема стоек на отм. 0,000

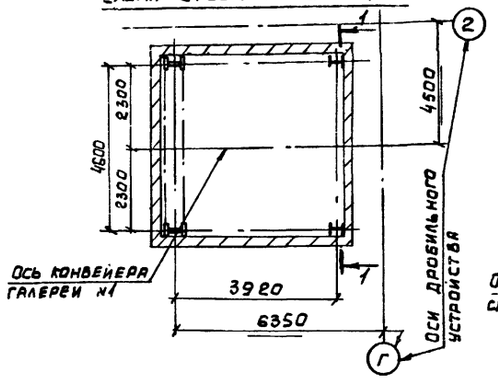

Схема балок на отм. 8,400

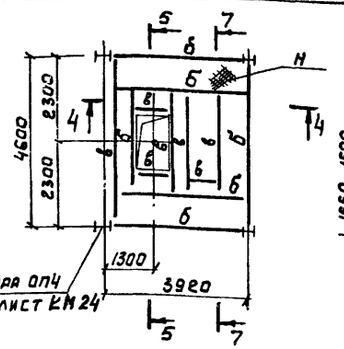

Схема лестницы и ограждений на отм. 4,200

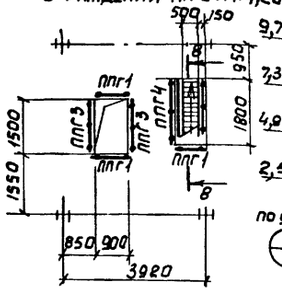

Схема фахверка

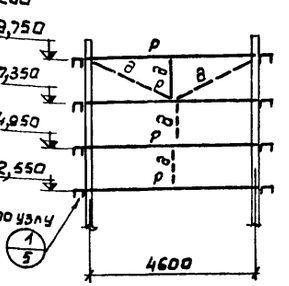

1—1

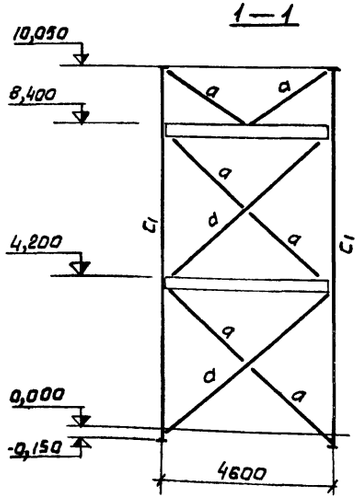

2—2

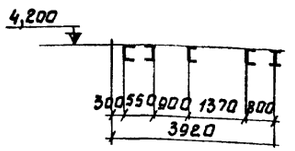

3—3

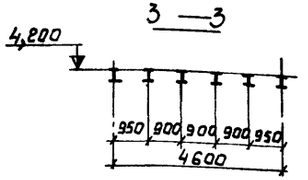

4—4

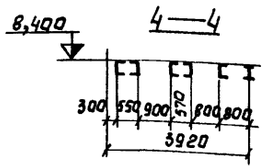

5-5; 6-6

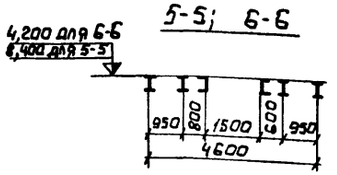

7—7

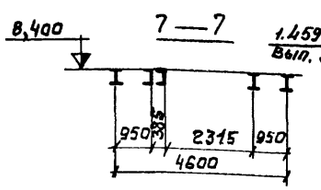

8—8

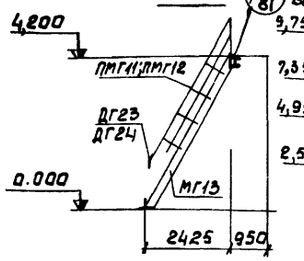

Схема фахверка

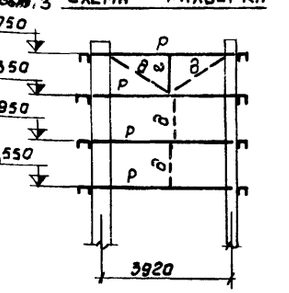

11—11

Схема лестницы и ограждении на отм. 8,400

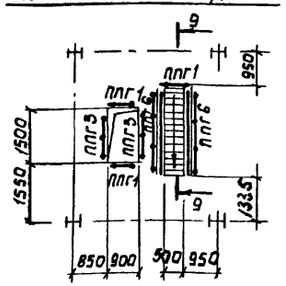

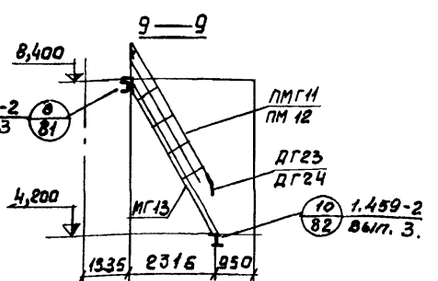

Схема балок на отм 4,200

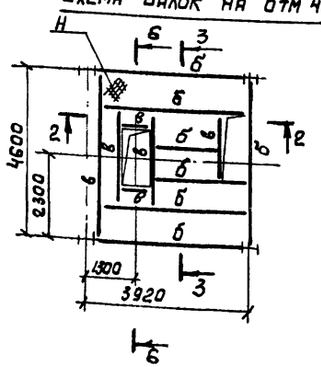

Таблица элементов конструкций

Марка элемента	Сечение: Эскиз	Сечение: Состав	Марка стали	Усилия: N,тс	Усилия: R,тс	Усилия: M,тсм	Масса, т	Примеч.
С1	I	I30	ВСт3кп2					
а	L	L80×6	—"—					
б	I	I20	—"—					
в	С	С20	—"—					
г	L	L80×6	—"—	2,0	—	—	—	
д	•	ф16	—"—	2,0	—	—	—	
р	⌐	С20	—"—					
Н	▨	ст. рифл. δ=5	—"—					

Марка	Наименование	Кол-во штук	Масса в кг: 1 шт.	Масса в кг: всех	N листа серии 1.459-2	Примечан.
МГ13	Лестничный марш	2	200	400	27	Выпуск 4
ПМГ11	Ограждение лестничных маршей	2	38	76	82	
ПМГ12		2	38	76	82	
ПЛГ1	Ограждение переходных площадок	6	17	102	95	
ПЛГ3		4	24	96	95	
ПЛГ4		1	30	30	96	
ПЛГ6		2	36	72	96	
ДГ23	Дополнительные элементы	2	1	2	76	Выпуск 3
ДГ24		2	1	2	76	

Изм.	Лист	N докум.	Подпись	Дата
Нач. отд.		Тин		
Гл. конст.		Гольденинков		
Рук. гр.		Четвериков		
Инженер		Попова		

ТП 903-1-170- КМ

Котельная с 4 котлами КЕ-25-14с. Топливо - каменные и бурые угли.

Топливоподача.

Литер	Лист	Листов
Р	28	

Натяжное устройство. Схемы стоек, балок, лестниц и ограждений.

САНТЕХПРОЕКТ

Альбом III

Типовой проект 903-1-170

Инв. № подл. | Подпись и дата | Взам. инв. №

gost.e-ecolog.ru

Формат А4