ТИПОВОЙ ПРОЕКТ
902-3-20

БЛОК ЕМКОСТЕЙ

ДЛЯ СТАНЦИЙ БИОЛОГИЧЕСКОЙ ОЧИСТКИ СТОЧНЫХ ВОД ПРОПУСКНОЙ СПОСОБНОСТЬЮ 10, 17 и 25 ТЫС.$м^3$/СУТКИ

АЛЬБОМ IV

Строительные изделия

18120-04
ЦЕНА 1-44

gost.e-ecolog.ru

Госстрой СССР
ЦЕНТРАЛЬНЫЙ ИНСТИТУТ ТИПОВОГО ПРОЕКТИРОВАНИЯ
Свердловский филиал
620062, г.Свердловск-62. ул.Чебышева, 4
Заказ № 4252 Инв.№ 18120-04 тираж 500
Сдано в печать 22.09 1982г цена 1-44

ТИПОВОЙ ПРОЕКТ
902-3-20

БЛОК ЕМКОСТЕЙ
ДЛЯ СТАНЦИЙ БИОЛОГИЧЕСКОЙ ОЧИСТКИ СТОЧНЫХ ВОД
ПРОПУСКНОЙ СПОСОБНОСТЬЮ 10, 17 и 25 ТЫС.$м^3$/СУТКИ

СОСТАВ ПРОЕКТА:

Альбом I - Пояснительная записка
Альбом II - Технологическая часть. Нестандартизированное оборудование
Альбом III - Строительная часть. Конструкции железобетонные.
Альбом IV - Строительные изделия
Альбом V - Заказные спецификации
Альбом VI - Сметы: Часть 1. Вариант с первичным отстаиванием.
Часть 2. Вариант без первичного отстаивания.

АЛЬБОМ IV

Утвержден Госгражданстроем
приказ №:
Рабочие чертежи введены в действие
институтом ЦНИИЭП инженерного оборудования
приказ №: 6 от 18 февраля 1982 г.

РАЗРАБОТАН
проектным институтом
ЦНИИЭП инженерного оборудования
Главный инженер института А. Кетаов
Главный инженер проекта Т. Лоуцкер

Типовой проект 902-3-20 Альбом IV

Формат	Обозначение	Наименование	Стр.	Примечан.
12	т.п. 902- КЖИ-ПС5; ПС6; ПС7	Панель стеновая	3	
	т.п. 902- КЖИ-ПС8	Панель стеновая		
12	т.п. 902- КЖИ-ПС9; ПС12; ПС20	Панель стеновая	4	
	т.п. 902- КЖИ-ПС14	Панель стеновая		
12	т.п. 902- КЖИ-ПС10	Панель стеновая	5	
12	т.п. 902- КЖИ-ПС13	Панель стеновая	6	
	т.п. 902- КЖИ-ПС16; ПС18	Панель стеновая		
12	т.п. 902- КЖИ-ПС15	Панель стеновая	7	
	т.п. 902- КЖИ-ПС17; ПС22	Панель стеновая		
12	т.п. 902- КЖИ-ПС19	Панель стеновая	8	
	т.п. 902- КЖИ-ПС21	Панель стеновая		
12	т.п. 902- КЖИ-ЛТ2	Лоток	9	
	т.п. 902- КЖИ-ЛТ4; ЛТ5	Лоток		
12	т.п. 902- КЖИ-ЛТ3	Лоток	10	
	т.п. 902- КЖИ-ЛТ8	Лоток		
12	т.п. 902- КЖИ-ЛТ6	Лоток	11	
	т.п. 902- КЖИ-ЛТ7	Лоток		
12	т.п. 902- КЖИ-ЛТ9; ЛТ10	Лоток	12	
	т.п. 902- КЖИ-ЛФ1	Лоток фильтросный		
12	т.п. 902- КЖИ-ЛФ1-С1	Сетка арматурная	13	
	т.п. 902- КЖИ-ЛФ1-С2	Сетка арматурная		
12	т.п. 902- КЖИ-Б1	Балка	14	
12	т.п. 902- КЖИ-Б2	Балка	15	
12	т.п. 902- КЖИ-Щ1	Щит струенаправляющий	16	
12	т.п. 902- КЖИ-Щ2	Щит струенаправляющий	17	
12	т.п. 902- КЖИ-Щ3	Щит струенаправляющий	18	
12	т.п. 902- КЖИ-Щ4	Щит струенаправляющий	19	
12	т.п. 902- КЖИ-Щ5	Щит струенаправляющий	20	
12	т.п. 902- КЖИ-П1	Плита	21	
	т.п. 902- КЖИ-П2	Плита		

Формат	Обозначение	Наименование	Стр.	Примечан.
12	т.п. 902- КЖИ-П3	Плита	22	
	т.п. 902- КЖИ-П4	Плита		
12	т.п. 902- КЖИ-П6	Плита	23	
	т.п. 902- КЖИ-П7	Плита		
12	т.п. 902- КЖИ-МП1	Площадка металлическая	24	
12	т.п. 902- КЖИ-МП1	Площадка металлическая	25	
12	т.п. 902- КЖИ-МП3	Площадка металлическая	26	
12	т.п. 902- КЖИ-МП4	Площадка металлическая	27	
12	т.п. 902- КЖИ-МН15	Изделие закладное	28	
	т.п. 902- КЖИ-МС8	Изделие соединительное		
12	т.п. 902- КЖИ-МС13	Изделие соединительное	29	
	т.п. 902- КЖИ-МС19	Изделие соединительное		
12	т.п. 902- КЖИ-МН10	Изделие закладное	30	
	т.п. 902- КЖИ-МС22	Изделие соединительное		
12	т.п. 902- КЖИ-С9, С10	Сетка арматурная	31	
	т.п. 902- КЖИ-С11; С12	Сетка арматурная		
12	т.п. 902 КЖИ-С13; С14	Сетка арматурная	32	
	т.п. 902- КЖИ-С15; С16	Сетка арматурная		
12	т.п. 902- КЖИ-КП1	Каркас пространственный	33	
	т.п. 902- КЖИ-КП2	Каркас пространственный		
12	т.п. 902- КЖИ-КП1-С19	Сетка арматурная	34	
	т.п. 902- КЖИ-КП1-С20	Сетка арматурная		
12	т.п. 902- КЖИ-КП2-С21	Сетка арматурная	35	
	т.п. 902- КЖИ-КП2-С22	Сетка арматурная		
12	т.п. 902- КЖИ-КП3	Каркас пространственный	36	
	т.п. 902 КЖИ-КП3-С23 КЖИ-КП3-С24	Сетка арматурная		

Н.контр.	Доучкер		
Ст.инж.	Куртанова		
ГИП	Доучкер		
Гл.констр.	Шапиро		
Нач.отд.	Братайн		

ТП 902-3-20 КЖИ-40

Содержание листов альбома.

Стадия	Лист	Листов
Рп		

ЦНИИЭП инженерного оборудования г. Москва

Копировал Лешикова 18120-04 3 Формат А2

Инв.№ подл. | Подпись и дата | Взам.инв.№

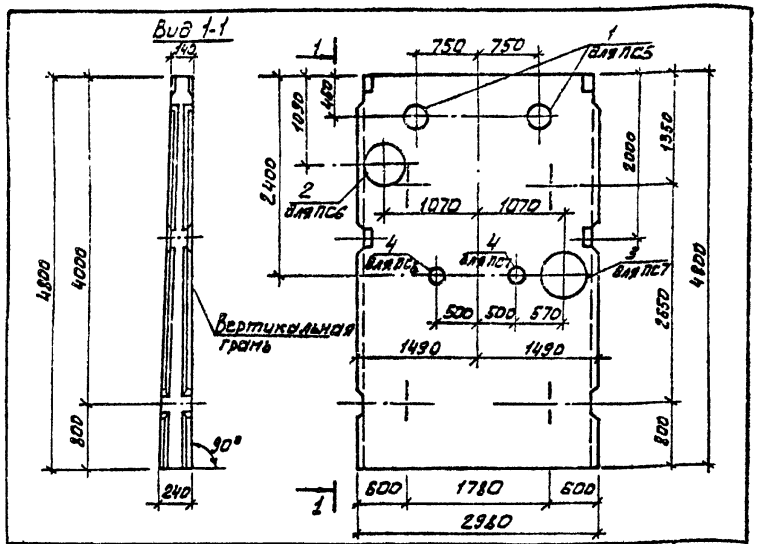

Формат	Зона	Поз.	Обозначение	Наименование	Кол.	Примеч.
				Документация		
-			3.900-3, Вып.3	Панель стеновая ПС2-48-К2		
				Дополнительные сборочные единицы		
				ПС5 (ПС2-48-К2А)		
-		1	3.901-5	Сальник dy=300 ℓ=200	2	37,7кг
				ПС6 (ПС2-48-К2Б)		
-		2	3.901-5	Сальник dy=500 ℓ=200	1	71,3кг
		4	3.901-5	Сальник dy=150 ℓ=200	1	20,0кг
				ПС7 (ПС2-48-К2В)		
-		3	3.901-5	Сальник dy=600 ℓ=200	1	83,0кг
		4	3.901-5	Сальник dy=150 ℓ=200	1	20,0кг

1. В спецификации в графе „Примечание" указана масса одного изделия
2. Арматуру сварных сеток обрезать по месту и приварить к корпусу сальников.

Н.контр.	Лоуцкер		
Инжен.	Сложенникина		
Провер	Курганова		
ГИП	Лоуцкер		
Гл.констр.	Шапиро		
Нач.отд.	Красавин		

ТП 902-3-20 КЖИ ПС5; ПС6; ПС7

Панель стеновая

Стадия	Масса	Масштаб
РП	6,75т	1:50
Лист:	Листов: 1	

ЦНИИЭП инженерного оборудования г. Москва

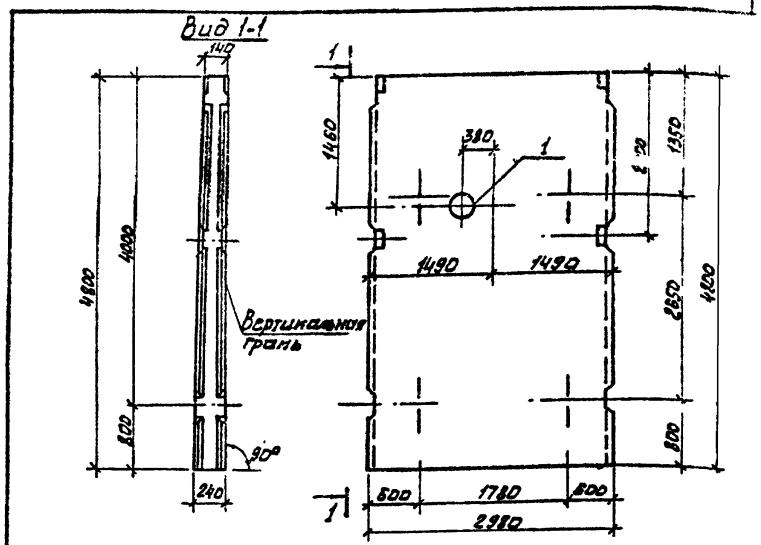

Формат	Зона	Поз.	Обозначение	Наименование	Кол.	Примеч.
				Документация		
1			3.900-3, Вып.3	Панель стеновая ПС2-48-К2		
				Дополнительные сборочные единицы		
				ПС8 (ПС2-48-К2Г)		
-		1	3.901-5	Сальник dy=300	1	37,7кг

1. В спецификации в графе „Примечание" указана масса одного изделия.
2. Арматуру сварных сеток по серии 3.900-3, Вып.3 обрезать по месту и приварить к корпусу сальника.

Н.контр.	Лоуцкер		
Инженер	Сложенникина		
Провер	Курганова		
ГИП	Лоуцкер		
Гл.констр	Шапиро		
Нач.отд	Красавин		

ТП 902-3-20 КЖИ-ПС8

Панель стеновая.

Стадия	Масса	Масштаб
РП	6,75т	1:50
Лист:	Листов: 1	

ЦНИИЭП инженерного оборудования г. Москва

Копировал Алешикова 18120-04 Формат 12

Типовой проект 902-3-20 Альбом IV

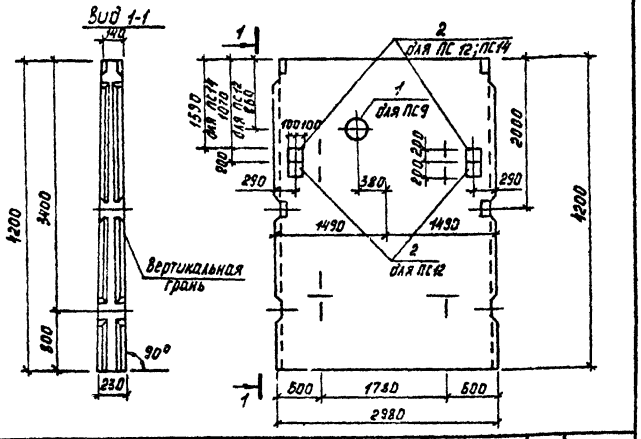

Формат	Зона	Поз.	Обозначение	Наименование	Кол	Примечание
				Документация		
			3.900-3 Вып.3	Панель стеновая ПС-2-42-К1		
				Дополнительные сборочные единицы		
				ПС9 (ПС2-42-К1А)		
-		1	3.901-5	Сальник d_y300	1	37,7 кг
				ПС12(ПС2-42-К1Б)		
-		2	ТП 902- КЖИ МН15	Закладная деталь МН15	4	
				ПС14 (ПС2-42-К1 В)		
-		2	ТП 902- КЖИ МН15	Закладная деталь МН15	2	

1. В спецификации в графе "Примечание" указана масса одного изделия.
2. Арматуру сварных сеток по серии 3.900-3 вып.3 обрезать по месту и приварить к корпусу сальника.

Инв.№ подл. | Подпись и дата | Взам.инв.№

Н.контр.	Лоуцкер	
Инж.	Сложенникина	
Провер.	Курганова	
ГИП	Лоуцкер	
Гл.конст.	Шапиро	
Нач.отд.	Красавин	

ТП 902-3-20 КЖИ-ПС9, ПС12, ПС14

Панель стеновая

Стадия	Масса	Масштаб
РП	6,78	1:50
Лист	Листов 1	

ЦНИИЭП инженерного оборудования г. Москва

Копировал Корецкая Формат А4

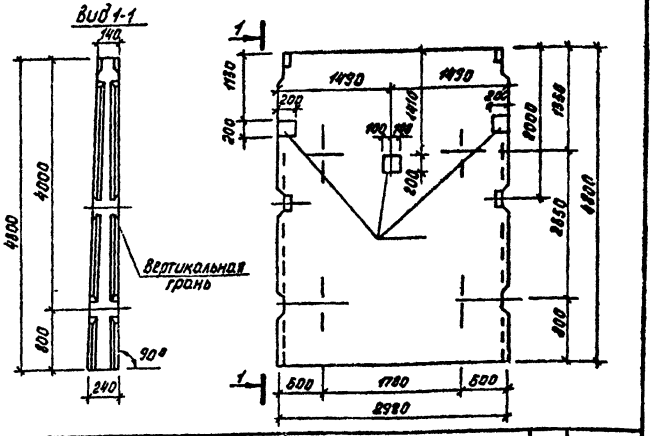

Формат	Зона	Поз.	Обозначение	Наименование	Кол	Примечание
				Документация		
			3.900-3 Вып.3	Панель стеновая ПС2-48-К2		
				Дополнительные сборочные единицы		
				ПС11 (ПС2-48-К2Б)		
-		1	ТП 902- КЖИ-МН15	Закладная деталь МН15	3	

1. В спецификации в графе "Примечание" указана масса одного изделия.
2. Арматуру сварных сеток по серии 3.900-3, вып.3 обрезать по месту и приварить к корпусу сальника.

Согласовано

Инв.№ подл. | Подпись и дата | Взам.инв.№

Н.контр.	Лоуцкер	
Инж.	Сложенникина	
Провер.	Курганова	
ГИП	Лоуцкер	
Гл.конст.	Шапиро	
Нач.отд.	Красавин	

ТП 902-3-20 КЖИ-ПС11

Панель стеновая

Стадия	Масса	Масштаб
РП	6,75т	1:50
Лист	Листов 1	

ЦНИИЭП инженерного оборудования г. Москва

Копировал Корецкая Формат А4

Типовой проект 902-3-20 Альбом VI

Инв.№ подл. | Подпись и дата | Взам.инв.№

Вид 1-1

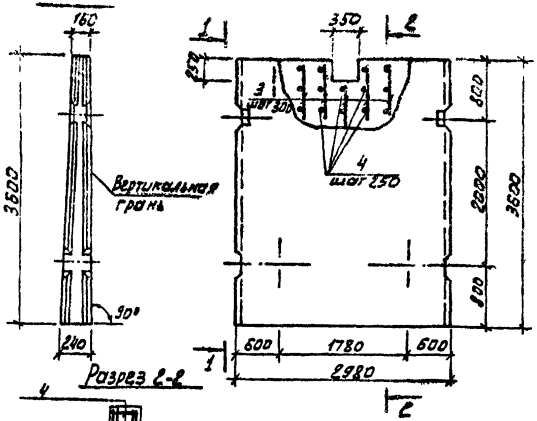

Разрез 2-2

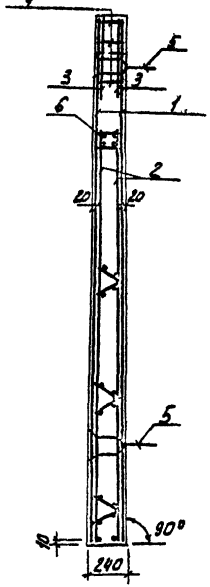

Форма	Зона	Поз.	Обозначение	Наименование	Кол.	Прим.
				Документация		
			3.900-3, вып.3	Панель стеновая ПС2-48-К2		
				Сборочные единицы и детали		
				ПС 10 (ПС2-48-К2 Д)		
-		1	3.900-3, вып.3 ч.2	Сетка арматурная С5	2	
-		2	3.900-3, вып.3 ч.2	Каркас пространственный К16	1	
Б4		3		ф10 AIII ГОСТ 5.1459-72* l=700	10	
Б4		4		ф10 AIII ГОСТ 5.1459-72* l=150	14	
-		5	3.900-3, вып.3 ч.2	Закладная деталь МН 27	2	
-		6	3.900-3, вып.3 ч.2	Закладная деталь МН-8	1	

Показатели на один элемент

Марка элемента	Марка бетона	Объём бетона м³	Расход стали кг	Масса т
ПС10	200	1,69	353,3	4,28

Выборка стали на один элемент

Марка элемента	Арматурные изделия: Класс Бр-I ГОСТ 6727-53 ф мм 5	Итого	Класс AI ГОСТ 5781-75 ф мм 8	10	Класс AIII ГОСТ 5.1459-72* ф мм 10	12	14	18	20	22	Итого	Закладные изделия: Прокат. сталь ГОСТ 380-71* 10Г2	Всего
ПС 10	18,6	18,6	25,9	5,6	29,6	5,0	39,0	14,0	8,6	30,5	305,3	0,3	353,3

Марка элемента	Закладные изделия: Прокат. сталь 10Г2	Итого	Арматурные изделия: Класс AI ГОСТ 5781-75 ф мм 5	Класс AIII ГОСТ 5.1459-72* ф мм 20	10	12	Итого	Всего
ПС 10	3,4	3,4	1,3	10,8	8,6	10,4	34,4	353,3

1. Стеновая панель ПС10 изготавливается в опалубочной форме панели ПС2-48-К2 по серии 3.900-3 путём установки вкладышей.
2. Арматурные стержни поз. 3 вязать в сетки поз. 1 с шагом 300.

			ТП 902-3-20	КЖИ-ПС 10	
Н.контр.	Лоуцкер		Панель стеновая	Стадия: Р	Масса: 4,28	Масштаб: 1:50, 1:25
Инженер	Сложеникин			Лист	Листов: 1
Провер.	Курдакова			ЦНИИЭП инженерного оборудования г. Москва	
ГИП	Лоуцкер				
Гл.конструктор	Шапиро				
Нач.отд.	Красавин				

Копировал Алешикова 18120-04 6 Формат 12

Типовой проект 902-3-20 Альбом IV

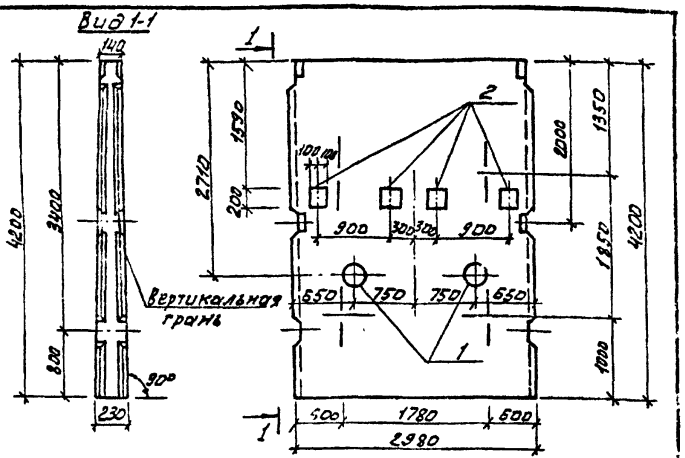

Формат	Зона	Поз.	Обозначение	Наименование	Кол.	Примеч.
				Документация		
			3.900-3 Вып.3	Панель стеновая ПС-2-42-К1		
				Дополнительные сборочные ед.		
				ПС13 (ПС2-42-К1В)		
-		1	3.901-5	Сальник dy 400 e=200	2	47,4кг
-		2	т.п. 902- КЖИ-МН15	Закладная деталь МН15	4	

1. В спецификации в графе „Примечание" указана масса одного изделия.
2. Арматуру сварных сеток по серии 3.900-3, Вып.3 обрезать по месту и приварить к корпусу сальника.

Н. контр.	Лоуцкер		
Инжен.	Сложеникина		
Провер.	Курганова		
ГИП	Лоуцкер		
Гл. конст.	Шапиро		
Нач. отд.	Красавин		

ТП 902-3-20 КЖИ-ПС13

Панель стеновая

Стадия	Масса	Масштаб
РП	5,7 Вт	1:50

Лист | Листов 1

ЦНИИЭП инженерного оборудования г. Москва

Согласовано:

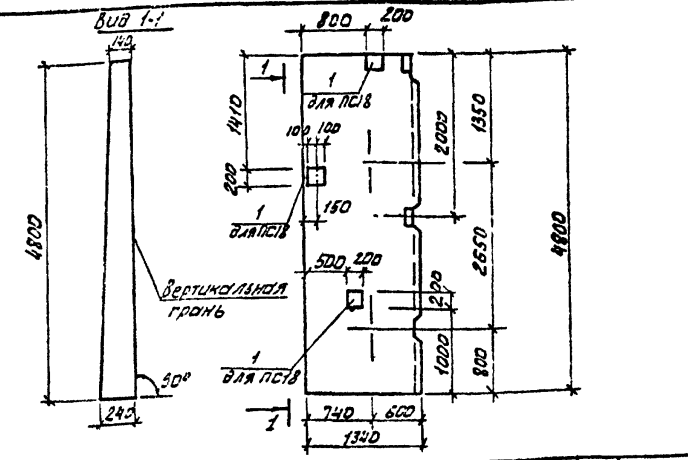

Формат	Зона	Поз.	Обозначение	Наименование	Кол.	Примеч.
				Документация		
			3.900-3 Вып.3	Панель стеновая ПС2-48-К2		
				ПС16 (ПС2-48-К2Ж)		
				Дополнительные сборочные единицы.		
				ПС18 (ПС2-48-К2Н)		
-		1	ТП 902- КЖИ-МН15	Закладная деталь МН15	3	

1. Панели ПС16; ПС18 изготавливаются попарно в опалубочной форме панели ПС2-48-К2 по серии 3.900-3 путем установки вкладышей.
2. В спецификации в графе „Примечание" указана масса одного изделия.

Н. контр.	Лоуцкер		
Инженер.	Сложеникина		
Провер.	Курганова		
ГИП	Лоуцкер		
Гл. конст.	Шапиро		
Нач. отд.	Красавин		

ТП 902-3-20 КЖИ-ПС16, ПС18

Панель стеновая

Стадия	Масса	Масштаб
РП		1:50

Лист | Листов 1

ЦНИИЭП инженерного оборудования г. Москва

Копировал Алешинова 18120-04 г. Формат 12

Типовой проект 902-3-20 Альбом IV

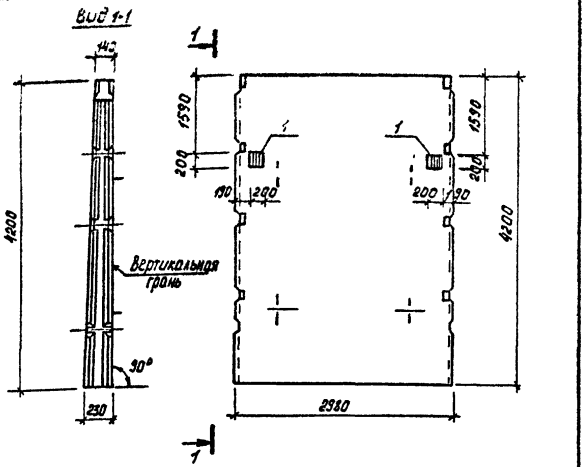

Формат	Зона	Поз.	Обозначение	Наименование	Кол.	Примечание
				Документация		
			3.900-3 Вып.3	Панель стеновая ПС2-42-К11		
				Дополнительные сборочные единицы		
				ПС15 (ПС2-42-К11А)		
		1	ТП 902- КЖИ МН-15	Закладная деталь МН15	2	

В спецификации в графе "Примечание" указана масса одного элемента.

Н.контр.	Лоуцкер	ТП 902-3-20 КЖИ-ПС15	
Провер.	Курганова	Панель стеновая	Стадия: РП; Масса: 5,7т; Масштаб: 1:50; Лист; Листов
Ст.инж.	Вульф		ЦНИИЭП инженерного оборудования г.Москва
ГИП	Лоуцкер		
Гл.конст.	Шапиро		
Нач.отд.	Красавин		

Копировал корецкая Формат 11

СОГЛАСОВАНО

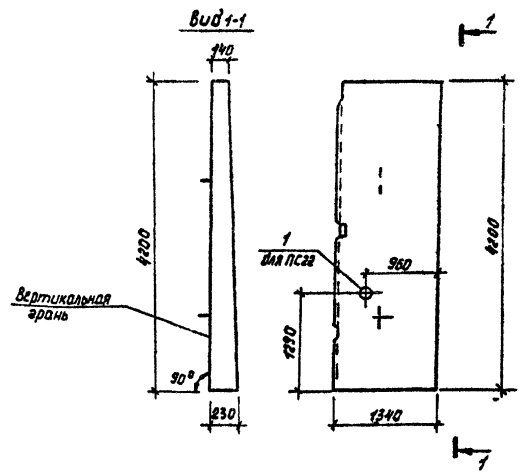

Формат	Зона	Поз.	Обозначение	Наименование	Кол.	Примечание
				Документация		
			3.900-3 Вып.3	Панель стеновая ПС2-42-К1		
				Дополнительные сборочные единицы		
				ПС17 (ПС2-42-К1)		
				ПС22 (ПС2-42-К1)		
		1	3.901-5	Сальник dy=150	1	

1. Стеновые панели ПС17-ПС22 изготавливаются в опалубочной форме панели ПС2-42-К1 по серии 3.900-3 Вып.3 путем установки вкладышей.

Н.контр.	Лоуцкер	ТП 902-3-20 КЖИ-ПС17, ПС22	
Провер.	Курганова	Панель стеновая	Стадия: РП; Масса: 2,8т; Масштаб: 1:50; Лист; Листов
Ст.инж.	Вульф		ЦНИИЭП инженерного оборудования г.Москва
ГИП	Лоуцкер		
Гл.констр.	Шапиро		
Нач.отд.	Красавин		

Копировал Корецкая Формат 11

18120-04 8

Инв.№ подл. | Подпись и дата | Взам.инв.№

Альбом IV

Типовой проект 902-3-20

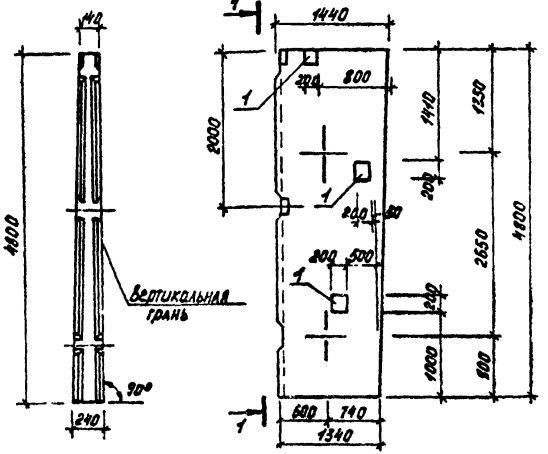

Формат	Зона	Поз.	Обозначение	Наименование	Кол.	Примечание
				Документация		
			3.900-3 вып.3	Панель стеновая ПС2-48-К2		
				Дополнительные сборочные единицы		
				ПС19 (ПС2-48-К2А)		
–		1	ТП 902- кжи-мн15	Закладная деталь мн15	3	

1. В спецификации в графе „Примечание" указана масса одного изделия.
2. Панели ПС19 изготавливаются попарно в опалубочной форме панелей ПС2-48-К2 по серии 3.900-3 путем установки вкладышей.

Н.контр.	Лоуцкер		
Инж.	Слошенникова		
Провер.	Курганова		
ГИП	Лоуцкер		
Гл.конст.	Шапиро		
Нач.отд.	Красавин		

ТП 902-3-20 КЖИ-ПС19

Панель стеновая

Стадия	Масса	Масштаб
РП	3,25т	1:50

Лист | Листов 1

ЦНИИЭП инженерного оборудования г. Москва

Копировал Корецкая Формат 11

Инв. № подл. | Подпись и дата | Взам. инв. №

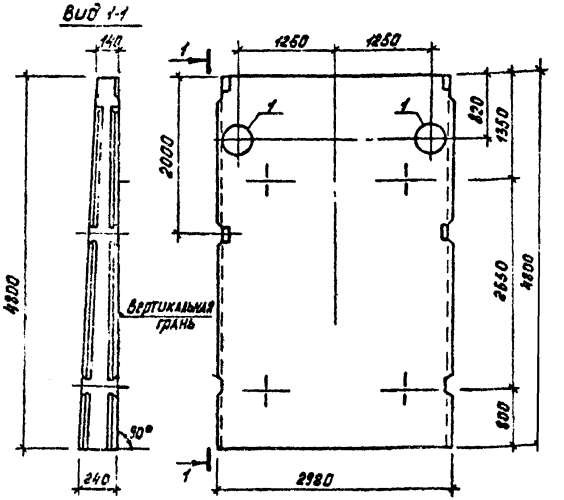

Формат	Зона	Поз.	Обозначение	Наименование	Кол.	Примечание
				Документация		
			3.900-3 вып.3	Панель стеновая ПС2-48-К2		
				Дополнительные сборочные единицы		
				ПС21 (ПС2-48-К2Н)		
				Труба $d_н$=480×25 ℓ=200 ГОСТ 10704-63	2	56,1 кг

Н.контр.	Лоуцкер		
Провер.	Курганова		
Инженер	Слошенникова		
ГИП	Лоуцкер		
Гл.конст.	Шапиро		
Нач.отд.	Красавин		

ТП 902-3-20 КЖИ-ПС21

Панель стеновая

Стадия	Масса	Масштаб
РП	6,75т	1:50

Лист | Листов 1

ЦНИИЭП инженерного оборудования г. Москва

Копировал Корецкая Формат 11

18120-04 9

Типовой проект 902-3-20 Альбом IV

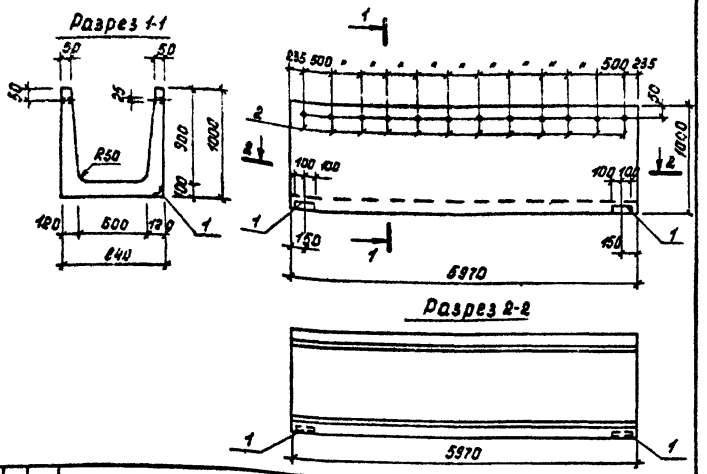

Формат	Зона	Поз.	Обозначение	Наименование	Кол.	Примечание
				Документация		
			3.900-3, Вып. 8	Лоток ЛТ1-9-6		
				Дополнительные сборочные единицы		
				ЛТ2 (ЛТ1-9-6А)		
–		1	3.400-6/76	Закладная деталь МН4-15	2	1,6 кг
–		2		Труба Дн=26,8 Е=60 ГОСТ 3262-75*	24	0,2 кг

1. В спецификации в графе „Примечание" указана масса одного изделия.

Н. контр.	Лоуцкер		
Инж.	Сложенникина		
Проверил	Курганова		
ГИП	Лоуцкер		
Гл. констр.	Шапиро		
Нач. отд.	Красавин		

ТП 902-3-20 КЖИ-ЛТ2

Лоток

Стадия	Масса	Масштаб
РП	2,03т	б/м

Лист | Листов 1

ЦНИИЭП инженерного оборудования г. Москва

Копировал Корецкая Формат 11

Инв. № подл. | Подпись и дата | Взам. инв. №

СОГЛАСОВАНО

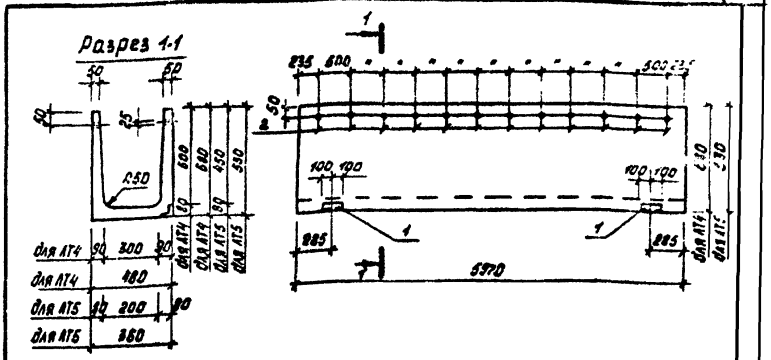

Формат	Зона	Поз.	Обозначение	Наименование	Кол.	Примечание
				Документация		
			3.900-3, Вып. 8	Лоток ЛТ1-6-3		
				Переменные данные		
				Дополнительные сборочные единицы		
				ЛТ4 (ЛТ1-6-3А)		
–		1	3.400-6/76	Закладная деталь МН4-15	2	1,6 кг
–		2		Труба Дн=26,8 Е=60 ГОСТ 3262-75*	24	0,2 кг
				Документация		
			3.900-3, Вып. 8	Лоток ЛТ1-4,5-2		
				Переменные данные		
				Дополнительные сборочные единицы		
				ЛТ5 (ЛТ1-4,5-2А)		
–		1	3.400-6/76	Закладная деталь МН4-15	2	1,6 кг
–		2		Труба Дн=26,8 Е=60 ГОСТ 3262-75*	24	0,2 кг

1. В спецификации в графе „Примечание" указана масса одного изделия.

Н. контр.	Лоуцкер		
Инжен.	Сложенникина		
Проверил	Курганова		
ГИП	Лоуцкер		
Гл. констр.	Шапиро		
Нач. отд.	Красавин		

ТП 902-3-20 КЖИ-ЛТ4, ЛТ5

Лоток

Стадия	Масса	Масштаб
РП	1,85т 1,42т	б/м

Лист | Листов 1

ЦНИИЭП инженерного оборудования г. Москва

Копировал Корецкая Формат 11

18120-04 10

Инв. № подл. | Подпись и дата | Взам. инв. №

Типовой проект 902-3-20 Альбом IV

Разрез 1-1

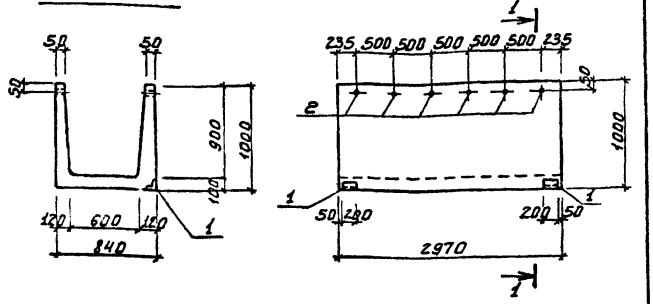

Формат	Зона	Поз.	Обозначение	Наименование	Кол.	Примеч.
				Документация		
			3.900-3 Вып.8	Лоток ЛТ1а-9-6		
				Дополнительные сборочные единицы		
				ЛТ3 (ЛТ1а-9-6Я)		
		1	3.400-6/76	Закладная деталь МИ4-15	2	1.6кг
		2		Труба Дн=26,8мм ГОСТ 3262-75* В-60	1,2	0,2кг

В спецификации в графе „Примечание" указана масса одного изделия.

ТП 902-3-20 - КЖИ - ЛТ3

Стадия	Масса	Масштаб
РП	1.65т	1:50

Лоток

Лист | Листов

ЦНИИЭП инженерного оборудования г. Москва

Н. контр.	Лоуцкер	
Провер.	Куртанова	
Ст. инж.	Зульф	
ГИП	Лоуцкер	
Гл. констр.	Шапиро	
Нач. отд.	Красавин	

Копировал Боброва Формат А1

Типовой проект 902-3-20 Альбом IV

Разрез 1-1 ЛТ8

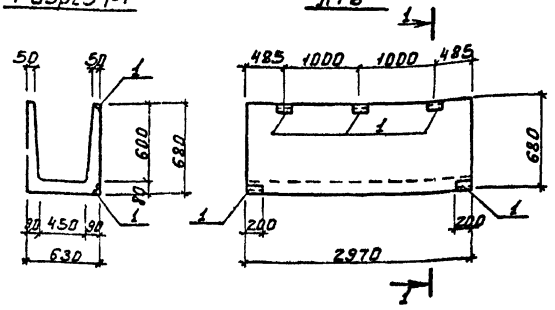

Формат	Зона	Поз.	Обозначение	Наименование	Кол.	Примеч.
				Документация		
			3.900-3 Вып 8	Лоток ЛТ1а-6-4.5		
				Дополнительные сборочные единицы		
				ЛТ8 (ЛТ1а-6-4.5Б)		
		1	3.400-6/76	Закладная деталь МИ4-15	5	1.6кг

В спецификации в графе „Примечание" указана масса одного изделия

ТП 902-3-20 - КЖИ - ЛТ8

Стадия	Масса	Масштаб
РП	1.0т	1:50

Лоток

Лист | Листов

ЦНИИЭП инженерного оборудования г. Москва

Н. контр.	Лоуцкер	
Провер.	Куртанова	
Ст. инж.	Зульф	
ГИП	Лоуцкер	
Гл. констр.	Шапиро	
Нач. отд.	Красавин	

Копировал Боброва Формат А1

18120-07

Типовой проект 902-3-20 Альбом IV

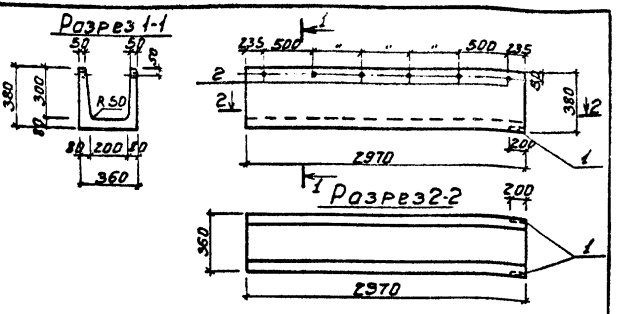

Формат	Зона	Поз.	Обозначение	Наименование	Кол.	Примеч.
				Документация		
			3.900-3. Вып.8	Лоток ЛТ 1а-3-2		
				Дополнительные сборочные единицы		
				ЛТ6 (ЛТ 1а-3-2А)		
—		1	3.400-6/76	Деталь закладная МИ4-15	2	1.6 кг
—		2		Труба Дн=26,8 S=6,0 ГОСТ 3262-75*	12	0.2 кг

1. В спецификации в графе „Примечание" указана масса одного изделия.

			ТП 902-3-20	- КЖИ - АТ6	
Н.контр.	Лоуцкер		Лоток	Стадия: РП; Масса: 0.5 т; Масштаб: 1:20, 1:50	
Провер.	Курганова			Лист; Листов	
Инженер	Сложеникина			ЦНИИЭП инженерного оборудования г. Москва	
ГИП	Лоуцкер				
Гл. констр.	Шапиро				
Нач. отд.	Красавин				

Копировал Боброва Формат А1

Типовой проект 902-3-20 Альбом IV

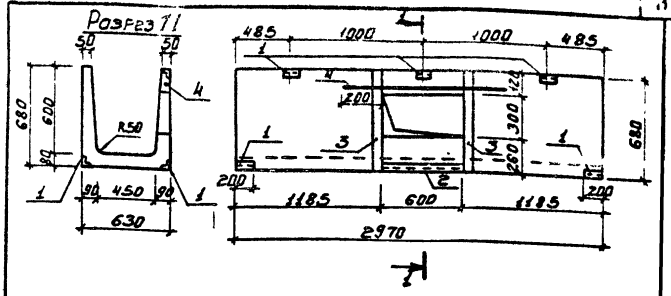

Формат	Зона	Поз.	Обозначение	Наименование	Кол.	Примеч.
				Документация		
			3.900-3. Вып 8	Лоток ЛТ 1а-6-4.5		
				Дополнительные сборочные единицы		
				ЛТ7 (ЛТ1а-6-4.5А)		
—		1	3.400-6/76	Деталь закладная МИ4-15	7	1.6 кг
		2	3.400-6/76	МИ4-17	206 м	6.9 кг
		3	3.400-6/76	МИ1-1	136 м	3.3 кг
—		4		ФСВр I ТУ 14-4-659-75 S=10	1	0.2 кг

1. В спецификации в графе „Примечание" указана масса одного изделия.

			ТП 902-3-20	КЖИ - АТ7	
Н.контр.	Лоуцкер		Лоток	Стадия: РП; Масса: 1.0 т; Масштаб: 1:20	
Провер.	Курганова			Лист; Листов	
Инженер	Сложеникина			ЦНИИЭП инженерного оборудования г. Москва	
ГИП	Лоуцкер				
Гл. констр.	Шапиро				
Нач. отд.	Красавин				

Копировал Боброва Формат А1

Согласовано

Инв. № подл. | Подпись и дата | Взам. инв. №

Типовой проект 902-3-20 Альбом №

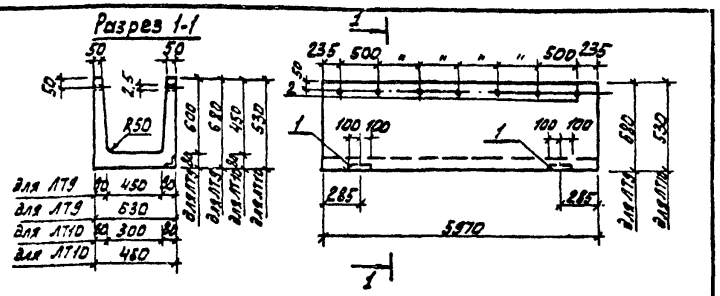

Формат	Зона	Поз.	Обозначение	Наименование	Кол.	Примеч.
				Документация		
			3.900-3, Вып. 8	Лоток ЛТ1-6-4,5		
				Дополнительные сборочные единицы		
				ЛТ9 (ЛТ1-6-4,5 А)		
-		1	3.400-6/75	Закладная деталь МИ4-15	2	1,6 кг
-		2		Трубы Дн=25,8 ℓ=60 ГОСТ 3262-75*	2,4	0,2 кг
				Документация		
				Лоток ЛТ1-4,5-3		
				Переменные данные		
				Дополнительные сборочные единицы		
				ЛТ10 (ЛТ1-4,5-3 А)		
-		1	3.400-6/75	Закладная деталь МИ4-15	2	1,6 кг
-		2		Труба Дн=25,8 ℓ=60 ГОСТ 3262-75*	2,4	0,2 кг

1. В спецификации в графе „Примечание" указана масса одного изделия.

Н. контр.	Лоуцкер	ТП 902-3-20	КЖИ-ЛТ9; ЛТ10
Провер.	Курганова	Лоток	Стадия: РП; Масса: 2,03т; Масштаб: 1:50, 1:20
Инженер	Засенкина		Лист; Листов:
ГИП	Лоуцкер		ЦНИИЭП инженерного оборудования г. Москва
Гл. констр.	Шапиро		
Начотд.	Красавин		

Инв. № подл. | Подпись и дата | Взам. инв. №

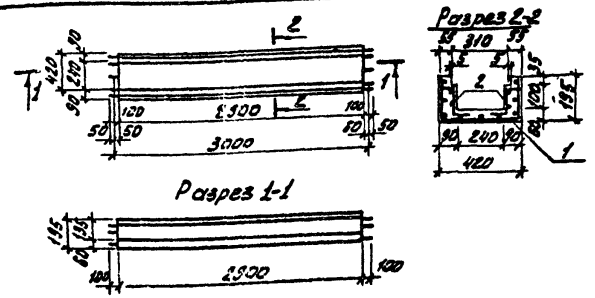

Выборка стали на один элемент, кг.

Марка эл-та	Арматурные изделия: Арматурная сталь ГОСТ 5781-75, Класс А-I, ф мм	Итого	Класс, ф мм	Итого	Всего
	6				
ЛТ10	10,5	10,5			10,5

Формат	Зона	Поз	Обозначение	Наименование	Кол.	Примечание
				ЛТ10		
				Сборочные единицы		
-		1	ТП 902- КЖИ-ЛФ1-С1	Сетка арматурная С1	1	1,5 кг
-		2	ТП 902- КЖИ-ЛФ1-С2	Сетка арматурная С2	2	2,2 кг
				Материалы		
				Бетон М200	0,4 м³	

1. В спецификации в графе „Примечание" указана масса одного элемента защитный слой бетона -20 мм.

Н. контр.	Лоуцкер	ТП 902-3-20	КЖИ-ЛФ1
Инженер	Стрижин	Лоток фильтросный.	Стадия: РП; Масса: 0,35т; Масштаб: 1:50, 1:20
Пров.	Курганова		Лист: 1; Листов: 3
ГИП	Лоуцкер		ЦНИИЭП инженерного оборудования г. Москва
Гл. констр.	Шапиро		
Начотд.	Красавин		

Инв. № подл. | Подпись и дата | Взам. инв. №

Согласовано

Копировал Алешкина 18120-01 13 Формат 12

Развертка

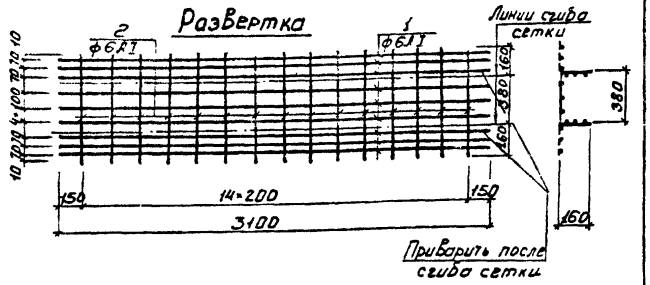

Формат	Зона	Поз.	Обозначение	Наименование	Кол.	Прим.
				Детали		
—		1		ф6 AI ГОСТ 5781-75 ℓ=3100	9	0.68кг
—		2		ф6 AI ГОСТ 5781-75 ℓ=700	15	0.15кг

1. В спецификации в графе „Примечание" указана масса одной детали.
2. Сетки изготавливать контактной точечной электросваркой в соответствии с требованиями ГОСТ 14098-68 и СН 393-78
3. Материал деталей поз. 1,2 - сталь марки Вст3 кп2.

Марка	Масса кг
С1	1,5

Инв. № подл. | Подпись и дата | Взам. инв. №

ТП 902-3-20 КЖИ-АФ1-С1 Лист 2

Копировал Боброва Формат А4

Развертка

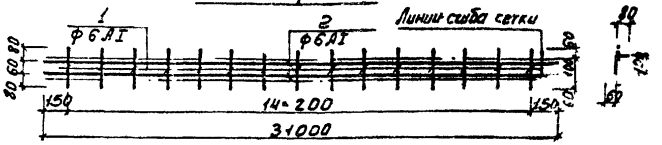

Формат	Зона	Поз.	Обозначение	Наименование	Кол.	Примеч.
				Детали		
—		1		ф6 AI ГОСТ 5781-75 ℓ=220	15	0.05кг
—		2		ф6 AI ГОСТ 5781-75 ℓ=3100	2	0.68кг

1. В спецификации в графе „Примечание" указана масса одной детали.
2. Сетки изготавливать контактной точечной электросваркой в соответствии с требованиями ГОСТ 14098-68 и СН 393-78.
3. Материал деталей поз. 1,2 - сталь марки Вст3 кп2.

Марка	Масса кг
С2	2,2

Инв. № подл. | Подпись и дата | Взам. инв. №

ТП 902-3-20 КЖИ-АФ1-С2 Лист 3

Копировал Боброва 18120-04 Формат А4

Альбом IV

Типовой проект 902-3-20

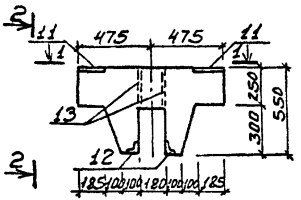

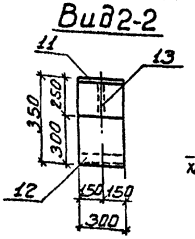

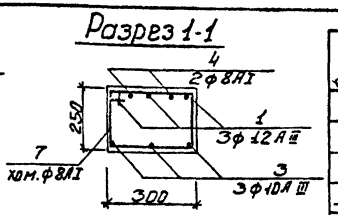

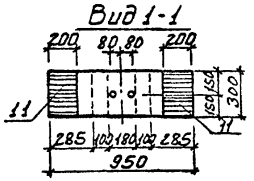

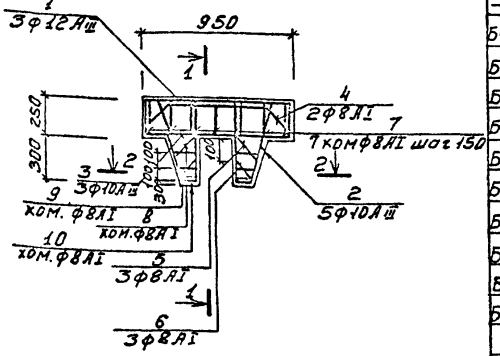

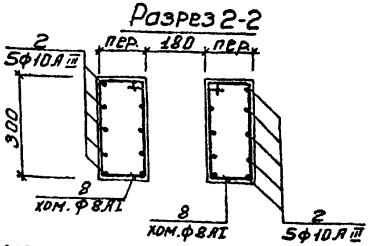

Ведомость деталей

Поз.	Эскиз или сечение
1	900
2	500
3	910
4	450
5	170
6	120
7	260
8	260
9	260
10	260

Формат	Зона	Поз.	Обозначение	Наименование	Кол.	Примеч.
				Балка Б1		
—		11	3.400-6/76	Изделия закладное МИ1-29	2	4.5 кг
—		12	3.400-6/76	Изделие закладное МИ4-47	2	2.7 кг
—		13		Тр Дн=25мм ГОСТ 3262-75* L=250	2	0.6 кг
Б4		1	КЖИ-Б1	ф12АIII ГОСТ 5.1459-72* ℓ=1320	3	1.17 кг
Б4		2		ф10АIII ГОСТ 5.1459-72* ℓ=1210	10	0.75 кг
Б4		3		ф10АIII ГОСТ 5.1459-72* ℓ=910	3	0.56 кг
Б4		4		ф8АI ГОСТ 5781-75 ℓ=1100	2	0.45 кг
Б4		5		ф8АI ГОСТ 5781-75 ℓ=330	6	0.13 кг
Б4		6		ф8АI ГОСТ 5781-75 ℓ=280	6	0.12 кг
Б4		7		ф8АI ГОСТ 5781-75 ℓ=1040	7	0.44 кг
Б4		8		ф8АI ГОСТ 5781-75 ℓ=920	2	0.39 кг
Б4		9		ф8АI ГОСТ 5781-75 ℓ=840	2	0.35 кг
Б4		10		ф8АI ГОСТ 5781-75 ℓ=800	2	0.34 кг
				Материалы		
				Бетон М200	0.11м³	

1. Защитный слой бетона - 20мм
2. В спецификации в графе „Примечание" указана масса одной детали.

Выборка стали на один элемент кг

Марка эл-та	Изделия арматурные: Арматурная сталь ГОСТ 5.1459-72 ГОСТ 5781-75 Класс А I Фмм 8	Итого	Класс А III Фмм 10	Фмм 12	Итого	Изделия закладные: Профильная сталь 75×7	200×8	Ст.ст. 1 ч.=25	Арм. сталь Класс А II Фмм 8	Фмм 10	Итого	Всего
Б-1	7.6		9.2	3.5	12.7	4.8	7.60	1.2	0.68	1.32	15.6	35.9

Н.контр.	Лоуцкер	
Нижен.	Вульф	
Пров.	Курганова	
Гип	Лоуцкер	
Гл.контр.	Шилина	
Нач.отд.	Кравцин	

ТП 902-3-20 КЖИ-Б1

БАЛКА

Стадия	Масса	Масштаб
РП	0.27т	1:25

Лист | Листов 1

ЦНИИЭП Инженерного оборудования г. Москва

Копировал Боброва 18120-04 15 Формат 12

Инв. № подл. | Подпись и дата | Взам. инв. №

Альбом IV

Типовой проект 902-3-20

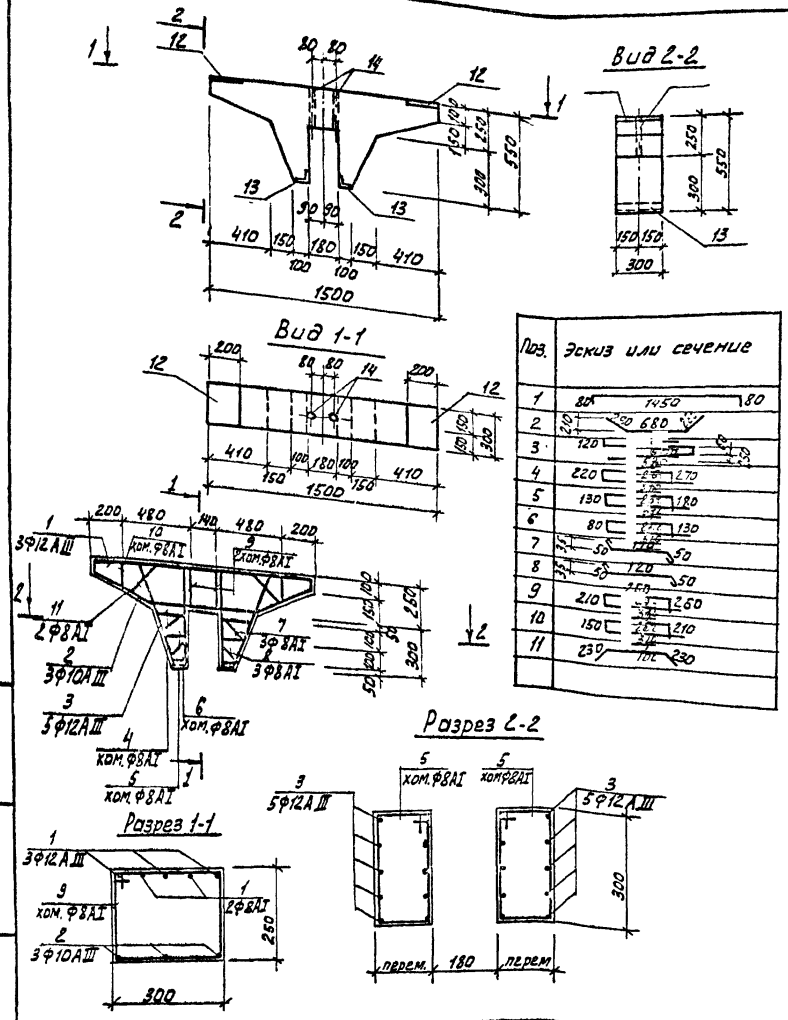

Поз.	Эскиз или сечение
1	80 1450 80
2	210 250 680
3	120
4	220 270
5	130 180
6	80 130
7	35 50 170 50
8	35 50 120 50
9	210 260
10	150 210
11	230 100 230

Формат	Зона	Поз.	Обозначение	Наименование	Кол	Примечание
				Балка Б2		
Б4		1		Ф12АIII ГОСТ 5.1459-72* ℓ=1010	3	1,43
Б4		2		Ф10АIII ГОСТ 5.1459-72* ℓ=1240	3	0,63 кг
Б4		3		Ф12АIII ГОСТ 5.1459-72* ℓ=1210	10	1,08 кг
Б4		4		Ф8АI ГОСТ 5781-75 ℓ=1060	2	0,4 кг
Б4		5		Ф8АI ГОСТ 5781-75 ℓ=880	2	0,35 кг
Б4		6		Ф8АI ГОСТ 5781-75 ℓ=780	2	0,32 кг
Б4		7		Ф8АI ГОСТ 5781-75 ℓ=320	6	0,13 кг
Б4		8		Ф8АI ГОСТ 5781-75 ℓ=270	6	0,12 кг
Б4		9		Ф8АI ГОСТ 5781-75 ℓ=1040	2	0,44 кг
Б4		10		Ф8АI ГОСТ 5781-75 ℓ=940	2	0,38 кг
Б4		11		Ф8АI ГОСТ 5781-75 ℓ=1160	2	0,5 кг
-		12	3.400-6/76	Изделие закладное МН1-29	2	4,3 кг
-		13	3.400-6/76	Изделие закладное МН4-47	2	2,7 кг
-		14		Труба Ду=25 мм ГОСТ 3262-75 ℓ=250	2	0,6 кг
				Материалы		
				Бетон М 200	0,12 м³	

Выборка стали на один элемент, кг.

Марка эл-та	Арматурные изделия: Арматурная сталь ГОСТ 5781-75, 5.1459-72*: Класс АI, ф мм 8		Итого	Класс АIII, ф мм 10	12	Итого	Закладные изделия: Профильная сталь: - 200×8	L 75×6	Газ тр. Ду=25	Арматурная сталь ГОСТ 5.1459-72: Класс АIII, ф мм 8	10		Итого	Всего
Балка Б2	6,2		6,2	1,9	15,1	17,0	7,6	4,8	1,2	0,68	1,32		15,6	32,6

1. Защитный слой бетона - 20 мм
2. В спецификациях в графе „Примечание" указана масса одного элемента

Н. контр.	Лоуцкер	
Провер.	Курганова	
Ст. инж.	Вульф	
ГИП	Лоуцкер	
Гл. констр.	Шапиро	
Нач. отд.	Красавин	

ТП 902-3-20 КЖИ-62

Балка

Стадия	Масса	Масштаб
РП	0,3т	1:25

Лист | Листов

ЦНИИЭП инженерного оборудования г. Москва

Инв. № подл. | Подпись и дата | Взам. инв. №

Копировал Алешикова 18/20-04 16 Формат 12

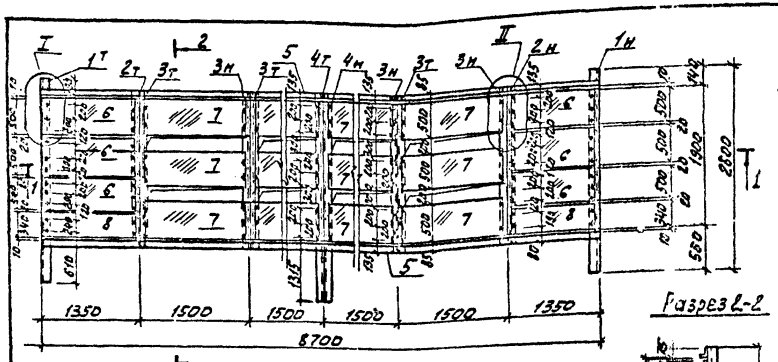

Формат	Зона	Поз.	Обозначение	Наименование	Кол.	Примечание
				Щ1		
				Сборочные единицы		
Б4		1т 1н		L75×6 ГОСТ 8509-72 ℓ=2500	1/1	18,0кг
Б4		2т 2н		L50×5 ГОСТ 8509-72 ℓ=2070	1/1	7,8 кг
Б4		3т 3н		L50×5 ГОСТ 8509-72 ℓ=2070	3/3	7,8 кг
Б4		4т 4н		L75×6 ГОСТ 8509-72 ℓ=3250	1/1	22,5кг
Б4		5		L75×6 ГОСТ 8509-72 ℓ=8700	2	60,0 кг
Б4		6		Лист асбестоцементный 1315×500 δ=6 мм ГОСТ 18124-75	6	8,5 кг
Б4		7		Лист асбестоцементный 1480×500 δ=6 мм ГОСТ 18124-75	12	9,6 кг
Б4		8		Лист асбестоцементный 1315×340 δ=6 мм ГОСТ 18124-75	2	6,8 кг
				Стандартные изделия		
Б4		9		Болт М8 ГОСТ 7796-70* ℓ=25	116	
Б4		10		Гайка ГОСТ 5915-70*	116	
Б4		11		Шайба ГОСТ 11371-78	116	

1. В спецификации в графе „Примечание" дана масса одного элемента
2. Сварку вести электродами типа Э-42 по ГОСТ 9467-75 Высота сварного шва $h_ш$= 6 мм
3. Крепление асбестоцементных листов выполняется без перетяжки болтов для обеспечения влажностных деформаций листа.
4. Металлические конструкции окрашиваются лаком ХВ-784 по ГОСТ 7313-75 за 3 раза по грунтовке ХС-010 за 2 раза
5. Материал металлических конструкций - сталь класса С38/23 марки Вст3кп2 по ГОСТ 380-71*.

				ТП 902-3-20 КЖИ-Щ1	
				Щит струенаправляющий	Стадия: РП; Масса: 445кг; Масштаб: 1:50, 1:10
					Лист; Листов: 1
Провер.	Курганова				ЦНИИЭП инженерного оборудования г. Москва
Н. контр.	Лоцкер				
Гл. инж.	Вульф				
ГИП	Лоцкер				
Гл. констр.	Шапиро				
Нач. отд.	Красавин				

Копировал Алешникова 18120-04 17 Формат А2

Альбом IV

Типовой проект 902-3-20

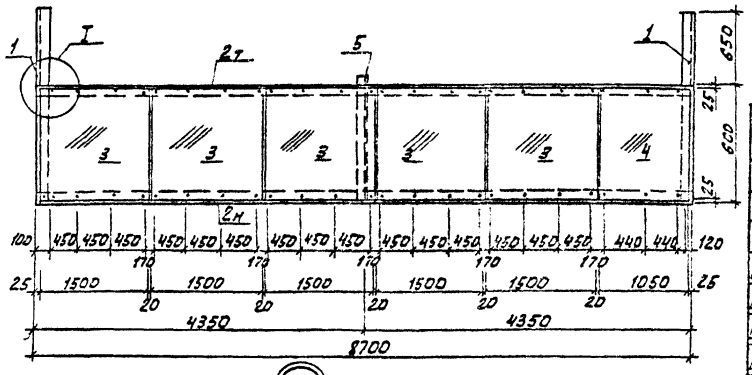

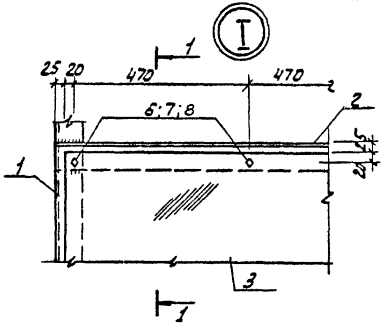

Разрез 1-1

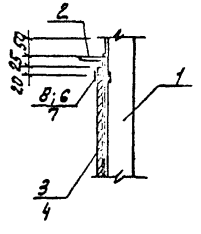

Зона	Поз	Обозначение	Наименование	Кол	Примечание
			Щ 2		
			Сборочные единицы		
Б4	1		L75×6 ГОСТ 8509-72 ℓ=1357	2	7,5 кг
Б4	2т 2н		L75×6 ГОСТ 8509-72 ℓ=8700	1/1	50,0 кг
Б4	3		Лист асбестоцементный 650×1500 δ=6 мм ГОСТ 18124-75	5	12,7 кг
Б4	4		Лист асбестоцементный 550×1050 δ=6 мм ГОСТ 18124-75	1	9,7 кг
Б4	5		L75×6 ГОСТ 8509-72 ℓ=600	1	4,0 кг
			Стандартные изделия		
Б4	6		Болт М8 ГОСТ 7798-70* ℓ=25	46	0,6 кг
Б4	7		Гайка М8 ГОСТ 5915-70*	46	0,4 кг
Б4	8		Шайба ГОСТ 11371-78	46	0,3 кг

1. В спецификации в графе „Примечание" дана масса одного элемента
2. Сварку вести электродами типа Э-42 по ГОСТ 9467-75
   Высота сварного шва $h_ш$ = 6 мм.
3. Крепление асбестоцементных листов выполняется без перетяжки болтов для обеспечения влажностных деформаций листа.
4. Металлические конструкции окрашиваются лакомХВ-784 по ГОСТ 7313-75* за 3 раза по грунтовке ХС-010 за 2 раза.
5. Материал металлических конструкций - сталь класса С38/23 марки Вст3 кп2 по ГОСТ 380-71*.

				ТП 902-3-20	КЖИ-Щ2
Н.контр.	Лоуцкер		Щит струенаправляющий	Стадия	Масса	Масштаб
Провер	Курганова			РП	205,0кг	1:50 1:10
Ст.инж.	Вульф			Лист	Листов 1
ГИП	Лоуцкер			ЦНИИЭП инженерного оборудования г. Москва	
Гл.констр.	Шапиро				
Нач.отд	Красавин				

Копировал Алешинкова 18120-04 18 Формат 12

Инв.№ подл. | Подпись и дата | Взам.инв.№

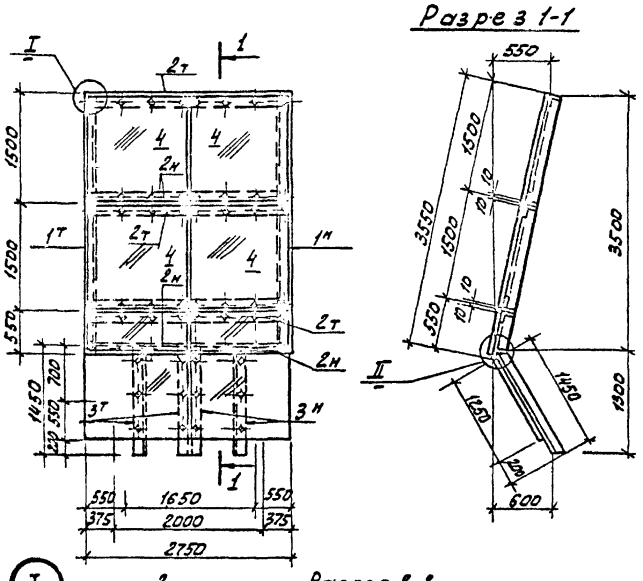

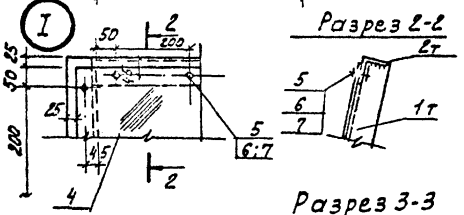

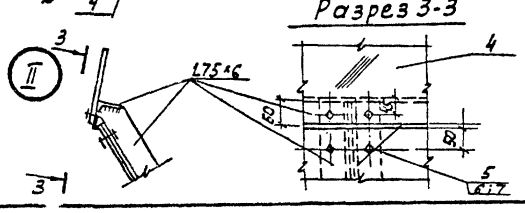

Формат	Зона	Поз.	Обозначение	Наименование	Кол.	Примеч.
				Щ 3		
				Сборочные единицы		
Б4		1т 1н		L75х6 ГОСТ 8509-72 ℓ=3350мм	1/1	24,5 кг с отверст.
Б4		2т 2н		L75х6 ГОСТ 8509-72 ℓ=2750мм	3/3	19,0 кг с отверст.
Б4		3т 3н		L75х6 ГОСТ 8509-72 ℓ=1450мм	2/2	10,0 кг с отверст.
Б4		4		Лист асбестоцементный δ=6 мм ГОСТ 18124-75	4	12 кг
				Стандартные изделия		
Б4		5		Болт М6 ГОСТ 7795-70*	48	
Б4		6		Гайка ГОСТ 5915-70*	48	
Б4		7		Шайба ГОСТ 11371-78	48	

1. В спецификации в графе „Примечание" указана масса одного элемента.
2. Все сварные швы h=6 мм. Электроды типа Э-42 ГОСТ 9467-75.
3. Крепление асбестоцементных листов выполняется без перетяжки болтов для обеспечения влагонастных деформаций листа.
4. Металлические конструкции окрашиваются лаком ХВ-784 по ГОСТ 7313-75* за 3 раза по грунтовке ХС-010 за 2 раза.
5. Материал конструкций - сталь класса С38/23 марки В Ст 3 кп2 по ГОСТ 380-71*

					ТП 902-3-20 КЖИ-Щ3		
Н. контр.	Лоуцкер					Стадия	Масса	Масштаб
Провер.	Курганов				Щит струенаправляющий	РП	360 кг	1:50 1:10
Ст. инж.	Буль					Лист	Листов: 1	
ГИП	Лоуцкер					ЦНИИЭП инженерного оборудования г. Москва		
Гл. констр.	Шапиро							
Нач. отд.	Красавин							

Копировал Алешикова 18/20-04 19 Формат А2

Инв. № подл. | Подпись и дата | Взам. инв. №

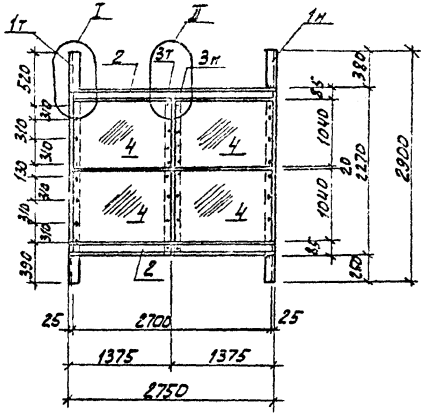

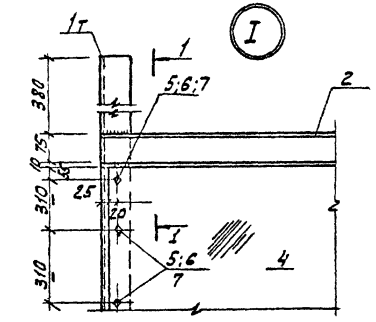

Разрез 1-1

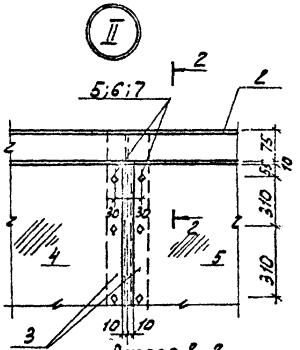

Разрез 2-2

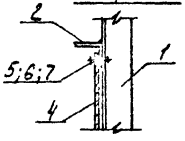

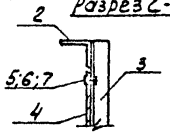

Формат	Зона	Поз.	Обозначение	Наименование	Кол.	Примечание
				ЩЧ		
				Сборочные единицы		
Б4		1т/н		L75×6 ГОСТ 8509-72 ℓ=2900	1/1	20,0 кг
Б4		2		L75×6 ГОСТ 8509-72 ℓ=2750	2	19,0 кг
Б4		3т/н		L50×5 ГОСТ 8509-72 ℓ=2250	1/1	8,5 кг
Б4		4		Лист асбестоцементный 1040×1340 δ=5 мм ГОСТ 18124-75	4	19,2 кг
				Стандартные изделия		
Б4		5		Болт М6 ГОСТ 7795-70* ℓ=25	32	
Б4		6		Гайка М6 ГОСТ 5915-70	32	
Б4		7		Шайба ГОСТ 11371-78	32	

1. В спецификации в графе „Примечание" дана масса одного элемента
2. Сварку вести электродами типа Э-42 по ГОСТ 9467-75 Высота сварного шва hш=6 мм
3. Крепление асбестоцементных листов выполняется без перетяжки болтов для обеспечения влажностных деформаций листа.
4. Металлические конструкции окрашиваются лаком ХВ-784 по ГОСТ 7313-75* за 3 раза по грунтовке ХС-010 за 2 раза
5. Материал металлических конструкций - сталь класса С38/23 марки Вст3 кп2 по ГОСТ 380-71*

				ТП 902-3-20	КЖИ-ЩЧ		
				ЩИТ СТРУЕНАПРАВЛЯЮЩИЙ	СТАДИЯ	МАССА	МАСШТАБ
					РП	173,0	1:50
Н. КОНТР.	ЛОУЦКЕР				ЛИСТ	ЛИСТОВ:	
СТ. ИНЖ.	БУЛЬО				ЦНИИЭП ИНЖЕНЕРНОГО ОБОРУДОВАНИЯ г. МОСКВА		
ГИП	ЛОУЦКЕР						
ГЛ. КОНСТР.	ШАПИРО						
НАЧ. ОТД.	КРАСАВИН						

Копировал А. Лешикова 18120-04 20 Формат 12

Типовой проект 902-3-20 Альбом IV

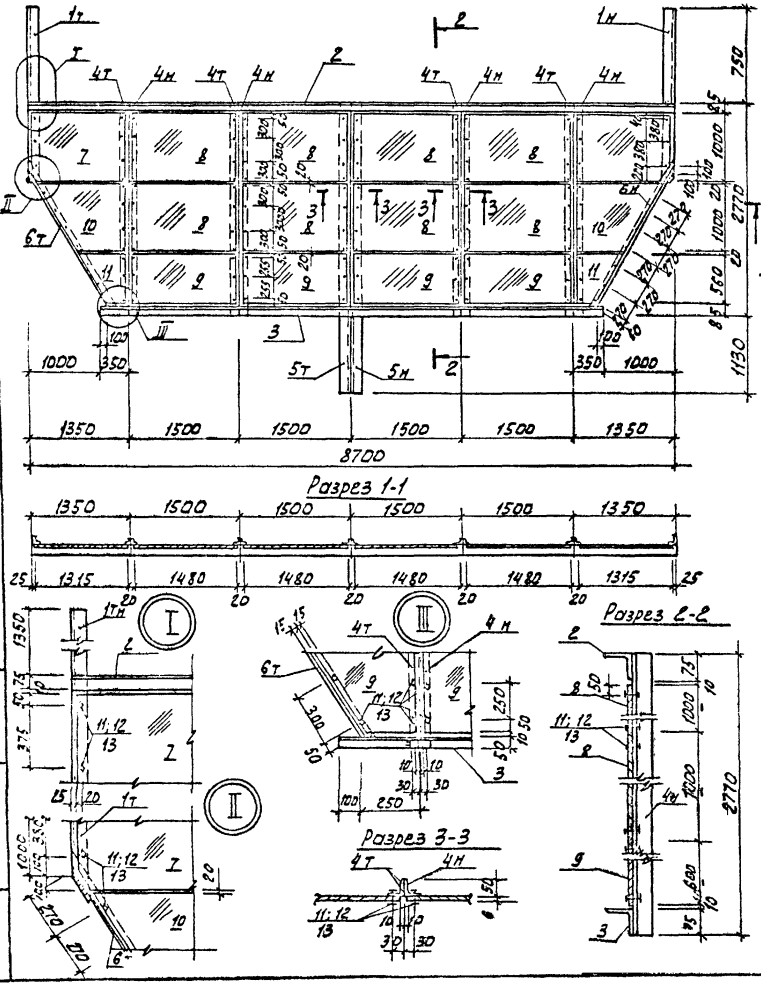

Формат	Зона	Поз.	Обозначение	Наименование	Кол.	Примечание
				Щ5		
				Сборочные единицы		
Б4		1 Т/Н		L75×6 ГОСТ 8509-72 ℓ=1835	1/1	16,2 кг
Б4		2		L75×6 ГОСТ 8509-72 ℓ=8700	1	60,0 кг
Б4		3		L75×6 ГОСТ 8509-72 ℓ=6700	1	46,2 кг
Б4		4 Т/Н		L50×5 ГОСТ 8509-72 ℓ=2770	4/4	10,5 кг
Б4		5 Т/Н		L75×6 ГОСТ 8509-72 ℓ=3900	1/1	27,0 кг
Б4		6 Т/Н		L50×5 ГОСТ 8509-72 ℓ=2100	1/1	7,6 кг
Б4		7		Лист асбестоцементный 1315×1000 δ=6мм ГОСТ 18124-75	2	17,1 кг
Б4		8		Лист асбестоцементный 1480×1000 δ=6 мм ГОСТ 18124-75	8	19,2 кг
Б4		9		Лист асбестоцементный 1480×560 δ=6мм ГОСТ 18124-75	4	10,8 кг
Б4		10		Лист асбестоцементный из 1315×1000 δ=6 мм ГОСТ 18124-75	2	11,7 кг
Б4		11		Лист асбестоцементный из 500×560 δ=6 мм ГОСТ 18124-75	2	5,2 кг
				Стандартные изделия		
Б4		11		Болт М6 ГОСТ 7796-70* ℓ=25	108	
Б4		12		Гайка М6 ГОСТ 5915-70*	108	
Б4		13		Шайба ГОСТ 11371-78	108	

1. В спецификации в графе „Примечание" дана масса одного элемента.
2. Сварку вести электродами типа Э-42 по ГОСТ 9467-75
   Высота сварного шва $h_{шв}$=6 мм.
3. Крепление асбестоцементных листов выполняется без перетяжки болтов для обеспечения влажностных деформаций.
4. Металлические конструкции окрашиваются лаком ХВ-784 по ГОСТ 7313-75 за 3 раза по грунтовке ХС-010 за 2 раза.
5. Материал металлических конструкций - сталь класса С38/23 марки В ст3кп2 по ГОСТ 380-71*

Н. контр.	Лоуцкер		
Провер.	Кургалова		
Ст. инж.	Вулеш		
Гл. инж.	Лоуцкер		
Гл. конст.	Шапиро		
Нач. отд.	Красавин		

ТП 902-3-20 КЖИ-Щ5

Щит струенаправляющий

Стадия	Масса	Масштаб
РП	515,8 кг	1:50 1:10

Лист: Листов:

ЦНИИЭП инженерного оборудования г. Москва

Копировал Алешикова 18120-04 21 Формат 12

Инв. № подл. | Подпись и дата | Взам. инв. №

Типовой проект 902-3-20 Альбом IV

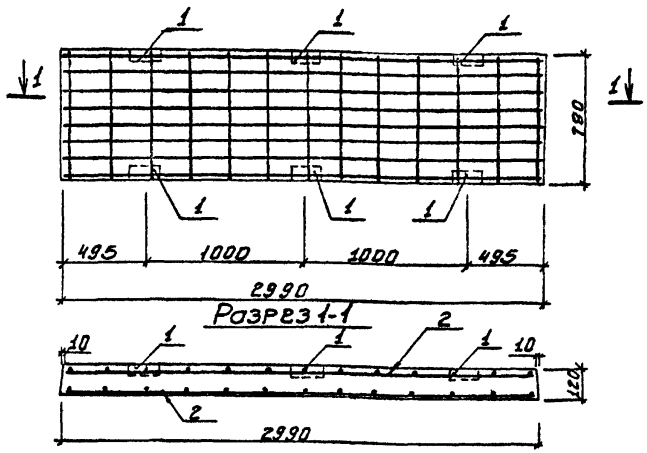

Формат	Зона	Поз.	Обозначение	Наименование	Кол.	Примеч.
				Документация		
			3.006-2 Вып. II-2	Плита П6-15		
				Дополнительные сборочные единицы		
				П1(П6-15А)		
		1	3.400-6/76	Закладная деталь МИ4-23	6	4.5кг
		2		С $\frac{100\|250\|8\|5}{700}$ р-2950 ГОСТ 8478-66	2	11.9кг

1. Плита отличается от типовой по серии 3.006-2 Вып. II-2 наличием дополнительных закладных деталей и армированием.
2. В спецификации в графе "Примечание" указана масса одного элемента.
3. Защитный слой бетона - 20мм.

Инв.№ подл. | Подпись и дата | Взам. инв.№

ТП 902-3-20 КЖИ-П1

Н.контр.	Лоуцкер		
Ст.инж.	Вульф		
Провер.	Курганова		
ГИП	Лоуцкер		
Гл.конст.	Шапиро		
Нач.отд.	Красавин		

ПЛИТА

Стадия	Масса	Масштаб
РП	0.70т	1:25
Лист	Листов	

ЦНИИЭП инженерного оборудования г. Москва

Копировал Боброва Формат 11

Типовой проект 902-3-20 Альбом IV

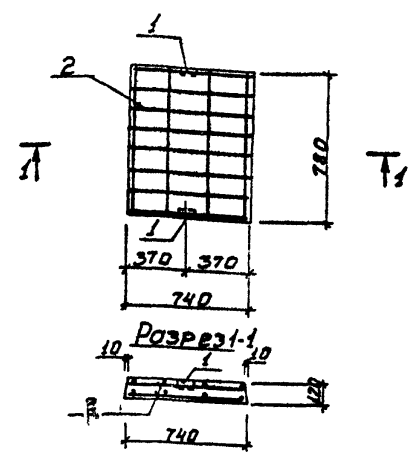

Формат	Зона	Поз.	Обозначение	Наименование	Кол.	Примеч.
				Документация		
			3.006-2 Вып. II-2	Плита П6д-15		
				Дополнительные сборочные единицы		—
				П2(П6д-15А)		
		1	3.400-6/76	Закладная деталь МИ4-43	2	4.5кг
		2		С $\frac{100\|250\|8\|5}{700}$ р-680 ГОСТ 8478-66	2	3.97кг

1. Плита отличается от типовой по серии 3.006-2 Вып. II-2 наличием дополнительных закладных изделий и армированием.
2. В спецификации в графе "Примечание" указана масса одного элемента.
3. Защитный слой бетона - 20мм.

Инв.№ подл. | Подпись и дата | Взам. инв.№

ТП 902-3-20 КЖИ-П2

Н.контр.	Лоуцкер		
Провер.	Курганова		
Ст.инж.	Вульф		
ГИП	Лоуцкер		
Гл.конст.	Шапиро		
Нач.отд.	Красавин		

ПЛИТА

Стадия	Масса	Масштаб
РП	0.17т	1:25
Лист	Листов	

ЦНИИЭП инженерного оборудования г. Москва

Копировал Боброва Формат 11

Типовой проект 902-3-20 Альбом IV

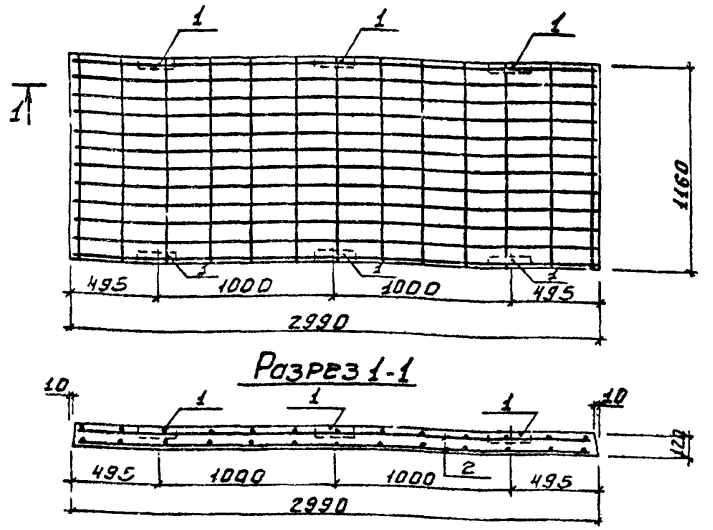

Формат	Зона	Поз.	Обозначение	Наименование	Кол	Примеч
				Документация		
			3.006-2 Вып II-2	Плита П9-15		
				Дополнительные сборочные единицы		
				П3(П9-15А)		
		1	3.400-6/76	Закладная деталь МИ4-43	6	4,5кг
		2		С 100/250/9/15 Р-295ОГОСТ 5378-70*Б6	2	19,7кг

1. Плита отличается от типовой по серии 3.006-2 Вып. II-2 наличием дополнительных закладных деталей и армированием.
2. В спецификации в графе „Примечание" указана масса одного элемента.
3. Защитный слой бетона - 20 мм.

Согласовано:

Инв.№ подл. | Подпись и дата | Взам. инв.№

		ТП 902-3-20	КЖИ - П3	
Н. контр.	Лоуцкер	Плита	Стадия: РП; Масса: 1,04т; Масштаб: 1:25	
Провер.	Курганова		Лист	Листов
Ст. инж.	Бульф		ЦНИИЭП инженерного оборудования г. Москва	
ГИП	Лоуцкер			
Гл. констр.	Шапиро			
Нач. отд.	Красавин			

Копировал Баброва Формат А1

Типовой проект 902-3-20 Альбом

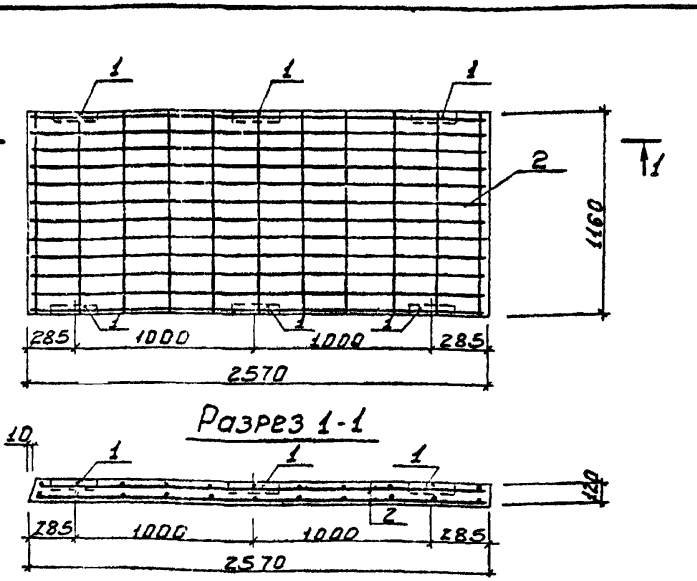

Формат	Зона	Поз	Обозначение	Наименование	Кол	Примеч
				Документация		
			3.006-2 Вып II-2	Плита П9-15		
				Дополнительные сборочные единицы		
				П4(П9-15Б)		
		1	3.400-6/76	Закладная деталь МИ4-43	6	4,5кг
		2		С 100/250/9/15 Р-2500ГОСТ 5378-70*Б6	2	16,7кг

1. Плита отличается от типовой по серии 3.006-2 Вып. II-2 размером, наличием дополнительных закладных деталей и армированием.
2. В спецификации в графе „Примечание" указана масса одного элемента.
3. Защитный слой бетона - 20 мм.

Инв.№ подл. | Подпись и дата | Взам. инв.№

		ТП 902-3-20	КЖИ - П4	
Н. контр.	Лоуцкер	Плита	Стадия: РП; Масса: 1,0т; Масштаб: 1:25	
Провер.	Курганова		Лист	Листов
Ст. инж.	Бульф		ЦНИИЭП инженерного оборудования г. Москва	
ГИП	Лоуцкер			
Гл. констр.	Шапиро			
Нач. отд.	Красавин			

Копировал Баброва Формат А1

18120-04 23

Типовой проект 902-3-20 Альбом IV

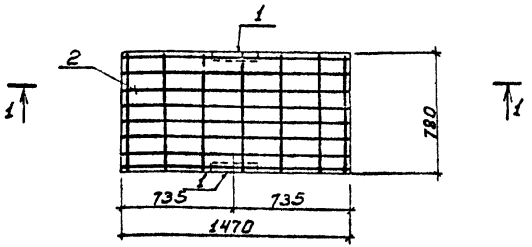

Разрез 1-1

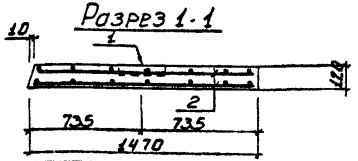

Формат	Зона	Поз.	Обозначение	Наименование	Кол.	Примеч.
				Документация		
			3 006-2 Вып II-2	Плита П6-15		
				Дополнительные сборочные единицы		
				П6 (П6-15Б)		
54		1	3.400-6/76	Закладная деталь МИ4-43	2	4.5 кг
54		2		С $\frac{100/250/9/5}{700}$ Е-1400 ГОСТ 8478-66	2	6.2 кг

1. Плита отличается от типовой по серии 3 006-2 Вып. II-2 размером, наличием дополнительных закладных деталей и армированием.
2. В спецификации в графе „Примечание" указана масса одного элемента
3. Защитный слой бетона - 20 мм.

Н. контр.	Лоуцкер		
Провер.	Курганова		
Ст. инж.	Вульф		
ГИП	Лоуцкер		
Гл. констр.	Шапиро		
Нач. отд.	Красавин		

ТП 902-3-20 КЖИ - П6

ПЛИТА

Стадия	Масса	Масштаб
РП	0.34т	1:25

Лист | Листов

ЦНИИЭП инженерного оборудования г. Москва

Копировал Боброва Формат 11

Инв. № подл. | Подпись и дата | Взам. инв. №

Типовой проект 902-3-20 Альбом IV

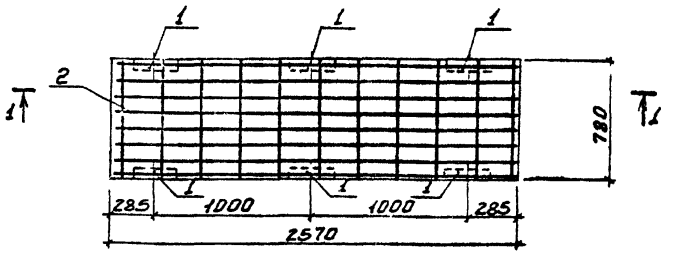

Разрез 1-1

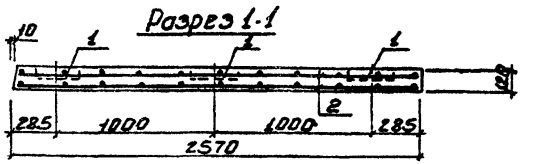

Формат	Зона	Поз.	Обозначение	Наименование	Кол.	Примеч.
				Документация		
-			3 006-2 Вып. II-2	Плита П6-15		
				Дополнительные сборочные единицы		
				П7 (П6-15В)		
54		1		Закладная деталь МИ4-43	6	4.5 кг
54		2		С $\frac{100/250/9/5}{700}$ Е-2500 ГОСТ 8478-66	2	10.2 кг

1. Плита отличается от типовой по серии 3.006-2 Вып. II-2 размером, наличием дополнительных закладных деталей и армированием.
2. В спецификации в графе „Примечание" указана масса одного элемента
3. Защитный слой бетона - 20 мм.

Н. контр.	Лоуцкер		
Провер.	Курганова		
Ст. инж.	Вульф		
ГИП	Лоуцкер		
Гл. констр.	Шапиро		
Нач. отд.	Красавин		

ТП 902-3-20 -КЖИ - П7

ПЛИТА

Стадия	Масса	Масштаб
РП	0.58т	1:25

Лист | Листов

ЦНИИЭП инженерного оборудования г. Москва

Копировал Боброва Формат 11

18120-04 24

Согласовано

Инв. № подл. | Подпись и дата | Взам. инв. №

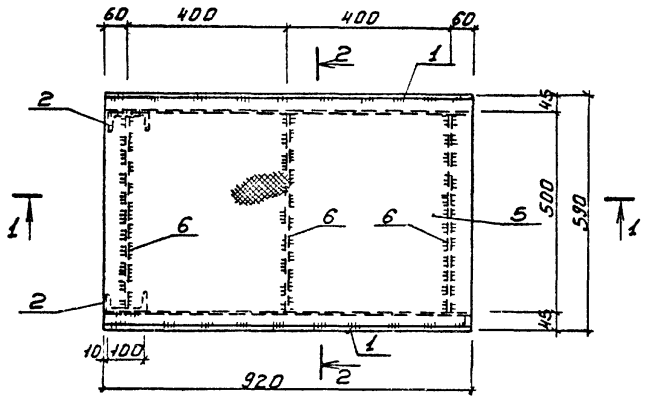

Разрез 1-1

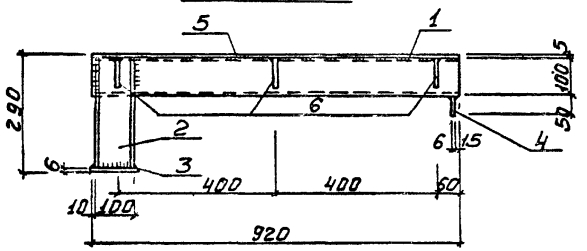

Разрез 2-2

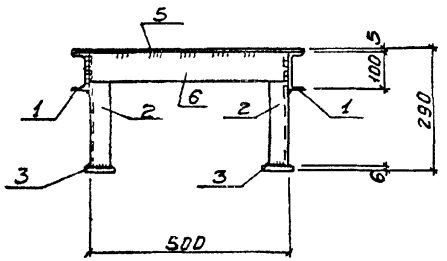

Формат	Зона	Поз.	Обозначение	Наименование	Кол.	Примеч.
				МП1		
				Детали		
-		1		с.10 ГОСТ 8240-72 ℓ=920	2	7.94кг
-		2		с.10 ГОСТ 8240-72 ℓ=277	2	2.4кг
-		3		-80×6 ГОСТ 103-76 ℓ=120	2	0.44кг
-		4		-50×6 ГОСТ 103-76 ℓ=50	2	0.12кг
-		5		Ст. рифленная -590×5 ℓ=920 ГОСТ 8568-77	1	23.0кг
-		6		-80×6 ГОСТ 103-76 ℓ=480	3	1.80кг

1. В спецификации в графе „Примечание" указана масса одного элемента.
2. Сварку вести электродами Э-42 ГОСТ 9467-75.
   Высота сварного шва h=6мм.
3. Металлические конструкции окрашиваются масляной краской за 2раза по ГОСТ 8292-75 по грунтовке.
4. Материал конструкций - сталь класса С38/23 марки Вст3кп2 по ГОСТ 380-71*

				ТП 902-3-20 -КЖИ-МП1		
				ПЛОЩАДКА МЕТАЛЛИЧЕСКАЯ	СТАДИЯ: РП; МАССА: 49.9кг; МАСШТАБ: 1:10	
Н. контр.	Лоуцкер				Лист:	Листов
Проверил	Курганова				ЦНИИЭП инженерного оборудования г. Москва	
ст. инж.	Бульф					
ГИП	Лоуцкер					
Гл. констр.	Ша...иро					
Нач. отд.	Красавин					

Копировал Боброва

Формат А2

18120-04 25

Инв. № подл. | Подпись и дата | Взам. инв. №

Типовые проекты 902-3-20 Альбом IV

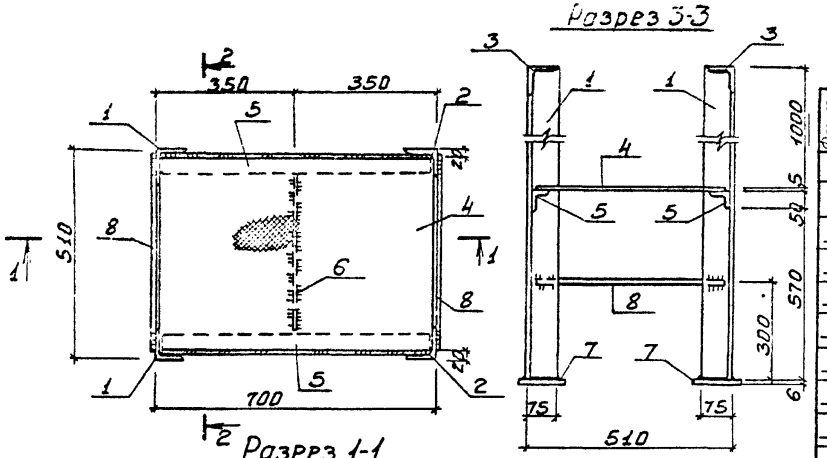

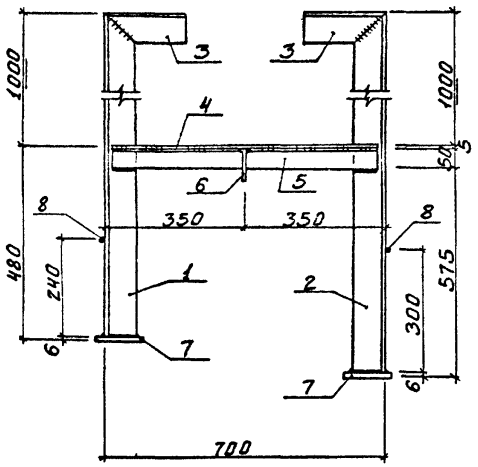

Формат	Зона	Поз.	Обозначение	Наименование	Кол.	Примеч.
				МП2		
				Детали		
		1		∟75×6 ГОСТ 8509-72 ℓ=1480	2	10.3кг
		2		∟75×6 ГОСТ 8509-72 ℓ=1630	2	11.3кг
		3		∟75×6 ГОСТ 8509-72 ℓ=200	3/2	1.4кг
		4		Ст.проф.-490×5 ℓ=680 ГОСТ 8568-77	1	15.2кг
		5		∟50×5 ГОСТ 8509-72 ℓ=650	2	2.5кг
		6		-80×6 ГОСТ 103-76 ℓ=380	1	1.4кг
		7		-120×6 ГОСТ 103-76 ℓ=120	4	0.7кг
		8		•ф18 ГОСТ 2591-71 ℓ=470	2	1.0кг

1. В спецификации в графе „Примечание" указана масса одного элемента.
2. Сварку вести электродами Э-42 ГОСТ 9467-75. Высота сварного шва $h_ш$ - 6мм.
3. Металлические конструкции окрашиваются масляной краской за 2 раза по ГОСТ 8292-75 по грунтовке.
4. Материал конструкций - сталь класса С38/23 марки Вст3кп2 по ГОСТ 380-71*.

Н.контр	Лоцкер		
Провер.	Курганова		
Ст.инж.	Вульф		
ГИП	Лоцкер		
Гл.констр	Шапиро		
Нач.отд	Красавин		

ТП 902-3-20 - КЖИ - МП2

Площадка металлическая

Стадия	Масса	Масштаб
РП	75.2кг	1:10

Лист | Листов

ЦНИИЭП инженерного оборудования г. Москва

Копировал Боброва 18120-04 26 Формат 12

Инв.№ подл. | Подпись и дата | Взам. инв.№

Типовой проект 902-3-20 Альбом IV

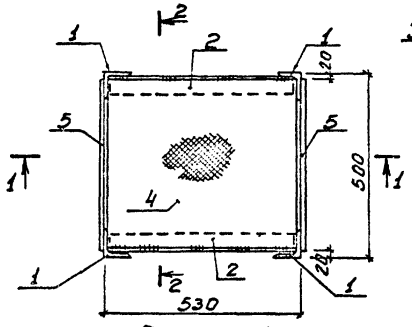

Разрез 1-1

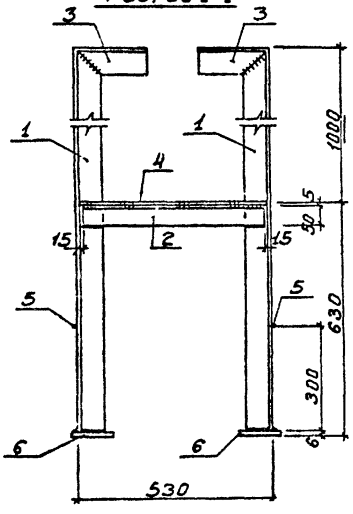

Разрез 2-2

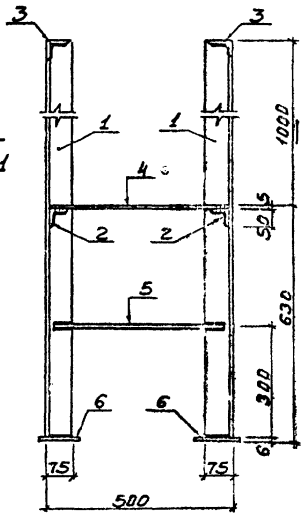

Формат	Зона	Поз.	Обозначение	Наименование	Кол.	Примеч.
				МПЗ		
		1		∠75×6 ГОСТ 8509-72 ℓ=1624	4	14.3 кг
		2		∠50×5 ГОСТ 8509-72 ℓ=480	2	1.3 кг
		3		∠75×6 ГОСТ 8509-72 ℓ=200	4	1.4 кг
		4		Ст. рифленов. -480×5 ℓ=500 ГОСТ 8568-77	1	10.8 кг
		5		⌀18 ГОСТ 2591-71 ℓ=470	2	1.0 кг
		6		-120×6 ГОСТ 103-76 ℓ=120	4	0.7 кг

1. В спецификации в графе „Примечание" указана масса одного элемента.
2. Сварку вести электродами Э-42 ГОСТ 9467-75. Высота сварного шва $h_ш$ = 6 мм.
3. Металлические конструкции окрашиваются масляной краской за 2 раза по ГОСТ 8292-75 по грунтовке.
4. Материал конструкций - сталь класса С38/23 марки Вст3кп2 по ГОСТ 380-71*

		ТП 902-3-20	-КЖИ-МПЗ
Н. контр.	Лоуцкер	Площадка металлическая	Стадия: РП; Масса: 70,2; Масштаб: 1:10
Проверил	Курганова		Лист; Листов
Ст. инж.	Бульф		ЦНИИЭП инженерного сооружения г. Москва
ГИП	Лоуцкер		
Гл. констр.	Шапиро		
Нач. отд.	Красавин		

Копировал Боброва 18120-04 27 Формат А2

Инв. № подл. | Подпись и дата | Взам. инв. №

Типовой проект 902-3-20 Альбом IV

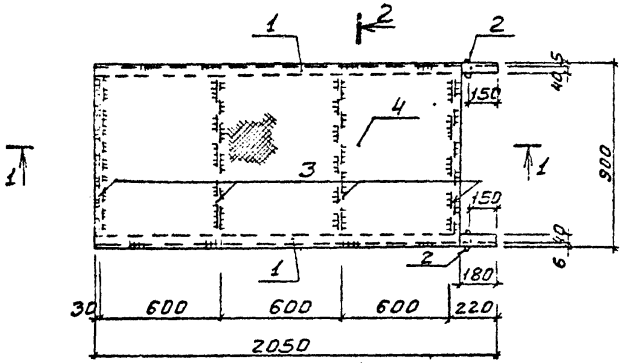

Разрез 1-1

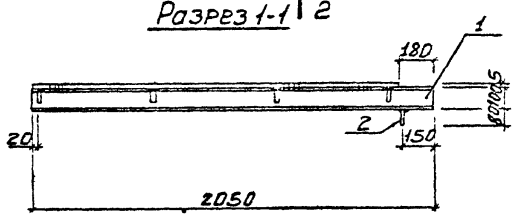

Разрез 2-2

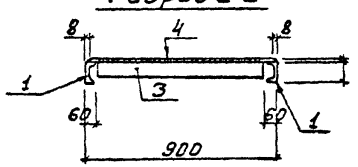

Формат	Зона	Поз	Обозначение	Наименование	Кол	Приме
				МПЧ		
				Детали		
–		1		с10 ГОСТ 8240-72 ℓ=2050	2	17.2кг
–		2		-80×6 ГОСТ 103-76 ℓ=80	2	0.28кг
–		3		-80-6 ГОСТ 103-76 ℓ=780	4	2.8кг
–		4		Ст. рифленая ВВП-1970×5 ГОСТ 8568-77	1	71.0кг

1. В спецификации В графе „Примечание указана масса одного элемента
2. Сварку вести электродами Э-42 ГОСТ 9467-75.
   Высота сварного шва $h_ш$ = 6мм.
3. Металлические конструкции окрашиваются масляной краской за 2 раза по ГОСТ 8292-75 по грунтовке.
4. Материал конструкций - сталь класса С 38/23 марки Вст3кп2 по ГОСТ 380-71*

		ТП 902-3-20	- КЖИ - МПЧ
Н. контр.	Лощилер	Площадка металлическая	Стадия: РП; Масса: 17.2кг; Масштаб: 1:20
Провер.	Курганова		Лист; Листов
Ст. инж.	Булэф		ЦНИИЭП инженерного оборудования г. Москва
ГИП	Лощилер		
Гл. конст.	Шпилько		
Нач. отд.	Красавин		

Копировал Боброва 18120-04 Формат: А2 28

Инв. № подл. | Подпись и дата | Взам. инв. №

Типовой проект 902-3-20 Альбом IV

Разрез 1-1

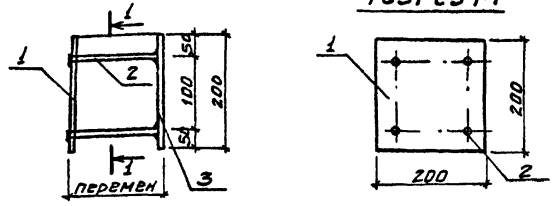

Форм	Зона	Поз.	Обозначение	Наименование	Кол.	Примеч.
				Детали		
Б4		1		-200×10 ГОСТ 82-70 ℓ=200	1	3.14 кг
Б4		2		ф10 А-II ГОСТ 5781-82* ℓ=160	4	0.099 кг
Б4		3		-200×10 ГОСТ 82-70 ℓ=200	1	3.14 кг

1. В спецификации в графе "Примечание" указана масса одной детали.
2. Сварку производить электродами типа Э42 по ГОСТ 9467-75.
3. Материал детали поз. 1, 3 - Вст3кп2 ГОСТ 380-71*
4. Материал детали поз 2 - сталь марки 35ГС.
5. В пластине поз. 1 отверстия раззенковать.
6. Штыри поз 2 привариваются к поз. 1 после установки закладной детали в стене. Расстояние между пластинами поз. 1 и 3 определяется по месту.

			ТП 902-3-20 КЖИ-МК15		
Н. контр.	Лоцкер		Изделие закладное	Стадия: РП	Масса: 6,7 кг
Провер.	Курганова			Масштаб: 6/м	
Гл. инж.	Вульф			Лист	Листов 1
ГИП	Лоцкер			ЦНИИЭП инженерного оборудования г. Москва	
Гл. конструк.	Шапиро				
Нач. отд.	Красавин				

Копировал Боброва Формат А4

Инв.№ подл. | Подпись и дата | Взам. инв.№

Типовой проект 902-3-20 Альбом IV

Вид 1-1

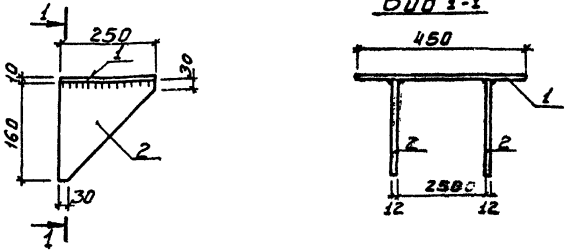

Форм	Зона	Поз.	Обозначение	Наименование	Кол.	Примеч.
				Детали		
Б4		1		-250×10 ГОСТ 82-70 ℓ=450	1	8.86 кг
Б4		2		-160×12 ГОСТ 82-70 ℓ=150	2	3.67 кг

1. В спецификации в графе "Примечание" указана масса одной детали
2. Материал деталей поз. 1, 2 - Вст3кп2 ГОСТ 380-71*
3. Сварку вести электродами Э-42 ГОСТ 9467-75. Сварные швы $h_ш$ = 6мм.

			ТП 902-3-20 КЖИ-МС8		
Н. контр.	Лоцкер		Изделие соединительное	Стадия: РП	Масса: 16,2 кг
Провер.	Курганова			Масштаб: 6/м	
Ст. инж.	Вульф			Лист	Листов 1
ГИП	Лоцкер			ЦНИИЭП инженерного оборудования г. Москва	
Гл. конструк.	Шапиро				
Нач. отд.	Красавин				

Копировал Боброва Формат А4

Инв.№ подл. | Подпись и дата | Взам. инв.№

Разрез 1-1

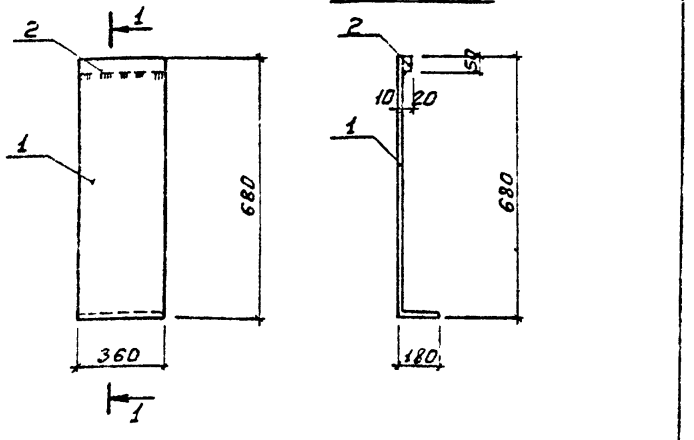

Формат	Зона	Поз.	Обозначение	Наименование	Кол.	Примеч.
				Детали		
А4		1		-360×10 ГОСТ 82-70 ℓ=1040	1	29.4 кг
А4		2		-50×20 ГОСТ 82-70 ℓ=360	1	2.6 кг

1. В спецификации в графе „Примечание" указана масса одного элемента.
2. Материал деталей - сталь класса С38-23 марки Вст3кп2 по ГОСТ 380-71*
3. Сварку вести электродами Э42 ГОСТ 9467-75.

Н. контр.	Доцкер	ТП 902-3-20 КЖИ-МС13			
Провер.	Курганова	Изделие соединительное	Стадия	Масса	Масштаб
Ст. инж.	Вульф		РП	32,0 кг	б/м
ГИП	Доцкер		Лист	Листов	
Гл. конс.	Шакиро		ЦНИИЭП инженерного оборудования г. Москва		
Нач. отд.	Красавин				

Копировал Боброва Формат А4

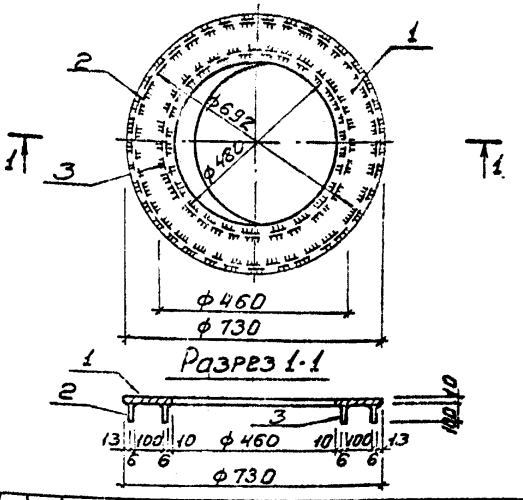

Формат	Зона	Поз	Обозначение	Наименование	Кол.	Примеч.
				Детали		
А4		1		-135×10 ГОСТ 82-70 ℓ=2300	1	24.7 кг
А4		2		-100×6 ГОСТ 82-70 ℓ=2170	1	10.0 кг
А4		3		-100×6 ГОСТ 82-70 ℓ=1510	1	7.1 кг

1. В спецификации в графе „Примечание" указана масса одного элемента.
2. Материал деталей - сталь класса С38/23 марки Вст3кп2 по ГОСТ 380-71.*
3. Сварку вести электродами Э42 ГОСТ 9467-75.

Н. контр.	Доцкер	ТП 902-3-20 КЖИ-МС19			
Провер.	Курганова	Изделие соединительное	Стадия	Масса	Масштаб
Ст. инж.	Вульф		РП	41,6 кг	б/м
ГИП	Доцкер		Лист	Листов	
Гл. конс.	Шакиро		ЦНИИЭП инженерного оборудования г. Москва		
Нач. отд.	Красавин				

Копировал Боброва 18120-04 30 Формат А4

Альбом IV

Типовой проект 902-3-20

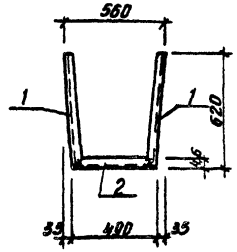

Формат	Зона	Поз.	Обозначение	Наименование	Кол.	Примеч.
				МН10		
				Детали		
		1		С10 ГОСТ 8240-72 ℓ=630	2	5,42кг
		2		С10 ГОСТ 8240-72 ℓ=490	1	4,21кг

В спецификации в графе „Примечание" указана масса одного элемента.

Инв. № подл. | Подпись и дата | Взам. инв. №

ТП 902-3-20 КЖИ-МН10					
Н.контр.	Лоцкер	Изделие закладное МН10	Стадия	Масса	Масштаб
Провер.	Курганова		РП	15.05	1:20
Ст. инж.	Вульф		Лист	Листов	
ГИП	Лоцкер		ЦНИИЭП инженерного оборудования г. Москва		
Гл. конс.	Апиро				
Нач. отд.	Красавин				

Альбом IV

Типовой проект 902-3-20

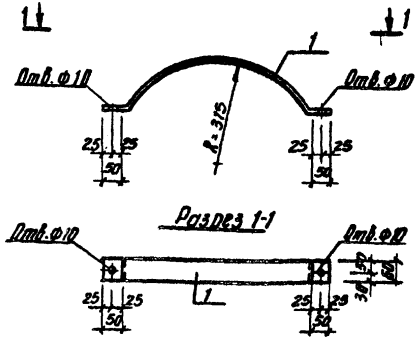

Формат	Зона	Поз.	Обозначение	Наименование	Кол.	Примеч.
				МС22		
				Детали		
		1		-60х6 ГОСТ 103-76	1	2,07кг

В спецификации в графе „Примечание" указана масса одного элемента.

Инв. № подл. | Подпись и дата | Взам. инв. №

ТП 902-3-20 КЖИ - МС22					
Н.контр.	Лоцкер	Изделие соединительное МС22	Стадия	Масса	Масштаб
Провер.	Курганова		РП	2,07	1:10
Ст. инж.	Вульф		Лист	Листов	
ГИП	Лоцкер		ЦНИИЭП инженерного оборудования г. Москва		
Гл. конс.	Шапиро				
Нач. отд.	Красавин				

Копировал Айтипова

Альбом IV

Типовой проект 902-3-20

Марка	Масса кг
С9	197,3
С10	161,2

С9, С10 Развертка

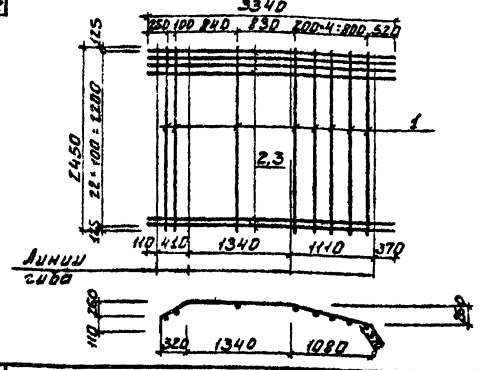

Формат	Зона	Поз.	Обозначение	Наименование	Кол	Примеч
				Сборочные единицы		
				Сетка С9		
Б4		1		ф8АI ГОСТ 5781-75 ℓ=2450	8	0,97кг
Б4		2		ф20АII ГОСТ 5781-75 ℓ=3340	23	8,24кг
				Сетка С10		
Б4		1		ф8АI ГОСТ 5781-75 ℓ=2450	8	0,97кг
Б4		3		ф18АII ГОСТ 5781-75 ℓ=3340	23	6,67кг

1. В спецификации в графе „Примечание" указана масса одной детали.
2. Материал детали поз. 1÷3 - сталь марки В ст3 кп2.
3. Сетки изготавливать контактной точечной электросваркой в соответствии с требованиями ГОСТ 14098-68 и СН393-78.

Н. контр.	Лоуцкер		
Проверил	Курганова		
Инженер	Смирнова		
ГИП	Лоуцкер		
Гл. констр.	Шапиро		
Нач. отд.	Красавин		

ТП 902-3-20 КЖИ-С9, С10

СЕТКА АРМАТУРНАЯ

Стадия	Масса	Масштаб
РП	см. табл.	1:50
Лист	Листов	

ЦНИИЭП инженерного оборудования г. Москва

Инв. № подл. | Подпись и дата | Взам. инв. №

Копировал Боброва Формат 11

Альбом IV

Типовой проект 902-3-20

Марка	Масса кг
С11	254,5
С12	208,3

С11, С12 Развертка

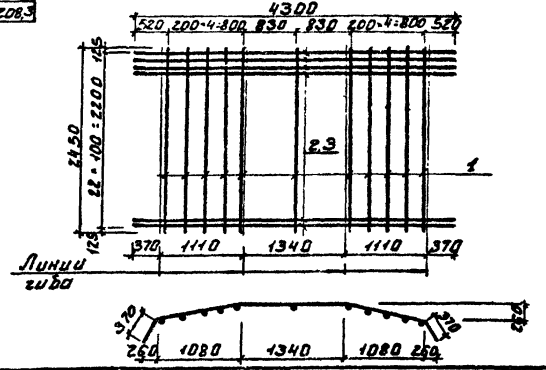

Формат	Зона	Поз.	Обозначение	Наименование	Кол.	Примеч
				Сборочные единицы		
				Сетка С11		
Б4		1		ф8АI ГОСТ 5781-75 ℓ=2450	11	0,97кг
Б4		2		ф20АII ГОСТ 5781-75 ℓ=4300	23	10,60кг
				Сетка С12		
Б4		1		ф8АI ГОСТ 5781-75 ℓ=2450	11	0,97кг
Б4		3		ф18АII ГОСТ 5781-75 ℓ=4300	23	8,59кг

1. В спецификации в графе „Примечание" указана масса одной детали.
2. Материал детали поз. 1÷3 - сталь марки В ст3 кп2.
3. Сетки изготавливать контактной точечной электросваркой в соответствии с требованиями ГОСТ 14098-68 и СН393-78.

Н. контр.	Лоуцкер		
Провер.	Курганова		
Инж.	Смирнова		
ГИП	Лоуцкер		
Гл. констр.	Шапиро		
Нач. отд.	Красавин		

ТП 902-3-20 КЖИ-С11, С12

СЕТКА АРМАТУРНАЯ

Стадия	Масса	Масштаб
РП	см. табл.	1:50
Лист	Листов	

ЦНИИЭП инженерного оборудования г. Москва

Инв. № подл. | Подпись и дата | Взам. инв. №

Копировал Боброва Формат 11

18120-04 32

Типовой проект 902-3-20 Альбом IV

Марка	Масса кг
С13	202.4
С14	264.5

С13 Развертка

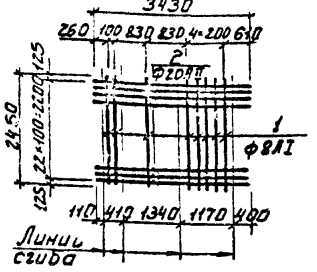

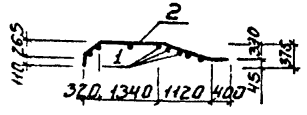

С14 Развертка

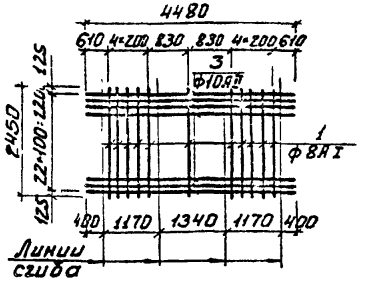

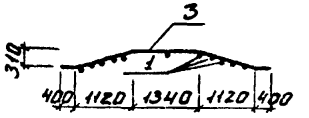

Формат	Зона	Поз.	Обозначение	Наименование	Кол.	Примеч.
				Сборочные единицы		
				Сетка 13		
А-I		1		Ф8АI ГОСТ 5781-75 ℓ=2450	8	0.97 кг
Б-I		2		Ф20АI ГОСТ 5781-75 ℓ=3430	23	8.46 кг
				Сетка С14		
А-I		1		Ф8АI ГОСТ 5781-75 ℓ=2450	11	0.97 кг
Б-I		3		Ф20АI ГОСТ 5781-75 ℓ=4480	23	11.05 кг

1. В спецификации в графе „Примечание" указана масса одной детали.
2. Материал детали поз. 1÷3 - сталь марки Вст3кп2.
3. Сетки изготавливать контактной точечной электросваркой в соответствии с требованиями ГОСТ 14098-68 и СН393-78.

ТП 902-3-20 КЖИ-С13, С14

Н. контр.	Лоуцкер		Сетка арматурная	Стадия: РП; Масса: см. табл.; Масштаб: 1:100
Провер.	Курганова			Лист; Листов
Инж.	Смирнова			ЦНИИЭП инженерного оборудования г. Москва
ГИП	Лоуцкер			
Гл. констр.	Шапиро			
Нач. отд.	Красавин			

Копировал Боброва Формат 11

Инв. № подл. | Подпись и дата | Взам. инв. №

Типовой проект 902-3-20 Альбом IV

Марка	Масса кг
С15	259.8
С16	212.4

С15, С16 Развертка

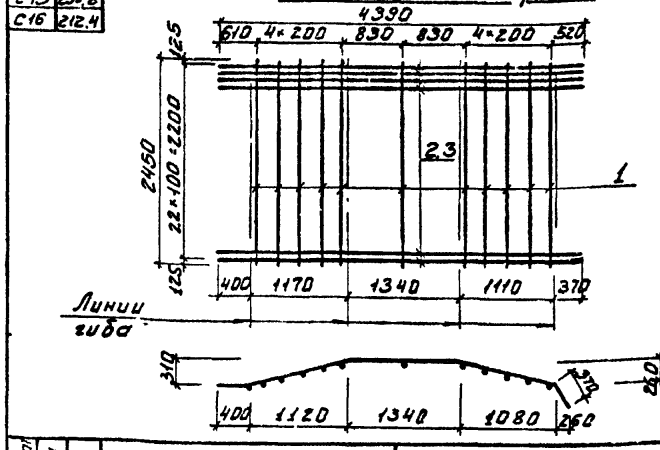

Формат	Зона	Поз.	Обозначение	Наименование	Кол.	Примеч.
				Сборочные единицы		
				Сетка С15		
Б-I		1		Ф8АI ГОСТ 5781-75 ℓ=2450	11	0.97 кг
Б-I		2		Ф20АII ГОСТ 5781-75 ℓ=4390	23	10.83 кг
				Сетка С16		
Б-I		1		Ф8АI ГОСТ 5781-75 ℓ=2450	11	0.97 кг
Б-I		3		Ф18АII ГОСТ 5781-75 ℓ=4390	23	8.77 кг

1. В спецификации в графе „Примечание" указана масса одной детали.
2. Материал детали поз. 1÷3 - сталь марки Вст3кп2.
3. Сетки изготавливать контактной точечной электросваркой в соответствии с требованиями ГОСТ 14098-68 и СН393-78.

ТП 902-3-20 КЖИ-С15, С16

Н. контр.	Лоуцкер		Сетка арматурная	Стадия: РП; Масса: см. табл.; Масштаб: 1:50
Провер.	Курганова			Лист; Листов
Инж.	Смирнова			ЦНИИЭП инженерного оборудования г. Москва
ГИП	Лоуцкер			
Гл. констр.	Шапиро			
Нач. отд.	Красавин			

Копировал Боброва Формат 11

Инв. № подл. | Подпись и дата | Взам. инв. №

Альбом IV

Типовой проект 902-3-20

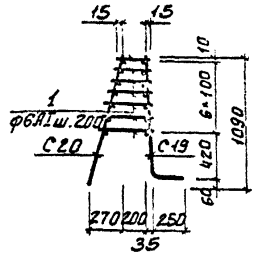

Формат	Зона	Поз	Обозначение	Наименование	Кол.	Примеч.
				Сборочные единицы		
			тп 902- КЖИ-КП1-С19	Сетка С19	1	
			тп 902- КЖИ-КП1-С20	Сетка С20	1	
		1		ф6AI ГОСТ 5781-75 Вср=335	112	0,07 кг

1. В спецификации В графе „Примечание" указана масса одной детали или одного изделия.
2. Материал изделия - сталь марки Вст3кп2.
3. Стержни поз 1 приварить к сеткам С19 и С20 с помощью сварочных клещей В соответствии с требованиями СН393-78

Инв.№ подл. | Подпись и дата | Взам. инв.№

		тп 902-3-20 КЖИ-КП1	
Н. контр.	Лоуцкер	Каркас пространственный	Стадия: РП; Масса: 225,5кг; Масштаб: Б/М
Гл. констр.	Шапиро		Лист; Листов
Нач. отд.	Красавин		ЦНИИЭП инженерного оборудования г. Москва

Копировал Боброва Формат 11

Альбом IV

Типовой проект 902-3-20

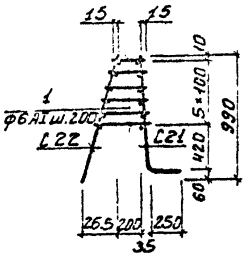

Формат	Зона	Поз	Обозначение	Наименование	Кол.	Примеч.
				Сборочные единицы		
			тп 902- КЖИ-КП2-С21	Сетка С21	1	
			тп 902- КЖИ-КП2-С22	Сетка С22	1	
		1		ф6AI ГОСТ 5781-75 Вср=330	96	0,07 кг

1. В спецификации В графе „Примечание" указана масса одной детали или одного изделия.
2. Материал изделия - сталь марки Вст3кп2.
3. Стержни поз. 1 приварить к сеткам С21 и С22 с помощью сварочных клещей В соответствии с требованиями СН393-78

Инв.№ подл. | Подпись и дата | Взам. инв.№

		тп 902-3-20 КЖИ-КП2	
Н. контр.	Лоуцкер	Каркас пространственный	Стадия: РП; Масса: 155,8кг; Масштаб: Б/М
Гл. констр.	Шапиро		Лист; Листов
Нач. отд.	Красавин		ЦНИИЭП инженерного оборудования г. Москва

Копировал Боброва Формат 11

Альбом IV

Типовой проект 902-3-20

Марка	Марка
С19	106.7

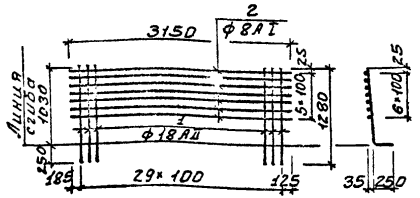

Формат	Зона	Поз	Обозначение	Наименование	Кол	Примеч
				Сборочные единицы		
54		1		ф18АII ГОСТ 5781-75 Е:1280	30	2.57кг
54		2		ф8АI ГОСТ 5781-75 Е:3150	96	1.24кг

1. В спецификации в графе „Примечание" указана масса одной детали.
2. Материал детали поз 1,2 - сталь марки В ст3 кп2.
3. Сетки изготавливать контактной точечной электросваркой в соответствии с требованиями ГОСТ 14098-68 и СН393-78.

ВЗАМ ИНВ№ | ПОДПИСЬ И ДАТА | ИНВ№ ПОДЛ

ТП 902-3-20 КЖИ-КП1-С-19 | Лист

Копировал Боброва Формат 11

Альбом IV

Типовой проект 902-3-20

Марка	Марка
С20	21.7

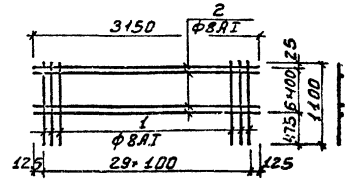

Формат	Зона	Поз	Обозначение	Наименование	Кол	Примеч
				Сборочные единицы		
54		1		ф8АI ГОСТ 5781-75 Е:1100	30	0.43кг
54		2		ф8АI ГОСТ 5781-75 Е:3150	7	1.24кг

1. В спецификации в графе „Примечание" указана масса одной детали.
2. Материал детали поз. 1,2 - сталь марки В ст3 кп2.
3. Сетки изготавливать контактной точечной электросваркой в соответствии с требованиями ГОСТ 14098-68 и СН393-78.

ВЗАМ ИНВ№ | ПОДПИСЬ И ДАТА | ИНВ№ ПОДЛ

ТП 902-3-20 КЖИ-КП1-С20 | Лист

Копировал Боброва Формат 11

Типовой проект 902-3-20 Альбом IV

Инв.№ подл. | Подпись и дата | Взам. инв.№

Марка | Масса
С21 | 1298

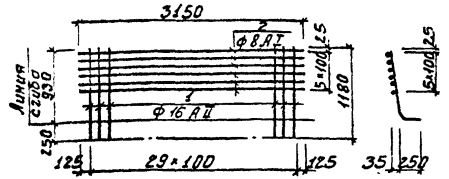

Формат	Зона	Поз.	Обозначение	Наименование	Кол.	Примеч.
				Сборочные единицы		
Б4		1		ф16 АII ГОСТ 5781-75 ℓ=1180	30	1.86 кг
Б4		2		ф8АI ГОСТ 5781-75 ℓ=3150	96	1.24 кг

1. В спецификации в графе „Примечание" указана масса одной детали.
2. Материал детали поз. 1,2 - сталь марки Вст3кп2.
3. Сетки изготавливать контактной точечной электросваркой в соответствии с требованиями ГОСТ 14098-68 и СН 393-78

ТП 902-3-20 КЖИ-КП2 С21 | Лист

Копировал Боброва | Формат II

Типовой проект 902-3-20 Альбом IV

Инв.№ подл. | Подпись и дата | Взам. инв.№

Марка | Масса
С22 | 1929

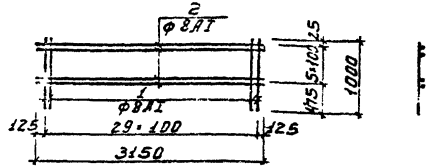

Формат	Зона	Поз.	Обозначение	Наименование	Кол.	Примеч.
				Сборочные единицы		
Б4		1		ф8АI ГОСТ 5781-75 ℓ=1000	30	0.395 кг
Б4		2		ф8АI ГОСТ 5781-75 ℓ=3150	6	1.24 кг

1. В спецификации в графе „Примечание" указана масса одной детали.
2. Материал детали поз. 1,2 - сталь марки Вст3кп2
3. Сетки изготавливать контактной точечной электросваркой в соответствии с требованиями ГОСТ 14098-68 и СН 393-78

ТП 902-3-20 КЖИ-КП2 С22 | Лист

Копировал Боброва | Формат II

Альбом IV

Типовой проект 902-3-20

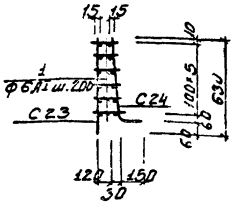

Формат	Зона	Поз	Обозначение	Наименование	Кол	Примеч
				Сборочные единицы		
			т.п. 902- КЖИ-КП3-С23	Сетка С23	1	
			т.п. 902- КЖИ-КП3-С24	Сетка С24	1	
		1		ф6АI ГОСТ 5781-75 Вср. 165	96	0.04 кг

1. В спецификации в графе „Примечание" указана масса одной детали или одного изделия.
2. Материал изделия – сталь марки Вст3кп2.
3. Стержни поз. 1 приварить к сеткам С23 и С24 с помощью сварочных клещей в соответствии с требованиями СН 393-78

Н.контр.	Лоуцкер		
Проверил	Курганова		
Гип	Лоуцкер		
Гл.констр.	Шапиро		
Нач.отд.	Красавин		

ТП 902-3-20 ○ КЖИ-КП3

Каркас пространственный

Стадия	Масса	Масштаб
РП	34.5 кг	б/м

Лист | Листов

ЦНИИЭП инженерного оборудования г. Москва

Копировал Боброва Формат 11

Инв.№ подл. | Подпись и дата | Взам. инв.№

gost.e-ecolog.ru

Альбом IV

Типовой проект 902-3-20

Марка	Масса кг
С23	14.9
С24	15.8

С23

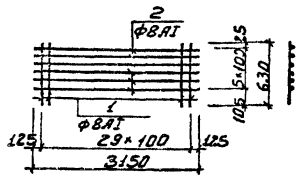

С24

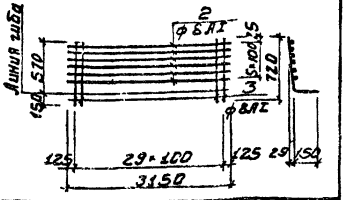

Формат	Зона	Поз	Обозначение	Наименование	Кол	Примеч
				Сборочные единицы		
				Сетка С23		
		1		ф8АI ГОСТ 5781-75 ℓ=630	30	0.25 кг
		2		ф8АI ГОСТ 5781-75 ℓ=3150	6	1.24 кг
				Сетка С24		
		2		ф8АI ГОСТ 5781-75 ℓ=3150	6	1.24 кг
		3		ф8АI ГОСТ 5781-75 ℓ=720	30	0.28 кг

1. В спецификации в графе „Примечание" указана масса одной детали или одного изделия.
2. Материал изделия – сталь марки Вст3кп2.
3. Сетки изготавливать контактной точечной электросваркой в соответствии с требованиями ГОСТ 14098-68 и СН 393-78

ТП 902-3-20 КЖИ-КП3-С23 Лист

Копировал Боброва Формат 11

18120-04

37

Инв.№ подл. | Подпись и дата | Взам. инв.№