ТИПОВОЙ ПРОЕКТ

144-000-961.93

# ДВУХЭТАЖНЫЙ ОДНОКВАРТИРНЫЙ 4-КОМНАТНЫЙ ЖИЛОЙ ДОМ С ВОЗМОЖНОСТЬЮ ДВУХСТОРОННЕЙ БЛОКИРОВКИ

АЛЬБОМ-I


АС- АРХИТЕКТУРНО-СТРОИТЕЛЬНЫЕ РЕШЕНИЯ СТР. 5-99
ОВ- ОТОПЛЕНИЕ И ВЕНТИЛЯЦИЯ СТР. 100-106
ВК- ВОДОПРОВОД И КАНАЛИЗАЦИЯ СТР. 107-111
ЭО- ЭЛЕКТРООБОРУДОВАНИЕ СТР. 116-117
СС- СВЯЗЬ И СИГНАЛИЗАЦИЯ СТР. 118-121
ГСВ- ГАЗОСНАБЖЕНИЕ СТР. 112-115


Ц 00044-01

2-1065-1

gost.e-ecolog.ru

ТИПОВОЙ ПРОЕКТ

144-000-961.93

# ДВУХЭТАЖНЫЙ ОДНОКВАРТИРНЫЙ 4-КОМНАТНЫЙ ЖИЛОЙ ДОМ С ВОЗМОЖНОСТЬЮ ДВУХСТОРОННЕЙ БЛОКИРОВКИ

АЛЬБОМ-I

| | |
|---|---|
| АЛЬБОМ-I | АС-АРХИТЕКТУРНО-СТРОИТЕЛЬНЫЕ РЕШЕНИЯ |
| | ОВ-ОТОПЛЕНИЕ И ВЕНТИЛЯЦИЯ |
| | ВК-ВОДОПРОВОД И КАНАЛИЗАЦИЯ |
| | ЭО-ЭЛЕКТРООБОРУДОВАНИЕ |
| | СС-СВЯЗЬ И СИГНАЛИЗАЦИЯ |
| | ГСВ-ГАЗОСНАБЖЕНИЕ |
| АЛЬБОМ-II | С-СМЕТА |
| АЛЬБОМ-III | СО-СПЕЦИФИКАЦИЯ ОБОРУДОВАНИЯ |
| АЛЬБОМ-IV | ВМ-ВЕДОМОСТИ ПОТРЕБНОСТИ В МАТЕРИАЛАХ |


РАЗРАБОТАН ПРОЕКТНЫМ ИНСТИТУТОМ ЦНИИЭП ГРАЖДАНСЕЛЬСТРОЙ

ГЛ.ИНЖЕНЕР ИНСТИТУТА ЛЕЙЗЕРОВИЧ М.Г.

ГЛ.АРХИТЕКТОР ПРОЕКТА ЕРЖОЗОВСКИЙ Г.А.



Утвержден Госкомархитектуры, приказ № 69 от 24.04.91 г.

Введен в действие ЦНИИЭПгражданселЬстроем, приказ № 1/т от 19 мая 1993 года.


2-4065-2

# Содержание альбома


| Лист | Наименование | Стр. |
|---|---|---|
| | Титульный лист | 1 |
| | Содержание альбома | 2...4 |
| | Архитектурно-строительные чертежи-АС | |
| 1...7 | Общие данные | 5...11 |
| 8 | План подошвы фундаментов | 12 |
| 9 | Фундаменты. Сечения 1-1...10-10, 15-15 | 13 |
| 10 | Фундаменты. Сечения 11-11...14-14 | 14 |
| 11 | Спецификация к схеме расположения элементов фундамента | 15 |
| 12 | План подошвы фундаментов /вариант дома с толщ.стен 490мм/ | 16 |
| 13 | Фундаменты. Сечения 1-1...7-7, 9-9, 10-10 /вариант дома с толщ. стен 490мм/ | 17 |
| 14 | Фундаменты. Сечения 11-11... 14-14 /вариант дома с толщ. стен 490 мм/ | 18 |
| 15 | Спецификация к схеме расположения элементов фундамента /вариант дома с толщ.стен 490 мм/ | 19 |
| 16 | План подошвы фундамента /вариант дома со стенами из мелких блоков ячеистого бетона/ | 20 |
| 17 | Фундаменты. Сечения 1-1...7-7, 9-9, 10-10/вариант дома со стенами из мелких блоков ячеистого бетона | 21 |
| 18 | Фундаменты. Сечения 11-11...14-14 /вариант дома со стенами из мелких блоков ячеистого бетона/ | 22 |
| 19 | Спецификация к схеме расположения элементов фундамента /вариант дома со стенами из мелких блоков ячеистого бетона/ | 23 |
| 20 | Фундаменты /вариант дома с погребом/ | 24 |
| 21 | Фундаменты/вариант дома с люфт-клозетом/ | 25 |
| 22 | Фундаменты /вариант дома с пристроенным гаражом/ | 26 |
| 23 | Фасады в осях 1-3, 3-1, Г-А, А-Г Элементы блокировки | 27 |

| Лист | Наименование | Стр. |
|---|---|---|
| 24 | Фасады в осях 1'-3, 3-1', Г-А /вариант дома с гаражом/ | 28 |
| 25 | Фасады в осях 1-3, 3-1, Г-А, А-Г /вариант с изменением конфигурации и конструкции крыши/ | 29 |
| 26 | Фасады в осях 1-3, А-В, В-А Вариант дома с люфт-клозетом Ведомость отделки помещений | 30 |
| 27 | Разрез 1-1, 2-2 | 31 |
| 28 | Разрез 3-3 /вариант дома с гаражом/ Разрез 4-4 /вариант дома с люфт-клозетом/ | 32 |
| 29 | План кладочный на отм. 0.000 Элемент блокировки План на отм.-2.500/вариант с погребом/ | 33 |
| 30 | План кладочный на отм.2.800 Элемент блокировки | 34 |
| 31 | Планы кладочные на отм.0.000. Варианты | 35 |
| 32 | Планы кладочные на отм.2.800. Варианты | 36 |
| 33 | Планы на отм. 0.000, 2.800 /вариант с люфт-клозетом/ Фрагмент плана /вариант с гаражом/ | 37 |
| 34 | План на отм.0.000. Экспликация полов | 38 |
| 35 | План на отм.2.800 | 39 |
| 36 | План кровли. Основное решение. Варианты. | 40 |
| 37 | Спецификация элементов заполнения проемов | 41 |
| 38 | Лестница деревянная. План. Сечения. Узлы | 42 |
| 39 | Лестница деревянная. Сечения. Узлы | 43 |
| 40 | Встроенный шкаф Ш-1 | 44 |
| 41 | Раздвижная перегородка | 45 |
| 42 | Камин. Сечения | 46 |
| 43 | Оконные проемы в наружных стенах. Сечения | 47 |


Инв. № подл. 2-4065-3 | Подпись и дата | Взам. инв. №

Альбом I тп 144-000-961.93

# Содержание альбома


| Лист | Наименование | Стр. |
|---|---|---|
| 44 | Рамы-обоймы для оконных и дверных блоков | 48 |
| 45 | Индивидуальные окна ОИ-1, ОИ-2, ОИ-3 Общий вид. | 49 |
| 46 | Коробки, створки оконных блоков ОИ-1, ОИ-2, ОИ-3. | 50 |
| 47 | Индивидуальные окна ОИ-1, ОИ-2, ОИ-3. Спецификация материалов и сборочных единиц. | 51 |
| 48 | Индивидуальное окно ОИ-4. | 52 |
| 49 | Ворота гаража В1. Спецификация элементов ворот /вариант/ | 53 |
| 50 | Схемы расположения элементов деревянных перекрытий. Вариант. | 54 |
| 51 | Схемы расположения элементов деревянных перекрытий. Сечения. Вариант. | 55 |
| 52 | Балки перекрытий деревянные. Хомут. | 56 |
| 53 | Схемы расположения элементов ж.б. перекрытий на отм. 2.500. Элементы блокировки. | 57 |
| 54 | Схемы расположения элементов ж.б. перекрытий на отм. 5.300. Элементы блокировки. | 58 |
| 55 | Монолитные участки УМ-1... УМ-3 | 59 |
| 56 | Монолитные участки УМ-4, УМ-5, УМ-6 | 60 |
| 57 | Каркасы плоские КР1... КР6. Закладные детали ЗД-1, ЗД-2 | 61 |
| 58 | Схемы расположения перемычек. Планы. | 62 |
| 59 | Ведомость перемычек. Спецификация. | 63 |
| 60 | Ведомость перемычек. Спецификация. /Вариант стен толщ. 490мм/ | 64 |
| 61 | Ведомость перемычек. Спецификация. /Вариант дома со стенами из мелких блоков ячеистого бетона/ | 65 |
| 62 | Схема расположения перемычек /Вариант дома с пристроенным гаражом/ | 66 |
| 63 | Схема расположения перемычек./Вариант дома с люфт-клозетом/ | 67 |

| Лист | Наименование | Стр. |
|---|---|---|
| 64 | Ведомость перемычек. Спецификация. Вариант дома с люфт-клозетом. | 68 |
| 65 | Монолитные перемычки МПР1, МПР2, МПР3 | 69 |
| 66 | Монолитные перемычки. Арматурные изделия. | 70 |
| 67 | Схемы сечений наружных стен по осям А, Б | 71 |
| 68 | Схемы сечений наружных стен по осям В, Г. | 72 |
| 69 | Схемы сечений наружных и внутренних стен по осям 1, 2, 3. | 73 |
| 70 | Схемы сечений наружных стен по осям А, Б. /Вариант стен толщ. 490мм/ | 74 |
| 71 | Схемы сечений наружных стен по осям В, Г. /Вариант стен толщ. 490мм/ | 75 |
| 72 | Схемы сечений наружных и внутренних стен по осям 1...3 /Вариант стен толщ. 490мм/ | 76 |
| 73 | Схемы сечений наружных стен по осям А, Б. /Вариант с деревянными перекрытиями/ | 77 |
| 74 | Схемы сечений наружных стен по осям В, Г. /Вариант с деревянными перекрытиями/ | 78 |
| 75 | Схемы сечений наружных и внутренних стен по осям 1, 2, 3 (Вариант с деревянными перекрытиями/ | 79 |
| 76 | Схемы сечений наружных стен по осям А, Б. /Вариант со стенами из мелких блоков ячеистого бетона/ | 80 |
| 77 | Схемы сечений наружных стен по осям В, Г. /Вариант со стенами из мелких блоков ячеистого бетона/ | 81 |
| 78 | Схемы сечений наружных и внутренних стен /Вариант со стенами из мелких блоков ячеистого бетона/ | 82 |
| 79 | Развертки дымовентиляционных каналов. Основное решение. Вариант с погребом. | 83 |
| 80 | Развертки дымовентиляционных каналов. /Вариант централизованного газоснабжения/ | 84 |
| 81 | Развертки дымовентиляционных каналов. /Вариант с люфт-клозетом и плитой на твердом топливе/ | 85 |


Инв. № подл. | 2-4065-4 | Подпись и дата | Взам. инв. №

# Содержание альбома


| Лист | Наименование | Стр. |
|---|---|---|
| 82 | Схема расположения элементов крыши | 86 |
| 83 | Разрезы 1-1... 4-4 | 87 |
| 84 | Спецификация к схеме расположения элементов крыши | 88 |
| 85 | Разрез 6-6. Узлы I, II. Спецификация к схеме расположения элементов крыши. /Продолжение/ | 89 |
| 86 | Стропила. Узлы III...V | 90 |
| 87 | Стропила. Узлы VI...IX | 91 |
| 88 | Схема расположения элементов крыши. /Вариант фасада/ | 92 |
| 89 | Разрезы 2-2, 4-4, 5-5. Схема расположения кирпичных столбиков и стенок на отм. 2.720 и 6.020 | 93 |
| 90 | Спецификация к схеме расположения элементов крыши /Вариант фасада/ | 94 |
| 91 | Схема расположения элементов крыши. /Вариант дома с люфт-клозетом/ | 95 |
| 92 | Разрез 4-4. Спецификация к схеме расположения элементов крыши. /Вариант дома с люфт-клозетом/ | 96 |
| 93 | Схема расположения элементов крыши. /Вариант дома с пристроенным гаражом/ | 97 |
| 94 | Люфт-клозет. | 98 |
| 95 | Схема расположения ж.б. плит П-1, П-2 Спецификация. Вариант с люфт-клозетом. | 99 |
| | Отопление и вентиляция - ОВ | |
| 1 | Общие данные /Начало/ | 100 |
| 2 | Общие данные /Продолжение/ | 101 |
| 3 | Общие данные /Окончание/ | 102 |
| 4 | План на отм. 0.000. План на отм. -2.500 /Вариант/ | 103 |
| 5 | План на отм. 2.800 | 104 |
| 6 | Схема системы отопления. Схема вентиляции ВЕ1. | 105 |
| 7 | План на отм. 0.000. План на отм. 2.800. План на отм. -0.450 /Вариант/ | 106 |

| Лист | Наименование | Стр. |
|---|---|---|
| | | |
| | Водопровод и канализация - ВК | |
| 1 | Общие данные | 107 |
| 2 | Планы на отм. 0.000, 2.800 | 108 |
| 3 | Планы на отм. 0.000, 2.800 /Вариант/ | 109 |
| 4 | Схемы систем В1, Т3, К1 | 110 |
| 5 | Схемы систем В1, Т3, К1 /Вариант/ | 111 |
| | | |
| | Газоснабжение - ГСВ | |
| 1 | Общие данные | 112 |
| 2 | План. Схема газооборудования. | 113 |
| 3 | Общие данные /Вариант/ | 114 |
| 4 | План. Схема газооборудования /Вариант/ | 115 |
| | | |
| | Электрооборудование - ЭО | |
| 1. | Общие данные | 116 |
| 2. | План расположения электрических сетей 1 и 2 этажей | 117 |
| | | |
| | Связь и сигнализация - СС | |
| 1 | Общие данные | 118 |
| 2 | План на отм. 0.000 | 119 |
| 3 | План на отм. 2.800 | 120 |
| 4 | План кровли. Схема расположения устройств связи | 121 |


Альбом I тп 144-000-961.93

Инв.N подл. 2-4065-5 | Подпись и дата | Взам. инв.N

Альбом I

## Ведомость основных комплектов рабочих чертежей

| Обозначение | Наименование | Примечание |
|---|---|---|
| АС | Архитектурно-строительные решения | |
| ОВ | Отопление и вентиляция | |
| ВК | Водопровод и канализация | |
| ГСВ | Газоснабжение | |
| ЭО | Электрооборудование | |
| СС | Связь и сигнализация | |

## Ведомость рабочих чертежей основного комплекта марки АС

Начало

| Лист | Наименование | Примечание стр. |
|---|---|---|
| 1...7 | Общие данные | 5...11 |
| 8 | План подошвы фундаментов | 12 |
| 9 | Фундаменты. Сечения 1-1...10-10, 15-15 | 13 |
| 10 | Фундаменты. Сечения 11-11... 14-14 | 14 |
| 11 | Спецификация к схеме расположения элементов фундамента. | 15 |
| 12 | План подошвы фундаментов /Вариант дома с толщ. стен 490 мм/ | 16 |
| 13 | Фундаменты. Сечения 1-1...7-7, 9-9, 10-10. /Вариант дома с толщ. стен 490мм/ | 17 |
| 14 | Фундаменты. Сечения 11-11... 14-14. /Вариант дома с толщ. стен 490мм/ | 18 |
| 15 | Спецификация к схеме расположения элементов фундамента /Вариант дома с толщ. стен. 490мм/ | 19 |
| 16 | План подошвы фундамента /Вариант дома со стенами из мелких блоков ячеистого бетона/ | 20 |

Проект соответствует действующим нормам и правилам.

Главный архитектор проекта Г.А.Бржозовский

Гл. инженер проекта привязки

## Продолжение

| Лист | Наименование | Примечание |
|---|---|---|
| 17 | Фундаменты. Сечения 1-1...7-7, 9-9, 10-10 /Вариант дома со стенами из мелких блоков ячеистого бетона/ | 21 |
| 18 | Фундаменты. Сечения 11-11... 14-14. /Вариант дома со стенами из мелких блоков ячеистого бетона/ | 22 |
| 19 | Спецификация к схеме расположения элементов фундамента /Вариант дома со стенами из мелких блоков ячеистого бетона/ | 23 |
| 20 | Фундаменты /Вариант дома с погребом/ | 24 |
| 21 | Фундаменты /Вариант дома с люфт-клозетом/ | 25 |
| 22 | Фундаменты /Вариант дома с пристроенным гаражом/ | 26 |
| 23 | Фасады в осях 1-3, 3-1, Г-А, А-Г. Элементы блокировки. | 27 |
| 24 | Фасады в осях 1-3, 3-1', Г-А. /Вариант дома с гаражом/ | 28 |
| 25 | Фасады в осях 1-3, 3-1, Г-А, А-Г. /Вариант дома с изменением конфигурации и конструкции крыши/ | 29 |
| 26 | Фасады в осях 1-3, А-В, В-А. /Вариант дома с люфт-клозетом/ Ведомость отделки помещений. | 30 |
| 27 | Разрез 1-1, 2-2. | 31 |
| 28 | Разрез 3-3 /Вариант дома с гаражом/ Разрез 4-4 /Вариант дома с люфт-клозетом/ | 32 |
| 29 | План кладочный на отм. 0.000. Элемент блокировки. План на отм. -2.500 /Вариант с погребом/ | 33 |
| 30 | План кладочный на отм. 2.800. Элемент блокировки. | 34 |

144-000-961.93 АС

| | | |
|---|---|---|
| Н.контр | Бржозовский | |
| Нач.мас. | Радыгин | |
| Зам.н.м. | Земляк | |
| ГАП | Бржозовский | |
| Исполн. | Баулина | |
| Провер. | Бржозовский | |

2-этажный, 1-квартирный 4-комнатный жилой дом с возможностью двухсторонней блокировки.

| Стадия | Лист | Листов |
|---|---|---|
| Р | 1 | 7 |

Общие данные /Начало/

ЦНИИЭП граждансельстрой

Инв.N подл. | Подпись и дата | Взам.инв.N | 2-4065-6

400044-01 6

Альбом I

Продолжение


| Лист | Наименование | Примечание /стр./ |
|---|---|---|
| 31 | Планы кладочные на отм.0.000. Варианты | 35 |
| 32 | Планы кладочные на отм.2.800. Варианты | 36 |
| 33 | Планы на отм. 0.000, 2.800 /Вариант с люфт-клозетом/ Фрагмент плана /Вариант с гаражом/ | 37 |
| 34 | План на отм. 0.000. Экспликация полов | 38 |
| 35 | План на отм. 2.800 | 39 |
| 36 | План кровли. Основное решение. Варианты. | 40 |
| 37 | Спецификация элементов заполнения проемов | 41 |
| 38 | Лестница деревянная. План. Сечения. Узлы. | 42 |
| 39 | Лестница деревянная. Сечения. Узлы. | 43 |
| 40 | Встроенный шкаф Ш-1. Антресоль А-1. | 44 |
| 41 | Раздвижная перегородка. | 45 |
| 42 | Камин. Сечения. | 46 |
| 43 | Оконные проемы в наружных стенах. Сечения. | 47 |
| 44 | Рамы-обоймы для оконных и дверных блоков | 48 |
| 45 | Индивидуальные окна ОИ-1, ОИ-2, ОИ-3. Общий вид. | 49 |
| 46 | Коробки, створки оконных блоков ОИ-1, ОИ-2, ОИ-3 | 50 |
| 47 | Индивидуальные окна ОИ-1, ОИ-2, ОИ-3. Спецификация материалов и сборочных единиц. | 51 |
| 48 | Индивидуальное окно ОИ-4. | 52 |
| 49 | Ворота гаража В1. Спецификация элементов ворот /Вариант/ | 53 |
| 50 | Схемы расположения элементов деревянных перекрытий /Вариант/ | 54 |
| 51 | Схемы расположения элементов деревянных перекрытий. Сечения /Вариант/ | 55 |
| 52 | Балки перекрытий деревянные. Хомут. | 56 |
| 53 | Схемы расположения элементов ж/б перекрытий на отм. 2.500. Элемент блокировки. | 57 |


Продолжение


| Лист | Наименование | Примечание /стр./ |
|---|---|---|
| 54 | Схемы расположения элементов ж/б перекрытий на отм. 5.300. Элемент блокировки | 58 |
| 55 | Монолитные участки УМ1... УМ3 | 59 |
| 56 | Монолитные участки УМ4, УМ5 | 60 |
| 57 | Каркасы плоские КР1... КР6. Закладные детали ЗД-1, ЗД-2. | 61 |
| 58 | Схемы расположения перемычек. Планы. | 62 |
| 59 | Ведомость перемычек. Спецификация | 63 |
| 60 | Ведомость перемычек. Спецификация. Вариант стен толщ. 490 мм | 64 |
| 61 | Ведомость перемычек. Спецификация. Вариант со стенами из мелких блоков ячеистого бетона. | 65 |
| 62 | Схема расположения перемычек. Вариант дома с пристроенным гаражом. | 66 |
| 63 | Схема расположения перемычек. Вариант дома с люфт-клозетом. | 67 |
| 64 | Ведомость перемычек. Спецификация. Вариант дома с люфт-клозетом. | 68 |
| 65 | Монолитные перемычки МПР1, МПР2, МПР3. | 69 |
| 66 | Монолитные перемычки. Арматурные изделия. | 70 |
| 67 | Схемы сечений наружных стен по осям А, Б. | 71 |
| 68 | Схемы сечений наружных стен по осям В, Г | 72 |
| 69 | Схемы сечений наружных и внутренних стен по осям 1...3 | 73 |
| 70 | Схемы сечений наружных стен по осям А, Б /Вариант стен толщ. 490мм/ | 74 |
| 71 | Схемы сечений наружных стен по осям В, Г /Вариант стен толщ. 490мм/ | 75 |


Инв.№ подл. | Подпись и дата | Взам. инв.№

2-4065-7

144-000-961.93 АС

| | | |
|---|---|---|
| Н.контр. | Брюзовский | |
| Нач.мас. | Радыгин | |
| Зам.н.м. | Земляк | |
| ГАП | Брюзовский | |
| Исполн. | Ваулина | |
| Провер. | Брюзовский | |

2-этажный 1-квартирный 4-комнатный жилой дом с возможностью двухсторонней блокировки

| Стадия | Лист | Листов |
|---|---|---|
| Р | 2 | |

Общие данные. /Продолжение/

ЦНИИЭП гражданселькстрой

Альбом I

| Лист | Наименование | Примечание стр. |
|---|---|---|
| 72 | Схемы сечений наружных и внутренних стен по осям 1...3 /Вариант стен толщ. 490мм/ | 76 |
| 73 | Схемы сечений наружных стен по осям А,Б /Вариант с деревянными перекрытиями/ | 77 |
| 74 | Схемы сечений наружных стен по осям В,Г /Вариант с деревянными перекрытиями/ | 78 |
| 75 | Схемы сечений наружных и внутренних стен по осям 1...3 /Вариант с деревянными перекрытиями/ | 79 |
| 76 | Схемы сечений наружных стен по осям А,Б. /Вариант со стенами из мелких блоков ячеистого бетона/ | 80 |
| 77 | Схемы сечений наружных стен по осям В,Г. /Вариант со стенами из мелких блоков ячеистого бетона/ | 81 |
| 78 | Схема сечений наружных и внутренних стен /Вариант со стенами из мелких блоков ячеистого бетона/ | 82 |
| 79 | Развертка дымовентиляционных каналов. Основное решение/Вариант с погребом/ | 83 |
| 80 | Развертки дымовентиляционных каналов. /Вариант централизованного газоснабжения/ | 84 |
| 81 | Развертки дымовентиляционных каналов. /Вариант с люфт-клозетом и плитой на твердом топливе/ | 85 |
| 82 | Схема расположения элементов крыши. | 86 |
| 83 | Разрезы 1-1 ... Ч-Ч | 87 |
| 84 | Спецификация к схеме расположения элементов крыши. | 88 |
| 85 | Разрез 6-6. Узлы I II. Спецификация к схеме расположения элементов крыши /Продолжение/ | 89 |

Окончание

| Лист | Наименование | Примечание стр. |
|---|---|---|
| 86 | Стропила. Узлы III ... V | 90 |
| 87 | Стропила. Узлы VI - IX | 91 |
| 88 | Схема расположения элементов крыши /Вариант фасада/ | 92 |
| 89 | Разрезы 2-2, Ч-Ч, 5-5. Схема расположения кирпичных столбиков и стенок на отм. 2.720 и 6.020 | 93 |
| 90 | Спецификация к схеме расположения элементов крыши /Вариант фасада/ | 94 |
| 91 | Схема расположения элементов крыши. /Вариант дома с люфт-клозетом/ | 95 |
| 92 | Разрез Ч-Ч. Спецификация к схеме расположения элементов крыши. /Вариант дома с люфт-клозетом/ | 96 |
| 93 | Схема расположения элементов крыши. /Вариант дома с пристроенным гаражом/ | 97 |
| 94 | Люфт-клозет | 98 |
| 95 | Схема расположения ж/б плит П-1, П-2. Вариант с люфт-клозетом. | 99 |

Инв.№ подл. | Подпись и дата | Взам. инв.№

2-1065-8

Привязан

Инв.№

| | | |
|---|---|---|
| Н. контр. | Бржозовский | |
| Нач. мас. | Радыгин | |
| Зам. н.м. | Земляк | |
| ГАП | Бржозовский | |
| Исполн. | Ваулина | |
| Провер. | Бржозовский | |

144-000-961.93 АС

2-этажный 1-квартирный 4-комнатный жилой дом с возможностью двухсторонней блокировки

| Стадия | Лист | Листов |
|---|---|---|
| Р | 3 | |

Общие данные /Продолжение/

ЦНИИЭП гражданселькстрой

Ц00044-01 8

Альбом I

## Ведомость спецификаций

| Лист | Наименование | Примечание стр. |
|---|---|---|
| 11 | Спецификация к схеме расположения элементов фундамента | 15 |
| 15 | Спецификация к схеме расположения элементов фундамента /Вариант с толщ. стены 490мм/ | 19 |
| 20 | Спецификация к схеме расположения элементов фундамента /Вариант дома с погребом/ | 24 |
| 22 | Спецификация к схеме расположения элементов фундамента /Вариант дома с пристроенным гаражом/ | 26 |
| 19 | Спецификация к схеме расположения элементов фундамента /Вариант дома со стенами из мелких блоков ячеистого бетона/ | 23 |
| 21 | Спецификация к схеме расположения элементов фундамента /Вариант дома с люфт-клозетом/ | 25 |
| 50 | Спецификация к схеме расположения элементов деревянных перекрытий | 54 |
| 54 | Спецификация к схеме расположения элементов ж.б. перекрытий | 58 |
| 92 | Спецификация к схеме расположения элементов крыши /Вариант дома с люфт-клозетом/ | 96 |
| 59 | Спецификация перемычек | 63 |
| 60 | Спецификация перемычек /Вариант стен толщ. 490мм/ | 64 |
| 61 | Спецификация перемычек /Вариант со стенами из мелких блоков ячеистого бетона/ | 65 |
| 84 | Спецификация к схеме расположения элементов крыши. | 88 |
| 84,85 | Спецификация перемычек /Вариант дома с люфт-клозетом/ | 88,89 |
| 62 | Спецификация перемычек /Вариант дома с пристроенным гаражом/ | 66 |
| 90 | Спецификация к схеме расположения элементов крыши /Вариант фасада/ | 94 |
| 93 | Спецификация к схеме расположения элементов крыши /Вариант дома с пристроенным гаражом/ | 97 |

## Ведомость ссылочных и прилагаемых документов

| Обозначение | Наименование | Примечание стр. |
|---|---|---|
| ГОСТ 6133-84 | Пустотелые керамзитобетонные камни и полнотелые бетонные камни | |
| ГОСТ 21520-88 | Мелкие блоки из ячеистого бетона | |
| ГОСТ 530-80 | Кирпич обыкновенный пластического прессования | |
| Серия 1.131.9-24 в.2 | Перегородки из гипсокартонных листов для жилых зданий | |
| Серия 1.172.5-6 | Элементы и детали встроенных шкафов и антресолей для жилых зданий | |
| Сер. 1.136.5-23 в.1,2,3 | Окна и балконные двери деревянные для жилых зданий | |
| Серия 1.136.5-19 | Двери деревянные наружные для жилых и общественных зданий | |
| Серия 1.136-10 | Двери деревянные внутренние, для жилых и общественных зданий | |
| ГОСТ 8242-88 | Детали профильные из древесины и материалов для строительства | |
| Серия 2.144-1/88 | Узлы полов жилых зданий | |
| ГОСТ 4981-87 | Балки перекрытий деревянные | |
| ГОСТ 1005-86 | Щиты перекрытий деревянные для малоэтажных домов. | |
| ГОСТ 16233-77 | Асбестоцементные листы унифицированного профиля. | |
| ГОСТ 14918-80 | Сталь тонколистовая оцинкованная | |
| Серия 1.141-1 в.60 | Железобетонные панели перекрытия | |
| ГОСТ 8478-81 | Сетки сварные для железобетонных конструкций | |
| Серия 1.243.1-4 | Плиты плоские железобетонные | |
| Серия 1.038.1-1 в.1,4 | Перемычки железобетонные | |
| Серия 2.130-1 в.9 | Детали стен и перегородок жилых зданий | |
| Серия 2.140-1 в.1 | Детали перекрытий жилых зданий | |
| Серия 2.160-9 в.1 | Узлы деревянных крыш жилых сельских зданий | |

| | | |
|---|---|---|
| Н.контр. | Бржозовский | |
| Нач.мас. | Радыгин | |
| Зам.н.м. | Земляк | |
| ГАП | Бржозовский | |
| Исполн. | Ваулина | |
| Провер. | Бржозовский | |

144-000-961.93 АС

2-этажный 1-квартирный 4-комнатный жилой дом с возможностью двухсторонней блокировки

| Стадия | Лист | Листов |
|---|---|---|
| Р | 4 | |

Общие данные /Продолжение/

ЦНИИЭП граждансельстрой

Инв.N подл. 2-4065-9 | Подпись и дата | Взам. инв.N

Ц00044-01 9

Альбом I

Типовой проект 2-этажного 1-квартирного 4-комнатного жилого дома с возможностью двухсторонней блокировки со стенами из мелких легкобетонных блоков для индивидуальных застройщиков в сельской местности разработан на основании задания на проектирование, утвержденного Госкомархитектуры.

Проект предназначен для строительства в IВ климатическом подрайоне, II и III климатических районах с обычными геологическими условиями, со средней температурой наружного воздуха наиболее холодной пятидневки -20°С, -30°С /основное решение/, -40°С.

Нормативное значение снеговой нагрузки - 1кПА
Нормативное значение ветрового давления - 0,38 кПа
Зона влажности- нормальная

Характеристика здания:
Класс ответственности- III
Коэффициент надежности - 0,95
Степень огнестойкости - II

## Архитектурно-планировочное решение

Двухэтажный одноквартирный 4-комнатный жилой дом рассчитан на свободную ориентацию. В основе планировочной структуры квартиры применен принцип функционального зонирования помещения. Пространство квартир делится на зоны дневного пребывания и зону отдыха. Зоны дневного пребывания подразделяются на парадную и хозяйственно-бытовую. Выход из дома на улицу осуществляется с главного фасада.

Отопление и горячее водоснабжение от малометражного котла КЧМ-2М „Жарок". Перед топочной дверкой котла на пол прибивается лист из кровельной стали размером 500×1000 по слою асбестового картона.

В проекте разработаны варианты: дом с пристроенным гаражом; дома с упрощенным благоустройством /люфт-клозет/; фасадов с изменением конфигурации и конструкции крыши; наружных стен и фундаментов для температур наиболее холодной пятидневки -20, -40°С; деревянных перекрытий /балки со щитами наката/; дома с погребом; дома со стенами из мелких блоков ячеистого бетона; перегородок из гипсокартонных листов на деревянном каркасе поэлементной сборки по серии 1.231.9-24 в.1; мелкоштучных гипсобетонных перегородок; отопления для расчетных температур -20, -25°С при двойном остеклении и -35, -40°С при тройном остеклении; окон с двойным и тройным остеклением; пищеприготовления на кухонных твердотопливных плитах для дома с люфт-клозетами; электроплит, централизованного газоснабжения для пищеприготовления, отопления и горячего водоснабжения.

## Наружная отделка.

Наружную отделку производить расшивкой швов с затиркой шва с последующей окраской кремнийорганическими красками.

Цоколь- улучшенная штукатурка с последующей окраской красками ПХВ. Деревянные детали покрываются горячей олифой или лаком за 2 раза. Переплеты и наличники окон окрасить белой масляной краской или эмалью.

Внутреннюю отделку см. лист-АС-26

Инв.№ подл. | Подпись и дата | Взам. инв.№
2-4065-10

| | | | | | | |
|---|---|---|---|---|---|---|
| Привязан: | | Н.контр. | Брюзовский | 144-000-961.93 АС | | |
| | | Нач.мас. | Радыгин | 2-этажный 1-квартирный 4-комнатный жилой дом с возможностью двухсторонней блокировки | Стадия | Лист | Листов |
| | | Зам.н.м. | Землак | | Р | 5 | |
| | | ГАП | Брюзовский | | | | |
| | | Исполн. | Вахлина | Общие данные /Продолжение/ | ЦНИИЭП граждансельстрой | | |
| Инв.№ | | Провер. | Брюзовский | | | | |

Альбом I

## Конструктивное решение

Проект жилого дома запроектирован с продольными несущими стенами с шагом 4.8м.

Пространственная жесткость здания обеспечивается совместной работой продольных и поперечных стен с диском перекрытия.

Фундаменты - ленточные бутобетонные из бута марки 50 и тяжелого бетона класса В7.5. Расчетное сопротивление грунтов основания согласно СНиП 2.02.01-83 принято 0.2 МПа. Работы по устройству оснований и фундаментов выполнить с соблюдением требований СНиП 3.02-01-87.

Горизонтальная гидроизоляция на -0.070 состоит из двух слоев гидроизола на битумной мастике. Вертикальная гидроизоляция - обмазка горячим битумом за 2 раза.

Над отверстиями шириной 500 мм проложить 4Ф10 AI $\ell$=0.8м.

Отмостку вокруг здания выполнить шириной 750 мм по узлу 3 52 серии 2.110-1 в.1.

Цоколь - из полнотелых бетонных стеновых камней по ГОСТ 6133-84 из тяжелого бетона класса В5 на растворе марки 50; плотность кладки 2200 кг/м$^3$.

По периметру здания у наружных стен предусматривается утепление цоколя из керамзита Ф = 600кг/м$^3$ толщиной 120мм и шириной 1.5м.

Стены наружные /толщиной 390 мм/ - из пустотелых керамзитобетонных камней по ГОСТ 6133-84 со средней плотностью кладки в сухом состоянии Ф =1000 кг/м$^3$, класс по прочности В5, на растворе М25. Марка по морозостойкости Мрз25. Кладка стен из бетонных блоков выполняется под расшивку.

Стены внутренние - толщиной 290мм выполняются из полнотелых бетонных стеновых камней по ГОСТ 6133-84 из тяжелого бетона кл. В5 на растворе М25. Плотность кладки в сухом состоянии Ф= 2200 кг/м$^3$.

При кладке стен из бетонных камней на растворе толщина горизонтальных швов принимается не менее 10мм и не более 15 мм, в среднем 12мм в пределах высоты этажа.

Толщина вертикальных швов принимается от 8 до 15мм, в среднем 10мм.

Перегородки - из камней бетонных стеновых перегородок ГОСТ 6133-84.

Перемычки - железобетонные по серии 1.038.1-1 в.1.4. Несущие перемычки заделываются в кладку от плоскости откоса проема на глубину 30см, а ненесущие - на 20см.

При опирании перемычек на кладку из пустотелых камней все пустоты в пределах длины опирания перемычки заполнить бетоном марки не ниже 35.

Перекрытия - железобетонные многопустотные панели серии 1.141-1 вып.64. Крыша - чердачная, стропильной конструкции. Стропила - деревянные.

Элементы несущих конструкций - из древесины хвойных пород /сосна, ель/ с влажностью не более 20%. Качество древесины должно удовлетворять требованиям ГОСТ 22454-80Е и СНиП П-25-80.

Деревянные конструкции, соприкасающиеся с кладкой, защитить от гниения прокладкой двух слоев толя и тщательно антисептировать.

Деревянные конструкции тщательно обработать антипиренами.

Кровля - по деревянной обрешетке волнистые асбестоцементные листы унифицированного профиля по ГОСТ 16233-77.

Утеплитель - пенобетон Д300 толщиной 150мм - для железобетонного перекрытия, для варианта с деревянными балками - минераловатные маты $\gamma$=125кг/м$^3$ толщиной 140мм. по ТУ 21-31-64-88.

Лестницы-площадки и лестничные марши деревянные.

В проекте предусмотрен вариант наружных и внутренних стен из блоков ячеистого бетона со средней плотностью в сухом состоянии =600 кг/м$^3$ с маркой по прочности М35 и по морозостойкости Мрз35. Кладка стен из мелких блоков ячеистого бетона выполняется под расшивку на цементно-песчаном растворе М25.

Толщина наружных стен 300мм /основное решение/, внутренних стен - 250 мм.

Кладка наружных стен из мелких ячеистобетонных блоков производится по цоколю здания, выполненному из кирпича глиняного обыкновенного пластического прессования /ГОСТ 530-80/. Высота цоколя должна быть не менее 500мм.

Наружная и внутренняя отделка стен из блоков ячеистого бетона аналогична ранее изложенной для стен из мелких легкобетонных блоков.

Инв. N подл. | Подпись и дата | Взам. инв. N

2-4065-11

| | | | |
|---|---|---|---|
| Привязан | | | |
| Инв. № | | | |
| Н.контр. | Бржозовский | | |
| Нач. мас. | Радыгин | | |
| Зам. н.м. | Земляк | | |
| ГАП | Бржозовский | | |
| Исполн. | Ваулина | | |
| Провер. | Бржозовский | | |

144-000-961.93 АС

2-3этажный, 1-квартирный 4-комнатный жилой дом с возможностью двухсторонней блокировки

| Стадия | Лист | Листов |
|---|---|---|
| Р | 6 | |

Общие данные. /Продолжение/

ЦНИИЭП граждансельстрой

## Краткие указания по производству работ

Работы по возведению стен и конструкций из камней выполнить в соответствии со СНиП 3.03.01-87 и проектом производства работ, а также требованиями глав СНиП по организации строительного производства. Особое внимание необходимо обратить на укладку опорных подушек под прогоны и консоли.

## Указания по производству работ в зимнее время

При производстве работ в зимнее время следует соблюдать соответствующие пункты СНиП 3.03.01-87, СНиП 3.04.01-87

## Антикоррозийная защита конструкций

Работы производить при соблюдении пунктов СНиП 3.03.01-87 и СНиП 2.03.11-85. Выполнение антикоррозийных мероприятий должно обязательно оформляться специальными актами на скрытые работы. Антисептирование изделий и деталей производить согласно СНиП 3.03.01-87.

## Охрана окружающей среды

Жилой дом не является источником экологического состояния окружающей среды.

## Указания по привязке проекта

При привязке проекта фундаменты должны быть переработаны с учетом местных геологических условий, наличия грунтовых вод и глубины промерзания.

## Технико-экономические показатели

| Наименование | Единицы измерения | Всего |
|---|---|---|
| Общая сметная стоимость | тыс.руб. | 37.54 |
| в том числе: | | |
| строительно-монтажных работ | то же | 37.32 |
| оборудования | то же | 0.15 |
| Трудоемкость | | |
| Построечные трудовые затраты | чел/дн | 501.1 |
| Технические характеристики | | |
| Строительный объем | $м^3$ | 486.3 |
| Площадь: | | |
| Застройки | $м^2$ | 125.15 |
| Общая площадь квартиры | " | 130.38 |
| Площадь квартиры | " | 117.4 |
| Жилая | " | 75.51 |
| Летних помещений | " | 21.37 |
| Расход строительных материалов | | |
| Цемент | т | 207.95 |
| Цемент, приведенный к марке 400 | " | 196.60 |
| Сталь | " | 12.64 |
| Сталь, приведенная к классам | " | 20.74 |
| А1 и Ст3 | | |
| Бетон и железобетон | $м^3$ | 800.07 |
| Лесоматериалы | " | 34.73 |
| Лесоматериалы, приведенные | | |
| к круглому лесу | " | 64.34 |

Альбом I

Инв. N подл. | Подпись и дата | Взам. инв. N

2-4065-12

| | | | |
|---|---|---|---|
| Привязан | | | |
| Инв. № | | | |

| | | |
|---|---|---|
| Н. контр. | Бржозовский | |
| Нач. мас. | Радыгин | |
| Зам. н. м. | Земляк | |
| ГАП | Бржозовский | |
| Исполн. | Баулина | |
| Провер. | Бржозовский | |

144-000-961.93 АС

2-этажный 1-квартирный 4-комнатный жилой дом с возможностью двухсторонней блокировки.

| Стадия | Лист | Листов |
|---|---|---|
| Р | 7 | |

Общие данные/Окончание/

ЦНИИЭП гражданселькстрой

Альбом I

ЭБ-1

ЭБ-2

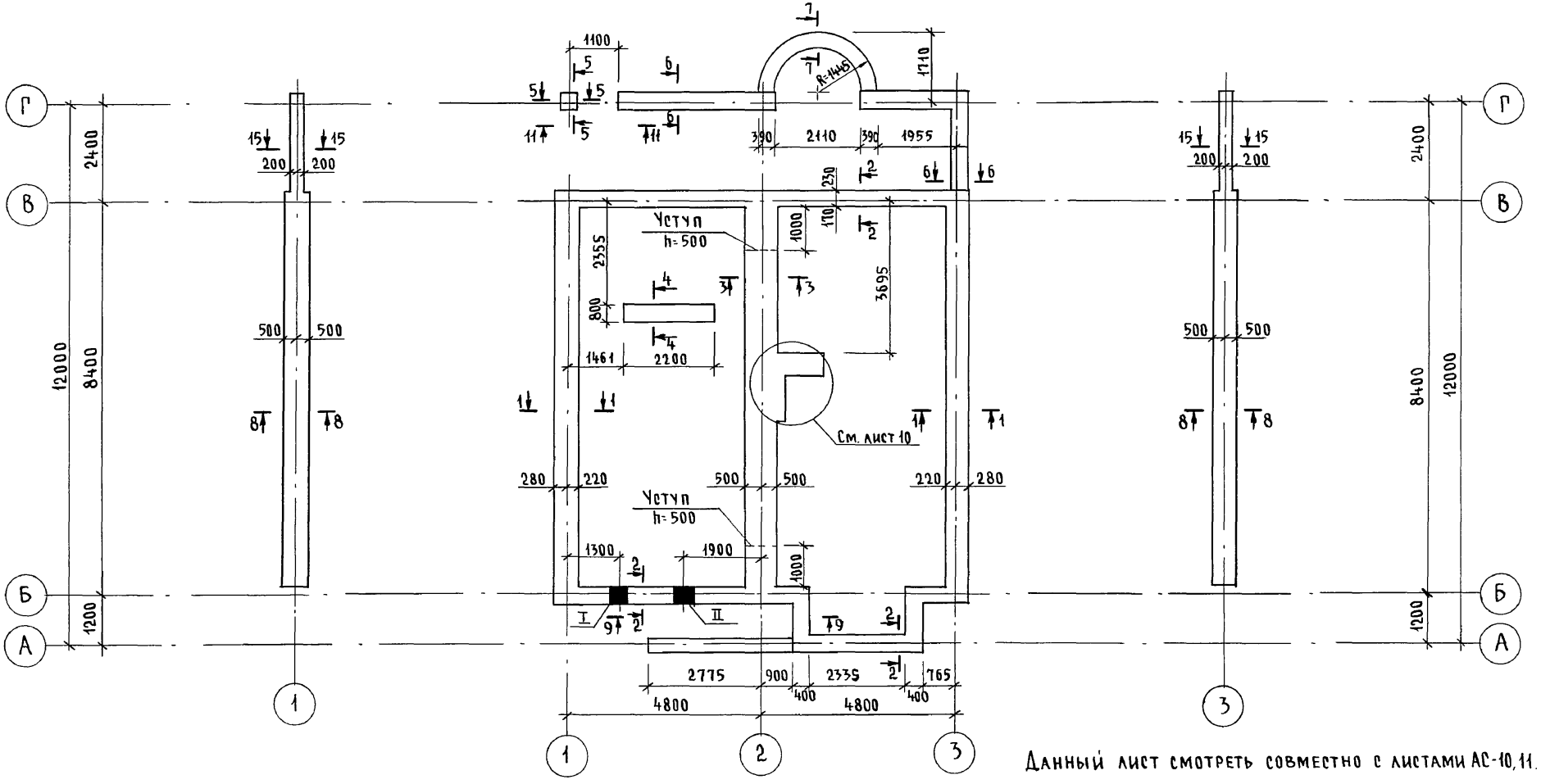


Данный лист смотреть совместно с листами АС-10,11.

Таблица отверстий

| №№ | Размеры мм | | Отметка низа | Назначение отверстия |
|---|---|---|---|---|
| | в | h | | |
| I | 400 | 400 | при привязке | Ввод водопровода |
| II | 500 | 500 | при привязке | Выпуск канализации |

| | | | | | |
|---|---|---|---|---|---|
| | | | | 144-000-961.93 | - АС |
| Привязан | | Н.контр. | Бржозовский | 2-этажный 1-квартирный 4-комнатный жилой дом с возможностью двухсторонней блокировки | Стадия: Р; Лист: 8; Листов: |
| | | Нач.маст. | Радыгин | | |
| | | Зам.н.м. | Земляк | | |
| | | ГАП | Бржозовский | План подошвы фундаментов | ЦНИИЭП гражданселькстрой |
| Инв.№ | | Испол. | Васильева | | |
| | | Провер. | Байтерякова | | |

Инв.№ подл. | 2-4065-13 | Подпись и дата | Взам.инв.№

Ц00044-01 13

Альбом I

1 – 1

Обмазать горячим битумом за 2 раза

2 слоя гидроизола на битумной мастике

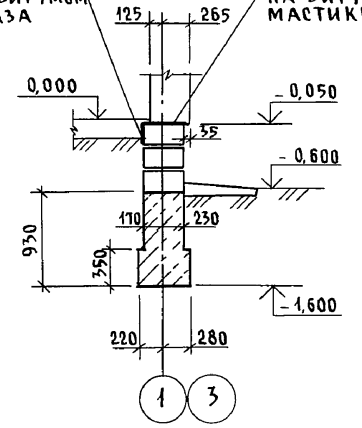


2 – 2

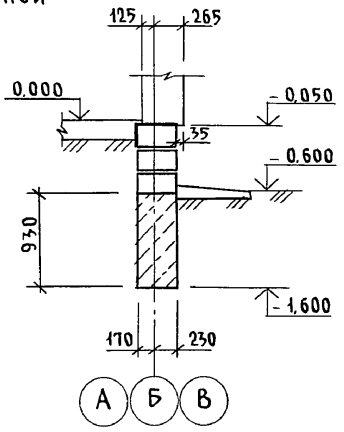


3 – 3

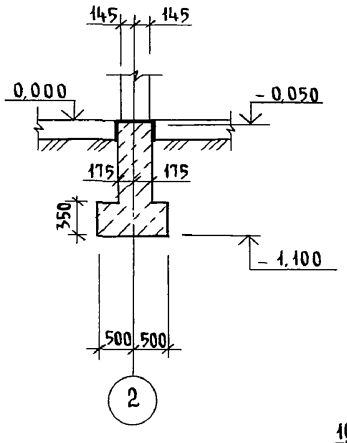


4 – 4

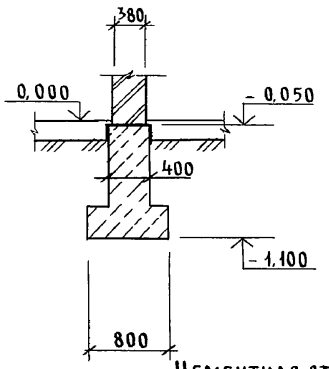


5 – 5

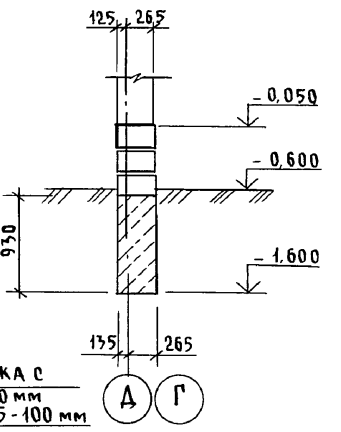


Цементная стяжка с железнением – 20 мм
Бетон класса В7,5 – 100 мм
Насыпной грунт с утрамбованным щебнем

6 – 6

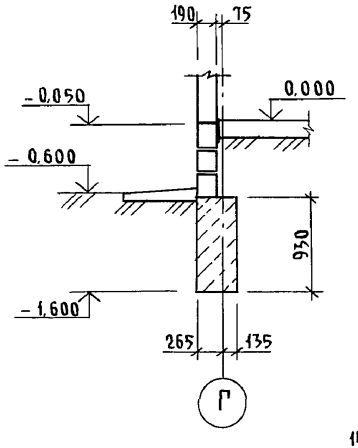


7 – 7

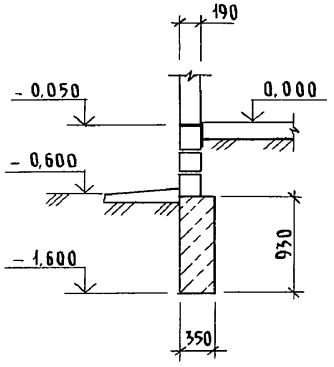


8 – 8

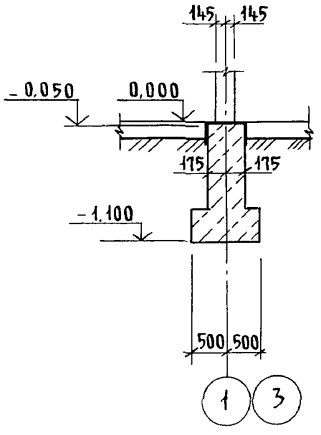


9 – 9

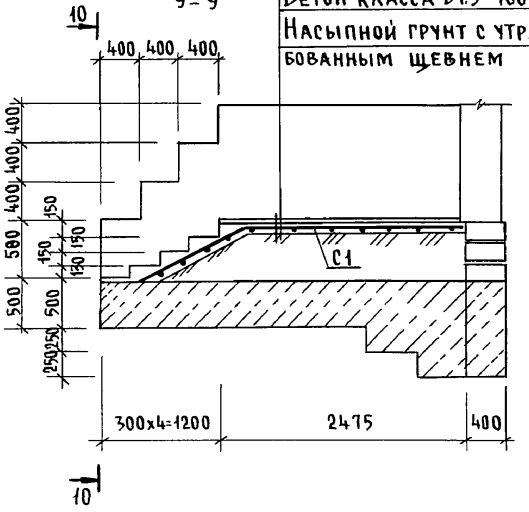


10 – 10

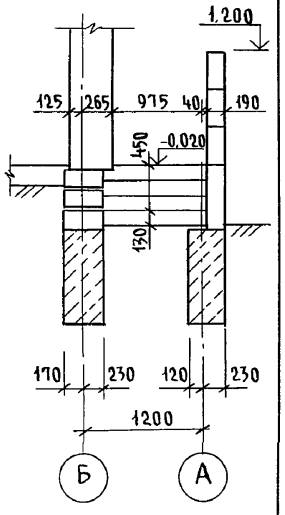


15 – 15

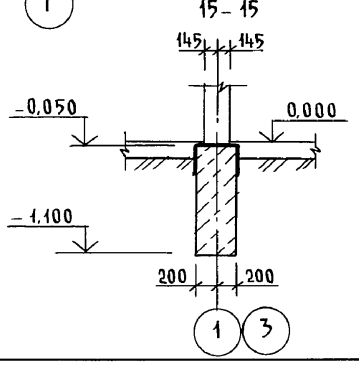


| | | | |
|---|---|---|---|
| Н. контр. | Бржозовский | | |
| Нач. маст | Радыгин | | |
| Зам. н.м. | Земляк | | |
| ГАП | Бржозовский | | |
| Испол. | Васильева | | |
| Провер. | Байтерякова | | |

Привязан:

Инв. №

144-000-961.93 – АС

2-этажный 1-квартирная 4-комнатный жилой дом с возможностью двухсторонней блокировки

Фундаменты. Сечения 1-1 ... 10-10, 15-15

| Стадия | Лист | Листов |
|---|---|---|
| Р | 9 | |

ЦНИИЭП гражданселькстрой

Инв. № подл. | Подпись и дата | Взам. инв. №

2-4065-14

Ц00044-01 14

Альбом I

11 – 11

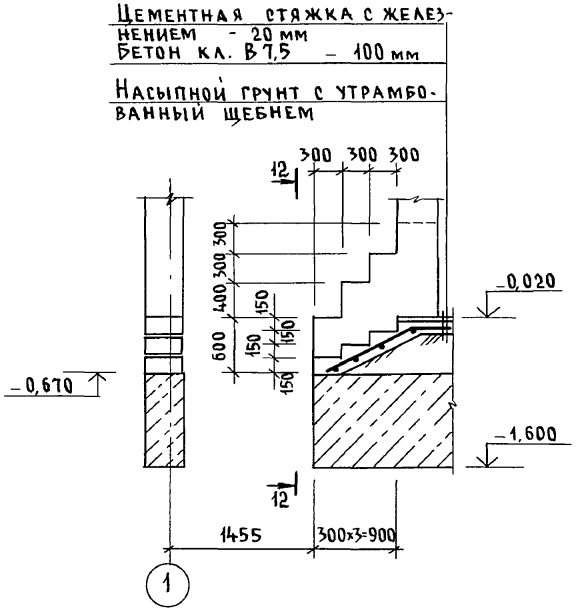


12 – 12

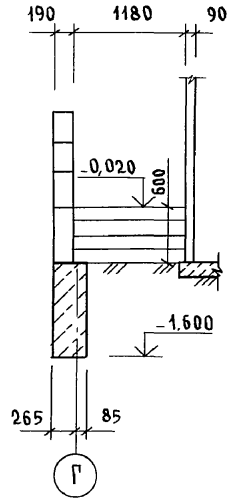


План подошвы фундамента под камин

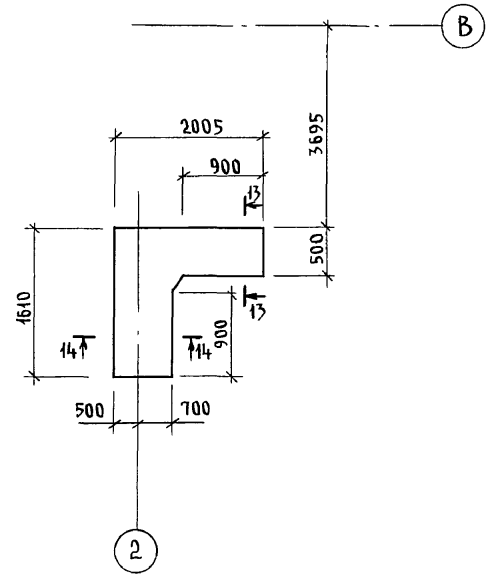


13 – 13

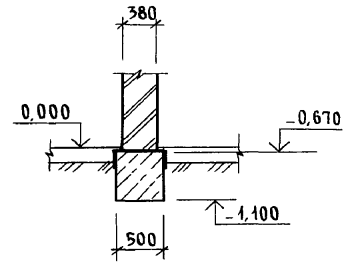


14 – 14

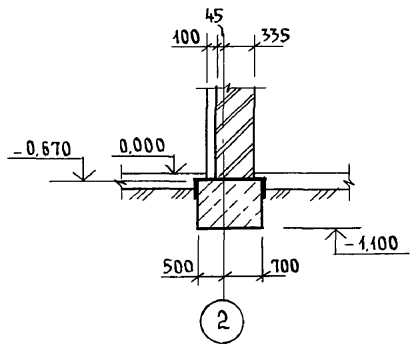


| | | | |
|---|---|---|---|
| Привязан | | | |
| Инв. № | | | |

| | | |
|---|---|---|
| Н. контр. | Бржозовский | |
| Нач. маст | Радыгин | |
| Зам. н.м. | Земляк | |
| ГАП | Бржозовский | |
| Исполн. | Васильева | |
| Провер. | Бржозовский | |

144-000.-961.93 - АС

2-этажный 1-квартирный 4-комнатный жилой дом с возможностью двухсторонней блокировки

| Стадия | Лист | Листов |
|---|---|---|
| Р | 10 | |

Фундаменты. Сечения 11-11, 14-14

ЦНИИЭП гражданельстрой

Инв.№ подл. | 2-4065-15 | Подпись и дата | Взам. инв.№

Ц000144-01 15

## Спецификация к схеме расположения элементов фундамента

| Марка, поз. | Обозначение | Наименование | Кол. | Масса ед.кг | Примечание |
|---|---|---|---|---|---|
| | | Основное здание | | | |
| | | Бутобетон м³ | 21.98 | | м³ |
| | | | | | |
| | | Веранда | | | |
| | | Бутобетон м³ | 4.64 | | м³ |
| | | | | | |
| | | Крыльцо N 1 | | | |
| С1 | ГОСТ 8478-81 | С $\frac{ЧВР1-200}{ЧВР1-300}$ 1290 l=3600 | 1 | 4.15 | |
| | | Бетон кл. В7.5 | 0.43 | | м³ |
| | | Бутобетон | 0.7 | | м³ |
| | | | | | |
| | | Крыльцо N 2 | | | |
| С2 | ГОСТ 8478-81 | С $\frac{ЧВР1-200}{ЧВР1-300}$ 1290 l=1800 | 1 | 2.07 | |
| | | Бетон кл. В7.5 | 0.23 | | м³ |
| | | Бутобетон | | | |
| | | | | | |
| | | ФБ-1; ФБ-2 | | | |
| | | Бутобетон | 5.43 | | м³ |
| | | | | | |
| | | | | | |

## Таблица расчетных нагрузок на отм. -0.050

| Материал стены | Толщина стены мм | NN сечений | | | |
|---|---|---|---|---|---|
| | | 1-1 | 2-2 | 3-3 | 4-4 |
| Камни бетонные пустотелые по ГОСТ 6133-84 | 390 | 76.0 | 40.0 | — | — |
| Камни бетонные полнотелые из тяжелого бетона | 290 | — | — | 96.2 | — |
| Кирпич глиняный обыкновенный пластического прессования М75 на р-ре М25 по ГОСТ 530-80 | 380 | — | — | — | 114.5 |

1. Фундаменты ленточные бутобетонные / бут. марки 50, тяжелый бетон класса В5 /
2. Расчетное давление R на грунт под подошвой фундаментов определено согласно СНиП 2.02.01-83 при условном расчетном давлении R=0.20 МПа.
3. Подошва фундамента расчитана для основного решения: полы по грунту, железобетонные перекрытия.
4. По периметру здания у наружных стен предусмотреть утепление цоколя из керамзита / D 600 / толщиной 120мм и шириной 1.5 м.
5. Цоколь / толщиной 390мм / - из полнотелых бетонных стеновых камней / ГОСТ 6133-84 / из тяжелого бетона / плотность кладки 2200 кг/м³ / марки 75 на растворе марки 50.
6. Нормативные характеристики грунта следующие: угол внутреннего трения $\varphi^н$=0,49 рад или 28°; удельное сцепление $C^н$=2 кПа (0,02 кгс/см²); модуль деформации нескальных грунтов E=14,7 МПа (150 кгс/см²); плотность грунта $\gamma$=1,8 т/м³; коэффициент безопасности по грунту $K_г$=1. Грунты непучинистые, непросадочные, грунтовые воды отсутствуют.

Альбом I

Инв. N подл. | Подпись и дата | Взам. инв. N | 2-4065-16

Привязан

Инв. №

| | | | |
|---|---|---|---|
| Н.контр. | Бржозовский | | |
| Нач. мас. | Радыгин | | |
| Зам. н.м. | Земляк | | |
| ГАП | Бржозовский | | |
| Исполн. | Васильева | | |
| Провер. | Байтерякова | | |

144-000-961.93 АС

2-этажный 1-квартирный 4-комнатный жилой дом с возможностью двухсторонней блокировки

| Стадия | Лист | Листов |
|---|---|---|
| Р | 11 | |

Спецификация к схеме расположения элементов фундамента

ЦНИИЭП гражданселькстрой

Альбом I

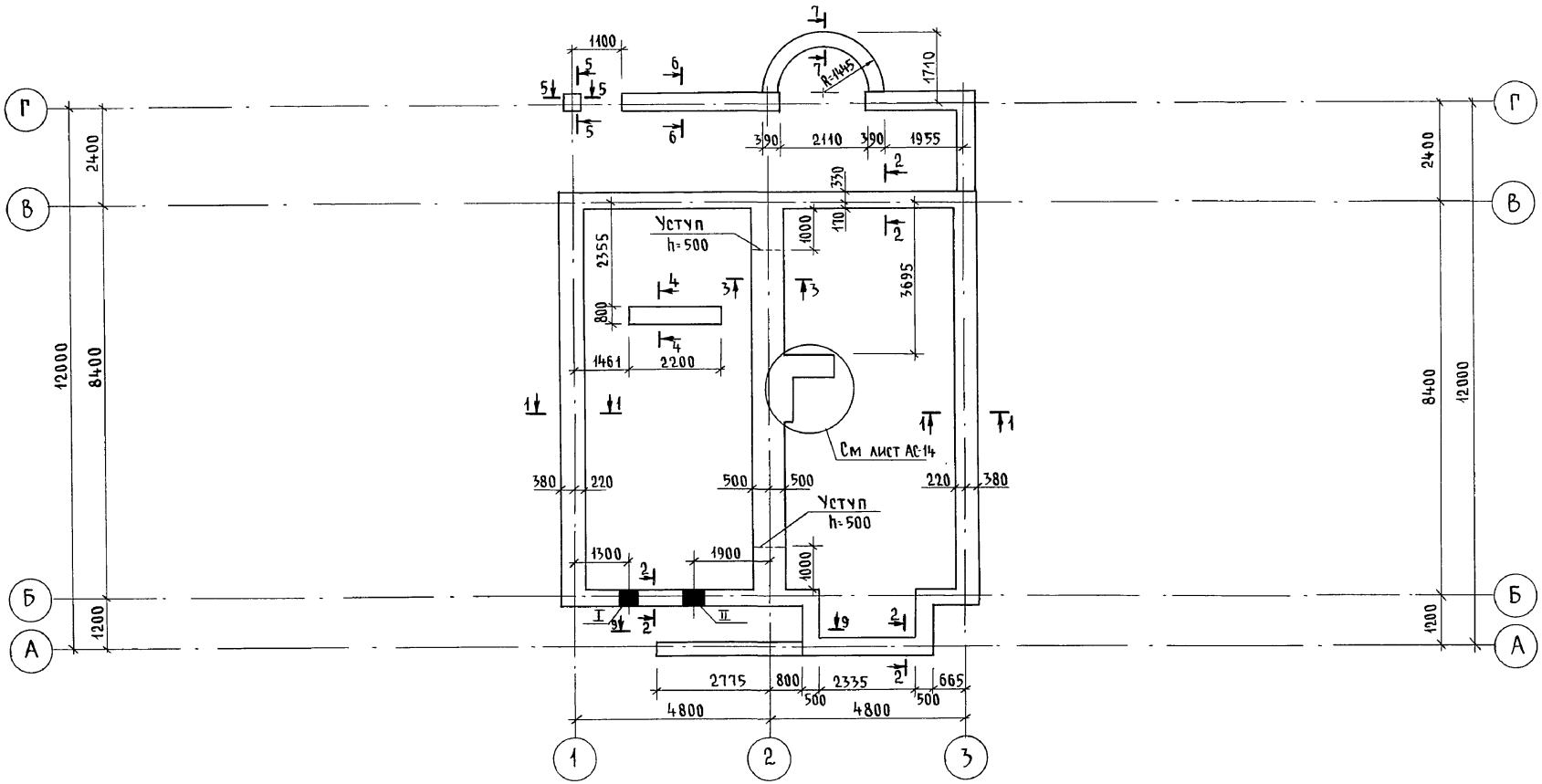


Таблица отверстий

| NN | Размеры, мм | | Отметки низа | Назначение отверстия |
|---|---|---|---|---|
| | б | h | | |
| I | 400 | 400 | при привязке | Ввод водопровода |
| II | 500 | 500 | при привязке | Выпуск канализации |

| | | | |
|---|---|---|---|
| Привязан | Н.контр. | Бржозовский | |
| | Нач.маст | Радыгин | |
| | Зам.н.м. | Земляк | |
| | ГАП | Бржозовский | |
| | Исполн. | Васильева | |
| Инв.№ | Провер. | Тверитина | |

144-000-961.93 - АС

| 2-этажный 1-квартирный 4-комнатный жилой дом с возможностью двухсторонней блокировки | Стадия | Лист | Листов |
|---|---|---|---|
| | Р | 12 | |
| План подошвы фундаментов (вариант дома с толщиной стен 490 мм) | ЦНИИЭП гражданселькстрой | | |

Инв.№ подл. 2-4065-17 | Подпись и дата | Взам.инв.№

400044-01 17

Альбом I

1 – 1

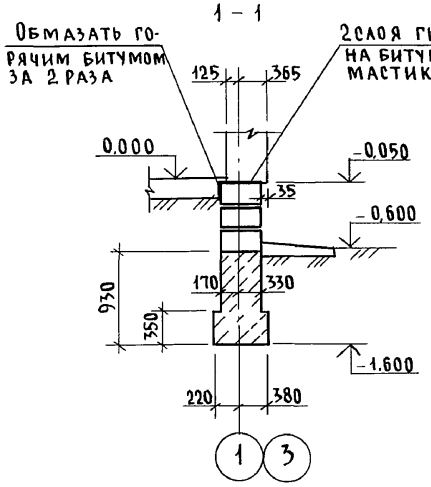


2 – 2

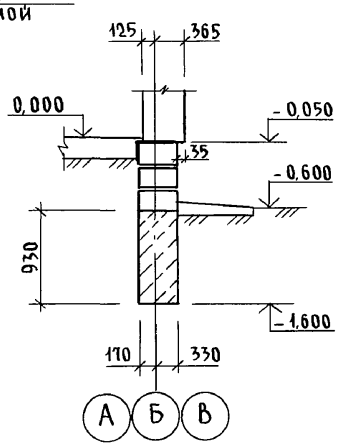


3 – 3

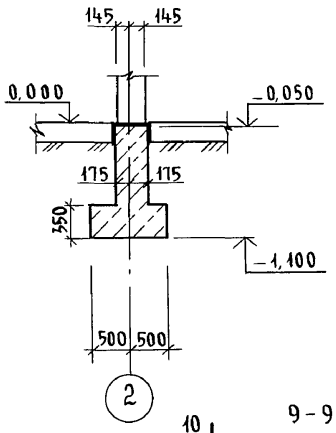


4 – 4

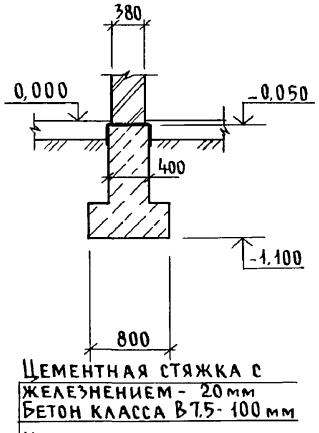


5 – 5

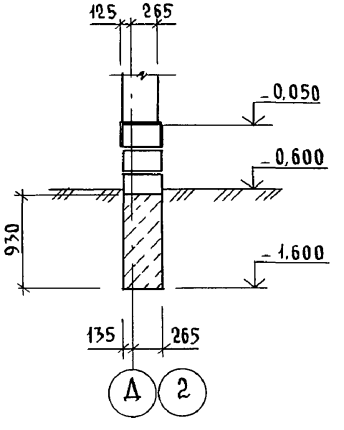


Цементная стяжка с железнением – 20 мм
Бетон класса В7,5 – 100 мм

Насыпной грунт с утрамбованным щебнем

6 – 6

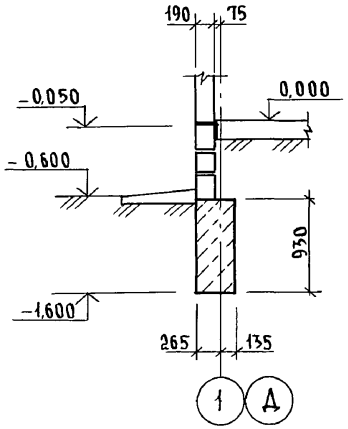


7 – 7

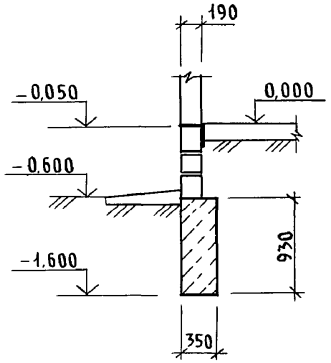


9 – 9

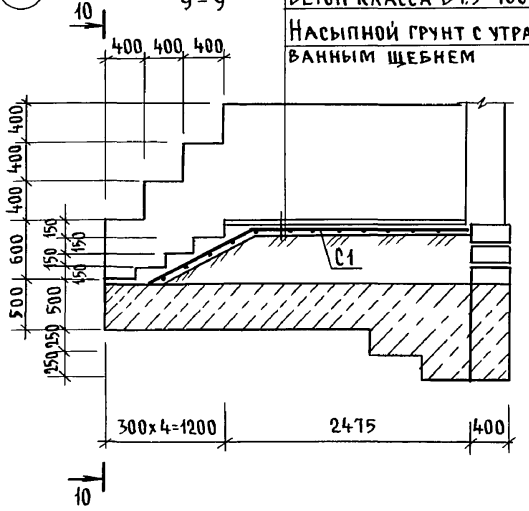


10 – 10

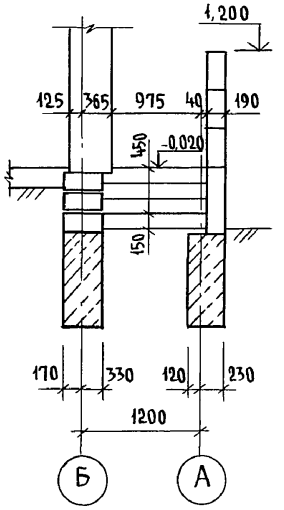


| | | | | | |
|---|---|---|---|---|---|
| | | | | 144-000-961.93 - АС | |
| Привязан | Н.контр. | Бржозовский | | 2-этажный 1-квартирный 4-комнатный жилой дом с возможностью двухсторонней блокировки | Стадия: Р; Лист: 13; Листов: |
| | Нач.маст. | Радыгин | | | |
| | Зам.н.м. | Земляк | | | |
| | ГАП | Бржозовский | | Фундаменты. Сечения 1-1...7-7, 9-9, 10-10. (Вариант дома с толщиной стен 490 мм) | ЦНИИЭП гражданселькстрой |
| Инв. № | Исполн. | Васильева | | | |
| | Провер. | Тверитина | | | |

Инв. № подл. | Подпись и дата | Взам. инв. №
2-4065-18

Альбом I

11 - 11

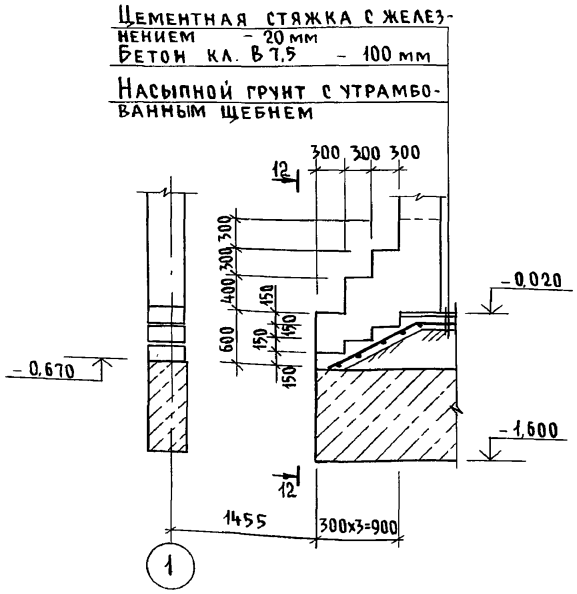


12 - 12

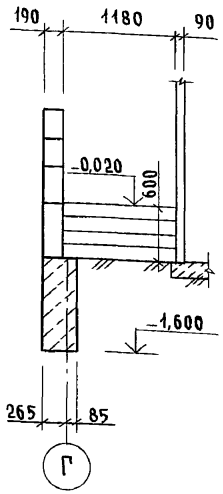


План подошвы фундамента под камни

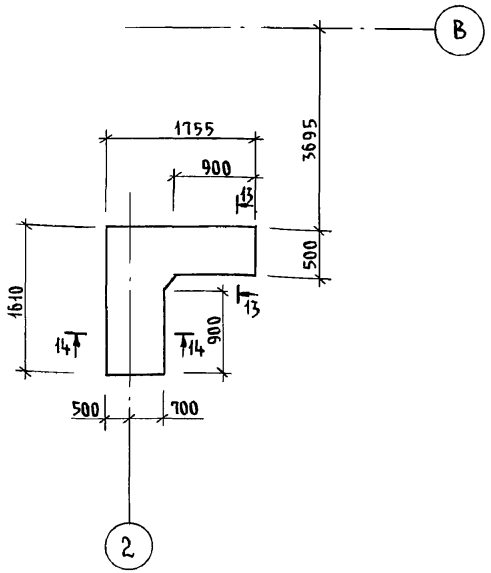


13 - 13

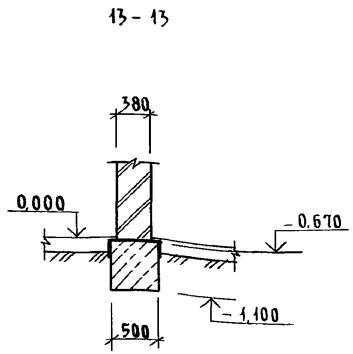


14 - 14

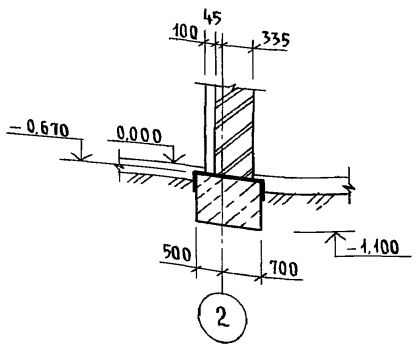


Инв.№ подл. | Подпись и дата | Взам.инв.№
2-4065-19

Привязан

Инв.№

| | | |
|---|---|---|
| Н.контр. | Бржозовский | |
| Нач.маст | Радыгин | |
| Зам.н.м | Земляк | |
| ГАП | Бржозовский | |
| Исполн. | Васильева | |
| Провер. | Тверитина | |

144-000-961.93 - АС

| 2-этажный 1-квартирный 4-комнатный жилой дом с возможностью двухсторонней блокировки | Стадия | Лист | Листов |
|---|---|---|---|
| | Р | 14 | |
| Фундаменты. Сечения 11-11, 14-14 (вариант дома с толщиной стен 490 мм) | ЦНИИЭП граждансельстрой | | |

Альбом I

## Спецификация к схеме расположения элементов фундамента

| Марка, поз. | Обозначение | Наименование | Кол. | Масса ед.кг | Примечание |
|---|---|---|---|---|---|
| | | Основное здание | | | |
| | | Бутобетон | 24.93 | | $м^3$ |
| | | | | | |
| | | Веранда | | | |
| | | Бутобетон | 4.64 | | $м^3$ |
| | | | | | |
| | | Крыльцо N 1 | | | |
| С1 | ГОСТ 8478-81 | С $\frac{ЧВР1-200}{ЧВР1-300}$ 1290 $l$=3600 | 1 | 4.15 | |
| | | Бетон кл. В7.5 | 0.43 | | $м^3$ |
| | | Бутобетон | 0.7 | | $м^3$ |
| | | | | | |
| | | Крыльцо N 2 | | | |
| С2 | ГОСТ 8478-81 | С $\frac{ЧВР1-200}{ЧВР1-300}$ 1290 $l$=1800 | 1 | 2.07 | |
| | | Бетон кл. В7.5 | 0.23 | | $м^3$ |

## Таблица расчетных нагрузок на отм.-0.050

| Материал стены | Толщина стены мм | NN сечений | | | |
|---|---|---|---|---|---|
| | | 1-1 | 2-2 | 3-3 | 4-4 |
| Камни бетонные пустотелые по ГОСТ 6133-84 | 490 | 79.2 | 47.0 | — | — |
| Камни бетонные полнотелые из тяжелого бетона | 290 | — | — | 96.2 | — |
| Кирпич глиняный обыкновенный пластического прессования М75 на р-ре М25 по ГОСТ 530-80 | 380 | — | — | — | 114.5 |

1. Фундаменты ленточные бутобетонные /бут. марки 50, тяжелый бетон класса В3,5/
2. Расчетное давление R на грунт под подошвой фундаментов определено согласно СНИП 2.02.01-83 при условном расчетном давлении R=0.20 мПа.
3. Подошва фундамента расчитана для основного решения: полы по грунту, железобетонные перекрытия.
4. По периметру здания у наружных стен предусмотреть утепление цоколя из керамзита (D 600/толщиной 120мм и шириной 1.5м.
5. Цоколь /толщиной 490мм/-из полнотелых бетонных стеновых камней /ГОСТ 6133-84/ из тяжелого бетона /плотность кладки 2200 кг/$м^3$/ марки 7.5 на растворе марки 50.

Инв. N подл. 2-4065-20 | Подпись и дата | Взам. инв. N

Привязан

Инв. №

| | | |
|---|---|---|
| Н.контр. | Бржозовский | |
| Нач.мас. | Радыгин | |
| Зам.н.м. | Земляк | |
| ГАП | Бржозовский | |
| Исполн. | Васильева | |
| Провер. | Тверитина | |

144-000-961.93 АС

2-этажный 1-квартирный 4-комнатный жилой дом с возможностью с двухсторонней блокировки

| Стадия | Лист | Листов |
|---|---|---|
| Р | 15 | |

Спецификация к схеме расположения элементов фундамента /вариант дома с толщиной стен 490мм/

ЦНИИЭП гражданскельстрой

ЦОО044-01 20

Альбом I

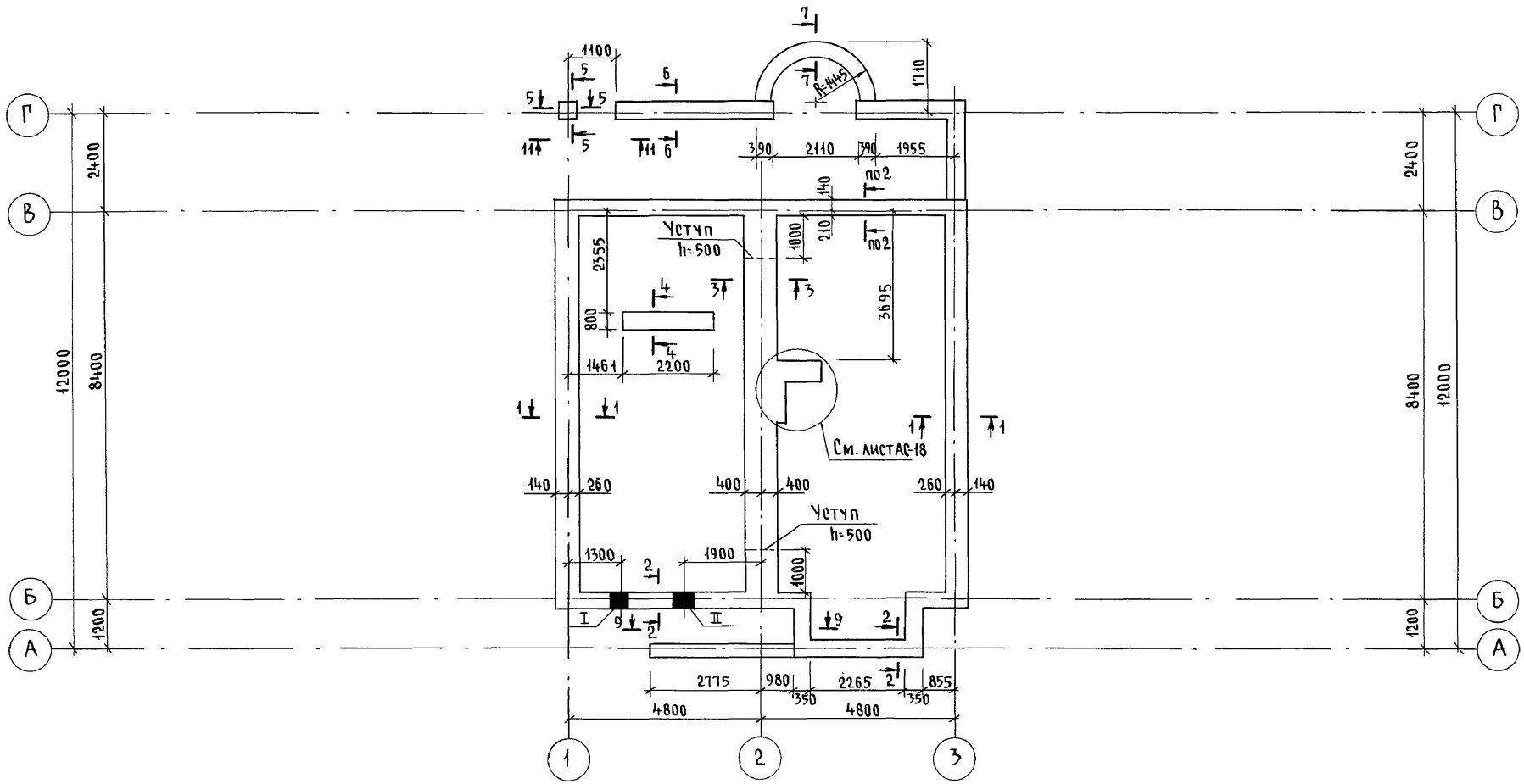


## Таблица отверстий

| NN | Размеры, мм | | Отметки низа | Назначение отверстия |
|---|---|---|---|---|
| | б | h | | |
| I | 400 | 400 | при привязке | Ввод водопровода |
| II | 500 | 500 | при привязке | Выпуск канализации |

| | | | |
|---|---|---|---|
| Привязан | Н.контр. | Бржозовский | |
| | Нач.маст | Радыгин | |
| | Зам.н.м. | Земляк | |
| | ГАП | Бржозовский | |
| | Исполн. | Васильева | |
| Инв.№ | Провер. | Тверитина | |

144-000-961.93 - АС

| 2-этажный 1-квартирный 4-комнатный жилой дом с возможностью двухсторонней блокировки | Стадия | Лист | Листов |
|---|---|---|---|
| | Р | 16 | |
| План подошвы фундамента (вариант дома со стенами из мелких блоков ячеистого бетона) | ЦНИИЭП гражданселькстрой | | |

| Инв.№ подл. | Подпись и дата | Взам. инв.№ |
|---|---|---|
| 2-4065-21 | | |

Ц00044-01 21

Альбом I

1 – 1

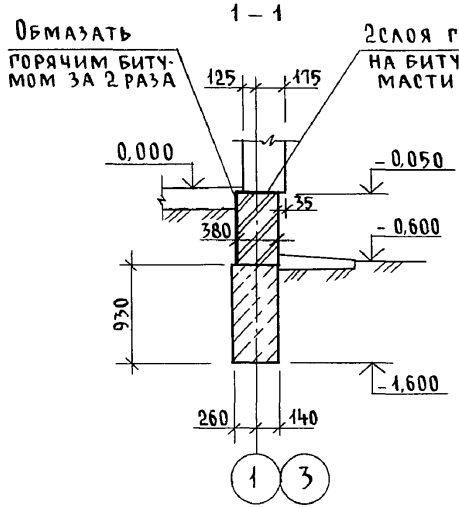


2 – 2

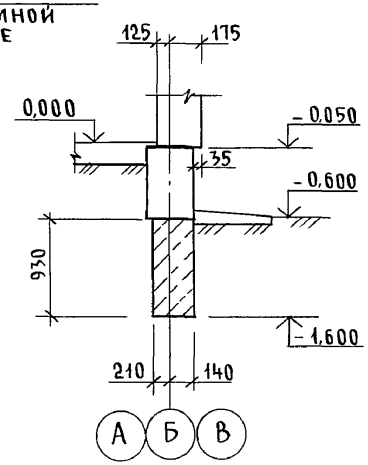


3 – 3

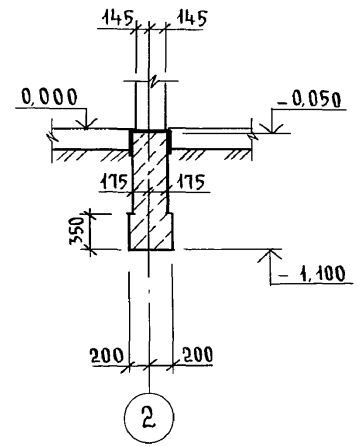


4 – 4

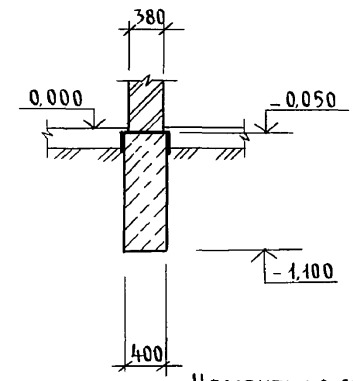


5 – 5

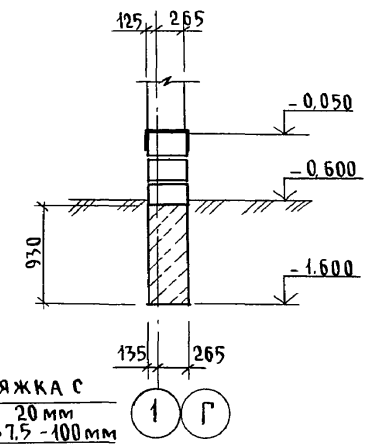


Цементная стяжка с железнением – 20 мм
Бетон класса В7,5 – 100 мм
Насыпной грунт с утрамбованным щебнем

6 – 6

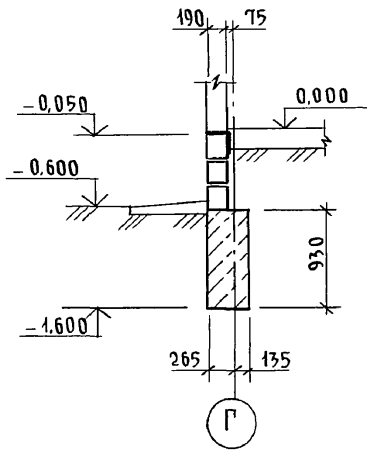


7 – 7

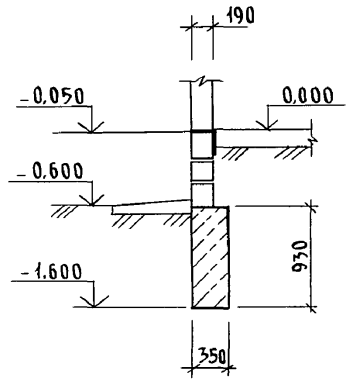


9 – 9

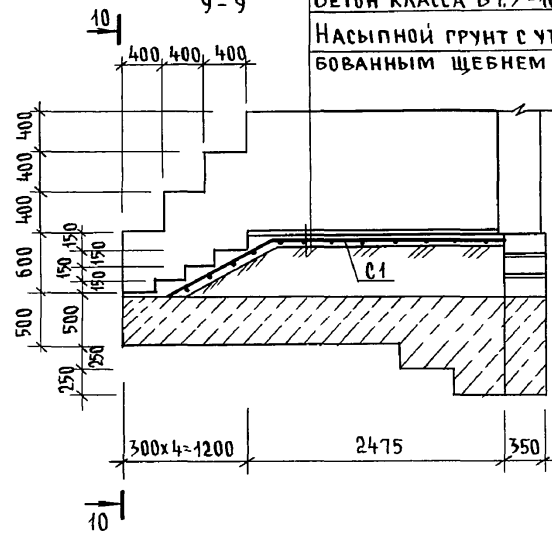


10 – 10

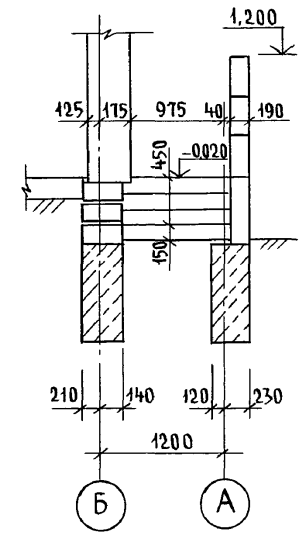


| | | | |
|---|---|---|---|
| Привязан | | | |
| Инв. № | | | |

| | | | |
|---|---|---|---|
| Н. контр. | Бржозовский | | |
| Нач. маст | Радыгин | | |
| Зам. н.м. | Земляк | | |
| ГАП | Бржозовский | | |
| Испол. | Васильева | | |
| Провер. | Тверитина | | |

144-000-961.93 – АС

2-этажный 1-квартирный 4-комнатный жилой дом с возможностью двухсторонней блокировки

Фундаменты. Сечения 1-1...7-7; 9-9; 10-10 (вариант дома со стенами из мелких блоков ячеистого бетона)

| Стадия | Лист | Листов |
|---|---|---|
| Р | 17 | |

ЦНИИЭП гражданселькстрой

| Инв. № подл. | Подпись и дата | Взам. инв. № |
|---|---|---|
| 2-4065-22 | | |

Ц00044-01 22

Альбом I

11-11

Цементная стяжка с железнением - 20 мм
Бетон кл. В 7,5 - 100 мм

Насыпной грунт с утрамбованным щебнем

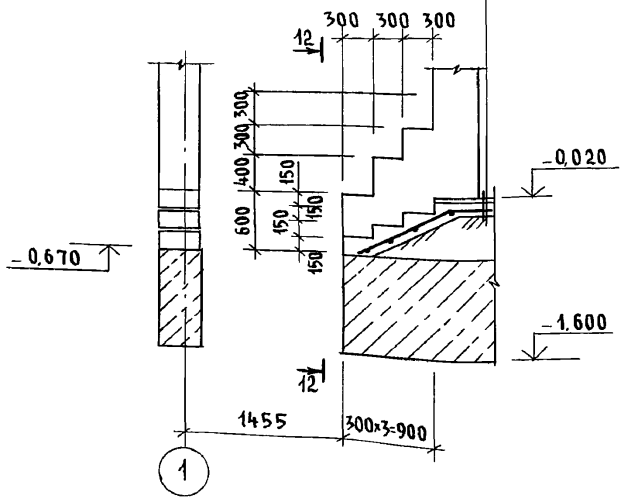


12-12

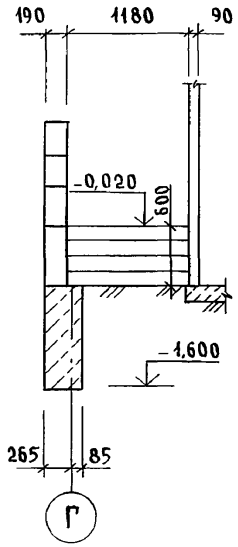


План подошвы фундамента под камин

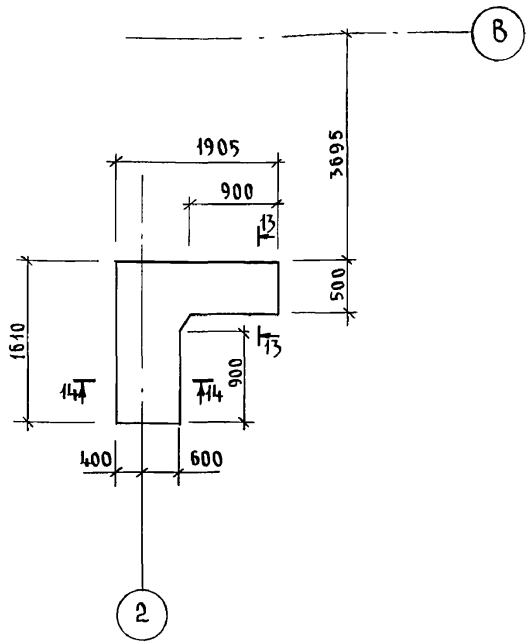


13-13

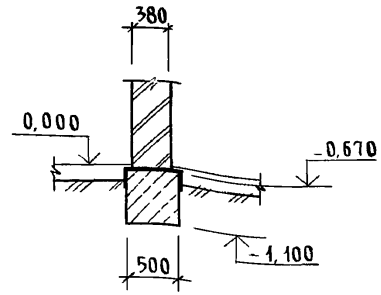


14-14

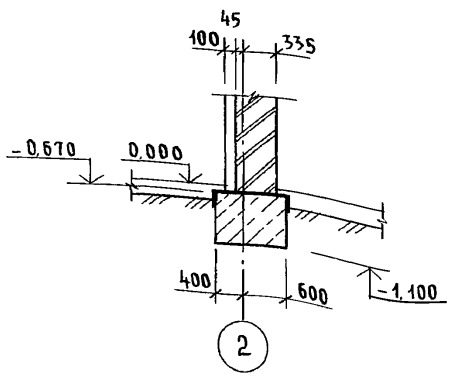


| Инв.№ подл. | Подпись и дата | Взам. инв.№ |
|---|---|---|
| 2-4065-23 | | |

| Привязан | | |
|---|---|---|
| Инв. № | | |

| | | |
|---|---|---|
| Н. контр. | Бржозовский | |
| Нач. маст | Радыгин | |
| Зам. н.м. | Земляк | |
| ГАП | Бржозовский | |
| Исполн. | Васильева | |
| Провер. | Тверитина | |

144-000-961.93 - АС

| 2-этажный 1-квартирный 4-комнатный жилой дом с возможностью двухсторонней блокировки | Стадия | Лист | Листов |
|---|---|---|---|
| | Р | 18 | |
| Фундаменты. Сечения 11-11...14-14 (вариант дома со стенами из мелких блоков ячеистого бетона) | ЦНИИЭП гражданельстрой | | |

## Спецификация к схеме расположения элементов фундамента

| Марка, поз | Обозначение | Наименование | Кол. | Масса ед. кг | Примечание |
|---|---|---|---|---|---|
| | | Основное здание | | | |
| | | Бутобетон | 19.26 | | м³ |
| | | | | | |
| | | Веранда | | | |
| | | Бутобетон | 4.64 | | м³ |
| | | | | | |
| | | Крыльцо N1 | | | |
| С1 | ГОСТ 8478-81 | С $\frac{ЧВР1-200}{ЧВР1-300}$ 1290 ℓ=3600 | 1 | 4.15 | |
| | | Бетон кл. В7.5 | 0.43 | | м³ |
| | | Бутобетон | 0.7 | | м³ |
| | | | | | |
| | | Крыльцо N2 | | | |
| С2 | ГОСТ 8478-81 | С $\frac{ЧВР1-200}{ЧВР1-300}$ 1290 ℓ=1800 | 1 | 2.07 | |
| | | Бетон кл. В7.5 | 0.23 | | м³ |

## Таблица расчетных нагрузок на отм. -0.050 Кн/м

| Материал стены | Толщина стены мм | NN сечений | | | |
|---|---|---|---|---|---|
| | | 1-1 | 2-2 | 3-3 | 4-4 |
| Кирпич глиняный обыкновенный пластического прессования М75 на р-ре М25 по ГОСТ 530-80 | 380 | – | – | – | 114.5 |
| | | | | | |
| Мелкие блоки из ячеистого бетона по ГОСТ 21520-89 | 300 | 50.6 | — | — | |
| | 250 | | | | |

1. Фундаменты ленточные бутобетонные /бут. марки 50, тяжелый бетон класса В3,5/
2. Расчетное давление R на грунт под подошвой фундаментов определено согласно СНиП 2.02.01-83 при условном расчетном давлении R=0.20 МПа.
3. Подошва фундамента рассчитана для основного решения: полы по грунту, железобетонные перекрытия.
4. По периметру здания у наружных стен предусмотреть утепление цоколя из керамзита /D 600/ толщиной 120мм и шириной 1.5м.
5. Цоколь /толщиной 380мм/-из кирпича глиняного обыкновенного пластического прессования М75 на р-ре М25 по ГОСТ 530-80

Альбом I

| | | | |
|---|---|---|---|
| Инв. N подл. | Подпись и дата | Взам. инв. N | |
| 2-4065-24 | | | |

144-000-961.93 АС

| | | | |
|---|---|---|---|
| Привязан | Н. контр. | Бржозовский | |
| | Нач. мас. | Радыгин | |
| | Зам. Н.М. | Земляк | |
| | ГАП | Бржозовский | |
| | Исполн. | Васильева | |
| Инв. № | Провер. | Тверитина | |

2-этажный 1-квартирный 4-комнатный жилой дом с возможностью двухсторонней блокировки

| Стадия | Лист | Листов |
|---|---|---|
| Р | 19 | |

Спецификация к схеме расположения элементов фундамента /вариант дома со стенами из мелких блоков ячеистого бетона/

ЦНИИЭП граждансельстрой

400044-01 24

Альбом I

## Фрагмент плана подошвы фундаментов /Вариант с погребом/

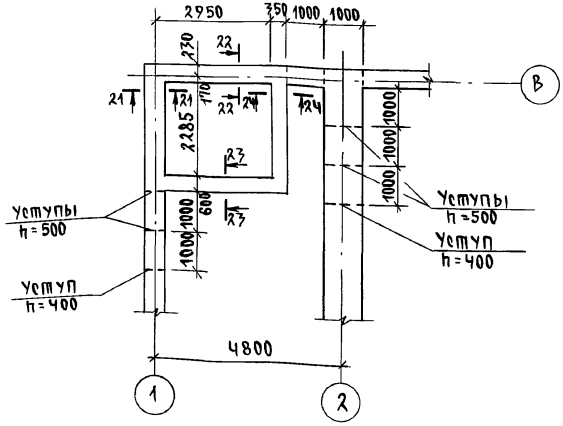


| Марка, поз. | Обозначение | Наименование | Кол. | Масса ед.кг | Примечание |
|---|---|---|---|---|---|
| | | Основное здание | | | |
| | | Бутобетон | 31.58 | | м³ |
| | | Веранда | | | |
| | | Бутобетон | 4.64 | | м³ |
| | | Крыльцо №1 | | | |
| С1 | ГОСТ 8478-81 | С ЧВР-200 / ЧВР-300 1290; l=3600 | 1 | 4.15 | |
| | | Бетон В7.5 | 0.43 | | м³ |
| | | Бутобетон м³ | 0.7 | | м³ |
| | | Крыльцо №2 | | | |
| С2 | ГОСТ 8478-81 | С ЧВР-200 / ЧВР-300 1290; l=1800 | 1 | 2.07 | |
| | | Бетон В7.5 | 0.23 | | м³ |
| | | | | | |

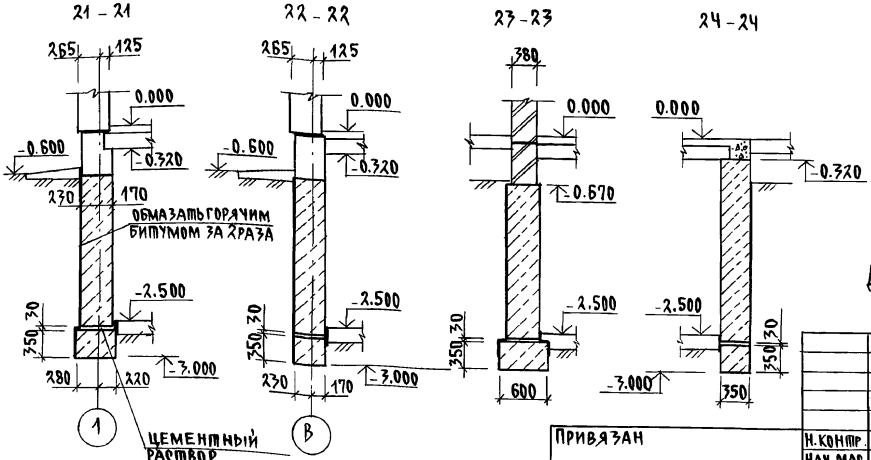


Данный лист смотреть совместно с листами АС-8, АС-9.

Привязан

Инв.№

| | | |
|---|---|---|
| Н.контр. | Брюзовский | |
| Нач.мас. | Радыгин | |
| Зам.н.м. | Земляк | |
| ГАП | Брюзовский | |
| Испол. | Васильева | |
| Провер. | Байтерякова | |

144-000-961.93 АС

2-7этажный 1-квартирный 4-комнатный жилой дом с возможностью двухсторонней блокировки

| Стадия | Лист | Листов |
|---|---|---|
| Р | 20 | |

Фундаменты. /Вариант дома с погребом/

ЦНИИЭП гражданельстрой

Инв.№подл. | Подпись и дата | Взам.инв.№ | 2-4065-25

Альбом I

## План подошвы фундамента /вариант с люфт-клозетом/

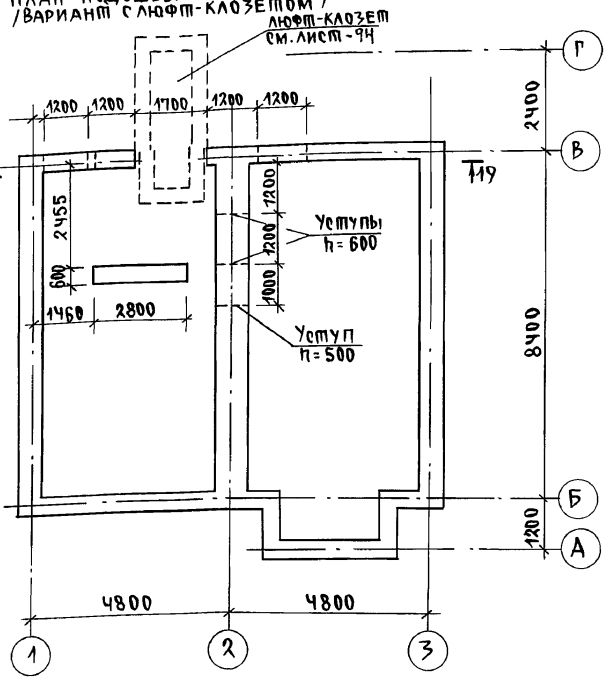


| Марка, поз. | Обозначение | Наименование | Кол. | Масса ед. кг | Примечание |
|---|---|---|---|---|---|
| | | | | | |
| | | Основное здание | | | |
| | | Бутобетон м³ | 23,21 | | м³ |
| 1 | 1.038.1-1.1-060000-05 | ЗПБ 25-8-П | 3 | 162 | |
| | | | | | |
| | | Крыльцо N 1 | | | |
| С1 | ГОСТ 8478-81 | с ЧВР1-200 / ЧВР1-300 1290 ; l=3600 | 1 | 4.15 | |
| | | Бетон В7.5 | 0.43 | | м³ |
| | | Бутобетон | 0.7 | | м³ |
| | | | | | |

## 19-19

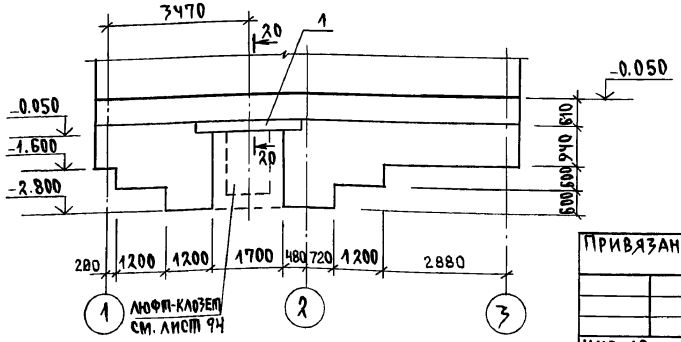


## 20-20

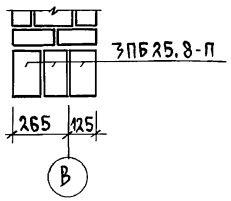


Данный лист смотреть совместно с листами АС-8, АС-9.

| | | | |
|---|---|---|---|
| Привязан | | | |
| Инв. № | | | |
| Н. контр. | Брюзовский | | |
| Нач. мас. | Радыгин | | |
| Зам. н.м. | Земляк | | |
| ГАП | Брюзовский | | |
| Исполн. | Васильева | | |
| Провер. | Байтерякова | | |

144-000-961.93 АС

| 2-этажный 1-квартирный 4-комнатный жилой дом с возможностью двухсторонней блокировки | Стадия | Лист | Листов |
|---|---|---|---|
| | Р | 21 | |
| Фундаменты. /Вариант дома с люфт-клозетом/ | ЦНИИЭП гражданселькстрой | | |

Инв. № подл. | 2-4065-26 | Подпись и дата | Взам. инв. №

Альбом I

## Фрагмент плана подошвы фундаментов /Вариант дома с пристроенным гаражом/

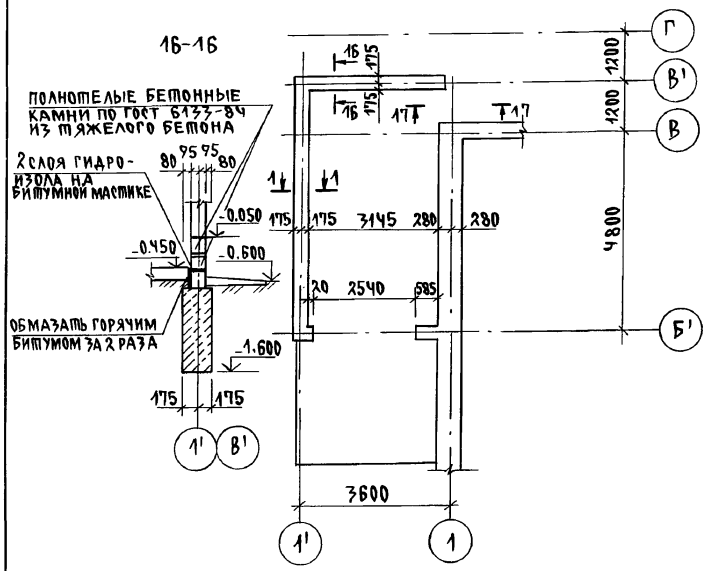


| Марка, поз. | Обозначение | Наименование | Кол. | Масса ед.кг | Примечание |
|---|---|---|---|---|---|
| | | Основное здание | | | |
| | | Бутобетон м³ | | | 21.98 |
| | | Веранда | | | |
| | | Бутобетон м³ | | | 4.64 |
| | | Крыльцо N1 | | | |
| С1 | ГОСТ 8478-81 | С ЧВР1-200 / ЧВР1-300 1290; l=3600 | 1 | 4.15 | |
| | | Бетон В7.5 м³ | | | 0.43 |
| | | Бутобетон м³ | | | 0.7 |
| | | Крыльцо N2 | | | |
| С2 | ГОСТ 8478-81 | С ЧВР1-200 / ЧВР1-300 1290; l=1800 | 1 | 2.07 | |
| | | Бетон В7.5 | | | 0.23 |
| | | | | | |
| | | Гараж | | | |
| | | Бутобетон м³ | | | 3.37 |
| | | Бетон В7.5 м³ | | | 0.27 |
| С1 | ГОСТ 8478-81 | С ЧВР1-200 / ЧВР1-300 1290; l=3600 | 1 | 4.15 | |

Данный лист смотреть совместно с листами АС-8, АС-9

| | | | |
|---|---|---|---|
| Привязан | Н.контр. | Бржозовский | |
| | Нач.мас. | Радыгин | |
| | Зам.н.м. | Земляк | |
| | ГАП | Бржозовский | |
| | Разраб. | Васильева | |
| | Исполн. | Васильева | |
| Инв.№ | Провер. | Байтерякова | |

144-000-961.93 АС

2-3этажный, 1-квартирный 4-комнатный жилой дом с возможностью двухсторонней блокировки

| Стадия | Лист | Листов |
|---|---|---|
| Р | 22 | |

Фундаменты. /Вариант дома с пристроенным гаражом/

ЦНИИЭП гражданельстрой

Инв.№ подл. | Подпись и дата | Взам. инв.№ | 2-4065-27

Альбом I

Фасад в осях 1-3

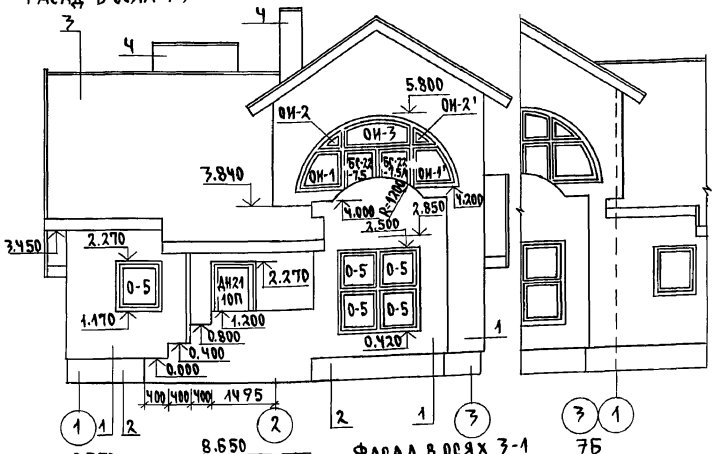


7Б-

Фасад в осях Г-А

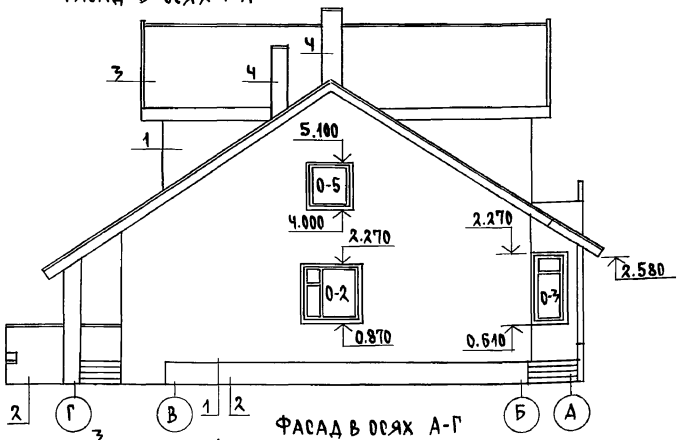


Фасад в осях 3-1 7Б

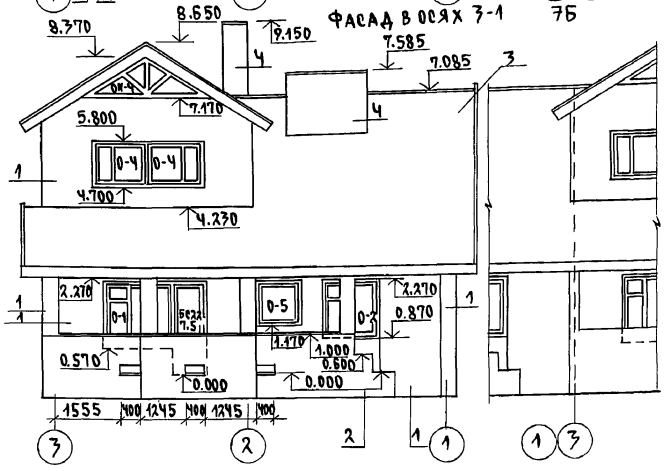


Фасад в осях А-Г

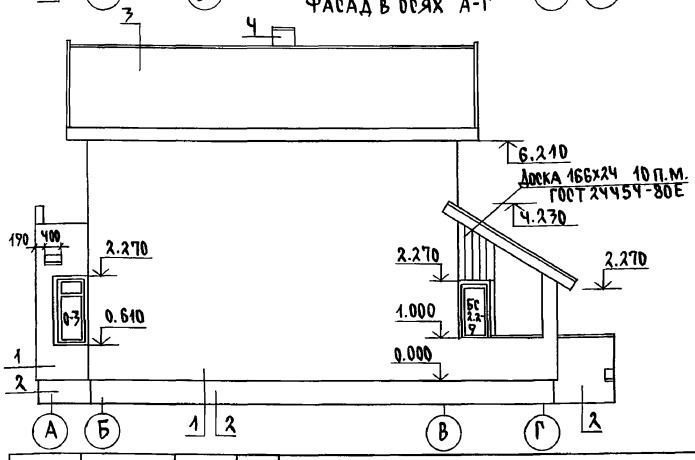


1. Тип отделки-расшивка швов площадь отделки 196.9м²
2. Тип отделки-оштукатуривание известково-песчаный раствор площадь отделки 47.1м²
3. Тип отделки-волнистые асбестоцементные листы унифицированного профиля ГОСТ 16233-77 площадь отделки 178.55м²
4. Тип отделки-кирпич обыкновенный по ГОСТ 530-80 площадь отделки- 15.85м²

Привязан

Инв.№

| | | |
|---|---|---|
| Н.контр. | Бржозовский | |
| Нач.мас. | Радыгин | |
| Зам.н.м. | Земляк | |
| ГАП | Бржозовский | |
| Исполн. | Смирнов | |
| Провер. | Бржозовский | |

144-000-961.93 АС

2-этажный 1-квартирный 4-комнатный жилой дом с возможностью двухсторонней блокировки

Фасады в осях 1-3;3-1; Г-А; А-Г. Элементы блокировки.

| Стадия | Лист | Листов |
|---|---|---|
| Р | 23 | |

ЦНИИЭП граждансельстрой

Инв.№подл. | Подпись и дата | Взам. инв.№ | 2-4065-28

Альбом I

Фасад в осях 1'-3

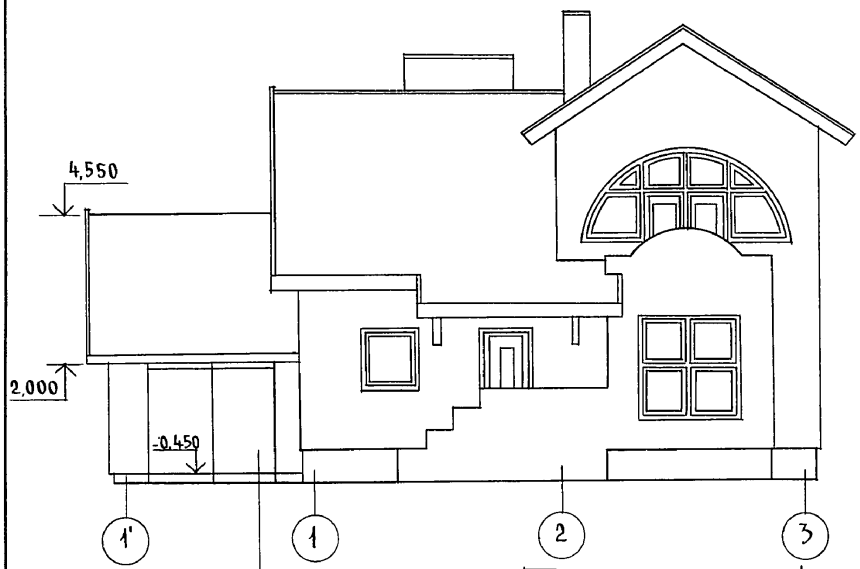


Ворота гаража
см. лист АС-49

Фасад в осях Г-А

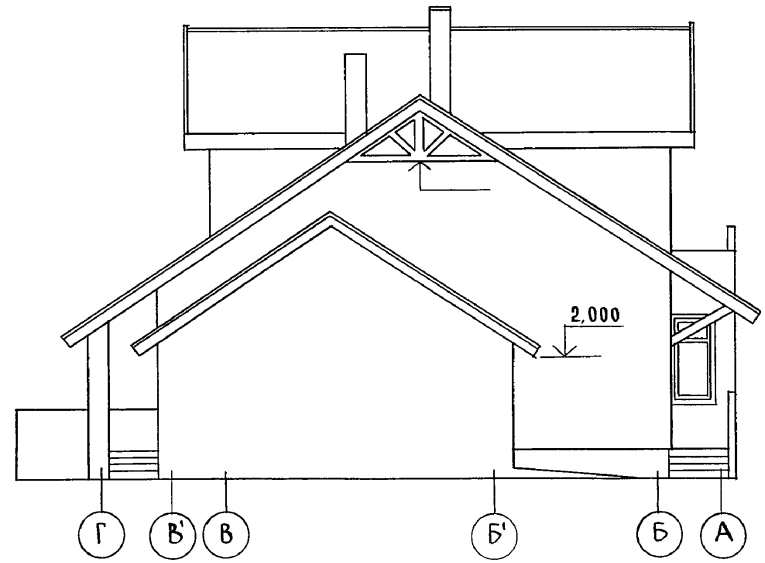


Фасад в осях 3-1'

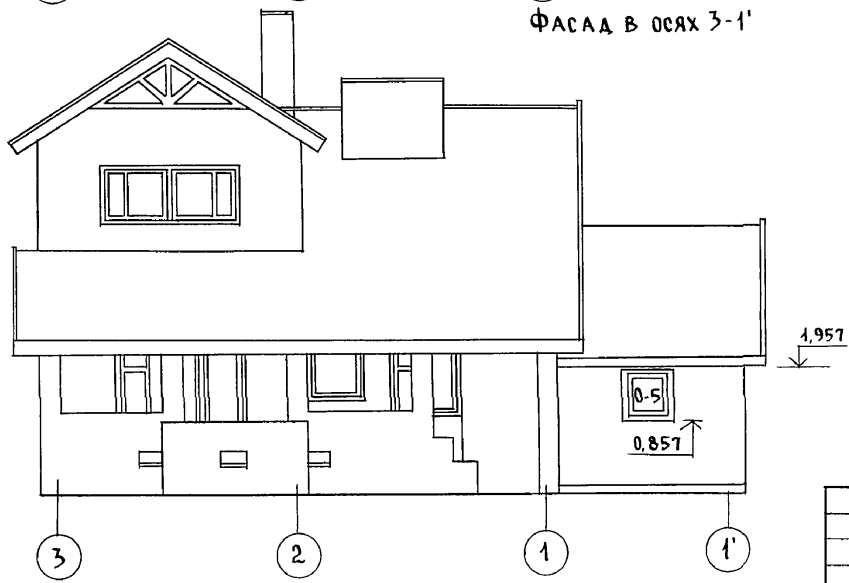


1. Отметки, маркировку элементов заполнения проемов, тип отделки см. лист
2. Фасад в осях А-Г см. основное решение лист АС-23.

| | | | | | | | |
|---|---|---|---|---|---|---|---|
| | | | | 144-000-961.93 - АС | | | |
| Привязан | Н.контр. | Бржозовский | | 2-этажный 1-квартирный 4-комнатный жилой дом с возможностью двухсторонней блокировки | Стадия | Лист | Листов |
| | Нач.маст | Радыгин | | | Р | 24 | |
| | Зам.н.м. | Земляк | | | | | |
| | ГАП | Бржозовский | | Фасады в осях 1'-3; 3-1'; Г-А /Вариант дома с гаражом/ | ЦНИИЭП граждансельстрой | | |
| | Исполн. | Смирнов | | | | | |
| Инв. № | Провер. | Бржозовский | | | | | |

Инв.№ подл. 2-4065-29 | Подпись и дата | Взам. инв.№

400044-01 29

Альбом I

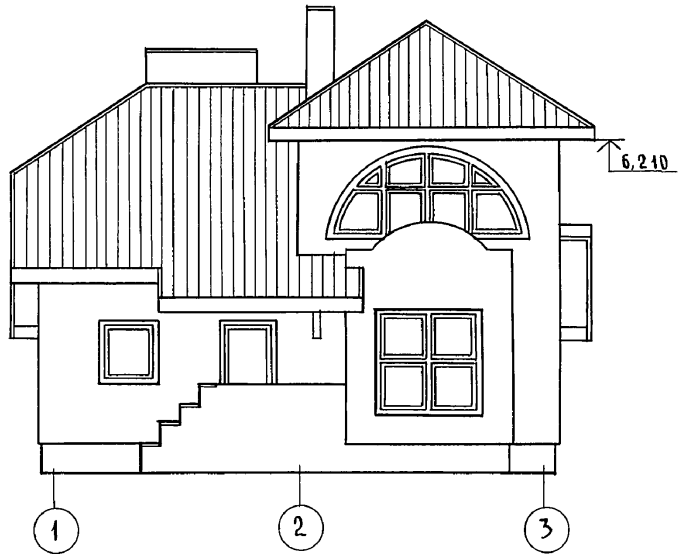


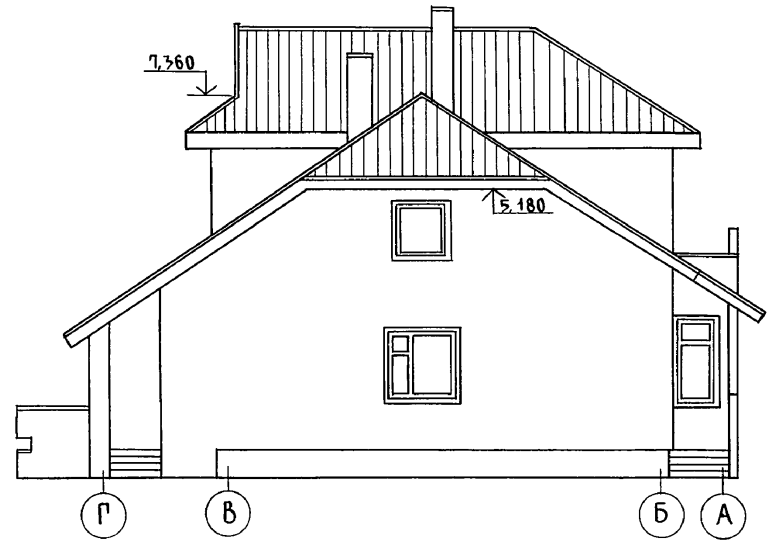


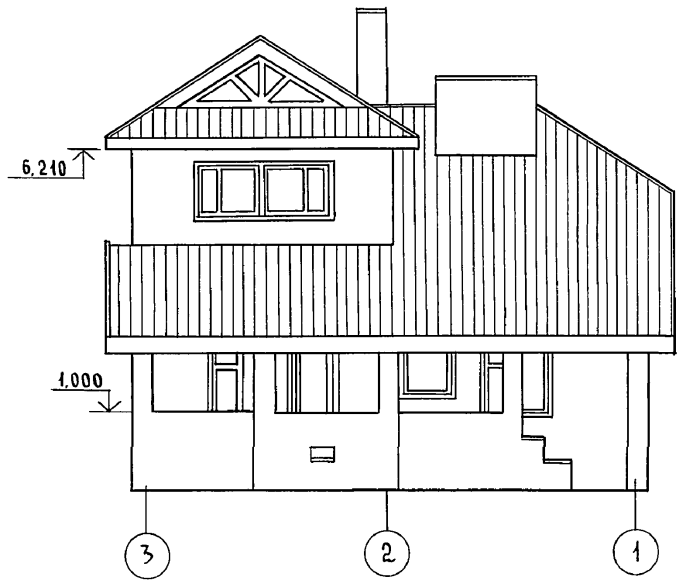


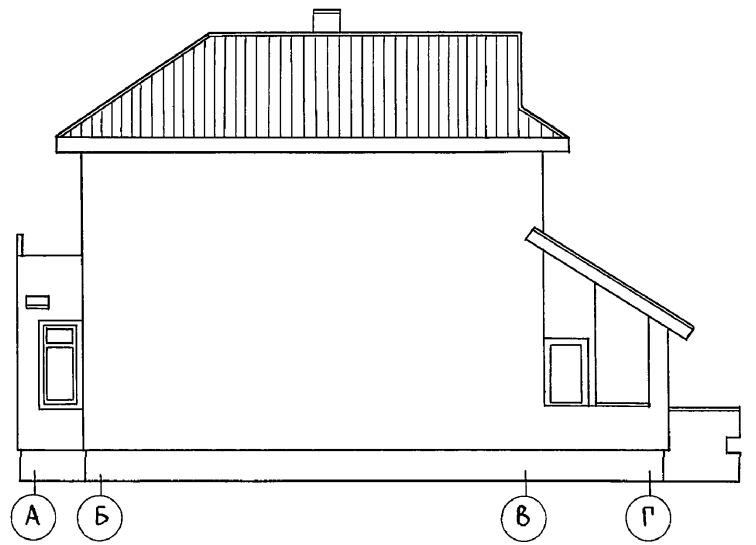


Отметки, маркировку элементов заполнения проемов, типы отделки см. лист АС-23

| Инв. № подл. | Подпись и дата | Взам. инв. № |
|---|---|---|
| 2-4065-30 | | |

Привязан

Инв. №

144-000-961.93 - АС

| | | |
|---|---|---|
| Н. контр. | Бржозовский | |
| Нач. маст. | Радыгин | |
| Зам. н.м. | Земляк | |
| ГАП | Бржозовский | |
| Исполн. | Смирнов | |
| Провер. | Бржозовский | |

2-этажный 1-квартирный 4-комнатный жилой дом с возможностью двухсторонней блокировки

| Стадия | Лист | Листов |
|---|---|---|
| Р | 25 | |

Фасады в осях 1-3; 3-1; Г-А; А-Г
Вариант с изменением конфигурации и конструкции крыши

ЦНИИЭП гражданселькстрой

Альбом I

## Фасад в осях А-В

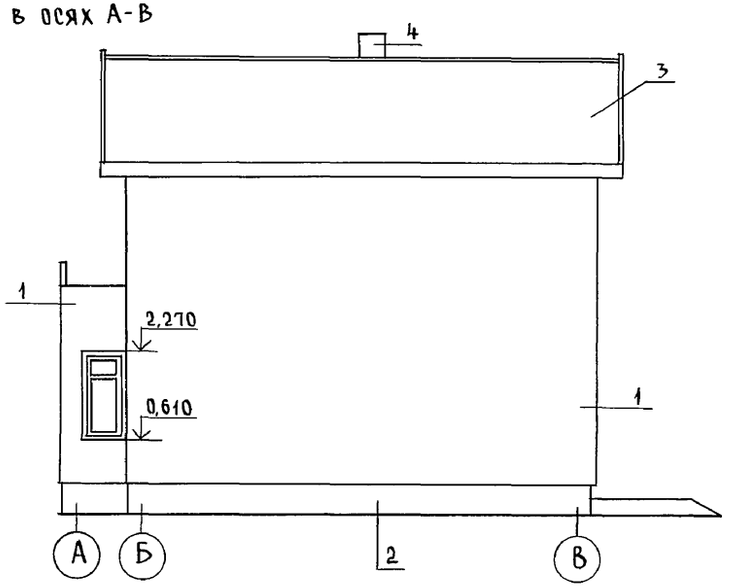


## Фасад в осях В-А

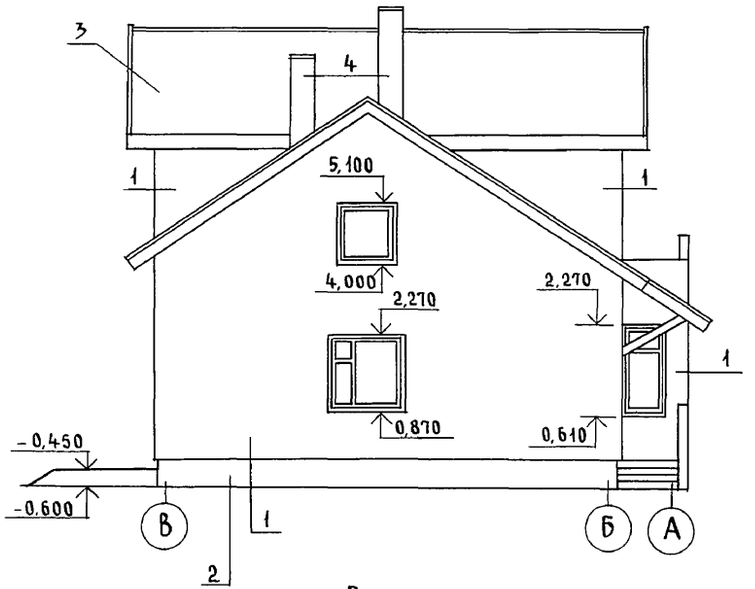


## Фасад в осях 1-3

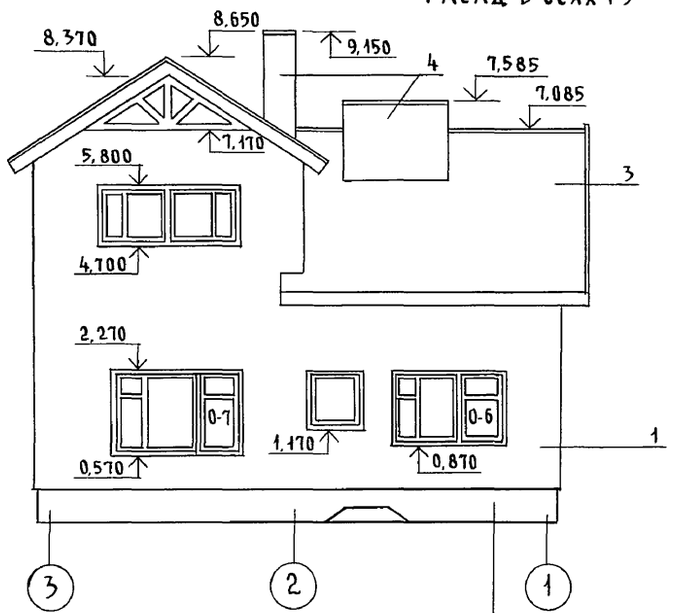


## Ведомость отделки помещений

| Наименование | Потолок | | Стены и перегородки | | Примечание |
|---|---|---|---|---|---|
| | Площ. м² | Вид отделки | Площ. м² | Вид отделки | |
| Жилые комнаты, прихожая, коридор | 96,24 | Водоэмульсионные красители | 125,47 | Обои | |
| Кухня, столовая, ванная, санузел | 19,93 | Водоэмульсионные красители | 58,1 | Масляная окраска на всю высоту | |
| Тамбуры | 5,28 | Клеевая окраска | 7,23 | Масляная окраска на всю высоту | |
| Погреб, гараж | 23,25 | Побелка | 25,5 | Побелка | Для вариантов домов |

1. Маркировку элементов заполнения проемов, тип отделки см. лист
2. Фасад в осях 1-3 см. лист - 25

Привязан

Инв. №

| | | |
|---|---|---|
| Н. контр. | Бржозовский | |
| Нач. маст | Радыгин | |
| Зам. н. м. | Земляк | |
| ГАП | Бржозовский | |
| Исполн. | Смирнов | |
| Провер. | Бржозовский | |

144-000-961.93 - АС

2-этажный 1-квартирный 4-комнатный жилой дом с возможностью двухсторонней блокировки

Фасады в осях 1-3; А-В; В-А. Вариант дома с люфт-клозетом. Ведомость отделки помещений

| Стадия | Лист | Листов |
|---|---|---|
| Р | 26 | |

ЦНИИЭП гражданселькстрой

Инв. N подл. | 2-4065-31 | Подпись и дата | Взам. инв. N

Альбом I

## Разрез 1-1

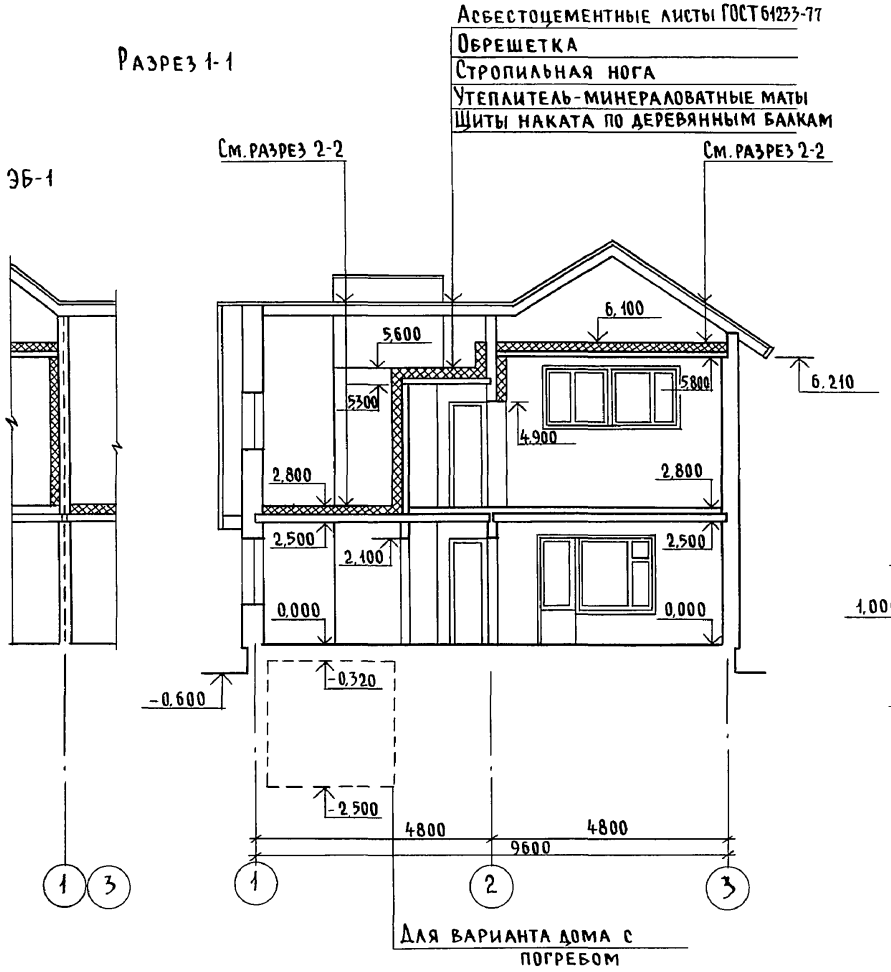


Для варианта дома с погребом

## Разрез 2-2

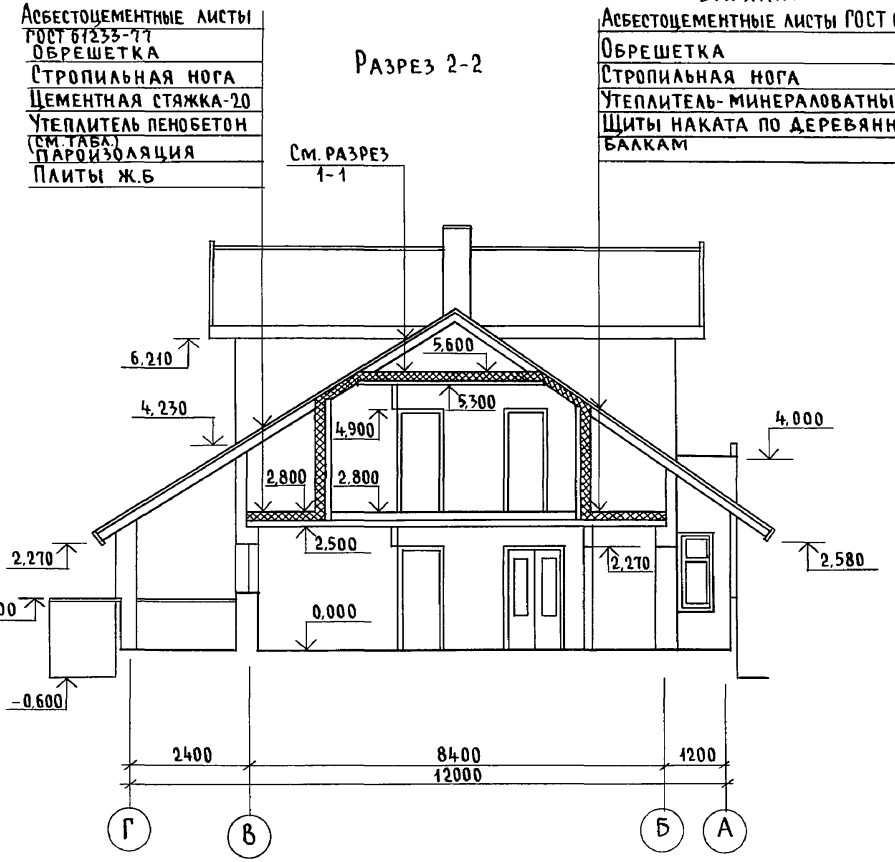


| Наименование | t° наружного воздуха | | |
|---|---|---|---|
| | - 20 | - 30 | - 40 |
| Минераловатные маты γ=125 | 110 | 140 | 170 |
| Пенобетон D=300 | 150 | 200 | 250 |

| | | | |
|---|---|---|---|
| Привязан | Н.контр | Бржозовский | |
| | Нач.маст | Радыгин | |
| | Зам.н.м. | Земляк | |
| | ГАП | Бржозовский | |
| Инв. № | Исполн. | Смирнов | |
| | Провер. | Бржозовский | |

144-000-961.93 - АС

2-этажный 1-квартирный 4-комнатный жилой дом с возможностью двухсторонней блокировки

Разрезы 1-1, 2-2

| Стадия | Лист | Листов |
|---|---|---|
| Р | 27 | |

ЦНИИЭП гражданселькстрой

Инв. № подл. 2-4065-32 | Подпись и дата | Взам. инв. №

Альбом I

См. лист АС-27

## Разрез 3-3 для варианта дома с гаражом

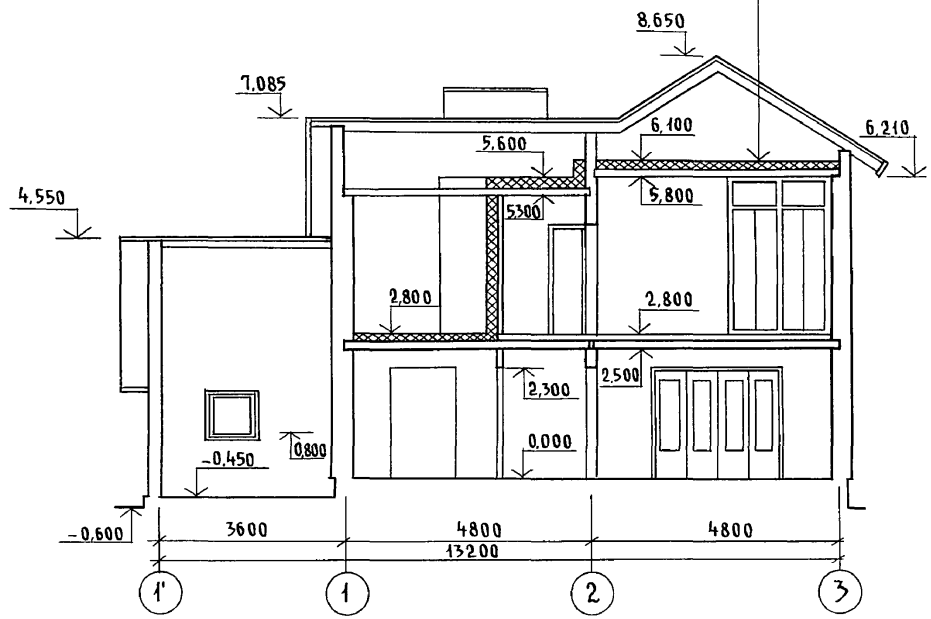


См. лист АС-27 См. лист АС-27 См. лист АС-27

## Разрез 4-4 для варианта дома с люфт-клозетом

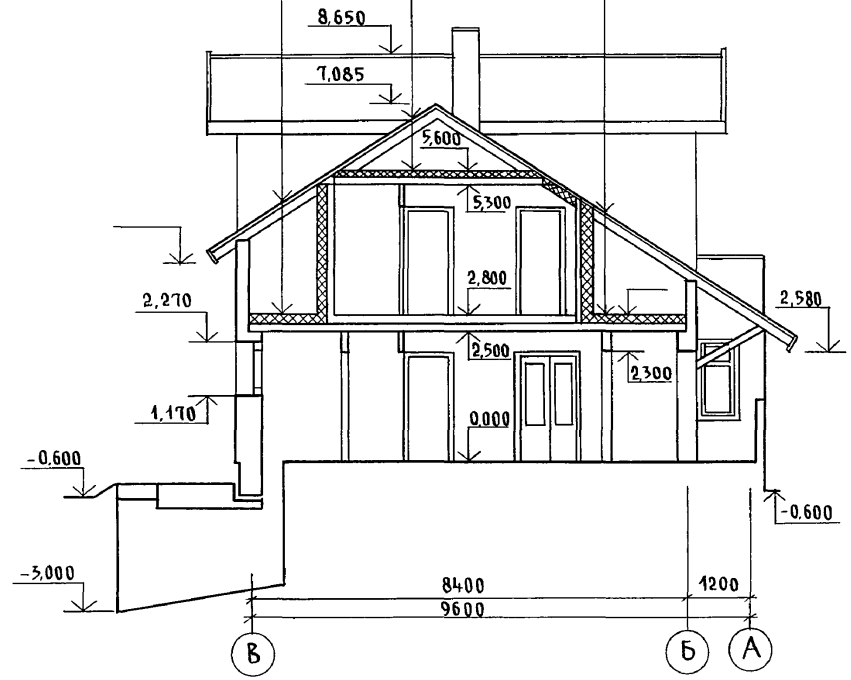


| | | | | | |
|---|---|---|---|---|---|
| | | | | 144-000-961.93 - АС | |
| Привязан | | Н.контр. | Бржозовский | 2-этажный 1-квартирный 4-комнатный жилой дом с возможностью двухсторонней блокировки | Стадия: Р; Лист: 28; Листов: |
| | | Нач.маст | Радыгин | | |
| | | Зам.н.м | Земляк | | |
| | | ГАП | Бржозовский | Разрез 3-3/Вариант дома с гаражом/Разрез 4-4/Вариант дома с люфт-клозетом/ | ЦНИИЭП граждансельстрой |
| Инв.№ | | Испол. | Смирнов | | |
| | | Провер. | Бржозовский | | |

Инв.№ подл. 2-4065-33 | Подпись и дата | Взам. инв.№

Альбом I

## План на отм. 0,000

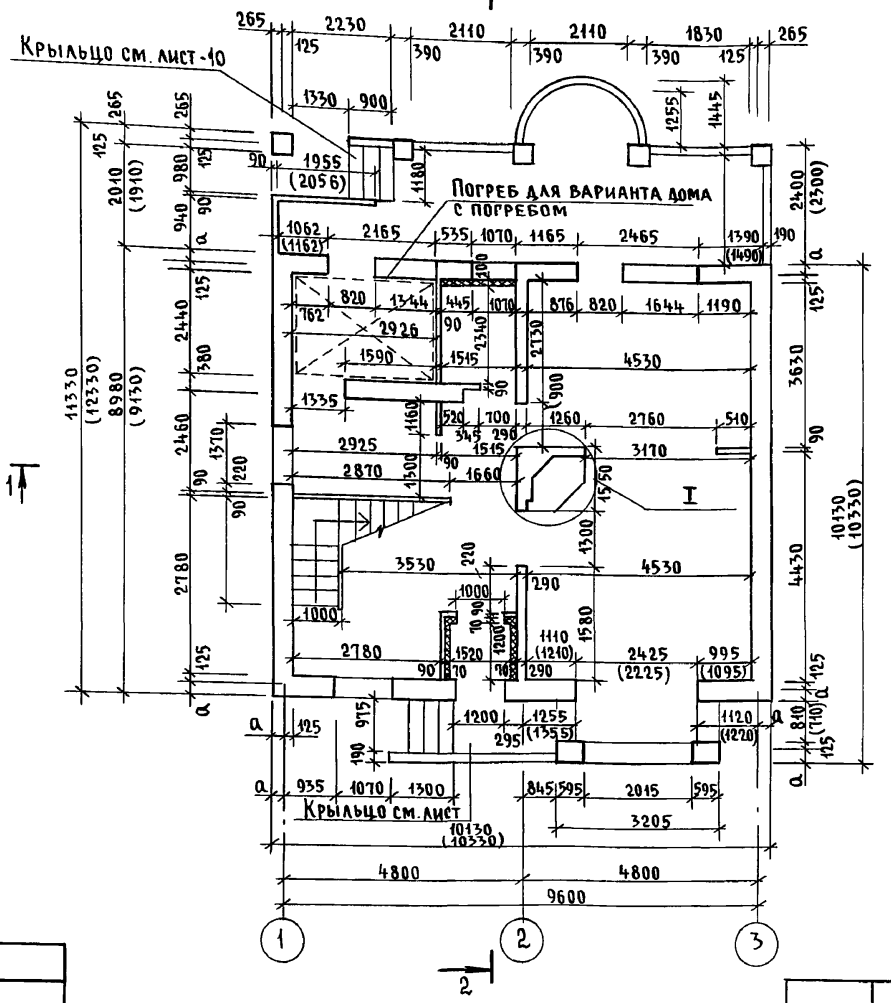


## Элемент блокировки

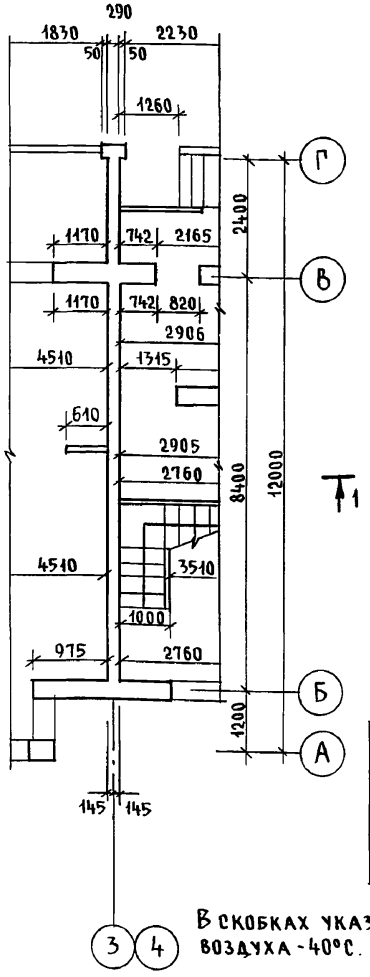


## План на отм. -2,500 для варианта дома с погребом

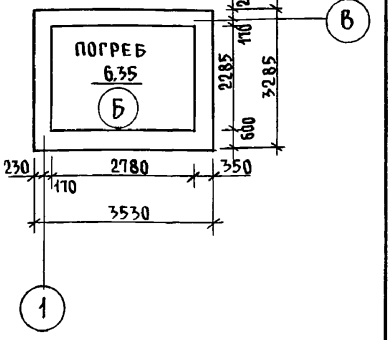


## Наружная привязка стен

| t°C наружного воздуха | Величина значения „а" мм |
|---|---|
| -30°, -20° | 265 |
| -40° | 365 |

В скобках указаны размеры при t°C наружного воздуха -40°С.

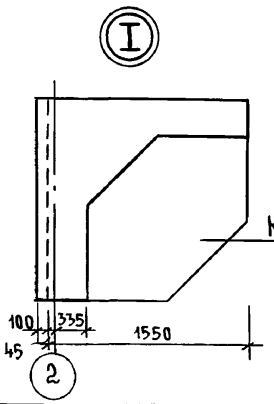


Привязан

Инв. №

| | | |
|---|---|---|
| Н.контр. | Бржозовский | |
| Нач.маст | Радыгин | |
| Зам.н.м | Земляк | |
| ГАП | Бржозовский | |
| Исполн | Смирнов | |
| Провер. | Бржозовский | |

144-000-961.93 - АС

| 2-этажный 1-квартирный 4-комнатный жилой дом с возможностью двухсторонней блокировки | Стадия | Лист | Листов |
|---|---|---|---|
| | Р | 29 | |
| План кладочный на отм. 0,000. Элемент блокировки. План на отм. -2,500 (вариант с погребом) | ЦНИИЭП гражданселькстрой | | |

Инв.№ подл. | 2-4065-34 | Подпись и дата | Взам. инв.№

Альбом I

План на отм. 2,800 Эб

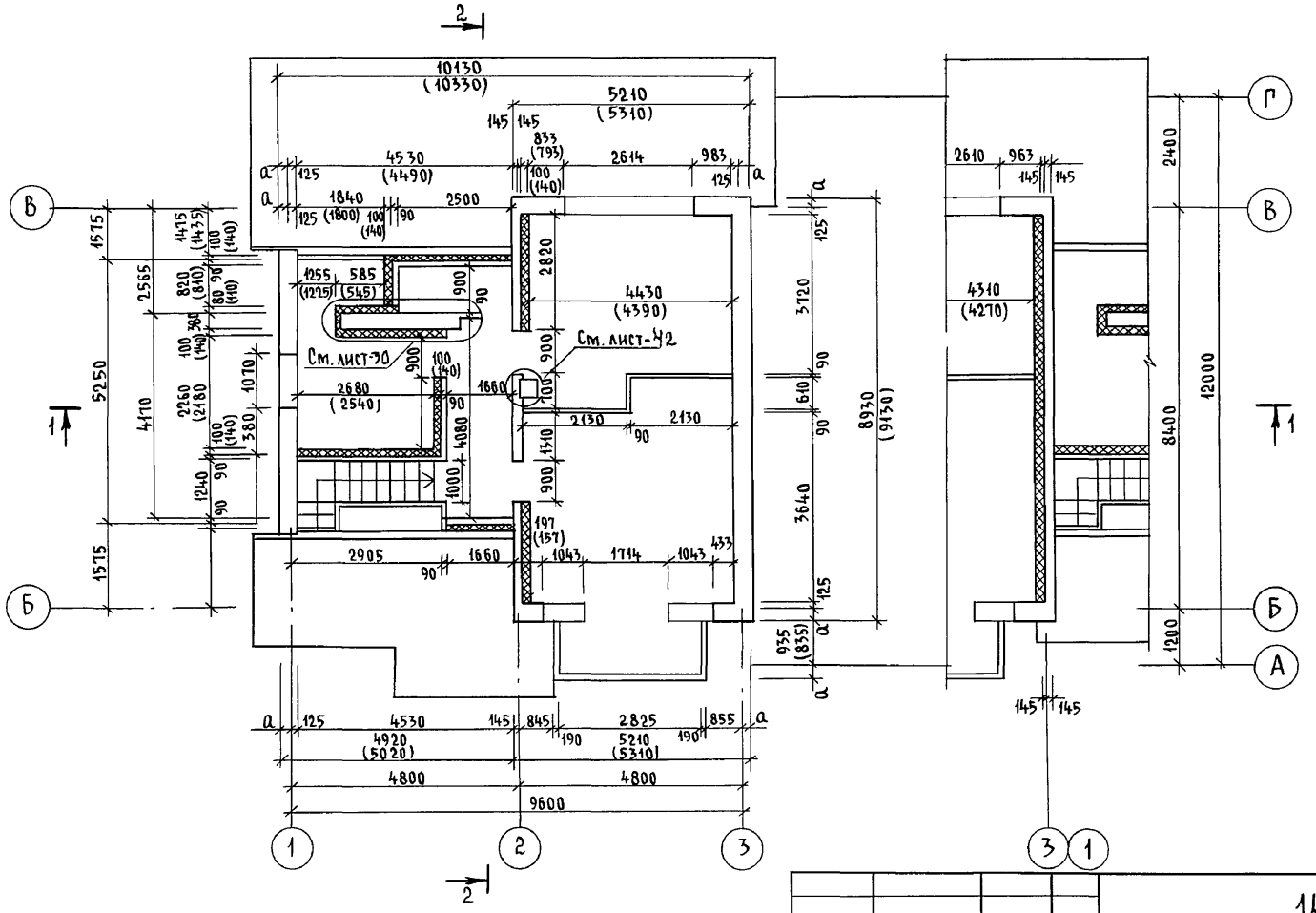


В скобках указаны размеры при t°C наружного воздуха -40°C

| | | | |
|---|---|---|---|
| Привязан | Н.контр. | Бржозовский | |
| | Нач.маст | Радыгин | |
| | Зам.н.м. | Земляк | |
| | ГАП | Бржозовский | |
| Инв. № | Исполн. | Смирнов | |
| | Провер. | Бржозовский | |

14-000-961.93 - АС

2-этажный 1-квартирный 4-комнатный жилой дом с возможностью двухсторонней блокировки

| Стадия | Лист | Листов |
|---|---|---|
| Р | 30 | |

План кладочный на отм. 2,800. Элемент блокировки

ЦНИИЭП гражданельстрой

| Инв.№ подл. | Подпись и дата | Взам.инв.№ |
|---|---|---|
| 2-4065-35 | | |

Ц00044-01 35

Альбом I

План на отм. 0,000 для варианта дома со стенами из мелких блоков ячеистого бетона

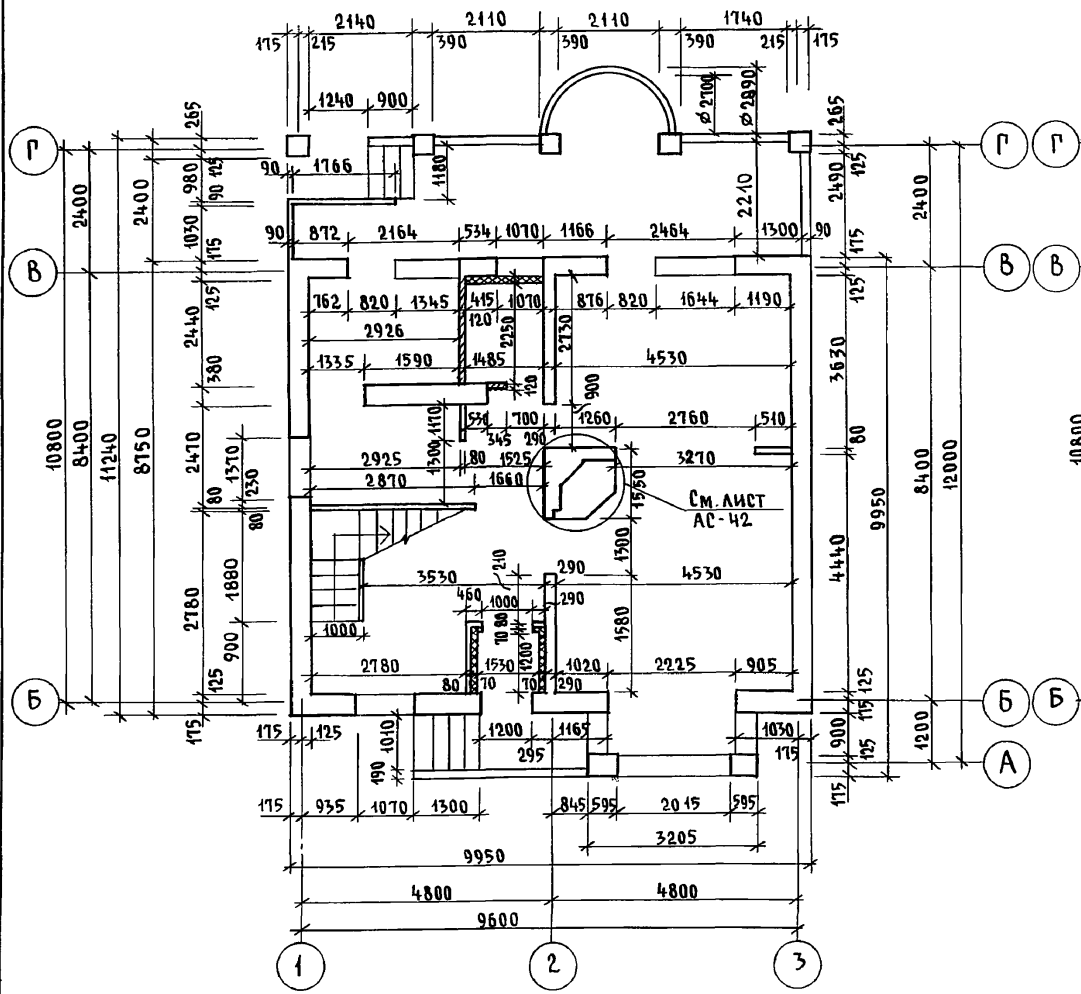


План на отм. 0,00 для варианта дома с перегородками из гипсокартонных листов и мелкоштучных перегородок

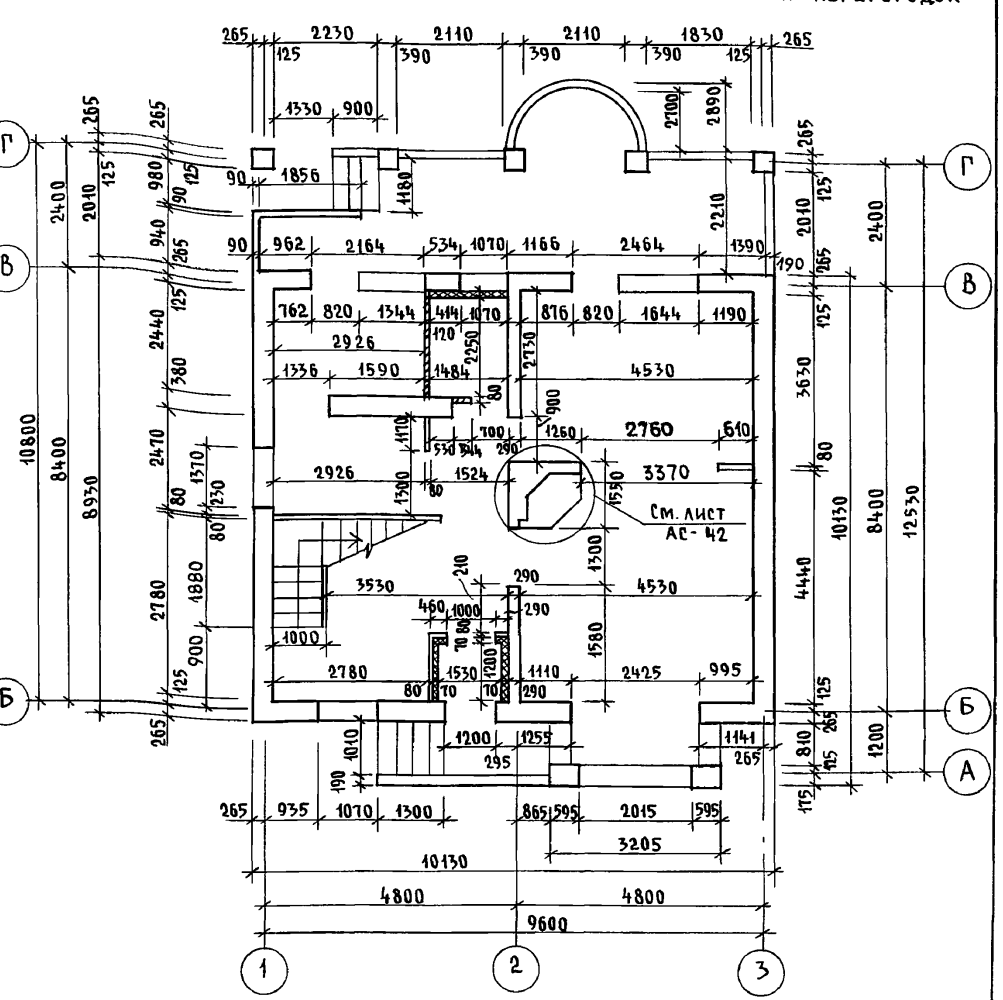


Для варианта дома с деревянными перекрытиями применяются гипсокартонные перегородки

| | | | |
|---|---|---|---|
| Привязан | | | |
| Инв. № | | | |

| | | |
|---|---|---|
| Н. контр. | Бржозовский | |
| Нач. маст. | Радыгин | |
| Зам. н.м. | Земляк | |
| ГАП | Бржозовский | |
| Исполн. | Смирнов | |
| Провер. | Бржозовский | |

144-000-961.93 - АС

2-этажный 1-квартирный 4-комнатный жилой дом с возможностью двухсторонней блокировки

Планы кладочные на отм. 0,000 Варианты

| Стадия | Лист | Листов |
|---|---|---|
| Р | 31 | |

ЦНИИЭП гражданселькстрой

| Инв. № подл. | Подпись и дата | Взам. инв. № |
|---|---|---|
| 2-4065-30 | | |

Альбом I

План на отм. 2,800 для варианта дома со стенами из мелких блоков ячеистого бетона

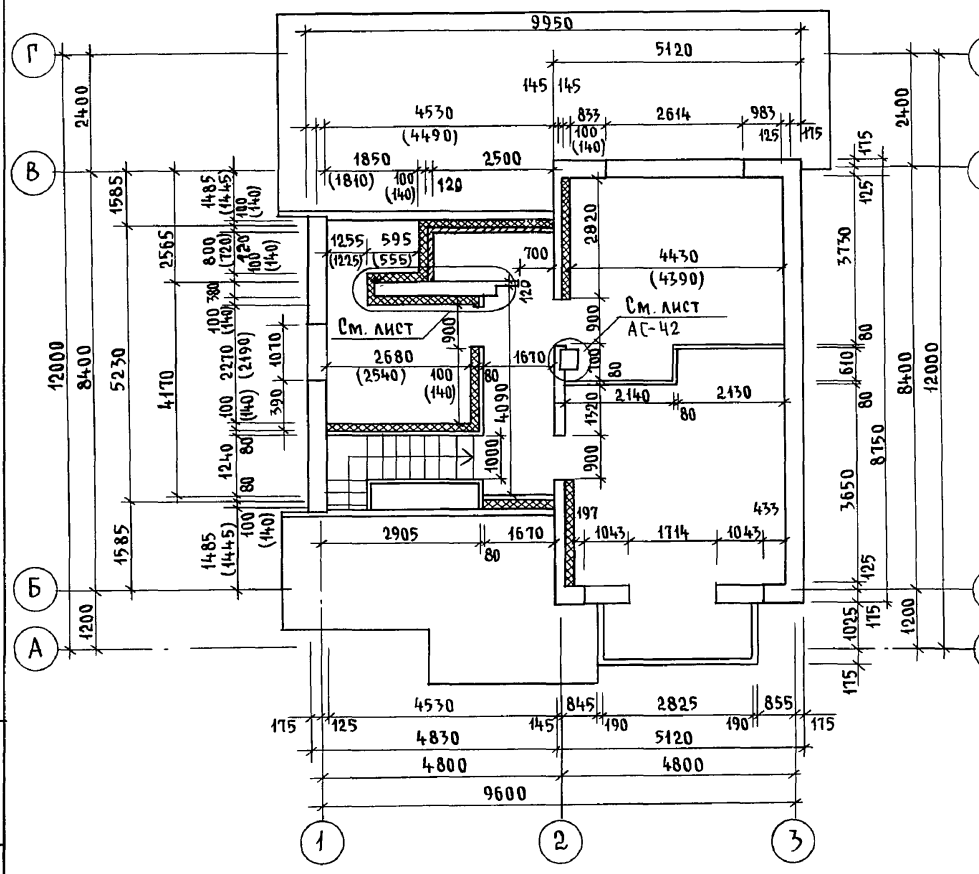


План на отм. 2,800 для варианта дома с перегородками из гипсокартонных листов и мелкощтучными перегородками

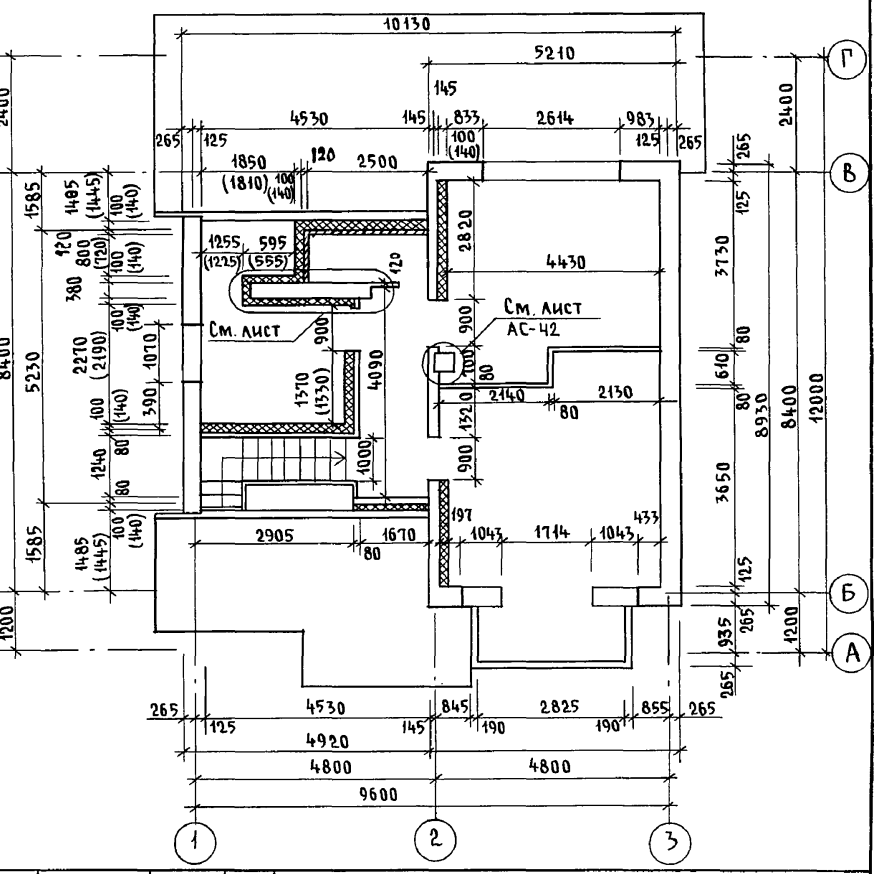


Для варианта дома с деревянными перекрытиями применяются гипсокартонные перегородки.

| | | | |
|---|---|---|---|
| Привязан | Н. контр. | Бржозовский | |
| | Нач. маст. | Радыгин | |
| | Зам. н.м. | Земляк | |
| | ГАП | Бржозовский | |
| Инв. № | Испол. | Смирнов | |
| | Провер. | Бржозовский | |

144-000-961.93 - АС

| | | | |
|---|---|---|---|
| 2-этажный 1-квартирный 4-комнатный жилой дом с возможностью двухсторонней блокировки | Стадия | Лист | Листов |
| | Р | 32 | |
| Планы кладочные на отм. 2,800. Варианты | ЦНИИЭП гражданселькстрой | | |

Инв. N подл. | Подпись и дата | Взам. инв. N | 2-4065-37

Альбом I

## План на отм. 0,000 (вариант дома с люфт- клозетом)

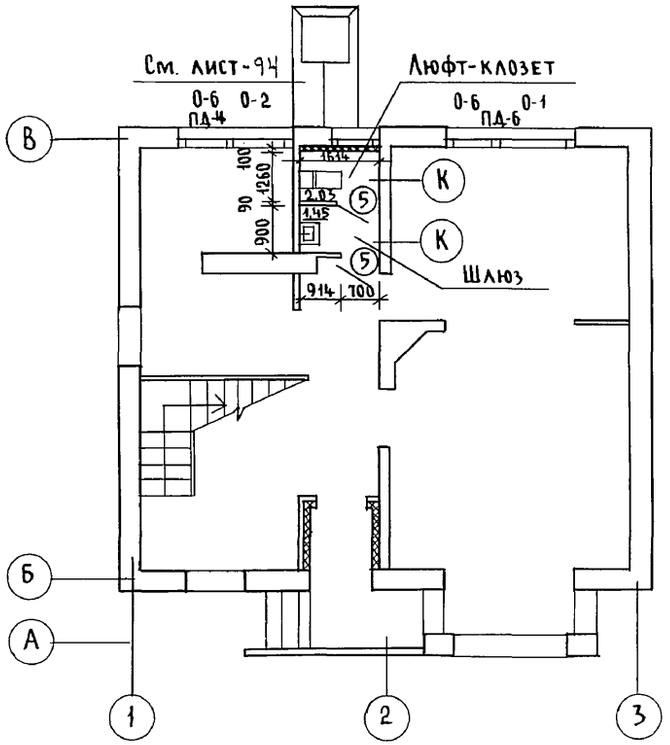


## План на отм. 2,800 (вариант дома с люфт-клозетом)

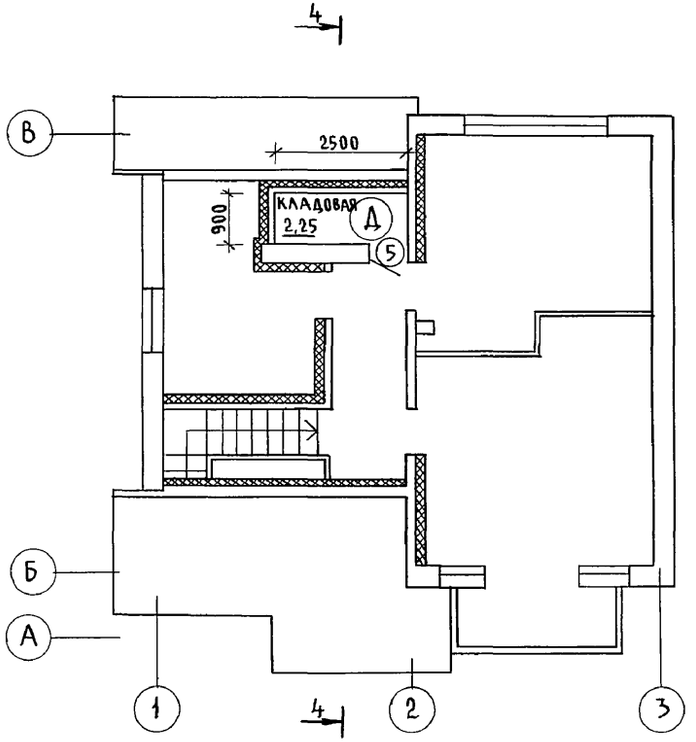


## Фрагмент плана на отм. -0,450 (вариант с гаражом)

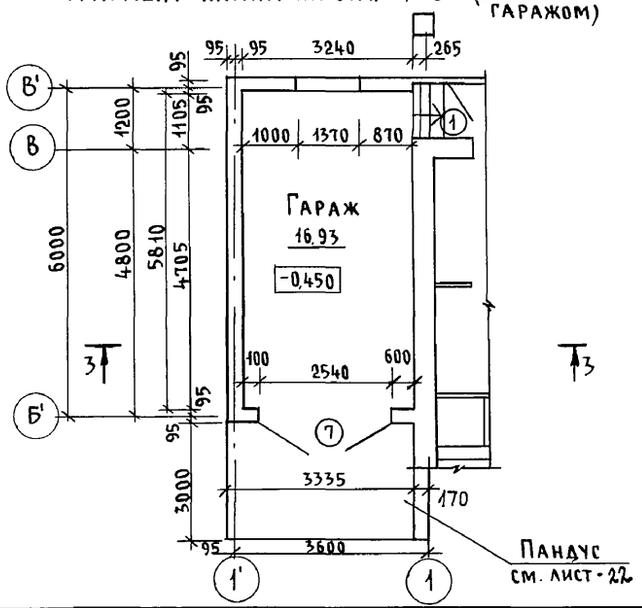


1. Размеры, маркировку заполнения проемов и встроенной мебели см. основное решение лист - 29

| | | | | | |
|---|---|---|---|---|---|
| | | | | 144-000-961.93 - АС | |
| Привязан | Н.контр. | Бржозовский | | 2-этажный 1-квартирный 4-комнатный жилой дом с возможностью двухсторонней блокировки | Стадия: Р; Лист: 33; Листов: |
| | Нач.маст | Радыгин | | | |
| | Зам.н.м. | Земляк | | | |
| | ГАП | Бржозовский | | План на отм. 0,000, 2,800. (вариант с люфт-клозетом) Фрагмент плана (вариант с гаражом) | ЦНИИЭП гражданселькстрой |
| Инв. № | Исполн. | Смирнов | | | |
| | Провер. | Бржозовский | | | |

Инв.№ подл. | 2-4065-38 | Подпись и дата | Взам. инв.№

Альбом I

ЭБ

План на отм. 0.000

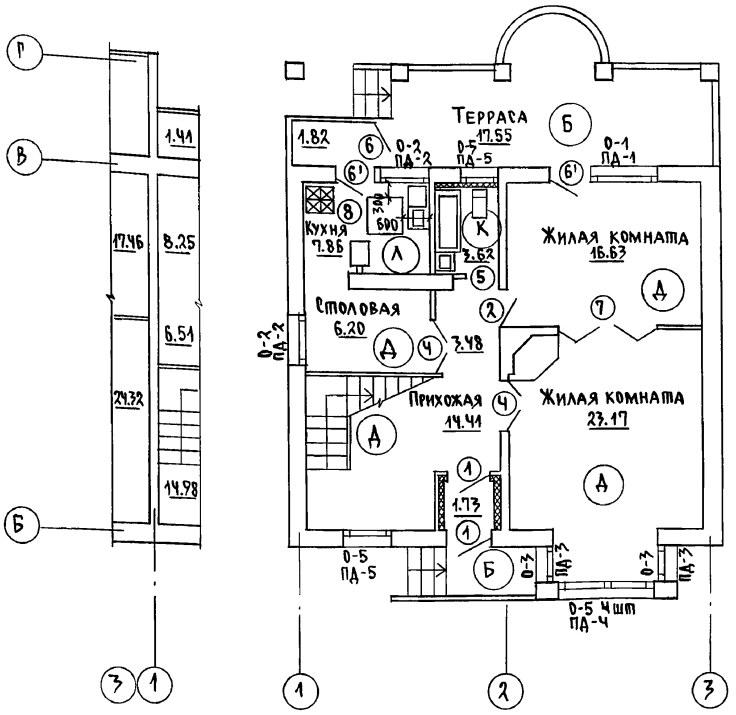


## Экспликация полов

| Наименование помещ. | Тип пола по проекту | Схема пола или узел по серии | Элементы пола и их толщина | Площадь пола м² |
|---|---|---|---|---|
| Жилые комнаты по 1 этажу, прихожая | Д | 149 2.144-1/88 | Покрытие - доски по ГОСТ 8242-75 - 28мм | 54.21 |
| Кухня, столовая | Л | 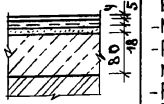 | - Линолеум на тканевой подоснове и без подосновы/<br>- Мастика клеящая или клей<br>- Плита древесноволокнистая твердая марка Т $\gamma = 850$ кг/м³<br>- Раствор цементно-песчаный, марка 150<br>- Подстилающий слой из бетона класса В-7.5<br>- Грунт основания | 14.06 |
| Ванная по 1 этажу | К | 180 2.144-1/88 | Покрытие - плитка керамическая по ГОСТ 6787-80 - 13мм | 3.62 |
| Терраса, крыльцо, тамбур | Б | 174 2.144-1/88 | Покрытие - бетон класса В15 - 20мм | 21.1 |
| Жилые комнаты по 2 этажу, коридор | Д | 1 2.144-1/88 | Покрытие - доска ГОСТ 8242-75 - 28мм | 42.03 |
| Санузел по 2 этажу | К | 62 2.144-1/88 | Покрытие - плитка керамическая по ГОСТ 6787-80 - 13мм | 2.25 |
| Погреб /вариант/ | Б | 174 2.144-1/88 | Покрытие - бетон класса В15 - 20мм | 6.35 |
| Гараж /вариант/ | Б | 174 2.144-1/88 | Покрытие - бетон класса В15 - 20мм | 16.9 |
| Кухня /вариант/ | Л* | 128 2.144-1/88 | Покрытие - линолеум ГОСТ 7251-77 | 7.86 |
| Жилые комнаты по 2 этажу, коридор /вариант/ | Д** | 183 2.144-1/88 | Покрытие - доски по ГОСТ 8242-75-28мм | 42.03 |
| Санузел по 2 этажу /вариант/ | К** | | Покрытие - плитка керамическая по ГОСТ 6787-80 - 13мм | 2.25 |
| Балкон | К | 134 2.144-1/88 | Покрытие - плитка керамическая по ГОСТ 6787-80 - 13мм | 3.84 |

* Тип пола Л при варианте дома с погребом

** Тип пола Д ; К при варианте дома с деревянными перекрытиями/балки по щитам наката/

Инв. № подл. | Подпись и дата | Взам. инв. №

2-4065-39

| | | | |
|---|---|---|---|
| Привязан | Н. контр. | Бржозовский | |
| | Нач. мас. | Радыгин | |
| | Зам. н. м. | Земляк | |
| | ГАП | Бржозовский | |
| Инв. № | Исполн. | Смирнов | |
| | Провер. | Бржозовский | |

144-000-961.93 АС

2-этажный 1-квартирный 4-комнатный жилой дом с возможностью двухсторонней блокировки

| Стадия | Лист | Листов |
|---|---|---|
| Р | 34 | |

План на отм. 0.000
Экспликация полов.

ЦНИИЭП гражданельстрой

Альбом I

План на отм. 2,800

ЭБ

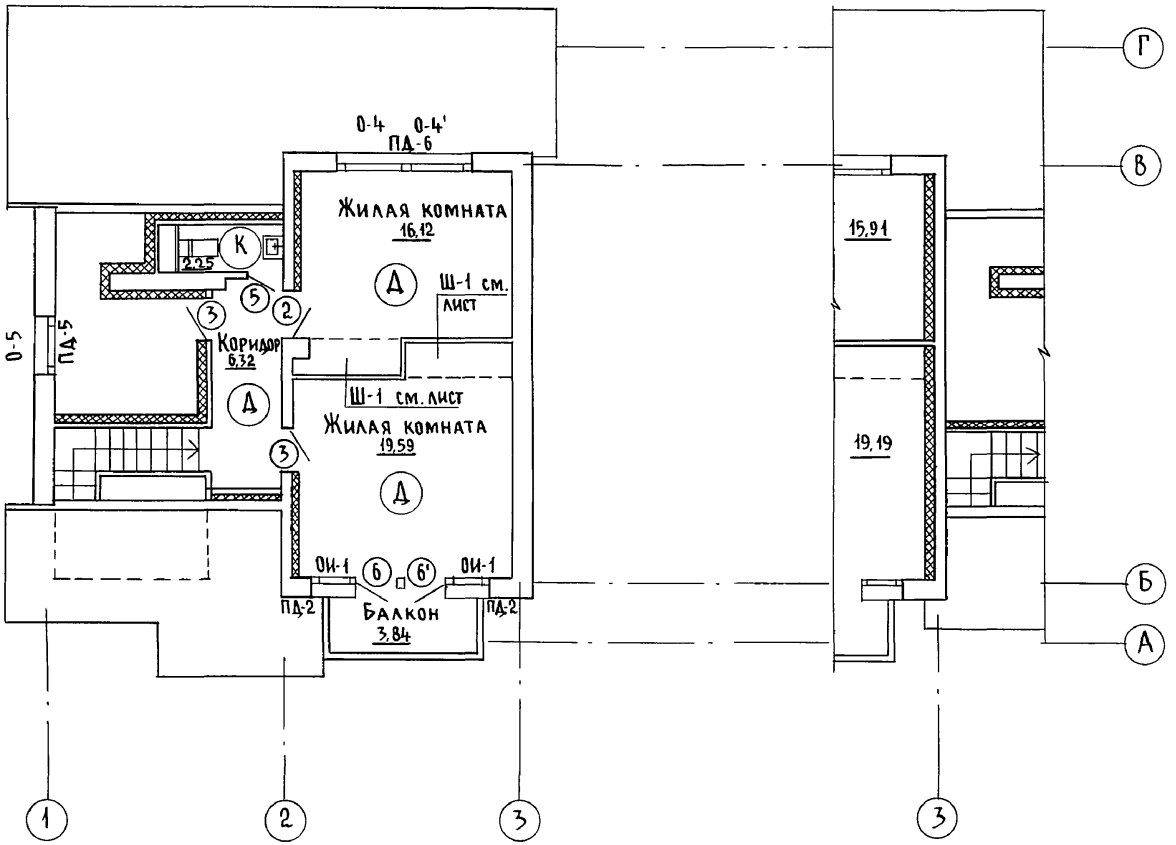


| | | | | |
|---|---|---|---|---|
| | | | | 144-000-961.93 -АС |
| Привязан | | Н.контр. | Бржозовский | 2-этажный 1-квартирный 4-комнатный жилой дом с возможностью двухсторонней блокировки |
| | | Нач.маст | Радыгин | |
| | | Зам.н.м. | Земляк | |
| | | ГАП | Бржозовский | План на отм. 2,800 |
| Инв.№ | | Исполн. | Смирнов | |
| | | Провер. | Бржозовский | |

| Стадия | Лист | Листов |
|---|---|---|
| Р | 35 | |

ЦНИИЭП гражданселькстрой

| Инв.№ подл. | Подпись и дата | Взам.инв.№ |
|---|---|---|
| 2-4065-40 | | |

Ц00044 40

Альбом I

## План кровли для варианта дома с люфт-клозетом

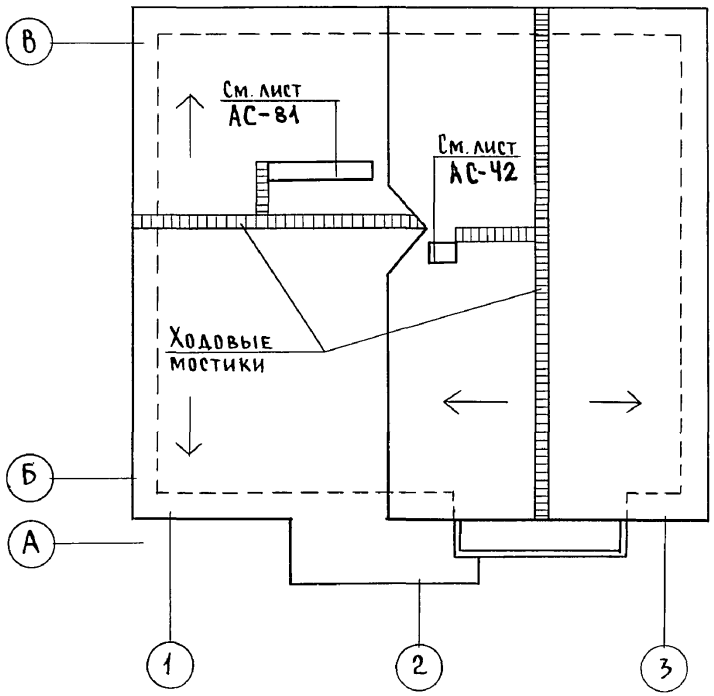


## ЭБ

## План кровли

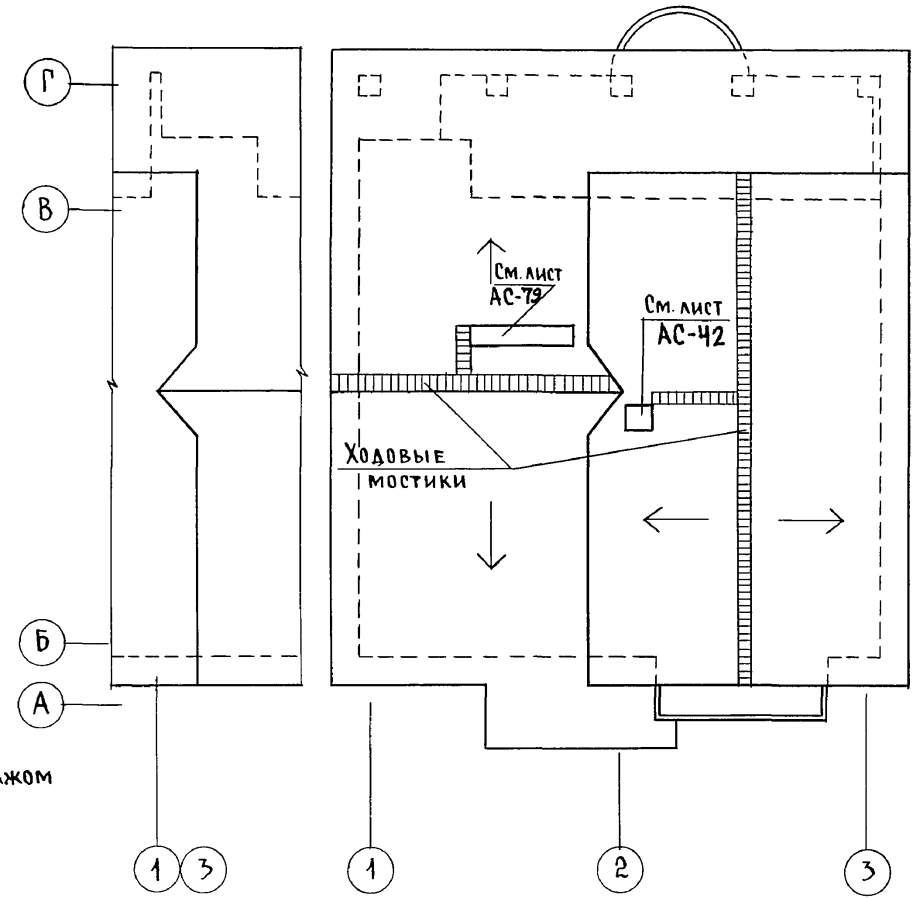


Фрагмент плана кровли для варианта дома с гаражом

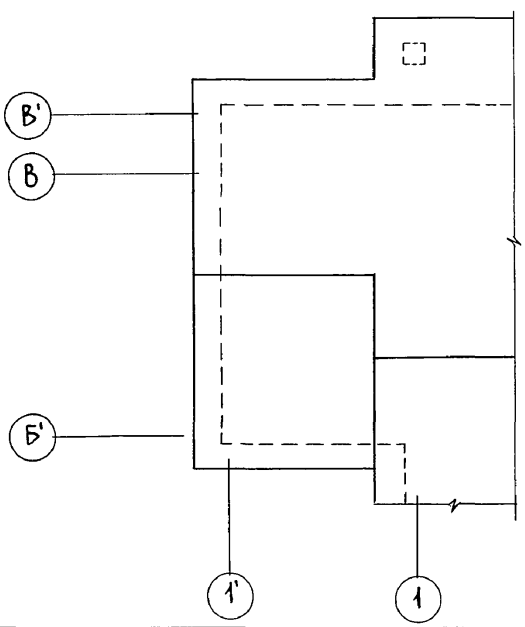


Ходовые мостики вдоль конька, к слуховому окну, венстояку, дымовой трубе выполнить из доски 150×40 с поперечными брусками 40×40 L=400 мм, общая длина ходовых мостиков 18,8 п.м.

| | | | |
|---|---|---|---|
| Инв.№ подл. | Подпись и дата | Взам. инв.№ | |
| 2-4065-41 | | | |

| | | | |
|---|---|---|---|
| Привязан | | | |
| Инв.№ | | | |

| | | |
|---|---|---|
| Н.контр. | Бржозовский | |
| Нач.маст. | Радыгин | |
| Зам.н.м. | Земляк | |
| ГАП | Бржозовский | |
| Исполн. | Смирнов | |
| Провер. | Бржозовский | |

144-000-961.93 - АС

2-этажный 1-квартирный 4-комнатный жилой дом с возможностью двухсторонней блокировки

План кровли. Основное решение. Варианты.

| Стадия | Лист | Листов |
|---|---|---|
| Р | 36 | |

ЦНИИЭП граждансельстрой

Альбом I

## Спецификация элементов заполнения проемов

| Марка поз. | Обозначение | Наименование | Кол. на 7таж 1 | 2 | Всего | Масса ед.кг. | Примечан |
|---|---|---|---|---|---|---|---|
| 1 | 2 | 3 | Ч | 5 | 6 | 7 | 8 |
| 1 | 1.136.5-19 | Дверной блок ДН21-10 ЩР1П | 2 | – | 2 | | |
| 2 | 1.136-10 | Дверной блок ДГ21-9Л | 1 | 1 | 2 | | |
| 3 | 1.136-10 | Дверной блок ДГ21-9 | – | 2 | 2 | | |
| 4 | 1.136-10 | Дверной блок ДО21-13 | 2 | – | 2 | | |
| 5 | 1.136-10 | Дверной блок ДГ21-7Л | 1** | 1 | 2 | | |
| 6 | 1.136-10.5-23 вып.2 | Дверной блок БР 22-7.5 | 1 | 1 | 2 | | |
| 6' | 1.136-10.5-23 вып.2 | Дверной блок БР 22-7.5Л | 2 | 1 | 3 | | |
| 7 | см. лист-41 | Раздвижная перегородка | 1 | – | 1 | | |
| 8 | 1.136.5-19 | Дверь люка ДЛ10-10А | 1 | – | 1 | | Вариант с погребом |
| 9 | см. лист-49 | Ворота В-1 | 1 | – | 1 | | Вариант с гаражом |
| О-1 | 1.136.5-23 вып.2 | Окно ОР15-15 | 1 | – | 1 | | |
| О-2 | 1.136.5-23 вып.2 | Окно ОР12-12 | 2* | – | 2* | | |
| О-3 | 1.136.5-23 вып.2 | Окно ОР15-6 | 2 | – | 2 | | |
| О-4 | 1.136.5-23 вып.2 | Окно ОР9-12 | – | 2 | 2 | | |
| О-5 | 1.136.5-23 вып.2 | Окно ОР9-9 | 6 | 1** | 7 | | |
| ОИ-1 | см. лист - 45 | Индивид. окно | – | 2 | 2 | | |
| ОИ-2 | см. лист - 45 | Индив. окно | – | 2 | 2 | | |
| ОИ-3 | см. лист - 45 | Индив. окно | – | 1 | 1 | | |
| ОИ-4 | см. лист - 48 | Индив. слуховое окно | – | 2*** | 2 | | |
| О-6 | 1.136.5-23 вып. 2. | Окно ОР12-9 | 1 | – | 1 | | Вариант с люфт-клозет |

* Окно О-2 при основном решении-2шт, при варианте дома с гаражом - 1шт.
** Окна О-5 при основном решении на втором 7таже - 1шт, при варианте с гаражом на 1 7таже - 7шт.
*** Окно ОИ-4 для основного решения - 1шт, для варианта с гаражом - 2шт.

| 1 | 2 | 3 | Ч | 5 | 6 | 7 | 8 |
|---|---|---|---|---|---|---|---|
| О-7 | 1.136.5-23 вып. 2 | Окно ОР15-9 | 1 | – | 1 | | Вариант с люфт-клозет. |
| 6 | 1.136-10.5-23 вып.1,3 | Дверной блок БР22-7.5 / БРС22-7.5 | 1 | 1 | 2 | | t°н.в.-20° /вариант/ |
| 6' | 1.136-10.5-23 вып.1.3 | Дверной блок БР22-7.5Л / БРС22-7.5Л | 2 | 1 | 3 | | |
| О-1 | 1.136.5-23 вып 1.3 | Окно ОС 15-15 / ОРС15-15 | 1 | – | 1 | | |
| О-2 | 1.136.5-23 вып.1.3 | Окно ОС 12-12 / ОРС 12-12 | 2 | – | 2 | | |
| О-3 | 1.136.5-23 вып.1.3 | Окно ОС 15-6 / ОРС 15-6 | 2 | – | 2 | | |
| О-4 | 1.136.5-23 вып.1.3 | Окно ОС 9-12 / ОРС 9-12 | – | 2 | 2 | | t°н.в.-40° /вариант/ |
| О-5 | 1.136.5-23 вып.1.3 | Окно ОС 9-9 / ОРС-9-9 | 6 | 1 | 7 | | |
| ОИ-1 | см. лист - 45 | Индив. окно | – | 2 | 2 | | |
| ОИ-2 | см. лист -45 | Индив. окно | – | 2 | 2 | | |
| ОИ-3 | см. лист - 45 | Индив. окно | – | 1 | 1 | | |
| ПД-1 | ГОСТ 8242-88 | Подоконная доска ПД-1-34×200×1600 | 1 | – | 1 | | |
| ПД-2 | ГОСТ 8242-88 | Подоконная доска ПД-1-34×200×1300 | 2 | 2 | 4 | | |
| ПД-3 | ГОСТ 8242-88 | Подоконная доска ПД-1-34×200×700 | 2/Ч | – | 2/Ч | | Осн. реш. / Вар. с люфт-клоз |
| ПД-4 | ГОСТ 8242-88 | Подоконная доска ПД-1-34×200×2200 | 1 | – | 1 | | |
| ПД-5 | ГОСТ 8242-88 | Подоконная доска ПД-1-34×200×1000 | 1 | 1 | 1 | | |
| ПД-6 | ГОСТ 8242-88 | Подоконная доска ПД1-34×200×2500 | – | 1 | 1 | | |
| Ш-1 | см. лист - 40 | Встроенный шкаф | – | 1 | 1 | | |

⁂ ДГ21-7Л-для варианта с люфт-клозетом на 1 7таже - 2шт.

Привязан

Инв.№

| | | |
|---|---|---|
| Н. контр. | Бржозовский | |
| Нач. мас. | Радыгин | |
| Зам. н.м. | Земляк | |
| ГАП | Бржозовский | |
| Исполн. | Смирнов | |
| Провер. | Бржозовский | |

144-000-961.93 АС

2-7этажный 1-квартирный 4-комнатный жилой дом с возможностью двухсторонней блокировки

| Стадия | Лист | Листов |
|---|---|---|
| Р | 37 | |

Спецификация элементов заполнения проемов

ЦНИИЭП гражданселькстрой

Инв.№подл. | Подпись и дата | Взам.инв.№ | 2-4065-42

Альбом I

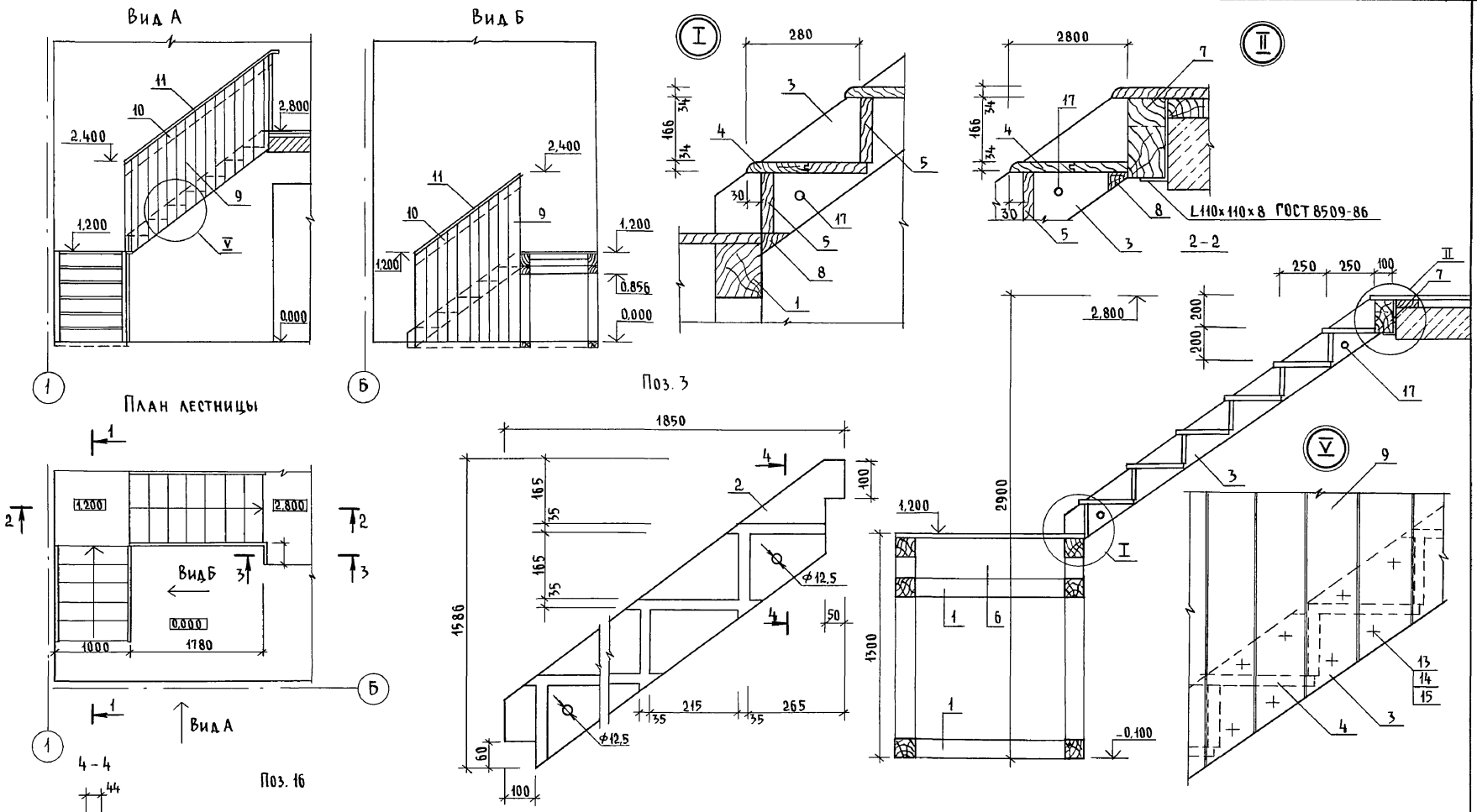


| | | | | | | | |
|---|---|---|---|---|---|---|---|
| | | | | 144-000-961.93 - АС | | | |
| Привязан | Н.контр. | Бржозовский | | 2-этажный 1-квартирный 4-комнатный жилой дом с возможностью двухсторонней блокировки | Стадия | Лист | Листов |
| | Нач.маст. | Радыгин | | | Р | 38 | |
| | Зам.н.м. | Земляк | | | | | |
| | ГАП | Бржозовский | | Лестница деревянная. План. Сечения. Узлы. | ЦНИИЭП граждансельстрой | | |
| | Исполн. | Смирнов | | | | | |
| Инв. № | Провер. | Бржозовский | | | | | |

Инв. № подл. 2-4065-43 | Подпись и дата | Взам. инв. №

400044-01 43

Альбом I

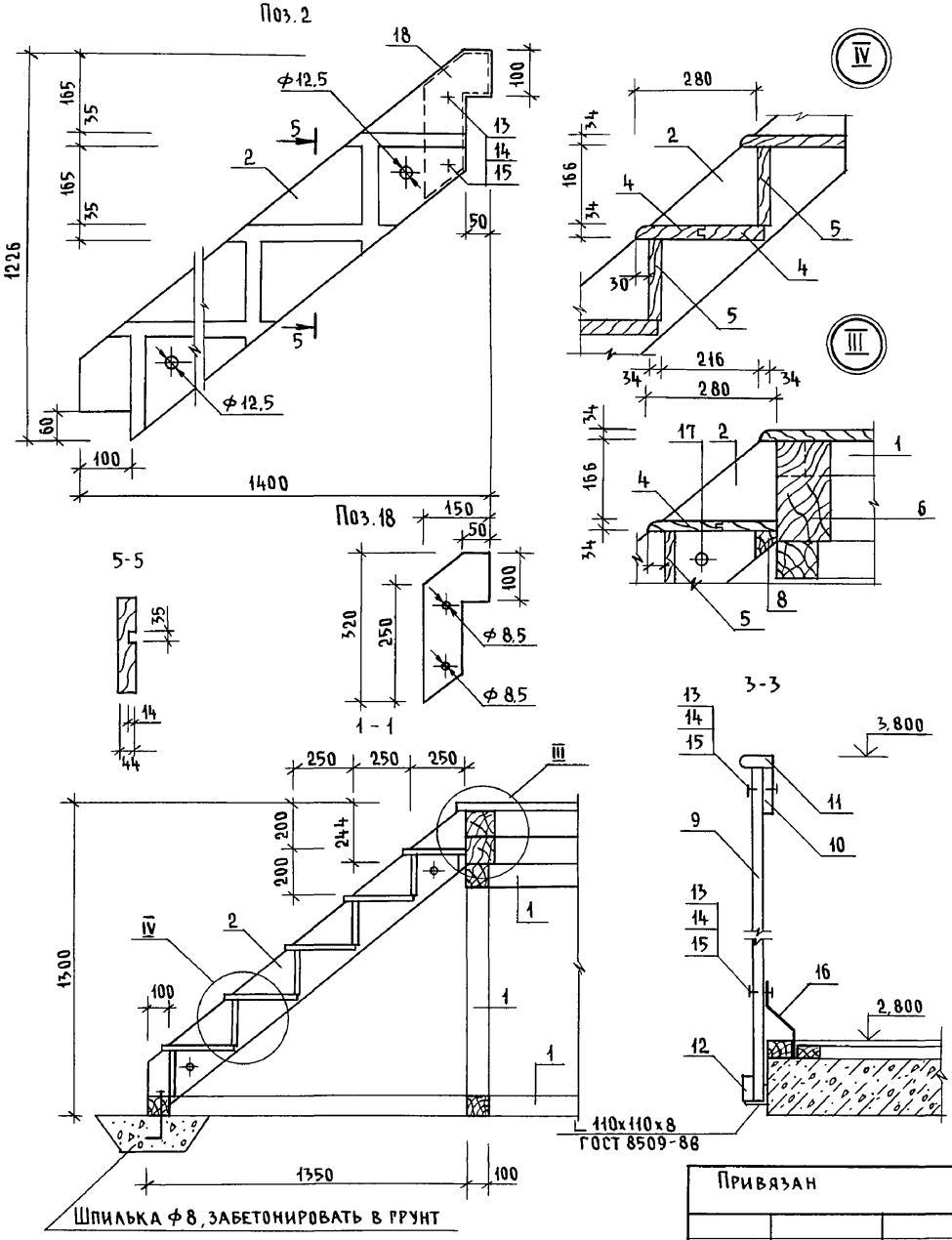


## Спецификация материалов на лестницу

| Марка поз. | Обозначение | Наименование | Кол. | Масса ед. кг | Примеч. |
|---|---|---|---|---|---|
| 1 | Пиломатериалы хвойных пород ГОСТ 24454-80 Е | Брус каркаса 100х100 п.м | 20,5 | | |
| 2 | | Тетива 44х194, ℓ=1760 | 2 | | |
| 3 | | Тетива 44х194, ℓ=2120 | 2 | | |
| 4 | | Проступи 144х34, п.м. | 32 | | |
| 5 | | Подступенок 166х34 п.м | 12,0 | | |
| 6 | | Балка 210х130, ℓ=1000 | 2 | | |
| 7 | | Балка 210х100, ℓ=1000 | 2 | | |
| 8 | | Брусок 50х50, п.м. | 3,0 | | |
| 9 | | Доска 144х34, п.м. | 60,0 | | |
| 10 | | Доска 166х24, п.м. | 8,2 | | |
| 11 | | Поручень 54х34, п.м. | 8,2 | | |
| 12 | Пиломатериалы хвойных пород ГОСТ 24454-80Е | Доска 50х24, п.м. | 0,4 | | |
| 13 | | Болт с полукруглой головкой и усом ГОСТ 7801-81 м8х60 | 96 | | |
| 14 | | Гайка М 8.4.011 ГОСТ 5915-70* | 96 | | |
| 15 | | Шайба увелич. м 8 ГОСТ 6958-78 | 96 | | |
| 16 | Полоса 4х40 ГОСТ 103-76* / Ст3 ГОСТ 535-88 | Кронштейн ℓ=200 | 3 | | см. лист 40 |
| 17 | Круг В12 ГОСТ 2590-71 / Ст3 ГОСТ 535-88 | Стержень тяж. ф12, АI ℓ=1050 | 4 | | |
| 18 | Полоса 4х40 ГОСТ 103-76* / Ст3 ГОСТ 535-88 | Накладка | 4 | | |

Привязан

Инв. №

| | | |
|---|---|---|
| Н.контр. | Бржозовский | |
| Нач.маст. | Радыгин | |
| Зам.н.м. | Земляк | |
| ГАП | Бржозовский | |
| Испол. | Смирнов | |
| Провер. | Бржозовский | |

144-000-961.93 - АС

2-этажный 1-квартирный 4-комнатный жилой дом с возможностью двухсторонней блокировки

| Стадия | Лист | Листов |
|---|---|---|
| Р | 39 | |

Лестница деревянная
Сечения. Узлы.

ЦНИИЭП гражданселькстрой

Инв. № подл. | 2-4065-44 | Подпись и дата | Взам. инв. №

Ц 00044-01 44

Альбом I

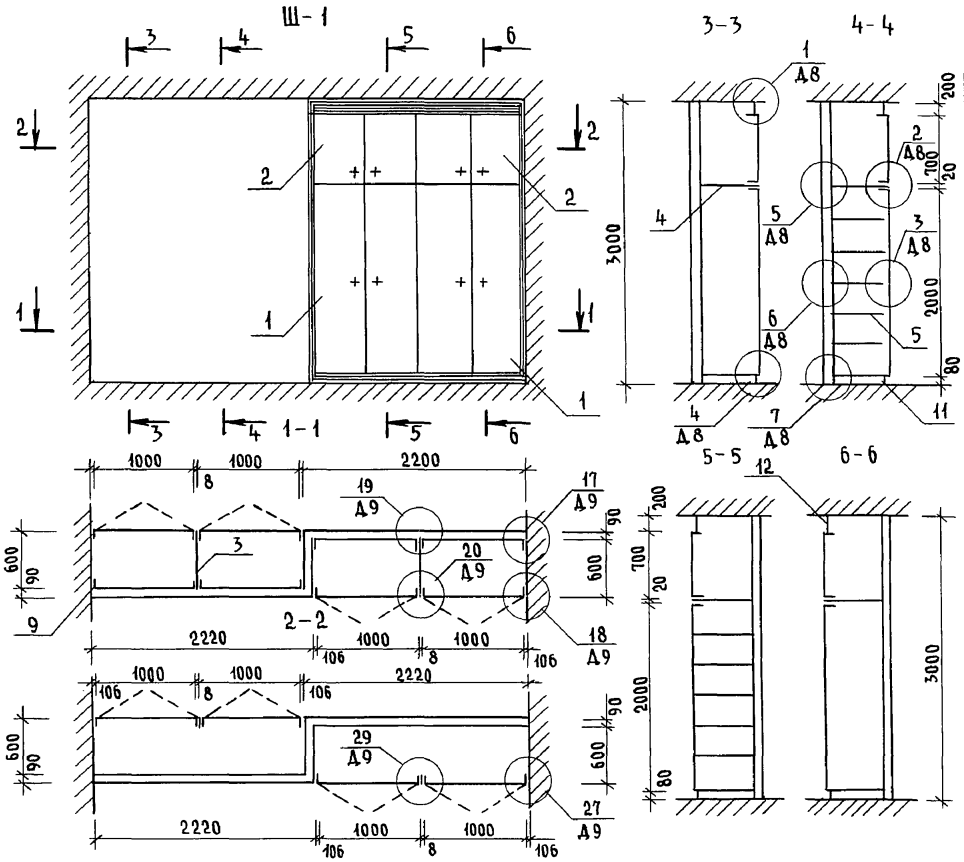


## Спецификация на шкаф Ш-1

| Формат | Поз. | Обозначение | Наименование | Кол. | Примеч. |
|---|---|---|---|---|---|
| | | | **Документация** | | |
| А3 | | 1.172.5-6-0000 ТО | Техническое описание | | |
| А3 | | 1.172.5-6-0000 Д8 | Узлы 1...13 | | |
| А3 | | 1.172.5-6-0000 Д9 | Узлы 17...20, 27, 28 | | |
| А3 | | 1.172.5-6-0000 Д11 | Узлы 34, 35 | | |
| | | | **Сборочные единицы** | | |
| А3 | 1 | 1.172.5-6-0100-05 | Дверной блок шкафа ДШ20-5 | 8 | |
| А3 | 2 | 1.172.5-6-0200-11 | Дверной блок антресоли ДА7-5 | 8 | |
| А3 | 3 | 1.172.5-6-0700-03 | Стенка промежуточная СП21-6 | 2 | |
| А3 | 4 | 1.172.5-6-0800 | Полка антресольная ПА $\ell$=2200 | 2 | |
| А3 | 5 | 1.172.5-6-0900-08 | Полка переставная ПП6-5 | 12 | |
| | | | **Детали** | | |
| А3 | 6 | 1.172.5-6-0002 | Брусок монтажный | 8 | |
| А4 | 7 | 1.172.5-6-0006 | Полкодержатель | 24 | |
| А4 | 8 | 1.172.5-6-0007 | Цоколь п.м. | 4,5 | |
| А4 | 9 | 1.172.5-6-0008 | Наличник п.м. | 10,5 | |
| А4 | 10 | 1.172.5-6-0009 | Винт-стяжной В-1 | 12 | |
| А4 | 11 | 1.172.5-6-0009-01 | Винт-стяжной В-2 | 4 | |
| А4 | 12 | 1.172.5-6-0010 | Гайка-стяжная | 16 | |
| А4 | 13 | 1.172.5-6-0009-01 | Угольник УМ-2 | 8 | |

Инв.№ подл. | Подпись и дата | Взам.инв.№
2-4065-45

Привязан

Инв.№

| | | |
|---|---|---|
| Н.контр. | Бржозовский | |
| Нач.маст. | Радыгин | |
| Зам.н.м. | Земляк | |
| ГАП | Бржозовский | |
| Исполн. | В.Аулина | |
| Провер. | Бржозовский | |

144-000-961.93 - АС

2-этажный 1-квартирный 4-комнатный жилой дом с возможностью двухсторонней блокировки

Встроенный шкаф Ш-1.

| Стадия | Лист | Листов |
|---|---|---|
| Р | 40 | |

ЦНИИЭП граждансельстрой

1-1

## Элементы заполнения проема
## Раздвижная перегородка. Общий вид

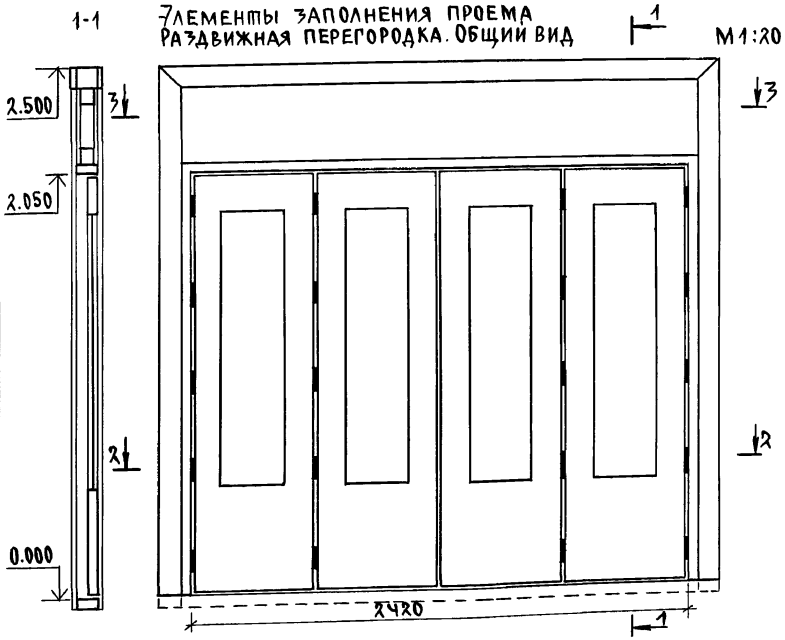


2 - 2

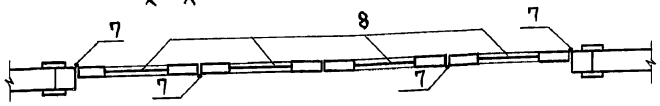


3 - 3

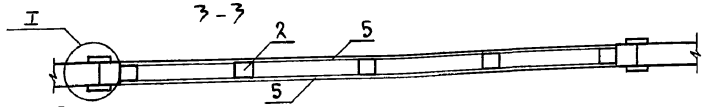


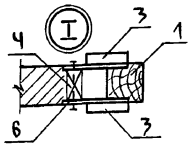


Монтажная полоса поз. 6
Эскиз М 1:2

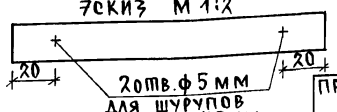


## Спецификация элементов заполнения проема

| Поз. | Обозначение | Наименование | Кол. | Масса ед. кг | Примечание |
|---|---|---|---|---|---|
| 1 | Пиломатериалы хвойных пород ГОСТ 24454-80Е | Брус каркаса 94х90 п.м. | 13 | | |
| 2 | | Брус каркаса 80х80 п.м. | 8 | | |
| 3 | | Доска наличника 94х22 п.м | 15 | | |
| 4 | Пиломатериалы хвойных пород ГОСТ 24454-80Е | Пробка ф20х90 | 12 | | |
| 5 | Плита твердая древесно-волокнистая ГОСТ 4598-86 | Заполнение листовое толщ. 5мм м2 | 2.5 | | с двух сторон |
| 6 | Полоса 2х20 ГОСТ 103-76* Ст3 ГОСТ 535-88 | Монтажная полоса ℓ=150мм | 24 | | через 700мм |
| 7 | | Петли | 20 | | |
| 8 | 1.136-10 | Полотно от дверного блока ДО21-13 | 4 | | |

1. Заполнение листовое поз. 5 оклеить обоями.
2. Открытые деревянные части покрыть тонированной олифой и лаком.

Альбом I

Инв. № подл. | Подпись и дата | Взам. инв. №

2-4065-46

| | | | |
|---|---|---|---|
| Привязан | | | |
| Инв. № | | | |

| | | |
|---|---|---|
| Н. контр. | Брюзовский | |
| Нач. мас | Радыгин | |
| Зам. н. м. | Земляк | |
| ГАП | Брюзовский | |
| Исполн. | Булатов | |
| Провер. | Брюзовский | |

144-000-961.93 АС

2-этажный 1-квартирный 4-комнатный жилой дом с возможностью двухсторонней блокировки.

| Стадия | Лист | Листов |
|---|---|---|
| Р | 41 | |

Раздвижная перегородка

ЦНИИЭП граждансельстрой

Альбом I

Фасад камина

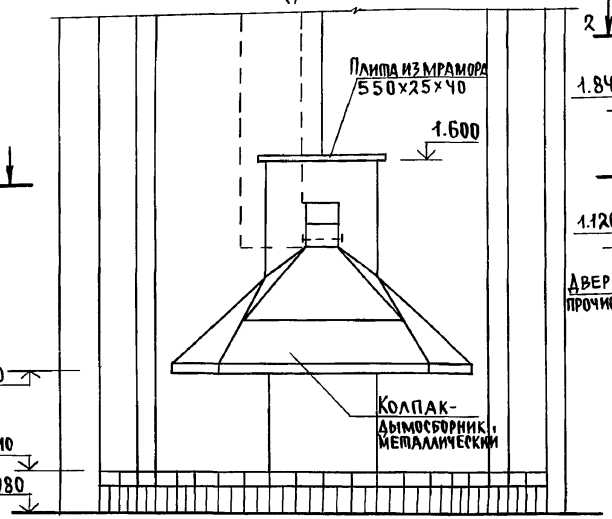


1-1

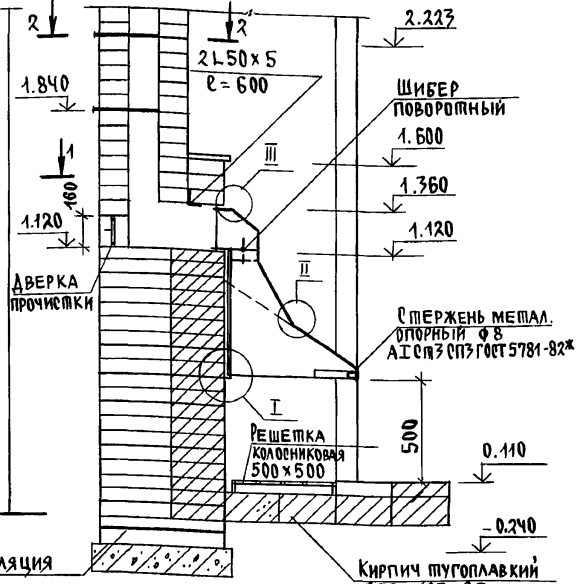


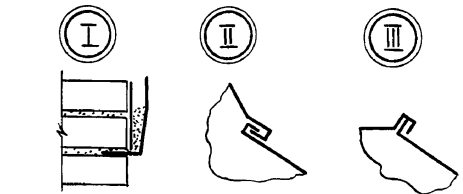


Кладку камина производят из обыкновенного, хорошо обожженного глиняного кирпича на глинопесчаном растворе состав 1:3.
Толщина горизонтальных швов при кладке не должна превышать 5мм, а вертикальных - 10мм.
Каждый ряд кладки должен быть выполнен с перевязкой швов в 1/2 кирпича.
Швы кладки дымового канала должны быть тщательно заполнены раствором на всю толщину.
Тугоплавкий кирпич укладывается на глино-песчаном растворе, применяя тугоплавкую глину.
Дымовые задвижки и колосниковая решетка устанавливаются одновременно с кладкой.
В местах примыкания деревянных деталей к поверхности дымового канала устраиваются кирпичные разделки шириной в 1,5 кирпича (380мм) от дерева до „дыма".
Кладка трубы выше кровли производится на известково-песчаном растворе или цементно-песчаном.
Перед камином на пол прибивается предтопочный лист из кровельной стали размером 500×1000мм по слою асбестового картона.
Лучший материал для колпака - медь или латунь толщиной 0.5мм.
Опорный стержень согнуть из стального прута, концы заделать в кладку.
Детали колпака соединять между собой и крепить к стене клепкой с герметизацией стыков асбестовым шнуром.
Форма колпака может быть различной по желанию застройщика.
Шибер поворотный изготовить из листовой стали, рамку шибера - из полосовой стали с устройством плотных герметичных втулок для оси шибера. Герметик-асбестовый шнур, ручка шибера-деревянная.
Колосниковая решетка и каминные принадлежности изготовляются из квадратного стержня черненой стали с использованием декоративных элементов.
Дверка прочистки - из печных принадлежностей.

1-1

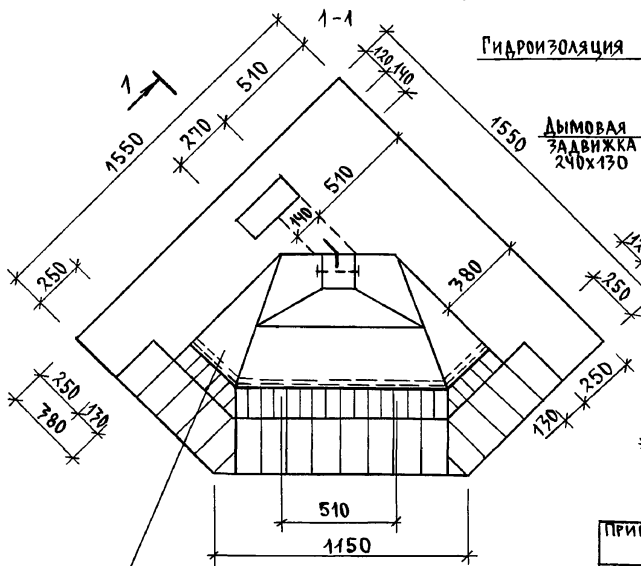


2-2

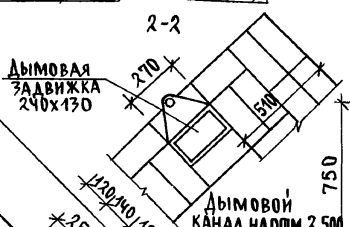


Колпак

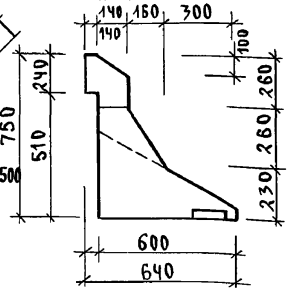


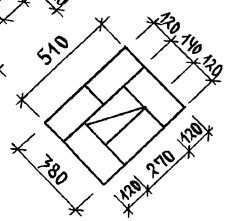


| | | | |
|---|---|---|---|
| Инв.№ подл. | Подпись и дата | Взам.инв.№ | |
| 2-4065-47 | | | |

Привязан

Инв.№

| | | |
|---|---|---|
| Н.контр. | Бржозовский | |
| Нач.мас. | Радыгин | |
| Зам.н.м. | Земляк | |
| ГАП | Бржозовский | |
| Исполн. | Вачлина | |
| Провер. | Бржозовский | |

144-000-961.93 АС

2-этажный 1-квартирный 4-комнатный жилой дом с возможностью двухсторонней блокировки.

| Стадия | Лист | Листов |
|---|---|---|
| Р | 42 | |

Камин. Сечения.

ЦНИИЭП гражданселькстрой

Альбом I

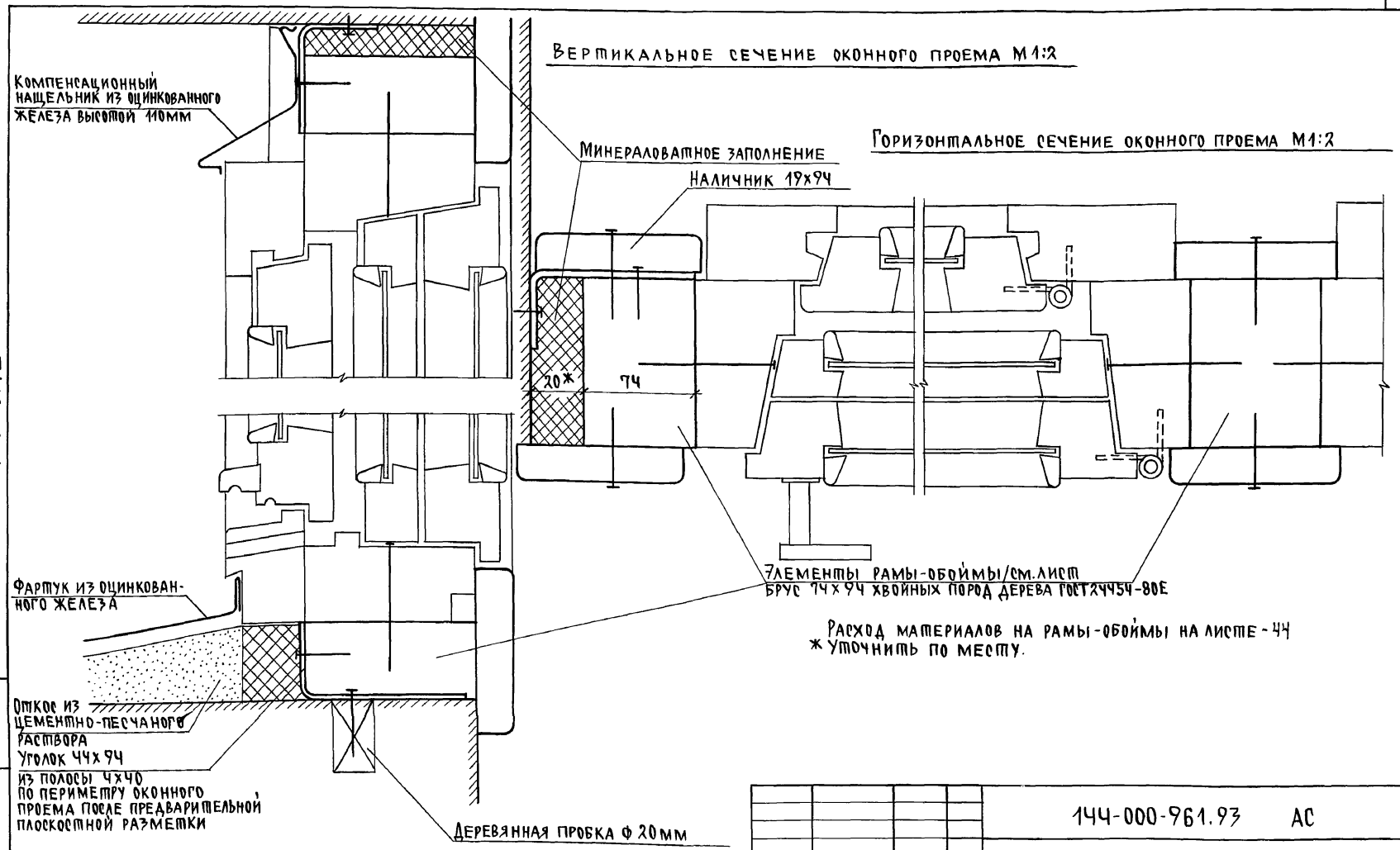


Расход материалов на рамы-обоймы на листе-44
* Уточнить по месту.

| | | | | | | | |
|---|---|---|---|---|---|---|---|
| | | | | 144-000-961.93 АС | | | |
| Привязан | | Н.контр. | Бржозовский | 2-этажный, 1-квартирный 4-комнатный жилой дом с возможностью двухсторонней блокировки. | Стадия | Лист | Листов |
| | | Нач.мас. | Радыгин | | Р | 43 | |
| | | Зам.Н.М. | Земляк | | | | |
| | | ГАП | Бржозовский | Оконные проемы в наружных стенах. Сечения | ЦНИИЭП гражданстельстрой | | |
| | | Исполн. | Булатов | | | | |
| Инв.№ | | Провер. | Бржозовский | | | | |

Инв.N подл. | Подпись и дата | Взам.инв.N
2-4065-48

ЦООО44-01 48

Альбом I

Рама для окна О-5 4шт

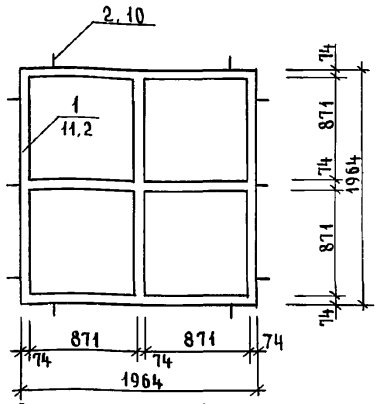


Рама для окна О-5

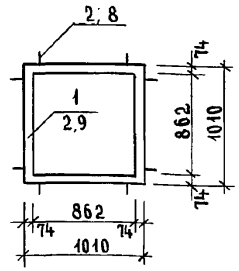


Рама для окна О-2

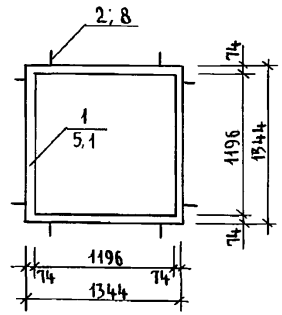


Рама для окна О-4 2шт

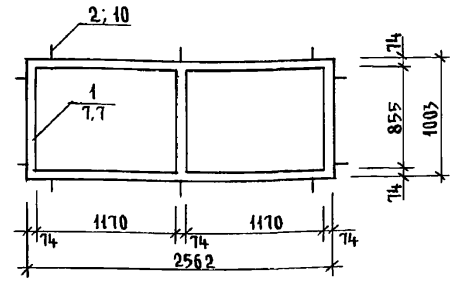


Рама для окна О-3

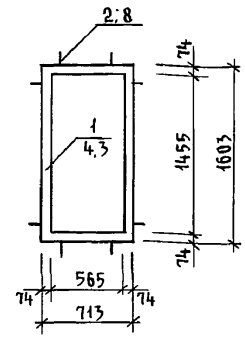


Рама для окна О-1 и БС 22-7,5

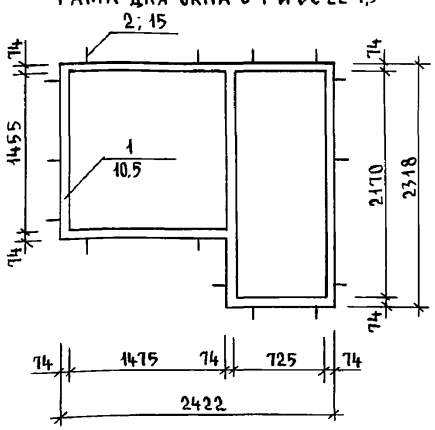


Рама для двери ДН21-10п

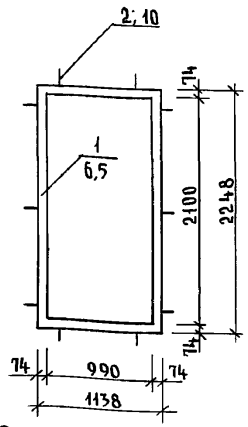


Рама для балконных дверей БС 22-7,5

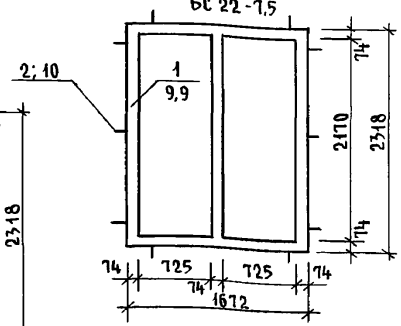


Рама для окна О-2 и БС 22-7,5

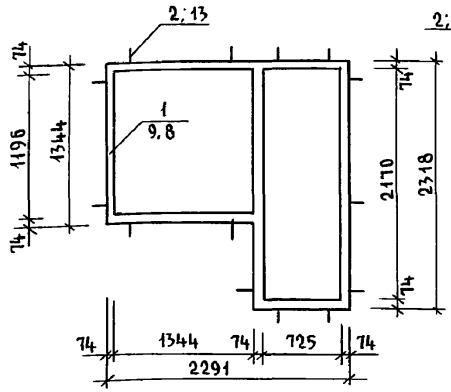


## Спецификация материалов

| Поз. | Обозначение | Наименование | Кол. | Масса ед. кг. | Примеч. |
|---|---|---|---|---|---|
| 1 | Древесина хвойных пород ГОСТ 24454-80Е | Рамы-обоймы из бруса 74×94 п.м. | 67,9 | | |
| 2 | Полоса 2×20 ГОСТ 103-76* Ст3 ГОСТ 535- | Уголок монтажный 74×94 из полосы L=170 мм | 92 | | |

Условные обозначения

1 / 11,2 — Позиция / кол-во п.м. на позицию

2; 8 — Позиция; кол-во штук

Альбом I

Инв. № подл. | 2-4065-49 | Подпись и дата | Взам. инв. №

Привязан

Инв. №

| | | | |
|---|---|---|---|
| Н. контр. | Бржозовский | | |
| Нач. маст. | Радыгин | | |
| Зам. н.м. | Земляк | | |
| ГАП | Бржозовский | | |
| Исполн. | Смирнов | | |
| Провер. | Бржозовский | | |

144-000-961.93 - АС

2-этажный 1-квартирный 4-комнатный жилой дом с возможностью двухсторонней блокировки

| Стадия | Лист | Листов |
|---|---|---|
| Р | 44 | |

Рамы-обоймы для оконных и дверных блоков

ЦНИИЭП гражданселькстрой

Альбом I

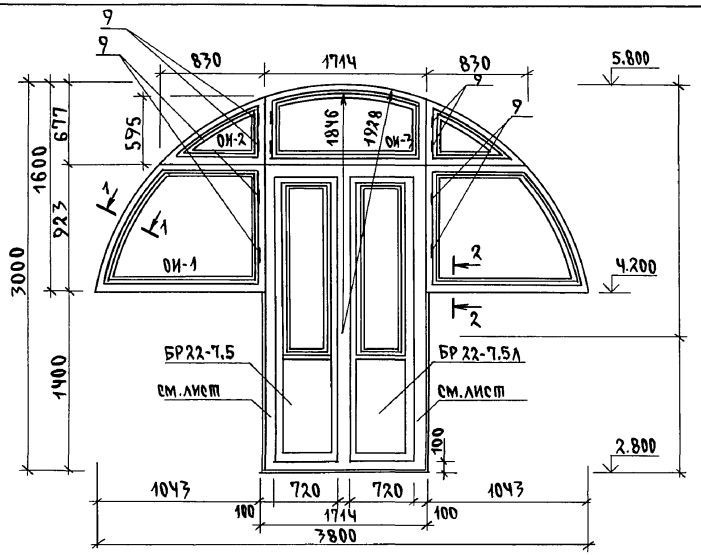


ОИ-2

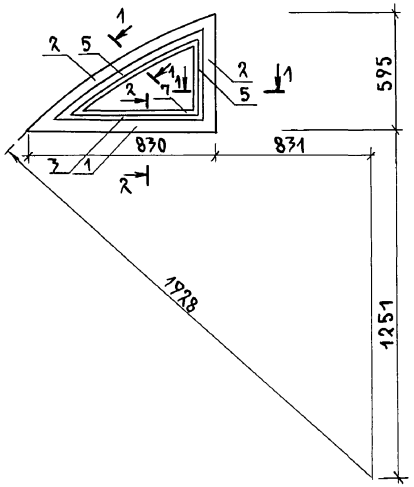


ОИ-3

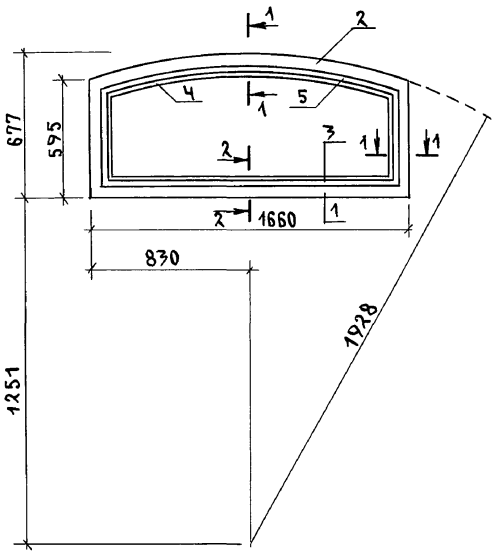


ОИ-1

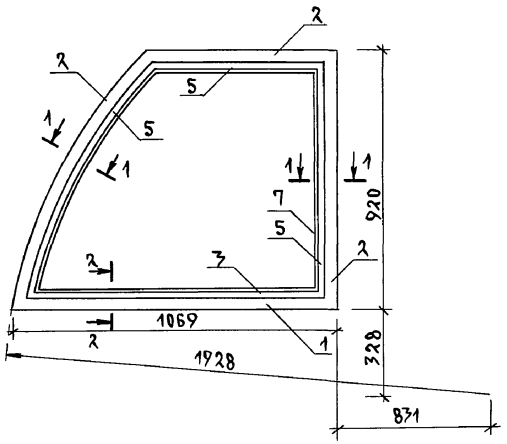


1. Окна ОИ-1; ОИ-2 изготовляются в негативном /зеркальном/ изображении.
2. Сечения 1-1, 2-2 см. лист - 4Ь
3. Окна со спаренными переплетами и тройным остеклением изготовляются по габаритам ОИ-1, ОИ-2, ОИ-3 по серии 1.136.5-23 вып.1,3.

| | | | | | | | |
|---|---|---|---|---|---|---|---|
| | | | | 144-000-961.93 АС | | | |
| Привязан | | Н.контр. | Бржозовский | 2-этажный 1-квартирный 4-комнатный жилой дом с возможностью двухсторонней блокировки | Стадия | Лист | Листов |
| | | Нач.мас. | Радыгин | | Р | 45 | |
| | | Зам.н.м. | Земляк | | | | |
| | | ГАП | Бржозовский | Индивидуальные окна ОИ-1, ОИ-2, ОИ-3. Общий вид. | ЦНИИЭП гражданскельстрой | | |
| | | Исполн. | Смирнов | | | | |
| Инв.N | | Провер. | Бржозовский | | | | |

| Инв.N подл. | Подпись и дата | Взам. инв.N |
|---|---|---|
| 2-4065-50 | | |

400044-01 50

Альбом I

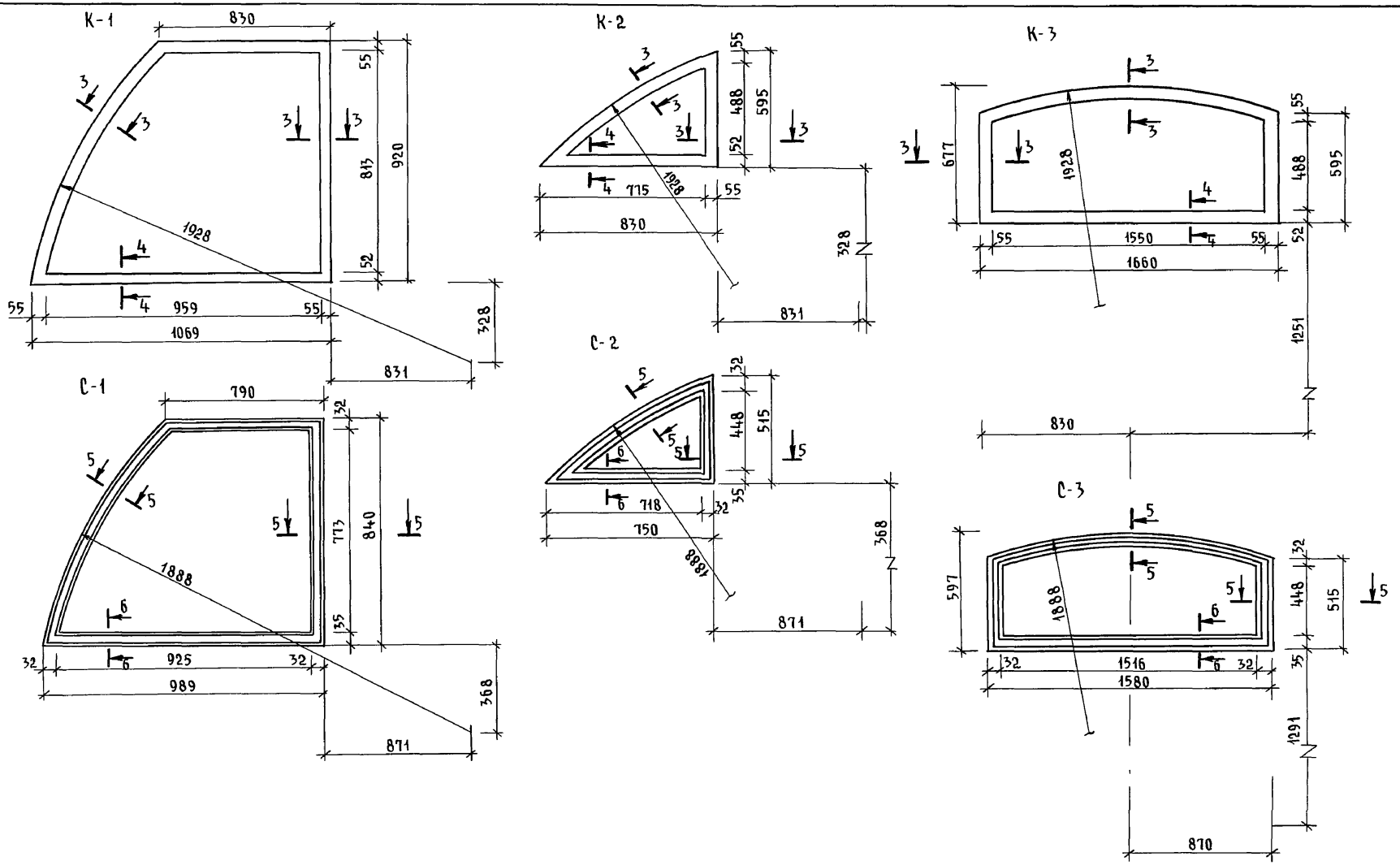


Сечения 3-3, 4-4, 5-5, 6-6 см. лист АС-47

| | | | | | | | |
|---|---|---|---|---|---|---|---|
| | | | | 144-000-961.93 - АС | | | |
| Привязан | Н.контр. | Бржозовский | | 2-этажный 1-квартирный 4-комнатный жилой дом с возможностью двухсторонней блокировки | Стадия | Лист | Листов |
| | Нач.маст | Радыгин | | | Р | 46 | |
| | Зам.н.м | Земляк | | | | | |
| | ГАП | Бржозовский | | Коробки, створки оконных блоков ОИ-1; ОИ-2; ОИ-3 | ЦНИИЭП гражданстрой | | |
| | Исполн. | Смирнов | | | | | |
| Инв. № | Провер. | Бржозовский | | | | | |

Инв. № подл. 2-4065-51 | Подпись и дата | Взам. инв. N

Альбом I

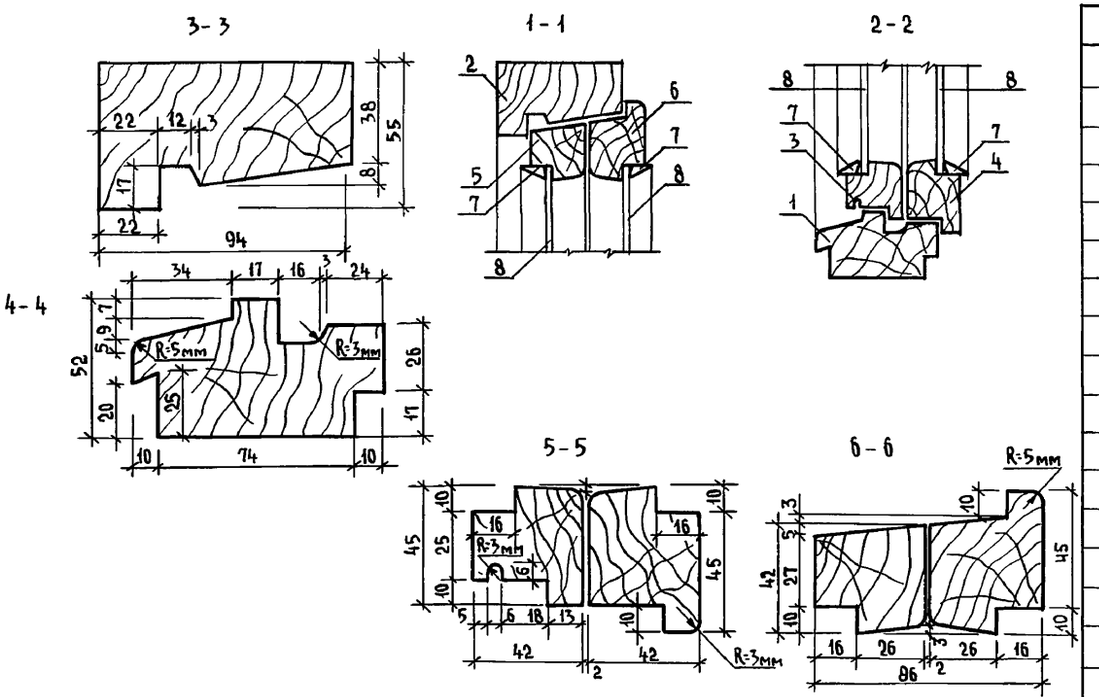


## Спецификация материалов на ОИ-1, ОИ-2, ОИ-3

| Марка поз. | Обозначение | Наименование | Кол. | Масса ед. кг. | Примеч. |
|---|---|---|---|---|---|
| 1 | 2 | 3 | 4 | 5 | 6 |
| | | **ОИ-1** | | | |
| 1 | Пиломатериалы хвойные ГОСТ 24454-80Е | Брус коробки 94х52 п.м. | 1,1 | | |
| 2 | | Брус коробки 94х55 п.м. | 3,2 | | |
| 3 | | Брус наружной створки 45х42 п.м. | 1,1 | | |
| 4 | | Брус внутренней створки 55х42 | 1,1 | | |
| 5 | | Брус наружной створки 42х42 п.м. | 3,1 | | |
| 6 | Пиломатериалы хвойные ГОСТ 24454-80Е | Брус внутренней створки 55х42 п.м | 3,1 | | |
| 7 | Пиломатериалы хвойные ГОСТ 24454-80Е | Рейка-штапик 16х10 п.м | 8,3 | | |
| 8 | Стекло оконное ГОСТ 111-8 | Остекление толщ. 3мм м² | 0,8 | | |
| 9 | ГОСТ 5088-80 | Петля П83-1 шт | 2 | | |
| | | **ОИ-2** | | | |
| 1 | Пиломатериалы хвойные ГОСТ 24454-80Е | Брус коробки 94х52 п.м. | 0,9 | | |
| 2 | | Брус коробки 94х55 п.м. | 1,5 | | |
| 3 | | Брус наружной створки 45х42 п.м. | 0,8 | | |
| 4 | | Брус внутренней створки 55х42 п.м. | 0,8 | | |
| 5 | | Брус наружной створки 42х42 п.м | 1,4 | | |
| 6 | | Брус внутренней створки 55х42 п.м. | 1,4 | | |
| 7 | Пиломатериалы хвойные ГОСТ 24454-80Е | Рейка-штапик 16х10 п.м. | 4,2 | | |
| 8 | Стекло оконное ГОСТ 111-82 | Остекление толщ. 3мм м² | 0,2 | | |
| 9 | ГОСТ 5088-80 | Петля П-83-1 шт. | 2 | | |
| | | **ОИ-3** | | | |
| 1 | Пиломатериалы хвойные ГОСТ 24454-80Е | Брус коробки 94х52 п.м. | 1,7 | | |
| 2 | | Брус коробки 94х55 п.м. | 2,9 | | |
| 3 | | Брус наружной створки 45х42 п.м | 1,6 | | |
| 4 | | Брус внутренней створки 65х42 п.м. | 1,6 | | |
| 5 | | Брус наружной створки 42х42 п.м. | 2,8 | | |
| 6 | | Брус внутренней створки 55х42 п.м | 2,8 | | |
| 7 | Пиломатериалы хвойные ГОСТ 24454-80Е | Рейка-штапик 16х10 п.м. | 4,5 | | |
| 8 | Стекло оконное ГОСТ 111-82 | Остекление толщ. 3мм м² | 0,8 | | |
| 9 | ГОСТ 5088-80 | Петля П-83-1 шт | 2 | | |
| | **Спецификация сборочных единиц ОИ-1, ОИ-2, ОИ-3** | | | | |
| К-1 | Пиломатериалы хвойные ГОСТ 24454-80 | Коробка | 1 | | ОИ-1 |
| С-1 | | Створка | 2 | | |
| К-2 | | Коробка | 1 | | ОИ-2 |
| С-2 | | Створка | 2 | | |
| К-3 | | Коробка | 1 | | ОИ-3 |
| С-3 | Пиломатериалы хвойные ГОСТ 24454-80Е | Створка | 2 | | |

Привязан

Инв. №

Инв. № подл. | 2-4065-52 | Подпись и дата | Взам. инв. №

| | | |
|---|---|---|
| Н.контр. | Бржозовский | |
| Нач. маст | Радыгин | |
| Зам. н.м | Земляк | |
| ГАП | Бржозовский | |
| Исполн. | Смирнов | |
| Провер. | Бржозовский | |

144-000-961.93 - АС

| 2-этажный 1-квартирный 4-комнатный жилой дом с возможностью двухсторонней блокировки | Стадия | Лист | Листов |
|---|---|---|---|
| | Р | 47 | |
| Индивидуальные окна ОИ-1, ОИ-2, ОИ-3. Спецификации материалов и сборочных единиц | ЦНИИЭП гражданселькстрой | | |

Альбом I

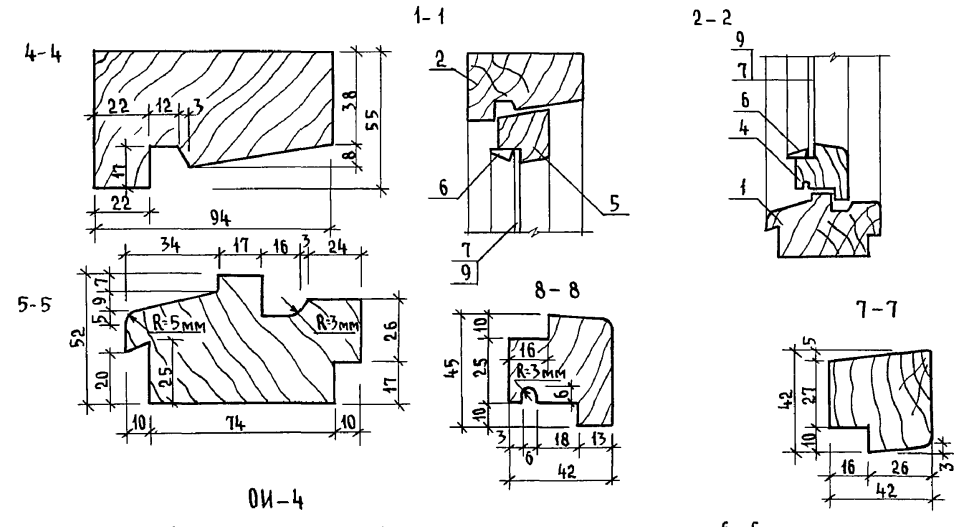


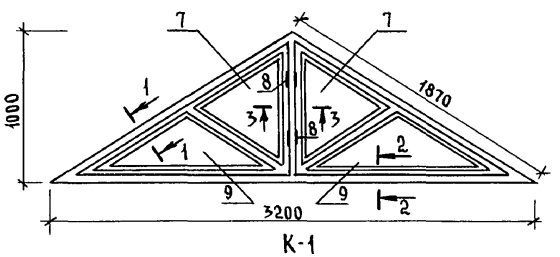


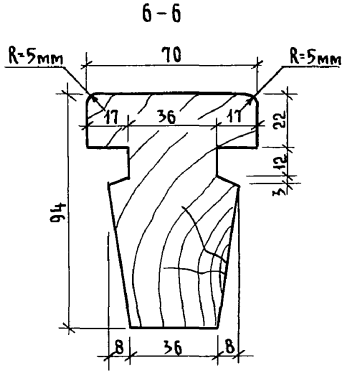


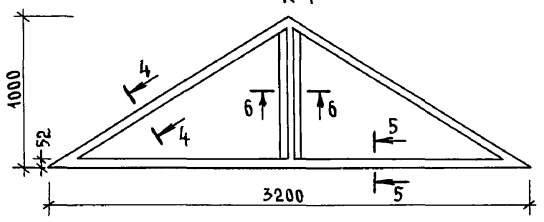


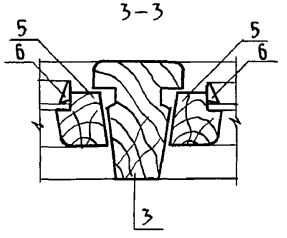


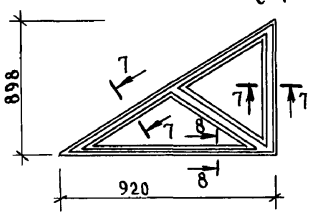


## Спецификация материалов на ОИ-4

| Марка поз. | Обозначение | Наименование | Кол. | Масса ед. кг | Примеч. |
|---|---|---|---|---|---|
| 1 | Пиломатериалы хвойные ГОСТ 24454-80Е | Брус коробки 94х52 п.м. | 3,2 | | |
| 2 | | Брус коробки 94х55 п.м. | 3,7 | | |
| 3 | | Брус коробки 94х70 п.м. | 0,8 | | |
| 4 | | Брус створки 45х42 п.м. | 1,9 | | |
| 5 | | Брус створки 42х42 п.м. | 5,4 | | |
| 6 | Пиломатериалы хвойные ГОСТ 24454-80Е | Рейка-штапик 16х40 п.м. | 17,7 | | |
| 7 | Стекло оконное ГОСТ 111-82 | Остекление толщ. 3мм м² | 0,7 | | |
| 8 | ГОСТ 3088-80 | Петля П 83-1 шт. | 4 | | |
| 9 | Стекло оконное ГОСТ 111-82 | Остекление толщ. 3мм м² | 0,7 | | |

## Спецификация сборочных единиц для оконного блока ОИ-4

| Марка поз. | Обозначение | Наименование | Кол. | Масса ед. кг. | Примеч. |
|---|---|---|---|---|---|
| К1 | Пиломатериалы хвойные ГОСТ 24454-80Е | Коробка | 1 | | |
| С-1 | Пиломатериалы хвойные ГОСТ 24454-80Е | Створка | 2 | | |

Привязан

Инв.№

| | | |
|---|---|---|
| Н.контр. | Бржозовский | |
| Нач.маст. | Радыгин | |
| Зам.н.м. | Земляк | |
| ГАП | Бржозовский | |
| Исполн. | Смирнов | |
| Провер. | Бржозовский | |

144-000-961.93 - АС

2-этажный 1-квартирный 4-комнатный жилой дом с возможностью двухсторонней блокировки

| Стадия | Лист | Листов |
|---|---|---|
| Р | 48 | |

Индивидуальное окно ОИ-4

ЦНИИЭП граждансельстрой

Инв.№ подл. | Подпись и дата | Взам.инв.№ | 2-1065-53

Альбом I

## Ворота В1

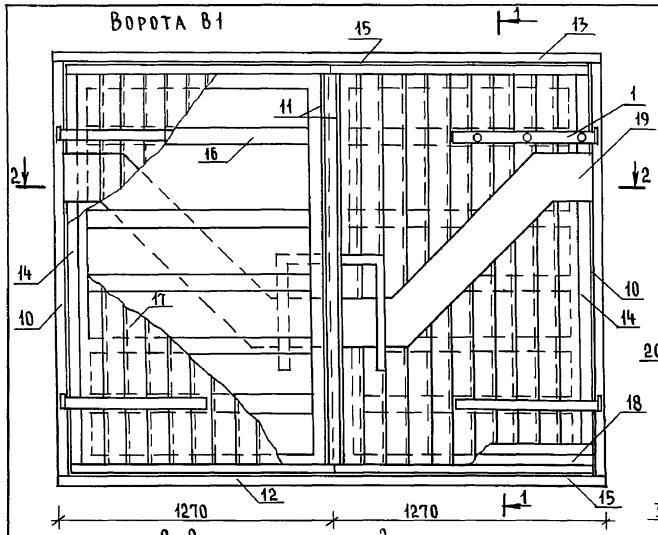


## Деталь навески ворот

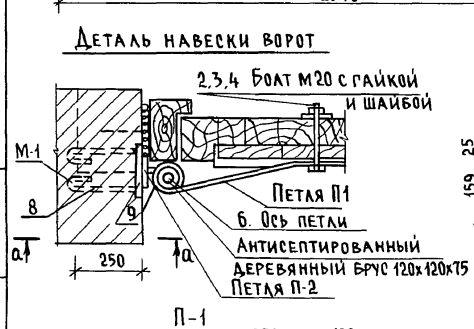


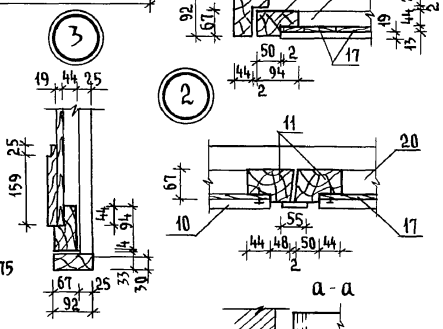


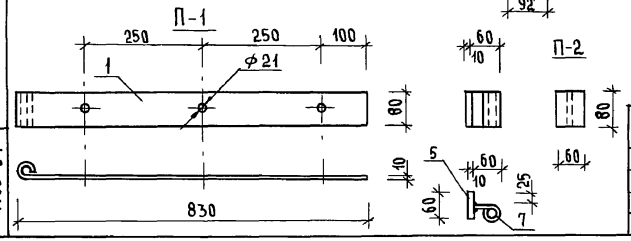


## Спецификация элементов ворот В1

| Марка поз. | Обозначение | Наименование | Кол. | Масса ед.кг | Примеч. |
|---|---|---|---|---|---|
| | | Деталь П-1 (4 шт) | | | |
| 1 | ГОСТ 103-76* | - 80х10, ℓ=880 | 1 | 5,5 | |
| 2 | ГОСТ 7798-70* | Болты М20х100 | 1 | 0,32 | |
| 3 | ГОСТ 11374-78 | Шайбы М20 | 1 | 0,023 | |
| 4 | ГОСТ 5915-70* | Гайки М20 | 1 | 0,063 | |
| | | Деталь П-2 (4 шт) | | | |
| 5 | ГОСТ 103-76* | - 60х10, ℓ=80 | 1 | 0,4 | |
| 6 | ГОСТ 5781-82* | 20АI, ℓ=160 | 1 | 0,4 | |
| 7 | ГОСТ 5781-82* | 20АI, ℓ=100 | 1 | 0,2 | |
| | | Деталь М-1 (4 шт) | | | |
| 8 | ГОСТ 103-76* | - 80х10, ℓ=100 | 1 | 0,6 | |
| 9 | ГОСТ 5781-82* | 8АI, ℓ=660 | 1 | 0,3 | |
| | | Деревянные элементы | | 0,694 | м³ |
| 10 | Коробка (вертикальная) | Брусок 92х67, ℓ=1975 | 2 | 0,012 | м³ |
| 11 | Переплет (центральный) | Брусок 92х67, ℓ=1875 | 2 | 0,042 | м³ |
| 12 | Монтажный элемент | Брус 92х33, ℓ=2540 | 1 | 0,008 | м³ |
| 13 | Коробка (горизонтальная) | Брусок 92х67, ℓ=2540 | 1 | 0,016 | м³ |
| 14 | Переплет (вертикальный) | Брусок 94х67, ℓ=1875 | 2 | 0,012 | м³ |
| 15 | Переплет (горизонтальный) | Брусок 94х67, ℓ=1225 | 4 | 0,008 | м³ |
| 16 | Обшивка (горизонтальная) | Доски 92х44, ℓ=1200 | 10 | 0,005 | м³ |
| 17 | Обшивка (вертикальная) | Доски 92х22 ℓ=1855 | 22 | 0,004 | м³ |
| 18 | Нашивка (горизонтальная) | Доски 92х19 ℓ=1300 | 4 | 0,002 | м³ |
| 19 | Накладка | Доски 100х13 ℓ=общ 4,5 | – | 0,005 | м³ |
| 20 | Ручки | Бруски б=44, ℓ=общ 3,0 | – | 0,005 | м³ |

144-000-961.93 - АС

Привязан

Инв.№

| | | | |
|---|---|---|---|
| Н.контр. | Бржозовский | 2-этажный 1-квартирный 4-комнатный жилой дом с возможностью двухсторонней блокировки | |
| Нач.маст. | Радыгин | | |
| Зам.н.м. | Земляк | | |
| ГАП | Бржозовский | | |
| Исполн. | Вахлина | Ворота гаража В1 Спецификация элементов ворот (вариант) | |
| Провер. | Бржозовский | | |

| Стадия | Лист | Листов |
|---|---|---|
| Р | 49 | |

ЦНИИЭП граждансельстрой

Инв.№ подл. | Подпись и дата | Взам.инв.№ | 2-4065-54

Альбом I

## Схема расположения элементов деревянного перекрытия над 1 этажом

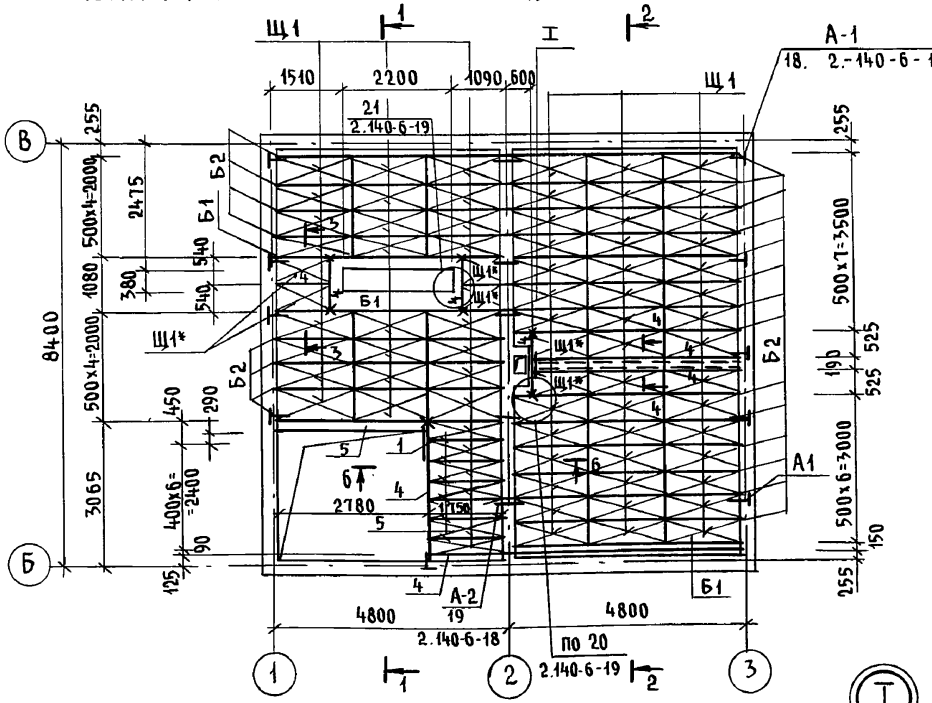


## Схема расположения элементов деревянного перекрытия над 2 этажом

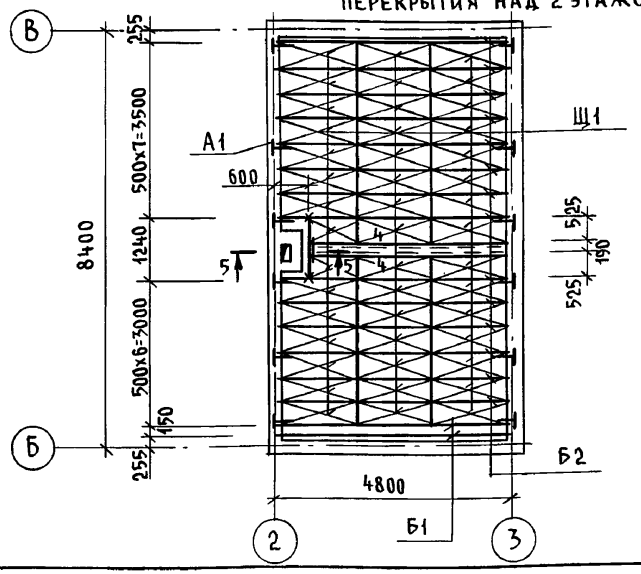


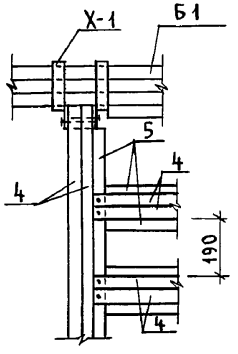


| Марка поз. | Обозначение | Наименование | Кол. | Объем ед. м³ | Примечание |
|---|---|---|---|---|---|
| | | **Балки деревянные** | | | |
| Б1 | АС-52 | БЦ1 - 48. 17. 19 | 6 | 0,137 | |
| Б2 | АС-52 | БЦ2 - 48. 17. 23 | 36 | 0,144 | |
| | | **Щиты деревянные** | | | |
| Щ1 | ГОСТ 1005-86 | Щ15 - 1а | 123 | 0,03 | |
| Щ1* | ГОСТ 1005-86 | Щ15 - 1а | 4 | 0,03 | обрезать по месту |
| 1 | | Брус 40х100 | 16 | 0,07 | м |
| 2 | | Доска толщ. 16 мм | 4 | 0,06 | м² |
| 3 | | Брус 40 х 40 | 40 | 0,06 | п.м. |
| 4 | | Балка 2(50х175) | 30 | 0,53 | п.м |
| 5 | | Балка 50 х 175 | 12 | 0,11 | п.м. |
| | | **Элементы металлические** | | | |
| А1 | 2.140-6-27 | Анкер АМ-1 | 21 | 1,26 | |
| А2 | 2.140-6-28 | Анкер АМ-2 | 5 | 0,82 | |
| Х-1 | АС-52 | Хомут ХМ1-1 | 8 | 1,80 | |
| А-1 | 2.140-6-27 | Анкер АМ-1 | 21 | 1,26 | для блокиров |
| А-2 | 2.140-6-28 | Анкер АМ-2 | 15 | 0,82 | |

Данный лист см. совместно с листами АС-51, АС-52

Привязан:

Инв. N

| | | | |
|---|---|---|---|
| Н.контр. | Земляк | | |
| Нач.м. | Радыгин | | |
| Зам.н.м | Земляк | | |
| ГАП | Бржозовский | | |
| Разраб. | Муратова | | |
| Исполн. | Муратова | | |
| Провер. | Тверитина | | |

144-000-961.93 - АС

2-этажный 1-квартирный 4-комнатный жилой дом с возможностью двухсторонней блокировки

Схемы расположения элементов деревянных перекрытий. Вариант.

| Стадия | Лист | Листов |
|---|---|---|
| Р | 50 | |

ЦНИИЭП гражданселькстрой

Инв. N подл. | Подпись и дата | Взам. инв. N

2-4065-55

Альбом I

1-1

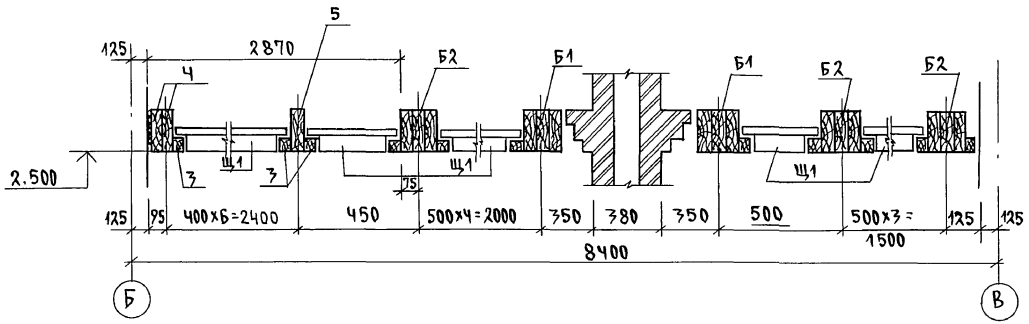


2-2

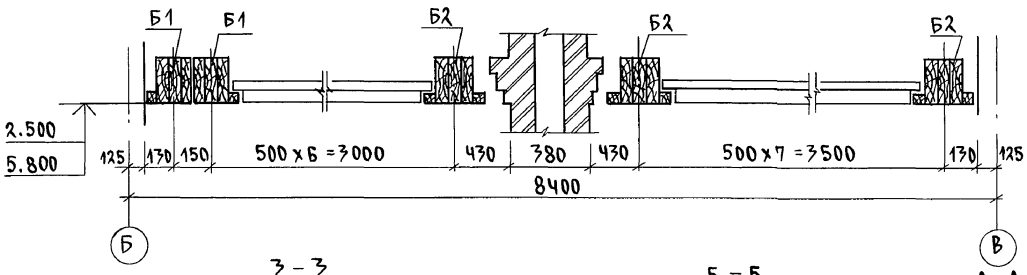


3-3

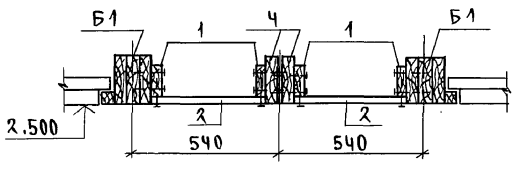


Ч-Ч

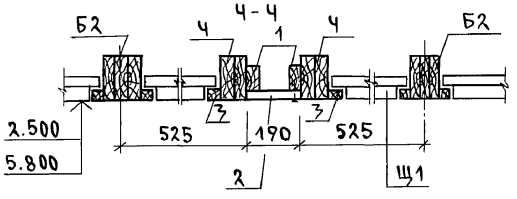


5-5

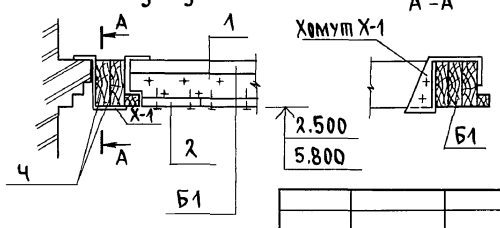


Элемент блокировки над 1 этажом

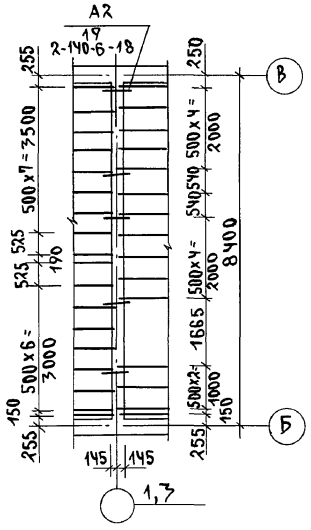


6-6

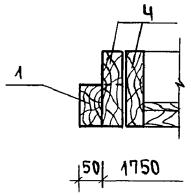


1. Защиту древесины от гниения и огнезащитную обработку производить в соответствии с требованиями СНиП 2.03.11-89.
2. Данный лист см. совместно с листами АС-51, АС-52

| | | | |
|---|---|---|---|
| Н.контр. | Земляк | | |
| Нач.мас. | Радыгин | | |
| Зам.н.м | Земляк | | |
| ГАП | Бржозовский | | |
| Разраб. | Муратова | | |
| Исполн. | Муратова | | |
| Провер. | Тверитина | | |

Привязан

Инв.№

144-000-961.93 АС

2-7этажный 1-квартирный 4-комнатный жилой дом с возможностью двухсторонней блокировки

Схемы расположения элементов деревянных перекрытий. Сечения. Вариант.

| Стадия | Лист | Листов |
|---|---|---|
| Р | 51 | |

ЦНИИЭП гражданселькстрой

Инв.№ подл. | Подпись и дата | Взам. инв.№ | 2-40665-56

Альбом I

БЦ1-48.17.19
БЦ2-48.17.23

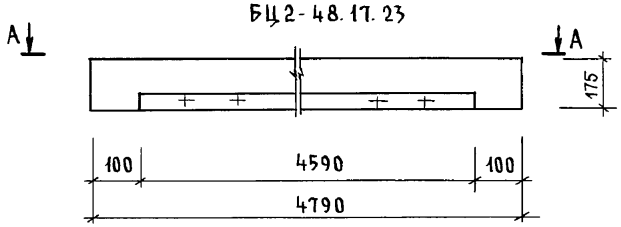


1–1

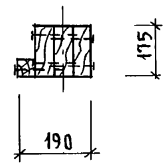


А-А (БЦ1-48.17.19)

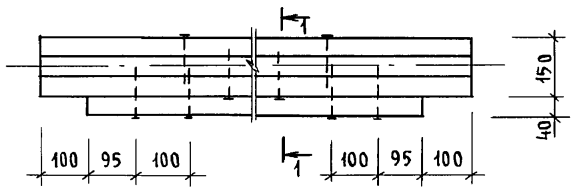


2-2

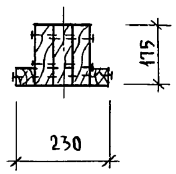


К4х120

А-А (БЦ2-48.17.23)

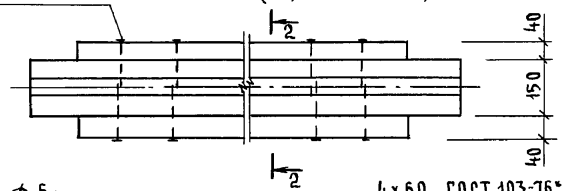


ХМ1-1 (в сборе)

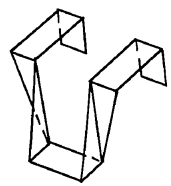

2 отв. ф 6мм

ХМ-1-1

– 4х60 ГОСТ 103-76*
Вст3 ГОСТ 535-88

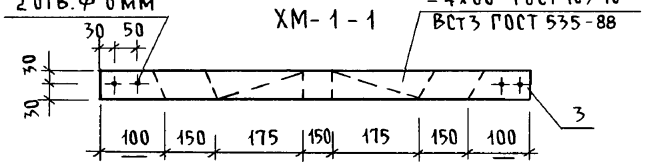


| Марка, поз. | Обозначение | Наименование | Кол. | Объем балки м³ | Примеч. (общ. м³) |
|---|---|---|---|---|---|
| | | Балка деревянная БЦ1-48.17.19 | | | (0,137) |
| 1 | ГОСТ 24454-80* Е | Брус 50х175, ℓ=4790 | 3 | 0,13 | |
| 2 | | Брус 40х40, ℓ=4590 | 1 | 0,007 | |
| | | | | | |
| | | | | | |
| | | Балка деревянная БЦ2-48.17.23 | | | (0,144) |
| 1 | ГОСТ 24454-80* Е | Брус 50х175, ℓ=4790 | 3 | 0,13 | |
| 2 | | Брус 40х40, ℓ=4590 | 2 | 0,014 | |
| | | | | | |
| | | | | | |
| | | Хомут металлический ХМ-1-1 | | | |
| 3 | ГОСТ 103-76* | -4х60, ℓ=1000 | 1 | 1,88 | кг |
| | | | | | |
| | | | | | |
| | | | | | |
| | | | | | |
| | | | | | |
| | | | | | |

Балки следует изготовлять в соответствии с требованиями ГОСТ 4981-87 с защитой от биоразрушения и возгорания.

Инв.№ подл. | Подпись и дата | Взам. инв.№ | 2-4065-57

Привязан

Инв.№

| | | |
|---|---|---|
| Н.контр. | Земляк | |
| Нач.маст | Радыгин | |
| Зам.н.м. | Земляк | |
| ГАП | Бржозовский | |
| Разраб. | Муратова | |
| Исполн. | Муратова | |
| Провер. | Тверитина | |

144-000-961.93 – АС

2-этажный 1-квартирный 4-комнатный жилой дом с возможностью двухсторонней блокировки

| Стадия | Лист | Листов |
|---|---|---|
| Р | 52 | |

Балки перекрытий деревянные. Хомут.

ЦНИИЭП гражданельстрой

Альбом I

## Схема расположения элементов ж.б. перекрытия на отм. 2,500

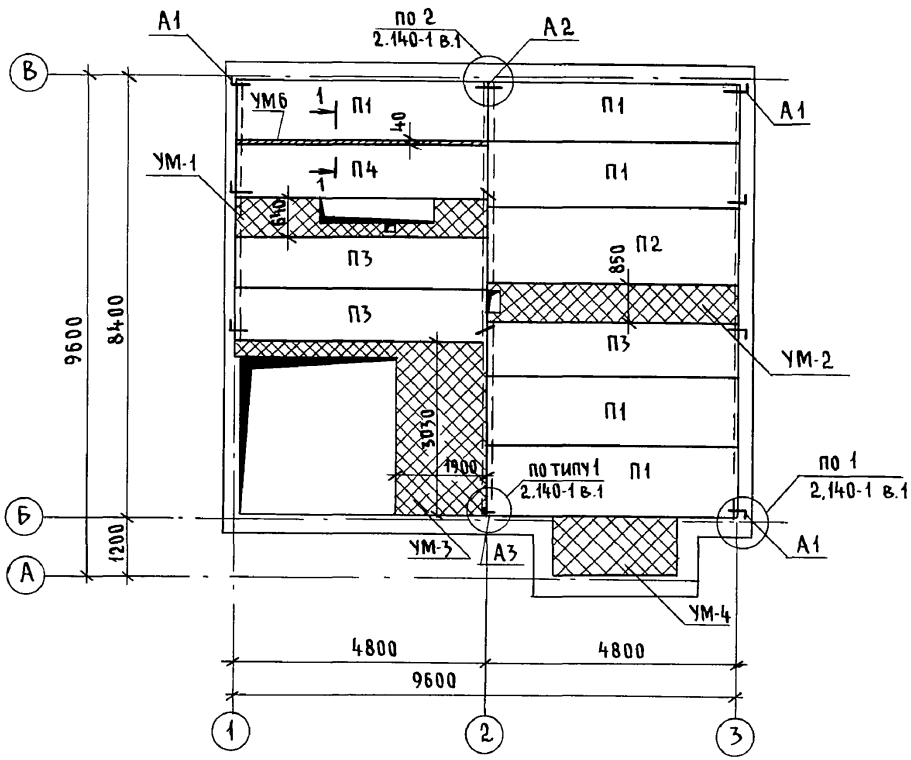


## Элементы блокировки ЭБ-1, ЭБ-2

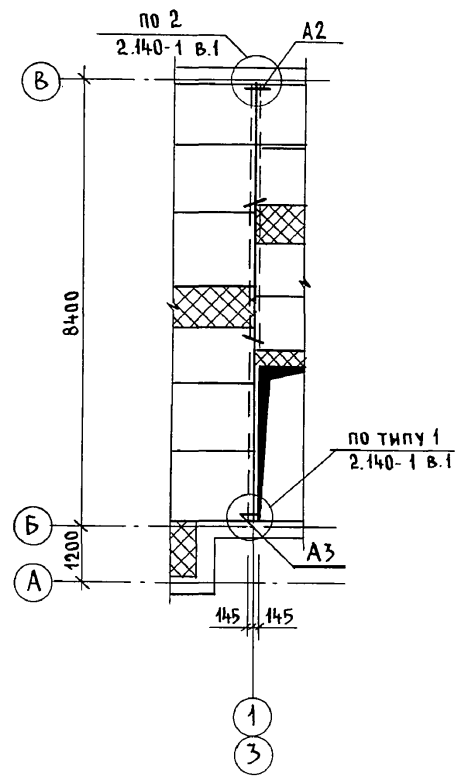


Монолитные участки УМ1...УМ-3 см. лист АС-55
УМ4 см. лист АС-56

УМ-6

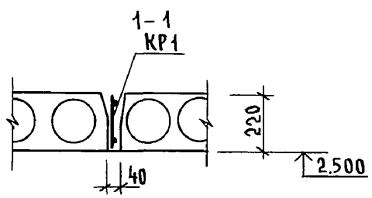


| | | | |
|---|---|---|---|
| Инв. № подл. | Подпись и дата | Взам. инв. № | |
| 2-4065-58 | | | |

Привязан

Инв. №

| | | |
|---|---|---|
| Н.контр. | Бржозовский | |
| Нач.маст | Радыгин | |
| Зам.н.м. | Земляк | |
| ГАП | Бржозовский | |
| Исполн. | Тверитина | |
| Провер. | Байтерякова | |

144-000-961.93 - АС

2-этажный 1-квартирный 4-комнатный жилой дом с возможностью двухсторонней блокировки

| Стадия | Лист | Листов |
|---|---|---|
| Р | 53 | |

Схемы расположения элементов ж.б. перекрытия на отм. 2.500. Элементы блокировки

ЦНИИЭП гражданселькстрой

Альбом I

## Схема расположения элементов ж.б. перекрытия на отм. 5,800

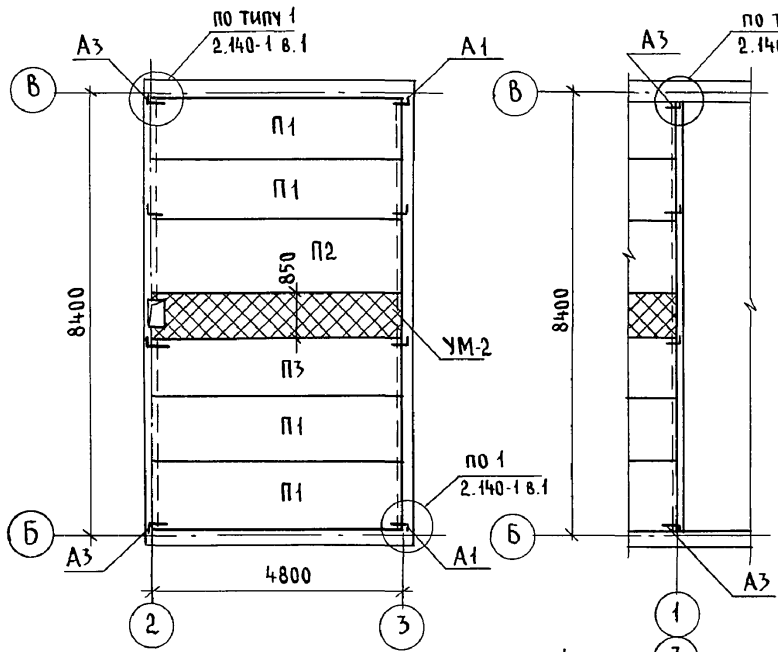


## Элементы блокировки ЭБ-1, ЭБ-2




## Ведомость деталей

| Тип | Эскиз | Тип | Эскиз |
|---|---|---|---|
| А1 | 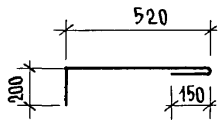  | А3 | 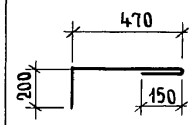  |
| А2 | 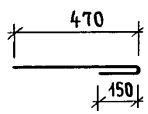  | | |

## Спецификация к схемам расположения элементов перекрытия

| Марка поз. | Обозначение | Наименование | Кол-во на отм. 2,500 | Кол-во на отм. 5,800 | Всего | Масса ед.кг | Примеч. |
|---|---|---|---|---|---|---|---|
| | | Элементы железобетонные | | | | | |
| П1 | Серия 1.141-1 вып. 64 | ПК 48.12-4 А IV т | 5 | 4 | 9 | 1700 | |
| П2 | | ПК 48.15-4 А IV т | 1 | 1 | 2 | 2250 | |
| П3 | | ПК 48.10-6 А IV т | 8 | 1 | 4 | 1400 | |
| П4 | Серия 1.141-1 вып. 64 | ПК 48.12-6 А IV т | 1 | - | 1 | 1700 | |
| | | Монолитные участки | | | | | |
| УМ-1 | лист АС-55 | УМ-1 | 1 | - | 1 | | |
| УМ-2 | лист АС-55 | УМ-2 | 1 | 1 | 2 | | |
| УМ-3 | лист АС-55 | УМ-3 | 1 | - | 1 | | |
| УМ-4 | лист АС-56 | УМ-4 | 1 | - | 1 | | |
| УМ-6 | лист АС-53 | УМ-6 | 1 | - | 1 | | |
| | | Элементы металлические | | | | | |
| А1 | см чертеж | Анкер 10 А II, ГОСТ 5781-82* $\ell$=870 | 7 | 4 | 11 | 0,537 | |
| А2 | | $\ell$=630 | 6 | - | 6 | 0,388 | |
| А3 | | $\ell$=820 | 1 | 4 | 5 | 0,506 | |
| | | Элементы блокировки ЭБ-1, ЭБ-2 | | | | | |
| | | Элементы металлические | | | | | |
| А2 | | Анкер 10 А II, ГОСТ 5781-82* $\ell$=630 | 8 | - | 8 | 0,388 | |
| А3 | см. чертеж | $\ell$=820 | - | 4 | 4 | 0,506 | |

1. Кладку панелей на стены и заделку швов между панелями производить на цементном растворе марки 100
2. Металлические детали анкеровки панелей после устройства соединений оцинковать и защитить слоем цементного раствора марки 100.
3. Отверстия шириной до 150 мм пробить по месту в пустотах не нарушая несущих ребер.
4. Монолитные участки УМ1...УМ3 см. лист АС-55, УМ-4, УМ-5 см. лист АС-56, УМ-6 см. лист АС-53

Привязан

Инв. №

| | | |
|---|---|---|
| Н.контр. | Бржозовский | |
| Нач.маст | Радыгин | |
| Зам.н.м. | Земляк | |
| ГАП | Бржозовский | |
| Испол. | Тверитина | |
| Провер. | Байтерякова | |

144-000-961.93 - АС

2-этажный 1-квартирный 4-комнатный жилой дом с возможностью двухсторонней блокировки

| Стадия | Лист | Листов |
|---|---|---|
| Р | 54 | |

Схемы расположения элементов ж.б. перекрытий на отм. 5,300. Элементы блокировки

ЦНИИЭП гражданселькстрой

Инв.№ подл. | Подпись и дата | Взам.инв.№ | 2-4065-59

Альбом I

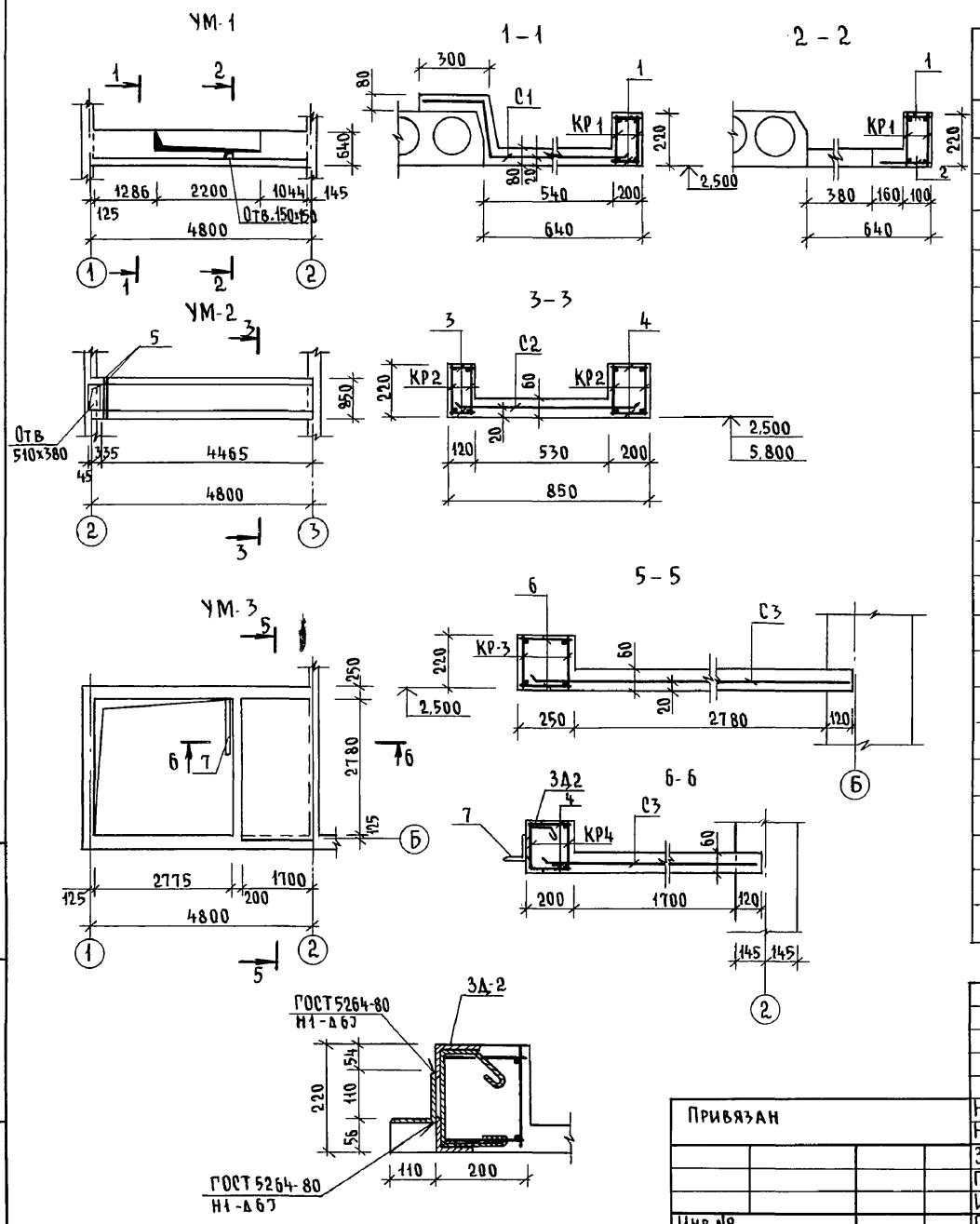


## Спецификация на монолитные участки УМ1...УМ-3

| Марка поз. | Обозначение | Наименование | Кол. | Масса ед. кп. | Примеч. |
|---|---|---|---|---|---|
| | | УМ-1 | | | |
| КР-1 | лист АС-57 | Каркас плоский КР1 | 2 | 13,1 | |
| С1 | ГОСТ 8478-81 | Сетка $\frac{5Вр-100}{5Вр-100}$ x 1280, L=4780 | 1 | 19,0 | |
| 1 | без чертежа | 6 AI, ГОСТ 5781-82*, ℓ=130 | 44 | 0,03 | |
| 2 | —"— | 6 AI, ГОСТ 5781-82*, ℓ=240 | 34 | 0,05 | |
| | | Материал: Бетон кл. В15 | 0,49 | | м³ |
| | | УМ-2 | | | |
| КР-2 | лист АС-57 | Каркас плоский КР-2 | 4 | 10,0 | |
| С2 | ГОСТ 8478-81 | Сетка $\frac{5Вр-100}{5Вр-100}$ x 1040, L=4780 | 1 | 15,8 | |
| 3 | без чертежа | 6 AI, ГОСТ 5781-82* ℓ=100 | 78 | 0,02 | |
| 4 | —"— | 6 AI, ГОСТ 5781-82* ℓ=180 | 78 | 0,04 | |
| 5 | —"— | 12 AIII, ГОСТ 5781-82*, ℓ=880 | 2 | 0,78 | |
| | | Материал: Бетон кл. В15 | 0,46 | | м³ |
| | | УМ-3 | | | |
| КР-3 | лист АС-57 | Каркас плоский КР-3 | 2 | 29,0 | |
| КР-4 | лист АС-57 | Каркас плоский КР-4 | 2 | 6,68 | |
| С3 | ГОСТ 8478-81 | Сетка $\frac{5Вр-100}{5Вр-100}$ x 2350, ℓ=3080 | 1 | 22,6 | Обрезать по месту |
| 4 | без чертежа | 6 AI, ГОСТ 5781-82*, ℓ=180 | 56 | 0,04 | |
| 6 | —"— | 6 AI, ГОСТ 5781-82* ℓ=230 | 78 | 0,05 | |
| 7 | —"— | Уголок $\frac{110×8\ ГОСТ 8509-86*}{С245\ ГОСТ 27772-88}$, ℓ=1200 | 1 | 16,2 | |
| ЗД-2 | лист АС-57 | Закладная деталь ЗД-2 | 1 | 25,9 | |
| | | Материал: Бетон кл. В15 | 0,71 | ' | м³ |

| | | | |
|---|---|---|---|
| Привязан | Н.контр. | Бржозовский | |
| | Нач.маст | Радыгин | |
| | Зам.н.м. | Земляк | |
| | ГАП | Бржозовский | |
| | Исполн. | Тверитина | |
| Инв.№ | Провер. | Байтерякова | |

144-000-961.93 - АС

2-этажный 1-квартирный 4-комнатный жилой дом с возможностью двухсторонней блокировки

| Стадия | Лист | Листов |
|---|---|---|
| Р | 55 | |

Монолитные участки УМ1...УМ3

ЦНИИЭП гражданскельстрой

Инв.N подл. 2-4065-60 | Подпись и дата | Взам.инв.N

ц00044-01 60

Альбом I

Схема расположения монолитного участка УМ-5 (вариант с погребом)

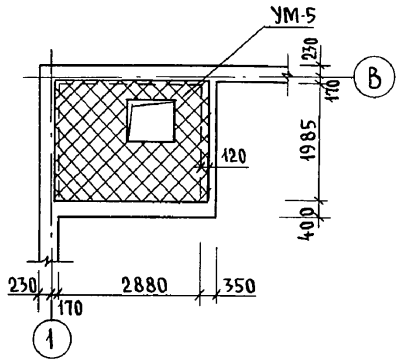


УМ-5

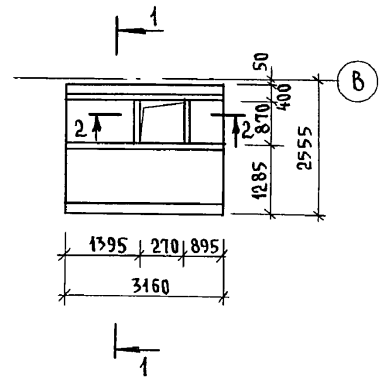


УМ-4

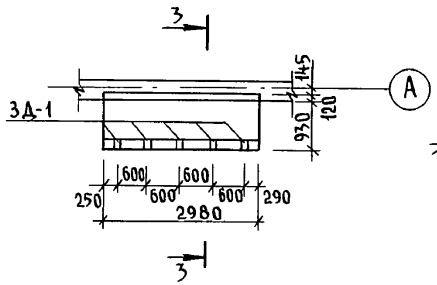


1-1

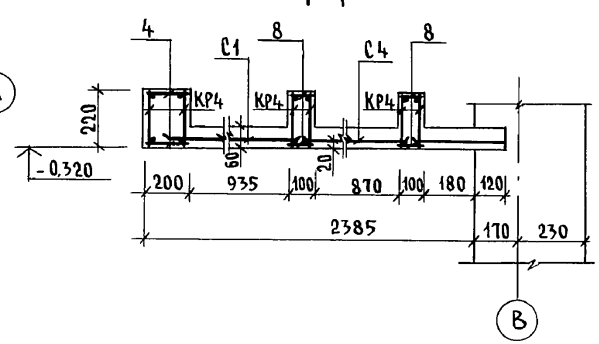


3-3

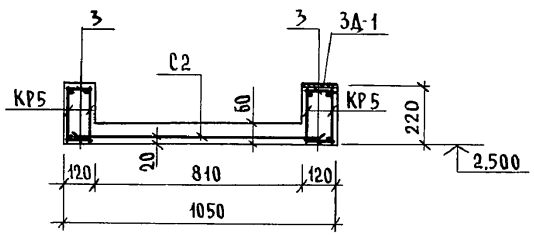


2-2

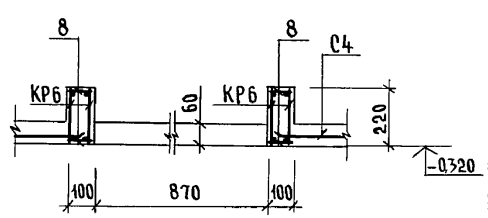


## Спецификация на монолитные участки УМ-4, УМ-5, УМ-6

| Марка поз. | Обозначение | Наименование | Кол. | Масса ед. кг. | Примеч. |
|---|---|---|---|---|---|
| | | **УМ-4** | | | |
| КР5 | см. лист АС-57 | Каркас плоский КР-5 | 4 | 6,3 | |
| С2 | ГОСТ 8478-81 | Сетка $\frac{5Вр-100}{5Вр-100}$ x1040, ℓ=2960 | 1 | 9,81 | |
| | | **Детали** | | | |
| 3 | | 6АI ГОСТ 5781-82*, ℓ=100 | 112 | 0,02 | |
| 3Д-1 | | Закладная деталь 3Д-1 | 5 | 0,8 | |
| | | Материал: бетон кл. В15 | 0,30 | | м³ |
| | | | | | |
| | | **УМ-5** | | | |
| КР4 | см. лист АС-57 | Каркас плоский КР4 | 6 | 6,68 | |
| КР6 | см. лист АС-57 | КР6 | 4 | 2,26 | |
| С1 | ГОСТ 8478-81 | Сетка $\frac{5Вр-100}{5Вр-100}$ x1280, ℓ=3100 | 1 | 12,3 | |
| С4 | ГОСТ 8478-81 | Сетка $\frac{5Вр-100}{5Вр-100}$ x1540, ℓ=3100 | 1 | 15,0 | |
| | | **Детали** | | | |
| 4 | | 6АI, ГОСТ 5781-82*, ℓ=180 | 56 | 0,04 | |
| 8 | | 6АI, ГОСТ 5781-82*, ℓ=80 | 152 | 0,02 | |
| | | Материал: бетон кл. В15 | 0,68 | | м³ |
| | | **УМ-6** | | | |
| КР1 | см. лист АС-57 | Каркас плоский КР1 | 1 | 13,1 | |
| | | материал: бетон кл. В15 | 0,04 | | м³ |

При пропуске инженерных коммуникаций через монолитные участки арматуру сеток вырезать по месту.

Привязан

Инв. №

| | | |
|---|---|---|
| Н.контр. | Бржозовский | |
| Нач.маст | Радыгин | |
| Зам.н.м | Земляк | |
| ГАП | Бржозовский | |
| Испол. | Тверитина | |
| Провер. | Байтерякова | |

144-000-961.93 - АС

2-этажный 1-квартирный 4-комнатный жилой дом с возможностью двухсторонней блокировки

| Стадия | Лист | Листов |
|---|---|---|
| Р | 56 | |

Монолитные участки УМ-4, УМ-5, УМ6

ЦНИИЭП гражданселькстрой

Инв. № подл. | 2-4065-61 | Подпись и дата | Взам. инв. №

400044-01 61

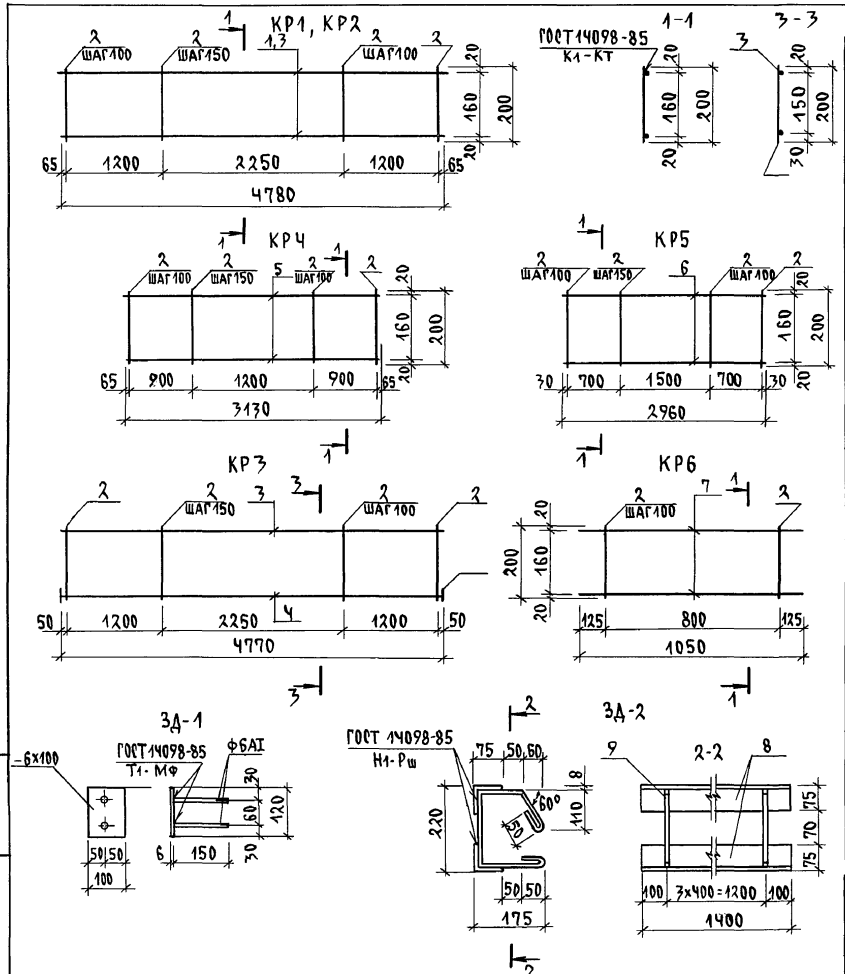


## Спецификация на арматурные изделия

| Марка поз. | Обозначение | Наименование | Кол. | Масса ед.кг. | Примеч. |
|---|---|---|---|---|---|
| | | Каркас плоский КР1 | | 13,1 | |
| 1 | | 14АIII ГОСТ5781-82*; ℓ=4780 | 2 | 5,77 | |
| 2 | | 6АI ГОСТ5781-82*; ℓ=200 | 39 | 0,04 | |
| | | Каркас плоский КР2 | | 10,0 | |
| 3 | | 12АIII ГОСТ 5781-82*; ℓ=4780 | 2 | 4,24 | |
| 2 | | 6АI ГОСТ 5781-82*; ℓ=200 | 39 | 0,04 | |
| | | Каркас плоский КР3 | | 29.0 | |
| 3 | | 12АIII ГОСТ5781-82*; ℓ=4770 | 1 | 4,24 | |
| 4 | | 28АIII ГОСТ5781-82*; ℓ=4770 | 1 | 23,1 | |
| 2 | | 6АI ГОСТ 5781-82*; ℓ=200 | 39 | 0,04 | |
| 10 | | -4х40 ГОСТ 103-76*; ℓ=40 | 2 | 0,05 | |
| | | Каркас плоский КР4 | | 6,68 | |
| 5 | | 12АIII ГОСТ5781-82*; ℓ=3130 | 2 | 2,78 | |
| 2 | | 6АI ГОСТ 5781-82*; ℓ=200 | 28 | 0,04 | |
| | | Каркас плоский КР5 | | 6,3 | |
| 6 | | 12АIII ГОСТ5781-82*; ℓ=2960 | 2 | 2,63 | |
| 2 | | 6АI ГОСТ 5781-82*; ℓ=200 | 26 | 0,04 | |
| | | Каркас плоский КР6 | | 2,26 | |
| 7 | | 12АIII ГОСТ5781-82*; ℓ=1050 | 2 | 0,932 | |
| 2 | | 6АI ГОСТ 5781-82*; ℓ=200 | 10 | 0,04 | |
| | | Закладная деталь ЗД-2 | | 25,9 | |
| 8 | | Уголок $\frac{\text{В75х8 ГОСТ8509-76*}}{\text{Ст3 ГОСТ 535-}}$; ℓ=1400 | 2 | 12,6 | |
| 9 | | 6АI ГОСТ5781-82*; ℓ=650 | 5 | 0,14 | |
| ЗД-1 | | Закладная деталь ЗД-1 | 1 | 0,8 | |

Альбом I

| | | | |
|---|---|---|---|
| Н.контр. | Бржозовский | | |
| Нач.мас. | Радыгин | | |
| Зам.Н.М. | Земляк | | |
| ГАП | Бржозовский | | |
| Исполн. | Тверитина | | |
| Провер. | Байтерякова | | |

Привязан

Инв.№

144-000-961.93 АС

2-этажный 1-квартирный 4-комнатный жилой дом с возможностью двухсторонней блокировки

| Стадия | Лист | Листов |
|---|---|---|
| Р | 57 | |

Каркасы плоские КР1...КР6. Закладные детали ЗД-1, ЗД-2

ЦНИИЭП граждансельстрой

Инв.N подл. 2-4065-62 | Подпись и дата | Взам.инв.N

Альбом I

## Схема расположения перемычек 1 этажа

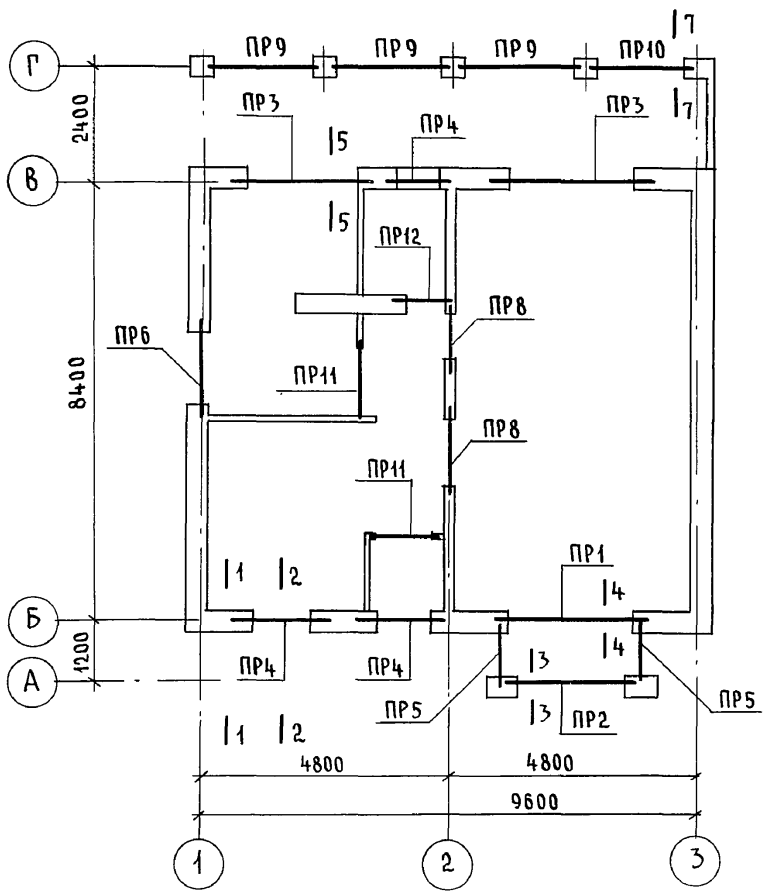


## Схема расположения перемычек 2 этажа

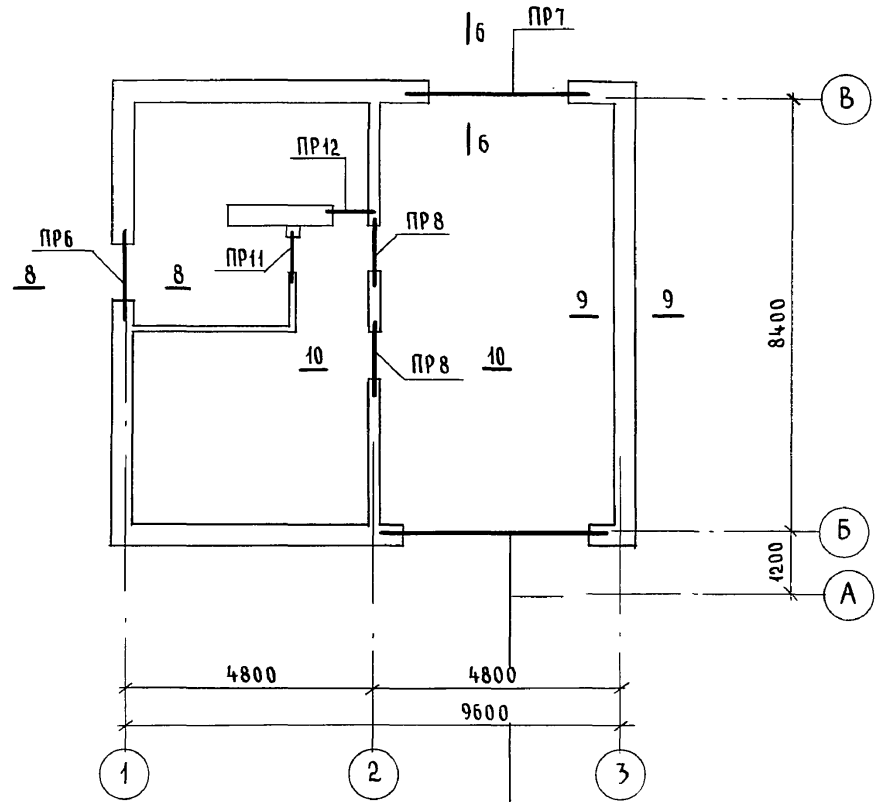


МПР1 ОСНОВНОЕ РЕШЕНИЕ

МПР2 ВАРИАНТ ДЛЯ СТЕН ПРИ $t^{o}_{н.в} = -40^{o}C$

МПР3 ВАРИАНТ СТЕН ИЗ МЕЛКИХ БЛОКОВ ЯЧЕИСТОГО БЕТОНА

Данный лист см. совместно с листами АС-59 ... АС-61, АС-65.

| | | | |
|---|---|---|---|
| Привязан | | 144-000-961.93 - АС | |
| Н.контр. | Бржозовский | 2-этажный 1-квартирный 4-комнатный жилой дом с возможностью двухсторонней блокировки | Стадия: Р; Лист: 58; Листов: |
| Нач.маст | Радыгин | | |
| Зам.н.м. | Земляк | | |
| ГАП | Бржозовский | Схемы расположения перемычек. Планы | ЦНИИЭП граждансельстрой |
| Испол. | Образцова | | |
| Инв.№ | Провер. Муратова | | |

Инв.№ подл. | 2-4065-63 | Подпись и дата | Взам. инв.№

Альбом I

## Ведомость перемычек

| Тип | Схема сечения | Тип | Схема сечения | Тип | Схема сечения |
|---|---|---|---|---|---|
| ПР1 1шт | 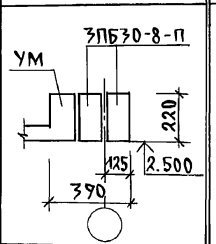 | ПР5 2шт | 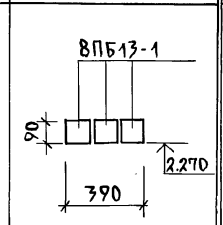 | ПР9 3шт | 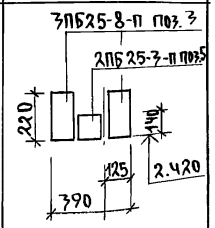 |
| ПР2 1шт | 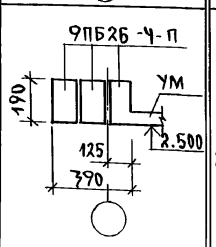 | ПР6 2шт | 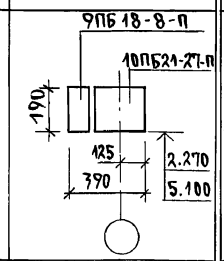 | ПР10 1шт | 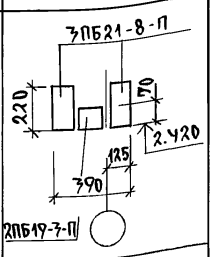 |
| ПР3 2шт | 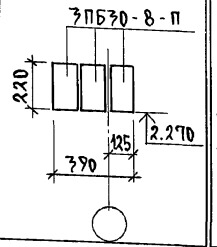 | ПР7 1шт | 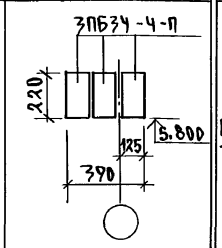 | ПР11 3шт | 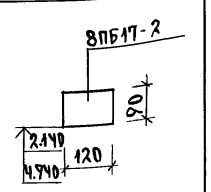 |
| ПР4 3шт | 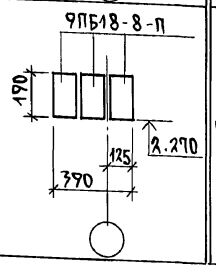 | ПР8 4шт | 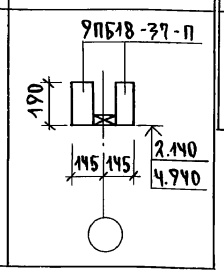 | ПР12 2шт | 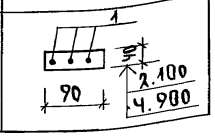 |

## Спецификация к схемам расположения перемычек

| Марка поз. | Обозначение | Наименование | Кол. шт | Масса ед.кг | Примечание |
|---|---|---|---|---|---|
| | | **Сборные ж.б. перемычки** | | | |
| 3ПБ34-Ч-П | 1.038.1-1.1 080000-01 | 3ПБ34-Ч-П | 3 | 222 | |
| 3ПБ30-8-П | 070000-03 | 3ПБ30-8-П | 8 | 197 | |
| 3ПБ25-8-П | 060000-05 | 3ПБ25-8-П | 6 | 162 | |
| 3ПБ21-8-П | 060000-03 | 3ПБ21-8-П | 2 | 137 | |
| 2ПБ25-3-П | 040000-03 | 2ПБ25-3-П | 3 | 103 | |
| 2ПБ19-3-П | 030000-03 | 2ПБ19-3-П | 1 | 81 | |
| 9ПБ26-Ч-П | 1.038.1-1.4 20000-05 | 9ПБ26-Ч-П | 2 | 148 | |
| 9ПБ18-8-П | 50000-01 | 9ПБ18-8-П | 11 | 103 | |
| 10ПБ21-27-П | 70000-03 | 10ПБ21-27-П | 2 | 246 | |
| 9ПБ18-37-П | 40000-05 | 9ПБ18-37-П | 8 | 103 | |
| 8ПБ17-2 | 10000-03 | 8ПБ17-2 | 3 | 45 | |
| 8ПБ13-1 | 10000-01 | 8ПБ13-1 | 6 | 35 | |
| | | | | | |
| | | **Монолитная перемычка** | | | |
| МПР1 | АС-65 | МПР1 | 1 | | |
| | | | | | |
| | | **Детали** | | | |
| 1 | Без чертежа | БАIII ГОСТ 5781-82* | 9 | 0.222 | м.п |
| | | | | | |
| | | **Материалы** | | | |
| | | Цементный р-р М100 | 0.011 | | $м^3$ |

Схемы расположения перемычек см. лист АС-58

| | | | |
|---|---|---|---|
| Н.контр | Бржозовский | | |
| Нач.мас. | Радыгин | | |
| Зам.н.м. | Земляк | | |
| ГАП | Бржозовский | | |
| Разраб. | Муратова | | |
| Исполн. | Образцова | | |
| Провер. | Васильева | | |

144-000-961.93 АС

2-7этажный, 1-квартирный 4-комнатный жилой дом с возможностью двухсторонней блокировки

| Стадия | Лист | Листов |
|---|---|---|
| Р | 59 | |

Ведомость перемычек. Спецификация

ЦНИИЭП гражданельстрой

Привязан

Инв. №

Инв. № подл. | Подпись и дата | Взам. инв. №

2-4065-64

Ц00044-01 64

Альбом I

## Ведомость перемычек

| Тип | Схема сечения | Тип | Схема сечения | Тип | Схема сечения |
|---|---|---|---|---|---|
| ПР1 1шт | 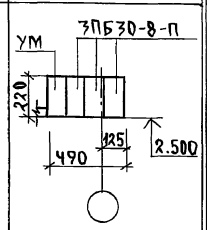  | ПР5 2шт | 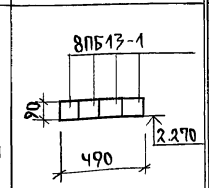  | ПР9 3шт | 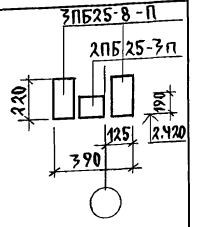  |
| ПР2 1шт | 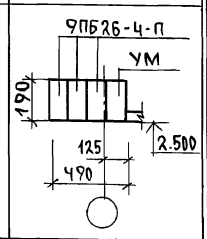  | ПР6 2шт | 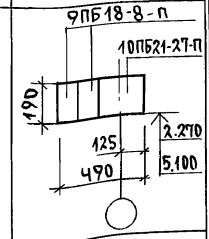  | ПР10 1шт | 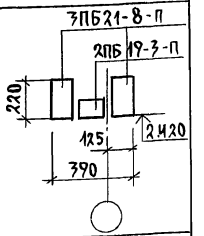  |
| ПР3 2шт | 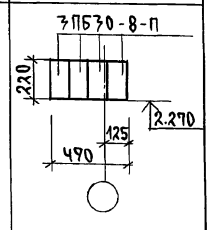  | ПР7 1шт | 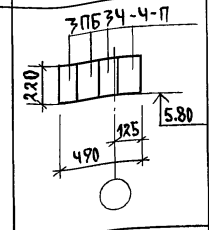  | ПР11 3шт | 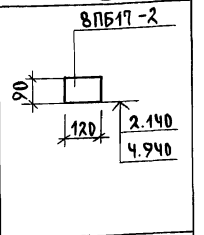  |
| ПР4 3шт | 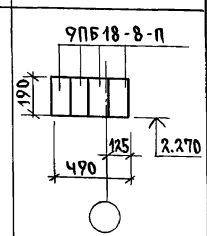  | ПР8 4шт | 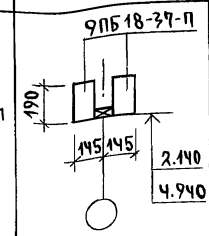  | ПР12 2шт | 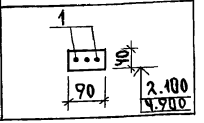  |

Привязан

Инв.№

## Спецификация к схемам расположения перемычек

| Марка поз. | Обозначение | Наименование | Кол. шт. | Масса ед.кг | Примечание |
|---|---|---|---|---|---|
| | | Сборные жел.бет.перемычки | | | |
| 3ПБ34-Ч-П | 1.038.1-1.1 080000-01 | 3ПБ34-Ч-П | Ч | 222 | |
| 3ПБ30-8-П | 070000-03 | 3ПБ30-8-П | 11 | 197 | |
| 3ПБ25-8-П | 060000-05 | 3ПБ25-8-П | 6 | 162 | |
| 3ПБ21-8-П | 060000-03 | 3ПБ21-8-П | 2 | 137 | |
| 2ПБ25-3-П | 040000-03 | 3ПБ25-3-П | 3 | 103 | |
| 2ПБ19-3-П | 030000-03 | 2ПБ19-3-П | 1 | 81 | |
| 9ПБ26-4-П | 1.038.1-1.4 20000-05 | 9ПБ26-4-П | 3 | 148 | |
| 9ПБ18-8-П | 50000-01 | 9ПБ18-8-П | 16 | 103 | |
| 10ПБ21-27-П | 70000-03 | 10ПБ21-27-П | 2 | 246 | |
| 9ПБ18-37-П | 40000-05 | 9ПБ18-37-П | 8 | 103 | |
| 8ПБ17-2 | 10000-03 | 8ПБ17-2 | 3 | 45 | |
| 8ПБ13-1 | 10000-01 | 8ПБ13-1 | 8 | 35 | |
| | | Монолитная перемычка | | | |
| МПР2 | АС-65 | МПР-2 | 1 | | |
| | | Детали | | | |
| 1 | БЕЗ ЧЕРТ. | 6А III ГОСТ 5781-82* | 9 | 0.222 | м.п. |
| | | Материалы | | | |
| | | Цементный р-р М100 | 0.011 | | м³ |

Схемы расположения перемычек см. лист АС-58

| | | | |
|---|---|---|---|
| Н.контр. | Бржозовский | 144-000-961.93 АС | |
| Нач.мас | Радыгин | 2-7этажный 1-квартирный 3-комнатный жилой дом с возможностью двухсторонней блокировки | Стадия Р; Лист 60; Листов |
| Зам.нач | Земляк | | |
| ГАП | Бржозовский | | |
| Разраб. | Муратова | Ведомость перемычек. Спецификация. Вариант стен толщ. 490мм | ЦНИИЭП гражданселькетрой |
| Исполн. | Образцова | | |
| Провер. | Васильева | | |

Инв.№ подл. | Подпись и дата | Взам.инв.№ | 2-4065-65

Альбом I

## Ведомость перемычек

| Тип | Схема сечения | Тип | Схема сечения | Тип | Схема сечения |
|---|---|---|---|---|---|
| ПР1 1шт | 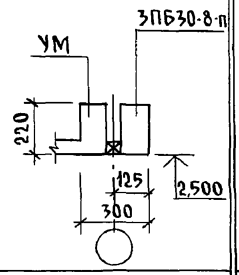 | ПР5 2шт | 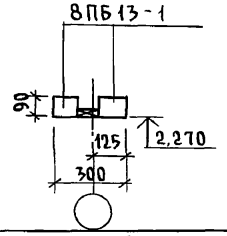 | ПР9 3шт | 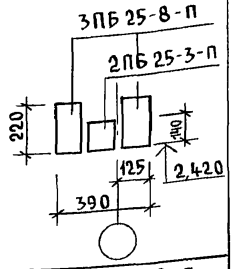 |
| ПР2 1шт | 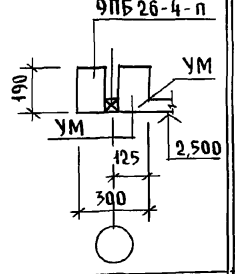 | ПР6 2шт | 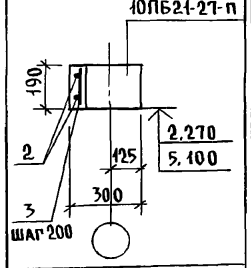 | ПР10 1шт | 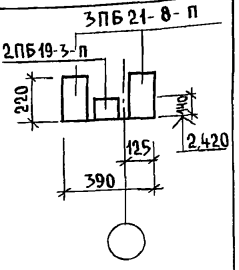 |
| ПР3 2шт | 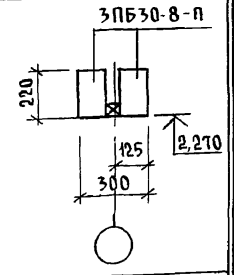 | ПР7 1шт | 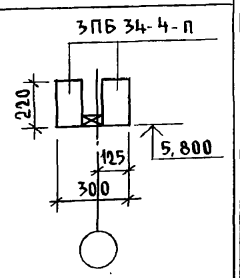 | ПР11 3шт | 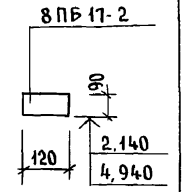 |
| ПР4 3шт | 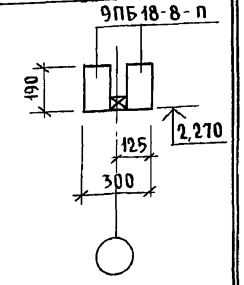 | ПР8 4шт | 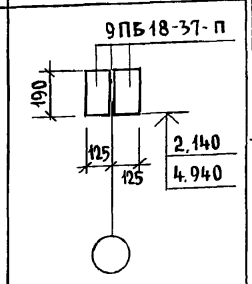 | ПР12 2шт | 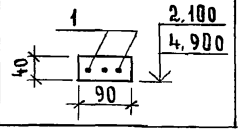 |

## Спецификация к схемам расположения перемычек

| Марка поз. | Обозначение | Наименование | Кол. шт. | Масса ед. кг. | Примечание |
|---|---|---|---|---|---|
| | | **Сборные ж.б. перемычки** | | | |
| 3ПБ34-4-п | 1.038.1-1.1 080000-01 | 3ПБ 34-4-п | 2 | 222 | |
| 3ПБ30-8-п | 070000-03 | 3ПБ 30-8-п | 5 | 197 | |
| 3ПБ25-8-п | 06000-05 | 3ПБ 25-8-п | 6 | 162 | |
| 3ПБ21-8-п | 060000-03 | 3ПБ 21-8-п | 2 | 137 | |
| 2ПБ25-3-п | 040000-03 | 2ПБ 25-3-п | 1 | 103 | |
| 2ПБ19-3-п | 030000-03 | 2ПБ 19-3-п | 1 | 81 | |
| 9ПБ26-4-п | 1.038.1-1.4 20000-05 | 9ПБ 26-4-п | 1 | 148 | |
| 9ПБ18-8-п | 50000-01 | 9ПБ 18-8-п | 6 | 103 | |
| 10ПБ21-27п | 70000-03 | 10ПБ 21-27-п | 2 | 246 | |
| 9ПБ18-37-п | 40000-05 | 9ПБ 18-37-п | 8 | 103 | |
| 8ПБ17-2 | 10000-03 | 8ПБ 17-2 | 3 | 45 | |
| 8ПБ13-1 | 10000-01 | 8ПБ 13-1 | 4 | 35 | |
| | | | | | |
| | | **Монолитная перемычка** | | | |
| МПР3 | АС-65 | МПР3 | 1 | | |
| | | **Детали** | | | |
| 1 | без чертежа | 16 А III, ГОСТ 5781-82*, ℓ=2100 | 4 | 3,20 | |
| 2 | без чертежа | 6 А III, ГОСТ 5781-82*, | 9 | 0,222 | п.м |
| 3 | без чертежа | 6 А I, ГОСТ 5781-82*, ℓ=180 | 11 | 0,40 | |
| | | Материалы: Бетон кл. В15 | 0,04 | | м³ |
| | | Цементный р-р М 100 | 0,011 | | м³ |

Схемы расположения перемычек см. лист АС-58

Привязан

Инв. №

| | | |
|---|---|---|
| Н.контр. | Бржозовский | |
| Нач.маст. | Радыгин | |
| Зам.н.м. | Земляк | |
| ГАП | Бржозовский | |
| Разраб. | Муратова | |
| Исполн. | Образцова | |
| Провер. | Муратова | |

144-000-961.93 - АС

2-этажный 1-квартирный 4-комнатный жилой дом с возможностью двухсторонней блокировки

| Стадия | Лист | Листов |
|---|---|---|
| Р | 61 | |

Ведомость перемычек. Спецификация. Вариант дома со стенами из мелких блоков ячеистого бетона

ЦНИИЭП гражданселькстрой

Инв. № подл. | 2-4065-66 | Подпись и дата | Взам. инв. №

Альбом I

## Схема расположения перемычек
## Вариант дома с пристроенным гаражом

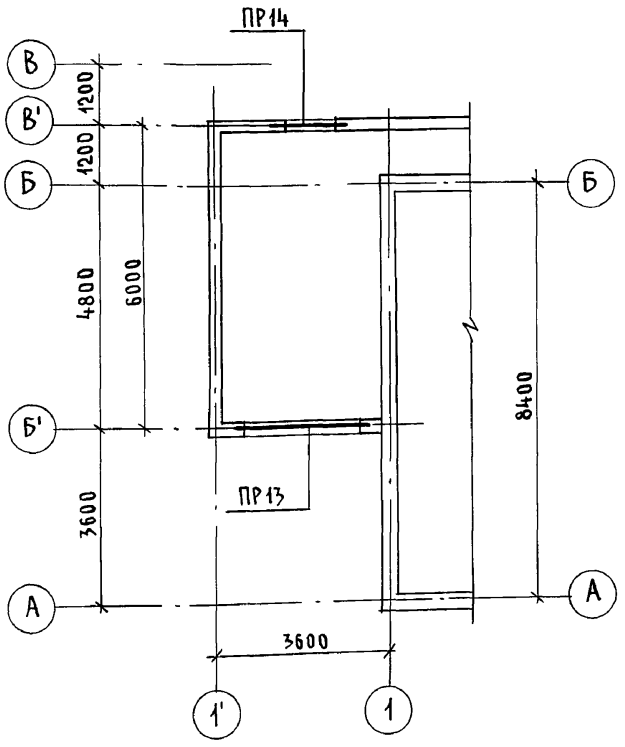


## Ведомость перемычек

| Тип | Схема сечения |
|---|---|
| ПР13 1шт | 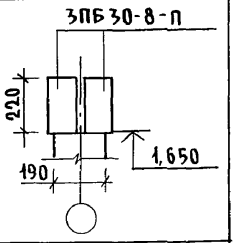 |
| ПР14 1шт. | 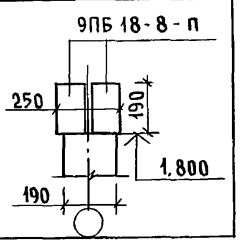 |



| Марка поз. | Обозначение | Наименование | Кол. шт. | Масса ед. кг. | Примечание |
|---|---|---|---|---|---|
| | | **Сборные ж.б. перемычки** | | | |
| 3ПБ34-4-п | 1.038.1-1.1 080000-01 | 3ПБ 34-4-п | 3 | 222 | |
| 3ПБ30-8-п | 070000-03 | 3ПБ 30-8-п | 10 | 197 | |
| 3ПБ25-8-п | 060000-05 | 3ПБ 25-8-п | 6 | 162 | |
| 3ПБ21-8-п | 060000-03 | 3ПБ 21-8-п | 2 | 137 | |
| 2ПБ25-3-п | 040000-03 | 2ПБ 25-3-п | 3 | 103 | |
| 2ПБ19-3-п | 030000-03 | 2ПБ 19-3-п | 1 | 81 | |
| 9ПБ26-4-п | 1.038.1-1.1 20000-05 | 9ПБ 26-4-п | 2 | 148 | |
| 9ПБ18-8-п | 50000-01 | 9ПБ 18-8-п | 11 | 103 | |
| 9ПБ18-37п | 40000-05 | 9ПБ 18-37-п | 8 | 103 | |
| 8ПБ17-2 | 10000-03 | 8ПБ 17-2 | 3 | 45 | |
| 8ПБ13-1 | 10000-01 | 8ПБ 13-1 | 6 | 35 | |
| | | | | | |
| | | **Монолитная перемычка** | | | |
| МПР1 | АС-65 | МПР1 | 1 | | |
| | | **Детали** | | | |
| 1 | без чертежа | 6AIII, ГОСТ 5781-82* | 9 | 0,222 | п.м. |
| | | | | | |
| | | **Материалы** | | | |
| | | Цементный р-р М100 | 0,011 | | м³ |
| | | | | | |

## Выборка перемычек

| Марка | Кол. | Марка | Кол. |
|---|---|---|---|
| ПР1 | 1 | ПР9 | 3 |
| ПР2 | 1 | ПР10 | 1 |
| ПР3 | 2 | ПР11 | 3 |
| ПР4 | 3 | ПР12 | 2 |
| ПР5 | 2 | ПР13 | 1 |
| ПР7 | 1 | ПР14 | 1 |
| ПР8 | 4 | МПР1 | 1 |

Схемы расположения перемычек и ведомость перемычек основного здания см. листы АС-58, АС-59.

Привязан

Инв. №

Инв. № подл. | 2-4065-67 | Подпись и дата | Взам. инв. №

| | | |
|---|---|---|
| Н.контр. | Земляк | |
| Нач. маст | Радыгин | |
| Зам. н.м. | Земляк | |
| ГАП | Бржозовский | |
| Разраб. | Муратова | |
| Исполн. | Муратова | |
| Провер. | Байтерякова | |

144-000-961.93 - АС

2-этажный 1-квартирный 4-комнатный жилой дом с возможностью двухсторонней блокировки

Схема расположения перемычек. Вариант дома с пристроенным гаражом

| Стадия | Лист | Листов |
|---|---|---|
| Р | 62 | |

ЦНИИЭП гражданельстрой

Альбом I

План 1 этажа

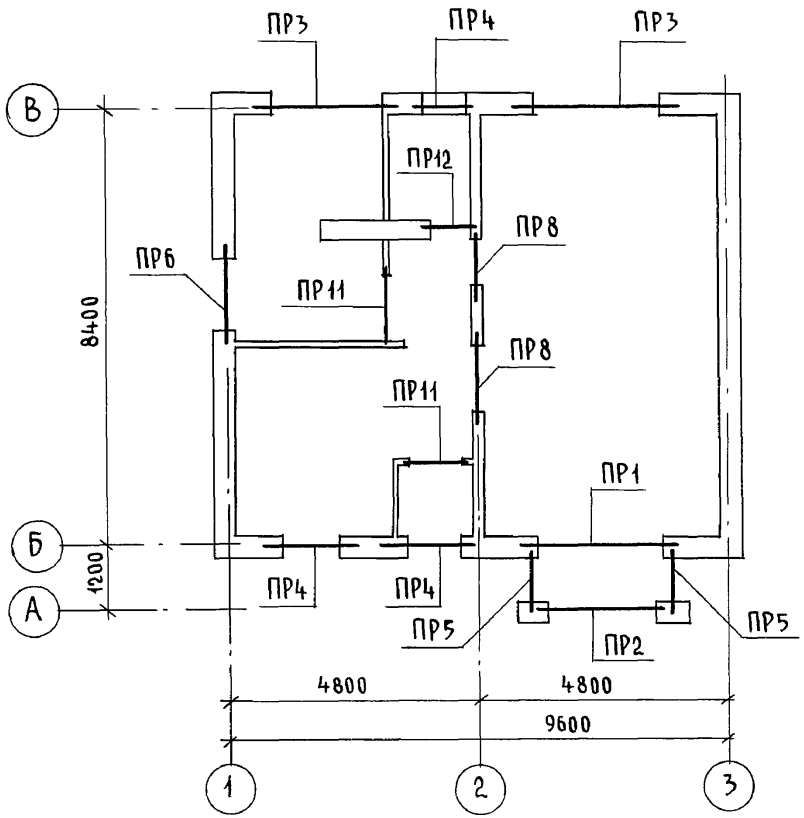


План 2 этажа

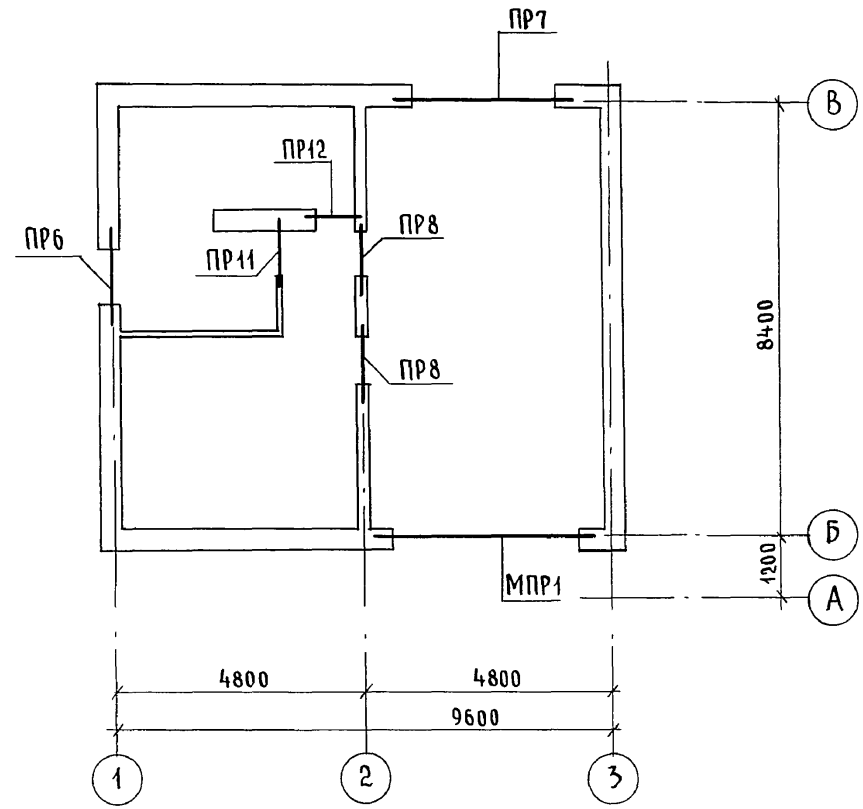


Выборка перемычек

| Марка | Кол. | Марка | Кол. |
|---|---|---|---|
| ПР1 | 1 | ПР8 | 4 |
| ПР2 | 1 | ПР11 | 3 |
| ПР3 | 2 | ПР12 | 2 |
| ПР4 | 3 | МПР1 | 1 |
| ПР5 | 2 | | |
| ПР6 | 2 | | |
| ПР7 | 1 | | |

Взам. инв. N | Подпись и дата | Инв. N подл. 2-4067-68

Привязан

Инв. №

| | | |
|---|---|---|
| Н.контр. | Бржозовский | |
| Нач.маст | Радыгин | |
| Зам.н.м. | Земляк | |
| ГАП | Бржозовский | |
| Исполн. | Образцова | |
| Провер. | Муратова | |

144-000-961.93 - АС

2-этажный 1-квартирный 4-комнатный жилой дом с возможностью двухсторонней блокировки

| Стадия | Лист | Листов |
|---|---|---|
| Р | 63 | |

Схема расположения перемычек/Вариант дома с люфт-клозетом/

ЦНИИЭП гражданселькстрой

Альбом I

## Ведомость перемычек

| Тип | Схема сечения |
|---|---|
| ПР1 1шт. | 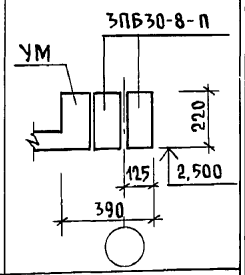  |
| ПР2 1шт | 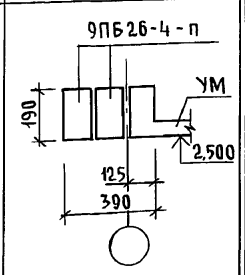  |
| ПР3 2шт | 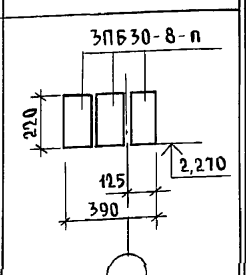  |
| ПР4 3шт | 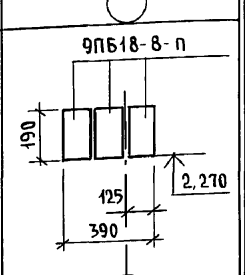  |
| ПР5 2шт | 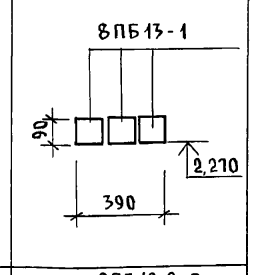  |
| ПР6 2шт | 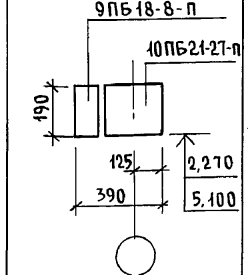  |
| ПР7 1шт | 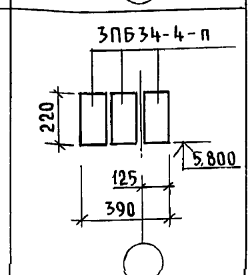  |
| ПР8 4шт | 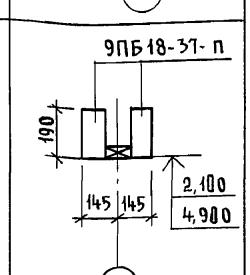  |
| ПР11 3шт | 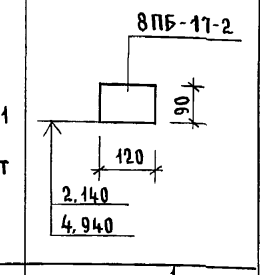  |
| ПР12 2шт | 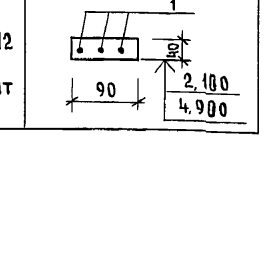  |

| Марка поз. | Обозначение | Наименование | Кол | Масса ед.кг | Примечание |
|---|---|---|---|---|---|
| | | Сборные ж.б. перемычки | | | |
| 3ПБ34-4-П | 1.038.1-1.1 080000-01 | 3ПБ34-4-П | 3 | 222 | |
| 3ПБ30-8-П | 070000-03 | 3ПБ30-8-П | 8 | 197 | |
| 9ПБ26-4-П | 1.038.1-1.4 20000-05 | 9ПБ26-4-П | 2 | 148 | |
| 9ПБ18-8-П | 50000-01 | 9ПБ18-8-П | 11 | 103 | |
| 10ПБ21-27-П | 70000-03 | 10ПБ21-27-П | 2 | 246 | |
| 9ПБ18-37-П | 40000-05 | 9ПБ18-37-П | 8 | 103 | |
| 8ПБ17-2 | 10000-03 | 8ПБ17-2 | 3 | 45 | |
| 8ПБ13-1 | 10000-01 | 8ПБ13-1 | 6 | 35 | |
| | | Монолитная перемычка | | | |
| МПР1 | лист АС-65 | МПР1 | 1 | | |
| | | Детали | | | |
| 1 | без чертежа | 6А III, ГОСТ 5781-82* | 9 | 0,222 | п.м. |
| | | Материалы | | | |
| | | Цементный р-р М100 | 0,011 | | м³ |

Схемы расположения перемычек см. с листом АС-63

Привязан

Инв. N

Инв. № подл. | Подпись и дата | Взам. инв.
2-4065-69

| | | |
|---|---|---|
| Н.контр. | Земляк | |
| Нач.маст | Радыгин | |
| Зам.н.м. | Земляк | |
| ГАП | Бржозовский | |
| Разраб. | Муратова | |
| Исполн. | Муратова | |
| Провер. | Васильева | |

144-000-961.93 - АС

2-этажный 1-квартирный 4-комнатный жилой дом с возможностью двухсторонней блокировки

| Стадия | Лист | Листов |
|---|---|---|
| Р | 64 | |

Ведомость перемычек. Спецификация. Вариант дома с люфт-клозетом

ЦНИИЭП гражданселькстрой

Альбом I

## Монолитная перемычка МПР1; МПР2; МПР3

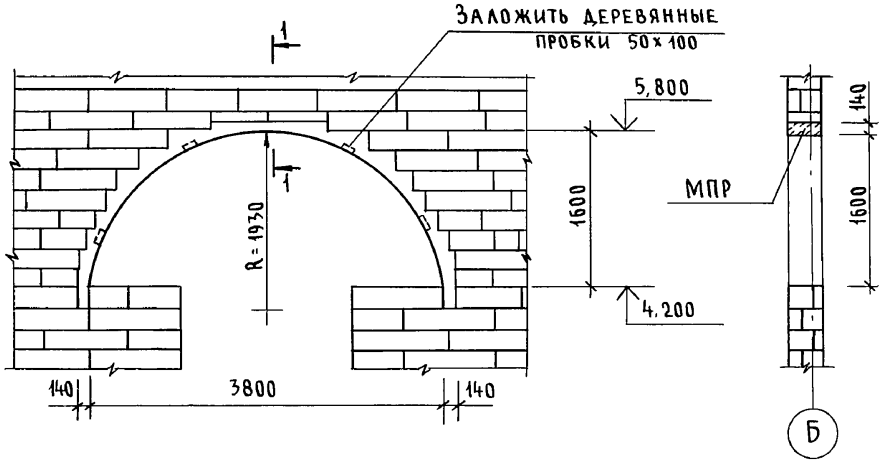


### 1-1 (МПР1)
Основное решение

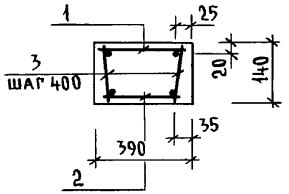


### 1-1 (МПР3)
Вариант для стен из мелких блоков ячеистого бетона

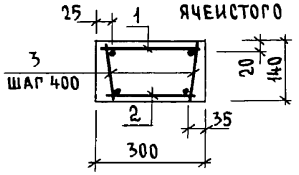


### 1-1 (МПР2)
Вариант на $t^{\circ}_{н.в}=40^{\circ}$

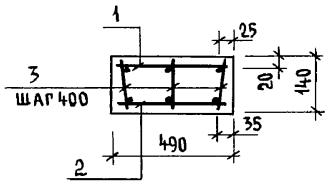


| Марка поз. | Обозначение | Наименование | Кол. | Масса ед. кг | Примечание |
|---|---|---|---|---|---|
| | | Перемычка МПР1 | | | основной вариант |
| | | Арматурное изделие | | | |
| 1 | лист АС-66 | Каркас плоский К1 | 1 | 11,10 | |
| 2 | лист АС-66 | К2 | 1 | 10,48 | |
| | | Детали | | | |
| 3 | без чертежа | 6 AI, ГОСТ 5781-82*, ℓ=120 | 32 | 0,03 | |
| | | Материалы: Бетон кл. В15 | 0,33 | | м³ |
| | | Перемычка МПР2 | | | вариант стен при |
| | | Арматурное изделие | | | $t_{н.в}=-40^{\circ}$ |
| 1 | лист АС-66 | Каркас плоский К5 | 1 | 16,00 | |
| 2 | лист АС-66 | К6 | 1 | 15,10 | |
| | | Детали | | | |
| 3 | без чертежа | 6 AI, ГОСТ 5781-82*, ℓ=120 | 32 | 0,03 | |
| | | Материалы: Бетон кл. В15 | 0,41 | | м³ |
| | | Перемычка МПР3 | | | вариант |
| | | Арматурное изделие | | | стен из мелких |
| 1 | лист АС-66 | Каркас плоский К3 | 1 | 10,42 | блоков ячеистого |
| 2 | лист АС-66 | К4 | 1 | 9,86 | бетона |
| | | Детали | | | |
| 3 | без чертежа | 6 AI, ГОСТ 5781-82*, ℓ=120 | 32 | 0,03 | |
| | | Материалы: Бетон кл. В15 | 0,25 | | м³ |

Схемы расположения перемычек см. лист АС-58

Привязан

Инв.№

| | | |
|---|---|---|
| Н.контр. | Земляк | |
| Нач.маст | Радыгин | |
| Зам.н.м. | Земляк | |
| ГАП | Брюзовский | |
| Разраб. | Муратова | |
| Исполн. | Муратова | |
| Провер. | Байтерякова | |

144-000-961.93 - АС

2-этажный 1-квартирный 4-комнатный жилой дом с возможностью двухсторонней блокировки

| Стадия | Лист | Листов |
|---|---|---|
| Р | 65 | |

Монолитные перемычки МПР1; МПР2; МПР3

ЦНИИЭП граждансельстрой

Инв.№ подл. | 2-4065-70 | Подпись и дата | Взам.инв.№

Альбом I

## Каркасы К1; К2; К3; К4

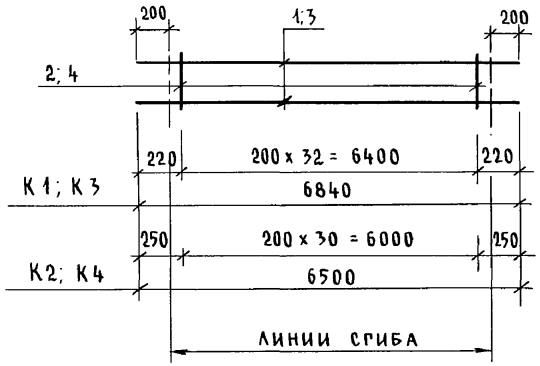


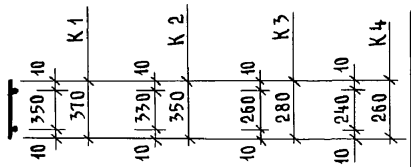


### Эскиз поз. 3

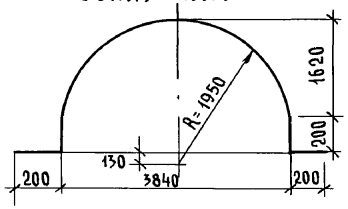


## Каркасы К5; К6

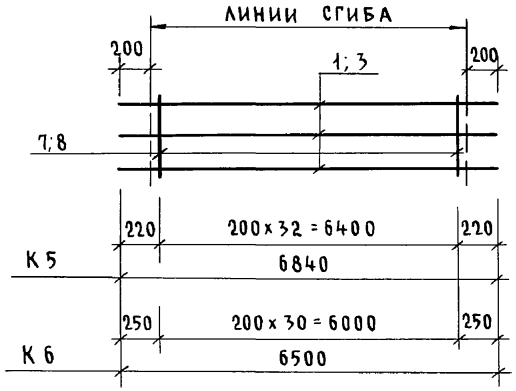


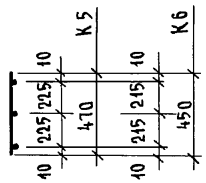


### Эскиз поз. 1

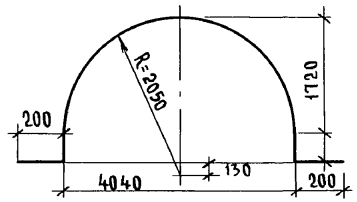


## Спецификация на одно арматурное изделие

| Марка поз. | Обозначение | Наименование | Кол | Масса ед. кг. | Примечание |
|---|---|---|---|---|---|
| | | Каркас К1 | | 11,10 | |
| 1 | | 10AIII, ГОСТ 5781-82*, ℓ=6840 | 2 | 4,22 | |
| 2 | | 6AI —"— , ℓ=370 | 33 | 0,08 | |
| | | | | | |
| | | Каркас К2 | | 10,48 | |
| 3 | | 10AIII, ГОСТ 5781-82*, ℓ=6500 | 2 | 4,00 | |
| 4 | | 6AI —"— ℓ=350 | 31 | 0,08 | |
| | | | | | |
| | | Каркас К3 | | 10,42 | |
| 1 | | 10AIII, ГОСТ 5781-82*, ℓ=6840 | 2 | 4,22 | |
| 5 | | 6AI —"— ℓ=280 | 33 | 0,06 | |
| | | | | | |
| | | Каркас К4 | | 9,86 | |
| 3 | | 10AIII, ГОСТ 5781-82*, ℓ=6500 | 2 | 4,00 | |
| 6 | | 6AI —"— ℓ=260 | 31 | 0,06 | |
| | | | | | |
| | | Каркас К5 | | 16,00 | |
| 1 | | 10AIII, ГОСТ 5781-82*, ℓ=6840 | 3 | 4,22 | |
| 7 | | 6AI —"— ℓ=470 | 33 | 0,10 | |
| | | | | | |
| | | Каркас К6 | | 15,10 | |
| 3 | | 10AIII, ГОСТ 5781-82*, ℓ=6500 | 3 | 4,00 | |
| 8 | | 6AI —"— ℓ=450 | 31 | 0,10 | |

Инв.№ подл. | 2-1065-71
Подпись и дата | Взам.инв.№

Привязан

Инв. №

| | | |
|---|---|---|
| Н.контр. | Земляк | |
| Нач.маст. | Радыгин | |
| Зам.н.м. | Земляк | |
| ГАП | Бржозовский | |
| Разраб. | Муратова | |
| Исполн. | Муратова | |
| Провер. | Байтерякова | |

144-000-961.93 - АС

2-этажный 1-квартирный 4-комнатный жилой дом с возможностью двухсторонней блокировки

| Стадия | Лист | Листов |
|---|---|---|
| Р | 66 | |

Монолитные перемычки. Арматурные изделия

ЦНИИЭП гражданельстрой

Альбом I

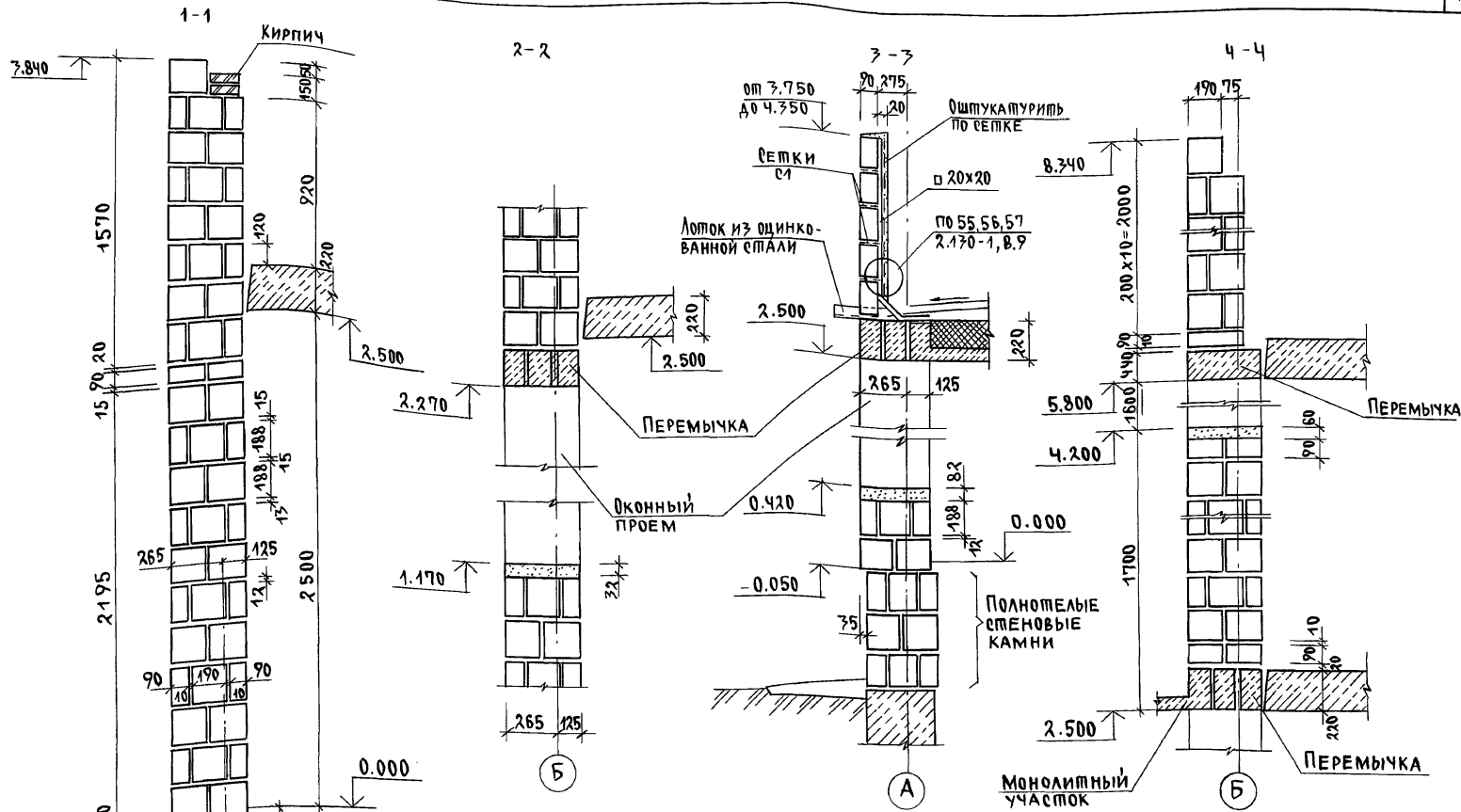


Данный лист см. совместно с листом АС-58

Привязан

Инв. №

| | | |
|---|---|---|
| Н.контр. | Земляк | |
| Нач. мас. | Радыгин | |
| Зам. н.м. | Земляк | |
| ГАП | Бржозовский | |
| Разраб. | Муратова | |
| Исполн. | Муратова | |
| Провер. | Байтерякова | |

144-000-961.93 АС

2-этажный, 1-квартирный 4-комнатный жилой дом с возможностью двухсторонней блокировки

| Стадия | Лист | Листов |
|---|---|---|
| Р | 67 | |

Схемы сечений наружных стен по осям А, Б

ЦНИИЭП гражданселькстрой

Инв. № подл. | Подпись и дата | Взам. инв. №

2-4065-72

Альбом I

5-5

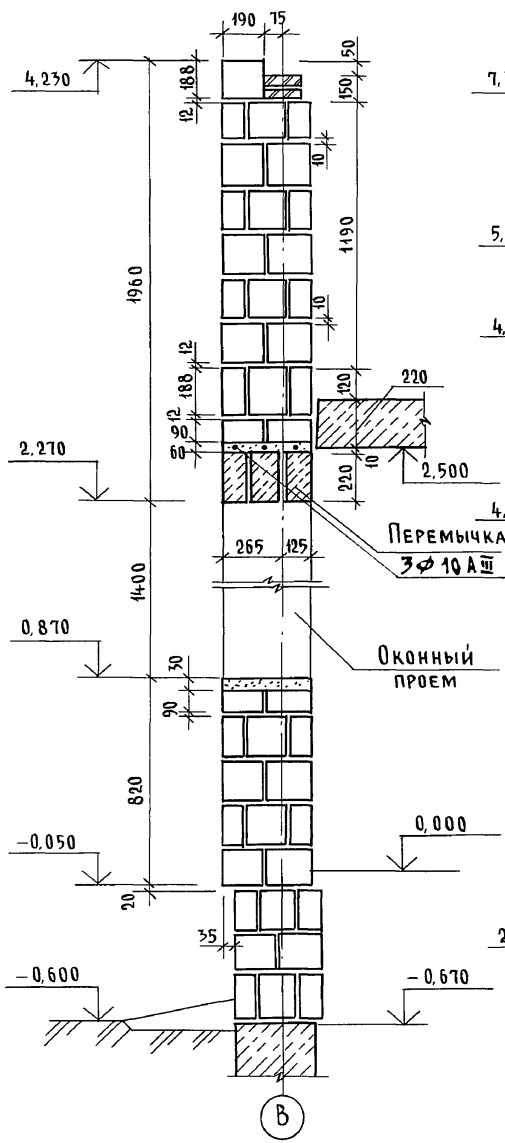


6-6

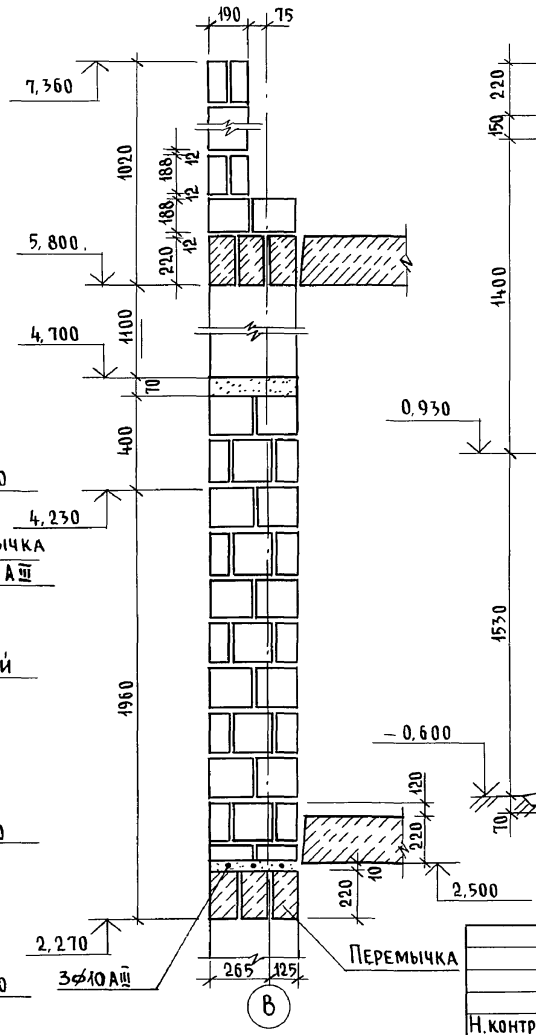


7-7

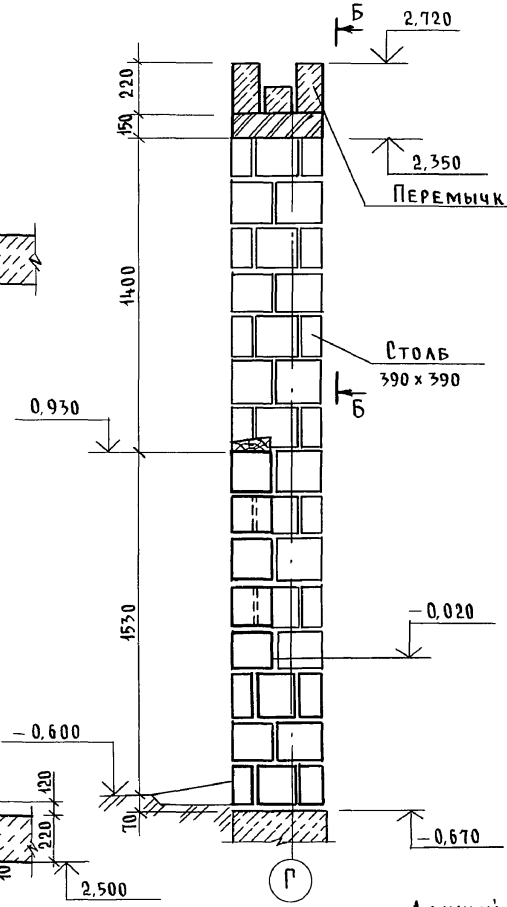


Б-Б

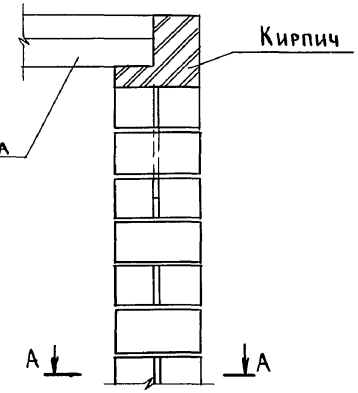


А-А

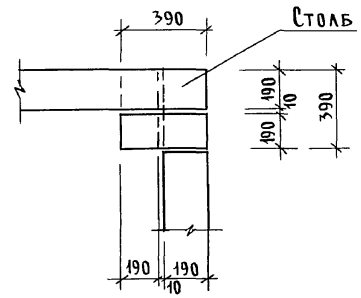


Данный лист см. совместно с листом АС-58.

144-000-961.93 - АС

| | | |
|---|---|---|
| Н.контр. | Земляк | |
| Нач.маст | Радыгин | |
| Зам.н.м. | Земляк | |
| ГАП | Бржозовский | |
| Разраб. | Муратова | |
| Исполн. | Муратова | |
| Провер. | Байтерякова | |

Привязан

Инв. №

2-этажный 1-квартирный 4-комнатный жилой дом с возможностью двухсторонней блокировки

| Стадия | Лист | Листов |
|---|---|---|
| Р | 68 | |

Схемы сечений наружных стен по осям В, Г.

ЦНИИЭП гражданселькстрой

Инв.№ подл. | Подпись и дата | Взам. инв.№

2-4065-73

400044-01 73

Альбом I

8-8

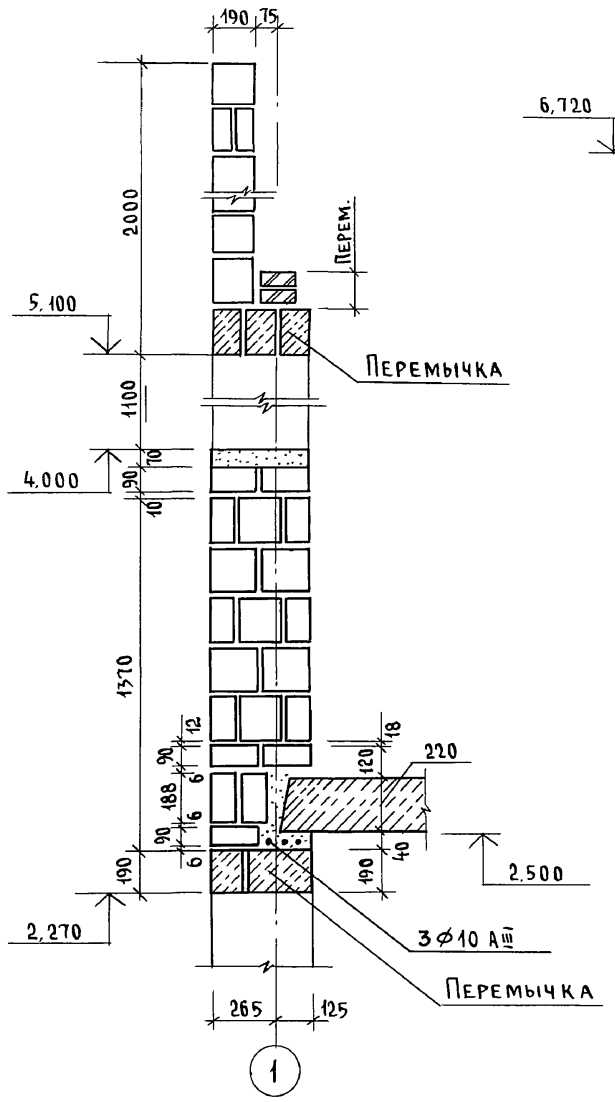


9-9

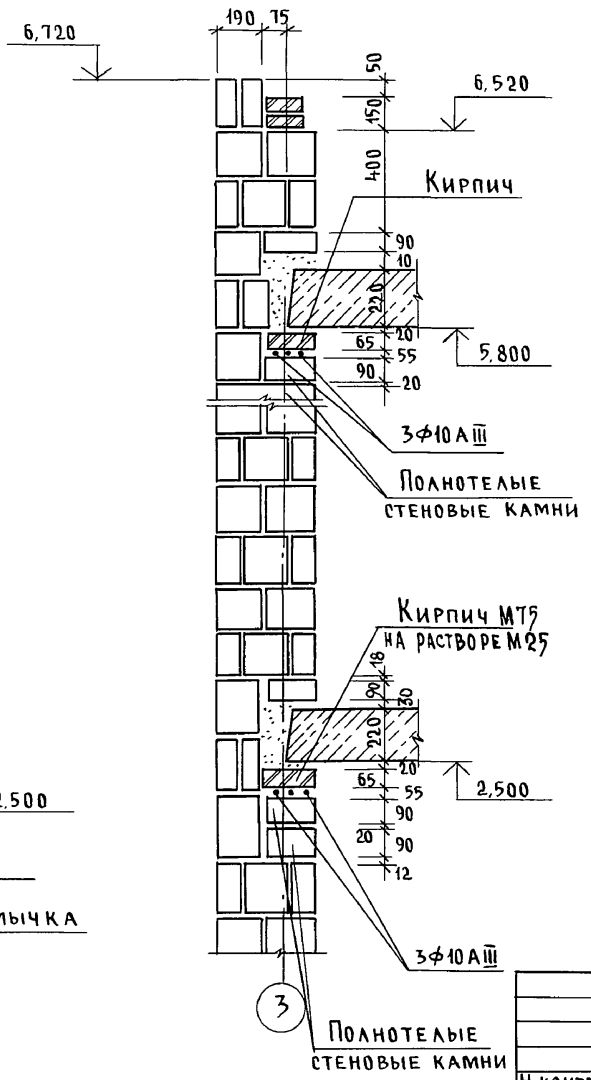


8-8 ; 9-9

ВАРИАНТ ДВУХСТОРОННЕЙ БЛОКИРОВКИ

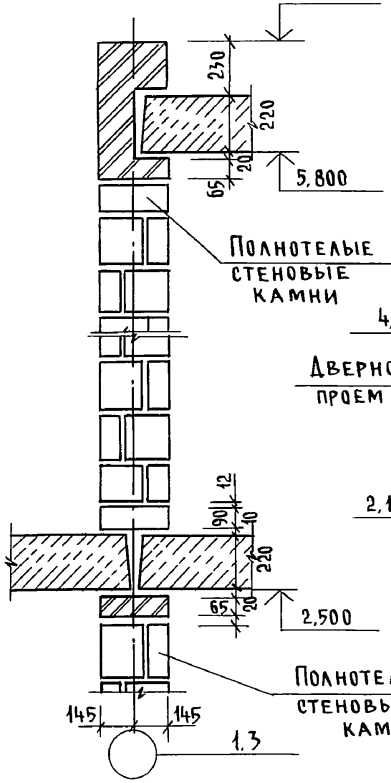


10-10

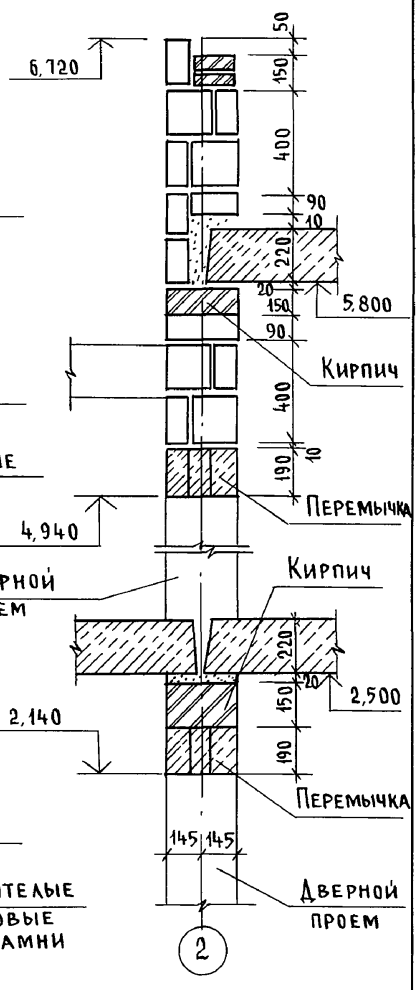


Раскладку камней до отм. 2,500 см. по сеч. 1-1 на листе АС-67

| | | | |
|---|---|---|---|
| Н.контр. | Земляк | | |
| Нач.маст | Радыгин | | |
| Зам.н.м | Земляк | | |
| ГАП | Бржозовский | | |
| Разраб. | Муратова | | |
| Исполн. | Муратова | | |
| Провер. | Байтерякова | | |

Привязан

Инв. №

144-000-961.93 - АС

| 2-этажный 1-квартирный 5-комнатный жилой дом с возможностью двухсторонней блокировки | Стадия | Лист | Листов |
|---|---|---|---|
| | Р | 69 | |
| Схемы сечений наружных и внутренних стен по осям 1,2,3 | ЦНИИЭП гражданселькстрой | | |

Инв. № подл. | Подпись и дата | Взам. инв. №

2-4065-74

Альбом I

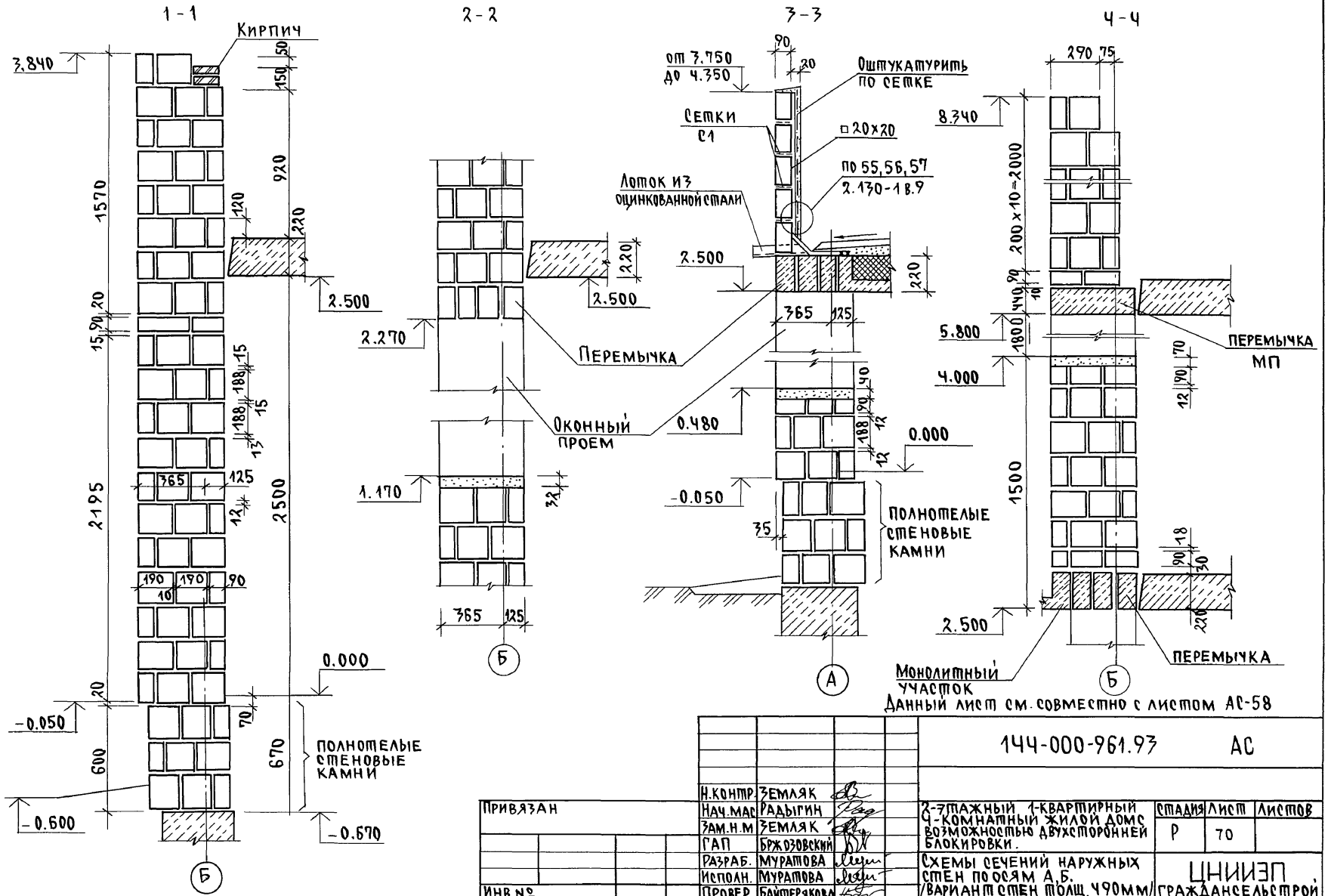


| | | | | | | | |
|---|---|---|---|---|---|---|---|
| | | | | | 144-000-961.93 АС | | |
| | | | | Н.контр. | Земляк | | |
| Привязан | | | | Нач.мас | Радыгин | 2-7этажный 1-квартирный 4-комнатный жилой дом с возможностью двухсторонней блокировки. | Стадия: Р; Лист: 70; Листов: |
| | | | | Зам.н.м | Земляк | | |
| | | | | ГАП | Бржозовский | | |
| | | | | Разраб. | Муратова | Схемы сечений наружных стен по осям А,Б. /Вариант стен толщ. 490мм/ | ЦНИИЭП гражданселькстрой |
| Инв.№ | | | | Исполн. | Муратова | | |
| | | | | Провер. | Байтерякова | | |

Инв.№ подл. | Подпись и дата | Взам.инв.№ 2-4065-75

Ц00044-01 75

Альбом I

5-5

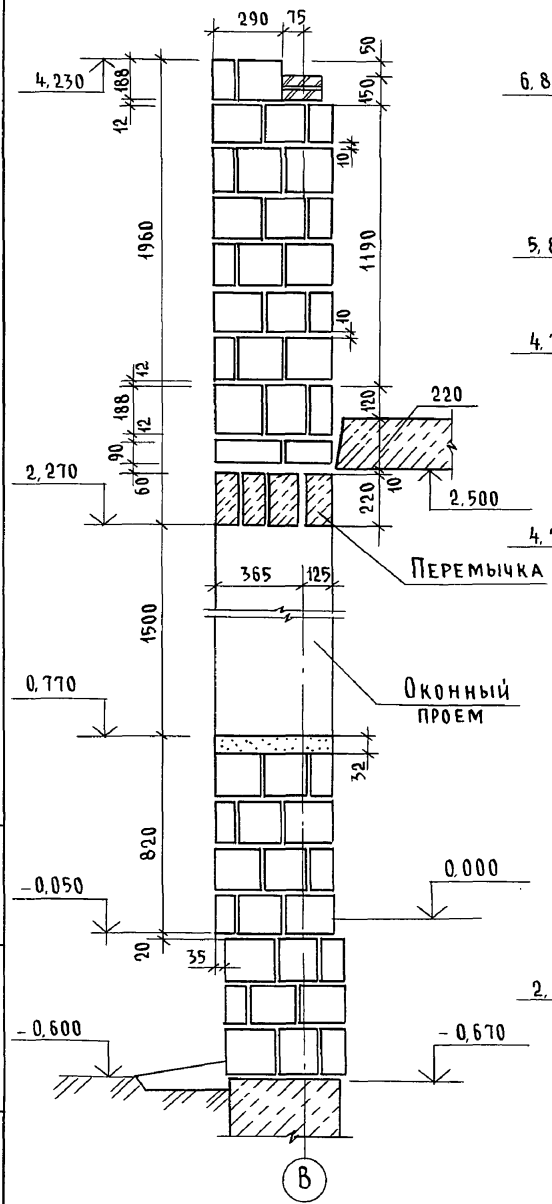


6-6

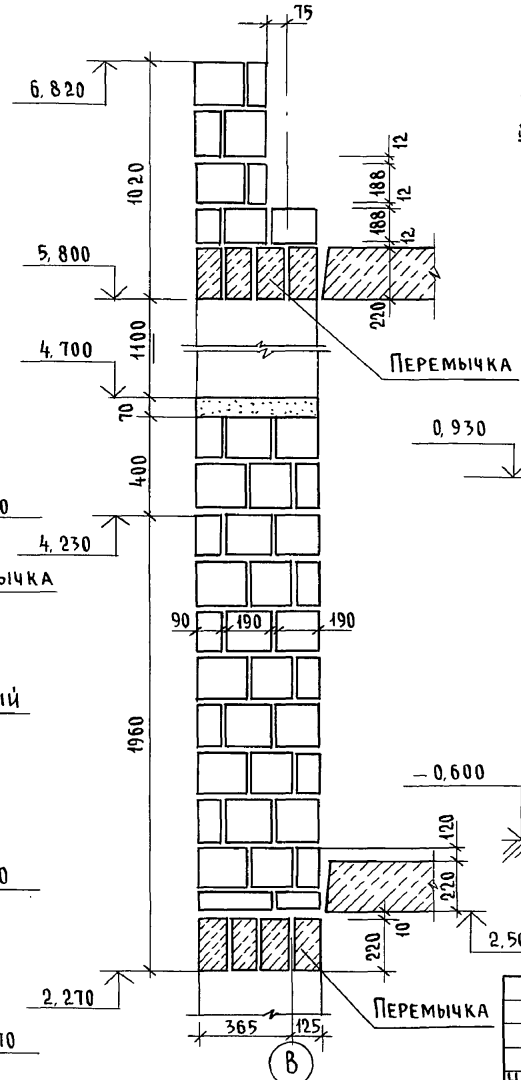


7-7

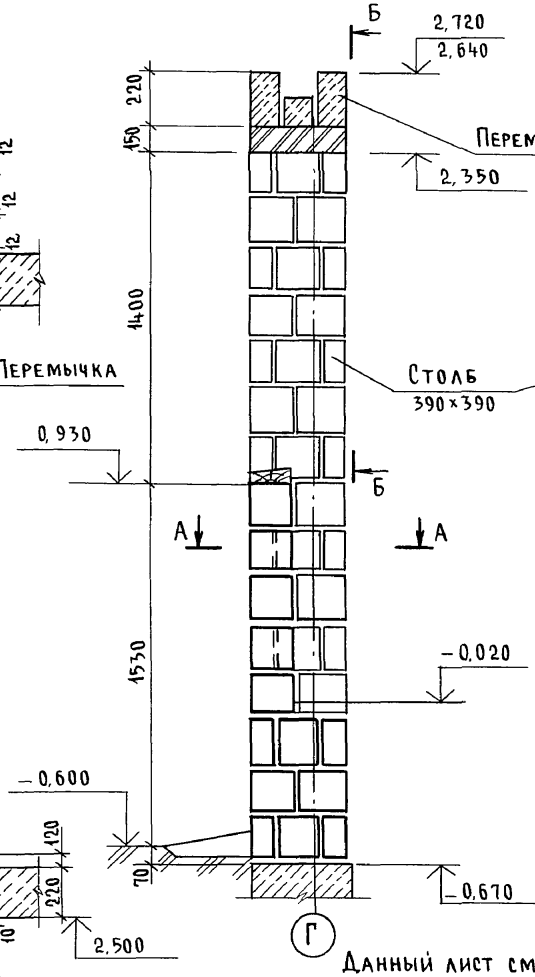


Б-Б

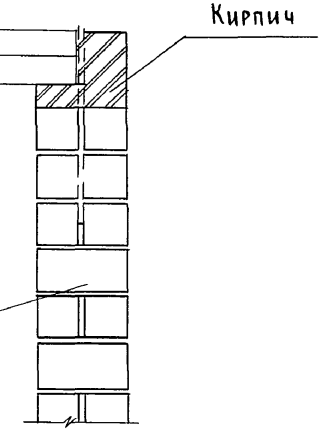


А-А

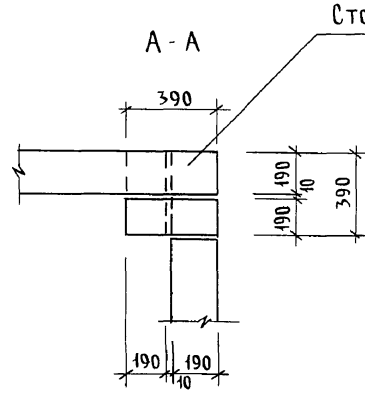


Данный лист см. совместно с листом АС-58.

| | | | | | |
|---|---|---|---|---|---|
| | | | | 144-000-961.93 - АС | |
| | | | | | |
| Н.контр. | Земляк | | | | |
| Нач.маст | Радыгин | | 2-этажный 1-квартирный 4-комнатный жилой дом с возможностью двухсторонней блокировки | Стадия: Р | Лист: 71 | Листов: |
| Зам.н.м. | Земляк | | | | | |
| ГАП | Бржозовский | | | | | |
| Разраб. | Муратова | | Схемы сечений наружных стен по осям В.Г /Вариант стен толщ. 490 мм/ | ЦНИИЭП гражданельстрой | | |
| Исполн. | Муратова | | | | | |
| Провер. | Байтерякова | | | | | |

Привязан

Инв. №

Инв. № подл. | Подпись и дата | Взам. инв. №

2-Н065-76

Альбом I

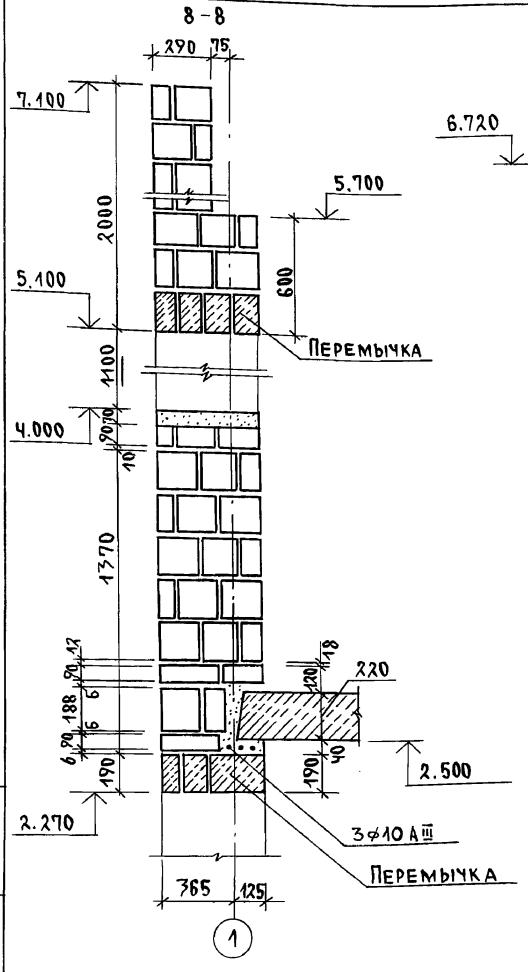


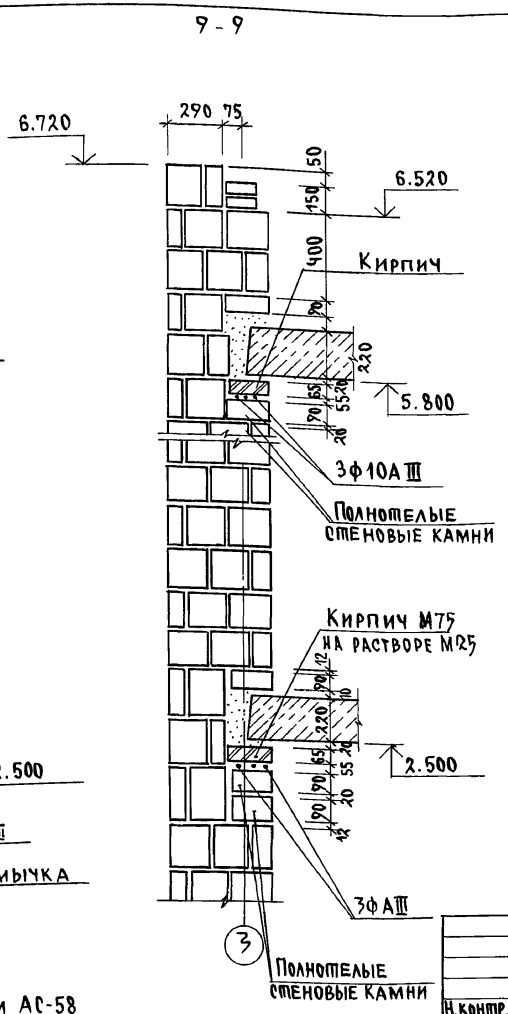


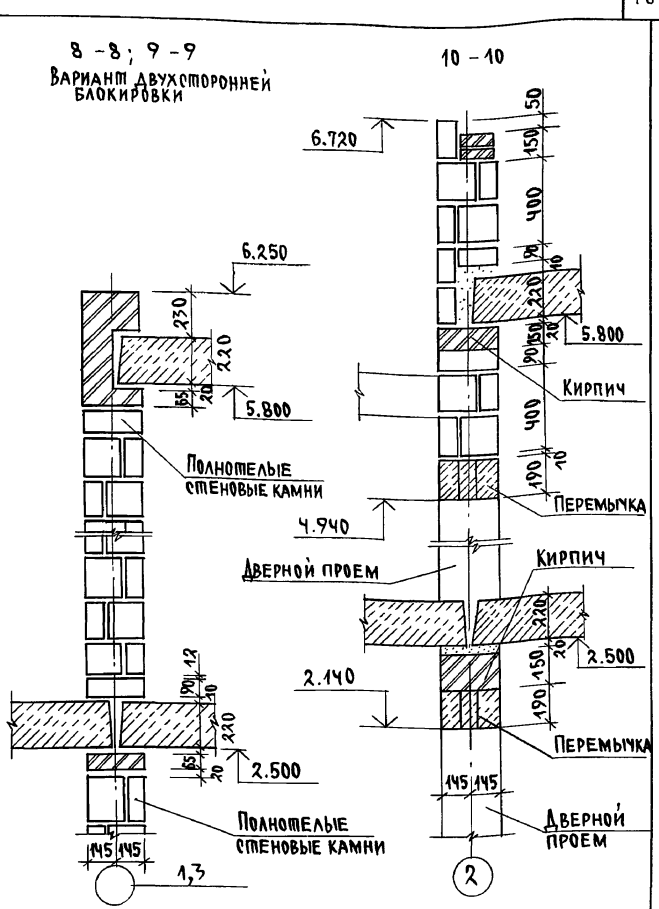


1. Данный лист см. совместно с листом АС-58
2. Раскладку камней до отм. 2.500 см. по сеч. 1-1 на листе АС-70

Привязан

Инв.№

| | | |
|---|---|---|
| Н.контр. | Земляк | |
| Нач.мас. | Радыгин | |
| Зам.н.м. | Земляк | |
| ГАП | Бржозовский | |
| Разраб. | Муратова | |
| Исполн. | Муратова | |
| Провер. | Байтерякова | |

144-000-961.93 АС

2-7этажный 1-квартирный 4-комнатный жилой дом с возможностью двухсторонней блокировки

| Стадия | Лист | Листов |
|---|---|---|
| Р | 72 | |

Схемы сечений наружных и внутренних стен по осям 1...3 /вариант стен толщ. 490мм/

ЦНИИЭП граждансельстрой

Инв.№ подл. | Подпись и дата | Взам. инв.№ | 2-4065-77

Альбом I

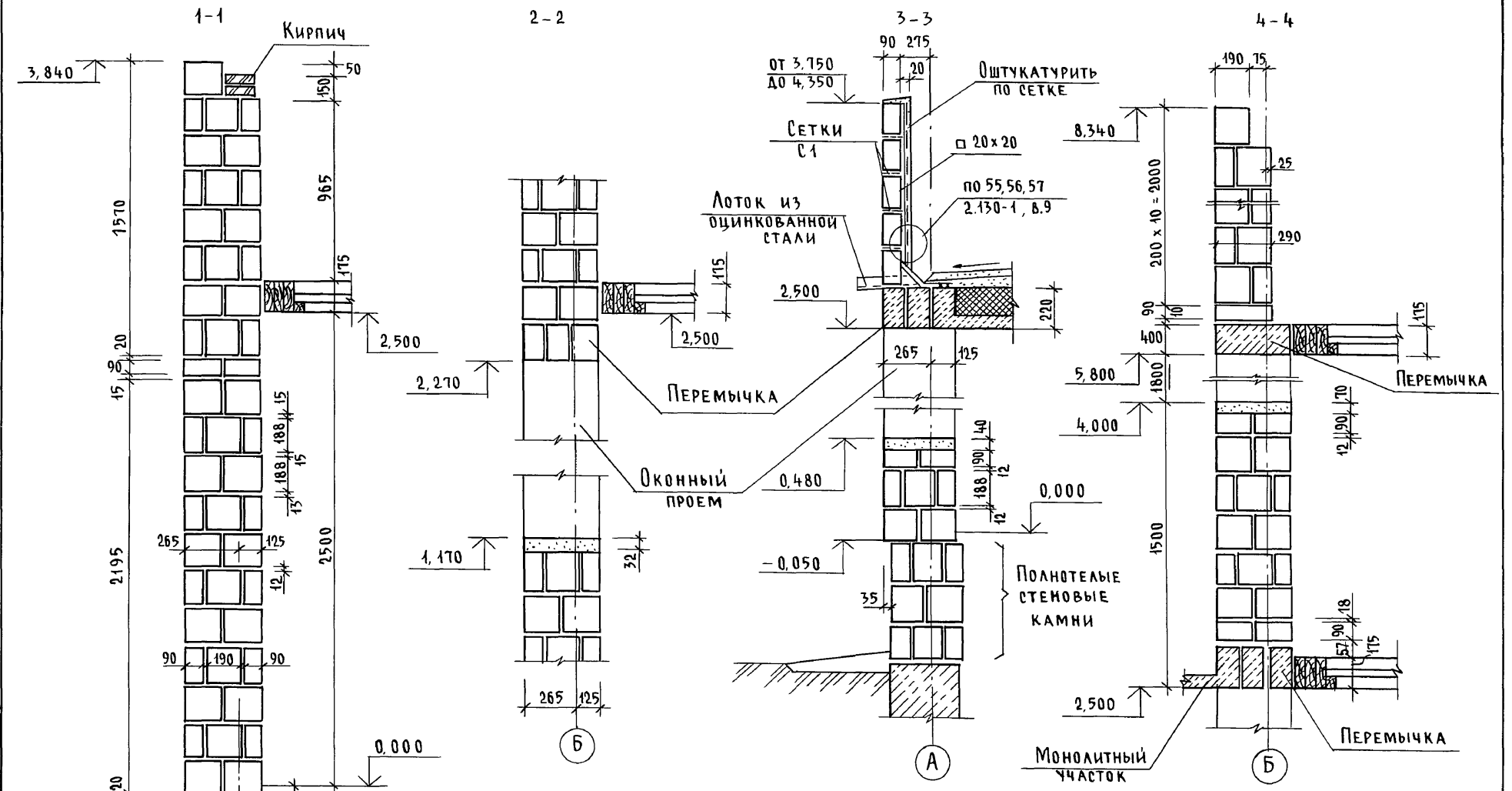


Данный лист см. совместно с листом АС-58

| | | | | | |
|---|---|---|---|---|---|
| | | | | 144-000-961.93 - АС | |
| Привязан | Н.контр. | Земляк | | 2-этажный 1-квартирный 4-комнатный жилой дом с возможностью двухсторонней блокировки | Стадия: Р; Лист: 73; Листов: |
| | Нач.маст | Радыгин | | | |
| | Зам.н.м. | Земляк | | | |
| | ГАП | Бржозовский | | | |
| | Разраб. | Муратова | | Схемы сечений наружных стен по осям А, Б/ Вариант с деревянными перекрытиями | ЦНИИЭП гражданселькстрой |
| Инв.N | Провер. | Байтеракова | | | |

Инв.N подл. | 2-4065-78 | Подпись и дата | Взам.инв.N

Альбом I

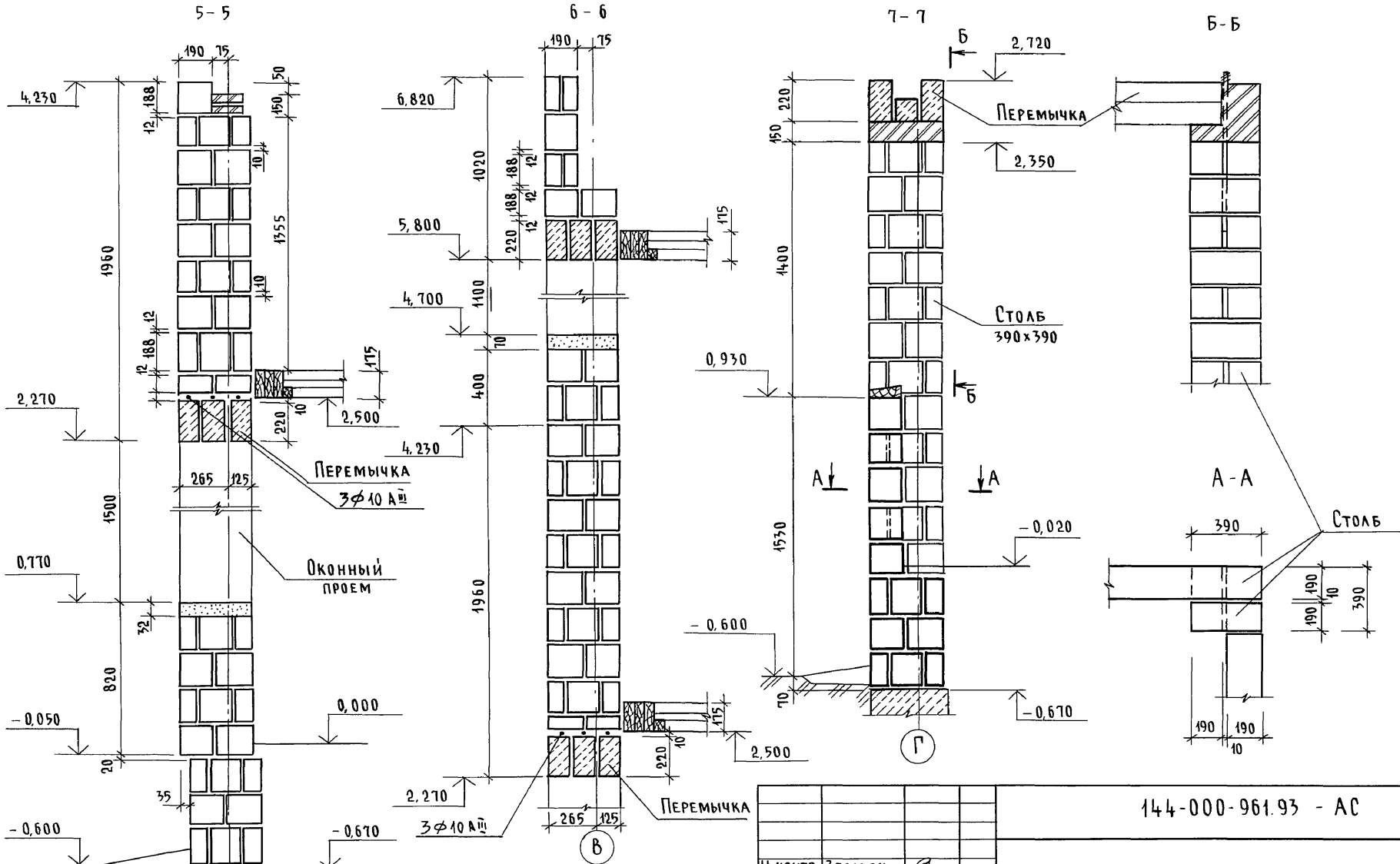


| | | | |
|---|---|---|---|
| Инв. № подл. | 2-4065-79 | | |
| Подпись и дата | | | |
| Взам. инв. № | | | |

Привязан:

Инв. №

| | | |
|---|---|---|
| Н. контр. | Земляк | |
| Нач. маст. | Радыгин | |
| Зам. н.м. | Земляк | |
| ГАП | Бржозовский | |
| Разраб. | Муратова | |
| Исполн. | Муратова | |
| Провер. | Байтерякова | |

144-000-961.93 - АС

2-этажный 1-квартирный 4-комнатный жилой дом с возможностью двухсторонней блокировки

| Стадия | Лист | Листов |
|---|---|---|
| Р | 74 | |

Схемы сечений наружных стен по осям В, Г (вариант с деревянными перекрытиями)

ЦНИИЭП гражданселькстрой

Альбом I

8 - 8

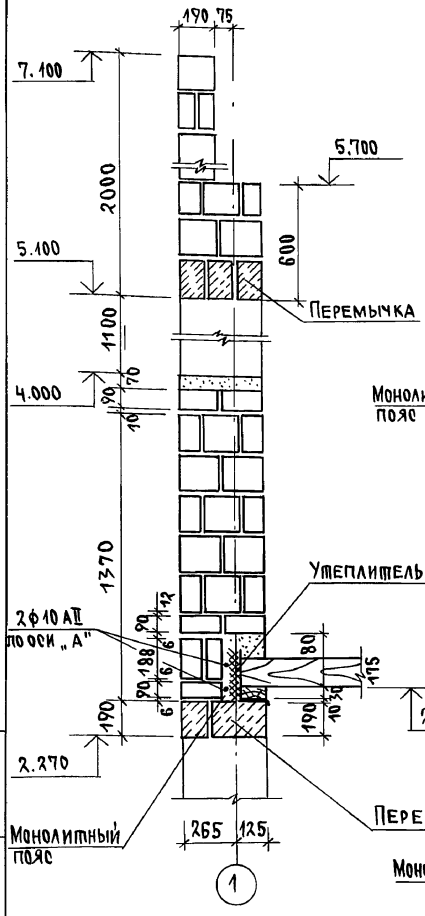


9 - 9

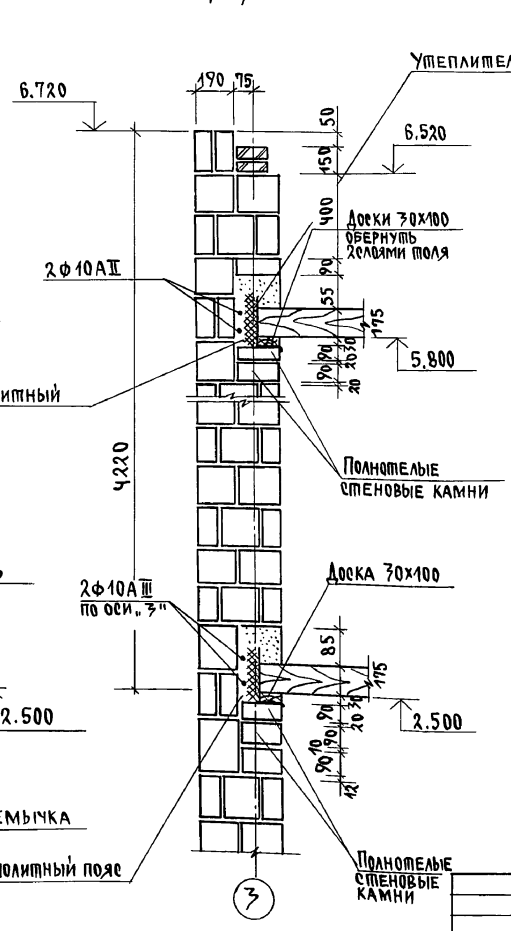


8 - 8 , 9 - 9
Вариант двухсторонней блокировки

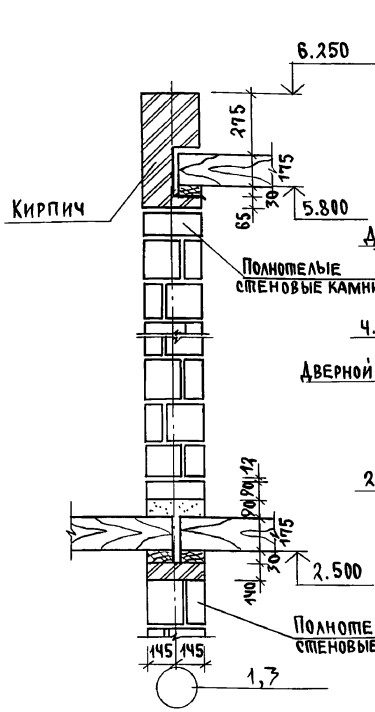


10 - 10

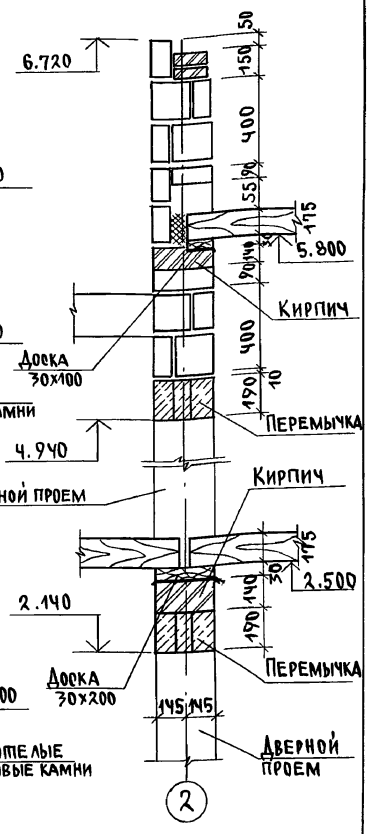


1. Данный лист см. совместно с листом АС-58.
2. Раскладку камней до отм. 2.500 см. по сеч. 1-1 на листе АС-73

Привязан

Инв. №

| | | |
|---|---|---|
| Н.контр. | Земляк | |
| Нач.мас. | Радыгин | |
| Зам.н.м. | Земляк | |
| ГАП | Бржозовский | |
| Разраб. | Муратова | |
| Исполн. | Муратова | |
| Провер. | Байтерякова | |

144-000-961.93 АС

2-7этажный 1-квартирный 4-комнатный жилой дом с возможностью двухсторонней блокировки.

Схемы сечений наружных и внутренних стен по осям 1,2,3 / вариант с деревянными перекрытиями /

| Стадия | Лист | Листов |
|---|---|---|
| Р | 75 | |

ЦНИИЭП гражданселькстрой

Инв. № подл. | Подпись и дата | Взам. инв. №
2-4067-80

Альбом I

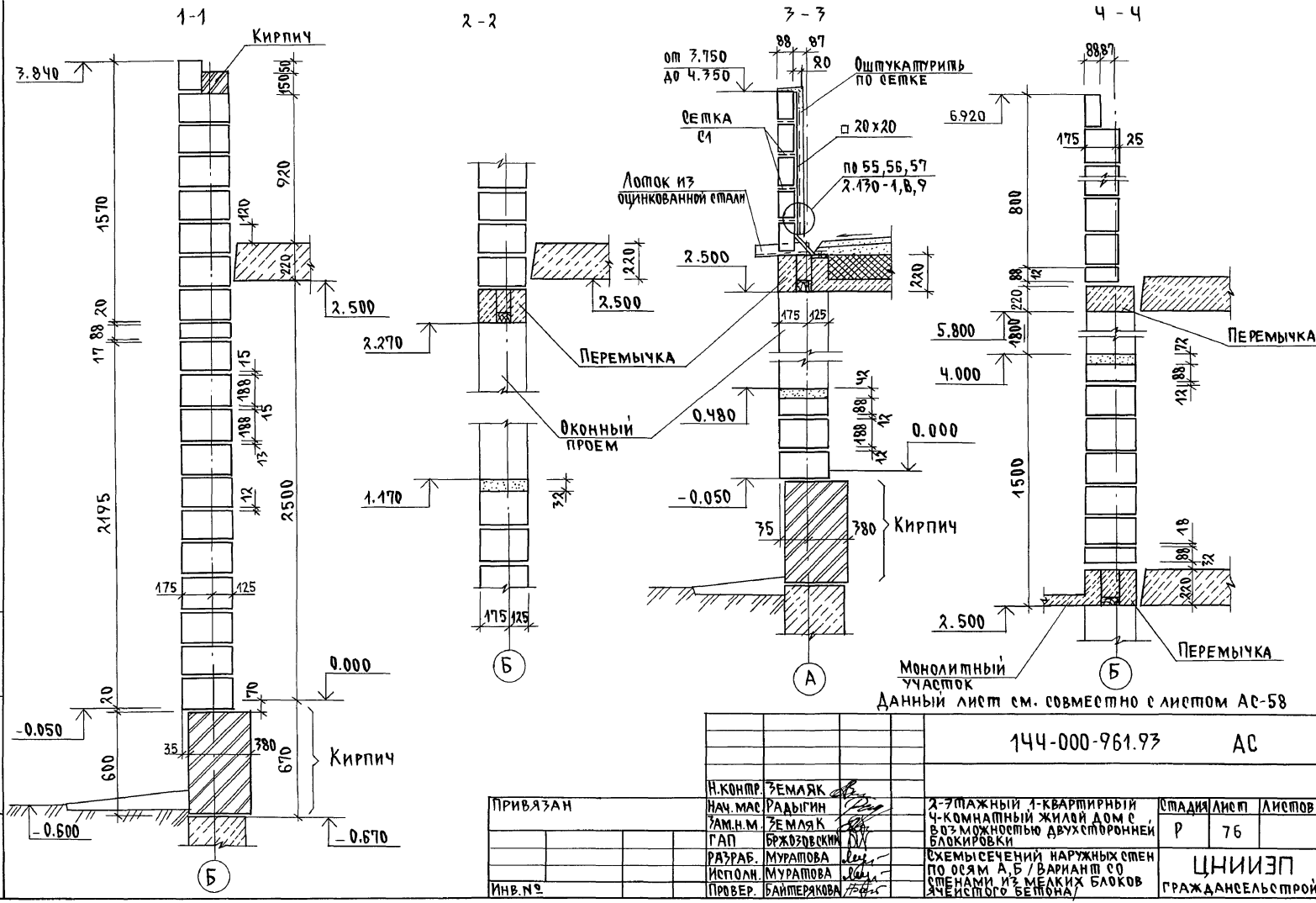


Данный лист см. совместно с листом АС-58

| | | | | | |
|---|---|---|---|---|---|
| | | | | 144-000-961.93 | АС |
| Привязан | | Н.контр. | Земляк | 2-этажный 1-квартирный 4-комнатный жилой дом с возможностью двухсторонней блокировки | Стадия: Р; Лист: 76; Листов: |
| | | Нач. мас | Радыгин | | |
| | | Зам.н.м. | Землякк | | |
| | | ГАП | Бржозовский | | |
| | | Разраб. | Муратова | Схемы сечений наружных стен по осям А,Б/Вариант со стенами из мелких блоков (чистого бетона) | ЦНИИЭП гражданельстрой |
| Инв.№ | | Исполн. | Муратова | | |
| | | Провер. | Байтерякова | | |

Инв.№ подл. | 2-4065-81 | Подпись и дата | Взам.инв.№

Альбом I

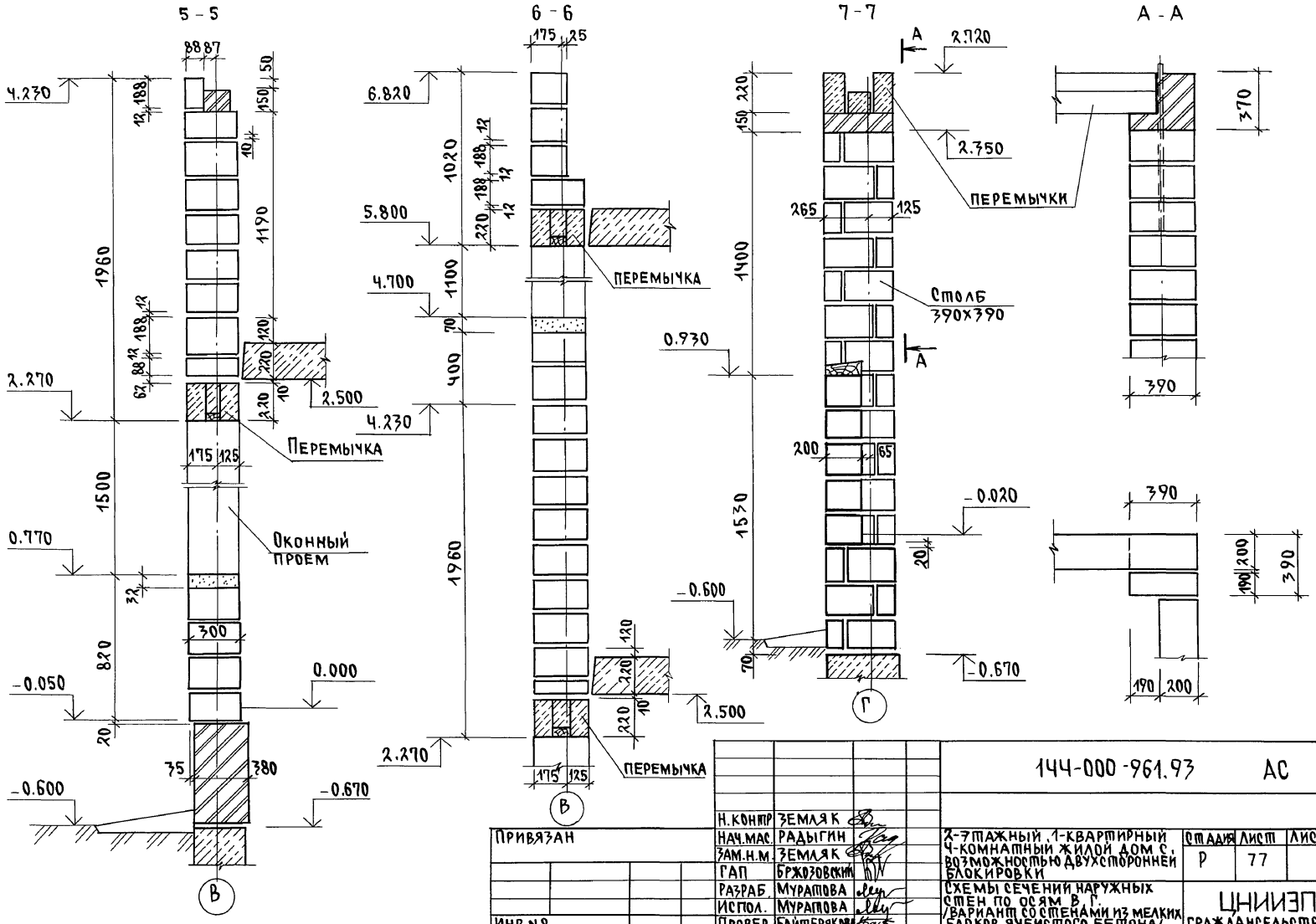


| | | | |
|---|---|---|---|
| Н.контр. | Земляк | | |
| Нач.мас. | Радыгин | | |
| Зам.н.м. | Земляк | | |
| ГАП | Брюзовский | | |
| Разраб. | Муратова | | |
| Испол. | Муратова | | |
| Провер. | Байтерякова | | |

Привязан

Инв.№

144-000-961.93 АС

| 2-7этажный, 1-квартирный 4-комнатный жилой дом с возможностью двухсторонней блокировки | Стадия | Лист | Листов |
|---|---|---|---|
| | Р | 77 | |
| Схемы сечений наружных стен по осям В, Г /вариант со стенами из мелких блоков ячеистого бетона/ | ЦНИИЭП граждансельстрой | | |

Инв.№ подл. | Подпись и дата | Взам.инв.№ 2-4065-82

Ц00044-01 82

Альбом I

8 – 8

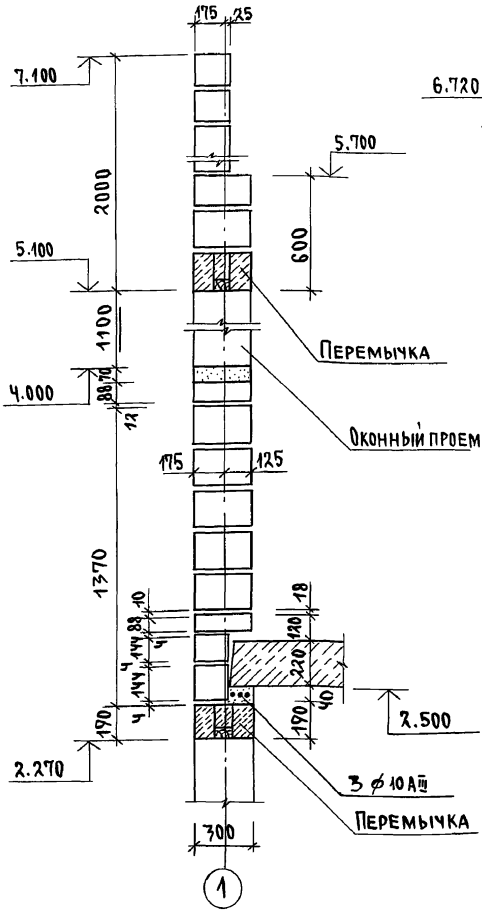


9 – 9

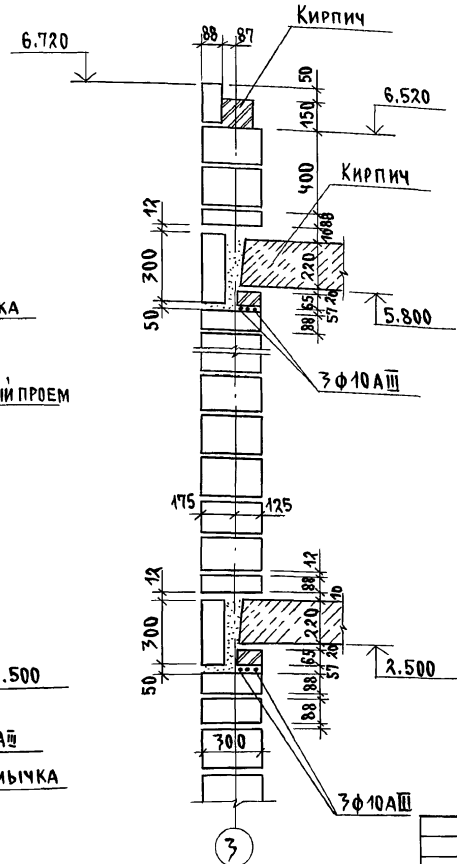


8 – 8; 9 – 9

Вариант двухсторонней блокировки

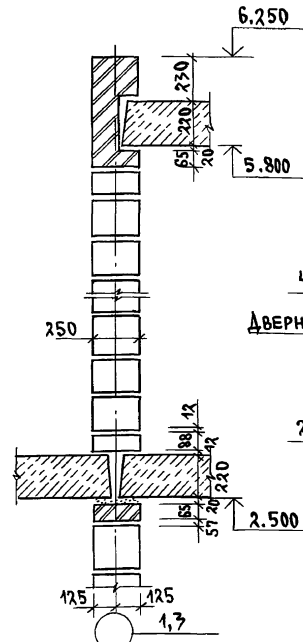


10 – 10

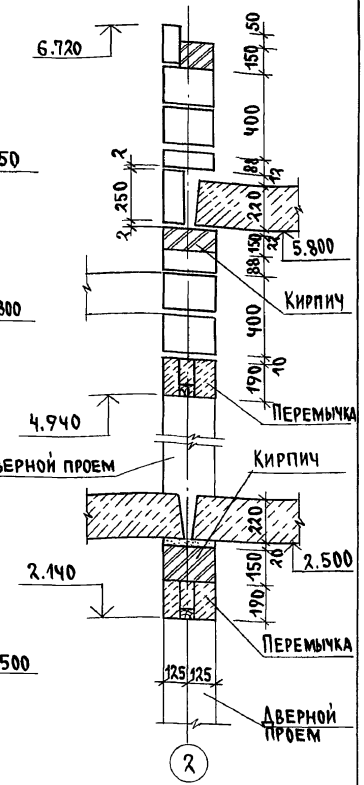


1. Данный лист см. совместно с листом АС-58
2. Раскладку блоков до отм. 2.500 по сеч. 1-1 на листе АС-76.

Привязан

Инв. №

| | | |
|---|---|---|
| Н.контр. | Земляк | |
| Нач.мас. | Радыгин | |
| Зам.н.м. | Земляк | |
| ГАП | Брюзовский | |
| Разраб. | Муратова | |
| Исполн. | Муратова | |
| Провер. | Байтерякова | |

144-000-961.93 АС

2-7этажный, 1-квартирный 4-комнатный жилой дом с возможностью двухсторонней блокировки

| Стадия | Лист | Листов |
|---|---|---|
| Р | 78 | |

Схемы сечений наружных и внутренних стен. Вариант со стенами из мелких блоков ячеистого бетона

ЦНИИЭП гражданстрой

Инв. № подл. | Подпись и дата | Взам. инв. №

2-4065-83

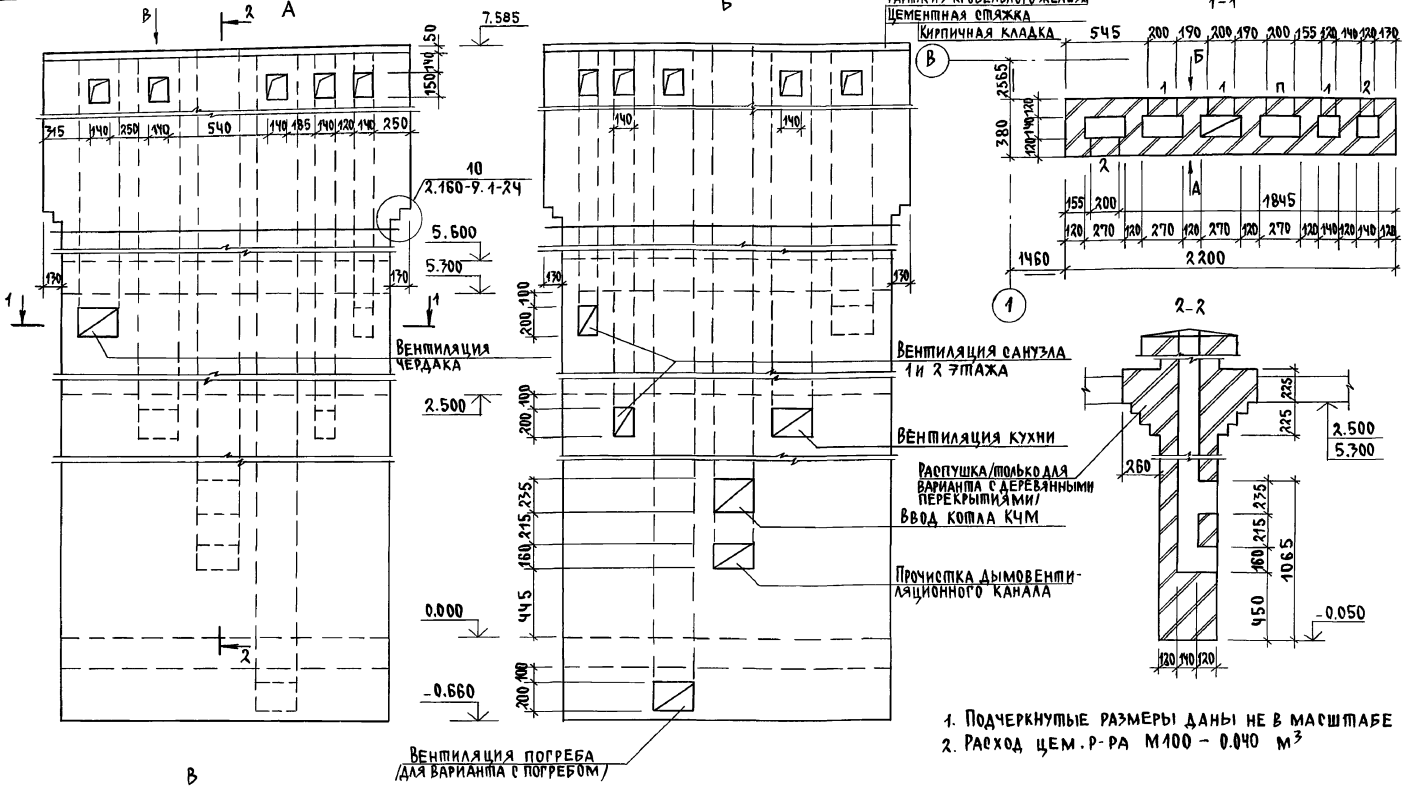


1. Подчеркнутые размеры даны не в масштабе
2. Расход цем.р-ра М100 – 0.040 м³

Альбом I

Инв.№ подл. | Подпись и дата | Взам.инв.№ | 2-4065-84

| | | | |
|---|---|---|---|
| Привязан | | | |
| Инв.№ | | | |
| Н.контр | Бржозовский | | |
| Нач.мас. | Радыгин | | |
| Зам.н.м. | Земляк | | |
| ГАП | Бржозовский | | |
| Разраб. | Образцова | | |
| Исполн. | Образцова | | |
| Провер. | Бржозовский | | |

144-000-961.93 АС

2-этажный 1-квартирный 4-комнатный жилой дом с возможностью двухсторонней блокировки.

| Стадия | Лист | Листов |
|---|---|---|
| Р | 79 | |

Разбетки дымовентиляционных каналов. Основное решение. Вариант с погребом.

ЦНИИЭП гражданельстрой

Альбом I

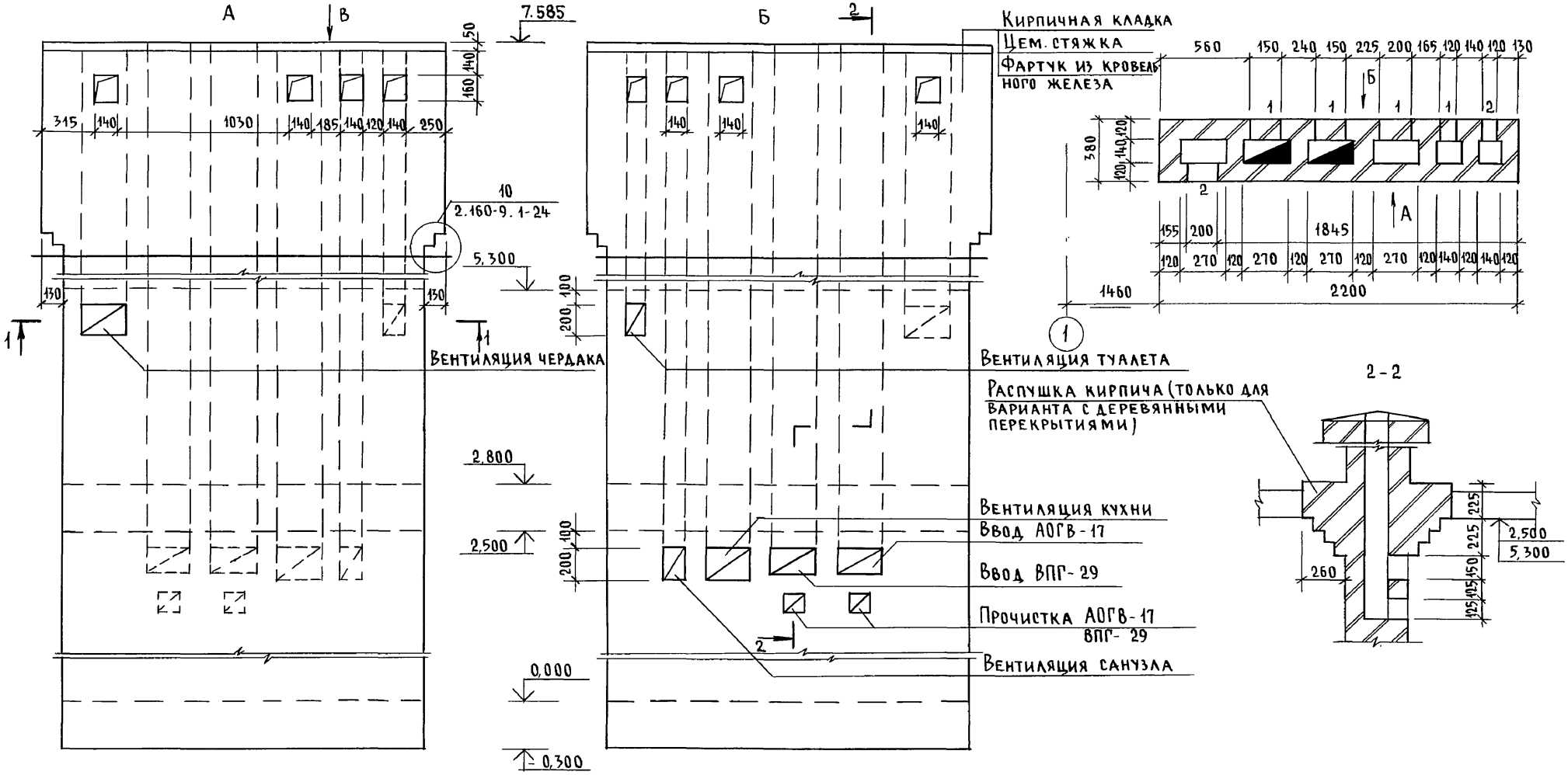


1. Подчеркнутые размеры даны не в масштабе.
2. Расход цем. р-ра М100 - 0,04 м³

| | | | |
|---|---|---|---|
| Н.контр. | Бржозовский | | 144-000-691.93 - АС |
| Нач.маст | Радыгин | | |
| Зам.н.м. | Земляк | | 2-этажный 1-квартирный 4-комнатный жилой дом с возможностью двухсторонней блокировки |
| ГАП | Бржозовский | | Стадия: Р; Лист: 80; Листов: |
| Разраб. | Образцова | | Развертки дымовентиляционных каналов/Вариант централизованного газоснабжения/ |
| Испол. | Образцова | | ЦНИИЭП гражданельстрой |
| Провер. | Бржозовский | | |

Привязан

Инв. №

Инв. № подл. | 2-4065-85 | Подпись и дата | Взам. инв. №

Альбом I

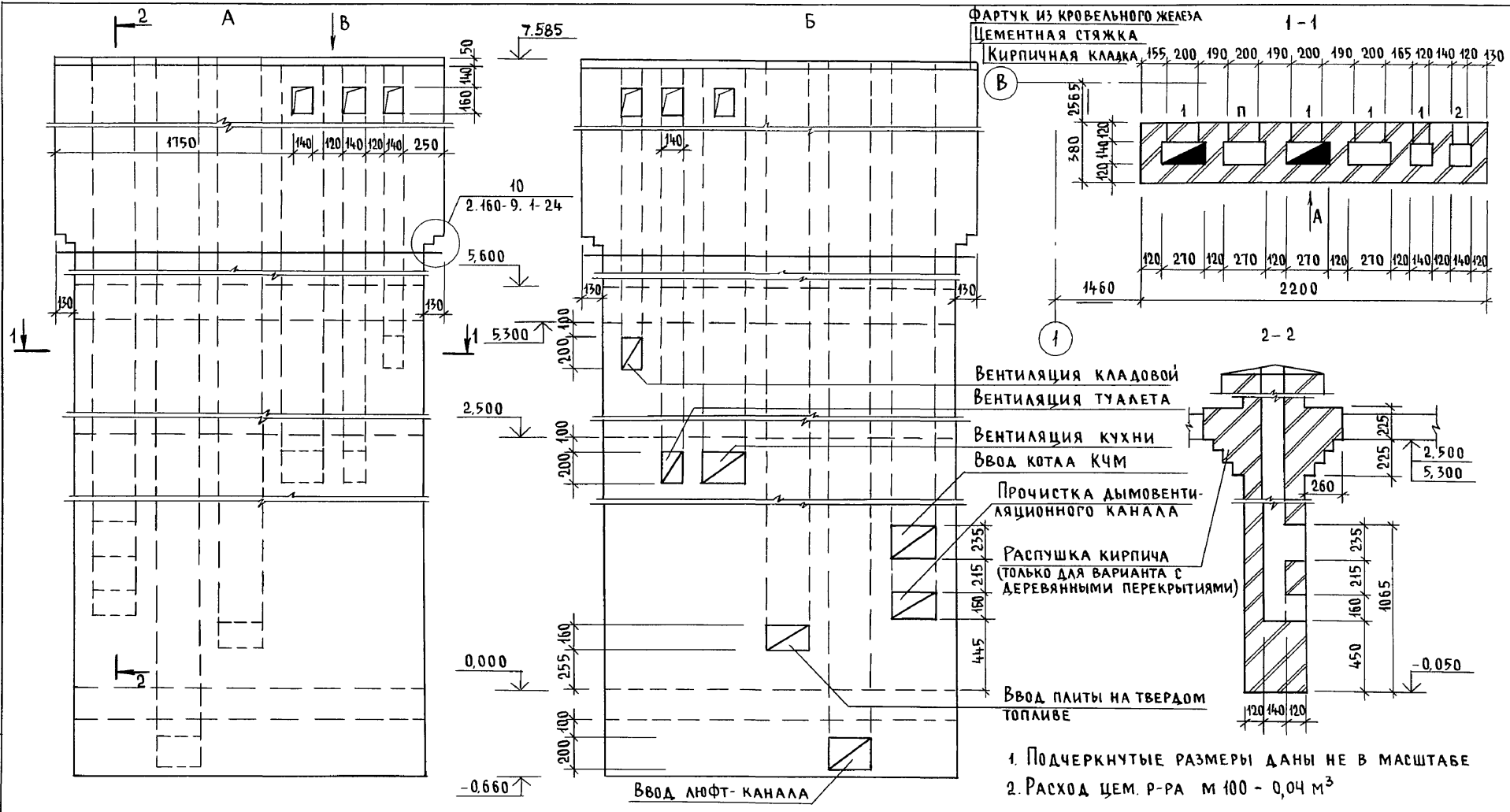


1. Подчеркнутые размеры даны не в масштабе
2. Расход цем. р-ра м 100 - 0,04 м³

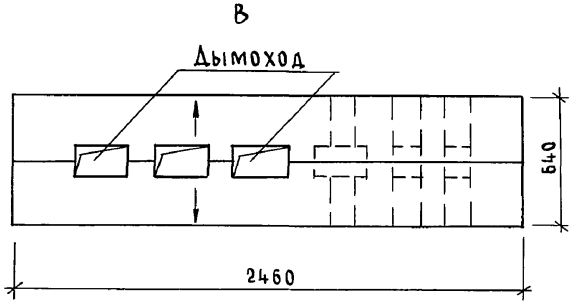


Инв. № подл. | Подпись и дата | Взам. инв. №
2-4065-86

| | | | |
|---|---|---|---|
| Привязан | Н. контр. | Бржозовский | |
| | Нач. маст | Радыгин | |
| | Зам. н. м. | Земляк | |
| | ГАП | Бржозовский | |
| | Разраб. | Образцова | |
| | Испол. | Образцова | |
| Инв. № | Провер. | Бржозовский | |

144-000-961.93 - АС

2-этажный 1-квартирный 4-комнатный жилой дом с возможностью двухсторонней блокировки

| Стадия | Лист | Листов |
|---|---|---|
| Р | 81 | |

Развертки дымовентиляционных каналов/Вариант с люфт-клозетом и плитой на твердом топливе

ЦНИИЭП гражданельстрой

Альбом I

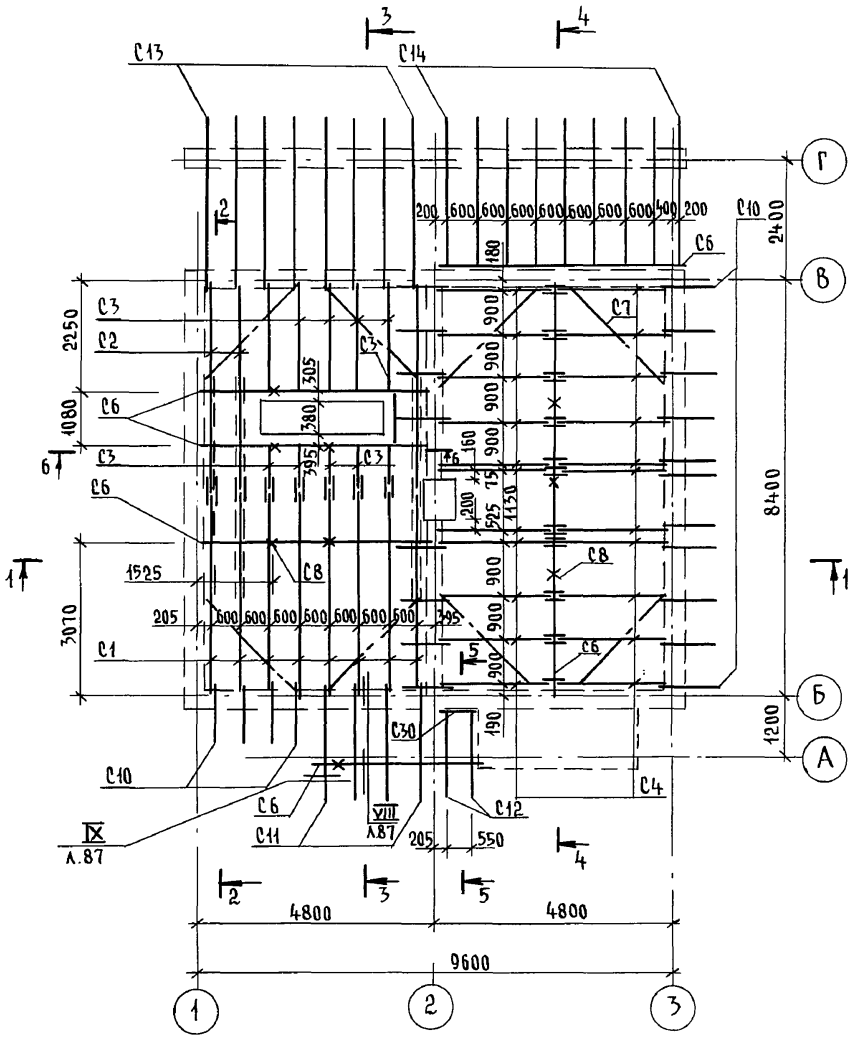


ЭБ-1

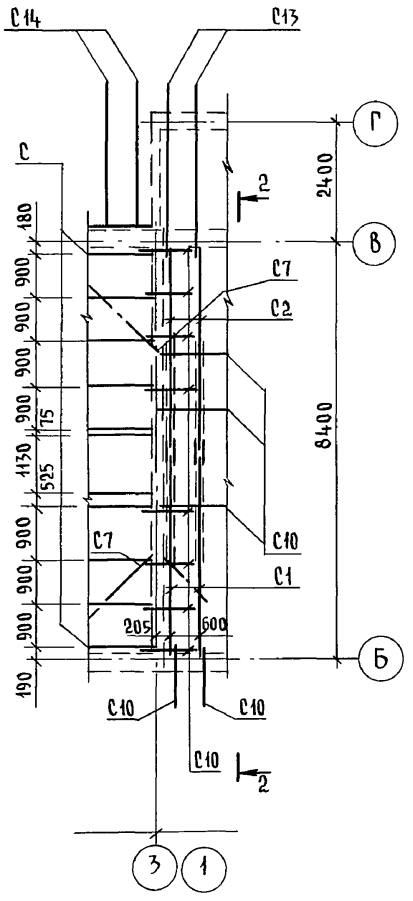


5 – 5

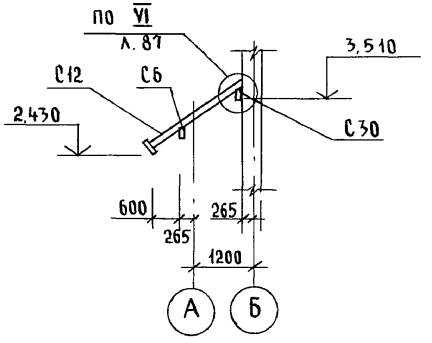


1. Защиту древесины от гниения и огнезащитную обработку производить в соответствии с требованиями СНиП 2.03.11-85.
2. Шаг обрешетки - 150 мм
3. Разрез 1-1...4-4 см. лист АС-83

| | | | |
|---|---|---|---|
| Привязан | | | |
| Инв.№ | | | |
| Н.контр. | Бржозовский | | |
| Нач.маст | Радыгин | | |
| Зам.н.м. | Земляк | | |
| ГАП | Бржозовский | | |
| Испол. | Байтерякова | | |
| Провер. | Бржозовский | | |

144-000-961.93 - АС

2-этажный 1-квартирный 4-комнатный жилой дом с возможностью двухсторонней блокировки

| Стадия | Лист | Листов |
|---|---|---|
| Р | 82 | |

Схема расположения элементов крыши

ЦНИИЭП гражданселькстрой

Инв.№ подл. | Подпись и дата | Взам. инв.№ | 2-4065-87

Альбом I

1 – 1

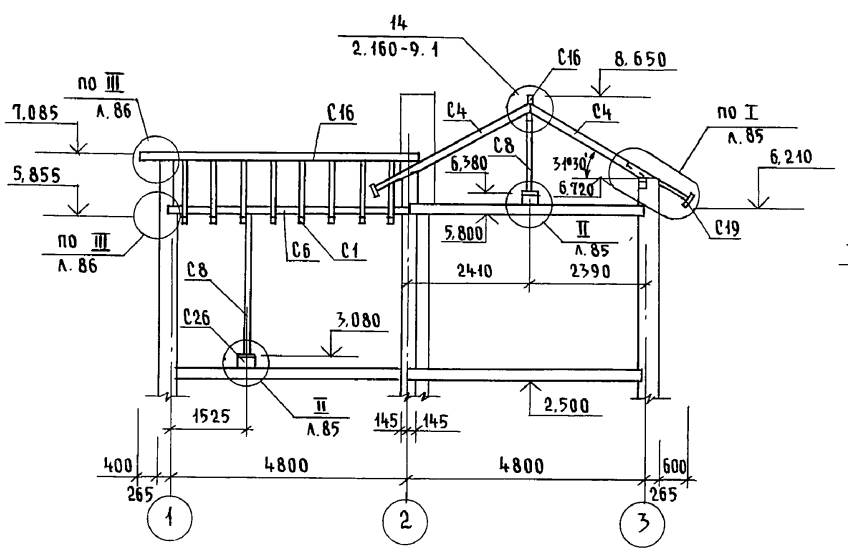


2 – 2

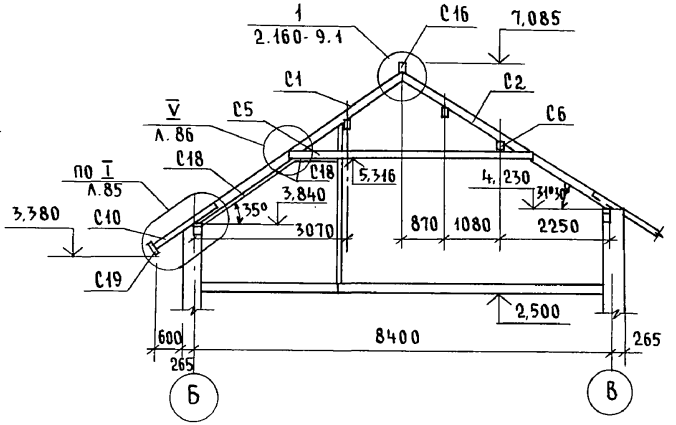


4 – 4

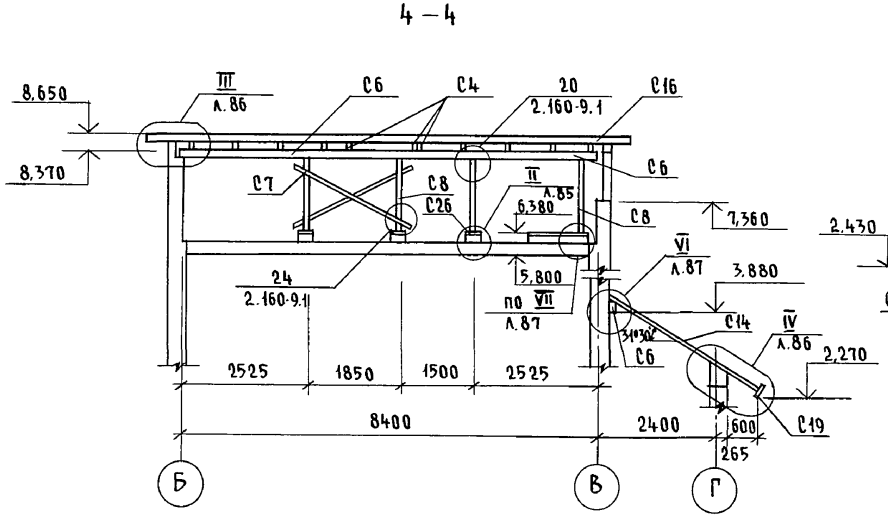


3 – 3

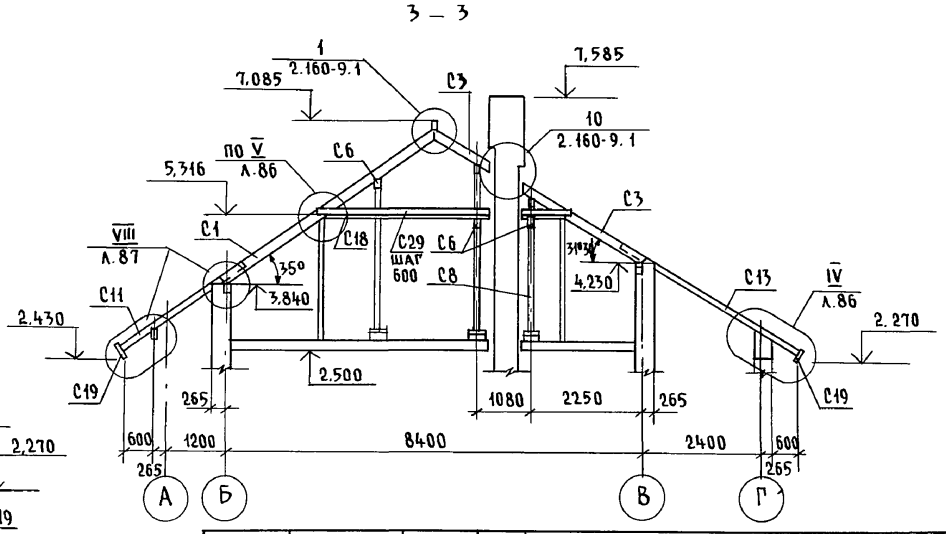


| | | | |
|---|---|---|---|
| | | | 144-000-961.93 - АС |
| Привязан | Н.контр. | Бржозовский | 2-этажный 1-квартирный 4-комнатный жилой дом с возможностью двухсторонней блокировки |
| | Нач.маст. | Радыгин | |
| | Зам. н.м. | Земляк | |
| | ГАП | Бржозовский | Разрезы 1-1 ... 4-4 |
| Инв.№ | Исполн. | Байтерякова | |
| | Провер. | Бржозовский | |

| Стадия | Лист | Листов |
|---|---|---|
| Р | 83 | |

ЦНИИЭП гражданселькстрой

Инв.№ подл. | Подпись и дата | Взам. инв.№ | 2-4065-88

400044-01 88

| Марка, поз. | Обозначение | Наименование | Кол. | Масса ед., кг | Примечание |
|---|---|---|---|---|---|
| | | Элементы деревянные | | | |
| С1 | ГОСТ 24454-80*Е | Стропильная нога 50х150 ℓ=5325 | 8 | 0.319 | м³ |
| С2 | —"— | ℓ=5105 | 3 | 0.115 | |
| С3 | —"— | п.м. | 20.5 | 0.154 | |
| С4 | —"— | 50х125 ℓ=3005 | 22 | 0.496 | |
| С5 | —"— | Затяжка 2х25х125 ℓ=5050 | 3 | 0.170 | |
| С6 | —"— | Прогон 100х150 п.м. | 37.7 | 0.500 | |
| С7 | —"— | Ветровые связи 50х125 п.м. | 43.0 | 0.269 | |
| С8 | —"— | Стойка 100х100 п.м. | 23.1 | 0.231 | |
| С9 | —"— | Мауэрлат 50х100 п.м. | 25.9 | 0.130 | |
| С10 | —"— | Кобылка 50х100 ℓ=1280 | 23 | 0.147 | |
| С11 | —"— | ℓ=2670 | 4 | 0.054 | |
| С12 | —"— | ℓ=2130 | 2 | 0.021 | |
| С15 | —"— | Обрешетка 50х50 п.м. | 301.8 | 0.755 | |
| С16 | —"— | Коньковый брус 50х150 п.м. | 15.6 | 0.117 | |
| С17 | —"— | Подшивка свесов 13х94 м² | 35.7 | 0.464 | |
| С18 | —"— | Подшивка потолка 16х94 м² | 16.4 | 0.262 | |
| С19 | —"— | Лобовая доска 22х172 п.м. | 48.0 | 0.182 | |
| С20 | —"— | Накладка к стропилам 25х100 ℓ=350 | 37 | 0.032 | |
| С21 | —"— | Опорный брусок 50х50 ℓ=400 | 38 | 0.038 | |
| С22 | —"— | Настил из досок 25х100 м² | 16.3 | 0.408 | |
| С23 | —"— | Подкладная доска 50х150 п.м. | 6.0 | 0.045 | |
| С24 | —"— | Подкладная доска под обрешетку 30х100 п.м. | 22.5 | 0.068 | |
| С25 | —"— | Подкладка 50х150 ℓ=250 | 15 | 0.009 | |
| С27 | —"— | Подкладка под прогон 50х100 ℓ=250 | 2 | 0.003 | |
| С28 | —"— | Накладка к стойкам 25х100 ℓ=400 | 14 | 0.014 | |
| С29 | —"— | Прогон обшивки потолка 50х125 п.м. | 15 | 0.092 | |
| С30 | —"— | Прогон 50х125 ℓ=800 | 1 | 0.001 | |

| Марка поз. | Обозначение | Наименование | Кол. | Масса ед.кг | Примечание |
|---|---|---|---|---|---|
| | | Элементы металлические | | | |
| | | Металлическая скоба — 6х40 ℓ=950 | 15 | 1.8 | |
| | | Скрутка ФЧВрI п.м. | 129 | | |
| | | Оцинкованная кровельная сталь δ=0.8мм м² | 22.2 | | |
| | | Материалы | | | |
| | | Минераловатные маты D=125кг/м³ толщ. 140мм м² | 16.4 | | |
| | | Терраса | | | |
| | | Элементы деревянные | | | |
| С13 | | Стропильная нога 50х100 ℓ=4100 | 8 | 0.164 | м³ |
| С14 | | ℓ=3600 | 9 | 0.162 | |
| С6 | | Прогон 100х150 п.м. | 4.8 | 0.072 | |
| С25 | | Прогон 100х175 п.м. | 9.6 | 0.168 | |
| С17 | | Подшивка свесов и потолка 13х94 м² | 30.72 | 0.399 | |
| С19 | | Лобовая доска 22х172 п.м. | 17.9 | 0.068 | |
| С22 | | Настил из досок 25х100 м² | 7.65 | 0.191 | |
| С15 | | Обрешетка 50х50 | 77.8 | 0.194 | |
| | | Элементы металлические | | | |
| ЗД-1 | л.87 | ЗД-1 | 7 | 1.457 | |
| | | Оцинкованная кровельная сталь δ=0.8мм м² | 8.75 | | |

Продолжение спецификации см. л. АС-85

Альбом I

Инв. № подл. | Подпись и дата | Взам. инв. №

2-4065-89

Привязан

Инв. №

| | | |
|---|---|---|
| Н.контр. | Бржозовский | |
| Нач.мас. | Радырин | |
| Зам.н.м. | Земляк | |
| ГАП | Бржозовский | |
| Исполн. | Байтерякова | |
| Провер. | Муратова | |

144-000-961.93 АС

2-3этажный 1-квартирный 4-комнатный жилой дом с возможностью двухсторонней блокировки

Спецификация к схеме расположения элементов крыши

| Стадия | Лист | Листов |
|---|---|---|
| Р | 84 | |

ЦНИИЭП гражданселькстрой

Альбом I

6 - 6

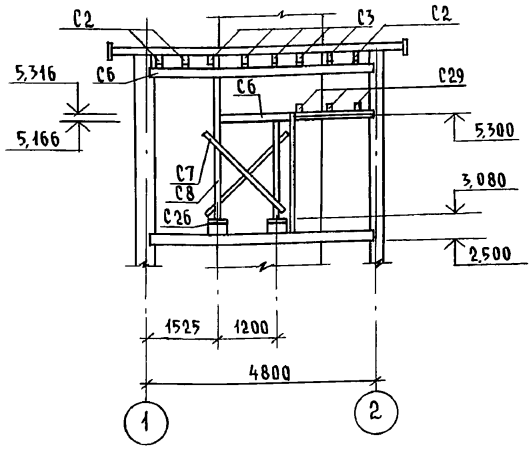


II

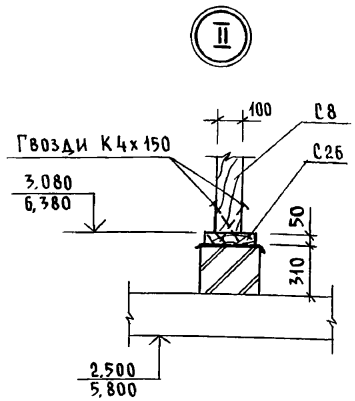


I

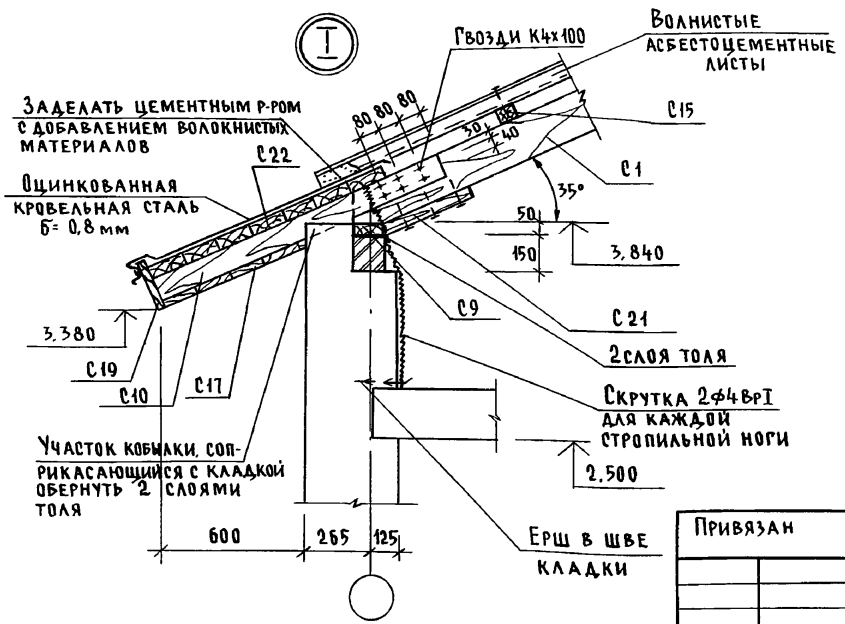


| Марка поз. | Обозначение | Наименование | Кол. | Масса ед. кг | Примечание |
|---|---|---|---|---|---|
| | | При наличии ЭБ-1 | | | |
| | | исключить | | | |
| | | Элементы деревянные | | | |
| С10 | ГОСТ 24454-80* Е | Кобылка 50х100 ℓ=1280 | 3 | 0,019 | м³ |
| С15 | | Обрешетка 50х50 п.м | 1,73 | 0,004 | |
| С17 | | Подшивка свесов 13х94 м² | 5,88 | 0,076 | |
| С19 | ГОСТ 24454-80* Е | Лобовая доска 22х172 п.м | 9,26 | 0,035 | |
| | | | | | |
| | | Терраса | | | |
| | | исключить | | | |
| | | Элементы деревянные | | | |
| С14 | ГОСТ 24454-80* Е | Стропильная нога 50х100, ℓ=3600 | 1 | 0,018 | |
| С17 | | Подшивка свесов и потолка 13х94 м² | 1,3 | 0,017 | |
| С19 | | Лобовая доска 22х172 п.м | 4,2 | 0,016 | |
| С15 | | Обрешетка 50х50 п.м | 2,4 | 0,006 | |
| С22 | ГОСТ 24454-80* Е | Настил из досок 25х100 м² | 0,3 | | |
| | | | | | |
| | | Элементы металлические | | | |
| | | Оцинкованная кровельная сталь δ= 0,8 мм м² | 0,3 | | |

Привязан

Инв. №

Инв. № подл. | 2-4065-90 | Подпись и дата | Взам. инв. №

| | | |
|---|---|---|
| Н.контр. | Бржозовский | |
| Нач.маст | Радыгин | |
| Зам.н.м | Земляк | |
| ГАП | Бржозовский | |
| Исполн. | Байтерякова | |
| Провер. | Муратова | |

144-000-961.93 - АС

2-этажный 1-квартирный 4-комнатный жилой дом с возможностью двухсторонней блокировки

Разрез 6-6. Узлы I, II. Спецификация к схеме расположения элементов крыши (продолжение)

| Стадия | Лист | Листов |
|---|---|---|
| Р | 85 | |

ЦНИИЭП гражданельстрой

Альбом I

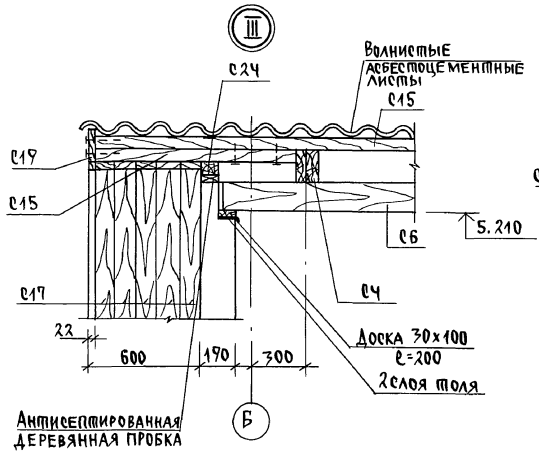


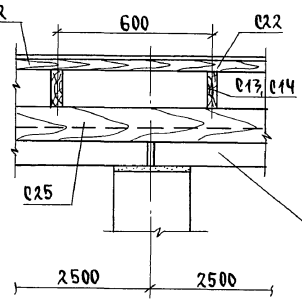


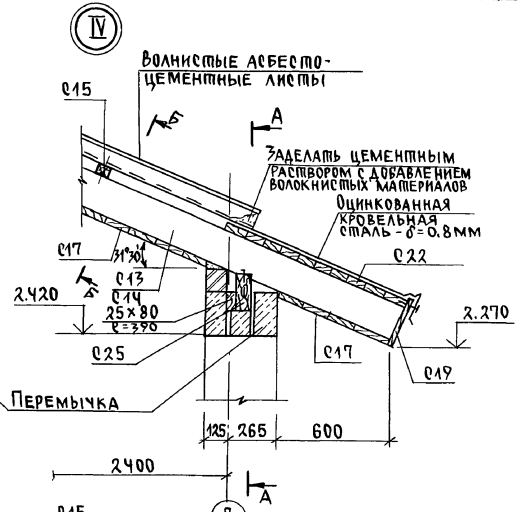


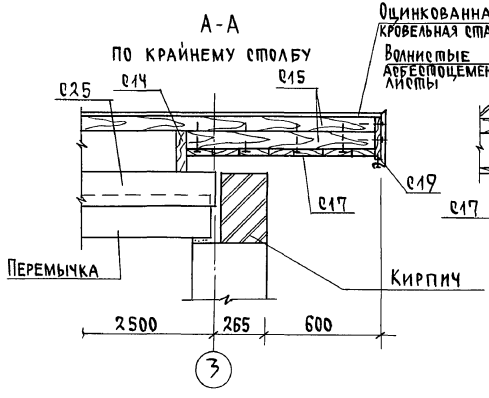


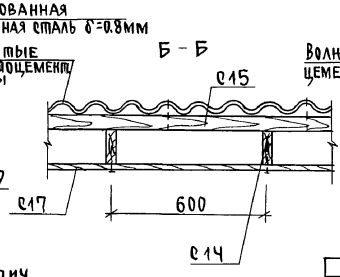


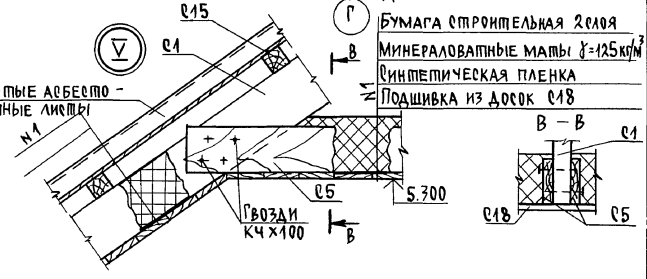


| | | | | | |
|---|---|---|---|---|---|
| | | | | 144-000-961.93 АС | |
| Привязан | | Н.контр | Бржозовский | 2-этажный 1-квартирный 4-комнатный жилой дом с возможностью двухсторонней блокировки. | Стадия: Р; Лист: 86; Листов: |
| | | Нач.мас. | Радыгин | | |
| | | Зам.н.м. | Земляк | | |
| | | ГАП | Бржозовский | Стропила. Узлы III...V | ЦНИИЭП гражданельстрой |
| Инв.№ | | Исполн. | Байтерякова | | |
| | | Провер. | Муратова | | |

Инв.№ подл. | Подпись и дата | Взам.инв.№ | 2-4065-91

Альбом I

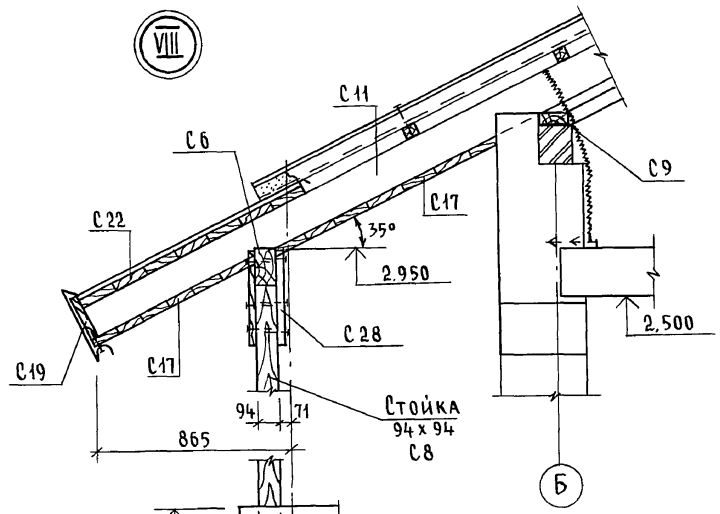


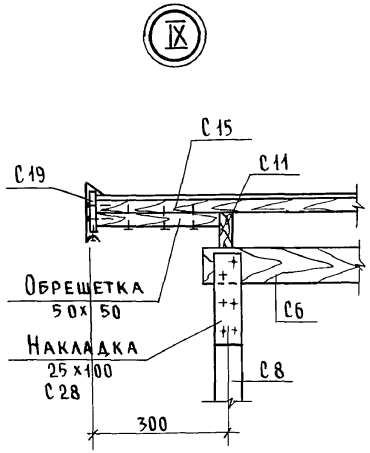


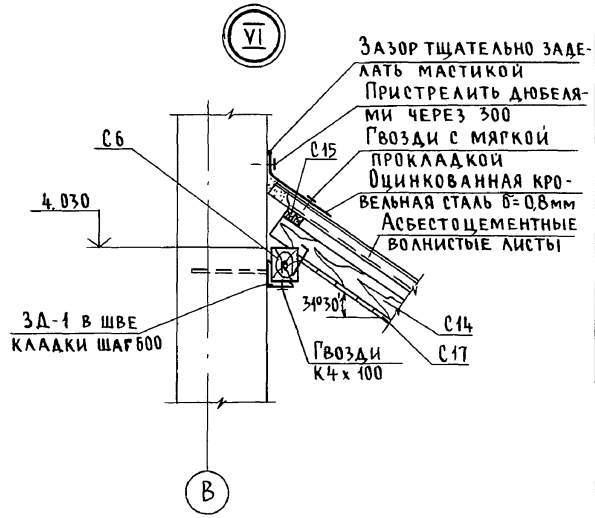


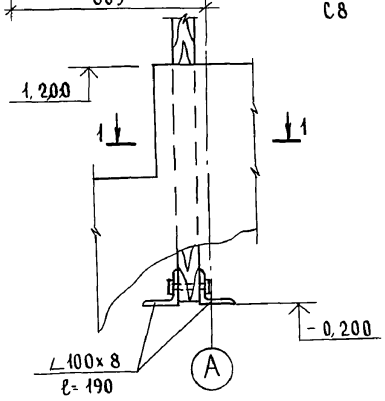


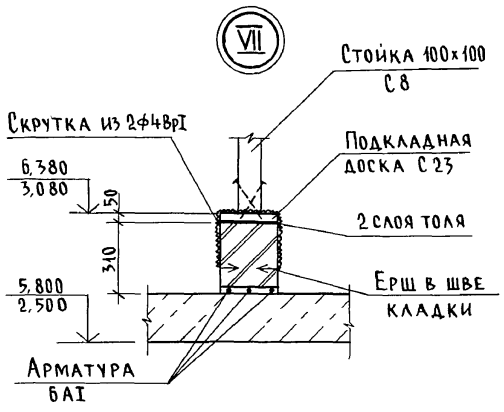


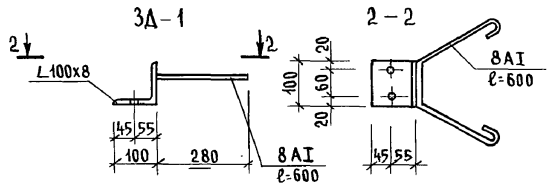


1-1

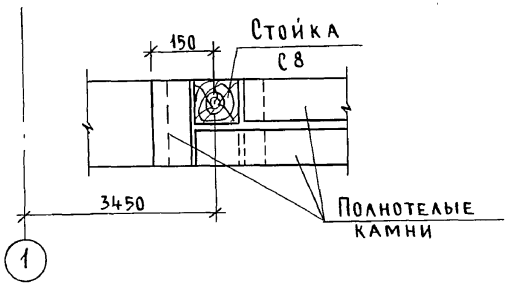


| | | | | | |
|---|---|---|---|---|---|
| Привязан | | Н. контр. | Бржозовский | 144-000-961.93 - АС | |
| | | Нач. маст | Радыгин | 2-этажный, 1-квартирный 4-комнатный жилой дом с возможностью двухсторонней блокировки | Стадия: Р; Лист: 87; Листов: |
| | | Зам. н.м. | Земляк | | |
| | | ГАП | Бржозовский | Стропила. Узлы VI - IX | ЦНИИЭП гражданселькстрой |
| | | Исполн. | Байтерякова | | |
| Инв. № | | Провер. | Муратова | | |

Инв. № подл. | 2-4055-92 | Подпись и дата | Взам. инв. №

Альбом I

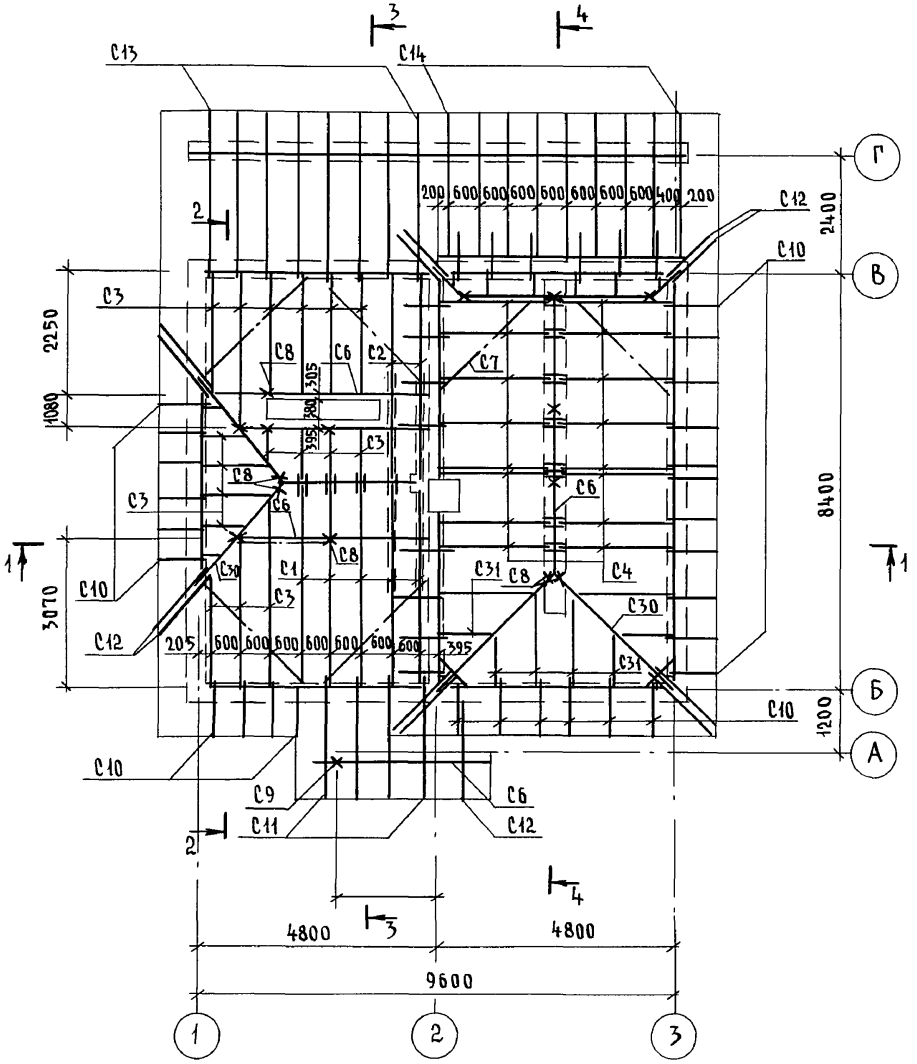


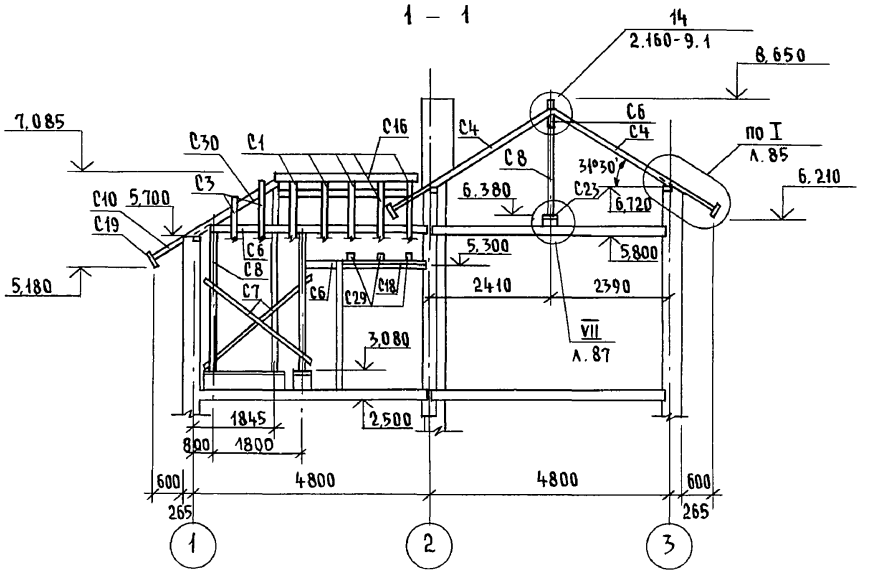


1. Защиту древесины от гниения и огнезащитную обработку производить в соответствии с требованиями СНиП 2.03.11-85.
2. Шаг обрешетки - 150 мм
3. Разрез 3-3 см. лист АС-83

| | | | | | |
|---|---|---|---|---|---|
| | | | | 144-000-961.93 - АС | |
| Привязан | Н.контр. | Бржозовский | | 2-этажный 1-квартирный 4-комнатный жилой дом с возможностью двухсторонней блокировки | Стадия: Р; Лист: 88; Листов: |
| | Нач.маст | Радыгин | | | |
| | Зам.н.м. | Земляк | | | |
| | ГАП | Бржозовский | | Схема расположения элементов крыши (вариант фасада) | ЦНИИЭП граждансельстрой |
| Инв. N | Исполн. | Байтерякова | | | |
| | Провер. | Муратова | | | |

Инв. № подл. | 2-4065-93 | Подпись и дата | Взам. инв. №

Альбом I

## 2 – 2

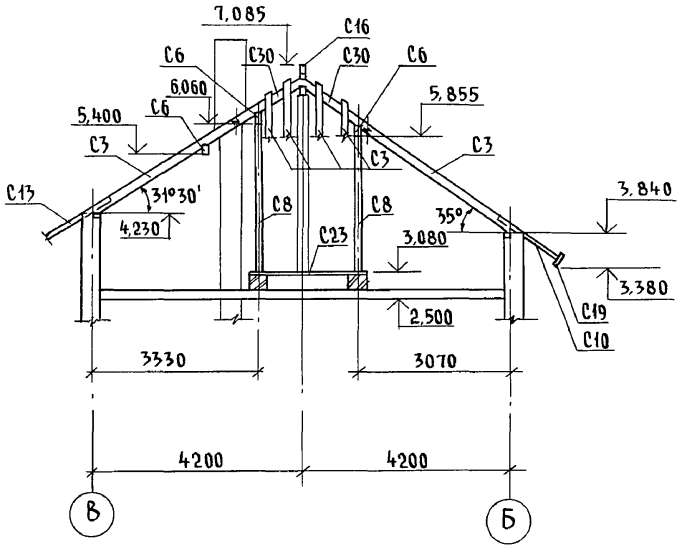


## Схема расположения кирпичных столбиков и стенок на отм. 2.720 и 6.020

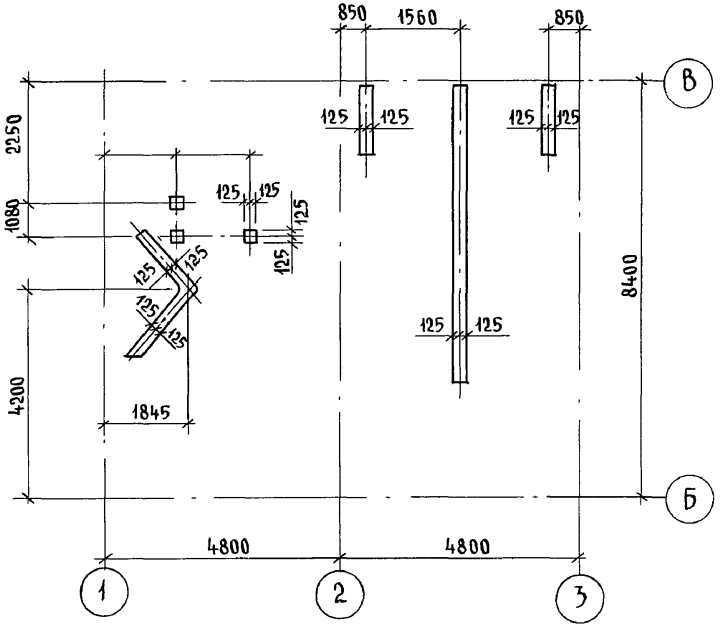


## 4 – 4

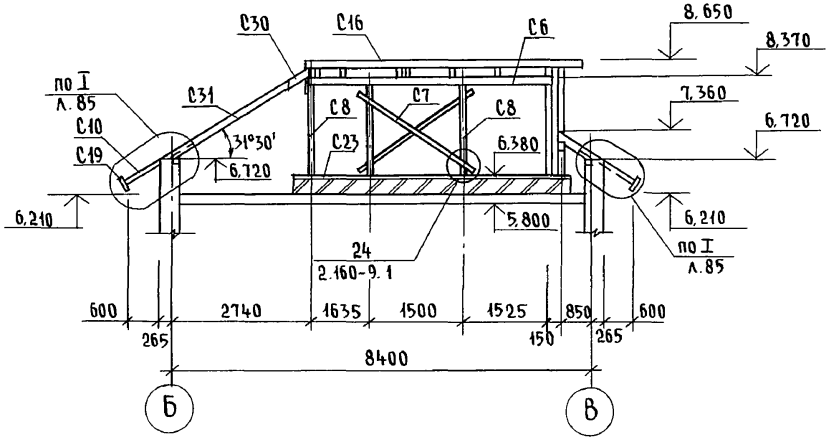


## 5 – 5

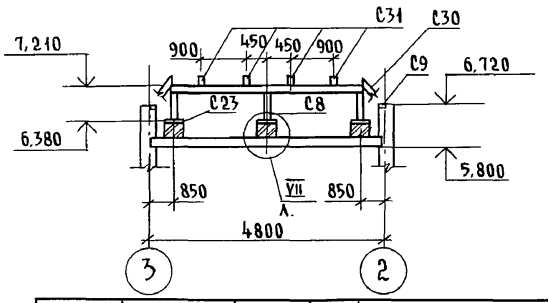


| | | | | | | | |
|---|---|---|---|---|---|---|---|
| | | | | | 144-000.-961.93 -АС | | |
| Привязан | | | Н.контр. | Бржозовский | | | |
| | | | Нач.маст | Радыгин | 2-этажный 1-квартирный 4-комнатный жилой дом с возможностью двухсторонней блокировки | Стадия: Р | Лист: 89 | Листов: |
| | | | Зам.н.м. | Земляк | | | | |
| | | | ГАП | Бржозовский | Разрезы 2-2, 4-4, 5-5. Схема расположения кирпичных столбиков и стенок на отм. 2.720 и 6.020 | ЦНИИЭП гражданельстрой | |
| Инв.№ | | | Испол | Байтерякова | | | |
| | | | Провер. | Муратова | | | |

Инв.№ подл. | Подпись и дата | Взам. инв.№ | 2-4065-94

Альбом I

| Марка поз. | Обозначение | Наименование | Кол. | Масса ед. кг | Примечание |
|---|---|---|---|---|---|
| | | Элементы деревянные | | | |
| С1 | ГОСТ 24454-80*Е | Стропильная нога 50х150; ℓ=5325 | 5 | 0.200 | м³ |
| С2 | " | " ℓ=5105 | 2 | 0.077 | |
| С3 | " | " п.м | 58.57 | 0.439 | |
| С4 | " | " 50х125; ℓ=3005 | 16 | 0.300 | |
| С5 | " | Затяжка 25х125; ℓ=5050 | 2 | 0.032 | |
| С6 | " | Прогон 100х150 п.м | 33.5 | 0.502 | |
| С7 | " | Ветровые связи 50х125 п.м. | 76.0 | 0.225 | |
| С8 | " | Стойка 100х100 п.м. | 29.8 | 0.298 | |
| С9 | " | Мауэрлат 50х100 п.м. | 39.0 | 0.175 | |
| С10 | " | Кобылка 50х100; ℓ=1280 | 35 | 0.224 | |
| С11 | " | " ℓ=2670 | 4 | 0.054 | |
| С12 | " | " п.м. | 11.83 | 0.059 | |
| С15 | " | Обрешетка 50х50 п.м. | 301.8 | 0.755 | |
| С16 | " | Коньковый брус 50х150 п.м. | 8.9 | 0.067 | |
| С17 | " | Подшивка свесов 13х94 м² | 42.4 | 0.551 | |
| С18 | " | Подшивка потолка 16х94 м² | 16.4 | 0.262 | |
| С19 | " | Лобовая доска 22х172 п.м | 45.0 | 0.170 | м³ |
| С20 | | Накладка к стропилам 25х100; ℓ=350 | 25 | 0.022 | |
| С21 | | Опорный брусок 50х50 п.м | 38.0 | 0.095 | |
| С22 | | Настил из досок 25х100 м² | 27.18 | 0.679 | |
| С23 | | Подкладная доска 50х150 п.м | 12.2 | 0.092 | |
| С24 | | Подкладная доска под обрешетку 30х100 п.м. | 18.5 | 0.056 | |
| С26 | | Подкладка 50х150; ℓ=250 | 4 | 0.008 | |
| С28 | | Накладка к стойкам 25х100; ℓ=400 | 26 | 0.026 | |
| С29 | | Прогон обшивки потолка 25х125 п.м. | 15 | 0.046 | |
| С30 | | Диагональная нога 100х175 п.м | | | |
| С31 | ГОСТ 24454-80*Е | Стропильная нога 50х125 п.м. | 18.03 | 0.113 | |
| | | Элементы металлические | | | |
| | | Металлическая скоба -6х40; ℓ=950 | 13 | 1.8 | |
| | | Скрутка ФЧВРI п.м. | 176 | | |
| | | Оцинкованная кровельная сталь δ=0.8мм м² | 37.0 | | |
| | | Материалы | | | |
| | | Минераловатные маты ρ=125 кг/м³ толщ. 140мм м² | 16.4 | | |
| | | Терраса | | | |
| | | Элементы деревянные | | | |
| С13 | | Стропильная нога 50х100; ℓ=4100 | 8 | 0.164 | м³ |
| С14 | | " ℓ=3600 | 9 | 0.162 | |
| С6 | | Прогон 100х150 п.м. | 4.8 | 0.072 | |
| С25 | | Прогон 100х175 п.м | 9.6 | 0.168 | |
| С17 | | Подшивка свесов и потолка 13х94 м² | 30.72 | 0.399 | |
| С19 | | Лобовая доска 22х172 п.м. | 17.9 | 0.068 | |
| С22 | | Настил из досок 25х100 м² | 7.65 | 0.191 | |
| | | Элементы металлические | | | |
| ЗД-1 | л. 87 | ЗД-1 | 7 | 1.457 | |
| | | Оцинкованная кровельная сталь δ=0.8мм м² | 8.75 | | |

Инв.№ подл. | Подпись и дата | Взам. инв. №

2-1065-95

Привязан

Инв.№

144-000-961.93 АС

| | | | |
|---|---|---|---|
| Н.контр | Бржозовский | 2-этажный 1-квартирный 4-комнатный жилой дом с возможностью двухсторонней блокировки | Стадия Р; Лист 90; Листов |
| Нач.мас. | Радыгин | | |
| Зам.нач | Земляк | | |
| ГАП | Бржозовский | Спецификация к схеме расположения элементов крыши / вариант фасада/ | ЦНИИЭП гражданселькострой |
| Исполн. | Байтерякова | | |
| Провер. | Бржозовский | | |

Альбом I

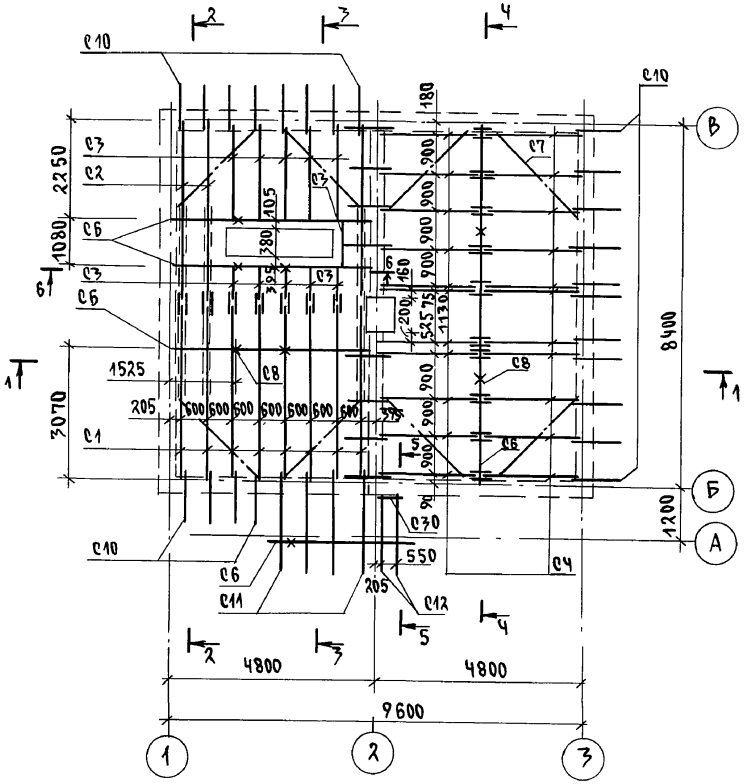


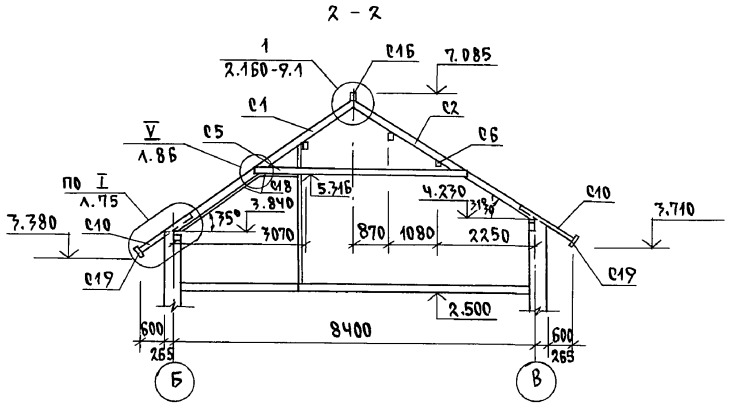


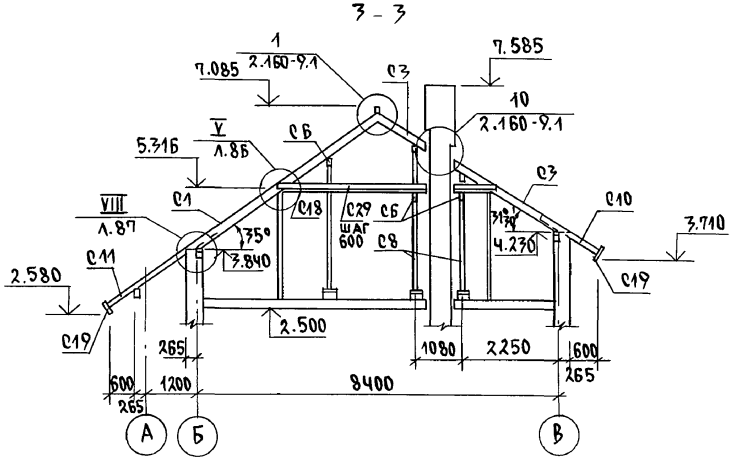


1. Защиту древесины от гниения и огнезащитную обработку производить в соответствии с требованиями СНиП 2.03.11-85
2. Шаг обрешетки - 750 мм
3. Разрез 1-1 см. лист АС-83
   Разрез 5-5 см. лист АС-89

| | | | | | |
|---|---|---|---|---|---|
| | | | | 144-000-961.93 | АС |
| Привязан | | Н.контр. | Бржозовский | 2-этажный 1-квартирный 4-комнатный жилой дом с возможностью двухсторонней блокировки | Стадия: Р; Лист: 91; Листов: |
| | | Нач.мас | Радыгин | | |
| | | Зам.н.м | Земляк | | |
| | | ГАП | Бржозовский | Схема расположения элементов крыши/вариант дома с люфт-клозетом/ | ЦНИИЭП гражданельстрой |
| Инв.№ | | Провер. | Муратова | | |
| | | Исполн | Байтерякова | | |

Инв.№ подл. | Подпись и дата | Взам. инв.№
2-4065-96

Альбом I

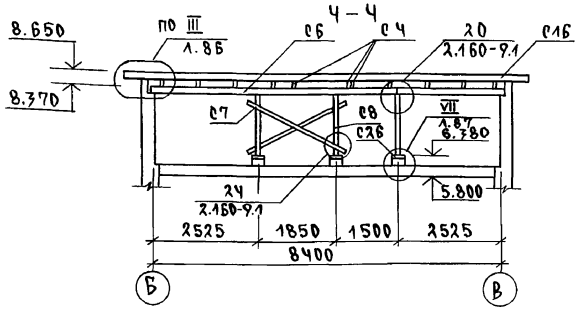


| Марка поз. | Обозначение | Наименование | Кол. | Масса ед. кг | Примечание |
|---|---|---|---|---|---|
| | | Элементы деревянные | | | |
| С1 | ГОСТ 24454-80*Е | Стропильная нога 50х150 ℓ=5325 | 8 | 0.319 | м³ |
| С2 | " | " ℓ=5105 | 3 | 0.115 | |
| С3 | " | " п.м | 20.5 | 0.154 | |
| С4 | " | " 50х125 ℓ=3005 | 22 | 0.496 | |
| С5 | " | Затяжка 25х125 ℓ=5050 | 3 | 0.095 | |
| С6 | " | Прогон 100х150 п.м. | 33.3 | 0.500 | |
| С7 | " | Ветровые связи 50х125 п.м | 47.0 | 0.269 | |
| С8 | " | Стойка 100х100 п.м. | 23.1 | 0.231 | |
| С9 | " | Мауэрлат 50х100 п.м. | 25.9 | 0.130 | |
| С10 | " | Кобылка 50х100 ℓ=1280 | 31 | 0.178 | |
| С11 | " | " ℓ=2670 | 4 | 0.054 | |
| С12 | " | " ℓ=2130 | 2 | 0.021 | |
| С15 | " | Обрешетка 50х50 п.м. | 301.8 | 0.755 | |
| С16 | " | Коньковый брус 50х150 п.м. | 15.6 | 0.117 | |
| С17 | " | Подшивка свесов 13х94 м² | 39.4 | 0.512 | |
| С18 | " | Подшивка потолка 16х94 м² | 16.4 | 0.262 | |
| С19 | " | Лобовая доска 22х172 п.м. | 54.1 | 0.205 | |
| С20 | ГОСТ 24454-80*Е | Накладка к стропилам 25х100 ℓ=350 | 37 | 0.032 | |

| Марка поз. | Обозначение | Наименование | Кол. | Масса ед. кг | Примечание |
|---|---|---|---|---|---|
| С21 | ГОСТ 24454-80*Е | Опорный брусок 50х50 ℓ=400 | 38 | 0.038 | м³ |
| С22 | —"— | Настил из досок 25х100 м² | 20.3 | 0.513 | |
| С23 | —"— | Подкладная доска 50х150 п.м. | 6.0 | 0.045 | |
| С24 | —"— | Подкладная доска под обрешетку 30х100 п.м | 22.5 | 0.068 | |
| С26 | —"— | Подкладка 50х150 ℓ=250 | 5 | 0.009 | |
| С27 | —"— | Подкладка под прогон 50х100 ℓ=250 | 2 | 0.003 | |
| С28 | —"— | Накладка к стойкам 25х100 ℓ=400 | 14 | 0.014 | |
| С29 | —"— | Прогон обшивки потолка 25х125 п.м | 15 | 0.046 | |
| С30 | ГОСТ 24454-80*Е | Прогон 50х125 ℓ=800 | 1 | 0.001 | |
| | | Элементы металлические | | | |
| | | Металлическая скоба —6х40 ℓ=950 | 15 | 1.8 | |
| | | Скрутка ФУВрI п.м. | 129 | | |
| | | Оцинкованная кровельная сталь δ=0.8мм м² | 27.1 | | |
| | | | | | |
| | | Материалы | | | |
| | | Минераловатные маты D=125кг/м³ толщ.140мм м² | 16.4 | | |

Инв.№подл. | Подпись и дата | Взам. инв.№

2-4065-97

Привязан

Инв.№

| | | |
|---|---|---|
| Н.контр. | Бржозовский | |
| Нач.мас. | Радыгин | |
| Зам.н.м. | Земляк | |
| ГАП | Бржозовский | |
| Исполн. | Байперякова | |
| Провер. | Муратова | |

144-000-961.93 АС

| | | | |
|---|---|---|---|
| 2-этажный 1-квартирный 4-комнатный жилой дом с возможностью двухсторонней блокировки. | Стадия | Лист | Листов |
| | Р | 92 | |
| Разрез 4-4. Спецификация к схеме расположения элементов крыши. Вариант дома с люфт-клозетом | ЦНИИЭП гражданельстрой | | |

Альбом I

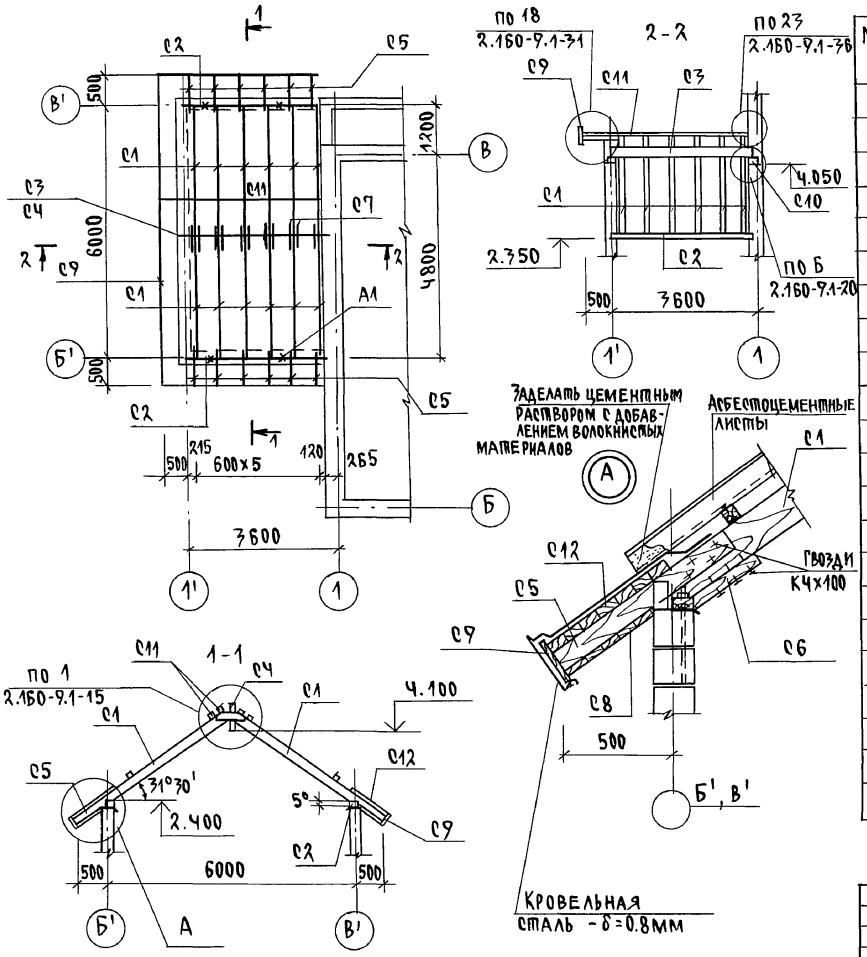


| Марка поз. | Обозначение | Наименование | Кол. | Масса ед.кг | Примечание |
|---|---|---|---|---|---|
| | | Элементы деревянные | | | |
| С1 | | Стропильная нога 50х150; ℓ=2830 | 12 | 0.02 | |
| С2 | | Мауэрлат 50х100; ℓ=3600 | 2 | 0.02 | |
| С3 | | Прогон 100х150; ℓ=3600 | 1 | 0.05 | |
| С4 | | Коньков. прогон 50х150; ℓ=3600 | 1 | 0.03 | |
| С5 | | Кобылки 50х100; ℓ=1000 | 12 | 0.01 | |
| С6 | | Опорный брус 50х50; ℓ=400 | 12 | 0.001 | |
| С7 | | Накладки 25х100; ℓ=400 | 12 | 0.001 | |
| С8 | | Подшивка свесов 17х94 | 3.00 | 0.04 | м² |
| С9 | | Лобовая доска 22х175 | 14.70 | 0.06 | м.п. |
| С10 | | Подкладки 50х100; ℓ=200 | 2 | 0.004 | |
| С11 | | Обрешетка 50х50 | 56 | 0.14 | м.п. |
| С12 | | Доски 20х100 | 3.00 | 0.008 | м² |
| | | Элементы металлические | | | |
| | | Кровельная сталь δ=0.8мм | 3.00 | | м² |
| | | Скрутка ф ЧВрI | 24.0 | 2.40 | м.п. |
| | | Метал. анкер 4х40; ℓ=750 | 2 | 0.95 | |
| А1 | | Анкер ф10АI; ℓ=480 | 4 | 0.3 | |

| | | | |
|---|---|---|---|
| Н. контр. | Земляк | | |
| Нач. мас. | Радыгин | | |
| Зам. н.м. | Земляк | | |
| ГАП | Бржозовский | | |
| Разраб. | Муратова | | |
| Испол. | Муратова | | |
| Провер. | Байтемякова | | |

Привязан

Инв.№

144-000-961.93 АС

2-этажный, 1-квартирный 4-комнатный жилой дом с возможностью двухсторонней блокировки.

Схема расположения элементов крыши. Вариант дома с пристроенным гаражом.

| Стадия | Лист | Листов |
|---|---|---|
| Р | 93 | |

ЦНИИЭП гражданселькострой

Инв.№ подл. | Подпись и дата | Взам. инв.№ | 2-4065-98

Альбом I

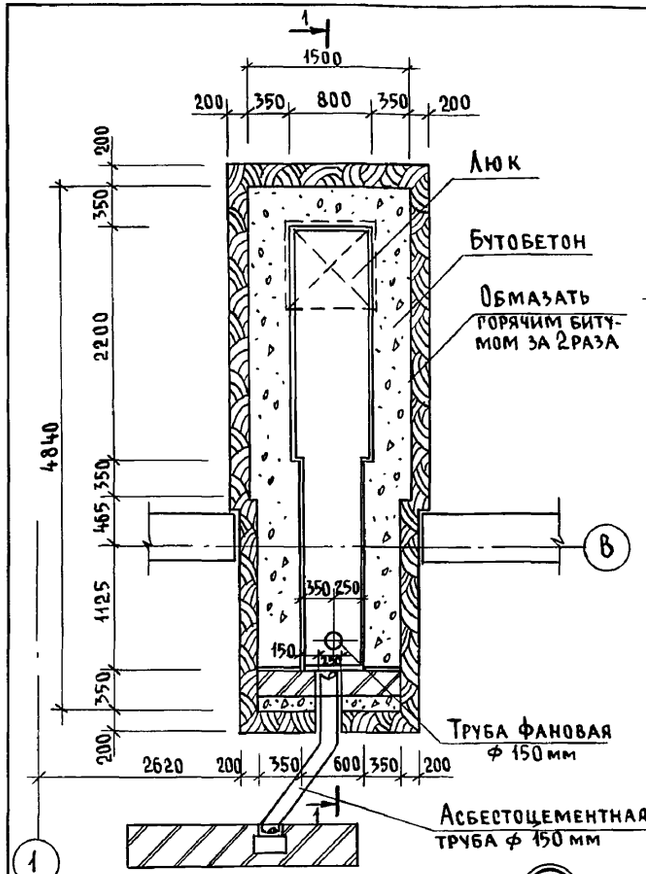


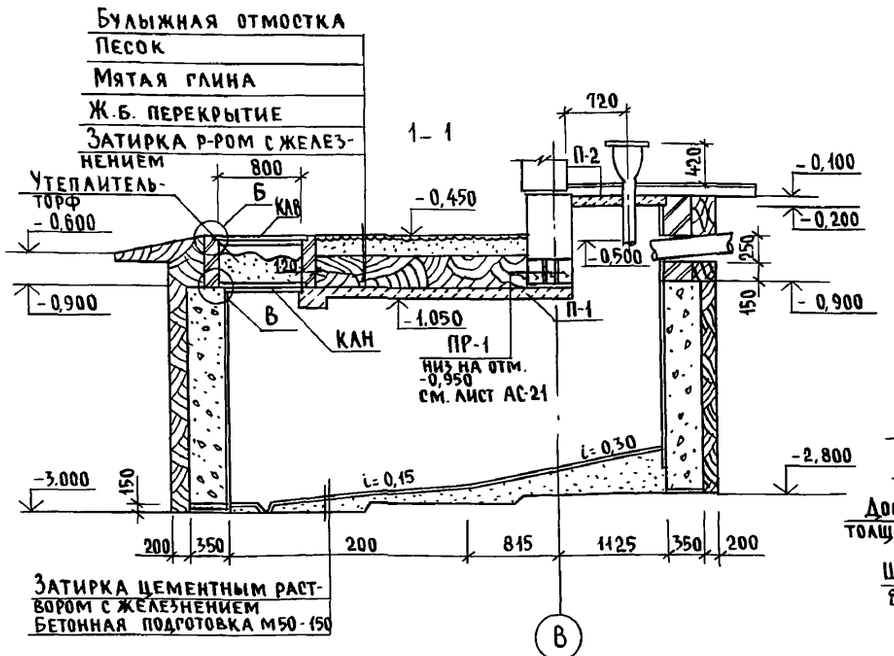


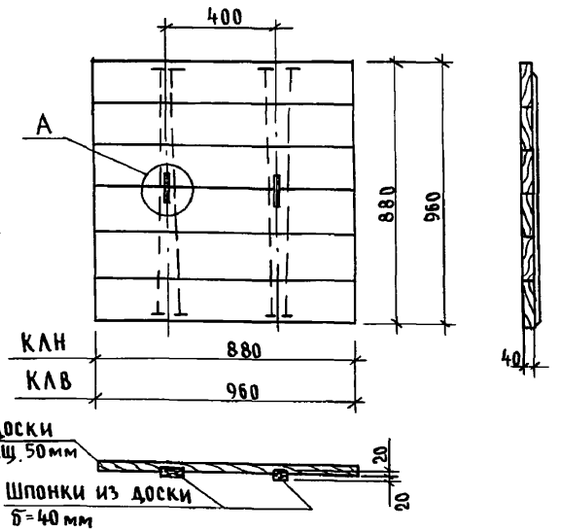


Установка приемной воронки и сточной трубы

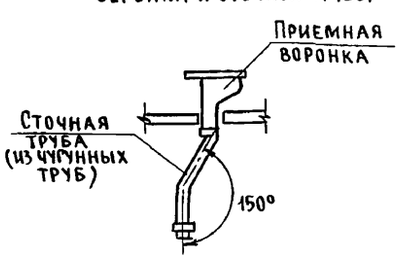


1. Данный лист смотреть совместно с листом АС-95.
2. Кирпичные стены выполнять из глиняного обожженного кирпича пластического прессования марки М75 на цементном растворе М25. Расход - 0,38 м³.
3. Стены выгреба выполнять из бутобетона. Расход - 7,76 м³
4. Стены снаружи обмазать горячим битумом за 2 раза. и изолировать жирной мятой глиной с плотной утрамбовкой.
5. Все внутренние поверхности выгреба оштукатурить цементным раствором состава 1:2 с железнением поверхности.
6. Расход древесины на крышки люка КЛВ, КЛН - 0,05 м³, на обвязку - 0,06 м³.
7. Расход бетонной подготовки - 0,20 м³.

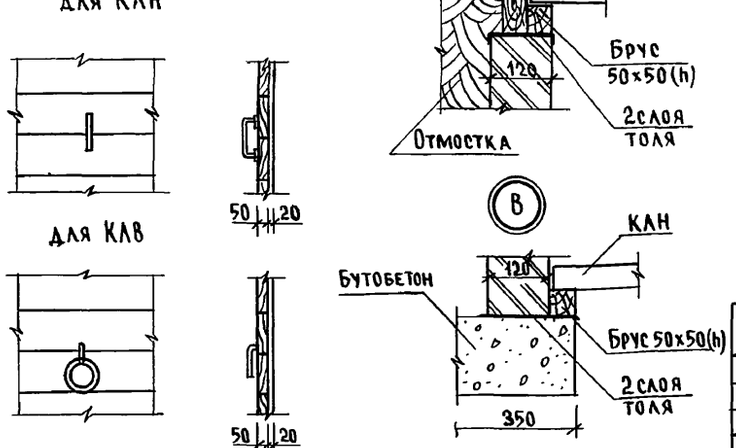


| | | | | | |
|---|---|---|---|---|---|
| | | | | 144-000-961.93 - АС | |
| Привязан | | Н.контр. | Бржозовский | 2-этажный 1-квартирный 4-комнатный жилой дом с возможностью двухсторонней блокировки | Стадия: Р; Лист: 94; Листов: |
| Инв.№ | | Нач.маст. | Радыгин | | |
| | | Зам.н.м. | Земляк | | |
| | | ГАП | Бржозовский | | |
| | | Исполн. | Тверитина | Люфт-клозет | ЦНИИЭП гражданельстрой |
| | | Провер. | Земляк | | |

Инв.№ подл. | 2-4065-99 | Подпись и дата | Взам. инв.№

400044-01 99

Альбом I

## Схемы расположения ж.б. плит П-1 на отм. -1,050, П-2 на отм. -0,200

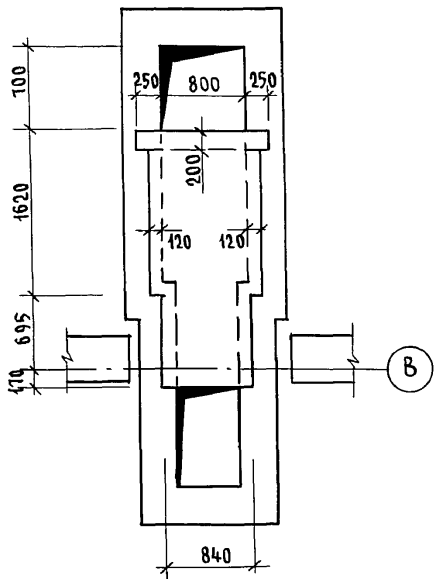


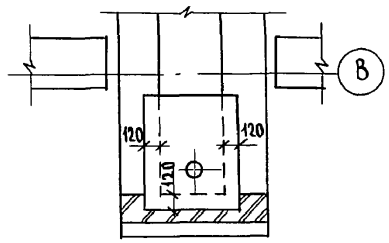


Плита П-1

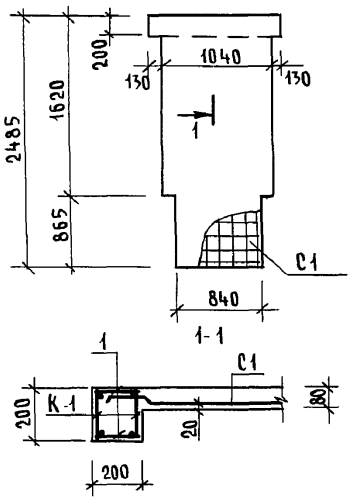


Плита П-2

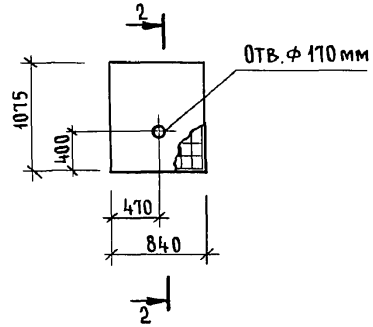


Каркас К-1

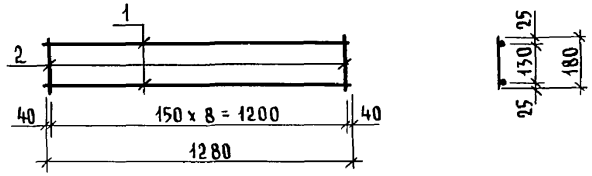





## Спецификация на ж.б. плиты П-1, П-2

| Марка поз. | Обозначение | Наименование | Кол. | Масса ед. кг. | Примеч. |
|---|---|---|---|---|---|
| | | Плита П-1 | | | |
| К-1 | см. чертеж | Каркас плоский К-1 | 2 | 1,96 | |
| С1 | ГОСТ 8478-81 | Сетка $\frac{5Вр-100}{5Вр-100}$ х 1280, ℓ=2480 | 1 | 9,86 | обрезать по месту |
| | | Детали | | | |
| 1 | без чертежа | 6АI, ГОСТ 5781-82*, ℓ=180 | 18 | 0,04 | |
| | | Материал: Бетон кл. В15 | 0,23 | | м³ |
| | | Плита П-2 | | | |
| С2 | ГОСТ 8478-81 | Сетка $\frac{5Вр-100}{5Вр-100}$ х 1040, ℓ=1050 | 1 | 3,56 | обрезать по месту |
| | | Материал: Бетон кл. В15 | 0,07 | | м³ |

## Спецификация на одну марку

| Марка поз. | Обозначение | Наименование | Кол. | Масса ед. кг. | Примеч. |
|---|---|---|---|---|---|
| | | Каркас плоский К-1 | | | 1,96 кг |
| 1 | без чертежа | 10 AIII, ГОСТ 5781-82* ℓ=1280 | 2 | 0,8 | |
| 2 | ——— " ——— | 6АI, ГОСТ 5781-82*, ℓ=180 | 9 | 0,04 | |

Привязан

Инв. №

Инв. № подл. | 2-4065-100 | Подпись и дата | Взам. инв. №

| | | |
|---|---|---|
| Н. контр. | Бржозовский | |
| Нач. маст. | Радыгин | |
| Зам. н.м. | Земляк | |
| ГАП | Бржозовский | |
| Исполн. | Тверитина | |
| Провер. | Земляк | |

144-000-961.93 - АС

2-этажный 1-квартирный 4-комнатный жилой дом с возможностью двухсторонней блокировки

Схемы расположения ж.б. плит П-1, П-2. Спецификация. Вариант с люфт-клозетом

| Стадия | Лист | Листов |
|---|---|---|
| Р | 95 | |

ЦНИИЭП гражданселькстрой

Ц00044-01 100

Альбом I

## Теплопотери помещений в ккал/час

| № помещ. | −20 | | | | | −25 | | | | | −30 | | | | | −35 | | | | | −40 | | | | |
|---|---|---|---|---|---|---|---|---|---|---|---|---|---|---|---|---|---|---|---|---|---|---|---|---|---|
| | с 2 гл. торцами | рядовая | с прав. гл. торцом | с лев. гл. торцом | вариант с АОГВ | с 2 гл. торцами | рядовая | с прав. гл. торцом | с лев. гл. торцом | вариант с АОГВ | с 2 гл. торцами | рядовая | с прав. гл. торцом | с лев. гл. торцом | вариант с АОГВ | с 2 гл. торцами | рядовая | с прав. гл. торцом | с лев. гл. торцом | вариант с АОГВ | с 2 гл. торцами | рядовая | с прав. гл. торцом | с лев. гл. торцом | вариант с АОГВ |
| 1 | 1200 | 920 | 920 | 1200 | 1200 | 1390 | 1070 | 1070 | 1390 | 1390 | 1320 | 1020 | 1020 | 1320 | 1320 | 1390 | 1060 | 1060 | 1390 | 1390 | 1530 | 1170 | 1170 | 1530 | 1530 |
| 2 | 400 | 400 | 400 | 400 | 400 | 450 | 450 | 450 | 450 | 450 | 440 | 440 | 440 | 440 | 440 | 490 | 490 | 490 | 490 | 490 | 530 | 530 | 530 | 530 | 530 |
| 3 | 1560 | 1180 | 1560 | 1180 | 1560 | 1790 | 1410 | 1790 | 1410 | 1790 | 1750 | 1350 | 1750 | 1350 | 1750 | 1960 | 1520 | 1960 | 1520 | 1960 | 2190 | 1710 | 2190 | 1710 | 2190 |
| 4 | 2130 | 1600 | 2130 | 1600 | 2130 | 2440 | 1850 | 2440 | 1850 | 2440 | 2410 | 1860 | 2410 | 1860 | 2410 | 2680 | 1900 | 2680 | 1900 | 2680 | 2980 | 2130 | 2980 | 2130 | 2980 |
| 5 | 1450 | 1070 | 1070 | 1450 | 1450 | 1650 | 1220 | 1220 | 1650 | 1650 | 1780 | 1280 | 1280 | 1780 | 1780 | 2030 | 1470 | 1470 | 2030 | 2030 | 2260 | 1650 | 1650 | 2260 | 2260 |
| 6 | 570 | 360 | 360 | 570 | 570 | 670 | 380 | 380 | 670 | 670 | 670 | 380 | 380 | 670 | 670 | 740 | 340 | 340 | 740 | 740 | 830 | 380 | 380 | 830 | 830 |
| 7 | 380 | 380 | 380 | 380 | 380 | 430 | 430 | 430 | 430 | 430 | 420 | 420 | 420 | 420 | 420 | 450 | 450 | 450 | 450 | 450 | 500 | 500 | 500 | 500 | 500 |
| 8 | 1450 | 990 | 1450 | 990 | 1450 | 1700 | 1190 | 1700 | 1190 | 1700 | 1630 | 1100 | 1630 | 1100 | 1630 | 1800 | 1220 | 1800 | 1220 | 1800 | 2000 | 1360 | 2000 | 1360 | 2000 |
| 9 | 2020 | 1620 | 2020 | 1620 | 2020 | 2300 | 1710 | 2300 | 1710 | 2300 | 2140 | 1590 | 2140 | 1590 | 2140 | 2320 | 1710 | 2320 | 1710 | 2320 | 2600 | 1940 | 2600 | 1940 | 2600 |
| 10 | 1180 | 1180 | 1180 | 1180 | 1180 | 1370 | 1370 | 1370 | 1370 | 1370 | 1340 | 1340 | 1340 | 1340 | 1340 | 1450 | 1450 | 1450 | 1450 | 1450 | 1630 | 1630 | 1630 | 1630 | 1630 |

Привязан

Инв. №

144-000-961.93 ОВ

Типовой проект соответствует действующим нормам и правилам

/Гл. инженер проекта /Мешкова/

Гл. инженер проекта привязки

| | | |
|---|---|---|
| Н. контр. | Мешкова | |
| Нач. маст. | Радыгин | |
| Зам. н.м. | Земляк | |
| ГАП | Бржозовский | |
| Нач. гр. | Мешкова | |
| Исполн. | Мешкова | |

2-этажный 1-квартирный 4-комнатный жилой дом с мезонином с возможностью двухсторонней блокировки

| Стадия | Лист | Листов |
|---|---|---|
| Р | 1 | 7 |

Общие данные (начало)

ЦНИИЭП гражданельстрой

Инв. № подл. 2-4065-101 | Подпись и дата | Взам. инв. №

Ц00044-01 101

Альбом I

## Основные показатели по чертежам отопления и вентиляции

| Наименование здания (сооружения) помещения | Объем м³ | Периоды года при t°н С | Расход тепла, вт (ккал/час) | | | | | | | | | | | | | Расход холода вт, ккал/час | Установленная мощность эл. двиг. квт |
|---|---|---|---|---|---|---|---|---|---|---|---|---|---|---|---|---|---|
| | | | На отопление | | | | | На вентиляцию, на все варианты | На горячее водоснабжение | | | | | Общий расход | | | | | | |
| | | | с 2 гл. торцами | рядовая | с лев. гл. торцом | с прав. гл. торцом | вариант с АОГВ | | с 2 гл. торцами | рядовая | с прав. гл. торцом | с лев. гл. торцом | вариант с АОГВ | с 2 гл. торцами | рядовая | с лев. гл. торцом | с прав. гл. торцом | вариант с АОГВ | | |
| 2-этажный 1-квартирный 4-комнатный жилой дом | | −20 | 14350 (12340) | 11280 (9700) | 12290 (10570) | 13340 (11470) | 14350 (12340) | — | 12560 (10800) | 12560 (10800) | 12560 (10800) | 12560 (10800) | 29080 (25000) | 26910 (23140) | 23840 (20500) | 24850 (21370) | 25900 (22270) | 43430 (37340) | — | — |
| | | −25 | 16500 (14190) | 12560 (10800) | 14100 (12120) | 15290 (13150) | 16500 (14190) | — | 12560 (10800) | 12560 (10800) | 12560 (10800) | 12560 (10800) | 29080 (25000) | 31750 (27300) | 25120 (21600) | 26660 (22920) | 27850 (23950) | 45580 (31190) | — | — |
| | | −30 | 16170 (13900) | 12540 (10780) | 18410 (15330) | 14900 (12810) | 16170 (13900) | — | 12560 (10800) | 12560 (10800) | 12560 (10800) | 12560 (10800) | 29080 (25000) | 28730 (24700) | 25100 (21580) | 30970 26630 | 27460 (23610) | 45240 (38900) | — | — |
| | | −35 | 17800 (15310) | 13500 (11610) | 15000 (12900) | 16310 (14020) | 17810 (15310) | — | 12560 (10800) | 12560 (10800) | 12560 (10800) | 12560 (10800) | 29080 (25000) | 30370 (26110) | 26060 (22410) | 27560 (23700) | 28870 (24820) | 46880 (40310) | — | — |
| | | −40 | 19830 (17050) | 15120 (13000) | 16770 (14420) | 18180 (15630) | 20350 (17500) | — | 12560 (10800) | 12560 (10800) | 12560 (10800) | 12560 (10800) | 29080 (25000) | 39390 (27850) | 27680 (23800) | 29330 (25220) | 30740 (26430) | 49430 (42500) | — | — |

### Сопротивление теплопередаче наружных ограждений

$R_0^{\text{н}}$ $\frac{м^2 °C}{вт}$

| Наименование ограждений | $R_0^{\text{ф}}$ | | | | |
|---|---|---|---|---|---|
| | −20 | −25 | −30 | −35 | −40 |
| Стена | 1,07 | 1,07 | 1,07 | 1,29 | 1,29 |
| Окно | 0,39 | 0,39 | 0,42 | 0,55 | 0,55 |
| Покрытие | 1,82 | 2,25 | 2,25 | 2,67 | 2,67 |

Привязан

Инв. №

| | | |
|---|---|---|
| Н. контр. | Мешкова | |
| Нач. маст | Радыгин | |
| Зам. н.м. | Земляк | |
| ГАП | Бржозовский | |
| Нач. гр. | Мешкова | |
| Исполн. | Мешкова | |

144-000-961.93 ОВ

2-этажный 1-квартирный 4-комнатный жилой дом с мезонином с возможностью двухсторонней блокировки

| Стадия | Лист | Листов |
|---|---|---|
| Р | 2 | |

Общие данные (продолжение)

ЦНИИЭП гражданселькстрой

Инв. № подл. | 2-4065-102 | Подпись и дата | Взам. инв. №

400044-01 102

Альбом I

## Ведомость рабочих чертежей основного комплекта

| Лист | Наименование | Примечан. |
|---|---|---|
| 1 | Общие данные (начало) | |
| 2 | Общие данные (продолжение) | |
| 3 | Общие данные (окончание) | |
| 4 | План на отм. 0,000. План на отм.-2,500 (вариант) | |
| 5 | План на отм. 2,800 | |
| 6 | Схема системы отопления. Схема вентиляции ВЕ1 | |
| 7 | План на отм. 0,000. План на отм. 2,800. План на отм.-0,450 (вариант) | |

## Ведомость ссылочных и прилагаемых документов

| Обозначение | Наименование | Примечание |
|---|---|---|
| | Ссылочные документы | |
| 1.494-10 | Решетки щелевые регулируемые ТИПР | |
| 4.904-69 | Детали крепления санитарно-технических приборов и трубопроводов | |
| 5.903-2 в.1 | Воздухосборники для систем отопления и теплоснабжения вентиляционных установок | |
| 5.903-13 в.5 ч.2 | Изделия и детали трубопроводов для тепловых сетей. Грязевики | |
| 7.903.9-2 в1,2 | Тепловая изоляция трубопроводов с положительными температурами | |
| | Прилагаемые документы | |
| ОВ.СО | Спецификация оборудования | Альбом |
| ОВ.ВМ | Ведомость потребности в материалах | Альбом |

## Общие указания

Рабочие чертежи по отоплению и вентиляции разработаны на основании задания на проектирование и действующих нормативных документов СНиП 2.04.05-86, СНиП 2.08.01-85.

Теплоснабжения здания предусмотрено от котла „Жарок-2" КЧМ 2м-6, работающего на твердом топливе, а в качестве варианта - от АОГВ 17,4 работающего на природном газе.

Система отопления принята однотрубная вертикальная с естественной циркуляцией теплоносителя. В системе отопления приняты нагревательные приборы - радиаторы-МС-140.

Воздух из системы отопления удаляется через воздухосборник, установленный на чердаке. Воздухосборник, главный стояк, трубопроводы в подпольных каналах, изолируются теплоизоляционным шнуром δ=30 мм по ТУ 36-1695-79 с покровным слоем из стеклорубероида по ГОСТ 15879-70. Перед изоляцией трубопроводы покрываются битумным лаком БТ-177 по ГОСТ 6617-76.

Неизолируемые трубопроводы и радиаторы окрашиваются масляной краской за 2 раза

Вентиляция - вытяжная естественная через каналы кухни, санузла, ванной.

Монтаж системы отопления к вентиляции вести согласно СНиП 3.05.01-85.

Удельный расход тепла на 1 м² общей площади-

Удельный расход металла на 1 м² общей площади-

Инв.№ подл. | Подпись и дата | Взам.инв.№ | 2-4065-103

Привязан

Инв.№

| | | |
|---|---|---|
| Н.контр. | Мешкова | |
| Нач.маст. | Радыгин | |
| Зам.н.м. | Земляк | |
| ГАП | Брюзовский | |
| Нач.гр. | Мешкова | |
| Исполн. | Мешкова | |

144-000-961.93 ОВ

2-этажный 1-квартирный 4-комнатный жилой дом с мезонином с возможностью двухсторонней блокировки

| Стадия | Лист | Листов |
|---|---|---|
| Р | 3 | |

Общие данные (окончание)

ЦНИИЭП гражданселькстрой

Альбом I

## План на отм. 0.000

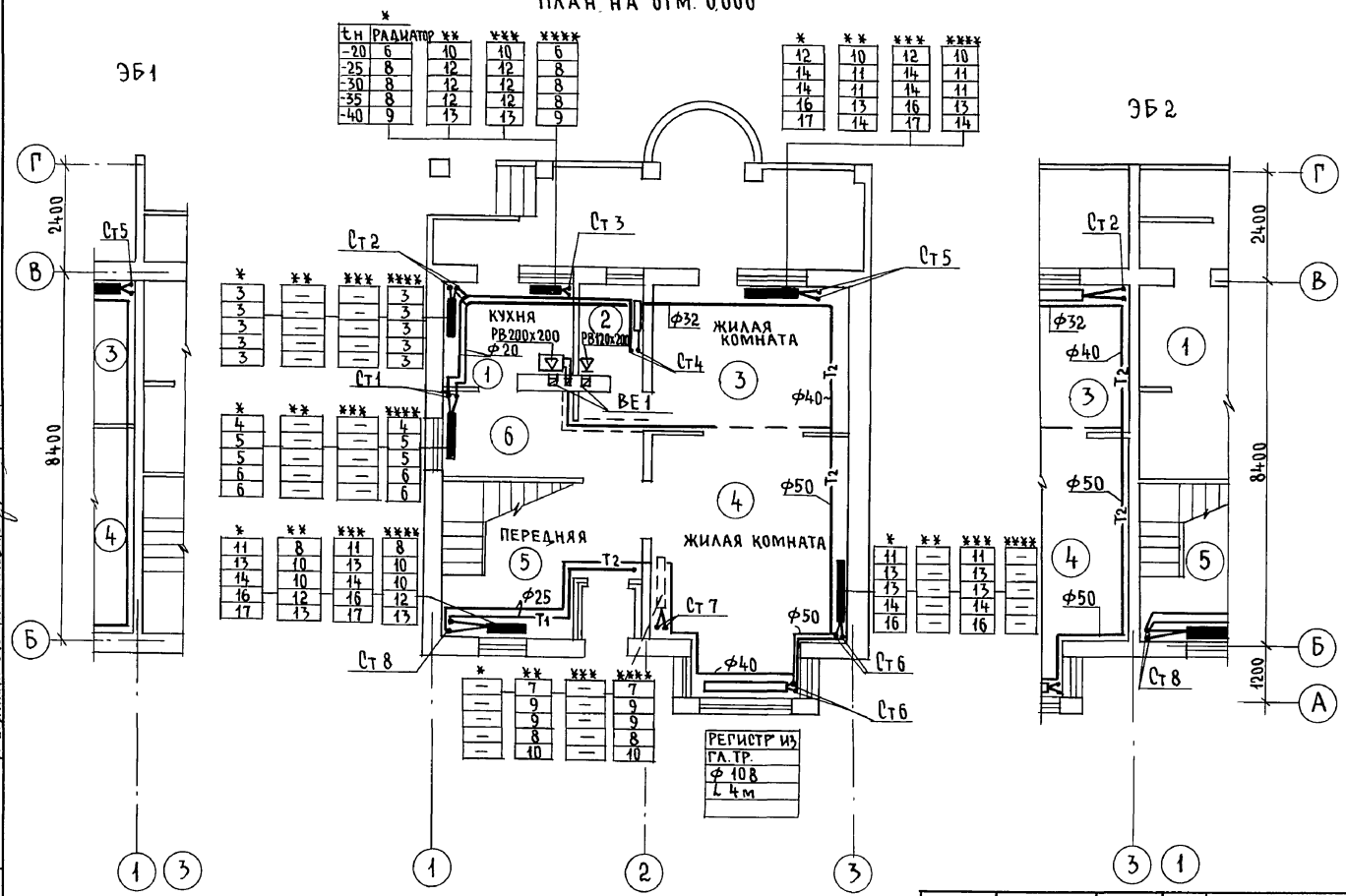


## План на отм. -2,500

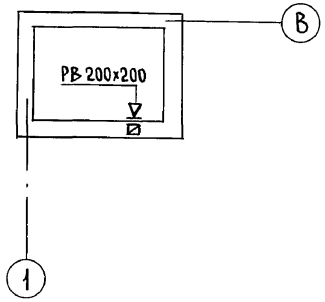


* СЕКЦИЯ С 2 ГЛУХИМИ ТОРЦАМИ
** СЕКЦИЯ РЯДОВАЯ
*** СЕКЦИЯ С ПРАВЫМ ГЛУХИМ ТОРЦОМ
**** СЕКЦИЯ С ЛЕВЫМ ГЛУХИМ ТОРЦОМ

| | | |
|---|---|---|
| ГАП | Брюзовский | |
| Гл.спец. ЭО | Курочкин | |
| Вед.инж. ВК | Шурмаева | |

Инв.№ подл. 2-4065-104 | Подпись и дата | Взам.инв.№

| | | |
|---|---|---|
| Привязан | | |
| Инв.№ | | |

| | | |
|---|---|---|
| Н.контр. | Мешкова | |
| Нач.маст | Радыгин | |
| Зам.н.м. | Земляк | |
| ГАП | Брюзовский | |
| Нач.гр. | Мешкова | |
| Исполн. | Мешкова | |

144-000-961.93 ОВ

2-этажный 1-квартирный 4-комнатный жилой дом с мезонином с возможностью двухсторонней блокировки

| Стадия | Лист | Листов |
|---|---|---|
| Р | 4 | |

План на отм.0,000.
План на отм -2,500 (вариант)

ЦНИИЭП гражданельстрой

Ц00044-01 104

Альбом I

ЭБ-1

План на отм. 2,800

ЭБ-2

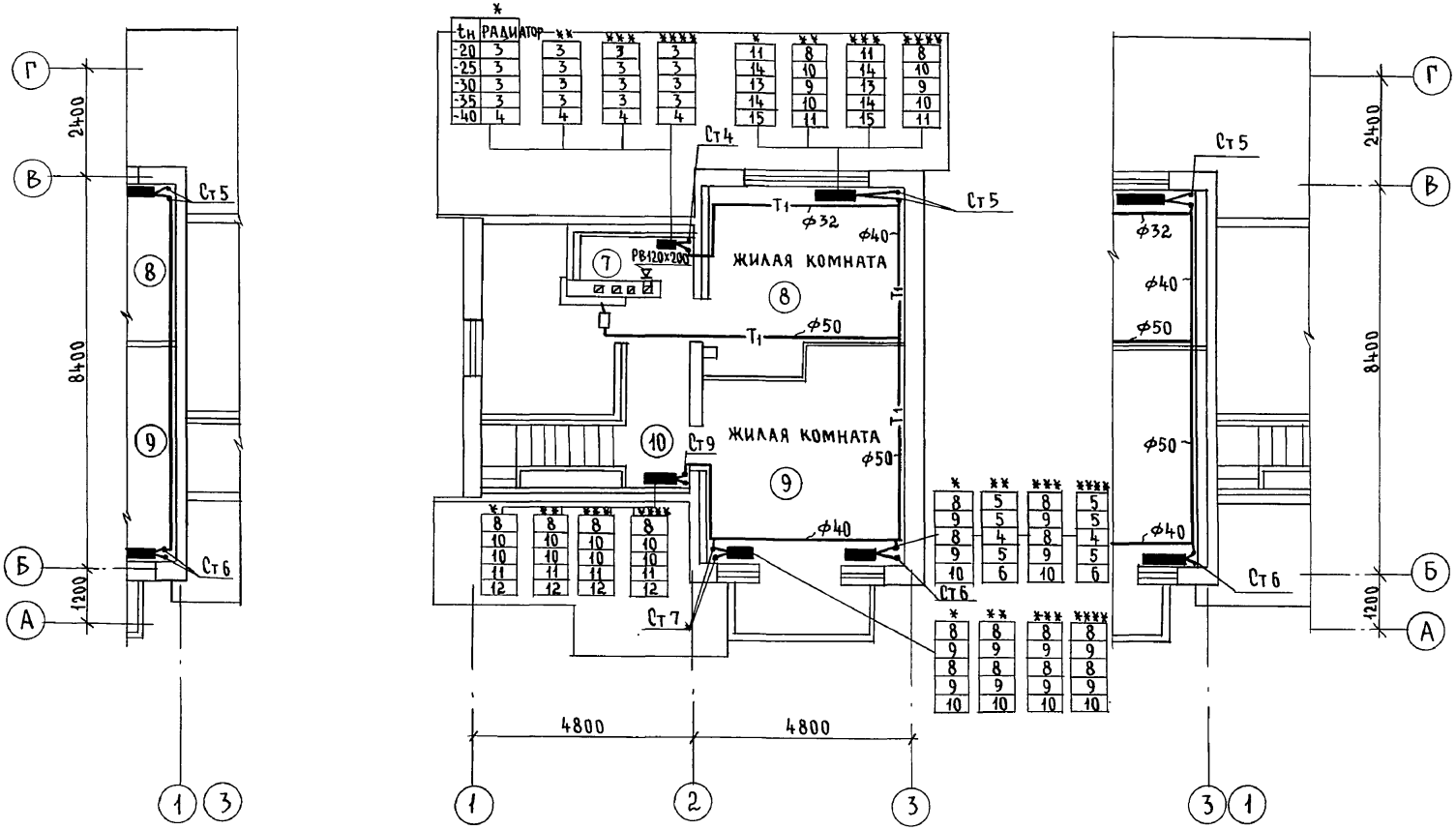


* СЕКЦИЯ С 2 ГЛУХИМИ ТОРЦАМИ
** СЕКЦИЯ РЯДОВАЯ
*** СЕКЦИЯ С ПРАВЫМ ГЛУХИМ ТОРЦОМ
**** СЕКЦИЯ С ЛЕВЫМ ГЛУХИМ ТОРЦОМ

| | | |
|---|---|---|
| ГАП | Брюзовский | |
| Гл. спец. 30 | Курочкин | |
| Вед. инж. ВК | Шурмаева | |

Инв.№ подл. | Подпись и дата | Взам. инв.№

2-4065-105

Привязан

Инв. №

| | | |
|---|---|---|
| Н. контр. | Мешкова | |
| Нач. м. | Радыгин | |
| Зам. н.м. | Земляк | |
| ГАП | Брюзовский | |
| Нач. гр. | Мешкова | |
| Исполн. | Мешкова | |

144-000-961.93 ОВ

2-этажный 1-квартирный 4-комнатный жилой дом с мезонином с возможностью двухсторонней блокировки

План на отм. 2,800

| Стадия | Лист | Листов |
|---|---|---|
| Р | 5 | |

ЦНИИЭП гражданселькстрой

Альбом I

## Система отопления

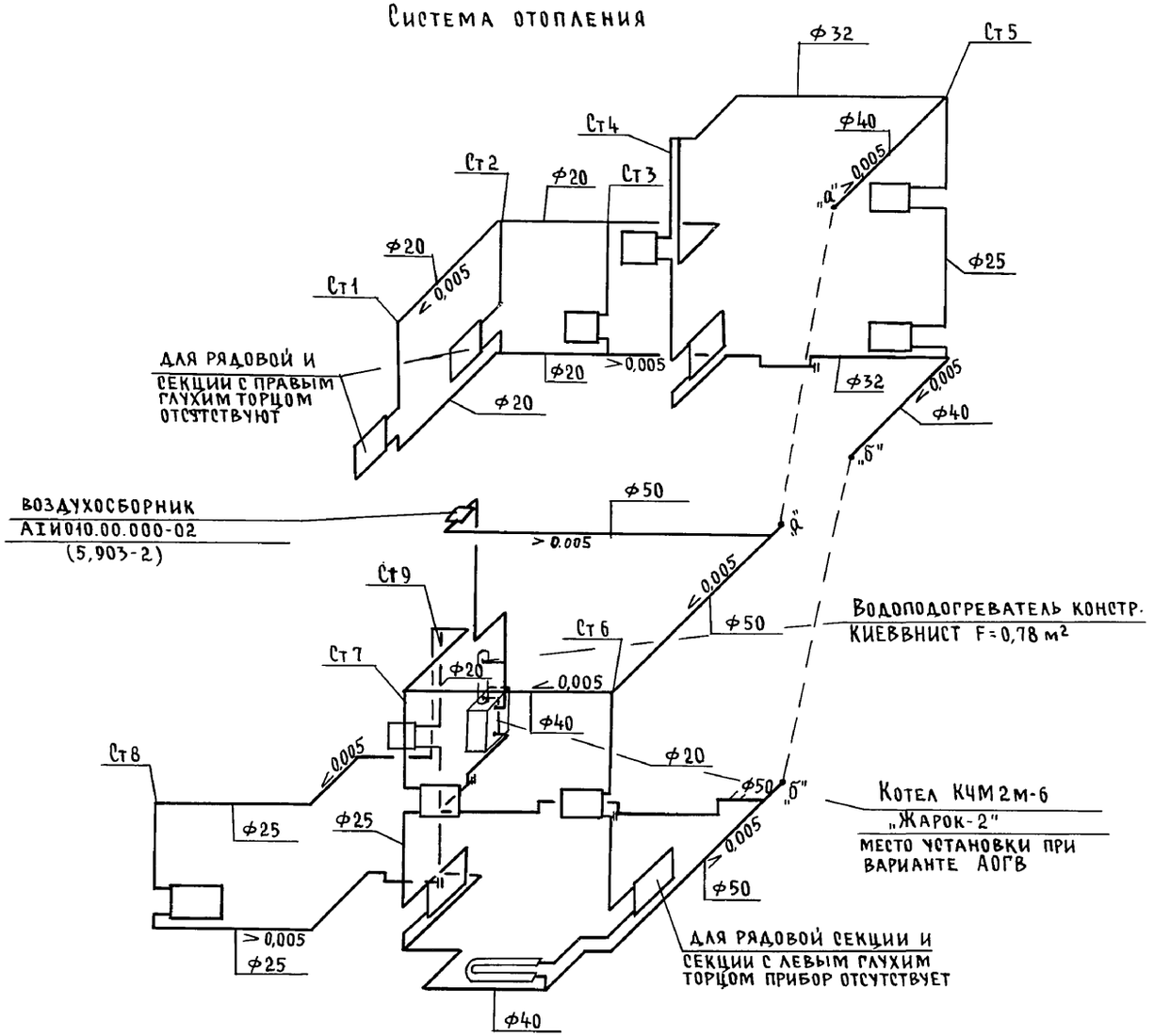


## ВЕ1

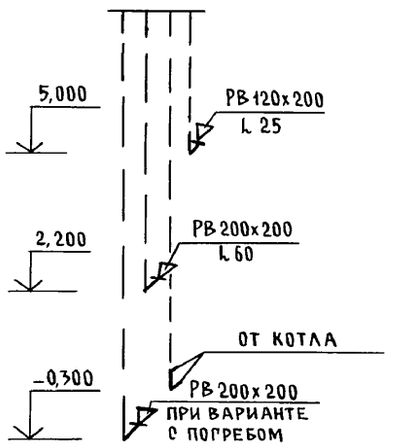


Инв.№ подл. 2-4065-106 | Подпись и дата | Взам.инв.№

| | | | |
|---|---|---|---|
| Привязан | | | |
| Инв.№ | | | |
| Н.контр. | Мешкова | | |
| Нач.маст | Радыгин | | |
| Зам.н.м. | Земляк | | |
| ГАП | Брюзовский | | |
| Нач.гр. | Мешкова | | |
| Исполн. | Мешкова | | |

144-000-961.93 ОВ

2-этажный 1-квартирный 4-комнатный жилой дом с мезонином с возможностью двухсторонней блокировки

| Стадия | Лист | Листов |
|---|---|---|
| Р | 6 | |

Схема системы отопления. Схема вентиляции ВЕ1

ЦНИИЭП граждансельстрой

Альбом I

План на отм. 0,000
(вариант с люфт-клозетом)

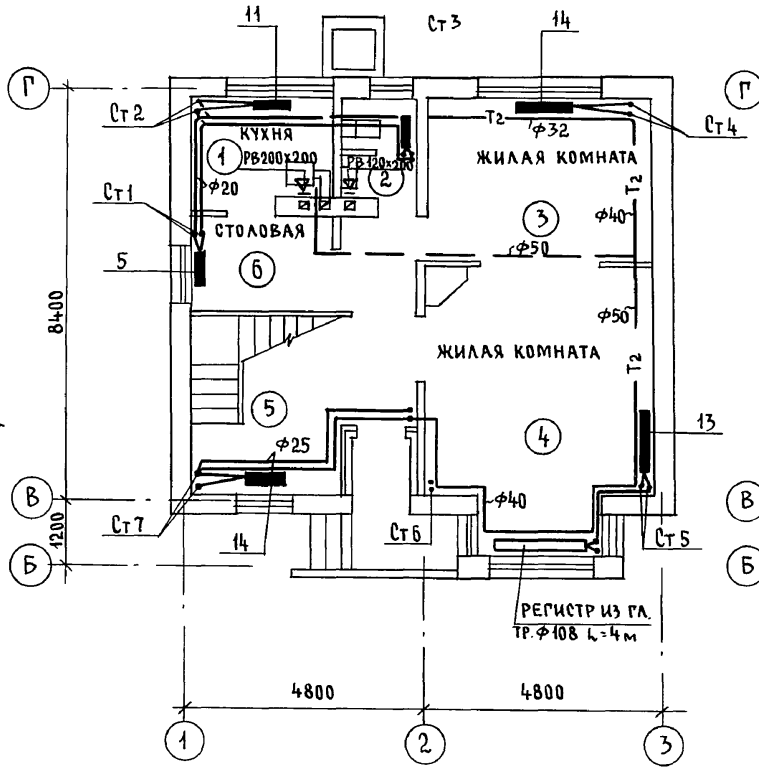


План на отм. 2,800
(вариант с люфт-клозетом)

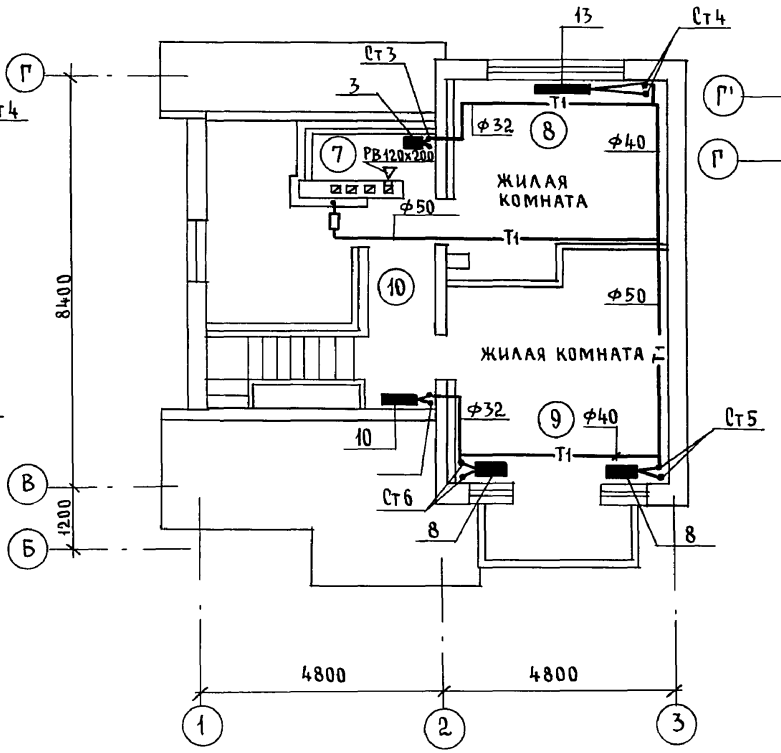


План на отм. -0,450
(вариант с гаражом)

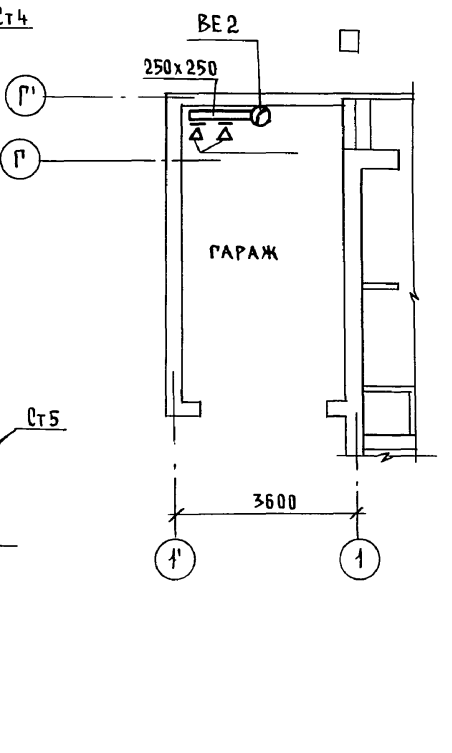


| | | | |
|---|---|---|---|
| ГАП | Брюзовский | | |
| Гл.спец. ЭО | Курочкин | | |
| Вед.инж. ВК | Шурмаева | | |

Взам.инв.№

Подпись и дата

Инв.№ подл. 2-4065-107

| | | | |
|---|---|---|---|
| Привязан | | | |
| Инв.№ | | | |
| Н.контр. | Мешкова | | |
| Нач.маст. | Радыгин | | |
| Зам.н.м. | Земляк | | |
| ГАП | Брюзовский | | |
| Рук.гр. | Мешкова | | |
| Исполн. | Мешкова | | |

144-000-961.93 ОВ

2-этажный 1-квартирный 4-комнатный жилой дом с мезонином с возможностью двухсторонней блокировки

| Стадия | Лист | Листов |
|---|---|---|
| Р | 7 | |

План на отм. 0,000. План на отм. 2,800. План на отм. -0,450 (вариант)

ЦНИИЭП гражданселькстрой

Альбом I

## Ведомость рабочих чертежей основного комплекта

| Лист | Наименование | Примечание |
|---|---|---|
| 1 | Общие данные | |
| 2 | Планы на отм. 0,000 и 2,800 | |
| 3 | Планы на отм. 0,000 и 2,800 (вариант) | |
| 4 | Схемы систем В1, Т3, К1 | |
| 5 | Схемы систем В1, Т3, К1 (вариант) | |

## Ведомость ссылочных и прилагаемых документов

| Обозначение | Наименование | Примечание |
|---|---|---|
| | Ссылочные документы | |
| 4.904-69 | Детали крепления трубопроводов | |
| 4.900-9 | Узлы и изделия трубопроводов из | |
| | пластмассовых труб систем водоснабжения и канализации | |
| 7.903.9-2 в.1 | Тепловая изоляция трубопроводов | |
| | Прилагаемые документы | |
| ВК.СО | Спецификация оборудования | Альбом |
| ВК.ВМ | Ведомость потребности в материалах | |

## Общие указания

### Водопровод

Водоснабжение дома предусмотрено по одному вводу.

Ввод прокладывается на 0,5 м ниже глубины промерзания грунта из пластмассовых напорных труб $\phi 32 \times 3,5$ м.

Горячее водоснабжение предусматривается от водоподогревателя установленного на котле.

Как вариант, горячее водоснабжение предусматривается от ВПГ-29.

Типовой проект соответствует действующим нормам и правилам

Гл. инженер проекта /Курочкин/

Гл. инженер проекта привязки

Внутренние сети холодного и горячего водоснабжения монтируются из стальных водогазопроводных оцинкованных труб и прокладываются открыто по стенам здания.

Магистральные трубы, прокладываемые под цокольным перекрытием изолируются.

Расчетные расходы и требуемые напоры определены согласно СНиП 2.04.01-85.

Расход воды на наружное пожаротушение составляет 5 л/с.

### Канализация

Отвод сточных вод от здания осуществляется в наружную сеть канализации по одному выпуску.

Вся сеть канализации монтируется из пластмассовых канализационных труб $\phi 50 \div 100$ мм.

## Основные показатели по водопроводу и канализации

| Наименование системы | Потребный напор на вводе, м | Расчетный расход $м^3$/сут. | $м^3$/ч | л/с | при пожаре | Установ. мощность эл. двиг. | Примечание |
|---|---|---|---|---|---|---|---|
| В1 | 14,0 | 1,13 | 0,65 | 0,41 | | | |
| К1 | — | 1,13 | 0,65 | 2,01 | | | |
| В1 (вариант) | 14,0 | 1,25 | 0,69 | 0,44 | | | |
| К1 (вариант) | — | 1,25 | 0,69 | 2,04 | | | |

Привязан:

Инв.№

144-000-961.93 ВК

| | | |
|---|---|---|
| Н.контр. | Курочкин | |
| Нач.маст. | Радыгин | |
| Зам.н.м. | Земляк | |
| ГАП | Бржозовский | |
| Гл.спец. | Курочкин | |
| Исполн. | Шурмаева | |
| Провер. | Курочкин | |

2-этажный 1-квартирный 4-комнатный жилой дом с мезонином с возможностью двухсторонней блокировки

| Стадия | Лист | Листов |
|---|---|---|
| Р | 1 | 5 |

Общие данные

ЦНИИЭП граждансельстрой

Инв.№ подл. | Подпись и дата | Взам.инв.№ | 2-4065-108

Альбом I

ЭБ-1

План на отм. 0,000

ЭБ-2

План на отм. 2,800

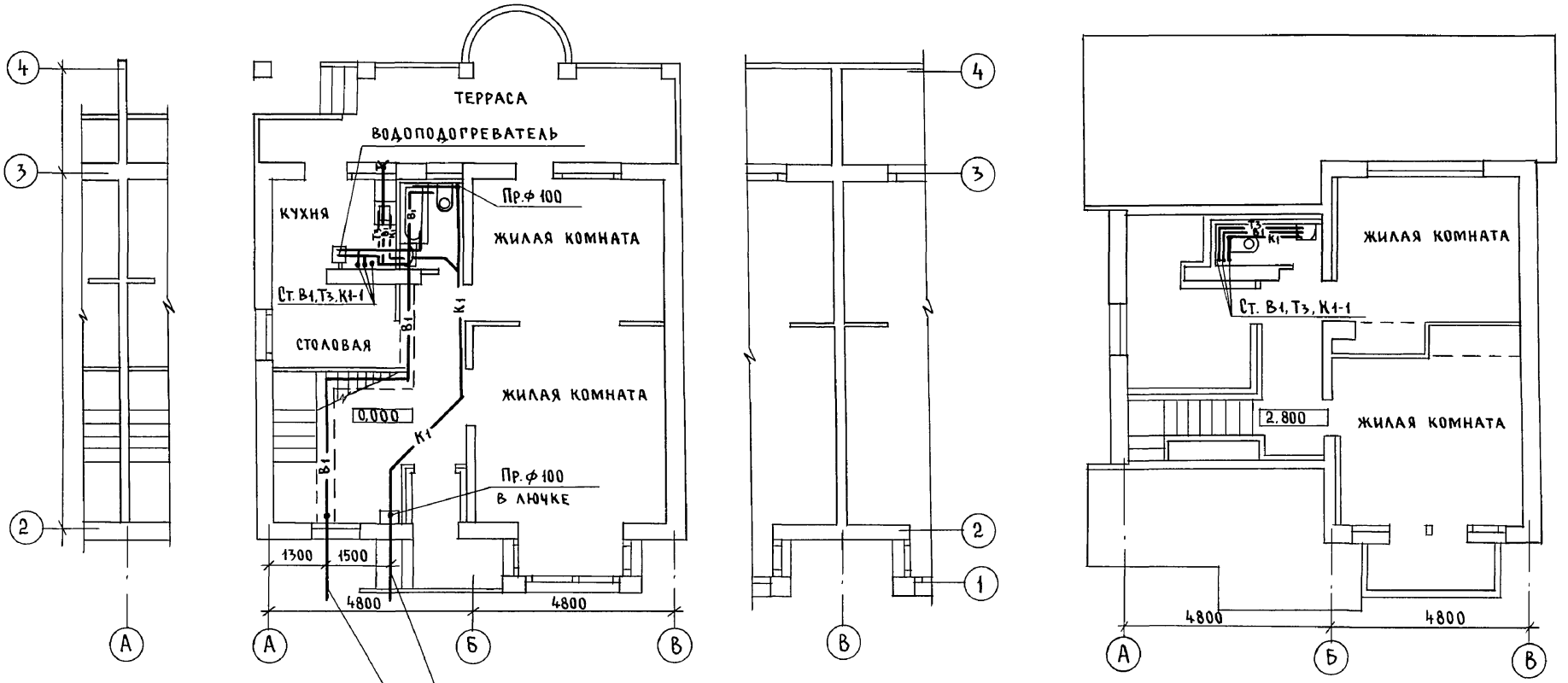


ВЫПУСК К1-1 ф 100

ВВОД В1-1 ф 32 х 3,5

| | | |
|---|---|---|
| АС | Бржозовский | |
| ОВ | Мешкова | |
| ЭО | Курочкин | |

| | | | |
|---|---|---|---|
| Привязан | | Н.контр. | Курочкин |
| | | Нач.маст. | Радыгин |
| | | Зам.н.м. | Земляк |
| | | ГАП | Бржозовский |
| | | Гл.спец. | Курочкин |
| Инв.№ | | Исполн. | Шурмаева |

144-000-961.93 ВК

2-этажный 1-квартирный 4-комнатный жилой дом с мезонином с возможностью двухсторонней блокировки

| Стадия | Лист | Листов |
|---|---|---|
| Р | 2 | |

Планы на отм. 0,000 и 2,800

ЦНИИЭП граждансельстрой

| Инв.№ подл. | Подпись и дата | Взам.инв.№ |
|---|---|---|
| 2-4065-109 | | |

400044-01 109

Альбом I

ЭБ-1

План на отм. 0,000

ЭБ-2

План на отм. 2,800

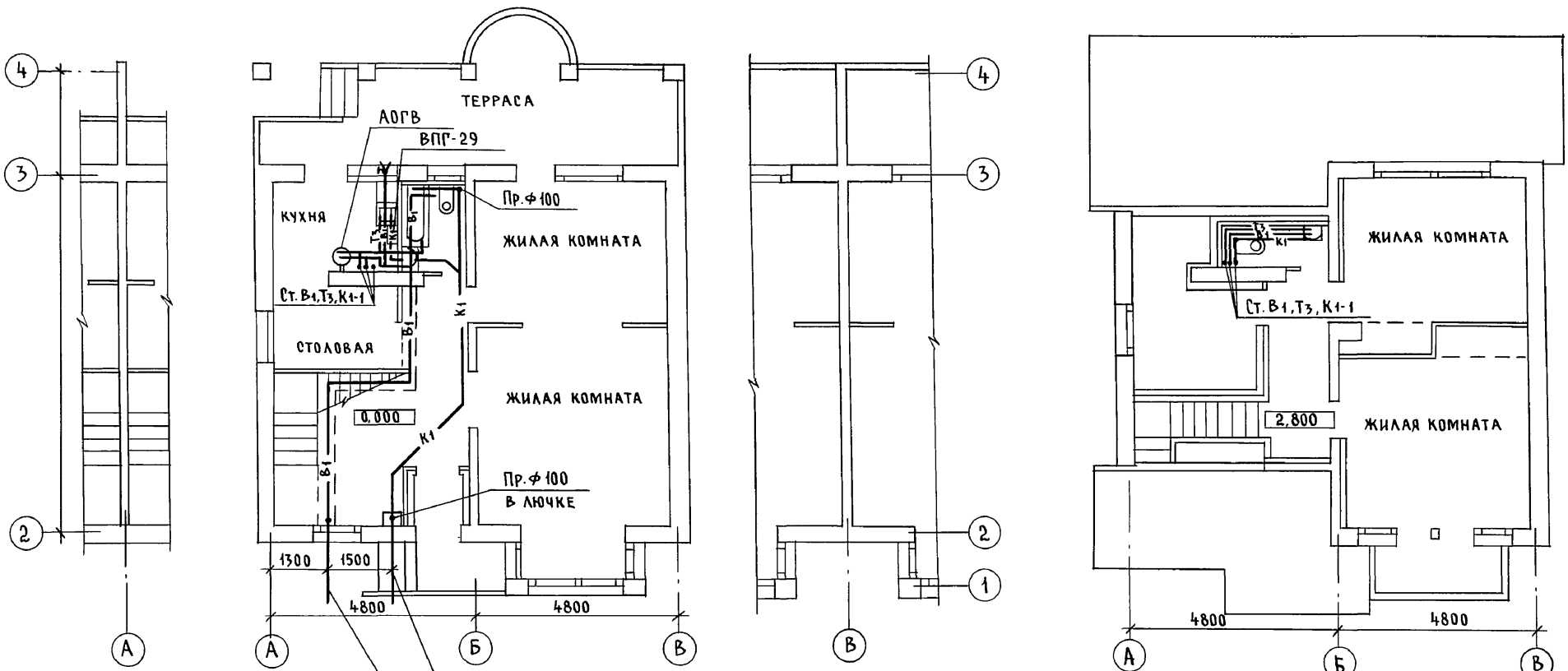


Выпуск К1-1 ф 100

Ввод В1-1 ф 32х3,5

Привязан

Инв. №

| | | |
|---|---|---|
| Н.контр. | Курочкин | |
| Нач.маст. | Радыгин | |
| Зам.н.м. | Земляк | |
| ГАП | Бржозовский | |
| Гл.спец. | Курочкин | |
| Исполн. | Шурмаева | |
| Провер. | Курочкин | |

144-000-961.93 ВК

2-этажный 1-квартирный 4-комнатный жилой дом с мезонином с возможностью двухсторонней блокировки

| Стадия | Лист | Листов |
|---|---|---|
| Р | 3 | |

Планы на отм. 0,000 и 2,800 (вариант)

ЦНИИЭП гражданселькстрой

| | | |
|---|---|---|
| АС | Бржозовский | |
| ОВ | Мешкова | |
| ЭО | Курочкин | |

Инв. № подл. | 2-4065-110 | Подпись и дата | Взам. инв. №

Ц00044-01 110

Альбом I

## В1, Т3

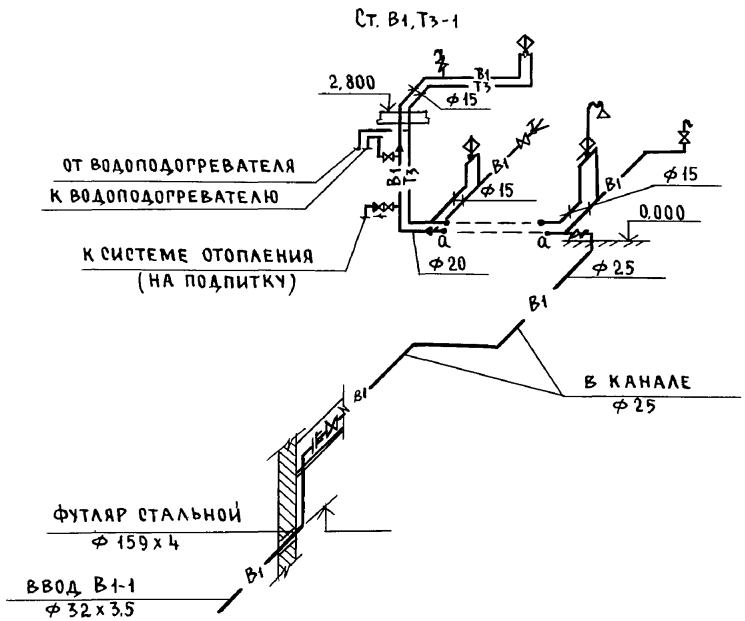


## – К1 –

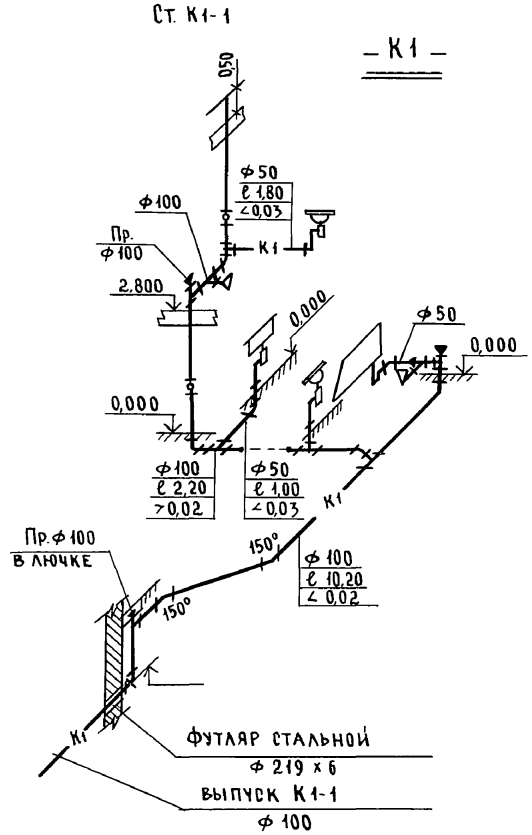


| | | | | | |
|---|---|---|---|---|---|
| | | | | 144-000-961.93 ВК | |
| | | | Н.контр. | Курочкин | |
| Привязан | | | Нач.маст. | Радыгин | 2-этажный 1-квартирный 4-комнатный жилой дом с мезонином, с возможностью двухсторонней блокировки |
| | | | Зам.н.м. | Земляк | |
| | | | ГАП | Бржозовский | |
| | | | Гл.спец. | Курочкин | Схемы систем В1, Т3, К1 |
| | | | Исполн. | Шурмаева | |
| Инв. № | | | Провер. | Курочкин | |

| Стадия | Лист | Листов |
|---|---|---|
| Р | 4 | |

ЦНИИЭП гражданселькстрой

Инв.N подл. | 2-4065-111 | Подпись и дата | Взам. инв.N

4аа044-01 111

Альбом I

## В1, Т3

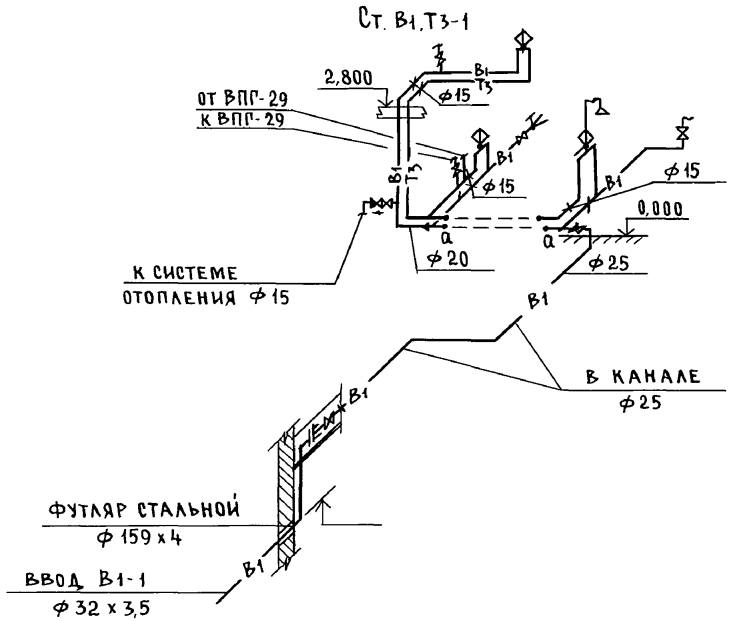


## - К1 -

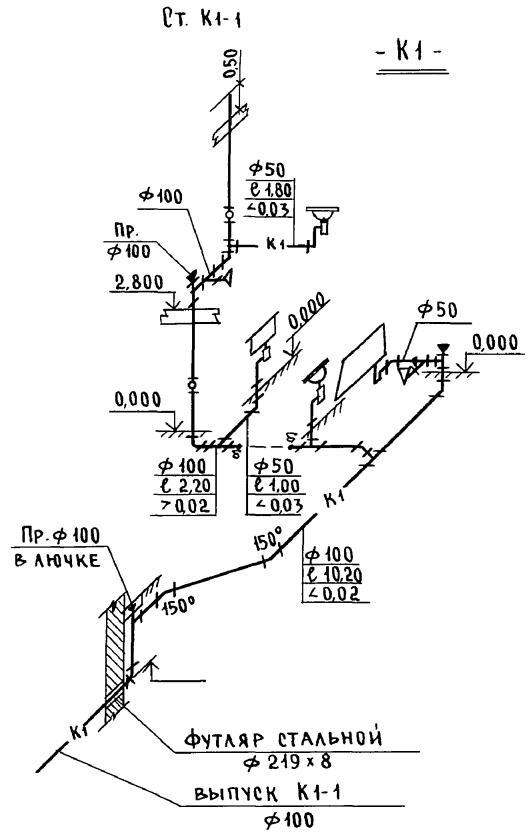


| | | | | | |
|---|---|---|---|---|---|
| | | | | 144-000-961.93 | ВК |
| Привязан: | | | | | |
| Н.контр. | Курочкин | | | 2-этажный 1-квартирный 4-комнатный жилой дом с мезонином с возможностью двухсторонней блокировки | Стадия: Р; Лист: 5; Листов: |
| Нач.м. | Радыгин | | | | |
| Зам.н.м. | Земляк | | | | |
| ГАП | Бржозовский | | | | |
| Гл.спец. | Курочкин | | | Схемы систем В1, Т3, К1 (вариант) | ЦНИИЭП гражданельстрой |
| Инв.№ | Исполн. | Шурмаева | | | |

Инв.№ подл. | Подпись и дата | Взам.инв.№ | 2-4065-112

Альбом I

## Ведомость рабочих чертежей основного комплекта марки ГСВ

| Лист | Наименование | Примечание |
|---|---|---|
| 1 | Общие данные | |
| 2. | План. Схема газооборудования | |
| | | |

## Ведомость ссылочных и прилагаемых документов

| Обозначение | Наименование | Примечан. |
|---|---|---|
| | Ссылочные документы | |
| 5.905-10 | Установка газовых приборов и аппара- | |
| выпуск 1 | тов в жилых и коммунально-бытовых | |
| | зданиях | |
| 5.905-8 | Узлы и детали крепления газопроводов | |
| 5.905-13 | Шкафные индивидуальные баллон- | |
| | ные установки | |
| | Прилагаемые документы | |
| ГСВ. СО | Спецификация оборудования | Альбом |
| ГСВ. ВМ | Ведомость потребности в материалах | Альбом |

## Общие указания

1. Газоснабжение жилого дома запроектировано от индивидуальной 2х баллонной установки сжиженного газа.
2. На кухне устанавливается 4х конфорочная газовая плита с духовым шкафом.
3. Газопровод прокладывается открыто. При пересечении стен газопровод заключается в футляр. Крепление газопровода осуществляется с помощью кронштейнов и крюков. После опрессовки газопровод окрашивается масляной краской за 2 раза.
4. Расчет газопровода произведен в соответствии со СНиП 2.04.08-87.
5. Производство и приемку строительно-монтажных работ по газооборудованию выполнить в соответствии следующих норм и правил:
   - СНиП 2.04.08-87. Газоснабжение.
   - „Правил безопасности в газовом хозяйстве" Госгортехнадзора РФ, изд. 1982 г.
6. Проект газоснабжения должен быть согласован с местным Управлением газового хозяйства.

Настоящий рабочий проект разработан в соответствии с действующими нормами и правилами, и предусматривает мероприятия, обеспечивающие взрывобезопасность и пожаробезопасность при эксплуатации проектируемых сооружений

Главный инженер проекта /Ютландов/

Инв.№ подл. | 2-4065-113 | Подпись и дата | Взам.инв.№

Инв.№

Привязан:

144-000-961.93 ГСВ

| | | | |
|---|---|---|---|
| Н.контр. | Ютландов | | |
| Нач.отд. | Смирнов | | |
| Гл.спец. | Ютландов | | |
| Инженер | Ушакова | | |

2-этажный 1-квартирный 4-комнатный жилой дом с мезонином с возможностью двухсторонней блокировки

| Стадия | Лист | Листов |
|---|---|---|
| Р | 1 | 2 |

Общие данные

ЦНИИЭП гражданселькстрой

Альбом I

## План
м 1:100

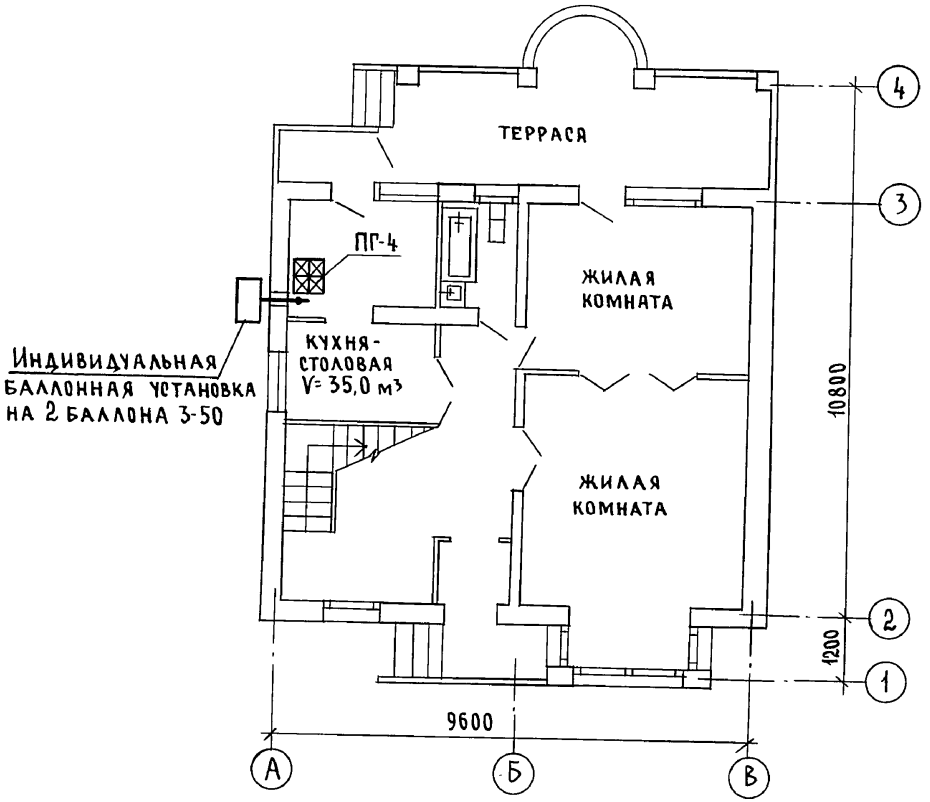


## Схема газооборудования
м 1:100

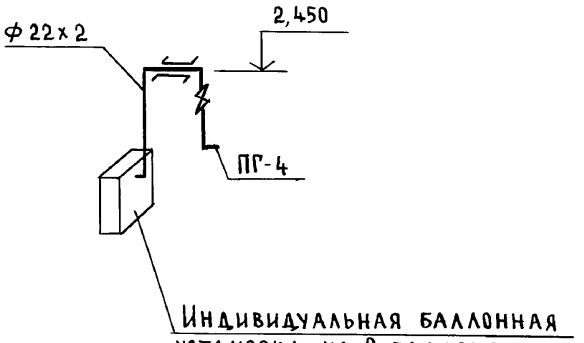


Инв.№ подл. | Подпись и дата | Взам. инв.№ | 2-4065-114

Привязан

Инв.№

| | | |
|---|---|---|
| Н.контр. | Ютландов | |
| Нач.отд. | Смирнов | |
| Гл.спец. | Ютландов | |
| Инжен. | Ушакова | |

144-000-961.93 ГСВ

2-этажный 1-квартирный 4-комнатный жилой дом с мезонином с возможностью двухсторонней блокировки

| Стадия | Лист | Листов |
|---|---|---|
| Р | 2 | |

План. Схема газооборудования

ЦНИИЭП Граждансельстрой

Альбом I

## Ведомость рабочих чертежей основного комплекта

| Лист | Наименование | Примечан. |
|---|---|---|
| 1 | Общие данные | |
| 2 | План. Схема газооборудования | |
| | | |

## Ведомость ссылочных и прилагаемых документов

| Обозначение | Наименование | Примечан. |
|---|---|---|
| | Ссылочные документы | |
| 5.905-10 | Установка газовых приборов и | |
| выпуск 1 | аппаратов в жилых и коммунально- | |
| | бытовых зданиях | |
| 5.905-8 | Узлы и детали крепления газопрово- | |
| | дов | |
| | Прилагаемые документы | |
| ГСВ.СО | Спецификация оборудования | Альбом |
| ГСВ.ВМ | Ведомость потребности в материалах | Альбом |
| | | |

## Общие указания

1. Газоснабжение жилого дома запроектировано от газопровода низкого давления.
2. На кухне устанавливается 4х конфорочная газовая плита, емкостной газовый водонагреватель АОГВ-17, проточный газовый водонагреватель ВПГ-29.
3. Газопровод прокладывается открыто. При пересечении стен газопровод заключается в футляр. Крепление газопровода осуществляется с помощью кронштейнов и крюков.

   После опрессовки газопровод окрашивается масляной краской за 2 раза.
4. Расчет газопровода произведен в соответствии со СНиП 2.04.08-87
5. Производство и приемку строительно-монтажных работ по газооборудованию выполнить в соответствии следующих норм и правил: СНиП 2.04.08-87 „Газоснабжение", правил безопасности в газовом хозяйстве" Госгортехнадзора РФ, изд. 1982 г.
6. Проект газоснабжения должен быть согласован с местным Управлением газового хозяйства.

Настоящий рабочий проект разработан в соответствии с действующими нормами и правилами и предусматривает мероприятия, обеспечивающие взрывобезопасность и пожаробезопасность при эксплуатации

Главный инженер проекта /Ютландов/

Инв. № подл. | 2-4065-115 | Подпись и дата | Взам. инв. №

| | | | |
|---|---|---|---|
| Инв. № | | | |
| Н.контр. | Ютландов | | |
| Нач.отд. | Смирнов | | |
| Гл.спец. | Ютландов | | |
| Инжен. | Ушакова | | |

Привязан

144-000-961.93 ГСВ

| 2-этажный 1-квартирный 4-комнатный жилой дом с мезонином с возможностью двухсторонней блокировки | Стадия | Лист | Листов |
|---|---|---|---|
| | Р | 1 | 2 |
| Общие данные (вариант) | ЦНИИЭП граждансельстрой | | |

Альбом I

## План
м 1:100

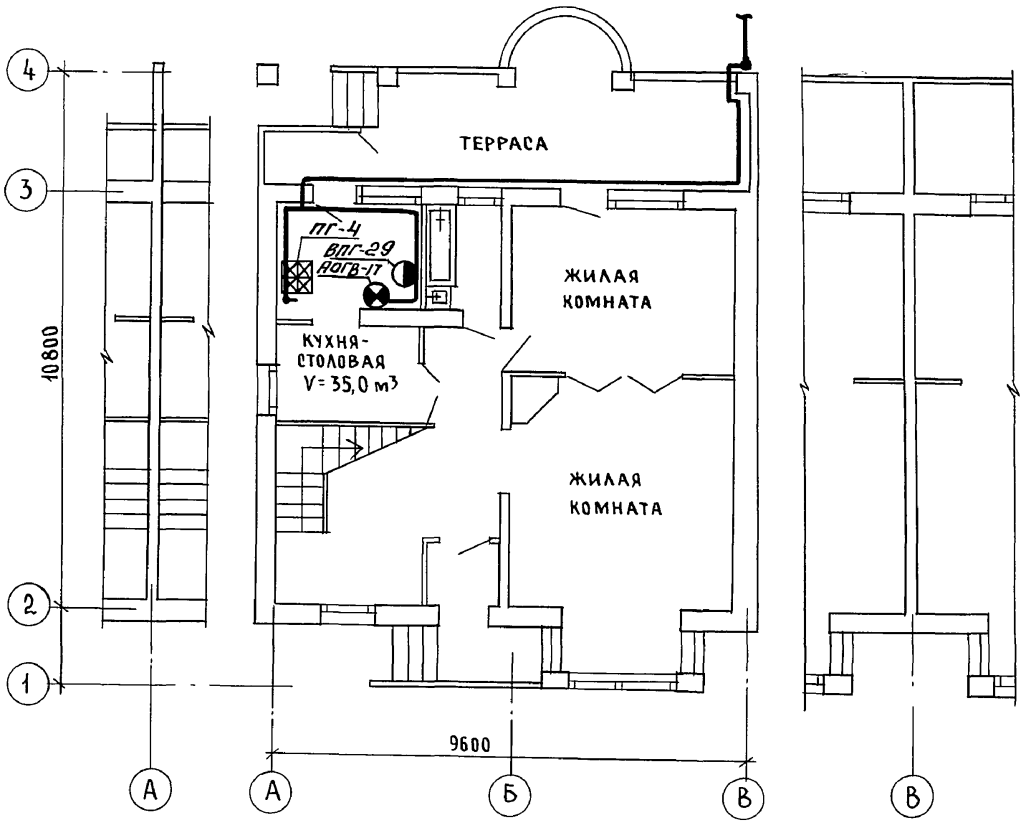


## Схема газооборудования
м 1:100

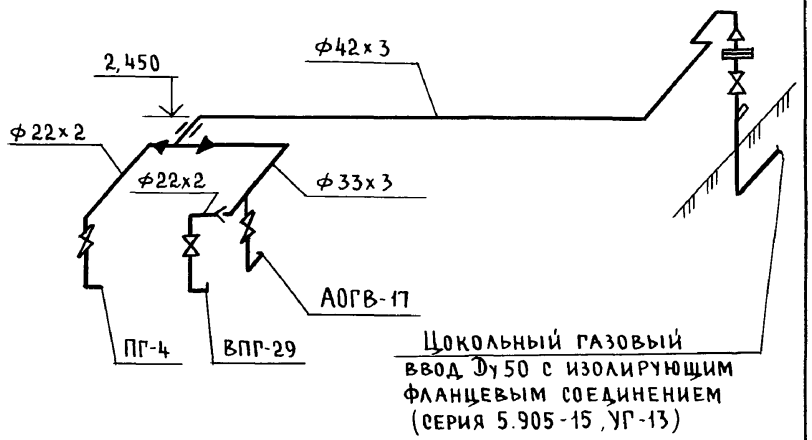


| | | | | | | | |
|---|---|---|---|---|---|---|---|
| | | | | 144-000-961.93 ГСВ | | | |
| Привязан | | | | 2-этажный 1-квартирный 4-комнатный жилой дом с мезонином с возможностью двухсторонней блокировки | Стадия | Лист | Листов |
| | | | | | Р | 2 | |
| | | | Н.контр. | Ютландов | План. Схема газооборудования (вариант) | ЦНИИЭП граждансельстрой | |
| | | | Нач.отд. | Смирнов | | | |
| | | | Гл.спец. | Ютландов | | | |
| Инв.№ | | | Инжен. | Ушакова | | | |

Согласовано
ВК Шурмаева
ОВ Мешкова

Инв.№ подл. 2-4065-116 | Подпись и дата | Взам.инв.N

ЦАА044-01 116

Альбом I

## Ведомость рабочих чертежей основного комплекта марки ЭО

| Лист | Наименование | Примечание |
|---|---|---|
| 1 | Общие данные | |
| 2 | План расположения электрических сетей | |
| | | |

## Основные показатели проекта

| Наименование | Ед. изм. | Данные проекта |
|---|---|---|
| Напряжение электросети | В | 220 |
| Расчетная мощность | кВт | 5,0(3,75)[8,4] |
| Максимальная потеря напряжения | % | 1,8 |

## Ведомость ссылочных и прилагаемых документов

| Обозначение | Наименование | Примечание |
|---|---|---|
| | Ссылочные документы | |
| ВСН 59-88 | Электрооборудование жилых и | |
| | общественных зданий | |
| | Прилагаемые документы | |
| ЭО.СО | Спецификация оборудования | Альбом |
| ЭО.ВМ | Ведомость потребности в материалах | Альбом |
| | | |

## Общие указания

Проект разработан на напряжение 220 в в сети 380/220 в с глухозаземленной нейтралью трансформатора.

По степени надежности электроснабжения токоприемники жилого дома относятся к III категории.

Электромонтажные работы необходимо производить согласно требованиям ПУЭ и ВСН 59-88. Расчетная мощность определена для дома с кухонными плитами на сжиженном газе.

Данные в ( ) скобках для кухонных плит на природном газе (вариант). Данные [ ] в скобках для электроплиты (вариант).

Групповая квартирная эл.сеть выполняется: проводом АППВ скрыто по стенам в штрабах и швах строительных конструкций, по по потолкам в пустотах плит перекрытия; кабелем АВВГ открыто на скобах в неотапливаемых помещениях, кладовых, к светильникам наружной установки; гараже (вариант). Проводом АПРФ открыто по сгораемым потолкам. Эл.сеть к розетке кухонной электроплиты (вариант) выполняется кабелем АВВГ сеч. 1(3×4) мм² открыто на скобах.

## Расчетная схема

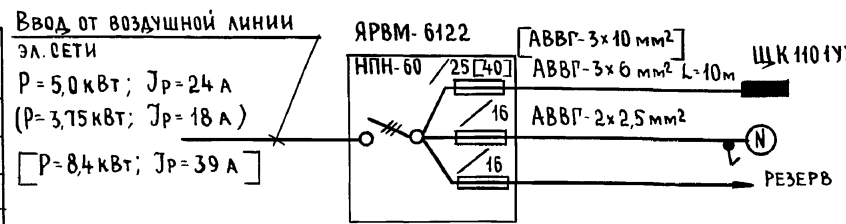


Типовой проект соответствует действующим нормам и правилам

Главный инженер проекта /Курочкин/

Главный инженер проекта привязки

| | | | |
|---|---|---|---|
| Инв.№ | | | |
| Н.контр. | Курочкин | | |
| Нач.маст. | Радыгин | | |
| Зам.н.м. | Земляк | | |
| ГАП | Бржозовский | | |
| Гл.спец. | Курочкин | | |
| Исполн. | Данилова | | |
| Провер. | Курочкин | | |

Привязан:

144-000-961.93 ЭО

| 2-этажный 1-квартирный 4-комнатный жилой дом с мезонином с возможностью двухсторонней блокировки | Стадия | Лист | Листов |
|---|---|---|---|
| | Р | 1 | 2 |
| Общие данные | ЦНИИЭП гражданселькстрой | | |

Инв.№ подл. | Подпись и дата | Взам.инв.№ 2-4065-117

Альбом I

1 этаж

2 этаж

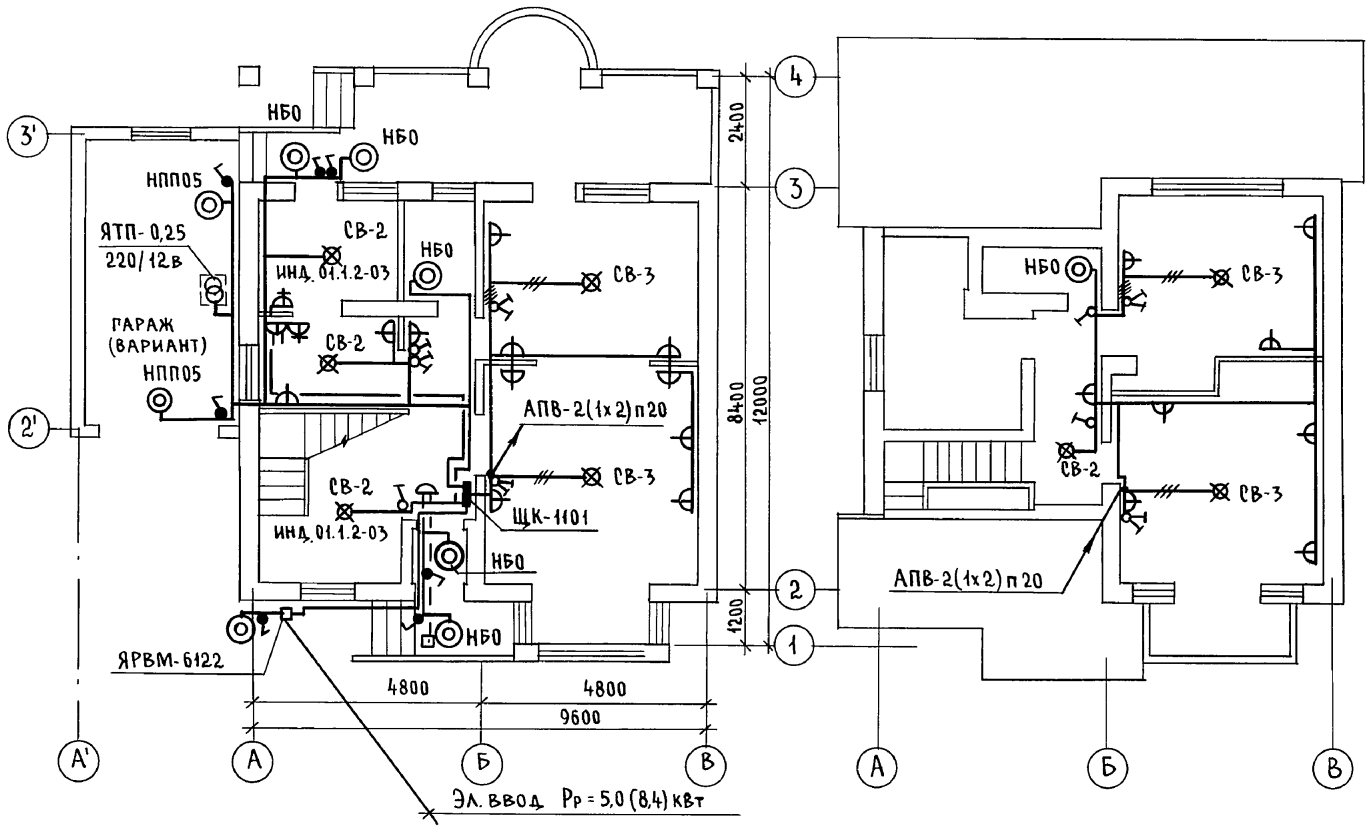


Фрагмент плана 1 этажа

ЛЮФТ -КЛОЗЕТ
(ВАРИАНТ)

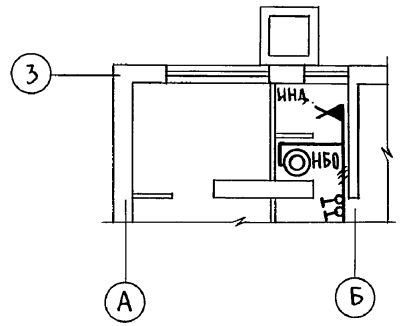


СОГЛАСОВАНО

| | | |
|---|---|---|
| ОВ | Мешкова | |
| ВК | Шурмаева | |

Инв.№ подл. | Подпись и дата | Взам.инв.№ | 2-4065-118

Привязан

Инв.№

| | | |
|---|---|---|
| Н.контр. | Курочкин | |
| Нач.маст. | Радыгин | |
| Зам.н.м. | Земляк | |
| ГАП | Брюзовский | |
| Гл.спец. | Курочкин | |
| Исполн. | Данилова | |
| Провер. | Курочкин | |

144-000-961.93 ЭО

2-этажный 1-квартирный 4-комнатный жилой дом с мезонином с возможностью двухсторонней блокировки

| Стадия | Лист | Листов |
|---|---|---|
| Р | 2 | |

План расположения электрических сетей

ЦНИИЭП гражданселькострой

Альбом I

## Ведомость рабочих чертежей основного комплекта СС

| Лист | Наименование | Примечан. |
|---|---|---|
| 1 | Общие данные | |
| 2 | План на отм. 0,000 | |
| 3 | План на отм. 2,800 | |
| 4 | План кровли. Схема расположения устройств связи | |

## Ведомость ссылочных и прилагаемых документов

| Обозначение | Наименование | Примечан. |
|---|---|---|
| | Ссылочные документы | |
| 2.190.1/72 вып.V | Узлы и детали инженерного оборудования | |
| | жилых и общественных зданий для | |
| | сельского строительства | |
| | Прилагаемые документы | |
| СС.СО | Спецификация оборудования | Альбом |
| СС.ВМ | Ведомость потребности в материалах | Альбом |

## Основные показатели

| Наименование | Ед. изм. | Кол-во |
|---|---|---|
| Телефонизация | | |
| Емкость телефонного ввода, в том числе используемых | | |
| в данном здании | пара | 1 |
| Радиофикация | | |
| Количество абонентских точек | шт. | 4 |
| Телевидение | | |
| Количество телевизионных антенн | шт. | 1 |

Типовой проект соответствует действующим нормам и правилам

Главный инженер проекта (Курочкин)

Гл.инженер проекта привязки

## Общие указания

Для защиты устройств связи от атмосферных разрядов проектом предусматривается установка молниезащиты. Молниеотвод выполняется из арматурной стали ф 6 мм и покрывается битумом за 2 раза.

Вертикальный спуск молниеотвода выполняется по стене на штырях или скобах.

Для заземления используются электроды из угловой стали разм. 50×50×5мм длиною по 2,5 м, забиваемых в грунт на глубину 3,3 м.

Расстояние между ними 5,0 м, электроды соединяются стальной полосой разм. 20×5мм. Количество электродов определяется в зависимости от электрического сопротивления грунта по таблице,

| Наименование грунта | Торф чернозем | Глина суглинок | Песок |
|---|---|---|---|
| Количество электродов | 1 | 2 | 4 |

Взам.инв.№ | Подпись и дата | Инв.№ подл. 2-4065-119

| | | |
|---|---|---|
| Н.контр. | Курочкин | |
| Нач.маст | Радыгин | |
| Зам.н.м. | Земляк | |
| ГАП | Брюзовский | |
| Гл.спец. | Курочкин | |
| Исполн. | Анурьева | |
| Провер. | Курочкин | |

Привязан:

144-000-961.93 СС

| 2-этажный 1-квартирный 4-комнатный жилой дом с мезонином с возможностью двухсторонней блокировки | Стадия | Лист | Листов |
|---|---|---|---|
| | Р | 1 | 4 |
| Общие данные | ЦНИИЭП граждансельстрой | | |

Альбом I

ЭБ-1 План на отм. 0,000 ЭБ-2

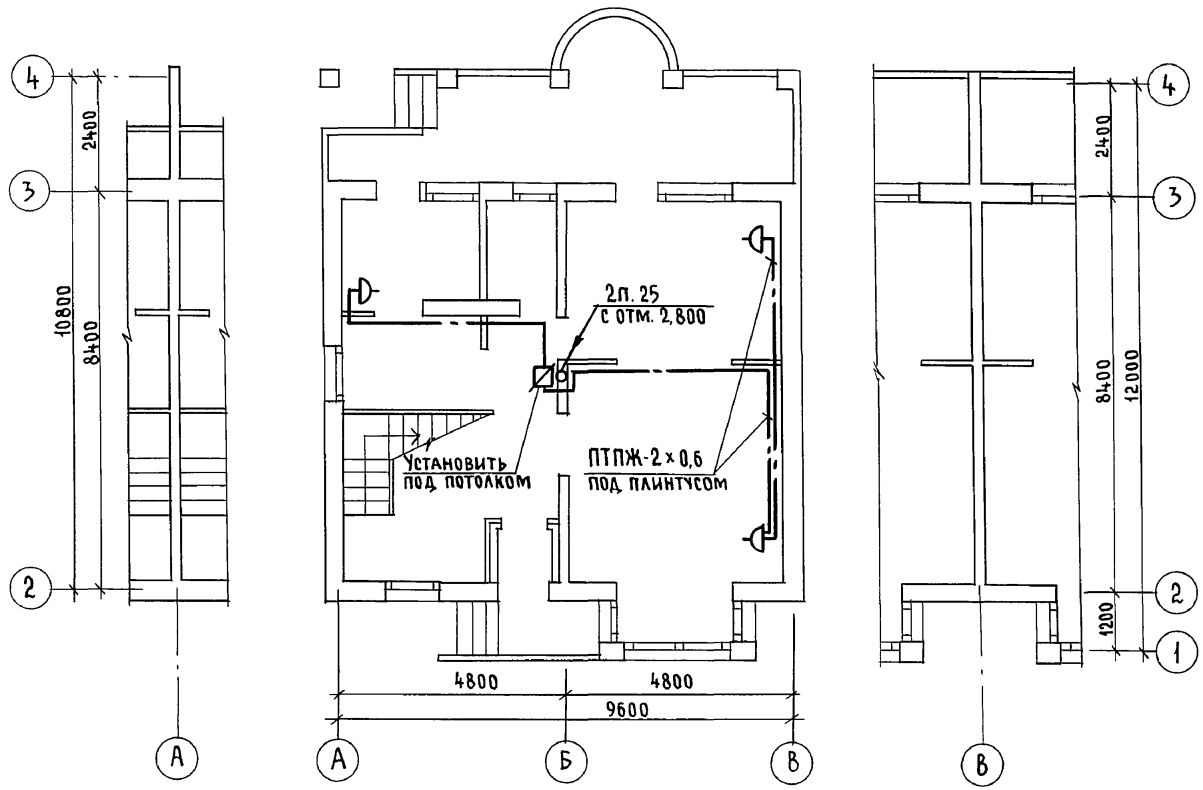


Согласовано

| | | |
|---|---|---|
| | Брюзовский | |
| | Курочкин | |
| Ас 30 | | |

Инв.№ подл. | Подпись и дата | Взам. инв.№ | 2-4065-120

| | | | |
|---|---|---|---|
| Н.контр. | Курочкин | | |
| Нач. маст | Радыгин | | |
| Зам.н.м. | Земляк | | |
| ГАП | Брюзовский | | |
| Гл.спец. | Курочкин | | |
| Исполн. | Анурьева | | |
| Провер. | Курочкин | | |

Привязан

Инв.№

144-000-961.93 СС

2-этажный 1-квартирный 4-комнатный жилой дом с мезонином с возможностью двухсторонней блокировки

| Стадия | Лист | Листов |
|---|---|---|
| Р | 2 | |

План на отм. 0,000

ЦНИИЭП гражданселькстрой

ЭБ-1 План на отм. 2.800 ЭБ-2

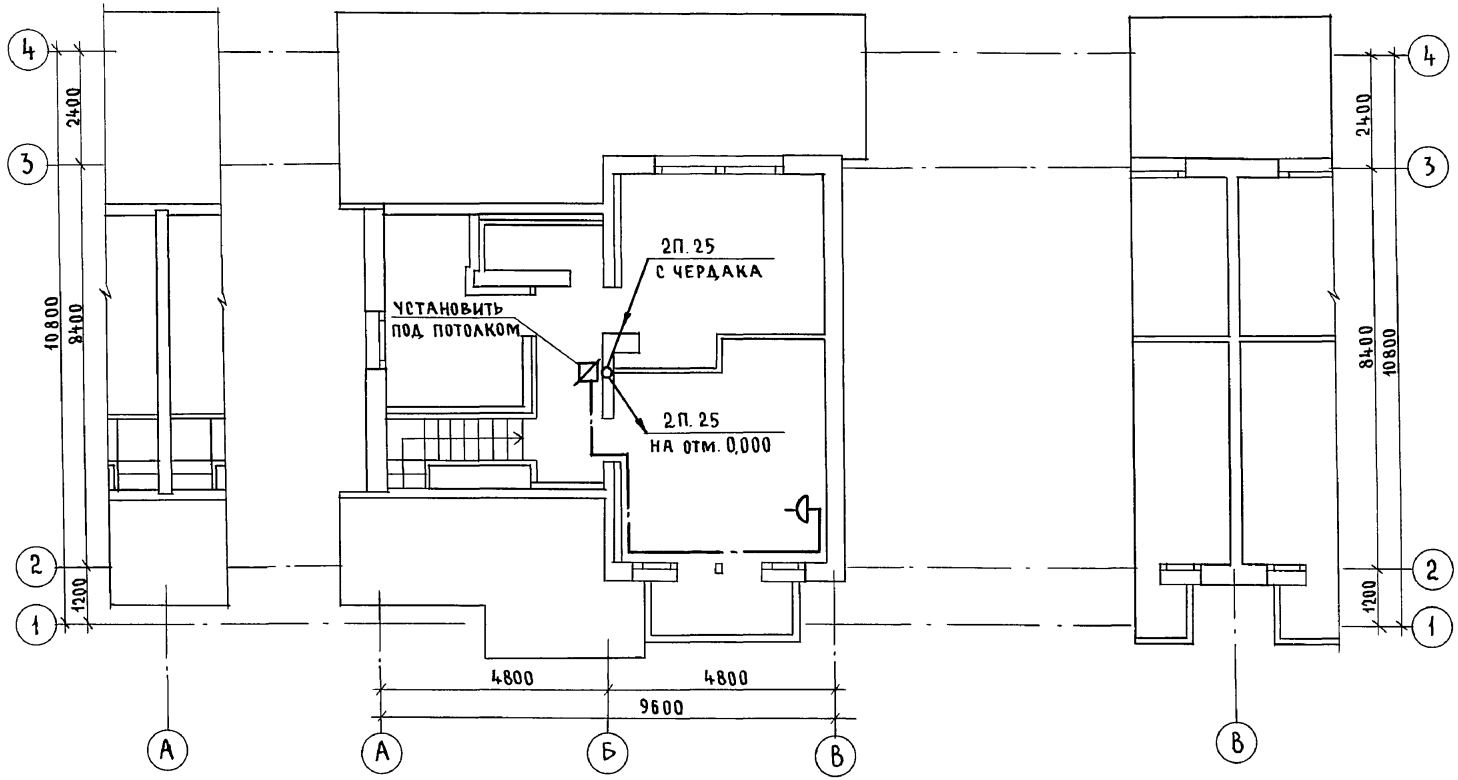


АЛЬБОМ I

Согласовано

| | | |
|---|---|---|
| АС | ЭО | |
| | | Брюзовский |
| | | Курочкин |

Инв.№ подл. | Подпись и дата | Взам. инв.№

2-4065-121

Привязан

Инв.№

| | | |
|---|---|---|
| Н.контр. | Курочкин | |
| Нач.маст | Радыгин | |
| Зам.н.м. | Земляк | |
| ГАП | Брюзовский | |
| Гл.спец. | Курочкин | |
| Исполн. | Анурьева | |
| Провер. | Курочкин | |

144-000-961.93 СС

2-этажный 1-квартирный 4-комнатный жилой дом с мезонином с возможностью двухсторонней блокировки

| Стадия | Лист | Листов |
|---|---|---|
| Р | 3 | |

План на отм. 2,800

ЦНИИЭП гражданселькстрой

Альбом I

## План кровли

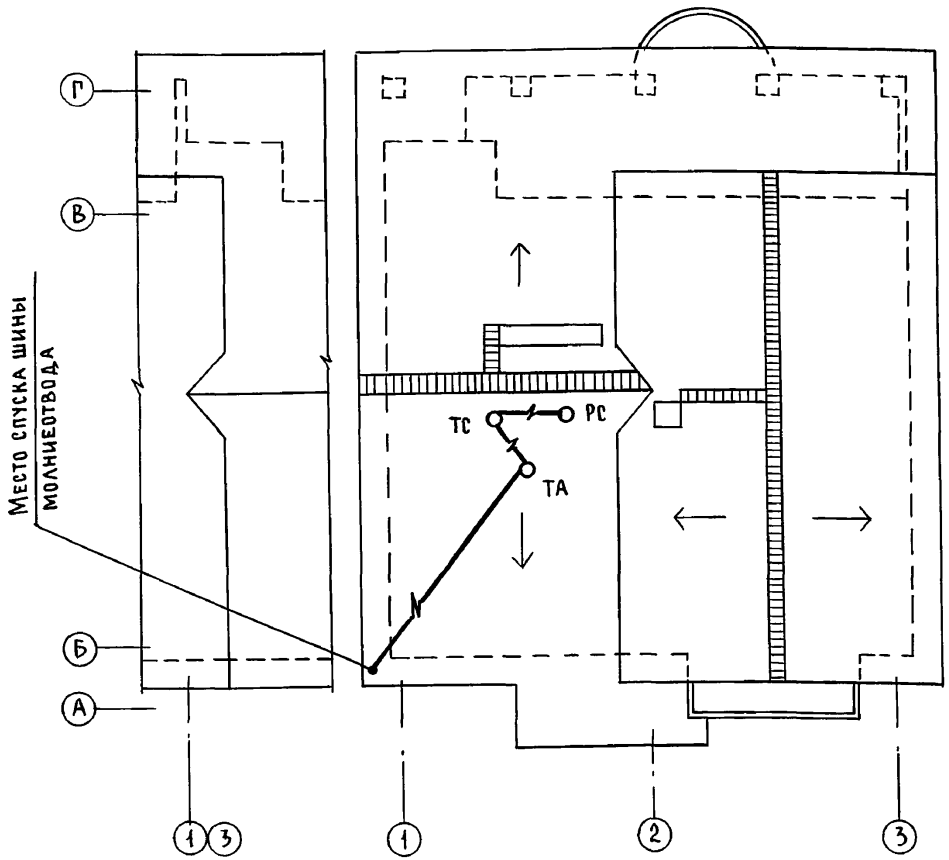


## Схема расположения устройств связи

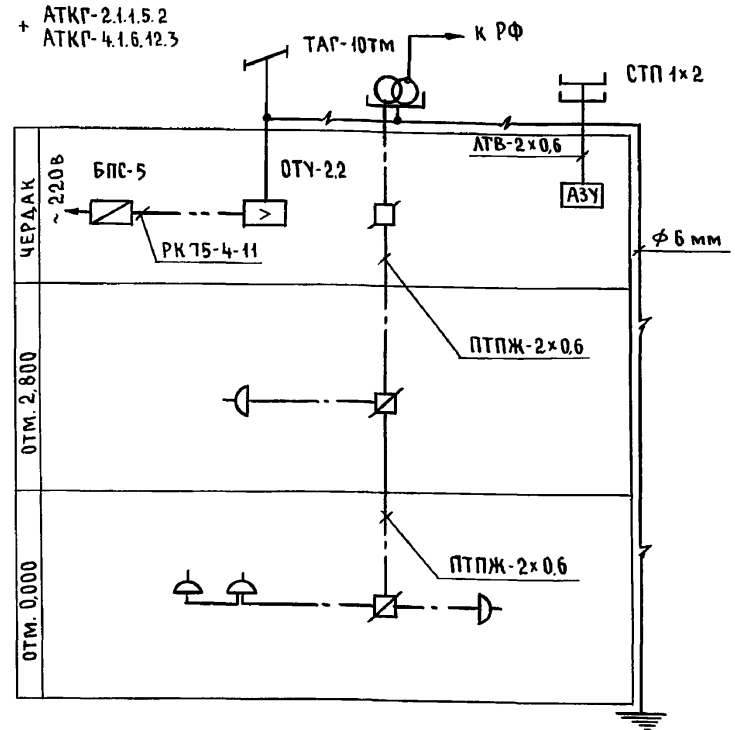


Установка радиостойки, телефонной стойки и телеантенны на кровле, производится по месту строительства, в зависимости от внешних условий прохождения радиофидера, сетей телефонной связи и источника телевизионных сигналов

| | | |
|---|---|---|
| Н.контр. | Курочкин | |
| Нач.маст. | Радыгин | |
| Зам.н.м. | Земляк | |
| ГАП | Брюзовский | |
| Гл.спец. | Курочкин | |
| Исполн. | Анурьева | |
| Провер. | Курочкин | |

Привязан

Инв.№

144-000-961.93 СС

2-этажный 1-квартирный 4-комнатный жилой дом с мезонином с возможностью двухсторонней блокировки

| Стадия | Лист | Листов |
|---|---|---|
| Р | 4 | |

План кровли
Схема расположения устройств связи

ЦНИИЭП гражданселькстрой

Инв.№ подл. | Подпись и дата | Взам.инв.№ | 2-55-122

gost.e-ecolog.ru