СЕРИЯ ТИПОВЫХ ПРОЕКТОВ КИРПИЧНЫХ ЖИЛЫХ ДОМОВ ИНДИВИДУАЛЬНЫХ ЗАСТРОЙЩИКОВ

ТИПОВОЙ ПРОЕКТ 144-000-360.85

МАНСАРДНЫЙ ОДНОКВАРТИРНЫЙ 5-КОМНАТНЫЙ ЖИЛОЙ ДОМ

СО ВСПОМОГАТЕЛЬНЫМИ ПОМЕЩЕНИЯМИ В ЦОКОЛЬНОМ ЭТАЖЕ ДЛЯ ИНДИВИДУАЛЬНЫХ ЗАСТРОЙЩИКОВ

АЛЬБОМ I

АРХИТЕКТУРНО-СТРОИТЕЛЬНЫЕ РЕШЕНИЯ ; ОТОПЛЕНИЕ И ВЕНТИЛЯЦИЯ ;
ВОДОПРОВОД И КАНАЛИЗАЦИЯ ; ГАЗОСНАБЖЕНИЕ ;
ЭЛЕКТРООБОРУДОВАНИЕ ; СВЯЗЬ.

gost.e-ecolog.ru

ТИПОВОЙ ПРОЕКТ 144-000-360.85

МАНСАРДНЫЙ ОДНОКВАРТИРНЫЙ 5-КОМНАТНЫЙ ЖИЛОЙ ДОМ СО ВСПОМОГАТЕЛЬНЫМИ ПОМЕЩЕНИЯМИ В ЦОКОЛЬНОМ ЭТАЖЕ ДЛЯ ИНДИВИДУАЛЬНЫХ ЗАСТРОЙЩИКОВ

АЛЬБОМ-I

СОСТАВ ПРОЕКТА

АЛЬБОМ – I	АРХИТЕКТУРНО-СТРОИТЕЛЬНЫЕ РЕШЕНИЯ; ОТОПЛЕНИЕ И ВЕНТИЛЯЦИЯ; ВОДОПРОВОД И КАНАЛИЗАЦИЯ; ГАЗОСНАБЖЕНИЕ; ЭЛЕКТРООБОРУДОВАНИЕ; СВЯЗЬ.
АЛЬБОМ – II	ИЗДЕЛИЯ ЗАВОДСКОГО ИЗГОТОВЛЕНИЯ.
АЛЬБОМ – III	СМЕТЫ.
АЛЬБОМ – IV	ВЕДОМОСТИ ПОТРЕБНОСТИ В МАТЕРИАЛАХ.
АЛЬБОМ – V	СПЕЦИФИКАЦИИ ОБОРУДОВАНИЯ.

РАЗРАБОТАН ПРОЕКТНЫМ ИНСТИТУТОМ „РОСГИПРОНИИСЕЛЬСТРОЙ"

ГЛАВНЫЙ ИНЖЕНЕР ИНСТИТУТА Гущин В.Н.
ГЛАВНЫЙ АРХИТЕКТОР ИНСТИТУТА Семидушнов Г.Д.
ГЛАВНЫЙ АРХИТЕКТОР ПРОЕКТА Галенко Н.А.
ГЛАВНЫЙ ИНЖЕНЕР ПРОЕКТА Клочков А.П.

ПРОЕКТ УТВЕРЖДЕН ГОССТРОЕМ РСФСР ПОСТАНОВЛЕНИЕ № 37 ОТ 1 ИЮНЯ 1984 г.
ВВЕДЕН В ДЕЙСТВИЕ 26 ИЮНЯ 1985 г. РОСГИПРОНИИСЕЛЬСТРОЕМ ПРИКАЗ № 84.

Альбом I

Типовой проект 144-000-360.85

Наименование	N N листов	N N стр.
1	2	3
Содержание альбома /начало/	1	2
Содержание альбома /продолжение/	2	3
Содержание альбома /окончание/	3	4
Общие данные /начало/	4	5
Общие данные /окончание/	5	6
Схема генплана	6	7
Архитектурно-строительные решения		
Общие данные /начало/	1	8
Общие данные /продолжение/	2	9
Общие данные /продолжение/	3	10
Общие данные /продолжение/	4	11
Общие данные /окончание/	5	12
Сводная спецификация /начало/	6	13
Сводная спецификация /продолжение/	7	14
Сводная спецификация /продолжение/	8	15
Сводная спецификация /окончание/	9	16
Фасады	10	17
План цокольного этажа	11	18
План 1 этажа	12	19
План мансарды	13	20
Разрез 1-1; сечения А-А; Б-Б.	14	21
План фундаментов	15	22
Сечения фундаментов 1-1; 55; 8-8.	16	23

1	2	3
Таблица привязочных размеров стен фундаментов.	17	24
Пандус гаража. Разрезы.	18	25
Таблица толщин наружных стен	19	26
Кладочный план цокольного этажа	20	27
Кладочный план 1 этажа	21	28
Кладочный план мансарды	22	29
Варианты инженерного оборудования I; II; III.	23	30
Варианты инженерного оборудования IV.	24	31
Развертки стен с дымовентиляционными каналами / I вариант/.	25	32
Развертки стен с дымовентиляционными каналами / II вариант/.	26	33
Развертки стен с дымовентиляционными каналами /III и IV варианты/.	27	34
План стропил. План кровли. План раскладки сплошного настила.	28	35
Схемы стропил	29	36
Узлы стропил 1; 2; 4; 5 и 9	30	37
Узлы стропил 3; 6; 7 и 8. Сечение б-б	31	38
Сечение а-а	32	39
План перекрытия над цокольным этажом	33	40
План перекрытия над 1 этажом.	34	41
Разрез перекрытия А-А. Узлы.	35	42
Каркас мансарды КМ-1. Сечения.	36	43

Нормоконт.	Клочков	Подпись	
Рук.маст.	Киричков	-"-	
Гл.констр.	Андреева	-"-	
ГАП.	Галенко	-"-	
ГИП.	Клочков	-"-	
СТ.АРХ.	Семина	-"-	

т.п. 144-000-360.85 АС

Мансардный одноквартирный 5-комнатный жилой дом.	Стадия	Лист	Листов
	Р	1	

Содержание альбома /Начало/

РОСГИПРОНИИСЕЛЬСТРОЙ г. Москва.

Инв. N подл. | Подпись и дата | Взам. инв. N

пров: [signature] 6.10.88г. конструк. [signature]

21154-01 3

1	2	3
Каркас мансарды КМ-1. Узлы	37	44
Узлы и детали перегородок	38	45
Узлы установки столярных изделий в наружных и внутренних стенах	39	46
Узлы установки: окон и дверей веранды и крыльца.	40	47
Монолитные участки МУ-1', МУ-2', МУ-3.	41	48
Сечения 1-1 и 2-2 монолитных участков МУ-1', МУ-2', МУ-3.	42	49
Лестница №1 на мансарду Фасад в осях 2-3	43	50
Лестница №1 на мансарду. План. Узлы.	44	51
Лестница №2 в цоколь. Фасад в осях 2-3.	45	52
Лестница №2 в цоколь. План. Узлы.	46	53
Конструкция веранды с тамбуром КВТ-1 План. Сечения 1-1. Узлы.	47	54
Конструкция веранды с тамбуром КВТ-1 Сечения 2-2 ÷ 5-5	48	55

1	2	3
Конструкция веранды с тамбуром КВТ-1 Узлы 1', 2', 3', 4', 14	49	56
Конструкция веранды с тамбуром КВТ-1 Узлы 5 ÷ 11.	50	57
Конструкция крыльца К-1	51	58
Монтажные узлы крыльца К-1	52	59
Конструкция крыльца К-2	53	60
План отделочных работ цокольного этажа.	54	61
План отделочных работ 1 этажа.	55	62
План отделочных работ мансарды	56	63
Ведомость отделки помещений	57	64
Сушильный шкаф Сш-2	58	65
Шкаф встроенный 1Ш-5	59	66
Шкаф встроенный 1Ш-6	60	67
Встроенные шкафы 1Ш-5', 1Ш-6, Узлы 1÷9	61	68
Вентиляционная шахта ВШ-1, Узлы.	62	69
Спецификация столярных изделий для т.н.в -20°, -40°С	63	70
Фрагмент фасада №1	64	71

Инв.№ подл. | Подпись и дата | Взам.инв.№

т.п. 144-000-360.85 АС

Нормоконт.	Клочков	
Рук.маст.	Кириченков	
Гл.констр	Андреева	
ГАП	Галенко	
ГИП	Клочков	
Ст.арх.	Семина	

Мансардный одноквартирный 5-комнатный жилой дом.

Стадия	Лист	Листов
Р	2	

Содержание альбома /продолжение/

Росгипронисельстрой г. Москва

Копиров. 21154-01 4 Формат 12г

Альбом I

Типовой проект 144-000-360.85

Инв.№подл.	Подпись и дата	Взам.инв.№

1	2	3
Отопление и вентиляция О.В.		
Общие данные /начало/	1	71
Общие данные /продолжение/	2	72
Общие данные /окончание/	3	79
План цокольного этажа. План 1 этажа Варианты благоустройства „1", „2", „3"	4	74
План мансарды. Схема системы отопления. Варианты благоустройства „1", „2", „3"	5	75
План цокольного этажа. План 1 этажа. Вариант благоустройства „4"	6	76
План мансарды. Схема системы отопления. Вариант благоустройства „4"	7	77
Вентиляция. Планы.	8	78
Водопровод и канализация В.К		
Общие данные /начало/	1	80
Общие данные /продолжение/	2	81
Общие данные /окончание/	3	82
Планы цокольного и 1 этажей и мансарды Варианты благоустройства II	4	83
Планы цокольного и 1 этажей и мансарды Варианты благоустройства III	5	84
Планы цокольного и 1 этажей и мансарды Вариант благоустройства IV	6	85
Схемы водопровода Варианты благоустройства I, II, III	7	86
Схема. Водопровода. Вариант благоустройства IV Схема канализац	8	87

1	2	3
Газоснабжение Г		
Общие данные	1	88
План 1 этажа. Схема газооборудования /вариант с газовыми плитами/	2	89
Планы цокольного и 1 этажей Схема газооборудования Вариант с газовыми плитами и газовыми водонагревателями.	3	90
План 1 этажа. Схема газооборудования /вариант на сжиженном газе/.	4	91
Электрооборудование Э		
Общие данные	1	92
Планы электросети. Схема расчетная	2	93
Слаботочное устройство СУ		
Общие данные	1	94
План сетей слаботочных устройств. Схемы	2	95
Конструкция теплоизоляции трубопроводов		
Содержание	1	96
Тепловая изоляция участков трубопровода отопления.	2	97

Нормоконт	Клочков	
Рук.маст.	Кириченков	
Гл.констр	Андреева	
ГАП	Галенко	
ГИП	Клочков	
Ст.архит.	Семина	

т-п 144-000-360.85 АС

Мансардный одноквартирный 5-комнатный жилой дом	Стадия	Лист	Листов
	Р	3	
Содержание альбома /окончание/	РОСГИПРОНИИСЕЛЬСТРОЙ г. МОСКВА		

21154-01 5

Формат 12г

Альбом I

Типовой проект 144-000-360.85

Инв. N подл. | Подпись и дата | Взам. инв. N

Авторский коллектив:

Архитекторы: Рабинков Б.Х. Плотник С.М., Галенко Н.А.
Конструктор: Клочков А.П.
В разработке проекта принимали участие
архитекторы: Алексеева М.И, Феоктистова Е, Семина В.М.
Инженеры-конструкторы: Гриднева С.Н.
Техник-конструктор: Цепляева М.А.
Инженеры-сантехники: Крейнис Д.Х.
Королева И.С.; Колядинцева Т.Л
Баранова Т.А.
Киченкова О.В.
Воропаева Н.М
Инженер-электрик: Крупенко В.И
Инженер по слабым токам Васильев Н.К.
Инженер-сметчик Заплетина О.В.

Общая характеристика:

Область применения - IB подрайон II и III климатические районы СССР с расчетными зимними температурами наружного воздуха -20; -30 (основное решение), -40° С с обычными геологическими условиями
Вес снегового покрова — 150 кг/м² / 1.47 кПа
Скоростной напор ветра — 45 кг/м² / 0.44 кПа
Степень долговечности — II
Степень огнестойкости — IV
Класс здания — IV
Ориентация - свободная

В проекте учтены методические указания ЦНИИЭП жилища, направленные на повышение тепловой эффективности зданий, утвержденные Госстроем СССР (приказ N10 от 9 января 1980г).

Настоящий проект выполнен в соответствии с действующими нормами и правилами (в том числе по взрывопожарной безопасности)
Гл. инженер проекта (Клочков А.П.).

Перечень основных комплектов рабочих чертежей

Обозначение	Наименование	Примечание
АС	Архитектурно-строительные решения.	
ОВ	Отопление и вентиляция.	
ВК	Водопровод и канализация.	
Г	Газоснабжение	
Э	Электрооборудование	
С	Связь	

Маркировка погонажных изделий

0.19 - 1.8
- 0.19 — толщина в дм.
- 1.8 — ширина в дм.

0.19 - 1.8 - А
- 0.19 — толщина в дм.
- 1.8 — ширина в дм.
- А — индекс, отличающий изделия, имеющие после обработки разные сечения.

0.19 - 1.8 - 2.5
- 0.19 — толщина в д.м.
- 1.8 — ширина в д.м.
- 2.5 — длина в дм.

Привязан

Инв. N

Т.п. 144-000-360.85 АС

Нормоконт.	Клочков	
Рук. маст.	Киричков	
Гл. констр.	Андреева	
ГАП	Галенко	
ГИП	Клочков	
Вед. арх.	Плотник	
Арх.	Алексеева	

Мансардный одноквартирный 5-комнатный жилой дом

Стадия	Лист	Листов
Р	4	

Общие данные (начало)

Росгипронисельстрой г. Москва

21154-01 6

Формат 12г

Альбом I

Типовой проект 144-000-360.85

ТЕХНИКО-ЭКОНОМИЧЕСКИЕ И ЭКСПЛУАТАЦИОННЫЕ ПОКАЗАТЕЛИ

НАИМЕНОВАНИЕ	ВСЕГО	НА 1 м³ ПРИВ. ОБЪЕМА
СТОИМОСТЬ		
Общая сметная стоимость тыс. руб.	25,31	0,137
в том числе:		
Строительно-монтажных работ тыс. руб.	25,31	0,137
ТРУДОЕМКОСТЬ		
Постоечные трудовые затраты чел.дн.	577,3	3,13
РАСХОДЫ		
Расход строительных материалов:		
Цемент т	12,359	0,067
Цемент, приведенный к марке М-400 т	11,436	0,062
Сталь	1,494	0,0081
Сталь, приведенная к классу А-I и Ст3 38/23	1,512	0,0082
Бетон и железобетон м³	59,0	0,320
в том числе:		
Монолитный тяжелый м³	55,0	0,298
Лесоматериалы м³	37,52	0,203
Лесоматериалы, приведенные к круглому лесу м³	51,65	0,280
Кирпич тыс. шт.	54,77	0,297
Масса конструкций и материалов т	325	1,76
Масса надземной части т	231	1,25
ЭКСПЛУАТАЦИОННЫЕ ПОКАЗАТЕЛИ		
Расход:		
Воды холодной (общий) л/с	0.39	

НАИМЕНОВАНИЕ	ВСЕГО	НА 1 м² ПРИВ. ОБЩ. ПЛ.
Воды горячей л/с	—	
Канализационные стоки л/с	1.99	
Тепла ккал/ч / кВт	52100 / 60,3	
В том числе:		
на отопление	19700 / 22,8	
на горячее водоснабжение	32400 / 37,5	
Тепла на отопление 1 м² общей площади ккал/ч / кВт	111 / 0,128	
Потребная электрическая мощность кВт	5.00	
Эксплуатационные затраты руб/год	930	5,04
Технические характеристики:		
Объем строительный м³	644.00	3.49
В том числе.		
Подземной части м³	263.00	
Площадь:		
Застройки м²	117.30	
Приведенная общая м²	117.57	
Общая м²	111.79	
Жилая м²	70,14	0.39
Летних помещений м²	14,54	
Площадь помещений в цокольном этаже	66.89	

ИНЖЕНЕРНОЕ ОБОРУДОВАНИЕ

НАИМЕНОВАНИЕ	ВАРИАНТЫ	ХАРАКТЕРИСТИКА
Отопление	I	От местного источника тепла /на твердом топливе или газе/. Система двухтрубная с верхней разводкой, с радиаторами типа РСГ-2 для расчетных температур -20°, -30°, -40°. Температура теплоносителя 90°-70°С
	II	
	III	
	IV	Водяное центральное. Система двухтрубная с нижней разводкой с радиаторами типа РСГ-2. Температура теплоносителя 95°-70°С
Вентиляция		Естественная
Водоснабжение холодное		Хозяйственно-питьевое. Расчетный напор на вводе - 17м
Водоснабжение горячее	I, II, III	Местное 17м
	IV	от внешней сети расчетный напор на вводе 14м
Канализация		Хозяйственно-бытовая
Газоснабжение	II, III	Сжиженный газ
	III, IV	Природный газ
Электроснабжение		от внешней сети напряжение 380/220 В
Устройство связи		радиотрансляция телеантенна.
Оборудование кухни и с/у	I	плита на твердом топливе; мойки, унитазы, ванны, умывальники.
	II, III, IV	газовые плиты
	IV	электроплиты

Инв. № подл. | Подпись и дата | Взам. инв. №

Привязан:

Инв. №

Нормоконт.	Клочков	
Рук. маст.	Кириков	
Гл. констр.	Андреева	
ГАП	Галенко	
ГИП	Клочков	
Вед. арх.	Плотник	
Арх.	Алексеева	

Т.п. 144-000-360.85 АС

Мансардный одноквартирный 5-комнатный жилой дом

Стадия	Лист	Листов
Р	5	

Общие данные (окончание)

Госгипронисельстрой г. Москва

Копиров

21154-01 7 Формат 12г

Альбом I

Типовой проект 144-000-360.85

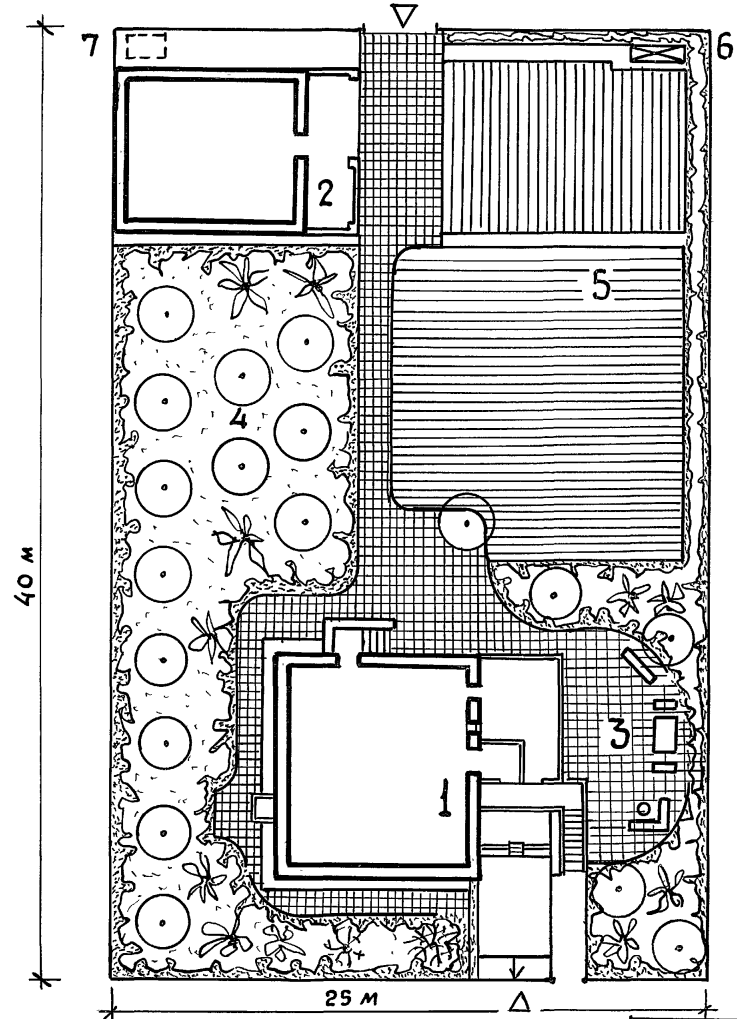

Экспликация

1 — Жилой дом
2 — Хозпостройка
3 — Зона отдыха
4 — Сад
5 — Огород
6 — Компостная яма
7 — Жижесборник

Инв.№ подл. | Подпись и дата | Взам. инв.№

Нормоконтр.	Клочков		
Рук.маст.	Киричков		
Гл.констр.	Андреева		
ГАП	Галенко		
Гип	Клочков		
Вед.арх.	Плотник		
Ст.арх.	Семина		

Привязан

Инв.№

Т.п. 144-000-360.85 АС

Мансардный одноквартирный 5-комнатный жилой дом

Стадия	Лист	Листов
Р	6	

Схема генплана

РОСГИПРОНИИСЕЛЬСТРОЙ г. Москва

Копировал 21154-01 8 Формат 12г

Типовой проект 144-000-360.85 Альбом I

НАИМЕНОВАНИЕ	№№ ЛИСТОВ	№№ СТР
1	2	3
АРХИТЕКТУРНО-СТРОИТЕЛЬНЫЕ РЕШЕНИЯ		
Общие данные /начало/	1	8
Общие данные /продолжение/	2	9
Общие данные /продолжение/	3	10
Общие данные /продолжение/	4	11
Общие данные /окончание/	5	12
Сводная спецификация /начало/	6	13
Сводная спецификация /продолжение/	7	14
Сводная спецификация /продолжение/	8	15
Сводная спецификация /окончание/	9	16
Фасады	10	17
План цокольного этажа	11	18
План 1 этажа	12	19
План мансарды	13	20
Разрез 1-1; сечения А-А, Б-Б.	14	21
План фундаментов	15	22
Сечения фундаментов 1-1; 5-5; 8-8	16	23
Таблица привязочных размеров стен и фундаментов	17	24
Пандус гаража. Разрезы	18	25
Таблица толщин наружных стен	19	26

1	2	3
Кладочный план цокольного этажа	20	27
Кладочный план 1 этажа	21	28
Кладочный план мансарды	22	29
Варианты инженерного оборудования I; II; III	23	30
Вариант инженерного оборудования IV	24	31
Развертки стен с дымовентиляционными каналами /I вариант/	25	32
Развертки стен с дымовентиляционными каналами /II вариант/	26	33
Развертки стен с дымовентиляционными каналами /III и IV варианты/	27	34
План стропил. План кровли. План раскладки сплошного настила.	28	35
Схемы стропил	29	36
Узлы стропил 1; 2; 4; 5 и 9	30	37
Узлы стропил 3; 6; 7 и 8. Сечение б-б	31	38
Сечение а-а	32	39
План перекрытия над цокольным этажом	33	40
План перекрытия над 1 этажом	34	41
Разрез перекрытия А-А. Узлы.	35	42
Каркас мансарды КМ-1. Сечения.	36	43

Инв.№ подл. | Подпись и дата | Взам. инв.№

Нормоконт.	Клочков	
Рук. маст	Кириков	
Гл. констр	Андреева	
ГАП	Галенко	
ГИП	Клочков	
Ст. арх.	Семина	

Т.п. 144-000-360.85 АС

Мансардный одноквартирный 5-комнатный жилой дом

Стадия	Лист	Листов
Р	1	

Общие данные /начало/

РОСГИПРОНИИСЕЛЬСТРОЙ г. Москва

Копир 21154-01 9 Формат 12г

1	2	3
Каркас мансарды КМ-1. Узлы	37	44
Узлы и детали перегородок	38	45
Узлы установки столярных изделий в наружных и внутренних стенах.	39	46
Узлы установки: окон и дверей, веранды и крыльца.	40	47
Монолитные участки МУ-1', МУ-2', МУ-3	41	48
Сечения 1-1 и 2-2 монолитных участков МУ-1', МУ-2', МУ-3	42	49
Лестница N1 на мансарду Фасад в осях 2-3	43	50
Лестница N1 на мансарду. План. Узлы.	44	51
Лестница N2 в цоколь. Фасад в осях 2-3.	45	52
Лестница N2 в цоколь. План. Узлы.	46	53
Конструкция веранды с тамбуром КВТ-1 План. Сечения 1-1. Узлы.	47	54
Конструкция веранды с тамбуром КВТ-1 Сечения 2-2 ÷ 5-5	48	55

1	2	3
Конструкция веранды с тамбуром КВТ-1 Узлы 1; 2'; 3'; 4'; 14	49	56
Конструкция веранды с тамбуром КВТ-1 Узлы 5 ÷ 11.	50	57
Конструкция крыльца К-1	51	58
Монтажные узлы крыльца К-1	52	59
Конструкция крыльца К-2	53	60
План отделочных работ цокольного этажа	54	61
План отделочных работ 1 этажа	55	62
План отделочных работ мансарды	56	63
Ведомость отделки помещений.	57	64
Сушильный шкаф СШ-2	58	65
Шкаф встроенный 1Ш-5	59	66
Шкаф встроенный 1Ш-6	60	67
Встроенные шкафы 1Ш-5', 1Ш-6. Узлы 1÷9	61	68
Вентиляционная шахта ВШ-1. Узлы.	62	69
Спецификация столярных изделий для т.н.в -20°; -40°С	63	70
Фрагмент фасада N1	64	71

Инв. N подл. | Подпись и дата | Взам. инв. N

Т.п. 144-000-360.85 АС		
Нормокон. Клочков	Мансардный одноквартирный 5-комнатный жилой дом	Стадия Р; Лист 2; Листов
Рук. маст Кириченков		
Гл. констр Андреева		
ГАП Галенко	Общие данные /продолжение/	РОСГИПРОНИИСЕЛЬСТРОЙ г. Москва
ГИП Клочков		
Ст. арх. Семина		

Типовой проект 144-000-360.85 Альбом I

Ведомость ссылочных и применённых документов.

Обозначение	Наименование	Примечание
	Ссылочные документы	
Серия 1.136.5-16ч.1и2	Окна и балконные двери деревянные с двойным остеклением для жилых и общественных зданий.	
Серия 1.136.5-17	Окна и балконные двери с тройным остеклением для жилых и общественных зданий.	
Серия 1.136.5-18	Окна и балконные двери деревянные со стеклопакетами и стеклами для жилых зданий.	
Серия 1.136.5-20	Окна и балконные двери деревянные со стеклопакетами для жилых зданий.	
Серия 1-136.5-19	Двери деревянные наружные для жилых и общественных зданий.	
Серия 1.136-10	Двери деревянные внутренние для жилых и общественных зданий.	
Серия 1.136-2	Подоконные деревянные доски	
Серия 1-172-4	Встроенные и антресольные шкафы	
	Шкафы-перегородки каркасной конструкции из унифицированных элементов для жилых зданий	
Серия 2.130-1 в.23	Детали стен и перегородок жилых зданий.	

Обозначение	Наименование	Примечание
Серия 2.144-1	Узлы полов жилых зданий	
Серия 2.160-1 вып.2	Детали покрытий жилых зданий	
Серия 1.138-10 в.1	Перемычки железобетонные для зданий с кирпичными стенами	
Гост 1005-68	Щиты деревянные для перекрытий жилых и общественных зданий	
Гост 8242-75	Детали деревянные фрезерованные для строительства	
Гост 16233-77	Листы асбестоцементные волнистые унифицированного профиля и детали к ним	
Гост 530-80	Кирпич и камни керамические	
Гост 9573-82*	Плиты и маты теплоизоляционные из минеральной ваты на синтетическом связующем.	
Гост 6428-83	Плиты гипсовые для перегородок	
Гост 4981-78	Балки: деревянные с черепными брусками.	
Гост 11047-72	Детали и изделия деревянные для малоэтажных жилых и общественных зданий.	
Гост 6266-81	Листы гипсокартонные	

Привязан:

Инв.№

Нормоконт.	Клочков	
Рук.маст.	Кириченков	
Гл.констр.	Андреева	
ГАП	Галенко	
ГИП	Клочков	
Вед.арх.	Платник	
Архит.	Алексеева	

Т.П. 144-000-360.85 АС

Мансардный однокв артирный 5-комнатный жилой дом

Стадия	Лист	Листов
Р	3	

Общие данные (продолжение)

Росгипронисельстрой г Москва

Инв.№подл. | Подпись и дата | Взам.инв.№

Копир. 21154-01 11 Формат 12г

Альбом I

Типовой проект 144-000-360.85

Строительные конструкции и отделка.

Наименование	Варианты	Характеристика
Конструктивная схема		Продольные несущие стены
Фундаменты		Ленточные и столбчатые бутобетонные
Стены наружные выше ▽-1,300 кирпичные с расшивкой швов.	1.	Сплошная кладка: кирпич керамический рядовой эффективный М-75 ГОСТ 530-80 на растворе М-25. Толщина стен 510мм.
	2	То же, толщина стен 380мм.
	3	То же, толщина стен 640мм
	4	Облегченная кладка с утеплителем (по серии 2.130-1 вып.23) тип „А". Кирпич керамический рядовой пустотелый эффективный М-75 ГОСТ 530-80 на растворе М-50. Толщина стен 400 мм (основной вариант)
	5	То же, толщина стен 530мм
Стены цокольного этажа		До отм.-1,750 бутобетонные, с отм.-1.750 до -1.300 из кирпича керамического полнотелого обыкновенного М-100
Стены внутренние выше отметки -2.550	1	Кирпич керамический рядовой полнотелый обыкновенный М-75 ГОСТ 530-80 на растворе М-25.
	2.	Кирпич керамический рядовой эффективный пластического прессования М-75 ГОСТ 530-80 на растворе М-25.
Стены с дымовентиляционными каналами.		Кирпич керамический рядовой полнотелый обыкновенный пластического прессования М-75 ГОСТ 530-80 на растворе М-25.
Перемычки		Рядовые с арматурой в наружных стенах по 6Ф6 А-I во внутренних по 6Ф8А-I в слое цементного раствора М2 толщиной 3см; Сборные по серии 1.138-10 в.1.
Перегородки		Из гипсовых плит для междукомнатных перегородок; кирпичные - в мокрых помещениях; мансардные-каркасно-обшивные с утеплителем из минватных плит
Перекрытия		По деревянным балкам с накатом

Наименование	Варианты	Характеристика
Двери наружные		Серия 1.136.5-19
Двери внутренние		Серия 1.136-10
Окна и балконные двери	1	С раздельными переплетами. серия 1.136.5-16 г.2
	2	Со спаренными переплетами. Серия 1.136.5-16 г. 1
	3	С тройным остеклением. Серия 1.136.5-17
	4	Со стеклопакетами и стеклами. Серия 1.136.5-18
	5	Со стеклопакетами. Серия 1.136.5-20.
В комнатах, кухнях, коридоре, веранде, хоз. кладов.		Дощатые
В сан. узле, постирочной		Керамическая плитка
В хол, кладовой, крыльце, цокольного эт.		Цементные
Комнаты, коридоры, хоз. кладовые.		Оклейка обоями гипсокартонным листам (ГОСТ 6266-81)
Кухни, санузлы, постирочная		Глазурованная плитка на высоту 1.8м, выше-масляная окраска.
Крыльцо, холодная кладовая		Деревянные элементы покрываются олифой и бесцветным лаком за 2 раза.
Окна и двери		Масляная окраска за 2 раза
Потолки		В кухне, веранде, холодной кладовой, крыльце, в сушильном шкафу-масляная окраска; в остальных комнатах-побелка; в помещениях цокольного этажа штукатурка и побелка.
Цоколь		Бутобетон затирается, кирпич штукатурится и окрашивается перхлорвиниловыми красками по отм.-0.325
Крыша		Чердачная по деревянным наслонным стропилам
Шкаф, кладовые		Каркасной и щитовой конструкции
Лестница		Лестница на мансарду и в цоколь деревянная

Взам. инв. №

Подпись и дата

Инв. № подл.

Привязан:

Инв. №

Нормокон	Клочков А.П.	
Рук. маст.	Кириков Д.Ф.	
Гл. Констр	Андреева Л.А.	
ГАП	Галенко	
ГИП	Клочков	
Инж.	Гриднева	

Т.П. 144-000-360.85 АС

Мансардный одноквартирный 5-комнатный жилой дом.

Стадия	Лист	Листов
Р	4	

Общие данные (продолжение)

РОСГИПРОНИИСЕЛЬСТРОЙ г. Москва

Копир. 21154-01 12 Формат 12г

Указания по привязке проекта.

Проект может быть принят к строительству после предварительного выполнения работ, связанных с применением проекта на конкретном участке. В зависимости от местных условий конкретного строительства и степени инженерного благоустройства населенного пункта при применении проекта должны быть внесены соответствующие коррективы: необходимо исключить все чертежи вариантов, не применяемых в данном строительстве, во всех оставшихся чертежах должны быть вычеркнуты детали, размеры, спецификации и т. п. относящиеся к неиспользуемым вариантам.

Антикоррозийная защита конструкций

Работы производить при соблюдении пунктов СНиП III-23-76 и СНиП II-28-73. Выполнение антикоррозийных мероприятий должно обязательно оформляться специальными актами на скрытые работы.

Сведения о патентоспособности и патентной чистоте.

Принятые конструкции и узлы не патентоспособны, т.к. являются проектной переработкой известных решений и обладают патентной чистотой в отношении СССР по состоянию на 14.07.82 г.

Временные нагрузки на перекрытия приняты по СНиП II 6-74. Вес снегового покрова на 1 м² горизонтальной проекции кровли -150 кгс/м².

Основной вариант ограждающих конструкций здания в проекте рассчитан на наружную температуру воздуха минус 30°С.

Таблица толщин утеплителя чердачного перекрытия в мм.

Расчетные наружные температуры	Утеплитель-минераловатные плиты на синтетической связке, с объемной массой кг/м³			
	над жилыми комнатами		над ванной	
	γ = 150	γ = 75	γ = 150	γ = 75
-20° С	80	70	110	90
-30° С	80	70	130	110
-40°С	130	110	160	130

Указания по производству работ в зимнее время.

Фундаменты не разрешается укладывать на замерзшее основание. Пучинистые грунты должны быть до начала укладки бетонной смеси отогреты до положительной температуры и защищены от промерзания. Бутобетонные фундаменты выполняются на растворе не ниже 50 с химическими добавками (поташ, нитрит натрия, хлористый натрий, хлористый кальций). Вид добавок, их количество и способы применения принимать в соответствии с СН и П III-17-78. Бутобетонные фундаменты выполнять способом замораживания не допускается. Кирпичная кладка может быть выполнена:

а) на растворах марки не ниже 50 с добавками поташа и нитрита натрия.

б) способом замораживания с учетом повышения марки раствора в зависимости от температуры, при которой производится кладка. Температура наружного воздуха от -4° до -20°С - раствор М50.
ниже -20°С - раствор М75.

В проемах стен на период оттаивания установить временные стойки с расклиниванием.

Деревянные элементы, расположенные ниже уровня чистого пола первого этажа, а также элементы скрытых конструкций и детали с нестрогаными поверхностями подлежат защите от гниения и возгорания согласно СНиП III-19-76 СНиП III-20-74 и СНиП-II-25-80. Противопожарные мероприятия осуществляются в соответствии со СНиП II-2-80. Деревянные элементы крыши покрываются огнезащитными составами СК-Л, ВПД или суперфосфатной обмазкой согласно СН и П III-19-76 и СНиП II-2-80

Привязан:

Инв. №

Нормокон.	Клочков	подп.
Рук. маст.	Киричков	"
Гл. констр.	Андреева	"
ГАП	Галенко	"
ГИП	Клочкова	"
Вед. инж	Радченко	"
Инжен.	Гриднева	"

Т.П. 144-000-360.85, АС

Мансардный одноквартирный 5 комнатный жилой дом	Стадия	Лист	Листов
	Р	5	
Общие данные (окончание)	РОСГИПРОНИИСЕЛЬСТРОЙ г. Москва		

Типовой проект 144-000-360.85 А.I

Взам. инв. №

Подпись и дата

Инв. N подл.

Пров. Жаря 18.12.91г Коп. Ефрон

21154-01 13

Альбом I

Типовой проект 144-000-360.85

NN п/п	Марка	Наименование изделий	Размеры в мм Т	Ш	Дл.	Единица измерен.	Кубатура единица измер. м³	Масса единицы измер. кг	Количество на дом шт. или п.м	м³	тонн	Поставка	ГОСТ или альбом
		Деревянные изделия на дом:											
1	ОР6-9	Окно	153	870	560	шт	0.0343	17.15	7	0.2401	0,120	поштучно	1.136.5-16
2	ОР15-9	Окно	153	870	1460	шт	0.0670	33.50	3	0,2010	0,101	"	то же
3	ОР 15-12	Окно	153	1170	1460	"	0.0970	48.50	4	0.3880	0,194	"	"
4	ОР 15-18	Окно	153	1770	1460	"	0,1380	69.00	1	0,1380	0.069	"	"
5	БР 22-9	Балконная дверь	153	870	2175		0,0940	47.00	1	0.0940	0,047	"	"
6	Ко-1	Блок остекления веранды	44	600	1520		0.0177	8.85	14	0,2478	0,124	"	альбом II
7	ДН21-9щпр-2	Дверь наружная входная	94	884	2085		0.0523	26.15	1	0,0523	0,026	"	1.136.5-19
8	ДН21-9лщпр-2	То же	94	884	2085		0.0523	26.15	1	0,0523	0,026	"	То-же
9	ДН21-9щп	То же	94	884	2085		0.0506	25.30	2	0.1012	0.051	"	то-же
10	ДГ21-7п	Дверь внутренняя	74	670	2071		0.0442	22.10	2	0.0884	0.044	"	1.136-10
11	ДГ21-7лп	То же	74	670	2071		0.0442	22.10	4	0.1770	0.088	"	то-же
12	ДГ21-9	То же	74	870	2071		0.0475	23.75	4	0,1900	0.095	"	" "
13	ДГ21-9л	То же	74	870	2071		0.0475	23.75	2	0,0950	0.048	"	" "
14	ДО21-8п	Дверь остекленная	74	770	2071		0.0601	30.10	2	0,1202	0.061	"	" "
15	ДО21-8лп	То-же	74	770	2071		0.0601	30.10	1	0.0601	0.030	"	" "
16	ДО21-13	То-же	74	1272	2071		0.0803	40.15	1	0.0803	0.040	"	" "
17	ДЛ10-10	Люк загрузочного приямка	112	985	984		0.0600	30.00	1	0.0600	0.030	"	1.136.5-19
18	ИД-1	Дверь остекленная на веранду	44	906	2175		0.0577	28.85	1	0.0577	0.029	"	альбом II
19	ИД-2	Дверка на чердак	174	756	954		0.1012	64.80	2	0.2024	0,130	"	альбом II
												"	

1. Количество уплотненных притворов с пенополиуретановыми прокладками в заполнении световых проемов наружных стен /с учетом воздухопроницаемости/:
   а) при $t°_{н}$ = -35°С и выше - 1 притвор
   б) при $t°_{н}$ = -36°С и ниже - 2 притвора
2. Притворы наружных дверей должны иметь уплотняющие прокладки.

Взам. инв. № | Подпись и дата | Инв. № подл.

Привязан:

Инв. №

Коричкон.	Клочков	
Рук. маст.	Коричков	
Гл. констр	Андреева	
ГАП	Галенко	
ГИП	Клочков	
Вед. арх.	Плотник	

т.п. 144-000-360.85 АС

Мансардный одноквартирный 5-комнатный жилой дом | Стадия Р | Лист 6 | Листов

Сводная спецификация (начало)

Росгипронисельстрой г. Москва

Копиров

21154-01 14

Формат 12г

NN п/п	Марка	Наименование изделий	Размеры в мм Т	Ш	Длина	Единица измерен.	Кубатура ед.изм.м³	Масса ед.изм.кг.	Количество на дом шт. или п.м.	м³	тонн	Поставка	ГОСТ или альбом
20	ИД-21	Дверка на чердак	174	756	954	шт.	0.1012	64.80	4	0.404	0.430	поштучно	Альбом II
21	1Ш-5	Шкаф встроенный	—	—	—	—"—	0.08	0.157	1	0.08	0.157	комплектом	Альбом I
22	1Ш-6	Шкаф встроенный	—	—	—	—"—	0.06	0.085	1	0.06	0.085	—"—	—"—
23	СШ-2	Шкаф сушильный	530	935	2380	—"—	0.0440	22.20	1	0.0440	0.022	—"—	—"—
24	ИДО-1	Доска подоконная веранды	26	80	637	—"—	0.0020	1.00	14	0.0280	0.014	поштучно	Альбом II
25	ДС19-9ЛГТ	Дверь служебная трудносгораемая	94	884	1885	—"—	0.0720	36.00	3	0.2160	0.108	—"—	1.136.5-19
26	ДС19-9ГУ	Дверь служебная утепленная	94	884	1885	—"—	0.0700	35.00	1	0.0700	0.035	—"—	1.136.5-19
27	ПД20-4.5	Дверки с сотовым заполнением для СШ-2	20	446	1996	—"—	0.0030	1.50	2	0.0060	0.003	"——"	1.174-4Д-25.Д-94
28	ЛД-1	Лобовая доска	32	200	45000	п.м	0.0064	3.2	45	0.288	0.144	пакетом	Альбом I
29	ПД10-20	Доска подоконная	34	200	1000	шт.	0.0068	3.4	10	0.068	0.034	поштучно	ГОСТ 17280-79
30	ПД7-20	Доска подоконная	34	200	700	шт.	0.00476	2.38	1	0.00476	0.00238	поштучно	—"—
31	ПД13-20	Доска подоконная	34	200	1300	шт.	0.0088	4.4	4	0.0352	0.0176	поштучно	—"—
32	ПД19-20	Доска подоконная	42	200	1900	шт.	0.01596	7.98	1	0.01596	0.00798	поштучно	—"—
33	К-1	Каркас крыльца	—	—	—	шт.	0.1695	86.015	1	0.1695	0.086	пакетом	Альбом II
34	К-2	Каркас крыльца	—	—	—	шт.	0.4199	216.80	1	0.4199	0.217	пакетом	Альбом II
35	КМ-1	Каркас мансарды	—	—	—	компл.	0.5662	283.0	1	0.5662	0.283	пакетом	Альбом II
36	Л-1	Лестничный марш	—	—	—	шт.	0.3203	163.81	2	0.6406	0.328	поштучно	Альбом II
37	Л-2	Лестничный марш	—	—	—	шт.	0.3259	196.33	1	0.3259	0.196	поштучно	Альбом II
38	Л-4	Лестничный марш	—	—	—	шт.	0.2838	175.28	1	0.2838	0.175	поштучно	Альбом II
39	Л-3	Ограждение лестницы	—	—	—	шт.	0.061	30.70	2	0.122	0.061	пакетом	Альбом II
40	Л-5	Лестница крыльца	—	—	—	шт.	0.2712	138.73	1	0.2712	0.139	поштучно	Альбом II
41	КВТ-1	Каркас веранды	—	—	—	компл.	0.8441	422.05	1	0.8441	0.422	пакетом	Альбом II

Альбом I

Типовой проект 144-000-360.85

Инв.№ подл. | Подпись и дата | Взам. инв.№

Нормоконт.	Клочков	Подпись
Рук. маст	Кириков	"
Гл.констр.	Андреева	"
ГАП	Галенко	"
ГИП	Клочков	"
Вед.арх.	Плотник	"
Ст. инж.	Гриднева	"

Привязан:

Инв.№

Т.П. 144-000-360.85 АС

Мансардный одноквартирный 5-комнатный жилой дом

Стадия	Лист	Листов
Р	7	

Сводная спецификация (продолжение)

Госгипронииселькстрой г. Москва

Пров. Жарл 7.3.89 Коп. 2ом

Альбом I

Типовой проект 144-000-360.85

NN п/п	Марка	Наименование изделий	Размеры в мм			Единица измерения	Кубатура ед. изм. м³	Масса ед. изм. кг	Количество на дом			Поставка	ГОСТ или альбом
			Т	ширина	длина				шт или п.м	м³	тонн		
42	Щ - 22 и	Щит для перекрытий	73	390	2240	шт	0.022	11.286	56	1.232	0,632	Поштучно	Альбом II
43	Щ - 16 и	Щит для перекрытий	73	390	1640	шт	0.0158	8.104	22	0,348	0,178	Поштучно	Альбом II
44	ИБДЦ-1.45.1	Балка перекрытия	100	220	4500	шт	0.1062	53.31	8	0.849	0.426	поштучно	альбом II
45	ИБДЦ-1.33.1	Балка перекрытия	100	150	3300	шт	0.0301	27.56	4	0.124	0,110	поштучно	альбом II
46	ИБДЦ-1.33.2	Балка перекрытия	100	150	3300	шт	0.0601	30.34	11	0,66	0.333	поштучно	альбом II
47	ИБДЦ-1.45.2	Балка перекрытия	100	220	4500	шт	0,1134	57.112	28	3.176	1.600	поштучно	альбом II
48	К-1	Каркас крыльца				шт	0,1695	86.015	1	0.1695	0.086	пакетом	альбом II
49	СД-1	Стропила	—	—	—	компл.	0,1425	72,043	3	0,4275	0.216	пакетом	альбом II
50	СД-1а	Стропила	—	—	—	компл.	0,1425	72.043	2	0,285	0,144	пакетом	альбом II
51	СД-2	Стропила	—	—	—	компл.	0,1400	75.54	4	0,560	0,302	пакетом	альбом II
52	СД-3	Стропила	—	—	—	компл	0.0320	16.192	5	0,160	0.081	пакетом	альбом II
53	СД-4	Стропила	—	—	—	компл	0.0406	20.516	2	0.081	0.041	пакетом	альбом II
									Итого:	15.681	8,469		

Перемычки для загрузочного приямка

Марка	Серия	Кол-во шт.	Масса т	Примечание
ПР28-20.25.22у	1.138-10 вып.1	2	0.275	

Марка	Наименование	Сечение мм	Длина мм	Кол-во шт.	Масса 1 шт. кг	Общая масса кг	ГОСТ, альбом
П-1	Уголок перемычки	L 12,5× ×8	1410	2	17.7	35,4	лист АС-20
А-1	Анкер	40×4	550	29	1.322	38.34	Альбом II лист 38
А-2	Анкер	40×4	850	4	1.100	4.40	"
А-3	Анкер	40×4	450	24	0,570	13.68	"
А-4	Анкер	-30×5	650	10	0,763	7.63	"
А-5	Анкер	-30×5	1300	3	1.630	4.89	"
А-6	Анкер	⌀16А-I	600	9	1.200	10.8	"
МР-2	Решетка	—	540×540	1	14	14	ИИ-03-03 вл. 71-64
			Итого:			129.14	

Привязан

Инв.№

Нормок.	Клочков	
Рук.маст.	Кириченков	
Гл.констр	Андреева	
ГАП	Галенко	
ГИП	Клочков	
Ст.инж.	Гриднева	

т.п. 144-000-360.85 АС

Мансардный одноквартирный 5-комнатный жилой дом

Стадия	Лист	Листов
Р	8	

Сводная спецификация (продолжение)

РОСГИПРОНИИСЕЛЬСТРОЙ г. Москва

Копировал 21154-01 16 Формат 12г

Инв.№подл. | Подпись и дата | Взам.инв.№

Альбом I

Типовой проект 144-000-360.85

NN п/п	Марка	Наименование изделий	Сечение в мм до строжки	Сечение в мм после строжки	Длина в мм	Ед. изм.	Кубатура ед. изм. м3	Масса ед. изм кг	Количество на дом шт. или п.м	Количество на дом м3	Количество на дом тонн	А.б.с влажн. в %	ГОСТ или альбом	Поставка
	ПОГОНАЖНЫЕ ДЕТАЛИ ДЛЯ ДОМА:													
1	0.13-0.54	Наличник (тип 1)	—	13×54	—	п.м	0,00114	0,57	20.00	0.0228	0,0114	15	8242-75	пакетом
2	0.13-0.74	Наличник (тип 1)	—	13×74	—	п.м	0,00152	0,76	202.0	0.307	0,154	15	8242-75	пакетом
3	0.13-0.94	Обшивка (тип 2)	—	13×144	—	п.м	0,0019	0,95	191.8	0.364	0,182	15	— "—	— "—
4	0.22-0.54	Плинтус (тип 3)	—	22×54	—	п.м	0.00168	0,84	153.0	0.257	0,129	8	— "—	— "—
5	0.28-0.94	Доски для покрытия полов (тип 1)	—	28×94	—	п.м	0,0031	1.55	1058	3.28	1.64	12	8242-75	— "—
6	0.16-1.77	Доски обшивки	19×180	16×177	—	п.м	0,0034	1.70	109	0.371	0,185	18	8486-66	пакетом
7	0.20-1	Доски обшивки	20×100	—	—	п.м	0,002	1.00	679.2	1.358	0,679	18	8486-66	пакетом
8	0.5-1	Доски сплошного настила	50×100	47×94	—	п.м	0,005	2.50	915	4.575	2.288	18	11047-72	пакетом
9	0.5-0.5	Обрешетка	50×50	—	—	п.м	0.0025	1.5	185	0.463	0,232	18	11047-72	пакетом
10	0.5-1.5	Коньковый брус	50×150	—	—	п.м	0,0075	3.75	11	0.083	0,042	18	8486-66	пакетом
11	0.5-1	Мауэрлат	50×100	—	—	п.м	0,0050	2.5	20.5	0.103	0,054	18	8486-66	пакетом
12	0.5-1	Обрешётка, брусок по фронтону	50×100	—	—	п.м	0,0050	2.5	24.0	0.12	0.060	18	8486-66	пакетом
13	0.5-1	Лага	50×100	—	—	п.м	0,0050	2.5	39	0.195	0.10	18	8486-66	пакетом
14	0.06-1.2-25	Антисептированные деревянные пробки для крепления окон и дверей,	65×120	—	250	шт	0,002	1.0	206	0,412	0,206	18		
15	0.25-1-2	Подкладки под лаги	25×100	—	1000	шт	0,0005	0,250	65	0.033	0,017	18		
								Итого:		11.944	5.979			

Всего деревянных изделий и деталей в заготовках:
на дом- 27,625 м³
на 1м² общей площади- 0,247м³
Заводской расход пиломатериалов на дом
с учётом отходов при раскрое- 33,15 м³
на 1м² общей площади- 0,296 м³

Привязан:

Инв.№

Нормоконт	Клочков	
Рук.маст.	Кириков	
Гл.констр	Андреева	
ГАП	Галенко	
ГИП	Клочков	
Ст. инж.	Гриднева	

Т.п. 144-000-360.85 Ас

Мансардный одноквартирный 5-комнатный жилой дом

Стадия	Лист	Листов
Р	9	

Сводная спецификация (окончание)

Росгипронисельстрой г. Москва

Инв.№ подл. | Подпись и дата | Взам. инв.№

Копиров. 21154-01 17 Формат 12г

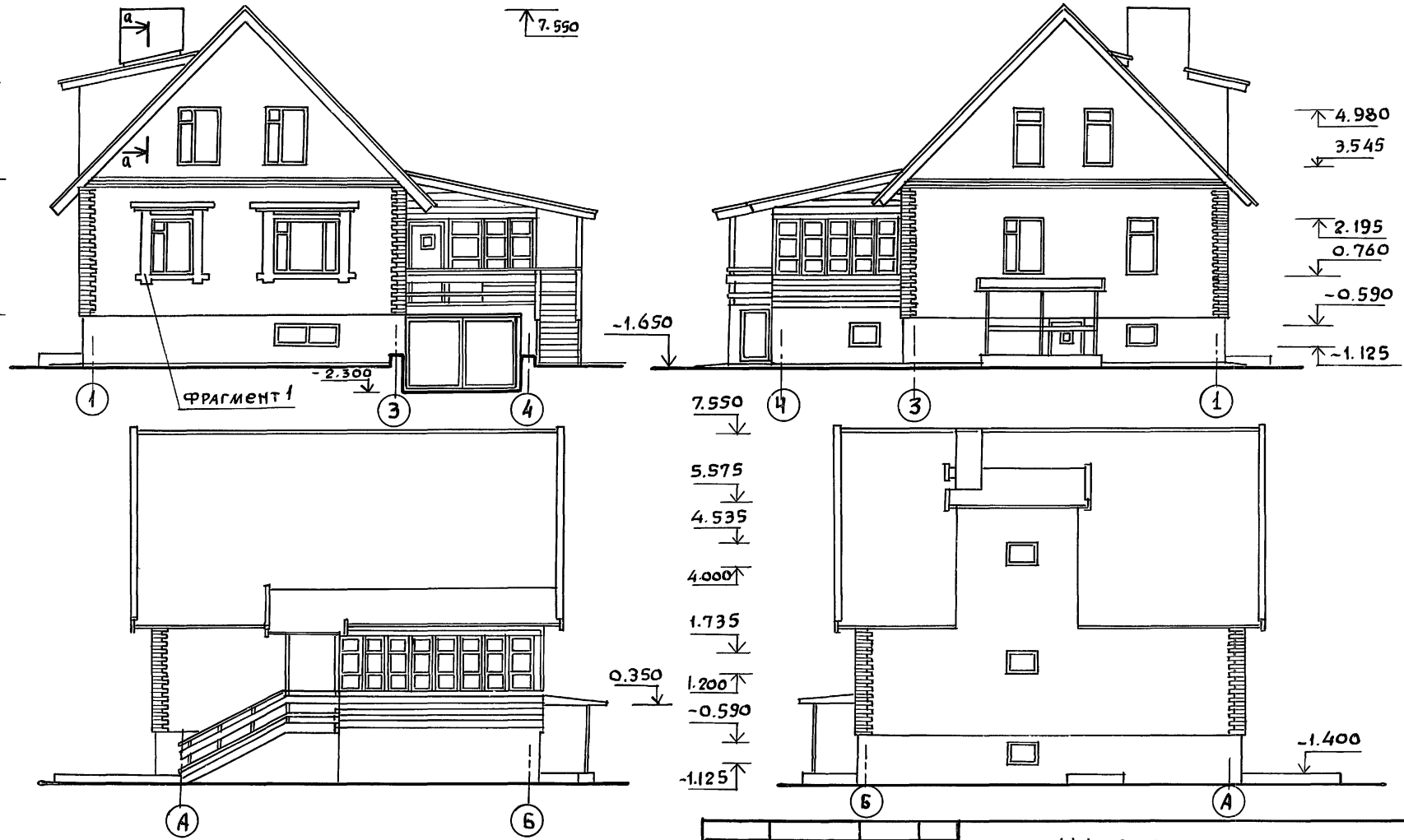

1. Фрагмент 1 см. лист АС-64
2. Отделку фасадов см. на листе АС-4
3. Сечение а-а см. на листе АС-32

Т. П. 144-000-360.85 АС			
Мансардный одноквартирный 5-комнатный жилой дом	Стадия	Лист	Листов
	Р	10	
ФАСАДЫ	Росгипронисельстрой г. Москва		
Привязан:			
Нач.маст. Кириков			
ГАП Галенко			
ГИП Клочков			
Инв. №	Архит. Алексеева		

Копир. 21154-01 18 Формат 12г

Инв.№ подл. | Подпись и дата | Взам.инв.№

Альбом I

Типовой проект 144-000-360.85

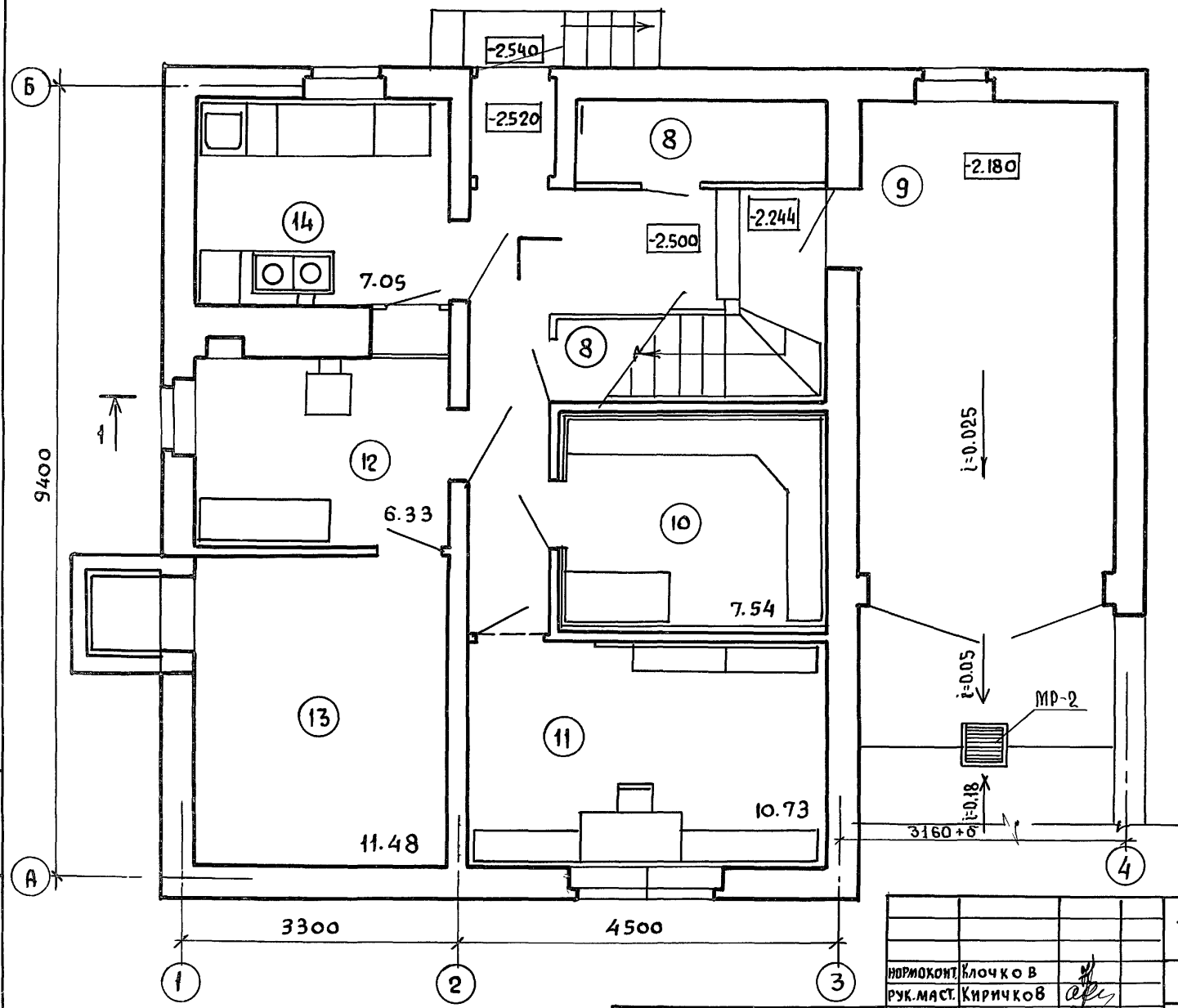

экспликацию помещений см. лист АС-13

Привязан

Инв. №

Нормоконт.	Клочков	
Рук. маст.	Кириченков	
Гл. констр.	Андреева	
ГАП	Галенко	
ГИП	Клочков	
Вед. арх.	Плотник	
Арх.	Алексеева	

Т.п. 144-000-360.85 АС

Мансардный одноквартирный 5-комнатный жилой дом

Стадия	Лист	Листов
Р	11	

План цокольного этажа

РОСГИПРОНИИСЕЛЬСТРОЙ г. Москва

Копир.

21154-01 19 Формат 12г

Инв. № подл. | Подпись и дата | Взамен. инв. №

Альбом I

Типовой проект 144-000-360.85

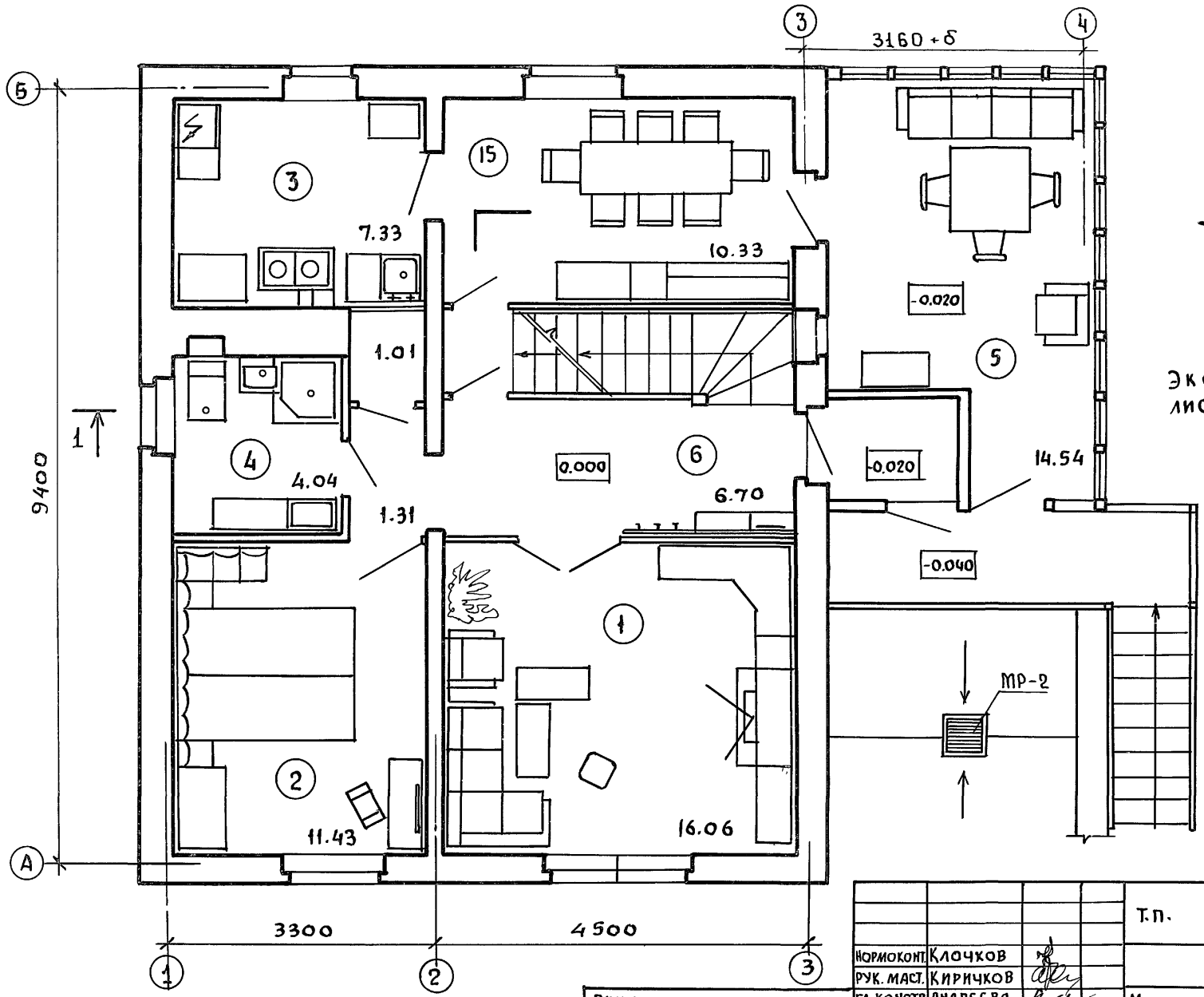

Нормоконт.	Клочков		
Рук. маст.	Кириченков		
Гл. констр.	Андреева		
ГАП	Галенко		
ГИП	Клочков		
Вед. арх.	Плотник		
Арх.	Алексеева		

Привязан

Инв. №

Инв. N подл. | Подпись и дата | Взам. инв. N

Т.п. 144-000-360.85 АС

Мансардный одноквартирный 5-комнатный жилой дом

Стадия	Лист	Листов
Р	12	

План 1 этажа

Росгипронииселькстрой г. Москва

Копировал 21154-01 20 Формат 12г

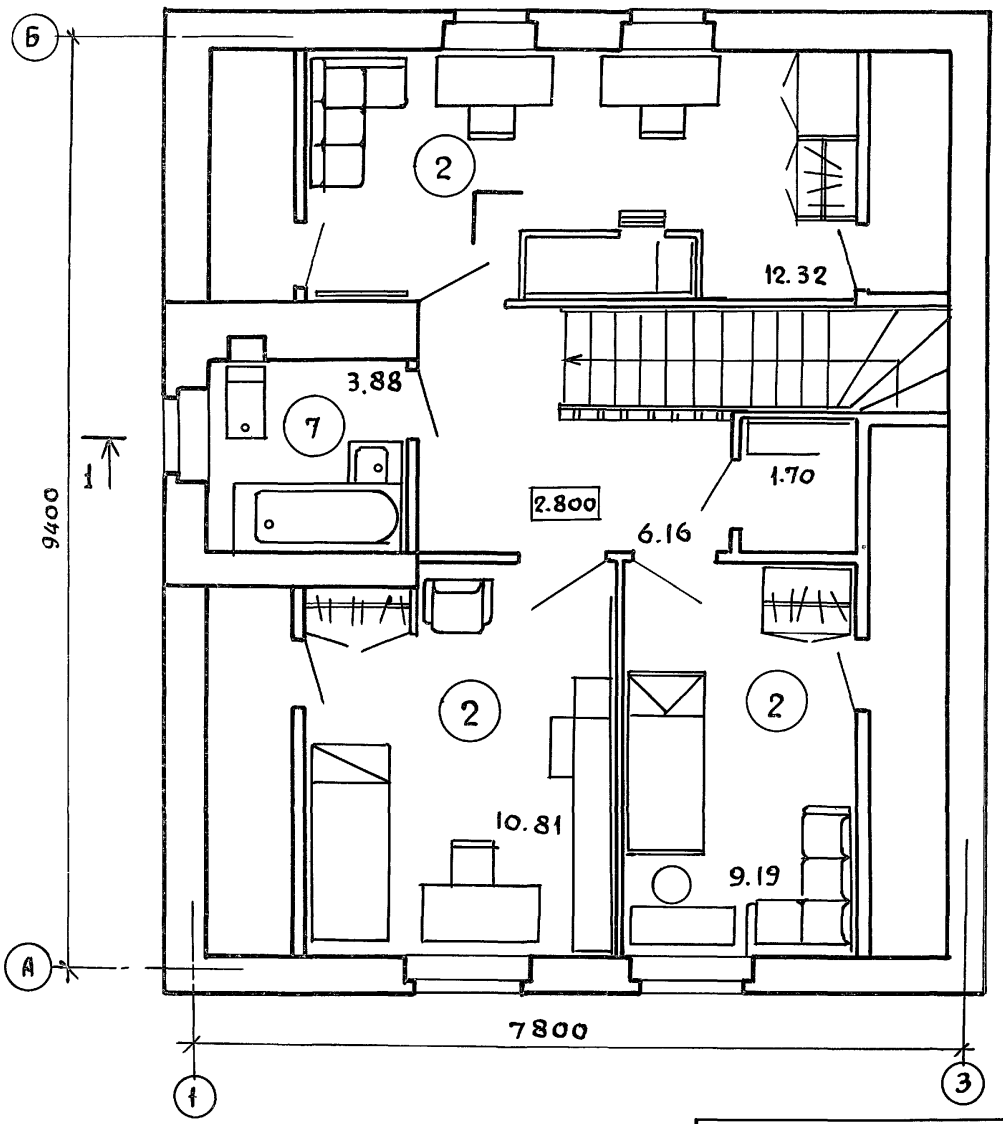

Экспликация помещений:

1. Общая комната
2. Спальня
3. Кухня
4. Постирочно-моечная
5. Веранда
6. Прихожая
7. Санитарный узел
8. Кладовая
9. Гараж
10. Кладовая продуктов
11. Подсобное помещение
12. Топочная
13. Склад топлива
14. Хозяйственное помещение
15. Столовая

Нормоконт.	Клочков		
Рук. маст.	Кричков		
Гл. констр.	Андреева		
ГАП	Галенко		
ГИП	Клочков		
Вед. арх.	Плотник		
Арх.	Алексеева		

Привязан

Инв. №

Взам. инв. №

Подпись и дата

Инв. № подл.

Т.п. 144-000-360.85 АС

Мансардный одноквартирный 5-комнатный жилой дом

Стадия	Лист	Листов
Р	13	

План мансарды

Росгипронисельстрой г. Москва

Копиров.

21154-01 21 Формат 12г

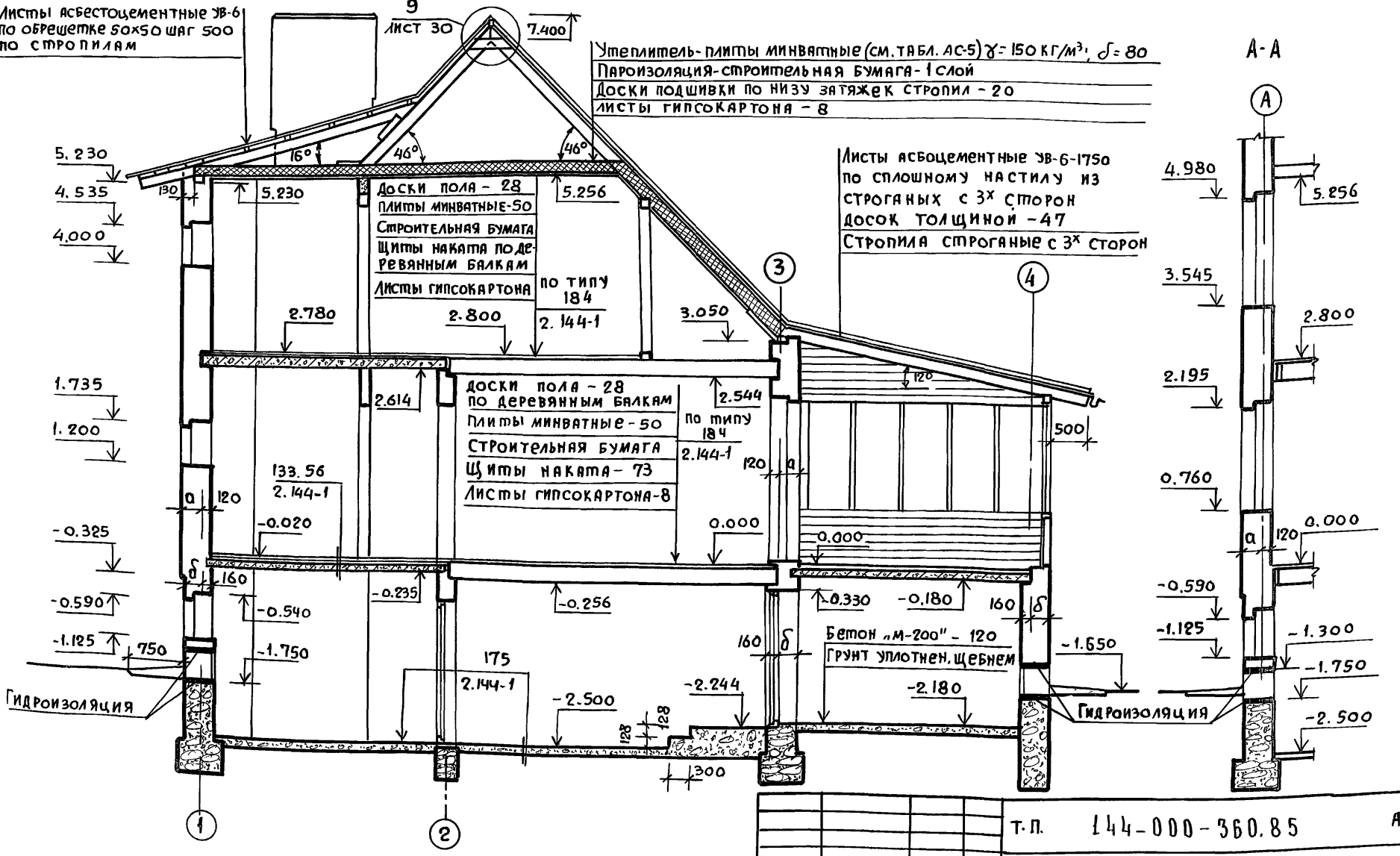

1. Линии сечений 1-1; А-А см. на листе АС-20-22.

Нормоконт.	Клочков		
Рук. маст.	Кириченко		
Гл. констр.	Андреева		
ГАП	Галенко		
ГИП	Клочков		
Вед. арх.	Плотник		

Привязан:

Инв. №

Т.П. 144-000-360.85 АС

Мансардный одноквартирный 5-комнатный жилой дом

Стадия	Лист	Листов
Р	14	

Разрез 1-1
Сечение А-А; Б-Б

Росгипронисельстрой г. Москва

Копир 21154-01 22 Формат 12 г

Инв. № подл. | Подпись и дата | Взам. инв. №

Типовой проект 144-000-360.85 Альбом I

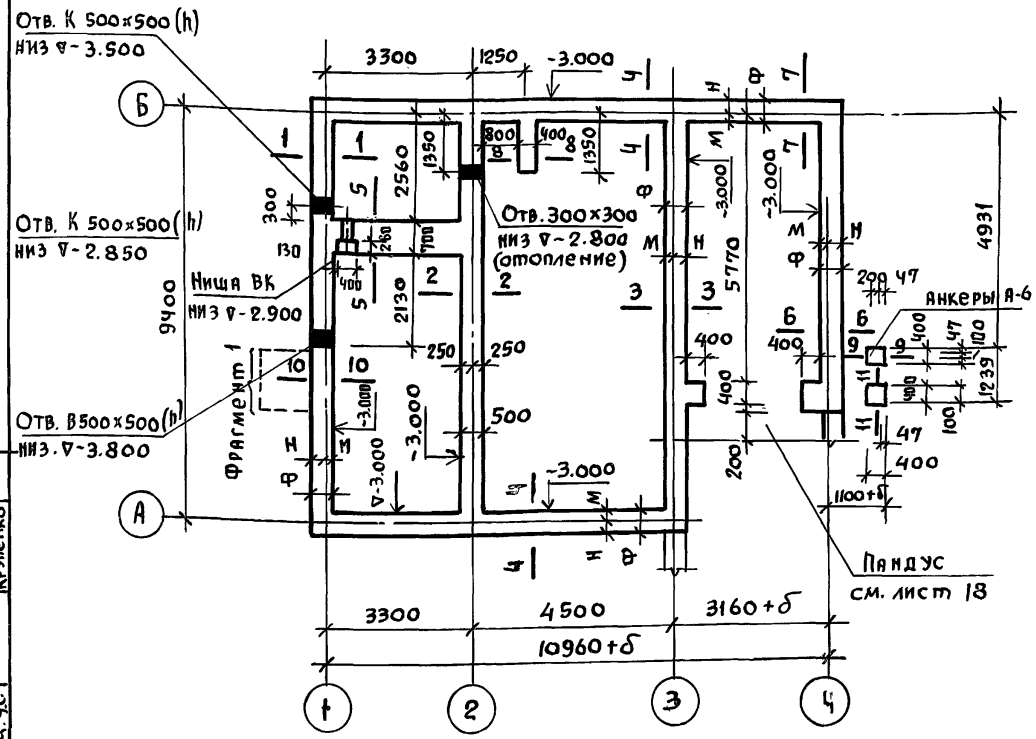

1. За отметку 0.000 условно принят уровень чистого пола 1го этажа.
2. Фундаменты рассчитаны из условия расчетного давления на грунт R=2.0 кгс/см² при расположении грунтовых вод ниже подошвы фундамента. При привязке проекта фундаменты должны быть переработаны в соответствии со СНиП II-15-74
3. Материал фундаментов бутобетон /бетон м-75/ бут м-150 /с отметки -1.750 до -1.300 - кирпич глиняный обыкновенный полнотелый м-100 на растворе м-50.
4. Горизонтальная гидроизоляция стен выполняется из 2 слоев гидроизола на битумной мастике на -1.300, из цементного раствора состава 1:2 на ▽-1,750 и на ▽-2,550 толщиной 20 мм Вертикальная гидроизоляция - обмазка горячим битумом за 2 раза.
5. Отверстия в фундаментах для выпуска канализации и ввода водопровода и теплосети корректируются при привязке проекта в соответствии с чертежами инженерного оборудования, с местным заглублением фундаментов под ними.
6. Сечения фундаментов см. лист АС-16.
7. Таблицу привязочных размеров стен и фундаментов, расчетные нагрузки на обрезе фундаментов см. на лист АС-17
8. Ширина фундаментов сечений 2-2 и 5-5 корректируется при привязке.

Фрагмент 1

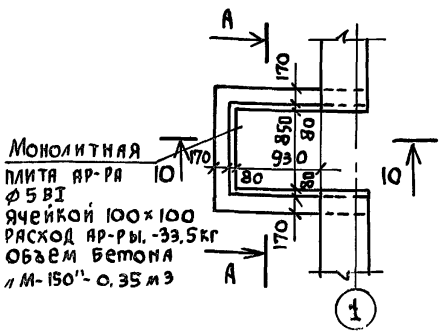

А-А

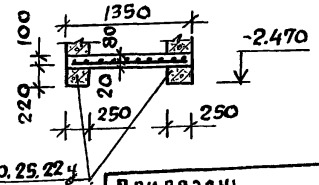

1ПР 28-20.25.22 ц
Уложить рабочей арматурой вверх (2 шт).

Согласовано:		
Рук. гр. ОВ	Колядинцева	
Ст. инж. В.К	Баранова	
Гл. спец. эс	Куленко	

Взам. инв. № | Подпись и дата | Инв. № подл.

Привязан

Инв. №

Кормоконт.	Клочков	
Рук. маст.	Кириченко	
Гл. констр.	Андреева	
ГАП	Галенко	
ГИП	Клочков	
Техник	Цепляева	

Т.П. 144-000-360.85 АС

Мансардный одноквартирный 5-комнатный жилой дом

Стадия	Лист	Листов
Р	15	

План фундаментов

РОССПРОНИИСЕЛЬСТРОЙ г. Москва

Копировал 21154-01 23 Формат 12г

Альбом I

Типовой проект 144-000-360.85

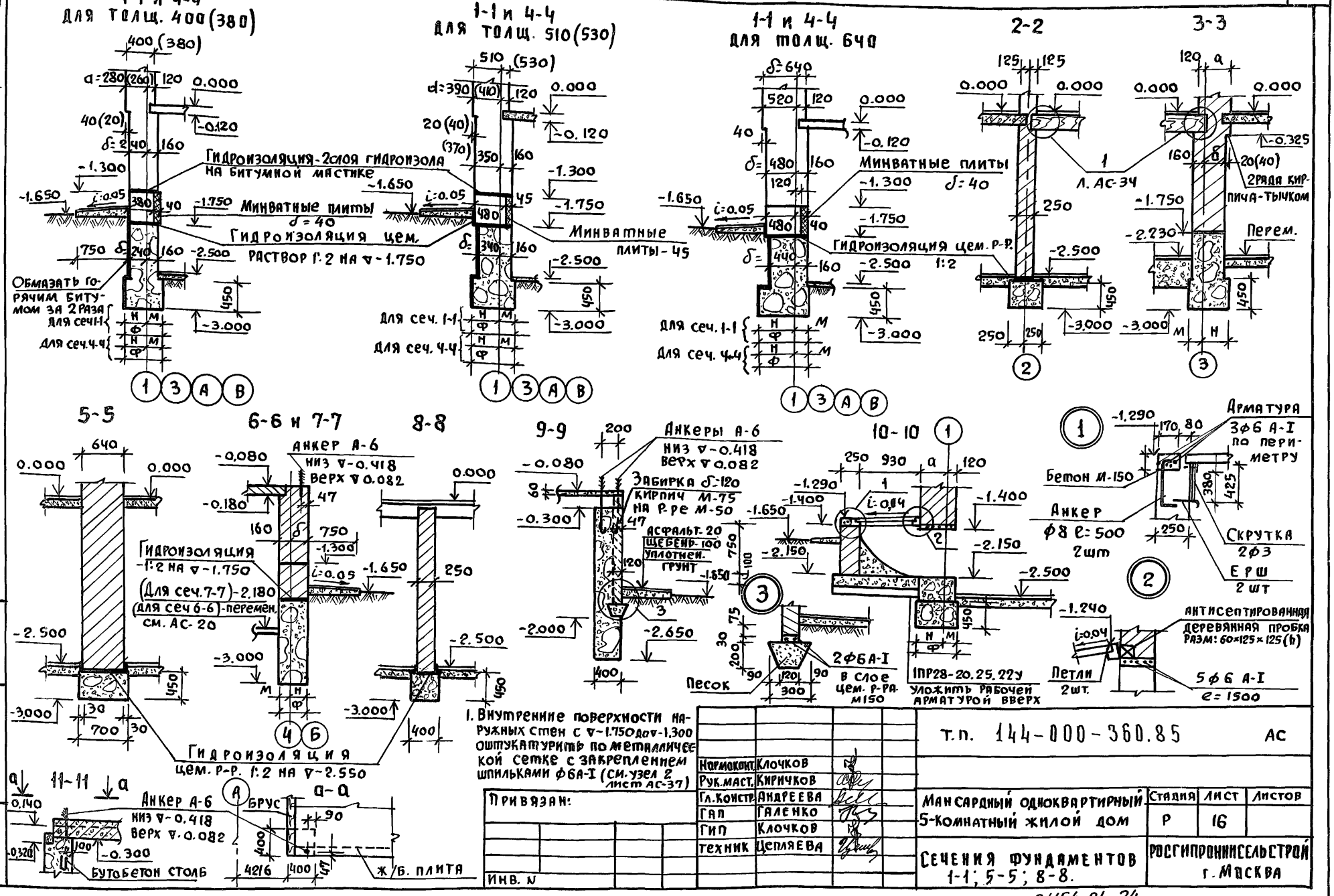

1. Внутренние поверхности наружных стен с ∇-1.750 до ∇-1.300 оштукатурить по металлической сетке с закреплением шпильками ф6А-I (см. узел 2 лист АС-37)

Нормоконт.	Клочков	
Рук.маст.	Киричков	
Гл.констр.	Андреева	
ГАП	Галенко	
ГИП	Клочков	
техник	Цепляева	

Привязан:

Инв. N

т.п. 144-000-360.85 АС

Мансардный одноквартирный 5-комнатный жилой дом

Стадия	Лист	Листов
Р	16	

Сечения фундаментов 1-1; 5-5; 8-8.

Росгипроннисельстрой г. Москва

Инв. N подл. | Подпись и дата | Взам. инв. N

Копиров

21154-01 24

Формат 12г

Альбом I

Типовой проект 144-000-360.85

Инв. N подл. | Подпись и дата | Взам. инв. N

Таблица привязочных размеров стен и фундаментов

NN сечений	Расчетное давление на грунт кг/см²	Буквенные обозначения	Кладка облегченная с утеплителем по серии 2.130.1 в.23 тип "А" из пустотелого кирпича		Кладка облегченная с утеплителем по серии 2.130.1 в.23 тип "А" из полнотелого кирпича		Сплошная кладка из пустотелого керамического кирпича		
			При толщине наружных стен в мм						
			400	530	400	530	380	510	640
1-1	1,5 кгс/см²	а	280	410	280	410	260	390	520
		б	240	340	240	340	240	340	440
		м	210	210	230	230	240	240	210
		н	290	390	320	420	310	410	540
		ф	500	600	550	650	550	550	750
3-3		а	280	410	280	410	260	390	520
		б	240	340	240	340	240	340	440
		м	310	310	310	310	310	330	330
		н	390	490	390	490	390	520	620
		ф	700	800	700	750	700	850	950
4-4		а	280	410	280	410	260	390	520
		б	240	340	240	340	240	340	440
		м	210	230	240	260	210	250	280
		н	290	420	310	440	290	450	570
		ф	500	650	550	700	500	700	850
6-6 7-7		б	240	340	240	340	240	340	440
		м	160	160	160	160	160	160	160
		н	240	340	240	340	240	340	440
		ф	400	500	400	500	400	500	600
1-1	2,0 кгс/см²	а	280	410	280	410	260	390	520
		б	240	340	240	340	240	340	440
		м	160	160	160	160	160	160	160
		н	240	340	240	340	240	340	440
		ф	400	500	400	500	400	500	600
3-3		а	280	410	280	410	260	390	520
		б	240	340	240	340	240	340	440
		м	210	210	230	180	240	210	200
		н	290	390	320	370	310	390	500
		ф	500	600	550	550	550	600	700
4-4		а	280	410	280	410	260	390	520
		б	240	340	240	340	240	340	440
		м	160	160	160	160	160	160	160
		н	240	340	240	340	240	340	440
		ф	400	500	400	500	400	500	600
6-6 7-7		б	240	340	240	340	240	340	440
		м	160	160	160	160	160	160	160
		н	240	340	240	340	240	340	440
		ф	400	500	400	500	400	500	600

Расчетная нагрузка на обрезах фундаментов в кгс на 0-2.550

NN сеч.	Кладка облегченная с утеплителем из пустотелого кирпича		Кладка облегченная с утеплителем из полнотелого кирпича		Сплошная кладка из пустотелого кирпича		
	При толщине наружных стен в мм						
	400	530	400	530	380	510	640
1-1	6704	7995	7100	8519	6922	8314	9760
2-2	6713	6713	6713	6713	6713	6713	6713
3-3	8985	10499	9467	9831	9246	10920	12591
4-4	6395	8395	7065	9281	6763	8980	11197
5-5	12419	12419	12419	12419	12419	12419	12419
6-6	4150	4755	4311	4906	4259	4855	5450
7-7	2114	2719	2275	2870	2223	2819	3414
8-8	1956	1956	1956	1956	1956	1956	1956

1. Данный лист читать совместно с листами АС-15, 16, 18, 20 ÷ 22

Нормокон.	Клочков	
Рук. Маст.	Киричков	
Гл. Констр	Андреева	
ГАП	Галенко	
ГИП	Клочков	
Вед. инж	Радченко	

Т.п. 144-000-360.85 АС

Мансардный одноквартирный 5-комнатный жилой дом

Стадия	Лист	Листов
	17	

Таблица привязочных размеров стен фундаментов.

РОСГИПРОНИИСЕЛЬСТРОЙ г. Москва

21154-01 25

Копиров

Формат 12г

1-1

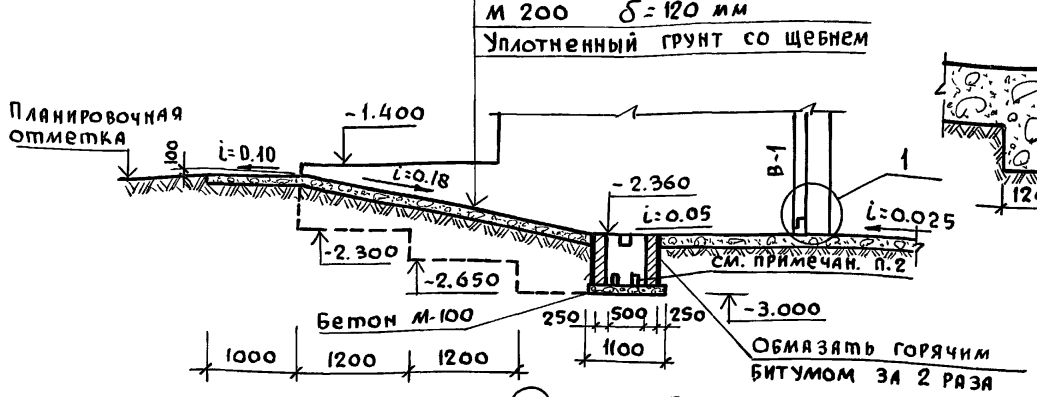

А-А

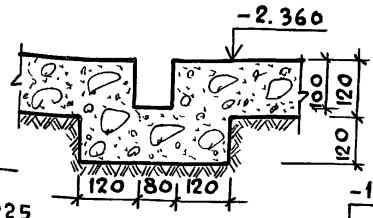

Б-Б

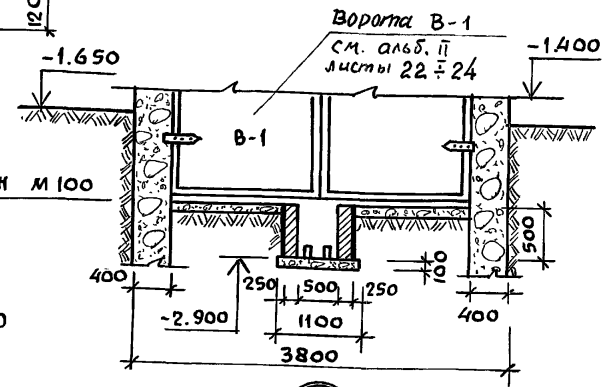

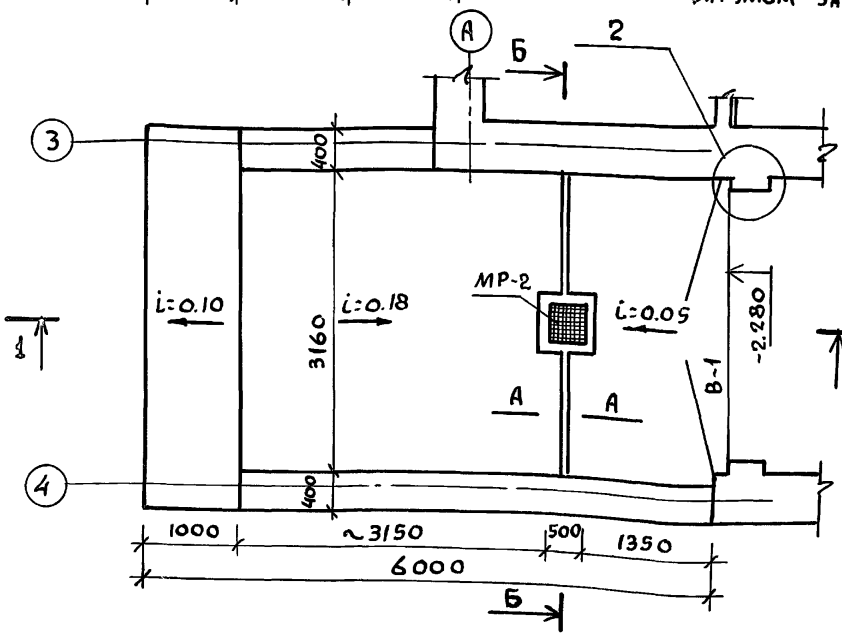

2 повернуто

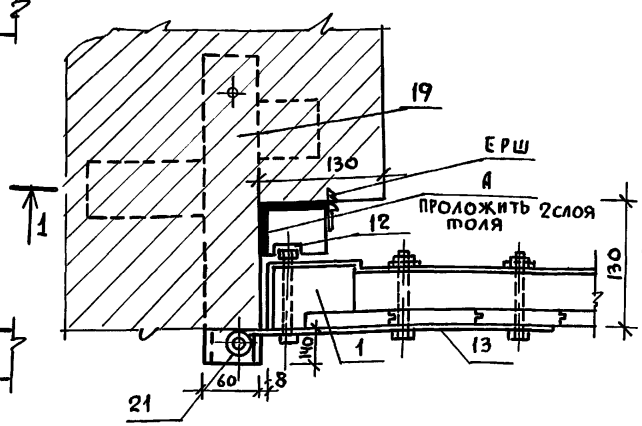

1

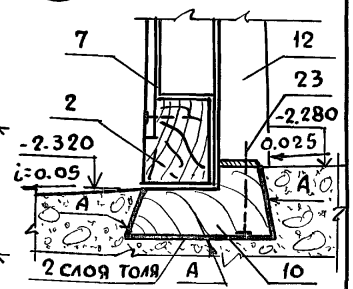

1. Стены водосборного приемника выполнить из кирпича керамического рядового полнотелого обыкновенного М75, плотностью 1650кг/м³ морозостойкостью Мрз 15 (ГОСТ 530-80) на р-ре М-50.
2. Вертикальные швы первого (нижнего) ряда кирпичной кладки приямка раствором не заполнять.

Нормоконт.	Клочков	
Рук. маст.	Кириченков	
Гл. констр.	Андреева	
ГАП	Галенко	
ГИП	Клочков	
Инж.	Белоновская	

Привязан:

Инв. №

Т.п. 144-000-360.85 Ас

Мансардный одноквартирный 5-комнатный жилой дом

Пандус гаража
Разрезы

Стадия	Лист	Листов
Р	18	

РОСГИПРОНИИСЕЛЬСТРОЙ г. Москва

Копир.

21154-01 26 Формат 12г

Инв. № подл. | Подпись и дата | Взам. инв. №

Типовой проект 144-000-360.85 Альбом I

ПРЕДЕЛЬНЫЕ РАСЧЕТНЫЕ ЗИМНИЕ ТЕМПЕРАТУРЫ (С°) НАРУЖНОГО ВОЗДУХА ДЛЯ НАЗНАЧЕНИЯ ТОЛЩИНЫ НАРУЖНЫХ СТЕН.

Толщина наружных стен	Тип кладки стен	Толщина минераловатных жестких плит на синтетической связке в см. с объемной массой γ=150кгс/м³ λ=0.065	Варианты кирпичной кладки наружных стен		
			Серия 2-130-1 вып. 23 Облегченная кладка с утеплителем „Тип „А"		Сплошная кладка
			Кирпич керамический рядовой пустотелый эффективный М-75 (ГОСТ 530-80) на растворе М-50	Кирпич керамический рядовой полнотелый обыкновенный М-75 ГОСТ 530-80 на растворе М-50	Кирпич керамический рядовой пустотелый эффективный М-75 ГОСТ 530-80 на растворе М-50.
380	Сплошная	—	—	—	-20°
400	Облегченная Тип „А"	4	-25°	—	—
		6	-30° (основной вариант)	-21°	—
		8	-35°	-25°	—
		10	-41°	-31°	—
		12	—	-35°	—
510	Сплошная	—	—	—	-30°
530	Облегченная Тип „А"	4	-35°	-22°	—
		6	-43°	-35°	—
		8	—	-42°	—
640	Сплошная	—			-40°

Кирпич керамический рядовой эффективный пустотелый должен иметь плотность не более 1400 кг/м³

Взам. инв. № | Подпись и дата | Инв. № подл.

Привязан:

Инв. №

Нормокон	Клочков А.П.	
Рук. маст	Кириков Д.Ф.	
Гл. констр	Андреева А.М.	
ГАП	Галенко Н.А.	
ГИП	Клочков А.П.	
Вед. инж.	Радченко Т.Г.	
Инж.	Гриднева С.Н.	

Т.П. 144-000-360.85 АС

Мансардный одноквартирный 5 комнатный жилой дом

Стадия	Лист	Листов
Р	19	

Таблица толщин наружных стен

РОСГИПРОНИИСЕЛЬСТРОЙ г. Москва

Копиров. 21154-01 27 Формат 12г

Типовой проект 144-000-360.85 Альбом I

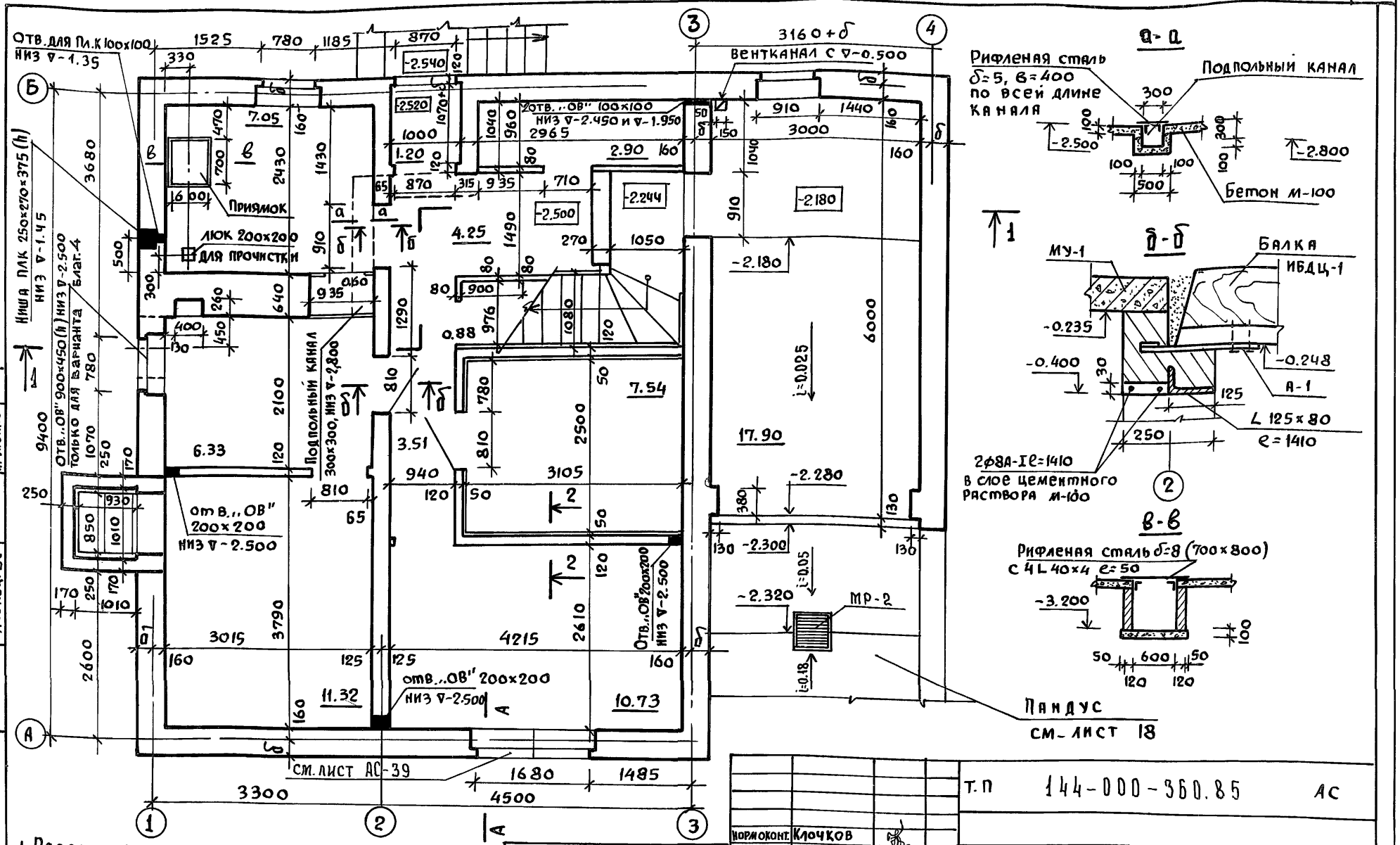

1. Разрез 1-1 и сечение А-А см. лист АС-14.
2. Перегородки из кирпича на „ребро" δ=65 мм армировать проволокой ф3 В-I через 3 ряда по всей высоте.
3. Основные примечания см. на листе АС-22.

Рук. гр. О.В.	Колядинцева	
Ст. инж. ВК	Баранова	
Гл. спец. ЭС	Крупенко	
Нормоконт.	Клочков	
Рук. маст.	Киричков	
Гл. констр	Андреева	
ГАП	Галенко	
ГИП	Клочков	
Вед. арх.	Плотник	

Привязан:

Инв. № подл. | Подпись и дата | Взам. инв. № | Инв. № дубл. | Подпись и дата

Т.П 144-000-360.85 АС

Мансардный одноквартирный 5-комнатный жилой дом	Стадия	Лист	Листов
	Р	20	
Кладочный план цокольного этажа.	Росгипронииселькстрой г. Москва		

Копировал 21154-01 28 Формат 12г

Типовой проект 144-000-360.85 Альбом I

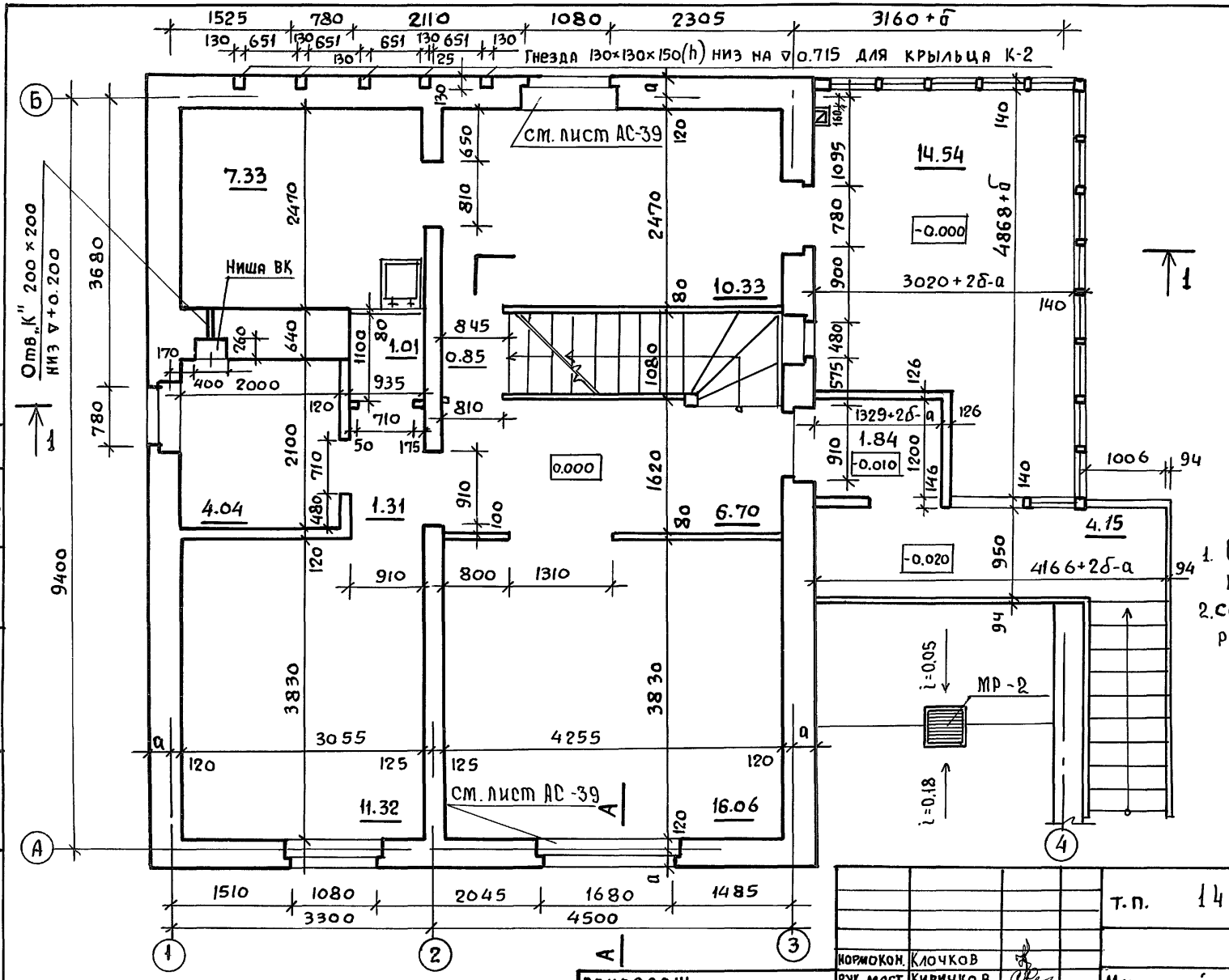

Рук. гр.	О. В.	Колдинцева
Ст. инж.	В. К	Бурянова
Гл. спец.	Э-С	Крупенко

Согласовано

Инв. № подл. | Подпись и дата | Взам. инв. №

Кормокон.	Клочков	
Рук. маст.	Кириченко	
Гл. констр.	Андреева	
ГАП	Галенко	
ГИП	Клочков	
Вед. арх.	Плотник	

Привязан:

Инв. №

Т.п. 144-000-360.85 Ас

Малосемейный одноквартирный 5-комнатный жилой дом

Кладочный план 1 этажа

Стадия	Лист	Листов
Р	21	

Росгипронисельстрой г. Москва

Копир.

21154-01 29 Формат 12г

Типовой проект 144-000-360.85 Альбом I

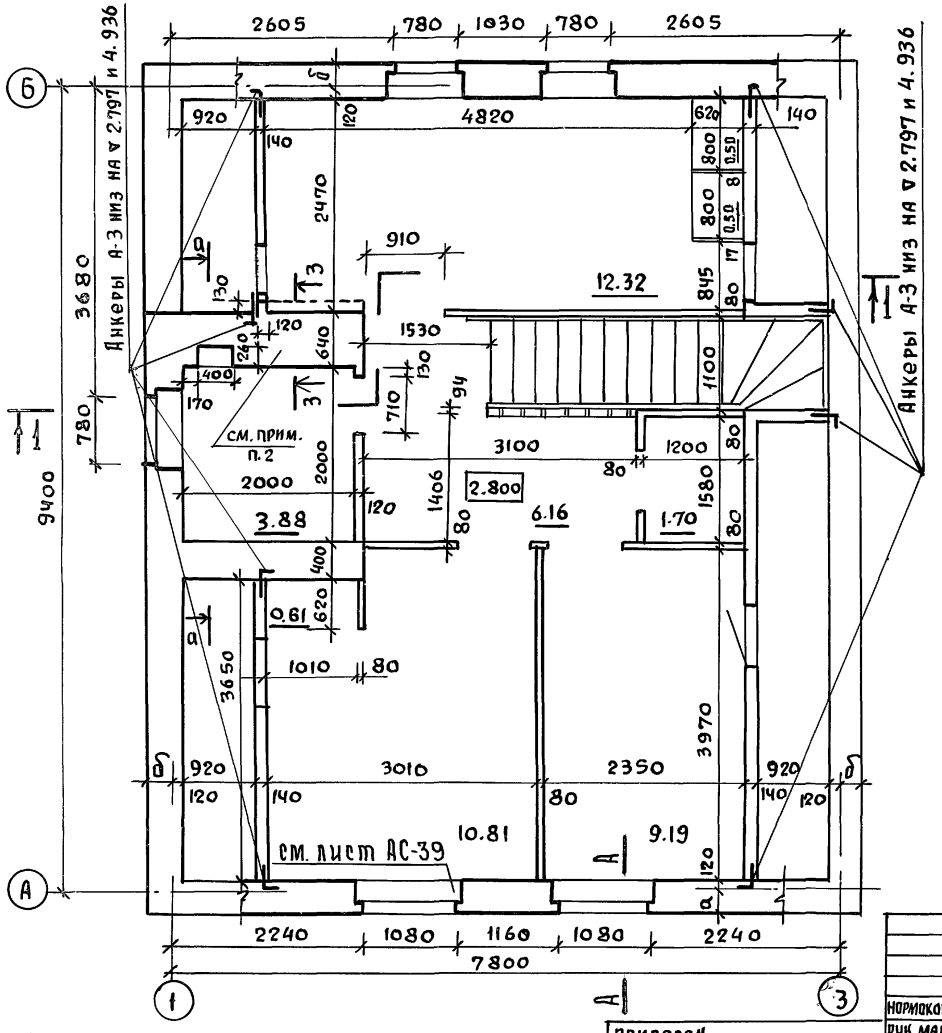

1. Наружные стены основного варианта приняты облегченной кладки с утеплителем по серии 2.130-1 вып. 23 тип „А" из кирпича керамического рядового пустотелого эффективного с объемным весом ≤ 1400 кг/м³, „М-75" морозостойкостью МРЗ-15 Гост 530-80, на растворе „М-50" с расшивкой швов.
2. Кладку стен с дымовентканалами выполнять в соответствии с листами АС-25÷27.
3. Металлические анкера перед закладкой покрыть антикоррозийным составом за 2 раза.
4. Узлы установки столярных изделий см. лист АС-39.
5. Для крепления окон и дверей антисептированные деревянные пробки, размером в кирпич, заложить соответственно по 2 и по 3 шт по высоте с каждой стороны проема.
6. Узлы и детали перегородок см. на листе АС-38.
7. При варианте окон со стеклопакетами все проемы с шириной 630 и 780мм увеличить по высоте на 300мм вниз.
8. Все концы арматуры рядовых перемычек должны иметь крюки и заводиться в кладку простенков не менее, чем на 25см. Арматуру перемычек расположить в слое цементного раствора „М-100" толщиной 30мм, над арматурой рядовых перемычек пять рядов кладки выполнить на растворе „М-50" для летних условий, „М-100" для зимних
9. Описание типов кладок, таблицу подбора варианта наружных стен в зависимости от климатических условий см. на листе АС-19.
   Таблицу привязочных размеров наружных стен см. на листе АС-17.
10. Марки растворов приняты для летних условий работ.
11. Сечение а-а см. на листе 32, Сеч. 33 на АС-35.
12. Разрез 1-1 и сечение А-А см. на листе АС-14
13. Конструкцию рядовых перемычек над оконными и дверными проемами выполнить согласно листу АС-39.

Рук. гр.	О.В.	Колядинцева
Ст. инж.	В.К.	Баранова
Гл. спец.		Крупенко

Нормоконт.	Клочков	
Рук. маст.	Кириченков	
Гл. констр.	Андреева	
ГАП	Галенко	
ГИП	Клочков	
Вед. арх.	Плотник	

Привязан

Инв. №

Т.п. 144-000-360.85 АС

Мансардный одноквартирный 5-комнатный жилой дом	Стадия	Лист	Листов
	Р	22	
Кладочный план мансарды	Росгипронисельстрой г. Москва		

Копиров.

21154-01 30 Формат 12т

Инв. № подл. | Подпись и дата | Взам. инв. №

Типовой проект 144-000-360.85 Альбом I

I ВАРИАНТ

II, III ВАРИАНТ

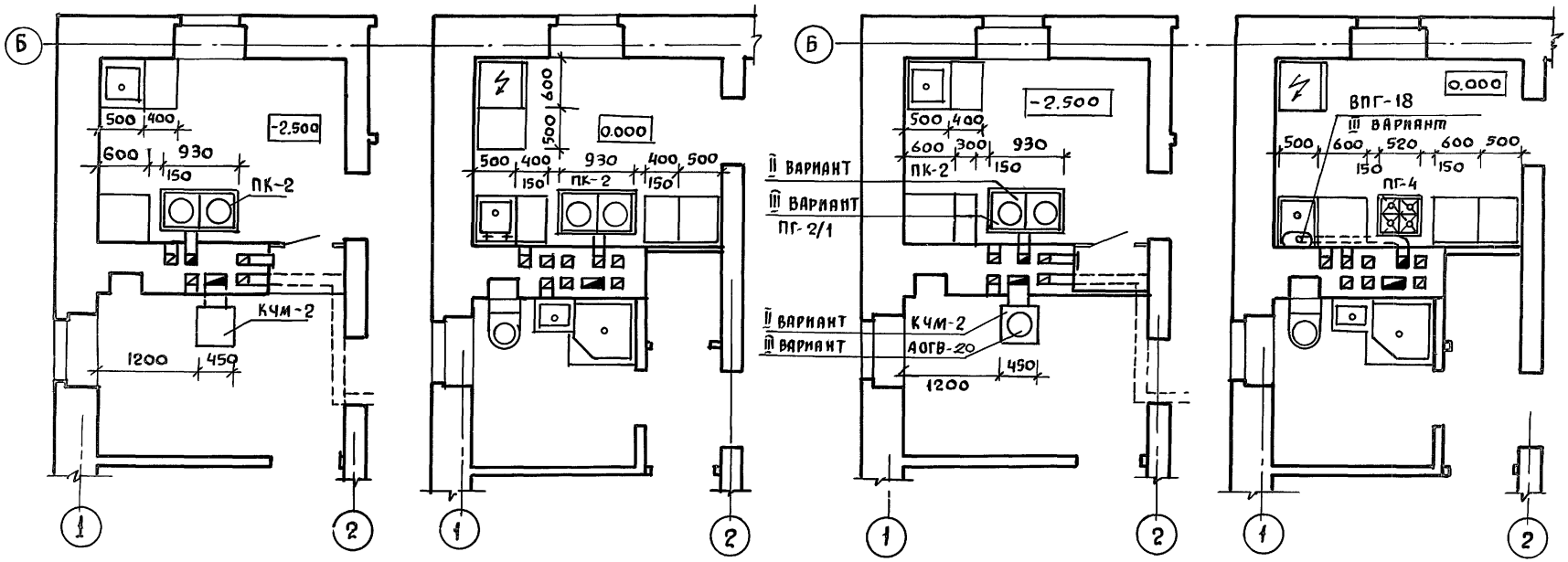

1 Перед топочными дверцами вместо линолеума предусмотреть цементную стяжку 700×500мм Под кухонными плитами – аналогично.

Согласовано.

Рук. гр.	О.В.	Колядинцева
Ст. инж.	В.К.	Баранова
Гл. спец.	Э.С.	Крупенко

Инв. № подл. | Подпись и дата | Взам. инв. №

Нормоконт	Клочков	
Рук. маст.	Кириков	
Гл. констр	Андреева	
ГАП	Галенко	
ГИП	Клочков	
Вед. арх	Плотник	

Привязан:

Инв. №

Т.П. 144-000-360.85 АС			
Мансардный одноквартирный 5-комнатный жилой дом	Стадия	Лист	Листов
	Р	23	
Варианты инженерного оборудования I, II, III.	Росгипронисельстрой г. Москва		

Копир. 21154-01 31 Формат 12г

Типовой проект 144-000-360.85 Альбом I

IV ВАРИАНТ

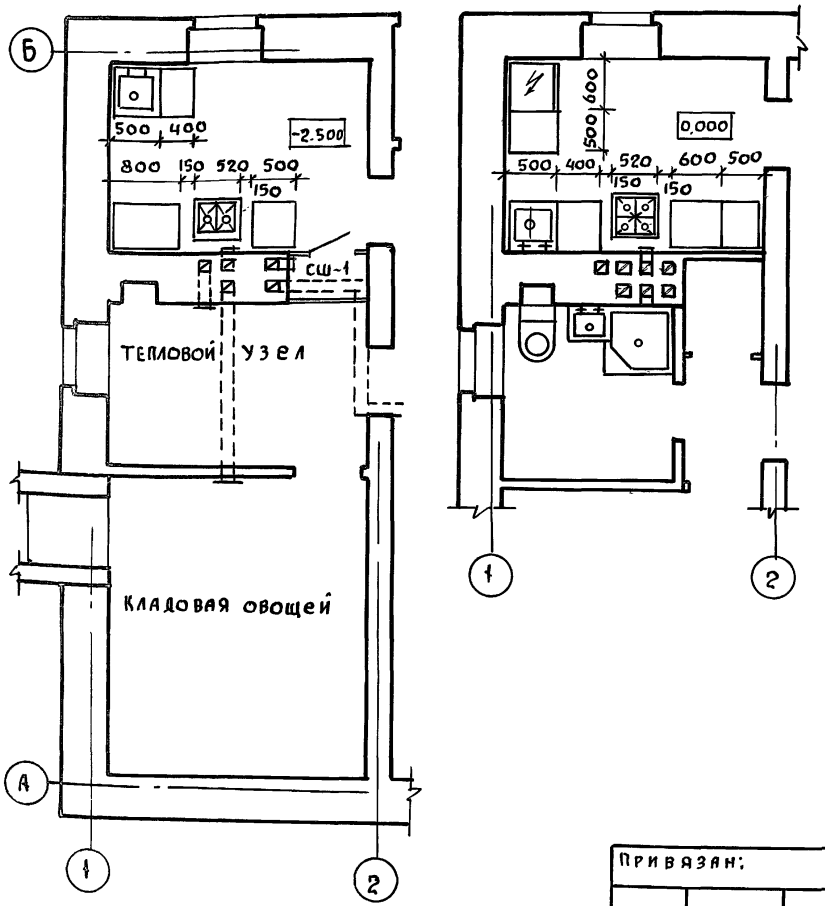

ВАРИАНТЫ ИНЖЕНЕРНОГО ОБОРУДОВАНИЯ

N варианта	Отопление	Горячее водоснабжение	Кухонная плита	Плита хоз. помещения
I основное решение	Квартирное котел отопительный КЧМ-2 на твердом топливе	Водяной водонагреватель на котле КЧМ-2	Металлическая ПК-2 на твердом топливе	Металлическая ПК-2 на твердом топливе
II	Квартирное котел отопительный КЧМ-2 на твердом топливе	Водяной водонагреватель на котле КЧМ-2	ПГ-4 на сжиженном газе	ПК-2 металлическая на твердом топливе
III	Квартирное аппарат отопительный АОГВ-20 на природном газе	Водонагреватель ВПГ-18 на природном газе	ПГ-4 на природном газе	ПГ-2/1 на природном газе
IV	Центральное	Централизованное	ПГ-4 а) на сжиженном газе б) на природном газе	ПГ-2/1 на природном газе
			ЭВЧШ-5-5,8/220 электрическая бытовая	„Лысьва-8" электрическая бытовая

Согласовано: Колдинцева, Баранова, Крупенко

Рук. гр. О.В., ст. инж. В.К., гл. спец. Э.С.

Взам. инв. №

Подпись и дата

Инв. № подл.

Привязан:

Инв. №

Нормоконт.	Клочков	
Рук. маст.	Кириченков	
Гл. констр.	Андреева	
ГАП	Галенко	
ГИП	Клочков	
Вед. арх.	Плотник	

Т.п. 144-000-360.85 АС

Мансардный одноквартирный 5-комнатный жилой дом	Стадия	Лист	Листов
	Р	24	
Варианты инженерного оборудования IV	Госгипронисельстрой г. Москва		

Копировал 21154-01 32 Формат 12г

Инв.№ подл.	Подпись и дата	Взам.инв.№

Типовой проект 144-000-360.85 Альбом I

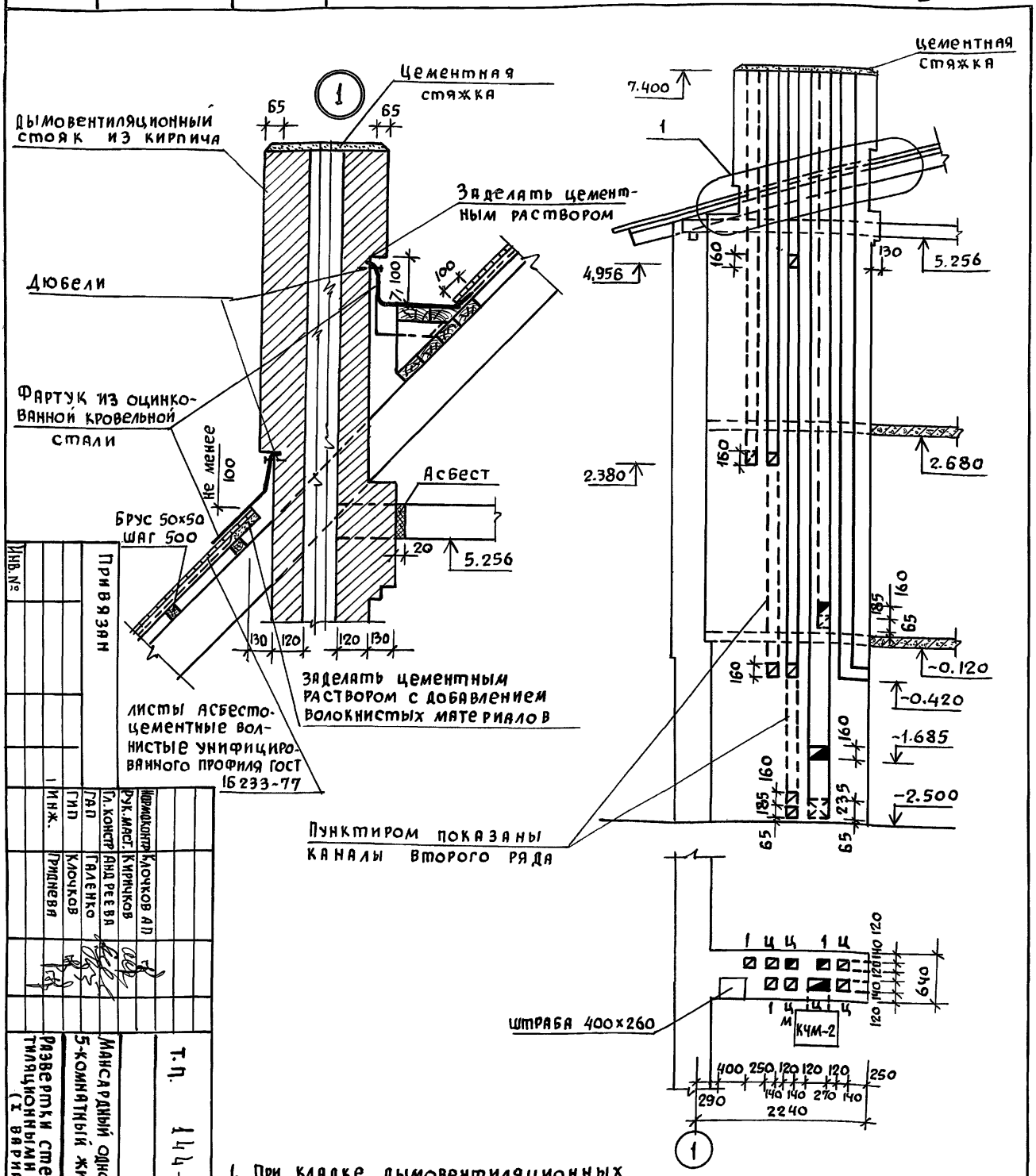

1. При кладке дымовентиляционных каналов обеспечить перевязку швов.
2. Дымовые и вентиляционные каналы выполнять в соответствии с требованиями СНиП II-33-75 /приложение 7/
3. Расстояние от внутренней поверхности трубы /от „дыма"/ до сгораемой защищенной конструкции должно быть не менее 250мм, а до незащищенной - 380мм
4. Каналы швабруются глиняным раствором; засорение их недопустимо, применять буйки.
5. Кладку труб вести из кирпича керамического рядового полнотелого обыкновенного марки „75" на растворе марки „50"
6. Лист читать совместно с листом АС-23.

Инв.№	Привязан		
		Нормоконтр.	Клочков А.П.
		Рук.маст.	Кирячков
		Гл.констр.	Андреева
		ГАП	Галенко
		ГИП	Клочков
		Инж.	Приднева

Т.П. 144-000-360.85 АС			
Мансардный одноквартирный 5-комнатный жилой дом	Стадия	Лист	Листов
	Р	25	
Развертки стен с дымовентиляционными каналами (I вариант)	Росгипронисельстрой г. Москва		

Копировал 21154-01 33 Формат 12г

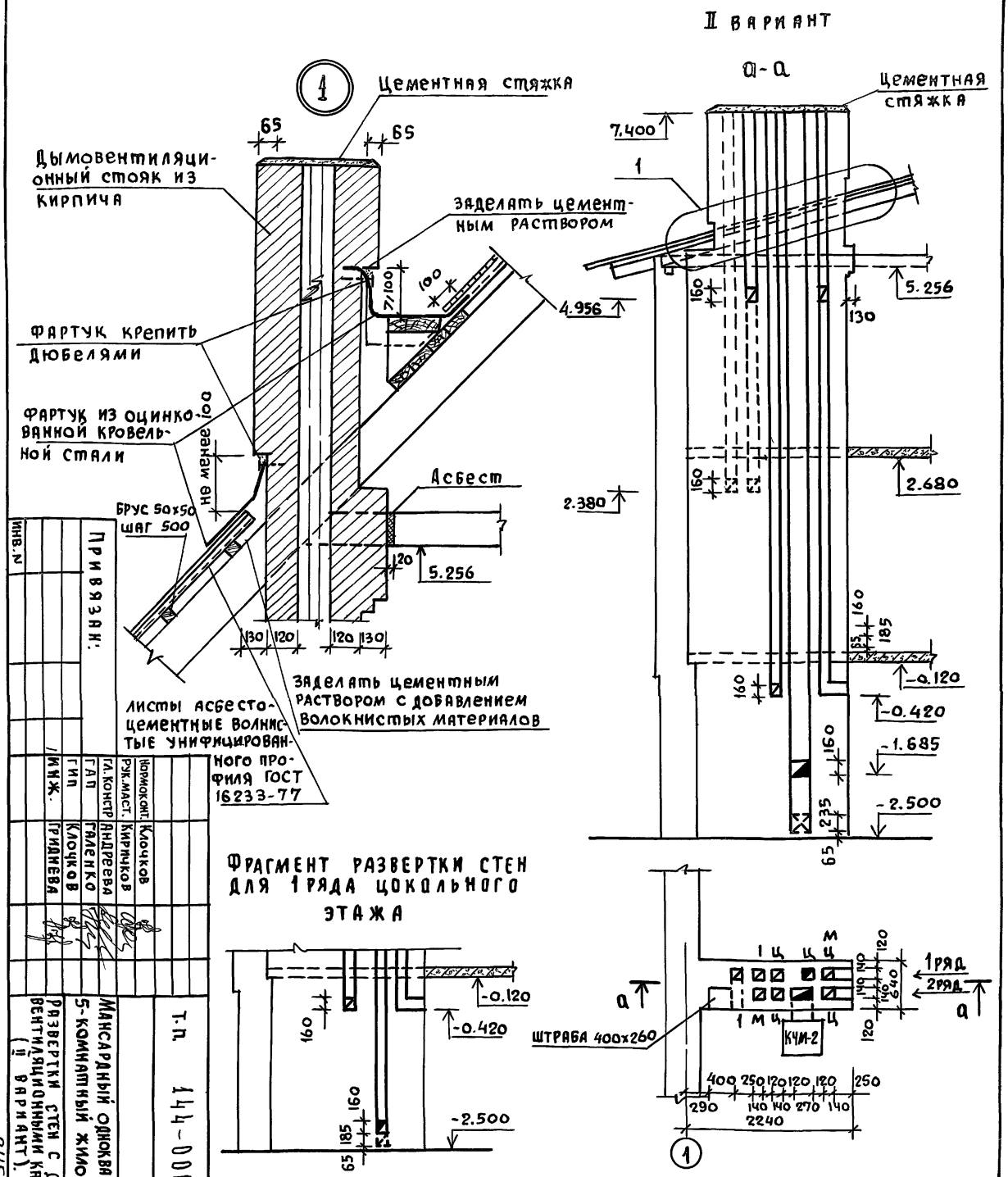

1. Дымовые и вентиляционные каналы выполнять в соответствии с требованиями СНиП II-33-75 /приложение 7/
2. Расстояние от внутренней поверхности трубы /от „дыма"/ до сгораемой защитной конструкции должно быть не менее 250мм, а до незащищенной-380мм
3. Каналы швабруются глиняным раствором, засорение их недопустимо, применять буйки.
4. Кладку труб вести из кирпича керамического рядового полнотелого обыкновенного марки „75" на растворе марки „50".
5. При кладке каналов обеспечить перевязку швов.

Инв. N	Подпись и дата	Взам. инв. N

Привязан:

Нормоконт.	Клочков	
Рук. маст.	Кирпичков	
Гл. констр.	Андреева	
ГАП	Галенко	
ГИП	Клочков	
Инж.	Гриднева	

Т.п. 144-000-360.85 АС

Мансардный одноквартирный 5-комнатный жилой дом

Развертки стен с дымовентиляционными каналами (II вариант).

Стадия	Лист	Листов
Р	26	

Росгипроинсельстрой г. Москва

Копировал 21154-01 34 Формат 12г

Инв. № подл.	Подпись и дата	Взам. инв. №

Типовой проект 144-000-360.85 Альбом I

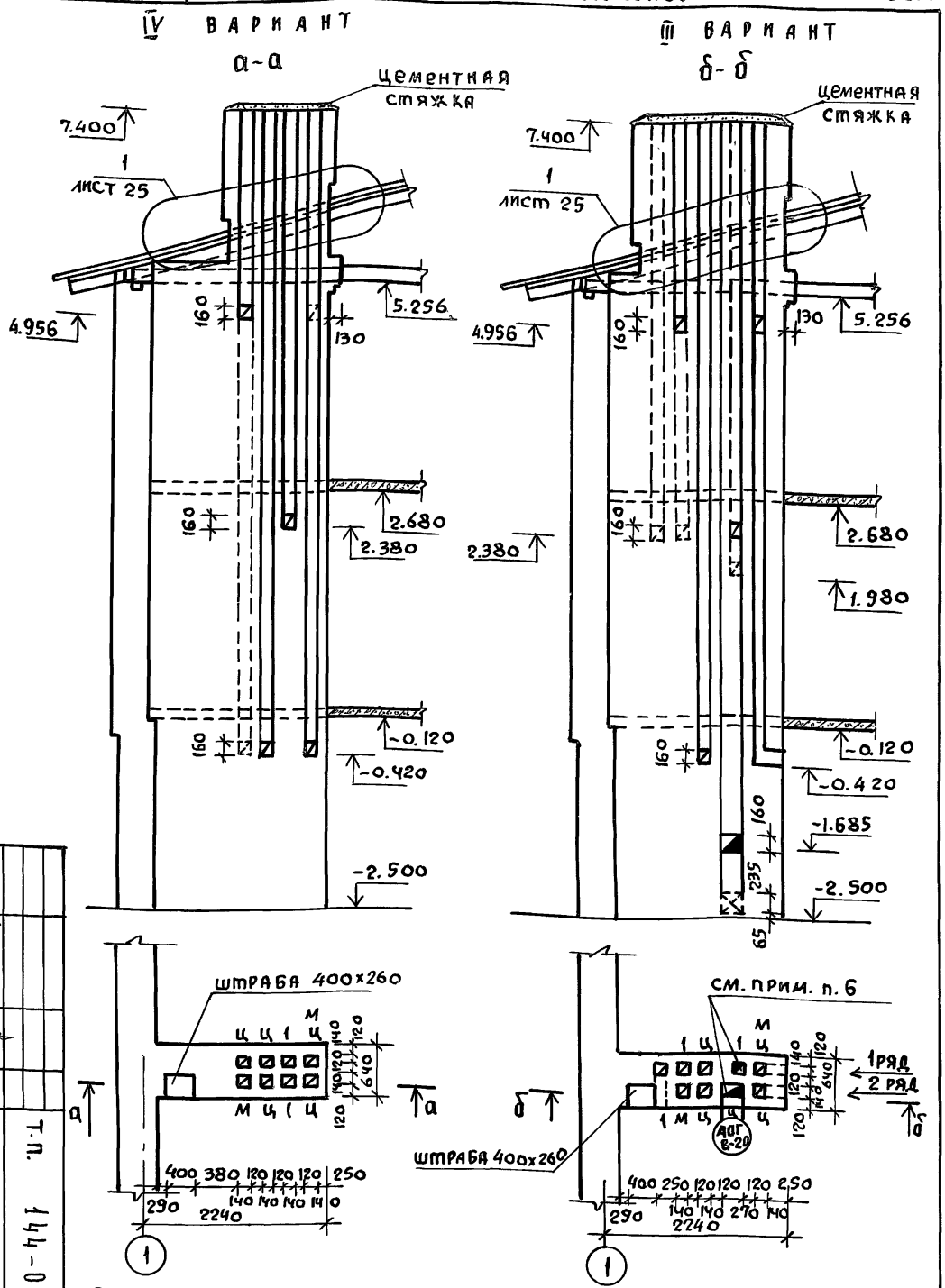

1. При кладке дымовентиляционных каналов обеспечить перевязку швов
2. Дымовые и вентиляционные каналы выполнять в соответствии с требованиями СНиП II-33-75 /приложение 7/.
3. Расстояние от внутренней поверхности трубы /от „дыма"/ до сгораемой защищенной конструкции должно быть не менее 250 мм, а до незащищенной - 380 мм.
4. Каналы швабруются глиняным раствором; засорение их не допустимо, применять буйки.
5. Кладку труб вести из кирпича керамического рядового полнотелого обыкновенного марки „75" на растворе марки „50".
6. Каналы горячих газоходов выполнять из огнеупорного кирпича (ГОСТ 8426-75) на шамотном растворе

Нормокон.	Клочков		
Рук. маст.	Кириченков		
Гл. констр.	Андреева		
ГАП	Галенко		
ГИП	Клочков		
Инж.	Гриднева		

Т.П. 144-000-360.85 АС

Мансардный одноквартирный 5-комнатный жилой дом.

Развертки стен с дымовентиляционными каналами (III и IV варианты).

Стадия	Лист	Листов
	27	

Росгипрониисельстрой г. Москва

Копиров. 21154-01 35

Формат 12г

Привязан:

Инв. №

Альбом I

Типовой проект 144-000-360.85

Подпись и дата | Взам. инв. N | Инв. N подл.

План стропил

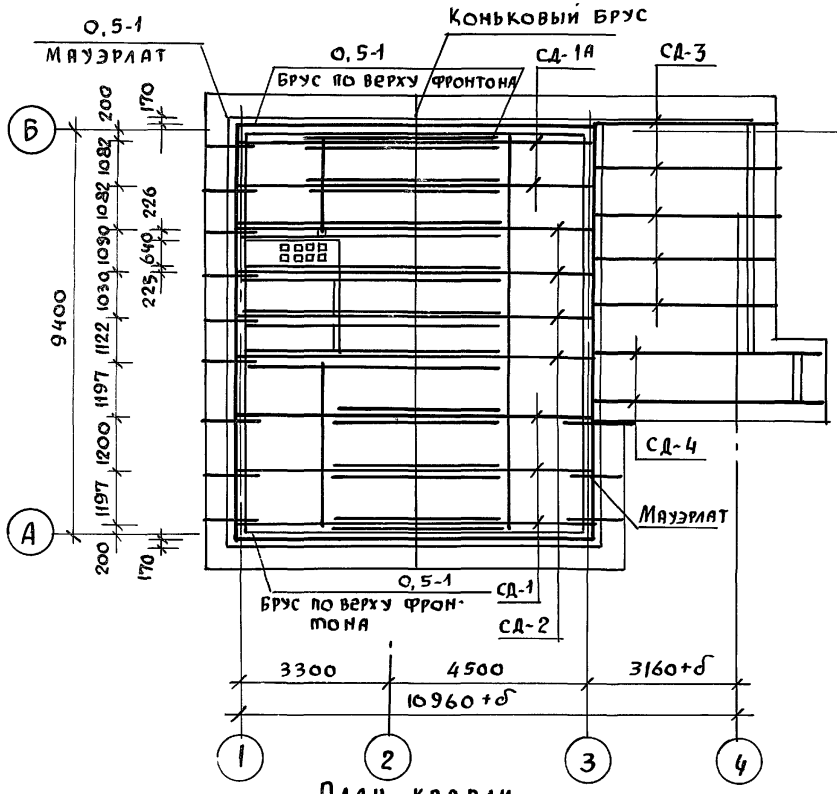

План кровли

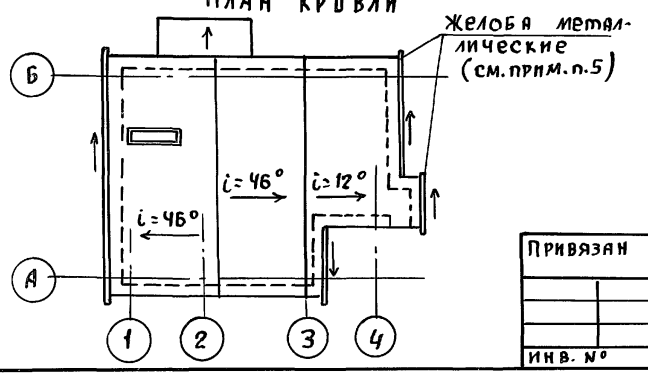

План раскладки сплошного настила крыши из строганых с 3х сторон (кроме верхней поверхности) досок 47×94 мм.

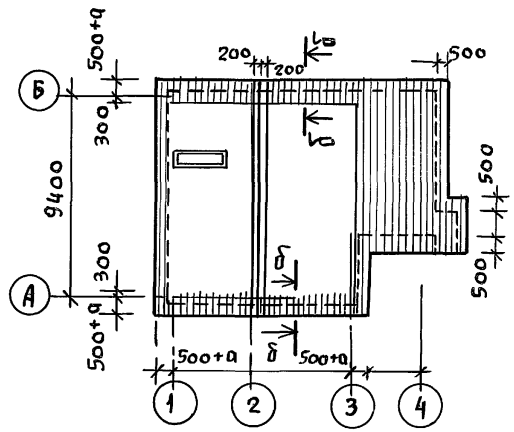

1. Стропила рассчитаны на вес снегового покрова P_0 = 150 кгс/м² горизонтальной проекции кровли
2. Стропила запроектированы из деталей заводского изготовления в соответствии с ГОСТ 11047-72. Лесоматериалы хвойных пород II категории с влажностью не более 20%.
3. Стропильные ноги через одну крепятся в кладку скруткой из проволоки 2ф4 и ершом.
4. Сечение δ-δ см. на листе АС-31.
5. Металлические желоба на карнизах крыши предусматривать только при расчетной температуре наружного воздуха −20°С и выше.

				т.п. 144-000-360.85		АС
Нормоконт.	Клочков					
Рук. маст.	Кириченков					
Гл. констр.	Андреева			Мансардный одноквартирный 5-комнатный жилой дом	Стадия: Р	Лист: 28	Листов:
ГАП	Галенко					
ГИП	Клочков			План стропил. План кровли План раскладки сплошного настила.	Росгипронисельстрой г. Москва	
Техник	Цепляева					
Привязан						
Инв. №						

Копиров. 21154-01 36 Формат 12г

СД-1 (СД-1А)

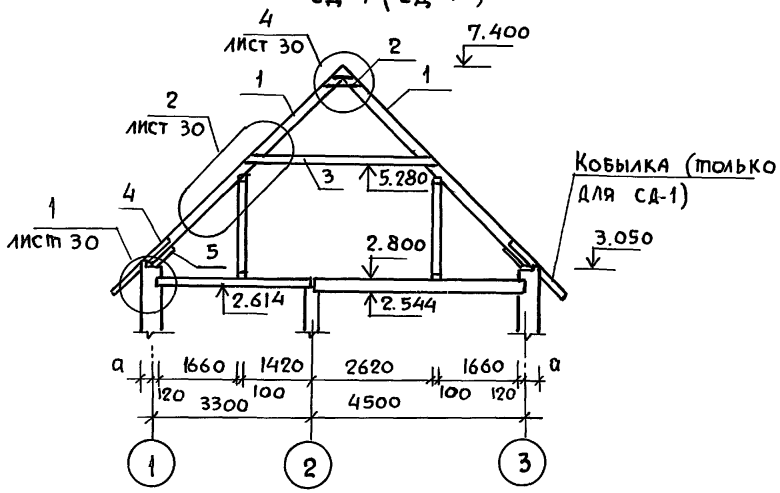

СД-4

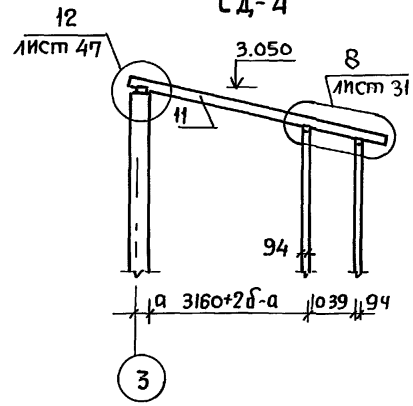

СД-3

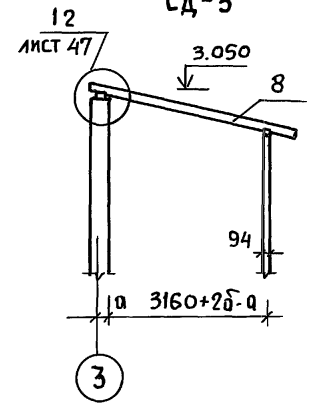

СД-2

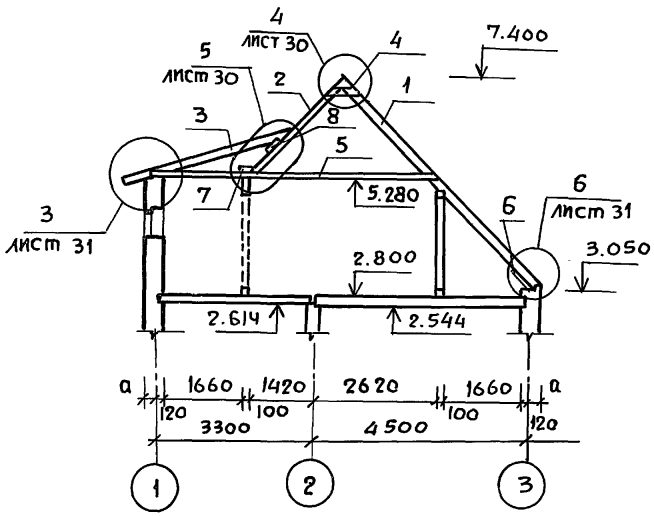

1. Все деревянные элементы стропил покрыть огнезащитной краской.
2. Между наружной поверхностью дымовентиляционных каналов и деревянными конструкциями крыши обеспечить воздушный зазор, равный 130 мм (см. узел 1 на листах 25 и 26).
3. Конструкцию и спецификацию элементов стропил см. в альбоме II на листах АС-11 и 12.

Нормоконт.	Клочков	
Рук. маст	Киричков	
Гл. конст.	Андреева	
ГАП	Галенко	
ГИП	Клочков	
Техник	Цепляева	

Т.П. 144-000-360.85 АС

Мансардный одноквартирный 5-комнатный жилой дом

Стадия	Лист	Листов
Р	29	

Схемы стропил

РОСГИПРОНИИСЕЛЬСТРОЙ г. Москва

Привязан:

Инв. №

Инв. N подл. | Подпись и дата | Взам. инв. N

Копировал 21154-01 37 Формат 12г

Типовой проект 144-000-360.85 Альбом I

КАРНИЗНЫЙ УЗЕЛ

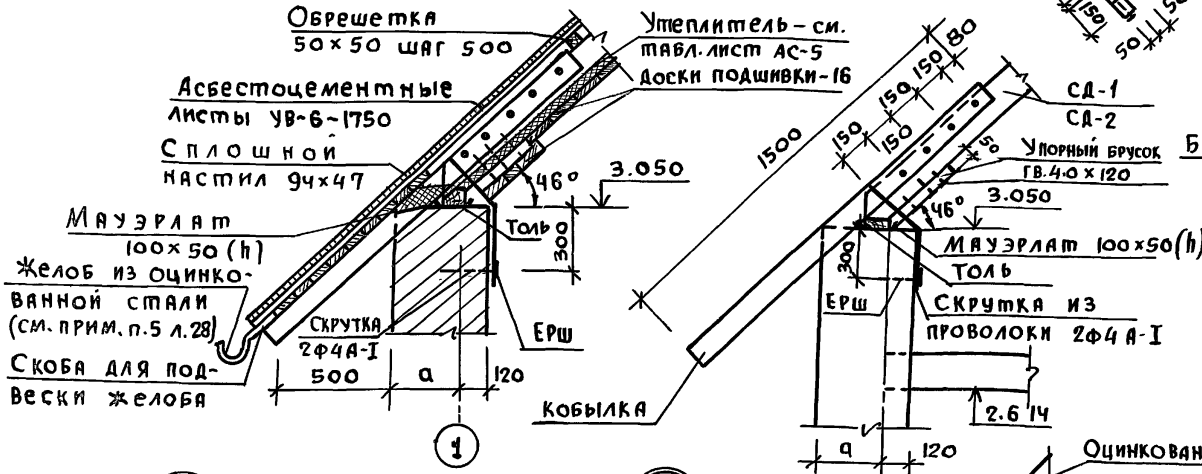

1. Маркировку узлов см. на листе 29

Нормоконт.	Клочков		
Рук. маст	Кириков		
Гл. констр	Андреева		
ГАП	Галенко		
ГИП	Клочков		
Техник	Цепляева		

Привязан

Инв. №

Т.п. 144-000-360.85 АС

Мансардный одноквартирный 5-комнатный жилой дом

Стадия	Лист	Листов
Р	30	

Узлы стропил 1,2,4,5 и 9

РОСГИПРОНИИСЕЛЬСТРОЙ г. Москва

Копиров. 21154-01 38 Формат 12г

Инв. № подл. | Подпись и дата | Взам. инв. №

Типовой проект 144-000-360.85

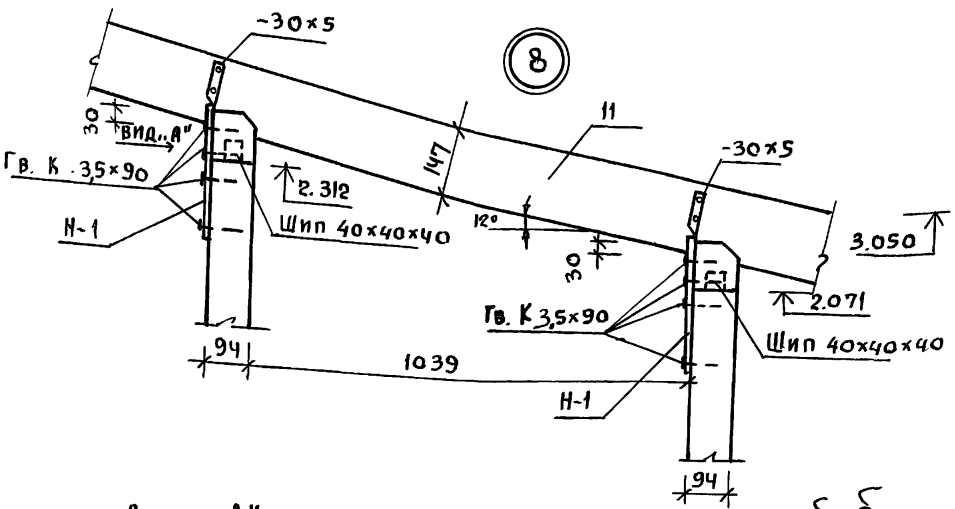

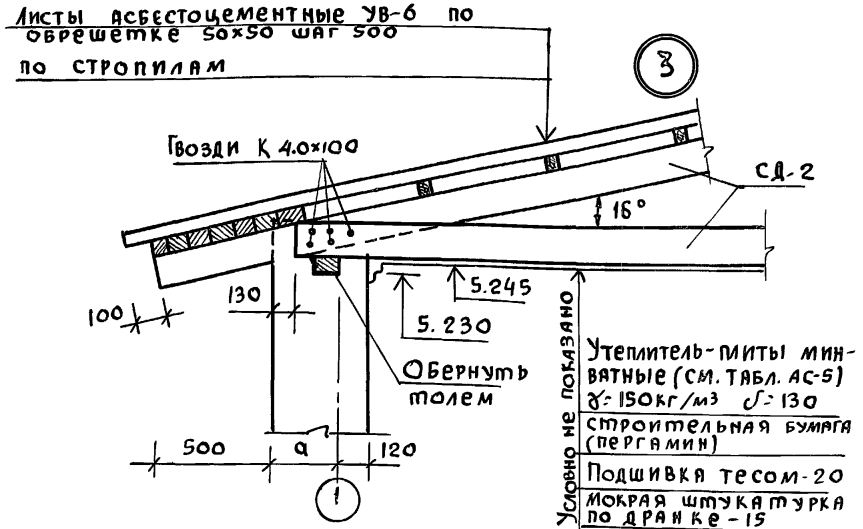

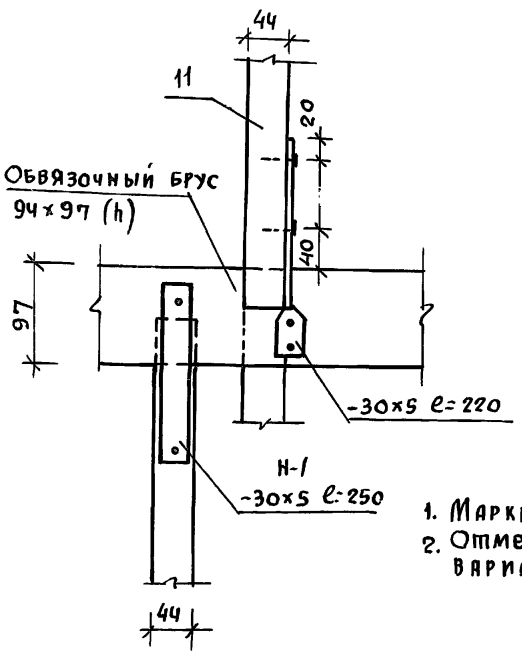

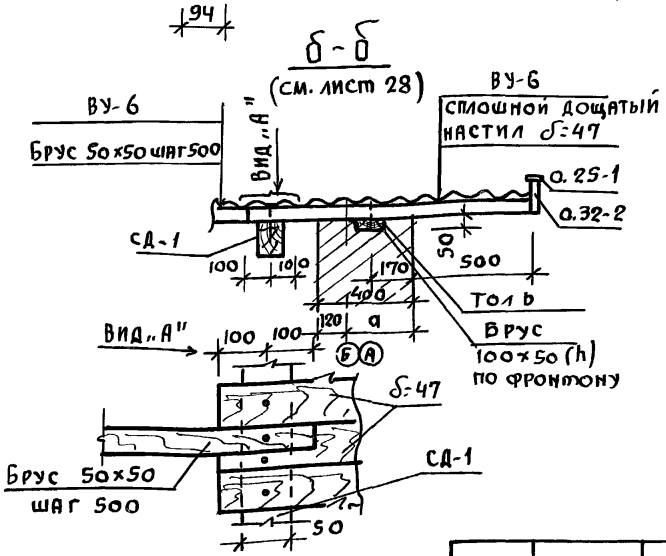

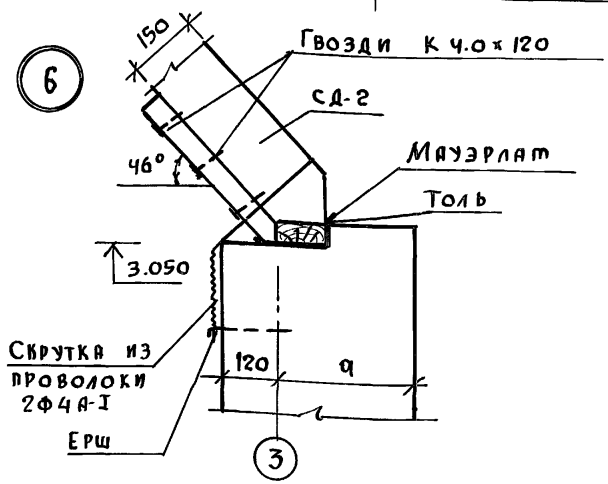

1. Маркировку узлов см. на л. 29.
2. Отметки даны для основного варианта стен.

Привязан

Инв. №

Нормоконт.	Клочков	
Рук. маст.	Киричков	
Гл. констр.	Андреева	
ГАП	Галенко	
ГИП	Клочков	
Техник	Цепляева	

Т.П. 144-000-360.85 АС

Мансардный одноквартирный 5-комнатный жилой дом

Стадия	Лист	Листов
Р	31	

Узлы стропил 3, 7, 8, 6
Сечение δ-δ

РОССГИПРОНИИСЕЛЬСТРОЙ г. Москва

Инв. № подл. | Подпись и дата | Взам. инв. №

Копиров 21154-01 39 Формат 12г

Сечение а-а

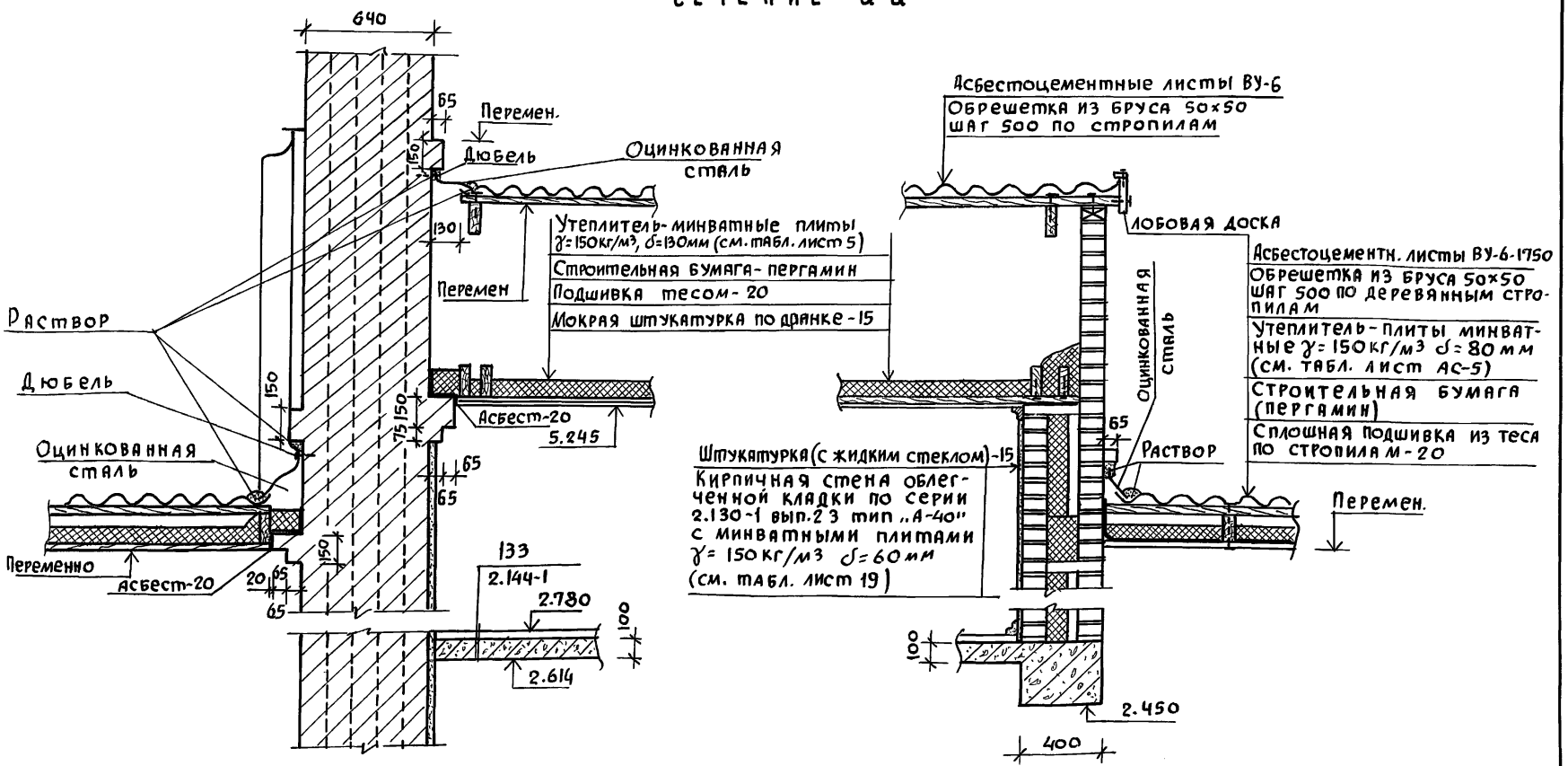

Обозначение сечения а-а см. листы АС-10 и АС-22

Нормаконт.	Клочков		
Рук.маст.	Кириченков		
Гл.констр	Андреева		
ГАП	Галенко		
ГИП	Клочков		
Техник	Цепляева		

Привязан

Инв. №

Т.п. 144-000-360.85 АС

Мансардный одноквартирный 5-комнатный жилой дом

Стадия	Лист	Листов
Р	32	

Сечение а-а

Росгипронисельстрой г. Москва

Копиров № 21154-01 40 Формат 12г

Инв.№ подл. | Подпись и дата | Взам. инв.№

Альбом I

Типовой проект 144-000-360.85

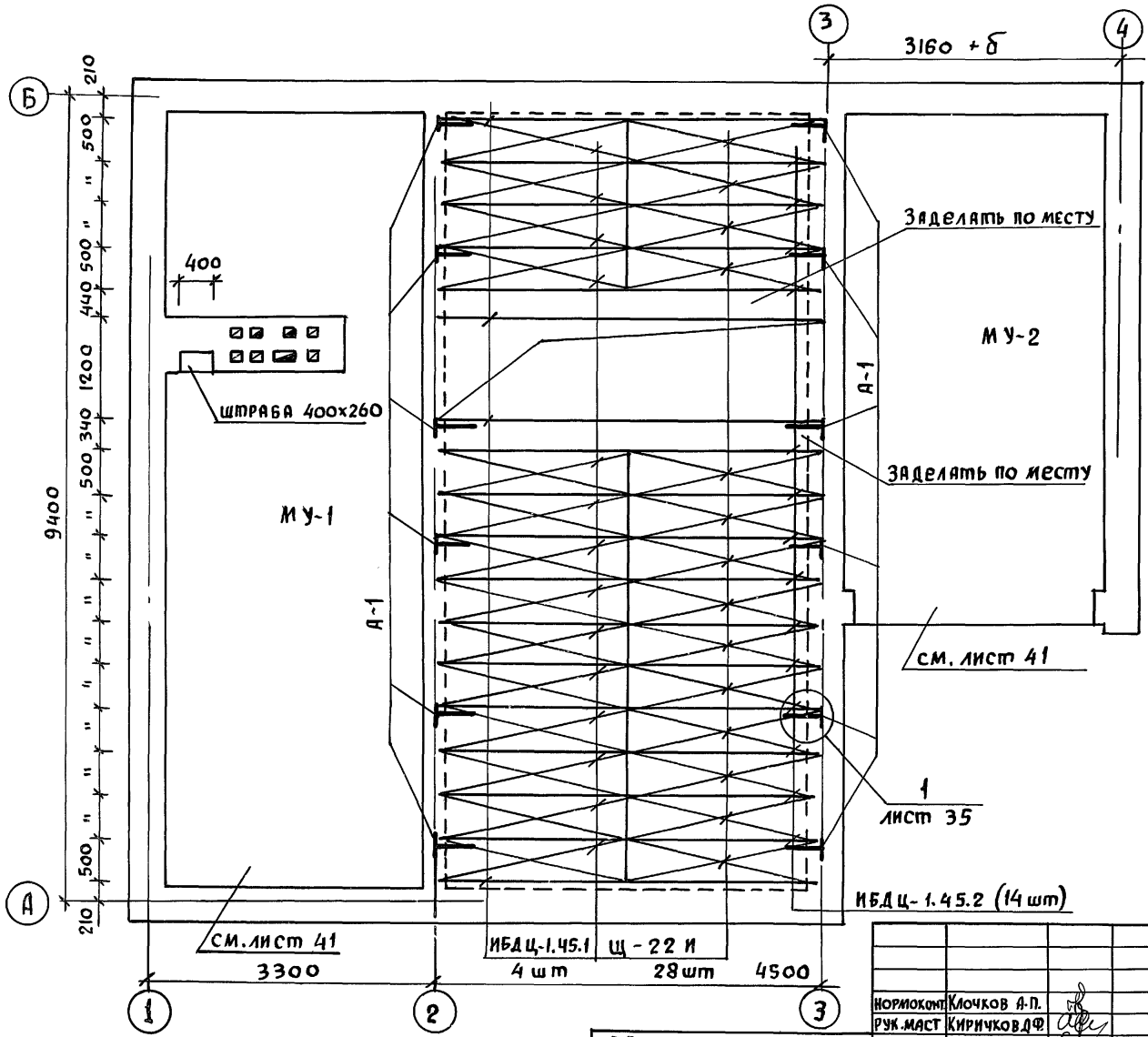

1. Часть балок закрепляется в стене анкерами через 1,5-2.0 м по длине стены, концы анкеров заделать в кладку стены.
2. Балка от торца на 750 мм покрывается со всех сторон /и торец/ антисептической пастой, конец балки /на длину 180 мм/ без торца, покрывается смолой или битумом и оклеивается толем в 2 слоя (см. лист 35. узлы 1 и 2)
3. Гнездо по бокам и по верху балки заделать раствором.
4. Перекрытие над цокольным этажом утепляется только над неотапливаемыми площадями (см. прим. п. 1 лист АС-57)
5. Размеры привязки балок на плане даны по их осям.

Т.п. 144-000-360.85 АС			
Нормоконт.	Клочков А.П.		
Рук.маст	Киричков Д.Ф.		
Гл.констр	Андреева А.М.		
ГАП	Галенко Н.А.		
ГИП	Клочков А.П.		
Инж.	Гридневa С.Н.		
Мансардный одноквартирный 5-комнатный жилой дом.	Стадия	Лист	Листов
	Р	33	
План перекрытия над цокольным этажом	Росгипронинсельстрой г. Москва		

ПРИВЯЗАН:

ИНВ. N

Инв. N подл | Подпись и дата | Взам. инв. N

21154-01 41

Формат 12г

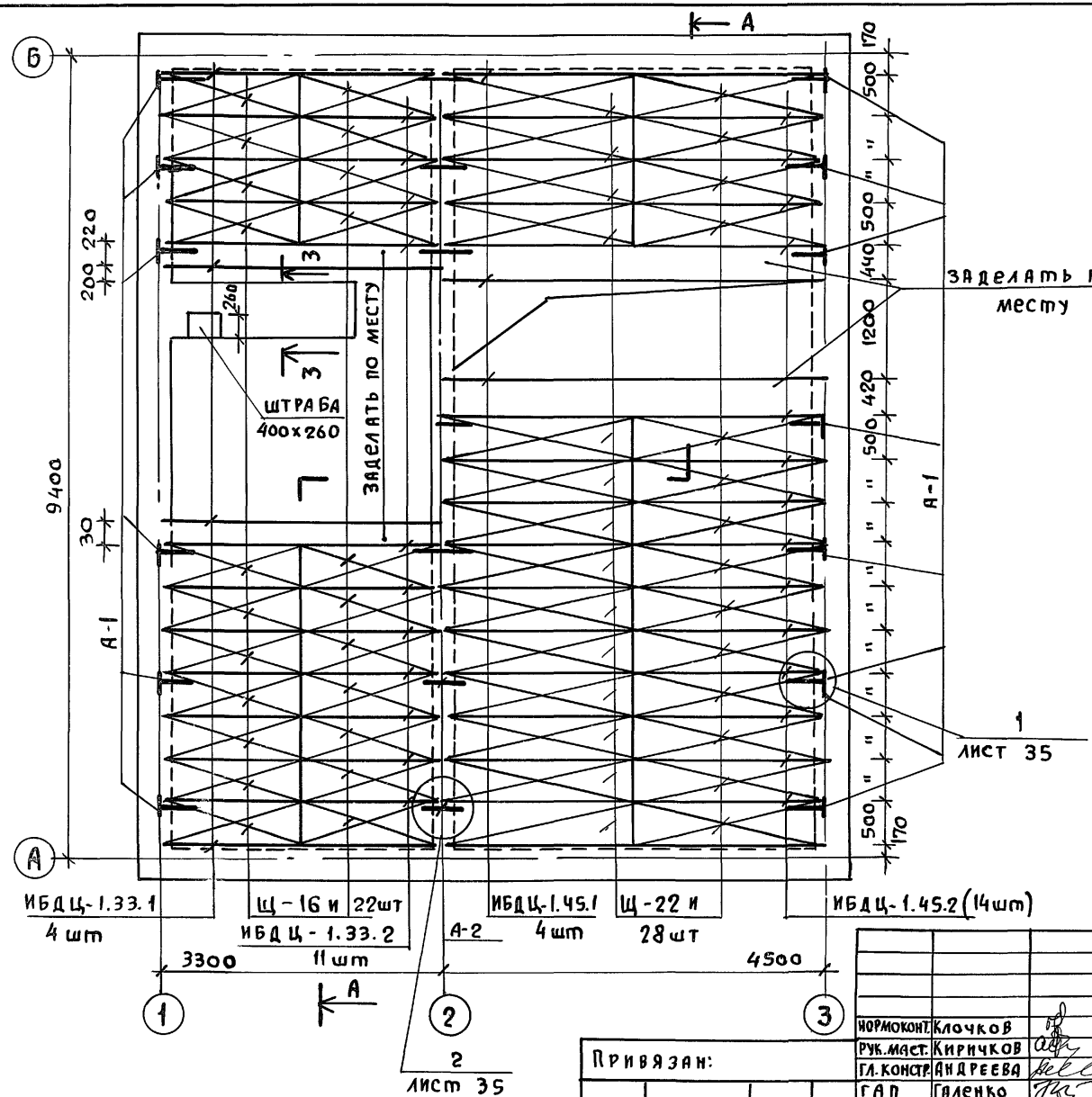

1. Часть балок закрепляется в стене анкерами через 1.5-2.0 м по длине стены, концы анкеров заделать в кладку стены.
2. Балка от торца на 750мм покрывается со всех сторон /и торец/ антисептической пастой, конец балки /на длину 180мм/ без торца, покрывается смолой или битумом и оклеивается толем в 2слоя. (см. лист АС-35 узлы 1 и 2).
3. Гнездо по бокам и по верху балки заделать раствором.
4. Разрез А-А и сеч. 3-3 см. лист АС-35.
5. Размеры привязки балок даны по осям.

Привязан:

Инв.№

Нормоконт.	Клочков	
Рук. маст.	Кириченков	
Гл. констр.	Андреева	
ГАП	Галенко	
ГИП	Клочков	
Ст. инж.	Гриднева	

Т.П. 144-000-360.85 АС

Мансардный одноквартирный 5-комнатный жилой дом	Стадия	Лист	Листов
	Р	34	
План перекрытия над 1 этажом	Росгипронисельстрой г. Москва		

Инв.№ подл. | Подпись и дата | Взам. инв. №

Копиров. 21154-01 42 Формат 12г

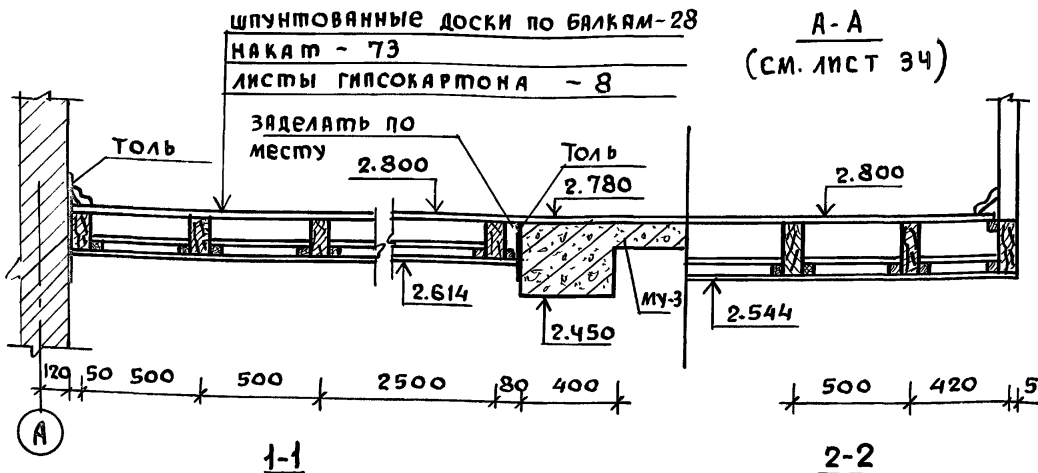

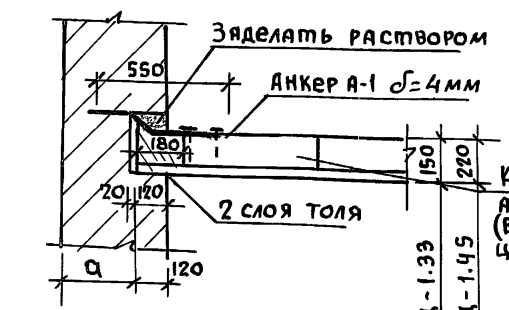

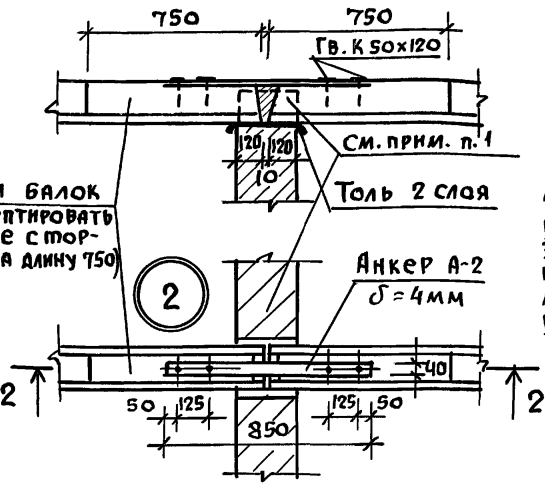

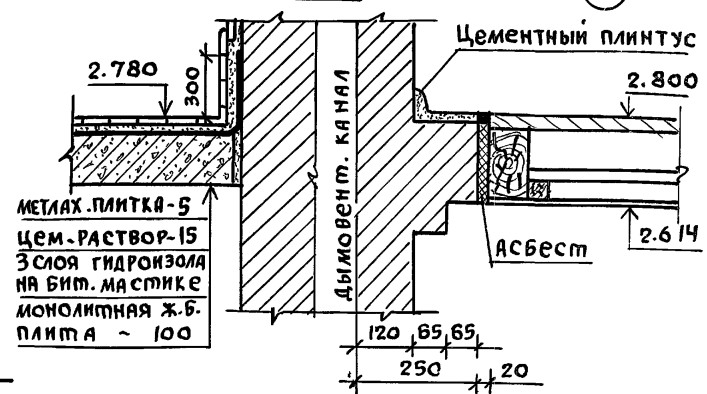

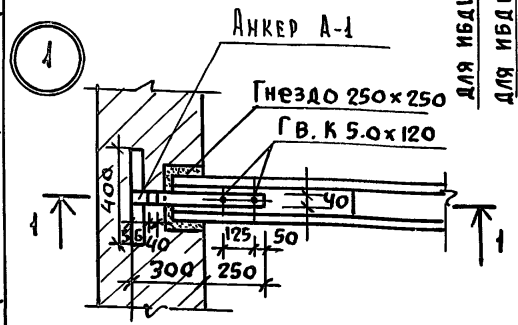

1. Промежутки между балками перекрытия заделать 2 рядами кирпича (с целью обеспечения фиксации балок)

Т.п. 144-000-360.85 Ас					
Нормоконт	Клочков				
Рук. маст	Кириченков				
Гл. конст.	Андреева				
ГАП	Галенко				
ГИП	Клочков				
Ст. инж.	Гриднева				
Привязан:		Мансардный одноквартирный 5-комнатный жилой дом	Стадия	Лист	Листов
			Р	35	
Инв. №		Разрез перекрытия А-А Узлы	Росгипрониисельстрой г. Москва		

Копиров 21154-01 43 Формат 12г

Инв. № подл. | Подпись и дата | Взам. инв. №

Типовой проект 144-000-360.85 Альбом I

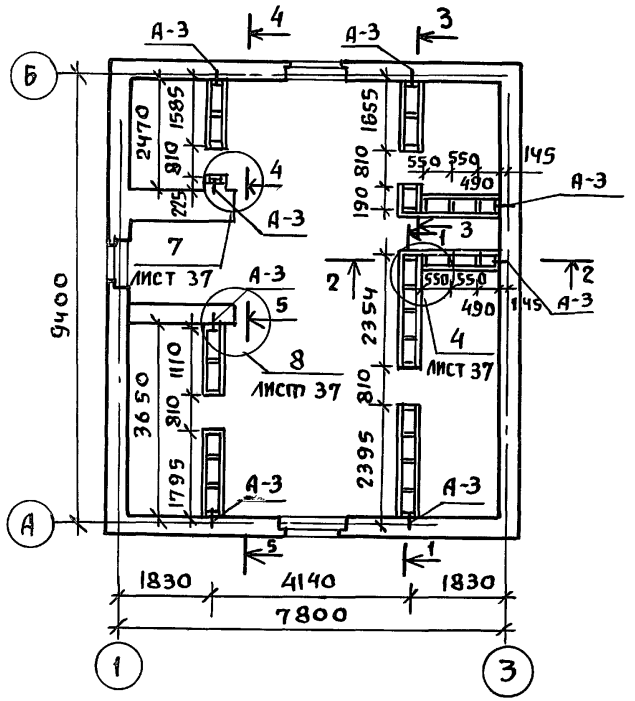

2-2

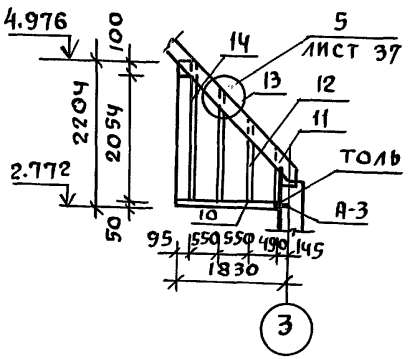

3-3

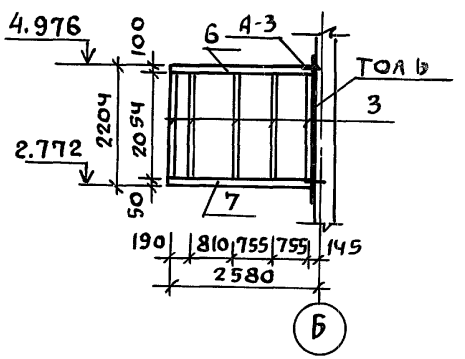

5-5

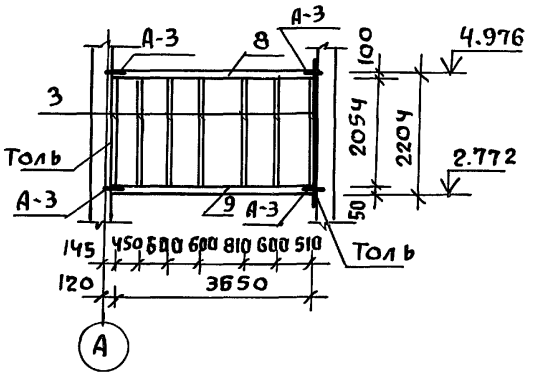

4-4

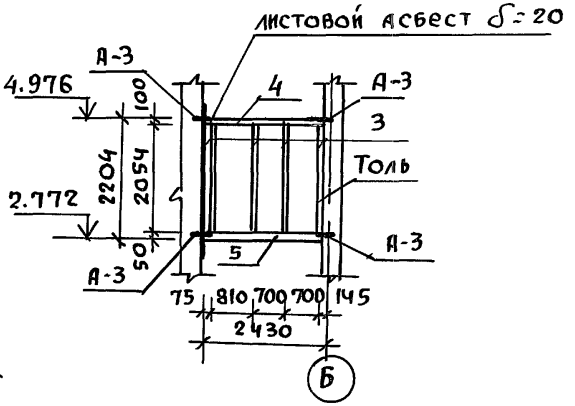

1-1

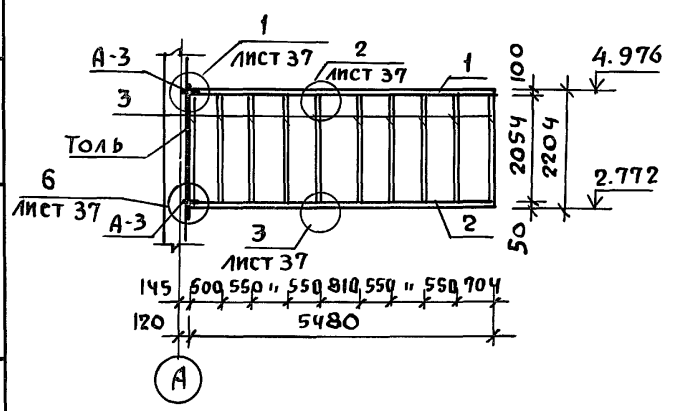

1. Спецификацию см. лист альбом II
2. Размеры даны по осям стоек
3. Узлы см. лист 37

				Т.П. 144-000-360.85 АС		
Привязан:		Нормоконт.	Клочков	Мансардный одноквартирный 5-комнатный жилой дом	Стадия	Лист	Листов
		Рук.маст.	Кириченко		Р	36	
		Гл.констр.	Андреева				
		ГАП	Галенко	Каркас мансарды КМ-1 Сечения	РОССГИПРОНИИСЕЛЬСТРОЙ г. Москва		
		ГИП	Клочков				
Инв.№		Ст. инж.	Гриднева				

Копиров 21154-01 44 Формат 12г

Инв.№ подл. | Подпись и дата | Взам. инв.№

Типовой проект 144-000-360.85 Альбом I

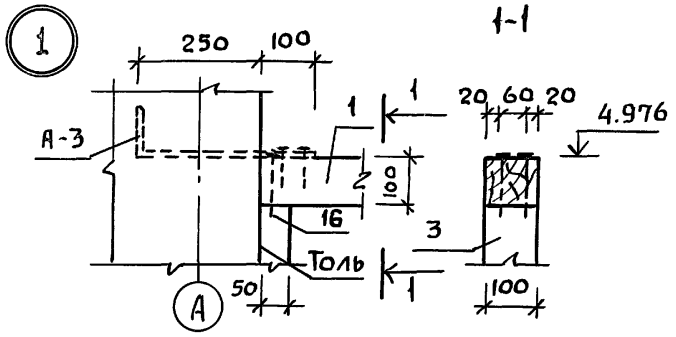

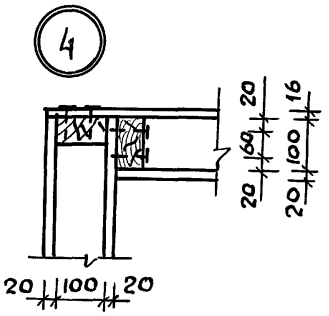

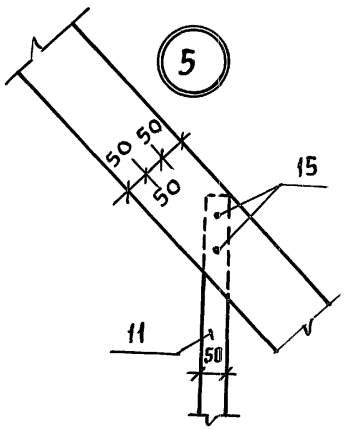

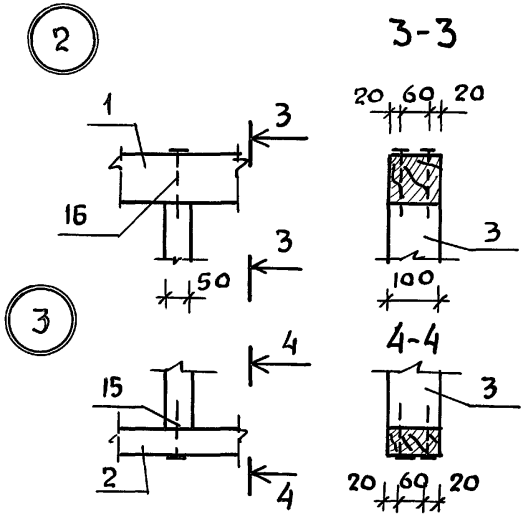

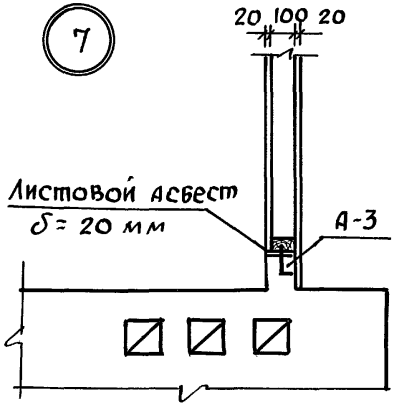

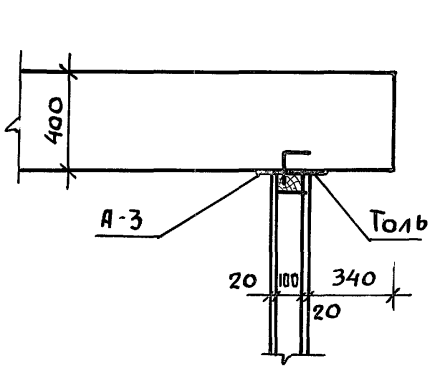

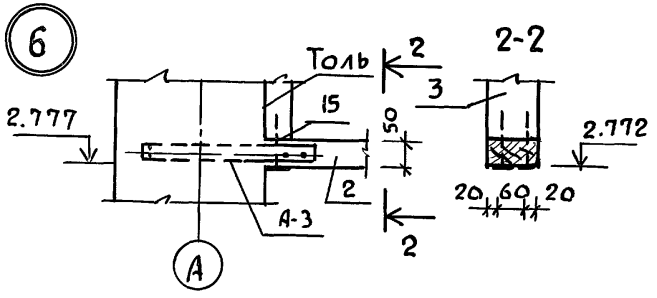

Инв. № подл. | Подпись и дата | Взам. инв. №

Привязан:			
Инв. №			

Нормоконтр	Клочков	
Рук. маст	Кириченков	
Гл. констр.	Андреева	
ГАП	Галенко	
ГИП	Клочков	
Ст. инж.	Гриднева	

Т.п. 144-000-360.85 АС

Мансардный одноквартирный 5-комнатный жилой дом	Стадия	Лист	Листов
	Р	37	
Каркас мансарды КМ-1 Узлы.	Росгипронисельстрой г. Москва		

Копиров.

21154-01 45

Формат 12г

Однослойная перегородка из гипсовых плит

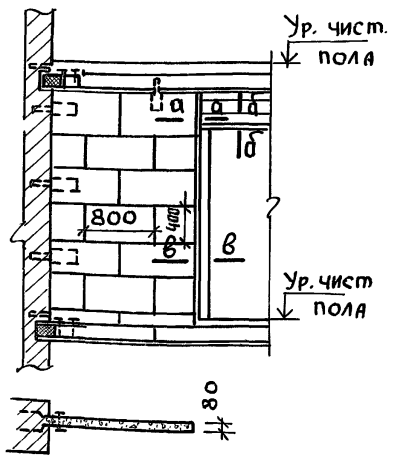

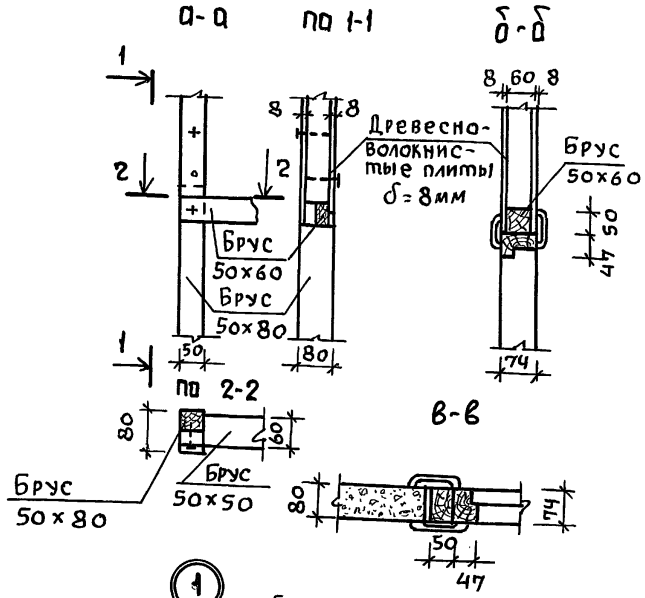

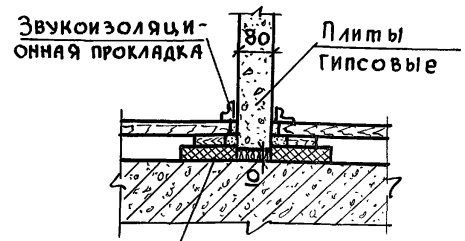

Звукоизоляционную прокладку приклеить на смазке из горячего битума

2-2

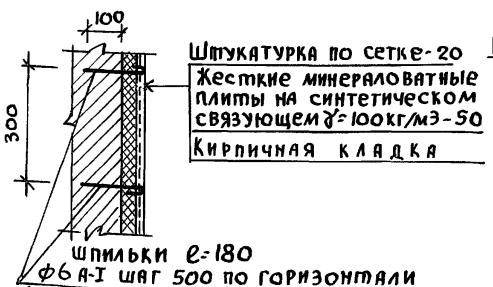

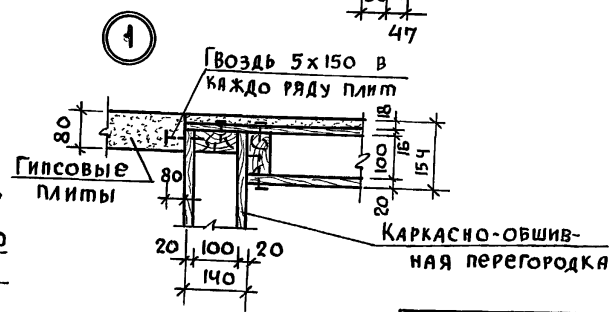

1. Узел 1 замаркирован на листе АС-22, Сечение 2-2 на листе АС-20.

Между спальней и прихожей

Нормоконтр	Клочков	
Рук. маст.	Кириченко	
Гл. констр	Андреева	
ГАП	Галенко	
ГИП	Клочков	
Техник	Цепляева	

Привязан

Инв. №

Т.П 144-000-360.85 АС

Мансардный одноквартирный 5-комнатный жилой дом	Стадия	Лист	Листов
	Р	38	
Узлы и детали перегородок	РОСГИПРОНИИСЕЛЬСТРОЙ г. МОСКВА		

Инв. № подл. | Подпись и дата | Взам. инв. №

Копировал 21154-01 46 Формат 12г

Узлы установки окон

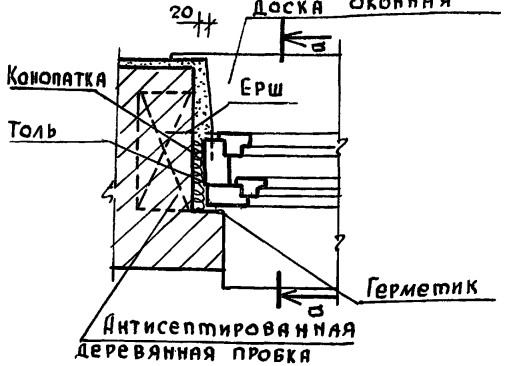

Узлы установки дверей в наружных стенах

Установка двери в проеме с четвертями

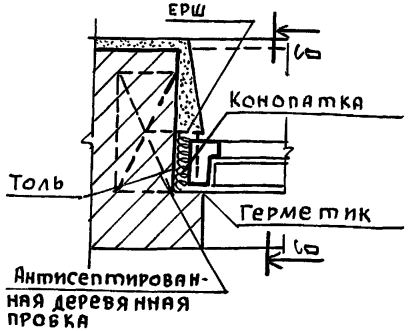

Установка двери в проеме без четвертей

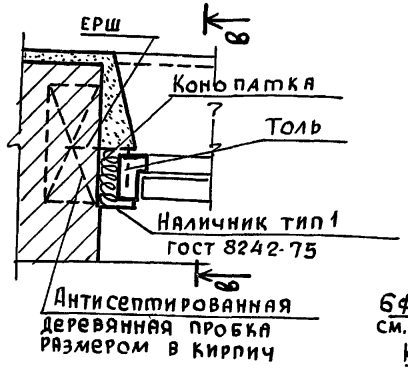

Узлы установки дверей во внутренней кирпичной стене

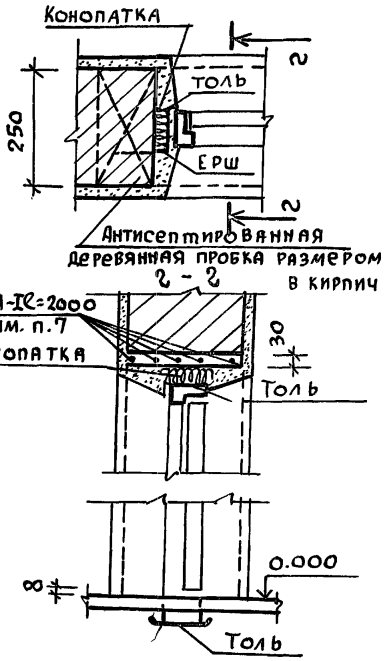

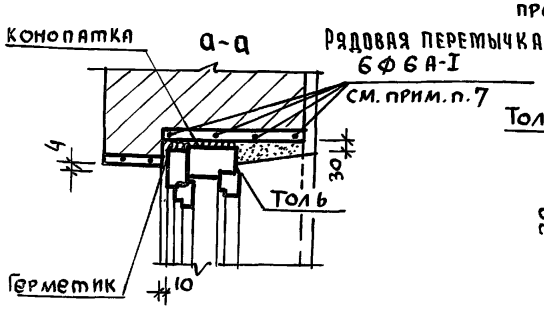

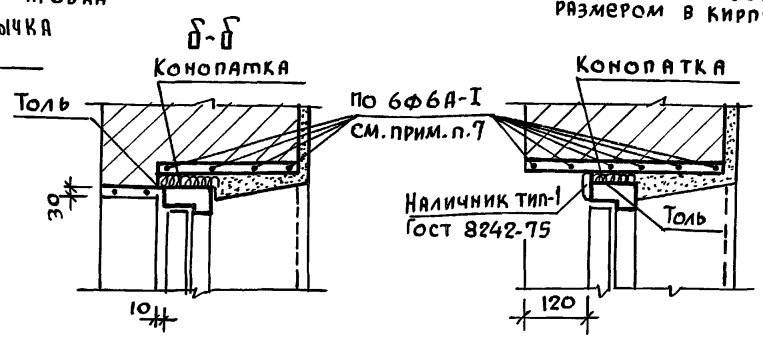

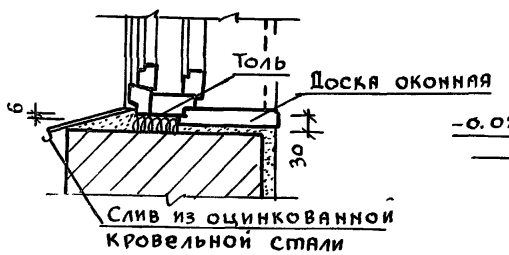

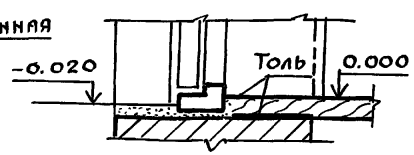

1. Оконные и дверные коробки до установки в проем обернуть толем.
2. Зазоры между кладкой и коробкой проконопатить войлоком или паклей, смоченными в гипсовом растворе.
3. При зазоре между кладкой и коробкой более 35 мм прибить доски к обеим сторонам коробки.
4. Слив из оцинкованной стали заводить в паз коробки на суриковой замазке; наружный край слива крепить печной проволокой к гвоздям, забитым в швы кладки.
5. В качестве герметика рекомендуется мастика УМС-50.
6. Узлы установки нижней части двери в проеме без четвертей и в проеме с четвертями - аналогичны.
7. Рядовые перемычки выполнить согласно примечанию п.8 лист АС-22.

Узлы установки дверей в гипсовых перегородках

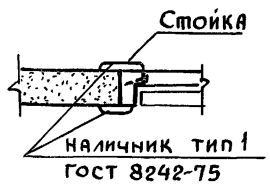

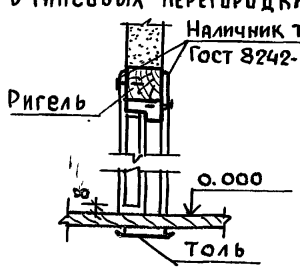

Привязан:

Инв. N

Нормоконт.	Клочков	
Рук. маст.	Кириков	
Гл. констр.	Андреева	
ГАП	Галенко	
ГИП	Клочков	
Вед. арх.	Плотник	
Архит.	Алексеева	

Т.п. 144-000-360.85 АС

Мансардный одноквартирный 5-комнатный жилой дом

Стадия	Лист	Листов
Р	39	

Узлы установки столярных изделий в наружных и внутренних стенах

РОСГИПРОНИИСЕЛЬСТРОЙ г. Москва

Взам. инв. N | Подпись и дата | Инв. N подл.

Альбом I

Типовой проект 144-000-360.85

Узлы установки двери (ДГ 21-8) веранды

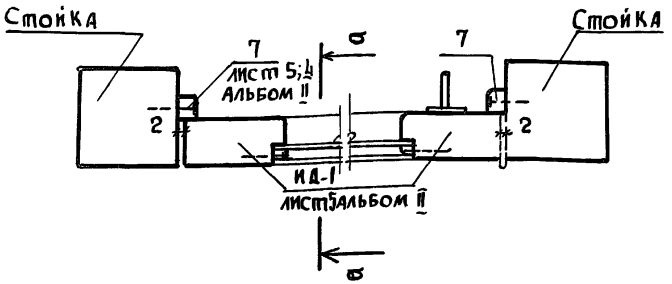

Узлы установки двери тамбура

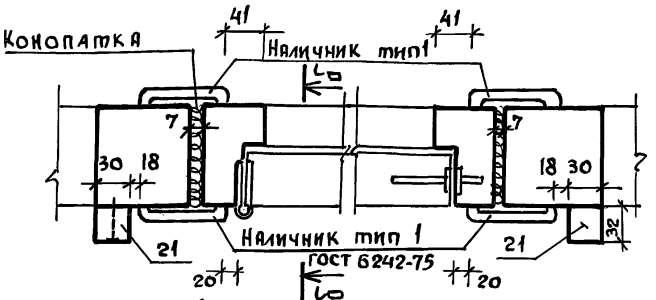

Узлы установки остекления (ИО-1) веранды и тамбура

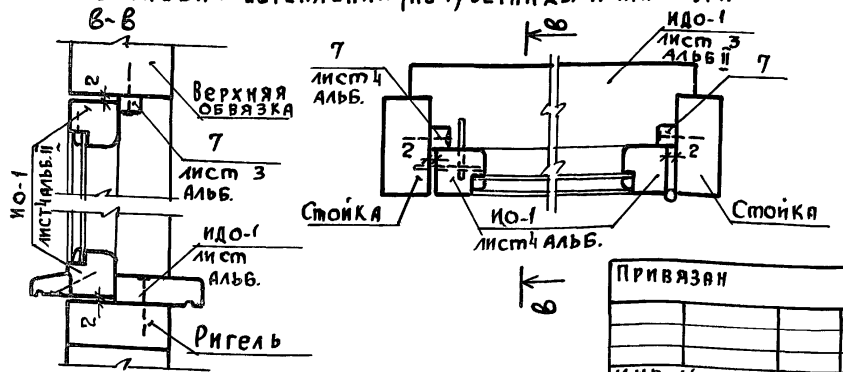

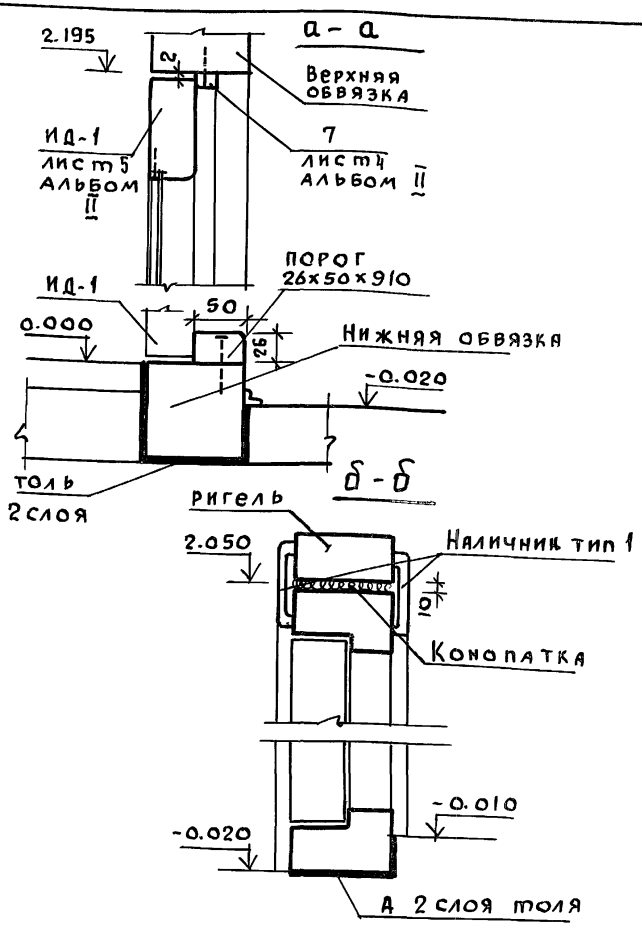

Нормоконт.	Клочков		
Рук. маст.	Киричков		
Гл. конст.	Андреева		
ГАП	Галенко		
ГИП	Клочков		
Вед. арх.	Плотник		
Архит.	Алексеева		

Т.П. 144-000-360.85 АС

	Стадия	Лист	Листов
Мансардный одноквартирный 5-комнатный жилой дом	Р	40	
Узлы установки окон, дверей веранды и крыльца	Росгипронинсельстрой г. Москва		

Привязан

Инв. N

Инв. N подл. | Подпись и дата | Взам. инв. N

21154-01 48

Копиров

Формат 12г

Альбом I

Типовой проект 144-000-360.85

Взам. инв. №

Подпись и дата

Инв. № подл.

Монолитный участок МУ-1

низ на ▽ - 0.235

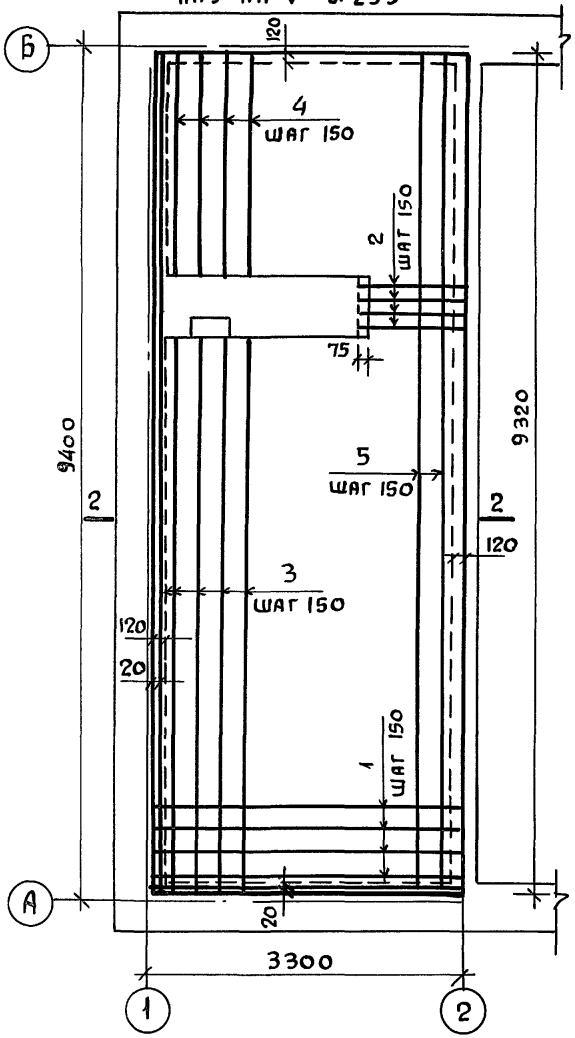

Монолитный участок МУ-2

низ на ▽ - 0.180

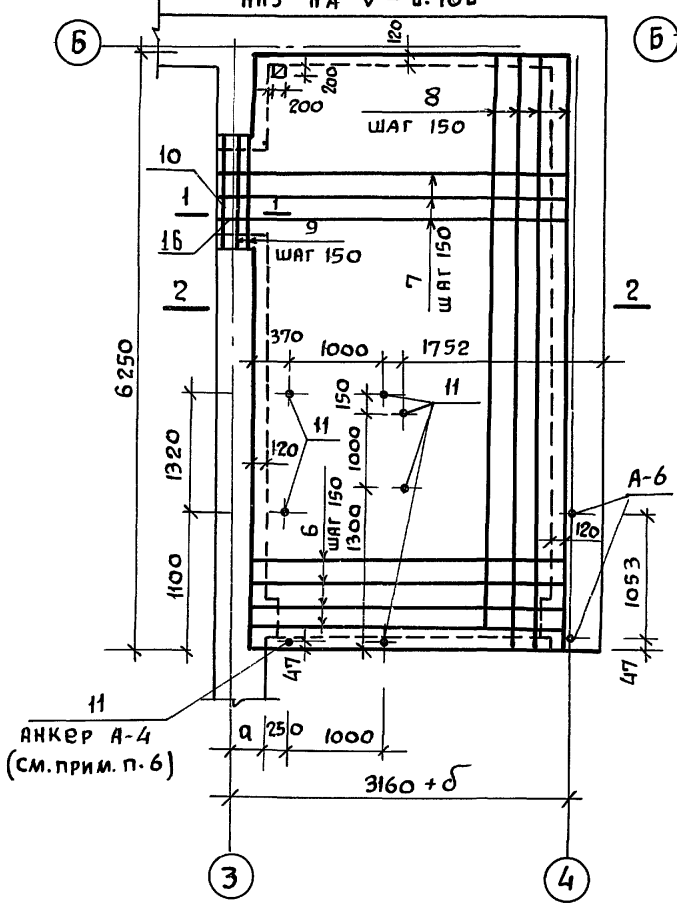

Монолитный участок МУ-3

низ на ▽ 2.650

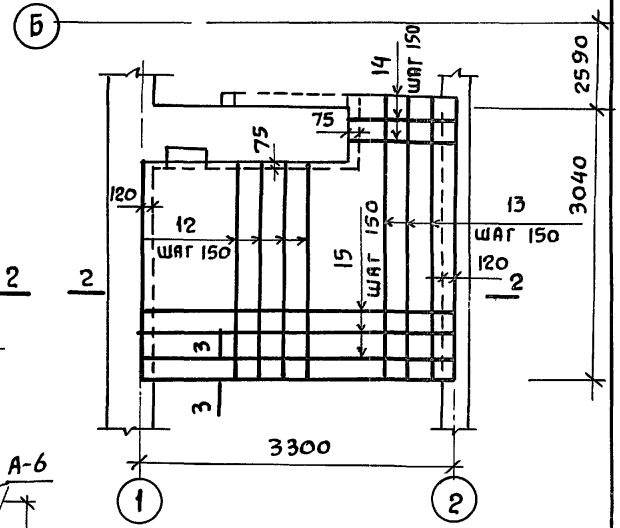

1. Бетон марки - „200"
2. Объем бетона МУ-1- 2.74 м³
3. Объем бетона МУ-2 - 2.02 м³
4. Объем бетона МУ-3 - 0,830 м³
5. Спецификацию и сечения монолитных участков МУ-1, МУ-2, МУ-3 см. на листе 42.
6. В МУ-2 верх анкеров А-4 установить на отметке 0.082 (см. лист АС-52 сеч. δ-δ).

Нормоконт.	Клочков		
Рук. маст.	Кириченков		
Гл. констр.	Андреева		
ГАП	Галенко		
ГИП	Клочков		
Инж.	Гриднева		

Привязан:

Инв. №

Т.П. 144-000-360.85 АС

Мансардный одноквартирный 5-комнатный жилой дом	Стадия	Лист	Листов
	Р	41	
Монолитные участки МУ-1', МУ-2', МУ-3.	РОСГИПРОНИИСЕЛЬСТРОЙ г. Москва		

Копиров 21154-01 49 Формат 12г

Альбом I

Типовой проект 144-000-360.85

Марка	NN поз.	⌀ мм	Кол-во шт.	Длина мм.	Общая длина, м	Масса позиции, кг
МУ-1	1	10 A II	59	3255	192.00	119.04
	2	10 A II	4	1130	4.52	2.80
	3	6 A I	22	6150	135.30	30.0
	4	6 A I	22	2530	55.66	12.36
	5	6 A I	8	9320	74.56	16.55
					Всего:	180.75
МУ-2	6	10 A II	35	3240	113.40	70.31
	7	10 A II	9	3760	33.84	20.98
	8	6 A I	23	6240	143.52	31.86
	9	10 A II	3	1410	4.23	2.62
	10	L125×80×8	1	1410	1.41	17.63
	11	Анкер А-4	10	330	3.30	5.25
	16	6A-I	18	250	1.50	0.33
					Всего:	148.98
МУ-3 сетка плиты	12	10 A II	16	2695	43.12	26.73
	13	10 A II	8	3054	24.43	15.15
	14	6 A I	5	1150	5.65	1.25
	15	6 A I	16	3295	52.72	11.70
К-1 (3 шт)	17	16 A-II	3	3300	9.90	15.5
	18	6 A-I	48	290	13.9	3.5
	19	6 A I	3	3300	9.90	2.20
	20	6 A I	12	390	4.7	1.10
					Всего:	77.13

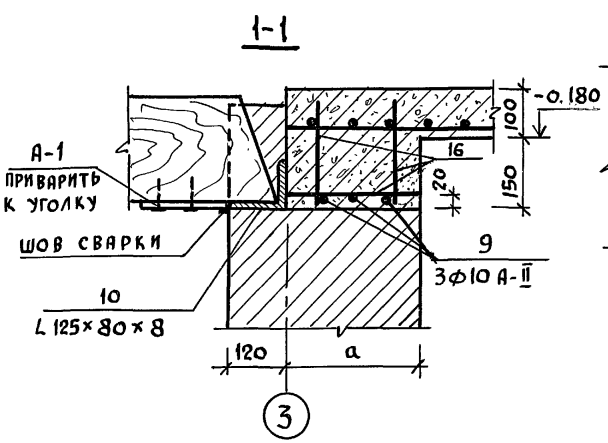

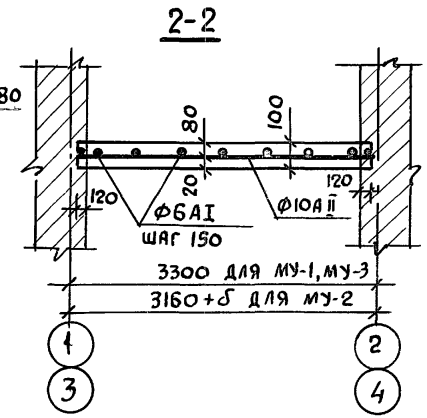

1. Толщина защитного слоя - 20 мм
2. Арматурные сетки свариваются контактным способом
3. Арматура тщательно очищается от грязи и отслаивающейся ржавчины.

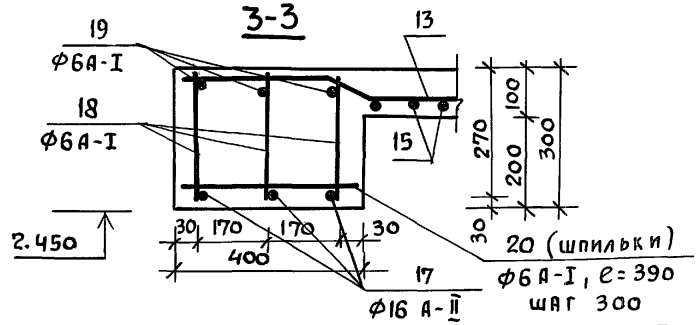

Каркас К-1

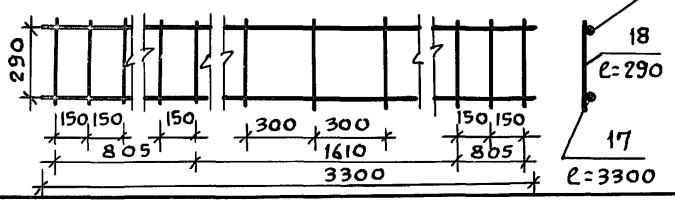

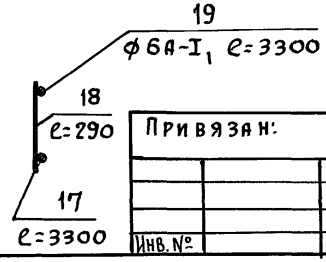

Привязан:

Инв. №

Нормоконт.	Клочков	
Рук. маст.	Кириченков	
Гл. констр.	Андреева	
ГАП	Галенко	
ГИП	Клочков	
И. н. ж.	Гриднева	

Т.п. 144-000-360.85 АС

Мансардный одноквартирный 5-комнатный жилой дом	Стадия	Лист	Листов
	Р	42	
Сечения 1-1, 2-2 монолитных участков МУ-1, МУ-2, МУ-3	Росгипронисельстрой г. Москва		

Копиров. 21154-01 50 Формат 12г

Инв. № подл. | Подпись и дата | Взам. инв. №

Альбом I

Типовой проект 144-000-360.85

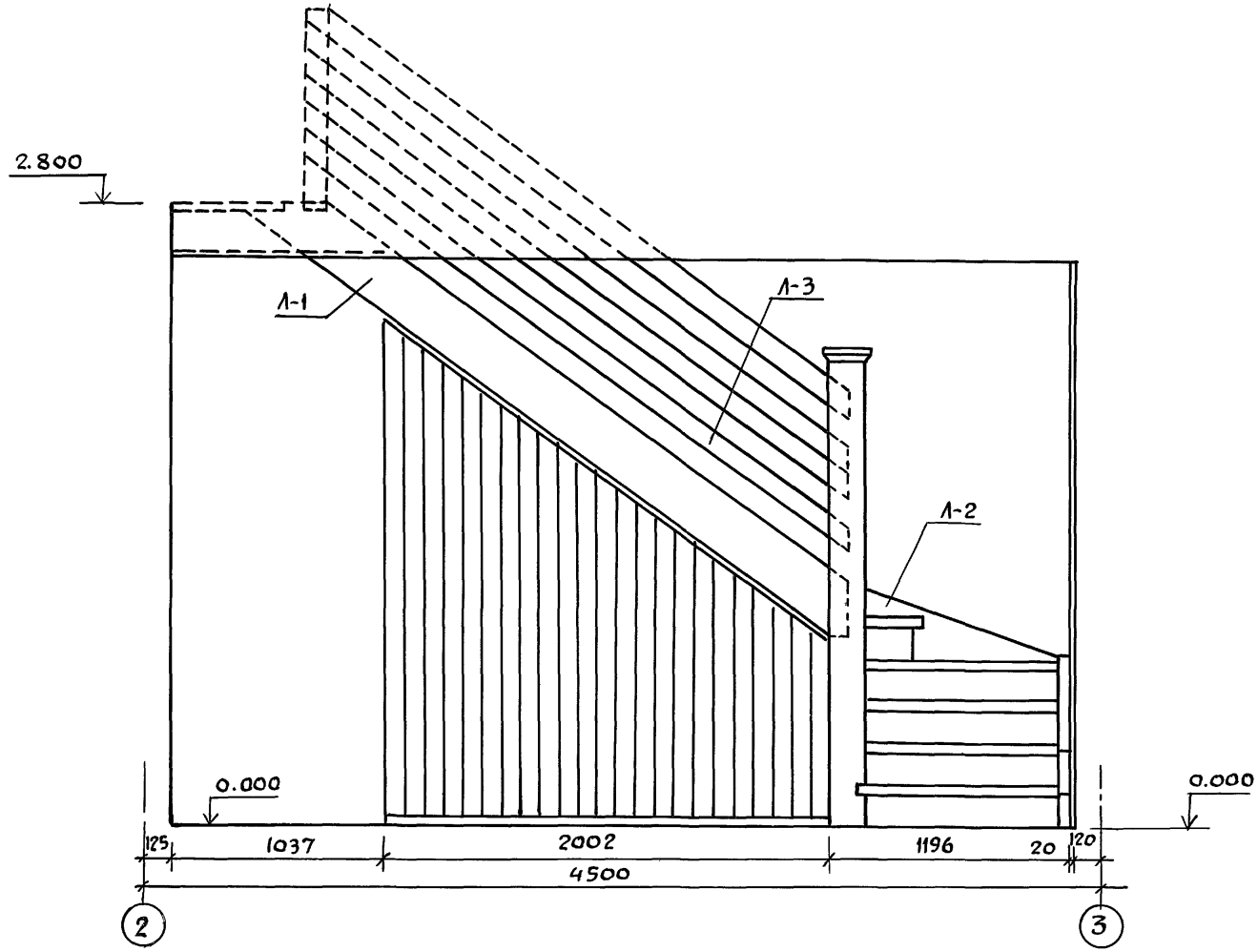

Инв.№подл. | Подпись и дата | Взам.инв.№

Нормоконтр.	Клочков		
Рук.маст.	Киричков		
Гл.констр.	Андреева		
ГАП	Галенко		
ГИП	Клочков		
Вед.арх.	Плотник		
Ст. инж.	Гриднева		

ПРИВЯЗАН:

Инв.№

т.п. 144-000-360.85 АС

Мансардный одноквартирный 5-комнатный жилой дом

стадия	лист	листов
Р	43	

Лестница №1 на мансарду
Фасад в осях 2-3

РОСГИПРОНИИСЕЛЬСТРОЙ г. Москва

Копиров 21154-01 51

Формат 12 г

Альбом I
Типовой проект 144-000-360.85

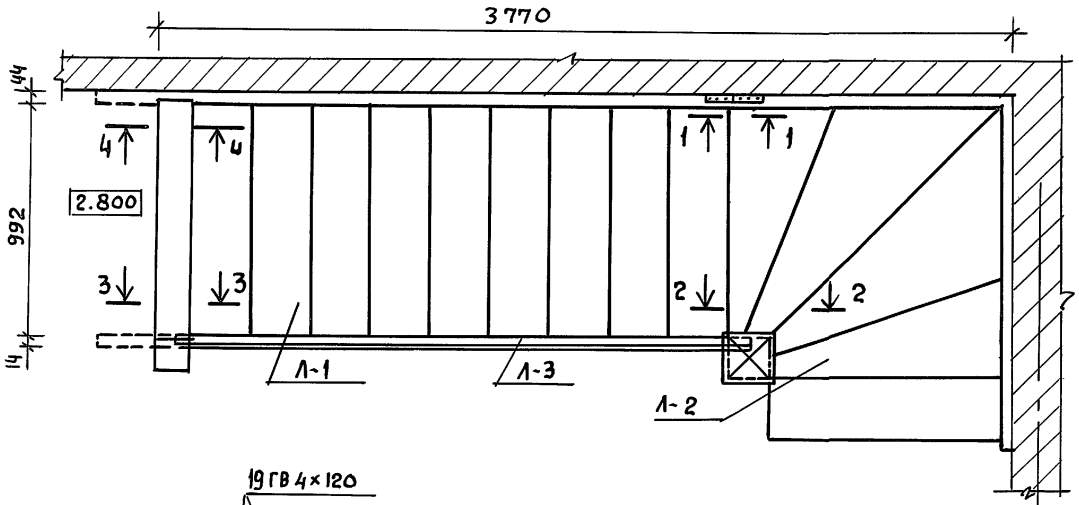

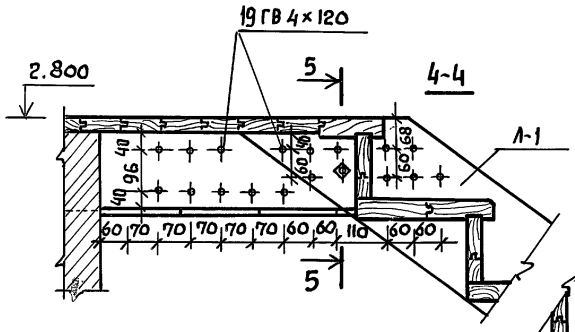

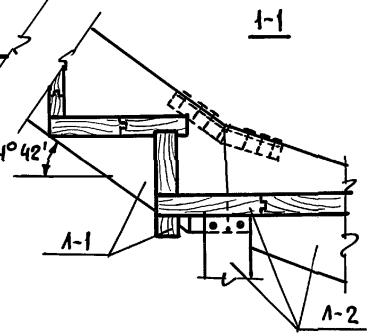

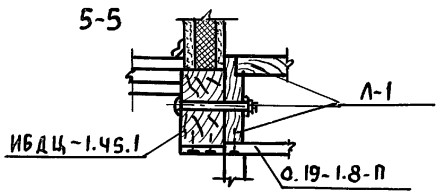

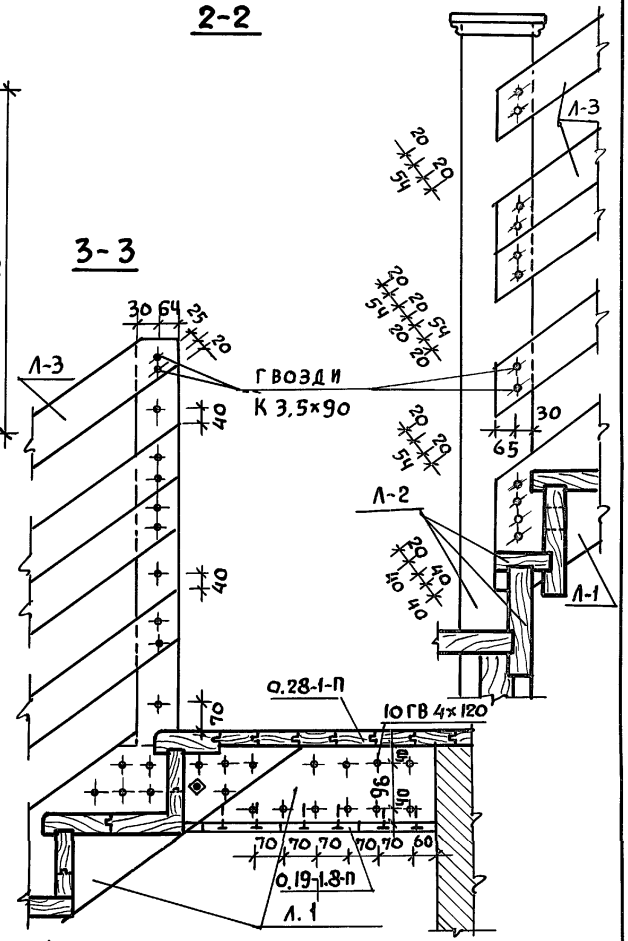

Нормоконтр.	Клочков		
Рук. маст.	Кириченков		
Гл. констр.	Андреева		
ГАП	Галенко		
ГИП	Клочков		
Вед. арх.	Плотник		
Ст. инж.	Гриднева		

Т.П 144-000-360.85 АС

Мансардный, одноквартирный 5-комнатный жилой дом

Стадия	Лист	Листов
Р	44	

Лестница №1 на мансарду План. Узлы

РОСГИПРОНИИСЕЛЬСТРОЙ г. Москва

Привязан:

Инв. №

Инв. № подл. | Подпись и дата | Взам. инв. №

Копировал 21154-01 52 Формат 12г

Альбом I

Типовой проект 144-000-360.85

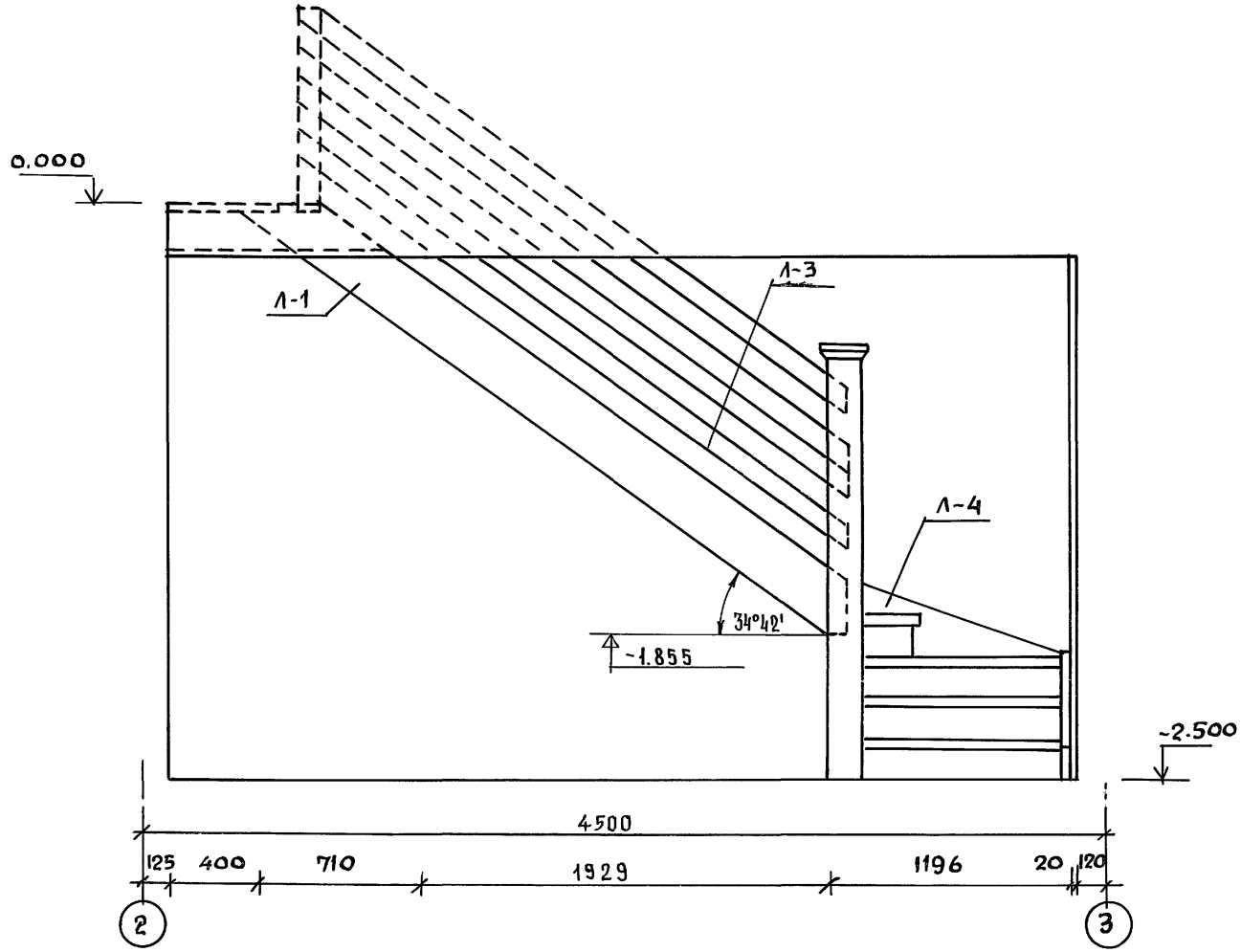

Нормоконт	Клочков		
Рук. маст.	Кириченков		
Гл. констр.	Андреева		
ГАП	Галенко		
ГИП	Клочков		
Вед. арх.	Плотник		
Ст. инж.	Гриднева		

Привязан:

Инв. N

Т.П 144-000-360.85 АС

Мансардный одноквартирный 5-комнатный жилой дом

Стадия Р | Лист 45 | Листов

Лестница N2 в цоколь
Фасад в осях 2-3

РОССГИПРОНИИСЕЛЬСТРОЙ г. Москва

Инв. N подл. | Подпись и дата | Взам. инв. N

Копиров. 21154-01 53 Формат 12г

Альбом I

Типовой проект 144-000-360.85

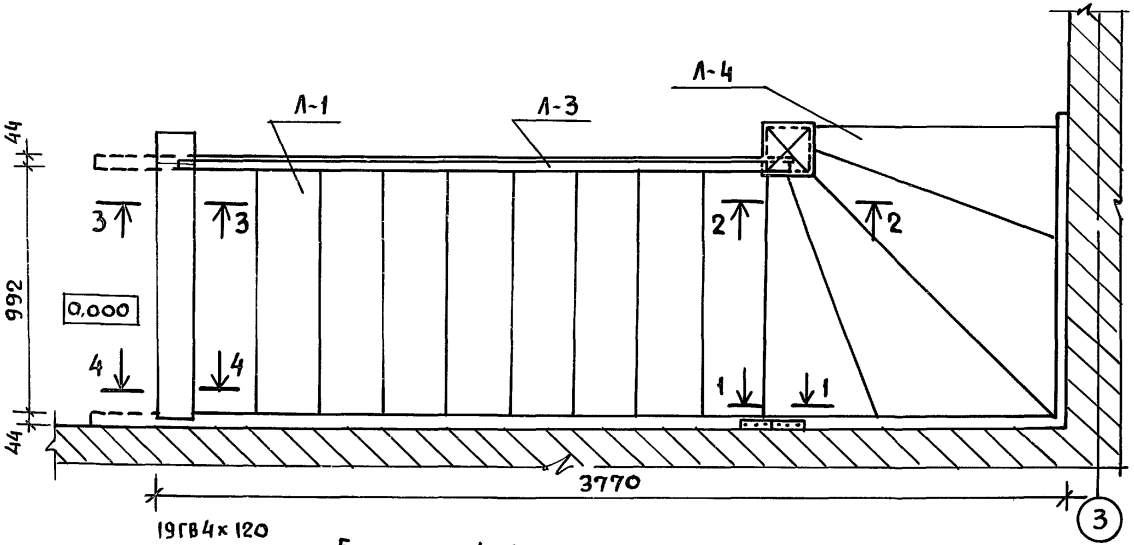

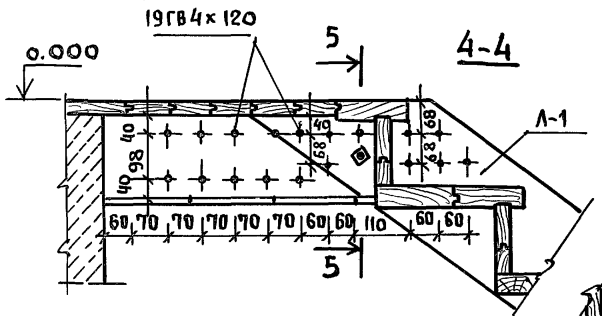

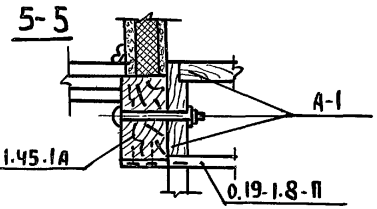

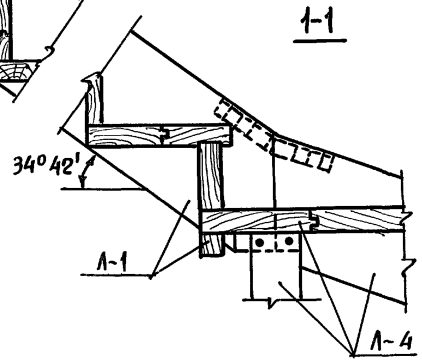

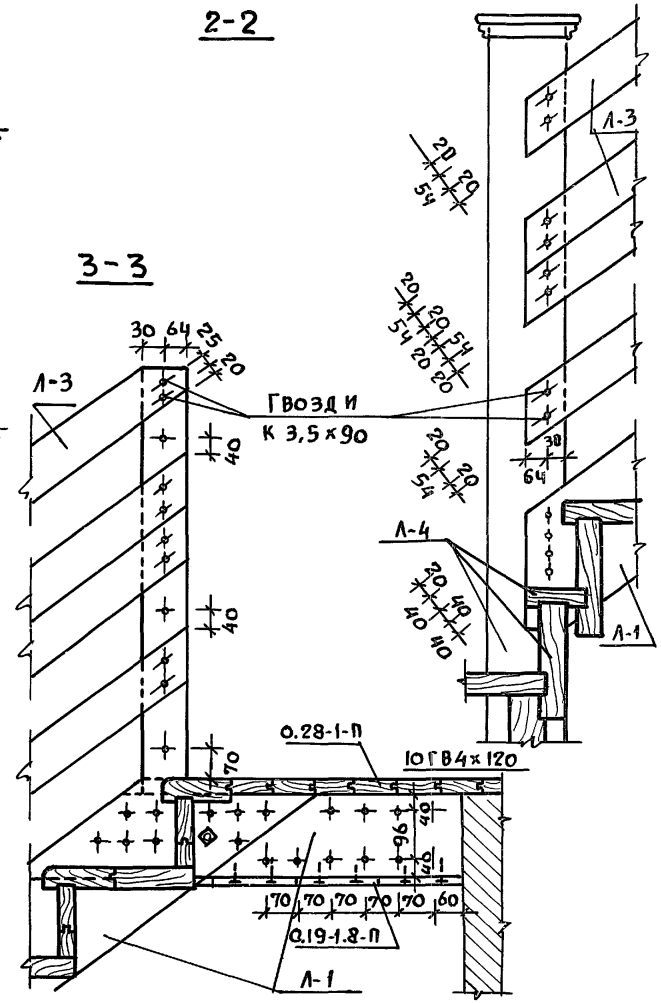

Привязан:

Инв. N

Нормоконт.	Клочков	
Рук. маст.	Киричков	
Гл. констр.	Андреева	
ГАП	Галенко	
ГИП	Кочков	
Вед. арх.	Плотник	
Ст. инж.	Гриднева	

Т.П. 144-000-360.85 АС

Мансардный одноквартирный 5-комнатный жилой дом

Стадия	Лист	Листов
Р	46	

Лестница №2 в цоколь. План. Узлы.

РОССИПРОНИИСЕЛЬСТРОЙ г. Москва

Инв. N подл. | Подпись и дата | Взам. инв. N

Копировал 21154-01 54 Формат 12г

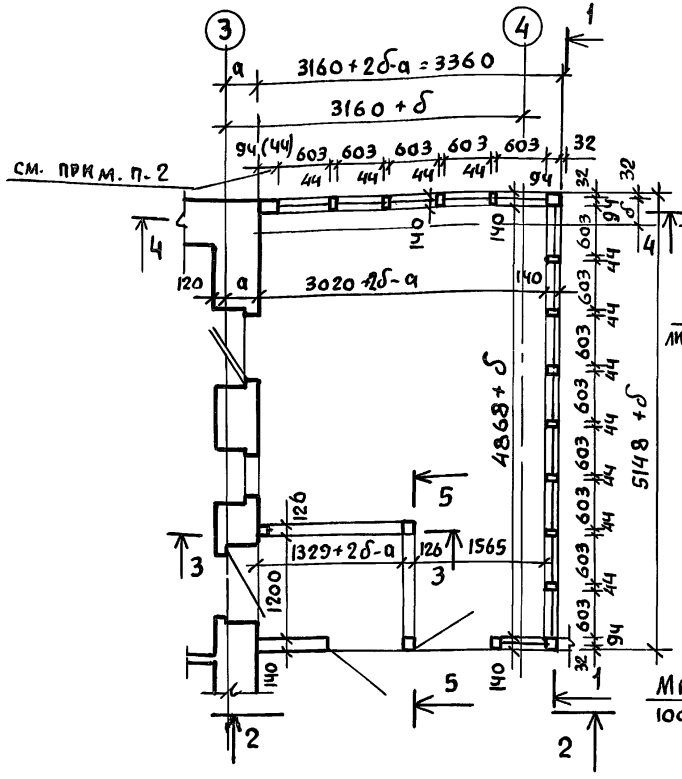

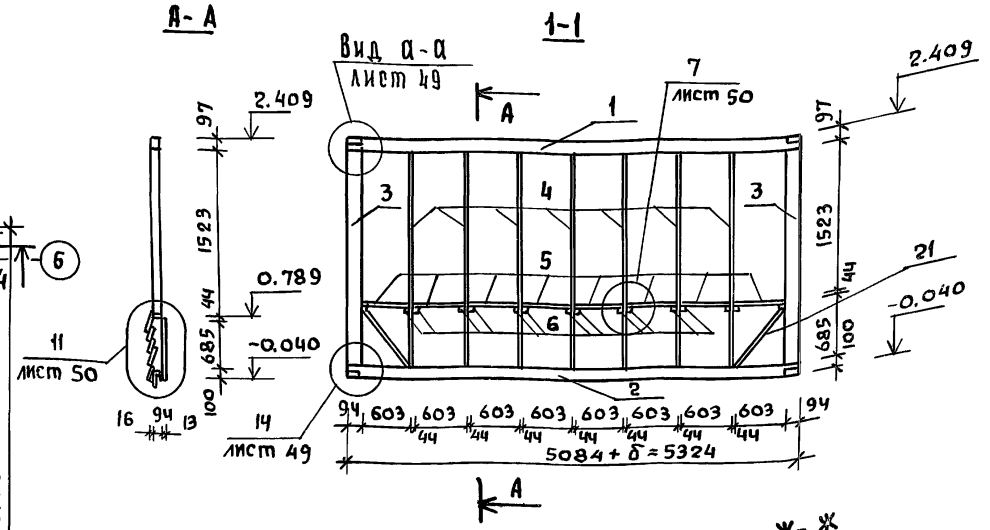

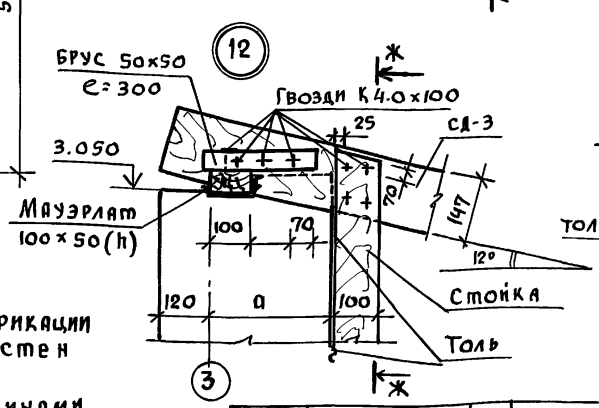

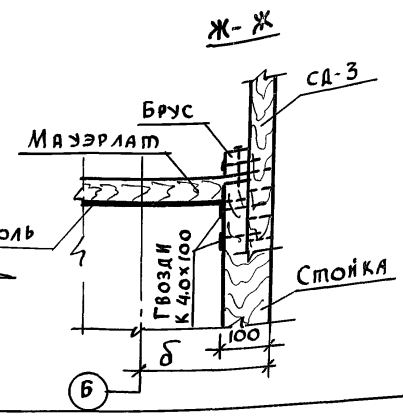

1. Длина элементов каркаса веранды в спецификации принята для основного варианта наружных стен (при толщине 400 мм).

   При привязке проекта с другими толщинами наружных стен, размеры длины элементов каркаса веранды подлежат корректировке.
2. Размер „44" для вариантов наружных стен с толщиной 380 и 400 мм, размер „94" – для остальных вариантов.

Нормоконт.	Клочков	
Рук.маст.	Кириченков	
гл.констр.	Андреева	
ГАП	Галенко	
ГИП	Клочков	
Констр.	Белановская	

Привязан:

Инв.№

Т.П 144-000-360.85 АС

Малосарный одноквартирный 5-комнатный жилой дом	стадия	лист	листов
	Р	47	
Конструкция веранды с тамбуром КВТ-1. План. сечение 1-1, Узел 12	РВСГИПРОНИИСЕЛЬСТРОЙ г. МОСКВА		

Копиров

21154-01 55 Формат 12 г

Типовой проект 144-000-360.85

Инв.№ подл. | Подпись и дата | Взам.инв.№

Альбом I

Типовой проект 144-000-360.85

Инв.№ подл. | Подпись и дата | Взам.инв.№

2-2

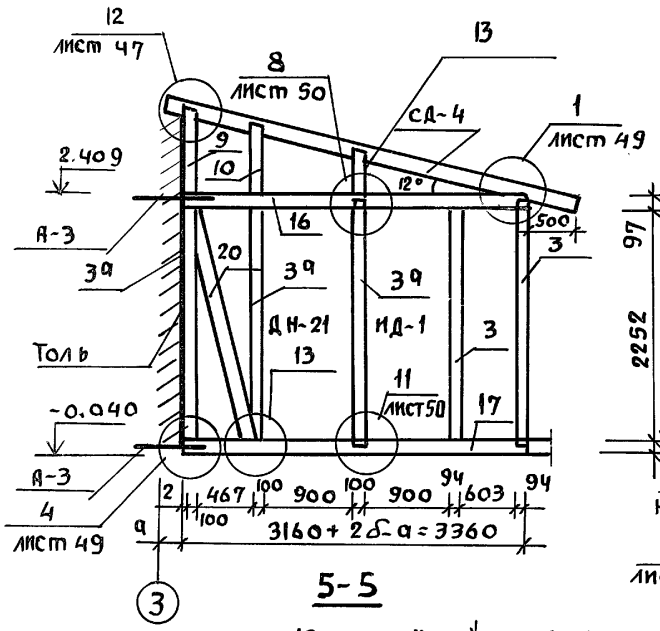

3-3

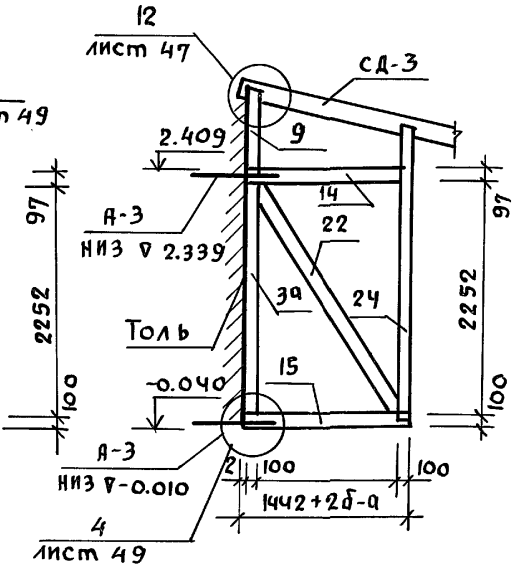

4-4

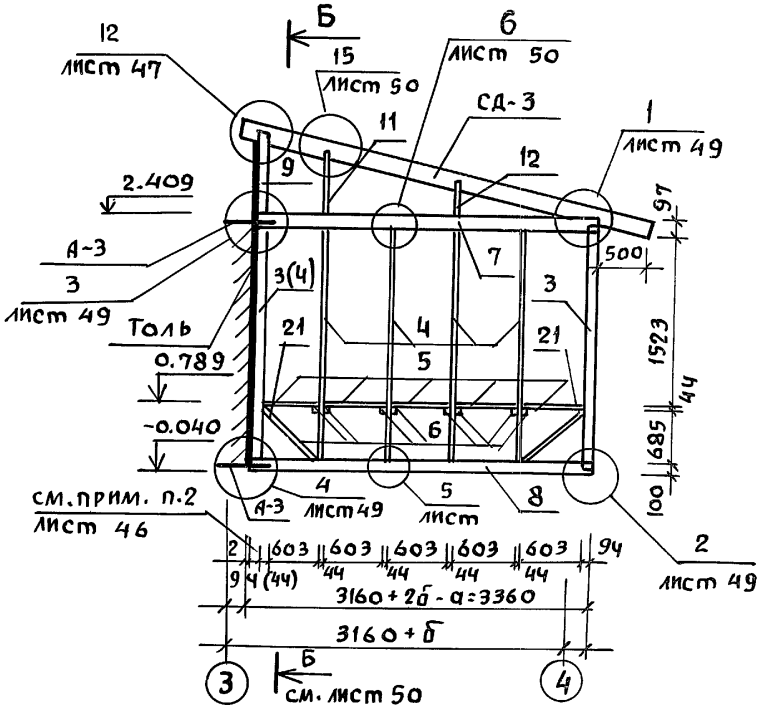

5-5

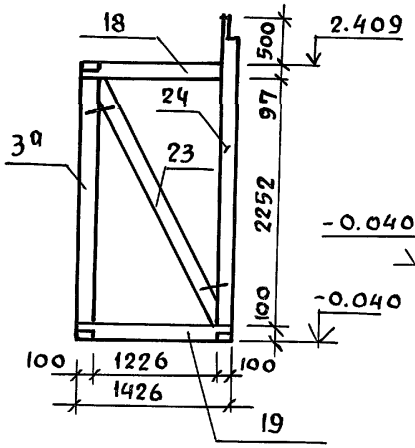

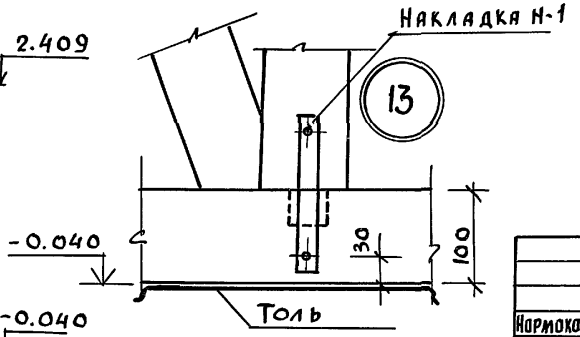

1. Линии сечений см. на листе АС-47

Нормоконт.	Клочков	
Рук. маст	Кириченко	
Гл. констр	Андреева	
ГАП	Галенко	
ГИП	Клочков	
Констр	Белоновская	

Привязка:

Инв.№

Т.п. 144-000-360.85 АС

Мансардный одноквартирный 5-комнатный жилой дом

Конструкция веранды с тамбуром КВТ-1 сечения 2-2 ÷ 5-5.

Стадия	Лист	Листов
Р	48	

Росгипронисельстрой г. Москва

Копиров.

21154-01 56

Формат 12г

Альбом I

Типовой проект 144-000-360.85

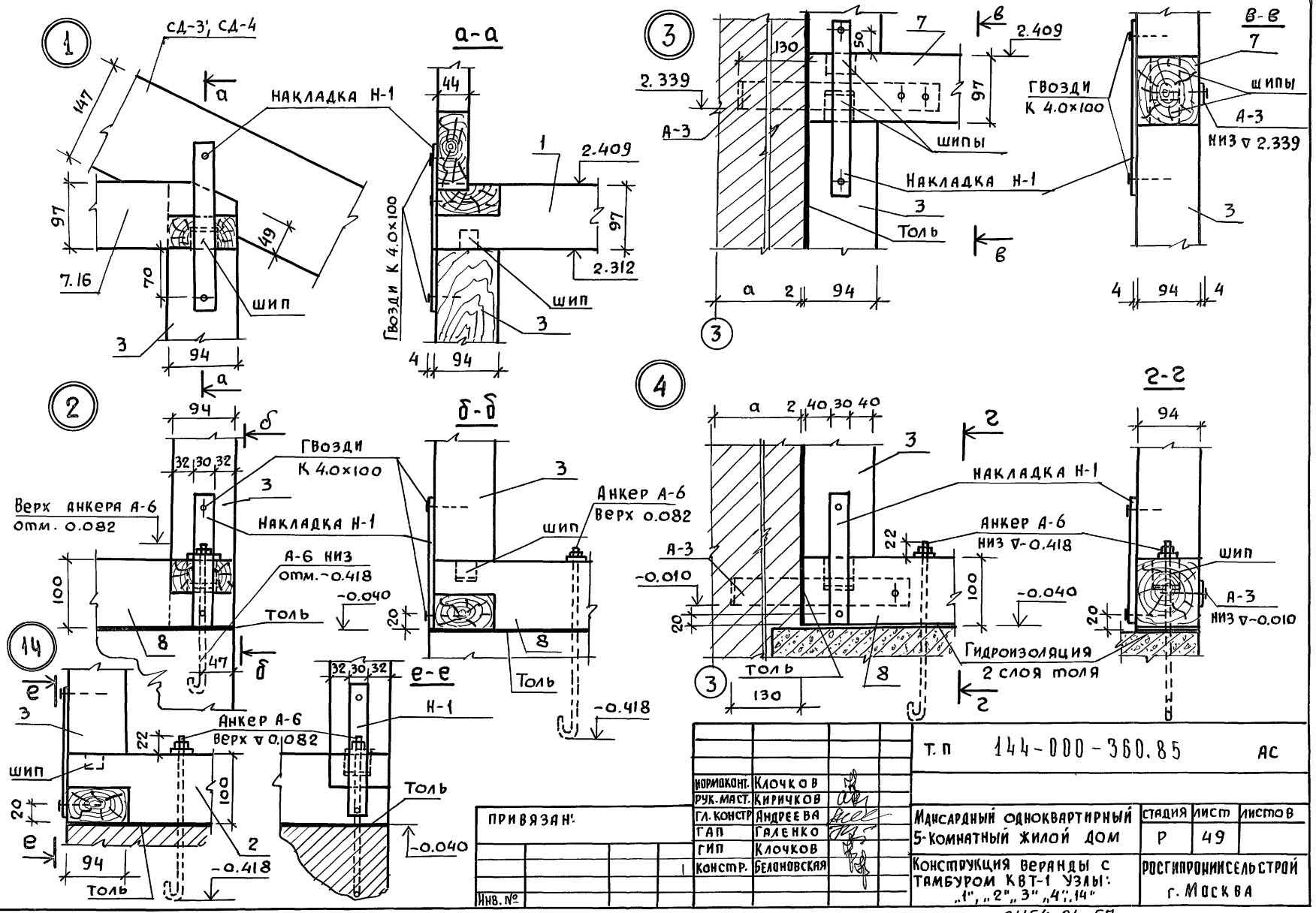

Т.П	144-000-360.85		АС
НОРМОКОНТ.	Клочков		
РУК. МАСТ.	Киричков		
ГЛ. КОНСТР	Андреева		
ГАП	Галенко		
ГИП	Клочков		
КОНСТР.	Белоновская		

ПРИВЯЗАН:

Инв. №

Мансардный одноквартирный 5-комнатный жилой дом	Стадия	Лист	Листов
	Р	49	

Конструкция веранды с тамбуром КВТ-1 Узлы: „1", „2", „3", „4", „14"

Росгипронисельстрой г. Москва

Инв. № подл. | Подпись и дата | Взам. инв. №

Копиров. 21154-01 57 Формат 12г

Альбом I

Типовой проект 144-000-360.85

Взам.инв.№ | Подпись и дата | Инв.№ подл.

Б-Б

см. лист 48

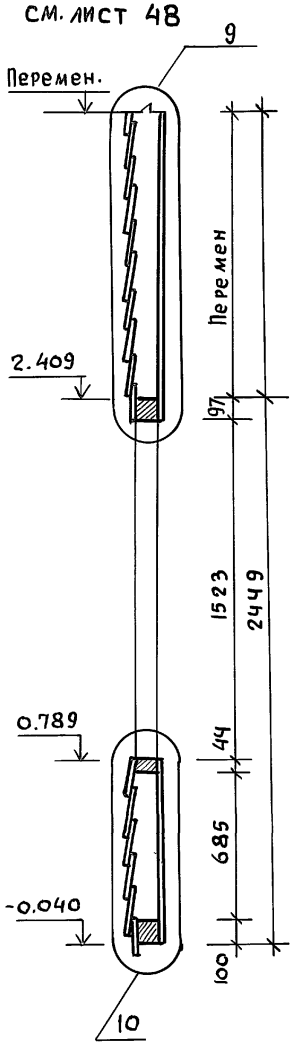

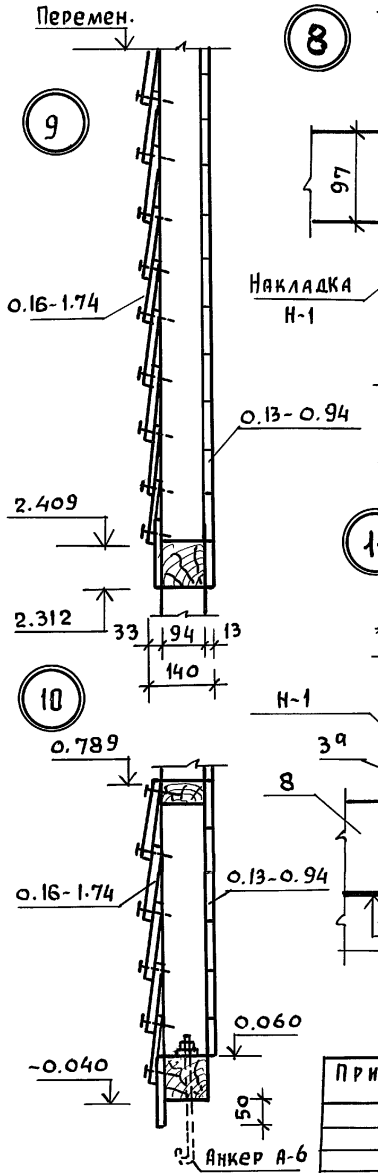

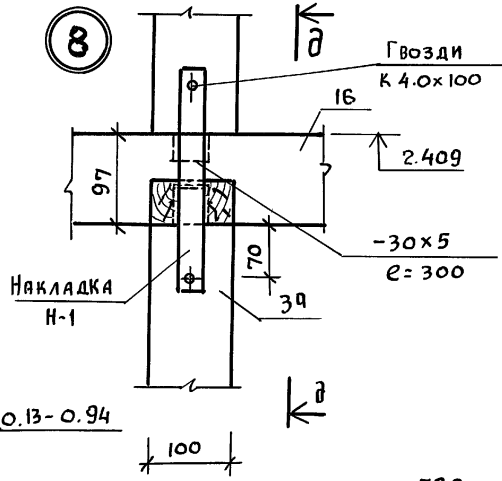

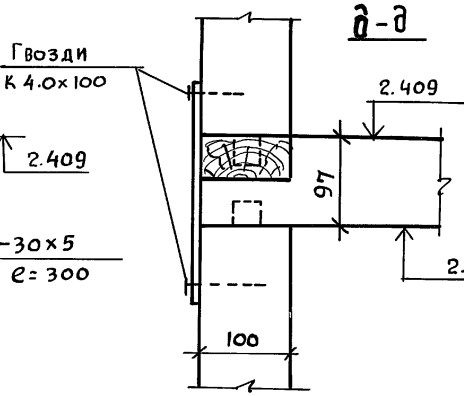

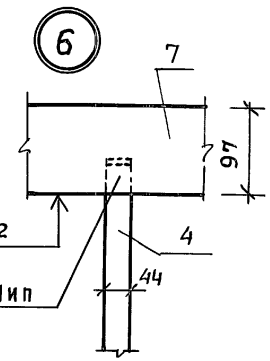

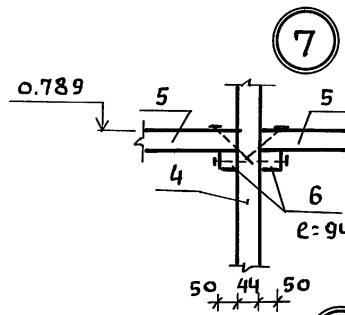

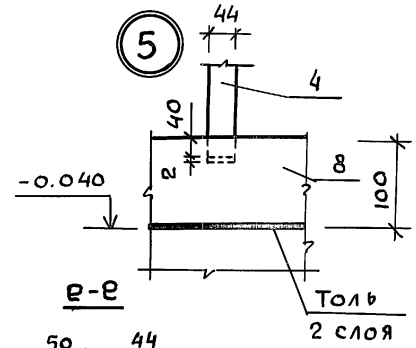

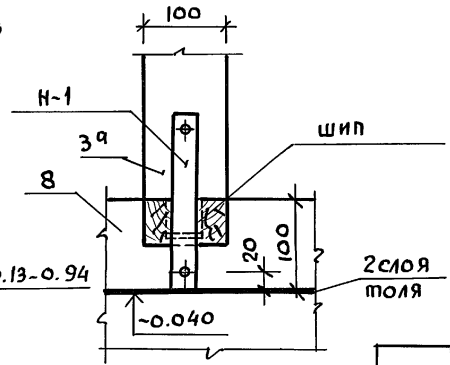

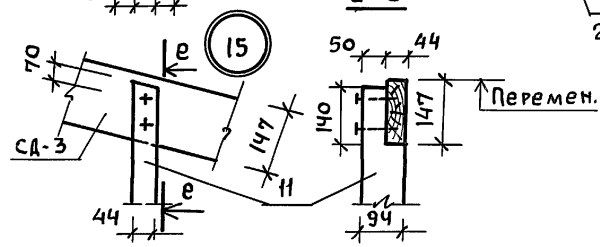

Нормоконт.	Клочков		
рук.маст.	Кириченков		
гл.констр.	Андреева		
ГАП	Галенко		
ГИП	Клочков		
инж.	Белоновская		

Привязан

Инв.№

Т.П. 144-000-360.85 АС

Мансардный одноквартирный 5-комнатный жилой дом	стадия	лист	листов
	Р	50	
Конструкция веранды с тамбуром КВТ-1. Узлы 5÷11, 15	РОССГИПРОНИИСЕЛЬСТРОЙ г. Москва		

Копир.

21154-01 58

Формат 12г

Альбом I

Типовой проект 144-000-360.85

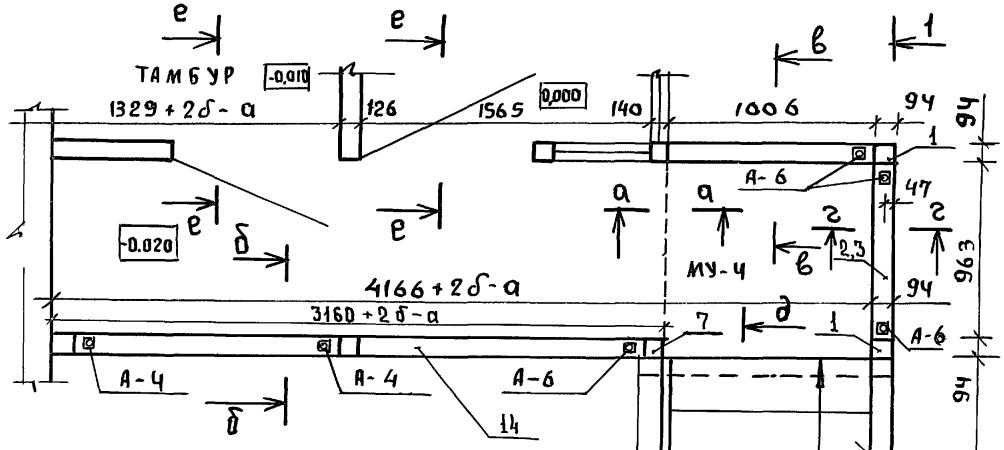

Монолитный участок МУ-4

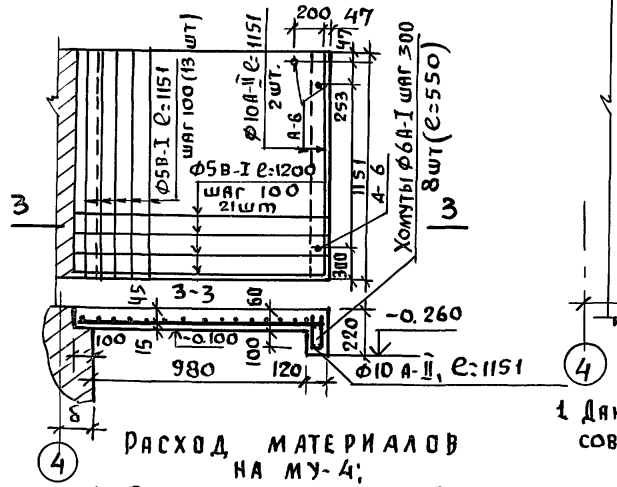

Расход материалов на МУ-4:

1) Бетон м-150 0.11 м³
2) Арматура: ф3В-I – 0.85 кг
   ф5В-I – 3,5 "
   ф10А II – 1.5 "
   ф6А-I – 1.0 "
   Итого: 6.850 кг

Ж-Ж

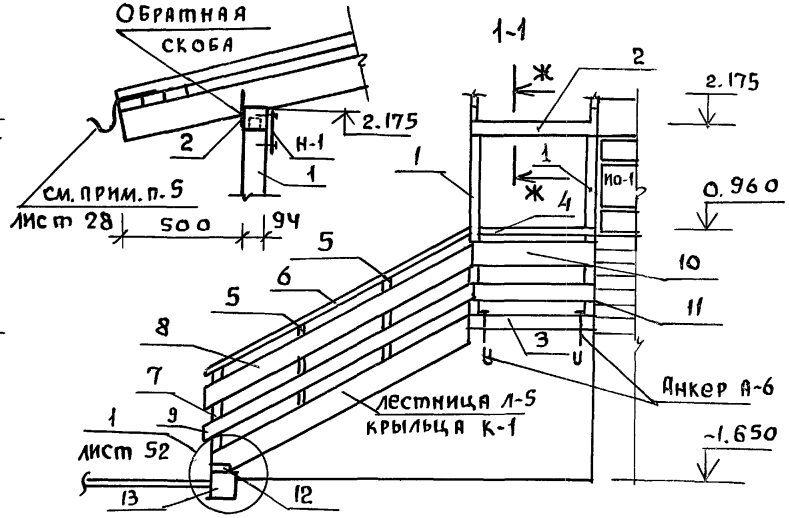

е-е

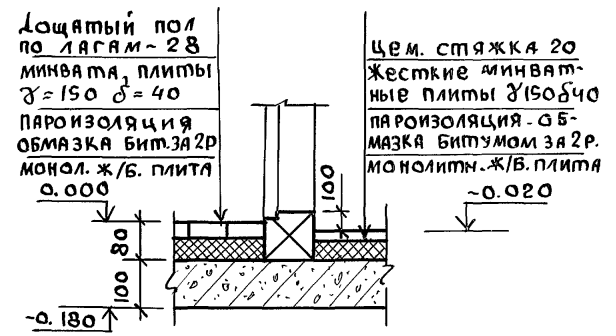

1 Данный лист читать совместно с листом 52

Нормокон.	Клочков		
Рук. маст.	Кириченков		
Гл. констр.	Андреева		
ГАП	Галенко		
ГИП	Клочков		
Вед. арх.	Плотник		
Инж.	Белоновская		

Привязан

Инв. №

Т.п 144-000-360.85			Ас
Мансардный одноквартирный 5-комнатный жилой дом	Стадия	Лист	Листов
	Р	51	
Конструкция крыльца К-1	Росгипронисельстрой г. Москва		

Копировал 21154-01 59 Формат 12г

Инв. № подл. | Подпись и дата | Взам. инв. №

Альбом I

Типовой проект 144-000-360.85

Взам. инв. №

Подпись и дата

Инв. № подл.

а-а

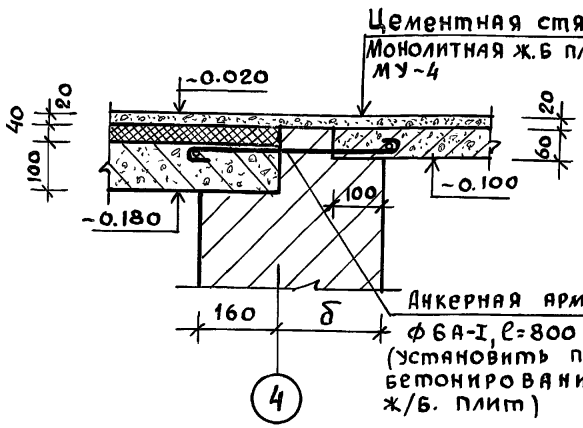

б-б

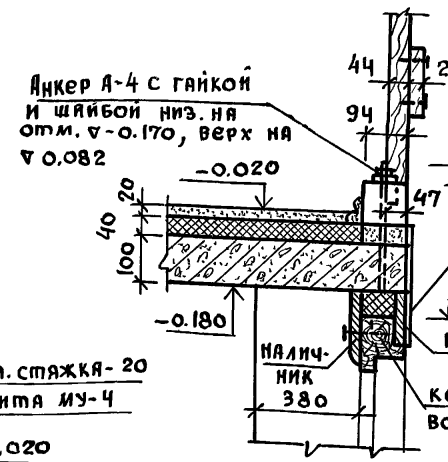

г-г

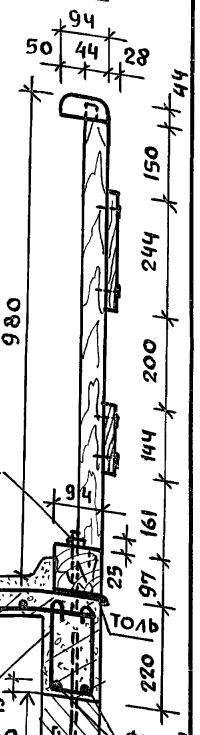

д-д

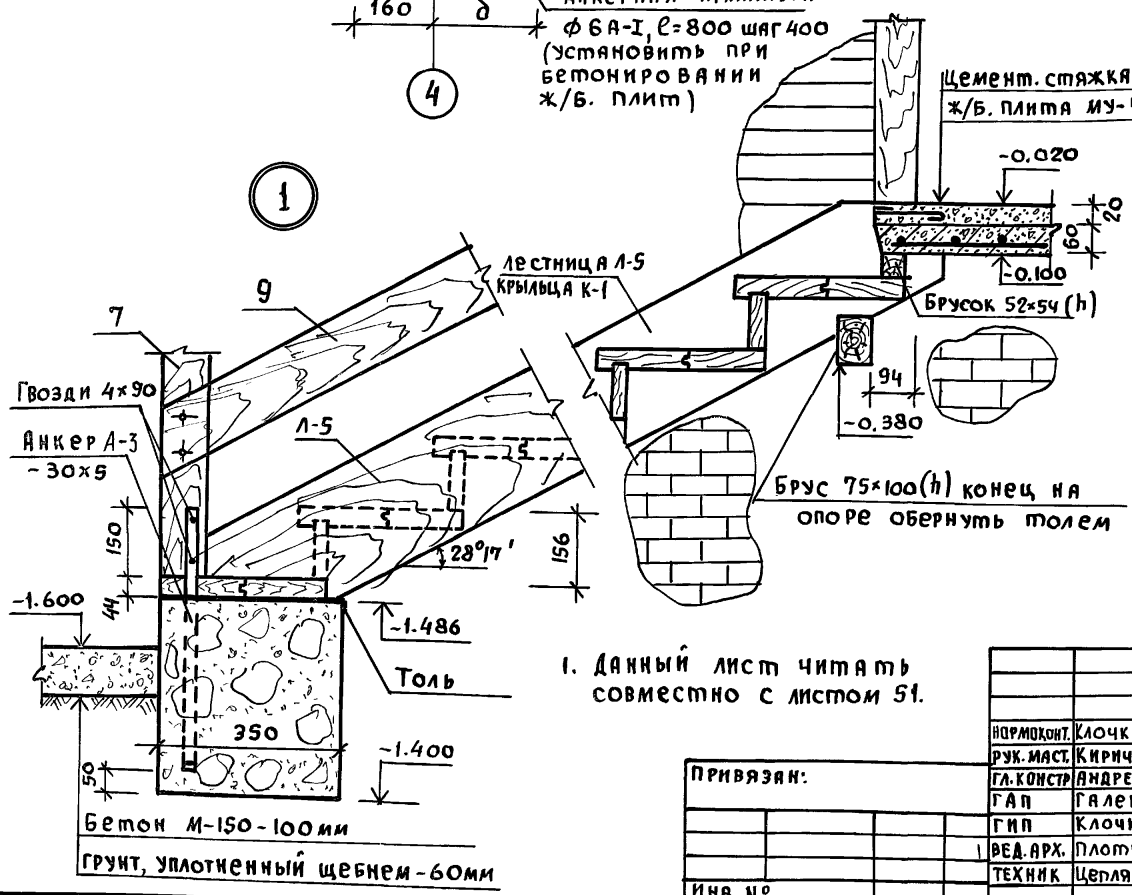

в-в

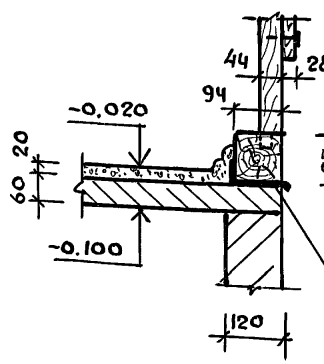

1. Данный лист читать совместно с листом 51.

Нормоконт.	Клочков	
Рук. маст.	Кириков	
Гл. констр	Андреева	
ГАП	Галенко	
ГИП	Клочков	
Вед. арх.	Плотник	
Техник	Цепляева	

Привязан:

Инв. №

Т.П. 144-000-360.85 АС

Мансардный одноквартирный 5-комнатный жилой дом

Стадия	Лист	Листов
Р	52	

Монтажные узлы крыльца К-1

РОСГИПРОНИИСЕЛЬСТРОЙ г. МОСКВА

Копиров 21154-01 60

Формат 12г

Типовой проект 144-000-360.85 Альбом I

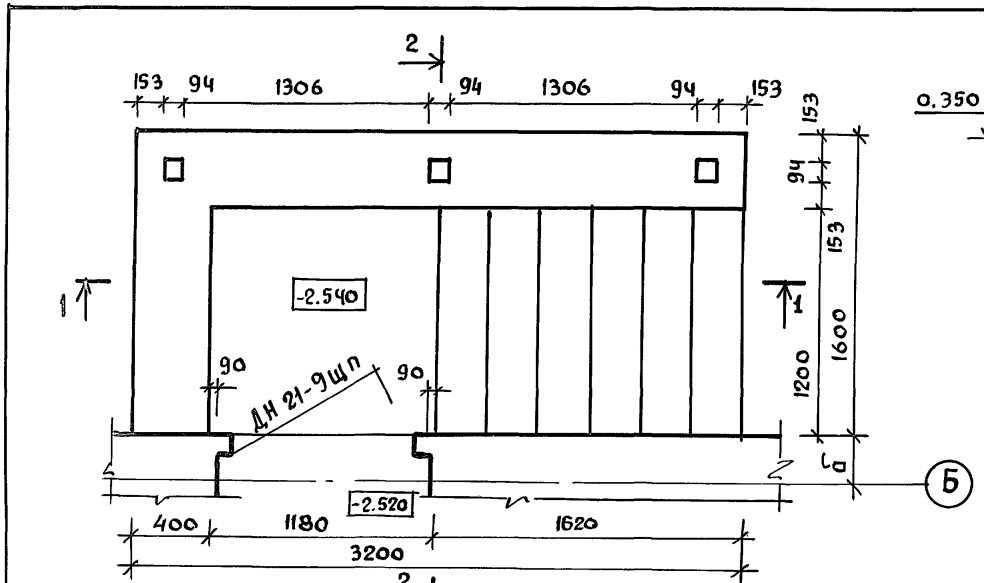

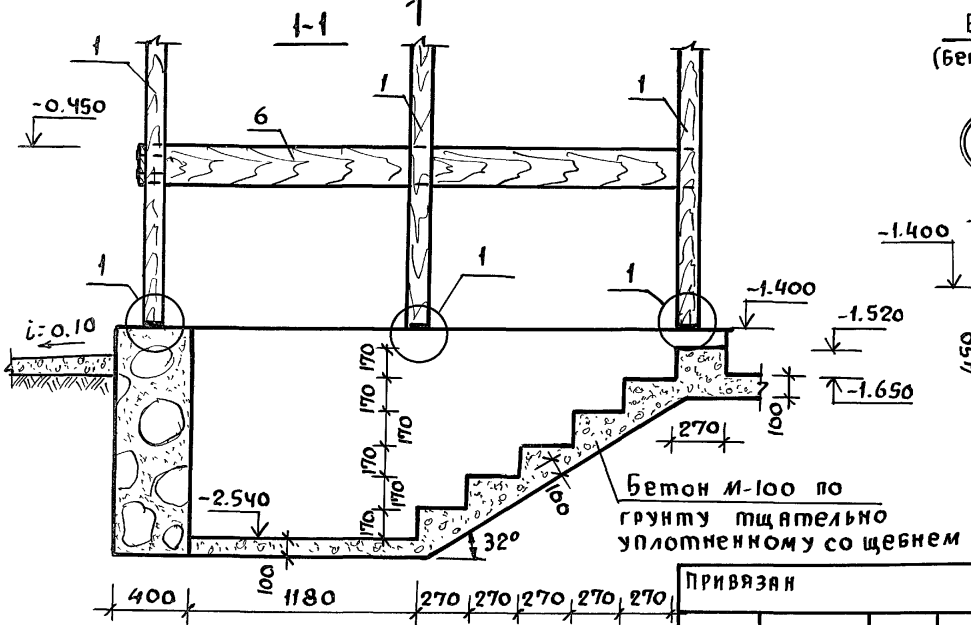

1. Установку двери ДН 21-9щп. см. на листе АС-39

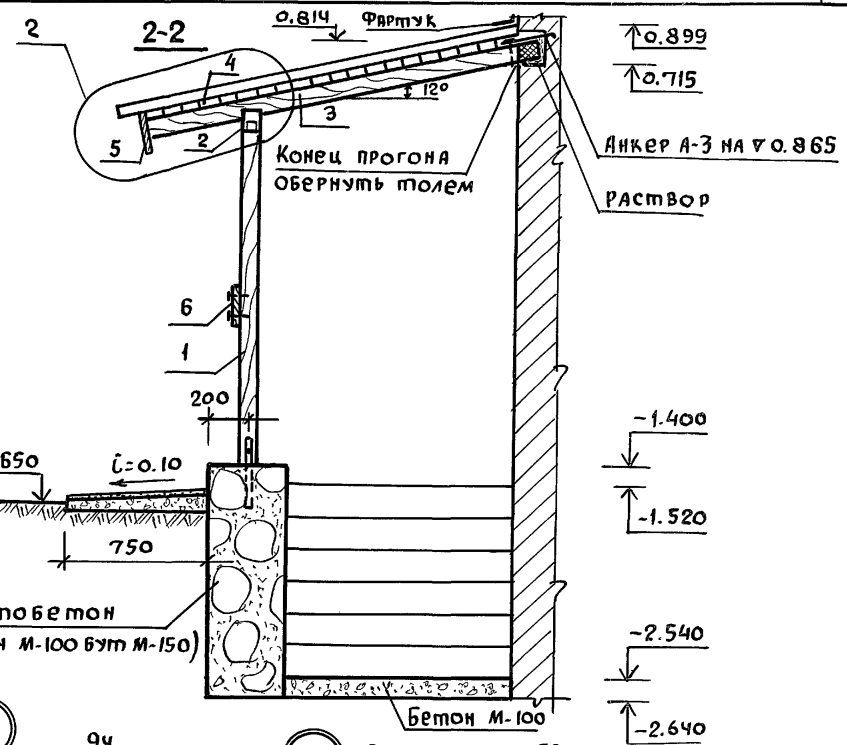

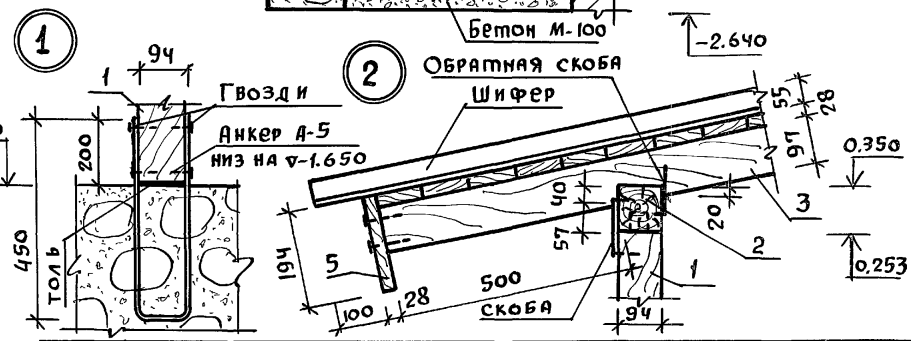

Нормоконтр.	Клочков		
Рук. маст.	Киричков		
Гл. констр.	Андреева		
ГАП	Галенко		
ГИП	Клочков		
Вед. инж.	Радченко		
Техник	Цепляева		

Привязан

Инв. №

Т.п. 144-000-360.85 АС

Мансардный одноквартирный 5-комнатный жилой дом

Конструкция крыльца К-2

Стадия	Лист	Листов
Р	53	

Росгипронисельстрой г. Москва

Копиров. 21154-01 61 Формат 12г

Инв. № подл. | Подпись и дата | Взам. инв. №

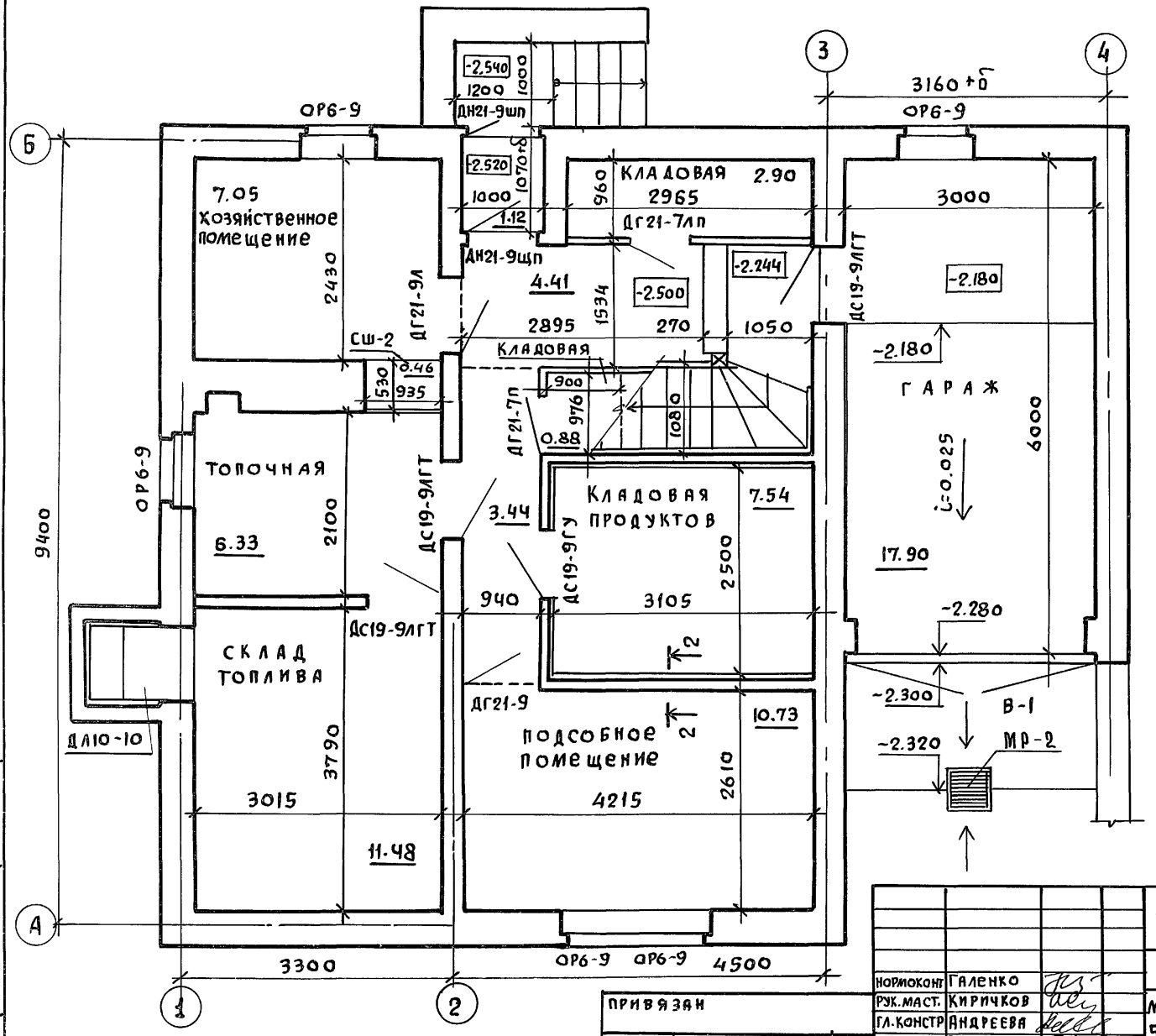

1. Ведомость отделки помещений см. на листе АС-57
2. Сечение 2-2 см. на листе АС-38.

Нормоконт	Галенко	
Рук. маст.	Киричков	
Гл. констр	Андреева	
ГАП	Галенко	
ГИП	Клочков	
Вед. арх.	Плотник	

Привязан

Инв. №

Т.П 144-000-360.85 АС

Мансардный одноквартирный 5-комнатный жилой дом	Стадия	Лист	Листов
	Р	54	
План отделочных работ цокольного этажа	Росгипронисельстрой г. Москва		

Копиров.

21154-01 62 Формат 12г

Взам. инв. №

Подпись и дата

Инв. № подл.

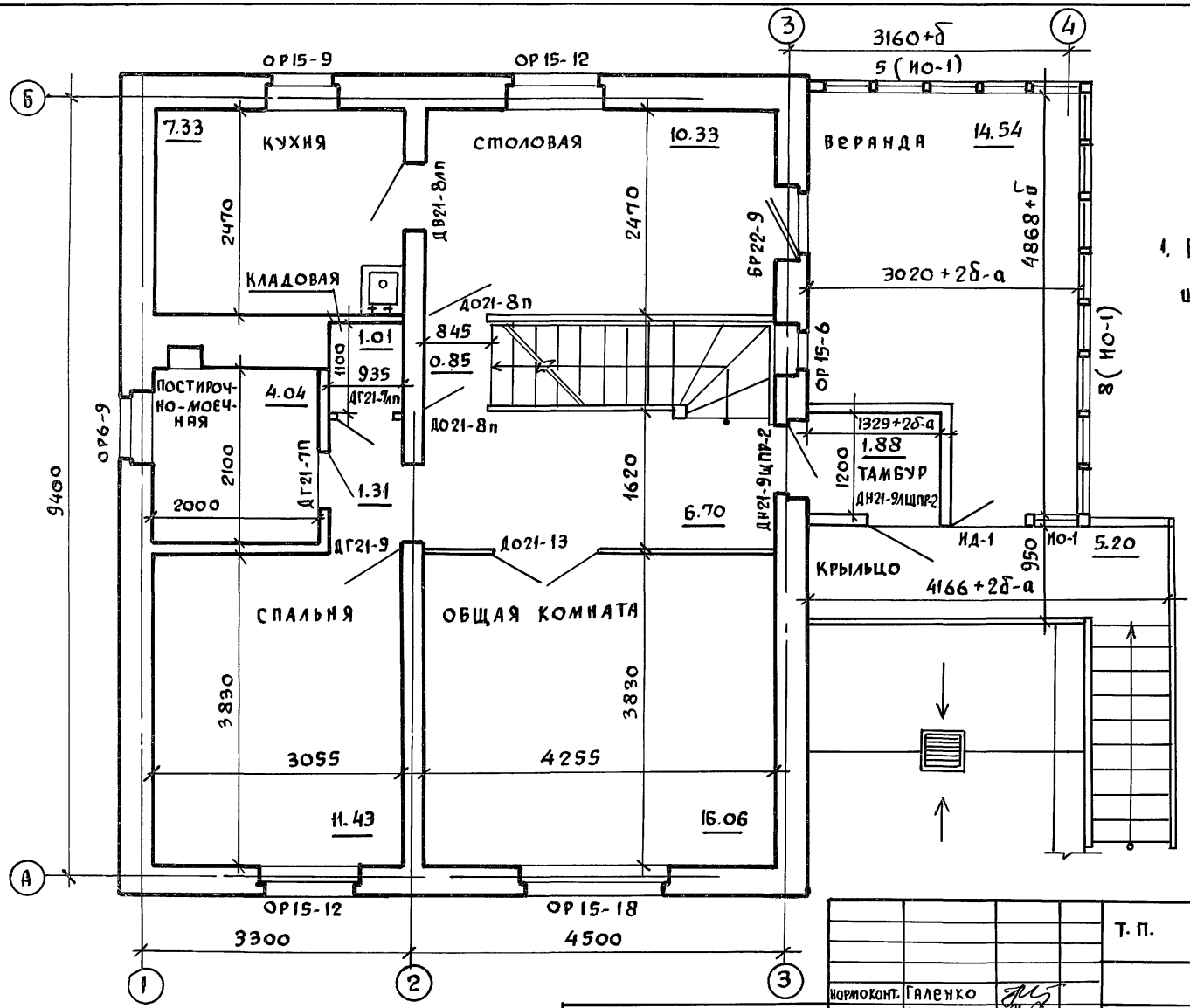

1. Ведомость отделки помещений см. на листе АС-57

Т.П. 144-000-360.85			АС
Нормоконт.	Галенко		
Рук. маст.	Киричков		
Гл. констр	Андреева		
ГАП	Галенко		
ГИП	Клочков		
Вед. арх.	Плотник		
Мансардный одноквартирный 5-комнатный жилой дом		Стадия: Р	Лист: 55
План отделочных работ 1 этажа		Росгипронисельстрой г. Москва	

Привязан:

Инв. №

Взам. инв. № | Подпись и дата | Инв. № подл.

Копиров.

Типовой проект 144-000-360.85

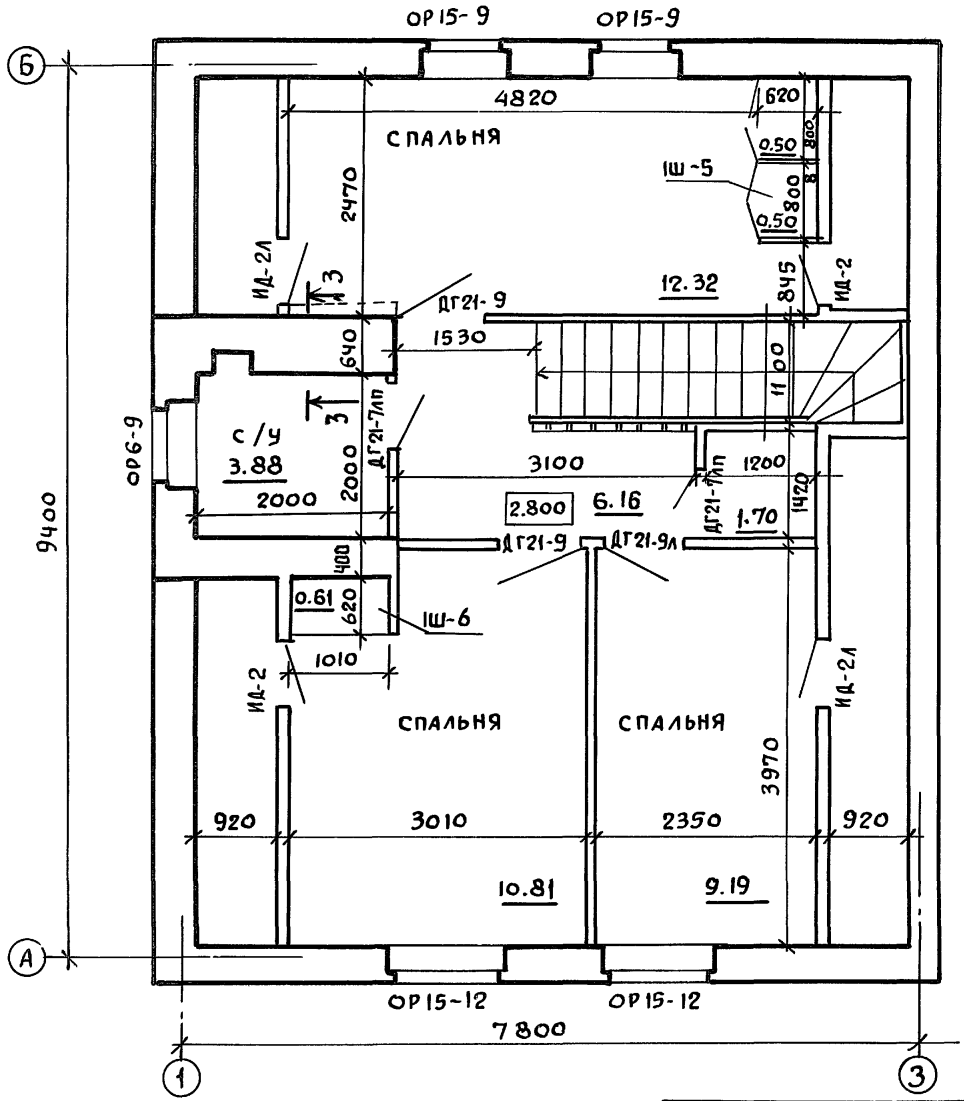

1. Ведомость отделки помещений см. на листе АС-57.
2. Сечение 3-3 см. на листе АС-35.
3. Отделочные работы производить с учетом указаний на листах АС-4,6 14, 32, 35, 38 и 39.

Нормаконт.	Клочков	
Рук. маст.	Кириченков	
Гл. констр.	Андреева	
ГАП	Галенко	
ГИП	Клочков	
Вед. арх.	Плотник	
Архит.	Алексеева	

Привязан.

Инв. N

Взам. инв. N | Подпись и дата | Инв. N подл.

Т.П 144-000-360.85 АС

Мансардный одноквартирный 5-комнатный жилой дом

Стадия	Лист	Листов
Р	56	

План отделочных работ мансарды

Росгипронисельстрой г. Москва

Копировал

21154-01 64 Формат 12г

Альбом I

Типовой проект 144-000-360.85

НАИМЕНОВАНИЕ ПОМЕЩЕНИЯ	ПОЛ			ПОТОЛОК		СТЕНЫ ИЛИ ПЕРЕГОРОДКИ		НИЗ СТЕН ИЛИ ПЕРЕГОРОДОК /ПАНЕЛЬ/			ПРИМЕЧАНИЯ
	ПЛОЩАДЬ /м²/	КОНСТРУКЦИЯ И ВИД ОТДЕЛКИ	№№ ТИПОВЫХ УЗЛОВ ПОЛОВ ПО СЕРИИ 2-144-1	ПЛОЩАДЬ /м²/	ВИД ОТДЕЛКИ	ПЛОЩАДЬ /м²/	ВИД ОТДЕЛКИ	ПЛОЩАДЬ /м²/	ВИД ОТДЕЛКИ	ВЫСОТА /мм/	
ЖИЛЫЕ КОМНАТЫ И СТОЛОВАЯ	70.42	ДОЩАТЫЙ, МАСЛЯНАЯ ОКРАСКА	184.65 (СМ. ПРИМЕЧАНИЕ П.2)	70.42	КЛЕЕВАЯ ПОБЕЛКА	177.01	ОКЛЕЙКА ОБОЯМИ				
ПРИХОЖАЯ И КОРИДОРЫ ВЫШЕ ▽0,000	15.02			15.02		45.25					
САНУЗЕЛ И ПОСТИРОЧНО-МОЕЧНАЯ	7.92	КЕРАМИЧЕСКАЯ ПЛИТКА	133	7.92	ИЗВЕСТКОВАЯ ПОБЕЛКА	34.97	МАСЛЯНАЯ ОКРАСКА		КЕРАМИЧЕСКАЯ ПЛИТКА	1.800	ПО ФРОНТУ ВАННЫ И ПОДДОНА
										150	ПО НИЗУ СТЕН
КЛАДОВЫЕ И ВСТРОЕННЫЕ ШКАФЫ	8.10	МАСЛЯНАЯ ОКРАСКА ДОЩ.	184	8.28	КЛЕЕВАЯ ПОБЕЛКА	52.98	ОКЛЕЙКА ОБОЯМИ				
КЛАДОВАЯ ПРОДУКТОВ	7.54	ЦЕМЕНТНЫЙ МАСЛЯНАЯ ОКРАСКА	175	7.54	ИЗВЕСТКОВАЯ ПОБЕЛКА	25.16	МАСЛЯНАЯ ОКРАСКА				
СКЛАД ТОПЛИВА	11.48	ЦЕМЕНТНЫЙ	175	11.48		30.19	РАСШИВКА ШВОВ КИРПИЧНОЙ КЛАДКИ				
ГАРАЖ	17.90	БЕТОННЫЙ	СМ. ЛИСТ АС-14	17.90		20.51					
ПОДСОБНОЕ ПОМЕЩЕНИЕ	10.73	ЛИНОЛЕУМ	172	10.73		28.47	МАСЛЯНАЯ ОКРАСКА				
ТОПОЧНАЯ	6.33	ЦЕМЕНТНЫЙ	175	6.33		20.46	РАСШИВКА ШВОВ КИРПИЧНОЙ КЛАДКИ				
СУШИЛЬНЫЙ ШКАФ	0.46	ЛИНОЛЕУМ	172	0.46		4,57	МАСЛЯНАЯ ОКРАСКА				
ТАМБУР 1 ЭТАЖА	1.88	ДОЩАТЫЙ, МАСЛЯНАЯ ОКРАСКА	СМ. СЕЧ. Е-Е ЛИСТ АС-51,52	1.92	МАСЛЯНАЯ ОКРАСКА	10.67					
ВЕРАНДА	14,54		СМ. СЕЧ. Е-Е ЛИСТ АС-51,52	15.43		17.52					
ТАМБУР ЦОКОЛЬНОГО ЭТАЖА	1.31	ЦЕМЕНТНЫЙ, МАСЛЯНАЯ ОКРАСКА	175	1.31		5.88					
КУХНЯ И ХОЗ. ПОМЕЩЕНИЕ	13.41	ЛИНОЛЕУМ	172; 56	13.41	ИЗВЕСТКОВАЯ ПОБЕЛКА	44.78			КЕРАМИЧЕСКАЯ ПЛИТКА	600	МЕЖДУ КУХОННЫМ РЯДОМ И НАВЕСНЫМИ ШКАФАМИ.
КРЫЛЬЦО	5.63	ЦЕМЕНТНЫЙ, МАСЛЯНАЯ ОКРАСКА	СМ. СЕЧ. А-А ЛИСТ АС-	7.99	МАСЛЯНАЯ ОКРАСКА						
КОРИДОРЫ НИЖЕ ▽ 0.000	7.76	ЦЕМЕНТНЫЙ	175	7.76	ИЗВЕСТКОВАЯ ПОБЕЛКА	15.55					

1. Перекрытие над складом топлива, кладовой продуктов и подсобным помещением цокольного этажа утепляется согласно разрезу 1-1 лист АС-14.
2. Пол №65 в осях 1-2 выполнить со звукотеплоизоляцией из минватных плит на синтетической связке толщиной 50 мм.

Взам. инв. №

Подпись и дата

Инв. № подл.

ПРИВЯЗАН:

Инв. №

НОРМОКОНТ.	ГАЛЕНКО	
РУК. МАСТ.	КИРИЧКОВ	
ГЛ. КОНСТР.	АНДРЕЕВА	
ГАП	ГАЛЕНКО	
ГИП	КЛОЧКОВ	
ВЕД. АРХ.	ПЛОТНИК	

т. п. 144-000-360.85 АС

Мансардный однокв артирный 5-комнатный жилой дом.

Стадия	Лист	Листов
Р	57	

ВЕДОМОСТЬ ОТДЕЛКИ ПОМЕЩЕНИЙ

РОСГИПРОНИИСЕЛЬСТРОЙ г. МОСКВА

Копир. 21154-01 65 Формат 12г

Альбом I

Типовой проект 144-000-380.85

Инв.№ подл. | Подпись и дата | Взам.инв.№

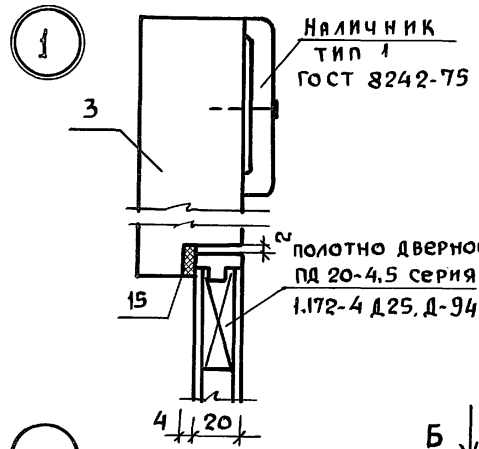

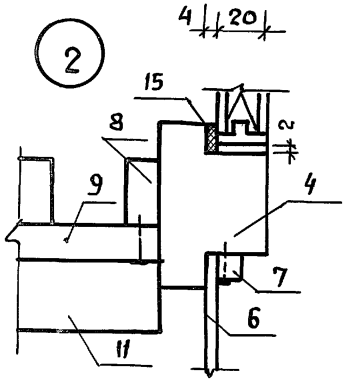

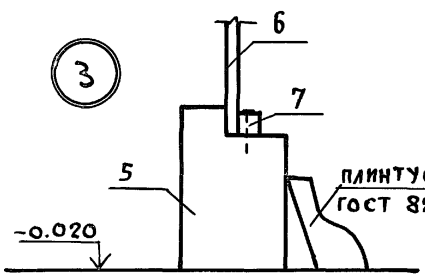

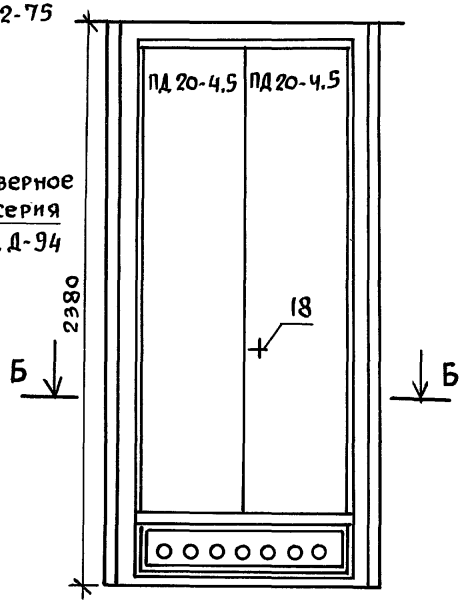

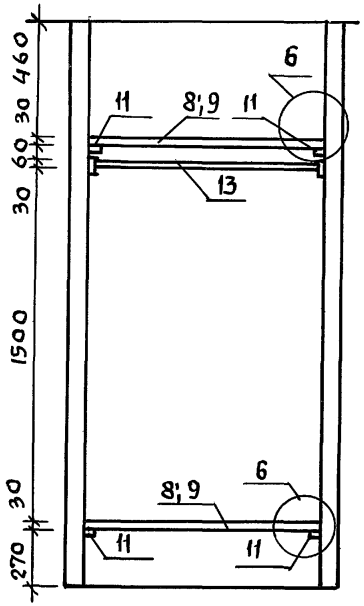

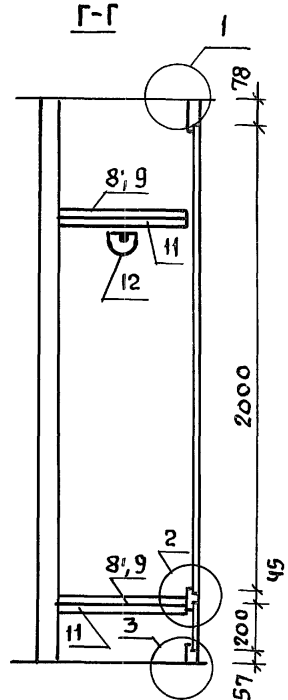

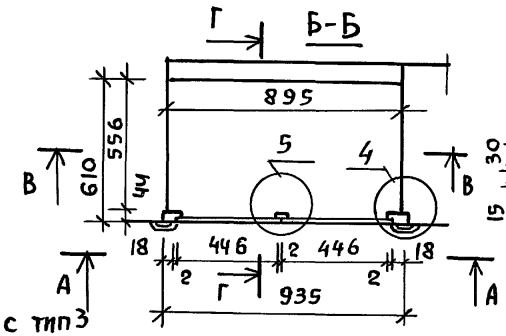

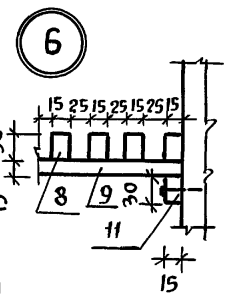

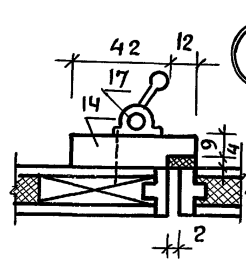

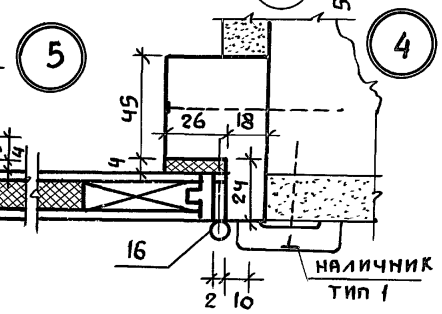

1. Конструкцию деталей и наименование позиций см. лист 7, 8 альбом II

Нормоконт.	Клочков		
Рук. маст	Кириченков		
Гл. констр.	Андреева		
ГАП	Галенко		
ГИП	Клочков		
Вед. арх.	Плотник		
Инж.	Гриднева		

Привязан

Инв.№

Т.П. 144-000-360.85 АС

Мансардный одноквартирный 5-комнатный жилой дом

Стадия	Лист	Листов
Р	58	

Сушильный шкаф СШ-2

РОСГИПРОНИИСЕЛЬСТРОЙ г. Москва

Копир 21154-01 66 Формат 12г

Альбом X

Типовой проект 144-000-360.85

1Ш-5

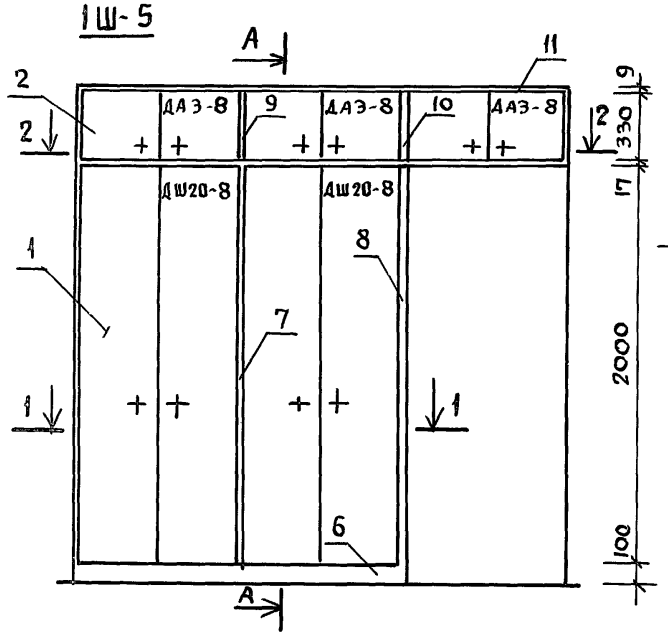

Позиция	Наименование	Размеры мм: толщина	ширина	длина	Расход материала: древ. м³	ДСП м²	масса кг/шт	К-во шт. п.м	Масса всего т	ГОСТ серия
1	2	3	4	5	6	7	8	9	10	11
1	Дверки шкафа ДШ 20-8	71	800	2000	0.0062	1.6	21.0	2	0,042	серия 1.172-4-Д21
2	Дверки антресолей ДА 3-8	71	800	330	0.0025	0.26	5.3	3	0.016	серия 1.172-4-Д31
3	Монтажный брус МБ-2	22	54	2100	0.0025	—	1.25	4	0.006	серия 1.172-4-Д99
4	Полки переставные по типу 2ПП-В	17	600	798	—	0.479	5.70	6	0.0342	серия 1.172-4-Д95
5	Полка антресольная	17	620	2425	—	1.504	26	1	0.026	серия 1.172-4-Д96
6	Плинтус	50	100	1625	0.0081	—	4.5	пм 1.61	0.0045	серия 1.172-4-Д109
7	Промежуточная стенка шкафа по типу 2СП-2	8	620	2100	—	ДВП 1.302	8.32	1	0.0083	серия 1.172-4-Д93
8	Боковая стенка шкафа по типу СБ2-1	17	638	2100	—	1.340	15.96	1	0.0159	серия 1.172-4-Д-91
9	Промежуточная стенка антресолей	8	620	339	—	ДВП 0.210	1.36	1	0.0014	серия 1.172-4-Д-93
10	Промежуточная стенка антресолей	17	620	339	—	0.210	2.52	1	0.0025	серия 1.172-4-Д93
11	Рейка крепежная	9	54	2425	0.0012	—	0.6	1	0.0006	
12	Угольник крепежный УМ-1	18	40	40	—	—	—	98	—	серия 1.172-4. Д-110
13	Винт стяжной с гайкой	ф 8	—	60	—	—	—	32	—	серия 1.172-4-Д-115
	Итого:				0.0205	6.905			0.1574	

Нормокон.	Клочков	
Рук. маст.	Кириченков	
Гл. констр.	Андреева	
ГАП	Галенко	
ГИП	Клочков	
Вед. арх.	Плотник	
Арх.	Алексеева	

Т.п. 144-000-360.85 АС

Мансардный одноквартирный 5-комнатный жилой дом

Шкаф встроенный 1Ш-5

Стадия	Лист	Листов
Р	59	

Росгипронисельстрой г. Москва

Копир 21154-01 67 Формат 12г

Инв.№ подл. | Подпись и дата | Взам. инв.№

Альбом I

Типовой проект 144-000-360.85

1Ш-6

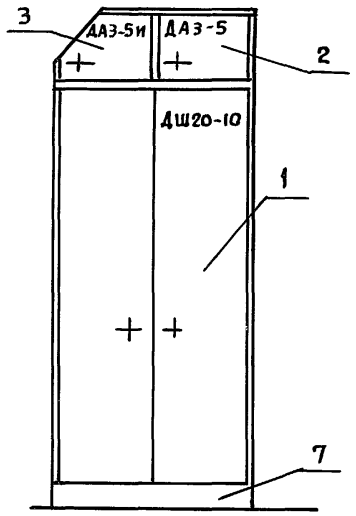

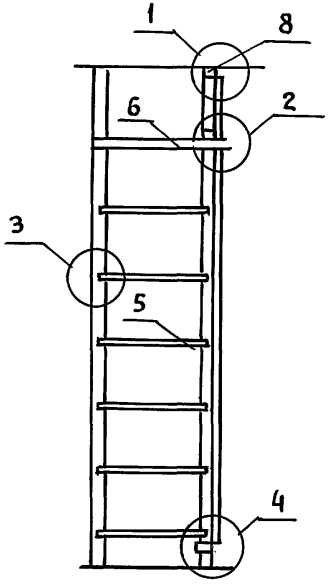

ПОЗИЦИЯ	НАИМЕНОВАНИЕ	РАЗМЕРЫ ММ			РАСХОД МАТЕРИАЛА			К-ВО. ШТ. П.М.	МАССА ВСЕГО т	ГОСТ СЕРИЯ
		ТОЛЩИНА	ШИРИНА	ДЛИНА	ДРЕВ. М3	ДСП М2	МАССА КГ 1ШТ.			
1	2	3	4	5	6	7	8	9	10	11
1	ДВЕРКИ ШКАФА ДШ 20-10	11	1000	2000	0,0066	2.0	26	1	0.026	СЕРИЯ 1.172-4-Д21
2	ДВЕРКИ АНТРЕСОЛЕЙ ДА 3-5	11	500	330	0.0018	0,16	3.4	1	0.0034	СЕРИЯ 1.172-4-Д31
3	ДВЕРКИ АНТРЕСОЛЕЙ ДА 3-5 И	11	500	330	0.0016	0.129	2.89	1	0.0029	СЕРИЯ 1.172-4.Д31
4	МОНТАЖНЫЙ БРУС МБ-2	22	54	2100	0.0025	—	1.25	2	0.0025	СЕРИЯ 1.172-4 Д99
5	ПОЛКИ ПЕРЕСТАВНЫЕ 2ПП10.	17	570	998	—	0.57	6.8	6	0.0401	СЕРИЯ 1.1.72-4-Д95
6	ПОЛКА АНТРЕСОЛЬНАЯ ПО ТИПУ 2ПА-10	17	600	1000	—	0.6	7.14	1	0.0071	СЕРИЯ 1.172-4-Д-96
7	ПЛИНТУС	50	100	1000	0.005	—	2.5	1	0.0025	СЕРИЯ 1.172-4-Д109
8	РЕЙКА КРЕПЕЖНАЯ	9	54	1000	0,0005	—	0,25	1	0,00025	
9	УГОЛЬНИК КРЕПЕЖНЫЙ УМ-1	18	40	40	—	—	—	42	—	СЕРИЯ 1.172-4 Д110
10	ВИНТ СТЯЖНОЙ С ГАЙКОЙ.	ф8	—	60	—	—	—	4	—	СЕРИЯ 1.172-4-Д115
	ИТОГО:				0.018	3.459			0.0848	

1-1

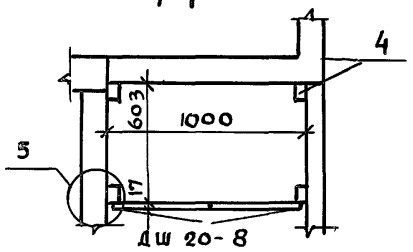

2-2

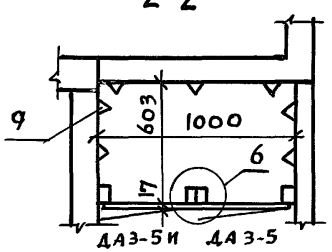

ДА 3-5 И

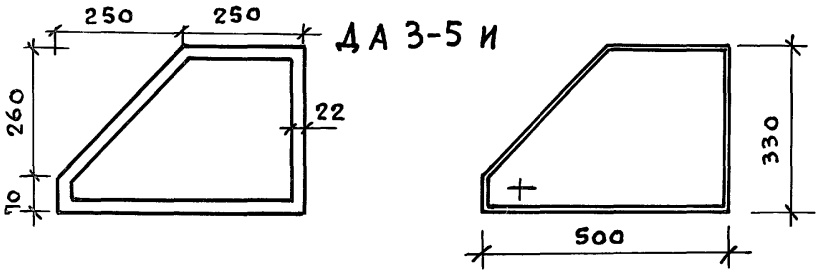

НОРМОКОНТ.	КЛОЧКОВ		
РУК.МАСТ.	КИРИЧКОВ		
ГЛ.КОНСТР.	АНДРЕЕВА		
ГАП	ГАЛЕНКО		
ГИП	КЛОЧКОВ		
ВЕД. АРХ.	ПЛОТНИК		
АРХ.	АЛЕКСЕЕВА		

Т.П. 144-000-360.85 АС

Мансардный одноквартирный 5-комнатный жилой дом

ШКАФ ВСТРОЕННЫЙ 1Ш-6

СТАДИЯ	ЛИСТ	ЛИСТОВ
Р	60	

РОСГИПРОНИИСЕЛЬСТРОЙ г. МОСКВА

Копиров 21154-01 68 Формат 12 г

Инв. № подл. | Подпись и дата | Взам. инв. №

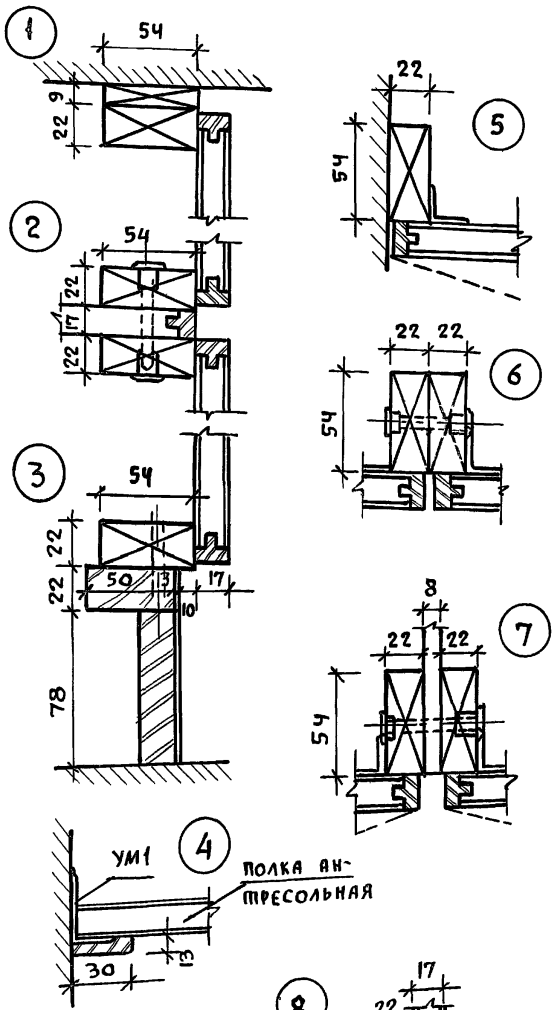

Встроенные и антресольные шкафы каркасной конструкции из унифицированных блоков разработаны для применения в типовых проектах в соответствии с требованиями СНиП II-Л I-71 и устанавливаются строительными организациями при строительстве жилых домов за счет строительной сметы.

Характерным для данной конструкции встроенных шкафов является небольшая номенклатура типовых элементов и деталей, простой и быстрый монтаж, так как сборка дверок осуществляется одновременно с промежуточными стенками. Одновременно собираются 3 готовых и окончательно отделанных элемента (2 рядом стоящие дверки или дверки с задней стенкой и с промежуточной стенкой). Дверки полной заводской готовности собираются на винтах, без наличников. Жесткость шкафа обеспечивается сплачиванием поперечной стенки с двумя рядом стоящими дверками, а также соединением нижней и верхней части шкафа (антресольного отделения).

Основными элементами встроенных шкафов являются дверной и антресольный блоки, в шкафах-перегородках дополнительно - задняя стенка шкафа и задняя стенка антресоли.

Конструкция дверок - универсальна и предусматривает возможность изменения функционального назначения шкафа. (Всегда возможно заменить полки на штангу для платья).

Нормоконт.	Клочков	
Рук.маст	Кириченко	
Гл.констр	Андреева	
ГАП	Галенко	
ГИП	Клочков	
Вед. арх.	Плотник	
Арх.	Алексеева	

Т.П. 144-000-360.85 АС

Мансардный одноквартирный 5-комнатный жилой дом

Стадия	Лист	Листов
Р	61	

Встроенные шкафы 1Ш-5 1Ш-6 Узлы 1÷9.

РОССИПРОНИИСЕЛЬСТРОЙ г. МОСКВА

Копиров. 21154-01 69 Формат 12г

Инв.№ подл. | Подпись и дата | Взам. инв.№

Альбом I

144-000-360.85

Типовой проект

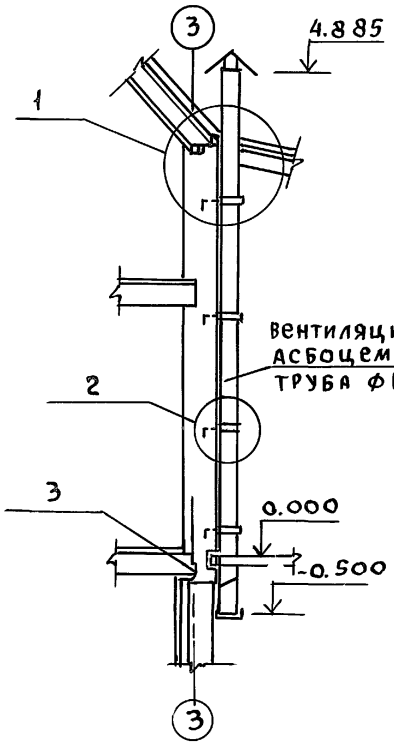

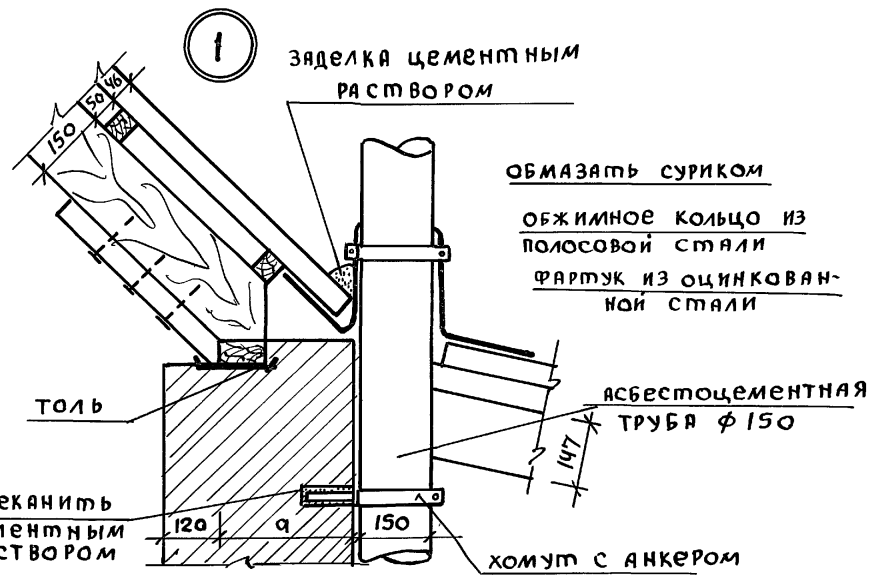

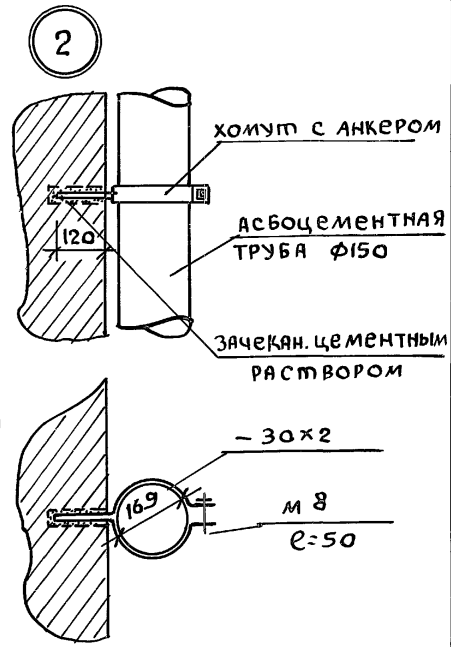

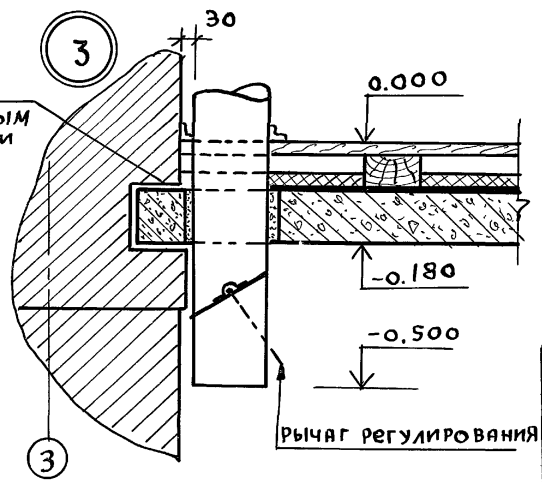

Взам. инв. N | Подпись и дата | Инв. N подл.

Привязан:

Инв. N

Нормокон.	Клочков	
Рук. маст	Кириченов	
Гл. констр	Андреева	
ГАП	Галенко	
ГИП	Клочков	
Инж.	Белоновская	

Т. п. 144-000-360.85 АС

Мансардный одноквартирный 5комнатный жилой дом

Стадия	Лист	Листов
Р	62	

Вентиляционная шахта ВШ-1. Узлы.

Госгипронисельстрой г. Москва

Копир

21154-01 70

Формат 12г

Типовой проект 144-000-360.85 Альбом I

№№ п/п	Марка	Наименование изделий	Размеры в мм. Т	Ш	Длина	Единица измерен	Кубатура ед. изм. м³	Масса ед. изм. кг.	Количество на дом шт или п.м.	м³	тонн	Поставка	Гост или альбом
	Для варианта с расчетной $t_{н.в}=-20°C$												1.136.5-1.6
1	ОС 6-9	Оконный блок со спаренными переплетами	94	560	870	шт.	0.0256	12.80	7	0.179	0.090	Поштучно	—"—
2	ОС 15-9	—"—	94	1460	870	—"—	0.0506	25.30	3	0.152	0.076	Поштучно	—"—
3	ОС 15-12	—"—	94	1460	1170	—"—	0.066	33.05	4	0.264	0.132	—"—	—"—
4	ОС 15-18	—"—	94	1460	2070	—"—	0.083	41.50	1	0.083	0.042	—"—	—"—
5	Бс 22-9	Балконный блок со спаренными переплет.	94	2175	870	—"—	0.072	36.0	1	0.072	0.036	—"—	—"—
	Для варианта с расчетной $t°_{н.в}=-20°C$												
1	осп 9-9	Оконный блок со стеклопакетом	92	860	870	шт.	0.0296	14.80	7	0.2072	0.104	Поштучно	1.136.5-20
2	осп 15-9	—"—	92	1460	720	—"—	0.0406	20.30	3	0.122	0.061	—"—	—"—
3	осп 15-12	—"—	92	1460	1320	—"—	0.0602	30.10	4	0.2410	0.1204	—"—	—"—
4	осп 15-18	—"—	92	1460	1770	—"—	0.0938	46.9	1	0.0938	0.0469	—"—	—"—
	бсп 22-9	Балконный блок со стеклопакетами	92	2175	870	—"—	0.0672	33.6	1	0.0672	0.0336	—"—	—"—
	Для варианта с расчетной $t°_{н.в}=-40°C$												
1	орс 6-9	Оконный блок с тройным остеклением	153	560	870	шт.	0.0433	21.65	7	0.3031	0.152	Поштучно	1.136.5-17
2	орс 15-9	—"—	153	1460	870	—"—	0.0842	42.10	3	0.2526	0.126	—"—	—"—
3	орс 15-12	—"—	153	1460	1170	—"—	0.1187	59.35	4	0.4748	0.237	—"—	—"—
4	орс 15-18	—"—	153	1460	1770	—"—	0.171	85.5	1	0.171	0.086	—"—	—"—
5	брс 22-9	Балконный блок с тройным остеклен.	153	2175	870	—"—	0.111	55.5	1	0.111	0.066	—"—	—"—
	Для варианта с расчетной $t°_{н.в.}=-40°C$.												
1	орсп 9-9	Оконный блок со стеклопакетом и стеклом	136	860	870	шт.	0.048	24.00	7	0.336	0.168	поштучно	1.136.5-18
2	орсп 15-9	—"—	136	1460	870	—"—	0.084	42.00	3	0.252	0.126	—"—	—"—
3	орсп 15-12	—"—	136	1460	1170	—"—	0.1042	52.10	4	0.417	0.208	—"—	—"—
4	орсп 15-18	—"—	136	1460	1770	—"—	0.158	79.00	1	0.158	0.079	—"—	—"—
5	брсп 22-9	Балконный блок со стеклопакетом и стеклом	136	2175	870	—"—	0.103	51.50	1	0.103	0.052	—"—	—"—

Нормоконт.	Клочков	Подпись	
Рук.маст.	Киричков	-"-	
Гл.конст.	Андреева	-"-	
ГАП	Галенко	-"-	
ГИП	Клочков	-"-	
АРХ.	Алексеева	-"-	

Т.П. 144-000-360.85 АС

Мансардный одноквартирный 5-комнатный жилой дом.

Стадия	Лист	Листов
Р	63	

Спецификация столярных изделий к вариантам для $t_{нар.}=-20°C$; $40°C$

РОСГИПРОНИИСЕЛЬСТРОЙ г. Москва.

Инв.№ подл. | Подпись и дата | Взам.инв.№

пров: [signature] 6.10.88г. копир. [signature]

21154-01 71

Альбом I

Типовой проект 144-000-360.85

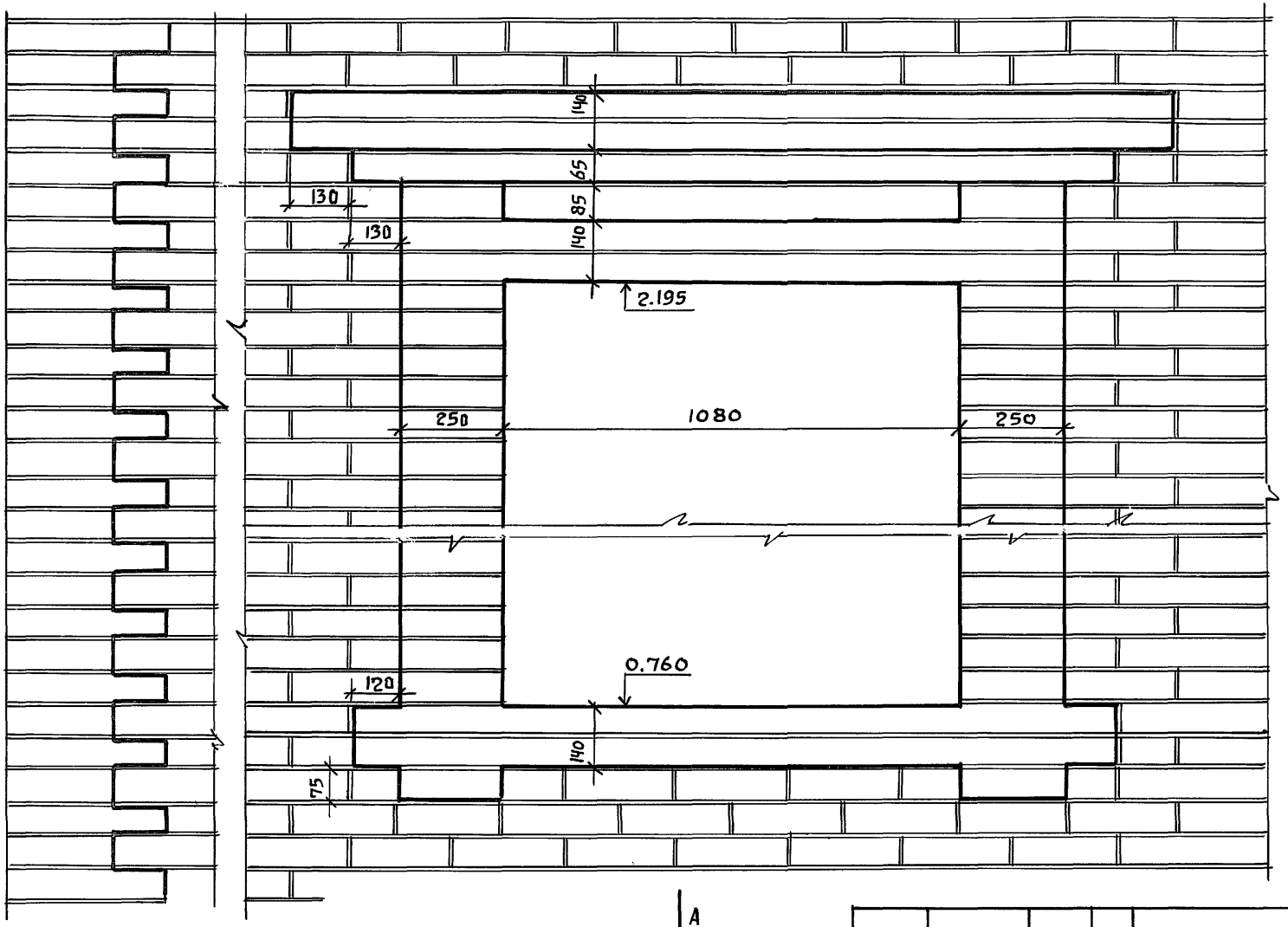

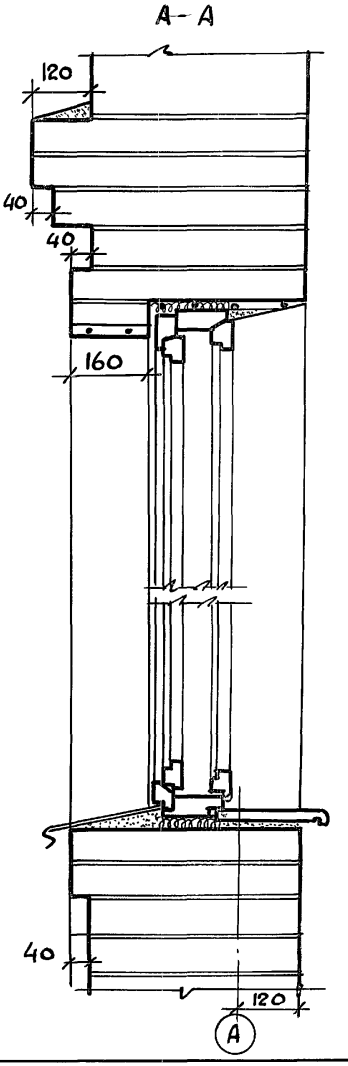

Инв.№подл. | Подпись и дата | Взам.инв.№

Нормоконт.	Клочков	
Рук.маст.	Кириков	
Гл.констр	Андреева	
ГАП	Галенко	
ГИП	Клочков	
Вед.арх.	Плотник	
Арх.	Алексеева	

Привязан:

Т.п. 144-000-360.85 АС

Мансардный одноквартирный 5-комнатный жилой дом

Стадия	Лист	Листов
Р	64	

Фрагмент фасада №1

Росгипронииселькстрой г. Москва

21154-01 72

Альбом I

Типовой проект 144-000-360.85

Ведомость рабочих чертежей основного комплекта

Лист	Наименование	Примечание
1	Общие данные /начало/	
2	Общие данные /продолжение/	
3	Общие данные /окончание/	
4	План цокольного этажа. План 1 этажа. Варианты благоустройства „1;2;3".	
5	План мансарды. Схема системы отопления. Варианты благоустройства „1;2;3".	
6	План цокольного этажа. План 1 этажа. Вариант благоустройства „4"	
7	План мансарды. Схема системы отопления. Вариант благоустройства „4"	
8	Вентиляция. Планы.	

Ведомость ссылочных и прилагаемых документов

Обозначение	Наименование	Примечание
Серия 4.904-69	Детали крепления санитарно-технических приборов и трубопроводов	
Серия 3.903-5/73 в.1	Конструкции тепловой изоляции трубопроводов надземной и подземной канальной прокладки водяных сетей, паропроводов и конденсатопроводов	
Т.П. ал. IV	Ведомость потребности в материалах	
Т.П. ал. V	Спецификация оборудования	

Основные показатели по чертежам отопления и вентиляции

Наименование здания /сооружения/ помещения	Объем м³	Периоды года при tн°С	Расход тепла вт./ккал./час. на отопление	на вентиляцию	на горячее водоснабжение	Общий	Расход холода вт. ккал/час	Установленная мощность электродвигат. квт.
Мансардный одноквартирный 5-комнатный жилой дом	644	-20	18000/15500	—	37500/32400	55500/47900	—	—
		-25	20400/17530	—	37500/32400	57900/49930	—	—
		-30	22800/19700	—	37500/32400	60300/52100	—	—
		-35	24500/21170	—	37500/32400	62000/53570	—	—
		-40	26500/22800	—	37500/32400	64000/55200	—	—

План-схема

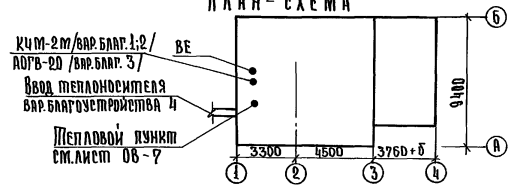

Настоящий проект выполнен в соответствии с действующими нормами и правилами /в том числе по взрыво-пожарной безопасности/

Главный инженер проекта /Клочков А.П./

Инв. №			
Нормоконт.	Крейнис		
Рук.маст.	Киричков		
Гап	Галенко		
Гип	Клочков		
Гл.спец.	Крейнис		
Рук.груп.	Колядинцева		

Привязан:

Т.П. 144-000-360.85 ОВ

Мансардный одноквартирный 5-комнатный жилой дом	Стадия	Лист	Листов
	Р	1	
Общие данные (начало)	Росгипрониисельстрой г. Москва		

Инв. № подл. | Подпись и дата | Взам.инв. №

Копировал: Крупенко

21154-01 73 Формат:

Общие указания

Отопление

Проект отопления разработан для климатических районов с расчетной зимней температурой наружного воздуха $t_н$=-20;-25;-30;-35;-40°С.

Теплоноситель-вода с параметрами 90-70°С с местным источником тепла и 95-70°С-для варианта с централизованной системой теплоснабжения.

В качестве местного источника тепла при вариантах благоустройства 1;2 служит чугунный малометражный котел „КЧМ-2", который блокируется с водоподогревателем для горячего водоснабжения конструкции Киевниист. в качестве местного источника тепла при варианте благоустройства 3 служит газовый отопительный агрегат АОГВ-27, приготовление горячей воды осуществляется в газовом проточном водонагревателе типа ВПГ-18.

Удаление воздуха из системы отопления осуществляется через расширительный сосуд, который устанавливается в верхней зоне мансарды.

Система отопления двухтрубная с верхней разводкой. Подающий трубопровод прокладывается под потолком мансарды, обратный-над полом цокольного этажа.

В целях уменьшения гидравлического сопротивления системы отопления, краны двойной регулировки у нагревательных приборов не устанавливаются. Регулирование температуры в помещениях обеспечивается режим горения котла.

При варианте с централизованным теплоснабжением вариант благоустройства 4. Система отопления двухтрубная с нижней разводкой. Подающий и обратный трубопроводы прокладываются над полом цокольного этажа.

Удаление воздуха осуществляется из верхних точек системы отопления.

На подающих подводках к нагревательным приборам устанавливаются краны двойной регулировки.

В качестве нагревательных приборов приняты радиаторы стальные типа „РСГ-2".

При варианте с местным источником тепла главный стояк и обратный магистральный трубопровод, проходящий над полом цокольного этажа, изолируются.

При варианте с централизованным теплоснабжением трубопроводы в пределах теплового узла, а также подающий трубопровод, проходящий над полом цокольного этажа, изолируются.

В качестве изоляционного слоя принят пухшнур δ=30 мм. с покровным слоем из лакотеклоткани по серии 3.904-5/73.

Все трубы окрасить масляной краской за 2 раза.

Вентиляция

Вентиляция предусматривается естественная.

Вытяжка осуществляется из кухни, хозяйственного помещения, сушильного шкафа, ванной комнаты, постирочной, уборной и гаража через жалюзийные решетки и венткороба.

Кроме того, в гараже предусматривается удаление выхлопных газов.

Отопление и вентиляция дома запроектированы согласно СНиП II-Л1-71* и СНиП II-33-75.

Взам. инв. №

Подпись и дата

Инв. № подл.

Привязан:			
Инв. №			

Нормоконт.	Крейнис	
Рук. маст.	Кириков	
ГАП	Галенко	
Гип	Клочков	
Гл. спец.	Крейнис	
Рук. груп.	Колядинцева	

ТП 144-000-360.85 ОВ

Мансардный одноквартирный 5-комнатный жилой дом

Стадия	Лист	Листов
Р	2	

Общие данные (продолжение)

Росгипроинисельстрой г. Москва

Копировала: Крупенко

21154-01 74 Формат

Указания по привязке

проектом предусматривается 4 варианта благоустройства:

Вариант	Отопление	Горячее водоснабжение	Приготовление пищи
1	КЗМ-2 на твердом топливе	Водонагреватель конструкции Киевниистрой	ПК-2 на твердом топливе
2	То же	То же	ПГ-4КЛ.I-а на сжиженном газе
3	АОГВ-20 на природном газе	ВПГ-18 на природном газе	ПГ-4КЛ.I-а на природном газе
4	Централизованное	Централизованное	ПГ-4 кл. I-а а) на сжиженном газе б) на природном газе в) 4РШД-4 электроплита

Для привязки дома следует:

1. Определить вариант благоустройства.
2. Зачеркнуть (аннулировать) чертежи с неиспользованным вариантом благоустройства, расчетных температур наружного воздуха.
3. Определить фактическое сопротивление теплопередаче наружных ограждающих конструкций, и если данная величина будет отличаться от принятой в типовом проекте более, чем на 0.2°С м² ч/ккал, то система отопления подлежит пересчету.
4. В зависимости от условий теплоснабжения (вариант благоустройства4) разработать узел управления.
5. На случай замены запроектированных радиаторов „РСГ-2" чугунными радиаторами типа „М140-АО" следует пользоваться строительным каталогом часть 10 раздел 1, подраздел 10 института „Сантехпроект", таблица на стр. 15;16 без пересчета системы отопления в связи с индентичностью их теплогидравлических характеристик.

Изоляция трубопровода

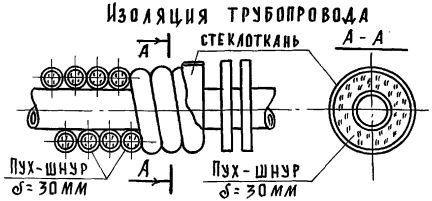

Указания по монтажу

Монтажные работы по отоплению и вентиляции производятся в соответствии со СНиП III-28-75.

При монтаже стальные панельные радиаторы устанавливаются с соблюдением следующих размеров, мм:

от стены - 25; от пола до низа радиатора - 60, от верха радиатора до подоконника - 55.

Давление при гидравлическом испытании с радиаторами „РСГ-2" не должно превышать 7.5 кгс/см².

Система отопления должна быть постоянно заполнена водой, спуск системы отопления производить только в аварийных случаях.

Водоподогреватель должен быть всегда заполнен водой.

Во время работы водоподогревателя запорная арматура на подводе к нему холодной воды д.б. открыта.

Перед установкой водоподогревателя необходимо снять заглушки на патрубках и произвести его промывку.

Наименование	Показатель при tн°С				
	-20	-25	-30	-35	-40
Удельный расход тепла на отопление на 1м² общей площади здания, Вт/м² / ккал/ч.м²	100 / 86	113 / 97	127 / 109	136 / 117	145 / 125
Удельный расход металла на 1м² общей площади здания, кг/м²	1.7	1.7	1.7	1.8	1.8
Коэффициент теплопередачи наружной стены ккал/ч.м²°С	1.02	0.91	0.82	0.74	0.68
То же, чердачного перекрытия ккал/ч.м²°С	0.65	0.57	0.51	0.47	0.43

Привязан:

Инв. №

Нормоконт.	Крейнис	
Рук.маст.	Кириков	
Гап	Галенко	
Гип	Клочков	
Гл.спец.	Крейнис	
Рук.груп.	Колядинцева	

Т.П. 144-000-360.85 ОВ

Мансардный одноквартирный 5-комнатный жилой дом

Стадия	Лист	Листов
Р	3	

Общие данные (окончание)

РОСГИПРОНИИСЕЛЬСТРОЙ г. Москва

Копировал: Крупенко

21154-01 75 Формат:

Инв. № подл. | Подпись и дата | Взам. инв. №

Альбом I

Типовой проект 144-000-360.85

Взам. инв. № | Подпись и дата | Инв. № подл.

План цокольного этажа

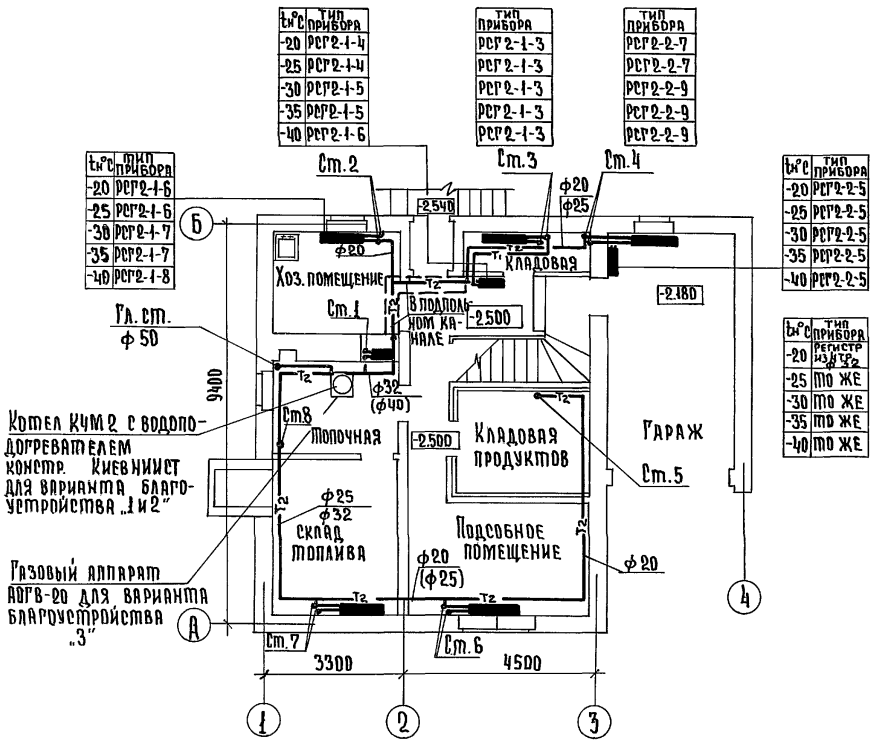

t°C	тип прибора
-20	РСГ2-1-4
-25	РСГ2-1-4
-30	РСГ2-1-5
-35	РСГ2-1-5
-40	РСГ2-1-6

тип прибора
РСГ2-1-3
РСГ2-1-3
РСГ2-1-3
РСГ2-1-3
РСГ2-1-3

тип прибора
РСГ2-2-7
РСГ2-2-7
РСГ2-2-9
РСГ2-2-9
РСГ2-2-9

t°C	тип прибора
-20	РСГ2-1-6
-25	РСГ2-1-6
-30	РСГ2-1-7
-35	РСГ2-1-7
-40	РСГ2-1-8

t°C	тип прибора
-20	РСГ2-2-5
-25	РСГ2-2-5
-30	РСГ2-2-5
-35	РСГ2-2-5
-40	РСГ2-2-5

t°C	тип прибора	регистр из ф32 Т2
-20	РСГ2-1-3	
-25	то же	
-30	то же	
-35	то же	
-40	то же	

t°C	тип прибора
-20	РСГ2-1-5
-25	РСГ2-1-5
-30	РСГ2-1-5
-35	РСГ2-1-5
-40	РСГ2-1-7

тип прибора
РСГ2-1-9
РСГ2-1-9
РСГ2-2-5
РСГ2-2-7
РСГ2-2-7

План 1 этажа

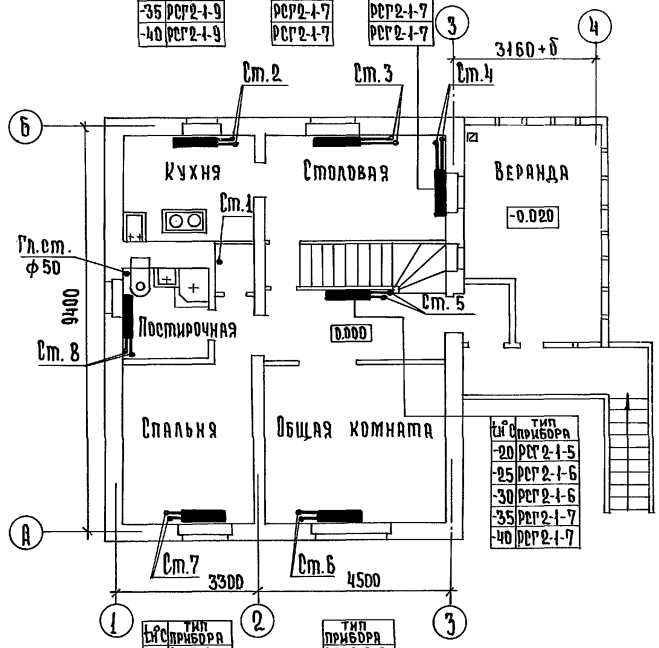

t°C	тип прибора
-20	РСГ2-1-8
-25	РСГ2-1-8
-30	РСГ2-1-8
-35	РСГ2-1-9
-40	РСГ2-1-9

тип прибора
РСГ2-1-6
РСГ2-1-6
РСГ2-1-6
РСГ2-1-7
РСГ2-1-7

тип прибора
РСГ2-1-6
РСГ2-1-6
РСГ2-1-6
РСГ2-1-7
РСГ2-1-7

t°C	тип прибора
-20	РСГ2-1-3
-25	РСГ2-1-3
-30	РСГ2-1-4
-35	РСГ2-1-4
-40	РСГ2-1-4

t°C	тип прибора
-20	РСГ2-1-5
-25	РСГ2-1-6
-30	РСГ2-1-6
-35	РСГ2-1-7
-40	РСГ2-1-7

t°C	тип прибора
-20	РСГ2-2-7
-25	РСГ2-2-7
-30	РСГ2-2-7
-35	РСГ2-2-8
-40	РСГ2-2-8

тип прибора
РСГ2-2-8
РСГ2-2-8
РСГ2-2-8
РСГ2-2-9
РСГ2-2-9

Привязан:

Инв. №

Нормоконт	Крейнис	
Рук.маст.	Кириченков	
ГАП	Галенко	
ГИП	Клочков	
Гл.спец.	Крейнис	
Рук.груп.	Колядинцева	

Копировала: Крупенко

Т.П. 144-000-360.85 ОВ

Малосемейный одноквартирный 5-комнатный жилой дом

Стадия	Лист	Листов
Р	4	

План цокольного этажа. План 1 этажа. Варианты благоустройства „1; 2; 3"

Росгипроинисельстрой г. Москва

21154-01 76 Формат:

Альбом I

Типовой проект 144-000-360.85

План мансарды

t°C	Тип прибора	Тип прибора
-20	РСГ2-1-9	РСГ2-1-9
-25	РСГ2-1-9	РСГ2-1-9
-30	РСГ2-2-5	РСГ2-2-5
-35	РСГ2-2-6	РСГ2-2-6
-40	РСГ2-2-6	РСГ2-2-6

t°C	Тип прибора
-20	РСГ2-1-5
-25	РСГ2-1-5
-30	РСГ2-1-5
-35	РСГ2-1-5
-40	РСГ2-1-5

t°C	Тип прибора	Тип прибора
-20	РСГ2-1-7	РСГ2-1-8
-25	РСГ2-1-8	РСГ2-2-8
-30	РСГ2-1-8	РСГ2-2-7
-35	РСГ2-2-5	РСГ2-2-8
-40	РСГ2-2-5	РСГ2-2-8

Ст.2 Ст.3 Ст.4 Ст.1 Ст.5 Ст.8 Ст.7 Ст.6

Спальня Спальня Спальня Кладовая

Гл. ст. (ф50) Расшир. бачок ф300 С=500 2.800 ф20 9400 7800 ф25 ф32 ф20 (ф25)

Схема системы отопления

3.525 2.800 5.100 14.600 1.660 3.400 2.900 0.600 0.100 -1.950 -2.350 -2.160 -2.300 -2.400 -2.800

ф25 ф32 ф20 ф15 (ф20) (ф25) (ф32) (ф40) ф50

Расширительный бачок ф300 С=500

Подпитка только для варианта с АОГВ-20 ф20

В раковину ф20 Гл. ст.

ф50 Зач ббр

От КЧМ-2 от АОГВ-20 ф50

К КЧМ-2 К АОГВ-20 (ф50)

Обвязка газового аппарата АОГВ-20 вар. благоустройства „3"

Гл. стояк ф50

Спуск воды ф32

ф32 15кч 18п

Обвязка котла КЧМ-2 с водоподогревателем вар. благоустройства „1" и „2"

В подпольном канале

На горячее водоснабжение см. раздел „ВК"

Из водопровода см. раздел „ВК"

Гл. стояк ф50

Подпитка от водопровода ф20

От системы отопления ф50

Зач ббр

Спуск воды ф32

Привязан:	Нормоконт	Крейнис	Подпись
	Рук. маст.	Кириченков	
	Рап	Галенко	
	Гип	Клочков	
	Гл. спец.	Крейнис	
	Рук. груп.	Колядинцева	

Инв. №

ТП 144-000-360.85 ОВ

Мансардный одноквартирный 5-комнатный жилой дом

Стадия	Лист	Листов
Р	5	

План мансарды. Схема системы отопления. Варианты благоустройства „1; 2; 3."

Росгипроинисельстрой г. Москва

21154-01 77

Инв. № подл. | Подпись и дата | Взам. инв. №

Проб. Май У.3.89г Коп. 2а[17]

Альбом I

Типовой проект 144-000-360.85

Инв.№подл. | Подпись и дата | Взам.инв.№

План цокольного этажа

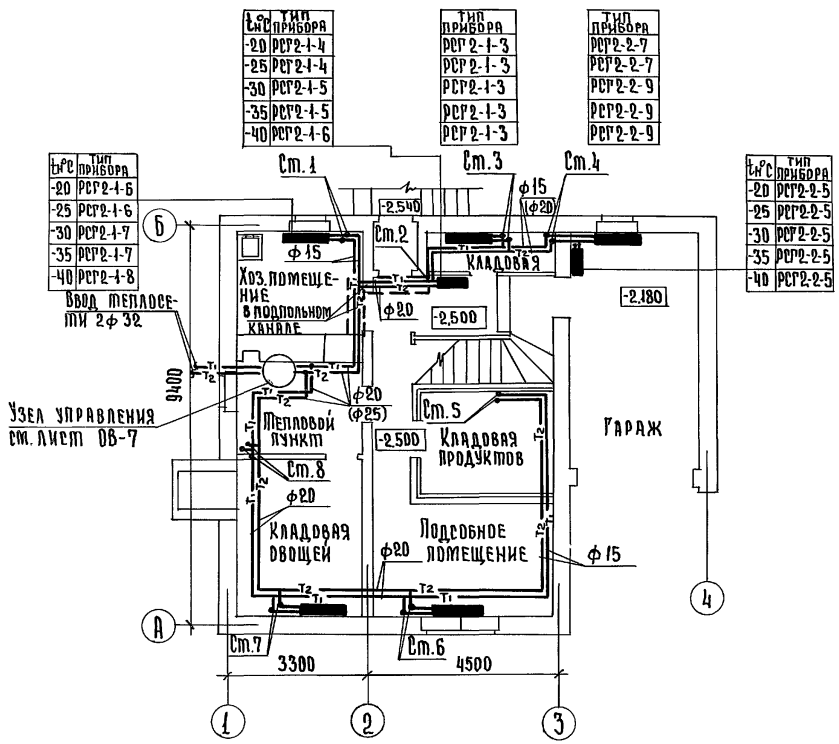

t°C	Тип прибора
-20	РСГ2-1-4
-25	РСГ2-1-4
-30	РСГ2-1-5
-35	РСГ2-1-5
-40	РСГ2-1-6

Тип прибора
РСГ2-1-3
РСГ2-1-3
РСГ2-1-3
РСГ2-1-3
РСГ2-1-3

Тип прибора
РСГ2-2-7
РСГ2-2-7
РСГ2-2-9
РСГ2-2-9
РСГ2-2-9

t°C	Тип прибора
-20	РСГ2-1-6
-25	РСГ2-1-6
-30	РСГ2-1-7
-35	РСГ2-1-7
-40	РСГ2-1-8

t°C	Тип прибора
-20	РСГ2-2-5
-25	РСГ2-2-5
-30	РСГ2-2-5
-35	РСГ2-2-5
-40	РСГ2-2-5

t°C	Тип прибора
-20	РСГ2-1-5
-25	РСГ2-1-5
-30	РСГ2-1-5
-35	РСГ2-1-5
-40	РСГ2-1-7

Тип прибора
РСГ2-1-9
РСГ2-1-9
РСГ2-2-5
РСГ2-2-7
РСГ2-2-7

План 1 этажа

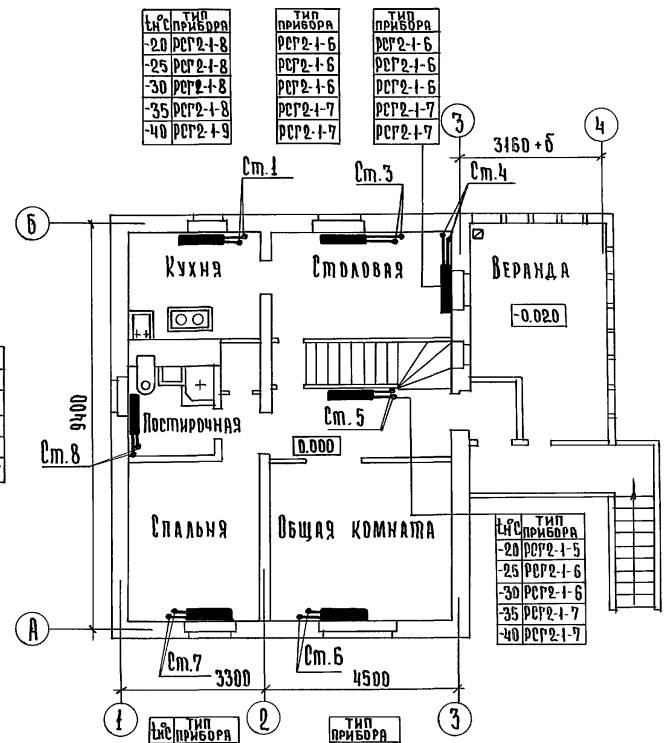

t°C	Тип прибора
-20	РСГ2-1-8
-25	РСГ2-1-8
-30	РСГ2-1-8
-35	РСГ2-1-8
-40	РСГ2-1-9

Тип прибора
РСГ2-1-6
РСГ2-1-6
РСГ2-1-6
РСГ2-1-7
РСГ2-1-7

Тип прибора
РСГ2-1-6
РСГ2-1-6
РСГ2-1-6
РСГ2-1-7
РСГ2-1-7

t°C	Тип прибора
-20	РСГ2-1-3
-25	РСГ2-1-3
-30	РСГ2-1-4
-35	РСГ2-1-4
-40	РСГ2-1-4

t°C	Тип прибора
-20	РСГ2-1-5
-25	РСГ2-1-6
-30	РСГ2-1-6
-35	РСГ2-1-7
-40	РСГ2-1-7

t°C	Тип прибора
-20	РСГ2-2-7
-25	РСГ2-2-7
-30	РСГ2-2-7
-35	РСГ2-2-8
-40	РСГ2-2-8

Тип прибора
РСГ2-2-8
РСГ2-2-8
РСГ2-2-8
РСГ2-2-9
РСГ2-2-9

Т.П. 144-000-360.85 ОВ

Привязан:

Инв. №

Нормоконт.	Крейнис	
Рук.маст.	Кириченков	
ГАП	Галенко	
ГИП	Клочков	
Гл.спец.	Крейнис	
Рук.груп.	Колядинцева	

Мансардный одноквартирный 5-комнатный жилой дом

Стадия	Лист	Листов
Р	6	

План цокольного этажа. План 1 этажа. Вариант благоустройства „Ч"

РОСГИПРОНИИСЕЛЬСТРОЙ г. Москва

Копировала: Крупенко

21154-01 78 Формат:

Альбом I

Типовой проект 144-000-360.85

План мансарды

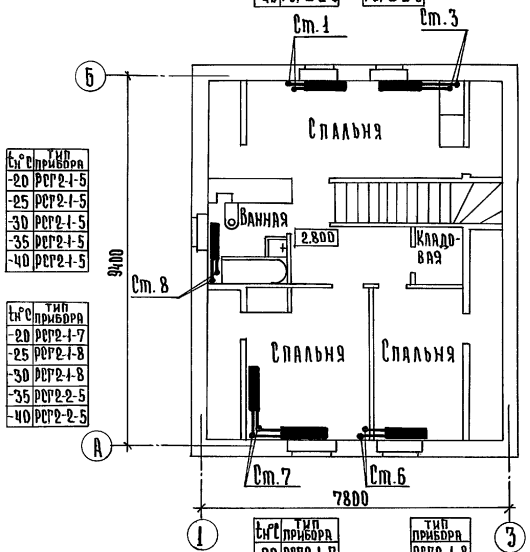

$t_н$°С	тип прибора
-20	РСГ2-1-9
-25	РСГ2-1-9
-30	РСГ2-2-5
-35	РСГ2-2-6
-40	РСГ2-2-6

тип прибора
РСГ2-1-9
РСГ2-1-9
РСГ2-2-5
РСГ2-2-6
РСГ2-2-6

$t_н$°С	тип прибора
-20	РСГ2-1-5
-25	РСГ2-1-5
-30	РСГ2-1-5
-35	РСГ2-1-5
-40	РСГ2-1-5

$t_н$°С	тип прибора
-20	РСГ2-1-7
-25	РСГ2-1-8
-30	РСГ2-1-8
-35	РСГ2-2-5
-40	РСГ2-2-5

тип прибора
РСГ2-1-7
РСГ2-1-8
РСГ2-2-8
РСГ2-2-8
РСГ2-2-8
РСГ2-2-8

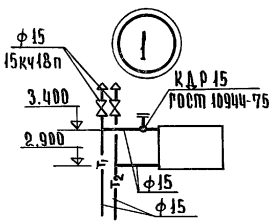

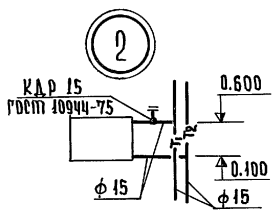

Схема системы отопления

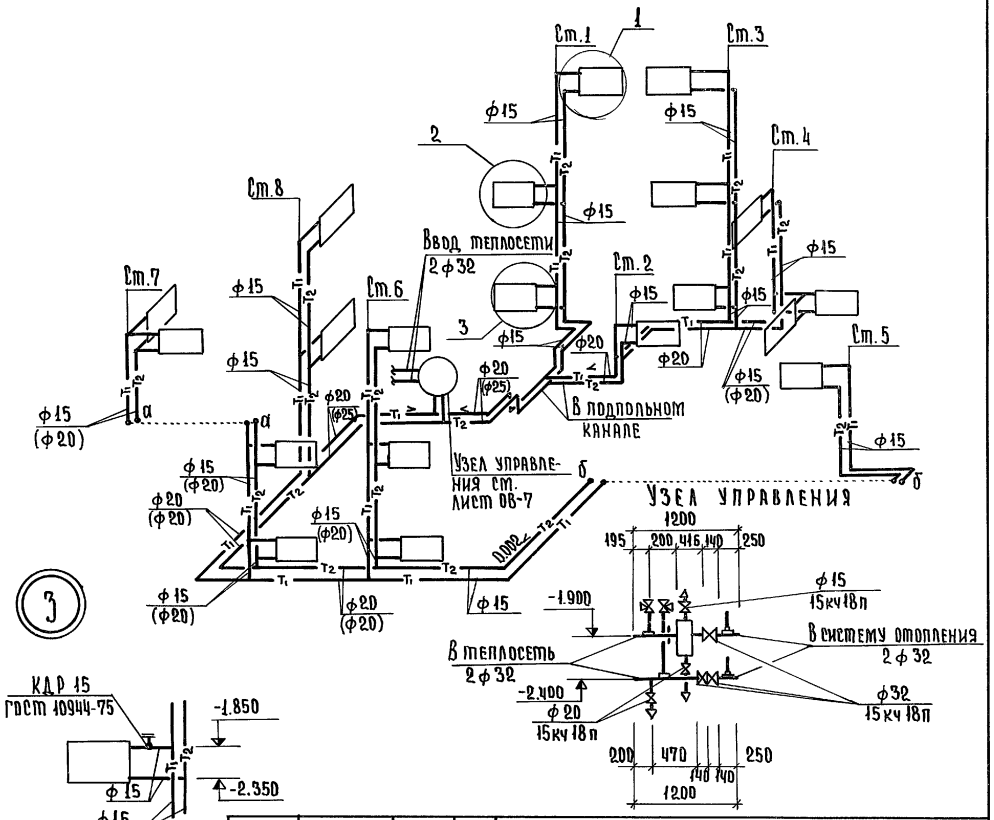

Нормоконт.	Крейнис		
Рук.маст.	Киричков		
ГАП	Галенко		
ГИП	Клочков		
Гл.спец.	Крейнис		
Рук.груп.	Колядинцева		

Т.П. 144-000-360.85 ОВ

Мансардный одноквартирный 5-комнатный жилой дом

Стадия	Лист	Листов
Р	7	

План мансарды. Схема системы отопления. Вариант благоустройства „4"

РОСГИПРОНИИСЕЛЬСТРОЙ г. Москва

Привязан:

Инв. №

Копировала: Крупенко

21154-01 79 Формат.

Инв. № подл. | Подпись и дата | Взам.инв. №

Альбом I

Типовой проект 144-000-360.85

Вариант инженерного оборудования №1

План на отм.-2.500

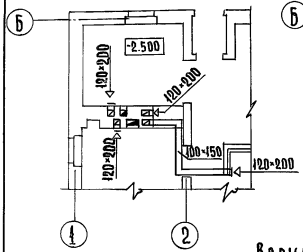

План на отм. 0.000

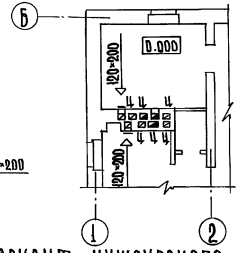

План на отм. 2.800

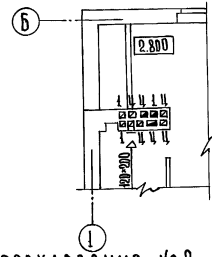

Вариант инженерного оборудования №2

План на отм.-2.500

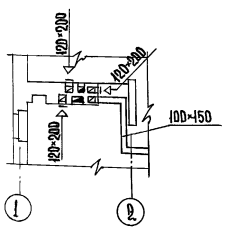

План на отм. 0.000

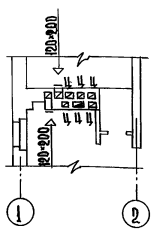

План на отм. 2.800

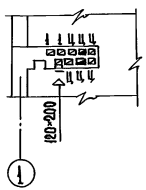

Вариант инженерного оборудования №3

План на отм.-2.500

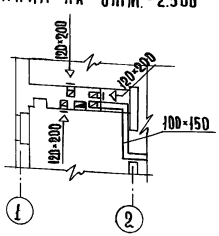

План на отм. 0.000

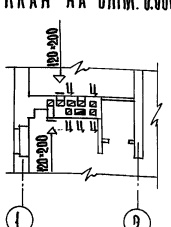

План на отм. 2.800

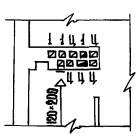

Вариант инженерного оборудования №4

План на отм.-2.500

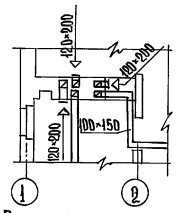

План на отм. 0.000

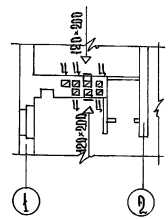

План вентиляции гаража

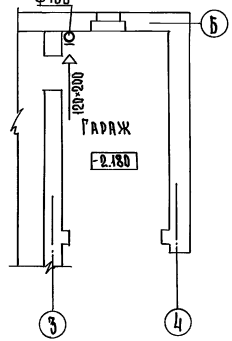

План на отм. 2.800

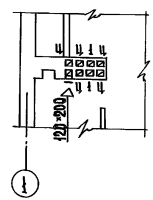

Взам.инв.№

Подпись и дата

Инв.№ подл.

Привязан:

Инв. №

Нормокон.	Крейние	
Рук.маст.	Кириччов	
Гап	Галенко	
Гип	Клочков	
Гл.спец.	Крейние	
Рук.груп.	Колядинцева	

Т.П. 144-000-360.85 ОВ

Мансардный одноквартирный 5-комнатный жилой дом

Стадия	Лист	Листов
Р	8	

Вентиляция. Планы.

Росгипронисельстрой г. Москва

Копировала: Крупенко

21154-01 80 Формат:

Альбом I

Типовой проект 144-000-360.85

Ведомость рабочих чертежей основного комплекта

Лист	Наименование	Примечание
1	Общие данные /начало/	
2	Общие данные /продолжение/	
3	Общие данные /окончание/	
4	Планы цокольного и 1 этажей и мансарды.	
	Варианты благоустройства I и II	
5	Планы цокольного и 1 этажей и мансарды.	
	Вариант благоустройства III	
6	План цокольного этажа, план мансарды.	
	Вариант благоустройства IV	
7	Схемы водопровода. Варианты благоустройства	
	I, II, III	
8	Схема водопровода. Вариант благоустройства IV.	
	Схема канализации	

Ведомость ссылочных и прилагаемых документов

Обозначение	Наименование	Примечание
Серия 4.904-69	Детали крепления санитарно-техни-	
	ческих приборов и трубопроводов	
Серия 3.903-5/73 в.1	Конструкции тепловой изоляции тру-	
	бопроводов надземной и подземной ка-	
	нальной прокладки водяных сетей	
	паропроводов и конденсатопроводов	
т.п. ал. IV	Ведомость потребности в материалах	
т.п. ал. V	Спецификация оборудования	

План-схема

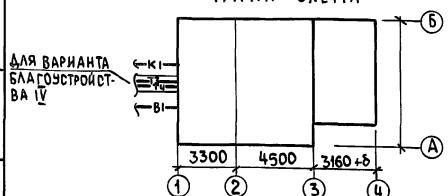

Настоящий проект выполнен в соответствии с действующими нормами и правилами /в том числе по взрыво-пожарной безопасности/

Главный инженер проекта /Клочков А.П./

Инв. № подл. | Подпись и дата | Взам. инв. №

Инв. №

Привязан:

т.п. 144-000-360.85 ВК

Нормоконт.	Крейнис	
Рук. маст.	Киричков	
ГАП	Галенко	
ГИП	Клочков	
Рук. сект.	Крейнис	
Рук. гр.	Дроздова	
Ст. инж.	Баранова	

Мансардный одноквартирный 5-и комнатный жилой дом

Стадия	Лист	Листов
Р	1	8

Общие данные /начало/

Росгипронииселькострой г. Москва

Копировал: Се 21154-01 81 Формат 12г

Основные показатели по чертежам водопровода и канализации

Наименование системы	Потребный напор на вводе м вод. ст.	Расчетный расход				Установленная мощность электродвиг. квт	Примечание
		м³/сут	м³/ч	л/с	при пожаре		
Хозяйственно-							
питьевой водо-							
провод							
I и II вариант		0.9	0.61	0.39			
III вариант		1.5	0.74	0.46			
IV вариант:							
холодная вода		1.08	0.42	0.27			
горячая вода		0.72	0.54	0.33			
Полив территории		7.5		0.4			
Расход воды на							
содержание							
максимального							
набора скота							
и птицы							
холодная вода		0.2	0.02	0.02			
горячая вода		0.06	0.01	0.02			

Общие указания

Водопровод

Здание оборудуется хозяйственно-питьевым водопроводом, подающим воду к ваннам, умывальникам и унитазам в санитарные узлы и к мойкам на кухне.

Проект водопровода разработан для вариантов с водяным водонагревателем, с водонагревателем на природном газе и с централизованным горячим водоснабжением.

Внутренние сети водопровода и горячего водоснабжения прокладываются из стальных водогазопроводных оцинкованных труб. Стояк холодного водоснабжения в нише изолируется пухшнуром δ 30 мм с покровным слоем из лакостеклоткани. Все неизолированные трубопроводы окрашиваются масляной краской за 2 раза.

Ввод водопровода прокладывается из чугунных напорных труб ϕ65 мм на 0.5 м ниже глубины промерзания грунта.

На вводе устанавливается водомерный узел. При варианте с централизованным горячим водоснабжением ввод горячей воды и циркуляционный трубопровод прокладываются в канале теплосети из стальных водогазопроводных изолированных труб.

Привязан:

Инв. №

Нормокон.	Крейнис	
Рук. маст.	Кириченков	
ГАП	Галенко	
ГИП	Клочков	
Рук. сект.	Крейнис	
Рук. гр.	Дроздова	
Ст. инж.	Баранова	

Т. п. 144-000-360.85 ВК

Мансардный одноквартирный 5-ти комнатный жилой дом

Стадия	Лист	Листов
Р	2	

Общие данные /продолжение/

Росгипронииселькстрой г. Москва

Копировал: 21154-01 82 Формат 12г

Инв. № подл. | Подпись и дата | Взам. инв. №

Канализация

Здание оборудуется самотечной канализацией с выпуском стоков в поселковую сеть. Внутренняя сеть проектируется из полиэтиленовых труб низкой плотности.

Указания по привязке

Проектом предусмотрены следующие варианты благоустройства: горячее водоснабжение.

I вариант - от водяного водонагревателя на котле КЧМ-2

II вариант - от водяного водонагревателя на котле КЧМ-2

III вариант - от водонагревателя ВПГ-18

IV вариант - централизованное.

Для привязки дома следует:

1. Определить вариант благоустройства.
2. Зачеркнуть (аннулировать) чертежи с неиспользуемыми вариантами.

Трубопроводы для вводов водопровода, вводов горячей воды и циркуляции учесть при привязке проекта. Трубопроводы для выпусков канализации (от прочистки на выпуске) учесть при привязке проекта.

Указания по монтажу

Монтаж и приемку санитарно-технических устройств производить в соответствии со СНиП III-28-75. „Санитарно-техническое оборудование зданий и сооружений. Правила производства и приемки работ". Крепление санитарно-технических приборов и трубопроводов производить согласно серии 4.904-69. Изоляционные работы производить согласно серии 3.903-5/73.

Инв. № подл. | Подпись и дата | Взам. инв. №

Привязан:

Инв. №

Нормокон	Крейнис	
Рук. маст.	Кириченков	
ГАП	Галенко	
ГИП	Клочков	
Рук. сект.	Крейнис	
Рук. гр.	Дроздова	
Ст. инж.	Баранова	

Т.п. 144-000-360.85 ВК

Мансардный одноквартирный 5-ти комнатный жилой дом

Стадия	Лист	Листов
Р	3	

Общие данные /окончание/

Росгипронииселькстрой г. Москва

Копировал: 21154-01 83 Формат 12г

Альбом I

Типовой проект 144-000-360.85

План цокольного этажа

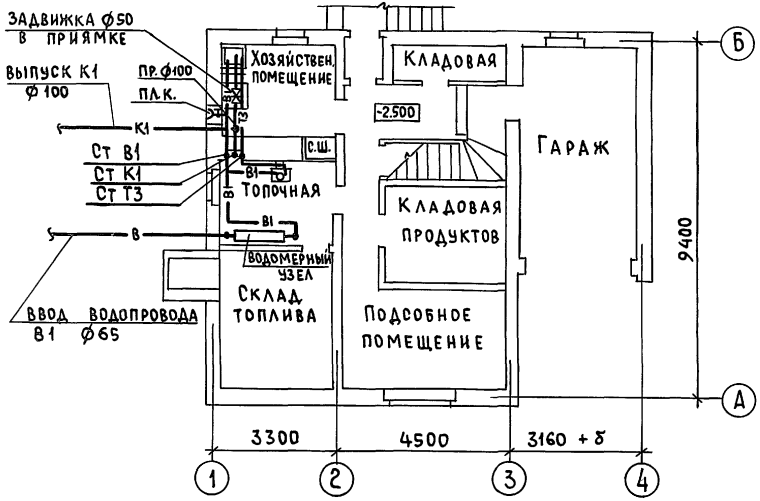

План 1 этажа

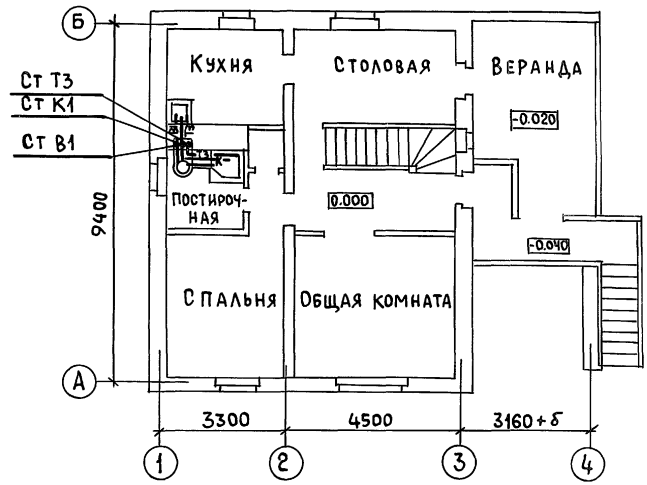

План мансарды

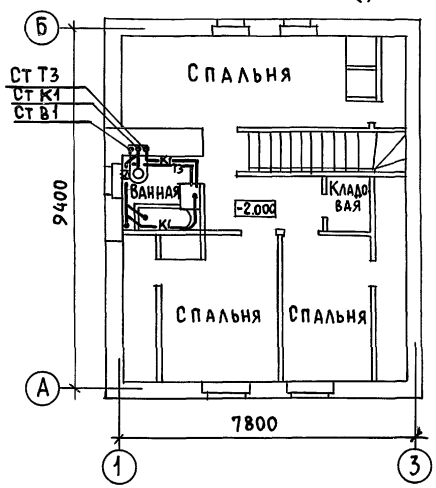

Водомерный узел (схема)

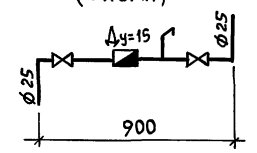

Нормокон	Крейнис	
Рук.маст.	Киричков	
ГАП	Галенко	
ГИП	Клочков	
Рук.сект.	Крейнис	
Рук.гр.	Дроздова	
Ст.инж.	Баранова	

Привязан

Инв. №

Т.П. 144-000-360.85 ВК

Стадия	Лист	Листов
Р	4	

Мансардный одноквартирный 5-ти комнатный жилой дом

Планы цокольного и 1 этажей и мансарды, варианты благоустройства I и II

Росгипрониисельстрой г. Москва

Копировал: 21154-01 84 Формат 12г

Инв. № подл. | Подпись и дата | Взам. инв. №

Альбом I

Типовой проект 144-000-360.85

Инв.№подл. | Подпись и дата | Взам.инв.№

План цокольного этажа

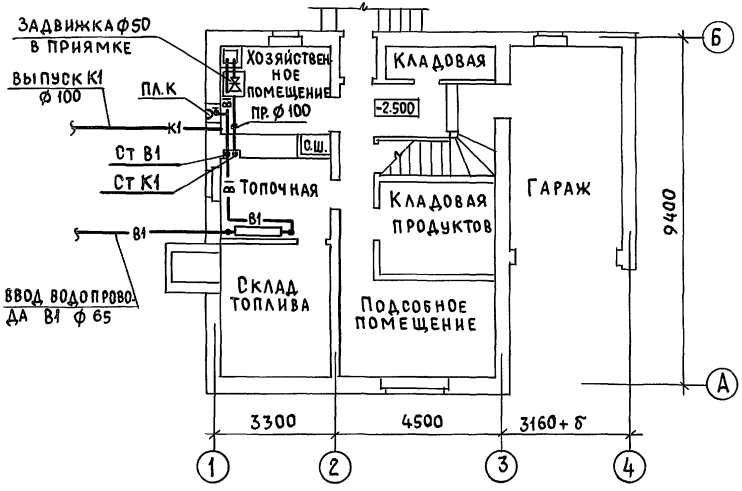

План 1 этажа

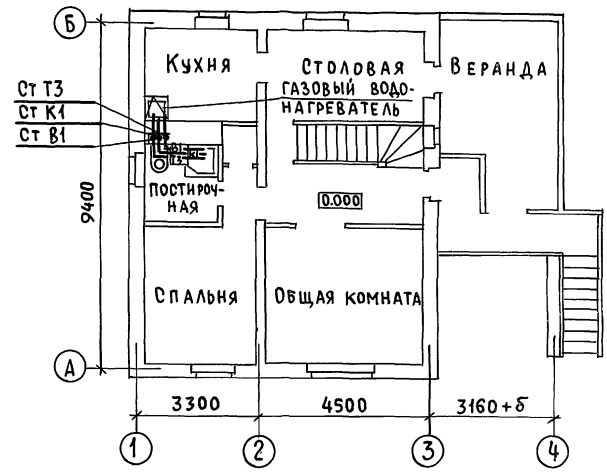

План мансарды

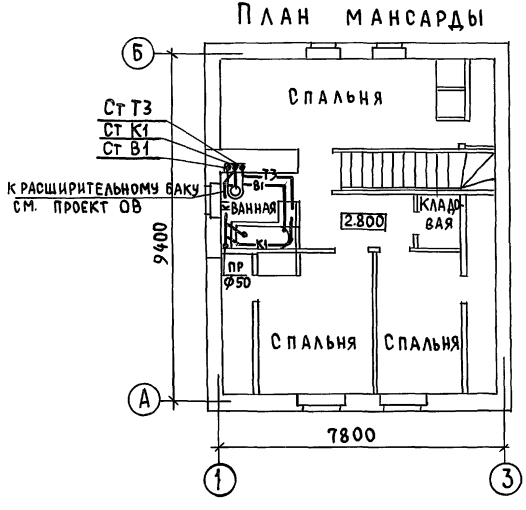

Привязан			
Инв.№			
Нормокон.	Крейнис		
Рук.маст.	Кириченков		
ГАП	Галенко		
ГИП	Клочков		
Рук.сект.	Крейнис		
Рук.гр.	Дроздова		
Ст.инж.	Баранова		

Т.п. 144-000-360.85 ВК

Мансардный одноквартирный 5ти комнатный жилой дом

Стадия	Лист	Листов
Р	5	

Планы цокольного и 1 этажей и мансарды. Вариант благоустройства III

Росгипронииселькстрой г. Москва

Копировал: 21154-01 85 Формат 12г

План цокольного этажа

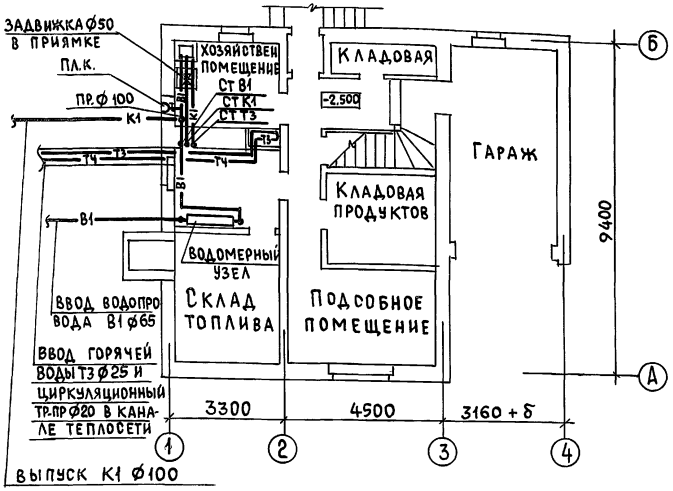

План мансарды

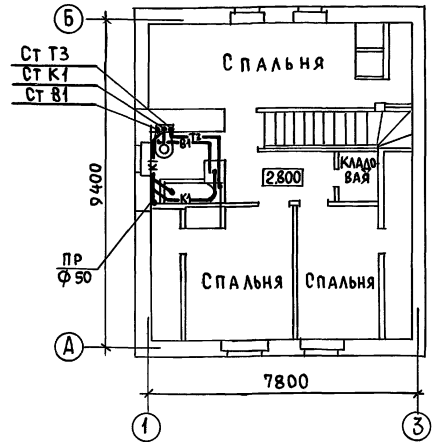

Примечание

План 1 этажа как при варианте I и II см. лист ВК-4.

Нормокон.	Крейнис	
Рук.маст.	Кириченков	
ГАП	Галенко	
ГИП	Клочков	
Рук.сект.	Крейнис	
Рук. гр.	Д.Роздова	
Ст.инж.	Баранова	

Привязан

Инв. N

Т.П. 144-000-360.85 ВК

Мансардный одноквартирный 5-ти комнатный жилой дом

Стадия	Лист	Листов
Р	6	

План цокольного этажа. План мансарды. Вариант благоустройства II

Росгипронииселькстрой г. Москва

Копировал: 21154-01 86 Формат 12г

Схема водопровода
Варианты благоустройства I и II

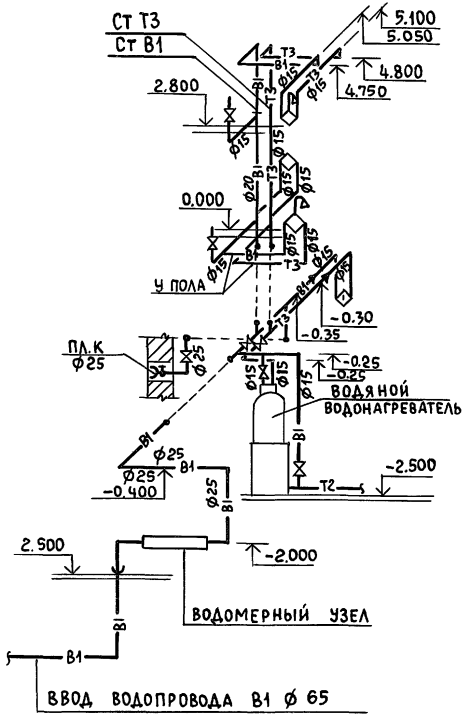

Схема водопровода
Вариант благоустройства III

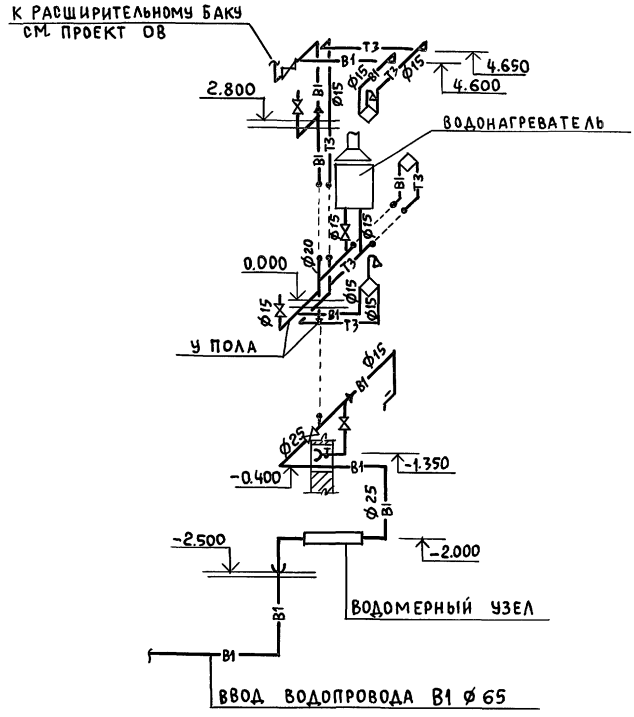

Нормокон	Крейнис	
Рук.маст	Кириченков	
ГАП	Галенко	
ГИП	Клочков	
Рук.сект	Крейнис	
Рук.гр.	Дроздова	
Ст.инж.	Баранова	

Привязан

Инв.№

Т.П. 144-000-360.85 ВК

Мансардный одноквартирный 5-ти комнатный жилой дом

Стадия	Лист	Листов
Р	7	

Схемы водопровода. Варианты благоустройства I,II,III

Росгипронисельстрой г. Москва

Копировал: 21154-01 87 Формат 12г

Инв.№ подл. | Подпись и дата | Взам. инв.№

Альбом I

Типовой проект 144-000-360.85

Схема водопровода
Вариант благоустройства IV

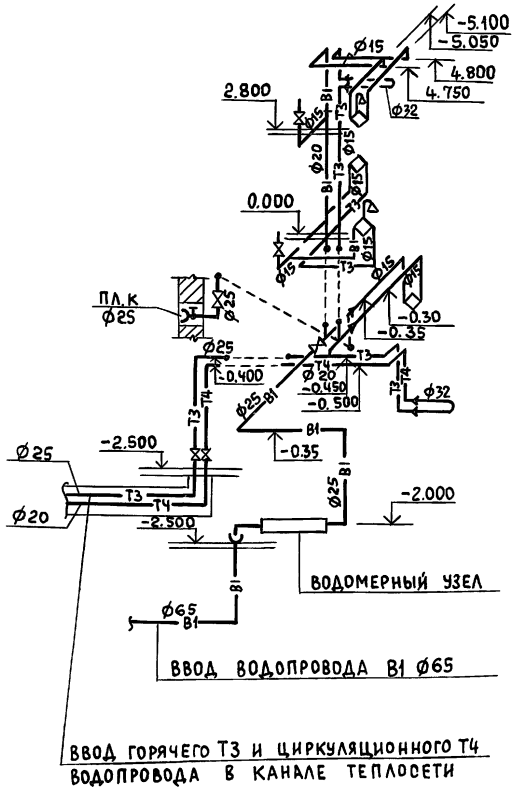

Схема канализации

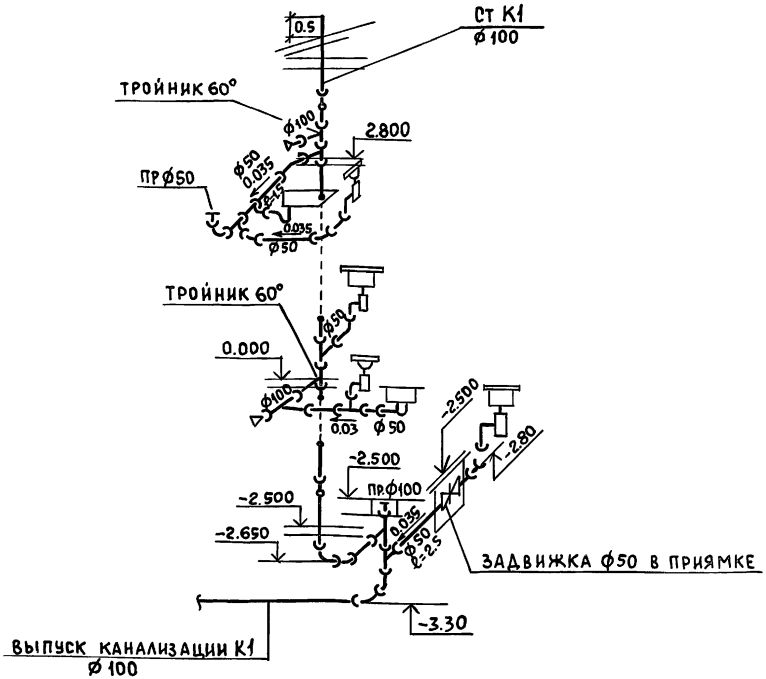

Нормокон	Крейнис		Т.П. 144-000-360.85 ВК			
Рук.маст	Киричков					
ГАП	Галенко		Мансардный одноквартирный 5ти комнатный жилой дом	Стадия	Лист	Листов
ГИП	Клочков			Р	8	
Рук.сект.	Крейнис		Схема водопровода. Вариант благоустройства IV. Схема канализации	Росгипрониисельстрой г. Москва		
Рук.гр.	Дроздова					
Ст.инж.	Баранова					

Привязан:

Инв. №

Инв.№подл. | Подпись и дата | Взам. инв №

Копировал: Сн 21154-01 88 Формат 12г

Альбом I

Типовой проект 144-000-360.85

Ведомость рабочих чертежей основного комплекта

Лист	Наименование	Примечание
1	Общие данные	
2	Планы цокольного и 1го этажей	
	/вариант с газовыми плитами/	
3	Планы цокольного и 1го этажей	
	/вариант с газовыми плитами и газо-	
	выми водонагревателями/.	
4.	План 1го этажа.	
	/вариант на сжиженном газе/.	

Общие сведения и указания по привязке.

1. Внутреннее газооборудование разработано в 3х вариантах:
   а) с установкой газовых/плит при централизованном горячем водоснабжении/.
   б) с установкой газовых плит и газовых водонагревателей /при отсутствии централизованного отопления и горячего водоснабжения/.
   в) с установкой газовой плиты на сжиженном газе.
2. Газовый ввод запроектирован цокольный.
3. Диаметры газопроводов приняты для природного газа с $Q^н_р$=8000ккал/м³, с удельным весом γ= 0,73 кг/м³
4. Расход газа на разовую 4х конфорочную плиту. ПГ-4 составляет – 1,25 нм³/час.
   а) на газовую 2х конфорочную плиту ПГ-2 - 0,75нм³/час
   б) на газовый проточный водонагреватель-ВПГ-18 – 2,25 нм³/час.
   в) на газовый емкостной водонагреватель АОГВ-20 - 2,35 нм³/час.
5. Размещение газовых приборов в доме мансардного типа согласовано институтом „Гипрониигаз" письмом за N 5614 от 24.08 1984г.

Настоящий проект выполнен в соответствии с действующими нормами и правилами/в том числе по взрыво-пожарной безопасности/.
гл. специалист газоснабжения /Киченкова/

Инв. N подл. | Подпись и дата | Взам. инв. N

Нормоконт.	Киченкова		
Гип	Клочков		
Нач. отд	Коротаев		
Гл. спец.	Киченкова		
Ст. инж.	Воропаева		

Т.П. 144-000-360.85 ГС

Мансардный одноквартирный 5-комнатный жилой дом	Стадия	Лист	Листов
	Р	1	4
Общие данные	РОССИПРОНИИСЕЛЬСТРОЙ г. Москва		

Копир.

21154-01 89 Формат

Альбом I

Типовой проект 144-000-360.85

План 1го этажа
м 1:100 H=2.50 м

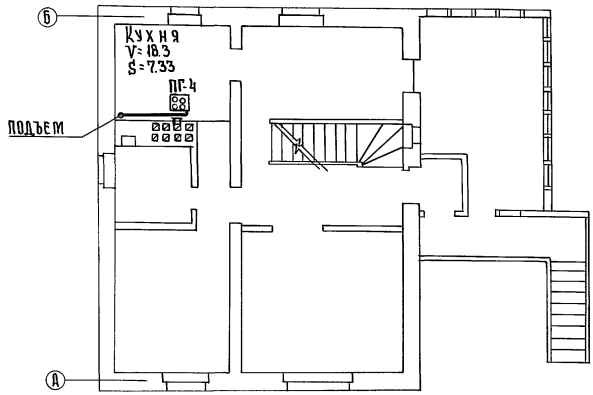

Схема газооборудования
м 1:100



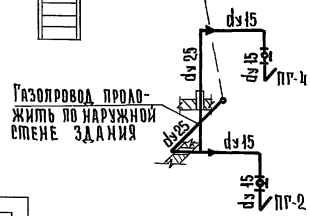

План цокольного этажа
м 1:100 H=2.50 м

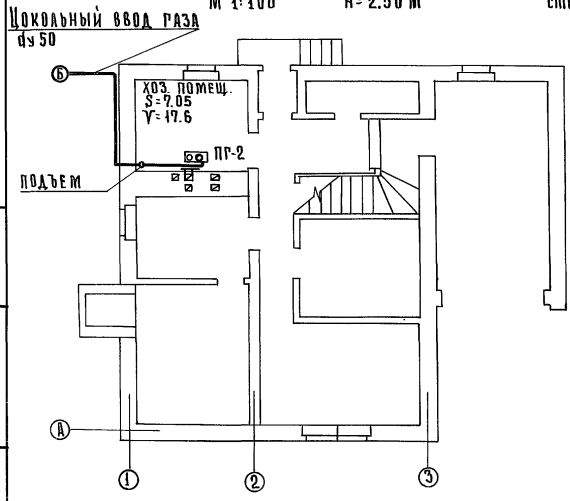

Условные обозначения

План	Схема	Наименование
ПГ-2	ПГ-2	Плита газовая 2х конфорочная
ПГ-4	ПГ-4	Плита газовая 4х конфорочная
		Проектируемый газопровод
		Кран на газопроводе
d		Диаметр газопровода — мм.
H		Высота помещения — м
V		Объем помещения — м³

Спецификация

	Наименование	d усл.прох.	Ед. изм.	Кол-во	ГОСТ или усл. обознач.
1	Плита газовая 2х конфорочная	—	шт.	1	ПГ-2
2	Плита газовая 4х конфорочная	—	шт.	1	ПГ-4
3	Кран муфтовый чугунный	25	шт.	1	11ч3бк
4	Кран муфтовый натяжной	15	шт.	2	11б12бк
5	Трубы водогазопроводные	25	п.м.	10.0	ГОСТ 3262-75
6	Трубы водогазопроводные	15	п.м.	6.0	ГОСТ 3262-75

Примечания

1. Монтаж газооборудования выполнять согласно „Правил безопасности в газовом хозяйстве" и СНиП III-29-76.
2. Вентиляция газифицируемых помещений осуществляется через вентканалы и форточки в окнах.
3. Газопроводы при пересечении стен, перекрытий проложить в футляре.
4. Установку газовых приборов производить по чертежам серии 5.905-1 1980г. ин-та „Мосгазниипроект".

Т.П. 144-000-360.85 ГС

Нормоконт.	Киченкова	
Нач.отд.	Коротаев	
ГИП	Клочков	
Гл.спец.	Киченкова	
Ст. инж.	Воропаева	

Привязан:

Инв. №

Мансардный одноквартирный 5-комнатный жилой дом

Планы цокольного и 1го этажей. Схема газооборудования. (Вариант с газовыми плитами)

Стадия	Лист	Листов
Р	2	4

Росгипронииселькстрой г. Москва

Копировал: Крупенко А.Н. 21154-01 90 Формат:

Инв. № подл. | Подпись и дата | Взам. инв. №

Альбом I

Типовой проект 144-000-360.85

План 1го этажа
м 1:100 H=2.50

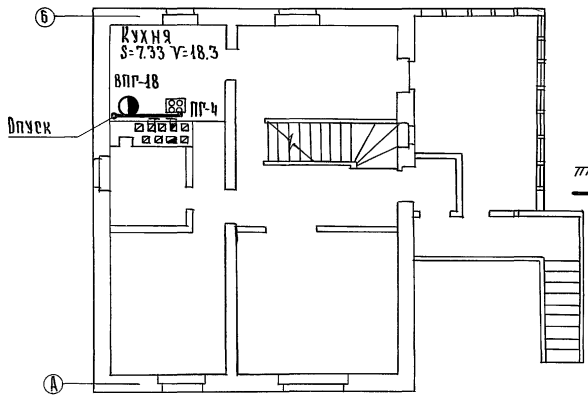

План цокольного этажа
м 1:100 H=2,50м

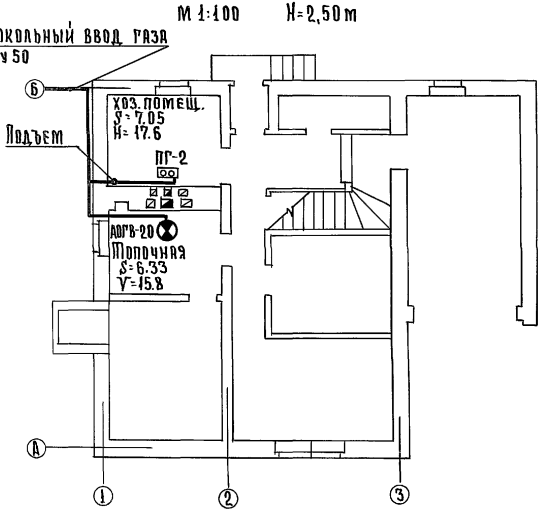

Схема газооборудования
м 1:100

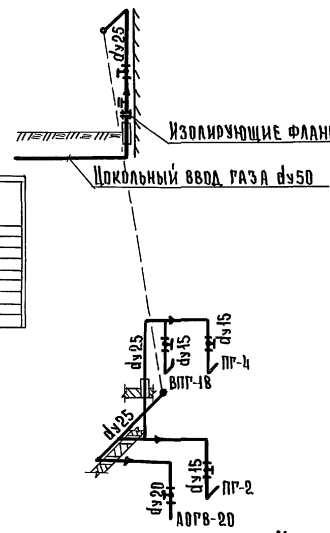

Условные обозначения

План	Схема	Наименование
ПГ-4	ПГ-4	Плита газовая 4х конфорочная
ВПГ-18	ВПГ-18	Водонагреватель газовый проточный
АОГВ-20	АОГВ-20	Водонагреватель газовый емкостной
		Проектируемый газопровод
		Кран на газопроводе
d		Диаметр газопровода — мм
H		Высота помещения — м
V		Объем помещения — м³

Спецификация

N п/п	Наименование	d усл. прох	Ед. изм.	Кол-во	ГОСТ или усл. обознач.
1	Плита газовая 2х конфорочная	—	шт.	1	ПГ-2
2	Плита газовая 4х конфорочная	—	шт.	1	ПГ-4
3	Водонагреватель газовый проточный	—	шт.	1	ВПГ-18
4	Водонагреватель газовый емкостной	—	шт.	1	АОГВ-20
5	Кран муфтовый чугунный	25	шт.	1	11ч3бк
6	Кран муфтовый натяжной	20	шт.	1	11б12бк
7	Кран муфтовый натяжной	15	шт.	3	11б12бк
8	Трубы водогазопроводные	25	п.м.	13.0	ГОСТ 3262-75
9	Трубы водогазопроводные	20	п.м.	3.0	ГОСТ 3262-75
10	Трубы водогазопроводные	15	п.м.	9.0	ГОСТ 3262-75
11	Труба соединительная из кров. ст. S=0.63мм.	137	комп.	1	ГОСТ 8075-56
12	Труба соединительная из кров. ст. S=0.63мм.	200	комп.	1	ГОСТ 8075-56
13	Изолирующие фланцы	50	комп.	1	СЗК-16.00

Примечания

1. Монтаж газооборудования выполнять согласно „Правил безопасности в газовом хозяйстве и СНиП III-29-76.
2. Вентиляция газифицируемых помещений осуществляется через вентканалы и форточки в окнах.
3. Газопровод при пересечении стен проложить в футляре.
4. Отвод продуктов сгорания от ВПГ-18 осуществить в обособленный дымоход сеч. 14×14см.: АОГВ-20 — в асбоцементную трубу dy 200 мм.
5. Установку газовых приборов производить по чертежам серии 5.905-1 1980г. ин-та „Мосгазниипроект".

Привязан:

Инв. №

Нормоконт.	Киченкова	
Нач. отд.	Коротаев	
Гип	Клочков	
Гл. спец.	Киченкова	
Ст. инж.	Воропаева	

Т.П. 144-000-360.85 ГС

Мансардный одноквартирный 5-комнатный жилой дом

Стадия	Лист	Листов
Р	3	4

Планы цокольного и 1го этажей. Схема газооборудования. /Вариант с газовыми плитами и газовыми водонагревателями/

РОСГИПРОНИИСЕЛЬСТРОЙ г. Москва

Копировала: Крупенко Л.Н. 21154-01 91 Формат:

Инв. № подл. | Подпись и дата | Взам. инв. №

Альбом I

Типовой проект 144-000-360.85

План 1го этажа

М 1:100 H=2.50

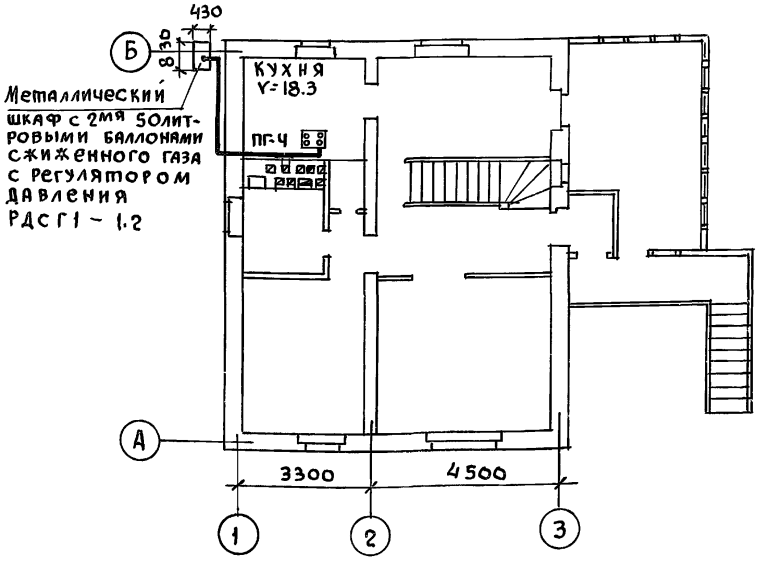

Схема газооборудования

М 1:100

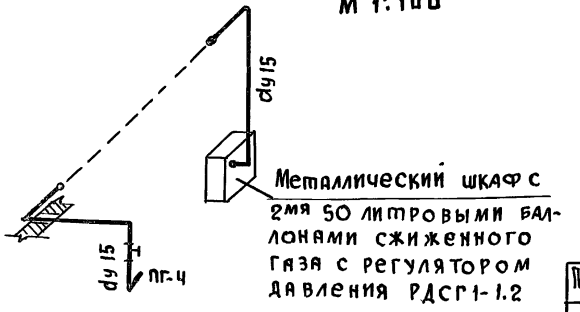

Условные обозначения

План	Схема	Наименование	
ПГ-Ч	ПГ-Ч	Плита газовая 4х конфорочная	
		Металлический шкаф с 2мя баллонами	
		Проектируемый газопровод	
		Кран на газопроводе	
d		Диаметр газопровода	мм
H		Высота помещения	м
V		Объем помещения	м³

Спецификация

NN п/п	Наименование	d усл. прох.	Ед. изм.	Кол-во.	ГОСТ или усл. обознач.
1	Плита газовая 4х конфорочная		шт	1	ПГ-Ч
2	Кран муфтовый натяжной	15	шт	1	11Б 12 бк
3.	Трубы водогазопроводные	15	пм	12.0	ГОСТ 3262-75
4.	Шкафная установка с 2мя		комп	1	с регулятором
	50литр. баллонами сжиженного газа				РДСГ1-1,2

1. Монтаж газооборудования выполнять согласно „Правил безопасности в газовом хозяйстве" и СНиП III-29-76.
2. Вентиляция газифицируемого помещения осуществляется через вентканал и форточку в окне.
3. Газопроводы при пересечении стен проложить в футлярах.
4. После окончания монтажа и испытаний газопроводы окрасить масляной краской за 2 раза в тон стен.
5. Установку шкафа с 2мя баллонами сжиженного газа выполнять согласно серии 5.905-3 выпуска 1. ин-та. „Мосгазниипроект"

Инв. № подл. | Подпись и дата | Взам. инв. №

Привязан:		
Инв. №		

Нормоконт	Киченкова	
ГИП	Клочков	
Нач. отд.	Коротаев	
Гл. спец.	Киченкова	
Ст. инж	Воропаева	

Т.П. 144-000-360.85 ГС

Мансардный одноквартирный 5-комнатный жилой дом

Стадия	Лист	Листов
Р	4	4

План 1го этажа. Схема газооборудования. /Вариант на сжиженном газе/

РОСГИПРОНИИСЕЛЬСТРОЙ г. Москва

Копир.

Общие указания

Проект разработан на напряжение 220в в сети 380/220в. с глухозаземленной нейтралью.

Предусматривается ввод от воздушной сети в торец здания или через трубостойку. Вводной ящик устанавливается на наружной стене дома.

Электросеть выполняется: магистральная и сеть к светильникам над входами, к номерному знаку, к звонковой кнопке, на веранде, в гараже – кабелем АНРГ; групповая осветительная сеть – проводом АПР открыто и сеть к штепсельной розетке на 25а-кабелем АНРГ1(3×4) открыто. При варианте с электроплитами проводка к последним выполняется гибким кабелем КРТП 1(3×2,5) ✻ Переключатель

Все металлические нетоковедущие части электрооборудования должны быть заземлены.

✻ На силовой линии исключает одновременную работу двух эл.плит.

Основные показатели

Наименование	Ед. изм.	С плитами на природном газе	С плитами на твердом топливе	С электроплитами
Надежность электроснабжения	категория	III	III	II
Напряжение электросети	в	220	220	220
Расчетная мощность	квт.	5.6	6.25	7.5
Расчетный ток	А	25.4	28.4	34.1
Потеря напряжения	%	1.1	1.2	1.3

Ведомость чертежей основного комплекта

Лист	Наименование	Примечание
1	Общие данные	
2	Планы электросети. Схема расчетная.	

Настоящий проект выполнен в соответствии с действующими нормами и правилами /в том числе по взрыво-пожарной безопасности/.

Главный инженер проекта /Клочков А.П./

Ведомость прилагаемых и ссылочных документов

Обозначение	Наименование	Примечание
Прилагаемые документы		
т.п.	Спецификация оборудования	
Ссылочные документы		
3.407-82	Вводы линий электропередачи до 1кв. в здания	лист 30

Условные обозначения

- Ящик ЯРВМ-6122
- Щиток квартирный
- Патрон карболитовый подвесной
- Номерной указатель дома
- Патрон фарфоровый настенный
- Выключатель брызгозащищенный
- Звонок электрический
- Клеммная колодка

Привязан:

Инв. №

ТП 144-000-360.85 9

Нормоконт.	Крупенко		
Рук.маст.	Кириков		
Гип	Клочков		
Рук.сект.	Крейнис		
Гл.спец.	Крупенко		

Мансардный одноквартирный 5-комнатный жилой дом

Стадия	Лист	Листов
Р	1	2

Общие данные

Росгипронииселькстрой г. Москва

Копировал: Крупенко

21154-01 93 Формат:

Инв. № подл. | Подпись и дата | Взам. инв. №

Альбом I

Типовой проект 144-000-360.85

План 1 этажа

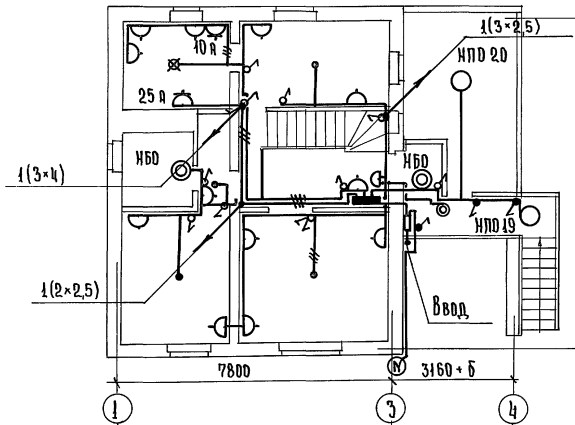

План мансарды

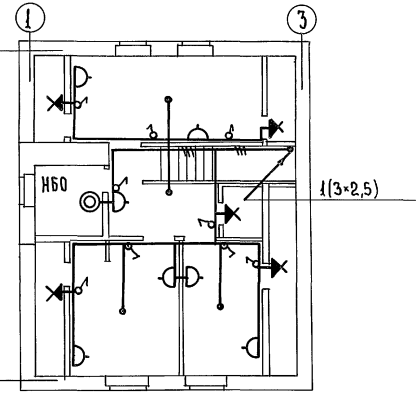

План цокольного этажа

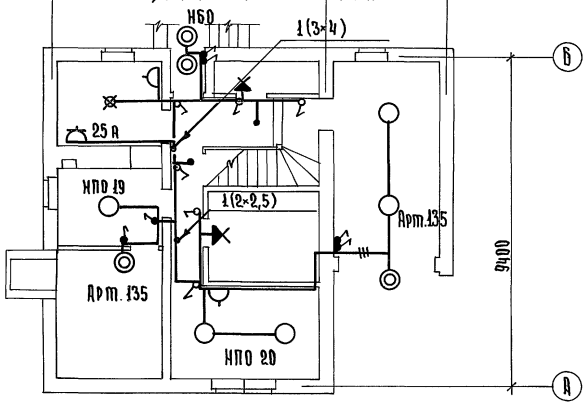

Схема расчетная

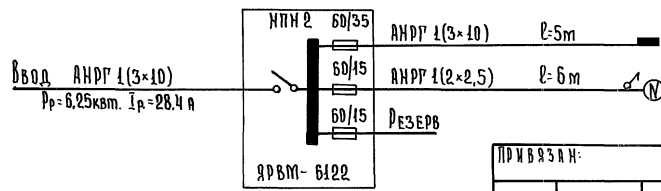

Привязан:

Инв. №

			Т.П. 144-000-360.85		3
Нормоконт	Крупенко		Мансардный одноквартирный 5-комнатный жилой дом	Стадия	Лист	Листов
				Р	2	
Рук.маст.	Кириков					
Гип	Клочков					
Рук.сект.	Крейнис		Планы электросети. Схема расчетная.	Росгипронииссельстрой г. Москва		
Гл.спец.	Крупенко					
Копировал: Крупенко			21154-01 94 Формат:			

Инв.№ подл. | Подпись и дата | Взам.инв.№

Общие указания

Данным проектом предусматриваются следующие виды связи:

1. Радиофикация
2. Телевидение

1. Радиофикация

Для присоединения радиотрансляционной сети дома к районной радиосети на крыше дома устанавливается радиостойка РС-1 габ. 0.8 с абонентским трансформатором типа ТАМУ-10т. Ввод сети от радиостойки выполняется проводом ПВЖ 1-18мм. Радиосеть дома выполняется проводом ПТПЖ 2-1.2 с установкой универсальных коробок УК-2П и УК-2р. Провод ПТПЖ прокладывается скрыто под сухой штукатуркой и под полыми плинтусами. Применение абонентского трансформатора определяется при привязке.

Для защиты радиостойки от атмосферных разрядов предусматривается устройство молниеотвода, состоящего из стальной проволоки диаметром 8мм, соединяющей радиостойку с очагом заземления. Для очага заземления применяются стальные уголки размером 50×50×5 мм длиной 2.5м, забиваемые на глубину 3м с разносом 5м. Уголки соединяются между собой полосовой сталью 40×4мм. Все соединения выполняются на сварке.

Количество заземлителей определяется при привязке по данной таблице:

Наименование грунта	Глинозем, глина суглинок	Супесок, песок мокрый	Песок средней влажности
Количество уголков	2	5	6

2. Телевидение

Для осуществления приема программ центрального телевидения проектом предусматривается установка на крыше дома телевизионной антенны ТАИ-12. от последней до стояка и в стояке прокладывается кабель РК-75-9-12.

На стене коридора мансарды устанавливается телевизионная распределительная коробка КРТ-6.

Заземление телеантенны и радиостойки-общее. Кабели телевидения, провода радиофикации через перекрытие прокладываются в винипластовых трубах ф 25.

Ведомость прилагаемых документов

Обозначение		Наименование	Примечание
т.п.	ал. IV	Ведомость потребности в материалах	
т.п.	ал. V	Спецификация оборудования	

Настоящий проект выполнен в соответствии с действующими нормами и правилами /в том числе по взрыво-пожарной безопасности/.

Главный инженер проекта /Клочков А.П./

Ведомость чертежей основного комплекта

Лист	Наименование	Примечание
1	Общие данные	
2	Планы сетей слаботочных устройств. Схемы.	

Условные обозначения

ТА	Антенна телевизионная; на схеме; на плане.
	Коробка распределительная, телевизионная
	Трансформатор столечный абонентский
	Коробка ответвительная, ограничительная
	Радиорозетка
ф	Радиостойка; на схеме, на плане
П-25	п-труба винипластовая; 25- диаметр
	Линия радиотрансляции
	Линия заземления

Привязан:

Инв. №

ТП 144-000-360.85 СУ

Нормоконтр.	Крупенко	
Рук. маст.	Кириков	
ГИП	Клочков	
Рук. сект.	Крейнис	
Гл. спец.	Крупенко	

Мансардный одноквартирный 5-комнатный жилой дом

Общие данные

Стадия	Лист	Листов
Р	1	2

Росгипронииселькстрой г. Москва

Копировал: Крупенко

21154-01 95 Формат:

Инв. № подл. | Подпись и дата | Взам. инв. №

Альбом I

Типовой проект 144-000-360.85

План мансарды

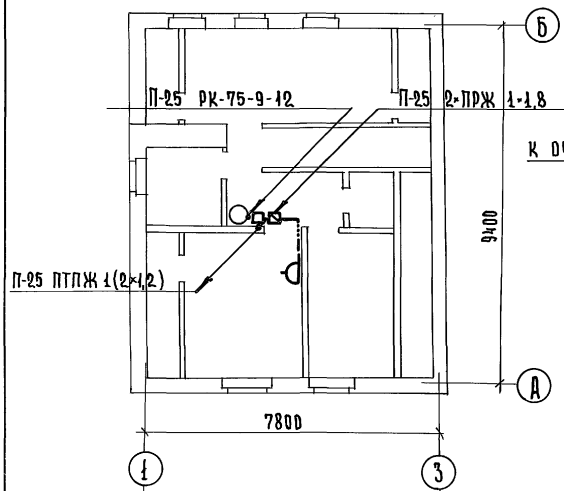

План крыши

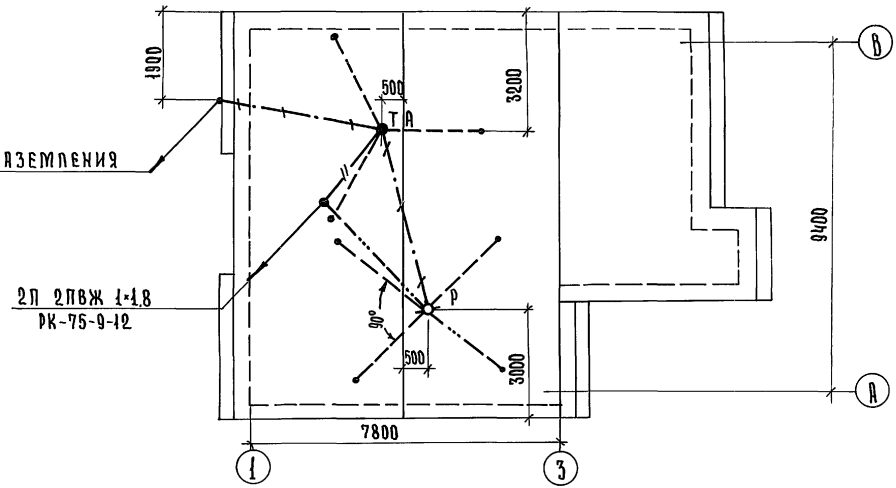

План 1 этажа

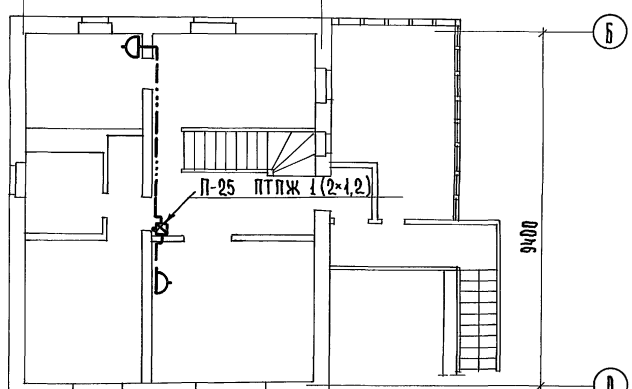

Схема радиофикации

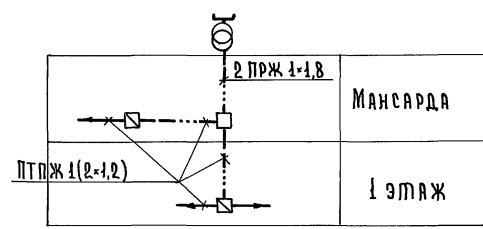

Схема телевидения

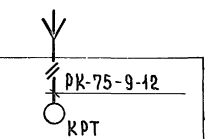

Привязан:

Инв. №

Т.П. 144-000-360.85			Э
Кормоконт	Крупенко		
Рук.маст.	Кириков		
Гип	Клочков		
Рук.сект.	Крейнис		
Гл.спец.	Крупенко		
Мансардный одноквартирный 5-комнатный жилой дом		Стадия: Р	Лист: 2	Листов:
План сетей слаботочных устройств. Схемы.		РОССГИПРОНИИСЕЛЬСТРОЙ г. Москва		

Копировал: Крупенко

21154-01 96 Формат:

Взам.инв.№ | Подпись и дата | Инв.№ подл.

Типовой проект 144-000-360.85 Альбом I

Типовой проект 144-000-360.85

Мансардный одноквартирный 5 комнатный жилой дом со вспомогательными помещениями в цокольном этаже

Альбом I

Чертежи общих видов конструкции теплоизоляции трубопроводов

Инв. № подл. | Подпись и дата | Взам. инв. №

Привязан

Инв. N

Обозначение	Наименование	Примечание
ТП 144-000-360.85	Тепловая изоляция участков трубопровода отопления	

Инв. № подл. | Подпись и дата | Взам. инв. №

Привязан

Т.П. 144-000-360.85 –ОВН

Рук. маст.	Сигорский		
ГИП	Клочков		
Рук. гр.	Королева		
Ст. инж.	Сошникова		

Содержание

Стадия	Лист	Листов
Р	1	2

Росгипронииселькстрой г. Москва

21154-01 97

Альбом I

Типовой проект 144-000-360.85

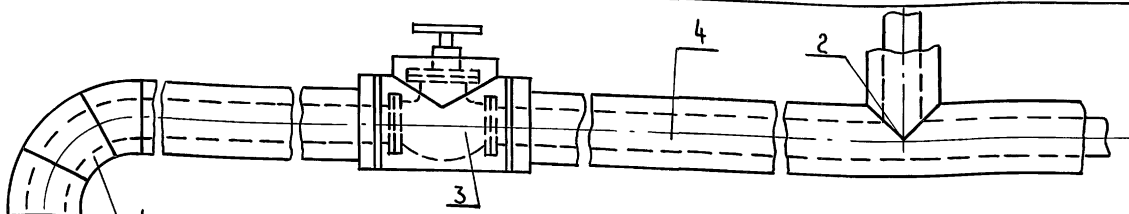

N п.п.	Изолируемые участки	Количество: тип благоустройства 1,2,3 -20°	-25°	-30°	-35°	-40°	тип благоустройства 4 -20°	-25°	-30°	-35°	-40°	Толщина изоляции	Изоляционный материал
1	Отвод 90° шт ф15	—	—	—	—	—	16	16	16	16	16	d=30мм	Пухшнур из минеральной ваты в оплетке из х/б пряжи ГОСТ 494-84 ТУ 36-887-67 марка „200"
	ф20	8	8	8	8	6	12	12	12	12	4		
	ф25	4	4	4	4	3	—	—	—	—	8		
	ф32	1	1	1	1	3	2	2	2	2	2		
	ф40	—	—	—	—	1	—	—	—	—	—		
	ф50	—	—	—	—	1	—	—	—	—	1		
2	Тройники шт ф15	—	—	—	—	—	4	4	4	4	—		Покровный слой стеклоткань ГОСТ 10499-78 с последующей окраской масляной краской.
	ф20	3	3	3	3		8	8	8	8	6		
	ф25	3	3	3	3	3	—	—	—	—	6		
	ф32	2	2	2	2	3	2	2	2	2	2		
	ф40	—	—	—	—	2	—	—	—	—	—		
	ф50	1	1	1	1	1	—	—	—	—	—		
3	Задвижка шт ф50	2	2	2	2	2	—	—	—	—	—		Сшивка (проволока стальная 0.8 мм) ГОСТ 3282-74.
	Вентиль шт ф32	—	—	—	—	—	2	2	2	2	2		
4	Прямые участки ф15	—	—	—	—	—	29	29	29	29	21		Кольцо (проволока стальная 0.8 мм ГОСТ 3282-74)
	ф20	18	18	18	18	11	—	—	—	—	—		
	ф25	12	12	12	12	10	—	—	—	—	—		
	ф32	5	5	5	5	9	4	4	4	4	4		
	ф40	—	—	—	—	5	—	—	—	—	—		
	ф50	—	—	—	—	1	—	—	—	—	1		

1. Температура окружающей среды в месте изоляции (цокольный этаж) + 16°С.
2. Относительная влажность — 60%.
3. Теплоноситель — вода с параметрами 95-70°С.
[illegible] уемые трубопроводы перед изоля-цией окрашиваются битумным лаком БТ-177

Взам. инв.N | Подпись и дата | Инв.№

Привязан

Инв. N

Рук.маст.	Сигорский	
ГИП	Клочков	
Рук.гр.	Королева	
Ст. инж.	Сошникова	

Т.П. 144-000-360.85 — ОВН

Тепловая изоляция участков трубопровода отопления

Стадия	Лист	Листов
Р	2	2

Росгипронииселькстрой г. Москва

21154-01 98

gost.e-ecolog.ru