СЕРИЯ ТИПОВЫХ ПРОЕКТОВ КИРПИЧНЫХ ЖИЛЫХ ДОМОВ ИНДИВИДУАЛЬНЫХ ЗАСТРОЙЩИКОВ

ТИПОВОЙ ПРОЕКТ 144-000-359.85

# МАНСАРДНЫЙ ОДНОКВАРТИРНЫЙ 4-КОМНАТНЫЙ ЖИЛОЙ ДОМ

## СО ВСПОМОГАТЕЛЬНЫМИ ПОМЕЩЕНИЯМИ В ЦОКОЛЬНОМ ЭТАЖЕ ДЛЯ ИНДИВИДУАЛЬНЫХ ЗАСТРОЙЩИКОВ

## АЛЬБОМ I

АРХИТЕКТУРНО-СТРОИТЕЛЬНЫЕ РЕШЕНИЯ ; ОТОПЛЕНИЕ И ВЕНТИЛЯЦИЯ ; ВОДОПРОВОД И КАНАЛИЗАЦИЯ ; ГАЗОСНАБЖЕНИЕ ; ЭЛЕКТРООБОРУДОВАНИЕ ; СВЯЗЬ.

gost.e-ecolog.ru

ТИПОВОЙ ПРОЕКТ 144-000-359.85

# МАНСАРДНЫЙ ОДНОКВАРТИРНЫЙ 4-КОМНАТНЫЙ ЖИЛОЙ ДОМ СО ВСПОМОГАТЕЛЬНЫМИ ПОМЕЩЕНИЯМИ В ЦОКОЛЬНОМ ЭТАЖЕ ДЛЯ ИНДИВИДУАЛЬНЫХ ЗАСТРОЙЩИКОВ

АЛЬБОМ - I

СОСТАВ ПРОЕКТА

| | |
|---|---|
| АЛЬБОМ - I | АРХИТЕКТУРНО - СТРОИТЕЛЬНЫЕ РЕШЕНИЯ ; ОТОПЛЕНИЕ И ВЕНТИЛЯЦИЯ ; ВОДОПРОВОД И КАНАЛИЗАЦИЯ ; ГАЗОСНАБЖЕНИЕ ; ЭЛЕКТРООБОРУДОВАНИЕ ; СВЯЗЬ. |
| АЛЬБОМ - II | ИЗДЕЛИЯ ЗАВОДСКОГО ИЗГОТОВЛЕНИЯ. |
| АЛЬБОМ - III | СМЕТЫ. |
| АЛЬБОМ - IV | ВЕДОМОСТИ ПОТРЕБНОСТИ В МАТЕРИАЛАХ |
| АЛЬБОМ - V | СПЕЦИФИКАЦИИ ОБОРУДОВАНИЯ |


РАЗРАБОТАН ПРОЕКТНЫМ ИНСТИТУТОМ „РОСГИПРОНИИСЕЛЬСТРОЙ"

ГЛАВНЫЙ ИНЖЕНЕР ИНСТИТУТА Гущин В.Н.
ГЛАВНЫЙ АРХИТЕКТОР ИНСТИТУТА Семидушнов Г.Д.
ГЛАВНЫЙ АРХИТЕКТОР ПРОЕКТА Галенко Н.А.
ГЛАВНЫЙ ИНЖЕНЕР ПРОЕКТА Клочков А.П.



ПРОЕКТ УТВЕРЖДЕН
ГОССТРОЕМ РСФСР
ПОСТАНОВЛЕНИЕ № 37 ОТ 1 ИЮНЯ 1984 г.
ВВЕДЕН В ДЕЙСТВИЕ 26 ИЮНЯ 1985 г.
РОСГИПРОНИИСЕЛЬСТРОЕМ
ПРИКАЗ № 85


© ГУП ЦПП, 1996

Альбом I

Типовой проект 144-000-359.85

Инв.№ подл. | Подпись и дата | Взам. инв.№


| Наименование | № № листов | № № стр. |
|---|---|---|
| 1 | 2 | 3 |
| Содержание альбома /начало/ | 1 | 2 |
| Содержание альбома /продолжение/ | 2 | 3 |
| Содержание альбома /окончание/ | 3 | 4 |
| Общие данные /начало/ | 4 | 5 |
| Общие данные /окончание/ | 5 | 6 |
| Схема генплана | 6 | 7 |
| **Архитектурно-строительные решения** | | |
| Общие данные /начало/ | 1 | 8 |
| Общие данные /продолжение/ | 2 | 9 |
| Общие данные /продолжение/ | 3 | 10 |
| Общие данные /продолжение/ | 4 | 11 |
| Общие данные /окончание/ | 5 | 12 |
| Сводная спецификация /начало/ | 6 | 13 |
| Сводная спецификация /продолжение/ | 7 | 14 |
| Сводная спецификация /продолжение/ | 8 | 15 |
| Сводная спецификация /окончание/ | 9 | 16 |
| Фасады | 10 | 17 |
| План цокольного этажа | 11 | 18 |
| План 1 этажа | 12 | 19 |
| План мансарды | 13 | 20 |
| Разрез 1-1, сечения А-А; Б-Б. | 14 | 21 |
| План фундаментов | 15 | 22 |
| Сечения фундаментов 1-1, 5-5; 8-8 | 16 | 23 |

| 1 | 2 | 3 |
|---|---|---|
| Таблица привязочных размеров стен и фундаментов | 17 | 24 |
| Пандус гаража. Разрезы | 18 | 25 |
| Таблица толщин наружных стен | 19 | 26 |
| Кладочный план цокольного этажа | 20 | 27 |
| Кладочный план 1 этажа | 21 | 28 |
| Кладочный план мансарды | 22 | 29 |
| Варианты инженерного оборудования I, II, III | 23 | 30 |
| Варианты инженерного оборудования IV | 24 | 31 |
| Развертки стен с дымовентиляционными каналами /I вариант/ | 25 | 32 |
| Развертки стен с дымовентиляционными каналами /II вариант/ | 26 | 33 |
| Развертки стен с дымовентиляционными каналами /III и IV варианты/ | 27 | 34 |
| План стропил. План кровли. План раскладки сплошного настила. | 28 | 35 |
| Схемы стропил | 29 | 36 |
| Узлы стропил 1, 2, 4, 5 и 9 | 30 | 37 |
| Узлы стропил 3, 6, 7 и 8. Сечение б-б | 31 | 38 |
| Сечение а-а | 32 | 39 |
| План перекрытия над цокольным этажом | 33 | 40 |
| План перекрытия над 1 этажом | 34 | 41 |
| Разрез перекрытия А-А. Узлы. | 35 | 42 |
| Каркас мансарды КМ-1. Сечения. | 36 | 43 |


| | | |
|---|---|---|
| Нормокон. | Клочков | |
| Рук. маст. | Киричков | |
| Гл. констр. | Андреева | |
| ГАП | Галенко | |
| ГИП | Клочков | |
| Ст. арх. | Семина | |

ТП 144-000-359.85 АС

Мансардный одноквартирный 4-комнатный жилой дом

| Стадия | Лист | Листов |
|---|---|---|
| Р | 1 | |

Содержание альбома /начало/

Росгипронисельстрой г. Москва

Копировал 21153-01 3 Формат 12г

| 1 | 2 | 3 |
|---|---|---|
| Каркас мансарды КМ-1. Узлы | 37 | 44 |
| Узлы и детали перегородок | 38 | 45 |
| Узлы установки столярных изделий в наружных и внутренних стенах | 39 | 46 |
| Узлы установки: окон и дверей, веранды и крыльца. | 40 | 47 |
| Монолитные участки МУ-1; МУ-2; МУ-3 | 41 | 48 |
| Сечения 1-1 и 2-2 монолитных участков МУ-1; МУ-2; МУ-3. | 42 | 49 |
| Лестница №1 на мансарду Фасад в осях 2-3 | 43 | 50 |
| Лестница №1 на мансарду. План. Узлы. | 44 | 51 |
| Лестница №2 в цоколь. Фасад в осях 2-3 | 45 | 52 |
| Лестница №2 в цоколь. План. Узлы. | 46 | 53 |
| Конструкция веранды с тамбуром КВТ-1 План. Сечения 1-1. Узлы. | 47 | 54 |
| Конструкция веранды с тамбуром КВТ-1 Сечения 2-2 ÷ 5-5. | 48 | 55 |
| Конструкция веранды с тамбуром КВТ-1 Узлы 1; 2; 3; 4; 14 | 49 | 56 |
| Конструкция веранды с тамбуром КВТ-1 Узлы 5 ÷ 11. | 50 | 57 |
| Конструкция крыльца К-1 | 51 | 58 |
| Монтажные узлы крыльца К-1 | 52 | 59 |
| Конструкция крыльца К-2 | 53 | 60 |
| План отделочных работ цокольного этажа. | 54 | 61 |
| План отделочных работ 1 этажа | 55 | 62 |
| План отделочных работ мансарды | 56 | 63 |
| Ведомость отделки помещений | 57 | 64 |
| Сушильный шкаф СШ-2 | 58 | 65 |
| Шкаф встроенный 1Ш-3 | 59 | 66 |
| Шкаф встроенный 1Ш-4 | 60 | 67 |
| Встроенные шкафы 1Ш-3; 1Ш-4, Узлы 1÷7 | 61 | 68 |
| Вентиляционная шахта ВШ-1, Узлы | 62 | 69 |
| Спецификация столярных изделий для т.н. в -20°; -40°С | 63 | 70 |


Инв. № подл. | Подпись и дата | Взам. инв. №

| | | | |
|---|---|---|---|
| Нормоконт. | Клочков | | |
| Рук. маст. | Кириков | | |
| Гл. констр. | Андреева | | |
| ГАП | Галенко | | |
| ГИП | Клочков | | |
| Ст. арх. | Семина | | |

Т.П. 144-000-359.85 АС

Мансардный одноквартирный 4-комнатный жилой дом

| Стадия | Лист | Листов |
|---|---|---|
| Р | 2 | |

Содержание альбома / продолжение /

Госгипронисельстрой г. Москва

Копировал 21153-01 4 Формат 12г

Альбом 1

Типовой проект 144-000-359.85

Взам. инв.№ | Подпись и дата | Инв.№ подл.


| 1 | 2 | 3 |
|---|---|---|
| **Отопление и вентиляция О.В.** | | |
| Общие данные /начало/ | 1 | 71 |
| Общие данные /продолжение/ | 2 | 72 |
| Общие данные /окончание/ | 3 | 73 |
| План цокольного этажа. План 1 этажа Варианты благоустройства „1", „2", „3" | 4 | 74 |
| План мансарды. Схема системы отопления. Варианты благоустройства „1", „2", „3" | 5 | 75 |
| План цокольного этажа. План 1 этажа Вариант благоустройства „4" | 6 | 76 |
| План мансарды. Схема системы отопления. Вариант благоустройства „4" | 7 | 77 |
| Вентиляция. Планы. | 8 | 78 |
| **Водопровод и канализация В.К** | | |
| Общие данные /начало/ | 1 | 79 |
| Общие данные /продолжение/ | 2 | 80 |
| Общие данные /окончание/ | 3 | 81 |
| Планы цокольного и 1этажей и мансарды. Варианты благоустройства II | 4 | 82 |
| Планы цокольного и 1этажей и мансарды Вариант благоустройства III | 5 | 83 |
| Планы цокольного и 1этажей и мансарды Вариант благоустройства IV | 6 | 84 |
| Схемы водопровода. Варианты благоустройства I, II, III | 7 | 85 |
| Схема водопровода. Вариант благоустройства IV. Схема канализации. | 8 | 86 |

| 1 | 2 | 3 |
|---|---|---|
| **Газоснабжение Г** | | |
| Общие данные | 1 | 87 |
| План 1 этажа. Схема газооборудования /вариант с газовыми плитами/ | | 88 |
| Планы цокольного и 1 этажей Схема газооборудования Вариант с газовыми плитами и газовыми водонагревателями | 3 | 89 |
| План 1 этажа. Схема газооборудования /вариант на сжиженном газе/. | 4 | 90 |
| **Электрооборудование Э** | | |
| Общие данные | 1 | 91 |
| Планы электросети. Схема расчетная | 2 | 92 |
| **Слаботочное устройство С.У.** | | |
| Общие данные | 1 | 93 |
| План сетей слаботочных устройств. Схемы | 2 | 94 |
| **Конструкция теплоизоляций трубопроводов** | | |
| Содержание | 1 | 95 |
| Тепловая изоляция участков трубопровода отопления | 2 | 96 |


| | | | |
|---|---|---|---|
| Нормокотр | Клочков | | |
| Рук.маст. | Киричков | | |
| Гл.констр | Андреева | | |
| ГАП | Галенко | | |
| ГИП | Клочков | | |
| ст.архит | Семина | | |

т.п. 144-000-359.85 Ас

Мансардный одноквартирный 4-комнатный жилой дом

| Стадия | Лист | Листов |
|---|---|---|
| Р | 3 | |

Содержание альбома /окончание/

РОССИПРОНИИСЕЛЬСТРОЙ г. МОСКВА

Копиров. 21153-01 5 Формат 12г

## АВТОРСКИЙ КОЛЛЕКТИВ

Архитекторы: Рабинков Б.Х., Плотник С.М., Галенко Н.А.
Конструктор: Клочков А.П.

В РАЗРАБОТКЕ ПРОЕКТА ПРИНИМАЛИ УЧАСТИЕ

Архитекторы: Алексеева М.И., Феоктистова Е.Р., Семина В.И.
Инженеры-конструкторы: Гриднева С.Н.
Техник-конструктор: Цепляева М.А.
Инженеры-сантехники: Крейнис Д.Х.
Королева И.С., Колядинцева Г.Л.
Баранова Т.А.
Киченкова О.В.
Воропаева Н.М.
Инженер-электрик: Крупенко В.И.
Инженер по слабым токам: Васильев Н.К.
Инженер-сметчик: Заплетина О.В.

## ОБЩАЯ ХАРАКТЕРИСТИКА:

Область применения - I в подрайон II и III климатические районы СССР с расчетными зимними температурами наружного воздуха -20; -30 (основное решение), -40°С с обычными геологическими условиями

Вес снегового покрова — 150 кг/м² / 147 кг/м² / 145 кг/м²
Скоростной напор ветра — 0.44 кПа
Степень долговечности — II
Степень огнестойкости — II, III
Класс здания — II, III
Ориентация - свободная

В проекте учтены методические указания ЦНИИЭП жилища, направленные на повышение тепловой эффективности зданий, утвержденные Госстроем СССР (приказ №10 от 9 января 1980г)

Настоящий проект выполнен в соответствии с действующими нормами и правилами (в том числе по взрывопожарной безопасности)
Гл. инженер проекта Клочков А.П.

## ПЕРЕЧЕНЬ ОСНОВНЫХ КОМПЛЕКТОВ РАБОЧИХ ЧЕРТЕЖЕЙ

| Обозначение | Наименование | Примечание |
|---|---|---|
| АС | Архитектурно-строительные решения | |
| ОВ | Отопление и вентиляция. | |
| ВК | Водопровод и канализация | |
| Г | Газоснабжение | |
| Э | Электрооборудование | |
| С | Связь | |

## МАРКИРОВКА ПОГОНАЖНЫХ ИЗДЕЛИЙ

0.19 - 1.8
- Толщина в дм.
- Ширина в дм.

0.19 - 1.8 - А
- Толщина в дм
- Ширина в дм
- Индекс, отличающий изделия, имеющие после обработки разные сечения

0.19 - 1.8 - 2.5
- Толщина в дм.
- Ширина в дм.
- Длина в дм.

Привязан

Инв. N

Т.П. 144-000-359.85 АС

| | | |
|---|---|---|
| Нормоконт. | Клочков | |
| Рук. маст. | Киричков | |
| Гл. конст. | Андреева | |
| ГАП | Галенко | |
| ГИП | Клочков | |
| Вед. арх. | Плотник | |
| Арх. | Алексеева | |

Мансардный одноквартирный 4-комнатный жилой дом

| Стадия | Лист | Листов |
|---|---|---|
| Р | 4 | |

Общие данные (начало)

РОССГИПРОНИИСЕЛЬСТРОЙ г. Москва

Инв. N подл. | Подпись и дата | Взам. инв. N

Копировал

21153-01 6

Формат 12г

Альбом I

Типовой проект 144-000-359.85

## ТЕХНИКО-ЭКОНОМИЧЕСКИЕ И ЭКСПЛУАТАЦИОННЫЕ ПОКАЗАТЕЛИ

| НАИМЕНОВАНИЕ | Всего | На 1 м² прив. общ. пл. |
|---|---|---|
| **СТОИМОСТЬ** | | |
| Общая сметная стоимость тыс. руб. | 22,71 | 136,77 |
| в том числе: | | |
| Строительно-монтажных работ. тыс. руб. | 22,71 | 136,77 |
| **ТРУДОЕМКОСТЬ** | | |
| Построечные трудовые затраты чел. дн. | 529.7 | 3.19 |
| **РАСХОДЫ** | | |
| Расход строительных материалов | | |
| Цемент | 13,341 | 0,080 |
| Цемент, приведенный к марке М-400 т | 12,163 | 0,073 |
| Сталь | 1,378 | 0,0083 |
| Сталь, приведенная к классу А-I и С38/23 | 1,394 | 0,0084 |
| Бетон и железобетон м³ | 57,0 | 0,343 |
| в том числе: | | |
| Монолитный тяжелый м³ | 53,0 | 0,319 |
| Лесоматериалы м³ | 37,06 | 0,224 |
| Лесоматериалы, приведенные к круглому лесу м³ | 51,47 | 0,310 |
| Кирпич тыс. шт | 48,63 | 0,293 |
| Масса конструкций и материалов т | 296 | 1,782 |
| Масса надземной части т | 210 | 1,265 |
| **ЭКСПЛУАТАЦИОННЫЕ ПОКАЗАТЕЛИ** | | |
| Расход: | | |
| Воды холодной (общий) л/с | 0.37 | |

| НАИМЕНОВАНИЕ | Всего | На 1 м² прив. общ. пл. |
|---|---|---|
| Воды горячей л/с | | |
| Канализационные стоки л/с | 1.97 | |
| Тепла ккал/ч / квт | 46 910 / 54,41 | |
| В том числе: | | |
| На отопление | 17510 / 20,31 | |
| на горячее водоснабжение | 29400 / 34,10 | |
| Тепла на отопление 1 м² общей площади ккал/ч / квт | 109,3 / 0,127 | |
| Потребная электрическая мощность квт | 5,00 | |
| Эксплуатационные затраты руб/год | 844 | 5,08 |
| **ТЕХНИЧЕСКИЕ ХАРАКТЕРИСТИКИ:** | | |
| Объем строительный м³ | 592.0 | 3,565 |
| В том числе: | | |
| Подземной части м³ | 260.0 | |
| Площадь: | | |
| Застройки м² | 113.60 | |
| Приведенная общая м² | 102.88 | |
| Общая м² | 97.10 | |
| Жилая м² | 56,42 | 0.346 |
| Летних помещений м² | 14.54 | |
| Площадь помещений в цокольном этаже м² | 63.16 | |

## ИНЖЕНЕРНОЕ ОБОРУДОВАНИЕ

| НАИМЕНОВАН. | ВАРИАНТЫ | ХАРАКТЕРИСТИКА |
|---|---|---|
| Отопление | I, II, III | От местного источника тепла /на твердом топливе или газе/, система двухтрубная с верхней разводкой, с радиаторами типа РСГ-2 для расчетных температур -20°; -30°; -40°. Температура теплоносителя 90°-70° С. |
| | IV | Водяное центральное система двухтрубная с нижней разводкой, с радиаторами типа РСГ-2. Температура теплоносителя 95°-70°С |
| Вентиляция | | Естественная |
| Холодное | | Хозяйственно-питьевое расчетный напор на вводе 17 м |
| Горячее | I, II, III | Местное 17 |
| | IV | От внешней сети. расчетный напор на вводе 14 м |
| Канализация | | Хозяйственно-бытовая |
| Газоснабжение | II, III | Сжиженный газ |
| | III, IV | Природный газ |
| Электроснабжение | | от внешней сети напряжение 380/220 в |
| Устройство связи | | радиотрансляция телеантенна. |
| Оборудование кухни и с/у | I | плита на твердом топливе. — Мойки, унитазы, ванны, умывальники |
| | II, III, IV | Газовые плиты |
| | IV | электроплиты |

Привязан:

Инв. N

| | | |
|---|---|---|
| Нормокон. | Клочков | |
| Рук. маст. | Кириков | |
| Гл. констр. | Андреева | |
| ГАП | Галенко | |
| ГИП | Клочков | |
| Вед. арх. | Плотник | |
| Арх. | Алексеева | |

ТП 144-000-359.85 АС

Мансардный одноквартирный 4-комнатный жилой дом.

| Стадия | Лист | Листов |
|---|---|---|
| Р | 5 | |

Общие данные (окончание)

РОСГИПРОНИИСЕЛЬСТРОЙ г. Москва

Копиров.

21153-01 7

Формат 12г

Взам. инв. N | Подпись и дата | Инв. N подл.

Альбом I

Типовой проект 144-000-359.85

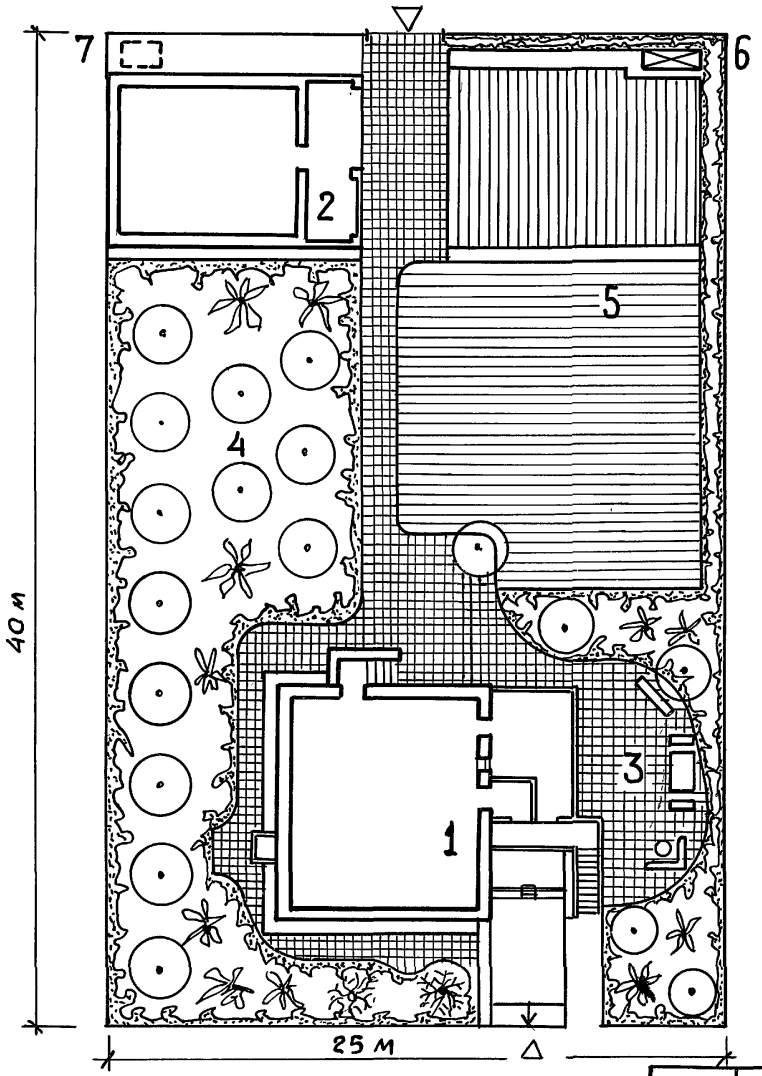


Экспликация.

1 — Жилой дом
2 — Хозпостройка
3 — Зона отдыха
4 — Сад
5 — Огород
6. — Компостная яма
7 — Жижесборник

| Инв. № подл. | Подпись и дата | Взам. инв. № |
|---|---|---|
| | | |

| | | |
|---|---|---|
| Нормоконт | Клочков | |
| Рук. маст. | Киричков | |
| Гл. констр | Андреева | |
| ГАП | Галенко. | |
| ГИП | Клочков | |
| Вед. арх. | Плотник | |
| Ст. арх. | Семина | |

Привязан:

Инв. №

Т.П. 144-000-359.85

Мансардный одноквартирный 4-комнатный жилой дом

| Стадия | Лист | Листов |
|---|---|---|
| Р | 6 | |

Схема генплана

Росгипронисельстрой г. Москва

Копировал

21153-01 8

Формат 12г

| Наименование | № № листов | № № стр. |
|---|---|---|
| 1 | 2 | 3 |
| **Архитектурно-строительные решения** | | |
| Общие данные /начало/. | 1 | 8 |
| Общие данные /продолжение/. | 2 | 9 |
| Общие данные /продолжение/. | 3 | 10 |
| Общие данные /продолжение/. | 4 | 11 |
| Общие данные /окончание/. | 5 | 12 |
| Сводная спецификация /начало/. | 6 | 13 |
| Сводная спецификация /продолжение/. | 7 | 14 |
| Сводная спецификация /продолжение/. | 8 | 15 |
| Сводная спецификация /окончание/. | 9 | 16 |
| Фасады | 10 | 17 |
| План цокольного этажа | 11 | 18 |
| План 1 этажа | 12 | 19 |
| План мансарды | 13 | 20 |
| Разрез 1-1; сечения А-А; Б-Б. | 14 | 21 |
| План фундаментов | 15 | 22 |
| Сечения фундаментов 1-1; 5-5; 8-8 | 16 | 23 |
| Таблица привязочных размеров стен и фундаментов | 17 | 24 |
| Пандус гаража. Разрезы. | 18 | 25 |
| Таблица толщин наружных стен | 19 | 26 |

| 1 | 2 | 3 |
|---|---|---|
| Кладочный план цокольного этажа | 20 | 27 |
| Кладочный план 1 этажа | 21 | 28 |
| Кладочный план мансарды | 22 | 29 |
| Варианты инженерного оборудования I; II; III | 23 | 30 |
| Вариант инженерного оборудования IV | 24 | 31 |
| Развертки стен с дымовентиляционными каналами /I вариант/. | 25 | 32 |
| Развертки стен с дымовентиляционными каналами /II вариант/. | 26 | 33 |
| Развертки стен с дымовентиляционными каналами /III и IV варианты/. | 27 | 34 |
| План стропил. План кровли. План раскладки сплошного настила. | 28 | 35 |
| Схемы стропил. | 29 | 36 |
| Узлы стропил 1; 2; 4; 5 и 9 | 30 | 37 |
| Узлы стропил 3; 6; 7 и 8. Сечение Б-Б | 31 | 38 |
| Сечение Д-Д | 32 | 39 |
| План перекрытия над цокольным этажом | 33 | 40 |
| План перекрытия над 1 этажом | 34 | 41 |
| Разрез перекрытия А-А. Узлы. | 35 | 42 |
| Каркас мансарды КМ-1. Сечения. | 36 | 43 |

Типовой проект 144-000-359.85 Альбом I

Инв. № подл. | Подпись и дата | Взам. инв. №

| | | |
|---|---|---|
| Нормокон | Клочков | |
| Рук. маст | Кириченков | |
| Гл. конст | Андреева | |
| ГАП | Галенко | |
| ГИП | Клочков | |
| Ст. арх. | Семина | |

Т.П. 144-000-359.85 АС

Мансардный одноквартирный 4-комнатный жилой дом

| Стадия | Лист | Листов |
|---|---|---|
| Р | 1 | |

Общие данные /начало/

Росгипроинисельстрой г. Москва

Копировал: Крупенко

21153-01 9

Формат.

Инв.№ подл. | Подпись и дата | Взам.инв.№


| 1 | 2 | 3 |
|---|---|---|
| Каркас мансарды КМ-1. Узлы | 37 | 44 |
| Узлы и детали перегородок | 38 | 45 |
| Узлы установки столярных изделий в наружных и внутренних стенах | 39 | 46 |
| Узлы установки окон и дверей веранды и крыльца | 40 | 47 |
| Монолитные участки МУ-1; МУ-2; МУ-3 | 41 | 48 |
| Сечения 1-1 и 2-2 монолитных участков МУ-1; МУ-2; МУ-3 | 42 | 49 |
| Лестница №1 на мансарду Фасад в осях 2-3 | 43 | 50 |
| Лестница №1 на мансарду. План. Узлы. | 44 | 51 |
| Лестница №2 в цоколь. Фасад в осях 2-3. | 45 | 52 |
| Лестница №2 в цоколь. План. Узлы. | 46 | 53 |
| Конструкция веранды с тамбуром КВТ-1 План. Сечения 1-1. Узлы. | 47 | 54 |
| Конструкция веранды с тамбуром КВТ-1 Сечения 2-2 ÷ 5-5 | 48 | 55 |

| 1 | 2 | 3 |
|---|---|---|
| Конструкция веранды с тамбуром КВТ-1 Узлы 1; 2; 3; 4; 14 | 49 | 56 |
| Конструкция веранды с тамбуром КВТ-1 Узлы 5 ÷ 11 | 50 | 57 |
| Конструкция крыльца К-1 | 51 | 58 |
| Монтажные узлы крыльца К-1 | 52 | 59 |
| Конструкция крыльца К-2 | 53 | 60 |
| План отделочных работ цокольного этажа | 54 | 61 |
| План отделочных работ 1 этажа | 55 | 62 |
| План отделочных работ мансарды | 56 | 63 |
| Ведомость отделки помещений | 57 | 64 |
| Сушильный шкаф СШ-2 | 58 | 65 |
| Шкаф встроенный 1Ш-3 | 59 | 66 |
| Шкаф встроенный 1Ш-4 | 60 | 67 |
| Встроенные шкафы 1Ш-3; 1Ш-4. Узлы 1÷7 | 61 | 68 |
| Вентиляционная шахта ВШ-1. Узлы | 62 | 69 |
| Спецификация столярных изделий для Т.Н.В-20°; -40°С | 63 | 70 |
| Фрагмент фасада №1 | 64 | 71 |


Т.П. 144-000-359.85 АС

| | | |
|---|---|---|
| Нормокон | Клочков | |
| Рук.маст | Кириков | |
| Гл.констр | Андреева | |
| Гап | Галенко | |
| Гип | Клочков | |
| Ст.арх. | Семина | |

Мансардный одноквартирный 4-комнатный жилой дом

| Стадия | Лист | Листов |
|---|---|---|
| Р | 2 | |

Общие данные /продолжение/

Госгипронииссельстрой г. Москва

Копировал: Крупенко

21153-01 10

Формат:

Типовой проект 144-000-359.85

# Ведомость ссылочных и применённых документов

| Обозначение | Наименование | Примечание |
|---|---|---|
| | Ссылочные документы | |
| Серия 1.136.5-16 ч.1 и 2 | Окна и балконные двери деревянные с двойным остеклением для жилых и общественных зданий. | |
| Серия 1.136.5-17 | Окна и балконные двери с тройным остеклением для жилых и общественных зданий. | |
| Серия 1.136.5-18 | Окна и балконные двери деревянные со стеклопакетами и стеклами для жилых зданий. | |
| Серия 1.136.5-20 | Окна и балконные двери деревянные со стеклопакетами для жилых зданий. | |
| Серия 1-136.5-19 | Двери деревянные наружные для жилых и общественных зданий. | |
| Серия 1.136-10 | Двери деревянные внутренние для жилых и общественных зданий. | |
| Серия 1.136-2 | Подоконные деревянные доски | |
| Серия 1-172-4 | Встроенные и антресольные шкафы Шкафы-перегородки каркасной конструкции из унифицированных элементов для жилых зданий | |
| Серия 2.130-1 в.23 | Детали стен и перегородок жилых зданий. | |
| Серия 2.144-1 | Узлы полов жилых зданий | |
| Серия 2.160-1 вып.2 | Детали покрытий жилых зданий | |
| Серия 1.138-10 в.1 | Перемычки железобетонные для зданий с кирпичными стенами. | |
| Гост 1005-68 | Щиты деревянные для перекрытий жилых и общественных зданий. | |
| Гост 8242-75 | Детали деревянные фрезерованные для строительства | |
| Гост 16233-77 | Листы асбестоцементные волнистые унифицированного профиля и детали к ним. | |
| Гост 530-80 | Кирпич и камни керамические | |
| Гост 9573-82* | Плиты и маты теплоизоляционные из минеральной ваты на синтетическом связующем | |
| Гост 6428-83 | Плиты гипсовые для перегородок | |
| Гост 4981-78 | Балки деревянные с черепными брусками. | |
| Гост 11047-72 | Детали и изделия деревянные для малоэтажных жилых и общественных зданий. | |
| Гост 6266-81 | Листы гипсокартонные | |

Привязан:

Инв. №

Взам. инв. №

Подпись и дата

Инв. № подл.

| | | |
|---|---|---|
| Нормоконт | Клочков | |
| Рук. маст | Кириков | |
| Гл. констр | Андреева | |
| ГАП | Галенко | |
| ГИП | Клочков | |
| Вед. арх. | Плотник | |
| Архит | Алексеева | |

Т.П. 144-000-359.85 АС

Мансардный одноквартирный 4-комнатный жилой дом

| Стадия | Лист | Листов |
|---|---|---|
| Р | 3 | |

Общие данные (продолжение)

Росгипронисельстрой г. Москва

Копировал 21153-01 11 Формат 12г

# Строительные конструкции и отделка

| Наименование | Варианты | Характеристика |
|---|---|---|
| Конструктивная схема | | Продольные несущие стены |
| Фундаменты | | Ленточные и столбчатые бутобетонные |
| Стены наружные отметки-1,300 кирпичные с расшивкой швов. | 1 | Сплошная кладка: кирпич керамический рядовой эффективный М-75 Гост 530-80 на растворе М-25. Толщина стен 510мм |
| | 2 | То же, толщина стен 380мм |
| | 3 | То же, толщина стен 640мм |
| | 4 | Облегченная кладка с утеплителем (по серии 2.130-1 вып. 23) тип „А". Кирпич керамический рядовой пустотелый эффективный М-75 Гост 530-80 на раст. „М-50" Толщина стен 400мм. (основной вариант) |
| | 5. | То же толщина стен 530мм. |
| Стены цокольного этажа. | | До отм.-1.750 бутобетонные, с отм.-1.750 до -1,300 из кирпича керамического полнотелого обыкновенного М-100. |
| Стены внутренние выше отметки -2.550 | 1 | Кирпич керамический рядовой полнотелый обыкновенный М-75 Гост 530-80 на растворе М-25. |
| | 2 | Кирпич керамический рядовой эффективный пластического прессования М-75 Гост 530-80 на растворе М-25 |
| Стены с дымовентиляционными каналами | | Кирпич керамический рядовой полнотелый обыкновенный пластического прессования М-75 ГОСТ 530-80 на растворе М-25. |
| Перемычки | | Рядовые, с арматурой в наружных стенах по 6Ф6 А-I, во внутренних по 6Ф8 А-I в слое цементного раствора 1:2 толщиной 3см. |
| Перегородки | | Из гипсовых плит для междукомнатных перегородок, кирпичные- в мокрых помещениях; мансардные- каркасно-обшивные с утеплителем из минватных плит. |
| Перекрытия | | По деревянным балкам с накатом |

| Наименование | Варианты | Характеристика |
|---|---|---|
| Двери наружные | | Серия 1.136.5-19 |
| Двери внутренние | | Серия 1.136-10 |
| Окна и балконные двери | 1 | С раздельными переплетами. Серия 1.136.5-16 ч.2 |
| | 2 | Со спаренными переплетами. Серия 1.136.5-16 ч.1 |
| | 3 | С тройным остеклением. Серия 1.136,5-17 |
| | 4 | Со стеклопакетами и стеклами. Серия 1.136.5-18 |
| | 5 | Со стеклопакетами. Серия 1.136.5-20 |
| Полы: В комнатах, кухнях, коридоре, веранде, хоз. кладов. | | Дощатые |
| Полы: В санузле, постирочной | | Керамическая плитка |
| Полы: В хол. кладовой, крыльце, цок. этажа | | Цементные |
| Отделка стен, перегор.: Комнаты, коридоры, хозяйств. кладовые. | | Оклейка обоями по гипсокартонным листам (ГОСТ 6266-81) |
| Отделка стен, перегор.: Кухни, сан. узлы, постирочная | | Глазурованная плитка на высоту 1.8 м выше- масляная окраска. |
| Отделка стен, перегор.: Крыльцо, холодная кладовая | | Деревянные элементы покрываются олифой и бесцветным лаком за 2 раза. |
| Потолки | | В кухне, веранде, холодной кладовой, крыльце, в сушильном шкафу-масляная окраска, в остальных комнатах побелка, в помещениях цок. этажа-штукатурка и побелка. |
| Цоколь | | Бутобетон затирается, кирпич штукатурится и окрашивается перхлорвиниловыми красками. |
| Крыша | | Чердачная по деревянным наслонным стропилам |
| Шкаф, кладовые | | Каркасной и щитовой конструкций |
| Лестница | | Лестница на мансарду и в цоколь деревянная |

Т.П. 144-000-359.85 Ас

| | | |
|---|---|---|
| Нормок. | Клочков | |
| Рук. маст. | Киричков | |
| Гл. констр. | Андреева | |
| ГАП | Галенко | |
| ГИП | Клочков | |
| Инж. | Гриднева | |

Мансардный одноквартирный 4-комнатный жилой дом

| Стадия | Лист | Листов |
|---|---|---|
| Р | 4 | |

Общие данные (продолжение)

Росгипронинсельстрой г. Москва

Привязан:

Инв. N

Инв. N подл. | Подпись и дата | Взам. инв. N

Типовой проект 144-000-359.85 Альбом I

Копир. 21153-01 12 Формат 12г

## Указания по привязке проекта

Проект может быть принят к строительству после предварительного выполнения работ, связанных с применением проекта на конкретном участке. В зависимости от местных условий конкретного строительства и степени инженерного благоустройства населенного пункта при применении проекта должны быть внесены соответствующие коррективы: необходимо исключить все чертежи вариантов, не применяемых в данном строительстве, во всех оставшихся чертежах должны быть вычеркнуты детали, размеры, спецификации и т.п, относящиеся к неиспользуемым вариантом.

## Антикоррозийная защита конструкций.

Работы производить при соблюдении пунктов СНИП III-23-76 и СНиП II-28-73. Выполнение антикоррозийных мероприятий должно обязательно оформляться специальными актами на скрытые работы.

## Сведения о патентоспособности и патентной чистоте.

Принятые конструкции и узлы не патентоспособны, т.к. являются проектной переработкой известных решений и обладают патентной чистотой в отношении СССР по состоянию на 14.07.82г

Временные нагрузки на перекрытия приняты по СНиП II 6-74. Вес снегового покрова на 1м² горизонтальной проекции кровли – 150 кгс/м².

Основной вариант ограждающих конструкций здания в проекте расчитан на наружную температуру воздуха минус 30°С.

## Таблица толщин утеплителя чердачного перекрытия в мм

| Расчётные наружные температуры. | Утеплитель-минераловатные плиты на синтетической связке с объемной массой кг/м³ | | | |
|---|---|---|---|---|
| | над жилыми комнатами | | над ванной | |
| | γ=150 | γ=75 | γ=150 | γ=75 |
| -20°С | 80 | 70 | 110 | 90 |
| -30°С | 80 | 70 | 130 | 110 |
| -40°С | 130 | 110 | 160 | 130 |

## Указания по производству работ в зимнее время

Фундаменты не разрешается укладывать на замёрзшее основание. Пучинистые грунты должны быть до начала укладки бетонной смеси отогреты до положительной температуры и защищены от промерзания. Бутобетонные фундаменты выполняются на растворе не ниже 50 с химическими добавками (поташ, нитрит натрия, хлористый натрий, хлористый кальций). Вид добавок, их количество и способы применения принимать в соответствии с СН и П III-17-78. Бутобетонные фундаменты выполнять способом замораживания не допускается. Кирпичная кладка может быть выполнена:

а) на растворах марки не ниже 50 с добавками поташа и нитрита натрия.

б) способом замораживания с учётом повышения марки раствора в зависимости от температуры, при которой производится кладка. Температура наружного воздуха от -4° до -20°С - раствор М50.

ниже -20°С - раствор М75.

В проёмах стен на период отаивания установить временные стойки с расклиниванием.

Деревянные элементы, расположенные ниже уровня чистого пола первого этажа, а также элементы скрытых конструкций и детали с нестроганными поверхностями подлежат защите от гниения и возгорания согласно СНиП III-1976 СНиП III-20-74 и СНиП-II-25-80. Противопожарные мероприятия осуществляются в соответствии со СНиП II-2-80. Деревянные элементы крыши покрываются огнезащитными составами СК-л, ВПД или суперфосфатной обмазкой согласно СН и П III-19-76 и СН и П II-2-80.

Привязан:

Инв. №

| | | |
|---|---|---|
| Нормокон | Клочков А.П | |
| Рук. маст. | Кириченко В.Ф | |
| Гл. констр | Андреева А.М | |
| ГАП | Галенко Н.А | |
| ГИП | Клочков А.П | |
| Вед. инж | Радченко Т.С | |
| Инж. | Гриднева С.Н | |

Т.П. 144-000-359.85 АС

Мансардный одноквартирный 4 комнатный жилой дом.

| Стадия | Лист | Листов |
|---|---|---|
| Р | 5 | |

Общие данные (окончание)

РОСГИПРОНИИСЕЛЬСТРОЙ г. Москва

Копировал

21153-01 13

Формат 12г

Инв. № подл. | Подпись и дата | Взам. инв. №

Альбом I

Типовой проект 144-000-359.85

| NN п/п | Марка | Наименование изделий | Размеры в мм: т | ш | длина | Единица измерен. | Кубатура единица измер. м³ | Масса единицы измер. кг | Количество на дом: шт или пм | м³ | тонн | Поставка | ГОСТ или альбом |
|---|---|---|---|---|---|---|---|---|---|---|---|---|---|
| | | **Деревянные изделия на дом:** | | | | | | | | | | | |
| 1 | ОР 6-9 | Окно | 153 | 870 | 560 | шт | 0.0343 | 17.15 | 7 | 0,2401 | 0,120 | поштучно | 1.136.5-16 |
| 2 | ОР 15-9 | То-же | 153 | 870 | 1460 | "—" | 0.0670 | 33.50 | 1 | 0,0670 | 0.034 | "—" | то-же |
| 3 | ОР 15-12 | "—"— | 153 | 1170 | 1460 | "—" | 0.0970 | 48.50 | 4 | 0.3880 | 0,194 | "—" | "—" |
| 4 | ОР 15-18 | "—"— | 153 | 1770 | 1460 | "—" | 0,1380 | 69.00 | 1 | 0,1380 | 0,069 | "—" | "—" |
| 5 | БР 22-9 | Балконная дверь | 153 | 870 | 2175 | "—" | 0.0940 | 47.00 | 1 | 0,0940 | 0,047 | "—" | "—" |
| 6 | ИО-1 | Блок остекления веранды | 44 | 600 | 1520 | "—" | 0.0177 | 8.85 | 14 | 0.2478 | 0,124 | "—" | альбом II |
| 7 | ДН21-9щп | Дверь наружная | 94 | 884 | 2085 | "—" | 0,0506 | 25.30 | 2 | 0,1012 | 0,051 | "—" | 1.136.5-19 |
| 8 | ДН21-9щп Р2 | То-же | 94 | 884 | 2085 | "—" | 0,0523 | 26.15 | 1 | 0,05230 | 0.026 | "—" | то-же |
| 9 | ДН21-9лщп Р2 | "—"— | 94 | 884 | 2085 | "—" | 0,0523 | 26.15 | 1 | 0,05230 | 0,026 | "—" | "—" |
| 10 | ДЛ 10-10 | Люк загрузочного приямка | 112 | 985 | 984 | "—" | 0,0600 | 30.00 | 1 | 0.0600 | 0,030 | "—" | "—" |
| 11 | В-11 | Ворота гаража | 94 | 3000 | 2140 | компл. | 0.3140 | 208.54 | 1 | 0.3140 | 0,2085 | комплект | альбом II |
| 12 | ДС19-9лгт | Дверь служебная | 94 | 884 | 1885 | "—" | 0.0720 | 36.00 | 3 | 0.2160 | 0,108 | "—" | "—" |
| 13 | ДС 19-9гу | Дверь кладовой продуктов | 94 | 884 | 1885 | "—" | 0,0700 | 35.00 | 1 | 0,0700 | 0,035 | "—" | "—" |
| 14 | ДГ21-7п | Дверь внутренняя | 74 | 670 | 2071 | "—" | 0.0442 | 22.10 | 2 | 0,0884 | 0,044 | "—" | 1.136-10 |
| 15 | ДГ 21-7лп | То-же | 74 | 670 | 2071 | "—" | 0.0442 | 22.10 | 4 | 0.1770 | 0,088 | "—" | то-же |
| 16 | ДГ 21-9 | "—" | 74 | 870 | 2071 | "—" | 0,0475 | 23.75 | 3 | 0,1425 | 0,071 | "—" | "—" |
| 17 | ДГ 21-9л | "—" | 74 | 870 | 2071 | "—" | 0,0475 | 23.75 | 1 | 0,0475 | 0,024 | "—" | "—" |
| 18 | ДГ 21-9лп | "—" | 74 | 870 | 2071 | "—" | 0,0475 | 23.75 | 1 | 0,0475 | 0,024 | "—" | "—" |
| 19 | ДО 21-8п | Дверь остекленная | 74 | 770 | 2071 | "—" | 0.0601 | 30.10 | 2 | 0,1202 | 0,061 | "—" | "—" |
| 20 | ДО21-8лп | То-же | 74 | 770 | 2071 | "—" | 0,0601 | 30.10 | 1 | 0,0601 | 0,030 | "—" | "—" |
| 21 | ДО21-13 | "—" | 74 | 1272 | 2071 | "—" | 0.0803 | 40.15 | 1 | 0,0803 | 0.040 | "—" | "—" |

1. Количество уплотненных притворов с пенополиуретановыми прокладками в заполнении световых проемов наружных стен /с учетом воздухопроницаемости/.
   а) при $t^0_н = -35^0$ С и выше - 1 притвор
   б) при $t^0_н = -36^0$ С и ниже - 2 притвора
2. Притворы наружных дверей должны иметь уплотняющие прокладки.

Т.П. 144-000-359.85 АС

| | | |
|---|---|---|
| Нормоконт. | Клочков | |
| Рук. маст. | Киричков | |
| Гл. констр. | Андреева | |
| ГАП | Галенко | |
| ГИП | Клочков | |
| Вед. арх. | Плотник | |

Привязан:

Инв. №

Мансардный одноквартирный 4-комнатный жилой дом

| Стадия | Лист | Листов |
|---|---|---|
| Р | 6 | |

Сводная спецификация (начало)

Росгипронисельстрой г. Москва

Инв. N подл. | Подпись и дата | Взам. инв. N

Копиров 21153-01 14 Формат 12г

| NN п/п | Марка | Наименование изделий | Размеры в мм Т | Ш | Длина | Единица измерен. | Кубатура ед. изм. м³ | Масса ед. изм. кг | Количество на дом шт или п.м | м³ | тонн | Поставка | ГОСТ или альбом |
|---|---|---|---|---|---|---|---|---|---|---|---|---|---|
| 22 | ИД-1 | Дверь остекленная веранды | 44 | 906 | 2175 | шт | 0.0577 | 28,85 | 1 | 0,0577 | 0.029 | поштучно | Альбом II |
| 23 | 1Ш-3 | Шкаф встроенный | — | — | — | —"— | — | — | 1 | — | 0,121 | комплектом | Альбом I |
| 24 | 1Ш-4 | Шкаф встроенный | — | — | — | —"— | — | — | 1 | — | 0.0340 | комплектом | Альбом I |
| 25 | СШ-2 | Сушильный шкаф | 530 | 935 | 2380 | шт | 0.0440 | 22.20 | 1 | 0.0440 | 0.022 | комплект | Альбом I, II |
| 26 | ПД20-4.5 | Дверки с сотовым заполнением для СШ-2 | 20 | 446 | 1996 | —"— | 0.0030 | 1.50 | 2 | 0.0060 | 0.003 | поштучно | 1.172-4, Д-25, Д-94 |
| 27 | ИДО-1 | Доска подоконная веранды | 26 | 80 | 637 | —"— | 0.0020 | 1.00 | 14 | 0.0280 | 0.014 | поштучно | Альбом II |
| 28 | ИД-2 | Дверка на чердак | 174 | 756 | 954 | —"— | 0,1012 | 64.80 | 1 | 0,1012 | 0,065 | поштучно | Альбом II |
| 29 | ИД-2Л | Дверка на чердак | 174 | 756 | 954 | —"— | 0.1012 | 64.80 | 3 | 0.3036 | 0,194 | —"— | Альбом II |
| 30 | ЛД-1 | Лобовая доска | 32 | 200 | 45000 | п.м | 0.0064 | 3.20 | 45.00 | 0.288 | 0,144 | пакетом | Альбом I |
| 31 | ПД 10-20 | Доска подоконная | 34 | 200 | 1000 | шт | 0.0068 | 3,4 | 8 | 0.0544 | 0.027 | поштучно | ГОСТ 17 280-79 |
| 32 | ПД 13-20 | Доска подоконная | 34 | 200 | 1300 | шт | 0.0088 | 4.40 | 4 | 0.0352 | 0,018 | поштучно | —"— |
| 33 | ПД 19-20 | Доска подоконная | 42 | 200 | 1900 | шт | 0.016 | 8.00 | 1 | 0.016 | 0.008 | поштучно | —"— |
| 34 | К-2 | Каркас крыльца | — | — | — | шт | 0.4199 | 216.80 | 1 | 0.4199 | 0.217 | пакетом | Альбом II |
| 35 | КМ-1 | Каркас мансарды | — | — | — | компл. | 0.5462 | 274.89 | 1 | 0.5462 | 0,275 | пакетом | Альбом II |
| 36 | Л-1 | Лестничный марш | — | — | — | шт | 0.3203 | 163.81 | 2 | 0.6406 | 0.328 | поштучно | Альбом II |
| 37 | Л-2 | Лестничный марш | — | — | — | шт | 0.3259 | 196.33 | 1 | 0.3259 | 0,196 | поштучно | Альбом II |
| 38 | Л-4 | Лестничный марш | — | — | — | шт | 0.2838 | 175.28 | 1 | 0.2838 | 0.175 | поштучно | Альбом II |
| 39 | Л-3 | Ограждение лестницы | — | — | — | шт | 0.061 | 30.70 | 2 | 0,122 | 0.061 | пакетом | Альбом II |
| 40 | Л-5 | Лестница крыльца | — | — | — | шт. | 0,2712 | 138.73 | 1 | 0,2712 | 0.139 | поштучно | Альбом II |
| 41 | КВТ-1 | Каркас веранды | — | — | — | компл. | 0,8441 | 422.05 | 1 | 0,8441 | 0.422 | пакетом | Альбом II |
| 42 | Щ-22И | Щит для перекрытий | 73 | 390 | 2240 | шт | 0.022 | 11.286 | 52 | 1.144 | 0.586 | поштучно | Альбом II |
| 43 | Щ-16И | Щит для перекрытий | 73 | 390 | 1640 | шт | 0.0158 | 8.104 | 18 | 0.284 | 0.146 | поштучно | Альбом II |

Инв.№ подл. | Подпись и дата | Взам.инв.№

Привязан:

Инв.№

| | | |
|---|---|---|
| Нормокон. | Клочков | |
| Рук.маст. | Кириченков | |
| Гл.констр. | Андреева | |
| ГАП | Галенко | |
| ГИП | Клочков | |
| Ст. инж. | Гриднева | |

ТП. 144-000-359.85 АС

Мансардный одноквартирный 4-комнатный жилой дом

| Стадия | Лист | Листов |
|---|---|---|
| Р | 7 | |

Сводная спецификация (продолжение)

РОССГИПРОНИИСЕЛЬСТРОЙ г. Москва

Копировал

21153-01 15

Формат 12г

Альбом I

Типовой проект 144-000-359.85

| NN п/п | Марка | Наименование изделий | Размеры в мм Т | Ш | Длина | Единица измерений | Кубатура ед. изм. м³ | Масса ед. измер. кг | Количество на дом шт или п.м | м³ | тонн | Поставка | ГОСТ или альбом |
|---|---|---|---|---|---|---|---|---|---|---|---|---|---|
| 44 | Щ-22 иА | Щит для перекрытий | 73 | 580 | 2240 | шт | 0.0280 | 14.30 | 2 | 0.056 | 0,029 | поштучно | альбом II |
| 45 | Щ-16 иА | Щит для перекрытий | 73 | 210 | 1640 | шт | 0.0168 | 5.854 | 2 | 0,034 | 0.012 | поштучно | альбом II |
| 46 | Щ-22 иБ | Щит для перекрытий | 73 | 540 | 2240 | шт | 0.0266 | 13.60 | 2 | 0,053 | 0,027 | поштучно | альбом II |
| 47 | ИБДЦ-1.45.1 | Балка перекрытия | 100 | 220 | 4500 | шт | 0.1062 | 53.31 | 8 | 0.849 | 0,426 | поштучно | альбом II |
| 48 | ИБДЦ-1.33.1 | Балка перекрытия | 100 | 150 | 3300 | шт | 0.0301 | 27.56 | 4 | 0,124 | 0, 110 | поштучно | альбом II |
| 49 | ИБДЦ-1.33.2 | Балка перекрытия | 100 | 150 | 3300 | шт | 0.0601 | 30.34 | 9 | 0.540 | 0,273 | поштучно | альбом II |
| 50 | ИБДЦ-1.45.2 | Балка перекрытия | 100 | 220 | 4500 | шт | 0.1134 | 57.112 | 26 | 2.950 | 1,480 | поштучно | альбом II |
| 51 | К-1 | Каркас крыльца | | | | шт | 0.1695 | 86.015 | 1 | 0,1695 | 0,086 | пакетом | альбом II |
| 52 | СД-1 | Стропила | — | — | — | компл. | 0.1425 | 72.043 | 3 | 0,4275 | 0, 216 | пакетом | альбом II |
| 53 | СД-1а | Стропила | — | — | — | компл. | 0.1425 | 72.043 | 2 | 0, 285 | 0, 144 | пакетом | альбом II |
| 54 | СД-2 | Стропила | — | — | — | компл. | 0, 1400 | 75.54 | 4 | 0,560 | 0,302 | пакетом | альбом II |
| 55 | СД-3 | Стропила | — | — | — | компл. | 0.0320 | 16.192 | 5 | 0, 160 | 0.081 | пакетом | альбом II |
| 56 | СД-4 | Стропила | — | — | — | компл | 0.0406 | 20.516 | 2 | 0,081 | 0,041 | пакетом | альбом II |
| | | | | | | | | Итого: | | 14.908 | 7.905 | | |

Перемычки для загрузочного приямка

| Марка | Серия | Количест. шт. | Масса т | Примеч. |
|---|---|---|---|---|
| ПР28-20.25.22у | 1.138-10 вып.1 | 2 | 0.275 | |

| Марка | Наименование | Сечение мм | Длина мм | Кол. шт. | Масса 1шт кг | Общая масса кг | ГОСТ, альбом |
|---|---|---|---|---|---|---|---|
| П-1 | Уголок перемычки | L 12.5× ×8 | 1410 | 2 | 17.7 | 35,4 | лист АС-20 |
| А-1 | Анкер | 40×4 | 550 | 29 | 1.322 | 38.34 | альбом II лист 38 |
| А-2 | Анкер | 40×4 | 850 | 4 | 1.100 | 4.40 | " |
| А-3 | Анкер | 40×4 | 450 | 24 | 0.570 | 13.68 | " |
| А-4 | Анкер | -30×5 | 650 | 10 | 0,763 | 7.63 | " |
| А-5 | Анкер | -30×5 | 1300 | 3 | 1.630 | 4.89 | " |
| А-6 | Анкер | ф16А-I | 600 | 9 | 1.200 | 10.8 | " |
| МР-2 | Решетка | — | 540×540 | 1 | 14 | 14 | ИИ-03-03 Акб. 71-64 |
| | | Итого: | | | | 129.14 | |

Привязан:

Инв. N

Взам. инв. N | Подпись и дата | Инв. N подл.

| | | |
|---|---|---|
| Нормок. | Клочков | |
| Рук. маст. | Кириченков | |
| Гл. констр. | Андреева | |
| ГАП | Галенко | |
| ГИП | Клочков | |
| Ст. инж. | Гриднева | |

Т.П. 144-000-359.85 АС

Мансардный одноквартирный 4-комнатный жилой дом

| Стадия | Лист | Листов |
|---|---|---|
| Р | 8 | |

Сводная спецификация (продолжение)

Росгипронисельстрой г. Москва

Копировал 21153-01 16 Формат 12г

| NN п/п | Марка | Наименование изделий | Сечение в мм до строжки | Сечение в мм после строжки | Длина в мм | Ед. изм. | Кубатура ед. изм м³ | Масса ед. изм. кг | Количество на дом шт. или п.м | Количество на дом м³ | Количество на дом тонн | АБС влажн. в % | ГОСТ или альбом | Поставка |
|---|---|---|---|---|---|---|---|---|---|---|---|---|---|---|
| | | ПОГОНАЖНЫЕ ДЕТАЛИ ДЛЯ ДОМА: | | | | | | | | | | | | |
| 1 | 0.13-0.54 | Наличник (тип 1) | — | 13×54 | — | п.м | 0.00114 | 0.57 | 20.00 | 0.0228 | 0.0114 | 15 | 8242-75 | пакетом |
| 2 | 0.13-0.74 | Наличник (тип 1) | — | 13×74 | — | п.м | 0.00152 | 0.76 | 202.0 | 0.307 | 0.154 | 15 | 8242-75 | пакетом |
| 3 | 0.13-0.94 | Обшивка (тип 2) | — | 13×144 | — | п.м | 0.0019 | 0.95 | 191.8 | 0.364 | 0.182 | 15 | —"— | —"— |
| 4 | 0.22-0.54 | Плинтус (тип 3) | — | 22×54 | — | п.м | 0.00168 | 0.84 | 153.0 | 0.257 | 0.129 | 8 | —"— | —"— |
| 5 | 0.28-0.94 | Доски для покрытия полов (тип 1) | — | 28×94 | — | п.м | 0.0031 | 1.55 | 1012,2 | 3.14 | 1.57 | 12 | 8242-75 | —"— |
| 6 | 0.16-1.77 | Доски обшивки | 19×180 | 16×177 | — | п.м | 0.0034 | 1.70 | 109 | 0.371 | 0.185 | 18 | 8486-66 | пакетом |
| 7 | 0.20-1 | Доски обшивки | 20×100 | — | — | п.м | 0.002 | 1.00 | 679.2 | 1.358 | 0.679 | 18 | 8486-66 | пакетом |
| 8 | 0.5-1 | Доски сплошного настила | 50×100 | 47×94 | — | п.м | 0.005 | 2.50 | 875.9 | 4.380 | 2.19 | 18 | 11047-72 | пакетом |
| 9 | 0.5-0.5 | Обрешетка | 50×50 | — | — | п.м | 0.0025 | 1.5 | 176.40 | 0.441 | 0.221 | 18 | 11047-72 | пакетом |
| 10 | 0.5-1.5 | Коньковый брус | 50×150 | — | — | п.м | 0.0075 | 3.75 | 10.6 | 0.079 | 0.036 | 18 | 8486-66 | пакетом |
| 11 | 0.5-1 | Мауэрлат | 50×150 | — | — | п.м | 0.0050 | 2.5 | 19.6 | 0.098 | 0.049 | 18 | 8486-66 | пакетом |
| 12 | 0.5-1 | Обрешетка, брусок по фронтону | 50×100 | — | — | п.м | 0.0050 | 2.5 | 24.0 | 0.12 | 0.060 | 18 | 8486-66 | пакетом |
| 13 | 0.5-1 | Лага | 50×100 | — | — | п.м | 0.0050 | 2.5 | 31.0 | 0.155 | 0.0775 | 18 | 8486-66 | пакетом |
| 14 | 0.06-1.2-2.5 | Антисептированные деревянные пробки для крепления окон и дверей | 65×120 | — | 250 | шт | 0.002 | 1.0 | 206 | 0.412 | 0.206 | | | |
| 15 | 0.25-1.-2 | Подкладки под лаги | 25×100 | — | 200 | шт | 0.0005 | 0.250 | 62 | 0.031 | 0.0155 | | | |
| | | | | | | | Итого: | | | 11.537 | 5.904 | | | |

Всего деревянных изделий и деталей в заготовках: на дом - 26,445
на 1м² общей площади - 0,272 м³
Заводской расход пиломатериалов на дом с учетом отходов при раскрое - 32,2 м³
на 1м² общей площади - 0,33 м³.

Привязан:

Инв. N

| | | |
|---|---|---|
| Нормокон. | Клочков | |
| Рук. маст. | Киричков | |
| Гл. констр. | Андреева | |
| ГАП | Галенко | |
| ГИП | Клочков | |
| Ст. инж. | Гриднева | |

Т.п. 144-000-359.85 АС

Мансардный одноквартирный 4-комнатный жилой дом

| Стадия | Лист | Листов |
|---|---|---|
| Р | 9 | |

Сводная спецификация (окончание)

Росгипронисельстрой г. Москва

Взам. инв. N | Подпись и дата | Инв. N подл.



Копир

Формат 12г

Альбом I

144-000-359.85

Типовой проект

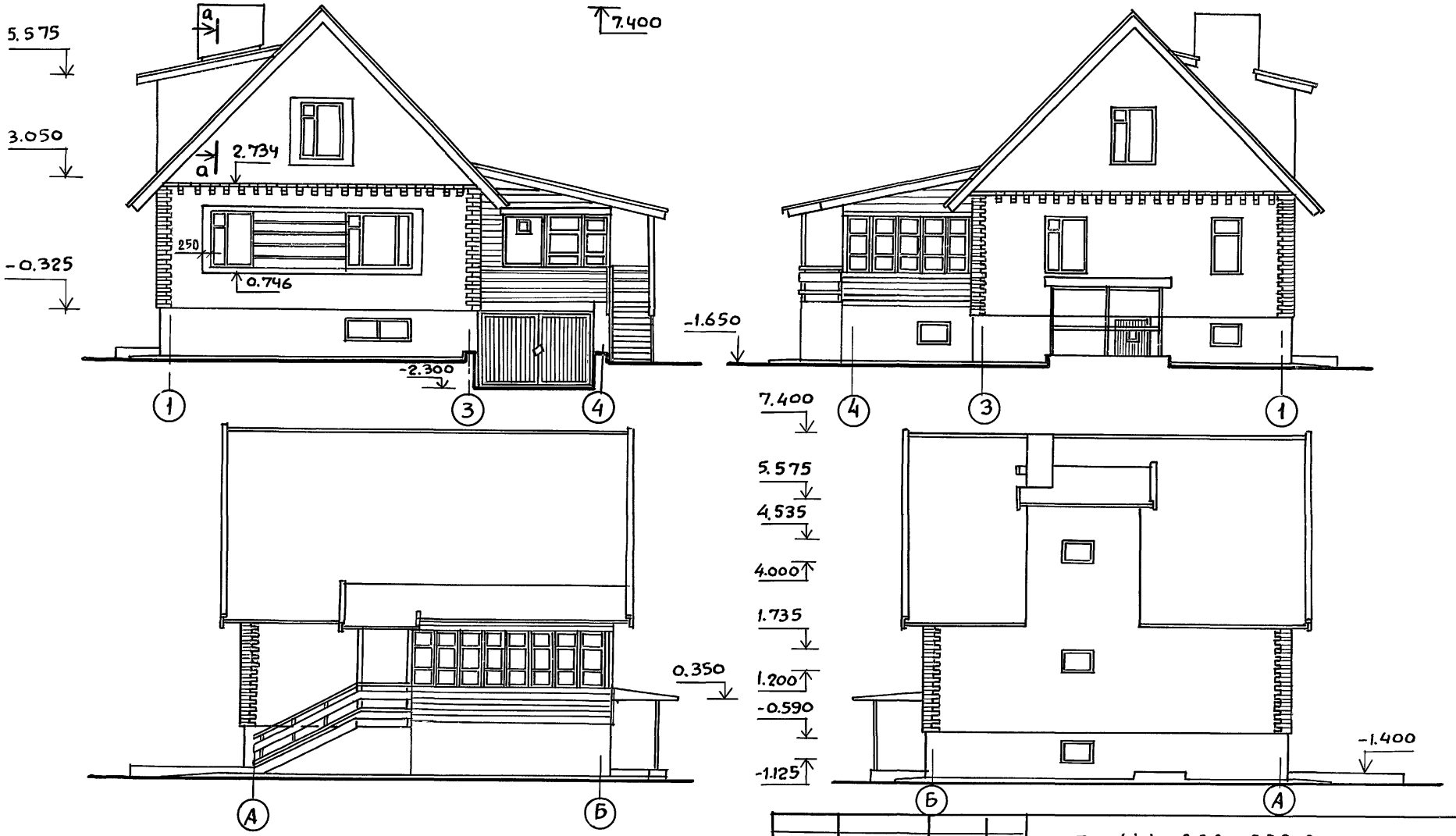


1. Сечение а-а см. на листе АС-32

2. Отделку фасадов см. на листе АС-4

| | | | |
|---|---|---|---|
| НОРМОКОН. | Галенко | | |
| РУК.МАСТ | Киричков | | |
| ГАП | Галенко | | |
| ГИП | Клочков | | |
| ВЕД.АРХ. | Плотник | | |

ПРИВЯЗАН

Инв. N.

Т.П. 144-000-359.85 АС

МАНСАРДНЫЙ ОДНОКВАРТИРНЫЙ 4-КОМНАТНЫЙ ЖИЛОЙ ДОМ

| Стадия | Лист | Листов |
|---|---|---|
| Р | 10 | |

ФАСАДЫ

РОСГИПРОНИИСЕЛЬСТРОЙ г. МОСКВА

Инв. N подл. | Подпись и дата | Взам.инв. N

Копир. 21153-01 18 Формат 12г

Альбом I

Типовой проект 144-000-359.85

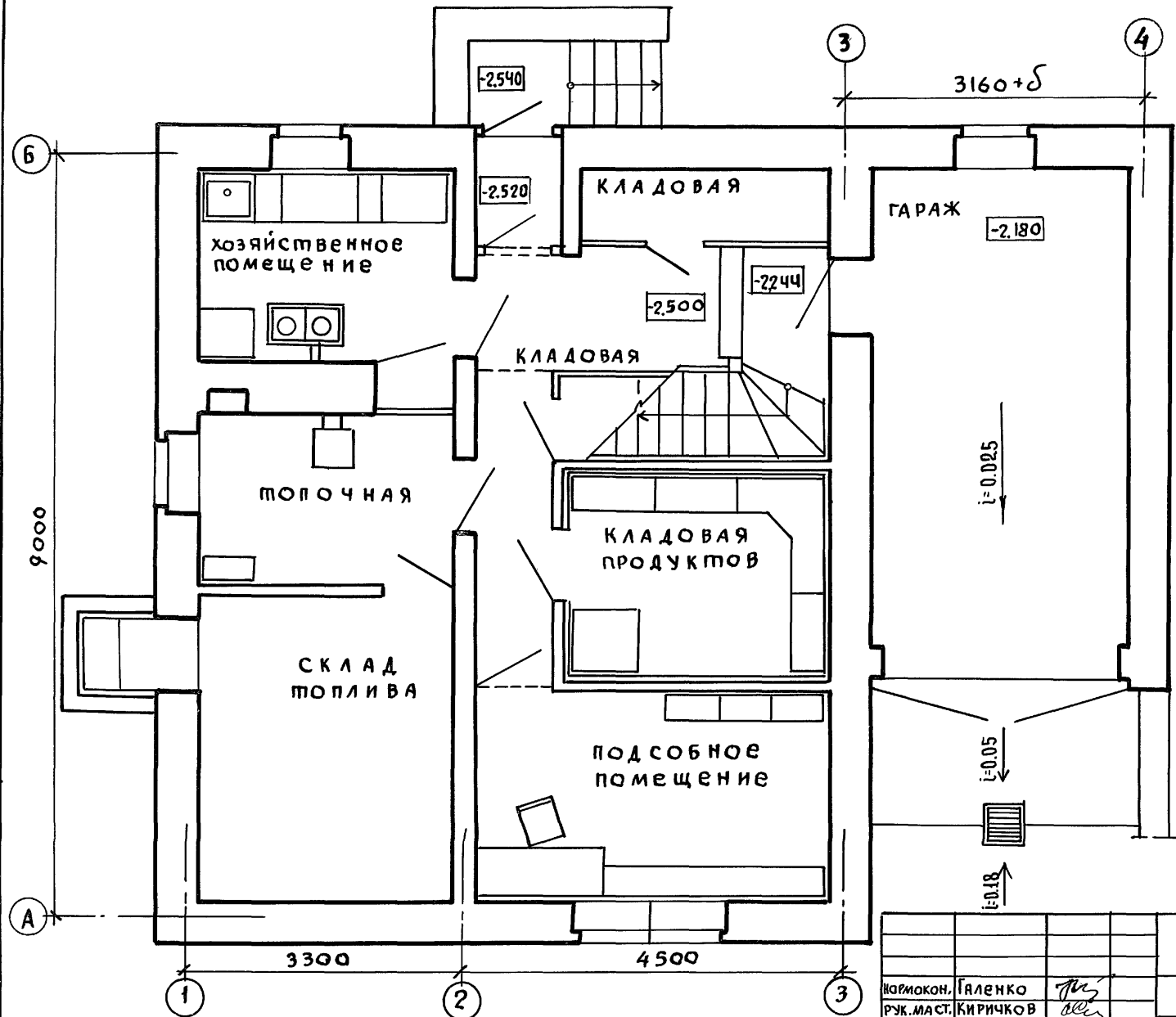


| | | | |
|---|---|---|---|
| Нармакон. | Галенко | | |
| Рук.маст. | Кириченков | | |
| Гл.констр. | Андреева | | |
| ГАП | Галенко | | |
| ГИП | Клочков | | |
| Вед. арх. | Плотник | | |
| Архит. | Алексеева | | |

Т.П. 144-000-359.85 АС

Мансардный одноквартирный 4-комнатный жилой дом

| Стадия | Лист | Листов |
|---|---|---|
| Р | 11 | |

План цокольного этажа

РОССИПРОНИИСЕЛЬСТРОЙ г. Москва

Инв. № подл. | Подпись и дата | Взам. инв. №

Инв. №

Копировал 21153-01 19 Формат 12г

Альбом I

Типовой проект 144-000-359.85

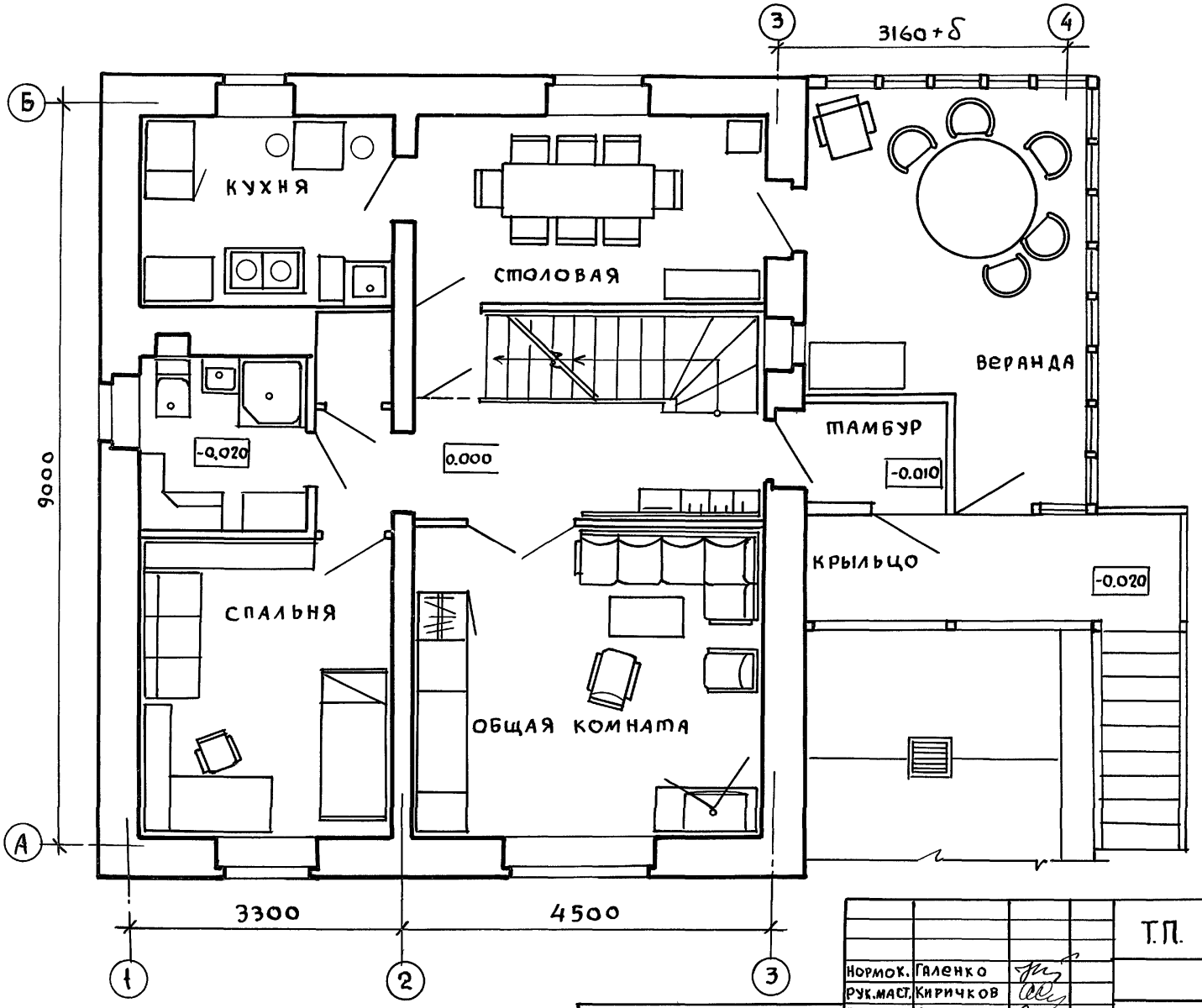


| | | |
|---|---|---|
| Нормок. | Галенко | |
| Рук.маст. | Кириченков | |
| Гл.конст. | Андреева | |
| ГАП | Галенко | |
| ГИП | Клочков | |
| Вед.арх. | Плотник | |
| Архит. | Алексеева | |

Инв.№

Т.П. 144-000-359.85 АС

Мансардный одноквартирный 4-комнатный жилой дом

| Стадия | Лист | Листов |
|---|---|---|
| Р | 12 | |

План 1 этажа

Росгипронииселькстрой г. Москва

Инв.№ подл. | Подпись и дата | Взам.инв.№

Копировал 21153-01 20 Формат 12г

Типовой проект 144-000-359.85 Альбом I

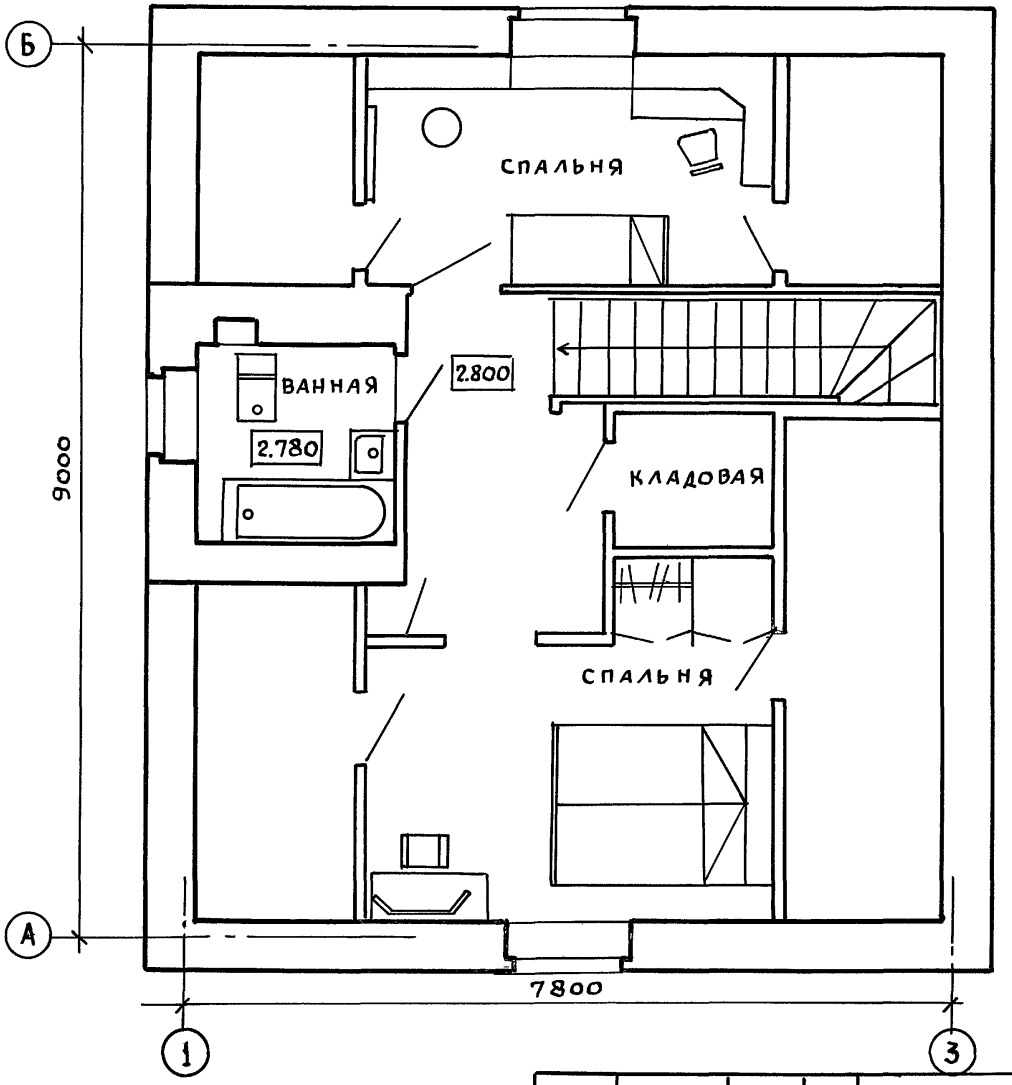


| | | | |
|---|---|---|---|
| Нормок. | Галенко | | |
| Рук.маст. | Киричков | | |
| Гл.конст. | Андреева | | |
| ГАП | Галенко | | |
| ГИП | Клочков | | |
| Вед.арх. | Плотник | | |
| Арх-р. | Алексеева | | |

Т.П. 144-000-359.85 АС

| Мансардный одноквартирный 4-комнатный жилой дом | Стадия | Лист | Листов |
|---|---|---|---|
| | Р | 13 | |
| План мансарды | Росгипронисельстрой г. Москва | | |

Инв. № подл. | Подпись и дата | Взам. инв. №

Инв. №

Копир.

21153-01 21

Формат

Альбом I

Типовой проект 144-000-359.85

Листы асбестоцементные УВ-6 по обрешетке 50х50 шаг 500 по стропилам

9 лист 30

7.400

Утеплитель- плиты минватные (см. табл. АС-5) $\gamma$ = 150 кг/м³, $\delta$=80

Пароизоляция- строительная бумага- 1 слой

Доски подшивки по низу затяжек стропил- 20

Листы гипсокартона - 8

Листы асбоцементные УВ-6-1750 по сплошному настилу из строганых с 3х сторон досок толщиной - 47

Стропила строганые с 3х сторон

16°

46°

46°

5.230

4.535

4.000

1.735

1.200

-0.325

-0.590

-1.125

750

130

5.230

5.256

Доски пола - 28
Плиты минватные-50
Строительная бумага
Щиты наката по деревянным балкам
Листы гипсокартона - 8

по типу 184 2.144-1

2.780

2.800

3.050

2.614

2.544

Доски пола - 28
по деревянным балкам
Плиты минватные-50
Строительная бумага
Щиты наката - 73
Листы гипсокартона-8

по типу 184 2.144-1

120

500

133.56 2.144-1

120

-0.020

0.000

0.000

160

-0.540

-0.235

-0.256

-0.330

-0.180

160

-1.750

175 2.144-1

-2.500

-2.244

128

128

300

160

Бетон „М-200" - 120

Грунт уплотнен. щебнем

-1.650

-2.180

Гидроизоляция

Гидроизоляция

1

2

3

4

А-А

А

4.980

3.545

2.195

0.760

-0.590

-1.125

5.256

2.800

120

0.000

-1.300

-1.750

-2.500

1. Линии сечений 1-1, А-А см. на листе АС-20÷22

| | | |
|---|---|---|
| Нормокон. | Клочков А.П. | |
| Рук. маст. | Кириченко | |
| Гл. констр. | Андреева | |
| ГАП | Галенко | |
| ГИП | Клочков | |
| Вед. арх. | Плотник | |

Инв. №

Копиров.

Т.П. 144-000-359.85 АС

Мансардный одноквартирный 4-комнатный жилой дом

| Стадия | Лист | Листов |
|---|---|---|
| Р | 14 | |

Разрез 1-1
Сечение А-А

РОСГИПРОНИИСЕЛЬСТРОЙ г. Москва

21153-01 22 Формат 12г

Инв. № подл. | Подпись и дата | Взам. инв. №

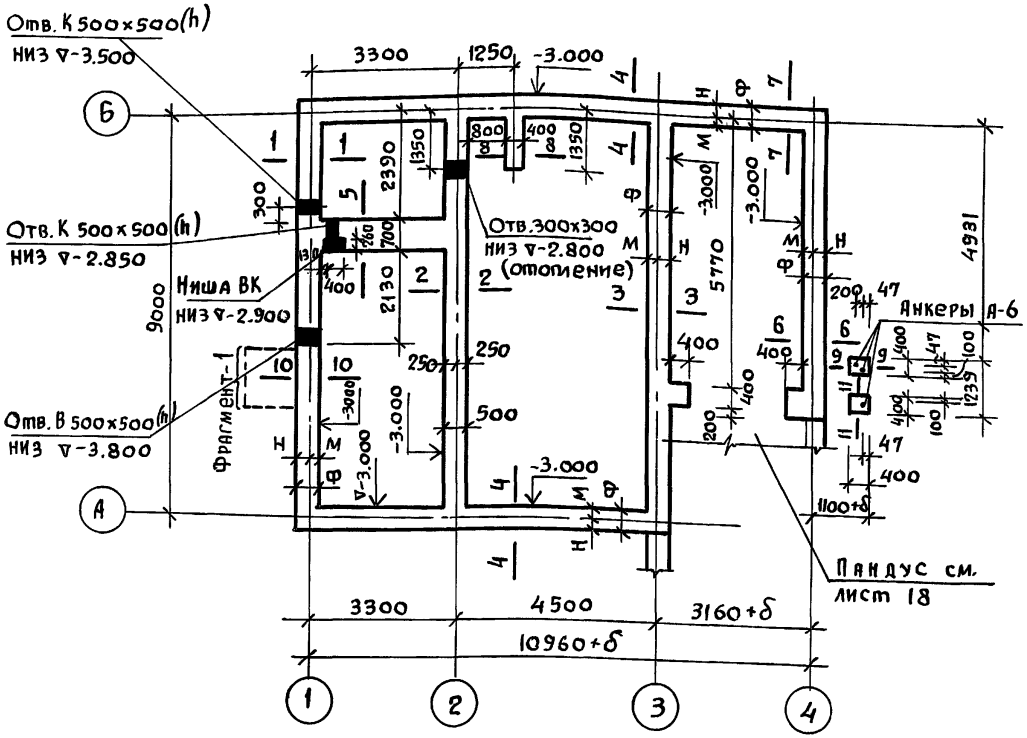


1. За отметку 0.000 условно принят уровень чистого пола 1го этажа.
2. Фундаменты рассчитаны из условия расчетного давления на грунт $R = 2.0$ кгс/см² при расположении грунтовых вод ниже подошвы фундамента. При привязке проекта фундаменты должны быть переработаны в соответствии со СНиП II-15-74.
3. Материал фундаментов - бутобетон/бетон М-75, бут М-150/с отметки -1.750 до -1.300 - кирпич глиняный обыкновенный полнотелый „М-100" на растворе „М-50"
4. Горизонтальная гидроизоляция стен выполняется из 2 слоев гидроизола на битумной мастике на ▽-1.300, из цементного раствора состава 1:2 на ▽-1.750 и на ▽-2.550 толщиной 20 мм. Вертикальная гидроизоляция - обмазка горячим битумом за 2 раза.
5. Отверстия в фундаментах для выпуска канализации и ввода водопровода и теплосети корректируются при привязке проекта в соответствии с чертежами инженерного оборудования.
6. Сечения фундаментов см. лист АС-16
7. Таблицу привязочных размеров стен и фундаментов, расчетные нагрузки на обрезе фундаментов см. на листе АС-17.

## Фрагмент 1

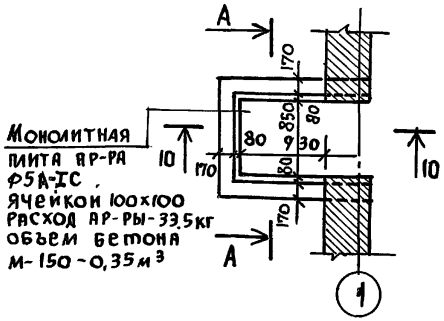


## А-А

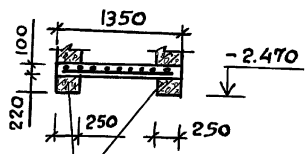


1Пр 28-20, 25.22ц
Уложить рабочей арматурой вверх (2 шт).

Привязан:

Инв. N

| | | |
|---|---|---|
| Нормокон. | Клочков | |
| Рук. маст. | Кириченков | |
| Гл. конст. | Андреева | |
| ГАП | Галенко | |
| ГИП | Клочков | |
| Техник | Цепляева | |

т.п. 144-000-359.85 АС

Мансардный одноквартирный 4-комнатный жилой дом

| Стадия | Лист | Листов |
|---|---|---|
| Р | 15 | |

План фундаментов

РОСГИПРОНИИСЕЛЬСТРОЙ г. Москва

Согласовано:
Рук. гр. ОВ — Королева
Ст. инж. В.К. — Баранова

Взам. инв. № | Подпись и дата | Инв. N подл.

Альбом I

Типовой проект 144-000-359.85

1-1 и 4-4
ДЛЯ ТОЛЩ. 400 (380) мм

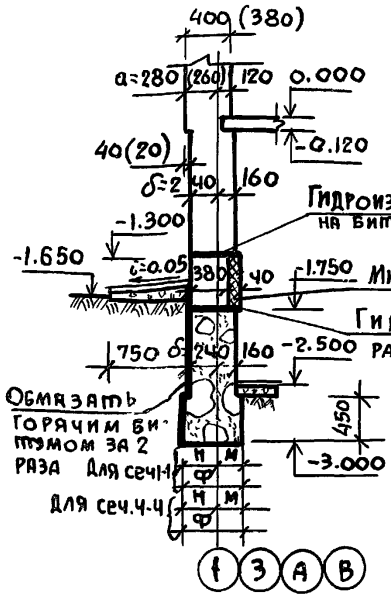


1-1 и 4-4
ДЛЯ ТОЛЩ 510 (530) мм

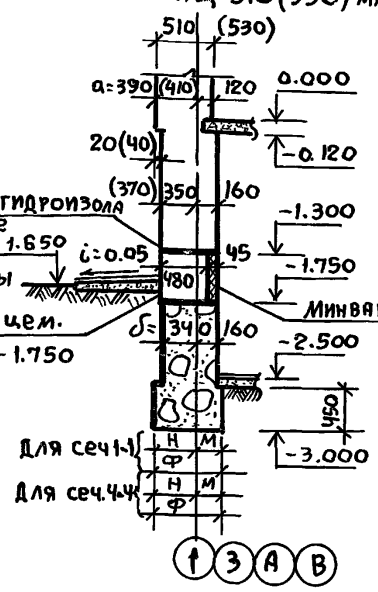


1-1 и 4-4
ДЛЯ ТОЛЩ. 640 мм

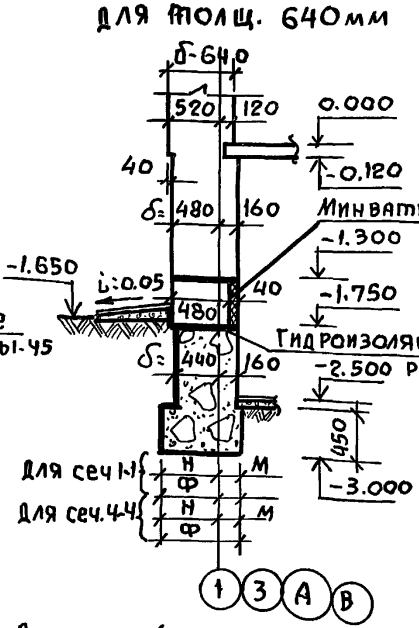


2-2

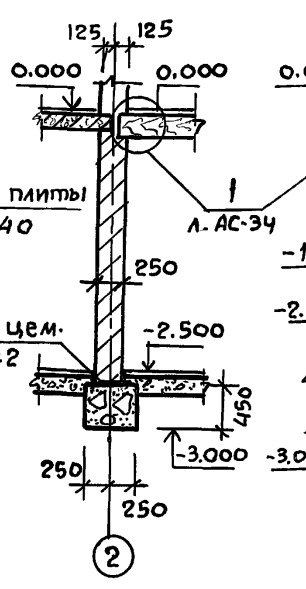


3-3

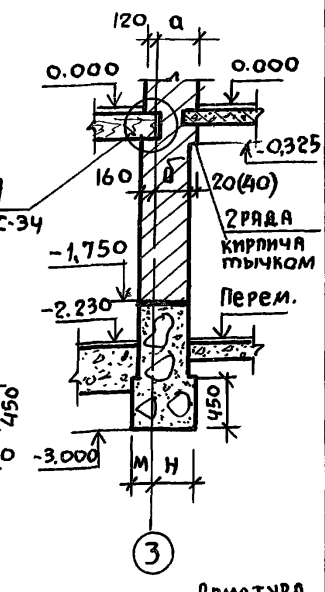


5-5

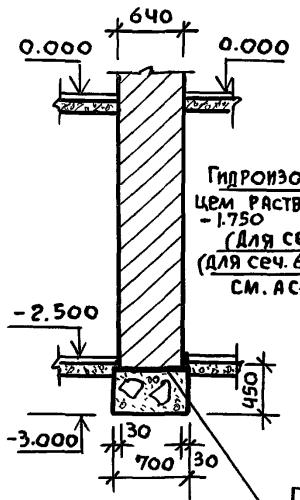


6-6 и 7-7

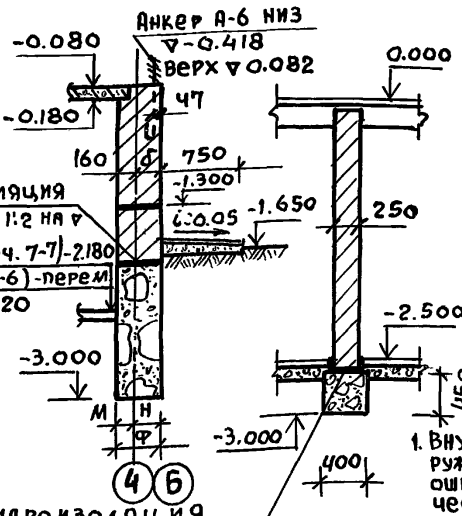


8-8




9-9

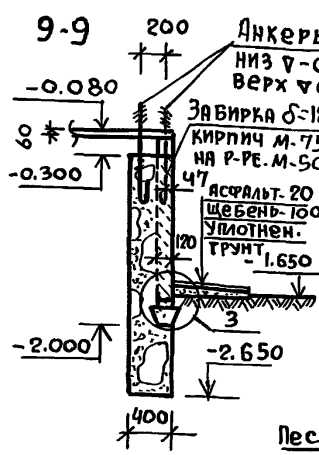


10-10

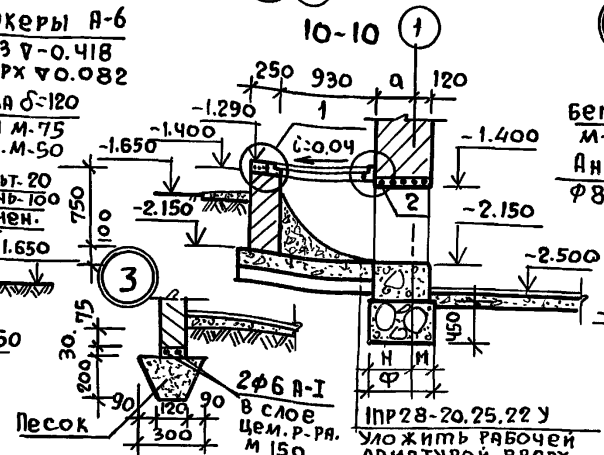


1

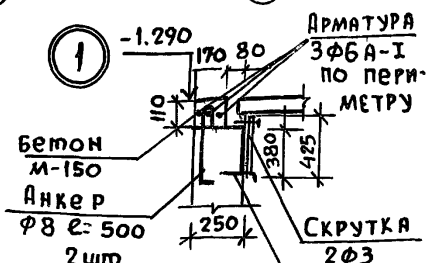


2




11-11

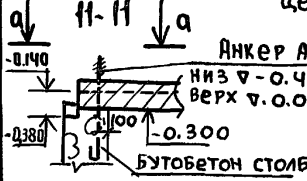


a-a

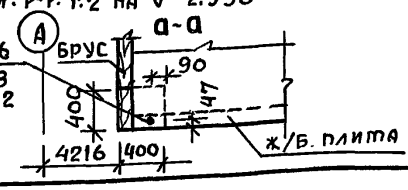


1. Внутренние поверхности наружных стен с ▽-1.750 до ▽-1.300 оштукатурить по металлической сетке с закреплением шпильками Ф 5А-I (см. узел 2 лист АС-37).

| | | |
|---|---|---|
| Привязан. | | |
| Инв. № | | |

| | | |
|---|---|---|
| Нормокон. | Клочков | |
| Рук. маст. | Кириченков | |
| Гл. констр. | Андреева | |
| ГАП | Галенко | |
| Гип | Клочков | |
| Техник | Цепляева | |

Т.п. 144-000-359.85 АС

| | | | |
|---|---|---|---|
| Мансардный одноквартирный 4-комнатный жилой дом | Стадия | Лист | Листов |
| | Р | 16 | |
| Сечения фундаментов | Росгипронисельстрой г. Москва | | |

Инв. № подл. | Подпись и дата | Взам. инв. №

Копировал 21153-01 24 Формат 12г

Альбом I

Типовой проект 144-000-359.85

## Таблица привязочных размеров стен и фундаментов

| NN сечений | | Расчетное давление на грунт кгс/см² | Буквенные обозначения | Кладка облегченная с утеплителем по серии 2.130.1.в.23 типа „а" из пустотелого кирпича при толщине наружных стен в мм 400 | 530 | Кладка облегченная с утеплителем по серии 2.130.1.в.23 типа „а" из полнотелого кирпича при толщине наружных стен в мм 400 | 530 | Сплошная кладка из пустотелого керамического кирпича при толщине наружных стен в мм 380 | 510 | 640 |
|---|---|---|---|---|---|---|---|---|---|---|
| 1-1 | Б-Б 7-7 | 1,5 кгс/см² | а | 280 | 410 | 280 | 410 | 260 | 390 | 520 |
| | | | б | 240 | 340 | 240 | 340 | 240 | 340 | 440 |
| | | | м | 210 | 210 | 230 | 230 | 240 | 240 | 210 |
| | | | н | 290 | 390 | 320 | 420 | 310 | 410 | 540 |
| | | | ф | 500 | 500 | 550 | 650 | 550 | 550 | 750 |
| 3-3 | | | а | 280 | 410 | 280 | 410 | 260 | 390 | 520 |
| | | | б | 240 | 340 | 240 | 340 | 240 | 340 | 440 |
| | | | м | 310 | 310 | 310 | 310 | 310 | 330 | 330 |
| | | | н | 390 | 490 | 390 | 490 | 390 | 520 | 620 |
| | | | ф | 700 | 800 | 700 | 750 | 700 | 850 | 950 |
| 4-4 | | | а | 280 | 410 | 280 | 410 | 260 | 390 | 520 |
| | | | б | 240 | 340 | 240 | 340 | 240 | 340 | 440 |
| | | | м | 210 | 230 | 240 | 260 | 210 | 250 | 280 |
| | | | н | 290 | 420 | 310 | 440 | 290 | 450 | 570 |
| | | | ф | 500 | 650 | 550 | 700 | 500 | 700 | 850 |
| 7-7 | | | б | 240 | 340 | 240 | 340 | 240 | 340 | 440 |
| | | | м | 160 | 160 | 160 | 160 | 160 | 160 | 160 |
| | | | н | 240 | 340 | 240 | 340 | 240 | 340 | 440 |
| | | | ф | 400 | 500 | 400 | 500 | 400 | 500 | 600 |
| 1-1 | Б-Б 7-7 | 2,0 кгс/см² | а | 280 | 410 | 280 | 410 | 260 | 390 | 520 |
| | | | б | 240 | 340 | 240 | 340 | 240 | 340 | 440 |
| | | | м | 160 | 160 | 160 | 150 | 160 | 160 | 160 |
| | | | н | 240 | 340 | 240 | 340 | 240 | 340 | 440 |
| | | | ф | 400 | 500 | 400 | 500 | 400 | 500 | 600 |
| 3-3 | | | а | 280 | 410 | 280 | 410 | 260 | 390 | 520 |
| | | | б | 240 | 340 | 240 | 340 | 240 | 340 | 440 |
| | | | м | 210 | 210 | 230 | 180 | 240 | 210 | 200 |
| | | | н | 290 | 390 | 320 | 370 | 310 | 390 | 500 |
| | | | ф | 500 | 600 | 550 | 550 | 550 | 600 | 700 |
| 4-4 | | | а | 280 | 410 | 280 | 410 | 260 | 390 | 520 |
| | | | б | 240 | 340 | 240 | 340 | 240 | 340 | 440 |
| | | | м | 160 | 160 | 160 | 160 | 160 | 160 | 160 |
| | | | н | 240 | 340 | 140 | 340 | 240 | 340 | 440 |
| | | | ф | 400 | 500 | 400 | 500 | 400 | 500 | 600 |
| 7-7 | | | б | 240 | 340 | 240 | 340 | 240 | 340 | 440 |
| | | | м | 160 | 160 | 160 | 160 | 160 | 160 | 160 |
| | | | н | 240 | 340 | 240 | 340 | 240 | 340 | 440 |
| | | | ф | 400 | 500 | 400 | 500 | 400 | 500 | 600 |

## Расчетная нагрузка на обрезах фундаментов в кгс на отм.-2,550

| NN сеч. | Кладка облегченная с утеплителем из пустотелого кирпича при толщине наружных стен в мм 400 | 530 | Кладка облегченная с утеплителем из полнотелого кирпича при толщине наружных стен в мм 400 | 530 | Сплошная кладка из пустотелого кирпича при толщине наружных стен в мм 380 | 510 | 640 |
|---|---|---|---|---|---|---|---|
| 1-1 | 6704 | 7995 | 7100 | 8519 | 6922 | 8314 | 9760 |
| 2-2 | 6713 | 6713 | 6713 | 6713 | 6713 | 6713 | 6713 |
| 3-3 | 8985 | 10499 | 9467 | 9831 | 9246 | 10920 | 12591 |
| 4-4 | 6395 | 8395 | 7065 | 9281 | 6763 | 8980 | 11197 |
| 5-5 | 12419 | 12419 | 12419 | 12419 | 12419 | 12419 | 12419 |
| 6-6 | 4150 | 4755 | 4311 | 4906 | 4259 | 4855 | 5450 |
| 7-7 | 2114 | 2719 | 2275 | 2870 | 2223 | 2819 | 3414 |
| 8-8 | 1956 | 1956 | 1956 | 1956 | 1956 | 1956 | 1956 |
| | | | | | | | |
| | | | | | | | |

1. Данный лист читать совместно с листами АС-15.16.18, 20÷22

| | | |
|---|---|---|
| Нормокон. | Клочков | |
| Рук.маст. | Кириченко | |
| Гл.констр. | Андреева | |
| ГАП | Галенко | |
| ГИП | Клочков | |
| Вед.инж. | Радченко | |

Т.П. 144-000-359.85 АС

Мансардный одноквартирный 4-комнатный жилой дом

| Стадия | Лист | Листов |
|---|---|---|
| | 17 | |

Таблица привязочных размеров стен фундаментов.

РОССГИПРОНИИСЕЛЬСТРОЙ г. МОСКВА

21153-01 25 Формат 12г

Инв.№ подл. | Подпись и дата | Взам.инв.№

Альбом I

Типовой проект 144-000-359.85

1-1

Бетонная подготовка
М 200 δ=120 мм
Уплотненный грунт со щебнем

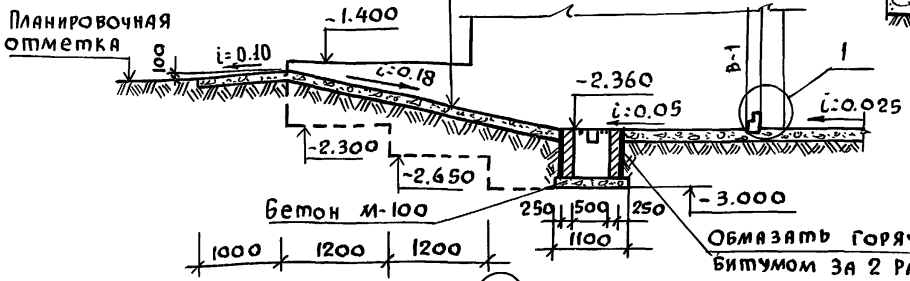


Обмазать горячим битумом за 2 раза

А-А

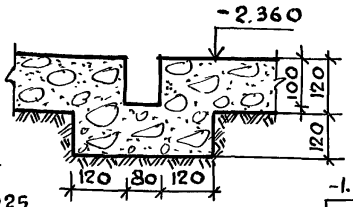


Б-Б

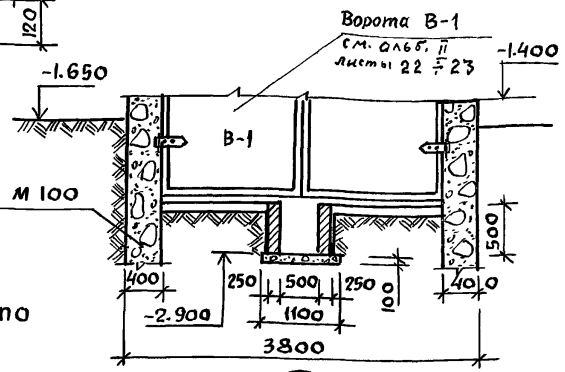


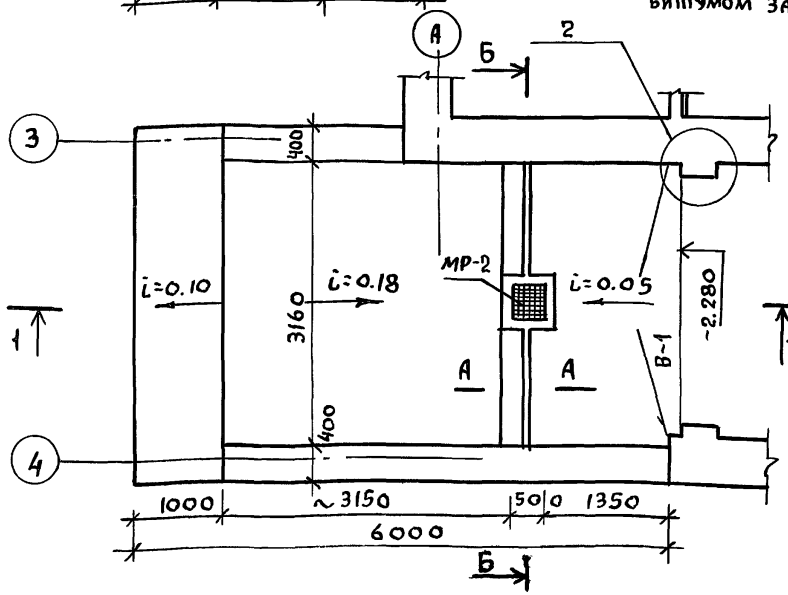


2 повернуто

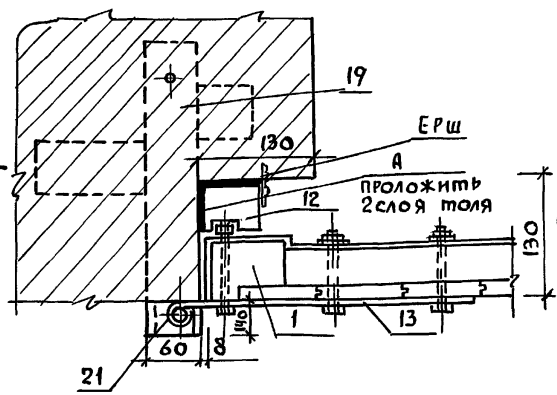


1

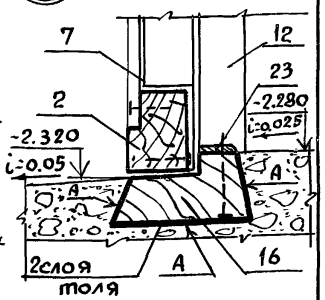


Стены водосборного приемника выполнить из кирпича керамического рядового полнотелого обыкновенного М-75, плотностью 1650 кг/м³, морозостойкостью Мрз 15 (Гост 530-80) на растворе М-50.

| | | |
|---|---|---|
| Нормокон. | Клочков | |
| Рук. маст | Кириков | |
| Гл. констр. | Андреева | |
| ГАП | Галенко | |
| ГИП | Клочков | |
| Инжен. | Белоновская | |

Привязан:

Инв. №

Взам. инв. №
Подпись и дата
Инв. № подл.

Т.П. 144-000-359.85 АС

Мансардный одноквартирный 4-комнатный жилой дом

| Стадия | Лист | Листов |
|---|---|---|
| Р | 18 | |

Пандус гаража
Разрезы.

РОСГИПРОНИИСЕЛЬСТРОЙ
г. Москва

Копировал 21153-01 26 Формат 12г

# Предельные расчетные зимние температуры (С°) наружного воздуха для назначения толщины наружных стен.

| Толщина наружных стен | Тип кладки стен. | Толщина минераловатных жестких плит на синтетической связке в см. с объемной массой $\gamma = 150$ кгс/м$^3$ $\lambda = 0.065$ | Варианты кирпичной кладки наружных стен | | |
|---|---|---|---|---|---|
| | | | Серия 2.130-1 вып. 23 Облегченная кладка с утеплителем. Тип „А" | | Сплошная кладка |
| | | | Кирпич керамический рядовой пустотелый эффективный М-75 (ГОСТ 530-80) на растворе М-50 | Кирпич керамический рядовой полнотелый обыкновенный М-75 ГОСТ 530-80 на растворе М-50. | Кирпич керамический рядовой пустотелый эффективный М-75 ГОСТ 530-80 на растворе М-50. |
| 380 | Сплошная | — | — | — | -20° |
| 400 | Облегченная Тип „А" | 4 | -25° | — | — |
| | | 6 | -30° (основной вариант) | -21° | — |
| | | 8 | -35° | -25° | — |
| | | 10 | -41° | -31° | — |
| | | 12 | — | -35° | — |
| 510 | Сплошная | — | — | — | -30° |
| 530 | Облегченная Тип „А" | 4 | -35° | -22° | — |
| | | 6 | -43° | -35° | — |
| | | 8 | — | -42° | — |
| 640 | Сплошная | — | | | -40° |

Кирпич керамический рядовой эффективный пустотелый должен иметь плотность не более 1400 кг/м$^3$.

| | | |
|---|---|---|
| Нормокон. | Клочков А.П. | |
| Рук. маст | Кириченков Ф. | |
| Гл. констр | Андреева А.М. | |
| ГАП | Галенко Н.А. | |
| ГИП | Клочкова Л.П. | |
| Вед. инж. | Радченко Т.С. | |
| Инжен. | Гридневас Н. | |

Привязан:

Инв.№

Т.П. 144-000-359.85 Ас

Мансардный однокварт. 4х комнатный жилой дом

| Стадия | Лист | Листов |
|---|---|---|
| Р | 19 | |

Таблица толщин наружных стен

Росгипронисельстрой г. Москва

Инв.№ подл. | Подпись и дата | Взам. инв.№

Копир 21153-01 27 Формат 12г

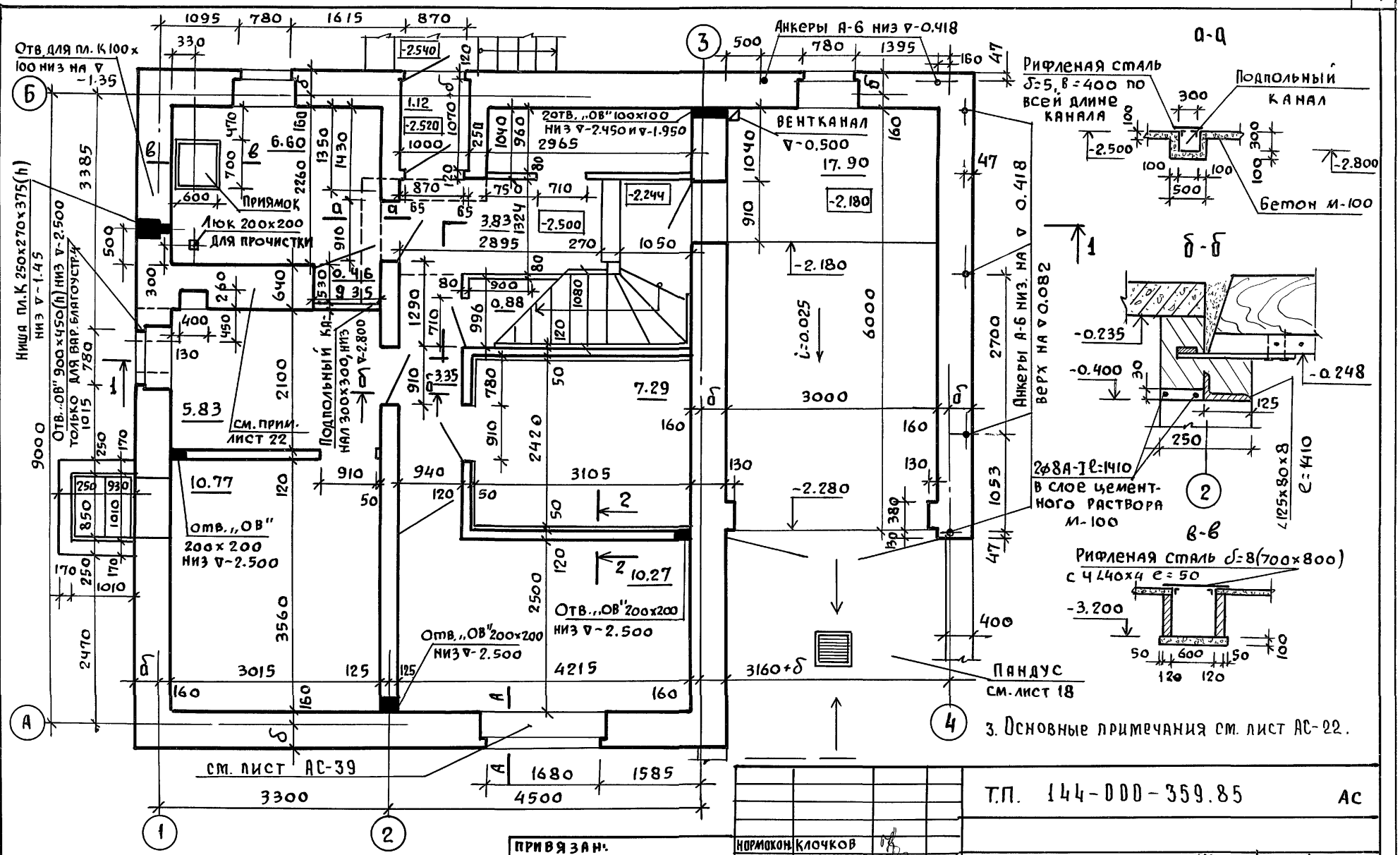


3. Основные примечания см. лист АС-22.

1. Разрез 1-1 и сечение А-А см. на листе 14
2. Перегородки из кирпича на „ребро" δ=65мм армировать проволокой ф3 В-I через 3 ряда по всей высоте.

| | | | |
|---|---|---|---|
| Т.П. 144-000-359.85 | | | АС |
| Мансардный одноквартирный 4-комнатный жилой дом | Стадия | Лист | Листов |
| | Р | 20 | |
| Кладочный план цокольного этажа | Росгипроннисельстрой г. Москва | | |

| | | |
|---|---|---|
| Нормокон. | Клочков | |
| Рук. маст. | Киричков | |
| Гл. конст. | Андреева | |
| ГАП | Галенко | |
| ГИП | Клочков | |
| Вед. арх. | Плотник | |

Привязан:

Инв. №

Т.П. 144-000-359.85

Инв. N подл. | Подпись и дата | Взам. инв. N | Рук. гр. О.В. | Ст. инж. В.К. | Королева | Баранова

21153-01 28 Формат 12 кг

Тип. проект 144-000-359.85 Альб. I

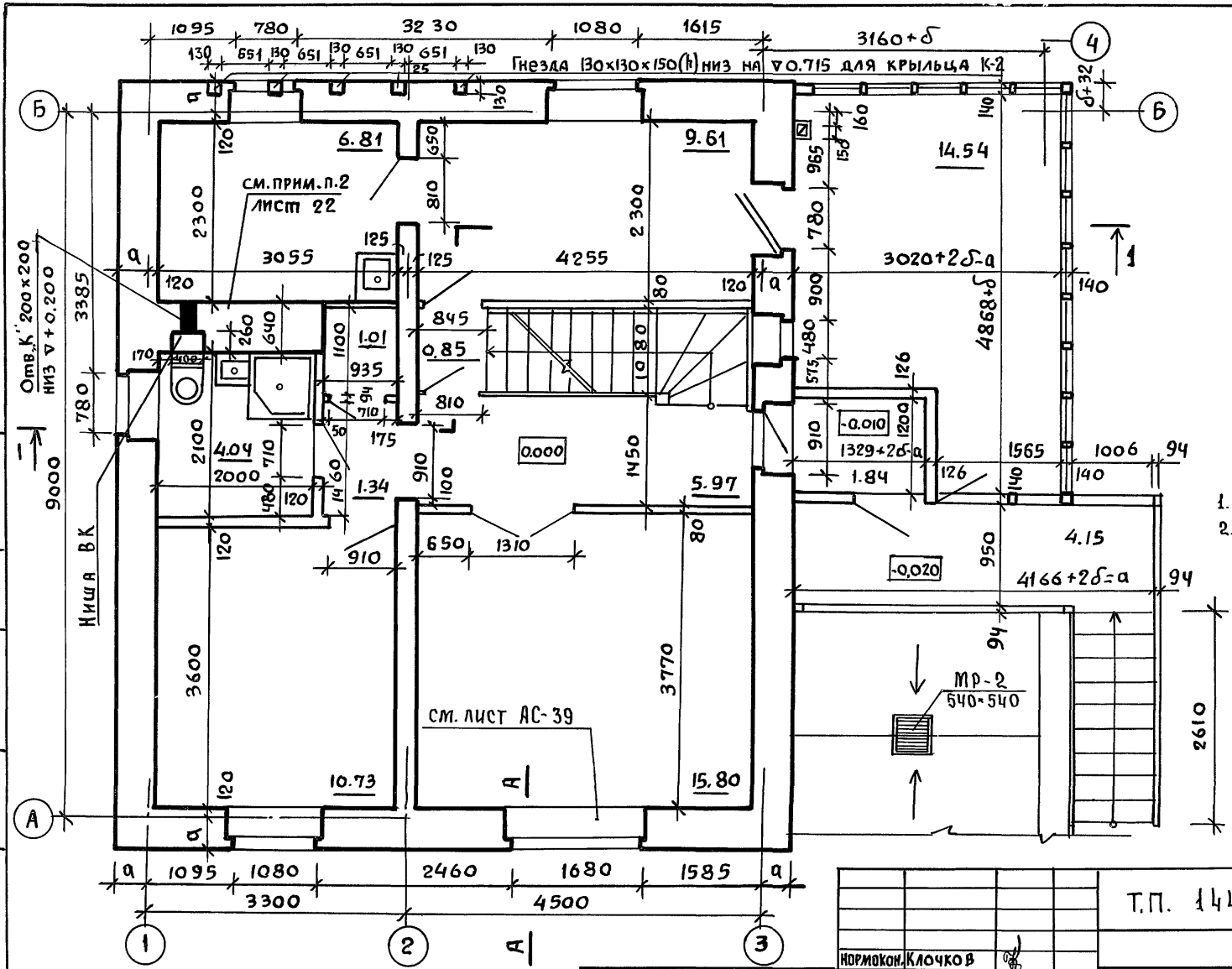


| | | |
|---|---|---|
| Согласовано | Рук. гр. | О.В Королева |
| | Ст. инж. | В.К Баранова |
| Взам. инв. № | | |
| Подпись и дата | | |
| Инв. № подл. | | |

| | | |
|---|---|---|
| Нормокон. | Клочков | |
| Рук. маст | Кириков | |
| Гл. констр | Андреева | |
| ГАП | Галенко | |
| ГИП | Клочков | |
| Вед. арх. | Плотник | |

Привязан

Инв. №

Т.П. 144-000-359.85 АС

| | | | |
|---|---|---|---|
| Мансардный одноквартирный 4-комнатный жилой дом | Стадия | Лист | Листов |
| | Р | 21 | |
| Кладочный план 1 этажа | Росгипронисельстрой г. Москва | | |

Копировал 21153-01 29 Формат 12г

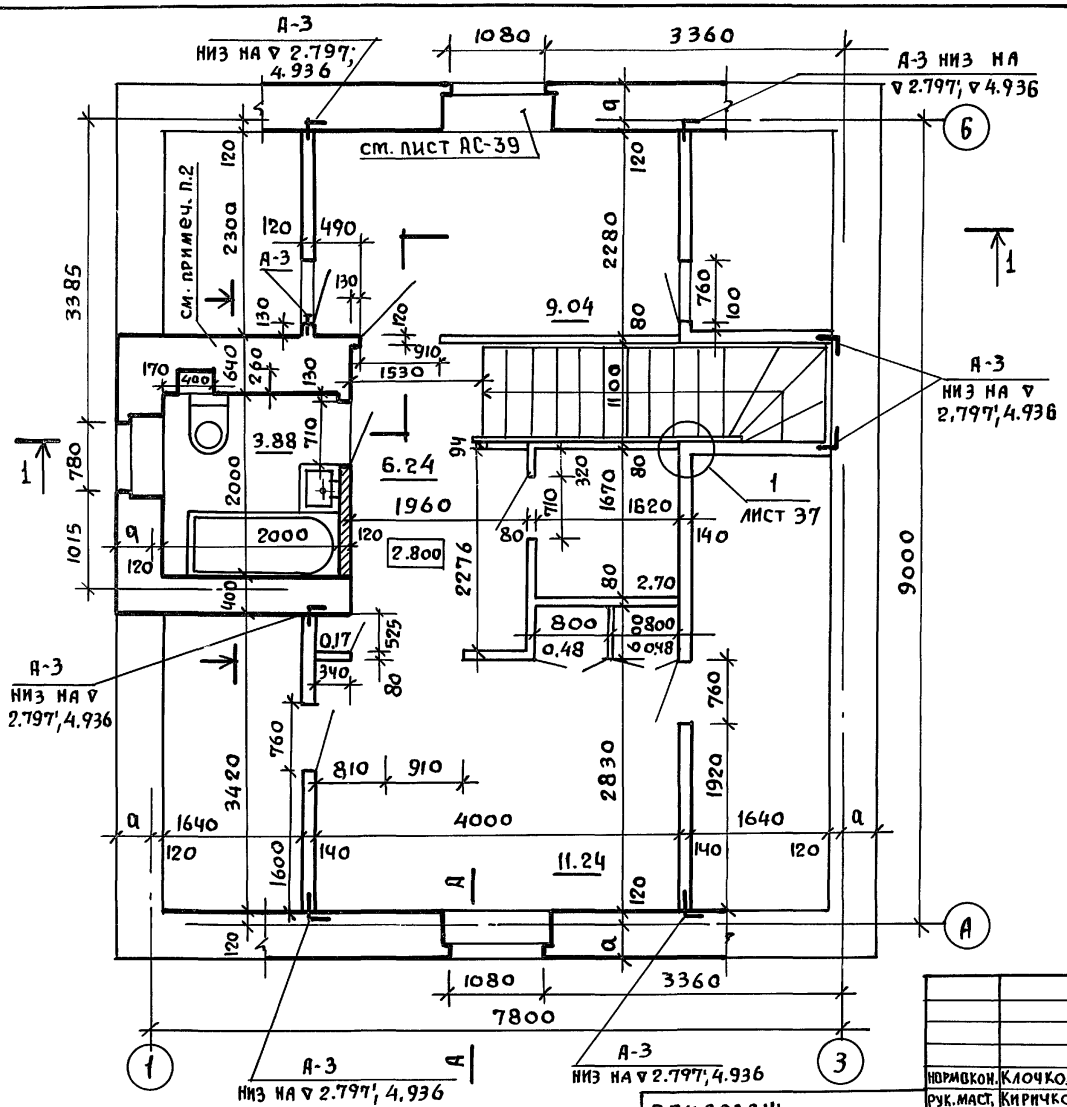


1. Наружные стены основного варианта приняты облегченной кладки с утеплителем по серии 2.130-1 вып. 23 тип „А" из кирпича керамического рядового пустотелого эффективного с объемным весом ≤ 1400 кг/м³ „М-75" морозостой костью МРЗ-15 ГОСТ 530-80', на растворе „М-50" с расшивкой швов.
2. Кладку стен с дымовентканалами выполнять в соответствии с листами АС-25÷27
3. Металлические анкера перед закладкой покрыть антикоррозийным составом за 2 раза.
4. Узлы установки столярных изделий см. лист АС-39.
5. Для крепления окон и дверей антисептированные деревянные пробки, размером в кирпич, заложить соответственно по 2и по 3шт по высоте с каждой стороны проема.
6. Узлы и детали перегородок см. на листе АС-38.
7. При варианте окон со стеклопакетами все проемы с шириной 630 и 780мм увеличить по высоте на 300мм вниз.
8. Все концы арматуры рядовых перемычек должны иметь крюки и заведены в кладку простенков не менее, чем на 25см. Арматуру перемычек расположить в слое цементного раствора „М-100" толщиной 30мм, над арматурой рядовых перемычек пять рядов кладки выполнить на растворе „М-50" для летних условий „М-100" для зимних.
9. Описание типов кладок, таблицу подбора варианта наружных стен в зависимости от климатических условий см. на листе АС-19. Таблицу привязочных размеров наружных стен см. на листе АС-17
10. Марки растворов приняты для летних работ.
11. Сечение а-а см. на листе 32, А-А на АС-14.
12. Конструкцию рядовых перемычек над оконными и дверными проемами выполнить согласно листу АС-39.

| | | |
|---|---|---|
| Нормокон. | Клочков | |
| Рук. маст. | Кириков | |
| Гл. констр. | Андреева | |
| ГАП | Галенко | |
| ГИП | Клочков | |
| Вед. арх. | Плотник | |
| Ст. арх. | Семина | |

Привязан:

Инв. №

Т.П. 144-000-359.85 АС

| Мансардный однокв. 4-комнатный жилой дом. | Стадия | Лист | Листов |
|---|---|---|---|
| | Р | 22 | |
| Кладочный план мансарды. | Росгипронисельстрой г. Москва | | |

Взам. инв. № | Подпись и дата | Инв. № подл.

Копир

21153-01 30 Формат 12 г.

Альбом I

Типовой проект 144-000-359.85

## I - ВАРИАНТ

## II, III ВАРИАНТ

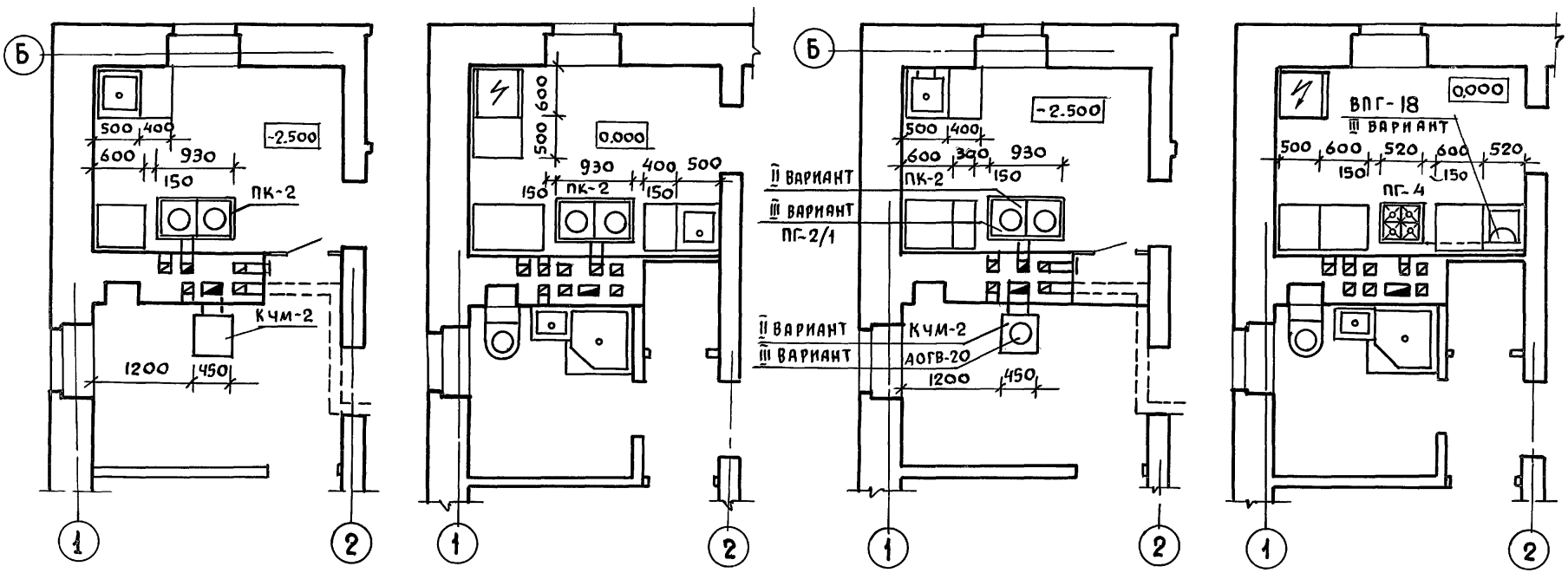


1. Перед топочными дверцами вместо линолеума предусмотреть цементную стяжку 700×500 мм Под кухонными плитами аналогично.

| | | | |
|---|---|---|---|
| Нормокон | Клочков | | |
| Рук.маст | Киричков | | |
| Гл.констр | Андреева | | |
| ГАП | Галенко | | |
| ГИП | Клочков | | |
| Вед.арх. | Плотник | | |

Привязан:

Инв.№

Т.П. 144-000-359.85 АС

Мансардный одноквартирный 4-комнатный жилой дом

| Стадия | Лист | Листов |
|---|---|---|
| Р | 23 | |

Варианты инженерного оборудования

Росгипронисельстрой г. Москва

Копиров 21153-01 31 Формат 12 г

Инв.№ подл. | Подпись и дата | Взам.инв.№

Типовой проект 144-000-359.85

Инв.№ подл. | Подпись и дата | Взам. инв.№

# IV ВАРИАНТ

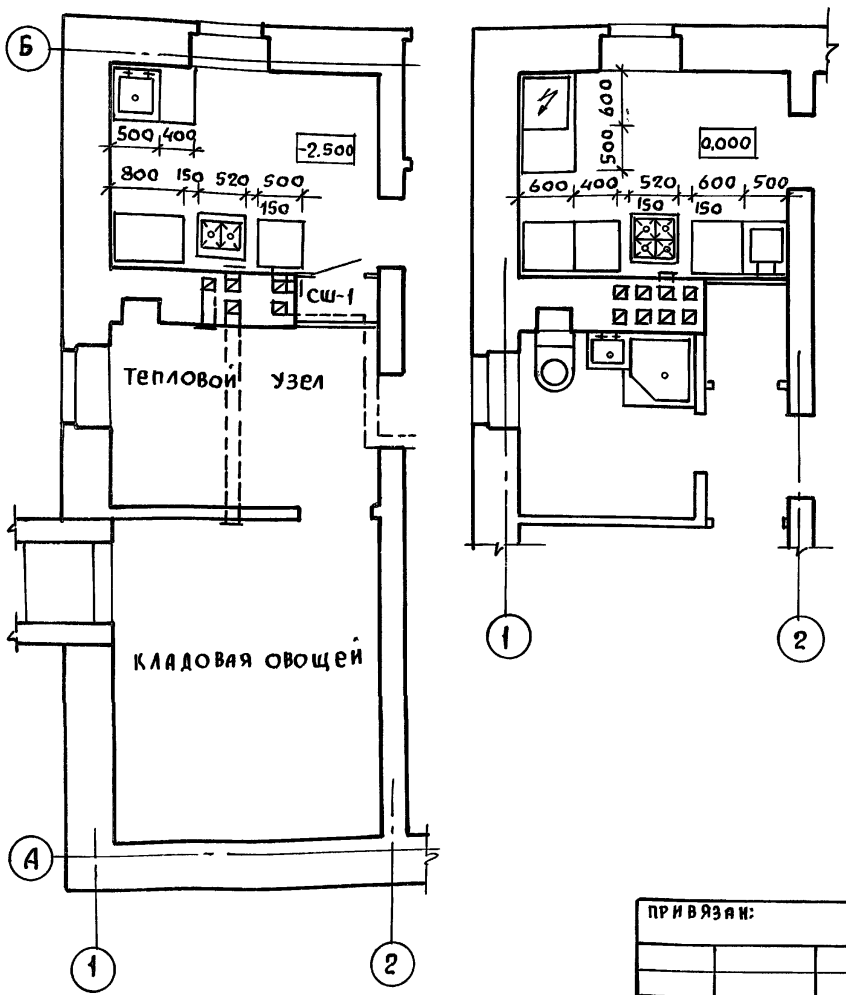


## ВАРИАНТЫ ИНЖЕНЕРНОГО ОБОРУДОВАНИЯ

| № вариант | Отопление | Горячее водоснабжение | Кухонная плита | Плита хоз. помещения |
|---|---|---|---|---|
| I основное решение | Квартирное котел отопительный КЧМ-2 на твердом топливе | Водяной водонагреватель на котле КЧМ-2 | металлическая ПК-2 на твердом топливе | Металлическая ПК-2 на твердом топливе |
| II | Квартирное котел отопительный КЧМ-2 на твердом топливе. | Водяной водонагреватель на котле КЧМ-2 | ПГ-Ч на сжиженном газе | ПК-2 металлическая на твердом топливе |
| III | Квартирное аппарат отопительный АОГВ-20 на природном газе | Водонагреватель ВПГ-18 на природном газе | ПГ-Ч на природном газе | ПГ-2/1 на природном газе |
| IV | центральное | централизованное | ПГ-Ч а) на сжиженном газе б) на природном газе | ПГ-2/1 на природном газе. |
| | | | ЭВЧШ-5-3-5,8/220 электрическая бытовая | „Лысьва-8" электрическая бытовая |

Т.П. 144-000-359.85 АС

| | | |
|---|---|---|
| Привязан: | | |
| Инв.№ | | |
| Нормокон. | Клочков | |
| Рук.маст. | Киричков | |
| Гл.констр. | Андреева | |
| ГАП | Галенко | |
| ГИП | Клочков | |
| Вед.арх. | Плотник | |

| | Стадия | Лист | Листов |
|---|---|---|---|
| Мансардный одноквартирный 4-комнатный жилой дом | Р | 24 | |
| Варианты инженерного оборудования | РОСГИПРОНИИСЕЛЬСТРОЙ г. Москва | | |

Копиров

21153-01 32 Формат 12г

| Инв. № подл. | Подпись и дата | Взам. инв. № |
|---|---|---|
| | | |

Типовой проект 144-000-359.85 Альбом I

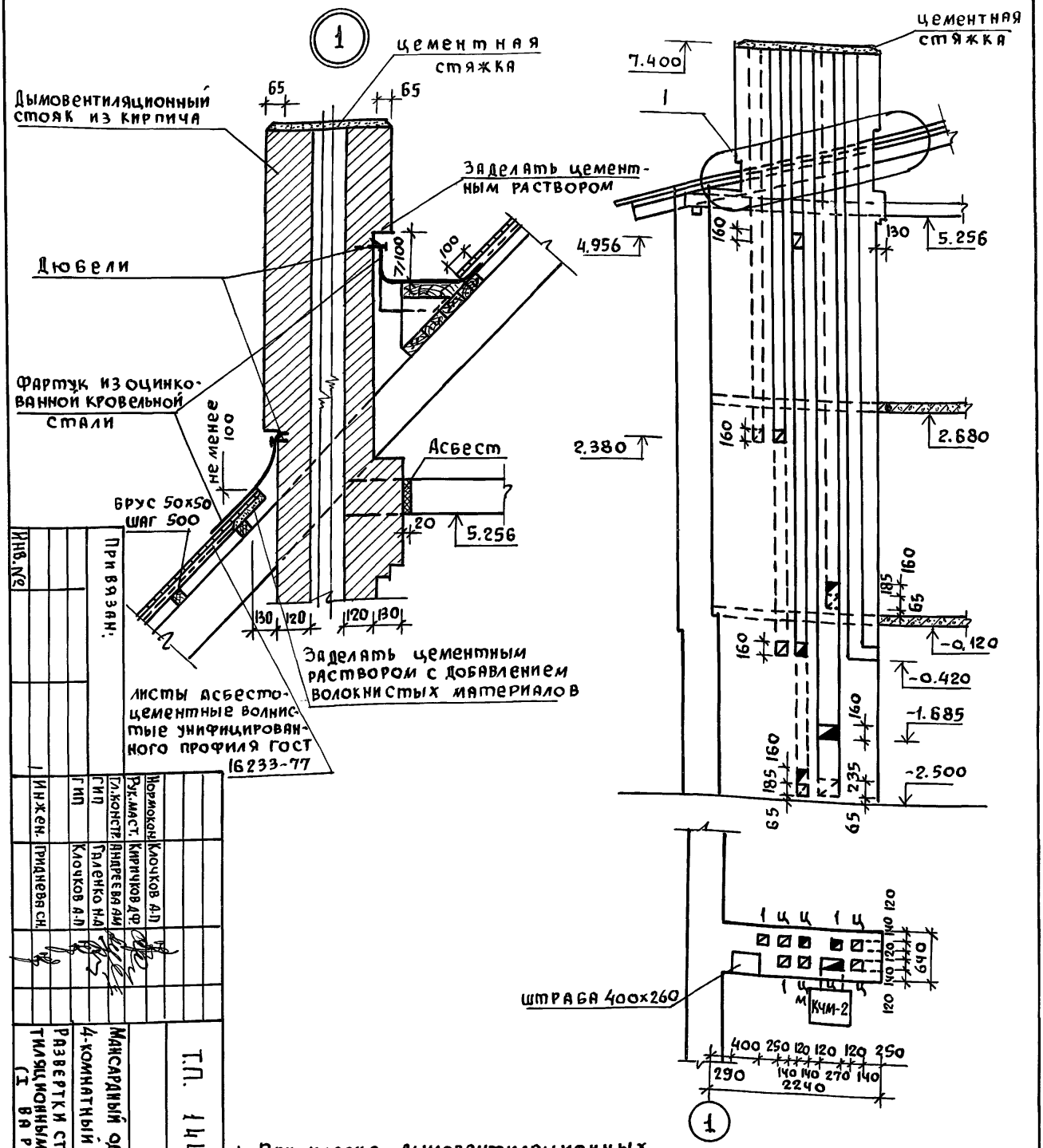


1. При кладке дымовентиляционных каналов обеспечить перевязку швов.
2. Дымовые и вентиляционные каналы выполнять в соответствии с требованиями СНиП II-33-75 /приложение 7/.
3. Расстояние от внутренней поверхности трубы /от „дыма"/ до сгораемой защищенной конструкции должно быть не менее 250 мм, а до незащищенной - 380 мм.
4. Каналы швабруются глиняным раствором; засорение их не допустимо, применять буйки.
5. Кладку труб вести из кирпича керамического рядового полнотелого обыкновенного марки „75" на растворе марки „100"
6. Лист читать совместно с листом АС-23.

| Инв. № | Привязан: | | | | |
|---|---|---|---|---|---|
| | | Нормокон. | Клочков А.П. | | |
| | | Рук. маст. | Кирпичков Д.Ф. | | |
| | | Гл. констр. | Андреева А.М. | | |
| | | ГИП | Галенко Н.Д. | | |
| | | ГИП | Клочков А.П. | | |
| | | Инжен. | Гридневa Сн. | | |

Т.П. 144-000-359.85 АС

Мансардный одноквартирный 4-комнатный жилой дом

Развертки стен с дымовентиляционными каналами (I вариант)

| Стадия | Лист | Листов |
|---|---|---|
| Р | 25 | |

Росгипроинсельстрой г. Москва

Копировал 21153-01 33 Формат 12г

| ИНВ.N ПОДЛ | Подпись и дата | Взам.инв.N |
|---|---|---|
| | | |

Типовой проект 144-000-359.85 Альбом I

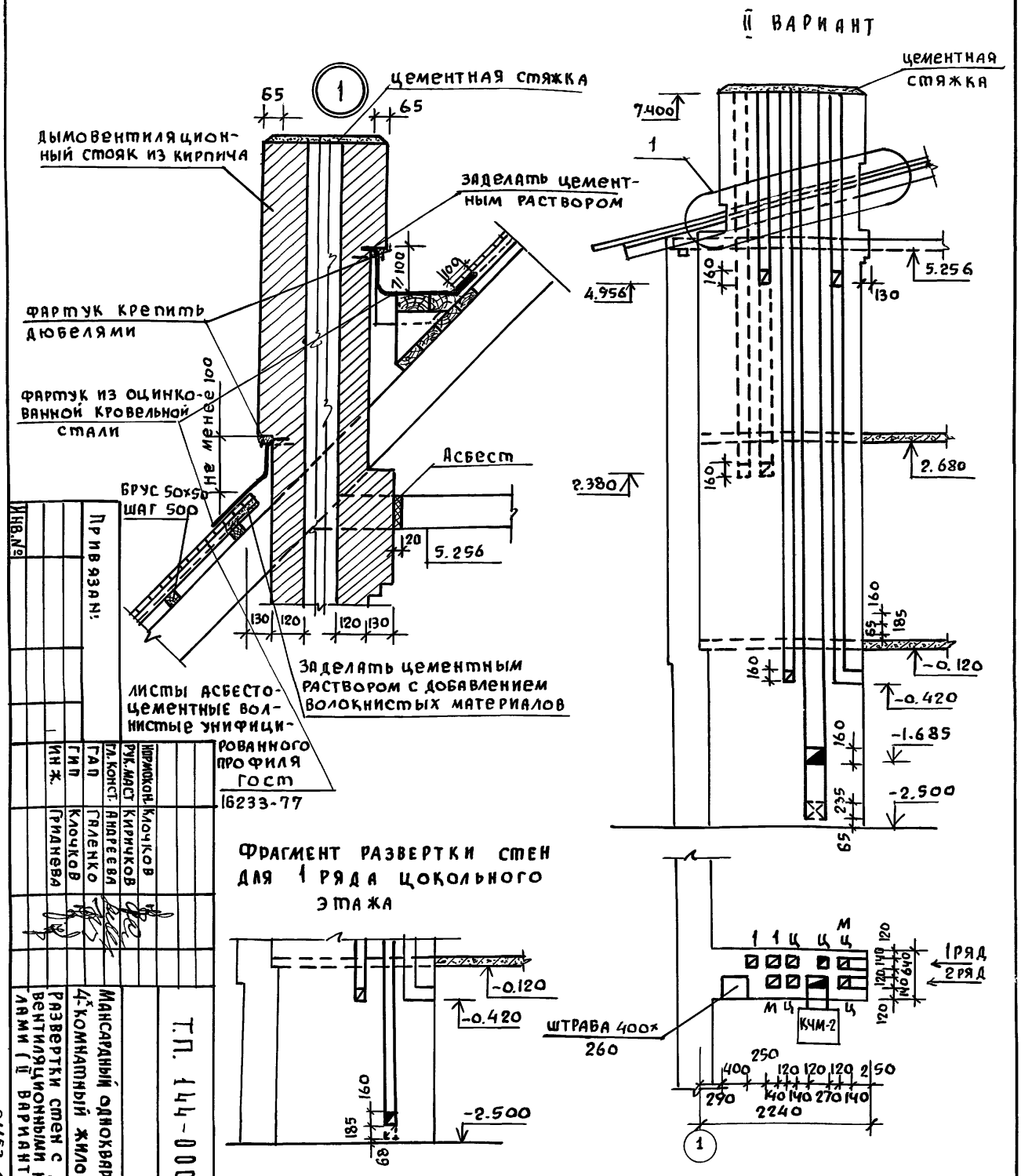


1. Дымовые и вентиляционные каналы выполнять в соответствии с требованиями СНиП II-33-75 /приложение 7/
2. Расстояние от внутренней поверхности трубы /от „дыма"/ до сгораемой защищенной конструкции должно быт не менее 250 мм, а до незащищенной - 380 мм.
3. Каналы швабруются глиняным раствором, засорение их недопустимо, применять буйки.
4. Кладку труб вести из кирпича керамического рядового полнотелого обыкновенного марки „75" на растворе марки „50"
5. При кладке каналов обеспечить перевязку швов.

| Инв.№ | Привязан: | | |
|---|---|---|---|
| | | Нормокон. | Клочков |
| | | Рук.маст | Киричков |
| | | Гл.конст. | Андреева |
| | | ГАП | Галенко |
| | | ГИП | Клочков |
| | | Инж. | Гриднева |

Т.П. 144-000-359.85 АС

Мансардный одноквартирный 4-комнатный жилой дом

Развертки стен с дымовентиляционными каналами (II вариант)

| Стадия | Лист | Листов |
|---|---|---|
| Р | 26 | |

Росгипронисельстрой г. Москва

Копир. 21153-01 34 Формат 12г

## IV вариант

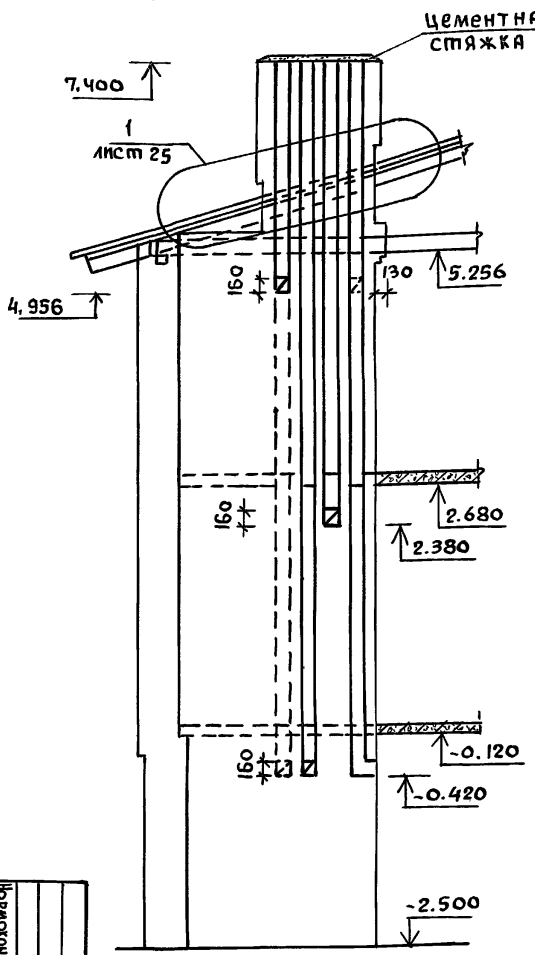


## III вариант

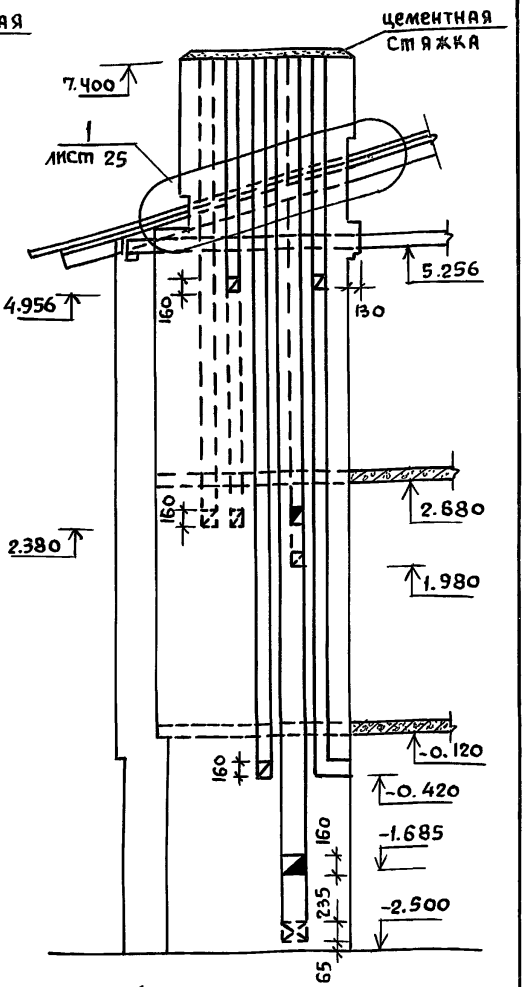


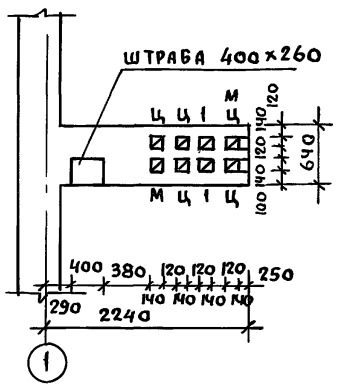


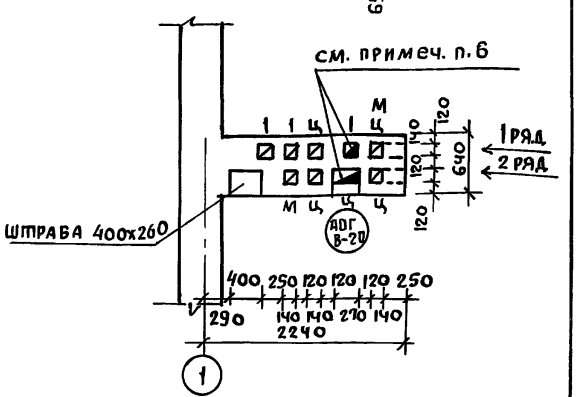


1. При кладке дымовентиляционных каналов обеспечить перевязку швов.
2. Дымовые и вентиляционные каналы выполнять в соответствии с требованиями СНиП II-33-75/приложение 7/.
3. Расстояние от внутренней поверхности трубы /от „дыма"/ до сгораемой защищенной конструкции должно быть не менее 250мм, а до незащищенной - 380мм.
4. Каналы шваброуются глиняным раствором; засорение их не допустимо, применять буйки.
5. Кладку труб вести из кирпича керамического рядового полнотелого обыкновенного марки „75" на растворе марки „100".
6. Каналы горячих газоходов выполнять из огнеупорного кирпича (ГОСТ 8426-75) на шамотном растворе.

Привязан:

Инв. №

| | | |
|---|---|---|
| Нормоконтр. | Клочков А.П. | |
| Рук. маст. | Киричкова Ф. | |
| Гл. констр. | Андреева М. | |
| ГАП | Галенко Н.А. | |
| ГИП | Клочков | |
| Инж. | Гриднева | |

Т.П. 144-000-359.85 АС

Мансардный одноквартирный 4-комнатный жилой дом

Развертки стен с дымовентиляционными каналами (III и IV варианты)

| Стадия | Лист | Листов |
|---|---|---|
| | 27 | |

Госгражданпроект г. Москва

Копиров. 21153-01 35 Формат 12 г

## План стропил

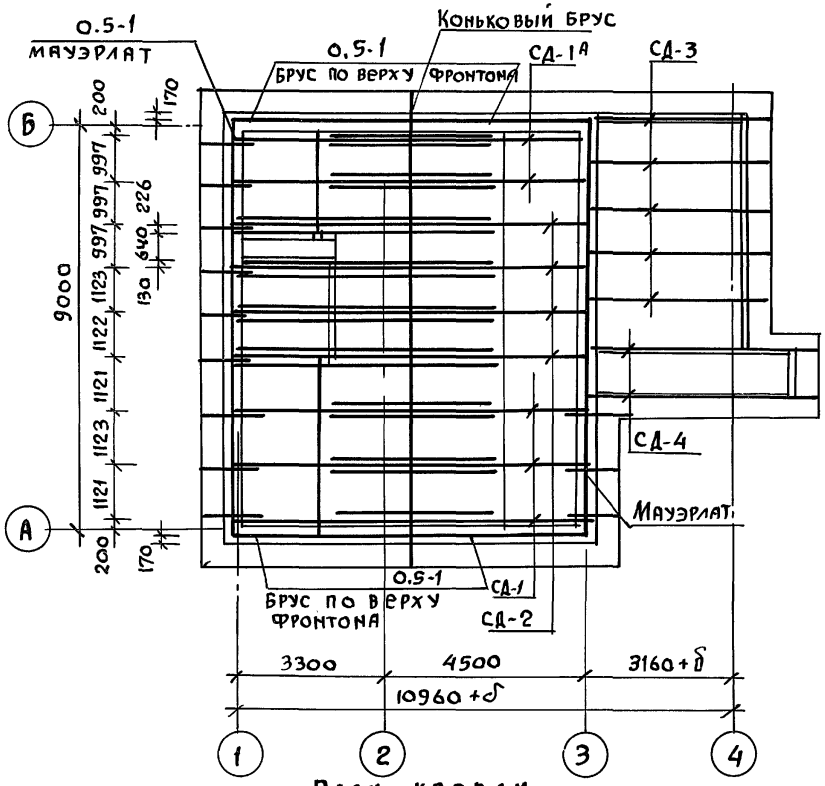


## План кровли

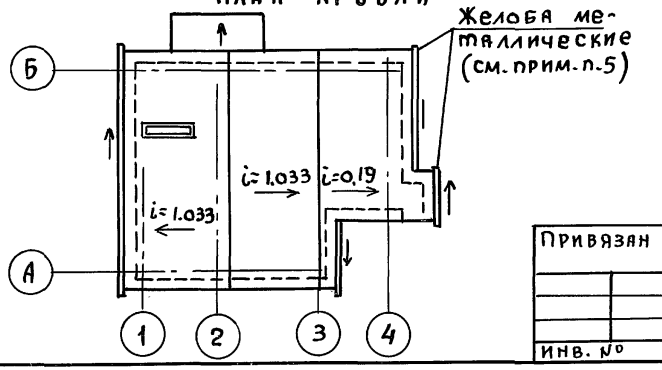


## План раскладки сплошного настила крыши из строганых с 3х сторон (кроме верхней поверхности) досок 47×94мм

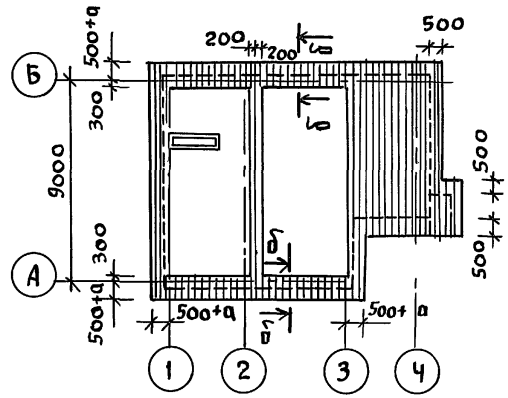


1. Стропила рассчитаны на вес снегового покрова $P_0 = 150$ кгс/м² горизонтальной проекции кровли.
2. Стропила запроектированы из деталей заводского изготовления в соответствии с ГОСТ 11047-72. Лесоматериалы хвойных пород 1 категории с влажностью не более 22%.
3. Стропильные ноги через одну крепятся в кладку скруткой из проволоки 2ф4 и ершом.
4. Сечение δ-δ см. на листе АС-31
5. Металлические желоба на карнизах крыши предусматривать только при расчетной температуре наружного воздуха „-20°С" и выше.

| | | | |
|---|---|---|---|
| Нормокон. | Клочков | | |
| Рук. маст. | Киричков | | |
| Гл. конст. | Андреева | | |
| ГАП | Галенко | | |
| ГИП | Клочков | | |
| Техник | Цепляева | | |

Привязан

Инв. №

Т.П. 144-000-359.85 АС

| Мансардный одноквартирный 4-комнатный жилой дом | Стадия | Лист | Листов |
|---|---|---|---|
| | Р | 28 | |
| План стропил. План кровли План раскладки сплошного настила | Росгипрониисельстрой г. Москва | | |

Копировал 21153-01 36 Формат 12 г

Инв. № подл. | Подпись и дата | Взам. инв. №

Альбом I

Типовой проект 144-000-359.85

## СД-1 (СД-1А)

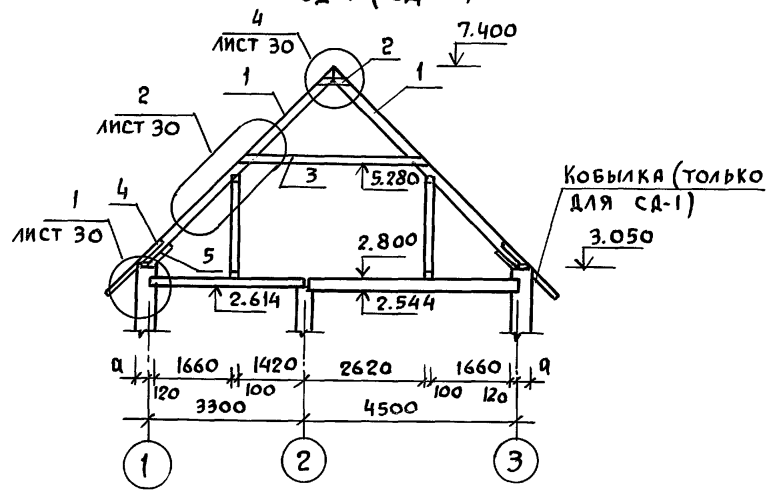


## СД-4

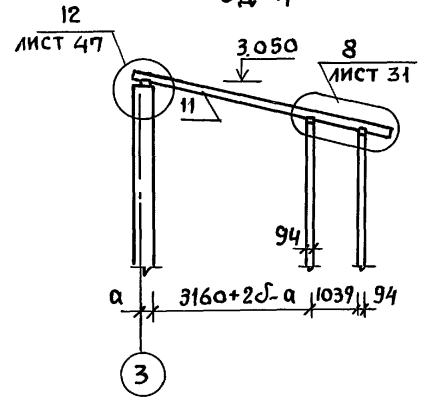


## СД-3

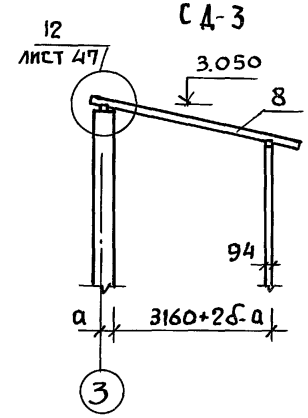


## СД-2

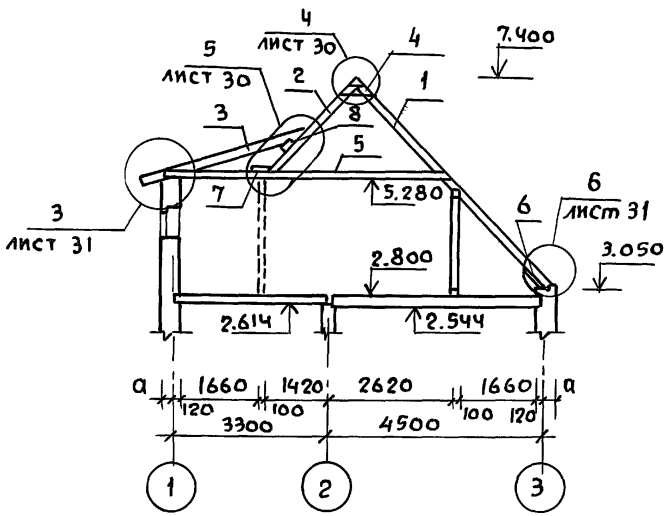


1. Все деревянные элементы стропил покрыть огнезащитной краской.
2. Между наружной поверхностью дымовентиляционных каналов и деревянными конструкциями крыши обеспечить воздушный зазор, равный 130 мм (см. узел 1 на листах 25 и 26).
3. Конструкцию и спецификацию элементов стропил см. в альбоме II на листах АС-11 и 12.

| | | | |
|---|---|---|---|
| Кормокон. | Клочков | | |
| Рук.маст | Киричков | | |
| Гл.констр | Андреева | | |
| ГАП | Галенко | | |
| ГИП | Клочков | | |
| Техник | Цепляева | | |

Привязан:

Инв. №

Инв.№ подл. | Подпись и дата | Взам. инв.№

Т.П. 144-000-359.85 АС

Мансардный одноквартирный 4-комнатный жилой дом

| Стадия | Лист | Листов |
|---|---|---|
| Р | 29 | |

Схемы стропил

Росгипровинсельстрой г. Москва

Копировал 21153-01 37 Формат 12г

# КАРНИЗНЫЙ УЗЕЛ

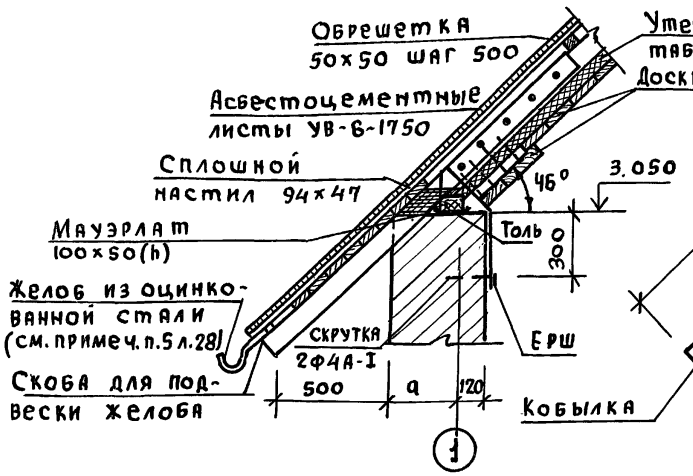





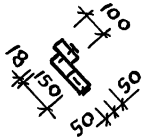


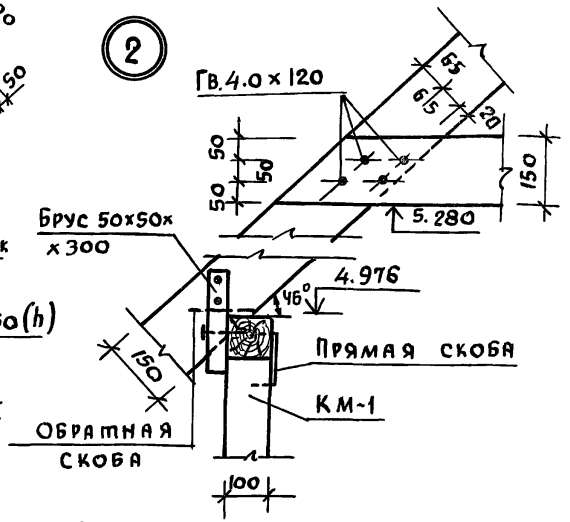


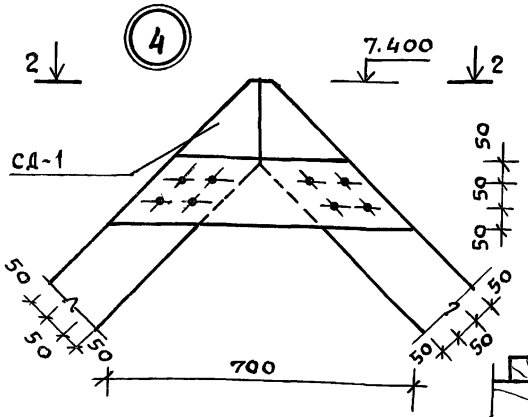


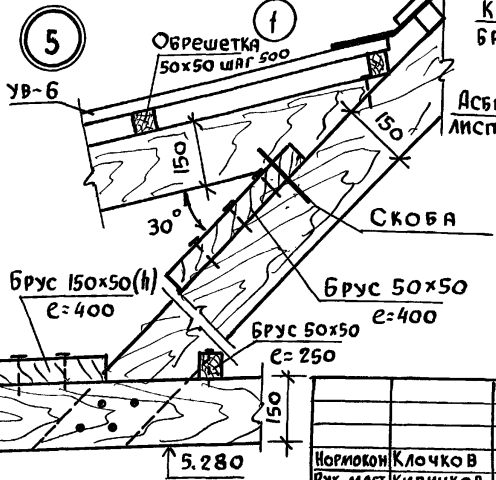


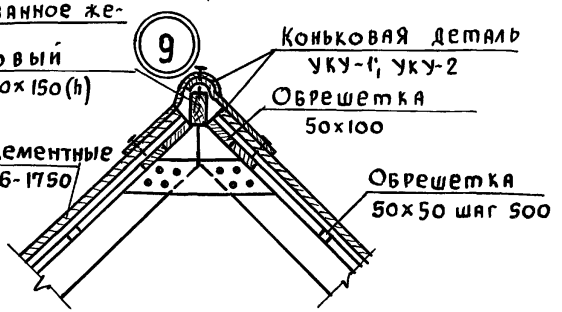


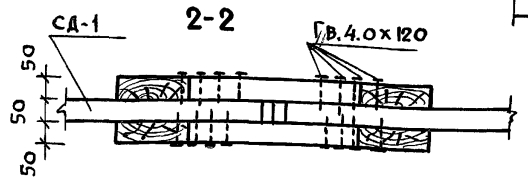


1. Маркировку узлов см. на листе 29

| | | |
|---|---|---|
| Нормокон | Клочков | |
| Рук. маст. | Киричков | |
| Гл. конст. | Андреева | |
| ГАП | Галенко | |
| ГИП | Клочков | |
| Техник | Цепляева | |

Привязан:

Инв. №

Т.П. 144-000-359.85 Ас

Мансардный одноквартирный 4-комнатный жилой дом

| Стадия | Лист | Листов |
|---|---|---|
| Р | 30 | |

Узлы стропил 1, 2, 4, 5 и 9

РОСГИПРОНИИСЕЛЬСТРОЙ г. МОСКВА

Копиров. 21153-01 38 Формат 12г

Инв. № подл. | Подпись и дата | Взам. инв. №

Типовой проект 144-000-359.85

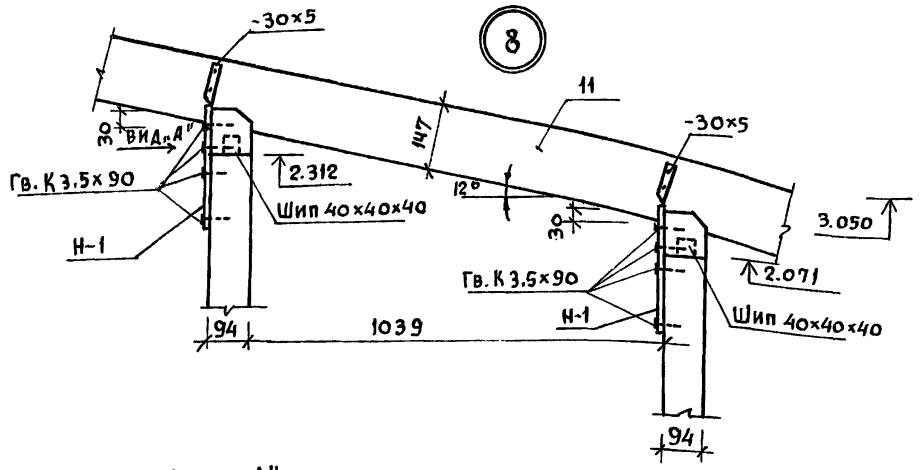


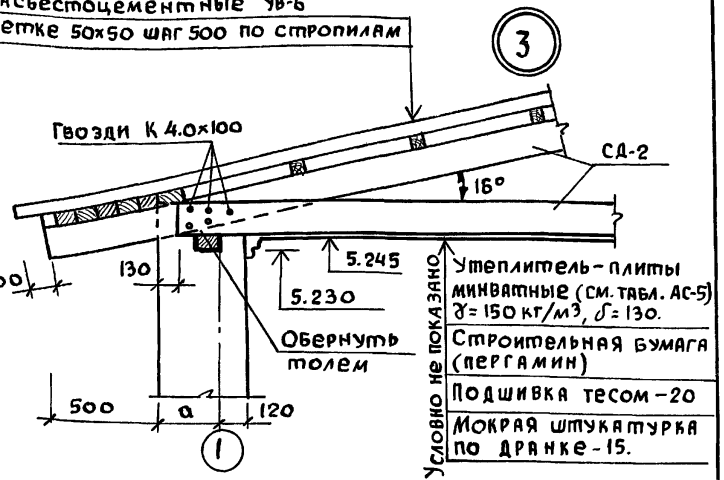


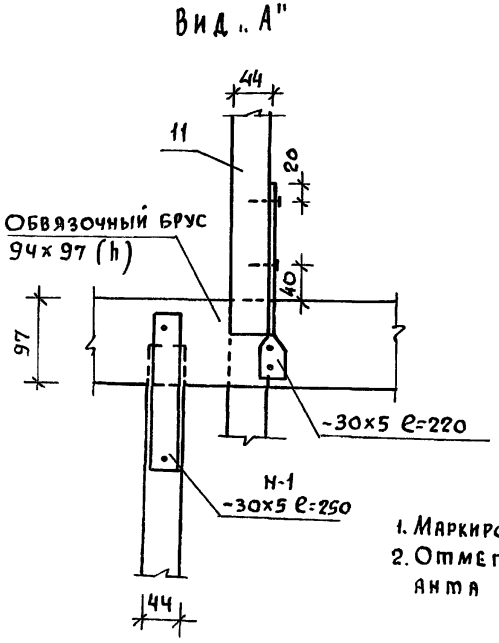


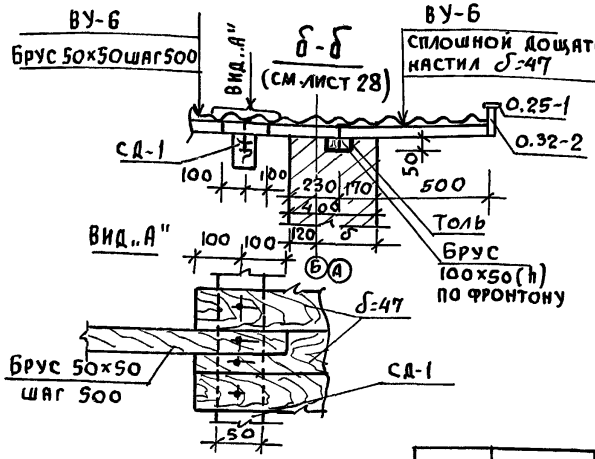


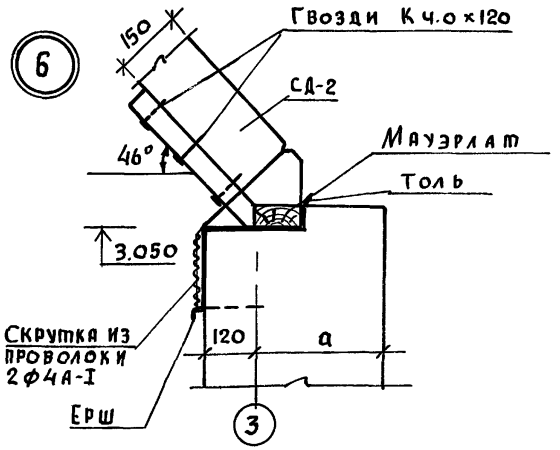


1. Маркировку узлов см. на листе 29
2. Отметки даны для основного варианта стен.

Привязан:

Инв. N

| | | |
|---|---|---|
| Нормокон. | Клочков | |
| Рук. маст. | Кириченко | |
| Гл. конст. | Андреева | |
| ГАП | Галенко | |
| ГИП | Клочков | |
| Техник | Цепляева | |

Т.П. 144-000-359.85 АС

Мансардный одноквартирный 4-комнатный жилой дом

| Стадия | Лист | Листов |
|---|---|---|
| Р | 31 | |

Узлы стропил 3, 7, 8, 6
Сечение δ-δ

РОССГИПРОНИИСЕЛЬСТРОЙ г. Москва

Инв. N подл. | Подпись и дата | Взам. инв. N

Копировал 21153-01 39 Формат 12г

# Сечение 0-0

(см. листы АС-10 и АС-22)

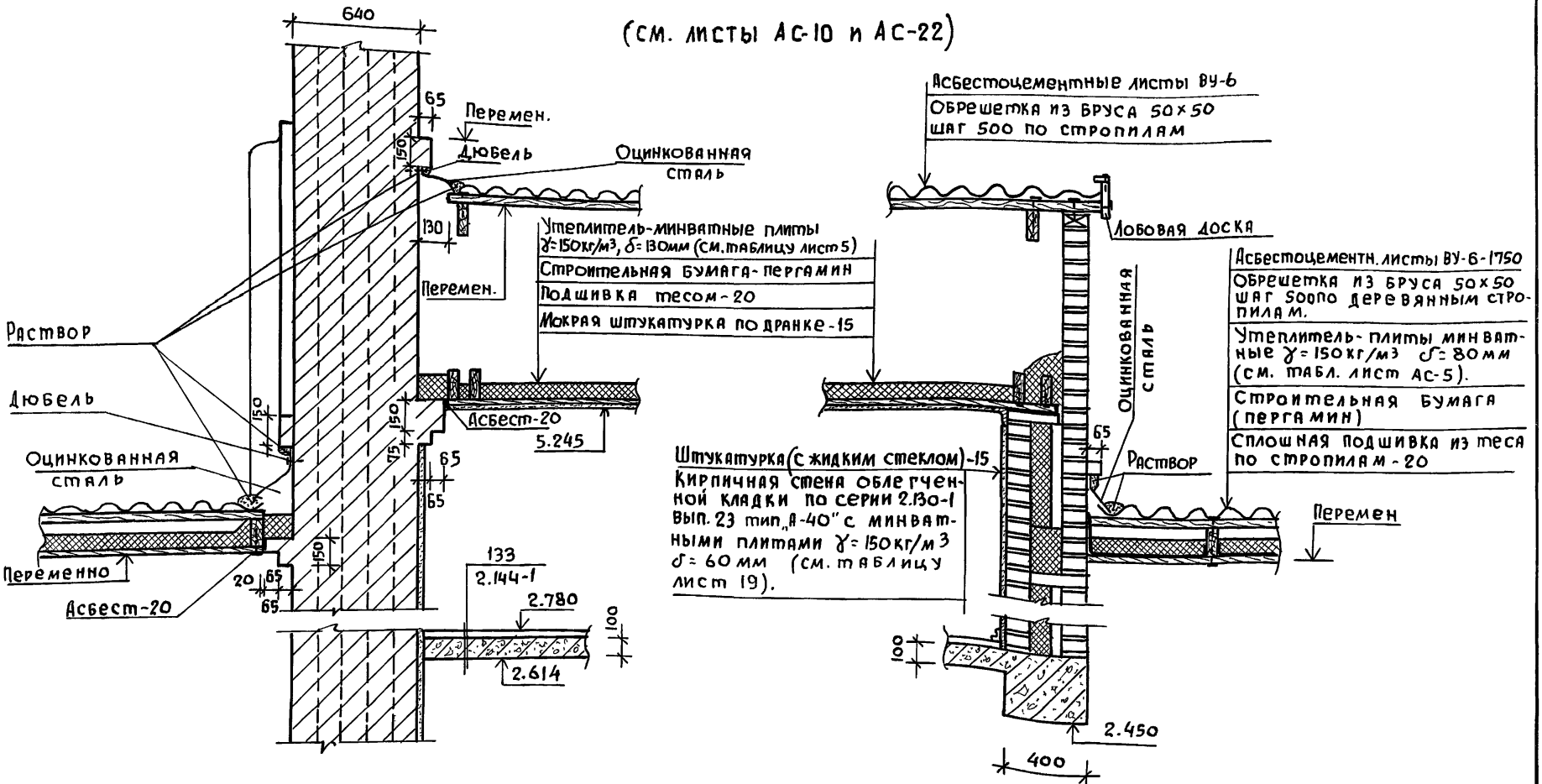


| | | | | | |
|---|---|---|---|---|---|
| | | | ТП 144-000-359.85 | | АС |
| | | | Мансардный одноквартирный 4-комнатный жилой дом | Стадия: Р | Лист: 32 | Листов: |
| | | | Сечение 0-0 | Росгипронисельстрой г. Москва | |
| Нормокон. | Клочков | | | | |
| Рук. маст. | Кириченко | | | | |
| Гл. конст. | Андреева | | | | |
| ГАП | Галенко | | | | |
| ГИП | Клочков | | | | |
| Техник | Цепляева | | | | |

Привязан:

Инв. №

Инв. № подл. | Подпись и дата | Взам. инв. №

Копировал 21153-01 40 Формат 12г

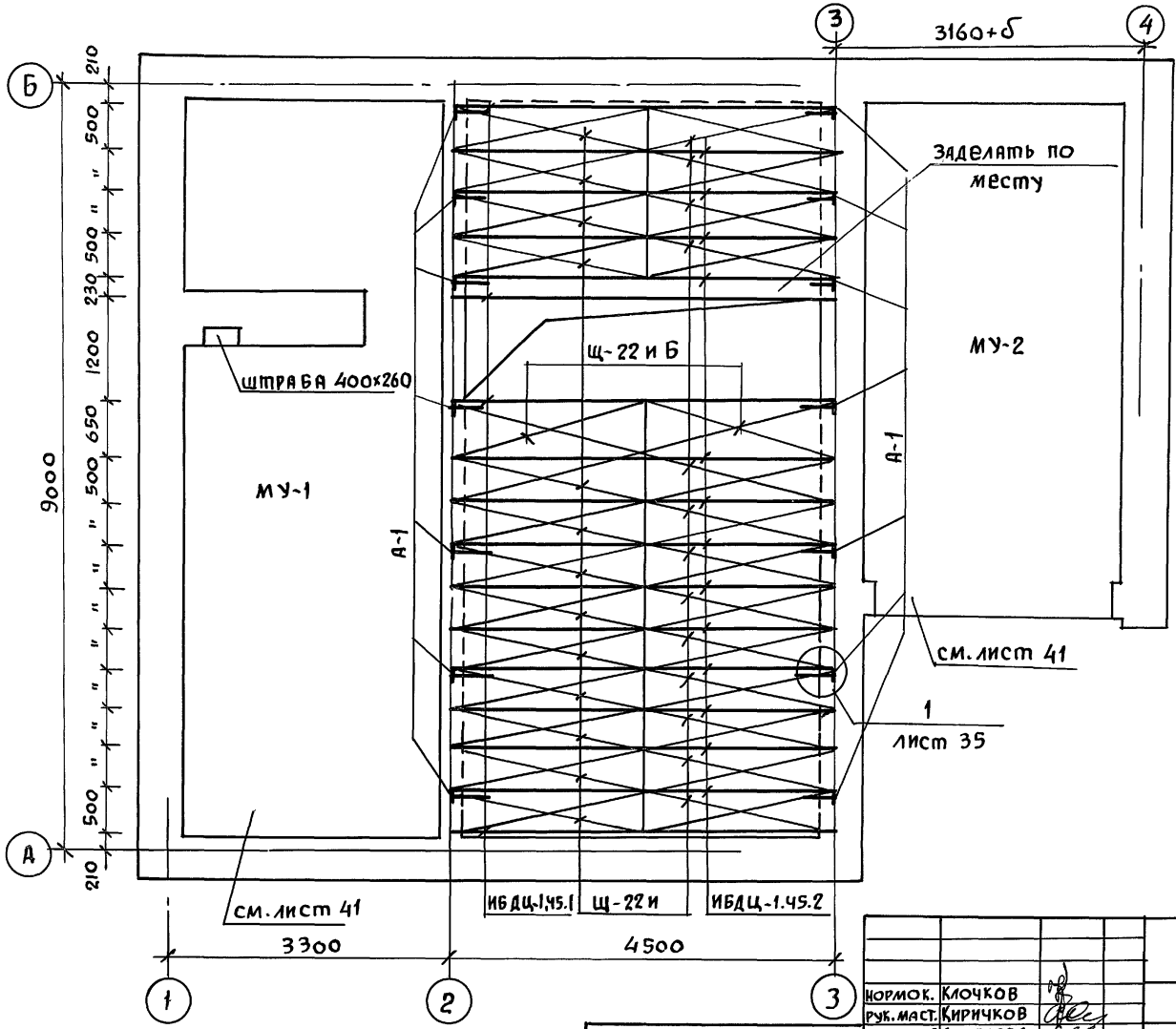


1. Часть балок закрепляется в стене анкерами через 1.5-2.0 м по длине стены, концы анкеров заделать в кладку стены.
2. Балка от торца на 750мм покрывается со всех сторон /и торец/ антисептической пастой, конец балки /на длину 180мм/ без торца, покрывается смолой или битумом и оклеивается толем в 2 слоя (см. сеч. 1-1 лист 35).
3. Гнездо по бокам и по верху балки заделать раствором.
4. Перекрытие над цокольным этажом утепляется только над неотапливаемыми площадями: над складом топлива, кладовой продуктов и подсобным помещением.
5. Размеры привязки балок на плане даны по их осям.

| | | |
|---|---|---|
| Нормок. | Клочков | |
| Рук. маст. | Киричков | |
| Гл. констр. | Андреева | |
| ГАП | Галенко | |
| ГИП | Клочков | |
| Инж. | Гриднева | |

Привязан:

Инв. №

Т.П. 144-000-359.85 Ас

Мансардный одноквартирный 4-комнатный жилой дом

| Стадия | Лист | Листов |
|---|---|---|
| Р | 33 | |

План перекрытия над цокольным этажом

Росгипронисельстрой г. Москва

Взам. инв. N | Подпись и дата | Инв. N подл.

Копир. 21153-01 41 Формат 12г

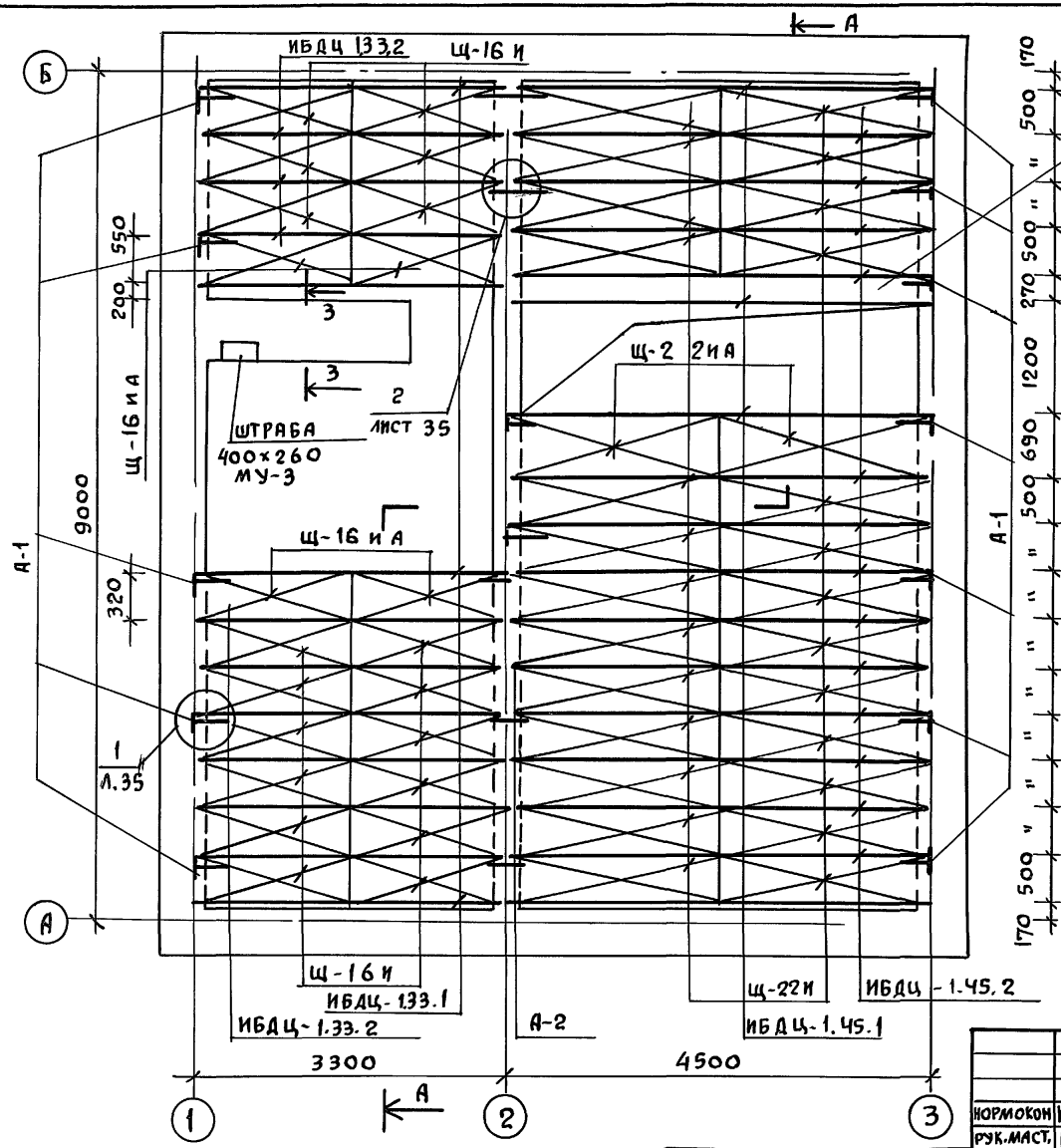


1. Часть балок закрепляется в стене анкерами через 1.5–2.0 м. по длине стены, концы анкеров заделать в кладку стены.
2. Балка от торца на 750 мм покрывается со всех сторон /иторец/ антисептической пастой, конец балки /на длину 180 мм/ без торца, покрывается смолой или битумом и оклеивается толем в 2 слоя (см. сеч. 1-1 лист 35).
3. Гнездо по бокам и по верху балки заделать раствором.
4. Разрез А-А см. лист АС-35.
5. Размеры привязки балок даны по осям.

| | | |
|---|---|---|
| Нормокон | Клочков А.П. | |
| Рук. маст. | Кириченков | |
| Гл. констр. | Андреева | |
| ГАП | Галенко | |
| ГИП | Клочков | |
| Инж. | Гриднева | |

Привязан:

Инв. №

Т.П. 144-000-359.85 АС

Мансардный одноквартирный 4-комнатный жилой дом

| Стадия | Лист | Листов |
|---|---|---|
| Р | 34 | |

План перекрытия над 1 этажом

Росгипронисельстрой г. Москва

Копировал 21153-01 42 Формат 12 г

Инв. № подл. | Подпись и дата | Взам. инв. №

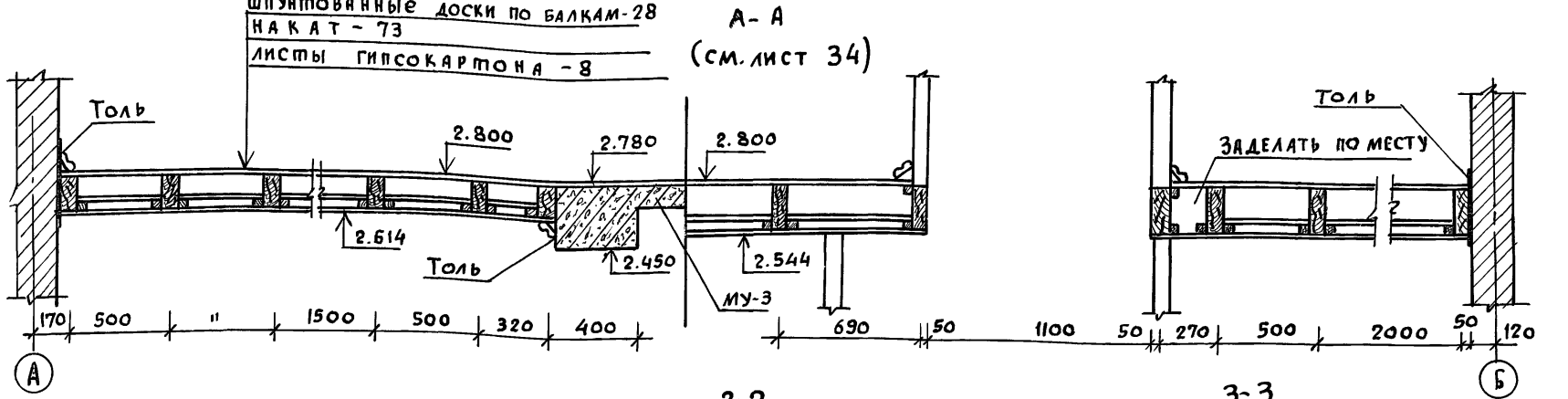


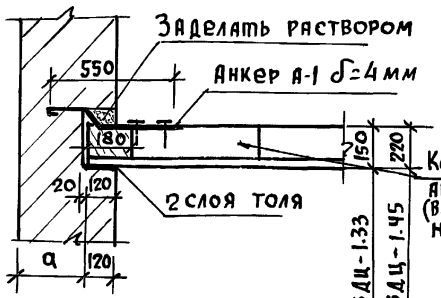


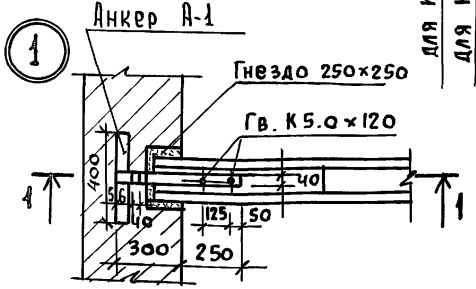


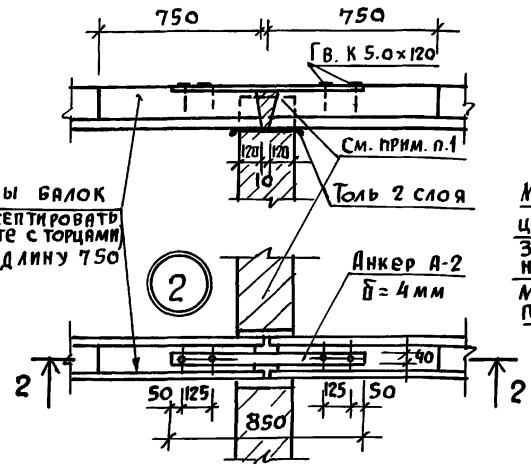


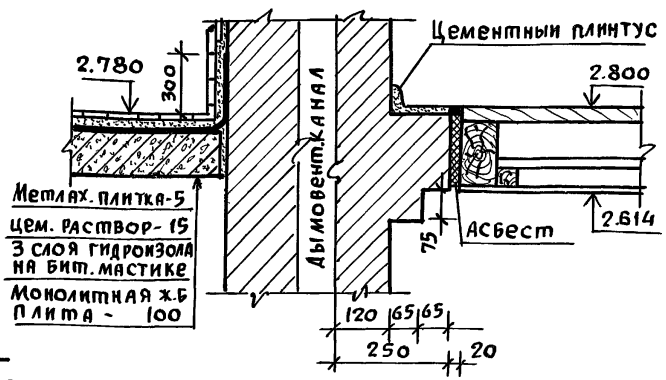


1. Промежутки между балками перекрытия заделать 2я рядами кирпича (с целью обеспечения фиксации балок).

| | | | |
|---|---|---|---|
| Нормок. | Клочков Д.П. | ТП 144-000-359.85 АС | |
| Рук.маст. | Киричков Ф. | | |
| Гл.констр | Андреева А.М. | | |
| ГАП | Галенко Н.А. | | |
| ГИП | Клочков А.П. | Мансардный одноквартирный 4-комнатный жилой дом | Стадия: Р; Лист: 35; Листов: |
| Инжен. | Гриднева С.Н. | Разрез перекрытия А-А Узлы. | Росгипронисельстрой г. Москва |

Привязан:

Инв. №

Копиров. 21153-01 43 Формат 12г

Инв. № подл. | Подпись и дата | Взам. инв. №

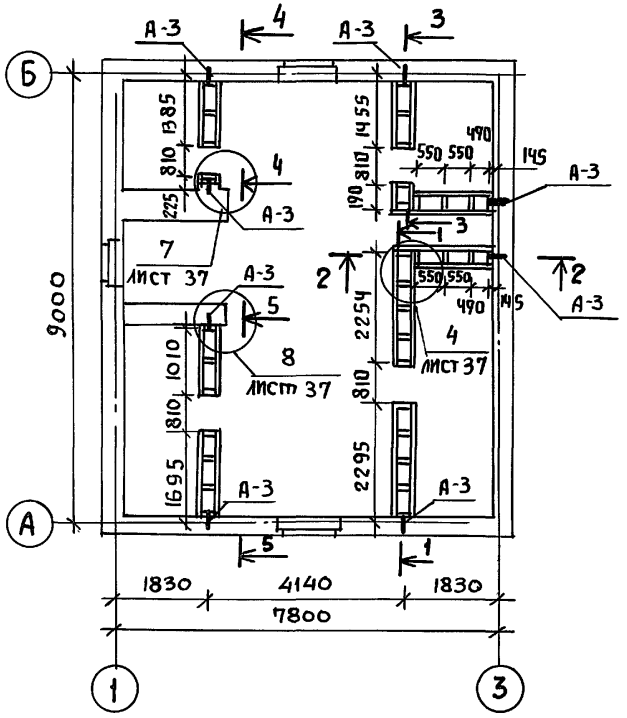


## 2-2

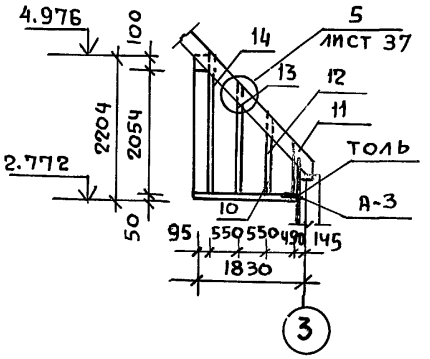


## 3-3

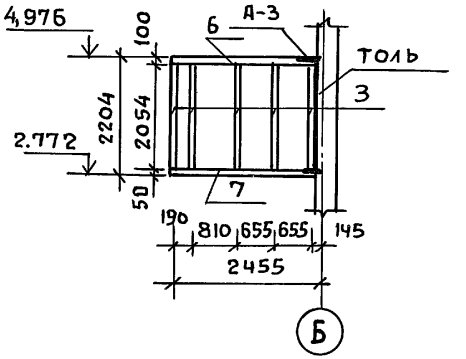


## 5-5

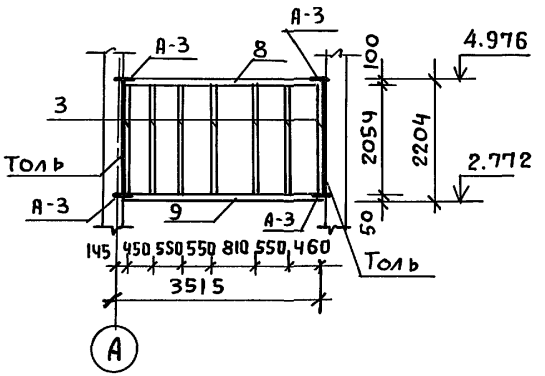


## 4-4

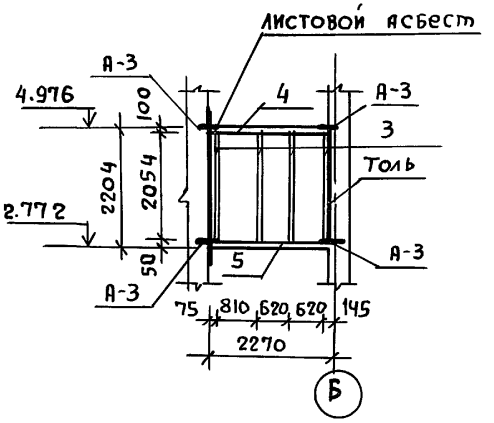


## 1-1

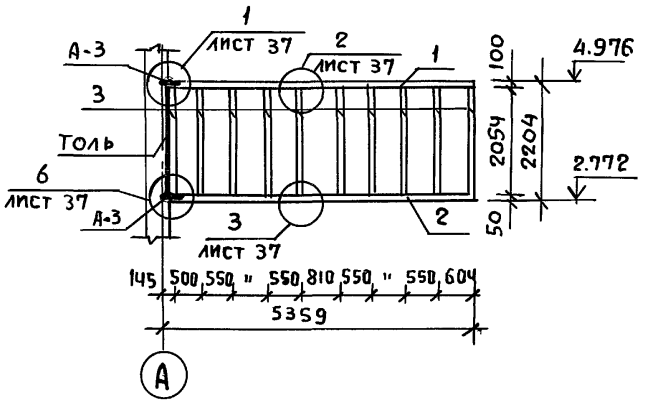


1. Спецификацию см. лист 21 альбом II
2. Размеры даны по осям стоек
3. Узлы см. лист 37

| | | | |
|---|---|---|---|
| Нормок. | Клочков | | |
| Рук.маст. | Кириков | | |
| Гл.констр | Андреева | | |
| ГАП | Галенко | | |
| ГИП | Клочков | | |
| Ст. инж. | Гриднева | | |

Привязан

Инв.№

Т.П. 144-000-359.85 АС

| Мансардный одноквартирный 4-комнатный жилой дом | Стадия | Лист | Листов |
|---|---|---|---|
| | Р | 36 | |
| Каркас мансарды КМ-1 Сечения. | РОСГИПРОНИИСЕЛЬСТРОЙ г. Москва | | |

Копировал 21153-01 44 Формат 12г

Взам.инв.№ | Подпись и дата | Инв.№ подл.

Альбом I

Типовой проект 144-000-359.85

Инв. N подл. | Подпись и дата | Взам. инв. N

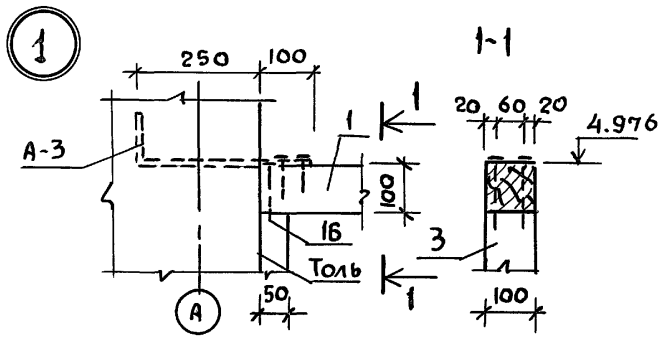


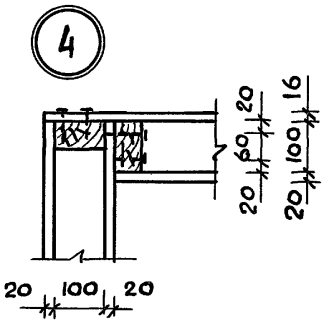


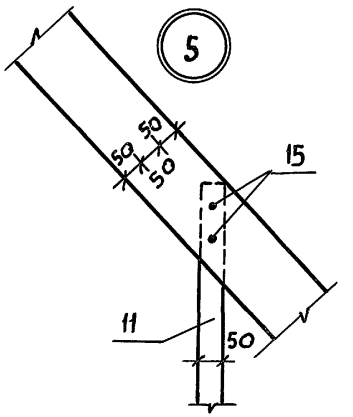


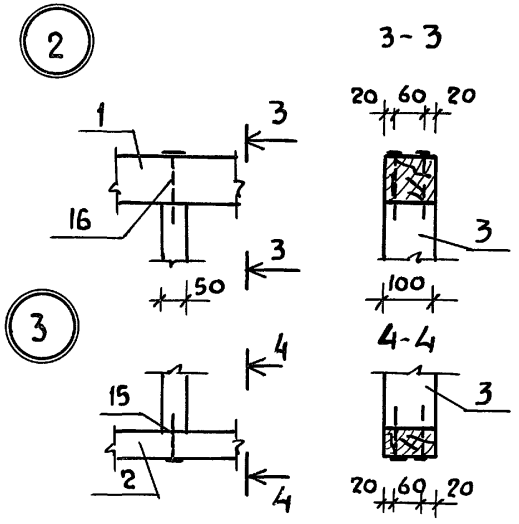


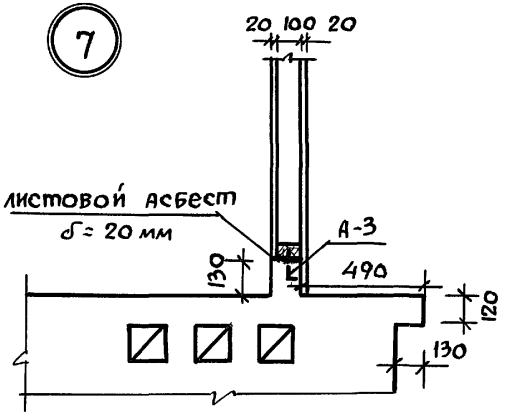


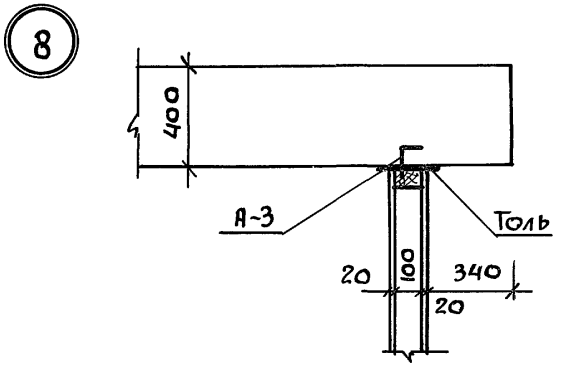


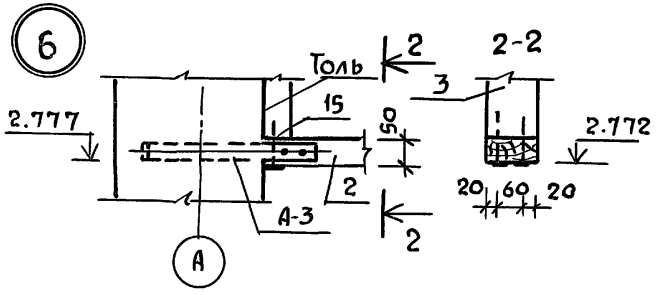


| | | | |
|---|---|---|---|
| Привязан: | | | |
| Инв. № | | | |
| нормок. | Клочков | | |
| рук. маст. | Кириченко | | |
| гл. констр. | Андреева | | |
| гап | Галенко | | |
| гип | Клочков | | |
| ст. инж. | Гриднева | | |

Т.П. 144-000-359.85 АС

| | | | |
|---|---|---|---|
| Мансардный одноквартирный 4-комнатный жилой дом | стадия | лист | листов |
| | Р | 37 | |
| Каркас мансарды КМ-1 Узлы | РОССГИПРОНИИСЕЛЬСТРОЙ г. Москва | | |

Копировал 21153-01 45 Формат 12 г

Альбом I

Типовой проект 144-000-359.85

## Однослойная перегородка из гипсовых плит

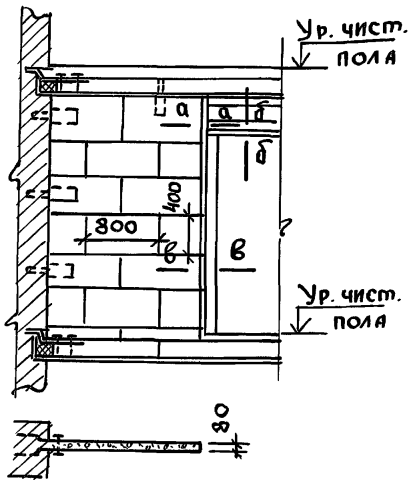


## а-а по 1-1

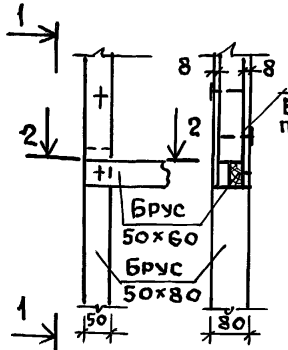


## б-б

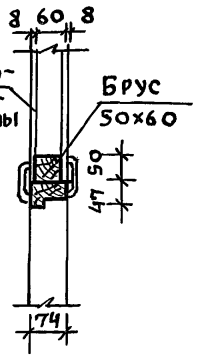


## по 2-2

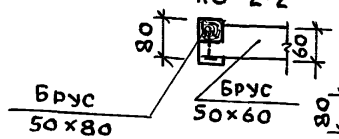


## в-в

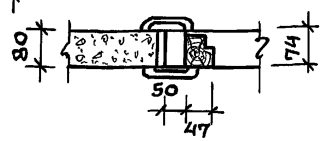


## Между спальней и прихожей

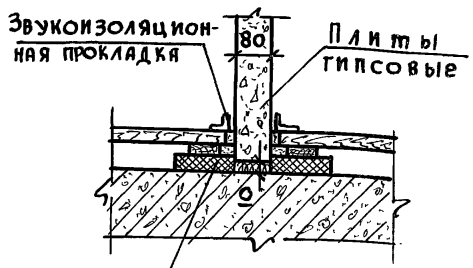


Звукоизоляционную прокладку приклеить на смазке из горячего битума

## 2-2

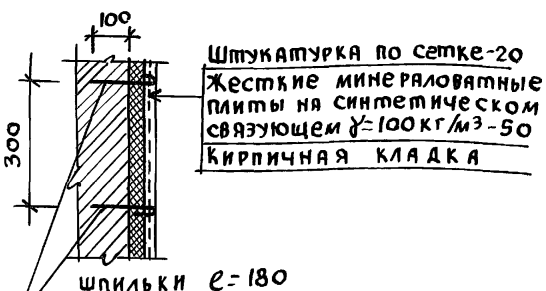


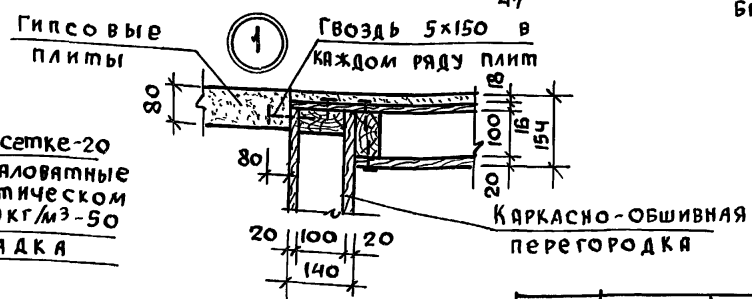


1. Узел 1 замаркирован на листе АС-22, Узел 2 на листе АС-20.

| | | | |
|---|---|---|---|
| Нормоконт. | Клочков | | |
| Рук. маст. | Кириченков | | |
| Гл. констр. | Андреева | | |
| ГАП | Галенко | | |
| ГИП | Клочков | | |
| Техник | Цепляева | | |

Привязан

Инв. №

Т.П. 144-000-359.85 АС

Мансардный одноквартирный 4-комнатный жилой дом

| Стадия | Лист | Листов |
|---|---|---|
| Р | 38 | |

Узлы и детали перегородок

Госгипронисельстрой г. Москва

Копиров. 21153-01 46 Формат 12г

Взам. инв. № | Подпись и дата | Инв. № подл.

## Узлы установки окон

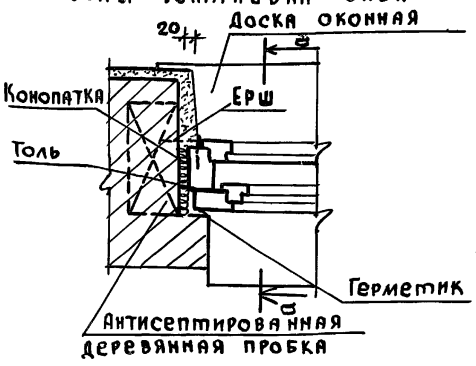


## Узлы установки дверей в наружных стенах

### Установка двери в проеме с четвертями

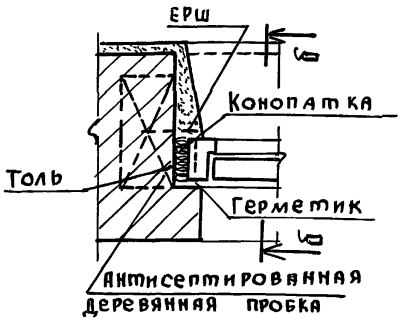


### Установка двери в проеме без четвертей

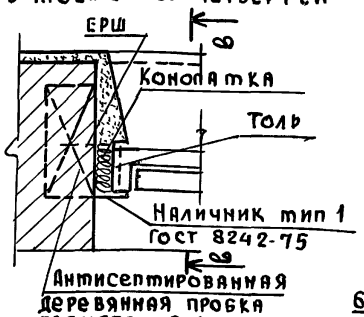


## Узлы установки дверей во внутренней кирпичной стене




## а-а

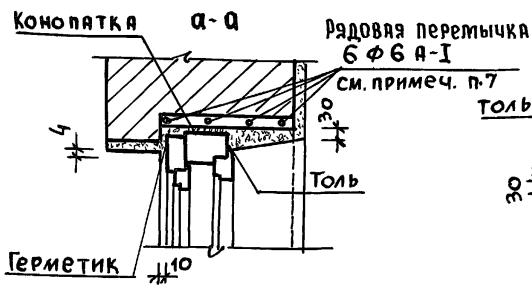


## б-б

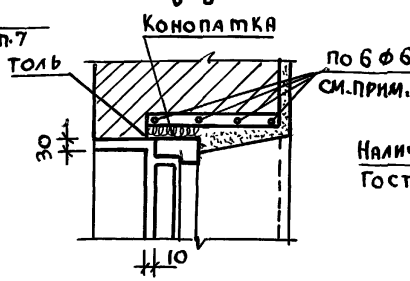


## в-в

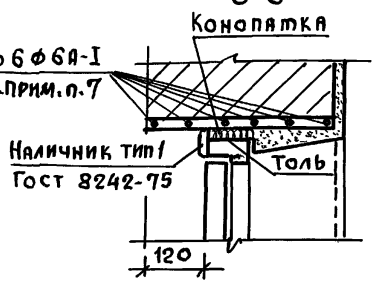


## 2-2

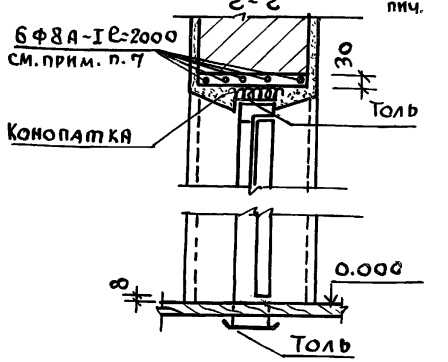


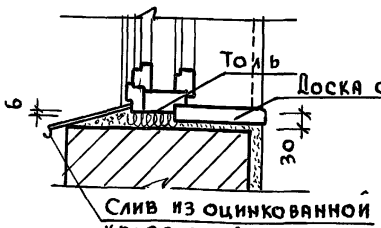


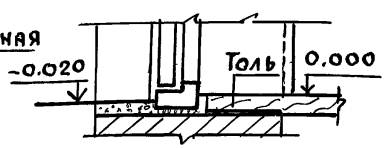


## Узлы установки дверей в гипсовых перегородках

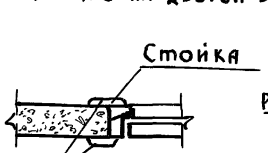


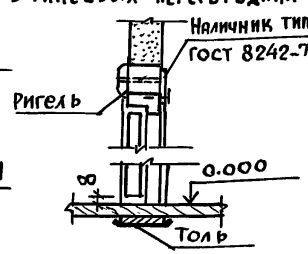


6. Узлы установки нижней части двери в проеме без четвертей и в проеме с четвертями - аналогичны.
7. Рядовые перемычки выполнить согласно примечанию п.8 л. АС-22

1. Оконные и дверные коробки до установки в проем оклеить толем.
2. Зазоры между кладкой и коробкой проконопатить войлоком или паклей, смоченными в гипсовом растворе.
3. При зазоре между кладкой и коробкой более 35мм прибить доски к обеим сторонам коробки.
4. Слив из оцинкованной стали заводить в поз. коробки на суриковой замазке; наружный край слива крепить печной проволокой к гвоздям, забитым в швы кладки.
5. В качестве герметика рекомендуется мастика УМС-50.

Привязан:

Инв. №

| | | |
|---|---|---|
| Нормоконт. | Клочков | |
| Рук. маст. | Киричков | |
| Гл. констр. | Андреева | |
| ГАП | Галенко | |
| ГИП | Клочков | |
| Вед. арх | Плотник | |
| Арх. | Алексеева | |

Т.П. 144-000-359.85 АС

Мансардный одноквартирный 4-комнатный жилой дом

| Стадия | Лист | Листов |
|---|---|---|
| Р | 39 | |

Узлы установки столярных изделий в наружных и внутренних стенах.

Росгипронисельстрой г. Москва

Взам. инв. № | Подпись и дата | Инв. № подл.

Альбом I

Типовой проект 144-000-359.85

# Узлы установки двери (ИД-1) веранды

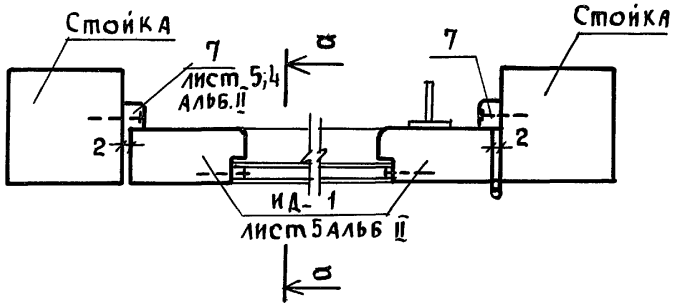


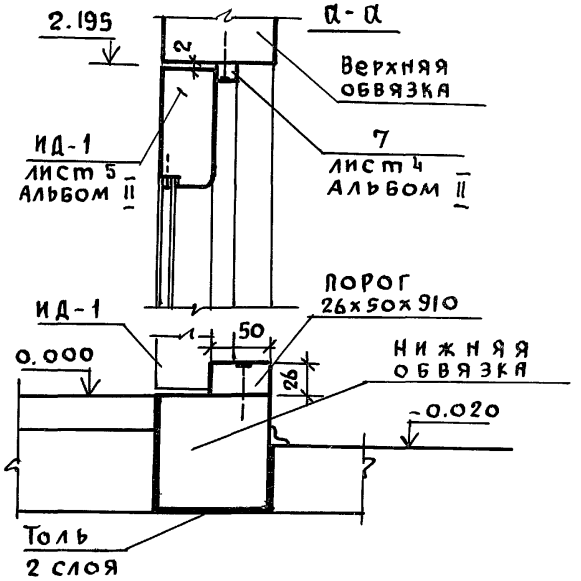


# Узлы установки двери тамбура

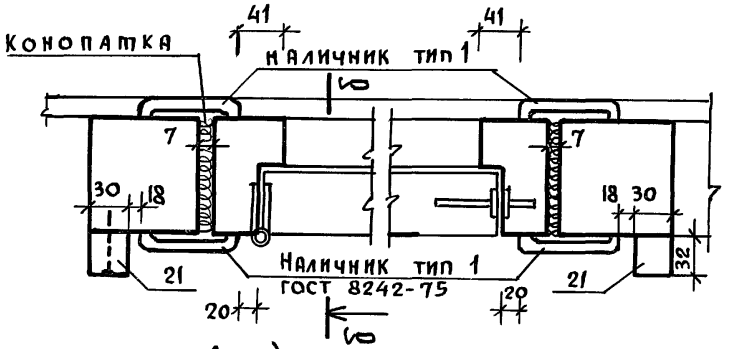


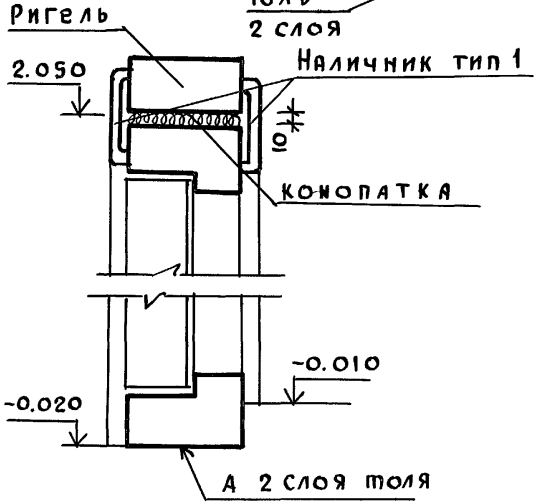


# Узлы установки остекления (ИО-1) веранды и тамбура

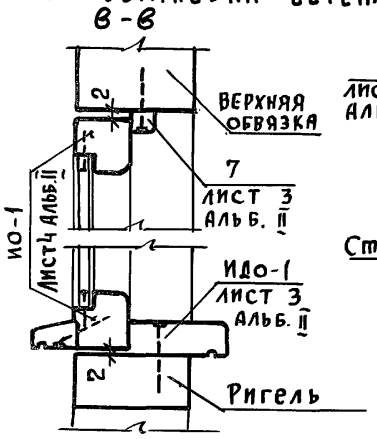


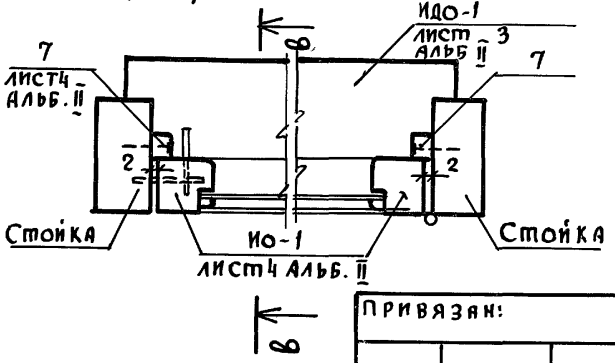


| | | | |
|---|---|---|---|
| Нормоконтр | Клочков | | |
| Рук. маст. | Кириченков | | |
| Гл. констр | Андреева | | |
| ГАП | Галенко | | |
| ГИП | Клочков | | |
| Вед. арх. | Плотник | | |
| Арх. | Алексеева | | |

Привязан:

Инв. N

Т.П. 144-000-359.85 АС

Мансардный одноквартирный 4-комнатный жилой дом

| Стадия | Лист | Листов |
|---|---|---|
| Р | 40 | |

Узлы установки: окон, дверей веранды и крыльца

РОСГИПРОНИИСЕЛЬСТРОЙ г. Москва

Инв. N подл. | Подпись и дата | Взам. инв. N

Копиров 21153-01 48 Формат 12г

Альбом I

Типовой проект 144-000-359.85

## Монолитный участок МУ-1

низ на ▽ - 0,235

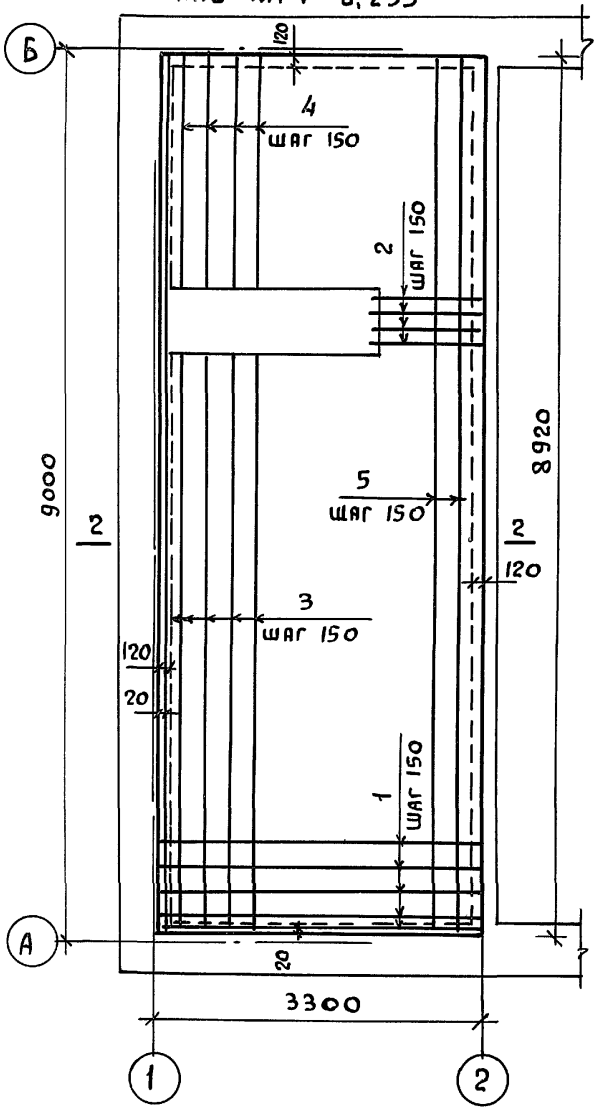


## Монолитный участок МУ-2

низ на ▽ - 0.180

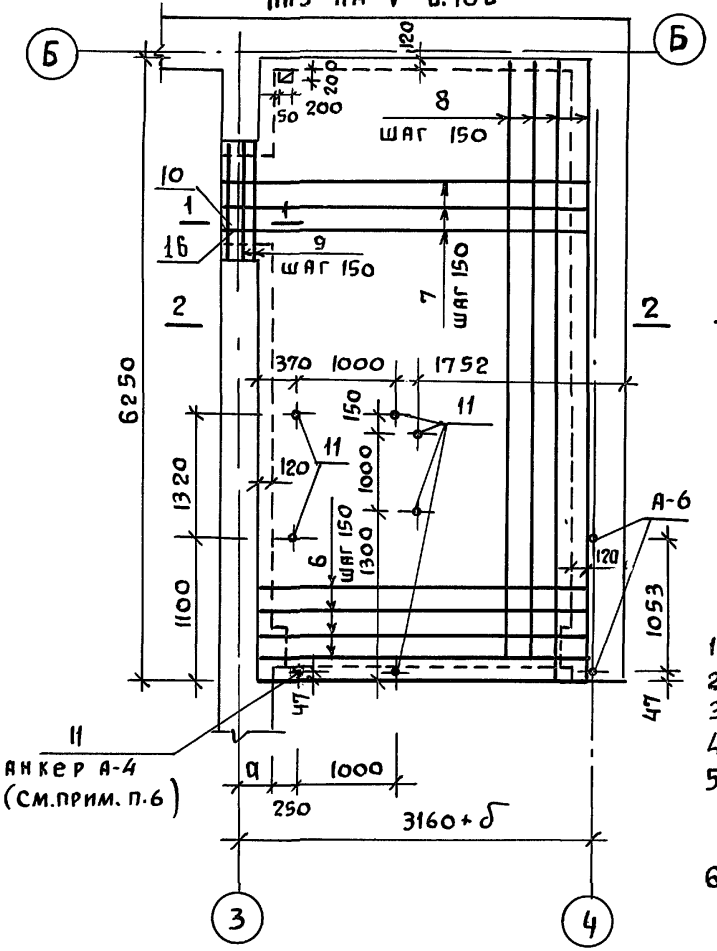


## Монолитный участок МУ-3

низ на ▽ 2.650

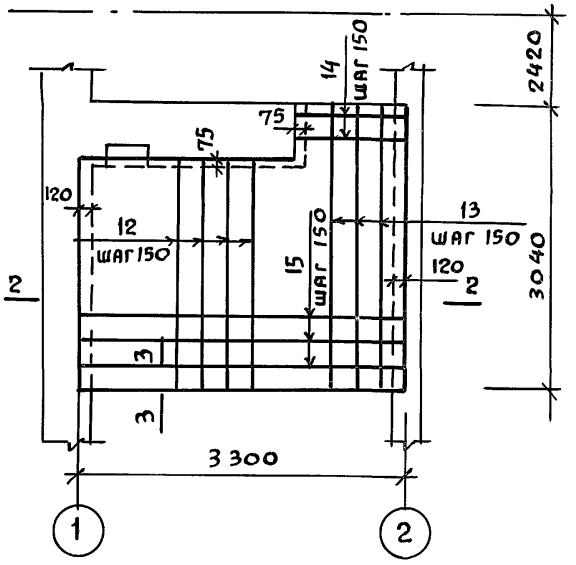


1. Бетон марки „200"
2. Объем бетона МУ-1 - 2.74 м³
3. Объем бетона МУ-2 - 2.02 м³
4. Объем бетона МУ-3 - 0.830 м³
5. Спецификацию и сечения монолитных участков МУ-1; МУ-2; МУ-3 на листе 42.
6. В МУ-2 верх анкеров А-4 установить на отметке 0,082 (см. лист АС-52 сеч. δ-δ).

| | | |
|---|---|---|
| Нормокон | Клочков | |
| Рук.маст. | Кириков | |
| Гл.констр | Андреева | |
| ГАП | Галенко | |
| ГИП | Клочков | |
| Инж. | Гриднева | |

Т.П. 144-000-359.85 АС

Мансардный одноквартирный 4-комнатный жилой дом

| Стадия | Лист | Листов |
|---|---|---|
| Р | 41 | |

Монолитные участки МУ-1; МУ-2; МУ-3

РОСГИПРОНИИСЕЛЬСТРОЙ г. Москва

Привязан:

Инв.№

Инв.№ подл. | Подпись и дата | Взам.инв.№

Копировал 21153-01 49 Формат 12г

Альбом I

Типовой проект 144-000-359.85

| Марка | | NN поз. | Ф мм | Колич. шт | Длина мм | Общая длина, м | Масса позиции, кг |
|---|---|---|---|---|---|---|---|
| МУ-1 | | 1 | 10 А II | 55 | 3220 | 177.10 | 109.80 |
| | | 2 | 10 А II | 4 | 1175 | 4.70 | 2.90 |
| | | 3 | 6 А I | 22 | 5900 | 129.80 | 28.80 |
| | | 4 | 6 А I | 22 | 2380 | 52.36 | 11.6 |
| | | 5 | 6 А I | 8 | 8920 | 71.36 | 15.84 |
| | | | | | | Всего: | 168.94 |
| МУ-2 | | 6 | 10 А II | 35 | 3240 | 113.40 | 70.31 |
| | | 7 | 10 А II | 9 | 3760 | 33.84 | 20.98 |
| | | 8 | 6 А I | 23 | 6240 | 143.52 | 31.86 |
| | | 9 | 10 А II | 3 | 1410 | 4.23 | 2.62 |
| | | 10 | ∠125×80×8 | 1 | 1410 | 1.41 | 17.63 |
| | | 11 | Анкер А-4 | 7 | 330 | 3.30 | 5.500 |
| | | 16 | 6А-I | 6 | 250 | 1.50 | 0.33 |
| | | | | | | Всего: | 149.23 |
| МУ-3 | плита | 12 | 10 А II | 16 | 2695 | 43.12 | 26.73 |
| | | 13 | 10 А II | 8 | 3054 | 24.43 | 15.15 |
| | | 14 | 6 А I | 5 | 1130 | 5.65 | 1.25 |
| | | 15 | 6 А I | 16 | 3295 | 52.72 | 11.70 |
| | К-1 (3 шт) | 17 | 16 А-II | 3 | 3300 | 9.90 | 15.5 |
| | | 18 | 6 А-I | 48 | 290 | 13.9 | 3.5 |
| | | 19 | 6 А I | 3 | 3300 | 9.90 | 2.20 |
| | | 20 | 6 А I | 12 | 390 | 4.7 | 1.10 |
| | | | | | | Всего: | 77.13 |

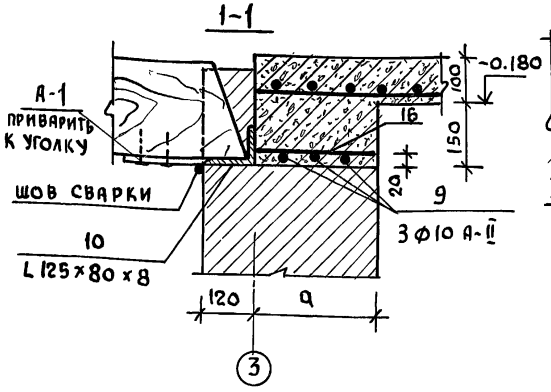


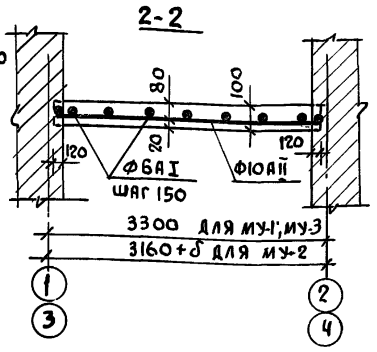


1. Толщина защитного слоя - 20 мм
2. Арматурные сетки свариваются контактным способом.
3. Арматура тщательно очищается от грязи и от отслаивающейся ржавчины.

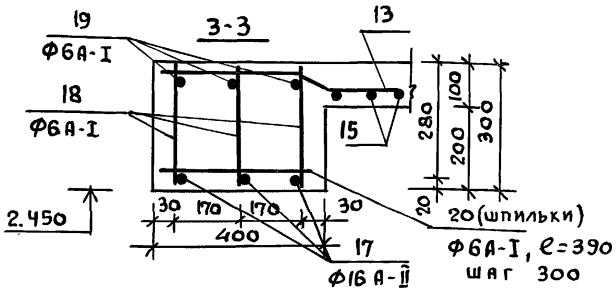


## КАРКАС К-1

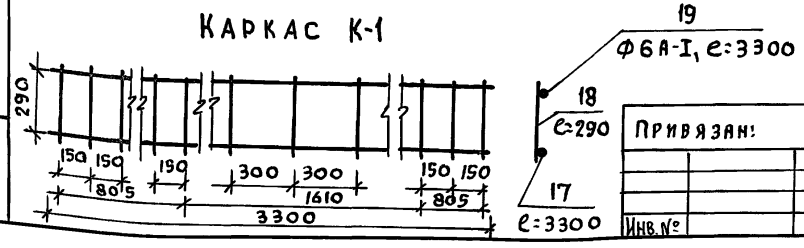


Инв. № подл. | Подпись и дата | Взам. инв. №

Привязан:

Инв. №

| | | |
|---|---|---|
| Нормок. | Клочков | |
| Рук. маст. | Киричков | |
| Гл. конст. | Андреева | |
| ГАП | Галенко | |
| ГИП | Клочков | |
| Инж | Гриднева | |

Т.П. 144-000-359.85 АС

| Мансардный одноквартирный 4-комнатный жилой дом | Стадия | Лист | Листов |
|---|---|---|---|
| | Р | 42 | |
| Сечения 1-1; 2-2 монолитных участков МУ-1; МУ-2; МУ-3 | Росгипроннисельстрой г. Москва | | |

Копировал 21153-01 50 Формат 12г

Альбом I

Типовой проект 144-000-359.85

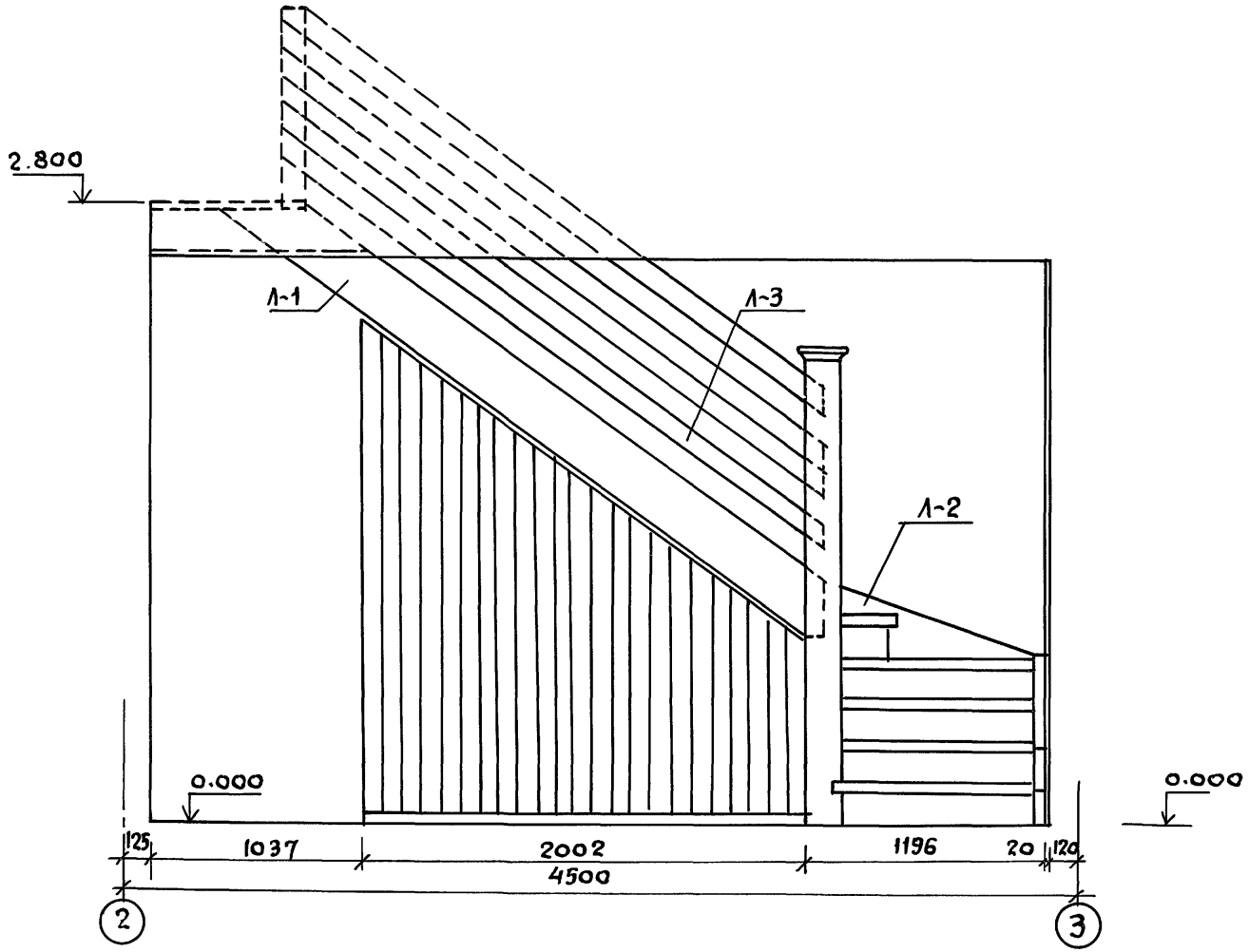


Инв.N подл. | Подпись и дата | Взам.инв.N

| | | | |
|---|---|---|---|
| Т.П. 144-000-359.85 АС | | | |
| Нормок | Клочков | | |
| Рук.маст | Кириченков | | |
| Гл.констр | Андреева | | |
| ГАП | Галенко | | |
| ГИП | Клочков | | |
| Вед.арх. | Плотник | | |
| Ст.инж. | Гриднева | | |
| Привязан: | | | |
| Инв.№ | | | |

| | | | |
|---|---|---|---|
| Мансардный одноквартирный 4-комнатный жилой дом | Стадия | Лист | Листов |
| | Р | 43 | |
| Лестница №1 на мансарду Фасад в осях 2-3 | РОСГИПРОНИИСЕЛЬСТРОЙ г. Москва | | |

Копиров 21153-01 51 Формат 12г

Альбом I

Типовой проект 144-000-359.85

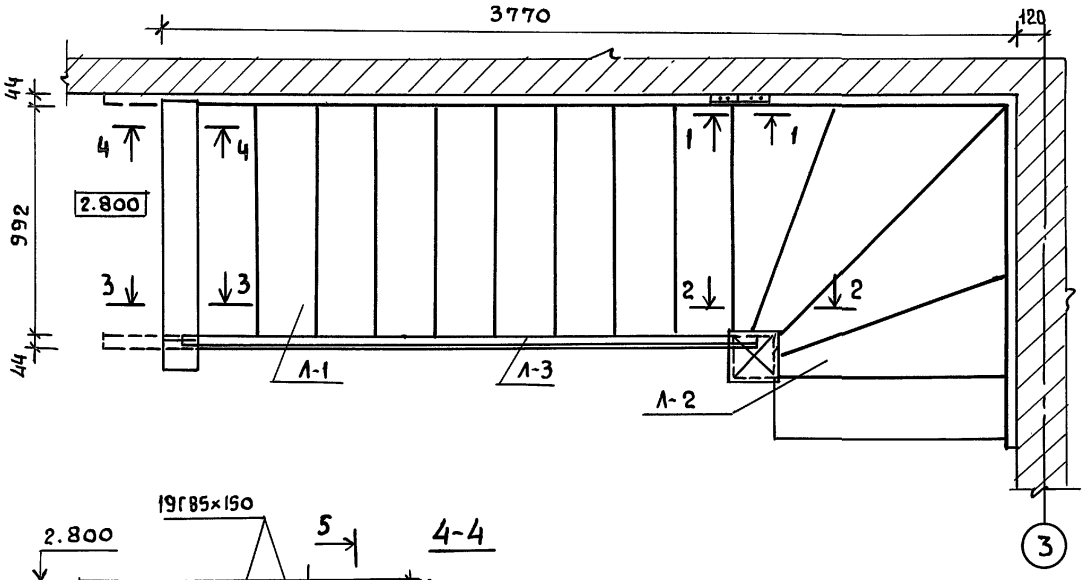


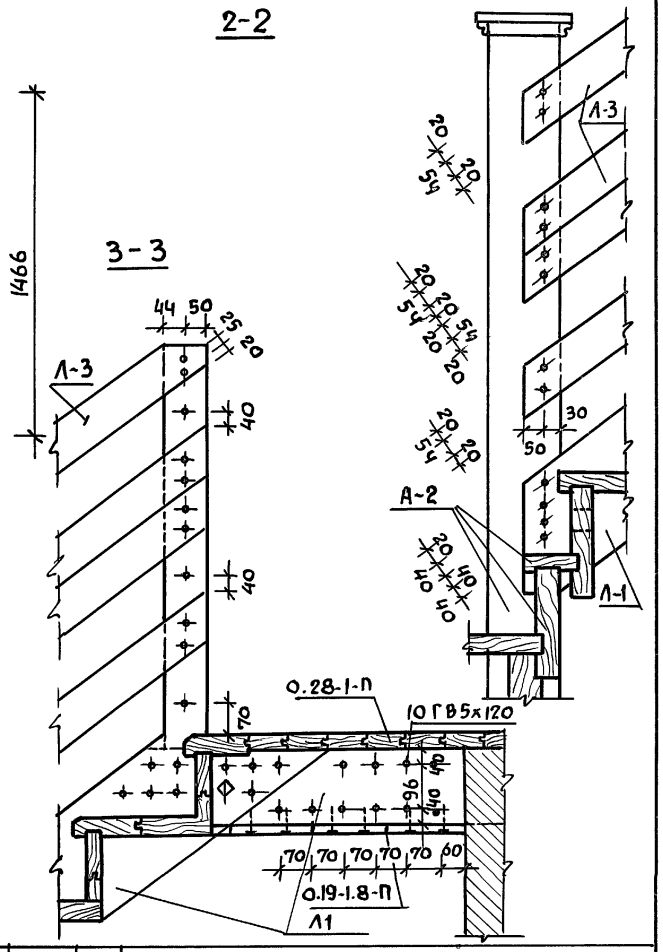


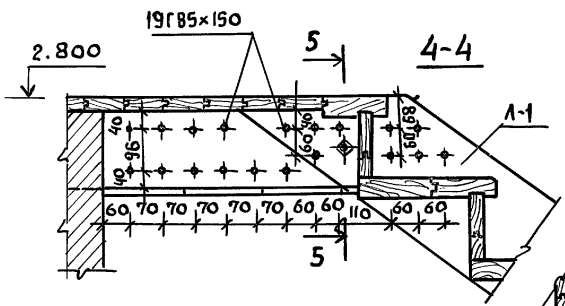


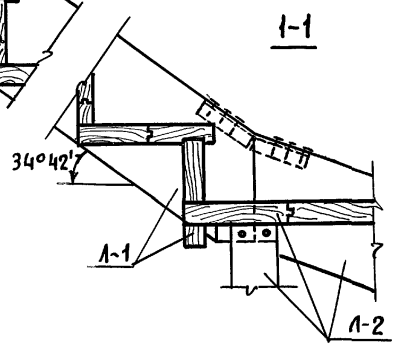


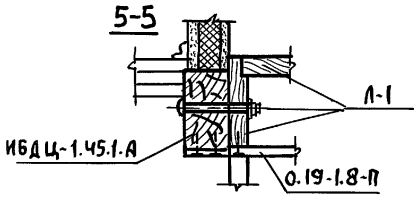


| | | | |
|---|---|---|---|
| Нормокон | Клочков | | |
| Рук. маст | Кириченков | | |
| Гл. констр | Андреева | | |
| ГАП | Галенко | | |
| ГИП | Клочков | | |
| Вед. арх. | Плотник | | |
| Ст. инж. | Гриднева | | |

Привязан:

Инв. №

Т.П. 144-000-359.85 АС

Мансардный одноквартирный 4-комнатный жилой дом

| Стадия | Лист | Листов |
|---|---|---|
| Р | 44 | |

Лестница №1 на мансарду. План. Узлы

РОССГИПРОНИИСЕЛЬСТРОЙ г. Москва

Копировал 21153-01 52 Формат 12г

Взам. инв. N | Подпись и дата | Инв. N подл.

Альбом I

Типовой проект 144-000-359.85

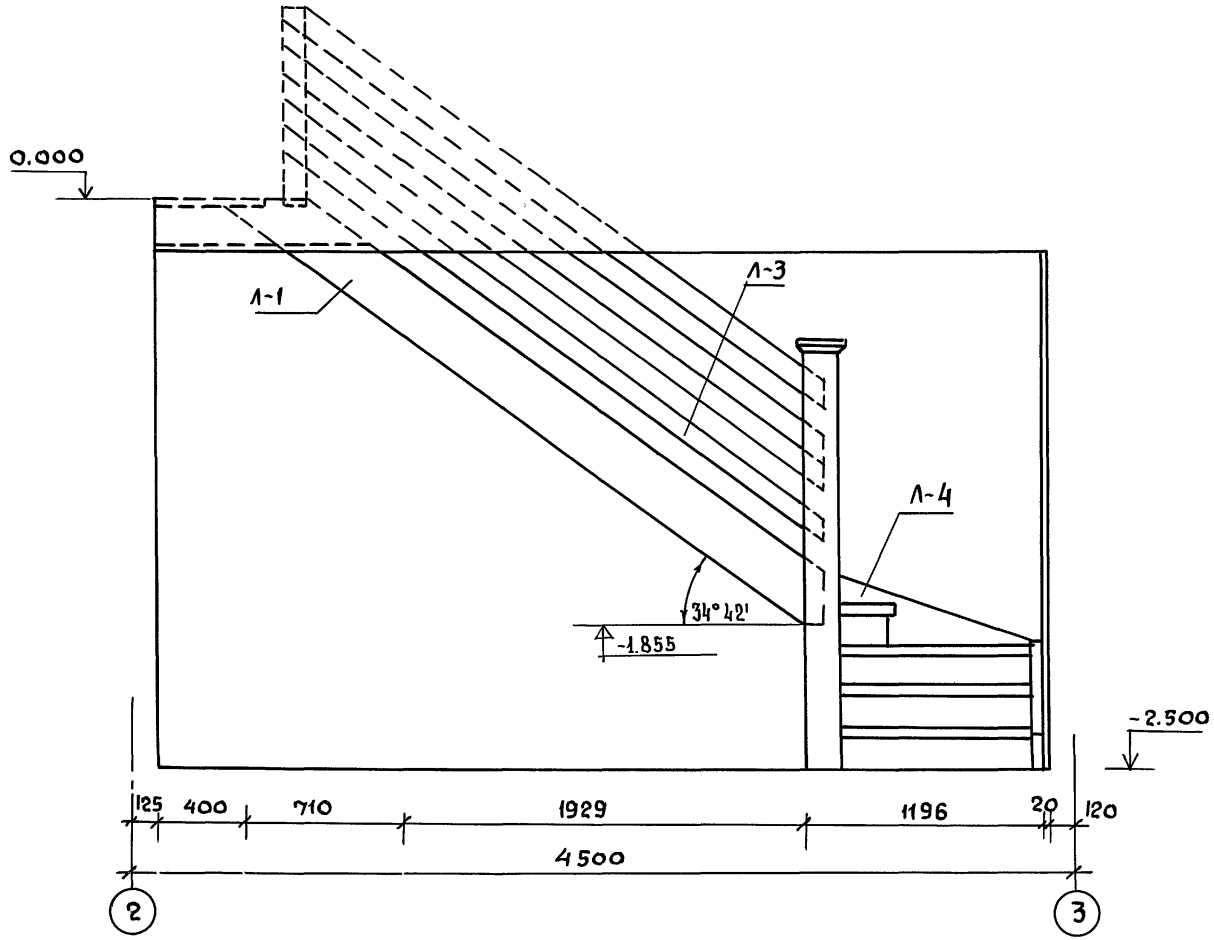


| | | | |
|---|---|---|---|
| Нормок. | Клочков | | |
| Рук.маст. | Киричков | | |
| Гл.констр. | Андреева | | |
| ГАП | Галенко | | |
| ГИП | Клочков | | |
| Вед. арх. | Плотник | | |
| Ст. инж. | Гриднева | | |

Привязан:

Инв. №

Т.П. 144-000-359.85 Ас

Мансардный одноквартирный 4-комнатный жилой дом

| Стадия | Лист | Листов |
|---|---|---|
| Р | 45 | |

Лестница №2 в цоколь
Фасад в осях 2-3

РОСГИПРОНИИСЕЛЬСТРОЙ г. Москва

Копиров. 21153-01 53 Формат 12г

Инв.№ подл. | Подпись и дата | Взам.инв.№

Типовой проект 144-000-359.85 А-1

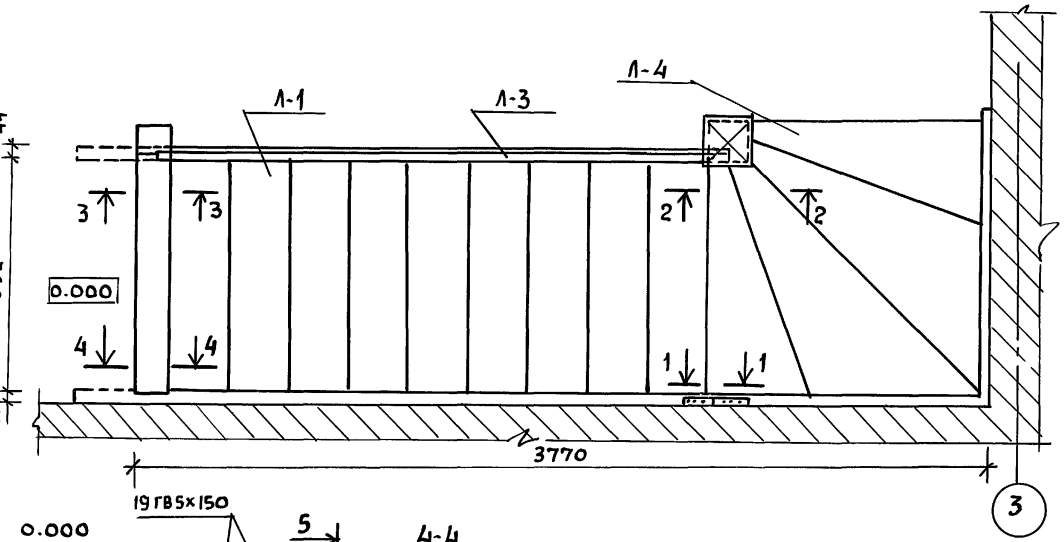


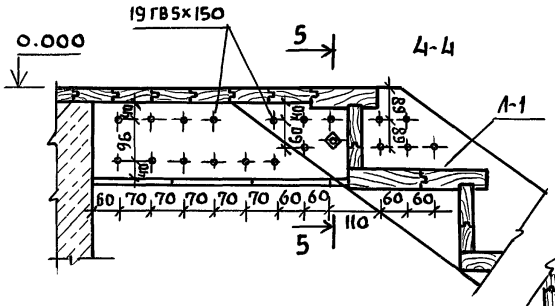


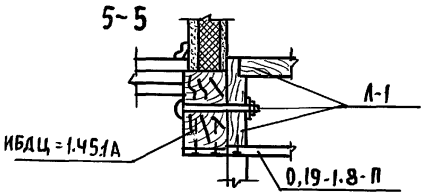


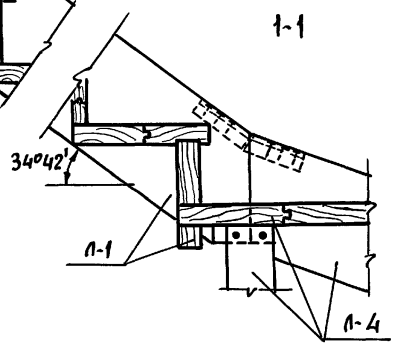


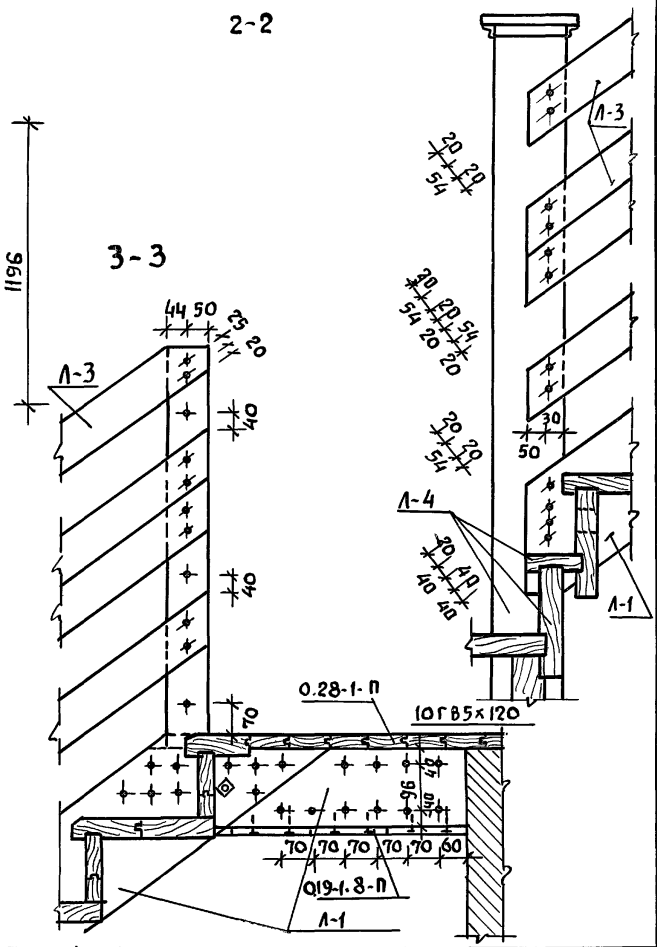


| | | | |
|---|---|---|---|
| Нормакон. | Клочков | | |
| Рук.маст. | Кириченков | | |
| Гл.констр | Андреева | | |
| ГАП | Галенко | | |
| ГИП | Клочков | | |
| Вед.арх. | Плотник | | |
| Ст.инж. | Гриднева | | |

Привязан

Инв.№

Т.П. 144-000-359.85 АС

Мансардный одноквартирный 4-комнатный жилой дом

| Стадия | Лист | Листов |
|---|---|---|
| Р | 46 | |

Лестница N 2 цоколь План. Узлы

Росгипронииселькстрой г. Москва

Копировал 21153-01 54 Формат 12г

Инв.№подл | Подпись и дата | Взам.инв.№

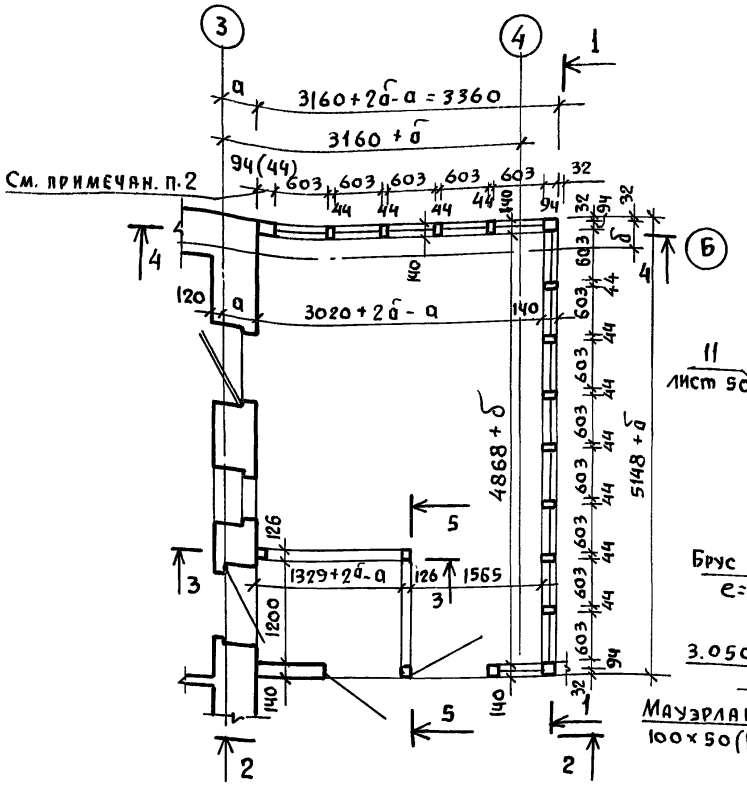


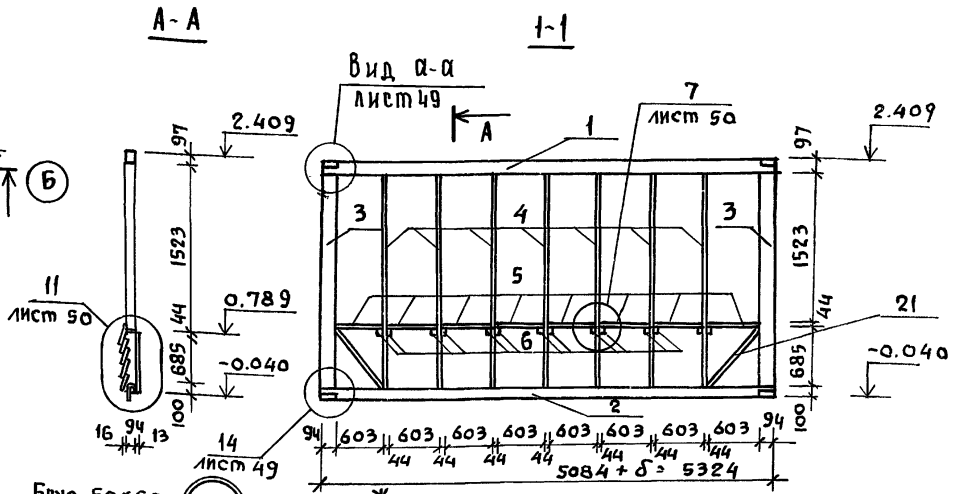


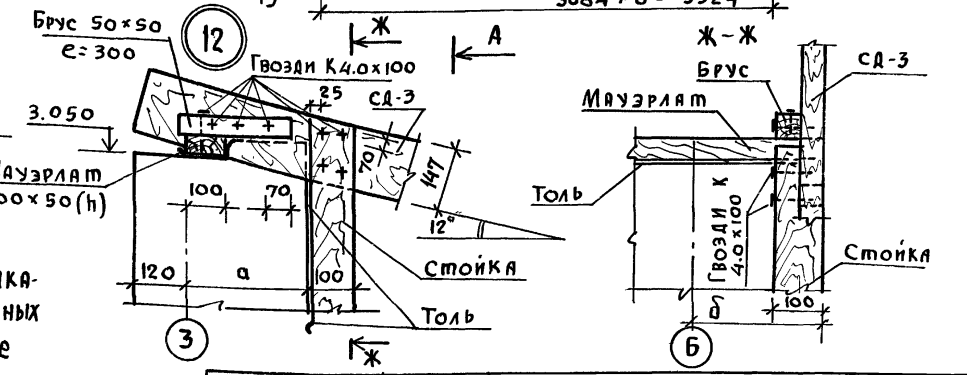


1. Длина элементов каркаса веранды в спецификации принята для основного варианта наружных стен (при толщине 400 мм). При привязке проекта с другими толщинами наружных стен размеры длины элементов каркаса веранды подлежат корректировке.
2. Размер „44" для вариантов наружных стен с толщиной 380 и 400 мм, размер „94" – для остальных вариантов.

| | | |
|---|---|---|
| Корректор | Клочков | |
| Рук. маст. | Кириченков | |
| Гл. констр. | Андреева | |
| ГАП | Галенко | |
| ГИП | Клочков | |
| Констр. | Белоновская | |

Привязан:

Инв. №

Т.п 144-000-359.85 АС

Мансардный одноквартирный 4-комнатный жилой дом

Конструкция веранды с тамбуром КВТ-1 План сечение 1-1. Узел 12

| Стадия | Лист | Листов |
|---|---|---|
| Р | 47 | |

РОСГИПРОНИИСЕЛЬСТРОЙ г. Москва

Копировал 21153-01 55 Формат 12г

Инв. № подл. | Подпись и дата | Взам. инв. №

Альбом I

Типовой проект 144-000-359.85

## 2-2

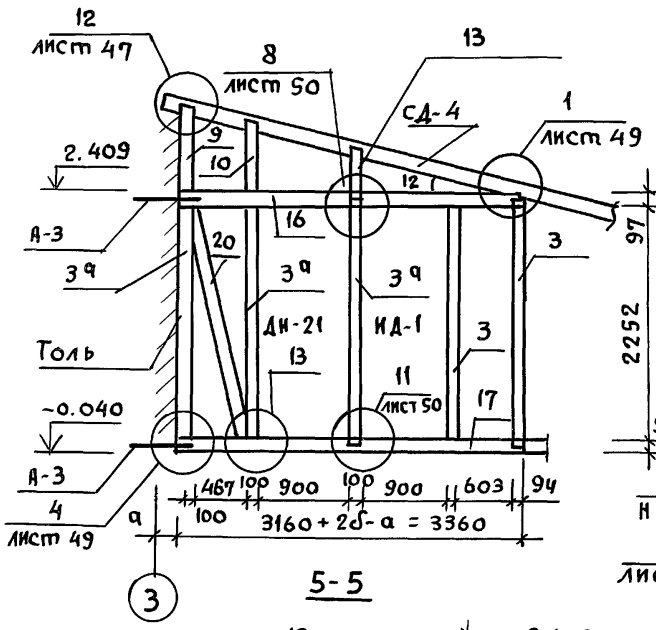


## 3-3

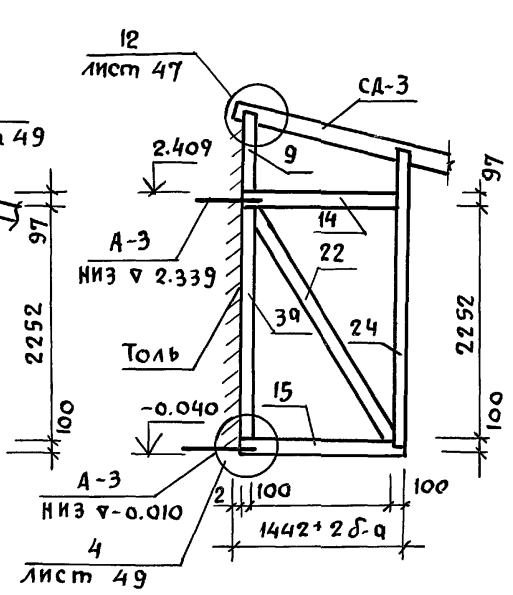


## 4-4

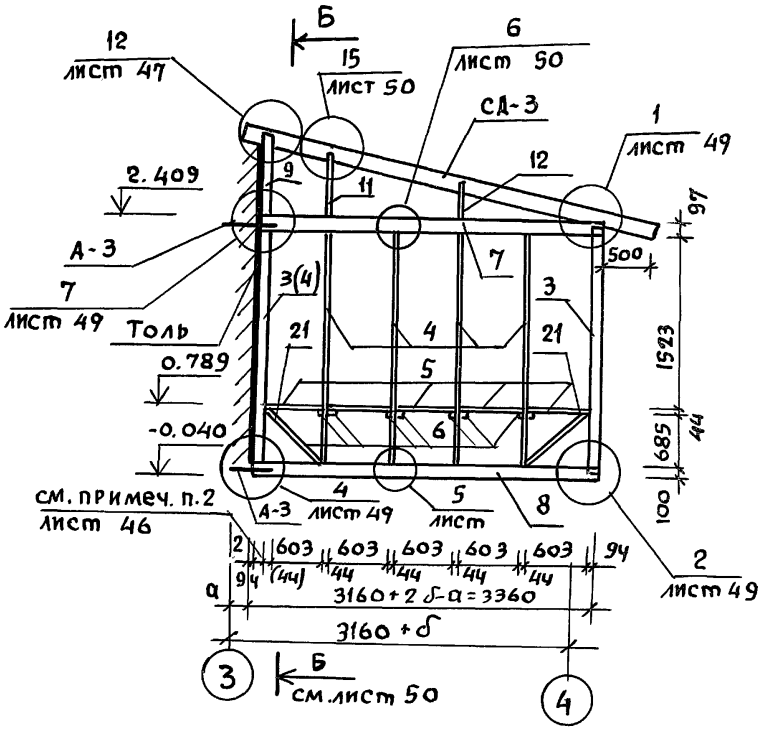


## 5-5

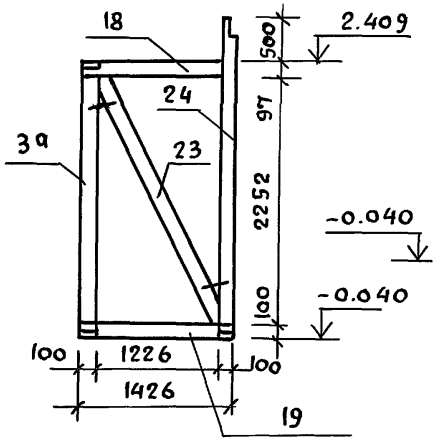


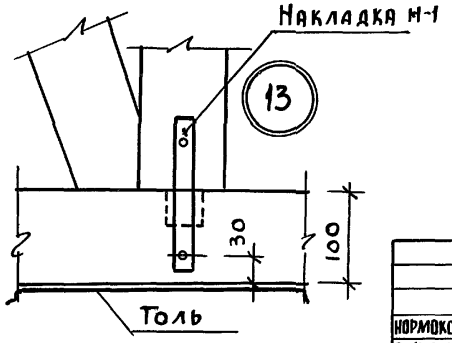


1. Линии сечений см. на листе АС-47

| | | | |
|---|---|---|---|
| Нормокон. | Клочков | | |
| Рук. маст. | Кириков | | |
| Гл. констр. | Андреева | | |
| ГАП | Галенко | | |
| ГИП | Клочков | | |
| Констр. | Белоновская | | |

Привязан:

Инв. №

Инв. № подл. | Подпись и дата | Взам. инв. №

Т.П. 144-000-359.85 АС

Мансардный одноквартирный 4-комнатный жилой дом

Стадия Р | Лист 48 | Листов

Конструкция веранды с тамбуром КВТ-1. Сечения 2-2, ÷ 5-5.

РОССТИПРОНИИСЕЛЬСТРОЙ г. МОСКВА

Альбом I

Типовой проект 144-000-359.85

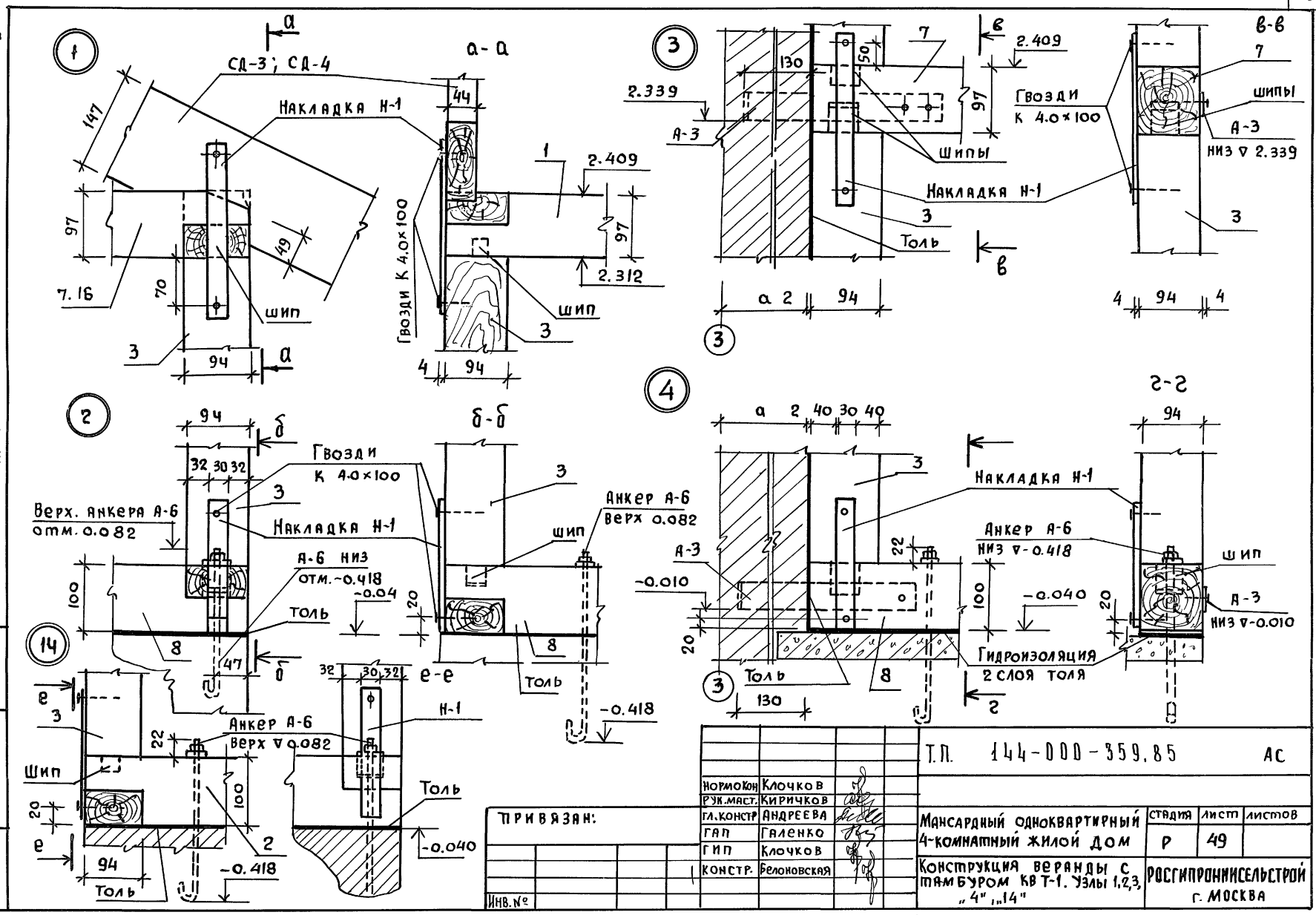


| | | | |
|---|---|---|---|
| Т.П. 144-000-359.85 АС | | | |
| Нормокон | Клочков | | |
| Рук.маст. | Киричков | | |
| Гл.констр | Андреева | | |
| ГАП | Галенко | | |
| ГИП | Клочков | | |
| Констр. | Белоновская | | |
| Мансардный одноквартирный 4-комнатный жилой дом | Стадия | Лист | Листов |
| | Р | 49 | |
| Конструкция веранды с тамбуром КВ Т-1. Узлы 1,2,3, „4", „14" | Росгипроннисельстрой г. Москва | | |

Привязан:

Инв. №

Инв. № подл. | Подпись и дата | Взам. инв. №

Копиров. 21153-01 57 Формат 12г

Типовой проект 144-000-359.85

Б-Б

см. лист 48

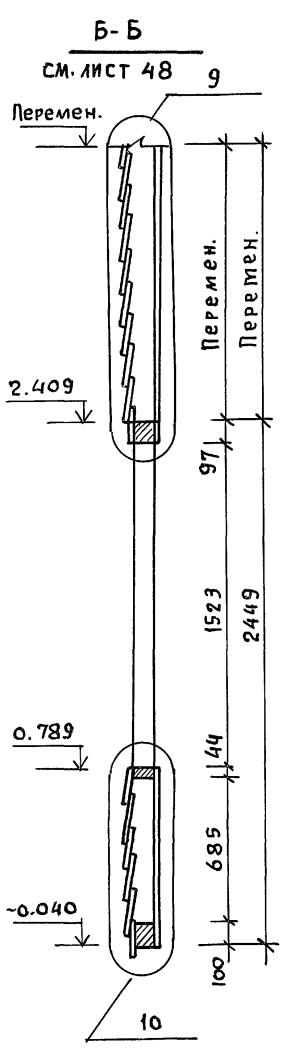


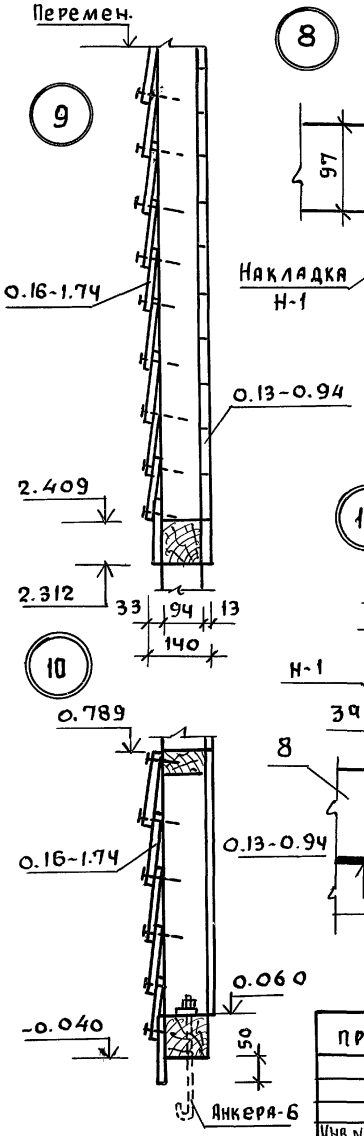


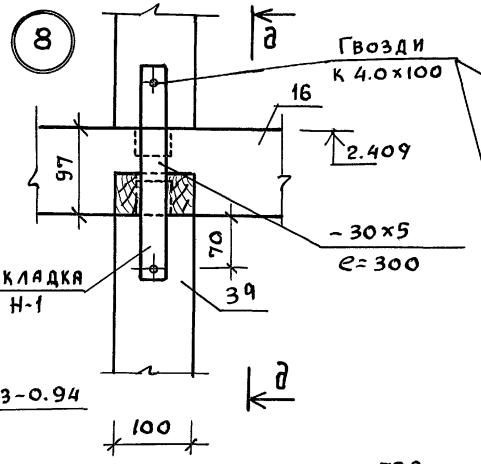


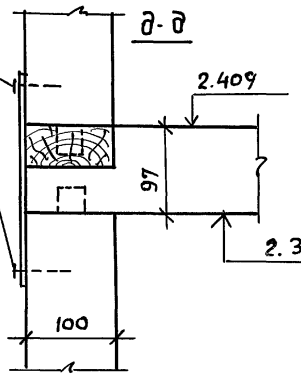


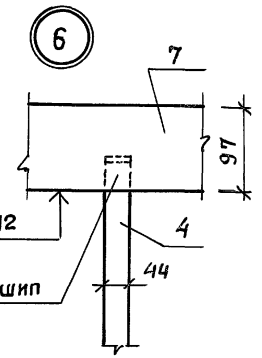


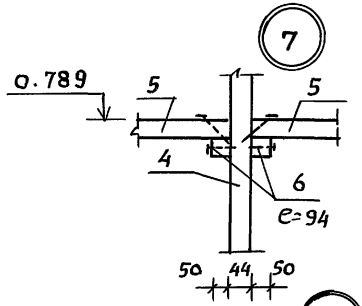


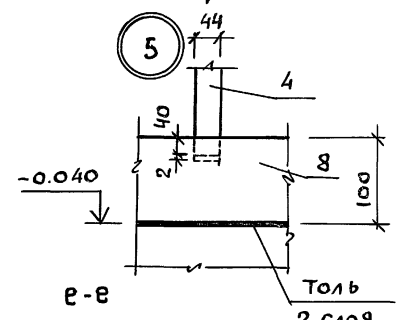


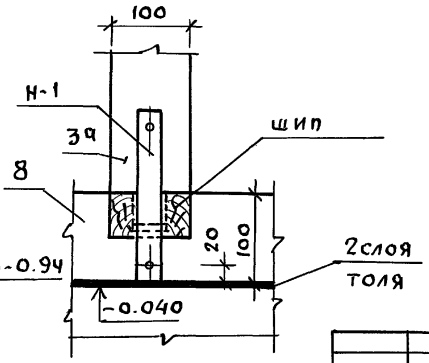


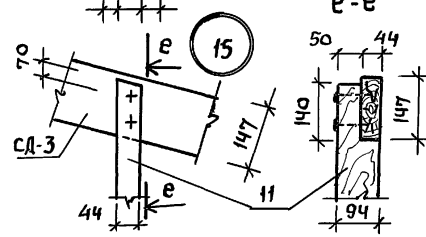


| | | | |
|---|---|---|---|
| Нормокон. | Клочков | | |
| Рук. маст. | Кириченков | | |
| гл. констр. | Андреева | | |
| ГАП | Галенко | | |
| ГИП | Клочков | | |
| Н.К.Ж. | Белоновская | | |

ПРИВЯЗАН

Инв. №

Т.П. 144-000-359.85 Ас

| | | | |
|---|---|---|---|
| Мансардный одноквартирный 4-комнатный жилой дом | Стадия | Лист | Листов |
| | Р | 50 | |
| Конструкция веранды с тамбуром КВТ-1. Узлы: 5÷11, 15 | РОССТРОНИИСЕЛЬСТРОЙ г. Москва | | |

Копиров.

21153-01 58

Формат 12г

Инв. № подл. | Подпись и дата | Взам. инв. №

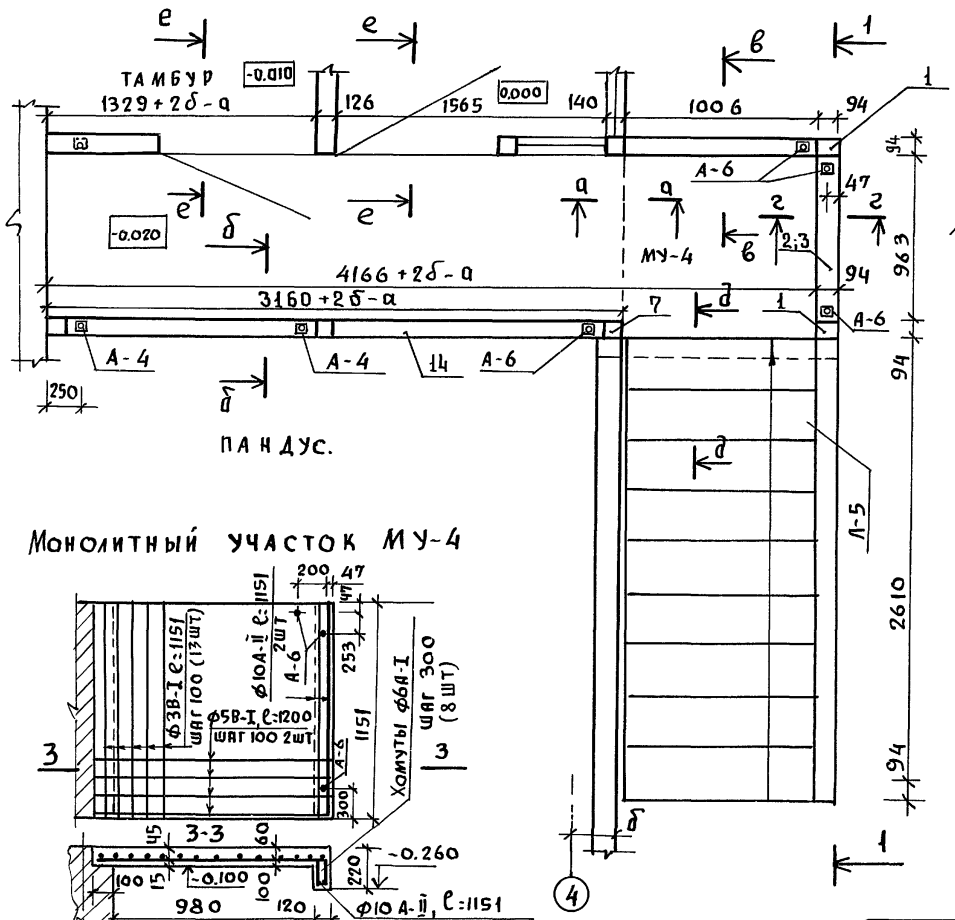


ПАНДУС.

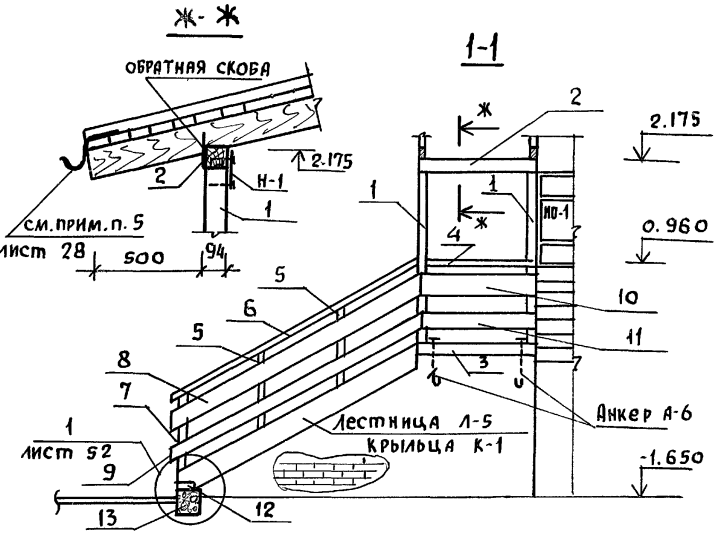


## Монолитный участок МУ-4




## Расход материалов на МУ-4

1). Бетон М-150 0,11 м³
2). Арматура: ф10 А-II - 1,5 кг
ф6 А-I - 1,0 кг
ф3В-I - 0,85 кг
ф5В-I - 3,5 кг
Итого: 6.85 кг

1. Данный лист читать совместно с листом 52

## е-е

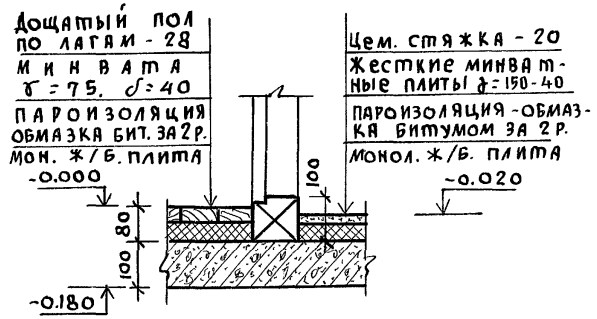


| | | |
|---|---|---|
| Нормокон | Клочков | |
| Рук. маст | Кириченков | |
| Гл. констр | Андреева | |
| ГАП | Галенко | |
| ГИП | Клочков | |
| Вед. арх. | Плотник | |
| Инж. | Белоновская | |

Привязан

Инв. №

т.п 144-000-359.85 АС

Многосекционный одноквартирный 4-комнатный жилой дом

| Стадия | Лист | Листов |
|---|---|---|
| Р | 51 | |

Конструкция крыльца К-1

РОСГИПРОНИИСЕЛЬСТРОЙ г. МОСКВА

Взам. инв. № | Подпись и дата | Инв. № подл.

Копиров 21153-01 59 Формат 12г

Альбом I

Типовой проект 144-000-359.85

Взам. инв. №

Подпись и дата

Инв. № подл.

а-а

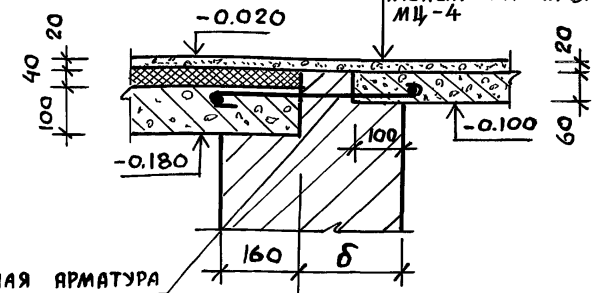


д-д

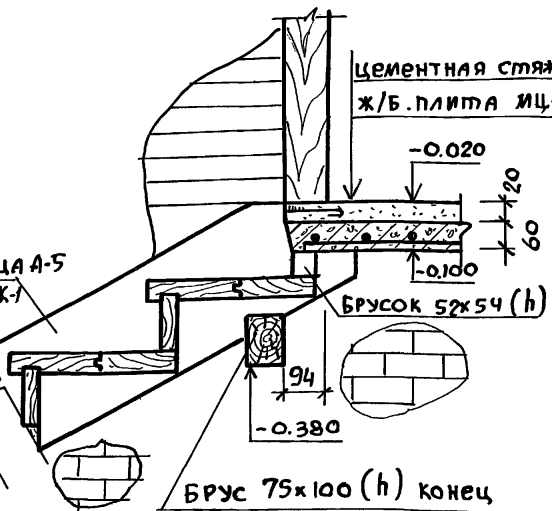


1

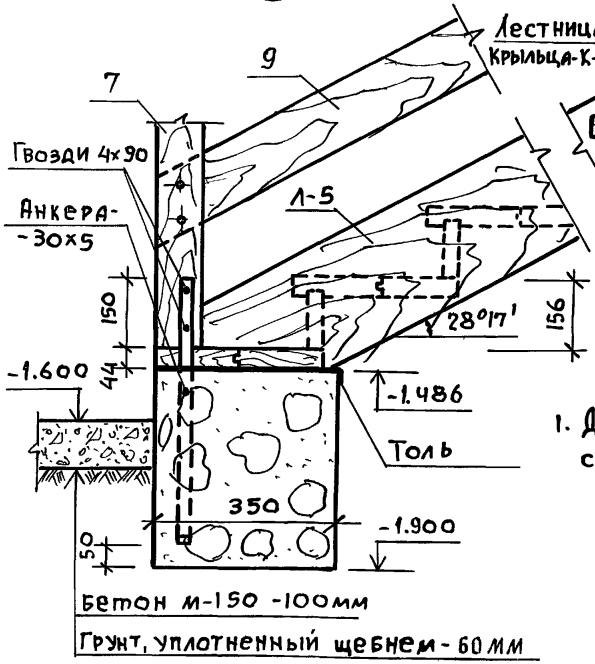


б-б

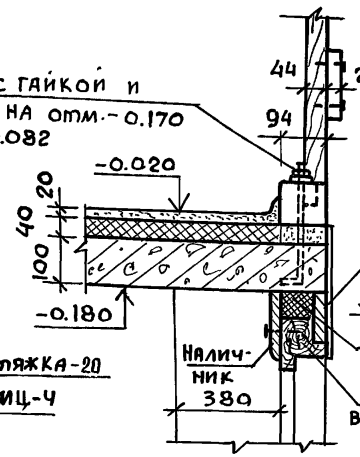


г-г

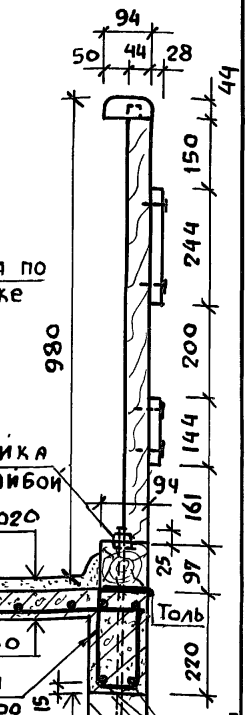


Б

в-в

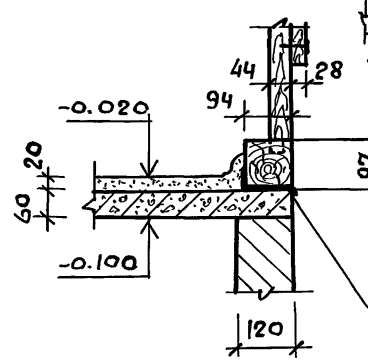


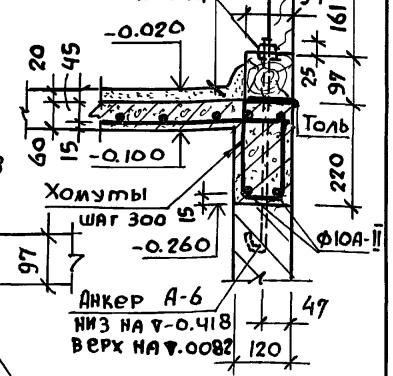


1. Данный лист читать совместно с листом 51.

| | | |
|---|---|---|
| Нормакон | Клочков | |
| Рук.маст | Киричков | |
| Гл.конст. | Андреева | |
| ГАП | Галенко | |
| ГИП | Клочков | |
| Вед.арх. | Плотник | |
| Техник | Цепляева | |

Привязан

Инв. №

Т.П 144-000-359.85 АС

| Мансардный однокварт. 4-комнатный жилой дом | Стадия | Лист | Листов |
|---|---|---|---|
| | Р | 52 | |
| Монтажные узлы крыльца К-1 | Росгипронисельстрой г. Москва | | |

Копир 21153-01 60 Формат 12г

Альбом I

Типовой проект 144-000-359.85

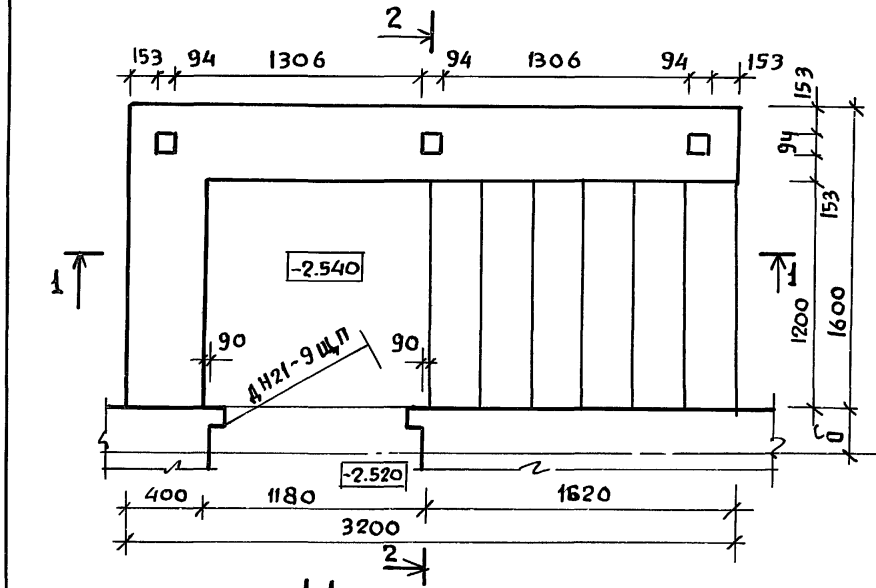


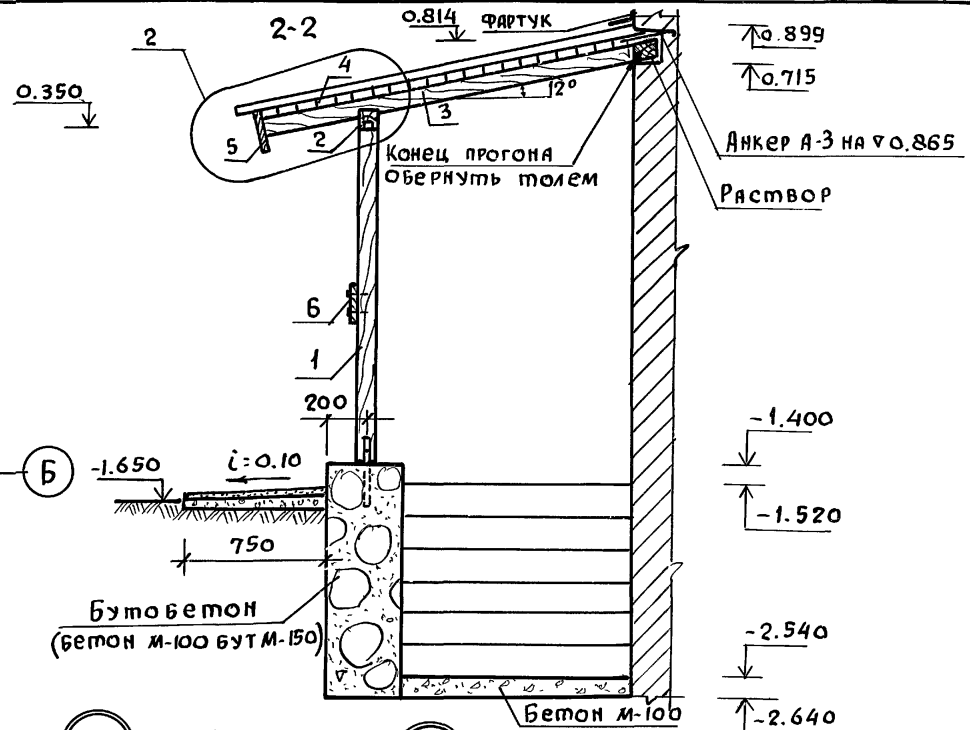


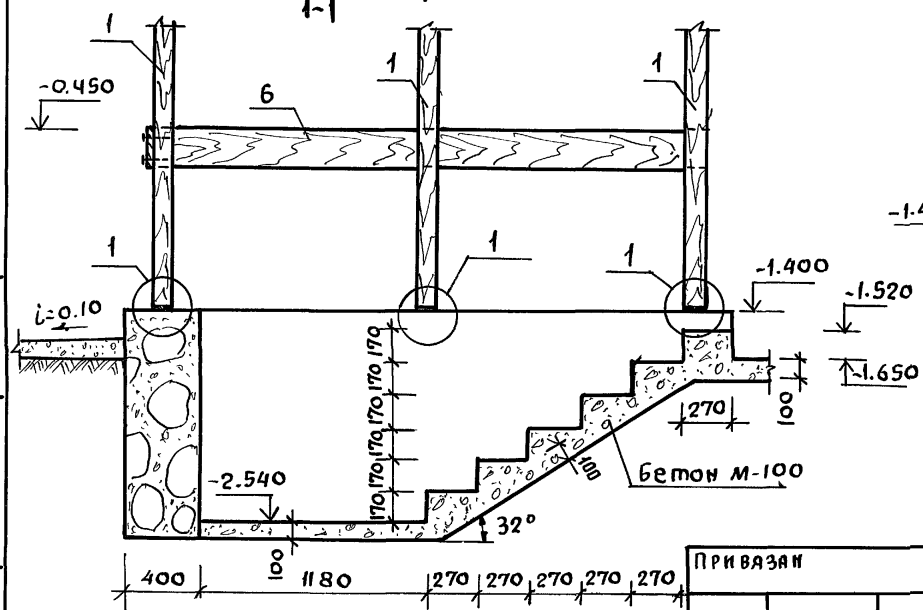


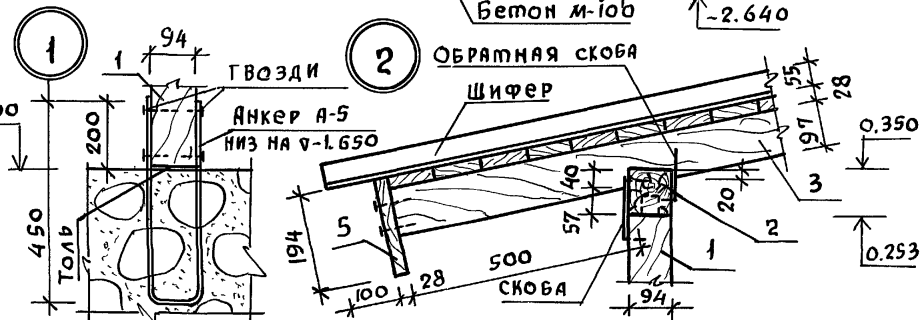


1. Установку двери ДН21-9Щп см. лист АС-39

Привязан

Инв. №

| | | |
|---|---|---|
| Нормоконт | Клочков | |
| Рук. маст. | Кириченков | |
| Гл. констр | Андреева | |
| ГАП | Галенко | |
| ГИП | Клочков | |
| Вед. инж | Радченко | |
| Техник | Цепляева | |

ТП 144-000-359.85 АС

| | | | |
|---|---|---|---|
| Мансардный одноквартирный 4-комнатный жилой дом | Стадия | Лист | Листов |
| | Р | 53 | |
| Конструкция крыльца К-2 | Росгипроникисельстрой г. Москва | | |

Инв. № подл. | Подпись и дата | Взам. инв. №

Копиров

21153-01 61

Формат 12г

Типовой проект 144-000-359.85

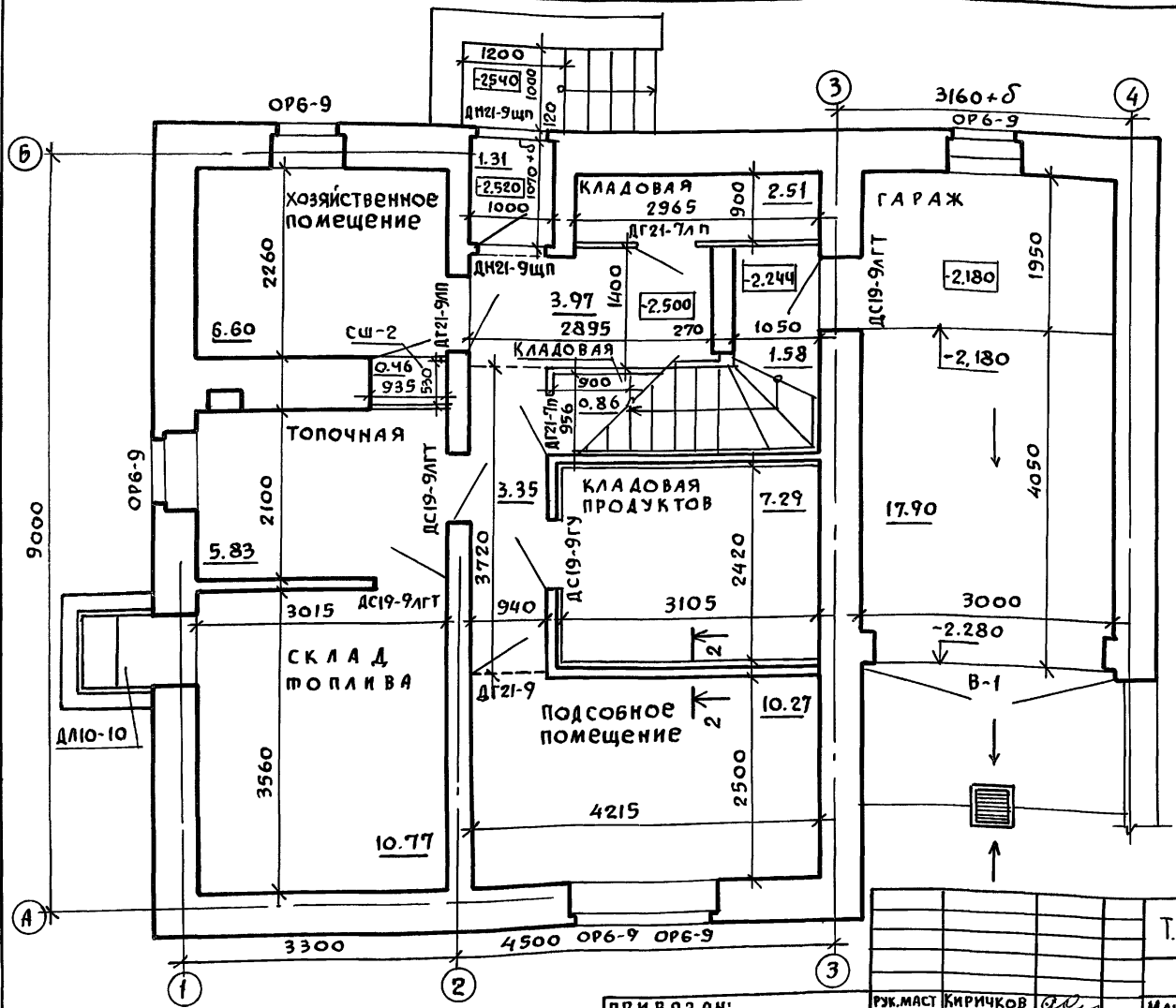


1. Сечение 2-2 см. на листе АС-38
2. Ведомость отделки помещений см. на листе АС-57.

Сечение 2-2 см. на листе АС-38

ПРИВЯЗАН:

Инв. №

| | | |
|---|---|---|
| Рук.маст | Кириченков | |
| Гл.констр. | Андреева | |
| ГАП | Галенко | |
| ГИП | Клочков | |
| Вед.арх. | Плотник | |

Т.П. 144-000-359.85 АС

| | | | |
|---|---|---|---|
| Мансардный одноквартирный 4-комнатный жилой дом | Стадия | Лист | Листов |
| | Р | 54 | |
| План отделочных работ цокольного этажа | Росгипронисельстрой г. Москва | | |

Копировал 21153-01 62 Формат 12г

Инв.№ подл. | Подпись и дата | Взам. инв.№

Альбом I

Типовой проект 144-000-359.85

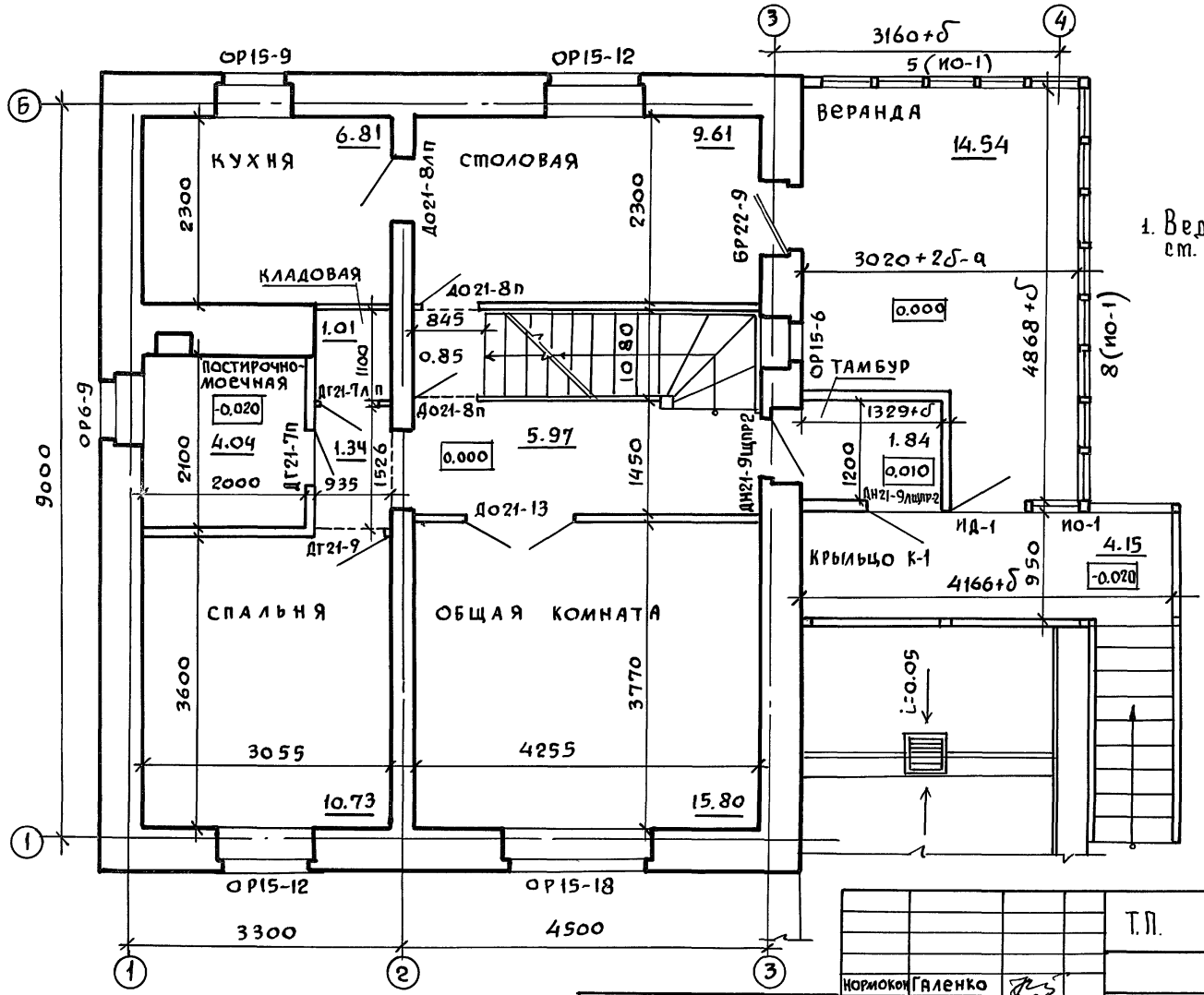


1. Ведомость отделки помещений см. на листе АС-57.

| | | | | |
|---|---|---|---|---|
| Т.П. 144-000-359.85 АС | | | | |
| Нормокон | Галенко | | | |
| Рук.маст. | Киричков | | | |
| Гл.конст. | Андреева | | | |
| ГАП | Галенко | | | |
| ГИП | Клочков | | | |
| Вед.арх. | Плотник | | | |
| Инв. № | | | | |

| | | | |
|---|---|---|---|
| Мансардный одноквартирный 4-комнатный жилой дом | Стадия | Лист | Листов |
| | Р | 55 | |
| План отделочных работ 1 этажа | Росгипронинсельстрой г. Москва | | |

Инв.№ подл | Подпись и дата | Взам. инв.№

Копировал 21153-01 63 Формат 12 г

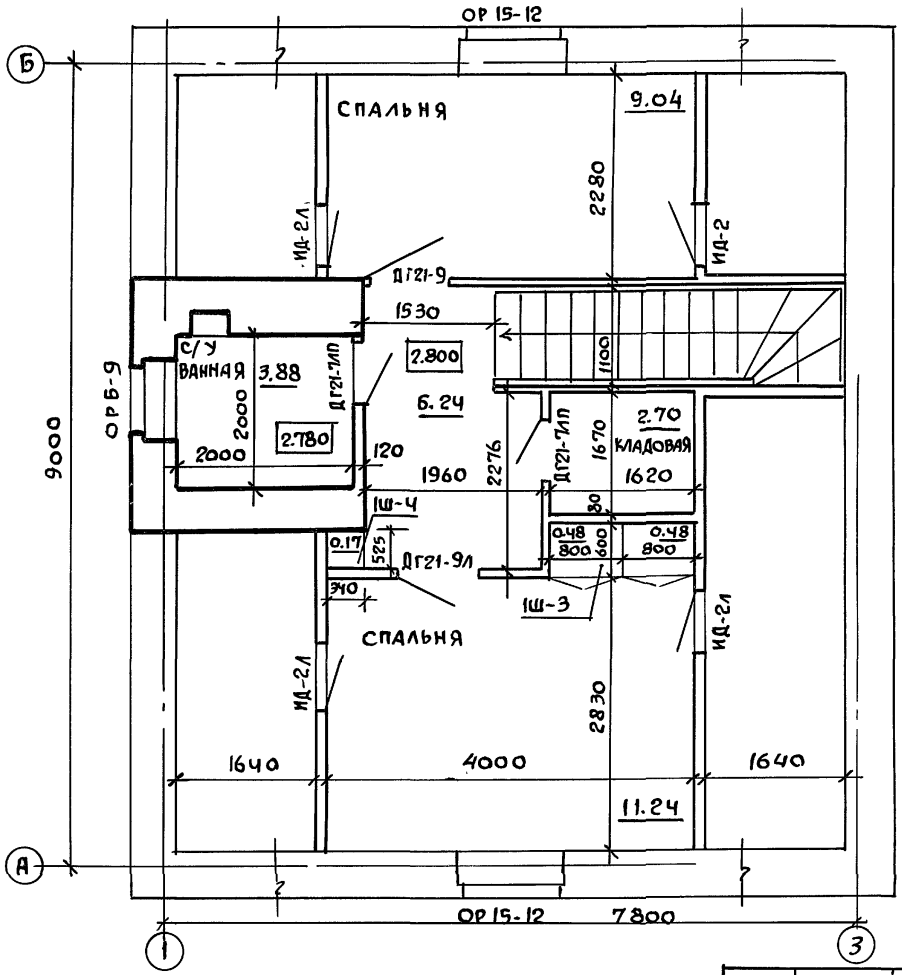


1. Ведомость отделки помещений см. на листе АС-57.

| | | | | | |
|---|---|---|---|---|---|
| | | | Т.П. 144-000-359.85 | | АС |
| Нормоконт. | Галенко | | | | |
| Рук. маст. | Кириченков | | Мансардный одноквартирный 4-комнатный жилой дом | Стадия: Р; Лист: 56; Листов: | |
| Гл. конст. | Андреева | | | | |
| ГАП | Галенко | | План отделочных работ мансарды | Росгипронииселькстрой г. Москва | |
| ГИП | Клочков | | | | |
| Вед. арх. | Плотник | | | | |

Инв. №

Инв. № подл. | Подпись и дата | Взам. инв. №

Копиров. 21153-01 64 Формат 12г

| Наименование помещения | Пол | | | Потолок | | Стены или перегородки | | Низ стен или перегородок /панель/ | | | Примечания |
|---|---|---|---|---|---|---|---|---|---|---|---|
| | площадь /м²/ | конструкция и вид отделки | №№ типовых узлов полов по серии 2.144-1 | площадь /м²/ | вид отделки | площадь /м²/ | вид отделки | площадь /м²/ | вид отделки | высота /мм/ | |
| Жилые комнаты и столовая | 57,54 | Дощатый, масляная окраска | 184, 65 (см. прим. п. 2) | 58.62 | клеевая побелка | 142.88 | оклейка обоями | | | | |
| Прихожая и коридоры выше ▽ 0.000 | 13,86 | | | 13.86 | | 14.35 | | | | | |
| Санузел и постирочно-моечная | 7,92 | Керамическая плитка | 133 | 7.92 | известковая побелка | 34.97 | масляная окраска | | керамическая плитка | 1800 | по фронту ванны и поддона |
| | | | | | | | | | | 150 | по низу стен |
| Кладовые и встроенные шкафы | 7,76 | масляная окраска, дощ. | 184 | 8.01 | клеевая побелка | 52.98 | оклейка обоями | | | | |
| Кладовая продуктов | 7,29 | цементный масляная окраска | 175 | 7.29 | | 22.83 | масляная окраска | | | | |
| Склад топлива | 10.77 | цементный | 175 | 10.77 | известковая | 29.76 | расшивка швов кирпичной кладки | | | | |
| Гараж | 17.90 | бетонный | см. лист АС-14 | 17.90 | побелка | 20.51 | | | | | |
| Подсобное помещение | 10.27 | линолеум | 172 | 10.27 | | 26.77 | масляная окраска | | | | |
| Топочная | 5.83 | цементный | 175 | 5.83 | | 20.40 | расшивка швов кирпичной кладки | | | | |
| Сушильный шкаф | 0.46 | линолеум | 172 | 0.46 | | 4,57 | масляная окраска | | | | |
| Тамбур 1 этажа | 1.88 | Дощатый, масляная окраска | см. сеч. е-е лист АС-51,52 | 1.92 | масляная окраска | 10.67 | | | | | |
| Веранда | 14.11 | | см. сеч. е-е лист АС-51,52 | 14.43 | | 17.52 | | | | | |
| Тамбур цокольного этажа. | 1.31 | цементный, масляная окраска | 175 | 1.31 | известковая | 5.88 | | | | | |
| Кухня и хозяйственное помещение | 13.41 | линолеум | 172, 56 | 13.41 | побелка | 44.78 | | | керамическая плитка | 600 | между кухонным рядом и навесными шкафами. |
| Крыльцо | 5.63 | цементный, масляная окраска | см. сеч. а-а лист АС- | 7.99 | масляная окраска | | | | | | |
| Коридоры ниже ▽0.000 | 8.90 | цементный | 175 | 8.90 | известковая побелка | 20,00 | | | | | |

1. Перекрытие над складом топлива, кладовой продуктов и подсобным помещением цокольного этажа утепляется согласно разрезу 1-1 лист АС-14.
2. Пол №5 в осях 1-2 выполнить со звукотеплоизоляцией из минватных плит на синтетической связке δ= 50 мм.

Типовой проект 144-000-359.85 Альбом I

Инв. № подл. | Подпись и дата | Взам. инв. №

Инв. №

| | | |
|---|---|---|
| Нормоконтр. | Галенко | |
| Рук. маст. | Киричков | |
| Гл. констр | Андреева | |
| ГАП | Галенко | |
| ГИП | Клочков | |
| Вед. арх. | Плотник | |

Т.П. 144-000-359.85 АС

МАНСАРДНЫЙ ОДНОКВАРТИРНЫЙ 4-КОМНАТНЫЙ ЖИЛОЙ ДОМ

| Стадия | Лист | Листов |
|---|---|---|
| Р | 57 | |

Ведомость отделки помещений

Росгипронисельстрой г. Москва

Копиров 21153-01 65 Формат 12г

Альбом I

Типовой проект 144-000-359.85

Взам. инв. N | Подпись и дата | Инв. N подл.

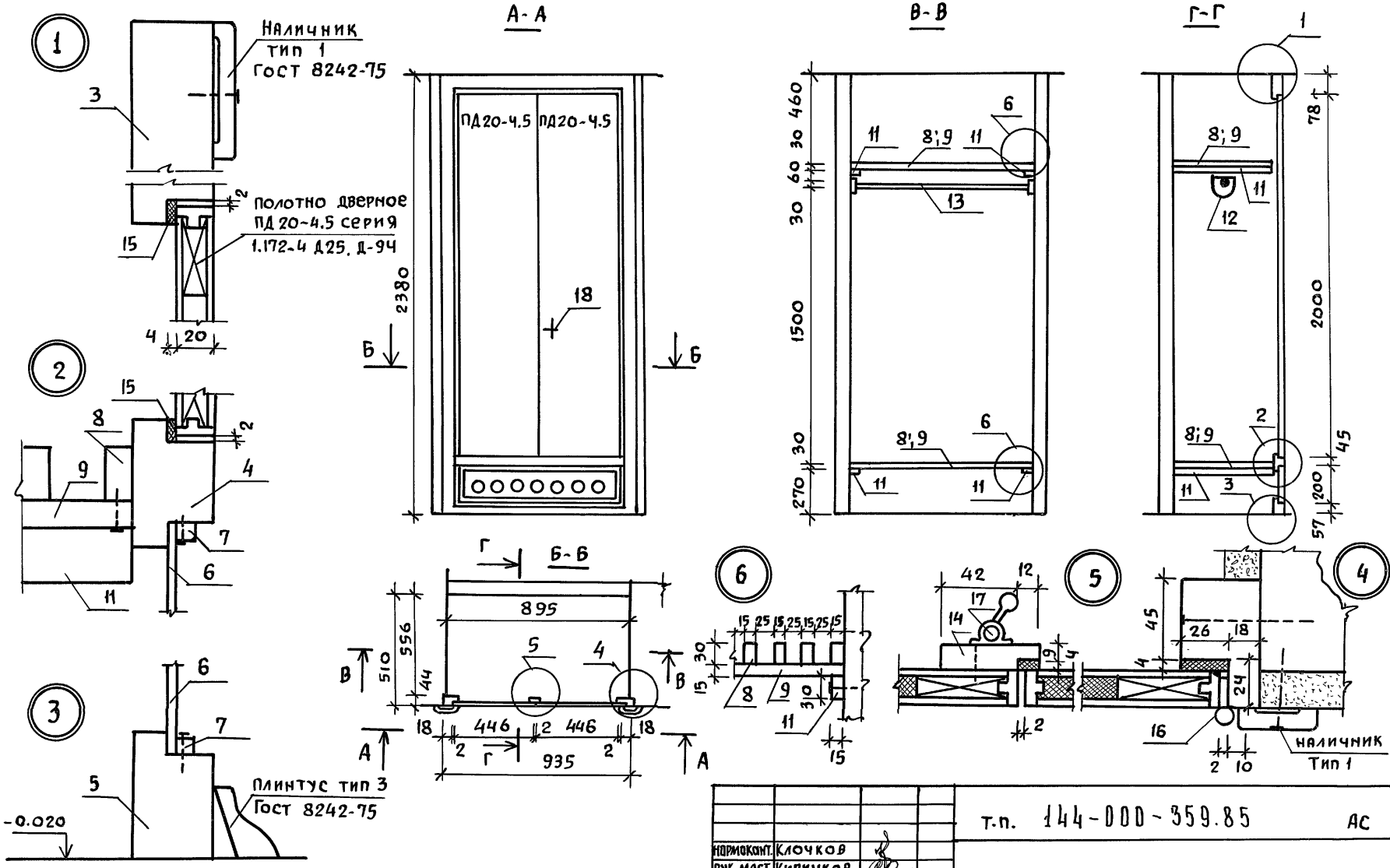


1. Конструкцию деталей и наименование позиций см. лист 7;8 альбом II

| | | |
|---|---|---|
| Нормоконт. | Клочков | |
| Рук. маст | Киричков | |
| Гл. констр | Андреева | |
| ГАП | Галенко | |
| ГИП | Клочков | |
| Вед. арх. | Плотник | |
| Инжен. | Гриднева | |

Привязан:

Инв. N

Т.п. 144-000-359.85 АС

Мансардный одноквартирный 4-комнатный жилой дом

| Стадия | Лист | Листов |
|---|---|---|
| Р | 58 | |

Сушильный шкаф СШ-2

Росгипронисельстрой г. Москва

Копир. 21153-01 66 Формат 12г

## 1Ш-3

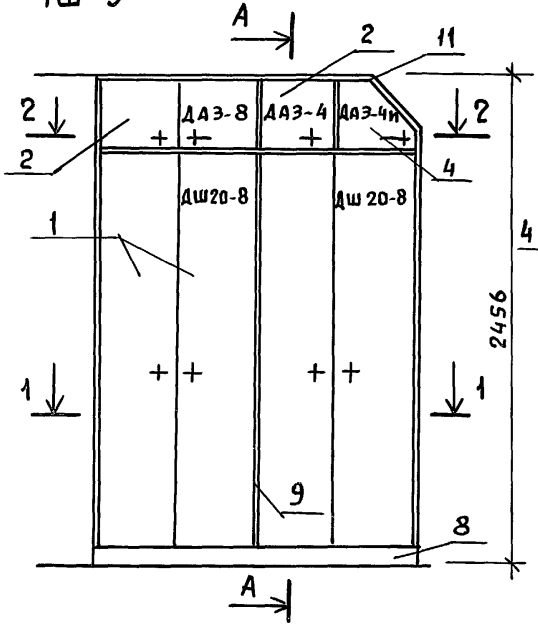


## А-А

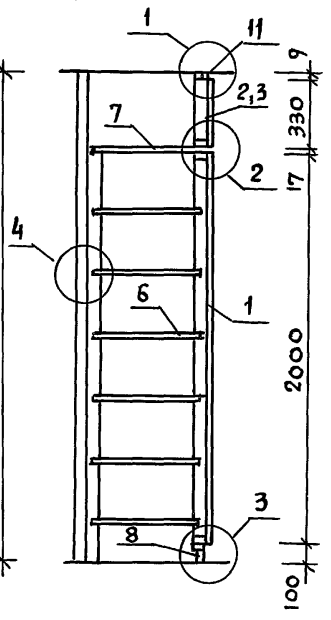


## 1-1

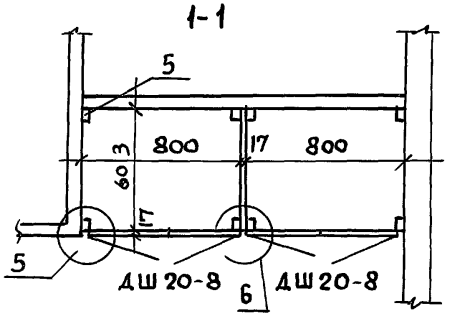


## 2-2

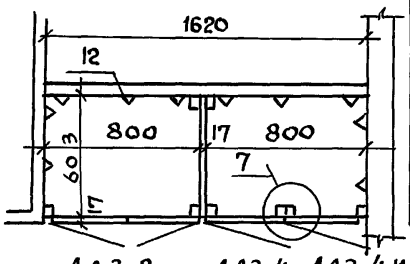


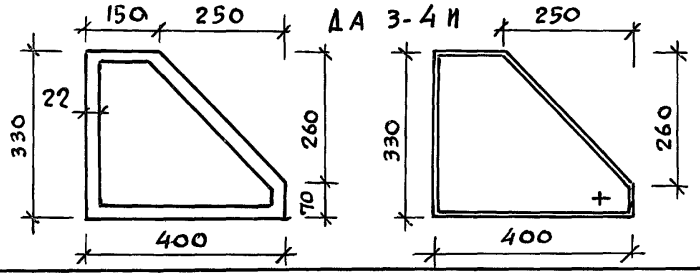


| Позиция | Наименование | Размеры мм: толщина | ширина | длина | Расход материала: древ. м³ | ДСП м² | масса кг 1 шт. | К-во: шт | п.м. | Масса: всего т | ГОСТ серия |
|---|---|---|---|---|---|---|---|---|---|---|---|
| 1 | 2 | 3 | 4 | 5 | 6 | 7 | 8 | 9 | | 10 | 11 |
| 1 | Дверки шкафа ДШ 20-8 | 17 | 800 | 2000 | 0,0062 | 1,6 | 21.0 | 2 | | 0,042 | серия 1.172-4-Д.21 |
| 2 | Дверки антресолей ДА 3-8 | 17 | 800 | 330 | 0,0025 | 0,26 | 5.3 | 1 | | 0,0053 | серия 1.172-4-Д31 |
| 3 | Дверки антресолей ДА 3-4 | 17 | 400 | 330 | 0,0016 | 0,13 | 2,3 | 1 | | 0,0023 | серия 1.172-4-Д31 |
| 4 | Дверки антресолей ДА 3-4И | 17 | 400 | 330 | 0,0014 | 0,099 | 1,79 | 1 | | 0,00179 | серия 1.172-4-Д.31 |
| 5 | Монтажный брус МБ-2 | 22 | 54 | 2100 | 0,0025 | | 1.25 | 4 | | 0,005 | серия 1.172-4-Д99 |
| 6 | Полки переставные 2ПП-8 | 17 | 570 | 798 | | 0,45 | 5.3 | 6 | | 0,0318 | серия 1.172-4-Д95 |
| 7 | Полка антресольная по типу 2ПА-10 | 17 | 600 | 1620 | | 0,97 | 11.55 | 1 | | 0,01155 | серия 1.172-4-Д96 |
| 8 | Плинтус | 50 | 100 | 1620 | 0,0081 | | 4,5 | п.м. | 1,62 | 0,0045 | серия 1.172-4-Д109 |
| 9 | Промежуточная стенка шкафа ДСП | 17 | 603 | 2000 | | 1.206 | 14.35 | 1 | | 0,01435 | серия 1.172-4-Д93 |
| 10 | Промежуточная стенка антресолей ДСП | 17 | 603 | 339 | | 0,204 | 2.45 | 1 | | 0,0024 | серия 1.172-4-Д93 |
| 11 | Рейка крепежная | 9 | 54 | 1620 | 0,0008 | | 0,4 | 1 | | 0,0004 | |
| 12 | Угольник крепежный УМ1 | 18 | 40 | 40 | | | | 30 | | | серия 1.172-4-Д110 |
| 13 | Винт стяжной с гайкой. | ф8 | | 60 | | | | 20 | | | серия 1.172-4-Д115 |
| | | | | | | | | | | | |
| | Итого: | | | | 0.0231 | 4.919 | 70.19 | | | 0.121.99 | |

1. Дверка антресольная ДА3-4И изготавливается из ДА 3-4

| | | |
|---|---|---|
| Нормоконт. | Клочков | |
| Рук. маст. | Кириченков | |
| Гл. констр. | Андреева | |
| ГАП | Галенко | |
| ГИП | Клочков | |
| Вед. арх. | Плотник | |
| Арх. | Алексеева | |

Т.П. 144-000-359.85 АС

Мансардный одноквартирный 4-комнатный жилой дом

| Стадия | Лист | Листов |
|---|---|---|
| Р | 59 | |

Шкаф встроенный 1Ш-3

РОСГИПРОНИИСЕЛЬСТРОЙ г. Москва

21153-01 67

Формат 12г

Инв. N подл. | Подпись и дата | Взам. инв. N

Типовой проект 144-000-359.85 Альбом I

1Ш-4

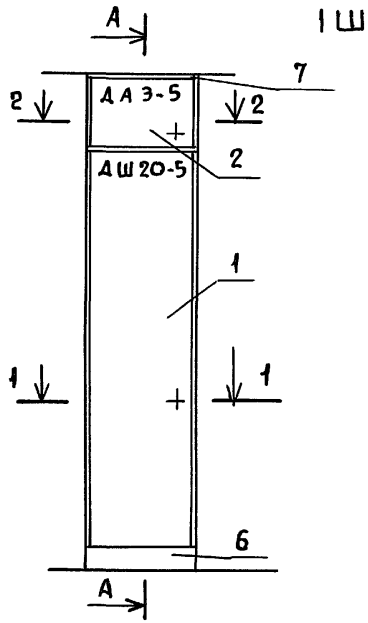


А-А

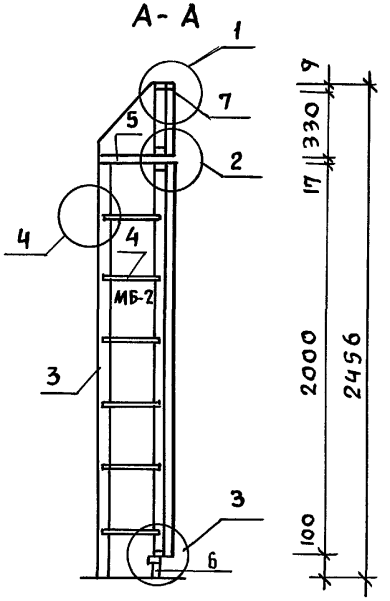


1-1

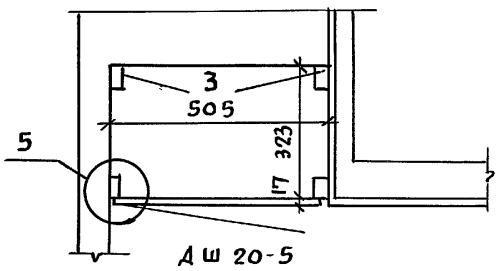


2-2

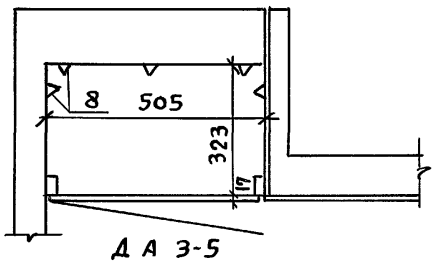


| Позиция | Наименование | Размеры мм: толщина | ширина | длина | Расход матер-ла: древ. м³ | ДСП м² | Масса кг 1 шт | Кол-во: шт | пм. | Масса всего т | ГОСТ серия |
|---|---|---|---|---|---|---|---|---|---|---|---|
| 1 | Дверки шкафа ДШ 20-5 | 71 | 500 | 2000 | 0,0055 | 1.0 | 14.0 | 1 | | 0,014 | Серия 1.172-4-Д21 |
| 2 | Дверки антресолей ДА 3-5 | 71 | 500 | 330 | 0,0018 | 0,16 | 3.4 | 1 | | 0,0034 | Серия 1.172-4-Д31 |
| 3 | Монтажный брус МБ-2 | 22 | 54 | 2100 | 0,0020 | | 1 | 2 | | 0,002 | Серия 1.172-4-Д99 |
| 4 | Полки переставные по типу 1ПП-5 | 17 | 320 | 500 | | 0,16 | 1.89 | 6 | | 0,0113 | Серия 1.172-4 Д95 |
| 5 | Полка антресольная по типу 1ПА-5 | 17 | 323 | 505 | | 0,163 | 1.94 | 1 | | 0,00194 | Серия 1.172-4-Д96 |
| 6 | Плинтус | 50 | 100 | 505 | 0,0025 | | 1.25 | 1 | | 0,00125 | Серия 1.172-4-Д109 |
| 7 | Рейка крепежная | 9 | 54 | 505 | 0,003 | | 0,15 | 1 | | 0,00015 | Лист АС-58 |
| 8 | Уголь крепежный УМ-1 | 18 | 40 | 40 | | | | 18 | | | Серия 1.172-4-Д110 |
| 9 | Винт стяжной с гайкой ВС-3 | ф8 | | 60 | | | | 2 | | | Серия 1.172-4-Д115 |
| | Итого | | | | 0,0148 | 1483 | | | | 0,0340 | |

| | | |
|---|---|---|
| Нормокон. | Клочков | |
| Рук. маст. | Кириченков | |
| Гл. констр. | Андреева | |
| ГАП | Галенко | |
| ГИП | Клочков | |
| Вед. арх. | Плотник | |
| Арх. | Алексеева | |

Т.П. 144-000-359.85 АС

Мансардный одноквартирный 4-комнатный жилой дом

| Стадия | Лист | Листов |
|---|---|---|
| Р | 60 | |

Шкаф встроенный 1Ш-4

Росгипронисельстрой г. Москва

Взам. инв. N | Подпись и дата | Инв. N подл.

Копир 21153-01 68 Формат 12 г

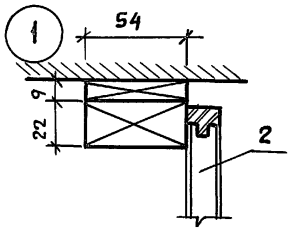


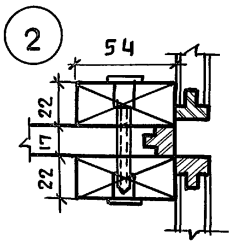


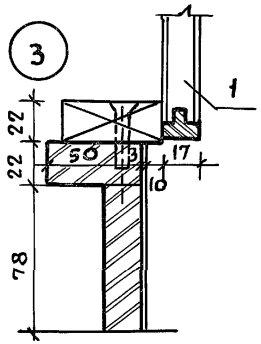


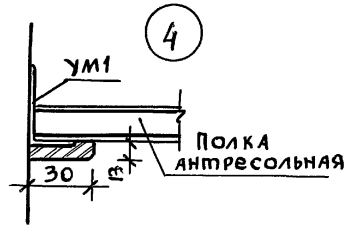


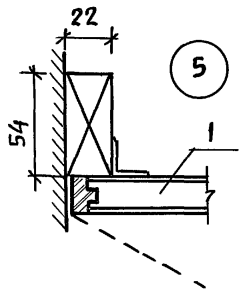


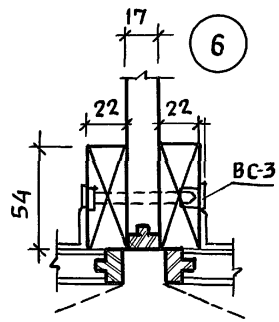


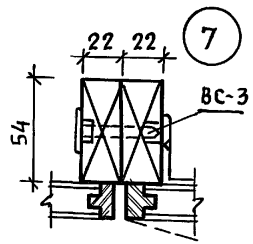


Встроенные и антресольные шкафы каркасной конструкции из унифицированных блоков разработаны для применения в типовых проектах в соответствии с требованиями СНиП II-Л.I-71. и устанавливаются строительными организациями при строительстве жилых домов за счет строительной сметы.

Характерным для данной конструкции встроенных шкафов является небольшая номенклатура типовых элементов и деталей, простой и быстрый монтаж, так как сборка дверок осуществляется одновременно с промежуточными стенками. Одновременно собираются 3 готовых и окончательно отделанных элемента (2 рядом стоящие дверки или дверки с задней стенкой и с промежуточной стенкой). Дверки полной заводской готовности собираются на винтах, без наличников. Жесткость шкафа обеспечивается сплачиванием поперечной стенки с 2 рядом стоящими дверками, а также соединением нижней и верхней части шкафа (антресольного отделения).

Основными элементами встроенных шкафов являются дверной и антресольный блоки в шкафах-перегородках дополнительно-задняя стенка шкафа и задняя стенка антресоли.

Конструкция дверок- универсальна и предусматривает возможность изменения функционального назначения шкафа (Всегда возможно заменить полки на штангу для платья).

| | | | |
|---|---|---|---|
| Т.П. 144-000-359.85 АС | | | |
| Нормокон. | Галенко | | |
| Рук.маст. | Кириченков | | |
| Гл.констр. | Андреева | | |
| ГАП | Галенко | | |
| ГИП | Клочков | | |
| Вед.арх. | Плотник | | |
| Арх. | Алексеева | | |

| Мансардный одноквартирный 4-комнатный жилой дом | Стадия | Лист | Листов |
|---|---|---|---|
| | Р | 61 | |
| Встроенные шкафы 1ш-3 1ш-4 Узлы 1÷7 | РОСГИПРОНИИСЕЛЬСТРОЙ г. МОСКВА | | |

Взам. инв. N | Подпись и дата | Инв. N подл.

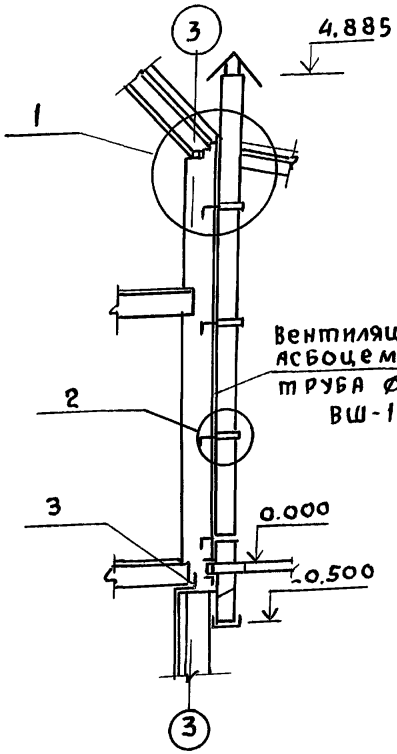


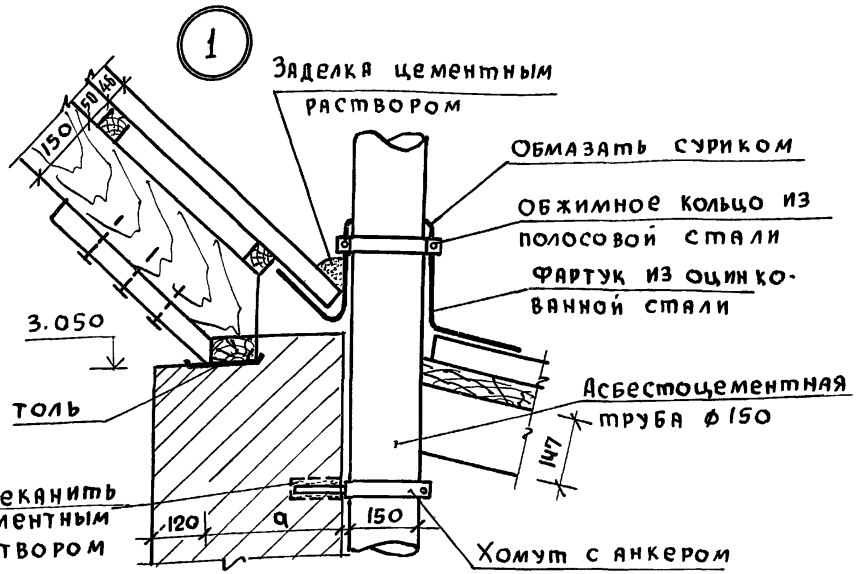


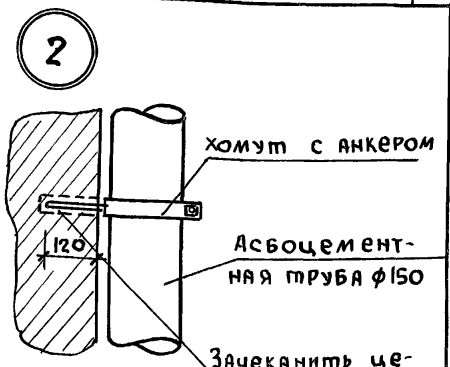


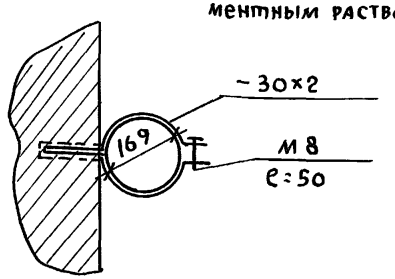


Доски γ=28
Лаги из досок 80х50 (h)
Слой теплоизоляции (минеральная вата γ=75 δ=40)
Пароизоляция - обмазка битумом за 2 раза
Монолитная ж/б. плита

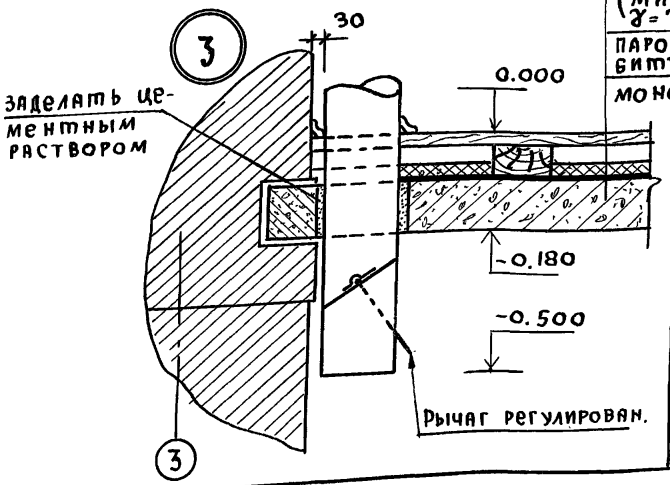


Привязан:

Инв.№

| | | |
|---|---|---|
| Нормокон. | Клочков | |
| Рук.маст. | Киричков | |
| Гл.констр | Андреева | |
| ГАП | Галенко | |
| ГИП | Клочков | |
| Инжен. | Белоновская | |

Т.П. 144-000-359.85 Ас

Мансардный одноквартирный 4-комнатный жилой дом

| Стадия | Лист | Листов |
|---|---|---|
| Р | 62 | |

Вентиляционная шахта ВШ-1, Узлы.

Росгипронисельстрой г. Москва

Копир. 21153-01 70 Формат 12г

Инв.№ подл. | Подпись и дата | Взам. инв.№

| NN п/п | Марка | Наименование изделий | Размеры в мм Т | Ш | Длина | Единица измерен. | Кубатура ед.изм.м³ | Масса ед.изм.кг | Количество на дом шт или п.м | м³ | тонн | Поставка | ГОСТ или альбом |
|---|---|---|---|---|---|---|---|---|---|---|---|---|---|
| | | Для варианта с расчетной t° н.в. = -20° С | | | | | | | | | | | 1.136.5-16 |
| 1 | ОС6-9 | Оконный блок со спаренными переплет. | 94 | 560 | 870 | шт. | 0.0256 | 12.80 | 7 | 0.179 | 0.090 | поштучно | —"— |
| 2 | ОС15-9 | —"— | 94 | 1460 | 870 | —"— | 0.0506 | 25.30 | 1 | 0.0506 | 0.025 | поштучно | —"— |
| 3 | ОС15-12 | —"— | 94 | 1460 | 1170 | —"— | 0.066 | 33.05 | 4 | 0,264 | 0.132 | —"— | —"— |
| 4 | ОС15-18 | —"— | 94 | 1460 | 2070 | —"— | 0.083 | 41.50 | 1 | 0.083 | 0.042 | —"— | —"— |
| 5 | БС 22-9 | Балконный блок со спаренными переплет. | 94 | 2175 | 870 | —"— | 0.072 | 36.0 | 1 | 0.072 | 0.036 | —"— | —"— |
| | | Для варианта с расчетной t°н.в. = -20° С | | | | | | | | | | | |
| 1 | ОСП 9-9 | Оконный блок со стеклопакетом | 92 | 860 | 870 | шт. | 0.0296 | 14.80 | 7 | 0,2072 | 0,104 | поштучно | 1.136.5-20 |
| 2 | ОСП 15-9 | —"— | 92 | 1460 | 720 | —"— | 0.0406 | 20.30 | 1 | 0.0406 | 0,0203 | —"— | —"— |
| 3 | ОСП 15-12 | —"— | 92 | 1460 | 1320 | —"— | 0.0602 | 30.10 | 4 | 0,2410 | 0,1204 | —"— | —"— |
| 4 | ОСП 15-18 | —"— | 92 | 1460 | 1770 | —"— | 0.0938 | 46.9 | 1 | 0.0938 | 0,0469 | —"— | —"— |
| | БСП 22-9 | Балконный блок со стеклопакетами | 92 | 2175 | 870 | —"— | 0.0672 | 33.6 | 1 | 0.0672 | 0,0336 | —"— | —"— |
| | | Для варианта с расчетной t°н.в = -40° С | | | | | | | | | | | |
| 1 | ОРС6-9 | Оконный блок с тройным остеклением | 153 | 560 | 870 | шт | 0,0433 | 21.65 | 7 | 0.3031 | 0,152 | поштучно | 1.136.5-17 |
| 2 | ОРС15-9 | —"— | 153 | 1460 | 870 | —"— | 0,0842 | 42.10 | 1 | 0,0842 | 0,042 | —"— | —"— |
| 3 | ОРС15-12 | —"— | 153 | 1460 | 1170 | —"— | 0,1187 | 59.35 | 4 | 0,4748 | 0,237 | —"— | —"— |
| 4 | ОРС15-18 | —"— | 153 | 1460 | 1770 | —"— | 0,171 | 85.5 | 1 | 0,171 | 0,086 | —"— | —"— |
| 5 | БРС 22-9 | Балконный блок с тройным остеклен. | 153 | 2175 | 870 | —"— | 0,111 | 55.5 | 1 | 0,111 | 0,066 | —"— | —"— |
| | | Для варианта с расчетной t° н.в = -40° С | | | | | | | | | | | |
| 1 | ОРСП 9-9 | Оконный блок со стеклопакетом и стеклом | 136 | 860 | 870 | шт | 0,048 | 24.00 | 7 | 0.336 | 0,168 | поштучно | 1.136.5-18 |
| 2 | ОРСП 15-9 | —"— | 136 | 1460 | 870 | —"— | 0.084 | 42.00 | 1 | 0,084 | 0,042 | —"— | —"— |
| 3 | ОРСП 15-12 | —"— | 136 | 1460 | 1170 | —"— | 0,1042 | 52.10 | 4 | 0.417 | 0,208 | —"— | —"— |
| 4 | ОРСП 15-18 | —"— | 136 | 1460 | 1770 | —"— | 0,158 | 79.00 | 1 | 0,158 | 0,079 | —"— | —"— |
| 5 | БРСП 22-9 | Балконный блок со стеклопакетом и стекл. | 136 | 2175 | 870 | —"— | 0,103 | 51.50 | 1 | 0,103 | 0,052 | —"— | —"— |

Альбом I

Типовой проект 144-000-359.85

Инв.№ подл. | Подпись и дата | Взам.инв.№

| | | |
|---|---|---|
| Нормоконт. | Клочков | |
| Рук.маст. | Киричков | |
| Гл.констр | Андреева | |
| ГАП | Галенко | |
| ГИП | Клочков | |
| Арх | Алексеева | |

Т.П. 144-000-359.85 АС

Мансардный одноквартирный 4-комнатный жилой дом

| Стадия | Лист | Листов |
|---|---|---|
| Р | 63 | |

Спецификация столярных изделий к вариантам для t нар = минус 20°С; 40°С

РОСГИПРОНИИСЕЛЬСТРОЙ г. Москва

Копировал 21153-01 71 Формат 12г

Альбом I

Типовой проект 144-000-359.85

## Ведомость рабочих чертежей основного комплекта

| Лист | Наименование | Примечание |
|---|---|---|
| 1 | Общие данные /начало/ | |
| 2 | Общие данные /продолжение/ | |
| 3 | Общие данные /окончание/ | |
| 4 | План цокольного этажа. План 1 этажа. Варианты благоустройства „1;2;3." | |
| 5 | План мансарды. Схема системы отопления. Варианты благоустройства „1;2;3." | |
| 6 | План цокольного этажа. План 1 этажа. Вариант благоустройства „4" | |
| 7 | План мансарды. Схема системы отопления. Вариант благоустройства „4" | |
| 8 | Вентиляция. Планы. | |

## Ведомость ссылочных и прилагаемых документов

| Обозначение | Наименование | Примечание |
|---|---|---|
| Серия 4.904-69 | Детали крепления санитарно-технических приборов и трубопроводов | |
| Серия 3.903-5/73 в.1 | Конструкции тепловой изоляции трубопроводов надземной и подземной канальной прокладки водяных сетей, паропроводов и конденсатопроводов. | |
| Т.П. ал. IV | Ведомость потребности в материалах | |
| Т.П. ал. V | Спецификация оборудования | |

## Основные показатели по чертежам отопления и вентиляции.

| Наименование здания /сооружения/ помещения | Объём м³ | Периоды года при $t_н$°C | Расход тепла вт/ккал./час: на отопление | на вентиляцию | на горячее водоснабжение | Общий | Расход холода вт/ккал/час | Установленная мощность электродвигат. квт. |
|---|---|---|---|---|---|---|---|---|
| | | -20 | 16510 / 14230 | — | 34100 / 29400 | 50610 / 43630 | — | — |
| | | -25 | 18015 / 15530 | — | 34100 / 29400 | 52115 / 44930 | — | — |
| | | -30 | 20310 / 17510 | — | 34100 / 29400 | 54410 / 46910 | — | — |
| | | -35 | 20625 / 17780 | — | 34100 / 29400 | 54723 / 47180 | — | — |
| | | -40 | 22538 / 19430 | — | 34100 / 29400 | 56638 / 48830 | — | — |

## План-схема

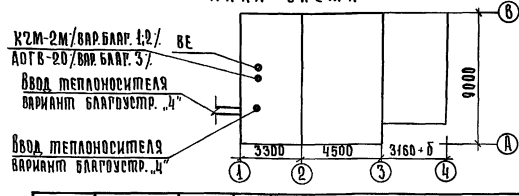


Настоящий проект выполнен в соответствии с действующими нормами и правилами /в том числе по взрыво-пожарной безопасности/.

Главный инженер проекта /Клочков А.П./

| | | | |
|---|---|---|---|
| Инв. № | | | |
| Нормоконт. | Крейнис Д.Х. | | |
| Рук.маст. | Киричков Д.Ф. | | |
| ГАП. | Галенко Н.А. | | |
| ГИП. | Клочков А.П. | | |
| Гл.спец. | Крейнис Д.Х. | | |
| Рук.группы | Королева И.С. | | |

Привязан:

ТП 144-000-359.85 ОВ

| Мансардный одноквартирный 4-комнатный жилой дом | Стадия | Лист | Листов |
|---|---|---|---|
| | Р | 1 | |

Общие данные /начало/

Росгипронисельстрой г. Москва

Инв. № подл. | Подпись и дата | Взамен инв. №

Копировала: Крупенко Л.Н. 21153-01 72 Формат 12г.

Альбом I

Типовой проект 144-000-359.85

Взам. инв. №

Подпись и дата

Инв. № подл.

# Общие указания

## Отопление:

Проект отопления разработан для климатических районов с расчетной зимней температурой наружного воздуха $t_н$-20°;-25°;-30°;-35°;-40°С.

Теплоноситель-вода с параметрами 90-70°С с местным источником тепла и 95-70°С - для варианта с централизованной системой теплоснабжения.

В качестве местного источника тепла при вариантах благоустройства 1;2 служит чугунный малометражный котел „КЧМ-2", который блокируется с водоподогревателем для горячего водоснабжения конструкции КиевНИИСТ.

В качестве местного источника тепла при варианте благоустройства 3 служит газовый отопительный агрегат АОГВ-20; приготовление горячей воды осуществляется в газовом проточном водонагревателе типа ВПГ-18.

Удаление воздуха из системы отопления осуществляется через расширительный сосуд, который устанавливается в верхней зоне мансарды.

Система отопления двухтрубная с верхней разводкой. Подающий трубопровод прокладывается под потолком мансарды, обратный - над полом цокольного этажа.

В целях уменьшения гидравлического сопротивления системы отопления, краны двойной регулировки у нагревательных приборов не устанавливаются. Регулирование температуры в помещениях обеспечивается режимом горения котла.

При варианте с централизованным теплоснабжением вариант благоустройства 4. система отопления двухтрубная с нижней разводкой. Подающий и обратный трубопроводы прокладываются над полом цокольного этажа. Удаление воздуха осуществляется из верхних точек системы отопления.

На подающих подводках к нагревательным приборам устанавливаются краны двойной регулировки.

В качестве нагревательных приборов приняты радиаторы типа „РСГ-2"

При варианте с местным источником тепла главный стояк и обратный магистральный трубопровод, проходящий над полом цокольного этажа, изолируются.

При варианте с централизованным теплоснабжением трубопроводы в пределах теплового узла, а также подающий трубопровод, проходящий над полом цокольного этажа, изолируются.

В качестве изоляционного слоя принят пухшнур $\delta$=30мм. с покровным слоем из лакостеклоткани по серии 3.904-5/73.

Все трубы окрасить масляной краской за 2 раза.

## Вентиляция

Вентиляция предусматривается естественная.

Вытяжка осуществляется из кухни, хозяйственного помещения, сушильного шкафа, ванной комнаты, постирочной, уборной и гаража через жалюзийные решетки и венткороба. Кроме того, в гараже предусматривается удаление выхлопных газов.

Отопление и вентиляция дома запроектированы согласно СНиП II-Л.1-71* и СНиП II-33-75.

| | | | | | | |
|---|---|---|---|---|---|---|
| Нормоконт. | Крейнис | | Т.П. 144-000-359.85 ОВ | | | |
| Рук. маст. | Киричков | | Мансардный одноквартирный 4-комнатный жилой дом | Стадия | Лист | Листов |
| Гап | Галенко | | | Р | 2 | |
| Гип | Клочков | | | | | |
| Гл. спец. | Крейнис | | Общие данные / продолжение / | Росгипрониисельстрой г. Москва | | |
| Рук. группы | Королева | | | | | |

Привязан:

Инв. №

Копировала: Крупенко 21153-01 73 Формат:

## Указания по привязке

Проектом предусматривается 4 варианта благоустройства:

| Вариант | Отопление | Горячее водоснабжение | Приготовление пищи |
|---|---|---|---|
| 1 | КСМ-2 на твердом топливе | Водонагреватель констр. Киевниист | ПК-2 на твердом топливе |
| 2 | То же | То же | ПГ-4КА.I-А на сжиженном газе |
| 3 | АОГВ-20 на природном газе | ВПГ-18 на природном газе | ПГ-4 КА.I-А на природном газе |
| 4 | Центральное | Централизованное | ПГ-4 КА. I-А<br>а). на сжиженном газе<br>б). на природном газе<br>в). ЧРШД.-4 Электроплита |

Для привязки дома следует:

1). определить вариант благоустройства:

2). зачеркнуть(аннулировать) чертежи с неиспользованным вариантом благоустройства, расчетных температур наружного воздуха.

3). определить фактическое сопротивление теплопередаче наружных ограждающих конструкций, и если данная величина будет отличаться от принятой в типовом проекте более, чем на 0,2°С м²ч/ккал, то система отопления подлежит пересчету.

4). в зависимости от условий теплоснабжения /вариант благоустройства 4/ разработать узел управления.

5). на случай замены запроектированных радиаторов „РСГ-2" чугунными радиаторами типа „М 140-АО" следует пользоваться строительным каталогом часть 10; раздел 1; подраздел 10 института „Сантехпроект", таблица на стр. 15;16 без пересчета системы отопления в связи с индентичностью их теплогидравлических характеристик.

Изоляция трубопровода

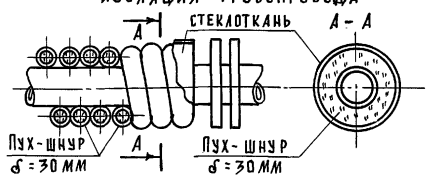


## Указания по монтажу

Монтажные работы по отоплению и вентиляции производятся в соответствии со СН и П III-28-75.

При монтаже стальные панельные радиаторы устанавливаются с соблюдением следующих размеров, мм:

от стены - 25 ; от пола до низа радиатора - 60; от верха радиатора до подоконника - 55.

Давление при гидравлическом испытании с радиаторами „РСГ-2" не должно превышать 7,5 кгс/см²

Система отопления должна быть постоянно заполнена водой; спуск системы отопления производить только в аварийных случаях.

Водоподогреватель должен быть всегда заполнен водой.

Во время работы водоподогревателя запорная арматура на подводе к нему холодной воды д.б. открыта.

Перед установкой водоподогревателя необходимо снять заглушки на патрубках и произвести его промывку.

| Наименование | | Показатель при tн°С | | | | |
|---|---|---|---|---|---|---|
| | | -20 | -25 | -30 | -35 | -40 |
| Удельный расход тепла на отопление на 1м² общей площади здания, | Вт/м² / ккал/ч.м². | | | | | |
| Удельный расход металла на 1м² общей площади здания | кг/м² | 0.95 | 0.95 | 0.97 | 0.98 | 0.98 |
| Коэффициент теплопередачи наружной стены | ккал/2 м²°С | 1.02 | 0.91 | 0.82 | 0.74 | 0.68 |
| То же, чердачного перекрытия | ккал/ч.м²°С. | 0.65 | 0.57 | 0.51 | 0.47 | 0.43 |

Привязан:

Инв. №

| | | |
|---|---|---|
| Нормоконт | Крейние | |
| Рук. маст. | Киричков | |
| Гип. | Раленко | |
| Гип. | Клочков | |
| Гл. спец. | Крейние | |
| Рук. груп. | Королева | |

Т.П. 144-000-359.85 ОВ

Мансардный одноквартирный 4-комнатный жилой дом

| Стадия | Лист | Листов |
|---|---|---|
| Р | 3 | |

Общие данные /окончание/

Госгипронисельстрой г. Москва

Копировала: Крупенко

21153-01 74 Формат.

Взамен инв.№

Подпись и дата

Инв.№ подл.

Альбом I

Типовой проект 144-000-359.85

## План цокольного этажа

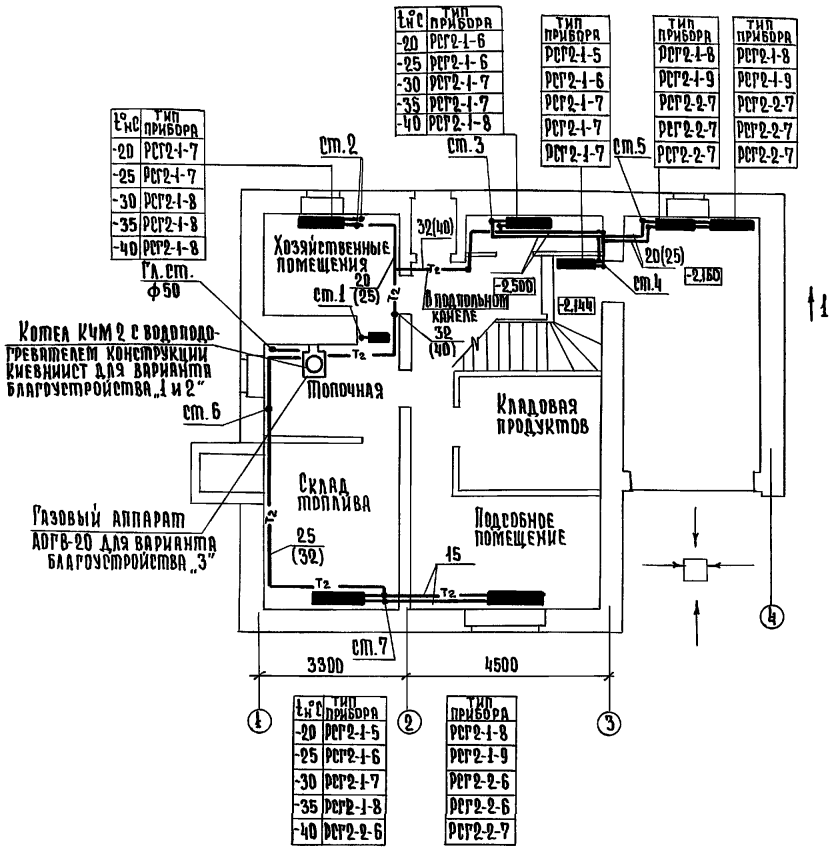


| t°C | Тип прибора |
|---|---|
| -20 | РСГ2-1-6 |
| -25 | РСГ2-1-6 |
| -30 | РСГ2-1-7 |
| -35 | РСГ2-1-7 |
| -40 | РСГ2-1-8 |

| Тип прибора |
|---|
| РСГ2-1-5 |
| РСГ2-1-6 |
| РСГ2-1-7 |
| РСГ2-1-7 |
| РСГ2-1-7 |

| Тип прибора |
|---|
| РСГ2-1-8 |
| РСГ2-1-9 |
| РСГ2-2-7 |
| РСГ2-2-7 |
| РСГ2-2-7 |

| Тип прибора |
|---|
| РСГ2-1-8 |
| РСГ2-1-9 |
| РСГ2-2-7 |
| РСГ2-2-7 |
| РСГ2-2-7 |

| t°C | Тип прибора |
|---|---|
| -20 | РСГ2-1-7 |
| -25 | РСГ2-1-7 |
| -30 | РСГ2-1-8 |
| -35 | РСГ2-1-8 |
| -40 | РСГ2-1-8 |

| t°C | Тип прибора |
|---|---|
| -20 | РСГ2-1-5 |
| -25 | РСГ2-1-6 |
| -30 | РСГ2-1-7 |
| -35 | РСГ2-1-8 |
| -40 | РСГ2-2-6 |

| Тип прибора |
|---|
| РСГ2-1-8 |
| РСГ2-1-9 |
| РСГ2-2-6 |
| РСГ2-2-6 |
| РСГ2-2-7 |

## План 1 этажа

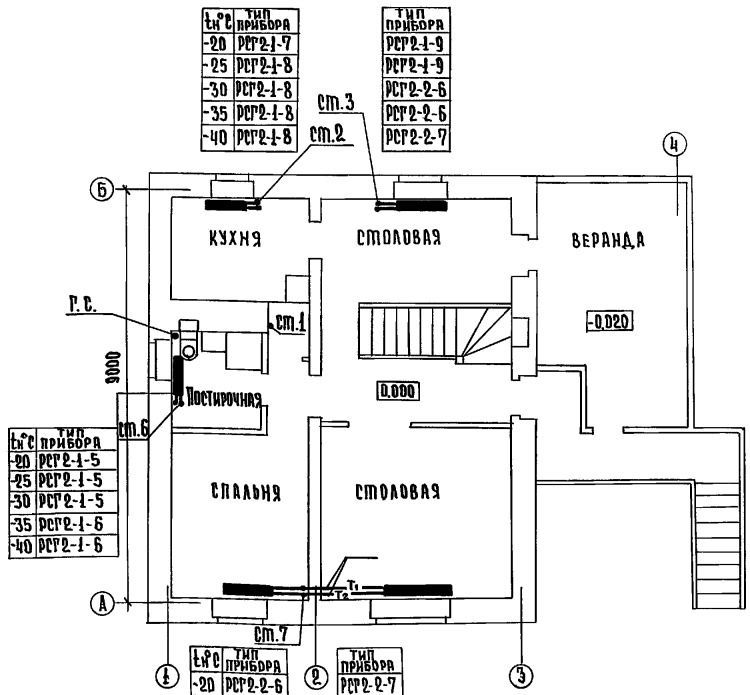


| t°C | Тип прибора |
|---|---|
| -20 | РСГ2-1-7 |
| -25 | РСГ2-1-8 |
| -30 | РСГ2-1-8 |
| -35 | РСГ2-1-8 |
| -40 | РСГ2-1-8 |

| Тип прибора |
|---|
| РСГ2-1-9 |
| РСГ2-1-9 |
| РСГ2-2-6 |
| РСГ2-2-6 |
| РСГ2-2-7 |

| t°C | Тип прибора |
|---|---|
| -20 | РСГ2-1-5 |
| -25 | РСГ2-1-5 |
| -30 | РСГ2-1-5 |
| -35 | РСГ2-1-6 |
| -40 | РСГ2-1-6 |

| t°C | Тип прибора |
|---|---|
| -20 | РСГ2-2-6 |
| -25 | РСГ2-2-6 |
| -30 | РСГ2-2-7 |
| -35 | РСГ2-2-7 |
| -40 | РСГ2-2-7 |

| Тип прибора |
|---|
| РСГ2-2-7 |
| РСГ2-2-7 |
| РСГ2-2-8 |
| РСГ2-2-8 |
| РСГ2-2-8 |

| t°C | Тип прибора |
|---|---|
| -20 | РСГ2-1-5 |
| -25 | РСГ2-1-6 |
| -30 | РСГ2-1-7 |
| -35 | РСГ2-1-8 |
| -40 | РСГ2-2-6 |

| Тип прибора |
|---|
| РСГ2-1-8 |
| РСГ2-1-9 |
| РСГ2-2-6 |
| РСГ2-2-6 |
| РСГ2-2-7 |

Инв.№ подл. | Подпись и дата | Взам.инв.№

Привязан:

Инв. №

| | | |
|---|---|---|
| Нормоконтр | Крейнис | |
| Рук.маст. | Кириченков | |
| Гип. | Галенко | |
| Гип. | Кадучков | |
| Гл.спец. | Крейнис | |
| Рук.труп. | Королева | |

Т.П. 144-000-359.85 ОВ

Мансардный одноквартирный 4-комнатный жилой дом

| Стадия | Лист | Листов |
|---|---|---|
| Р | 4 | |

План цокольного этажа. План 1 этажа. Варианты благоустройства 1;2;3

Росгипронииселькстрой г. Москва

Копировал Крупенко

21153-01 75 Формат.

Альбом I

Типовой проект 144-000-359.85

Взам. инв. №

Подпись и дата

Инв. № подл.

# План мансарды

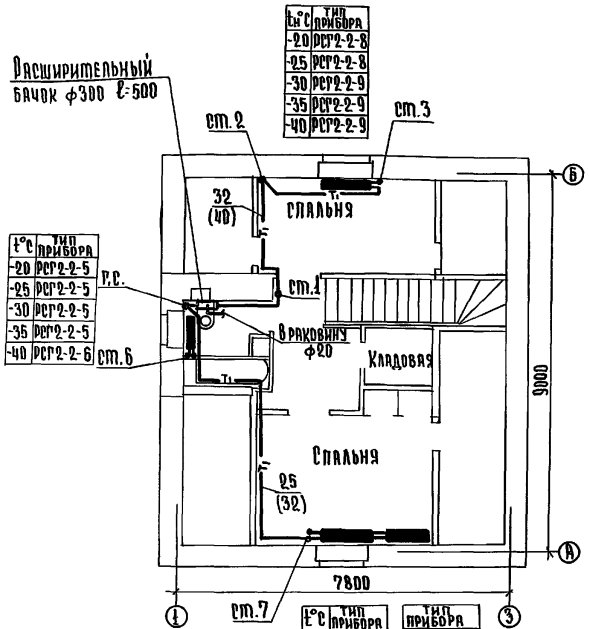


| t°C | тип прибора |
|---|---|
| -20 | РСГ2-2-5 |
| -25 | РСГ2-2-5 |
| -30 | РСГ2-2-5 |
| -35 | РСГ2-2-5 |
| -40 | РСГ2-2-6 |

| t°C | тип прибора |
|---|---|
| -20 | РСГ2-2-8 |
| -25 | РСГ2-2-8 |
| -30 | РСГ2-2-9 |
| -35 | РСГ2-2-9 |
| -40 | РСГ2-2-9 |

| t°C | тип прибора | тип прибора |
|---|---|---|
| -20 | РСГ2-1-8 | РСГ2-1-8 |
| -25 | РСГ2-1-8 | РСГ2-1-8 |
| -30 | РСГ2-2-6 | РСГ2-2-6 |
| -35 | РСГ2-2-6 | РСГ2-2-6 |
| -40 | РСГ2-2-6 | РСГ2-2-6 |

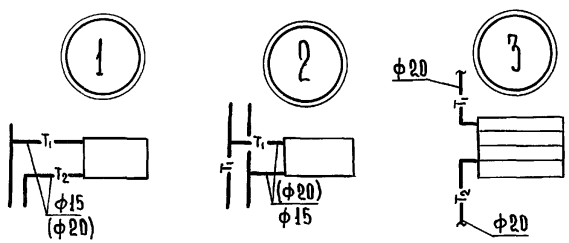


# Схема системы отопления

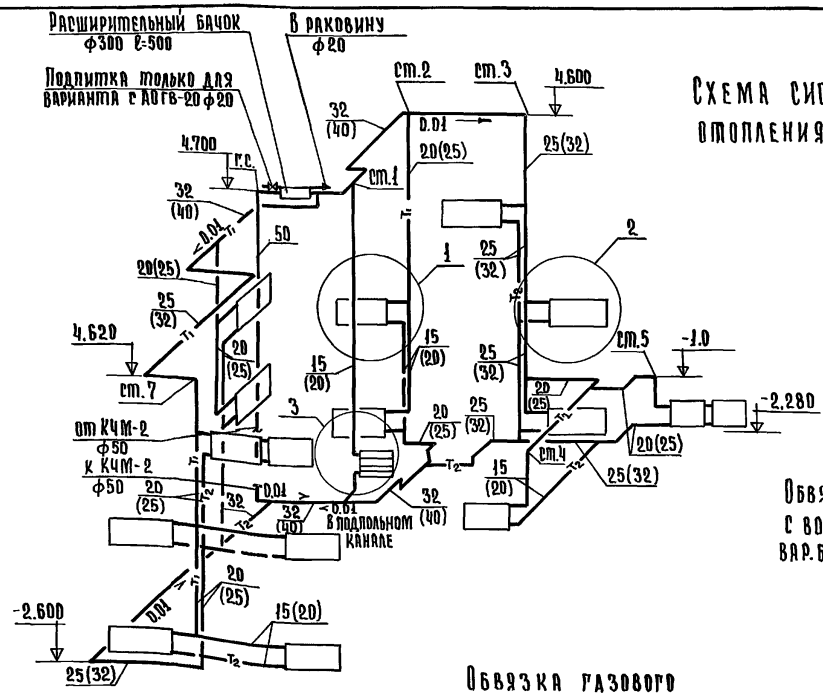


## Обвязка котла КЧМ-2 с водонагревателем вар. благоустройства 1 и 2

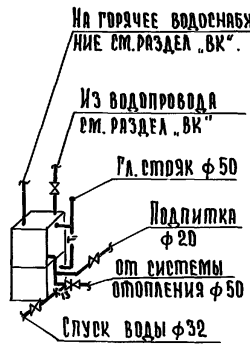


## Обвязка газового аппарата АОГВ-20 вар. благоустройства „3"

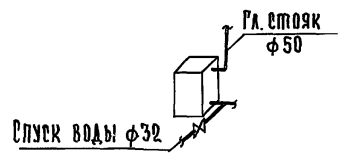


Привязан:

Инв. №

| | | |
|---|---|---|
| Нормоконт. | Крейнис | |
| Рук.маст. | Кириченков | |
| ГАП | Галенко | |
| ГИП | Клочков | |
| Гл.спец. | Крейнис | |
| Рук.группы | Королева | |

Т.П. 144-000-359.85 ОВ

Многоквартирный 4-х комнатный жилой дом

План мансарды. Схема системы отопления. Варианты благоустройства „1; 2; 3"

| Стадия | Лист | Листов |
|---|---|---|
| Р | 5 | |

РОСГИПРОНИИСЕЛЬСТРОЙ г. Москва

Копировал: Крупенко

21153-01 76 Формат:

Альбом I

Типовой проект 144-000-359.85

## План цокольного этажа

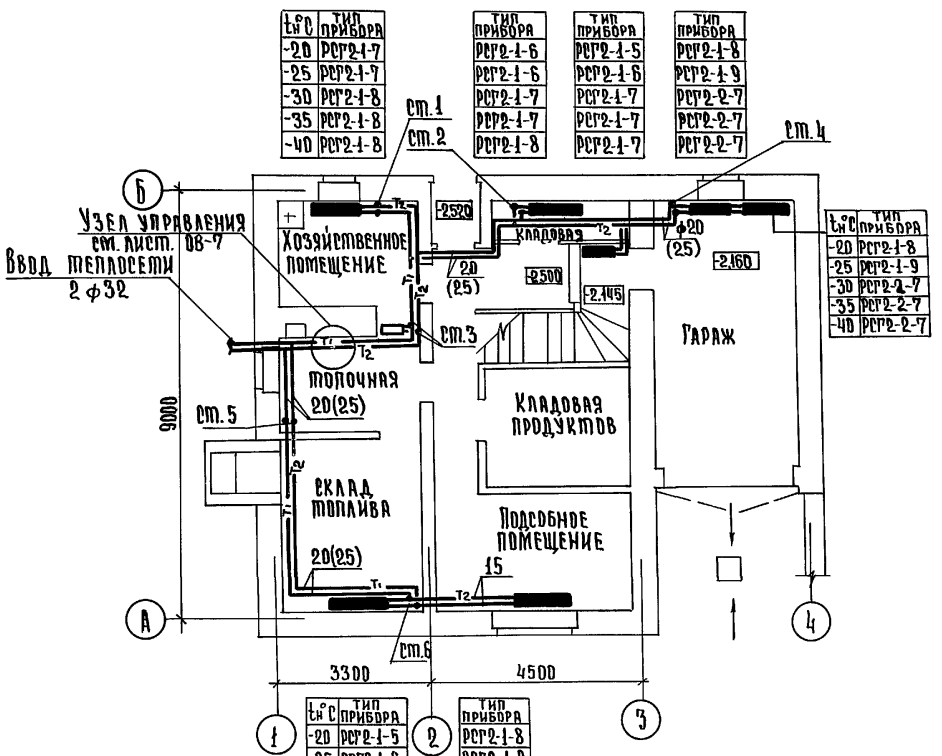


| t°C | Тип прибора |
|---|---|
| -20 | РСГ2-1-7 |
| -25 | РСГ2-1-7 |
| -30 | РСГ2-1-8 |
| -35 | РСГ2-1-8 |
| -40 | РСГ2-1-8 |

| Тип прибора |
|---|
| РСГ2-1-6 |
| РСГ2-1-6 |
| РСГ2-1-7 |
| РСГ2-1-7 |
| РСГ2-1-8 |

| Тип прибора |
|---|
| РСГ2-1-5 |
| РСГ2-1-6 |
| РСГ2-1-6 |
| РСГ2-1-7 |
| РСГ2-1-7 |

| Тип прибора |
|---|
| РСГ2-1-8 |
| РСГ2-1-9 |
| РСГ2-2-7 |
| РСГ2-2-7 |
| РСГ2-2-7 |

| t°C | Тип прибора |
|---|---|
| -20 | РСГ2-1-8 |
| -25 | РСГ2-1-9 |
| -30 | РСГ2-2-7 |
| -35 | РСГ2-2-7 |
| -40 | РСГ2-2-7 |

| t°C | Тип прибора |
|---|---|
| -20 | РСГ2-1-5 |
| -25 | РСГ2-1-6 |
| -30 | РСГ2-1-7 |
| -35 | РСГ2-1-8 |
| -40 | РСГ2-2-6 |

| Тип прибора |
|---|
| РСГ2-1-8 |
| РСГ2-1-9 |
| РСГ2-2-6 |
| РСГ2-2-6 |
| РСГ2-2-7 |

## План 1 этажа

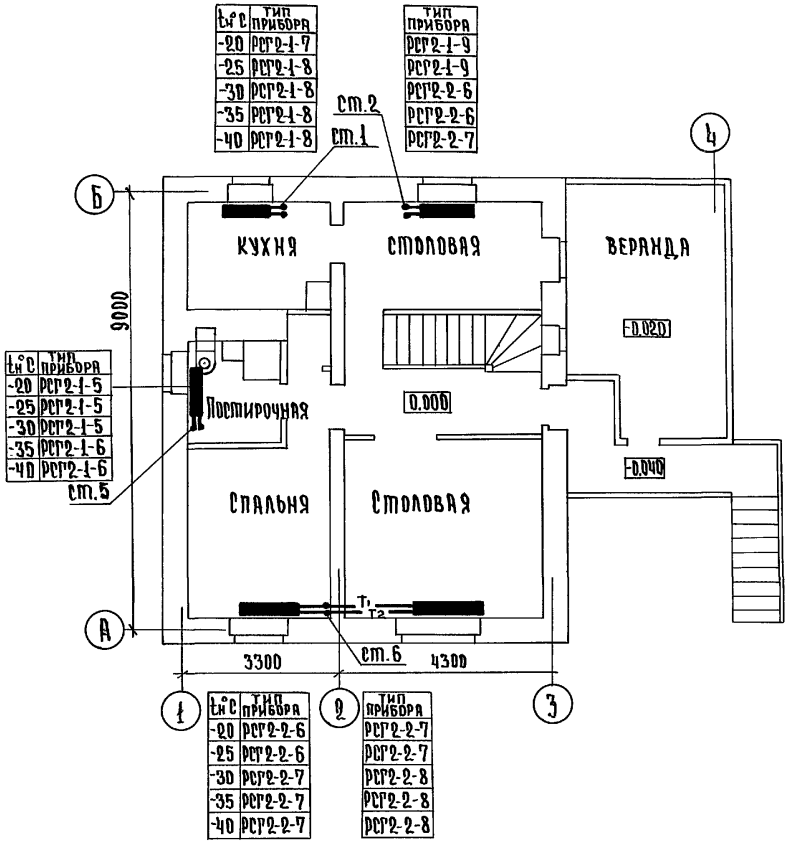


| t°C | Тип прибора |
|---|---|
| -20 | РСГ2-1-7 |
| -25 | РСГ2-1-8 |
| -30 | РСГ2-1-8 |
| -35 | РСГ2-1-8 |
| -40 | РСГ2-1-8 |

| Тип прибора |
|---|
| РСГ2-1-9 |
| РСГ2-1-9 |
| РСГ2-2-6 |
| РСГ2-2-6 |
| РСГ2-2-7 |

| t°C | Тип прибора |
|---|---|
| -20 | РСГ2-1-5 |
| -25 | РСГ2-1-5 |
| -30 | РСГ2-1-5 |
| -35 | РСГ2-1-6 |
| -40 | РСГ2-1-6 |

| t°C | Тип прибора |
|---|---|
| -20 | РСГ2-2-6 |
| -25 | РСГ2-2-6 |
| -30 | РСГ2-2-7 |
| -35 | РСГ2-2-7 |
| -40 | РСГ2-2-7 |

| Тип прибора |
|---|
| РСГ2-2-7 |
| РСГ2-2-7 |
| РСГ2-2-8 |
| РСГ2-2-8 |
| РСГ2-2-8 |

Инв. № подл. | Подпись и дата | Взам. инв. №

| | | | |
|---|---|---|---|
| Привязан: | | | |
| Инв. № | | | |
| Нормоконт | Крейнис | | |
| Рук. маст. | Кириков | | |
| ГИП | Галенко | | |
| РИЛ | Клочков | | |
| Гл. спец. | Крейнис | | |
| Рук. груп. | Королева | | |

Т.П. 144-000-359.85 ОВ

Мансардный одноквартирный 4-х комнатный жилой дом

План цокольного этажа. План 1 этажа. Варианты благоустройства

| Стадия | Лист | Листов |
|---|---|---|
| Р | 6 | |

РОСГИПРОНИИСЕЛЬСТРОЙ г. Москва

Копировала: Крупенко

21153-01 77 Формат

Альбом I

Типовой проект 144-000-359.85

Инв. № подл. | Подпись и дата | Взам. инв. №

## План мансарды

| t°C | Тип прибора |
|---|---|
| -20 | РСГ2-2-8 |
| -25 | РСГ2-2-8 |
| -30 | РСГ2-2-9 |
| -35 | РСГ2-2-9 |
| -40 | РСГ2-2-9 |

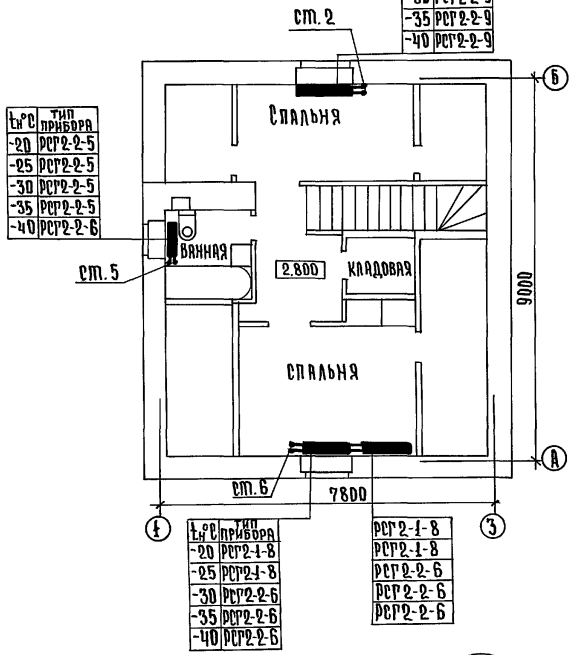


| t°C | Тип прибора |
|---|---|
| -20 | РСГ2-2-5 |
| -25 | РСГ2-2-5 |
| -30 | РСГ2-2-5 |
| -35 | РСГ2-2-5 |
| -40 | РСГ2-2-6 |

| t°C | Тип прибора | | |
|---|---|---|---|
| -20 | РСГ2-1-8 | РСГ2-1-8 | РСГ2-2-6 |
| -25 | РСГ2-1-8 | РСГ2-1-8 | РСГ2-2-6 |
| -30 | РСГ2-2-6 | РСГ2-2-6 | РСГ2-2-6 |
| -35 | РСГ2-2-6 | | |
| -40 | РСГ2-2-6 | | |

## Схема системы отопления

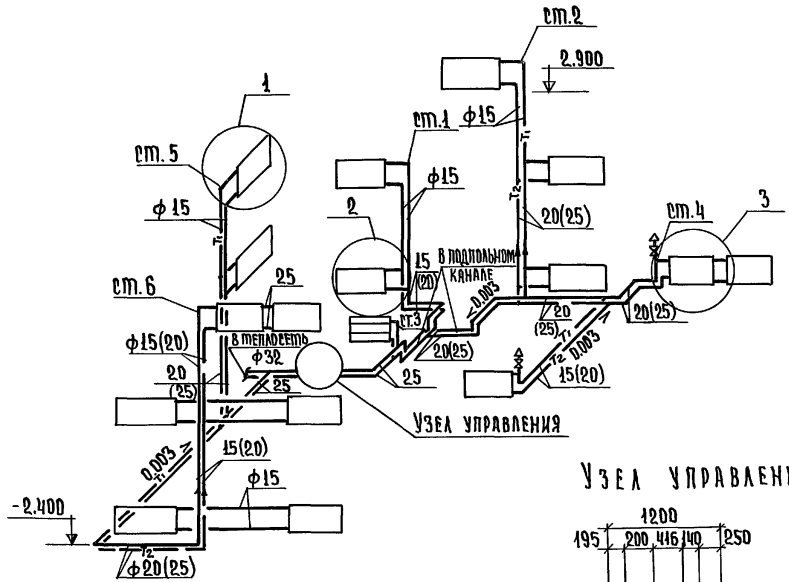


## Узел управления

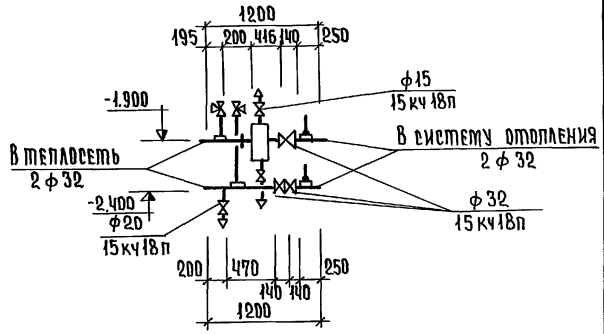


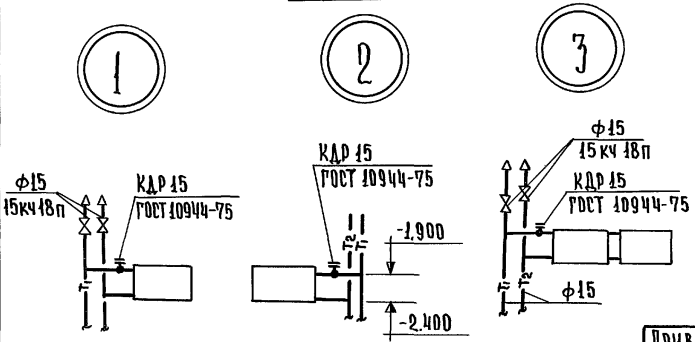


Привязан:

Инв. №

| | | |
|---|---|---|
| Нормоконт. | Крейнис | |
| Рук. маст. | Кириченков | |
| Гл. | Галенко | |
| Гип | Клочков | |
| Рук. сект. | Крейнис | |
| Гл. специал. | Королева | |

Копировал: Крупенко А.Н.

Т.П. 144-000-359.85 ОВ

Мансардный одноквартирный 4-х комнатный жилой дом

| Стадия | Лист | Листов |
|---|---|---|
| Р | 7 | |

План мансарды. Схема системы отопления. Вариант благоустройства 4.

Росгипронииселькстрой г. Москва.

21153-01 78 Формат:

## Вариант инженерного оборудования №1

План на отм.-2.500

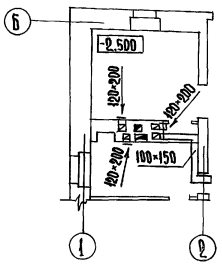


План на отм. 0.000

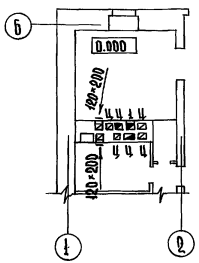


План на отм. 2.800

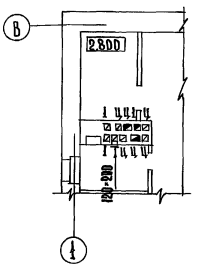


## Вариант инженерного оборудования №4

План на отм.-2.500

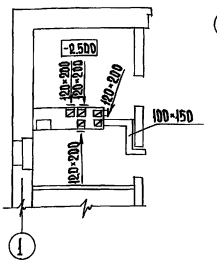


План на отм. 0.000

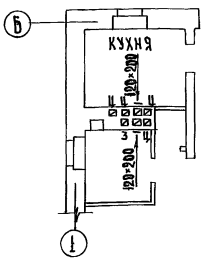


## Вариант инженерного оборудования №2

План на отм.-2.500

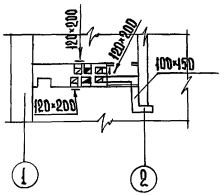


План на отм. 0.000

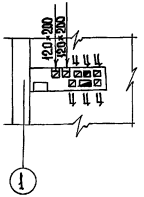


План на отм 2.800

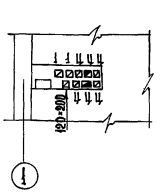


План вентиляции гаража

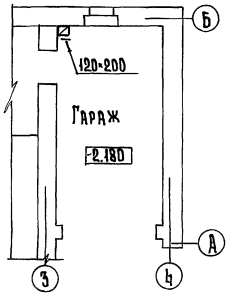


План на отм. 2.800

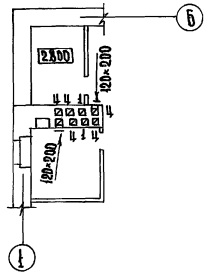


## Вариант инженерного оборудования №3

План на отм.-2.500

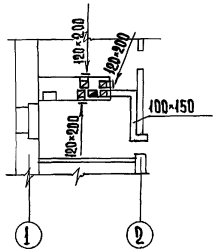


План на отм. 0.000

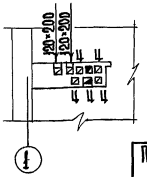


План на отм. 2.800

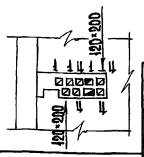


Привязан:

Инв. №

| | | |
|---|---|---|
| Нормокон | Крейнис | |
| Рук.маст | Киричков | |
| ГАП | Галенко | |
| ГИП | Клочков | |
| Гл.спец. | Крейнис | |
| Рук.груп. | Королева | |

ТП 144-000-359.85 ОВ

Мансардный одноквартирный 4х комнатный жилой дом

| Стадия | Лист | Листов |
|---|---|---|
| Р | 8 | |

Вентиляция. Планы.

Росгипронииагропромстрой г. Москва

Копировала: Крупенко

21153-01 79 Формат:

Инв.№ подл. | Подпись и дата | Взам. инв.№

Альбом I

Типовой проект 144-000-359.85

## Ведомость рабочих чертежей основного комплекта

| Лист | Наименование | Примечание |
|---|---|---|
| 1 | Общие данные /начало/ | |
| 2 | Общие данные /продолжение/ | |
| 3 | Общие данные /окончание/ | |
| 4 | Планы цокольного и 1 этажей и мансарды. | |
| | Варианты благоустройства I и II | |
| 5 | Планы цокольного и 1 этажей и мансарды. | |
| | Вариант благоустройства III | |
| 6 | План цокольного этажа, план мансарды. | |
| | Вариант благоустройства IV | |
| 7 | Схемы водопровода. Варианты благоустройства | |
| | I, II, III | |
| 8 | Схема водопровода. Вариант благоустройства IV. | |
| | Схема канализации | |
| | | |

## Ведомость ссылочных и прилагаемых документов

| Обозначение | Наименование | Примечание |
|---|---|---|
| Серия 4.904-69 | Детали крепления санитарно-технических приборов и трубопроводов | |
| Серия 3.903-5/73 в.1 | Конструкции тепловой изоляции трубопроводов надземной и подземной канальной прокладки водяных сетей паропроводов и конденсатопроводов | |
| | | |
| | | |
| | | |
| Т.П. Ал. IV | Ведомость потребности в материалах | |
| Т.П. Ал. V | Спецификация оборудования | |
| | | |
| | | |
| | | |

## План-схема

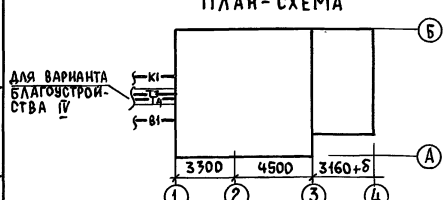


Настоящий проект выполнен в соответствии с действующими нормами и правилами /в том числе по взрыво-пожарной безопасности/

Главный инженер проекта /Клочков А.П./

| | | | |
|---|---|---|---|
| Инв. № | | | |
| Нормокон | Крейнис | | |
| Рук.маст. | Киричков | | |
| ГАП | Галенко | | |
| ГИП | Клочков | | |
| Рук.сект. | Крейнис | | |
| Рук.гр. | Дроздова | | |
| Ст.инж. | Баранова | | |

Привязан

Т.П. 144-000-359.85 ВК

| Мансардный одноквартирный 4х комнатный жилой дом | Стадия | Лист | Листов |
|---|---|---|---|
| | Р | 1 | 8 |
| Общие данные /начало/ | Росгипронисельстрой г. Москва | | |

Инв. № подл. | Подпись и дата | Взам. инв. №

Копировал: 21153-01 80 Формат 12г

## Основные показатели по чертежам водопровода и канализации

| Наименование системы | Потребный напор на вводе м вод. ст. | Расчетный расход | | | | Установленная мощность электродвиг. квт | Примечание |
|---|---|---|---|---|---|---|---|
| | | м³/сут. | м³/ч | л/с | при пожаре | | |
| Хозяйственно- | | | | | | | |
| питьевой водо- | | | | | | | |
| провод | | | | | | | |
| I и II вариант | | 0.75 | 0.56 | 0.37 | | | |
| III вариант | | 1.25 | 0.7 | 0.43 | | | |
| IV вариант: | | | | | | | |
| холодная вода | | 0.9 | 0.39 | 0.25 | | | |
| горячая вода | | 0.6 | 0.49 | 0.3 | | | |
| | | | | | | | |
| Полив территории | | 7.5 | | 0.4 | | | |
| | | | | | | | |
| Расход воды на | | | | | | | |
| содержание | | | | | | | |
| максимального | | | | | | | |
| набора скота | | | | | | | |
| и птицы | | | | | | | |
| Холодная вода | | 0.2 | 0.02 | 0.02 | | | |
| Горячая вода | | 0.06 | 0.01 | 0.02 | | | |
| | | | | | | | |

# Общие указания

## Водопровод

Здание оборудуется хозяйственно-питьевым водопроводом, подающим воду к ваннам, умывальникам и унитазам в санитарные узлы и к мойкам на кухне.

Проект водопровода разработан для вариантов с водяным водонагревателем, с водонагревателем на природном газе и с централизованным горячим водоснабжением.

Внутренние сети водопровода и горячего водоснабжения прокладываются из стальных водогазопроводных оцинкованных труб. Стояк холодного водоснабжения в нише изолируется пухшнуром δ 30 мм с покровным слоем из лакостеклоткани. Все неизолированные трубопроводы окрашиваются масляной краской за 2 раза.

Ввод водопровода прокладывается из чугунных напорных труб ∅ 65 мм на 0.5 м ниже глубины промерзания грунта. На вводе устанавливается водомерный узел. При варианте с централизованным горячим водоснабжением ввод горячей воды и циркуляционный трубопровод прокладываются в канале теплосети из стальных водогазопроводных изолированных труб.

Инв. № подл. | Подпись и дата | Взам. инв. №

Привязан:

Инв. №

| | | |
|---|---|---|
| Нормоконт. | Крейнис | |
| Рук. маст. | Киричков | |
| ГАП | Галенко | |
| ГИП | Клочков | |
| Рук. сект. | Крейнис | |
| Рук. гр. | Дроздова | |
| Ст. инж. | Баранова | |

т.п. 144-000-359.85 ВК

Мансардный одноквартирный 4х комнатный жилой дом

| Стадия | Лист | Листов |
|---|---|---|
| Р | 2 | |

Общие данные /продолжение/

Росгипронииселькстрой г. Москва

Копировал: 21153-01 81 Формат 12г

## Канализация

Здание оборудуется самотечной канализацией с выпуском стоков в поселковую сеть. Внутренняя сеть проектируется из труб полиэтиленовых низкой плотности.

## Указания по привязке

Проектом предусмотрены следующие варианты благоустройства: горячее водоснабжение

I вариант – от водяного водонагревателя на котле КЧМ-2

II вариант – от водяного водонагревателя на котле КЧМ-2

III вариант – от водонагревателя ВПГ-18

IV вариант – централизованное.

Для привязки дома следует:

1. Определить вариант благоустройства.
2. Зачеркнуть (аннулировать) чертежи с неиспользуемыми вариантами.

Трубопроводы для вводов водопровода, вводов горячей воды и циркуляции учесть при привязке проекта. Трубопроводы для выпусков канализации (от прочистки на выпуске) учесть при привязке проекта.

## Указания по монтажу

Монтаж и приемку санитарно-технических устройств производить в соответствии со СНиП III-28-75 „Санитарно-техническое оборудование зданий и сооружений. Правила производства и приемки работ".

Крепление санитарно-технических приборов и трубопроводов производить согласно серии 4.904-69.

Изоляционные работы производить согласно серии 3.903-5/73.

Привязан:

Инв.№

| | | |
|---|---|---|
| Нормокон | Крейнис | |
| Рук.маст | Кириченков | |
| ГАП | Галенко | |
| ГИП | Клочков | |
| Рук.сект | Крейнис | |
| Рук.гр. | Дроздова | |
| Ст.инж. | Баранова | |

Т.п. 144-000-359.85 ВК

Мансардный одноквартирный 4х комнатный жилой дом

| Стадия | Лист | Листов |
|---|---|---|
| Р | 3 | |

Общие данные / Окончание /

Росгипронисельстрой г.Москва

Копировал: 21153-01 82 Формат 12г

Альбом I

Типовой проект 144-000-359.85

Инв.№ подл. | Подпись и дата | Взам. инв.№

## План цокольного этажа

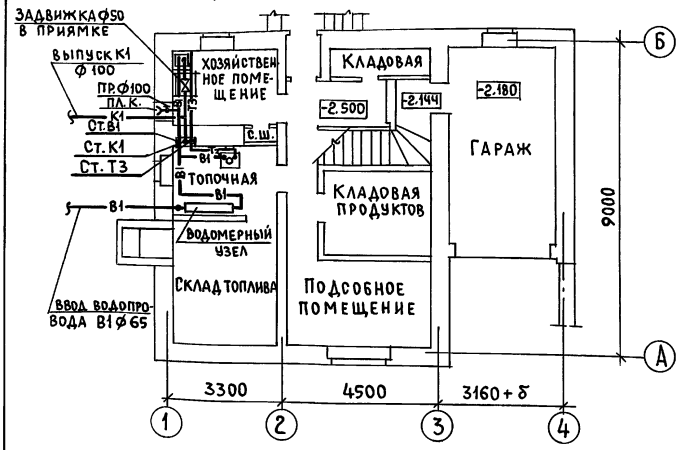


## План 1 этажа

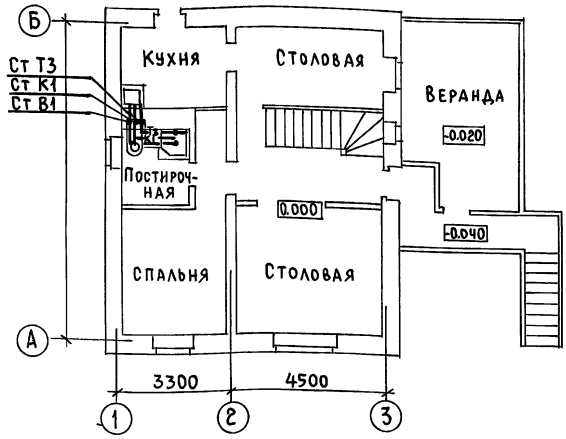


## План мансарды

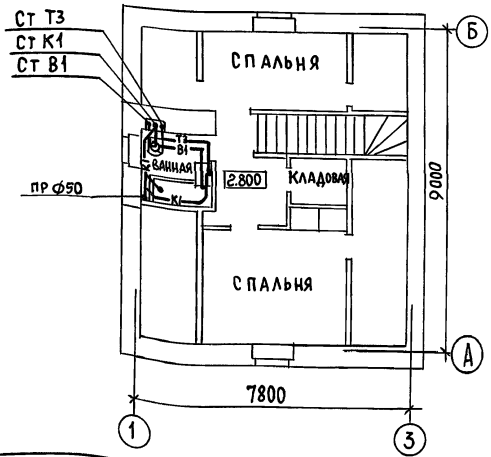


## Водомерный узел (схема)

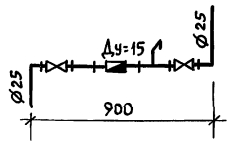


| | | |
|---|---|---|
| Нормокон. | Крейнис | |
| Рук.маст. | Кириков | |
| ГАП | Галенко | |
| ГИП | Клочков | |
| Рук.сект. | Крейнис | |
| Рук.гр. | Дроздова | |
| Ст.инж. | Баранова | |

Привязан:

Инв.№

ТП 144-000-359.85 ВК

Мансардный одноквартирный 4х комнатный жилой дом

Планы цокольного и 1 этажей и мансарды. Варианты благоустройства I и II

| Стадия | Лист | Листов |
|---|---|---|
| Р | 4 | |

Росгипронииселькстрой г. Москва

Копировал: 21153-01 83 Формат 12 г

Альбом I

Типовой проект 144-000-359.85

Инв.№подл. | Подпись и дата | Взам.инв.№

## План цокольного этажа

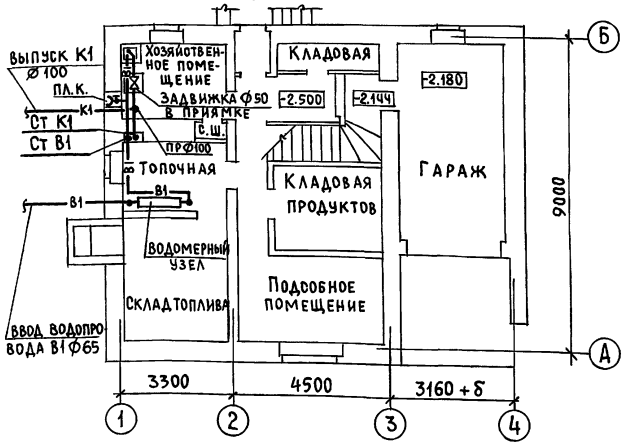


## План 1 этажа

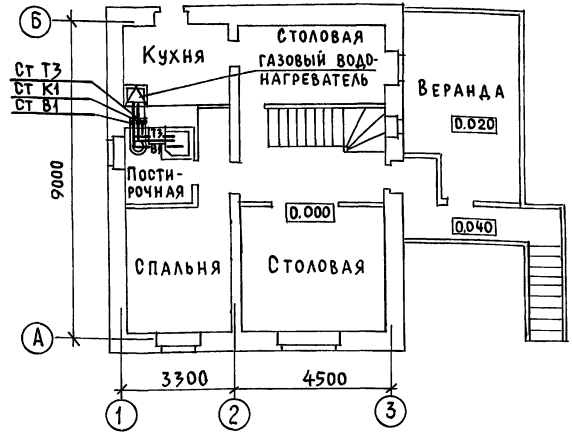


## План мансарды

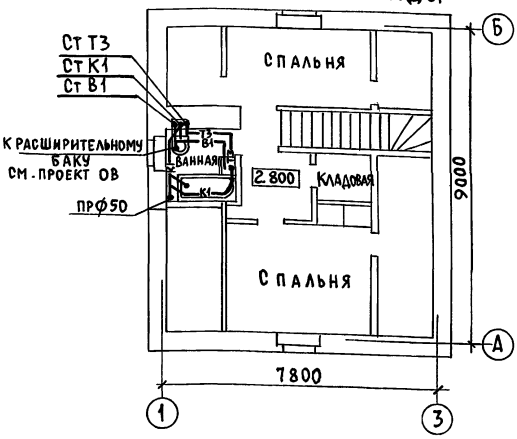


Привязан:

Инв.№

| | | |
|---|---|---|
| Нормокон | Крейнис | |
| Рук.маст | Кириченков | |
| ГАП | Галенко | |
| ГИП | Клочков | |
| Рук.сект. | Крейнис | |
| Рук.гр. | Дроздова | |
| Ст.инж. | Баранова | |

ТП 144-000-359.85 ВК

Мансардный одноквартирный 4х комнатный жилой дом

| Стадия | Лист | Листов |
|---|---|---|
| Р | 5 | |

Планы цокольного и 1 этажей и мансарды. Вариант благоустройства III

Росгипронииссельстрой г. Москва

Копировал: 21153-01 84 Формат 12г

Альбом I

Типовой проект 144-000-359.85

## План цокольного этажа

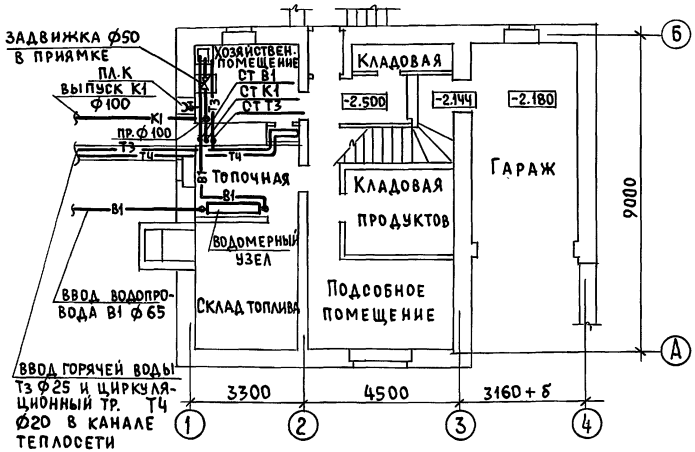


## План мансарды

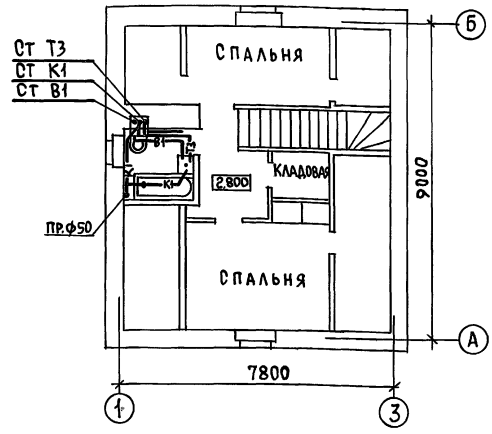


## Примечание

План 1 этажа как при варианте I и II

см. лист ВК-4

| | | | |
|---|---|---|---|
| Нормокон | Крейнис | | |
| Рук.маст | Киричков | | |
| ГАП | Галенко | | |
| ГИП | Клочков | | |
| Рук.сект. | Крейнис | | |
| Рук.гр. | Дроздова | | |
| Ст.инж. | Баранова | | |

Т.П. 144-000-359.85 ВК

Мансардный одноквартирный 4х комнатный жилой дом

| Стадия | Лист | Листов |
|---|---|---|
| Р | 6 | |

План цокольного этажа, план мансарды. Вариант благоустройства IV

Росгипрониисельстрой г.Москва

Привязан

Инв. №

Инв. № подл. | Подпись и дата | Взам. инв. №

Копировал: 21153-01 85 Формат 12г

Альбом I

Типовой проект 144-000-359.85

## Схема водопровода
### Варианты благоустройства I и II

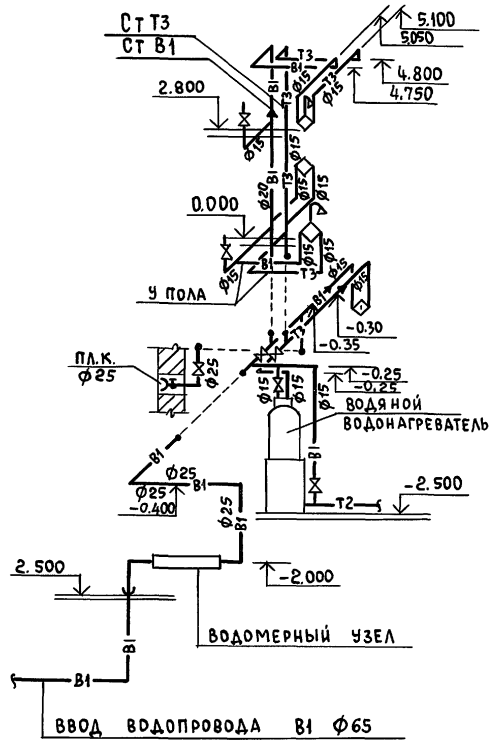


## Схема водопровода
### Вариант благоустройства III

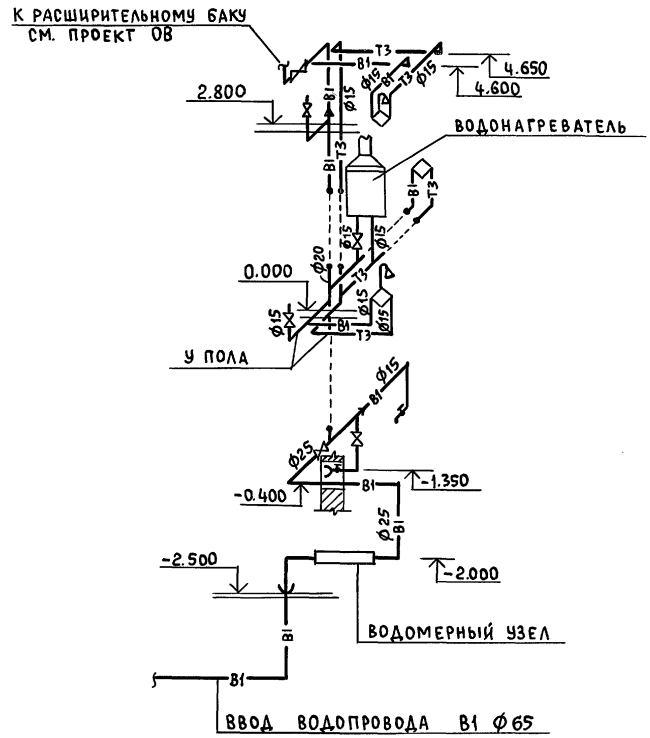


| | | | | | | |
|---|---|---|---|---|---|---|
| Нормокон. | Крейнис | | ТП 144-000-359.85 ВК | | | |
| Рук.маст | Киричков | | | | | |
| ГАП | Галенко | | Мансардный одноквартирный 4х комнатный жилой дом | Стадия | Лист | Листов |
| ГИП | Клочков | | | Р | 7 | |
| Рук.сект | Крейнис | | | | | |
| Рук.гр. | Дроздова | | Схемы водопровода. Варианты благоустройства I, II, III | Росгипрониисельстрой г.Москва | | |
| Ст.инж. | Баранова | | | | | |

Привязан

Инв. №

Инв.№ подл. | Подпись и дата | Взам.инв.№

Копировал: Сл 21153-01 86 Формат 12г

Альбом I

Типовой проект 144-000-359.85

Инв.№ подл. | Подпись и дата | Взам.инв.№

## Схема водопровода
### Вариант благоустройства IV

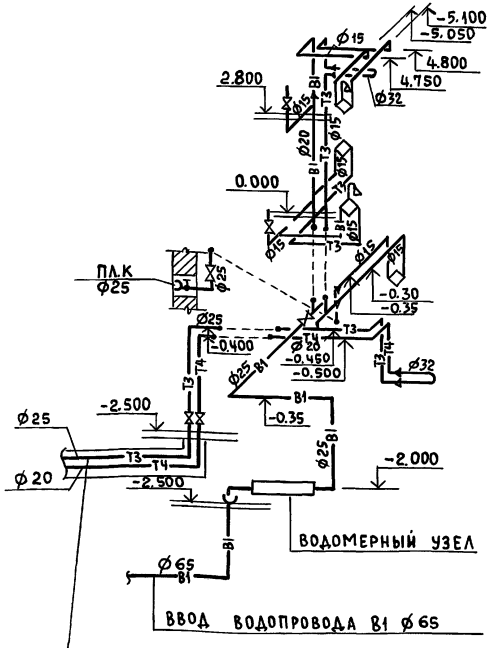


## Схема канализации

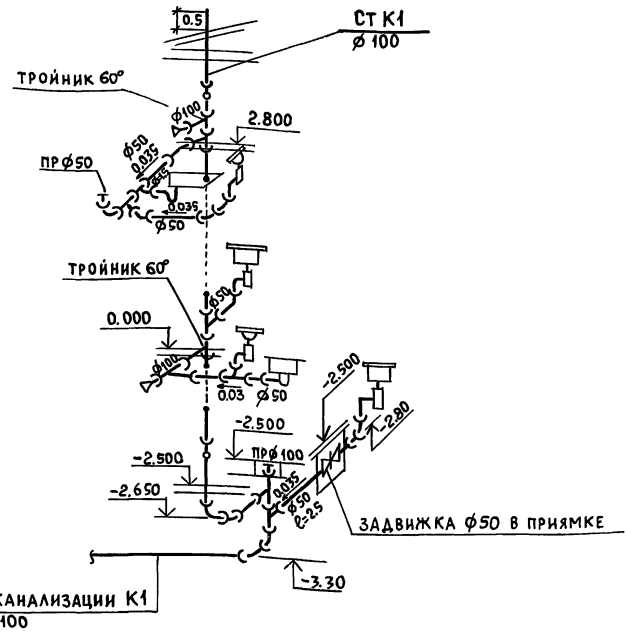


| | | | |
|---|---|---|---|
| Привязан: | | | |
| Инв.№ | | | |

| | | |
|---|---|---|
| Нормокон | Крейнис | |
| Рук.маст | Кириченков | |
| ГАП | Галенко | |
| ГИП | Клочков | |
| Рук.сект | Крейнис | |
| Рук.гр. | Дроздова | |
| Ст.инж. | Баранова | |

ТП 144-000-359.85 ВК

Мансардный одноквартирный 4х комнатный жилой дом

| Стадия | Лист | Листов |
|---|---|---|
| Р | 8 | |

Схема водопровода. Вариант благоустройства IV. Схема канализации

Росгипронииселькстрой г. Москва

Копировал: С-21153-01 87 Формат 12г

Альбом I

Типовой проект 144-000-359.85

## Ведомость рабочих чертежей основного комплекта

| Лист | Наименование | Примечания |
|---|---|---|
| 1 | Общие данные | |
| 2. | Планы цокольного и 1го этажей | |
| | /вариант с газовыми плитами/ | |
| 3 | Планы цокольного и 1го этажей | |
| | /вариант с газовыми плитами и газовыми водонагревателями | |
| 4 | План 1го этажа. | |
| | /вариант на сжиженном газе/. | |

## Общие сведения и указания по привязке

1. Внутреннее газооборудование разработано в 3х вариантах:
   а) с установкой газовых плит /при централизованном горячем водоснабжении/.
   б) с установкой газовых плит газовых водонагревателей /при отсутствии централизованного отопления и горячего водоснабжения/.
   в) с установкой газовой плиты на сжиженном газе.
2. Газовый ввод запроектирован цокольный.
3. Диаметры газопроводов приняты для природного газа с $Q^н_р$ = 8000 ккал/м³, с удельным весом $\gamma$ = 0.73 кг/м³
4. Расход газа на газовую 4х конфорочную плиту ПГ-Ч составляет - 1,25 нм³/час.
   а) на газовую 2х конфорочную плиту ПГ-2-0.75 нм³/час
   б) на газовый проточный водонагреватель ВПГ-18-2,25 нм³/час;
   в) на газовый емкостной водонагреватель АОГВ-20 - 2,35 нм³/час.
5. Размещение газовых приборов в доме мансардного типа согласовано институтом „Гипрониигаз" письмом за N 5614 от 24.08.1984г.

Настоящий проект выполнен в соответствии с действующими нормами и правилами /в том числе по взрыво-пожарной безопасности/

гл. специалист газоснабжения /Киченкова/

Инв. № подл. | Подпись и дата | Взам. инв. №

Привязан:

Инв. №

| | | |
|---|---|---|
| Нормоконт. | Киченкова | |
| ГИП | Клочков | |
| Нач. отд. | Коротаев | |
| Гл. спец. | Киченкова | |
| Ст. инж. | Воропаева | |

Т.П. 144-000-359.85 ГС

Мансардный одноквартирный 4-комнатный жилой дом

| Стадия | Лист | Листов |
|---|---|---|
| Р | 1 | 4 |

Общие данные

РОСГИПРОНИИСЕЛЬСТРОЙ г. Москва

Копир

21153-01 88 Формат 12г

Альбом I

Типовой проект 144-000-359.85

Инв. № подл. | Подпись и дата | Взам. инв. №

## План цокольного этажа
М 1:100 Н=2.38 м

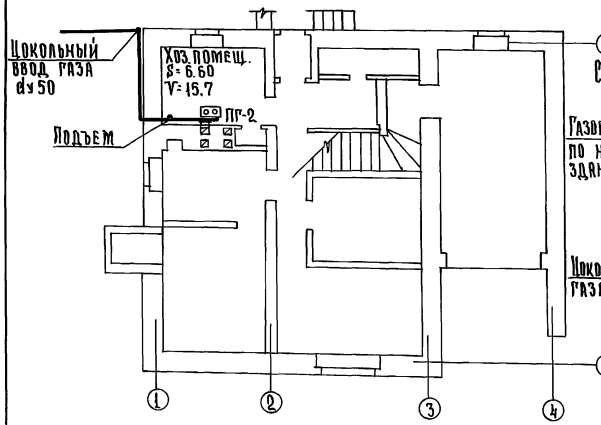


## Схема газооборудования
М 1:100

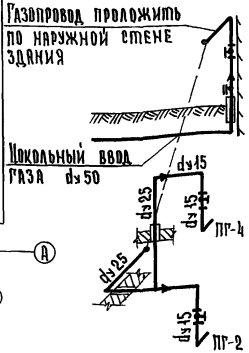


## План 1го этажа
М 1:100 Н=2.50 м

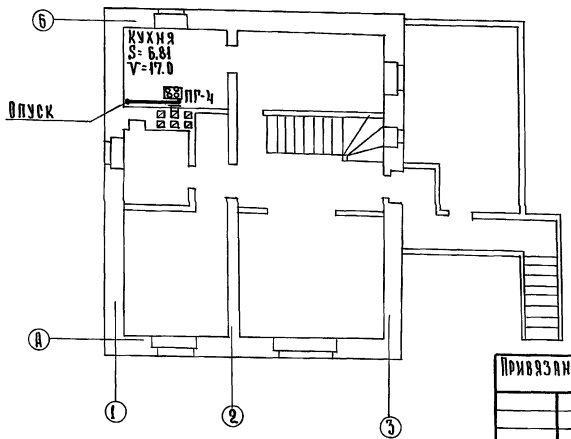


### Условные обозначения

| План | Схема | Наименование |
|---|---|---|
| ПГ-2 | ПГ-2 | Плита газовая 2х конфорочная |
| ПГ-4 | ПГ-4 | Плита газовая 4х конфорочная |
| | | Проектируемый газопровод |
| | | Кран на газопроводе |
| | | d Диаметр газопровода — мм |
| | | H Высота помещения — м |
| | | V Объем помещения — м³ |

### Спецификация

| № п.п. | Наименование | d усл. прох. | Ед. изм. | Кол-во | Гост или усл. обознач. |
|---|---|---|---|---|---|
| 1 | Плита газовая 2х конфорочная | — | шт. | 1 | ПГ-2 |
| 2 | Плита газовая 4х конфорочная | — | шт. | 1 | ПГ-4 |
| 3 | Кран муфтовый чугунный | 25 | шт. | 1 | 11ч3бк |
| 4 | Кран муфтовый натяжной | 15 | шт. | 2 | 11б12бк |
| 5 | Трубы водогазопроводные | 25 | п.м. | 12.0 | ГОСТ 3262-75 |
| 6 | Трубы водогазопроводные | 15 | п.м. | 8.0 | ГОСТ 3262-75 |

### Примечания

1. Монтаж газооборудования выполнять согласно „Правил безопасности в газовом хозяйстве и СНиП III-29-76.
2. Вентиляция газифицируемых помещений осуществляется через вентканалы и форточки в окнах.
3. Газопроводы при пересечении стен, перекрытий проложить в футляре.
4. Установку газовых приборов производить по чертежам серии 5.905-1 1980г. ин-та „Мосгазниипроект".

Привязан:

Инв. №

| | | |
|---|---|---|
| Нормоконт | Киченкова | |
| Нач. отд. | Коротаев | |
| ГИП | Кадчков | |
| Гл. спец. | Киченкова | |
| Ст. инж. | Воропаева | |

Т.П. 144-000-359.85 ГС

Мансардный одноквартирный 4-комнатный жилой дом

| Стадия | Лист | Листов |
|---|---|---|
| Р | 2 | 4 |

Планы цокольного и 1го этажей. Схема газооборудования. (Вариант с газовыми плитами)

Росгипронииисельстрой г. Москва

Копировала: Крупенко Л.Н. 21153-01 89 Формат:

Альбом I

Типовой проект 144-000-359.85

## План цокольного этажа
М 1:100 Н= 2.38 м.

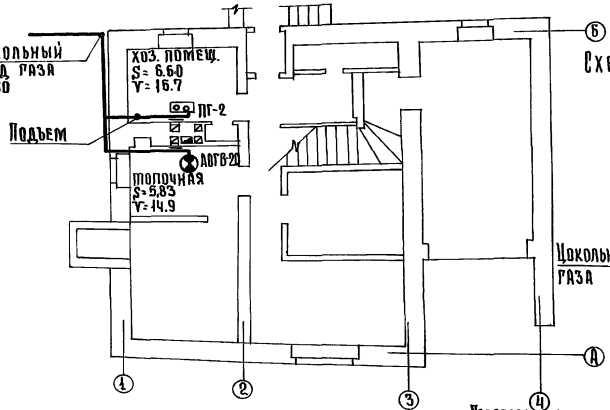


## Схема газооборудования
М 1:100

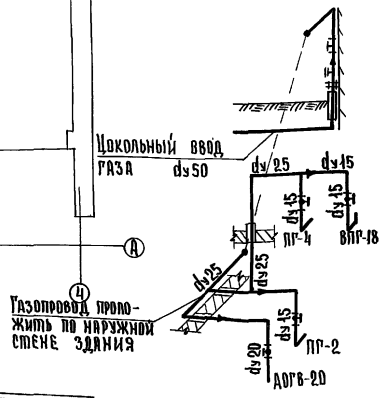


## План 1го этажа
М 1:100 Н= 2.50 м

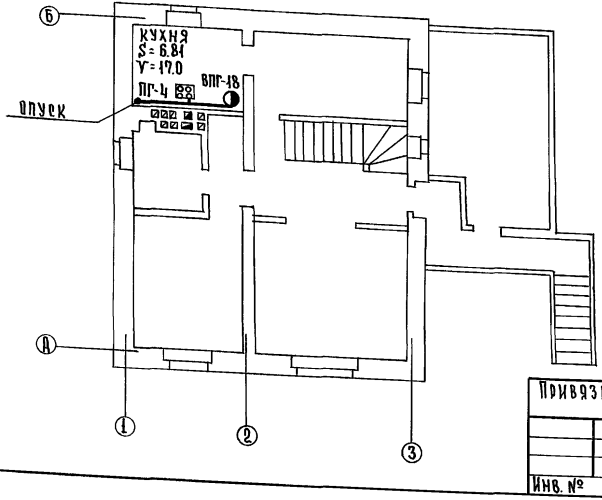


## Условные обозначения

| План | Схема | Наименование | |
|---|---|---|---|
| ПГ-4 | ПГ-4 | Плита газовая 4х конфорочная | |
| ВПГ-18 | ВПГ-18 | Водонагреватель газовый проточный | |
| АОГВ-20 | АОГВ-20 | Водонагреватель газовый емкостной | |
| | | Проектируемый газопровод | |
| | | Кран на газопроводе | |
| d | | Диаметр газопровода | мм |
| H | | Высота помещения | м |
| V | | Объем помещения | м³ |

| N№ п/п | Наименование | d усл.прох. | Ед. изм. | Кол-во | Гост или усл. обознач. |
|---|---|---|---|---|---|
| 1 | Плита газовая 2х конфорочная | — | шт. | 1 | ПГ-2 |
| 2 | Плита газовая 4х конфорочная | — | шт. | 1 | ПГ-4 |
| 3 | Водонагреватель газовый проточный | — | шт. | 1 | ВПГ-18 |
| 4 | Водонагреватель газовый емкостный | — | шт. | 1 | АОГВ-20 |
| 5 | Кран муфтовый чугунный | 25 | шт. | 1 | 11ч3бк |
| 6 | Кран муфтовый натяжной | 20 | шт. | 1 | 11б12бк |
| 7 | Кран муфтовый натяжной | 15 | шт. | 3 | 11б12бк |
| 8 | Трубы водогазопроводные | 25 | п.м. | 14.0 | Гост 3262-75 |
| 9 | Трубы водогазопроводные | 20 | п.м. | 4.0 | Гост 3262-75 |
| 10 | Трубы водогазопроводные | 15 | п.м. | 2.0 | Гост 3262-75 |
| 11 | Труба соединительная из кров.ст. S=0.63мм | 137 | компл | 1 | Гост 8075-56 |
| 12 | Труба соединительная из кров.ст. S=0.63мм. | 200 | компл | 1 | Гост 8075-56 |
| 13 | Изолирующие фланцы | 50 | компл | 1 | СЗК-16.00 |

## Примечания

1. Монтаж газооборудования выполнять согласно „Правил безопасности в газовом хозяйстве" и СНиП III-29-76
2. Вентиляция газифицируемых помещений осуществляется через вентканалы и форточки в окнах.
3. Газопровод при пересечении стен проложить в футляре.
4. Отвод продуктов сгорания от ВПГ-18 осуществить в обособленный дымоход сеч. 14×14 см. АОГВ-20 — в асбоцементную трубу d=200мм.
5. Установку газовых приборов производить по чертежам серии 5.905-1 1980г. ин-та „Мосгазниипроект".

Т.П. 144-000-359.85 ГС

| | | |
|---|---|---|
| Нормоконт. | Киченкова | |
| Нач.отд. | Коротаев | |
| Гип | Клочков | |
| Гл.спец. | Киченкова | |
| Ст.инж. | Воропаева | |

Мансардный одноквартирный 4-комнатный жилой дом

| Стадия | Лист | Листов |
|---|---|---|
| Р | 3 | |

Планы цокольного и 1го этажей. Схема газооборудования. /Вариант с газовыми плитами и газовыми водонагревателями/.

Росгипрониисельстрой г. Москва

Привязан:

Инв. №

Инв. № подл. | Подпись и дата | Взам.инв. №

Копировал: Крупенко Л.Н. 21153-01 90 Формат:

Альбом I

Типовой проект 144-000-359.85

Инв.№ подл. | Подпись и дата | Взам.инв.№

## План 1го этажа
м 1:100 H=2.50 м

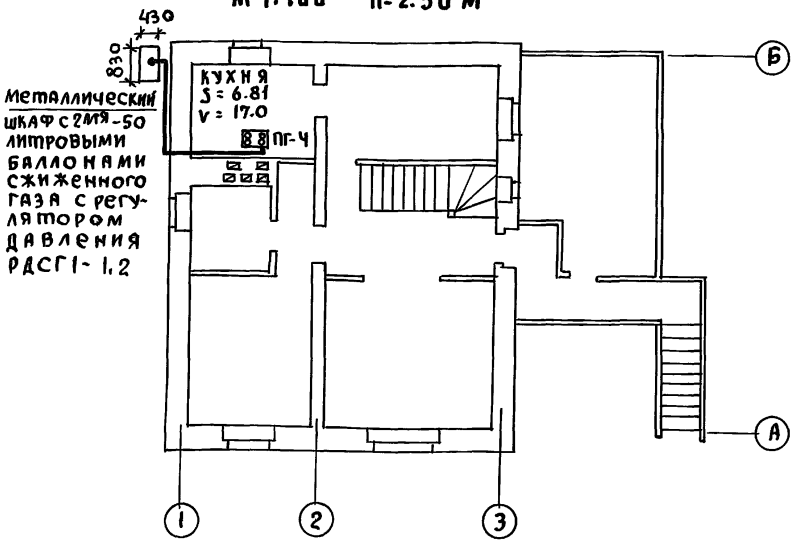


## Условные обозначения

| План | Схема | Наименование |
|---|---|---|
| ПГ-Ч | ПГ-Ч | Плита газовая 4х конфорочная |
| | | Металлический шкаф с 2мя баллонами |
| | | Проектируемый газопровод |
| | | Кран на газопроводе |
| d | | Диаметр газопровода мм |
| H | | Высота помещения м |
| V | | Объем помещения м³ |

## Спецификация

| №№ п/п | Наименование | d усл. прох | Ед. изм. | Кол-во. | ГОСТ или усл. обознач. |
|---|---|---|---|---|---|
| 1 | Плита газовая 4х конфорочная | — | шт | 1 | ПГ-Ч |
| 2 | Кран муфтовый натяжной | 15 | шт | 1 | 11Б12 бк |
| 3 | Трубы водогазопроводные | 15 | пм | 12.0 | ГОСТ 3262-75 |
| 4 | Шкафная установка с 2мя 50- | | | | |
| | литровыми баллонами сжижен. газа | — | комп | 1 | с регулятором РДСГ1-1.2 |

## Схема газооборудования
М 1:100

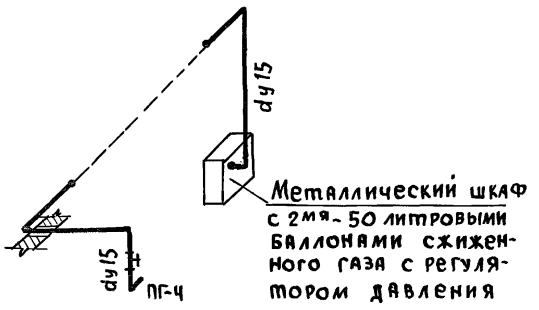


1. Монтаж газооборудования выполнять согласно „Правил безопасности в газовом хозяйстве" и СНиП III-29-76.
2. Вентиляция газифицируемого помещения осуществляется через вентканал и форточку в окне.
3. Газопроводы при пересечении стен проложить в футлярах.
4. После окончания монтажа и испытаний газопроводы окрасить масляной краской за 2 раза в тон стен.
5. Установку шкафа с 2мя баллонами сжиженного газа выполнять согласно серии 5.905-3 выпуск 1 ин-та „Мосгазниипроект"

Т.П. 144-000-359.85 ГС

| | | |
|---|---|---|
| Привязан: | | |
| Инв.№ | | |
| Нормоконт | Киченкова | |
| ГИП | Клочков | |
| Нач.отд | Коротаев | |
| Гл.спец | Киченкова | |
| Ст.инж | Воропаева | |

Мансардный одноквартирный 4-комнатный жилой дом

| Стадия | Лист | Листов |
|---|---|---|
| Р | 4 | 4 |

План 1го этажа. Схема газооборудования. /Вариант на сжиженном газе/

Росгипронисельстрой г. Москва

Копир

21153-01 91

Формат 12г

Альбом I

Типовой проект 144-000-359.85

Инв. № подл. | Подпись и дата | Взам. инв. №

## Общие указания

Проект разработан на напряжение 220в в сети 380/220в. с глухозаземленной нейтралью.

Предусматривается ввод от воздушной сети в торец здания или через трубостойку. Вводной ящик устанавливается на наружной стене дома.

Электросеть выполняется: магистральная и сеть к светильникам над входами, к номерному знаку, к звонковой кнопке, на веранде, в гараже - кабелем АНРГ; групповая осветительная сеть - проводом АПВ открыто и сеть к штепсельной розетке на 25а-кабелем АНРГ1(3×4)открыто. При варианте с электроплитами проводка к последним выполняется гибким кабелем КРТП 1(3×2,5) * Переключатель

Все металлические нетоковедущие части электрооборудования должны быть заземлены.

* на силовой линии исключает одновременную работу двух эл. плит.

## Основные показатели

| Наименование | Ед. изм. | С плитами на природном газе | С плитами на твердом топливе | С электроплитами |
|---|---|---|---|---|
| Надежность электроснабжения | категория | III | III | II |
| Напряжение электросети | в | 220 | 220 | 220 |
| Расчетная мощность | квт. | 5.6 | 6.0 | 7.2 |
| Расчетный ток | а | 25.4 | 27.8 | 32.8 |
| Потеря напряжения | % | 1.1 | 1.2 | 1.3 |

## Ведомость чертежей основного комплекта

| Лист | Наименование | Примечание |
|---|---|---|
| 1 | Общие данные | |
| 2 | Планы электросети. Схема расчетная. | |
| | | |

Настоящий проект выполнен в соответствии с действующими нормами и правилами /в том числе по взрыво-пожарной безопасности/.

Главный инженер проекта /Клочков А.П./

## Ведомость прилагаемых и ссылочных документов

| Обозначение | Наименование | Примечание |
|---|---|---|
| **Прилагаемые документы** | | |
| т.п. | Спецификация оборудования | |
| **Ссылочные документы** | | |
| 3.407-82 | Вводы линий электропередачи до 1кв. в здания | Лист 30 |

## Условные обозначения

- Ящик ЯРВМ-6122
- Щиток квартирный
- Патрон карболитовый подвесной
- Номерной указатель дома
- Патрон фарфоровый настенный
- Выключатель брызгозащищенный
- Звонок электрический
- Клеммная колодка

Привязан:

Инв. №

ТП 144-000-359.85 9

| | | |
|---|---|---|
| Нормоконт. | Крупенко | |
| Рук.маст. | Киричков | |
| ГИП | Клочков | |
| Рук.сект. | Крейнис | |
| Гл.спец. | Крупенко | |

Мансардный одноквартирный 4-комнатный жилой дом

| Стадия | Лист | Листов |
|---|---|---|
| Р | 1 | 2 |

Общие данные

Росгипронииельстрой г. Москва

Копировал: Крупенко

21153-01 92

Формат:

Альбом I

Типовой проект 144-000-359.85

Инв. № подл. | Подпись и дата | Взам. инв. №

## План 1 этажа

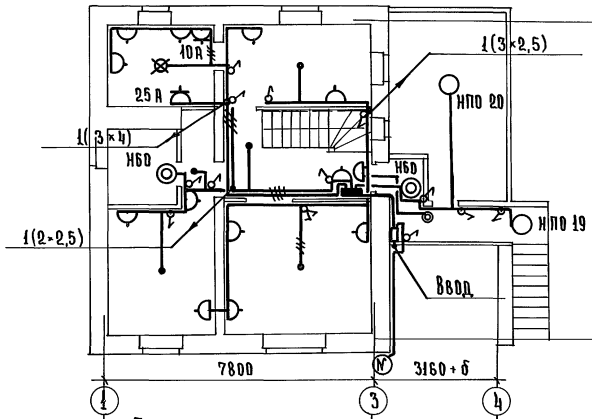


## План мансарды

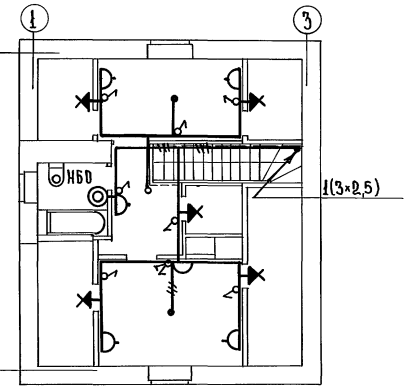


## План цокольного этажа

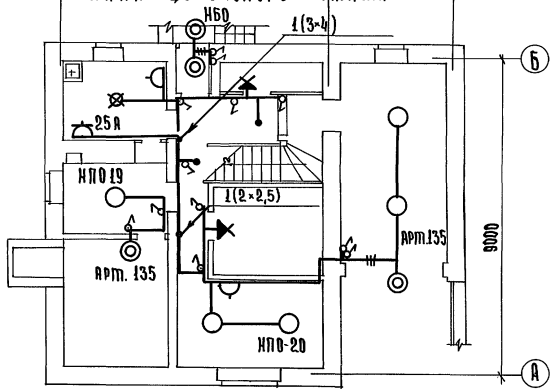


## Схема расчетная

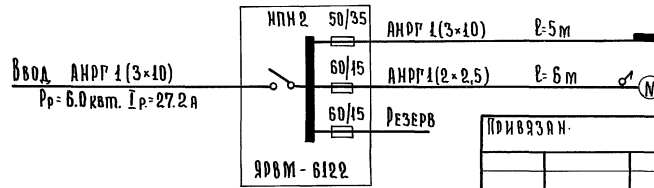


Привязан.

Инв. №

| | | | | | | |
|---|---|---|---|---|---|---|
| | | | | Т.П. 144-000-359.85 | | Э |
| Нормоконт | Крупенко | | | | | |
| Рук.маст. | Кириков | | | Мансардный одноквартирный 4-комнатный жилой дом | Стадия: Р | Лист: 2 | Листов: |
| Гип | Клочков | | | | | | |
| Рук.сект. | Крейнис | | | Планы электросети. Схема расчетная. | Росгипронииэльстрой г. Москва | | |
| Гл.спец. | Крупенко | | | | | | |
| Копировал: Крупенко | | | | 21153-01 93 | Формат: | | |

# Общие указания

Данным проектом предусматриваются следующие виды связи:

1. Радиофикация
2. Телевидение

## 1. Радиофикация

Для присоединения радиотрансляционной сети дома к районной радиосети на крыше дома устанавливается радиостойка РС-1 раб.0.8 с абонентским трансформатором типа ТАМУ-10т. Ввод сети от радиостойки выполняется проводом ПВЖ1-18мм. Радиосеть дома выполняется проводом ТПЖ 2×12 с установкой универсальных коробок УК-2П и УК-2Р. Провод ТПЖ прокладывается скрыто под сухой штукатуркой и под полыми плинтусами. Применение абонентского трансформатора определяется при привязке.

Для защиты радиостойки от атмосферных разрядов предусматривается устройство молниеотвода, состоящего из стальной проволоки диаметром 8мм, соединяющей радиостойку с очагом заземления. Для очага заземления применяются стальные уголки размером 50×50×5 мм. длиной 2,5м, забиваемые на глубину 3м. с разносом 5м. Уголки соединяются между собой полосовой сталью 40×4мм. Все соединения выполняются на сварке.

Количество заземлителей определяется при привязке по данной таблице:

| Наименование грунта | Глиноозем, глина суглинок | Супесок, песок мокрый | Песок средней влажности |
|---|---|---|---|
| Количество уголков | 2 | 5 | 6 |

## 2. Телевидение

Для осуществления приема программ центрального телевидения проектом предусматривается установка на крыше дома телевизионной антенны ТДИ-12 от последней до стояка и в стояке прокладывается кабель РК-75-9-12.

На стене коридора мансарды устанавливается телевизионная распределительная коробка КРТ-6.

Заземление телеантенны и радиостойки- общее. Кабели телевидения, провода радиофикации через перекрытие прокладываются в винипластовых трубах ф25.

## Ведомость прилагаемых документов

| Обозначение | | Наименование | Примечание |
|---|---|---|---|
| Т.П. | АА. IV | Ведомость потребности в материалах | |
| Т.П. | АА. V | Спецификация оборудования | |

Настоящий проект выполнен в соответствии с действующими нормами и правилами /в том числе по взрыво-пожарной безопасности/.

Главный инженер проекта /Клочков А.П./

## Ведомость чертежей основного комплекта

| Лист | Наименование | Примечание |
|---|---|---|
| 1 | Общие данные | |
| 2 | Планы сетей слаботочных устройств. Схемы. | |
| | | |

## Условные обозначения

| | |
|---|---|
| ТА | Антенна телевизионная; на схеме; на плане. |
| | Коробка распределительная, телевизионная |
| | Трансформатор стоечный абонентский |
| | Коробка ответвительная, ограничительная |
| | Радиорозетка |
| ф | Радиостойка; на схеме, на плане |
| П-25 | П-труба винипластовая; 25- диаметр |
| | Линия радиотрансляции |
| | Линия заземления |

Привязан:

Инв. №

ТП 144-000-359.85 СУ

| | | | | |
|---|---|---|---|---|
| Нормоконтр. | Крупенко | Мансардный одноквартирный 4-комнатный жилой дом | Стадия | Лист | Листов |
| Рук.маст. | Кириков | | Р | 1 | 2 |
| Гип | Клочков | | | | |
| Рук.сект. | Крейнис | Общие данные | Росгипровнисельстрой г. Москва | | |
| Гл.спец. | Крупенко | | | | |

Копировал: Крупенко

21153-01 94

Формат:

Инв.№ подл. | Подпись и дата | Взам.инв.№

Альбом I

Типовой проект 144-000-359.85

Инв.№подл. | Подпись и дата | Взам.инв.№

## План мансарды

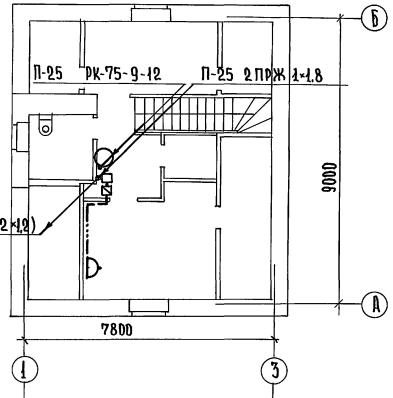


## План крыши

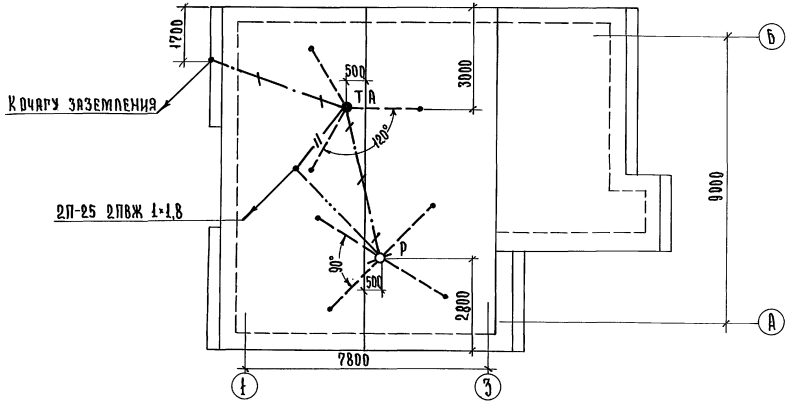


## План 1 этажа

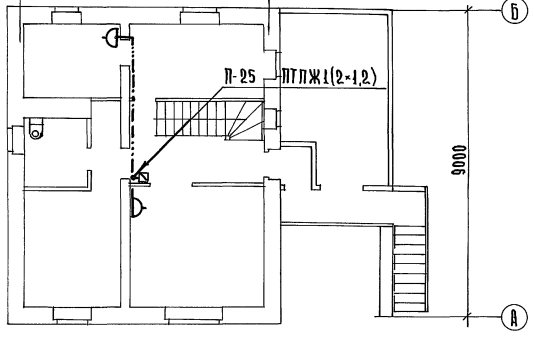


## Схема радиофикации

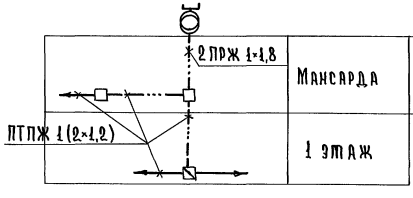


## Схема телевидения

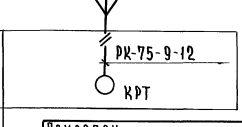


Привязан:

Инв. №

| | | | |
|---|---|---|---|
| Т.П. 144-000-359.85 | | | СУ |
| Нормоконт. Крупенко | Мансардный одноквартирный 4-комнатный жилой дом | Стадия | Лист | Листов |
| Рук.маст. Кириченков | | Р | 2 | |
| Гип Клочков | | | | |
| Рук.сект. Крейнис | План сетей слаботочных устройств. Схемы. | Росгипронииселькстрой г. Москва | | |
| Гл.спец. Крупенко | | | | |

Копировал: Крупенко

21153-01 95

Формат:

Типовой проект 144-000-359.85 Альбом I

# Типовой проект 144-000-359.85

## Мансардный одноквартирный 4 комнатный жилой дом со вспомогательными помещениями в цокольном этаже

## Альбом I

Чертежи общих видов
конструкции теплоизоляции
трубопроводов

Инв. N подл. | Подпись и дата | Взам. инв. N

Привязан

Инв. N

Типовой проект Альбом I

| Обозначение | Наименование | Примечание |
|---|---|---|
| ТП 144-000-359.85 | Тепловая изоляция участков трубопровода отопления | |

Инв. N подл. | Подпись и дата | Взам. инв. N

Привязан

Т.П. 144-000-359.85 ОВН

– ОВН

| | | |
|---|---|---|
| Рук. маст. | Сигорский | |
| ГИП | Клочков | |
| Рук. гр. | Королева | |
| Ст. инж. | Сошникова | |

Содержание

| Стадия | Лист | Листов |
|---|---|---|
| Р | 1 | 2 |

Росгипронииэлектрострой г. Москва

Альбом I

Типовой проект 144-000-359.85

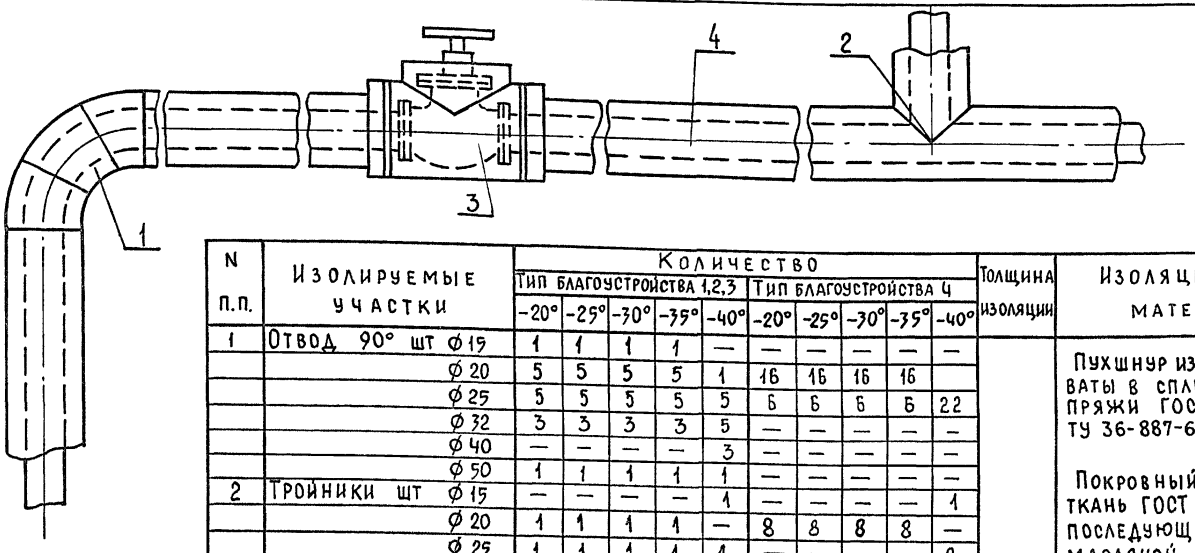


| N п.п. | Изолируемые участки | Количество: Тип благоустройства 1,2,3 -20° | -25° | -30° | -35° | -40° | Тип благоустройства 4 -20° | -25° | -30° | -35° | -40° | Толщина изоляции | Изоляционный материал |
|---|---|---|---|---|---|---|---|---|---|---|---|---|---|
| 1 | Отвод 90° шт ⌀15 | 1 | 1 | 1 | 1 | — | — | — | — | — | — | d=30мм | Пухшнур из минеральной ваты в сплетке из х/б пряжи ГОСТ 494-84 ТУ 36-887-67 марка „200" |
| | ⌀20 | 5 | 5 | 5 | 5 | 1 | 16 | 16 | 16 | 16 | | | |
| | ⌀25 | 5 | 5 | 5 | 5 | 5 | 6 | 6 | 6 | 6 | 22 | | |
| | ⌀32 | 3 | 3 | 3 | 3 | 5 | — | — | — | — | — | | |
| | ⌀40 | — | — | — | — | 3 | — | — | — | — | — | | |
| | ⌀50 | 1 | 1 | 1 | 1 | 1 | — | — | — | — | — | | |
| 2 | Тройники шт ⌀15 | — | — | — | — | 1 | — | — | — | — | 1 | | Покровный слой стеклоткань ГОСТ 10499-78 с последующей окраской масляной краской. |
| | ⌀20 | 1 | 1 | 1 | 1 | — | 8 | 8 | 8 | 8 | — | | |
| | ⌀25 | 1 | 1 | 1 | 1 | 1 | — | — | — | — | 8 | | |
| | ⌀32 | 3 | 3 | 3 | 3 | 1 | 2 | 2 | 2 | 2 | 2 | | |
| | ⌀40 | — | — | — | — | 3 | — | — | — | — | — | | |
| | ⌀50 | — | — | — | — | 1 | — | — | — | — | 1 | | |
| 3 | Задвижка шт ⌀50 | 2 | 2 | 2 | 2 | 2 | — | — | — | — | — | | Сшивка (проволока стальная 0.8 мм) ГОСТ 3282-74. |
| | Вентиль шт ⌀32 | — | — | — | — | — | 2 | 2 | 2 | 2 | 2 | | Кольцо (проволока стальная 0.8 мм ГОСТ 3282-74) |
| 4 | Прямые участки ⌀15 | 3 | 3 | 3 | 3 | — | 8.5 | 8.5 | 8.5 | 8.5 | — | | |
| | ⌀20 | 3 | 3 | 3 | 3 | 3 | 20 | 20 | 20 | 20 | 8.5 | | |
| | ⌀25 | 13 | 13 | 13 | 13 | 3 | 11.5 | 11.5 | 11.5 | 11.5 | 2.5 | | |
| | ⌀32 | 4.5 | 4.5 | 4.5 | 4.5 | 13 | 4.5 | 4.5 | 4.5 | 4.5 | 12.7 | | |
| | ⌀40 | — | — | — | — | 4.5 | — | — | — | — | 4.5 | | |
| | ⌀50 | 1 | 1 | 1 | 1 | 1 | 1 | — | — | — | — | | |

1. Температура окружающей среды в месте изоляции (цокольный этаж) + 16°С.
2. Относительная влажность – 60%.
3. Теплоноситель - вода с параметрами 95-70°С.
4. Все изолируемые трубопроводы перед изоля- [illegible]рашиваются битумным лаком. БТ-177

| Инв. | Подл. | Подпись и дата | Взам. инв. N |
|---|---|---|---|
| | | | |

Привязан

Инв. N

| | | |
|---|---|---|
| Рук. маст. | Сигорский | |
| ГИП | Клочков | |
| Рук. гр. | Королева | |
| Ст. инж. | Сошникова | |

Т.П. 144-000-359.85 – ОВН

Тепловая изоляция участков трубопровода отопления

| Стадия | Лист | Листов |
|---|---|---|
| Р | 2 | 2 |

Росгипрониисельстрой г. Москва

21153-01 (97)

gost.e-ecolog.ru