СЕРИЯ ТИПОВЫХ ПРОЕКТОВ КИРПИЧНЫХ ЖИЛЫХ ДОМОВ ИНДИВИДУАЛЬНЫХ ЗАСТРОЙЩИКОВ

ТИПОВОЙ ПРОЕКТ 144-000-358.85

МАНСАРДНЫЙ ОДНОКВАРТИРНЫЙ 3-КОМНАТНЫЙ ЖИЛОЙ ДОМ

СО ВСПОМОГАТЕЛЬНЫМИ ПОМЕЩЕНИЯМИ В ЦОКОЛЬНОМ ЭТАЖЕ ДЛЯ ИНДИВИДУАЛЬНЫХ ЗАСТРОЙЩИКОВ

АЛЬБОМ I

АРХИТЕКТУРНО-СТРОИТЕЛЬНЫЕ РЕШЕНИЯ ; ОТОПЛЕНИЕ И ВЕНТИЛЯЦИЯ ;
ВОДОПРОВОД И КАНАЛИЗАЦИЯ ; ГАЗОСНАБЖЕНИЕ ;
ЭЛЕКТРООБОРУДОВАНИЕ ; СВЯЗЬ.

gost.e-ecolog.ru

ТИПОВОЙ ПРОЕКТ 144-000-358.85

МАНСАРДНЫЙ ОДНОКВАРТИРНЫЙ 3-КОМНАТНЫЙ ЖИЛОЙ ДОМ СО ВСПОМОГАТЕЛЬНЫМИ ПОМЕЩЕНИЯМИ В ЦОКОЛЬНОМ ЭТАЖЕ ДЛЯ ИНДИВИДУАЛЬНЫХ ЗАСТРОЙЩИКОВ

АЛЬБОМ-I

СОСТАВ ПРОЕКТА

АЛЬБОМ – I	АРХИТЕКТУРНО-СТРОИТЕЛЬНЫЕ РЕШЕНИЯ; ОТОПЛЕНИЕ И ВЕНТИЛЯЦИЯ; ВОДОПРОВОД И КАНАЛИЗАЦИЯ; ГАЗОСНАБЖЕНИЕ; ЭЛЕКТРООБОРУДОВАНИЕ; СВЯЗЬ.
АЛЬБОМ – II	ИЗДЕЛИЯ ЗАВОДСКОГО ИЗГОТОВЛЕНИЯ
АЛЬБОМ – III	СМЕТЫ
АЛЬБОМ – IV	ВЕДОМОСТИ ПОТРЕБНОСТИ В МАТЕРИАЛАХ
АЛЬБОМ – V	СПЕЦИФИКАЦИИ ОБОРУДОВАНИЯ

РАЗРАБОТАН ПРОЕКТНЫМ ИНСТИТУТОМ „РОСГИПРОНИИСЕЛЬСТРОЙ"

ГЛАВНЫЙ ИНЖЕНЕР ИНСТИТУТА Гущин В.Н.
ГЛАВНЫЙ АРХИТЕКТОР ИНСТИТУТА Семидушнов Г.Д.
ГЛАВНЫЙ АРХИТЕКТОР ПРОЕКТА Галенко Н.А.
ГЛАВНЫЙ ИНЖЕНЕР ПРОЕКТА Клочков А.П.

ПРОЕКТ УТВЕРЖДЕН ГОССТРОЕМ РСФСР ПОСТАНОВЛЕНИЕ № 37 ОТ 1 ИЮНЯ 1984 г.
ВВЕДЕН В ДЕЙСТВИЕ 26 ИЮНЯ 1985 г. РОСГИПРОНИИСЕЛЬСТРОЕМ ПРИКАЗ № 86

© ГП ЦПП, 1995 г.

Альбом I

Типовой проект 144-000-358.85

Наименование	NN листов	NN стр.
1	2	3
Содержание альбома (начало)	1	2
Содержание альбома (продолжение)	2	3
Содержание альбома (окончание)	3	4
Общие данные (начало)	4	5
Общие данные (окончание)	5	6
Схема генплана	6	7
Архитектурно-строительные решения		
Общие данные (начало)	1	8
Общие данные (продолжение)	2	9
Общие данные (продолжение)	3	10
Общие данные (продолжение)	4	11
Общие данные (окончание)	5	12
Сводная спецификация (начало)	6	13
Сводная спецификация (продолжение)	7	14
Сводная спецификация (продолжение)	8	15
Сводная спецификация (окончание)	9	16
Фасады	10	17
План цокольного этажа	11	18
План 1 этажа	12	19
План мансарды	13	20
Разрез 1-1. Сечения А-А; Б-Б	14	21

1	2	3
План фундаментов	15	22
Сечения фундаментов 1-1 ÷ 5-5; 8-8	16	23
Таблица привязочных размеров стен и фундаментов	17	24
Пандус гаража. Разрезы.	18	25
Таблица толщин наружных стен	19	26
Кладочный план цокольного этажа	20	27
Кладочный план 1 этажа	21	28
Кладочный план мансарды	22	29
Варианты инженерного оборудования I; II; III	23	30
Варианты инженерного оборудования IV	24	31
Развертки стен с дымовентиляционными каналами (I вариант)	25	32
Развертки стен с дымовентиляционными каналами (II вариант)	26	33
Развертки стен с дымовентиляционными каналами (III и IV варианты)	27	34
План стропил. План кровли. План раскладки сплошного настила.	28	35
Схемы стропил	29	36
Узлы стропил 1; 2; 4; 6	30	37
Узлы стропил 3; 5; 7 и 8	31	38
План перекрытия над цокольным этажом	32	39
План перекрытия над 1 этажом	33	40

Т.П. 144-000-358.85 АС

Нормокон.	Клочков	
Рук.маст.	Киричков	
Гл.констр.	Андреева	
Гл.п.	Галенко	
Гип	Клочков	
Вед.арх.	Плотник	
Архит.	Алексеева	

Мансардный одноквартирный 3-комнатный жилой дом

Стадия	Лист	Листов
Р	1	

Содержание альбома /начало/

Росгипрониисельстрой г. Москва

Привязан:

Инв. №

Инв. № подл. | Подпись и дата | Взам.инв. №

Копировал: Крупенко

21152-01 3

Формат:

1	2	3
Разрез перекрытия А-А. Узлы.	34	41
Каркас мансарды КМ-1. Сечения	35	42
Каркас мансарды КМ-1. Узлы	36	43
Узлы и детали перегородок	37	44
Узлы установки столярных изделий в наружных и внутренних стенах	38	45
Узлы установки: окон и дверей веранды и крыльца	39	46
Монолитные участки МУ-1; МУ-2; МУ-3.	40	47
Сечения 1-1 и 2-2 монолитных участков МУ-1; МУ-2; МУ-3	41	48
Лестница №1 на мансарду Фасад в осях 2-3	42	49
Лестница №1 на мансарду. План. Узлы.	43	50
Лестница №2 в цокольный этаж. Фасад в осях 2-3.	44	51
Лестница №2 в цоколь. План. Узлы.	45	52
Конструкция веранды с тамбуром КВТ-1. План. Сечения 1-1; А-А	46	53
Конструкция веранды с тамбуром КВТ-1. Сечения 2-2 ÷ 5-5.	47	54
Конструкция веранды с тамбуром КВТ-1. Узлы „1"; „2"; „7"; „8"; „10"; „11".	48	55
Конструкция веранды с тамбуром КВТ-1. Узлы „3"; „4"; „5"; „6"; „9".	49	56
Конструкция крыльца К-1	50	57

1	2	3
Монтажные узлы крыльца К-1	51	58
План отделочных работ цокольного этажа	52	59
План отделочных работ 1 этажа	53	60
План отделочных работ мансарды	54	61
Ведомость отделки помещений	55	62
Сушильный шкаф СШ-1	56	63
Шкаф встроенный 1Ш-1	57	64
Шкаф встроенный 1Ш-2	58	65
Встроенные шкафы 1Ш-1; 1Ш-2;. Узлы 1÷9.	59	66
Вентиляционная шахта ВШ-1;. Узлы.	60	67
Конструкция крыльца К-2.	61	68
Спецификация столярных изделий для т.н.в.-20°;-40°С.	62	69
Отопление и вентиляция ОВ		
Общие данные (начало)	1	70
Общие данные (продолжение)	2	71
Общие данные (окончание)	3	72
План цокольного этажа. План 1 этажа. Варианты благоустройства „1"; „2"; „3".	4	73
План мансарды. Схема системы отопления Варианты благоустройства „1"; „2"; „3".	5	74
План цокольного этажа. План 1 этажа. Вариант благоустройства „4".	6	75
План мансарды. Схема системы отопления. Вариант благоустройства „4".	7	76

Типовой проект 144-000-358.85 Альбом I

Инв. № подл. | Подпись и дата | Взам. инв. №

Привязан:

Инв. №

Нормоконт	Клочков	
Рук. маст.	Киричков	
Гл. констр.	Андреева	
ГАП	Галенко	
ГИП	Клочков	
Вед. арх.	Плотник	
Архит.	Алексеева	

Т.П. 144-000-358.85 АС

Мансардный одноквартирный 3-комнатный жилой дом

Стадия	Лист	Листов
Р	2	

Содержание альбома (продолжение)

РОСГИПРОНИИСЕЛЬСТРОЙ г. Москва

Копировал: Крупенко

21152-01 4

Формат:

Альбом 1

Типовой проект 144-000-358.85

Инв.№ подл. | Подпись и дата | Взам.инв.№

1	2	3
Вентиляция. Планы	8	77
ВОДОПРОВОД И КАНАЛИЗАЦИЯ В.К.		
Общие данные (начало)	1	78
Общие данные (продолжение)	2	79
Общие данные (окончание)	3	80
Планы цокольного и 1 этажей и мансарды		
Варианты благоустройства I и II	4	81
Планы цокольного и 1 этажей и мансарды		
Вариант благоустройства III	5	82
Планы цокольного и 1 этажей и мансарды		
Вариант благоустройства IV	6	83
Схемы водопровода		
Варианты благоустройства I, II, III	7	84
Схема водопровода. Вариант благо-		
устройства IV. Схема канализации	8	85
ГАЗОСНАБЖЕНИЕ Г		
Общие данные	1	86
План 1го этажа. Схема газооборудова-		
ния /вариант с газовыми плитами/.	2	87
Планы цокольного и 1 этажей.		
Схема газооборудования	3	88
/Вариант с газовыми плитами и		
газовыми водонагревателями/	3	88
План 1 этажа. Схема газооборудова-		
ния /вариант на сжиженном газе/	4	89
ЭЛЕКТРООБОРУДОВАНИЕ Э		
Общие данные	1	90
Планы электросети. Схема расчетная	2	91
СЛАБОТОЧНОЕ УСТРОЙСТВО СУ		
Общие данные	1	92
План сетей слаботочных устройств. Схемы.	2	93
КОНСТРУКЦИИ ТЕПЛОИЗОЛЯЦИИ ТРУБОПРОВОДОВ		
Содержание	1	94
Тепловая изоляция участков трубо-		
провода отопления	2	95

Нормок	Клочков	
Рук.маст.	Киричков	
Гл.конст.	Андреева	
ГАП	Галенко	
ГИП	Клочков	
Вед.арх.	Плотник	
Арх.	Алексеева	

Т.п 144-000-358.85 АС

Мансардный одноквартирный 3-комнатный жилой дом

Стадия	Лист	Листов
Р	3	

Содержание альбома (окончание)

РОССИПРОНИИСЕЛЬСТРОЙ г. Москва

21152-01 5

Альб. I.

Типовой проект 144-000-358.85

Авторский коллектив:

Архитекторы: Рабинков Б.Х, Плотник С.М., Гаденко Н.А
Конструктор: Клочков А.П.
В разработке проекта принимали участие
Архитекторы: Алексеева М.И, Феоктистова Е, Семина В.М.
Инженеры-конструкторы: Гриднева С.Н, Радченко Т.С
Техник-конструктор: Цепляева М.А.
Инженеры-сантехники: Крейнис Д.Х.
Королева И.С, Колядинцева Г.Л.
Баранова Т.А
Киченкова О.В.
Воропаева Н.М
Инженер-электрик: Крупенко В.И
Инженер по слабым токам: Васильев Н.К.
Инженер-сметчик: Заплетина О.В.

Общая характеристика:

Область применения - I в подрайон II и III климатические районы СССР с расчетными зимними температурами наружного воздуха -20°, -30 (основное решение), -40° С с обычными геологическими условиями.
Вес снегового покрова 150 кг/м² / 1.47 кПа
Скоростной напор ветра 45 кг/м² / 0.44 кПа
Степень долговечности II
Степень огнестойкости II
Класс здания IV
Ориентация - свободная

В проекте учтены методические указания ЦНИИЭПжилища, направленные на повышение тепловой эффективности зданий, утвержденные Госстроем СССР (приказ № 10 от 9 января 1980г).

Настоящий проект выполнен в соответствии с действующими нормами и правилами (в том числе по взрывопожарной безопасности).
Гл. инженер проекта (Клочков А.П)

Перечень основных комплектов рабочих чертежей

Обозначение	Наименование	Примечание
АС	Архитектурно-строительные решения.	
ОВ	Отопление и вентиляция.	
ВК	Водопровод и канализация	
Г	Газоснабжение	
Э	Электрооборудование	
С	Связь	

Маркировка погонажных изделий

0.19 - 1.8
- 1.8 — Толщина в дм
- 0.19 — Ширина в дм

0.19 - 1.8 - А
- А — Индекс, отличающий изделия, имеющие после обработки разные сечения
- 1.8 — Толщина в дм
- 0.19 — Ширина в дм.

0.19 - 1.8 - 2.5
- 2.5 — Длина в дм.
- 1.8 — Толщина в дм
- 0.19 — Ширина в дм

Привязан:

Инв. №

Т. П. 144-000-358.85 АС

Нормоконт	Клочков	
Рук. маст	Киричков	
Гл. конст.	Андреева	
ГАП	Гаденко	
ГИП	Клочков	
Вед. арх.	Плотник	
Арх.	Алексеева	

Мансардный одноквартирный 3-комнатный жилой дом

Стадия	Лист	Листов
Р	4	

Общие данные (начало)

Росгипронисельстрой г. Москва

Инв. № подл. | Подпись и дата | Взам. инв.

21152-01 6

Копир.

Формат 12г

Альбом I

Типовой проект 144-000-358.85

ТЕХНИКО-ЭКОНОМИЧЕСКИЕ И ЭКСПЛУАТАЦИОННЫЕ ПОКАЗАТЕЛИ

НАИМЕНОВАНИЕ	Всего	На 1 м² прив. общ. площ.
СТОИМОСТЬ		
Общая сметная стоимость тыс. руб	18,68	0,132
в том числе:		
Строительно-монтажных работ тыс. руб.	18,68	0,132
ТРУДОЕМКОСТЬ		
Построечные трудовые затраты чел. дн	490,4	3,48
РАСХОДЫ		
Расход строительных материалов:		
Цемент т	11,80	0,0837
Цемент, приведенный к марке М-400 т	11,20	0,079
Сталь	1,1848	0,0084
Сталь, приведенная к классу А-I ГОСТ 38/23	1,213	0,0086
Бетон и железобетон м³	43,0	0,305
В том числе:		
Монолитный тяжелый м³	41,0	0,291
Лесоматериалы м³	35,34	0,250
Лесоматериалы, приведенные к круглому лесу м³	46,546	0,330
Кирпич тыс. шт.	43,16	0,306
Масса конструкций и материалов т	240	1,701
Масса надземной части т	170	1,205
ЭКСПЛУАТАЦИОННЫЕ ПОКАЗАТЕЛИ		
РАСХОД:		
Воды холодный (общий) л/с	0,35	

НАИМЕНОВАНИЕ	Всего	На 1 м² прив. общ. пл.
Воды горячей л/с	—	
Канализационные стоки л/с	1,95	
Тепла ккал/ч / кВт	42570 / 495	
В том числе:		
На отопление	15570 / 18,1	
на горячее водоснабжение	27000 / 31,4	
Тепла на отопление 1 м² общей площади ккал/ч / кВт	115 / 0,134	
Потребная электрическая мощность кВт	5,00	
Эксплуатационные затраты руб/год	723	5,13
ТЕХНИЧЕСКИЕ ХАРАКТЕРИСТИКИ:		
Объем строительный м³	531,00	3,76
В том числе:		
Подземной части м³	224,50	
Площадь:		
Застройки м²	100,90	
Приведенная общая м²	86,13	
Общая м²	80,57	
Жилая м²	40,06	0,268
Летних помещений м²	14,28	
Площадь помещений в цокольном этаже м²	54,92	

ИНЖЕНЕРНОЕ ОБОРУДОВАНИЕ

НАИМЕНОВАН.	ВАРИАНТЫ	ХАРАКТЕРИСТИКА
Отопление	I, II, III	От местного источника тепла /на твердом топливе или газе/. Система двухтрубная с верхней разводкой с радиаторами типа РСГ-2 для расчетных температур -20°, -30°, -40° температура теплоносителя 90°-70°С
	IV	Водяное центральное система двухтрубная с нижней разводкой с радиаторами типа РСГ-2 Температура теплоносителя 95°-70°С
Вентиляция		Естественная
Водоснабжение: холодное		Хозяйственно-питьевое расчетный напор на вводе ~17 м
Водоснабжение: горячее	I, II, III	Местное 17 м
	IV	От внешней сети. Расчетный напор на вводе 14 м
Канализация		Хозяйственно-бытовая
Газоснабжение	II, III	Сжиженный газ
	III, IV	Природный газ
Электроснабжение		от внешней сети напряжение 380/220 В
Устройство связи		радиотрансляция телеантенна.
Оборудование кухни и с/у	I	плита на твердом топливе — Мойки, унитазы, ванны, умывальники
	II, III, IV	Газовые плиты
	IV	Электроплиты

Инв. N подл. | Подпись и дата | Взам. инв. N

Привязан

Инв. N

Нормоконт.	Клочков	
Рук. маст.	Кириков	
Гл. конст.	Андреева	
ГАП	Галенко	
ГИП	Клочков	
Вед. арх.	Плотник	
Арх.	Алексеева	

Т. П. 144-000-358.85 АС

Мансардный одноквартирный 3 комнатный жилой дом

Стадия	Лист	Листов
Р	5	

Общие данные (окончание)

РОСГИПРОНИИСЕЛЬСТРОЙ г. Москва

Копир.

Формат 12г

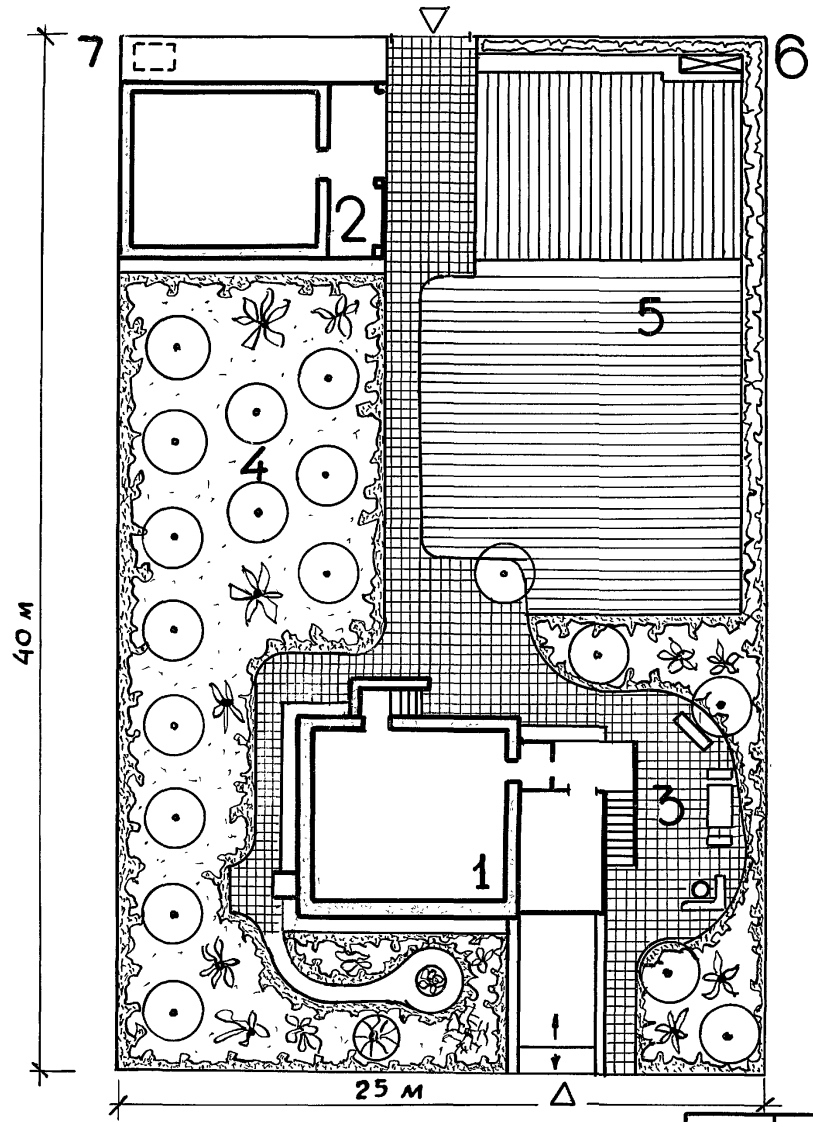

Экспликация

1 — Жилой дом
2 — Хозпостройка
3 — Зона отдыха
4 — Сад
5 — Огород
6 — Компостная яма
7 — Жижесборник

Альбом I

Типовой проект 144-000-358.85

Инв. № подл. | Подпись и дата | Взам. инв. №

Привязан:

Инв. №

Норм. контр.	Клочков	
Рук. маст.	Кириков	
Гл. констр.	Андреева	
ГАП	Галенко	
ГИП	Клочков	
Вед. арх.	Платник	
Ст. арх.	Семина	

Т.П. 144-000-358.85 АС

Мансардный одноквартирный 3-комнатный жилой дом

Стадия	Лист	Листов
Р	6	

Схема генплана

РОСГИПРОНИИСЕЛЬСТРОЙ г. Москва

21152-01 8

Копировал

Формат 12г

Типовой проект 144-000-358.85 Альбом I

ВЕДОМОСТЬ РАБОЧИХ ЧЕРТЕЖЕЙ МАРКИ „АС"

ЛИСТЫ	НАИМЕНОВАНИЕ	ПРИМЕЧАНИЕ
1	2	3
1	Общие данные (начало)	
2	Общие данные (продолжение)	
3	Общие данные (продолжение)	
4	Общие данные (продолжение)	
5	Общие данные (окончание)	
6	Сводная спецификация (начало)	
7	Сводная спецификация (продолжение)	
8	Сводная спецификация (продолжение)	
9	Сводная спецификация (окончание)	
10	Фасады	
11	План цокольного этажа	
12	План 1 этажа	
13	План мансарды	
14	Разрез 1-1, сечения А-А', Б-Б	
15	План фундаментов	
16	Сечения фундаментов 1-1÷5-5', 8-8	
17	Таблица привязочных размеров стен и фундаментов	
18	Пандус гаража. Разрезы.	
19	Таблица толщин наружных стен	
20	Кладочный план цокольного этажа	
21	Кладочный план 1 этажа	
22	Кладочный план мансарды	
23	Варианты инженерного оборудования I, II, III	
24	Варианты инженерного оборудования IV	
25	Развертки стен с дымовентиляционными каналами (I вариант)	
26	Развертки стен с дымовентиляционными каналами (II вариант).	
27	Развертки стен с дымовентиляционными каналами (III и IV варианты)	
28	План стропил. План кровли. План. раскладки сплошного настила.	
29	Схемы стропил.	
30	Узлы стропил 1', 2', 4', 6	
31	Узлы стропил 3', 5, 7 и 8	
32	План перекрытия над цокольным этажом	
33	План перекрытия над 1 этажом	
34	Разрез перекрытия А-А. Узлы.	
35	Каркас мансарды КМ-1. Сечения	
36	Каркас мансарды КМ-1. Узлы.	
37	Узлы и детали перегородок.	
38	Узлы установки столярных изделий в наружных и внутренних стенах	
39	Узлы установки: окон и дверей веранды и крыльца.	
40	Монолитные участки МУ-1', МУ-2', МУ-3	
41	Сечения 1-1 и 2-2 монолитных участков. МУ-1', МУ-2', МУ-3.	

Т.П. 144-000-358.85 АС

НОРМОКОН.	Клочков	
РУК. МАСТ.	Киричков	
ГЛ. КОНСТ.	Андреева	
ГАП	Галенко	
ГИП	Клочков	
ВЕД. АРХ.	Плотник	
АРХ.	Алексеева	

Привязан:

Инв. No

Мансардный одноквартирный 3-комнатный жилой дом

Стадия	Лист	Листов
Р	1	

Общие данные (начало)

Росгипронинсельстрой г. Москва

Инв. N подл. | Подпись и дата | Взам. инв. N

21152-01 9

Копировал

Формат 12г

1	2	3
42	Лестница №1 на мансарду	
	Фасад в осях 2-3	
43	Лестница №1 на мансарду. План. Узлы	
44	Лестница №2 в цокольный этаж. Фасад	
	в осях 2-3.	
45	Лестница №2 в цоколь. План. Узлы.	
46	Конструкция веранды с тамбуром	
	КВТ-1. План. Сечения 1-1', А-А	
47	Конструкция веранды с тамбуром	
	КВТ-1. Сечения 2-2 ÷ 5-5.	
48	Конструкция веранды с тамбуром	
	КВТ-1. Узлы „1", „2", „7", „8", „10", „11"	
49	Конструкция веранды с тамбуром	
	КВТ-1. Узлы „3", „4", „5", „6", „9"	

1	2	3
50	Конструкция крыльца К-1	
51	Монтажные узлы крыльца К-1	
52	План отделочных работ цокольного	
	этажа	
53	План отделочных работ 1 этажа.	
54	План отделочных работ мансарды.	
55	Ведомость отделки помещений	
56	Сушильный шкаф СШ-1	
57	Шкаф встроенный 1Ш-1	
58	Шкаф встроенный 1Ш-2	
59	Встроенные шкафы 1Ш-1', 1Ш-2'; Узлы 1÷9.	
60	Вентиляционная шахта ВШ-1'; Узлы.	
61	Конструкция крыльца К-2	
62.	Спецификация столярных изделий для т.н.в -20°, -40°С	

Взам. инв. N | Подпись и дата | Инв. N подл.

Привязан

Инв. N

Нормокон.	Клочков	
Рук. маст.	Киричков	
Гл. конст	Андреева	
ГАП	Галенко	
ГИП	Клочков	
Вед. арх	Плотник	
Арх.	Алексеева	

Т.П. 144-000-358.85 АС

Мансардный одноквартирный 3-комнатный жилой дом	Стадия	Лист	Листов
	Р	2	
Общие данные (продолжение)	Росгипронисельстрой г. Москва		

21152-01 10

Копир. Алферова

Формат 12г

Альбом I

Типовой проект 144-000-358.85

Ведомость ссылочных и примененных документов

Обозначение	Наименование	Примечание
	Ссылочные документы	
Серия 1.136.5-18ч.1и2	Окна и балконные двери деревянные с двойным остеклением для жилых и общественных зданий.	
Серия 1.136.5-17	Окна и балконные двери с тройным остеклением для жилых и общественных зданий.	
Серия 1.136.5-18	Окна и балконные двери и деревянные со стеклопакетами и стеклами для жилых зданий.	
Серия 1.136.5-20	Окна и балконные двери деревянные со стеклопакетами для жилых зданий.	
Серия 1-136.5-19	Двери деревянные наружные для жилых и общественных зданий.	
Серия 1.136-10	Двери деревянные внутренние для жилых и общественных зданий.	
Серия 1.136-2	Подоконные деревянные доски	
Серия 1.172-4	Встроенные и антресольные шкафы	
	Шкафы-перегородки каркасной конструкции из унифицированных элементов для жилых зданий.	
Серия 2.130-1 в.23	Детали стен и перегородок жилых зданий.	

Обозначение	Наименование	Примечание
Серия 2.144-1	Узлы полов жилых зданий	
Серия 2.160-1 вып.2	Детали покрытий жилых зданий	
Гост 1005-68	Щиты деревянные для перекрытий в жилых и общественных зданий	
Гост 1006-68	Щиты деревянные для междукомнатных перегородок	
Гост 8242-75	Детали деревянные фрезерованные для строительства.	
Гост 16233-77	Листы асбестоцементные волнистые унифицированного профиля и детали к ним	
Гост 530-80	Кирпич и камни керамические	
Гост 9573-82*	Плиты и маты теплоизоляционные из минеральной ваты на синтетическом связующем	
Гост 6428-83	Плиты гипсовые для перегородок	
Гост 4981-78	Балки деревянные с черепными брусками	
Гост 11047-72	Детали и изделия деревянные для малоэтажных жилых и общественных зданий	
Гост 6266-81	Листы гипсокартонные	

Привязан:

Инв. №

Нач.конт	Клочков	
Рук.маст.	Кириченков	
Гл.констр	Андреева	
ГАП	Галенко	
ГИП	Клочков	
Вед.арх.	Плотник	
Архит	Алексеева	

Т.П. 144-000-358.85 АС

Мансардный одноквартирный 3-комнатный жилой дом

Стадия	Лист	Листов
Р	3	

Общие данные (продолжение)

РОСГИПРОНИИСЕЛЬСТРОЙ г. Москва

21152-01 11

Копиров

Формат 12г

Инв. № подл. | Подпись и дата | Взам. инв. №

Типовой проект 144-000-358.85 Альбом I

Строительные конструкции и отделка

Наименование	Варианты	Характеристика
Конструктивная схема		Продольные стены
Фундаменты		Ленточные и столбчатые бутобетонные
Стены наружные выше отм. 0.00 кирпичные с расшивкой швов	1	Сплошная кладка: кирпич керамический рядовой эффективный М-75 ГОСТ 530-80 на растворе М-25. Толщина стен 510 мм.
	2	То же, толщина стен 380 мм.
	3	То же, толщина стен 640 мм.
	4	Облегченная кладка с утеплителем (по серии 2.130-1 вып. 23) тип „А". Кирпич керамический рядовой пустотелый эффективный М-75 ГОСТ 530-80 на растворе М-50 Толщина стен 400 мм. (основной вариант).
	5	То же, толщина стен 530 мм.
Стены цокольного этажа		Бутобетонные и кирпичные
Стены внутренние выше отметки 0.000	1	Кирпич керамический рядовой полнотелый обыкновенный М-75 ГОСТ 530-80 на растворе М-25,
	2	кирпич керамический рядовой, эффективный пластического прессования М-75 ГОСТ 530-80 на растворе М-25.
Стены с дымовентиляционными каналами		Кирпич керамический рядовой полнотелый обыкновенный пластического прессования М-75 ГОСТ 530-80 на растворе М-25
Перемычки		Рядовые, с арматурой в наружных стенах по 6ФБ А-I, во внутренних по 6Ф8 А-I в слое цементного раствора 1:2 толщиной 3 см; сборн. по сер. 1.138-10 в.1
Перегородки		Из гипсовых плит для межкомнатных перегородок; Кирпичные-в мокрых помещениях; мансардные-каркасно-обшивные с утеплителем из минватных плит.
Перекрытия		По деревянным балкам с накатом.

Наименование	Варианты	Характеристика
Двери наружные		Серия 1.136.5-19
Двери внутренние		Серия 1.136-10
Окна и балконные двери	1	С раздельными переплетами. Серия 1.136.5-16 ч.2
	2	Со спаренными переплетами. Серия 1.136.5-16 ч.1
	3	С тройным остеклением. Серия 1.136.5-17
	4	Со стеклопакетами и стеклами. Серия 1.136.5-18
	5	Со стеклопакетами. Серия 1.136.5-20
Полы: В комнатах, кухнях, коридоре веранде, хоз. кладов.		Дощатые
Полы: В сан. узле, постирочной		Керамическая плитка
Полы: В хол. кладовой, крыльце; цок. эт.		Цементные
Отделка стен, перегор.: Комнаты, коридоры хоз. кладовые		Оклейка обоями по листам гипсокартона (ГОСТ 6266-81)
Отделка стен, перегор.: Кухни, сан. узлы, постирочная		Глазурованная плитка на высоту 1.8м, выше- масляная окраска
Отделка стен, перегор.: Крыльцо, холодная кладовая		Деревянные элементы покрываются олифой и бесцветным лаком за 2 раза.
Отделка стен, перегор.: Окна и двери		масляная окраска за 2 раза
Потолки		В кухне; веранде; холодной кладовой; крыльце; в сушильном шкафу-масляная окраска; в остальных комнатах-побелка; в помещениях цок. этажа- штукатурка и побелка.
Цоколь		Бутобетон затирается, кирпич штукатурится и окрашивается перхлорвиниловыми красками до отм. -0,525.
Крыша		Чердачная по деревянным наслонным стропилам
Шкаф, кладовые		Каркасной и щитовой конструкций
Лестница		Лестница в цоколь и на мансарду деревянная

Т. П. 144-000-358.85 АС

Нормокон	Клочков	
Рук. маст	Кириченков	
Гл. констр	Андреева	
ГАП	Гаденко	
ГИП	Клочков	
Инженер	Гриднева	

Мансардный одноквартирный 3-комнатный жилой дом

Стадия	Лист	Листов
Р	4	

Общие данные (продолжение)

Росгипронииселькстрой г. Москва

Привязан:

Инв. №

Копировала: Крупенко

21152-01 12

Формат:

Инв. № подл. | Подпись и дата | Взам. инв. №

Указания по привязке проекта

Проект может быть принят к строительству после предварительного выполнения работ, связанных с применением проекта на конкретном участке. В зависимости от местных условий конкретного строительства и степени инженерного благоустройства населенного пункта при применении проекта должны быть внесены соответствующие коррективы: необходимо исключить все чертежи вариантов, не применяемых в данном строительстве, во всех оставшихся чертежах должны быть вычеркнуты детали, размеры, спецификации и т.п. относящиеся к неиспользуемым вариантам.

Антикоррозийная защита конструкций

Работы производить при соблюдении пунктов СНиП III-23-76 и СНиП II-28-73. Выполнение антикоррозийных мероприятий должно обязательно оформляться специальными актами на скрытые работы.

Сведения о патентоспособности и патентной чистоте.

Принятые конструкции и узлы не патентоспособны, т.к. являются проектной переработкой известных решений и обладают патентной чистотой в отношении СССР по состоянию на 14.07.82г.

Временные нагрузки на перекрытия приняты по СНиП II-6-74. Вес снегового покрова на 1м² горизонтальной проекции кровли - 150 кгс/м².

Основной вариант ограждающих конструкций здания в проекте рассчитан на наружную температуру воздуха минус 30°С.

Таблица толщин утеплителя чердачного перекрытия в мм

Расчётные наружные температуры.	Утеплитель-минераловатные плиты на синтетической связке, с объемной массой кг/м³			
	над жилыми комнатами		над ванной	
	γ=150	γ=75	γ=150	γ=75
-20°С	80	70	110	90
-30°С	80	70	130	110
-40°С	130	110	160	130

Указания по производству работ в зимнее время

Фундаменты не разрешается укладывать на замёрзшее основание. Пучинистые грунты должны быть до начала, укладки бетонной смеси отогреты до положительной температуры и защищены от промерзания. Бутобетонные фундаменты выполняются на бетоне не ниже „М-50" с химическими добавками (поташ, нитрит натрия, хлористый натрий, хлористый кальций). Вид добавок, их количество и способы применения принимать в соответствии с СНиП III-17-78. Бутобетонные фундаменты выполнять способом замораживания не допускается. Кирпичная кладка может быть выполнена:

а) на растворах марки не ниже 50 с добавками поташа и нитрита натрия.

б) способом замораживания с учётом повышения марки раствора в зависимости от температуры, при которой производится кладка. Температура наружного воздуха от -4° до -20°С - раствор М50.

ниже -20°С - раствор М75.

В проёмах стен на период оттаивания установить временные стойки с расклиниванием.

Деревянные элементы, расположенные ниже уровня чистого пола первого этажа, а также элементы скрытых конструкций и детали с нестроганными поверхностями подлежат защите от гниения и возгорания согласно СНиП III-19-76, СНиП III-20-74 и СНиП II-25-80. Противопожарные мероприятия осуществляются в соответствии со СНиП II-2-80. Деревянные элементы крыши покрываются огнезащитными составами СК-Л, ВПД или суперфосфатной обмазкой согласно СНиП III-19-76 и СНиП II-2-80.

Привязан:

Инв.№

Нормок.	Клочков А.П.	
Рук.маст.	Кириченков Д.Ф.	
Гл.констр.	Андреева А.М.	
ГАП	Галенко Н.А.	
ГИП	Клочков А.П.	
Вед.инж.	Радченко Т.С.	
И.н.ж.	Гриднева С.Н.	

Т.П. 144-000-358.85 Ас

Мансардный однокв-тирный 3х комнатный жилой дом

Стадия	Лист	Листов
Р	5	

Общие данные (окончание)

Росгипронисельстрой г. Москва

Инв.№ подл. | Подпись и дата | Взам.инв.№

21152-01 13

Копировал

Формат 12г

NN п/п	Марка	Наименование изделий	Размеры в мм т	ш	длина	Единица измерен.	Кубатура единица измер. м³	Масса единицы измер. кг	Количество на дом шт или п.м	м³	тонн	Поставка	Гост серия альбом
		Деревянные изделия на дом:											
1	ОР6-9	Оконный блок	153	870	560	шт	0.0343	17.15	7	0.2401	0.120	поштучно	1.136.5-16
2	ОР 12-7.5	" — "	153	720	1160	— " —	0.0534	26.70	4	0.2136	0.107	то-же	то же
3	ОР 15-12	" — "	153	1170	1460	— " —	0.0970	48.50	3	0.2910	0.146	" — "	" — "
4	ОР 15-18	" — "	153	1770	1460	— " —	0.1380	69.00	1	0.1380	0.069	" — "	" — "
5	ИО-1	Блок остекления веранды	144	589	1431	— " —	0.0177	8.85	13	0.2301	0.115	" — "	Альбом II
6	ДН21-9щП	Дверь наружная	94	884	2085	— " —	0,05060	25.30	2	0.1012	0.051	" — "	1.136.5-19
7	ДН21-9лщПР2	То же	94	884	2085	— " —	0,05230	26.15	2	0.1046	0.052	" — "	то же
8	ДЛ 10-10	Люк загрузочного приямка	112	985	984	— " —	0.0600	30.00	1	0.0600	0.030	" — "	" — "
9	ДЛ 10-10А	Люк чердачный	112	985	984	— " —	0.0690	34.50	1	0.0690	0.035	" — "	" — "
10	ДГ21-7П	Дверь внутренняя	74	670	2071	— " —	0.0442	22.10	3	0.1326	0.066	" — "	1.136-10
11	ДГ21-7лП	То-же	74	670	2071	— " —	0,0442	22.10	1	0.0442	0.022	" — "	то-же
12	ДГ 21-9	" — "	74	870	2071	— " —	0.0475	23.75	2	0.0950	0.048	" — "	" — "
13	ДГ21-9А	" — "	74	870	2071	— " —	0.0475	23.75	1	0.0475	0,024	" — "	" — "
14	ДГ21-9лП	" — "	74	870	2071	— " —	0,0475	23.75	2	0.0950	0,048	" — "	" — "
15	ДО21-13	Дверь остекленная	74	1272	2071	— " —	0.0803	40.15	1	0.0803	0.040	" — "	" — "
16	ДО21-9П	То-же	74	870	2071	— " —	0.0531	26.55	1	0.0531	0,027	" — "	" — "
17	ДС19-9ГУ	Дверь кладовой продуктов	94	884	1885	— " —	0.0700	35.00	1	0,0700	0,035	" — "	1.136.5-19
18	ДС 19-9ГТ	Дверь служебная	94	884	1885	— " —	0.0720	36.00	1	0.0720	0,036	" — "	то-же
19	ДС 19-9лГТ	То-же	94	884	1885	— " —	0.0720	36.00	3	0,0720	0,036	" — "	" — "
20	ИД-2	Дверка чердачная	174	756	954	— " —	0,1012	64.80	2	0,2024	0,130	" — "	Альбом II
21	ПД20-4.5	Дверкис сотовым заполнением для Сш-1	20	446	1996	— " —	0.0030	1.5	2	0.0060	0.003	" — "	1.172-4 Д-25, Д-94

1. Количество уплотненных притворов с пенополиуретановыми прокладками в заполнении световых проемов наружных стен /с учетом воздухопроницаемости/:
   а) при $t°_н$=-35°С и выше - 1 притвор
   б) при $t°_н$=-36°С и ниже - 2 притвора
2. Притворы наружных дверей должны иметь уплотняющие прокладки.
3. Спецификацию столярных изделий к вариантам для т.н.в. -20°, -40°С см. лист 62

Привязан

Инв.№

Нормокон	Клочков	
Рук.маст	Кириков	
Гл.констр.	Андреева	
ГАП	Галенко	
ГИП	Клочков	
Вед.арх.	Плотник	

Т.П. 144-000-358.85 АС

Мансардный одноквартирный 3-комнатный жилой дом

Стадия	Лист	Листов
Р	6	

Сводная спецификация (начало)

Росгипронисельстрой г. Москва

Инв.№ подл. | Подпись и дата | Взам.инв.№

Альбом I

Типовой проект 144-000-358.85

NN п/п	Марка	Наименование изделий	Размеры в мм Т	Ш	Дл.	Единица измерений	Кубатура ед. изм. м3	Масса ед. изм. кг	Количество на дом шт или п.м	м3	тонн	Поставка	Гост или альбом
22	ИД-1	Дверь остекленная веранды	44	906	2175	шт	0.0577	28.85	1	0.0577	0.029	поштучно	альбом II
23	1Ш-1	Шкаф встроенный	—	—	—	шт	—	—	1	—	0.132	поштучно	Альбом I
24	1Ш-2	Шкаф встроенный	—	—	—	шт	—	—	1	—	0.0789	поштучно	Альбом I
25	ЛД-1	Доска лобовая	32	307	34000	п.м	0.0098	4.90	34.0	0.333	0.167	пакетом	Альбом I
26	СШ-1	Сушильный шкаф	600	1000	2380	шт	0.0451	22.54	1	0.0451	0.023	комплект	Альбом I; II
27	ИДО-1	Доска подоконная деревянная	26	80	637	шт	0.0013	0,65	13	0.0169	0.008	поштучно	Сер. 1.136-2
28	ПД 10-20	Доска подоконная	34	200	1000	шт	0.0068	3.4	11	0.0748	0.0374	поштучно	Гост 17280-79
29	ПД 13-20	Доска подоконная	34	200	1300	шт	0.0088	4.4	3	0.0264	0.0132	поштучно	"
30	ПД 19-20	Доска подоконная	42	200	1900	шт	0.01596	7.98	1	0.01596	0.00798	поштучно	"
31	К-1	Каркас крыльца	—	—	—	шт	0.3963	198.58	1	0.3963	0.198	пакетом	Альбом I; II
32	К-2	Каркас крыльца	—	—	—	шт	0.4199	216.80	1	0.4199	0.217	пакетом	Альбом I; II
33	КМ-1	Каркас мансарды	—	—	—	компл.	0,3996	201.412	1	0.3996	0.201	пакетом	Альбом II
34	Л-1	Лестничный марш	—	—	—	шт	0.3203	163.808	2	0.6406	0.328	поштучно	Альбом II
35	Л-2	Лестничный марш	—	—	—	шт	0.3259	196.33	1	0.3259	0.196	поштучно	Альбом II
36	Л-4	Лестничный марш	—	—	—	шт	0.2838	175.28	1	0.2838	0.175	поштучно	Альбом II
37	Л-3	Ограждение лестницы	—	—	—	шт	0.061	30,700	2	0.122	0.061	пакетом	Альбом II
38	Л-5	Лестница крыльца К-1	—	—	—	шт	0,2712	138.73	1	0.2712	0.138	поштучно	Альбом II
39	КВТ-1	Каркас веранды	—	—	—	компл.	0.9964	520.60	1	0.9964	0.521	пакетом	Альбом II
40	Щ-22 и	Щит для перекрытий	73	390	2240	шт	0.022	11.286	44	0.968	0.496	поштучно	Альбом II
41	Щ-16 и	Щит для перекрытий	73	390	1640	шт	0.0158	8.104	14	0.221	0.113	поштучно	Альбом II
42	ИБДЦ-1.45.2	Балка перекрытия	100	220	4500	шт	0.1134	57.112	22	2.495	1.256	поштучно	Альбом II

Взам. инв. N | Подпись и дата | Инв. N подл.

Привязан:

Инв. N

Нормокон	Клочков	
Рук. маст.	Кириков	
Гл. констр	Андреева	
ГАП	Галенко	
ГИП	Клочков	
Вед. арх.	Плотник	
Ст. инж.	Гриднева	

Т.П. 144-000-358.85 АС

Мансардный одноквартирный 3-комнатный жилой дом

Стадия: Р | Лист: 7 | Листов:

Сводная спецификация (продолжение)

РОСГИПРОНИИСЕЛЬСТРОЙ г. МОСКВА

21152-01 15

Копировал

Формат 12г

№№ п/п	Марка	Наименование изделий	Размеры в мм Т	Ш	Дл.	Единица измерений	Кубатура ед. изм. м³	Масса ед. изм. кг	Количество на дом шт или п.м	м³	тонн	Поставка	ГОСТ или альбом
43	ИБДЦ-1.45.1	Балка перекрытия	100	220	4500	шт	0,1062	53.306	3	0,319	0.160	поштучно	Альбом II
44	ИБДЦ-1.33.1	Балка перекрытия	50	150	3300	шт	0,0301	15.197	2	0.060	0.030	поштучно	Альбом II
45	ИБДЦ-1.33.2	Балка перекрытия	100	150	3300	шт	0.0601	30.340	6	0.361	0,182	поштучно	Альбом II
46	ИБДЦ-1.45.1.А	Балка перекрытия	50	220	4500	шт	0,0567	28,556	1	0.057	0.029	поштучно	Альбом II
47	СД-1	Стропила	—	—	—	компл.	0.1672	84.31	4	0,670	0.335	пакетом	Альбом II
48	СД-2	Стропила	—	—	—	комп.	0.1941	101.00	1	0,1941	0.101	пакетом	Альбом II
49	СД-3	Стропила	—	—	—	компл	0,2019	111.55	2	0.404	0,223	пакетом	Альбом II
50	СД-4	Стропила	50	150	5624	шт.	0.0422	21.1	3	0,126	0.063	поштучно	"
51	СД-5	Стропила	50	150	4528	шт.	0.0343	17.15	1	0,0343	0.018	"	"
52	В-1	Ворота гаража	94	3000	2140	компл.	0.3140	208.54	1	0.3140	0.2085	комплект	Альбом II
									Итого:	13.060	6.983		

Металлические изделия на дом

Марка	Наименование	Сечение	Длина в мм	Кол. шт	Масса 1 шт в кг	Общая масса кг	ГОСТ, альбом
П-1	Перемычка	L125×8	1410	2	17.7	35,4	лист АС-20
А-1	Анкер	40×4	550	18	13 22	23.790	Альбом II лист 40
А-2	Анкер	40×4	850	3	1.100	3.300	"
А-3	Анкер	40×4	450	27	0.570	15,39	"
А-4	Анкер	30×5	650	5	0.763	3.815	"
А-5	Анкер	30×5	1300	3	1.63	4.9	"
А-6	Анкер	Ф16А-I	600	9	1.200	10.8	"
МР-2	Решетка	—	540×540	1	14	14	серия ИИ-03-03

Перемычки для загрузочного приямка

Марка	Серия	Колич. шт.	Масса, т	Примечания
1ПР28-20.25.22У	1.138-10 вып.1	2	0.275	

1. При вариантах наружных температур -20°С и выше применять марки окон по серии 1.136.5-16 ч.1 со спаренными переплетами.
2. При вариантах наружных температур -31°С и ниже применять марки окон по серии 1.136.5-18 с тройным остеклением.
3. Притворы окон уплотнить пенополиуретановыми прокладками.

Привязан:

Инв.№

Нормокон.	Клочков	
Рук. маст.	Киричков	
Гл. констр.	Андреева	
ГАП	Галенко	
ГИП	Клочков	
Вед. арх.	Плотник	
Ст. инж.	Гриднева	

Т.П. 144-000-358.85 АС

Мансардный одноквартирный 3-комнатный жилой дом

Стадия	Лист	Листов
Р	8	

Сводная спецификация (продолжение)

Росгипроинсельстрой г. Москва

21152-01 16

Копировал

Формат 12г

Инв.№ подл. | Подпись и дата | Взам. инв.№

NN п./п	Марка	Наименование изделий	Сечение в мм до строжки	Сечение в мм после строжки	Длина в мм	Ед. изм.	Кубатура ед. изм. м3	Масса ед. изм. кг	Количество на дом шт. или п.м	Количество на дом м3	Количество на дом тонн	АБС влажн. в %	ГОСТ или альбом	Поставка
		Погонажные детали для дома												
1	0.13-0.54	Наличник (тип 1)	—	13×54	—	п.м	0.00114	0.57	113.2	0.1290	0.0640	15	8242-75	пакетом
2	0,13-0.74	Наличник (тип 1)	—	13×74	—	п.м	0.00152	0.76	109.6	0,1666	0.0830	15	8242-75	пакетом
3	0.13-0.94	Обшивка (тип 2)	—	13×144	—	п.м	0.0019	0.95	296.28	0,5629	0,2815	15	8242-75	пакетом
4	0.22-0,54	Плинтус (тип 3)		22×54	—	п.м	0.00168	0.84	137.42	0,2309	0.1154	8	8242-75	пакетом
5	0.28-0.94	Доски для покрытия полов (тип. 1)	—	28×94	—	п.м	0.0031	1.55	598.18	1.8543	0,9272	12	8242-75	пакетом
6	0.16-1.77	Доски обшивки К=2,2	19×180	16×177	—	п.м	0.0034	1.70	237.02	0.8059	0.4029	18	8486-66	пакетом
7	0,5-1	Доски сплошного настила	50×100	47×94	—	п.м	0.005	2.50	779	3.890	1.945	18	11047-72	пакетом
8	0,5-0,5	Обрешетка	50×50	—	—	п.м	0,0025	1.5	131	0,327	0.168	18	11047-72	пакетом
9	0,5-1.5	Коньковый брус	50×150	—	—	п.м	0.0075	4	8.7	0.0653	0.0348	18	8486-66	пакетом
10	0.5-1	Мауэрлат	50×100	—	—	п.м	0.0050	3	14.4	0.0720	0.0432	18	8486-66	пакетом
11	0,5-1	Обрешетка, брусок по фронтону	50×100	—	—	п.м	0.0050	3	17.6	0.0880	0.0528	18	8486-66	пакетом
12	0.5-1	Лага	50×100	—	—	п.м	0.0050	3	165.37	0.8269	0.4961	18	8486-66	пакетом
13	0.06-1,2-2.5	Антисептированные деревянные												
		пробки для крепления окон и дверей	65×120	—	250	шт	0.0020	1	138	0.2760	0,1380	12	8486-66	поштучно
14	0.25-1-2	Подкладки под лаги	25×100	—	1000	шт	0.0005	0.250	155	0.0775	0.0388	12	8486-66	поштучно
			Итого							9.373	4.790			

Всего деревянных изделий и деталей в заготовках: на дом - 22,383м³.
на 1м² общей площади - 0,278м³
Заводской расход пиломатериалов на дом с учетом отходов при раскрое - 26,8м³
на 1м² общей площади - 0,334м³

Привязан:

Инв.№

Нормоконт	Клочков	
Рук. маст.	Кириченков	
Гл. конст.	Андреева	
ГАП	Галенко	
ГИП	Клочков	
Вед. арх.	Плотник	
Вед. инж.	Радченко	

Т.П. 144-000-358.85 АС

Мансардный одноквартирный 3-комнатный жилой дом

Стадия	Лист	Листов
Р	9	

Сводная спецификация (окончание)

Росгипронисельстрой г. Москва

Взам. инв. N | Подпись и дата | Инв. № подл.

Типовой проект 144-000-358.85 Альбом I

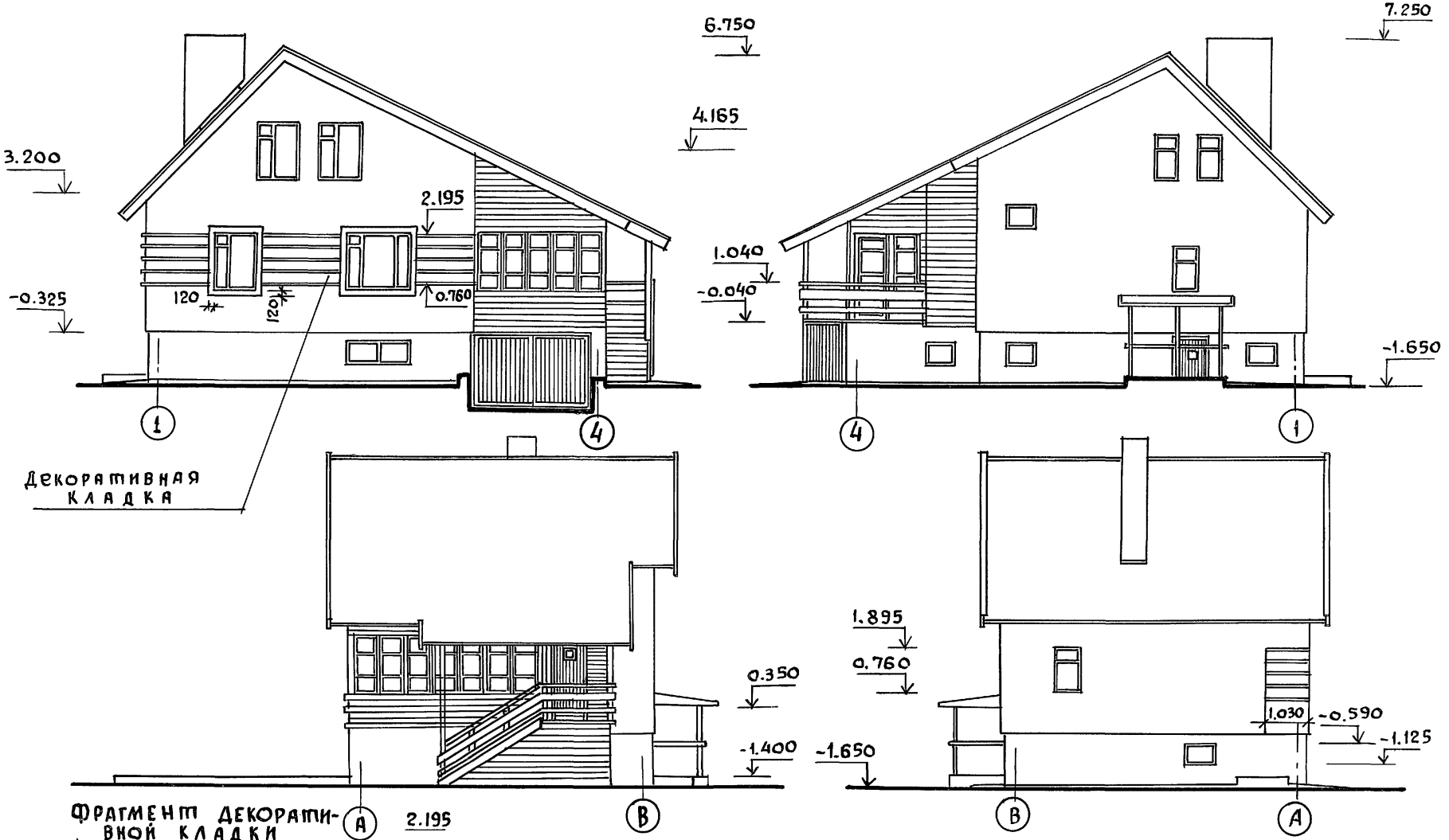

Фрагмент декоративной кладки

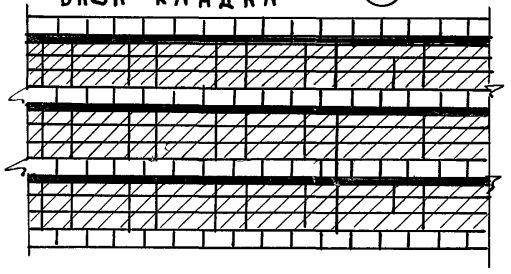

1. Обрамление окон выполнить из кирпича.
2. Отделку фасадов см. лист АС-4

Привязан	/	Нормок.	Галенко
		Рук.маст	Киричков
		ГАП	Галенко
		ГИП	Клочков
		Вед.арх.	Плотник
Инв. №			

Т.П. 144-000-358.85 АС

Мансардный одноквартирный 3-комнатный жилой дом	Стадия	Лист	Листов
	Р	10	
Фасады	Росгипронисельстрой г. Москва		

21152-01 18

Копир.

Формат 12г

Инв.№ подл. | Подпись и дата | Взам.инв.№

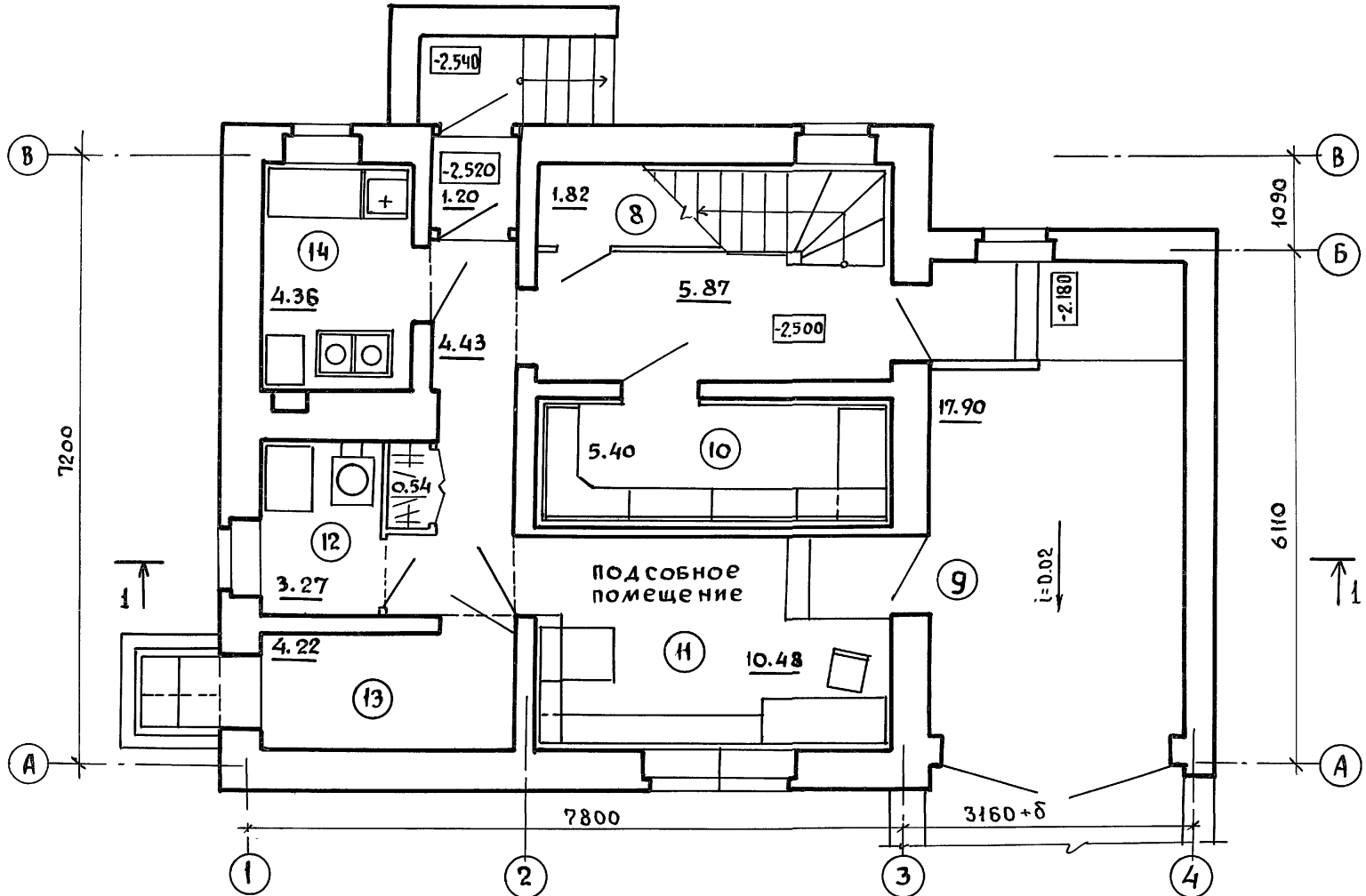

1. Экспликацию помещений см. на листе АС-13.

Кормок.	Галенко	
Рук. маст	Кириченков	
Гл. констр	Андреева	
ГАП	Галенко	
ГИП	Клочков	
Вед. арх.	Плотник	
Арх.	Алексеева	

Привязан:

Инв. №

Копир.

Т.П. 144-000-358.85 АС

Мансардный одноквартирный 3-комнатный жилой дом

План цокольного этажа

Стадия	Лист	Листов
Р	11	

РОСГИПРОНИИСЕЛЬСТРОЙ г. Москва

21152-01 19

Взам. инв. N | Подпись и дата | Инв. N подл.

Альбом I

Типовой проект 144-000-358.85

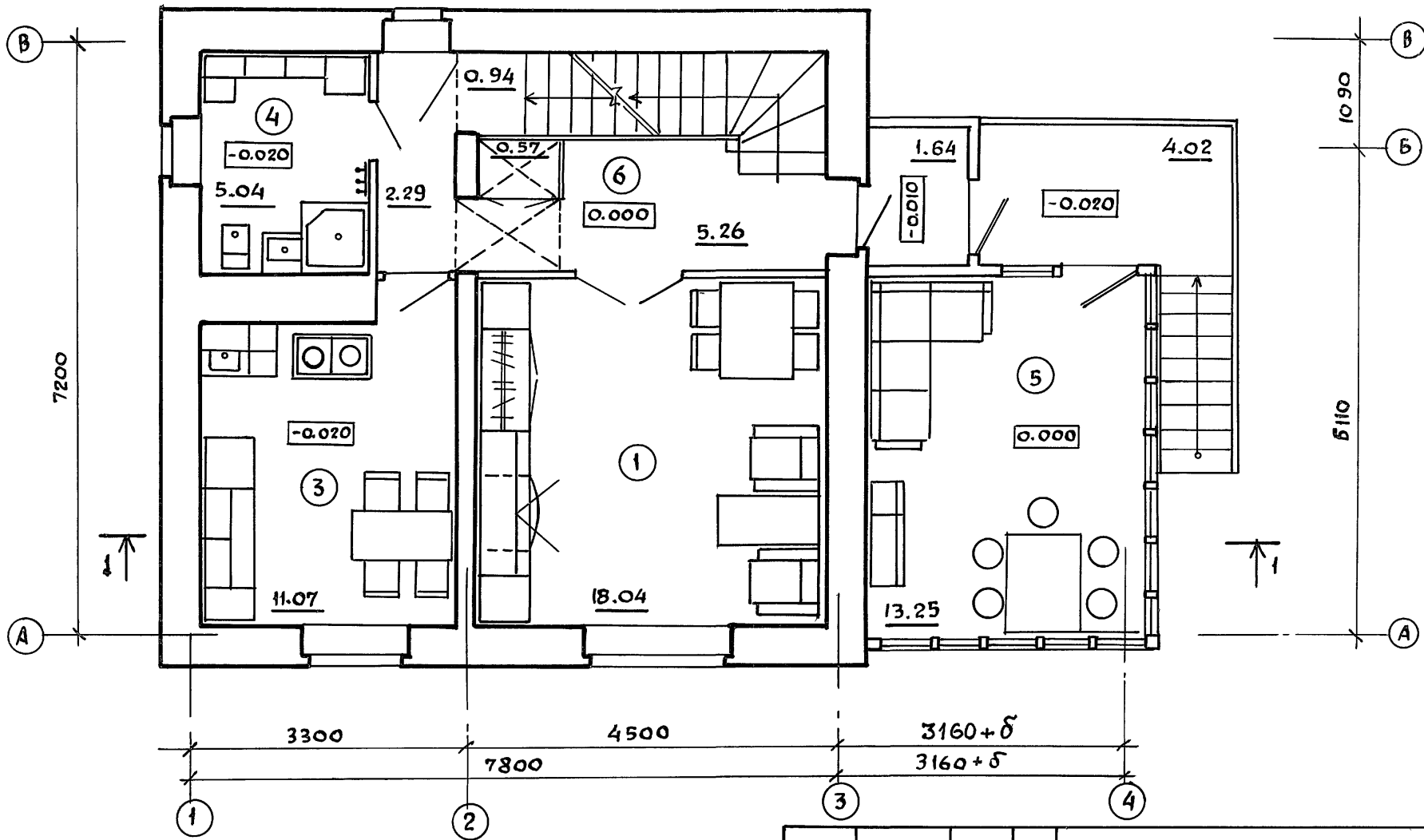

1. Экспликацию помещений см. на листе АС-13.

Нормок.	Галенко	
Рук.маст	Киричков	
Гл.констр	Андреева	
ГАП	Галенко	
ГИП	Клочков	
Вед. арх	Плотник	
Архит.	Алексеева	

Привязан:

Инв. №

Т.П. 144-000-358.85 АС

Мансардный одноквартирный 3-комнатный жилой дом

Стадия	Лист	Листов
Р	12	

План 1 этажа

Госгражданнисельстрой г. Москва

Копир.

21152-01 20

Инв. № подл. | Подпись и дата | Взам. инв. №

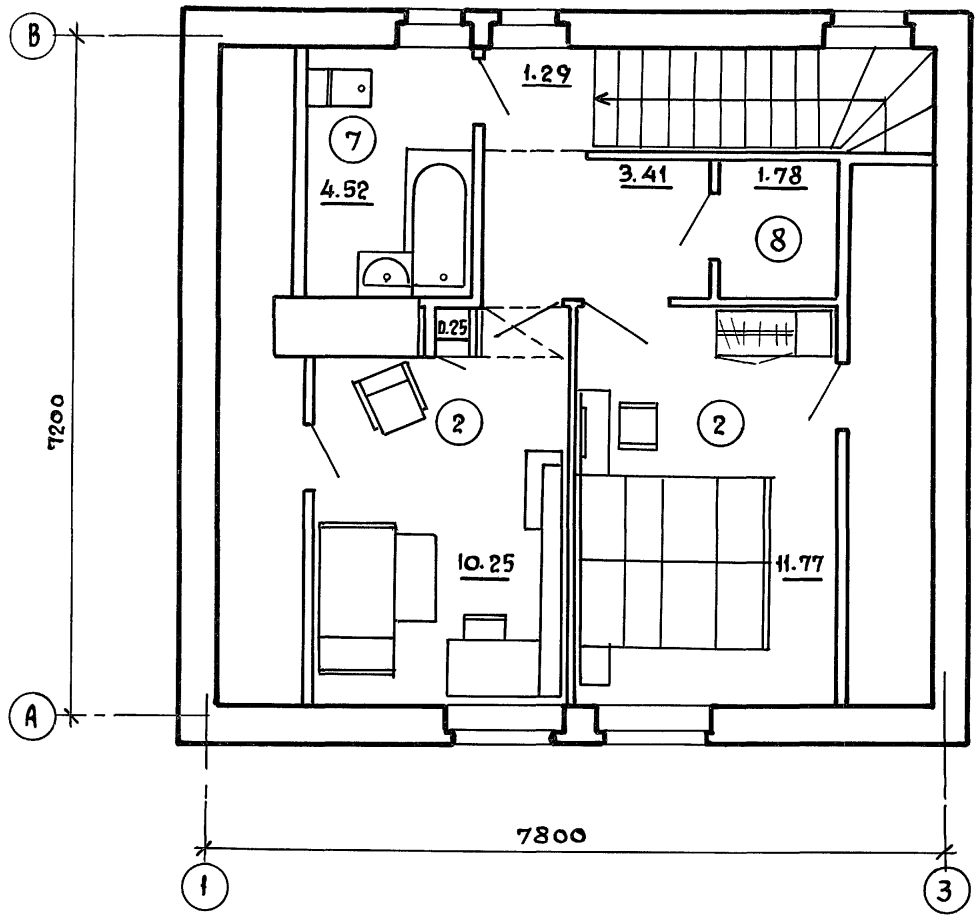

ЭКСПЛИКАЦИЯ ПОМЕЩЕНИЙ:

1. Общая комната
2. Спальня
3. Кухня
4. Постирочно-моечная
5. Веранда
6. Прихожая
7. Санитарный узел
8. Кладовая
9. Гараж
10. Кладовая продуктов
11. Подсобное помещение
12. Топочная
13. Склад топлива
14. Хозяйственное помещение.

Нормок.	Галенко	
Рук.маст	Киричков	
Гл.конст.	Андреева	
ГАП	Галенко	
ГИП	Клочков	
Вед.арх.	Плотник	
Архит.	Алексеева	

Привязан:

Инв. №

Т.П. 144-000-358.85 АС

Мансардный одноквартирный 3-комнатный жилой дом

Стадия	Лист	Листов
Р	13	

План мансарды

Росгипронисельстрой г. Москва

Инв. № подл. | Подпись и дата | Взам. инв. №

21152-01 21

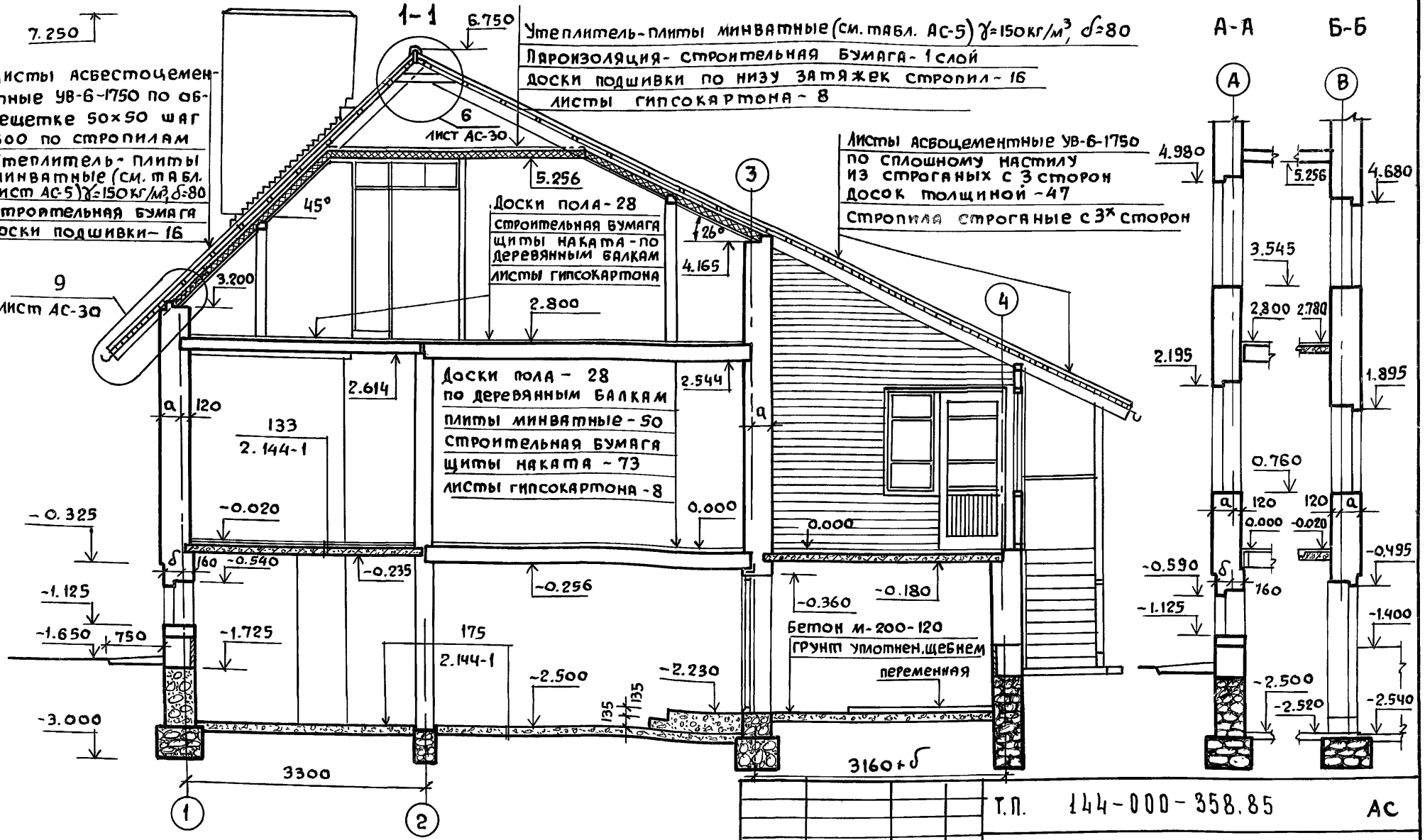

1. Линии сечений 1-1, А-А и Б-Б см. на листе АС-20 ÷ 22

Привязан:		
Инв. №		

Нормокон.	Клочков А.П.	
Рук. маст.	Киричков Д.Ф.	
Гл. констр.	Андреева А.И.	
ГАП	Галенко Н.А.	
ГИП	Клочков А.П.	
Вед. арх.	Плотников С.М.	

Т.П. 144-000-358.85 АС

Мансардный одноквартирный 3-комнатный жилой дом	Стадия	Лист	Листов
	Р	14	
Разрез 1-1 сечения А-А; Б-Б.	Росгипронисельстрой г. Москва		

27152-01 22

Копир.

Формат 12г

Инв. № подл. | Подпись и дата | Взам. инв. №

Т. П. 144-000-358.85 Альбом I

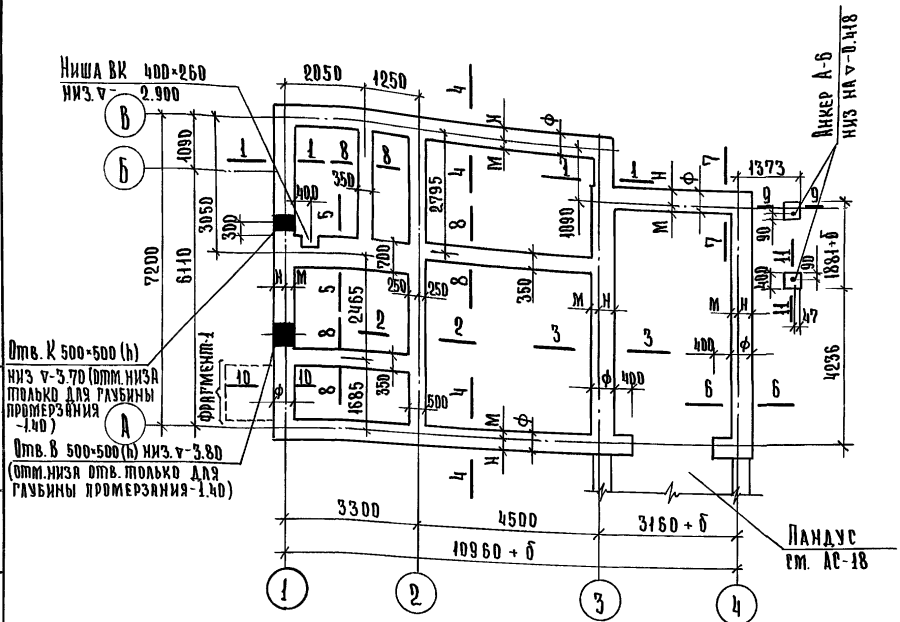

1. За отметку 0.000 условно принять уровень чистого пола 1го этажа.
2. Фундаменты рассчитаны из условия расчетного давления на грунт R = 2 кгс/см² при расположении грунтовых вод ниже подошвы фундамента. При привязке проекта фундаменты должны быть переработаны в соответствии со СН и П II-15-74.
3. Материал фундаментов-бутобетон/бетон М-75, БУТ М-150/.
4. Горизонтальная гидроизоляция стен выполняется из 2 слоев гидроизола на битумной мастике на ▽-1.300 и цементного раствора состава 1:2 на ▽-1.750 и на ▽-2.550. толщиной 20 мм. Вертикальная гидроизоляция-обмазка горячим битумом за 2 раза.
5. Отверстия в фундаментах для выпуска канализации и ввода водопровода и теплосети корректируются при привязке проекта в соответствии с чертежами инженерного оборудования.
6. Сечения фундаментов см. лист АС-16.
7. Таблицу привязочных размеров стен и фундаментов, расчетные нагрузки на обрезе фундаментов см. на листе АС-17.
8. Ширина фундаментов сечений 2-2 и 5-5 корректируется при привязке.

Фрагмент 1

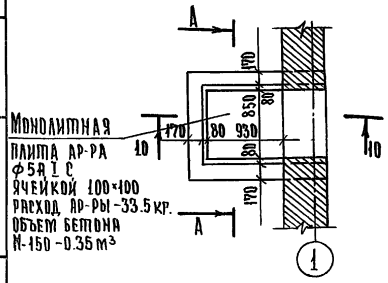

А-А

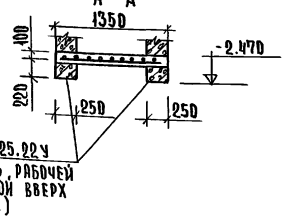

Согласовано: Королева, Баранова

Рук. гр. О-В, Ст. инж. ВК

Взам. инв. №

Подпись и дата

Инв. № подл.

Т. П. 144-000-358.85 АС

Нормоконт.	Клочков	
Рук. маст.	Киричков	
Гл. констр.	Андреева	
ГАП	Галенко	
ГИП	Клочков	
Техник	Цепляева	

Мансардный одноквартирный 3-комнатный жилой дом

План фундаментов

Стадия	Лист	Листов
Р	15	

Росгипрониисельстрой г. Москва

Привязан:

Инв. №

Копировал: Крупенко

21152-01 23

Формат:

Альбом I

Типовой проект 144-000-358.85

Инв. N подл. | Подпись и дата | Взам. инв. N

1-1 и 4-4 для толщ. 400(380)

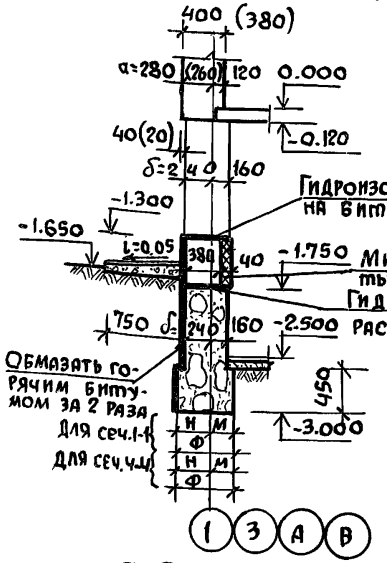

1-1 и 4-4 для толщ. 510(530)

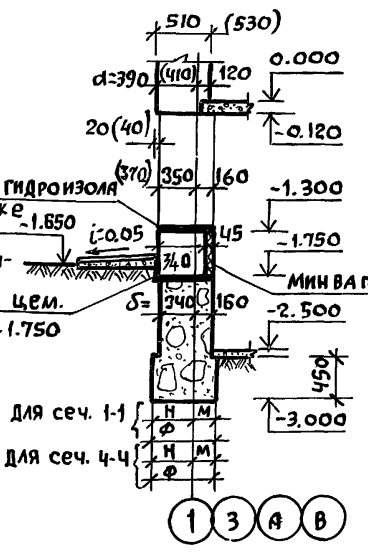

1-1 - 4-4 для толщ. 640

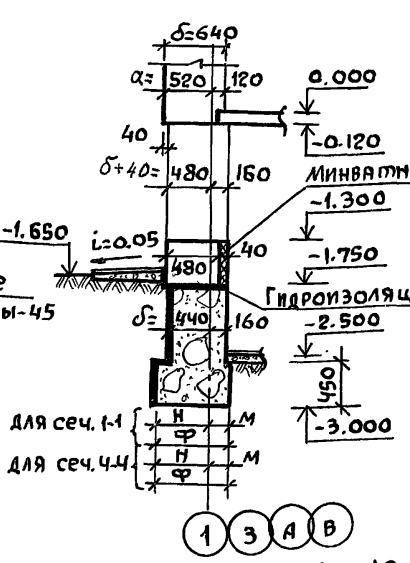

2-2

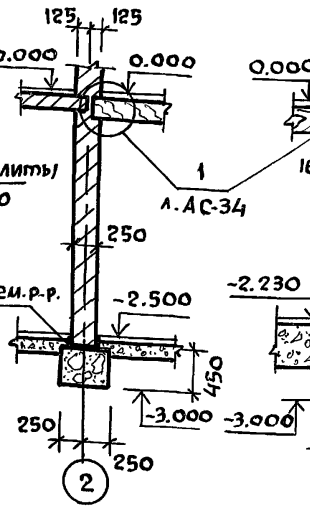

3-3

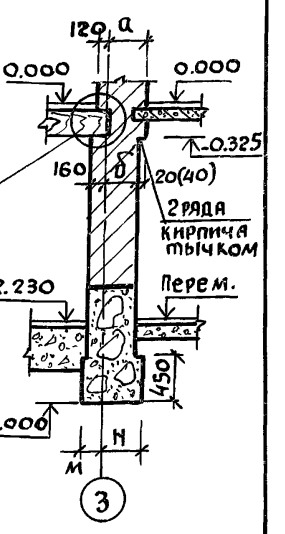

5-5

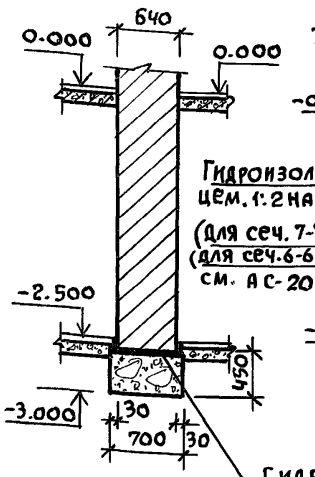

6-6 и 7-7

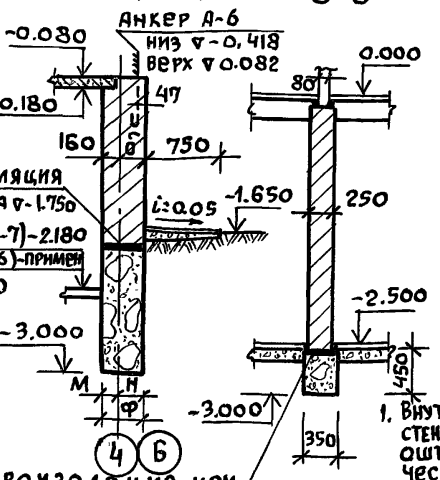

8-8

9-9

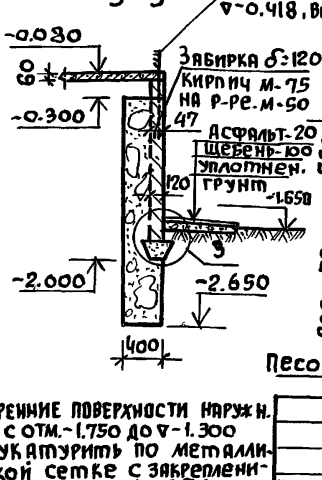

10-10 (1)

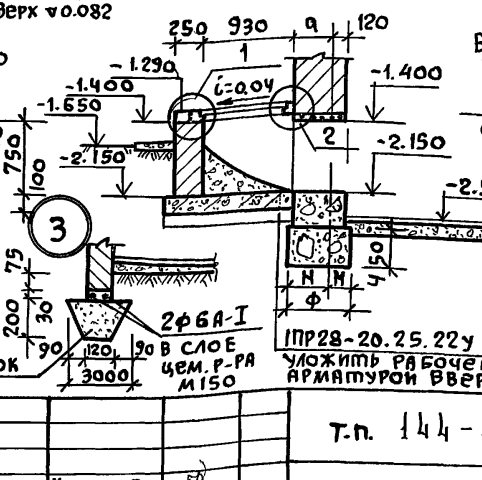

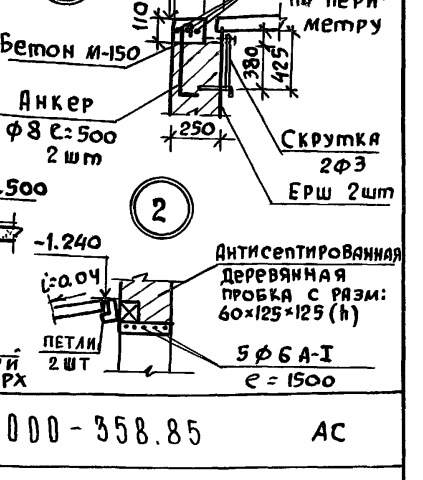

11-11

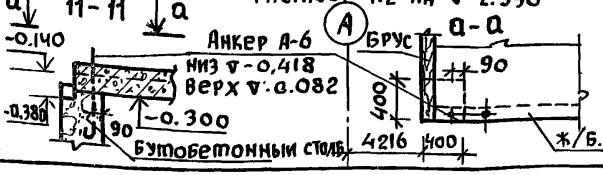

1. Внутренние поверхности наружн. стен с отм.-1.750 до ▽-1.300 оштукатурить по металлической сетке с закреплением шпильками ф5 А-I (см. узел 2 лист АС-37)

Привязан

Инв. №

Нормокон.	Клочков	
Рук. маст.	Кириченков	
Гл. конст.	Андреева	
ГАП	Галенко	
ГИП	Клочков	
Техник	Цепляева	

Т.п. 144-000-358.85 АС

Мансардный одноквартирный 3-комнатный жилой дом	Стадия	Лист	Листов
	Р	16	

Сечения фундаментов 1-1 ÷ 5-5; 8-8.

Росгипронииселькстрой г. Москва

Копиров. 21152-01 24 Формат 12г

Типовой проект 144-000-358.85 Альбом I

Таблица привязочных размеров стен и фундаментов

NN сечений	Расчетное давление на грунт кгс/см²		Кладка облегченная с утеплителем по серии 2.130.1 в.23 тип „А" из пустотелого кирпича при толщине наружных стен в мм 400	530	из полнотелого кирпича 400	530	Сплошная кладка из пустотелого керамического кирпича 380	510	640
1-1	1,5 кгс/см²	а	280	440	280	410	260	390	520
		б	240	340	240	340	240	340	440
		м	210	210	230	230	240	240	210
		н	290	390	320	420	310	410	540
		ф	500	600	550	650	550	650	750
3-3		а	280	410	280	410	260	390	520
		б	240	340	240	340	240	340	440
		м	310	310	310	310	310	330	330
		н	390	490	390	490	390	520	620
		ф	700	800	700	750	700	850	950
4-4		а	280	410	280	410	260	390	520
		б	240	340	240	340	240	340	440
		м	210	230	240	260	210	250	280
		н	290	420	310	440	290	450	570
		ф	500	650	550	700	500	700	850
6-6 7-7		б	240	340	240	340	240	340	440
		м	160	160	160	160	160	160	160
		н	240	340	240	340	240	340	440
		ф	400	500	400	500	400	500	600
1-1	2.0 кгс/см²	а	280	410	280	410	260	390	520
		б	240	340	240	340	240	340	440
		м	160	160	160	160	160	160	160
		н	240	340	240	340	240	340	440
		ф	400	500	400	500	400	500	600
3-3		а	280	410	280	410	260	390	520
		б	240	340	240	340	240	340	440
		м	210	210	230	180	240	210	200
		н	290	390	320	370	310	390	500
		ф	500	600	550	550	550	600	700
4-4		а	280	410	280	410	260	390	520
		б	240	340	240	340	240	340	440
		м	160	160	160	160	160	160	160
		н	240	340	240	340	240	340	440
		ф	400	500	400	500	400	500	600
6-6 7-7		б	240	340	240	340	240	340	440
		м	160	160	160	160	160	160	160
		н	240	340	240	340	240	340	440
		ф	400	500	400	500	400	500	600

Расчетная нагрузка на обрезах фундаментов в кгс на отм. -2.550

NN сеч.	Кладка облегченная с утеплителем из пустотелого кирпича при толщине наружных стен в мм 400	530	из полнотелого кирпича 400	530	Сплошная кладка из пустотелого кирпича 380	510	640
1-1	6704	7995	7100	8519	6922	8314	9760
2-2	6713	6713	6713	6713	6713	6713	6713
3-3	8985	10499	9467	9831	9246	10920	12591
4-4	6395	8395	7065	9281	6763	8980	11197
5-5	12419	12419	12419	12419	12419	12419	12419
6-6	4150	4755	4311	4906	4259	4855	5450
7-7	2114	2719	2275	2870	2223	2819	3414
8-8	1956	1956	1956	1956	1956	1956	1956

1. Данный лист читать совместно с листами АС-15; 16; 18; 20÷22.

Инв. № подл. | Подпись и дата | Взам. инв. №

Нормоконт.	Клочков	
Рук. маст.	Кириков	
Гл. констр.	Андреева	
Рап	Галенко	
Гип	Клочков	
Вед. инж.	Радченко	

Т.П. 144-000-358.85 АС

Мансардный одноквартирный 3-комнатный жилой дом

Стадия	Лист	Листов
Р	17	

Таблица привязочных размеров стен и фундаментов

РОСГИПРОНИИСЕЛЬСТРОЙ г. Москва

Копировал: Крупенко

Формат:

Типовой проект 144-000-358.85 Альбом I

1-1

Бетонная подготовка
М 200 δ=120 мм.
Уплотненный грунт

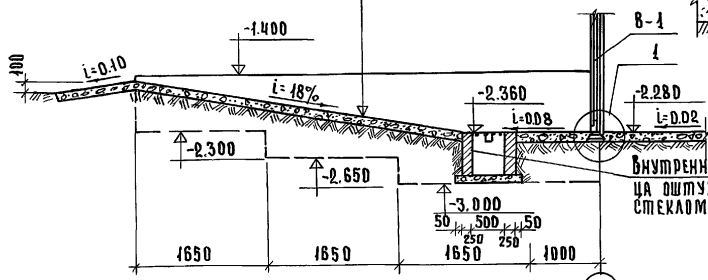

А-А

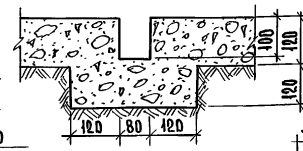

Б-Б

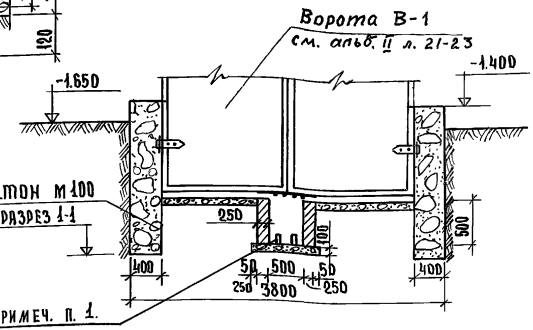

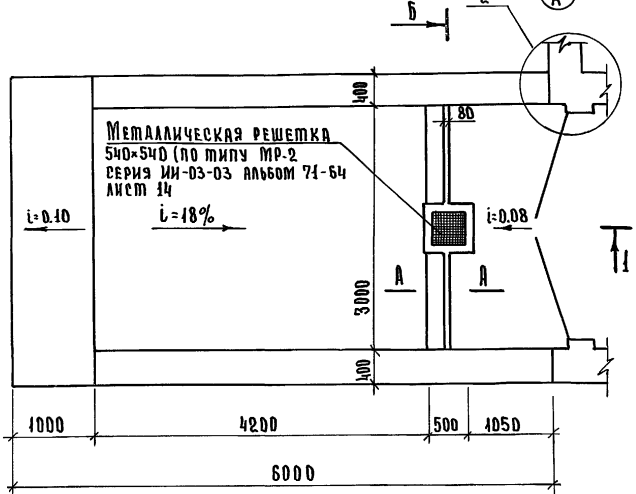

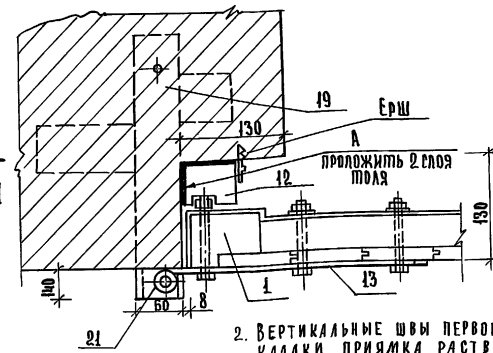

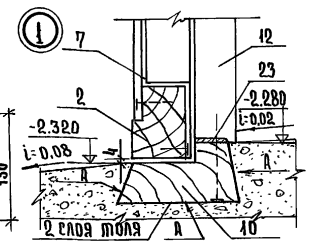

2. Вертикальные швы первого /нижнего/ ряда кирпичной кладки приямка раствором не заполнять.

1. Стены водосборного приемника выполнить из кирпича керамического рядового полнотелого обыкновенного М75, плотностью 1650 кг/м³, морозостойкостью Мрз 15 (ГОСТ 530-80) на растворе М-50 (для летних условий).

Привязан:

Инв. №

Нормоконт	Клочков	
Рук. маст.	Кириченков	
Гл. констр.	Андреева	
ГАП	Галенко	
ГИП	Клочков	
Инженер	Белановская	

Т.П. 144-000-358.85 АС

Мансардный одноквартирный 3-комнатный жилой дом

Стадия	Лист	Листов
Р	18	

Пандус гаража
Разрезы.

Росгипронииселькстрой г. Москва

Копировал: Крупенко

21152-01 26

Формат

Инв. № подл. | Подпись и дата | Взам. инв. №

ПРЕДЕЛЬНЫЕ РАСЧЕТНЫЕ ЗИМНИЕ ТЕМПЕРАТУРЫ (С°) НАРУЖНОГО ВОЗДУХА ДЛЯ НАЗНАЧЕНИЯ ТОЛЩИНЫ НАРУЖНЫХ СТЕН.

Толщина наружных стен	Тип кладки стен	Толщина минераловатных жестких плит на синтетической связке в см. с объемной массой γ= 150 кгс/м³ λ = 0.065	Варианты кирпичной кладки наружных стен		
			Серия 2.130-1 вып. 23 Облегченная кладка с утеплителем „Тип „А"		Сплошная кладка
			Кирпич керамический рядовой пустотелый эффективный М-75 (Гост 530-80) на растворе М-50.	Кирпич керамический рядовой полнотелый обыкновенный М-75 Гост 530-80 на растворе М-50	Кирпич керамический рядовой пустотелый эффективный М-75. Гост 530-80 на растворе М-25.
380	Сплошная	—	—	—	-20°
400	Облегченная Тип „А"	4	-25°	—	—
		6	-30° (основной вариант)	-21°	—
		8	-35°	-25°	—
		10	-41°	-31°	—
		12	—	-35°	—
510	Сплошная	—	—	—	-30°
530	Облегченная Тип „А"	4	-35°	-22°	—
		6	-43°	-35°	—
		8	—	-42°	—
640	Сплошная	—			-40°

Кирпич керамический рядовой эффективный пустотелый должен иметь плотность не более 1400 кг/м³

Типовой проект 144-000-358.85 Альбом I

Инв.№ подл. | Подпись и дата | Взам.инв.№

Привязан:

Инв.№

Нормок.	Клочков А.П.	
Рук.маст.	Кириченко Ф.	
Гл.констр.	Андреева А.М.	
ГАП	Галенко Н.А.	
ГИП	Клочков А.П.	
Вед.инж.	Радченко Т.С.	
И.н.ж.	Гриднева С.Н.	

Т.П. 144-000-358.85 Ас

Мансардный однокварт. 3х комнатный жилой дом

Стадия	Лист	Листов
Р	19	

Таблица толщин наружных стен

РОСГИПРОНИИСЕЛЬСТРОЙ г. Москва

21152-01 27

Копировал

Формат 12г

Типовой проект 144-000-358.85 Альбом I

Согласовано: Королева, Баранова; рук. гр. О.В.; рук. гр. В.К.

Инв. № подл. | Подпись и дата | Взам. инв. №

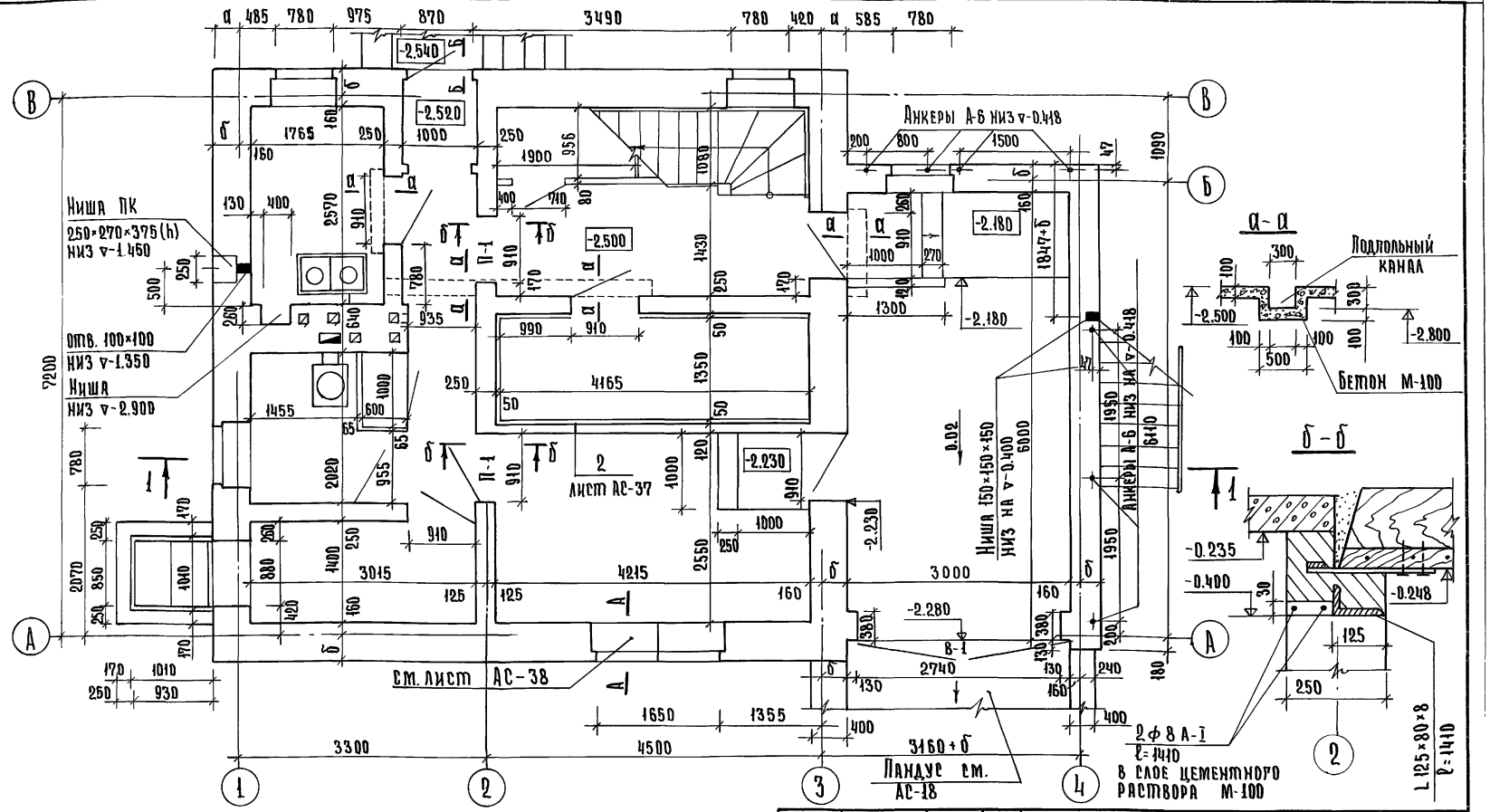

1. Подпольные каналы перекрываются:
   а). в цементных полах – рифленым железом толщиной 6мм (с фиксаторами).
   б). в дощатых полах – деревянными съемными щитами заподлицо.
2. Пилястры гаража по оси „А" с отм. -1.680 заармировать сетками ф3 В-1 яч. 80×80 размером 380×380 на высоту трех рядов кладки.
3. Основные примечания см. на листе АС-22.

Привязан:

Инв. №

Нормоконт.	Клочков	
Рук. маст.	Кириков	
Гл. констр.	Андреева	
Гап	Галенко	
Гип	Клочков	
Вед. архит.	Платник	

Т.П. 144-000-358.85 АС

Мансардный одноквартирный 3-комнатный жилой дом

Стадия	Лист	Листов
Р	20	

Кладочный план цокольного этажа.

Росгипронииселькстрой г. Москва

Копировал: Крупенко

21152-01 28

Формат:

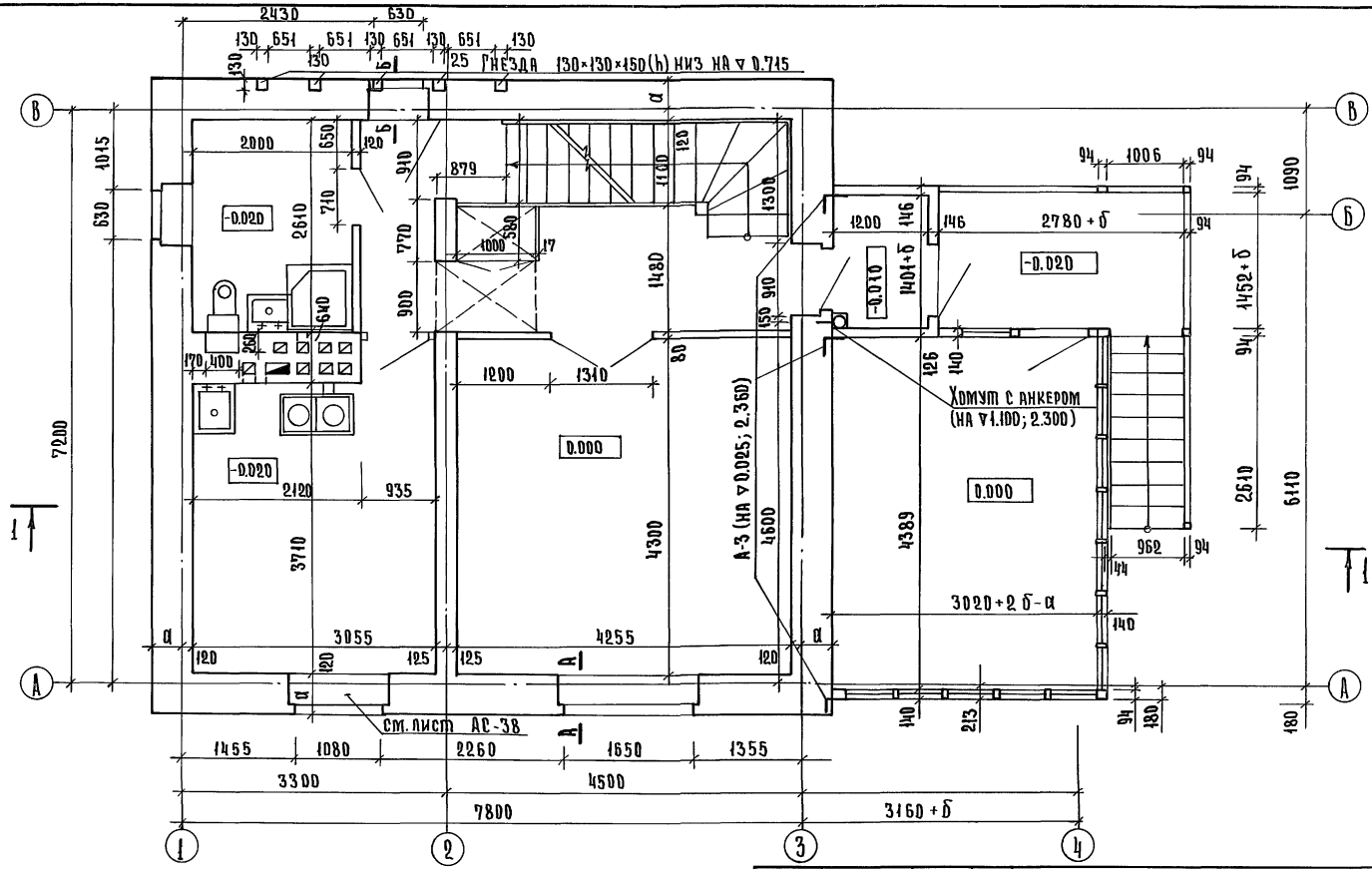

1. Основные примечания см. на листе АС-22.
2. Разрез 1-1 и сечения А-А и Б-Б см. на листе АС-14.

Нормоконт	Клочков		
Рук.маст.	Кириченков		
Гл.констр.	Андреева		
ГАП	Галенко		
ГИП	Клочков		
Вед. арх.	Плотник		

Привязан:

Инв. №

Т.П. 144-000-358.85 АС

Мансардный одноквартирный 3-комнатный жилой дом

Стадия	Лист	Листов
Р	21	

Кладочный план 1 этажа

РОССТИПРОНИИСЕЛЬСТРОЙ г. Москва

Копировал: Крупенко

21152-01 29

Формат:

Инв. № подл. | Подпись и дата | Взам. инв. №

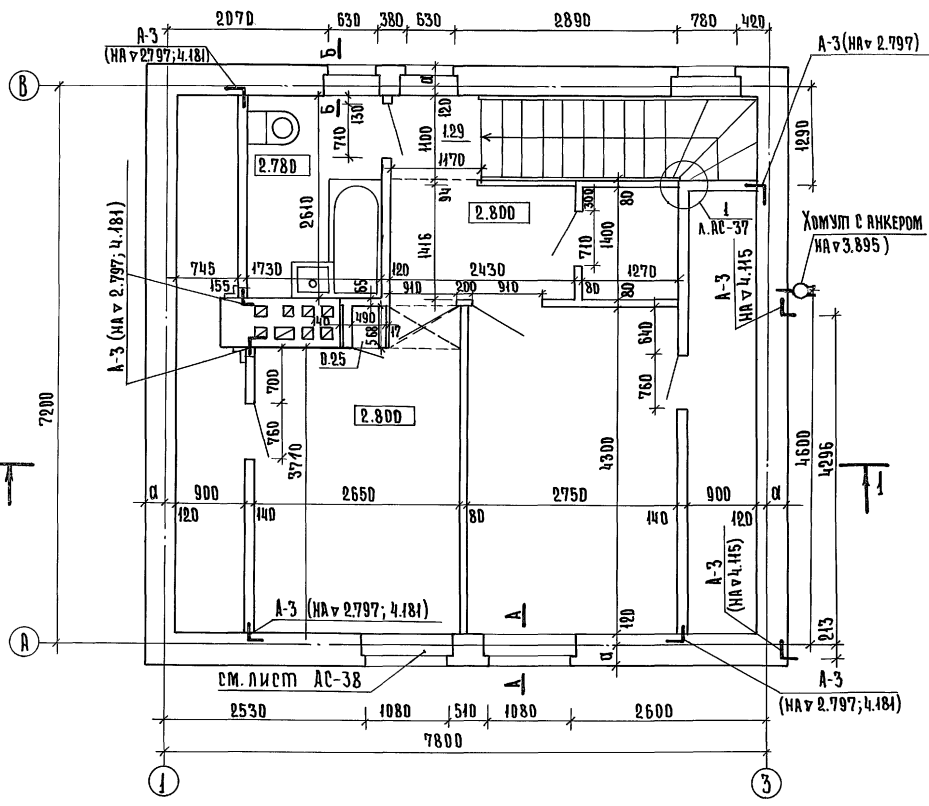

1. Наружные стены основного варианта приняты облегченной кладки с утеплителем по серии 2.130-1 вып. 23 тип „А" из кирпича керамического рядового пустотелого эффективного с объемным весом ≤ 1400 кг/м³ М-75 морозостойкостью мрз 15 ГОСТ 530-80 на растворе М-50 с расшивкой швов.
2. Кладку стен с дымовентканалами выполнять в соответствии с листами АС-25; 26; 27; 36.
3. Металлические анкера перед закладкой покрыть антикоррозийным составом.
4. Узлы установки столярных изделий см. лист АС-38.
5. Для крепления окон и дверей антисептированные деревянные пробки, размером в кирпич, заложить соответственно по 2 и по 3 шт. по высоте с каждой стороны проема.
6. Узлы и детали перегородок см. на листе АС-37.
7. При варианте окон со стеклопакетами все проемы с шириной 630 и 780 мм. увеличить по высоте на 300 мм. вниз.
8. Все концы арматуры рядовых перемычек должны иметь крюки и заведены в кладку простенков не менее, чем на 25 см. Арматуру перемычек расположить в слое цементного раствора М-100 толщиной 30 мм., над арматурой рядовых перемычек пять рядов кладки выполнить на растворе М-50 для летних условий; М-100 – для зимних.
9. Описание типов кладок, таблицу подбора варианта наружных стен в зависимости от климатических условий см. на листе АС-19.
   Таблицу привязочных размеров наружных стен см. на листе АС-17.
10. Марки растворов приняты для летних условий работ.
11. Конструкции рядовых перемычек над оконными и дверными проемами выполнить согласно листу АС-38.
12. Разрез 1-1 и сечения А-А; Б-Б см. на листе АС-14.

Типовой проект 144-000-358.85 Альбом 1

Инв. № подл. | Подпись и дата | Взам. инв. №

Привязан:

Инв. №

Нормоконт	Кабчиков	
Рук. маст.	Киричков	
Гл. констр.	Андреева	
Гап	Раленко	
Гип	Кабчиков	
Вед. арх.	Плотник	

Копировал: Крупенко

Т.П. 144-000-358.85 АС

Мансардный одноквартирный 3-комнатный жилой дом

Стадия	Лист	Листов
Р	22	

Кладочный план мансарды

РОСГИПРОНИИСЕЛЬСТРОЙ г. Москва

21152-01 30

Формат:

Типовой проект 144-000-358.85 Альбом I

Инв. № подл. | Подпись и дата | Взам. инв. №

I вариант

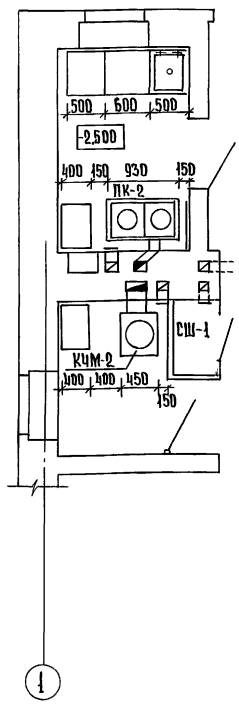

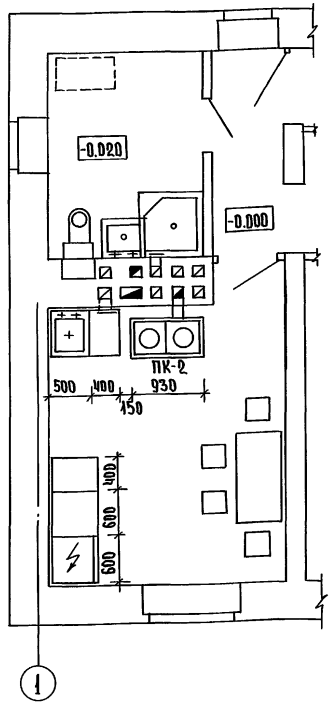

II; III вариант

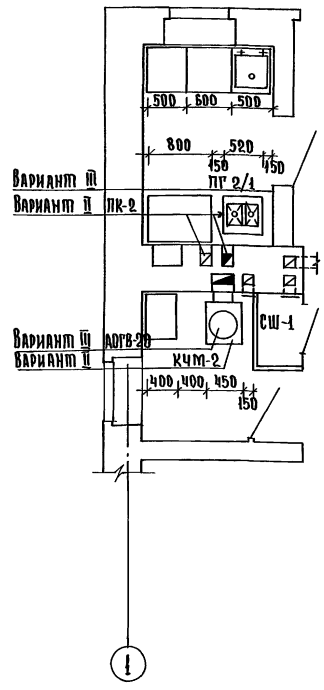

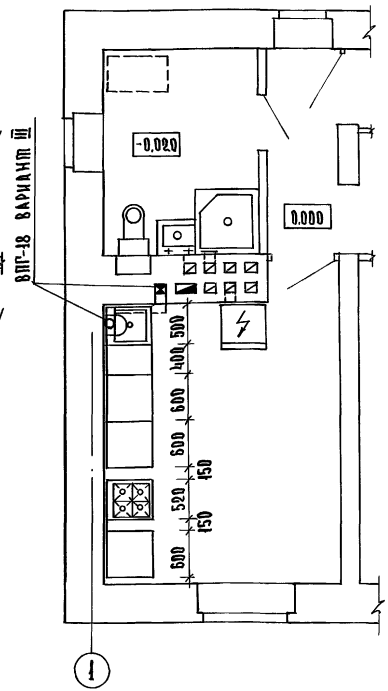

1. Под топочными дверцами предусмотреть металлические листы 700×500 мм по асбестовому картону толщиной 12 мм.
2. Сгораемый пол под кухонными плитами изолировать асбестовым картоном толщиной-12 мм. с последующей обивкой кровельной сталью.
3. Данный лист читать совместно с листами АС-24÷27.

Привязан:

Инв. №

Нормконт.	Ключков	
Рук. маст.	Кириченков	
Гл. констр.	Андреева	
ГАП	Галенко	
ГИП	Ключков	
Вед. арх.	Плотник	

Копировал: Крупенко

Т.П. 144-000-358.85 АС

Мансардный одноквартирный 3-комнатный жилой дом

Стадия: Р | Лист: 23 | Листов:

Варианты инженерного оборудования I; II; III

Росгипронииселькстрой г. Москва

21152-01 31 Формат:

Типовой проект 144-000-358.85 Альбом I

IV вариант

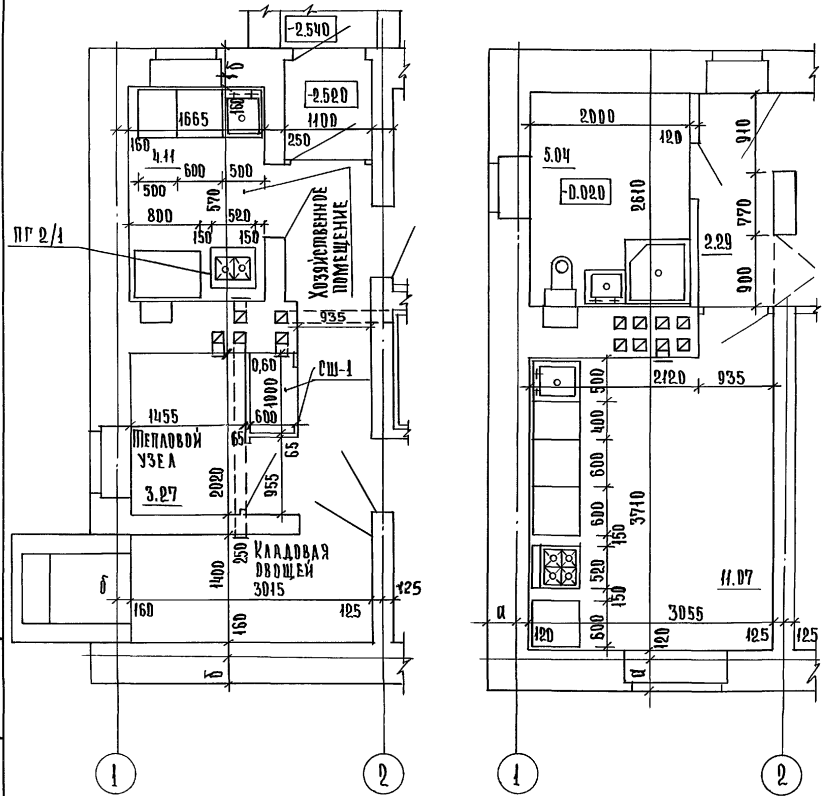

1. Примечания см. на листе АС-23.

Варианты инженерного оборудования

№ варианта	Отопление	Горячее водоснабжение	Кухонная плита	Плита хоз. помещения
I основное решение	Квартирное. котел отопительный КЧМ-2 на твердом топливе	Водяной водонагреватель на котле КЧМ-2	Металлическая ПК-2 на твердом топливе	Металлическая ПК-2 на твердом топливе
II	Квартирное. котел отопительный КЧМ-2 на твердом топливе	Водяной водонагреватель на котле КЧМ-2	ПГ-4 на сжиженном газе	Металлическая ПК-2 на твердом топливе
III	Квартирное. аппарат отопительный АОГВ-20 на природном газе	Водонагреватель ВПГ-18 на природном газе	ПГ-4 на природном газе	ПГ-2/1 на природном газе
IV	Центральное	Централизованное	ПГ-4 а) на сжиженном газе б) на природном газе ЭВЧШ-5-3-5,8/220 электрическ. бытовая	ПГ-2/1 б) на природном газе „Лысьва-8" электрич. бытовая

Нормоконт	Клочков		Т.П. 144-000-358.85 АС
Рук. маст.	Кириков		
Гл. констр.	Андреева		Мансардный одноквартирный 3-комнатный жилой дом
ГАП	Галенко		Стадия: Р; Лист: 24; Листов:
ГИП	Клочков		Варианты инженерного оборудования IV
Вед. арх.	Плотник		Росгипроинисельстрой г. Москва

Привязан:

Инв. №

Копировал: Крупенко

21152-01 32

Формат:

Инв. № подл. | Подпись и дата | Взам. инв. №

Инв. N подл.	Подпись и дата	Взам. инв. N

Типовой проект 144-000-358.85 Альбом I

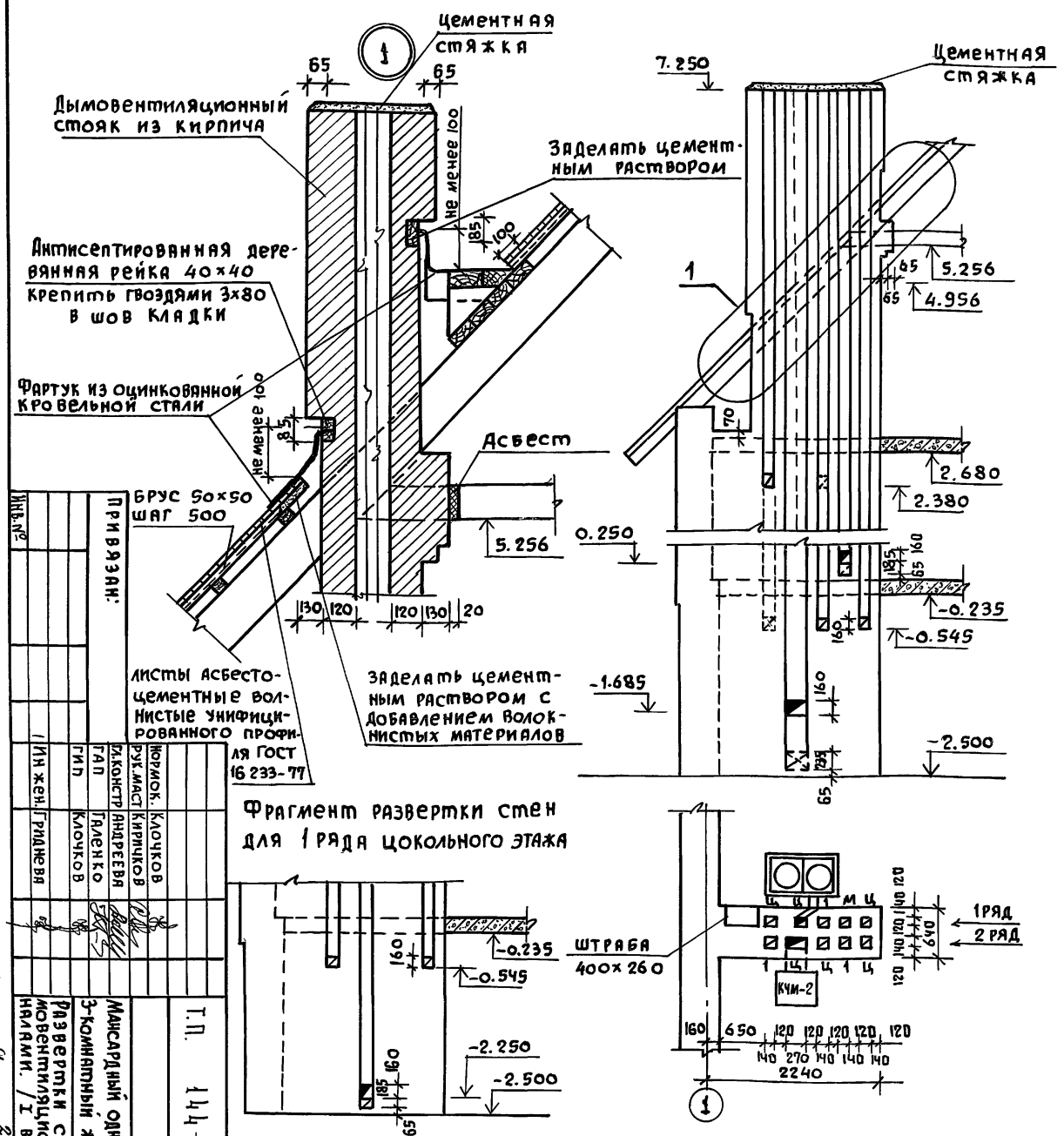

1. Дымовые и вентиляционные каналы выполнять в соответствии с требованиями СНиП II-33-75 / приложение 7 /.
2. Расстояние от внутренней поверхности трубы /от „дыма"/ до сгораемой защищенной конструкции должно быть не менее-250 мм, а до незащищенной - 380 мм.
3. Каналы швабруются глиняным раствором; засорение их недопустимо, применять буйки.
4. Кладку труб вести из кирпича керамического рядового полнотелого обыкновенного марки „75" на растворе марки „50 "
5. Лист читать совместно с листом АС-23.

Привязан:			
Инв. №			

Нормок.	Клочков		
Рук.маст	Кириченков		
Гл.констр	Андреева		
ГАП	Галенко		
ГИП	Клочков		
Ин жен.	Гриднева		

Т.П. 144-000-358.85 АС

Мансардный одноквартирный 3-комнатный жилой дом

Развертки стен с дымовентиляционными каналами. / I вариант /

Стадия	Лист	Листов
Р	25	

Росгипронисельстрой г. Москва

Копир. 21152-01 33 Формат 12г

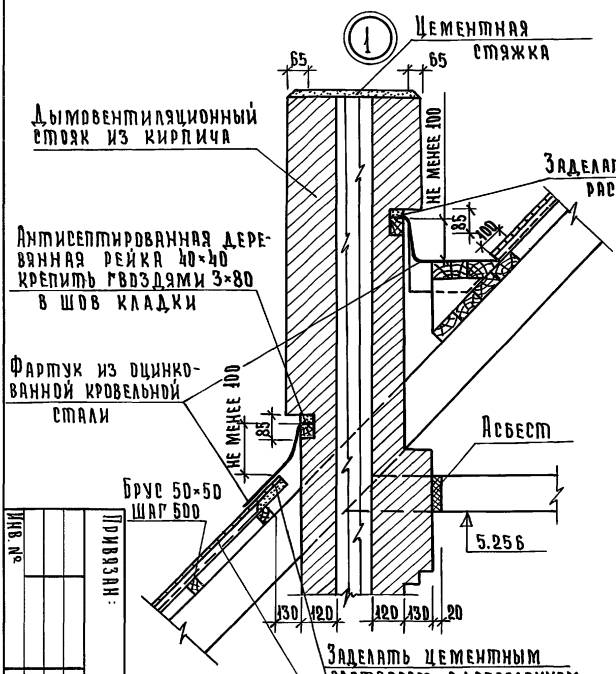

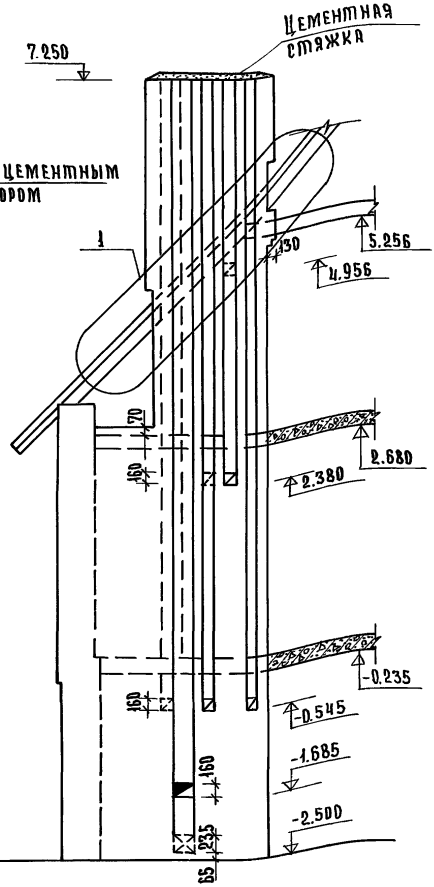

Фрагмент развертки стен для 1 ряда цокольного этажа

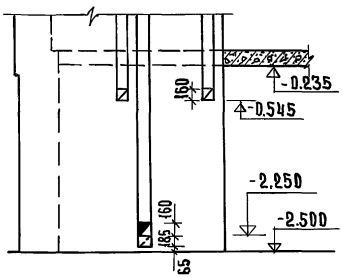

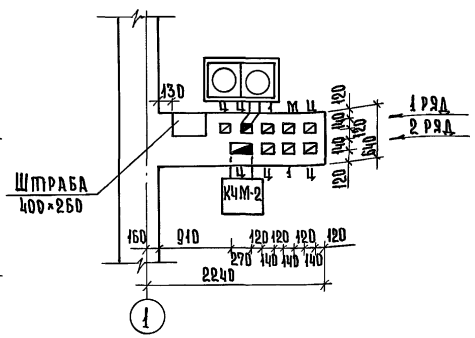

1. Дымовые и вентиляционные каналы выполнять в соответствии с требованиями СНиП II-33-75 /приложение 7/.
2. Расстояние от внутренней поверхности трубы /от „дыма"/ до сгораемой защищенной конструкции должно быть не менее 250 мм, а до незащищенной – 380 мм.
3. Каналы шлабруются глиняным раствором; засорение их недопустимо; применять буйки.
4. Кладку труб вести из кирпича керамического рядового полнотелого обыкновенного марки „75" на растворе марки „50".

Привязан:

Инв. №

ГИП	Маевский		
Гл. конструктор	Андреева	Нач. отд.	Кириков
Рук. гр.	Галенко	Нач. сект.	Кириков
Инженер	Гридчева	Нач. сект.	Кириков
		Н. контр.	Кириков

Т.П. 144-000-358.85 АС

Типовой 3-комнатный жилой дом

Развертки стен с дымовентиляционными каналами (II вариант)

Стадия	Лист	Листов
Р	26	

Ростовпромгражданпроект г. Москва

Копировал: Крупенко

Формат: 21152-07 34

Инв. N подл.	Подпись и дата	Взам. инв. N

Типовой проект 144-000-358.85 Альбом I

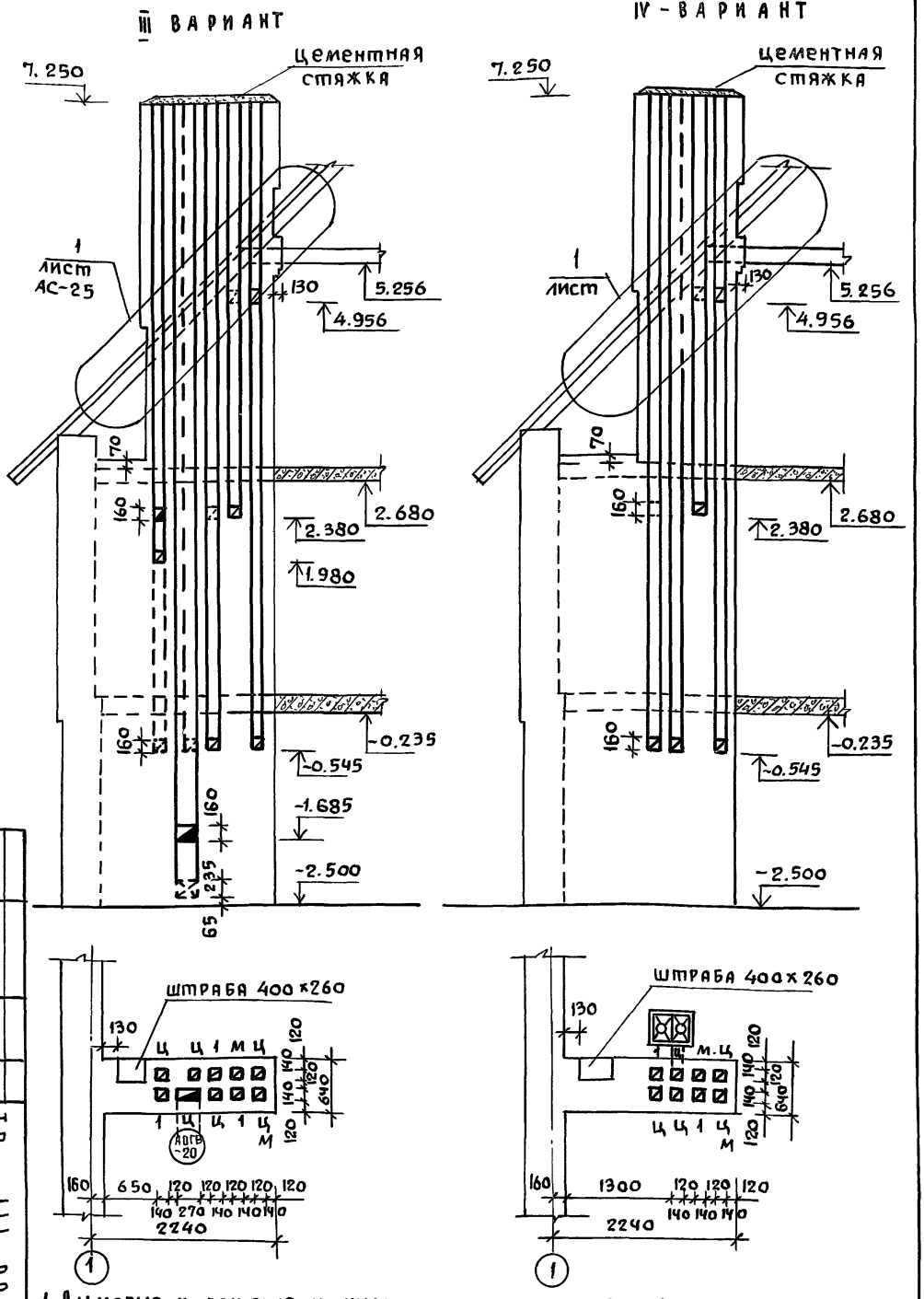

1. Дымовые и вентиляционные каналы выполнять в соответствии с требованиями СНиП-II-33-75 /приложение 7/.
2. Расстояние от внутренней поверхности трубы /от „дыма"/ до сгораемой защищенной конструкции должно быть не менее 250мм, до не защищенной 380мм.
3. Каналы швабруются глиняным раствором; засорение их не допустимо; применять буйки.
4. Кладку вентканалов вести из кирпича керамического рядового полнотелого обыкновенного марки „75" на растворе марки „50"
5. Каналы горячих газоходов выполнять из огнеупорного кирпича (Гост 8426-75) на шамотном растворе.

Т.П. 144-000-358.85			АС
Мансардный одноквартирный 3-комнатный жилой дом	Стадия	Лист	Листов
	Р	27	
Развертки стен с дымовентиляционными каналами /III и IV варианты/	Росгипронинсельстрой г. Москва		

Привязан:

Нормокон.	Клочков	
Рук. маст.	Кирничков	
Гл. констр.	Андреева	
ГАП	Галенко	
ГИП	Клочков	
Инж.	Гриднева	

Инв. №

Копир 21152-01 35 Формат 12г

Типовой проект 144-000-358.85 Альбом I

План стропил

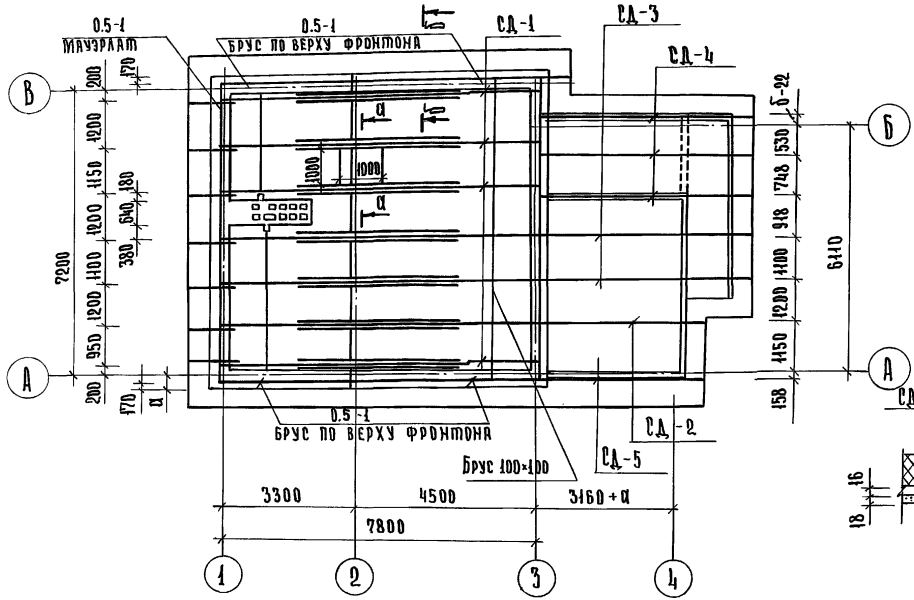

План раскладки сплошного настила крыши из строганых с 3х сторон (кроме верхней поверхности) досок 47×94 мм.

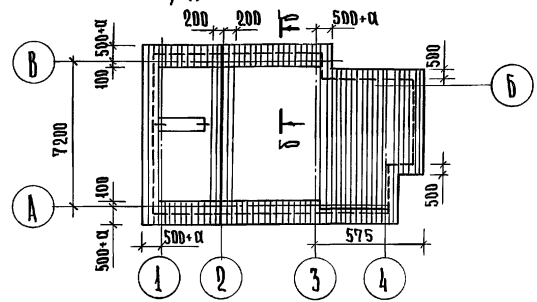

а - а

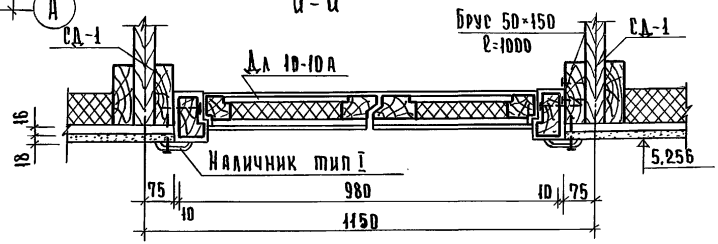

План кровли

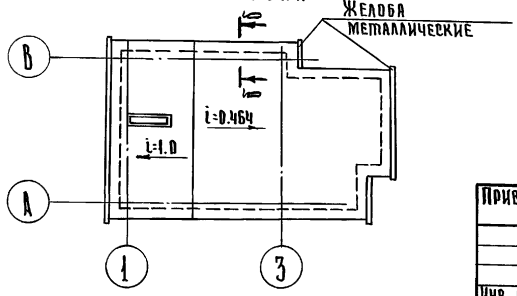

1. Стропила рассчитаны на вес снегового покрова P_0=150 кгс/м² горизонтальной проекции кровли.
2. Стропила запроектированы из деталей заводского изготовления в соответствии с Гост 11047-72. Лесоматериалы хвойных пород 1 категории с влажностью не более 22%.
3. Стропильные ноги через одну крепятся в кладку скруткой из проволоки 2ф4 и ершом.
4. Сечение б-б см. на листе АС-31.

Привязан:

Инв. №

Нормоконт	Клочков	
Рук. маст.	Киричков	
Гл. констр.	Андреева	
Гап	Галенко	
Гип	Клочков	
Техник	Цепляева	

Т.П. 144-000-358.85 АС

Мансардный одноквартирный 3-комнатный жилой дом

Стадия	Лист	Листов
Р	28	

План стропил. План кровли. План раскладки сплошного настила.

Росгипронииссельстрой г. Москва

Копировал: Крупенко

21152-01 36 Формат

Инв. № подл. | Подпись и дата | Взам. инв. №

СД-1

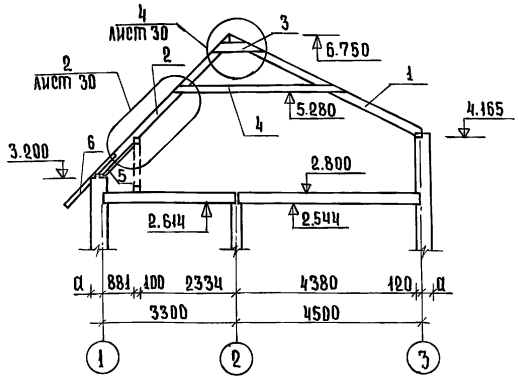

СД-2

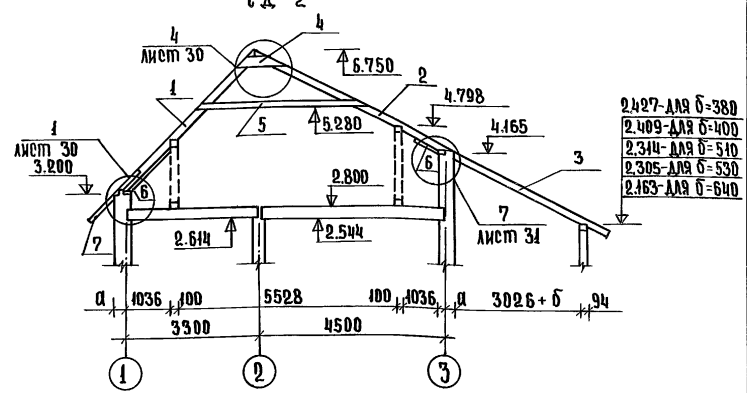

СД-3

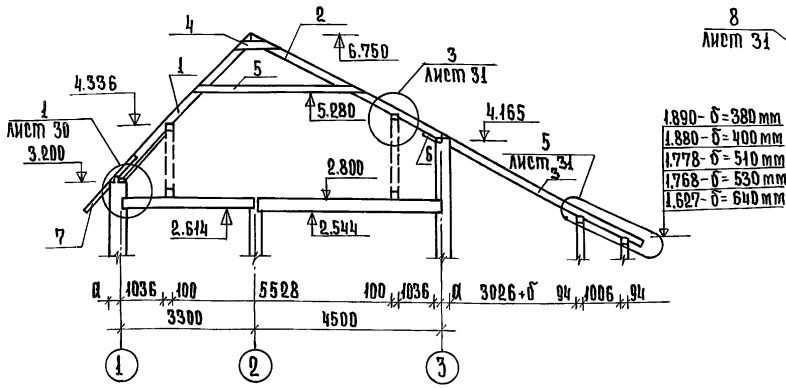

СД-4

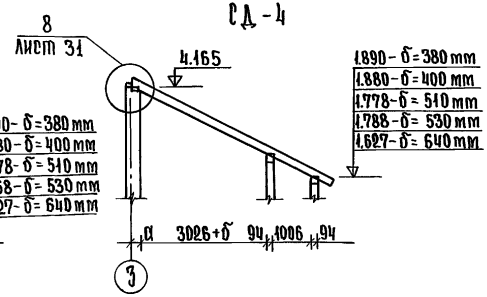

СД-5

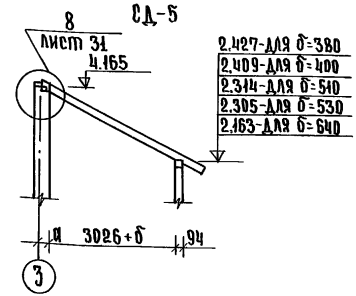

1. Все деревянные элементы стропил покрыть огнезащитной краской.
2. В местах примыкания дымовых каналов к деревянным элементам крыши вырезать мауэрлат и настил-обрешетку вокруг каналов с зазором равным 130 мм.

3. Конструкцию и спецификацию элементов стропил см. в альбоме II на листах АС-11; 12 и 13.

Привязан:

Инв. №

Нормоконт	Клочков	
Рук. маст.	Кириков	
Гл. констр.	Андреева	
ГАП	Галенко	
ГИП	Клочков	
Инженер	Гридиева	

Т.П. 144-000-358.85 АС

Мансардный одноквартирный 3-комнатный жилой дом

Стадия	Лист	Листов
Р	29	

Схемы стропил

Росгипронисельстрой г. Москва

Копировал: Крупенко

21152-01 · 37

Формат:

Инв. № подл. | Подпись и дата | Взам. инв. №

Альбом I

Типовой проект 144-000-358.85

КАРНИЗНЫЙ УЗЕЛ

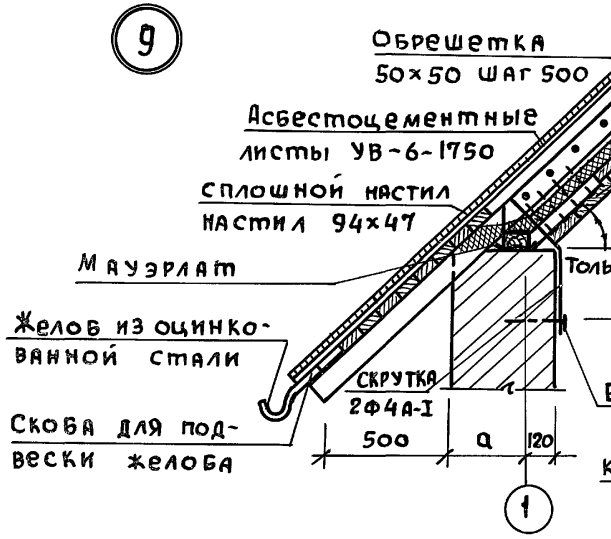

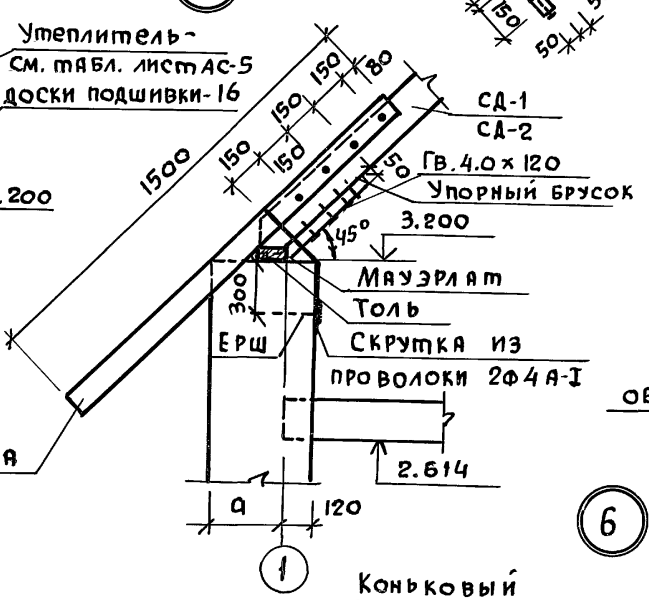

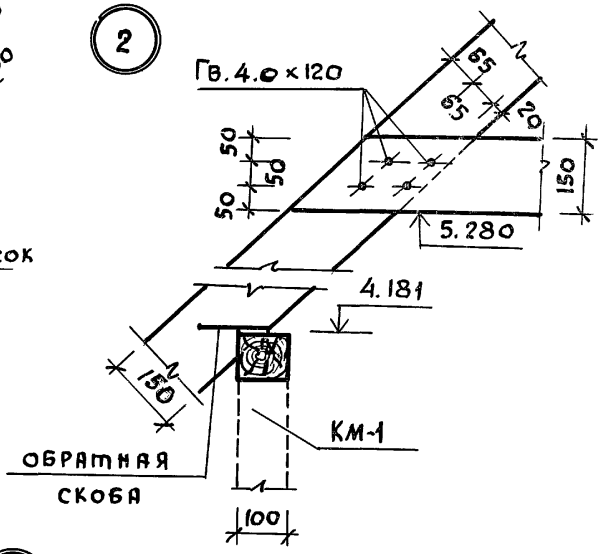

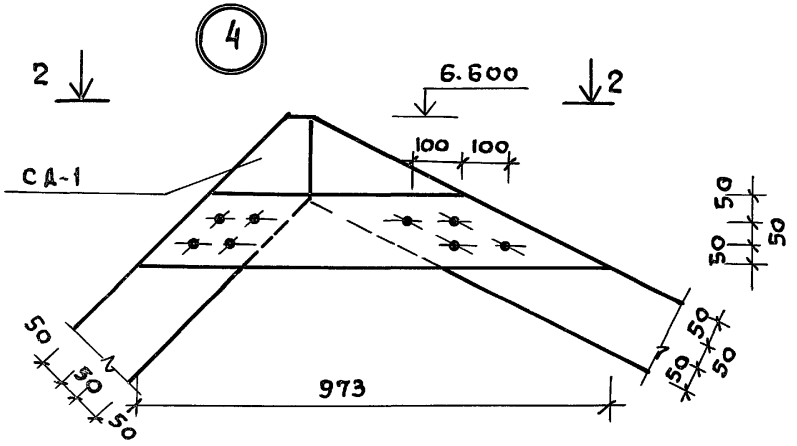

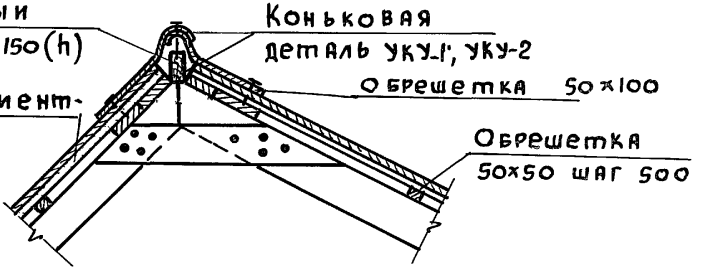

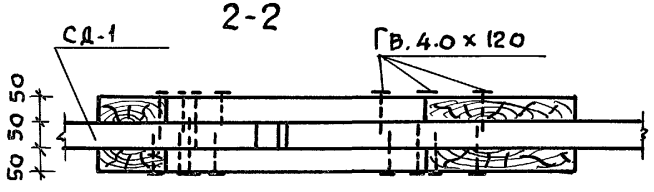

1. Маркировку узлов см. на листе 29

Нормок.	Клочков		
Рук.маст.	Киричков		
Гл.конст.	Андреева		
ГАП	Галенко		
ГИП	Клочков		
Инж.	Гриднева		

Привязан:

Инв.№

Т.П. 144-000-358.85 АС

Мансардный одноквартирный 3-комнатный жилой дом

Стадия	Лист	Листов
Р	30	

Узлы стропил 1,2,4,6

РОСГИПРОНИИСЕЛЬСТРОЙ г. Москва

Инв.№ подл. | Подпись и дата | Взам.инв.№

21152-01 38

Копир

Формат 12 г

Альбом I

Типовой проект 144-000-358.85

Взам. инв. N | Подпись и дата | Инв. N подл.

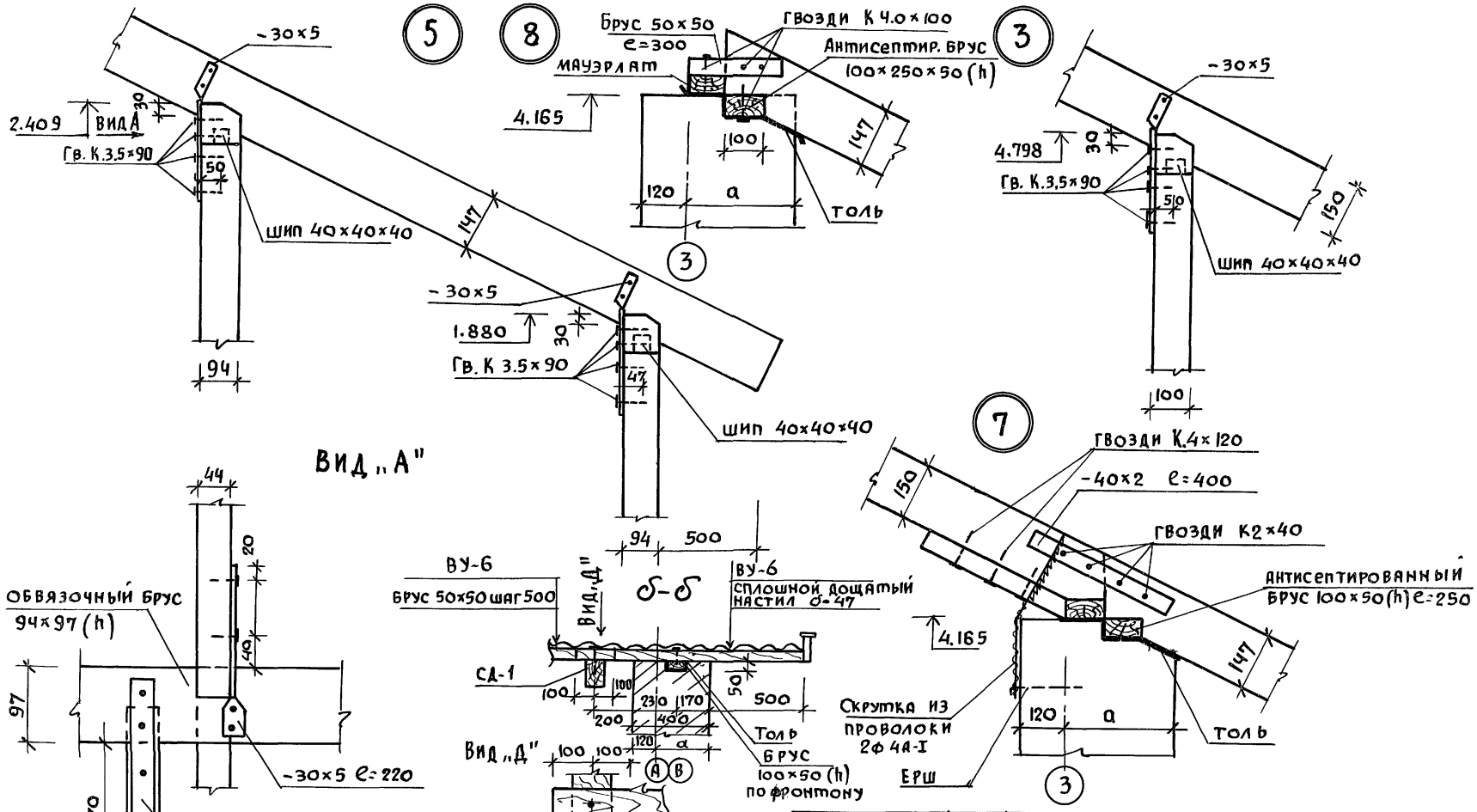

1. Маркировку узлов см. на л. 29
2. Отметки даны для основного варианта стен.

Привязан:

Инв. №

Нормок.	Клочков	
Рук. маст.	Кириченков	
Гл. конст.	Андреева	
ГАП	Гаяенко	
ГИП	Клочков	
Вед. инж	Радченко	
Инж	Гриднева	

Т. П. 144-000-358.85 АС

Максардный одноквартирный 3-комнатный жилой дом

Стадия	Лист	Листов
Р	31	

Узлы стропил 3, 5, 7 и 8

Госгипронииселькстрой г. Москва

Копир. 21152-01 39

Формат 12г

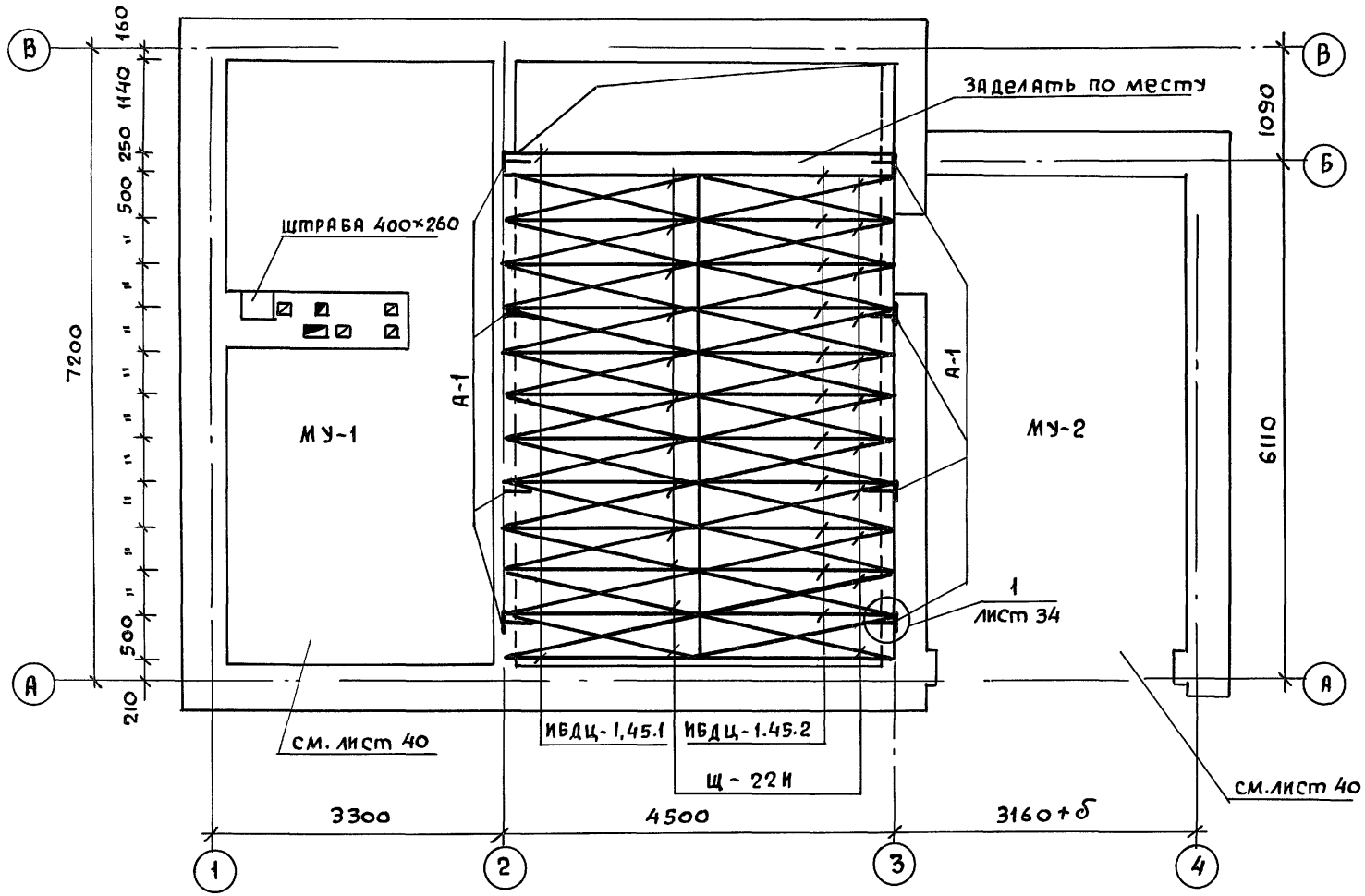

1. Часть балок закрепляется в стене анкерами через 1.5-2.0м по длине стены, концы, анкеров заделать в кладку стены.
2. Балка от торца на 750мм покрывается со всех сторон /и торец/ антисептической пастой, конец балки / на длину 180мм/без торца покрывается смолой или битумом и оклеивается толем в 2 слоя.
3. Гнездо по бокам и по верху балки заделать раствором.
4. Перекрытие над цокольным этажом утепляется только над неотапливаемыми помещениями.
5. Размеры привязки балок даны по осям балок.

Нормок.	Клочков	
Рук.маст.	Кириков	
Гл.констр	Андреева	
ГАП	Галенко	
ГИП	Клочков	
Инж	Гриднева	

Привязан:

Инв.№

Т.П. 144-000-358.85 АС

Мансардный одноквартирный 3-комнатный жилой дом

Стадия	Лист	Листов
Р	32	

План перекрытия над цокольным этажом

РОСГИПРОНИИСЕЛЬСТРОЙ г. Москва

21152-01 40

Копир.

Формат 12г

Инв.№ подл. | Подпись и дата | Взам.инв.№

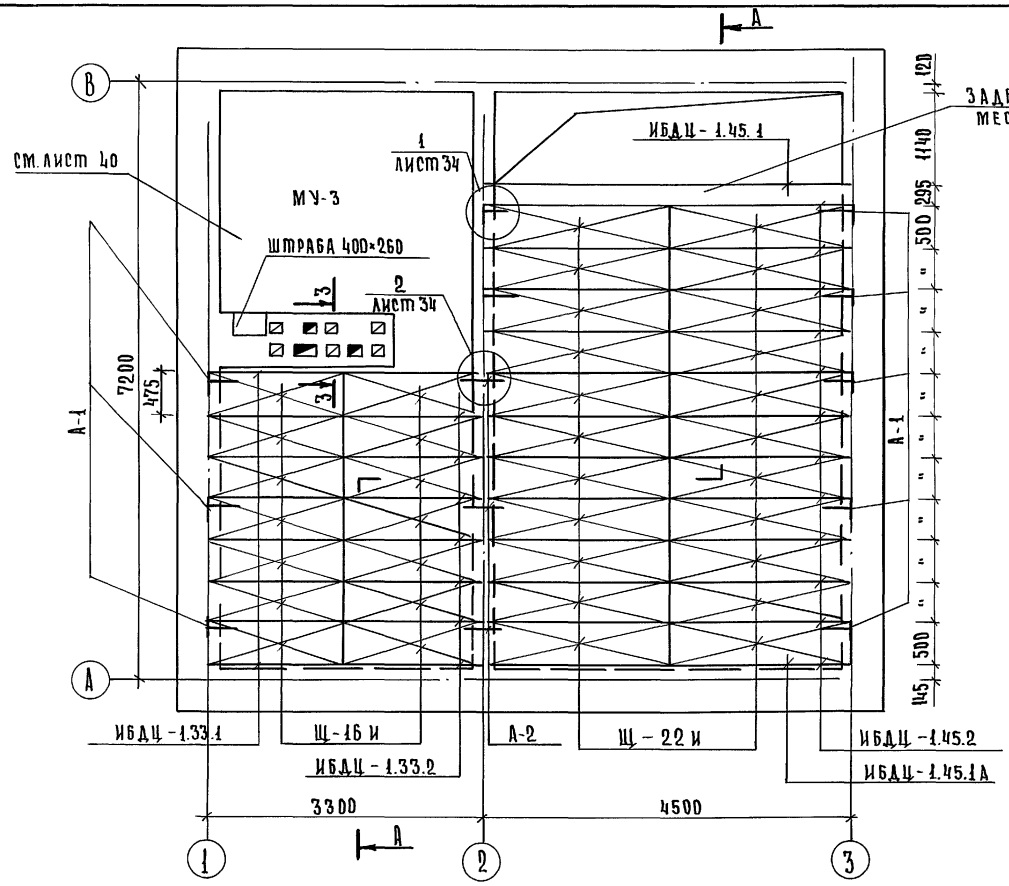

1. Часть балок закрепляется в стене анкерами через 1.5-2.0 м по длине стены, концы анкеров заделать в кладку стены.
2. Балка от торца на 750 мм покрывается со всех сторон /и торец/ антисептической пастой, конец балки /на длину 180 мм/ без торца, покрывается смолой или битумом и оклеивается толем в 2 слоя.
3. Гнездо по бокам и по верху балки заделать раствором.
4. Разрез А-А и сеч. 3-3 см. на листе АС-34.
5. Размеры привязки балок даны по осям.

Типовой проект 144-000-358.85 Альбом I

Инв. № подл. | Подпись и дата | Взам. инв. №

Нормоконт	Клочков	
Рук. маст.	Кириков	
Гл. констр.	Андреева	
ГАП	Галенко	
ГИП	Клочков	
Инженер	Гриднева	

Привязан:

Инв. №

Копировал: Круленко

Т.П. 144-000-358.85 АС

Мансардный одноквартирный 3-комнатный жилой дом

Стадия	Лист	Листов
Р	33	

План перекрытия над 1 этажом

Госгипронииселькстрой г. Москва

21152-01 41

Формат:

Альбом I

Типовой проект 144-000-358.85

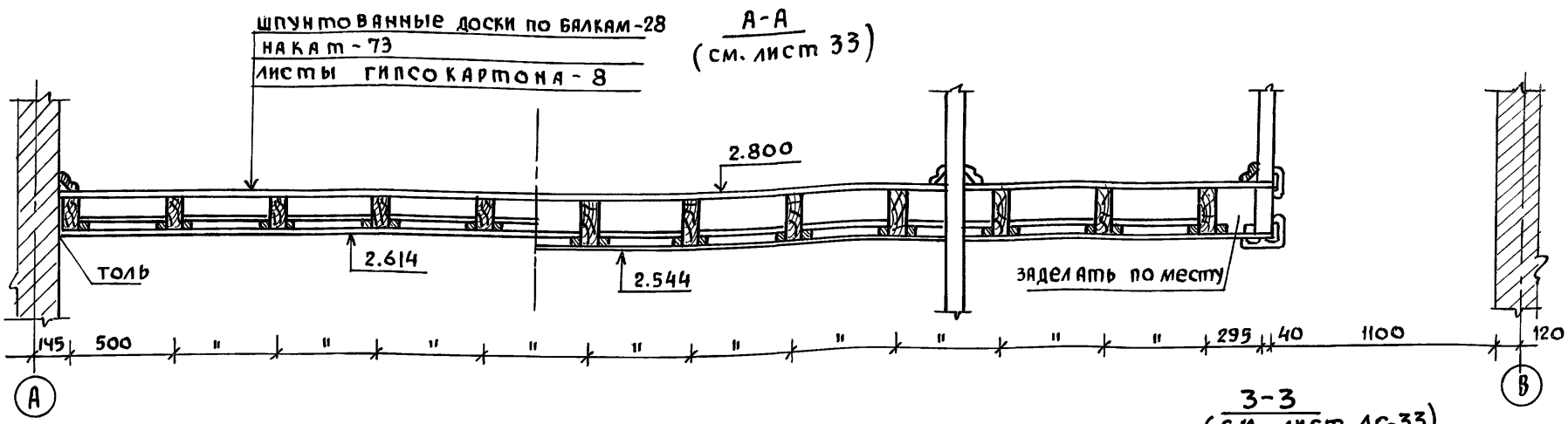

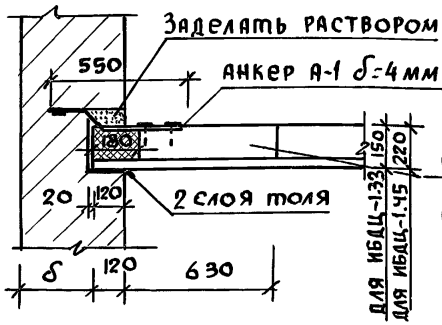

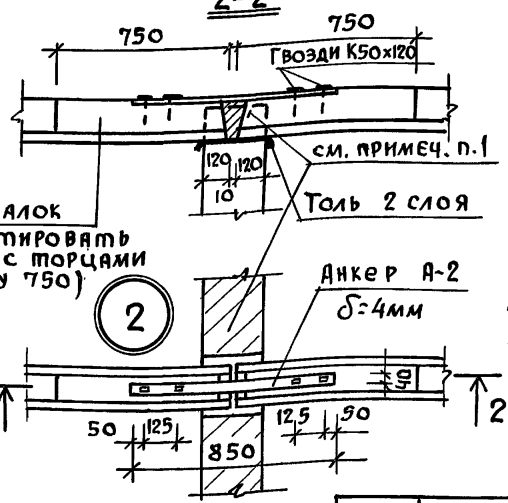

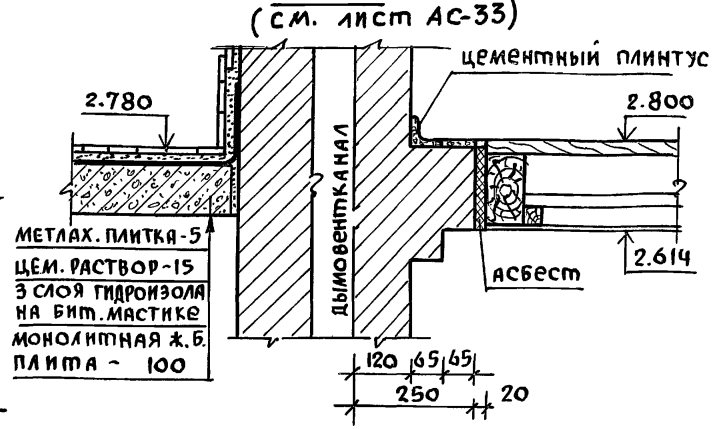

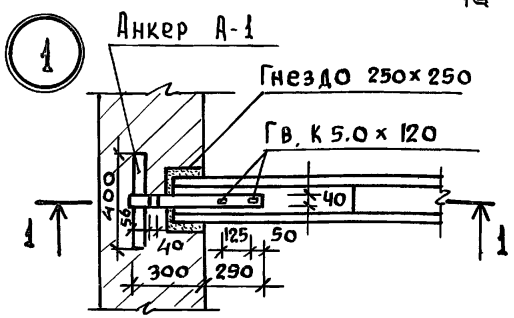

1. Промежутки между балками перекрытия заделать 2я рядами кирпича (с целью обеспечения фиксации балок).

Нормоконт	Клочков А.Н.	
Рук. маст	Кириченко В.Ф.	
Гл. констр	Андреева А.М.	
ГАП	Галенко Н.А.	
ГИП	Клочков А.Н.	
Инжен.	Гриднева С.А.	

Привязан:

Инв. №

Взам. инв. №

Подпись и дата

Инв. № подл.

Т.П. 144-000-358.85 АС

Мансардный одноквартирный 3х комнатный жилой дом

Стадия	Лист	Листов
Р	34	

Разрез перекрытия А-А
Узлы

Росгипронисельстрой
г. Москва

21152-01 42

Копир.

Формат 12г

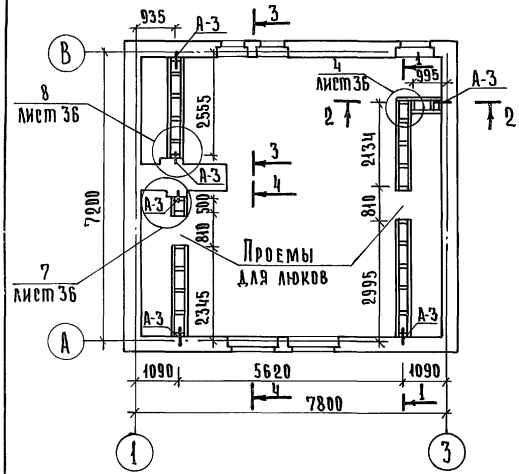

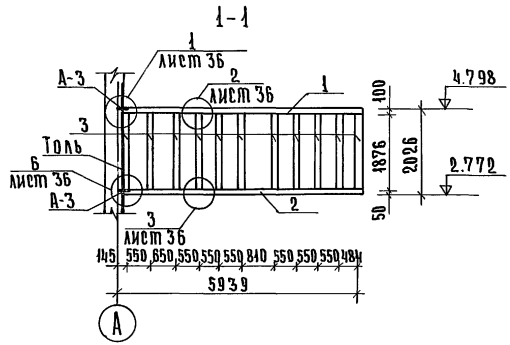

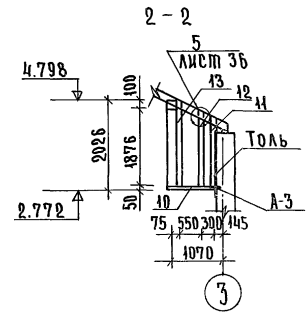

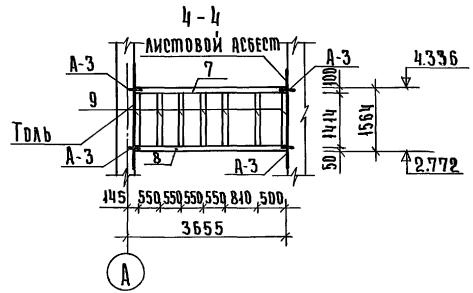

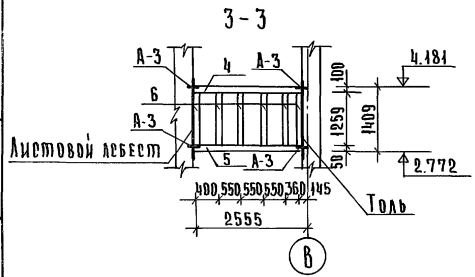

1. Спецификацию см. лист 20 альбом II.
2. Размеры цепочек даны по осям стоек.
3. Узлы см. лист 36.

Т.П. 144-000-358.85 АС

Нормоконт	Клочков	
Рук. маст.	Кириченко	
Гл. констр	Андреева	
ГАП	Галенко	
ГИП	Клочков	
Ст. инж.	Гриднева	

Мансардный одноквартирный 3-комнатный жилой дом

Стадия	Лист	Листов
Р	35	

Каркас мансарды КМ-1 Сечения.

РОСГИПРОНИИСЕЛЬСТРОЙ г. Москва

Привязан:

Инв. №

Копировал: Крупенко

21152-01 43

Формат:

Инв. № подл. | Подпись и дата | Взам. инв. №

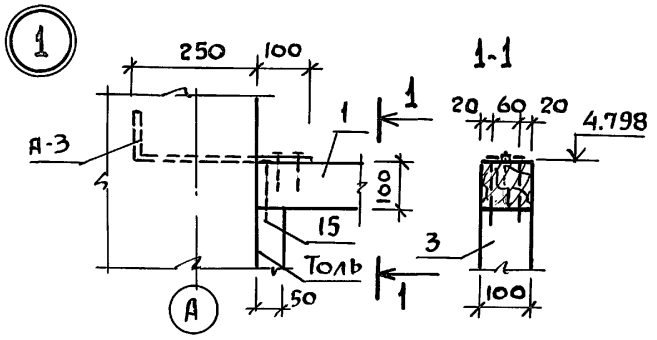

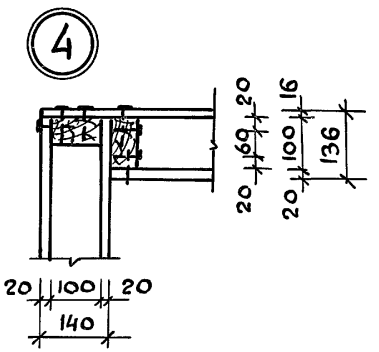

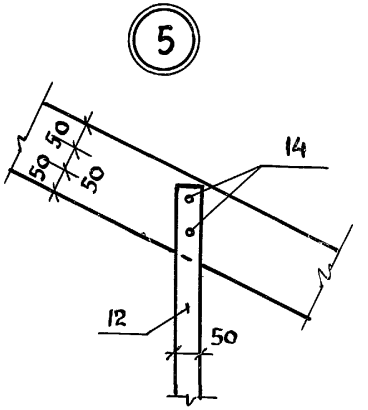

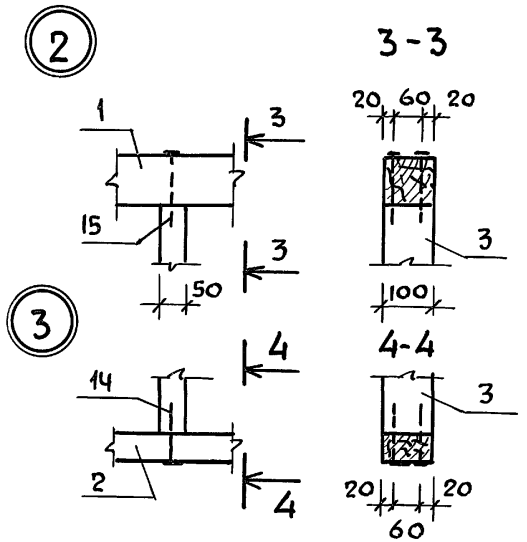

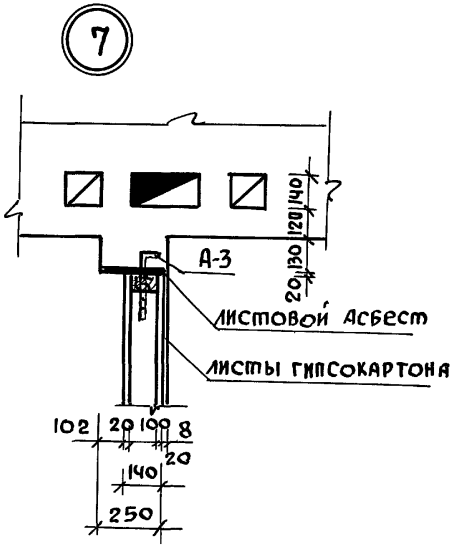

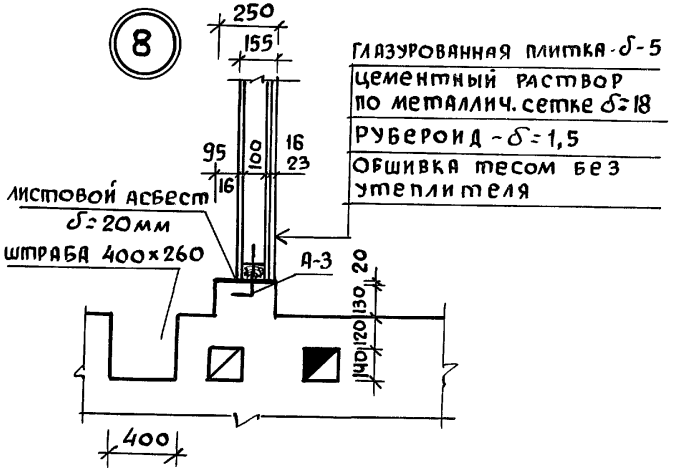

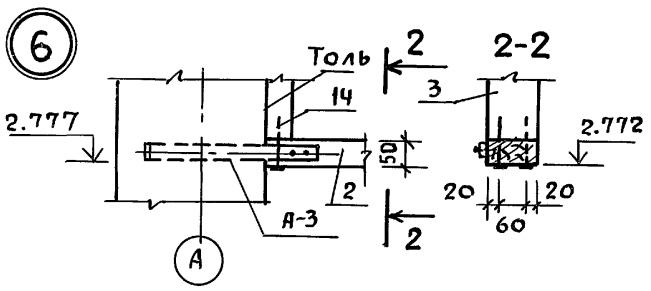

Нормок	Клочков А.П.		
Рук.маст.	Кириченков Д.Ф.		
Гл.констр.	Андреева А.М.		
ГАП	Галенко Н.А.		
ГИП	Клочков А.П.		
Ст.инж.	Гриднева С.Н.		
Копир.	Алферова		

Привязан:

Инв.№

Т.П. 144-000-358.85 АС

Мансардный одноквартирный 3-комнатный жилой дом	Стадия	Лист	Листов
	Р	36	
Каркас мансарды КМ-1 Узлы	Росгипронисельстрой г. Москва		

Копир. 21152-01 44 Формат 12г

Инв.№ подл. | Подпись и дата | Взам. инв.№

Типовой проект 144-000-358.85 АI

Однослойная перегородка из гипсовых плит

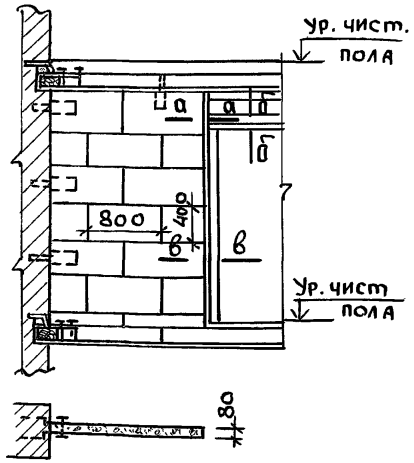

а-а по 1-1

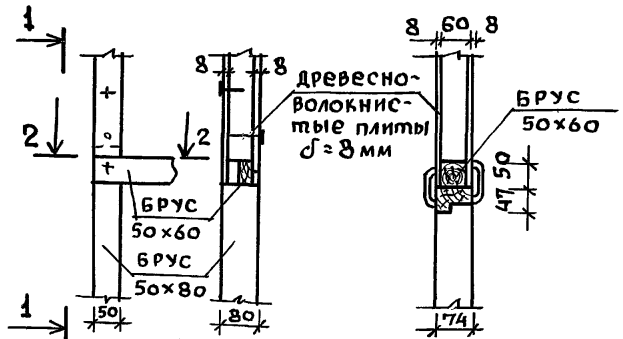

б-б

по 2-2

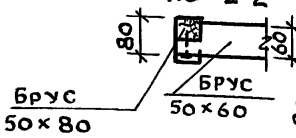

в-в

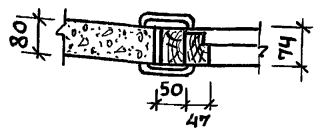

Между комнатами, комнатой и кухней

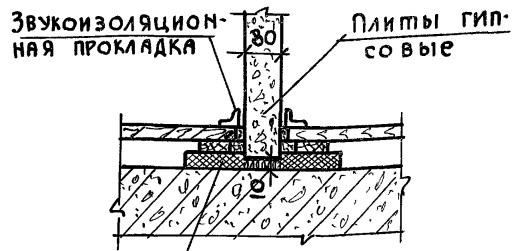

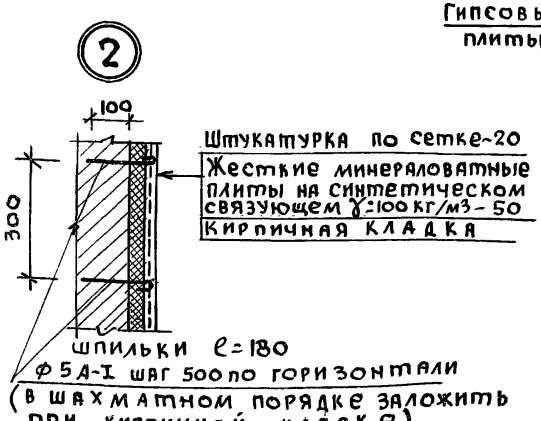

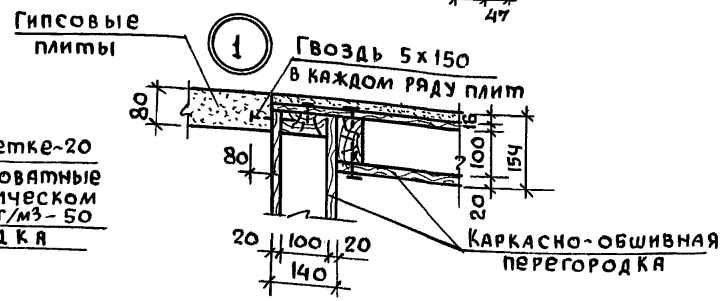

1. Узел 1 замаркирован на листе АС-22
2. Узел 2 на листе АС-20

Нормоконт	Клочков	
Рук. маст	Кириков	
Гл. констр	Андреева	
ГАП	Галенко	
ГИП	Клочков	
Техник	Цепляева	

Привязан

Инв. №

ТП 144-000-358.85 АС

Мансардный одноквартирный 3-комнатный жилой дом

Стадия	Лист	Листов
Р	37	

Узлы и детали перегородок

Росгипронисельстрой г. Москва

Взам. инв. № | Подпись и дата | Инв. № подл.

21152-01 45

Копир

Формат 12г

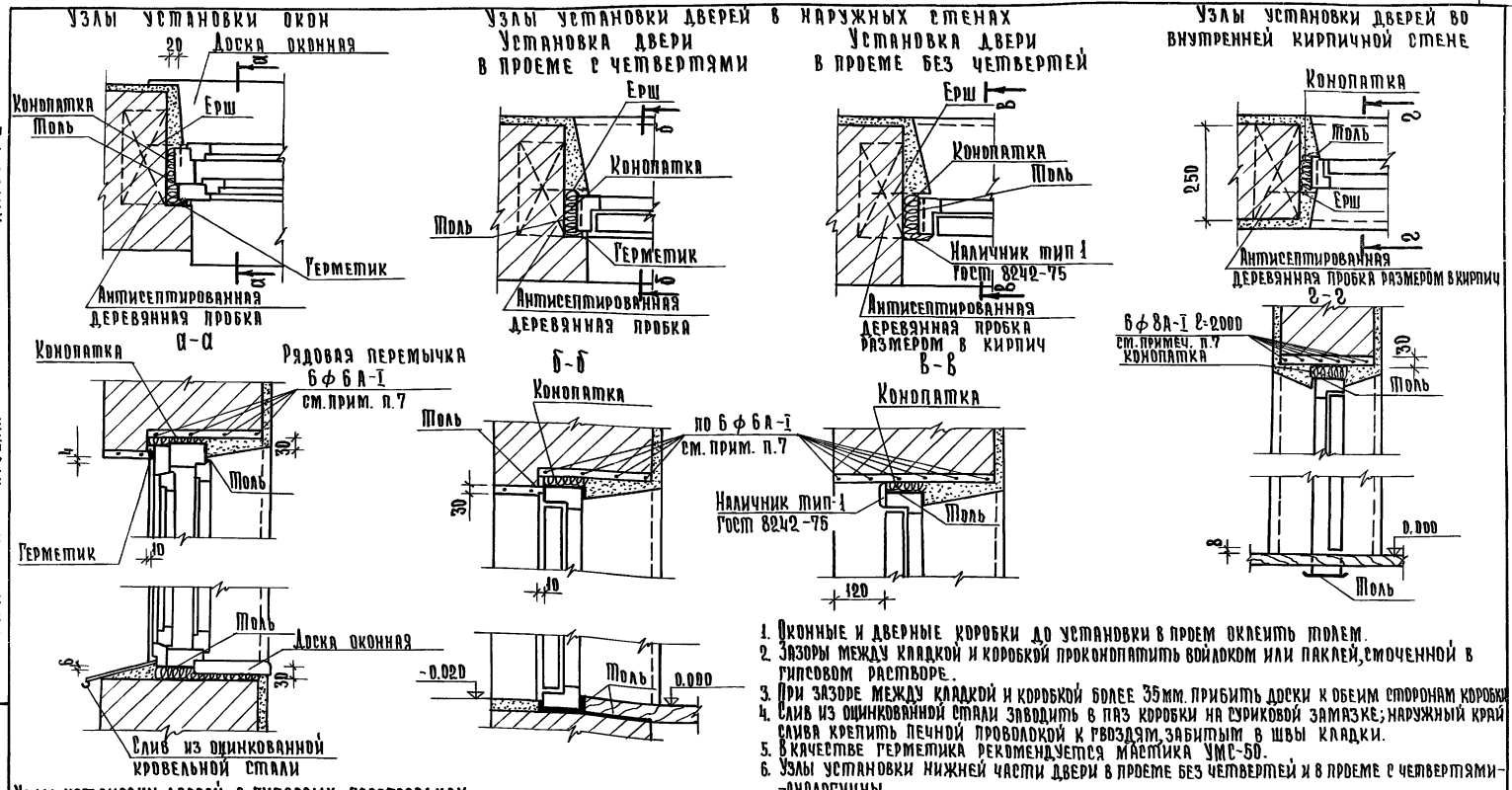

1. Оконные и дверные коробки до установки в проем оклеить толем.
2. Зазоры между кладкой и коробкой проконопатить войлоком или паклей, смоченной в гипсовом растворе.
3. При зазоре между кладкой и коробкой более 35мм. прибить доски к обеим сторонам коробки.
4. Слив из оцинкованной стали заводить в паз коробки на суриковой замазке; наружный край слива крепить печной проволокой к гвоздям, забитым в швы кладки.
5. В качестве герметика рекомендуется мастика УМС-50.
6. Узлы установки нижней части двери в проеме без четвертей и в проеме с четвертями — аналогичны.
7. Рядовые перемычки выполнить согласно примечанию п.8 лист АС-22.

Типовой проект 144-000-358.85 Альбом I

Инв. № подл.	Подпись и дата	Взам. инв. №

Привязан:

Инв. №

Нормоконт.	Клочков	
Рук. маст.	Киричков	
Гл. констр.	Андреева	
Гап	Галенко	
Гип	Клочков	
Вед. арх.	Плотник	
Архит.	Алексеева	

Т.П. 144-000-358.85 АС

Мансардный одноквартирный 3-комнатный жилой дом

Стадия	Лист	Листов
Р	38	

Узлы установки столярных изделий в наружных и внутренних стенах.

РОСГИПРОНИИСЕЛЬСТРОЙ г. Москва

Копировал: Крупенко

21152-01 46

Формат:

Узлы установки двери (ИД-1) веранды

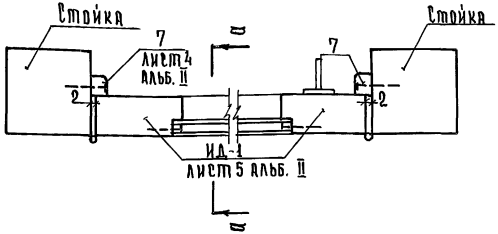

Узлы установки двери тамбура

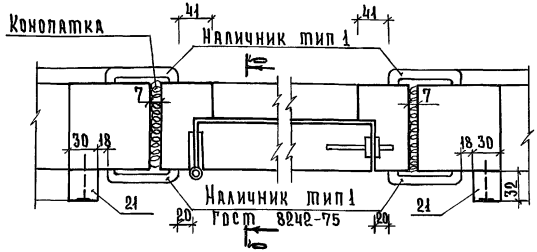

Узлы установки остекления (ИО-1) веранды и тамбура

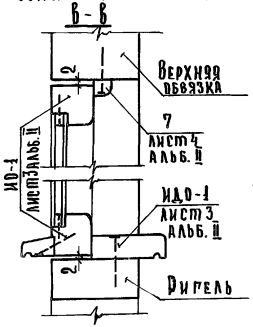

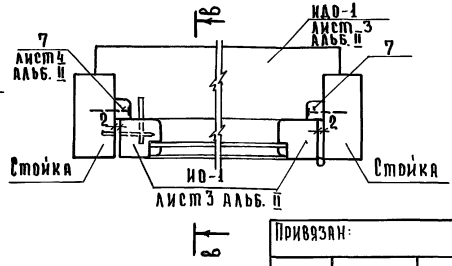

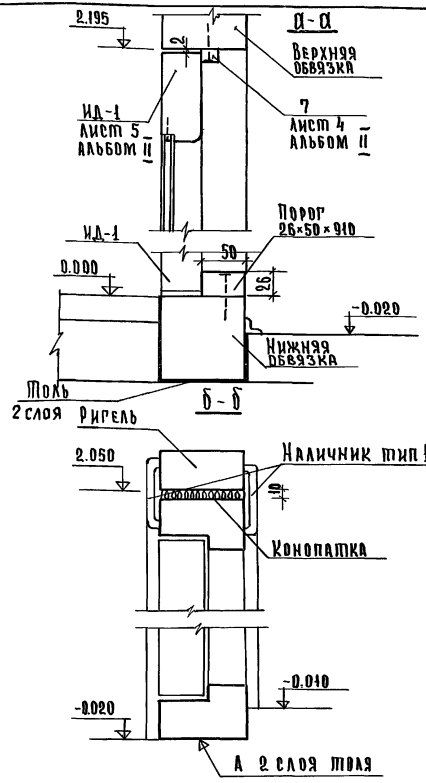

Привязан:

Инв. №

Нормоконт	Ключков	
Рук. маст.	Киричков	
Гл. констр.	Андреева	
ГАП	Раленко	
Рип	Ключков	
Вед. арх.	Плотник	
Архит.	Алексеева	

Копировал: Крупенко

Т.П. 144-000-358.85 АС

Мансардный одноквартирный 3-комнатный жилой дом

Стадия	Лист	Листов
Р	39	

Узлы установки окон, дверей веранды и крыльца

Росгипронииселькострой г. Москва

21152-01 47

Формат:

Инв. № подл. | Подпись и дата | Взам. инв. №

Типовой проект 144-000-358.85 Альбом I

Монолитный участок МУ-1
низ на ▽ - 0.235

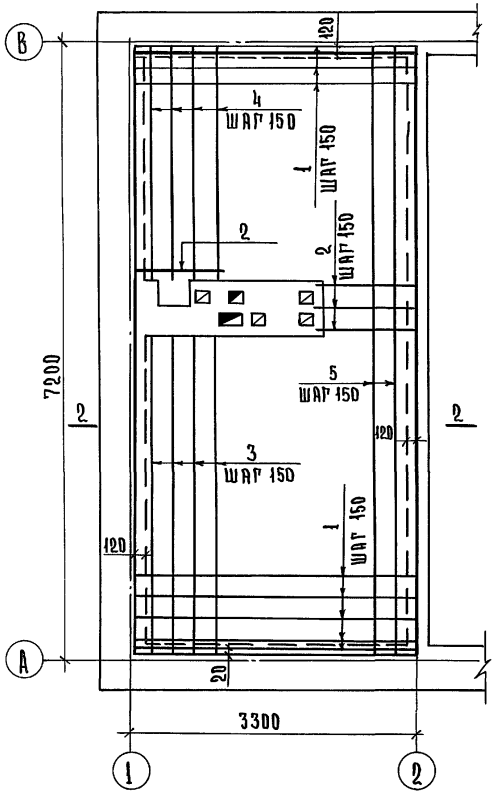

Монолитный участок МУ-2
низ на ▽ - 0.180

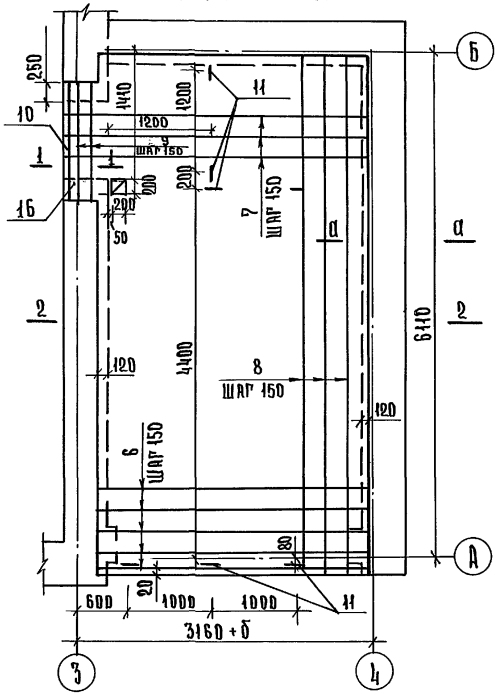

Монолитный участок МУ-3
низ на ▽ 2.650

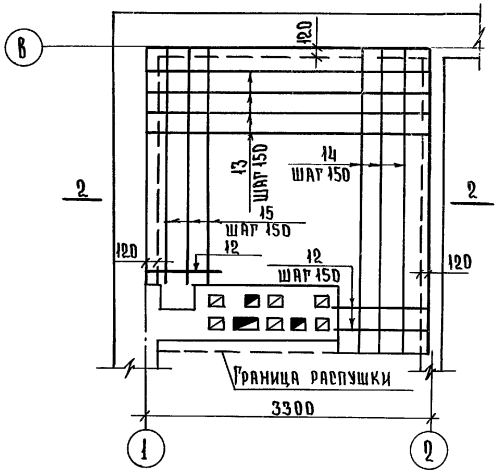

1. Бетон марки-„200".
2. Объем бетона МУ-1 - 2.16 м³.
3. Объем бетона МУ-2 - 2.02 м³.
4. Объем бетона МУ-3 - 0.732 м³.
5. Спецификацию и сечения монолитных участков МУ-1; МУ-2; МУ-3 смотрите на листе АС-41.
6. Сечение а-а см. на листе АС-51.

Нормоконт	Клочков		
Рук.маст	Кириченков		
Гл.констр	Андреева		
ГАП	Галенко		
ГИП	Клочков		
Инженер	Гриднева		

Т.П. 144-000-358.85 АС

Мансардный одноквартирный 3-комнатный жилой дом

Стадия	Лист	Листов
Р	40	

Монолитные участки МУ-1; МУ-2; МУ-3

РОСГИПРОНИИСЕЛЬСТРОЙ г. Москва

Привязан:

Инв. №

Инв. № подл. | Подпись и дата | Взам. инв. №

Копировал: Крупенко

21152-01 48 Формат:

Марка	NN поз.	Сечение, мм	Кол-во шт.	Длина мм	Общая длина м	Масса, в кг.
МУ-1	1	10 А II	44	3220	141.68	87.84
	2	10 А II	5	1175	5.875	3.64
	3	6 А I	22	3790	83.38	18.50
	4	6 А I	16	2690	43.04	9.55
	5	6 А I	8	7120	56.96	12.65
					Всего:	132.18
МУ-2	6	10 А II	33	3240	106.90	66.28
	7	10 А II	9	3760	33.84	20.98
	8	6 А I	23	6240	143.52	31.86
	9	10 А II	3	1410	4.23	2.62
	10	L 125×80×8	1	1410	1.41	17.625
	11	А-3 300×40×5	8	300	2.40	4.00
	16	6 А I	6	250	1.50	0.33
					Всего:	143.70
МУ-3	12	10 А II	6	1175	7.050	4.37
	13	10 А II	19	3175	60.33	37.40
	14	6 А I	8	3470	27.76	6.16
	15	6 А I	16	2730	43.68	9.69
					Всего:	57.62

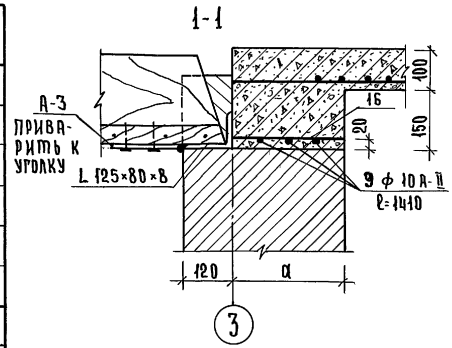

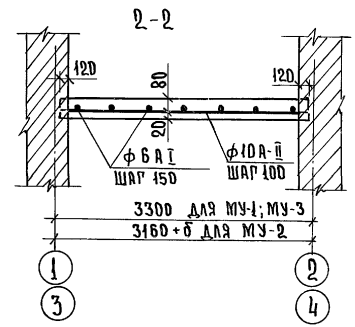

1. Толщина защитного слоя - 20мм.
2. Арматурная сетка сваривается контактным способом.
3. Арматура тщательно очищается от грязи и от отслаивающейся ржавчины.
4. Бетон в плитах перекрытия укладывается полосами параллельно рабочей (толстой) арматуре на всю высоту плиты с тщательным уплотнением (до появления цементного молока на поверхности и прекращения выделения пузырьков воздуха), с соблюдением требований СНиП-III-15-76 „Бетонные и железобетонные конструкции монолитные".

Т.П. 144-000-358.85 АС

Нормокон	Клочков	
Рук.маст.	Кириков	
Гл.конст.	Андреева	
ГАП	Раленко	
ГИП	Клочков	
Инженер	Гриднева	

Мансардный одноквартирный 3-комнатный жилой дом

Стадия	Лист	Листов
Р	41	

Сечения 1-1 и 2-2 монолитных участков МУ-1; МУ-2; МУ-3

Росгипронииселькстрой г. Москва

Привязан:

Инв. №

Копировала: Крупенко А.Н.

21152-01 49

Формат:

Инв. № подл. | Подпись и дата | Взам. инв. №

Типовой проект 144-000-358.85 Альбом I

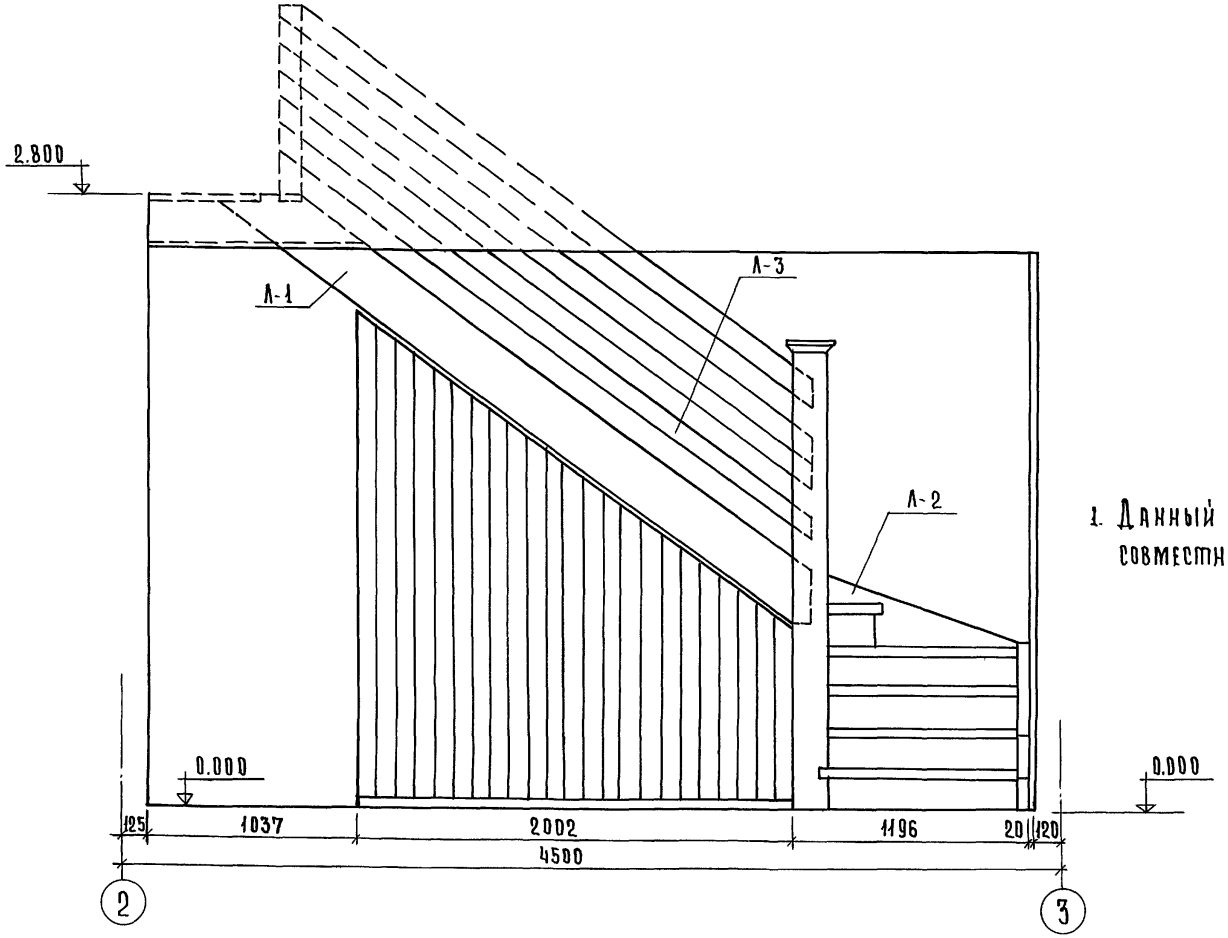

1. Данный лист читать совместно с листом АС-43

Нормокон	Ключков	
Рук.маст	Кириков	
Гл.констр	Андреева	
ГАП	Галенко	
ГИП	Ключков	
Вед.арх.	Плотник	
Ст.инж.	Гриднева	

Привязан:

Инв. №

Т.П. 144-000-358.85 АС

Мансардный одноквартирный 3-комнатный жилой дом

Стадия	Лист	Листов
Р	42	

Лестница №1 на мансарду Фасад в осях 2-3

Росгипронииселькстрой г. Москва

Копировал: Кравченко Л.Н. 21152-01 50 Формат:

Инв. № подл. | Подпись и дата | Взам. инв. №

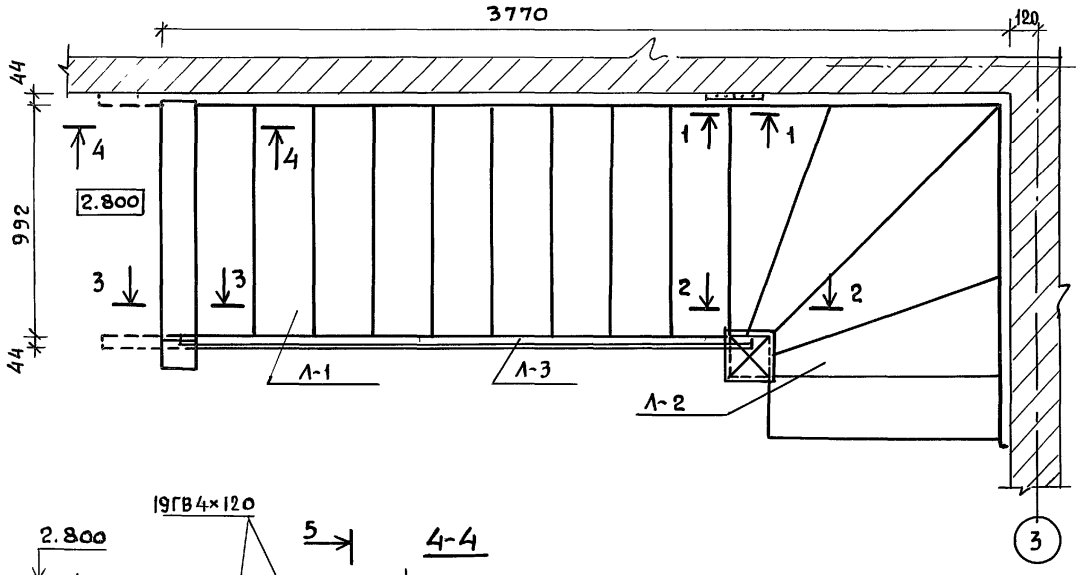

Типовой проект 144-000-358.85 АI

Инв.№ подл. | Подпись и дата | Взам.инв.№

Т.П. 144-000-358.85 АС			
Нормокон	Клочков		
Рук.маст.	Кириченков		
Гл.констр	Андреева		
ГАП	Галенко		
ГИП	Клочков		
Вед.арх.	Плотник		
Ст.инж.	Гриднева		
Мансардный одноквартирный 3-комнатный жилой дом	Стадия: Р	Лист: 43	Листов:
Лестница №1 на мансарду. План. Узлы.	Росгипронисельстрой г. Москва		

Привязан:

Инв.№

21152-01 51

Копир.

Формат 12г

Альбом I

Типовой проект 144-000-358.85

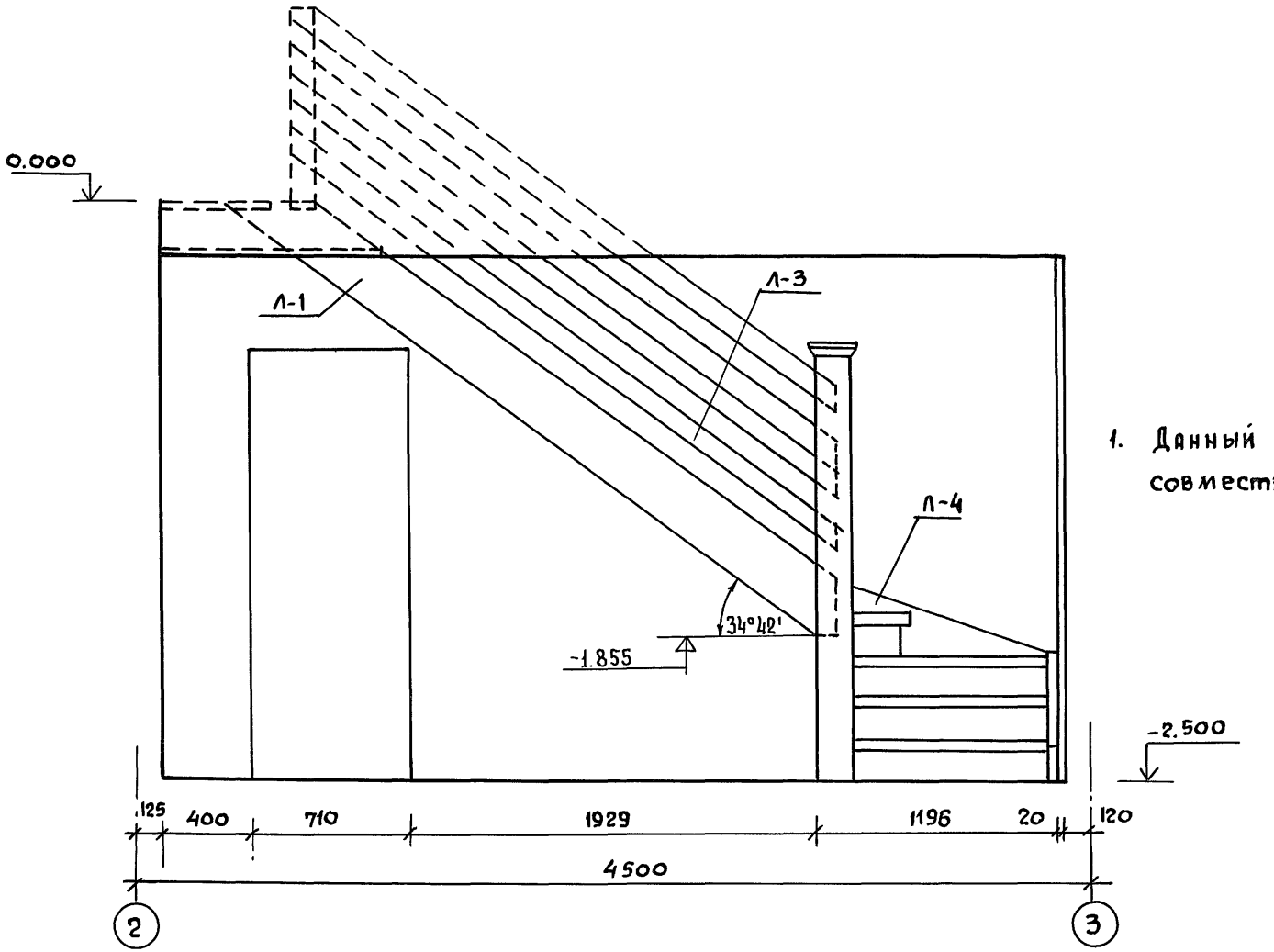

1. Данный лист читать совместно с листом АС-45

Нормок,	Клочков		
Рук.маст	Кириченков		
Гл.констр	Андреева		
ГАП	Галенко		
ГИП	Клочков		
Вед.арх.	Плотник		
ст.инж	Гриднева		

Привязан

Инв.№

Т.П. 144-000-358.85 Ас

Мансардный одноквартирный 3-комнатный жилой дом

Стадия	Лист	Листов
Р	44	

Лестница №2 в цокольный этаж. Фасад в осях 2-3.

Росгипронисельстрой г. Москва

21152-01 52

Копир. Ауп Формат 12г

Инв.№ подл. | Подпись и дата | Взам.инв.№

Альбом I

Типовой проект 144-000-358.85

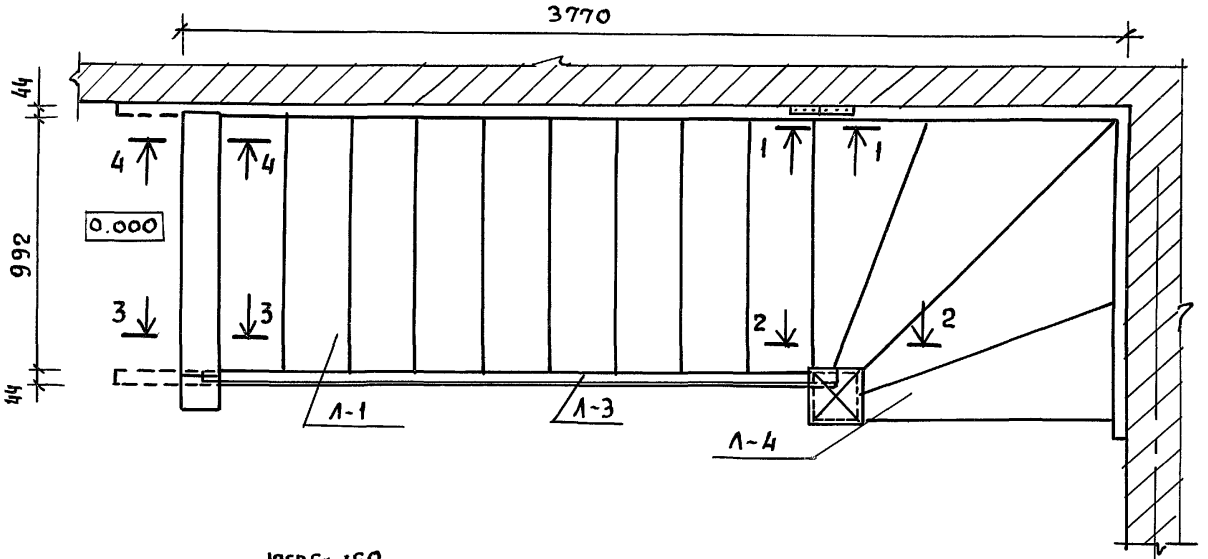

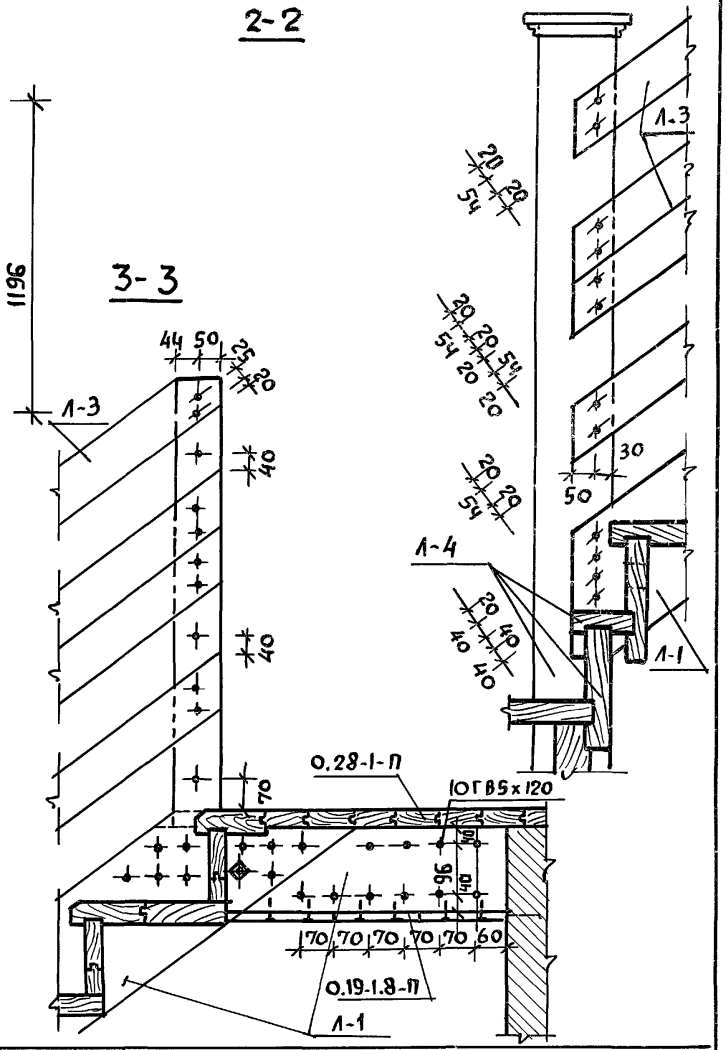

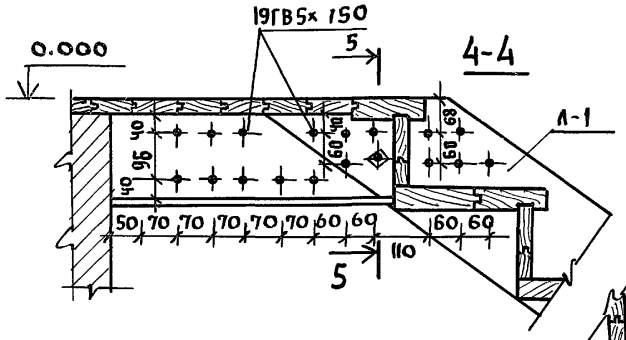

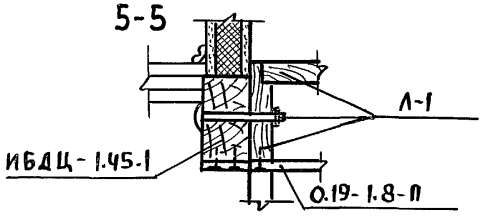

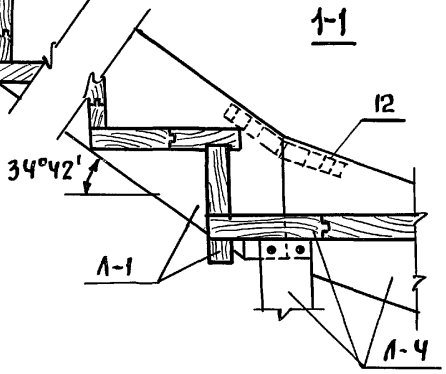

Нормокон.	Клочков	
Рук. маст.	Кириков	
Гл. констр	Андреева	
ГАП	Галенко	
ГИП	Клочков	
Вед. арх.	Плотник	
Ст. инж.	Гриднева	

Привязан:

Инв. №

Т.П. 144-000-358.85 АС

Мансардный одноквартирный 3-комнатный жилой дом

Стадия	Лист	Листов
Р	45	

Лестница №2 в цоколь План. Узлы.

РОССГИПРОНИИСЕЛЬСТРОЙ г. МОСКВА

21152-01 53

Копиров

Формат 12г.

Взам. инв. № | Подпись и дата | Инв. № подл.

Типовой проект 144-000-358.85 АI

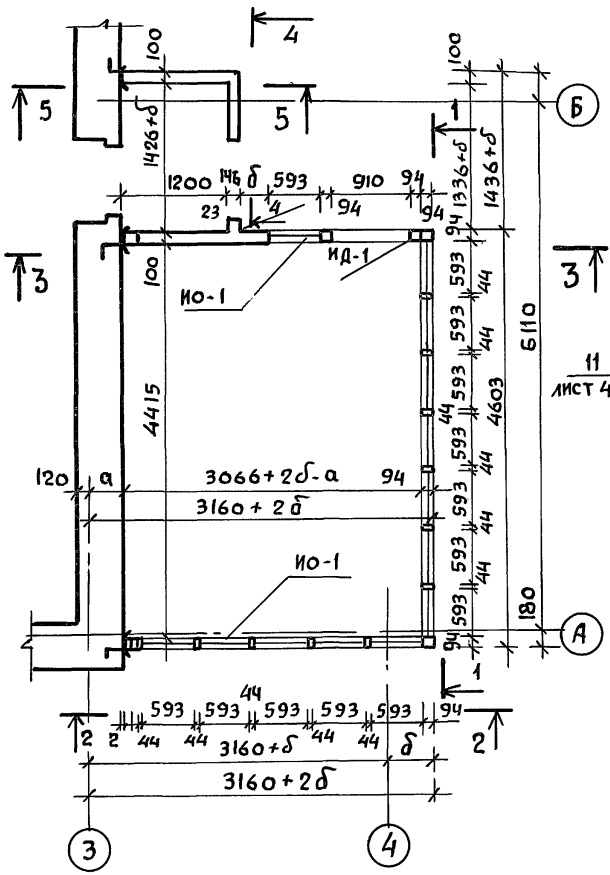

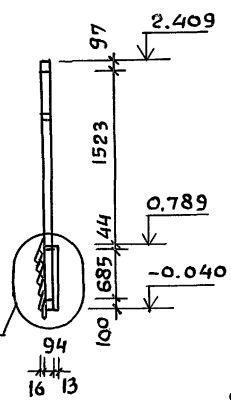

А-А

1-1

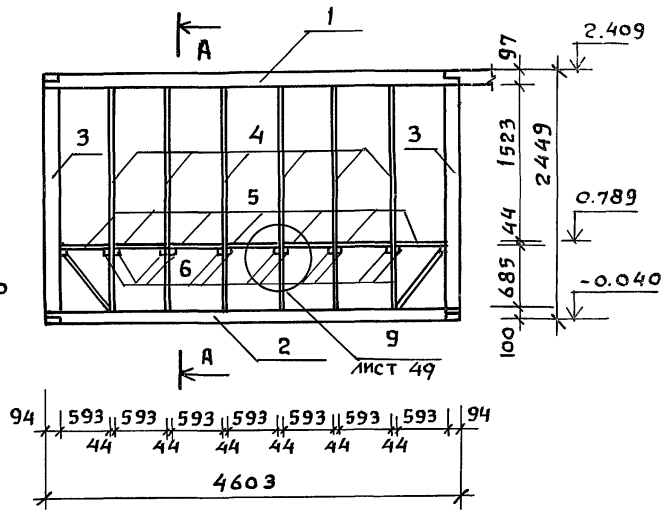

1. Длина элементов каркаса веранды в спецификаций (см. лист АС-17 альб. II). принята для основного варианта наружных стен (т.е. при их толщине 400 мм). При привязке проекта с другими толщинами наружных стен, размеры длины элементов каркаса веранды подлежат корректировке из расчета устройства кровли в одной плоскости в осях 2 ÷ 4.

Нормокон	Клочков А.П.	Т.П. 144-000-358.85	АС
Рук.маст.	Кириченков		
Гл.конст.	Андреева	Мансардный одноквартирный 3-комнатный жилой дом	Стадия: Р; Лист: 46; Листов:
ГАП	Галенко		
ГИП	Клочков		
Ведущ.	Радченко	Конструкция веранды с тамбуром КВТ-1, План. Сечения 1-1', А-А	РОССТРОЙНИИСЕЛЬСТРОЙ г. Москва

Привязан:

Инв.№ подл. | Подпись и дата | Взам.инв.№

Инв.№

21152-01 54

Копир.

Формат 12г

Типовой проект 144-000-358.85 А-I

4-4

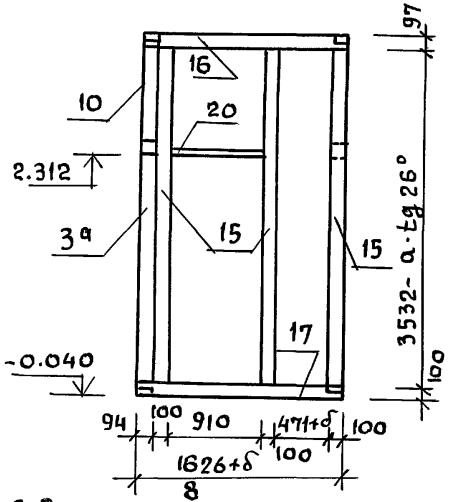

5-5

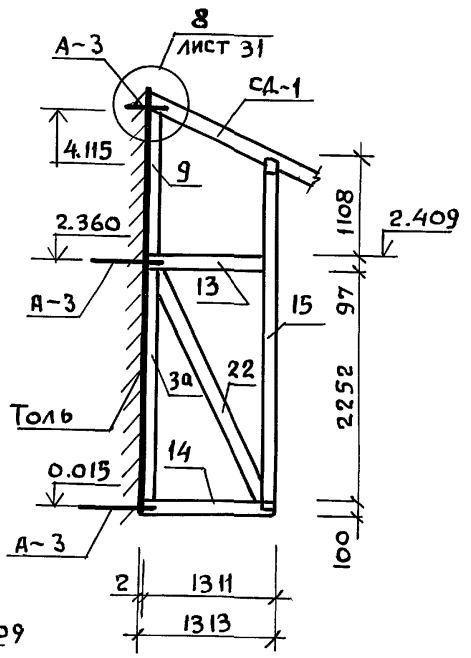

2-2

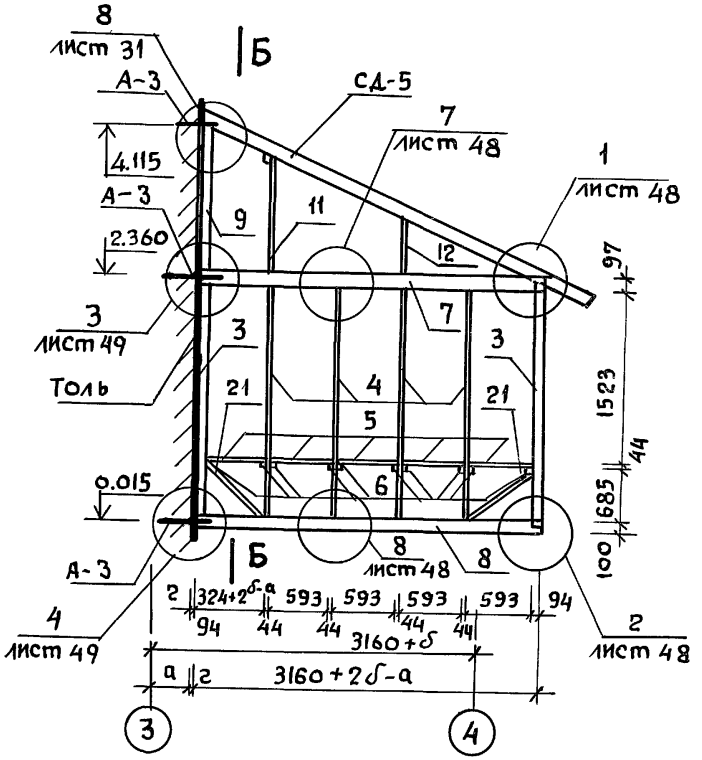

3-3

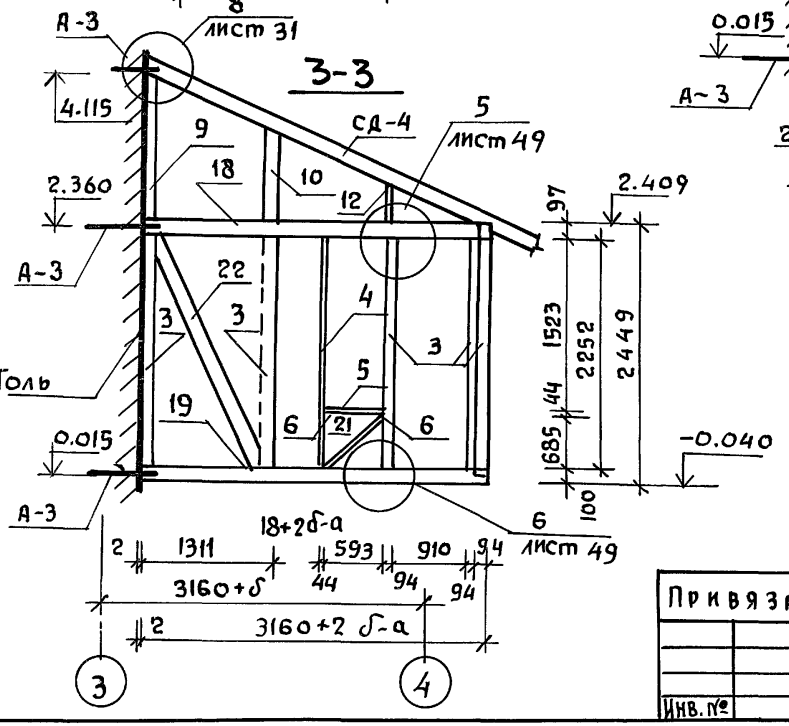

1. Спецификацию см. лист АС-17 Альбом III
2. Сечение Б-Б см. лист АС-48

Нормок.	Клочков		
Рук. маст.	Кириченко		
Гл. конст.	Андреева		
ГАП	Галенко		
ГИП	Клочков		
Вед. инж	Радченко		

Привязан:

Инв. №

Т.П. 144-000-358.85 АС

Мансардный одноквартирный 3-комнатный жилой дом	Стадия	Лист	Листов
		47	
Конструкция веранды с тамбуром КВТ-1 сечения 2-2 ÷ 5-5	Росгипронисельстрой г. Москва		

21152-01 55

Копир.

Формат 12г

Инв. № подл. | Подпись и дата | Взам. инв. №

Альбом I

Типовой проект 144-000-358.85

Б-Б

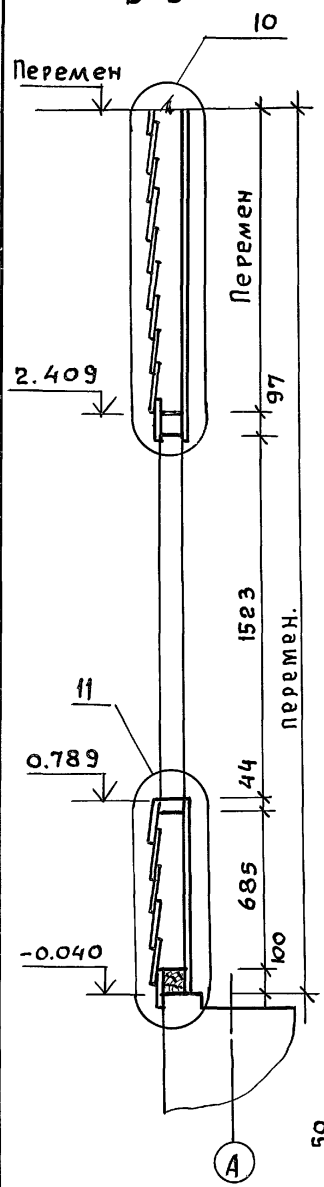

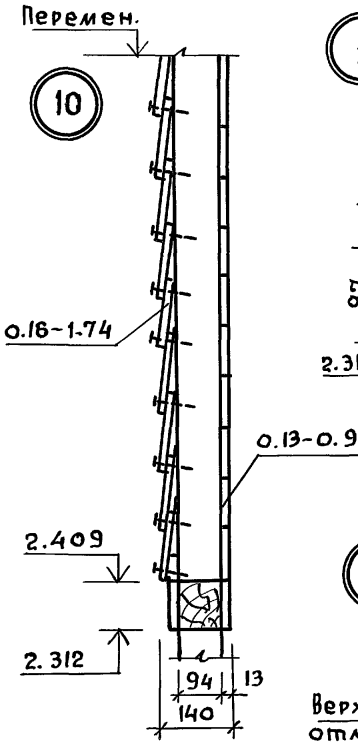

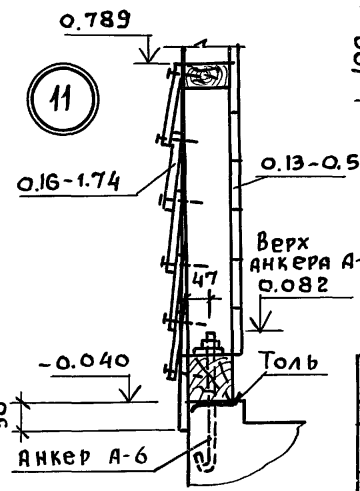

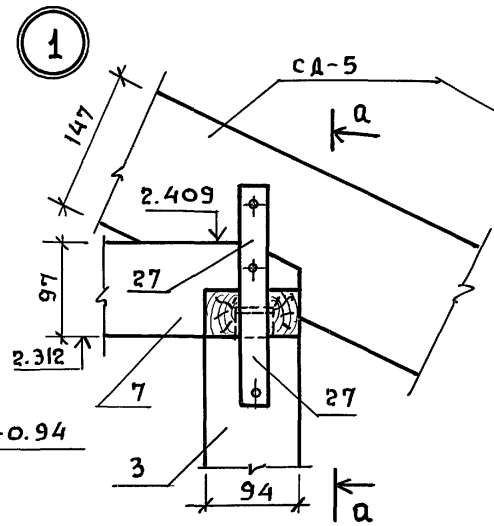

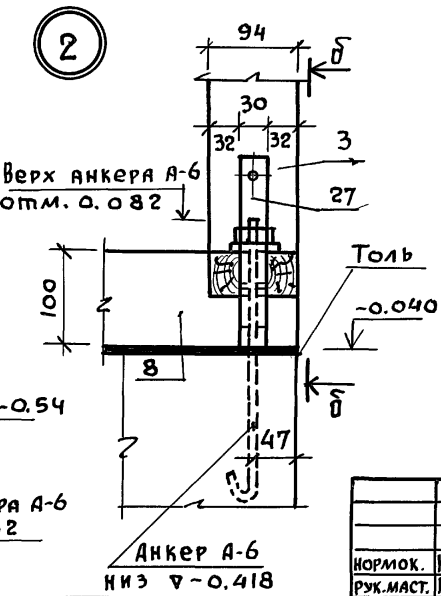

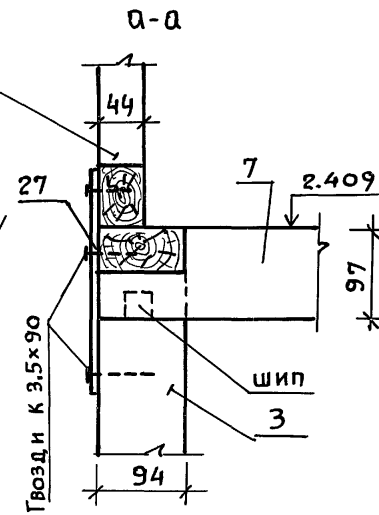

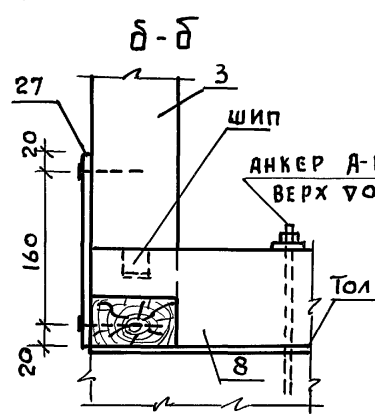

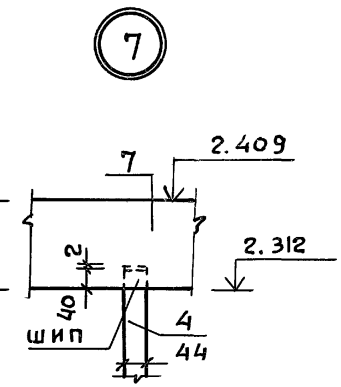

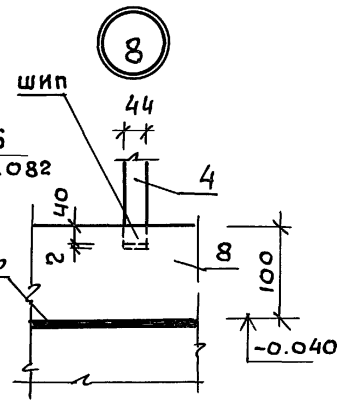

Позицию 27 см. лист 18 альбом II

Привязан:

Инв.№

Нормок.	Клочков	
Рук.маст.	Кириченков	
Гл.конст.	Андреева	
ГАП	Галенко	
ГИП	Клочков	
Вед.инж	Радченко	

Т.П. 144-000-358.85 Ас

Мансардный одноквартирный 3-комнатный жилой дом

Стадия	Лист	Листов
Р	48	

Конструкция веранды с тамбуром КВТ-1. Узлы: „1", „2", „8", „7", „10", „11".

РОСГИПРОНИИСЕЛЬСТРОЙ г. Москва

21152-01 56

Копир

Формат 12г

Инв.№ подл. | Подпись и дата | Взам.инв.№

Типовой проект 144-000-358.85 АI

Инв.№ подл. | Подпись и дата | Взам.инв.№

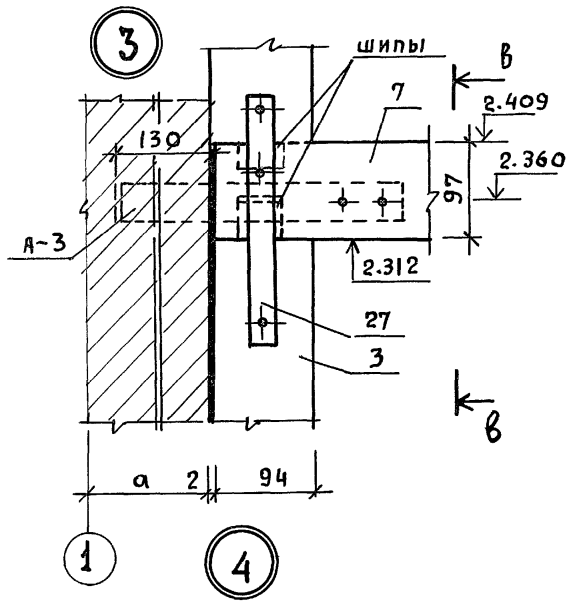

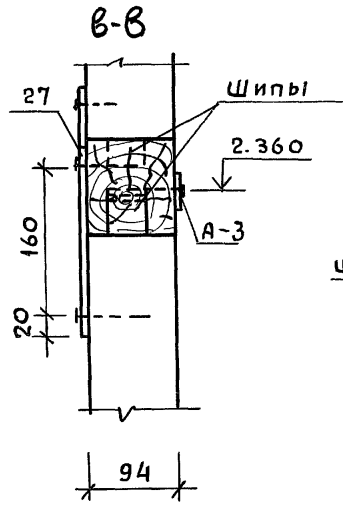

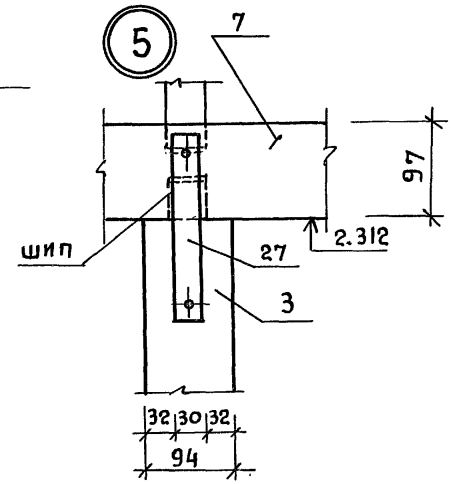

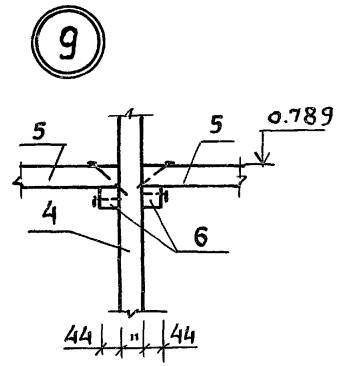

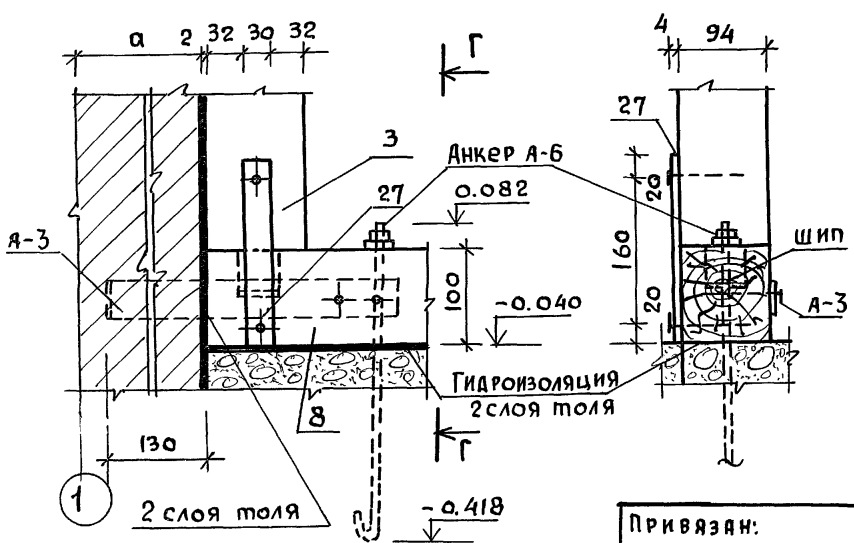

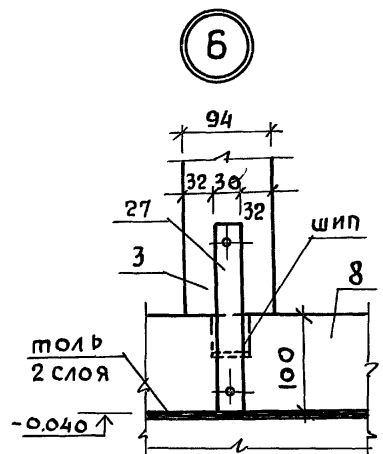

1. Каждую доску сплошного настила крыши прибить не менее, чем 2^мя гвоздями.

2. Позицию 27 см. лист 18 альбома II.

3. Отверстия ф18 в брусьях обвязки (поз. 2 и 8) для пропуска анкеров А-6 сверлятся по месту.

Нормок.	Клочков	
Рук.маст	Кириченков	
Гл.конст.	Андреева	
ГАП	Галенко	
ГИП	Клочков	
Вед.инж.	Радченко	

Привязан:

Инв.№

Т.П. 144-000-358.85 АС

Мансардный одноквартирный 3-комнатный жилой дом	Стадия	Лист	Листов
	Р	49	
Конструкция веранды с тамбуром КВТ-1. Узлы: „3", „4, „5", „6", „9"	РОСГИПРОНИИСЕЛЬСТРОЙ г. Москва		

Копир

Формат 12г

Типовой проект 144-000-358.85 АС

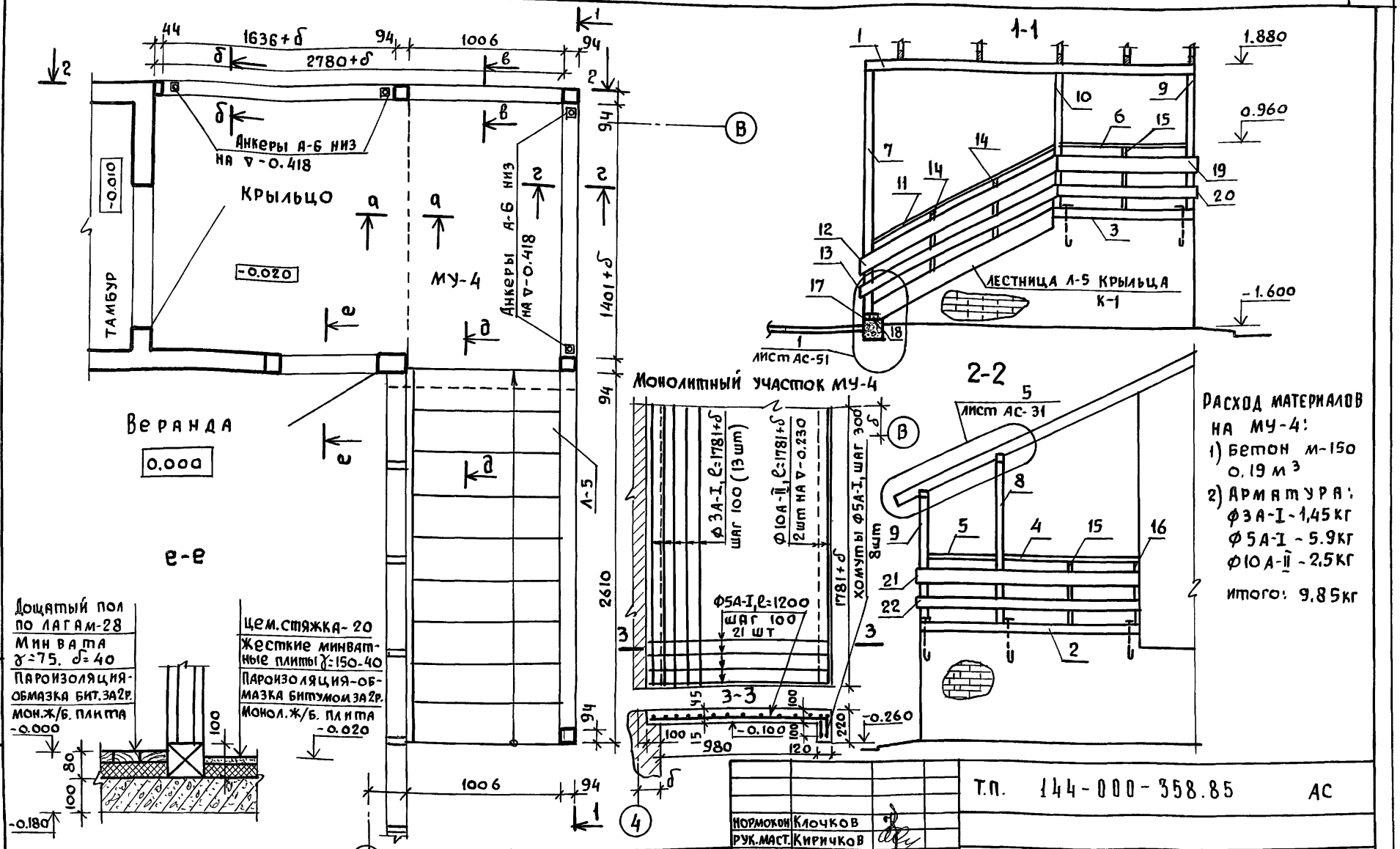

Расход материалов на МУ-4:
1) Бетон м-150 0,19 м³
2) Арматура:
Ф3А-I - 1,45 кг
Ф5А-I - 5,9 кг
Ф10А-II - 2,5 кг
Итого: 9,85 кг

1. Позиции элементов крыльца см. в спецификации. Альбом II лист АС-15.
2. Арматура МУ-4 выполняется на контактной сварке.

Привязан:

Инв. №

Нормокон	Клочков	
Рук.маст.	Кириченков	
Гл.конст.	Андреева	
ГАП	Галенко	
ГИП	Клочков	
Вед.арх.	Плотник	
Техник	Цепляева	

Т.П. 144-000-358.85 АС

Мансардный одноквартирный 3-комнатный жилой дом	Стадия	Лист	Листов
	Р	50	
Конструкция крыльца К-1	Госгипронисельстрой г. Москва		

Инв.№ подл. | Подпись и дата | Взам.инв.№

21152-01 58

Копир. Формат 12г

Типовой проект 144-000-358.85 А-I

Инв.№подл. | Подпись и дата | Взам.инв.№

а-а

Цементная стяжка-60
Монолитная ж.б. плита-60 МУ-4

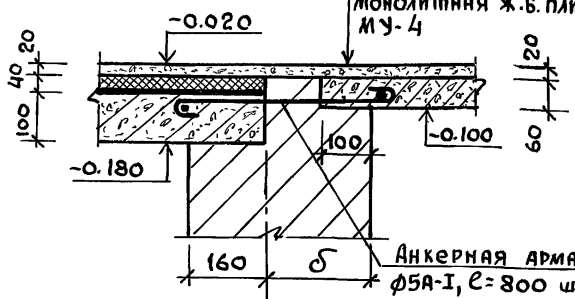

д-д

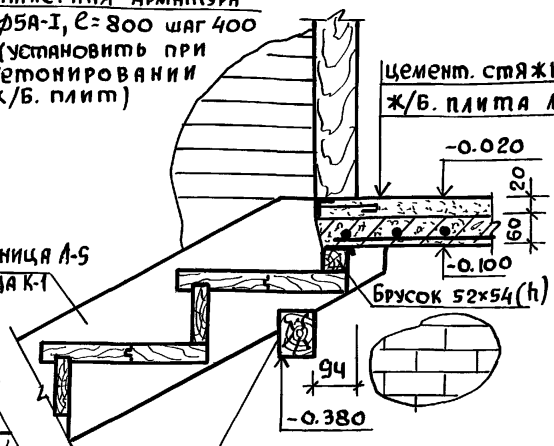

б-б

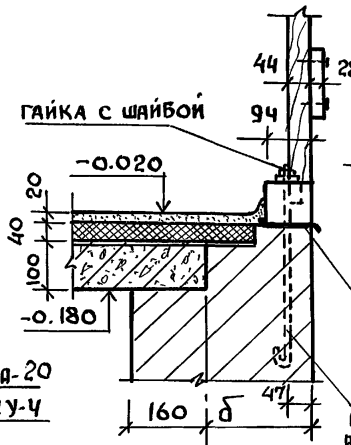

г-г

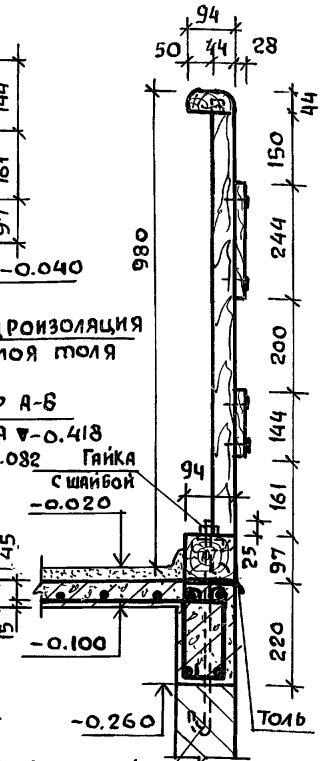

в-в

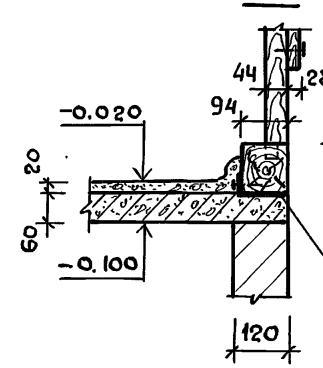

1

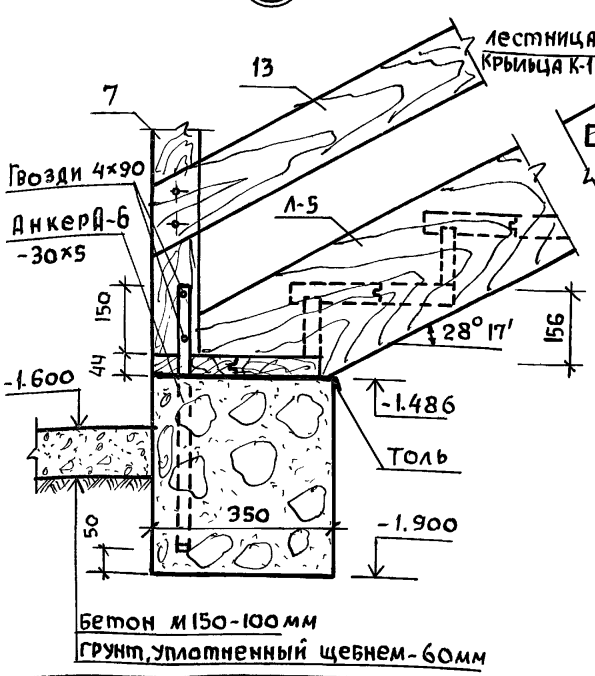

Нормокон	Клочков		
Рук.маст	Киричков		
Гл.конст.	Андреева		
ГАП	Галенко		
ГИП	Клочков		
Вед.арх.	Плотник		
Техник	Цепляева		

Привязан

Инв. №

Т.П 144-000-358.85 АС

Мансардный одноквартирный 3-комнатный жилой дом

Стадия	Лист	Листов
Р	51	

Монтажные узлы крыльца К-1

РОСГИПРОНИИСЕЛЬСТРОЙ г. Москва

21152-01 59

Копировал

Формат 12г

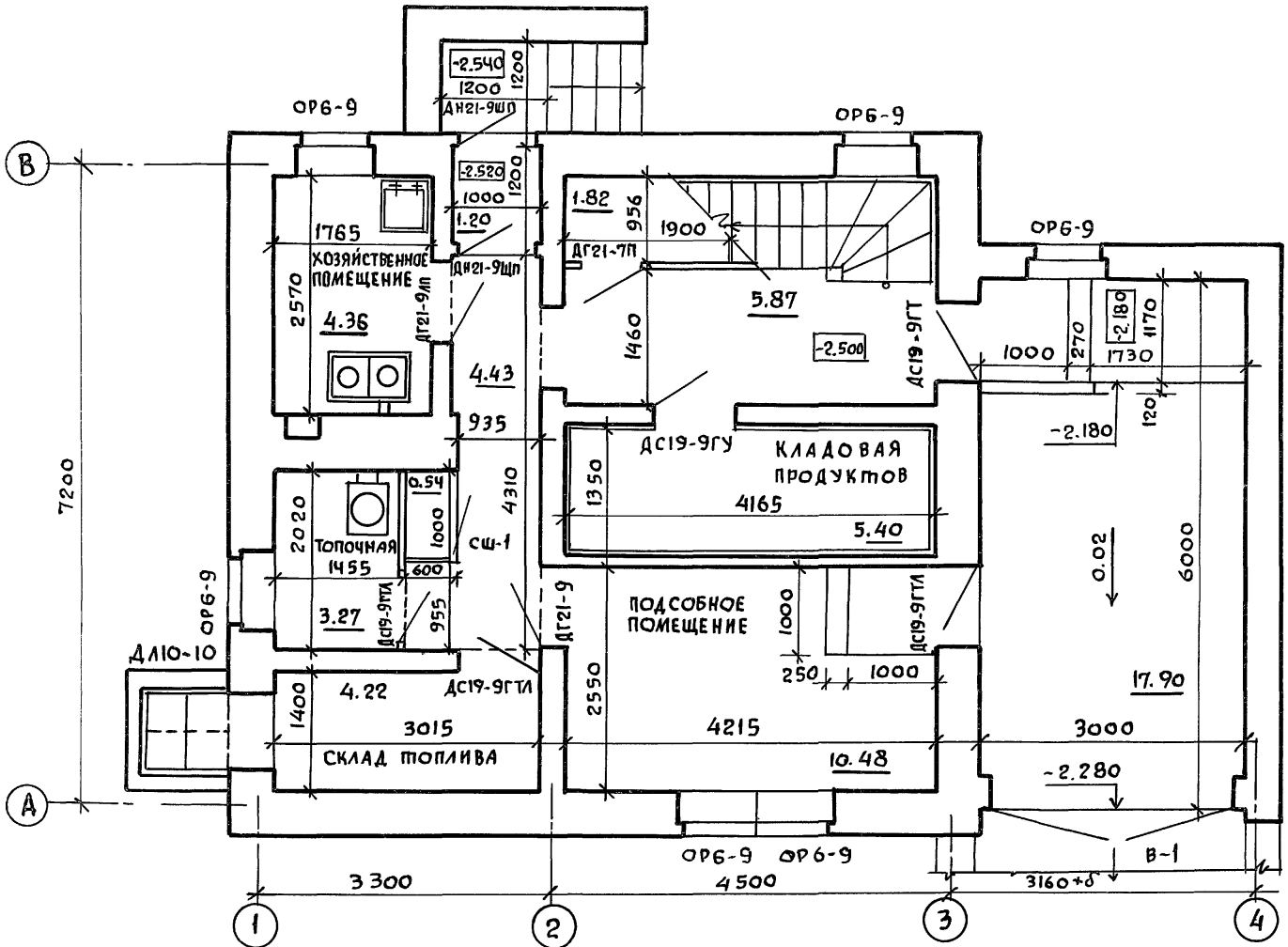

Нормокон.	Клочков		
Рук. маст.	Киричков		
Гл. констр.	Андреева		
ГАП	Галенко		
ГИП	Клочков		
Вед. арх.	Плотник		

Инв. №

Т.П. 144-000-358.85 АС

Мансардный одноквартирный 3-комнатный жилой дом	Стадия	Лист	Листов
	Р	52	
План отделочных работ цокольного этажа	Росгипронисельстрой г. Москва		

Копир.

21152-01 60

Формат 12г

Типовой проект 144-000-358.85 Ал

Инв. № подл. | Подпись и дата | Взам. инв. №

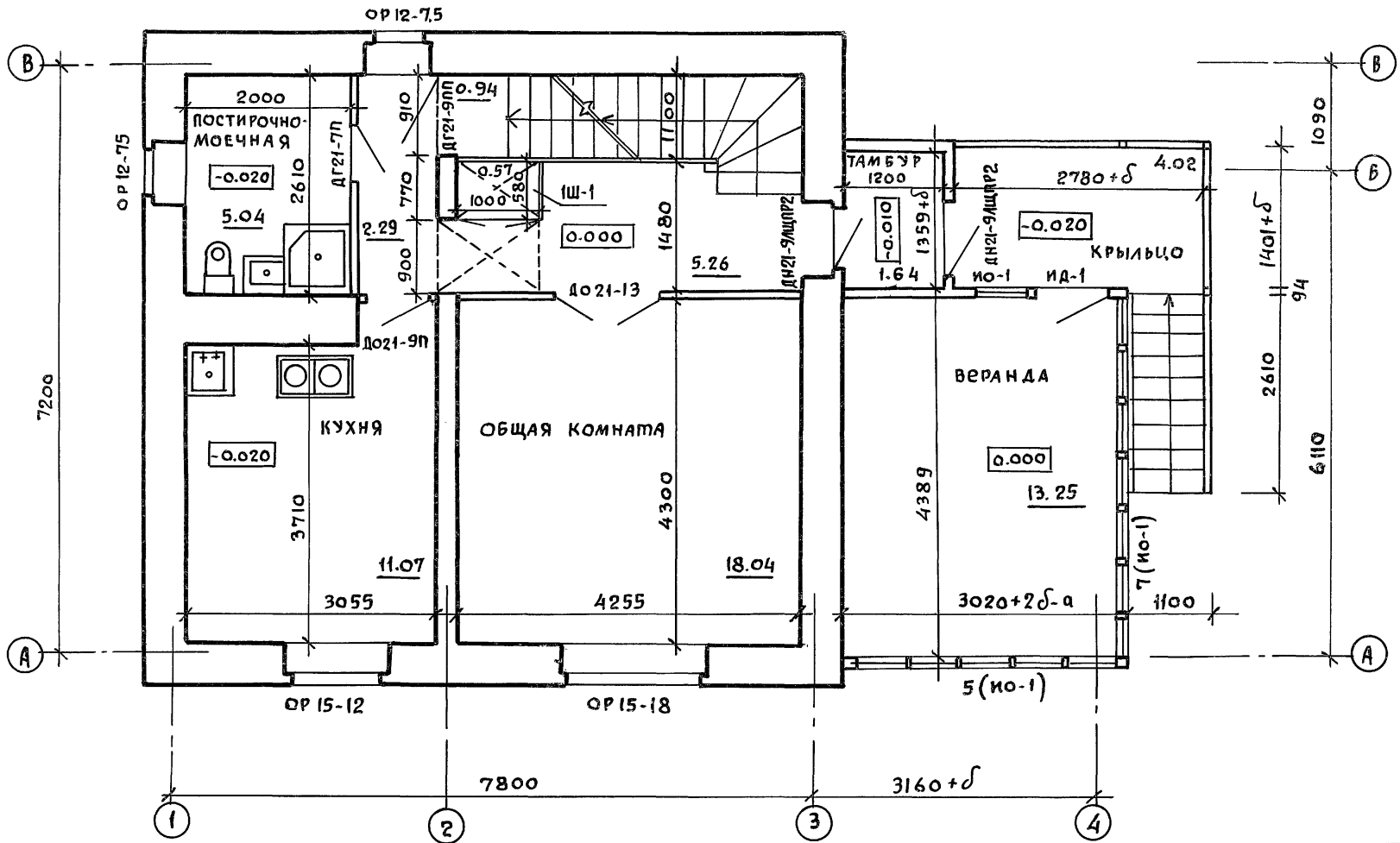

Типовой проект 144-000-358.85 АС

Инв. № подл. | Подпись и дата | Взам. инв. №

Нормокон.	Клочков	
Рук. маст.	Кириченко	
Гл. Констр.	Андреева	
ГАП	Галенко	
ГИП	Клочков	
Вед. арх.	Плотник	

ПРИВЯЗАН

ИНВ. №

Т.П. 144-000-358.85 АС

Мансардный одноквартирный 3-комнатный жилой дом

План отделочных работ 1 этажа

Стадия	Лист	Листов
Р	53	

РОССГИПРОНИИСЕЛЬСТРОЙ г. Москва

Копир

21152-01 61 Формат 12г

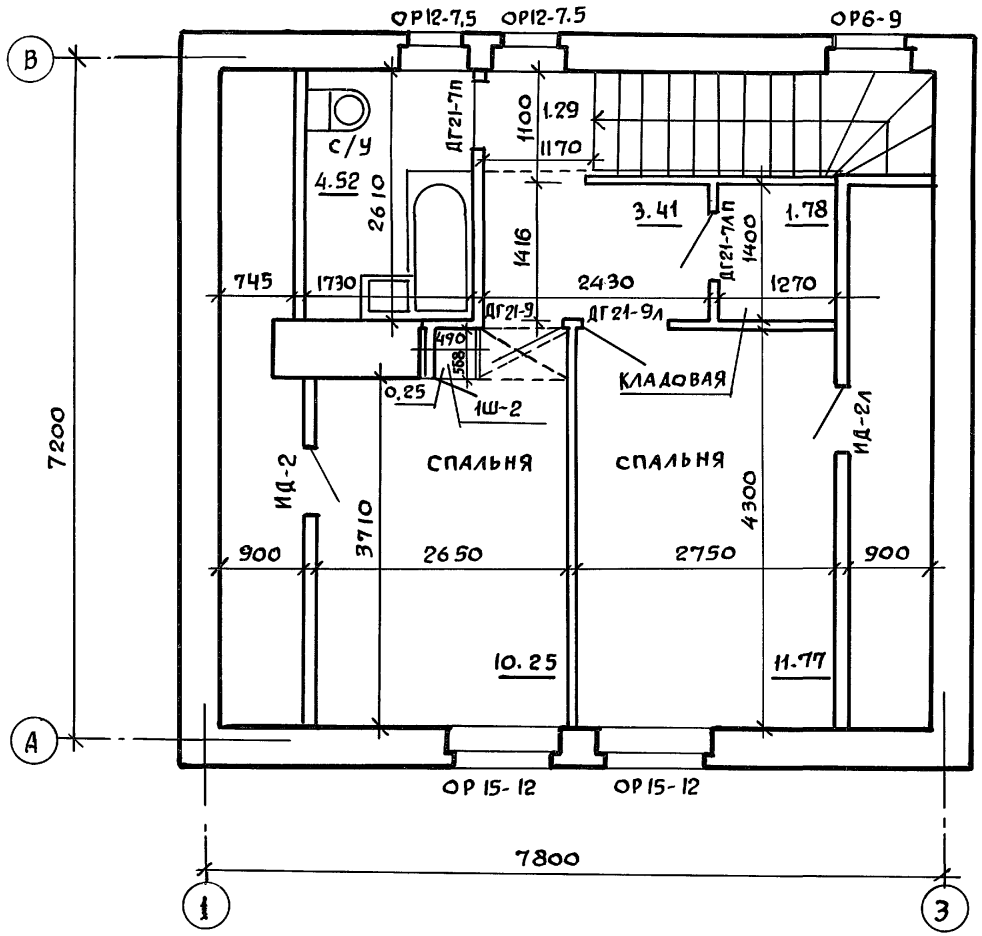

1. Ведомость отделки помещений см. лист 55.
2. Спецификация оконных блоков со спаренными переплетами, с тройным остеклением, со стеклопакетами, со стеклопакетами и стеклами см. лист 62.

Нормокон.	Клочков	
Рук. маст.	Кириченков	
Гл. конст.	Андреева	
ГАП	Галенко	
ГИП	Клочков	
Вед. арх.	Плотник	

Привязан:

Инв. N

Т.П. 144-000-358.85 АС

Мансардный одноквартирный 3-комнатный жилой дом

План отделочных работ мансарды

Стадия	Лист	Листов
Р	54	

РОСГИПРОНИИСЕЛЬСТРОЙ г. Москва

Взам. инв. N | Подпись и дата | Инв. N подл.

Копир 21152-01 62 Формат 12г

Альбом I

Типовой проект 144-000-358.85

Наименование помещения	Пол			Потолок		Стены или перегородки		Низ стен или перегородок (панель)			Примечания
	Площадь м2	Конструкция и вид отделки	№№ типовых узлов полов по серии 2.144-1	Площадь (м2)	Вид отделки	Площадь (м2)	Вид отделки	Площадь (м2)	Вид отделки	Высота (мм)	
Жилые комнаты	40,06	Дощатый, масляная окраска	184	40.06	Клеевая побелка	86,86	Оклейка обоями				
Прихожая и коридоры	23.49		184	23,49		89.34					
Кухня и хоз. помещение	15.43	Линолеум	191	15.43	Известковая побелка	45.10	Масляная окраска	3.50	Керамическая плитка для внутренней отделки	600	Между кухонным рядом и навесными шкафами
Сан узел и постирочная-моечная	9.56	Керамическая плитка	133	11.04		36.73		9.41		1800	По фронту ванны и поддона
										150	По низу стен
Хоз. кладовые и встроенные шкафы	4.50	Дощатый масляная окраска	184	4.68	Клеевая побелка	28.01	Оклейка обоями				
Кладовая продуктов	5.40	Цементный, масляная окраска	175	5.40	Известковая побелка	22.84	Масляная окраска				
Склад топлива	4.22	Цементный	175	4.22		18.47	Расшивка швов кладки				
Гараж	17.90	Бетонный	П-8 СНиП II-В 8-71	17.90		20.51					
Подсобное помещение	10.48	Линолеум	172	10.48		25.62	Масляная окраска				
Топочная	3.27	Цементный	175	3.27		14.29	Расшивка швов кладки				
Сушильный шкаф	0.54	Линолеум	191	0.54		5.00	Масляная окраска				
Тамбур I этажа	2.09	Дощатый масляная окраска	см. сеч. е-е лист АС-50	2.09	Масляная окраска	4.98					
Веранда	14.28		см. сеч. е-е лист АС-50	15.88		20.01					
Тамбур цокольного этажа	1.20	Цементный, масляная окраска	175	1.20	Известковая побелка	5.71					
Крыльцо			см. сеч. а-а лист АС-51	6.14	Масляная окраска						

Т.П. 144-000-358.85 АС

Нормок.	Клочков	
Рук.маст.	Киричков	
Гл.конст.	Андреева	
Гап	Галенко	
Гип	Клочков	
Вед.инж.	Плотник	

Привязан

Инв.N

Мансардный одноквартирный 3-комнатный жилой дом

Стадия	Лист	Листов
Р	55	

Ведомость отделки помещений

Росгипронисельстрой г. Москва

Копиров 21152-01 63

Формат 12 г.

Инв.N подл. | Подпись и дата | Взам.инв.N

Типовой проект 144-000-358.85 Альбом I

Наличник тип 1 ГОСТ 8242-75

Полотно дверное ПД 20-4.5 серия 1.172-4 Д 25, Д-94

А-А

В-В

Г-Г

Б-Б

Плинтус тип 3 ГОСТ 8242-75

Наличник тип 1

Конструкцию деталей и наименование позиций см. лист 8 альбом II

Привязан:

Инв.№

Нормокон.	Клочков	
Рук. маст.	Киричков	
Гл. констр.	Андреева	
Гл. архитр.	Галенко	
ГИП	Клочков	
Вед. инж.	Плотник	
Инжен.	Гриднева	

т.п. 144-000-358.85 АС

Мансардный одноквартирный 3-комнатный жилой дом

Стадия	Лист	Листов
Р	56	

Сушильный шкаф СШ-1

РОССГИПРОНИИСЕЛЬСТРОЙ г. Москва

Копиров. 21152-01 64 Формат 12г

Инв.№ подл. | Подпись и дата | Взам. инв.№

Альбом I

144-000-358.85

Типовой проект

Взам. инв. №

Подпись и дата

Инв. № подл.

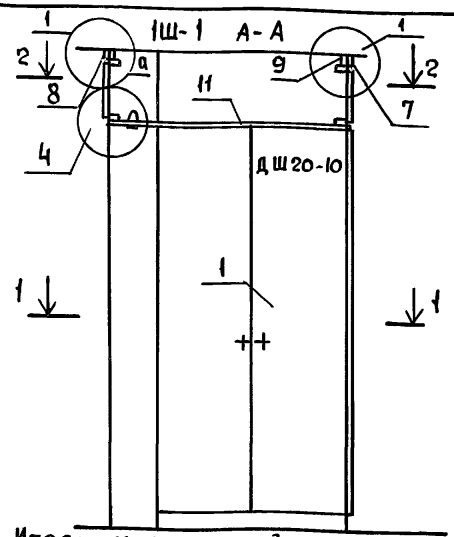

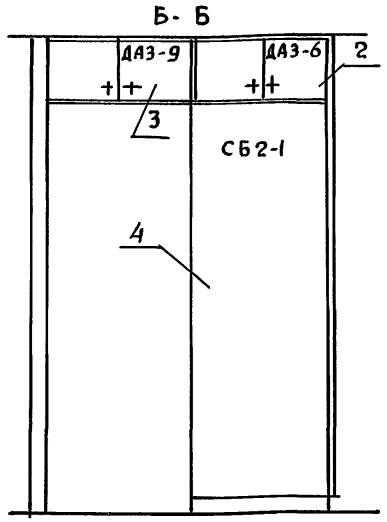

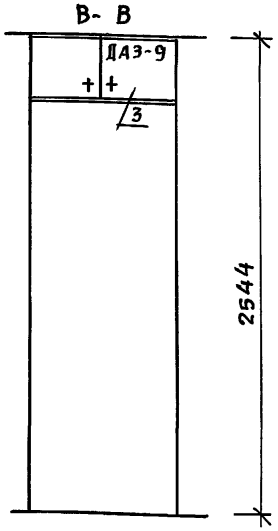

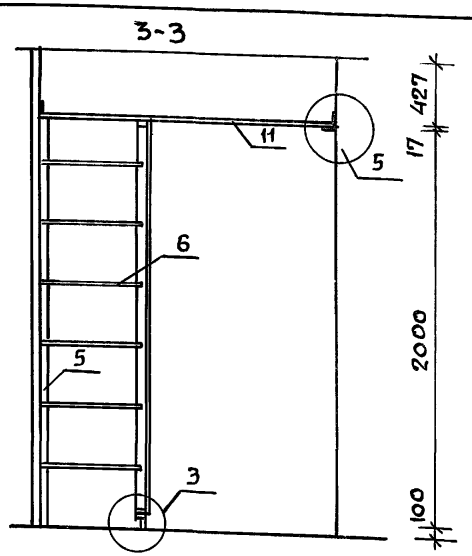

Итого: древесины $м^3$ = 0.0295; ДСП $м^2$ = 8,23; масса изд. т = 0.132

	Наименование	Размеры мм: толщ.	шир.	длина	Расход материала: древес. $м^3$	ДСП $м^2$	масса кг 1 шт.	К-во шт, п.м.	Масса всего т	ГОСТ серия
1	Дверки шкафа ДШ 20-10	71	1000	2000	0,0066	2.00	26.0	1	0.026	серия 1.172-4-Д21
2	Дверки антресолей ДАЗ-9	71	900	330	0.0027	0,30	5.9	2	0.012	серия 1.172-4Д31
3	ДАЗ-6	71	600	330	0,0020	0.20	4.0	1	0.004	"
4	Стенка боковая СБ-2-1	17	600	2000	—	1.30	16.0	1	0.016	серия 1.172-4 Д91
5	Монтажный брус МБ-2	22	54	2100	0,0025	—	1.25	2	0.003	серия 1.172-4.Д99
6	Полки переставн. 2ПП-10	17	570	998	—	0,57	6,8	6	0.041	серия 1.172-4 Д95
7	Наличник тип I п/м	13	94	1480 / 900	0.0029	—	1.44	2.38	0.001	ГОСТ
8	Пайтус	50	100	1560	0.0078	—	3.9	1	0,004	серия 1.172-4Д109
9	Брус крепежный	22	97	1480	0,0031	—	1.60	1	0.002	Альбом I
10	—— " ——	22	97	900	0.0019	—	0.96	1	0,001	Альбом I
11	Полка антресольн. /по типу 2ПА-10/	17	1263	1475	—	1.86	22.12	1	0.022	серия 1.172-4Д96
12	Угольник крепежн. УМ-1	18	40	40	—	—	—	14	—	серия 1.172-4Д110
13	Винт стяжной с гайкой ВС-3	ф8	—	60	—	—	—	14	—	серия 1.172-4Д115

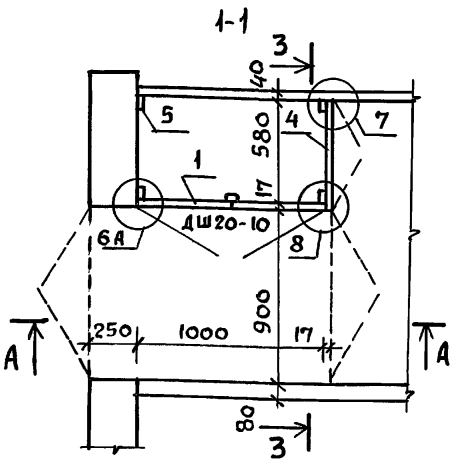

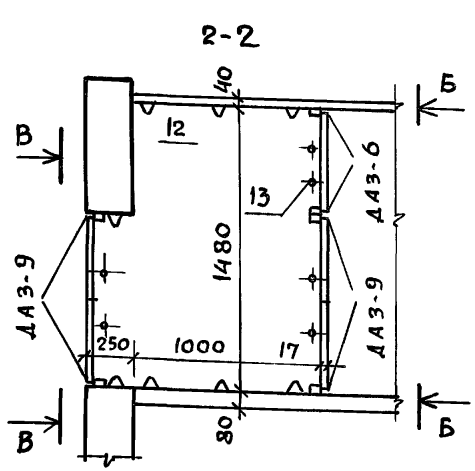

Нормок.	Галенко	
Рук. маст.	Киричков	
Гл. констр	Андреева	
ГАП	Галенко	
ГИП	Клочков	
Вед. арх.	Плотник	
Ст. арх.	Семина	

Т.П. 144-000-358.85 АС

Мансардный одноквартирный 3-комнатный жилой дом

Стадия	Лист	Листов
Р	57	

Шкаф встроенный 1Ш-1

Росгипранисельстрой г. Москва

Копир 21152-01 65 Формат 12г

Типовой проект 144-000-358.85 Альбом I

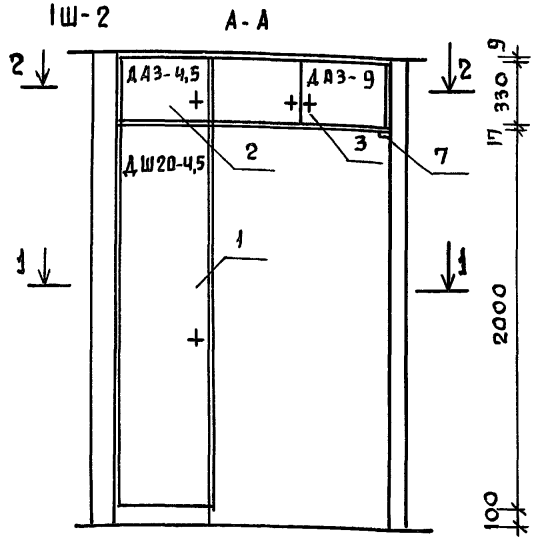

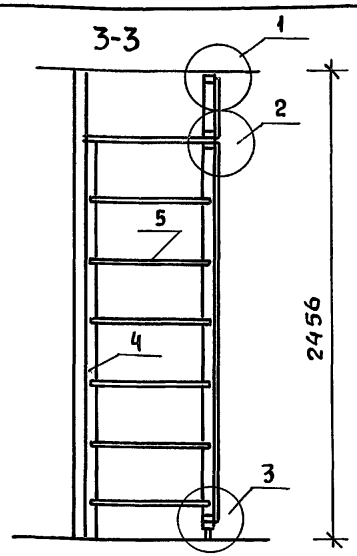

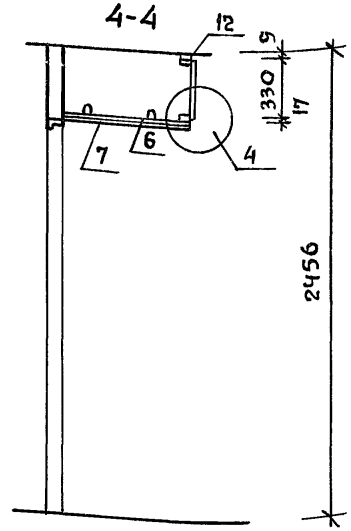

Позиция	Наименование	Размеры мм: толщина	ширина	длина	Расход материала: древес. м³	ДСП м²	масса кг 1 шт	К-во шт, п.м	Масса всего т	ГОСТ серия
1	Дверки шкафа ДШ 20-4.5	11	450	2000	0.0054	0.90	12.3	1	0.0123	Серия 1.172-4-д.21
2	Дверки антресолей ДАЗ-4.5	11	450	330	0.0017	0.15	2.6	1	0.0026	Серия 1.172-4-д.31
3	Дверки антресолей ДАЗ-9	11	900	330	0.0027	0.30	5.9	1	0.0059	Серия 1.172-4-д.31
4	Монтажный брус МБ-2	22	54	2100	0.0025		1.25	2	0.0025	Серия 1.172-4-д.99
5	Полки переставные 2ПП-4.5	17	550	468	—	0,26	3,1	6	0,0186	Серия 1.172-4-д.95
6	Полка антресольная /по типу 2ПА-9/	17	943	550	—	0.52	6,16	1	0,00616	Серия 1.172-4-д.96
7	Плинтус	50	100	п.м 1020	0.0051	—	2.55	п.м 1.02	0,00255	Серия 1.172-4-д109
8	Промежуточная стенка антресолей /по типу 1СП-1/	2×4	339	550	—	ДВП 0,19	1,2	1	0,012	Серия 1.172-4-д.93
9	Крепежный брус	43	54	339	0.0008	—	0,4	1	0,0004	Альбом I
10	Крепежный брус	20	54	2456	0.0027	—	1.35	1	0,00135	Альбом I
11	Боковая стенка /по типу СБ-2-1/	17	567	2100	—	1.19	14.14	1	0,01415	Серия 1.172-4-д.91
12	Рейка крепежная	9	54	1430	0.0007	—	0.35	1	0,0004	Альбом I
13	Угольник крепежный УМ-1	18	40	40	—	—	—	16	—	Серия 1.172-4-д.110
14	Винт стяжной с гайкой ВС-3	Ф8	—	60	—	—	—	14	—	Серия 1.172-4-д.115
	Итого:				0.0216	3.51			0.0789	

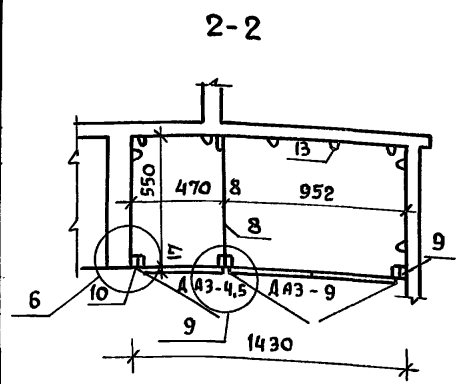

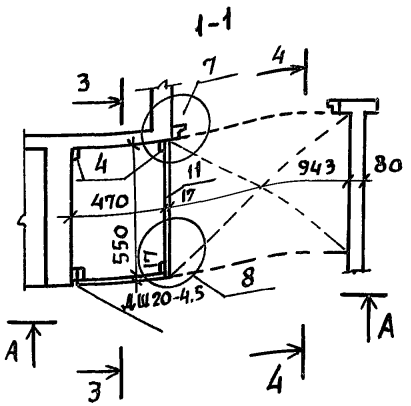

Нормоконт.	Галенко	
Рук. маст.	Кириков	
Гл. констр.	Андреева	
ГАП	Галенко	
ГИП	Клочков	
Вед. арх.	Плотник	
Ст. арх.	Семина	

Т.П. 144-000-358.85 АС

Мансардный одноквартирный 3-комнатный жилой дом

Шкаф встроенный 1Ш-2

Стадия	Лист	Листов
Р	58	

Росгипронииселькстрой г. Москва

21152-01 66

Формат 12г

Копиров.

Инв.№подл. | Подпись и дата | Взам.инв.№

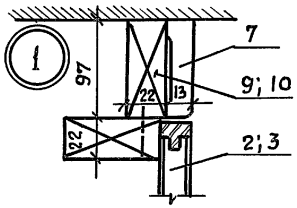

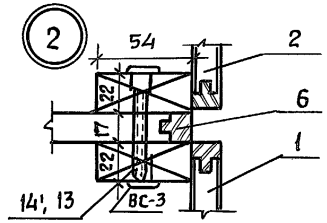

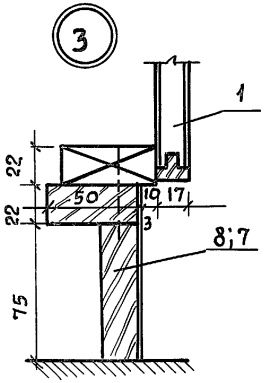

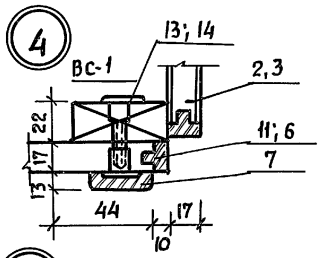

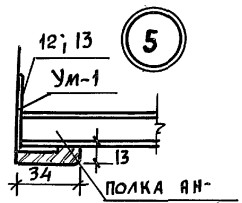

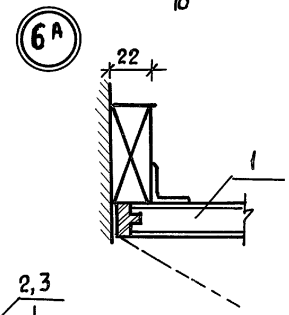

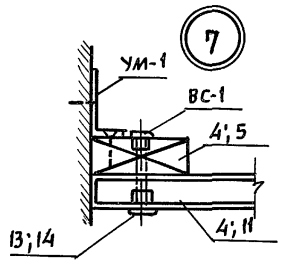

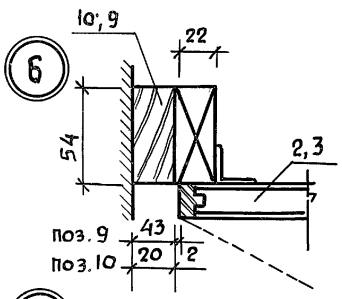

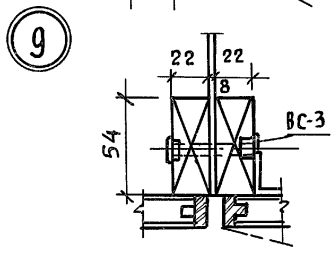

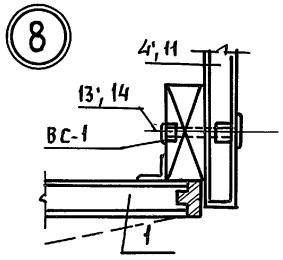

Встроенные и антресольные шкафы каркасной конструкции из унифицированных блоков разработаны для применения в типовых проектах в соответствии с требованиями СНиП-II-Л.I-71 и устанавливаются строительными организациями при строительстве жилых домов за счет строительной сметы.

Характерным для данной конструкции встроенных шкафов является небольшая номенклатура типовых элементов и деталей, простой и быстрый монтаж, так как сборка дверок осуществляется одновременно с промежуточными стенками. Одновременно собираются три готовых и окончательно отделанных элемента (две рядом стоящие дверки или дверки с задней стенкой и с промежуточной стенкой). Дверки полной заводской готовности собираются на винтах, без наличников. Жесткость шкафа обеспечивается сплачиванием поперечной стенки с двумя рядом стоящими дверками, а также соединением нижней и верхней части шкафа (антресольного отделения).

Основными элементами встроенных шкафов являются дверной и антресольный блоки в шкафах-перегородках дополнительно-задняя стенка шкафа и задняя стенка антресоли.

Конструкция дверок-универсальна и предусматривает возможность изменения функционального назначения шкафа.

(Всегда возможно заменить полки на штангу для платья).

Нормоконт	Галенко		
Рук. м.4	Киричков		
Гл.констр	Андреева		
ГАП	Галенко		
ГИП	Клочков		
Вед.арх.	Плотник		
Ст.архит.	Семина		

Т.П. 144-000-358.85 АС

Мансардный одноквартирный 3-комнатный жилой дом

Стадия	Лист	Листов
Р	59	

Встроенные шкафы и антресоли. Узлы 1÷9.

РОСГИПРОНИИСЕЛЬСТРОЙ г. Москва

Инв.№ подл. | Подпись и дата | Взам. инв.№

21152-01 67

Копир.

Формат 12г

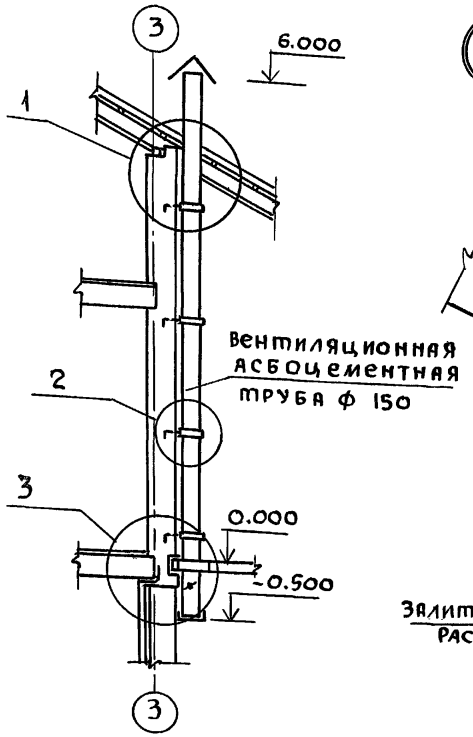

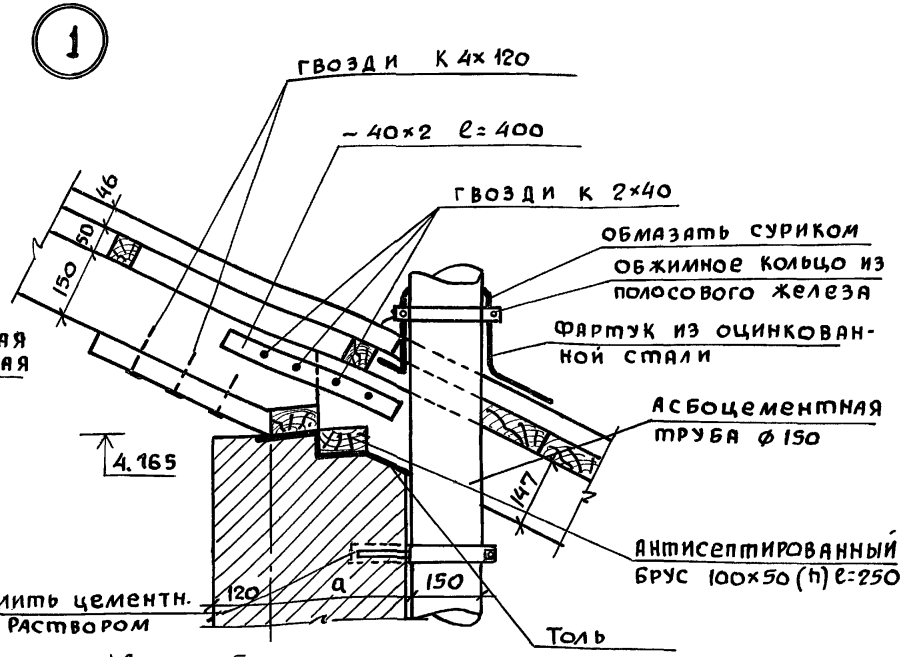

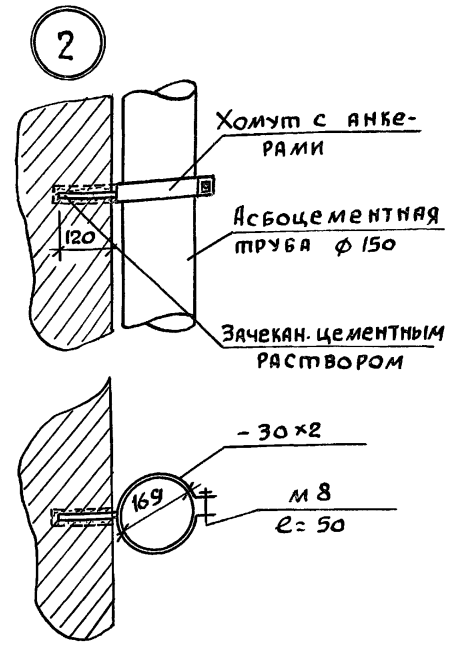

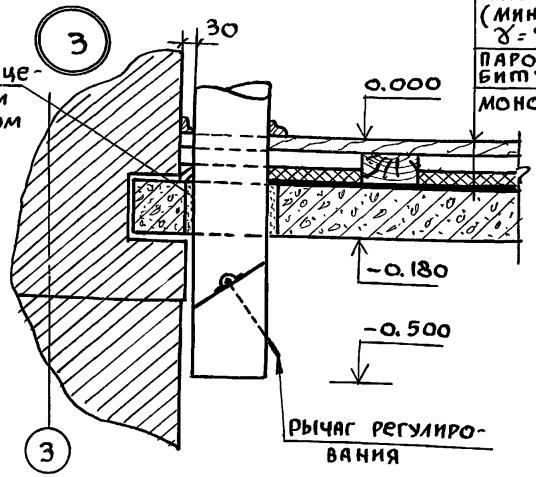

1. Поверхности металлоизделий покрасить масляной краской за 2 раза.

Привязан

Инв. N

Нормок.	Клочков	
Рук. маст.	Киричков	
Гл. констр	Андреева	
ГАП	Галенко	
ГИП	Клочков	
Инжен.	Белоконская	

Т.П. 144-000-358.85 Ас

Мансардный одноквартирный 3-комнатный жилой дом	Стадия	Лист	Листов
	Р	60	
Вентиляционная шахта ВШ-1, узлы	Росгипронииссельстрой г. Москва		

21152-01 68

Копир.

Формат 12г

Взам. инв. N | Подпись и дата | Подл. | Инв. N

Альбом I

Типовой проект 144-000-358.85

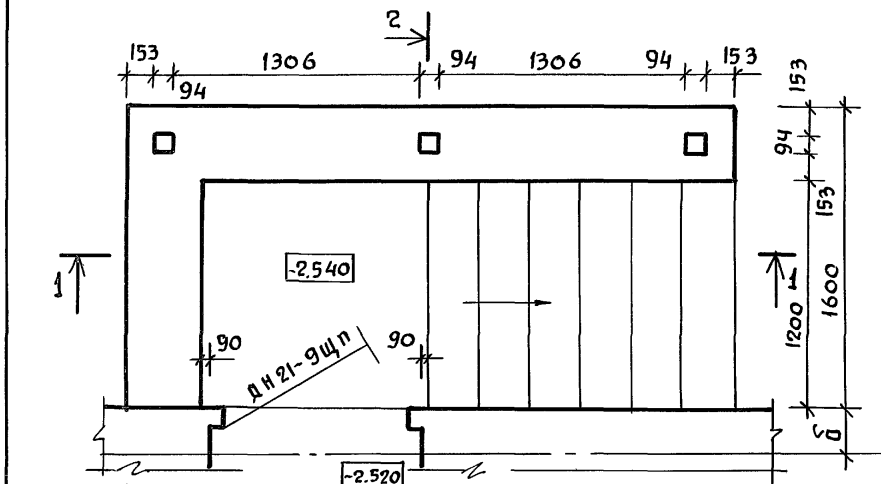

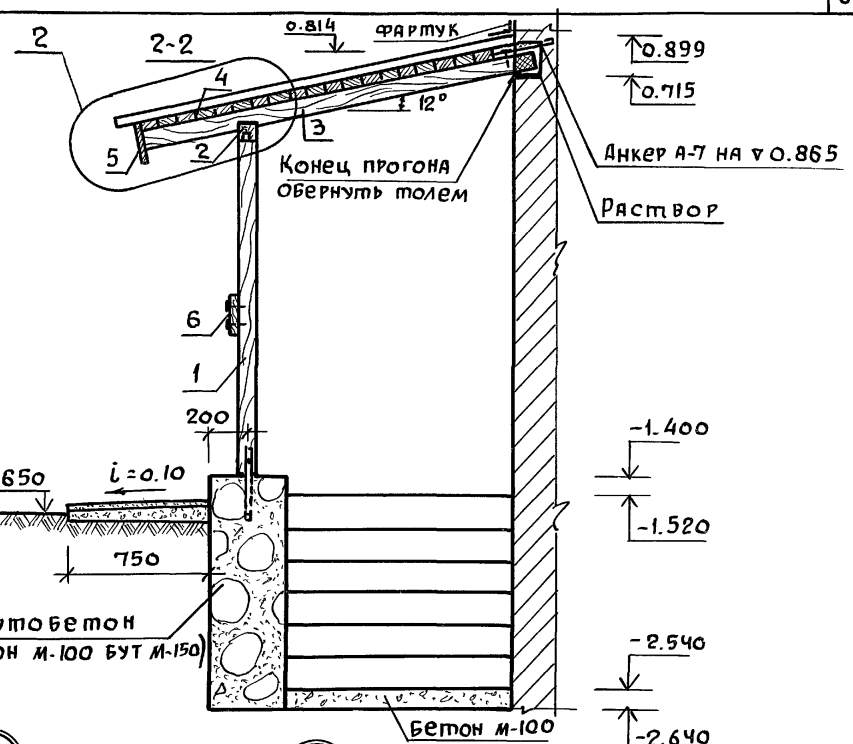

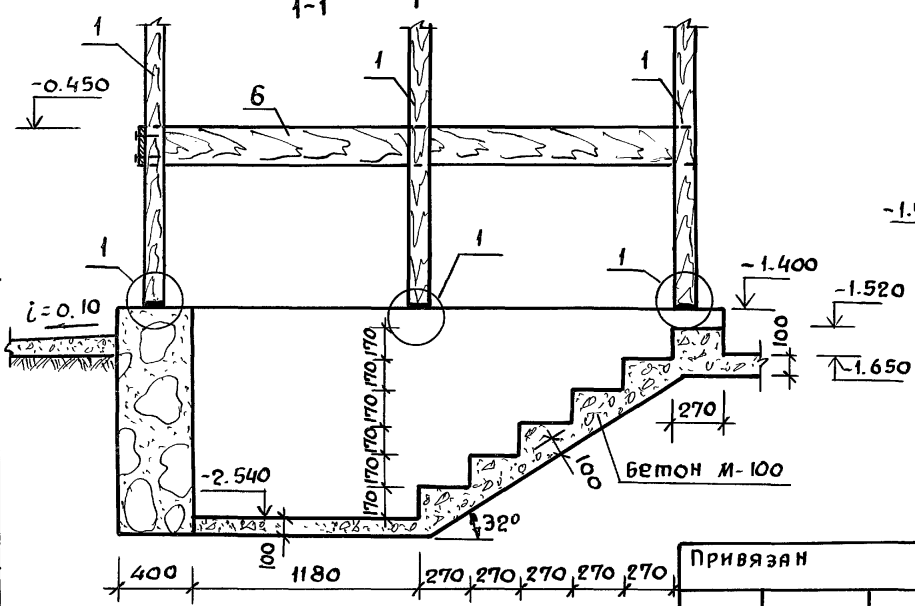

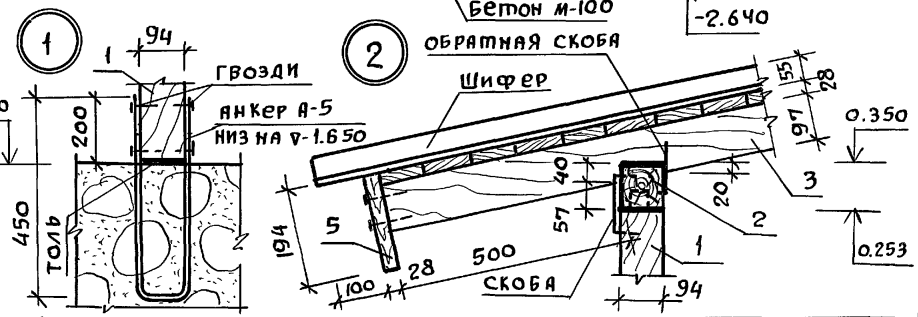

1. Установку двери ДН21-9щп см. на листе АС-38

Привязан

Инв. № подл. | Подпись и дата | Взам. инв. №

Нормоконт.	Клочков	
Рук. маст	Киричков	
Гл. констр	Андреева	
ГАП	Галенко	
ГИП	Клочков	
Вед. инж.	Радченко	
Техник	Цепляева	

Т.п 144-000-358.85 АС

Мансардный одноквартирный 3-комнатный жилой дом	Стадия	Лист	Листов
		61	
Конструкция крыльца К-2	Росгипронисельстрой г. Москва		

21152-01 69

Копир

Формат 12г

СПЕЦИФИКАЦИЯ СТОЛЯРНЫХ ИЗДЕЛИЙ

NN п/п	Марка	Наименование изделий	Размеры в мм Т	Ш	Длина	Единица измерен.	Кубатура ед. изм.-м³	Масса ед. изм.-кг	Количество на дом шт. или п.м	м³	тонн	Поставка	ГОСТ или альбом
Для варианта с расчетной t° н.в. = -20° С													1.136.5-16
1	ОС6-9	Оконный блок со спарен. переплетами	94	560	870	шт	0.0256	12,80	7	0.179	0,090	поштучно	"
2	ОС12-7,5	—— " ——	94	1160	720	"	0.0344	17,20	4	0.138	0.069	поштучно	"
3	ОС15-12	—— " ——	94	1460	1170	"	0,066	33.05	3	0.198	0.099	"	"
4	ОС15-18	—— " ——	94	1460	2070	"	0.083	41.50	1	0.083	0.042	"	"
Для варианта с расчетной t° н.в. = -40° С													
1	ОРС6-9	Оконный блок с тройным остеклением	153	560	870	шт	0,0433	21,65	7	0,3031	0,152	поштучно	1.136.5-17
2	ОРС12-7,5	—— " ——	153	1160	720	"	0,0593	29,65	4	0,237	0,119	"	"
3	ОРС15-12	—— " ——	153	1460	1170	"	0,1187	59.35	3	0,356	0,178	"	"
4	ОРС15-18	—— " ——	153	1460	1770	"	0,171	85,5	1	0,171	0,086	"	"
Для варианта с расчетной t° н.в. = -20° С													
1	ОСП9-9	Оконный блок со стеклопакетом	92	860	870	шт.	0,0296	14,80	7	0,2072	0,104	поштучно	1.136.5-20
2	ОСП15-7,5	—— " ——	92	1460	720	"	0,0379	18,95	4	0,0612	0,0306	"	"
3	ОСП15-12	—— " ——	92	1460	1320	"	0,0602	30.10	3	0,1806	0,0903	"	"
4	ОСП15-18	—— " ——	92	1460	1770	"	0,0938	46.9	1	0,0938	0,0469	"	"
Для варианта с расчетной t° н.в. = -40° С													
1	ОРСП9-9	Оконный блок со стеклопакетом и стеклом	136	860	870	шт	0.048	24.00	7	0,336	0,168	поштучно	1.136.5-18
2	ОРСП15-7,5	—— " ——	136	1460	720	"	0,0764	38,20	4	0,306	0,153	"	"
3	ОРСП15-12	—— " ——	136	1460	1170	"	0,1042	52,10	3	0,3126	0,156	"	"
4	ОРСП15-18	—— " ——	136	1460	1770	"	0,158	79.00	1	0,158	0,079	"	"

Инв. N подл. | Подпись и дата | Взам. инв. N

Привязан:

Инв. N

Кормокон	Клочков	
Рук. маст.	Кириков	
Гл. конст.	Андреева	
ГАП	Галенко	
ГИП	Клочков	

т.п. 144-000-358.85 АС

Мансардный одноквартирный 3-комнатный жилой дом

Стадия	Лист	Листов
Р	62	

Спецификация столярных изделий к вариантам для т. н. в -20°, -40°С

РОСГИПРОНИИСЕЛЬСТРОЙ г. Москва

Копиров. 21152-01 70 Формат 12г

Типовой проект 144-000-358.85 Альбом I

Ведомость рабочих чертежей основного комплекта

Лист	Наименование	Примечание
1	Общие данные /начало/	
2	Общие данные /продолжение/	
3	Общие данные /окончание/	
4	План цокольного этажа. План 1этажа. Варианты благоустройства 1,2,3.	
5	План мансарды. Схема системы отопления. Варианты благоустройства „1,2,3"	
6	План цокольного этажа. План 1этажа. Вариант благоустройства „4"	
7	План мансарды. Схема системы отопления. Вариант благоустройства „4"	
8	Вентиляция. Планы.	

Ведомость ссылочных и прилагаемых документов

Обозначение	Наименование	Примечание
Серия 4.904-69	Детали крепления санитарно-технических приборов и трубопроводов.	
Серия 3,903-5/73 в.1	Конструкции тепловой изоляции трубопроводов надземной и подземной канальной прокладки водяных сетей, паропроводов и конденсатопроводов.	
т.п. ал. IV	Ведомость потребности в материалах	
т.п. ал. V	Спецификация оборудования	

Основные показатели по чертежам отопления и вентиляции

Наименование здания /сооружения/ помещения	Объём м³	Периоды года при $t_н$°С	Расход тепла Вт/ккал/час на отопление	на вентиляцию	на горячее водоснабжение	общий	Расход холода Вт / ккал/час	Установленная мощность электродвигат. квт
	531	-20	14350 / 12340	—	31400 / 27000	45750 / 39340	—	—
		-25	16300 / 13980	—	31400 / 27000	47700 / 40980	—	—
		-30	18100 / 15570	—	31400 / 27000	49500 / 42570	—	—
		-35	18600 / 16020	—	31400 / 27000	50000 / 43020	—	—
		-40	21600 / 18580	—	31400 / 27000	53000 / 45580	—	—

Настоящий проект выполнен в соответствии с действующими нормами и правилами /в том числе по взрыво-пожарной безопасности/

Главный инженер проекта /Клочкова.П/

План- схема

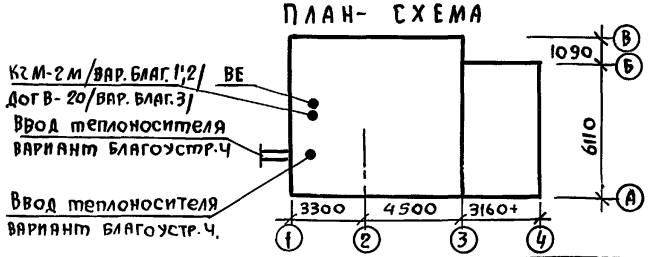

Привязан

Инв. N

Т.П. 144-000-358.85 ОВ

Нормоконт	Крейнис	
Рук. маст	Кириков	
ГАП	Галенко	
ГИП	Клочков	
Гл. спец.	Крейнис	
Копир.	Алферова	

Мансардный одноквартирный 3-комнатный жилой дом

Стадия	Лист	Листов
Р	1	

Общие данные /начало/

Росгипронисельстрой г. Москва

21152-01 71

Копировал

Формат 12г

Инв. N подл. | Подпись и дата | Взам. инв. N

Общие указания

Отопление

Проект отопления разработан для климатических районов с расчетной зимней температурой наружного воздуха $t_н$ -20°, 25°, -30°, 35, 40°С. Теплоноситель - вода с параметрами 90-70°с с местным источником тепла и 95-70°С - для варианта с централизованной системой теплоснабжения.

В качестве местного источника тепла при вариантах благоустройства 1, 2 служит чугунный малометражный котёл „КЧМ-2", который блокируется с водоподогревателем для горячего водоснабжения конструкции КиевНИИСТ.

В качестве местного источника тепла при варианте благоустройства 3 служит газовый отопительный агрегат АОГВ-20, приготовление горячей воды осуществляется в газовом проточном водонагревателе типа ВПГ-18.

Удаление воздуха из системы отопления осуществляется через расширительный сосуд, который устанавливается в верхней зоне мансарды.

Система отопления двухтрубная с верхней разводкой. Подающий трубопровод прокладывается под потолком мансарды, обратный - над полом цокольного этажа.

В целях уменьшения гидравлического сопротивления системы отопления, краны двойной регулировки у нагревательных приборов не устанавливаются. Регулирование температуры в помещениях обеспечивается режимом горения котла.

При варианте с централизованным теплоснабжением вариант благоустройства 4. система отопления двухтрубная с нижней разводкой. Подающий и обратный трубопроводы прокладываются над полом цокольного этажа. Удаление воздуха осуществляется из верхних точек системы отопления. На подающих подводках к нагревательным приборам устанавливаются краны двойной регулировки.

В качестве нагревательных приборов приняты радиаторы стальные типа „РСГ-2".

При варианте с местным источником тепла главный стояк и обратный магистральный трубопровод, проходящий над полом цокольного этажа, изолируются.

При варианте с централизованным теплоснабжением трубопроводы в пределах теплового узла, а также подающий трубопровод, проходящий над полом цокольного этажа, изолируются.

В качестве изоляционного слоя принят пухшнур δ=30мм с покровным слоем из лакостеклоткани. по серии 3.904-5/73

Все трубы окрасить масляной краской за 2 раза.

Вентиляция

Вентиляция предусматривается естественная.

Вытяжка осуществляется из кухни, хозяйственного помещения, сушильного шкафа, ванной комнаты, постирочной, уборной и гаража через жалюзийные решетки и вентиляционные короба. Кроме того, в гараже предусматривается удаление выхлопных газов.

Отопление и вентиляция дома запроектированы согласно СНиП II-Л.1-71* и СНиП II-33-75.

Инв.№ подл. | Подпись и дата | Взам. инв.№

Нормоконт.	Крейнис		
Рук. маст.	Кириченков		
ГАП	Галенко		
ГИП	Клочков		
Гл. спец.	Крейнис		

Привязан:

Инв.№

Т.П. 144-000-358.85 ОВ

Мансардный одноквартирный 3-комнатный жилой дом

Стадия	Лист	Листов
Р	2	

Общие данные /продолжение/

РОСГИПРОНИИСЕЛЬСТРОЙ г. Москва

21152-01 72

Копировал

Формат 12г

Указания по привязке

Проектом предусматривается, 4 варианта благоустройства:

Вариант	Отопление	Горячее водоснабжение	Приготовление пищи
1	КЗМ-2 на твёрдом топливе	Водонагреватель констр. КиевНИИСТ	ПК-2 на твердом топливе
2	То же	То же	ПГ-4 кл I-А на сжиженном газе
3	АОГВ-20 на природном газе	В ПГ-18 на природном газе	ПГ-4 кл. I-А на природном газе
4	Центральное	Централизованное	ПГ-4 кл. I-А а) на сжиженном газе б) на природном газе в) ЧРШД-4 электроплита

Для привязки дома следует:

1/ Определить вариант благоустройства

2/ Зачеркнуть(аннулировать) чертежи с неиспользованным вариантом благоустройства, расчетных температур наружного воздуха.

3/ Определить фактическое сопротивление теплопередаче наружных ограждающих конструкции, и если данная величина будет отличаться от принятой в типовом проекте более, чем на 0,2° м²ч/ккал, то система отопления подлежит пересчету.

4/ В зависимости от условий теплоснабжения /вариант благоустройства. 4/ разработать узел управления.

5/ На случай замены запроектированных радиаторов „РСГ-2 чугунными радиаторами типа М140-АО" следует пользоваться строительным каталогом часть 10, раздел 1, подраздел 10 института „Сантехпроект", таблица на стр. 15, 16 без пересчёта системы отопления в связи с индентичностью их теплогидравлических характеристик.

Изоляция трубопровода

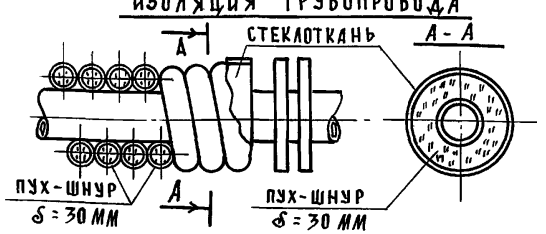

Указания по монтажу

Монтажные работы по отоплению и вентиляции производятся в соответствии со СН и П III-28-75.

При монтаже стальные панельные радиаторы устанавливаются с соблюдением следующих размеров, мм: от стены-25; от пола до низа радиатора-60, от верха радиатора до подоконника -55.

Давление при гидравлическом испытании с радиаторами „РСГ-2" не должно превышать 7,5 кгс/см².

Система отопления должна быть постоянно заполнена водой, спуск системы отопления производить только в аварийных случаях.

Водоподогреватель должен быть всегда заполнен водой.

Во время работы водоподогревателя запорная арматура на подводе к нему холодной воды должна быть открыта.

Перед установкой водоподогревателя необходимо снять заглушки на патрубках и произвести его промывку.

Наименование	Показатель при t н°С				
	-20	-25	-30	-35	-40
Удельный расход тепла на отопление на 1м² общей площади здания, Вт/м² / ккал/ч м²	106/91	120/104	134/115	138/119	160/137
Удельный расход металла на 1м² общей площади здания кг/м²	0,95	0,95	0,97	0,98	0,98
Коэффициент теплопередачи наружн. стены ккал/ч м² °С	1,02	0,91	0,82	0,74	0,68
То же, чердачного перекрытия ккал/ч м² °С	0,65	0,57	0,51	0,47	0,43

Привязан:

Инв. №

Нормоконтр.	Крейнис	
Рук. маст.	Кириченков	
ГАП	Гаденко	
ГИП	Клочков	
Гл. спец.	Кревнис	

Т.П. 144-000-358.85 ОВ

Мансардный одноквартирный 3-комнатный жилой дом

Стадия	Лист	Листов
Р	3	

Общие данные /окончание/

РОСГИПРОНИИСЕЛЬСТРОЙ г. Москва

Инв. № подл. | Подпись и дата | Взам. инв. №

21152-01 73

Копировал

Формат 12г

Альбом I

Типовой проект 144-000-358.85

Инв. № подл. | Подпись и дата | Взам. инв. №

План цокольного этажа

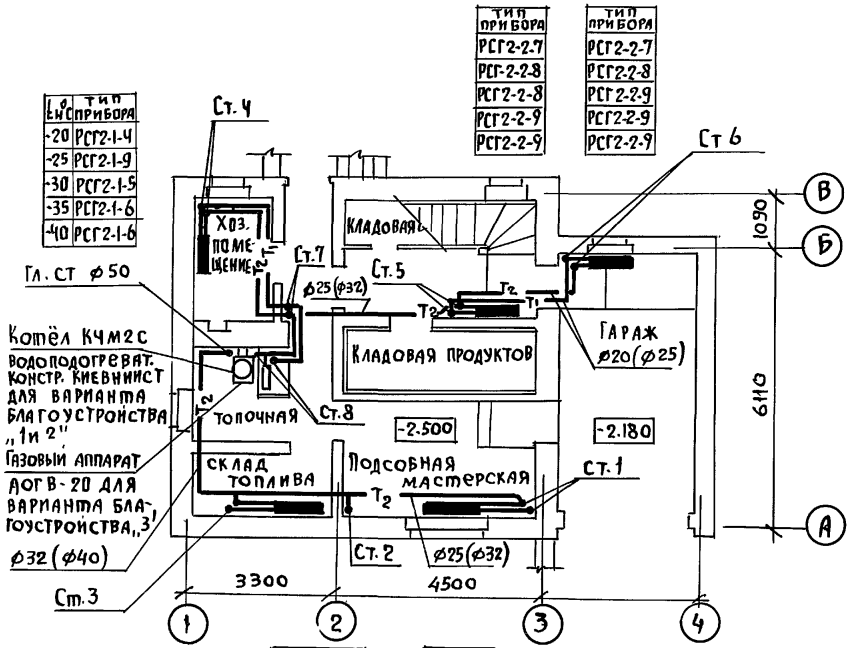

t°C	тип прибора
-20	РСГ2-1-4
-25	РСГ2-1-9
-30	РСГ2-1-5
-35	РСГ2-1-6
-40	РСГ2-1-6

тип прибора
РСГ2-2-7
РСГ-2-2-8
РСГ2-2-8
РСГ2-2-9
РСГ2-2-9

тип прибора
РСГ2-2-7
РСГ2-2-8
РСГ2-2-9
РСГ2-2-9
РСГ2-2-9

t°C	тип прибора
-20	РСГ2-1-4
-25	РСГ2-1-4
-30	РСГ2-1-5
-35	РСГ2-1-6
-40	РСГ2-1-6

тип прибора
РСГ2-1-4
РСГ2-1-4
РСГ2-1-4
РСГ2-1-5
РСГ2-1-5

План 1 этажа

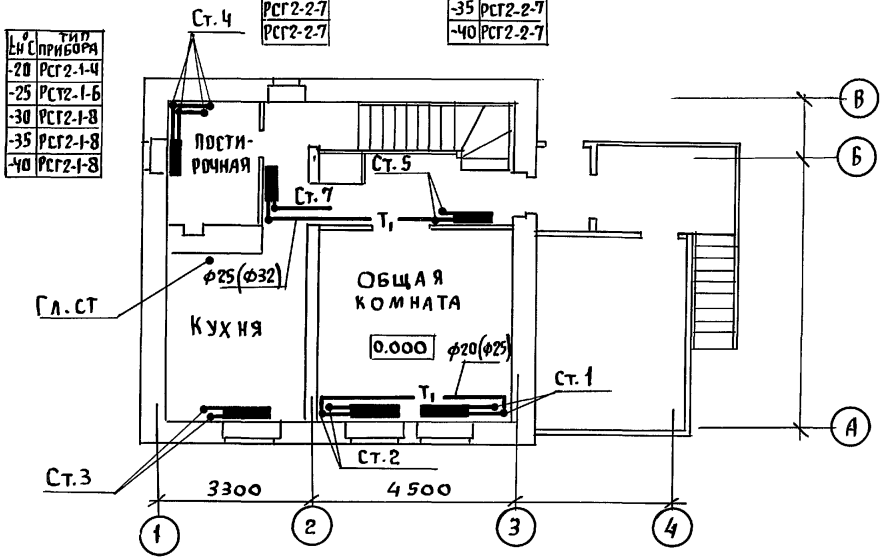

t°C	тип прибора
-20	РСГ2-1-4
-25	РСТ2-1-6
-30	РСГ2-1-8
-35	РСГ2-1-8
-40	РСГ2-1-8

тип прибора
РСГ2-1-7
РСГ2-2-6
РСГ2-2-7
РСГ2-2-7
РСГ2-2-7

t°C	тип прибора
-20	РСГ2-1-7
-25	РСГ2-2-6
-30	РСГ2-2-7
-35	РСГ2-2-7
-40	РСГ2-2-7

t°C	тип прибора
-20	РСГ2-1-4
-25	РСГ2-1-7
-30	РСГ2-0-8
-35	РСГ2-1-8
-40	РСГ2-1-8

тип прибора
РСГ2-2-4
РСГ2-2-4
РСГ2-2-4
РСГ2-2-5
РСГ2-2-5

тип прибора
РСГ2-2-4
РСГ2-2-4
РСГ2-2-4
РСГ2-2-5
РСГ2-2-5

НОРМКОНТ.	КРЕЙНИС	
РУК. МАСТ.	КИРИЧКОВ	
ГАП	ГАЛЕНКО	
ГИП	КЛОЧКОВ	
РУК. СЕКТ	КРЕЙНИС	
КОПИР.	АЛФЕРОВА	

ПРИВЯЗАН:

ИНВ. №

Т.П 144-000-358.85 ОВ

Мансардный одноквартирный 3-комнатный жилой дом

Стадия	Лист	Листов
Р	Ч	

План цокольного этажа План 1 этажа. Варианты благоустройства „1,2,3"

РОСГИПРОНИИСЕЛЬСТРОЙ г. Москва

Копировал 21152-01 74 Формат 12г

Типовой проект 144-000-358.85 Альбом I

План мансарды

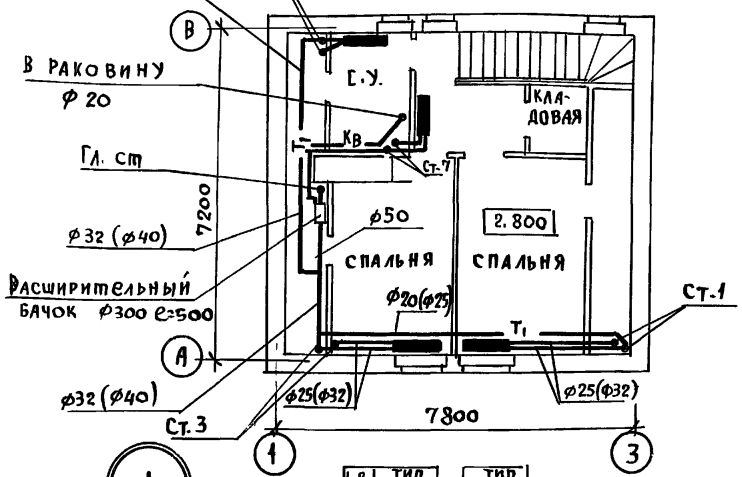

Ен°С	Тип прибора	Тип прибора
-20	РСГ2-2-3	РСГ2-2-9
-25	РСГ2-2-3	РСГ2-2-9
-30	РСГ2-2-4	РСГ2-2-9
-35	РСГ2-2-4	РСГ2-2-9
-40	РСГ2-2-4	РСГ2-2-9

Ен°С	Тип прибора	Тип прибора
-20	РСГ2-2-8	РСГ2-2-9
-25	РСГ2-2-8	РСГ2-2-9
-30	РСГ2-2-9	РСГ2-2-9
-35	РСГ2-2-9	РСГ2-2-9
-40	РСГ2-2-9	РСГ2-2-9

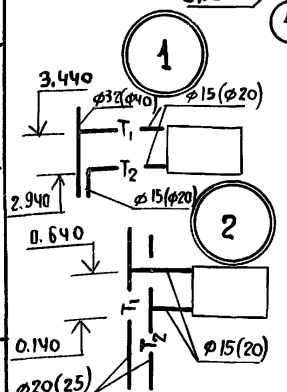

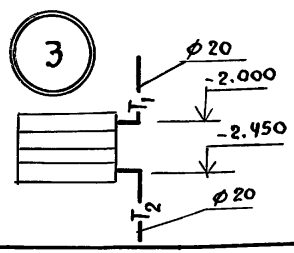

Схема системы отопления

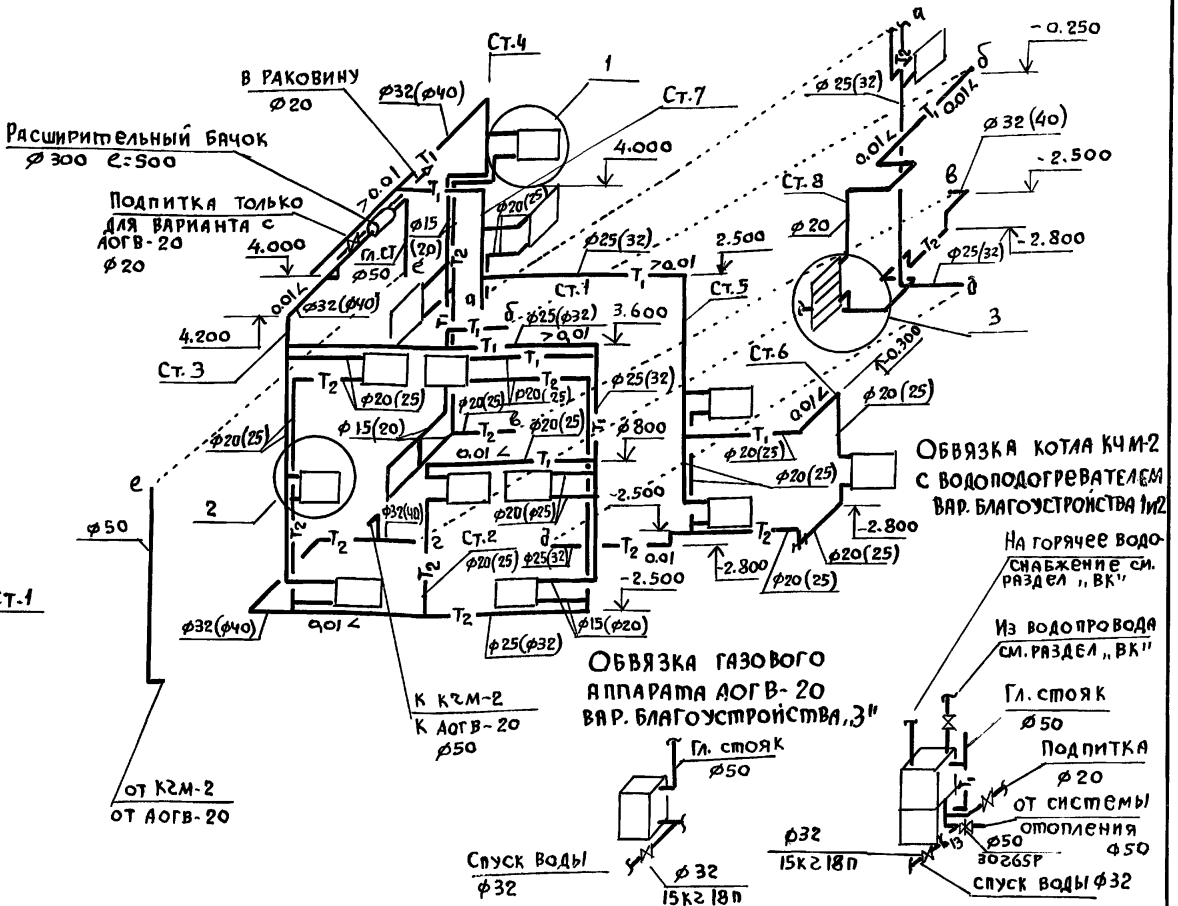

Нормокон.	Крейнис		
Рук. маст.	Киричков		
ГАП	Галенко		
ГИП	Клочков		
Рук. сект	Крейнис		
Копир.	Алферова		

Привязан

Инв. №

ТП 144-000-358.85 ОВ

Мансардный одноквартирный 3-комнатный жилой дом

Стадия	Лист	Листов
Р	5	

План мансарды. Схема системы отопления. Варианты благоустройства „1", 2", 3"

Росгипронинсельстрой г. Москва

21152-01 75

Копировал

Формат 12г

Инв. № подл. | Подпись и дата | Взам. инв. №

Альбом I

Типовой проект 144-000-358.85

План цокольного этажа

t°C	тип прибора	тип прибора	тип прибора
-20	РСГ2-1-4	РСГ2-2-7	РСГ2-2-7
-25	РСГ2-1-5	РСГ2-2-8	РСГ2-2-8
-30	РСГ2-1-5	РСГ2-2-8	РСГ2-2-9
-35	РСГ2-1-6	РСГ2-2-9	РСГ2-2-9
-40	РСГ2-1-6	РСГ2-2-9	РСГ2-2-9

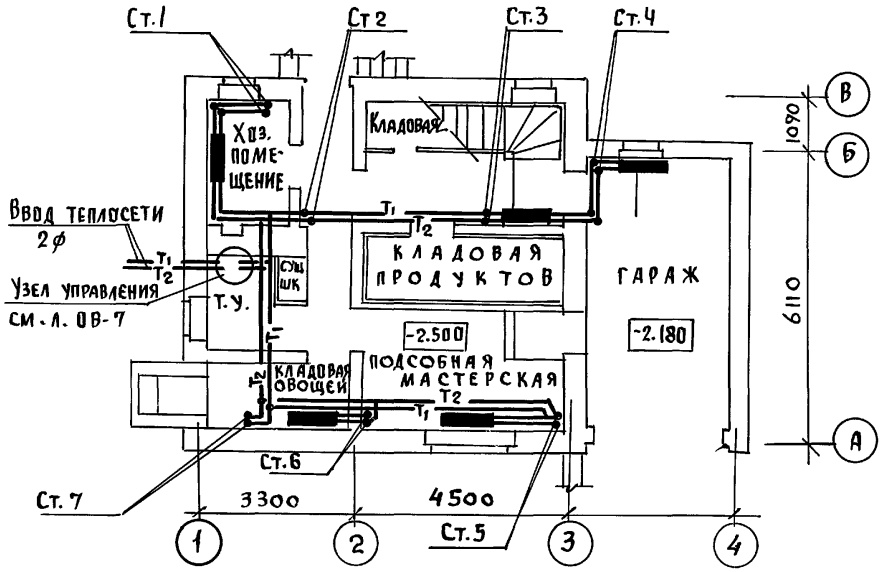

t°C	тип прибора	тип прибора
-20	РСГ2-1-4	РСГ2-1-4
-25	РСГ2-1-4	РСГ2-1-4
-30	РСГ2-1-5	РСГ2-1-4
-35	РСГ2-1-6	РСГ2-1-5
-40	РСГ2-1-6	РСГ2-1-5

План 1 этажа

t°C	тип прибора	тип прибора	тип прибора
-20	РСГ2-1-4	РСГ2-1-7	РСГ2-1-7
-25	РСГ2-1-6	РСГ2-2-6	РСГ2-2-6
-30	РСГ2-1-8	РСГ2-2-7	РСГ2-2-7
-35	РСГ2-1-8	РСГ2-2-7	РСГ2-2-7
-40	РСГ2-1-8	РСГ2-2-7	РСГ2-2-7

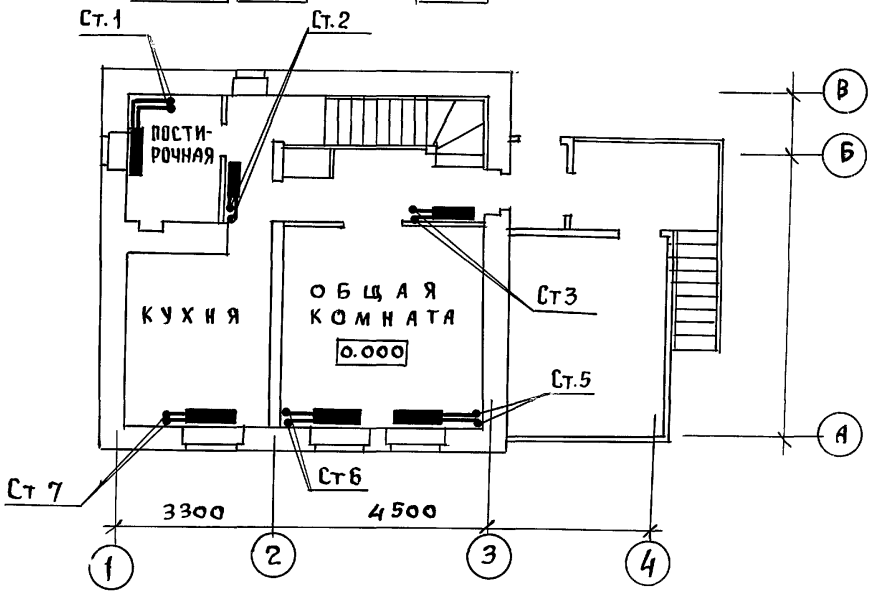

t°C	тип прибора	тип прибора	тип прибора	тип прибора
-20	РСГ2-1-4	РСГ2-2-4	РСГ2-2-4
-25	РСГ2-1-7	РСГ2-2-4	РСГ2-2-4
-30	РСГ2-1-8	РСГ2-2-4	РСГ2-2-4
-35	РСГ2-1-8	РСГ2-2-5	РСГ2-2-5
-40	РСГ2-1-8	РСГ2-2-5	РСГ2-2-5

Взам. инв. N | Подпись и дата | Инв. N подл.

Нормоконт	Крейнис		
Рук. маст	Кириченко		
ГАП	Галенко		
ГИП	Клочков		
Рук. сект	Крейнис		
Копир.	Алферова		

Привязан:

Инв. N

Т.п. 144-000-358.85 ОВ

Мансардный одноквартирный 3-комнатный жилой дом

Стадия	Лист	Листов
Р	6	

План цокольного этажа План 1 этажа. Вариант благоустройства „Ч"

РОСГИПРОНИИСЕЛЬСТРОЙ г. Москва

21152-01 76

Копировал

Формат 12г

Альбом I

Типовой проект 144-000-358.85

Инв.№ подл. | Подпись и дата | Взам.инв.№

План мансарды

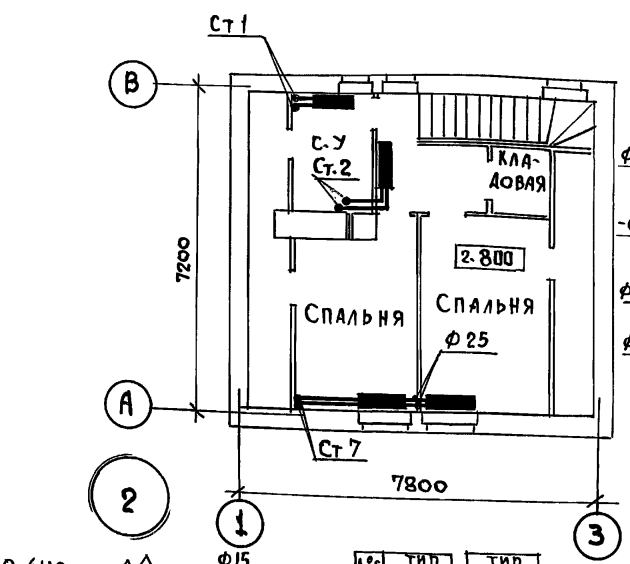

t°C	тип прибора	тип прибора
-20	РСГ2-2-3	РСГ2-2-9
-25	РСГ2-2-3	РСГ2-2-9
-30	РСГ2-2-4	РСГ2-2-9
-35	РСГ2-2-4	РСГ2-2-9
-40	РСГ2-2-4	РСГ2-2-9

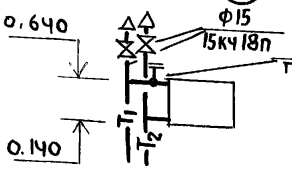

t°C	тип прибора	тип прибора
-20	РСГ2-2-8	РСГ2-2-9
-25	РСГ2-2-8	РСГ2-2-9
-30	РСГ2-2-9	РСГ2-2-9
-35	РСГ2-2-9	РСГ2-2-9
-40	РСГ2-2-9	РСГ2-2-9

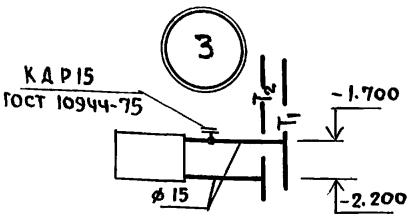

Схема системы отопления

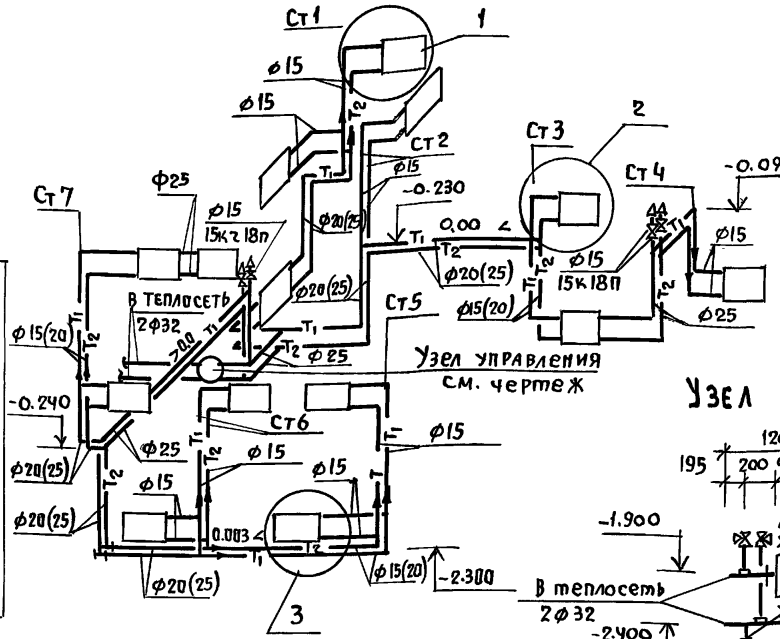

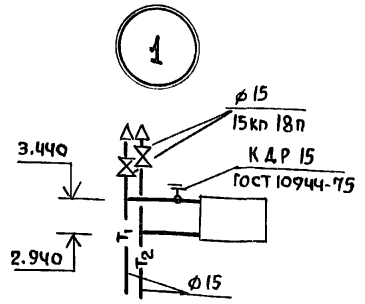

Узел управления

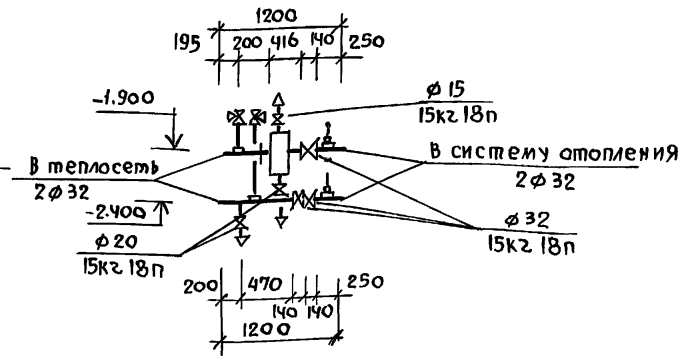

Нормокон.	Крейнис		
Рук.маст	Кириченков		
ГАП	Галенко		
ГИП	Клочков		
Рук.сект.	Крейнис		
Копир.	Алферова		

Привязан

Инв.№

Т.п 144-000-358.85 ОВ

Мансардный одноквартирный 3-комнатный жилой дом

Стадия	Лист	Листов
Р	7	

План мансарды. Схема системы отопления. Вариант благоустройства „А"

Росгипронииссельстрой г. Москва

21152-01 77

Копировал

Формат 12г

Альбом I

Типовой проект 144-000-358.85

Вариант инженерного оборудования N1

План на отм.-2.500

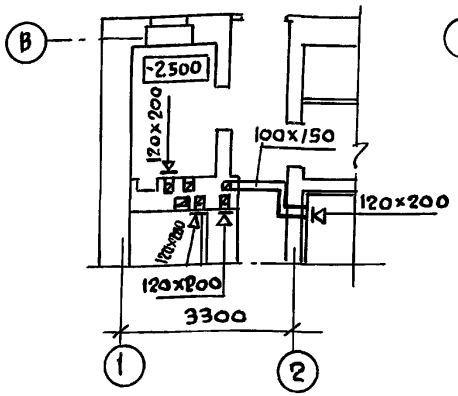

План на отм. 0.000

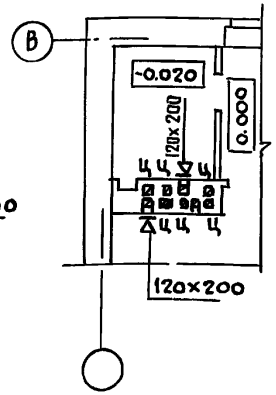

План на отм. 2.800

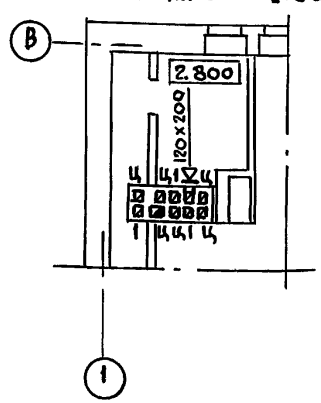

Вариант инженерного оборудования N4

План на отм.-2.500

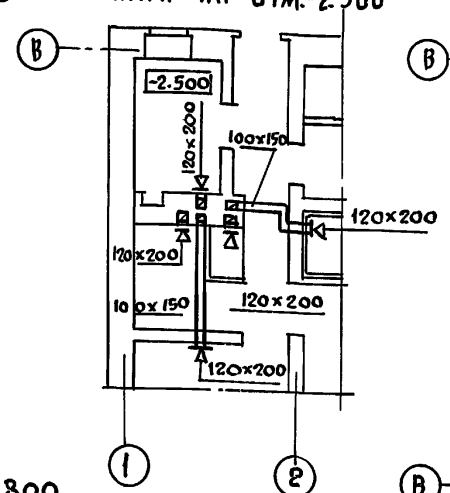

План на отм. 0.000

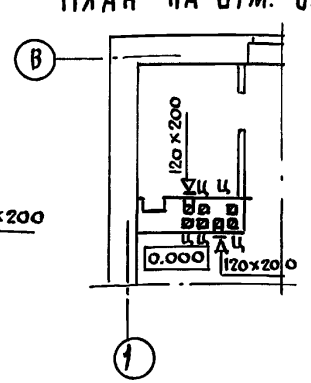

Вариант инженерного оборудования N2

План на отм.-2.500

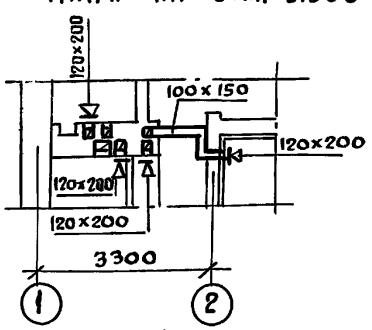

План на отм. 0.000

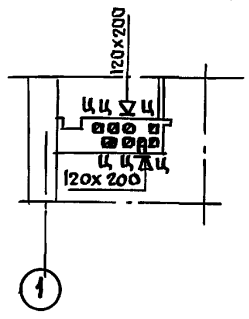

План на отм. 2.800

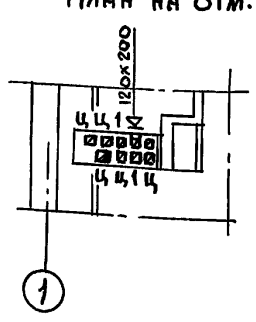

План вентиляции гаража

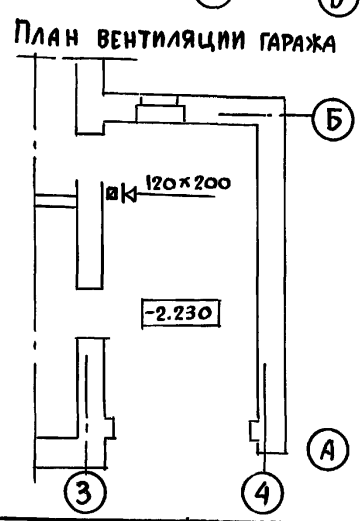

План на отм. 2.800

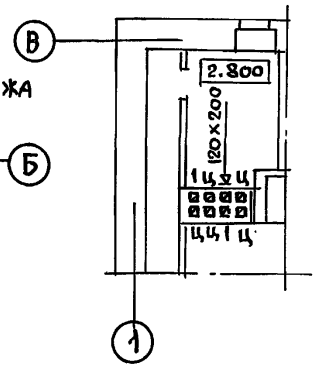

Вариант инженерного оборудования N3

План на отм.-2.500

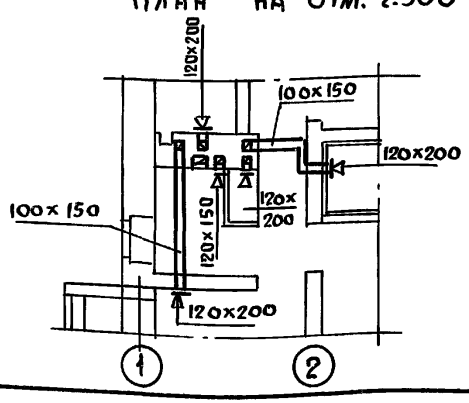

План на отм. 0.000

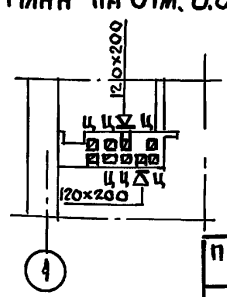

План на отм. 2.800

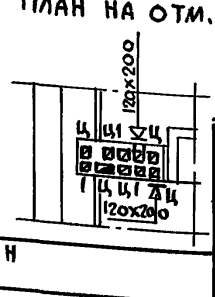

Инв.N подл.	Подпись и дата	Взам. инв.N	

Привязан		
Инв.N		

Нормоконт	Крейнис	
Рук.маст.	Кириченков	
ГАП	Галенко	
ГИП	Клочков	
Гл.спец.	Крейнис	
Копир.	Алферова	

Т.П 144-000-358.85 ОВ

Мансардный одноквартирный 3-комнатный жилой дом	Стадия	Лист	Листов
	Р	8	
Вентиляция Планы	Росгипронииселькстрой г. Москва		

Копировал 21152-01 78 Формат 12г

Типовой проект 144-000-358.85 Альбом I

Ведомость рабочих чертежей основного комплекта

Лист	Наименование	Примечание
1	Общие данные /начало/	
2	Общие данные /продолжение/	
3	Общие данные /окончание/	
4	Планы цокольного и 1 этажей и мансарды.	
	Варианты благоустройства I и II	
5	Планы цокольного и 1 этажей и мансарды.	
	Вариант благоустройства III	
6	План цокольного этажа, план мансарды.	
	Вариант благоустройства IV	
7	Схемы водопровода. Варианты благоустройства	
	I, II, III	
8	Схема водопровода. Вариант благоустройства IV.	
	Схема канализации	

Ведомость ссылочных и прилагаемых документов

Обозначение	Наименование	Примечание
Серия 4.904-69	Детали крепления санитарно-техни-	
	ческих приборов и трубопроводов	
Серия 3.903-5/13 8.1	Конструкции тепловой изоляции тру-	
	бопроводов надземной и подземной	
	канальной прокладки водяных сетей,	
	паропроводов и конденсатопроводов	
Т.П. АЛ. IV	Ведомость потребности в материалах	
Т.П. АЛ. V	Спецификация оборудования	

План- схема

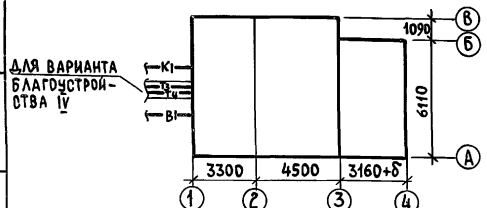

Настоящий проект выполнен в соответствии с действующими нормами и правилами /в том числе по взрыво-пожарной безопасности/

Главный инженер проекта /Клочков А.Л/

Инв. № подл. | Подпись и дата | Взам. инв. №

Инв. №

Нормокон.	Крейнис	
Рук.маст.	Кириченков	
ГАП	Галенко	
ГИП	Клочков	
Рук.сект.	Крейнис	
Рук. гр.	Дроздова	
Ст. инж.	Баранова	

Привязан

Т.П. 144-000-358.85 ВК

Мансардный одноквартирный 3х комнатный жилой дом

Стадия	Лист	Листов
Р	1	8

Общие данные /начало/

Росгипронииселькстрой г. Москва

Копировал: 21152-01 79 Формат 12 г.

Основные показатели по чертежам водопровода и канализации

Наименование системы	Потребный напор на вводе м. вод. ст.	Расчетный расход м³/сут	м³/ч	л/с	при пожаре	Установленная мощность электродвиг. кВт	Примечание
Хозяйственно-							
питьевой водо-							
провод							
I и II вариант		0.6	0.52	0.35			
III вариант		1.0	0.65	0.41			
IV вариант:							
холодная вода		0.76	0.35	0.23			
горячая вода		0.48	0.45	0.28			
Полив территории		7.5		0.4			
Расход воды на							
содержание мак							
симального на-							
бора скота и							
птицы							
холодная вода		0,2	0.02	0.02			
горячая вода		0.06	0.01	0.02			

Общие указания

Водопровод

Здание оборудуется хозяйственно-питьевым водопроводом, подающим воду к ваннам, умывальникам и унитазам в санитарные узлы и к мойкам на кухне.

Проект водопровода разработан для вариантов с водяным водонагревателем, с водонагревателем на природном газе и с централизованным горячим водоснабжением.

Внутренние сети водопровода и горячего водоснабжения прокладываются из стальных водогазопроводных оцинкованных труб. Стояк холодного водоснабжения в нише изолируется пухшнуром δ 30 мм с покровным слоем из лакостеклоткани. Все неизолированные трубопроводы окрашиваются масляной краской за 2 раза.

Ввод водопровода прокладывается из чугунных напорных труб ф 65 мм на 0.5 м ниже глубины промерзания грунта. На вводе устанавливается водомерный узел. При варианте с централизованным горячим водоснабжением. ввод горячей воды и циркуляционный трубопровод прокладываются в канале теплосети из стальных водогазопроводных изолированных труб.

Инв. № подл. | Подпись и дата | Взам. инв. №

Привязан:

Инв. №

Нормоконт	Крейнис	
Рук. маст	Кириков	
ГАП	Галенко	
ГИП	Клочков	
Рук. сект.	Крейнис	
Рук. гр.	Дроздова	
Ст. инж.	Баранова	

т.п. 144-000-358.85 ВК

Мансардный одноквартирный 3х комнатный жилой дом	Стадия	Лист	Листов
	Р	2	
Общие данные /продолжение/	Росгипрониисельстрой г. Москва		

21152-01 80

Копировал: Формат 12г

Канализация

Здание оборудуется самотечной канализацией с выпуском стоков в поселковую сеть. Внутренняя сеть проектируется из труб полиэтиленовых низкой плотности.

Указания по привязке

Проектом предусмотрены следующие варианты благоустройства:
горячее водоснабжение
I вариант - от водяного водонагревателя на котле КЧМ-2
II вариант - от водяного водонагревателя на котле КЧМ-2
III вариант - от водонагревателя ВПГ-18
IV вариант - централизованное.
Для привязки дома следует:
1. Определить вариант благоустройства.
2. Зачеркнуть (аннулировать) чертежи с неиспользуемыми вариантами.

Трубопроводы для вводов водопровода, вводов горячей воды и циркуляции учесть при привязке проекта. Трубопроводы для выпусков канализации (от прочистки на выпуске) учесть при привязке проекта.

Указания по монтажу

Монтаж и приемку санитарно-технических устройств производить в соответствии со СНиП III-28-75. „Санитарно-техническое оборудование зданий и сооружений. Правила производства и приемки работ". Крепление санитарно-технических приборов и трубопроводов производить согласно серии 4.904-69. Изоляционные работы производить согласно серии 3.903-5/73.

Инв.№ подл. | Подпись и дата | Взам. инв.№

Привязан:

Инв. №

Нормокон.	Крейнис	
Рук.маст.	Кириченков	
ГАП	Галенко	
ГИП	Клочков	
Рук.сект.	Крейнис	
Рук. гр.	Дроздова	
Ст.инж.	Баранова	

т.п. 144-000-358.85 ВК

Мансардный одноквартирный 3х комнатный жилой дом

Стадия	Лист	Листов
Р	3	

Общие данные /окончание/

Росгипронисельстрой г. Москва

Копировал: С 21152-01 81 Формат 12 г

Типовой проект 144-000-358.85 Альбом I

План цокольного этажа

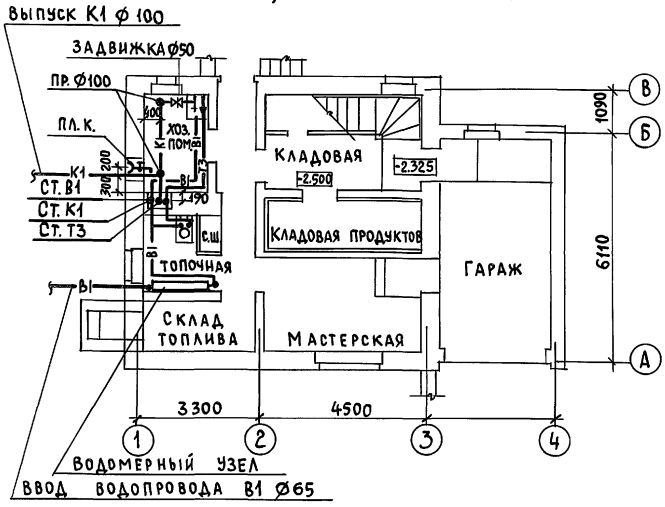

План мансарды

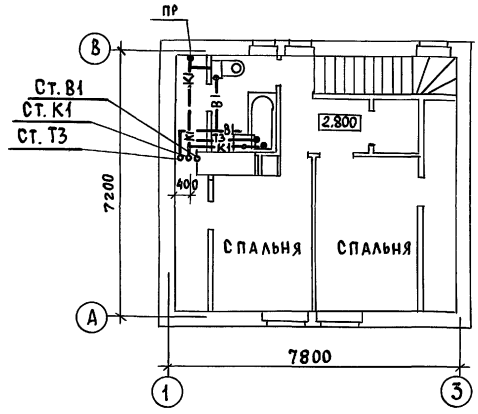

Фрагмент плана 1 этажа

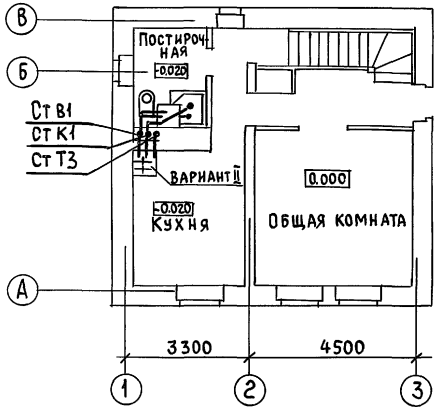

Фрагмент плана 1 этажа Вариант I

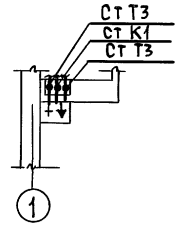

Привязан

Инв. №

Нормоконт	Крейнис	
Рук. маст	Кириченков	
ГАП	Галенко	
ГИП	Клочков	
Рук. сект	Крейнис	
Рук. гр.	Дроздова	
Ст. инж.	Баранова	

Т.П. 144-000-358.85 ВК

Мансардный одноквартирный 3х комнатный жилой дом

Стадия	Лист	Листов
Р	4	

Планы цокольного и 1 этажей и мансарды Варианты благоустройства I и II

Росгипронииселькострой г. Москва

Копировал: 21152-01 82 Формат 12 г

Инв. № подл. | Подпись и дата | Взам. инв. №

План цокольного этажа

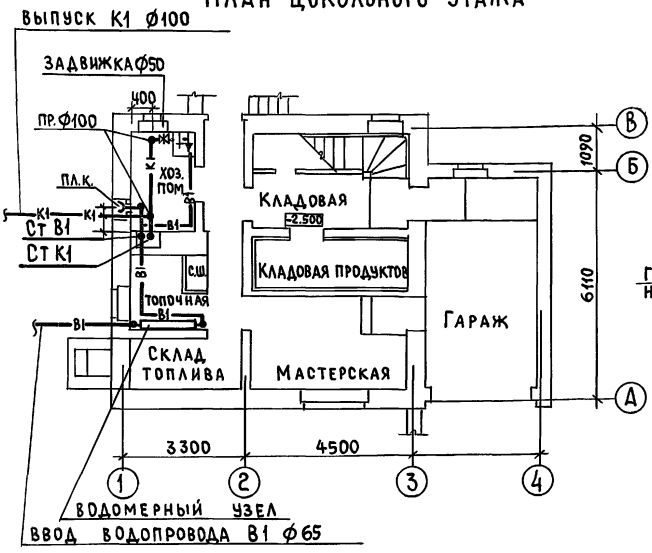

План 1 этажа

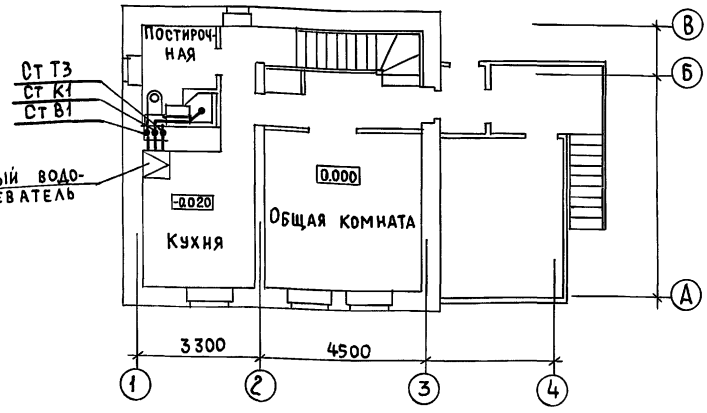

План мансарды

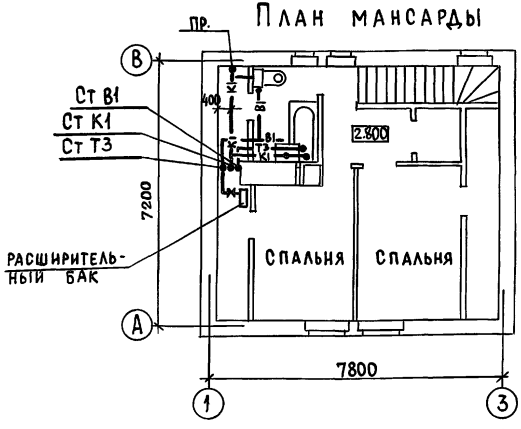

Водомерный узел (схема)

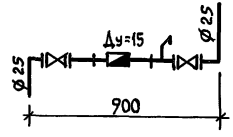

Привязан:

Инв.№

Нормокон	Крейнис	
Рук.маст	Кириченков	
ГАП	Галенко	
ГИП	Клочков	
Рук.сект	Крейнис	
Рук. гр.	Дроздова	
Ст. инж.	Баранова	

Т.П. 144-000-358.85 ВК

Мансардный одноквартирный 3х комнатный жилой дом

Стадия	Лист	Листов
Р	5	

Планы цокольного и 1 этажей и мансарды. Вариант благоустройства III

РОСГИПРОНИИСЕЛЬСТРОЙ г. Москва

Копировал: 21152-01 83

Формат 12г

Инв.№ подл. | Подпись и дата | Взам. инв.№

Альбом I

Типовой проект 144-000-358.85

План цокольного этажа

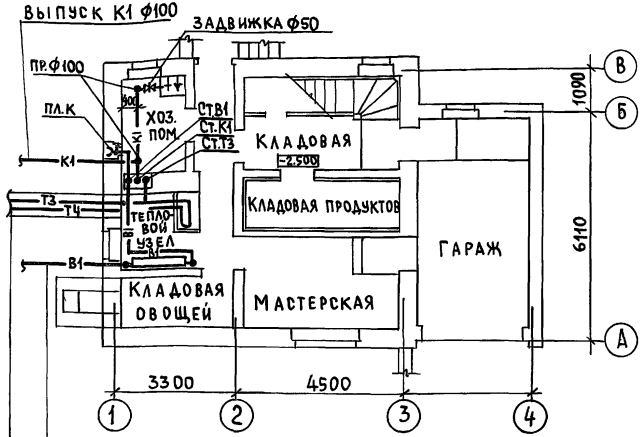

Ввод водопровода В1 ⌀65

Ввод горячей воды Т3 ⌀25

Циркуляционный тр-д Т4 ⌀20

В канале теплосети

План мансарды

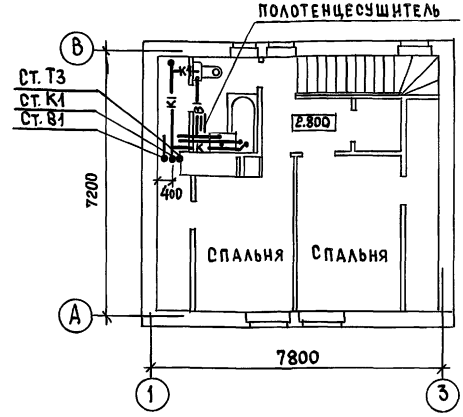

Примечание

План 1 этажа как при варианте II см. лист ВК-4

Нормокон	Крейнис		Т.П. 144-000-358.85 ВК			
Рук.маст.	Киричков					
ГАП	Галенко		Мансардный одноквартирный 3х комнатный жилой дом	Стадия	Лист	Листов
ГИП	Клочков			Р	6	
Рук.сект	Крейнис					
Рук.гр.	Дроздова		План цокольного этажа, план мансарды. Вариант благоустройства IV	Росгипрониисельстрой г. Москва		
Ст.инж.	Баранова					

Привязан:

Инв.№

Инв.№ подл. | Подпись и дата | Взам. инв.№

21152-01 84

Копировал: Формат 12г

Схема водопровода
Варианты благоустройства I и II

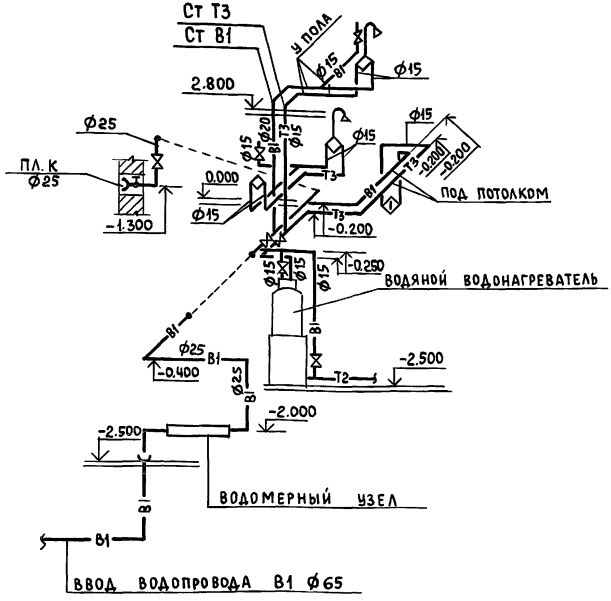

Схема водопровода
Вариант благоустройства III

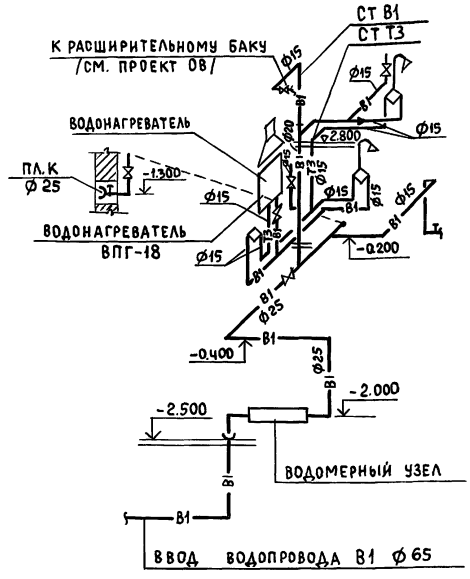

Нормокон.	Крейнис		
Рук.маст.	Кириков		
ГАП	Галенко		
ГИП	Клочков		
Рук.оект.	Крейнис		
Рук. гр.	Дроздова		
Ст. инж.	Баранова		

Привязан:

Инв. №

ТП 144-000-358.85 ВК

Мансардный одноквартирный 3х комнатный жилой дом

Стадия	Лист	Листов
Р	7	

Схемы водопровода. Варианты благоустройства I, II, III

Росгипронииселькстрой г. Москва

Копировал: 21152-01 85 Формат 12г

Инв. № подл. | Подпись и дата | Взам. инв. №

Схема водопровода
Вариант благоустройства IV

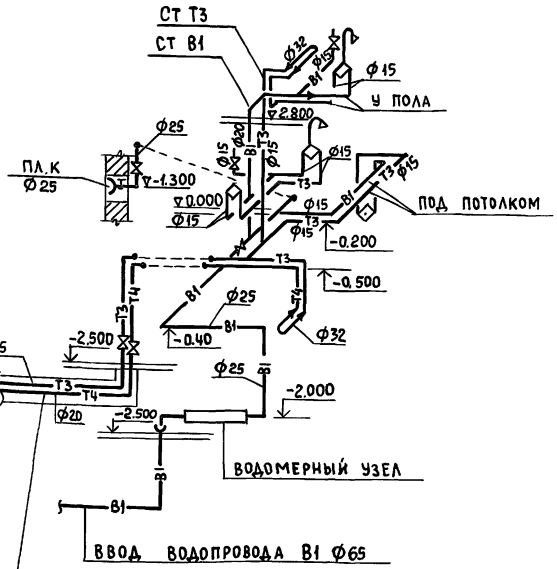

Схема канализации

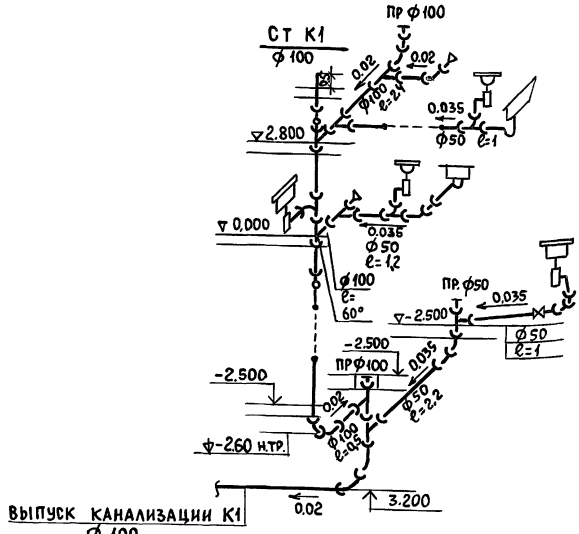

Нормокон.	Крейнис		
Рук.маст.	Кириченко		
ГАП	Галенко		
ГИП	Клочков		
Рук.сект.	Крейнис		
Рук.гр.	Дроздова		
Ст.инж.	Баранова		

ТП 144-000-358.85 ВК

Мансардный одноквартирный 3* комнатный жилой дом

Стадия	Лист	Листов
Р	8	

Схема водопровода. Вариант благоустройства IV. Схема канализации

РОСГИПРОНИИСЕЛЬСТРОЙ г. Москва

Привязан:

Инв. №

Инв. № подл. | Подпись и дата | Взам. инв. №

Копировал: 21152-01 86

Формат 12 г

Альбом I

Типовой проект 144-000-358.85

Ведомость рабочих чертежей основного комплекта

Лист	Наименование	Примечание
1	Общие данные	
2	План 1го этажа. Схема газооборудования.	
	/вариант с газовыми плитами/	
3	Планы цокольного и 1го этажа. Схема газо-	
	оборудования.	
	/вариант с газовыми плитами и газовыми	
	водонагревателями/	
4	План 1го этажа. Схема газооборудования.	
	/вариант на сжиженном газе/	

Общие сведения и указания по привязке

1. Внутреннее газооборудование разработано в 3х вариантах:
   а) с установкой газовых плит /при централизованном горячем водоснабжении/
   б) с установкой газовых плит и газовых водонагревателей /при отсутствии централизованного горячего водоснабжения/
   в) с установкой газовой плиты на сжиженном газе.
2. Газовый ввод запроектирован цокольный
3. Расход газа при $Q^{н}_{р}$ = 8000 ккал/м³ с удельным весом γ = 0.73 кг/м³ составляет:
   а) на газовую плиту ПГ-4 — 1.25 м³/час.
   б) на газовую плиту ПГ-2 — 0.75 м³/час.
   в) на газовый водонагреватель ВПГ-18 — 2.25 м³/час.
   г) на газовый водонагреватель АОГВ-20 — 2.35 м³/час.
4. Размещение газовых приборов домов мансардного типа согласовано ин-том „Гипрониигаз" письмом за № 5614 от 24.08.1984 г.

Настоящий проект выполнен в соответствии с действующими нормами и правилами /в том числе по взрыво-пожарной безопасности/.

Гл. специалист /Киченкова/

Привязан:

Инв. №

Инв.№ подл. | Подпись и дата | Взам. инв.№

Нормокон.	Киченкова	
Гип	Клочков	
Нач.отд.	Коротаев	
Гл.спец.	Киченкова	
Ст.инж.	Воропаева	

Т.П. 144-000-358.85 ГС

Мансардный одноквартирный 3х комнатный жилой дом

Стадия	Лист	Листов
Р	1	4

Общие данные.

РОСГИПРОНИИСЕЛЬСТРОЙ г. Москва

Копировал: Крупенко

21152-01 87

Формат:

Типовой проект 144-000-358.85 Альбом I

План 1го этажа

М 1:100 H=2.50м

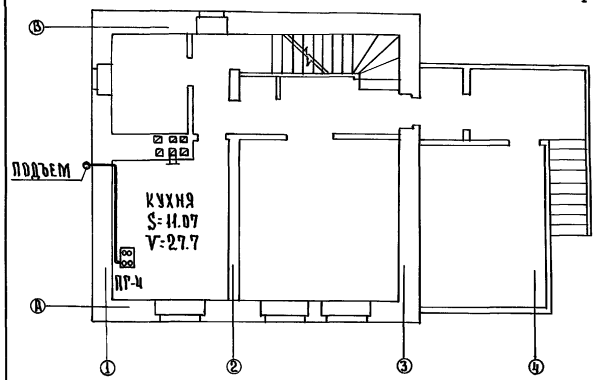

Схема газооборудования

М 1:100

Газопровод проложить по наружной стене здания под окнами 1го этажа

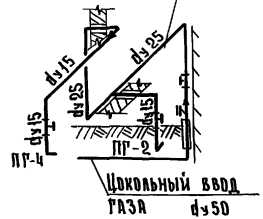

Условные обозначения		
План	Схема	Наименование
ПГ-4	ПГ-4	Плита газовая 4х конфорочная
ПГ-2	ПГ-2	Плита газовая 2х конфорочная
		Проектируемый газопровод
		Кран на газопроводе
d		Диаметр газопровода — мм
H		Высота помещения — м
V		Объем помещения — м³

План цокольного этажа

М 1:100 H=2.50 м

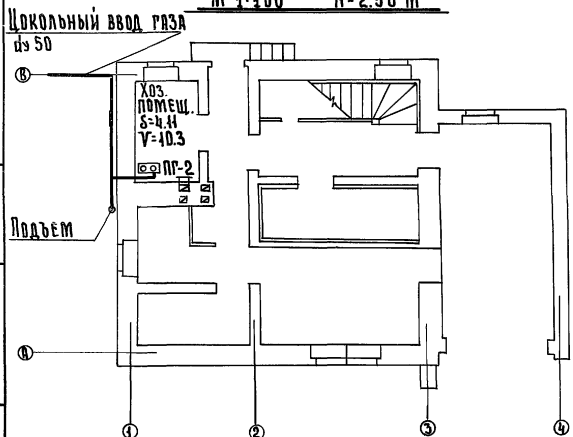

Спецификация

№ п/п	Наименование	d усл. прох.	Ед. изм.	Кол-во	ГОСТ или усл. обознач.
1	Плита газовая 2х конфорочная	—	шт.	1	ПГ-2
2	Плита газовая 4х конфорочная	—	шт.	1	ПГ-4
3	Кран муфтовый чугунный	25	шт.	1	11ч3бк
4	Кран муфтовый натяжной	15	шт.	2	11б12бк
5	Трубы водогазопроводные	25	п.м.	11.0	ГОСТ 3262-75
6	Трубы водогазопроводные	15	п.м.	7.0	ГОСТ 3262-75

Примечания

1. Монтаж газооборудования выполнять согласно „Правил безопасности в газовом хозяйстве" и СНиП III-29-76.
2. Вентиляция газифицируемых помещений осуществляется через вентканалы и форточки в окнах.
3. Газопровод при пересечении стен проложить в футляре.
4. Установку газовых приборов производить по чертежам серии 5.905-1 1980г. ин-та „Мосгазниипроект".

Нормокон.	Киченкова		
ГИП	Клочков		
Нач.отд.	Коротаев		
Гл.спец.	Киченкова		
Ст. инж.	Воропаева		

Привязан:

Инв. №

Копировал: Крупенко

Т.П. 144-000-358.85 ГС

Мансардный одноквартирный 3х комнатный жилой дом

Стадия	Лист	Листов
Р	2	4

Планы цокольного и 1го этажей. Схема газооборудования. (вариант с газовыми плитами)

РОСГИПРОНИИСЕЛЬСТРОЙ г. Москва.

21152-01 88

Формат:

Взам. инв. № | Подпись и дата | Инв. № подл.

Типовой проект 144-000-358.85 Альбом I

План 1го этажа

М 1:100 H=2.5 м

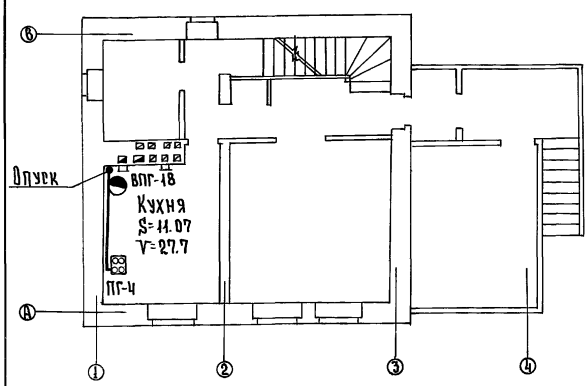

План цокольного этажа

М 1:100 H=2.50 м.

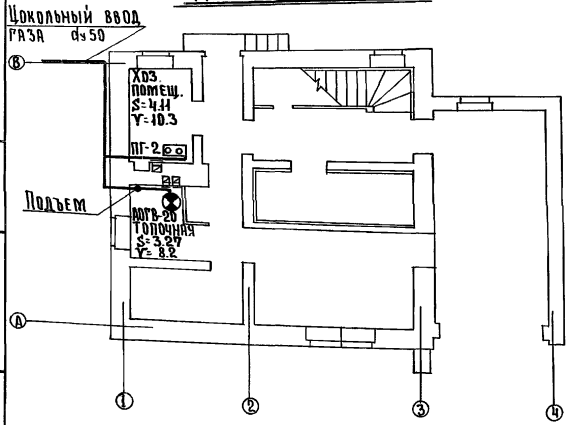

Схема газооборудования

М 1:100



Условные обозначения

План	Схема	Наименование
ПГ-4	ПГ-4	Плита газовая 4х конфорочная
ВПГ-18	ВПГ-18	Водонагреватель газовый проточный
АОГВ-20	АОГВ-20	Водонагреватель газовый емкостной
		Проектируемый газопровод
		Кран на газопроводе
	d	Диаметр газопровода — мм
	H	Высота помещения — м
	V	Объем помещения — м³

Спецификация

№№ п/п	Наименование	d усл. прох.	Ед. изм.	Кол-во	ГОСТ или усл. обозначения
1	Плита газовая 2х конфорочная	—	шт.	1	ПГ-2
2	Плита газовая 4х конфорочная	—	шт.	1	ПГ-4
3	Водонагреватель газовый проточный	—	шт.	1	ВПГ-18
4	Водонагреватель газовый емкостной	—	шт.	1	АОГВ-20
5	Кран муфтовый чугунный	25	шт.	1	11ч3бк
6	Кран муфтовый натяжной	20	шт.	1	11Б12бк
7	Кран муфтовый натяжной	15	шт.	3	11Б12бк
8	Трубы водогазопроводные	25	п.м.	12.0	ГОСТ 3262-75
9	Трубы водогазопроводные	20	п.м.	2.0	ГОСТ 3262-75
10	Трубы водогазопроводные	15	п.м.	9.0	ГОСТ 3262-75
11	Труба соединительная из кров. ст. S=0.63мм	137	комп.	1	ГОСТ 8075-56
12	Труба соединительная из кров. ст. S=0.63мм	200	комп.	1	ГОСТ 8075-56
13	Изолирующие фланцы	50	комп.	1	СЗК-15.00

Примечания

1. Монтаж газооборудования выполнять согласно „Правил безопасности в газовом хозяйстве" и СНиП III-29-76.
2. Вентиляция газифицируемых помещений осуществляется через вентканалы и форточки в окнах.
3. Газопровод при пересечении стен проложить в футляре.
4. Отвод продуктов сгорания от ВПГ-18 осуществить в обособленный дымоход, сеч. 14×14 см., АОГВ-20 в асбестоцементную трубу dу 200.
5. Установку газовых приборов производить по чертежам серии 5.905-1 1980г. ин-та „Мосгазниипроект".
6. В жилой комнате над кухней должен быть вентканал.

Взам. инв. № | Подпись и дата | Инв. № подл.

Привязан:

Инв. №

Нормоконт.	Киченкова	
Рип	Кадчков	
Нач. отд.	Коротаев	
Гл. спец.	Киченкова	
Ст. инж.	Воропаева	

Т.П. 144-000-358.85 ГС

Мансардный одноквартирный 3х комнатный жилой дом

Стадия	Лист	Листов
Р	3	4

Планы цокольного и 1го этажей. Схема газооборудования. Вариант с газовыми плитами и газовыми водонагревателями.

РОСГИПРОНИИСЕЛЬСТРОЙ г. Москва

Копировал: Крупенко

21152-01 89

Формат

План м 1:100

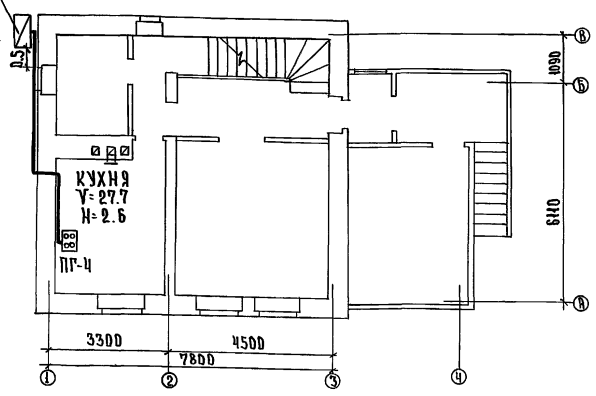

Условные обозначения

План	Схема	Наименование	
ПГ-Ч	ПГ-Ч	Плита газовая 4х конфорочная	
		Металлический шкаф с 2 м³ баллонами	
		Проектируемый газопровод	
		Кран на газопроводе	
d		Диаметр газопровода	мм
H		Высота помещения	м
V		Объем помещения	м³

Спецификация

№№ п/п	Наименование	d усл. прм	Ед. изм.	Кол-во	Тост или усл. обознач.
1	Плита газовая 4х конфорочная	—	шт.	1	ПГ-Ч
2	Кран муфтовый натяжной	15	шт.	1	11Б 12 бк
3	Трубы водогазопроводные	15	п.м.	12,0	ГОСТ 3262-75
4	Шкафная установка с 2 м³ 50 литровыми баллонами сжиженного газа.	—	комп.	1	с регулятором РДСГ 1-1,2

Схема газооборудования

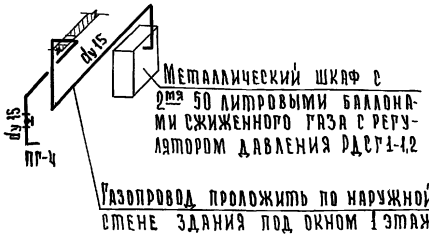

Примечания

1. Монтаж газооборудования выполнять согласно „Правила безопасности в газовом хозяйстве" и СНиП III-29-76.
2. Вентиляция газифицируемого помещения осуществляется через вентканал и форточку в окне.
3. Газопровод при пересечении стены проложить в футляре,.
4. После окончания монтажа и испытаний газопроводы окрасить масляной краской за 2 раза в тон стен.
5. Установку шкафа с 2 м³ баллонами сжиженного газа выполнять согласно серии 5.905-3 выпуск 1.
6. Окно и двери цокольного этажа должны быть расположены не ближе 3,0 п.м. от шкафа с баллонами.

Т.П. 144-000-358.85 ГС

Нормконт.	Киченкова	
Гип	Клочков	
Нач.отд.	Коротаев	
Гл.спец.	Киченкова	
Ст.инж.	Воропаева	

Мансардный одноквартирный 3-комнатный жилой дом

Стадия	Лист	Листов
Р	4	4

План 1го этажа. Схема газооборудования. /Вариант на сжиженном газе/.

Росгипрониисельстрой г. Москва

Привязан:

Инв. №

Копировал: Крупенко

21152-01 90 Формат:

Инв. № подл. | Подпись и дата | Взам. инв. №

Типовой проект 144-000-358.85 Альбом I

Общие указания

Проект разработан на напряжение 220в. в сети 380/220в. с глухозаземленной нейтралью.

Предусматривается ввод от воздушной сети в торец здания или через трубостойку. Вводной ящик устанавливается на наружной стене дома.

Электросеть выполняется: магистральная и сеть к светильникам над входами, к номерному знаку, к звонковой кнопке, на веранде, в гараже - кабелем АНРГ; групповая осветительная сеть - проводом АППР открыто и сеть к штепсельной розетке на 25а - кабелем АНРГ1(3×4) открыто. При варианте с электроплитами проводка к последним выполняется гибким кабелем КРТП 1(3×2,5) * Переключатель

Все металлические нетоковедущие части электрооборудования должны быть заземлены.

* на силовой линии исключает одновременную работу двух эл.плит.

Основные показатели

Наименование	Ед. изм.	С плитами на природном газе	С плитами на твердом топливе	С электроплитами
Надежность электроснабжения	категория	III	III	II
Напряжение электросети	в	220	220	220
Расчетная мощность	квт.	5.6	5.65	6.75
Расчетный ток	А	25.4	25.6	30.7
Потеря напряжения	%	1.1	1.2	1.3

Ведомость чертежей основного комплекта

Лист	Наименование	Примечание
1	Общие данные	
2	Планы электросети. Схема расчетная.	

Настоящий проект выполнен в соответствии с действующими нормами и правилами /.в том числе по взрыво-пожарной безопасности/.

Главный инженер проекта /.Ключков А.П./

Ведомость прилагаемых и ссылочных документов

Обозначение	Наименование	Примечание
	Прилагаемые документы	
т.п.	Спецификация оборудования	
	Ссылочные документы	
3.407-82	Вводы линий электропередачи до 1кв. в здания	Лист 30

Условные обозначения

- Ящик ЯРВМ-6122
- Щиток квартирный
- Патрон карболитовый подвесной
- Номерной указатель дома
- Патрон фарфоровый настенный
- Выключатель брызгозащищенный
- Звонок электрический
- Клеммная колодка

Привязан:

Инв. №

ТП 144-000-358.85 9

			Стадия	Лист	Листов
Нормоконт	Крупенко		Р	1	2
Рук.маст.	Киричков				
ГИП	Ключков				
Рук.сект.	Крейнис				
Рук.спец.	Крупенко				

Мансардный одноквартирный 3-комнатный жилой дом

Общие данные

Росгипронииселькстрой г. Москва

Копировал: Крупенко

21152-01 91

Формат:

Инв.№ подл. | Подпись и дата | Взам.инв.№

Альбом I

Типовой проект 144-000-358.85

Взам. инв. №

Подпись и дата

Инв. № подл.

План 1 этажа

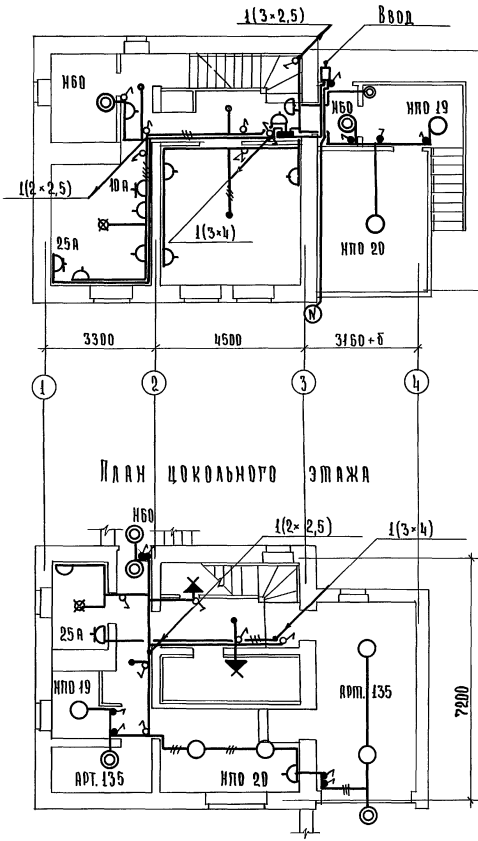

План мансарды

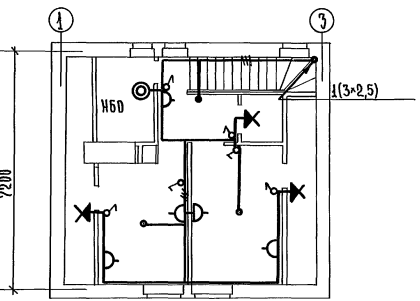

План цокольного этажа

Схема расчетная

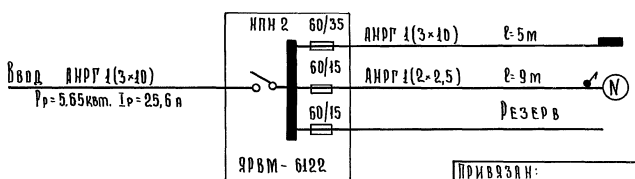

Привязан:

Инв. №

				Т.П. 144-000-358.85			9
Нормоконт	Крупенко			Мансардный одноквартирный 3-комнатный жилой дом	Стадия	Лист	Листов
Рук.маст.	Кириченко				Р	2	
Гип	Клочков						
Рук.сект.	Крейнис			Планы электросети. Схема расчетная.	Росгипронииселькстрой г. Москва		
Гл.спец.	Крупенко						

Копировал: Крупенко

21152-01 92

Формат:

Альбом I

Типовой проект 144-000-358.85

Общие указания.

Данным проектом предусматриваются следующие виды связи:
1. Радиофикация
2. Телевидение

1. Радиофикация.

Для присоединения радиотрансляционной сети дома к районной радиосети на крыше дома устанавливается радиостойка РС-1 габ. 0.8 с абонентским трансформатором типа ТАМУ-10т. Ввод сети от радиостойки выполняется проводом ПВЖ 1×1,8мм. Радиосеть дома выполняется проводом ПТПЖ 2×1,2 с установкой универсальных коробок УК-2П и УК-2Р. Провод ПТПЖ прокладывается скрыто под сухой штукатуркой и под полыми плинтусами. Применение абонентского трансформатора определяется при привязке.

Для защиты радиостойки от атмосферных разрядов предусматривается устройство молниеотвода, состоящего из стальной проволоки диаметром 8мм, соединяющей радиостойку с очагом заземления. Для очага заземления применяются стальные уголки размером 50×50×5мм длиной 2,5м, забиваемые на глубину 3м с разносом 5м. Уголки соединяются между собой полосовой сталью 40×4мм. Все соединения выполняются на сварке.

Количество заземлителей определяется при привязке по данной таблице:

Наименование грунта	Глинозем, глина суглинок	Супесок, песок мокрый	Песок средней влажности
Количество уголков	2	5	6

2. Телевидение.

Для осуществления приема программ центрального телевидения проектом предусматривается установка на крыше дома телевизионной антенны ТАИ-12. от последней до стояка и в стояке прокладывается кабель РК-75-9-12.

На стене коридора мансарды устанавливается телевизионная распределительная коробка КРТ-6.

Заземление телеантенны и радиостойки - общее. Кабели телевидения, провода радиофикации через перекрытие прокладываются в винипластовых трубах Ф 25.

Ведомость прилагаемых документов

Обозначение	Наименование	Примечание
Т.П. Ал.IV	Ведомость потребности в материалах	
Т.П. Ал.V	Спецификация оборудования	

Настоящий проект выполнен в соответствии с действующими нормами и правилами /.в том числе по взрыво-пожарной безопасности/.

Главный инженер проекта /.Клочков А.П./

Ведомость чертежей основного комплекта

Лист	Наименование	Примечание
1	Общие данные	
2	Планы сетей слаботочных устройств. Схемы	

Условные обозначения

•ТА	Антенна телевизионная; на схеме; на плане
	Коробка распределительная, телевизионная
	Трансформатор стоечный абонентский
	Коробка ответвительная, ограничительная
	Радиорозетка
∅	Радиостойка; на схеме, на плане
П-25	П-труба винипластовая; 25- диаметр
	Линия радиотрансляции
	Линия заземления

Взам. инв. №

Подпись и дата

Инв. № подл.

Привязан:

Инв. №

ТП 144-000-358.85 СУ

Нормоконт	Крупенко	Подп.
Рук.маст.	Куричков	"
ГИП	Клочков	"
Рук.сект	Крейнис	"
Гл.спец.	Крупенко	"

Мансардный одноквартирный 3-комнатный жилой дом

Стадия	Лист	Листов
Р	1	2

Общие данные

Росгипронисельстрой г. Москва

Пров. 18.6.90

Коп.

21152-01 93

Альбом I

Типовой проект 144-000-358.85

План мансарды

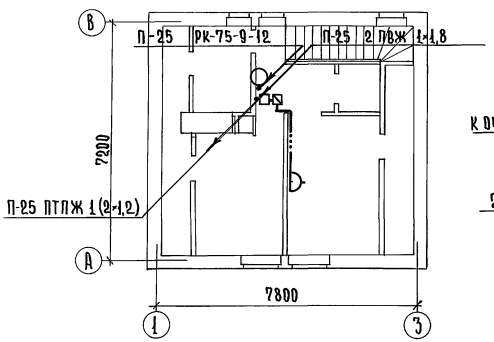

План крыши

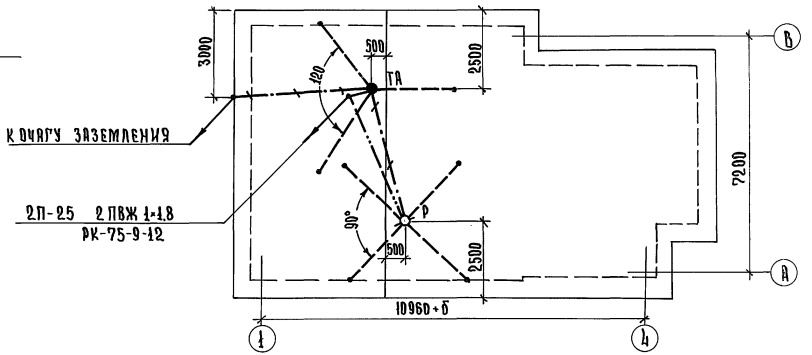

План 1 этажа

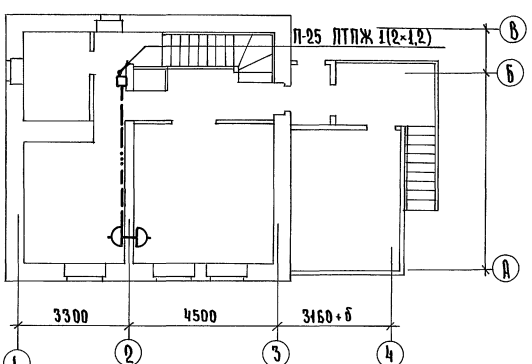

Схема радиофикации

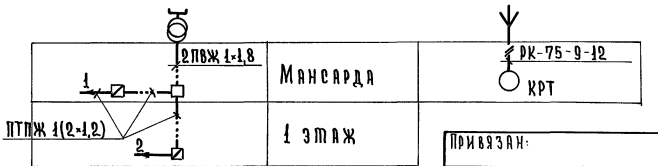

Схема телевидения

Привязан:

Инв. №

Нормоконтр.	Крупенко		Т.П. 144-000-358.85	СУ
Рук. маст.	Киричков		Мансардный одноквартирный 3-комнатный жилой дом	Стадия: Р; Лист: 2; Листов:
Гип	Клочков		План сетей слаботочных устройств. Схемы.	Росгипрониисельстрой г. Москва
Рук. сект.	Крейнис			
Гл. спец.	Крупенко			

Копировал: Крупенко

21152-01 94

Формат:

Взам. инв. №

Подпись и дата

Инв. № подл.

Типовой проект 144-000-358.85
Альбом I

Типовой проект 144-000-358.85

Мансардный одноквартирный 3 комнатный жилой дом со вспомогательными помещениями в цокольном этаже

Альбом I

Чертежи общих видов конструкции теплоизоляции трубопроводов

Инв. № подл. | Подпись и дата | Взам. инв. N

Привязан

Инв. N

Типовой проект
Альбом

Обозначение	Наименование	Примечание
Т.П. 144-000-358.85	Тепловая изоляция участков трубопровода отопления	

Инв. № подл. | Подпись и дата | Взам. инв. №

Привязан

Т.П. 144-000-358.85 - ОВН

Рук. маст	Сигорский	
ГИП	Клочков	
Рук. гр.	Королева	
Ст. инж.	Сошникова	

Содержание

Стадия	Лист	Листов
Р	1	2

Росгипронииселькстрой
г. Москва

21152-01 95

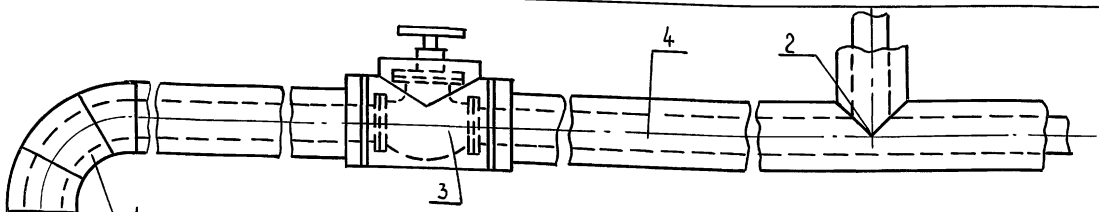

N п.п.	Изолируемые участки	Количество: Тип благоустройства 1,2,3 -20°	-25°	-30°	-35°	-40°	Тип благоустройства 4 -20°	-25°	-30°	-35°	-40°	Толщина изоляции	Изоляционный материал
1	Отвод 90° шт ф 15	—	—	—	—	—	2	2	2	2	—	d=30мм	Пухшнур из минеральной ваты в оплетке из х/б пряжи ГОСТ 494-84 ТУ 36-887-67 марка „200"
	ф 20	5	5	5	5	—	2	2	2	2	2		
	ф 25	1	1	1	1	5	2	2	2	2	4		
	ф 32	10	10	10	10	1	—	—	—	—	—		
	ф 40	—	—	—	—	10	—	—	—	—	—		
	ф 50	2	2	2	2	3	—	—	—	—	—		
2	Тройники шт ф 15	—	—	—	—	—	2	2	2	2	—		Покровный слой стеклоткань ГОСТ 10499-78 с последующей окраской масляной краской.
	ф 20	2	2	2	2	—	—	—	—	—	2		
	ф 25	1	1	1	1	2	2	2	2	2	2		
	ф 32	2	2	2	2	1	—	—	—	—	—		
	ф 40	—	—	—	—	2	—	—	—	—	—		
	ф 50	1	1	1	1	2	—	—	—	—	—		
3	Задвижка шт ф 50	1	1	1	1	1	—	—	—	—	—		Сшивка (проволока стальная 0.8 мм) ГОСТ 3282-74.
	Вентиль шт ф 32	—	—	—	—	—	3	3	3	3	3		
4	Прямые участки ф 15	—	—	—	—	—	8	8	8	8	—		Кольцо (проволока стальная 0.8 мм ГОСТ 3282-74)
	ф 20	—	—	—	—	—	5	5	5	5	8		
	ф 25	11	11	11	11	—	3	3	3	3	5		
	ф 32	14	14	14	14	11	—	2	2	2	2		
	ф 40	—	—	—	—	14	—	—	—	—	—		
	ф 50	5	5	5	5	5	—	—	—	—	—		

1. Температура окружающей среды в месте изоляции (цокольный этаж) + 16° С.
2. Относительная влажность - 60 %.
3. Теплоноситель - вода с параметрами 95-70°С.

уемые трубопроводы перед изоля-
цией - окрашиваются битумным лаком БТ-177

Привязан

Инв. N

Рук. маст	Сигорский	
ГИП	Клочков	
Рук. гр.	Королева	
Ст. инж.	Сошникова	

Т.П. 144-000-358.85 - ОВН

Тепловая изоляция участков трубопровода отопления

Стадия	Лист	Листов
Р	2	2

Росгипронисельстрой г. Москва

21152 - 01

Инв. № | Подпись и дата | Взам. инв. №

gost.e-ecolog.ru