ТИПОВОЙ ПРОЕКТ

116-128-4м.87

ДВУХЭТАЖНЫЙ 16-КВАРТИРНЫЙ СЕКЦИОННЫЙ ЖИЛОЙ ДОМ С 1,2,3,4 И 5 КОМНАТНЫМИ КВАРТИРАМИ

ДЛЯ СТРОИТЕЛЬСТВА В 1А, 1Б И 1Г КЛИМАТИЧЕСКИХ ПОДРАЙОНАХ

АЛЬБОМ I

АРХИТЕКТУРНО – СТРОИТЕЛЬНЫЕ ЧЕРТЕЖИ

22691-01
ЦЕНА

gost.e-ecolog.ru

ТИПОВОЙ ПРОЕКТ
116-128-4м.87

ДВУХЭТАЖНЫЙ 16-КВАРТИРНЫЙ СЕКЦИОННЫЙ ЖИЛОЙ ДОМ С 1,2,3,4 И 5 КОМНАТНЫМИ КВАРТИРАМИ

ДЛЯ СТРОИТЕЛЬСТВА В 1А, 1Б И 1Г КЛИМАТИЧЕСКИХ ПОДРАЙОНАХ

АЛЬБОМ I

Альбом I - Архитектурно-строительные чертежи
Альбом II - Санитарно-технические и электротехнические чертежи
Альбом III - Сметы
Альбом IV - Спецификация оборудования
Альбом V - Ведомость потребности в материалах
Альбом VI - Альбом-задание заводу изготовителю

Разработан: ЦНИИЭПграждансельстрой
Вр.И.О. гл. инженера института М.Х. Атабаев
Гл. архитектор проекта Р.И. Сахарова

Проект утвержден Госграждданстроем
приказ 33-1937 от 22.12.69г

© ГП ЦПП, 1996

Альбом I

Лист	Наименование	Стр.
	Титульный лист	
1	Содержание альбома /начало/	2
2	Содержание альбома /окончание/	3
3-6	Общие данные	4÷7
7	Фасад в осях 1-10	8
8	Фасад в осях 10-20	9
9	Фасады в осях 10-1; А-Д	10
10	Фасады в осях 20-10; Д-А	11
11	Архитектурный план 1 этажа в осях 1-10	12
12	Архитектурный план 1 этажа в осях 10-20	13
13	Архитектурный план 2 этажа в осях 1-10	14
14	Архитектурный план 2 этажа в осях 10-20	15
15	Спецификация заполнения проемов. Ведомость отделки	
	помещений	16
16	Разрез 1-1	17
17	Разрез 2-2 в осях 1-10	18
18	Разрез 2-2 в осях 10-20	19
19	Монтажный план 1 этажа в осях 1-10	20
20	Монтажный план 1 этажа в осях 10-20	21
21	Монтажный план 2 этажа в осях 1-10	22
22	Монтажный план 2 этажа в осях 10-20	23
23	Монтажные планы свайных фундаментов и щитов наката	24
24	Монтажный план цокольного перекрытия. Спецификация	25
25	План полов	26
26	Экспликация полов	27
27	Развертки брусьев цоколя по осям А.1.20	28
28	Развертки брусьев цоколя по осям Б.Г.7.9.10.16.18.19	29
29	Развертки брусьев цоколя по оси Д и по стоякам	30
30	Развертки брусьев цоколя по осям 8.2.11.Б.15.5.14.Е.17	31
31	Развертки брусьев цоколя по осям 3и12; 4и13; между 6-7; 15-16; 4-6; 13-15	32
32	Развертки брусьев цоколя. Спецификация	33
33	Узлы сопряжения цокольных брусьев и свай №1.2	34
34	Узлы сопряжения цокольных брусьев и свай №3,4	35
35	Развертка стены по оси А	36
36	Развертка стены по оси Б	37
37	Развертка стены по оси Г	38
38	Развертка стены по оси Д	39
39	Развертки стен по осям 3,9,10,12 и стены тамбура меж	
	осями 5-6 и 14-15	40
40	Развертки стен по осям 1.20.8.17.2.11	41
41	Развертки по осям 4,7,13,16,18,19	42
42	Развертки стены по оси В. Спецификация стеновых брусьев	43
43	Монтажный план балок и щитов междуэтажного пере-	
	крытия в осях 1-10	44
44	Монтажный план балок и щитов междуэтажного пере-	
	крытия в осях 10-20.	45

Инв. № подл. | Подпись и дата | Взам. инв. №

16-3605-3

Привязан:

Инв. №

Кормок	Овакимьян	
Зам. нач. м	Овакимьян	
ГАП	Сахарова	
ГИП	Сократова	
Рук. пр.	Дегтярева	
Исполн.		
Провер.	Дегтярева	

116 - 128 - 4м.87 АС

Двухэтажный 16-квартирный секционный жилой дом с 1,2,3,4 и 5-комнатными квартирами

Стадия	Лист	Листов
Р.Д.	1	

Содержание альбома /начало/

ЦНИИЭП граждансельстрой

22691-01 3

Альбом I

ЛИСТ	НАИМЕНОВАНИЕ	СТР.
45	Монтажный план балок и щитов чердачного	
	перекрытия в осях 1÷10	46
46	Монтажный план балок и щитов чердачного	
	перекрытия в осях 10-20	47
47	Спецификация к монтажным планам балок и щитов	
	междуэтажного и чердачного перекрытий	48
48	Крыша. Монтажный план стропил в осях 1-10. План кровли	49
49	Крыша. Монтажный план стропил в осях 10-20	50
50	Спецификация элементов крыши на дом.	51
51	Крыша. Разрезы 1-1, 2-2	52
52	Крыша. Узлы 1,2,3,4,5,6 к разрезам 1-1, 2-2;	53
53	Крыша. Разрезы 3-3; 4-4. Узлы	54
54	Крыша. Разрез 5-5. Виды по А-А; Б-Б; В-В; Г-Г.	55
55	Крыша. Узлы 1,2,3 к разрезу 5-5	56
56	Узлы плана 1-6	57
57	Узлы плана 7-11	58
58	Узлы разрезов 1,2,3,4	59
59	Узлы разрезов 5,6,7,8	60
60	Узлы разрезов 9,10,11,12. Узел установки перегородок	61
61	Внутренняя лестница. План. Разрезы	62
62	Внутренняя лестница. Узлы 1,2,3,4	63
63	Внутренняя лестница. Узел 5. Спецификация.	64
64	Наружная лестница N1. Фрагмент фасада. План.	65
65	Наружная лестница N1. Монтажные планы. Спецификация	66
66	Наружная лестница N1. Узлы. Элементы.	67
67	Наружная лестница N2. План. Узлы	68
68	Наружная лестница N2. Спецификации. Металлические изделия	69
69	Дымовентиляционный стояк. Узлы 1,2,3, А	70
70	Дымовентиляционный стояк. Сечения 1-1; 2-2; 5-5	71
71	Дымовентиляционный стояк N1, N2	72
72	Схема каркаса наружной обшивки стен. Узлы крепления инженерных коммуникаций	73
73	Фрагмент наружной стены. Узлы крепления	
	инженерных коммуникаций	74
74	Щиты цокольного перекрытия ИЩ-1; ИЩ-2; ИЩ-3	75
75	Балки перекрытия 5.18.46-1; 15.18.46-2	76
76	Балки перекрытий 5.15.34-1; 5.15.34.2; 5.18.34-1; 5.18.34-2	77
77	Лововая доска И-9; Балки перекрытий 5.18.46.2; 10.18.46.2	78
78	Слуховое окно И-10; Окно фронтона И-11	79
79	Сечения к изделия И-10; И-11	80
80	Щиты перегородок П-1; П-2; П-3.	81
81	Щиты перегородок. Спецификация.	82
82	Встроенные шкафы Ш-1; Ш-2; Спецификация	83
83	Встроенные шкафы Ш-3; Ш-4; Спецификация	84
84	Встроенный шкаф Ш-5. Антресоль А-1. Спецификация.	85
85	Встроенный шкаф Ш-6; Антресоль А-2. Спецификация.	86
86,87,88	Сводная спецификация.	87,88,89

Инв. N подл. | Подпись и дата | Взам. инв. N

163605-4

Нормок.	Овакимьян	
Зам. нач.	Овакимьян	
ГАП	Сахарова	
ГИП	Сократова	
Исполн.	Дегтярева	
Провер.	Сократова	

Привязан

Инв. N

116-128-4м.87 АС

Двухэтажный 16-квартирный секционный жилой дом с 1,2,3,4 и 5 комнатными квартирами

Стадия	Лист	Листов
Р.Д.	2	

Содержание альбома /окончание/

ЦНИИЭП Гражданстельстрой

22691-01 4

Альбом I

Общие указания

Проект двухэтажного 16-квартирного жилого дома брусчатой конструкции с 1-2-3-4 и 5-комнатными квартирами откорректирован в соответствии с заданием Госгражданстроя от 24 июля 1986 г.

Проект предназначен для строительства в сельских и промышленных посёлках в IA, IБ и IГ климатических подрайонах с вечномерзлыми грунтами (за исключением сейсмических и надгорными выработками) с расчетными зимними температурами -40, -50 (основное решение) при нормативной снеговой нагрузке 200 кг/м² (2,00 кПа) и нормативном скоростном напоре ветра 70 кг/м² (0,70 кПа).

Для дома предусмотрено полное благоустройство: центральное отопление, водопровод, горячее водоснабжение, канализация, энергоснабжение и слаботочные устройства.

Ориентация здания - меридиональная степень долговечности - III
степень огнестойкости - V класс здания - IV

Архитектурно-планировочное решение

Дом принят меридиональной ориентации, что в наибольшей степени соответствует климатическим условиям Северной зоны, где преобладающим направлением зимних ветров в большинстве случаев являются южные и где не допускается ориентация жилых комнат на Север. Принятая планировочная структура дома исключает также сквозное проветривание квартир нежелательные в условиях сурового климата.

Планировочное решение квартир принято на основе принципа функционального зонирования - группировка помещений дневного пользования (общая комната, прихожая, кухня) и помещения отдыха-спален с приближением к ним санитарных узлов. В каждой квартире предусмотрены встроенные сушильные и обычные шкафы. В трех, четырех и пятикомнатных квартирах имеются сверх этого кладовые.

Конструктивное решение

Фундаменты запроектированы с учетом необходимости устройства проветриваемого подполья под зданием для сохранения вечномерзлого состояния грунта, согласно СНиП II-18-76. В связи с этим, фундаменты приняты свайные, из деревянных круглых свай диаметром 28 см, вмораживаемых в вечномерзлый грунт. Высота подполья принята равной 1,8 м до низа цокольного перекрытия. Длина свай принята 5 м, исходя из необходимости заглубления их не менее 2 м ниже сезонноотаивающего слоя (при расчетной высоте свай над поверхностью грунта около 1 м). При расчете фундаментов на прочность и пучения условно приняты глинистые грунты тугопластичной консистенции с нормативным сопротивлением вечномерзлого грунта сдвигу по поверхности свай 2,0 кг/м² (0,2 МПа) (сопротивление сдвигу грунта деятельного слоя не учитывалось). При привязке проекта к другим гидрологическим условиям фундаменты должны быть переработаны.

По верху свай укладываются цокольные обвязки из брусьев сечением 150×150 мм в 3 яруса под цокольное перекрытие, наружные

Типовой проект привязан в соответствии с действующими нормами и правилами
Гл. арх. пр.
Гл. инж. пр.

Типовой проект соответствует действующим нормам и правилам
Гл. арх. пр. Р.И. Сахарова
Гл. инж. пр. В.О. Сократова

Нормокон	Овакимьян	
Зам. нач.	Овакимьян	
ГАП	Сахарова	
ГИП	Сократова	
Рук. гр.	Дегтярева	
Исполн.	Караваева	
Провер.	Дегтярева	

Привязан

Инв. N

116-128-4м.87 АС

Двухэтажный 16-квартирный секционный жилой дом с 1,2,3,4 и 5-комнатными квартирами

Стадия	Лист	Листов
Р.Д.	3	

Общие данные /начало/

ЦНИИЭП Гражданстрой

22691-01 5

Инв. N подл. | Подпись и дата | Взам. инв. N | 16-3605-5

и внутренние стены. В местах, где площадь опирания обвязок на сваю не обеспечивает требуемой несущей способности обвязки по смятию, к свае болтами крепятся элементы оголовка из отрезков бруса 150×150 мм, увеличивающие площадь смятия.

Стены - брусчатые, из древесины хвойных пород. Наружные стены устраиваются из брусьев сечением 150×150 мм с дополнительным утеплением снаружи полужесткими или жесткими минераловатными плитами на синтетической связке γ=125 кг/м^3 и дощатой наружной обшивкой толщиной 19 мм. Утеплитель закладывается между обшивкой и стеной, причем рейки, к которым прибивается обшивка, крепятся к стене плавающими скобами так, чтобы не препятствовать свободной осадке сруба. Под наружной обшивкой укладываются 2 слоя строительной бумаги, а с внутренней стороны, под внутренней отделкой - 1 слой рубероида для пароизоляции.

Толщина дополнительного утеплителя принята: 60 мм - для $t_{нв}$=-40°С, 80 мм - для $t_{нв}$=-50°С. Вместо полужестких минераловатных плит утепления наружных стен могут применяться цементно-фибролитовые плиты.

Возможно устройство наружных стен без дополнительного утеплителя. Толщина бруса при этом должна быть 200 мм при $t_{нв}$=-40°С и 220 мм при $t_{нв}$=-50°С (не считая наружной дощатой обшивки, которая в этом случае устраивается по плавающим рейкам).

Внутренние стены - из брусьев 150×100 (по толщине) за исключением межквартирных стен, стен коридора I этажа и стены, выходящей в холодный тамбур, который приняты для лучшей звукоизоляции из брусьев 150×150 мм.

Жесткость и устойчивость стен обеспечивается сопряжением их со стенами, расположенными перпендикулярно к ним, не реже, чем через 6,0 м для стен толщиной 150 мм и не реже, чем через 3,0 м для стен толщиной 100 мм.

Стеновые брусья укладываются по изоляционной древесно волокнистой плите δ=12,5 мм или пакле. Крепление брусьев между собой производится нагелями диаметром 25 мм и длиной 400 мм, расположенными не реже, чем через 1,5 м в шахматном порядке по высоте стен. Сопряжение брусьев в углах стен и по длине с вертикальными элементами оконных и дверных коробок осуществляется на деревянных шпонках или рейках. Проектом предусмотрены на осадку здания зазоры высотой равной 4-5% от высоты сопрягаемых конструкций.

Цокольное перекрытие принято утепленное: утеплитель укладывается к цокольным брусьям нижнего яруса. В качестве утеплителя приняты минераловатные плиты или маты объемным весом 125 кг/м^3. Толщина утеплителя принимается 200 мм при $t_{нв}$=-40°С и 250 мм при $t_{нв}$=-50°С. По верху щитов наката для устранения продуваемости укладывается слой строительного картона или древесно-волокнистой плиты толщиной 4 мм с перехлестом стыков на 10 см.

Междуэтажное перекрытие - по деревянным балкам сечением 100×175 мм, опирающимся на продольные стены, с черепными брусками, по которым укладываются щиты пакеты и устраивается звукоизоляция из минераловатных плит γ=125 кг/м^3. Поверх балок укладываются лаги толщиной 60 мм с набитыми на них звукоизоляционными прокладками из полосок изоляционной ДВП δ=12,5 мм и настилаются шпунтованные доски толщиной 28 мм.

Чердачное перекрытие - по деревянным балкам сечением 100×175 мм с черепными брусками, по которым укладываются

НОРМОК.	ОВАКИМЬЯН		
ЗАМ. НАЧ.	ОВАКИМЬЯН		
ГАП	САХАРОВА		
ГИП	СОКРАТОВА		
РУК. ГР.	ДЕГТЯРЕВА		
ИСПОЛН.	КАРАВАЕВА		
ПРОВЕР.	ДЕГТЯРЕВА		

ПРИВЯЗАН

ИНВ. N

116-128-4м.87 АС

Двухэтажный 16-квартирный секционный жилой дом с 1,2,3,4 и 5 комнатными квартирами

СТАДИЯ	ЛИСТ	ЛИСТОВ
Р.Д	4	

Общие данные /продолжение/

ЦНИИЭП граждансельстрой

22691-01 6

ИНВ. N ПОДЛ. | ПОДПИСЬ И ДАТА | ВЗАМ. ИНВ. N | 16-3605-6

щиты наката. Поверх щитов укладывается утеплитель минераловатные плиты или маты с объемным весом 125 кг/м³. Толщина утеплителя принимается 120 мм при $t_{нв}$ = -40°С и 150 мм при $t_{нв}$ = -50°С. Поверх утеплителя устраивается глиняно-песчаная смазка толщиной 20 мм. Над утеплителем по балкам укладываются ходовые доски.

Крыша - двухскатная, с наслонными стропилами шагом 1.0 м, расчитанными на нормативную снеговую нагрузку до 200 кг/м². Кровля из асбестоцементных волнистых листов по обрешетке из брусков сечением 50×50 мм.

Лестницы - деревянные.

Полы в жилых комнатах и кухнях: дощатый настил толщиной 28 мм на 2 этаже и двойной дощатый настил по балкам цокольного перекрытия с прокладкой 1 слоя рубероида между черным полом-диагональным настилом из досок толщиной 28 мм на 1 этаже; в санузлах - из керамических плиток на цементно песочной стяжке толщиной 30 мм по гидроизоляции из 3 слоев рубероида на мастике, которые укладываются по дощатому половому настилу толщиной 36 мм (нижний слой не приклеивается); в кухне поверх досок наклеивается древесно-волокнистая плита толщиной 4 мм или линолеум.

Пол в местах установки кухонных плит обивается стальным листом с подкладкой под него слоя асбестового картона толщиной 12 мм. Перед топочной дверкой прибивается металлический лист размером 500×700 мм.

Столярные изделия. Оконные блоки с тройным остеклением по ГОСТ 26601-85 при $t_{нв}$ = -40°С, -50°С.

Дверные блоки внутренние - щитовой конструкции по серии 1.136-10.

Дверные блоки наружные - по серии 1.136.5-19.

Отделочные работы

Наружные стены - обшивка строганными профилированными досками толщиной 19 мм и окраска водостойкими известковыми или ПХВ красками. Рекомендуются интенсивные чистые колера. Оконные коробки и переплеты окрашиваются цинковыми белилами.

Для сохранения естественной фактуры древесины рекомендуется пропитка креозотом, олифой или антрацитовым маслом.

Внутренние стены. Стены и потолки жилых комнат - кухонь и лестничных клеток отделываются сухой штукатуркой (в лестничных клетках штукатурка должна быть несгораемой или защищена мокрой штукатуркой). Окраска - водоэмульсионными красками, в жилых комнатах - обои.

Стены санитарных узлов, стена кухни, на которой монтируется оборудование, стены тамбуров отделываются мокрой штукатуркой. Окраска в санитарных узлах масляной краской на высоту 1.8 м, в кухне - глазурованная плитка на высоту 1.2 м, в тамбуре - масляная краска на всю высоту. Потолки окрашиваются водоэмульсионной краской.

Столярные изделия окрашиваются белой водоэмульсионной краской.

Защита деревянных конструкций от биоразрушения.

Детали и изделия деревянных конструкции должны быть защищены от биоразрушения в соответствии с СНиП 2.03.11-8 и ГОСТ 20022.0-82*.

НОРМОК.	ОВАКИМЬЯН		
ЗАМ.НАЧ.	ОВАКИМЬЯН		
ГДП	САХАРОВА		
ГИП	СОКРАТОВА		
РУК.ГРУП	ДЕГТЯРЕВА		
ИСПОЛН.	КАРАВАЕВА		
ПРОВЕР.	ДЕГТЯРЕВА		

ПРИВЯЗАН

ИНВ.N

116-128-4м.87 АС

Двухэтажный 16-квартирный секционный жилой дом с 1,2,3,4 и 5-комнатными квартирами

СТАДИЯ	ЛИСТ	ЛИСТОВ
Р.Д.	5	

Общие данные /продолжение/

ЦНИИЭП граждансельстрой

22691-01 7

ИНВ.N ПОДЛ. | ПОДПИСЬ И ДАТА | ВЗАМ.ИНВ.N | 16-3605-7

Альбом I

Ведомость ссылочных документов

Обозначение	Наименование	Примечание
Серия 1.136.5-19	Двери деревянные наружные для жилых и общественных зданий	
Серия 1.136-10	Двери деревянные внутренние для жилых и общественных зданий	
ГОСТ 26601-85	Окна и балконные двери деревянные для малоэтажных жилых домов	
Серия 1.172.5-6	Встроенные шкафы и антресоли	
ГОСТ 5781-82	Сталь арматурная	
ГОСТ 103-76	Сталь прокатная полосовая	
ГОСТ 8242-75	Детали деревянные фрезерованные для строительства	
ГОСТ 20430-84	Листы асбестоцементные волнистые среднего профиля	
ГОСТ 4598-86*	Плиты древесноволокнистые	
ГОСТ 9573-82	Плиты и маты теплоизоляционные из минеральной ваты на синтетическом связующем	
ГОСТ 24454-80	Пиломатериалы хвойных пород	
ГОСТ 6266-81	Листы гипсокартонные	
ГОСТ 4028-63*	Гвозди строительные	
ГОСТ 10999-76	Толь кровельный и гидроизоляционный	
ГОСТ 9870-61	Гвозди проволочные оцинкованные для асбестоцементной кровли	
ГОСТ 10354-82	Пленка полиэтиленовая	
ГОСТ 1005-86	Щиты деревянные для перекрытий в жилых и общественных зданиях	

Ведомость прилагаемых документов

Обозначение	Наименование	Примечание
Альбом II	Санитарно-технические и	
	Электротехнические чертежи	
Альбом III	Сметы	
Альбом IV	Спецификация оборудования	
Альбом V	Ведомость потребности в	
	материалах	
Альбом VI	Альбом-задание заводу изгото-	
	вителю	

Инв. N подл. | Подпись и дата | Взам. инв. N

16-3605-8

Привязан

Инв. N

Нормок.	Овакимьян	
Зам. нач.	Овакимьян	
ГАП	Сахарова	
ГИП	Сократова	
Рук. гр.	Дегтярева	
Исполн.	Карабаева	
Провер.	Дегтярева	

116-128-4м.87 АС

Двухэтажный 16-квартирный секционный жилой дом С 1.2.3.4 и 5-комнатными квартирами

Общие данные /окончание/

Стадия	Лист	Листов
Р.Д	6	

ЦНИИЭП Гражданселькстрой

22691-01 8

Альбом I

Фасад по оси А

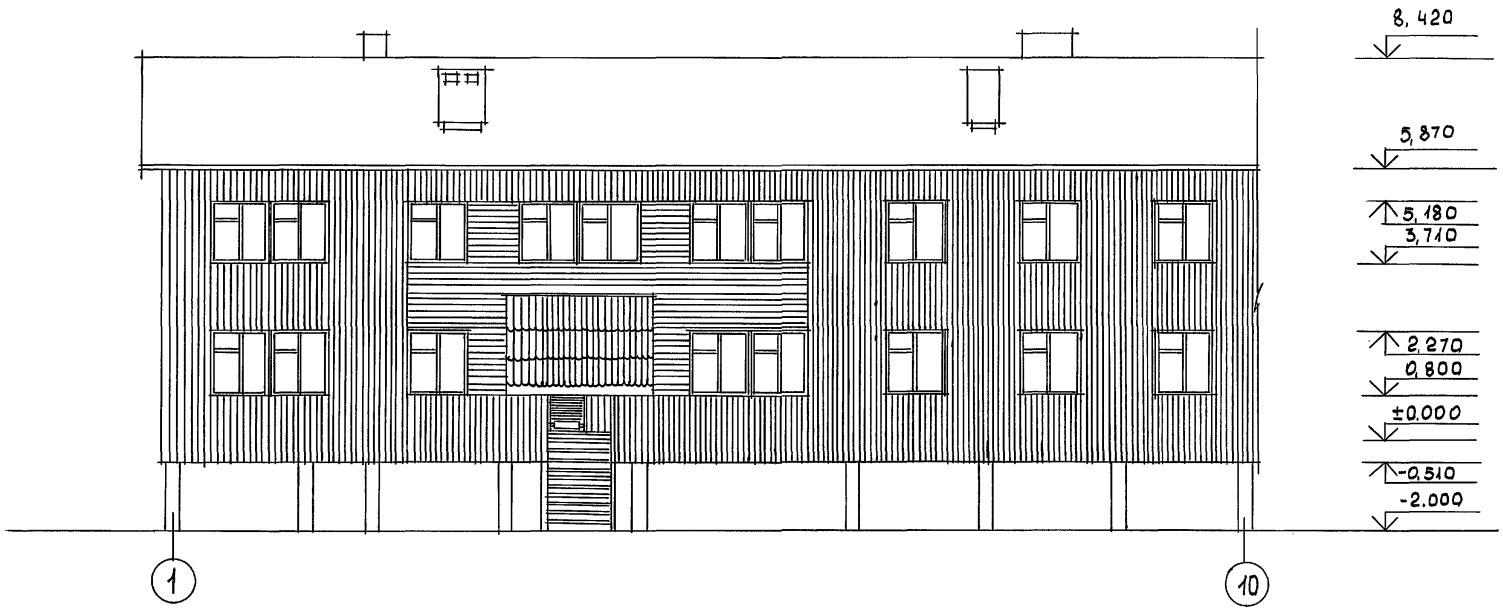

				116-128-4м.87 АС			
		НОРМОК.	ОВАКИМЬЯН				
ПРИВЯЗАН		ЗАМ.НАЧ	ОВАКИМЬЯН	ДВУХЭТАЖНЫЙ 16-КВАРТИРНЫЙ СЕКЦИОННЫЙ ЖИЛОЙ ДОМ С1,2,3, 4 и 5 КОМНАТНЫМИ КВАРТИРАМИ	СТАДИЯ	ЛИСТ	ЛИСТОВ
		ГАП	САХАРОВА		Р.Д	7	
		ГИП	СОКРАТОВА				
		СТ.АРХ.	ШЕРШНЕВА	ФАСАД В ОСЯХ 1-10	ЦНИИЭП ГРАЖДАНСЕЛЬСТРОЙ		
ИНВ.N							

ИНВ.N ПОДЛ. 16-3605-9 | ПОДПИСЬ И ДАТА | ВЗАМ.ИНВ.N

22691-01 9

Альбом I

Фасад по оси А

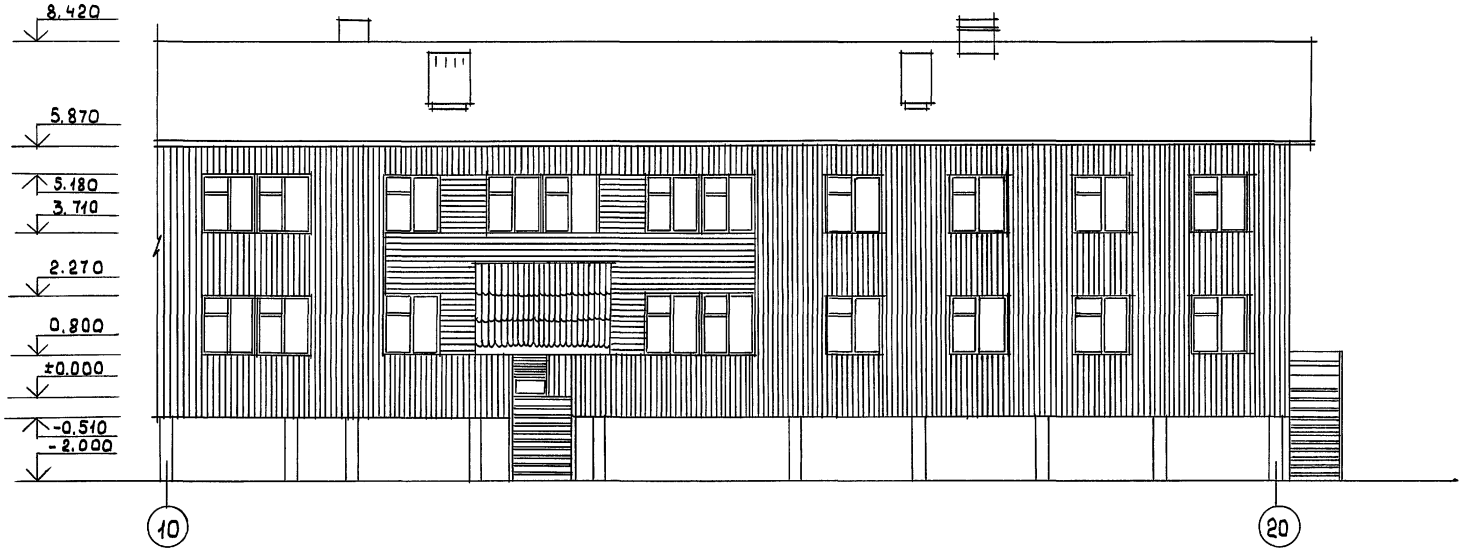

НОРМОК.	ОВАКИМЬЯН		
ЗДМ. НАЧ.	ОВАКИМЬЯН		
ГАП	САХДРОВА		
ГИП	СОКРАТОВА		
СТ. АРХ.	ШЕРШНЕВА		

ПРИВЯЗАН:

ИНВ. N

116-128-4м.87 АС

Двухэтажный 16-квартирный секционный жилой дом с 1,2, 3,4и6 комнатными квартирами

СТАДИЯ	ЛИСТ	ЛИСТОВ
РД	8	

Фасад в осях 10-20

ЦНИИЭП граждансельстрой

22691-01 10

ИНВ.N ПОДЛ. | 16-3605-10 | ПОДПИСЬ И ДАТА | ВЗАМ. ИНВ. N

Альбом I

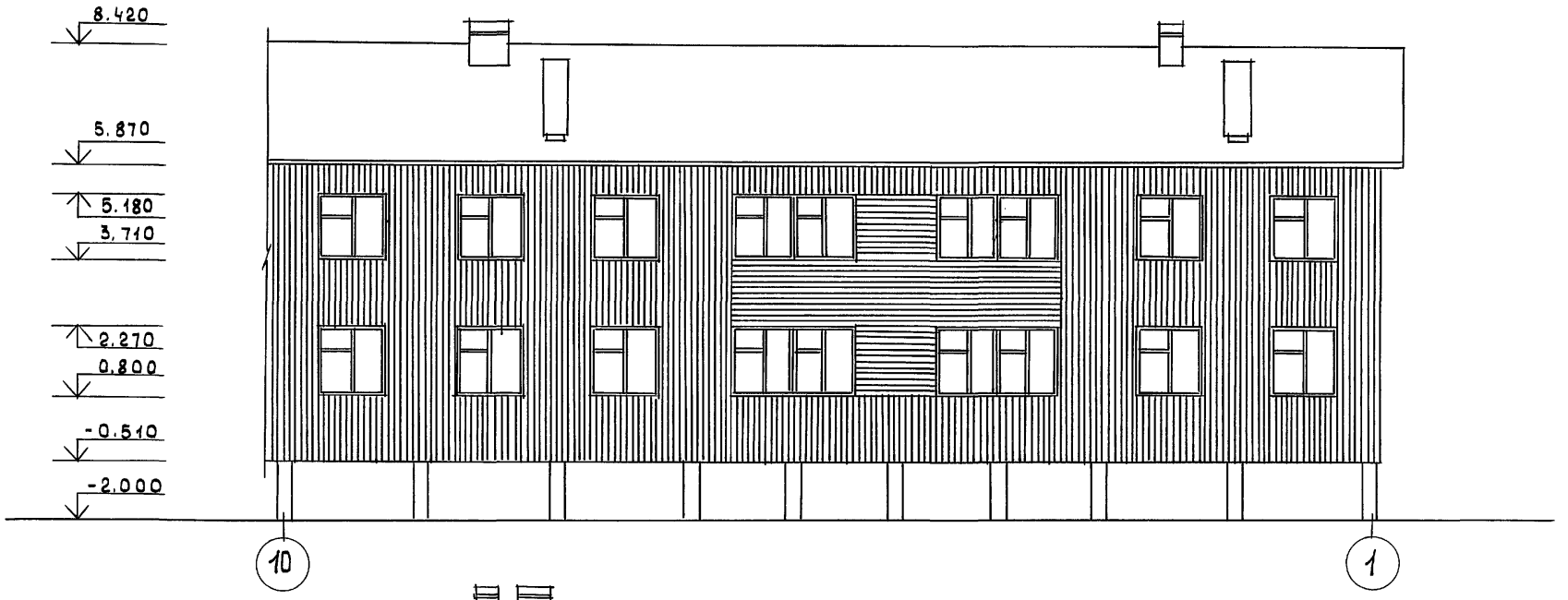

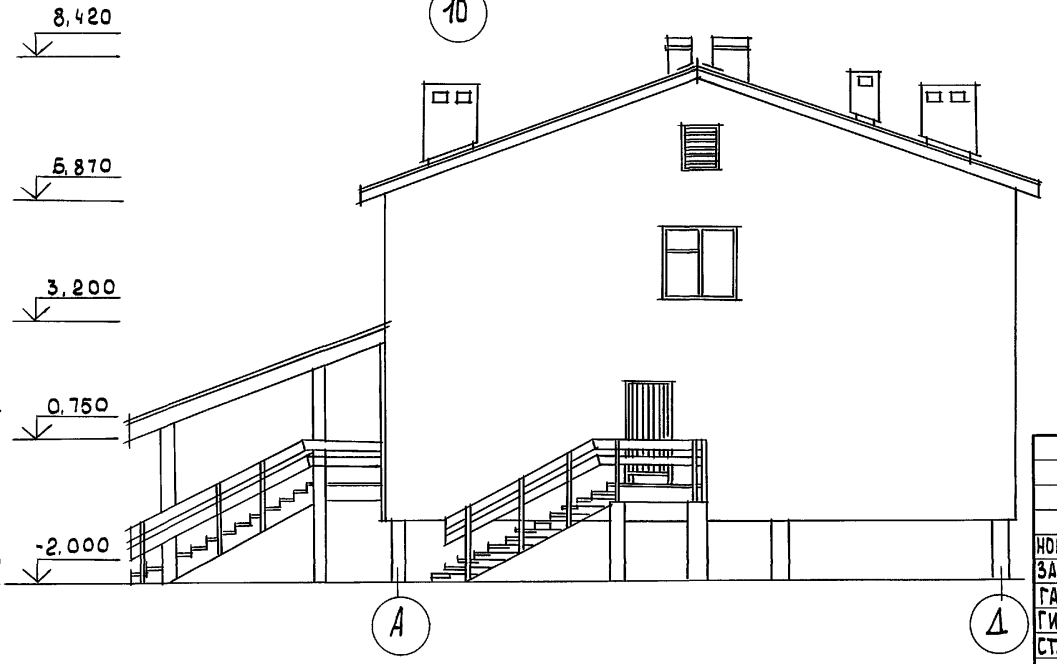

НОРМОК.	ОВАКИМЬЯН	
ЗАМ.НАЧ.	ОВАКИМЬЯН	
ГАП	САХАРОВА	
ГИП	СОКРАТОВА	
СТ. АРХ.	ШЕРШНЕВА	

116-128-4м.87 АС

Двухквартирный 16квартирный секционный жилой дом с 1,2,3,4и5 комнатными квартирами	Стадия	Лист	Листов
		9	
Фасады в осях 10-1, А-Д	ЦНИИЭП Граждансельстрой		

22691-01 11

Инв. N подл. 16-3605-11 | Подпись и дата | Взам. инв. N

Альбом I

Фасад по оси А

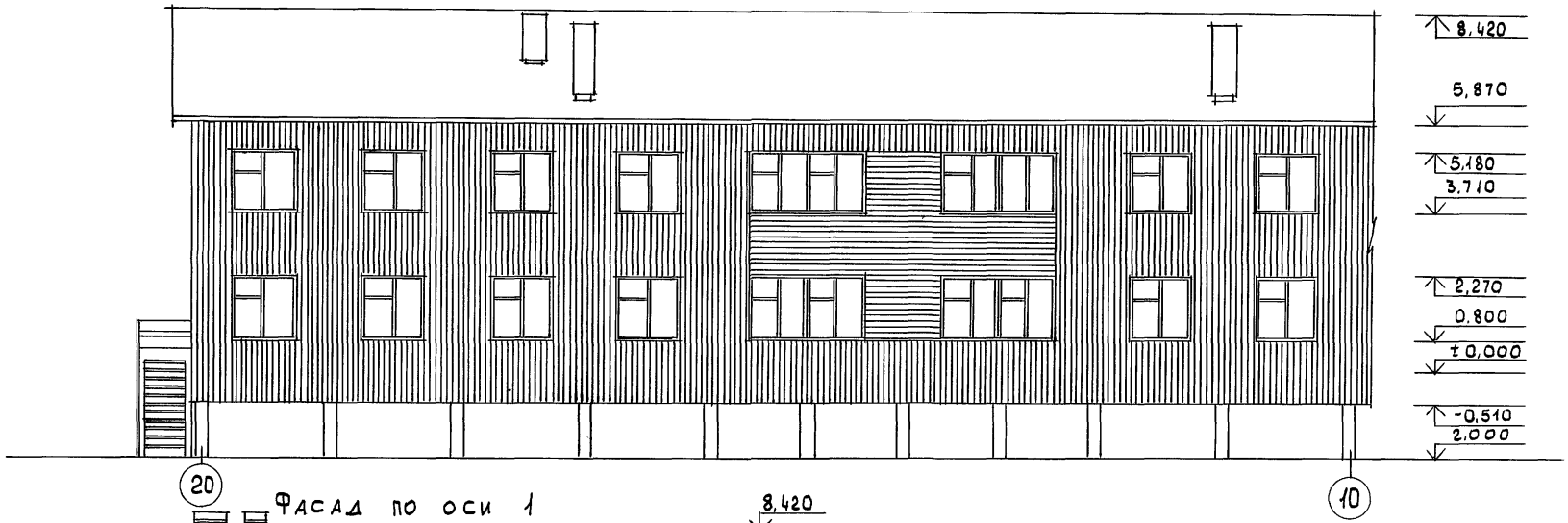

Фасад по оси 1

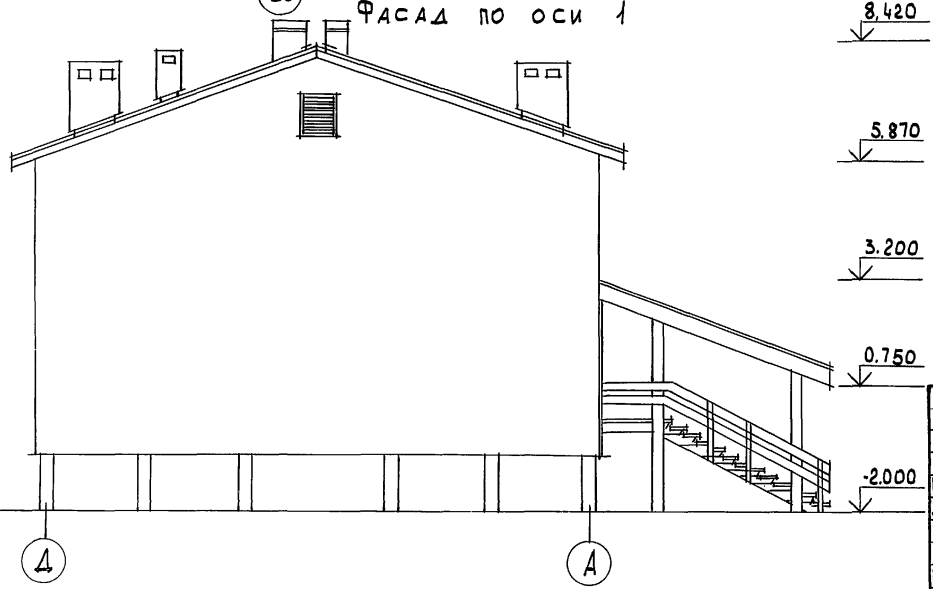

НОРМОК.	ОВАКИМЬЯН		
ЗАМ.НАЧ.	ОВАКИМЬЯН		
ГАП	САХАРОВА		
ГИП	СОКРАТОВА		
СТ.АРХ.	ШЕРШНЕВА		

116-128-4М.87 АС

ДВУХЭТАЖНЫЙ 16-КВАРТИРНЫЙ СЕКЦИОННЫЙ ЖИЛОЙ ДОМ С 1,2,3,4 И 5 КОМНАТНЫМИ КВАРТИРАМИ

СТАДИЯ	ЛИСТ	ЛИСТОВ
	10	

ФАСАДЫ В ОСЯХ 20-10; Д-А

ЦНИИЭП ГРАЖДАНСЕЛЬСТРОЙ

ИНВ.N ПОДЛ. 16-3605-12 | ПОДПИСЬ И ДАТА | ВЗАМ. ИНВ.N

22691-01 12

Альбом I

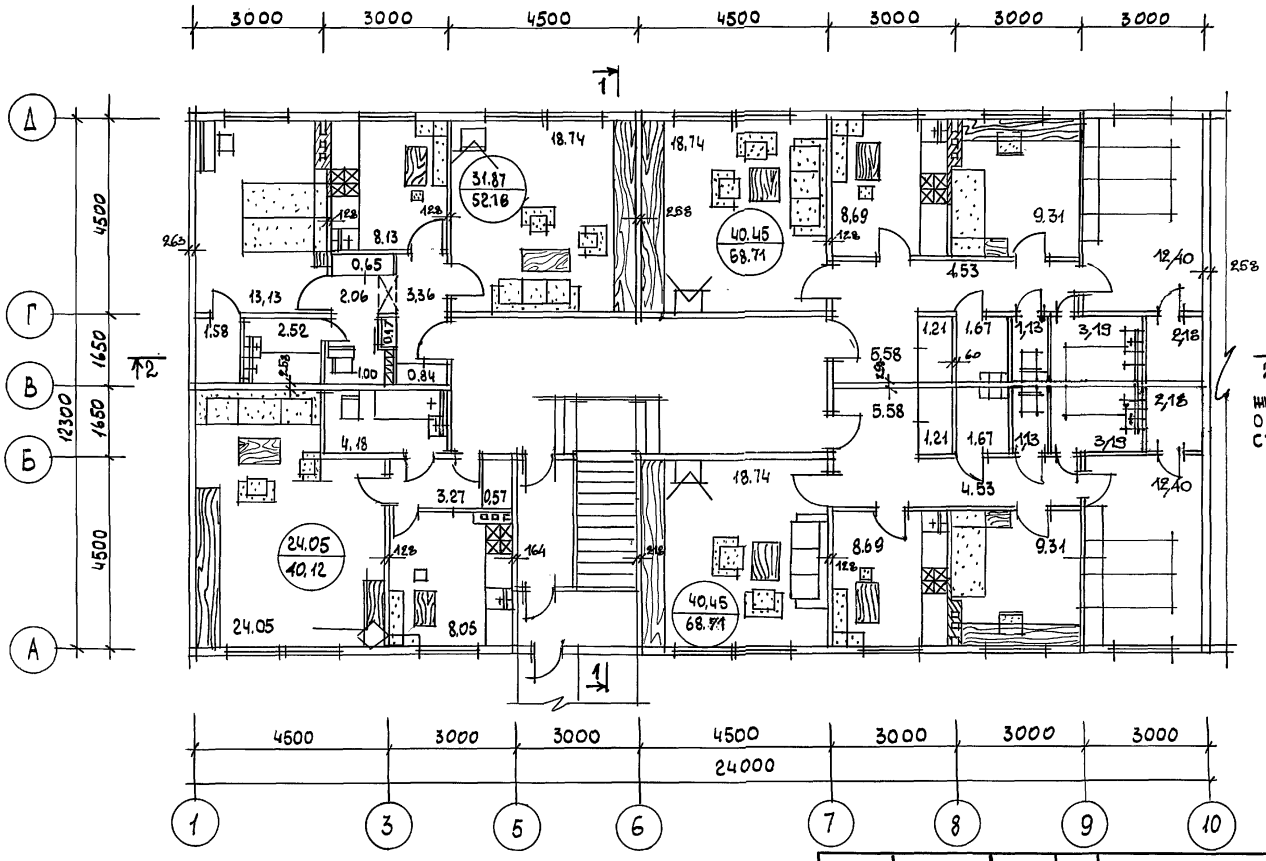

2↑

ЖИЛАЯ ПЛОЩАДЬ - 591,18 м²
ОБЩАЯ ПЛОЩАДЬ - 974,10 м²
СТРОЙ ОБ'ЕМ -3773,23 м³

ИНВ. N ПОДЛ.	16-3605-13	
ПОДПИСЬ И ДАТА		
ВЗАМ. ИНВ. N		

Привязан

ИНВ. N

НОРМОК.	ОВАКИМЬЯН	
ЗАМ. НАЧ.	ОВАКИМЬЯН	
ГАП	САХАРОВА	
ГИП	СОКРАТОВА	
СТ. АРХ.	ШЕРШНЕВА	
ИСПОЛН	ШЕРШНЕВА	
ПРОВЕР.	САХАРОВА	

116-128-4 М. 87 АС

Двухэтажный 16-квартирный секционный жилой дом с 1,2,3,4 и 5 комнатными квартирами

СТАДИЯ	ЛИСТ	
РД	11	

Архитектурный план 1 этажа в осях 1-10

ЦНИИЭП ГРАЖДАНСЕЛЬСТРОЙ

22691-01 13

Альбом I

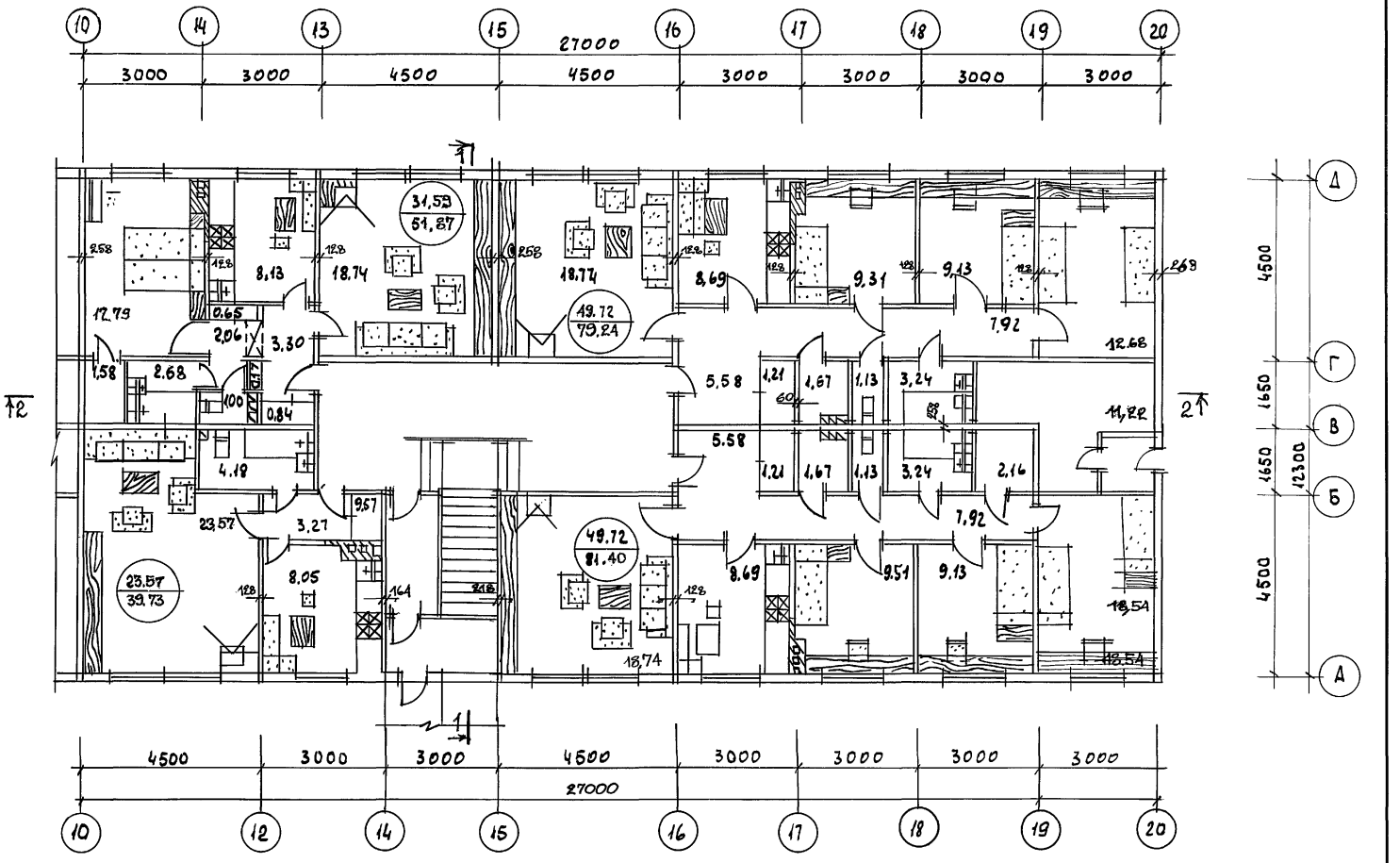

НОРМОКОН.	ОВАКИМЬЯН		
ЗАМ. НАЧ.	ОВАКИМЬЯН		
ГАП	САХАРОВА		
ГИП	СОКРАТОВА		
СТ. АРХ	ШЕРШНЕВА		
ИСПОЛН.	ШЕРШНЕВА		
ПРОВЕР.	САХАРОВА		

Привязан:

Инв. N

116-128-АМ.87 АС

Двухэтажный 16-квартирный секционный жилой дом с 1,2,3 и 5 комнатными квартирами

Архитектурный план 1 этажа в осях 10-20

Стадия	Лист	Листов
Р.Д.	12	

ЦНИИЭП гражданселькстрой

22691-01 14

Инв. N подл. | Подпись и дата | 16-3605-14

Альбом I

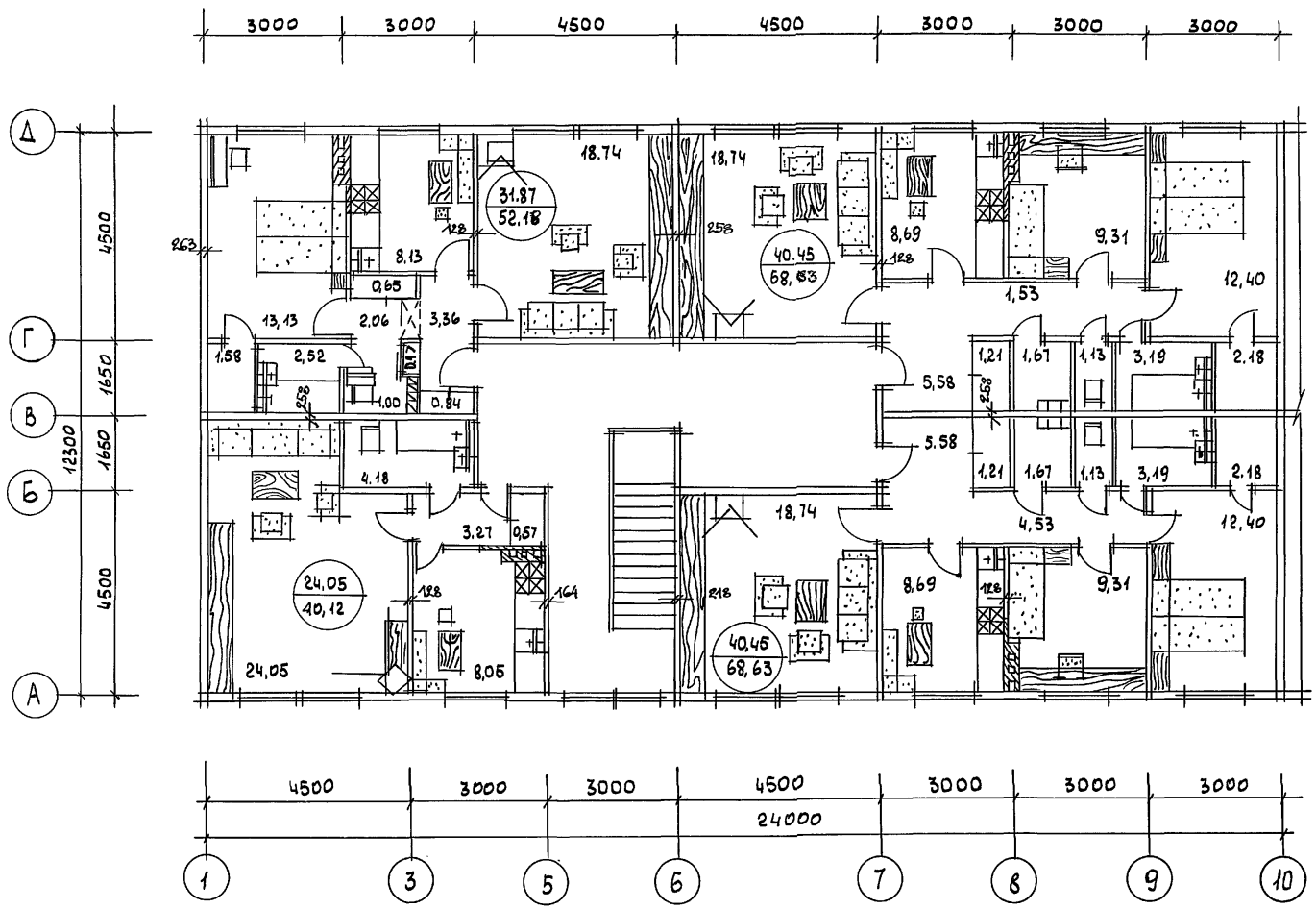

ЖИЛАЯ ПЛОЩАДЬ - 591,78 м²
ОБЩАЯ ПЛОЩАДЬ - 974,70 м²
СТРОЙ ОБ'ЕМ - 3773,23 м³

ИНВ.N ПОДЛ.	ПОДПИСЬ И ДАТА	ВЗАМ. ИНВ. N
16-3605-15		

			116-128-4 м.87 АС
	НОРМОК.	ОВАКИМЬЯН	
	ЗАМ. НАЧ.	ОВАКИМЬЯН	
Привязан	ГАП	САХАРОВА	
	ГИП	СОКРАТОВА	
	СТ. АРХ.	ШЕРШНЕВА	
	ИСПОЛН.	ШЕРШНЕВА	
ИНВ. N	ПРОВЕР.	САХАРОВА	

Двухэтажный 16-квартирный секционный жилой дом с 1.2.3.4 и 5 комнатными квартирами

СТАДИЯ	ЛИСТ
РД	13

Архитектурный план 2 этажа в осях 1-10

ЦНИИЭП граждансельстрой

22691-01 15

Альбом I

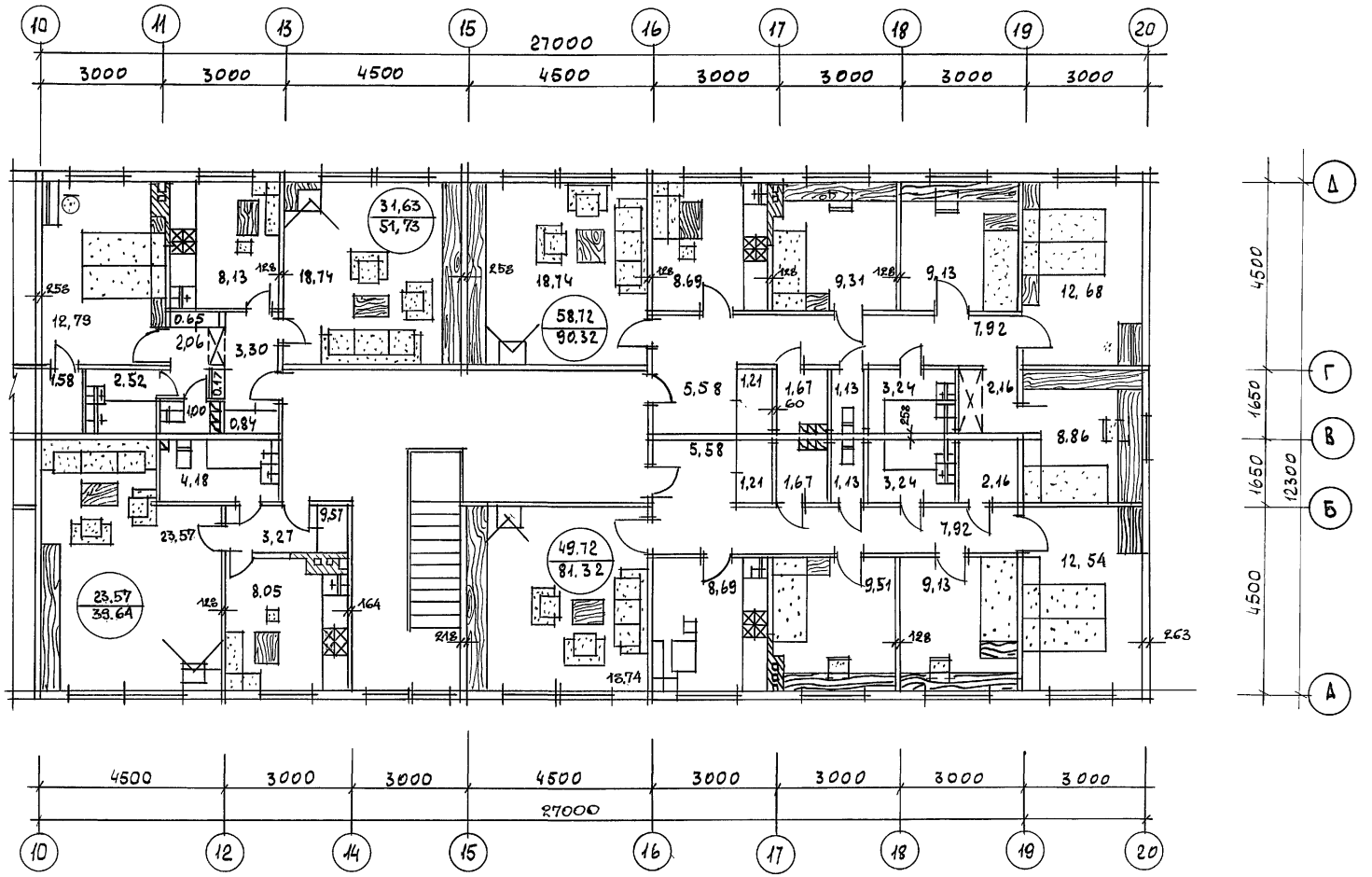

			116-128-АМ.87 АС
НОРМОКОН.	ОВАКИМЬЯН		
ЗАМ.НАЧ.	ОВАКИМЬЯН		
ГАП	САХАРОВА		
ГИП	СОКРАТОВА		
СТ.АРХ.	ШЕРШНЕВА		
ИСПОЛН.	ШЕРШНЕВА		
ПРОВЕР.	САХАРОВА		

Привязан:

ИНВ.N

Двухэтажный 16-квартирный секционный жилой дом с 1,2,3, и 5 комнатными квартирами

СТАДИЯ	ЛИСТ	ЛИСТОВ
Р.Д.	14	

Архитектурный план 2 этажа в осях 10-20

ЦНИИЭП гражданселькстрой

22691-01 16

ИНВ.N ПОДЛ.	ПОДПИСЬ И ДАТА	ВЗАМ.ИНВ.N
16-3605-16		

Альбом I

Спецификация заполнения проемов

Марка, поз	Обозначение	Наименование	Кол-во шт.	Примечание
ОРСМ 15-13,5	ГОСТ 26601-85	Окна и балконные двери деревянные	20	
ОРСМ 15-11			57	
ДН21-10АП	Сер. 1.136.5-19	Двери деревянные наружные	6	
ДН21-9ЦР2П			1	
ДГ21-7Лп	Сер. 1.136.10	Двери деревянные внутренние	26	
ДГ21-7пп			20	
ДГ21-9Л			19	
ДГ21-9п			22	
ДГ21-8Л			12	
ДГ21-8п			4	
ДГ21-9пп			13	
ДО21-9Лп			4	
П-1	Альбом I л.80	Щиты перегородок	37	
П-2			24	
П-3			67	
И-10	Альбом I л.78	Слуховое окно	2	
И-11	Альбом I л.78	Окно фронтона	2	

Ведомость отделки помещений

Наименование	Потолок		Стены, перегородки		Применение
	площадь м²	вид отделки	площадь м²	вид отделки	
Общая комната, спальни, коридоры, холл	932,12	оклейка обоями по сухой штукатурке	2458,0	Оклеивать обоями по сухой штукатурке	
Тамбур	16,2	Масляная окраска по мокрой штукатурке	68,0	Масляная окраска по мокрой штукатурке	
Кухня	134,0	Водоэмульсионная окраска по мокрой штукатурке	405,4	Водоэмульсионная окраска керамич. плитка в зоне оборудов. низ на отм. 0.800	Высота ленты 600мм
Ванная	53,0	Водоэмульсионная окраска по мокрой штукатурке	190,0	Водоэмульсионная окраска по мокрой штукатурке керамическая плитка	Высота ленты 1800мм
Санитарные узлы	13,04	Водоэмульсионная окраска по мокрой штукатурке.	112,2	Водоэмульсионная окраска по мокрой штукатурке	

Инв. N подл. | Подпись и дата | Взам. инв. N

16-3605-17

Привязан

Инв. N

Нормок.	Овакимьян	
Зам. нач.	Овакимьян	
ГАП	Сахарова	
ГИП	Сократова	
Рук. груп.	Дегтярева	
Исполн.	Дегтярева	
Провер.	Сократова	

116-128-4м.87 АС

Двухэтажный 16-квартирный секционный жилой дом с 1,2,3,4 и 5-комнатными квартирами

Стадия	Лист	Листов
	15	

Спецификация заполнения проемов. Ведомость отделки помещений.

ЦНИИЭП гражданселькстрой

22691-01 17

РАЗРЕЗ 1-1

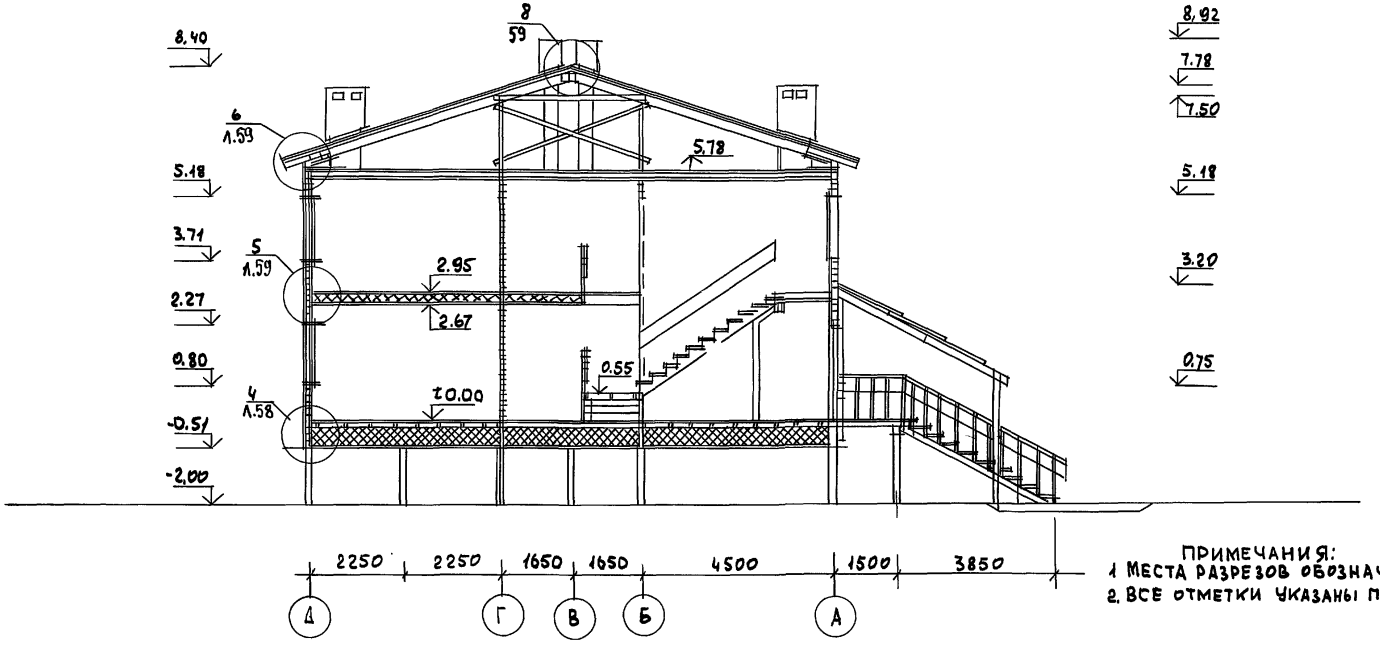

ПРИМЕЧАНИЯ:
1. МЕСТА РАЗРЕЗОВ ОБОЗНАЧЕНЫ НА ЛИСТЕ АС-11
2. ВСЕ ОТМЕТКИ УКАЗАНЫ ПОСЛЕ ОСАДКИ

НОРМОК	ОВАКИМЯН		
ЗАМ.НАЧ.	ОВАКИМЯН		
ГАП.	САХАРОВА		
ГИП	СОКРАТОВА		

ПРИВЯЗАН:

ИНВ. N

116-128-4м.87 АС

ДВУХЭТАЖНЫЙ 16-КВАРТИРНЫЙ СЕКЦИОННЫЙ ЖИЛОЙ ДОМ С 1,2, 3,4,5-КОМНАТНЫМИ КВАРТИРАМИ	СТАДИЯ	ЛИСТ	ЛИСТОВ
	РД	16	
РАЗРЕЗ В ОСЯХ 1-1	ЦНИИЭП ГРАЖДАНСЕЛЬСТРОЙ		

16-3605-18

Альбом I

Разрез 2-2

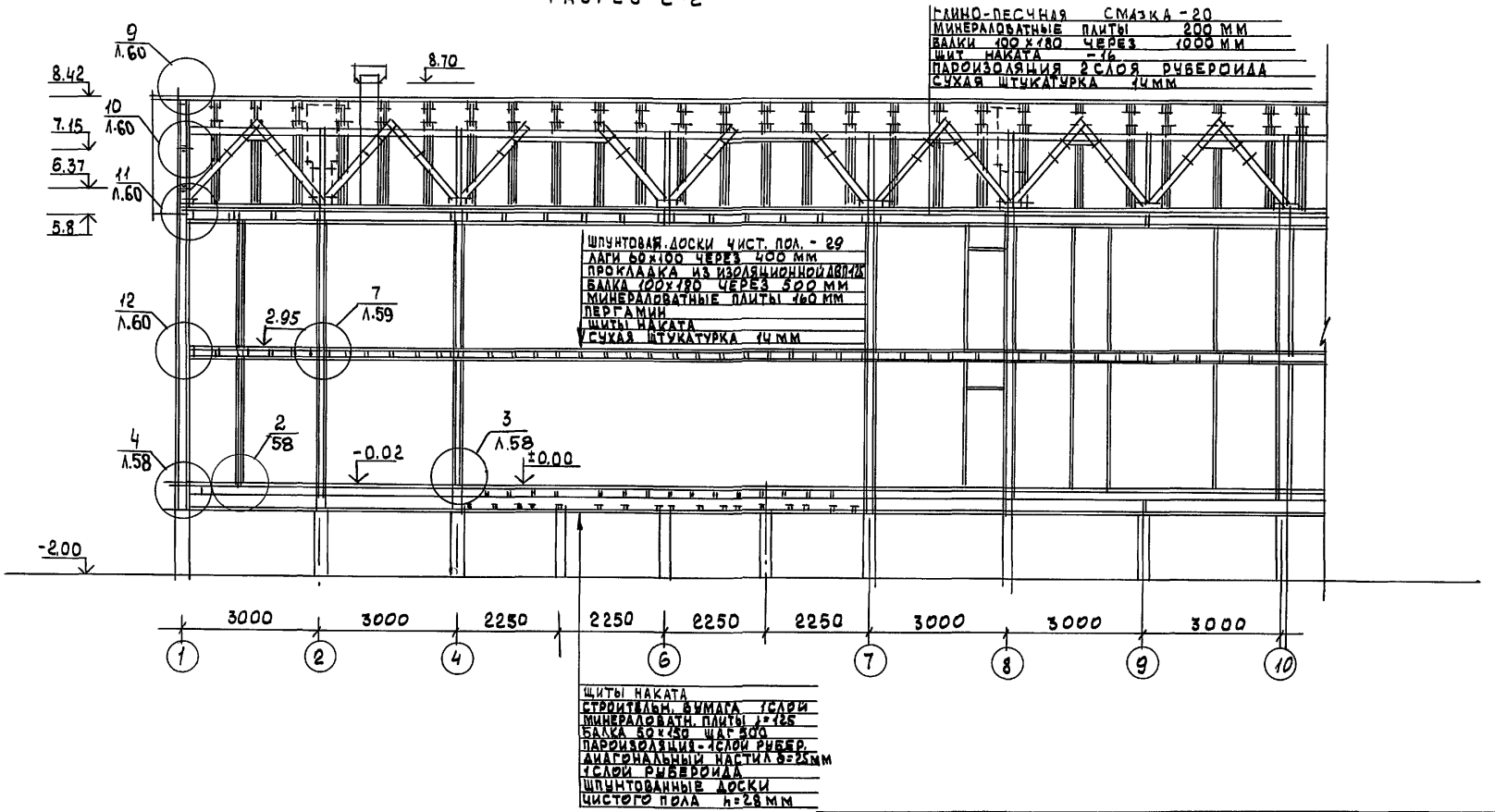

Примечание

1. Места разрезов обозначены на листе АС-11,12
2. Все отметки указаны после осадки

Нормокон	Овакимьян		
Зам. нач.	Овакимьян		
ГАП	Сахарова		
ГИП	Сократова		

Привязан

Инв. N

116-128-4м.87 АС			
Двухэтажный 16-квартирный секционный жилой дом с 1,2,3,4 и 5 комнатными квартирами	Стадия	Лист	Листов
	РД	17	
Разрез 2-2 в осях 1-10	ЦНИИЭП гражданельстрой		

22691-01 19

Инв. N подл. | 16-3605-19 | Подпись и дата. | Взам. инв. N

Альбом I

РАЗРЕЗ 2-2

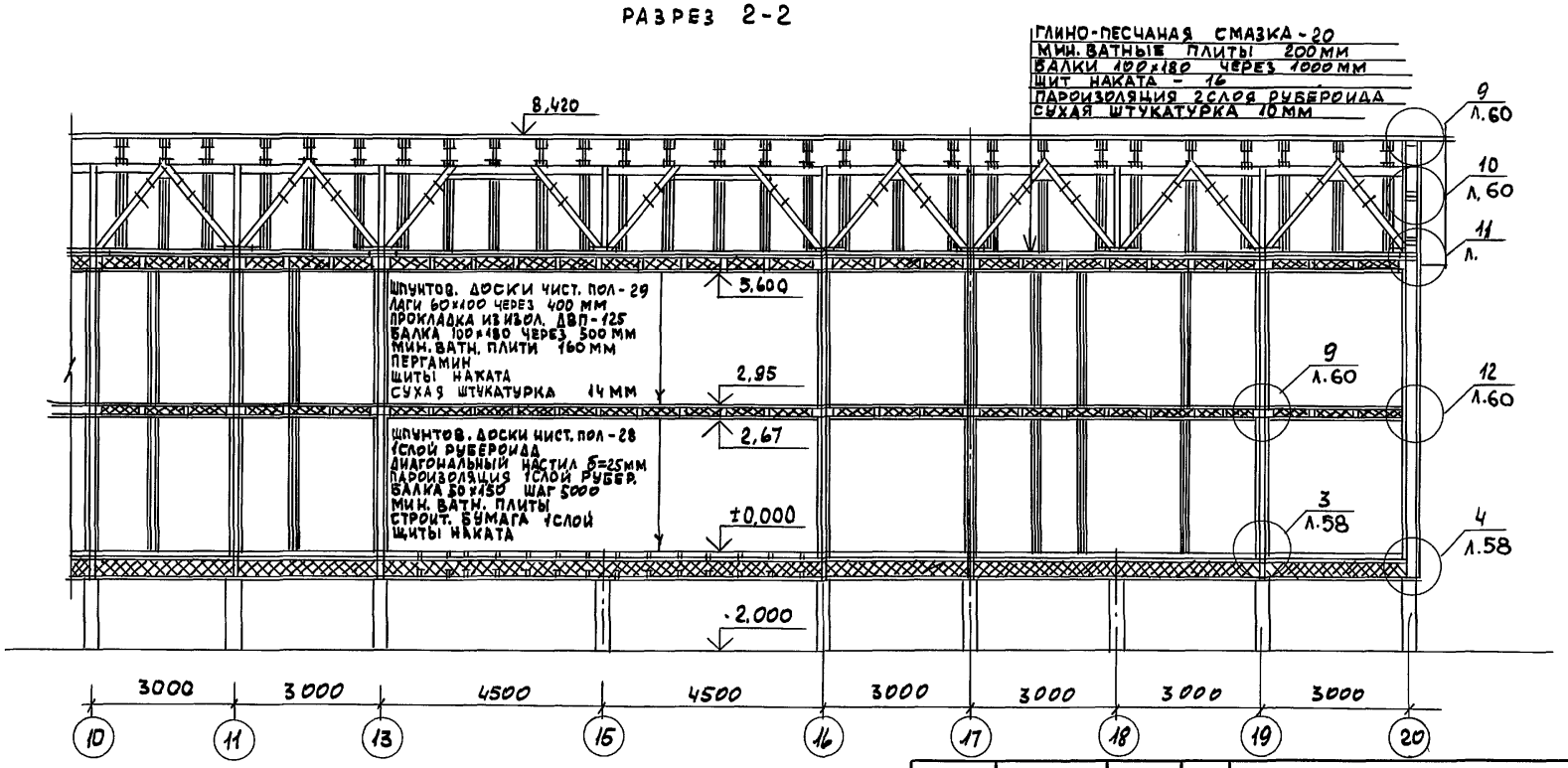

ПРИМЕЧАНИЕ

1. МЕСТА РАЗРЕЗОВ ОБОЗНАЧЕНЫ НА ЛИСТЕ АС-11,12.
2. ВСЕ ОТМЕТКИ УКАЗАНЫ ПОСЛЕ ОСАДКИ

НОРМОК.	ОВАКИМЯН	
ЗАМ. НАЧ	ОВАКИМЯН	
ГАП	САХАРОВА	
ГИП	СОКРАТОВА	
СТ. АРХ.	ШЕРШНЕВА	
ИСПОЛН.	ШЕРШНЕВА	
ПРОВЕР.	САХАРОВА	

ПРИВЯЗАН

ИНВ. N

116-128-4 м.87 АС

ДВУХЭТАЖНЫЙ 16 КВАРТИРНЫЙ СЕКЦИОННЫЙ ЖИЛОЙ ДОМ С 1,2,3, ЧИ 5 КОМНАТНЫМИ КВАРТИРАМИ

СТАДИЯ	ЛИСТ	ЛИСТОВ
Р.А	18	

РАЗРЕЗ 2-2 В ОСЯХ 10-20

ЦНИИЭП ГРАЖДАНСЕЛЬСТРОЙ

22691-01 20

ИНВ. N ПОДЛ. | ПОДПИСЬ И ДАТА | ВЗАМ. ИНВ. N

16-3605-20

Альбом I

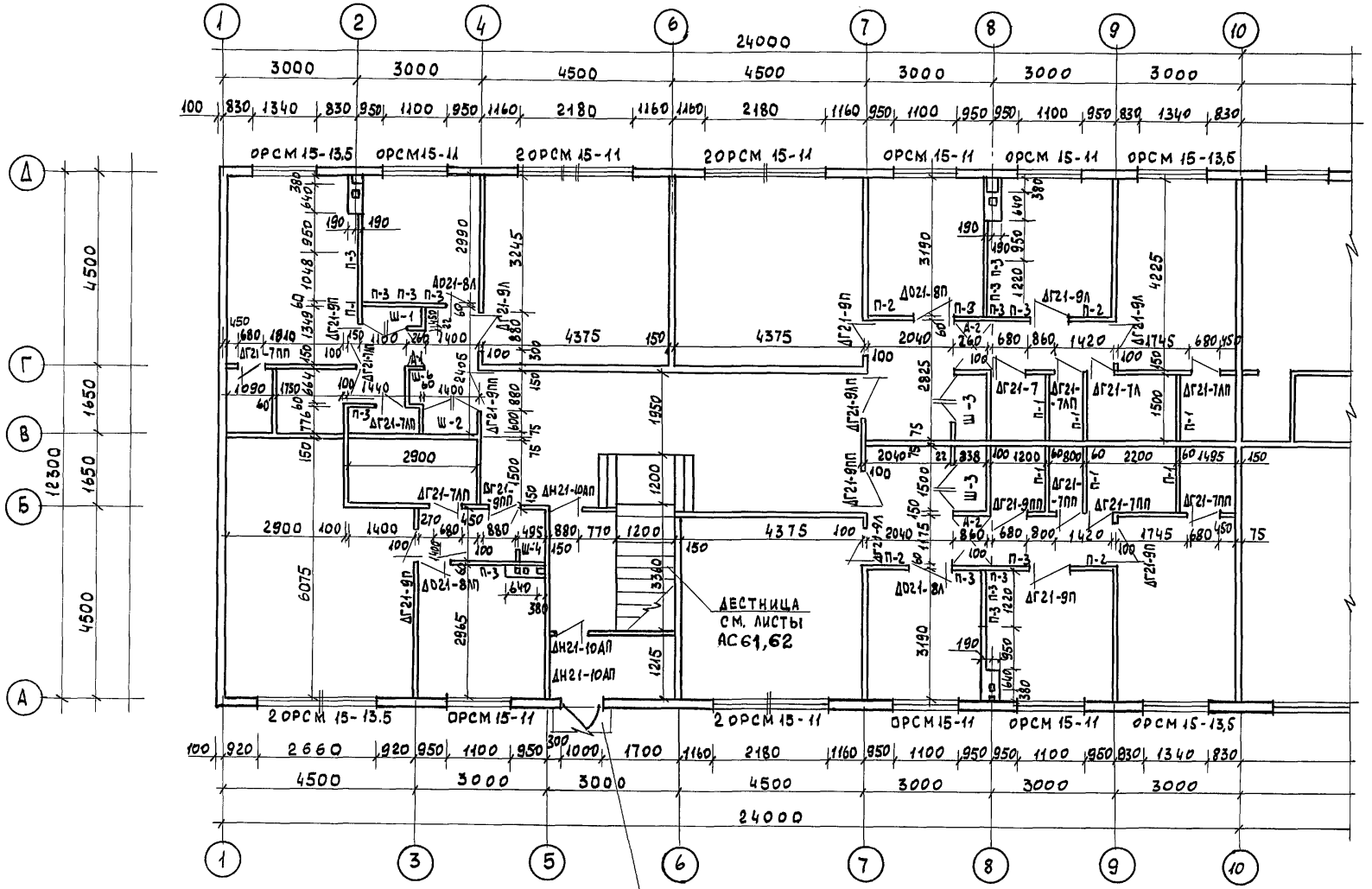

Примечания см. лист АС-21

НОРМОК.	ОВАКИМЬЯН		
ЗАМ.НАЧ.	ОВАКИМЬЯН		
ГАП	САХАРОВА		
ГИП	СОКРАТОВА		
ИСПОЛН.	КАХАНОВА		
ПРОВЕР.	ДЕГТЯРЕВА		

ПРИВЯЗАН

ИНВ. N

116-128-4м.87 АС

Двухкатажный 16-квартирный секционный жилой дом с 1,2,3,4 и 5 комнатными квартирами

СТАДИЯ	ЛИСТ	ЛИСТОВ
Р.Д.	19	

Монтажный план 1 этажа в осях 1-10

ЦНИИЭП ГРАЖДАНСЕЛЬСТРОЙ

22691-01 21

ИНВ. N ПОДЛ.	ПОДПИСЬ И ДАТА	ВЗАМ. ИНВ. N
16-3605-21		

Альбом I

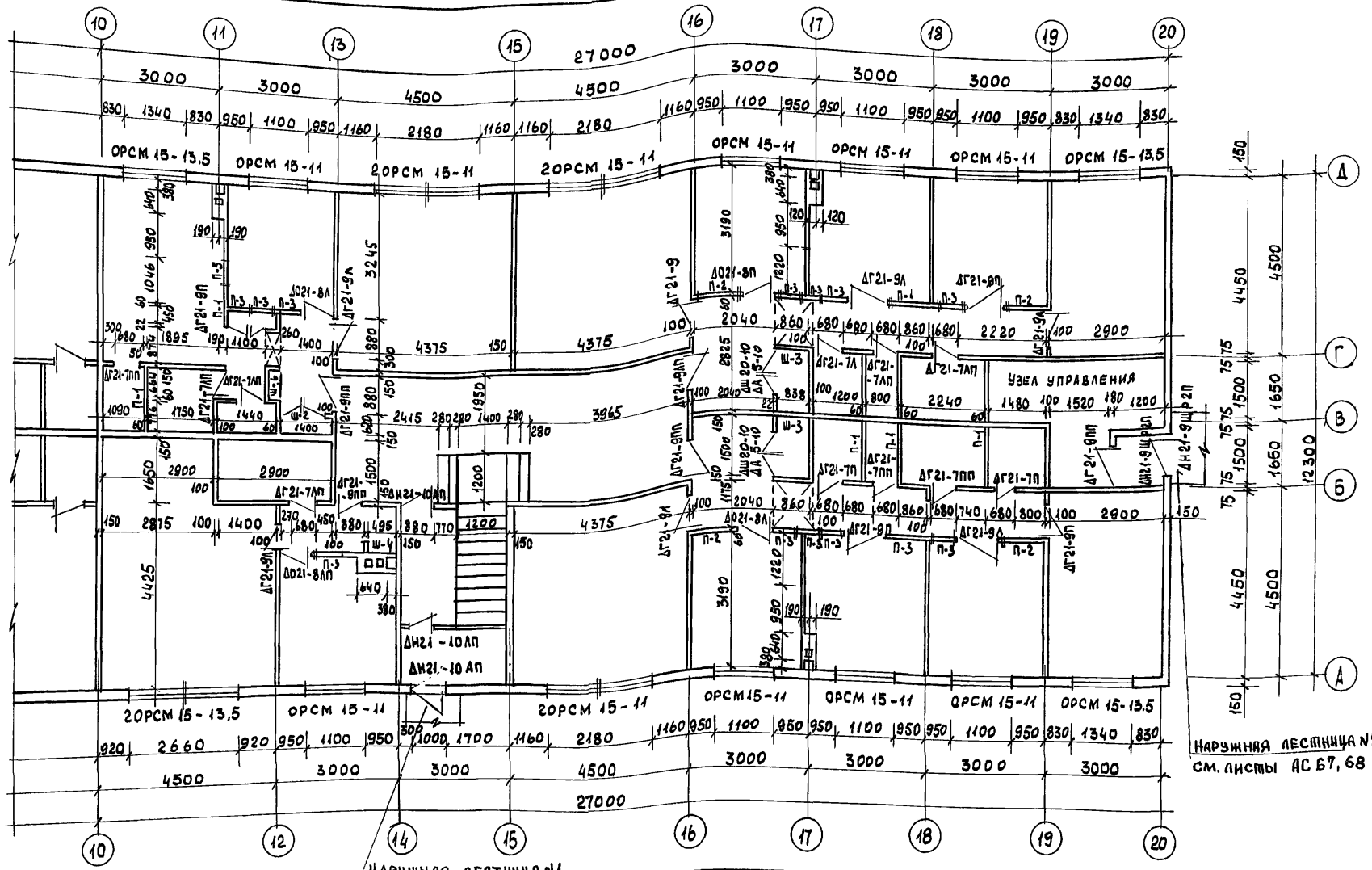

Примечание см. лист АС-21

НОРМОКОН.	ОВАКИМЬЯН	
ЗАМ.НАЧ.	ОВАКИМЬЯН	
ГАП	САХАРОВА	
ГИП	СОКРАТОВА	
ИСПОЛН.	КОХАНОВА	
ПРОВЕР.	ДЕГТЯРЕВА	

ПРИВЯЗАН

ИНВ. N

116-128-4м.87 АС

Двухэтажный 16-квартирный секционный жилой дом с 1,2,3 и 5 комнатными квартирами

СТАДИЯ	ЛИСТ	ЛИСТОВ
Р.Д.	20	

Монтажный план 1 этажа в осях 10-20.

ЦНИИЭП гражданселькстрой

22691-01 22

ИНВ. N ПОДЛ. | ПОДПИСЬ И ДАТА | ВЗАМ. ИНВ. N
16-3605-22

Альбом I

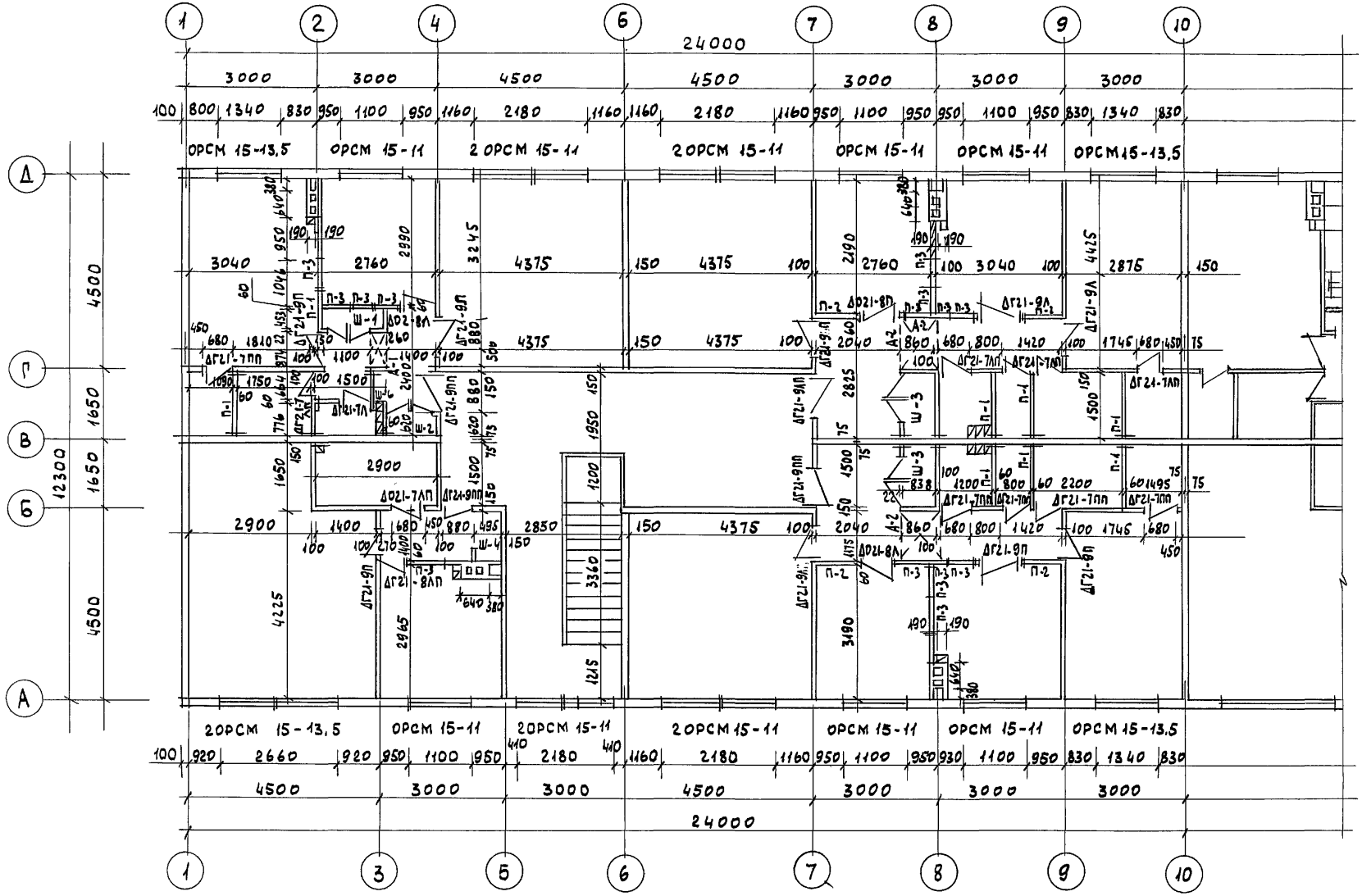

1 Толщины наружных и внутренних стен даны без отделки.

2 Толщину стен с отделкой см. архитектурный план на листах АС 11÷14

3. Спецификацию заполнения проемов см. лист АС-26

Привязан			
Инв. N			

Кормокон.	Овакимьян	
Зам. нач	Овакимьян	
ГАП	Сахарова	
ГИП	Сократова	
Исполн.	Каханова	
Провер.	Дегтярева	

116-128-4 мг.87 АС

Двухэтажный 16-квартирный секционный жилой дом с 1,2,3,4и 5 комнатными квартирами	Стадия	Лист	Листов
	Р.Д	21	
Монтажный план 2 этажа в осях 1-10	ЦНИИЭП гражданселькстрой		

22691-01 23

Инв. N подл. | Подпись и дата | Взам. инв. N

16-3605-23

Альбом I

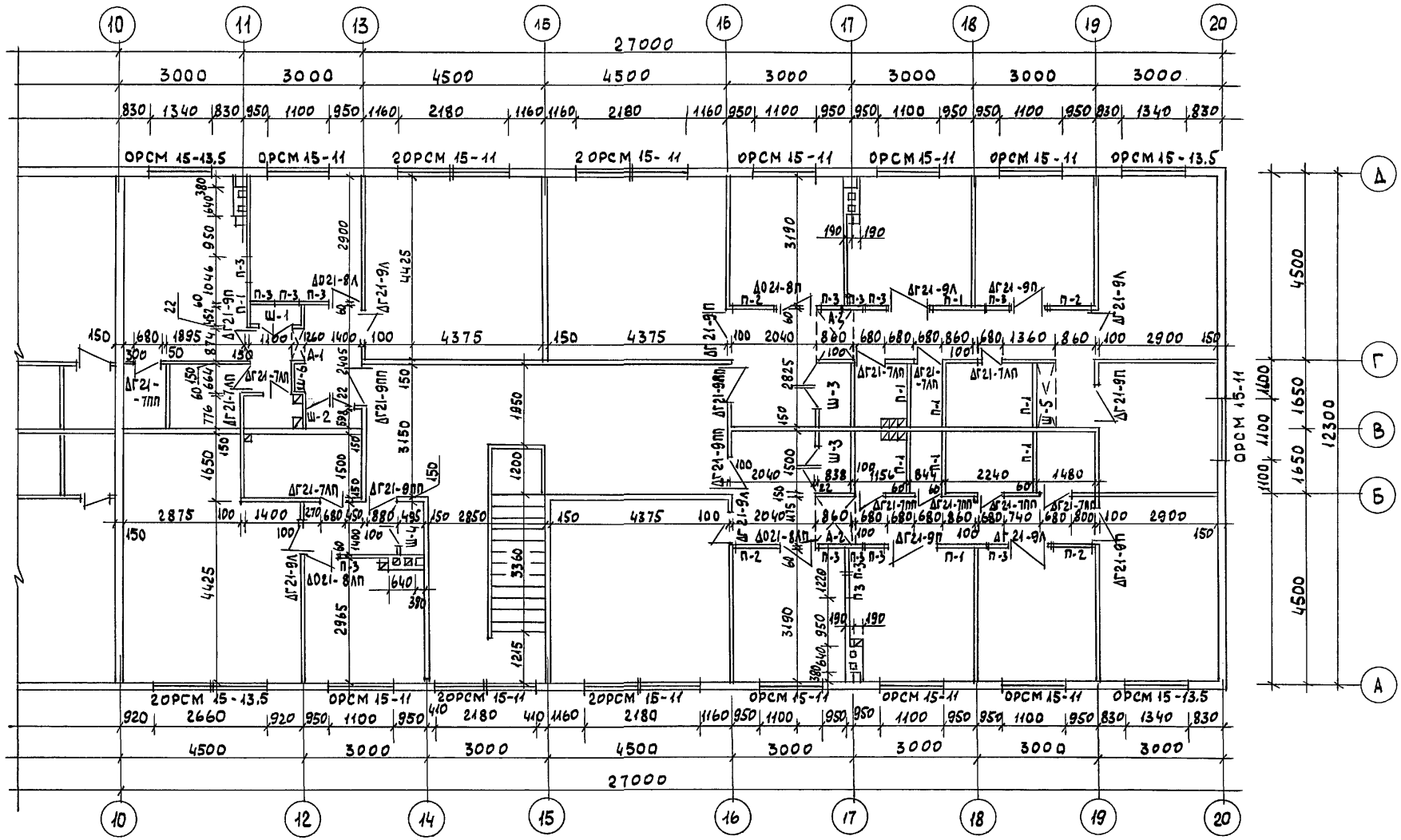

Примечания см. лист АС 21

НОРМОК.	ОВАКИМЬЯН		
ВАМ.НАЧ.М.	ОВАКИМЬЯН		
ГАП	САХАРОВА		
ГИП	СОКРАТОВА		
ИСПОЛН.	КОХАНОВА		
ПРОВЕР.	ДЕГТЯРЕВА		

ПРИВЯЗАН:

ИНВ.N

116-128-4м.87 АС

Двухэтажный 16-квартирный секционный жилой дом с 1,2,3 и 5 комнатными квартирами

СТАДИЯ	ЛИСТ	ЛИСТОВ
Р.А	22	

Монтажный план 2 этажа в осях 10 - 20

ЦНИИЭП ГРАЖДАНСЕЛЬСТРОЙ

ИНВ.N ПОДЛ.	ПОДПИСЬ И ДАТА.	ВЗАМ. ИНВ.
16-3605-24		

22691-01 24

План свай и цокольных брусьев

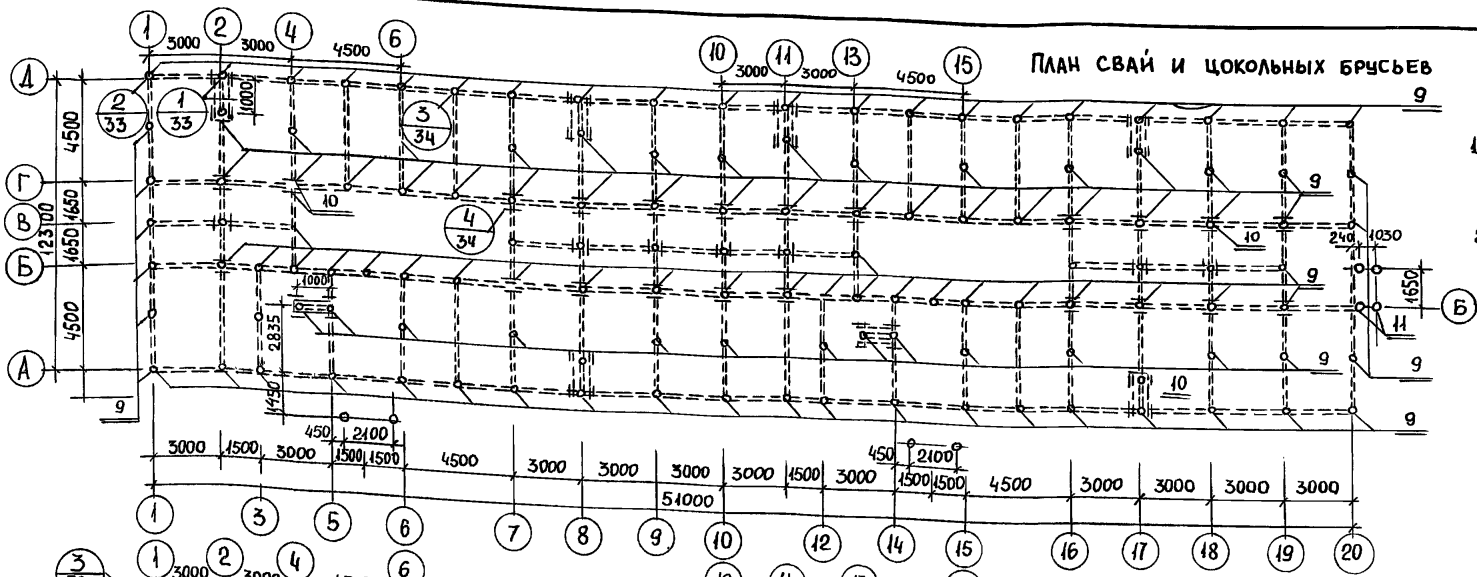

План щитов наката

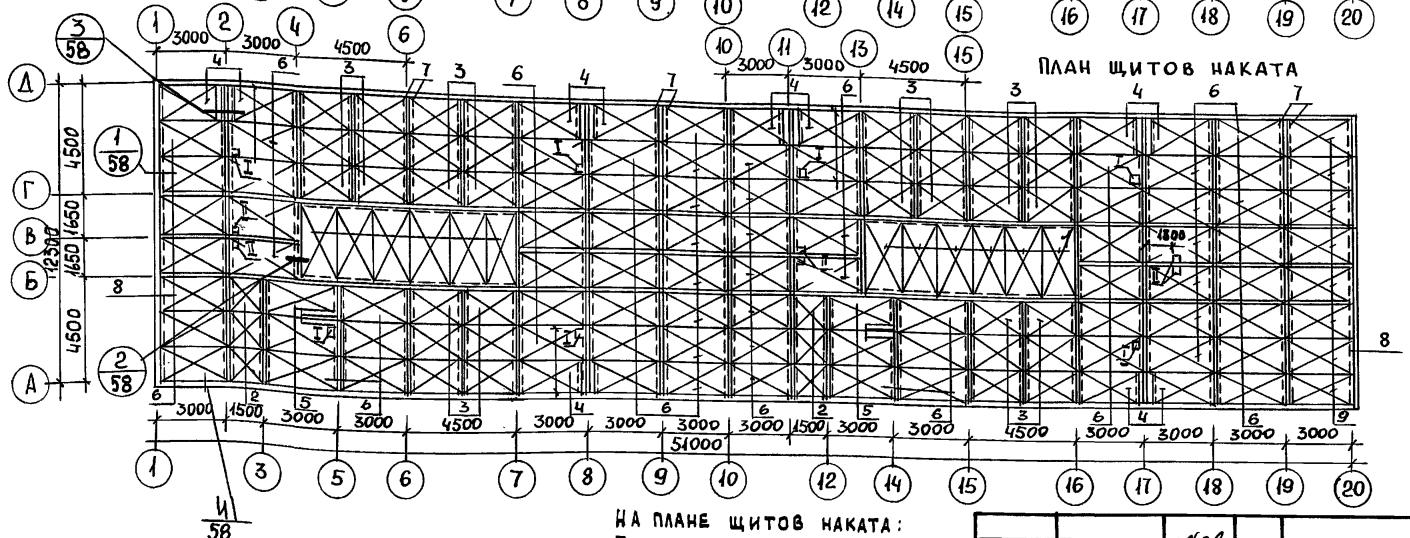

1. Развертки цокольных брусьев по осям см. листы АС 27÷31
2. Спецификацию элементов планов смотри лис АС-24

Спецификация металла

Наименование	Сечение (ф) мм	Длина мм	Кол-во шт.
Скоба	ф 10 AI	250	685
Болт	ф 16	550	200

На плане щитов наката:
I - отверстие ВК 150×150
II - отверстие ВК 200×200

Таблица нагрузок на сваи в т

Оси / Норм. нагрузки	А.Д	Между А-Биг-Д	Б,В,Г	Углов. сваи
N max	7.0	4.0	11.6	4.0

Нормок	Овакимьян		116-128-4м.87 АС
Нач.мас.			
Зам.нач.	Овакимьян		
ГАП	Сахарова		
ГИП	Сократова		Двухэтажный 16-квартирный секционный жилой дом с 1,2,3,4 и 5 комнатными квартирами
Рук.гр.	Дегтярева		Стадия: Р.Д. Лист: 23 Листов:
Исполн.	Файнберг		Монтажный план свайных фундаментов и щитов наката
Провер.	Дегтярева		ЦНИИЭП гражданселькстрой

Привязан

Инв. N

Инв. N подл. | Подпись и дата | Взам. инв. N

16-3605-25

22691-01 25

Альбом I

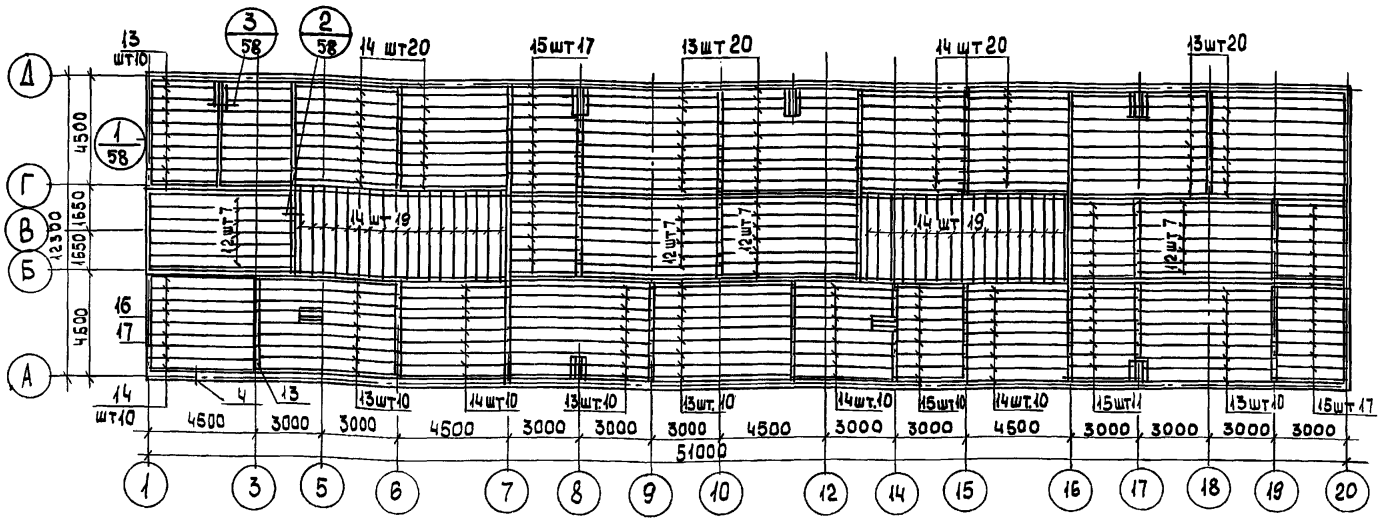

1. Шаг балок 500мм

Спецификация деревянных элементов на фундаменты и цокольное перекрытие

NN поз.	Обозначение	Наименование	Кол. шт.	Об'ем един. м3	Масса един кг	Примеч.
1	Альбом I стр. 74	Щит наката ИЩ-1	12	0,122	61.0	
2	—"—"— стр. 74	—"— изИЩ-2	6	0.052	25.95	
3	—"—"— стр. 74	—"— ИЩ-3	36	0.082	42.0	
4	—"—"— стр. 74	—"— изИЩ-2	12	0.105	52.29	
5	—"—"— стр. 74	—"— изИЩ-2	4	0.110	55.0	
6	—"—"— стр. 74	—"— ИЩ-2	78	0.110	55.0	
7	ГОСТ 24454-80 Е	Черепные бруски 40×40	445п.м	0.0016	0.96	
8	ГОСТ 24454-80 Е	Черепные бруски 40×80	25п.м	0.0038	2.25	
9	ГОСТ 9463-72*	Свая ф 280 l=5000	134	0.308	153.9	
10	ГОСТ 24454-80Е	Оголовник 16.15.5	100	0.011	0.75	
11	ГОСТ 9463-72*	Свая ф 200 l=5000	8	0.157	78.5	
12	ГОСТ 24454-80Е	Балка 100×100×6150	28	0.062	80.75	
13	ГОСТ 24454-80Е	Балка 50×150×6150	90	0.046	23.06	

NN поз	Обозначение	Наименование	Кол-во шт	Об'ем един. изм.	Масса един. кг	Примечан.
14	ГОСТ 24454-80Е	Балка 50×150×4650	118	0.035	17.44	
15	ГОСТ 24454-80Е	Балка 50×150×3150	61	0.024	11.81	
16	ГОСТ 24454-80Е	Обгон доска и вкладыш	20п.м	0.015	9.00	
17	ГОСТ 24454-80Е	50×150	20п.м	0.0075	4.5	
18	ГОСТ 24454-80Е	Вкладыши 150×150	280пм	0.023	13.5	
19	ГОСТ 24454-80Е	Доски черного пола 25×100	5900	0.0025	1.5	
20	ГОСТ 8242-75	Шпунтованные доски пола 1эт 28×74	86,80 п.м	0.002	1.07	
21	ГОСТ 8242-75	Шпунтованные доски пола с/у 1эт 36×94	440 п.м	0.003	1.74	

Привязан

Инв. N

Нормок.	Овакимьян	
Нач. мас.	Каці	
Зам. нач.	Овакимьян	
ГАП	Сахарова	
ГИП	Сократова	
Рук. гр.	Дегтярева	
Исполн.	Файнберг	
Провер	Дегтярева	

116-128-4м.87 АС

Двухэтажный 16-квартирный секционный жилой дом с 1,2,3,4 и 5 комнатными квартирами

Стадия	Лист	Листов
Р.Д	24	

Монтажный план балок цокольного перекрытия. Спецификация.

ЦНИИЭП гражданселькстрой

22691-01 26

Инв. N подл. | Подпись и дата | Взам. инв. N | 16-3605-26

Альбом I

План полов 1 этажа

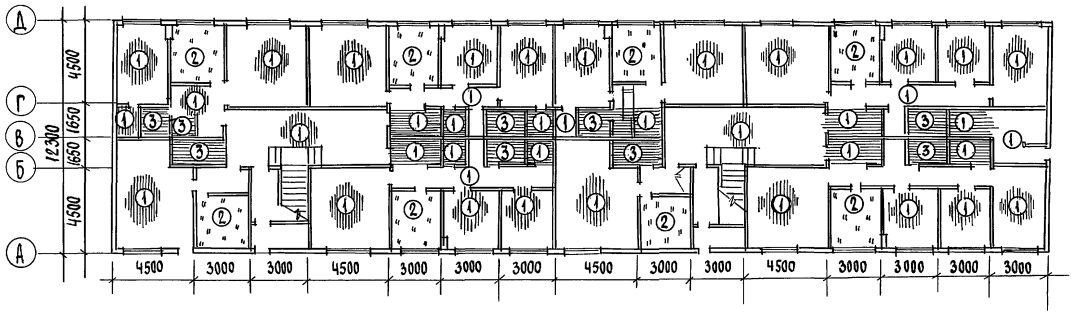

План полов 2 этажа

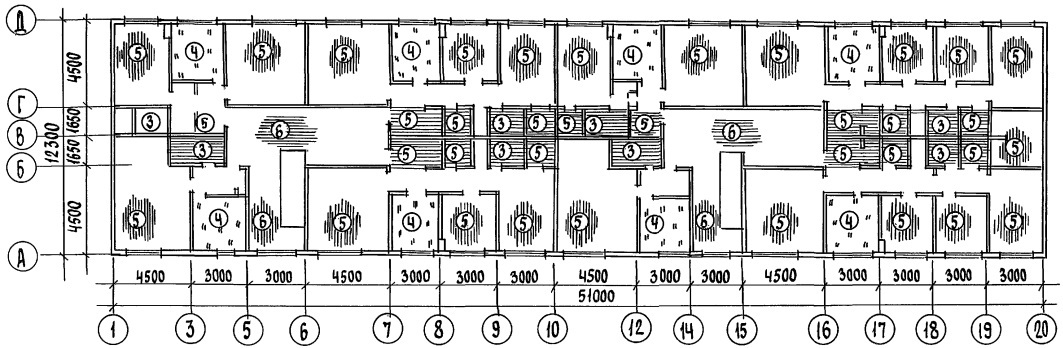

Норм.конт.	Обякитьян		
Нач.маст.	Кацнер		
Гл.инж.м.	Обякитьян		
ГАП	Сахарова		
ГИП	Сократова		

Привязан

Инв.№

116-128-4м.87 АС

Двухэтажный 16-квартирный секционный жилой дом с 1,2,3,4,5-комнатными квартирами

стадия	лист	листов
Р.Д	25	

Планы полов

ЦНИИЭП гражданселькстрой

22691-01 27

Инв.№ подл. | Подпись и дата | Взам.инв.№
16-3605-27

Альбом I

Наименов. помещен.	Тип пола по проекту	Схема пола	Элементы пола и их толщина, мм	Площадь пола м²
Жилые комнаты, кладовки	1	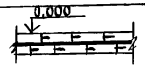	1. Шпунтованные доски δ=28мм 2. Рубероид - 1 слой 3. Диагональный дощатый настил δ=25мм	463,63
Кухня	2	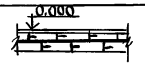	1. Линолеум - 4мм 2. Шпунтованные доски δ=28мм 3. Рубероид - 1 слой 4. Диагональный дощатый настил δ=25мм	68,36
Санузел ванная	3	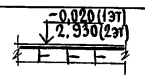	1. Керамическая плитка δ=10мм 2. Цем.-песчаная стяжка δ=30мм 3. 3 слоя рубероида, нижний - насухо, 2 верхних - на битумной мастике 4. Шпунтованные доски - δ=36мм	65,8
Кухня	4	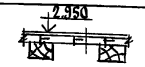	1. Линолеум - 4мм 2. Шпунтованные доски δ=28мм 3. Лаги 60×100 через 400 мм	68,36
Жилые комнаты, кладовки	5	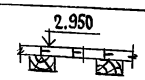	1. Шпунтованные доски δ=28мм 2. Лаги 60×100 через 400 мм	393,93
Лестничная площадка, холл	6	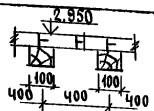	1. Шпунтованные доски δ=36мм 2. Лаги 60×100 через 400 мм	70,71

Поз.	Обозначение	Наименование	Кол-во шт 1эт	Кол-во шт 2эт	Всего	Примечание
1	ГОСТ 26601-85	окно ОРСМ 15-11	28	29	57	
2	ГОСТ 26601-85	окно ОРСМ 15-13,5	10	10	20	
3.	Сер. 1.136.5-19	ДН 21-10 АП	6	–	6	
4.	"	ДН 21-9 ЩР 2П	1	–	1	
5	Сер. 1.136.5-10	ДГ 21-7 АП	13	13	26	
	"	ДГ 21-7 ПП	10	10	20	
	"	ДГ 21-9 А	10	9	19	
	"	ДГ 21-9 П	10	12	22	
	"	ДГ 21-8 А	6	6	12	
	"	ДГ 21-8 П	2	2	4	
	"	ДГ 21-9 ПП	7	6	13	
	"	ДГ 21-9 АП	2	2	4	

Инв.№ подл. | Подпись и дата | Взам.инв.№ 16-3605-28

Привязан

Инв.№

Н.контр.	Овакимьян	
Зам.нач.м.	Овакимьян	
ГАП	Сахарова	
ГИП	Сократова	
Инженер	Файнберг	

116-128-4м.87 АС

Двухэтажный 16-квартирный секционный жилой дом с 1,2,3, 4и5-комнатными квартирами

Стадия	Лист	Листов
Р.А	26	

Экспликация полов
Спецификация заполнения проемов

ЦНИИЭП граждансельстрой

Альбом I

по оси А

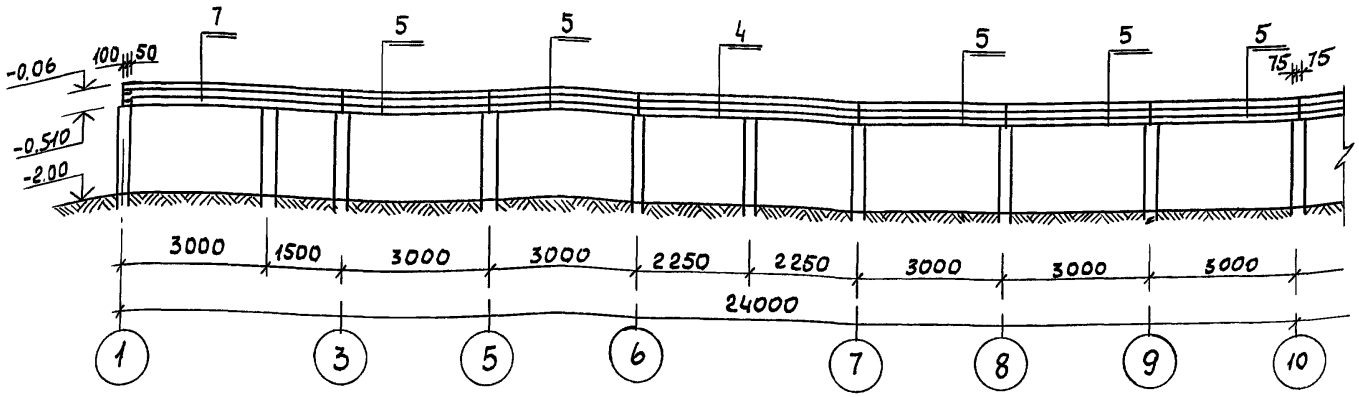

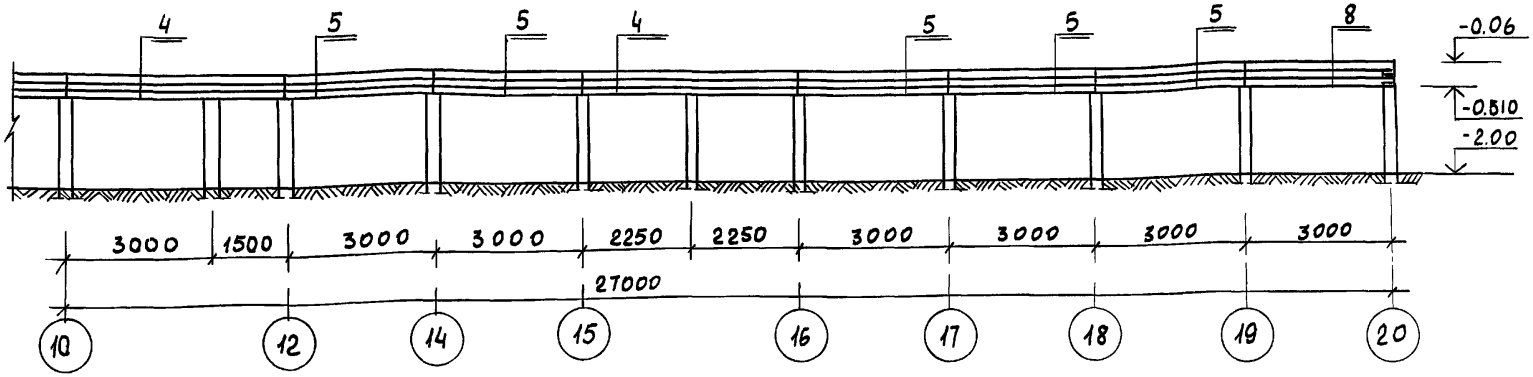

по осям "1" и "20"

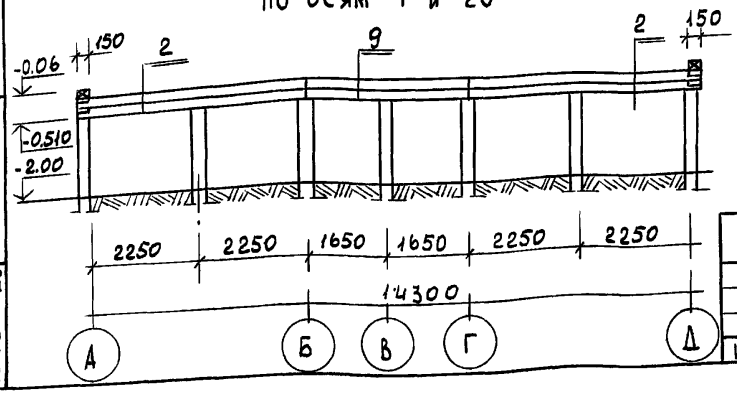

ПРИВЯЗАН		
ИНВ. N		

НОРМОК.	ОВАКИМЬЯН	
ЗАМ. НАЧ	ОВАКИМЬЯН	
ЗГАП	САМАРОВА	
ГИП	СОКРАТОВА	
РУК. ГР.	ДЕГТЯРЕВА	
ИСПОЛН.	ФАЙНБЕРХ	
ПРОВЕР.	ДЕГТЯРЕВА	

116-128-4м.87 АС

Двухэтажный 16-квартирный секционный жилой дом с 1,2,3,4 и 5 комнатными квартирами

Развертки брусьев цоколя по осям "А", "1" и "20"

СТАДИЯ	ЛИСТ	ЛИСТОВ
Р.Д.	27	

ЦНИИЭП гражданселькстрой

ИНВ. N ПОДЛ.	ПОДПИСЬ И ДАТА	ВЗАМ. ИНВ. N
16-3605-29		

Альбом I

ПО ОСИ "Б" И "Г"

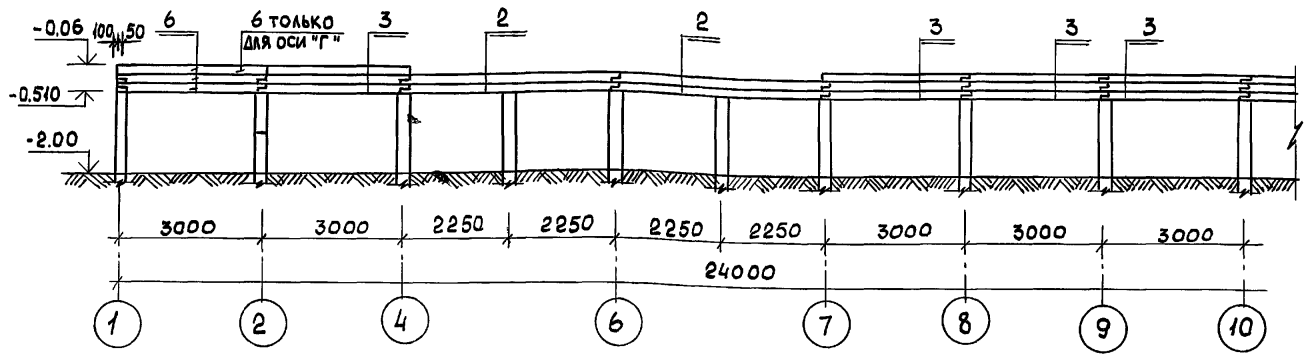

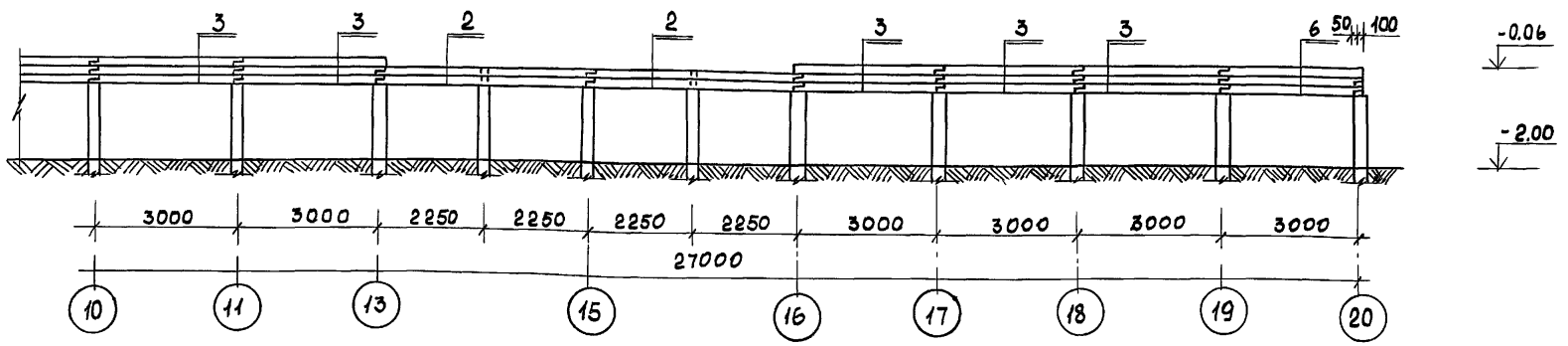

ПО ОСЯМ "7", "9", "10", "16", "18", "19"

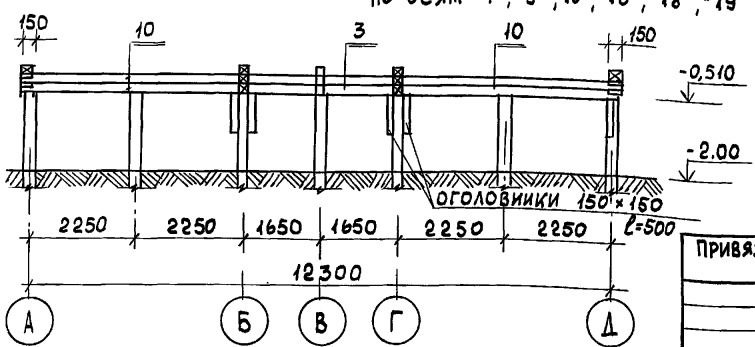

ПРИВЯЗАН:			
ИНВ. N			

НОРМОКОН	ОВАКИМЬЯН	
ЗАМ. НАЧ. М	ОВАКИМЬЯН	
ГАП	САХАРОВА	
ГИП	СОКРАТОВА	
ИНЖЕН.	ФАЙНБЕРГ	

116-128-4м.87 АС

ДВУХЭТАЖНЫЙ 16-КВАРТИРНЫЙ СЕКЦИОННЫЙ ЖИЛОЙ ДОМ С 1,2,3,4 И 5 КОМНАТНЫМИ КВАРТИРАМИ

РАЗВЕРТКИ БРУСЬЕВ ЦОКОЛЯ ПО ОСЯМ "Б", "Г", "7", "9", "10", "16", "18", "19"

СТАДИЯ	ЛИСТ	ЛИСТОВ
Р.Д	28	

ЦНИИЭП ГРАЖДАНСЕЛЬСТРОЙ

ИНВ. N ПОДЛ. | ПОДПИСЬ И ДАТА | ВЗАМ. ИНВ. N

16-3605-30

22691-01 30

Альбом I

по оси "Д"

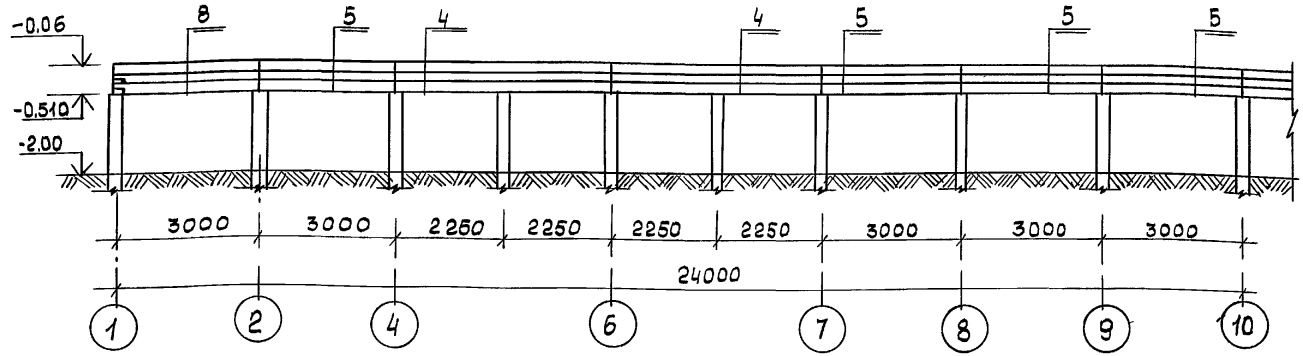

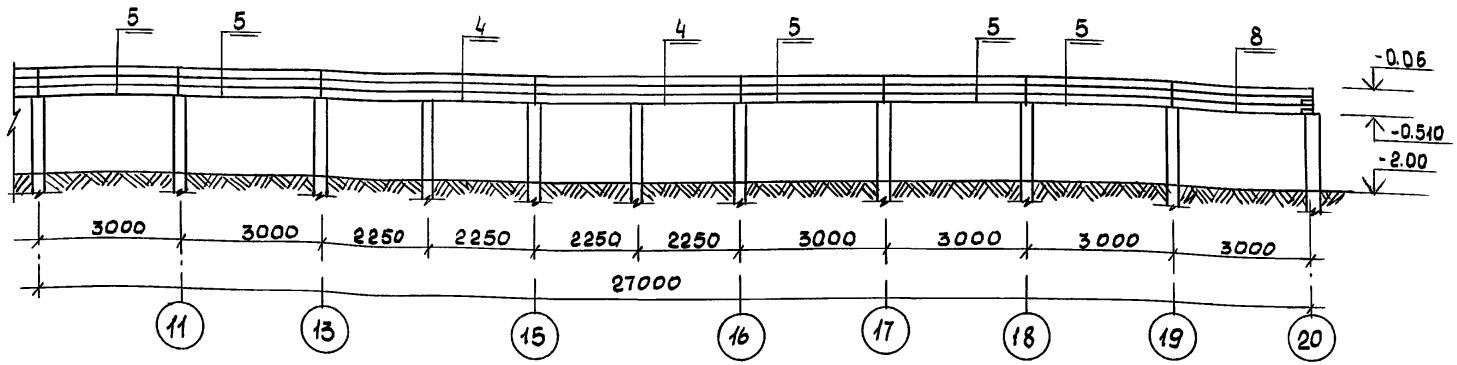

по стоякам 1-1

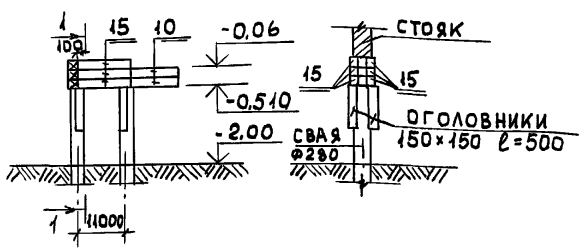

НОРМОК.	ОВАКИМЬЯН		
ЗАМ. НАЧ.	ОВАКИМЬЯН		
ГАП	САХАРОВА		
ГИП	СОКРАТОВА		
РУК. ГР.	ДЕГТЯРЕВА		
ИСПОЛН.	ФАЙНБЕРГ		
ПРОВЕР.	ДЕГТЯРЕВА		

ПРИВЯЗАН

ИНВ. N

116-128-4м.87 АС

Двухэтажный 16-квартирный секционный жилой дом с 1,2,3,4 и 5 комнатными квартирами

Развертки брусьев цоколя по оси "Д" и по стоякам.

СТАДИЯ	ЛИСТ	ЛИСТОВ
Р.А	29	

ЦНИИЭП Гражданельстрой

22691-01 81

ИНВ. N ПОДЛ. | ПОДПИСЬ И ДАТА | ВЗАМ. ИНВ. N | 16-3605-31

Альбом I

По оси "В"

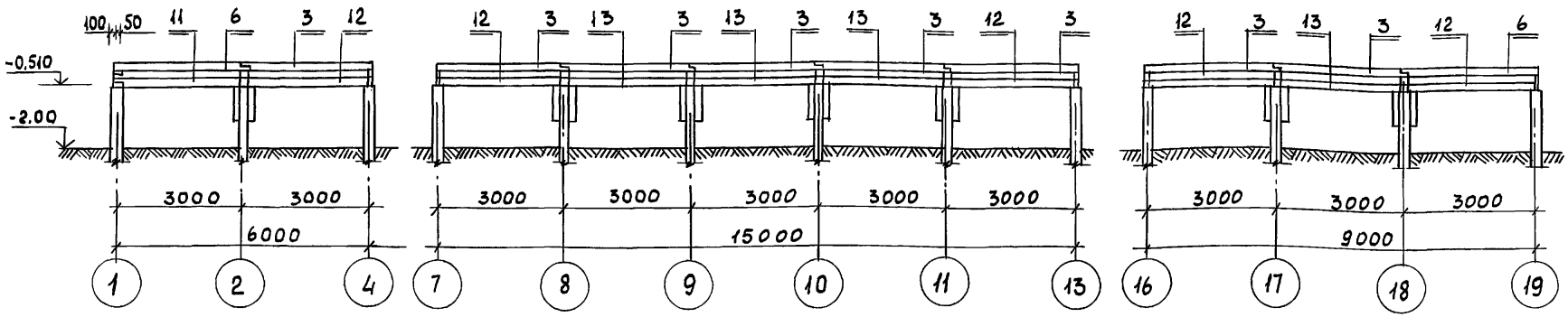

По оси "2" и "11"

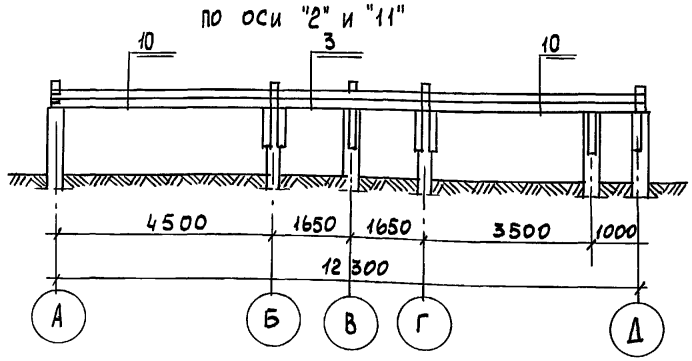

По осям „6" и „15"

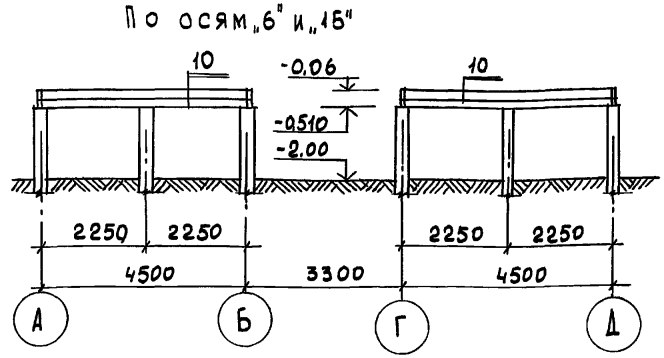

По оси „5" и „14"

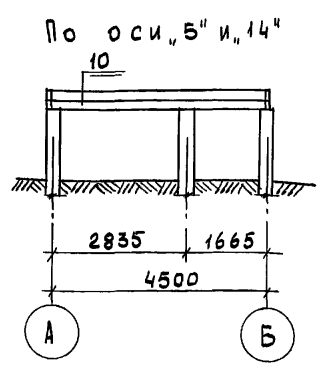

По оси „8" и „17"

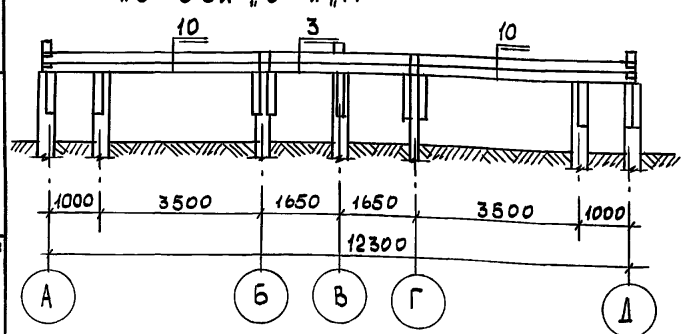

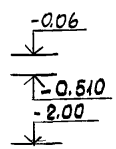

Инв. N подл. | Подпись и дата | Взам. инв. N

16-3605-32

Привязан			
Инв. N			

Нормок	Овакимьян	
Зам. нач.	Овакимьян	
ГАП	Сахарова	
ГИП	Сократова	
Рук. гр.	Дегтярева	
Исполн.	Файнберг	

116-128-4м.87 АС

Двухэтажный 16-квартирный секционный жилой дом с 1,2,3,4и5 комнатными квартирами

Стадия	Лист	Листов
Р.Д	30	

Развертки брусьев цоколя по осям "В", "2", "11", "6", "15", "5", "14", "8", "17".

ЦНИИЭП Граждансельстрой

22691-01 32

Альбом 1

МЕЖДУ ОСЕЙ "6"-"7" И "15"-"16"

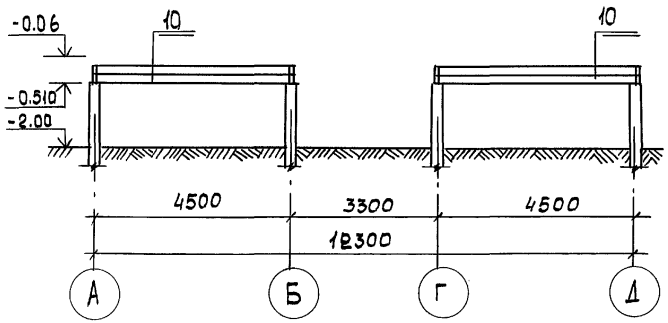

ПО ОСЯМ "3" И "12"

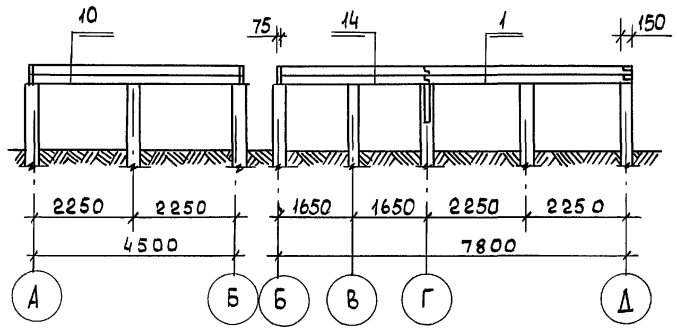

ПО ОСИ "4" И "13"

МЕЖДУ ОСЯМИ "4"-"6" И "13"-"15"

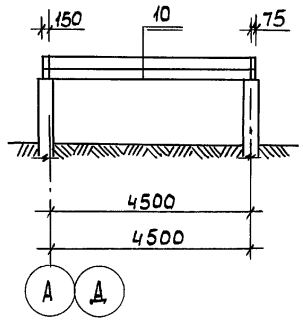

1. Узлы сопряжения цокольных брусьев и свай см. лист АС-33,34
2. Спецификацию цокольных брусьев см. лист АС-32

НОРМОК.	ОВАКИМЬЯН		
ЗАМ. НАЧ.	ОВАКИМЬЯН		
ГАП	САХАРОВА		
ГИП	СОКРАТОВА		
РУК. ГР.	ДЕГТЯРЕВА		
ИСПОЛН.	ФАЙНБЕРГ		
ПРОВЕР.	ДЕГТЯРЕВА		

ПРИВЯЗАН

ИНВ. N

116-128-4м.87 АС

Двухэтажный 16-квартирный секционный жилой дом с 1,2,3,4 и 5 комнатными квартирами.

СТАДИЯ	ЛИСТ	ЛИСТОВ
Р.А	31	

Развертки брусьев цоколя по осям 3 и 12; 4 и 13; между осями 6-7; 15-16; А-Б; 13-15

ЦНИИЭП ГРАЖДАНСЕЛЬСТРОЙ

22691-01 33

ИНВ. N ПОДЛ. | ПОДПИСЬ И ДАТА | ВЗАМ. ИНВ. N | 16-3605-33

Альбом 1

NN поз	Размеры в мм: высота	ширина	длина	Един. изм.	Количество брусьев на одну стену по осям: под стояки	"А"	"Б"	"В"	"Г"	Д	1	2	3	4	5	6	7	8	9	10	11	12	13	14	15	16	17	18	19	20	между осями 4-6	6-7	13-15	15-16	Кол-во на дом
1	150	150	4675	—	—	—	—	—	—	—	—	—	—	2	—	—	—	—	—	—	—	—	2	—	—	—	—	—	—	—	—	—	—	—	4
2	150	150	4650	"	—	—	8	—	8	—	4	—	—	—	—	—	—	—	—	—	—	—	—	—	—	—	—	—	—	4	—	—	—	—	24
3	150	150	3150	"	—	—	27	8	27	—	—	2	—	—	—	—	2	2	2	2	2	—	—	—	—	2	2	2	2	—	—	—	—	—	82
4	150	150	4500	"	—	9	—	—	—	12	—	—	—	—	—	—	—	—	—	—	—	—	—	—	—	—	—	—	—	—	—	—	—	—	21
5	150	150	3000	"	—	30	—	—	—	27	—	—	—	—	—	—	—	—	—	—	—	—	—	—	—	—	—	—	—	—	—	—	—	—	57
6	150	150	3175	"	—	—	6	2	6	—	—	—	—	—	—	—	—	—	—	—	—	—	—	—	—	—	—	—	—	—	—	—	—	—	14
7	150	150	4600	"	—	3	—	—	—	—	—	—	—	—	—	—	—	—	—	—	—	—	—	—	—	—	—	—	—	—	—	—	—	—	3
8	150	150	3100	"	—	3	—	—	—	6	—	—	—	—	—	—	—	—	—	—	—	—	—	—	—	—	—	—	—	—	—	—	—	—	9
9	150	150	3300	"	—	—	—	—	—	—	2	—	—	—	—	—	—	—	—	—	—	—	—	—	—	—	—	—	—	2	—	—	—	—	4
10	150	150	4675	"	—	—	—	—	—	—	—	4	2	—	2	4	4	4	4	4	4	2	—	2	4	4	4	4	4	—	2	4	2	4	68
11	150	150	3025	"	—	—	—	2	—	—	—	—	—	—	—	—	—	—	—	—	—	—	—	—	—	—	—	—	—	—	—	—	—	—	2
12	150	150	2929	"	—	—	—	10	—	—	—	—	—	—	—	—	—	—	—	—	—	—	—	—	—	—	—	—	—	—	—	—	—	—	10
13	150	150	2890	"	—	—	—	8	—	—	—	—	—	—	—	—	—	—	—	—	—	—	—	—	—	—	—	—	—	—	—	—	—	—	8
14	150	150	3373	"	—	—	—	—	—	—	—	—	—	2	—	—	—	—	—	—	—	—	2	—	—	—	—	—	—	—	—	—	—	—	4
15	150	150	1300	"	48	—	—	—	—	—	—	—	—	—	—	—	—	—	—	—	—	—	—	—	—	—	—	—	—	—	—	—	—	—	48

Расход древесины с учетом отходов при раскрое 10%.
Брусья сечением 150×150-1310 пм – 29,5 м³.

Нормокон.	Овакимьян		
Зам. нач.	Овакимьян		
ГАП	Сахарова		
ГИП	Сократова		
Рук. гр.	Дегтярева		
Исполн.	Файнберг		
Провер.	Дегтярева		

Привязан

Инв. N

116-128-4м.87 АС

Двухэтажный 16-квартирный секционный жилой дом с 1.2.3.4иб комнатными квартирами

Стадия	Лист	Листьев
Р.А	32	

Развертки брусьев цоколя
Спецификация

ЦНИИЭП Гражданселькстрой

22691-01 34

Инв. N подл. | Подпись и дата | Взам. инв. N

16-3605-34

Альбом 1

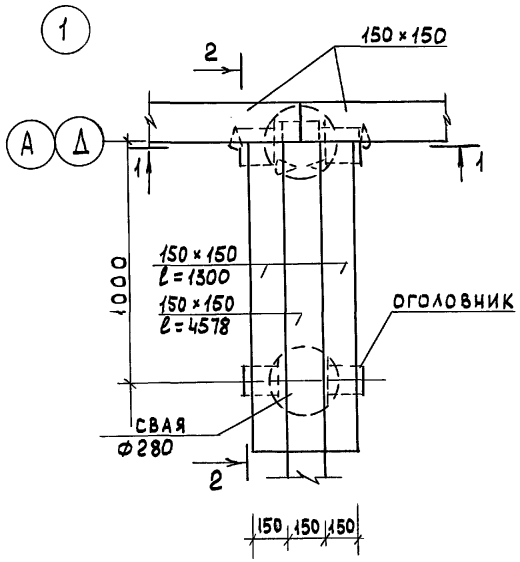

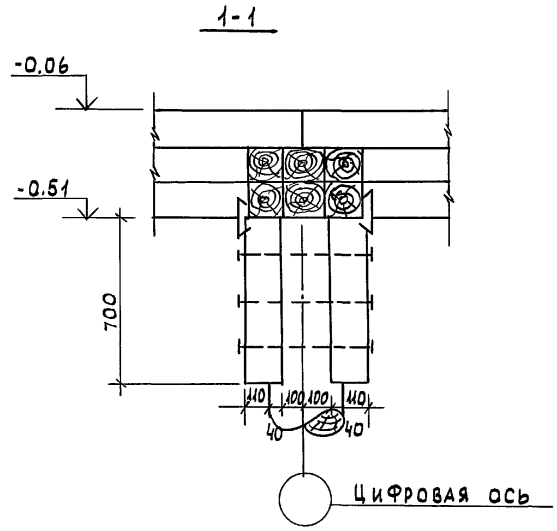

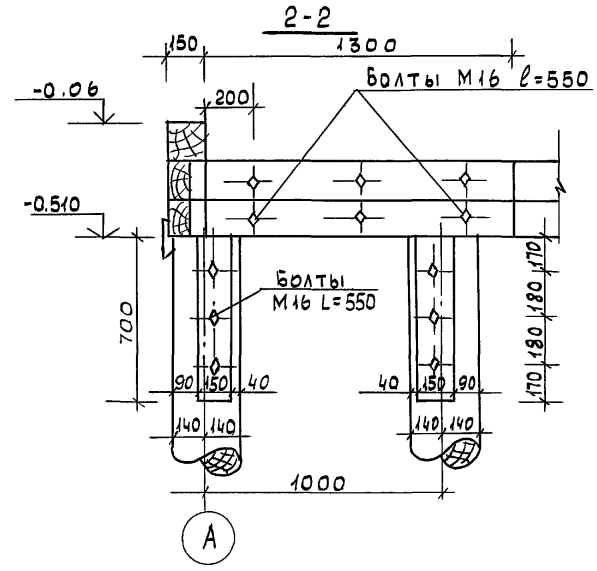

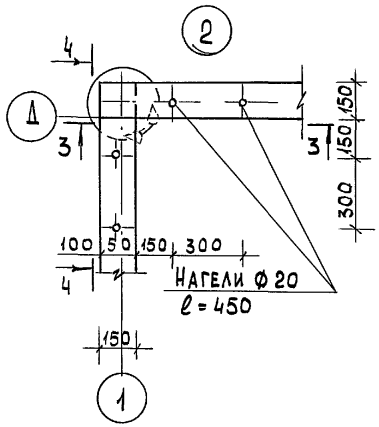

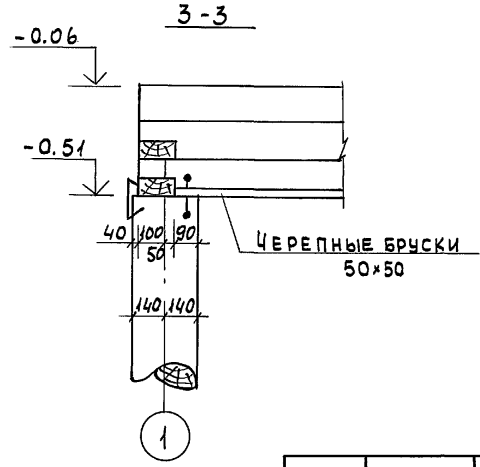

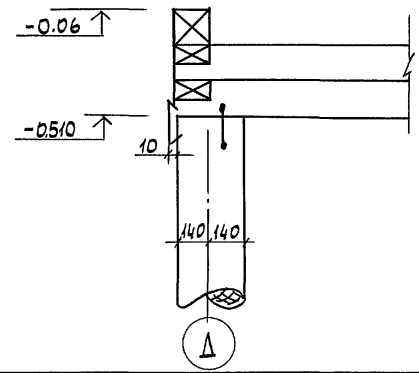

Примечание см. лист АС-34

НОРМОКОН.	ОВАКИМЬЯН		
ЗАМ.НАЧ.	ОВАКИМЬЯН		
ГАП	САХАРОВА		
ГИП	СОКРАТОВА		
РУК.ГР.	ДЕГТЯРЕВА		
ИСПОЛН.	ФАЙНБЕРГ		
ПРОВЕР.	ДЕГТЯРЕВА		

116-128-4м.87 АС

Двухэтажный 16-квартирный секционный жилой дом с 1,2,3,4 и 5 комнатными квартирами

СТАДИЯ	ЛИСТ	ЛИСТОВ
Р.Д	33	

Узлы сопряжений цокольных брусьев и сваи N 1,2.

ЦНИИЭП гражданселькстрой

ИНВ. N ПОДЛ.	ПОДПИСЬ И ДАТА	ВЗАМ. ИНВ. N
16-3605-35		

ПРИВЯЗАН

ИНВ. N

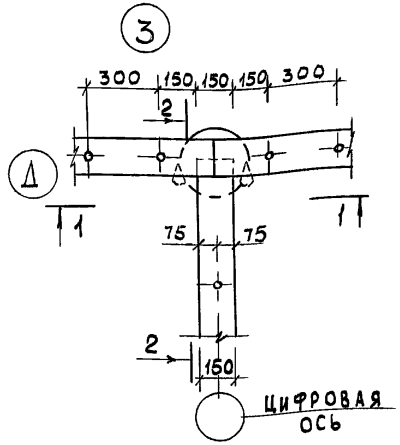

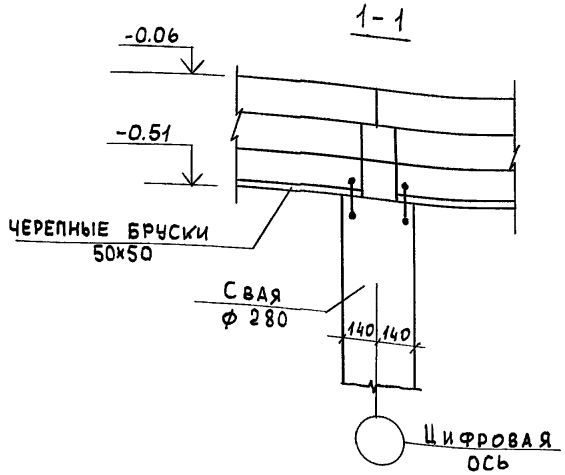

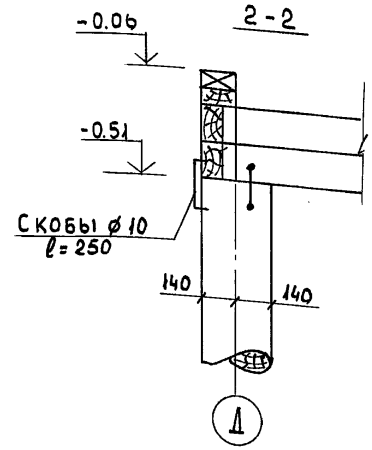

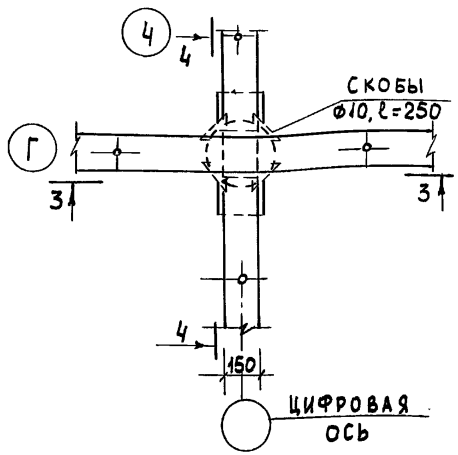

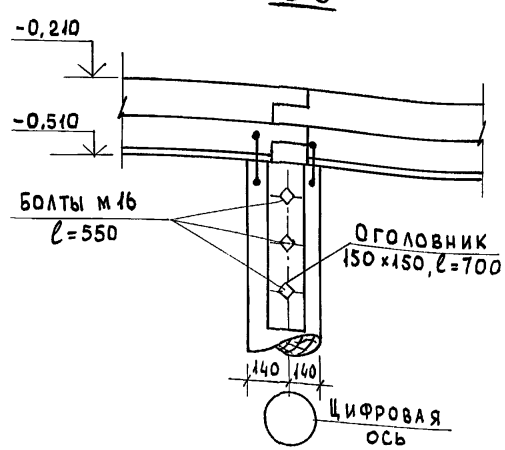

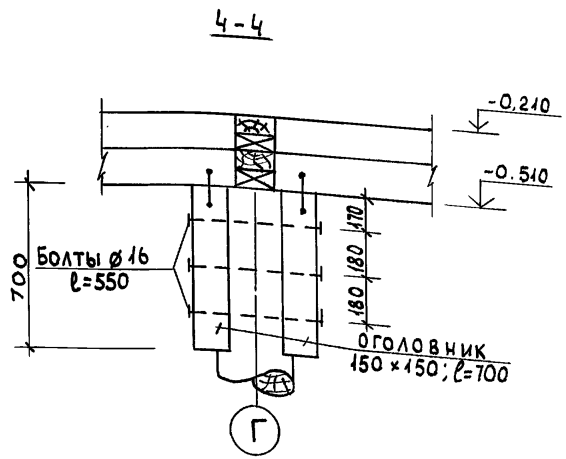

Примечания.

1. Элементы оголовника крепить к сваям до их погружения
2. Скобы, крепящие цокольные брусья к сваям должны иметь заерщенные концы.
3. Цокольные брусья укладывать друг на друга без пакли и крепить друг с другом нагелями, как указано в пояснительной записке.
4. Балки пола и закладки, а также нагели, крепящие цокольные брусья между собой, условно не показаны.
5. Расположение узлов см. лист 23

Нормок.	Овакимьян	
Зам.нач.	Овакимьян	
ГАП	Сахарова	
ГИП	Сократова	
Рук.гр.	Дегтярева	
Исполн.	Файнберг	
Провер.	Дегтярева	

Привязан

Инв.N

116-128-4м.87 АС

Двухэтажный 16-квартирный секционный жилой дом с 1,2,3, и 5 комнатными квартирами

Узлы сопряжений цокольных брусьев и свай N 3,4

Стадия	Лист	Листов
Р.А	34	

ЦНИИЭП граждансельстрой

22691-01 36

Инв.N подл. | Подпись и дата | Взам.инв.N

16-3605-36

Альбом 1

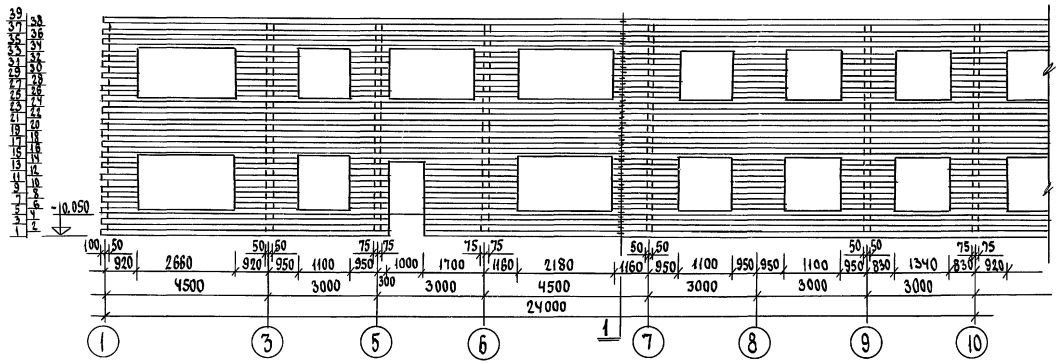

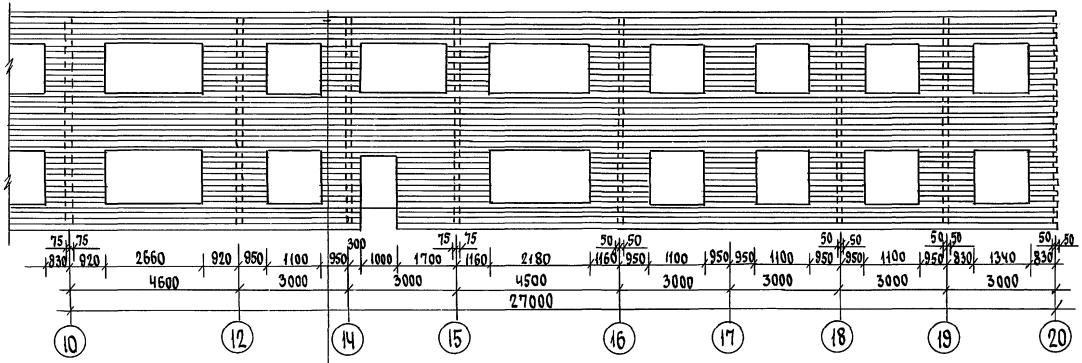

Вкладыши между балками и обгонные доски

Примечания см. лист АС-40

Привязан		Н.контр.	Овакимьян		116-128-4 м. 87		АС
		Зам.нач.м.	Овакимьян				
		ГАП	Сахарова		Двухэтажный 16-квартирный секционный жилой дом с 1,2,3, 4 и 5-комнатными квартирами	Стадия	Лист	Листов
		ГИП	Сократова			РД	35	
		Исполнил	Файнберг		Развертка стены по оси А	ЦНИИЭП гражданскельстрой		
Инв.№		Проверил	Дегтярева					

Инв.№ подл. 16-3605-37 | Подпись и дата | Взам.инв.№

22691-01 37

Альбом 1

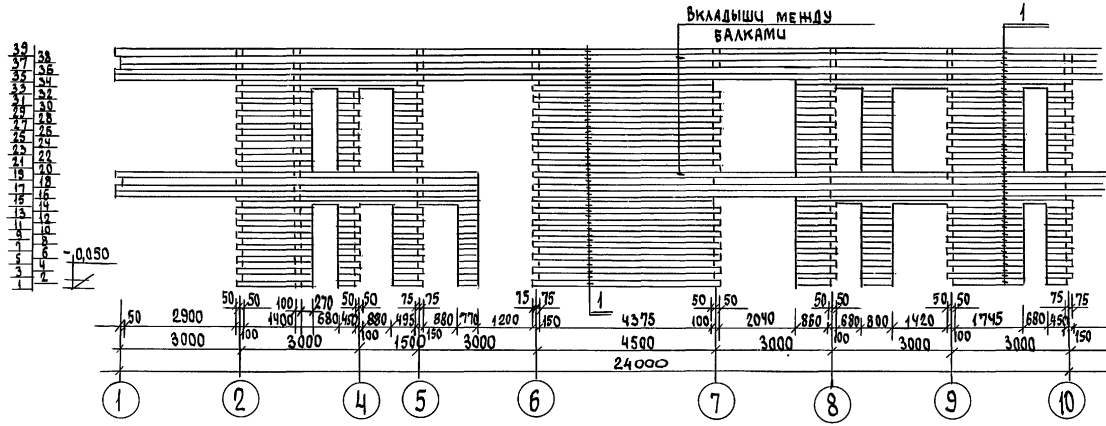

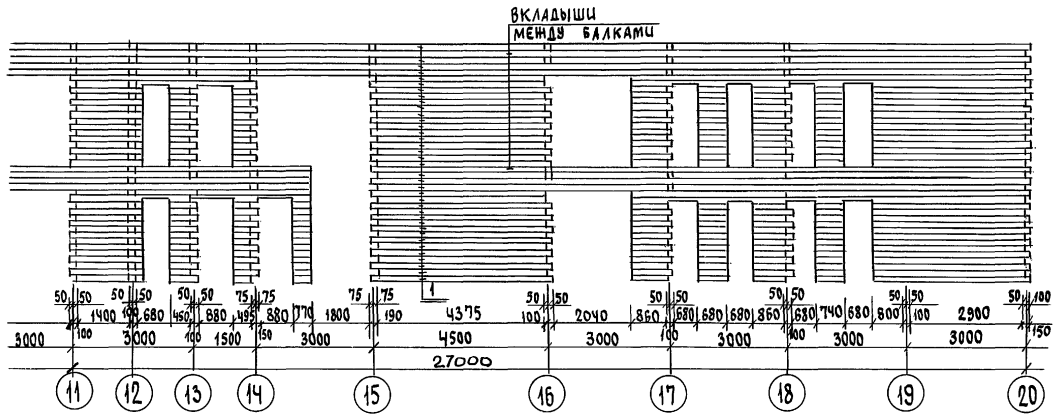

Н.Контр.	Овакимян		
Зам.нач.м	Овакимян		
ГАП	Сахарова		
Гип	Сократова		
Исполнил	Файнберг		
Проверил	Дегтярева		

Привязан

Инв.№

116-128-4м.87

Двухэтажный 16-квартирный секционный жилой дом с 1,2,3, и 5-комнатными квартирами

стадия	лист	листов
Р.А	36	

Развертка стены по оси Б

ЦНИИЭП гражданселькстрой

22691-01 38

Инв.№ подл. | 16-3605-38 | Подпись и дата | Взам.инв.№

Альбом 1

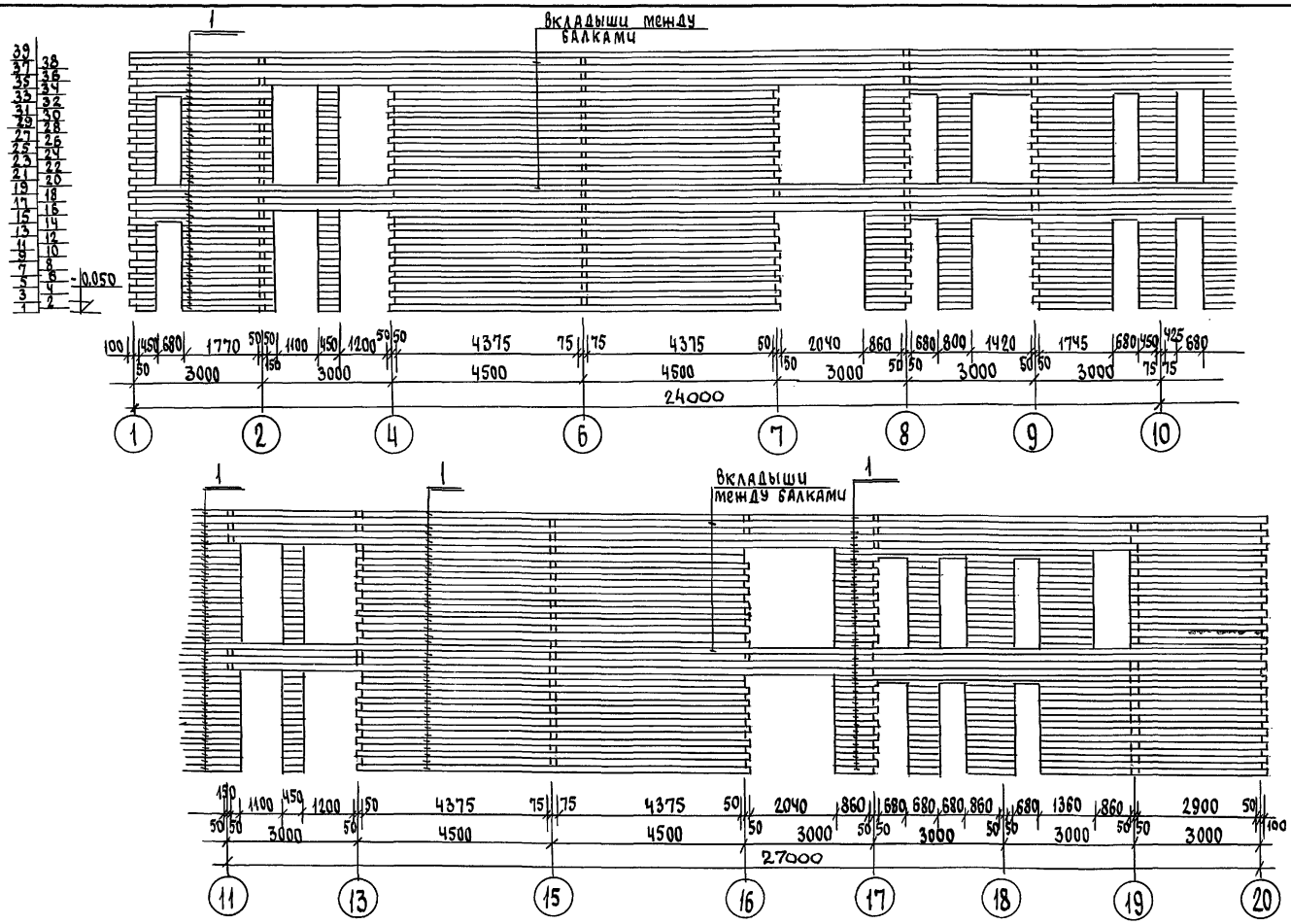

				116-128-4м.87 АС		
Привязан						
Инв.№						
Н.контр.	Овакимьян		Двухэтажный 16-квартирный секционный жилой дом с 1, 2,3,4 и 5-комнатными квартирами	стадия	лист	листов
Зам.нач.м.	Овакимьян			Р.А	37	
ГАП	Сахарова					
ГИП	Сократова					
Исполн.	Файнберг		Развертка стены по оси Г	ЦНИЦЭП Граждансельстрой		
Проверил	Дегтярева					

Инв.№ подл. | Подпись и дата | Взам.инв.№ | 16-3605-39

Альбом 1

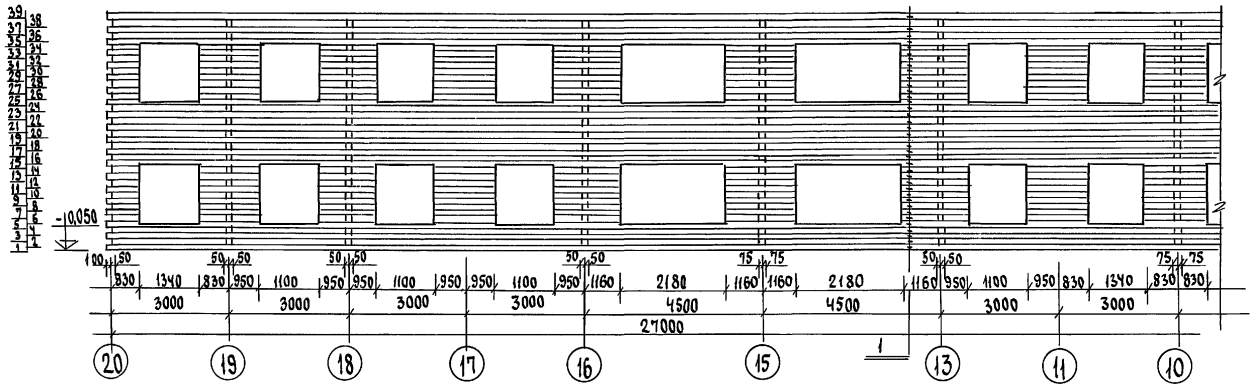

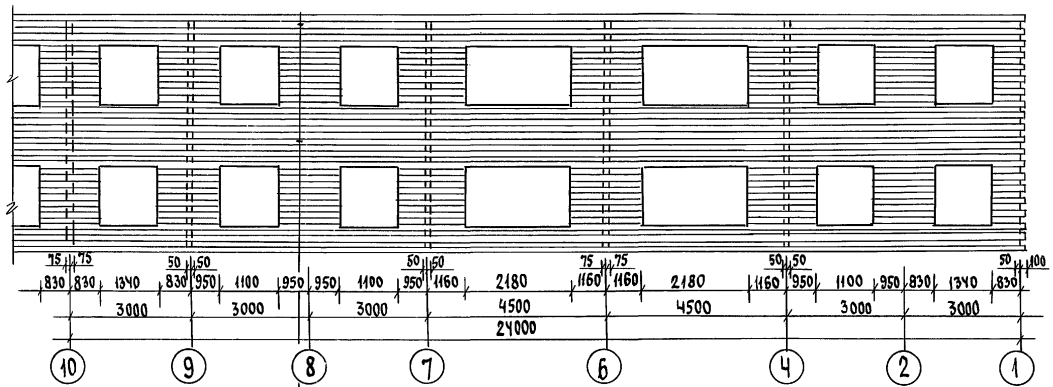

Вкладыши между балками и обгонные доски

Примечания см. лист АС-40

Привязан			
Инв.№			

Н.контр.	Обакимьян	
Зам.нач.м.	Обакимьян	
ГАП	Сахарова	
ГИП	Сократова	
Исполнил	Файнберг	
Проверил	Дегтярева	

116-128-4м.87 АС

Двухэтажный 16-квартирный секционный жилой дом с 1,2, 3 и 5-комнатными квартирами

Развертка стены по оси Д

Стадия	Лист	Листов
Р.А.	38	

ЦНИИЭП гражданселькстрой

Инв.№ подл. | Подпись и дата | Взам.инв.№ | 16-3605-40

Альбом 1

Стены по осям 3 и 12

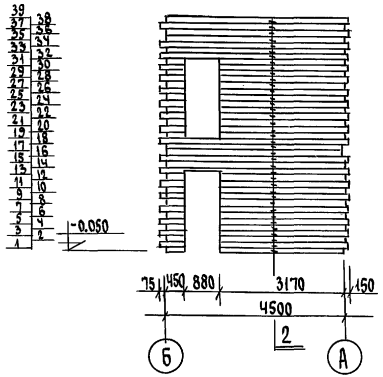

Стены по осям 5 и 4

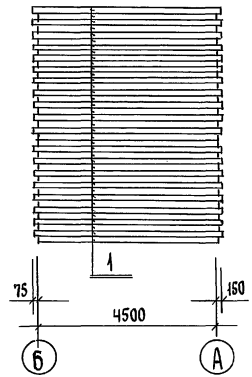

Стены по осям 6 и 15

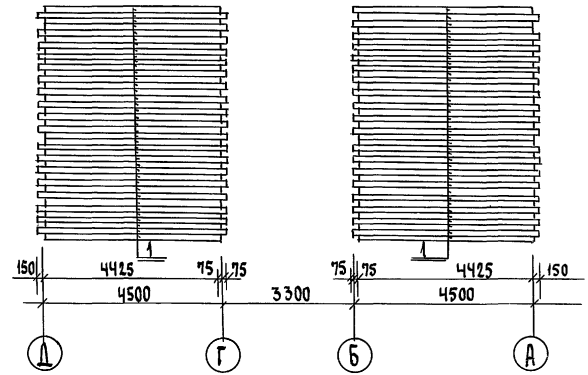

Стена по оси 9

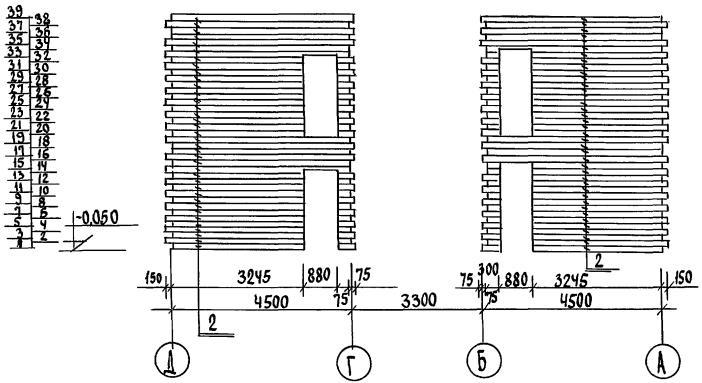

Стена по оси 10

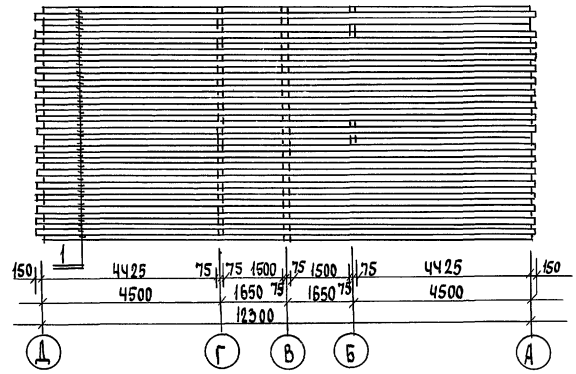

Примечание см. лист АС-40

Привязан			
Инв.№			
Н.контр.	Овакимян		
Зам.нач.м.	Овакимян		
ГАП	Сахарова		
ГИП	Сократова		
Исполнил	Файнберг		
Проверил	Дегтярева		

116-128-4м.87 АС

Двухэтажный 16-квартирный секционный жилой дом с 1,2, 3,4 и 5-комнатными квартирами

Развертки стен по осям 3,9,10,12 и стены тамбура между осями 5-6 и 14-15

стадия	лист	листов
РА	39	

ЦНИИЭП гражданселькстрой

22691-01 41

Инв.№ подл. | Подпись и дата | Взам.инв.№ 16-3605-41

Альбом 1

Стена по оси 1

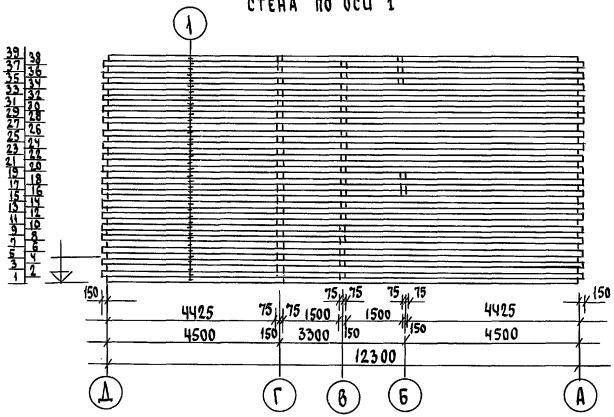

Стена по оси 20

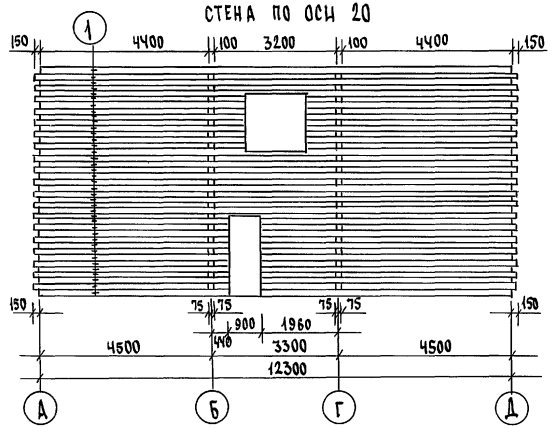

Стена по осям 8, 17

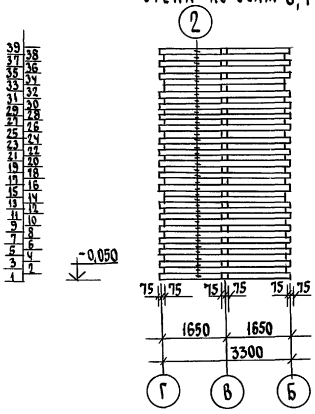

Стена по осям 2, 11

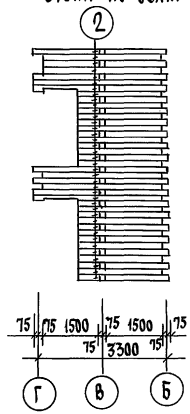

Примечания:

1. Спецификацию брусьев см. лист АС-42
2. Брусья 2х ярусов над проемами стыковать не ближе от края проема.

Привязан			
Инв.№			
Н.контр.	Овакимьян		
Зам.нач.м.	Овакимьян		
ГАП	Сахарова		
ГИП	Сократова		
Исполнил	Файнберг		
Проверил	Дегтярева		

116-128-4м.87 АС

Двухэтажный 16-квартирный секционный жилой дом с 1,2,3, и 5-комнатными квартирами

Развертки стен по осям 1, 20, 8, 17, 2, 11

Стадия	Лист	Листов
Р.А	40	

ЦНИИЭП Граждансельстрой

Инв.№ подл. | Подпись и дата | Взам.инв.№ | 16-3605-42

Альбом 1

Стена по оси 18

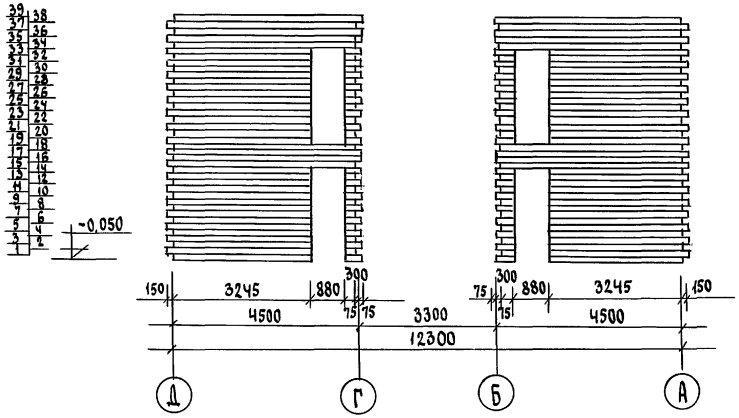

Стена по оси 19

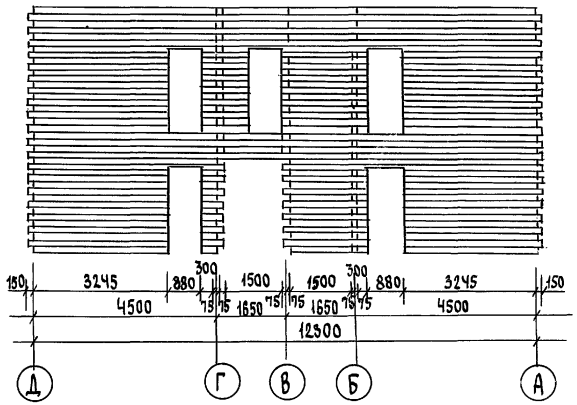

Стена по оси 7, 16

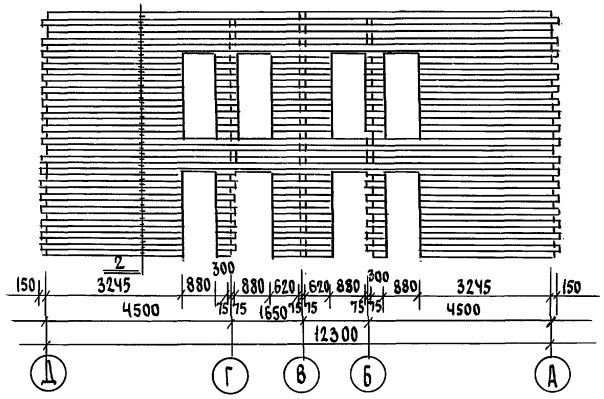

Стена по оси 4 и 13

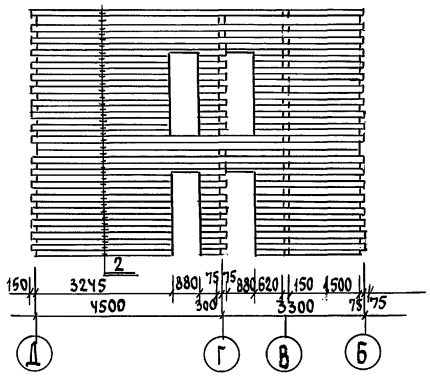

Примечание:
Спецификацию цокольных брусков см. лист АС-42

Привязан			
Инв.№			

Н.Контр.	Овакимьян	
Зам.нач.м	Овакимьян	
ГАП	Сахарова	
ГИП	Сократова	
Исполн.	Файнберг	
Проверил	Дегтярева	

116-128-4 м.87 АС

Двухэтажный 16-квартирный секционный жилой дом с 1, 2,3 и 5-комнатными квартирами

Развертки по осям 4, 7, 13, 16, 18, 19

Стадия	Лист	Листов
Р.А	41	

ЦНИИЭП гражданселькстрой

22691-01 43

Инв.№ подл. | Подпись и дата | Взам.инв.№ | 16-3605-43

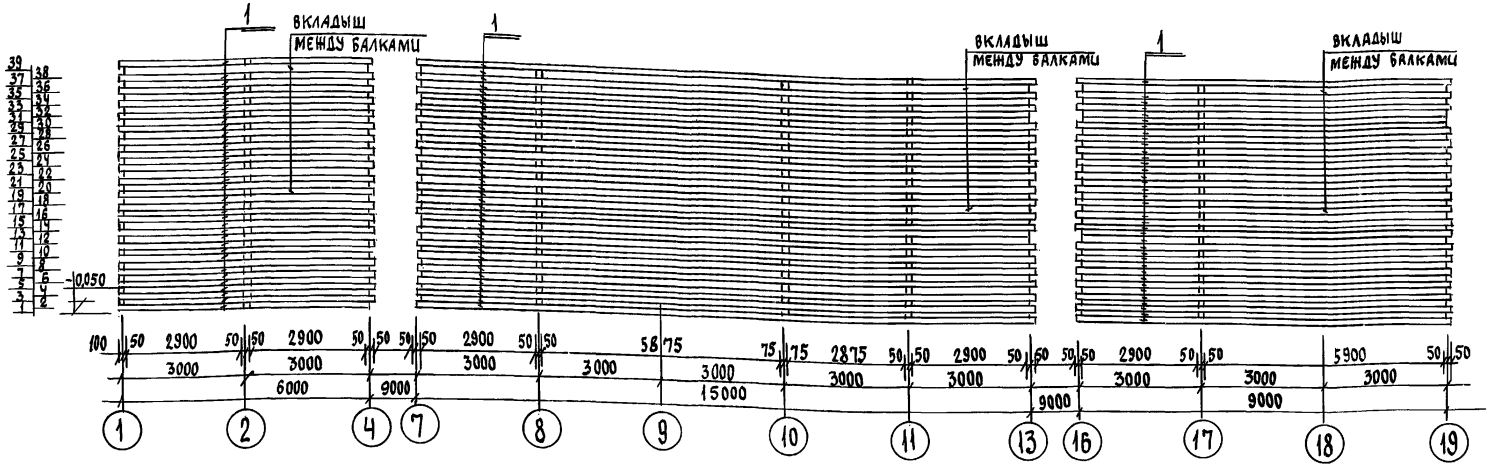

СПЕЦИФИКАЦИЯ СТЕНОВЫХ БРУСЬЕВ

№№ поз	Размеры в мм выс.	шир	Ед. изм	Количество брусьев на одну стену по осям А	Б	В	Г	Д	1	2	3	4	5	6	7	8	9	10	11	12	13	14	15	16	17	18	19	20	Всего п.м.
1	150	150	п.м	1450	1240	1448	1442	1537	491	–	–	–	186	380	–	–	–	462	–	–	–	492	380	–	–	–	–	465	9313
2	100	150	п.м	–	–	–	–	–	–	120	161	250	–	–	398	438	392	–	120	161	258	–	–	398	433	325	444	–		3198

Брусья сеч. 150×150×9313 п.м. = 209,54 м³
Брусья сеч. 100×150×3198 п.м. = 47,91 м³
Нагели ф 25 = 1750 шт.
Нагели ф 20 = 1060 шт.

Инв.№ подл. 16-3605-44 | Подпись и дата | Взам.инв.№

Привязан

Инв.№

Н.контр.	Овакимьян	
Зам.нач.м.	Овакимьян	
ГАП	Сахарова	
ГИП	Сократова	
Исполнил	Файнберг	
Проверил	Дегтярева	

116-128-4м.87 АС

Двухэтажный 16-квартирный секционный жилой дом с 1,2, 3,4и5-комнатными квартирами

Стадия	Лист	Листов
Р.А	42	

Развертка стены по оси В. Спецификация стеновых брусьев

ЦНИИЭП граждансельстрой

22691-01 44

Альбом I

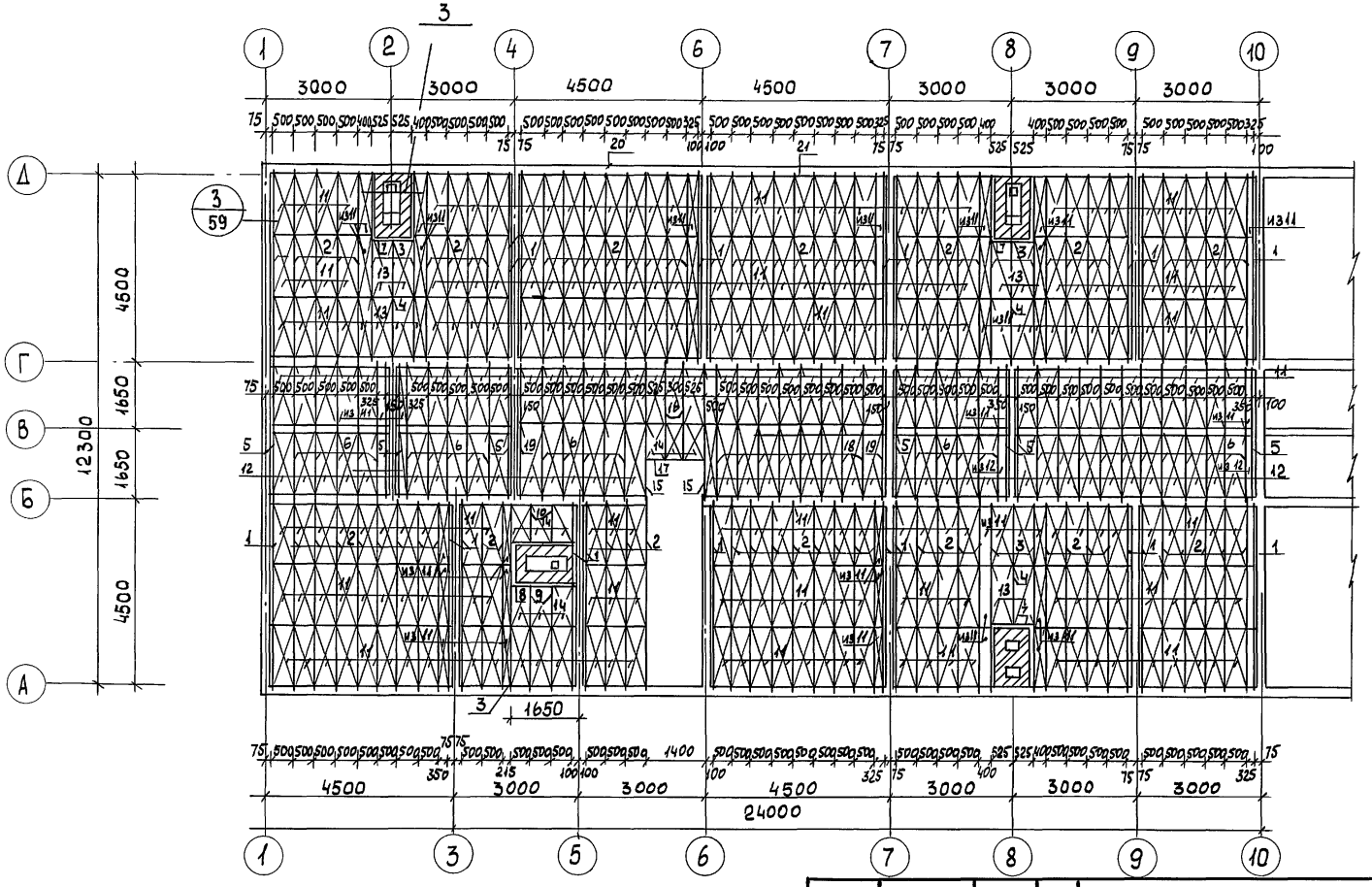

Примечания см. на листе АС-44

НОРМОК	ОВАКИМЬЯН		
ЗАМ. НАЧ.	ОВАКИМЬЯН		
ГАП	САХАРОВА		
ГИП	СОКРАТОВА		
ИСПОЛН.	ФАЙНБЕРГ		
ПРОВЕР.	ДЕГТЯРЕВА		

ПРИВЯЗАН

ИНВ. N

116-128-4м.87 АС

Двухэтажный 16-квартирный секционный жилой дом с 1,2,3,4 и 5комнатными квартирами

СТАДИЯ	ЛИСТ	ЛИСТОВ
Р.А	43	

Монтажный план балок и щитов междуэтажного перекрытия в осях 1÷10

ЦНИИЭП ГРАЖДАНСЕЛЬСТРОЙ

ИНВ. N ПОДЛ. | ПОДПИСЬ И ДАТА | ВЗАМ. ИНВ. N | 16-3605-45

Альбом 1

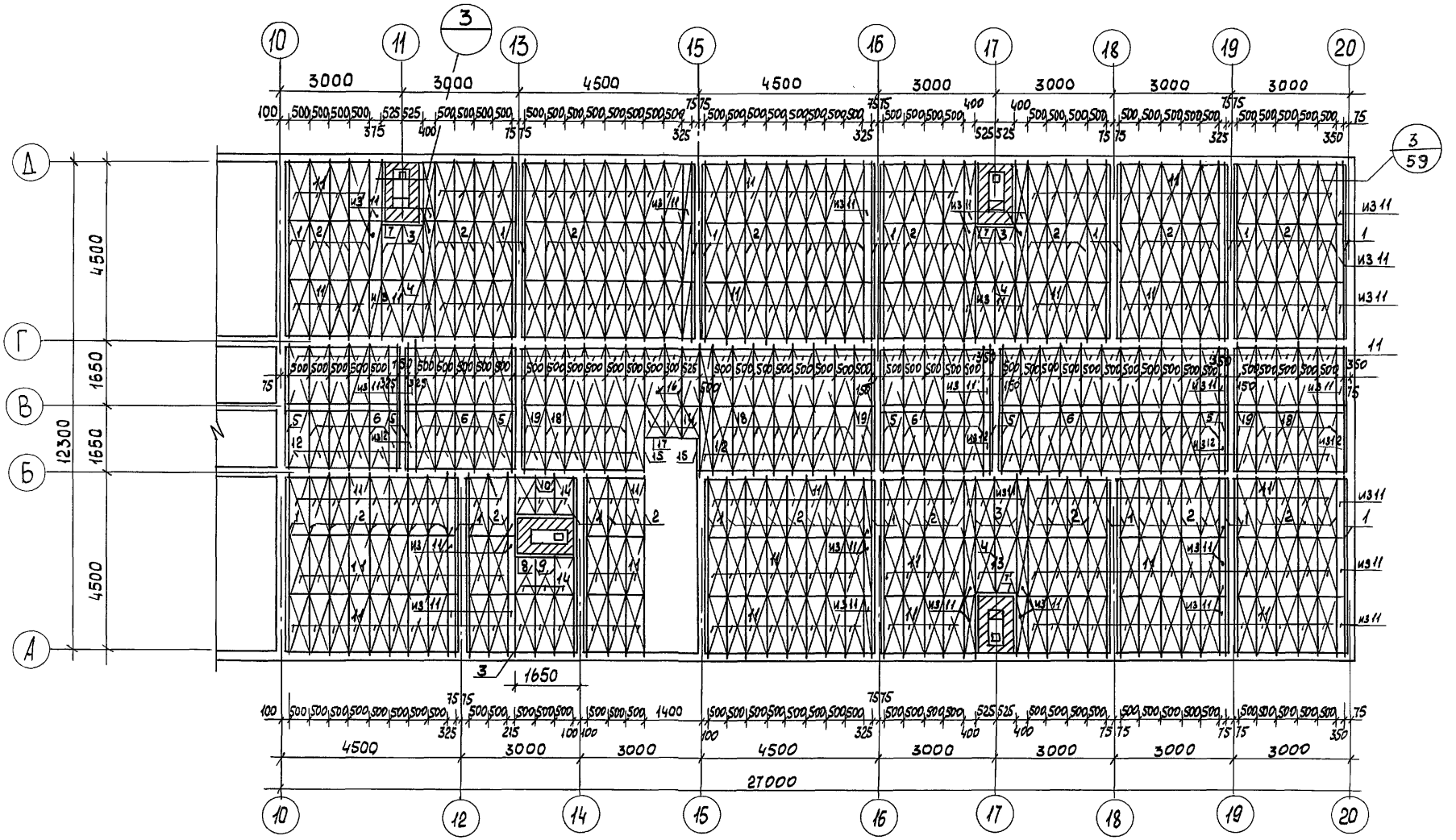

Примечания

1. Отверстия в щитах для пропуска вентиляционных коробов выреэаются по месту, расположения см. лист ОВ альбома II
2. Данный лист см. совместно с листом АС-43
3. Спецификацию изделий см. лист АС-47

НОРМОКОН	ОВАКИМЬЯН		
ЗАМ.НАЧ.М	ОВАКИМЬЯН		
ГАП	САХАРОВА		
ГИП	СОКРАТОВА		
ИСПОЛН.	ФАЙНБЕРГ		
ПРОВЕР.	ДЕГТЯРЕВА		

ПРИВЯЗАН

ИНВ. N

Двухэтажный 16-квартирный секционный жилой дом с 1,2,3,4 и 5 комнатными квартирами

Монтажный план балок и щитов междуэтажного перекрытия в осях 10÷20

СТАДИЯ	ЛИСТ	ЛИСТОВ
Р.Д	44	

ЦНИИЭП ГРАЖДАНСЕЛЬСТРОЙ

22691-01 46

ИНВ. N ПОДЛ. | ПОДПИСЬ И ДАТА | ВЗАМ. ИНВ. N

16-3605-46

Альбом 1

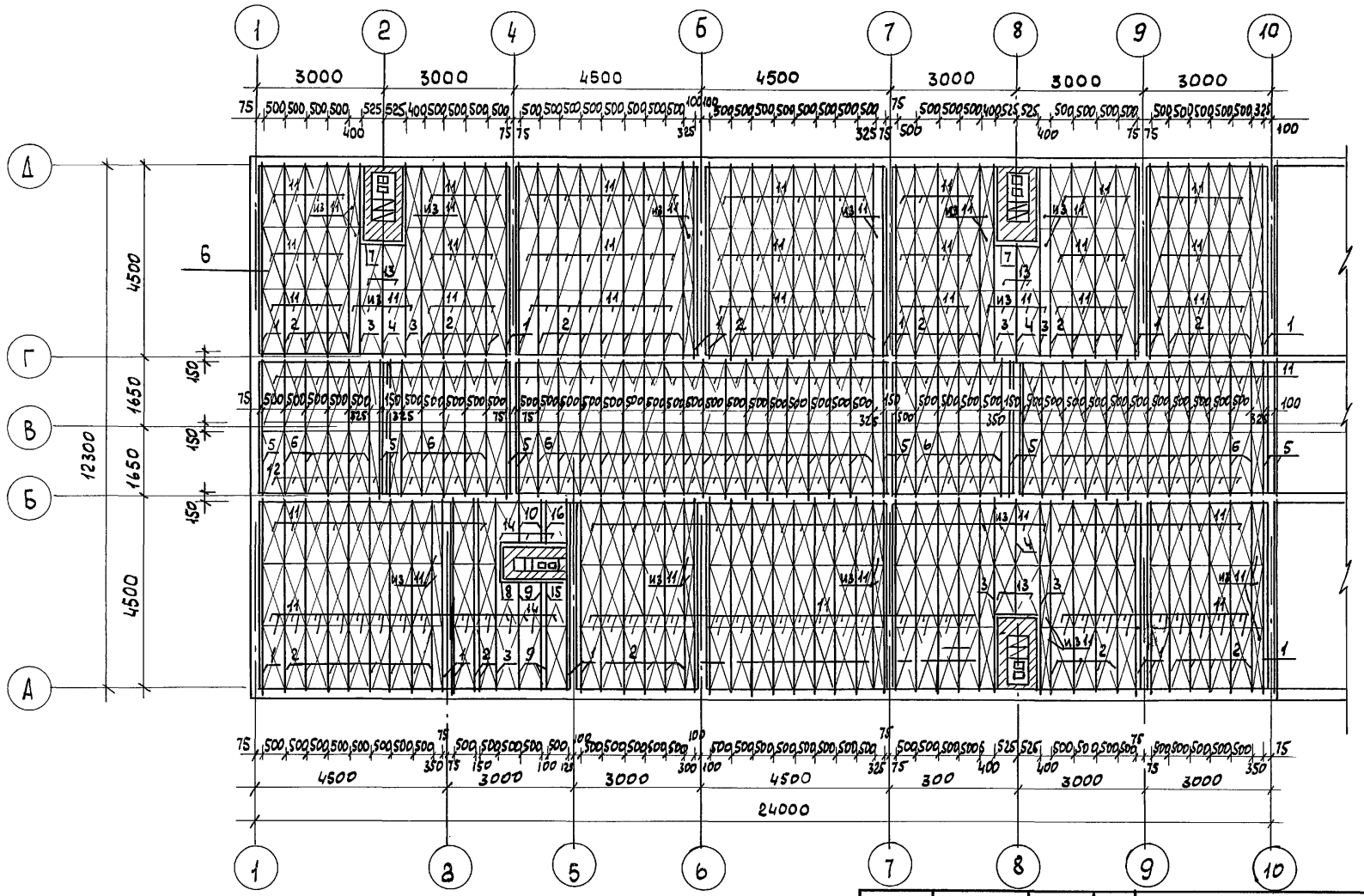

Примечания см. на листе АС-46

НОРМОК.	ОВАКИМЬЯН		
ЗАМ.НАЧ	ОВАКИМЬЯН		
ГАП	САХАРОВА		
ГИП	СОКРАТОВА		
ИСПОЛН.	ФАЙНБЕРГ		
ПРОВЕР.	ДЕГТЯРЕВА		

ПРИВЯЗАН:

ИНВ.N

116-128-4м.87 АС

Двухэтажный 16-квартирный секционный жилой дом с 1,2,3,4 и 5 комнатными квартирами

Монтажный план балок и щитов чердачного перекрытия в осях 1÷10

СТАДИЯ	ЛИСТ	ЛИСТОВ
РД	45	

ЦНИИЭП ГРАЖДАНСЕЛЬСТРОЙ

ИНВ.N ПОДЛ. 16-3605-47 | ПОДПИСЬ И ДАТА | ВЗАМ.ИНВ.N

22691-01 47

Альбом I

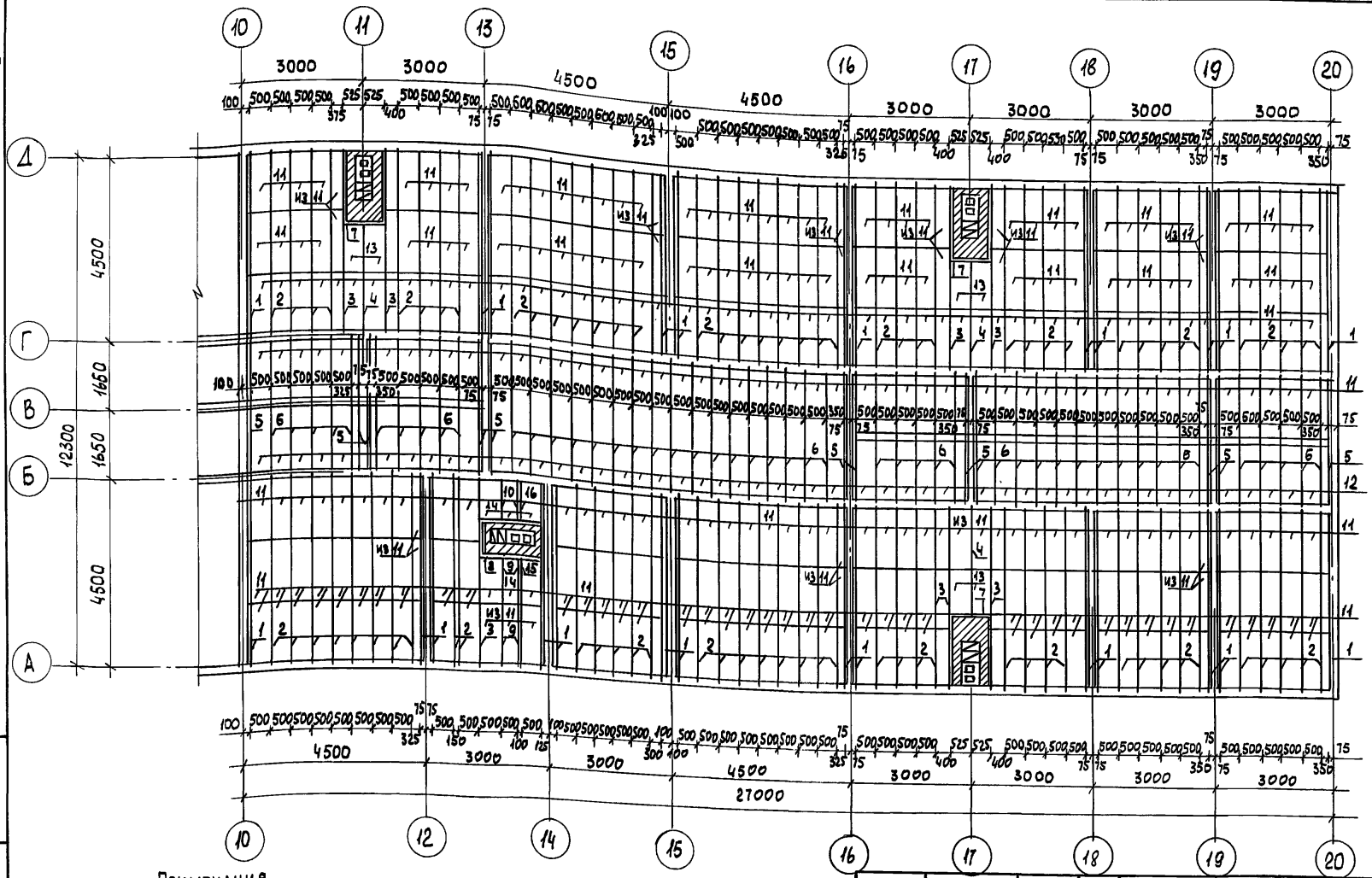

Примечания

1. Балки расчитаны на минераловатный утеплитель с объемным весом $\gamma = 125$ кг/м³ толщиной до 15см.
2. Отверстия в щитах для пропуска вентиляционных коробов вырезаются по месту; расположение их см. листы ОВ альбома II
3. Заштрихованные на плане участки означают кирпичную разделку у дымовентиляционных каналов. См. лист АС-69÷71

НОРМОК.	ОВАКИМЬЯН	
ЗАМ.НАЧ.	ОВАКИМЬЯН	
ГАП	САХАРОВА	
ГИП	СОКРАТОВА	
ИСПОЛН.	ФАЙНБЕРГ	
ПРОВЕР.	ДЕГТЯРЕВА	

ПРИВЯЗАН:

ИНВ.N

ИНВ.N ПОДЛ. | ПОДПИСЬ И ДАТА | ВЗАМ.ИНВ.N

16-3605-48

116-128-4м.87 АС

Двухэтажный 16-квартирный секционный жилой дом с 1,2,3,4 и 5 комнатными квартирами

Монтажный план балок и щитов чердачного перекрытия в осях 10÷20

СТАДИЯ	ЛИСТ	ЛИСТОВ
РД	46	

ЦНИИЭП Граждансельстрой

22691-01 48

Альбом I

Спецификация изделий плана междуэтажного перекрытия.

NN поз.	Обозначение	Наименование	Кол. шт.	Об'ем ед., м³	Общий об'ем	Примеч.
1	Альбом I л.77	Балка с черепн. брус 5.18.46.1	48	0.040	192	
2	— " — " — л.79	— " — " — 10.18.46.2	152	0.096	14.59	
3	— " — " — л.77	— " — " — 15.18.46.2	14	0.121	1.694	
4	— " — " — л.76	— " — " — 10.18.31.2	6	0.066	0.396	
5	— " — " — л.76	— " — " — 5.15.34.1	18	0.031	0.558	
6	— " — " — л.76	— " — " — 5.15.34.2	57	0.037	2.109	
7	ГОСТ 24454-80Е	Ригель 10.18.09.	6	0.0162	0.0972	
8	— " — "	— " — " — 10.18.14	4	0.0252	0.101	
9	— " — "	Балка с черепн. брус. 10.18.25.2	4	0.053	0.212	
10	— " — "	— — 10.18.10.2	4	0.0212	0.0848	
11	ГОСТ 1005-86	Щит наката Щ 15-2δ	538	0.0147	7.909	
12	— " —	— " — Щ 18-2δ	97	0.0162	1.571	
13	— " —	— " — из Щ 15-2δ	12	0.0142	0.17	
14	— " —	— " — из Щ 12-2δ	18	0.0108	0.194	
15	Альбом I л.77	Балка с черепн. брус. 15.18.33.2	4	0.0106	0.042	
16	— " —	— " — 5.18.24.2	4	0.0293	0.117	
17	ГОСТ 24454-80Е	Ригель 10.18.12	2	0.0216	0.0432	
18	— " —	Балка с черепн брус. 05.18.34.2	26	0.041	1.066	
19	— " —	— " — 05.18.34.1	4	0.035	0.14	
20	— " —	Обгонная доска 5.18 пм	102	0.0075	0.765	
21	— " —	Вкладыши 10.15. п.м	75,2	0.015	1.128	
22	— " —	— " — 15.15. п.м	81,0	0.0225	1.823	
23	— " —	Лаги 6.10 п.м	1433	0.006	8.598	
24	ГОСТ 8242-75	Шпунтованные доски пола 3.10. п.м	6108	0.0027	16.49	
25	"	—"— в санузлах и лестн. площ. 4.10 п.м	370	0.0035	1.295	

Спецификация изделий плана чердачного перекрытия

NN поз.	Обозначение	Наименование	Кол. шт.	Об'ем ед. изм.	Общий об'ем	Примеч.
1	Альбом I л.77	Балка с черепн. брус. 5.18.46.1	50	0.040	2.0	
2	— " — " л.77	— " — " — " 5.18.46.2	156	0.055	8.58	
3	— " — " л.79	— " — " — " 10.18.46.2	14	0.096	1.344	
4	— " — " л.77	— " — " — " 5.18.28.2	6	0.034	0.204	
5	— " — " л.76	— " — " — " 5.18.34.1	22	0.035	0.77	
6	— " — " л.76	— " — " — " 5.18.34.2	91	0.041	3.731	
7	ГОСТ 24454-80Е	Ригель 5.18.09	6	0.0081	0.0486	
8	— " — "	— " — " 5.18.18	4	0.0162	0.065	
9	Альбом I л.77	Балка с черепн. брус. 5.18.25.2	4	0.0305	0.122	
10	— " — "	— " — " — " 5.18.10.2	4	0.0122	0.049	
11	ГОСТ 1005-86	Щит наката Щ 15-2а	534	0.0170	9.078	
12	— " —	— " — " Щ 18-2а	102	0.0187	0.91	
13	— " —	— " — " Щ 12-2а	12	0.0136	0.163	
14	— " —	— " — " из Щ 12-2а	12	0.0124	0.149	
15	Альбом I л.77	Балка с черепн. брус. 5.18.25.1	2	0.0265	0.053	
16	— " — "	— " — " — " 5.18.10.1	2	0.0106	0.022	
17	ГОСТ 24454-80Е	Обгонная доска 5.15 п.м	102	0.0075	0.765	
18	— " — " —	Вкладыши 10.15 пм	84,6	0.015	1.269	
19	— " — " —	Вкладыши 15.15 пм	81,0	0.0225	1.823	

Инв. N подл. | Подпись и дата | Взам. инв. N | 16-3605-49

Привязан:

Инв. N

Нормок.	Овакимьян	
Зам. нач.	Овакимьян	
ГАП	Сахарова	
ГИП	Сократова	
Исполн.	Файнберг	
Провер.	Дегтярева	

116-128-4м.87 АС

Двухэтажный 16-квартирный секционный жилой дом с 1,2,3, и 5 комнатными квартирами

Стадия: Р.Д. | Лист: 47 | Листов:

Спецификация к монтажным планам балок и щитов междуэтажного и чердачного перекрытия

ЦНИИЭП Граждансельстрой

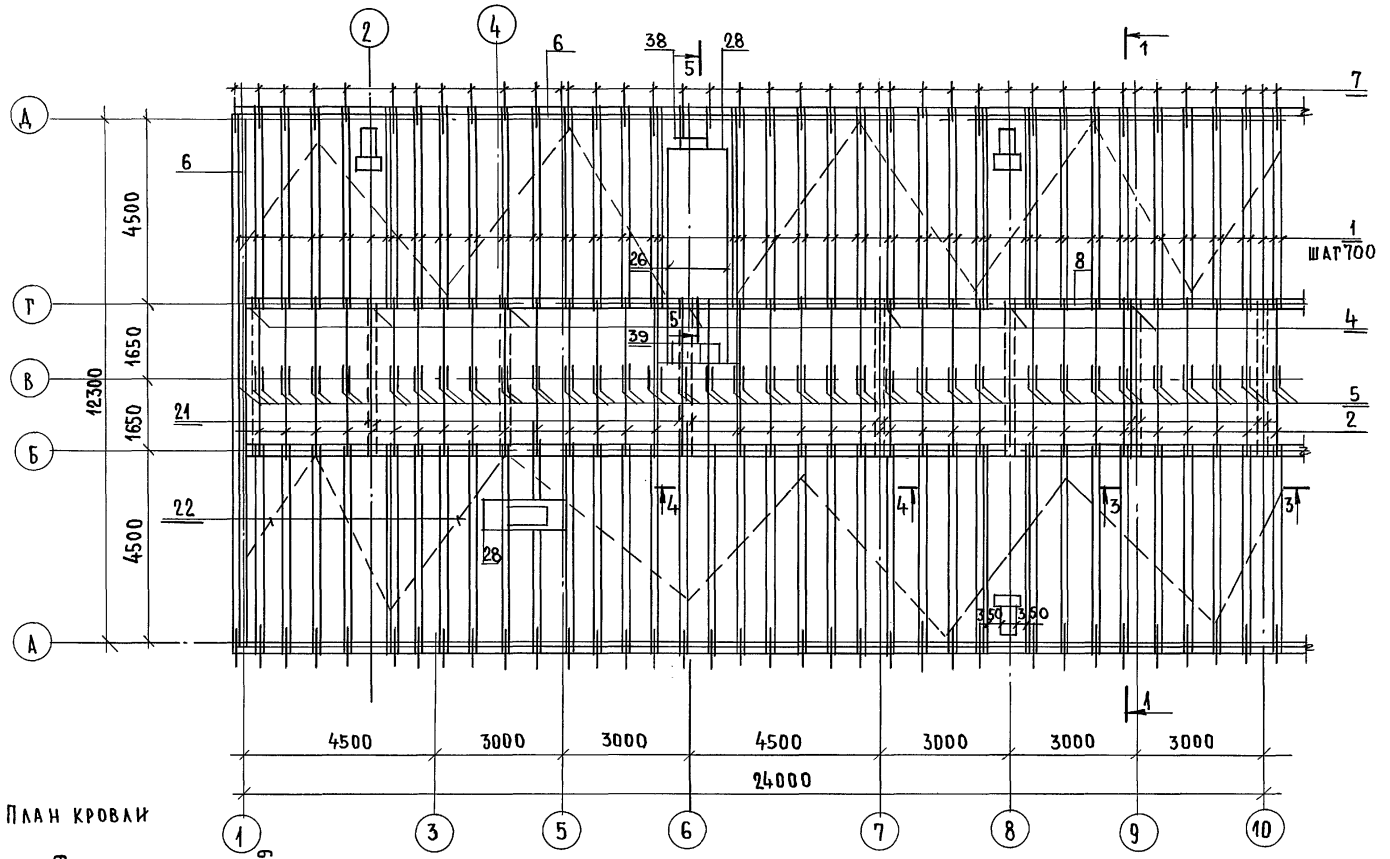

План кровли

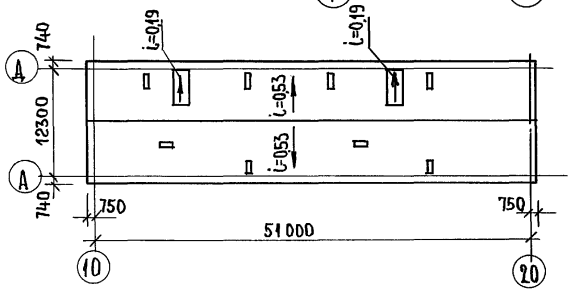

Привязан:			
Инв. №			
Нормок.	Овакимьян		
Зам. нач.	Овакимьян		
ГАП	Сахарова		
ГИП	Сократова		
Рук. гр.	Дегтярева		
Исполн.	Караваева		
Провер.	Дегтярева		

116 - 128 - 4М.87 АС

Двухэтажный 16-квартирный секционный жилой дом с 1,2, 3,4 и 5 комнатными квартирами

Крыша. Монтажный план стропил в осях 1-10. План кровли.

Стадия	Лист	Листов
Р.Д.	48	

ЦНИИЭП гражданселькстрой

22691-01 50

Инв. № подл. | Подпись и дата | Взам. инв. №

16-3605-80

Альбом 1

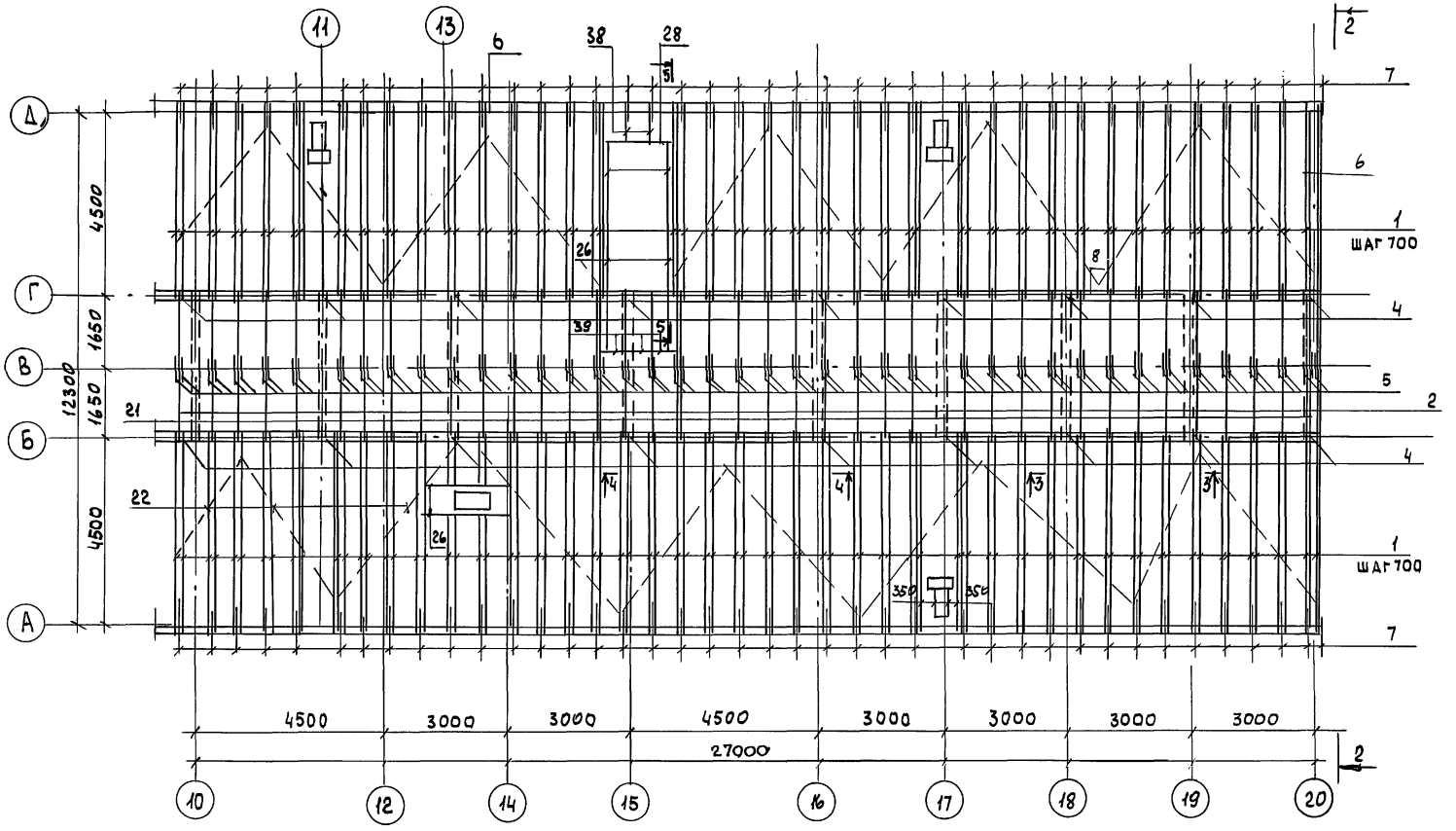

НОРМОК.	ОВАКИМЬЯН		
ЗАМ.НАЧ.	ОВАКИМЬЯН		
ГАП	САХАРОВА		
ГИП	СОКРАТОВА		
РУК.РР.	ДЕГТЯРЕВА		
ИСПОЛН.	КАРАВАЕВА		
ПРОВЕР.	ДЕГТЯРЕВА		

ПРИВЯЗАН

ИНВ.N

116-128-4М.87 АС

ДВУХЭТАЖНЫЙ 16-КВАРТИРНЫЙ СЕКЦИОННЫЙ ЖИЛОЙ ДОМ С 1,2,3,4 И 5-КОМНАТНЫМИ КВАРТИРАМИ

СТАДИЯ	ЛИСТ	ЛИСТОВ
Р.Д.	49	

Крыша. Монтажный план стропил в осях 10-20

ЦНИИЭП ГРАЖДАНСЕЛЬСТРОЙ

22691-01 51

ИНВ.N ПОДЛ.	ПОДПИСЬ И ДАТА	ВЗАМ.ИНВN
16-3605-51		

Альбом I

N поз	Обозначение	Наименование	Кол. шт.	Об'ем ед. м³	Об'ем общий м³	Примеч
1	ГОСТ 24454-80Е	Стропильная нога 50×175	328	0.0452	14,86	ℓ=5160
2	"	—"—"— 50×175	172	0,0187	3,216	ℓ=2140
3	"	Затяжка 25×175	80	0.0166	1,328	ℓ=3800
4	"	Стойка 100×100	32	0,0137	0,438	ℓ=1370
5	"	Накладка 25×150	160	0,0015	0,24	ℓ=400
6	"	Мауэрлат 100×175 п.м	127,8	0,0175	2,237	
7	"	Ковылка 50×100	158	0.0060	0,948	ℓ=1200
8	"	Прогон 50×150 п.м	204	0.0075	1.5300	
9	"	Упорный брусок 50×150	154	0,0049	0,755	ℓ=650
10	"	Бобышка 50×175	544	0.0030	1.618	ℓ=340
11	"	Подкладка под стойку 100×150	32	0.0075	0.24	ℓ=500
12	"	Подкос 100×100	60	0.0183	1.098	ℓ=1880
13	"	Упорный брус 75×100		0.		
14	"					
15	"	Упорный брус 75×100	8	0.0155	0,124	ℓ=2060
16	"	Накладка 25×100	112	0.0015	0.168	ℓ=600
17	"	—"—" 25×100	128	0.0010	0,128	ℓ=400
18	"	—"—" 50×150	120	0,0375	0,450	ℓ=500
19	"	Элементы каркаса фронтона 100×100 п.м	65	0.0100	0.650	
20	Альбом I л.78	Окно фронтона И-10	2	0.0436	0.088	
21	ГОСТ 24454-80Е	Связи 32×100	26	0.0122	0,316	ℓ=3800
22	"	—"—" 50×75	35	0.0212	0,742	ℓ=5300
23	"	Ходовые доски 50×150 п.м	220	0.0075	1.65	

N поз.	Обозначение	Наименование	Кол. шт.	Об'ем ед. м³	Масса ед. кг	Примеч.
24	ГОСТ 24454-80Е	Обрешетка стойки 50×50 п.м слухового окна	1600	0.0025	4,000	
25	"	Блок слух. окна И-11	2	0.0836	0.167	
26	"	Стропила слух. окна 50×175	4	0.048	0.193	ℓ=5600
27	"	Стойка слух. окна 50×100	4	0.0048	0.019	ℓ=960
28	"	Ригель под стропила слух. окна 50×175	6	0,023	0,138	ℓ=2550
29	"	Балка слух окна 50×100	4	0.0260	0,104	ℓ=5200
30	"	Ригель под блок слух. окна 50×75	2	0,0075	0.015	ℓ=2250
31	"	Настил слух. окна 16×100 п.м	160	0.0016	0.256	
32	"	Обшивка "—" подшивка карниза 13×94 п.м	940	0.0013	1,222	
33	"	Лобовая доска слух. окна 13×94	2	0,0022	0,0044	ℓ=1400
34	"	Бобышка 50×50	20	0,00063	0,013	ℓ=250
35	"	Ходовые доски лаза 25×100	6	0.0038	0,225	ℓ=1500
36	"	Прижимные рейки 50×50	4	0,0135	0,654	ℓ=5400
37	"	Накладка 50×175	4	0,0072	0,028	ℓ=800
38	"	Стропила 50×175	4	0.0062	0,0245	ℓ=700
39	"	Ригель 50×175	6	0.0048	0,029	ℓ=550

Инв. N подл. | Подпись и дата | Взам. инв. N

16-3605-52

Привязан:

Инв. N

Нормок.	Овакимьян	
Зам. нач.	Овакимьян	
ГАП	Сахарова	
ГИП	Сократова	
Исполн.	Файнберг	

116-128-4м.87 АС

Двухэтажный 16-квартирный секционный жилой дом с 1,2,3,4 и 5 комнатными квартирами

Стадия	Лист	Листов
РД	50	

Спецификация элементов крыши на дом

ЦНИИЭП Граждансельстрой

22691-01 52

Альбом 1

По 1-1

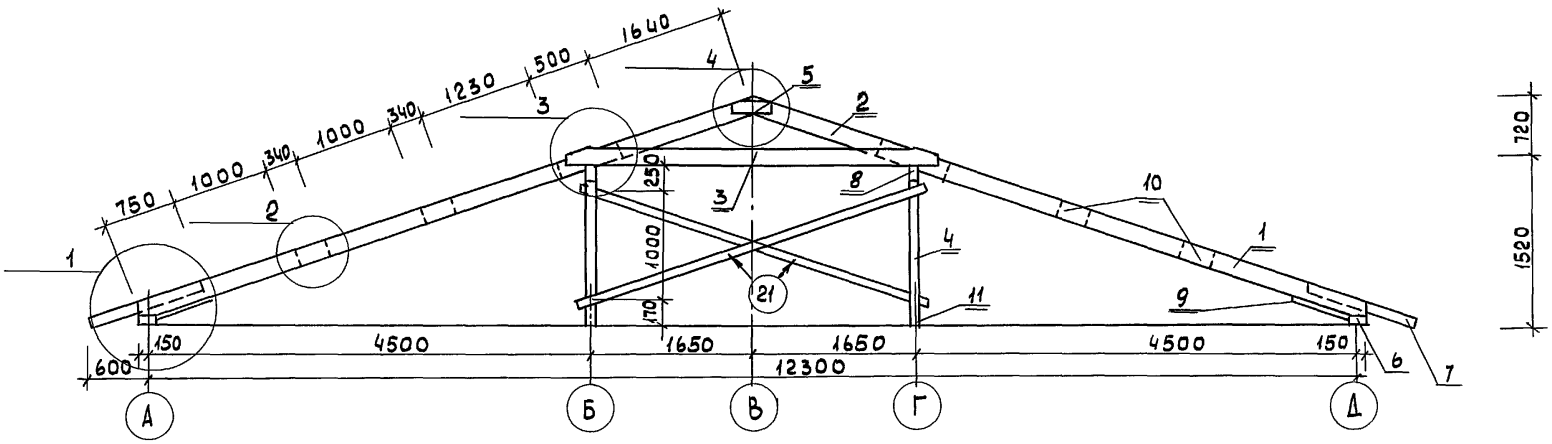

По 2-2

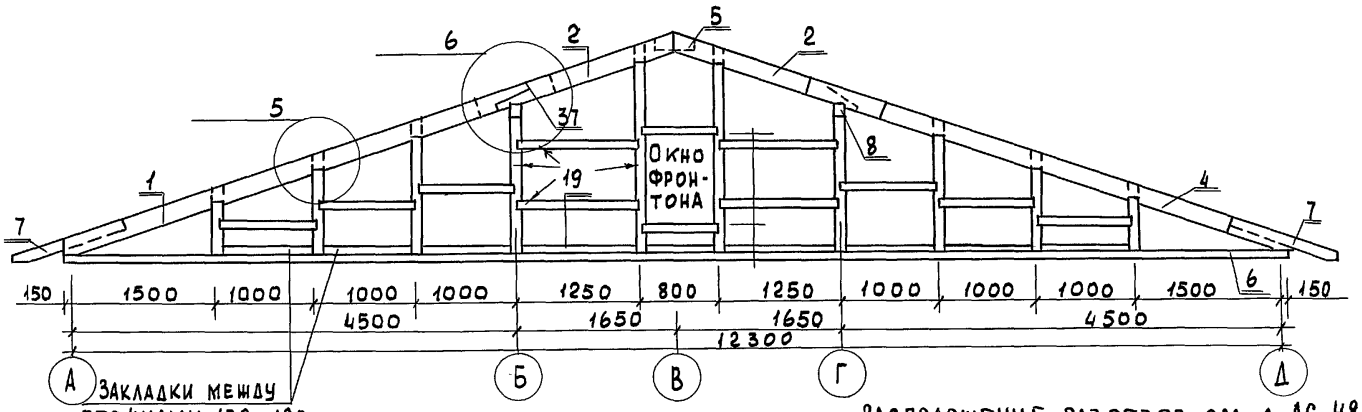

Закладки между стойками 100×100

Расположение разрезов см. л. АС-48;49

		116-128-4м.87	АС
Нормок.	Овакимьян		
Зам.нач.	Овакимьян		
ГАП	Сахарова		
ГИП	Сократова		
Исполн.	Посысоева		
Привязан:		Двухэтажный 16-квартирный секционный жилой дом с 1,2,3 и 5 комнатными квартирами	Стадия: РД; Лист: 51; Листов:
Инв. N		Крыша. Разрезы 1-1; 2-2.	ЦНИИЭП гражданселькстрой

Инв. N подл. | 16-3605-53 | Подпись и дата | Взам. инв. N

22691-01 53

Альбом 1

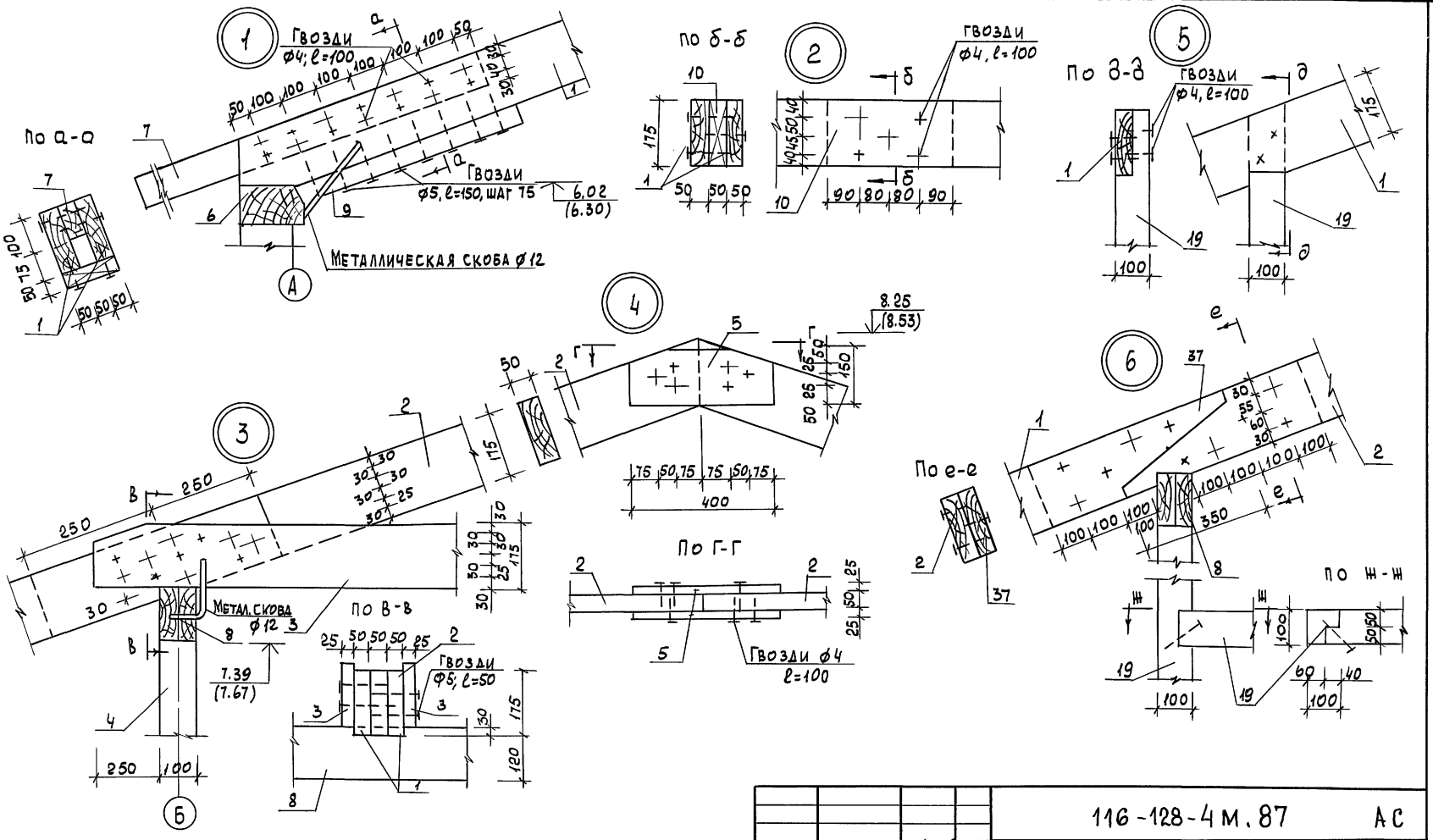

1. Стропила разработаны под кровлю из волнистых асбестоцементных листов.
2. Отметки в скобках – до осадки

Нормок.	Овакимьян		
Зам. нач.	Овакимьян		
ГАП	Сахарова		
ГИП	Сократова		
Рук. груп.	Дегтярева		
Исполн.	Караваева		
Провер.	Дегтярева		

Привязан

Инв. N

116-128-4 м.87 АС

Двухэтажный 16-квартирный секционный жилой дом с 1,2,3,4 и 5 комнатными квартирами

Стадия	Лист	Листов
РД	52	

Крыша. Узлы 1,2,3,4,5,6 К разрезам 1-1; 2-2.

ЦНИИЭП гражданселькстрой

Инв. N подл. | Подпись и дата | Взам. инв. N | 16-3605-54

Альбом 1

4 - 4

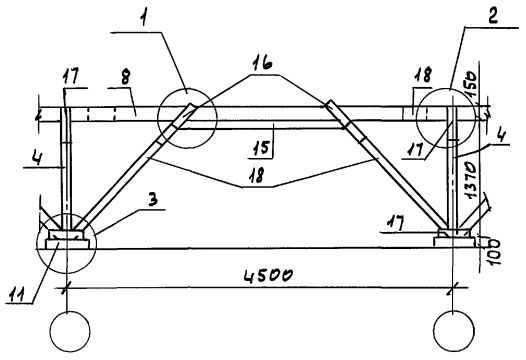

3 - 3

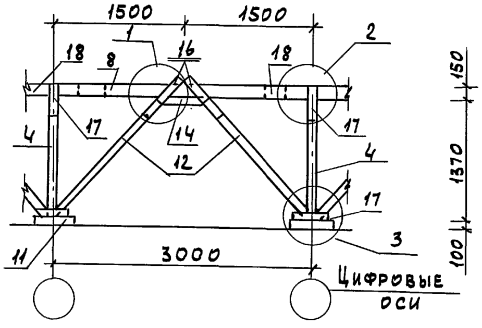

1

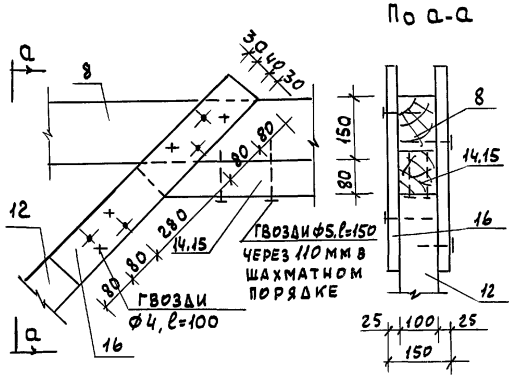

2

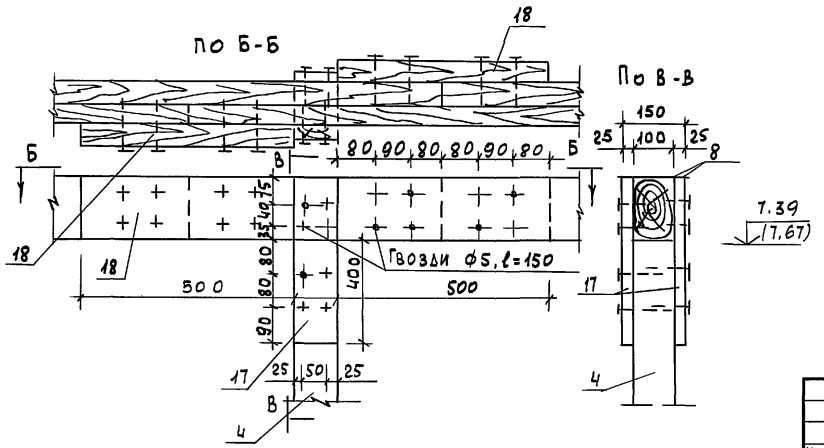

3

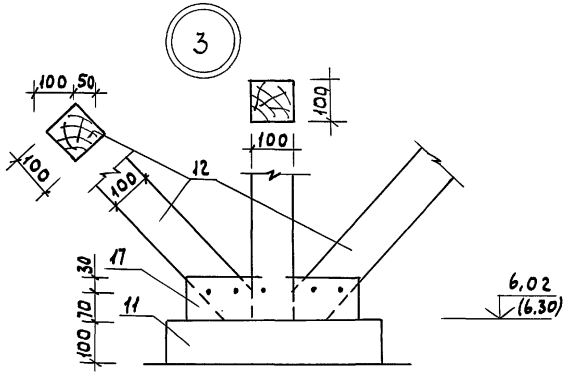

Примечания см. лист АС-52

НОРМОК.	ОВАКИМЬЯН		
ЗАМ. НАЧ.	ОВАКИМЬЯН		
ГАП	САХАРОВА		
ГИП	СОКРАТОВА		
РУК. ГР.	ДЕГТЯРЕВА		
ИСПОЛН.	КАРАВАЕВА		
ПРОВЕР.	ДЕГТЯРЕВА		

ПРИВЯЗАН

ИНВ. N

116-128-4м.87 АС

Двухэтажный 16-квартирный секционный жилой дом с 1,2,3,4 и 5-комнатными квартирами

Крыша. Разрезы 3-3; 4-4 Узлы.

СТАДИЯ	ЛИСТ	ЛИСТОВ
РД	53	

ЦНИИЭП ГРАЖДАНСЕЛЬСТРОЙ

22691-01 55

ИНВ. N ПОДЛ. | ПОДПИСЬ И ДАТА | ВЗАМ. ИНВ. N | 16-3605-55

Альбом 1

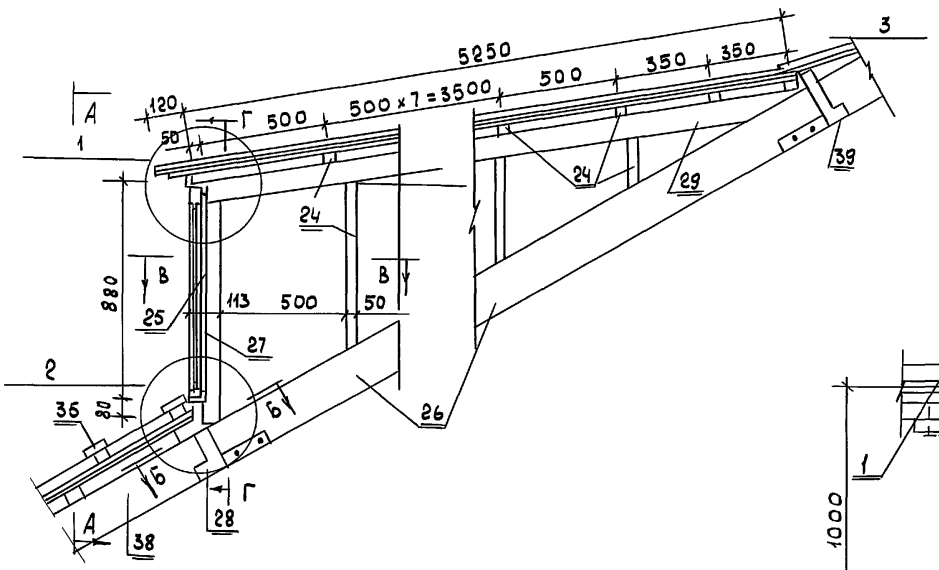

По В-В

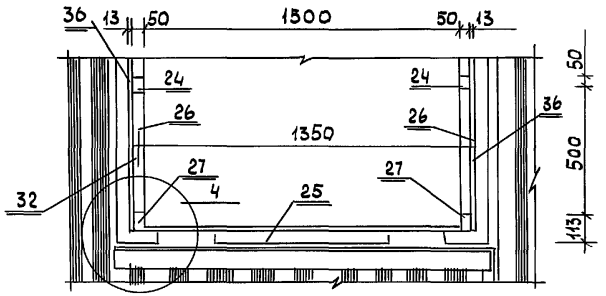

По Б-Б

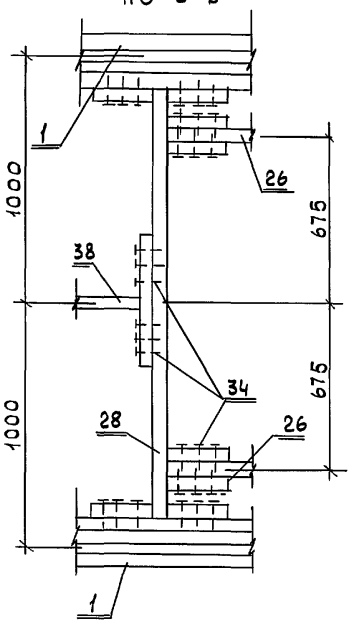

По Г-Г

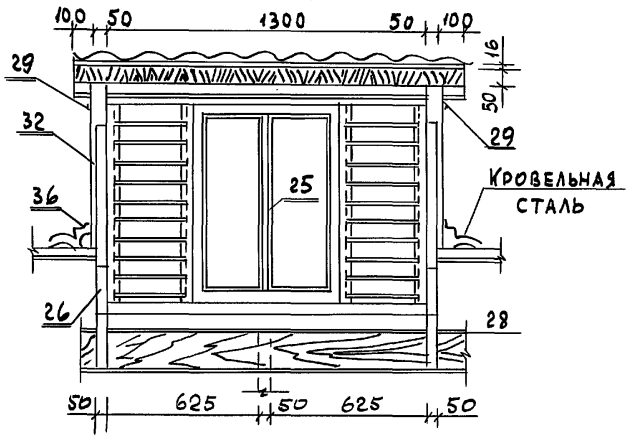

По А-А

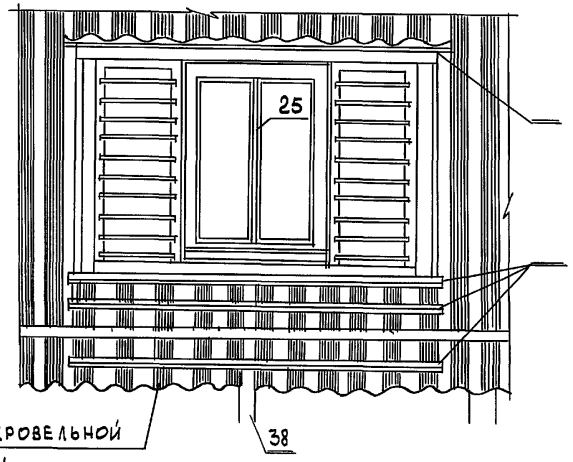

Фартук из кровельной стали

Примечания см. стр. 57

Привязан			
Инв. N			

Нормок	Овакимьян	
Зам. нач.	Овакимьян	
ГАП	Сахарова	
ГИП	Сократова	
Рук. гр.	Дегтярева	
Исполн.	Караваева	
Провер.	Дегтярева	

116-128-4м.87 АС

Двухэтажный 16-квартирный секционный шилой дом с 1,2,3,4 и 5-комнатными квартирами

Стадия	Лист	Листов
РА	54	

Крыша. Разрез 5-5. Виды по А-А; Б-Б; В-В; Г-Г.

ЦНИИЭП гражданселькстрой

22691-01 56

Инв. N подл. | 16-3605-56 | Подпись и дата | Взам. инв. N

Альбом 1

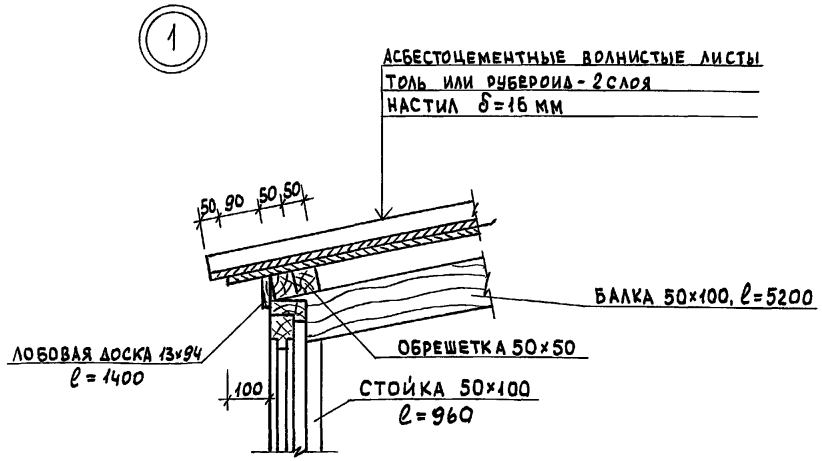

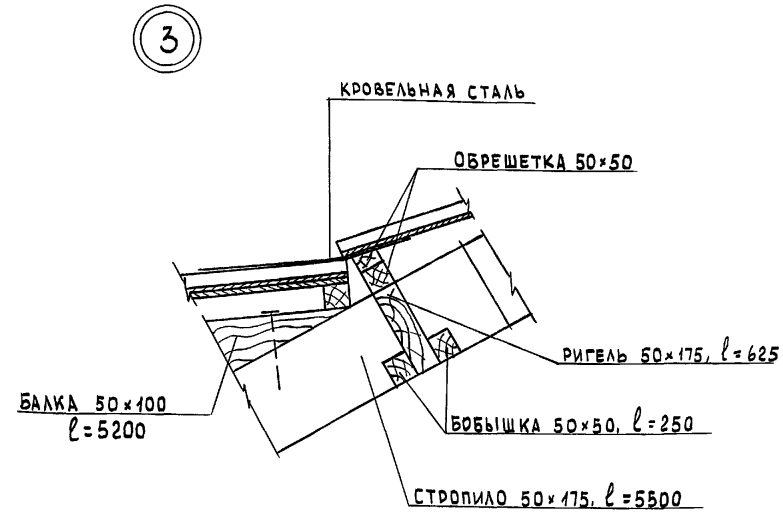

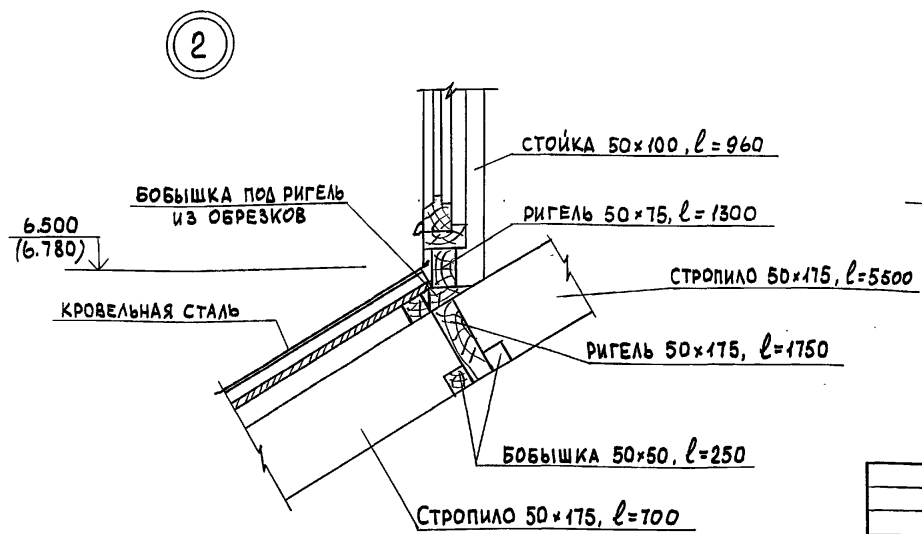

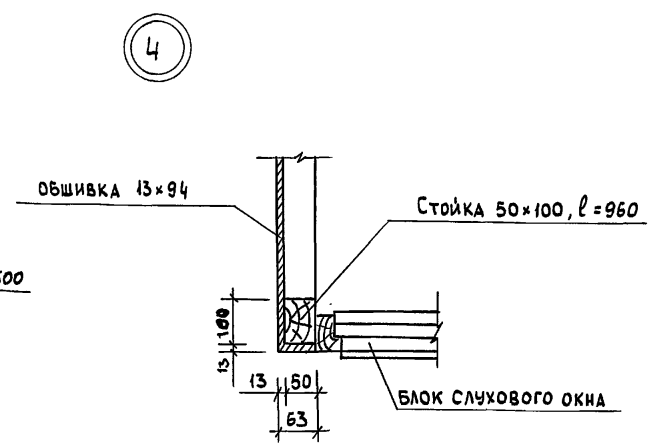

1. Отметки в скобках – до осадки
2. Блоки слухового окна и окна фронтона см. лист 78

НОРМОК.	ОВАКИМЬЯН	
ЗАМ.НАЧ.	ОВАКИМЬЯН	
ГАП	САХАРОВА	
ГИП	СОКРАТОВА	
РУК.ГР.	ДЕГТЯРЕВА	
ИСПОЛН.	КАРАВАЕВА	
ПРОВЕР.	ДЕГТЯРЕВА	

Привязан

Инв. N

116-128-4м.87 АС

Двухэтажный 16-квартирный секционный жилой дом, с 1,2,3,4 и 5 комнатными квартирами

Стадия	Лист	Листов
РД	55	

Крыша. Узлы 1, 2, 3, 4 к разрезу 5-5.

ЦНИИЭП гражданселькстрой

22691-01 57

Инв. N подл. | Подпись и дата | Взам. инв. N

16-3605-57

Альбом 1

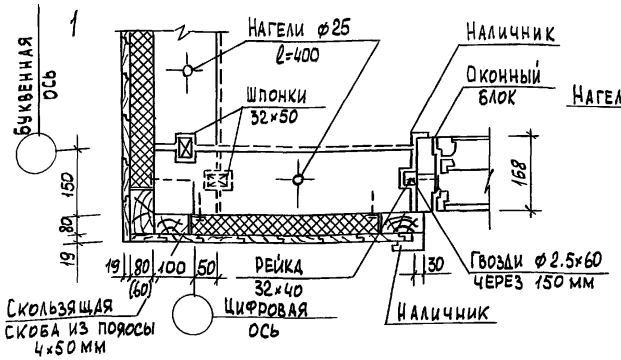

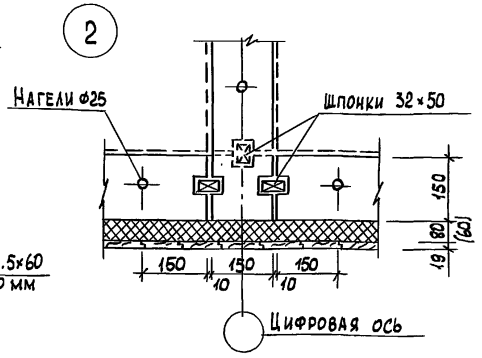

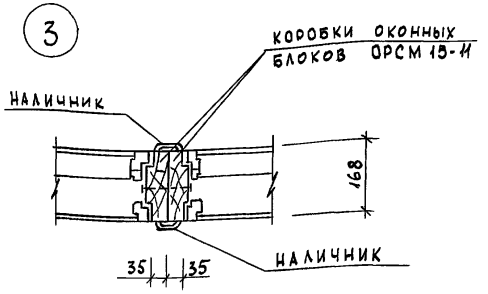

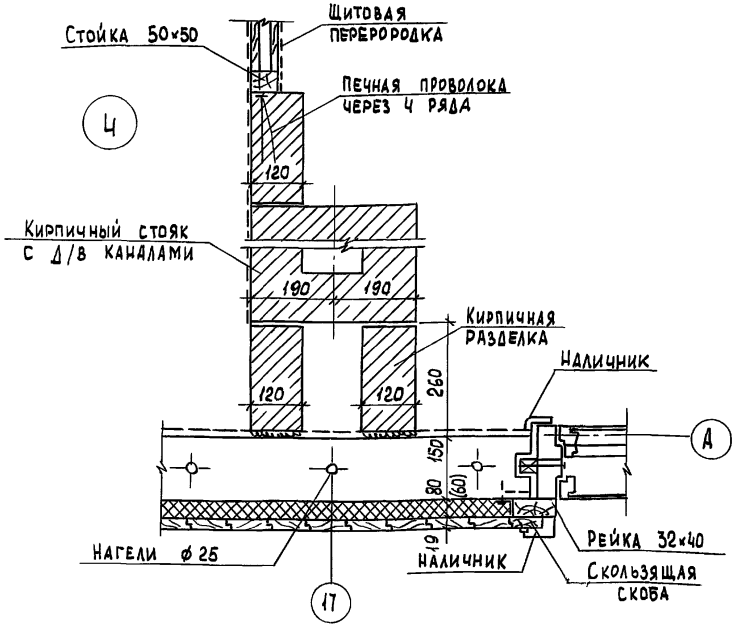

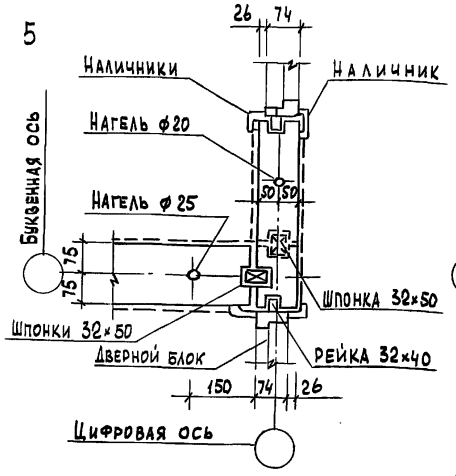

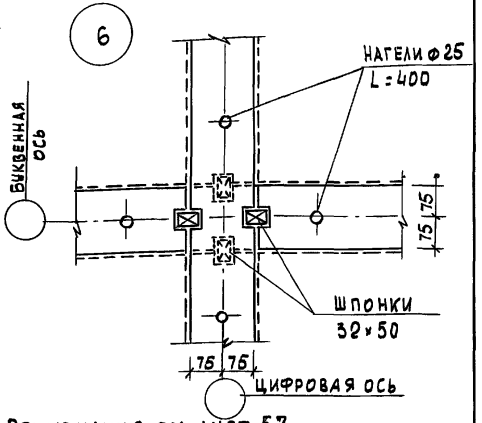

Примечания см. лист 57

			116-128-4м.87 АС
НОРМОК.	ОВАКИМЬЯН		
ЗАМ.НАЧ.	ОВАКИМЬЯН		
ГАП	САХАРОВА		
ГИП	СОКРАТОВА		
РУК.ГР.	ДЕГТЯРЕВА		
ИСПОЛН.	ФАЙНБЕРГ		
ПРОВЕР.	ДЕГТЯРЕВА		

Привязан

Инв. N

Двухэтажный 16-квартирный секционный жилой дом с 1,2,3,4 и 5 комнатными квартирами

Узлы плана 1÷6

Стадия	Лист	Листов
РД	56	

ЦНИИЭП гражданселькстрой

Инв. N подл. 16-3605-58 | Подпись и дата | Взам. инв. N

Альбом 1

7

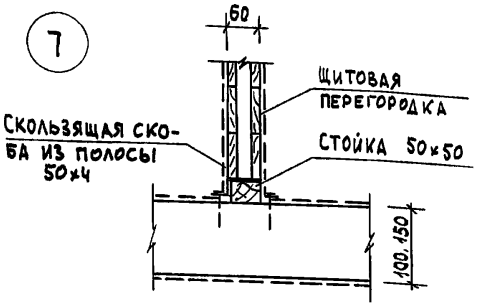

8

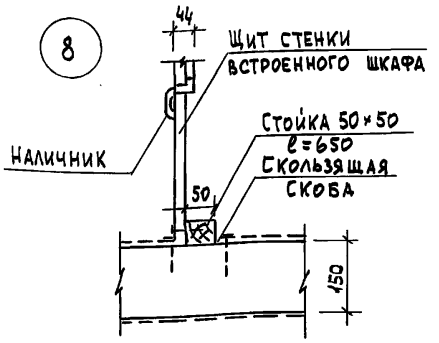

9

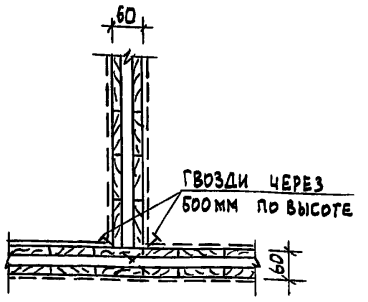

10

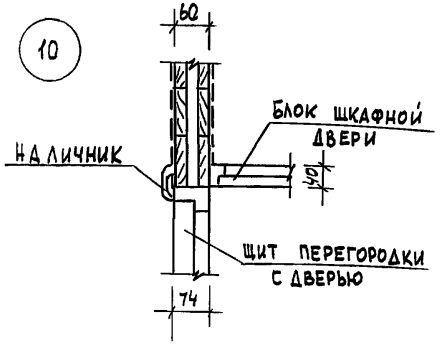

11

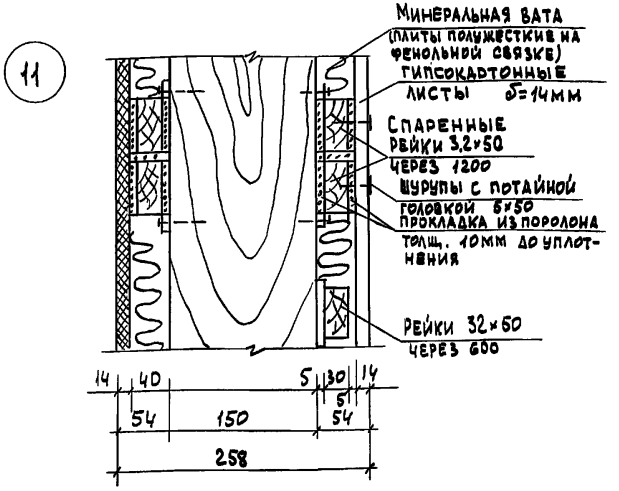

1. Пунктиром показан слой внутренней отделки – ГКЛ δ=14 мм
2. Деталь наружной обшивки и утепления см. лист 73

3. Толщина утеплителя в скобках дан для $t_{н.в.} = -40°C$.

НОРМОК	ОВАКИМЬЯН		
ЗАМ.НАЧ.	ОВАКИМЬЯН		
ГАП	САХАРОВА		
ГИП	СОКРАТОВА		
РУК.ГР.	ДЕГТЯРЕВА		
ИСПОЛН	ФАЙНБЕРГ		
ПРОВЕР	ДЕГТЯРЕВА		

ПРИВЯЗАН:

ИНВ.N

116-128-4м.87 АС

Двухэтажный 16-квартирный секционный жилой дом с 1,2,3 и 5 комнатными квартирами

СТАДИЯ	ЛИСТ	ЛИСТОВ
РД	57	

Узлы плана 7-11

ЦНИИЭП гражданселькстрой

ИНВ.N ПОДЛ.	ПОДПИСЬ И ДАТА	ВЗАМ.ИНВ.N
16-3605-59		

Альбом 1

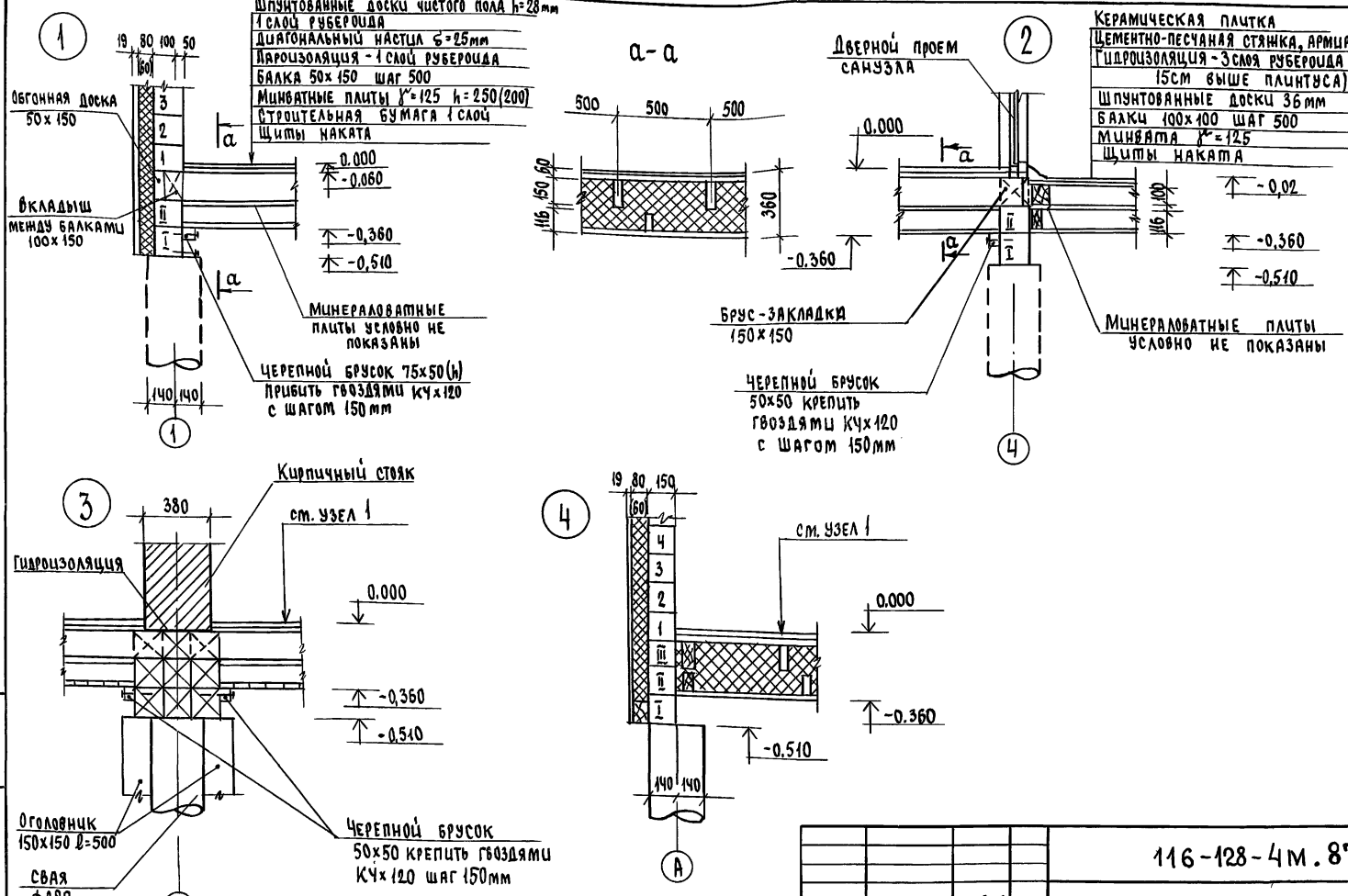

Н.Контр.	Овакимян		
Зам.нач.м.	Овакимян		
ГАП	Сахарова		
ГИП	Сократова		
Рук.груп.	Дегтярева		
Исполн.	Дегтярева		
Проверил	Сократова		

Привязан

Инв.№

116-128-4м.87 АС

Двухэтажный 16-квартирный секционный жилой дом с 1,2,3,4и5-комнатными квартирами

стадия	лист	листов
РД	58	

Узлы разрезов 1,2,3,4

ЦНИИЭП гражданселькстрой

Инв.№ подл. | Подпись и дата | Взам.инв.№

16-3605-60

Альбом I

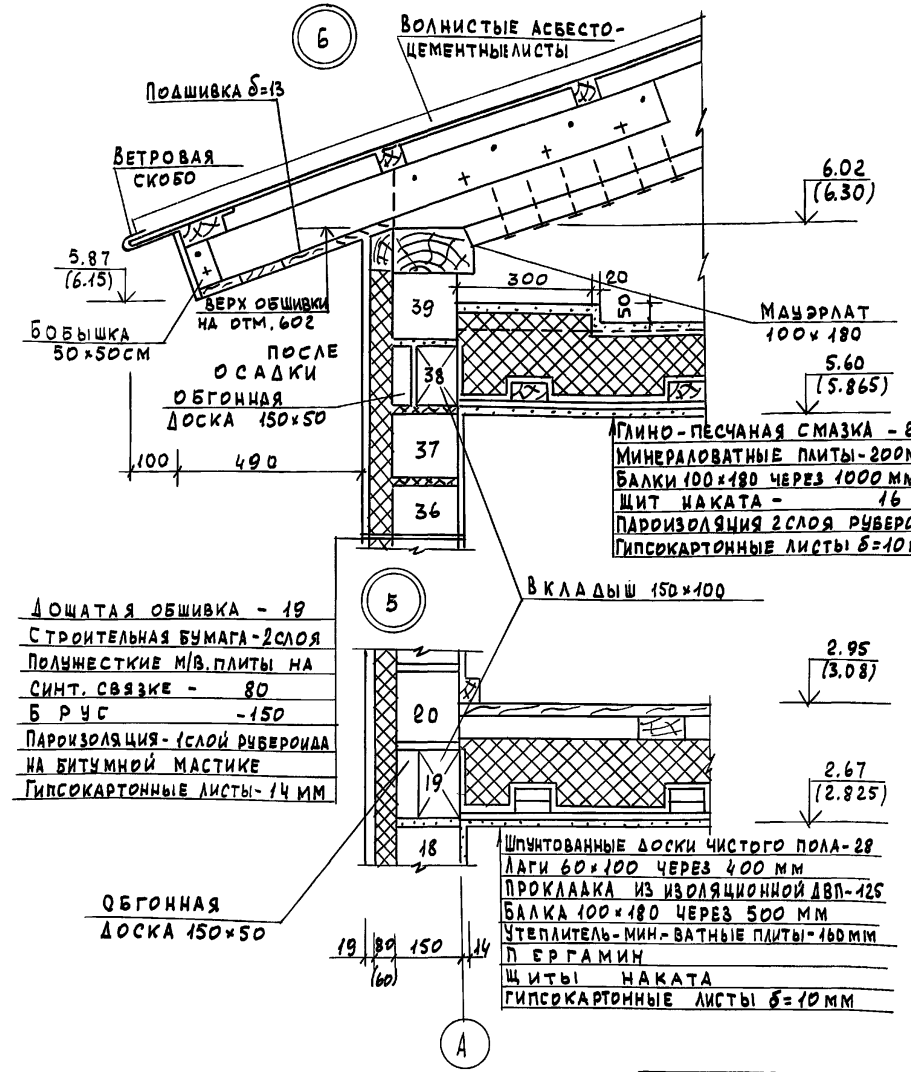

Нормок.	Двакимьян		
Зам. нач.	Двакимьян		
ГАП	Сахарова		
ГИП	Сократова		
Исполн.	Файнберг		
Провер	Дегтярева		

Привязан

Инв. N

116-128-4м.87 АС

Двухэтажный 16-квартирный секционный жилой дом с 1,2,3 и 5 комнатными квартирами

Стадия	Лист	Листов
РД	59	

Узлы разрезов 5, 6, 7, 8

ЦНИИЭП гражданселькстрой

Инв. N подл. | Подпись и дата | Взам. инв. N

16-3605-61

22691-01 61

Альбом 1

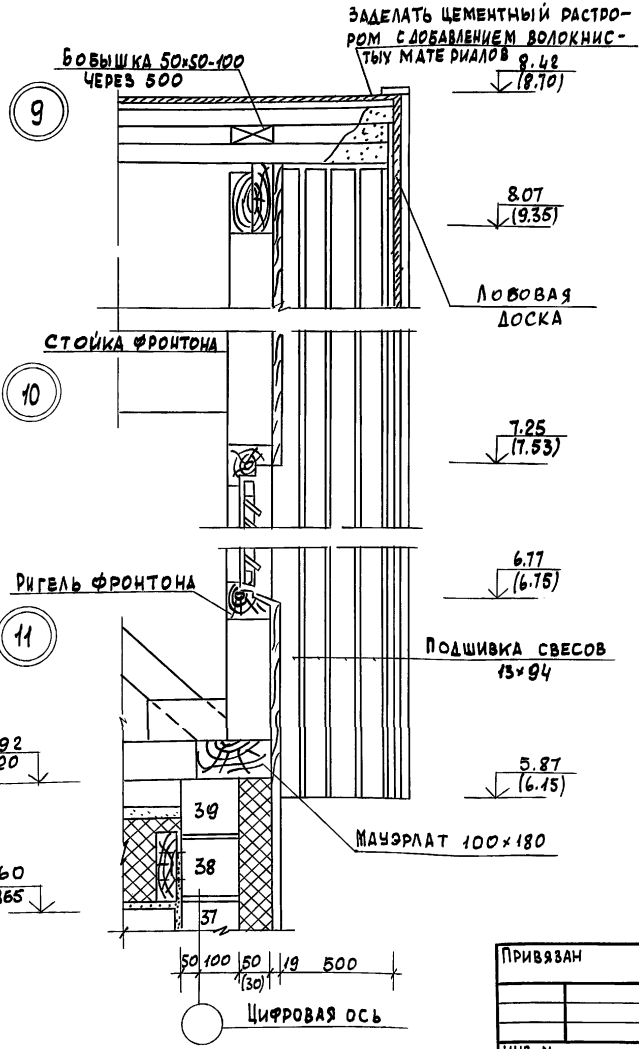

Узел установки перегородок

До осадки

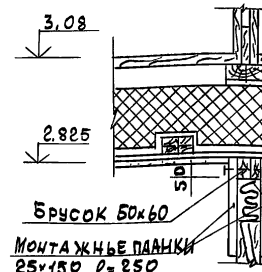

После осадки

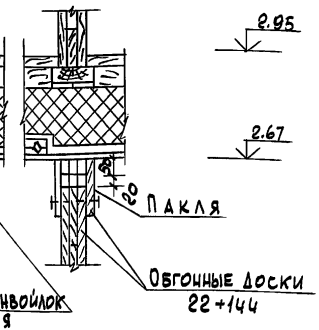

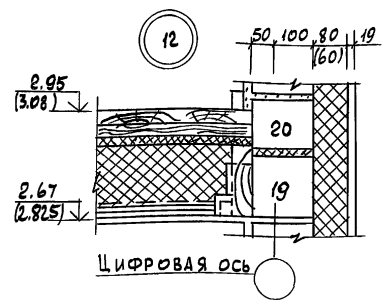

Нормок.	Овакимьян		
Зам.нач.	Овакимьян		
ГАП	Сахарова		
ГИП	Сократова		
Инженер.	Фрйберг		

Привязан

Инв. N

Инв. N подл. | Подпись и дата | Взам. инв. N

16-3605-62

116-128-4м.87 АС

Двухэтажный 16-квартирный секционный жилой дом с 1,2,3,4 и 5 комнатными квартирами

Стадия	Лист	Листов
РД	60	

Узлы разрезов 9, 10, 11, 12
Узел установки перегородок

ЦИЭП Гражданселькстрой

22691-01 62

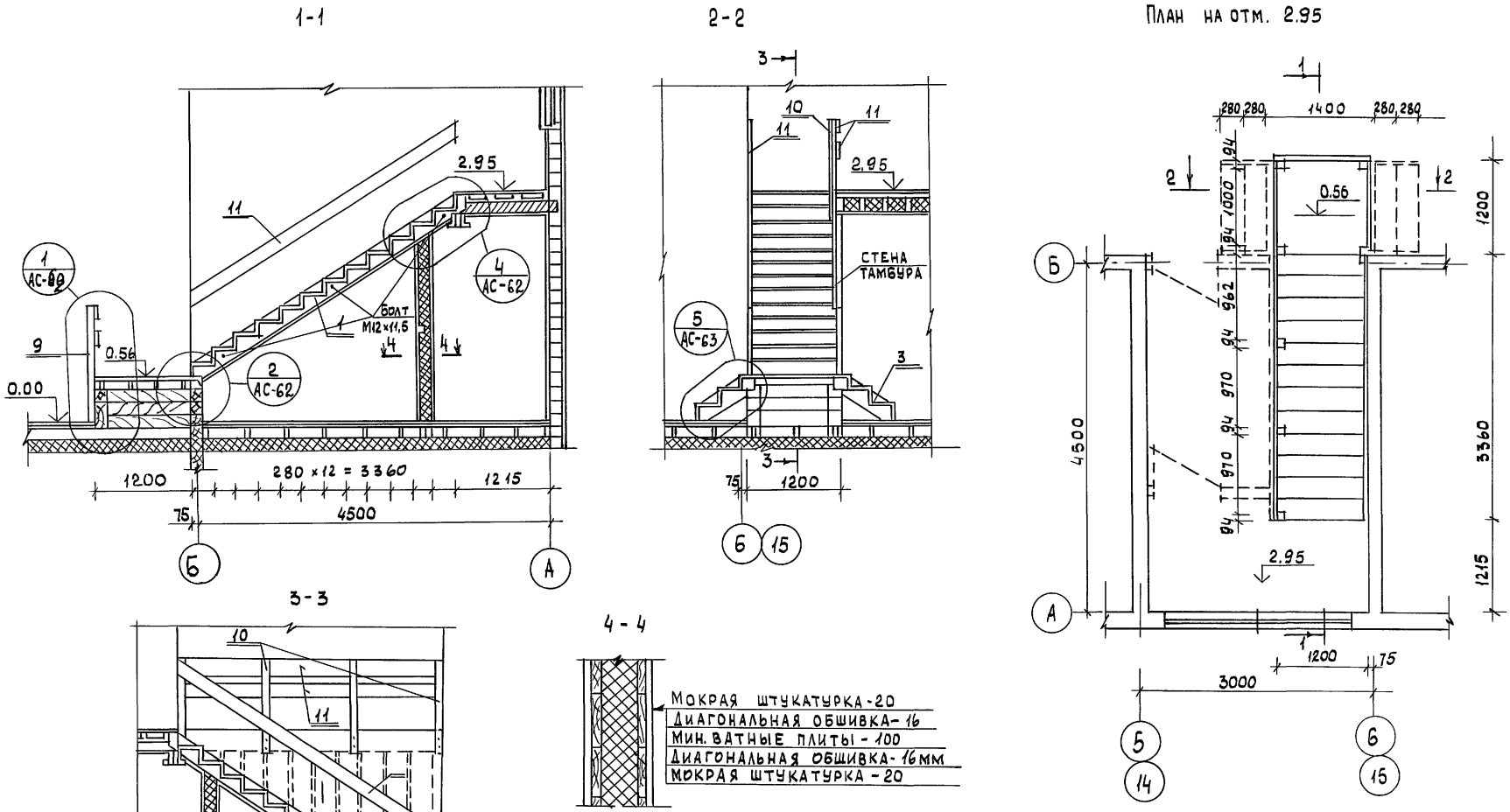

АЛ6Бом1

					116-128-4м.87		АС
			НОРМОК.	ОВАКИМЬЯН			
ПРИВЯЗАН			ЗАМ. НАЧ.	ОВАКИМЬЯН	ДВУХЭТАЖНЫЙ 16-КВАРТИРНЫЙ СЕКЦИОННЫЙ ЖИЛОЙ ДОМ С 1,2,3,4 И 5 КОМНАТНЫМИ КВАРТИРАМИ	СТАДИЯ	ЛИСТ	ЛИСТОВ
			ГАП	САХАРОВА		РД	61	
			ГИП	СОКРАТОВА				
			ИНЖЕН.	ФАЙНБЕРГ	ВНУТРЕННЯЯ ЛЕСТНИЦА ПЛАН, РАЗРЕЗЫ.	ЦНИИЭП ГРАЖДАНСЕЛЬСТРОЙ		
ИНВ. N								

16-3605-63

22691-01 63

Альбом 1

Монтажные планы промежуточных площадок

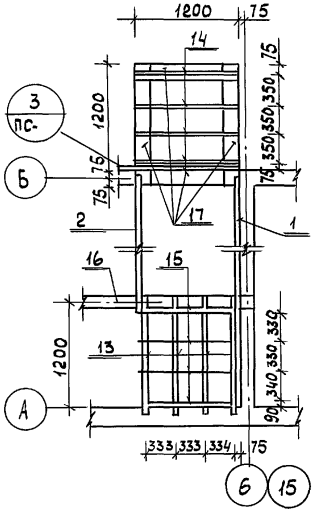

Узел крепления тетив к брусу

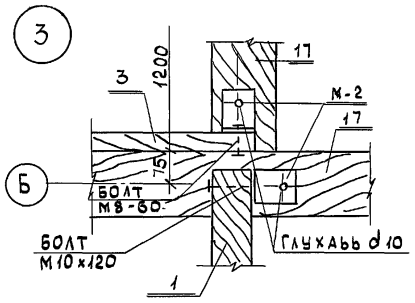

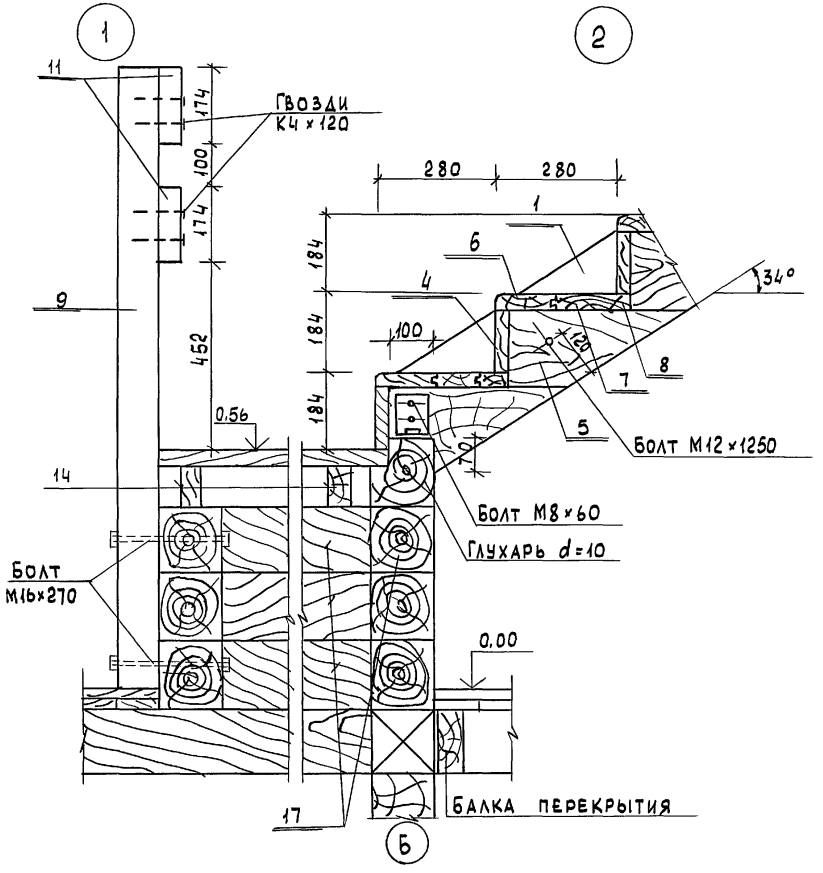

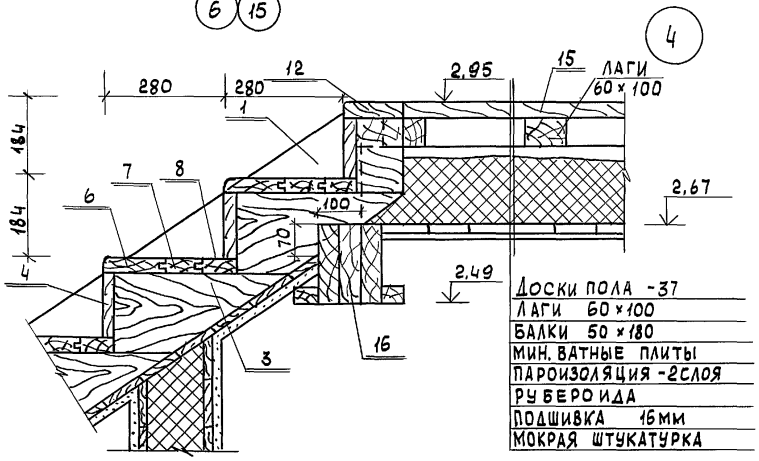

Доски пола -37	
Лаги	60×100
Балки	50×180
Мин. ватные плиты	
Пароизоляция -2 слоя	
Рубероида	
Подшивка	16 мм
Мокрая штукатурка	

Н. контр.	Овакимьян	
Зам. нач.	Овакимьян	
ГАП	Сахарова	
ГИП	Сократова	
Инжен.	Файнберг	

Привязан

Инв. N

116-128-4м.87 АС

Двухэтажный 16-квартирный секционный жилой дом с 1,2,3,4 и 5 комнатными квартирами

Стадия	Лист	Листов
Р.А	62	

Внутренняя лестница. Узлы 1, 2, 3, 4.

ЦНИИЭП Гражданстрой

Инв. N подл. | 16-3605-64 | Подпись и дата | Взам. инв. N

22691-01 64

Альбом 1

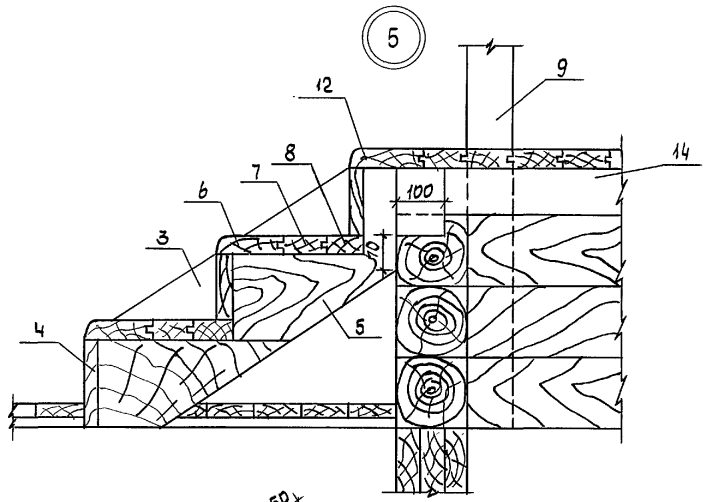

Подрезка тетив в местах опирания

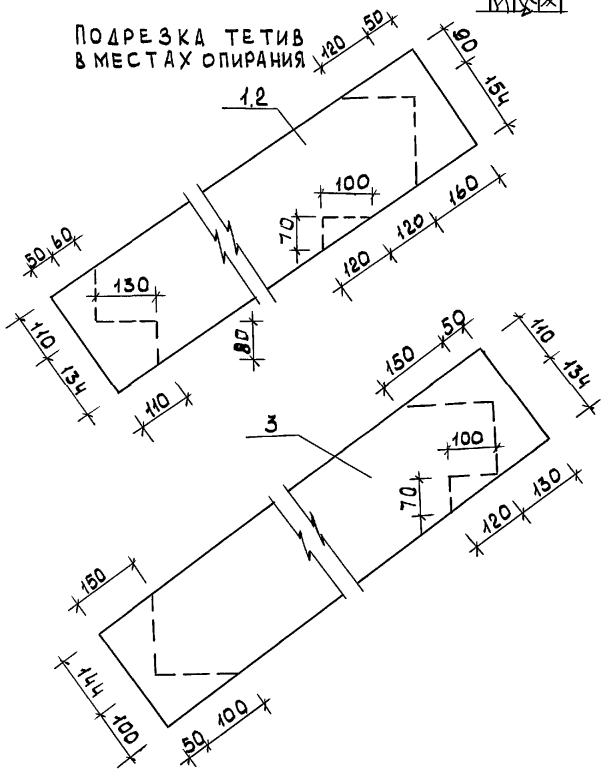

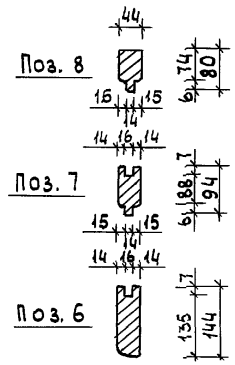

NN поз.	Обозначение	Наименование	К-во шт.	Объем ед. изм. м³	Общий объем кг	Примеч.
1	Альбом I л. 63	Тетива 44×244×4400	1	0.055	0.055	
2	—"— л. 63	Тетива 94×244×4400	1	0.110	0.110	
3	—"— л. 63	Тетива 44×244×1100	2	0.014	0.028	
4	ГОСТ 24454-80Е	Подступенок 22×144×1110	19	0.0037	0.070	
5	—"—	Бобышка 44×184×420	32	0.0040	0.128	
6	Альбом I л. 63	Проступь передняя 36×44×1110	16	0.0072	0.115	
7	—"— л. 63	Проступь средняя 36×84×1110	16	0.0048	0.076	
8	—"— л. 63	Проступь задняя 36×80×1110	16	0.0041	0.065	
9	ГОСТ 24454-80Е	Стойка перил 94×94×1400	2	0.0146	0.029	
10	—"—	Стойка перил 94×94×1300	6	0.013	0.078	
11	—"—	Доски перил 44×169 п.м	19.0	0.009	0.171	
12	—"—	Фризовая доска 36×144×1200	3	0.0077	0.023	
13	—"—	Балки 50×175×1300	4	0.042	0.048	
14	—"—	Балки 50×100×1200	4	0.006	0.024	
15	—"—	Настил площадки 36×94×1110	435.0	0.0043	1.871	
16	—"—	Ригель 150×175×3300	1	0.089	0.080	
17	—"—	Брус для опирания тетивы балок площадки 150×150 пм	12.0	0.0225	0.27	
18	—"—	Доски подшивки 16×100пм	540	0.0016	0.864	

Нормок.	Овакимьян	
Зам.нач.	Овакимьян	
ГАП	Сахарова	
ГИП	Сократова	
Исполн.	Коханова	

Привязан:

Инв. N

116-128-4м.87 АС

Двухэтажный 16-квартирный секционный жилой дом с 1,2,3, и 5 комнатными квартирами

Внутренняя лестница. Узел 5. Спецификация.

Стадия	Лист	Листов
РД	63	

ЦНИИЭП гражданселькстрой

Инв. N подл. | 16-3605-65 | Подпись и дата | Взам. инв. N

22691-01 65

Альбом 1

ФРАГМЕНТ ФАСАДА

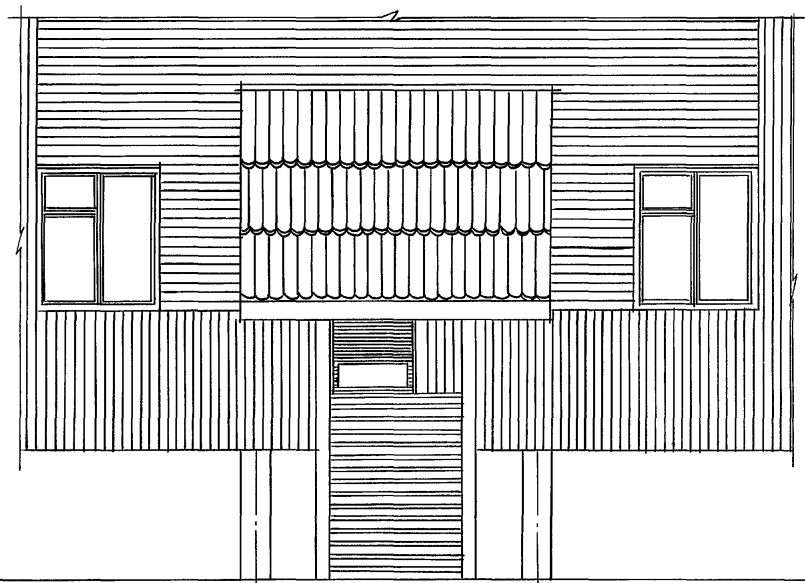

БОКОВОЙ ФАСАД.

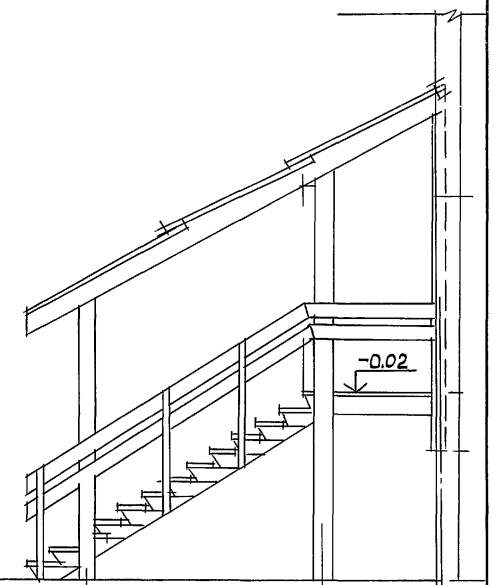

ПЛАН

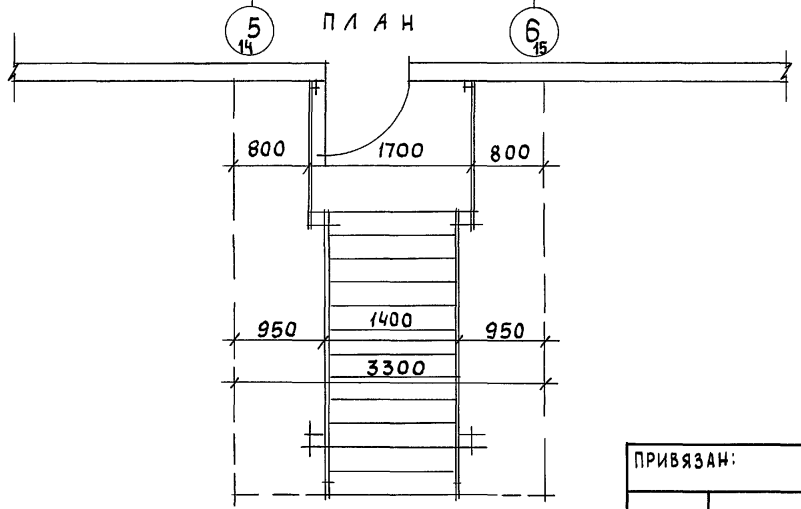

НОРМОК.	ОВАКИМЬЯН	
ЗАМ. НАЧ.	ОВАКИМЬЯН	
ГАП	САХАРОВА	
ГИП	СОКРАТОВА	
СТ. АРХ.	ШЕРШНЕВА	

ПРИВЯЗАН:

ИНВ. N

116-128-4 м.87 АС

ДВУХЭТАЖНЫЙ 16-КВАРТИРНЫЙ СЕКЦИОННЫЙ ЖИЛОЙ ДОМ С 1,2,3,4 И 5 КОМНАТНЫМИ КВАРТИРАМИ

СТАДИЯ	ЛИСТ	ЛИСТОВ
РД	64	

НАРУЖНАЯ ЛЕСТНИЦА N1. ФРАГМЕНТ ФАСАДА. ПЛАН.

ЦНИИЭП ГРАЖДАНСЕЛЬСТРОЙ

22691-01 66

ИНВ. N ПОДЛ.	ПОДПИСЬ И ДАТА	ВЗАМ. ИНВ. N
16-3605-66		

Альбом I

План лестницы

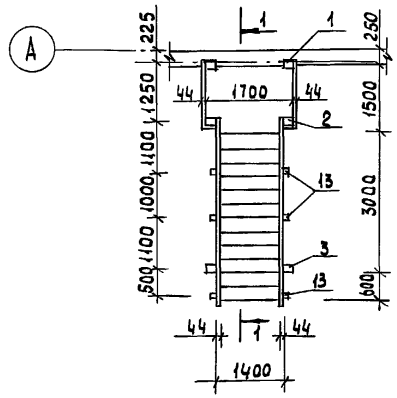

Монтажный план навеса

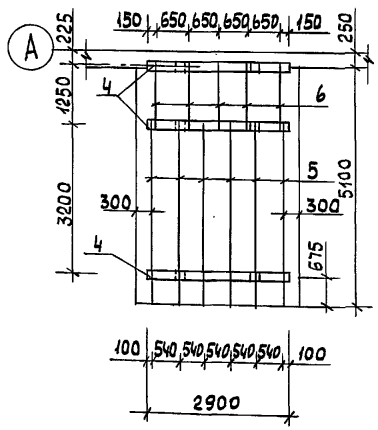

1-1

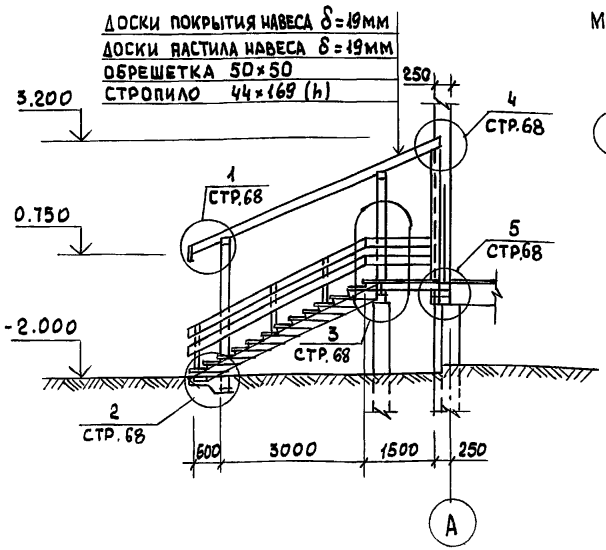

Монтажный план лестницы

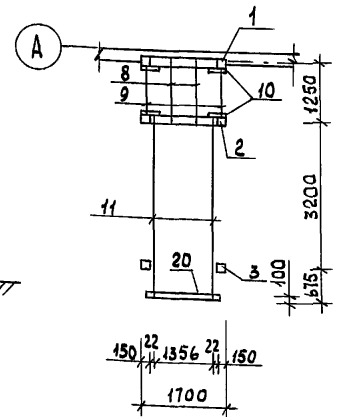

NN	Обозначение	Наименование	Кол. шт.	Об'ем ед. м³	Общий об'ем м³
1	Альбом I стр. 66	Стойка навеса 144×144 ℓ=3300	2	0.0743	0.1486
2	——"——	Стойка навеса 144×144 ℓ=2700	2	0.0608	0.1216
3	ГОСТ 24454-80Е	Стойка навеса 144×144 ℓ=3100	2	0.0698	0.1396
4	——"——	Ригель 144×144 ℓ=2900	3	0.0653	0.1959
5	——"——	Стропило 44×169 ℓ=4450	6	0.0389	0.2334
6	——"——	Стропило 44×169 ℓ=1650	5	0.0144	0.0720
7	——"——	Брус для опирания тетивы, балок, стоек 150×150 п.м	6,0	0.0225	0.1350
8	——"——	Балка 50×150 ℓ=1400	2	0.0105	0.0210
9	——"——	Балка 50×150 ℓ=1100	2	0.0083	0.0166
10	——"——	Брусок для опирания балок, обрешетка 50×50 п.м	42,0	0.0025	0.1050
11	Альбом I стр. 66	Тетива 44×244 ℓ=4380	2	0.0548	0.1096
12	——"——	Подступенок 44×150 ℓ=845	26	0.0063	0.1638
13	ГОСТ 24454-80Е	Стойка перил 44×94 ℓ=1500	6	0.0075	0.0450
14	——"——	Доски перил 44×169 п.м	26,0	0.0088	0.2275
15	——"——	Доски проступи 36×94 ℓ=1400	39	0.0056	0.2184
16	ГОСТ 8242-75 тип 2	Доски настила площадки 36×94 ℓ=1800	14	0.0072	0.1008
17	ГОСТ 24454-80Е	Доски настила навеса 19×150 п.м	130,0	0.0033	0.4290
18	——"——	Доски покрытия навеса 19×144 ℓ=1950	69	0.0064	0.4416
19	——"——	Лобовые доски 19×144 п.м	30,0	0.0033	0.0990
20	——"——	Упорный брусок тетивы 50×100 ℓ=1500	1	0.0075	0.0075

Инв.N подл. | Подпись и дата | Взам. инв.N

16-3605-67

Нормок.	Овакимьян	
Зам. нач.	Овакимьян	
ГАП	Сахарова	
ГИП	Сократова	
Рук. гр.	Дегтярева	
Исполн.	Караваева	
Провер.	Сократова	

Привязан

Инв.N

116-128-4м.87 АС

Двухэтажный 16-квартирный секционный жилой дом с 1,2,3,4 и 5комнатными квартирами

Стадия	Лист	Листов
РД	65	

Наружная лестница N1
Монтажные планы
Спецификация

ЦНИИЭП Граждансельстрой

22691-01 67

Альбом I

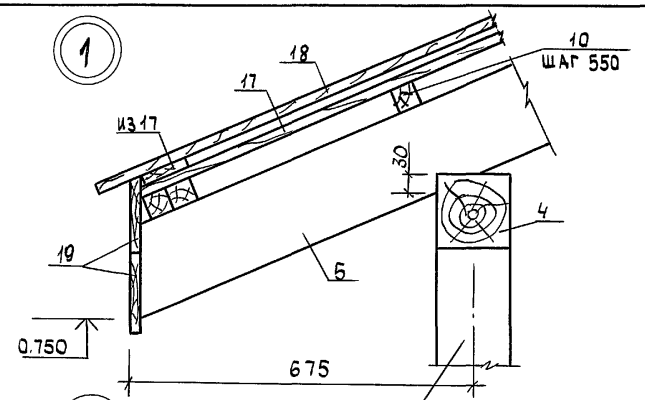

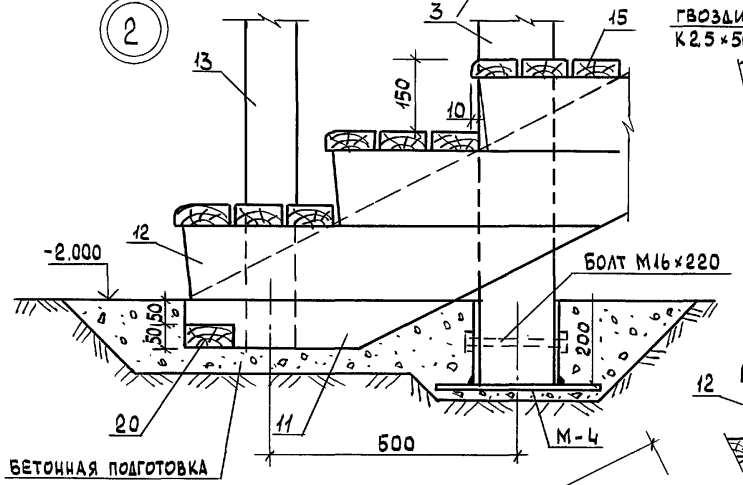

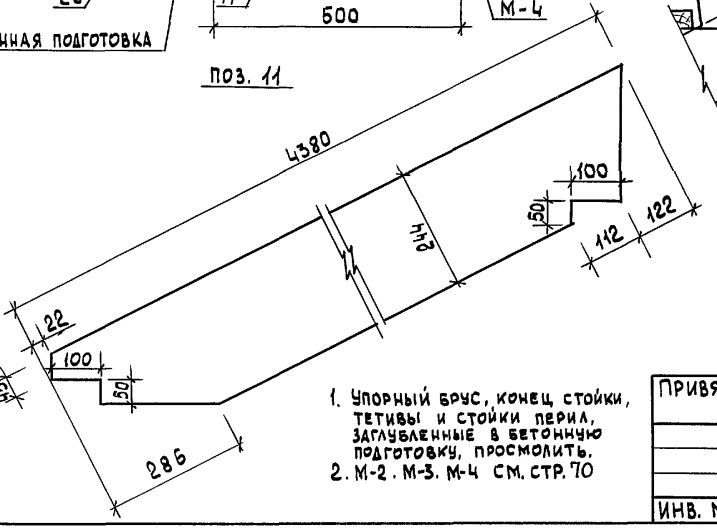

1. Упорный брус, конец стойки, тетивы и стойки перил, заглубленные в бетонную подготовку, просмолить.
2. М-2. М-3. М-4 см. стр. 70

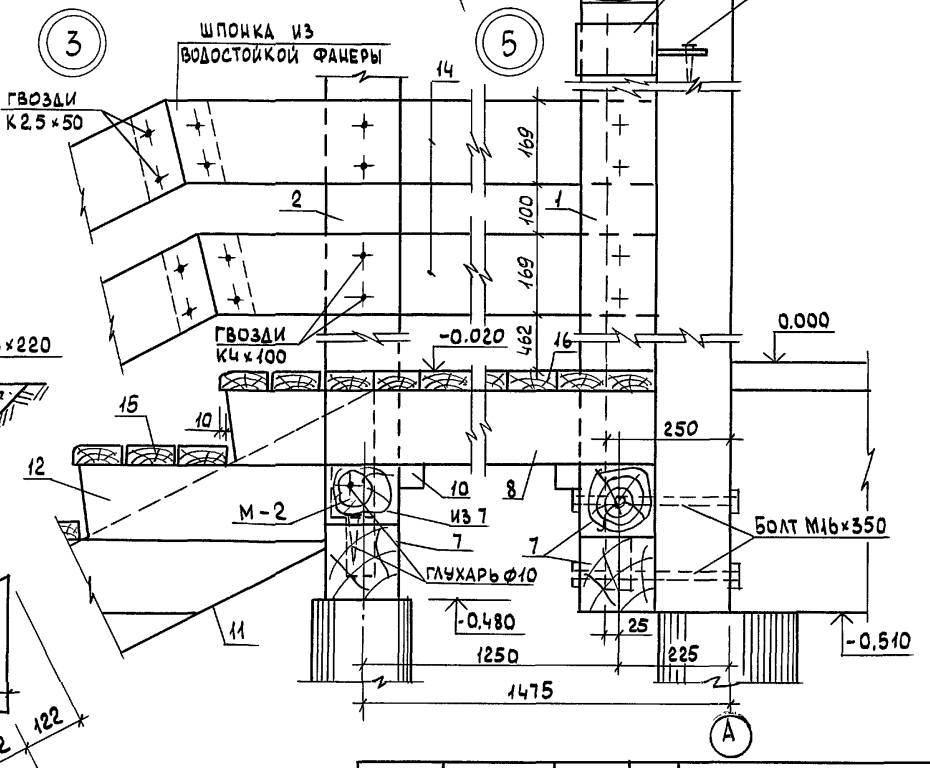

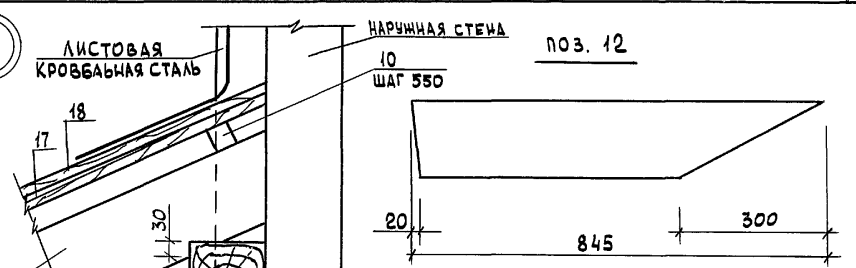

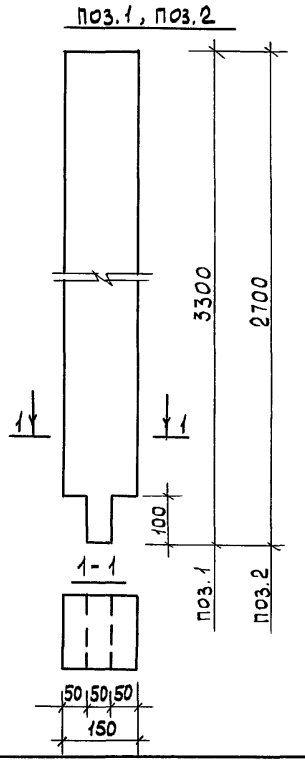

НОРМОК.	ОВАКИМЬЯН		
ЗАМ. НАЧ.	ОВАКИМЬЯН		
ГАП	САХАРОВА		
ГИП	СОКРАТОВА		
РУК. ГР.	ДЕГТЯРЕВА		
ИСПОЛН.	КАРАВАЕВА		
ПРОВЕР.	ДЕГТЯРЕВА		

ПРИВЯЗАН

ИНВ. N

116-128-4м.87 АС

Двухэтажный 16-квартирный секционный жилой дом с 1,2,3,4 и 5 комнатными квартирами

Наружная лестница N1 Узлы. Элементы.

СТАДИЯ	ЛИСТ	ЛИСТОВ
РД	66	

ЦНИИЭП ГРАЖДАНСЕЛЬСТРОЙ

ИНВ. N ПОДЛ. | ПОДПИСЬ И ДАТА | ВЗАМ. ИНВ. N | 16-3605-68

22691-01 68

Альбом I

1-1

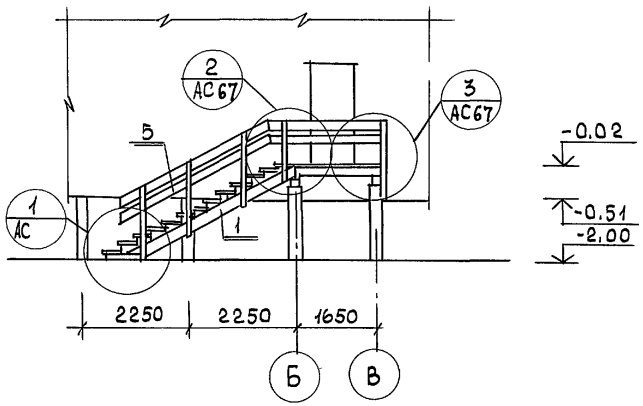

План

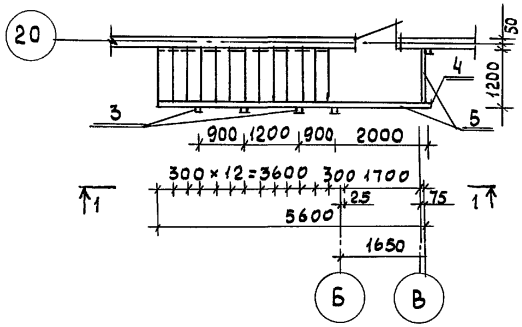

Монтажный план

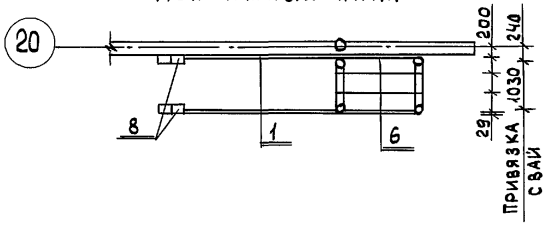

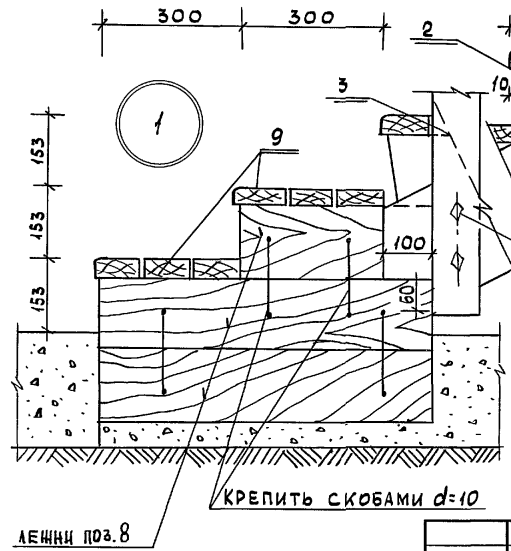

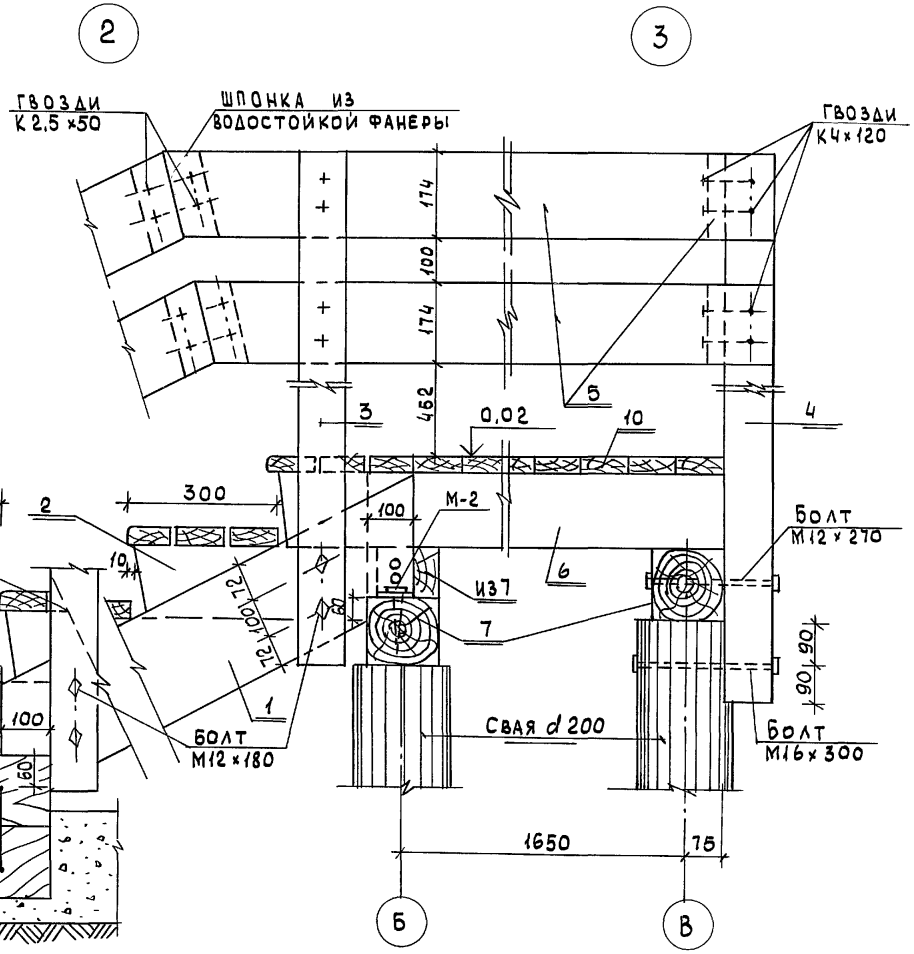

НОРМОК.	ОВАКИМЬЯН		
ЗАМ.НАЧ.	ОВАКИМЬЯН		
ГАП	САХАРОВА		
ГИП	СОКРАТОВА		
ИНЖЕНЕР	ФАЙНБЕРГ		

ПРИВЯЗАН:

ИНВ. N

116-128-4 м.87 АС

Двухэтажный 16-квартирный секционный жилой дом с 1,2,3,4 и 5 комнатными квартирами

СТАДИЯ	ЛИСТ	ЛИСТОВ
РД	67	

Наружная лестница N2 План. Узлы.

ЦНИИЭП гражданселькстрой

22691-01 69

ИНВ. N ПОДЛ.	ПОДПИСЬ И ДАТА	ВЗАМ. ИНВ. N
16-3605-69		

Альбом I

NN поз.	Обозначение	Наименование	Кол. шт.	Об'ем ед.изм. м³	Общий об'ем м³	примеч.
1	ГОСТ 24454-80 Е	Тетива 44×244×3950	2	0.055	0.110	
2	"	Подступенок 44×150×830	22	0.0062	0.136	
3	"	Стойки перил 94×94×1300	5	0.013	0.065	
4	"	Стойка перил 94×94×1400	1	0.014	0.014	
5	"	Доски перил 44×169 п.м	16.0	0.009	0.135	
6	"	Балка 50×150×1800	4	0.0135	0.0540	
7	"	Брус под тетиву 150×150 п.м	3.6	0.0225	0.081	
8	"	Лежни 150×150 п.м	3.5	0.0225	0.0788	
9	"	Доски проступи 36×94 п.м	39	0.0048	0.187	
10	"	Настил площадки 36×94 п.м	23.0	0.0040	0.092	

Марка	NN поз.	Профиль	Длина мм	Кол. шт	Масса, кг: 1поз	верх	марки	ГОСТ
М-1	1	— 4×100	200	1	0.628	0.628	0.628	103-76
М-2	2	— 4×80	200	1	0.502	0.502	0.502	103-76
М-3	3	— 4×100	640	1	2.00	2.00	2.502	103-76
	4	— 4×100	160	1	0.502	0.502		103-76
М-4	5	— 4×200	350	1	2.198	2.198	4.710	103-76
	6	— 4×200	200	2	1.256	2.512		103-76

М-1

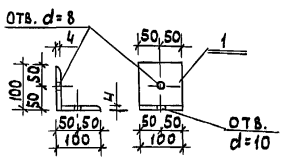

М-3

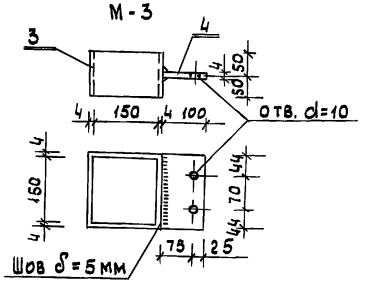

М-2

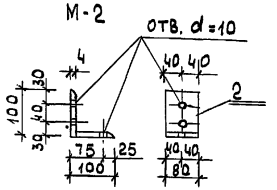

М-4

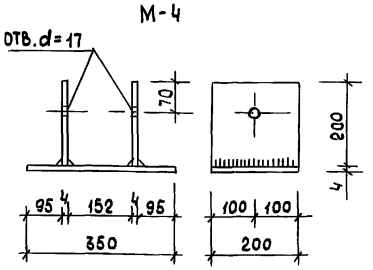

Нормок.	Овакимьян		
Зам. нач.	Овакимьян		
ГАП	Сахарова		
ГИП	Сократова		
Исполн.	Файберг		

Привязан

Инв. N

116-128-4м.87 АС

Двухэтажный 16-квартирный секционный жилой дом с 1,2,3,4 и 5 комнатными квартирами

Наружная лестница N2 Спецификации. Металлические изделия.

Стадия	Лист	Листов
Р.Д	68	

ЦНИИЭП гражданселькстрой

22691-01 70

Инв. N подл. 16-3605-40 | Подпись и дата | Взам. инв. N

Альбом I

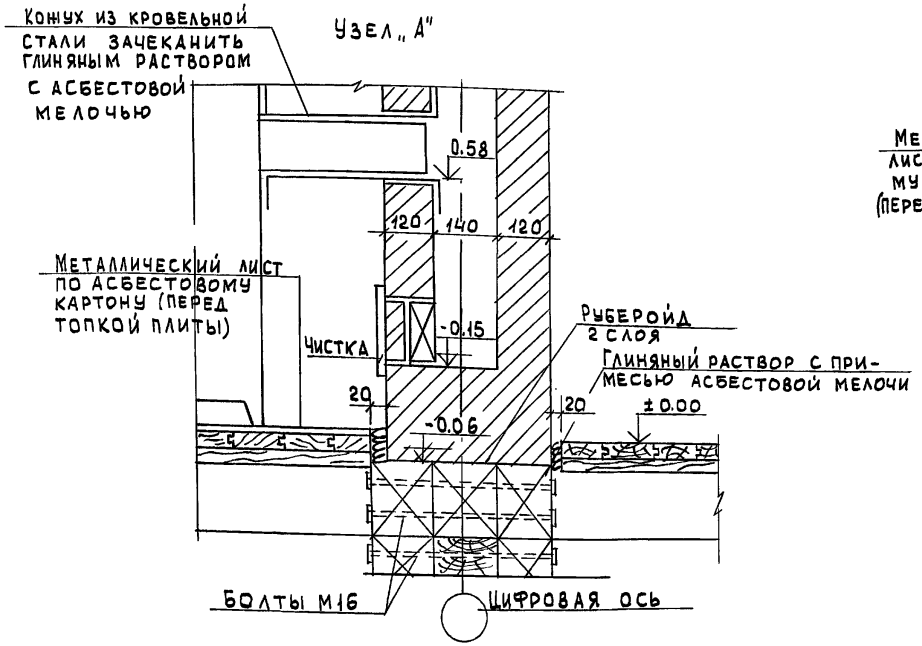

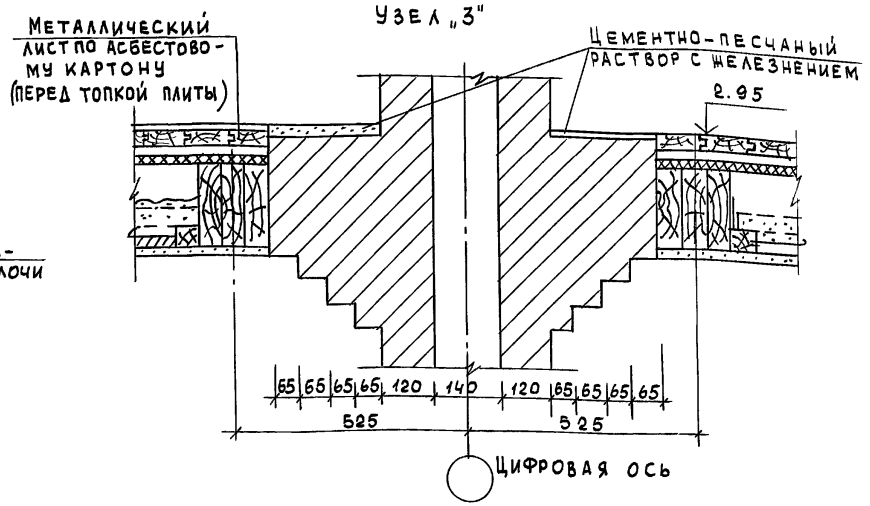

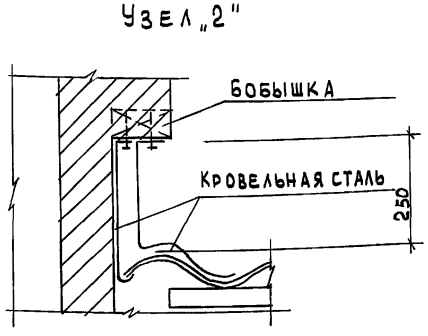

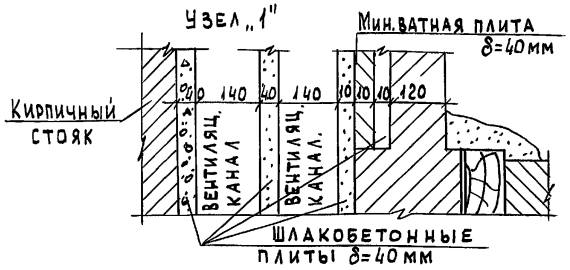

Расположение узлов см. л. АС-71

				116-128-4 м.87 АС			
		НОРМОК.	ОВАКИМЬЯН				
ПРИВЯЗАН		ЗАМ. НАЧ.	ОВАКИМЬЯН	ДВУХЭТАЖНЫЙ 16-КВАРТИРНЫЙ СЕКЦИОННЫЙ ЖИЛОЙ ДОМ С 1,2,3, 4 и 5 КОМНАТНЫМИ КВАРТИРАМИ	СТАДИЯ	ЛИСТ	ЛИСТОВ
		ГАП	САХАРОВА		РД	69	
		ГИП	СОКРАТОВА				
ИНВ. N				ДЫМОВЕНТИЛЯЦИОННЫЕ СТОЯКИ УЗЛЫ 1,2,3,А	ЦНИИЭП ГРАЖДАНСЕЛЬСТРОЙ		

22691-01 71

ИНВ. N ПОДЛ.	ПОДПИСЬ И ДАТА	ВЗАМ. ИНВ. N
16-3605-71		

Альбом I

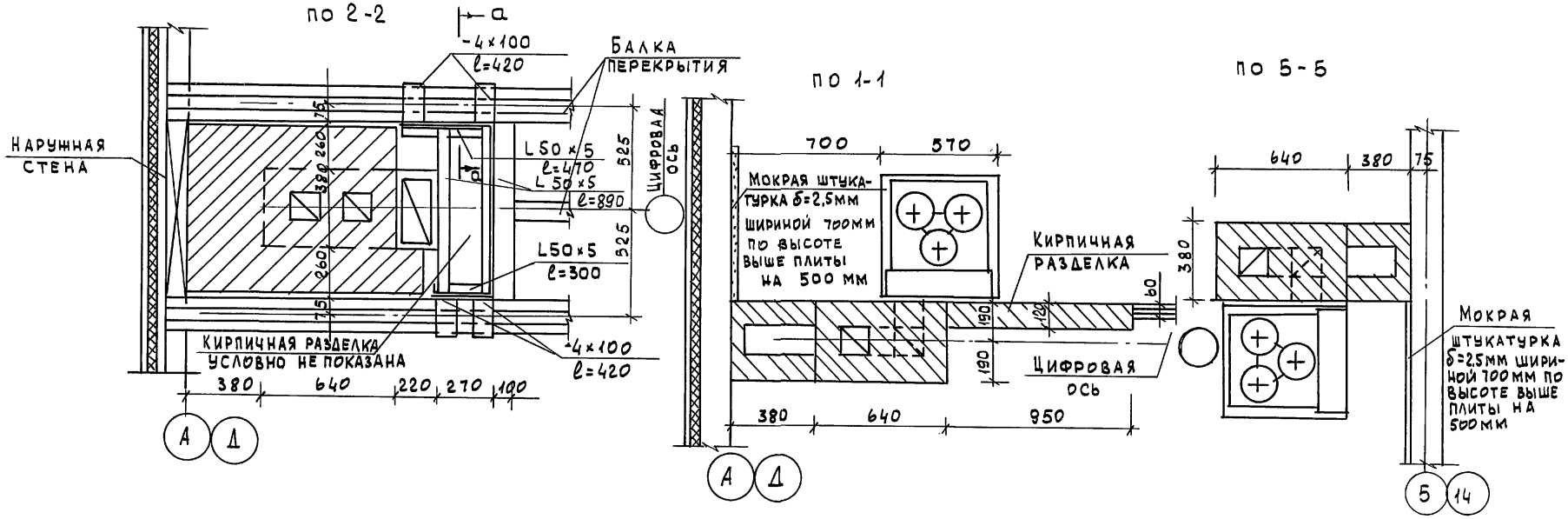

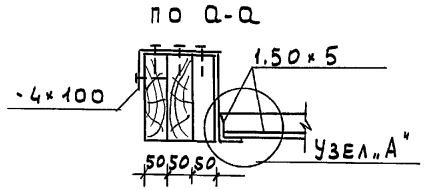

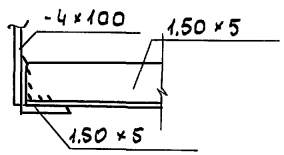

Расположение сечений см. л. АС-71

				116-128-4м.87 АС	
	НОРМОК	ОВАКИМЬЯН			
	ЗАМ.НАЧ.	ОВАКИМЬЯН			
ПРИВЯЗАН:	ГАП	САХАРОВА		Двухэтажный 16-квартирный секционный жилой дом с 1,2,3,4 и 5 комнатными квартирами	Стадия: РД; Лист: 70; Листов:
	ГИП	СОКРАТОВА		Дымно-вентиляционные стояки	ЦНИИЭП граждансельстрой
ИНВ. N					

22691-01 72

ИНВ. N ПОДЛ. | ПОДПИСЬ И ДАТА | ВЗАМ. ИНВ. N
16-3605-72

Альбом I

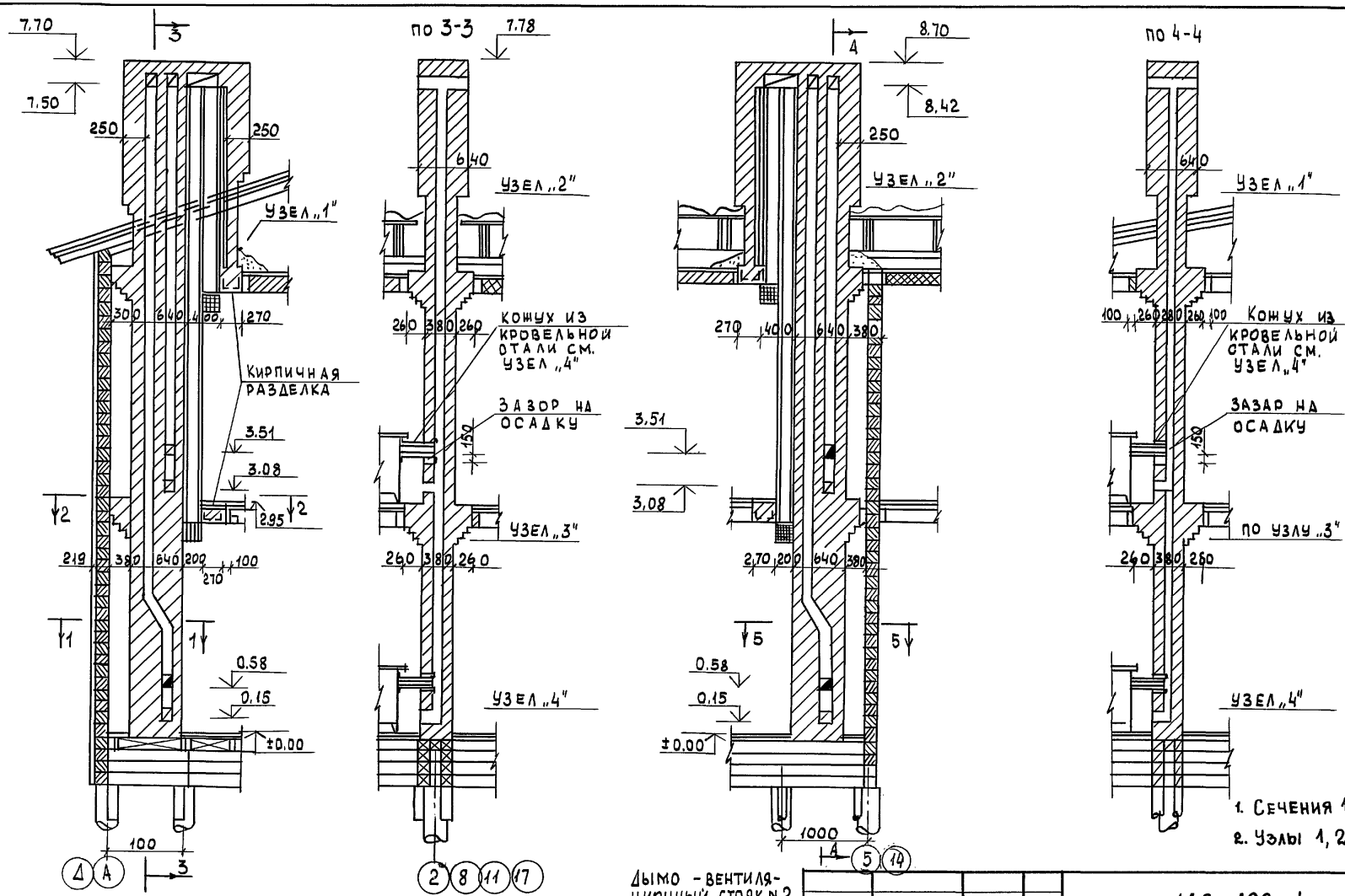

Дымно-вентиляционный стояк N 1

Дымо-вентиляционный стояк N 2

1. Сечения 1-1; 2-2; 5-5 см. л. АС-70
2. Узлы 1, 2, 3, 4 см. л. 69

			116-128-4м.87 АС
НОРМОК.	ОВАКИМЬЯН		
ЗАМ.НАЧ.	ОВАКИМЬЯН		
ГАП	САХАРОВА		
ГИП	СОКРАТОВА		

ПРИВЯЗАН

ИНВ. N

Двухэтажный 16-квартирный секционный жилой дом с 1,2,3,4 и 5 комнатными квартирами	СТАДИЯ	ЛИСТ	ЛИСТОВ
	РД	71	
Дымно-вентиляционные стояки N1 и N2	ЦНИИЭП ГРАЖДАНСЕЛЬСТРОЙ		

22691-01 73

ИНВ. N ПОДЛ. | ПОДПИСЬ И ДАТА | ВЗАМ. ИНВ. N
16-3605-73

Альбом I

Схема расположения каркаса для крепления наружной обшивки стен

а) По фасаду

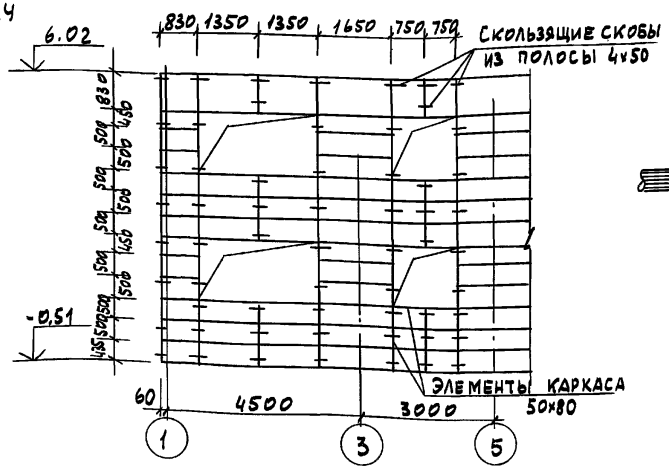

б) По торцу

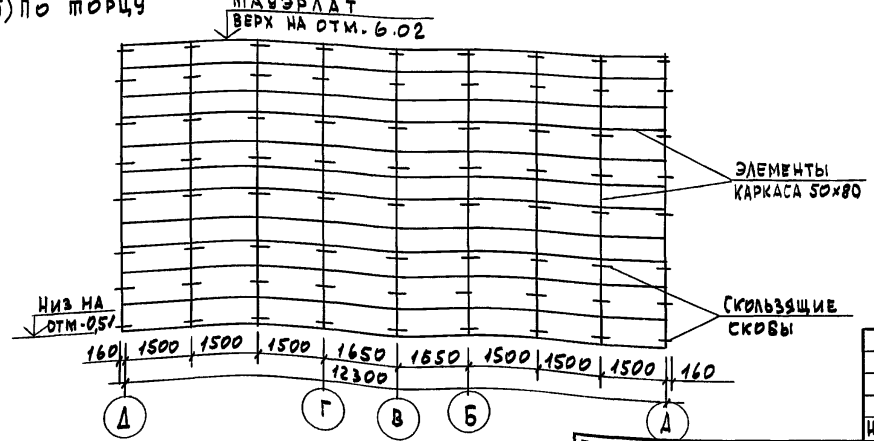

Деталь пропуска труб через капитальную стену

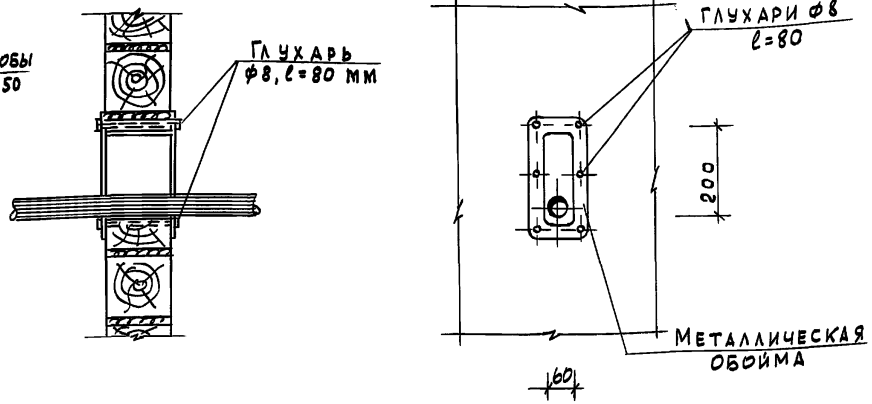

Деталь прохода труб через междуэтажное перекрытие

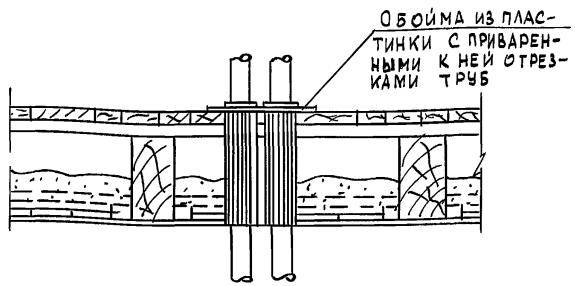

Нормок.	Овакимьян	
Зам. нач.	Овакимьян	
ГАП	Сахарова	
ГИП	Сократова	
Инженер.	Файнбер	

Привязан:

Инв. N

116-128-4м.87 АС

Двухэтажный 16-квартирный секционный жилой дом с 1,2,3,4 и 5 комнатными квартирами

Схема каркаса наружной обшивки стен. Узлы крепления инженерных коммуникаций.

Стадия	Лист	Листов
РД	72	

ЦНИИЭП гражданельстрой

22691-01 74

Инв. N подл. | Подпись и дата | Взам. инв. N | 16-3605-74

Альбом

Деталь крепления труб на перегородке и капитальной стене

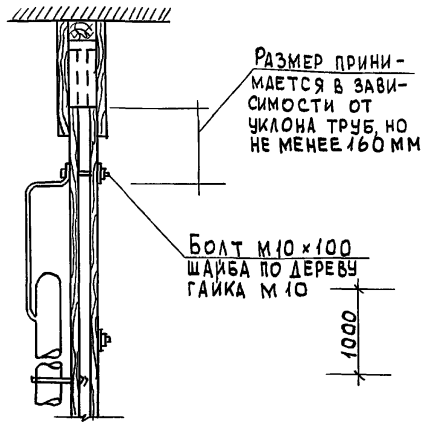

Фрагмент наружной стены

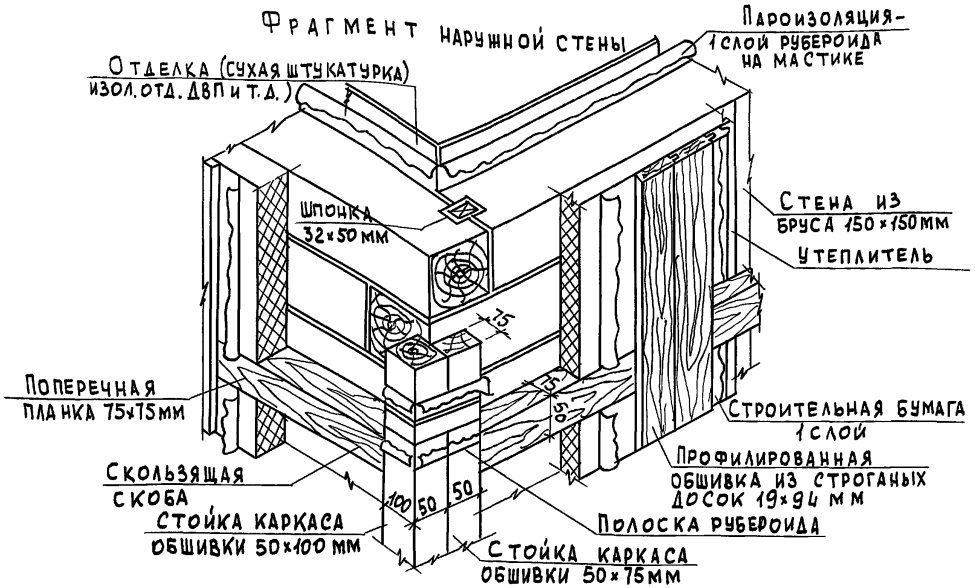

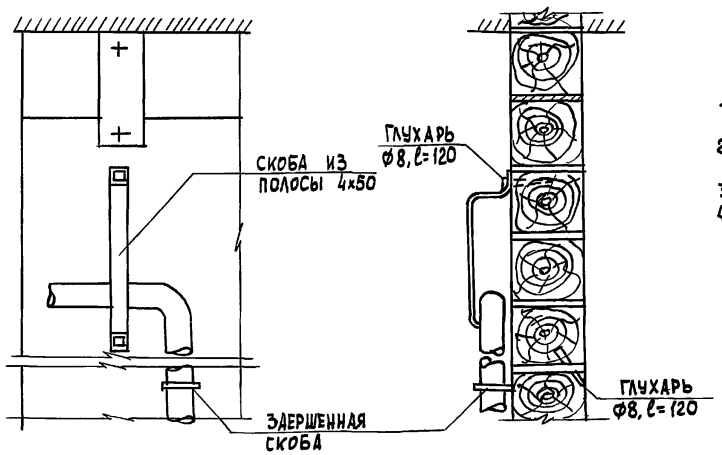

1. Скользящие скобы крепить к стене глухарями – ø 8, ℓ = 80 мм, поперечные планки к стойкам – косыми гвоздями ø 3, ℓ = 70 мм сверху и снизу.
2. В качестве утеплителя приняты жесткие и полужесткие минераловатные плиты.
3. Пароизоляция и внутренняя отделка устраивается после осадки сруба.
4. До осадки отверстия в стенах для пропуска труб забить паклей или войлоком. После осадки необходимо закрыть их деревянными пробками

Привязан		
Инв. N		
Нормок.	Овакимьян	
Зам. нач.	Овакимьян	
ГАП	Сахарова	
ГИП	Сократова	
Исполн.	Файнберг	
Провер.	Дегтярева	

116-128-4 м.87 АС

Двухэтажный 16-квартирный секционный жилой дом с 1,2,3,4 и 5 комнатными квартирами

Фрагмент наружной стены. Узлы крепления инженерных коммуникаций.

Стадия	Лист	Листов
РД	73	

ЦНИИЭП гражданселькстрой

Инв. N подл. | Подпись и дата | Взам. инв. N | 16-3606-15

Альбом I

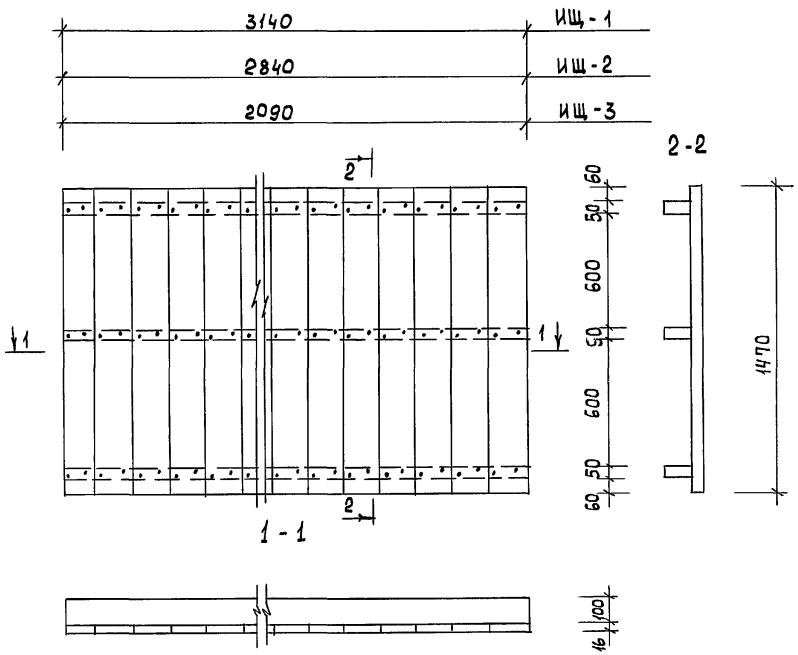

NN	Марка, наименование детали или изделия	Сечение, мм Заготов. т	Заготов. ш	Детали т	Детали ш	Длина детали, мм	Об'ем или площ. загот. $м^3/м^2$	Кол-во на 1 издел. шт. п.м.	Об'ем или площ. издел. $м^3/м^2$	Масса издел. кг	Группа кач-ва по ГОСТу 8047-72	Пропит антисепт	Влажн древ. в %
	Щит цокольного перекрытия ИЩ-1												
1	Настил	16	100	16	100	1470	0.0024	31	0.0744		2	+	18
2	Брусок	50	100	50	100	3140	0.0157	3	0.0471		1	+	18
	Итого пиломатериалов								0.122				
3	Гвозди К3-80 186 шт = 0.844												
	Вес изделия: 62 кг												
	Щит цокольного перекрытия ИЩ-2												
1	Настил	16	100	16	100	1470	0.0024	28	0.0659		2	+	18
2	Брусок	50	100	50	100	2840	0.0142	3	0.0426		1	+	18
	Итого пиломатериалов:								0.110				
3	Гвозди К3х80 168 шт. = 0.755												
	Вес изделия: 55кг												
	Щит цокольного перекрытия ИЩ-3												
1	Настил	16	100	16	100	1470	0.0024	21	0.0494		2	+	18
2	Брусок	50	100	50	100	2090	0.0105	3	0.0314		1	+	18
	Итого пиломатериалов:								0.081				
3	Гвозди К3х80 126 шт. = 0.560 кг												
	Вес изделия: 41 кг												

Инв. N подл. | 16-3605-76 | Подпись и дата | Взам. инв. N

Привязан:

Инв. N

Нормок.	Овакимьян	
Зам. нач.	Овакимьян	
ГАП	Сахарова	
ГИП	Сократова	
Исполн.	Коханова	
Провер.	Дегтярева	

116-128-4м.87 АС

Двухэтажный 16-квартирный секционный жилой дом с 1,2,3, и 5 комнатными квартирами.

Щиты цокольного перекрытия ИЩ-1; ИЩ-2; ИЩ-3

Стадия	Лист	Листов
Р.Д.	74	

ЦНИИЭП гражданельстрой

Альбом I

5.18.46.1

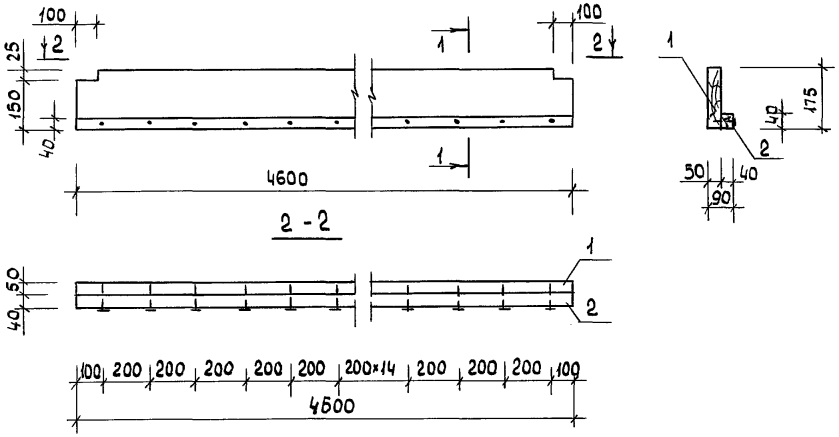

15.18.46.2

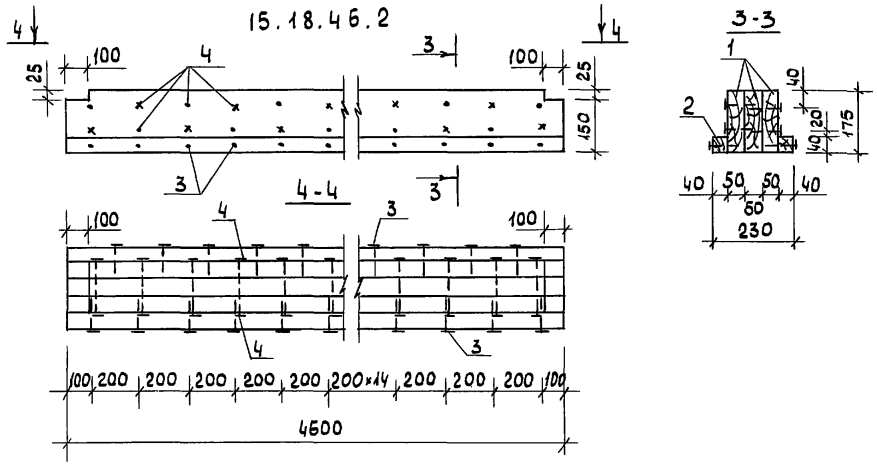

NN поз.	Марка, наименование детали или изделия	Сечение мм: Заготовки Т	Заготовки Ш	Детали Т	Детали Ш	Длина детал. мм	Об'ем или площ. загот. $м^3/м^2$	Кол-во на 1 изделие шт. п.м	Об'ем или площ. издел. $м^3/м^2$	Масса издел. кг	Группа кач-ва по ГОСТ 11047-72	Пропит. антисепт.	Влаж. древес. %
	5.18.46-1												
1	Доска	50	175	50	175	4600	0,0403	1	0,0403		1	20022.0-82 Ш кл.сл.	20
2	Черепной брусок	40	40	40	40	4600	0,0074	1	0,0074		2		20
								итого:	0,048	24			
3	Гвозди К3×80							23		0,1	4028-63*		
	МАССА ≈ 24,1 кг												
	15.18.46.2												
1	Доска	50	175	50	175	4600	0,0403	3	0,1209		1	20022.0-82 Ш кл.сл.	20
2	Черепной брусок	40	40	40	40	4600	0,0074	2	0,0148		2		20
								итого:	0,1357	81,4			
3	Гвозди К3×80							45		0,2	4028-63*		
4	Гвозди К4×120							46		0,54			
	МАССА ≈ 82,1 кг												

Нормокон.	Овакимьян	
Зам.нач.	Овакимьян	
ГАП	Сахарова	
ГИП	Сократова	
Исполн.	Караваева	
Провер.	Дегтярева	

Привязан

Инв. N

Инв. N подл. | Подпись и дата | Взам. инв. N

16-3605-77

116-128-4м.87 АС

Двухэтажный 16-квартирный секционный жилой дом с 1,2,3, 4и5 комнатными квартирами

Стадия	Лист	Листов
Р.Д.	75	

Балки перекрытия 5.18.46.1; 15.18.46.2

ЦНИИЭП Гражданселькстрой

22691-01 77

Альбом I

NN	Марка, наименование детали или изделия	Сечение, мм Заготов. Т.	Ш.	Детали Т.	Ш.	Длина детали мм	Об'ем или площ. загот. $м^3/м^2$	Кол-во на 1 изд. шт. п.м	Об'ем или площ. издел. $м^3/м^2$	Масса издел. кг	Группа кач-ва по ГОСТ 4047-72	Пропитка антисептическая	Влажн. древес. %
	Балка перекрытия 5.15.34.1												
1	Доска	50	150	50	150	3400	0.0255	1	0.0255		1	-	20
2	Брусок	40	40	40	40	3400	0.0054	1	0.0054		1	-	20
	Итого пиломатериалов:								0.0309				
3	Гвозди К3×80	17 шт. = 0.075 кг											
	Вес изделия: 16 кг												
	Балка перекрытия 5.15.34.2												
1	Доска	50	150	50	150	3400	0.0255	1	0.0255		1	-	20
2	Брусок	40	40	40	40	3400	0.0054	2	0.0108		1		20
	Итого пиломатериалов:								0.0363				
3	Гвозди К3×80	33 шт. = 0.145 кг											
	Вес изделия: 18 кг												
	Балка перекрытия 5.18.34.1												
1	Доска	50	175	50	175	3400	0.0298	1	0.0298		1	-	20
2	Брусок	40	40	40	40	3400	0.005	1	0.0054		1	-	20
	Итого пиломатериалов:								0.0352				
3	Гвозди К3×80	17 шт. = 0.075 кг											
	Вес изделия: 18 кг												
	Балка перекрытия 5.18.34.2												
1	Доска	50	175	50	175	3400	0.0298	1	0.0298		1	-	20
2	Брусок	40	40	40	40	3400	0.0054	2	0.0108		1	-	20
	Итого пиломатериалов:								0.0408				
3	Гвозди К3×80	33 шт. = 0.145 кг											
	Вес изделия: 20 кг												

Балка перекрытия 5.15.34.1 ; 5.15.34.2

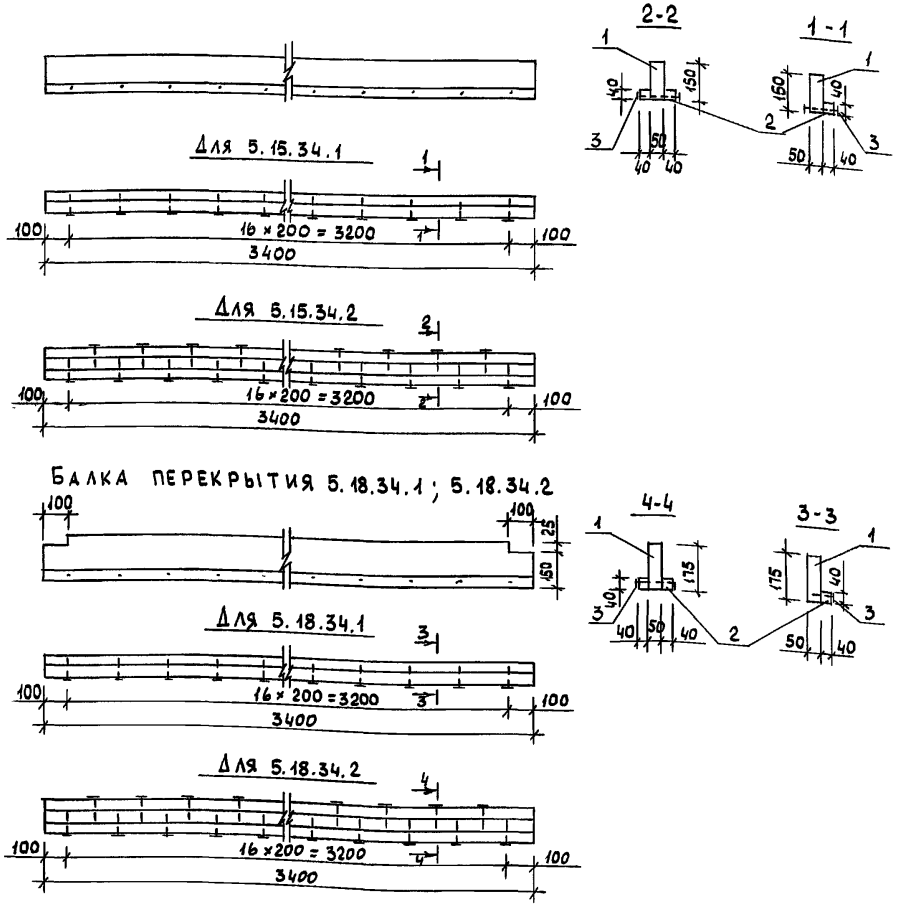

Нормок.	Овакимьян	
Зам. нач.	Овакимьян	
ГАП	Сахарова	
ГИП	Сократова	
Исполн	Коханова	
Провер.		

Привязан

Инв. N

Взам. инв. N | Подпись и дата | Инв. N подл. 16-3065-18

116-128-4м.87 АС

Двухэтажный 16-квартирный секционный жилой дом с 1; 2, 3, 4 и 5 комнатными квартирами

Стадия: РД | Лист: 76 | Листов:

Балки перекрытия 5.15.34.1; 5.15.34.2; 5.18.34.1; 5.18.34.2;

ЦНИИЭП Гражданельстрой

22691-01 78

Альбом I

Лобовая доска И-9

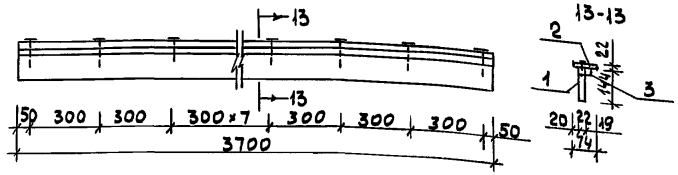

Балка чердачного перекрытия 5.18.46.2

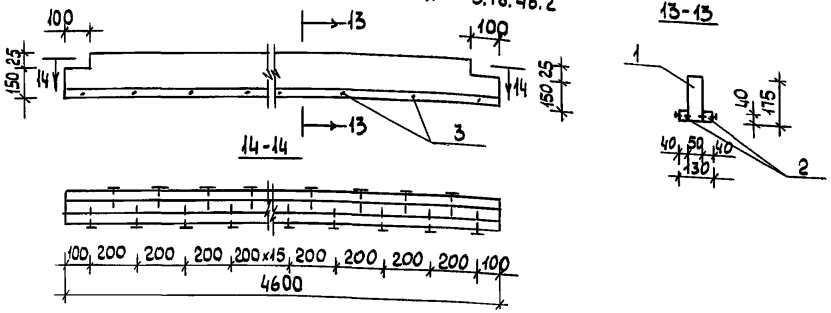

Балка междуэтажного перекрытия 10.18.46.2

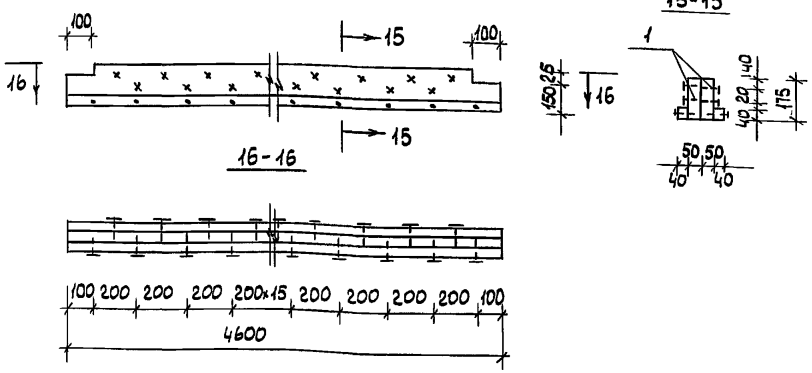

NN	Марка, наименование детали или изделия	Сечение, мм: Заготов. Т	Заготов. Ш	Детали Т	Детали Ш	Длина детал мм	Об'ем или площ. загот м³/м²	Кол. на 1 издел. шт п.м	Об'ем или площ. издел. м³/м²	Масса издел. кг	Группа кач-ва по ГОСТ 11047-72	Пропит. антисепт.	Влажн. древ. %
	Лобовая доска И-9												
1	Доска	25	150	22	144	3700	0,0139	1	0.0139		2	—	20
2	-"-	25	80	22	74	3700	0.0074	1	0.0074		2	-	20
3	Полувалик	25	25	19	19	3700	0.0023	1	0.0023		2	-	20
	Итого пиломатериалов:								0.024				
4	Гвозди К2,5×50	30 шт = 0,058 кг											
	Вес изделия: ≈ 12 кг												
	Балка чердачного перекрытия 5.18.46.2												
1	Доска	50	175	50	175	4600	0.0403	1	0.0403				
2	Брусок	40	40	40	40	4600	0.0073	2	0.0146				
	Итого пиломатериалов:								0.0549				
3	Гвозди К3.0×80	48 шт = 0.213 кг											
	Вес изделия: ≈ 27 кг												
	Балка междуэтажного перекрытия 10.18.46.2												
1	Доска	50	175	50	175	4600	0.0403	2	0.0806				
2	Брусок	40	40	40	40	4600	0.0073	2	0.0146				
	Итого пиломатериалов:								0.095				
3	Гвозди К3.0×80	48	шт = 0.215 кг										
4	Гвозди К4.0×120	46 шт = 0.541 кг											
	Вес изделия ≈ 48 кг												

Н. конт.	Овакимьян	
Зам. нач.	Овакимьян	
ГАП	Сахарова	
ГИП	Сократова	
Инжен.	Файнберг	

Привязан

Инв. N

Взам. инв. N | Подпись и дата | Инв. N подл. 16-3606-19

116-128-4м.87 АС

Двухэтажный 16-квартирный секционный жилой дом с 1.2.3.4и 5 комнатными квартирами

Стадия	Лист	Листов
РД	77	

Лобовая доска И-9. Балки перекрытий 5.18.46.2; 10.18.46.2

ЦНИИЭП Граждансельстрой

Альбом I

NN	Марка, наименование детали или изделия	Сечение, мм Заготов. т	Заготов. ш	Детали т	Детали ш	Длина детал. мм.	Об'ем или площ. загот $м^3/м^2$	Кол-во на 1 издел. шт. п.м	Об'ем или площ. издел. $м^3/м^2$	Масса издел. кг	Группа кач-ва по ГОСТу 11047-72	Пропитка антисептическая	Влажн. древ. %
	Слуховое окно И-10												
1.	Вертикальн. брусок крайн.	50	80	44	74	870	0.0035	2	0.0070		2	-	18
2	Вертик. брусок средн.	50	80	44	74	870	0.0035	2	0.0070		2	-	18
3	Горизонт. брусок средн.	50	80	44	74	1284	0.0052	2	0.0104		2	-	18
4	Доска	16	100	13	94	286	0.0005	20	0.0100		2	-	18
5	Раскладка	16	25	10	16	710	0.0003	4	0.0012		2	-	18
		Итого пиломатериалов:							0.036				
6	Переплет толщиной 43 мм 600 × 800 = 0.48 м												
7	Гвозди К14×25	16 шт. = 0.005 кг											
	Вес изделия: 28 кг												
	Окно фронтона И-11												
1	Вертикальн. брусок	50	80	44	74	870	0.0035	2	0.0070		2	—	18
2	Горизонтальн. брус.	50	80	44	74	670	0.0027	2	0.0054		2	—	18
3	Доска	16	100	13	94	503	0.0008	10	0.0080		2	—	18
4	Нащельник	16	40	13	34	730	0.0004	2	0.0008		2	—	18
	Итого пиломатериалов:								0.0212				
5	Переплет толщиной: 43 мм 600×800 = 0.48 м²												
	Вес изделия: 21 кг												

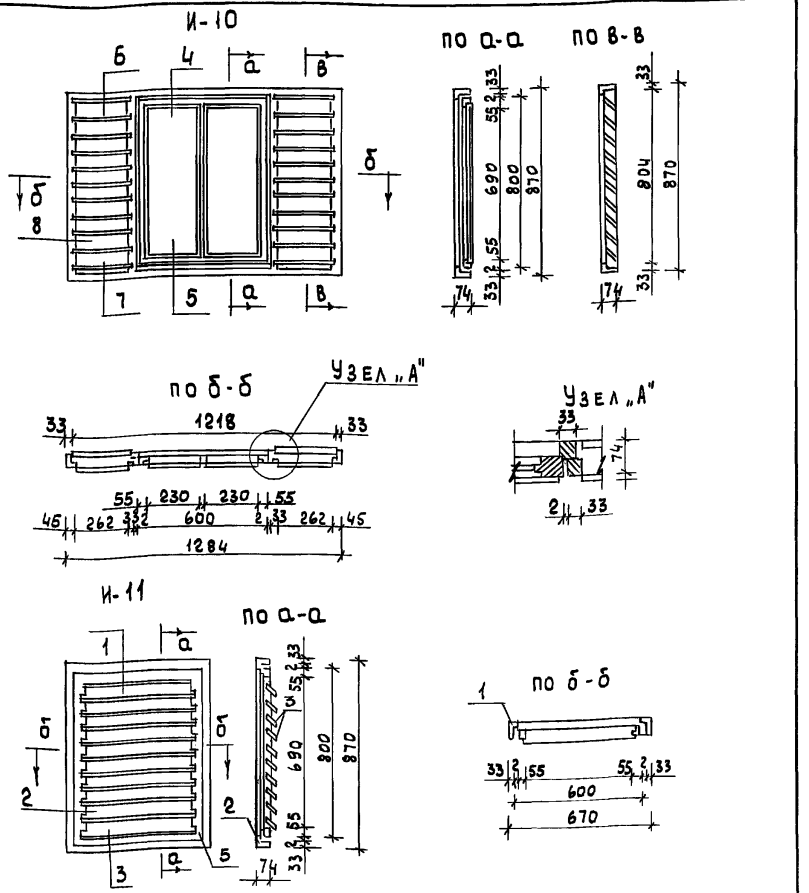

Нормок.	Овакимьян	
Зам. нач.	Овакимьян	
ГАП	Сахарова	
ГИП	Сократова	
Исполн.	Коханова	
Провер.		

Привязан

Инв. N

Инв. N подл. | 16-3805-80 | Подпись и дата | Взам. инв. N

116-128-4м.87 АС

Двухэтажный 16-квартирный секционный жилой дом с 1, 2, 3 4 и 5 комнатными квартирами

Стадия	Лист	Листов
РД	78	

Слуховое окно И-10
Окно фронтона И-11

ЦНИИЭП гражданселькстрой

22691-01 80

Альбом I

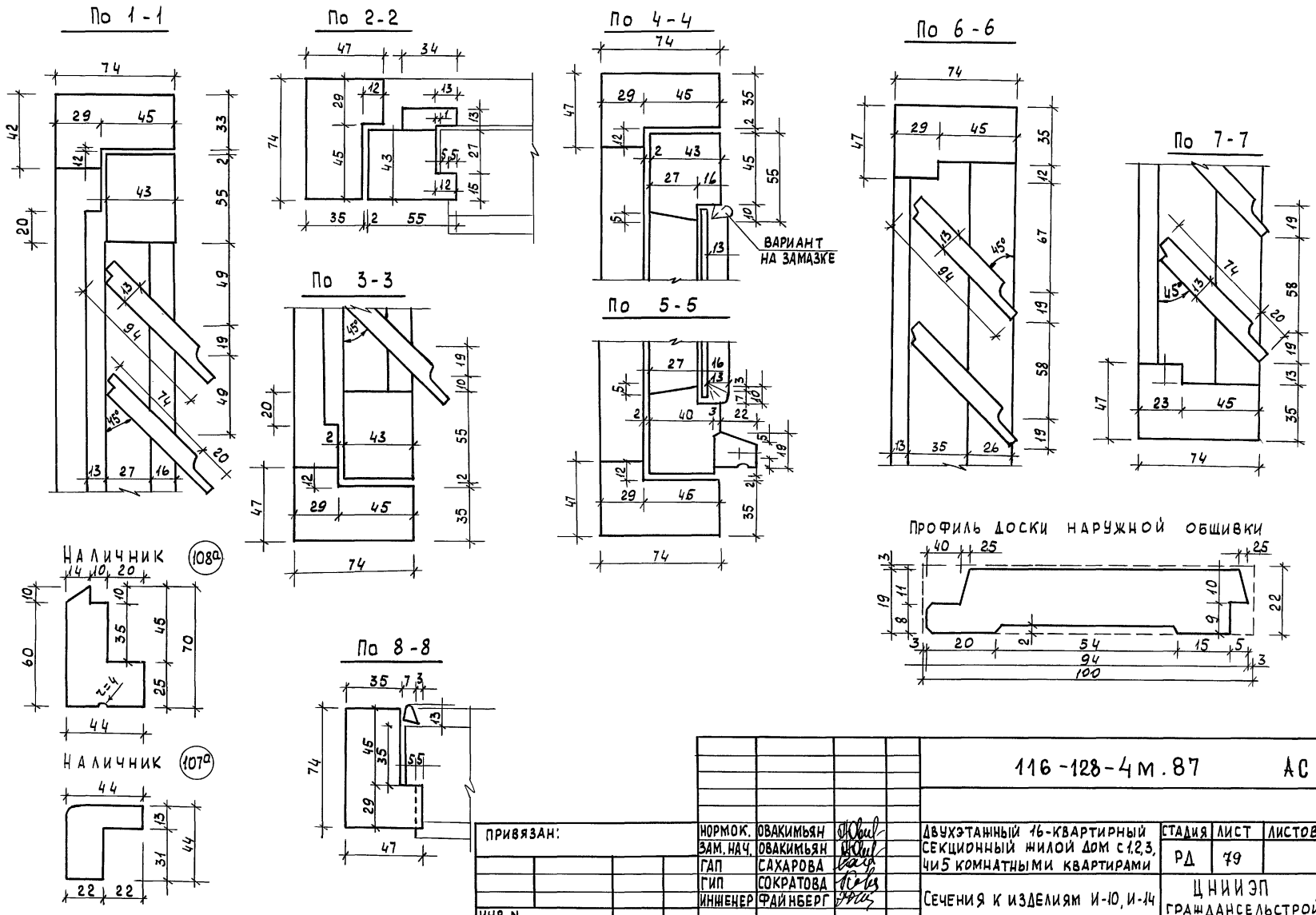

ПРИВЯЗАН:				116-128-4м.87			АС
	НОРМОК.	ОВАКИМЬЯН		ДВУХЭТАЖНЫЙ 16-КВАРТИРНЫЙ СЕКЦИОННЫЙ ЖИЛОЙ ДОМ С 1,2,3, 4 И 5 КОМНАТНЫМИ КВАРТИРАМИ	СТАДИЯ	ЛИСТ	ЛИСТОВ
	ЗАМ. НАЧ.	ОВАКИМЬЯН			РД	79	
	ГАП	САХАРОВА					
	ГИП	СОКРАТОВА		СЕЧЕНИЯ К ИЗДЕЛИЯМ И-10, И-14	ЦНИИЭП ГРАЖДАНСЕЛЬСТРОЙ		
ИНВ. N	ИНЖЕНЕР	ФАЙНБЕРГ					

ИНВ. N ПОДЛ. 16-3605-81 | ПОДПИСЬ И ДАТА | ВЗАМ. ИНВ. N

22691-01 81

Альбом I

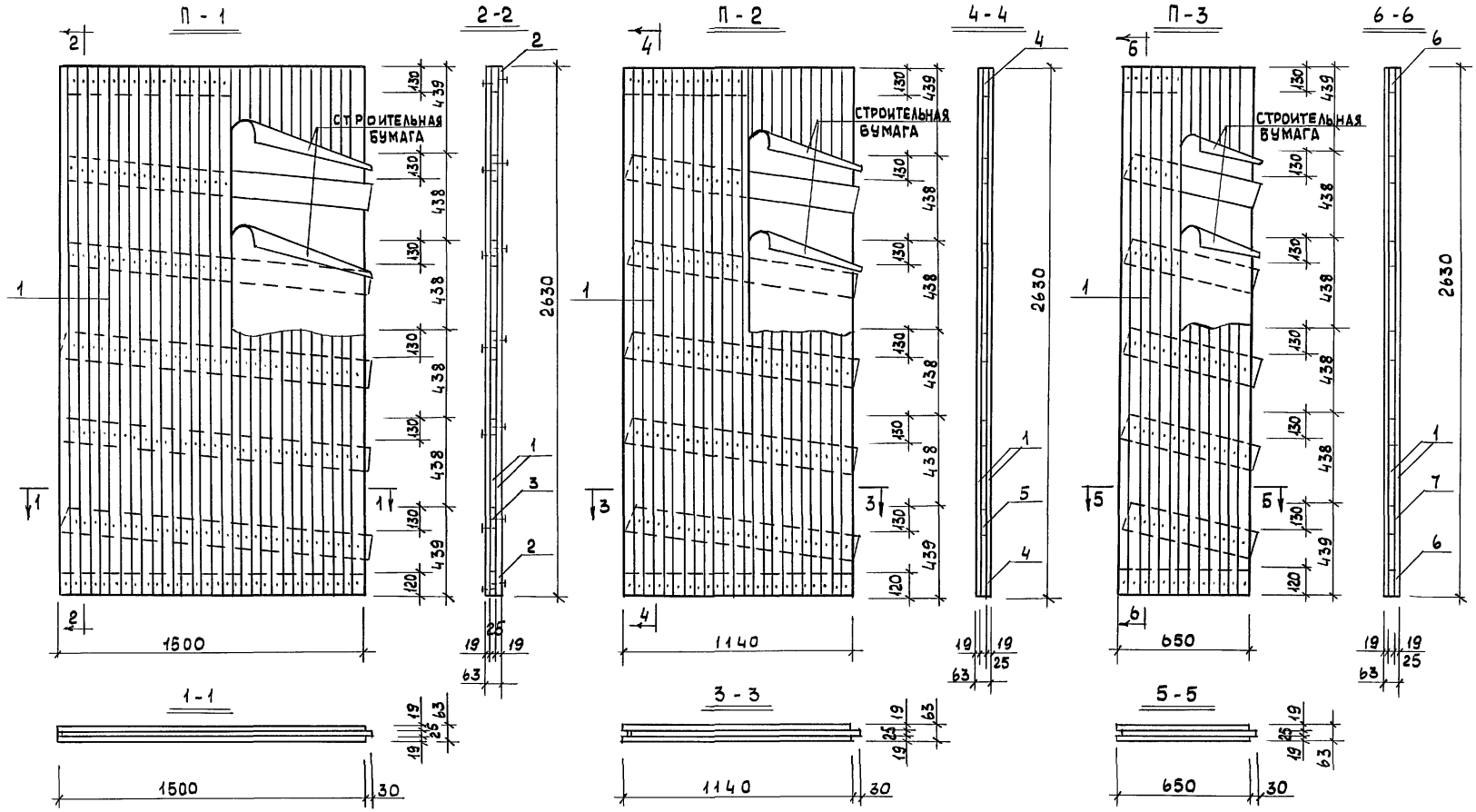

Примечание: Допускается обшивка щитов досками шириной до 100 мм.

Привязан			
Инв. N			

Нормок.	Овакимьян	
Зам. нач.	Овакимьян	
ГАП	Сахарова	
ГИП	Сократова	
Инжен.	Файнберг	

116-128-4м.87 АС

Двухэтажный 16-квартирный секционный жилой дом с 1,2,3,4, и 5 комнатными квартирами

Стадия	Лист	Листов
РД	80	

Щиты перегородок П-1, П-2, П-3.

ЦНИИЭП гражданселькстрой

22691-01 82

Инв. N подл.	Подпись и дата	Взам. инв. N
16-3605-82		

Альбом I

NN поз.	Марка, наименование детали или изделия	Сечение, мм Загот. Т.	Загот. Ш.	Детали Т.	Детали Ш	Длина детали мм	Об'ем или площ. загот. $м^3/м^2$	Кол-во на 1 изделие шт. пм.	Об'ем или площ. издел. $м^3/м^2$	Масса издел. кг	Группа кач-ва по ГОСТ 11047-72	Пропит. антисептич.	Влажность древ. %
	Щит перегородок глухой П-1												
1	Обшивка	19	50	19	50	2360	0.0025	60	0.150		2	+	18
2	Поперечные доски	25	125	25	125	1500	0.0045	2	0.0094		2	+	18
3	— " — " — "	25	125	25	125	1530	0.0045	5	0.0239		2	+	18
	Итого пиломатериалов:								0.183	91,65			
	Гвозди К2.6×60	420	шт			0.81кг							
	Строит. бумага	7.9	$м^2$										
	Вес щита ≈ 93.0 кг												
	Щит перегородок глухой П-2												
1	Обшивка	19	50	19	50	2630	0.0025	16	0.115		2	+	18
4	Поперечные доски	25	125	25	125	1140	0.0030	2	0.0072		2	+	18
5	— " — " — "	25	125	25	125	1170	0.0037	5	0.0185		2	+	18
	Итого пиломатериалов:								0.1407	70.35			
	Гвозди К2.5×60	322	шт			0.74кг							
	Строит. бумага	6.0	$м^2$										
	Вес щита ≈ 71.0 кг												
	Щит перегородок глухой П-3												
1	Обшивка	19	50	19	50	2630	0.0025	26	0.065		2	+	18
6	Поперечные доски	25	125	25	125	650	0.0020	2	0.0040		2	+	18
7	— " — " — "	25	125	25	125	880	0.0021	5	0.011		2	+	18
	Итого пиломатериалов								0.0796	39.81			
	Гвозди К2.5×60	182	шт			0.42кг							
	Строит. бумага	3.4	$м^2$										
	Вес щита ≈ 40 кг												

Инв. N подл. | Подпись и дата | Взам. инв. N

16-3605-83

Привязан:

Инв. N

Нормок.	Овакимьян	
Зам. нач.	Овакимьян	
ГАП	Сахарова	
ГИП	Сократова	
Исполн.	Файнберг	

116-128-4 м.87 АС

Двухэтажный 16-квартирный секционный жилой дом с 1,2,3, и 5 комнатными квартирами

Стадия	Лист	Листов
Рд	81	

Щиты перегородок. Спецификация

ЦНИИЭП Граждансельстрой

22691-01 83

Альбом I

Ш-1

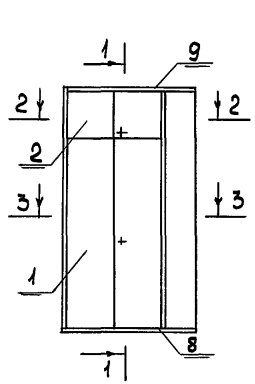

1-1

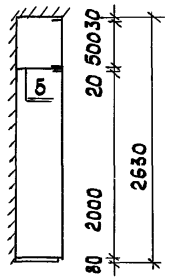

Ш-2

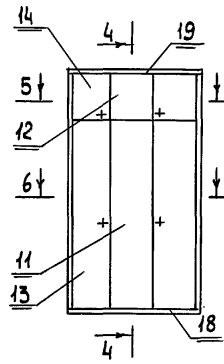

4-4

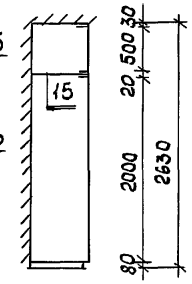

2-2

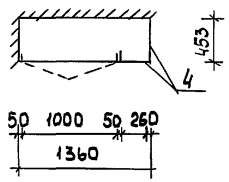

5-5

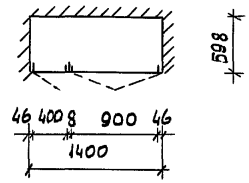

3-3

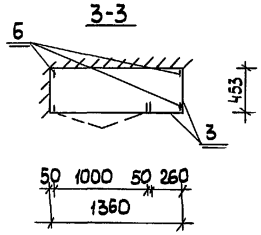

6-6

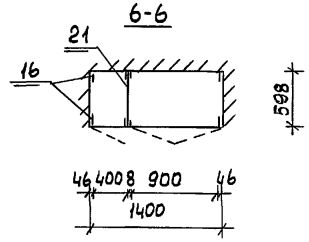

МАРКА	NN ПОЗ.	НАИМЕНОВАНИЕ	СЕРИЯ	ЕД ИЗМ	КОЛ.	РАСХОД МАТЕРИАЛОВ ПИЛОМАТ М³	ДСП М² δ=16ММ	ДВП. М² δ=3,2ММ	ШПОН СТРОГ
Сборочные единицы шкафов									
Ш-1	1	Дверной блок шкафа ДШ20-10	1.172.5-6	шт.	1	0,024	2.00	—	4,4
	2	Дверной блок антресоли ДА 5-10	1.172.5-6	шт.	1	0,013	0.48	—	1,2
	3	Стенка боковая шкафа СБШ 21-4,5	1.172.5-6	шт.	2	—	0.20	—	4,4
	4	Стенка боковая антресоли СБА5-45	1.172.5-6	шт.	2	—	0.44	—	1.0
	5	Полка антресольная 450×1350	1.172.5-6	шт.	1	—	0.61	—	1,5
	6	Брусок монтажный БМ-21	1.172.5-6	шт.	3	0.0069	—	—	—
	7	Полкодержатель ТЦ-1	1.172.5-6	пм	0,7	0.00021	—	—	—
	8	Цоколь	1.172.5-6	пм	1,36	0.0056	—	—	—
	9	Наличник Н-4	1.172.5-6	пм	6,40	0.0013	—	—	—
	10	Угольник УМ-2	1.172.5-6	шт	6				
			Итого:			0.0510	3.83	—	12.5
Ш-2	11	Дверной блок шкафа ДШ 20-9	1.172.5-6	шт.	1	0.023	1.80	—	4,0
	12	Дверной блок антресоли ДА5-9	1.172.5-6	шт.	1	0.012	0,44	—	1.0
	13	Дверной блок шкафа ДШ 20-4	1.172.5-6	шт	1	0.019	0,80	—	1.8
	14	Дверной блок антресоли ДА5-4	1.172.5-6	шт	1	0.008	0.20	—	0.48
	15	Полка антресольная 600×1400	1.172.5-6	шт	1	—	0.84	—	1,7
	16	Брусок монтажный БМ-21	1.172.5-6	шт	4	0.0092	—	—	—
	17	Полкодержатель ПД-2	1.172.5-6	п.м	1.00	0.0003	—	—	—
	18	Цоколь	1.172.5-6	п.м	1.40	0.0057	—	—	—
	19	Наличник Н-4	1.172.5-6	п.м	6.44	0.0013	—	—	—
	20	Угольник УМ-2	1.172.5-6	шт	4				
	21	Стенка промежуточная 600×2080	1.172.5-6	шт	1	—	—	2.52	—
			Итого:			0.0785	4.08	2.52	8.98

			116-128-4м.87 АС
Привязан	Нормок.	Овакимьян	Двухэтажный 16-квартирный секционный жилой дом с 1,2,3,4 и 5 комнатными квартирами
	Зам.нач.	Овакимьян	
	ГАП	Сахарова	
	ГИП	Сократова	
	Исполн.	Фаинберг	Встроенные шкафы Ш-1; Ш-2. Спецификация.
Инв. N	Провер.	Дегтярева	

Стадия	Лист	Листов
РД	82	

ЦНИИЭП граждансельстрой

Инв. N подл. 16-3606-84 | Подпись и дата | Взам. инв. N

22691-01 84

Альбом I

Ш-4

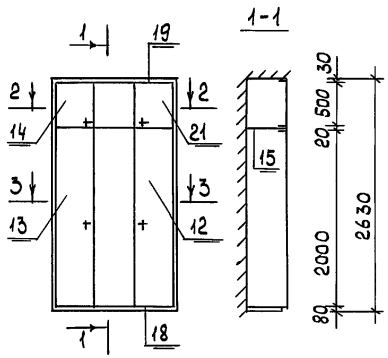

Ш-3

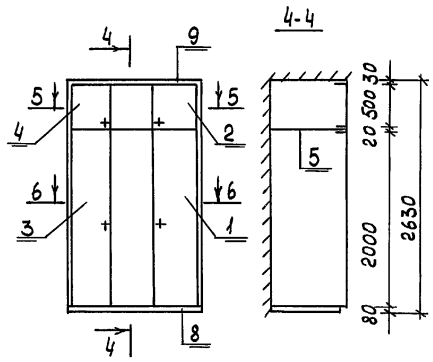

2-2

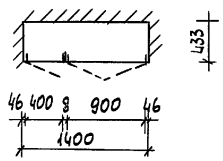

5-5

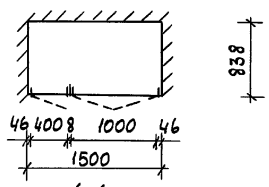

3-3

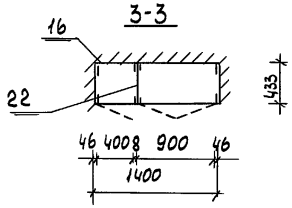

6-6

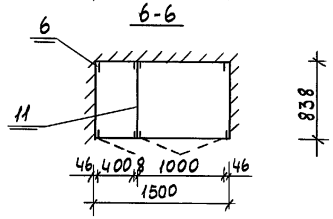

Марка	NN поз	Наименование	Серия	Ед. изм.	Кол.	Расход материалов: пиломат. м³	ДСП м² δ=16мм	ДВП м² δ=3,2мм	Шпон. строг.
Ш-3	11	Стенка промежуточная 840×2080	1.172.5-6	шт	1	—	—	3.78	—
	1	Дверной блок шкафа ДШ 20-10	1.172.5-6	шт	1	0.024	2.00	—	4.4
	2	Дверной блок антресоли ДА 5-10	1.172.5-6	шт	1	0.013	0.48	—	1.2
	3	Дверной блок шкафа ДШ 20-4	1.172.5-6	шт	1	0.019	0.8	—	1.8
	4	Дверной блок антресоли ДА 5-4	1.172.5-6	шт	1	0.008	0.20	—	0.48
	5	Полка антресольная 830×1525	1.172.5-6	шт	1	—	1.266	—	2.5
	6	Брусок монтажный БМ-21	1.172.5-6	шт	4	0.0092	—	—	—
	7	Полкодержатель ПД-2	1.172.5-6	п.м	1.0	0.0003	—	—	—
	8	Цоколь	1.172.5-6	п.м	1.5	0.0062	—	—	—
	9	Наличник Н-4	1.172.5-6	п.м	6.54	0.0013	—	—	—
	10	Угольник УМ-2	1.172.5-6	шт	4				
			Итого:			0.0810	4.746	3.78	10.38
Ш-4	21	Дверной блок шкафа ДШ 20-9	1.172.5-6	шт	1	0.023	1.80	—	4.0
	12	Дверной блок антресоли ДА 5-9	1.172.5-6	шт	1	0.012	0.44	—	10
	13	Дверной блок шкафа ДШ 20-4	1.172.5-6	шт	1	0.019	0.80	—	1.8
	14	Дверной блок антресоли ДА 5-4	1.172.5-6	шт	1	0.008	0.20	—	0.48
	15	Полка антресольная 400×1425	1.172.5-6	шт	1	—	0.57	—	1.2
	16	Брусок монтажный БМ-21	1.172.5-6	шт	4	0.0092	—	—	—
	17	Полкодержатель ПД-1	1.172.5-6	пм	0.7	0.00021	—	—	—
	18	Цоколь	1.172.5-6	пм	1.4	0.0057			
	19	Наличник Н-4	1.172.5-6	пм	6.44	0.00129	—	—	—
	20	Угольник УМ-2	1.172.5-6	шт	4				
	22	Стенка промежуточная СП21-45	1.172.5-6	шт	1	—	—	1.9	—
			Итого:			0.0784	3.81	1.9	8.48

Инв. N подл. | 16-3605-85 | Подпись и дата | Взам. инв. N

Привязан			
Инв. N			
Нормок.	Овакимьян		
Зам. нач.	Овакимьян		
ГАП	Сахарова		
ГИП	Сократова		
Исполн.	Файнберг		
Провер.	Дегтярева		

116-128-4м.87 АС

Двухэтажный 16-квартирный секционный жилой дом с 1,2,3,4 и 5 комнатными квартирами

Встроенные шкафы Ш-3, Ш-4
Спецификация.

Стадия	Лист	Листов
РД	83	

ЦНИИЭП гражданселькстрой

22691-01 85

Альбом I

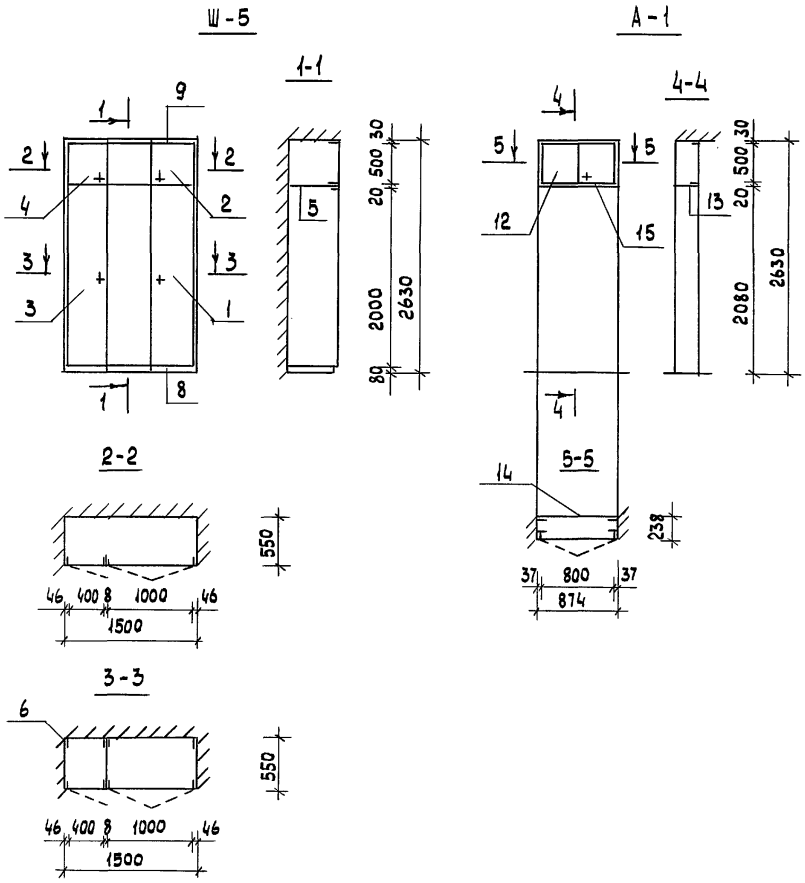

Марка	NN поз.	Наименование	Серия	Ед. изм.	Кол.	Расход материалов: Пиломат. м³	ДСП м² δ=16мм	ДВП м² δ=3,2мм	Шпон. строг. м²
Ш-5	11	Стенка промежуточная СП21-6	1.172.5-6	шт	1	—	—	2.5	—
	1	Дверной блок шкафа ДШ 20-10	1.172.5-6	шт	1	0.024	2.00	—	4.4
	2	Дверной блок антресоли ДШ 3-10	1.172.5-6	шт	1	0.013	0.48	—	1.2
	3	Дверной блок шкафа ДШ 20-4	1.172.5-6	шт	1	0.019	0.8	—	1.8
	4	Дверной блок антресоли ДШ 5-4	1.172.5-6	шт	1	0.008	0.20	—	0.48
	5	Полка антресольная 550×1525	1.172.5-6	шт	1	—	0.839	—	1.7
	6	Брусок-монтажный БМ-21	1.172.5-6	шт	4	0.0092	—	—	—
	7	Полкодержатель ПД-2	1.172.5-6	пм	10	0.0003	—	—	—
	8	Цоколь	1.172.5-6	пм	1.5	0.0062	—	—	—
	9	Наличник Н-4	1.172.5-6	пм	6.54	0.0013	—	—	—
	10	Угольник УМ-2	1.172.5-6	шт	4				
		Итого:				0.0810	4.319	2.5	9.58
А-1	12	Дверной блок антресоли ДА 5-8	1.172.5-6	шт	1	0.011	0.40	—	0.96
	13	Полка антресольная 230×880	1.172.5-6	шт	1	—	0.202	—	0.45
	14	Стенка задняя антрес. 500×880	1.172.5-6	шт	1	—	0.44	—	0.9
	15	Наличник Н-3	1.172.5-6	пм	2.748	0.0006	—	—	—
	16	Угольник УМ-1	1.172.5-6	шт	4				
		Итого:				0.0116	1.042		2.31

Инв. N подл. 16-3605-86 | Подпись и дата | Взам. инв. N

Привязан			
Инв. N			

Нормок.	Овакимьян	
Зам. нач.	Овакимьян	
ГАП	Сахарова	
ГИП	Сократова	
Исполн.	Файнберг	
Провер.	Дегтярева	

116-128-4м.87 АС

Двухэтажный 16-квартирный секционный жилой дом с 1,2,3, 4 и 5 комнатными квартирами

Встроенный шкаф Ш-5, Антресоли А-1, Спецификация

Стадия	Лист	Листов
РД	84	

ЦНИИЭП гражданселькстрой

22691-01 86

Альбом I

А-2

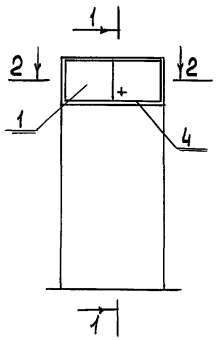

1-1

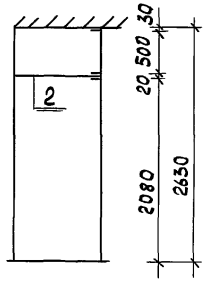

Ш-6

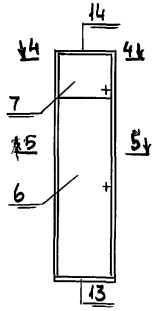

3-3

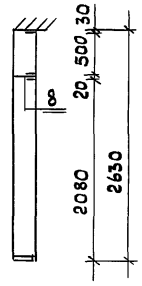

2-2

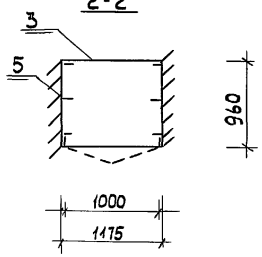

4-4

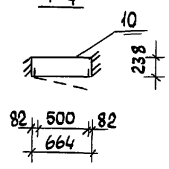

5-5

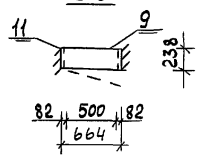

Марка	NN поз.	Наименование	Серия	Ед. изм.	Кол.	Расход материалов: пиломат м³	Расход материалов: ДСП м² δ=16мм	Расход материалов: ДВП м² δ=3,2мм	Шпон строг.
		Сборочные единицы шкафов и антресолей							
А-2	1	Дверной блок антресоли ДА 5-10	1.172.5-6	шт	1	0.013	0.48	—	1.2
	2	Полка антресольная 960×1175	1.172.5-6	шт	1	—	1.128	—	2.3
	3	Стенка задняя антрес. 500×1175	1.172.5-6	шт	1	—	0.588	—	1.2
	4	Наличник Н-5	1.172.5-6	пм	3.35	0.00067		—	—
	5	Угольник УМ-1	1.172.5-6	шт	6				
			Итого:			0.0137	2.196		4.7
Ш-6	6	Дверной блок шкафа ДШ 20-5	1.172.5-6	шт	1	0.021	1.0	—	2.2
	7	Дверной блок антресоли ДА 5-5	1.172.5-6	шт	1	0.009	0.24	—	0.6
	8	Полка антресольная 238×664	1.172.5-6	шт	1	—	1.58	—	3.2
	9	Стенка шкафа задняя 670×2100	1.172.5-6	шт	1	—	1.7	—	3.4
	10	Стенка антрес. задняя 670×500	1.172.5-6	шт	1	—	0.335	—	0.7
	11	Брусок монтажный БМ-21	1.172.5-6	шт	2	0.0046	—	—	—
	12	Полкодержатель ПД-1	1.1725-6.	пм	0.7	0.00021	—	—	—
	13	Цоколь	1.172.5-6	пм	0.664	0.0027	—	—	—
	14	Наличник Н-5	1.172.5-6	пм	5.704	0.0011	—	—	—
	15	Угольник УМ-2	1.172.5-6	шт	4				
			Итого:			0.039	4.85		10.1

Привязан	Нормок.	Овакимьян	
	Зам. нач.	Овакимьян	
	ГАП	Сахарова	
	ГИП	Сократова	
	Исполн.	Файнберг	
Инв. N	Провер.	Дегтярева	

116-128-4м.87 АС

Двухэтажный 16-квартирный секционный жилой дом с 1,2,3,4 и 5комнатными квартирами

Встроенный шкаф Ш-6
Антресоль А-2
Спецификация

Стадия	Лист	Листов
РД	85	

ЦНИИЭП гражданселькстрой

22691-01 87

Инв. N подл. | 16-3605-87 | Подпись и дата | Взам. инв. N

Альбом I

Марка поз.	Наименование, марка детали, изделия	Сечение, мм. Заготовки толщ.	Заготовки шир.	Детали толщ.	Детали шир	Длина детали мм	Об'ем или площ. загот. $м^3/м^2$	Кол. на 1 изд. шт. п.м	Об'ем или площ. на дом $м^3/м^2$	Масса издел. кг	Группа качест. по ГОСТ 11047-72	Пропит. антис. или антипирен.	Влажн. древ. в %
1	2	3	4	5	6	7	8	9	10	11	12	13	14
	I Изделия												
П-1	Щит перегородки			63	1500	2630	0.185	37	6.843	93.0			
П-2	—"—			63	1140	2630	0.141	24	3.384	71.0			
П-3	—"—			63	650	2630	0.080	67	5.36	40.0			
ИЩ-1	Щит цокольного перекр.			120	1470	3140	0.122	12	1.464	61.0			
ИЩ-2	—"—			120	1470	2840	0.110	97	10.67	55.0			
ИЩ-3	—"—			120	1470	2090	0.082	36	2.952	41.0			
5.18.46.1	Балка междуэт. и чердачного перекрытия			50	175	4600	0.048	98	4.704	24.0			
10.18.46.2	—"—			100	175	4600	0.096	166	15.94	48.0			
15.18.46.2	Балка междуэт. перекрытия			150	175	4600	0.136	14	1.904	69.0			
10.18.31.2	—"—			100	175	3100	0.066	6	0.396	32.86			
5.15.34.1	—"—			50	150	3400	0.0309	18	0.56	18.6			
5.15.34.2	—"—			50	150	3400	0.0363	57	20.69	22.2			
10.18.25.2	—"—			100	175	2500	0.053	4	0.212	26.5			
10.18.10.2	—"—			100	175	1000	0.0212	4	0.085	10.6			
15.18.33.2	—"—			150	175	3300	0.0106	4	0.0424	5.28			
15.18.24.2	—"—			150	175	2400	0.0293	4	0.117	14.64			
5.18.34.1	Балка междуэт. и чердачного перекрытия			50	175	3400	0.0352	26	0.915	21.0			
5.18.34.2	—"—			50	175	3400	0.0406	117	4.75	24.6			
10.18.9	Ригель			100	175	900	0.0162	6	0.097	8.1			
10.18.14	—"—			100	175	1400	0.0252	4	0.101	12.6			
10.18.12	—"—			100	175	1200	0.0216	2	0.043	10.8			
5.18.46.2	Балка чердачного перекр.			50	175	4600	0.0549	156	8.56	33.0			
5.18.28.2	—"—			50	175	2800	0.034	6	0.204	20.4			
5.18.25.2	—"—			50	175	2500	0.305	4	1.22	18.3			
5.1825.2	—"—			50	175	2500	0.0265	2	0.053	15.9			
5.1810.2	—"—			50	175	1000	0.0122	4	0.049	7.32			
5.1810.1	—"—			50	175	1000	0.0106	2	0.021	6.36			
5.18.9	Ригель			50	175	900	0.0081	6	0.049	4.86			
5.18.18	—"—			50	175	1800	0.0162	4	0.065	9.72			
Щ15-26	Щит междуэт. перекрыт			73	390	1500	0.0147	550	8.085	7.35			
Щ18-26	—"—			73	390	1800	0.0162	97	1.57	8.10			
Щ12-26	—"—			73	390	1200	0.0108	18	0.19	5.40			
Щ12-28	Щит чердачного перекр.			73	440	1200	0.0136	24	0.326	6.78			
Щ15-28	—"—			73	440	1500	0.017	534	9.078	8.48			
Щ18-28	—"—			73	440	1800	0.0187	102	1.907	9.34			
И-10	Слуховое окно			74	1292	874	0.036	2	0.072	20.0			
И-11	Окно фронтона			74	674	874	0.021	2	0.042	14.0			
И-9	Лобовая доска фронтона.			74	166	3700	0.024	8	0.192	12.0			
	Итого:								112.91				
	II Строганые детали												
	Обшивка слухового окна и подшивка карниза	16	100	13	94	пм	0.0013	940	1.222				
	Обшивка наружных стен	22	100	19	94	пм	0.0022	7330	14.5				
	Лобовая доска слухового окна	16	100	13	94	1400	0.0022	2	0.0044				
	Плинтусы			16	84	пм	0.0012	1360	1.632				
	Обрешетные доски перегородок	25	150	22	144	пм	0.0032	488	1.562				
	Подступенок вн. лестн.	25	150	22	144	1110	0.0036	38	0.144				

Взам. инв. N

Подпись и дата

Инв. N подл. 16-3605-88

Привязан:

Инв. N

Нормок.	Овакимьян	
Зам. нач.	Овакимьян	
ГАП	Сахарова	
ГИП	Сократова	
Исполн	Файнберг	
Провер.	Дегтярева	

116-128-4м.87 АС

Двухэтажный 16-квартирный секционный жилой дом с 1,2,3, и 5 комнатными квартирами

Стадия	Лист	Листов
РД	86	

Сводная спецификация. /начало/

ЦНИИЭП гражданселькстрой

22691-01 88

1	2	3	4	5	6	7	8	9	10	11	12	13	14
	Шпунтованные доски	32	100	28	74	пм	0.0032	12562	40.2				
	—"— —"—	40	100	36	94	пм	0.004	2625	10.5				
	—"— —"—	32	100	28	94	пм	0.0032	6108	19.55				
	Фризовые доски лестниц	40	150	36	144	пм	0.006	42.84	0.257				
	Наличник оконный и дверной внутренний	50	50	44	44	пм	0.0025	710	1.775				
	Наличник оконный и дверной наружный	50	75	44	69	пм	0.0037	380	1.406				
	Наличник дверной внутр.	16	75	13	54	пм	0.0010	1200	1.200				
	Стойки перил	100	100	94	94	1300	0.013	17	0.221				
	Стойки перил	100	100	94	94	1500	0.015	12	0.18				
	Стойки перил	100	100	94	94	1400	0.014	5	0.070				
	Бобышки тетив лестниц	50	200	44	184	пм	0.01	3024	0.302				
	Ригель навеса, стойки	150	150	144	144	пм	0.0225	53.8	1.211				
	Стропил. навеса нар. лест.	50	175	44	169	п.м	0.0088	69.9	0.612				
	Доски перил	50	175	44	169	пм	0.009	83.0	0.744				
	Тетива лестниц	50	250	44	244	пм	0.0125	42.7	0.534				
	Тетива лестниц	100	250	94	244	4400	0.11	2	0.22				
	Подступенок нар. лестниц	50	150	44	150	845	0.0063	74	0.466				
	Доски настила навеса	22	150	19	150	пм	0.0035	260	0.858				
	Доски покрытия навеса	22	150	19	144	1950	0.0064	138	0.883				
	Лобовые доски	22	150	19	144	п м	0.0033	60	0.198				
	Нагели $d=20$					1060	0.0001		0.106				
	Нагели $d=25$					2300	0.0002		0.460				
	Итого:								102.02				
	III Нестроганые детали												
	Подшивка в лестнице и настил слухового окна	16	100			пм	0.0016	690.0	1.104				
	Доски черного пола 1эт ход. доски лазд. накладки	25	100			пм	0.0025	6600	16.50				
	Накладки в крыше	25	150			400	0.0015	160	0.24				

1	2	3	4	5	6	7	8	9	10	11	12	13	14
	Затяжки	25	175			3800	0.0166	80	1.328				
	Связи	32	100			3800	0.0122	26	0.316				
	Обрешетка, стойки слухового окна, чер. бруски	50	50			пм	0.0025	2500	6.250				
	Каркас для обшивки	50	100			пм	0.005	26.72	0.1336				
	нар. стен, черепн. бруски	75	80			пм	0.00375	3473	13.89				
	Ригель в стропилах	50	75			1300	0.0052	2	0.0104				
	Связи	50	75			5300	0.0212	35	0.742				
	Кобылки	50	100			1200	0.006	164	0.984				
	Стойки слухового окна	50	100			960	0.0048	4	0.019				
	Балки слухового окна и каркас тамбура	50	100			5200	0.026	24	0.624				
	Ходовые доски, вкладыши, упорные бруски, подкладки	50	100			пм	0.0075	12.30	8.225				
	Балки цокольного перекр.	50	150			6150	0.0461	106	4.887				
	—"— —"—	50	150			3150	0.0236	61	1.440				
	—"— —"—	50	150			4650	0.0349	128	4.467				
	—"— —"—	100	100			6150	0.0180	28	0.504				
	Накладки, бобышки, ригели	50	175			пм	0.009	214.8	1.93				
	Стропильная нога	50	175			2140	0.0187	172	3.216				
	—"— —"—	50	175			5160	0.0452	328	14.83				
	Стропила слух. окна	50	175			5500	0.048	4	0.193				
	Упорный брус	75	100			пм	0.0075	28.8	0.216				
	Элементы каркаса фронтона	100	100			пм	0.01	65	0.65				
	Стойки под стропила	100	100			1370	0.0137	32	0.438				
	Подкосы	100	100			1830	0.0183	60	1.098				
	Брусья внутренних стен обгонные доски, вкладыши	100	150			пм	0.015	3369	50.54				
	Мауэрлат	100	175			пм	0.0175	127.8	2237				
	Брусья стен, лежни нар. лестниц, вкладыши	150	150			пм	0.0225	10880	224.87				

Привязан:

Инв. N

Нормок.	Овакимьян	
Зам. нач.	Овакимьян	
ГАП	Сахарова	
ГИП	Сократова	
Исполн.	Файнберг	
Провер.	Дегтярева	

116-128-4м.87 АС

Двухэтажный 16-квартирный секционный жилой дом с 1,2,3, и 5 комнатными квартирами

Стадия	Лист	Листов
Р.Д	87	

Сводная спецификация /продолжение/

ЦНИИЭП Граждансельстрой

22691-01 89

Альбом V

Взам. инв. N | Подпись и дата | Инв. и подл. 16-3805-89

Альбом I

1	2	3	4	5	6	7	8	9	10	11	12	13	14
	Лаги	60	100			пм	0.006	1433	8.6				
	Рейки, шпонки	32	50			пм	0.0029	1235	1.776				
	упорный брусок тетивы нар. лестниц.	50	100			1500	0.0075	1	0.0075				
	брус для опирания балок, обрешетка	50	50			пм	0.0025	420	0.105				
			Итого:						373.3				
Итого на дом:									588.23				

Блоки дверные и оконные

Марка	Кол.	Площадь, м²	Расход материалов: Пиломатериалы необрезные, м	ДВП твёрд. δ=4мм м²	ДВП изол. м²	Стекло оконное м²	
ОРСМ 15-11	57	1.65 / 94.05	0.1663 / 9.48			3.204 / 182.6	
ОРСМ 15-13.5	20	2.025 / 40.56	0.1831 / 3.662			4.162 / 83.24	
ДН 21-10АП	6	2.05 / 12.3	0.0823 / 0.494				
ДН 21-9Щр2П	1	1.84 / 1.84	0.078 / 0.078				
ДГ21-9	58	1.8 / 104.4	0.18 / 10.44	3.56 / 206.5			
ДГ21-7	46	1.39 / 63.94	0.108 / 4.97	2.67 / 122.8			
ДО21-8	16	1.59 / 25.44	0.113 / 1.808	1.75 / 28.0		0.63 / 10.08	
Итого:			30.93	357.3		276.9	
Коэф. учета отходов:			—	1.2	—	—	
			30.93	428.76		276.9	

Встроенные шкафы и антресоли

Марка	Кол.	Расход материалов: Пиломатер. м³	ДСП м² δ=16	ДВП м² δ=3,2	Шпон. строг
Ш-1	4	0.051 / 0.204	3.83 / 15.32		12.5 / 50.0
Ш-2	4	0.0785 / 0.314	4.08 / 16.32	2.52 / 10.08	8.98 / 35.92
Ш-3	8	0.081 / 0.648	4.746 / 37.97	3.78 / 30.24	10.38 / 83.04
Ш-4	4	0.0734 / 0.373	3.81 / 15.24	1.9 / 7.6	4.48 / 17.92
Ш-5	1	0.081 / 0.081	4.319 / 4.319	2.5 / 2.5	9.58 / 9.58
Ш-6	4	0.039 / 0.156	4.85 / 19.4		10.1 / 40.4
А-1	4	0.0116 / 0.0464	1.042 / 4.168		2.31 / 9.24
А-2	8	0.0137 / 0.110	2.196 / 17.57		4.7 / 37.6
Итого:		1.492	130.31	50.42	283.6

Спецификация металла

Марка	Обозначение	Наименование	Кол. шт.	Вес ед. кг	Общий вес кг
	ГОСТ 5781-82	Скоба ф10 ℓ=250 мм	700	0.22	154.0
	"	Скоба ф12 ℓ=250 мм	250	0.96	240.0
	"	Скользящая скоба 4×50 пм	400	1.56	624.0
	ГОСТ 103-57	Хомуты 4×100 пм	248	3.14	780.0
	ГОСТ 7798-70* / ГОСТ 5915-70* / ГОСТ 11371-78*	Болты, гайки, шайбы М12 ℓ=1250	6	1.204	7.22
		—"— М16 ℓ=280	25	0.54	13.5
		—"— М10 ℓ=120	10	0.1	1.00
		—"— М8 ℓ=60	50	0.044	2.20
		—"— М16 ℓ=350	30	0.573	20.19
		—"— М12 ℓ=180	32	0.217	6.94
		—"— М12 ℓ=270	32	0.296	9.47
	ГОСТ 5781-82	Глухарь ф10 ℓ=120	60	0.07	4.20
	"	Глухарь ф8 ℓ=80	200	0.03	6.00
	Альбом I л. 68	М-1 } Лист 68	12	0.628	7.54
	Альбом I л. 68	М-2 } Лист 68	24	0.502	12.05
	Альбом I л. 68	М 3 } Лист 68	6	2.502	15.01
	Альбом I л. 68	М-4 } Лист 68	2	4.71	9.42
	ГОСТ 103-76	Уголок 50×50 п.м	40.0	3.8	152.0
		Итого:			2065

Взам. инв. N | Подпись и дата | Инв. N 16-361 | Л. 90

Привязан:

Инв. N

Нормокон.	Овакимьян	
Зам. нач.	Овакимьян	
ГИП	Сахарова	
Гап	Сократова	
Исполн.	Файнберг	
Провер.	Дегтярева	

116-128-4м.87 АС

Двухэтажный 16-квартирный секционный жилой дом с 1,2,3,4и 5комнатными квартирами

Стадия	Лист	Листов
РД	88	

Сводная спецификация /окончание/

ЦНИИЭП гражданельстрой

22691-01 (90)

gost.e-ecolog.ru