ТИПОВОЙ ПРОЕКТ

183-115-119/1.2

ОДНОЭТАЖНЫЙ 1-КВАРТИРНЫЙ 3-КОМНАТНЫЙ ЖИЛОЙ ДОМ

АРБОЛИТОВОЙ КОНСТРУКЦИИ

АЛЬБОМ I

АРХИТЕКТУРНО-СТРОИТЕЛЬНЫЙ, САНИТАРНО-ТЕХНИЧЕСКИЙ, ЭЛЕКТРОТЕХНИЧЕСКИЙ КОМПЛЕКТЫ.

gost.e-ecolog.ru

ТИПОВОЙ ПРОЕКТ

183-115-119/1.2

ОДНОЭТАЖНЫЙ 1-КВАРТИРНЫЙ 3-КОМНАТНЫЙ ЖИЛОЙ ДОМ

АРБОЛИТОВОЙ КОНСТРУКЦИИ

АЛЬБОМ I

СОСТАВ ПРОЕКТА:

АЛЬБОМ I - АРХИТЕКТУРНО-СТРОИТЕЛЬНЫЙ, САНИТАРНО-ТЕХНИЧЕСКИЙ, ЭЛЕКТРОТЕХНИЧЕСКИЙ КОМПЛЕКТЫ.

АЛЬБОМ II - ДЕРЕВЯННЫЕ ИЗДЕЛИЯ ЗАВОДСКОГО ИЗГОТОВЛЕНИЯ.

АЛЬБОМ III - АРБОЛИТОВЫЕ И ЖЕЛЕЗОБЕТОННЫЕ ИЗДЕЛИЯ ЗАВОДСКОГО ИЗГОТОВЛЕНИЯ.

АЛЬБОМ IV - СМЕТЫ.

РАЗРАБОТАН
ИНСТИТУТОМ „ГИПРОЛЕСПРОМ"

ТЕХНИЧЕСКИЙ ПРОЕКТ УТВЕРЖДЕН
ГОСГРАЖДАНСТРОЕМ
ПРИ ГОССТРОЕ СССР
ПРИКАЗ №11 ОТ 12.01.81 г.
РАБОЧИЕ ЧЕРТЕЖИ ВВЕДЕНЫ В
ДЕЙСТВИЕ ГИПРОЛЕСПРОМОМ
ПРИКАЗ №97 ОТ 25.06.82г.

ГЛАВНЫЙ ИНЖЕНЕР ИНСТИТУТА /И.К.БЕРЕЗИН/

ГЛАВНЫЙ ИНЖЕНЕР ПРОЕКТА /Н.П.АВИГДОР/

привязан:

инв.№

Альбом I

Типовой проект 183-115-119/1.2

Наименование	NN листов	NN страниц
Содержание альбома	1	2
Комплект марки „АС"		
Общие данные (начало)	1	3
Общие данные (продолжение)	2	4
Общие данные (окончание)	3	5
Сводная спецификация (начало)	4	6
Сводная спецификация (продолжение)	5	7
Сводная спецификация (продолжение)	6	8
Сводная спецификация (окончание)	7	9
План с расстановкой мебели, разрез, технико-экономические показатели	8	10
Фасады 1-2, 2-1, А-В, В-А. Фрагменты.	9	11
Монтажная схема фундаментов и цокольных балок	10	12
Монтажная схема фундаментов и цоколя (вариант)	11	13
Опалубка и армирование монолитного железобетонного цоколя. Фундаменты ФБ-1; ФБ-2;	12	14
Монтажный план. Узлы 1÷9.	13	15
Узлы плана 10÷21. Крыльцо. План. Разрезы.	14	16
Развертки стен при температуре наружного воздуха - 30°С.	15	17
Развертки стен при температуре наружного воздуха - 40°С	16	18
Развертки внутренних перегородок П-1÷П-5.	17	19
Развертки внутренних перегородок П-6 ÷ П-13	18	20
Монтажная схема горизонтальных блоков. Узлы.	19	21
Разрезы I-I; II-II	20	22
План полов. Экспликация полов.	21	23
Узлы примыкания полов.	22	24
Монтажная схема цокольного перекрытия. Узлы.	23	25
Монтажная схема цокольного перекрытия. Узлы (вариант- панели арболитовые)	24	26
Монтажная схема цокольного перекрытия. Узлы (вариант- балки деревянные)	25	27

Наименование	NN листов	NN страниц
Монтажная схема чердачного перекрытия. Узлы.	26	28
Монтажная схема чердачного (вариант- панели арболитовые) перекрытия. Узлы.	27	29
Монтажная схема чердачного (вариант - балки деревянные) перекрытия. Узлы.	28	30
Монтажная схема стропил. Узлы.	29	31
План кровли. Металлические изделия.	30	32
Дымовентиляционный стояк	31	33
Комплект марки „ОВ"		
Общие данные	1	34
Отопление и вентиляция. План.	2	35
Схема трубопроводов отопления.	3	36
Комплект марки „ВК"		
Общие данные	1	37
Планы сетей В1, Т3 и К1 (при КЧМ-2м)	2	38
Схемы сетей В1, Т3 и К1, спецификация (при КЧМ-2м)	3	39
Планы сетей В1, Т3 и К1 (при варианте ВПГ-18)	4	40
Схемы сетей В1, Т3 и К1. Спецификация (при ВПГ-18)	5	41
Комплект марки „ГС"		
Газоснабжение. Общие данные	1	42
Газоснабжение. План этажа.	2	43
Газоснабжение. Схема газоснабжения. Спецификация.	3	44
Комплект марки „ЭО"		
Общие данные	1	45
План и условные обозначения	2	46
Комплект марки „СС"		
Общие данные	1	47
Планы этажа и крыши. Скелетная схема	2	48

Согласовано:

Инв. N подл. | Подпись и дата | Взам. инв. N

Гл. инж. пр.	Авигдор	
Нач. отд.	Титов	
Гл. спец.	Горчаков	
Рук. гр.	Стрекалова	

т.п. 183-115-119/1.2

Привязан:

Инв. N

Однозтажный 1-квартирный 3-комнатный жилой дом.	Стадия	Лист	Листов
	Р	1	
Содержание альбома	ГИПРОЛЕСПРОМ		

Альбом III

Типовой проект 183-115-119/1.2

Согласовано:

Инв. № подл. | Подпись и дата | Взам. инв. №

Ведомость основных комплектов рабочих чертежей

Обозначение	Наименование	Примечание
АС	Архитектурно-строительные решения	
ОВ	Отопление и вентиляция	
ВК	Внутренние водопровод и канализация	
ГС	Газоснабжение	
ЭО	Электрическое освещение	
СС	Связь и сигнализация	

Перечень листов марки „АС"

Лист	Наименование	Примечание
1	Общие данные (начало)	
2	Общие данные (продолжение)	
3	Общие данные (окончание)	
4	Сводная спецификация (начало)	
5	Сводная спецификация (продолжение)	
6	Сводная спецификация (продолжение)	
7	Сводная спецификация (окончание)	
8	План с расстановкой мебели, разрез, технико-экономические показатели	
9	Фасады 1-2, 2-1, А-В, В-А, фрагменты	
10	Монтажная схема фундаментов и цокольных балок	
11	Монтажная схема фундаментов и цоколя (вариант)	
12	Опалубка и армирование монолитного железобетонного цоколя. Фундаменты ФБ-1, ФБ-2	
13	Монтажный план. Узлы 1÷9	
14	Узлы плана 10÷21. Крыльцо. План. Разрезы.	
15	Развертки стен при температуре наружного воздуха -30°С	
16	Развертки стен при температуре наружного воздуха -40°С	
17	Развертки внутренних перегородок П-1÷П-5	
18	Развертки внутренних перегородок П-6÷П-13	
19	Монтажная схема горизонтальных блоков. Узлы	
20	Разрезы I-I, II-II	
21	План полов. Экспликация полов	
22	Узлы примыкания полов	

Лист	Наименование	Примечание
23	Монтажная схема цокольного перекрытия. Узлы	
24	Монтажная схема цокольного перекрытия. Узлы (вариант-панели арболитовые)	
25	Монтажная схема цокольного перекрытия. Узлы. (вариант-балки деревянные)	
26	Монтажная схема чердачного перекрытия. Узлы	
27	Монтажная схема чердачного перекрытия. Узлы (вариант-панели арболитовые)	
28	Монтажная схема чердачного перекрытия. Узлы. (вариант-балки деревянные)	
29	Монтажная схема стропил. Узлы	
30	План кровли. Металлические изделия	
31	Дымовентиляционный стояк	

Ведомость спецификаций

Лист	Наименование	Примечание
	Сводная спецификация	
КС-3	Спецификация к монтажной схеме фундаментов и цокольных балок	
КС-4	Спецификация к монтажной схеме фундаментов и цоколя (вариант)	
КС-5	Спецификация на армирование монолитного железобетонного цоколя и фундаменты ФБ-1, ФБ-2 (вариант)	
КС-6	Спецификация к монтажному плану	
КС-7	Спецификация к крыльцу	
КС-8	Спецификация к разверткам стен при температуре наружного воздуха -30°С	
КС-9	Спецификация к разверткам стен при температуре наружного воздуха -40°С	
КС-10	Спецификация к разверткам внутренних перегородок П-1÷П-5	
КС-11	Спецификация к разверткам внутренних перегородок П-6÷П-13	
КС-12	Спецификация к монтажной схеме горизонтальных блоков	
КС-15	Спецификация к узлам примыкания полов	
КС-16	Спецификация к монтажной схеме цокольного перекрытия	
КС-17	Спецификация к монтажной схеме цокольного перекрытия (вариант-панели арболитовые)	
КС-18	Спецификация к монтажной схеме цокольного перекрытия (вариант-балки деревянные)	
КС-19	Спецификация к монтажной схеме чердачного перекрытия	
КС-20	Спецификация к монтажной схеме чердачного перекрытия (вариант-панели арболитовые)	
КС-21	Спецификация к монтажной схеме чердачного перекрытия (вариант-балки деревянные)	
КС-22	Спецификация к монтажной схеме стропил	
КС-23	Спецификация к плану кровли	
КС-23	Спецификация на металлические изделия	
КС-24	Спецификация на дымовентиляционный стояк	

Ведомость ссылочных и прилагаемых документов

Обозначение	Наименование	Примечание
	Ссылочные документы	
Серия 1.136.5-16 42,3	Окна и балконные двери деревянные с двойным остеклением для жилых зданий	
Серия 1.136-11	Двери деревянные входные наружные, тамбурные и служебные для жилых и общественных зданий.	
Серия 1.136-10	Двери деревянные внутренние для жилых и общественных зданий	
Серия 1.231-3 вып.1	Перегородки на деревянном каркасе	
Серия 1.136.6-17	Окна и балконные двери деревянные с тройным остеклением для жилых зданий	
	Прилагаемые документы	
Альбом II	Деревянные изделия заводского изготовления	
Альбом III	Арболитовые и железобетонные изделия заводского изготовления	

Общая часть

Типовой проект одноэтажного 1квартирного 3х комнатного жилого дома арболитовой конструкции разработан институтом ГИПРОЛЕСПРОМ на основании задания на проектирование, утвержденного Госграждан-строем 23 мая 1980г и технического проекта утвержденного Госграждан-строем приказ №11 от 12.01.81г.

Проект предназначен для строительства в IВ и IIВ климатических подрайонах с расчетной температурой наружного воздуха -30° и -40° с обычными геологическими условиями.

Масса снегового покрова	980 Па
Скоростной напор ветра	441 Па
Класс здания	IV
Степень долговечности	III
Степень огнестойкости	V

Типовой проект разработан в соответствии с действующими нормами и правилами и предусматривает мероприятия, обеспечивающие взрывобезопасность и пожаробезопасность при эксплуатации здания.

Главный инженер проекта Н.П. Авигдор

Привязан

т.п. 183-115-119/1.2

АС

Инв. №		
Гл. инж. пр.	Авигдор	
Нач. отд.	Тутов	
Гл. спец.	Гарчаков	
Рук. груп.	Стрекалова	

Одноэтажный 1-квартирный 3-комнатный жилой дом

Стадия	Лист	Листов
Р	1	

Общие данные (начало)

ГИПРОЛЕСПРОМ

Типовой проект 183-115-119/1.2 Альбом I

Архитектурно-планировочное решение

Одноэтажный однаквартирный 3х комнатный жилой дом предназначен для заселения одной семьей, состоящей из 4х человек.

Состав и площади помещений приняты в соответствии с изменениями и дополнениями главы СНиП II-А.1-71* „Жилые здания". Нормы проектирования", утвержденной постановлением Госстроя СССР от 4 марта 1971г N 13.

В состав помещений дома входят: общая комната, кухня-столовая, две спальни, хоз. помещение, прихожая, кладовые, встроенные шкафы и другие помещения. Дом оборудован централизованным водоснабжением и канализацией, электроосвещением и слаботочными устройствами. Отопление от котла на твердом топливе, горячее водоснабжение от водонагревателя, совмещенного с котлом. Кухонные плиты на твердом топливе. Предусмотрен вариант поквартирного отопления от газовой колонки АГВ, горячего водоснабжения от проточных нагревателей, оборудования кухни и хозпомещения газовыми плитами.

Технико-экономические показатели:

Общая площадь	81,3	м²
Жилая площадь	50,4	м²
Приведенная общая площадь	88,4	м²
Площадь застройки	116,6	м²
Строительный объем	261,9	м³

$K_1 = 0{,}62$ $K_2 = 5{,}3$

Схема генерального плана

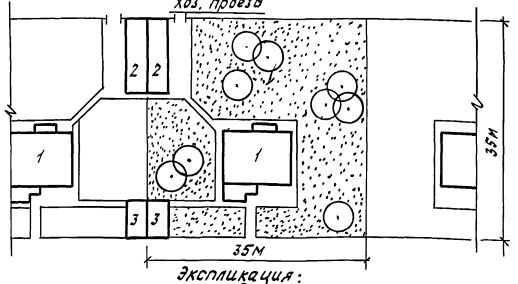

Экспликация:
1. Жилые дома
2. Хоз. постройки
3. Гаражи

Конструкции

Фундаменты под наружные и внутренние стены столбчатые бутобетонные (бут марки "150", бетон марки "100).

Разработан вариант фундаментов из сборных бетонных блоков.

Цоколь - из сборных железобетонных прогонов, вариант - монолитный.

Глубина заложения фундаментов принята условно 1,0 м от планировочной отметки земли при отсутствии грунтовых вод, просадочных и пучинистых грунтов.

При расчете фундаментов приняты грунты с расчетным давлением на основание $P_0 = 0{,}2$ МПа.

При привязке проекта к площадке с другими гидрогеологическими условиями глубину заложения и сечения фундаментов следует пересчитать в соответствии со СНиП II-15-74.

По поверхности фундамента устраивается гидроизоляция из цементного раствора М-100 с уплотняющими добавками. Вокруг здания устраивается асфальтовая отмостка шириной 700 мм с уклоном 1:10.

Стены - наружные и внутренние двухрядной разрезки из эффективных арболитовых блоков, изготовленных в заводских условиях.

Для изготовления блоков применяют арболит марки "25" по величине временного сопротивления в соответствии с ГОСТ 19222-73* Арболит и изделия из него. Общие технические условия.

Соединение вертикальных блоков между собой производится металлическими строительными скобами ф10÷12 мм, изготовленными из арматуры периодического профиля замоноличиванием вертикальных швов. В углах и пересечениях стен необходимо укладывать арматурные сетки.

Металлические соединительные детали, применяемые для крепления арболитовых блоков, необходимо защищать от коррозии лакокрасочными покрытиями согласно СНиП II-28-73*, „Защита строительных конструкций от коррозии".

Заполнение горизонтальных швов наружных стен осуществляется легким пластифицированным раствором М-50, а вертикальные швы - легким бетоном М-50.

Вертикальные швы проконопачиваются упругими синтетическими прокладками (гернит, пороизол и др.). Допускается замена гернита просмоленной паклей, с наружной стороны швы промазываются герметизирующими мастиками УМС-50, УМ-40, МПС-Д и др.

Герметизирующую мастику, уложенную в стыки, следует защищать непосредственно после ее укладки цементным раствором М-50, создающим на поверхности мастики защитную пленку.

Герметизирующее уплотнение стыков выполнять в соответствии с „Указаниями по герметизации стыков при монтаже строительных конструкций" (СН 420-71).

Заполнение горизонтальных и вертикальных швов внутренних стен производится пластифицированным цементно-песчаным раствором М-50.

Толщина наружных стен при расчетной температуре наружного воздуха -30°С - 240мм, при -40°С - 280мм.

Толщина внутренних стен принята 200мм.

Оконные блоки для расчетной температуры наружного воздуха -30°С - двойные с раздельными переплетами по серии 1.136.5-16 ч.2 при $t_{НВ}$ -40°С - блоки с тройным остеклением по серии 1.136.5-17

Двери внутренние по серии 1.136-10 двери наружные - по серии 1.136-11.

Цокольное перекрытие - деревянные панели. Панели состоят из деревянного каркаса сечением 50х200, обшитого с обеих сторон досками. В качестве утеплителя приняты минераловатные плиты $P_m = 100$ кг/м³. Поверх панелей настилается чистый пол.

Разработан вариант перекрытия из балок сечением 50х200 с черепными брусками, на которые укладываются щиты перекрытия и вариант из трехслойных арболитовых плит.

Полы - в жилых комнатах - линолеум, при деревянных балках - дощатые, ДСП с покрытием линолеумом или паркет.

Перегородки - по серии 1.231-3 - деревянный каркас, обшитый гипсокартонными листами по ГОСТ 6266-81.

Чердачное перекрытие - деревянные панели. Панель состоит из деревянного каркаса сечением 50х180, обшитого с обеих сторон гвердыми ДВП толщиной 6мм. Утеплитель панелей - полужесткие минераловатные плиты на синтетическом связующем P_m=100 кг/м³.

Разработан вариант перекрытия из балок сечением 50х180 с черепными брусками, на которые укладываются щиты перекрытий.

Подшивка потолка гипсокартонными листами по ГОСТ 6266-81.

Разработан вариант чердачного перекрытия из трехслойных арболитовых панелей.

Стропила наслонные деревянные с шагом 1,2м.

Кровля - из асбестоцементных волнистых листов обыкновенного профиля по обрешетке из брусков сечением 50х50мм и 50х100мм.

Веранда - стены - деревянный каркас с обшивкой брусками 13х94мм. Полы - дощатые по балкам.

Гл.инж.пр.	Авдеев		т.п. 183-115-119/1.2		АС
Нач.отд.	Титов				
Гл.спец.	Горчаков		Одноэтажный 1-квартирный 3-комнатный жилой дом	Стадия	Лист	Листов
Рук.грп.	Стрекалова			Р	2	
Гл.арх.	Папуш		Общие данные (продолжение)	ГИПРОЛЕСПРОМ		

Привязан

Инв.№

18258-01 5

Согласовано

Инв.№подл. | Подпись и дата | Взам.инв.№

Указания по наружной отделке

Фасады окрашиваются водоотталкивающими полимерцементными или перхлорвиниловыми красками светлых тонов.

Деревянные детали, обшивка фронтонов и стен веранды, стойки, ограждения, оконные переплеты и двери окрашиваются пентафталевыми эмалями насыщенных тонов. Цоколь отделывается „под шубу" и окрашивается краской тех же марок, что и для фасадов.

Ведомость отделки помещений

NN	Наименование помещений	Полы		Стены	Потолки
		$П_1$ / $м^2$			
	Жилые комнаты, коридор, прихожая, встроенные шкафы		Линолеум ПХВ на тканевой основе ГОСТ 7251-77	Обои бумажные улучшенные	Побелка клеевая
	Кухня, хозпомещение			Водоэмульсионная окраска. Пол из керамической плитки	Клеевая побелка
	Сан. узел		керамическая плитка	Панель h=1,6 из глазурованной плитки. Выше водоэмульсионная побелка	Водоэмульсионная побелка
	Веранда		Досчатые крашеные	Синтетич. эмаль	Синтетич. эмаль
	Тамбуры		Досчатые крашеные	Синтетич. эмаль	Синтетич. эмаль
	Сущ. шкаф		Синтетич. эмаль	Синтетич. эмаль	Синтетич. эмаль

Защитная обработка деревянных и металлических деталей

Проектом предусматривается защитная обработка изделий и деталей в соответствии со СНиП III-19-76 „Деревянные детали. Правила производства и приемки работ" и ГОСТ 11047-72. „Детали и изделия деревянные для малоэтажных жилых и общественных зданий".

Металлические соединительные детали защищаются от коррозии лакокрасочным покрытием.

Пример лакокрасочного покрытия:

1. На основе пентафталевых смол:

Грунтовка №-046 или №138, ГД-020, или ФО-03К.
Покрытие двух слоев лака ПФ-170 или ПФ-115, или ПФ-133.

2. На основе перхлорвиниловых и сополимерных смол:

Грунтовка двух слоев ХСГ-26 или ХС-010, или ХС-068, или ХВ-050.

Покрытие двух слоев эмали ХВ-125, или ХВ-124, или ХВ-113, или ПХВ-512.

Транспортирование и хранение

При транспортировании детали и изделия должны быть защищены от увлажнения, механических повреждений и загрязнения.

Детали и изделия должны храниться рассортированными по типам и размерам, уложенными в штабели на прокладках в условиях, не допускающих их увлажнения.

Армированные арболитовые изделия следует хранить в рабочем положении на инвентарных деревянных подкладках (толщиной не менее 30мм и шириной не менее 150мм), а неармированные - штабелями в пять рядов по высоте, но не более 2м, с деревянными прокладками между ними, расположенными одна на другой, на линии подъемных петель. Подкладки под штабель следует укладывать по плотному, тщательно выровненному основанию.

Указания по монтажу

Перед началом монтажа необходимо проверить комплектность и качество изделий и деталей заводского изготовления.

При выполнении работ строительными организациями на все скрытые работы должны составляться соответствующие акты, подтверждающие качество выполненных работ. Акты на скрытые работы должны составляться по мере выполнения работ и предъявляться представителю технадзора и приемочной комиссии при сдаче дома в эксплуатацию.

Работы по устройству фундаментов и основания производить в соответствии со СНиП III-9-74 „Основания и фундаменты."

Монтаж стен производить в соответствии со СНиП III-17-78 „Каменные конструкции".

Монтаж цокольных балок и трехслойных плит перекрытия вести в соответствии со СНиП III-15-76 „Бетонные и железобетонные конструкции".

Монтаж деревянных конструкций вести в соответствии со СНиП III-19-76 „Деревянные конструкции."

Закладные и соединительные металлические детали покрываются антикоррозийным покрытием в соответствии со СНиП III-23-76 „Защита строительных конструкций от коррозии".

Отделку здания производить в соответствии со СНиП III-21-73 „Отделочные покрытия строительных конструкций".

Эксплуатация здания

Перед эксплуатацией смонтированное здание должно быть проверено и сдано по акту комиссии, устранены обнаруженные дефекты и недоделки. Особое внимание должно быть обращено на выполнение противопожарных мероприятий и тщательность заделки швов.

В период эксплуатации следует вести наблюдение за состоянием здания и его конструктивных элементов и не допускать неисправности электротехнического и санитарно-технического оборудования: оголения проводов, течи в системе водопровода и отопления, промерзания кровли, поломок или неплотного притвора в четвертях дверей оконных переплетов; следить за своевременной заменой разбитых стекол, за появлением щелей между панелями, то есть за тем, что отрицательно влияет на теплотехнические свойства дома. Особо следить за стыковкой панелей, своевременно и регулярно производить наружную окраску атмосферостойкой, морозостойкой краской.

До начала отопительного сезона должно проводиться испытание системы отопления с целью проверки исправности нагревательных приборов, а также надежности утепления вводов отопления, водоснабжения и канализации.

В проекте введены следующие обозначения:

5 — номер узла

5 / КД-5 — номер узла / номер листа, на котором изображен узел

0.000 — отметка чистого пола

Согласовано.

Инв. № подл. | Подпись и дата | Взам. инв. №

Гл.инж.пр.	Ябледов		
Нач.отд.	Титов		
Гл.констр.	Гончаков		
Рук.груп.	Стрекалова		
Гл. арх.	Палуш		

Привязан

Инв.№

т.п. 183-115-119/1.2 АС

Одноэтажный 1-квартирный 3-комнатный жилой дом

Стадия	Лист	Листов
Р	3	

Общие данные (окончание)

ГИПРОЛЕСПРОМ

Альбом I

Типовой проект 183-115-119/1.2

I Изделия деревянные

Марка	Наименование	Размеры в мм: т	ш	дл.	Един. измерен.	Об'ем единицы измер. м³	Масса един. изм. кг	Количество на дом: шт.	м³	тонн	Постав-ка	ГОСТ серия альбом лист
ОР15-12	блок оконный	138	1460	1170	шт.	0.0910	41.0	4	0.3640	0.2	поштуч.	серия 1.136.5-16
ОР15-6	блок оконный	138	1460	570	"	0.0562	25.3	2	0.1124	0.1	—"—	4.2 —"—
ОР15-18	блок оконный	138	1460	1770	"	0.1380	62.1	1	0.1380	0.1	—"—	—"—
БР22-7.5	блок балконный	138	2175	720	"	0.0865	39.0	1	0.0865	0.1	—"—	—"—
ДН20-9-2	блок дверной наружный	94	986	2088	"	0.0870	45.2	3	0.2610	0.1	—"—	серия 1.136-11
ДН20-8-1л	—"—	94	886	2088	"	0.0830	43.2	2	0.1660	0.1	—"—	—"—
ДО21-9л	блок дверной внутренний	74	2071	870	"	0.0641	34.6	2	0.1282	0.1	—"—	серия 1.136-10
ДО21-9	—"—	74	2071	870	"	0.0641	34.6	1	0.0641	0.1	—"—	л. 14 —"—
ДГ-21-9	—"—	74	2071	870	"	0.0937	50.6	1	0.0937	0.1	—"—	—"— л. 4
ДГ-21-9л	—"—	74	2071	870	"	0.0937	50.6	1	0.0937	0.1	—"—	—"—
ДГ21-7	—"—	74	2071	670	"	0.0742	40.0	2	0.1484	0.1	—"—	—"— л. 2
ДГ-21-7л	—"—	74	2071	670	"	0.0742	40.0	4	0.2968	0.2	—"—	—"—
ОВ-2к	оконный переплет веранды	42	804	1685	"	0.0214	10.7	9	0.1926	0.1	—"—	альбом II л. 10
ПД7-25	доска подоконная	34	250	700	"	0.0060	3.0	2	0.0120	0.1	пакет	ГОСТ 17280-79
ПД13-25	—"—	34	250	1300	"	0.01105	5.5	4	0.0442	0.1	—"—	—"—
ПД19-25	—"—	42	250	1900	"	0.0204	10.2	1	0.0204	0.1	—"—	—"—
СД-84	стропила				комп.	0.1569	94.6	9	1.4121	0.9	—"—	альбом II л. 9
ОБ-100	окно фронтона	74	670	870	шт.	0.0308	14.4	2	0.0616	0.1	поштуч.	—"— л. 10
ПЦ-1	панель цокольного перекрытия	256	1196	4196	"	0.3405	248.0	14	4.7670	3.5	—"—	—"— л. 1
ПЦ-2	—"—	256	1196	4196	"	0.4726	296.0	1	0.4726	0.3	—"—	—"— л. 2
ПЧ-1	Панель чердачного перекрытия	193	1196	4196	"	0.1416	217.0	16	2.2656	3.5	—"—	—"— л. 4
ПЧ-2	—"—	193	1196	4196	"	0.1998	202.0	1	0.1998	0.2	—"—	—"— л. 5
ПЦ-3	панель цокольного перекрытия	256	596	4196	"	0.2307	149.0	2	0.4614	0.3		—"— л. 3
ПЧ-3	панель чердачного перекрытия	193	1196	4196	"	0.1817	228.0	1	0.1817	0.2		—"— л. 6
							Итого:		12.0438	10.8		

II Детали строганые

Марка	Наименование	Сечение, в мм: до строжки	после строжки	Длина в мм	Един. измер.	Об'ем един. изм. м³	Масса един. измер. кг	Количество на дом: шт; пм	м³	тонн	Группа качества древесины ГОСТ 11047-72	Антисептирование	Абсол. влажность %	Поставк
	Доски обшивки крыльца, веранды, фронтона. Доски подшивки													
009п	свесов стропил, доски настила	16×100	13×94	—	пм	0.0016	0.8	1259.2	2.0147	1.0	2	—	18	пакет.
Н05п	наличник	16×60	13×54	—	"	0.0010	0.5	77.1	0.0771	0.1	2		15	"
В24п	рейка окна веранды	25×50	20×44	—	"	0.0013	0.6	49.7	0.0646	0.1	2		15	"
В32п	рейка	32×32	28×28	—	"	0.0010	0.5	151.0	0.1510	0.1	2		15	"
Г25п	плинтус тип 3	25×60	22×54	—	"	0.0015	0.7	115.5	0.1733	0.1	ГОСТ 8242-75		15	"
	лобовая доска, перила	25×200	22×194	—	"	0.0050	2.5	71.0	0.3550	0.2	2		18	"
П39п	Доски поля	32×100	28×94	—	"	0.0032	1.6	189.0	0.6048	0.3	ГОСТ 8242-75	обмазка пастой мишней	12	"
В59-25	стойка веранды, стропила	50×100	44×94	2500	шт.	0.0125	6.2	9	0.1125	0.1	2	пласти и кромок	18	"
В512-38	стропила	50×150	44×144	3800	"	0.0285	14.3	6	0.1710	0.1	2		18	"
	стойка веранды, стойка крыльца	50×50	47×47	2500	"	0.0063	3.1	13	0.0819	0.1	2		18	"
	верхняя обвязка крыльца, ригель веранды, верхняя обвязка веранды	50×100	47×94	—	пм	0.0050	2.5	34.5	0.1725	0.1	2		18	"
	стойка крыльца	50×100	47×94	2300	шт.	0.0015	5.8	6	0.0090	0.1	2		18	"
В89п	прогон, стойка крыльца	100×100	94×94	—	п.м	0.0100	5.0	7.4	0.0740	0.1	2		18	"
В89-23	стойка веранды, стойка крыльца	100×100	94×94	2360	шт.	0.0236	11.2	12	0.2832	0.1	2		18	"
В89-32	прогон	100×100	94×94	3200	"	0.0320	16.0	1	0.0320	0.1	2		18	"
								Итого	4.3766	2.7				

III Детали нестроганые

Марка	Наименование	Размеры в мм: т	ш	дл.	Един. изм.	Об'ем единицы изм. м³	Масса един. измер. кг	Количество на дом: шт. п.м.	м³	тонн	Группа качества древес. ГОСТ 11047-72	Антисептирование	Абсолютн. влажн. %	Постав-ка
09п	подкладка	16	100	—	пм	0.0016	1.0	46.2	0.0739	0.1	3	ВГХ	20	пакет
29-21	доска, стойка	25	100	2100	шт.	0.0053	3.2	5	0.0265	0.1	3	"	"	"
29п	доска прокладка, настила	25	100	—	пм	0.0025	1.5	34.7	0.0865	0.1	3	"	"	"
	доска перегородки	25	50	—	"	0.0013	0.8	1.5	0.0016	0.1	3	"	"	"
	доска	25	130	2100	шт.	0.0068	4.1	3	0.0204	0.1	2	"	"	"
54-19	стойка	50	50	1900	"	0.0048	2.9	1	0.0048	0.1	2	—	"	"
54-18	"	50	50	1800	"	0.0045	2.7	42	0.1980	0.1	2	—	"	"
54-25	Стойка, обрешетка, брусок	50	50	2500	"	0.0063	3.8	48	0.3024	0.2	2	—	"	"
54-26	Стойка, обвязка	50	50	2600	"	0.0065	3.9	93	0.6045	0.4	2	—	"	"
54-40	Обвязка	50	50	4000	"	0.0100	6.0	4	0.0400	0.1	2	—	"	"
54п	Ригель, стойка, обвязка	50	50	—	п.м.	0.0025	1.5	28.9	0.0723	0.1	2	—	"	"
57-26	стойка	50	80	2600	шт.	0.0104	6.2	3	0.0312	0.1		—	"	"
57п	обвязка, каркас фронтона	50	80	—	п.м.	0.0040	2.4	107.6	0.4304	0.3	2	—	"	"
59п	Пробка, обвязка, вкладыш, доска настила, подкладка	50	100	—	"	0.0050	3.0	74.6	0.3730	0.2	2	ВГХ	"	"
59-35	Балка	50	100	3500	шт.	0.0175	10.5	6	1.0500	0.1	2	"	"	"
59-41	Связи ветровые	50	100	4100	"	0.0205	12.3	6	0.1230	0.1	2	—	"	"
59-26	Балка	50	100	2600	"	0.0130	7.8	72	0.9360	0.6	2	ВГХ	"	"
59-17	"	50	100	1700	"	0.0085	5.1	5	0.0425	0.1	2	"	"	"
59-18	Обрешетка	50	100	1800	"	0.0095	5.4	46	0.4140	0.2	2	—	"	"
59-14	Балка	50	100	1400	"	0.0070	4.2	5	0.0350	0.1	2	ВГХ	"	"
59-13	Кобылка	50	100	1300	"	0.0065	3.9	17	0.1105	0.1	2	—	"	"
512п	Накладка, подкладка	50	150	—	п.м.	0.0075	4.5	31.7	0.2378	0.1	2	ВГХ	"	"
54-47	Обвязка	50	50	4700	шт.	0.0118	6.6	1	0.0118	0.1	2	—	"	"
							Итого		5.2261	3.7				

Всего изделий и деталей в заготовках на дом — 21.6465 м³
на 1 м² общей площади — 0.2663 м³

Согласовано:

Взам. инв. N

Подпись и дата

Инв. N подл.

ГИП	Авигдор	
Нач. отд.	Титов	
Гл. спец.	Горчаков	
Рук. гр.	Стрекалова	
Ст. инж.	Соколова	
Ст. инж.	Мещерякова	

Привязан

Инв. N

т.п. 183-115-119/1.2 АС

Одноэтажный, 1квартирный 3 комнатный жилой дом

Стадия	Лист	Листов
Р	Ч	

Сводная спецификация (начало)

ГИПРОЛЕСПРОМ

18258-01 7

При варианте с расчетной температурой наружного воздуха -40°С:

Марка	Наименование	Размеры в мм т	ш	дл.	Един измер	Об'ем единицы измер. м³	Масса един. изм. кг	Количество на дом шт	м³	тонн	Поставка	ГОСТ серия альбом
	Исключить:											
ОР15-12	Блок оконный	138	1460	1170	шт.	0.0910	41.0	4	0.3640	0.16	поштуч.	серия 1.135.5-16
ОР15-6	—"—	138	1460	570	"	0.0562	25.3	2	0.1124	0.1	"	4.2 —"—
ОР15-18	—"—	138	1460	1770	"	0.1380	62.1	1	0.1380	0.1	"	—"—
БР22-7,5	Блок балконный	138	2175	720	"	0.0865	39.0	1	0.0865	0.1	"	—"—
								Итого	0.7009	0.5		
	Добавить:											
ОРС15-12	Блок оконный	138	1460	1170	шт.	0.1187	53.4	4	0.4748	0.2	поштучно	серия 1.135.5-17
ОРС15-6	—"—	138	1460	570	"	0.0730	32.8	2	0.1460	0.1	"	"
ОРС15-18	—"—	138	1460	1770	"	0.1710	76.9	1	0.1710	0.1	"	"
БРС22-7,5	Блок балконный	138	2175	720	"	0.1040	46.8	1	0.1040	0.1	"	"
								Итого	0.8958	0.5		

Всего изделий и деталей в заготовках на дом - 21.8414 м³
на 1м² общей площади - 0.2687 м³

При варианте перекрытий из деревянных балок со щитами перекрытия исключить:

Марка	Наименование	Размеры в мм т	ш	дл.	Един. измер	Об'ем един. изм м³	Масса един. изм. кг	Количество на дом шт. п.м	м³	тонн	Группа качества древесины	Антисептирован	Абс. влажн. %	Поставка
ПЦ-1	панель цокольного перекр.	256	1196	4196	шт.	0.3405	248.0	14	4.7670	3.5	—	—	—	поштучно
ПЦ-2	—"—	256	1196	4196	"	0.4726	296.0	1	0.4726	0.3	—	—	—	"
ПЦ-3	—"—	256	596	4196	"	0.2307	149.0	2	0.4614	0.3	—	—	—	"
ПЧ-1	панель чердачного перекр.	193	1196	4196	"	0.1416	217.0	16	2.2656	3.5	—	—	—	"
ПЧ-2	—"—	193	1196	4196	"	0.1998	202.0	1	0.1998	0.2	—	—	—	"
ПЧ-3	—"—	193	1196	4196	"	0.1817	228.0	1	0.1817	0.2	—	—	—	"
09п	подкладка	16	100	—	п.м.	0.0016	1.0	46.2	0.0739	0.1	3	ВГХ	18	пакет
В32п	рейка	28	28	—	"	0.0010	0.5	151.2	0.1512	0.1	3	"	"	"
54п	брусок	50	50	—	"	0.0025	1.0	13.5	0.0338	0.1	3	"	"	"
29п	доска, подкладка	25	100	—	"	0.0025	1.0	25.5	0.0638	0.1	3	"	"	"
57п	брусок	50	80	—	"	0.0040	2.4	5.4	0.0216	0.1	3	"	"	"
59п	доска	50	100	—	"	0.0050	3.0	8.5	0.0425	0.1	3	"	"	"
							Итого		8.7349	8.6				
	Добавить:													
Б2-42	Балка цокольного перекрыт	50	200	4200	шт.	0.0580	35.0	39	2.2620	1.4	—	—	—	поштуч.
Б1-42	Балка чердачного перекрытия	50	180	4200	"	0.0538	33.0	41	2.2058	1.4	—	—	—	"
Щ-20	щит перекрытия	—	—	—	"	0.0303	19.0	134	4.0602	2.5	—	—	—	"
П39п	доски поля	28	94	—	п.м.	0.0032	1.6	1022.7	3.2726	1.6	ГОСТ 8242-75	обмазка нижней пластины и кромок	пастой пластин	пакет
							Итого		11.8006	6.9				

Всего изделий и деталей в заготовках на дом - 24.7122 м³
на 1м² общей площади - 0.3039 м³

При варианте перекрытий из сборных арболитовых плит

Марка	Наименование	Размеры в мм т	ш	дл.	Един изм.	Об'ем единицы измер. м³	Масса един. изм. кг	Количество на дом шт. пм	м³	тонн	Группа качества древес	Антисептирован	Абс. влажн. %	Поставка
	Исключить													
ПЦ-1	Панель цокольного перекрыт	256	1196	4196	шт.	0.3405	248.0	14	4.676	3.5	—	—	—	поштуч.
ПЦ-2	—"—	256	1196	4196	"	0.4726	296.0	1	0.4726	0.3	—	—	—	"
ПЦ-3	—"—	256	596	4196	"	0.2307	149.0	2	0.4614	0.3	—	—	—	"
ПЧ-1	Панель чердачного перекр.	193	1196	4196	"	0.1416	217.0	16	2.2656	3.5	—	—	—	"
ПЧ-2	—"—	193	1196	4196	"	0.1998	202.0	1	0.1998	0.2	—	—	—	"
ПЧ-3	—"—	193	1196	4196	"	0.1817	228.0	1	0.1817	0.2	—	—	—	"
19п	подкладка	16	100	—	п.м.	0.0019	1.1	46.2	0.0739	0.1	3	ВГХ	18	пакет
В32п	рейка	28	28	—	"	0.0010	0.5	151.2	0.1512	0.1	3	"	"	"
29п	доска, подкладка	25	100	—	"	0.0025	1.5	33.0	0.0825	0.1	3	"	"	"
59п	доска	50	100	—	"	0.0050	3.0	11.0	0.0550	0.1	3	"	"	"
54п	брусок	50	50	—	"	0.0025	1.0	13.5	0.0338	0.1	3	"	"	"
								Итого	8.6535	8.5				
	Добавить													
59-40	Ляги	50	100	4000	шт.	0.0200	10.0	54	1.0800	0.5	3	ВГХ	18	пакет

Всего изделий и деталей в заготовках на дом- 14.0730 м³
на 1м² общей площади - 0,1731 м³

Альбом I

Типовой проект 183-115-119/1.2

Согласовано:

Взам. инв. N

Подпись и дата

Инв. N подл.

ГИП	Авигдор	
Нач. отд.	Титов	
Гл. спец.	Горчаков	
Рук. гр.	Стрекалова	
Ст. инж.	Соколова	
Ст. инж.	Мещерякова	

Привязан

Инв. N

т.п. 183-115-119/1.2 АС

Одноэтажный 1квартирный 3 комнатный жилой дом.

Стадия	Лист	Листов
Р	5	

Сводная спецификация (продолжение)

ГИПРОЛЕСПРОМ

18258-01 8

Альбом I

Типовой проект 183-115-119/1.2

Изделия арболитовые

Марка блока	Размеры в мм: толщина	ширина	высота	Масса блока кг	Расход материалов на блок: арболит М-25 м³	бетон М-200 м³	фактурный слой м²	Сталь кг	кол-во блоков на дом шт.	Расход материалов на дом: арболит М-25 м³	бетон М-200 м³	фактурн. слой м³	Сталь кг	Альбом N листа
При температуре наружного воздуха tн.в.=-30°С														
Б1-12-24	240	1180	2290	515.0	0.595	—	0.054	2.2	22	13.09		1.19	48.4	Альбом III л. 8
Б1-6-24	240	580	2290	256.0	0.294	—	0.027	1.9	3	0.88		0.08	5.7	" л.9
Б2.12-24	240	1180	810	184.0	0.210	—	0.019	1.9	5	1.05		0.10	9.5	" л.10
Б2-6-24	240	580	810	98.0	0.10	—	0.01	1.6	3	0.3		0.03	4.8	" л.11
Б1-12.20	200	1180	2290	440.0	0.486	—	0.054	2.2	5	2.43		0.27	11.0	" л.8
Б1-6-20	200	580	2290	220.0	0.240	—	0.027	1.9	1	0.24	—	0.03	1.9	" л.9
ПУ1-30-24	240	580	2980	497.0	0.33	—	0.08	9.7	4	1.32	—	0.32	38.8	" л.13
П1-18-24	240	580	1780	220.0	0.23	—	0.02	1.4	5	1.15	—	0.1	7.0	" л.24
ПУ2-36-24	240	580	3580	410.0	0.34	—	0.08	6.2	2	0.68	—	0.16	12.4	" л.16
ПУ2-30-24	240	580	2980	350.0	0.29	—	0.07	5.3	4	1.16	—	0.28	21.2	" л.18
П2-18-24	240	580	1780	185.0	0.19	—	0.02	1.4	2	0.38	—	0.04	2.8	" л.25
ПУ3-36-20	200	380	3580	320.0	0.16	—	0.11	14.0	1	0.16	—	0.11	14.0	" л.21
В1-11-20	200	100	1100	16.0	0.02	—	—	—	2	0.04	—	—	—	" л.27
В1-11-24	240	100	1100	21.0	0.026	—	—	—	2	0.13	—	—	—	" л.27
В3-5-10	100	180	500	7.2	0.009	—	—	—	72	0.65	—	—	—	" л.27
							Итого:			23.66		2.71	177.5	
При температуре наружного воздуха tн.в.=-40°С														
Б1-12-28	280	1180	2290	590.0	0.700	—	0.054	2.2	22	15.4	—	1.19	48.4	Альбом III л.8
Б1-6-28	280	580	2290	300.0	0.350	—	0.027	1.9	3	1.05	—	0.08	5.7	" л.9
Б2-12-28	280	1180	810	220.0	0.25	—	0.019	1.9	5	1.25	—	0.10	9.5	" л.10
Б2-6-28	280	580	810	114.0	0.12	—	0.01	1.6	3	0.36	—	0.03	4.8	" л.11
Б1-12-20	200	1180	2290	440.0	0.486	—	0.054	2.2	5	2.43	—	0.27	11.0	" л.8
Б1-6-20	200	580	2290	220.0	0.240	—	0.027	1.9	1	0.24	—	0.03	1.9	" л.9
ПУ1-30-28	280	580	2980	549.0	0.400	—	0.08	9.7	4	1.6	—	0.32	38.8	" л.13
П1-18-28	280	580	1780	250	0.27	—	0.02	1.4	5	1.35	—	0.1	7.0	" л.24
ПУ2-36-28	280	580	3580	480	0.43	—	0.08	6.2	2	0.86	—	0.16	12.4	" л.16
ПУ2-30-28	280	580	2980	400	0.35	—	0.07	5.3	4	1.4	—	0.28	21.2	" л.18
П2-18-28	280	580	1780	247	0.23	—	0.02	1.4	2	0.46	—	0.04	2.8	" л.25
ПУ3-36-20	200	380	3580	320.0	0.16	—	0.11	14.0	1	0.16	—	0.11	14.0	" л.21
В1-11-20	200	100	1100	16.0	0.02	—	—	—	2	0.04	—	—	—	" л.27
В1-11-28	280	100	1100	21.0	0.026	—	—	—	2	0.13	—	—	—	" л.27
В3-5-10	100	180	500	7.2	0.009	—	—	—	72	0.65	—	—	—	" л.27
							Итого:			27.38		2.71	177.5	

Расход бетона и бутобетона

Наименование	Марка	Ед-ца измер.	Кол-во	Примеч
Фундаменты				
Бетон	150	м³	3.3	
"	100	м³	1.0	
Бутобетон	—	м³	8.5	
Перекрытие цокольное				
Бетон	100	м³	1.5	

Бетонные и железобетонные изделия

Марка элемента	Кол-во шт	Масса элемента кг	Стандарт или N альбома	Лист схемы монт
Балки цокольные				
Б2-36	7	1414	Альбом III л.32	
Б2-44	4	1748	" л.32	
Б2-28	2	1082	" л.32	
Б3-36	3	1061	Альбом III л.28	

Изделия металлические

Марка	Наименование	Масса ед-цы измер кг	Кол-во шт.	NN листа
М-1	-5×50×400 ГОСТ 103-76	0.8	4	АС-10
М-2	-5×50×250 —"—	0.5	12	АС-10
С-1	сетка	1.7	4	АС-30
С-2	сетка	1.7	2	"
	скоба	0.6	18	"
А-1	анкер	0.9	8	"
А-2	"	0.5	16	"
	ерш		16	"

Согласовано:

Инв.N подл. | Подпись и дата | Взам.инв.N

Гл.инж.п.	Авигдор	
Нач.отд.	Тутов	
Гл.спец.	Горчаков	
Рук.гр.	Стрекалова	
Вед.инж.	Захарова	

Привязан

Инв.N

т.п. 183-115-119/1.2 АС

Одноэтажный 1квартирный 3комнатный жилой дом.

Стадия	Лист	Листов
Р	6	

Сводная спецификация. (продолжение)

ГИПРОЛЕСПРОМ

Альбом I

Типовой проект 183-115-119/1.2

Изделия арболитовые

Марка блока	Размеры в мм: толщина	ширина	высота	Масса блока кг	Расход материалов на блок: арболит м-25 м³	бетон м-200 м³	фактурн. слой м³	сталь кг	Кол-во блоков на дом шт.	Расход материалов на дом: арболит м-25 м³	бетон м-200 м³	фактурн. слой м³	сталь кг	Альбом N листа
При варианте перекрытия-арболитовые панели-исключить:														
ВЗ-5-10	100	180	500	7.2	0.009	—	—	—	72	0.648	—	—	—	Альбом III л. 27
Добавить:														
ПА 42-12	180	1190	4180	960.0	0.60	—	0.25	25.4	34	20.4	—	8.5	864.0	Альбом III л. 38
итого: 43.806														
При варианте перекрытия-балки деревянные-исключить:														
ВЗ-5-10	100	180	500	7.2	0.009	—	—	—	72	0.648	—	—	—	Альбом III л. 27
Добавить:														
ВЗ-6-10	100	180	550	8.0	0.010	—	—	—	140	1.40	—	—	—	Альбом III л. 27
итого: 24.806														

Расход бетона и бутобетона

Наименование	Марка	Ед-ца измер.	Кол-во	Примеч
Вариант-фундаменты сборные и монолитный железобетонный цоколь				
Фундаменты				
Бетон	150	м³	12.9	
Бетон	100	м³	1.0	
При варианте перекрытия-арболит. панели				
Бетон	100	м³	0.4	
При варианте перекрытия-балки деревянные				
Бетон	100	м³	1.0	

Бетонные и железобетонные изделия

Марка элемента	К-во шт.	Масса элемента кг	Стандарт или N альбома	Лист схемы монтаж
Вариант-фундаменты сборные и монолитный железобетонный цоколь				
Блоки фундаментные				
ФБ-1	12	782	Альбом I	АС-12
ФБ-2	4	1503	"	АС-12
При варианте перекрытия-арболитов. панели-панели перекрытия				
ПР 42-12	2	1180.0	Альбом III л. 42	

Изделия металлические

Марка	Наименование	Масса ед-цы измер. кг	Кол-во шт.	NN листа
Вариант-фундаменты сборные и монолитный железобетонный цоколь				
	Ар-ра ф 20 А-III кг		110.8	
	ар-ра ф 16 А-III кг		249.8	
	ар-ра ф 22 А-III кг		25.6	
	ар-ра ф 8 А-I кг		218.4	
	ар-ра ф 10 А-I кг		33.2	
При варианте перекрытия-арболитов. панели				
	исключить			
А-2	Анкер	0.5	16	Альбом I АС-30
А-1	Анкер	0.9	8	" АС-30
	Ерш ф 8	0.1	16	
	добавить			
	ар-ра ф 10 А I		15.0	
	-5×5×550	1.1	8	
При варианте перекрытия-балки деревян.				
	исключить			
А-2	Анкер	0.5	1	Альбом I АС-30

Согласовано

Инв. N подл. | Подпись и дата | Взам. инв. N

Привязан

Инв. N

Гл. инж. п.	Авгидор	
Нач. отд.	Митов	
Гл. конст.	Горчаков	
Рук. гр.	Стрекалова	
Вед. инж.	Захарова	

т.п. 183-115-119/1.2 АС

Одноэтажный 1-квартирный 3 комнатный жилой дом

Стадия	Лист	Листов
Р	7	

Сводная спецификация (окончание)

ГИПРОЛЕСПРОМ

18258-01 10

Альбом I

Типовой проект 183-115-119/1.2

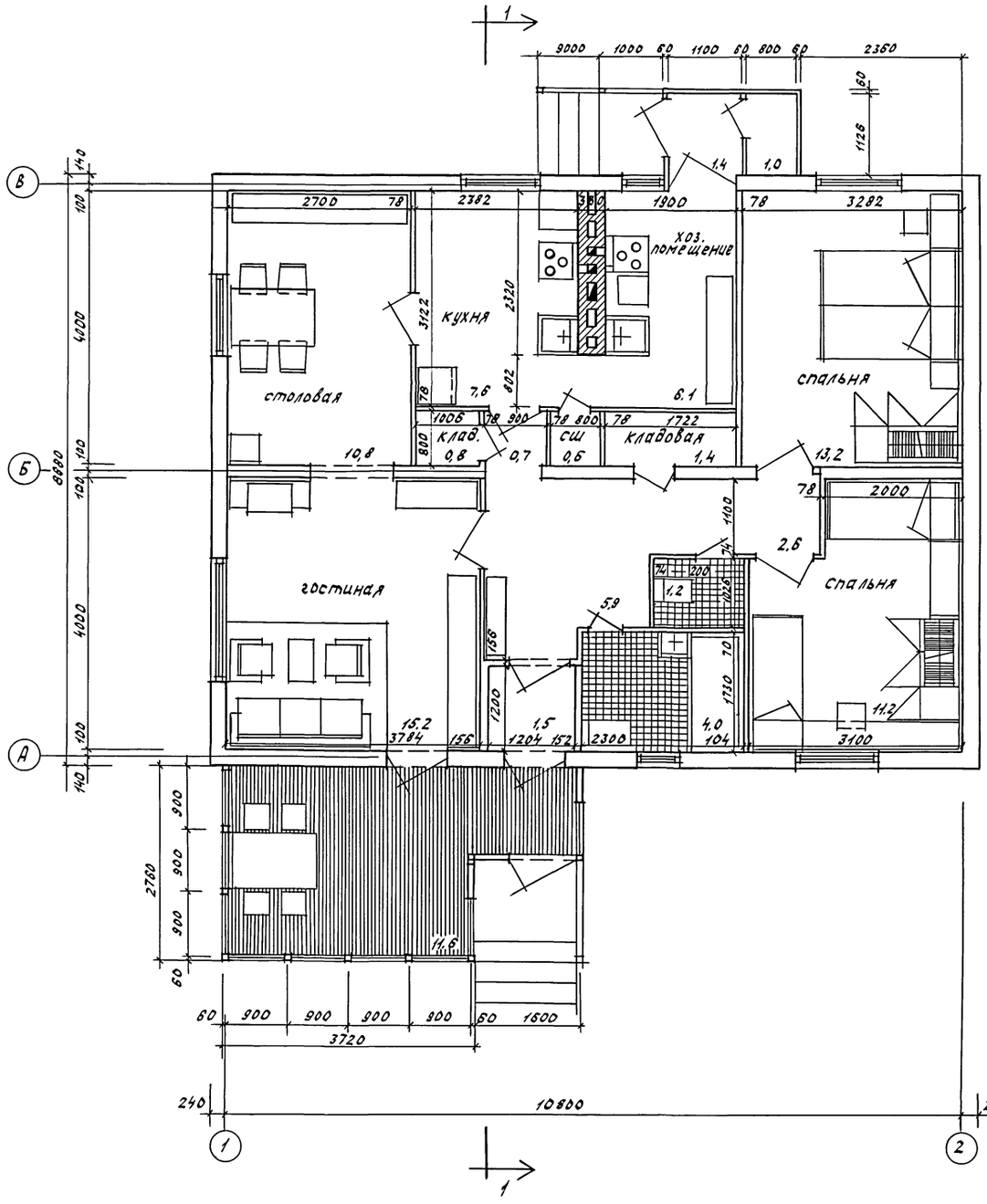

По 1-1

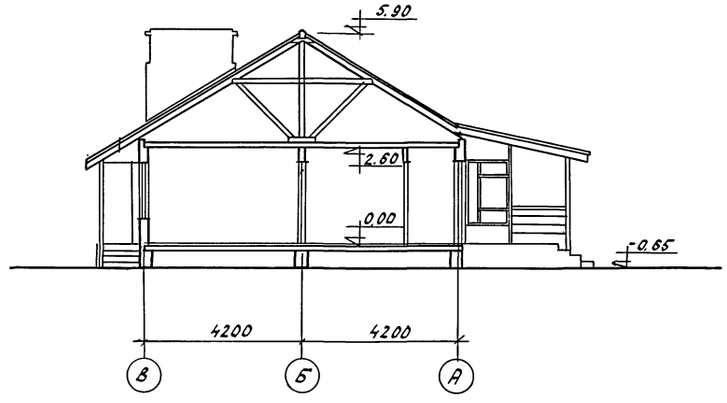

Вариант плана с установкой поквартирного газового отопления (АГВ), проточного газового нагревателя и газовых кухонных плит

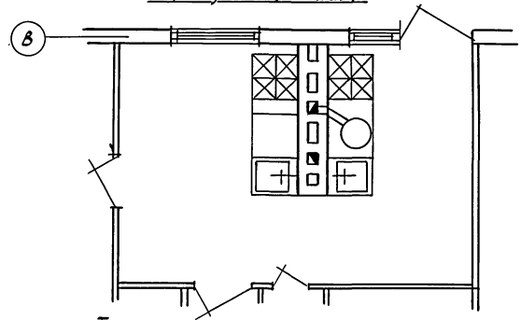

Технико-экономические показатели:

Общая площадь	81.3	м²
Жилая площадь	50.4	м²
Площадь застройки	116.6	м²
Строительный объем	261.9	м³
Приведенная общая площадь	88.9	м²

Согласовано:			
Врачков			
Черкасов			
Мелосин			
Констр.	Ов	ВК	
Инв.№ подл.	Подпись и дата	Взам.инв.№	

ГИП	Авигдор		т.п. 183-115-119/1.2 АС
Нач.отд.	Типов		
Гл.арх.	Папуш		
Привязан			1этажный 1квартирный 3х комнатный жилой дом арболитовой конструкции
Инв. №			План с расстановкой мебели, разрез, технико-экономические показатели

стадия	лист	листов
Р	8	

ГИПРОЛЕСПРОМ

18258-01 11



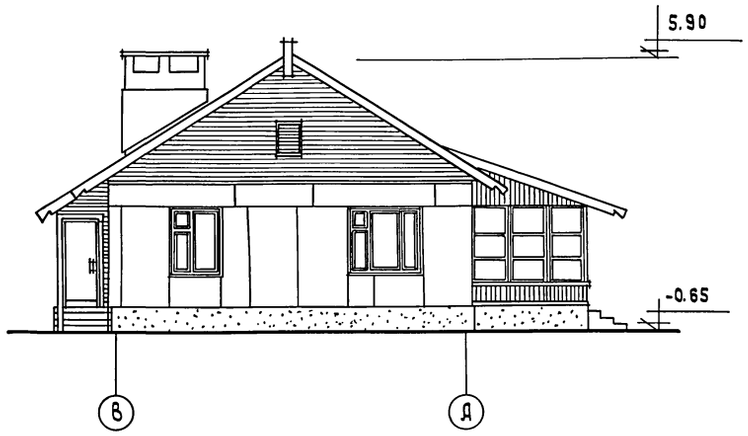

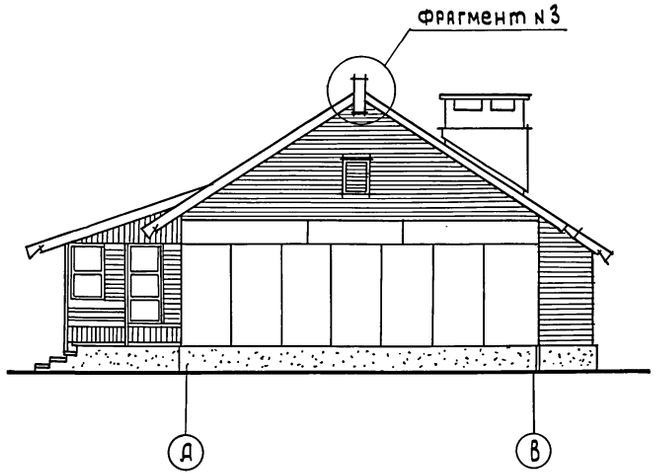

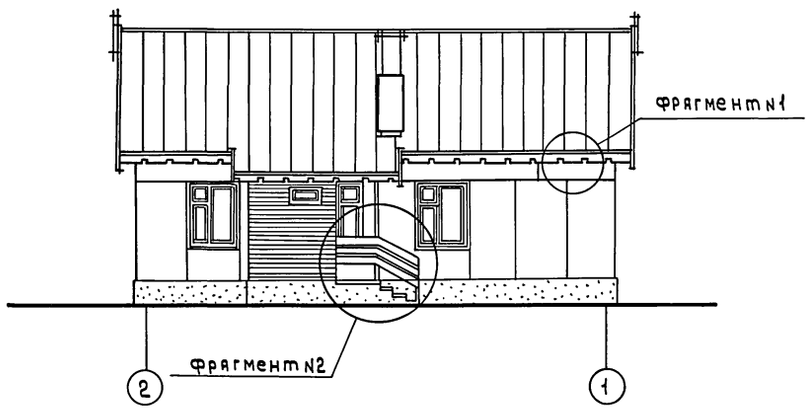

Фрагмент фасада N1
М 1:10

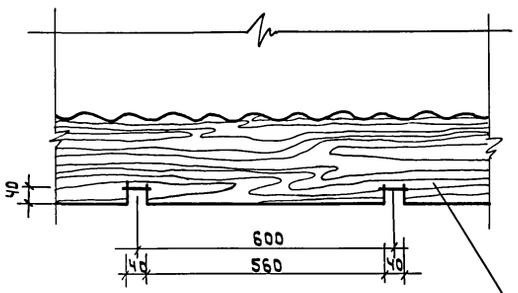

Доска 22×194

Фрагмент фасада N2
М 1:25

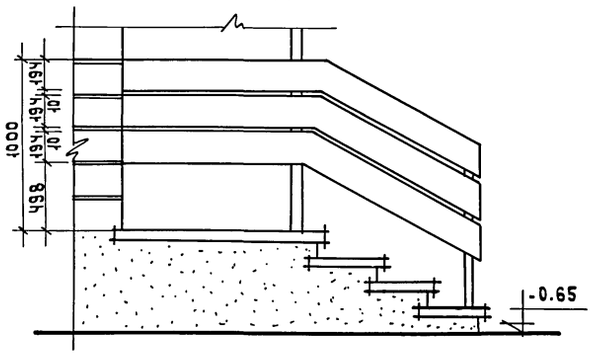

Фрагмент N3
М 1:10

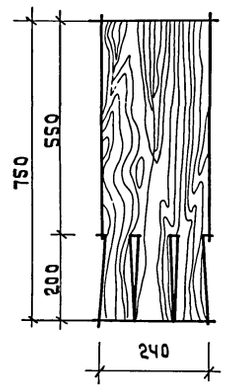

Согласовано

Инв.N подл. | Подпись дата | Взам.инв.N

ГИП	Авигдор		т.п. 183-115-119/1.2 АС
Нач.отд	Титов		
Гл. арх.	Папуш		
Привязан			1этажный 1квартирный 3 комнатный жилой дом арболитовой конструкции
Инв.N			Фасады 1-2, 2-1, А-В, В-А. Фрагменты

Стадия	Лист	Листов
Р	9	

ГИПРОЛЕСПРОМ

18258-01 12

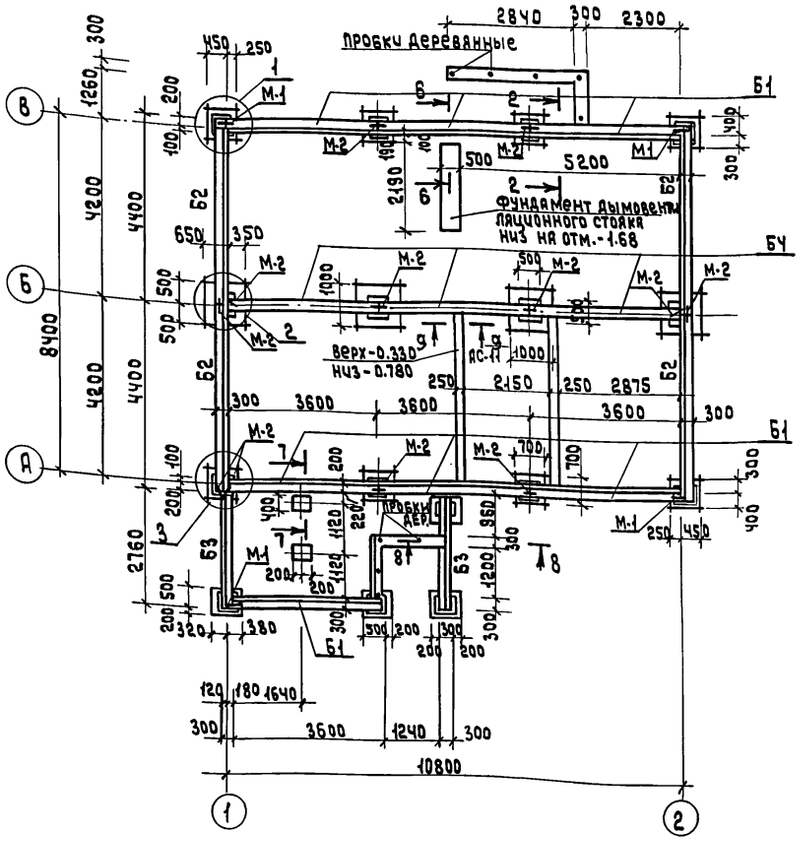

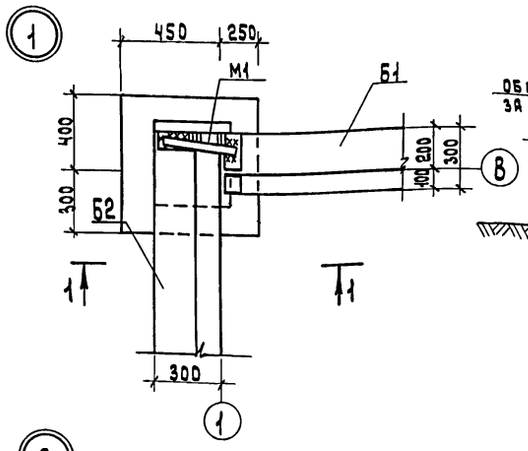

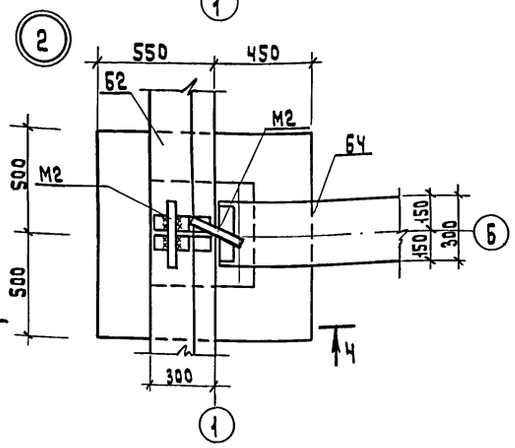

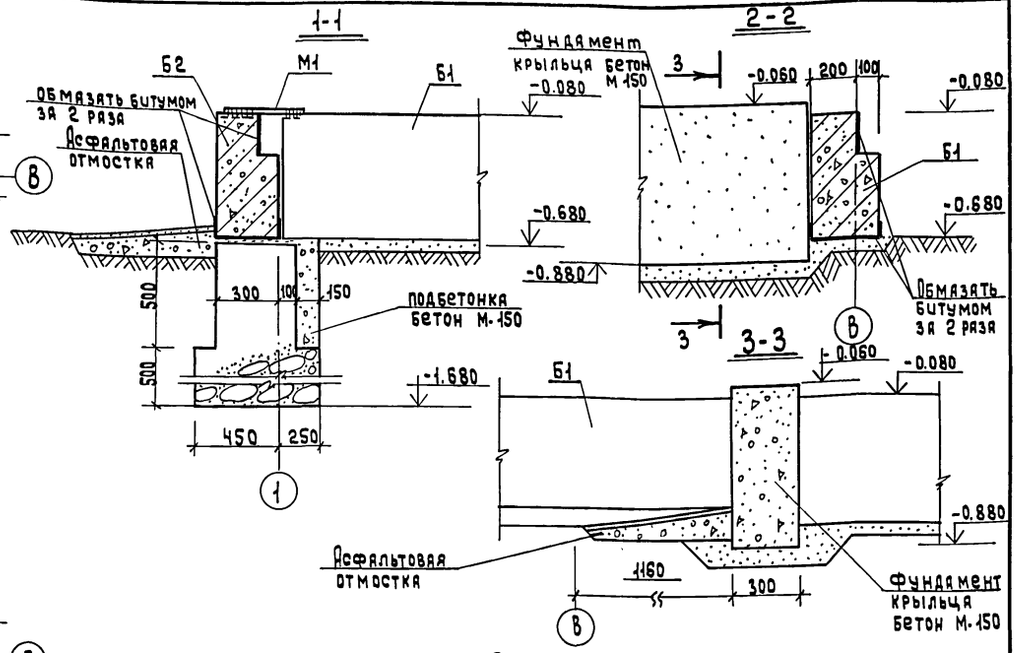

Спецификация

Поз. обознач	Обозначение	Наименование	Кол. изм.	Масса ед. изм. тн	Примеч.
		Балки цокольные			
Б1	альбом III л. 32	Б2-36	7		
Б2	—"— л. 32	Б2-44	4		
Б3	—"— л. 32	Б2-28	2		
Б4	—"— л. 28	Б3-36	3		
		Детали металлические			
М-1	ГОСТ 103-76	-5×50×400 шт.	4		
М-2	—"—	-5×50×250 шт.	12		
		Детали деревянные			
	чз 59п	пробка 50×100×100	9		
		Материалы прочие			
		Бетон М-150 м³	3.3		
		Бутобетон м³	8.5		
		Бетон М-100 м³	1.0		под крыльцах

Таблица расчетных нагрузок на 1п.м. фундамента

NN осей	Нагрузка Qн/м	Примеч.
„А", „В"	32.000	
„Б"	56.000	

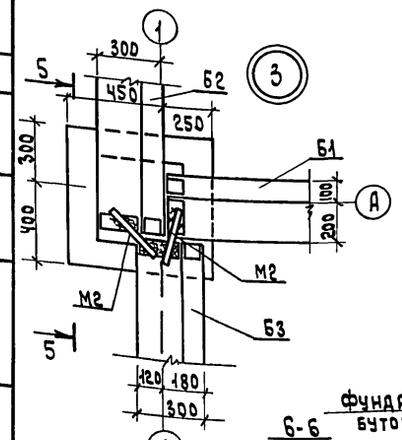

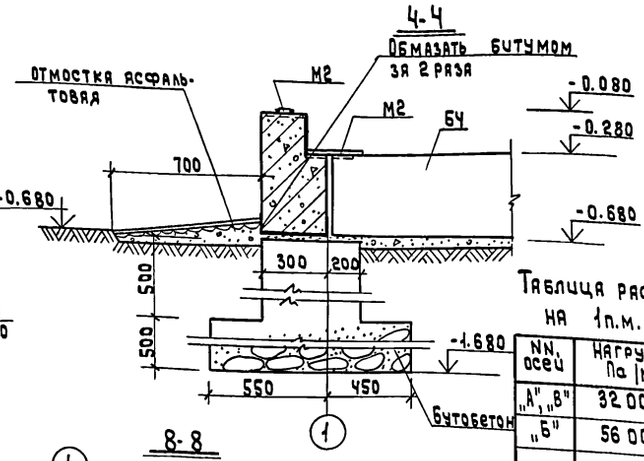

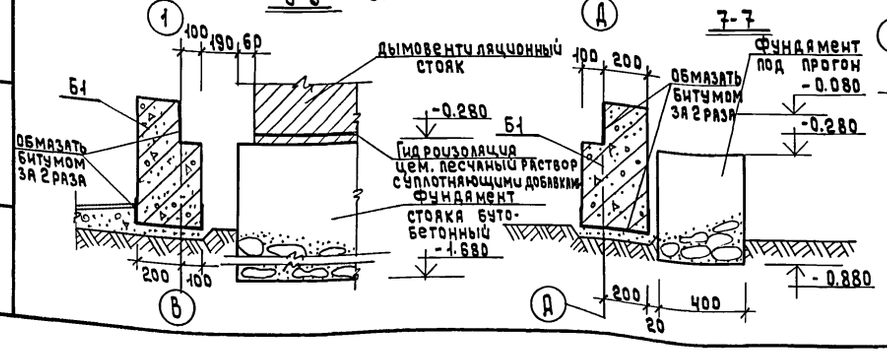

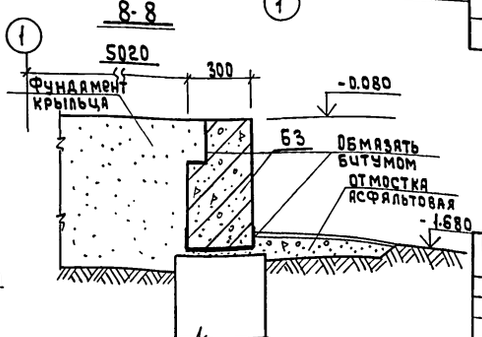

1. За отметку 0.000 принят уровень чистого пола первого этажа.
2. Основанием фундаментов приняты мелкие пески средней плотности, сухие, непучинистые.
3. Поверхности сборных ж/б. балок, соприкасающихся с землей, обмазать горячим битумом за 2 раза.
4. При других геологических условиях фундаменты следует перепроектировать в соответствии со СНиП II-15-74 „Основания зданий и сооружений. Нормы проектиров

Привязан

Инв. N подл. | Подпись и дата | Взам. инв. N

Гл. инж. пр	Явтодор		т.п. 183-115-119/1.2 АС
Нач. отд.	Титов		
Гл. конст.	Горчаков		
Рук. гр.	Стрекалова		
Ст. инж.	Соколова		

Однозтажный 1-квартирный 3 комнатный жилой дом	Стадия	Лист	Листов
	Р	10	
Монтажная схема фундаментов и цокольных балок	ГИПРОЛЕСПРОМ		

Альбом I

Типовой проект 183-115-119/1.2

Согласовано

Инв.№ подл. | Подпись и дата | Взам.инв.№

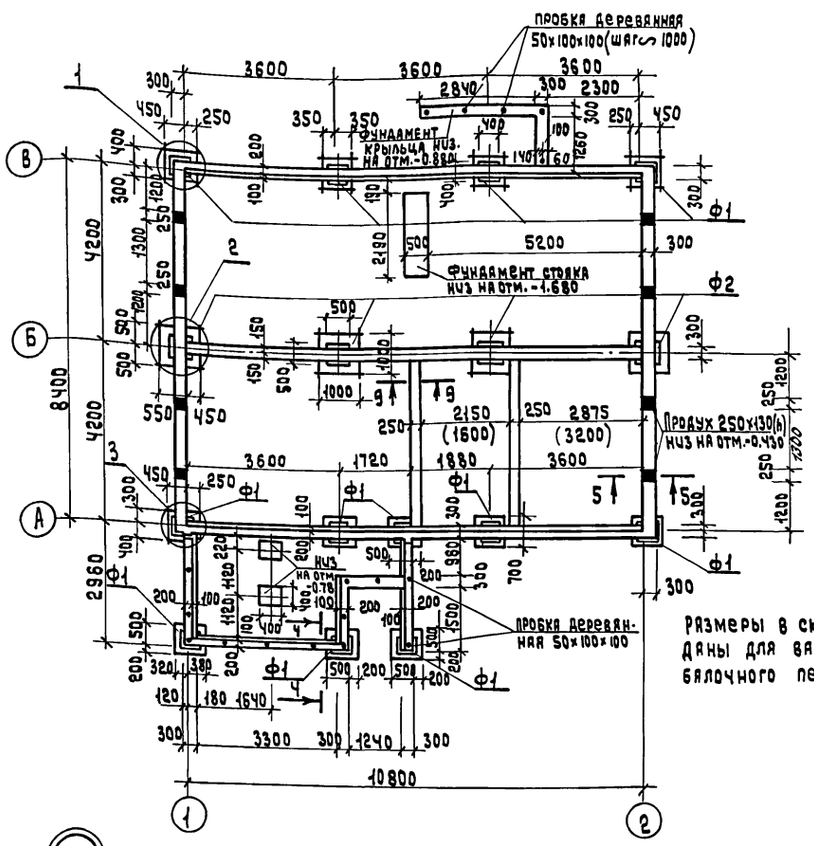

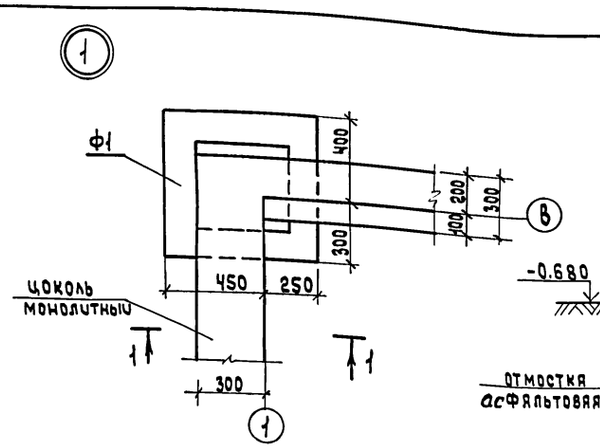

Размеры в скобках даны для варианта балочного перекрытия

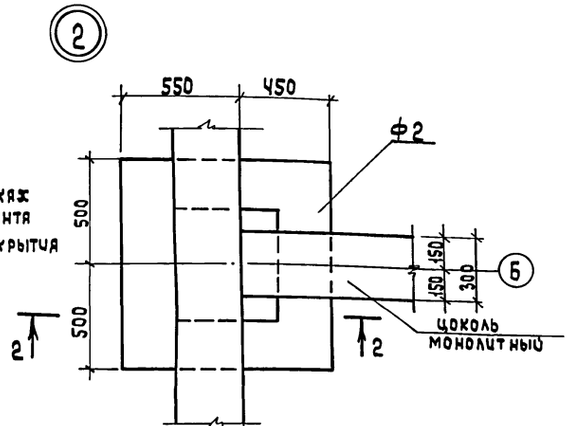

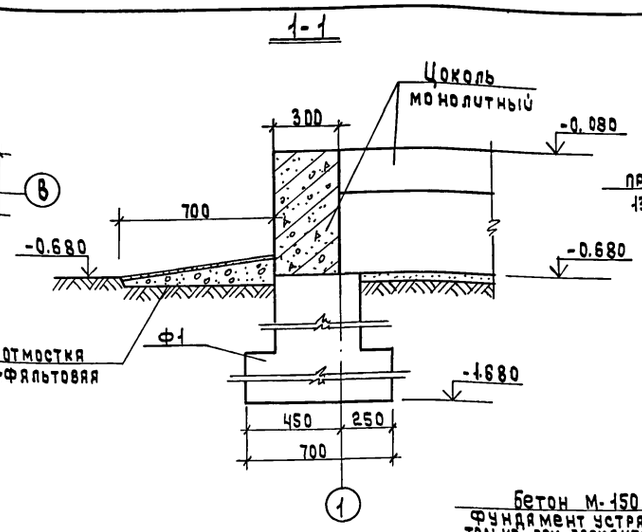

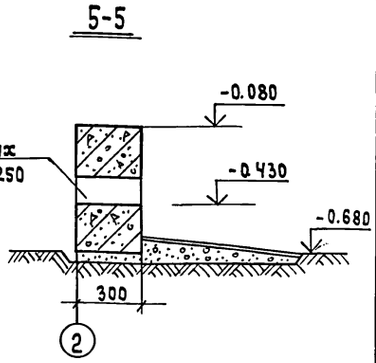

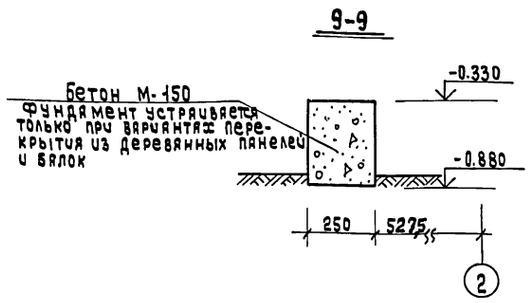

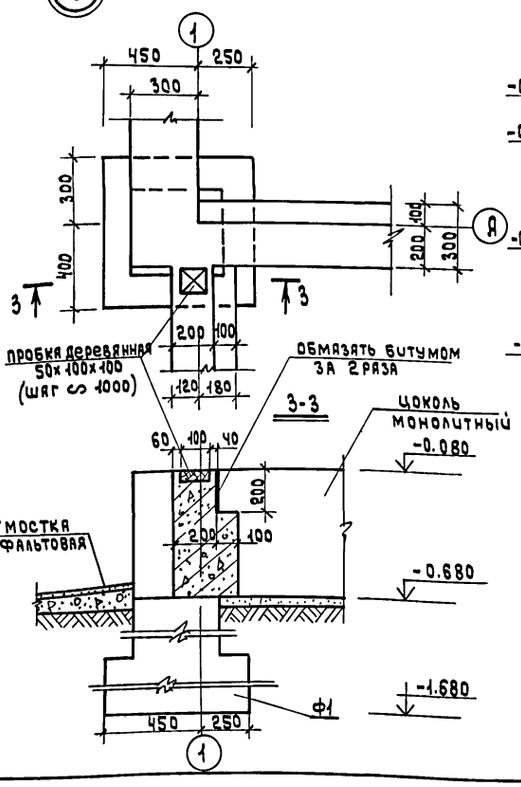

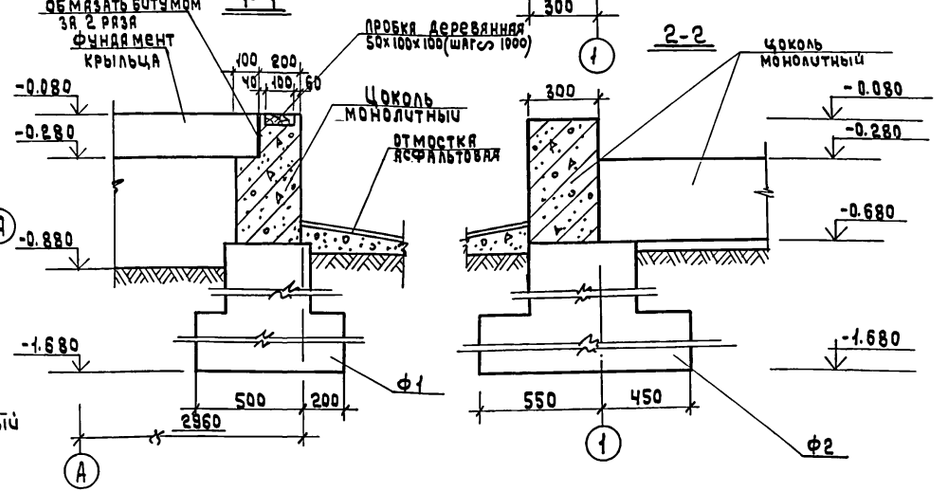

Примечания п.п. 2, 4 см. лист АС-10.

Спецификация

поз. обознач.	Обозначение	Наименование	Кол.	Масса ед.т	Примеч.
		Блоки фундаментные			
ф 1	Альбом I л. АС-13	ФБ-1	12		
ф 2	—"— л. АС-13	ФБ-2	4		
		Цоколь монолитный			
	ГОСТ 5781-75	Арматура кл. А-III кг	353.2		
	—"—	Арматура кл. А-I кг	213.6		
		Бетон М-150 м³	8.3		
		Материалы прочие			
		Бетон М-100 м³	1.0		под крыльцах
		Бетон М-150 м³	4.6		
		Детали деревянные			
		Пробки 50×100×100 шт.	19		

Гл.инж.пр	Авигдор	
Нач.отд.	Титов	
Гл.спец.	Горчаков	
Рук.гр.	Стрекалова	
Ст.инж.	Соколова	

Привязан

Инв. N

т.п. 183-115-119/1.2 АС

Одноэтажный 1-квартирный 3х комнатный жилой дом

Стадия	Лист	Листов
Р	11	

Монтажная схема фундаментов и цоколя. (вариант)

ГИПРОЛЕСПРОМ

Альбом I

Типовой проект 183-115-119/1.2

Спецификация на монолитный цоколь (отм. -0.080)

поз.	Обозначение	Наименование	Кол.	масса ед. изм.	Примечание
		Сборочные единицы			
		каркасы плоские			
К-1		К-1	10		
К-2		К-2	8		
К-3		К-3	10		
К-4		К-4	4		
К-5		К-5	4		
К-6		К-6	8		
К-7		К-7	4		
К-8		К-8	4		
		Стержни отдельные			
		Ф16А-III ℓ=800	24	30.3кг	

Выборка стали на 1 элемент кг

Марка	Арматурные изделия					
	Сталь А-III ГОСТ 5781-75			Сталь А-I ГОСТ 5781-75		Итого
	Ф16	Ф20	Ф22	Ф8	Ф10	
Цоколь монолитный	219.5	110.8	25.6	218.4	33.2	607.5

Спецификация стали

Марка изделия	NN поз.	ф мм	Длина мм	Кол. шт.	Общая длина м	Выборка стали: ф мм	Общая длина	Масса кг	ГОСТ
К-1	1	8А-I	3840	1	3.84	16А-III	3.84	6.0	5781-75
	2	16А-III	3840	1	3.84	8А-I	15.8	6.2	—"—
	3	8А-I	570	21	11.97		Итого	12.2	
К-2	4	8А-I	4340	1	4.34	16А-III	4.34	6.8	—"—
	5	16А-III	4340	1	4.34	8А-I	16.3	6.4	—"—
	3	8А-I	570	21	11.97		Итого	13.2	
К-3	6	16А-III	2140	1	2.14	16А-III	2.14	3.4	—"—
	7	8А-I	570	8	4.56	8А-I	6.7	2.6	
	20	8А-I	2140	1	2.14		Итого	6.0	
К-4	8	8А-I	3540	1	3.54	16А-III	3.54	5.6	—"—
	9	16А-III	3540	1	3.54	8А-I	11.94	5.9	—"—
	3	8А-I	570	20	11.40		Итого	11.6	
К-5	10	8А-I	2900	1	2.90	16А-III	2.90	4.6	—"—
	11	16А-III	2900	1	2.90	8А-I	9.17	3.6	—"—
	3	8А-I	570	11	6.27		Итого	8.2	
К-6	12	10А-I	3840	1	3.84	20А-III	3.84	9.5	—"—
	13	20А-III	3840	1	3.84	10А-I	3.84	2.4	—"—
	14	8А-I	370	21	7.77	8А-I	7.77	3.1	—"—
							Итого	15.0	
К-7	15	10А-I	3540	1	3.54	20А-III	3.54	8.7	—"—
	16	20А-III	3540	1	3.54	10А-I	3.54	2.2	—"—
	14	8А-I	370	20	7.40	8А-I	7.40	2.9	—"—
							Итого	13.8	
К-8	17	22А-III	2140	1	2.14	22А-III	2.14	6.4	—"—
	18	10А-I	2140	1	2.14	10А-I	2.14	1.3	—"—
	19	8А-I	370	8	2.96	8А-I	2.96	1.2	—"—
							Итого	8.9	

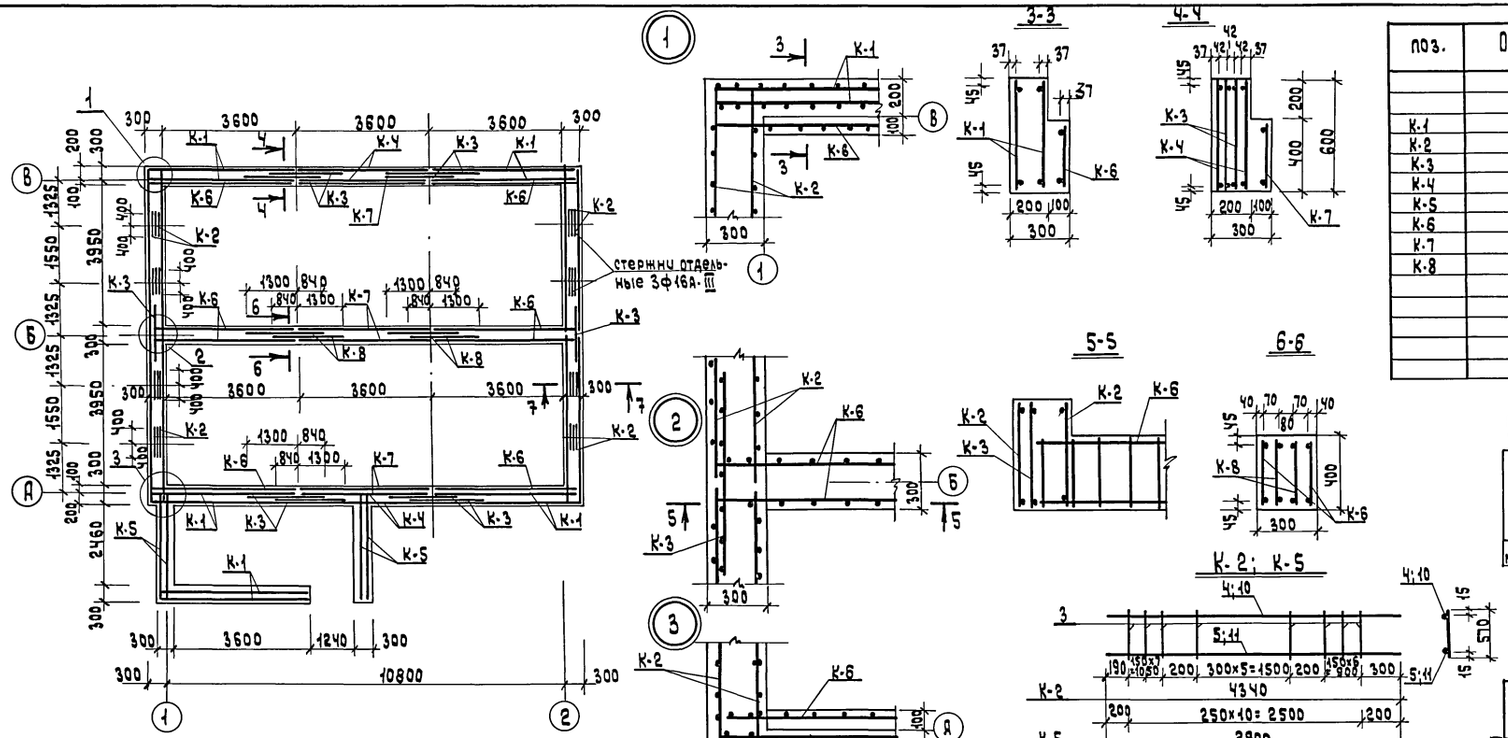

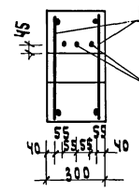

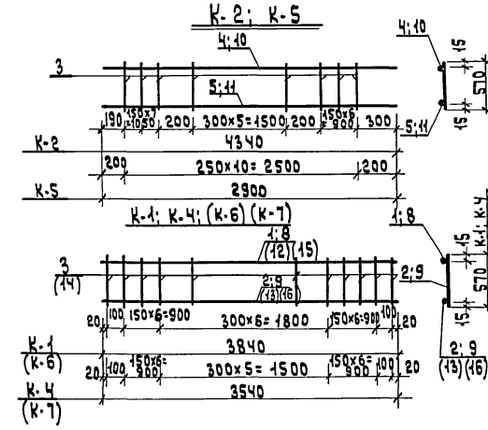

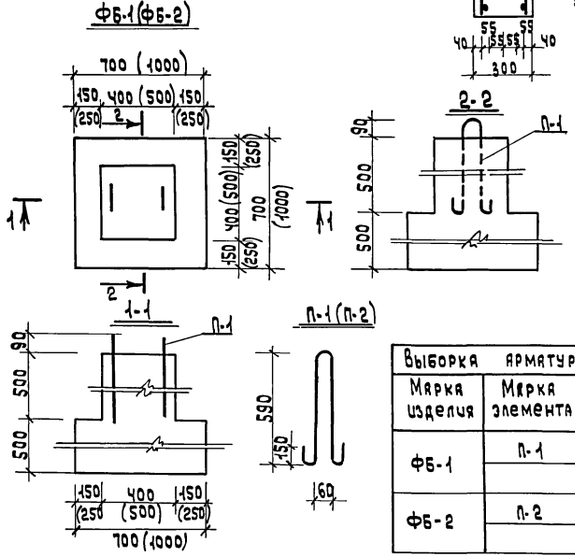

Характеристика изделия	Ед. изм.	Ф5-1	Ф5-2
Масса изделия	кг	782	1503
Объем бетона	м³	0.33	0.63
Масса стали	кг	2.0	2.8
Расход стали на 1м³ бетона	кг/м³	6.0	4.4
Марка бетона	—		

Выборка арматурных элементов

Марка изделия	Марка элемента	Кол. элем.	Масса 1 элем, кг	Общая масса кг	Всего на блок кг	Выборка стали на изделие: ф мм	Длина м	Масса кг	ГОСТ
Ф5-1	П-1	2	1.0	2.0	2.0	Ф10А-I	3.2	2.0	5781-75
							Итого	2.0	
Ф5-2	П-2	2	1.4	2.8	2.8	Ф12А-I	3.2	2.8	5781-75
							Итого	2.8	

Согласовано

Инв.№ подл. | Подпись и дата | Взам.инв.№

Инв.№

Привязан

Гл.инж.пр.	Авигдор	
Нач.отд.	Титов	
Гл.спец.	Горчаков	
Рук.гр.	Стрекалова	
Ст.инж.	Соколова	

т.п. 183-115-119/1.2 АС

Одноэтажный 1-квартирный 3х-комнатный жилой дом

Стадия	Лист	Листов
Р	12	

Опалубка и армирование монолитного железобетонного цоколя. Фундаменты Ф5-1; Ф5-2

ГИПРОЛЕСПРОМ

18258-01 15

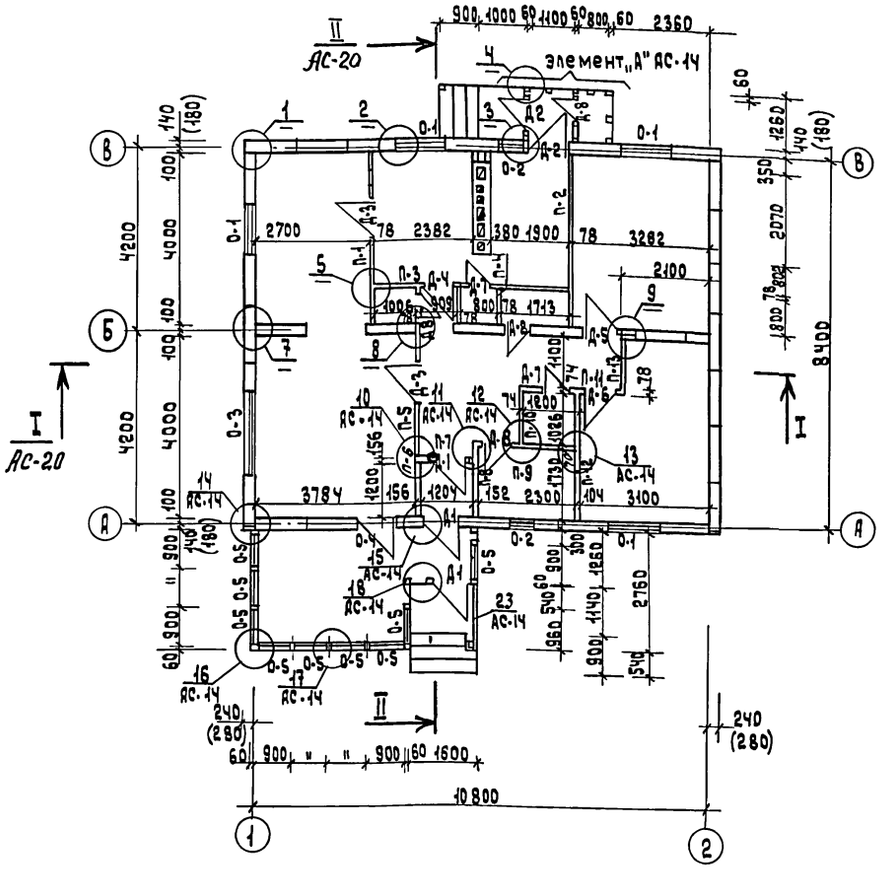

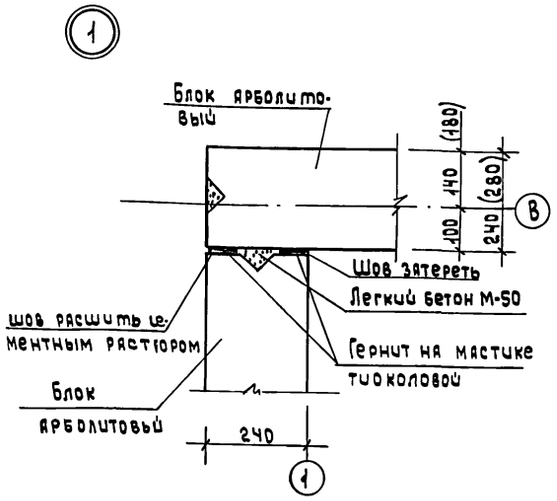

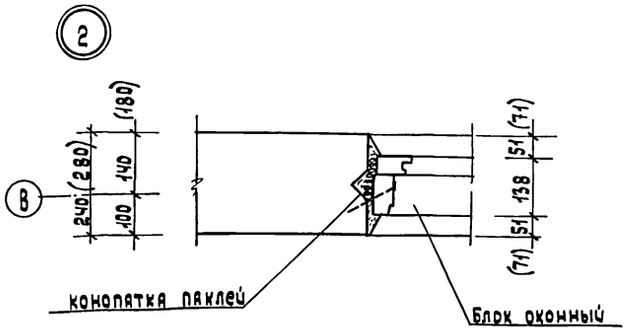

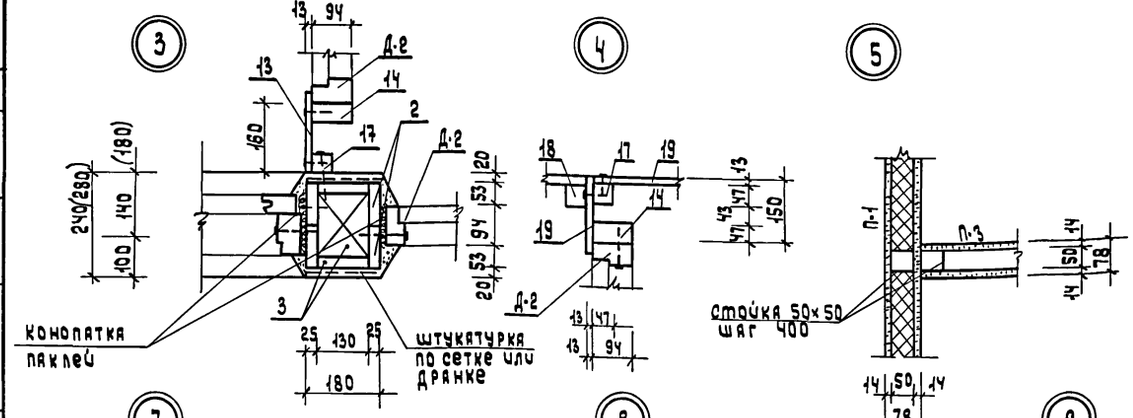

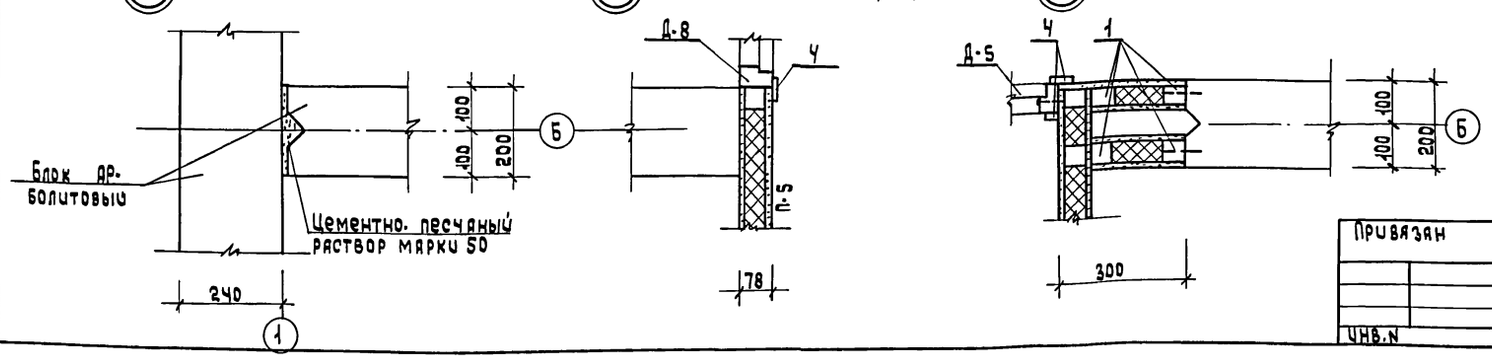

1. При температуре наружного воздуха -40°С. Оконные и балконные блоки соответственно заменить на блоки марки ОРС 15-12, ОРС 15-6, ОРС 15-18, БРС 22-7.5 серии 1.136.5-17.
3. Размеры в скобках даны для температуры -40°С.
4. Развертки стен из арболитовых блоков см. листы: при $t^{\circ}_{н.в.}$ = -30°С - АС-15
при $t^{\circ}_{н.в.}$ = -40°С - АС-16.
5. Данный чертеж см. с листом АС-14.

Спецификация

Позиц. обозн.	Обозначение	Наименование	Кол-во шт.	Масса един.	Примеч.
	Изделия деревянные				
О-1	1.136.5-16.4.204.00.000-03	ОР15-12 Блок оконный	4		
О-2	1.136.5.16 ч.2.02.00.000-04	ОР15-6 " "	2		
О-3	1.136.5-16.4.2.05.00.000	ОР15-18 " "	1		
О-4	1.136.5-16.4.2.06.00.000	БР22-7.5 Блок балконный	1		
О-5	Альбом II лист	ОВ-2к оконный переплет веранды	9		
Д-1	1.136-11.02.00.000-01	ДН20-9-2 Дверь наружная	3		
Д-2	1.136-11.01.00.000	ДН20-8-1л " "	2		
Д-3	1.136.10. лист 14	ДО21-9л " внутренняя	2		
Д-4	" " "	ДО21-9 " "	1		
Д-5	" " 4	ДГ21-9 " "	1		
Д-6	" " "	ДГ21-9л " "	1		
Д-7	" " 2	ДГ21-7 " "	2		
Д-8	" " "	ДГ21-7л " "	4		
ПД7-25	ГОСТ 17280-79	ПД7-25 Подоконная доска	2		
ПД13-25	" "	ПД13-25 " "	4		
ПД19-25	" "	ПД19-25 " "	1		
	Перегородки по серии 1.231.3 вып.1				
П-1	Альбом I лист АС-17	П-1 перегородка внутр.	1		
П-2	" " "	П-2 "	1		
П-3	" " "	П-3 "	1		
П-4	" " "	П-4 "	2		
П-5	" " "	П-5 "	1		
П-6	" " АС-18	П-С "	1		
П-7	" " "	П-7 "	1		
П-8	" " "	П-8 "	1		
П-9	" " "	П-9 "	1		
П-10	" " "	П-10 "	1		
П-11	" " "	П-11 "	1		
П-12	" " "	П-12 "	1		
П-13	" " "	П-13 "	1		
	Детали деревянные				
1	ГОСТ 8486-66xx	54-26 стойка 50×50×2577	4		
2	"	29-21 доска 25×100×2100	4		
3	"	" 25×130×2100	3		
4	ГОСТ 8242-75	Н05П наличник 13×54 пм	73.4		
5	ГОСТ 8486-66xx	из В59-25 стойка веранды 44×94×2200	5		
6	"	из В89-23 то же, 94×94×2200	11		
7	"	то же, 47×47×2500	1		
8	"	ригель веранды 47×94×806	9		
9	"	то же, 47×94×886	1		
10	"	В24п рейка окна веранды 20×44 п.м.	47.3		
11	"	59п нижняя обвязка веранды 50×100 п.м	14.3		
12		верхняя обвязка веранды 47×94 п.м	14.3		
13		009п доска обшивки веранды 13×94 п.м.	174.7		

ГИП	Авигдор	
Нач.отд	Титов	
Гл.конс.	Горчаков	
Рук.гр.	Стрекалова	
Ст.инж.	Мещерякова	

т.п. 183-115-119/1.2 АС

Одноэтажный 1-квартирный 3-комнатный жилой дом

Стадия	Лист	Листов
Р	13	

Монтажный план. Узлы 1÷9.

ГИПРОЛЕСПРОМ

Привязан

Инв.N

Согласовано: „08" Гл. арх. Щербакова Папуш

Инв.N подл. | Подпись и дата | Взам.инв.N

Типовой проект 183-115-119/1.2 Альбом I

18258-01 16

Альбом I

Типовой проект 183-115-119/1.2

Согласовано:

Инв.№подл. | Подпись и дата | Взам.инв.№

Элемент „Я" (крыльцо)

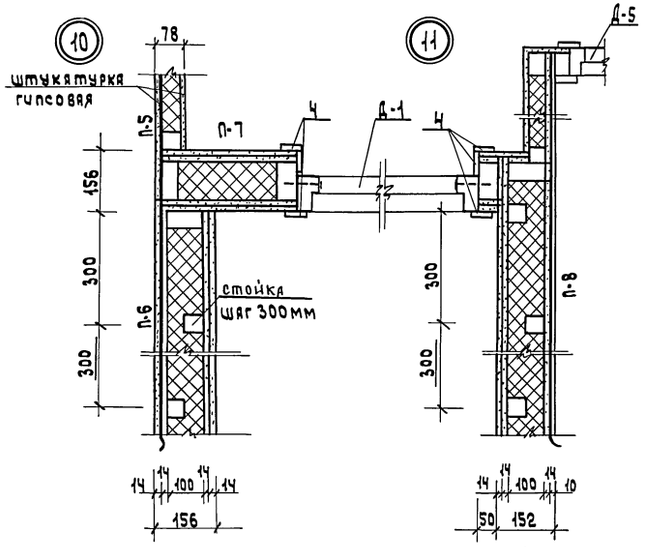

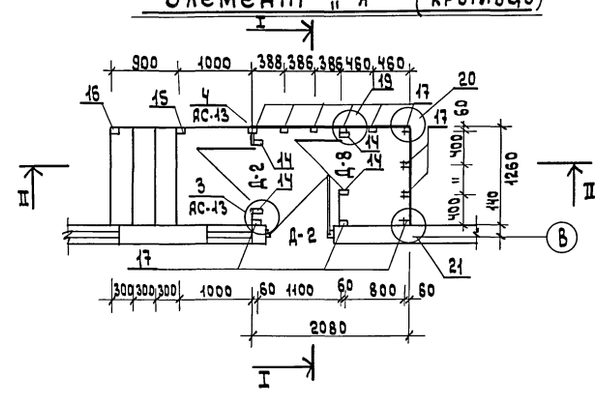

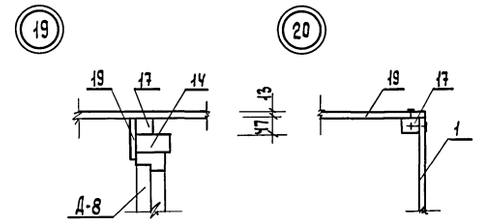

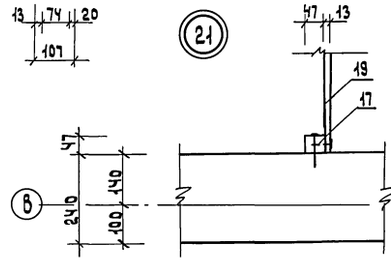

I-I

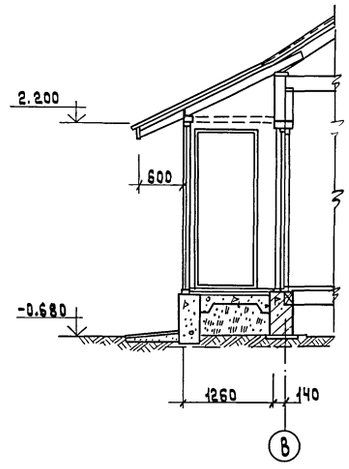

II-II

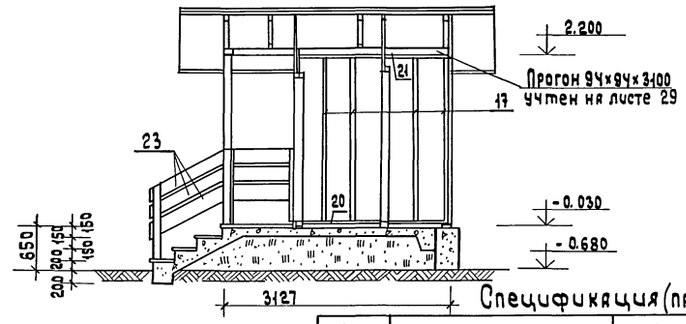

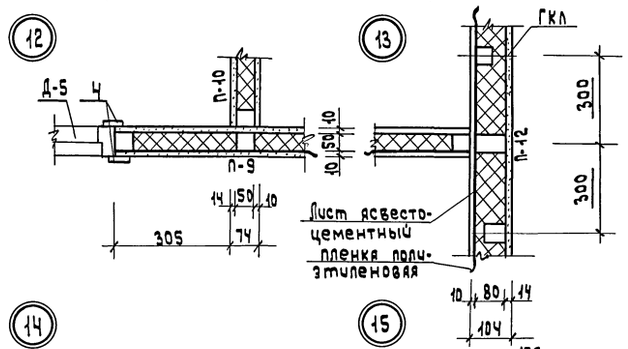

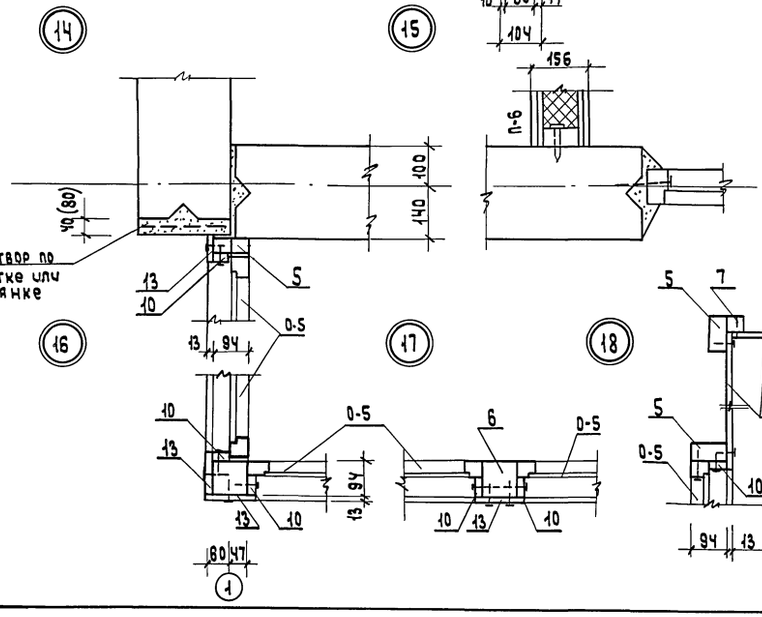

1. Данный лист см. совместно с листом АС-13.
2. Узлы 1÷9 см. лист АС-13

Спецификация (продолжение к листу АС-14)

поз. обознач.	Обозначение	Наименование	Кол-во шт.	Масса ед. изм.	Примеч.
14	ГОСТ 8486-66**	стойка крыльца 47×94×2300	6		
15	"	889-23 то же, 94×94×2300	1		
16	"	889п то же, 94×94×1000	1		
17	"	то же, 47×47×2300	11		
18	"	то же, 47×47×1000	1		
19	"	009п Доска обшивки крыльца 13×94	150,1		
20	"	589п обвязка крыльца нижняя 50×100 пм	10,4		
21	"	обвязка крыльца верхняя 47×94	10,4		
23	"	Доска перил крыльца и веранды 22×194	12 п.м.		

ГИП	Авигдор		
Нач.отд.	Титов		
Гл.спец.	Горчаков		
Рук.гр.	Стрекалова		
Ст.инж.	Мещерякова		
Ст.инж.	Соколова		

Привязан

Инв.№

т.п. 183-115-119/1.2 АС

Одноэтажный 1-квартирный 3-комнатный жилой дом.

Стадия	Лист	Листов
Р	14	

Узлы пляна 10÷21 Крыльцо. План. Разрезы.

ГИПРОЛЕСПРОМ

По оси „В"

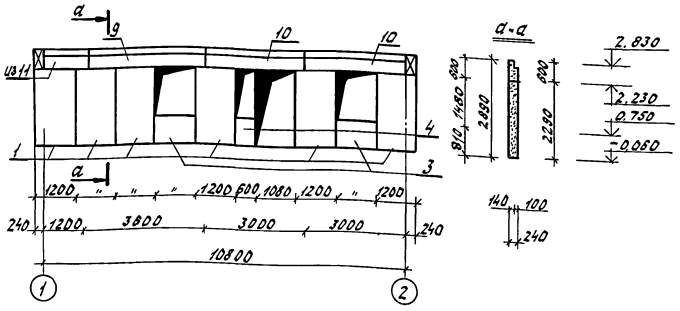

По оси „1"

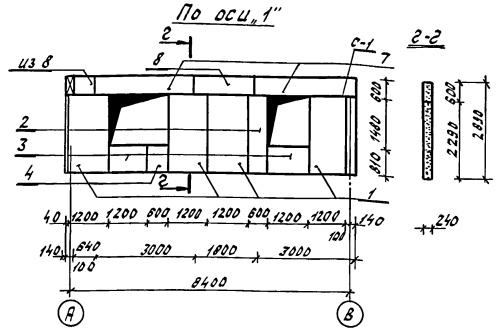

По оси „Б"

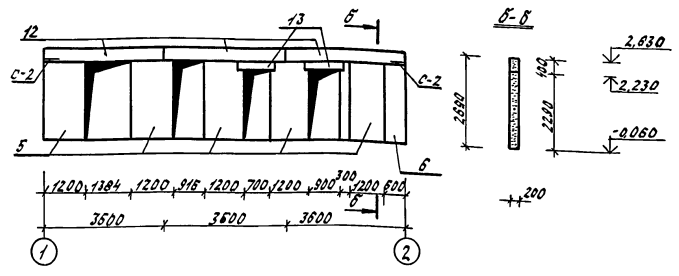

По оси „2"

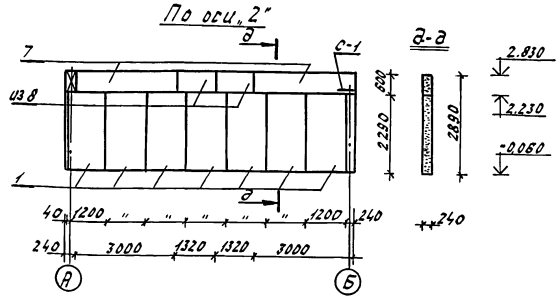

По оси „А"

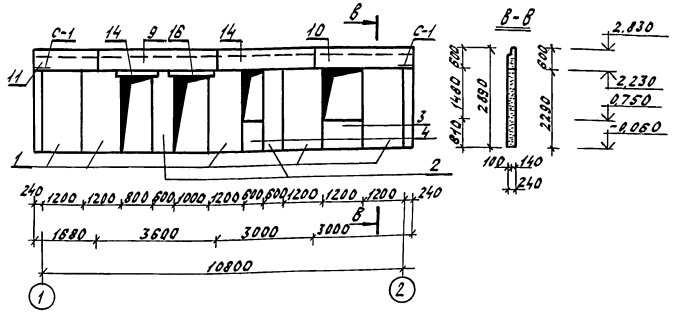

Спецификация

Поз. обозн.	Обозначение	Наименование	Кол. шт.	Масса ед.	Приме-чание
1	2	3	4	5	6
Вариант расчетной температуры наружного воздуха -30°С					
Изделия арболитовые					
1	Альбом III лист 8	Б1-12-24 Блок стены	22		
2	" " 9	Б1-6-24 " "	3		
3	" " 10	Б2-12-24 " "	5		
4	" " 11	Б2-6-24 " "	3		
5	" " 8	Б1-12-20 " "	5		
6	" " 9	Б1-6-20 " "	1		
7	" " 13	ПД1-30-24 " "	4		
8	" " 24	П1-18-24 " "	5		
9	" " 16	ПД2-36-24 " "	2		
10	" " 18	ПД2-30-24 " "	4		
11	" " 25	П2-18-24 " "	2		
12	" " 21	ПД3-36-20 "	1		
13	" " 27	В1-11-20	2		
14	" " 27	В1-11-24	2		

1. Монтаж блоков наружных стен выполняется на легком растворе М-50 с одновременным креплением горизонтальных и вертикальных блоков скобами ф12. (см. АС-19)
2. В горизонтальные швы уложить арматурные сетки С-1, С-2 (см. лист АС-30)
3. Блоки устанавливаются на горизонтальную выравненную постель из раствора. Толщина шва 20мм.
4. Выполнение работ по установке металлических связей должно быть оформлено актом на производство скрытых работ.
5. Монтажные узлы стен см. листы АС-13, АС-14.
6. Блоки на которые опираются доборные блоки В1-11-24, вырезать по месту.
7. Блоки наружных стен при установке выравниваются по внутренней поверхности.
8. Монтаж блоков внутренних стен выполняется на пластифицированном цементно-песчаном растворе марки 50. Заделки во внутренних стенах делать из легкого бетона марки 50.

Гл. инж. пр.	Авигдор		т.п. 183-115-119/1.2 АС
Нач. отд.	Титов		
Гл. спец.	Горчаков		
Рук. груп.	Стрекалова		
Ст. инж.	Мещерякова		Одноэтажный 1квартирный 3комнатный жилой дом — Стадия Р, Лист 15, Листов
			Развертки стен при температуре наружного воздуха -30°С — ГИПРОЛЕСПРОМ

Привязан

Инв. №

Согласовано:

Инв. № подл. | Подпись и дата | Взам. инв. №

по оси „В"

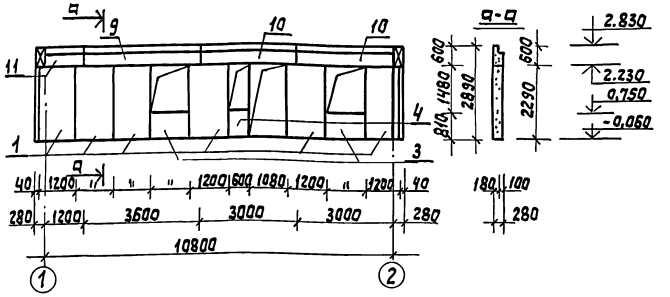

по оси „1"

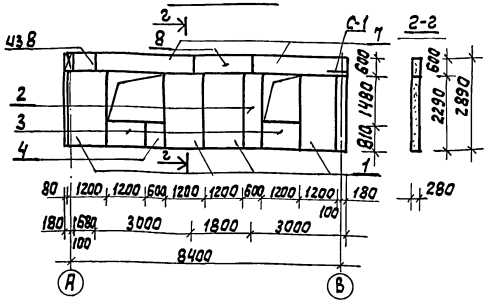

по оси „Б"

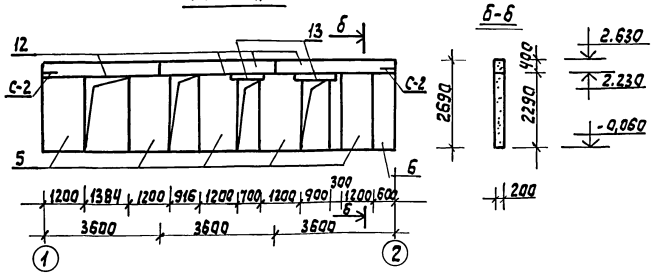

по оси „2"

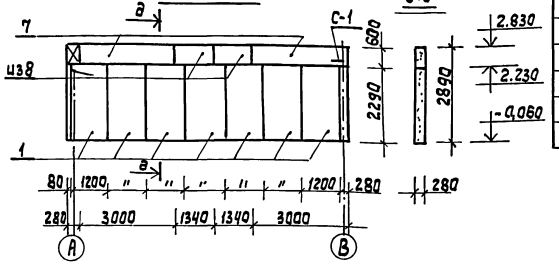

по оси „А"

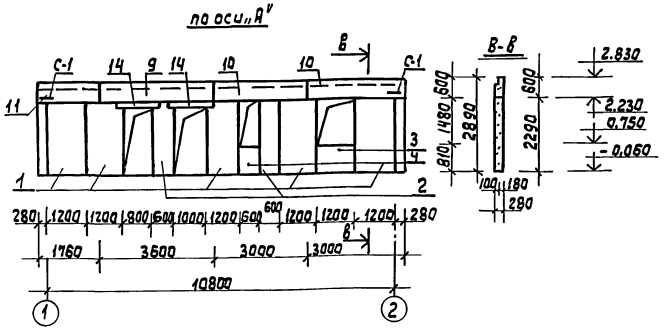

Спецификация

Поз. обозн.	Обозначение	Наименование	Кол. шт.	Масса ед.	Примечание
1	2	3	4	5	6
Вариант расчетной температуры наружного воздуха -40°С					
	Изделия арболитовые				
1	Альбом III лист 8	Б1-12-28 Блок стены	22		
2	" " 9	Б1-6-28 " "	3		
3	" " 10	Б2-12-28 " "	5		
4	" " 11	Б2-6-28 " "	3		
5	" " 8	Б1-12-20 " "	5		
6	" " 9	Б1-6-20 " "	1		
7	" " 13	ПУ1-30-28 " "	4		
8	" " 24	П1-18-28 " "	5		
9	" " 17	ПУ2-36-28 " "	2		
10	" " 18	ПУ2-30-28 " "	4		
11	" " 25	П2-18-28 " "	2		
12	" " 21	ПУ3-36-20 " "	1		
13	" " 27	В1-11-20 " "	2		
14	" " 27	В1-11-28 " "	2		
15					
16					

1. Монтаж блоков наружных стен выполняется на легком растворе М-50 с одновременным креплением горизонтальных и вертикальных блоков скобами ф12.
2. В горизонтальные швы уложить арматурные сетки С-1, С-2 (см. лист АС-30).
3. Блоки устанавливаются на горизонтальную выравненную постель из раствора, толщина шва 20мм.
4. Выполнение работ по установке металлических связей должно быть оформлено актом на производство скрытых работ.
5. Монтажные узлы стен см. листы АС-13, АС-14.
6. Блоки, на которые опираются дверные блоки В1-11-24, вырезать по месту.
7. Блоки наружных стен при установке выравниваются по внутренней поверхности.
8. Монтаж блоков внутренних стен выполняется на пластифицированном цементно-песчаном растворе марки 50. Заделки во внутренних стенах делать из легкого бетона марки 50.

Согласовано:

Инв.№подл. | Подпись и дата | Взам.инв.№

Гл.инж.пр	Авигдор		АС
Нач.отд	Титов		
Гл.спец.	Горчаков		
Рук.гр.	Стрекалова		
Ст.инж.	Мыльникова		

Привязан:

Инв.№

Одноэтажный 1квартирный 3 комнатный жилой дом	Стадия	Лист	Листов
	Р	15	
Развертки стен при температуре наружного воздуха -40°С	ГИПРОЛЕСПРОМ		

Альбом I

Типовой проект 183-115-119/1.2

Согласовано:

Инв.№подл. | Подпись и дата | Взам.инв.№

П-1 (9,03 м²)

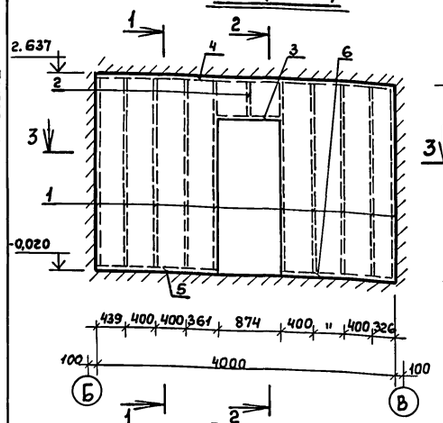

1-1

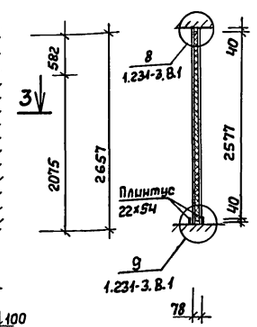

2-2

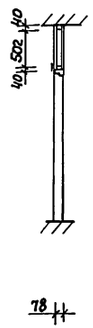

П-3 (9,6 м²)

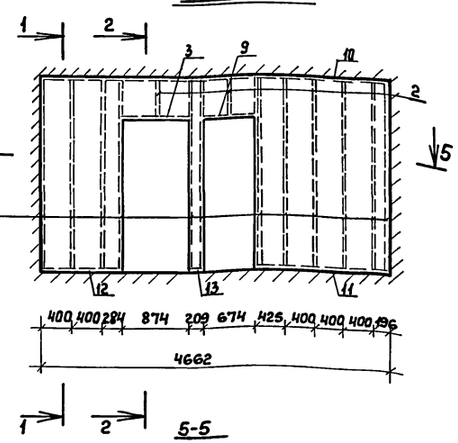

3-3

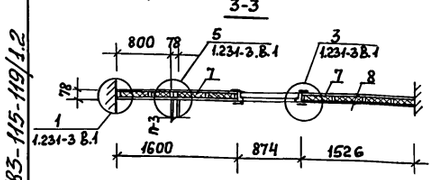

5-5

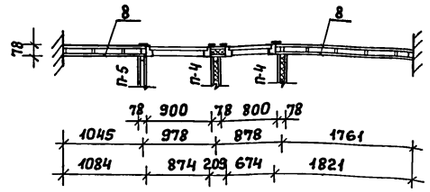

П-2 (11,0м²)

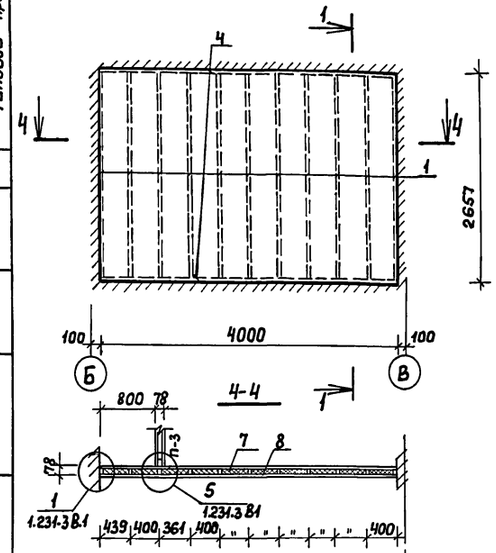

П-4 (2,0м²) (2шт)

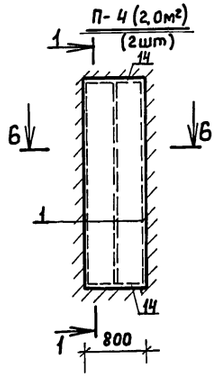

6-6

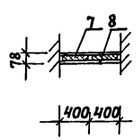

П-6 (6,5м²)

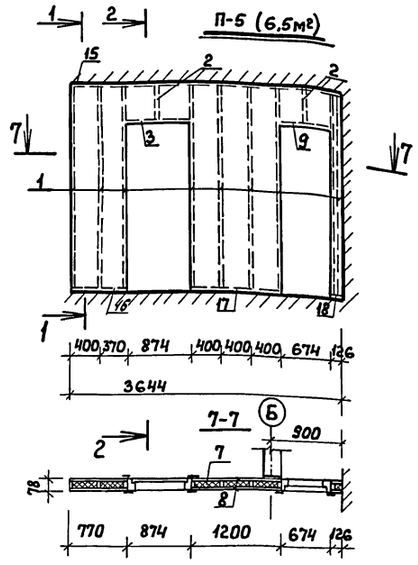

7-7

1. Перегородки выполнять по серии 1.231-3. Вып. 1.
2. Узлы каркасов перегородок выполнять по серии 1.231-3. Вып.1
3. ГКЛ крепят к брускам оцинкованными гвоздями диаметром до 3мм (ГОСТ 4028-63*), отступая от кромки листа на 15-20мм с шагом 300мм.
4. Стыки между ГКЛ шпаклюют заподлицо с поверхностью, угловые соединения проклеивают полосками технической марли шириной 60мм (ГОСТ 11109-74) или перфорированной бумажной лентой шириной 70мм с последующей шпаклевкой
5. Допускается замена ГКЛ древесно волокнистой плитой толщиной 8 мм.

Спецификация

Поз. обозн.	Обозначение	Наименование	Кол-во шт.	Масса един. изм.	Примеч.
		П-1			
1	ГОСТ 8486-66**	54-26 Стойка 50×50×2577	10		
2	"	54п " 50×50×502	1		
3	"	54п Ригель 50×50×874	1		
4	"	54-40 Обвязка 50×50×4000	1		
5	"	из 54-18 " 50×50×1600	1		
6	"	из 54-18 " 50×50×1526	1		
7	ГОСТ 9573-72	Плита минераловатная γ=125 кг/м³	м³	0,6	
8	" 6266-81	ГКЛ δ=14мм	м²	18,1	
		П-2			
1	ГОСТ 8486-66**	54-26 Стойка 50×50×2577	11		
4	"	54-40 Обвязка 50×50×4000	2		
7	ГОСТ 9573-72	Плита минераловатная γ=125 кг/м³	м³	0,6	
8	" 6266-81	ГКЛ δ=14мм	м²	11,0	
		П-3			
1	ГОСТ 8486-66**	54-26 стойка 50×50×2577	13		
2	"	54п " 50×50×502	2		
3	"	54п Ригель 50×50×874	1		
9	"	54п " 50×50×674	1		
10	"	из 54-47 Обвязка 50×50×4662	1		
11	"	из 54-19 " 50×50×1821	1		
12	"	из 54-18 " 50×50×1084	1		
13	"	54п " 50×50×209	1		
8	ГОСТ 6266-81	ГКЛ δ=14мм	м²	19,5	
		П-4 (2 шт)			
1	ГОСТ 8486-66**	54-26 Стойка 50×50×2577	3		
14	"	54п Обвязка 50×50×800	2		
7	ГОСТ 9575-72	Плита минераловатная γ=12,5 кг/м³	м³	0,1	
8	" 6266-81	ГКЛ δ=14мм	м²	4,0	
		П-5			
1	ГОСТ 8486-66**	54-26 Стойка 50×50×2577	9		
2	"	54п " 50×50×502	2		
3	"	54п Ригель 50×50×874	1		
9	"	54п " 50×50×674	1		
15	"	из 54-40 Обвязка 50×50×3644	1		
16	"	54п " 50×50×770	1		
17	"	из 54-18 " 50×50×1200	1		
18	"	54п " 50×50×126	1		
7	ГОСТ 9573-72	Плита минераловатная γ=125 кг/м³	м³	0,33	
8	" 6266-81	ГКЛ δ=14мм	м²	13,0	

ГИП	Авигдор		т.п. 183-115-119/1.2 АС
Нач.отд	Титов		
Гл.спец	Горчаков		
Рук.гр-пы	Стрекалова		
Ст.инж.	Мещерякова		Одноэтажный 1квартирный 3комнатный жилой дом — Стадия Р, Лист 17, Листов
			Развертки внутренних перегородок П-1÷П-5 — ГИПРОЛЕСПРОМ

Привязан

Инв.№

Альбом I

Типовой проект 183-115-119/1.2

Согласовано:

Инв. № подл. | Подпись и дата | Взам. инв. №

П-6 (3,2м²)

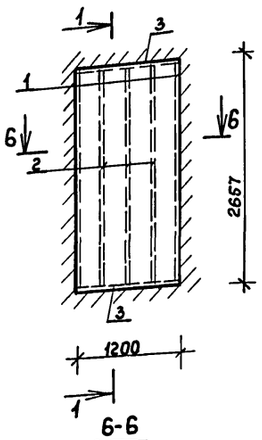

1-1

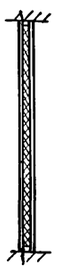

П-7 (1,5м²)

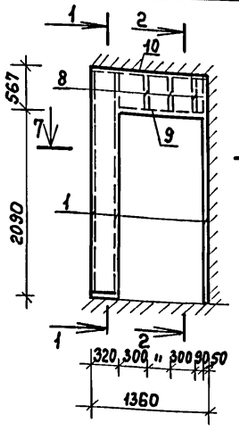

2-2

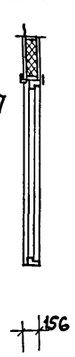

П-8 (4,8м²)

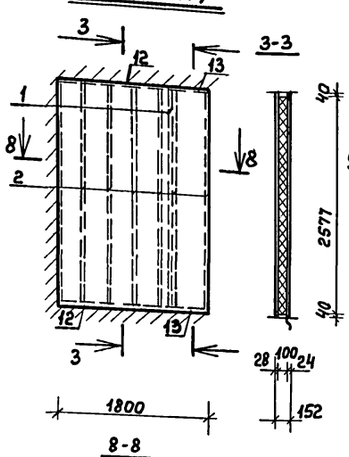

3-3

П-9 (4,7)м²

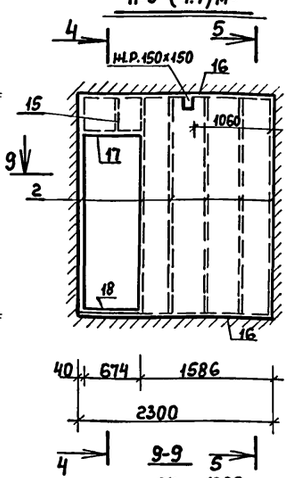

4-4 5-5

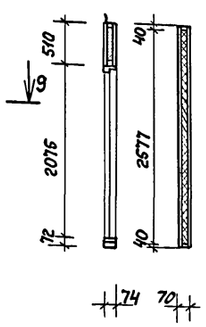

6-6

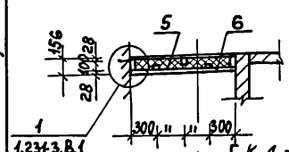

Г.К.Л. - 1 слой 14
Пленка полиэтиленовая
Г.К.Л. 1 слой 14
Плита мин. Ватная 100
ГКЛ 2 слоя - 28

7-7

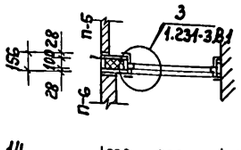

Г.К.Л. 2 слоя - 28
Плита мин. Ватн 100
ГКЛ - 1 слой 14
Пленка полиэтил.
Лист асбестоцем. 10

8-8

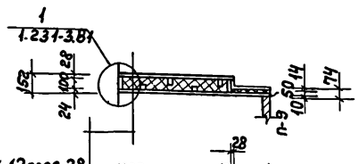

9-9

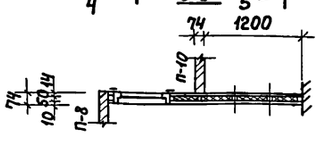



П-10; (2,9м²)

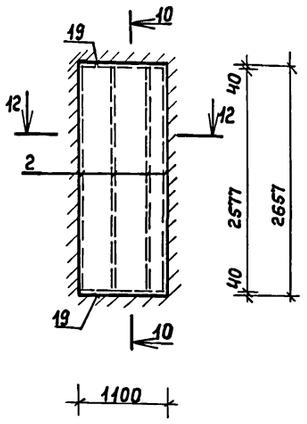

П-11 (3,1м²)

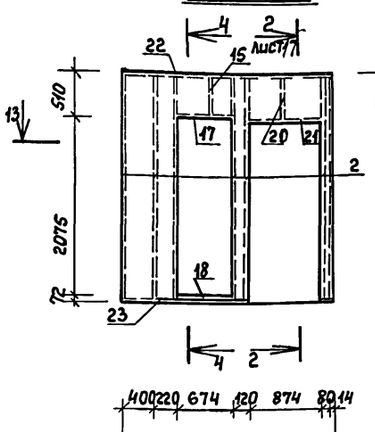

П-12 (7,5м²)

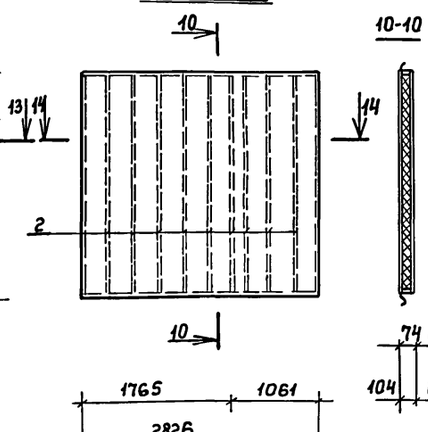

10-10

П-13 (3,4м²)

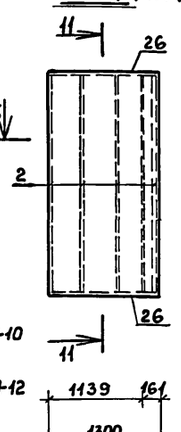

11-11

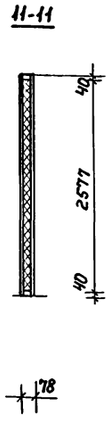

12-12

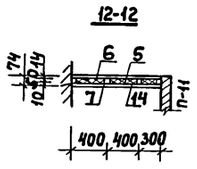

13-13

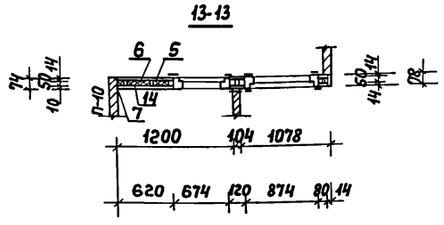

14-14

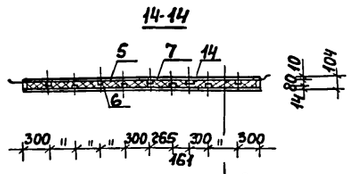

15-15

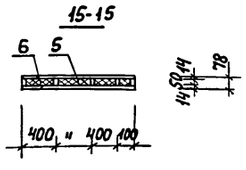

Лист асбестоцементный 10мм
Пленка полиэтиленовая
Плита мин. Ватная 80мм
ГКЛ (листы гипсокартонные) 14мм.

Примечания см. лист АС-17

Спецификация.

Поз. обозн		Обозначение	Наименование	Кол-во шт.	Масса един. кг/м.	Примечан.
П-6	1	ГОСТ 8486-66**	59-26 Стойка 50×100×2577	2		
	2	"	54-26 " 50×50×2577	3		
	3	"	59-13 Обвязка 50×100×1200	2		
	5	ГОСТ 9573-72	Плита мин. Ватная γ=125кг/м³	м³ 0,3		
	6	" 6266-81	ГКЛ δ=14мм	м² 12,8		
	7	" 10354-73	Пленка полиэтиленовая	м² 3,2		
П-7	1	ГОСТ 8486-66**	59-26 Стойка 50×100×2577	3		
	8	"	54П " 50×50× 467	3		
	9	"	59п Ригель 50×100×990	1		
	10	"	59-14 Обвязка 50×100×1360	1		
	11	"	59П " 50×100×370	1		
	5	ГОСТ 9573-72	Плита минераловатная γ=125кг/м³	0,2		
	6	" 6266-81	ГКЛ δ=14мм	6,0		
	7	" 10354-73	Пленка полиэтилен	м² 1,5		
П-8	1	ГОСТ 8486-66**	59-26 Стойка 50×100×2577	2		
	2	"	54-26 50×50×2577	6		
	12	"	из 59-14 Обвязка 50×100×1356	2		
	13	"	54П " 50×50×472	2		
	5	ГОСТ 9573-72	Плита мин. Ватная	м³ 0,5		
	6	" 6266-81	ГКЛ δ=14мм	м² 14,4		
	7	" 10354-73	Пленка полиэтилен.	м² 4,8		
	14		Лист асбестоцементный	м² 5,0		
П-9	2	ГОСТ 8486-66**	54-26 Стойка 50×50×2577	6		
	15	"	54П " 50×50×430	1		
	16	"	54-26 Обвязка 50×50×2300	2		
	17	"	54П Ригель 50×50×674	1		
	5	ГОСТ 9573-72	Плита мин. Ватная γ=125кг/м³	м³ 0,1		
	6	" 6266-81	ГКЛ δ=14мм	м² 4,7		
	7	" 10354-73	Пленка полиэтиленовая	м² 4,7		
	14		Лист асбестоцементный	м² 8,0		
	18	ГОСТ 8486-66**	Доска 25×60×674	1		
П-10	2	ГОСТ 8486-66**	54-26 Стойка 50×50×2577	4		
	19	"	из 54-18 Обвязка 50×50×1100	2		
	5	ГОСТ 9573-72	Плита мин. Ватная δ=125кг/м³	м³ 0,15		
	6	" 6266-81	ГКЛ δ=14мм	м² 2,9		
	7	10354-73	Пленка полиэтиленовая	м² 2,9		
	14	"	Лист асбестоцементный	м² 2,9		
П-11	2	ГОСТ 8486-66**	54-26 Стойка 50×50×2577	7		
	15	"	54П " 50×50×430	1		
	20	"	54П " 50×50×502	1		
	17	"	54П Ригель 50×50×674	1		
	21	"	54П " 50×50×874	1		
	18	"	Доска 25×60×674	1		
	22	"	из 54-26 Обвязка 50×50×2382	1		
	23		из 54-18 " 50×50×1504	1		
	5	ГОСТ 9573-72	Плита мин. ватная	м³ 0,2		
	6	" 6266-81	ГКЛ δ=14мм	м² 4,6		
	7	" 10354-73	Пленка полиэтиленовая	м² 3,1		
	14		Лист асбестоцементный	м² 2,0		
П-12	2		54-26 Стойка 50×50×2577	8		
	24		57-26 " 50×80×2577	3		
	25		из 57п Обвязка 50×80×2826	2		
	5	ГОСТ 9573-72	Плита мин. Ватная	м³ 0,7		
	6	" 6266-81	ГКЛ. δ=14мм	м² 7,6		
	7	" 10354-73	Пленка полиэтилен.	м² 7,6		
	14		Лист асбестоцементный	м² 7,6		
П-13	2	ГОСТ 8486-66**	54-26 Стойка 50×50×2577	5		
	26	"	из 54-26 Обвязка 50×50×1300	2		
	5	" 9573-72	Плита мин. Ватная	м³ 0,2		
	6	" 6266-81	Г.К.Л δ=14мм	м² 7,0		

ГИП	АВигдор		т.п. 183-115-119/1.2 АС
Нач. отд	Титов		
Гл. спец	Горнаков		Одноэтажный 1 квартирный 3-комнатный жилой дом.
Рук. гр-пы	Стрекалова		Стадия Р; Лист 18; Листов
Ст. инж	Мещерякова		Развертки внутренних перегородок П-6 ÷ П-13
			ГИПРОЛЕСПРОМ

Привязан

Инв. №

18258-01 21

Альбом I

Типовой проект 183-115-119/1.2

Согласовано

Инв.N подл. | Подпись и дата | Взам.инв.N

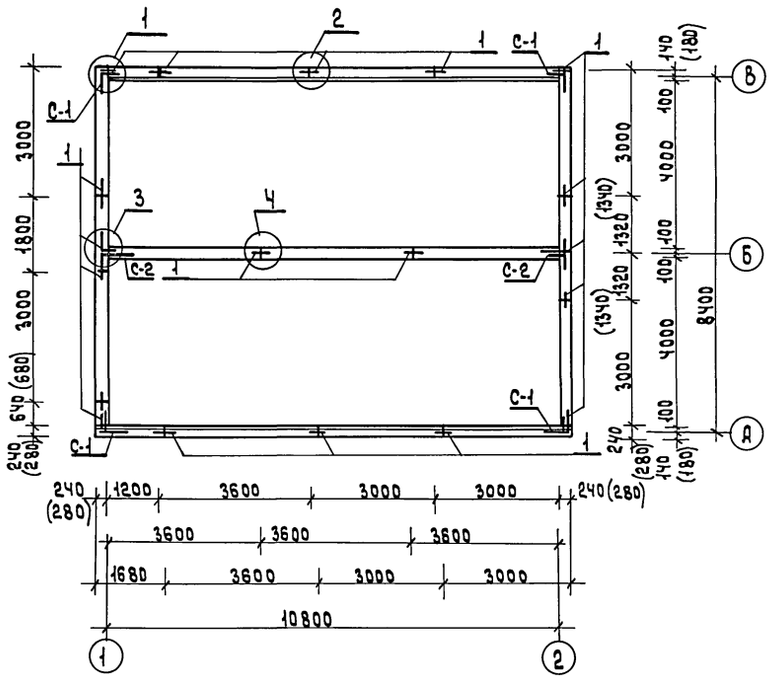

1

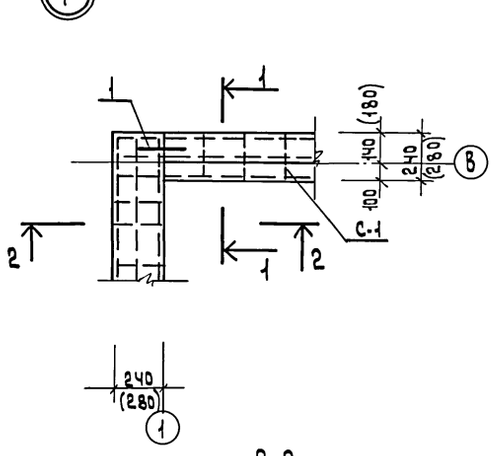

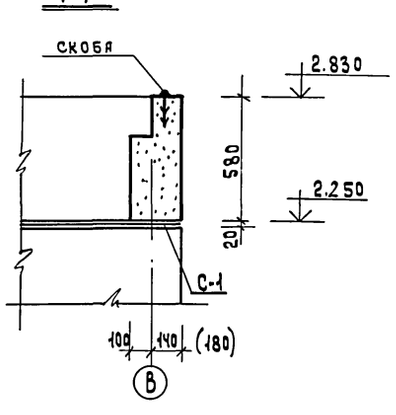

2

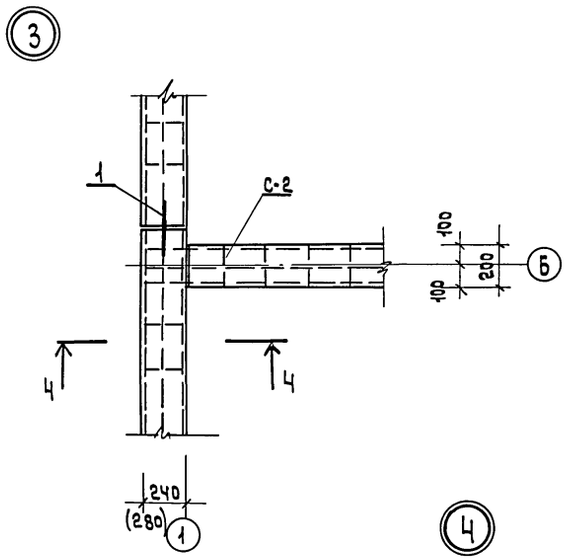

3

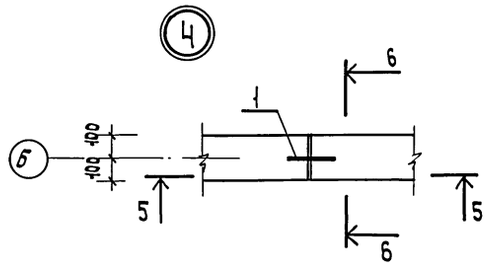

4

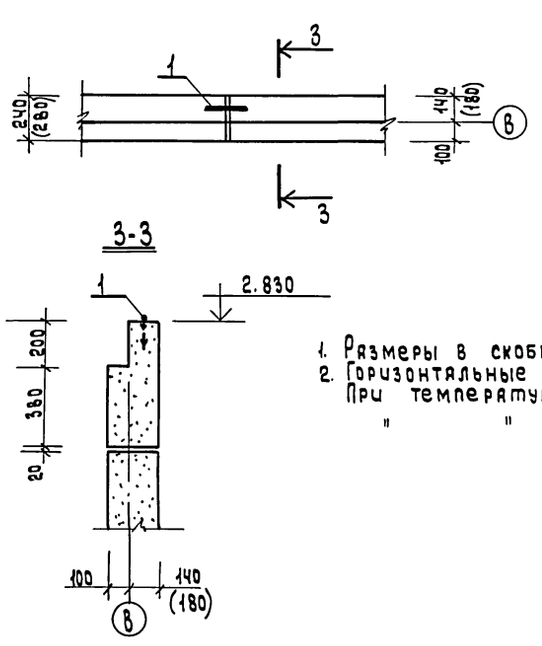

Спецификация

поз. обозн.	Обозначение	Наименование	Кол-во	Масса ед. кг	Примечание
С-1	Альбом I лист АС-30	С-1 сетка	4	1.7	
С-2	" "	С-2 "	2	1.7	
1.	" "	Скоба	18	0.6	

1. Размеры в скобках даны для температуры наружного воздуха - 40°С.
2. Горизонтальные блоки замаркированы и учтены на листах:
   При температуре наружного воздуха - 30°С - АС-15
   " " " " - 40°С - АС-16.

ГИП	Авигдор		
Нач.отд.	Титов		
Гл.спец.	Горчаков		
Рук.гр.	Стрекалова		
Ст. инж.	Мещерякова		

Привязан

Инв.N

т.п. 183-115-119/1.2 АС

Одноэтажный 1квартирный 1-комнатный жилой дом

Стадия	Лист	Листов
Р	19	

Монтажная схема горизонтальных блоков. Узлы.

ГИПРОЛЕСПРОМ

Альбом I

Типовой проект 183-115-119/1.2

Согласовано: Гл. арх. Папцун

Инв.№подл. | Подпись и дата | Взам.инв.№

Разрез I-I

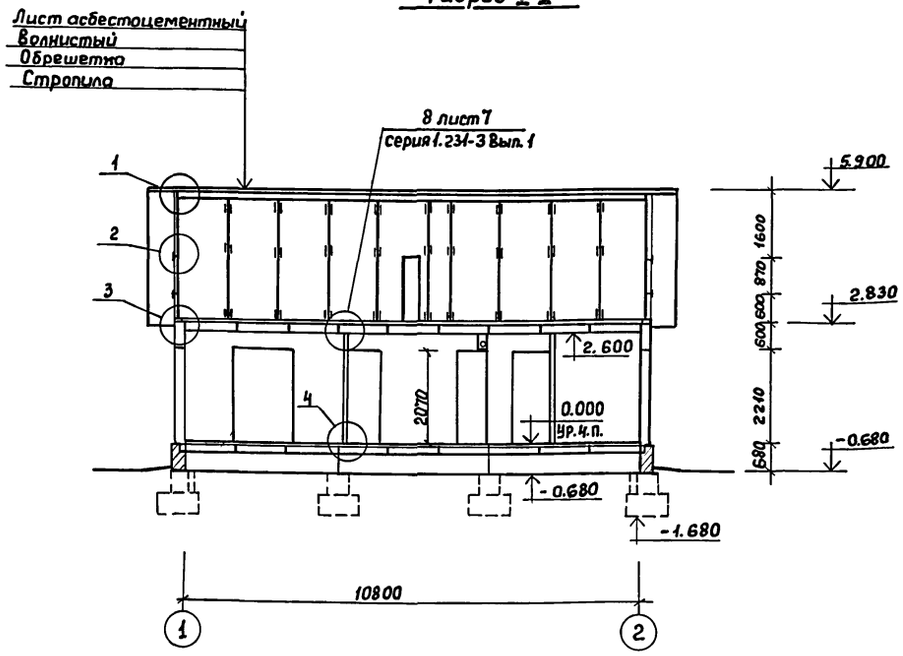

Разрез II-II

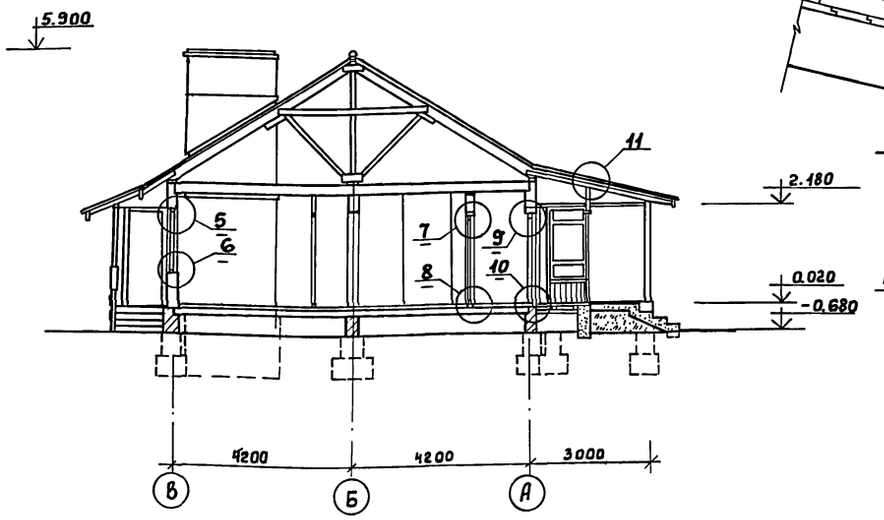

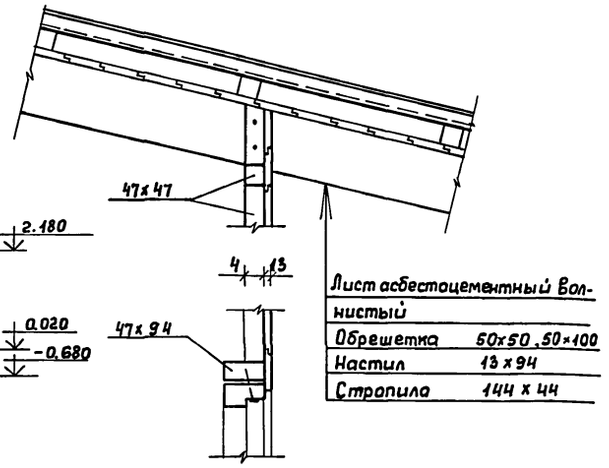

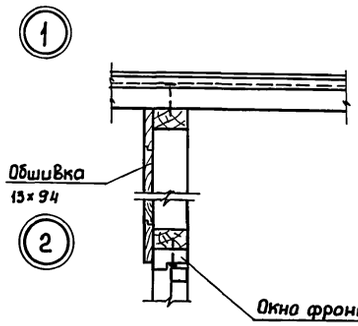

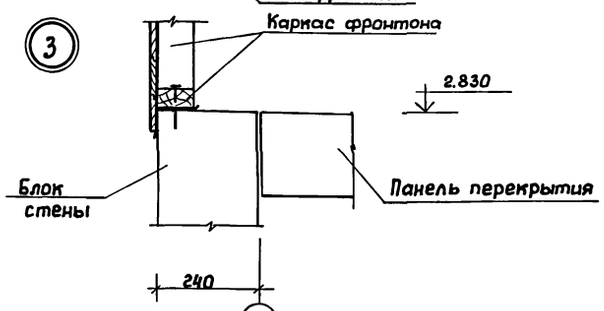

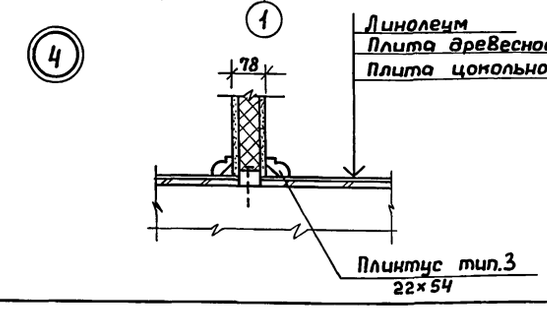

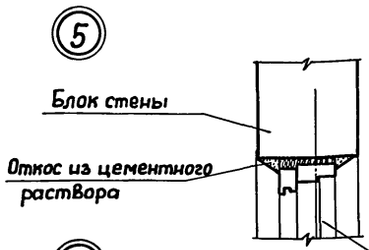

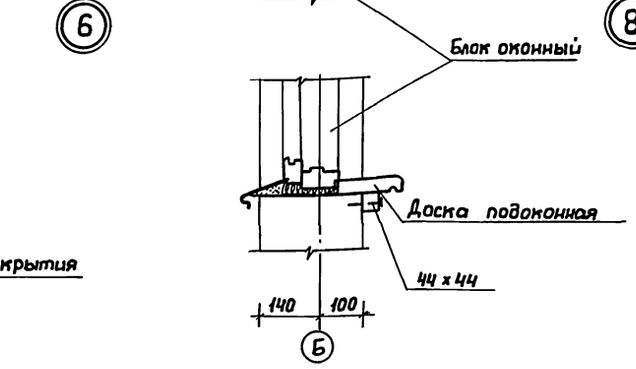

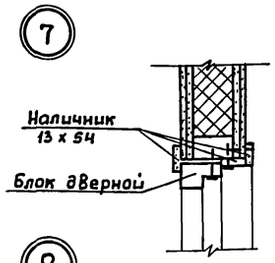

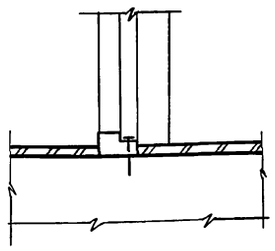

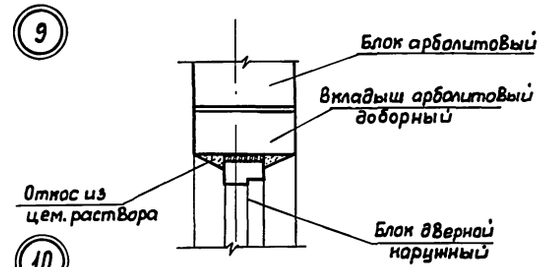

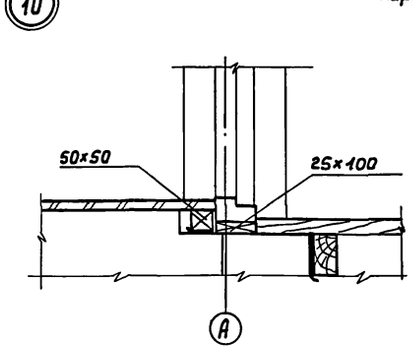

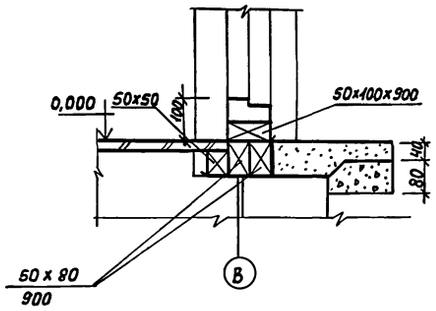

Узел крепления нижней обвязки веранды

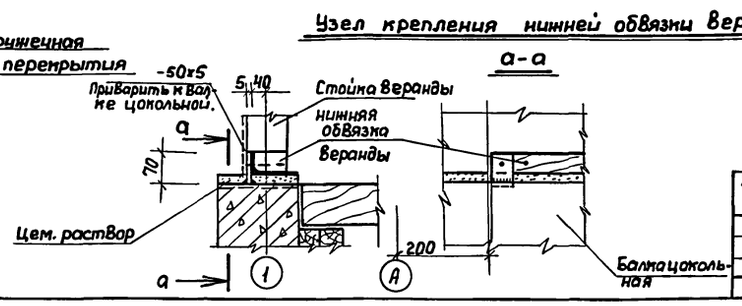

ГИП	АВигдор		
Нач.отд.	Титов		
Гл.спец	Горчаков		
Рук.гр-пы	Стрекалова		
Ст.инж.	Мещерякова		

Привязан

Инв.№

т.п. 183-115-119/1.2 АС

Одноэтажный 1-квартирный 3-комнатный жилой дом.

Стадия	Лист	Листов
Р.	20	

Разрезы I-I, II-II
Узлы.

ГИПРОЛЕСПРОМ

Альбом I

Типовой проект 183-115-119/1.2

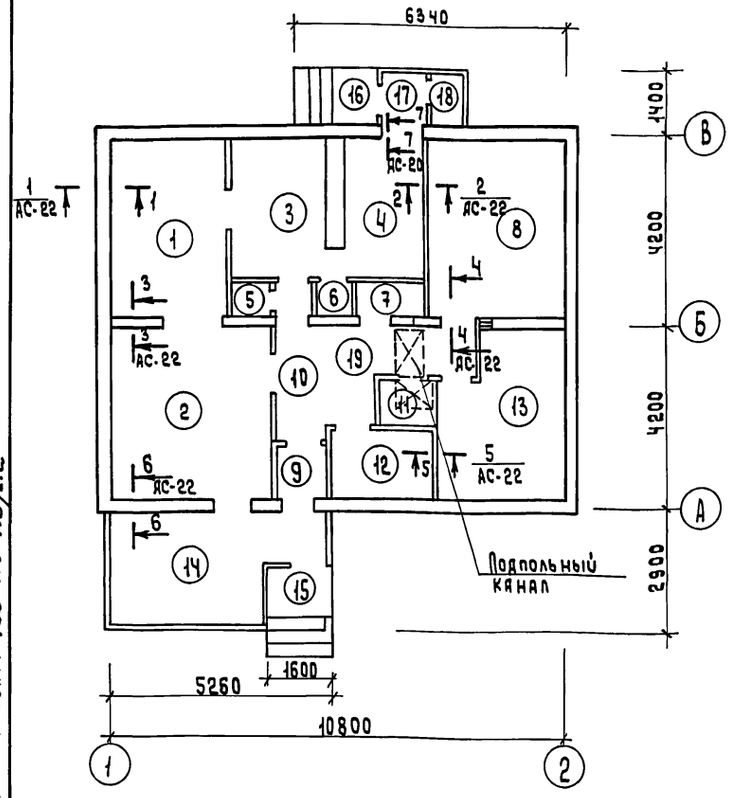

Экспликация полов

Основной вариант:

Перекрытие из деревянных панелей

Наименование или номер помещения по проекту	Тип поля по проекту	Схема поля или номер узла по серии	Элементы поля и их толщина	Площадь поля м²
1	2	3	4	5
1,2,3,4 8,10,13	3		Линолеум ДСП - 19 Панель перекрытия - 256	
5,6,7,9	4		ДСП 19 Панель перекрытия - 256	
11,12	5		Плитка керамическая на цементном растворе марки 150 - 15 Стяжка из цементно песчаного раствора - 40 Гравий керамзитовый с объемной массой 400 кг/м³ - 100 Подстилающий слой из бетона марки 100 - 80 Грунт уплотненный со слоем утрамбованного щебня - 425 Грунт	

1	2	3	4	5
14	6		Доски пола 28 Балка 50×100 100 Прогон 2×(50×100) 100	
15, 16, 17, 18	7		Раствор цементно-песчаный марки 200 40 Подстилающий слой из бетона марки 100 80 Грунт уплотненный со слоем втрамбованного щебня 540 Грунт	
19			Линолеум ДСП - 19 Стяжка из цементно-песчаного раствора - 40 Гравий керамзитовый с объемной массой 400 кг/м³ - 100 Подстилающий слой из бетона марки 100 - 80 Грунт уплотненный со слоем утрамбованного щебня - 425 Грунт	

Вариант:

Перекрытие из деревянных балок

Наименование или номер помещения по проекту	Тип поля по проекту	Схема поля или номер узла по серии	Элементы поля и их толщина	Площадь поля м²
1,2,3,4, 5,6,7,8, 9,10,13	8		Доски поля или ДСП с покрытием линолеумом - 28 - 19 или паркетные доски только в жилых комнатах Пленка полиэтиленовая - 1 слой Балка 50×200 с черепными брусками - 200 Утеплитель - плиты мин. ватные Строительная бумага Щит перекрытия	
11, 12	9		Плитка керамическая на цементном растворе марки 150 - 15 Стяжка из цементно-песчаного раствора - 40 Гравий керамзитовый с объемной массой 400 кг/м³ - 100 Подстилающий слой из бетона марки 100 - 80 Грунт уплотненный со слоем утрамбованного щебня - 425 Грунт	
19			Линолеум ДСП - 19 Стяжка из цементно-песчаного раствора - 40 Гравий керамзитовый с объемной массой 400 кг/м³ - 100 Подстилающий слой из бетона марки 100 - 80 Грунт уплотненный со слоем утрамбованного щебня - 425 Грунт	

Вариант:

Перекрытие из трехслойных арболитовых панелей

Наименование или номер помещения по проекту	Тип поля по проекту	Схема поля или номер узла по серии	Элементы поля и их толщина	Площадь поля м²
1,2,3,4, 8,10,13	1		Линолеум ДСП - 19 Лага 50×100 через 500 - 100 Плиты минераловатные полужесткие по ГОСТ 9573-72 γ = 125 кг/м³ - 100 Плита перекрытия - 180	
5,6,7,9	2		ДСП - 19 Лага 50×100 через 500 - 100 Плиты минераловатные полужесткие по ГОСТ 9573-72 γ = 125 кг/м³ - 100 Плита перекрытия - 180	
11,12			Плитка керамическая на цементном растворе марки 150-15 Стяжка из цементно-песчаного р-ра- 25 Рубероид 2 слоя Плиты минераловатные жесткие γ = 200 кг/м³ по ГОСТ 22950-78 - 60 Плита перекрытия - 180	

Согласовано:

Инв. N подл. | Подпись и дата | Взам. инв. N

Привязан:

Инв. N

Гл. инж. о.	Авигдор		т.п. 183-115-119/1.2 АС
Нач. отд.	Титов		
Гл. спец.	Горчаков		
Рук. гр.	Стрекалова		Одноэтажный 1 квартирный 3 комнатный жилой дом — Стадия Р; Лист 21; Листов
Ст. инж.	Мыльникова		План полов. Экспликация полов — ГИПРОЛЕСПРОМ
Ст. инж.	Мещеряков		

18258-01 24

Альбом I

Типовой проект 183-115-119/1.2

Согласовано:

Инв.N подл. | Подпись и дата | Взам. инв.N

Основной вариант полов: перекрытие из деревянных панелей

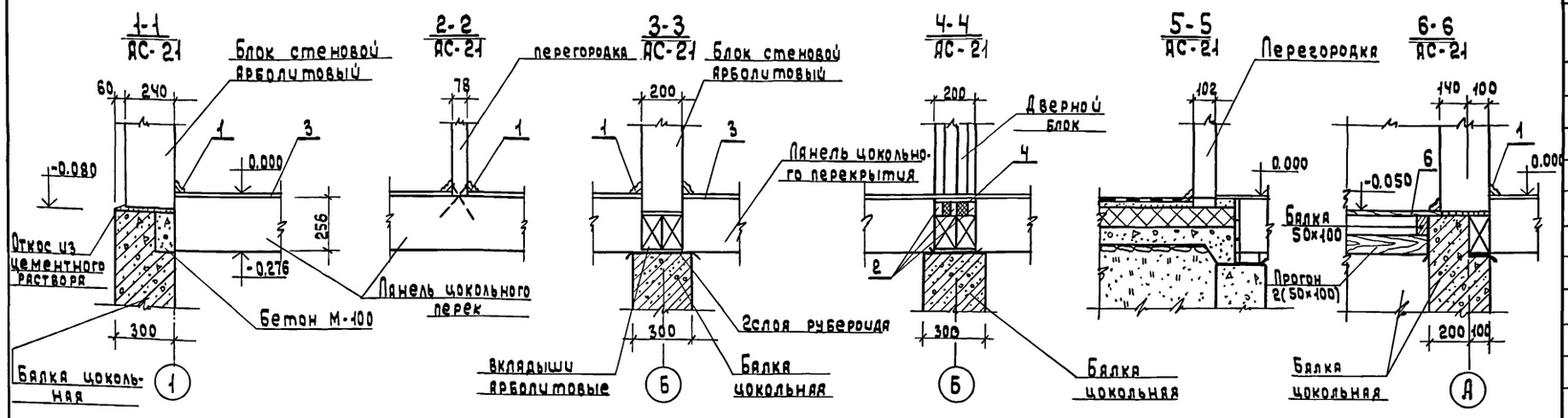

Вариант полов: перекрытие из трехслойных арболитовых панелей

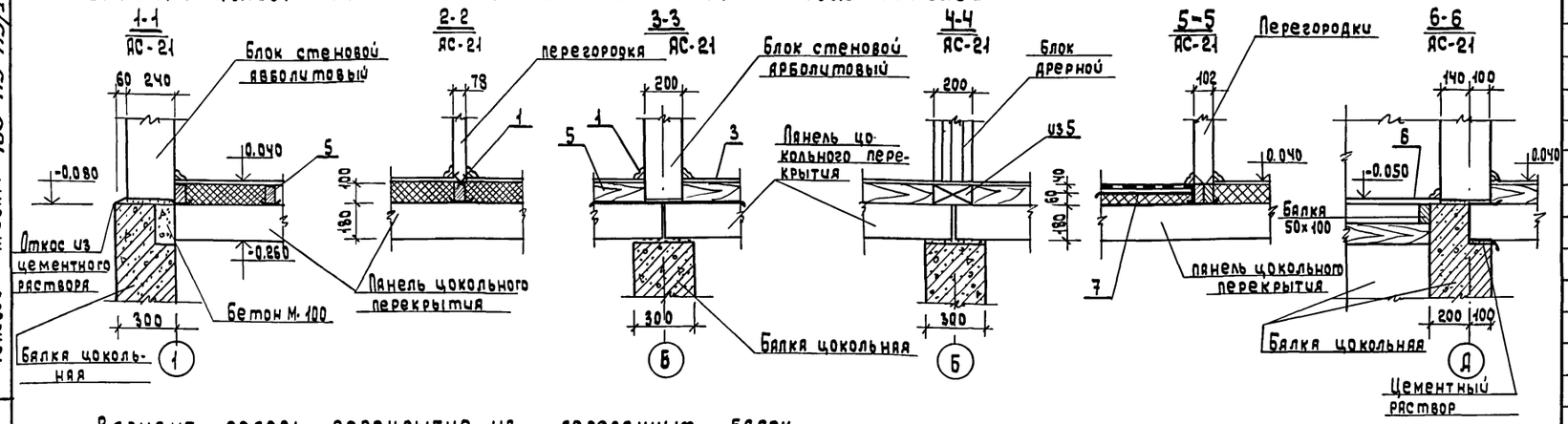

Вариант полов: перекрытие из деревянных балок

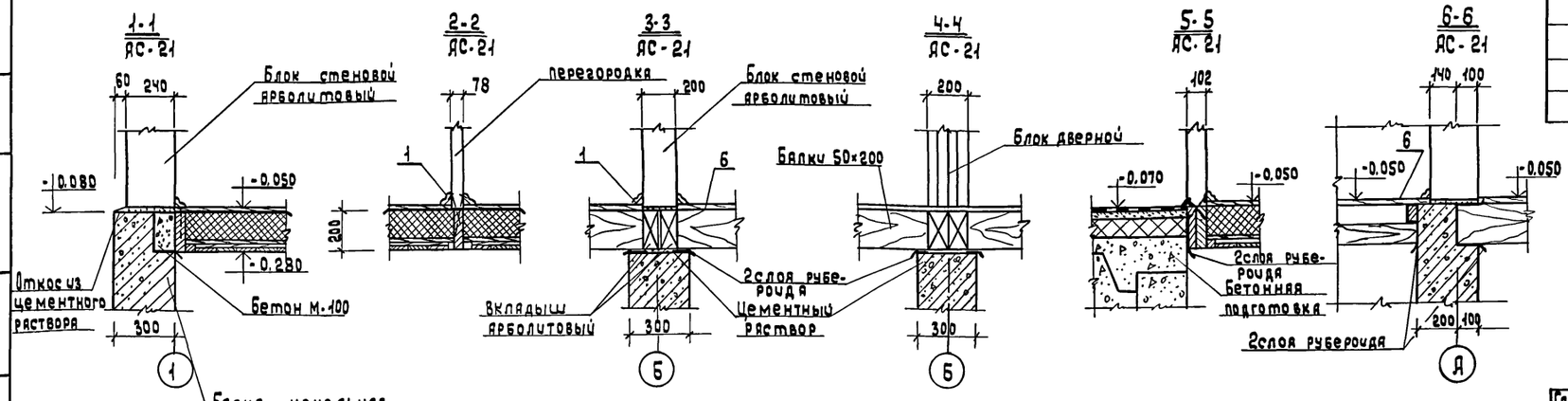

Спецификация

Позиц. обознач.	Обозначение	Наименование	Кол. шт.	Масса ед.т	Примеч.
Основной вариант полов: перекрытие из деревянных панелей					
		Детали деревянные			
1	ГОСТ 8242-75	Г24п плинтус 22×54 п.м.	110.0		
2	" 11047-72	54п брусок 50×50×900 шт.	15		
6	" 8242-75	П39п доски пола 28×94 п.м.	180.0		
8	" "	57п брусок 50×80×900	6		
9	"	59п " 50×100×900	1		
		Материалы прочие			
3	ГОСТ 10632-77	ДСП δ=19мм м²	83.4		
Вариант полов: перекрытие из трехслойных арболитовых панелей					
1	ГОСТ 8242-75	Г24п плинтус 22×54 п.м.	110.0		
8	"	57п брусок 50×80×900	6		
5	" 11047-72	59-40 доски 50×100×4000 шт	54		
6	" 8242-75	П39п доски пола 28×94 п.м	180.0		
9	"	59п брусок 50×100×900	1		
3	ГОСТ 10632-77	ДСП δ=19мм м²	83.4		
4	ГОСТ 9573-72 *	минераловатн. плиты м³	8.5		
7	ГОСТ 22950-78	плиты минераловатные повышенной жесткости	0.5 м³		
Вариант полов: перекрытие из деревянных балок					
		Детали деревянные			
1	ГОСТ 8242-75	Г24п плинтус 22×54 п.м.	110.0		
6	"	П39п доски пола 28×94 п.м.	1154.0		
9	"	59п брусок 50×100×900	1		
		Материалы прочие			
4	ГОСТ 9573-72*	минераловатн. плиты м³	15.0		

Гл.инж.п	Авигдор		т.п. 183-115-119/1.2 АС
Нач. отд.	Титов		
Гл.спец.	Горчаков		
Рук.груп	Стрекалов		13тажный 1квартирный 3комнатный жилой дом.
Вед.инж.	Зяхарова		Стадия Р; Лист 22; Листов
Ст. инж.	Мещерякова		Узлы примыкания полов

Привязан:

Инв. N

ГИПРОЛЕСПРОМ

Альбом I

Типовой проект 183-115-119/1.2

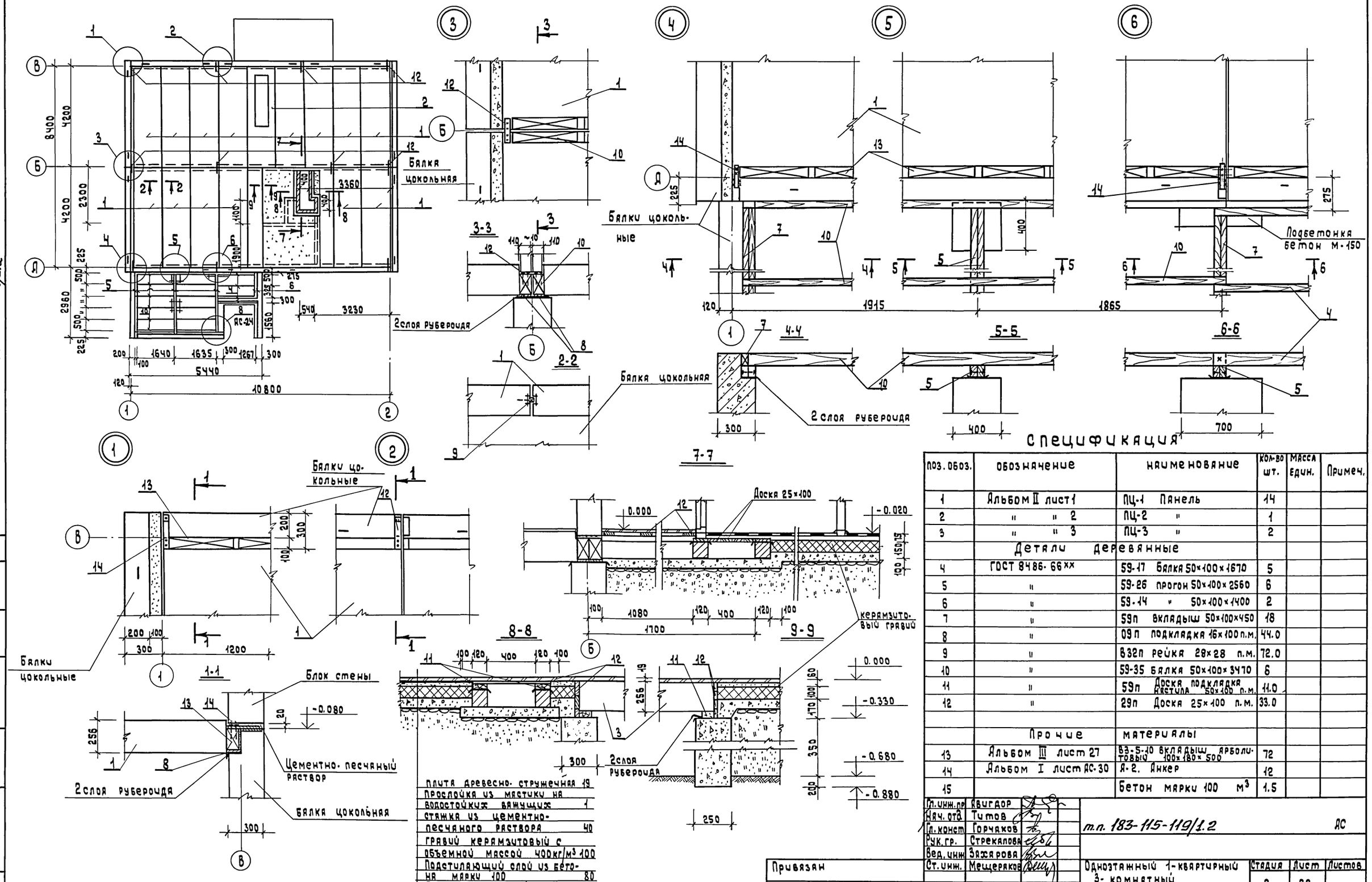

Плита древесно-стружечная	19
Прослойка из мастики на водостойких вяжущих	1
Стяжка из цементно-песчаного раствора	40
Гравий керамзитовый с объемной массой 400 кг/м³	100
Подстилающий слой из бетона марки 100	80
Грунт уплотненный со слоем утрамбованного щебня	

Спецификация

Поз. обоз.	Обозначение	Наименование	Кол-во шт.	Масса един.	Примеч.
1	Альбом II лист 1	ПЦ-1 Панель	14		
2	" " 2	ПЦ-2 "	1		
3	" " 3	ПЦ-3 "	2		
	Детали деревянные				
4	ГОСТ 8486-66 ××	59-17 Балка 50×100×1670	5		
5	"	59-26 прогон 50×100×2560	6		
6	"	59-14 " 50×100×1400	2		
7	"	59п вкладыш 50×100×450	18		
8	"	09п подкладка 16×100 п.м.	44.0		
9	"	В32п рейка 28×28 п.м.	72.0		
10	"	59-35 балка 50×100×3470	6		
11	"	59п Доска подкладка настила 50×100 п.м.	11.0		
12	"	29п Доска 25×100 п.м.	33.0		
	Прочие	материалы			
13	Альбом III лист 27	В3-5-10 вкладыш арболитовый 100×180×500	72		
14	Альбом I лист АС-30	А-2. Анкер	12		
15		Бетон марки 100 м³	1.5		

Гл. инж. пр.	Авигдор	
Нач. отд.	Титов	
Гл. конст.	Горчаков	
Рук. гр.	Стрекалова	
Вед. инж.	Захарова	
Ст. инж.	Мещеряков	

т.п. 183-115-119/1.2 АС

Одноэтажный 1-квартирный 3-комнатный жилой дом.

Монтажная схема цокольного перекрытия. Узлы.

Стадия	Лист	Листов
Р	23	

ГИПРОЛЕСПРОМ

Привязан

Инв. N

Согласовано:

Инв. N подл. | Подпись и дата | Взам. инв. N

18258-01 26

Альбом I

Типовой проект 183-115-119/1.2

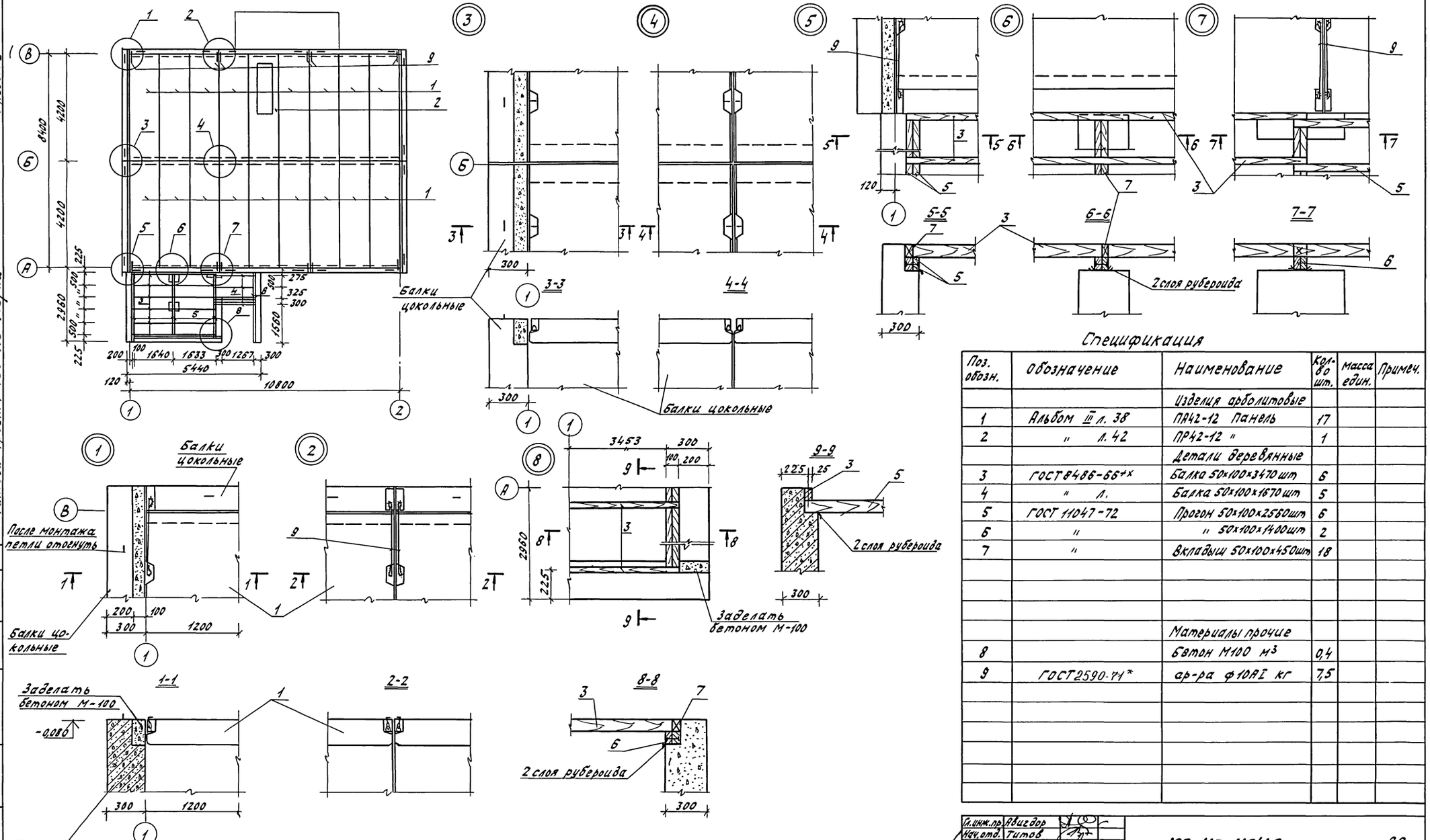

Спецификация

Поз. обозн.	Обозначение	Наименование	Кол-во шт.	Масса един.	Примеч.
		Изделия арболитовые			
1	Альбом III л. 38	ПР42-12 Панель	17		
2	" л. 42	ПР42-12 "	1		
		Детали деревянные			
3	ГОСТ 8486-66*Х	Балка 50×100×3470 шт	6		
4	" л.	Балка 50×100×1670 шт	5		
5	ГОСТ 11047-72	Прогон 50×100×2560 шт	6		
6	"	" 50×100×1400 шт	2		
7	"	Вкладыш 50×100×450 шт	18		
		Материалы прочие			
8		Бетон М100 м³	0,4		
9	ГОСТ 2590-71*	ар-ра ф10 AI кг	7,5		

Гл. инж. пр.	Авигдор		т.п. 183-115-119/1.2 АС
Нач. отд.	Титов		
Гл. конст.	Горчаков		
Рук. груп.	Стрекалова		Одноэтажный 1квартирный 3комнатный жилой дом
Вед. инж.	Захарова		Монтажная схема цокольного перекрытия. Узлы. (Вариант-панели арболитовые)
Ст. инж.	Мещерякова		

Стадия	Лист	Листов
Р	24	

ГИПРОЛЕСПРОМ

Привязан

Инв. №

Согласовано:

Инв. № подл. | Подпись и дата | Взам. инв. №

Альбом I

Типовой проект 183-115-119/1.2

СОГЛАСОВАНО:

Инв. № подл. | Подпись и дата | Взам. инв. №

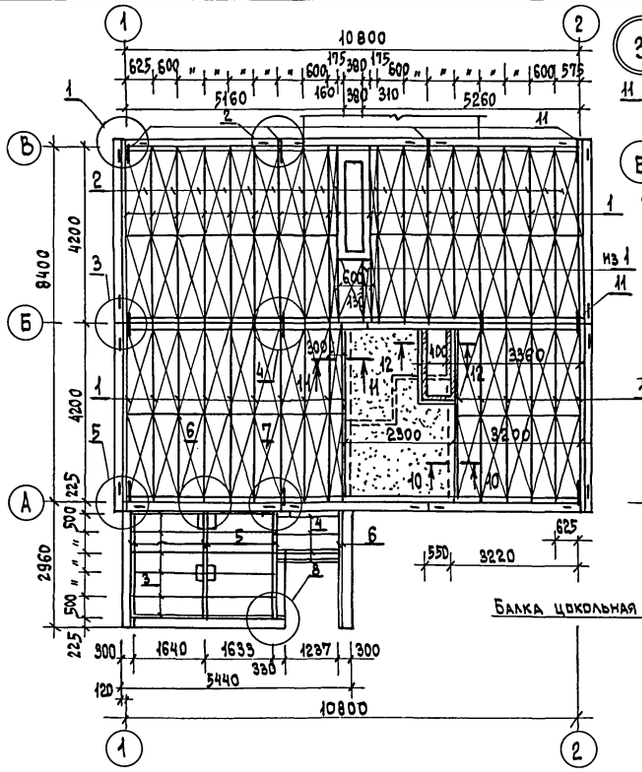

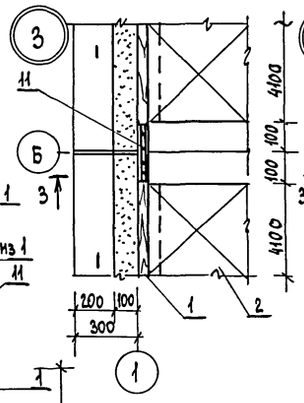

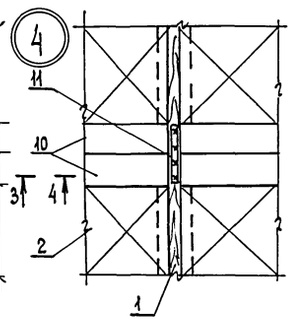

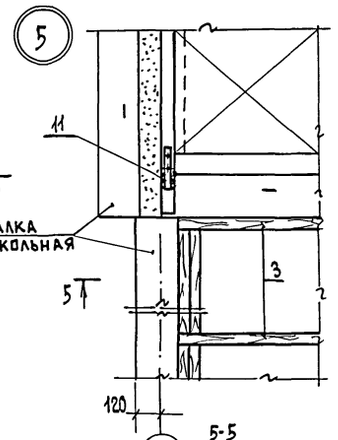

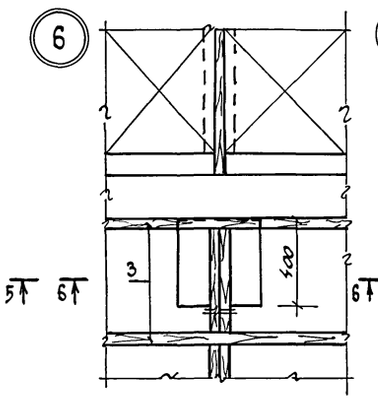

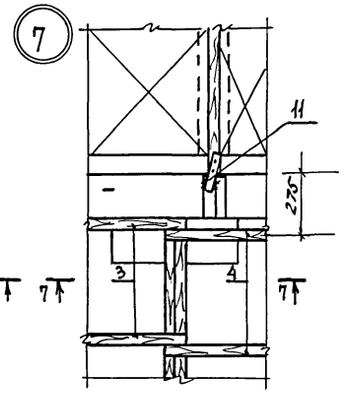

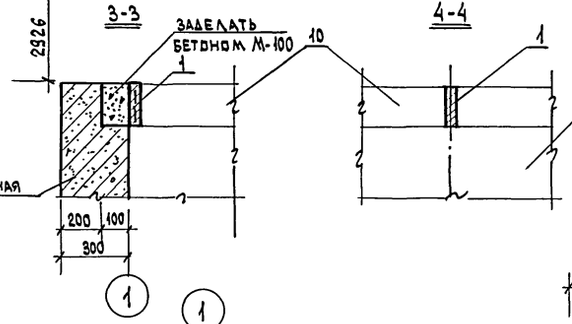

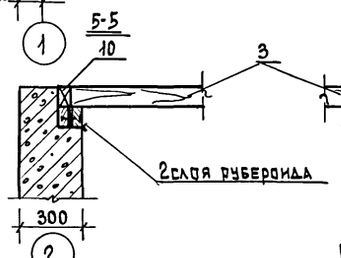

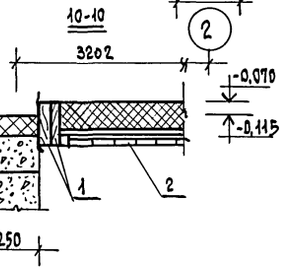

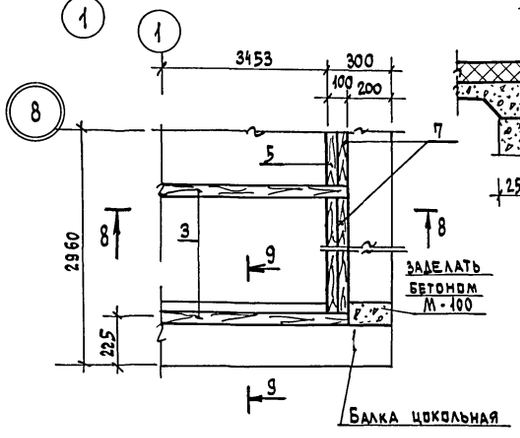

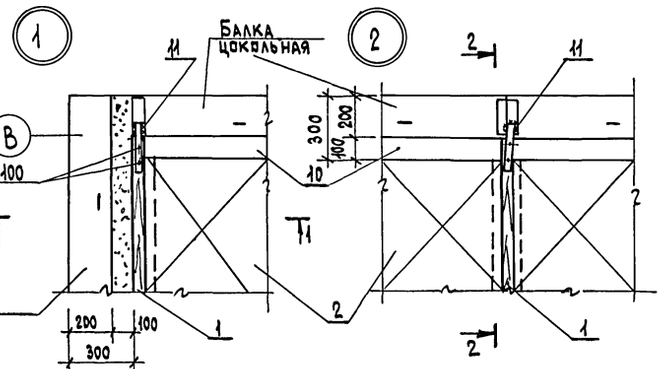

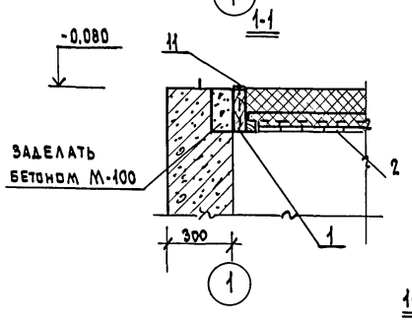

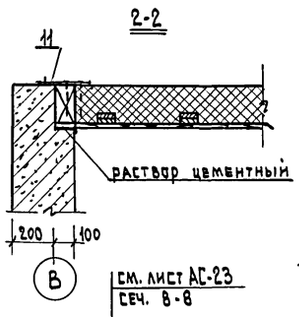

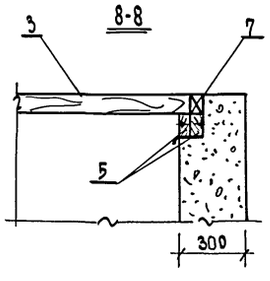

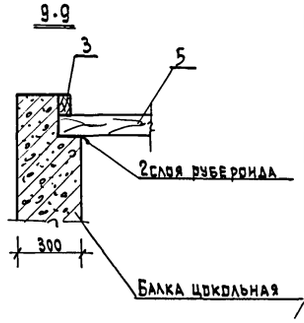

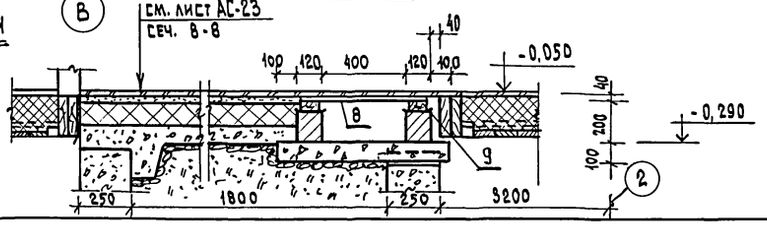

СПЕЦИФИКАЦИЯ

поз. обозн.	обозначение	наименование	кол-во шт.	масса един.	примеч.
		Изделия деревянные			
1	альбом III л. 7	62-42 балка 50×200×4200	39		
2	" л. 8	Ш-20 щит перекрытия	64		
	"				
	"				
	"				
		Детали деревянные			
3	ГОСТ 8486-66**	59-35 балка 50×100×3470 шт	6		
4	"	59-17 балка 50×100×1670 шт	5		
5	"	59-26 прогон 50×100×2560 шт	6		
6	"	59-14 прогон 50×100×1400 шт	2		
7	"	из 59-17 вкладыш 50×100×450 шт	18		
8	"	29 п.м. доска щита, настила 25×100	8,5		
9	"	59 п.м. доска по стенкам канала 50×100	2,5		
		Прочие материалы			
10	альбом III л. 27	ВЗ-6-10 вкладыш арболитовый 100×180×550 шт	68		
11	альбом I АС-30	А-2 анкер	11		
12		Бетон марки 100 м³	1,0		

гл. инж. пр.	Авигдор		т.п. 183-115-119/1.2 АС
нач. отд.	Титов		
гл. констр.	Горчаков		
рук. гр.	Стрекалова		Одноэтажный 1-квартирный 3-комнатный жилой дом
вед. инж.	Захарова		Стадия Р; Лист 25; Листов
ст. инж.	Мещерякова		Монтажная схема цокольного перекрытия. Узлы. /Вариант-балки деревянные/
			ГИПРОЛЕСПРОМ

привязан:

инв. №

18258-01 28

Альбом I

Типовой проект 183-115-119/12

Спецификация

позиц. обозн.	Обозначение	Наименование	Кол. шт.	Масса ед. т	Примечание
		Изделия деревянные			
1	альбом II л. 4	ПЧ-1 панель чердачного перекрытия	16		
2	" л. 5	ПЧ-2 "	1		
3	" л. 6	ПЧ-3	1		
		Детали деревянные			
4	Гост 11047-72	В32п рейка 28×28 п.м.	72.0		
		Металлические изделия			
5	Альбом I л. ДС-30	Я-1 шт.	8		
6	" "	Я-2 шт.	4		
7	" "	ерш ф 18 А-I ℓ=120 шт.	16		

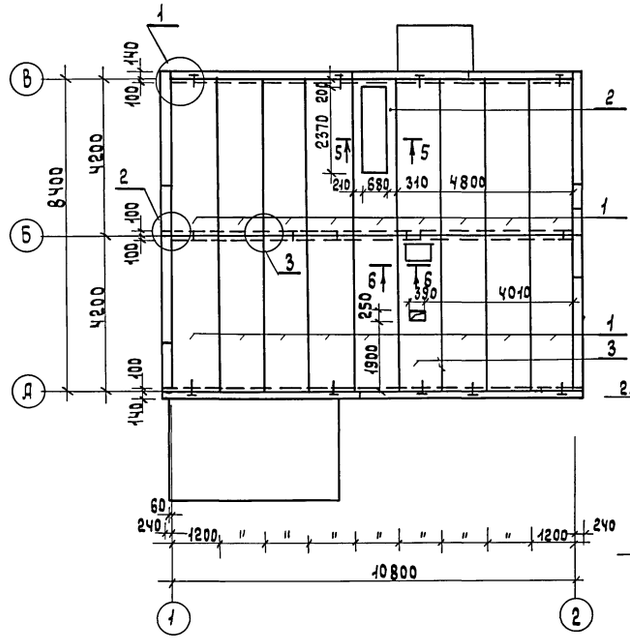

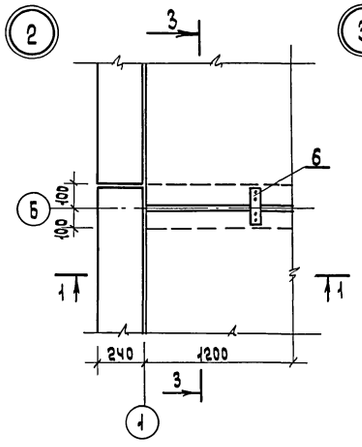

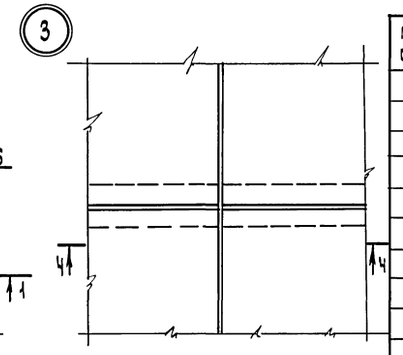

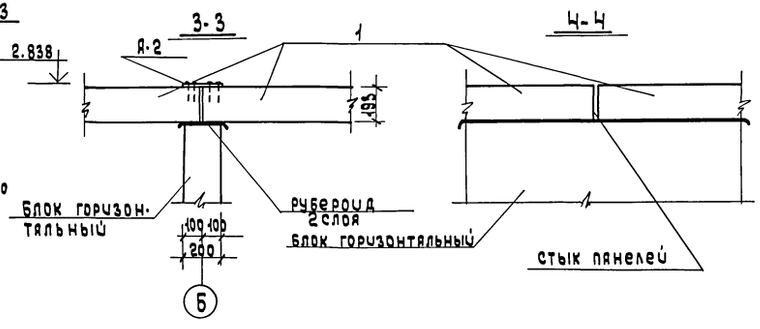

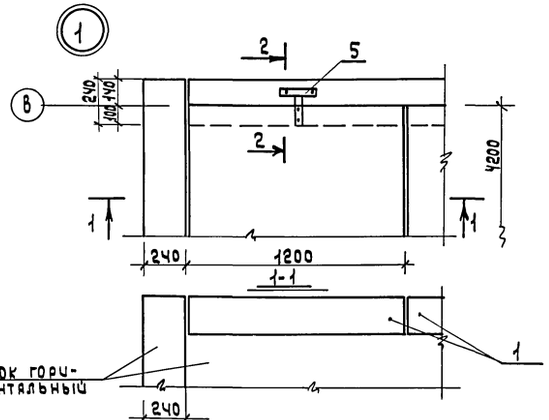

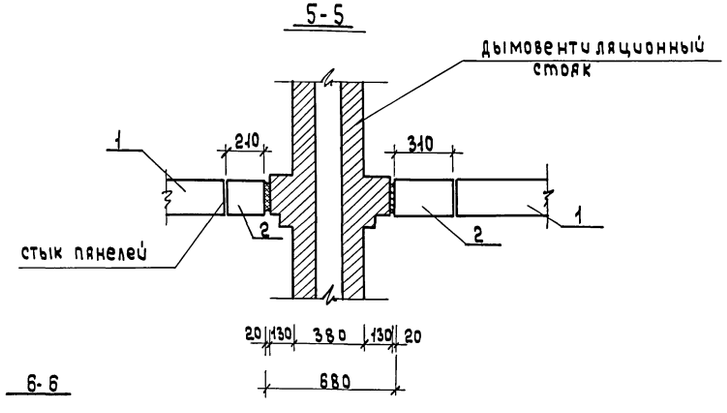

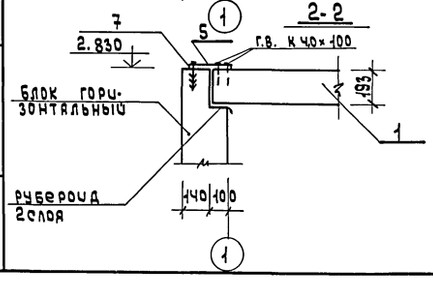

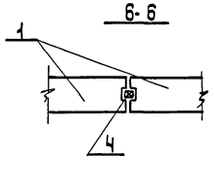

Согласовано:

Инв. N подл. | Подпись и дата | Взам. инв. N

Гл. инж. п.	Авцгдор		т.п. 183-115-119/12 ДС
Нач. отд.	Титов		
Гл. спец.	Горняков		
Рук. гр.	Стрекалова		Одноэтажный 4-квартирный 3 комнатный жилой дом — Стадия Р, Лист 26, Листов
Ст. инж.	Богомолова		
Ст. инж.	Мещерякова		Монтажная схема чердачного перекрытия. Узлы — ГИПРОЛЕСПРОМ

Привязан

Инв. N

Альбом I

Типовой проект 183-115-119/1.2

Спецификация

Позиц. обознач.	Обозначение	Наименование	Кол. шт.	Масса ед.т.	Приме-чание
		Изделия арболитовые			
1	Альбом III л. 38	ПА-42-12 Панель	16		
2	" III л.40	ПР42-12 "	1		
3	" III л. 42	ПА42-12А Панель	1		
		Прочие материалы			
4	ГОСТ 9573-72*	Минераловатные плиты δ=160мм δ=100кг/м3 м3	9.1		
		Металлические изделия			
5	ГОСТ 2590-71*	рр-ра ф10А-I кг	-	9,5	
6	ГОСТ 103-76	-5×50×900 кг	8	1,8	

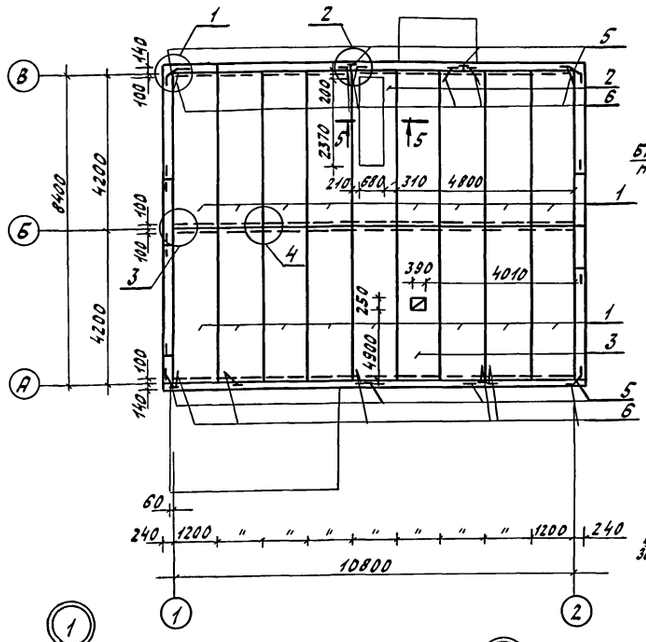

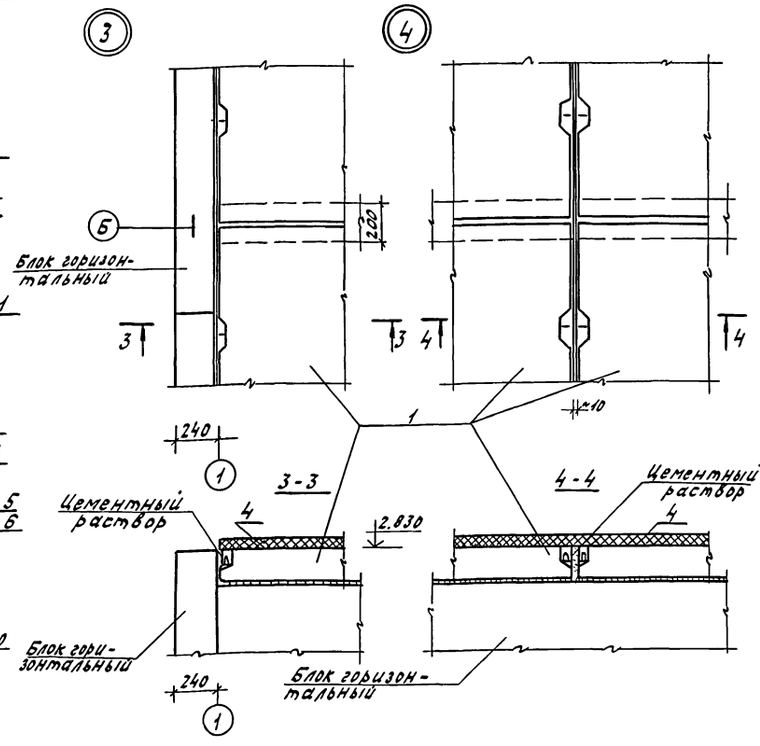

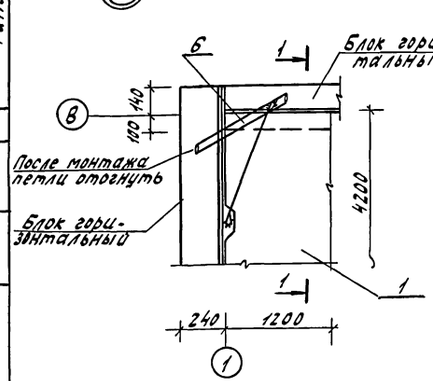

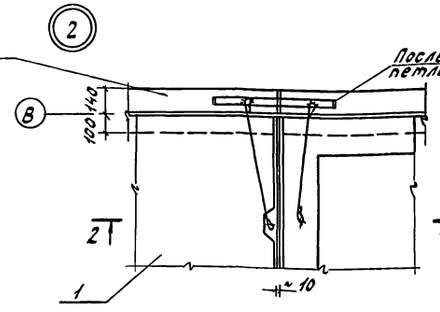

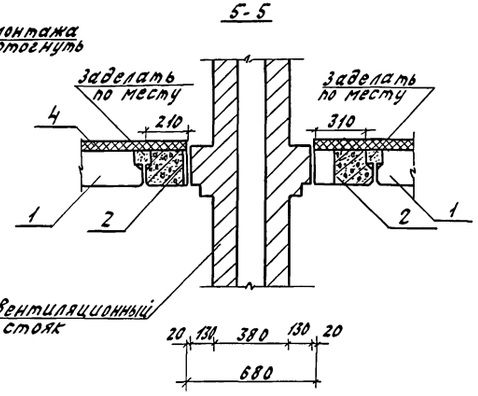

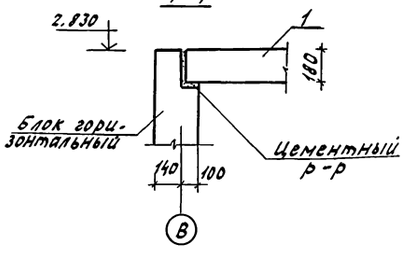

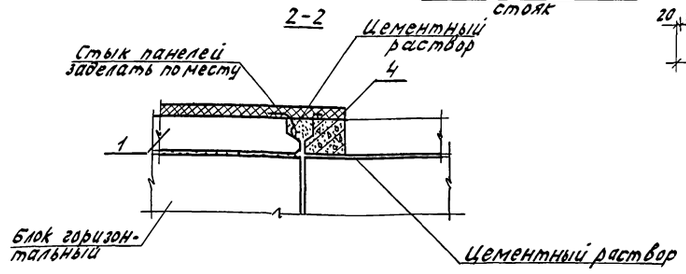

Согласовано:

Инв. № подл. | Подпись и дата | Взам. инв. №

Привязан:

Инв. №

Гл.инж.пр.	Авигдор		
Нач.отд.	Титов		
Гл.спец.	Горчаков		
Рук.гр.	Стрекалова		
Ст.инж.	Богомолова		

т.п. 183-115-119/1.2 АС

Одноэтажный 1квартирный 3комнатный жилой дом

Стадия	Лист	Листов
Р	27	

Монтажная схема чердачного перекрытия. Узлы (вариант-панели арболитовые)

ГИПРОЛЕСПРОМ

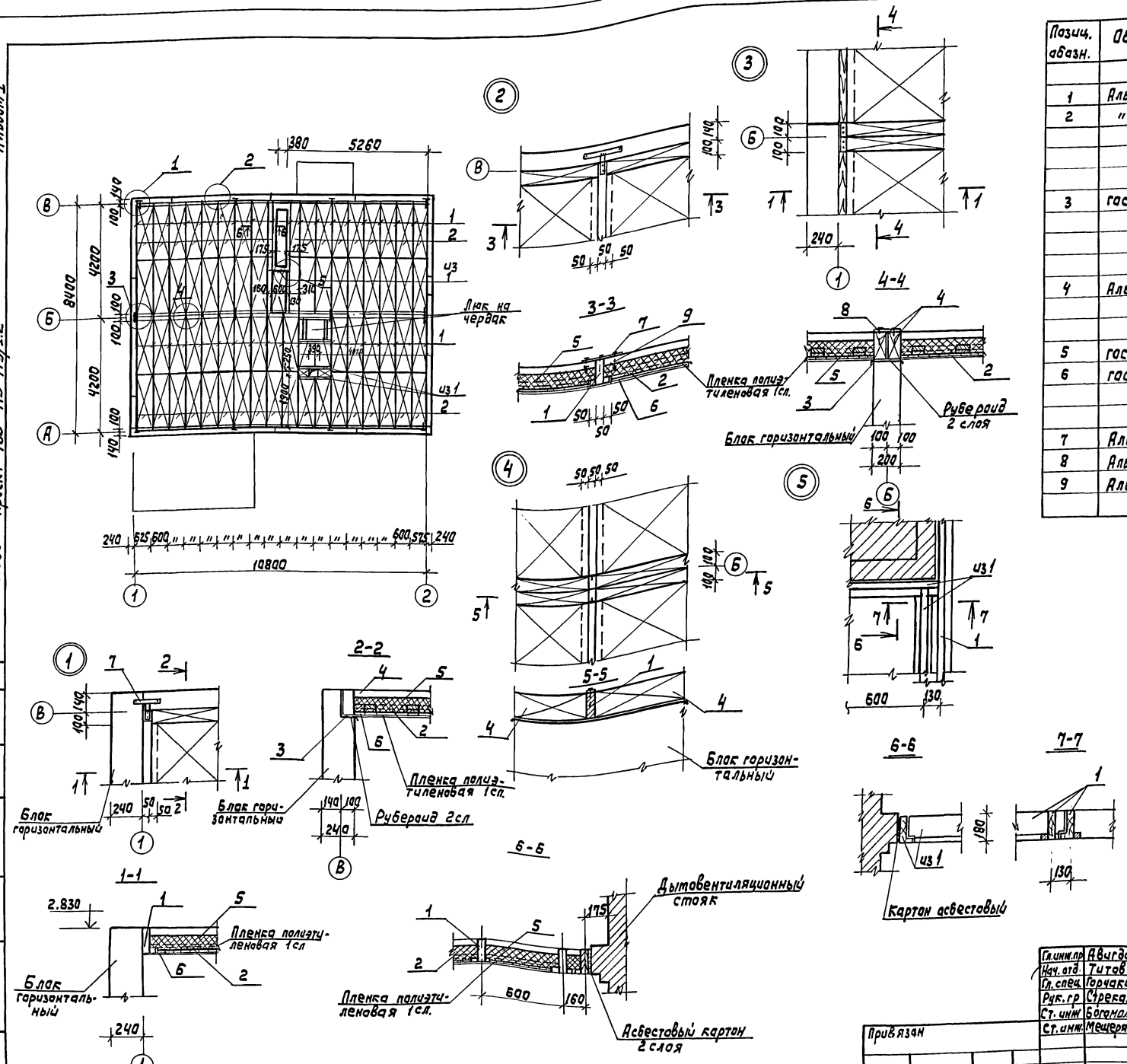

Спецификация

Позиц. обозн.	Обозначение	Наименование	Кол. шт.	Масса ед. т.	Примечание
		Изделия деревянные			
1	Альбом II л.7	Б1-42 Балка 50×180×4200 шт.	41		
2	" II л.8	Щ-20 щит перекрытия	70		
		Детали деревянные			
3	ГОСТ 11047-72	подкладка 16×100 п.м	45,0		
		Арболитовые изделия			
4	Альбом III л.27	В3-6-10 Вкладыш 100×180×550 шт.	72		
		Прочие изделия			
5	ГОСТ 9573-72*	Плиты минераловатные δ=120 мм м3	10,5		при $t_{кв}$=480 13.0 м3
6	ГОСТ 6266-81	Листы гипсокартонные δ=10 мм м2	91,0		
		Металлические изделия			
7	Альбом I л. АС-30	А-1 шт.	8		
8	Альбом I л. АС-30	А-2 шт.	4		
9	Альбом I л. АС-30	ёрш Ф8 ℓ=120 мм шт.	16		

Таблица толщин утеплителя в чердачном перекрытии

Материал утеплителя	При наружной температуре −30°С	−40°С
Плита минераловатная γ=100 кг/м³ по ГОСТ 9573-72*	120 мм	150 мм

Гл. инж. пр.	Авигдор	
Нач. отд.	Титов	
Гл. спец.	Горчаков	
Рук. гр.	Стрекалова	
Ст. инж.	Богомолова	
Ст. инж.	Мещерякова	

Привязан

Инв. №

т.п. 183-115-119/1.2 АС

Одноэтажный 1-квартирный 3-комнатный жилой дом

Стадия	Лист	Листов
Р	28	

Монтажная схема чердачного перекрытия. Узлы. (Вариант. Балки деревянные)

ГИПРОЛЕСПРОМ

18258-01 31

Альбом I

Типовой проект 183-115-119/1.2

Согласовано:

Инв.№ подл. | Подпись и дата | Взам. инв.№

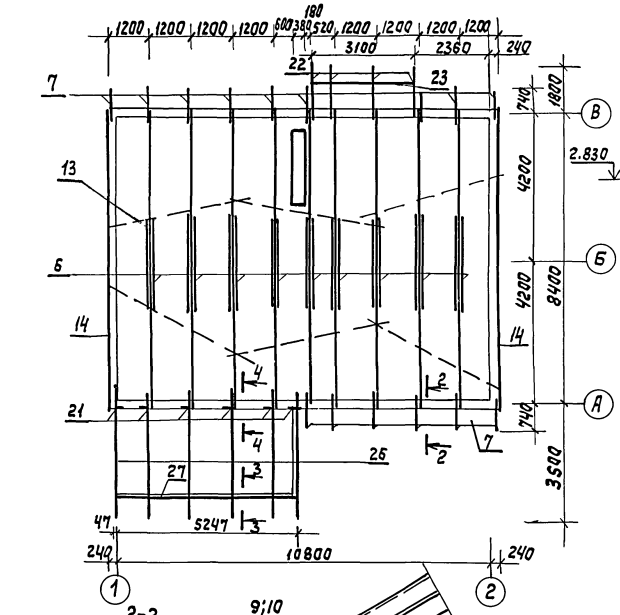

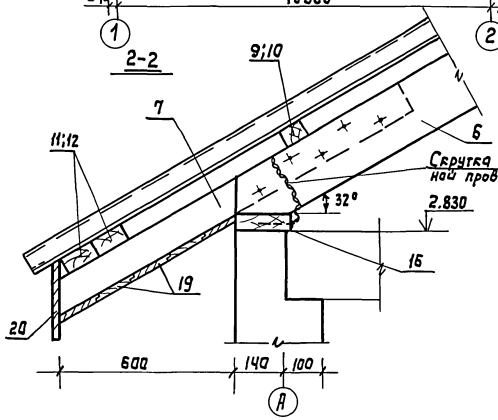

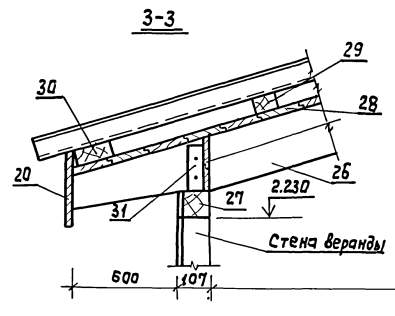

Каркас фронтона

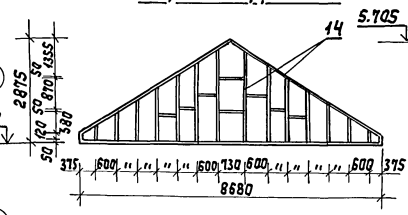

Монтажная схема стропил

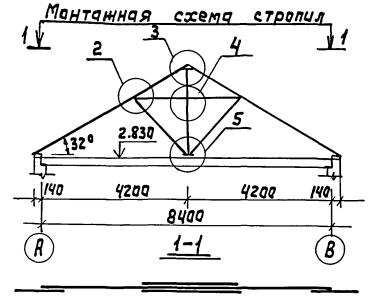

Спецификация деталей на 1 комплект стропил СД-84

NN п/п	Марка	Наименование	Размеры в мм Т	Ш	Дл.	Ед. изм	Кол.
1	СД-84-1	Стропильная нога	50	180	5180		2
2	СД-84-3	Стойка	50	100	2625		1
3	СД-84-2	Подкос	50	100	2210		2
4	СД-84-5	Затяжка	25	100	3640		2
5	СД-84-4	Накладка	50	180	420		2

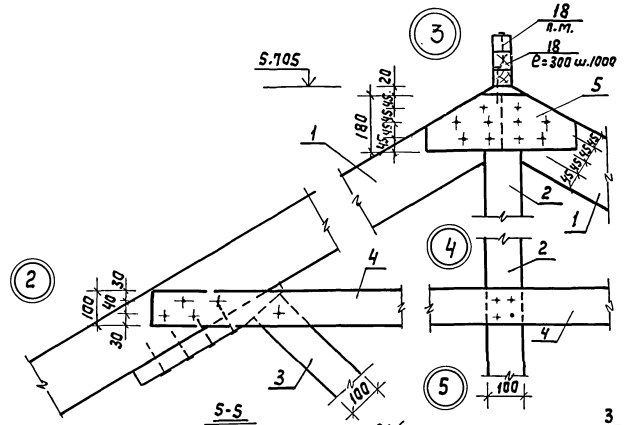

Проган веранды поз.27 стыковать по длине на стойках.

Спецификация к плану стропил

Поз. обознач.	Обозначение	Наименование	Кол. шт.	Масса ед.изм.	Примеч.
		Детали деревянные			
6	Альбом II л.9	СД-84 стропила ком	9		
7	ГОСТ 8486-66**	59-13 Кобылка 50×100×1300	15		
8	—"—	из 512П Накладка 50×150×440	18		
9	—"—	54-18 Обрешетка 50×50×1800	29		см АС-31
10	—"—	54-25 Обрешетка 50×50×2500	28		— —
11	—"—	59-18 Обрешетка 50×100×1800	46		— —
12	—"—	59-26 Обрешетка 50×100×2600	44		— —
13	—"—	59-41 Ветровые связи 50×100×4100	6		
14	—"—	57П Каркас фронтона 50×80 пм	91,4		
15	Альбом II л.10	ОБ100 Окно фронтона	2		
16	ГОСТ 8486-66**	512П Мауэрлат 50×150	22,2		
17	—"—	59П Подкладка 50×100 пм	22,2		
18	—"—	54-25 Брусок коньковый 50×50×2500	11		
19	ГОСТ 8242-75	009П Доски подшивки свесов стропил и фронтона 13×94пм	535,0		
20	—"—	Лобовая доска 22×194 пм	55,7		
21	ГОСТ 8486-66**	из 59П Подкладка под стропила веранды 50×100×300	6		
		Детали крыльца			
22	ГОСТ 8242-75	859-25 Стропила 44×94×2500	4		
23	—"—	из 889-32 Прогон 94×94×3100	1		
24	—"—	009П Доски настила 13×94 пм	85,5		
25	ГОСТ 8486-66**	54-18 Обрешетка 80×50×1800	6		
		Детали веранды			
26	ГОСТ 8242-75	8512-38 Стропила 44×144×3800	6		
27	—"—	889П Прогон 94×94 п.м	6,5		
28	—"—	009П Доски настила 13×94пм	254,0		
29	ГОСТ 8486-66**	54-25 Обрешетка 50×50×2500	9		см. АС-30
30	—"—	59-26 Обрешетка 50×100×2500	15		—"—
31	—"—	54А Брусок 50×50×130	10		

Гл.инж.пр	Авигдор	
Нач.отд.	Титов	
Гл.спец.	Горчаков	
Рук.гр	Стрекалов	
Ст.инж.	Соколова	

т.п. 183-115-119/1.2 АС

1этажный 1квартирный 3 комнатный жилой дом

Стадия Р | Лист 29 | Листов

Монтажная схема стропил. Узлы.

ГИПРОЛЕСПРОМ

Привязан

Инв.№

18258-01 32

Альбом I

Типовой проект 183-115-119/1.2

Согласовано

Инв.N подл. | Подпись и дата | Взам. инв.N

План кровли

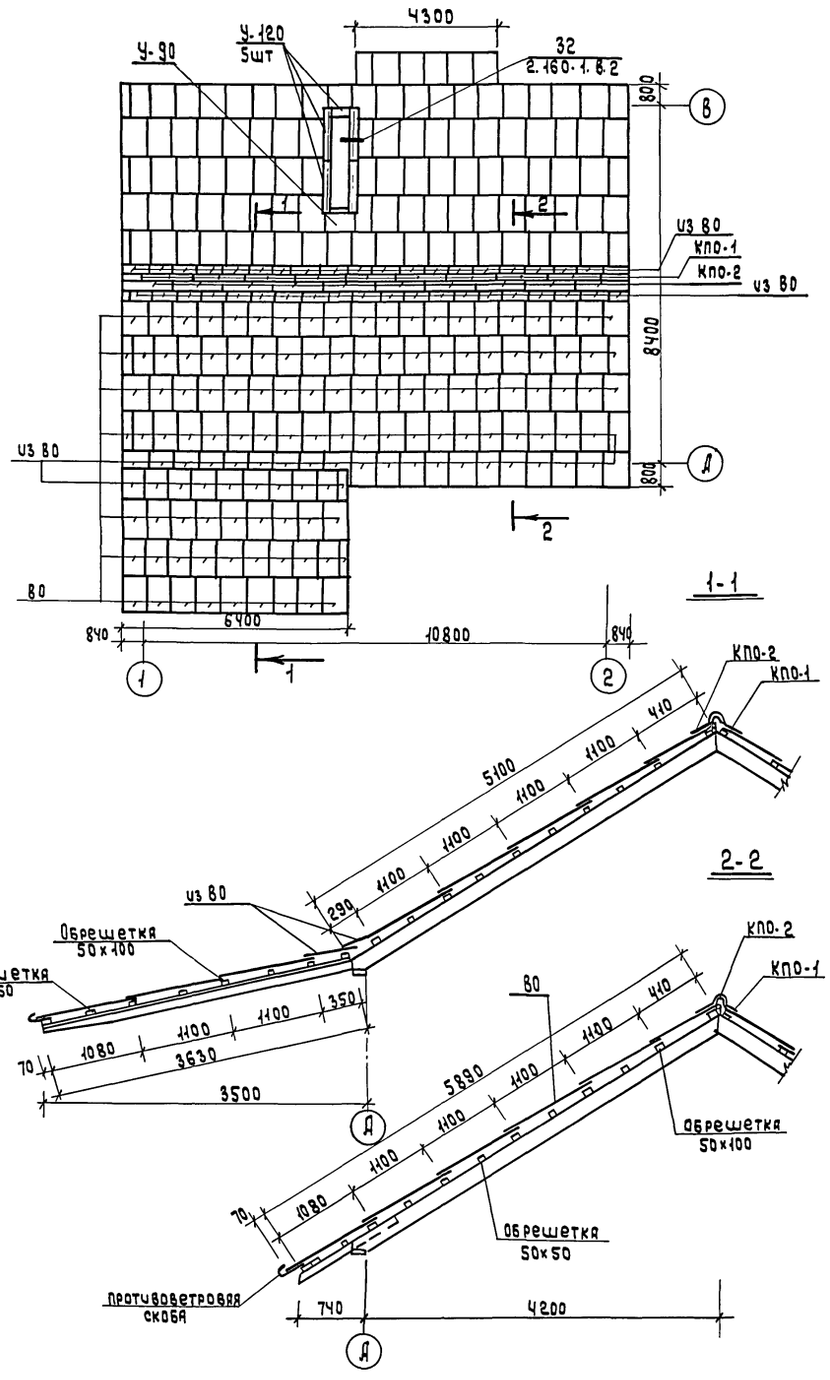

А-1

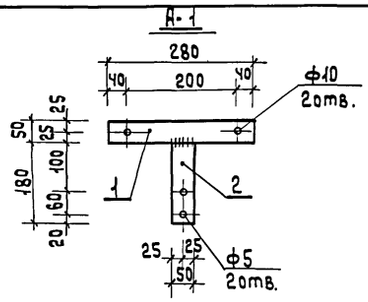

Д-2

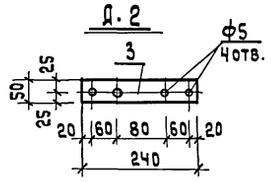

Ерш

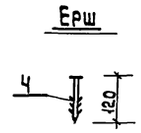

Скоба

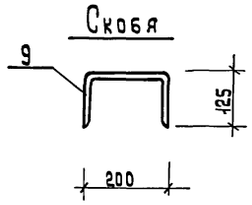

С-1

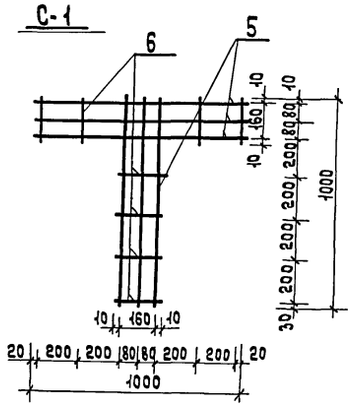

С-2

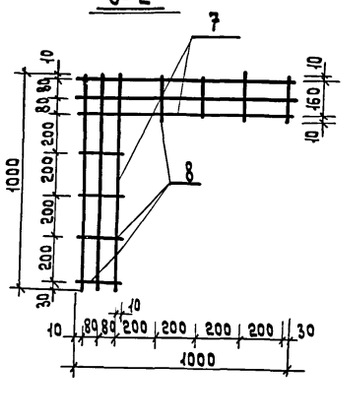

Спецификация стали

Марка изделия	NN поз	ф мм сечен	Длина мм	Кол. шт.	Общая длина мп	Выборка стали: ф мм сечен.	Выборка стали: общая длина м	Выборка стали: масса кг	ГОСТ
Д-1	1	-5х50	280	1	0.28	-5х50	0.46	0.9	103-76
	2	-5х50	180	1	0.18		итого	0.9	
Д-2	3	-5х50	240	1	0.24	-5х50	0.24	0.5	—"—
Ерш	4	ф8А-I	120	1	0.12	ф8А-I	0.12	0.1	
С-1	5	ф6А-I	1000	6	6.0	ф6А-I	7.44	1.7	
	6	ф6А-I	180	8	1.44		Итого	1.7	
С-2	7	ф6А-I	1000	6	6.0	ф6А-I	7.44	1.7	
	8	ф6А-I	180	8	1.44		Итого	1.7	
Скоба	9	ф12АI	450	1	0.45	ф12АI	0.45	0.4	
							Итого	0.4	

Спецификация к плану кровли

поз. обозн.	Обозначение	Наименование	Кол. шт.	Масса ед. изм	Примеч.
		Асбестоцементные волнистые листы			
80	ГОСТ 378-76	80	258		
		Коньковые детали			
КПО-1	—"—	КПО-1	10		
КПО-2	—"—	КПО-2	10		
		Угловые детали			
У-120	—"—	У-120	5		
У-90	—"—	У-90	1		

Гл.инж.пр	Авигдор		т.п. 183-115-119/1.2 АС
Нач.отд.	Титов		
Гл.спец.	Горчаков		
Рук.гр.	Стрекалова		
Ст. инж.	Соколова		
Ст. инж.	Мещерякова		Одноэтажный 1-квартирный 3-комнатный жилой дом — Стадия: Р; Лист: 30; Листов:
			План кровли. Металлические изделия — ГИПРОЛЕСПРОМ

Привязан

Инв.N

Альбом I

Типовой проект 183-115-119/1.2

ФРАГМЕНТ ПЛАНА

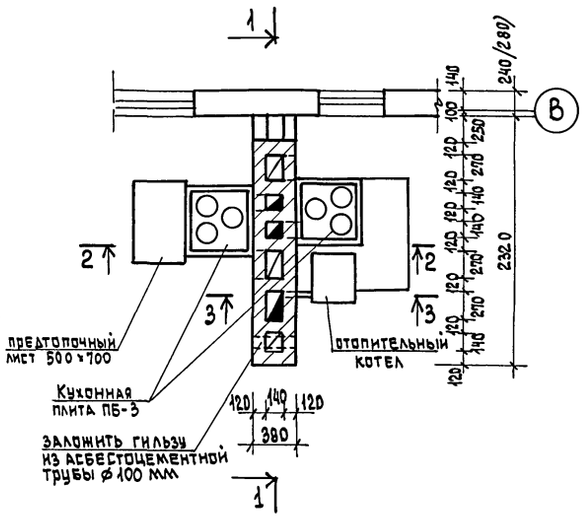

2-2

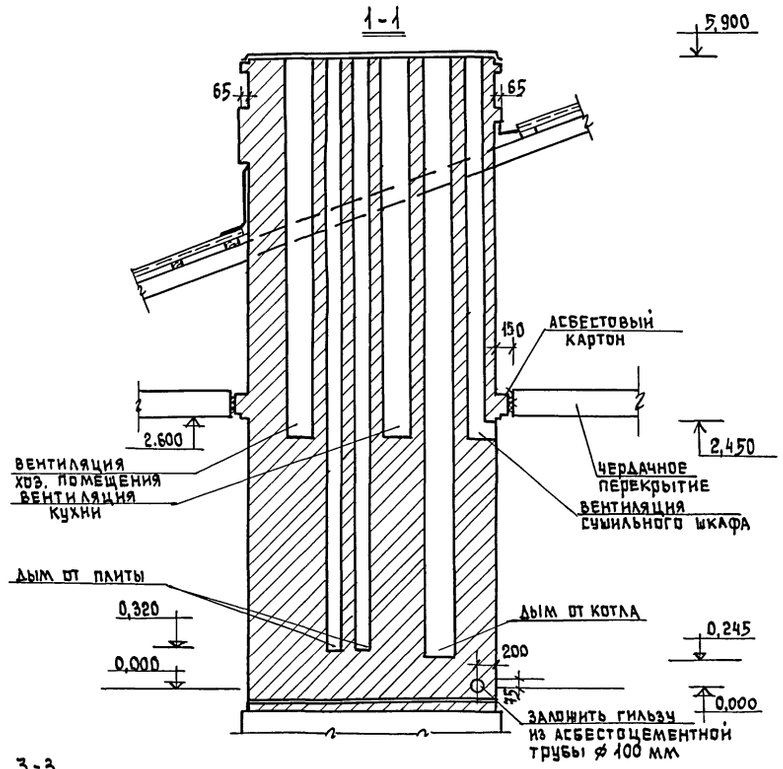

3-3

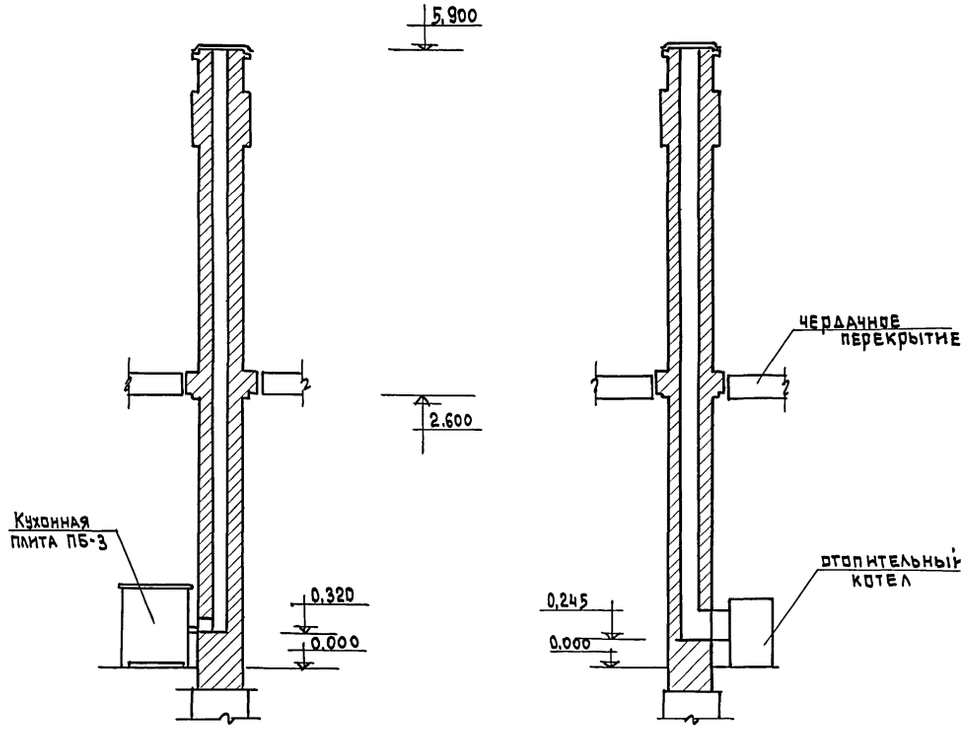

Спецификация на стояк

поз. обознач.	Обозначение	Наименование	Кол. шт.	Масса ед.т.	Примечание
1	ГОСТ 8426-76	кирпич красный М100 65×120×250 шт	2120		
2		глина м³	0,6		
3	ГОСТ 8736-77	песок м³	0,3		
4	РТУ РСФСР 877-68	дверца прочистная 130×130 шт	3		
5	РТУ РСФСР 875-68	дымовая задвижка 130×130	2		
6	"	дымовая задвижка 130×270	1		
7	ГОСТ 14918-69	предтопочный лист 500×700 шт	1		
8	"	предтопочный лист 500×1000 шт	1		
9		асбестоцементная труба ⌀100мм ℓ=380мм	1		

1. Пол под кухонной плитой и отопительным котлом необходимо изолировать асбестовым картоном толщ. 12мм с обивкой сверху кровельной сталью.
2. На деревянном полу перед топочной дверкой прибить металлический лист размером 500×1000.
3. Производство и приемку работ отопительных печей и вентиляционных каналов производить в соответствии со СНиП III-8.4-72.
4. Устройство кровли около дымовых печей производить в соответствии со СНиП III-20-74 /кровля, гидроизоляция и пароизоляция. Правила производства и приемки работ/.
5. Противопожарные мероприятия выполнять согласно СНиП II-33-75.
6. Кладку дымовентиляционных стояков выполнять из обыкновенного красного кирпича М100 на глино-песчаном растворе.
7. Кладку дымовентиляционных стояков производить в соответствии со СНиП III-17-78 „Каменные конструкции. Правила производства и приемки работ".
8. Размеры в скобках даны для $t_н = -40°$ С.

Согласовано: „ОВ" Щербакова

Взам. инв. №

Подпись и дата

Инв. № подл.

Привязан:

Инв. № подл.

гл. инж. пр	Авигдор	
нач. отд.	Титов	
гл. спец.	Горчаков	
рук. груп.	Стрекалова	
ст. инж.	Мыльникова	
ст. инж.	Мещерякова	

т.п. 183-115-119/1.2 АС

1-этажный 1-квартирный 3-комнатный жилой дом

стадия	лист	листов
р.	31	

Дымовентиляционный стояк

ГИПРОЛЕСПРОМ

Альбом I

Ведомость рабочих чертежей основного комплекта

Лист	Наименование	Примечан.
ОВ-1	Общие данные	
ОВ-2	Отопление и вентиляция. План.	
ОВ-3	Схема трубопроводов отопления	

Ведомость ссылочных и прилагаемых документов

Обозначение	Наименование	Примечан.
1.494-10	Решетки щелевые регулирующие	
1.494-32	Зонты и дефлекторы	
2.190-1/72 в. I, II	Узлы и детали инженерного оборудования жилых и общественных зданий	
2.400-4 в. 1,2	Детали тепловой изоляции трубопроводов и оборудования	
4.904-69	Средства крепления трубопроводов и нагревательных приборов	

Типовой проект 183-115-119/1.2

Проект разработан для строительства в районах с расчетными температурами наружного воздуха -30°С, -40°С. Согласно строительной части проекта стены здания приняты арболитовые с двух сторон офактуренные цементным раствором. Чердачное и цокольное перекрытия приняты в трех вариантах.

Основные нормативные документы:

СНиП II-3-79 „Строительная теплотехника"

дополнение к СНиП II-3-79 от 5 апреля 1974 г. за N1-1269

СНиП II-33-75 „Отопление и вентиляция".

СНиП II-А.6-72 „Строительная климатология"

СНиП II-Л.1-71* „Жилые здания".

Отопление. Теплоносителем для системы отопления принята вода с температурой 95-70°С. В качестве нагревательных приборов приняты радиаторы „М-140АО". Система отопления двухтрубная с прокладкой подающей магистрали под потолком, обратной - над полом. Отопление дома запроектировано для двух вариантов теплоснабжения.

Первый вариант - поквартирное отопление предусматривается от чугунного секционного котла КЧМ-2М, расположенного в хозяйственном помещении. Топливом для котла служит сортированный антрацит.

Второй вариант - поквартирное отопление предусматривается от емкого газового водонагревателя, установленного в хозяйственном помещении.

Удаление воздуха из системы отопления предусматривается через расширительный бак, расположенный на чердаке. Бак изолируется минераловатными изделиями по тип. чертежам серии 2.400-4.

Проектом учтены добавочные потери тепла, потребного для нагревания инфильтрующего воздуха, поступающего в жилые помещения вследствие естественной вытяжки, не компенсируемой подогретым воздухом по СНиП II-33-75.

Вентиляция. Вентиляция жилых комнат запроектирована естественная вытяжная через помещения кухни, ванной и санузла.

Горячее водоснабжение. Горячее водоснабжение предусмотрено от водонагревателя, расположенного над котлом КЧМ-2М и, как вариант, от проточного газового водонагревателя (см. раздел „ВК").

Наименование	Показатели при расчетной температуре					
	-30°			-40°		
	по деревянным панелям	по балкам	по арболитовым панелям	по деревянным панелям	по балкам	по арболитовым панелям
Площадь здания, общая, м²	81,3			81,3		
Удельный расход тепла на отопление на 1м² общей площади здания	164,8	161,3	167,3	182,0	173,4	177,1
Расчетный расход тепла ккал/час на отопление	13400	13110	13600	14800	14100	14400

Коэффициент теплопередачи „К" ккал/ч.м².град.

Наименование	Количество					
	-30°			-40°		
	по деревянным панелям	по балкам	по арболитовым панелям	по деревянным панелям	по балкам	по арболитовым панелям
Коэффициент теплопередачи наружных стен	0,8			0,7		
Коэффициент теплопередачи чердачного перекрытия	0,25	0,29	0,26	0,25	0,29	0,26
Коэффициент теплопередачи цокольного перекрытия	0,19	0,24	0,31	0,19	0,24	0,31
Коэффициент теплопередачи окон	2,3			1,7		
Коэффициент теплопередачи дверей	2,0			2,0		

Типовой проект разработан в соответствии с действующими нормами и предусматривает мероприятия, обеспечивающие взрывную, взрывопожарную и пожарную безопасность при эксплуатации здания

Гл. инж. пр. /Авигдор Н. П./

Согласовано:

Инв. № подл. | Подпись и дата | Взам. инв. №

Привязан:

ОВ

т.п. 183-115-119/1.2

Инв. №		
ГИП	Авигдор	
Нач. отд.	Титов	
Рук. групп	Щербакова	
Инженер	Соловьева	

Одноэтажный 1-квартирный 3-комнатный жилой дом

Стадия	Лист	Листов
Р	1	3

Общие данные

ГИПРОДЕСПРОМ

Альбом I

Типовой проект 183-115-119/1.2

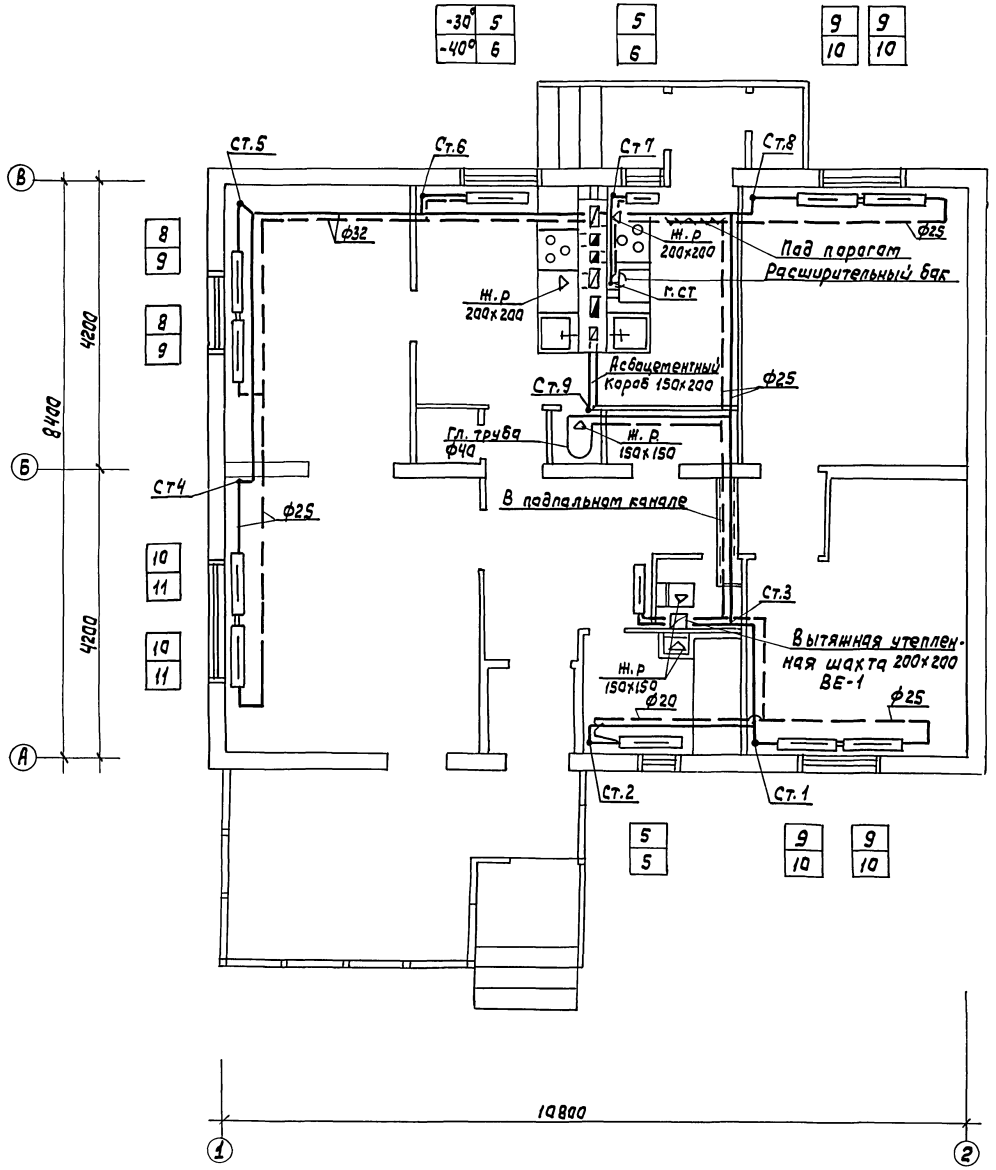

Вариант плана с установкой АГВ

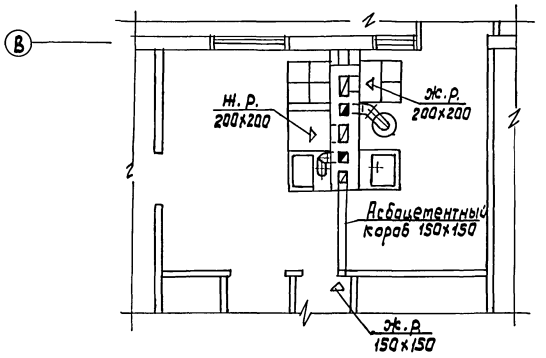

Трубопроводы от стен условно отнесены.

Согласовано:

Гл. спец.	Горчаков	
ГВК	Тверская	

Инв. № подл. | Подпись и дата | Взам. инв. №

ГИП	А.Бигдор		т.п. 183-115-119/1.2 ОВ
Нач. отд	Титов		
Рук. гр	Щербакова		
Инж.	Соловьева		

Привязан

Инв. №

Одноэтажный 1-квартирный 3 комнатный жилой дом	Стадия	Лист	Листов
	Р	2	3
Отопление и вентиляция. План.	ГИПРОЛЕСПРОМ		

Альбом I

Типовой проект 183-115-119/1.2

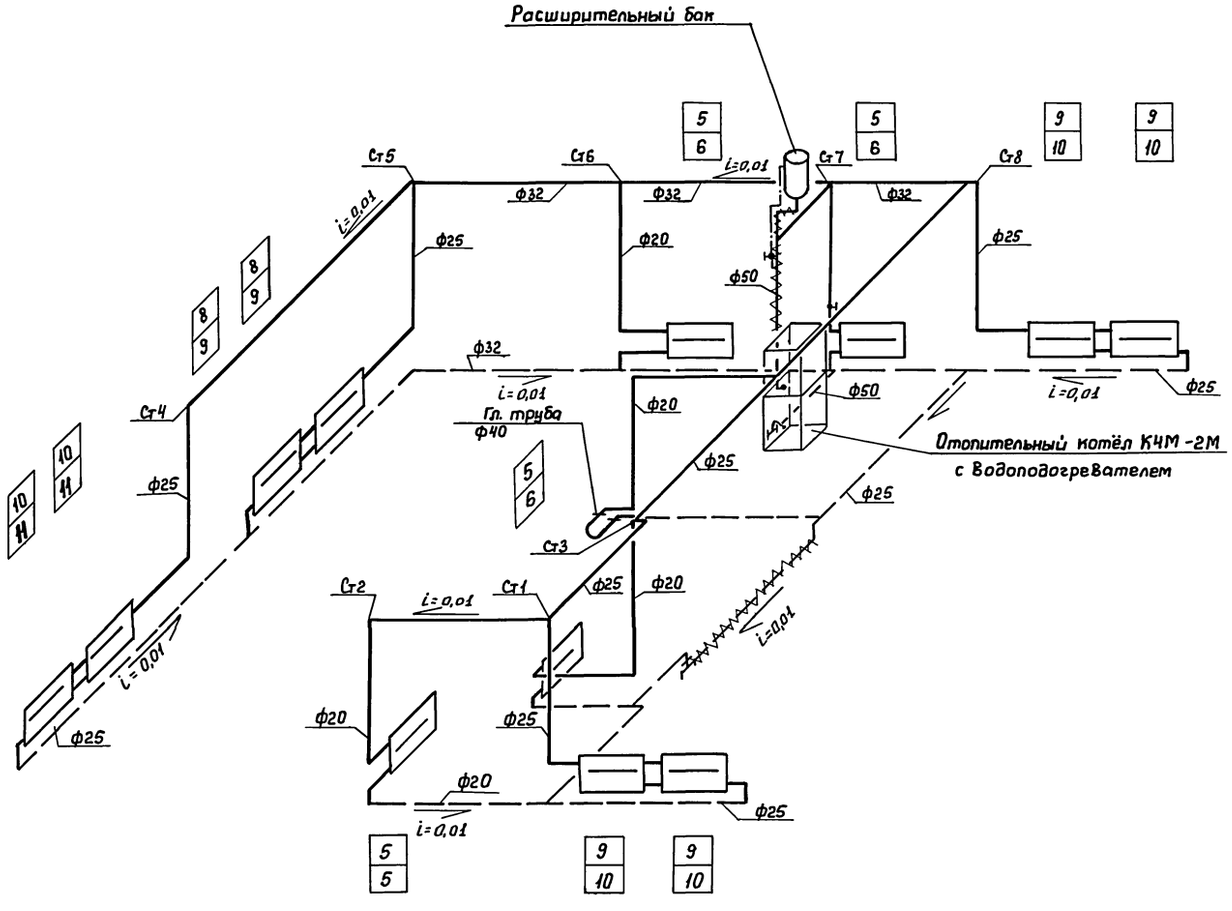

Таблица радиаторов.

Количество секций в приборе	Количество приборов	
	-30°	-40°
5	3	1
6	—	2
8	2	—
9	4	2
10	2	4
11	—	2
Итого:	87	97

Спецификация.

Марка	Обозначение	Наименование	Кол.	Масса	Примеч.
	Братский з-д отопительного оборудования	1. Котёл отопительный КУМ-2М с расширительным баком и водоподогревателем	1		как Вариант
		2. Емкий газовый Водонагреватель АГВ-120 с расширительным баком	1		
	ГОСТ 3262-75*	3. Трубы водогазопроводные ф20 δ=2,6	22.0	1,50	
	——"——	4. То же ф25 δ=2,8	57.0	2,12	
	——"——	5. То же ф32 δ=2,8	28.0	2,73	
	——"——	6. То же ф50 δ=3.0	5.0	4,22	
	ГОСТ 8690-75	7. Радиатор „М-140 АО"	30,45/87		-30°
	——"——	8. То же	33,96/97		-40°
	ГОСТ 18161-72 15кч18П	7. Вентиль муфтовый ф15	3		
	ГОСТ 10944-75	8. Кран регулирующий для нагревательных приборов ф20	1		
	ГОСТ 3262-75*	9. Труба водогазопроводная ф40 δ=3.0 (гл. труба)	2.0		
	серия 2.400-4 В.3	10 Изоляция-полуцилиндры из минераловатных изделий	0,07		
	серия 2.400-4 В.1	11. Изоляция-полуцилиндры из минеральной ваты на синтетическом связующем с покровным слоем-лакостеклотканью.	0,1		
	серия 1.494-10	12. Жалюзийная решетка 200×200	2		
	——"——	13. То же 150×150	3		
	серия 2.190-1/72 В II	14. Асбоцементный короб 150×200	3.0		
		15. То же 200×200	4.0		
	серия 2.190-1/72 В II	16. Утепленная шахта 200×200 с утепленным клапаном и дефлектором Д.00.000	1		h~3м

ГИП	Авигдор		т.п. 183-115-119/1.2 ОВ
Нач.отд.	Титов		
Рук.груп.	Щербакова		
Инженер	Соловьева		

Привязан:

Инв. №

Одноэтажный 1-квартирный 3 комнатный жилой дом	Стадия	Лист	Листов
	Р	3	3
Схема трубопроводов отопления	ГИПРОЛЕСПРОМ		

Согласовано:

Инв.№ подл. | Подпись и дата | Взам.инв.№

Общие данные

Водоснабжение и канализация

Водоснабжение и канализация проектируются в соответствии с нормами СН и П II-30-76 и СН и П II-80-75. Проектом предусматривается подключение внутренних сетей водопровода и канализации к наружным сетям водопровода и канализации поселка.

Горячее водоснабжение проектируется от водонагревателя на твердом топливе КЧМ-2М.
Вариант от ВПГ-18

Таблица основных показателей

№№ п/п	Наименование	Един. изм.	К-во	Примеч.
1	Норма водопотребления	л	150	
2	Расчетный расход холодной воды	л/сек.	0,5	
3	Расчетный расход горячей воды	л/сек.	0,35	
4	Необходимый напор на вводе	м	10,0	

Внутренние сети водопровода и горячего водоснабжения проектируются из стальных водогазопроводных оцинкованных труб ф 25÷15 мм и ф 20-15 мм и прокладываются с уклоном $i = 0{,}002$ в сторону вводов. На трубопроводах устанавливается запорная и водоразборная арматура.

Ввод водопровода проектируется из стальных водогазопроводных труб ф 2,5

Канализация

Норма водоотведения принимается равной норме водопотребления. Внутренние сети канализации прокладываются в земле из полиэтиленовых канализационных труб высокой плотности ф 100÷50 мм

Вытяжная часть канализационного стояка выводится выше кровли на 0,5 м. Трубопроводы прокладываются с уклоном $i = 0{,}02$ для ф 100 и с уклоном $i = 0{,}035$ для ф 50

Ведомость чертежей основного комплекта

№ листа	Наименование чертежа	Примеч.
ВК-1	Общие данные	
ВК-2	Планы сетей В1, Т3 и К1 (при КЧМ-2М)	
ВК-3	Схемы сетей В1, Т3 и К1, спецификация (при КЧМ-2м)	
ВК-4	Планы сетей В1, Т3 и К1 (при варианте ВПГ-18)	
ВК-5	Схемы сетей В1, Т3 и К1, спецификация (при варианте ВПГ-18)	

Условные обозначения

— В1 — Водопровод
— Т3 — Горячее водоснабжение
— К1 — Канализация
о Ст.К Стояк канализационный
Кран поливочный дворовый

Типовой проект разработан в соответствии с действующими нормами и правилами и предусматривает мероприятия, обеспечивающие взрывную, взрывопожарную и пожарную безопасность при эксплуатации здания
Главный инженер проекта /Авигдор/

Гл. инж. пр.	Авигдор		Привязан	
Нач. отд.	Титов			
Рук. гр.	Меерсон		т.п. 183-115-119/1.2	ВК
			Одноэтажный 1 квартирный 3 комнатный жилой дом	Литера Р, Лист 1, Листов 5
			Общие данные	ГИПРОЛЕСПРОМ

Согласовано:
Инв. № подл. | Подпись и дата | Взам. инв. №

Типовой проект 183-115-119/1.2 Альбом I

Типовой проект 183-115-119/1.2 Альбом I

План сетей В1 и Т3

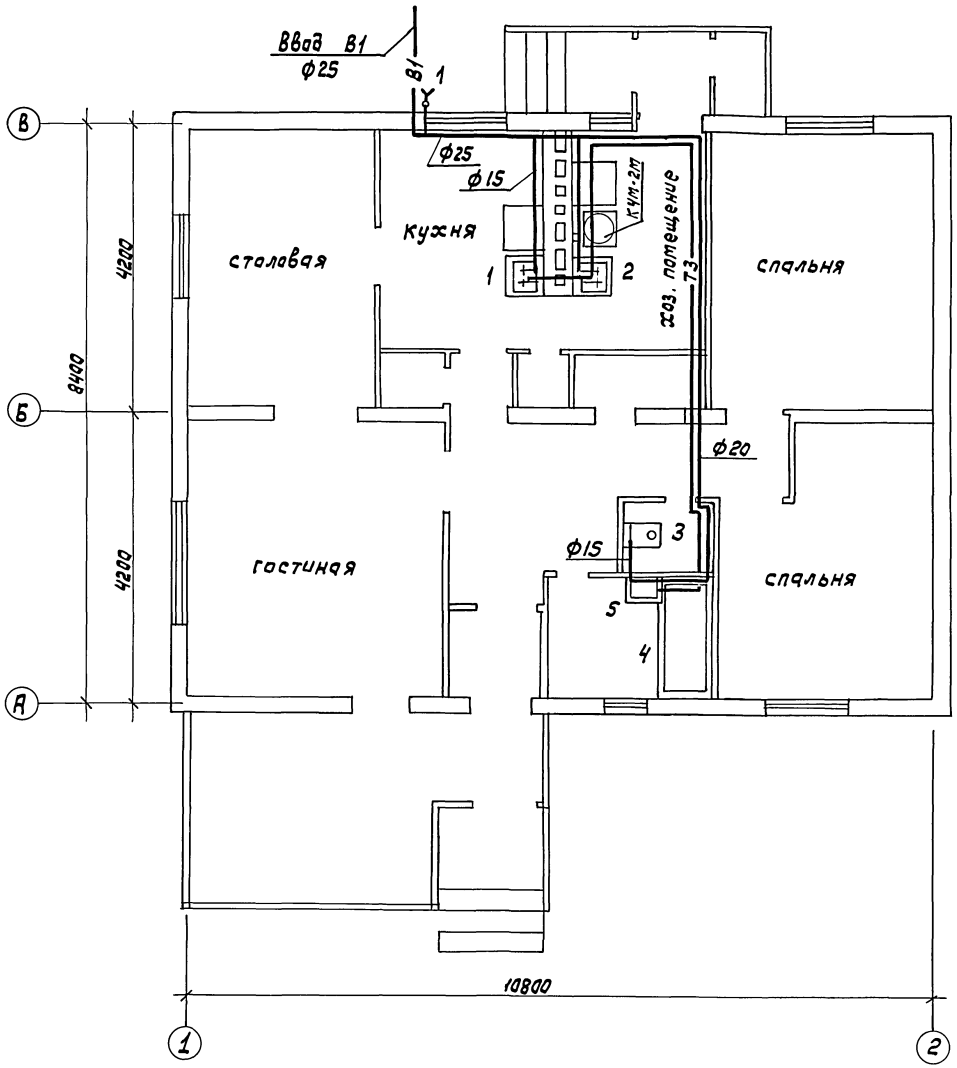

Элемент плана сетей К1

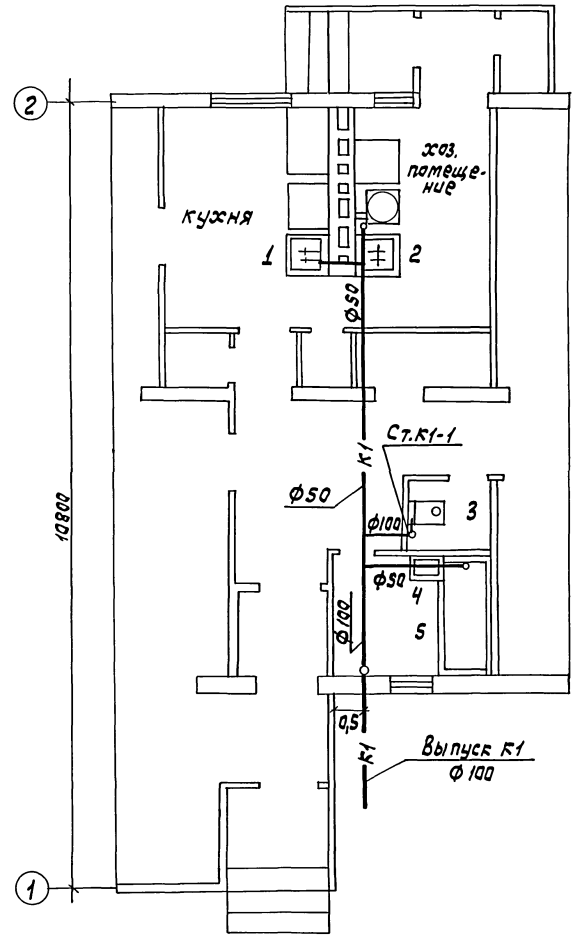

ГИП	Авигдор		
Нач.отд.	Титов		
Рук.гр	Меерсон		
Инжен.	Астафьева		

т.п. 183-115-119/1.2 ВК

Привязан

Инв.№

Одноэтажный 1квартирный 3комнатный жилой дом	Стадия	Лист	Листов
	Р	2	5

Планы сетей В1, Т3 и К1 (при КЧМ-2М)

ГИПРОЛЕСПРОМ

Согласовано:
Гл. констр. Горчаков
Гл. арх. Папуш
ОВ. Щербакова

Инв.№ подл. | Подпись и дата | Взам. инв.

Альбом I

Типовой проект 183-115-119/1.2

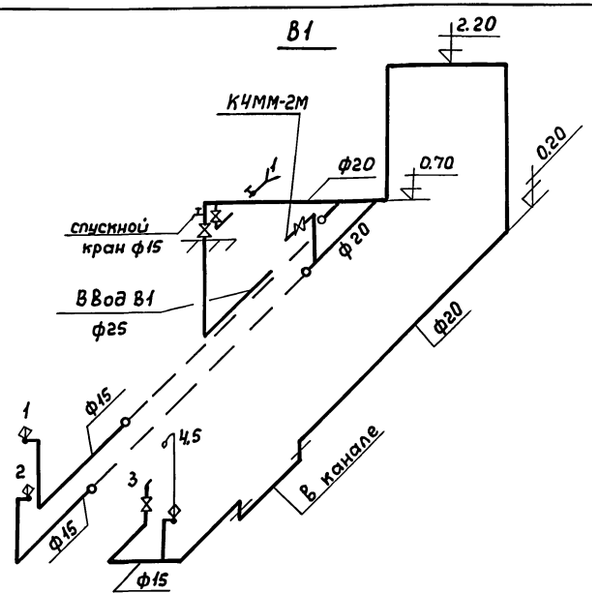

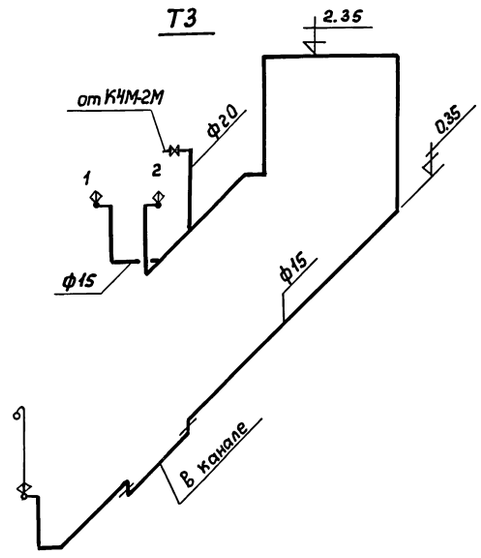

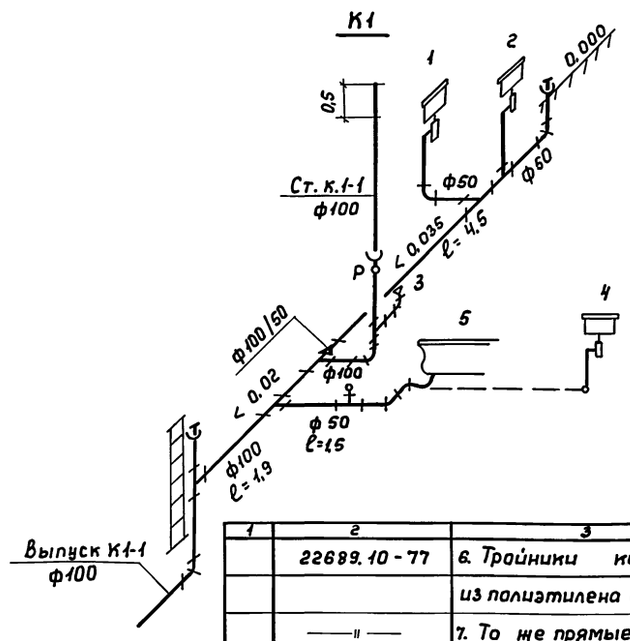

Спецификация

Марка	Обозначение	Наименование	К-во	Масса ед. кг.	Примеч. (общий вес)
1	2	3	4	5	6
		Водопровод			
	3262-75	1. Трубы стальные			
		Водогазопроводные			
		оцинкованные ф 25	8,0	2,48	20,0
	—"—	2. То же ф 20	15,0	1,72	28,0
	—"—	3. То же ф 15	10,0	1,33	13,3
	18161-72 15к4 18р	4. Вентили запорные			
		муфтовые ф 25	2	1,4	2,8
	—"—	5. То же ф 20	2	0,9	1,8
		6. То же ф 15	2	0,7	1,4
	18698-73	7. Рукава резино-тканевые напорные ф 25	30,0	—	—
		Горячее Водоснабжение			
	3262-75	1. Трубы стальные			
		Водогазопроводные			
		оцинкованные ф 20	3,0	1,72	5,16

1	2	3	4	5	6
	3262-75	2. То же ф 15	20,0	1,33	26,6
	18161-72 16к4 18п	3. Вентили запорные			
		муфтовые ф 20	1	0,7	0,7
	19874-74	4. Смесители общие			
		для ванн и умывальников с душевой сеткой.	1	—	—
		Канализация			
	22689.1-77	1. Трубы полиэтиленовые высокой плотности ф 100	13,0	2,14	27,8
	—"—	2. То же ф 50	10,0	0,71	7,1
	22689.9-77	3. Отводы из полиэтилена ∠ 135° ф 100	6	0,255	1,53
	—"—	4. То же ∠ 135° ф 50	2	0,050	0,100
	—"—	5. То же ∠ 90° ф 50	3	0,060	0,180

1	2	3	4	5	6
	22689.10-77	6. Тройники косые			
		из полиэтилена ф 100/100	2	0,510	1,02
	—"—	7. То же прямые ф 100/100	1	0,460	0,460
	—"—	8. То же ф 100/50	1	0,270	0,270
	—"—	9. То же ф 50/50	3	0,085	0,255
	22689.15-77	10. Ревизии из полиэтилена ф 100	1	0,470	0,470
	22689.16-77	11. Заглушки из полиэтилена ф 100	1	0,180	0,180
		12. То же ф 50	1	0,120	0,120
	23759-79	13. Умывальники керамические со смесителем и сифоном бутылочным.	1	—	—
	14631-69	14. Мойки стальные эмалированные со смесителем и сифоном бутылочным с установкой на шкафчике.	2	—	—
	1154-80	15. Ванны эмалированные прямоугольные	1	—	—
	22847-77	16. Унитазы керамические „Компакт"	1	—	—

Привязан:

Инв. №

Гл. инж. пр.	Двигдор	
Нач. отд.	Титов	
Рук. гр.	Меерсон	

т.п. 183-115-119/1.2 ВК

Одноэтажный 1квартирный 3комнатный жилой дом.

Стадия	Лист	Листов
Р	3	5

Схемы сетей В1, Т3 и К1, Спецификация. /при К4М-2М/

ГИПРОЛЕСПРОМ

Инв. № подл. | Подпись и дата | Взам. инв. №

Типовой проект 183-115-119/1.2 Альбом I

План сетей В1 и Т3

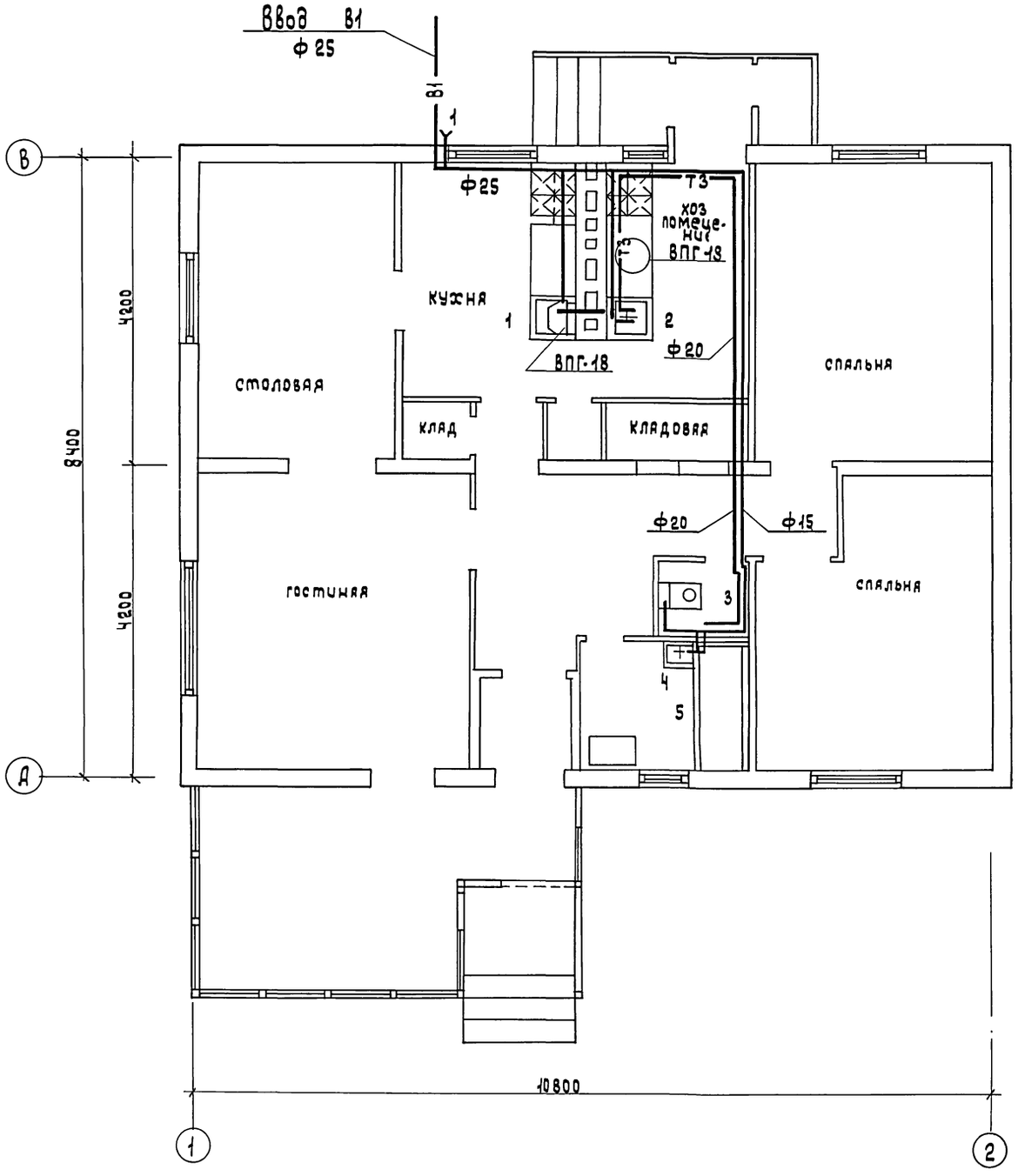

Элемент плана сетей К1

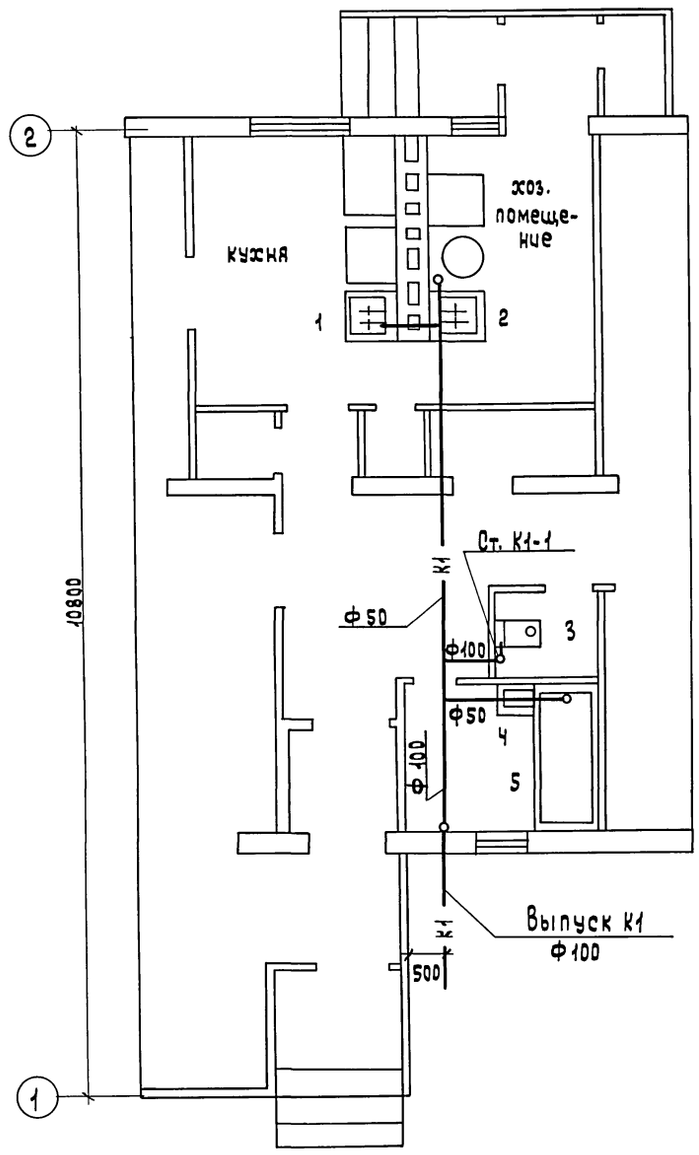

Согласовано:
Гл. констр. Горчаков
Гл. арх. Лапуш
ОВ Щербакова

Инв. N подл. | Подпись и дата | Взам. инв. N

ГИП	Двигдор		т.п. 183-115-119/1.2 ВК
Нач. отд	Титов		
Рук. гр.	Меерсон		
Инжен.	Астафьева		
Привязан			Одноэтажный 1квартирный 3комнатный жилой дом — Стадия Р, Лист 4, Листов 5
Инв. N			Планы сетей В1, Т3 и К1. (при варианте ВПГ-18). — ГИПРОЛЕСПРОМ

Альбом I

Типовой проект 183-115-119/1.2

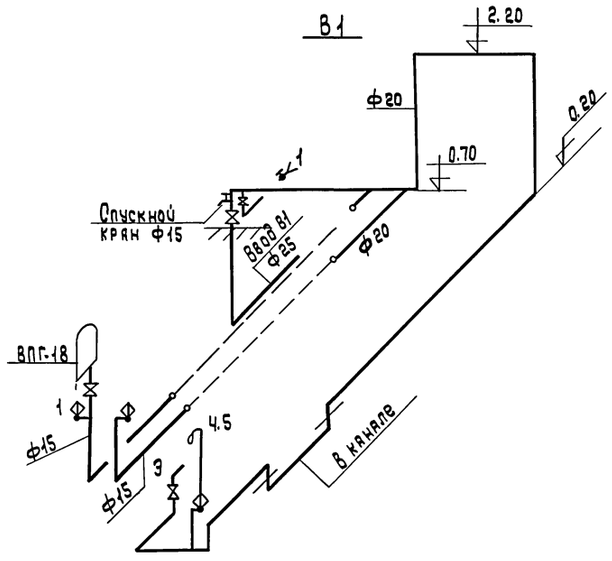

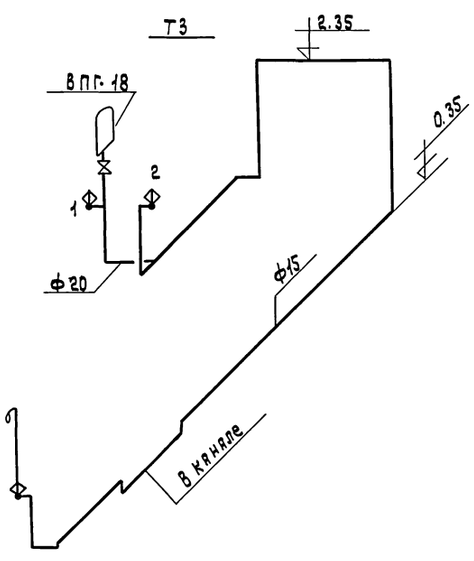

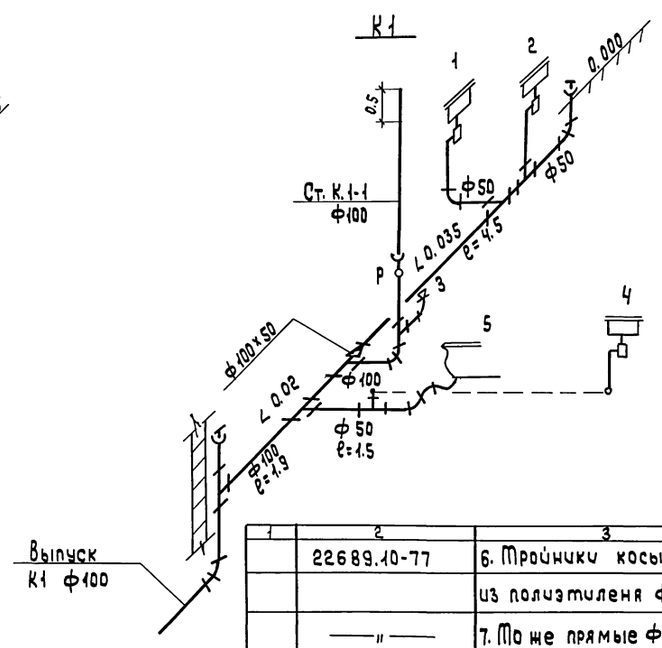

Спецификация

Марка	Обозначение	Наименование	К-во	Масса ед.кг	Примеч. (общий вес)
1	2	3	4	5	6
		Водопровод			
	3262-75	1. Трубы стальные			
		водогазопроводные			
		оцинкованные ф25	8.0	2.48	20.0
	—"—	2. То же ф20	16.0	1.72	27.5
	—"—	3 То же ф15	10.0	1.33	13.3
	18161-72 15кч18р	4. Вентили запорные			
		муфтовые ф25	2	1.4	2.8
	—"—	5. То же ф20	2	0.9	1.8
		6. То же ф15	2	0.7	1.4
	18698-73	7. Рукава резино-тканевые напорные ф25	30.0	—	—
		Горячее водоснабжение			
	3262-75	1. Трубы стальные			
		водогазопроводные			
		оцинкованные ф 20	3	1.72	5.16

1	2	3	4	5	6
	3262-75	2. То же ф15	20.0	1.33	26.6
	18161-72 15кч 18п	3. Вентили запорные			
		муфтовые ф25	1	0.7	0.7
	19874-74	4. Смесители общие			
		для ванн и умывальников с душевой			
		сеткой	1	—	—
		Канализация			
	22689.1-77	1. Трубы полиэтиленовые высокой			
		плотности ф100	13.0	2.14	27.8
	—"—	2. То же ф 50	10.0	0.71	7.1
	22689.9-77	3. Отводы из полиэтилена α 135° ф100	6	0.255	1.53
	—"—	4. То же α 135° ф 50	2	0.050	0.100
	—"—	5. То же α 90° ф 50	3	0.060	0.180

1	2	3	4	5	6
	22689.10-77	6. Тройники косые			
		из полиэтилена ф100/100	2	0.510	1.02
	—"—	7. То же прямые ф100/100	1	0.460	0.460
	—"—	8. То же ф 100/50	1	0.270	0.270
	—"—	9. То же ф 50/50	3	0.085	0.255
	22689.15-77	10. Ревизии из полиэтилена ф 100	1	0.470	0.470
	22689.16-77	11. Заглушки из полиэтилена ф100	1	0.180	0.180
		12. То же ф 50	1	0.120	0.120
	23.759-79	13. Умывальники керамические со смесителем			
		и сифоном бутылочным	1	—	—
	14631-69	14. Мойки стальные эмалированные со смесителем и сифоном бутылочным			
		с установкой на шкафчике	2	—	—
	1154-80	15. Ванны эмалированные прямооборотные	1		
	22847-77	16. Унитазы керамические "Компакт"	1		

Привязан

Инв.№

Гл.инж.пр.	Авигдор	
Нач.отд.	Титов	
Рук.гр.	Меерсон	

т.п. 183-115-119/1.2 ВК

Одноэтажный 1квартирный 3комнатный жилой дом.

Стадия	Лист	Листов
Р	5	5

Схемы сетей В1, Т3 и К1, спецификация. (при ВПГ-18)

РИПРОЛЕСПРОМ

18258-01 42

Инв.№ подл. | Подпись и дата | Взам.инв.№

Состав основного комплекта ГС

NN п.п.	Наименование	NN черт.
1.	Общие данные. Состав основного комплекта	ГС-1
2.	План этажа.	ГС-2
3.	Схема газоснабжения. Спецификация.	ГС-3
	Примененные чертежи.	
1	Футляр для прохода газопровода через стену	УГ 12.00 МЧ 2.195-2
2.	Установка газовой плиты	УГП 1.00 МЧ 5.905-1 Вып.1
3	Установка аппаратов водонагревательных ВПГ-18-1-3п	УГП 10.00 МЧ 5.905-1 Вып.1
4	Установка емкостного водонагревателя АГВ-120	УГП 6.00 МЧ 5.905-1 Вып.1

Настоящий проект газоснабжения выполнен на основании задания на проектирование и в соответствии с действующими „Правилами безопасности в газовом хозяйстве" и СНиП II-37-76. Потребителями газа низкого давления являются 2х и 4х горелочные плиты, проточный водонагреватель ВПГ, ёмкостной водонагреватель АГВ-120.

2х горелочная бытовая плита ПГ-2, емкостной Водонагреватель АГВ-120 (служащий для нужд отопления) устанавливаются в хозяйственном помещении. Внутренний объем хозпомещения V = 15,25 м³.

4х горелочная плита ПГ-4 и проточный водонагреватель устанавливаются в кухне.

Внутренний объем кухни составляет 19м³. Помещение кухни и хозяйственное помещение имеют вытяжной вентиляционный канал, дымоход, открывающееся окно с форточкой, в нижней части двери хозяйственного помещения, выходящей в смежное нежилое помещение, имеется зазор между дверью в помещение и полом с живым сечением F = 0,02 м².

Отвод продуктов сгорания от газовых нагревателей производится по дымоходам диаметром 100 и 150 мм, изготовленным из листовой стали.

Дымовая труба от газовых приборов выводится на высоту 0,5 м над прилегающей частью крыши и имеет зонт от воздействия атмосферных осадков.

Для ревизии и прочистки дымоходов предусматриваются отверстия диаметром 125мм водонагреватели оснащены автоматикой регулирования и безопасности.

Ввод газопровода – цокольный, выполняется из водогазопроводных труб диаметром Ду 25, ГОСТ 3262-75 из спокойной мартеновской стали.

Отключающие устройства устанавливаются на вводе газопровода в здание, перед каждой газовой плитой и водонагревателем.

Соединение газовых труб– при помощи сварки, резьбовые соединения у запорных кранов и горелок.

Газопровод окрашивается масляной краской за 2 раза в желтый цвет. При проходе через стены, газопровод помещается в футляр по чертежу УГ-12-00 МЧ. серии 4.905-8/77.

Указания по привязке.

1. При заказе газовых приборов необходимо указать теплотворную способность потребляемого газа.
2. Проект газоснабжения должен быть согласован с местной газовой технической инспекцией

Требования по взрыво и пожаробезопасности „Правил безопасности в газовом хозяйстве" и СНиПов в части газоснабжения жилого дома проектом предусмотрены

Гл. инж. пр. АВигдор.

Инв.№		
Гл.инж.пр	АВигдор	
Нач.отд	Боенков	
Гл. спец	Доцкевич	
Ст.инж	Заславская	
Исполнит	Ролдугина	

Привязан

т.п. 183-115-119/1.2 ГС

Одноквартирный 3-х комнатный жилой дом	Стадия	Лист	Листов
	РЧ	1	3
Газоснабжение Общие данные	ГИПРОЛЕСПРОМ		

Инв.№подл. | Подпись и дата | Взам.инв.№

Типовой проект 183-115-119/1.2 Альбом I

План этажа

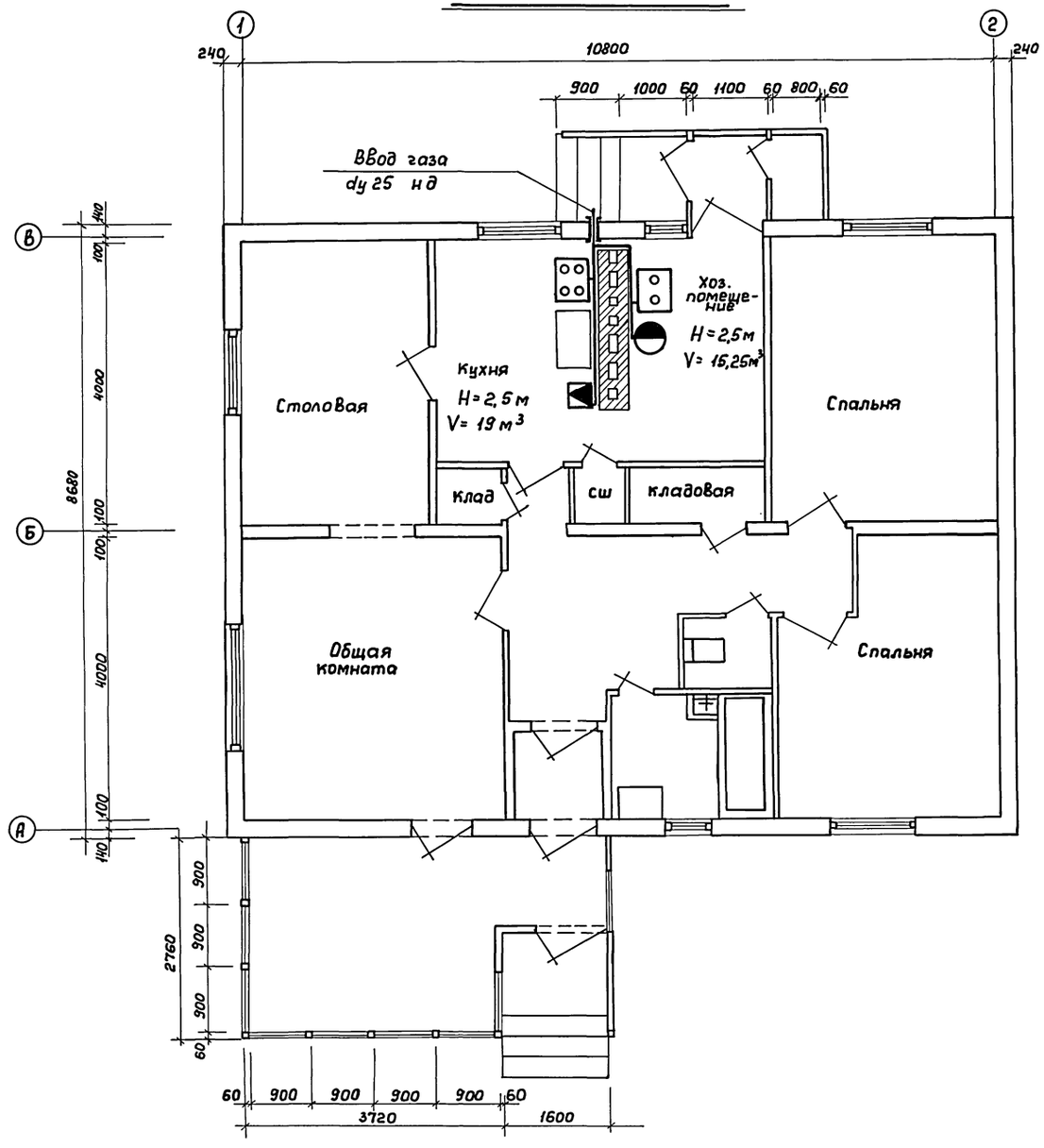

Гл.инж.пр	Авигдор		
Нач.отд	Боенков		
Гл.спец.	Дацевич		
Ст.инж.	Засловская		
Исполн.	Ролдугина		

Привязан

Инв.№

т.п. 183-115-119/1.2

ГС

Одноквартирный 3-комнатный жилой дом.	Стадия	Лист.	Листов
	Р.Д	2	3
Газоснабжение. План этажа.	ГИПРОЛЕСПРОМ		

Инв.№подл. | Подп и дата | Взам. инв.№

Схема газоснабжения

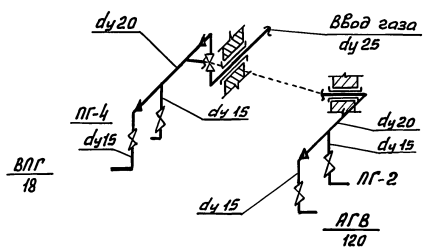

Условные обозначения

	Проектируемый газопровод
	Плиты газовые и подвод газа к ним
	Проточный водонагреватель и подвод газа к нему
	Дымоход, вентиляционный канал
	Кран газовый муфтовый
	Переход
	Футляр
	Емкостной водонагреватель и подвод газа к нему

Обозначение	Наименование	Кол.	Примечание
29	Гайка М6.5 (ГОСТ 5915-70)	4	
30	Гайка М4.5 (ГОСТ 5927-70)	2	
31	Шуруп А6х50 (ГОСТ 1144-80)	19	
32	Шайба 6.02 (ГОСТ 11371-78)	29	
33	Сталь кровельная оцинкованная толщиной δ=0.63 (ГОСТ 19904-74)	0,49	м²
34	Картон асбестовый δ=3.0 (ГОСТ 2850-75)	0,49	м²
35	Кран 25 (ГОСТ 16155-70)	1	11666К
36	Труба водогазопроводная ду 15 (ГОСТ 3262-75)	6,0	п.м.
37	То же ду 20 (ГОСТ 3262-75)	6,0	п.м.
38	То же ду 25 (ГОСТ 3262-75)	3,0	п.м.
39	То же ду 80 (ГОСТ 3262-75)	1,5	для футляра п.м.

Обозначение		Наименование	Кол.	Примеч.
1		Плита газовая 4х комфорочная с духовым шкафом (ГОСТ 10798-77)	1	ПГ4КП1„а" Унифиц."
2		Плита газовая 2х комфорочная с духовым шкафом (ГОСТ 10798-77)	1	ПГ2КП1„а" Унифиц.
3		Емкостной водонагреватель (ГОСТ 11032-69)	1	АГВ-120
4		Проточный водонагреватель (ГОСТ 19910-74)	1	ВПГ-18-13-П
5	УГП1.01.00	Экран защитный	2	серия 5.905-1
6	УГП1.01.00-02	Экран защитный	1	Вып. 1 альб. 2
7	УГП5.01.00	Дверка прочистная	2	—„—
8	УГП6.01	Скоба	2	—„—
9	УГП1.02-08	Труба	1	—„—
10	УГП1.02-06	Труба	2	—„—
11	УГП5.02-02	Труба	1	—„—
12	УГП5.02-05	Труба	2	—„—
13	УГП5.04-01	Труба	1	—„—
14	УГП10.02	Труба	1	—„—
15	УГП5.02-07	Труба	1	—„—
16	УГП5.04-04	Труба	1	—„—
17	УГП5.03-01	Колено	1	—„—
18	УГП5.03-04	Колено	1	—„—
19	УГП2.04-01	Крючок	2	—„—
20	УГП10.01.00	Кронштейн	1	—„—
21	УГП10.01.02-01	Кронштейн	1	—„—
22		Угольник 15 (ГОСТ 8946-75)	3	
23		Контргайка 15 (ГОСТ 8968-75)	5	
24		Муфта 15 (ГОСТ 8966-75)	5	
25		Сгон 15 (ГОСТ 8969-75)	5	
26		Кран 15 (ГОСТ 16155-70)	4	11б12бк
27		Винт М4х16 (ГОСТ 1491-72)	2	
28	УГП2.05	Болт анкерный	4	

Инв.№ подл. | Подпись и дата | Взам.инв.№ | 1816

Гл.инж.пр.	Авигдор		
Нач.отд.	Боенков		
Гл.спец.	Дацкевич		
Ст.инж.	Засловская		
Исполн.	Каминникова		

Привязан

Инв. №

т.п. 183-115-119/1.2

ГС

Однокомнатный 3х комнатный жилой дом.	Стадия	Лист	Листов
	р.ч.	3	3
Газоснабжение. Схема газоснабжения, спецификация.	ГИПРОЛЕСПРОМ		

Альбом I

Типовой проект 183-115-119/1.2

Примечания.

1. Проект разработан в соответствии с указаниями СН 297-64 с изменениями 1973 г. и ПУЭ.
2. Питание предусматривается от внешних сетей напряжением 380/220 в.
   Расчетная нагрузка составляет 5,0 квт.
   Потери напряжения в домовой сети составляет 1,2%.
3. Групповая сеть выполняется проводом АППВС-500 скрыто в штрабе между двумя слоями листового асбеста толщиной не менее 3 мм, при этом края асбеста должны выступать не менее чем на 5 мм с каждой стороны провода.
4. В сырых и неотапливаемых помещениях проводка выполняется кабелем АВВГ-1,0 открытым способом.
5. Вводные ящики устанавливаются на высоте - 1,5 м выключатели - 1,5 м, штепсельные розетки - 0,8 м от уровня пола.
6. Все металлические нетоковедущие части подлежат заземлению путем присоединения к нулевому проводу эл. сети.
7. В квартире установить электрический звонок.

Спецификация

Марка	Обозначение		Наименование	К-во	Примеч.
	ЯВП-2-15	ГОСТ 19734-74	Ящик вводной распределительный I= 15 А	1	
	ЩК-12	ГОСТ 9413-78	Щиток групповой осветительный	1	
	СО-2У	ГОСТ 6570-75	Счетчик активной энергии I=10 А	1	
	ИНД 01130	ГОСТ 27460-77Е	Патрон подвесной пласт.	8	
	НПП18-2×6/Н0834	ГОСТ 22758-77Е	Светильник потолочный уплотненный	2	
	Н 0 09/30 РЗО-0144	ГОСТ 22758-77Е	То же, настенный	4	
	ИНД 02620	ГОСТ 7397-76	Выключатель однополюсный 6 норм. исп. 220 в, 6 А	11	
	ИНД 03450	ГОСТ 7397-76	То же, в герметич. исп.	2	
	ИНД 02326	ГОСТ 7396-76	Розетка штепсельная 2-полюсная, 6 А	11	
	У-210	ГОСТ 7396-76	То же с заземл. конт, 10 А	1	
	АППВС-500	ГОСТ 20520-80	Провод установочный с алюмин. жилами 2×2,5 мм	50	
	АППВС-500	ГОСТ 20520-80	То же, сеч. 3×2,5 мм²	15	
			Кабель с алюминиевыми		
	АВВГ-1,0	ГОСТ 11160-76	жилами сеч. 2×4 мм²	10	
	АВВГ-1,0	ГОСТ 1160-76	То же, сеч. 2×2,5 мм²	30	
	АВВГ-1,0	ГОСТ 11160-76	То же, сеч. 3×2,5 мм²	5	
		ГОСТ 18124-75*	Асбест листовой 25×3 мм	130	
		ГОСТ 7220-80Е	Звонок электрический 220в	1	
		ГОСТ 10023-70	Кнопка звонковая 220В	1	
			Номерной указатель дома	1	
	УПК-4	ГОСТ 16959-80	Коробка разветвительная	30	
	КОР-73	ГОСТ 16959-80	То же	3	
	ТУ-6-05-1573-72		Труба винипластовая ф25 мм	10	

Перечень чертежей основного комплекта.

Лист		
30-1	Общие данные	
30-2	План и условные обозначения	

Настоящий проект разработан в соответствии с действующими нормами и правилами и предусматривает мероприятия, обеспечивающие взрывобезопасность и пожаробезопасность при эксплуатации здания.
Гл. инженер проекта Авигдор Н.П.

Согласовано:

Инв. № подл. | Подпись и дата | Взам. инв. №

Привязан

т.п. 183-115-119/1.2 30

Гл. инж. пр.	Авигдор	
Нач. отд.	Титов	
Рук. гр.	Уткин	
Инженер	Соколова	

Одноэтажный 1 квартирный 3 комнатный жилой дом.

Стадия	Лист	Листов
Р	1	2

Общие данные

ГИПРОЛЕСПРОМ

Альбом I

Типовой проект 183-115-119/12

Согласовано:

Инв.№подл. | Подпись и дата | Взам.инв.№

План

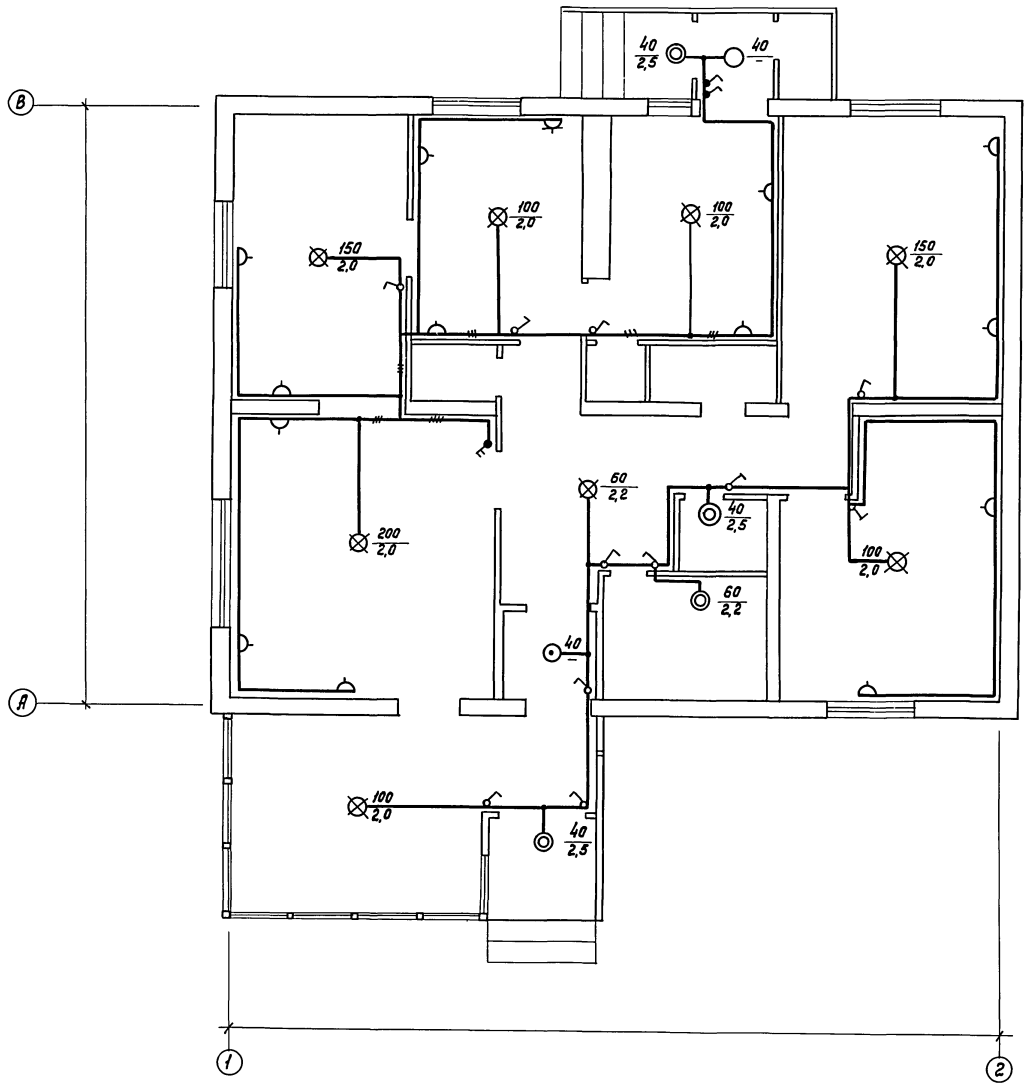

Условные обозначения.

- Ящик вводной с выключателем и предохранителями
- Щиток квартирный осветительный
- Светильник потолочный
- То же, настенный
- Розетка штепсельная двухполюсная в нормальном исполнении
- То же, с заземляющим контактом
- Переключатель двухклавишный в нормальном исполнении
- Выключатель однополюсный в нормальном исполнении
- То же, в герметическом исполнении
- (30) Нормируемая освещенность, лк
- а/б а/мощность лампы, вт; б/ высота подвеса, м

ГИП	Авигдор		т.п. 183-115-119/1.2		30
Нач.отд.	Титов				
Рук.груп	Уткин				
Инженер.	Соколова				
			Одноэтажный 1квартирный 3комнатный жилой дом.	Стадия: Р	Лист: 2	Листов: 2
			План и условные обозначения	ГИПРОЛЕСПРОМ		

Альбом I

Типовой проект 183-115-119/1.2

Согласовано

Инв.№подл. | Подпись и дата | Взам.инв.№

I Радиофикация

Для присоединения внутренней радиопроводки к внешней сети радиотрансляции на крыше установить радиостойку с абонентским трансформатором типа „ТАГ-10" Место установки трансформатора указано на плане крыши. Проводка от трансформатора до разветвительного плинта типа „УК-2П", установленного на чердаке, выполняется внутри трубостройки в резиновой трубке ф 9мм, далее по настилу из досок, прикрепленных к стропилам. Спуск на чердаке закрывается желобом. Вертикальная проводка с чердака на 1 этаж. выполняется проводом марки ППЖ-1,8 мм в трубах ф.25 мм.
Абонентская проводка выполняется проводом марки ПТПЖ-2х 0,6 мм открыто под скобу безразрывно- шлейфом.
Радиорозетки устанавливаются на высоте 0,7м от уровня пола и не далее 1м от осветительных розеток для удобства эксплуатации трехпрограмного вещания.

II. Телефонизация.

Телефонизация дома осуществляется посредством установки на крыше дома стойки емкостью 1×2 через предохранительное устройство типа „ЯЗУ-2". Абонентская проводка выполняется проводом марки ТРП-1×2×0,5мм после заселения здания по заявкам абонентов.

III Телевидение

Для телевизионного приема проектом предусматривается установка на крыше дома колективной антенны типа „ТВК" с размещением на чердаке телевизионного усилителя типа „УТА3"

Абонентская проводка выполняется кабелем РК-75-4-12 телевизионным ателье по заявкам абонентов.

IV Молниезащита

Для защиты слаботочных устройств от атмосферных разрядов предусматривается устройство молниеотвода.
Молниеотвод выполняется стальной катанкой ф 8мм под покрытием крыши далее по стене на штырях. От предохранителя типа „ЯЗУ-2", внутри здания прокладывается заземляющий вывод, выполненный медным изолированным проводом ф 4÷5 мм.
Для заземления используются электроды из угловой стали размером 50×50×5 мм длиной 2,5м забиваемый на 0,5м ниже уровня земли. Кол-во электродов определяется при привязке проекта по след. таблице:

1. Подключение к сетям Министерства связи должно согласовываться с местными организациями.

2. Все работы по сооружению слаботочных устройств должны производиться в соответствии с „Правилами по строительству линейных сооружений „ГТС" изд. 1962 г. и Правилами строительства и ремонта РТС изд. 1960 г.

Типовой проект разработан в соответствии с действующими нормами и правилами и предусматрибает мероприятия, обеспечивающие взрывную, взрывопожарную и пожарную безопасность при эксплуатации здания.
Гл.инженер проекта Абигдор Н.П.

Спецификация

Марка	Обозначение	Наименование	К-во	Примеч.
		Радиофикация		
	РС-1 ГОСТ 8715-78	Радиостойка габар. 2,0м	1	
	ТАГ-10 ГОСТ 7659-80	Трансформатор абонент.	1	
	УК-2П ГОСТ 10040-75	Коробка разветвительная	1	
	УК-2с ГОСТ 10040-75	Тожсе, ограничительная	1	
	РШР-1 ГОСТ 8659-78	Радиорозетка	5	
	ПТПЖ-2×0,6 ГОСТ 10254-75Е	Провод радиотрансля-		
		ционный	30	
	ППЖ-1,8 ГОСТ 10254-78Е	Тожсе	15	
		Телефонизация		
	ТСТ-1×2 ГОСТ 8046-75	Стойка телефона	1	
	ЯЗУ-2 ГОСТ 6524-75	Устройство абонентское	1	
	ЛТВ-2×0,6 ГОСТ 20575-75Е	Кабель телефонный	1	
		Закладные устрой-		
		ства		
	ГОСТ 4231-70	Катанка стальная ф8мм	20	
	ТУ-6-95-1573-72	Труба винипластовая		
		ф 25мм	2	
		Телевидение		
	ТВК	Антенна телевизионная	1	
	УТА-3	Усилитель телевизионный	1	
	КПТ-1	Коробка переходная	1	
	КРТ-6-12	Коробка разветвит.	1	
	РК-75-4-12 ГОСТ 11326.9-79	Кабель	15	

Перечень чертежей основного комплекта

Лист	Наименование	Примеч.
СС-1	Общие данные	
СС-2	План этажа и крыши. Скелетная схема	

Привязан

Гл.инж.пр.	Абигдор	
Нач.отд.	Титов	
Рук.гр.	Уткин	
Инжен.	Соколова	

т.п. 183-115-119/1.2 СС

Одноэтажный 1-квартирный 3комнатный жилой дом.

Стадия	Лист	Листов
Р	1	2

Общие данные

ГИПРОЛЕСПРОМ

Альбом I

Типовой проект 183-115-119/1.2

План

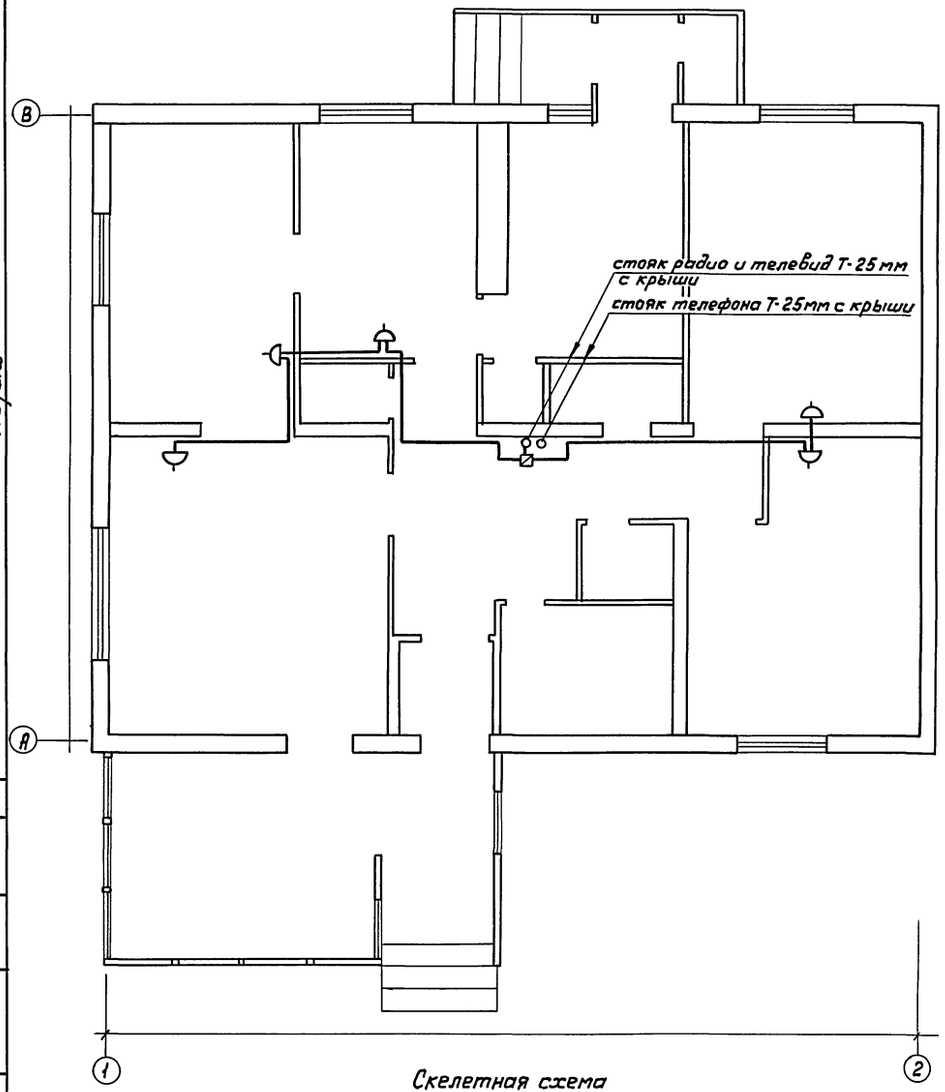

План крыши

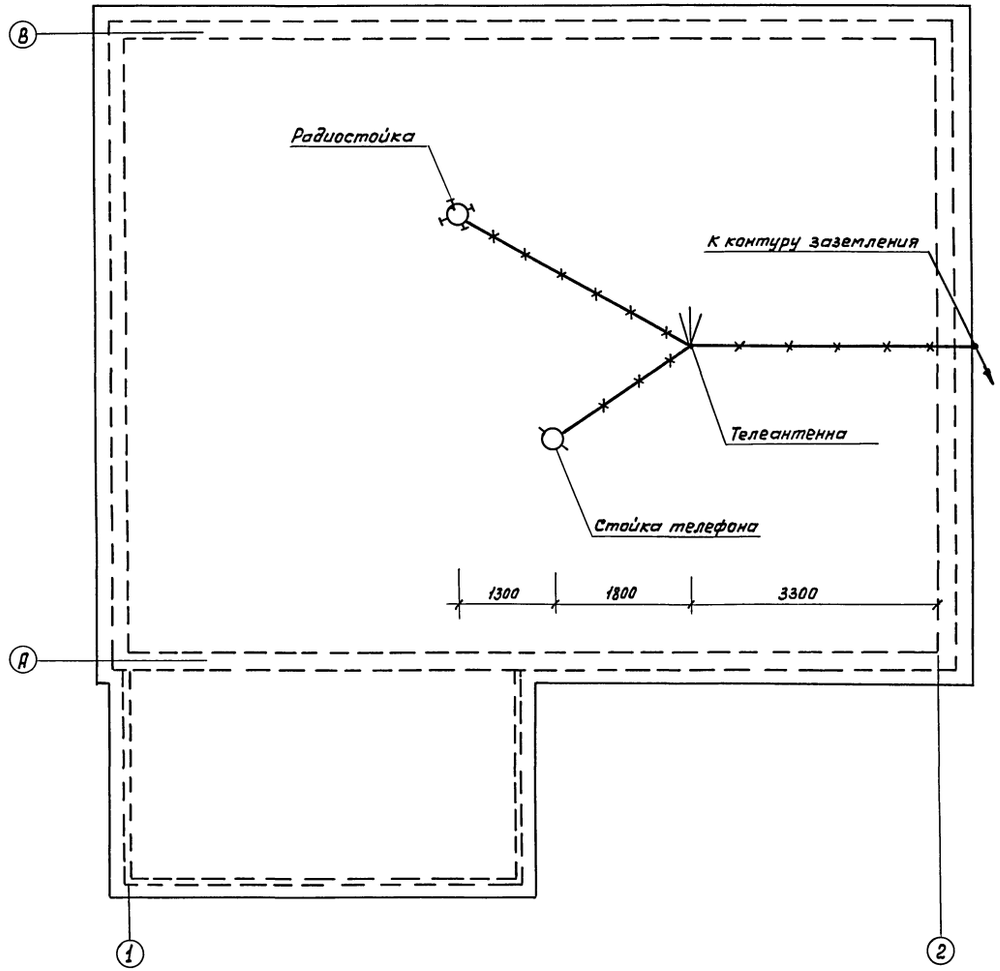

Скелетная схема

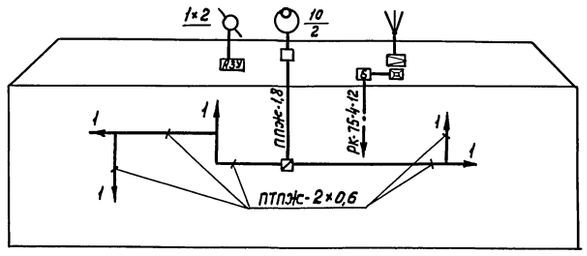

Согласовано:

Подпись и дата | Взам.инв.№ | Инв.№подл.

gost.e-ecolog.ru

Гл.инж.пр.	Явигдор		т.п. 183-115-119/1.2 СС
Нач.отд.	Титов		
Рук.гр.	Уткин		
Инжен.	Саколова		

Привязан

Инв.№

Одноэтажный 1квартирный 3комнатный усилой дом	Стадия	Лист	Листов
	Р	2	
План этажа и крыши. Скелетная схема.	ГИПРОЛЕСПРОМ		