ТИПОВОЙ ПРОЕКТ

184-16-82.87

ОДНОЭТАЖНЫЙ ДВУХКВАРТИРНЫЙ ЖИЛОЙ ДОМ С 2-КОМНАТНЫМИ КВАРТИРАМИ

АЛЬБОМ 1

Архитектурно-строительные чертежи. Отопление и вентиляция, водопровод и канализация, электрооборудование, связь и сигнализация.

gost.e-ecolog.ru

ТИПОВОЙ ПРОЕКТ
184-16-82.87
ОДНОЭТАЖНЫЙ ДВУХКВАРТИРНЫЙ ЖИЛОЙ ДОМ С 2-КОМНАТНЫМИ КВАРТИРАМИ

АЛЬБОМ 1

СОСТАВ ПРОЕКТА:

Альбом I - Архитектурно-строительные чертежи. Отопление и вентиляция, водопровод и канализация, электрооборудование, связь и сигнализация.
Альбом II - Сметы
Альбом III - Ведомости потребности в материалах.
Альбом IV - Спецификация оборудования.
Прилагаемые документы: Серия 16, часть 1, раздел 1-01 - Изделия заводского изготовления.

Разработан:
ЦНИИЭПгражданселькстрой
И.О. гл. инженера института М.Х. Атабаев
Гл. архитектор проекта В.Б. Петросов.

Проект утвержден Госгражданстроем
приказ № 183 от 2 июня 1984 г.

© ГП ЦПП, 1996

Типовой проект 184-16-82.87 Альбом I

Лист	Наименование	Страница
	Титульный лист	
1	Содержание альбома /начало/	2
2	Содержание альбома /окончание/	3
	Архитектурно-строительная часть	
1	Общие данные /начало/	4
2	Общие данные /продолжение/	5
3	Общие данные /окончание/	6
4	Фасады В-А; 1-6; А-В; 6-1	7
5	Фасады В-А; 1-6; А-В; 6-1 /вариант/	8
6	Кладочный план. Ведомость проемов дверей.	9
7	Отделочный план. План полов. Экспликация полов.	10
8	Спецификация столярных изделий	11
9	Ведомость отделки помещений	12
10	Узлы плана 1÷5. Вариант наружных стен при	
	$t_{н.в.}$ -40°С и $t_{н.в.}$ -20°С	13
11	Узлы 6÷7. Детали крепления перегородок из	
	гипсовых плит	14
12	Разрезы 1-1; 2-2	15
13	Узлы разрезов 1÷8	16
14	План перемычек	17
15	Ведомость перемычек. Спецификация перемычек	18
16	План фундаментов	19
17	Сечения фундаментов	20
18	План цокольного перекрытия	21
19	Цокольное перекрытие. Сечения 1-1 ÷ 7-7	22
20	План чердачного перекрытия	23
21	Сечения чердачного перекрытия	24
22	План стропил $P^н_{сн}$ = 100 кгс/м²	25
23	Крыша. Разрезы 1-1 ÷ 3-3	26
24	Крыша. $P^н_{сн}$ = 100 кгс/м². Спецификация. План	
	кровли	27
25	Крыша. Узлы 1÷4	28
26	Крыша. Узлы 5÷10	29
27	Крыша. Узлы 11÷14	30
28	Крыша. (вариант $P^н_{сн}$ = 150 кгс/м²).	
	План стропил.	31
29	Крыша (вариант $P^н_{сн}$ = 150 кгс/м²). Сечения 1-1; 2-2; 3-3	32
30	План кровли. Спецификация (вариант $P^н_{сн}$ = 150 кгс/м²)	33
31	Встроенные шкафы Ш-1. Антресоли А-1	34
32	Дымовентиляционный стояк	35
33	План при варианте перегородок из ГКЛ.	
	Спецификация	36
34	Чердачное перекрытие без щитов наката (вариант)	37
35÷40	Отгрузочная спецификация	38÷43

Взам. инв. N | Подпись и дата | Инв. N подл.

Привязан

Инв. N

Нормок.	Овакимьян	
Зам. нач.	Овакимьян	
ГАП	Петросов	
ГИП	Сидорина	
Вед. инж.	Барыкина	
Исполн.	Барыкина	
Провер.	Сидорина	

184-16-82.87

Одноэтажный двухквартирный жилой дом с 2-комнатными квартирами

Стадия	Лист	Листов
Р	1	2

Содержание альбома /начало/

ЦНИИЭП граждансельстрой

22739-01 3

Типовой проект 184-16-82.87 Альбом I

Лист	Наименование	Страница
	Отопление и вентиляция	
1	Общие данные /начало/	44
2	Общие данные /окончание/	45
3	План	46
4	План /вариант централизованного	
	теплоснабжения/	47
5	Схемы систем отопления в осях 2÷4; 3÷5	48
6	Схема системы отопления /вариант централи-	
	зованного теплоснабжения/	49
	ОВН Содержание	50
	Воздуховод из асбестоцементных листов ОВН-1	
	Конструкция теплоизоляционная ОВН-2	51
	Водопровод и канализация	
1	Общие данные	52
2	План этажа	53
3	План этажа /вариант/	54
4	Схемы систем $В_1$; $Т_3$; $К_1$.	55

Лист	Наименование	Страница
	Газоснабжение	
1	Общие данные. План. Схема.	56И
	Электроосвещение	
1	Общие данные	57
2	План расположения осветительной сети.	58
	Устройство связи	
1	Общие данные	59
2	План этажа. Схема расположения	
	устройств связи.	60
3	План кровли.	61

Исправления внесены
Инженер 1 кат. Ушакова 12.03.90г. Ушак-

Инв. № подл. | Подпись и дата | Взам. инв. №

Нормокон.	Овакимьян		
Зам. нач.	Овакимьян		
ГАП	Петросов		
ГИП	Сидорина		
Исполн.	Барыкина		
Провер.	Сидорина		

Привязан:

Инв. №

184-16-82.87

Одноэтажный двухквартирный жилой дом с 2-комнатными квартирами

Содержание альбома /окончание/

Стадия	Лист	Листов
Р	2	

ЦНИИЭП Гражданельстрой

22739-01 4

Типовой проект 184-16-82.87 Альбом I

Ведомость рабочих чертежей основного комплекта АС

Лист	Наименование	Примечание
1	Общие данные /начало/	
2	Общие данные /продолжение/	
3	Общие данные / окончание/	
4	Фасады В-А; Б-1; А-В; 1-Б	
5	Фасады В-А; Б-1; А-В; 1-Б /вариант/	
6	Кладочный план. Ведомость проемов дверей.	
7	Отделочный план. План полов. Экспликация полов.	
8	Спецификация столярных изделий	
9	Ведомость отделки помещений	
10	Узлы плана 1÷5. Вариант наружных стен при	
	$t_{н.в.}$ – 40°С и $t_{н.в.}$ – 20°С	
11	Узлы 6÷7. Детали крепления перегородок из	
	гипсовых плит	
12	Разрезы 1-1; 2-2	
13	Узлы разрезов 1÷8	
14	План перемычек	
15	Ведомость перемычек. Спецификация перемычек	
16	План фундаментов	
17	Сечения фундаментов	
18	План цокольного перекрытия	
19	Цокольное перекрытие. Сечения 1-1 ÷ 7-7	
20	План чердачного перекрытия	
21	Сечения чердачного перекрытия	

Лист	Наименование	Примечание
22	План стропил, $P^н_{сн}$ = 100 кгс/м²	
23	Крыша. Разрезы 1-1 ÷ 3-3	
24	Крыша, $P^н_{сн}$ = 100 кгс/м². Спецификация.	
	План кровли	
25	Крыша. Узлы 1÷4	
26	Крыша. Узлы 5÷10	
27	Крыша. Узлы 11÷14	
28	Крыша (вариант $P^н_{сн.}$ = 150 кгс/м²)	
	План стропил.	
29	Крыша (вариант $P^н_{сн.}$ = 150 кгс/м²). Сечения 1-1; 2-2; 3-3.	
30	Спецификация. План кровли (вариант $P^н_{сн.}$ = 150 кгс/м²)	
31	Встроенные шкафы Ш-1. Антресоли А-1	
32	Дымовентиляционный стояк	
33	План при варианте перегородок из ГКЛ.	
	Спецификация	
34	Чердачное перекрытие без щитов наката (вариант)	
35÷40	Отгрузочная спецификация	

Типовой проект выполнен в соответствии с действующими нормами и правилами

Гл. архитектор проекта В.Б. Петросов

Взам. инв. N

Подпись и дата

Инв. N подл.

Привязан

Инв. N

184-16-82.87 АС

Нормок.	Овакимьян	
Зам. нач.	Овакимьян	
ГАП	Петросов	
ГИП	Сидорина	
Вед. инж.	Барыкина	
Исполн.	Барыкина	
Провер.	Сидорина	

Одноэтажный, двухквартирный жилой дом с 2-комнатными квартирами

Стадия	Лист	Листов
Р	1	40

Общие данные (начало)

ЦНИИЭП граждансельстрой

Типовой проект 184-16-82.87. Альбом I

Инв.№ подл. | Подпись и дата | Взам.инв.№

Ведомость основных комплектов рабочих чертежей

Обозначение	Наименование	Примечание
АС	Архитектурно-строительная часть	
ОВ	Отопление и вентиляция	
ВК	Водопровод и канализация	
ГСВ	Газоснабжение	
ЭО	Электроосвещение	
СС	Связь и сигнализация	

Общие указания.

Типовой проект 184-16-82.87 одноэтажного двухквартирного жилого дома с 2-комнатными квартирами является откорректированным проектом 184-16-82.85. Корректировка проведена по заданию, утвержденному Госгражданстроем 8.07.86г., с учетом опыта производства домов на предприятиях Минлесбумпрома СССР.

Область применения.

Проект предназначен для строительства в IВ климатическом подрайоне, II и III климатических районах с расчетными температурами наружного воздуха -20°С; -30°С /основное решение/ и -40°С, с обычными геологическими условиями.

Нормативные данные.

Снеговая нагрузка /основное решение/ - 100 кгс/м² (1,0 кПа)
/вариант/ - 150 кгс/м² (1,5 кПа)
Скоростной напор ветра - 48 кгс/м² (0,48кПа)

Характеристика здания

Класс ответственности здания - III
Степень долговечности - II
Степень огнестойкости - IV
Ориентация - свободная.

Указания по производству работ.

Перед началом производства работ проект дома должен быть согласован с соответствующими организациями, привязан к местным условиям с учетом категории грунта, уровня грунтовых вод, горизонтальной и вертикальной планировки.

Указания по производству работ в зимнее время.

При производстве работ в зимних условиях руководствоваться указаниями соответствующих разделов глав СНиП III-8-76; СНиП III-17-78. Перед началом монтажа необходимо проверить комплектность и качество изделий и деталей заводского изготовления. Детали и изделия должны храниться в условиях, не допускающих их увлажнения, деформации и загрязнения.

Указания по наружной отделке здания.

Отделка наружных стен- расшивка швов.

Деревянные детали покрываются тонированной олифой и лаком за 2 раза.

Противопожарные мероприятия

Стропила и обрешетку подвергнуть обработке огнезащитным составом.

Привязан

Инв. №

Кормок.	Овакимьян	
Зам.нач.	Овакимьян	
ГАП	Петросов	
ГИП	Сидорина	
Вед.инж.	Барыкина	
Исполн.	Барыкина	
Провер.	Сидорина	

184-16-82.87 -АС

Одноэтажный двухквартирный жилой дом с 2-комнатными квартирами

Стадия	Лист	Листов
Р	2	

Общие данные /продолжение/

ЦНИИЭП гражданстельстрой

22739-01 6

Копировал Зайц- Формат А3

ТИПОВОЙ ПРОЕКТ 184-16-82.87 АЛЬБОМ I

Ведомость ссылочных и прилагаемых документов.

Обозначение	Наименование	Примечание
	ССЫЛОЧНЫЕ ДОКУМЕНТЫ	
Гост 26601-85	Окна и балконные двери деревянные	
	для малоэтажных жилых домов	
1.136-5-19	Двери деревянные наружные для	
	жилых и общественных зданий	
1.136-10	Двери деревянные внутренние для	
	жилых и общественных зданий	
Гост 17280-79	Доски подоконные деревянные	
Гост 6428-83	Плиты гипсовые для перегородок	
Гост 5781-82*	Сталь горячекатанная для армиро-	
	вания железобетонных конструкций	
Гост 530-80	Кирпич и камни керамические	
Гост 8242-75	Детали деревянные фрезерован-	
	ные для строительства	
2.144-1	Узлы полов жилых зданий	
Гост 11047-72	Детали и изделия деревянные	
	для малоэтажных жилых и общественных зданий	
Гост 1005-86	Щиты перекрытий деревянные	
	для малоэтажных домов	
Гост 24454-80Е*	Пиломатериалы хвойных пород	
Гост 4028-63*	Гвозди строительные	
Гост 9573-82	Плиты теплоизоляционные из мине-	
	ральной ваты на синтетическом связующ.	
Гост 6266-81*	Листы гипсокартонные	
Гост 20430-84	Листы асбестоцементные	
	волнистые среднего профиля 40/150 и детали к ним	

Обозначение	Наименование	Примечание
Гост 8717.0-84*	Ступени железобетонные и бетонные	
Гост 13579-78*	Блоки бетонные для стен подвала	
Гост 14918-80*	Сталь тонколистовая оцинкован-	
	ная с непрерывных линий	
	Прилагаемые документы	
серия 16 часть 1	Изделия заводского	
раздел 1-01	изготовления	

Ведомость спецификаций

Лист	Наименование	Примечание
8	Столярные изделия	
15	Перемычки	
16	Фундаменты	
18	Цокольное перекрытие	
20	Чердачное перекрытие	
24	Крыша $P_{сн}^{н} = 100$ кгс/м²	
30	Крыша /вариант/ $P_{сн}^{н} = 150$ кгс/м²	
31	Встроенные шкафы Ш-1. Антресоли А-1.	
33	Перегородки поэлементной сборки.	
34	Чердачное перекрытие /вариант/.	

Нормок.	Овакимьян		
Замжан.м	Овакимьян		
ГАП	Петросов		
ГИП	Сидорина		
Вед. инж.	Барыкина		
Исполн.	Барыкина		
Провер.	Сидорина		

184-16-82.87 АС

Одноэтажный двухквартирный жилой дом с 2-комнатными квартирами

Стадия	Лист	Листов
Р	3	

Общие данные (окончание)

ЦНИИЭП гражданскельстрой

Привязан

Инв. N

Взам. инв. N

Подпись и дата

Инв. N подл.

22739-01 7

Типовой проект
184-16-82.87
Альбом I

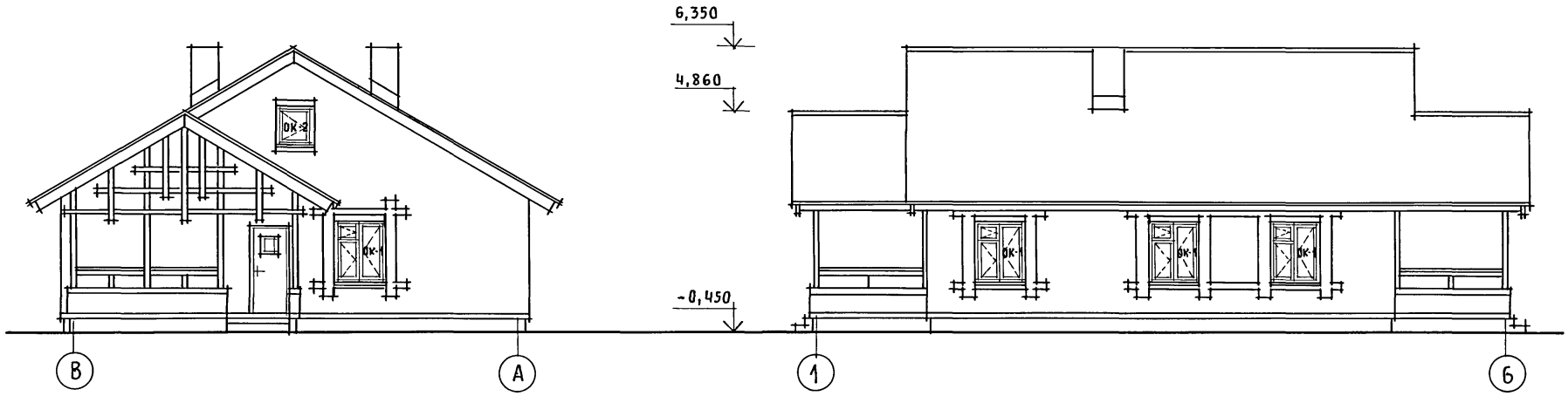

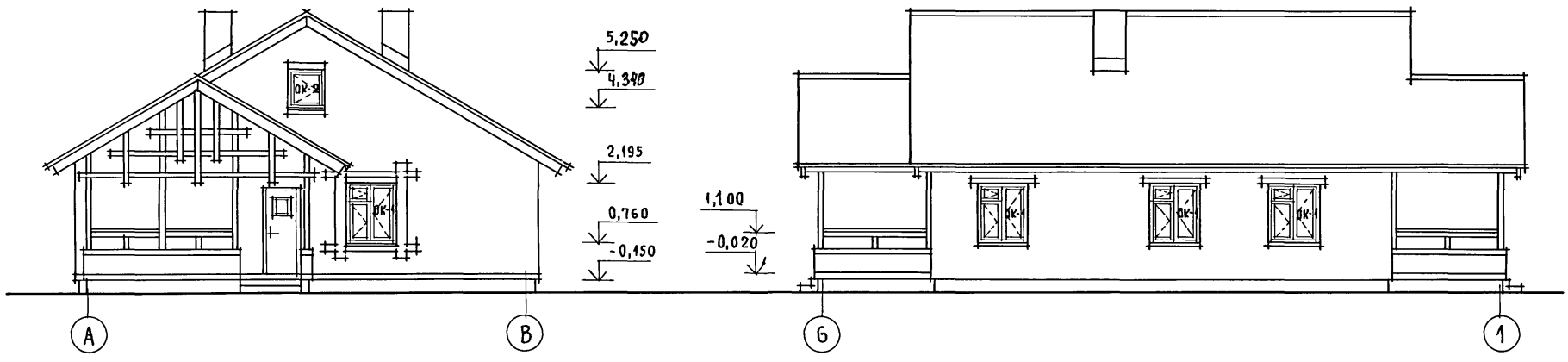

Нормок.	Овакимьян	184-16-82.87	АС
Зам.нач.	Овакимьян		
ГАП	Петросов		
ГИП	Сидорина		
Исполн.	Лазарев		
Провер.	Петросов		

Привязан

Инв. N

Одноэтажный двухквартирный жилой дом с 2-комнатными квартирами

Стадия	Лист	Листов
Р	4	

Фасады В-А; 1-6; А-В; 6-1

ЦНИИЭП Граждансельстрой

Инв. N подл. | Подпись и дата | Взам. инв. N

22739-01 8

Типовой проект
184-16-82.87
Альбом I

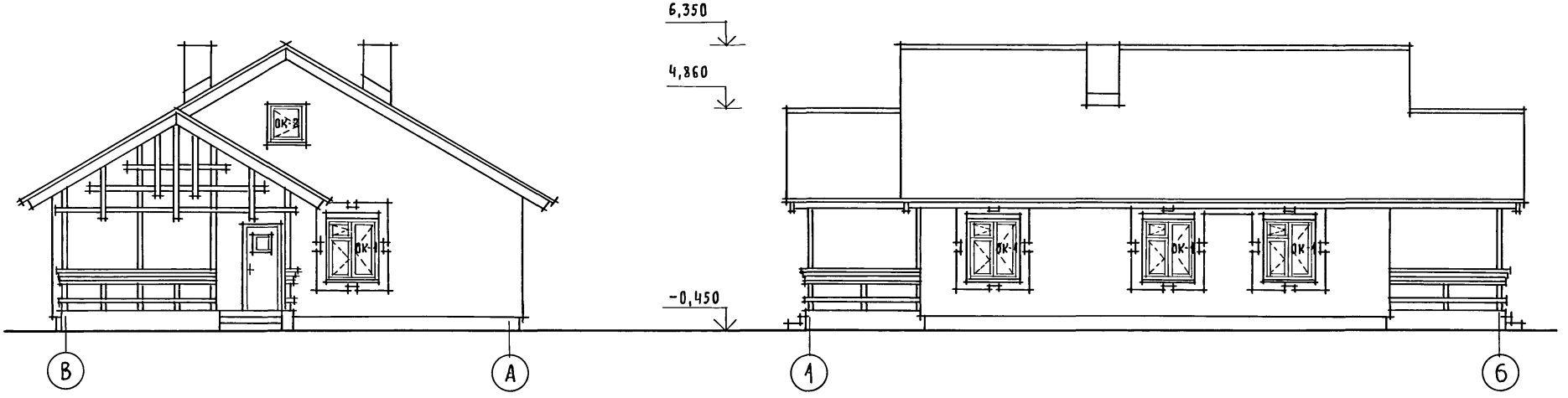

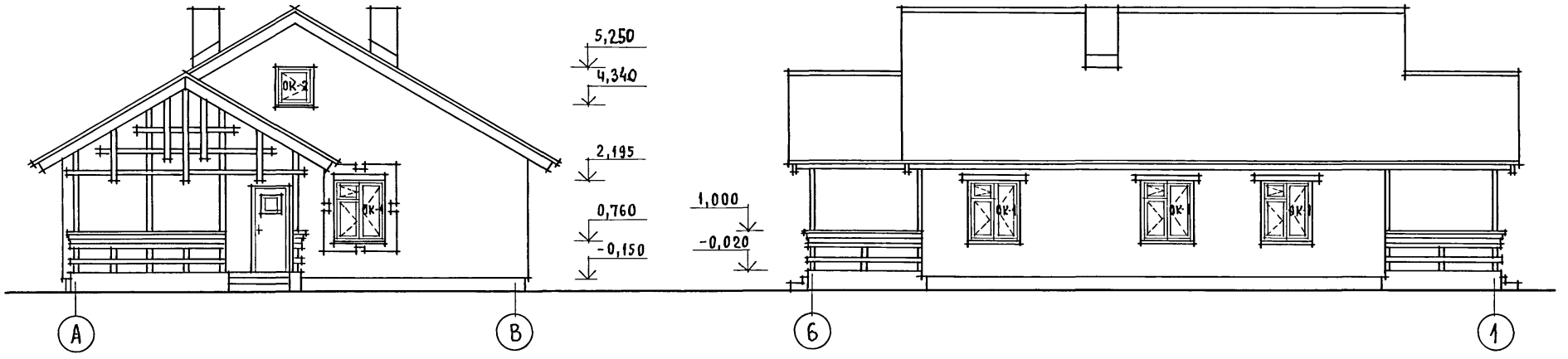

Привязан	Нормок.	Овакимьян	
	Зам. нач.	Овакимьян	
	ГАП	Петросов	
	ГИП	Сидорина	
	Исполн.	Лазарев	
Инв. N	Провер.	Петросов	

184-16-82.87 АС

Одноэтажный двухквартирный жилой дом с 2-комнатными квартирами

Фасады В-А; 1-6; А-В; 6-1 /вариант/

Стадия	Лист	Листов
Р	5	

ЦНИИЭП граждансельстрой

22739-01 9

Инв. N подл. | Подпись и дата | Взам. инв. N

Типовой проект
184-16-82.87
Альбом I

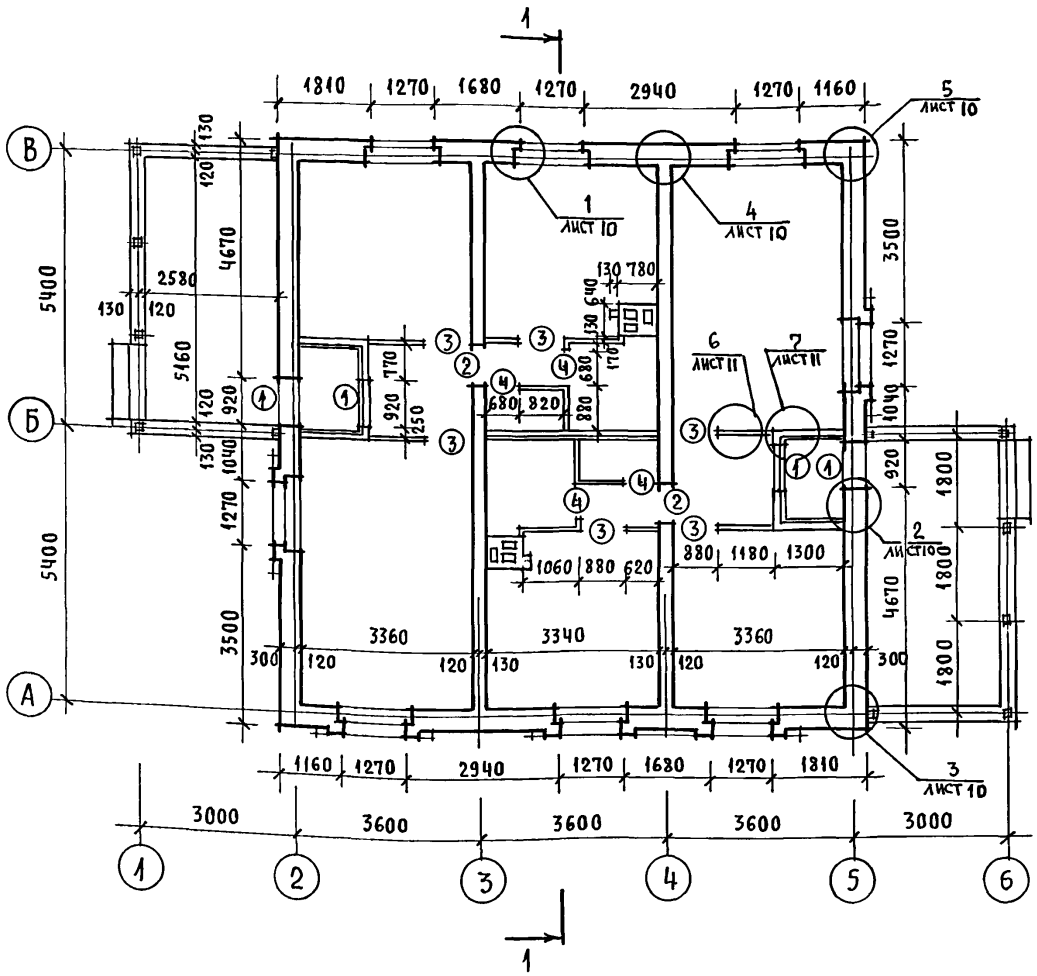

Ведомость проемов дверей

Марка, поз.	Размер проема в кладке
1	920 × 2115
2	790 × 2115
3	880 × 2100
4	680 × 2100

○ – тип проема

1. Облегченную кладку наружных стен выполнять из пустотелого керамического кирпича $\gamma = 1400$ кг/м3. ГОСТ 530-80 марки 50 на цементно-песчаном растворе марки 25 с ущиренным швом шириной 50 мм, заполненным утеплителем $\gamma = 125$ кг/м3. Перевязка кладки для пустотелого кирпича толщиной 65 мм – один тычковый ряд на четыре ряда кладки.
2. Внутренняя несущая стена из обыкновенного глиняного кирпича марки 50 на растворе марки 25.
3. Тамбур утепляется минераловатными плитами толщиной 50 мм.
4. Деревянные антисептированные пробки устанавливать по ходу кладки; в дверных проемах по три пробки с каждой стороны проема на отм. 0.400; 1.000; 1.600; в оконных проемах по две пробки с каждой стороны на отм. 1.000 и 1.900 м
5. Дымовентиляционный стояк см. лист 32.
6. Разрезы 1-1, 2-2 см. лист 12.

Нормок.	Овакимьян	
Зам. нач.	Овакимьян	
ГАП	Петросов	
ГИП	Сидорина	
Исполн.	Лазарев	
Проверил	Сидорина	

Привязан

Инв. N

184-16-82.87 АС

Одноэтажный двухквартирный жилой дом с 2-комнатными квартирами

Стадия	Лист	Листов
Р	6	

Кладочный план. Ведомость проемов дверей

ЦНИИЭП гражданселькстрой

22739-01 10

Инв. N подл. | Подпись и дата | Взам. инв. N

Типовой проект
184-16-82.87
Альбом I

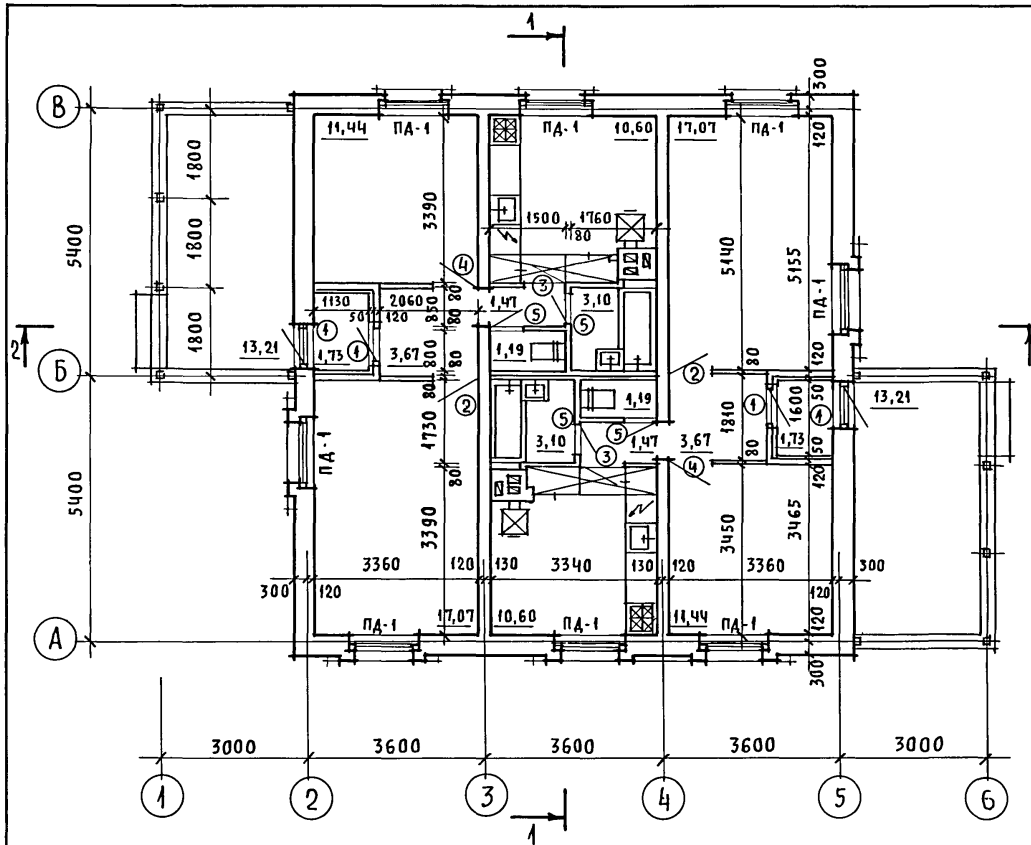

План полов

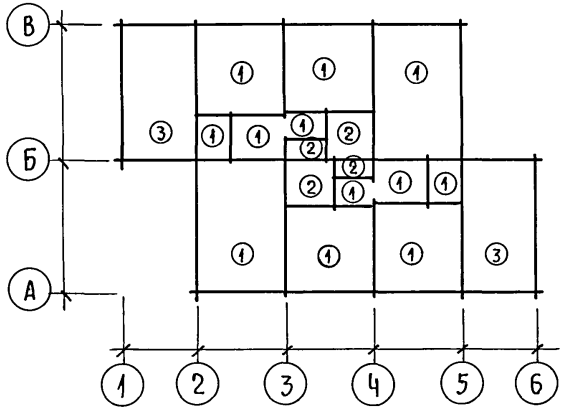

Экспликация полов

Наименование помещений по проекту	Тип пола по проекту	Номер узла по серии	Элементы пола и их толщина	Площадь пола м²
Жилые комнаты, кухня передняя, тамбур, коридор	1	Узел 139 серия 2.144-1-37	доски пола - 28×94	91,96
Ванная, туалет	2	Узел 183 по серии 2.144-1-74	покрытие - керамическая плитка по ГОСТ 6787-80 - 20мм	8,58
Терраса	3	Узел 177 серия 2.144-1-65	покрытие из бетона м200 - 20мм	26,42

○ - тип заполнения проема

Разрезы 1-1; 2-2 см. лист 12

Жилая площадь	— 57,02 м²
Общая площадь	— 97,08 м²
Общая площадь с учетом летних помещений	— 105,01 м²
Строительный объем	— 349,0 м³
$K_1 = 0,59$; $K_2 = 6,12$	
Естественная освещенность	— 0,48

Взам. инв. N | Подпись и дата | Инв. N подл.

Привязан

Инв. N

Нормок.	Овакимьян	
Зам. нач.	Овакимьян	
ГАП	Петросов	
ГИП	Сидорина	
Исполн.	Лазарев	
Провер.	Петросов	

184-16-82.87 АС

Одноэтажный двухквартирный жилой дом с 2-комнатными квартирами

Стадия	Лист	Листов
Р	7	

Отделочный план; план полов; экспликация полов

ЦНИИЭП гражданселькстрой

22739-01 11

Типовой проект 184-16-82.87 Альбом I

Марка позиция	Обозначение	Наименование	Кол-во	Масса ед.кг	Примеч.
		Двери наружные			
1	1.136.5-19	ДН21-9щП	4	47.4	
		Двери внутренние			
3	1.136-10	ДО21-9	2	41.0	
3	1.136-10	ДО21-9л	2	41.0	
4	1.136-10	ДГ21-9л	2	40.0	
5	1.136-10	ДГ21-7	4	35.0	
		Окна /$t_н^{\circ}$ = -30°С/ - основное решение, /$t_н^{\circ}$ = -20°С/ - вариант			
ОК-1	ГОСТ 26601-85	Окно ОРМ 15-13.5	8	64.6	
ОК-2	16-1-1-01-13.000	Окно фронтона ОФ9-9	2	12.8	
		Окна /$t_н^{\circ}$ = -40°С/ вариант			
ОК-1	ГОСТ 26601-85	Окно ОРМ 15-13.5	8	80.1	
ОК-2	16-1-1-01-13.000	Окно фронтона ОФ9-9	2	12.8	

Марка, позиция	Обозначение	Наименование	Кол.	Масса ед.кг	Примеч.
		Подоконные доски /$t_н^{\circ}$ = -30°С/ - основное решение			
ПД-1	ГОСТ 17280-79	ПД14-20	8	5.42	
		Подоконные доски/$t_н^{\circ}$ = -20°С/ - вариант			
ПД-1	ГОСТ 17280-79	ПД14-20	8	5.42	
		Подоконные доски/$t_н^{\circ}$ = -40°С/ - вариант			
ПД-1	ГОСТ 17280-79	ПД14-30	8	8.13	
		Шкафы и антресоли			
Ш-1	Альбом I лист 31	Встроенный шкаф	2	192.50	
А-1	Альбом I лист 31	Антресоль	2	51.53	
	ГОСТ 8242-75	Наличники /тип-1/	92 п.м.	46.00	

Данный лист см. с листом 7.

Инв.№подл. | Подпись и дата | Взам.инв.№

Привязан:

Инв.№

Норм.кон.	Овакимьян	
Зам.нач.м	Овакимьян	
ГАП	Петросов	
ГИП	Сидорина	
Исполн.	Шевченко	
Проверил	Петросов	

184-16-82.87 АС

Одноэтажный двухквартирный дом с 2-комнатными квартирами.

Стадия	Лист	Листов
Р	8	

Спецификация столярных изделий.

ЦНИИЭП Граждансельстрой

Типовой проект
184-16-82.87
Альбом I

Наименование помещения	Потолок		Стены и перегородки		Отделка низа стен и перегородок			Примечания
	площад. м²	вид отделки	площад. м²	вид отделки	площад. м²	вид отделки	высота мм	
Жилые комнаты, коридор, подсобное помещение	67,3	листы гипсокартонные с оклейкой потолочными обоям.	165,3	штукатурка и затирка с последующей оклейкой обоями	—	—	—	
Кухня	21,2	листы гипсокартонные с покрытием водоэмульсионн. краской	59,4	штукатурка /затирка/ с покрытием водоэмульс. краской	4,2	глазурованная плитка	600	в зоне кухонного оборудования низ отделки на отм. 0,75
Ванная комната	6.2	штукатурка по металлической сетке с покрытием водоэмульсионн. краской	31,2	штукатурка с покрытием водоэмульсионной краской	6,0	глазурованная плитка	—	на высоту 1,8м, где примыкает санитарное оборудован.
Туалет	2,4	штукатурка по металлической сетке с покрытием водоэмульсионн. краской	19,2	штукатурка с покрытием водоэмульсионной краской	—			
Тамбур	3,4	листы гипсокартонные с покрытием водоэмульсионн. краской	19,8	штукатурка по металлической сетке с покрытием водоэмульсионной краской				
Терраса	—	—	—	расшивка швов	—	—	—	

Инв. N подл. | Подпись и дата | Взам. инв. N

Привязан

Инв. N

Нормок.	Овакимьян	
Зам.нач.	Овакимьян	
ГАП	Петросов	
ГИП	Сидорина	
Вед. инж.	Барыкина	
Исполн.	Кетнер	
Провер.	Сидорина	

184-16-82.87 АС

Одноэтажный двухквартирный жилой дом с 2-комнатными квартирами

Стадия	Лист	Листов
Р	9	

Ведомость отделки помещений

ЦНИИЭП Граждансельстрой

22739-01 13

ИНВ.№ПОДЛ. | ПОДПИСЬ И ДАТА | ВЗАМ. ИНВ.№

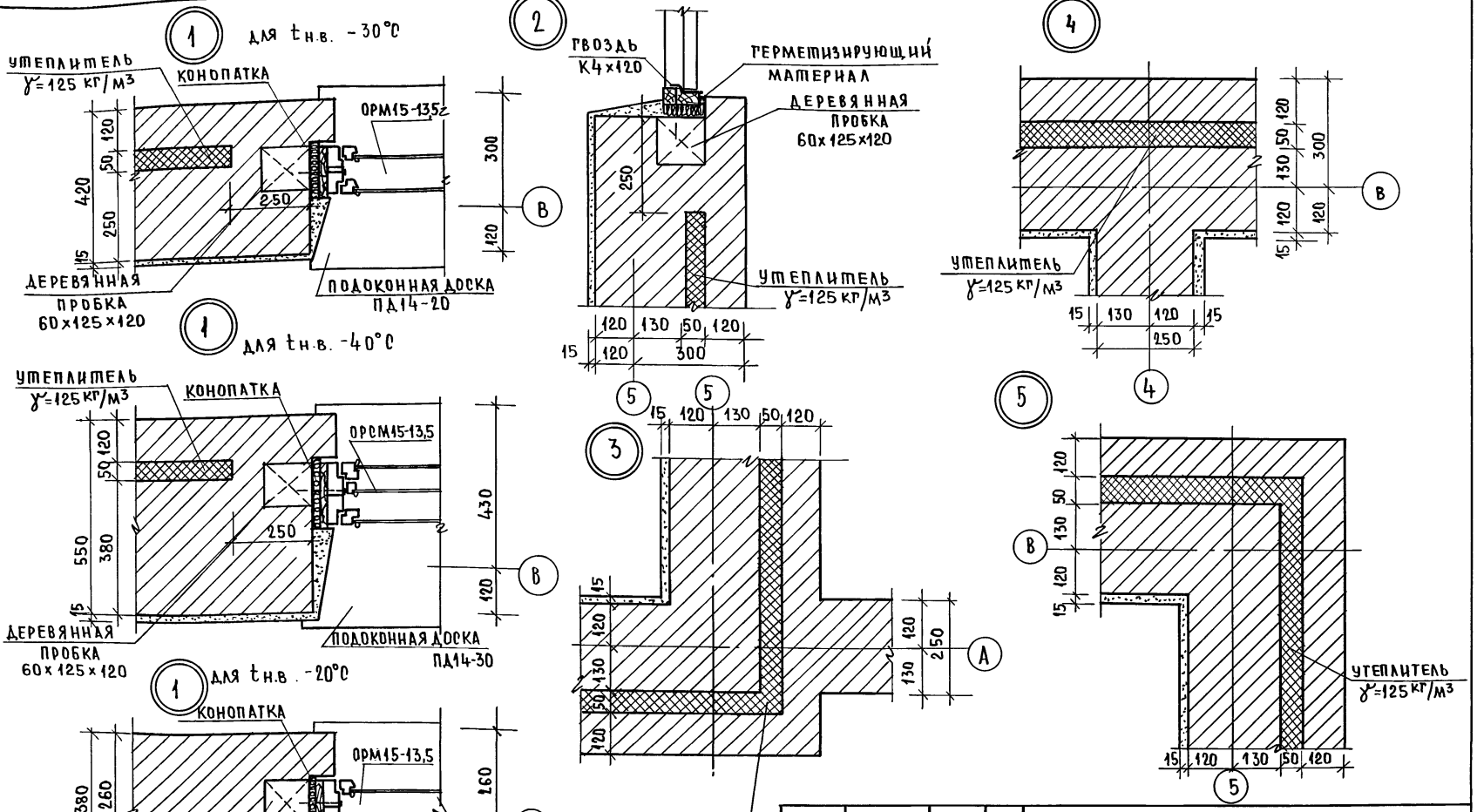

				184-16-82.87	АС
нормок.	Овакимьян				
Зам.нач.м	Овакимьян				
ГАП	Петросов				
ГИП	Сидорина				
вед. инж	Барыкина				
исполн.	Кетиер				
провер	Сидорина				

Одноэтажный двухквартирный жилой дом с 2 комнатными квартирами.	стадия	лист	листов
	Р	10	
Узлы плана 1:5. Вариант наружных стен при tн.в. -40°С; -20°С.	ЦНИИЭП гражданселькстрой		

привязан:

инв.№

22739-01 14

Детали крепления перегородок из гипсовых плит

6

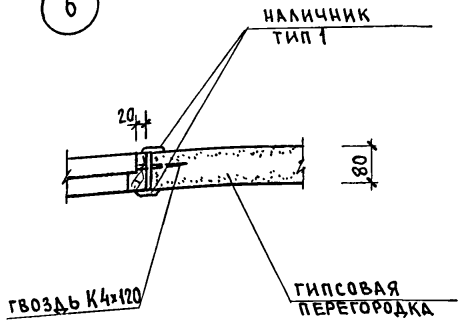

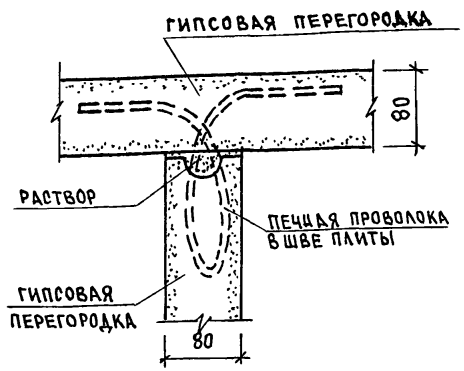

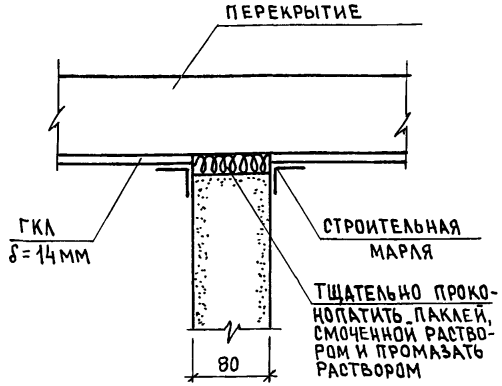

7

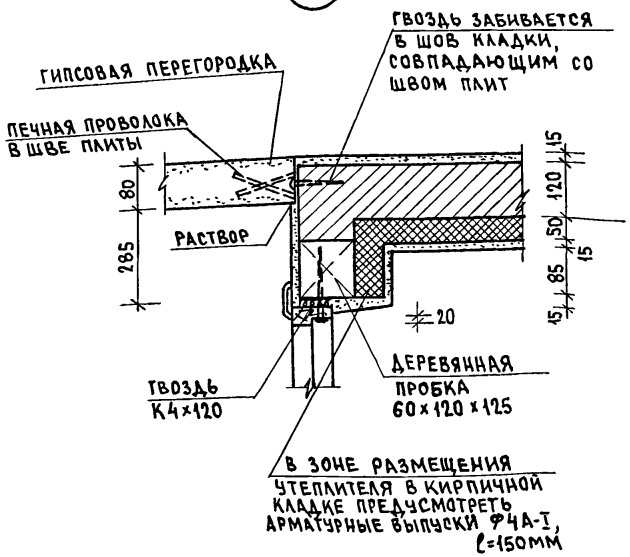

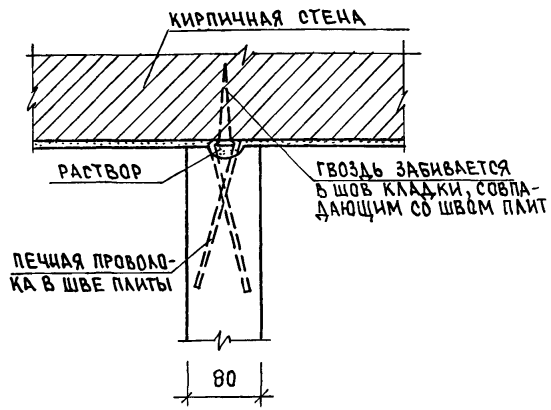

Данный лист см. совместно с листом 6.

Нормок.	Овакимьян		
Зам.нач.	Овакимьян		
ГАП	Петросов		
ГИП	Сидорина		
Вед.инж.	Барыкина		
Исполн.	Барыкина		
Провер.	Сидорина		

Привязан

Инв.№

184-16-82.87 АС

Одноэтажный двухквартирный жилой дом с 2-комнатными квартирами

Стадия	Лист	Листов
Р	11	

Узлы 6-7. Детали крепления перегородок из гипсовых плит

ЦНИИЭП Гражданселькстрой

22739-01 15

Инв.№ подл. | Подпись и дата | Взам. инв.№

Типовой проект
184-16-82.87
Альбом I

АСБЕСТОЦЕМЕНТНЫЕ ЛИСТЫ
ОБРЕШЕТКА 50×50 ШАГ 150 мм
СТРОПИЛА 50×150

1-1

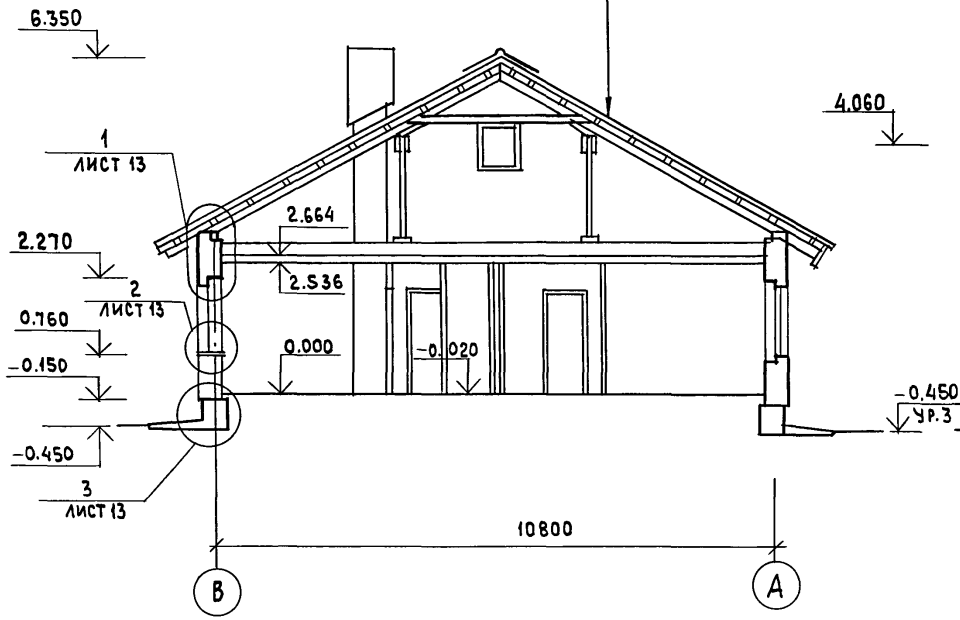

2-2

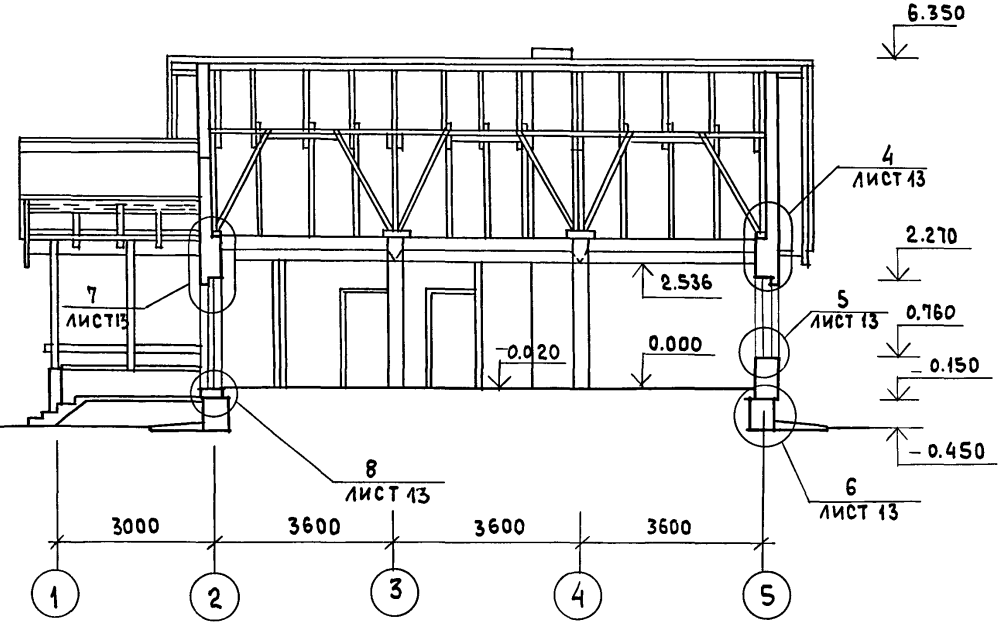

Данный лист см. совместно с листом 6

Нормоконт	Овакимьян		
Зам.нач.м	Овакимьян		
ГАП	Петросов		
ГИП	Сидорина		
Вед.инж.	Барыкина		
Исполн.	Барыкина		
Проверил	Сидорина		

Привязан:

Инв. №

184-16-82.87 АС

Одноэтажный двухквартирный жилой дом с 2-комнатными квартирами

Стадия	Лист	Листов
Р	12	

Разрезы 1-1; 2-2

ЦНИИЭП Гражданельстрой

Инв.№ подл. | Подпись и дата | Взам. инв.№

22739-01 16

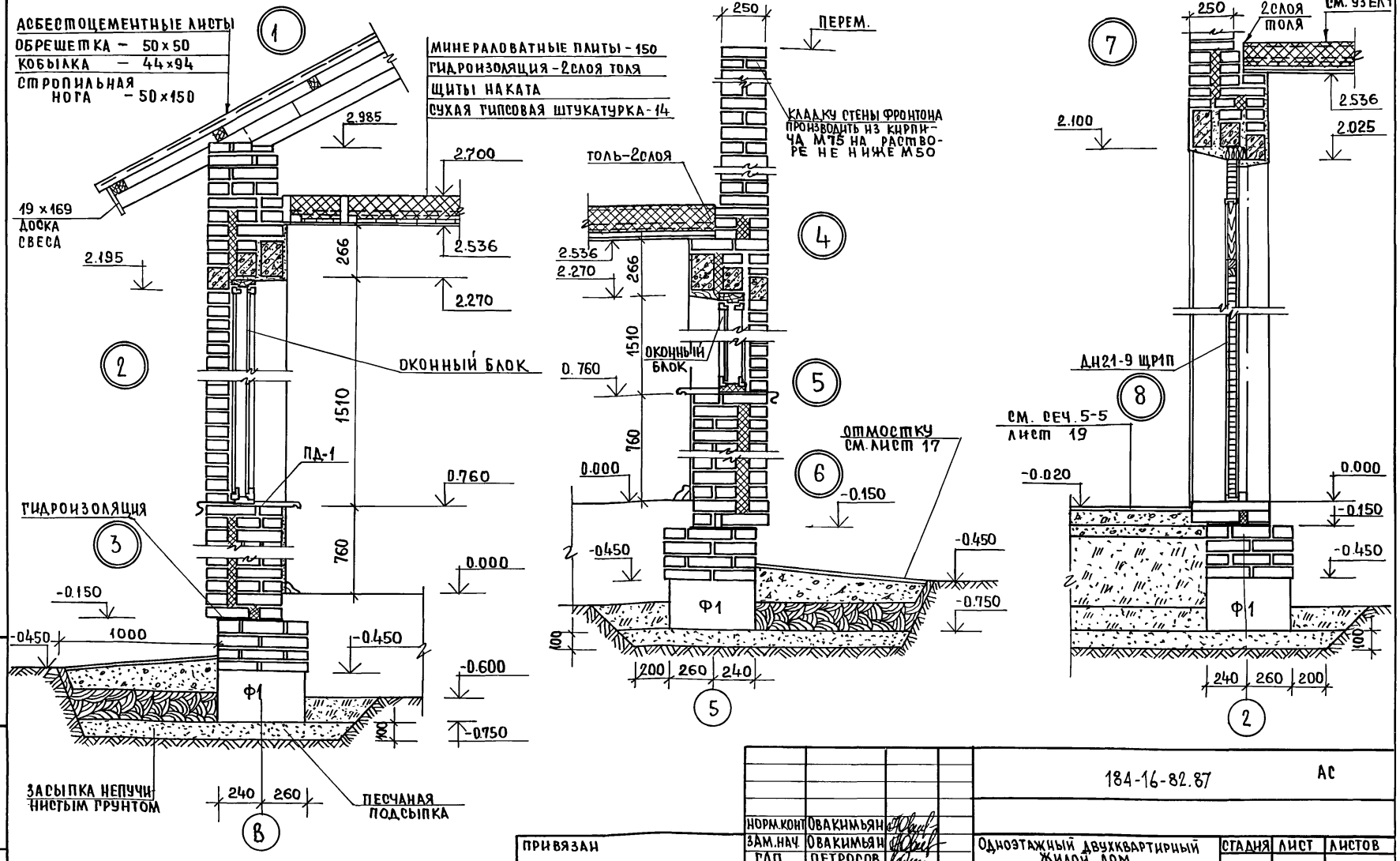

НОРМ. КОНТ	ОВАКИМЯН		
ЗАМ. НАЧ.	ОВАКИМЯН		
ГАП	ПЕТРОСОВ		
ГИП	СИДОРИНА		
ВЕД. ИНЖ	БАРЫКИНА		
ИСПОЛН.	БАРЫКИНА		
ПРОВЕР.	СИДОРИНА		

ПРИВЯЗАН

ИНВ. №

184-16-82.87 АС

Одноэтажный двухквартирный жилой дом с 2-комнатными квартирами

СТАДИЯ	ЛИСТ	ЛИСТОВ
Р	13	

УЗЛЫ РАЗРЕЗОВ 1÷8.

ЦНИИЭП ГРАЖДАНСЕЛЬСТРОЙ

ИНВ. № ПОДЛ. | ПОДПИСЬ И ДАТА | ВЗАМ. ИНВ. №

План перемычек на отм. 2.270 и 2.100

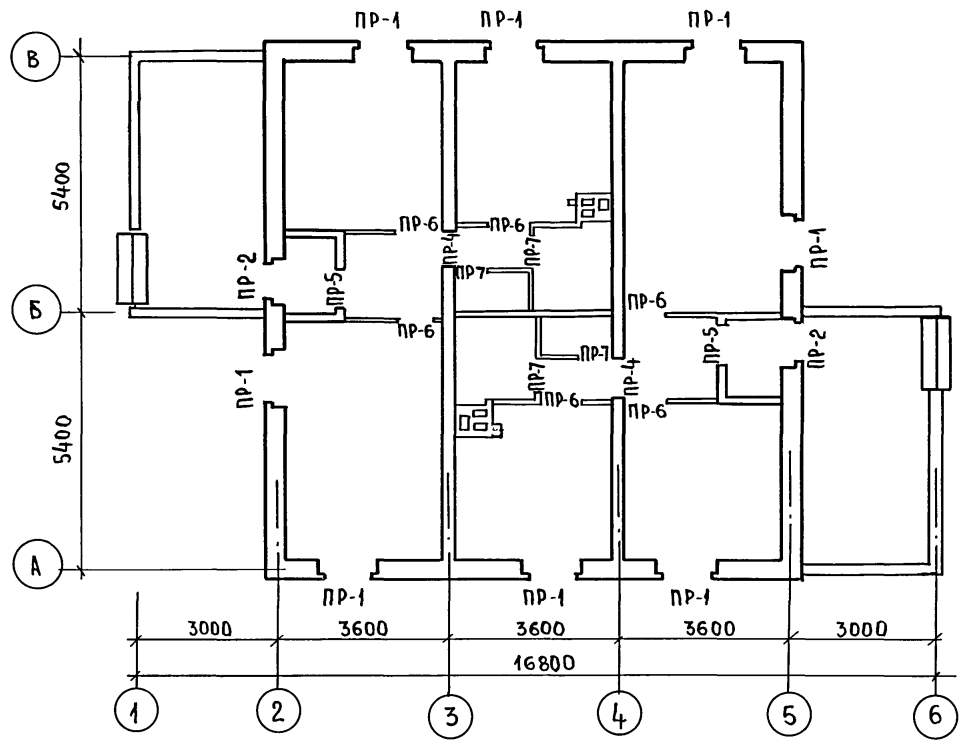

Фрагмент плана перемычек на отм. 5.250

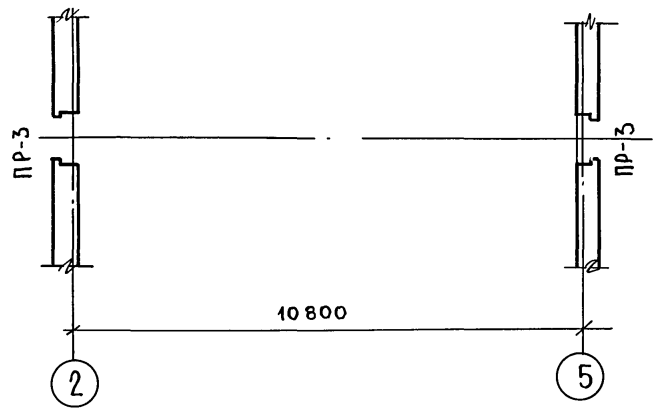

1. Ведомость перемычек см. лист 15
2. Укладку перемычек производить на слой свежеуложенного раствора

Типовой проект 184-16-82.87 Альбом I

Инв. № подл. | Подпись и дата | Взам. инв. №

Норм. контр.	Овакимьян		
Зам. нач. м.	Овакимьян		
ГАП	Петросов		
ГИП	Сидорина		
Вед. инж.	Барыкина		
Исполн.	Кетнер		
Провер.	Барыкина		

Привязан

Инв. №

184-16-82 87 АС

Одноэтажный двухквартирный жилой дом с 2-комнатными квартирами.

Стадия	Лист	Листов
Р	14	

План перемычек.

ЦНИИЭП Граждансельстрой

22739-01 18

Типовой проект 184-16-82.87 Альбом I

ВЕДОМОСТЬ ПЕРЕМЫЧЕК

тип	Схема сечения при $t_{н.в}$ = -40°С	Схема сечения при $t_{н.в}$ = -30°С	Схема сечения при $t_{н.в}$ = -20°С
ПР-1	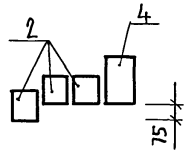	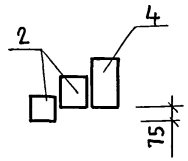	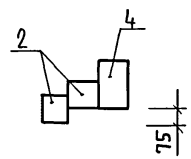
ПР-2	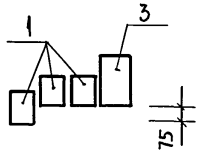	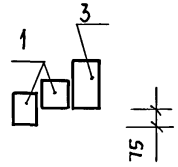	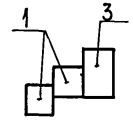

тип	Схема сечения
ПР-3	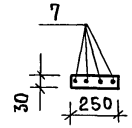
ПР-4	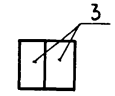
ПР-5	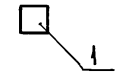
ПР-6	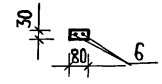
ПР-7	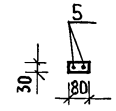

Спецификация перемычек

Марка поз	Обозначение	Наименование	Кол. на дом при $t_{н.в}$ -40°С	при $t_{н.в}$ -30°С	при $t_{н.в}$ -20°С	Масса един кг	Примеч.
1	ГОСТ 948-84	2ПБ13-1	8	6	6	54	
2		2ПБ17-2	24	16	16	71	
3		3ПБ13-37	6	6	6	85	
4		3ПБ18-37	8	8	8	119	
5	ГОСТ 5781-82*	ф6AI ℓ=1300	8	8	8	—	
6		ф6AI ℓ=1400	12	12	12	—	
7		ф6AI ℓ=1700	8	8	8	—	

Инв.№ подл. | Подпись и дата | Взам.инв.№

Привязан:

Инв.№

Норм.конт	Овакимьян	
Зам.нач.м	Овакимьян	
ГАП	Петросов	
ГИП	Сидорина	
Вед. инж.	Барыкина	
Исполн	Рыжкова	
Провер.	Сидорина	

184-16-82.87 АС

Одноэтажный двухквартирный жилой дом с 2* комнатными квартирами.	Стадия	Лист	Листов
	Р	15	
Ведомость перемычек. Спецификация перемычек.	ЦНИИЭП гражданселькстрой		

22739-01 19

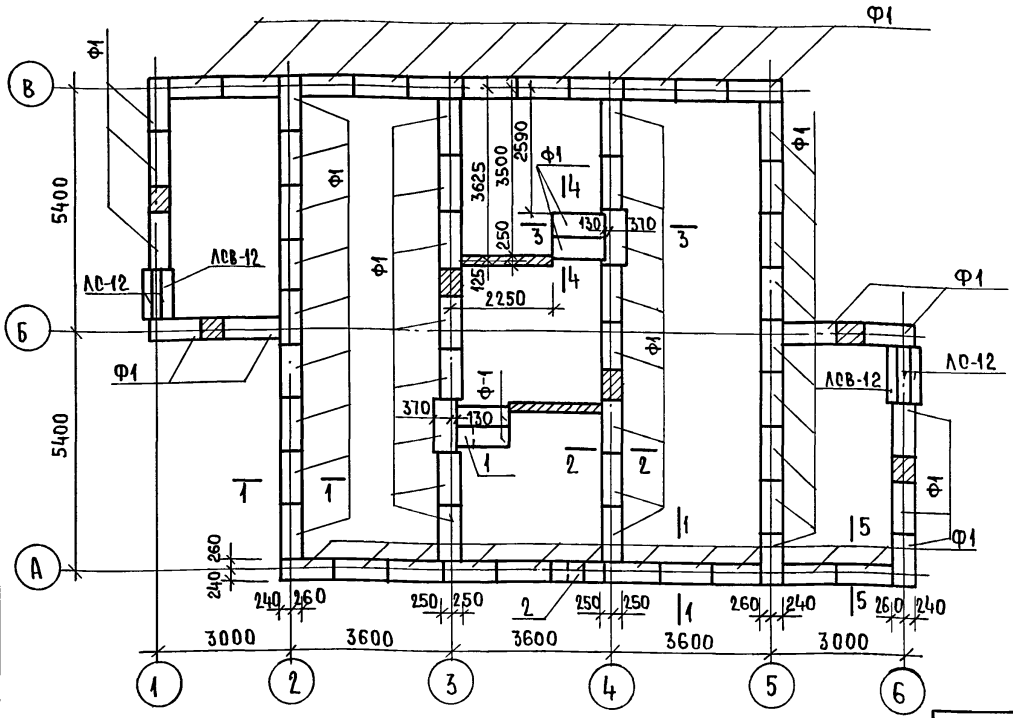

Схема расчетных нагрузок

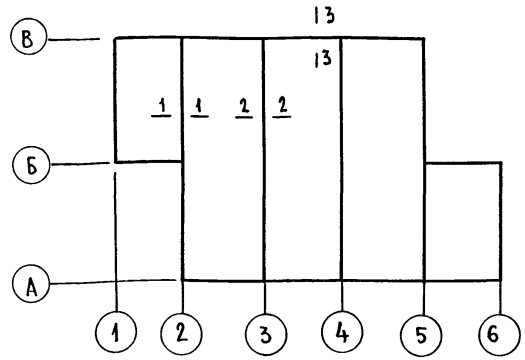

Экспликация отверстий

Тип отв.	Размер мм. В	Размер мм. Н	Отм. низа м	Назнач.
1	400	400	-0.95	канал.
2	140	150	-0.37	водопр.

Таблица нормативных нагрузок на фундамент

NN сечений	Нагрузка т/п м	Отметка, на которой дана нагрузка
1-1	4,9	-0,45
2-2	3,6	
3-3	2,6	

1. Фундаменты ленточные мелкозаглубленные запроектированы для строительства на площадке со спокойным рельефом, непучинистыми, непросадочными грунтами, грунтовые воды-отсутствуют.
2. При привязке проекта фундаменты должны быть переработаны в соответствии со СНиП 2.02.01-83.
3. Цоколь из кирпича керамического рядового полнотелого обыкновенного /ГОСТ 530-80/ марки 75 на растворе марки 50 с расшивкой швов.
4. Горизонтальная гидроизоляция стен выполняется из 2х слоев толя по выравненной поверхности цементным раствором состава 1:2
5. Вокруг здания выполнить водонепроницаемую отмостку шириной 1м с уклоном 0.03.
6. Данный лист см. совместно с листами 17, 18, 19.

Марка по проекту	Обозначение	Наименование	Кол на дом.	Масса един кг	Примеч.
Ф-1	ГОСТ 13579-78	Блоки стен подвала ФБС 12.5.3-Т	70	380	
ЛС-12	ГОСТ 8717.0-84*	Ступень основная	4	135	
ЛСВ-12	ГОСТ 8717.0-84*	Ступень верхняя фризовая	2	105	

Нормокон	Овакимьян	
Зам.нач.м	Овакимьян	
ГАП	Петросов	
ГИП	Сидорина	
Вед.инж	Барыкина	
Исполн.	Рыжкова	
Провер.	Кетнер	

Привязан:

Инв.№

184-16-82.87 АС

Одноэтажный двухквартирный жилой дом с 2-комнатными квартирами

Стадия	Лист	Листов
Р	16	

План фундаментов

ЦНИИЭП гражданвельстрой

Инв.№подл. | Подпись и дата | Взам.инв.№

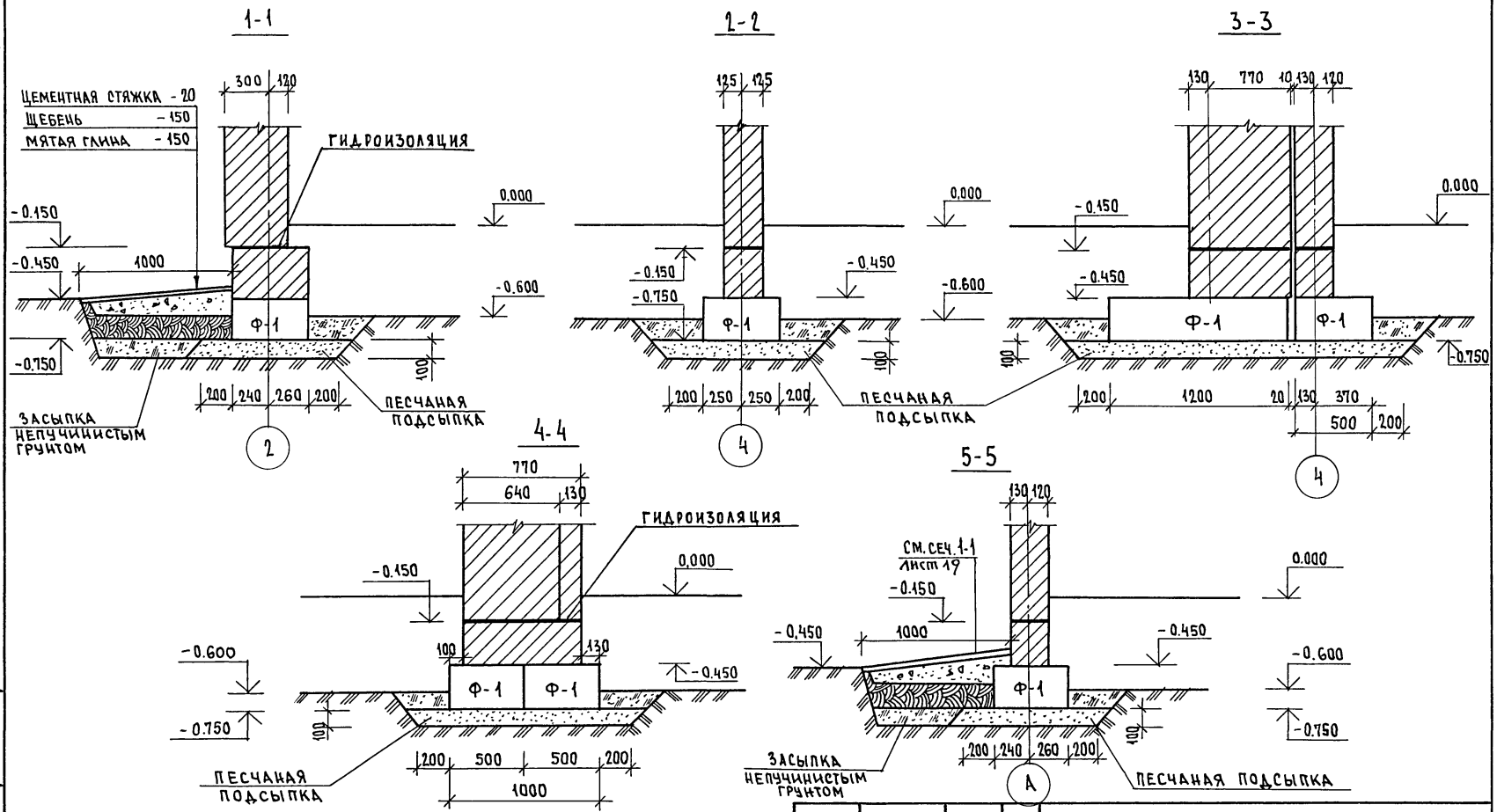

Нормок.	Овакимьян		
Зам.нач.	Овакимьян		
ГАП	Петросов		
ГИП	Сидорина		
Вед.инж.	Барыкина		
Исполн.	Рыжкова		
Провер.	Барыкина		

ПРИВЯЗАН

Инв.№

184-16-82.87 АС

Одноэтажный двухквартирный жилой дом с 2-комнатными квартирами	Стадия	Лист	Листов
	Р	17	
Сечения фундаментов	ЦНИИЭП Граждансельстрой		

22739-01 21

Инв.№ подл. | Подпись и дата | Взам.инв.№

Типовой проект
184-16-82.87
Альбом I

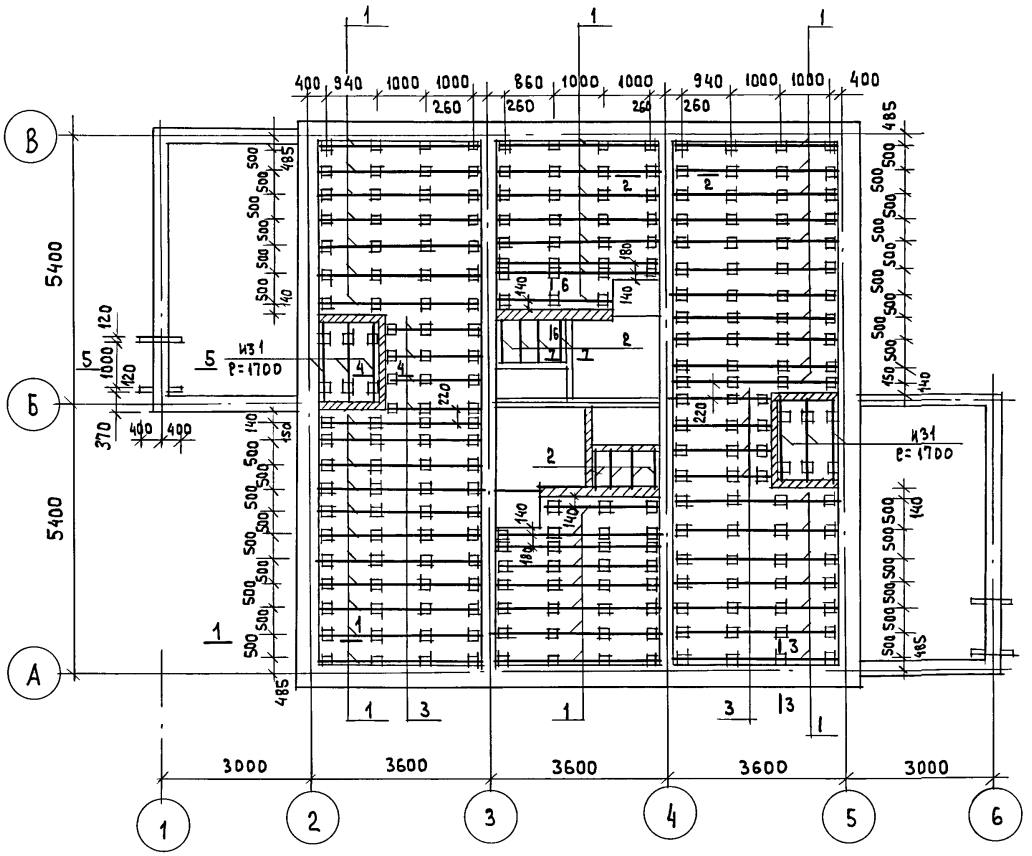

Марка	Обозначение	Наименование	Кол.	Масса, ед. кг	Примеч.
1	ГОСТ 24454-80Е*	лага 50×100×3340	61	10.02	
2	ГОСТ 24454-80Е*	лага 50×100×830	8	2.52	
3	ГОСТ 24454-80Е*	лага 50×100×2060	8	6.18	
4	ГОСТ 24454-80Е*	подкладки 25×150×250	236	2.28	
5	ГОСТ 8242-75	плинтус тип 3 п.м	117	0.6	
6	ГОСТ 8242-75	доски пола 28×94×5170	72	6.8	
7	ГОСТ 8242-75	доски пола 28×94×3480	72	4.6	
8	ГОСТ 8242-75	доски пола 28×94×3380	72	4.45	
9	ГОСТ 8242-75	доски пола 28×94×1900	44	2.5	
10	ГОСТ 8242-75	доски пола 28×94×1750	44	2.3	

1. По периметру жилого дома утеплить пол шлаком (керамзитом) на ширину 1,5 м толщиной 0.15м.
2. Данный лист см. совместно с листом 19

Взам. инв. №
Подпись и дата
Инв. № подл.

Привязан
Инв. №

Нормок.	Овакимьян	
Зам.нач.	Овакимьян	
ГАП	Петросов	
ГИП	Сидорина	
Вед. инж.	Барыкина	
Исполн.	Кетнер	
Провер.	Барыкина	

184-16-82.87 АС

Одноэтажный двухквартирный жилой дом с 2-комнатными квартирами

Стадия	Лист	Листов
Р	18	

План цокольного перекрытия

ЦНИИЭП Граждансельстрой

22739-01 22

1-1

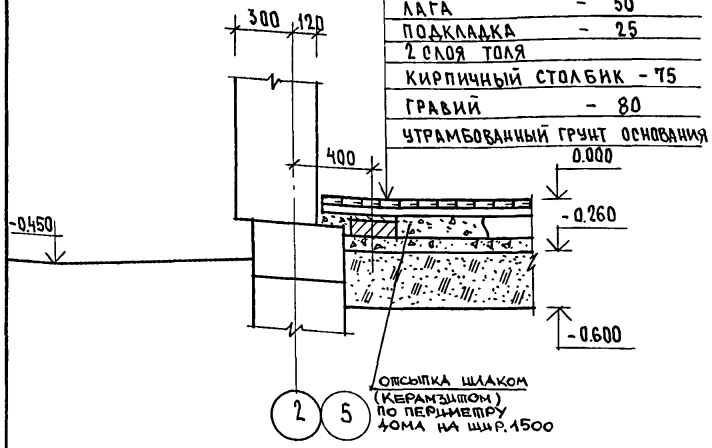

2-2

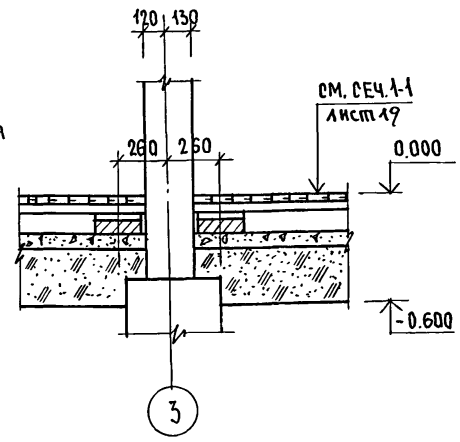

3-3

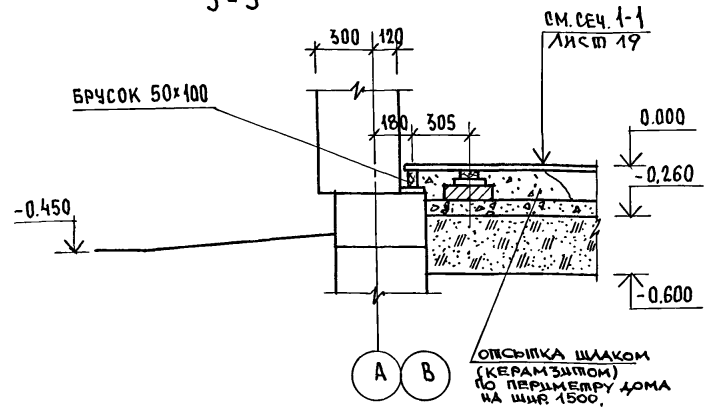

5-5

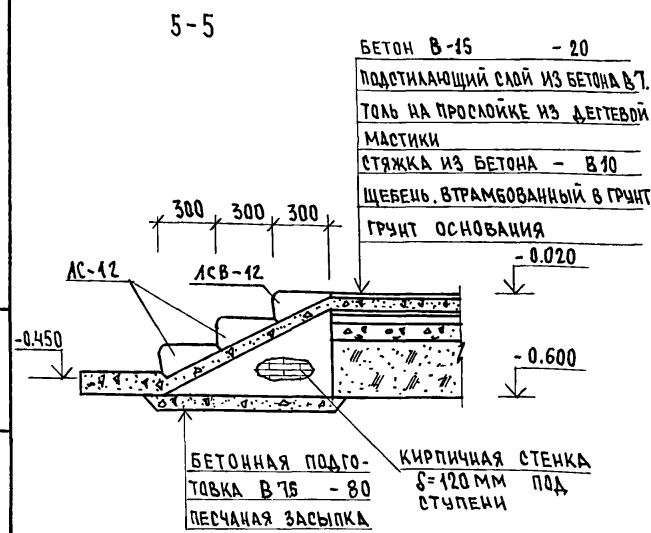

4-4

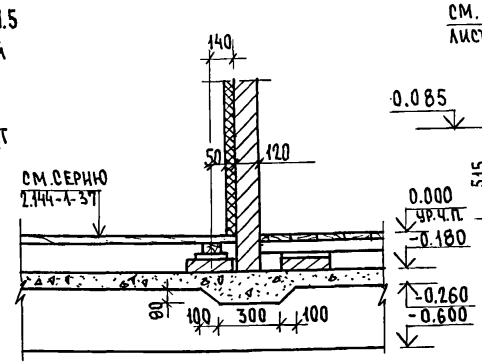

6-6

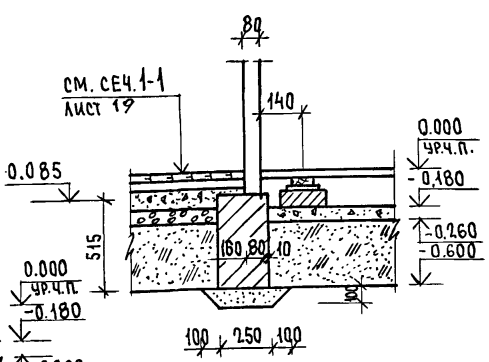

7-7

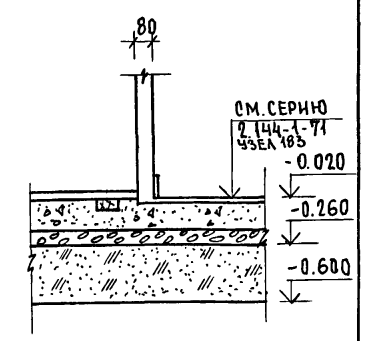

Данный лист см. совместно с листом 18

Нормок.	Овакимьян	
Зам. нач.	Овакимьян	
Гл. арх. пр	Петросов	
ГИП	Сидорина	
Вед. инж.	Барыкина	
Исполн.	Кетнер	
Провер.	Барыкина	

ПРИВЯЗАН

ИНВ. №

184-16-82.87 АС

Одноэтажный двухквартирный жилой дом с 2-комнатными квартирами

Стадия	Лист	Листов
Р	19	

Цокольное перекрытие. Сечения 1-1 ÷ 7-7

ЦНИИЭП ГРАЖДАНСЕЛЬСТРОЙ

22739-01 23

Инв. № подл. | Подпись и дата | Взам. инв. №

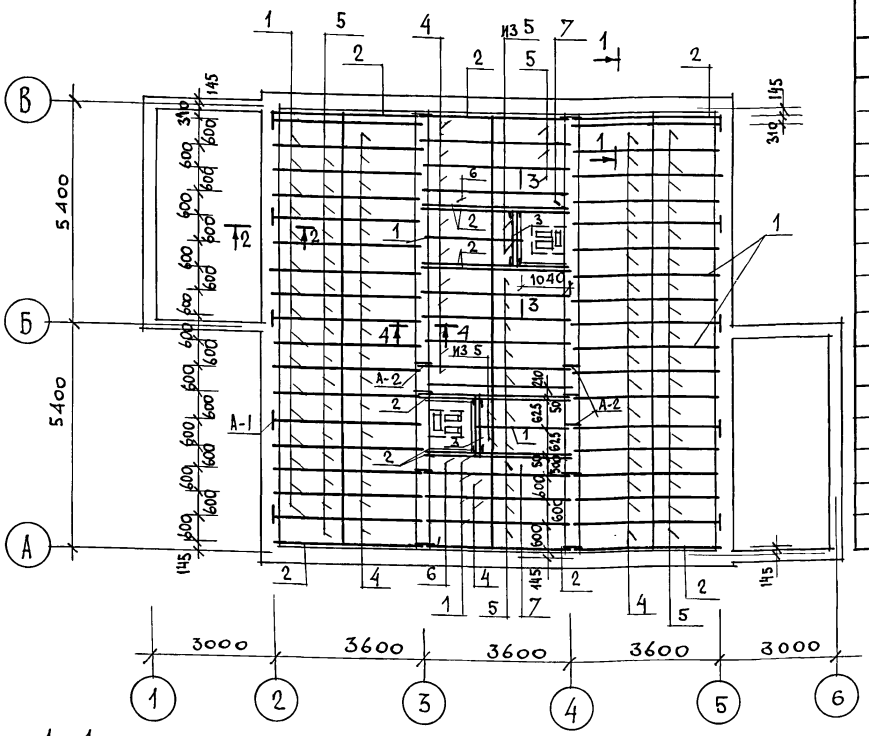

МАРКА ПОЗ.	ОБОЗНАЧЕНИЕ	НАИМЕНОВАНИЕ	КОЛ.	МАССА ЕД. КГ	ПРИМЕЧ.
		Деревянные изделия			
1	ГОСТ 4981-78	БАЛКА БЦ2-36.15.5	47	19.3	
2	ГОСТ 4981-78	БАЛКА БЦ1-36.15.5	14	16.4	
3	ГОСТ 24454-80Е*	РИГЕЛЬ 10.15.12	2	5.4	
4	ГОСТ 1005-66	ЩИТ Щ18-3а	47	12.85	
5	ГОСТ 1005-66	ЩИТ Щ15-3а	49	10.7	
6	ГОСТ 1005-66	ЩИТ Щ18-2а	2	10	
7	ГОСТ 1005-66	ЩИТ Щ15-2а	2	8.4	
8	ГОСТ 24454-80Е*	ДОСКА 50×100 П.М	29	3	
		Металлические изделия			
9	16-1-1-01-009.00	АНКЕР А-1	12	0.82	
10	16-1-1-01-010.00	АНКЕР А-2	12	1.26	
11	16-1-1-01-001.00	МИ-2	4	1.27	
12	16-1-1-01-002.00	МИ-5	2	1	

Таблица толщины утеплителя при различной температуре наружного воздуха

МАТЕРИАЛ УТЕПЛИТЕЛЯ	ТОЛЩИНА УТЕПЛИТЕЛЯ (ММ) ПРИ t°н.в.:		
	-20°С	-30°С	-40°С
ПЛИТЫ МИНЕРАЛОВАТНЫЕ γ = 125 кг/м³	100	150	200

Сечения по перекрытию см. лист 21

1-1

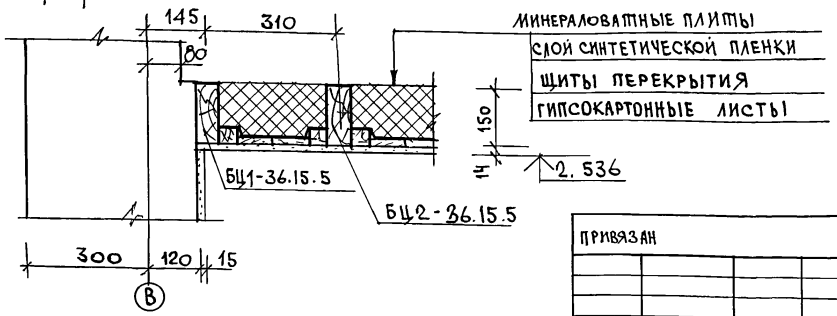

Привязан

Инв. № подл.

Нормок	Овакимьян		
Зам. нач. м	Овакимьян		
ГАП	Петросов		
ГИП	Сидорина		
Вед. инж.	Барыкина		
Исполн.	Барыкина		
Провер.	Сидорина		

184-16-82.87 АС

Одноэтажный двухквартирный жилой дом с 2-комнатными квартирами

СТАДИЯ	ЛИСТ	ЛИСТОВ
Р	20	

План чердачного перекрытия

ЦНИИЭП граждансельстрой

22739-01 24

Взам. инв. № | Подпись и дата | Инв. № подл.

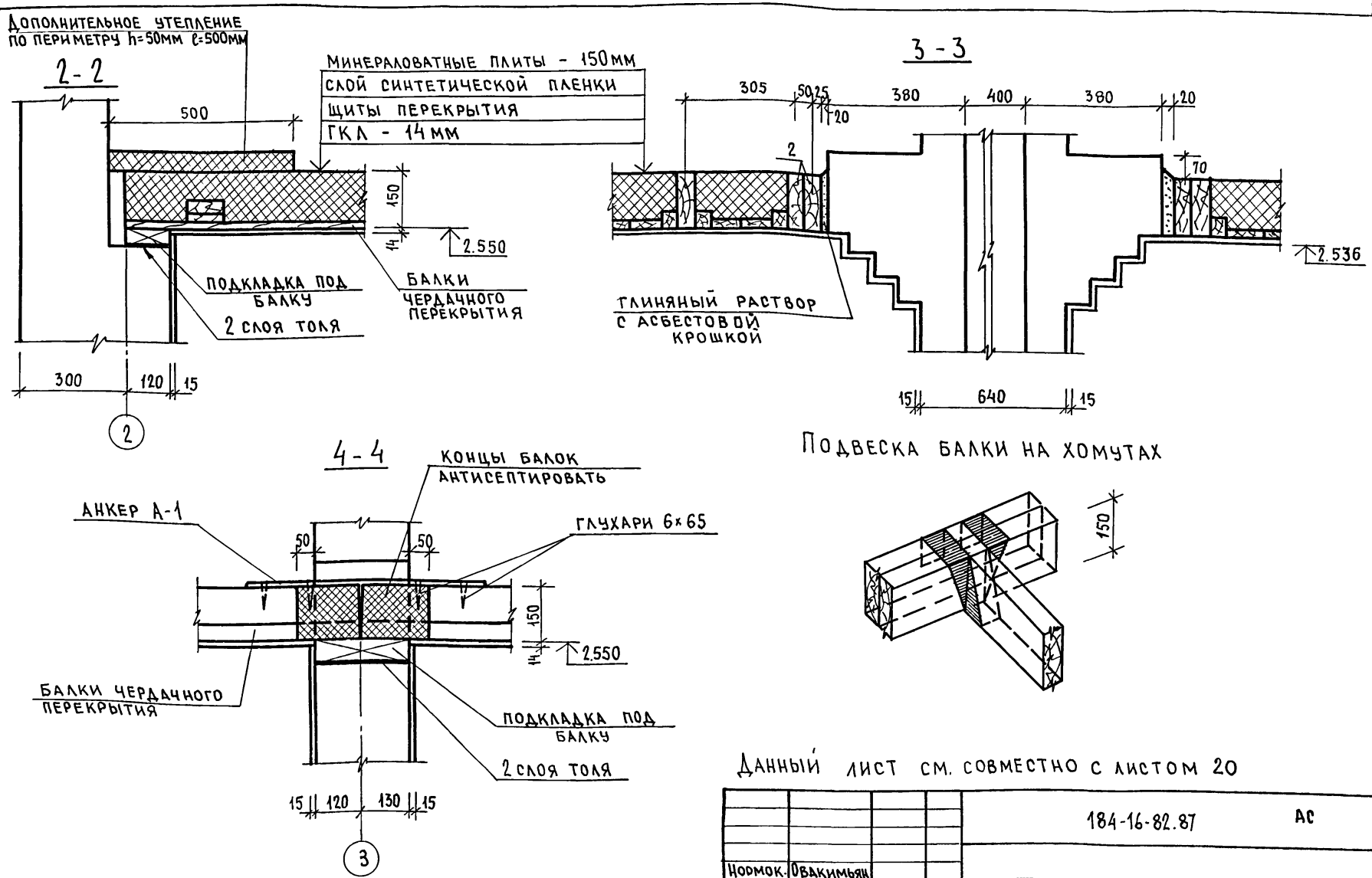

Данный лист см. совместно с листом 20

				184-16-82.87			АС
Нормок.	Овакимьян			Одноэтажный двухквартирный жилой дом с 2-комнатными квартирами	Стадия	Лист	Листов
Зам.нач.	Овакимьян				Р	21	
ГАП	Петросов						
Гип	Сидорина						
Вед.инж	Барыкина						
Исполн.	Кетнер			Сечения чердачного перекрытия	ЦНИИЭП Граждансельстрой		
Провер.	Рыжкова						

Привязан:

Инв.№

Альбом I

Типовой проект 184-16-82.87

Инв.№ подл | Подпись и дата | Взам.инв.№

22739-01 25

ТИПОВОЙ ПРОЕКТ 184-16-82.87 АЛЬБОМ I

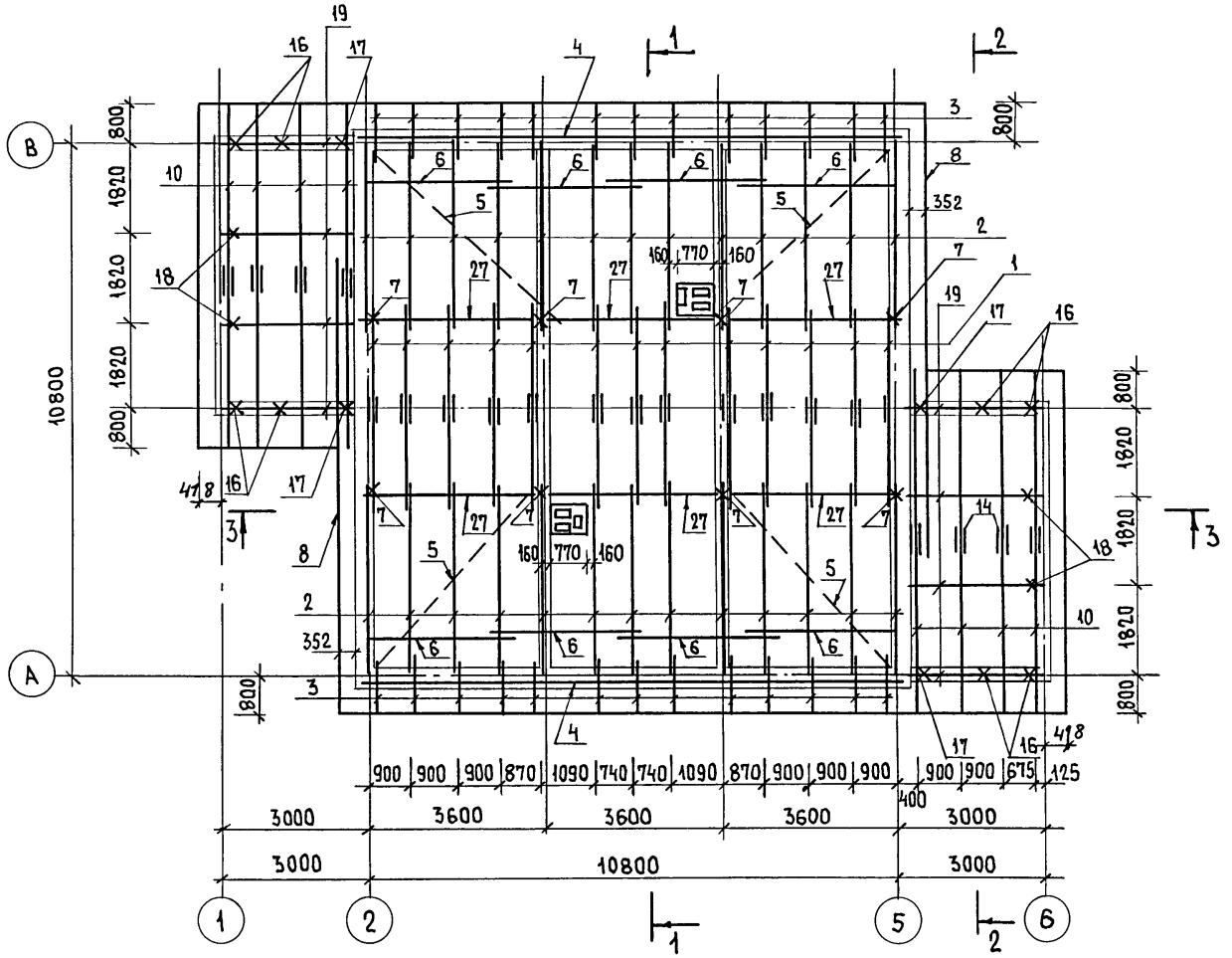

Данный лист см. совместно с листами 23, 24, 25, 26, 27

				184-16-82.87		АС
			Нормок.	Овакимьян	Одноэтажный двухквартирный жилой дом с 2-комнатными квартирами	Стадия: Р; Лист: 22; Листов:
Привязан			Зам.нач.	Овакимьян		
			ГАП	Петросов		
			ГИП	Сидорина		
			Вед.инж.	Барыкина	План стропил. $P^{н}_{сн} = 100$ кг/м²	ЦНИИЭП Граждансельстрой
Инв.№			Исполн.	Кетнер		
			Провер.	Рыжкова		

Инв.№ подл. | Подпись и дата | Взам.инв.№

22739-01 26

Альбом I

Типовой проект 184-16-82.87

1-1

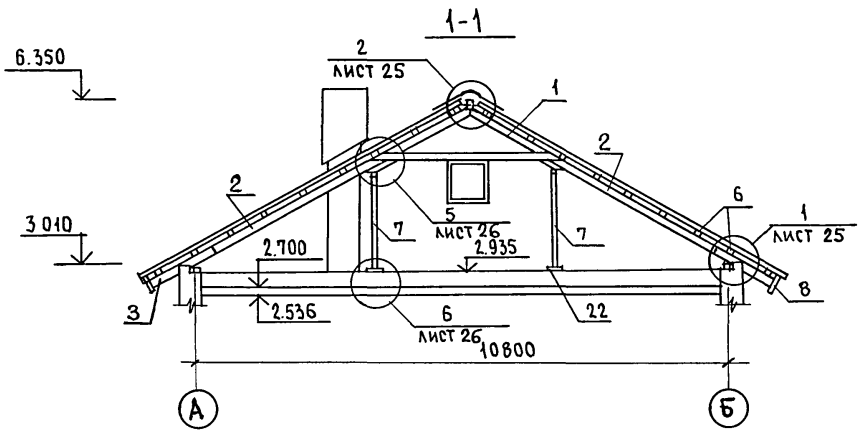

3-3

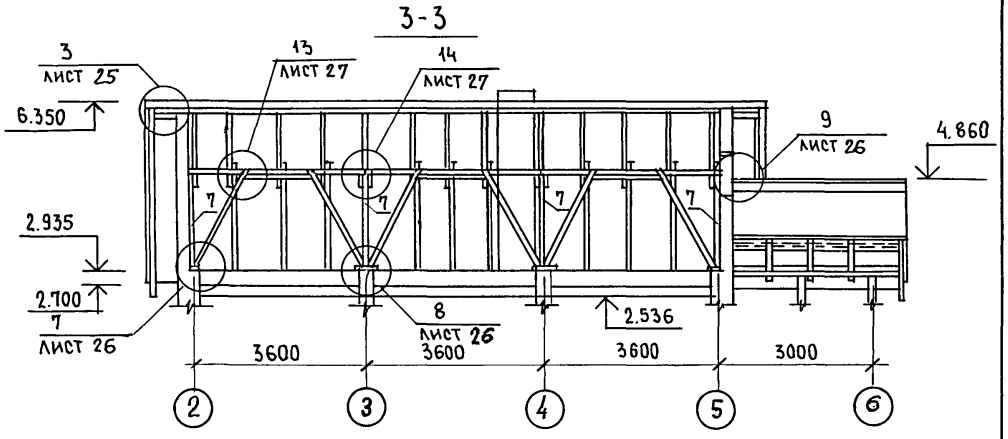

2-2

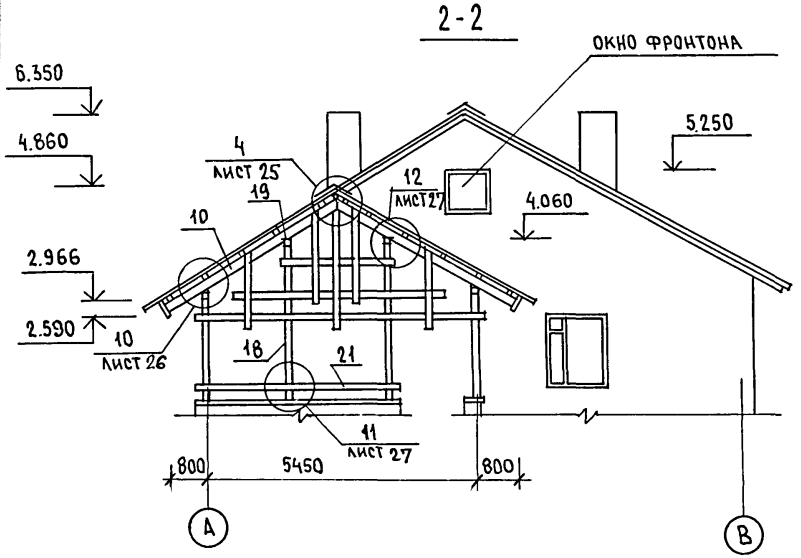

Данный лист см. совместно с листом 22, 24, 25, 26, 27.

Нормок.	Овакимьян		
Зам.нач.	Овакимьян		
ГАП	Петросов		
ГИП	Сидорина		
Вед.инж.	Барыкина		
Исполн.	Кетнер		
Провер.	Барыкина		

Привязан:

Инв.№

184-16-82.87 АС

Одноэтажный двухквартирный жилой дом с 2-комнатными квартирами

Стадия	Лист	Листов
Р	23	

Крыша. Разрезы 1-1 ÷ 3-3.

ЦНИИЭП Граждансельстрой

22739-01 27

Инв.№ подл. | Подпись и дата | Взам.инв.№

Типовой проект 184-16-82.87 Альбом I

NN поз. по проекту	Обозначение	Наименование	Кол. шт.	Масса ед. кг	Примечание
1	16-1-1-01-05.00	АРКА А 40.13.5	13	33.2	
2	16-1-1-01-09.00	СТРОПИЛА С 46.15.5	26	17.6	
3	ГОСТ 24454-80Е*	КОБЫЛКА 44.94×1200	26	2.5	
4	ГОСТ 24454-80Е*	МАУЭРЛАТ 50×100 П.М	218	3	
5	ГОСТ 24454-80Е*	ВЕТРОВЫЕ СВЯЗИ 32×100 П.М	27	1.92	
6	ГОСТ 24454-80Е*	ОБРЕШЕТКА 50×50 П.М	606.0	1.5	
7	ГОСТ 24454-80Е*	СТОЙКА 100×100×1930	8	11.58	
8	ГОСТ 24454-80Е*	ДОСКА СВЕСА 19×169 П.М	78.0	1.6	
9	ГОСТ 24454-80Е*	ДОСКИ ПОДШИВКИ ФРОНТОНА 13×94 П.М	130	0.6	
10	16-1-1-01-08.00	СТРОПИЛА С 41.15.5	16	13.1	
11	ГОСТ 24454-80Е*	НАЩЕЛЬНИК ПО ФРОНТОНУ 25×50 П.М	27.5	0.18	
12	ГОСТ 24454-80Е*	ПОДКЛАДНАЯ ДОСКА 44×144×3200	12	10.15	
13	ГОСТ 24454-80Е*	ХОДОВЫЕ ДОСКИ 50×150 П.М	36	4.5	
14	ГОСТ 24454-80Е*	НАКЛАДКА К СТРОПИЛАМ ВЕРАНДЫ 25×100×360	16	0.54	
15	ГОСТ 24454-80Е*	ПОДКЛАДНАЯ ДОСКА ФРОНТОНА 32×100 П.М	27.5	1.92	
16	ГОСТ 24454-80Е*	СТОЙКА 94×94×2400	8	10,0	
17	ГОСТ 24454-80Е*	СТОЙКА 44×94×2400	4	4.95	
18	ГОСТ 24454-80Е*	СТОЙКА 94×94×3400	4	15	
19	ГОСТ 24454-80Е*	ПРОГОН 94×144×2900	8	19.65	
20	ГОСТ 24454-80Е*	ДОСКИ ДЕКОРАТИВНОЙ РЕШЕТКИ 19×94×4000	16	3.55	
21	ГОСТ 24454-80Е*	ПОРУЧНИ 44×94×4000	6	8.25	
22	ГОСТ 24454-80Е*	ПОДКЛАДНАЯ ДОСКА ПОД СТОЙКИ 44×144×300	20	0.95	
25	ГОСТ 24454-80Е*	ПОДКОС 100×100 ×2400	12	14.4	
26	ГОСТ 24454-80Е*	НАКЛАДКИ К ПОДКОСАМ 25×100×400	32	0.6	
27	ГОСТ 24454-80Е*	ПРОГОН К СТОЙКАМ 50×100×3600	12	10.8	
28	ГОСТ 24454-80Е*	ПОДКЛАДКА ПОД ПРОГОН 50×100×350	8	1.08	
29	ГОСТ 24454-80Е*	ДОСКА МЕЖДУ ПОДКОСАМИ 50×100×1050	6	3.18	

NN поз. по проекту	Обозначение	Наименование	Кол. шт.	Масса един. кгс	прим.
	Спецификация металлических изделий				
МИ-22	16-1-1.01-008.00	МЕТАЛЛИЧЕСКАЯ СКОБА	6	2.0	
	ГОСТ 14918-80*	СТАЛЬ ОЦИНКОВАННАЯ			
		КРОВЕЛЬНАЯ δ=0.6 мм м²	8.5	4.71	
МИ-23	АЛЬБОМ I ЛИСТ 27	ПРОТИВОВЕТРОВАЯ СКОБА -3×20. ℓ=240	32	0.11	

План кровли

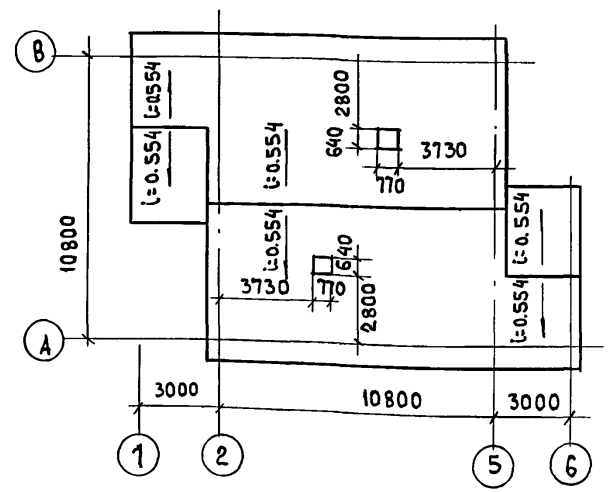

Данный лист см. совместно с листами 22, 23, 25, 26, 27.

Взам. инв. №

Подпись и дата

Инв. № подл.

Привязан

Инв. №

Нормок.	Овакимьян	
Зам. нач.	Овакимьян	
ГАП	Петросов	
ГИП	Сидорина	
Вед. инж.	Барыкина	
Исполн.	Кетнер	
Провер.	Сидорина	

184-16-82.87 АС

Одноэтажный двухквартирный жилой дом с 2-комнатными квартирами

Стадия	Лист	Листов
Р	24	

Крыша. ($P^{н}_{сн}$ = 100 кг/м²) Спецификация. План кровли

ЦНИИЭП Гражданстройстрой

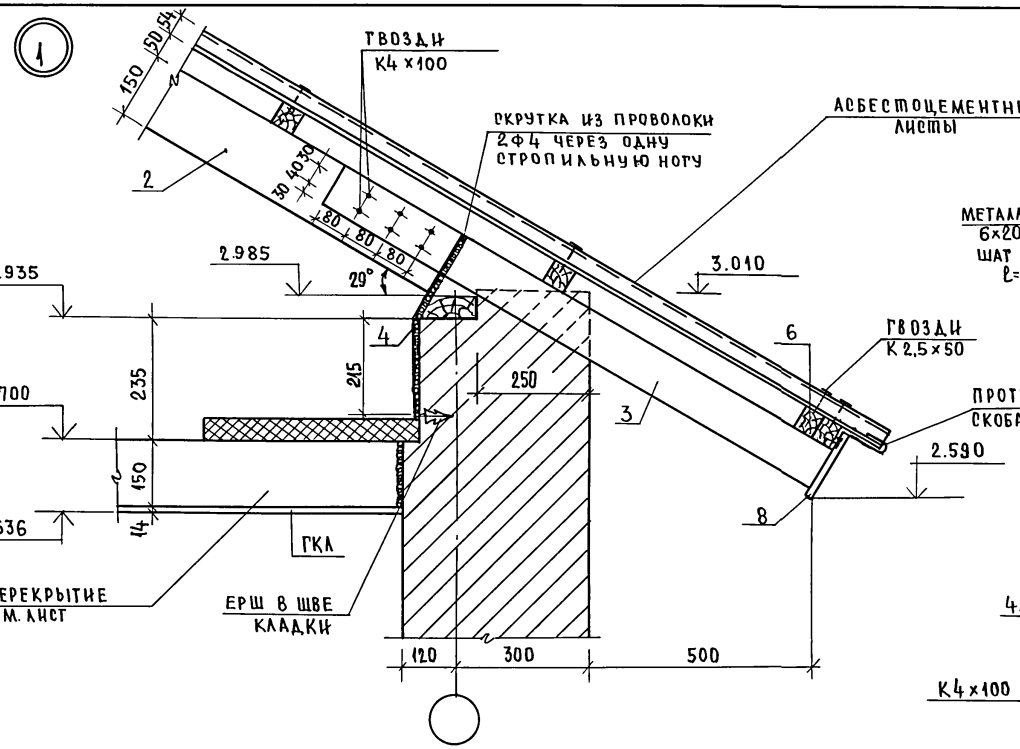

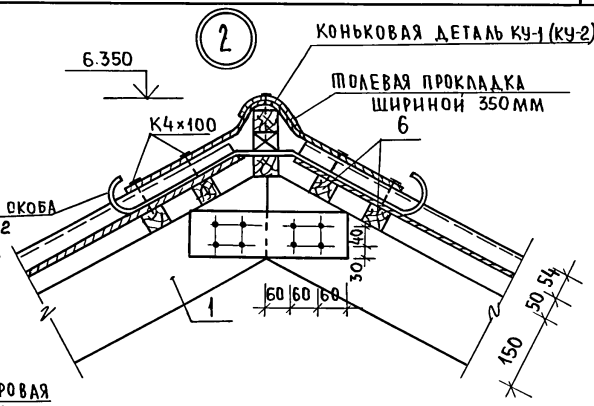

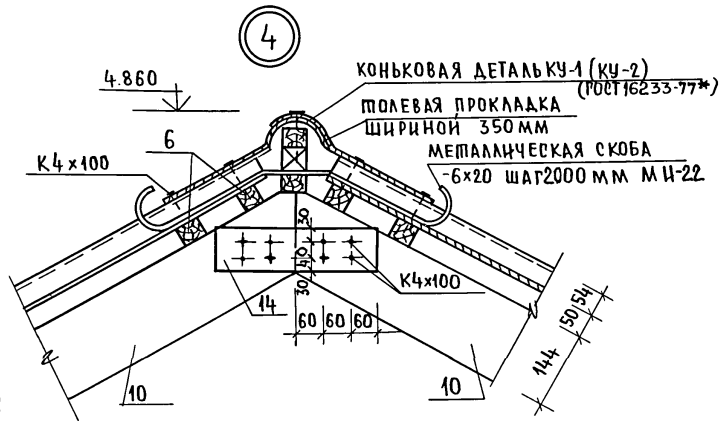

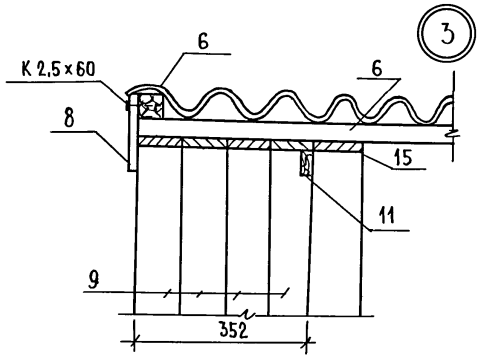

Данный лист см. с листами 22-24, 29,30.

нормкон.	Овакимьян		184-16-82.87 АС
Зам.нач.м	Овакимьян		
ГАП	Петросов		Одноэтажный двухквартирный жилой дом с двухкомнатными квартирами
ГИП	Сидорина		стадия Р; лист 25; листов
вед.инж.	Барыкина		Крыша. Узлы 1÷4
исполнит.	Кетнер		ЦНИИЭП гражданселькстрой
проверил	Барыкина		

привязан

инв.№

инв.№ подл. | подпись и дата | взам.инв.№

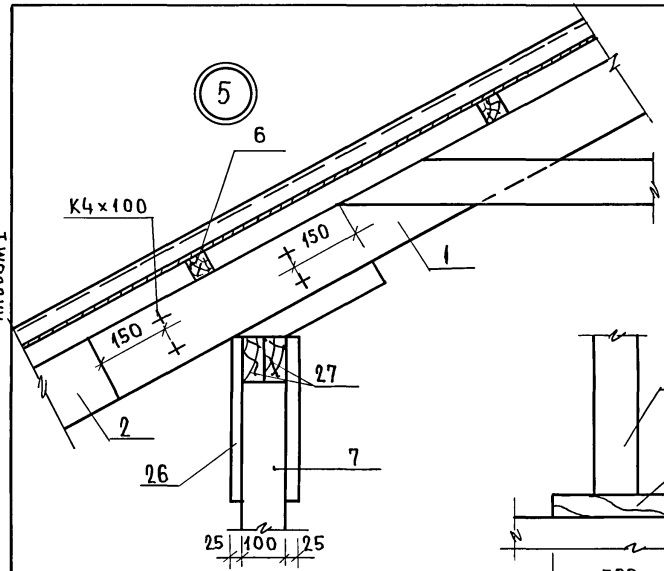

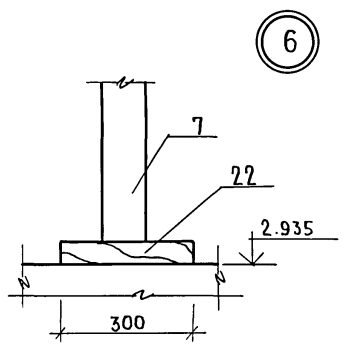

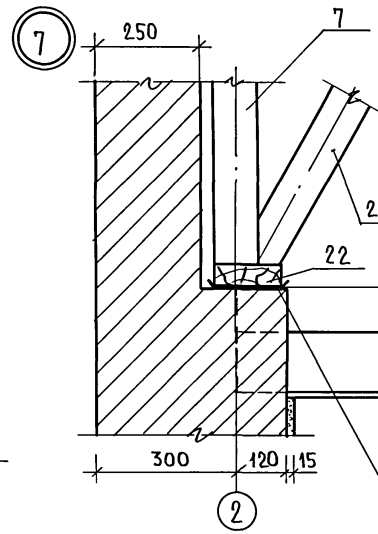

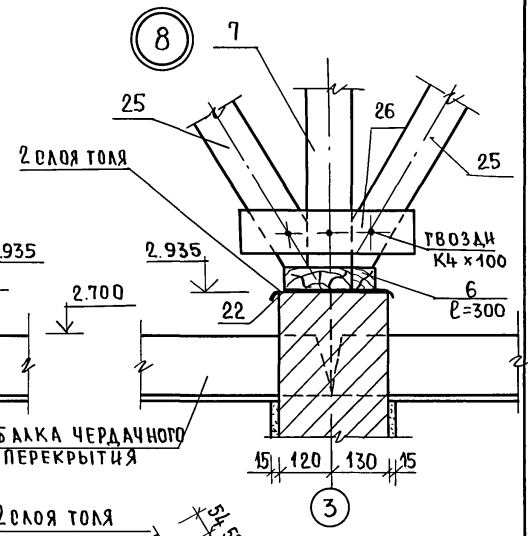

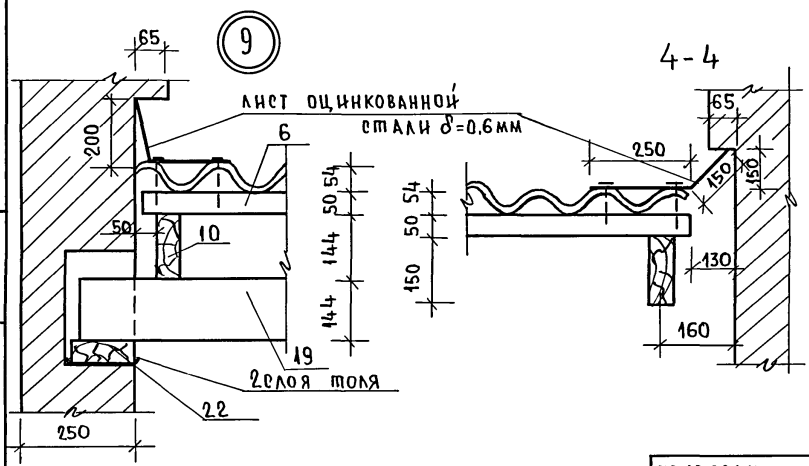

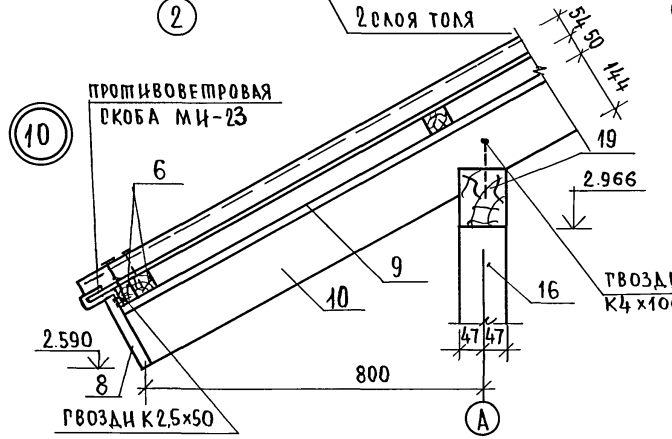

Данный лист см. с листами 22-24, 29, 30.

ПРИВЯЗАН			
ИНВ. №			

НОРМ. КОНТ	ОВАКИМЬЯН	
ЗАМ. НАЧ. М	ОВАКИМЬЯН	
РАП	ПЕТРОСОВ	
ГИП	СИДОРИНА	
ВЕД. ИНЖ	БАРЫКИНА	
ИСПОЛН.	КЕТНЕР	
ПРОВЕРИЛ	БАРЫКИНА	

184-16-82.87 АС

Одноэтажный двухквартирный жилой дом с 2-комнатными квартирами	Стадия	Лист	Листов
	Р	26	
Крыша. Узлы 5 ÷ 10.	ЦНИИЭП гражданельстрой		

22739-01 30

ИНВ. № ПОДЛ. | ПОДПИСЬ И ДАТА | ВЗАМ. ИНВ. №

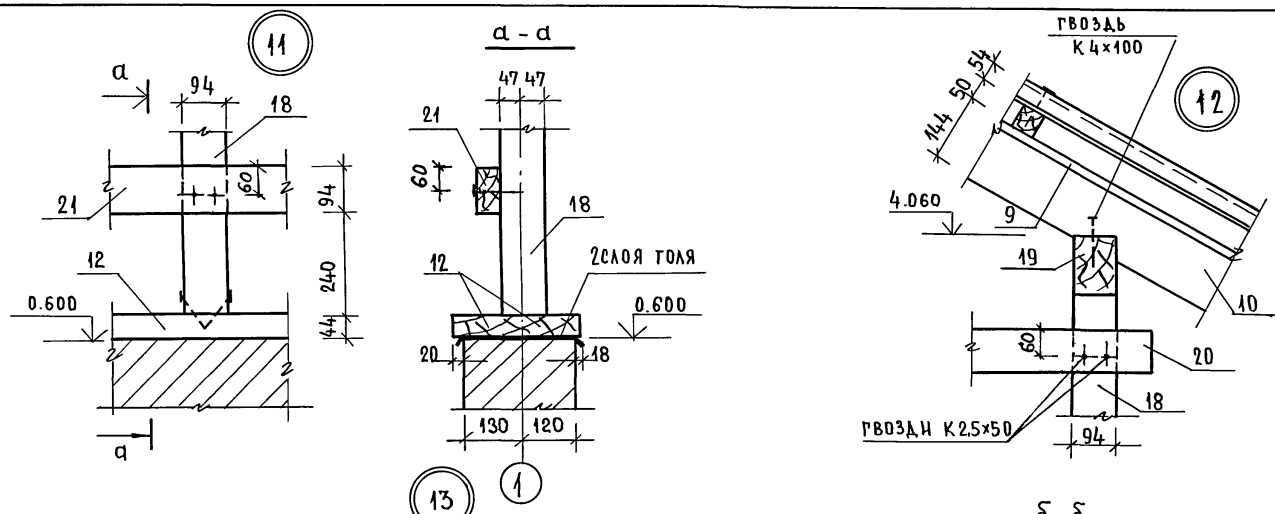

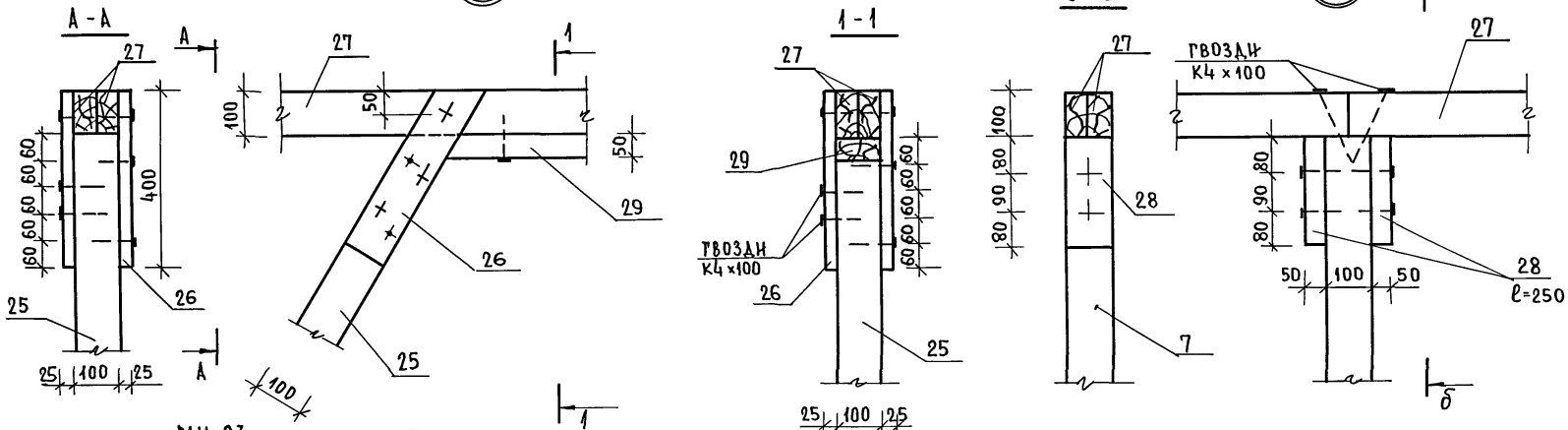

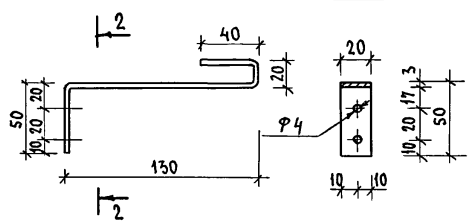

НОРМ.КОН.	ОВАКИМЬЯН	
ЗАМ.НАЧ.М.	ОВАКИМЬЯН	
ГАП	ПЕТРОСОВ	
ГИП	СИДОРИНА	
ВЕД.ИНЖ.	БАРЫКИНА	
ИСПОЛН.	КЕТНЕР	
ПРОВЕР.	БАРЫКИНА	

ПРИВЯЗАН

ИНВ.№

184-16-82.87 АС

Одноэтажный двухквартирный жилой дом с 2-комнатными квартирами

СТАДИЯ	ЛИСТ	ЛИСТОВ
Р	27	

Крыша
Узлы 11 ÷ 14

ЦНИИЭП ГРАЖДАНСЕЛЬСТРОЙ

ТИПОВОЙ ПРОЕКТ 184-16-82.87 АЛЬБОМ I

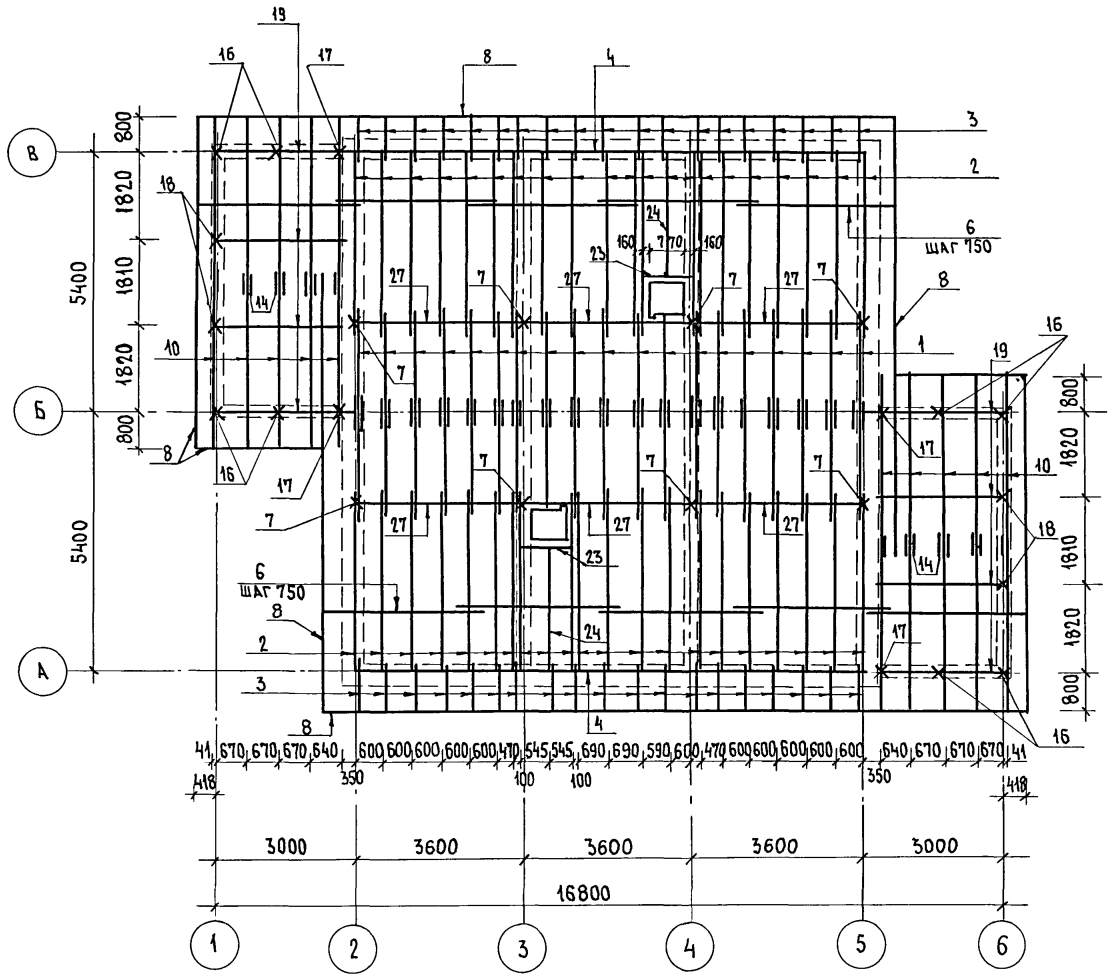

Нормок.	Овакимьян		
Зам. нач.	Овакимьян		
ГАП	Петросов		
Гип	Сидорина		
Вед. инж.	Барыкина		
Исполн.	Рыжкова		
Провер.	Барыкина		

Привязан

Инв. №

184-16-82.87 АС

Одноэтажный двухквартирный жилой дом с 2-комнатными квартирами

Стадия	Лист	Листов
Р	28	

План стропил $P^{н}_{сн}$ = 150 кг/м²

ЦНИИЭП Граждансельстрой

Инв. № подл. | Подпись и дата | Взам. инв. №

22739-01 32

ТИПОВОЙ ПРОЕКТ 184-16-82.87 АЛЬБОМ I

1 - 1

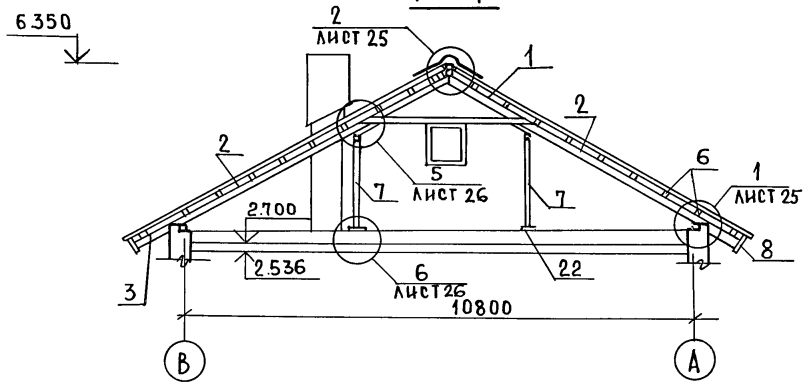

3 - 3

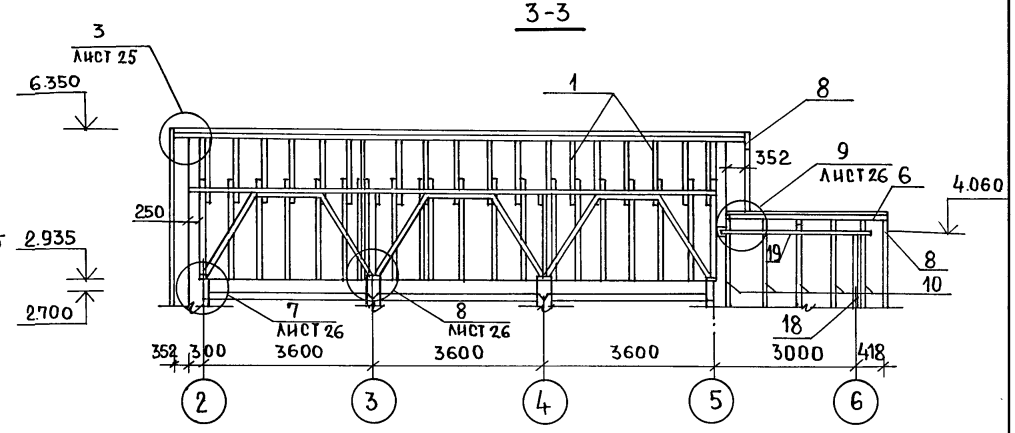

2 - 2

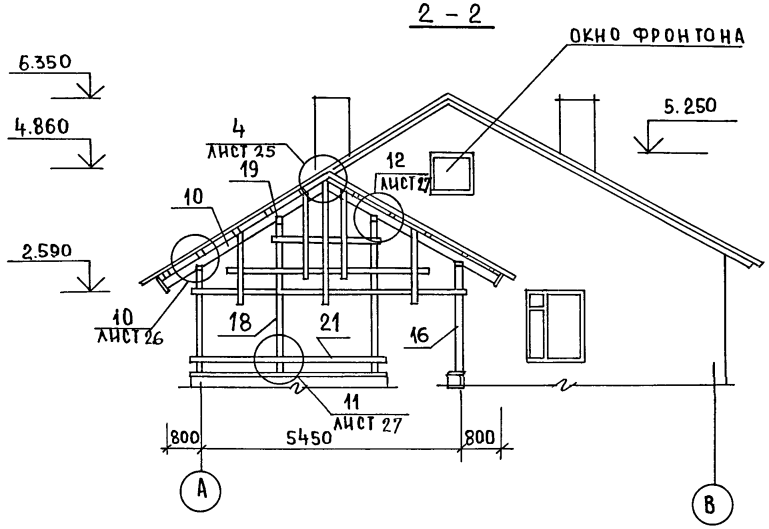

ДАННЫЙ ЛИСТ СМ. СОВМЕСТНО С ЛИСТАМИ 25, 26, 27, 28, 30.

НОРМ КОНТ.	ОВАКИМЬЯН		
ЗАМ НАЧ	ОВАКИМЬЯН		
РАП	ПЕТРОСОВ		
ГИП	СИДОРИНА		
ВЕД. ИНЖ.	БАРЫКИНА		
ИСПОЛН.	КЕТНЕР		
ПРОВЕР.	БАРЫКИНА		

ПРИВЯЗАН

ИНВ. №

184-16-82.87 АС

Одноэтажный двухквартирный жилой дом с двухкомнатными квартирами.

СТАДИЯ	ЛИСТ	ЛИСТОВ
Р	29	

Крыша. (вариант $P^{н}_{сн}$ = 150 кг/м²)
Сечения 1-1; 2-2; 3-3.

ЦНИИЭП гражданселькстрой

22739-01 33

ИНВ № ПОДЛ. | ПОДПИСЬ И ДАТА | ВЗАМ. ИНВ №

Типовой проект 184-16-82.87 Альбом I

№№ поз. по проекту	Обозначение	Наименование	Кол. шт.	Масса ед кг	прим.
1	16-1-1-01-05.00	Арка А 40.13.5	21	33.2	
2	16-1-1-01-09.00	Стропила С 46.15.5	42	17.6	
3	ГОСТ 24454-80Е*	Кобылка 44×94×1200	44	2.5	
4	ГОСТ 24454-80Е*	Мауэрлат 50×100 мм п.м	21.8	3	
5	ГОСТ 24454-80Е*	Ветровые связи 32×100 п.м	27.0	1.92	
6	ГОСТ 24454-80Е*	Обрешетка 50×50 п.м	606.0	1.5	
7	ГОСТ 24454-80Е*	Стойка 100×100×1930	8	11.58	
8	ГОСТ 24454-80Е*	Доска свеса 19×169 п.м	780	1.6	
9	ГОСТ 24454-80Е*	Доски подшивки фронтона 13×94 п.м	130.0	0.6	
10	16-1-1-01-08.00	Стропила С 41.15.5	20	13.1	
11	ГОСТ 24454-80Е*	Нащельник по фронтону 25×50 п.м	27.5	0.78	
12	ГОСТ 24454-80Е*	Подкладная доска 44×144×3200	12	1015	
13	ГОСТ 24454-80Е*	Ходовые доски 50×150 п.м	36	4.5	
14	ГОСТ 24454-80Е*	Накладка к стропилам 25×100×360	16	0.54	
15	ГОСТ 24454-80Е*	Подкладная доска фронтона 32×100 п.м	27.5	1.92	
16	ГОСТ 24454-80Е*	Стойка 94×94×2400	8	10.6	
17	ГОСТ 24454-80Е*	Стойка 44×94×2400	4	4.95	
18	ГОСТ 24454-80Е*	Стойка 94×94×3400	4	15	
19	ГОСТ 24454-80Е*	Прогон 94×144×2900	8	19.65	
20	ГОСТ 24454-80Е*	Доски декоративной решетки 19×94×1000	16	3.55	
21	ГОСТ 24454-80Е*	Поручни 44×94×1000	6	8.25	
22	ГОСТ 24454-80Е*	Подкладная доска 44×144×300	20	0.95	
23	ГОСТ 24454-80Е*	Ригель 50×150×1040	2	4.68	
24	16-1-1-01-12.00	Стропила С 30.15.5	2	11.2	
25	ГОСТ 24454-80Е*	Подкос 100×100×2400	12	14.4	
26	ГОСТ 24454-80Е*	Накладки к подкосам 25×100×400	32	0.6	
27	ГОСТ 24454-80Е*	Прогон к стойкам 50×100×3600	12	10.8	
28	ГОСТ 24454-80Е*	Подкладка под прогон 50×100×350	8	1.08	
29	ГОСТ 24454-80Е*	Доска между подкосами 50×100×1050	6	3.18	

№№ поз. по проекту	Обозначение	Наименование	Кол. шт.	Масса един	Примечание
Спецификация металлических изделий					
МИ-22	16-1-1-01-008.00	Металлическая скоба	6	2.0	
	ГОСТ 14918-80*	Сталь оцинкованная			
		кровельная δ=0.6 мм м²	8.5	4.71	
МИ-2	16-1-1-01-001.00	Хомут крепежный	2	1.27	
МИ-5	16-1-1-01-002.00	Хомут крепежный	4	1.0	
МИ-23	Альбом I лист 27	Противоветровая скоба -3×20 ℓ=240	32	0.11	

План кровли

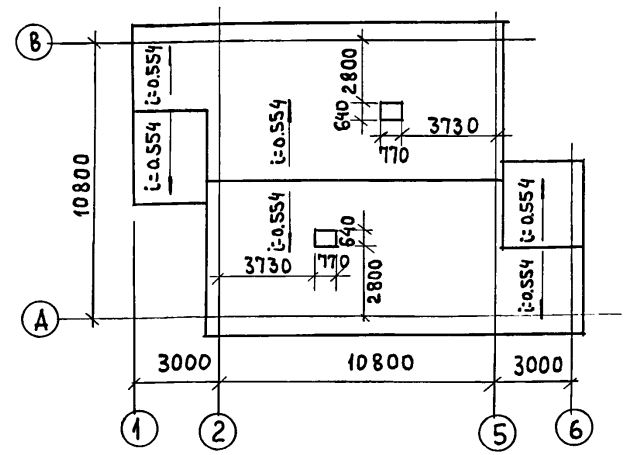

Привязан

Инв. №

Нормок	Овакимьян		
Зам.нач.	Овакимьян		
ГАП	Петросов		
ГИП	Сидорина		
Вед.инж.	Барыкина		
Исполн.	Кетнер		
Провер.	Барыкина		

184-16-82.87 АС

Одноэтажный одноквартирный жилой дом с 2-комнатными квартирами

Стадия	Лист	Листов
Р	30	

Крыша. (Вариант $P^{н}_{сн}$ = 150 кг/м²) Спецификация. План кровли

ЦНИИЭП Граждансельстрой

22739-01 34

Взам. инв. № | Подпись и дата | Инв. № подл.

Типовой проект 184-16-82.87 Альбом I

Ш-1 ; А-1

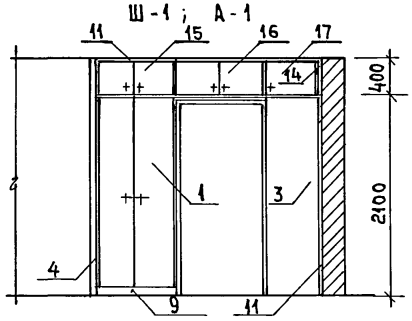

1-1

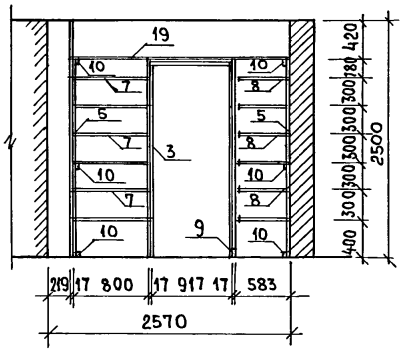

ШКАФ Ш-1

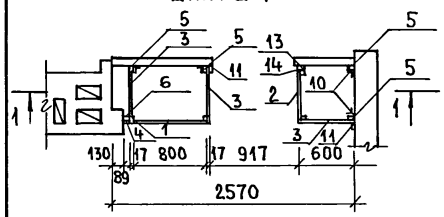

АНТРЕСОЛЬ - А-1

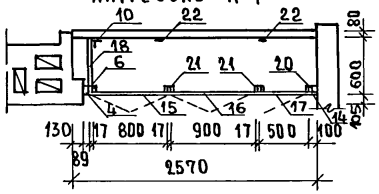

Узлы и детали приняты по серии 1.172.5-6 „Элементы и детали встроенных шкафов и антресолей для жилых зданий.

Марка позиц.	NN поз.	Наименование	Серия	Един. изм.	Кол. шт.	Расход материалов: пиломат. м³	ДСП δ-16мм м²	ДСП δ-19мм м²	Шпон м²
	1	Дверной блок шкафа ДШ20-8	1.172.5-6	шт	1	0.022	1,6	—	3,6
	2	Дверной блок шкафа ДШ20-5	1.172.5-6	шт	1	0.021	1.0	—	2,2
	3	Стенка боковая шкафа СБШ21-6	1.172.5-6	шт	3	—	3.8	—	7.7
	4	Рейка 13×80×2500	—	шт	1	0.003	—	—	—
	5	Монтажный брусок БМ-21	1.172.5-6	шт	4	0.009	—	—	—
	6	Доборный брусок 54×89×2500	—	шт	1	0.012	—	—	—
	7	Полка переставная ПП6-8	1.172.5-6	шт	6	—	3,0	—	6.24
	8	Полка переставная 570×598	—	шт	6	—	2,1	—	4.24
	9	Цоколь Н-1	1.172.5-6	п.м	1.5	0.006	—	—	—
	10	Угольник УМ-2	1.172.5-6	шт	14	—	—	—	—
Ш-1	11	Наличник Н-1	1.172.5-6	п.м	10	0.003	—	—	—
	12	Винт стяжной В-1 с гайкой	1.172.5-6	шт	18	—	—	—	—
А-1	13	Доборный брусок 54×100×2080	—	шт	1	0.011	—	—	—
	14	Рейка 13×92	—	п.м	2,6	0.003	—	—	—
	15	Дверной блок антресоли ДА4-8	1.172.5-6	шт	1	0.010	0.32	—	0,8
	16	Дверной блок антресоли ДА4-9	1.172.5-6	шт	1	0.011	0.36	—	0,9
	17	Дверной блок антресоли ДА4-5	1.172.5-6	шт	1	0.008	0.20	—	0,5
	18	Стенка боков. антресоли СБА4-6	1.172.5-6	шт	1	—	0.24	—	0.5
	19	Полка антресольная 598×2350	—	шт	1	—	—	1,4	2.9
	20	Доборный брусок 54×100×400	—	шт	1	0.002	—	—	—
	21	Рейка 17×54×400	—	шт	2	0.0008	—	—	—
	22	Угольник УМ-1	1.172.5-6	шт	2	—	—	—	—
	23	Винт стяжной В-2 с гайкой	1.172.5-6	шт	16	—	—	—	—
		Итого:				0,1218	12,62	1,4	29,58

Взам. инв. № | Подпись и дата | Инв. № подл.

Привязан

Инв. №

Нормок.	Овакимьян	
Зам. нач. м.	Овакимьян	
ГАП	Петросов	
ГИП	Сидорина	
Исполн.	Шевченко	
Провер.	Петросов	

184-16-82.87 АС

Одноэтажный двухквартирный дом с 2-комнатными квартирами.

Стадия	Лист	Листов
Р	31	

Встроенные шкафы Ш-1, антресоли А-1.

ЦНИИЭП гражданселькстрой

Типовой проект 184-16-82.87 Альбом I

1-1

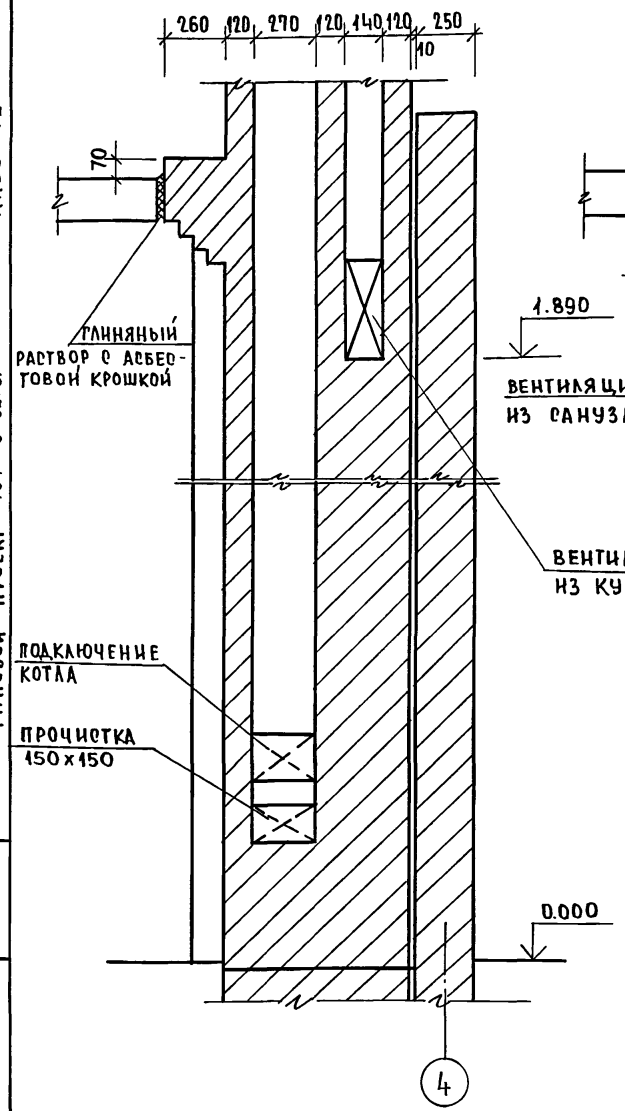

2-2

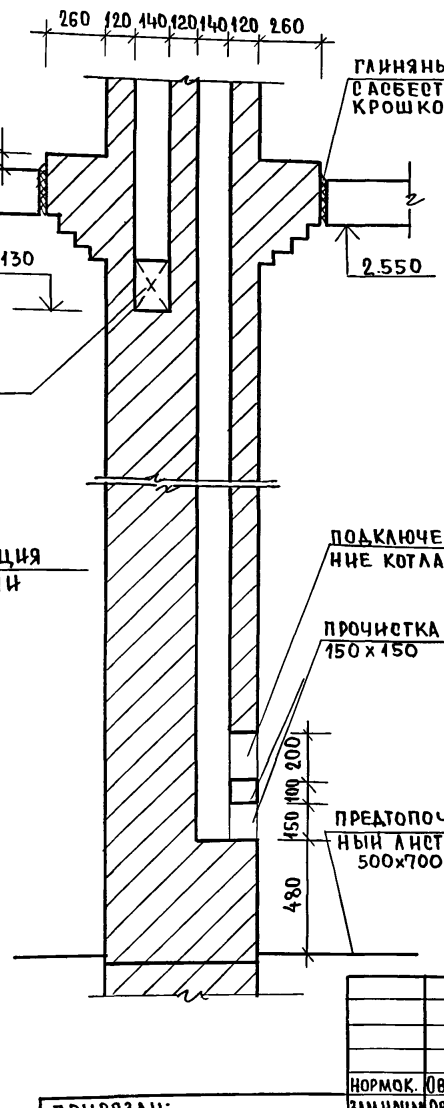

План стояка на отм. 2.200

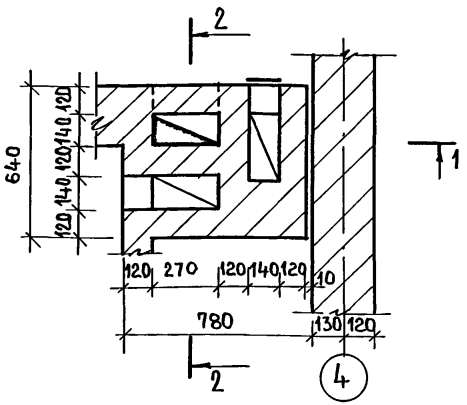

1. Кладка стояка ведется из хорошо обожженного красного кирпича на известково-цементном растворе, категорически не допускаются неровности на внутренней поверхности каналов, промазка их раствором и швы более 5мм. При приемке стояка качество кладки каналов проверяется при помощи зеркала, устанавливаемого в чистке, под углом 45.
2. Пол в кухне под котлом защитить листовой сталью по асбестовому картону толщиной 10мм.
3. На полу под топочной дверкой предусмотреть металлический лист размером 0,7×0,5м длиной стороной вдоль печи.
4. Все деревянные элементы перекрытия должны быть расположены от внутренних стенок дымовых каналов на расстоянии не менее 380мм.
5. Верх разделки дымовых каналов должен выступать над чердачным перекрытием на 70мм.

Нормок.	Овакимьян		
Зам.нач.м	Овакимьян		
ГАП	Петросов		
ГИП	Сидорина		
Рук.гр.	Пантелеева		
Исполн.	Пантелеева		
Провер.	Сидорина		

Привязан:

Инв.№

184-16-82.87 АС

Одноэтажный двухквартирный жилой дом с 2 комнатными квартирами

Стадия	Лист	Листов
Р	32	

Дымовентиляционный стояк

ЦНИИЭП гражданселькстрой

Инв.№подл. | Подпись и дата | Взам.инв.№

22739-01 36

Типовой проект
184-16-82.87
Альбом I

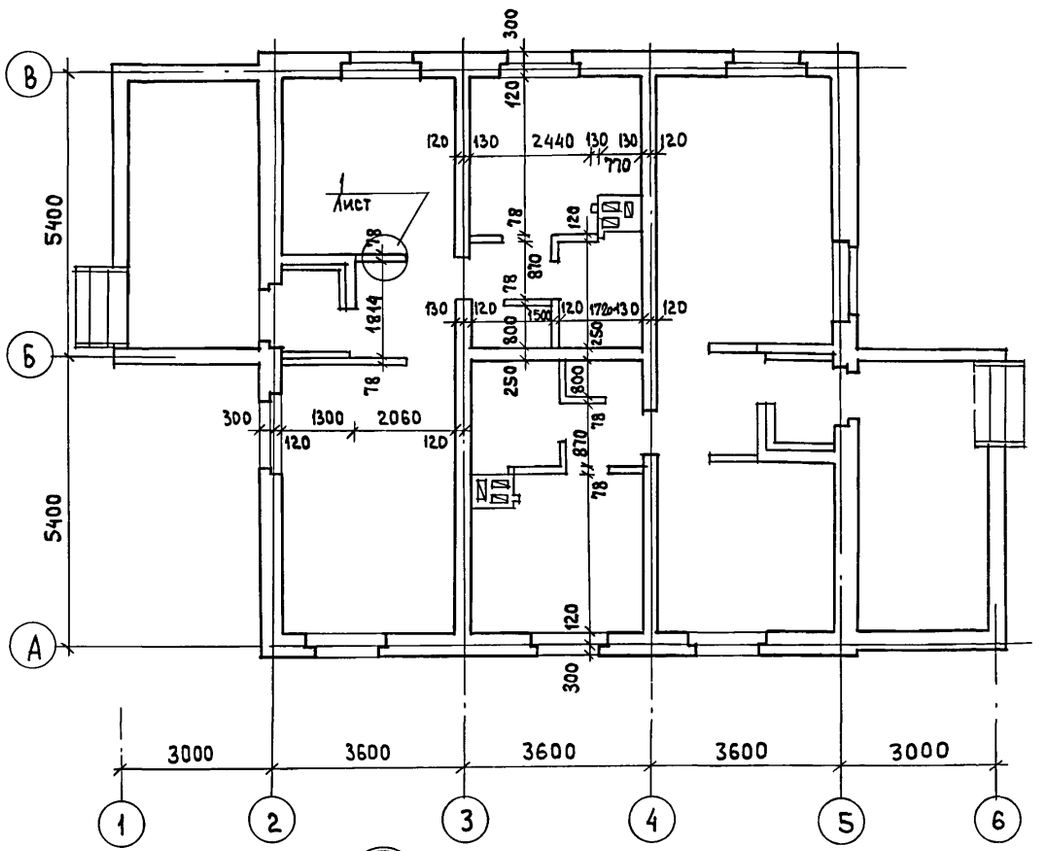

Марка, поз.	Обозначение	Наименование	Кол.	Масса ед., кг.	Примечание
		КАРКАС ПЕРЕГОРОДОК			
1	ГОСТ 11047-72	БРУСКИ 50×50 п.м	103	1.25	
2	ГОСТ 9573-82	МИНЕРАЛОВАТНАЯ ПЛИТА $\gamma = 125$ кг/м³ м³	0.73	91.3	
3	ГОСТ 6266-81*	ГИПСОКАРТОННЫЕ ЛИСТЫ $\delta = 14$ мм м²	39.5	11.9	

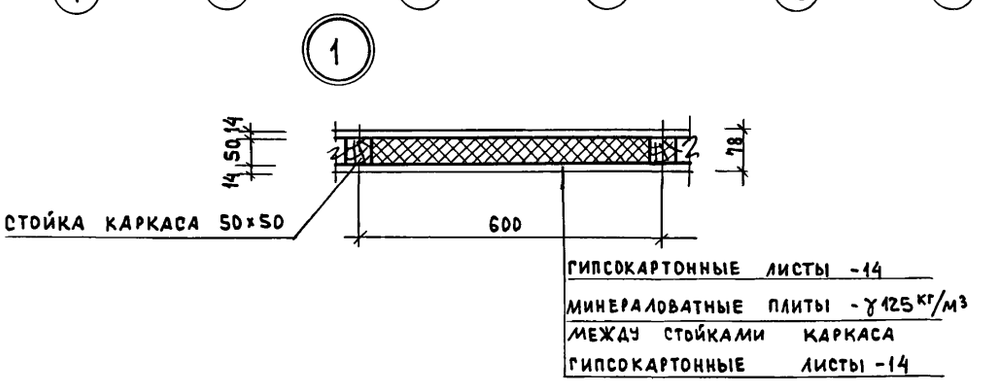

Перегородки поэлементной сборки на деревянном каркасе со звукоизоляцией из минераловатных плит см. серию 1.131.9-24 в.2 „Перегородки из гипсокартонных листов для жилых зданий.

Инв. № подл. | Подпись и дата | Взам. инв. №

Привязан

Инв. №

Н. контр.	Овакимьян	
Зам. нач.	Овакимьян	
ГАП	Петросов	
ГИП	Сидорина	
Вед. инж	Барыкина	
Исполн.	Рыжкова	
Провер.	Сидорина	

184-16-82.87 АС

Одноэтажный двухквартирный жилой дом с 2-комнатными квартирами

План при варианте перегородок из ГКЛ. Спецификация

Стадия	Лист	Листов
Р	33	

ЦНИИЭП Граждансельстрой

22739-01 37

Типовой проект 184-16-82.87 Альбом

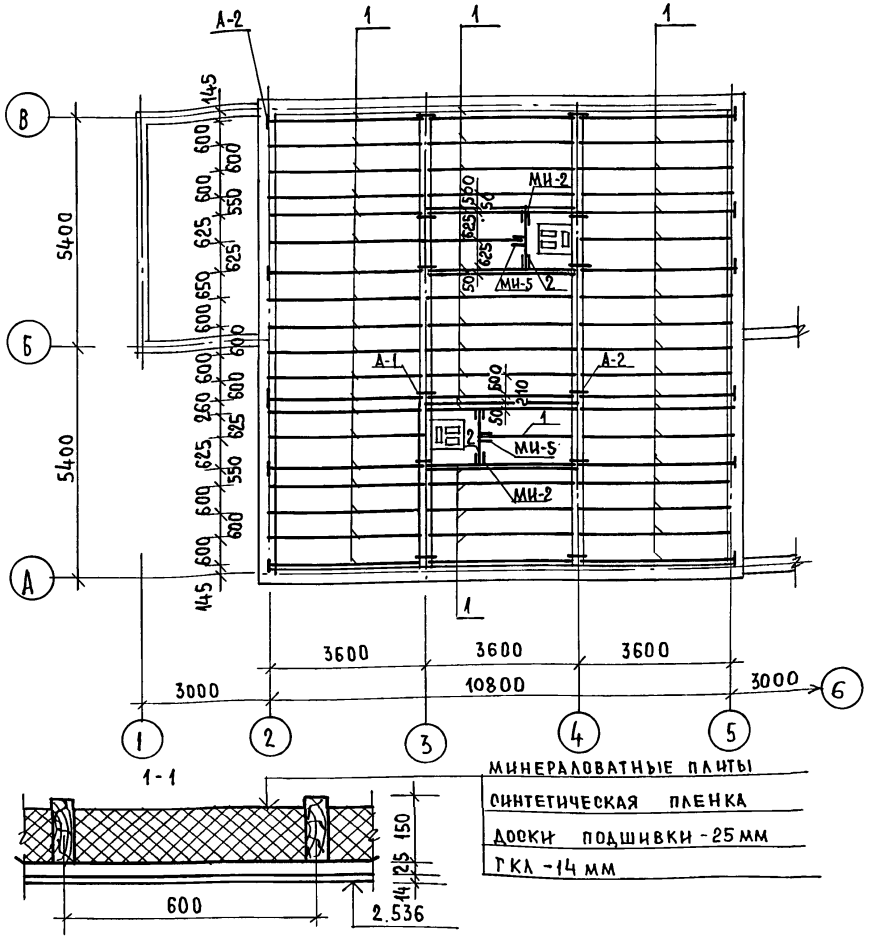

1-1

минераловатные плиты
синтетическая пленка
доски подшивки - 25 мм
ГКЛ - 14 мм

Таблица толщины утеплителя при различной температуре наружного воздуха

Материал утеплителя	Толщина утеплителя (мм) при t н.в.		
	-20°С	-30°С	-40°С
плиты минераловатные $\gamma = 125$ кг/м3	100	150	200

Марка. поз.	Обозначение	Наименование	кол.	Масса ед., кг.	Примечание
		Спецификация деревянных изделий			
1	ГОСТ 8486-66	Балка 50×150×3600	61	16.2	
2	ГОСТ 24454-80Е*	Ригель 50×150×1200	2	5,4	
3	ГОСТ 24454-80Е*	Доски подшивки 2.5×100 п.м.	1143	1,5	
		Металлические изделия			
А-1	16-1-1-01-009.00	Анкер	12	0.82	
А-2	16-1-1-01-010.00	Анкер	12	1.26	
МИ-2	16-1-1-01-001.00	Хомут крепежный	4	1.27	
МИ-5	16-1-1-1-01-002.00	Хомут крепежный	2	1	

1. Для обеспечения жесткости чердачного перекрытия, стык досок подшивки осуществляется на балках в разбежку, запрещается стык досок на одной балке.
2. Пленочная пароизоляция должна укладываться в виде сплошного ковра под ребрами балок с перехлестом отдельных полотнищ на 100мм.
3. При укладке утеплителя должна соблюдаться осторожность, т.к. гвозди для крепления подшивки не выдерживают монтажную нагрузку и наступать на нее запрещается. Укладку утеплителя производить с ходовых настилов.

Нормок.	Овакимьян		
Зам.нач.	Овакимьян		
ГАП	Петросов		
ГИП	Сидорина		
Вед.инж.	Барыкина		
Исполн.	Барыкина		
Провер.	Пантелеева		

184-16-82.87 АС

Одноэтажный двухквартирный жилой дом с 2-комнатными квартирами.

Стадия	Лист	Листов
Р	34	

Чердачное перекрытие без щитов наката /вариант/

ЦНИИЭП гражданселькстрой

Привязан

Инв. №

Инв. № подл. | Подпись и дата | Взам. инв. №

Альбом I

Типовой проект 184-16-82.87

Марка деталей и изделий: по проекту	Марка деталей и изделий: заводская	Наименование деталей и изделий	Габаритные размеры деталей и изделий, мм: толщина	ширина	длина	Об'ем одной детали, м³	Масса одной един., кг	Количество на комплект дома: штук	м пог.	Об'ем, м³	Масса, кг	Нормативный документ / ГОСТ, альбом, серия /	Примечание
I Нестроганые детали													
		Лаги	50	100	3340	0,0167	10,02	61	—	1,0187	611,22	ГОСТ 11047-72	
		Лаги	50	100	830	0,0042	2,52	8	—	0,0336	20,16	ГОСТ 11047-72	
		Лаги	50	100	2060	0,0103	6,18	8	—	0,0824	49,44	ГОСТ 11047-72	
		Подкладки под лаги	25	150	250	0,0038	2,28	236	—	0,8968	538,08	ГОСТ 11047-72	
		Мауэрлат	50	100	пм	0,005	3	—	21,8	0,015	65,4	ГОСТ 11047-72	
		Ветровые связи	32	100	пм	0,0032	1,92	—	27	0,0864	51,84	ГОСТ 11047-72	
		Обрешетка	50	50	пм	0,0025	1,5	—	606	1,515	909	ГОСТ 11047-72	
		Стойка	100	100	1930	0,0193	11,58	8	—	0,1544	92,64	ГОСТ 11047-72	
		Нащельник по фронтону	25	50	пм	0,0013	0,78	—	27,5	0,0358	21,45	ГОСТ 11047-72	
		Ходовые доски	50	150	пм	0,0075	4,5	—	36	0,27	162	ГОСТ 11047-72	
		Накладки к стропилам веранды	25	100	360	0,0009	0,54	16	—	0,0144	8,64	ГОСТ 11047-72	
		Подкладная доска фронтона	32	100	пм	0,0032	1,92	—	27,5	0,088	52,8	ГОСТ 11047-72	
		Подкос	100	100	2400	0,0240	14,4	12	—	0,288	172,8	ГОСТ 11047-72	
		Накладки к подкосам	25	100	400	0,0010	0,6	32	—	0,032	19,2	ГОСТ 11047-72	
		Прогон к стойкам	50	100	3600	0,0180	10,8	12	—	0,216	129,6	ГОСТ 11047-72	
		Подкладка под прогон	50	100	350	0,0018	1,08	8	—	0,0144	8,64	ГОСТ 11047-72	
		Доска между подкосами	50	100	1050	0,0053	3,18	6	—	0,0318	19,08	ГОСТ 11047-72	
		Ригель	50	150	1200	0,0090	5,4	2	—	0,018	10,8	ГОСТ 11047-72	
		Доска	50	100	пм	0,0050	3	—	29	0,145	87	ГОСТ 11047-72	
		Итого:								4,9557	3019,79		

Взам. инв. №

Подпись и дата

Инв. № подл.

Привязан:

Инв. №

Нормок.	Овакимьян	
Зам. нач	Овакимьян	
ГАП	Петросов	
ГИП	Сидорина	
Исполн.	Пантелеева	
Провер.	Барыкина	

184-16-82.87 АС

Одноэтажный двухквартирный жилой дом с 2-комнатными квартирами

Стадия	Лист	Листов
Р	35	

Отгрузочная спецификация

ЦНИИЭП граждансельстрой

Альбом I

184-16-82.87

Типовой проект

Марка деталей и изделий: по проекту	Марка деталей и изделий: заводская	Наименование деталей и изделий	Габаритные размеры деталей и изделий, мм: толщина	ширина	длина	Объем одной детали м³	Масса одной един. кг.	Количество на комплект дома: штук	м.пог.	объем м³	масса кг	Нормативный документ / Гост, альбом, серия /	Примечание
		СТРОГАНЫЕ ДЕТАЛИ											
		НАЛИЧНИК (ТИП 1)	13	54	п.м	0.0007	0.35	—	92	0.0644	32.2	ГОСТ 8242-75	
		ПЛИНТУС (ТИП 3)	22	54	п.м.	0.0012	0.6	—	117	0.1404	70.2	ГОСТ 8242-75	
		ДОСКИ ПОЛА	28	94	5170	0.0136	6.8	72	—	0.9792	489.6	ГОСТ 8242-75	
		ДОСКИ ПОЛА	28	94	3480	0.0092	4.6	72	—	0.6624	331.2	ГОСТ 8242-75	
		ДОСКИ ПОЛА	28	94	3380	0.0089	4.45	72	—	0.6408	320.4	ГОСТ 8242-75	
		ДОСКИ ПОЛА	28	94	1900	0.0050	2.5	44	—	0.22	110	ГОСТ 8242-75	
		ДОСКИ ПОЛА	28	94	1750	0.0046	2.3	44	—	0.2024	101.2	ГОСТ 8242-75	
		КОБЫЛКА	44	94	1200	0.005	2.5	26	—	0.13	65	ГОСТ 11047-72	
		ДОСКА СВЕСА	19	169	п.м	0.0032	1.6	—	78	0.2496	124.8	ГОСТ 11047-72	
		ДОСКИ ПОДШИВКИ ФРОНТОНА	13	94	п.м	0.0012	0.6	—	130	0.156	78	ГОСТ 11047-72	
		ПОДКЛАДНАЯ ДОСКА	44	144	3200	0.0203	10.15	12	—	0.2436	121.8	ГОСТ 11047-72	
		СТОЙКА	94	94	2400	0.0212	10.6	8	—	0.1696	84.8	ГОСТ 11047-72	
		СТОЙКА	44	94	2400	0.0099	4.95	4	—	0.0396	19.8	ГОСТ 11047-72	
		СТОЙКА	94	94	3400	0.0300	15	4	—	0.12	60	ГОСТ 11047-72	
		ПРОГОН	94	144	2900	0.0393	19.65	8	—	0.3144	157.2	ГОСТ 11047-72	
		ДОСКИ ДЕКОРАТИВНОЙ РЕШЕТКИ	19	94	4000	0.0071	3.55	16	—	0.1136	56.8	ГОСТ 11047-72	
		ПОРУЧНИ	44	94	4000	0.0165	8.25	6	—	0.099	49.5	ГОСТ 11047-72	
		ПОДКЛАДНАЯ ДОСКА	44	144	300	0.0019	0.95	20	—	0.038	19	ГОСТ 11047-72	
					Итого:					4.583	2291.5		

Взам. инв. №

Подпись и дата

Инв. № подл.

Привязан:

Инв. №

Нормок.	Овакимьян	
Зам. нач.	Овакимьян	
ГАП	Петросов	
ГИП	Сидорина	
Рук. груп	Пантелеева	
Исполн.	Пантелеева	
Пробер.	Барыкина	

184-16-82.87 АС

Одноэтажный двухквартирный жилой дом с 2-комнатными квартирами

Стадия	Лист	Листов
Р	36	

Отгрузочная спецификация

ЦНИИЭП Граждансельстрой

Марка деталей и изделий: по проекту	Марка деталей и изделий: заводская	Наименование деталей и изделий	Габаритные размеры деталей и изделий, мм: толщина	ширина	длина	Об'ем одной детали, м³	Масса одной един., кг	Количество на комплект дома: штук	м пог.	Об'ем м³	Масса кг	Нормативный документ / ГОСТ, альбом, серия /	Примечание
		Изделия											
ДН 21-9щп		Двери наружные	94	884	2085	—	47,4	4	—	—	189,6	1136.5-19	
ДО 21-9		Двери внутренние	74	870	2071	—	41	2	—	—	82	1.136-10	
ДО 21-9л		Двери внутренние	74	870	2071	—	41	2	—	—	82	1.136-10	
ДГ 21-9л		Двери внутренние	74	870	2071	—	40	2	—	—	80	1.136-10	
ДГ 21-7		Двери внутренние	74	670	2071	—	35	4	—	—	140	1.136-10	
ОРМ 15-13,5		Окна	134	1320	1460	—	64,6	8	—	—	516,8	ГОСТ 26601-85	
ОФ 9-9		Окна фронтона	74	890	890	—	12,8	2	—	—	25,6	16-1-1-01-13.000	
ПД 14-20		Подоконная доска	34	200	1450	—	5,42	8	—	—	43,36	ГОСТ 17280-79	
Ш-1		Встроенный шкаф										Альбом I лист 31	
А-1		Антресоль	400	850	880	—	21,93	2	—	—	43,86	Альбом I лист 31	
БЦ2-36.15.5		Балка	50	150	3600	—	19,3	47	—	—	907,1	ГОСТ 4981-78	
БЦ1-36.15.5		Балка	50	150	3600	—	16,4	14	—	—	229,6	ГОСТ 4981-78	
Щ 18-3а		Щиты перекрытия	73	540	1800	—	12,85	47	—	—	603,95	ГОСТ 1005-86	
Щ 15-3а		Щиты перекрытия	73	540	1500	—	10,7	49	—	—	524,3	ГОСТ 1005-86	
Щ 18-2а		Щиты перекрытия	73	440	1800	—	10	2	—	—	20	ГОСТ 1005-86	
Щ 15-2а		Щиты перекрытия	73	440	1500	—	8,4	2	—	—	16,8	ГОСТ 1005-86	
А 40.13.5		Арка	50	1300	4000	—	33,2	13	—	—	431,6	16-1-1-01-05.00	
С 46.15.5		Стропила	50	150	4600	—	17,6	26	—	—	457,6	16-1-1-01-09.00	
С 41.15.5		Стропила	44	144	4120	—	13,1	16	—	—	209,6	16-1-1-01-08.00	
		Итого:											

Альбом I

Типовой проект 184-16-82.87

Взам. инв. № | Подпись и дата | Инв. № подл.

Привязан:

Инв. №

Нормок.	Овакимбян	
Зам.нач.	Овакимбян	
ГАП	Петросов	
ГИП	Сидорина	
Исполн.	Пантелеева	
Провер.	Барыкина	

184-16-82.87 АС

Одноэтажный двухквартирный жилой дом с 2-комнатными квартирами

Стадия	Лист	Листов
Р	37	

Отгрузочная спецификация

ЦНИИЭП граждансельстрой

Альбом I

Марка деталей и изделий: по проекту	Марка деталей и изделий: заводская	Наименование деталей и изделий	Габаритные размеры деталей и изделий, мм: толщина	ширина	длина	Об'ем одной детали, м³	Масса одной един., кг	Количество на комплект дома: штук	м пог.	Об'ем, м³	Масса, кг	Нормативный документ / ГОСТ, альбом, серия /	Примечание
		Металлические изделия											
А-1		Анкер	4	40	650	—	0,82	12	—	—	9,84	16-1-1-01-009.00	
А-2		Анкер	4	40	500	—	1,26	12	—	—	15,12	16-1-1-01-010.00	
МИ-22		Металлическая скоба	6	40	1050	—	2	6	—	—	12	16-1-1-01-008.00	
МИ-2		Хомут крепежный	70	150	186	—	1,27	4	—	—	5,08	16-1-1-01-001.00	
МИ-5		Хомут крепежный	70	150	135	—	1	2	—	—	2	16-1-1-01-002.00	
МИ-23		Противоветровая скоба				—	0,11	32	—	—	3,52	Альбом I лист 27	
		Итого:									47.56		
		При варианте для $t_{нв.}$=-40°С											
		Исключаются:											
ОРМ 15-13,5		Окна	134	1320	1460	—	64,6	8	—	—	516,8	ГОСТ 26601-85	
ПД 14-20		Подоконные доски	34	200	1450	—	5,42	8	—	—	43,36	ГОСТ 17280-79	
		Добавляются:											
ОРСМ 15-13,5		Окна	168	1320	1460	—	80,1	8	—	—	640,8	ГОСТ 26601-85	
ПД 14-30		Подоконные доски	34	300	1450	—	8,13	8	—	—	65,04	ГОСТ 17280-79	

Типовой проект 184-16-82.87

Инв. № подл. | Подпись и дата | Взам. инв. №

Привязан:

Инв. №

Нормок.	Овакимьян	
Зам. нач.	Овакимьян	
ГАП	Петросов	
ГИП	Сидорина	
Исполн.	Пантелеева	
Провер.	Барыкина	

184-16-82.87 АС

Одноэтажный двухквартирный жилой дом с 2-комнатными квартирами

Стадия	Лист	Листов
Р	38	

Отгрузочная спецификация

ЦНИИЭП гражданселькстрой

22739-01 42

Альбом I

Типовой проект 184-16-82.87

Марка деталей и изделий: по проекту	Марка деталей и изделий: заводская	Наименование деталей и изделий	Габаритные размеры деталей и изделий, мм: толщина	ширина	длина	Об'ем одной детали м³	Масса одной едини. кг	Количество на комплект дома: штук	м пог.	Об'ем м³	Масса кг	Нормативный документ /ГОСТ, альбом, серия/	Примечание
При варианте перегородок с деревянным каркасом													
		Добавляются:											
		Бруски каркаса	50	50	пм	0,0025	1,5	–	78,8	0,197	118,2	ГОСТ 11047-72	
При варианте чердачного перекрытия без щитов наката													
		Исключаются											
БЦ2-36.15.5		Балка	50	150	3600	–	19,3	47	–	–	907,1	ГОСТ 4981-78	
БЦ1-36.15.5		Балка	50	150	3600	–	16,4	14	–	–	229,6	ГОСТ 4981-78	
Щ 18-3а		Щиты перекрытия	73	540	1800	–	12,85	47	–	–	603,95	ГОСТ 1005-86	
Щ 15-3а		Щиты перекрытия	73	540	1500	–	10,7	49	–	–	524,3	ГОСТ 1005-86	
Щ 18-2а		Щиты перекрытия	73	440	1800	–	10	2	–	–	20	ГОСТ 1005-86	
Щ 15-2а		Щиты перекрытия	73	440	1500	–	8,4	2	–	–	16,8	ГОСТ 1005-86	
		Доска	50	100	пм	0,005	3	–	29	0,145	87	ГОСТ 11047-72	
		Добавляются:											
		Балки	50	150	3600	0,027	16,2	61	–	1,647	988,2	ГОСТ 11047-72	
		Доски подшивки	25	100	пм	0,0025	1,5	–	1143	2,8575	1714,5	ГОСТ 11047-72	
При варианте крыши на снег $P_{сн}^{н}$ = P = 150 кгс/м²													
		Добавляются											
А 40.13.5		Арки	50	1300	4000	–	33,2	8	–	–	265,6	16-1-1-01-05.00	

Взам. инв. № | Подпись и дата | Инв. № подл.

Привязан:

Инв. №

Нормок.	Ованкимьян	
Зам.нач.	Ованкимьян	
ГАП	Петросов	
ГИП	Сидорина	
Исполн.	Пантелеева	
Провер.	Барыкина	

184-16-82.87 АС

Одноэтажный двухквартирный жилой дом с 2-комнатными квартирами

Стадия	Лист	Листов
Р	39	

Отгрузочная спецификация

ЦНИИЭП гражданселькстрой

Марка деталей и изделий: по проекту	Марка деталей и изделий: заводская	Наименование деталей и изделий	Габаритные размеры деталей и изделий, мм: толщина	ширина	длина	Объем одной детали, м³	Масса одной единицы, кг	Количество на комплект дома: штук	млог.	объем, м³	масса, кг	Нормативный документ / ГОСТ, альбом, серия /	Примечание
С 46.15.5		Стропила	50	150	4600	–	17,6	16	–	–	281,6	16-1-1-01-09.00	
		Кобылки	44	94	1200	0,005	2,5	18	–	–	45	ГОСТ 11047-72	
С 41.15.5		Стропила	44	144	4120	–	13,1	4	–	–	52,4	16-1-1-01-08.00	
		Накладка к стропилам веранды	25	100	360	0,0009	0,54	2	–	–	1,08	ГОСТ 11047-72	
		Ригель	50	150	1040	0,0078	4,68	2	–	–	9,36	ГОСТ 11047-72	
С 30.15.5		Стропила	50	150	2980	0,0224	11,2	2	–	–	22,4	16-1-1-01-12.00	
МИ-2		Хомут крепежный	70	150	186	–	1,27	2	–	–	2,54	16-1-1-01-001.00	
МИ-5		Хомут крепежный	70	150	135	–	1	4	–	–	4	16-1-1-01-002.00	

1. Ширина досок подшивки, а также досок пола может меняться с 75 мм до 125 мм, но объем деталей при этом должен сохраниться.
2. Доски подшивки потолка толщиной 25 мм могут быть заменены на толщину 19 мм.

Альбом I

184-16-82.87

Типовой проект

Инв. № подл. | Подпись и дата | Взам. инв. №

Привязан:	Нормок.	Овакимян	
	Зам. нач.	Овакимян	
	ГАП	Петросов	
	ГИП	Сидорина	
Инв. №	Испол.	Пантелеева	
	Провер.	Барыкина	

184-16-82.87 АС

Одноэтажный двухквартирный жилой дом с 2-комнатными квартирами

Стадия	Лист	Листов
Р	40	

Отгрузочная спецификация

ЦНИИЭП граждансельстрой

Типовой проект 184-16-82.87 Альбом I

Ведомость рабочих чертежей основного комплекта

Лист	Наименование	Примечание
1	Общие данные (начало)	
2	Общие данные (окончание)	
3	План	
4	План (вариант централизованного теплоснабжения)	
5	Схемы систем отопления в осях 2÷4; 3÷5	
6	Схема системы отопления (вариант централизованного теплоснабжения)	

Основные показатели по чертежам отопления и вентиляции

Наименование здания (сооружения), помещения	Об'ем м³	Периоды года при $t_н$, °С	Расход тепла, Вт (ккал/ч)				Расход холода, Вт (ккал/ч)	
			на отопление	на вентиляцию	на горячее водоснабжение	Общий		
Одноэтажный двух квартирный дом с 2* комнатными квартирами	349	−20	11340 / 9760	—	—	11340 / 9760		
		−25	11880 / 10220	—	—	11880 / 102220		
		−30	13440 / 11570	—	—	13440 / 11570		
		−35	13960 / 12000	—	—	13960 / 12000		
		−40	15470 / 13300	—	—	15470 / 13300		

Типовой проект соответствует действующим нормам и правилам (в том числе по взрывопожарной безопасности)

Гл. инженер проекта
Гл. инженер привязки проекта /Крейнис/

Ведомость ссылочных и прилагаемых документов

Обозначение	Наименование	Примечание
	Ссылочные документы	
4.904-69	Детали крепления санитарнотехнических приборов и трубопроводов.	
5.903-28.0	Воздухосборники для систем отопления и теплоснабжения вентиляционных установок	
4.903-10 в.8	Изделия и детали трубопроводов для тепловых сетей Грязевики	
	Прилагаемые документы	
-ОВ.СО	Спецификация оборудования	Альбом IV
-ОВ.СО	Ведомость потребности в материалах	Альбом III
ОВН-1	Воздуховод из асбестоцементных листов	стр. 51
ОВН-2	Конструкция теплоизоляционная	стр. 51

Н.контр.	Крейнис	
Нач. от.	Головкин	
Гл. спец.	Крейнис	
Рук. гр.	Купцова	
Исполн.	Купцова	
Провер.	Крейнис	

184-16-82.87 ОВ

Одноэтажный двухквартирный жилой дом с 2-комнатными квартирами	Стадия	Лист	Листов
	Р	1	
Общие данные (начало)	ЦНИИЭП граждансельстрой		

Инв. № подл. | Подпись и дата | Взам. инв. №

Теплопотери помещений, Вт (ккал/ч)

Расчетная температура $t_н$ °С	Количество квартир	Тип помещения 1	2	3	4	5	Теплопотери Вт (ккал/ч) на одну квартиру	всего
-20	2	2355/2025	1795/1545	870/750	535/460	115/100	5670/4880	11340/9760
-25	2	2445/2105	1830/1575	945/815	595/510	125/105	5940/5110	11880/10220
-30	2	2790/2400	2035/1750	1085/935	685/590	125/110	6720/5785	13440/11570
-35	2	2855/2455	2135/1835	1125/970	740/635	125/105	6980/6000	13960/12000
-40	2	3180/2735	2350/2020	1250/1075	815/700	140/120	7735/6650	15470/13300

Сопротивление теплопередаче наружных ограждений R ($м^2$ °С)/Вт.

Наименование ограждений	R, при расчетной температуре °С -20	-25	-30	-35	-40
Наружная стена	0,87	1,1	1,1	1,27	1,27
Покрытие чердачное	2,4	2,4	2,4	3,04	3,04
Окно	0,42	0,42	0,42	0,55	0,55

План-схема

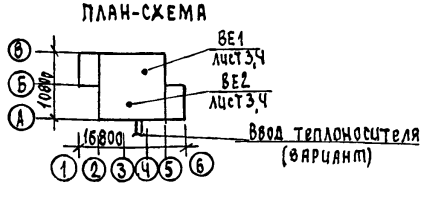

Общие указания

Рабочие чертежи по отоплению и вентиляции разработаны на основании задания на проектирование, утвержденного Госгражданстроем, и действующих нормативных документов СНиП II-33-75*, СНиП 2.08.01-85. Теплоснабжение дома от котла КЧМ-2М „Жарок 2" и, как вариант, от наружных тепловых сетей с параметрами теплоносителя 95-70°С. В качестве нагревательных приборов приняты стальные радиаторы „РСГ-2, при варианте - конвекторы „Комфорт Ду 20."

Система отопления принята поквартирная вертикальная с верхней разводкой при отоплении от котла КЧМ-2М „Жарок-2" и однотрубная горизонтальная при централизованном теплоснабжении. Все трубопроводы, проходящие в конструкции пола, главный стояк изолировать теплоизоляционным шнуром δ=30мм по ТУ36-1695-79 с покровным слоем из стеклоткани. Неизолированные трубопроводы окрасить масляной краской за 2 раза.

Вентиляция - вытяжная естественная через каналы кухни, санузла и ванной. Воздуховоды - асбестоцементные.

Монтаж системы отопления и вентиляции вести согласно СНиП 3.05.01-85.

Удельный расход тепла на 1 $м^2$ общей площади 119/138 ккал/(Вт).

Удельный расход металла на 1 $м^2$ общей площади 3,9 кг.

Н.контр.	Крейнис	
Нач. отд	Головкин	
Гл. спец	Крейнис	
Рук. гр.	Купцова	
Исполн.	Купцова	
Провер.	Крейнис	

184-16-82.87 ОВ

Одноэтажный двухквартирный жилой дом с 2-комнатными квартирами

Стадия	Лист	Листов
Р	2	

Общие данные (окончание)

ЦНИИЭП граждансельстрой

Согласовано: Тип АС Сидорина

Инв. N подл. | Подпись и дата | Взам. инв. N

Типовой проект 184-16-82.87 Альбом I

СОГЛАСОВАНО:

ГИП	АС	Сидорина	
ГИП	ВК	Молодкин	
ГИП	ЭО	Курочкин	

Инв. N подл. | Подпись и дата | Взам. инв. N

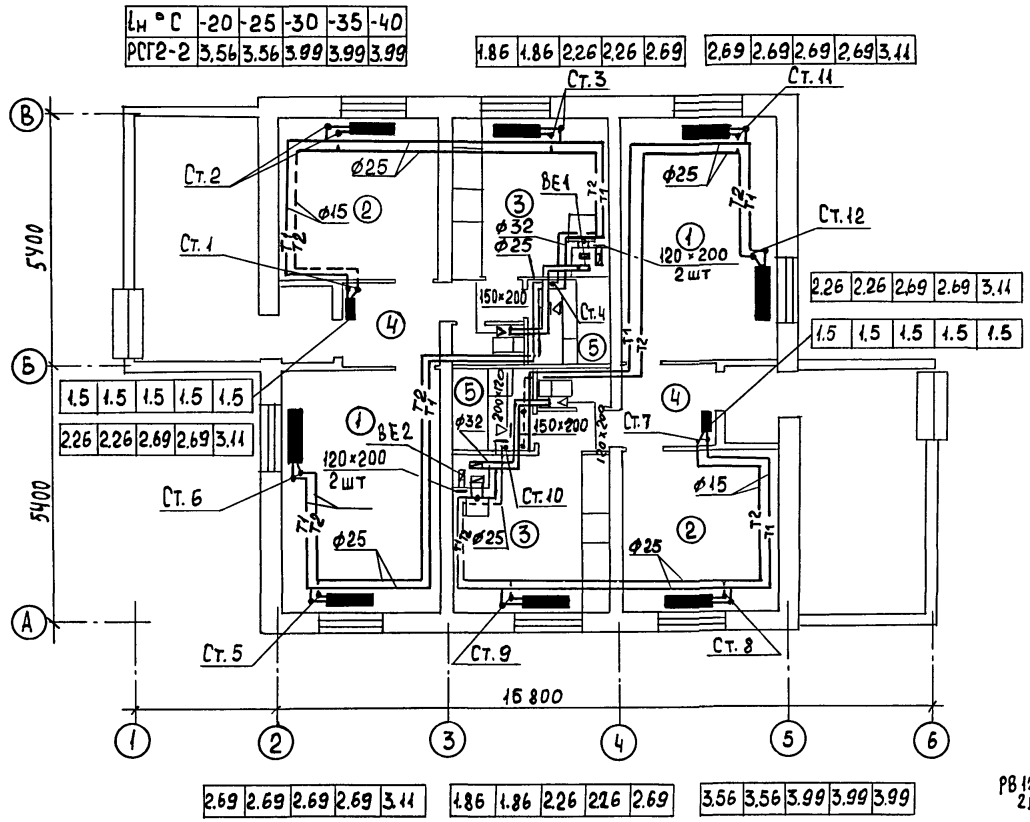

Экспликация помещений

1. Комната
2. Спальня
3. Кухня
4. Прихожая
5. Ванная

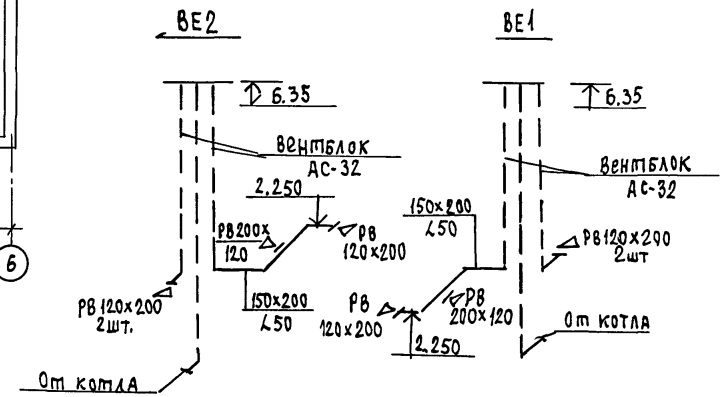

Н.контр.	Крейнис		
Нач. отд.	Головкин		
Гл. спец.	Крейнис		
Рук. гр.	Купцова		
Исполн.	Гаврикова		
Провер.	Купцова		

184-16-82.87 ОВ

Одноэтажный двухквартирный жилой дом с 2-комнатными квартирами

Стадия	Лист	Листов
Р	3	

План

ЦНИИЭП Граждансельстрой

22739-01 47

Типовой проект 184-16-82.87 Альбом I

СОГЛАСОВАНО		
ГИП АС	Сидорина	
ГЛ. СПЕЦ ВК	Молодкин	
ГЛ. СПЕЦ ЭО	Курочкин	

Инв.№ подл.	Подпись и дата	Взам. инв.№

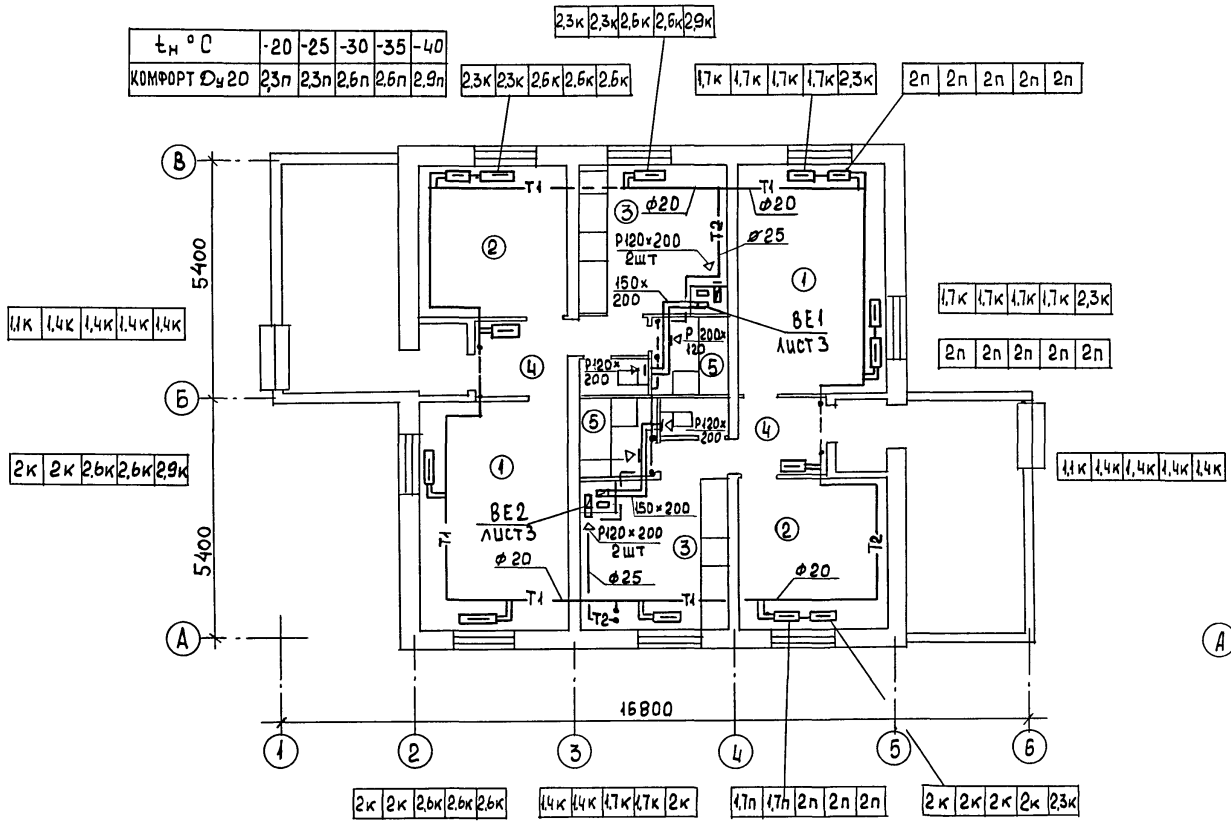

Экспликация помещений

1. Комната
2. Спальня
3. Кухня
4. Прихожая
5. Ванная

План подвала

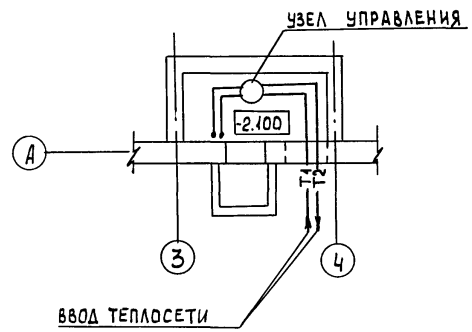

						184-16-82.87		ОВ	
				Н.контр.	Крейнис	Одноэтажный двухквартирный жилой дом с 2-комнатными квартирами	Стадия	Лист	Листов
				Нач. отд.	Головкин		Р	4	
				Гл. спец.	Крейнис				
				Рук. гр.	Купцова	План (вариант централизованного теплоснабжения	ЦНИИЭП Граждансельстрой		
				Исполн.	Купцова				
				Провер.	Крейнис				

ТИПОВОЙ ПРОЕКТ 184-16-82.87 АЛЬБОМ I

Система отопления в 2÷4

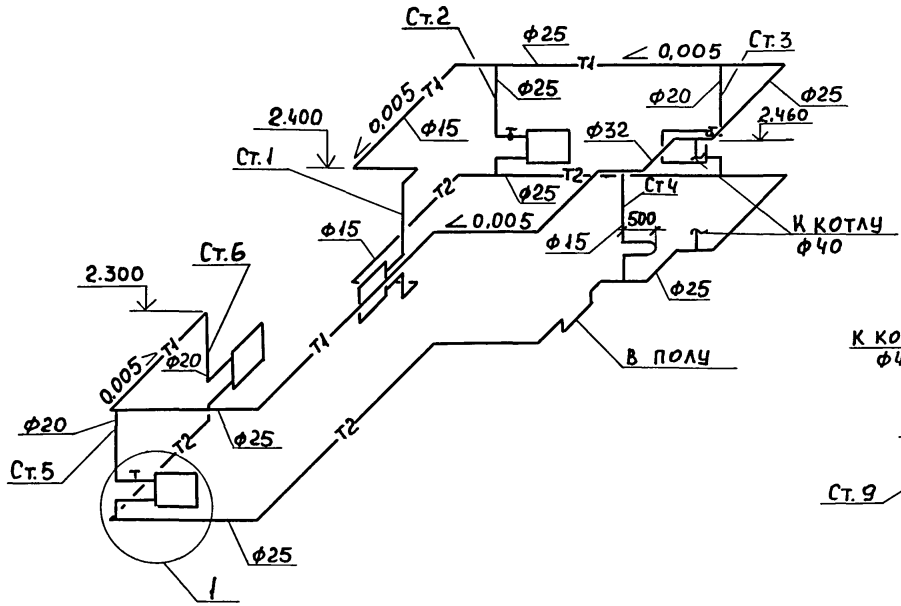

Система отопления в осях 3÷5

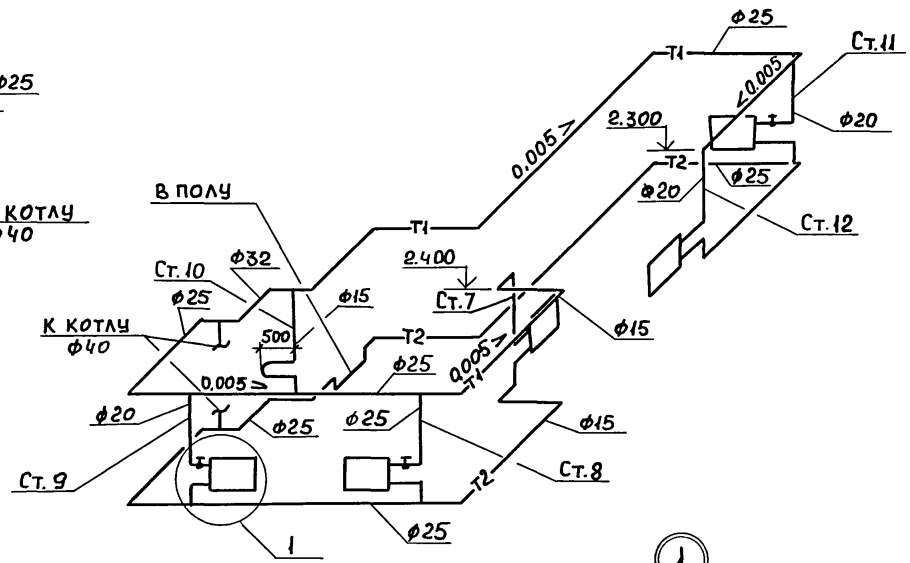

Схема обвязки котла

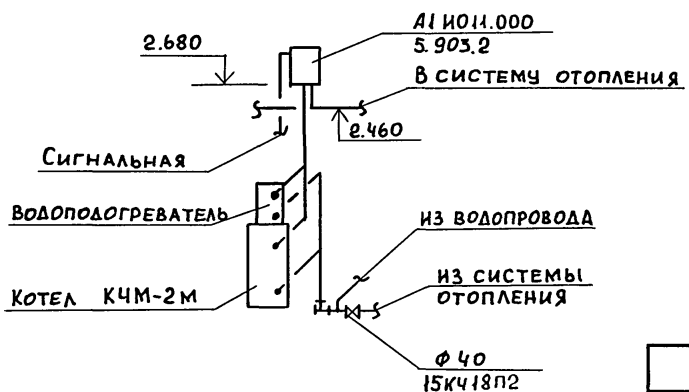

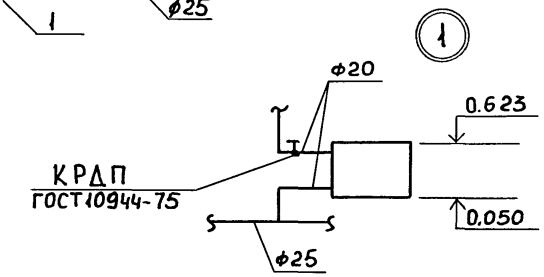

				184-16-82.87		ОВ
Н.КОНТР.	КРЕЙНИС		ОДНОЭТАЖНЫЙ ДВУХКВАРТИРНЫЙ ЖИЛОЙ ДОМ С 2-КОМНАТНЫМИ КВАРТИРАМИ	СТАДИЯ	ЛИСТ	ЛИСТОВ
НАЧ.ОТД.	ГОЛОВКИН			Р	5	
ГЛ.СПЕЦ.	КРЕЙНИС					
РУК.ГР.	КУПЦОВА		Схемы систем отопления в осях 2÷4, 3÷5	ЦНИИЭП ГРАЖДАНСЕЛЬСТРОЙ		
ИСПОЛН.	ГАВРИКОВА					
ПРОВЕР.	КРЕЙНИС					

ИНВ.N ПОДЛ. | ПОДПИСЬ И ДАТА | ВЗАМ.ИНВ.N

22739-01 49

ТИПОВОЙ ПРОЕКТ 184-16-82.87 АЛЬБОМ I

ИНВ.N ПОДЛ. | ПОДПИСЬ И ДАТА | ВЗАМ. ИНВ.N

Система отопления

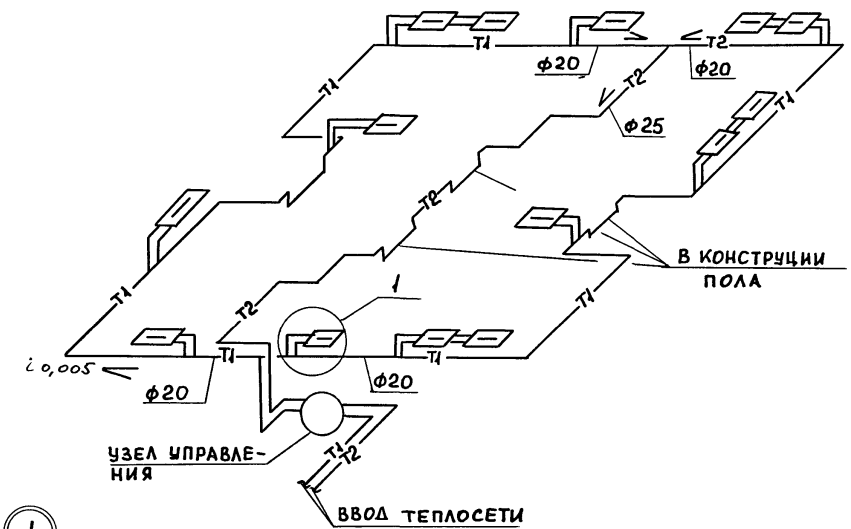

Узел управления

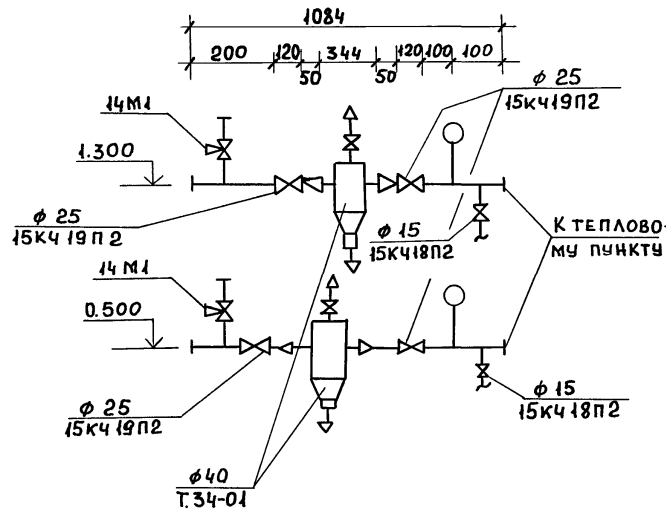

(1)

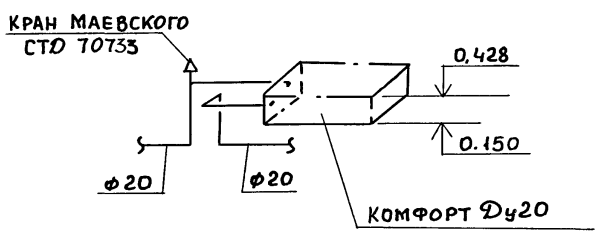

				184-16-82.87			ОВ
Н.контр.	Крейнис			Одноэтажный двухквартирный жилой дом с 2-комнатными квартирами	Стадия	Лист	Листов
Нач.отд	Головкин				Р	6	
Гл.спец	Крейнис						
Рук.гр.	Купцова			Схема системы отопления (вариант централизованного теплоснабжения)	ЦНИИЭП Граждансельстрой		
Исполн.	Купцова						
Провер	Крейнис						

Типовой проект
184-16-82.87
Альбом

ТИПОВОЙ ПРОЕКТ

ОДНОЭТАЖНЫЙ ДВУХКВАРТИРНЫЙ ЖИЛОЙ ДОМ
С 2-КОМНАТНЫМИ КВАРТИРАМИ

ЭСКИЗНЫЕ ЧЕРТЕЖИ ОБЩИХ
ВИДОВ НЕТИПОВЫХ КОНСТРУКЦИЙ

АЛЬБОМ

Инв.№ подл. | Подп. и дата | Взам.инв.№

Привязан

Инв.№

Обозначение	Наименование	Примечание
ОВН-1	Воздуховод из асбестоцементных листов	
ОВН-2	Конструкция теплоизоляционная	

Привязан

Инв.№

Н.контр.	Крейнис	
Нач.отд.	Головкин	
Гл.спец.	Крейнис	
Рук.груп.	Кулцова	
Исполн.	Гаврикова	
Проверил	Крейнис	

184-16-82.87 ОВН

Содержание

Стадия	Лист	Листов
Р		

ЦНИИЭП Гражданстройпроект

22739-01 51

Типовой проект
184-16-82.87
Альбом

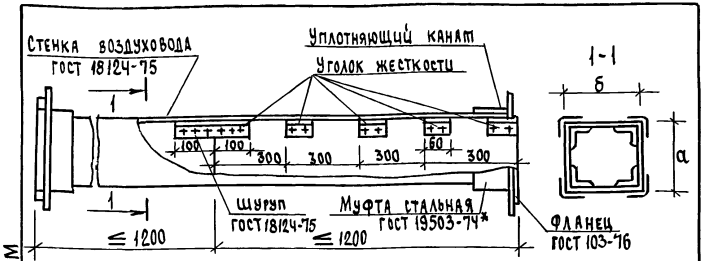

Асбестоцементные листы соединяются с помощью мастики из асбестоцементного раствора смешанного с казеиновым клеем и скрепляются уголками жесткости из алюминия. Продольные и поперечные швы проклеиваются двумя слоями ткани. Зазор между стальной муфтой и воздуховодом уплотняется пеньковым канатом, смоченным в казеиновом клее, а затем густым асбестоцементным раствором с добавлением казеинового клея. Смонтированные воздуховоды проверить на герметичность.

Внутреннее сечение воздуховода

а	б
150	200

Привязан

Инв. №

Взам. инв. №

Подпись и дата

Инв. № подл.

Н. контр.	Крейнис	
Нач. отд.	Головкин	
Гл. спец.	Крейнис	
Рук. груп.	Купцова	
Исполн.	Гаврикова	
Проверил	Крейнис	

ОВН-1

Воздуховод из асбестоцементных листов

стадия	лист	листов
Р		1

ЦНИИЭП гражданселькстрой

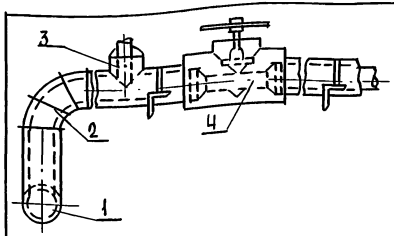

Поз.	Наименование
1	Изоляция горизонтальная трубопроводов
2	Изоляция отводов
3	Изоляция тройников
4	Изоляция арматуры

№ поз.	Наименование изоляционных объектов	Наружный диаметр, мм	Местонахождение	Температура теплоносителя	Теплоизоляционная конструкция: Толщина основного слоя, мм	Теплоизоляционная конструкция: Назначение	Теплоизоляционная конструкция: Наименование основных элементов
1	2	3	4	5	6	7	8
1	Трубопроводы	40, 25	Продольный канал	t8=+30°C		Соблюдение норм тепловых потерь	а. Краска БТ-177*
	подающий						б. Шнур теплоизоляционный ТУ36-1695-79 для ф
	обратный						в. Рулонная стеклоткань ВВГ ТУ21-23-44-79
2	Отвод						
	Отвод						
3	Тройник						
	Тройник						
4	Арматура						
	Арматура						

Привязан

Инв. №

Н. контр.	Крейнис	
Нач. отд.	Головкин	
Гл. спец.	Крейнис	
Рук. груп.	Купцова	
Исполн.	Гаврикова	
Проверил	Крейнис	

184-16-82.87 ОВН-2

Конструкция теплоизоляционная

стадия	лист	листов
Р		1

ЦНИИЭП гражданселькстрой

Типовой проект 184-16-82.87 Альбом

Ведомость рабочих чертежей основного комплекта

Лист	Наименование	Примечание
1	Общие данные	
2	План этажа	
3	План этажа (вариант)	
4	Схемы систем В1, Тз, К1	

Ведомость ссылочных и прилагаемых документов

Обозначение	Наименование	Примечание
	Прилагаемые документы	
ВК.СО	Спецификация оборудования	Альбом
ВК.ВМ	Ведомость потребности в материалах	Альбом

Общие указания.

I Водоснабжение.

Холодное водоснабжение здания предусматривается от наружных сетей водопровода по одному вводу. Ввод водопровода предусмотрен из труб ПВД (с) и прокладывается ниже глубины промерзания грунта на 0,5 м.

Горячее водоснабжение – от водонагревателя, установленного на котле отопления (основное решение).

Как вариант горячее водоснабжение предусматривается от газового водонагревателя ВПГ-18. При варианте ввод холодной воды предусматривается в канале теплосети.

Внутренние сети холодного и горячего водоснабжения монтируются из стальных водогазопроводных оцинкованных труб. Расчетные расходы и потребные напоры определены согласно СНиП 2.04.01-85 и сведены в таблицу.

Согласно СНиП 2.04.02-84 расчетный расход воды на наружное пожаротушение составляет 5 л/с.

II Канализация.

Отвод бытовых сточных вод от санитарных приборов осуществляется по одному выпуску ϕ100 мм в наружную сеть канализации. Вся сеть монтируется из пластмассовых канализационных труб ϕ 50 ÷ 100 мм.

Основные показатели по чертежам водопровода и канализации.

Наименование системы	Потребный напор на вводе, м	Расчетный расход				Установленная мощность электродвигателя, кВт	Примечание
		м³/сут.	м³/ч	л/с	при пожаре, л/с		
В1	10	1,50	0,75	0,46	—	—	
К1	—	1,50	0,75	2,06	—	—	

Трубопровод холодного водоснабжения изолируется от конденсации, горячего – от теплопотерь.

Основной изоляционный слой – теплоизоляционный шнур ТУ-36-1695-79.

Покровный слой – рулонная стеклоткань ВГГ ТУ 21-23-44-79.

Типовой проект соответствует действующим нормам и правилам

Главный специалист /Молодкин/

Инв.№ подл. | Подпись и дата | Взам.инв.№

Привязан:

Инв.№

184-16-82.87 ВК

Н.контроль	Верховский		
Нач.отд.	Головкин		
Гл.спец.	Молодкин		
Рук.гр.	Певчева		
Исполн.	Кукина		
Провер.	Певчева		

Одноэтажный двухквартирный дом с 2-комнатными квартирами

Общие данные

Стадия	Лист	Листов
Р	1	4

ЦНИИЭП граждансельстрой

22739-01 53 Формат:

Типовой проект
184-16-82.87
Альбом I

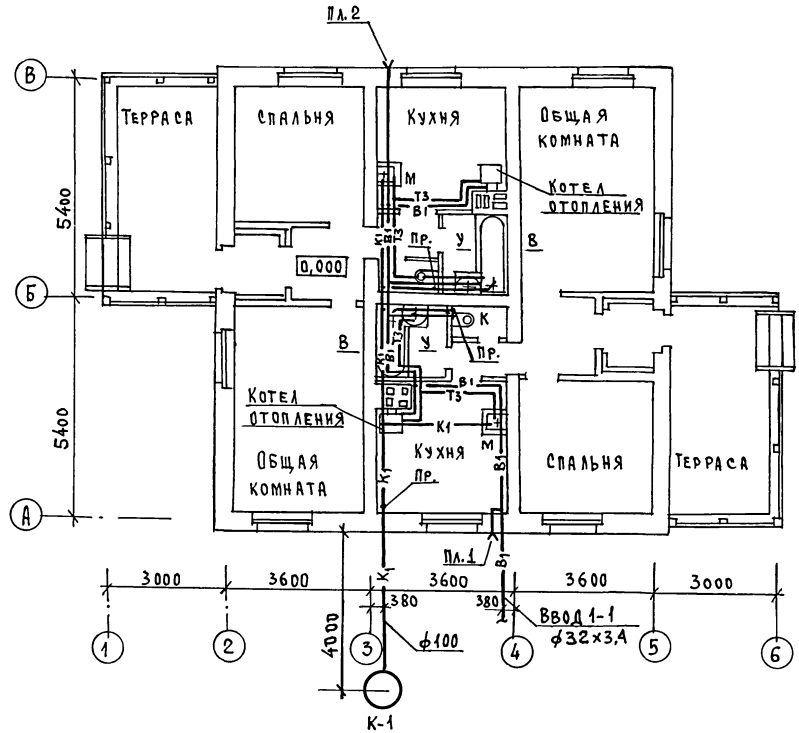

СОГЛАСОВАНО:

ГИП АС	Сидорина	
Гл. спец. ОВ	Крейнис	
Гл. спец. ЭО	Курочкин	

Инв. № подл. | Подпись и дата | Взам. инв. №

Н. контроль	Верховский	
Нач. отд.	Головкин	
Гл. спец.	Молодкин	
Рук. гр.	Певчева	
Исполн.	Кукина	
Провер.	Певчева	

Привязан:

Инв. №

184-16-82.87 ВК

Одноэтажный двухквартирный дом с 2-комнатными квартирами

Стадия	Лист	Листов
Р	2	

План этажа.

ЦНИИЭП Граждансельстрой

22739-01 54 Формат:

Типовой проект
184-16-82.87
Альбом I

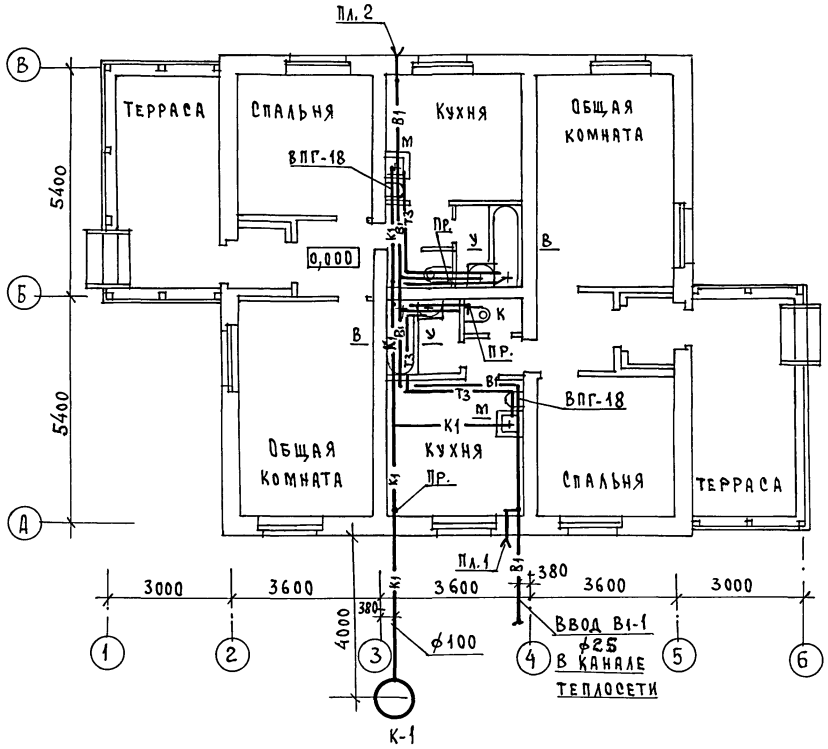

Согласовано:	
ГИП АС	Сидорина
Гл. спец. ОВ	Крейнис
Гл. спец. ЭО	Курочкин

Инв. № подл. | Подпись и дата | Взам. инв. №

Привязан:

Инв. №

Н. контроль	Верховский	
Нач. отд.	Головкин	
Гл. спец.	Молодкин	
Рук. гр.	Певчева	
Исполн.	Кукина	
Провер.	Певчева	

184-16-82.87 ВК

Одноэтажный двухквартирный дом с 2-комнатными квартирами

Стадия	Лист	Листов
Р	3	

План этажа (вариант)

ЦНИИЭП гражданселькстрой

22739-01 55 Формат:

Типовой проект
184-16-82.87
Альбом I

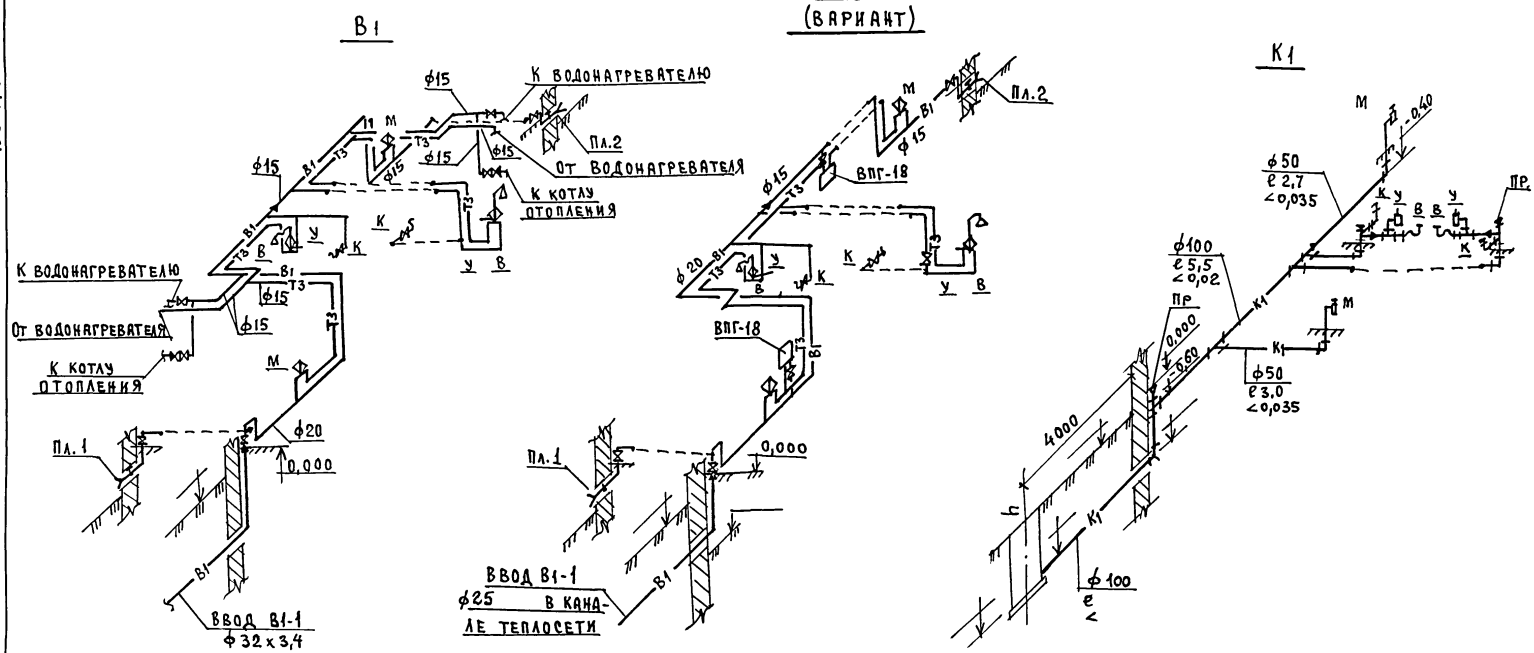

				184-16-82.87		ВК	
Привязан:		Н.контроль	Верховский	Одноэтажный двухквартирный дом с 2-комнатными квартирами	Стадия	Лист	Листов
		Нач.отд.	Головкин		Р	4	
		Гл.спец.	Молодкин				
		Рук.гр.	Певчева	Схемы систем В1,Т3,К1	ЦНИИЭП граждансельстрой		
		Исполн.	Кукина				
Инв. №		Провер.	Певчева				

22739-01 56

Формат:

Инв. № подл. | Подпись и дата | Взам. инв. №

Типовой проект 184-16-83.87 Альбом I

Ведомость ссылочных и прилагаемых документов

Обозначение	Наименование	Примечание
	Ссылочные документы	
Серия 5.905-10 выпуск 1	Установка газовых приборов и аппаратов в жилых и коммунально-бытовых зданиях	Тбилисский филиал ЦИТП 380053 Тбилиси 53, Авчальское ш. 86А
Серия 5.905-8	Узлы и детали крепления газопроводов	
	Прилагаемые документы	
-ГСВ. СО	Спецификация оборудования	Альбом IV
-ГСВ. ВМ	Ведомость потребности в материалах	Альбом III

Технико-экономические показатели

NN п.п	Наименование	Показатель
1	Давление газа перед приборами, кПа (мм.вод.ст)	1,3 (130)
2	Теплота сгорания газа, кДж/нм³ (ккал/нм³)	33600 (8000)
3	Расход газа на ввод, нм³/ч	2,48
4	Расход металла на дом, т	0,018

Общие указания

Газоснабжение жилого дома запроектировано, как вариант, от газопровода низкого давления. Газоснабжение жилого дома от баллонных установок осуществляется по эскизам предприятия газового хозяйства. Производство и приёмку монтажных работ по газооборудованию выполнить в соответствии со СНиП III-29-76, III-4-80, „Правилами безопасности в газовом хозяйстве" Госгортехнадзора СССР, изд. 1982 г. Проект газоснабжения подлежит согласованию с предприятием газового хозяйства. Исправления внесены. Инженер I кат. Ушакова 12.03.90

Типовой проект разработан в соответствии с нормами и правилами.

Главный инженер проекта /Саламов/

Главный инженер проекта привязки

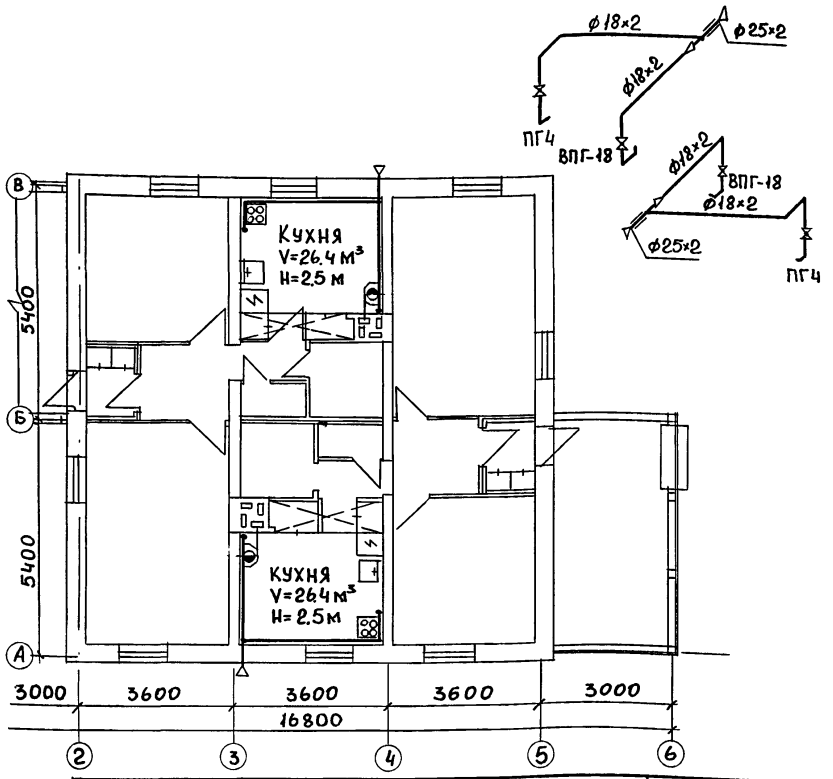

Привязан

184-16-82.87 -ГСВ

Н.контр.	Саламов		
Нач. от.	Головкин		
Гл. спец.	Саламов		

Одноэтажный двухквартирный дом с 2-комнатными квартирами

Общие данные. План. Схема.

Стадия	Лист	Листов
Р		1

ЦНИИЭП гражданселькстрой

22739-01 57

Инв. N подл. | Подпись и дата | Взам. инв. N

Типовой проект
184-16-82.87
Альбом I

Ведомость рабочих чертежей основного комплекта марки ЭО

Лист	Наименование	Примечание
1	Общие данные	
2	План расположения осветительной сети	

Основные показатели проекта

Наименование	Ед. изм.	Данные проекта
Напряжение электросети	в	220
Расчетная мощность	квт	9,0
Максимальная потеря напряжения	%	1,8

Ведомость ссылочных и прилагаемых документов

Обозначение	Наименование	Примечание
	Прилагаемые документы	
ЭО.СО	Спецификация оборудования	Альбом

Типовой проект соответствует действующим нормам и правилам

Главный специалист /Курочкин/

Общие указания.

Проект разработан на напряжение 220в в сети 380/220в с глухозаземленной нейтралью трансформатора.
По степени надежности электроснабжения токоприемники жилого дома относятся к III категории.
Электромонтажные работы необходимо производить согласно ПУЭ и СН 544-82.
Расчетная мощность определена для дома с кухонными плитами на сжиженном газе.

Расчетная схема.

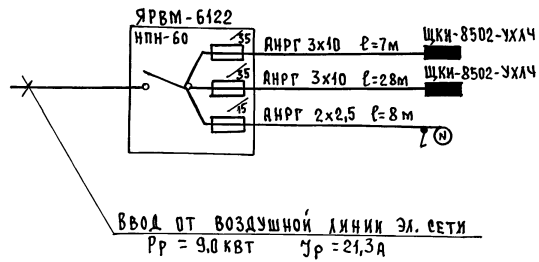

Ввод от воздушной линии эл. сети
$P_р$ = 9,0 квт $J_р$ = 21,3а

Привязан:

Инв.№

184-16-82.87 ЭО

Н.контроль	Курочкин	Одноэтажный двухквартирный дом с 2 комнатными квартирами	Стадия: РД; Лист: 1; Листов: 2
Нач.отд	Головкин		
Гл.спец.	Курочкин		
Исполн.	Крутова	Общие данные	ЦНИИЭП гражданселькстрой
Провер.	Соловьева		

Инв.№ подл. | Подпись и дата | Взам.инв.№

Типовой проект 184-16-82.87 Альбом I

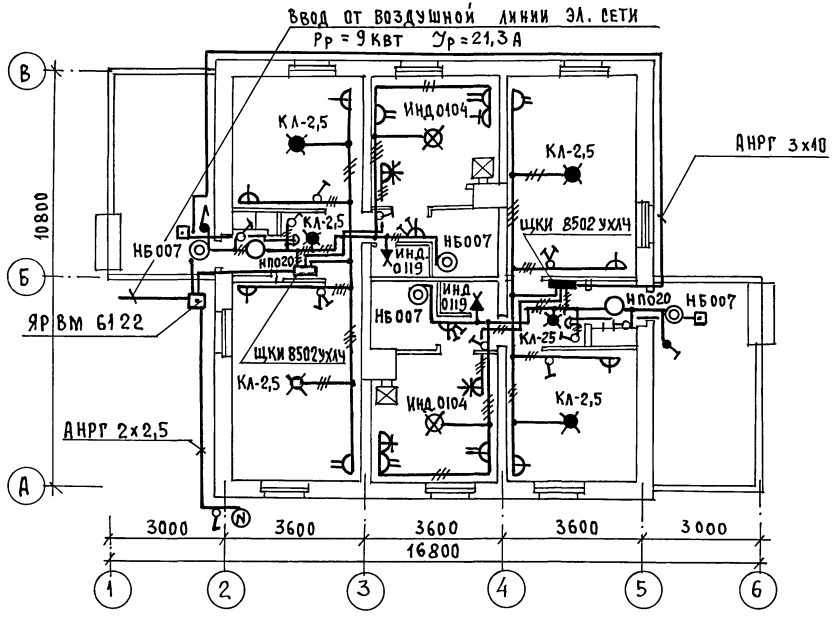

Эл. сеть выполняется:
в квартире – по стенам проводом АППВ, по потолку проводом АПРФ сеч 2×2,5 открыто к светильникам наружной установки – кабелем АНРГ.

Согласовано:
Гл. спец. ОВ Крейнис
Гл. спец. ВК Молдакин

Инв. № подл. | Подпись и дата | Взам. инв. №

Привязан:

Инв. №

Н.контроль	Курочкин	
Нач. отд	Головкин	
Гл. спец.	Курочкин	
Исполн.	Крутова	
Провер.	Соловьева	

184-16-82.87 ЭО

Одноэтажный двухквартирный дом с 2-комнатными квартирами

Стадия	Лист	Листов
РД	2	

План расположения осветительной сети

ЦНИИЭП граждансельстрой

22739-01 59 Формат:

Типовой проект 184-16-82.87 Альбом I

Ведомость рабочих чертежей основного комплекта СС

Лист	Наименование	Примечание
1	Общие данные	
2	План этажа. Схема расположения устройств связи.	
3	План кровли.	

Ведомость ссылочных и прилагаемых документов

Обозначение	Наименование	Примечание
	Ссылочные документы	
2.190.1/72 вып.У	Узлы и детали инженерного оборудования жилых и общественных зданий для сельского строительства	
	Прилагаемые документы	
СС.ВМ	Ведомость потребности в материалах	Альбом
СС.СО	Спецификация оборудования	Альбом

Основные показатели

Наименование	Ед. изм.	Кол-во
Телефонизация		
Емкость телефонного ввода в том числе		
используемых в данном здании	пар.	1
Радиофикация		
Количество абонентских точек	шт.	2
Телевидение		
Количество телевизионных антенн	шт.	1

Типовой проект соответствует действующим нормам и правилам.

Гл.инженер проекта /Бородкин/

Гл.инженер проекта привязки

Инв.№ подл. | Подп. и дата | Взам.инв.№

Общие указания

Для защиты устройств связи от атмосферных разрядов проектом предусматривается установка молниезащиты. Молниеотвод выполняется из арматурной стали ф6мм и покрывается битумом за 2 раза. Вертикальный спуск молниеотвода выполняется по стене на штырях или скобах. Для заземления используются электроды из угловой стали разм. 50×50×5мм длиной 2,5м, забиваемые в землю на 3,0м. Расстояние между ними 5,0м. Электроды соединяются стальной полосой разм. 20×5мм. Количество электродов определяется при привязке проекта в зависимости от электрического сопротивления грунта.

Привязан

Инв.№

184-16-82.87 СС

Н.Контр.	Бородкин	
Нач.отд.	Головкин	
Гл.спец.	Бородкин	
Рук.груп.	Логинова	
Инженер	Лихонина	

Одноэтажный двухквартирный дом с 2-комнатными квартирами

Стадия	Лист	Листов
Р	1	3

Общие данные

ЦНИИЭП граждансельстрой

ТИПОВОЙ ПРОЕКТ
184-16-82.87
АЛЬБОМ I

ПЛАН ЭТАЖА

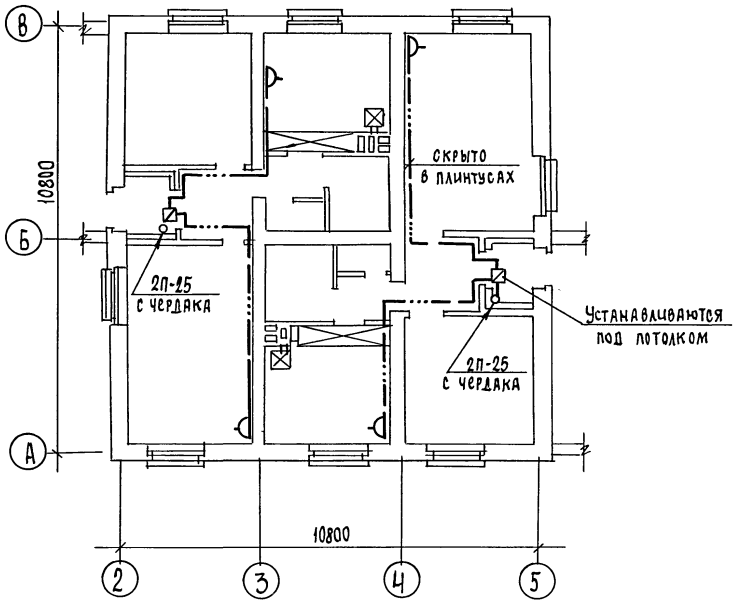

СХЕМА РАСПОЛОЖЕНИЯ УСТРОЙСТВ СВЯЗИ

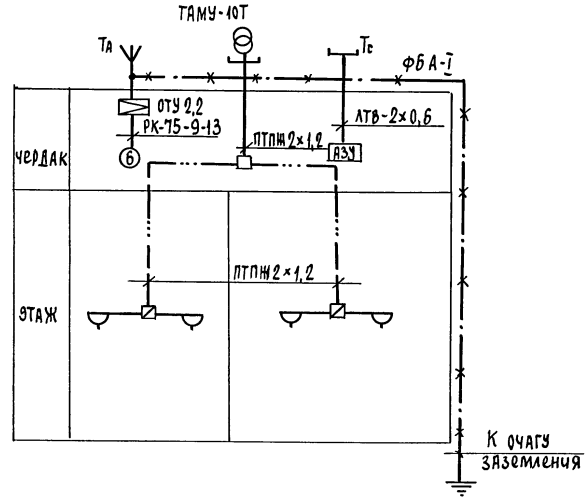

Проводка сетей связи сигнализации по чердаку производится по настилу из досок.

СОГЛАСОВАНО
ГИП ЭО КУРОЧКИН

Инв.№ подл. | Подп. и дата | Взам.инв.№

Привязан				184-16-82.87		СС	
		Н.контр.	Бородкин	Одноэтажный двухквартирный дом с 2-комнатными квартирами	Стадия	Лист	Листов
		Нач.отд.	Головкин		Р	2	
		Гл.спец.	Бородкин	План этажа схема расположения устройств связи	ЦНИИЭП гражданскельстрой		
		Рук.груп.	Логинова				
Инв.№		Инженер	Лихонина				

22739-01 61

ПЛАН КРОВЛИ

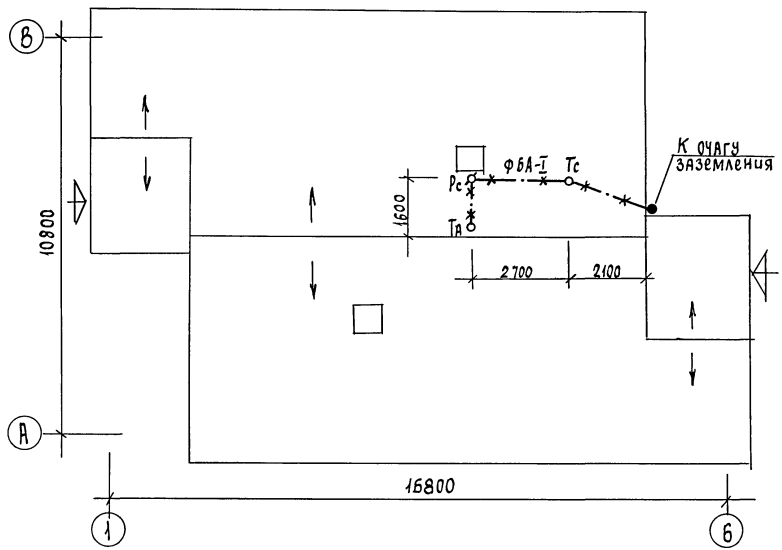

Установка радиостойки, телефонной стойки и телеантенны на кровле уточняется по месту строительства в зависимости от внешних условий прохождения радиофидера, сетей телефонной связи и источника телевизионных сигналов.

Типовой проект 184-16-82.87 Альбом 1

Подпись и дата | Взам. инв. №

Инв. № подл.

gost.e-ecolog.ru

Привязан			184-16-82.87 СС
Н. контр.	Бородкин		Одноэтажный двухквартирный дом с 2-комнатными квартирами
Нач. отд.	Головкин		Стадия Р; Лист 3; Листов
Гл. спец.	Бородкин		
Рук. груп.	Логинова		ПЛАН КРОВЛИ
Инженер	Лихонина		ЦНИИЭП Гражданстельстрой
Инв. №			22739-01 62