ТИПОВОЙ ПРОЕКТ
144-16-154.92

МАНСАРДНЫЙ ОДНОКВАРТИРНЫЙ 5-КОМНАТНЫЙ ЖИЛОЙ ДОМ ДЛЯ ИНДИВИДУАЛЬНЫХ ЗАСТРОЙЩИКОВ

АЛЬБОМ 1

ПЗ — Пояснительная записка стр. 4-10
АС — Архитектурно-строительные решения стр. 11-47
ОВ — Отопление и вентиляция стр. 48-53
ВК — Внутренний водопровод и канализация стр. 54-57
ЭС — Электроснабжение стр. 58-60
СС — Связь и сигнализация стр. 61-63
ГСВ — Газоснабжение стр. 64

25315-01

Отпускная цена
на момент реализации
указана в счет-накладной

gost.e-ecolog.ru

ТИПОВОЙ ПРОЕКТ
144-16-154.92

МАНСАРДНЫЙ ОДНОКВАРТИРНЫЙ 5-КОМНАТНЫЙ ЖИЛОЙ ДОМ ДЛЯ ИНДИВИДУАЛЬНЫХ ЗАСТРОЙЩИКОВ

АЛЬБОМ 1

ПЕРЕЧЕНЬ АЛЬБОМОВ

Альбом 1 — ПЗ — Пояснительная записка
АС — Архитектурно-строительные решения
ОВ — Отопление и вентиляция
ВК — Внутренний водопровод и канализация
ЭС — Электроснабжение
СС — Связь и сигнализация
ГСВ — Газоснабжение
Альбом 2 — СО — Спецификации оборудования
Альбом 3 — ВМ — Ведомости потребности в материалах
Альбом 4 — С — Сметы
Применяемые документы: Строительные изделия. Общесерийные материалы серия 16 часть 1 раздел 1. Узлы и детали серия 16 часть 2 раздел 1-03

Разработан
ЦНИИЭПгражданселькстроем

Гл. инженер института М. Г. Лейзерович

Гл. архитектор проекта В. Н. Кувакин

Утвержден Госкомархитектуры
приказ от 27.08.1980 г. N 228

Введен в действие
ЦНИИЭПгражданселькстроем
приказ от 12.02.1992 г. N 5/Т

Альбом 1

Содержание альбома

NN листов	Наименование листа	Стран.
	Титульный лист	1
1	Содержание альбома (начало)	2
2	Содержание альбома (окончание)	3
1	Пояснительная записка (начало)	4
2	Пояснительная записка (продолжение)	5
3	Пояснительная записка (продолжение)	6
4	Пояснительная записка (продолжение)	7
5	Пояснительная записка (продолжение)	8
6	Пояснительная записка (продолжение)	9
7	Пояснительная записка (окончание)	10
	Чертежи марки АС	
1	Фасады А-В; 1-3; В-А; 3-1	11
2	Кладочные планы 1 и 2 этажей. План подвала /вариант/	12
3	Отделочные планы 1 и 2 этажей	13
4	Спецификация столярных изделий	14
5	Разрез 1-1	15
6	План подвала (вариант). Разрез 2-2. Фрагмент плана при варианте дома с подвалом	16
7	Таблица нагрузок	17
8	План ленточных железобетонных и бутобетонных (вариант) фундаментов	18
9	Развертки ленточных фундаментов	19
10	План ленточных фундаментов с подвалом под всем домом (вариант)	20
11	Развертки фундаментов (вариант)	21
12	План столбчатых фундаментов (вариант)	22
13	План цокольного перекрытия	23
14	План междуэтажного перекрытия	24
15	План стропил $q_{сн.}$ = 1,0 кПа; $q_{сн.}$ = 1,5 кПа (вариант). План кровли	25
16	Спецификация и разрезы по стропилам $q_{сн.}$ = 1,0 кПа; $q_{сн.}$ = 1,5 кПа (вариант)	26
17	Монтажная схема мансарды. Разрезы 1-1; 2-2	27
18	Планы перемычек. Спецификация	28
19	Ведомость перемычек	29
20	Ведомость перемычек	30
21	Дымовентиляционные трубы ДВТ N 1, ДВТ N 2	31
22	Спецификация и экспликация полов	32
23	Внутриквартирная лестница	33

Взам. инв. N | Подпись и дата | Инв. N подл.

Привязан

Инв. N

Нормок.	Кувакин	
ГАП	Кувакин	
Гл. спец.	Майсюк	
Исполн.	Юсипова	
Провер.	Майсюк	

144-16-154.92

Мансардный одноквартирный 5-комнатный жилой дом

Стадия	Лист	Листов
Р	1	2

Содержание альбома (начало)

ЦНИИЭП граждансельстрой

Альбом 1

NN листов	Наименование листа	Стран.
24	Внутриквартирная лестница. Монтажная схема	34
25	Веранда. План. Разрез 1-1	35
26	Веранда. Разрезы 2-2; 3-3; 4-4; 5-5	36
27	Веранда. Спецификация	37
28	Веранда. План. Разрез 1-1 (вариант подвала под всем домом)	38
29	Веранда. Разрезы 2-2; 3-3; 4-4; 5-5 (вариант подвала под всем домом)	39
30	Фасады А-В; 1-3; В-А; 3-1. Вариант N 1	40
31	Наличники НО-1; НО-2; НО-3. Фрагмент N 1. Детали N1, N 2 /вариант 1/	41
32	Фасады А-В; 1-3; В-А; 3-1. Вариант N 2	42
33	Наличники НО-1; НО-2; НО-3. Декоративные элементы ОВ-1 ÷ ОВ-3.	43
	Детали N 1, N 2 /вариант 2/	
34	Фасады А-В; 1-3; В-А; 3-1. Вариант N 3	44
35	Фрагмент N 1, деталь N 1 /вариант 3/	45
36	Вариант решения интерьера общей комнаты	46
37	План кухни с расстановкой оборудования. Развертка стены	47
	Чертежи марки ОВ	
1	Общие данные (начало)	48
2	Общие данные (окончание)	49
3	Планы 1 и 2 этажей. План подвала	50
4	Схемы систем отопления 1 и 2 этажей. Обвязка котла.	51
	Схемы систем ВЕ1, ВЕ2	

NN листов	Наименование листа	Стран.
5	Планы 1 и 2 этажей, план подвала	52
6	Схема системы отопления, обвязка котла.	53
	Схемы систем ВЕ1, ВЕ2	
	Чертежи марки ВК	
1	Общие данные	54
2	План 1 этажа. План 2 этажа	55
3	План подвала. План 1 этажа (вариант)	56
4	Схемы систем В1, Т3, К1	57
	Чертежи марки ЭО	
1	Общие данные	58
2	План расположения осветительной сети 1 этажа	59
3	Планы расположения осветительных сетей мансарды,	60
	подвала и варианта подвала	
	Чертежи марки СС	
1	Общие данные	61
2	План кровли. Схема расположения устройств связи	62
3	План расположения сетей связи на 1 и 2 этажах	63
	Чертежи марки ГСВ	
1	Общие данные. Фрагмент плана этажа. Схема газопровода	64

Взам. инв. N | Подпись и дата | Инв. N подл.

Привязан

Инв. N

Нормок.	Кувакин	
ГАП	Кувакин	
Гл. спец.	Майсюк	
Исполн.	Юсипова	
Провер.	Майсюк	

144-16-154.92

Мансардный одноквартирный 5-комнатный жилой дом

Стадия	Лист	Листов
Р	2	

Содержание альбома (окончание)

ЦНИИЭП гражданселькстрой

25315-01 4

Альбом 1

Авторский коллектив

Архитекторы - Горская Г.Л, Венедиктова О.С.
Инженеры-конструкторы - Красавина Р.П., Майсюк А.М.
Инженеры - сантехники - Евдокимов А.Г., Молодкин Ю.И., Курочкин В.Н.
Инженеры-сметчики - Крючкова А.С.

В корректировке проекта принимали участие:
Архитекторы - Кувакин В.Н., Венедиктова О.С.
Инженеры-конструкторы - Майсюк А.М., Поляничева Т.А.
Инженеры-сантехники - Крейнис Д.Г., Верховский Н.И. Бородкин Г.В.

Пояснительная записка.

Типовой проект разработан взамен типового проекта 144-16-99.86 мансардного одноквартирного 5-комнатного жилого дома и скорректирован на основании договора №11-36-Ц от 11 февраля 1991 г.

I Область применения

Для строительства в IВ климатическом подрайоне, II климатическом районе с возможностью применения в III климатическом районе с обычными геологическими условиями. Расчетная температура наружного воздуха -20°, -30°С (основное решение), -40°С.

Вес снегового покрова - 1.0 КПА (основное решение) - 1.5 КПА (вариант)
Скоростной напор ветра - 0.38 КПА
Расчетное давление на грунт основания - 0.2 МПА

II Характеристика здания.

Степень долговечности - II
Степень огнестойкости - IV
Класс здания - III
Ориентация - свободная.

III Архитектурно-планировочное решение

Дом рассчитан на заселение одной семьей из 6-8 человек. На первом этаже дома находятся прихожая с лестницей на второй этаж, общая жилая комната и одна из спален смежно с ней расположенная, кухня, совмещенный санитарный узел, исполняющий также функции постирочной, помещения для котла КЧМ, веранда, холодная кладовая. На втором этаже находятся три изолированных жилых комнаты, уборная с умывальником, хозяйственная кладовая.

Общая комната и кухня расположены рядом, что обеспечивает удобную связь между ними.

Связь помещений дома с ванной осуществляется через тамбур главного входа.

Помещение для котла расположено непосредственно около входа.

Проектно-сметная документация разработана в соответствии с нормами, правилами, инструкциями и государственными стандартами.

Главный архитектор проекта Кувакин В.Н.

Инв.№ подл. | Подпись и дата | Взам. инв.№

Ведомость основных комплектов рабочих чертежей

Обозначения	Наименование	Примечан.
АС	Архитектурно-строительное решение	
ОВ	Отопление, вентиляция	
ВК	Внутренние водопровод и канализация	
ЭС	Электроснабжение	
СС	Связь и сигнализация	
ГСВ	Газоснабжение	

Привязан

Инв. №

144-16-154.92 ПЗ

Н.контр.	Майсюк	
ГАП	Кувакин	
Гл.спец.	Майсюк	
Исполн.	Венедиктова	
Провер.	Кувакин	

Мансардный одноквартирный 5-комнатный жилой дом

Стадия	Лист	Листов
Р	1	7

Пояснительная записка /начало/

ЦНИИЭП гражданселькстрой

Альбом 1

Ведомость рабочих чертежей основного комплекта АС

NN листов	Наименование листа	Стран.
1	Пояснительная записка (начало)	4
2	Пояснительная записка (продолжение)	5
3	Пояснительная записка (продолжение)	6
4	Пояснительная записка (продолжение)	7
5	Пояснительная записка (продолжение)	8
6	Пояснительная записка (продолжение)	9
7	Пояснительная записка (окончание)	10
	Чертежи марки АС	
1	Фасады А-В; 1-3; В-А; 3-1	11
2	Кладочные планы 1 и 2 этажей. План подвала /вариант/	12
3	Отделочные планы 1 и 2 этажей	13
4	Спецификация столярных изделий	14
5	Разрез 1-1	15
6	План подвала (вариант). Разрез 2-2. Фрагмент плана при варианте дома с подвалом	16
7	Таблица нагрузок	17
8	План ленточных железобетонных и бутобетонных (вариант) фундаментов	18
9	Развертки ленточных фундаментов	19
10	План ленточных фундаментов с подвалом под всем домом (вариант)	20
11	Развертки фундаментов (вариант)	21
12	План столбчатых фундаментов (вариант)	22
13	План цокольного перекрытия	23
14	План междуэтажного перекрытия	24
15	План стропил $q_{сн.}$ = 1,0 кПа; $q_{сн.}$ = 1,5 кПа (вариант). План кровли	25
16	Спецификация и разрезы по стропилам $q_{сн.}$ = 1,0 кПа; $q_{сн.}$ = 1,5 кПа (вариант)	26

NN листов	Наименование листа	Стран.
17	Монтажная схема мансарды. Разрезы 1-1; 2-2	27
18	Планы перемычек. Спецификация	28
19	Ведомость перемычек	29
20	Ведомость перемычек	30
21	Дымовентиляционные трубы ДВТ N 1, ДВТ N 2	31
22	Спецификация и экспликация полов	32
23	Внутриквартирная лестница	33
24	Внутриквартирная лестница. Монтажная схема	34
25	Веранда. План. Разрез 1-1	35
26	Веранда. Разрезы 2-2; 3-3; 4-4; 5-5	36
27	Веранда. Спецификация	37
28	Веранда. План. Разрез 1-1 (вариант подвала под всем домом)	38
29	Веранда. Разрезы 2-2; 3-3; 4-4; 5-5 (вариант подвала под всем домом)	39
30	Фасады А-В; 1-3; В-А; 3-1. Вариант N 1	40
31	Наличники НО-1; НО-2; НО-3. Фрагмент N 1. Детали N 1, N 2 /вариант 1/	41
32	Фасады А-В; 1-3; В-А; 3-1. Вариант N 2	42
33	Наличники НО-1; НО-2; НО-3. Декоративные элементы ОВ-1 ÷ ОВ-3. Детали N 1, N 2 /вариант 2/	43
34	Фасады А-В; 1-3; В-А; 3-1. Вариант N 3	44
35	Фрагмент N 1, деталь N 1 /вариант 3/	45
36	Вариант решения интерьера общей комнаты	46
37	План кухни с расстановкой оборудования. Развертка стены	47

Взам. инв. N | Подпись и дата | Инв. N подл.

Привязан

Инв. N

Нормок.	Кувакин	
ГАП	Кувакин	
Гл. спец.	Майсюк	
Исполн.	Юсипова	
Провер.	Майсюк	

144-16-154.92 ПЗ

Мансардный одноквартирный 5-комнатный жилой дом

Стадия	Лист	Листов
Р	2	

Пояснительная записка (продолжение)

ЦНИИЭП гражданселькстрой

Строительные конструкции и отделка

Наименование	Варианты	Характеристика
1	2	3
Фундаменты	1	-Ленточные из сборных бетонных блоков (основное решение)
	2	-Столбчатые из сборных бетонных плит и столбов
	3	-Ленточные бутобетонные
Цоколь	1	-Керамический кирпич рядовой полнотелый обыкновенный марки 100 на растворе М50
Стены наружные	1	-Кирпич керамический, рядовой полнотелый обыкновенный марки 75 на р-ре М25 плотностью 1650 кг/м³ МРЗ 15 ГОСТ 530-80
	2	-Кирпич керамический рядовой пустотелый М75 на р-ре М25 плотностью 1480 кг/м³ МРЗ 15 ГОСТ 530-80
	3	-Кирпич керамический рядовой полнотелый обыкнов. марки 75 на р-ре М50 плотностью 1650 кг/м³ МРЗ 15 ГОСТ 530-80 (облегченная кладка тип „В") утеплитель - щебень доменного шлака γ=600 кг/м³
	4	-Кирпич керамический рядовой полнотелый обыкновенный марки 75 на р-ре М50 плотностью 1650 кг/м³ МРЗ 15 ГОСТ 530-80 (облегченная кладка тип „А"), утеплитель - плиты минераловатные
	5	-Силикатный кирпич марки 75 на р-ре М50 (облегченная кладка тип „Б") утеплитель - щебень из доменного шлака γ=600 кг/м³
	6	-Силикатный кирпич марка 75 на р-ре М50 (облегченная кладка тип „А") утеплитель - плиты минераловатные
Стены внутренние	1	-Кирпич керамический рядовой полнотелый обыкновенный марки 75 на р-ре М25 плотностью 1650 кг/м³ МРЗ 15 ГОСТ 530-80
Перегородки	1	-Панельные с дерев. каркасом с облицовкой гипсокартонными листами, кирпичные толщ. 120 и 65 мм (армированные)
	2	-В мансарде - каркасные с облицовкой гипсокартонными листами
Цокольное перекрытие	1	-Деревянные щиты по балкам с черепными брусками
	2	-Деревянные щиты по клееным балкам с черепными брусками
Междуэтажное перекрытие	1	-Деревянные щиты по балкам с черепными брусками
Покрытие	1	-Деревянные стропила
Лестницы	1	-Наружные - набивные бетонные ступени -Внутренние - деревянные двухмаршевые

1	2	3
Кровля	1	-Волнистые асбестоцементные листы по ГОСТ 16233-77*
Окна	1	-С раздельными переплетами ГОСТ 11214-86 Серия 1.136.5-23 в.2
	2	-Со спаренными переплетами ГОСТ 11214-86 Серия 1.136.5-23 в.1
	3	-С тройным остеклением ГОСТ 16289-86 Серия 1.136.5-23 в.2
Двери наружные	1	-Деревянные входные Серия 1.136.5-19
Двери внутренние	1	-Деревянные ГОСТ 6629-88, Серия 1.136-10
Встроенное оборудование	1	-Встроенные и антресольные шкафы Серия 1.172.5-6
Отделка наружная	1	-Кирпичная кладка с расшивкой швов деревянные 7-ты фасадов пропитываются олифой и покрываются лаком МЧ-52
Отделка внутренняя	1	-См. ведомость отдел. работ лист АС-6
	Инженерное оборудование	
Водопровод	1	-От наружных сетей
Канализация	1	-В наружную сеть канализации
Отопление	1	-Квартирное от малометражного котла типа КЧМ
Вентиляция	1	-Естественная
Водоснабжение: Холодное	1	-Централизованное
Водоснабжение: Горячее	1	-От водогрейной колонки на твердом топливе
	2	-Квартирн. от малометр. котла типа КЧМ с водонагрев.
Электроосвещение	1	-Лампы накаливания
Электроснабжение	1	-Централизованное с подключением к внешним сетям
Связь и сигнализация	1	-Централизованная с подключением к внешним сетям
Пищеприготовление	1	-Плита на твердом топливе типа „Ильмарин
	2	-Газовая плита от баллонов со сниженным газом.

Альбом 1

Инв. № подл. | Подпись и дата | Взам. инв. №

Привязан

Инв. №

Н. контр.	Майсюк	
ГАП	Кувакин	
Гл. спец.	Майсюк	
Исполн.	Венедиктова	
Провер.	Кувакин	

144-16-154.92 ПЗ

Мансардный одноквартирный 5-комнатный жилой дом

Стадия	Лист	Листов
Р	3	

Пояснительная записка (продолжение)

ЦНИИЭП граждансельстрой

Альбом 1

Ведомость спецификаций

Лист	Наименование	Примечание
АС-4	Спецификация столярных изделий	
АС-12	Спецификация на столбчатые фундаменты	
АС-8	Спецификация на ленточные фундаменты	
АС-13	Спецификация на цокольное перекрытие	
АС-14	Спецификация на междуэтажное перекрытие	
АС-16	Спецификация по стропилам	
АС-17	Спецификация на элементы мансарды	
АС-18	Спецификация перемычек	
АС-22	Спецификация элементов пола	
АС-27	Спецификация на веранду	
	Спецификация на встроенные шкафы и антресоли	—
АС-23	Спецификация деревянных изделий на лестницу	

Таблица толщин наружных стен „а" в зависимости от расчетных зимних температур наружного воздуха

Материал стен	Расчетная зимняя t наружного воздуха: материал и толщина утеплителя		−20°	−30°	−40°
Кирпич керамический рядовой, полнотелый обыкновенный М75 на растворе М25 плотностью 1650 кг/м³ МРЗ 15 ГОСТ 530-80	—	—	510	640	—
Кирпич керамический, рядовой пустотелый М75 на растворе М25 плотностью 1480 кг/м³ МРЗ15 ГОСТ 530-80	—	—	420	550	640
Кирпич керамический, рядовой полнотелый обыкновенный М75 на р-ре М50 плотностью 1650 кг/м³ МРЗ 15 ГОСТ 530-80 облегченная кладка тип „Б"	утеплитель	щебень из доменного шлака γ=600 кг/м³ толщ. 270 мм	—	510	—
Кирпич керамический рядовой полнотелый обыкновенный М75 на р-ре М50 плотностью 1650 кг/м³ МРЗ 15 ГОСТ 530-80 облегченная кладка тип „А"		плиты минераловатные γ=150 кг/м³ 120 мм	—	—	510
Силикатный кирпич М75 на растворе М50 облегченная кладка тип „Б"		щебень из доменного шлака γ=600 кг/м³ толщ. 270 мм	—	510	—
Силикатный кирпич М75 на растворе М50 облегченная кладка тип „А"		плиты минераловатные γ=150 кг/м³ 120 мм	—	—	510

Таблица толщин утеплителя в зависимости от расчетных t° наружного воздуха

Утеплитель	Наименование конструкций	Расчетная зимняя t° наружного воздуха: −20	−30	−40
Маты минераловатные класса Н по ТУ21-31-64-88	Чердачное перекрытие	100	120	140
	Цокольное перекрытие	80	100	120
	Покрытие и стены мансарды	120	150	170

Ведомость ссылочных документов

Обозначение	Наименование	Примечание
Серия 1.136.5-23.В1.2	Окна и балконные двери деревянные с двойным остеклением для жилых зданий	
Серия 1.136.5-23.В3	Окна и балконные двери деревянные с тройным остеклением для жилых зданий	
Серия 1.136.5-19	Двери деревянные наружные для жилых и общественных зданий	
Серия 1.136-10	Двери деревянные внутренние для жилых и общественных зданий	
Серия 1.172.5-6	Встроенные и антресольные шкафы, шкафы-перегородки, щитовой конструкции д/жилых зданий.	
Серия 1.131.9-24 6.1	Перегородки из гипсокартонных листов для жилых зданий	
Серия 1.038.1-1	Брусковые перемычки	
ГОСТ 1005-86	Щиты деревянные для перекрытий в жилых и общественных зданиях	
ГОСТ 4981-87	Балки деревянные с черепными брусками	
ГОСТ 13579-78	Блоки стен подвала	
Серия 1.136.1-13. В.1	Плиты подоконные железобетонные	
Серия 2.140-6	Узлы деревянных перекрытий жилых сельских зданий	
Серия 2.130-8.В.1	Детали многослойных кирпичных и каменных наружных стен жилых и общественных зданий	
Серия 2.144-1/88	Узлы полов жилых зданий	

Инв. № подл. | Подпись и дата | Взам. инв. №

Привязан

Инв. №

Н. контр.	Майсюк	
ГАП	Кувакин	
Гл. спец.	Майсюк	
Исполн.	Венедиктова	
Провер.	Майсюк	

144-16-154.92 ПЗ

Мансардный одноквартирный 5-комнатный жилой дом

Стадия	Лист	Листов
Р	4	

Пояснительная записка (продолжение)

ЦНИИЭП граждансельстрой

Альбом 1

Указания по производству работ в зимнее время

Проект разработан исходя из условий производства работ в летнее время.

При производстве работ в зимнее время следует соблюдать соответствующие пункты СНиП 3.03.01-87, СНиП 3.04.01-87.

Укладка бетона на мерзлый грунт не допускается, обратную засыпку траншей вести песчаным грунтом.

Кладку наружных и внутренних стен вести одновременно с перевязкой кирпича в участках пересечения.

Перегородки возводить при положительной температуре. В период оттаивания для разгрузки опорных участков установить временные стойки на клиньях под перемычки и прогоны.

Все свободностоящие участки стен на случай оттепели раскрепить подкосами или растяжками, связывающие стены друг с другом.

Антикоррозийная защита конструкций

Работы производить при соблюдении пунктов СНиП 3.04.03-85, СНиП 3.03.01-87, СНиП 2.03.11-85.

Выполнение антикоррозийных мероприятий должно обязательно оформляться специальными актами на скрытые работы.

Указания по привязке проекта

Проект может быть принят к строительству после предварительного выполнения работ, связанных с применением проекта на конкретном участке.

В зависимости от местных условий конкретного строительства и степени инженерного благоустройства населенного пункта при применении проекта должны быть внесены соответствующие коррективы: необходимо исключить все чертежи вариантов, не применяемых в данном строительстве, во всех оставшихся чертежах должны быть вычеркнуты детали, размеры, спецификации и т.п., относящиеся к неиспользуемым вариантам.

Прилагаемые документы

Обозначение	Наименование	Примечание
Альбом 2	Спецификации оборудования	
Альбом 3	Ведомости потребности в материалах	
Альбом 4	Сметы	
Общесерийные материалы серия 1б ч.1 раздел 1	Строительные изделия	
серия 1б ч.2 разд.1-03	Узлы и детали	

Инв.№ подл. | Подпись и дата | Взам. инв.№

Привязан

Инв. №

Н.контр.	Майсюк		
ГАП	Кувакин		
Гл.спец.к.	Майсюк		
Исполн.	Поляничева		
Провер.	Майсюк		

144-16-154.92 ПЗ

Мансардный одноквартирный 5-комнатный жилой дом

Стадия	Лист	Листов
Р	5	

Пояснительная записка (продолжение)

ЦНИИЭП гражданселькстрой

Альбом 1

Ведомость отделки помещений

Наименование помещений	Потолок		Стены и перегородки		Панель		Примечание
	Площ. м²	Вид отделки	Площ. м²	Вид отделки	Площ. м²	Вид отделки	
Жилая комната	19.65	Клеевая побелка	38.53	Оклейка обоями		—	Наружные стены со стороны помещений отделываются гипсокартонными лист. толщ. 14мм
Жилая комната	14.85	"	29.88	"		—	"
Жилая комната	13.79	"	33.21	"		—	"
Жилая комната	10.74	"	21.63	"	3.14	Клеевая окраска	В графе „Панель" дана отделка двт №1
Жилая комната	10.31	"	24.16	"		—	Наружные стены со стороны помещений отделываются гипсокартонными лист. толщ. 14мм
Прихожая	9.47	"	25.87	"		—	"
Кухня	13.08	"	31.79	Клеевая окраска	1.08	Глазурованная плитка	"
Помещение для котла	2.72	"	14.55	"	—	—	"
Ванная	4.06	Масляная окраска	19.08	Масляная окраска	—	—	Наружные стены со стороны помещений отделываются мокрой штукатуркой
Уборная	1.84	Клеевая побелка	13.03	"	—	—	
Лестница и холл 2 этажа	7.14	"	27.57	Масляная окраска	—	—	Наружные стены со стороны помещений отделываются гипсокартонными лист. толщ. 14мм
Хозкладовая	2.75	"	14.85	Клеевая окраска	—	—	

Инв. № подл. | Подпись и дата | Взам. инв. №

144-16-154.92 ПЗ

Привязан

Инв. №

Н. контр.	Майсюк	
ГАП	Кувакин	
Гл. спец.	Майсюк	
Испол.	Круг	
Проверил	Майсюк	

Мансардный одноквартирный 5-комнатный жилой дом

Стадия	Лист	Листов
Р	6	

Пояснительная записка /продолжение/

ЦНИИЭП гражданельстрой

25315-01 10

Альбом I

ТЕХНИКО-ЭКОНОМИЧЕСКИЕ И ЭКСПЛУАТАЦИОННЫЕ ПОКАЗАТЕЛИ

ОБЪЕМНО-ПЛАНИРОВАЧНЫЕ ПОКАЗАТЕЛИ

Наименование	Ед. изм.	Кол-во
Количество этажей	этаж	1
Количество квартир	квартир	1
Объем строительный	$м^3$	501,04
в т.ч. подвал	$м^3$	53,54
Площадь застройки	$м^2$	119,38
Площадь квартиры	$м^2$	110,40
площадь общая квартиры	$м^2$	127,7
площадь жилая	$м^2$	69,34
Площадь летних помещений и холодной кладовой	$м^2$	17,30
Площадь жилая на $1м^2$ общей площади квартиры		0,54
Площадь жилая на $1м^2$ площади квартиры		0,63

СМЕТНАЯ СТОИМОСТЬ

Наименование	Ед. изм.	Кол-во
Общая	тыс. руб	35,37
в том числе:		
строительно-монтажные работы	"	35,28
оборудования	"	0,09
$1м^2$ общей площади квартиры	руб	276,98
$1м^2$ площади квартиры	"	320,38
$1м^3$ здания	"	70,59

ЭКСПЛУАТАЦИОННЫЕ ПОКАЗАТЕЛИ

Наименование	Ед. изм.	Кол-во
Расход тепла на отопление	ккал/ч	15740
Расход тепла на $1м^2$ площади квартиры	"	142,57
Напор на вводе	м	14
Расход холодной воды	л/сек	0,46
Расход горячей воды	"	—
Потребная мощность электроэнергии	кВт	5,0
Эксплуатационные затраты	руб/год	774,61
Эксплуатационные затраты на $1м^2$ общей площади квартиры	"	6,07
Эксплуатационные затраты на $1м^2$ площади квартиры	"	7,02
Трудоемкость (построечная)	чел. дн.	402,54

РАСХОД МАТЕРИАЛОВ

Наименование	Един. изм.	Расход всего	Расход на $1м^2$ общей площади квартиры
Цемент	т	15,05	0,118
Сталь в натуральном исчислении в том числе на	"	0,24	0,0019
сборные изделия	"	0,20	0,002
Сталь, приведенная к классам AI и Ст3 в том числе на	"	0,27	0,002
сборные изделия	"	0,23	0,002
Бетон и железобетон в том числе:	$м^3$	35,65	0,279
монолитный тяжелый	"	1,25	0,0098
сборный тяжелый	"	34,4	0,2694
Лесоматериалы	"	38,48	0,301
Кирпич	тыс. шт.	51,07	0,3999
Минераловатные плиты	$м^3$	27,26	0,213
Асбестоцементные листы	1000 у.л.	2,44	0,019
Масса конструкций и материалов	т	247,0	1,93
Масса надземной части	"	181,0	1,42

Инв.№ подл. | Подпись и дата | Взам. инв.№

Привязан

Инв.№

Н.контр.	Кубакин	
ГАП	Кубакин	
Гл.спец.	Майсюк	
Испол.	Венедиктова	
Проверил	Майсюк	

144-16-154.92 ПЗ

Мансардный одноквартирный 5-комнатный жилой дом

Пояснительная записка (окончание)

стадия	лист	листов
Р	7	

ЦНИИЭП граждансельстрой

Альбом 1

Фасад А-В

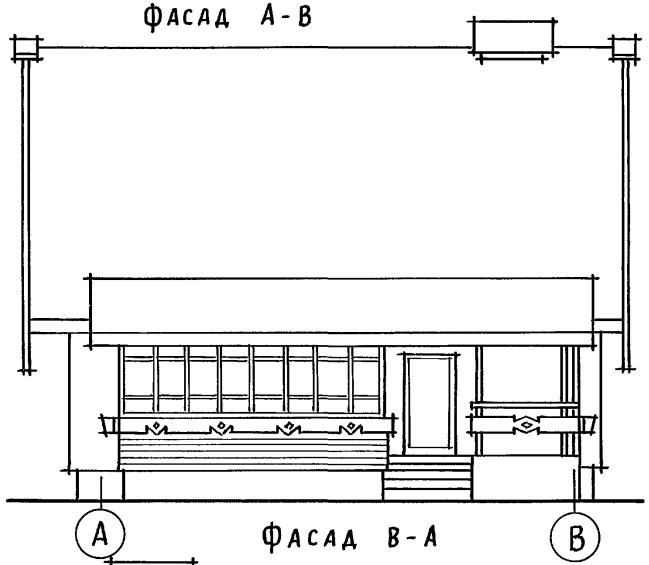

Фасад В-А

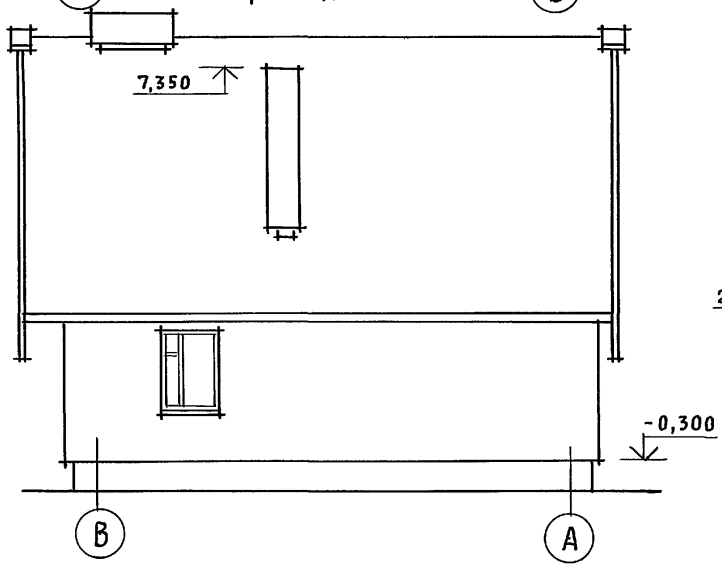

Фасад 1-3

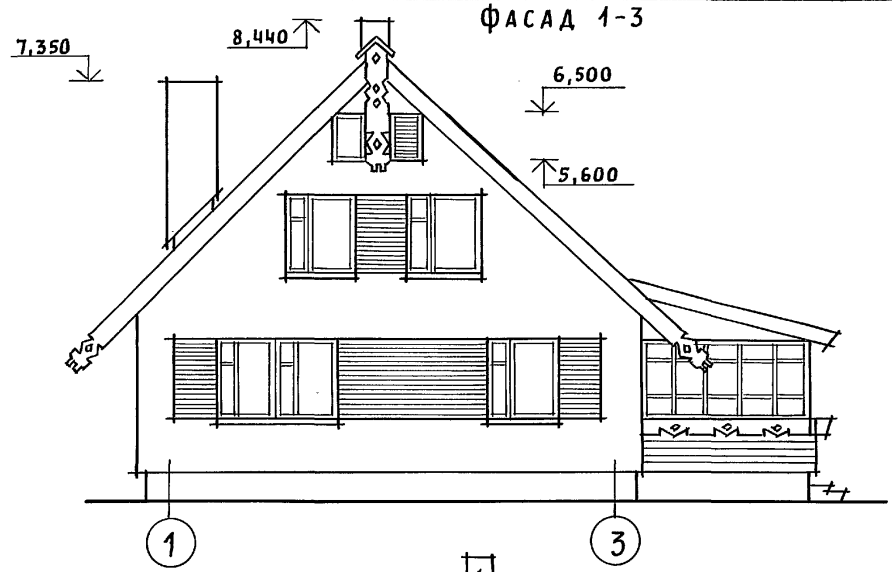

Фасад 3-1

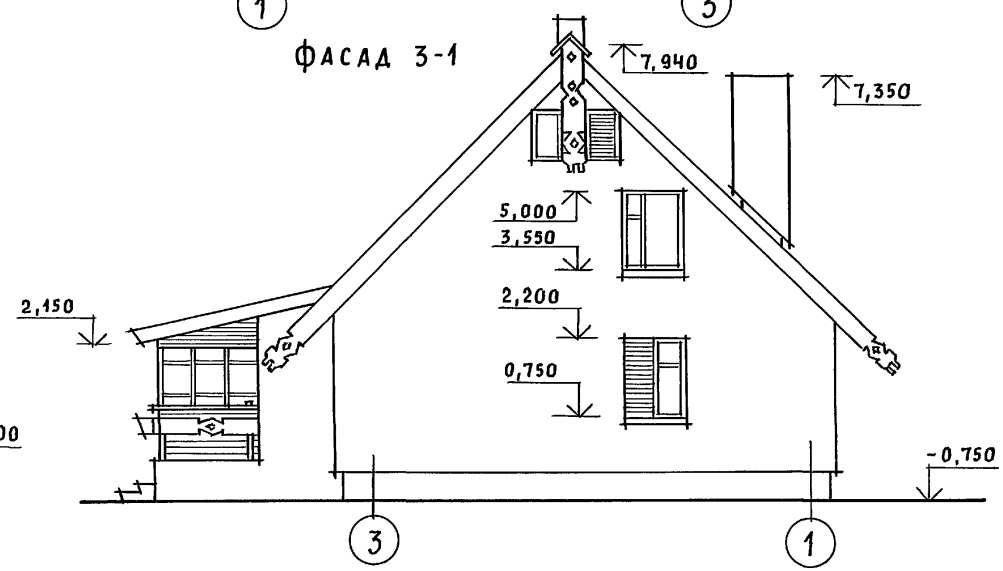

Кладку простенков, обозначенных горизонтальной штриховкой, вести с выпуском на 65мм через один ряд.

Привязан			
Инв. N			
Нормак.	Кувакин		
ГАП	Кувакин		
Гл. спец.	Майсюк		
Вед. арх.	Венедиктова		
Провер.	Майсюк		

144-16-154.92 АС

Мансардный одноквартирный 5-комнатный жилой дом

Стадия	Лист	Листов
Р	1	37

Фасады А-В; 1-3; В-А; 3-1

ЦНИИЭП гражданельстрой

Инв. N подл. | Подпись и дата | Взам. инв. N

Альбом 1

План 1 этажа

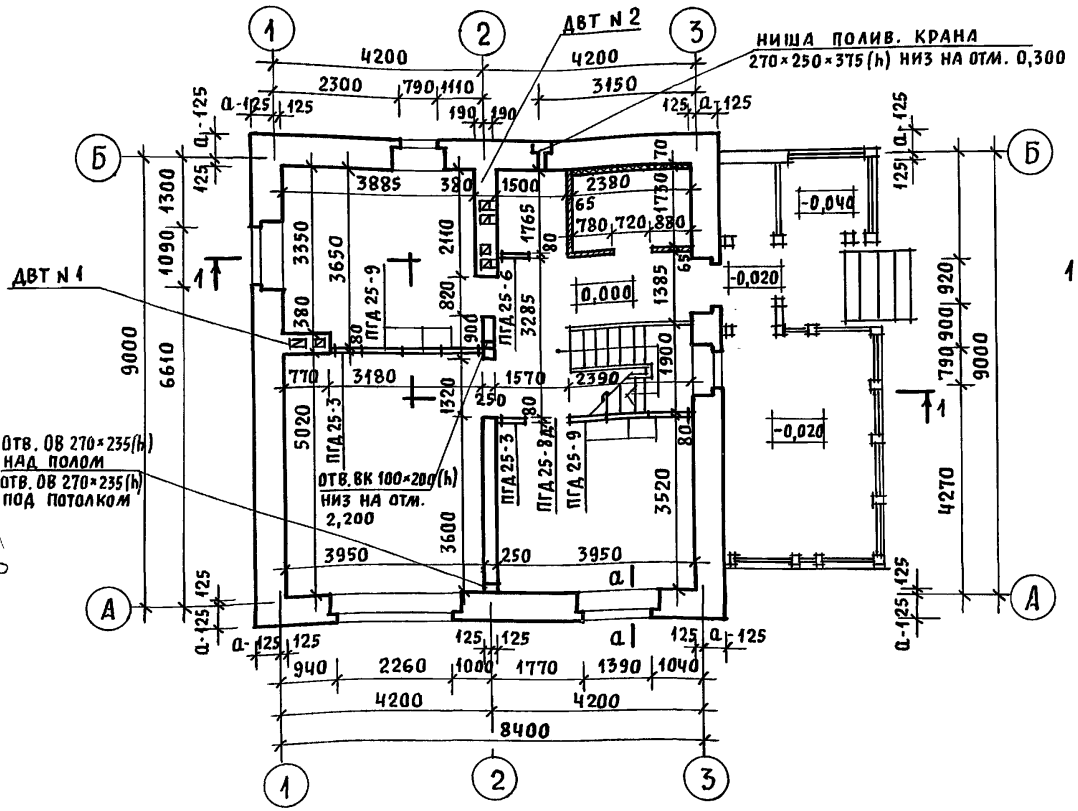

План 2 этажа

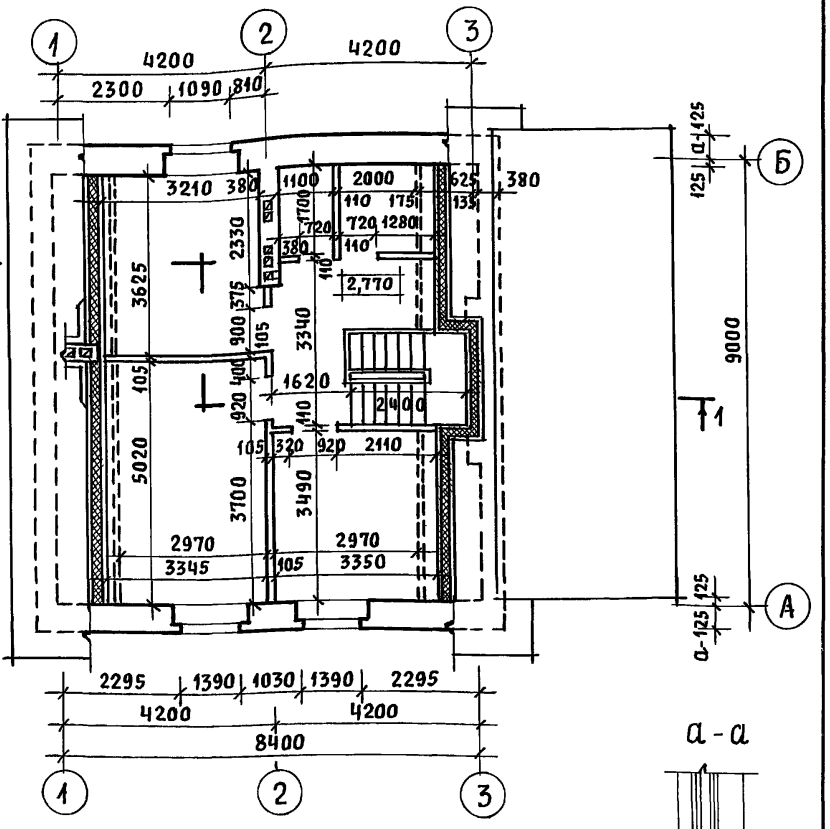

План подвала

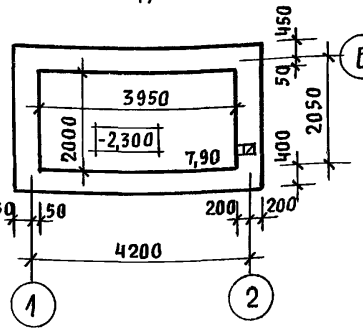

План подвала /вариант с газовой плитой/

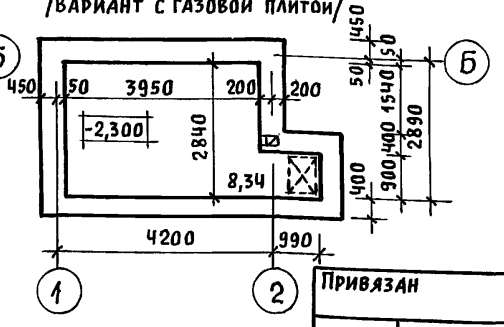

a - a

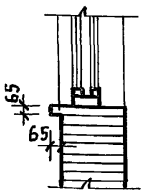

1. ДВТ N 1 и ДВТ N 2 смотреть АС-21.
2. В кладке стен под оконными проемами предусмотреть выпуск ряда кирпича с выносом на 65мм - см. сечение а-а.
3. Вариант подвала в случае оборудования кухни газовой плитой, обеспечивает возможность устройства люка в подвал за пределами кухни в соответствии с требованиями п. 9.23 СНиП 2.04.08-87.
4. Разрез 1-1 смотреть АС-5.

СОГЛАСОВАНО

Гл. спец. ОВ	Крейнис	
Гл. спец. ВК	Верховский	
Гл. спец. ЭО	Бородкин	

Инв. N подл. | Подпись и дата | Взам. инв. N

Привязан

Инв. N

Нормок.	Кувакин	
ГАП	Кувакин	
Гл. спец.	Майсюк	
Вед. арх.	Венедиктова	
Провер.	Майсюк	

144-16-154.92 АС

Мансардный одноквартирный 5-комнатный жилой дом

Стадия	Лист	Листов
Р	2	

Кладочные планы 1 и 2 этажей. План подвала /вариант/

ЦНИИЭП гражданселькстрой

25315-01 13

Альбом 1

План 1 этажа

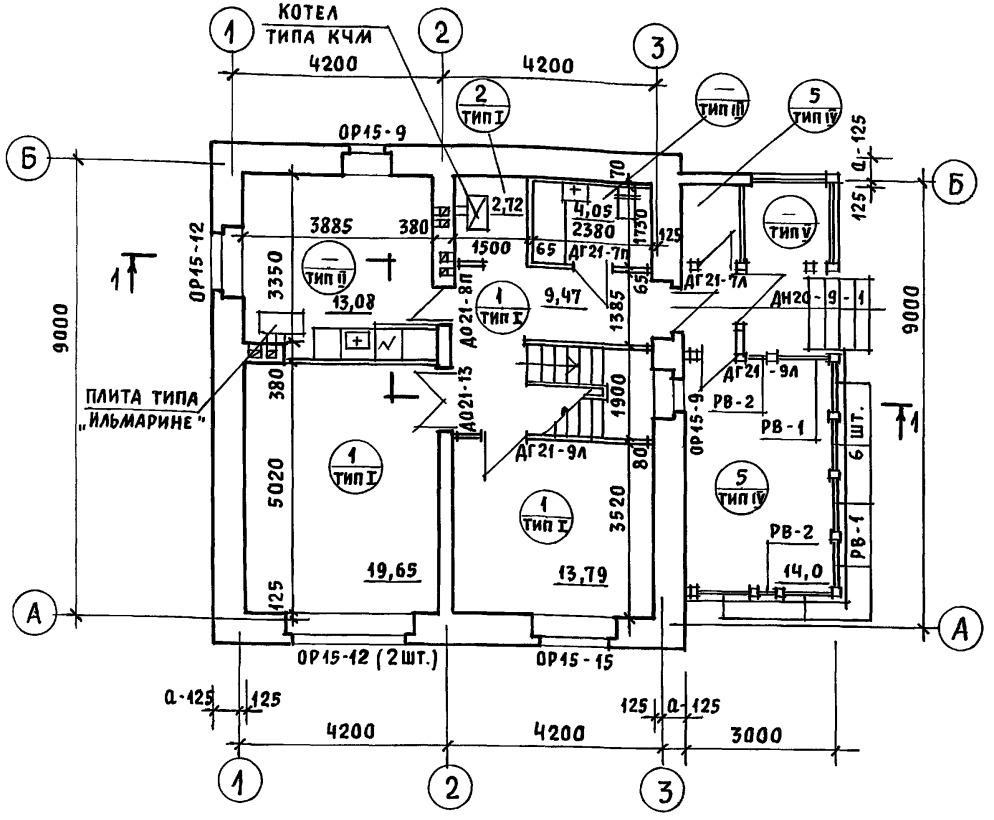

План 2 этажа

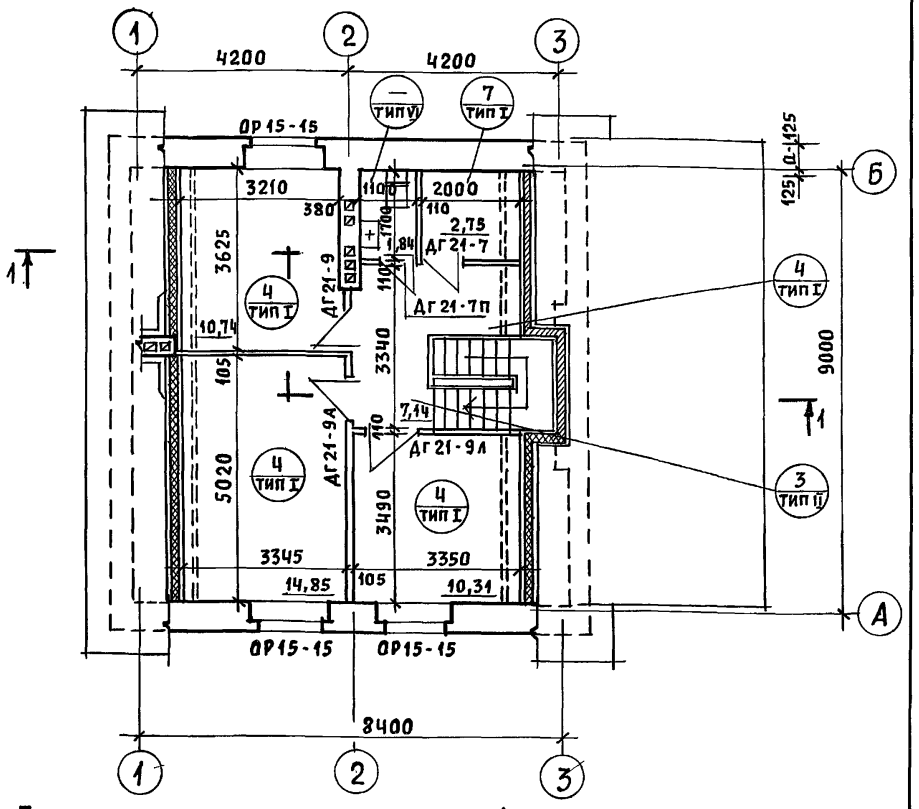

1. На плане 2 этажа пунктиром обозначены габариты жилых комнат, отвечающие высоте 1,6м от пола до наклонной части потолка, в пределах которых, определена жилая площадь в соответствии с п.6 приложения 2 СНиП 2.08.01-89 „Жилые здания."
2. Под отопительным котлом КЧМ-2 и отопительно-варочной плитой „Ильмарине" пол изолировать асбестовым картоном толщиной 10мм с последующей обивкой кровельной сталью. Вынос металлического листа перед топочными дверками должен быть не менее 0,5м больше ширины дверки (СНиП 2.04.05-86).
3. Проектом предусмотрен вариант газификации дома от баллонов со сжиженным газом, при этом кухня оборудуется газовой плитой и горячее водоснабжение от котла на твердом топливе с водоподогревателем.
4. Спецификацию и экспликацию полов смотреть АС-22.
5. Разрез 1-1 смотреть АС-5.

Условные обозначения

1/I — номер позиции пола по спецификации / тип пола по проекту

Привязан			
Инв. N			
Нормок.	Кувакин		
ГАП	Кувакин		
Гл. спец.	Майсюк		
Вед. арх.	Венедиктова		
Провер.	Майсюк		

144-16-154.92 АС

Мансардный одноквартирный 5-комнатный жилой дом

Стадия	Лист	Листов
Р	3	

Отделочные планы 1 и 2 этажей

ЦНИИЭП гражданселькстрой

25315-01 14

Инв. N подл. | Подпись и дата | Взам. инв. N

Альбом 1

Марка, поз	Обозначение	Наименование	Кол.	Объем м³ на дом	Примечание
	Оконные блоки с раздельными переплетами				
ОР15-9	1.136.5-23 в.2	ОР 15-9	2	0,1450	
ОР15-12	"	ОР 15-12	3	0,2955	
ОР15-15	"	ОР 15-15	4	0,4592	
СО-1	Серия 16 ч.1 разд.1	Слуховое окно остекленное	2	0,0436	
СО-2	"	Слуховое окно жалюзийное	2	0,0472	
	Дверной блок наружный				
ДН21-9Щп	1.136.5-19	ДН 21-9Щп	2	0,1860	
	Для варианта с подвалом под всем домом добавляется:				
ДС16-9гт	1.136.5-19	ДС16-9гт	1	0,062	
	Дверные блоки внутренние				
ДО21-13	1.136-10	ДО 21-13	1	0,0952	
ДО21-8п	"	ДО 21-8п	1	0,0601	
ДГ21-9	"	ДГ 21-9	1	0,0937	
ДГ21-9л	"	ДГ 21-9л	4		
ДГ21-7	"	ДГ 21-7	1	0,1484	
ДГ21-7л	"	ДГ 21-7л	4	0,1484	
ДГ21-7п	"	ДГ 21-7п	2	0,0742	
РВ-1	Серия 16 ч.1 раздел 1	Рама веранды остекленная	7	0,1981	
РВ-2	"	Рама веранды открывающаяся	2	0,0272	
	Перегородки из гипсокартонных листов				
ПГД25-3	1.131.9-24 в.1	ПГД 25-3	2	0,0200	
ПГД25-6	"	ПГД 25-6	1	0,0140	
ПГД25-9	"	ПГД 25-9	6	0,1080	
ПГД25-8Д	"	ПГД 25-8Д	1	0,0050	
	ГОСТ 8242-88	Наличник тип 1		0,098	
	Для варианта с расчетной $t°_{н.в.} = -20°C$				
	исключаются: оконные блоки с раздельными переплетами				
ОР15-9	1.136.5-23 в.2	ОР 15-9	2	0,1450	
ОР15-12	"	ОР 15-12	3	0,2955	

Марка, поз	Обозначение	Наименование	Кол.	Объем м³ на дом	Примечание
ОР15-15	1.136.5-23 в.2	ОР 15-15	4	0,4592	
	Добавляются: оконные блоки со спаренными переплетами				
ОС15-9	1.136.5-23 в.1	ОС15-9	2	0,1112	
ОС15-12	"	ОС15-12	3	0,2145	
ОС15-15	1.136.5-23 в.2	ОС15-15	4	0,3380	
	Для варианта с расчетной $t°_{н.в.} = -40°C$				
	исключаются: оконные блоки с раздельными переплетами				
ОР15-9	1.136.5-23 в.2	ОР 15-9	2	0,1450	
ОР15-12	"	ОР 15-12	3	0,2955	
ОР15-15	"	ОР 15-15	4	0,4592	
	Добавляются: оконные блоки с тройным остеклением				
ОРС15-9	1.136.5-23 в.3	ОРС15-9	2	0,1824	
ОРС15-12	"	ОРС15-12	3	0,3855	
ОРС15-15	"	ОРС15-15	4	0,5676	
	Подоконные плиты				
	Для стен толщиной 640			Масса ед.кг	
	Серия 1.136.1-13 в.1	П007.35.45-Т	1	28	
	"	П0010.35.45-Т	1	39	
	"	П0013.35.45-Т	2	51	
	"	П0016.35.45-Т-Э	3	63	
	"	П0025.35.45-Т-Э	1	98	
	Для варианта стен толщиной 420, 510, 550				
	Серия 1.136.1-13 в.1	П007.20.45-Т	1	16	
	"	П0010.20.45-Т	1	23	
	"	П0013.20.45-Т	2	29	
	"	П0016.20.45-Т-Э	3	36	
	"	П0025.20.45-Т-Э	1	56	

Инв.№ подл. | Подпись и дата | Взам.инв.№

Привязан

Инв.№

144-16-154.92 АС

Н.контр.	Кубакин		
ГАП	Кубакин		
Гл.спец.	Майсюк		
Исполн.	Венедиктова		
Провер.	Майсюк		

Мансардный одноквартирный 5-комнатный жилой дом

Стадия	Лист	Листов
Р	4	

Спецификация столярных изделий

ЦНИИЭП граждансельстрой

Альбом 1

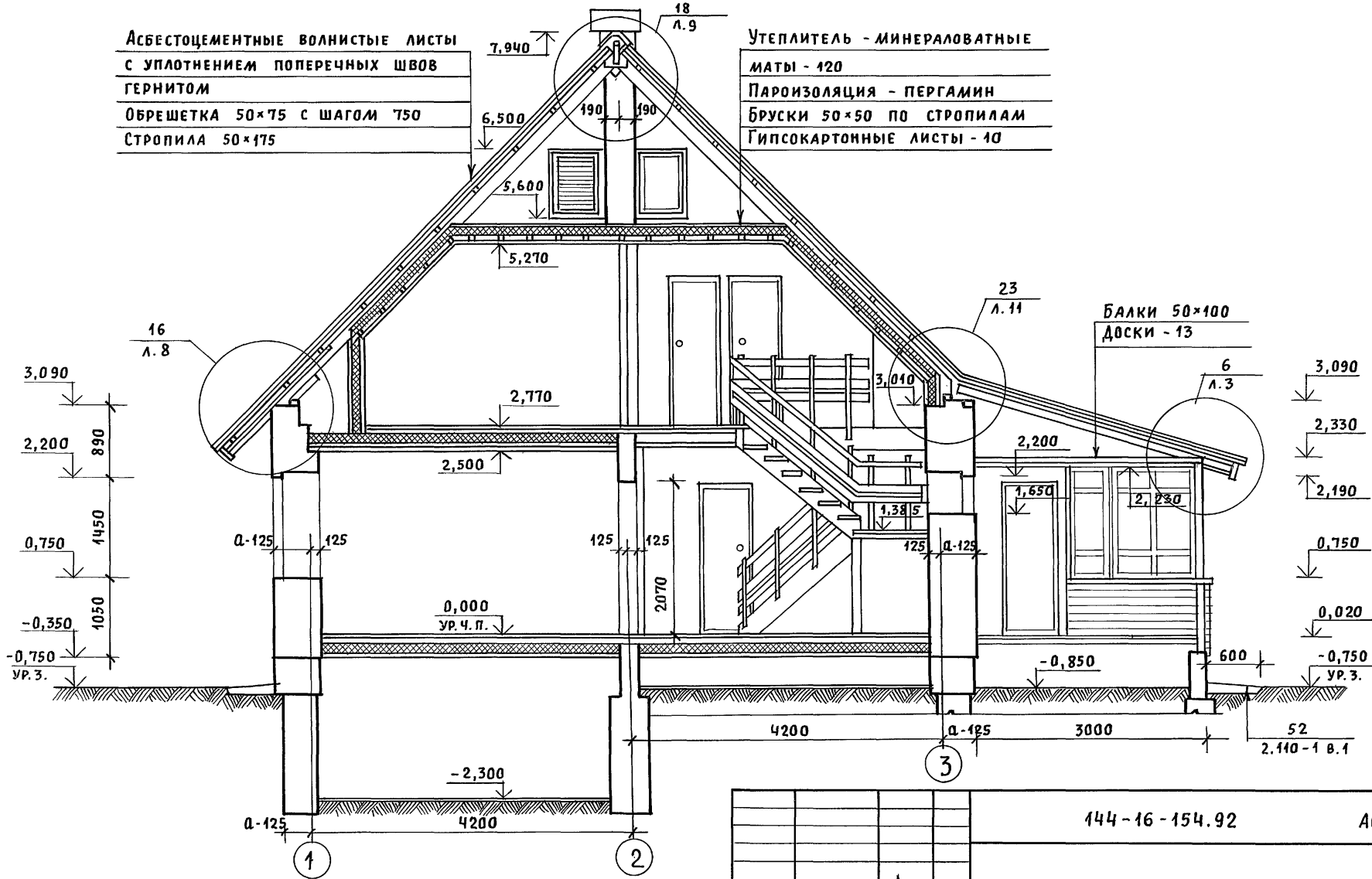

Узлы смотреть альбом „Узлы и детали"
серия 16 часть 2 раздел 1-03.

Привязан			
Инв. N			

Нормок.	Кувакин		
ГАП	Кувакин		
Гл. спец.	Майсюк		
Вед. арх.	Венедиктова		
Провер.	Майсюк		

144-16-154.92 АС

Мансардный одноквартирный 5-комнатный жилой дом

Стадия	Лист	Листов
Р	5	

Разрез 1-1

ЦНИИЭП граждансельстрой

25315-01 16

Инв. N подл. | Подпись и дата | Взам. инв. N

Альбом 1

Разрез 2-2

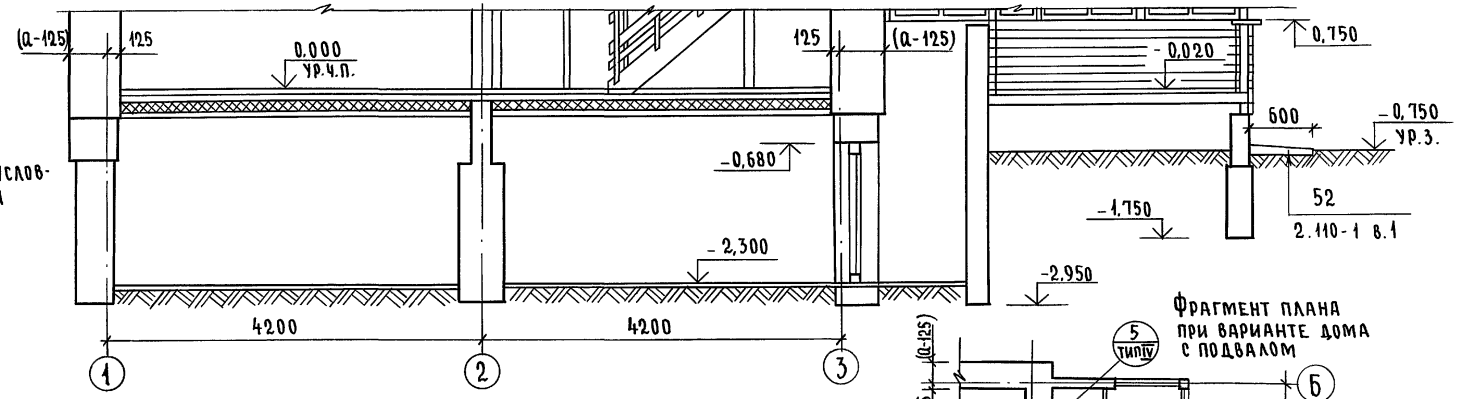

Примечания и условные обозначения см. лист АС-3.

План подвала (вариант)

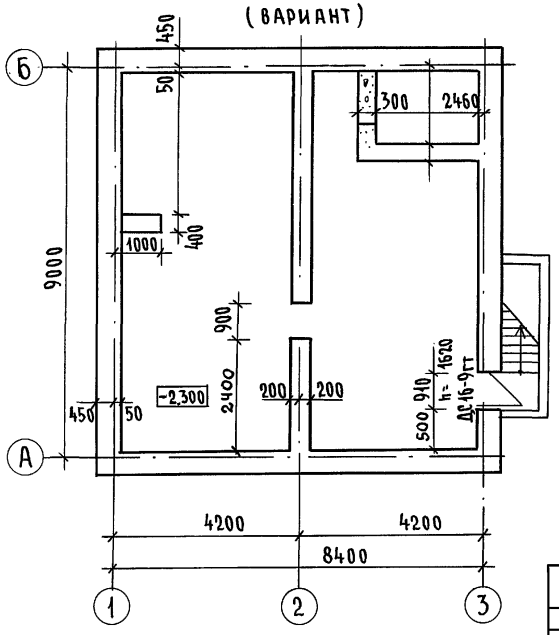

Фрагмент плана при варианте дома с подвалом

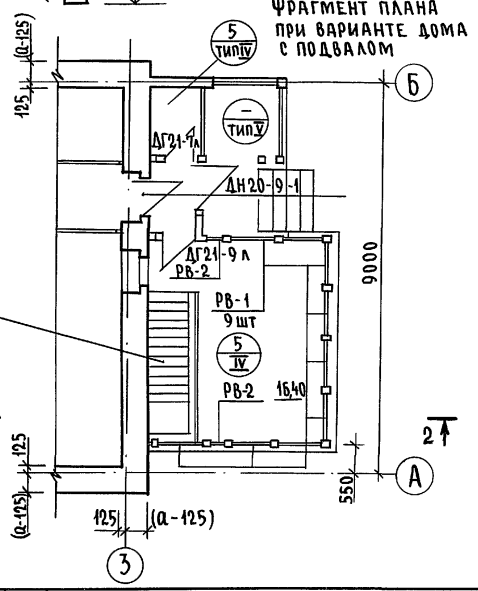

Вход в подвал см. лист АС-28

Привязан				144-16-154.92	АС
	Н.контр.	Майсюк		Мансардный одноквартирный 5-комнатный жилой дом	Стадия: Р; Лист: 6; Листов:
	ГАП	Кувакин		План подвала (вариант). Разрез 2-2. Фрагмент плана при варианте дома с подвалом	ЦНИИЭП граждансельстрой
	Гл.спец.к	Майсюк			
	Исполн.	Поляничева			
Инв.№	Провер.	Майсюк			

Инв.№ подл. | Подпись и дата | Взам. инв.№

Альбом 1

Схема ленточных фундаментов

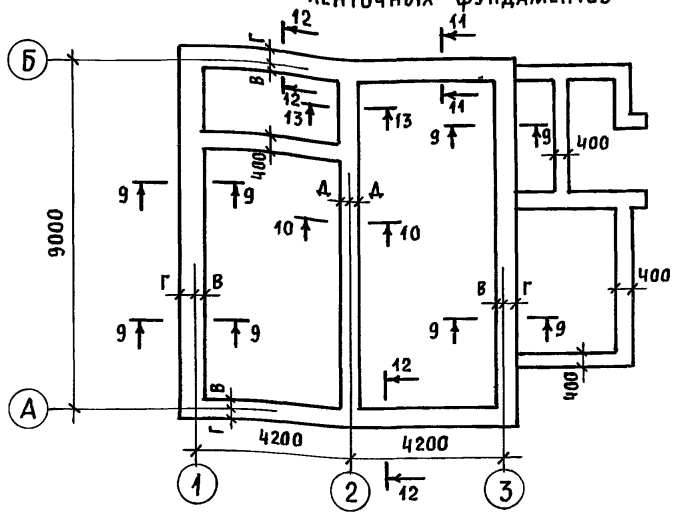

Схема столбчатых фундаментов

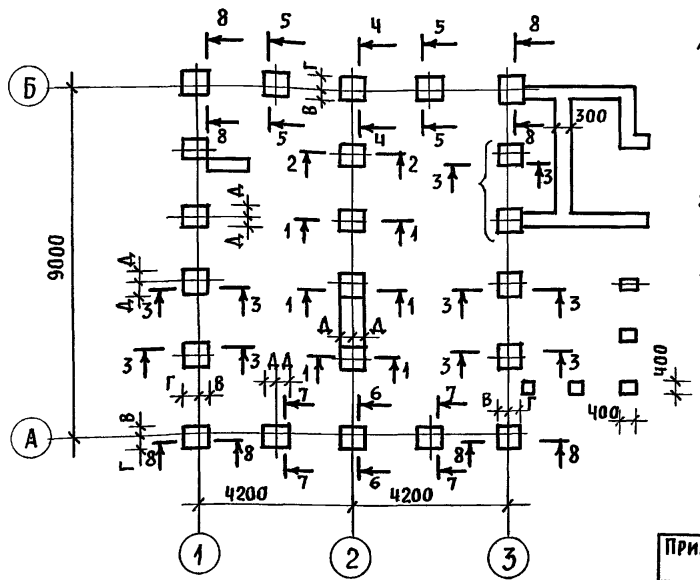

1. Фундаменты разработаны для стен из кирпича керамического рядового полнотелого обыкновенного толщиной 640 мм при расчетном давлении на основание R=0,15 МПа; R=0,2 МПа; R=0,25 МПа.
2. Планировочная отметка земли относительно уровня чистого пола 1 этажа - 0,750.
3. Размеры, обозначенные *, приняты конструктивно.

№ сечения	Отметки приложения нагрузки	Нагрузка кН при толщине стены	Расчетное давление на основание R = 0,15 МПа			R = 0,2 МПа			R = 0,25 МПа		
			Марка и размеры или ширина фундамента, привязочные размеры подошвы фундамента к осям								
		640	В	Г	Д	В	Г	Д	В	Г	Д
1	2	3	4	5	6	7	8	9	10	11	12
Ленточные фундаменты											
9-9	-0,750	61кН	500			500			500*		
			50	450	—	50	450	—	50	450	—
10-10	"	30кН	400			400			400*		
			—	—	200	—	—	200	—	—	200
11-11	"	75кН	600			500			500*		
			100	500	—	50	450	—	50	450	—
12-12	"	86кН	700			500			500		
			150	550	—	50	450	—	50	450	—
13-13	"	75кН	700			500			400*		
			—	—	350	—	—	250	—	—	200
Столбчатые фундаменты											
1-1	-0,750	69	Ф3 800×800			Ф1 600×600			Ф1 600×600		
			—	—	400	—	—	300	—	—	300
2-2	"	57	Ф5 1000×1000			Ф4 900×900			Ф3 800×800		
			—	—	500	—	—	450	—	—	400
3-3	"	119	Ф5 1000×1000			Ф3 800×800			Ф2 700×700		
			250	750	500	200	600	400	150	550	350
4-4	"	294	Ф9 1400×1400			Ф8 1300×1300			Ф4 1200×1200		
			500	900	700	450	850	650	400	800	600
5-5	"	157	Ф6 1100×1100			Ф5 1000×1000			Ф4 900×900		
			350	750	550	300	700	500	250	650	450
6-6	"	220	Ф8 1300×1300			Ф6 1100×1100			Ф5 1000×1000		
			450	850	650	350	750	550	300	700	500
7-7	"	182	Ф7 1200×1200			Ф5 1000×1000			Ф4 900×900		
			400	800	600	300	700	500	250	650	450
8-8	"	153	Ф6 1100×1100			Ф4 900×900			Ф3 800×800		
			350	750	—	250	650	—	200	600	—

Взам. инв. N | Подпись и дата | Инв. N подл.

Привязан

Инв. N

Нормок.	Майсюк	
ГАП	Кувакин	
Гл. спец.	Майсюк	
Исполн.	Третьяченко	
Провер.	Кувакин	

144-16-154.92 АС

Мансардный одноквартирный 5-комнатный жилой дом

Стадия	Лист	Листов
Р	7	

Таблица нагрузок

ЦНИИЭП гражданселькстрой

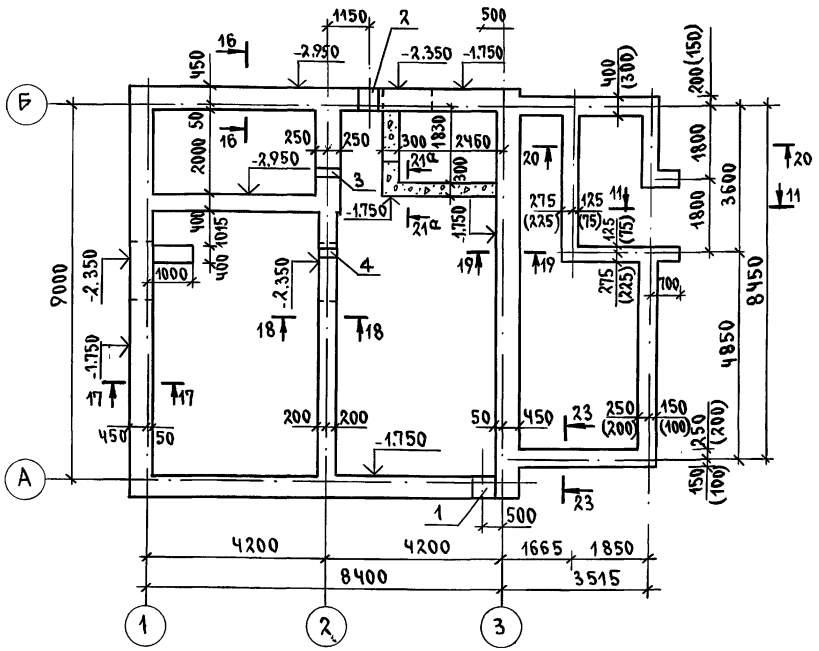

Марка позиц.	Обозначение	Наименование	Кол. шт.	Масса ед.т	Примеч.
		Фундаментные блоки			
1	ГОСТ13579-78	ФБС-24.5.6-Т	20	1.63	
2	—"—	ФБС-9.5.6-Т	13	0.59	
3	—"—	ФБС-12.5.3-Т	28	0.38	
4	—"—	ФБС-24.4.6-Т	8	1.30	
5	—"—	ФБС-9.4.6-Т	5	0.47	
6	—"—	ФБС-12.4.3-Т	29	0.31	
7	—"—	ФБС-9.3.6-Т	20	0.35	
	Монолитный бетон В7.5		1.25 м³		

1. Фундаменты разработаны для строительства дома с наружными стенами из керамического рядового полнотелого обыкновенного кирпича толщиной 640 мм на площадке со спокойным рельефом при сухих непучинистых грунтах с расчетным давлением на основание R=0.20МПа при отсутствии грунтовых вод. Горизонтальная гидроизоляция из 2х слоев толя на битумной мастике.
2. Фундаменты приняты ленточные из сборных бетонных блоков по ГОСТ 13579-78. Отметка низа фундамента -1.750, кроме оговоренных.
3. Сечения фундаментов см. альбом "Узлы и детали" серия 16 ч.2 раздел 1-03 листы 30,28
4. Развертки см. лист АС-9
5. Размеры в скобках даны для варианта бутобетонных фундаментов.

Экспликация отверстий

Тип отв.	Размер, мм В	Размер, мм Н	Отм. низа м	Назначение
1	500	500	при привязке	отв. К
2	500	500	—"—	отв. В
3	300	300	-0.500	отв. К
4	300	300	-0.500	отв. К

Согласовано: Альбом 1

Инв.№ подл. | Подпись и дата | Взам. инв.№ | Гл. спец. ВК Верховский

Привязан

Инв.№

Н.контр.	Майсюк	
ГАП	Кувакин	
Гл.спец.	Майсюк	
Исполн.	Поляничева	
Провер.	Майсюк	

144-16-154.92 АС

Мансардный одноквартирный 5-комнатный жилой дом

Стадия	Лист	Листов
Р	8	

План ленточных железобетонных и бутобетонных (вариант) фундаментов

ЦНИИЭП гражданселькстрой

Альбом 1

Развертка по оси „Б"

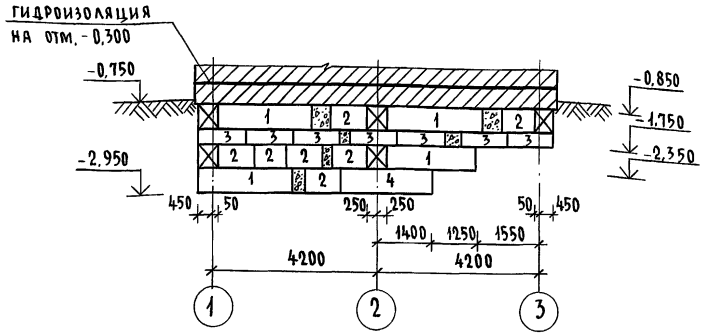

Развертка по оси „1"

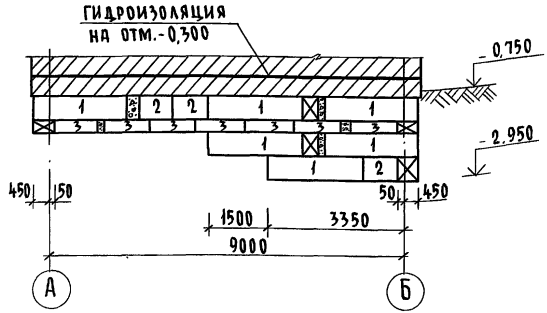

Развертка по оси „2"

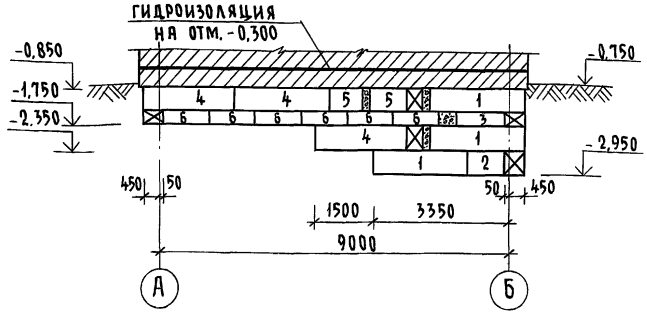

Развертка по стене подвала

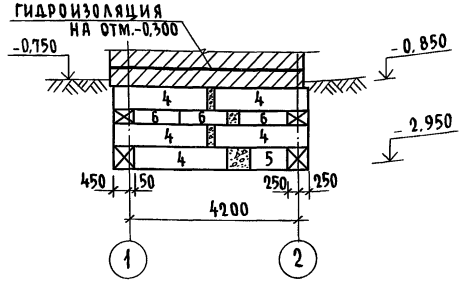

План ленточных фундаментов см. лист АС-8
Работать совместно с л. АС-8,11.

Привязан

Инв. №

Н. контр.	Майсюк	
ГАП	Кувакин	
Гл. спецк	Майсюк	
Исполн.	Поляничева	
Провер.	Майсюк	

144-16-154.92 АС

Мансардный одноквартирный 5-комнатный жилой дом

Стадия	Лист	Листов
Р	9	

Развертки ленточных фундаментов

ЦНИИЭП граждансельстрой

25315-01 20

Инв. № подл. | Подпись и дата | Взам. инв. №

Альбом 1

План ленточных фундаментов с подвалом под всем домом (вариант)

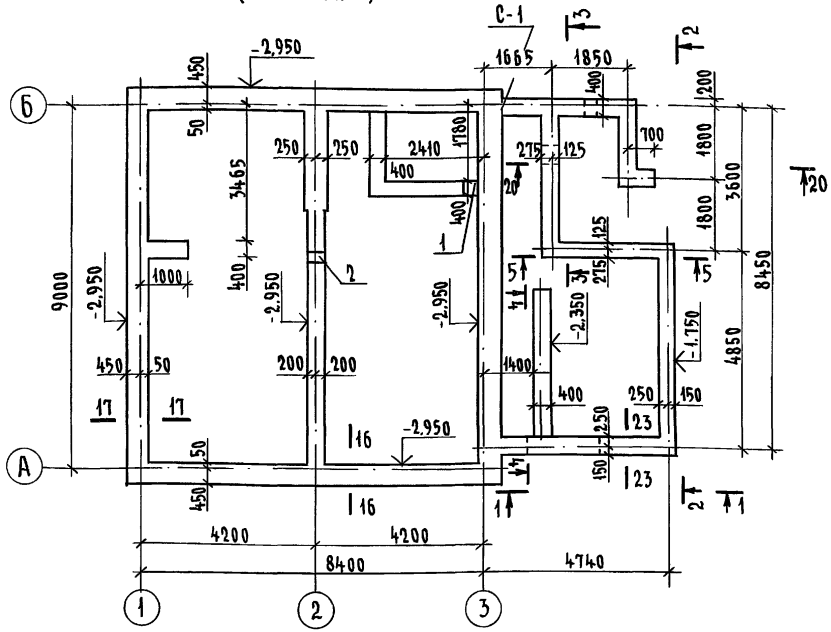

Спецификация ж.б. элементов

Марка поз.	Обозначение	Наименование	Кол. шт.	Масса ед. кг.	Примеч.
Фундаментные блоки					
1	ГОСТ 13579-78	ФБС 24.5.6-Т	29	1630	
2	"	ФБС 9.5.6-Т	17	590	
3	"	ФБС 12.5.3-Т	28	380	
4	"	ФБС 12.5.6-Т	19	790	
5	"	ФБС 24.3.6-Т	6	970	
6	"	ФБС 9.3.6-Т	12	350	
7	"	ФБС 12.4.3-Т	25	310	
8	"	ФБС 24.4.6-Т	10	1300	
9	"	ФБС 12.4.6-Т	8	640	
10	"	ФБС 9.4.6-Т	10	470	
Монолитный бетон В 7.5 - 1,25 м³					

1. Развертки см. на листе АС-11
2. Примечания на л. АС-8

Экспликация отверстий

Тип отв.	Размер, мм В	Размер, мм Н	Отм. низа, м	Назначение
1	300	300	при привязке	отв. К
2	300	300	"	отв. К

Расход арматуры на сетки С-1:

ф6 AI - 6,0 кг.

ф10 A-III - 24,0 кг.

Привязан

Инв. №

Н. контр.	Майсюк	
ГАП	Кувакин	
Гл. спец.	Майсюк	
Исполн.	Третьяченко	
Провер.	Майсюк	

144-16-154.92 АС

Мансардный одноквартирный 5-комнатный жилой дом

Стадия	Лист	Листов
Р	10	

План ленточных фундаментов с подвалом под всем домом (вариант)

ЦНИИЭП гражданселькстрой

25315-01 21

Инв. № подл. | Подпись и дата | Взам. инв. №

Альбом 1

Развертка по оси „А"

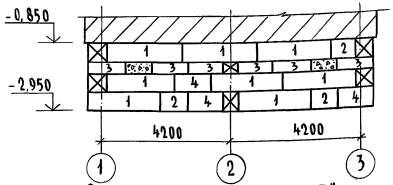

Развертка по оси „3"

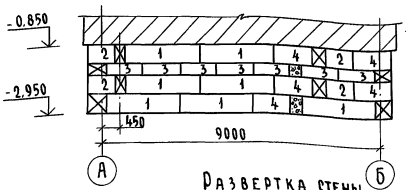

Развертка стен веранды (2-2)

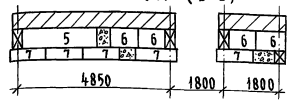

Развертка по оси „Б"

Сетки С-1

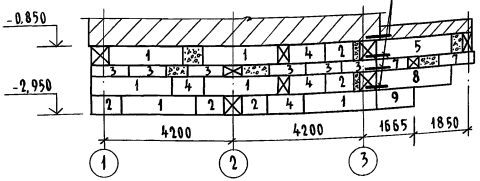

Развертка стены веранды (1-1)

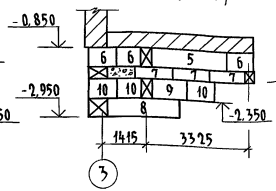

Развертка стены веранды (3-3)

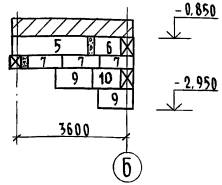

Развертка по оси „1"

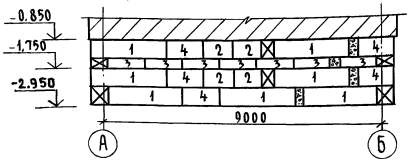

Развертка стены веранды (5-5)

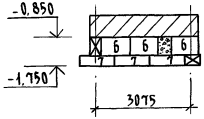

4-4

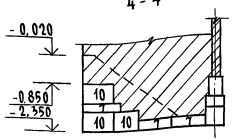

Сетка С-1

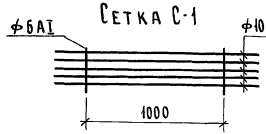

Развертка по оси „2"

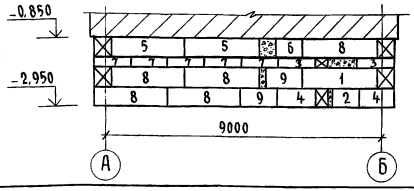

Расход арматуры на С-1:
ф6 АI - 8,0 кг
ф10 АI - 24,0 кг

Данный лист см. совместно с л. АС-10

Привязан				144-16-154.92		АС
		Н.контр.	Майсюк	Мансардный одноквартирный 5-комнатный жилой дом	Стадия	Лист	Листов
		ГАП	Кувакин		Р	11	
		Гл.спец.к	Майсюк	Развертки фундаментов (вариант)	ЦНИИЭП граждансельстрой		
		Исполнил	Третьяченко				
Инв. №		Проверил	Майсюк				

Инв.№ подл. | Подпись и дата | Взам. инв.№

АЛЬБОМ 1

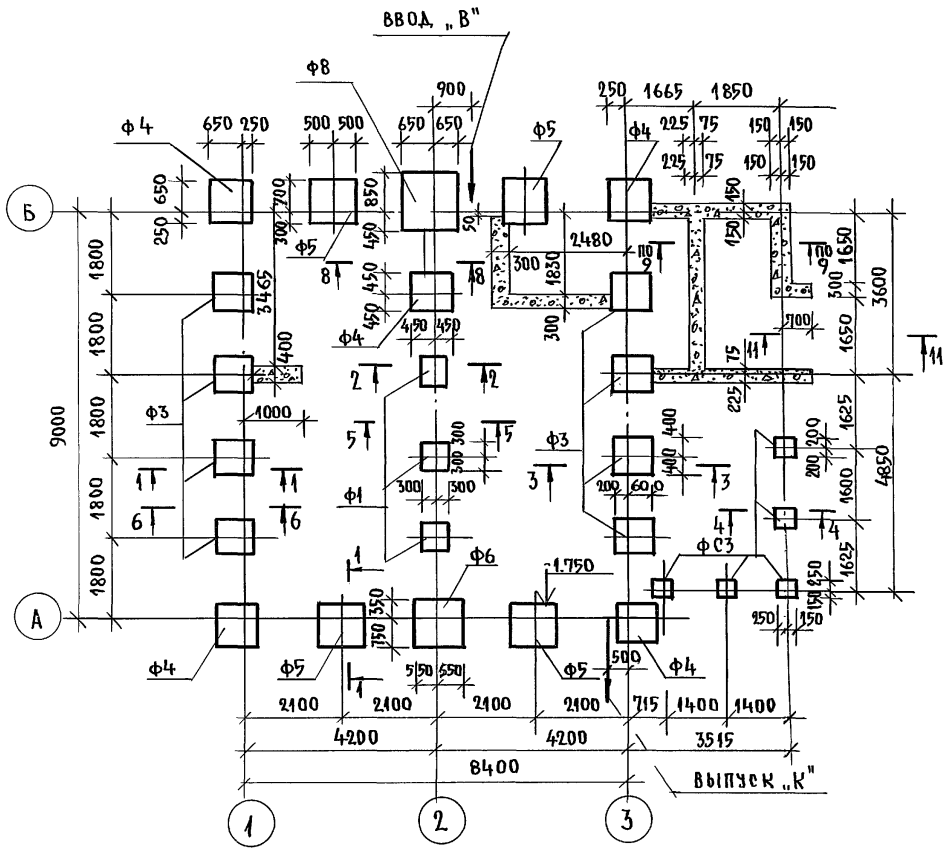

МАРКА ПОЗИЦ.	ОБОЗНАЧЕНИЕ	НАИМЕНОВАНИЕ	КОЛ. ШТ.	МАССА ЕД. КГ.	ПРИМЕЧ.
Фундаментные плиты					
Ф-1	СЕРИЯ 16.ч.1 р.1	Ф-1	3	270.0	
Ф-3	—"—	Ф-3	8	480.0	
Ф-4	—"—	Ф-4	5	606.0	
Ф-5	—"—	Ф-5	4	750.0	
Ф-6	—"—	Ф-6	1	905.0	
Ф-8	—"—	Ф-8	1	1270.0	
Фундаментные столбы					
ФС-1	СЕРИЯ 16.ч.1 р.1	ФС-1	4	240.0	
ФС-2	—"—	ФС-2	18	374.0	
ФС-3	—"—	ФС-3	5	360.0	
МОНОЛИТНЫЙ БЕТОН			В7,5	5.10м³	
МОНОЛИТНЫЙ БЕТОН			В15	0,20м³	

1. Фундаменты разработаны для строительства дома с наружными стенами из керамического рядового полнотелого обыкновенного кирпича толщ. 640 мм на площадке со спокойным рельефом при сухих непучинистых грунтах с расчетным давлением на основание R = 0,20 мПа при отсутствии грунтовых вод. Горизонтальная гидроизоляция из 2х слоев толя на битумной мастике.
2. Фундаменты приняты столбчатые из сборных бетонных столбов и плит. Отметка низа фундаментов -1,75
Сечения по фундаментам см. альбом. Узлы и детали серия 16 ч.2 р.1-03...
Расход арматуры Ф10 А-I - 110,0 кг
Ф12 А-I - 25,0 кг
Ф6 А-I - 2,5 кг
Отметки ввода водопровода и выпуска канализации принимаются при привязке.

ПРИВЯЗАН:			144-16-154.92	АС
	Н. КОНТР.	МАЙСЮК	МАЙСЮК	
	ГАП	КУВАКИН		
	ГЛ. СПЕЦ. К	МАЙСЮК	МАЙСЮК	
	ИСПОЛНИЛ	ПОЛЯНИЧЕВА		
ИНВ. №	ПРОВЕРИЛ	МАЙСЮК	МАЙСЮК	

МАНСАРДНЫЙ ОДНОКВАРТИРНЫЙ 5-КОМНАТНЫЙ ЖИЛОЙ ДОМ	СТАДИЯ	ЛИСТ	ЛИСТОВ
	Р	12	
ПЛАН СТОЛБЧАТЫХ ФУНДАМЕНТОВ (ВАРИАНТ)	ЦНИИЭП ГРАЖДАНСЕЛЬСТРОЙ		

ИНВ. № ПОДЛ. | ПОДПИСЬ И ДАТА | ВЗАМ. ИНВ. №

Альбом 1

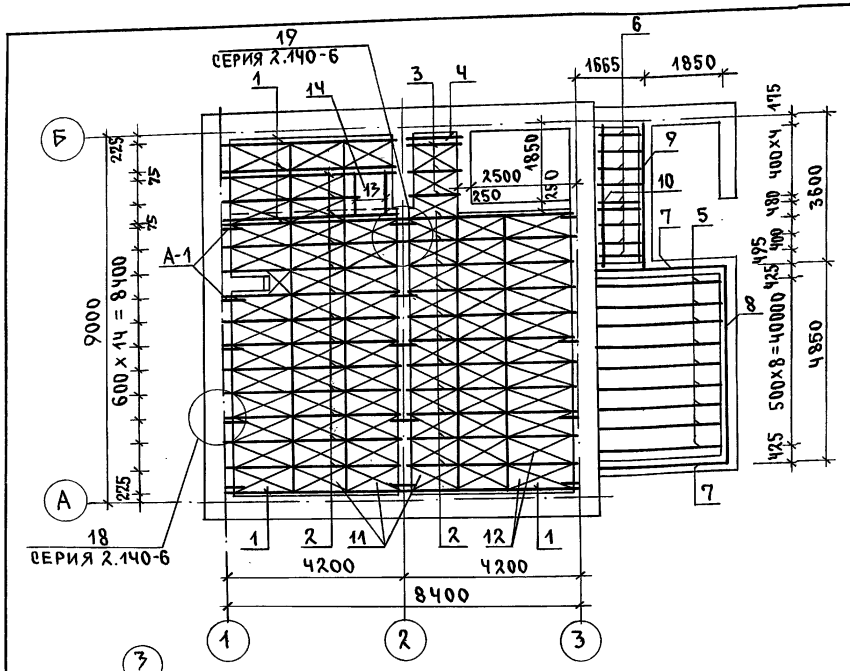

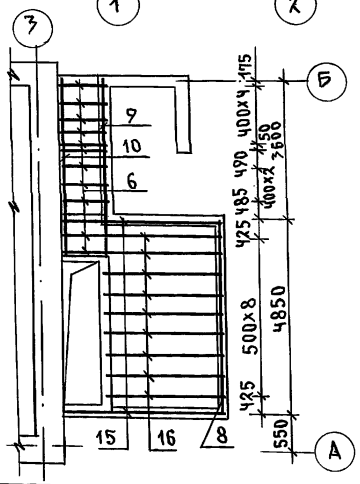

Фрагмент цокольного перекрытия для варианта подвала под всем домом

Спецификация деревянных изделий

Марка поз.	Обозначение	Наименование	Кол.	Объем един. м³	Примечание
1	Общесерийные материалы серия 16.4.1. разд.1	Балка ИБДЦ-2.42.1 / Балка ИБДК 2.42.1	5	0.045 / 0.081	
2	"	Балка ИБДЦс-2.42.2 / Балка ИБДК-2.42.2	25	0.089 / 0.089	
3	"	Из балки ИБДЦс-2.42.2 l=1570 / Из балки ИБДК-2.42.2	3	0.033 / 0.033	
4	"	Из балки ИБДЦ 2.42.1 l=1570 / Из балки ИБДК-2.42.1	1	0.046 / 0.031	
5	ГОСТ 11047-90	Балка 50x125x3180	9	0.020	
6	"	Балка 50x100x1100	9	0.006	1 шт для варианта
7	"	Обвязка вер. 100x100x2940	2	0.029	
8	"	Обвязка вер. 100x100x1950	1	0.050	
9	"	Обвязка клад. 100x100x3400	1	0.034	
10	"	Прогон 50x175x3850	1	0.032	
11	Общесерийные материалы серия 16.4.1.разд.1	Щит Щ-12.2 / Щит ИЩ-12.3	55	0.016 / 0.017	
12	"	Щит Щ-15.2 / Щит ИЩ-15.3	25	0.018 / 0.020	
13	"	Из балки ИБДЦс-2.42.1 (l=1720)	2	0.026	
14	"	Крышка люка КЛП	1	31.41кг	
15	ГОСТ 11047-90	Обвязка вер. 100x100x4350	2	0.044	для вар. подвала
16	"	Балка 50x125x3300	9	0.021	под всем домом

Спецификация металлических изделий

Марка поз.	Обозначение	Наименование	Кол.	Объем един. м³	Примечание
	Общесерийные материалы серия 16.4.1. разд.1	Анкер А-1	13	1.34кг	
	"	Анкер А-2	5	1.07кг	

Инв.№ подл. | Подпись и дата | Взам.инв.№

Привязан

Инв.№

Н.контр.	Майсюк	
ГАП	Кувакин	
Гл.спец.	Майсюк	
Исполн.	Поляничева	
Провер.	Майсюк	

144-16-154.92 АС

Мансардный одноквартирный 5-комнатный жилой дом

Стадия	Лист	Листов
Р	13	

План цокольного перекрытия

ЦНИИЭП гражданселькстрой

Альбом 1

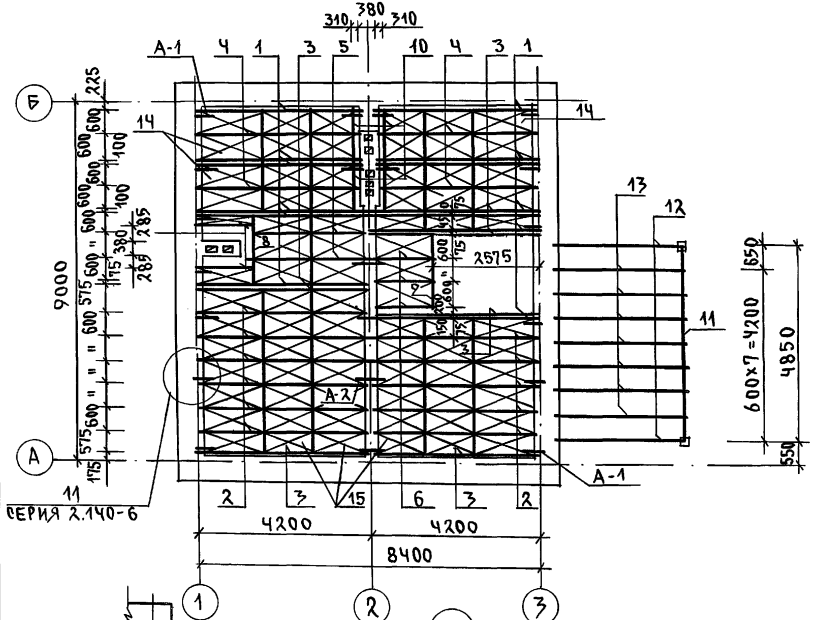

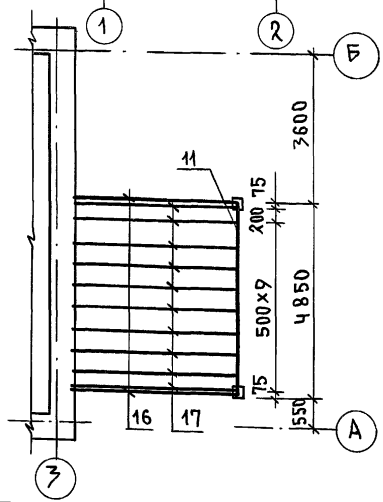

Фрагмент междуэтажного перекрытия для варианта подвала под всем домом

Спецификация деревянных изделий

Марка, поз.	Обозначение	Наименование	Кол.	Объем един. м³	Примечание
1	Общесерийные материалы серия 16 ч.1. разд.1	Балка ИБДЦС-2.42.1 / Балка БДК-2.42.1	12	0.081 / 0.102	
2	"	Балка ИБДЦС-2.42.2 / Балка БДК-2.42.2	11	0.089 / 0.110	
3	"	Балка ИБДЦ-2.42.1 / Балка БДК-2.42.1	6	0.045 / 0.102	
4	"	Из балки ИБДЦС-2.42.2 ℓ=3650 / Из балки БДК-2.42.2 ℓ=3650	4	0.077 / 0.096	
5	"	Из балки ИБДЦС-2.42.2 ℓ=3200 / Из балки БДК-2.42.2 ℓ=3200	2	0.068 / 0.084	
6	"	Из балки ИБДЦС-2.42.2 ℓ=1570 / Из балки БДК-2.42.2 ℓ=1570	3	0.033 / 0.041	
7	"	Из балки ИБДЦ-2.42.1 ℓ=1150 / Из балки БДК-2.42.1 ℓ=1150	2	0.012 / 0.028	
8	"	Из балки ИБДЦС-2.42.1 ℓ=1700 / Из балки БДК-2.42.1 ℓ=1700	1	0.033 / 0.041	
9	"	Из балки ИБДЦ-3.22.2 ℓ=1900	1	0.038	
10	"	Из балки ИБДС-2.42.1 ℓ=1100 / Из балки БДК-2.42.1 ℓ=1100	4	0.021 / 0.026	
11	ГОСТ 11047-90	Прогон 94×94×4900	1	0.049	
12	ГОСТ 11047-90	Прогон 94×94×3180	2	0.032	
13	ГОСТ 11047-90	Балка 50×100×3180	7	0.016	
14	Общесерийные материалы серия 16 ч.1 разд.1	Щит Щ-15.2 / Щит ИЩ-15.3	31	0.019 / 0.020	
15	"	Щит Щ-12.2 / Щит ИЩ-12.3	48	0.015 / 0.017	
16	ГОСТ 11047-90	Прогон 94×94×4350	2	0.044	
17	"	Балки веранды 50×100×4350	10	0.022	

Спецификация металлических изделий

Марка, поз.	Обозначение	Наименование	Кол.	Масса един. кг	Примечание
	Общесерийные материалы серия 16 ч.1 разд.1	Анкер А-1	18	1.34	
	"	Анкер А-2	5	1.07	
	"	Хомут МХ-1	1	1.80	

Н. контр.	Майсюк		144-16-154.92 АС	
ГАП	Кувакин		Мансардный одноквартирный 5-комнатный жилой дом	Стадия: Р; Лист: 14; Листов:
Гл. спец.	Майсюк		План междуэтажного перекрытия	ЦНИИЭП Гражданскельстрой
Исполн.	Поляничева			
Провер.	Майсюк			

Привязан

Инв. №

Инв. № подл. | Подпись и дата | Взам. инв. №

25315-01 25

Альбом 1

План стропил для $q_{сн.}$ = 1,0 кПа
($q_{сн.}$ = 1,5 кПа - вариант)

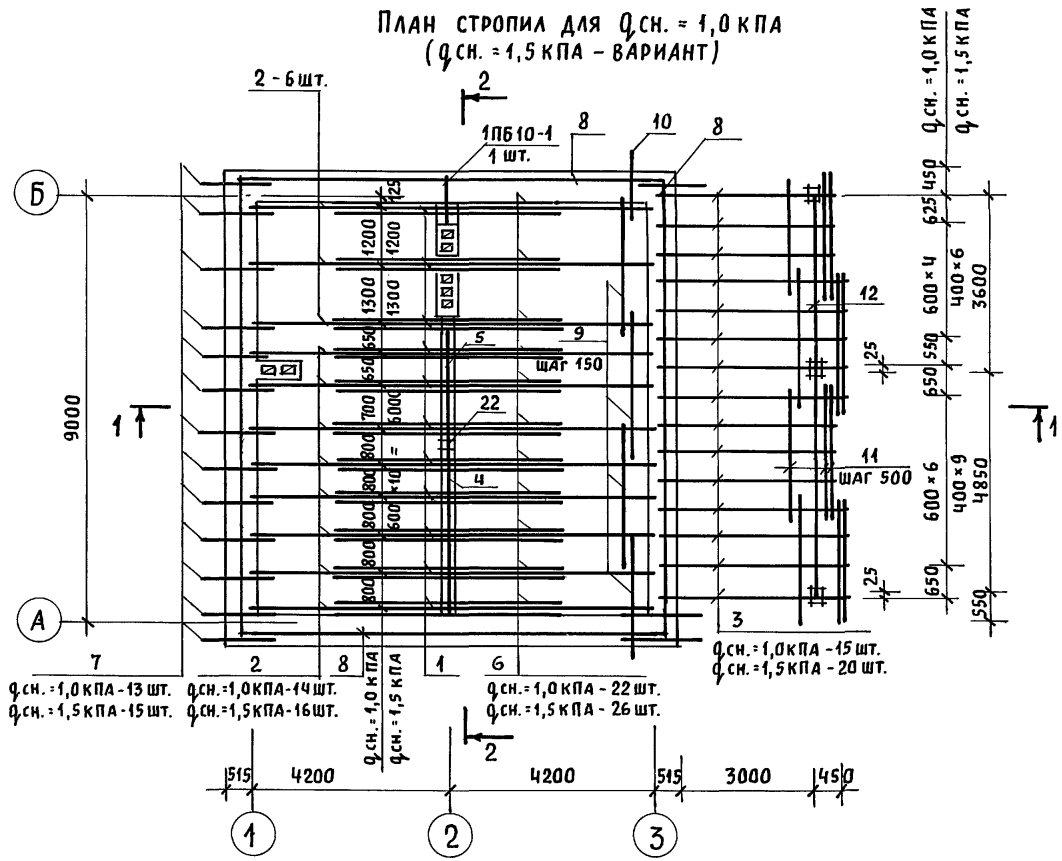

План кровли

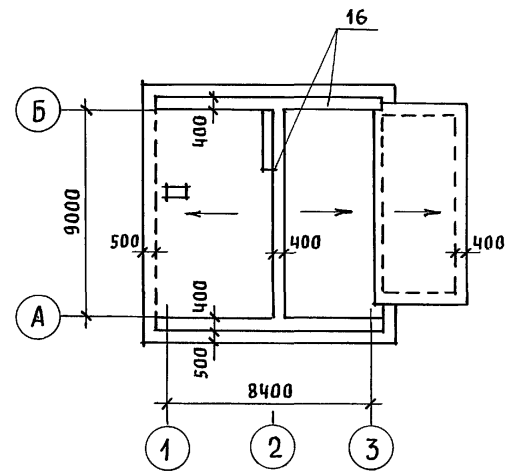

Спецификацию древесины и разрезы 1-1, 2-2 смотреть АС-16

Привязан			Нормок.	Майсюк		144-16-154.92 АС	
			ГАП	Кувакин		Мансардный одноквартирный 5-комнатный жилой дом	Стадия: Р; Лист: 15; Листов:
			Гл.спец.	Майсюк			
			Инжен.	Поляничева		План стропил $q_{сн.}$ = 1,0 кПа; $q_{сн.}$ = 1,5 кПа - (вариант). План кровли	ЦНИИЭП Граждансельстрой
Инв. N			Провер.	Симонова			

Инв. N подл. | Подпись и дата | Взам. инв. N

Альбом 1

1 - 1

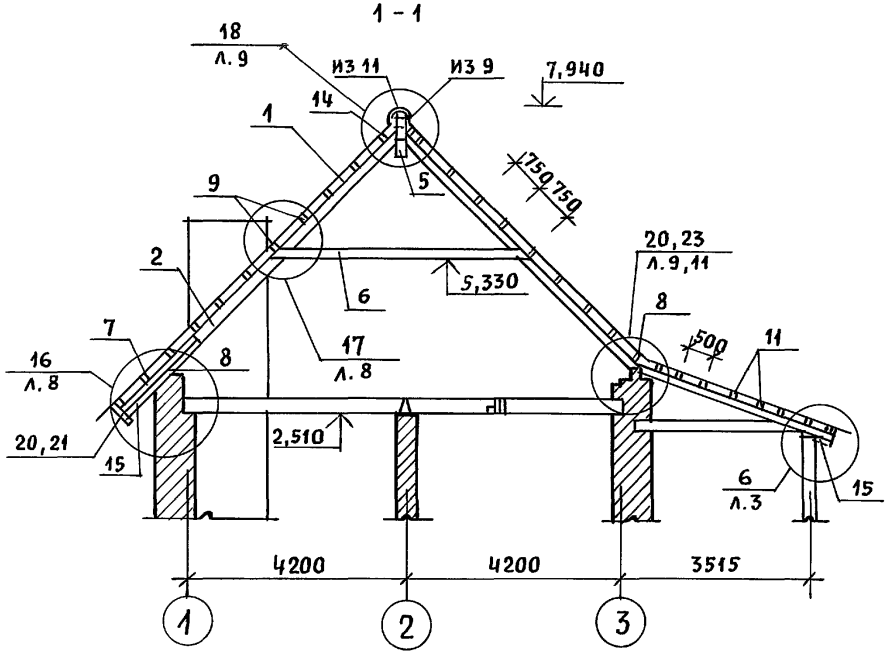

2 - 2

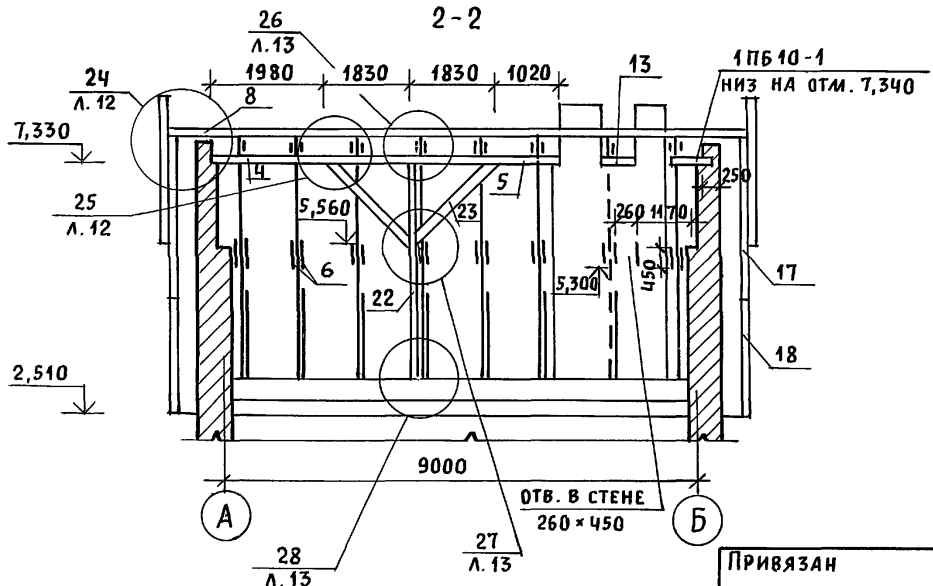

Марка, поз.	Обозначение	Наименование	Кол. шт. q сн. = 1,0 кПа	Кол. шт. q сн. = 1,5 кПа	Объем един. м3	Примечание
1	Общесерийные материалы серия 16 часть 1 разд. 1	Стропила СД-2	28	32	0,039	
2	——— " ———	Стропила СД-3	28	32	0,041	
3	——— " ———	Стропила СВ-1	15	20	0,023	
4	ГОСТ 11047-90	Прогон 150×150×3810	1	1	0,086	
5	——— " ———	Прогон 150×150×2850	1	1	0,064	
6	——— " ———	Затяжка 50×150×4810	56	64	0,036	
7	——— " ———	Кобылка 50×100×1500	16	18	0,008	
8	——— " ———	Мауэрлат 50×100×3000	15	15	0,015	
9	——— " ———	Обрешетка и коньковый брус 50×75×2600	99	99	0,010	
10	——— " ———	Обрешетка 50×75×1500	23	23	0,006	
11	——— " ———	Обрешетка и коньковый брус 50×50×2600	40	40	0,007	
12	——— " ———	Из прогона 94×94×3650	1	1	0,037	
13	——— " ———	Из подкладки 100×150×300	1	1	0,005	
14	Общесерийные материалы серия 16 часть 1 разд. 1	Накладка НСД-1	28	32	0,004	
15	ГОСТ 11047-90	Подшивка свесов 13×94×2400	60	60	0,004	
16	——— " ———	Настил из досок 22×94×2400	44	44	0,006	
17	Общесерийные материалы серия 16 часть 1 разд. 1	Лобовые щиты ЛЩ-2п/л	2/2	2/2	0,055	
18	——— " ———	Лобовые щиты ЛЩ-3п/л	2/2	2/2	0,035	
19	——— " ———	Фронтонный щит ФЩ-2	2	2	0,026	
20	ГОСТ 11047-90	Лобовые доски 22×119×2400	6	6	0,008	
21	——— " ———	Лобовые доски 22×94×2400	6	6	0,006	
22	——— " ———	Стойка 150×175×4820	1	1	0,126	
23	——— " ———	Подкосы 100×150×2520	2	2	0,038	

Узлы смотреть Альбом „Узлы и детали" серия 16 часть 2 разд. 1-03.

Взам. инв. N | Подпись и дата | Инв. N подл.

Привязан

Инв. N

Нормок.	Майсюк	
ГАП	Кувакин	
Гл. спец.	Майсюк	
Инжен.	Поляничева	
Провер.	Симонова	

144-16-154.92 АС

Мансардный одноквартирный 5-комнатный жилой дом

Стадия	Лист	Листов
Р	16	

Спецификация и разрезы по стропилам q сн. = 1,0 кПа; q сн. = 1,5 кПа – (вариант)

ЦНИИЭП гражданельстрой

Альбом 1

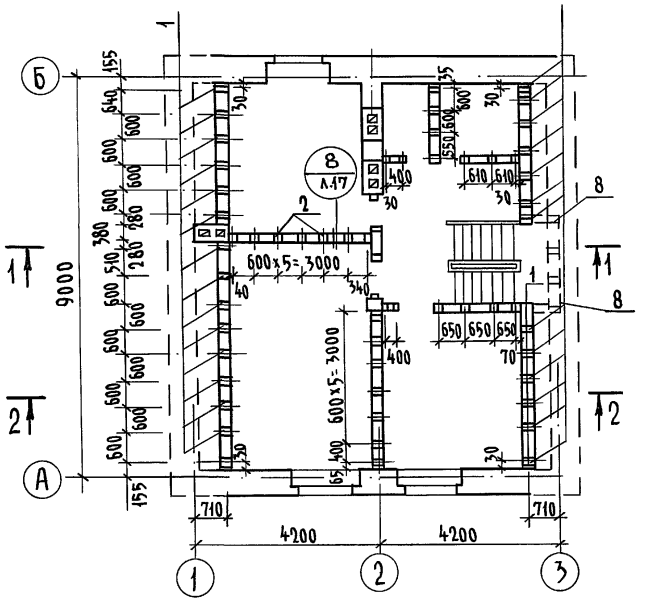

1-1

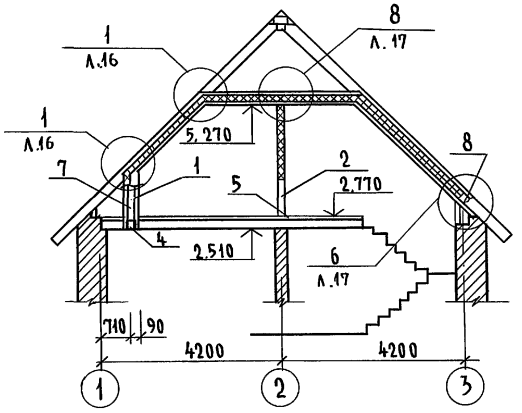

2-2

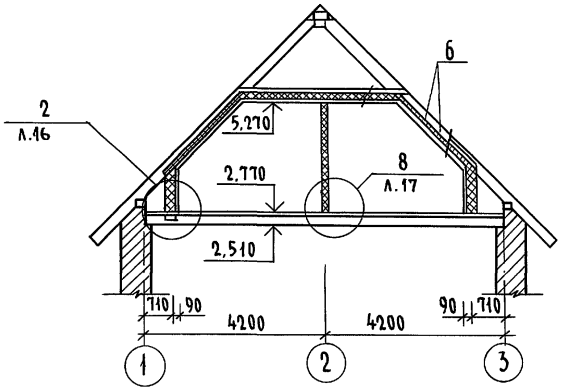

Марка, поз.	Обозначение	Наименование	Кол.	Объем един. м3	Примечание
1	ГОСТ 11047-90	Стойка 50 х 150 х 1350	29	0,010	
2	— " —	Из стойки 50 х 75 х 2440	31	0,009	
3	— " —	Из накладки 50 х 150 х 200	16	0,002	
4	— " —	Из распределит. доски 50 х 150 х 2400	11	0,018	
5	— " —	Распределит. доска 50 х 75 х 2600	10	0,010	
6	— " —	Черепные бруски 50 х 50 х 2600	88	0,007	
7	— " —	Доски обшивки 16 х 100 х 2400	82	0,004	
8	— " —	Из стойки 50 х 150 х 600	6	0,005	

Узлы см. альбом „Узлы и детали" серия 16 ч.2 раздел 1-03.

144-16-154.92 АС

Привязан

Инв. №

Н.контр.	Майсюк	
ГАП	Кувакин	
Гл.спец.к	Майсюк	
Исполн.	Поляничева	
Проверил	Майсюк	

Мансардный одноквартирный 5-комнатный жилой дом

Монтажная схема мансарды, разрезы 1-1; 2-2

Стадия	Лист	Листов
Р	17	

ЦНИИЭП граждансельстрой

Инв.№ подл. | Подпись и дата | Взам. инв.№

Альбом 1

1 этаж

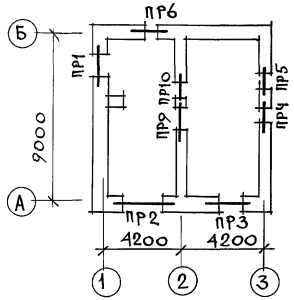

2 этаж

Слуховые окна

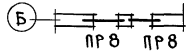

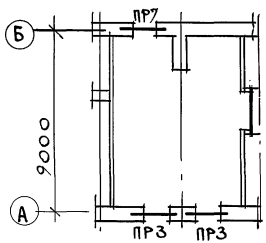

Слуховые окна

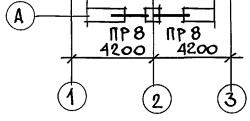

МАРКА ПОЗ.	ОБОЗНАЧЕНИЕ	НАИМЕНОВАНИЕ	КОЛ-ВО ШТ. ПРИ ТОЛЩ. СТЕН			МАССА ЕД. КГ	ПРИМ.
			640	420	510, 550		
БУ15	СЕРИЯ 1.038.1-1 в.1	3ПБ16-37	6	6	6	100	
БУ12	—"—	3ПБ13-37	4	4	4	75	
Б25	—"—	2ПБ26-4	5	4	3	100	
Б19	—"—	2ПБ19-3	15	12	9	75	
Б15	—"—	2ПБ16-2	8	6	4	75	
Б12	—"—	1ПБ13-1	6	4	2	25	
Б10	—"—	1ПБ10-1	13	12	11	25	

Над дверным проемом санузла 1 этажа устраивается рядовая перемычка 2ф8АI
Расход арматуры - 0,7кг

				144-16-154.92	АС
ПРИВЯЗАН	Н.КОНТР.	Майсюк		МАНСАРДНЫЙ ОДНОКВАРТИРНЫЙ 5-КОМНАТНЫЙ ЖИЛОЙ ДОМ	СТАДИЯ: Р; ЛИСТ: 18; ЛИСТОВ:
	НАЧ.МАСТ	Караваев			
	ГАП	Кувакин			
	ГЛ.СПЕЦ.	Майсюк		ПЛАНЫ ПЕРЕМЫЧЕК. СПЕЦИФИКАЦИЯ.	ЦНИИЭП ГРАЖДАНСЕЛЬСТРОЙ
	ИСПОЛН.	Третьяченко			
ИНВ. N	ПРОВЕР.	Майсюк			

ИНВ. N ПОДЛ. | ПОДПИСЬ И ДАТА | ВЗАМ. ИНВ. N

Альбом 1

Ведомость перемычек для наружных стен толщ. 640мм

Тип	Схема сечения
ПР1	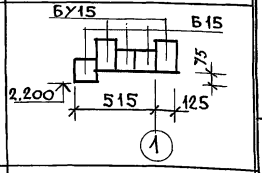
ПР2	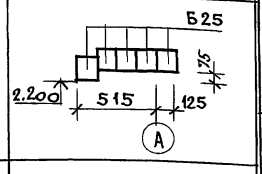
ПР3	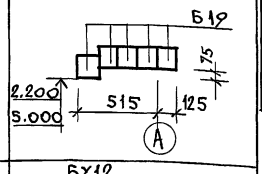
ПР4	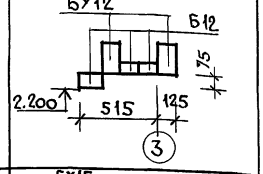
ПР5	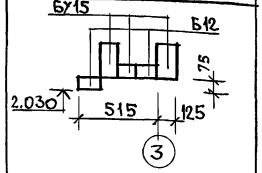
ПР6	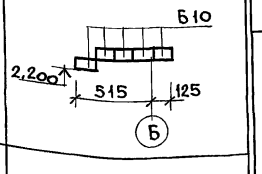
ПР7	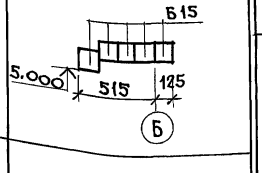
ПР8	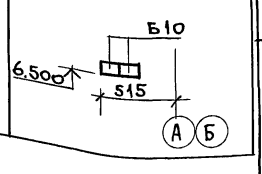

Ведомость перемычек для наружных стен толщ. 420мм

Тип	Схема сечения
ПР1	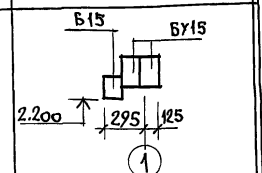
ПР2	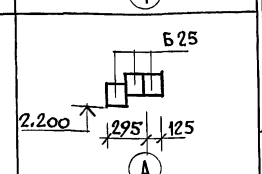
ПР3	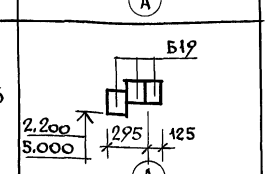
ПР4	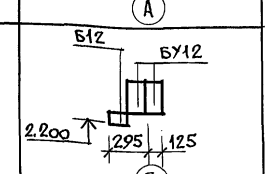
ПР5	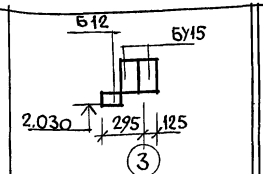
ПР6	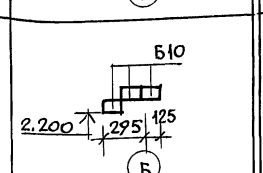
ПР7	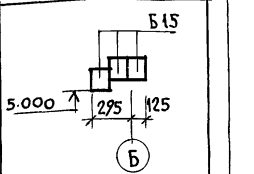
ПР8	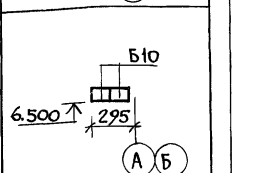

Инв. № подл. | Подпись и дата | Взам. инв. №

Привязан

Инв. №

Н. контр.	Майсюк		
Нач. маст.	Караваев		
ГАП	Кувакин		
Гл. спец.	Майсюк		
Исполн.	Третьяченко		
Провер.	Майсюк		

144-16-154.92 АС

Мансардный одноквартирный 5-комнатный жилой дом

Стадия	Лист	Листов
Р	19	

Ведомость перемычек

ЦНИИЭП Граждансельстрой

25315-01 30

Альбом 1

Ведомость перемычек для наружных стен толщ. 510, 550мм

Тип	Схема сечения
ПР1	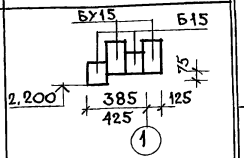
ПР2	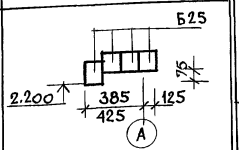
ПР3	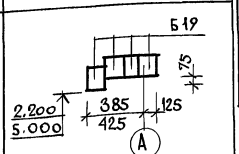
ПР4	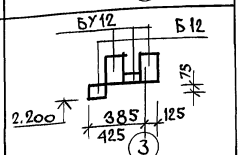
ПР5	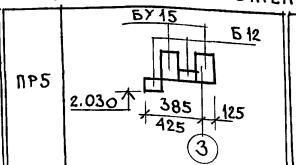
ПР6	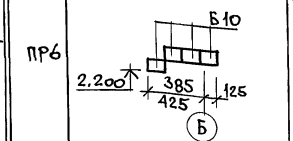
ПР7	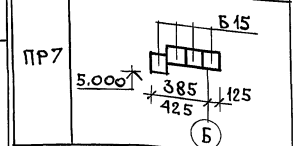
ПР8	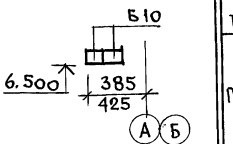

Ведомость перемычек для внутренних стен

Тип	Схема сечения
ПР9	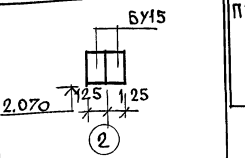
ПР10	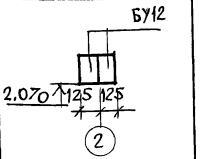

Инв. № подл. | Подпись и дата | Взам. инв. №

Привязан

Инв. №

Н. контр.	Майсюк	
Нач. мас.	Караваев	
ГАП	Кувакин	
Гл. спец.	Майсюк	
Исполн.	Третьяченко	
Провер.	Майсюк	

144-16-154.92 АС

Мансардный одноквартирный 5-комнатный жилой дом

Стадия	Лист	Листов
Р	20	

Ведомость перемычек.

ЦНИИЭП гражданселькстрой

Альбом 1

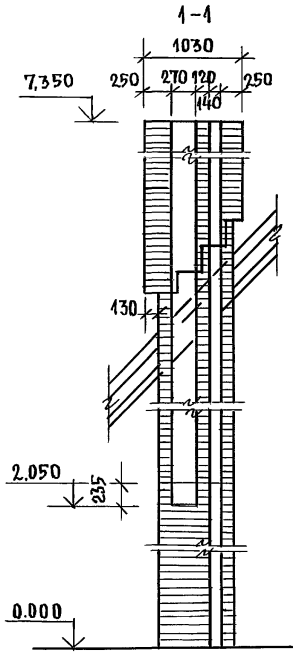

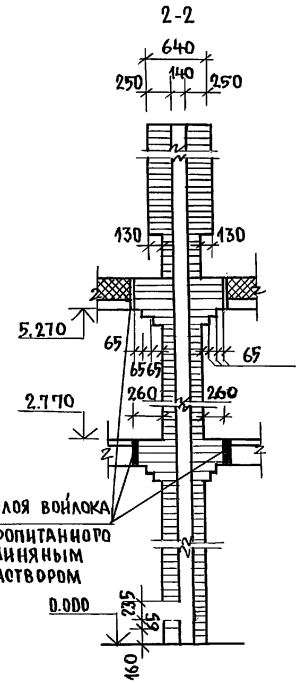

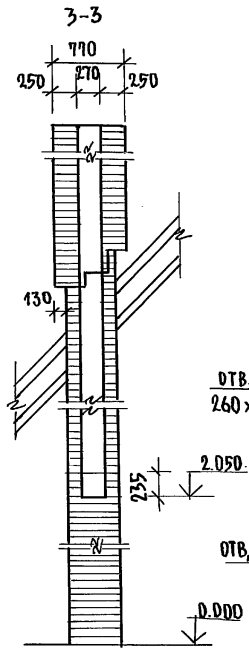

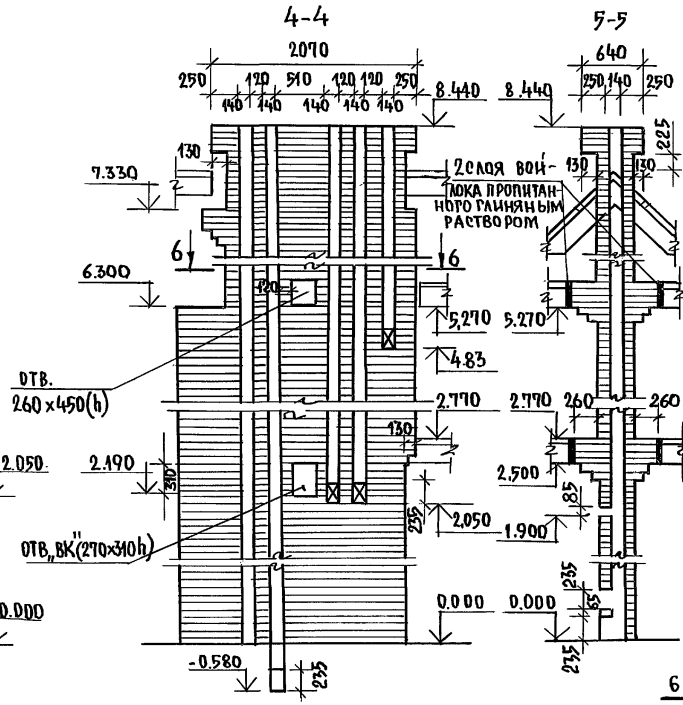

1. Кладку труб вести из кирпича керамического рядового полнотелого обыкновенного марки 75 на растворе марки 100.
2. Отметка дымовыводящего отверстия дана для плиты на твердом топливе отопительно-варочной металлической типа „Ильмарине". При привязке отметка должна быть уточнена применительно к параметрам конкретного прибора.

6-6

ДВТ N1 В ОСЯХ 1-2
/ОСНОВНОЕ РЕШЕНИЕ/

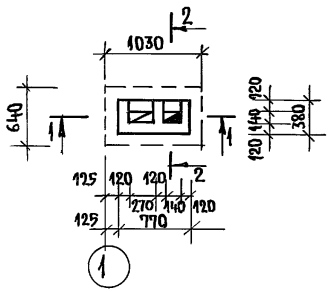

ДВТ N1 В ОСЯХ 1-2
/ВАРИАНТ С ГАЗОВОЙ ПЛИТОЙ/

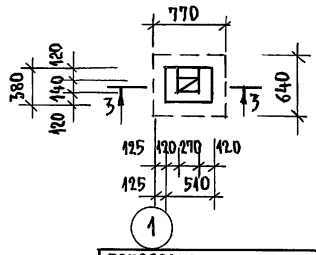

ДВТ N2 ПО ОСИ 2

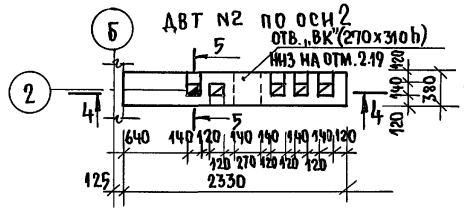

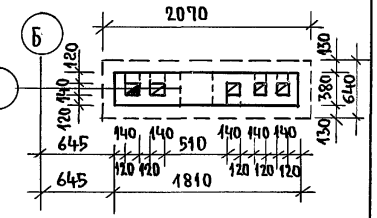

				144-16-154.92 АС		
				Мансардный одноквартирный 5-комнатный жилой дом	Стадия: Р	Лист: 21	Листов:
				Дымовентиляционные трубы ДВТ N1, ДВТ N2.	ЦНИИЭП граждансельстрой	
			Н.контр.	Майсюк		
			ГАП	Кувакин		
			Гл.спец.к.	Майсюк		
			Исполн.	Третьяченко		
			Провер.	Майсюк		

Привязан:

Инв.№

Инв.№подл. | Подпись и дата | Взам.инв.№

Альбом 1

Спецификация деревянных изделий

Марка, поз.	Обозначение	Наименование	Кол.	Объем един. м³	Примечание
1	ГОСТ 8242-88	Доски пола 28×94×3930	127	0.013	
2	—"—	Из досок пола 28×94×1490	19	0.005	
3	—"—	Из досок пола 28×94×1600	20	0.005	
4	—"—	Из досок пола 28×94×3300	145	0.011	
5	—"—	Из досок пола 28×94×3450	12	0.011	
6	—"—	Доски пола 28×94×4900	31	0.016	
7	—"—	Из досок пола 28×94×1990	18	0.006	
8	—"—	Плинтус 25×25×3000	45	0.003	
9	ГОСТ 11047-90	Лаги 50×100×3000	62	0.015	
10	—"—	Из лаги 50×100×2400	38	0.012	
11	—"—	Лаги 50×100×1100	35	0.006	
12	—"—	Из лаги 50×100×700	13	0.004	

Экспликация полов

Наименование помещения	Тип пола по проекту	Схема пола или номер узла по серии	Элементы пола и их толщина	Площадь пола м²
Жилые комнаты, прихожая, кладовая	I	Серия 16 часть 2 раздел 1-03 л. 22	Покрытие - доски пола по ГОСТ 8242-88 - 28мм	91.42
Кухня	II	—"—	Линолеум по ГОСТ 7251-77 на холодной мастике - 5мм	13.08
Ванная и туалет	III	Серия 16, часть 2 раздел 1-03, л. 22	Керамическая плитка по ГОСТ 6787-89*	4.0
	Узел* 190	Серия 2.144-1/88		4.0
Веранда	IV	—"—	Покрытие - доски пола по ГОСТ 8242-88 - 28мм	17.3
Крыльцо	V	—"—	Бетон М-200 - 30мм по бетону М-50 - 80мм	5.7
Туалет 27т.	VI	—"—	Керамическая плитка по ГОСТ 6787-89*	2.0

* - полы при варианте подвала под всем домом.

Инв.№ подл. | Подпись и дата | Взам. инв.№

Привязан

Инв.№

Н. контр.	Майсюк	
ГАП	Кувакин	
Гл. спец.	Майсюк	
Исполн.	Поляничева	
Провер.	Майсюк	

144-16-154.92 АС

Мансардный одноквартирный 5-комнатный жилой дом

Стадия	Лист	Листов
Р	22	

Спецификация и экспликация полов

ЦНИИЭП гражданстрой

Альбом 1

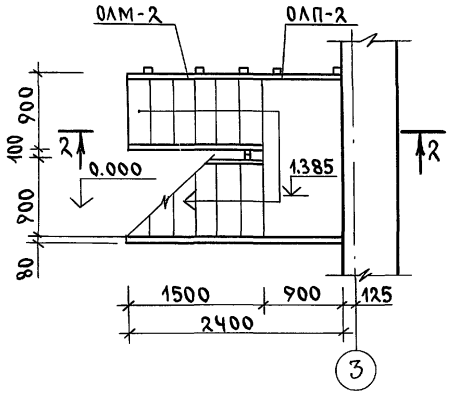

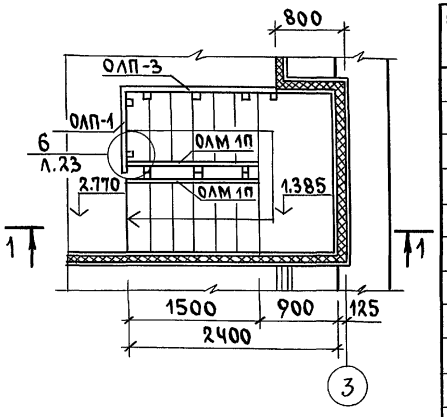

1-1

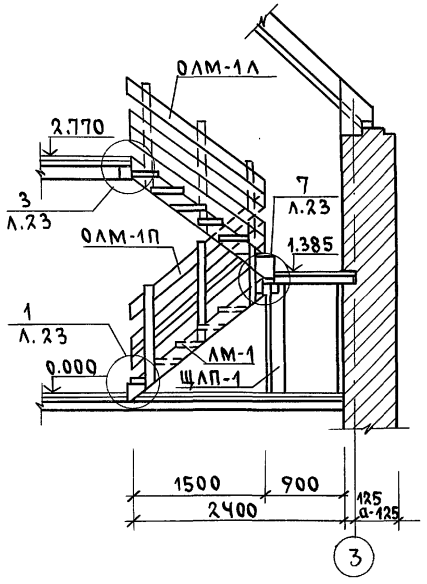

2-2

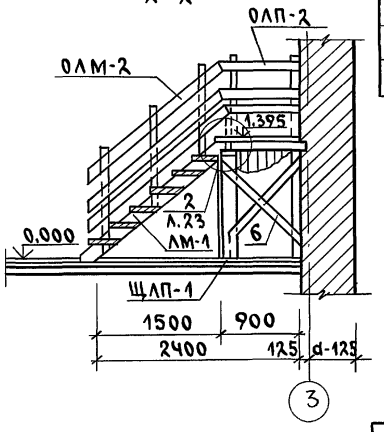

Спецификация деревянных изделий

Марка поз.	Обозначение	Наименование	Кол.	Объем един. м3	Примечание
	Серия 16 ч.1 разд.1	Лестничный марш ЛМ-1Л/П	2	0.126	
	——"——	Щит лестничной площ. ЩЛП-1	1	0.189	
	——"——	Ограждение лестничного марша ОЛМ-1П/Л	2	0.039	
	——"——	Ограждение лестничного марша ОЛМ-2	1	0.039	
	——"——	Ограждение лестничной площадки ОЛП-1	1	0.022	
	——"——	Ограждение лестничной площадки ОЛП-2	1	0.021	
	——"——	Ограждение лестничной площадки ОЛП-3	1	0.040	
1	ГОСТ 11047-90	Балка 50х150х1030	3	0.008	
2	——"——	Из балки 50х150х980	2	0.007	
3	ГОСТ 8242-88	Из досок пола 28х94х1880	10	0.006	
4	ГОСТ 11047-90	Из досок обшивки 13х94х1385	10	0.002	
5	——"——	Из стойки 100х100х1357	2	0.014	
6	——"——	Связи 25х100х1300	4	0.003	
7	——"——	Из бруска 50х50х650	2	0.002	

1. Все элементы лестницы должны быть гладко остроганы и в местах соединений пригнаны без зазоров.
2. Крепление перил к тетивам производить болтами.
3. Узлы см. альбом „Узлы и детали" серия 16 ч.2 разд.1-03

Инв.№ подл. | Подпись и дата | Взам.инв.№

Привязан

Инв.№

Н.контр.	Майсюк	
ГАП	Кувакин	
Гл.спец.	Майсюк	
Исполн.	Поляничева	
Провер.	Майсюк	

144-16-154.92 АС

Мансардный одноквартирный 5-комнатный жилой дом

Стадия	Лист	Листов
Р	23	

Внутриквартирная лестница

ЦНИИЭП гражданселькстрой

Альбом 1

Монтажная схема лестничной площадки

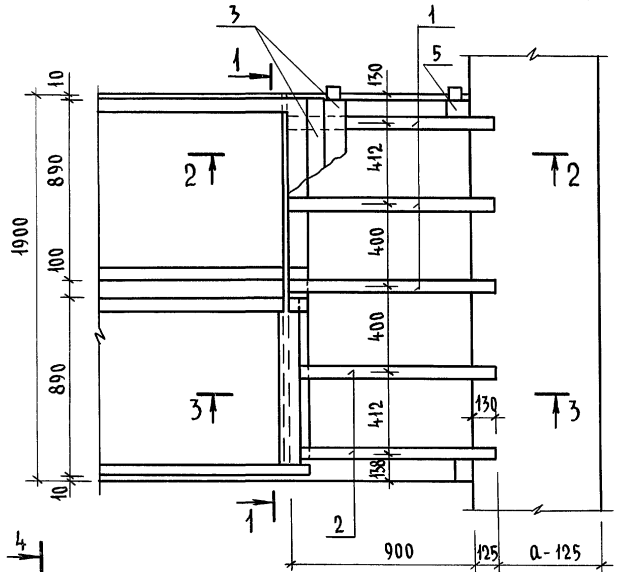

2-2

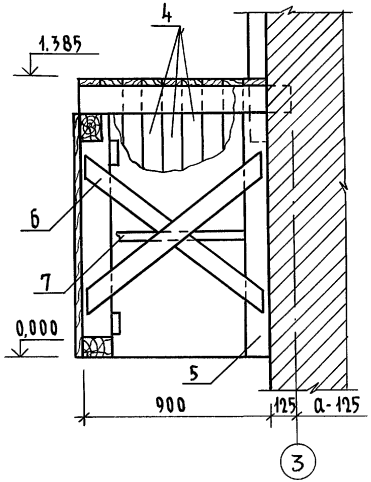

3-3

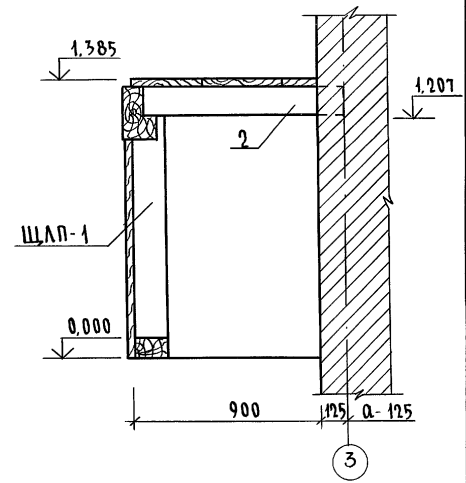

1-1

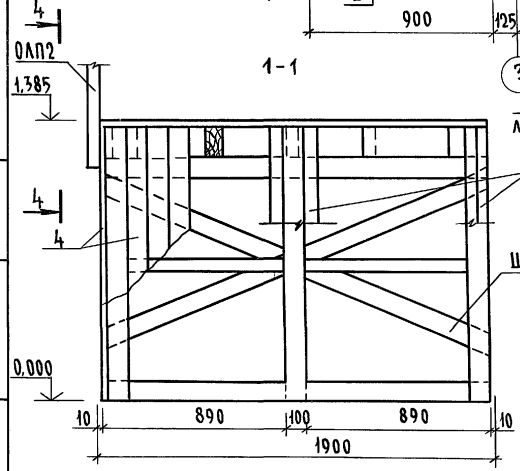

4-4

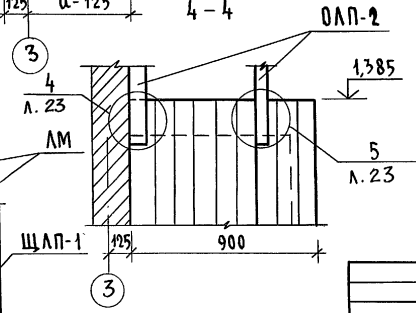

1. Данный лист см. совместно с л. АС-23
2. Щит лестничной площадки ЩЛП-1 соединить связями со стойками для образования пространственной конструкции.
3. Концы балок, заделываемых в кладку, антисептировать и обернуть двумя слоями толя.

Инв.№ подл. | Подпись и дата | Взам. инв.№

Привязан			
Инв.№			
Н.контр.	Майсюк		
ГАП	Кувакин		
Гл.спец.к	Майсюк		
Исполн.	Поляничева		
Проверил	Майсюк		

144-16-154.92 АС

Мансардный одноквартирный 5-комнатный жилой дом	Стадия	Лист	Листов
	Р	24	
Внутриквартирная лестница Монтажная схема	ЦНИИЭП гражданселькстрой		

Альбом 1

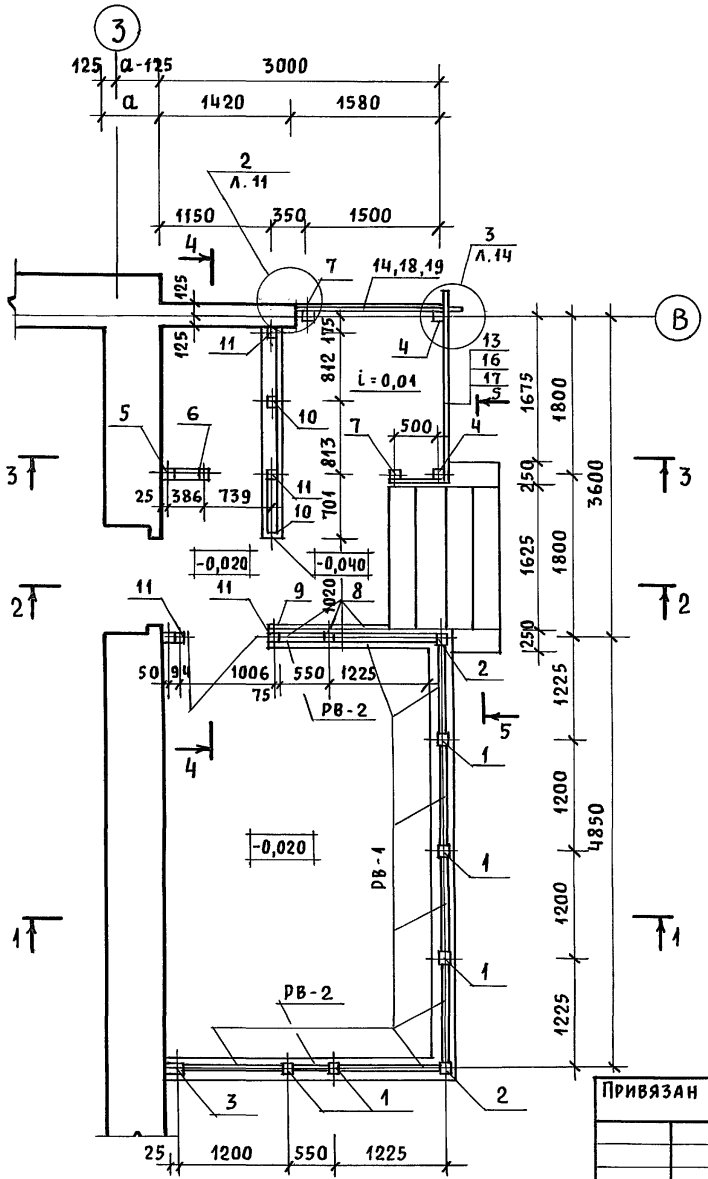

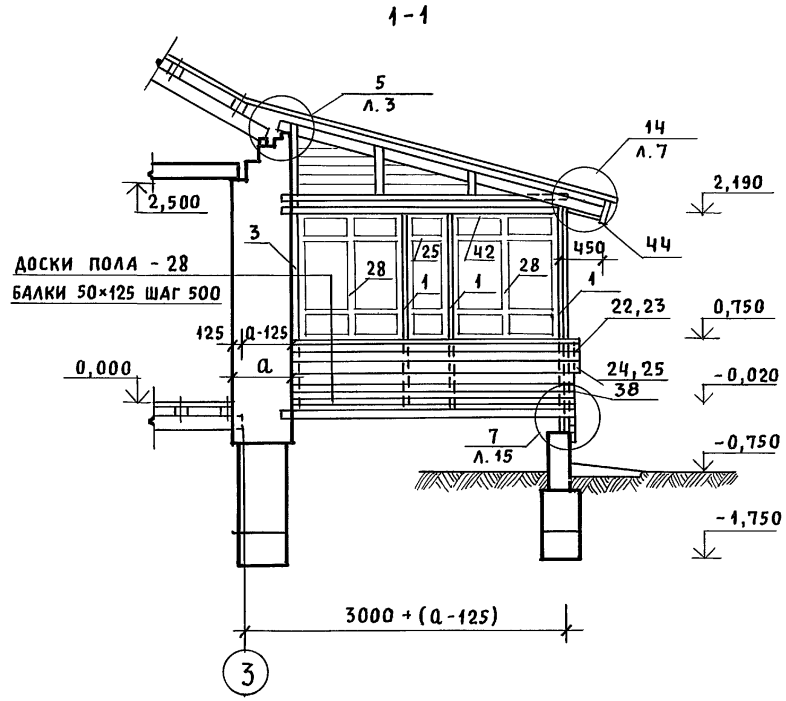

1. Разрезы 2-2; 3-3; 4-4; 5-5 смотреть АС-26.
2. Спецификацию на изделия веранды смотреть АС-27.
3. Узлы веранды смотреть „Узлы и детали" серия 16 часть 2 раздел 1-03.

Инв. N подл. | Подпись и дата | Взам. инв. N

Привязан

Инв. N

Нормок.	Кувакин	
ГАП	Кувакин	
Гл. спец.	Майсюк	
Инжен.	Третьяченко	
Провер.	Майсюк	

144-16-154.92 АС

Мансардный одноквартирный 5-комнатный жилой дом

Стадия	Лист	Листов
Р	25	

Веранда. План. Разрез 1-1

ЦНИИЭП Гражданельстрой

Альбом 1

2-2

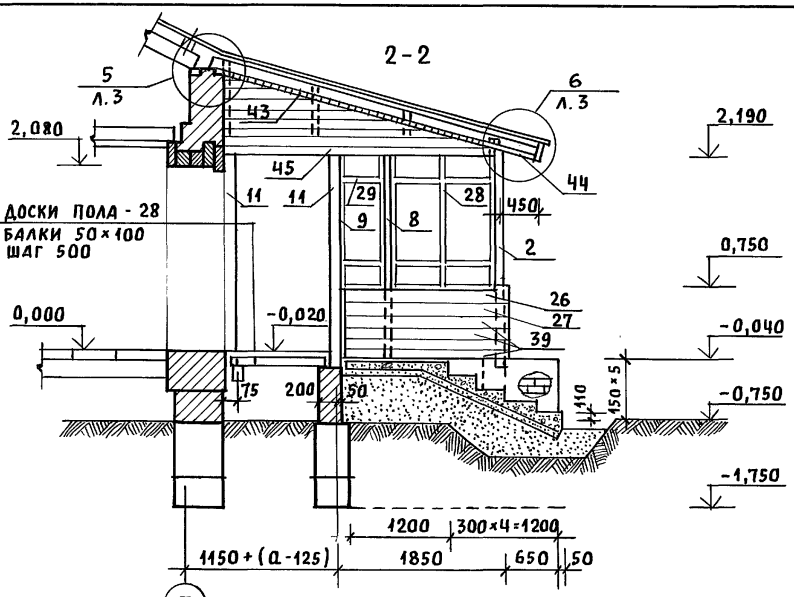

4-4

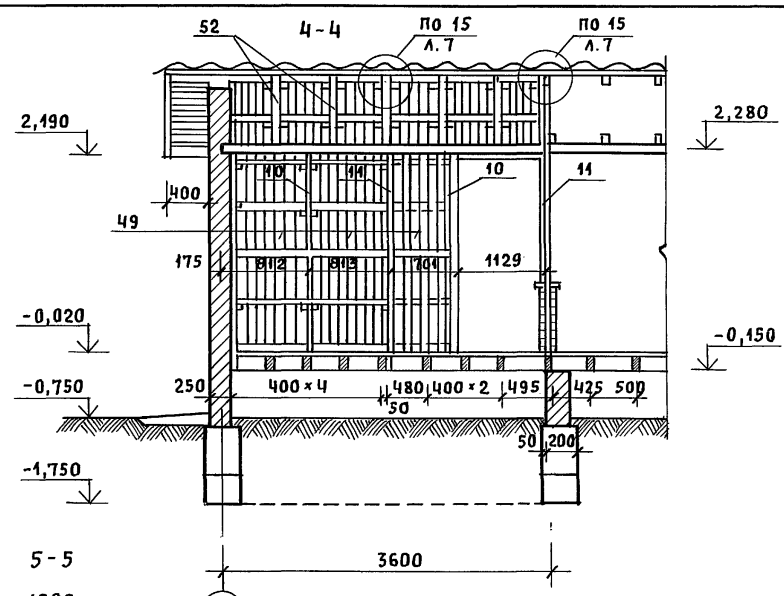

3-3

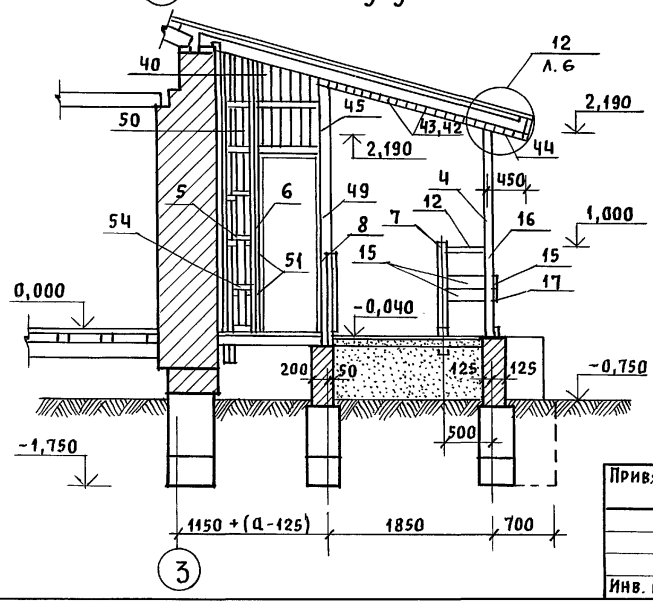

5-5

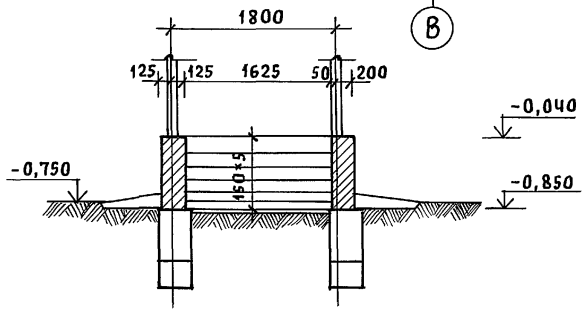

1. Спецификацию на изделия веранды смотреть АС-27
2. Узлы смотреть „Узлы и детали" серия 16 часть 2 раздел 1-03.

Инв. N подл. | Подпись и дата | Взам. инв. N

Привязан			
Инв. N			

Нормок.	Кувакин	
ГАП	Кувакин	
Гл. спец.	Майсюк	
Инжен.	Поляничева	
Провер.	Майсюк	

144-16-154.92 АС

Мансардный одноквартирный 5-комнатный жилой дом	Стадия	Лист	Листов
	Р	26	
Веранда. Разрезы 2-2; 3-3; 4-4; 5-5	ЦНИИЭП граждансельстрой		

Альбом 1

Марка поз.	Обозначение	Наименование	Кол.	Объем един. м3	Приме-чание
1	2	3	Ч	5	6
1	Серия 164.1.р.1	Стойка СВ-1	5/7	0.013	
2	——"——	Стойка СВ-3	2	0.025	
3	——"——	Стойка СВ-2	1	0.013	
4	——"——	Из стойки СВ-4 отрезать сверху 94х94х2240	2	0.022	
5	——"——	Стойка СВ-5	1	0.033	
6	——"——	Из стойки СВ-5 94х94х3200	1	0.032	
7	——"——	Стойка СВ-6	2	0.011	
8	——"——	Из стойки СВ-1 44х94х2240	2	0.011	
9	——"——	Из стойки СВ-2 44х94х2240	1	0.011	
10	ГОСТ 11047-90	Стойки 47-22 44х94х2240	2	0.011	
11	——"——	Стойки 97-22 94х94х2240	5	0.022	
12	Серия 164.1 р.1	Поручень ПО-3	1	0.003	
13	——"——	Поручень ПО-2	1	0.010	
14	——"——	Поручень ПО-1	1	0.009	
15	——"——	Ограждение ДО-11	2	0.003	
16	——"——	Ограждение ДО-6	1	0.010	
17	——"——	Ограждение ДО-7	1	0.010	
18	——"——	Ограждение ДО-8	1	0.009	
19	——"——	Ограждение ДО-9	1	0.009	
20	——"——	Доска веранды декор. ДВ-13	1	0.012	
21	——"——	Доска веранды декор. ДВ-14	1	0.012	
22	——"——	Доска веранды декор. ДВ-7	1	0.009	
23	——"——	Доска веранды декор. ДВ-9	1	0.010	
24	——"——	Доска веранды декор. ДВ-8	1	0.009	
25	——"——	Доска веранды декор. ДВ-10	1	0.010	
26	——"——	Доска веранды декор. ДВ-11	1/2	0.007	
27	——"——	Доска веранды декор. ДВ-12	1/2	0.007	
28	——"——	Рама веранды РВ-1	7/9	0.028	
29	Серия 164.1.р.1	Рама веранды РВ-2	2	0.014	
30	ГОСТ 8242-88	Из раскладки 19х24х1150	14	0.0007	
31	ГОСТ 8242-88	Раскладки 19х24х1430	14	0.0009	
32	ГОСТ 11047-90	Подоконная доска 44х119х1145	7	0.007	
33	——"——	Из подоконной доски 44х119х495	2	0.003	
34	Серия 164.1.р.1	Сливная доска СДВ-1	4	0.005	
35	——"——	Сливная доска СДВ-2	2	0.002	
36	ГОСТ 11047-90	Из сливной доски СДВ-1 44х64х1200	3	0.004	
37	——"——	Обшивка веранды 13х94х3050/4300	18	0.005	
38	——"——	Обшивка веранды 13х94х2490	36	0.004	
39	——"——	Из обшивки веранды 13х94х1850/3080	16	0.003	
40	——"——	Из обшивки веранды 13х94 Ср=1800	49/55	0.003	
41	——"——	Из стойки 50х100 Ср=600	36/41	0.003	
42	——"——	Подшивка потолка 13х94х2400	64/88	0.004	
43	——"——	Подшивка потолка 13х94х1800	66	0.003	
44	——"——	Подшивка свесов 13х94х2400	26/31	0.004	
45	——"——	Балка кладовой 100х100х3700	1	0.037	
46	——"——	Лобовая доска 22х94х2400	Ч/5	0.006	
47	——"——	Лобовая доска 22х119х2400	Ч/5	0.008	
48	Серия 164.1.р.1	Лобовой щит ЛЩ-Ч1 — Лобовой щит ЛЩ-Ч1	1/1	0.031	
49	ГОСТ 11047-90	Обшивка стен клад. 13х94х2950	26	0.005	
50	——"——	Обшивка стен кладовой 13х94х2490	4	0.004	
51	——"——	Из черепных брусков 50х50х100	55	0.0003	
52	——"——	Из стойки 50х100х700	5	0.004	
53	——"——	Из поперечных реек 50х50х740	22	0.002	
54	——"——	Из поперечных реек 50х50х230	7	0.0006	
	Металлические изделия				
	Серия 164.1.р.1	Анкер А-3	Ч	1.01кг	

В знаменателе указано количество для варианта дома с подвалом.

Инв.№ подл. | Подпись и дата | Взам. инв.№

Привязан

Инв.№

Н.контр.	Майснук	
ГАП	Кувакин	
Гл.спец.	Майснук	
Исполн.	Поляничева	
Провер.	Майснук	

144-16-154.92 АС

Мансардный одноквартирный 5-комнатный жилой дом

Стадия	Лист	Листов
Р	27	

Веранда. Спецификация

ЦНИИЭП гражданселькстрой

Альбом 1

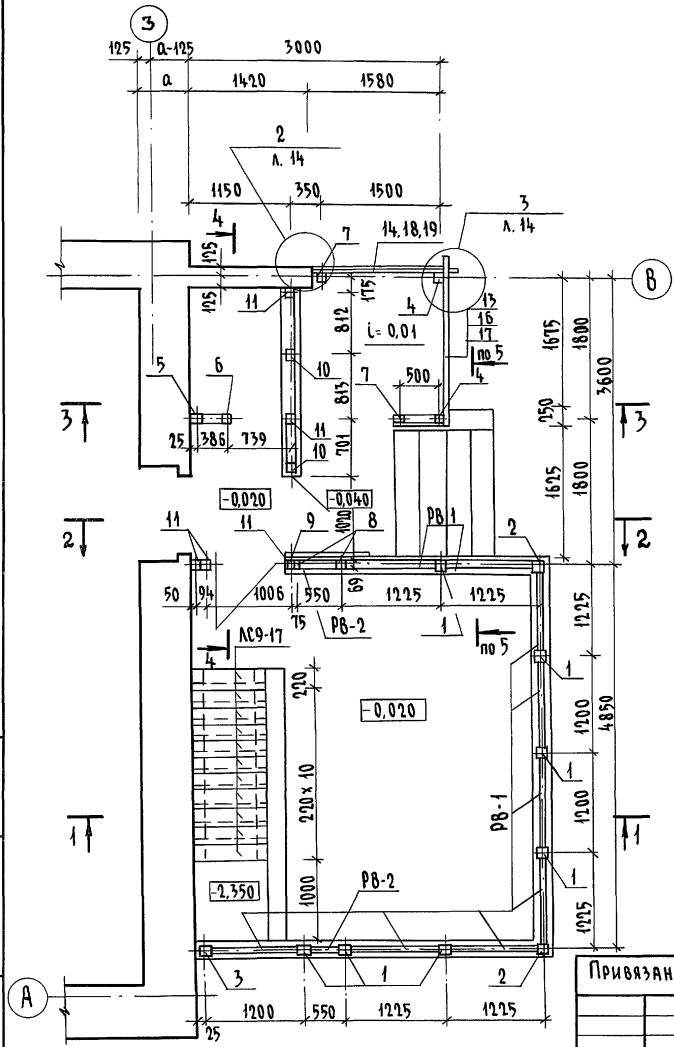

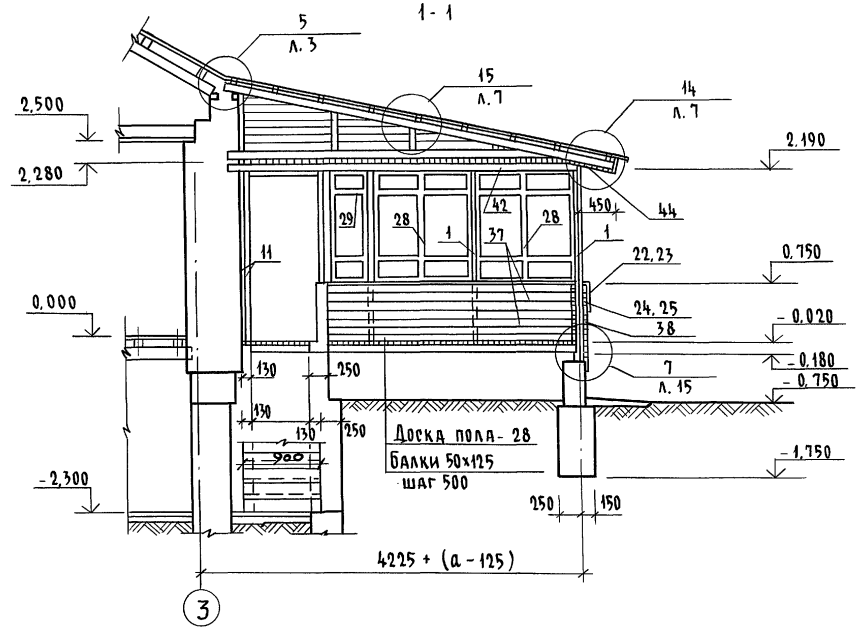

1. Разрезы 2-2; 3-3; 4-4; 5-5 см. лист АС-29.
2. Спецификацию на изделия веранды см. лист АС-27.
3. Узлы веранды см. альбом „Узлы и детали" серия 16 ч. 2 раздел 1-03.

				144-16-154.92		АС
Н. контр.	Майсюк			Мансардный одноквартирный 5-комнатный жилой дом	Стадия	Лист	Листов
ГАП	Кувакин				Р	28	
Гл.спец.к	Майсюк			Веранда. План. Разрез 1-1. (вариант подвала под всем домом)	ЦНИИЭП гражданселькстрой		
Исполн.	Третьяченко						
Провер.	Майсюк						

Инв.№ подл. | Подпись и дата | Взам. инв.№

Альбом 1

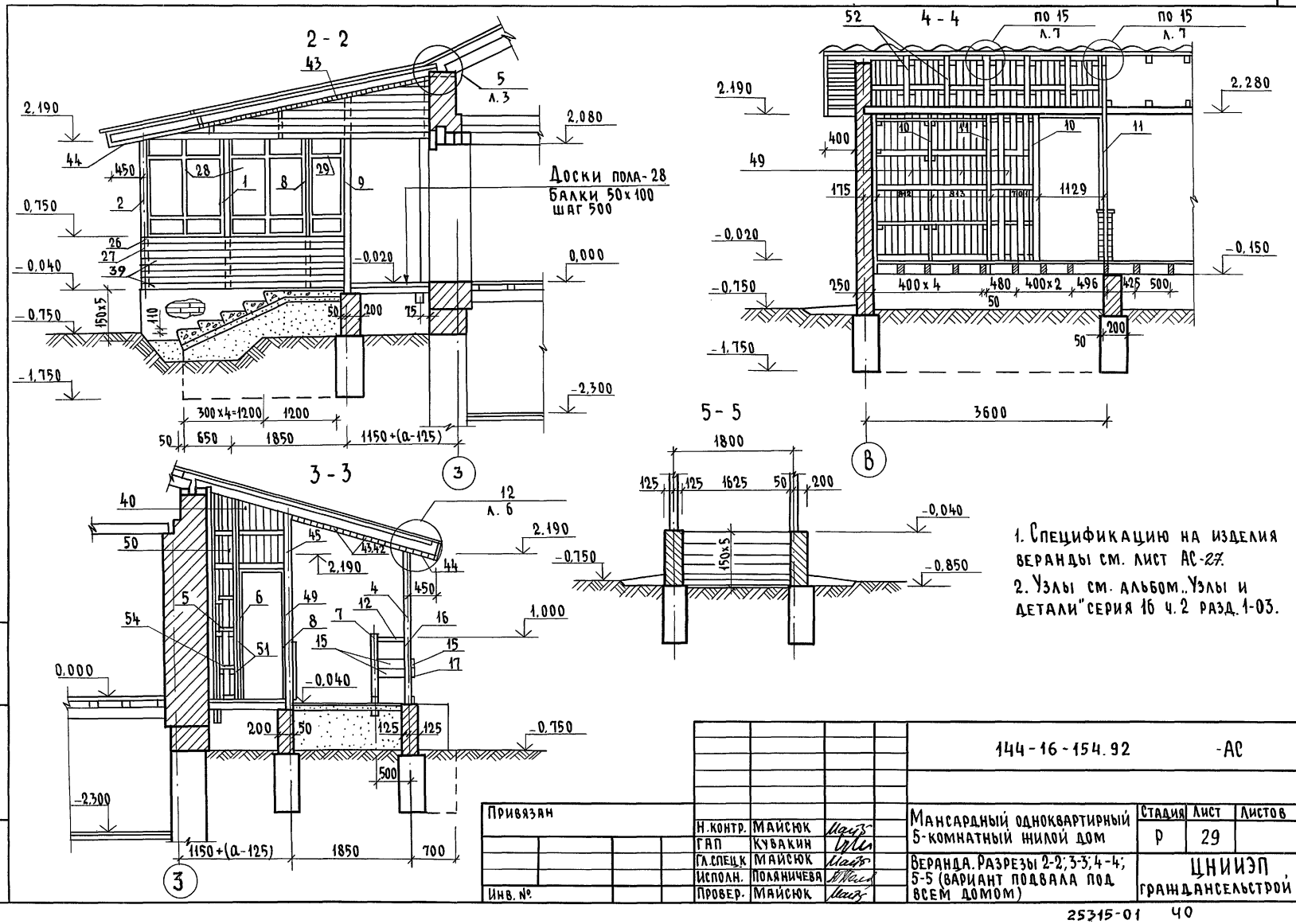

1. Спецификацию на изделия веранды см. лист АС-27.
2. Узлы см. альбом „Узлы и детали" серия 16 ч. 2 разд. 1-03.

				144-16-154.92			-АС
Привязан				Мансардный одноквартирный 5-комнатный жилой дом	Стадия	Лист	Листов
	Н.контр.	Майсюк			Р	29	
	ГАП	Кувакин					
	Гл.спецк	Майсюк		Веранда. Разрезы 2-2; 3-3; 4-4; 5-5 (вариант подвала под всем домом)	ЦНИИЭП гражданскельстрой		
	Исполн.	Поляничева					
Инв. №	Провер.	Майсюк					

Инв. № подл. | Подпись и дата | Взам. инв. №

25315-01 40

Альбом 1

Фасад А-В

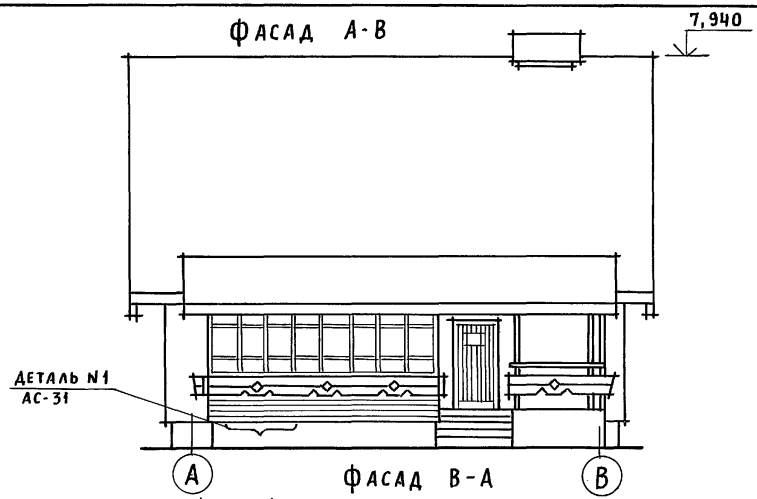

Фасад В-А

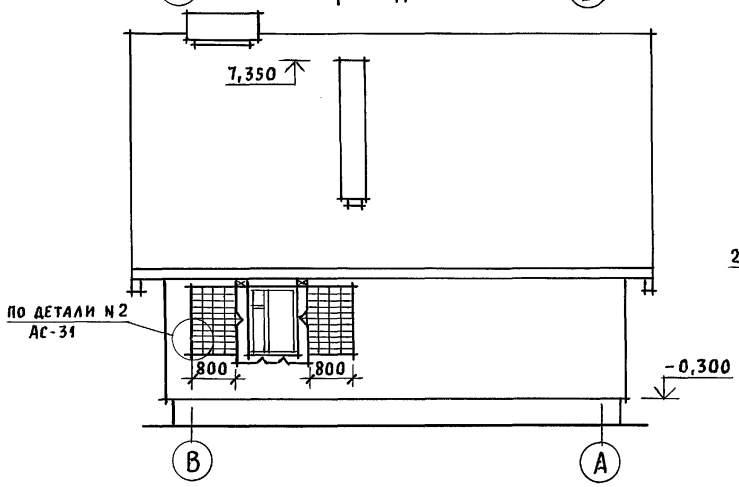

Фасад 1-3

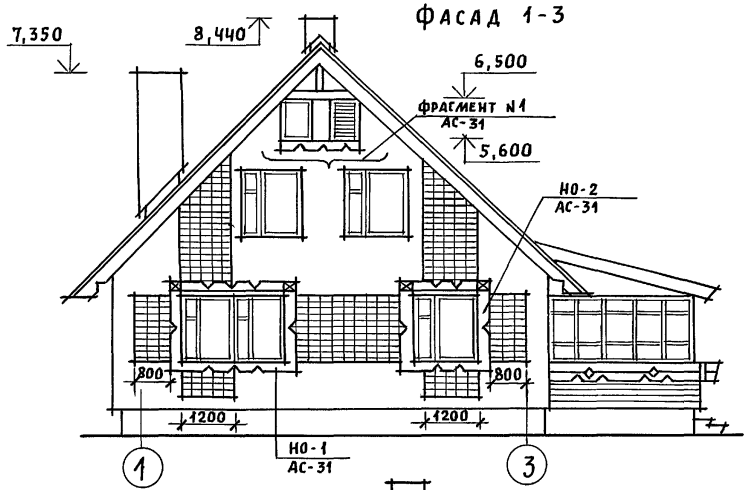

Фасад 3-1

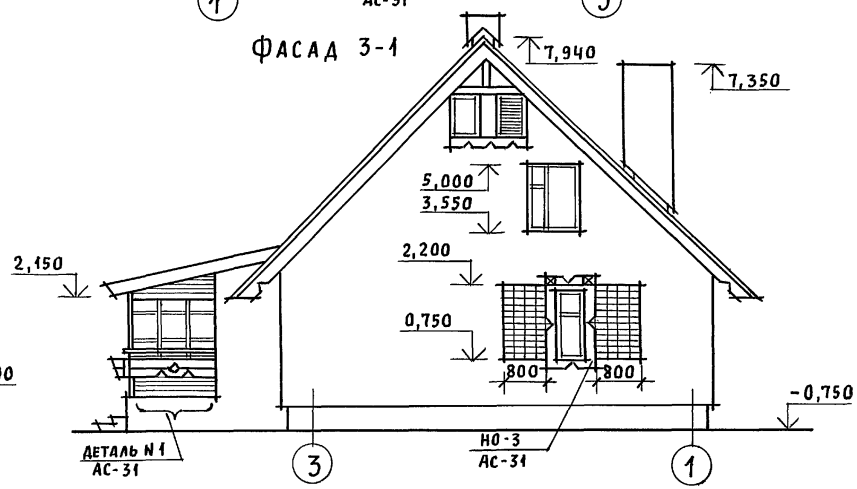

Наличники, декоративные элементы крыльца и веранды см. АС-31.

Привязан				144-16-154.92	АС
	Нормок.	Кувакин			
	ГАП	Кувакин		Мансардный одноквартирный 5-комнатный жилой дом	Стадия: Р; Лист: 30; Листов:
	Гл. спец.	Майсюк			
	Вед. арх.	Венедиктова		Фасады А-В; 1-3; В-А; 3-1. Вариант N 1	ЦНИИЭП граждансельстрой
Инв. N	Провер.	Майсюк			

Инв. N подл. | Подпись и дата | Взам. инв. N

Альбом 1

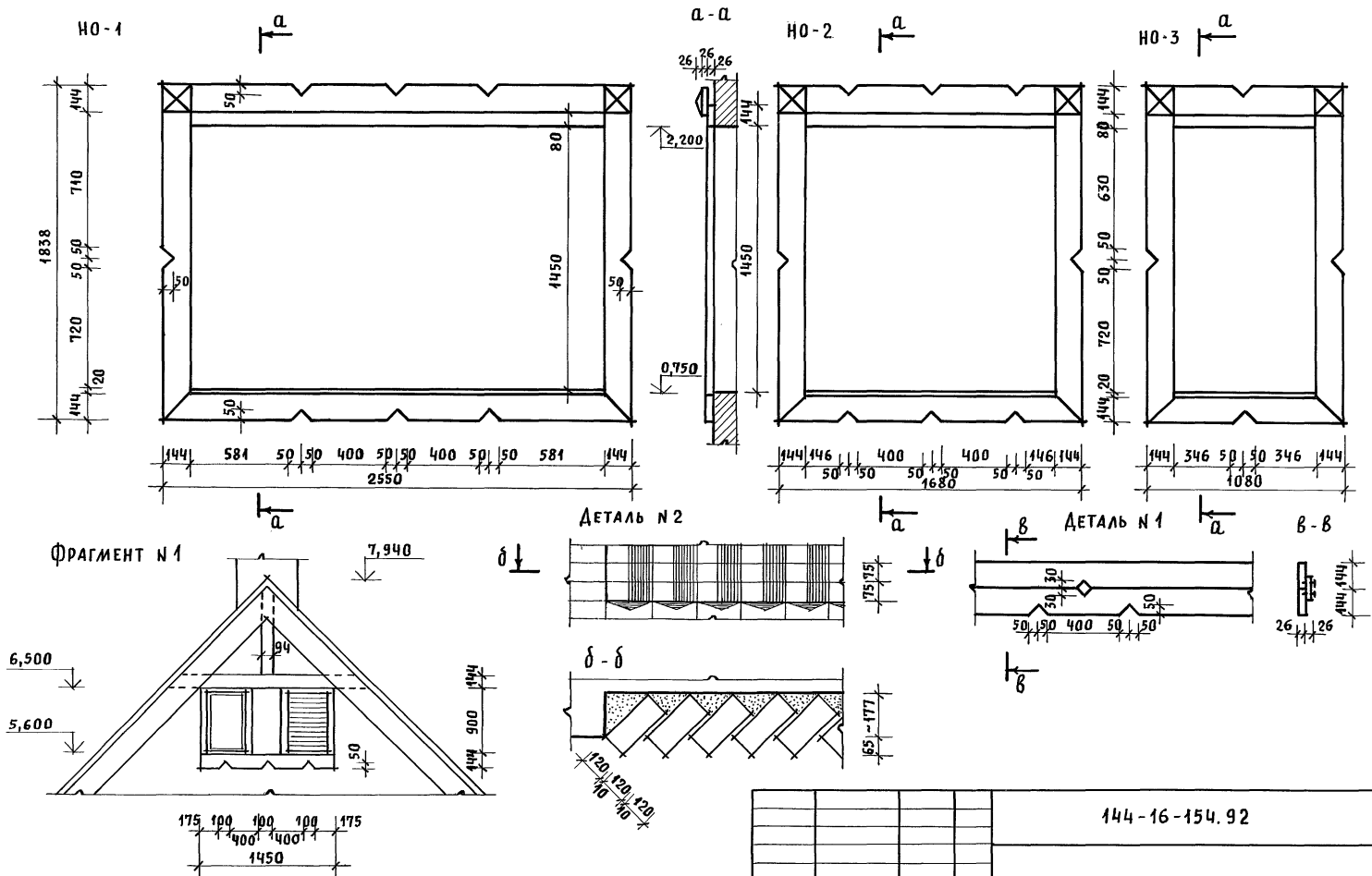

				144-16-154.92			АС
Привязан	Нормок.	Кувакин		Мансардный одноквартирный 5-комнатный жилой дом	Стадия	Лист	Листов
	ГАП	Кувакин			Р	31	
	Гл. спец.	Майсюк					
	Вед. арх.	Венедиктова		Наличники НО-1; НО-2; НО-3. Фрагмент N1. Детали N1, N2 /Вариант 1/	ЦНИИЭП гражданселькстрой		
Инв. N	Провер.	Майсюк					

Инв. N подл. | Подпись и дата | Взам. инв. N

Альбом 1

Фасад А-В

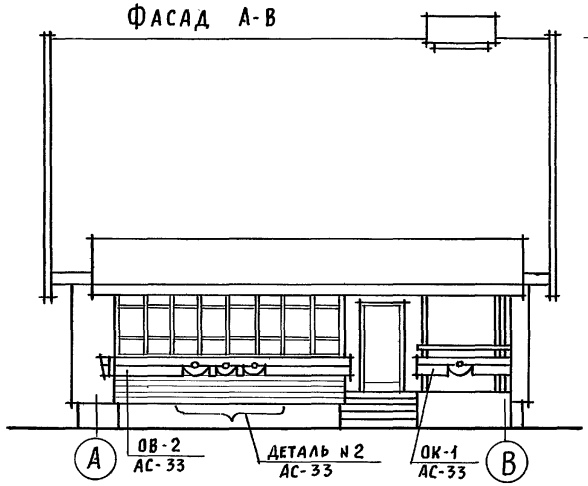

Фасад 1-3

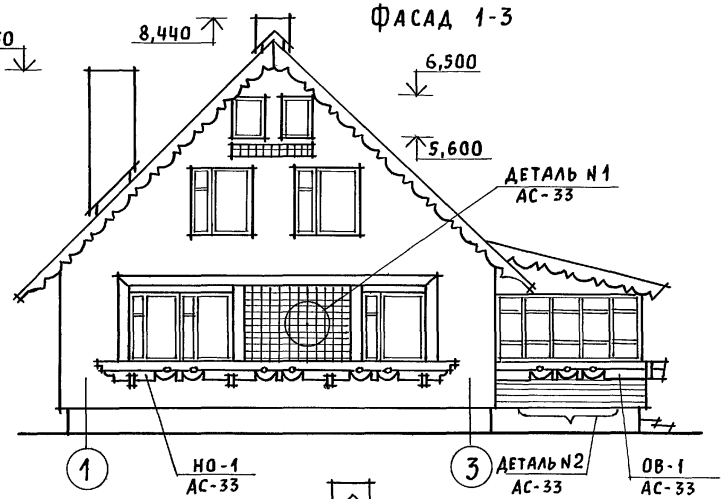

Фасад В-А

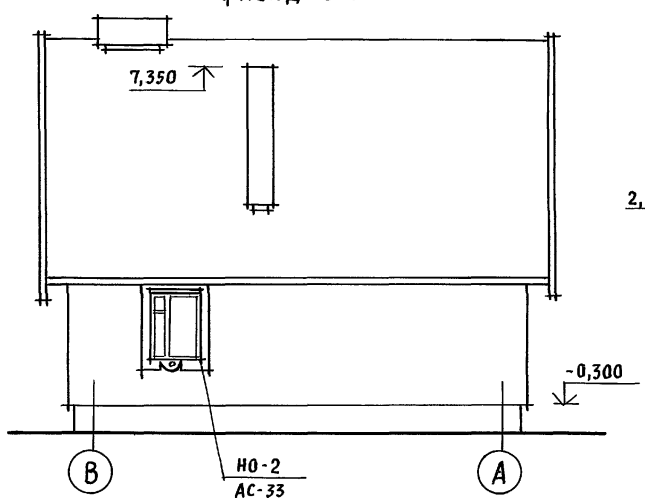

Фасад 3-1

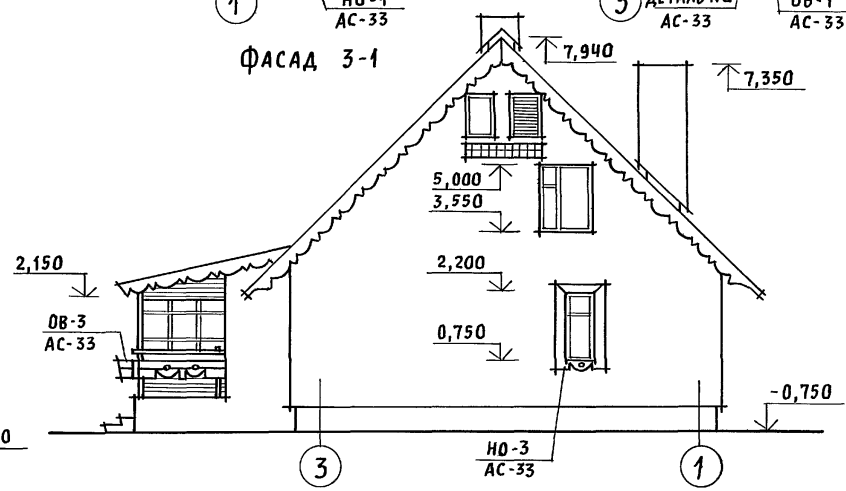

Наличники, декоративные элементы крыльца и веранды, детали смотреть АС-33.

Привязан			144-16-154.92 АС
	Нормок.	Кувакин	
	ГАП	Кувакин	Мансардный одноквартирный 5-комнатный жилой дом
	Гл. спец.	Майсюк	Стадия: Р; Лист: 32; Листов:
	Вед. арх.	Венедиктова	Фасады А-В; 1-3; В-А; 3-1 Вариант N 2
Инв. N	Провер.	Майсюк	ЦНИИЭП гражданселькстрой

Инв. N подл. | Подпись и дата | Взам. инв. N

Альбом 1

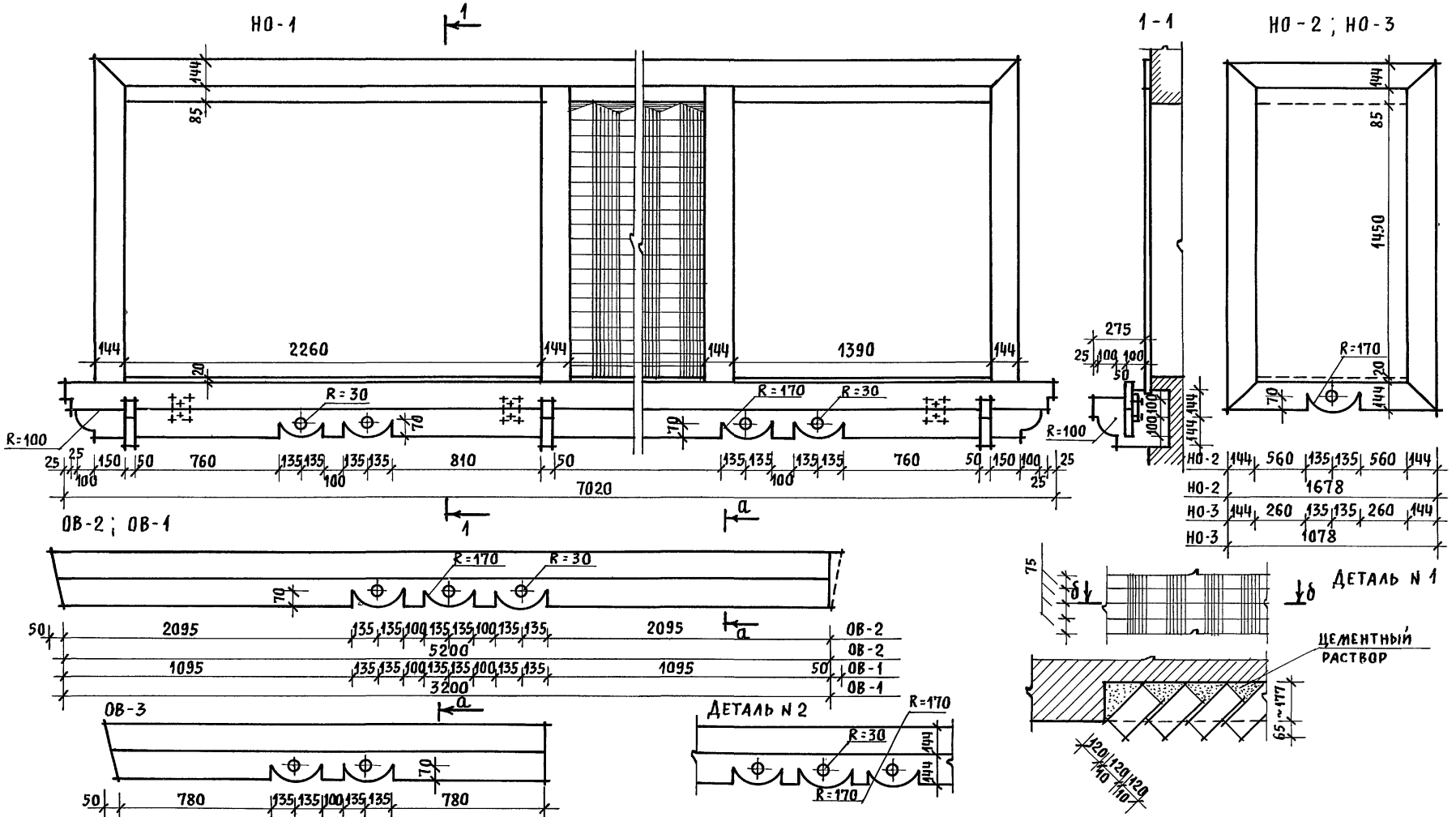

				144-16-154.92			АС
Привязан		Нормок.	Кувакин	Мансардный одноквартирный 5-комнатный жилой дом	Стадия	Лист	Листов
		ГАП	Кувакин		Р	33	
		Гл. спец.	Майсюк				
		Вед. арх.	Венедиктова	Наличники НО-1; НО-2; НО-3. Декоративные элементы ОВ-1÷ОВ-3. Детали N1, N2 /вариант 2/	ЦНИИЭП граждансельстрой		
		Провер.	Майсюк				
Инв. N							

Инв. N подл. | Подпись и дата | Взам. инв. N

Альбом 1

Фасад А-В

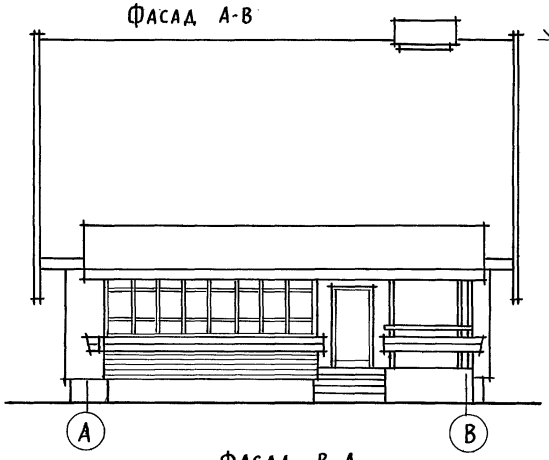

Фасад 1-3

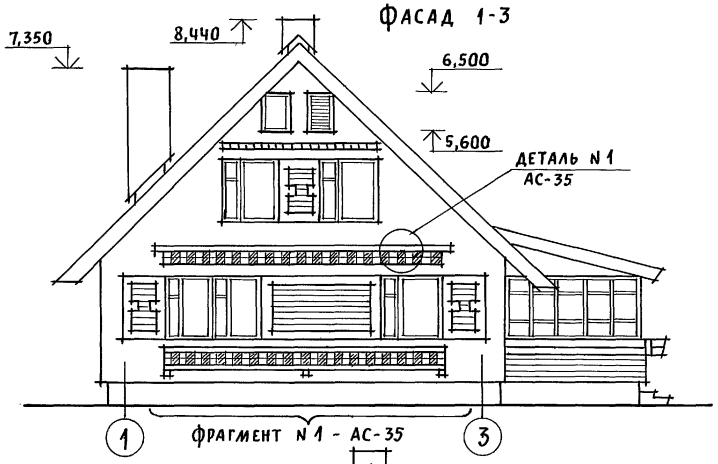

Фрагмент N 1 - АС-35

Фасад В-А

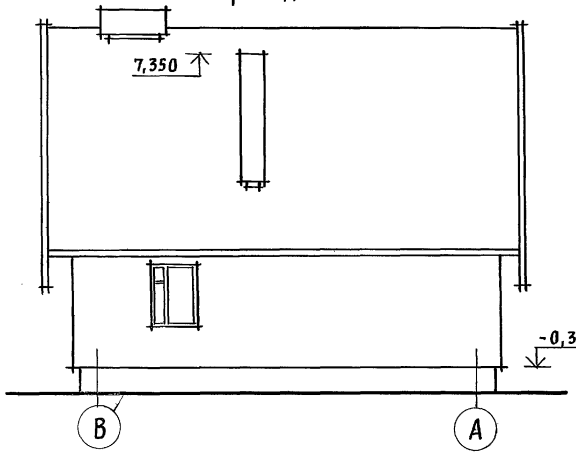

Фасад 3-1

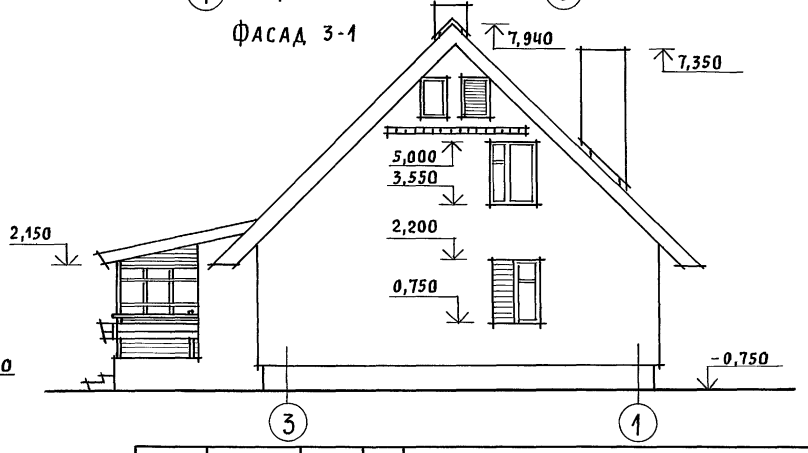

Фрагмент N 1, детали смотреть АС-35.

Привязан			
Инв. N			
Нормак.	Кувакин		
ГАП	Кувакин		
Гл. спец.	Майсюк		
Вед. арх.	Венедиктова		
Провер.	Майсюк		

144-16-154.92 АС

Мансардный одноквартирный 5-комнатный жилой дом	Стадия	Лист	Листов
	Р	34	
Фасады А-В; 1-3; В-А; 3-1 Вариант N 3	ЦНИИЭП гражданселькстрой		

25315-01 45

Инв. N подл. | Подпись и дата | Взам. инв. N

Альбом 1

Фрагмент N 1

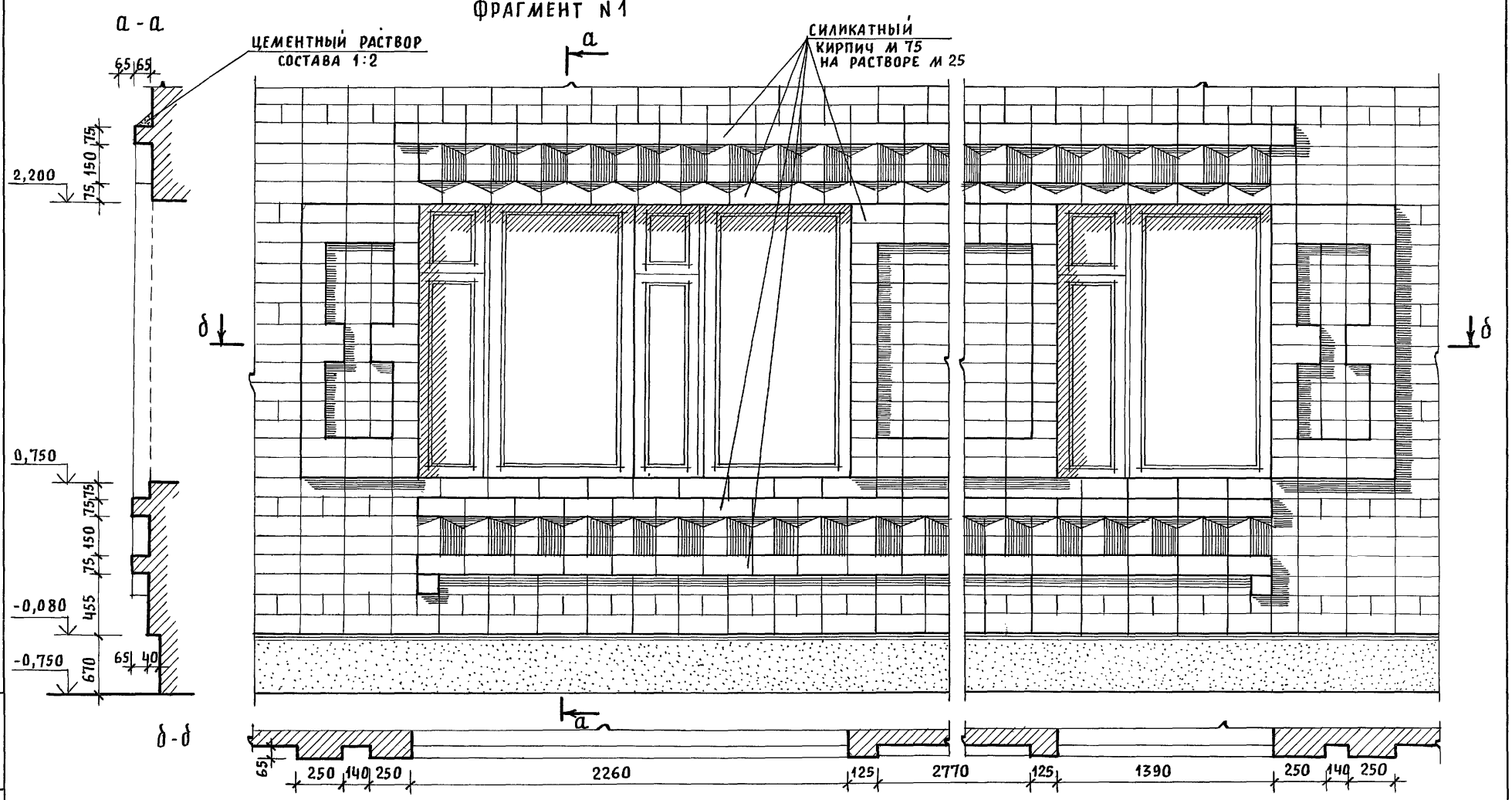

Деталь N 1

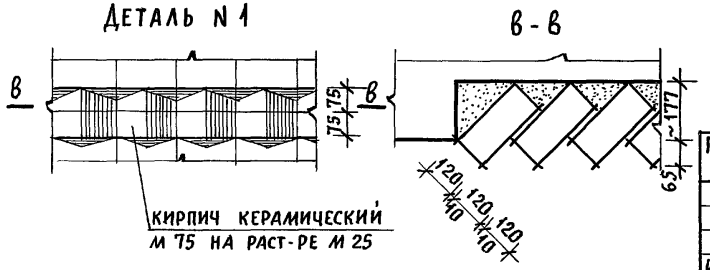

Привязан			
Инв. N			
Нормок.	Кувакин		
ГАП	Кувакин		
Гл. спец.	Майсюк		
Вед. арх.	Венедиктова		
Провер.	Майсюк		

144-16-154.92 АС

Мансардный одноквартирный 5-комнатный жилой дом

Стадия	Лист	Листов
Р	35	

Фрагмент N 1, деталь N 1 / вариант 3 /

ЦНИИЭП гражданселькстрой

Инв. N подл. | Подпись и дата | Взам. инв. N

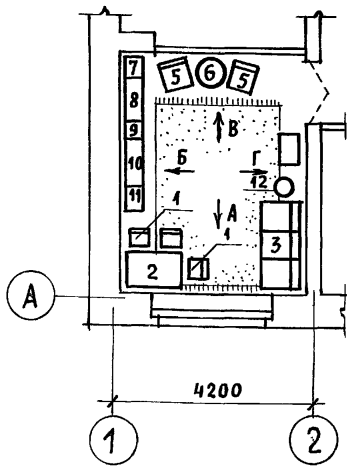

План с расстановкой мебели в общей комнате

Развертка стен с расстановкой мебели в общей комнате

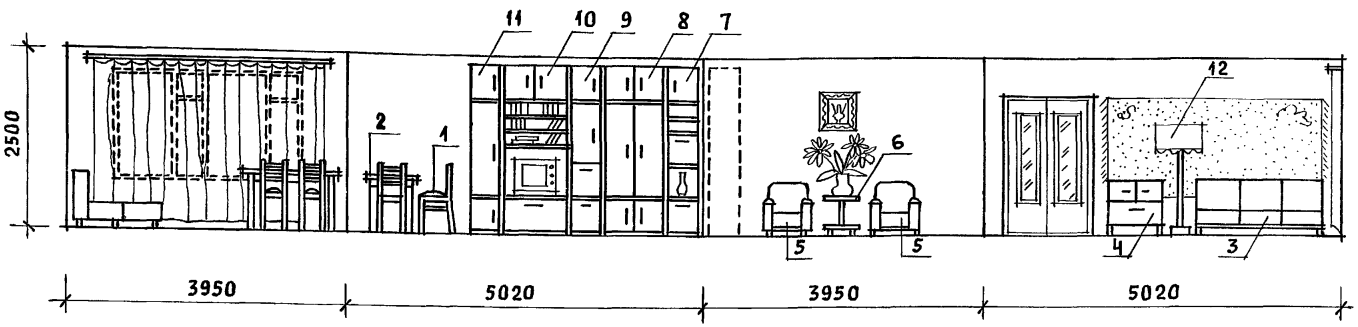

Вид мебели

1 Стул
2 Стол обеденный
3 Софа
4 Тумба
5 Кресло
6 Столик журнальный
7 Шкаф
8 Шкаф комбинированный
9 Шкаф
10 Шкаф комбинированный
11 Шкаф
12 Торшер

1. Типы мебели даны на основе действующих государственных стандартов.
2. Расстановка групп мебели определялась соответственно функциональным зонам помещения и осуществлялась на основе отбора рациональной номенклатуры мебели. При этом учитывалась возможность взаимозаменяемости предметов и сочетания различных вариантов нормализованных наборов или групп мебели в помещении с учетом допускаемого процента насыщенности мебелью.

Инв. N подл. | Подпись и дата | Взам. инв. N

				144-16-154.92	АС
Привязан		Нормок.	Кувакин		
		ГАП	Кувакин	Мансардный одноквартирный 5-комнатный жилой дом	Стадия: Р; Лист: 36; Листов:
		Гл. спец.	Майсюк		
		Вед. арх.	Венедиктова	Вариант решения интерьера общей комнаты	ЦНИИЭП гражданселькстрой
Инв. N		Провер.	Майсюк		

Альбом 1

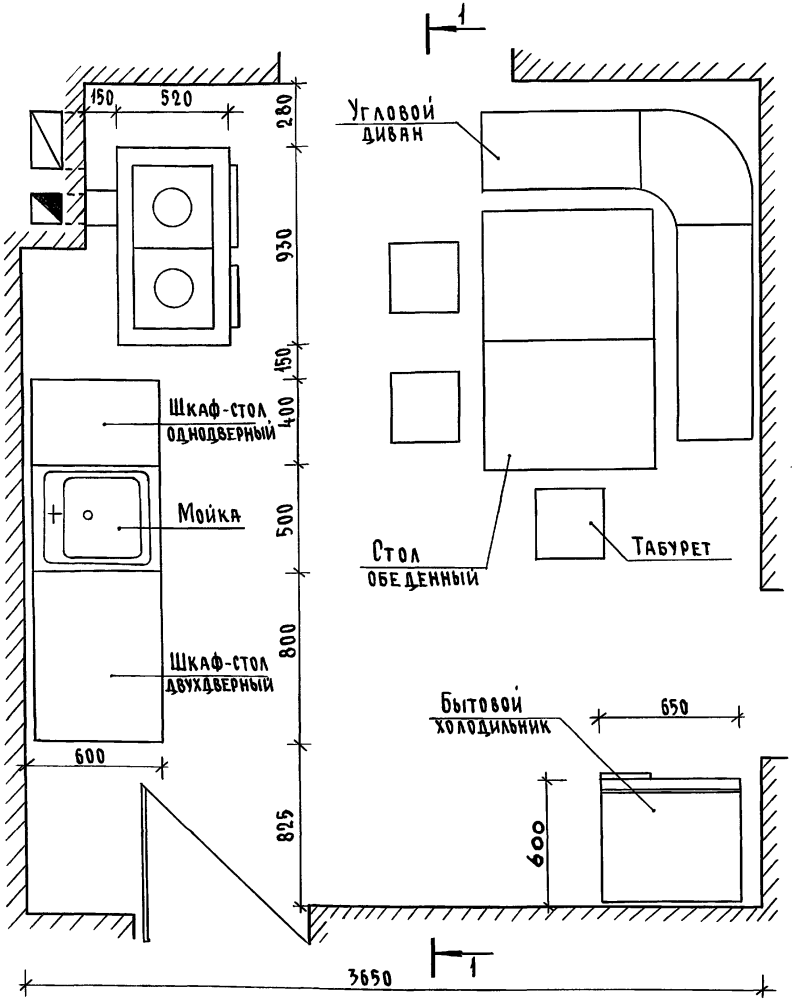

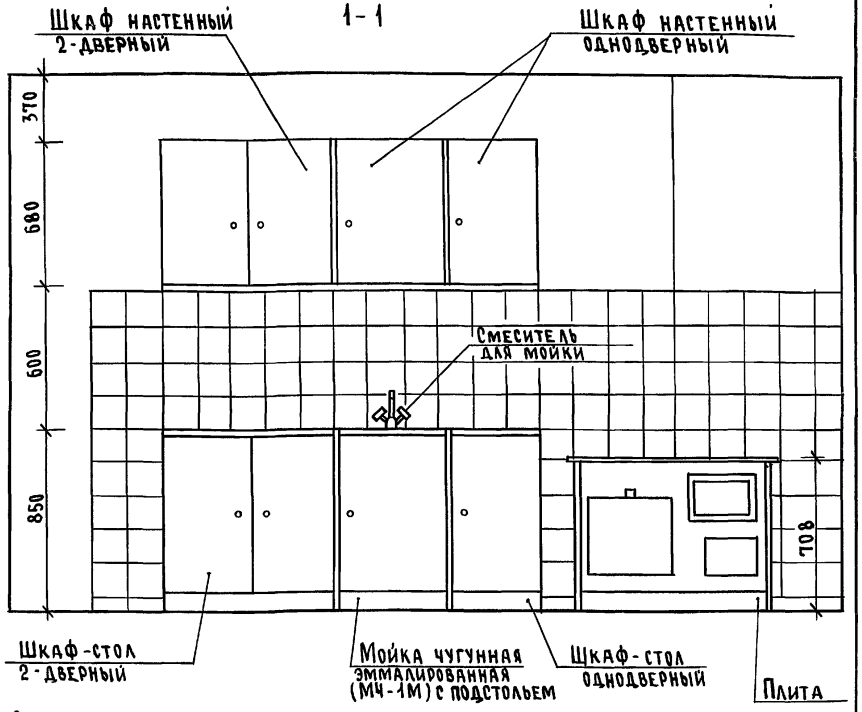

1. Вариант разработан на основе типовых материалов для проектирования 10-0-3.87, альбом 1 ч.1.
2. Для защиты пола и стены от возгорания следует предусмотреть: изоляцию пола под кухонной плитой асбестовым картоном толщиной 10 мм с последующей обивкой кровельной сталью; под топочной дверкой металлический лист размером 0,7 х 0,5 м длинной стороной вдоль печи; изоляцию стены металлическим листом по асбестовому картону толщиной 8 мм на 150 мм больше высоты и ширины печей, а также на 500 мм выше чугунного настила кухонной плиты.

Инв. № подл. | Подпись и дата | Взам. инв. №

Привязан

Инв. №

Н. контр.	Майсюк	
ГАП	Кувакин	
Гл. спец.	Майсюк	
Исполн.	Поляничева	
Провер.	Майсюк	

144-16-154.92 АС

Мансардный одноквартирный 5-комнатный жилой дом

Стадия	Лист	Листов
Р	37	

План кухни с расстановкой оборудования. Развертка стены

ЦНИИЭП гражданселькстрой

Альбом 1

ВЕДОМОСТЬ РАБОЧИХ ЧЕРТЕЖЕЙ ОСНОВНОГО КОМПЛЕКТА

Лист	Наименование	Примечание
1	ОБЩИЕ ДАННЫЕ (НАЧАЛО)	
2	ОБЩИЕ ДАННЫЕ (ОКОНЧАНИЕ)	
3	ПЛАНЫ 1 и 2 ЭТАЖЕЙ. ПЛАН ПОДВАЛА	
4	СХЕМЫ СИСТЕМ ОТОПЛЕНИЯ 1 и 2 ЭТАЖЕЙ, ОБВЯЗКА КОТЛА. СХЕМЫ СИСТЕМ ВЕ1, ВЕ2	
5	ПЛАНЫ 1 и 2 ЭТАЖЕЙ. ПЛАН ПОДВАЛА.	
6	СХЕМА СИСТЕМЫ ОТОПЛЕНИЯ. ОБВЯЗКА КОТЛА. СХЕМЫ СИСТЕМ ВЕ1, ВЕ2	

ОСНОВНЫЕ ПОКАЗАТЕЛИ ПО ЧЕРТЕЖАМ ОТОПЛЕНИЯ И ВЕНТИЛЯЦИИ

Наименование здания (сооружения помещения)	Объем м³	Периоды года при $t_н$°С	Расход тепла, Вт (ккал/ч) на отопление	на вентиляцию	на горячее водоснабжение	общий	Расход холода Вт (ккал/ч)	Установленная мощн. эл. двигат. кВт
Мансардный одноквартирный 5-комнатный жилой дом		−20	13650 / 11730	—	—	13650 / 11730	—	—
		−25	16130 / 13870	—	—	16130 / 13870	—	—
		−30	18310 / 15740	—	—	18310 / 15740	—	—
		−35	22850 / 19650	—	—	22850 / 19650	—	—
		−35*	13470 / 11580	—	—	13470 / 11580	—	—
		−40	14320 / 12310	—	—	14320 / 12310	—	—

ПРОЕКТ СООТВЕТСТВУЕТ ДЕЙСТВУЮЩИМ НОРМАМ И ПРАВИЛАМ (В ТОМ ЧИСЛЕ ПО ВЗРЫВО-ПОЖАРНОЙ БЕЗОПАСНОСТИ)

Гл. инженер проекта /Крейнис/

Инв. № подл. | Подпись и дата | Взам. инв. №

ВЕДОМОСТЬ ССЫЛОЧНЫХ И ПРИЛАГАЕМЫХ ДОКУМЕНТОВ

Обозначение	Наименование	Примечание
	ССЫЛОЧНЫЕ ДОКУМЕНТЫ	
4.904-69	Детали крепления санитарно-технических приборов и трубопроводов	
5.904-1 в.0,1,2	Детали крепления воздуховодов	
5.903-2 в.0,1	Воздухосборники для систем отопления и теплоснабжения вентиляционных установок	
	ПРИЛАГАЕМЫЕ ДОКУМЕНТЫ	
ОВ.СО.	Спецификация оборудования	Альбом 2
ОВ.ВМ.	Ведомость потребности в материалах	Альбом 3

ПЛАН-СХЕМА

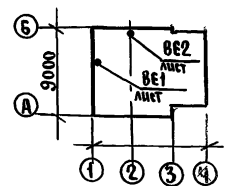

Инв. №

Привязан

144-16-154.92 ОВ

Н. Контр.	Крейнис	
Нач. отд.	Смирнов	
Гл. спец.	Крейнис	
Вед. инж.	Ухина	
Исполн.	Егорова	
Провер.	Крейнис	

Мансардный одноквартирный 5-комнатный жилой дом

Стадия	Лист	Листов
Р	1	6

Общие данные /начало/

ЦНИИЭП гражданселькстрой

Альбом 1

ТЕПЛОПОТЕРИ ПОМЕЩЕНИЙ

Расчетная температура $t_н$°С	Этаж	Тип помещений, ккал/ч								Итого Вт / ккал/ч
		1	2	3	4	5	6			
−20	1	700	290	750	1620	2040	1330	—	—	13650
	2	1210	180	290	1210	2110				11730
−25	1	880	370	920	1930	2510	1690	—	—	16130
	2	1470	220	350	1470	2060				13870
−30	1	1000	450	1060	2190	2840	1930	—	—	18310
	2	1670	250	350	1670	2330				15740
−35	1	1170	560	1380	2720	3580	2430	—	—	22850
	2	2090	320	490	2090	2900				19650
−35*	1	1130	540	1270	2700	3550	2400	—	—	22520
	2	2060	300	470	2070	2870				19360
−40	1	1370	630	1430	2890	3780	2630	—	—	24540
	2	2200	350	530	2200	3090				21100

СОПРОТИВЛЕНИЕ ТЕПЛОПЕРЕДАЧИ НАРУЖНЫХ ОГРАЖДЕНИЙ R м²°С/Вт

Наименование ограждений	R_1 при расчетной температуре °С					
	−20	−25	−30	−35	−35*	−40
Наружная стена	0,86	0,99	1,01	1,21	1,21	1,21
Окно	0,34	0,34	0,38	0,38	0,52	0,52
Перекрытие чердачное	1,81	1,96	2,09	2,24	2,24	2,39

$t_н$ = −35°С — с двойным остеклением
$t_н$ = −35°С* — с тройным остеклением

ОБЩИЕ УКАЗАНИЯ

Проект отопления и вентиляции дома разработан для строительства в климатических районах с расчетными зимними температурами наружного воздуха −20, −25, −30, −35, −35*, −40°С и в соответствии с главами СНиП 2.04.05-86, СНиП 2.08.01-89.

Отопление. Теплоснабжение дома местное от котла КЧМ-2М „Жарок 2" на твердом или газообразном топливе. Система отопления разработана в двух вариантах:

I - поквартирная система отопления с верхней разводкой под потолком подающего и над полом обратного трубопроводов.

II - однотрубная горизонтальная с насосной циркуляцией с помощью насоса типа ЦВЦ 0,4-0,5. В качестве нагревательных приборов приняты стальные радиаторы РСГ 2.

Все трубопроводы и нагревательные приборы окрашиваются масляной краской за 2 раза. Все трубопроводы, проходящие в конструкции пола и главный стояк при поквартирном отоплении изолируются теплоизоляционным шнуром ⌀=30мм с покровным слоем из стеклорубероида.

Воздух из системы удаляется через воздухосборник-расширитель.

Вентиляция. Вентиляция дома вытяжная с естественным побуждением через каналы кухни, санузлов и подвала (вариант).

Монтаж систем отопления и вентиляции производить в соответствии СНиП 3.05.01-85.

Расход тепла на 1м² общей площади 165,85 Вт (142,57 ккал/ч)

Расход металла на 1м² общей площади 3,35 кг/м²

Инв. № подл. | Подпись и дата | Взам. инв. №

144-16-154.92 ОВ

Н.контр.	Крейнис		
Нач.отд.	Смирнов		
Гл.спец.	Крейнис		
Вед.инж.	Ухина		
Испол.	Шишкин		
Провер.	Крейнис		

Мансардный одноквартирный 5-комнатный жилой дом

Стадия	Лист	Листов
Р	2	

Общие данные (окончание)

ЦНИИЭП гражданселькстрой

Привязан

Инв. №

Альбом 1

$t_н$°C	Марка
-20	РСГ2
-25	РСГ2
-30	РСГ2
-35	РСГ2
-35*	РСГ2
-40	РСГ2

План 1 этажа

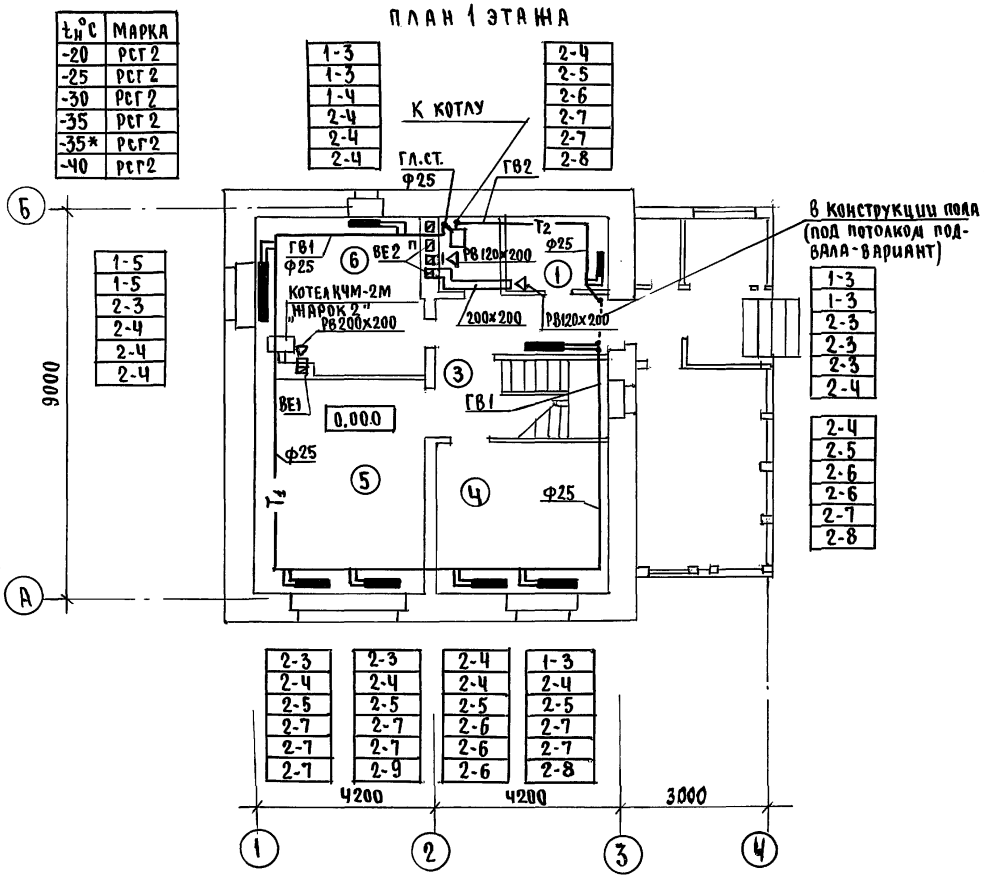

План 2 этажа

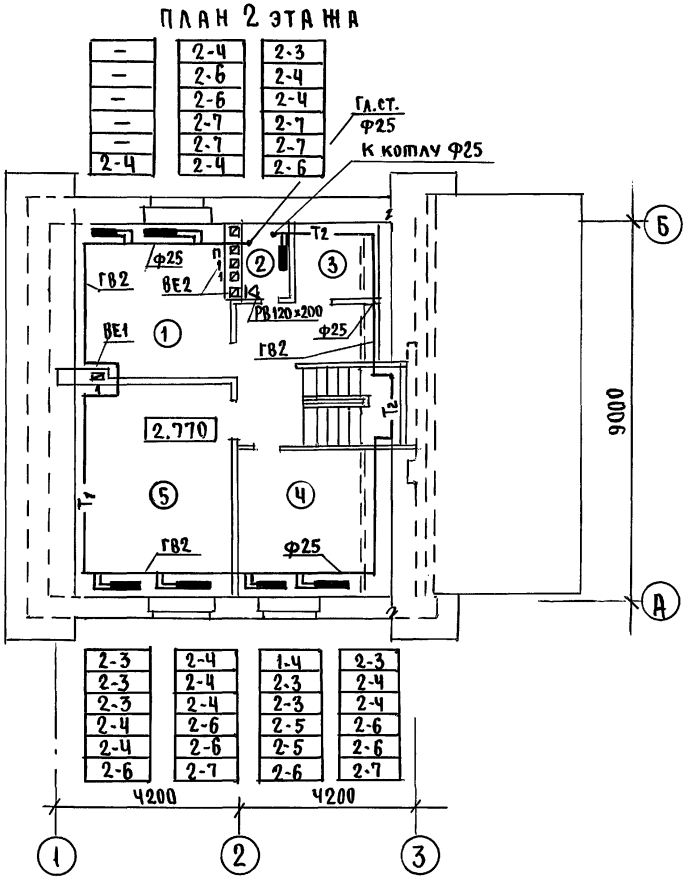

План подвала

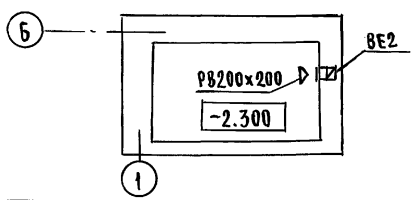

Н.контр.	Крейнис		
Нач.отд.	Смирнов		
Гл.спец.	Крейнис		
Вед.инж.	Ухина		
Исполн.	Егорова		
Провер.	Крейнис		

Привязан

Инв.№

144-16-154.92 ОВ

Мансардный одноквартирный 5-комнатный жилой дом

Стадия	Лист	Листов
Р	3	

Планы 1 и 2 этажей. План подвала.

ЦНИИЭП граждансельстрой

Гл.спец. АС Майсюк
Гл.спец. ВК Воруховский
Гл.спец. ЭО Бородкин

Инв.№ подл. | Подпись и дата | Взам.инв.№

25315-01 51

Альбом 1

ВЕ2

СИСТЕМА ОТОПЛЕНИЯ 1 ЭТАЖА

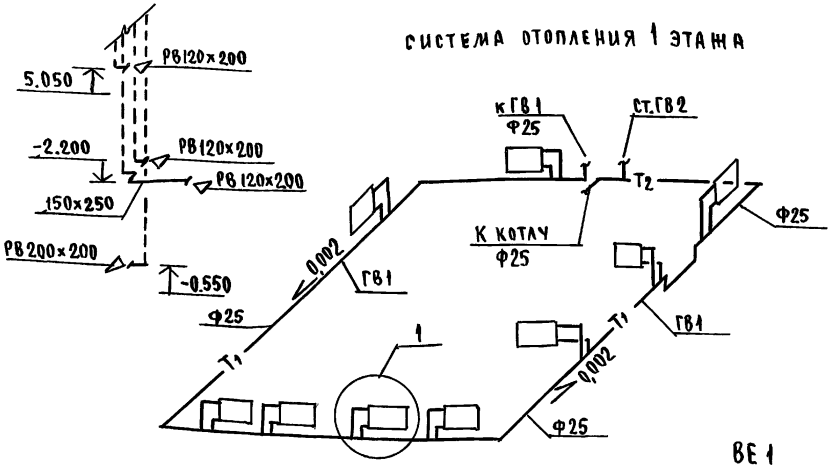

СИСТЕМА ОТОПЛЕНИЯ 2 ЭТАЖА

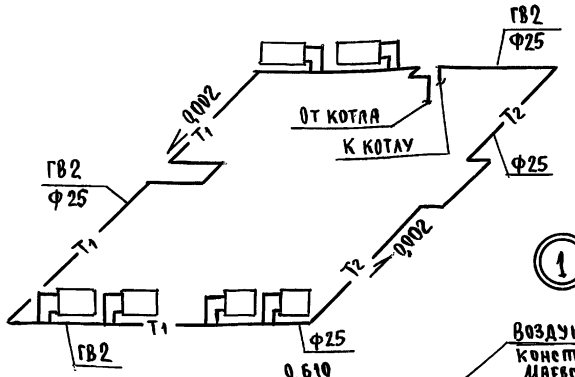

ОБВЯЗКА КОТЛА

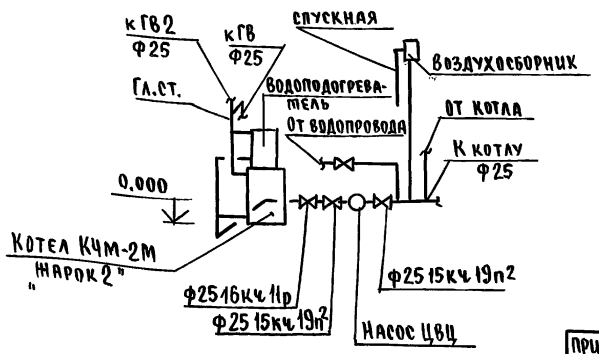

ВЕ1

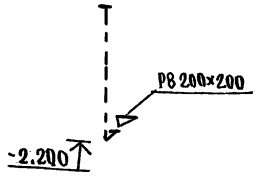

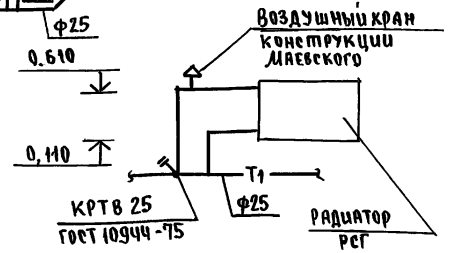

					144-16-154.92		ОВ
				Н.Контр.	Крейнис		
				Нач.отд.	Смирнов	Мансардный одноквартирный 5-комнатный жилой дом	Стадия: Р; Лист: 4; Листов:
				Гл.спец.	Крейнис		
				Ведущ.	Ухина	Схемы систем отопления 1 и 2 этажей. Обвязка котла. Схемы систем ВЕ1, ВЕ2	ЦНИИЭП граждансельстрой
				Исполн.	Егорова		
				Провер.	Крейнис		

Привязан

Инв.№

Инв.№ подл. | Подпись и дата | Взам.инв.№

25315-01 52

Альбом 1

$t_н$°C	Марка
-20	РСГ2
-25	РСГ2
-30	РСГ2
-35	РСГ2
-35*	РСГ2
-40	РСГ2

План 1 этажа

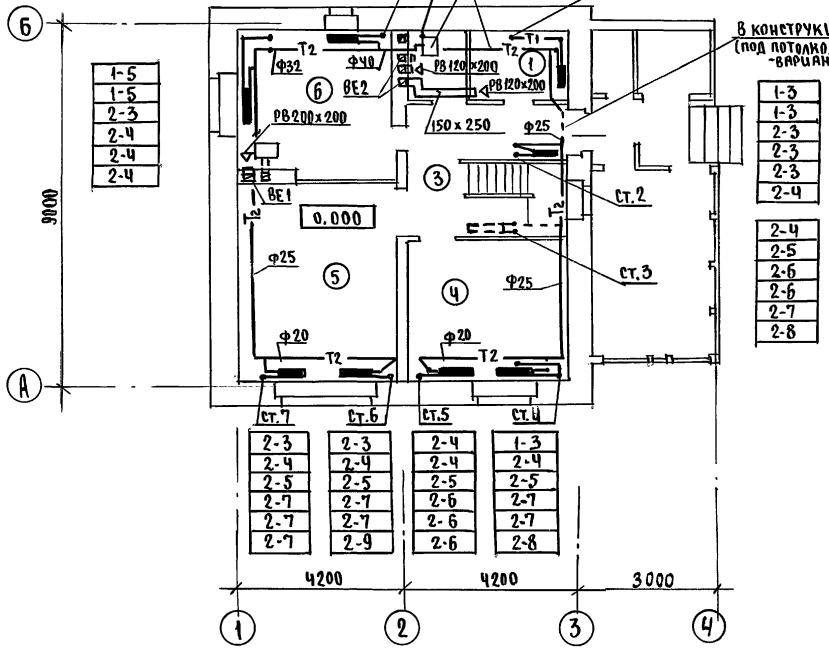

План 2 этажа

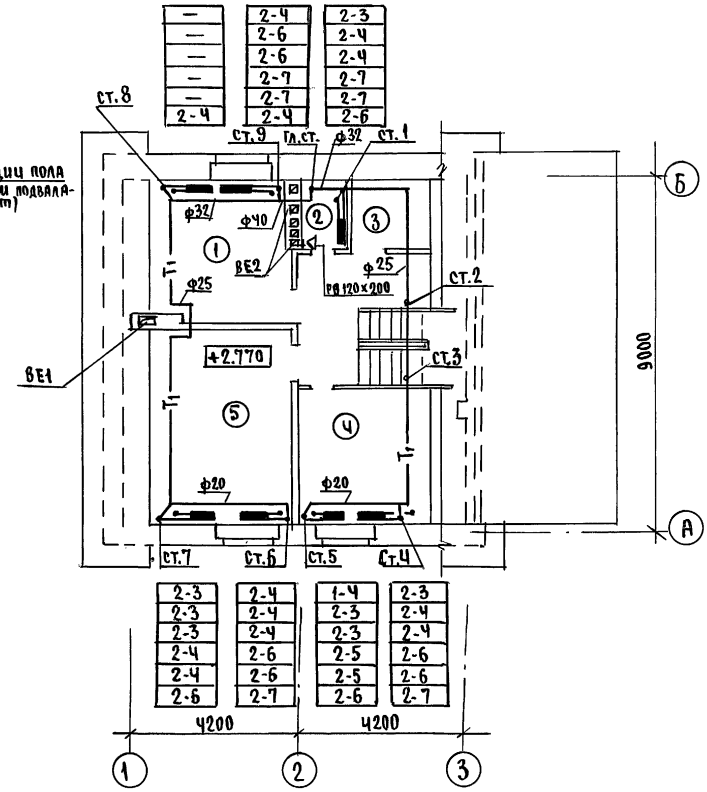

План подвала

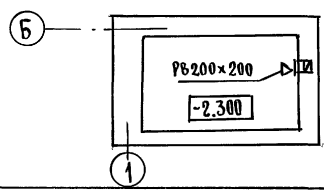

Привязан

Инв.№

Н.контр.	Крейнис	
Нач.отд.	Смирнов	
Гл.спец.	Крейнис	
Вед.инж.	Ухина	
Исполн.	Егорова	
Проверил	Крейнис	

144-16-154.92 08

Мансардный одноквартирный 5-комнатный жилой дом

Планы 1 и 2 этажей. План подвала

Стадия	Лист	Листов
Р	5	

ЦНИИЭП гражданселькстрой

Согласовано

Гл.спец. ДС	Майсюк	
Гл.спец. ВК	Верховский	
Гл.спец. ЭО	Бородкин	

Инв.№ подл. | Подпись и дата | Взам.инв.№

25315-01 53

СИСТЕМА ОТОПЛЕНИЯ

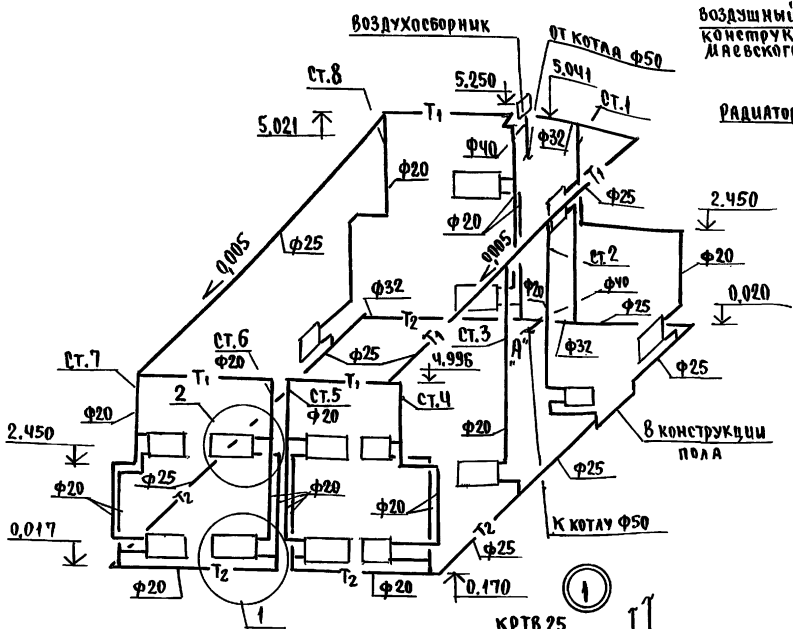

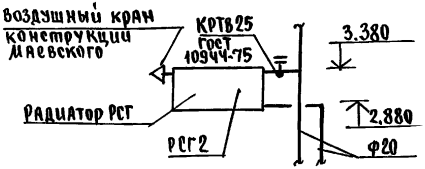

ОБВЯЗКА КОТЛА

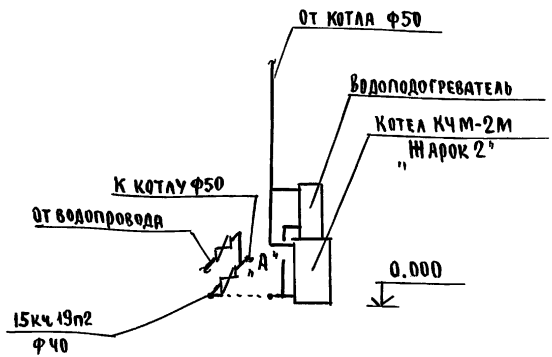

Инв.№ подл.	Подпись и дата	Взам.инв.№		

Привязан

Инв.№

Н.контр.	Крейние	
Нач.отд.	Смирнов	
Гл.спец.	Крейние	
Вед.инж	Ухина	
Исполн	Егорова	
Провер.	Крейние	

144-16-154.92 ОВ

Мансардный одноквартирный 5-комнатный жилой дом

Стадия	Лист	Листов
Р	6	

Схема системы отопления, обвязка котла. Схемы систем ВЕ1, ВЕ2

ЦНИИЭП Граждансельстрой

Альбом 1

Ведомость рабочих чертежей основного комплекта

Лист	Наименование	Примечание
1	Общие данные	
2	План 1 этажа, план 2 этажа.	
3	План подвала, план 1 этажа (вариант)	
4	Схемы систем В1, Т3, К1	

Ведомость ссылочных и прилагаемых документов

Обозначение	Наименование	Примечание
	Ссылочные документы	
4.904-69, 4.900-9	Детали крепления санитарно-техни-	
	ческих приборов и трубопроводов	
7.903.9-2.1	Тепловая изоляция трубопроводов	
	Прилагаемые документы	
ВК.СО	Спецификация оборудования	
ВК.ВМ	Ведомость потребности в материалах	

Общие указания.

Водоснабжение

Водоснабжение дома предусматривается от наружных сетей водопровода. Ввод водопровода запроектирован из полиэтиленовых напорных труб ПВД(С) ф32×3,5 и прокладывается на 0,5м ниже глубины промерзания грунта.

Горячее водоснабжение запроектировано от водоподогревателя, установленного на котле отопления.

Внутренние сети холодного и горячего водоснабжения запроектированы из стальных водогазопроводных оцинкованных труб.

Магистральные трубопроводы изолируются от теплопотерь и конденсации по серии 7.903.9-2.1. Основной изоляционный слой - теплоизоляционный шнур δ=30мм по ТУ 36-1695-79. Покровный слой - стеклорубероид ГОСТ 15879-70.

Расчетные расходы и потребные напоры определены согласно СНиП 2.04.01-85 и СНиП 2.04.02-85 и сведены в таблицу.

Расчетный расход воды на наружное пожаротушение составляет 5 л/сек.

Канализация

Отвод бытовых сточных вод от санитарных приборов осуществляется в дворовую сеть канализации. Вся сеть монтируется из пластмассовых канализационных труб ф50-100мм.

Вентиляция сети осуществляется через стояк, выведенный выше кровли на 0,5м.

Основные показатели по чертежам водопровода и канализации

Наименование системы	Потребный напор на вводе и вод. ст.	Расчетный расход				Установл. мощность эл. двигат. л/с	Примечан.
		м³/сут	м³/ч	л/с	при пожаре л/с		
В1	14	1,5	0,75	0,46		—	
К1	—	1,5	0,75	2,06		—	

1. Монтаж внутренних санитарно-технических систем следует производить в соответствии с СН 478-80 и СНиП 3.05.01-85.

Типовой проект соответствует действующим нормам и правилам

Гл. инженер проекта /Верховский/.

Гл. инженер проекта привязки

Привязан			
Инв.№			
144-16-154.92			ВК
Н.контр.	Верховский		
Нач.отд.	Смирнов		
Гл.спец.	Верховский		
Вед.инж.	Филатова		
Исполн.	Огладкова		
Проверил	Филатова		
Мансардный одноквартирный 5-комнатный жилой дом		Стадия: Р	Лист: 1	Листов: 4
Общие данные		ЦНИИЭП граждансельстрой		

Инв.№ подл. | Подпись и дата | Взам. инв.№

Альбом 1

План 1 этажа

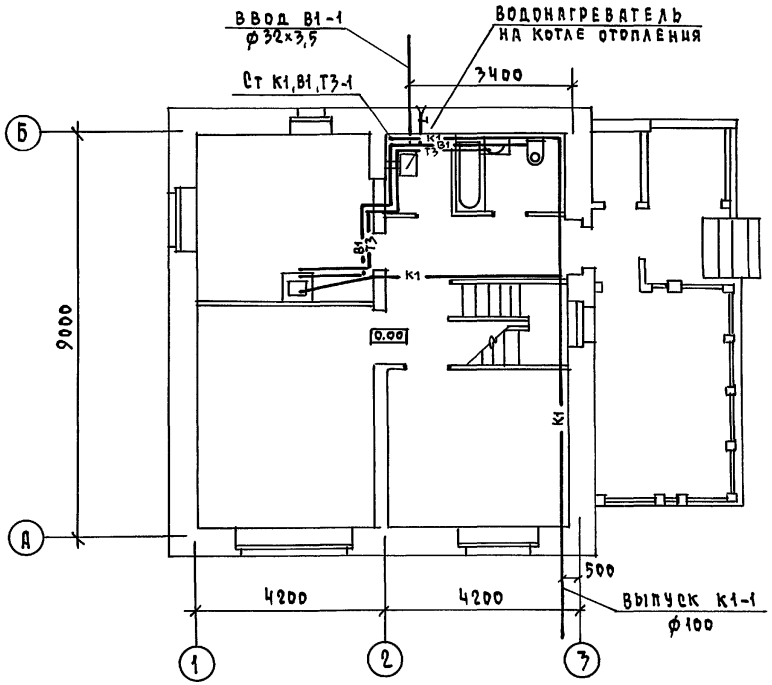

План 2 этажа

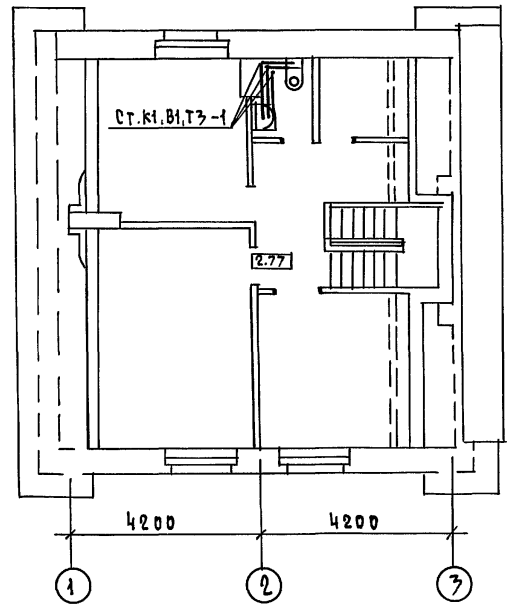

Согласовано

Гл. спец. ОВ	Крепнис	
Гл. спец. ЭО	Бородкин	

Инв.№ подл. | Подпись и дата | Взам. инв.№

Н. контр.	Верховский		
Нач. отд.	Смирнов		
Гл. спец.	Верховский		
Вед. инж.	Филатова		
Исполнил	Отладкова		
Техник	Латюхина		
Проверил	Филатова		

Привязан

Инв.№

144-16-154.92 ВК

Мансардный одноквартирный 5-комнатный жилой дом

Стадия	Лист	Листов
Р.	2	

План 1 этажа.
План 2 этажа.

ЦНИИЭП граждансельстрой

Копировал

Формат А3

Альбом 1

План подвала

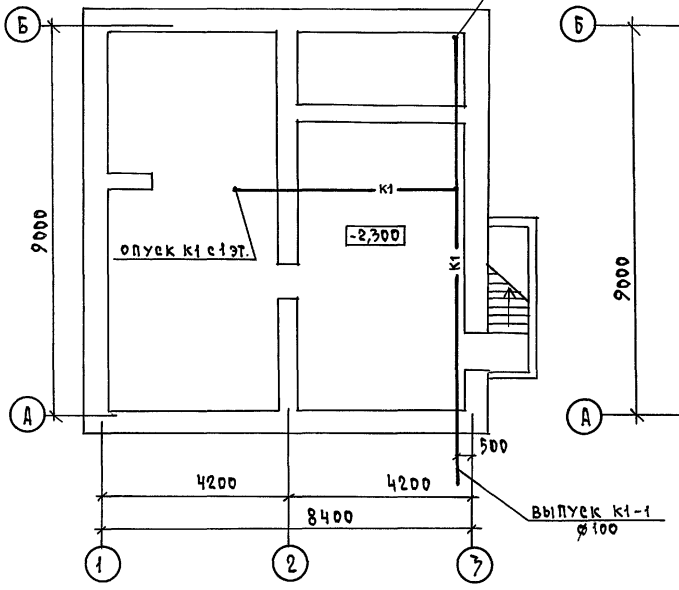

План 1 этажа

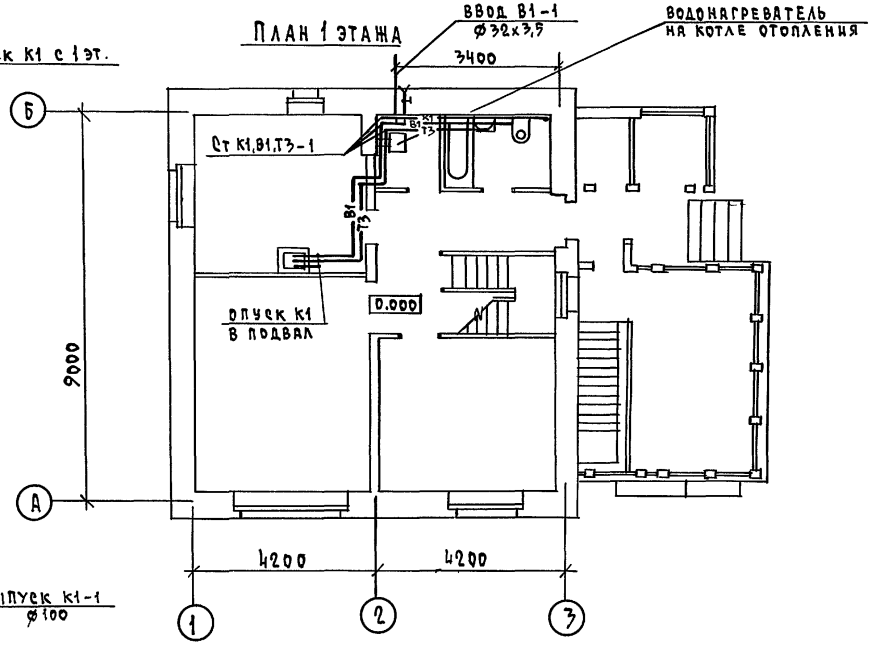

СОГЛАСОВАНО

ГА. СПЕЦ. ВВ	КРЕЙНИС	
ГА. СПЕЦ. ЭО	БОРОДКИН	

Инв.№ подл.	Подпись и дата	Взам. инв.№

Н. КОНТР.	Верховский	
НАЧ. ОТД.	Смирнов	
ГА. СПЕЦ.	Верховский	
ВЕД. ИНЖ.	Филатова	
ИСПОЛНИЛ	Оглодкова	
ТЕХНИК	Матюхина	
ПРОВЕРИЛ	Филатова	

ПРИВЯЗАН

ИНВ.№

144-16-154.92 ВК

Мансардный одноквартирный 5-комнатный жилой дом

СТАДИЯ	ЛИСТ	ЛИСТОВ
Р.	3	

План подвала
План 1 этажа (вариант)

ЦНИИЭП гражданселькстрой

25315-01 57 Копировал Rozi- Формат А3

Альбом 1

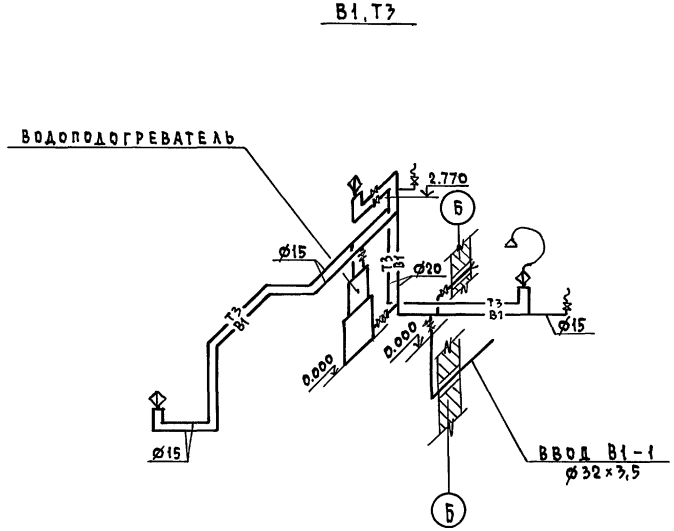

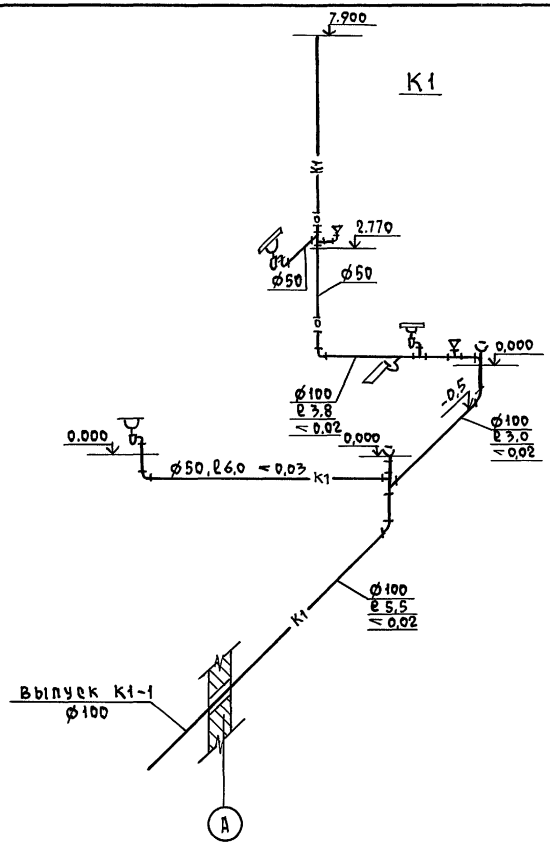

				144-16-154.92		ВК
Привязан		Н.контр.	Верховский	Мансардный одноквартирный 5-комнатный жилой дом	Стадия	Лист	Листов
		Нач.отд.	Смирнов		Р.	4	
		Гл.спец.	Верховский				
		Вед.инж.	Филатова	Схемы систем В1, Т3, К1	ЦНИИЭП граждансельстрой		
		Исполнил	Оглодкова				
Инв.№		Проверил	Филатова				

Инв.№ подл. | Подпись и дата | Взам. инв.№

Альбом 1

Ведомость рабочих чертежей основного комплекта марки ЭО

Лист	Наименование	Примечание
1	Общие данные	
2	План расположения осветительной сети 1 этажа	
3	Планы расположения осветительных сетей мансарды,	
	подвала и варианта подвала.	

Основные показатели проекта

Наименование	Ед. изм.	Данные проекта
Напряжение электросети	В	220
Расчетная мощность	кВт	5,0
Максимальная потеря напряжения	%	1,8

Ведомость ссылочных и прилагаемых документов

Обозначение	Наименование	Примечание
	Прилагаемые документы	
ЭО.СО	Спецификация оборудования	Альбом V
	Ссылочные документы	
2.190.1/72 вып. V	Узлы и детали инженерного оборудования жилых и общественных зданий для сельского строительства	

Типовой проект соответствует действующим нормам и правилам

Главный инженер проекта / Бородкин /

Главный инженер проекта привязки

Общие указания

Проект разработан на напряжение 220 В в сети 380/220 с глухозаземленной нейтралью трансформатора. По степени надежности электроснабжения токоприемники жилого дома относятся к III категории. Электромонтажные работы необходимо производить согласно ПУЭ СН 59-88. Расчетная мощность определена для дома с кухонными плитами на сниженном газе.

Расчетная схема

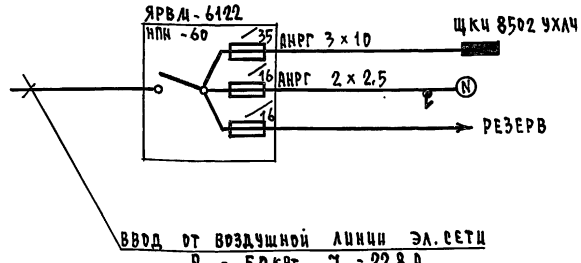

Привязан			
Инв. №			
		144-16-154.92	ЭО
Н. контр.	Бородкин	Мансардный одноквартирный 5 комнатный жилой дом	Стадия: Р; Лист: 1; Листов: 3
Нач. отд.	Смирнов		
Гл. спец.	Бородкин		
Инж. техн. кат.	Крутова	Общие данные	ЦНИИЭП гражданселькстрой
Черт. конст.	Коршунова		

Инв. № подл. | Подпись и дата | Взам. инв. №

Копировал

Формат А3

Альбом 1

План 1 этажа

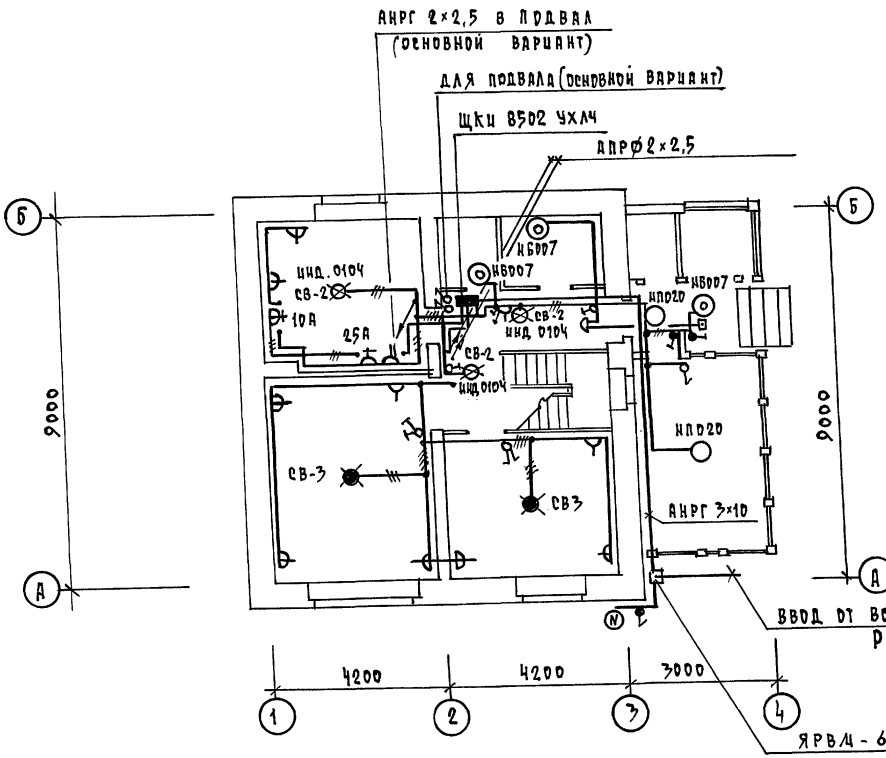

Эл. проводка выполняется по сгораемым конструкциям проводом АПРФ - открыто на скобах, по несгораемым - проводом АППВ скрыто в штрабах с последующей затиркой.

К светильникам наружной установки и в подвале кабелем АНРГ - открыто.

Гл. спец. ОВ	Крейнис		
Гл. спец. ВК	Верховский		
Взам. инв. №			
Подпись и дата			
Инв. № подл.			

144-16-154.92 ЭО

Привязан

Инв. №

Н. контр.	Бородкин	
Нач. отд.	Смирнов	
Гл. спец.	Бородкин	
Инж. I кат.	Крутова	
Черт. Конс.	Коршунова	

Мансардный одноквартирный 5 комнатный жилой дом.

План расположения осветительной сети 1 этажа

Стадия	Лист	Листов
Р	2	

ЦНИИЭП гражданселькстрой

25315-01 60

Копировал

Формат А3

Альбом 1

План мансарды

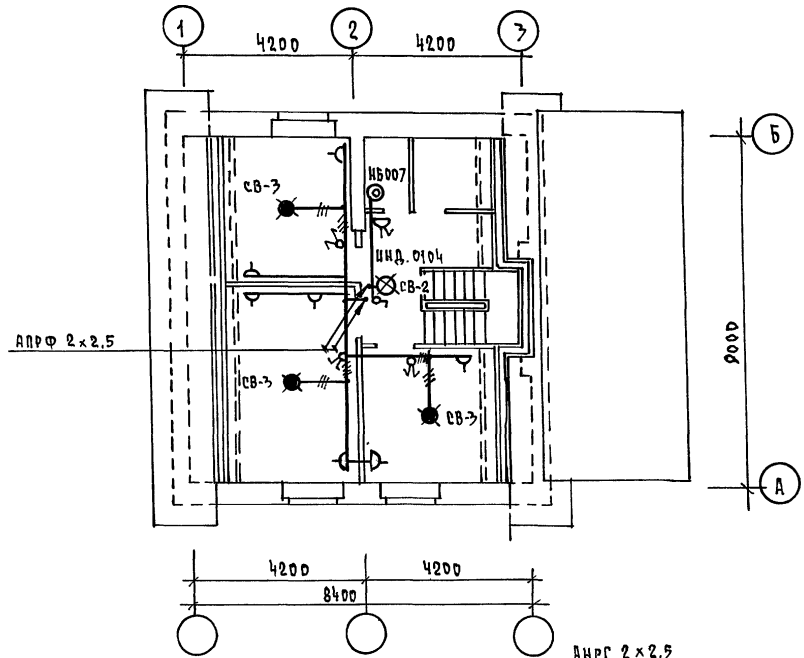

План подвала (вариант)

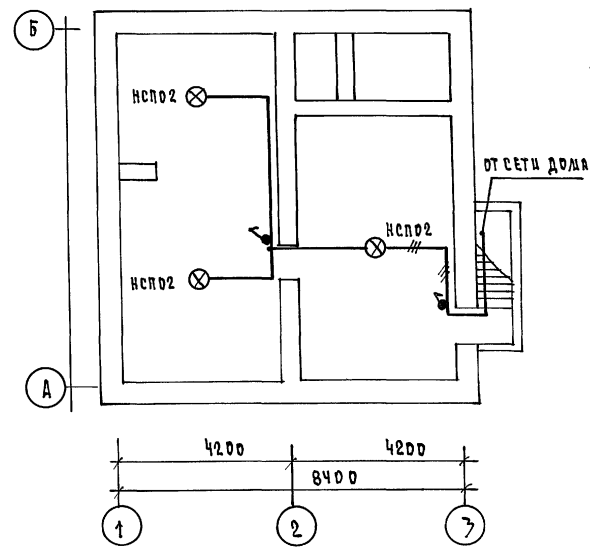

План подвала (основной вариант)

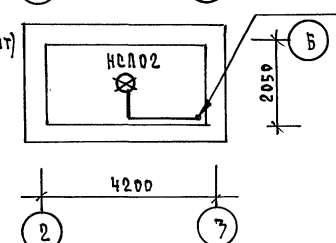

ПРИВЯЗАН							
ИНВ. N							

				144-16-154.92			ЭО
Н. КОНТР.	БОРОДКИН			МАНСАРДНЫЙ ОДНОКВАРТИРНЫЙ 5 КОМНАТНЫЙ ЖИЛОЙ ДОМ	СТАДИЯ	ЛИСТ	ЛИСТОВ
НАЧ. ОТД.	СМИРНОВ				Р	3	
ГЛ. СПЕЦ.	БОРОДКИН			ПЛАНЫ РАСПОЛОЖЕНИЯ ОСВЕТИТЕЛЬНЫХ СЕТЕЙ МАНСАРДЫ, ПОДВАЛА И ВАРИАНТА ПОДВАЛА	ЦНИИЭП ГРАЖДАНСЕЛЬСТРОЙ		
ИНЖ. I КАТ.	КРУТОВА						
ЧЕРТ. КОНС.	КОРШУНОВА						

СОГЛАСОВАНО

ГЛ. СПЕЦ. ОВ	КРЕННИС	
ГЛ. СПЕЦ. ВК	ВЕРХОВСКИЙ	

ИНВ. N ПОДЛ.	ПОДПИСЬ И ДАТА	ВЗАМ. ИНВ. N

25315-01 61 КОПИРОВАЛ Коп- ФОРМАТ А3

Альбом 1

Ведомость рабочих чертежей основного комплекта СС

Лист	Наименование	Примечание
1	Общие данные	
2	План кровли. Схема расположения устройств связи	
3	План расположения сетей связи на 1 и 2 этажах	

Ведомость ссылочных и прилагаемых документов

Обозначение	Наименование	Примечание
	Ссылочные документы	
2.190.1/72 вып.V	Узлы и детали инженерного оборудования жилых и общественных зданий для сельского строительства	
	Прилагаемые документы	
СС.ВМ	Ведомость потребности в материалах	Альбом
СС.СО	Спецификация оборудования	Альбом

Основные показатели

Наименование	Ед. изм.	Кол-во
Телефонизация		
Емкость телефонного ввода, в том числе		
используемых в данном здании	пар	1
Радиофикация		
Количество абонентских точек	шт.	5
Телевидение		
Количество телевизионных антенн	шт.	1

Типовой проект соответствует действующим нормам и правилам

Главный инженер проекта /Бородкин/

Главный инженер проекта привязки

Инв.№ подл. | Подпись и дата | Взам.инв.№

Общие указания

Для защиты устройств связи от атмосферных разрядов проектом предусматривается установка молниезащиты. Молниеотвод выполняется из арматурной стали ⌀6мм и покрывается битумом за 2 раза. Вертикальный спуск молниеотвода выполняется по стене на штырях или скобах. Для заземления используются электроды из угловой стали разм. 50×50×5мм, забиваемые в землю на 0,5м. Расстояние между ними 5,0м. Электроды соединяются стальной полосой разм. 20×5мм. Количество электродов определяется при привязке проекта в зависимости от электрического сопротивления грунта.

Инв.№

Н.контр.	Бородкин		
Нач.отд.	Смирнов		
Гл.спец.	Бородкин		
Вед.инж.	Логинова		
Инжен.	Приворотина		

Привязан:

144-16-154.92 СС

Мансардный одноквартирный 5-комнатный жилой дом

Стадия	Лист	Листов
Р	1	3

Общие данные

ЦНИИЭП граждансельстрой

25315-01 82

Копировал

Формат А3

Альбом 1

План кровли

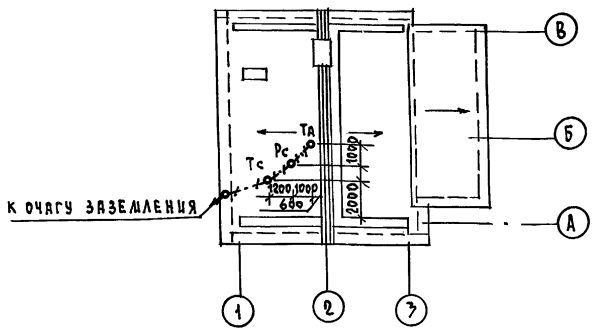

Схема расположения устройств связи

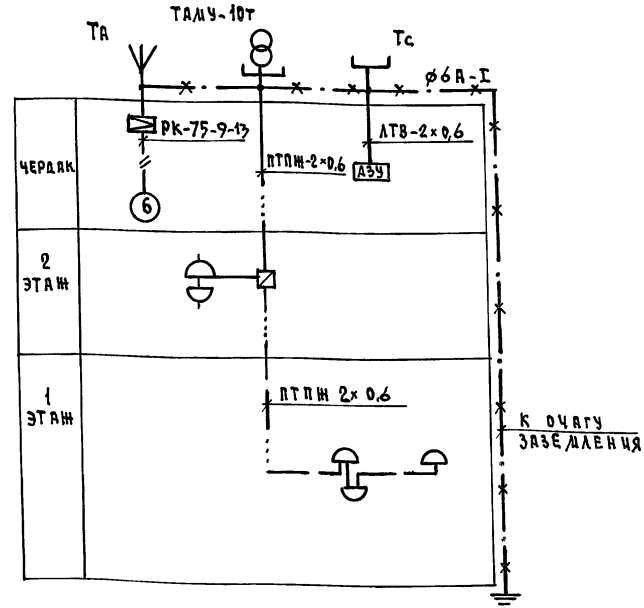

Примечание

Установка радиостойки, телефонной стойки и телеантенны на кровле производится по месту строительства в зависимости от внешних условий прохождения радиофидера, сетей телефонной связи и источника телевизионных сигналов.

Н. контр.	Бородкин		144-16-154.92				СС
Нач. отд.	Смирнов		Мансардный одноквартирный 5-комнатный жилой дом	Стадия	Лист	Листов	
Гл. спец.	Бородкин			Р	2		
Вед. инж.	Логинова		План кровли. Схема расположения устройств связи.	ЦНИИЭП Гражданселькстрой			
Инжен.	Правоторина						

Привязан

Инв. N

Инв. N подл. | Подпись и дата | Взам. инв. N

25315-01 63 Копировал Kogl- Формат А3

Альбом 1

План 1 этажа

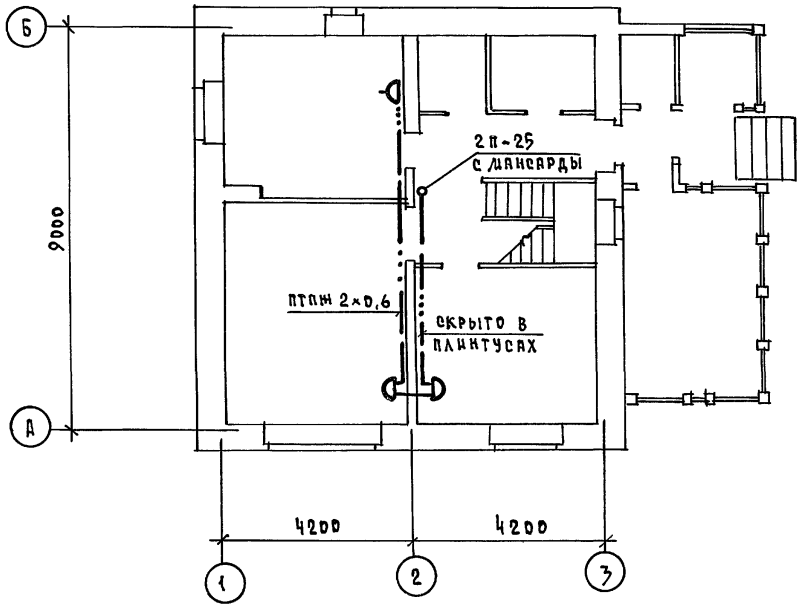

План 2 этажа

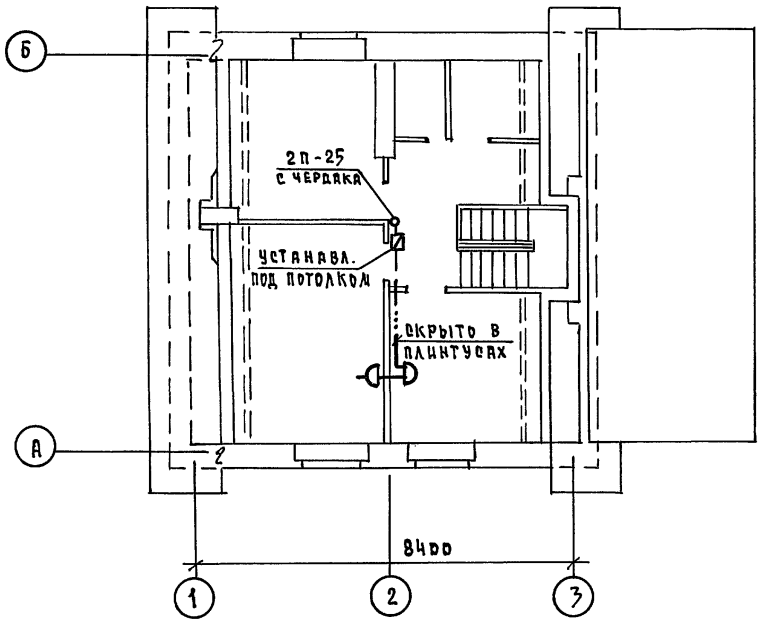

				144-16-154.92		СС
Привязан				Мансардный одноквартирный 5-комнатный жилой дом	Стадия	Лист	Листов
			Н.контр.	Бородкин	Р	3	
			Нач.отд.	Смирнов			
			Гл.спец.	Бородкин	План расположения сетей связи на 1 и 2 этажах	ЦНИИЭП гражданселькстрой	
			Вед.инж	Логинова			
Инв.№			Инженер	Правоторчина			

Инв.№ подл. | Подпись и дата | Взам. инв.№

25315-01 64 Копировал Формат А3

Альбом 1

ВЕДОМОСТЬ ССЫЛОЧНЫХ И ПРИЛАГАЕМЫХ ДОКУМЕНТОВ

Обозначение	Наименование	Примечание
	ССЫЛОЧНЫЕ ДОКУМЕНТЫ	
5.905-10	Установка газовых приборов и	
выпуск 1	аппаратов в жилых и коммуналь-	
	но-бытовых зданиях	
5.905-8	Узлы и детали крепления газопроводов	
5.905-13	Шкафные индивидуальные баллон-	
выпуск 1	ные установки	
	ПРИЛАГАЕМЫЕ ДОКУМЕНТЫ	
ГСВ.СО.	Спецификация оборудования	Альбом IV
ГСВ.ВМ.	Ведомость потребности в материалах	Альбом III

ТЕХНИКО-ЭКОНОМИЧЕСКИЕ ПОКАЗАТЕЛИ

п/п	Наименование	Показатель
1	Давление газа перед приборами МПа (мм.вод.ст)	0,003 (300)
2	Теплота сгорания газа КДж/Нм³ (ккал/Нм³)	92400 (22000)
3	Расход металла на дом (т)	0,009
4	Расход газа на ввод (Нм³/час)	0,44

ОБЩИЕ УКАЗАНИЯ

Газоснабжение жилого дома запроектировано от 2-баллонной установки сжиженного газа.

Производство и приемку монтажных работ по газооборудованию выполнить в соответствии со СНиП 3.05.02-88, III-4-80, „Правилами безопасности в газовом хозяйстве" Госгортехнадзора СССР, изд. 1982г.

Проект газоснабжения должен быть согласован с предприятием газового хозяйства.

Типовой проект соответствует действующим нормам и правилам.

Инженер /Ютландов В.И/

Согласовано: ВК Верховский, ОВ Крейнис, ЭО Бородкин

Инв.№ | Л. | Подпись и дата | Взам.инв.№

Фрагмент плана этажа

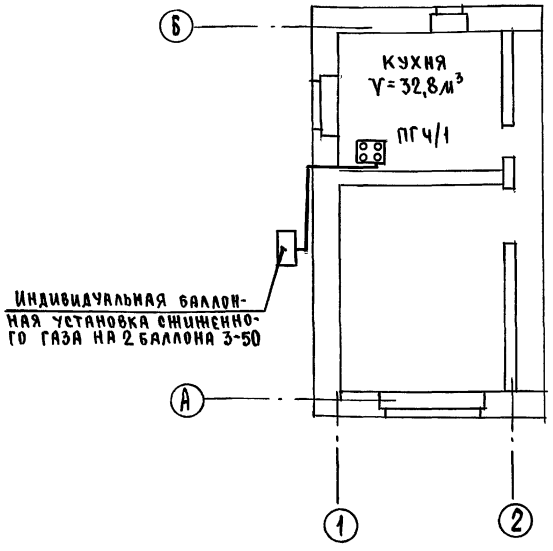

СХЕМА ГАЗОПРОВОДА

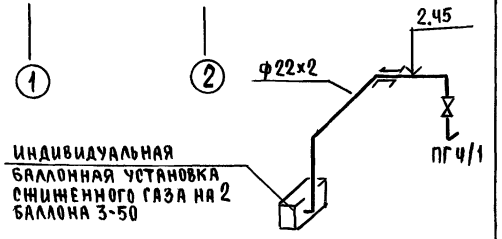

Инв.№			
Н.контр.	Ютландов		
Нач.отд.	Смирнов		
Гл.спец.	Ютландов		
Исполн.	Ушакова		

Привязан

144-16-154.92 ГСВ

Мансардный одноквартирный 5-комнатный жилой дом

Стадия	Лист	Листов
Р	1	1

Общие данные. Фрагмент плана этажа. Схема газопровода.

ЦНИИЭП Гражданселькстрой

25315-01

gost.e-ecolog.ru