ТИПОВОЙ ПРОЕКТ

144-16-145.91

МАНСАРДНЫЙ 4 – КОМНАТНЫЙ ЖИЛОЙ ДОМ ДЛЯ ИНДИВИДУАЛЬНЫХ ЗАСТРОЙЩИКОВ СО СТЕНАМИ ИЗ КИРПИЧА

/для строительства в сельской местности РСФСР/

АЛЬБОМ I

АС Архитектурно-строительные решения
ОВ Отопление и вентиляция
ВК Водопровод и канализация
ЭО Электрооборудование
СС Связь и сигнализация
ГСВ Газоснабжение

24927-01 Отпускная цена на момент реализации указана в счет-накладной

gost.e-ecolog.ru

АПП ЦИТП

Москва, А-445, Смольная ул., 22

Сдано в печать 7 1992 года

Заказ № 10390 Тираж 200 экз.

ТИПОВОЙ ПРОЕКТ
144-16-145.91
МАНСАРДНЫЙ
4 - КОМНАТНЫЙ ЖИЛОЙ ДОМ ДЛЯ ИНДИВИДУАЛЬНЫХ ЗАСТРОЙЩИКОВ СО СТЕНАМИ ИЗ КИРПИЧА

/для строительства в сельской местности РСФСР/

АЛЬБОМ I
ПЕРЕЧЕНЬ АЛЬБОМОВ

АЛЬБОМ I	АС Архитектурно-строительные решения
	ОВ Отопление и вентиляция
	ВК Водопровод и канализация
	ЭО Электрооборудование
	СС Связь и сигнализация
	ГСВ Газоснабжение
АЛЬБОМ II	С Сметы
АЛЬБОМ III	СО Спецификация оборудования
АЛЬБОМ IV	ВМ Ведомости потребности в материалах

Разработан
проектным институтом
ЦНИИЭПгражданселъстрой
ГЛ.ИНЖЕНЕР ИНСТИТУТА ЛЕЙЗЕРОВИЧ М.Г.
ГЛ.АРХИТЕКТОР ПРОЕКТА ЕГОРОВ В.Н.

Утвержден Госкомархитектуры
18 сентября 1989 года
Приказ № 172
Введен в действие ЦНИИЭПгражданселъстрой
25 апреля 1991 года, приказ № 16/т

© АПП ЦИТП, 1991

24927-01 2

Арх. № 2-1953-2

Содержание альбома (начало)

Лист	Наименование	Стр. альбома
	Содержание альбома	2-3
	Архитектурно-строительные чертежи	
1-6	Общие данные	4-9
7	Фасады	10
8	Фасады (вариант)	11
9	Планы на отм. 0.000; 2.800. Фрагмент плана /вариант с люфт-клозетом/	12
10	Кладочные планы на отм. 0.000 и 2.800. Фрагмент плана при варианте с люфт-клозетом	13
11	Планы с расстановкой мебели	14
12	Интерьер гостиной	15
13	Разрезы I-I; II-II; III-III	16
14	Ведомость отделки помещений. Экспликация полов	17
15	Спецификация столярных изделий	18
16	Схема расположения фундаментов	19
17	Развертка стены по оси 1. Схема расположения фундаментов (варианты)	20
18	Схемы сечений наружных стен с порядовкой 1-1, 2-2	21
19	Схемы сечений наружных стен с порядовки 3-3, 4-4	22
20	Схемы сечений наружных стен с порядовкой 5-5÷7-7	23
21	Планы раскладки перемычек	24
22	Ведомость перемычек наружных стен (начало)	25
23	Ведомость перемычек наружных стен (окончание)	26
24	Ведомость перемычек внутренних стен Спецификация перемычек	27
25	Схема расположения элементов деревянных перекрытий на отм. 2.530; 2.840	28
26	Схема расположения элементов деревянных перекрытий на отм. 5.330	29
27	Схема расположения панелей перекрытия (вариант с железобетонными панелями)	30
28	Схема расположения панелей перекрытия (вариант с железобетонными панелями)	31
29	Внутриквартирная лестница	32
30	Деревянные элементы внутриквартирной лестницы	33
31	Деревянные стойки внутриквартирной лестницы	34
32	Ограждения внутриквартирной лестницы	35
33	Узлы, сечения внутриквартирной лестницы	36
34	Схема расположения элементов крыши. Сечения 1-1, 3-3	37
35	Сечение 4-4, Узлы 2,3. План кровли	38
36	Узлы 4...9	39
37	Спецификация к схеме расположения элементов крыши	40
38	Оконный блок индивидуальный ИОС-9-6	41
39	Оконный блок индивидуальный ИОР 9-6	42
40	Оконный блок индивидуальный ИОРС 9-6	43
41	Окно чердачное дрочное ИО-1	44
42	Окно чердачное индивидуальное ИО-2	45
43	Оконный блок веранды индивидуальный: ОВ-2, ОВ-3	46
44	Развертка стены с вентканалами	47
45	Выгреб (при варианте дома с люфт-клозетом)	48
	/см. продолжение/	

Содержание альбома (окончание)

Лист	Наименование	Стр. альбома
	Отопление и вентиляция — ОВ	
1.	Общие данные (начало)	49
2.	Общие данные (окончание)	50
3.	План на отм. 0.000. План на отм. 0.000 (вариант с люфт - клозетом). План на отм. 2.800	51
4.	Схема системы отопления.	
	Схема вентиляции ВЕ1	52
5.	План на отм. 0.000. План на отм. 2.800	
	План на отм. -2.100 (вариант).	53
6	Схема системы отопления. Узел управления.	
	Схема вентиляции ВЕ1 (вариант)	54
	Водопровод, канализация — ВК	
1.	Общие данные	55
2.	План 1 этажа. План 1 этажа (вариант)	56
3.	Схемы систем В1, Т3, Т4, К1	57
	Газоснабжение — ГСВ	
1.	Общие данные	58
2.	План. Схема газоснабжения.	59

Лист	Наименование	Стр. альбома
	Электрооборудование — ЭО	
1	Общие данные	60
2.	План расположения осветительных сетей	61
	Связь и сигнализация — СС	
1	Общие данные	62
2	Планы на отм. 0.000; 2.800	63
3	Схема расположения устройств связи.	
	План кровли.	64

Ведомость рабочих чертежей основного комплекта марки АС

Лист	Наименование	Стр. альбома
1	Общие данные (начало)	4
2-5	Общие данные (продолжение)	5-8
6	Общие данные (окончание)	9
7	Фасады	10
8	Фасады (вариант)	11
9	Планы на отм. 0.000 ; 2.800. Фрагмент плана	
	(вариант с люфт - клозетом)	12
10	Кладочные планы на отм. 0.000 ; 2.800. Фрагмент	
	плана при варианте с люфт - клозетом.	13
11	Планы с расстановкой мебели	14
12	Интерьер гостиной	15
13	Разрезы I-I ; II-II ; III-III	16
14	Ведомость отделки помещений. Экспликация полов	17
15	Спецификация столярных изделий	18
16	Схема расположения фундаментов	19
17	Развертка стены по оси 1. Схема расположения	
	фундаментов (варианты)	20
18	Схемы сечений наружных стен с порядовкой 1-1, 2-2	21
19	Схемы сечений наружных стен с порядовкой 3-3, 4-4	22
20	Схемы сечений наружных стен с порядовкой 5-5, 7-7	23

Лист	Наименование	Стр. альбома
21	Планы раскладки перемычек	24
22	Ведомость перемычек наружных стен (начало)	25
23	Ведомость перемычек наружных стен (окончание)	26
24	Ведомость перемычек внутренних стен	
	Спецификация перемычек.	27
25	Схема расположения элементов деревянных	
	перекрытий на отм. 2.530 ; 2.840	28
26	Схема расположения элементов деревянных	
	перекрытий на отм. 5.330	29
27	Схема расположения панелей перекрытия	
	(вариант с железобетонными панелями)	30
28	Схема расположения панелей перекрытия	
	(вариант с железобетонными панелями)	31
29	Внутриквартирная лестница	32
30	Деревянные элементы внутриквартирной лестницы	33
31	Деревянные стойки внутриквартирной лестницы	34
32	Ограждения внутриквартирной лестницы	35
	См. продолжение лист 2	

Проект соответствует действующий нормам и правилам

Гл. архитектор проекта В.Н. Егоров

Гл. инженер привязки

Инв. №			
Гл. спец. по			
Пом. безоп.	Проскуряков		
Н. контр.	Егоров		
Нач. цех	Радигин		
Зам. нач. ц.	Земляк		
ГАП	Егоров		
Гл. спец. арх.	Борозинов		
Вед. инж.	Шишкина		
Инженер	Суханова		
Провер.	Шишкина		

Привязан

144-16-145.91 АС

АС

Мансардный 4-комнатный жилой дом	Стадия	Лист	Листов
	Р	1	45
Общие данные (начало)	ЦНИИЭП грандиозельстрой		

24927-01 5 Формат А3

Ведомость рабочих чертежей основного комплекта марки - АС (продолжение)

Лист	Наименование	Стр. альбома
33	Узлы, сечения внутриквартирной лестницы	36
34	Схема расположения элементов крыши. Сечения 1-1...3-3	37
35	Сечение 4-4. Узлы 2,3. План кровли.	38
36	Узлы 4...9.	39
37	Спецификация к схеме расположения элементов крыши	40
38	Оконный блок индивидуальный ИОС 9-6	41
39	Оконный блок индивидуальный ИОР 9-6	42
40	Оконный блок индивидуальный ИОРС 9-6	43
41	Окно чердачное арочное ИО-1	44
42	Окно чердачное индивидуальное ИО-2	45
43	Оконный блок веранды индивидуальный ОВ-2, ОВ-3	46
44	Развертка стены с вентканалами	47
45	Выгреб (при варианте с люфт - клозетом)	48

Ведомость основных комплектов рабочих чертежей

Обозначение	Наименование	Примечан.
144-16-145.91 — АС	Архитектурно-строительные чертежи	
— ОВ	Отопление и вентиляция	
— ВК	Водопровод и канализация	
— ГСВ	Газоснабжение	
— ЭО	Электрооборудование	
— СС	Связь и сигнализация	

Ведомость спецификаций

Лист	Наименование	Стр. альбома
15	Спецификация столярных изделий	18
17	Спецификация изделий к схемам расположения	
	фундаментов (вариант).	20
24	Спецификация перемычек	27
25	Спецификация элементов деревянных перекрытий	28
26	Спецификация элементов деревянных перекрытий	29
27	Спецификация изделий и материалов на	
	перекрытие (вариант с железобетонными панелями)	30
28	Спецификация изделий и материалов на перекрытие	
	(вариант с железобетонными панелями)	31
29	Спецификация элементов внутриквартирной лестницы	32
30	Спецификация древесины на элементы	
	внутриквартирной лестницы	33
31	Спецификация древесины на стойки	
	внутриквартирной лестницы	34
32	Спецификация древесины на ограждения	
	внутриквартирной лестницы	35
37	Спецификация к схеме расположения элементов крыши	40
38-40	Спецификация материалов	41-43
41-42	Спецификация материалов	44-45
43	Спецификация материалов	46

		144-16-145.91	АС
Н. контр.	Егоров		
Нач. арх.	Радыгин		
Зав. арх.	Земляк		
ГАП	Егоров		
Гл. спец.	Борзунов		
Вед. инж.	Шишкина		
Исполн.	Сухарева		
Провер.	Шишкина		
Мансардный 4-комнатный жилой дом.	Стадия: Р	Лист: 2	Листов:
Общие данные (продолжение)	ЦНИИЭП гражданэльтрой		

Типовой проект мансардного 4-комнатного жилого дома для индивидуальных застройщиков со стенами из кирпича для строительства в сельской местности РСФСР разработан на основании задания на проектирование, утвержденного 20 марта 1990 г.

Проект утвержден Госкомархитектуры приказ № 172 от 18.09.89 г.

Проект предназначен для строительства во II, III климатических районах, Iв климатическом подрайоне РСФСР с обычными геологическими условиями со средней температурой наиболее холодной пятидневки -20°С, -30°С (основное решение), -40°С.

Нормативное значение снеговой нагрузки 1,0 кПа.

Нормативное значение ветрового давления 0,38 кПа.

Зона влажности нормальная.

Характеристика здания:

Класс ответственности III.

Коэффициент надежности 0,95.

Степень огнестойкости IV.

Архитектурно-планировочное решение

В основе планировочной структуры дома применен принцип функционального зонирования помещений на жилую и хозяйственную зоны

Жилая зона состоит из двух подзон: индивидуальной и коллективной

Индивидуальная зона охватывает функции сна занятий, личной гигиены, отдыха Учитывая специфику бытовых процессов в этой подзоне, обеспечена максимальная изоляция этих помещений. Спальные комнаты сгруппированы и расположены в глубине дома.

Коллективная подзона включает в себя: общую комнату, кухню, холл, летние помещения.

Общая комната и кухня приближены к входу и удобная связь осуществляется из прихожей-холла.

Из общей комнаты предусмотрен выход в летнее помещение - веранду.

В зоне входа предусмотрена холодная кладовая.

В проекте разработаны объемно-планировочные варианты:

- жилой дом с упрощенным благоустройством (люфт-клозет);
- жилой дом с погребом под верандой;
- вариант фасадов.

Отделочные работы

Наружная отделка

Стены цоколя - расшивка швов, стены - лицевой кирпич с расшивкой швов, частичная цветная штукатурка деталей фасадов (см. фасады);

оконные переплеты и балконные двери окрашиваются тонированной олифой и лаком;

входные двери покрыть бесцветным лаком;

деревянные конструкции - карнизы, фронтоны, детали веранды и террасы покрыть горячей олифой за 2 раза;

по периметру дома выполнить асфальтобетонную отмостку шириной 850 мм по детали 52 серии 2.110-1 вып.1 без бортового камня.

Представлен вариант фасадов л. 8.

Внутренняя отделка см. л. 14.

Конструктивное решение

Проект жилого дома со стенами из кирпича (ГОСТ 530-80) запроектирован с несущими продольными стенами с шагом 4,2 мм.

Пространственная жесткость здания обеспечивается совместной работой продольных и поперечных стен с дисками перекрытий и покрытия.

Фундаменты - ленточные, бутобетонные.

Наружные стены выполняются из кирпича керамического марки м-50 на растворе марки 25 толщиной 380, 510 мм (основное решение) 640 мм (см. таблицу № 1,2).

			144-16-145.91 -АС
Привязан	Н. контр.	Егоров	
	Нач. маст	Радыгин	
	Зам. н.м	Земляк	Мансардный 4-комнатный жилой дом — Стадия: Р; Лист: 3; Листов:
	ГАП	Егоров	
	Вед. инж	Шишкина	
	Исполн.	Шилова	Общие данные (продолжение)
Инв. №	Проверил	Коцарь	ЦНИИЭП гражданселькстрой

Копировал 24927-01 7 Формат А3

- кирпича керамического пустотелого пластического прессования на цементно-песчаном растворе с объемным весом кладки 1500, 1400 (основное решение), 1200 кг/м³;
- кирпича керамического полнотелого на цементно-песчаном растворе с объемным весом кладки 1800 кг/м³;
- кирпича керамического полнотелого с объемным весом кладки 1700 кг/м³ на цементно-шлаковом растворе, 1600 кг/м³ - на цементно-перлитовом растворе.

Внутренние стены, частично перегородки выполняются из кирпича полнотелого глиняного обыкновенного марки 50 на растворе марки 25.

Перекрытия запроектированы в 2х вариантах: деревянные балки перекрытия (ГОСТ 4981-87), щиты перекрытий деревянные (ГОСТ 1005-86) - основное решение, железобетонные плиты перекрытий.

Крыша чердачная, стропильной конструкций. стропила деревянные.

Кровля - волнистые асбестоцементные листы унифицированного профиля (ГОСТ 16233-77) по деревянной обрешетке.

Утеплитель - см таблицу № 3.

Перегородки - мелкоштучные гипсобетонные, в санузлах кирпичные.

Лестницы - деревянные индивидуальные.

В проекте разработаны конструктивные варианты: наружные стены и фундаменты при расчетных температурах наружного воздуха -20°С, -40°С; заполнение оконных проемов с двойным и тройным остеклением; перекрытия из железобетонных плит, перегородки из гипсокартонных листов на деревянном каркасе поэлементной сборки по серии 1.131.9-24 вып.1.

Антикоррозийная защита конструкции

Работы производить при соблюдении пунктов СНиП 3.03.01-87 и СНиП 2.03.11-85.

Выполнение антикоррозийных мероприятий должно обязательно оформляться специальными актами на скрытые работы.

Антисептирование изделий и деталей производить согласно СНиП 3.03.01-87.

Указания по производству работ в зимнее время

Проект разработан исходя из условий производства в летнее время. При производстве работ в зимнее время следует соблюдать соответствующие пункты СНиП 3.03.01-87, СНиП 3.04.01-87.

Указания по привязке проекта

При привязке проекта фундаменты должны быть переработаны с учетом местных геологических условий, наличия грунтовых вод и глубины промерзания.

Сведения о патентоспособности и патентной чистоте

Принятые конструкции и узлы не патентоспособны, т.к. являются проектной переработкой известных решений и обладают патентной чистотой в отношении СССР по состоянию на 1.06.90г.

Привязан		144-16-145.91	- АС
Инв. №	Н. контр. Егоров	Мансардный 4-комнатный жилой дом	Стадия: Р; Лист: 4; Листов:
	Нач. маст. Радыгин		
	Зам. н. м. Земляк		
	ГАП Егоров		
	Ст. инж. Шишкина	Общие данные (продолжение)	ЦНИИЭП гражданселькстрой
	Исполн. Шилова		
	Провер. Коцарь		

ТАБЛИЦА №1

Материал наружных стен	Кирпич керамический пластического прессования ГОСТ 530-80 на цементно-песчаном растворе с объемным весом кладки, кг/м³						Кирпич керамический полнотелый ГОСТ 530-80 на цементно-песчаном растворе с объемным весом кладки, кг/м³				Кирпич керамический полнотелый ГОСТ 530-80 с объемным весом кладки, кг/м³	
	1600			1400		1200	1800				1700	1800
	с облицовкой керамическим пустотелым кирпичом		без облицовки	с облицовкой керамическим пустотелым кирпичом	без облицовки	без облицовки	с облицовкой керамическим пустотелым кирпичом			без облицовки	на цементно-шлаковом растворе	на цементно-перлитовом растворе
Объемный вес облицовки кг/м³ / Толщина наружных стен, мм	1200	1400	—	1200	—	—	1200	1400	1600	—		
380	−19	−17	−16	−21	−20	−23	−14	−13	−12	−11	−12	−14
510	−30	−29	−28	−33	−32	−35	−22	−21	−20	−18	−20	−25
640	−40	−39	−38	−44	−43	−49	−32	−31	−30	−28	−30	−34

Таблица толщин наружных стен

ТАБЛИЦА №2

Материал наружных стен	Температура наружного воздуха Тн °С	Толщина стены, мм	Привязка к оси, а, мм
Кирпич керамический пластического прессования ГОСТ 530-80 на цементно-песчаном растворе с объемным весом кладки 1400 кг/м³	−20	380	260
	−30	510	390
	−40	640	520

Таблица толщин утеплителя

ТАБЛИЦА №3

Конструкция покрытия	Температура нар. возд. Тн °С		
	−20	−30	−40
Покрытие по деревянным балкам, утеплитель-минераловатные плиты $\gamma = 125$ кг/м³	110	140	170
Покрытие по железобетонным плитам, утеплитель-пенобетон $\gamma = 300$ кг/м³	120	150	200

Привязан

Инв. №

Н. контр.	Егоров	
Нач. м.	Радыгин	
Зам. н. м.	Земляк	
ГАП	Егоров	
Вед. инж.	Шишкина	
Исполн.	Шилтова	
Провер.	Коцарь	

144-16-145.91 - АС

Мансардный 4-комнатный жилой дом

Стадия	Лист	Листов
Р	5	

Общие данные (продолжение)

ЦНИИЭП гражданселькстрой

Копировал бур 24927-01 9 Формат А3

2-3953-9

Технико-экономические показатели

Наименование	Ед. изм.	Кол-во
Площадь застройки	м²	138,20
Жилая площадь	м²	60,20
Площадь квартиры	м²	104,49
Общая площадь	м²	133,53
Площадь летних помещений	м²	18,10
Строительный объем	м³	472,00
Стоимость		
Общая сметная стоимость	тыс.руб.	20,95
в том числе		
строительно-монтажных работ	тыс.руб.	20,89
оборудования	тыс.руб.	0,06
трудоемкость		
Построечные трудовые затраты	чел/час	3010
то же на 1м³	чел/час	6,38
строительного объема		
Расход строительных материалов		
цемент м-400	т	17,89
сталь	т	0,37
лесоматериалы	м³	24,74
кирпич	тыс.шт.	67,49
Экономические показатели		
расход холодной воды	л/сек	0,44
канализационные стоки	л/сек	2,04
тепла на отопление	ккал/ч/от	15370 / 16710
потребная мощность		
электрическая	квт	5

Ведомость ссылочных и прилагаемых документов

Обозначение	Наименование	Примечан.
Серия 1.136-5-23 в.1,2,3	Окна и балконные двери для	
	жилых зданий	
Серия 1.136.5-19	Двери деревянные наружные для	
	жилых и общественных зданий	
Серия 1.136-10	Двери деревянные внутренние для	
	жилых и общественных зданий	
Серия 1.172.5-6	Элементы и детали встроенных шка-	
	фов и антресолей для жилых зданий	
ГОСТ 8242-88	Детали профильные из древесины и	
	древесных материалов для строительства	
ГОСТ 8486-86*Е	Пиломатериалы хвойных пород	
Серия 1.038.1-1 в.1	Перемычки железобетонные	
ГОСТ 4981-87	Балки перекрытий деревянные	
ГОСТ 1005-86	Щиты перекрытий деревянные	
Серия 1.141-1 в.60	Панели перекрытий железобетонные	
	многопустотные	
Серия 2.140-1 в.1	Детали перекрытий жилых зданий	
ГОСТ 530-80	Камни и кирпич керамические	
144-16-145.91 Альбом II	Сметы	
144-16-145.91 Альбом III	Спецификация оборудования	
144-16-145.91 Альбом IV	Ведомости потребности в материалах	

Привязан

Инв. №

Н.контр.	Егоров	
Нач.маст.	Радыгин	
Зам.н.т.	Земляк	
ГАП	Егоров	
Зав.отд.	Шишкина	
Исполн.	Шилова	
Провер.	Коцарь	

144-16-145.91 - АС

Мансардный 4-комнатный жилой дом

Стадия	Лист	Листов
Р	6	

Общие данные (окончание)

ЦНИИЭП гражданселькстрой

Копировал [illegible] 24927-01 10 Формат А3

Фасад 1-4

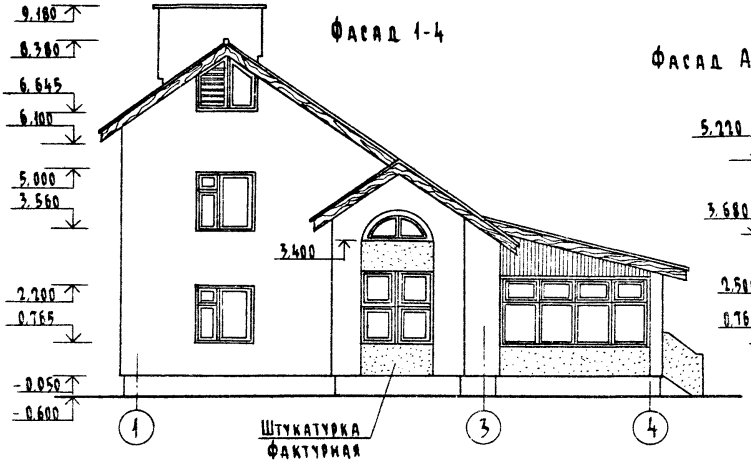

Фасад А-Г

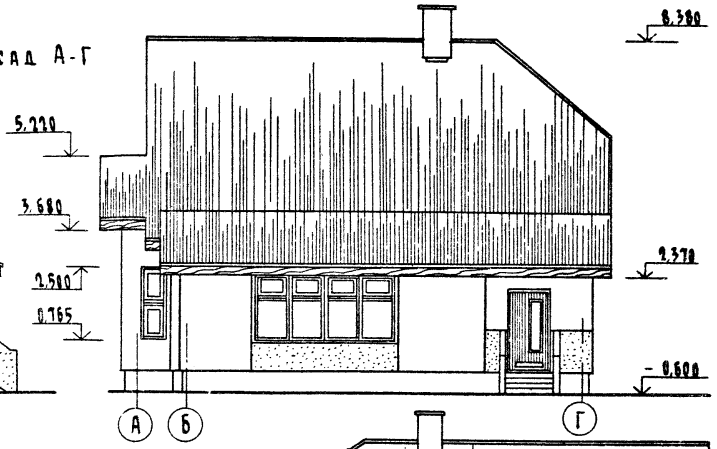

Фасад 4-1

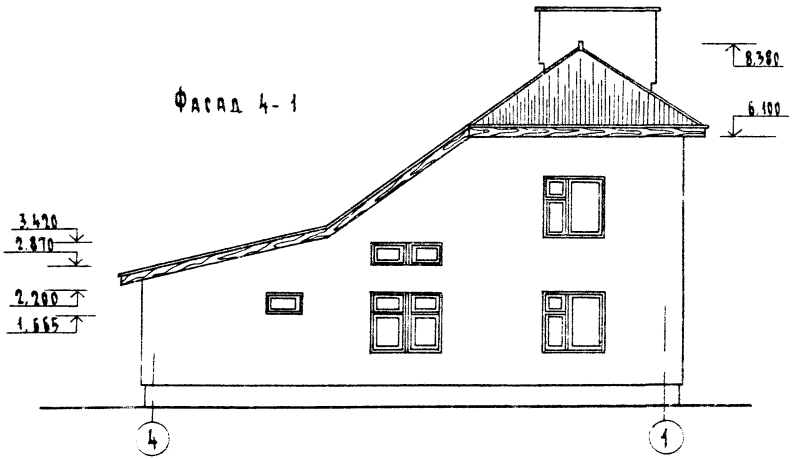

Фасад Г-Д

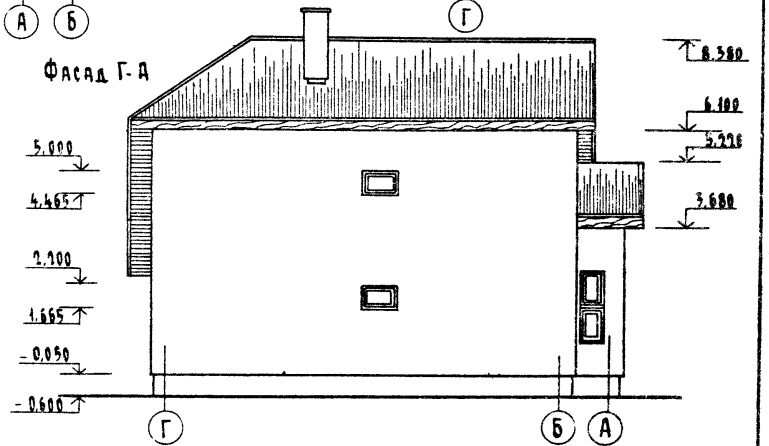

Н. контр.	Егоров	
Нач. маст.	Радыгин	
Зам. гл. инж.	Земляк	
ГАП	Егоров	
Гл. спец.	Боровков	
Зав. инж.	Шишкина	
Испол.	Суханова	
Проверил	Боровков	

Привязан

Инв. №

144 - 16 - 145.91 -АР

Мансардный 4-комнатный шлюзовой дом

Стадия	Лист	Листов
Р	7	

Фасады

ЦНИИЭП гражданэльстрой

Копировал

24927-01 11 Формат А3

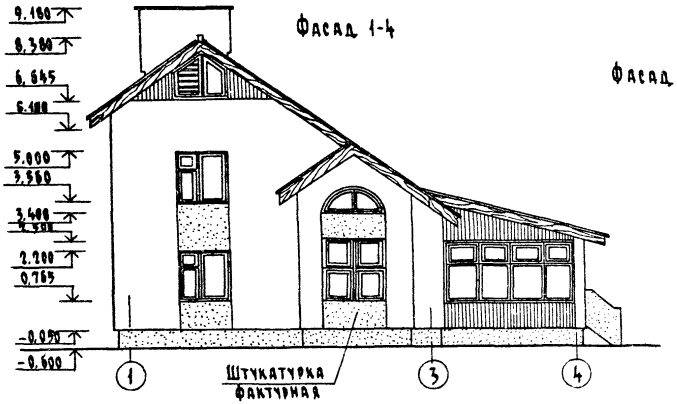

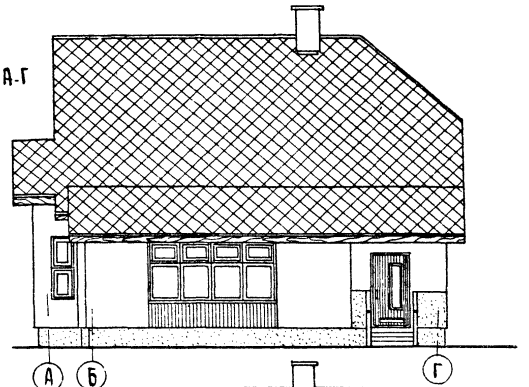

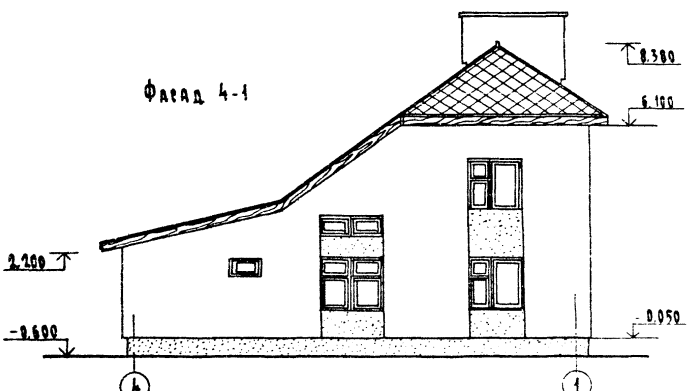

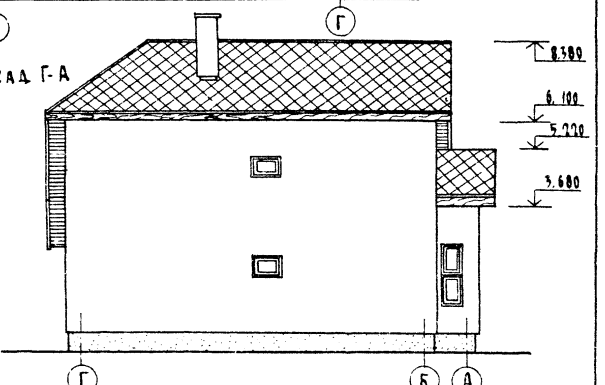

				144-16-145.91	- АС
Н контр.	Егоров				
Нач. маст.	Радыгин				
Зам. н.м.	Земляк			Мансардный 4-комнатный жилой дом	Стадия: Р; Лист: 8; Листов:
ГАП	Егоров				
Гл. спец.	Борознов				
Вед. инж.	Шишкина			Фасады (вариант)	ЦНИИЭП гражданселькстрой
Исполн.	Суханова				
Проверил	Борознов				

Привязан

Инв. №

Копировал

24927-01 12 Формат А3

План на отм. 0.000

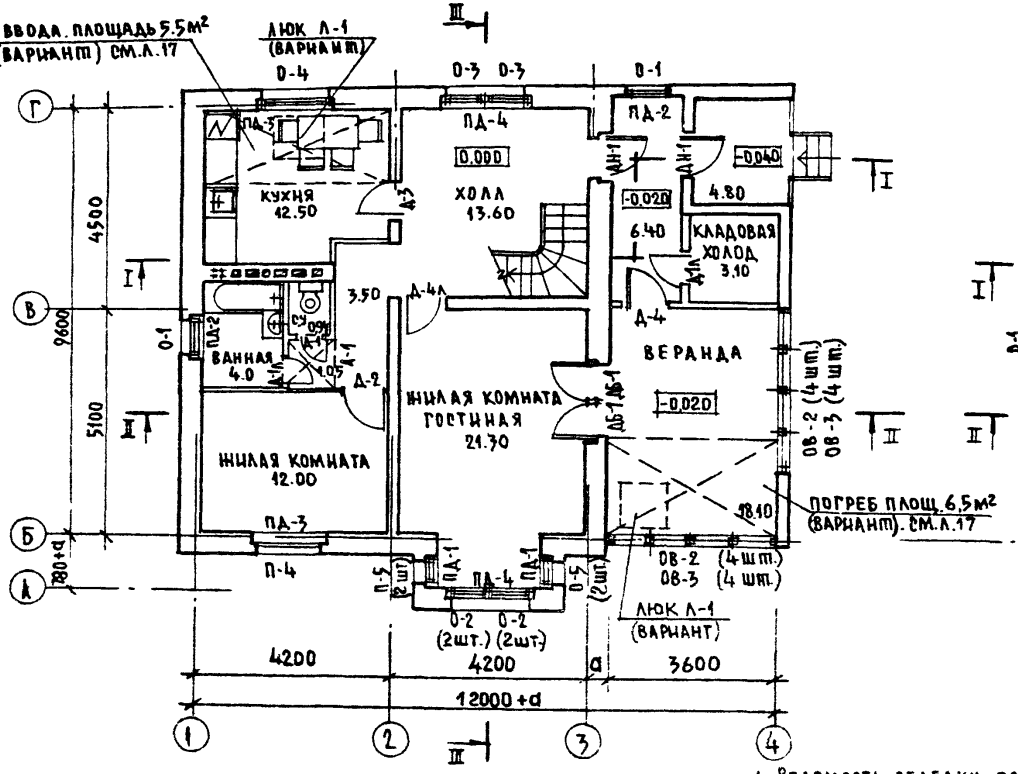

План на отм. 2.800 (мансарда)

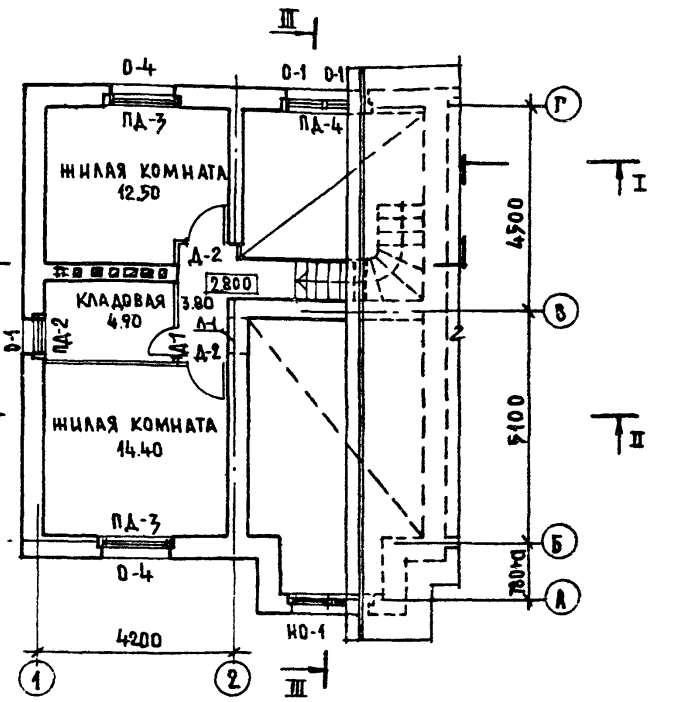

Фрагмент плана на отм 0.000 /вариант с люфт-клозетом./

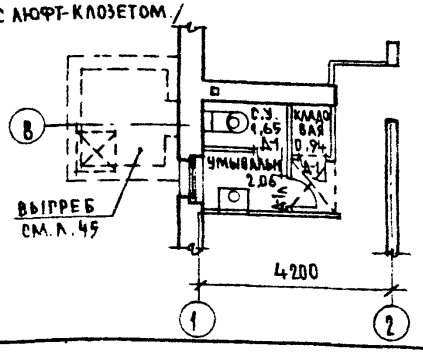

1. Ведомость отделки помещений и устройство полов см. лист 14
2. Спецификацию изделий заполнения проемов см. лист 15
3. Разрезы даны на листе 13, веранда разработана на листе 35, лестница - на листе 29
4. Под топочные дверки печей на пол уложить металлический лист 700×500 мм. длинной стороной вдоль печи.
5. Общее примечание дано на листе 10.

Норм. конт.	Егоров		
Нач. маст.	Радыгин		
Зам. нач. м.	Земляк		
Гап	Егоров		
Гл. спец. ар.	Борознов		
Вед. инж.	Шишкина		
Исполнит.	Суханова		
Проверил	Борознов		

ПРИВЯЗАН

ИНВ №

144-16-145.91 -АС

Мансардный 4-комнатный жилой дом

Стадия	Лист	Листов
Р	9	

Планы на отм. 0.000; 2.800 фрагмент плана /вариант с люфт-клозетом/

ЦНИИЭП Гражданскельстрой

24927-01 13

Кладочный план на отм. 0.000

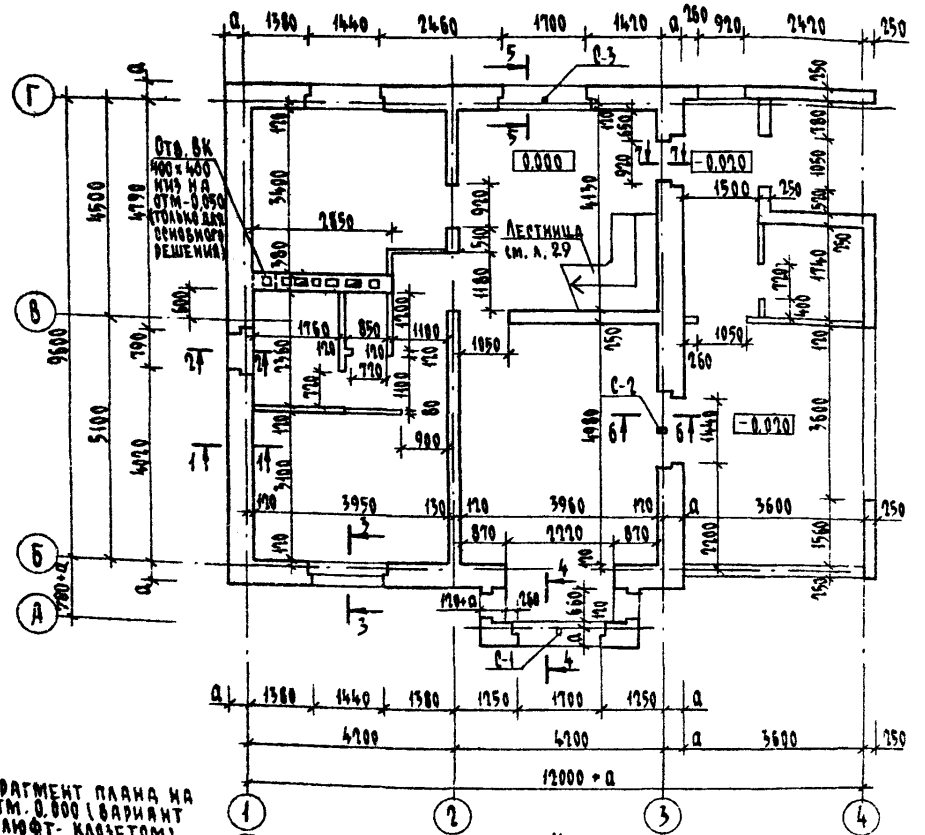

Кладочный план на отм 2,800

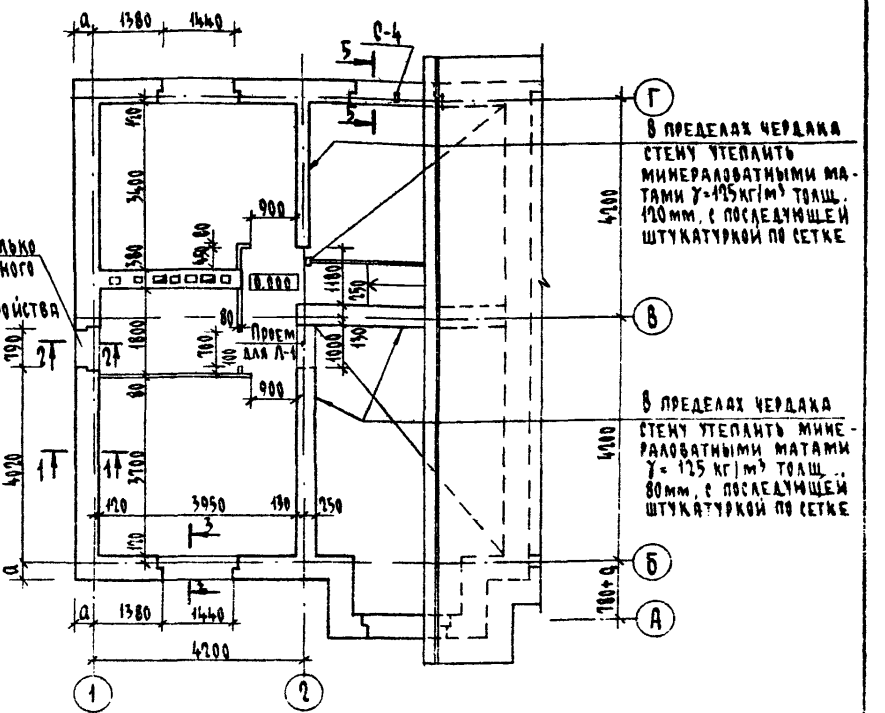

Фрагмент плана на отм. 0.000 (вариант с люфт-клозетом)

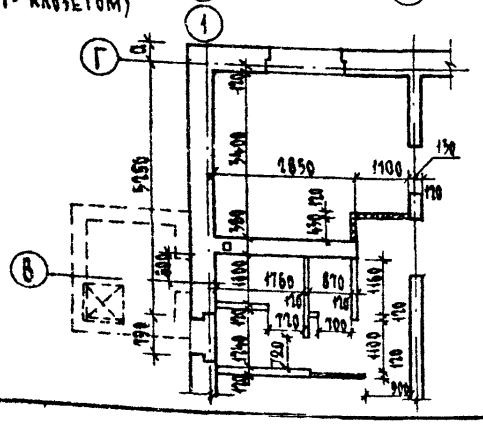

1. Наружные и внутренние стены выполняются из кирпича, см. пояснительную записку листы 3,4.
2. Таблица значений „а" дана в общих данных на листе 5 табл 2.
3. Сечения стен (1-1 ... 7-7) с порядовкой даны на листах 18, 19, 20
4. Стойки С1-1шт (50×94×1040), С2-1шт (50×94×2550), С3-1шт (50×94×1640), С4-1шт (50×94×800) заделать в кладку под проемом и прикрепить уголком L40×40 к перемычке над проемом.
5. Расход древесины на стойки С1...С3 - 0,032м³
6. Ведомость и спецификацию перемычек см. листы 21 ÷ 24
7. Маркировка и заполнение проемов дана на листе 7
8. Дымовентиляционные каналы разработаны на листе 44, в уровне перекрытий (основное решение) вдоль дымовых каналов выполнить распушку верх которой выступает на 70 мм выше пола мансарды и на 70 мм выше слоя утеплителя. При всех вариантах перекрытий вдоль дымовентиляционных каналов пол в закрытой отступке следует предусмотреть из негорючих материалов, располагая его на 70 мм выше пола помещения мансарды.
9. Перегородки - мелкоштучные гипсобетонные (вариант - гипсокартонные листы на деревянном каркасе поэлементной сборки по серии 1.131.9-24 в.1; в санузле - кирпичные „м-50" на растворе „м-25"
10. При толщине наружных стен 380 мм размер четверти в проемах 120×65.

Привязан

Инв. №

Н. контр.	Егоров	
Нач. маст.	Радыгин	
Зам. н. м.	Земляк	
ГАП	Егоров	
Гл. спец.	Бородинов	
Вед. инж.	Шишкина	
Исполнил	Суханова	
Проверил	Шилгова	

144-16-145.91 - АС

Мансардный 4-комнатный жилой дом

Стадия	Лист	Листов
Р	10	

Кладочные планы на отм. 0.000 и 2.800 фрагмент плана при варианте с люфт-клозетом

ЦНИИЭП градостельстрой

Копировал 24927-01 14 Формат А3

План на отм. 0.000

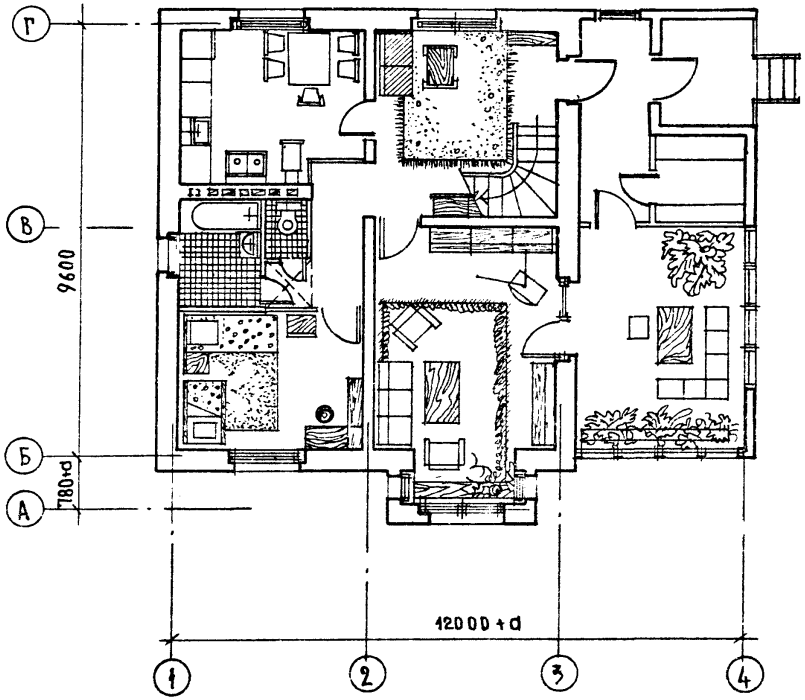

План на отм. 2.800

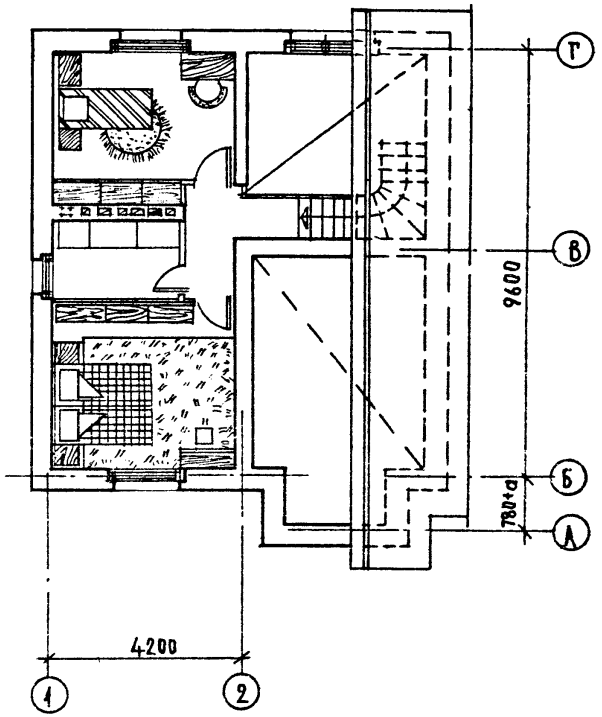

			144-16-145.91 -АС
Н.контр.	Егоров		
Нач.маст.	Радыгин		
Зам.н.м.	Земляк		Мансардный 4-комнатный жилой дом
ГАП	Егоров		Стадия Р; Лист 11; Листов
Гл.спец.АР	Борознов		
Вед.инж.	Шишкина		Планы с расстановкой мебели.
Исполнит.	Суханова		ЦНИИЭП гражданселькстрой
Проверил	Борознов		

Привязан:

Инв. №

2.3953-15

24927-01 15

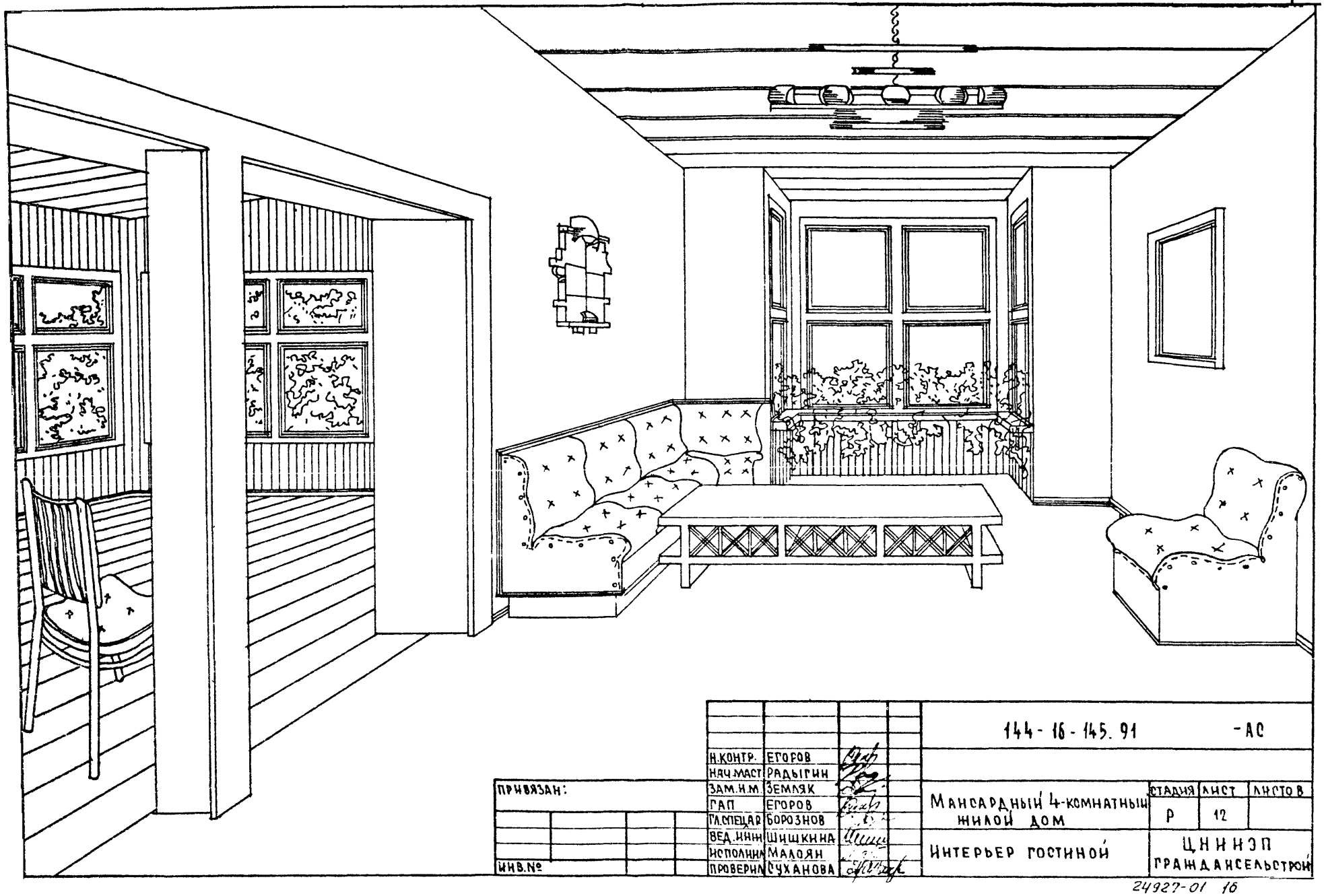

			144-16-145.91 -АС
Н.контр.	Егоров		
Нач.маст.	Радыгин		
Зам.н.м.	Земляк		
ГАП	Егоров		
Гл.спецар	Борознов		
Вед.инж.	Шишкина		
Исполнил	Малоян		
Проверил	Суханова		

Мансардный 4-комнатный жилой дом	Стадия	Лист	Листов
	Р	12	
Интерьер гостиной	ЦНИИЭП граждансельстрой		

Привязан:

Инв.№

24927-01 16

Разрез I-I

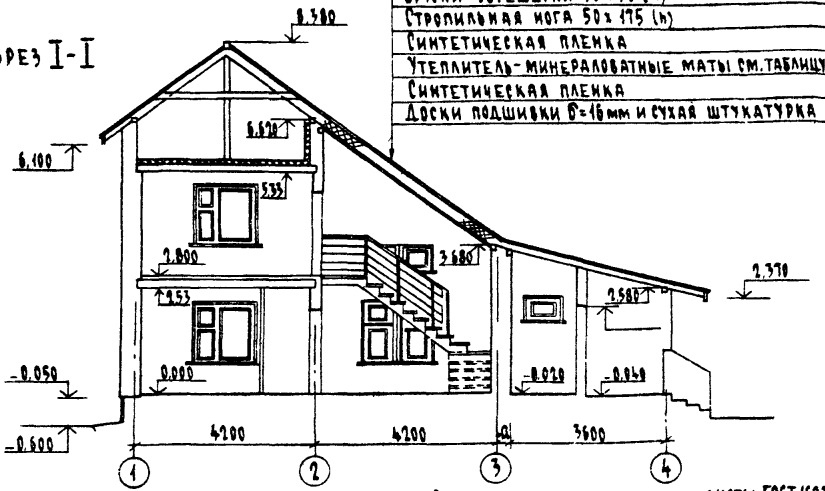

Разрез III-III

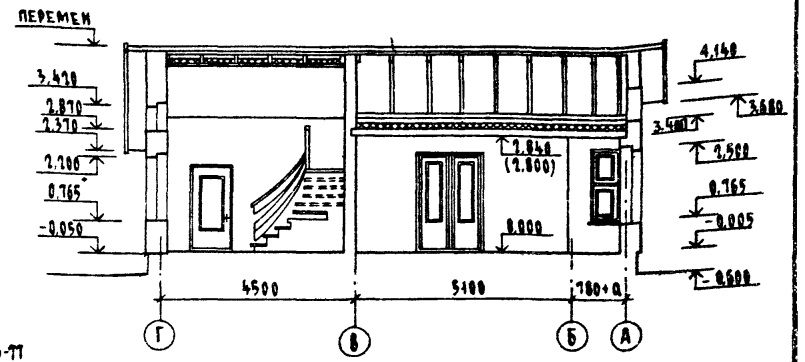

Разрез II-II

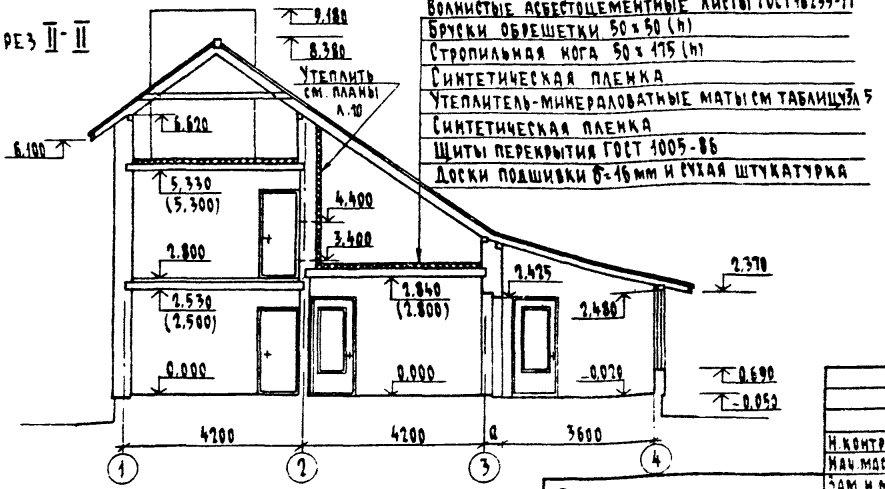

1. Разрезы замаркированы на листе 9
2. Отметки в скобках для варианта перекрытия - железобетонные плиты.

Н.контр.	Егоров			144-16-145.91 - АС
Нач.маст.	Радыгин			
Зам.н.м.	Земляк			Мансардный 4-комнатный жилой дом
ГАП	Егоров			Стадия: Р; Лист: 13; Листов:
Гл.спец.	Борознов			
Вед.инж.	Шишкина			Разрезы I-I, II-II, III-III
Исполн.	Суханова			ЦНИИЭП гражданскельстрой
Провер.	Борознов			

Привязан

Инв №

Копировал 24927-01 17 Формат А3

2 395 3 17

Ведомость отделки помещений

Наименование помещений	Потолок		Стены или перегородки		Низ стен или перегородок		
	площадь	вид отделки	площадь	вид отделки	площадь	вид отделки	высота
Жилые комнаты, холл, коридоры на отм. 0,000 и 2,800	82,20	Гипсокартонные листы с оклейкой потолочными обоями (пункт 1) вариант-клеевая побелка по шпаклеванной поверхности (см. пункт 1)	239,28	Штукатурка шпаклевка или затирка поверхностей стен и перегородок с оклейкой обоями (см. пункт 2)	—	—	—
Кухня	12,50	Клеевая побелка	17,20	Клеевая окраска	14,80	Масляная краска	1400
					3,70	В зоне оборудования-глазуров. плитка с отм. 0,300	600
Санузел вариант — (люфт-клозетом)	0,94	Клеевая побелка	3,30	Клеевая окраска	5,50	Масляная окраска	1600
	1,65		4,70		7,70		
Ванная вариант умывальная	4,00	Клеевая побелка	800	Клеевая окраска	11,30	Облицовка глазурованной плиткой	1600
	2,06		5,80		6,60		
Кладовая	4,90	Клеевая побелка	23,40	Клеевая окраска	—	—	—
Кладовые-вариант	5,84		34,00				
Веранда холл кладовая и коридор	—	—	90,00	Клеевая окраска	—	—	—

1. Для основного решения с использованием перекрытий по деревянным балкам потолки всех помещений отделываются гипсокартонными листами с последующей шпаклевкой и оклейкой потолочными обоями или клеевой побелкой.
   Для варианта с ж.б. перекрытиями отделка потолков всех помещений - клеевая побелка по шпаклеванной поверхности.
2. Отделка стен и перегородок - затирка под окраску клеевыми составами; внутренние поверхности наружных стен под отделку оштукатурить цементно-песчаным раствором гипсокартонные перегородки перед окраской или оклейкой обоями зашпаклевать, участки кирпичной кладки оштукатурить.
3. Откосы оконных и дверных проемов окрасить масляной краской. Площадь окраски - 130 м².
4. Столярные изделия окрасить масляной краской за 2 раза.
5. Деревянные детали веранды покрыть тонированной олифой и лаком.
6. При варианте центрального отопления при расположении узла ввода под кухней конструкцию пола выполнять по разным деталям. Граница утепления показана на листе 9
7. Участок пола веранды при варианте с погребом выполнить с утеплением минераловатными плитами γ - 125 кг/м³ толщиной 100 мм.

Экспликация полов

Наименование или номер помещения по проекту	Тип пола по проекту	Схема пола или номер узла по серии 2.144-1-88	Элементы пола и их толщина	Площадь пола м²
		Полы по грунту		
Жилые комнаты, холл, коридор		139	Доски, тип 1 ГОСТ 8242-88 28 мм	51,45
Кухня			Линолеум поливинилхлоридный на теплозвукоизолирующей подоснове ГОСТ 18108-72 - 6 мм Прослойка из быстротвердеющей мастике на водостойких вяжущих Стяжка из цементно-песч. р-ра М 200 - 40 мм Гравий керамзитовый $\gamma \leq 600$ кг/м³ - 50 мм Подстилающий слой из бетона В7,5 - 80 мм Грунт основания	12,50 см. прим. п. 6
Санузел, ванная		180	Керамическая плитка ГОСТ 6787-80 - 20 мм	4,94
Веранда, хол. кладовая и коридор, крыльцо				32,40
Люфт-клозет, умывальная (вариант)		180	Керамическая плитка ГОСТ 6787-80 - 20 мм	3,71
Погреб (вариант)		174	Бетон класса В15 - 20 мм	6,50
Полы по деревянному перекрытию (номер детали в скобках полы по железобетонному перекрытию)				
Жилые комнаты, коридор, кладовая на отм. 2,300		183(1)	Доски, тип 1 ГОСТ 8242-88 - 28 мм	35,60
Кухня (при центральном отоплении - над узлом ввода)		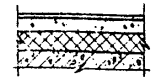	Линолеум поливинилхлоридный на теплозвукоизолирующей подоснове ГОСТ 18108-72 6 мм мастика клеящая стяжка из легкого бетона кл. В7,5 - 50 мм пергамин ГОСТ 2697-83 утеплитель - минераловатные плиты γ = 125 кг/м³ - 65 мм панель перекрытия	5,5 см. прим. п. 6

Привязан

Инв. №

Н. контр.	Егоров	
Нач. маст	Радыгин	
Зам. н. м	Земляк	
ГАП	Егоров	
Гл. спец.	Борознов	
Вед. инж.	Шилова	
Исполн.	Барабанщикова	
Проверил	Борознов	

144-16-145.91 - АС

Мансардный 4-комнатный жилой дом

Стадия	Лист	Листов
Р	14	

Ведомость отделки помещений
Экспликация полов

ЦНИИЭП гражданселькстрой

Копировал

24927-01 18 Формат А3

Спецификация столярных изделий

Марка позиц.	Обозначение	Наименование	Количество при t°С н.в -20°	-30°	-40°	Объем древес м³	Примеч
Оконные блоки и балконные двери							
О-1	Серия 1.136.5-23 В.1	ОС 6-9	5/4			0,023	См. примечания пункт 1
	В.2	ОР 6-9		5/4		0,034	
	В.3	ОРС 6-9			5/4	0,039	
О-2	Серия 1.136.5-23 В.1	ОС 9-9	4			0,032	
	В.2	ОР 9-9		4		0,043	
	В.3	ОРС 9-9			4	0,047	
О-3	Серия 1.136.5-23 В.1	ОС 15-9	2			0,050	
	В.2	ОР 15-9		2		0,066	
	В.3	ОРС 15-9			2	0,082	
О-4	Серия 1.136.5-23 В.1	ОС 15-15	4			0,078	
	В.2	ОР 15-15		4		0,108	
	В.3	ОРС 15-15			4	0,126	
О-5	Л. 38	НОС 9-6	4			0,024	
	Л. 39	НОР 9-6		4		0,037	
	Л. 40	НОРС 9-6			4	0,040	
ДБ-1	Серия 1.136.5-23 В.1	БО 24-7,5 / БО24-7,5Л	1/1			0,075	См. примечания пункт 2
	В.2	БР 24-7,5 / БР24-7,5Л		1/1		0,0092	
	В.3	БРС 24-7,5 / БРО24-7,5Л			1/1	0,108	
Двери наружные и люки							
ДН-1	Серия 1.136.5-19	ДН 21-10П	2			0,1035	
Л-1	Серия 1.136.5-19	ДЛ 10-10 без стальной обшивки	2			0,060	См. примеч пункт 3, и планы л. 9
Двери внутренние							
Д-1	Серия 1.136-10	ДГ 21-7	2/3			0,0742	См. примеч пункт 1
Д-1Л		ДГ 21-7Л	2/2			0,0742	См. примеч пункт 1
Д-2		ДГ 21-9	2			0,0937	
Д-2Л		ДГ 21-9Л	1			0,0937	
Д-3		ДО 21-9	1			0,0641	
Д-4		ДО 24-10	1			0,0695	
Д-4Л		ДО 24-10Л	1			0,0695	

Марка позиц.	Обозначение	Наименование	Кол-во шт.	Объем древес м³	Примеч
Антресоль А-1					
	Серия 1.172.5-6	Дверной блок антресольн. ДА4-10	1	0.001	
		Полка антресольн. ПА1060×970 (ДСП)	1	—	
		Наличник П-4 4.0 п.м	1	0.002	
Фрамуги					
ОВ-2	144-16-145.91 Л.43	ОВ-2	8	0.0154	
ОВ-3	144-16-145.91 Л.43	ОВ-3	8	0.0175	
НО-1	144-16-145.91 Л.41	НО-1	1	0.030	
НО-2	144-16-145.91 Л.42	НО-2	1	0.0480	
Подоконные доски					
ПД-1	ГОСТ 8242-88	ПД-1-34×144×700	2	0,004	При толщине наружных стен 640 ширина подоконных досок 250
ПД-2		ПД-1-34×144×1000	3/2	0,005	
ПД-3		ПД-1-34×144×1600	4	0,008	
ПД-4		ПД-1-34×144×1900	3	0,010	

1. В графе „Количество" числом в виде дроби для окон, подоконных досок и внутренних дверей обозначено количество блоков в числителе — для основного решения благоустройства, в знаменателе — для варианта с люфт-клозетом.
2. Для балконных блоков в графе „Количество" обозначено левое или правое открывание блока.
3. Количество люков Л-1 дано для основного решения. При других вариантных решениях добавить к количеству люков по 1 шт для каждого варианта.
4. Оконные и дверные блоки, а также подоконные доски окрасить масляной краской за 2 раза.

Привязан:

Инв №

Н. контр.	Егоров	
Нач. маст.	Радыгин	
Зам. нач. м	Земляк	
ГАП	Егоров	
Гл. спец.	Борознов	
Вед. инж.	Шишкина	
Исполнит.	Суханова	
Проверил	Шиатова	

144-16-145.91 -АС

Мансардный 4-комнатный жилой дом

Стадия	Лист	Листов
Р	15	

Спецификация столярных изделий

ЦНИИЭП граждансельстрой

2 3953-19

24927-01 19

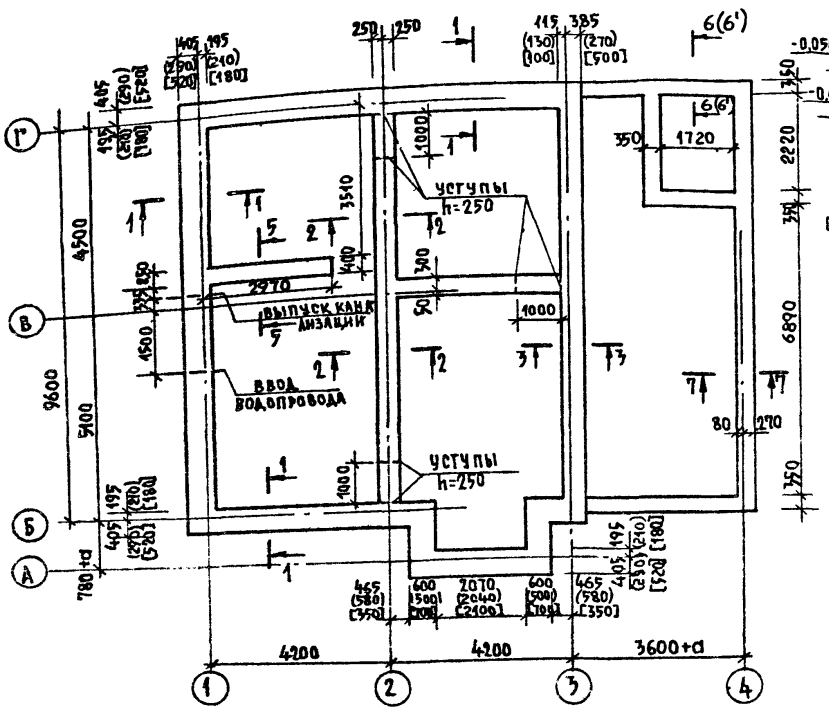

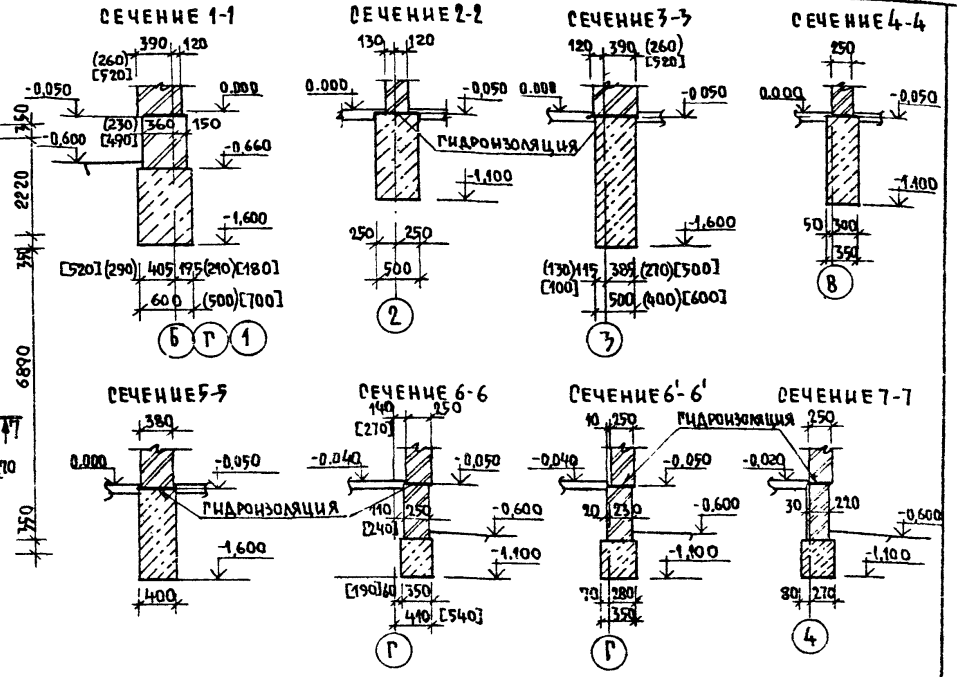

Схема здания

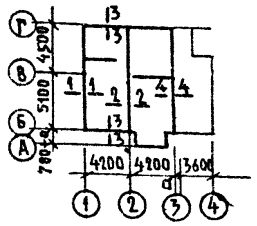

Расчетные нагрузки на ▽-0.050 в кн/м при γ_f=1

Толщина наруж. стен	№ сечений схемы здания			
	1-1	2-2	3-3	4-4
380	67,40	71,22	51,72	46,35
510	82,46	71,22	66,79	56,31
640	98,45	71,43	82,72	68,43

1. Общие примечания даны на листе 16.
2. Размеры в круглых скобках для стен толщиной 380 мм ($t_н$=-20°С) в квадратных - для 640 мм ($t_н$=-40°С)
3. Варианты схем расположения фундаментов на листе 17.
4. Цоколь выполнять из кирпича с гладкой лицевой поверхностью (ГОСТ 7484-78) марки 75 на растворе марки 50
5. Сечение 6'-6' дано для варианта стен толщиной 380мм ($t_н$=-20°С).

Н.контр.	Егоров	
Нач.маст.	Радыгин	
Зам.н.м.	Земляк	
ГАП	Егоров	
Вед.инж.	Шнатова	
Исполн.	Маслова	
Провер.	Шишкина	

Привязан:

Инв.№

144-16-145.91 -АС

Мансардный 4-комнатный жилой дом	Стадия	Лист	Листов
	Р	16	
Схема расположения фундаментов	ЦНИИЭП граждансельстрой		

Развертка стены по оси „1"
(для варианта с лифт-клозетом)

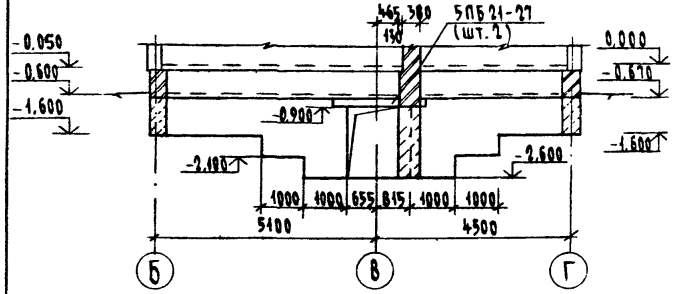

Схема расположения фундаментов (вариант с погребом)

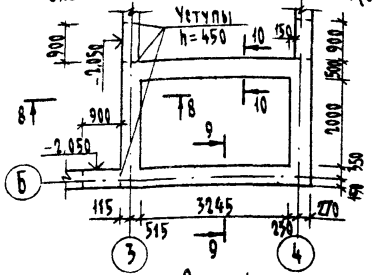

Схема расположения перекрытия погреба

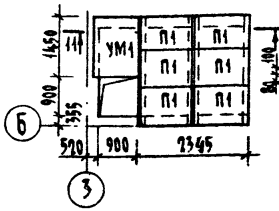

Сечение 11-11

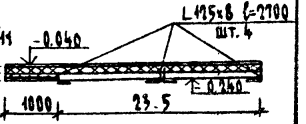

Схемы расположения узла ввода
(вариант централизованного отопления)

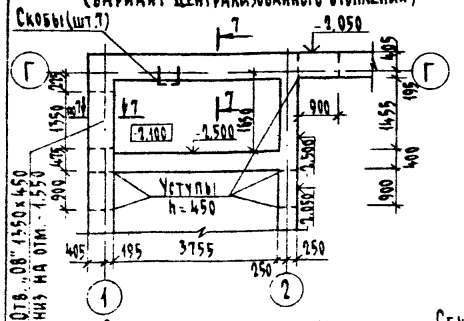

Сечение 7-7

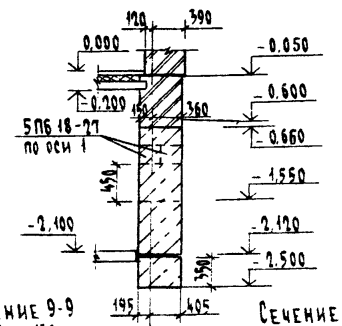

Схема перекрытия узла ввода



Сечение 9-9

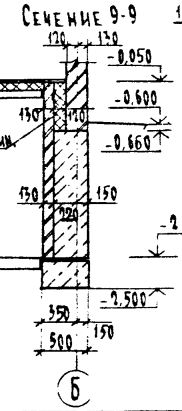

Сечение 10-10

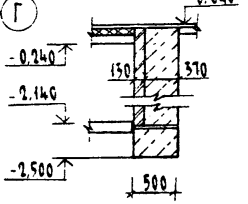

Сечение 8-8

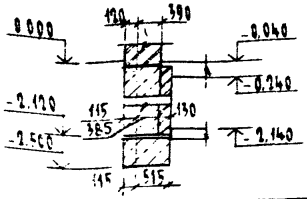

Спецификация изделий к схемам расположения фундаментов (варианты)

Марка, поз.	Обозначение	Наименование	Кол. шт.	Масса ед. кг.	Примеч.
5ПБ18-27	Серия 1.038.1-1 в.1	Ж/б перемычка 5ПБ18-27	2	150	При центр. от.
5ПБ21-27		5ПБ21-27	2	185	Вар. с лифт-кл.
П1	Серия 1.243.1-4	Плита плоская ПТ 8-11.9	6	198	Вар. с погребом
ПТ 8-16.14		ПТ 8-16.14	2	448	При центр. отоп.
∠125×8	ГОСТ 8509-72*	Уголок ∠125×8 ℓ=2700	4	41,85	Вар. с погребом

1. Расчетное давление R на грунт под подошвой фундаментов определено согласно СНиП 2.02.01-83 при условном расчетном давлении R=0.20 мПа.
2. Фундаменты разработаны для стен толщиной 380мм, 510мм, 640мм, а также для деревянных и железобетонных перекрытий.
3. Горизонтальная гидроизоляция на отм.-0.070 состоит из 2х слоев гидроизола на битумной мастике и на отм.-2,120 из цементного раствора состава 1:2.
4. Отметки ввода водопровода и выпуска канализации уточняются при привязке.
5. Монолитные участки УМ1, УМ2, выполняются из тяжелого бетона класса В15, армированные сеткой из арматуры 5ВрI с ячейками 50×50. Расход бетона: УМ1 - 0,12м³; УМ2-0.62м³; арматуры: УМ1-8,7кг, УМ2-4,1кг.
6. Расход бутобетона на фундаменты - 27,27м³ (основное решение) в том числе под веранду - 3,2м³. Бутобетон из бута марки 50 и тяжелого бетона класса В7,5.
7. Схема расположения фундаментов и сечения 1-1...6-6 на листе 16.
8. Цоколь выполнять из кирпича с гладкой лицевой поверхностью (ГОСТ 7484-78) М-75 на растворе М-50.

Н. контр.	Егоров	
Нач. маст.	Радыгин	
Зам. н.м.	Земляк	
ГАП	Егоров	
Зав. инж.	Шишкина	
Исполнил	Маслова	
Проверил	Шишкина	

Привязан

Инв. №

144-16-145.91 - АС

Мансардный 4-комнатный жилой дом

Стадия	Лист	Листов
Р	17	

Развертка стены по оси 1
Схемы расположения фундаментов (варианты)

ЦНИИЭП граждансельстрой

Копировал

24927-01 21 Формат А3

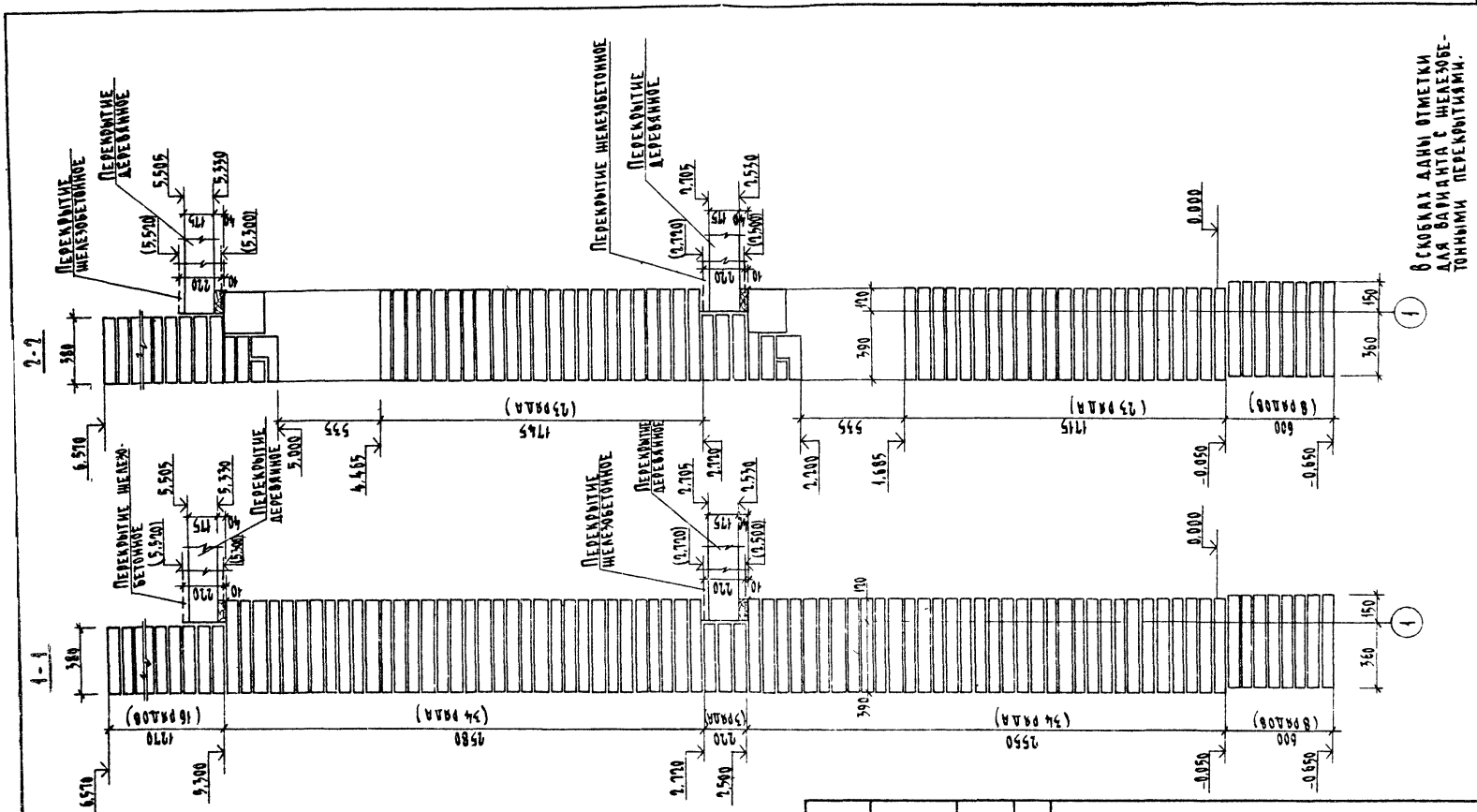

Н.контр.	Егоров		
Нач. маст	Радыгин		
Зам. н.м.	Семяк		
ГАП	Егоров		
Гл.спец.	Борозчов		
Вед. инж	Шишкина		
Исполн.	Шишкина		
Проверил	Суханова		

Привязан

Инв №

144-16-145.91 - АС

Мансардный 4-комнатный шилой дом

Стадия	Лист	Листов
Р	18	

Схемы сечений наружных стен с порядовкой 1-1, 2-2

ЦНИИЭП гражданселькстрой

Копировал

24927-01 22 Формат А3

2-3953-23

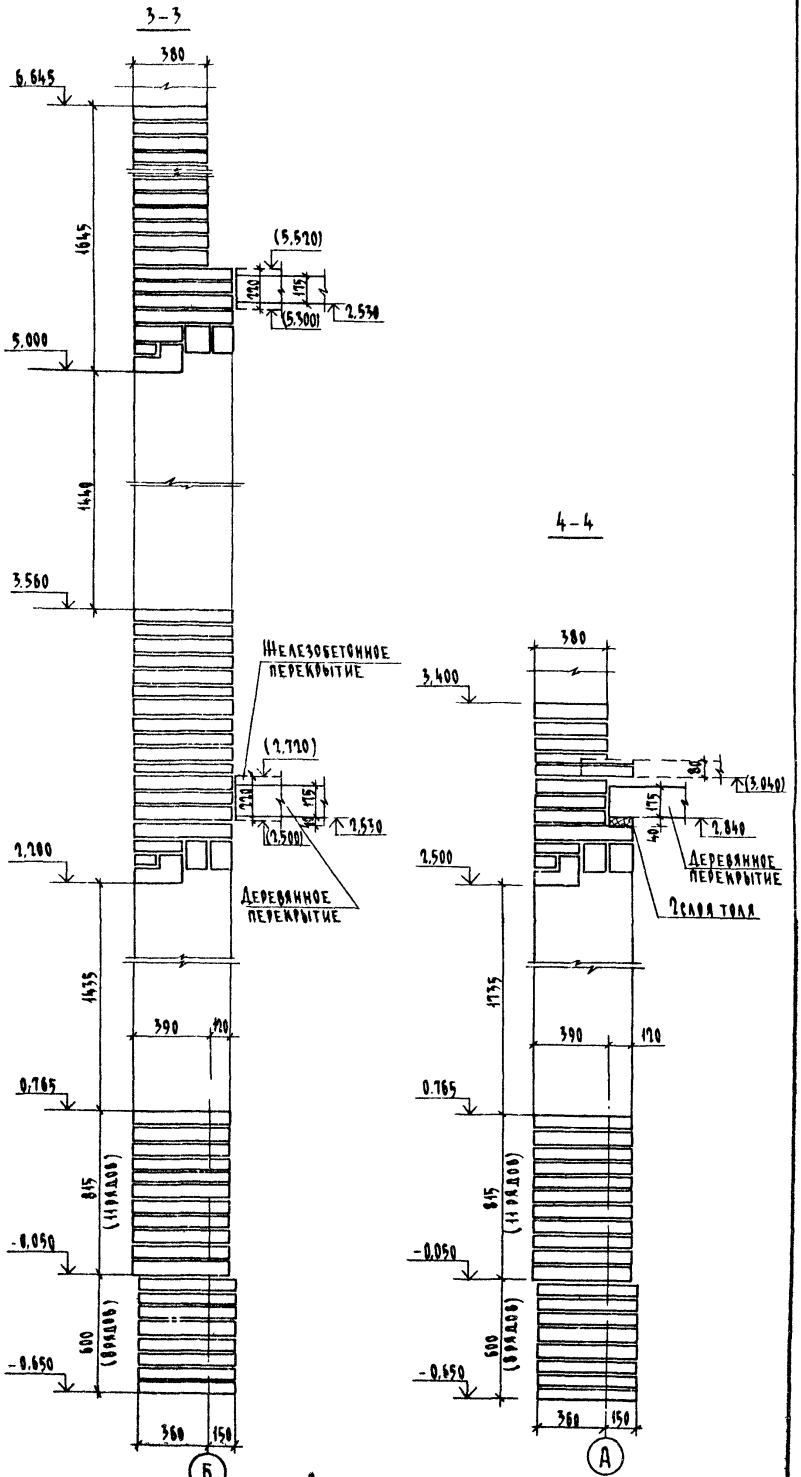

В скобках даны отметки для варианта с железобетонными перекрытиями

Н. контр.	Егоров		
Нач. маст.	Радыгин		
Зам. н.м.	Земляк		
ГАП	Егоров		
Вед. инж.	Шишкина		
Исполн.	Шишкина		
Проверил	Суханова		

Привязки

Инв. №

144-16-145.91 - АС

Мансардный, 4-комнатный жилой дом

Схемы сечений наружных стен с порядовкой 3-3, 4-4

Стадия	Лист	Листов
Р	19	

ЦНИИЭП гражданскельстрой

Копировал 24927-01 23 формат А3

5-5

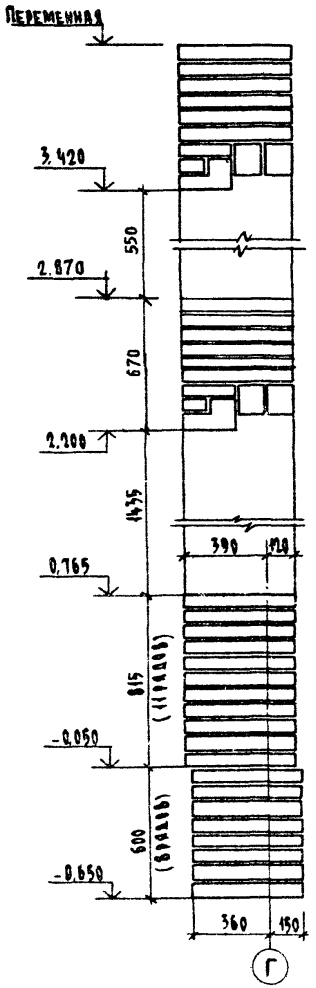

6-6

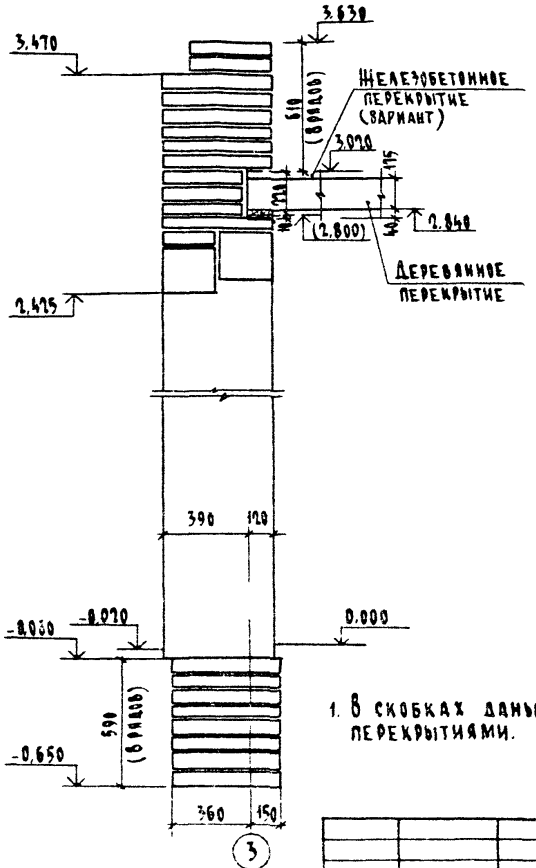

7-7

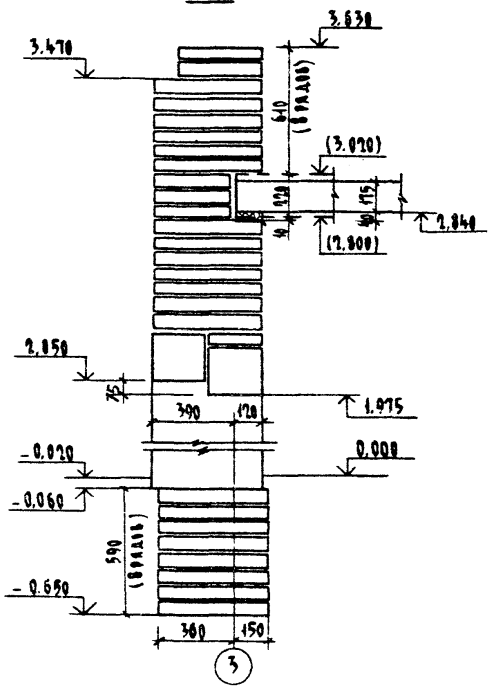

1. В скобках даны отметки для варианта с железобетонными перекрытиями.

Привязан		
Инв. №		
Норм. к.	Егоров	
Нач. маст	Радыгин	
Зам. н. м	Земляк	
ГАП	Егоров	
Гл. спец.	Борозинов	
Вед. инж.	Шишкина	
Исполн.	Шишкина	
Проверил	Суханова	

144-16-145.91 - АС

Мансардный 4-комнатный жилой дом	Стадия	Лист	Листов
	Р	20	
Схемы сечений наружных стен с порядовкой 5-5...7-7	ЦНИИЭП гражданселькстрой		

Копировал Ум 24927-01 24 Формат А3

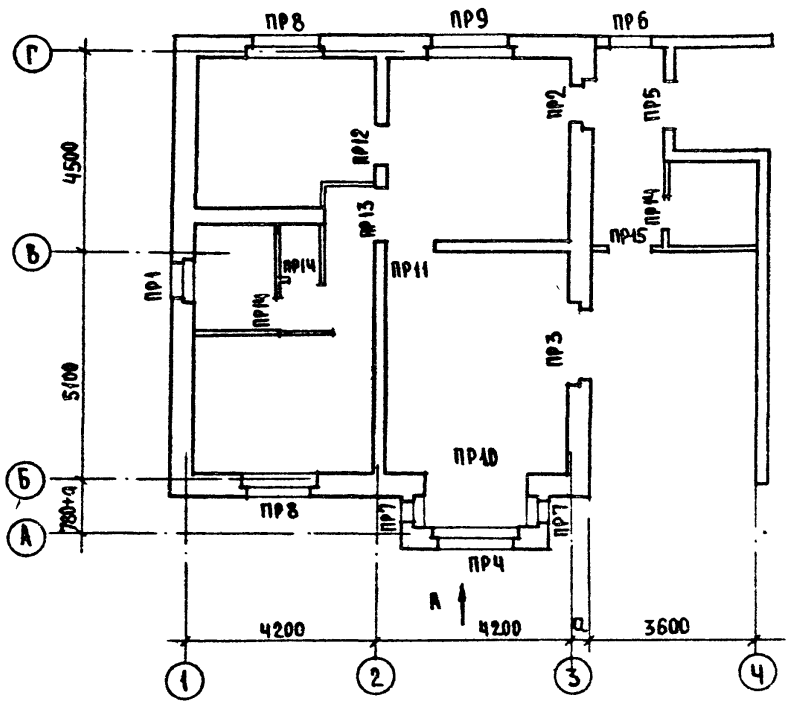

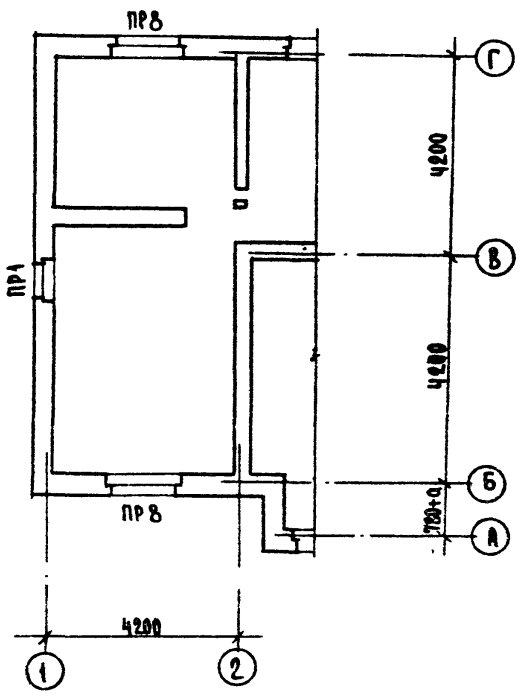

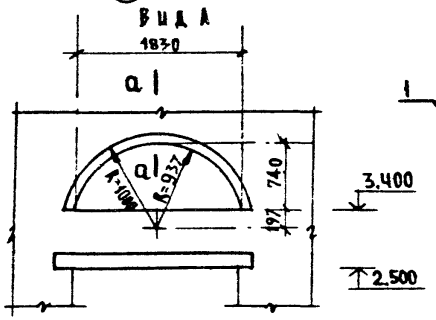

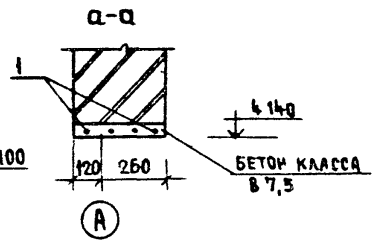

Н.контр.	Егоров		
Нач.мас.	Радыгин		
Зам.н.ал.	Земляк		
ГАП	Егоров		
Гл.спец.	Борозков		
Вед.инж.	Шишкина		
Исполн.	Шишкина		
Проверил	Шилова		

Привязан

Инв.№

144-16-145.91 - АС

Мансардный 4-комнатный жилой дом

Стадия	Лист	Листов
Р	21	

Планы раскладки перемычек

ЦНИИЭП гражданселькстрой

24927-01 25

Тип	Схема сечения при толщине стены		
	δ = 640	δ = 510	δ = 380
ПР1	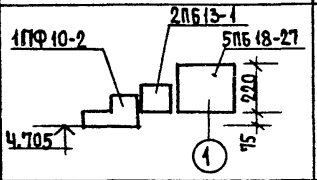	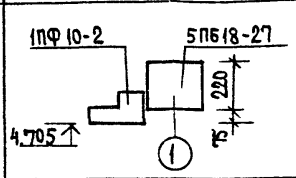	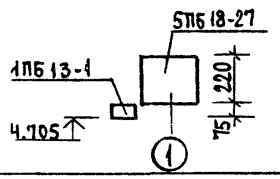
ПР2	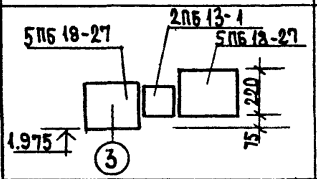	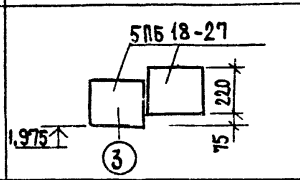	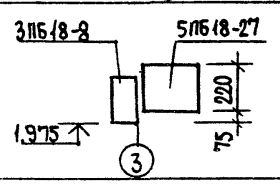
ПР3	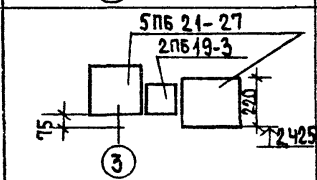	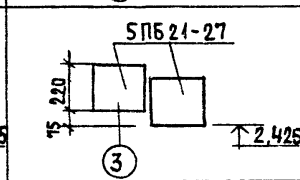	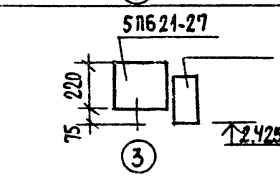
ПР4	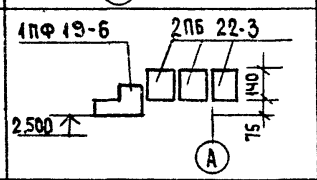	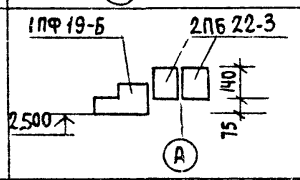	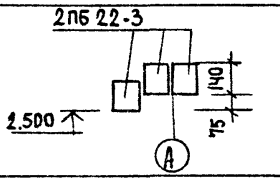
ПР5	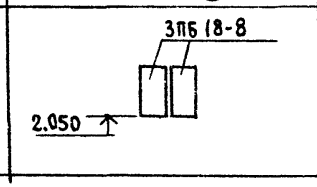	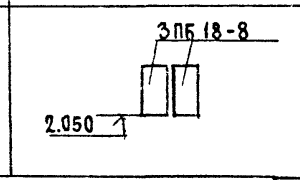	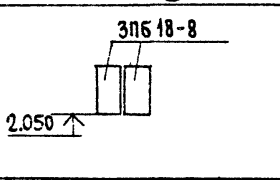

Н.контр.	Егоров	
Нач.маст.	Радыгин	
Зам.н.м.	Земляк	
ГАП	Егоров	
Гл.спец.	Борознов	
Вед.инж.	Шишкина	
Исполн.	Шишкина	
Проверил	Шилова	

Привязан

Инв.№

144-16-145.91 - АС

Мансардный 4-комнатный жилой дом

Стадия	Лист	Листов
Р	22	

Ведомость перемычек наружных стен /начало/

ЦНИИЭП граждансельстрой

24927-01 26

ТИП	СХЕМА СЕЧЕНИЯ ПРИ ТОЛЩИНЕ СТЕНЫ		
	$\delta = 640$	$\delta = 510$	$\delta = 380$
ПР6	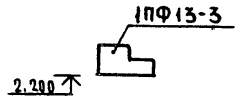	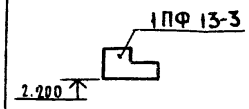	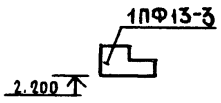
ПР7	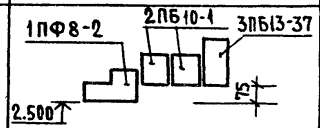	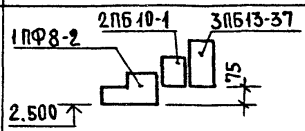	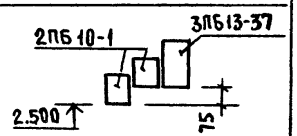
ПР8	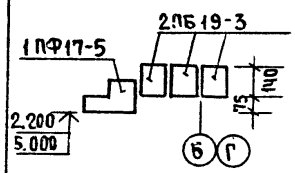	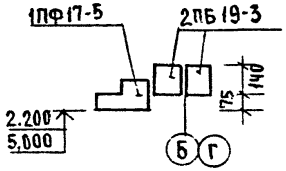	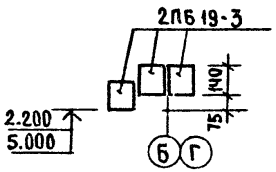
ПР9	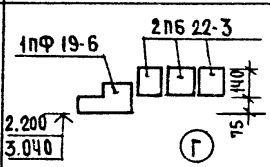	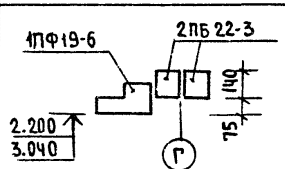	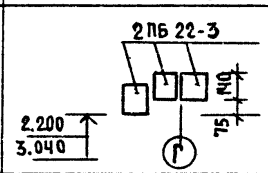
ПР10	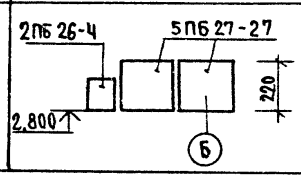	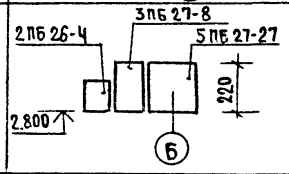	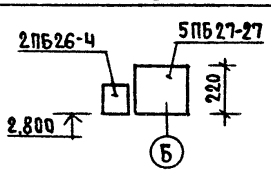

Н.Контр.	Егоров	
Нач.мас.	Радыгин	
Зам.н.м.	Земляк	
ГАП	Егоров	
Гл.спец.	Борозиов	
Зед.инж.	Шишкина	
Исполн.	Шишкина	
Провер.	Шатова	

Привязан

Инв.№

144-16-145.91 – АС

Мансардный 4-комнатный жилой дом	Стадия	Лист	Листов
	Р	23	
Ведомость перемычек наружных стен (окончание)	ЦНИИЭП Гражданельстрой		

24927-01 27

ВЕДОМОСТЬ ПЕРЕМЫЧЕК ВНУТРЕННИХ СТЕН

Тип	Схема сечения
ПР11	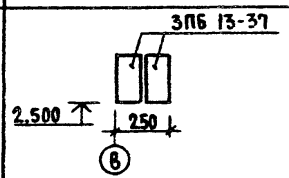
ПР12	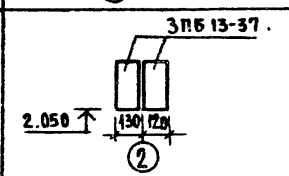
ПР13	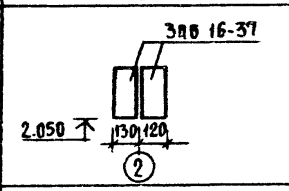
ПР14	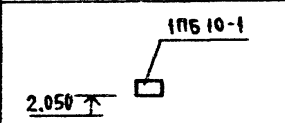
ПР15	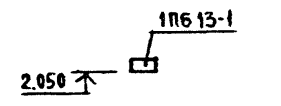

СПЕЦИФИКАЦИЯ ПЕРЕМЫЧЕК

Марка, поз	Обозначение	Наименование	Кол-во штук при толщине стен 640	510	380	Масса ед., кг	Примечание
	Серия 1.038.1-1 в.6	1ПФ 10-2	2	2	—	60	
	"	1ПФ 8-2	2	2	—	45	
	"	1ПФ 13-3	1	1	1	80	
	"	1ПФ 17-5	4	4	—	103	
	"	1ПФ 19-6	3	3	—	128	
	Серия 1.038.1-1 в.1	1ПБ 13-1	1	1	3	25	
	"	2ПБ 10-1	4	2	4	43	
	"	2ПБ 13-1	3	—	—	54	
	"	1ПБ 10-1	3/4	3/4	3/4	20	Взр: 1.090-1-1.86
	"	2ПБ 19-3	13	8	12	84	
	"	2ПБ 22-3	9	6	9	92	
	"	2ПБ 26-4	1	1	1	109	
	"	3ПБ 13-37	6	6	6	85	
	"	3ПБ 16-37	2	2	2	102	
	"	3ПБ 18-8	2	2	3	119	
	"	3ПБ 25-8	—	—	1	162	
	"	3ПБ 27-8	—	1	—	180	
	"	5ПБ 18-27	4	4	3	250	
	"	5ПБ 21-27	2	2	1	295	
	"	5ПБ 27-27	2	1	1	375	
1	ГОСТ 5781-82*	ф 10 AI ℓ=4000	4	4	4	2,46	

Привязан		
Инв.№		
Н.контр.	Егоров	
Нач.мас.	Радыгин	
Зам.н.м.	Земляк	
ГАП	Егоров	
Гл.спец.	Борознов	
Вед.инж.	Шишкина	
Исполн.	Шишкина	
Провер.	Шатова	

144-16-145.91 - АС

Мансардный 4-комнатный жилой дом	Стадия	Лист	Листов
	Р	24	
Ведомость перемычек внутренних стен. Спецификация перемычек	ЦНИИЭП гражданселькстрой		

24927-01 28

12-5953-28

Схема расположения элементов деревянных перекрытий на отм. 2,530, 2,840

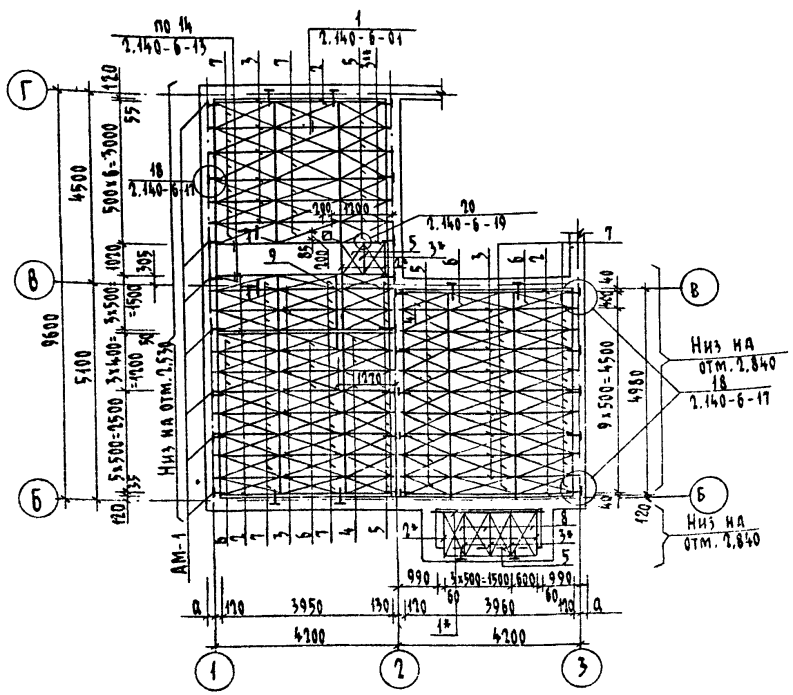

Спецификация элементов деревянных перекрытий

Марка поз.	Обозначение	Наименование	Кол. шт.	Масса ед. кг	Примечание
		Балки перекрытия деревянные			
1*	ГОСТ 4981-87	БЦ0 - 42. 17. 5	1		
2		БЦ1 - 42. 17. 5	7		
2*		БЦ1 - 42. 17. 5	2		
3**		БЦ2 - 42. 17. 5	1		
3 / 3*		БЦ2 - 42. 17. 5	23 / 2		
		Щиты перекрытия деревянные			
4	ГОСТ 1005-86	Щ 12 - 1 а	4		
5		Щ 12 - 2 а	26		
6		Щ 15 - 1 а	8		
7		Щ 15 - 2 а	46		
8		Щ 12 - 3 а	3		
9	ГОСТ 8486-86* Е	Вкладыш 50х175	57.10		п.м.
		Элементы металлические			
	Серия 2.140-6-27	Анкер АМ-1	34	1,260	
	Серия 2.140-6-28	Хомут ХМ-1	14	0,960	

1) 2*; 3* - нарезать из балок замаркированных той же позицией без звездочки (*)

2) 3** - обрезать черепной брусок из балок замаркированных той же позицией без звездочек (**)

1. Отверстия размером 100х100 и менее вырезать по месту не нарушая балок и ребер жесткости щитов.
2. Щиты поз. 5; 8; обрезать по месту.
3. На отм. 2,840; 5,530 установить разреженный настил из необрезной доски б=25мм с шагом 500мм по верху балок - 122,50 п.м.
4. Сечение 1-1 см. лист 26.

Привязан

Инв. №

Н. контр.	Егоров	
Нач. маст	Радыгин	
Зам. н. м.	Земляк	
ГАП	Егоров	
Гл. спец.	Борознов	
Вед. инж.	Шишкина	
Исполн.	Маслова	
Проверил	Шишкина	

144-16-145.91, - АС

Мансардный 4-комнатный жилой дом	Стадия	Лист	Листов
	Р	25	
Схема расположения элементов деревянных перекрытий на отм. 2,530; 2,840	ЦНИИЭП граждансельстрой		

Копировал 24927-01 29 Формат А3

Схема расположения элементов деревянных перекрытий на отм. 5,330

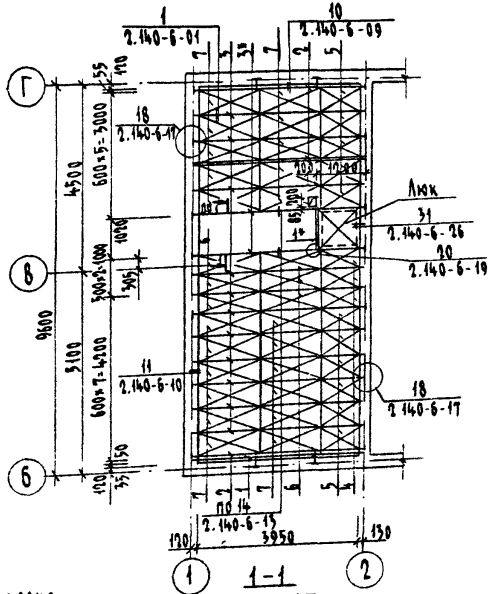

1. Отверстия размером 100×100 и менее вырезать по месту не нарушая балок и ребер жесткости щитов.
2. Щиты поз. 4, 5 обрезать по месту.

Спецификация элементов деревянных перекрытий

Марка поз.	Обозначение	Наименование	Кол. шт.	Масса ед. кг.	Примечание
		Балки перекрытий деревянные			длина
1* / 1	ГОСТ 4981-87	БЦ0-42.17.5	1/1		950 / 4190
2		БЦ1-42.17.5	4		
3		БЦ2-42.17.5	11		
3*		БЦ2-42.17.5	2		
		Щиты перекрытий деревянные			
4	ГОСТ 1005-86	Щ12-2а	3		
5		Щ12-3а	11		
6		Щ15-2а	6		
7		Щ15-3а	22		
9	Серия 188-1-1-02-01	Вкладыш 50×h=150	16,2		п.м.
		Элементы металлические			
	Серия 2.140-6-17	Анкер АМ-1	18	1,260	
	Серия 2.140-6-19	Хомут ХМ-1	2	0,960	

1* - нарезать из балок замаркированных той же позицией без звездочки (*).

3* - обрезать черепной брусок длиной 2980 мм из балок замаркированных той же позицией без звездочки (*)

Н. контр.	Егоров	
Нач. маст.	Радыгин	
Зам. н. м.	Земляк	
ГАП	Егоров	
Гл. спец.	Борознов	
Нач. отд.	Шишкина	
Исполнил	Маслова	
Проверил	Шишкина	

Привязан

Инв. №

144-16-145.91 - АС

Мансардный 4-комнатный шилой дом

Стадия	Лист	Листов
Р	26	

Схема расположения элементов деревянных перекрытий на отм. 5,330

ЦНИИЭП граждансельстрс

Копировал

24927-01 30 Формат А3

Схема расположения панелей перекрытия на отм. 2,500; 2,800

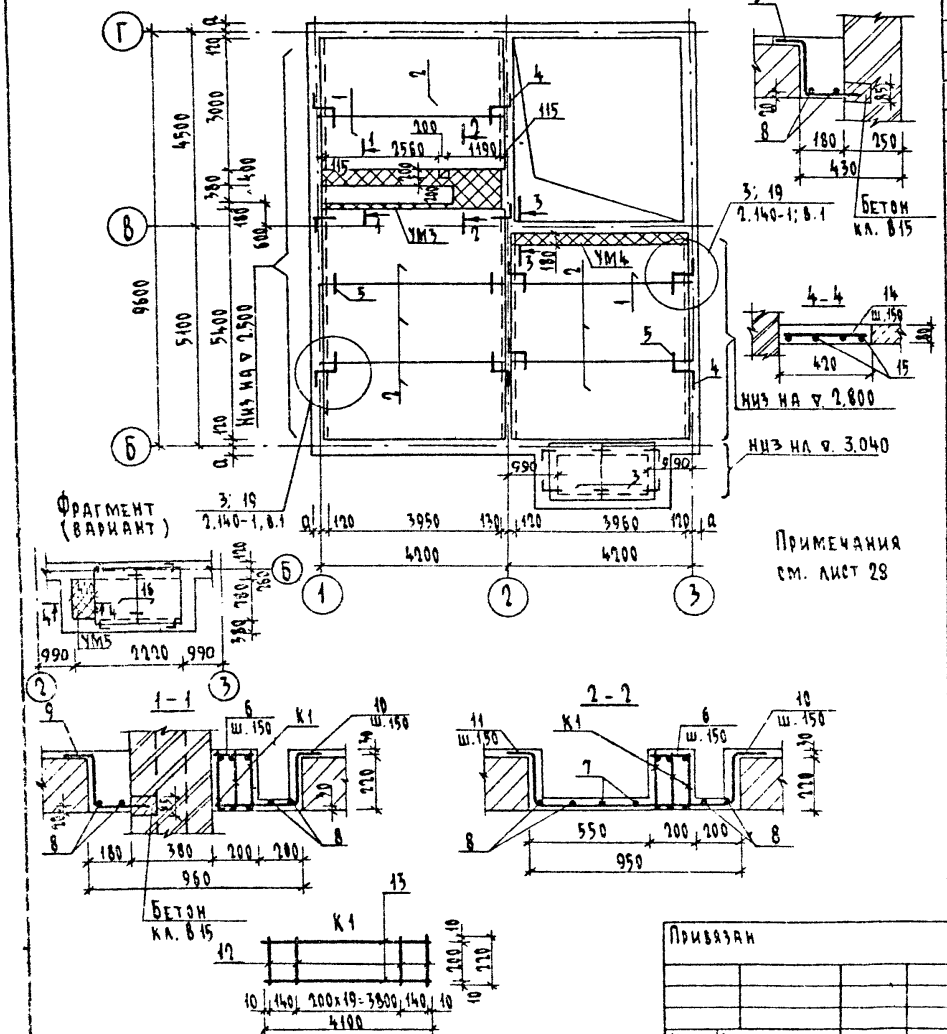

Примечания см. лист 28

Спецификация изделий и материалов на перекрытие (вариант с железобетонными панелями)

Марка поз.	Обозначение	Наименование	Кол. шт.	Масса ед. кг.	Приме-чание
		Панели перекрытий			
1	Серия 1.141-1 вып. 60	ПК 42.12-4т	2	1490	
2		ПК 42.18-4т	6	2240	
3 / 16	Серия 1.243.1-4	ПТ8-15.13 / ПТ8-11.9	2 / 2	338 / 198	вариант
УМ3	144-16-145.91 АС л.27	Монолитный участок УМ3	1		
УМ4	АС л.27	УМ4	1		
УМ5	АС л.27	УМ5	1		вариант
		Элементы металлические			
4	Серия 2.140-1 вып.1	Анкер 10 AI ℓ=780	10	0,48	
5		10 AI ℓ=550	21	0,34	
		УМ3			
7 / 6	ГОСТ 5781-82*	6 AI ℓ=1180 / 6 AI ℓ=180	2 / 30	0,26 / 0,04	
8		6 AI ℓ=4150	4	0,92	
9		10 AI ℓ=700	21	0,43	
10 / 11		10 AI ℓ=800 / 10 AI ℓ=1100	30 / 9	0,49 / 0,68	
К1	144-16-145.91-АС л.27	Каркас К1	3	6,16	
		Бетон класса В15	0,600		м³
		УМ4			
8 / 9	ГОСТ 5781-82*	6 AI ℓ=4150 / 10 AI ℓ=700	2 / 21	0,92 / 0,43	
		Бетон класса В15	0,166		м³
		УМ5			
14	ГОСТ 5781-82*	6 AI ℓ=400	7	0,09	
15		10 AI ℓ=960	4	0,59	
		Бетон класса В15	0,034		м³
		Каркас плоский К1			
12	ГОСТ 5781-82*	6 AI ℓ=270	22	0,05	
13		10 AI ℓ=4100	2	2,53	

Н. контр.	Егоров	
Нач. маст	Радыгин	
Зам. н.м.	Землях	
ГАП	Егоров	
Гл. спец.	Борознов	
Вед. инж.	Шишкина	
Исполнил	Маслова	
Проверил	Шишкина	

Привязан

Инв. №

144-16-145.91 - АС

Мансардный 4-комнатный жилой дом

Стадия	Лист	Листов
Р	27	

Схема расположения панелей перекрытия (вариант с железобетонными панелями

ЦНИИЭП гражданселькстрой

Копировал 24927-01 31 Формат А3

Схема расположения панелей перекрытия на отм. 5.300

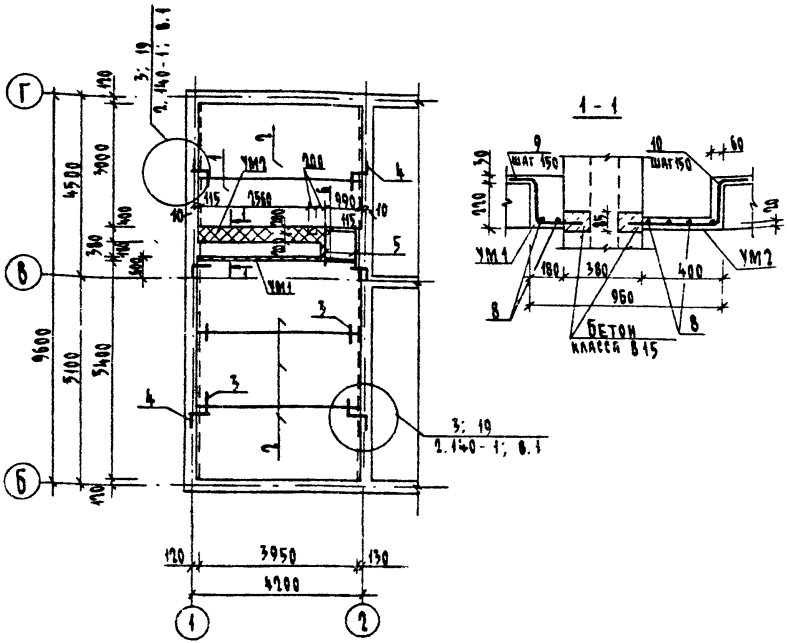

1. Укладку панелей на стены и заделку швов между панелями производить на цементном растворе марки 100.
2. Металлические детали анкеровки панелей после устройства соединений оцинковать и защитить слоем цементного раствора марки 100.
3. Отверстия 100×100 и менее пробивать по месту без разрушения ребер жесткости плит.

Привязан

Инв. №

Спецификация изделий и материалов на перекрытие (вариант с железобетонными панелями)

Марка поз.	Обозначение	Наименование	Кол. шт.	Масса ед. кг.	Примечание
		Панели перекрытий			
1	Серия 1.141-1, вып. 60	ПК 42.12-4т	1	1490	
2		ПК 42.18-4т	4	2240	
УМ1	144-16-145.91-АС-л.28	Монолитный участок УМ1	1		
УМ2	144-16-145.91-АС-л.28	УМ2	1		
		Элементы металлические			
3	Серия 2.140-1; вып. 1	Анкер 10 AI ℓ=780	12	0,34	
4		10 AI ℓ=550	6	0,48	
5	ГОСТ 8509-72*	L 80×8 ℓ=1200	2	11,58	
6		L 80×8 ℓ=990	2	9,55	
		УМ1			
8	ГОСТ 5781-82*	6 AI ℓ=3050	2	0,68	
9		10 AI ℓ=700	21	0,43	
		Бетон класса В15	0,131		м³
		УМ2			
8	ГОСТ 5781-82*	6 AI ℓ=3050	4	0,68	
10		10 AI ℓ=900	21	0,56	
		Бетон класса В15	0,120		м³

Н. контр.	Егоров	
Нач. маст.	Радыгин	
Зам. н. м.	Земляк	
ГАП	Егоров	
Гл. спец. к	Борознов	
Вед. инж.	Шишкина	
Исполнил	Маслова	
Проверил	Шишкина	

144-16-145.91 -АС

Мансардный 4-комнатный жилой дом

Стадия	Лист	Листов
Р	28	

Схема расположения панелей перекрытия (вариант с железобетонными панелями)

ЦНИИЭП градостроительства

Сечение 1-1

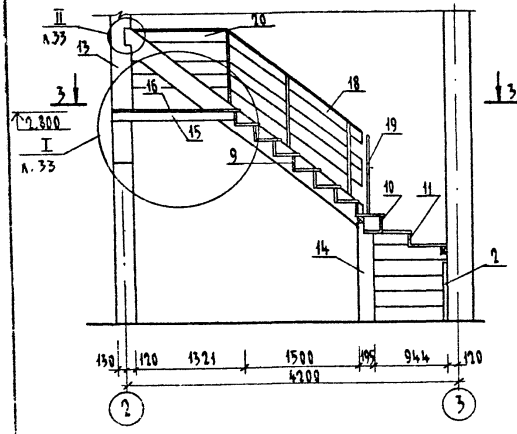

Сечение 2-2

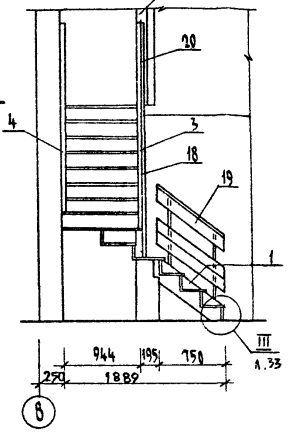

Сечение 3-3

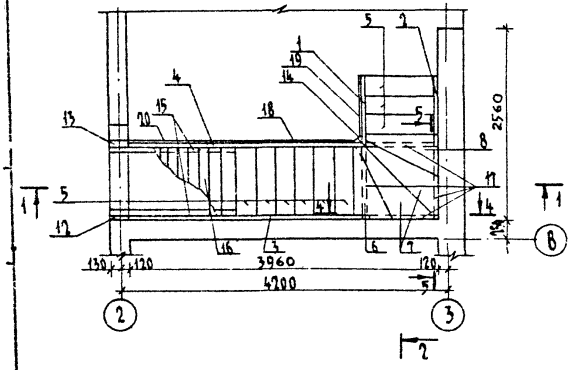

1. Деревянные элементы лестницы покрыть антисептиками, лицевые поверхности лестницы покрыть лаком.
2. Элементы лестницы разработаны на листах 30–32.
3. Узлы разработаны на л.33.
4. Местоположение поз. 21...23 см. л. 33

Спецификация элементов внутриквартирной лестницы

Марка, поз.	Обозначение	Наименование	Кол. шт.	Объем древ. м³	Примеч.
1	144-16-145.91 л.30	Тетива Т1	1	0,01	
2	144-16-145.91 л.30	Тетива Т2	1	0,01	
3	144-16-145.91 л.30	Тетива Т3	1	0,045	
4	144-16-145.91 л.30	Тетива Т4	1	0,034	
5	144-16-145.91 л.30	Проступь П1	9	0,011	
6	144-16-145.91 л.30	Проступь П2	1	0,023	
7	144-16-145.91 л.30	Проступь П3	2	0,038	
8	144-16-145.91 л.30	Проступь П4	1	0,024	
9	144-16-145.91 л.30	Подступенок ПД1	10	0,004	
10	144-16-145.91 л.30	Подступенок ПД2	2	0,005	
11	144-16-145.91 л.30	Подступенок ПД3	2	0,006	
12	144-16-145.91 л.31	Стойка С1	1	0,015	
13	144-16-145.91 л.31	Стойка С2	1	0,056	
14	144-16-145.91 л.31	Стойка С3	1	0,045	
15	ГОСТ 8486-86*Е	Балка Б1-брус 100×100 ℓ=1555	2		
16	ГОСТ 8486-86*Е	Настил-доска 40×175	-		
17	ГОСТ 8486-86*Е	Брус дер. 100×100 п.м.	15,0		
18	144-16-145.91 л.32	Ограждение ОГ1	1	0,077	
19	144-16-145.91 л.32	Ограждение ОГ2	1	0,025	
20	144-16-145.91 л.32	Ограждение ОП1	1		
21	ГОСТ 7798-70*	Болт М12 ℓ=980	4		
22	ГОСТ 5918-70*	Гайка М12-4 011	4		
23	ГОСТ 6958-78*	Шайба М12	8		

Н.контр.	Егоров	
Нач.маст.	Радыгин	
Зам.н.м.	Земляк	
ГАП	Егоров	
Гл.спец.	Борознов	
Вед.инж.	Шишкина	
Исполн.	Чистякова	
Провер.	Шилова	

144-16-145.91. - АС

Привязан

Инв №

Мансардный 4-комнатный жилой дом

Стадия	Лист	Листов
Р	29	

Внутриквартирная лестница

ЦНИИЭП граждансельстрой

Копировал

24927-01 33 Формат А3

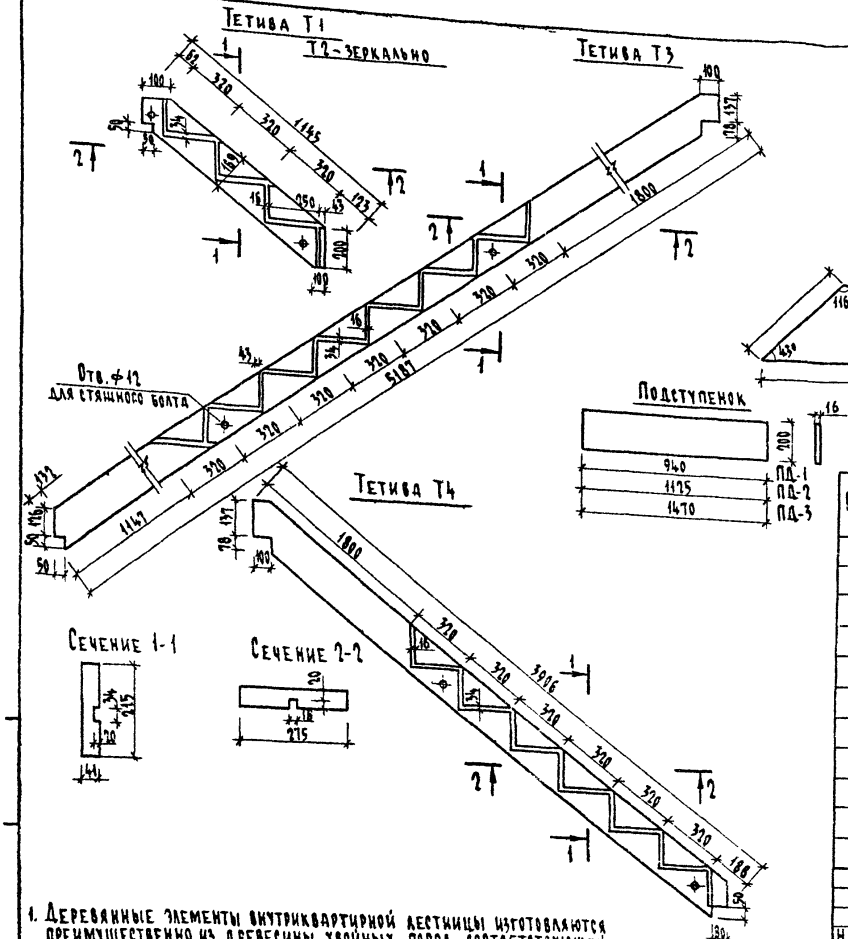

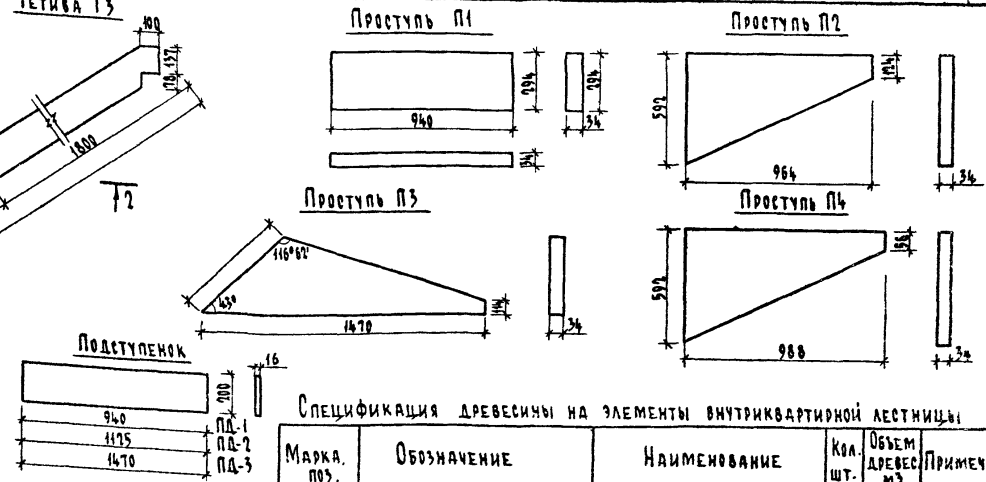

Спецификация древесины на элементы внутриквартирной лестницы

Марка поз.	Обозначение	Наименование	Кол. шт.	Объем древес. м3	Примеч.
Т1	ГОСТ 8486-86*Е	Тетива Т1-доска 50×175 ℓ=1145	1	0,01	
Т2		Тетива Т2-доска 50×175 ℓ=1145	1	0,01	
Т3		Тетива Т3-доска 50×175 ℓ=5187	1	0,045	
Т4		Тетива Т4-доска 50×175 ℓ=3906	1	0,034	
П1		Проступь П1-доска 40×300 ℓ=940	1	0,041	
П2		Проступь П2-доска 40×600 ℓ=964	1	0,023	
П3		Проступь П3-доска 40×640 ℓ=1470	1	0,038	
П1		Проступь П4-доска 40×600 ℓ=988	1	0,024	
ПД1		Подступенок ПД-1-доска 19×200 ℓ=940	1	0,004	
ПД2		Подступенок ПД-2-доска 19×200 ℓ=1125	1	0,005	
ПД3		Подступенок ПД-3-доска 19×200 ℓ=1470	1	0,006	

1. Деревянные элементы внутриквартирной лестницы изготовляются преимущественно из древесины хвойных пород, соответствующей требованиям ГОСТ 8486-86*Е.
2. В спецификации учтены объемы древесины до острожки.

Привязан

Инв. №

Н. контр.	Егоров	
Нач. маст.	Радыгин	
Зам. н. м.	Земляк	
ГАП	Егоров	
Гл. спец.	Борознов	
Вед. инж.	Шишкина	
Исполн.	Чистякова	
Проверил	Шилтова	

144-16-145.91 - АС

Мансардный 4-комнатный жилой дом

Стадия	Лист	Листов
Р	30	

Деревянные элементы внутриквартирной лестницы

ЦНИИЭП гражданселъстрои

Копировал 24927-01 34 Формат А3

2-3953-34

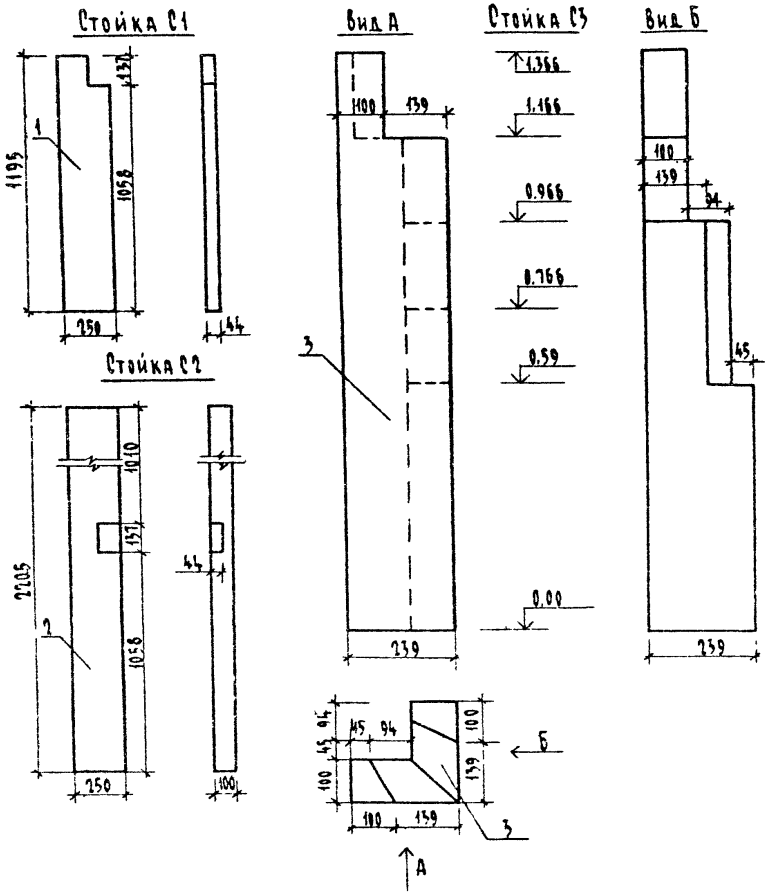

Спецификация древесины на стойки внутриквартирной лестницы

Марка, поз	Обозначение	Наименование	Кол. шт.	Объем древ. м3	Примеч
	Стойка С1				
1	ГОСТ 8486-86*Е	Доска 50×250 ℓ=1195	1	0,015	
	Стойка С2				
2	ГОСТ 8486-86*Е	Доска 50×250 ℓ=2205	1	0,056	
	Стойка С3				
3	ГОСТ 8486-86*Е	Брус дер. 100×100 п.м.	5,0	0,05	

1. Стойки внутриквартирной лестницы изготовляются преимущественно из древесины хвойных пород, соответствующей требованиям ГОСТ 8486-86*Е.
2. Внутриквартирная лестница разработана на л. 29.

Н. контр.	Егоров		
Нач. маст.	Ралыгин		
Зам. н.м.	Земляк		
ГАП	Егоров		
Гл. спец.	Борознов		
Вед. инж.	Шишкина		
Исполн.	Чистякова		
Проверил	Шишкина		

Привязан

Инв. №

144-16-145.91 – АС

Мансардный 4-комнатный жилой дом

Стадия	Лист	Листов
Р	31	

Деревянные стойки внутриквартирной лестницы

ЦНИИЭП гражданскельстрой

копировал бур 24927-01 35 формат А3

Ограждение лестничного марша ОГ1

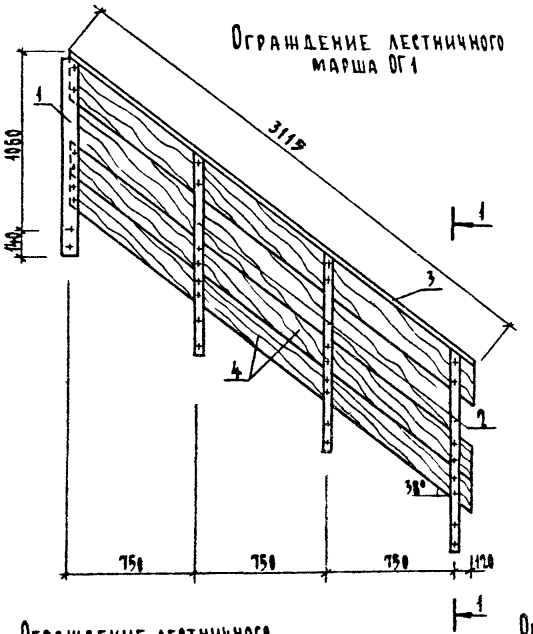

Сечение 1-1

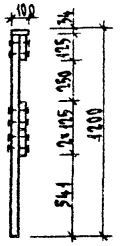

Спецификация древесины на ограждения внутриквартирной лестницы

Марка, поз.	Обозначение	Наименование	Кол. шт.	Объем древес. м³	Примеч.
	ОГ1			0,081	
1	ГОСТ 8486-86 Е	Стойка-брусок 50×100 ℓ=1200	1	0,006	
2		Стойка-брусок 50×75 ℓ=1200	3	0,005	
3		Доска 40×100 ℓ=	1	0,012	
4		Доска 40×125 ℓ=	3	0,016	
	ОГ2			0,033	
5	ГОСТ 8486-86 Е	Стойка-брусок 50×75 ℓ=1200	2	0,005	
6		Доска 40×125 ℓ=1270	3	0,006	
7		Доска 40×100 ℓ=1270	1	0,005	
	ОП1			0,027	
8	ГОСТ 8486-86 Е	Доска 40×125 ℓ=1321	3	0,007	
9		Доска 40×100 ℓ=1321	1	0,006	
10	ГОСТ 7798-70*	Болт М6 ℓ=85	65		
11	ГОСТ 5916-70*	Гайка М6-4.11	65		
12	ГОСТ 6958-78*	Шайба М6	130		

Ограждение лестничного марша ОГ2

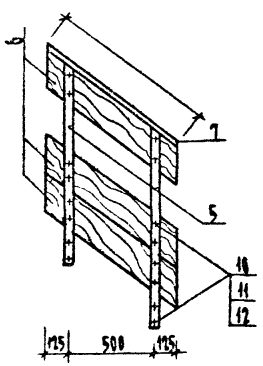

Ограждение площадки ОП1

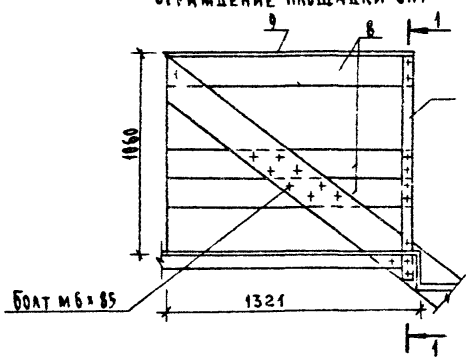

1. Ограждения внутриквартирной лестницы изготовляются преимущественно из древесины хвойных пород, соответствующей требованиям ГОСТ 8486-86Е.
2. В спецификации учтены объемы древесины до острожки.

Привязан

Инв. №

Н. контр.	Егоров	
Нач. маст	Радыгин	
Зам. н.-м.	Земляк	
ГАП	Егоров	
Гл. спец.	Борозинов	
Вед. инж.	Шишкина	
Исполнил	Цистякова	
Проверил	Шилова	

144-16-145.91 – АС

Мансардный 4-комнатный жилой дом

Стадия	Лист	Листов
Р	32	

Ограждения внутриквартирной лестницы

ЦНИИЭП гражданселькстрои

Копировал

24927-01 36 Формат А3

2·3953-16

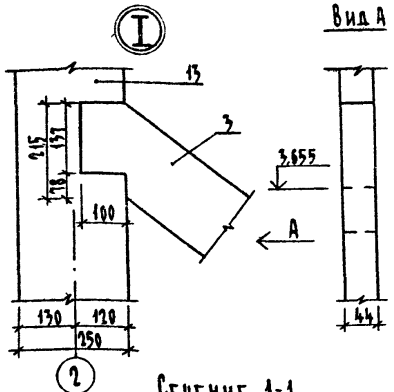

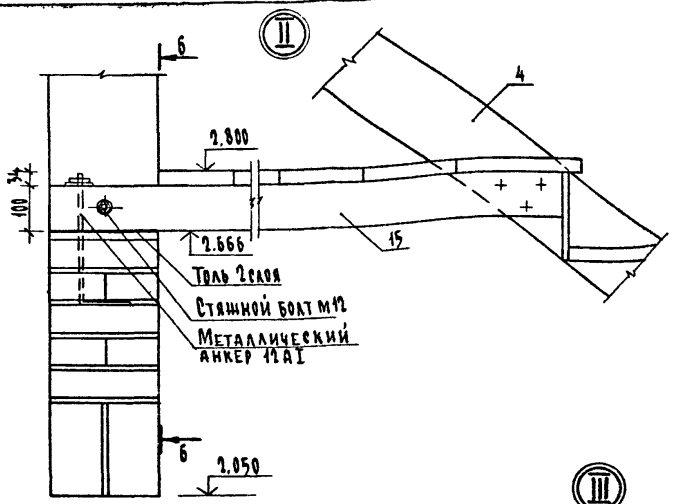

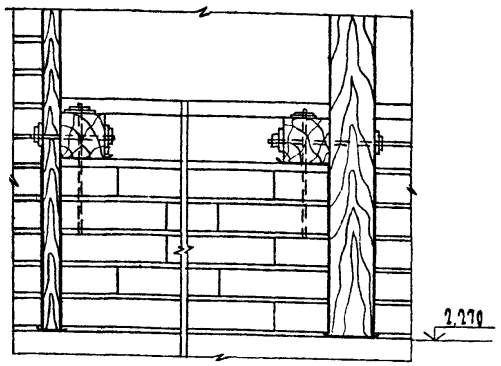

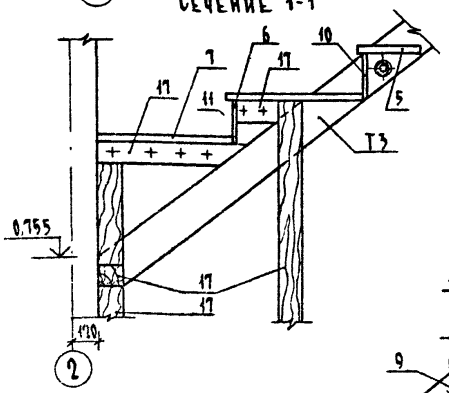

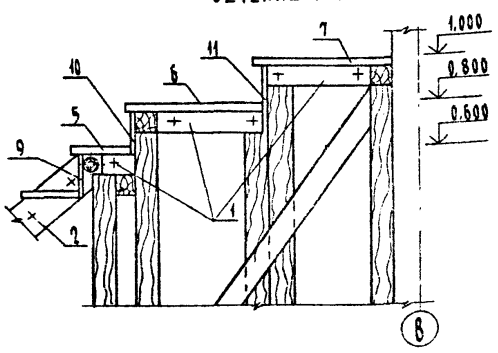

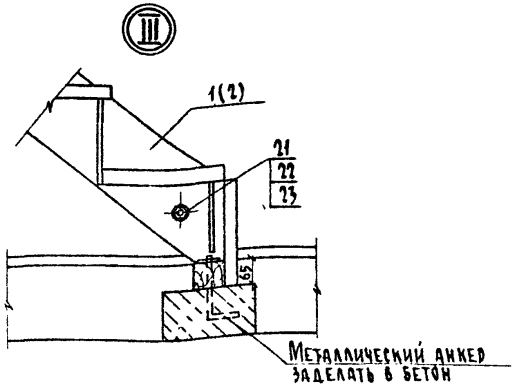

1. Деревянные элементы внутриквартирной лестницы изготовляются преимущественно из древесины хвойных пород, соответствующей требованиям ГОСТ 8486-86*Е.
2. Внутриквартирная лестница разработана на л. 29
3. Спецификацию см. л. 29.
4. В спецификации учтены объемы древесины до остружки.

Привязан

Инв. №

Н. контр.	Егоров		
Нач. маст.	Радыгин		
Зам. н. м.	Земляк		
ГАП	Егоров		
Гл. спец.	Борозинов		
Вед. инж.	Шишкина		
Исполнил	Чистякова		
Проверил	Шилова		

144 - 16 - 145.91 - АС

Мансардный 4-комнатный жилой дом

Стадия	Лист	Листов
Р	33	

Узлы, сечения внутриквартирной лестницы

ЦНИИЭП гражданселькстрой

Копировал Буд 24927-01 37 Формат А3

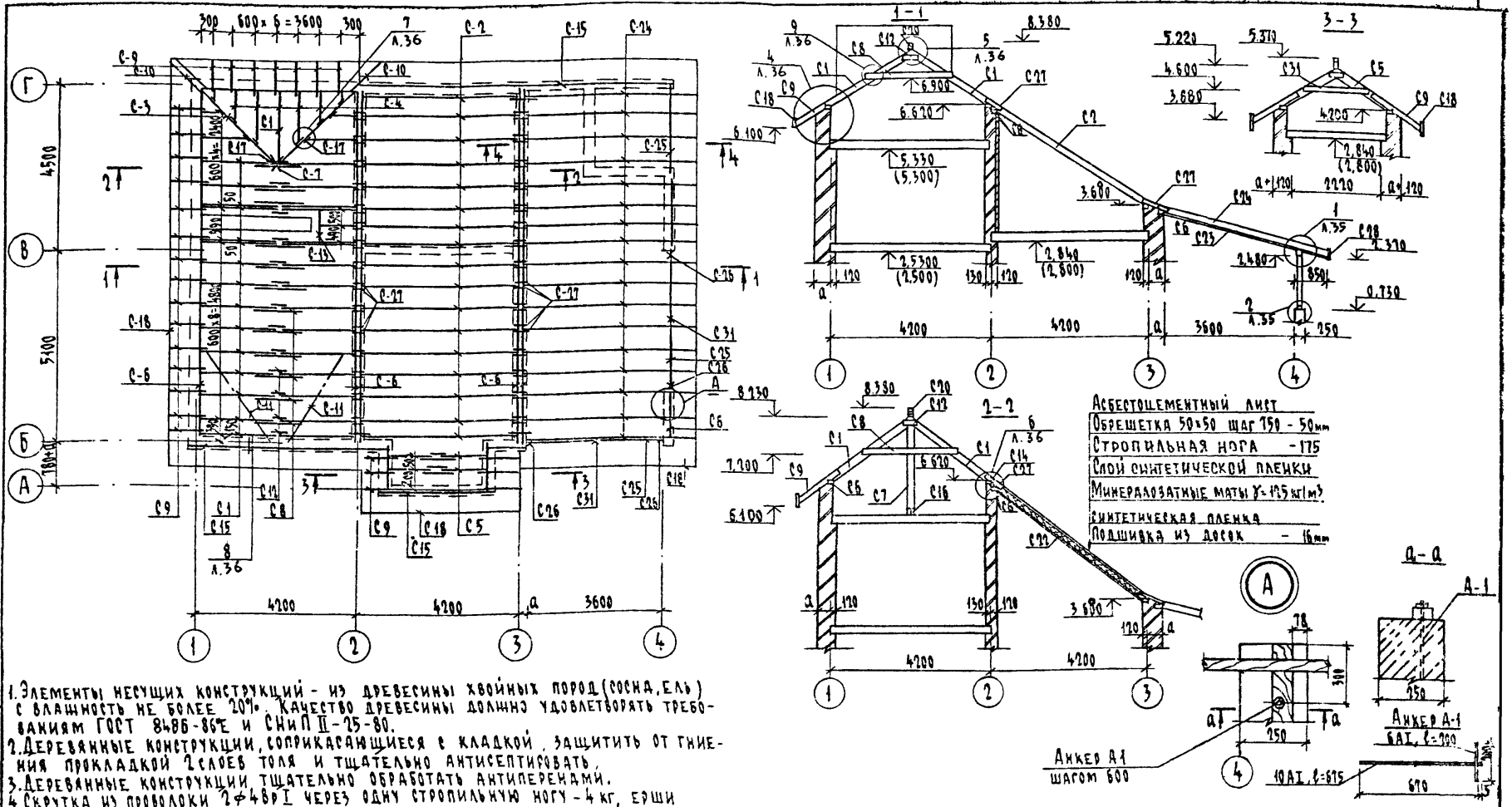

1. Элементы несущих конструкций - из древесины хвойных пород (сосна, ель) с влажность не более 20%. Качество древесины должно удовлетворять требованиям ГОСТ 8486-86Е и СНиП II-25-80.
2. Деревянные конструкции, соприкасающиеся с кладкой, защитить от гниения прокладкой 2 слоев толя и тщательно антисептировать.
3. Деревянные конструкции тщательно обработать антиперенами.
4. Скрутка из проволоки 2ø4вр I через одну стропильную ногу - 4 кг, ерши в кладку - 5 кг.
5. Разрез 4-4 см. л.35 Узлы 1...3 см. л.35, Узлы 4...9 см. л.36
6. Спецификацию см. л.37.
7. Расстояние от наружных поверхностей дымовых труб до стропил, обрешетки в свету не менее 130 мм.

Н. контр.	Егоров		
Нач. маст	Радыгин		
Зам. н.м	Земляк		
ГАП	Егоров		
Гл. спец.	Борознов		
Вед. инж.	Шилтова		
Исполнил	Шишкина		
Проверил	Коцарь		

144-16-145.91 -АС

Мансардный 4-комнатный жилой дом

Стадия	Лист	Листов
Р	34	

Схема расположения элементов крыши. Сечения 1-1...3-3

ЦНИИЭП гражданселькстрой

Привязан

Инв. №

2-3953-38

Копировал. 24927-01 38 Формат А3

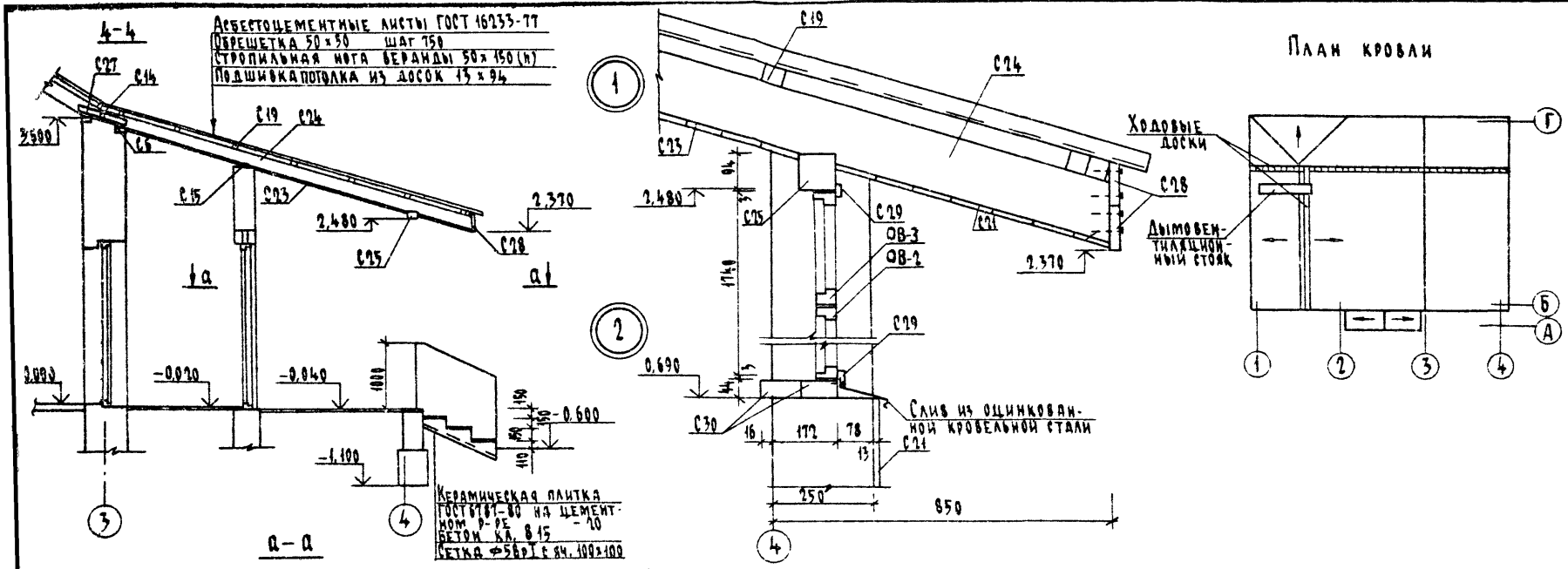

1. Расход материалов на крыльцо: бутобетон - 0,50 м³; бетона класса В15 - 0,55 м³; арматуры - 5 ВрI - 9 кг.
2. Сечения 4-4 узлы 1, 2 замаркированы на листе 34.
3. Окна веранды ОВ-2, ОВ-3 замаркированы на листе 9. и учтены на листе 15.

Н. контр.	Егоров	
Нач. мас.	Радыгин	
Зам. н.м.	Земляк	
ГАП	Егоров	
Гл. спец.	Борозинов	
Зав. инж.	Шишкина	
Исполнил	Шишкина	
Проверил	Кочарь	

Привязан

Инв. №

144-16-145.91 -АС

Мансардный 4 комнатный щитовой дом

Стадия	Лист	Листов
Р	35	

Сечение 4-4. Узлы 1,2,3 План кровли

ЦНИИЭП граждансельстрой

Копировал

24927-01 39 Формат А3

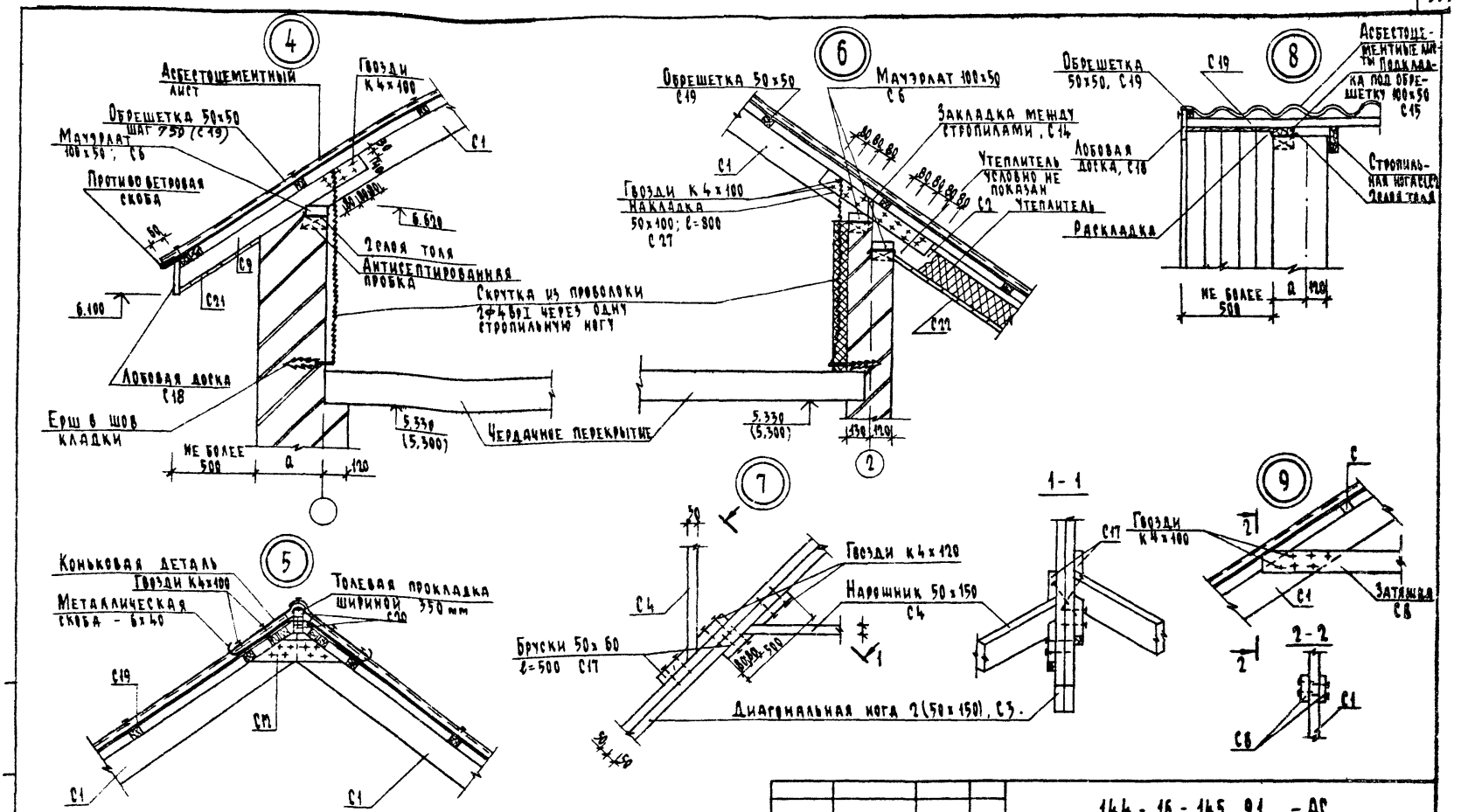

1. Узлы замаркированы на листе 34
2. Металлическая скоба - 6×40 устанавливается через 2м для крепления ходовых досок.
3. Противоветровые скобы ставятся из расчета по одной на один асбест. цем. лист.

Н. контр.	Егоров			144 - 16 - 145. 91 - АС
Нач. маст.	Радыгин			
Зам. н.м.	Земляк			Мансардный 4-комнатный жилой дом
ГАП	Егоров			Стадия: Р; Лист: 36; Листов:
Гл. спец.	Борознов			
Вед. инж.	Шилтова			Узлы 4...9
Исполнил	Шилтова			ЦНИИЭП гражданскельстрой
Проверил	Коцарь			

Привязан

Инв №

Копировал

24927-01 40 формат А3

Марка поз.	Обозначение	Наименование	Кол. шт.	Масса ед. кг	Примеч. (об'ем, м³)
		Элементы деревянные			
С1		Стропильная нога 50×150 ℓ=2580	30		0,580
С2		50×175 ℓ=5100	17		0,750
С3		Диагональная нога 2(50×150) ℓ=3330	2		0,100
С4		Нарожники 50×150, п.м.	14		0,105
С5		Стропильная нога 50×150, ℓ=1760	4		0,047
С6		Мауэрлат 100×50, п.м.	50,4		0,023
С7		Стойка 100×100, п.м.	2,5		0,025
С8		Затяжка 50×130, ℓ=2300	25		0,359
С9		Кобылка 50×100, ℓ=1500	28		0,210
С10		Диагональн. кобылка 50×100, ℓ=1900	3		0,029
С11		Ветровые связи 50×130, п.м.	7		0,046
С12		Накладка 50×130 ℓ=500	26		0,086
С13		Прогон 2(50×100) ℓ=940	1		0,009
С14		Закладная доска между стропилами 13×94 п.м.	9		0,011
С15		Подкладка под обрешетку 100×50, п.м.	15		0,075
С16		Подкладка 100×100 ℓ=1600	1		0,016
С17		Брусок 50×60 ℓ=500	12		0,018
С18		Лобовая доска 22×174, п.м.	30,4		0,116
С19		Обрешетка 50×50, п.м.	260		0,650
С20		Коньковый брус 50×50 п.м.	23		0,058
С21		Подшивка свесов 13×94, м²	16		0,208
С22		Подшивка потолка 16×94, м²	22,5		0,360
С27		Накладка 50×100 ℓ=800	63		0,250
		Затяжка 50×130 ℓ=1700	4		0,044

Марка поз.	Обозначение	Наименование	Кол. шт.	Масса ед. кг	Примеч. (об'ем, м³)
		Веранда			
С6		Мауэрлат 100×50, п.м.	4,0		0,020
С[illegible]1		Стойка 150×100 (144×94) п.м.	3,5		0,053
С15		Подкладка под обрешетку 100×50 п.м.	9,0		0,045
С18		Лобовая доска 22×174, п.м	9,7		0,037
С19		Обрешетка 50×50, п.м.	85,0		0,212
С21		Подшивка свесов и фронтона 13×94, м²	17,4		0,226
С23		Подшивка потолка 13×94, м²	42,3		0,550
С24		Стропильная нога 50×150, ℓ=4850	17		0,618
С25		Прогон веранды 100×100 (94×94), п.м.	10,2		0,010
С26		Стойка 50×100 (44×94), п.м.	6,9		0,032
С28		Лобовая доска 22×124, п.м.	21,6		0,059
С29	ГОСТ 8242-88	Наличник тип 1 13×54, п.м.	40,0		0,028
С30		Нижняя обвязка 100×50, (94×44) п.м.	14,4		0,072

Альбом I

Подпись и дата взам. инв. №

2-3953-41

Привязан

Инв. №

Н. контр.	Егоров	
Нач. маст.	Радыгин	
Зам. н.м.	Земляк	
ГАП	Егоров	
Гл. спец.	Борознов	
Вед. инж.	Шилтова	
Исполнил	Шилтова	
Проверил	Коцарь	

144-16-145.91 - АС

Мансардный, 4-комнатный жилой дом

Стадия	Лист	Листов
Р	37	

Спецификация к схеме расположения элементов крыши

ЦНИИЭП, гражданскельстрой

копировал [illegible] 24927-01 41 Формат А3

Вид из помещения

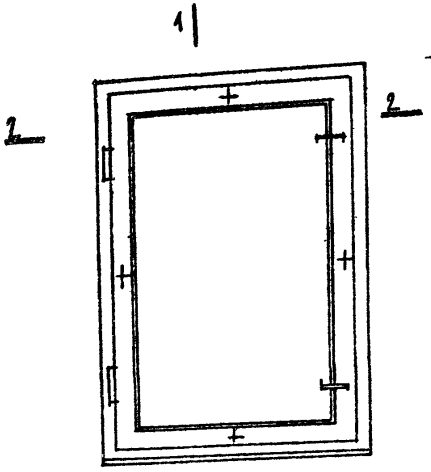

1-1

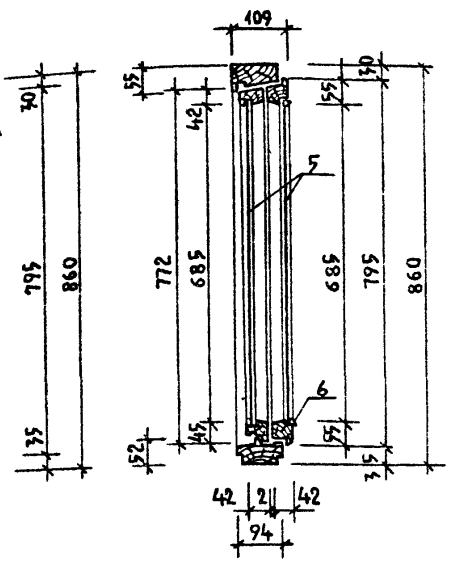

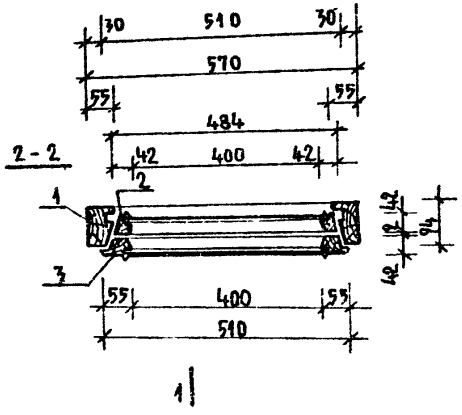

Детали конструкции оконного блока профили брусков коробки и створок исполнять по серии 1.136.5-23 вып.1 „Окна и балконные двери жилых зданий"

Спецификация материалов

поз.	наименование	кол. шт.	объем древес. м³	примечан
	Сборочные единицы			
1	коробка 860×570×94	1	0,015	
2	Створка наружная 772×484×42	1	0,004	
3	створка внутренняя 795×510×42	1	0,004	
4	прокладка уплотняющая ГОСТ 10174-72	5.4 п.м	—	
5	стекло 700×415 толщ.3	2	—	
6	штапик 16×10	4.5 п.м	0.001	
	Стандартные изделия			
	петля ПВ1-80П ГОСТ 5088-78*	2	—	
	петля ПВ3-1 ГОСТ 5088-78*	2	—	
	нагель НГ33 ГОСТ 5091-78*	8	—	
	угольник УГ50-1 ГОСТ 5091-78*	4	—	
	стяжка СТ ГОСТ 5090-86	4	—	
	завертка ЗР2-1 ГОСТ 5090-86	2	—	
	Материалы			
	древесина хвойная - коробка, створки, штапик ГОСТ 8486-86*Е	—	0,024	
	стекло ГОСТ 111-89	0.6м²		

Н.контр.	Егоров	
Нач.маст.	Радыгин	
Зам.н.м.	Земляк	
ГАП	Егоров	
Гл.сп.арх.	Борознов	
Вед.инж.	Шишкина	
Исполнил	Суханова	
Проверил	Шилова	

144-16-145.91 -АС

Мансардный 4-комнатный жилой дом.

стадия	лист	листов
Р	38	

Оконный блок индивидуальный НОС 9-6.

ЦНИИЭП граждансельстрой

Привязан:

Инв.№

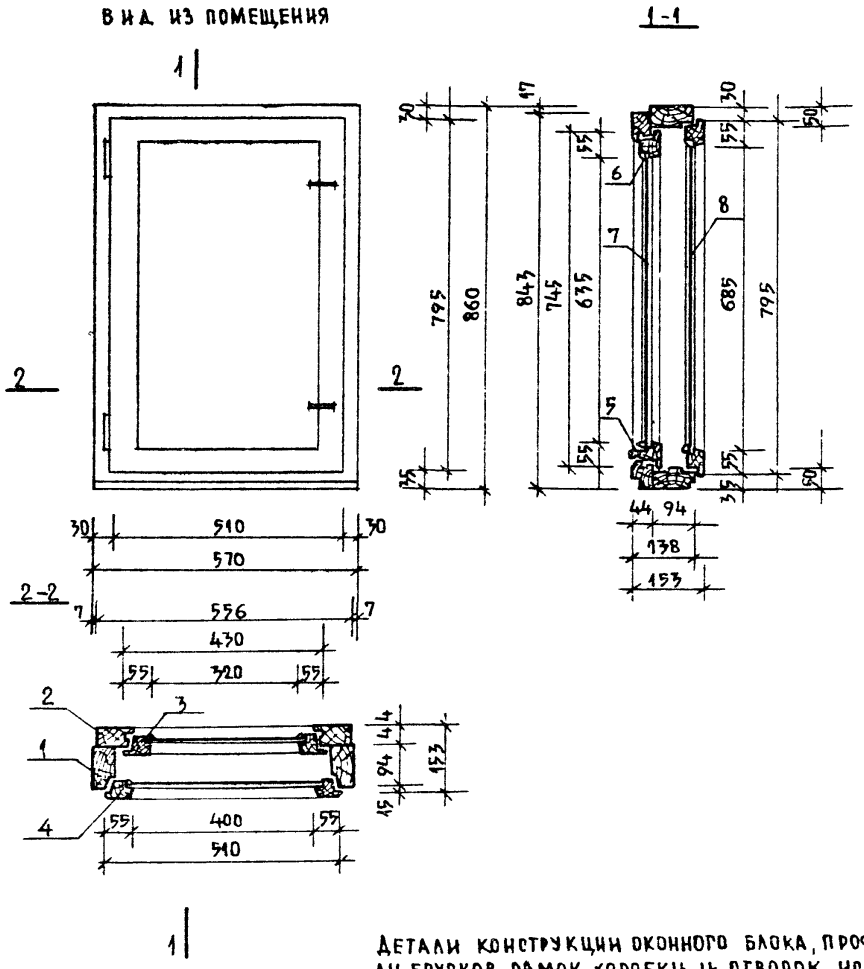

СПЕЦИФИКАЦИЯ МАТЕРИАЛОВ

ПОЗ	НАИМЕНОВАНИЕ	КОЛ-ВО ШТ.	ОБЪЕМ ДРЕВЕС. $м^3$	ПРИМЕЧАН.
	СБОРОЧНЫЕ ЕДИНИЦЫ			
1	РАМКА КОРОБКИ 860×570×94	1	0,016	
2	РАМКА КОРОБКИ 843×556×44	1	0,010	
3	СТВОРКА НАРУЖНАЯ 745×430×42	1	0,005	
4	СТВОРКА ВНУТРЕННЯЯ 795×510×42	1	0,006	
5	СЛИВ 410×25×19	1		
6	ШТАПИК 16×10	4,1 ПМ		
7	СТЕКЛО 650×335 (ТОЛЩ.3)	1	—	
8	СТЕКЛО 700×415 ТОЛЩ.3	1	—	
	СТАНДАРТНЫЕ ИЗДЕЛИЯ			
9	НАГЕЛЬ НГ33 ГОСТ 5091-78*	8	—	
10	ПЕТЛЯ ПВ4-60-1 ГОСТ 5088-78*	4	—	
11	ЗАВЕРТКА ЗР2-2 ГОСТ5090-86	4	—	
12	УПОР УО ГОСТ 5091-78*	1	—	
13	УГОЛЬНИК УГ50-1 ГОСТ 5091-78*	6	—	
	МАТЕРИАЛЫ			
	ДРЕВЕСИНА ХВОЙНАЯ - КОРОБКА, СТВОРКИ, ШТАПИК ГОСТ 8486-86*Е		0,037	
	СТЕКЛО ГОСТ 111-89	0,51 $м^2$		

ДЕТАЛИ КОНСТРУКЦИИ ОКОННОГО БЛОКА, ПРОФИЛИ БРУСКОВ, РАМОК КОРОБКИ И СТВОРОК ИСПОЛНЯТЬ ПО СЕРИИ 1 136 5-23 ВЫПУСК 2 „ОКНА И БАЛКОННЫЕ ДВЕРИ ЖИЛЫХ ЗДАНИЙ"

ПРИВЯЗАН:

ИНВ. №

Н.КОНТР.	ЕГОРОВ	
НАЧ.МАСТ.	РАДЫГИН	
ЗАМ.НАЧ.М.	ЗЕМЛЯК	
ГАП	ЕГОРОВ	
ГЛ.СПЕЦАР.	БОРОЗНОВ	
ВЕД.ИНЖ.	ШИШКИНА	
ИСПОЛНИТ.	СУХАНОВА	
ПРОВЕР.	ШИЛТОВА	

144-16-145.91 -АС

МАНСАРДНЫЙ 4-КОМНАТНЫЙ ЖИЛОЙ ДОМ

СТАДИЯ	ЛИСТ	ЛИСТОВ
Р	39	

ОКОННЫЙ БЛОК ИНДИВИДУАЛЬНЫЙ ИОР9-6

ЦНИИЭП ГРАЖДАНСЕЛЬСТРОЙ

24927-01 43

АЛЬБОМ I

ИНВ. № ПОДЛ. 2 3953-43 | ПОДПИСЬ И ДАТА | ВЗАМ. ИНВ. №

ВИД ИЗ ПОМЕЩЕНИЯ

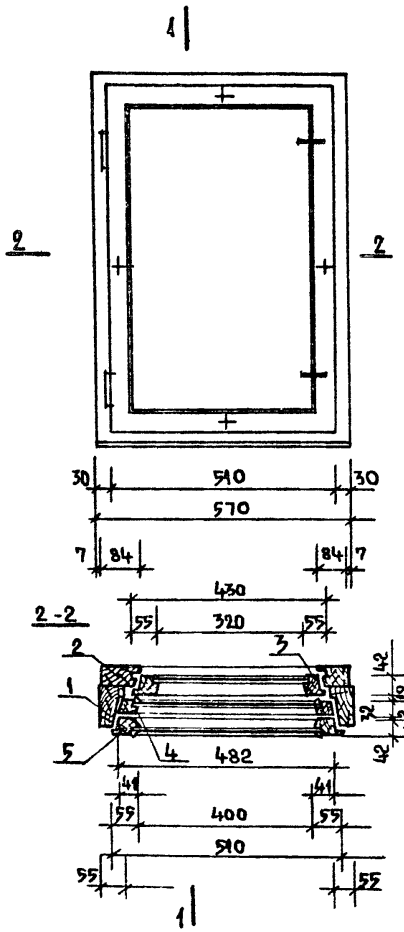

1-1

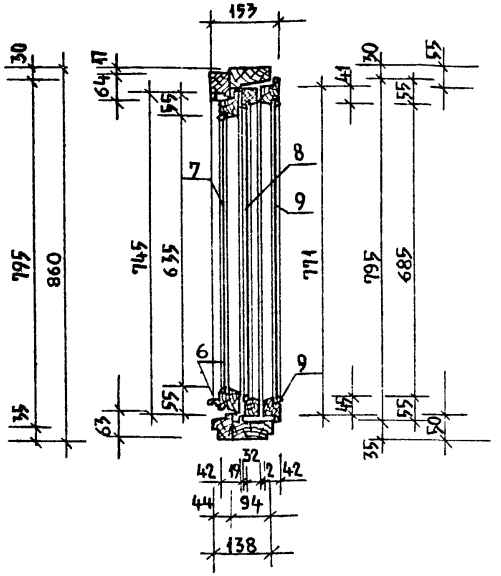

Детали конструкций оконного блока профили брусков коробки и створок исполнять по серии 1.136.5-23 вып.3 „Окна и балконные двери жилых зданий"

Спецификация материалов

Поз.	Наименование		Кол. шт.	Объем древес. м³	Примечан.
	Сборочные единицы				
1	Рамка коробки 860 × 570 × 94		1	0,015	
2	Рамка коробки 843 × 556 × 44		1	0,010	
3	Створка наружная 745 × 430 × 42		1	0,005	
4	Створка внутренняя спаренная 771 × 482 × 32		1	0,003	
5	Створка внутренняя спаренная 795 × 510 × 42		1	0,006	
6	Слив 375 × 25 × 19		1		
7	Стекло 650 × 335 толщ. 3		1	—	
8	Стекло 700 × 415 толщ. 3		2	—	
9	Штапик 16 × 10		7,0 п.м	0,001	
10	Прокладка уплотняющая ГОСТ 10174-72		8,0 пм	—	
	Стандартные изделия				
11	Петля ПВ1-100 П	ГОСТ 5088-78*	2	—	
12	Петля ПВ2-100	ГОСТ 5088-78*	2	—	
13	Петля ПВ3-1	ГОСТ 5088-78*	2	—	
14	Завертка ЗР2-1	ГОСТ 5090-86	2	—	
15	Завертка ЗР2-2	ГОСТ 5090-86	2	—	
16	Нагель НГ33	ГОСТ 5091-78*	8	—	
17	Угольник УГ50-1	ГОСТ 5091-78*	10	—	
18	Стяжка СТ	ГОСТ 5090-86	4	—	
	Материалы				
	Древесина хвойная – коробка, створки, штапик ГОСТ 8486-86*Е		—	0,040	
	Стекло ГОСТ 111-89		0,80 м²	—	

Привязан:

Инв. №

Н. контр.	Ерофов	
Нач. маст.	Радыгин	
Зам. н. м.	Земляк	
ГАП	Ерофов	
Гл. спец. арх.	Борознов	
Вед. инж.	Шишкина	
Исполнил	Суханова	
Проверил	Шилова	

144-16-145.91 -АС

Мансардный 4-комнатный жилой дом

Стадия	Лист	Листов
Р	40	

Оконный блок индивидуальный ИОРС 9-6

ЦНИИЭП граждансельстрой

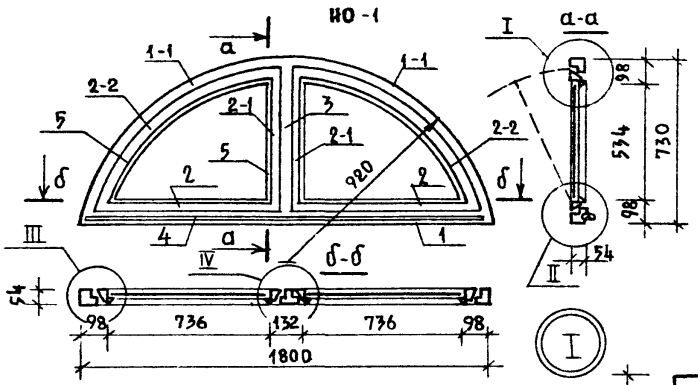

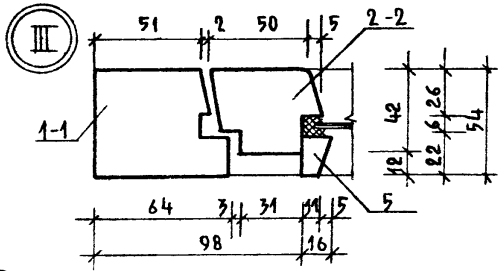

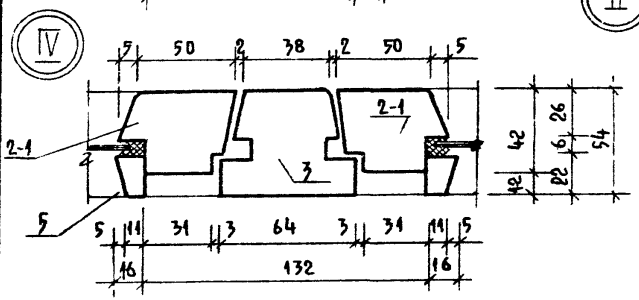

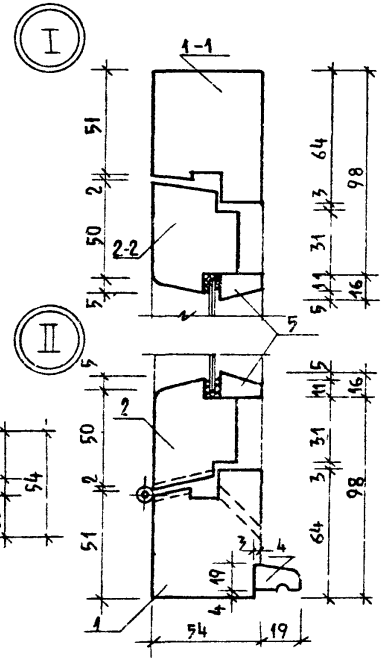

Схема расположения приборов

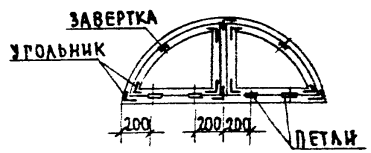

Сечения сборочных единиц чердачного арочного окна ИО-1 даны на листе

Спецификация материалов

ПОЗИЦ.	НАИМЕНОВАНИЕ	КОЛ. ШТ.	ОБЪЕМ $м^3$	ПРИМЕЧАН
	Сборочные единицы			
1	БРУС КОРОБКИ 54×64×1800	1	0,006	
1-1	БРУС КОРОБКИ 54×64×1253 (АРОЧНЫЙ)	2	0,008	
3	ИМПОСТ 54×64×628	1	0,002	
2	БРУС ПЕРЕПЛЕТА 55×42×826	2	0,004	
2-1	БРУС ПЕРЕПЛЕТА 55×42×624	2	0,002	
2-2	БРУС ПЕРЕПЛЕТА 55×42×1154 (АРОЧНЫЙ)	2	0,005	
4	СЛИВ 22×19×1700	1	0,001	
5	ШТАПИК 16×22	5,1 п.м	0,002	
	ПРОКЛАДКА УПЛОТНЯЮЩАЯ ГОСТ 10174-72	5,1 п.м	—	
	СТЕКЛО 730×530 ТОЛЩ.3	2	—	
	СТАНДАРТНЫЕ ИЗДЕЛИЯ			
	ПЕТЛЯ ПВ1-80П ГОСТ 5088-78*	4	—	
	УГОЛЬНИК УГ50-1 ГОСТ 5091-78*	10	—	
	ЗАВЕРТКА ЗР2-1 ГОСТ 5091-86	2	—	
	ФРАМУЖНЫЙ ПРИБОР	1		
	МАТЕРИАЛЫ			
	ДРЕВЕСИНА ХВОЙНЫХ ПОРОД - КОРОБКА, СТВОРКИ ПЕРЕПЛЕТА, ШТАПИК ГОСТ 8486-86* Е	—	0,03	
	СТЕКЛО ГОСТ 111-89	0,8 $м^2$	—	

1. Остекление чердачного окна ИО-1 производить на замазке наносимой с обеих сторон стекла с дополнительным креплением штапиками.
2. Арочные элементы сборочных единиц соединять между собой на шипах
3. Изделие покрыть тонированной олифой и лаком

Н.контр.	Егоров	
Нач.маст.	Радыгин	
Зам.н.м.	Земляк	
ГАП	Егоров	
Гл.спец.м	Борознов	
Вед.инж.	Шишкина	
Исполнит	Суханова	
Провер.	Шилова	

Привязан:

Инв.№

144-16-145.91 -АС

Мансардный 4-комнатный жилой дом

Стадия	Лист	Листов
Р	41	

Окно чердачное арочное ИО-1

ЦНИИЭП граждансельстрой

2.3953-45

24927-01 45

ФРАГМЕНТ ФАСАДА СО СЛУХОВЫМ ОКНОМ ИО-2

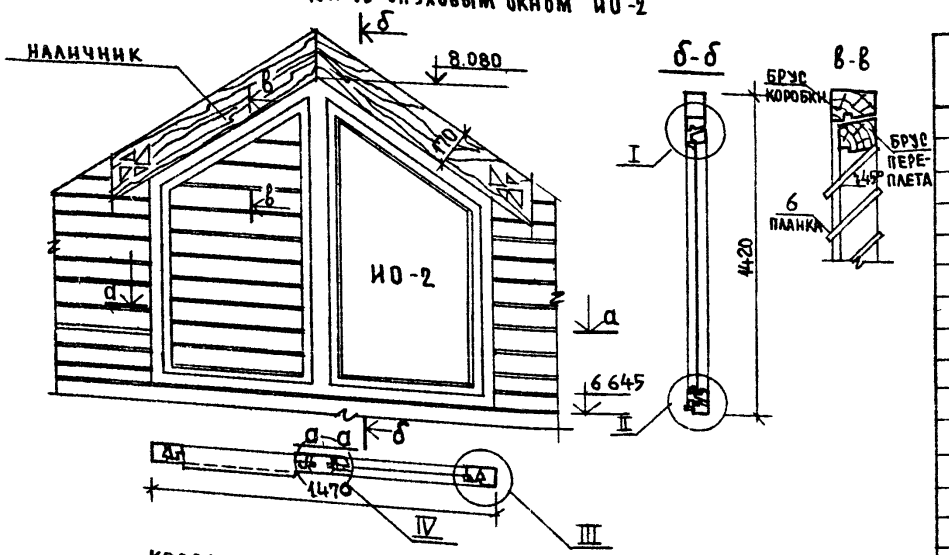

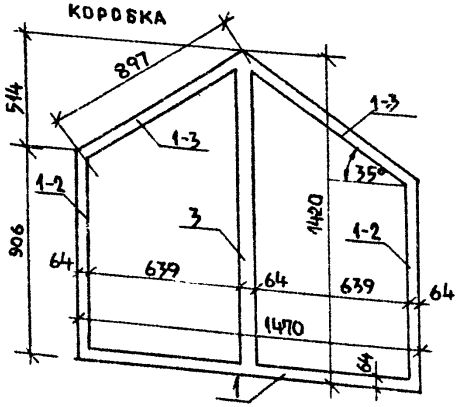

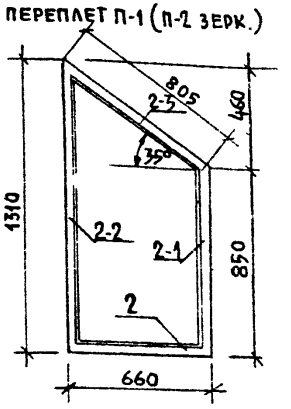

Спецификация материалов

Позиц.	Наименование	Кол-во шт	Объем древес. м³	Примеч.
	Сборочные единицы			
1	Брус коробки 54×64×1470	1	0.0051	
1-2	Брус коробки 54×64×906	2	0.0062	
1-3	Брус коробки 54×64×897	2	0.0062	
2	Брус переплета 55×42×660	2	0.0015	
2-1	Брус переплета 55×42×850	2	0.0019	
2-2	Брус переплета 55×42×1310	2	0.0061	
2-3	Брус переплета 55×42×805	2	0.0037	
3	Импост 54×64×1320	1	0.0045	
4	Слив 22×19×1470	1	0.0006	
5	Штапик 22×16	3,7 п.м.	0.0013	
6	Планка 15×120	6,0 п.м.	0.0108	
	Стекло 580×1230	1		
	Стандартные изделия			
	Петля ПВ1-80П ГОСТ 5088-78*	4		
	Нагель НГ33 ГОСТ 5091-78*	4		
	Угольники УГ50-1 ГОСТ 5091-78*	10		
	Завертка ЗР2-1 ГОСТ 5091-86	2		
	Материалы			
	Древесина хвойных пород - коробка, переплеты, штапик ГОСТ 8486-86*	—	0.0479	
	Стекло ГОСТ 111-89	0.71	—	

1. Сечения заготовок позиций 1, 2, 3, 4, 5 см. лист 43
2. Узлы I, II, III, IV даны на листе
3. Остекление чердачного индивидуального блока ИО-2 производить на замазке наносимой с обеих сторон стекла с дополнительным креплением штапиком.

4 Готовое изделие ИО-2 покрыть тонированной олифой и лаком

Привязан:

Инв.№

Н.контр.	Егоров	
Нач.маст.	Радыгин	
Зам.нач.м.	Земляк	
ГАП	Егоров	
Гл.спец.д.	Борознов	
Вед.инж.	Шишкина	
Исполнил	Суханова	
Проверил	Борознов	

144-16-145.91 -АС

Мансардный 4-комнатный жилой дом

Стадия	Лист	Листов
Р	42	

Окно чердачное индивидуальное ИО-2.

ЦНИИЭП граждансельстрой

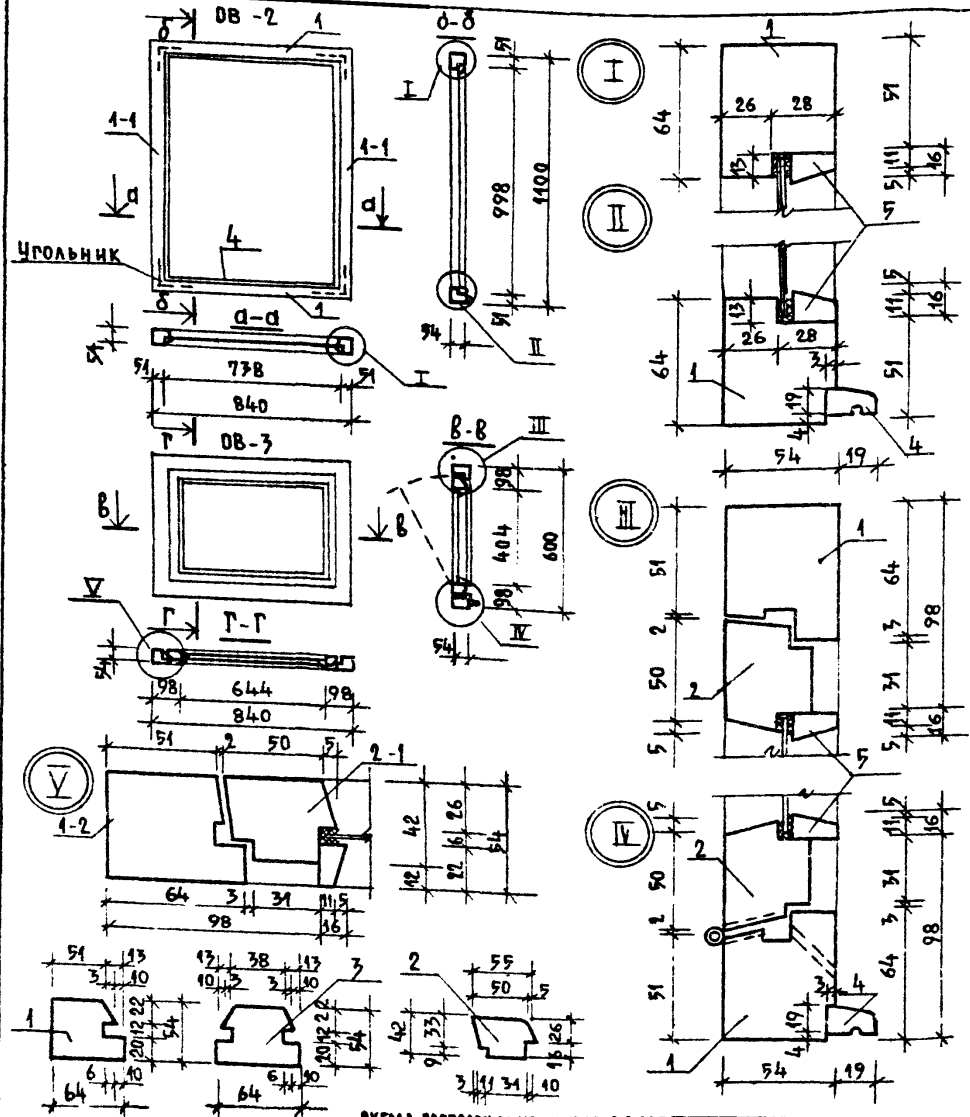

СХЕМА РАСПОЛОЖЕНИЯ ПРИБОРОВ В ОВ-3

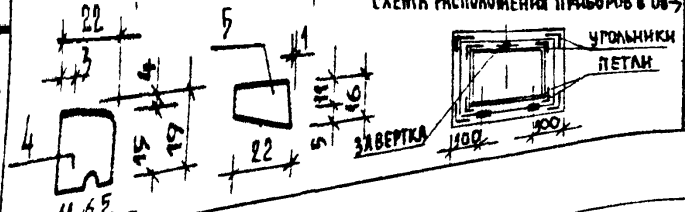

СПЕЦИФИКАЦИЯ МАТЕРИАЛОВ

ПОЗИЦ.	НАИМЕНОВАНИЕ	КОЛ-ВО ШТ.	ОБЪЕМ ДЕВЕС М3	ПРИМЕЧ.
	Сборочные единицы (ОВ-2)			
1	Брус коробки 54×64×840	2	0,0058	
1-1	Брус коробки 54×64×1100	2	0,0076	
4	Слив 22×19×840	1	0,001	
5	Штапик 22×16	3,5 п.м	0,001	
	Стекло 730×990	1	—	
	Стандартные изделия (ОВ-2)			
	Угольник УГ50-1 ГОСТ 5091-78*	4	—	
	Сборочные единицы (ОВ-3)			
1	Брус коробки 54×64×840	2	0,0058	
1-2	Брус коробки 54×64×600	2	0,0040	
2	Брус переплета 55×42×734	2	0,0034	
2-1	Брус переплета 55×42×494	2	0,0023	
4	Слив 22×19×840	1	0,001	
5	Штапик 22×16	2,1 п.м	0,001	
	Стекло 640×400	1		
	Прокладка уплотняющая ГОСТ 10174-72	2,2 п.м		
	Стандартные изделия (ОВ-3)			
	Петля ПВ1-80п ГОСТ 5088-78*	2		
	Нагель НГ33 ГОСТ 5091-78*	4		
	Угольник УГ50-1 ГОСТ 5091-78*	8		
	Завертка ЗР2-1 ГОСТ 5091-86	1		
	Фрамужный прибор	1		
	Материалы			
	Древесина хвойных пород-коробка, переплет, штапик ГОСТ 8486-86*	—	0,0154 / 0,0175	для ОВ-2 / ОВ-3
	Стекло ГОСТ 111-89	м² 0,73 / 0,13	—	

1. Остекление индивидуальных блоков веранды ОВ-2 и ОВ-3 производится на замазке наносимой с обеих сторон стекла с дополнительным креплением штапиком.
2. Изделия покрыть тонированной олифой и лаком.

Н.контр.	Егоров	
Нач.маст.	Радыгин	
Зам.нач.м.	Земляк	
ГАП	Егоров	
Гл.специал.	Борознов	
Вед.инж.	Шишкина	
Исполн.	Суханова	
Проверил	Борознов	

Привязан:

Инв.№

144-16-145.91 -АС

Мансардный 4-комнатный жилой дом

Стадия	Лист	Листов
Р	43	

Оконный блок веранды индивидуальный: ОВ-2, ОВ-3.

ЦНИИЭП Граждансельстрой

Развертка стены с вентканалами

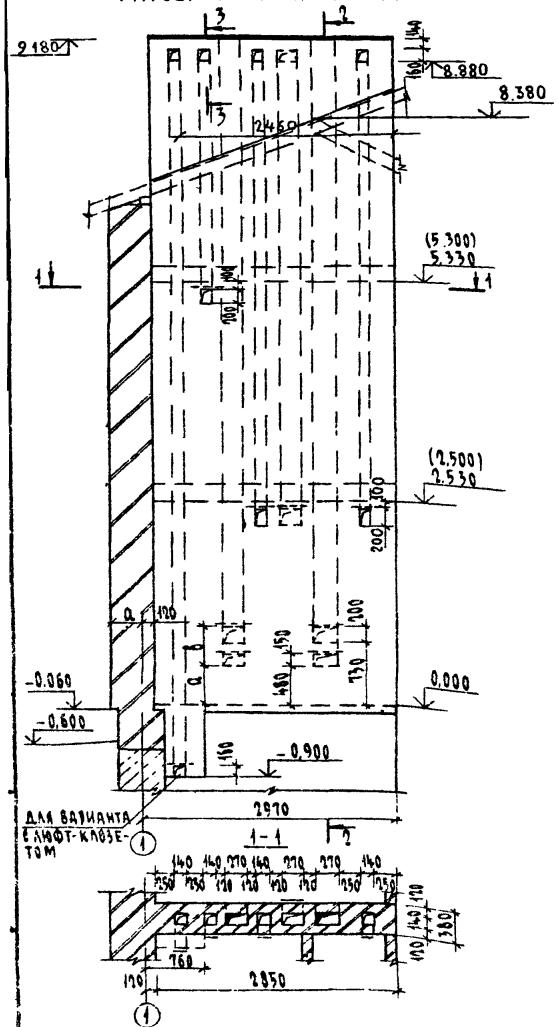

2-2

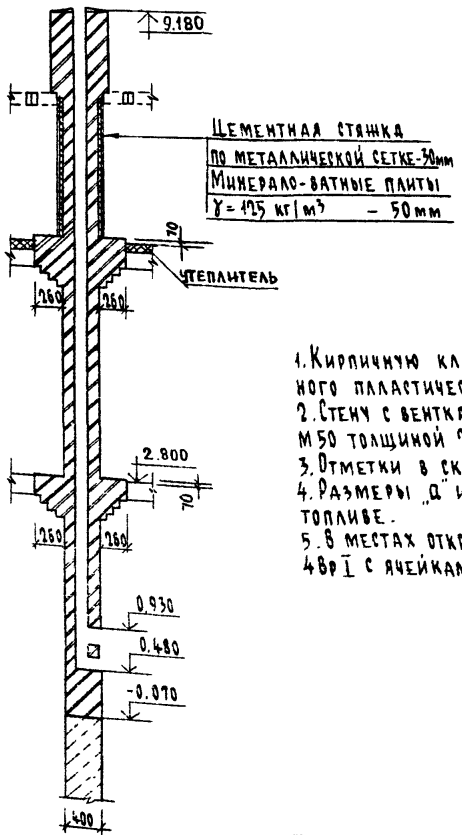

3-3

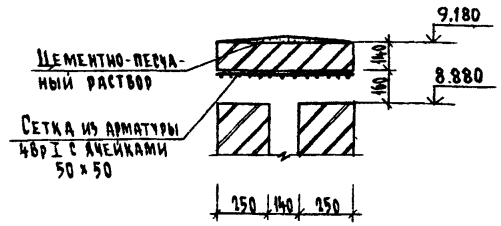

1. Кирпичную кладку стены выполнять из кирпича глиняного обыкновенного пластического прессования ГОСТ 530-80 М75 на растворе М50.
2. Стены с вентканалами выше покрытия оштукатурить цем. раствором М50 толщиной 20мм, устья затереть цем. раствором состава 1:2, h=20мм
3. Отметки в скобках даны для вариантов перекрытия.
4. Размеры „а" и „б" уточняются при установке плиты на твердом топливе.
5. В местах открывания вентканалов проложить сетки из арматуры 4Вр I с ячейками 50х50. Расход арматуры на сетки- 15 кг

Привязан			
Инв. №			
Н. контр.	Егоров		
Нач. маст	Радыгин		
Зам. н. м.	Земляк		
ГАП	Егоров		
Гл. спец. к.	Шиатова		
Вед. инж	Кощарь		
Проверил	Шиатова		

144-16-145.91 -АС

Мансардный 4-комнатный жилой дом	Стадия	Лист	Листов
	Р	44	
Развертка стены с вентканалами	ЦНИИЭП гражданселькстрой		

Копировал Сур 24927-01 48 Формат А3

1-1

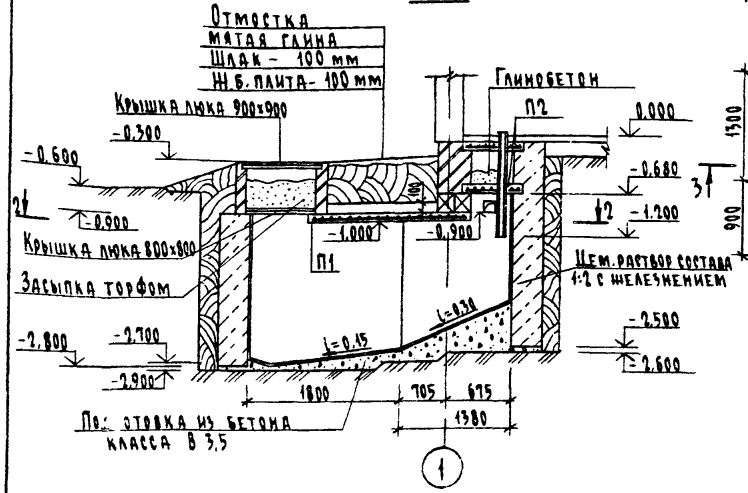

Ж.б. плита П1

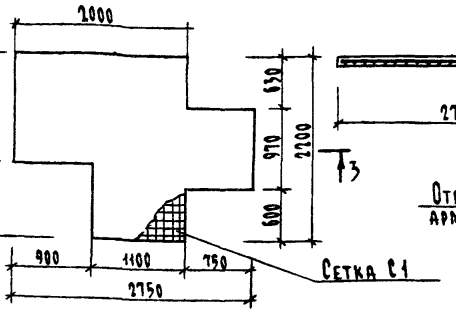

3-3

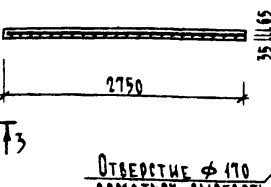

Ж.б. плита П2

4-4

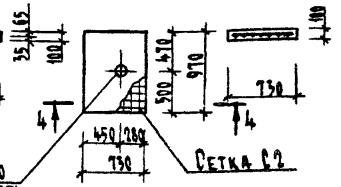

2-2

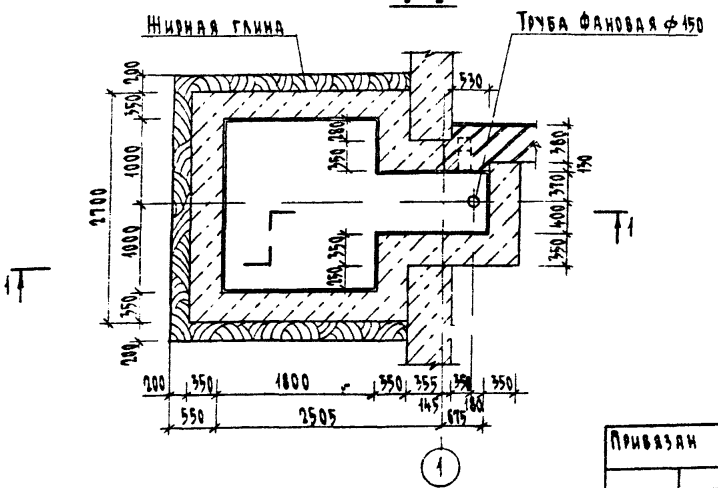

1. Стены выгреба выполняются из бутобетона (бут марки 50, бетон тяжелый класса В15). Расход бутобетона: 8,5 м³.
2. С внешней стороны стены выгреба покрыть битумной мастикой за 2 раза затем плотно утрамбованной жирной мятой глиной.
3. Нижнюю крышку люка выполнять из досок толщиной 50 мм; верхняя - чугунная (в случае отсутствия чугунной допускается применение деревянной, обшитой оцинкованным железом).
4. Фановая труба монтируется из керамической, асбестоцементной или чугунной трубы ф150 мм.
5. Эффективность вентиляции зависит от герметизации люка выгреба и качественного выполнения люфт-канала. Необходимо все щели нишней крышки люка, а также по периметру обеих крышек обмазать глиняным раствором, кладку люфт-канала вести без каких-либо выступов, швы тщательно промазать глиной, а внутренние поверхности протереть мокрой тряпкой с глиной.
6. Монолитные ж.б. плиты П1 и П2 выполнять из бетона класса В15 по прочности и марки W6 по водонепроницаемости, армировать сетками из арматуры БАI ГОСТ 5781-82* с ячейками 100 х 100 мм. Расход бетона: на плиту П1 - 0,4 м³, П2 - 0,071 м³. Расход арматуры: для сетки С1 - 18 кг; С2 - 2,9 кг.

Н. контр.	Егоров		
Нач. маст	Радыгин		
Зам. н. м.	Земляк		
ГАП	Егоров		
Вед. инж.	Шишкина		
Исполнил	Кощарь		
Проверил	Шилова		

144 - 16 - 145.91 -АС

Привязан

Инв. №

Мансардный 4-комнатный жилой дом

Стадия	Лист	Листов
Р	45	

Выгреб (при варианте дома с люфт-клозетом)

ЦНИИЭП гражданселькстрои

Копировал

24927-01 49 Формат А3

2.3953-49

Ведомость рабочих чертежей основного комплекта

Лист	Наименование	Примечание
1	Общие данные (начало).	
2	Общие данные (окончание).	
3	План на отм. 0,000. План на отм. 0,000 (вариант с унифт-клозетом. План на отм. 2.800.	
4	Схема системы отопления. Схема вентиляции ВЕ1.	
5	План на отм. 0,000. План на отм. 2.800 План на отм. -2.100 (вариант).	
6	Схема системы отопления. Узел управления. Схема вентиляции ВЕ1.	

Ведомость ссылочных и прилагаемых документов

Обозначение	Наименование	Примечание
	Ссылочные документы	
4.904-69	Детали крепления санитарно-технических приборов и трубопроводов	
5.903-2 в.I	Воздухосборники для систем отопления и теплоснабжения вентиляционных установок	
5.903-13 в.1-5	Изделия и детали трубопроводов для тепловых сетей. Грязевики.	
7.903.9-2 в.1,2	Тепловая изоляция трубопроводов с положительными температурами	
	Прилагаемые документы	
144-16-145.91-ОВ.СО	Спецификация оборудования	Альбом III
144-16-145.91-ОВ.ВМ	Ведомость потребности в материалах	Альбом IV

* Вариант

Типовой проект соответствует действующим нормам и правилам.

Гл. инженер проекта /Курочкин/

Гл. инженер проекта привязки

Основные показатели по чертежам отопления и вентиляции

Наименование здания (сооружения), помещения	Объем, м³	Периоды года при $t_н$, °С	Расход тепла, Вт (ккал/ч)				Расход холода, Вт (ккал/ч)	Установлен. мощн. эл. двигат. квт.
			на отопление	на вентиляцию	на горячее водоснабжение	Общий		
Мансардный 4-комнатный жилой дом.		-20	15050 (12920)	—	12560 (10800)	25590 (23720)	—	—
			14960 (12860)*		41870 (36000)*	56820 (48860)*		
		-25	17350 (14920)	—	12560 (10800)	29940 (25720)	—	—
			17280 (14860)*		41870 (36000)*	59150 (50860)*		
		-30	16710 (14370)	—	12560 (10800)	29270 (25170)	—	—
			16640 (14310)*		41870 (36000)*	58510 (50310)*		
		-35	16280 (14000)	—	12560 (10800)	28840 (24800)	—	—
			16210* (13940)		41870 (36000)*	58080 (49940)		
		-40	18130 (15590)	—	12560 (10800)	30690 (26390)	—	—
			18060 (15530)*		41870 (36000)*	59930 (51530)*		

Сопротивление теплопередачи наружных ограждений $R_o^{пр}$ $\frac{м^2 °C}{Вт}$

Наименование ограждений	$R_o^{пр}$ при $t_н$ °С				
	-20	-25	-30	-35	-40
Стена	0,834	0,834	1,058	1.282	1.282
Окно	0,39	0,39	0,42	0,55	0,55
Покрытие	1,652	1 652	1,883	2 191	2.191

144-16-145.91 -ОВ

Н. контр.	Курочкин	
Нач. мас.	Радырин	
Зам. н. м.	Земляк	
ГАП	Егоров	
Гл. спец.	Курочкин	
Исполнил	Мешкова	
Проверил	Курочкин	

Мансардный 4-комнатный жилой дом

Стадия	Лист	Листов
Р	1	6

Общие данные

ЦНИИЭП гражданселькстрой

2.3953-50

ТЕПЛОПОТЕРИ ПОМЕЩЕНИЙ ККАЛ/ЧАС

№ помещений	$T_н^\circ C$				
	-20°	-25°	-30°	-35°	-40°
1	1390	1620	1590	1540	1700
2	2750	3230	3030	3100	3450
3	440	510	530	550	630
4	3140	3570	3430	3300	3630
5	1400	1610	1560	1490	1680
6	1680	1930	1850	1750	1950
7	430	520	530	520	600
8	1680	1930	1850	1750	1950

Общие указания

Рабочие чертежи по отоплению и вентиляции разработаны на основании задания на проектирование и действующих нормативных документов СНиП 2 04 05-86. СНиП 2.08.01-89.

Теплоснабжение здания предусмотрено от малометражного котла КЧМ-2М-6„Жарок-2" и, в качестве варианта, от наружных тепловых сетей с параметрами теплоносителя $T_{пр}$=95°С. $T_{обр.}$=70°С.

Система отопления принята двухтрубная с естественной циркуляцией теплоносителя, для варианта - система отопления однотрубная горизонтальная.

В качестве нагревательных приборов приняты радиаторы МС140, а при варианте - конвекторы "Комфорт-20".

Воздух из системы отопления удаляется воздушными кранами конструкции инж. Маевского при варианте, а при основном решении - через вертикальный воздухосборник, установленный на чердаке.

Воздухосборник, главный стояк и трубопроводы в подпольных каналах изолируются теплоизоляционным шнуром δ=30мм по ТУ36-1695-79 с покровным слоем из стеклорубероида по ГОСТ 15879-70. Перед изоляцией трубопроводы покрываются битумным лаком БТ177 по ГОСТ6617-76. Неизолированные трубопроводы и радиаторы окрашиваются масляной краской за 2 раза.

Вентиляция - естественная вытяжная через каналы кухни, санузла, ванной.

Монтаж систем отопления и вентиляции вести согласно СНиП 3.05.01-85.

Удельный расход тепла на 1м² площади квартиры - 159,92вт (137,53 ккал)
Удельный расход металла на 1м² площади квартиры - 2,7 кг.

				144-16-145.91 -ОВ			
Н.контр	Курочкин						
Нач.маст	Радыгин			Мансардный 4-комнатный жилой дом	Стадия	Лист	Листов
Зам.н.м	Земляк				Р	2	
ГАП	Егоров						
Гл.спец	Курочкин			Общие данные (окончание)	ЦНИИЭП граждансельстрой		
Исполн	Мешкова						
Провер.	Курочкин						

Привязан:

Инв №

24927-01 51

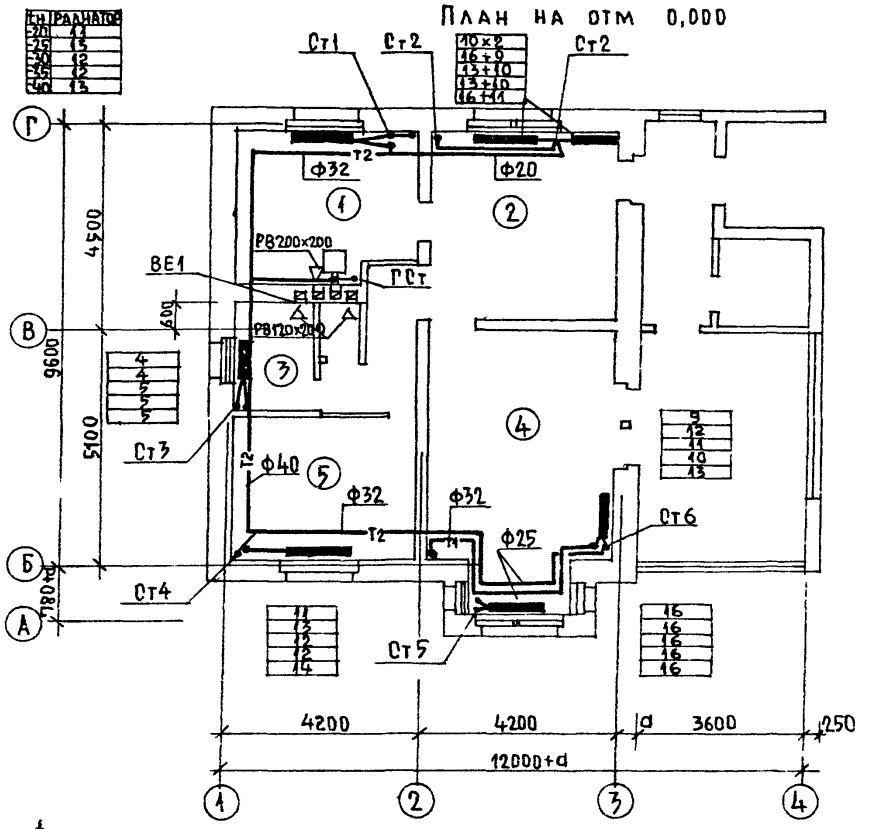

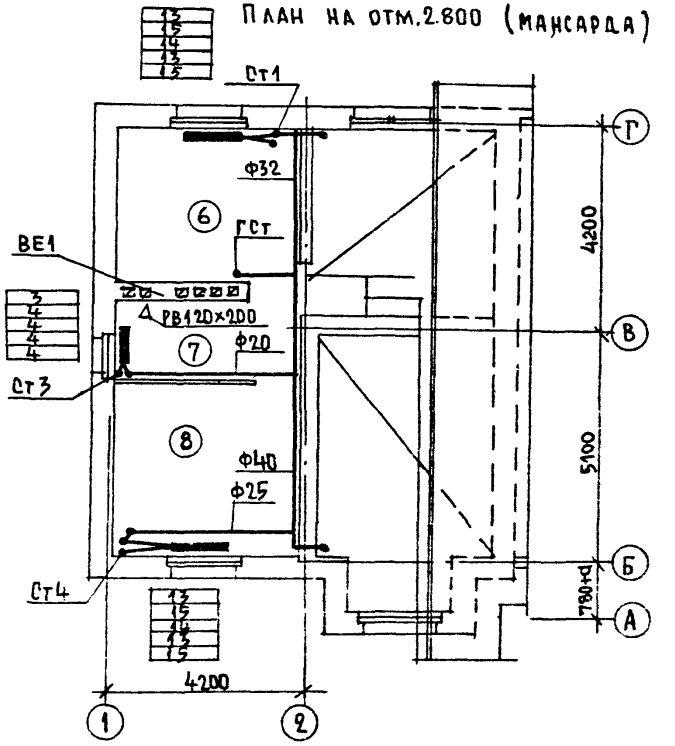

Фрагмент плана на отм. 0.000
(вариант с люфтклозетом)

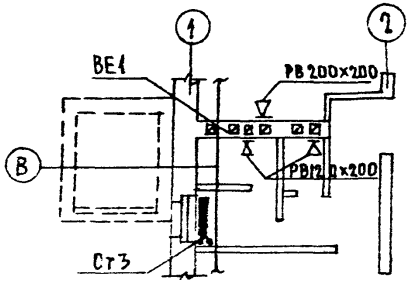

Н.контр.	Курочкин		
Нач.маст	Радыгин		
Зам.н.м	Земляк		
САП	Егоров		
Спецпец	Курочкин		
Исполн	Мешкова		
Техник	Иванова		
Провер.	Курочкин		

Привязан:

Инв.№

144-16-145.91 -ОВ

Мансардный 4-комнатный жилой дом

Стадия	Лист	Листов
Р	3	

План на отм.0.000. План на отм.0.000 (вариант с люфт-клозетом). План на отм.2800

ЦНИИЭП Граждансельстрой

24927-01 52

Ал Егоров

2-3954-52

Система отопления

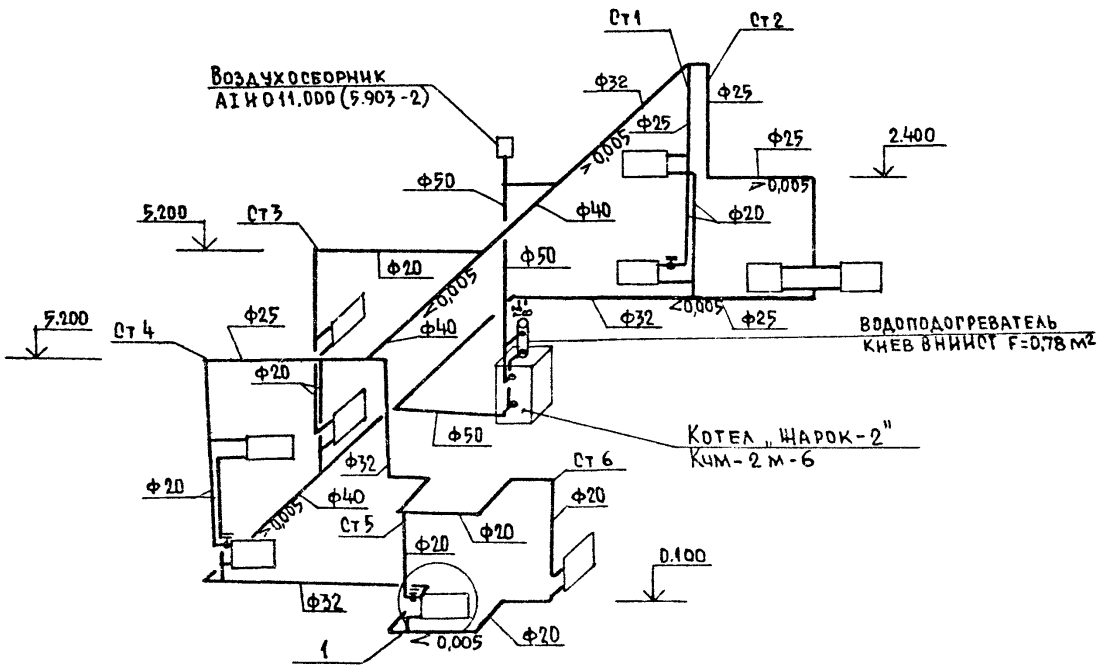

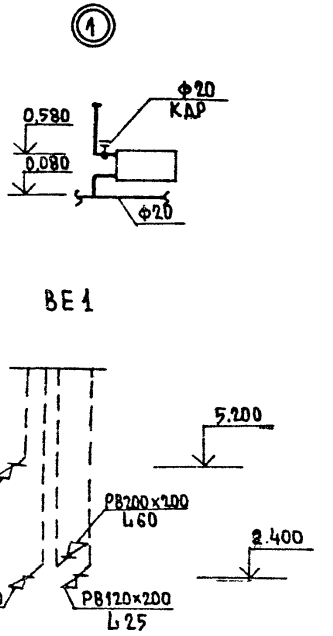

				144-16-145.91 -ОВ		
	Н.контр	Курочкин				
	Нач.маст	Радыгин				
Привязан:	Зам.нач.	Земляк		Мансардный 4-комнатный жилой дом	Стадия	Лист	Листов
	ГАП	Егоров			Р	4	
	Гл.спец.	Курочкин					
	Исполн.	Мешкова		Схема системы отопления Схема вентиляции ВЕ1.	ЦНИИЭП Граждансельстрой		
	Провери	Курочкин					
Инв №	Техник	Иванова					

План на отм. 0.000

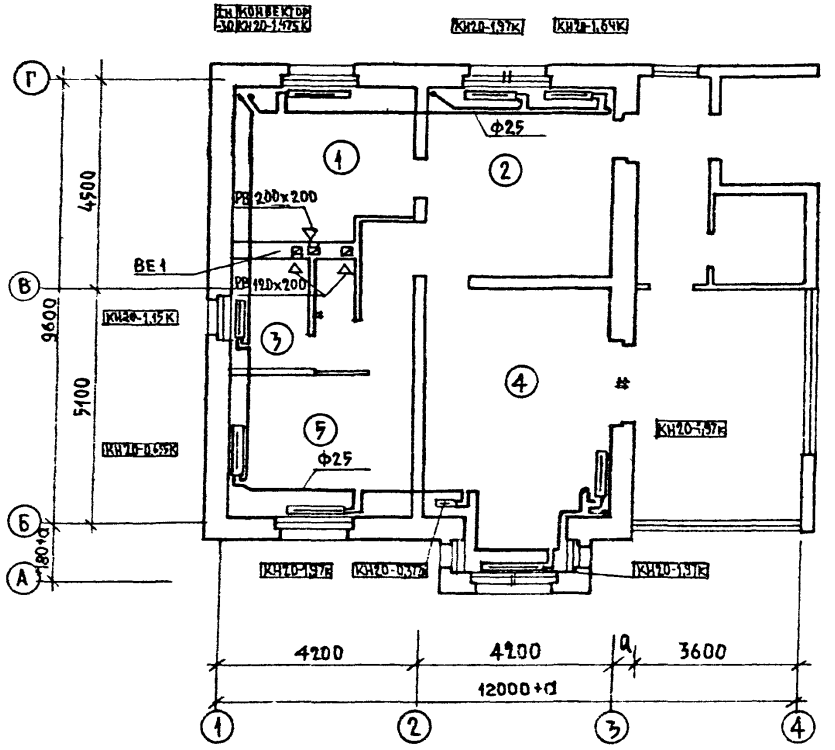

План на отм. 2.800 (мансарда)

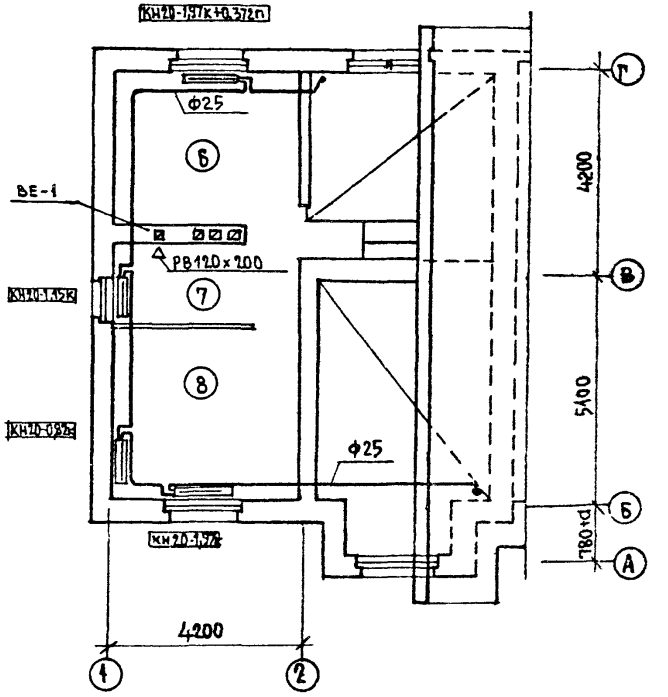

План на отм. -2.100

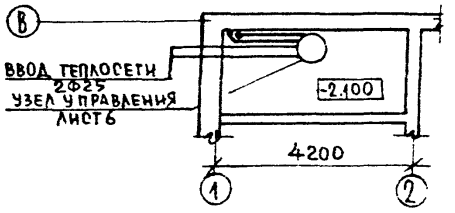

Н. КОНТР	КУРОЧКИН		
НАЧ. МАСТ	РАДЫГИН		
ЗАМ. НАЧ.	ЗЕМЛЯК		
ГАП	ЕГОРОВ		
ГЛ. СПЕЦ.	КУРОЧКИН		
ИСПОЛН.	МЕШКОВА		
ПРОВЕР.	КУРОЧКИН		
ТЕХНИК	ИВАНОВА		

ПРИВЯЗАН:

ИНВ. №

144-16-145.91 -ОВ

МАНСАРДНЫЙ 4-КОМНАТНЫЙ ЖИЛОЙ ДОМ.

СТАДИЯ	ЛИСТ	ЛИСТОВ
Р	5	

ПЛАН НА ОТМ. 0.000. ПЛАН НА ОТМ. 2.800. ПЛАН НА ОТМ. -2.100 (ВАРИАНТ)

ЦНИИЭП ГРАЖДАНСЕЛЬСТР

24927-01 54

АС ЕГОРОВ

2-3953-54

Система отопления

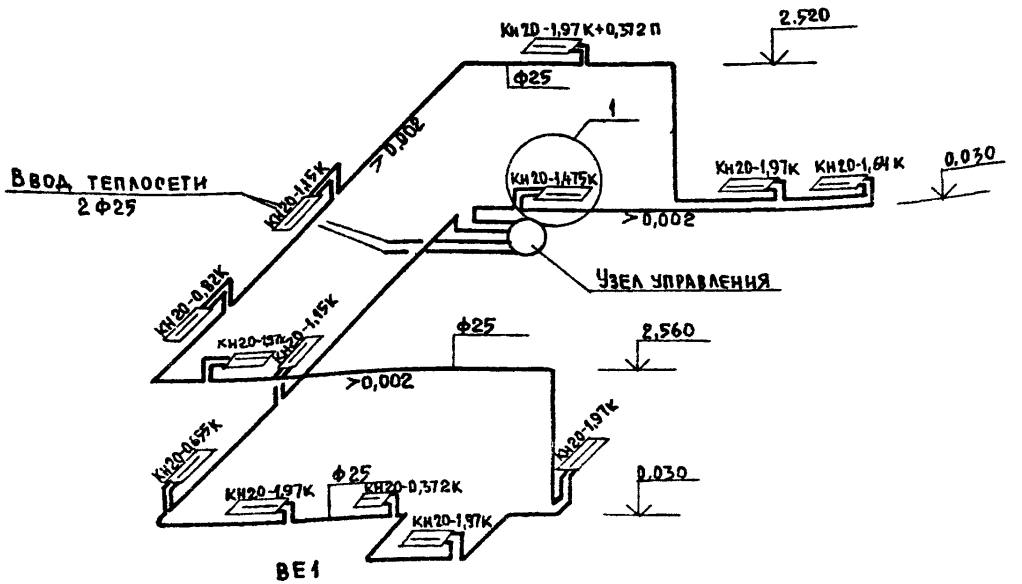

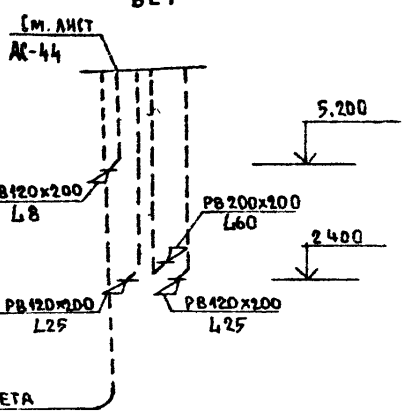

Узел управления

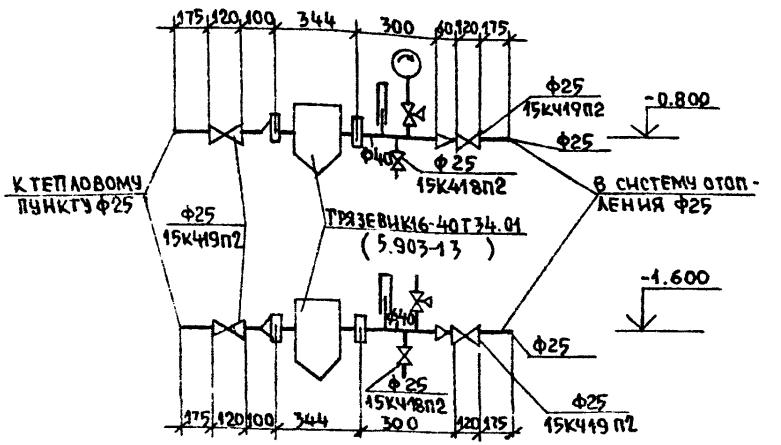



Н.контр.	Курочкин		
Нач.маст.	Радыгин		
Зам.н.м.	Земляк		
ГАП	Егоров		
Гл.спец.	Курочкин		
Исполнил	Мешкова		
Провер.	Курочкин		
Техник	И.Ванова		

Привязан:

Инв.№

144-16-145.91 -ОВ

Мансардный 4-комнатный жилой дом	Стадия	Лист	Листов
	Р	6	
Схема системы отопления. Узел управления. Схема вентиляции ВЕ1. (вариант)	ЦНИИЭП гражданселькстрой		

24927-01 55

Ведомость рабочих чертежей основного комплекта

Лист	Наименование	Примечание
1	Общие данные	
2	План 1 этажа. План 1 этажа (вариант)	
3	Схемы систем В1. Т3. Т4. К1	

Ведомость ссылочных и прилагаемых документов

Обозначение	Наименование	Примечание
	Ссылочные документы	
4.904-69	Детали крепления трубопроводов	
4.900-9 вып. 0-1	Узлы и изделия трубопроводов из пластмассовых труб систем В и К	
	Прилагаемые документы	
144-16-145.91 ВК.СО.	Спецификация оборудования	Альбом III
144-16-145.91 ВК.ВМ.	Ведомости потребности в материалах	Альбом IV

Общие указания

Водопровод

Водоснабжение дома предусмотрено по одному вводу.
Ввод прокладывается на 0,5 м ниже глубины промерзания грунта из пластмассовых напорных труб ф 32 х 3,5 мм.
Горячее водоснабжение от водоподогревателя, установленного на котле отопления.

Типовой проект соответствует действующим нормам и правилам.

Гл. инженер проекта /Курочкин/

Гл. инженер проекта привязки

Как вариант, предусматривается горячее водоснабжение централизованное с циркуляцией через полотенцесушители.

Внутренние сети холодного и горячего водоснабжения монтируются из стальных водогазопроводных оцинкованных труб и прокладываются открыто по стенам здания.

Расход воды на наружное пожаротушение составляет - 5 л/с

Канализация

Отвод сточных вод от здания осуществляется в наружную сеть канализации. Вся сеть канализации монтируется из пластмассовых канализационных труб ф 50 ÷ 100 мм.

Вентиляция сети решается при привязке проекта

Основные показатели по чертежам водопровода и канализации

Наименование системы	Потребный напор на вводе, м	Расчетный расход м³/сут	м³/ч	л/с	при пожаре л/с	Установленная мощность эл. двиг.	Примечан.
В1	10,0	1,25	0,71	0,44	—	—	
К1	—	1,25	0,71	2,04	—	—	
В1 (вариант)	10,0	0,80	0,39	0,25	—	—	
Т3 (вариант)	10,0	0,60	0,60	0,35	—	—	
К1 (вариант)	—	1,40	0,99	1,20	—	—	

Привязан

Инв. №

144-16-145.91 - ВК

Н. контр.	Курочкин	
Нач. маст.	Радыгин	
Зам. н. м.	Земляк	
ГАП	Егоров	
Гл. спец.	Курочкин	
Исполн.	Шурмаева	
Проверил	Курочкин	

Мансардный 4-комнатный жилой дом

Стадия	Лист	Листов
Р	1	3

Общие данные

ЦНИИЭП гражданселькстрой

2-3953-56

Копировал

24927-01 56 Формат А3

ПЛАН 1 ЭТАЖА

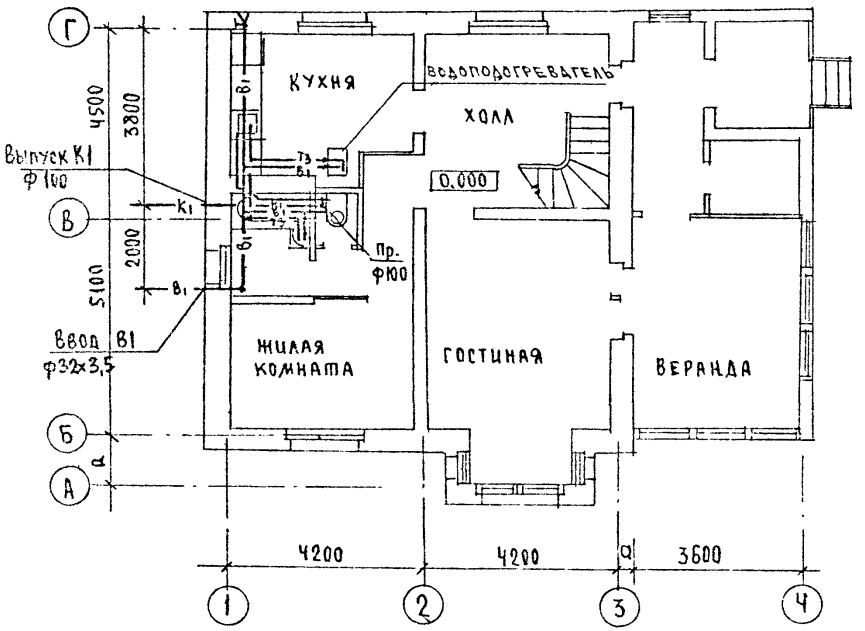

ПЛАН 1 ЭТАЖА (ВАРИАНТ)

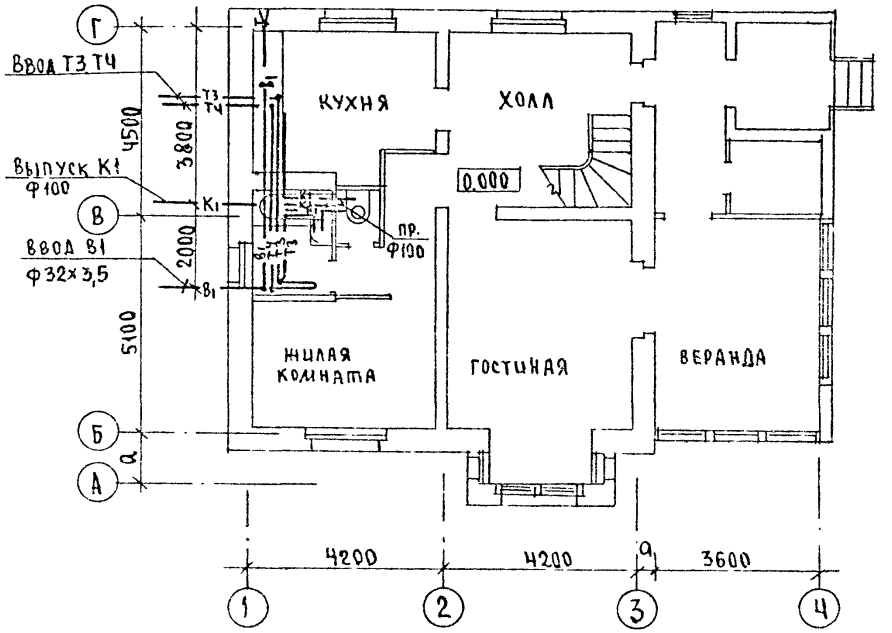

Н.контр.	Курочкин		144 - 16 - 145.91 ВК			
Нач.мас.	Гадыгин		Мансардный 4-комнатный жилой дом	Стадия	Лист	Листов
Зам.н.м.	Земляк			Р	2	
ГАП	Егоров					
Гл.спец.	Курочкин		План 1 этажа, План 1 этажа (вариант)	ЦНИИЭП Граждансельстрой		
Исполн.	Шурмаева					
Провер.	Курочкин					

Привязан

Инв.№

24927-01 5%

В1, Т3

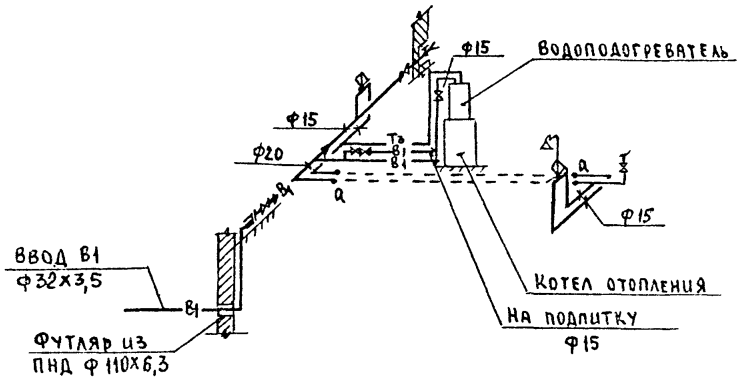

К1

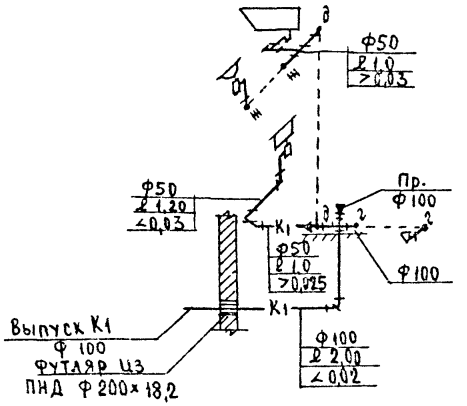

В1, Т3, Т4

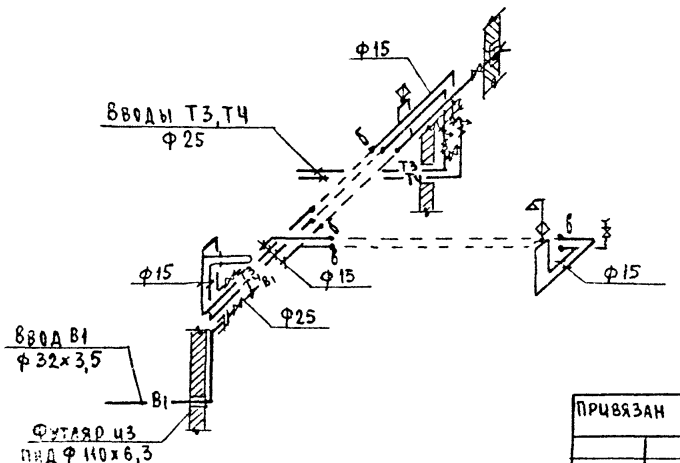

Н.Контр.	Курочкин		
Нач.МАС	Рядыгин		
Зам.н.м.	Земляк		
ГАП	Егоров		
Гл.спец.	Курочкин		
Исполн.	Шуртаева		
Провер.	Курочкин		

Привязан

Инв.№

144 - 16 - 145.91 - ВК

Мансардный 4-комнатный жилой дом	Стадия	Лист	Листов
	Р	3	
Схемы систем В1, Т3, Т4, К1	ЦНИИЭП гражданселькстрой		

24927-01 58

ВЕДОМОСТЬ РАБОЧИХ ЧЕРТЕЖЕЙ ОСНОВНОГО КОМПЛЕКТА

Лист	Наименование	Примечан.
1	Общие данные	
2	План. Схема газооборудования.	

ВЕДОМОСТЬ ССЫЛОЧНЫХ И ПРИЛАГАЕМЫХ ДОКУМЕНТОВ

Обозначение	Наименование	Примечан.
	Ссылочные документы	
5.905-10 вып.1	Установка газовых приборов и аппаратов в жилых и коммунально-бытовых зданиях	
5.905-8	Узлы и детали крепления газопроводов	
5.905-13	Шкафные индивидуальные баллонные установки	
	Прилагаемые документы	
144-16-145.91-ГСВ. СО.	Спецификация оборудования	Альбом III
144-16-145.91-ГСВ. ВМ.	Ведомости потребности в материалах	Альбом IV

Типовой проект соответствует действующим нормам и правилам

Гл. инженер проекта /Ютландов/

Гл инженер проекта привязки

ОБЩИЕ УКАЗАНИЯ

Газоснабжение жилого дома запроектировано, как вариант, от индивидуальной 2-баллонной установки сжиженного газа.

На кухне устанавливается 4-комфорочная газовая плита с духовым шкафом.

Газопровод прокладывается открыто. При пересечении стен газопровод заключается в футляр. Крепление газопровода осуществляется с помощью кронштейнов и крюков. После опрессовки газопровод окрашивается масляной краской за 2 раза.

Расчет газопровода произведен в соответствии со СНиП 2.04.08-87г.

Производство и приемку строительно-монтажных работ по газооборудованию выполнить в соответствии следующих норм и правил:

СНиП 2.04.08-87. Газоснабжение.

„Правил безопасности в газовом хозяйстве" Госгортехнадзора СССР, изд. 1982г.

Проект газоснабжения должен быть согласован с местным Управлением газового хозяйства.

Расход газа составляет на жилой дом $Q = 0{,}45\ Нм^3/час$

Инв. №				Привязан
				144-16-145.91 – ГСВ
Н. контр.	Ютландов			Мансардный 4-комнатный жилой дом
Нач. отд.	Смирнов			Стадия: Р; Лист: 1; Листов: 2
Гл. спец.	Ютландов			Общие данные
Инженер	Ушакова			ЦНИИЭП Гражданстрой
Провер.	Ютландов			

24927-01 59

ПЛАН

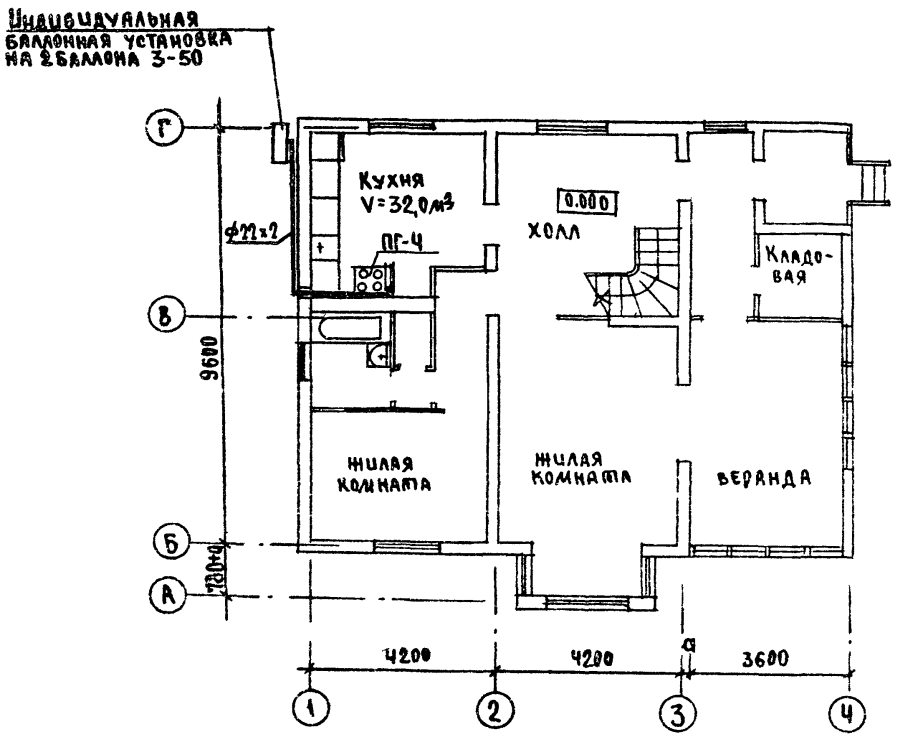

СХЕМА ГАЗООБОРУДОВАНИЯ

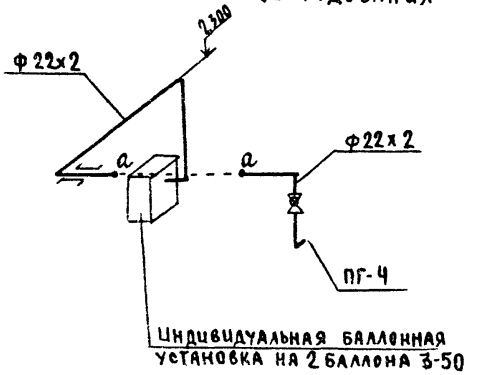

144-16-145.91 - ГСВ

Привязан	Н.Контр.	Ютландов	Мансардный 4-комнатный жилой дом	Стадия	Лист	Листов
	Нач.отд.	Смирнов		Р	2	
	Гл.спец	Ютландов	План. Схема газооборудования	ЦНИИЭП граждансельстрой		
Инв.№	Инжен.	Ушакова				

24927-01 60

ВЕДОМОСТЬ РАБОЧИХ ЧЕРТЕЖЕЙ ОСНОВНОГО КОМПЛЕКТА

Лист	Наименование	Примечание
1	ОБЩИЕ ДАННЫЕ	
2	ПЛАН РАСПОЛОЖЕНИЯ ОСВЕТИТЕЛЬНЫХ СЕТЕЙ	

ОСНОВНЫЕ ПОКАЗАТЕЛИ ПРОЕКТА

Наименование	Ед. изм.	Данные проекта
Напряжение электросети	В	220
Расчетная мощность	квт	5,0
Максимальная потеря напряжения	%	1,8

ВЕДОМОСТЬ ССЫЛОЧНЫХ И ПРИЛАГАЕМЫХ ДОКУМЕНТОВ

Обозначение	Наименование	Примечан.
	ПРИЛАГАЕМЫЕ ДОКУМЕНТЫ	
144-16-145.91 ЭО.СО.	Спецификация оборудования	Альбом III
144-16-145.91 ЭО.ВМ.	Ведомость потребности материалов	Альбом IV
	ССЫЛОЧНЫЕ ДОКУМЕНТЫ	
ВСН 59-88	Электрооборудование жилых и	
	общественных зданий	

Типовой проект соответствует действующим нормам и правилам.

Гл.инженер проекта /Курочкин/

Гл.инженер проекта привязки

ОБЩИЕ УКАЗАНИЯ

Проект разработан на напряжение 220в в сети 380/220в с глухозаземленной нейтралью трансформатора.

По степени надежности электроснабжения токоприемники жилого дома относятся к III категории.

Электромонтажные работы необходимо производить согласно требованиям ПУЭ и ВСН 59-88. Расчетная мощность определена для дома с кухонными плитами на сниженном газе.

Групповая квартирная эл.сеть выполняется: проводом АППВ скрыто по стенам в штрабах и швах строительных конструкций; проводом АПРФ открыто по потолкам; кабелем АВВГ открыто в неотапливаемых помещениях; проводом АППВ скрыто в пустотах плит перекрытия /вариант/.

РАСЧЕТНАЯ СХЕМА

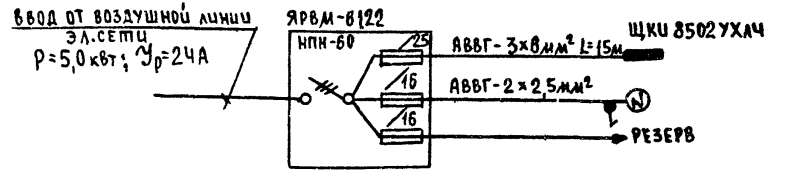

			Привязан
Инв.№			
			144-16-145 91 – ЭО
Н.контр.	Курочкин		
Нач.мас.	Радыгин		Мансардный 4-комнатный жилой дом
Зам.н.м.	Землях		Стадия: Р; Лист: 1; Листов: 2
ГАП	Егеров		
Гл.спец.	Курочкин		Общие данные
Исполн.	Анурьева		ЦНИИЭП гражданселькстроя
Провер.	Курочкин		

24927-01 61

2-3915-61

1 ЭТАЖ

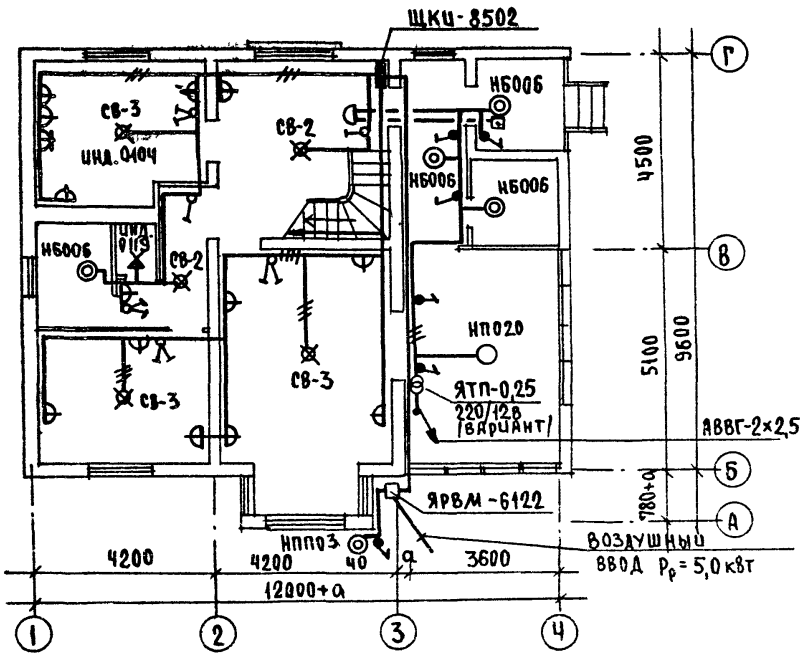

МАНСАРДА

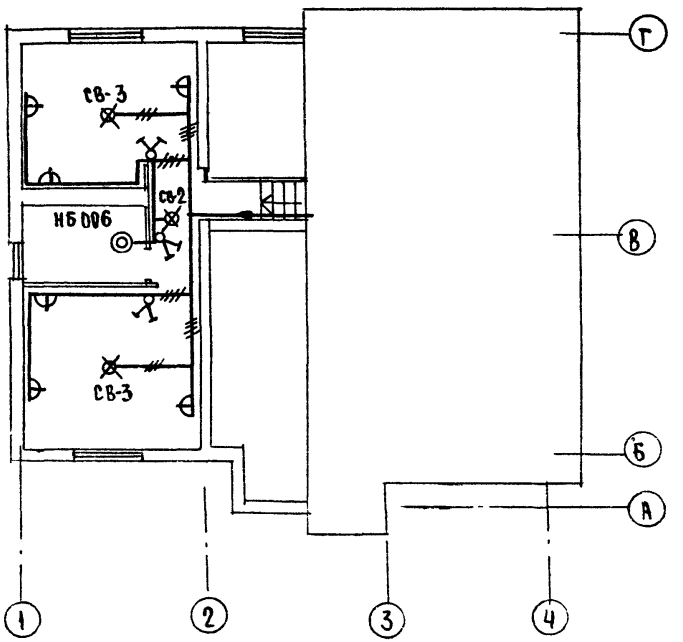

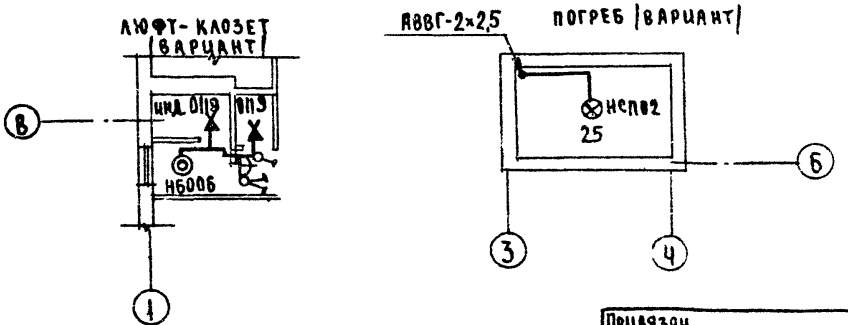

Н.Контр.	Курочкин		
Нач.мас	Радыгин		
Зам.н.м.	Зрмаяк		
ГАП	Егоров		
Гл.спец.	Курочкин		
Исполн.	Анурьева		
Проверил	Курочкин		

Привязан

Инв.№

144-16-145.91 – ЭО

Мансардный 4-комнатный жилой дом	Стадия	Лист	Листов
	Р	2	

План расположения осветительных сетей

ЦНИИЭП граждансельстрой

24927-04. 62

ВЕДОМОСТЬ РАБОЧИХ ЧЕРТЕЖЕЙ ОСНОВНОГО КОМПЛЕКТА

Лист	Наименование	Примечание
1	ОБЩИЕ ДАННЫЕ	
2	ПЛАН НА ОТМ. 0.000. ПЛАН НА ОТМ. 2.800	
3	СХЕМА РАСПОЛОЖЕНИЯ УСТРОЙСТВ СВЯЗИ. ПЛАН КРОВЛИ.	

ВЕДОМОСТЬ ССЫЛОЧНЫХ И ПРИЛАГАЕМЫХ ДОКУМЕНТОВ

Обозначение	Наименование	Примечание
	ССЫЛОЧНЫЕ ДОКУМЕНТЫ	
2.190.1/72 вып. V	Узлы и детали инженерного оборудования жилых и общественных зданий для сельского строительства.	
	ПРИЛАГАЕМЫЕ ДОКУМЕНТЫ	
144-16-145.91-СС.ВМ.	Ведомости потребности в материалах	Альбом IV
144-16-145.91-СС.СО.	Спецификация оборудования	Альбом III

ОСНОВНЫЕ ПОКАЗАТЕЛИ

Наименование	Ед. изм.	Кол-во
ТЕЛЕФОНИЗАЦИЯ		
Емкость телефонного ввода, в том числе		
используемых в данном здании	пара	1
РАДИОФИКАЦИЯ		
Количество абонентских точек	шт.	4
ТЕЛЕВИДЕНИЕ		
Количество телевизионных антенн	шт.	1

Типовой проект соответствует действующим нормам и правилам.

Гл. инженер проекта

Гл. инженер проекта привязки /Курочкин/

ОБЩИЕ УКАЗАНИЯ

Для защиты устройств связи от атмосферных разрядов проектом предусматривается установка молниезащиты. Молниеотвод выполняется из арматурной стали ф6мм и покрывается битумом за 2 раза.

Вертикальный спуск молниеотвода выполняется по стене на штырях или скобах.

Для заземления используются электроды из угловой стали разм. 50×50×5мм длиною по 2,5м забиваемые в грунт на глубину 3,3м.

Расстояние между ними 5,0м. Электроды соединяются стальной полосой разм. 20×5мм. Количество электродов определяется при привязке проекта в зависимости от электрического сопротивления грунта по таблице:

Наименование грунта	Торф, чернозем	Глина суглинок	Песок
Количество электродов	1	2	4

Инв. №

Привязан

144-16-145.91 – СС

Н. контр.	Курочкин	
Нач. мас.	Радыгин	
Зам. н. м.	Земляк	
ГАП	Егоров	
Гл. спец.	Курочкин	
Исполн.	Анурьева	
Провер.	Курочкин	

Мансардный 4-комнатный жилой дом

Стадия	Лист	Листов
Р	1	3

Общие данные

ЦНИИЭП граждансельстрой

24927-01 63

2.3957-63

План на отм. 0.000

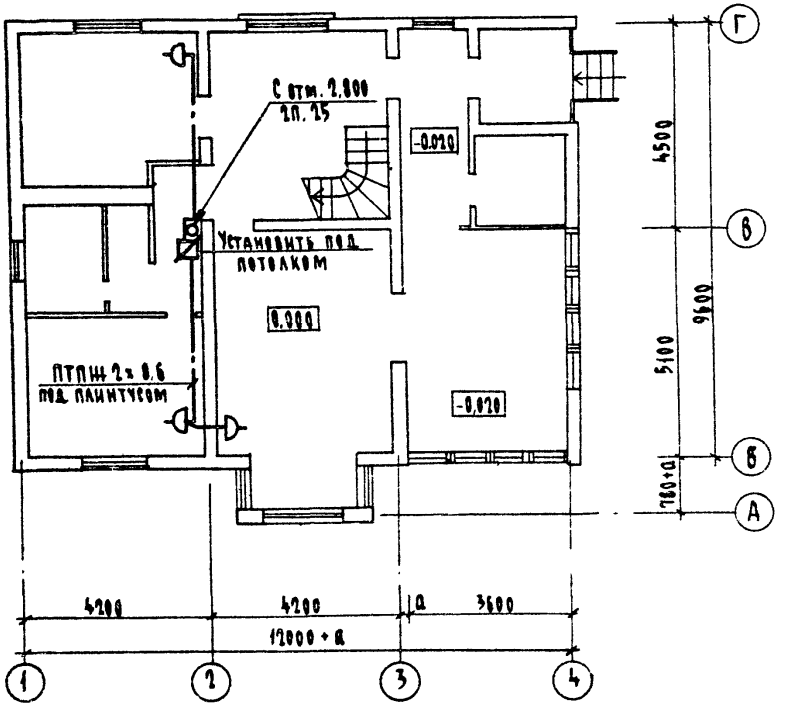

План на отм. 2.800 (мансарда)

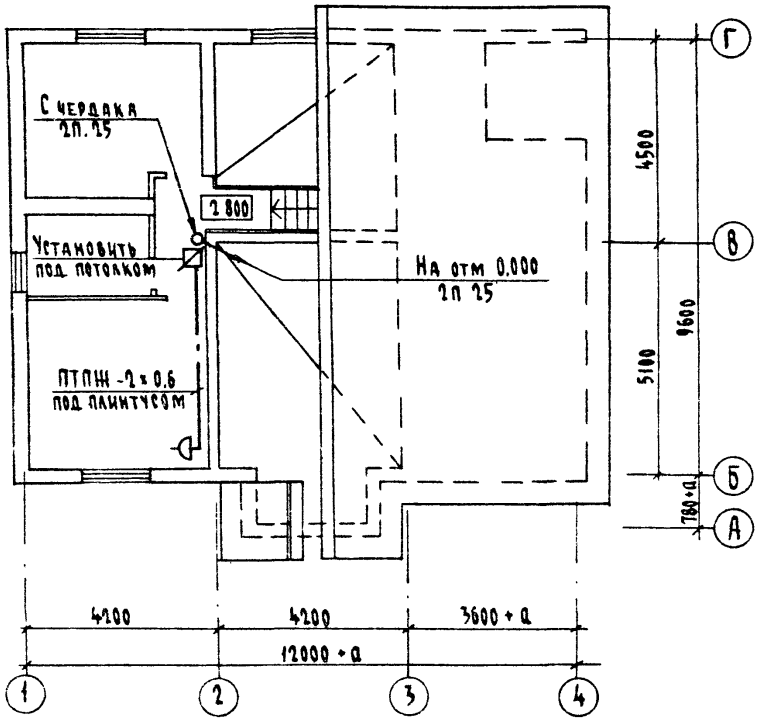

144-16-145 91 - СС

Н. контр.	Курочкин		
Нач. маст	Радыгин		
Зам. н.м.	Земляк		
ГАП	Егоров		
Гл. спец.	Курочкин		
Исполн.	Дитрьева		
Проверил	Курочкин		

Привязан

Инв. №

Мансардный 4-комнатный жилой дом

Стадия	Лист	Листов
Р	2	

План на отм. 0.000, 2.800

ЦНИИЭП грандансельстрой

Копировал

24927-01 64 Формат А3

План кровли

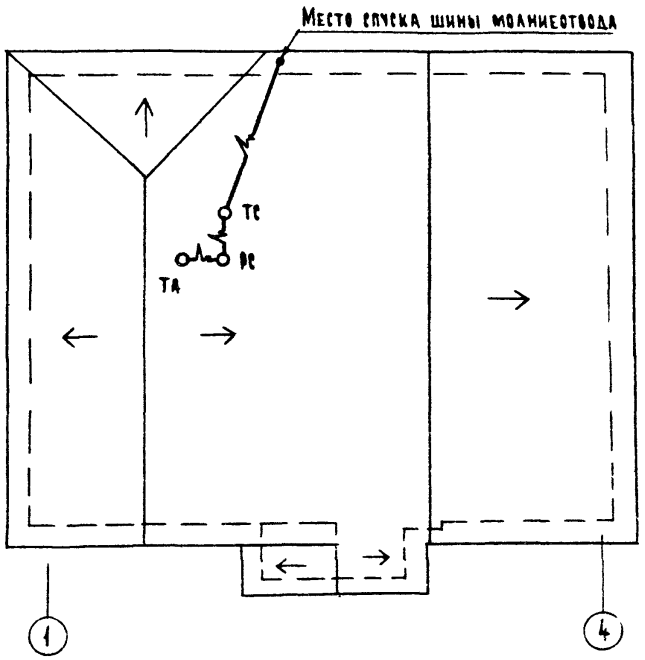

Схема расположения устройств связи

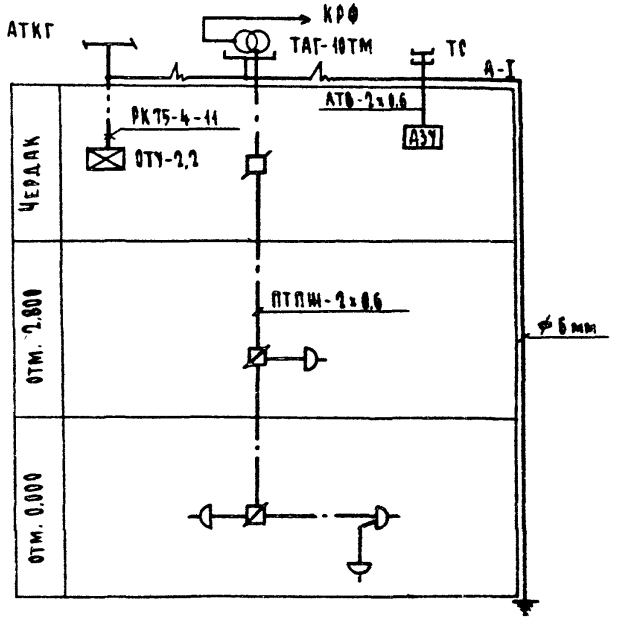

Установка радиостойки, телефонной стойки и телеантенны на кровле производится по месту строительства в зависимости от внешних условий прохождения радиофидера, сетей телефонной связи и источника телевизионных сигналов

				144-16-145.91 - ЕС			
Н. контр.	Курочкин						
Нач. маст.	Радыгин			Мансардный 4-комнатный жилой дом	Стадия	Лист	Листов
Зам. н.м.	Земляк				Р	3	
ГАП	Егоров						
Гл. спец.	Курочкин			Схема расположения устройств связи. План кровли.	ЦНИИЭП гражданскельстрой		
Исполн.	Анурьева						
Проверил	Курочкин						

Привязан

Инв. №

Копировал бур 24927-01 (65) Формат А3

gost.e-ecolog.ru

2 395 55