ТИПОВОЙ ПРОЕКТ
144-16-84.87
МАНСАРДНЫЙ ОДНОКВАРТИРНЫЙ 4-КОМНАТНЫЙ ЖИЛОЙ ДОМ

АЛЬБОМ 1

АРХИТЕКТУРНО-СТРОИТЕЛЬНЫЕ ЧЕРТЕЖИ, ОТОПЛЕНИЕ И ВЕНТИЛЯЦИЯ, ВОДОПРОВОД И КАНАЛИЗАЦИЯ, ЭЛЕКТРООБОРУДОВАНИЕ, СВЯЗЬ И СИГНАЛИЗАЦИЯ

22725-01
ЦЕНА

Отпускная цена на момент реализации указана в счет-накладной

gost.e-ecolog.ru

ТИПОВОЙ ПРОЕКТ
144-16-84.87
МАНСАРДНЫЙ ОДНОКВАРТИРНЫЙ 4-КОМНАТНЫЙ ЖИЛОЙ ДОМ

АЛЬБОМ 1

АЛЬБОМ I АРХИТЕКТУРНО-СТРОИТЕЛЬНЫЕ ЧЕРТЕЖИ. ОТОПЛЕНИЕ И ВЕНТИЛЯЦИЯ, ВОДОПРОВОД И КАНАЛИЗАЦИЯ, ЭЛЕКТРООБОРУДОВАНИЕ, СВЯЗЬ, СИГНАЛИЗАЦИЯ.
АЛЬБОМ II СМЕТЫ.
АЛЬБОМ III ВЕДОМОСТИ ПОТРЕБНОСТИ В МАТЕРИАЛАХ.
АЛЬБОМ IV СПЕЦИФИКАЦИЯ ОБОРУДОВАНИЯ.

ПРИЛАГАЕМЫЕ ДОКУМЕНТЫ: СЕРИЯ 16, ЧАСТЬ 1, РАЗДЕЛ 1-01, ИЗДЕЛИЯ ЗАВОДСКОГО ИЗГОТОВЛЕНИЯ

ПРОЕКТ УТВЕРЖДЕН ГОСГРАЖДАНСТРОЕМ
ПРИКАЗ N 183 ОТ 2.06.84 ГОДА

© ГУП ЦПП, 1997

РАЗРАБОТАН:
ЦНИИЭПГРАЖДАНСЕЛЬСТРОЙ
И.О. ГЛ. ИНЖЕНЕРА ИНСТИТУТА М.Х. АТАБАЕВ
ГЛ. АРХИТЕКТОР ПРОЕКТА. В.Б. ПЕТРОСОВ

Альбом 1

Типовой проект 144-16-84.87

Лист	Наименование	Страница
1	2	3
	Титульный лист	1
1	Содержание альбома /начало/	2
2	Содержание альбома /окончание/	3
	Архитектурно-строительная часть	
1	Общие данные /начало/	4
2	Общие данные /продолжение/	5
3	Общие данные /окончание/	6
4	Фасады 1-4; А-Б; 4-1; Б-А.	7
5	Фасады 1-4; А-Б; 4-1; Б-А /вариант/	8
6	Отделочный план 1го этажа. Планы полов. Экспликация полов.	9
7	Кладочный план 1го этажа. Кладочный план мансарды.	10
8	Ведомость отделки помещений	11
9	Экспликация полов. План полов 1этажа и мансарды	12
	Ведомость проемов.	
10	Спецификация столярных изделий	13
11	Узлы плана 1÷5.	14
12	Разрезы 1-1; 2-2.	15
13	Узлы разрезов 1÷8.	16
14	План перемычек 1 этажа. Ведомость перемычек	17
15	План перемычек мансарды. Ведомость перемычек.	18
16	Ведомость перемычек. Спецификация перемычек.	19
17	План фундаментов.	20
18	Сечения фундаментов 1-1÷4-4; 9-9; 10-10	21
19	План цокольного перекрытия.	22
20	Цокольное перекрытие Сечения 1-1 ÷ 8-8.	23
21	План перекрытия на отм. 2.722	24
22	Сечения перекрытия 2-2 ÷ 5-5.	25
23	Крыша $P^{н}_{сн}$= 100 кгс/м². План стропил. План стоек стен мансарды.	26
24	Крыша $P^{н}_{сн}$= 100 кгс/м² Разрезы 1-1; 2-2; 3-3. План кровли.	27
25	Крыша $P^{н}_{сн}$= 100 кгс/м² Спецификация	28
26	Крыша. Узлы 1÷5	29
27	Крыша. Узлы 6÷8	30
28	Крыша $P^{н}_{сн}$= 150 кгс/м² План стропил. План стоек стен мансарды.	31
29	Крыша $P^{н}_{сн}$= 150 кгс/м² Разрезы 1-1; 2-2; 3-3. План кровли	32
30	Крыша $P^{н}_{сн}$= 150 кгс/м² Спецификация.	33
31	Внутриквартирная лестница. План. Разрез. Узлы.	34
32	Внутриквартирная лестница. Спецификация. Узлы 3÷5	35
33	Встроенный шкаф Ш-1; Антресоли А-1; А-2. Спецификация	36
34	Дымовентиляционный стояк.	37
35	План при варианте перегородок поэлементной сборки	38
36	Вариант перекрытия без щитов перекрытия	39
37÷41	Отгрузочная спецификация.	40 ÷ 44

Взам. инв. №

Подпись и дата

Инв. № подл.

Привязан:

Инв. №

Нормок.	Овакимьян	
Зам. нач. п.	Овакимьян	
ГАП	Петросов	
ГИП	Сидорина	
Рук. груп.	Чулкова	
Исполнит.	Ерпылева	
Проверил	Чулкова	

144 - 16 - 84.87

Мансардный одноквартирный 4-комнатный жилой дом

Стадия	Лист	Листов
Р	1	2

Содержание альбома /начало/

ЦНИИЭП гражданселькстрой

22725-01 3

Альбом I

Типовой проект 144-16-84.87

лист	НАИМЕНОВАНИЕ	страница
1	2	3
	Отопление и вентиляция	
1	ОБЩИЕ ДАННЫЕ /НАЧАЛО/	45
2	ОБЩИЕ ДАННЫЕ /ОКОНЧАНИЕ/	46
3	ПЛАН 1 ЭТАЖА. ПЛАН МАНСАРДЫ	47
4	ПЛАН 1 ЭТАЖА. ПЛАН МАНСАРДЫ /ВАРИАНТ ЦЕНТРАЛИ-	48
	ЗОВАННОГО ТЕПЛОСНАБЖЕНИЯ/	
5	СХЕМА СИСТЕМЫ ОТОПЛЕНИЯ. СХЕМА СИСТЕМЫ ВЕ1.	49
6	СХЕМА СИСТЕМЫ ОТОПЛЕНИЯ./ВАРИАНТ ЦЕНТРАЛИ-	50
	ЗОВАННОГО ТЕПЛОСНАБЖЕНИЯ/	
	ОВН СОДЕРЖАНИЕ	51
	ВОЗДУХОВОД ИЗ АСБЕСТОЦЕМЕНТНЫХ ЛИСТОВ ОВН-1	52
	КОНСТРУКЦИЯ ТЕПЛОИЗОЛЯЦИОННАЯ ДЛЯ ТРУБОПРОВОДОВ ОВН-2	
	Водопровод и канализация	
1	ОБЩИЕ ДАННЫЕ	53
2	ПЛАН ЭТАЖА	54
3	ПЛАН ЭТАЖА /ВАРИАНТ/	55
4	СХЕМЫ СИСТЕМ В1 Т3; К1	56

1	2	3
	Газоснабжение	
1	ОБЩИЕ ДАННЫЕ.	57
	Электроосвещение	
1	ОБЩИЕ ДАННЫЕ	58
2	ПЛАН РАСПОЛОЖЕНИЯ ОСВЕТИТЕЛЬНОЙ СЕТИ.	59
	Устройство связи	
1	ОБЩИЕ ДАННЫЕ	60
2	СХЕМА РАСПОЛОЖЕНИЯ УСТРОЙСТВ СВЯЗИ.	61
	ПЛАН КРОВЛИ.	
3	ПЛАН ЭТАЖА. ПЛАН МАНСАРДЫ.	62

Инв. № подл. | Подпись и дата | Взам. инв. №

Привязан		
Инв. №		

Нормок.	Овакимьян	
Зам. нач. м	Овакимьян	
ГАП	Петросов	
ГИП	Сидорина	
Рук. гр.	Чулкова	
Исполнил	Ерпылева	
Проверил	Чулкова	

144-16-84.87

Мансардный одноквартирный 4-комнатный жилой дом

Стадия	Лист	Листов
Р	2	

Содержание альбома /окончание/

ЦНИИЭП гражданселькстрой

22725-01 4

Ведомость рабочих чертежей основного комплекта АС

лист	наименование	примечание
1	2	3
1	Общие данные /начало/	
2	Общие данные /продолжение/	
3	Общие данные /окончание/	
4	Фасады 1-4; А-Б; 4-1; Б-А.	
5	Фасады 1-4; А-Б; 4-1; Б-А /вариант/	
6	Отделочный план 1го этажа. Планы полов. Экспликация полов.	
7	Кладочный план 1го этажа. Кладочный план мансарды.	
8	Ведомость отделки помещений	
9	Экспликация полов. План полов 1этажа и мансарды.	
	Ведомость проемов.	
10	Спецификация столярных изделий	
11	Узлы плана 1÷5.	
12	Разрезы 1-1; 2-2.	
13	Узлы разрезов 1÷8.	
14	План перемычек 1этажа. Ведомость перемычек	
15	План перемычек мансарды. Ведомость перемычек.	
16	Ведомость перемычек. Спецификация. перемычек.	
17	План фундаментов.	
18	Сечения фундаментов 1-1÷4-4; 9-9; 10-10.	
19	План цокольного перекрытия.	
20	Цокольное перекрытие. Сечения 1-1 ÷ 8-8.	
21	План перекрытия на отм. 2.722	
22	Сечения перекрытия 2-2 ÷ 5-5.	
23	Крыша $P^{н}_{сн}$= 100 кгс/м². План стропил. План стоек	
	стен мансарды.	
24	Крыша $P^{н}_{сн}$= 100 кгс/м². Разрезы 1-1; 2-2; 3-3. План кровли.	
25	Крыша $P^{н}_{сн}$ = 100 кгс/м². Спецификация.	
26	Крыша. Узлы 1÷5.	
27	Крыша. Узлы 6÷8.	
28	Крыша $P^{н}_{сн}$= 150 кгс/м². План стропил. План стоек стен	
	мансарды.	
29	Крыша $P^{н}_{сн}$= 150 кгс/м². Разрезы 1-1; 2-2; 3-3. План кровли	
30	Крыша $P^{н}_{сн}$= 150 кгс/м². Спецификация.	
31	Внутриквартирная лестница. План. Разрез. Узлы.	
32	Внутриквартирная лестница. Спецификация. Узлы 3÷5	
33	Встроенный шкаф Ш-1; Антресоли А-1; А-2. Спецификация	
34	Дымовентиляционный стояк.	
35	План при варианте перегородок поэлементной сборки	
36	Вариант перекрытия без щитов перекрытия	
37÷41	Отгрузочная спецификация.	

Типовой проект 144-16-84.87 Альбом I

Инв. № подл. | Подпись и дата | Взам. инв. №

Настоящий проект выполнен в соответствии с действующими нормами и правилами.

Гл. арх. проекта В. Б. Петросов

Инв. №		
Нормокон	Овакимьян	
Зам. нач. п	Овакимьян	
ГАП	Петросов	
ГИП	Сидорина	
Рук. группы	Чулкова	
Исполнит.	Лазарева	
Проверил	Сегень	

Привязан:

144-16-84.87 АС

Мансардный одноквартирный 4-комнатный жилой дом

стадия	лист	листов
Р	1	41

Общие данные /начало/

ЦНИИЭП граждансельстрой

Общие указания.

Типовой проект 144-16-84.87 мансардного одноквартирного 4-комнатного жилого дома является откорректированным проектом 184-16-84.85. Корректировка проведена по заданию, утвержденному Госгражданстроем 8.07.86 г.

Область применения.

Проект предназначен для строительства в IB, II и III климатических районах с обычными геологическими условиями, со средней температурой наружного воздуха наиболее холодной пятидневки -30°С (основное решение), -20°С и -40°С.

Нормативные данные

Снеговая нагрузка (основное решение)	— 100 кгс/м² (1.0 кпа)
(вариант)	— 150 кгс/м² (1.5 кпа)
Скоростной напор ветра	— 48 кгс/м² (0.48 кпа)

Характеристика здания.

Класс ответственности здания	— III
Степень долговечности	— II
Степень огнестойкости	— IV
Ориентация	— свободная

Противопожарные мероприятия.

Стропила и обрешетку подвергнуть обработке огнезащитным составом.

Указания по производству работ.

Перед началом производства работ проект дома должен быть согласован с соответствующими организациями, привязан к местным условиям с учетом категории грунта, уровня грунтовых вод, горизонтальной и вертикальной планировки.

Указания по производству работ в зимнее время

При производстве работ в зимних условиях руководствоваться указаниями соответствующих разделов глав СНиП III-8-76; СНиП III-17-78.

Указания по наружной отделке здания.

Отделка наружных стен - расшивка швов. Деревянные детали покрываются тонированной олифой и лаком за 2 раза.

Ведомость основных комплектов рабочих чертежей

обозначение	наименование	примечание
АС	Архитектурно-строительная часть	
ОВ	Отопление и вентиляция	
ВК	Водопровод и канализация	
ЭО	Электрическое освещение	
СС	Устройство связи	

нормокон.	Овакимьян	
зам.нач.м	Овакимьян	
ГАП	Петросов	
ГИП	Сидорина	
рук.гр.	Чулкова	
исполн.	Чулкова	
провер.	Сидорина	

144-16-84.87 АС

Мансардный одноквартирный 4-комнатный жилой дом.

стадия	лист	листов
Р	2	

Общие данные

ЦНИИЭП граждансельстрой

привязан:

инв.№

инв.№ подл. | подпись и дата | взам.инв.№

144-16-84.87 Альбом 1

Ведомость ссылочных и прилагаемых документов

Обозначение	Наименование	Примечание
ГОСТ 8717.0-84*	Ступени железобетонные и бетонные	
ГОСТ 530-80	Кирпич и камни керамические	
ГОСТ 20430-84	Листы асбестоцементные волнистые	
	среднего профиля 40/150 и детали к ним	
ГОСТ 4598-86	Плиты древесноволокнистые	
ГОСТ 6266-81*	Листы гипсокартонные	
ГОСТ 10632-77*	Плиты древесноструженые	
ГОСТ 9573-82	Плиты теплоизоляционные из минеральной	
	ваты на синтетическом связующем	
ГОСТ 11047-72	Детали и изделия деревянные для малоэ-	
	тажных жилых и общественных зданий	
ГОСТ 8242-75	Детали деревянные фрезерованные	
	для строительства	
ГОСТ 24454-80Е*	Пиломатериалы хвойных пород	
ГОСТ 10923-82	Рубероид	
ГОСТ 5781-82*	Сталь горячекатаная для армирования	
	железобетонных конструкций	
ГОСТ 103-76*	Полоса стальная горячекатаная	
ГОСТ 9870-61*	Гвозди проволочные оцинкованные для	
	асбестоцементной кровли	
ГОСТ 4028-63*	Гвозди строительные	
2.144-1	Узлы полов жилых зданий	
1.136.5-19	Двери деревянные наружные для жилых	
	и общественных зданий	
1.136-10	Двери деревянные внутренние для	
	жилых и общественных зданий	
2.140-6	Узлы деревянных перекрытий жилых сельских зданий	

Обозначение	Наименование	Примечание
ГОСТ 26601-85	Окна и балконные двери деревянные	
	для малоэтажных жилых домов	
ГОСТ 14918-80*	Сталь тонколистовая оцинкованная	
	с непрерывных линий	
ГОСТ 13579-78*	Блоки бетонные для стен подвала	
ГОСТ 1005-86	Щиты деревянные для перекрытий в жилых и общественных зданиях.	
Серия 16, часть 1, раздел 1-01	Изделия заводского изготовления	

Ведомость спецификаций

Лист	Наименование	Примечание
10	Столярные изделия	
16	Перемычки	
17	Фундаменты	
19	Цокольное перекрытие	
21	Перекрытие на отм. 2.722	
22	Металлические изделия	
25	Крыша $P^{н}_{сн} = 100$ кгс/м²	
30	Крыша. $P^{н}_{сн} = 150$ кгс/м²	
32	Внутриквартирная лестница	
33	Встроенный шкаф и антресоли	
35	Перегородки поэлементной сборки	
36	Перекрытие. /вариант/	
37÷41	Отгрузочная спецификация.	

Взам. инв. №

Подпись и дата

Инв. № подл.

Привязан

Инв. №

Нормокон	Овакимьян	
Зам. нач. м	Овакимьян	
ГАП	Петросов	
ГИП	Сидорина	
Рук. гр.	Чулкова	
Исполн.	Сегень	
Провер.	Чулкова	

144-16-84.87 АС

Мансардный одноквартирный 4-комнатный жилой дом

Стадия	Лист	Листов
Р	3	

Общие данные (окончание)

ЦНИИЭП гражданселькстрой

144-16-84.87
Альбом I

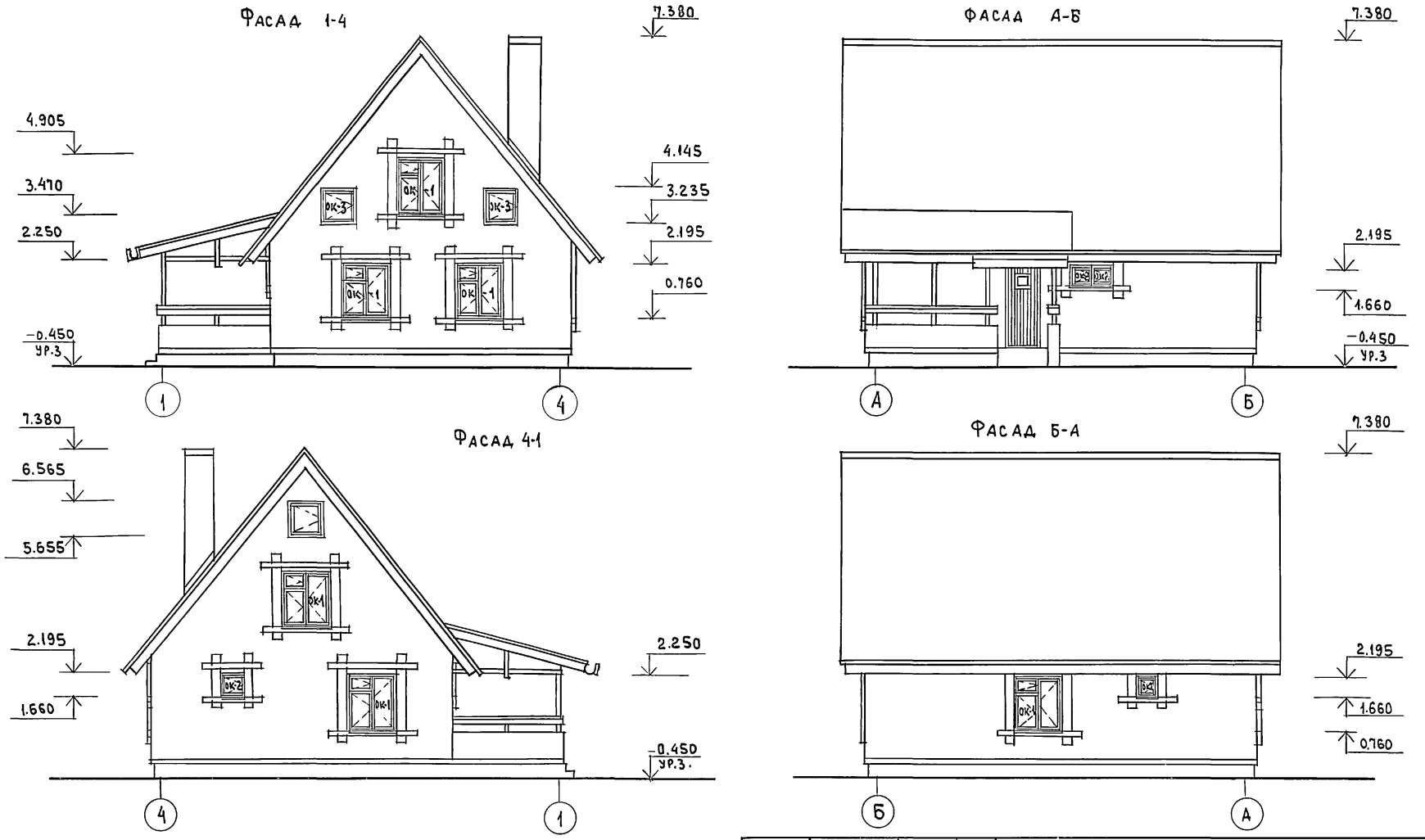

				144 - 16 - 84. 87			АС
ПРИВЯЗАН		Нормок.	Овакимьян	Мансардный одноквартирный 4-комнатный жилой дом	Стадия	Лист	Листов
		Зам.нач.м.	Овакимьян		Р	4	
		ГАП	Петросов				
		ГИП	Сидорина	Фасады 1-4, А-Б, 4-1, Б-А	ЦНИИЭП Гражданскельстрой		
		Исполнил	Шевченко				
Инв. №		Провер.	Петросов				

22725-01 8

Инв. № подл. | Подпись и дата | Взам. инв. №

144-16-84.87
Альбом I

Фасад 1-4

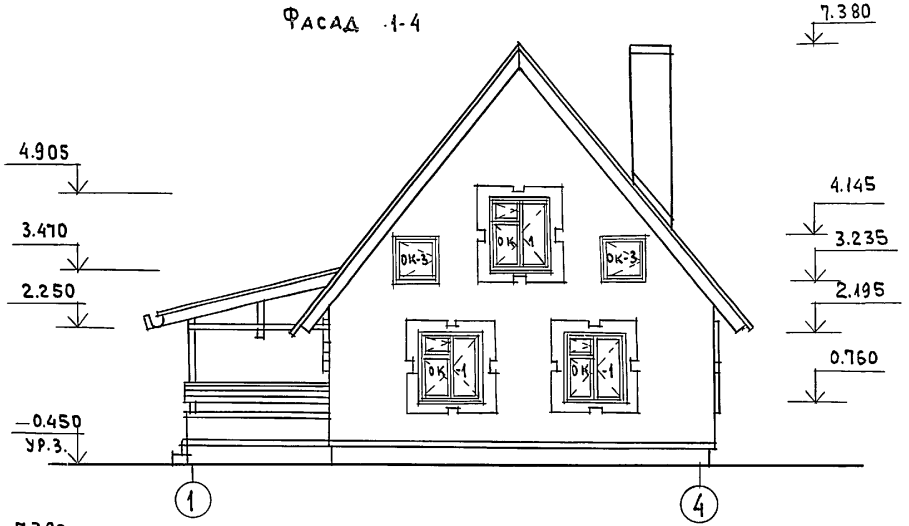

Фасад А-Б

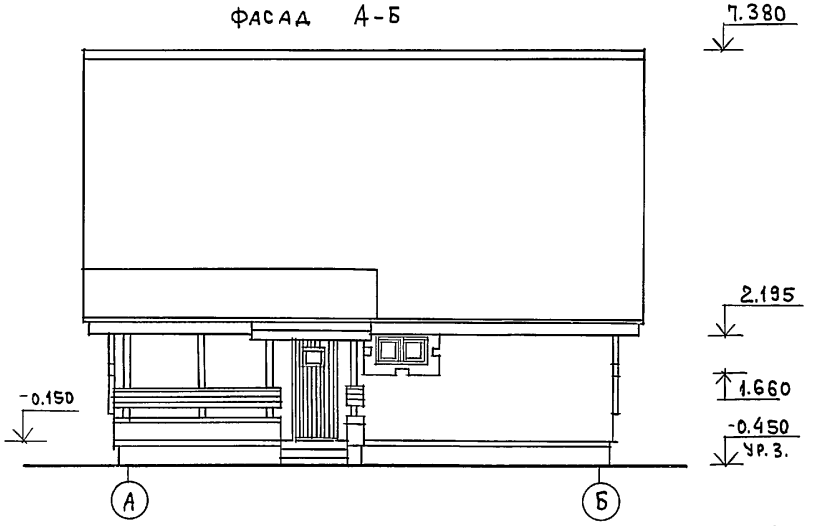

Фасад 4-1

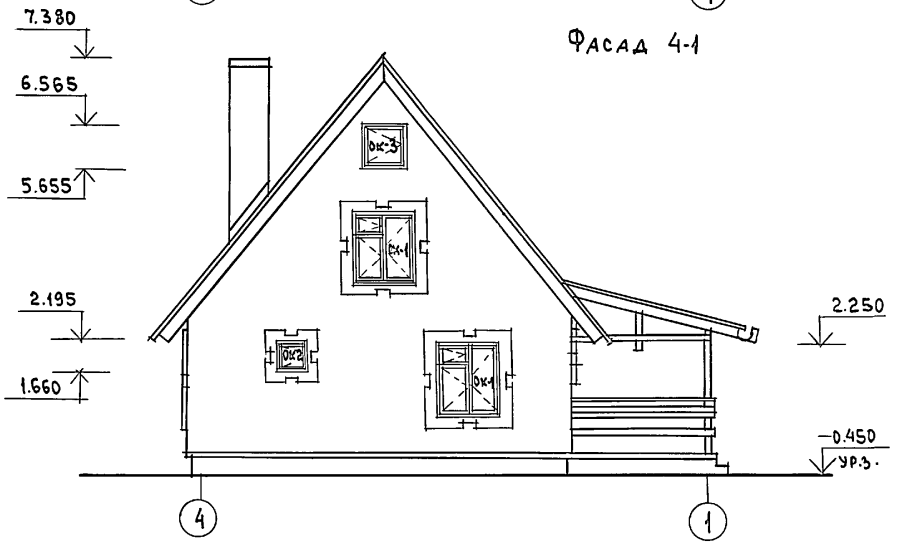

Фасад Б-А

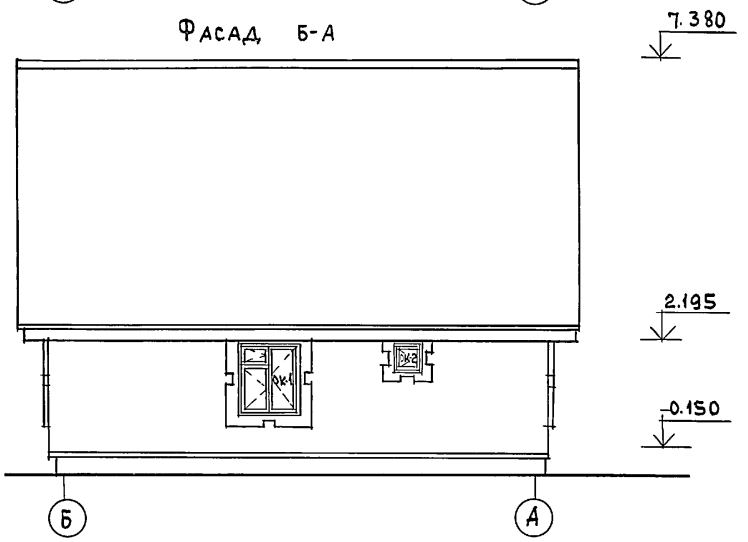

Привязан				Нормок.	Овакимьян	144-16-84.87	АС
				Зам.нач.	Овакимьян		
				ГАП	Петросов	Мансардный одноквартирный 4-комнатный жилой дом	Стадия: Р; Лист: 5; Листов:
				ГИП	Сидорина		
				Исполн.	Шевченко	Фасады 1-4, А-Б, 4-1, Б-А /вариант/	ЦНИИЭП Граждансельстрой
Инв.№				Проверил	Петросов		

22725-01 9

Инв.№ подл. | Подпись и дата | Взам.инв.№

ТИПОВОЙ ПРОЕКТ
144-16-84.87
Альбом I

ОТДЕЛОЧНЫЙ ПЛАН 1 ЭТАЖА

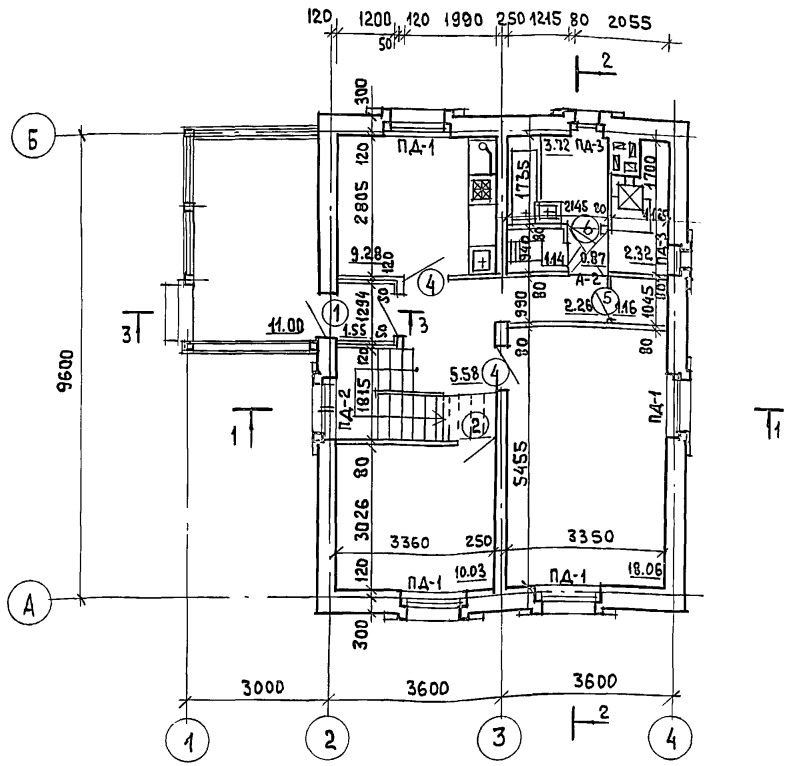

ОТДЕЛОЧНЫЙ ПЛАН МАНСАРДЫ

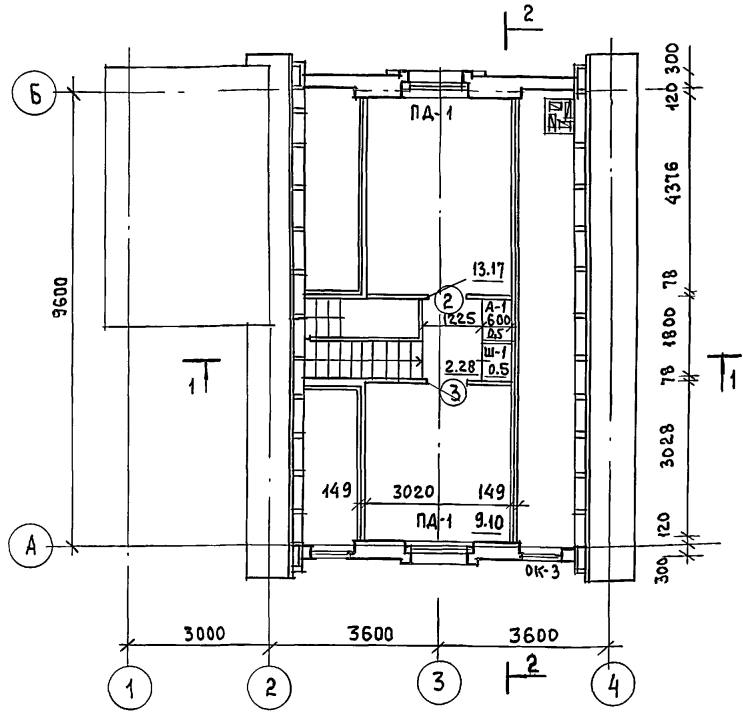

ЖИЛАЯ ПЛОЩАДЬ	— 50.36 м²
ОБЩАЯ ПЛОЩАДЬ	— 79.97 м²
ОБЩАЯ ПЛОЩАДЬ /С УЧЕТОМ ЛЕТН. ПОМЕЩ./	— 83.27 м²
ПЛОЩАДЬ ЗАСТРОЙКИ	— 92.32 м²
СТРОИТЕЛЬНЫЙ ОБЪЕМ	— 303.00 м³
ЕСТЕСТВЕННАЯ ОСВЕЩЕННОСТЬ	— 0.48

ПРИВЯЗАН	НОРМОК.	Овакимьян	
	ЗАМ.НАЧ.М.	Овакимьян	
	ГАП	Петросов	
	ГИП	Сидорина	
	ИСПОЛНИЛ	Шевченко	
ИНВ.№	ПРОВЕРИЛ	Петросов	

144 - 16 - 84.87 АС

Мансардный одноквартирный 4-комнатный жилой дом

СТАДИЯ	ЛИСТ	ЛИСТОВ
Р	6	

Отделочный план 1 этажа. Отделочный план мансарды

ЦНИИЭП Граждансельстрой

22725-01 10

ИНВ.№ ПОДЛ. | ПОДПИСЬ И ДАТА | ВЗАМ.ИНВ.№

Типовой проект 144-16-84.87 Альбом I

Кладочный план 1 этажа

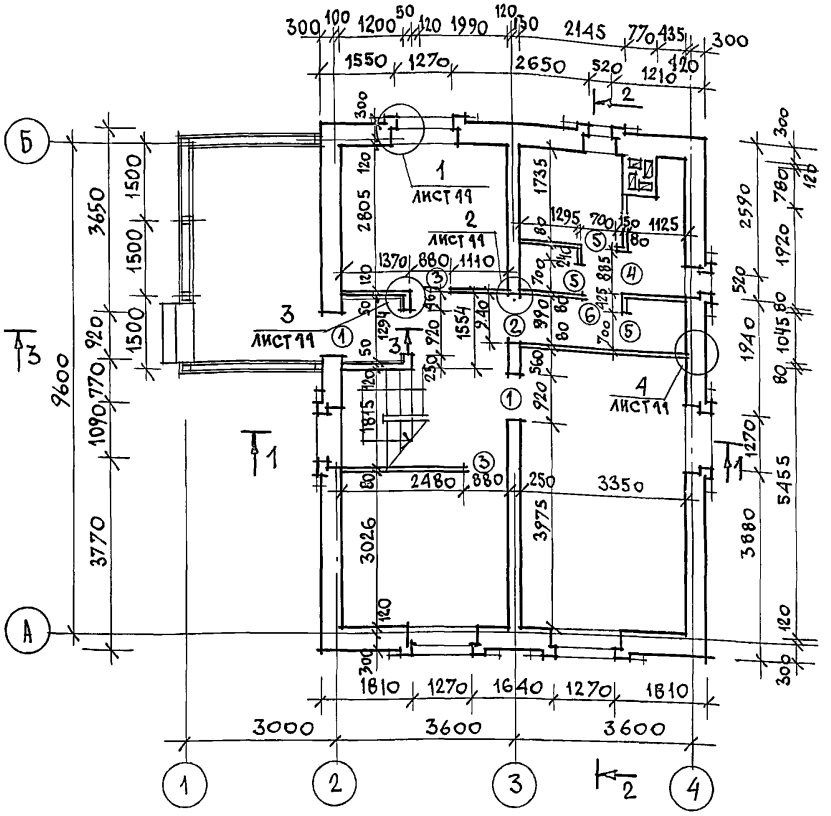

Кладочный план мансарды

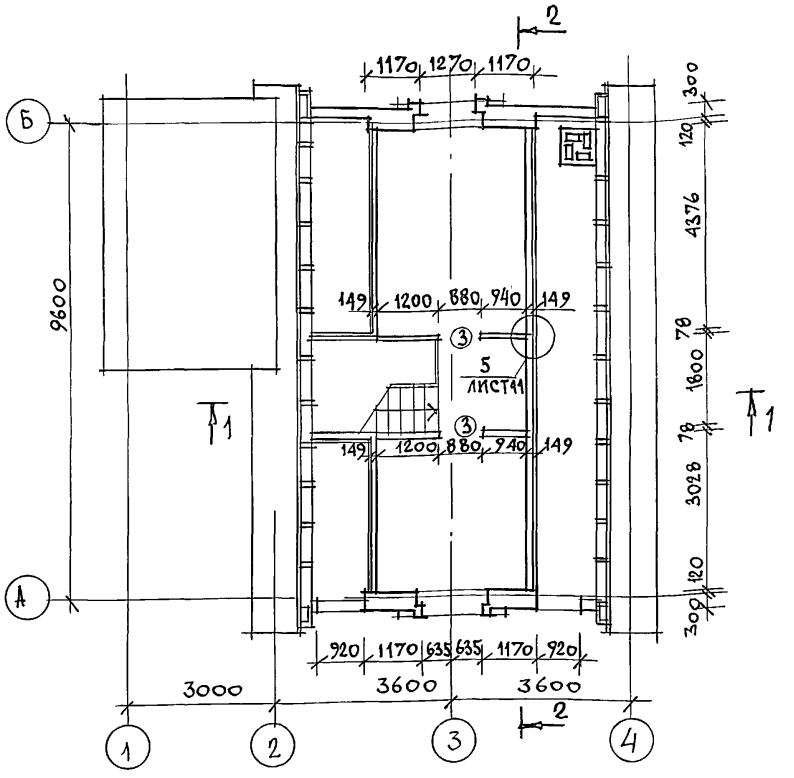

① — тип проема см. лист 9.

Данный лист см. совместно с листами 6, 12

1. Облегченную кладку наружных стен выполнять из пустотелого керамического кирпича $\gamma = 1400$ кг/м³ ГОСТ 530-80 марки 50 на цементно-песчаном растворе марки 50 с уширенным швом шириной 50 мм, заполненным утеплителем $\gamma = 125$ кг/м³. Перевязка кладки для пустотелого кирпича толщиной 65 мм – один тычковый ряд на четыре ряда кладки.
2. Деревянные антисептированные пробки устанавливать по ходу кладки; в дверных проемах по три пробки с каждой стороны проема, в оконных проемах по две пробки с каждой стороны.
3. Дымовентиляционный стояк см. лист 34.

Привязан		
Инв. N		

Нормок	Овакимьян	
Зам. нач. М	Овакимьян	
ГАП	Петросов	
ГИП	Сидорина	
Исполн.	Шевченко	
Провер.	Петросов	

144-16-84.87 АС

Мансардный одноквартирный 4-комнатный жилой дом

Стадия	Лист	Листов
Р	7	

Кладочный план 1 этажа. Кладочный план мансарды.

ЦНИИЭП Граждансельстрой

22725-01 11

Инв. N подл. | Подпись и дата | Взам. инв. N

Ведомость отделки помещений

Наименование помещения	Потолок		Стены и перегородки		Отделка низа стен и перегородок			Примечание
	Площадь м2	Вид отделки	Площадь м2	Вид отделки	Площадь м2	Вид отделки	Высота мм	
Жилые комнаты, коридоры, передняя, кладовая	38.18	Листы гипсокартонные с последующей оклейкой потолочными обоями	59.60	Штукатурка с оклейкой обоями	—	—	—	—
			48.28	Затирка с оклейкой обоями				
Кухня	9.28	Листы гипсокартонные с покрытием водоэмульсионной краской	18.83	Штукатурка с покрытием водоэмульсионной краск	2.03	Глазурованная плитка	600	В зоне кухонного оборудования низ отделки на отм. 0.75
			6.15	Затирка с покрытием водоэмульсионной краской				
Ванная комната	3.72	Штукатурка по металлической сетке с покрыт. водоэм. краской	8.41	Штукатурка с покрытием водоэмульсионной краск	4.70	Глазурованная плитка		По ТП 101-81 на высоту 1.8м, где примыкает сантех оборудование
			4.84	Затирка с покрытием водоэмульсионной краской				
Уборная	1.14	Штукатурка по металлической сетке с покрыт. водоэм. краской	2.21	Штукатурка с покрытием водоэмульсионной краск	0.54	Глазурованная плитка	150	По периметру
			6.56	Затирка с покрытием водоэмульсионной краской				
Тамбур	1.55	Листы гипсокартонные с покрытием водоэмульсионной краской	1.40	Штукатурка с покрытием водоэмульсионной краск	—	—	—	—
			7.40	Штукатурка по металлической сетке с покр. водоэм. кр.				
Мансарда	25.55	Листы гипсокартонные с последующей оклейкой потолочными обоями	55.98	Обшивка ДВП с оклейкой обоями	—	—	—	—
			20.45	Обшивка ГКЛ с оклейкой обоями				
			11.25	Штукатурка с оклейкой обоями				
Топочная	2.32	Листы гипсокартонные с последующей оклейкой потолочными обоями	11.19	Штукатурка с покрытием водоэмульсионной краск				
			5.60	Затирка с покрытием водоэмульсионной краской				

Данный лист см. совместно с листами 6, 7.

Инв. № подл. | Подпись и дата | Взам. инв. №

Привязан

Инв. №

Нормок.	Овакимьян	
Зам. нач. м.	Овакимьян	
ГАП	Петросов	
ГИП	Сидорина	
Исполнил	Шевченко	
Проверил	Петросов	

144-16-84.87 АС

Мансардный одноквартирный 4-комнатный жилой дом

Стадия	Лист	Листов
Р	8	

Ведомость отделки помещений

ЦНИИЭП Граждансельстрой

22725-01 12

План полов 1этажа

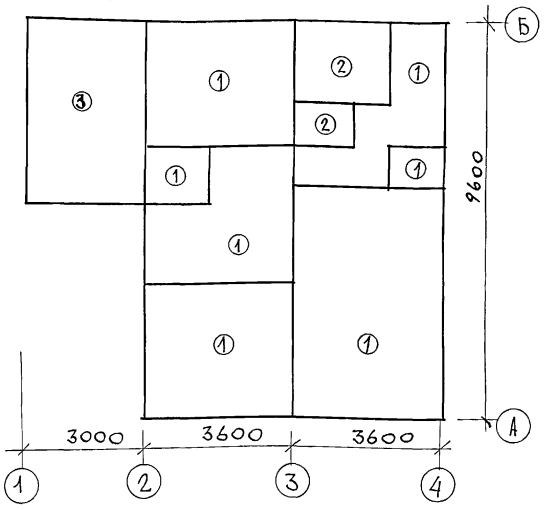

План полов мансарды

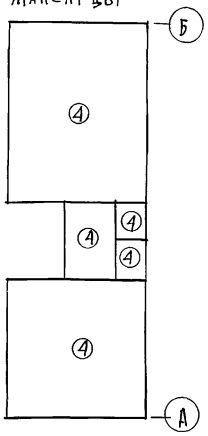

Экспликация полов

Наименов. помещен. по проекту	Тип пола по проекту	Номер узла по серии	Элементы пола и их толщина	Площадь пола м²
Жилые комнаты, кухня, передняя, коридор, подсобные помещ. тамбур	①	Узел 139 серия 2.144-1-37	Покрытие - доски пола - 28мм	51.11
Ванная комната, уборная	②	Узел 183 серия 2.144-1-71	Покрытие - керамическая плитка по ГОСТ 6787-80-20мм	4.86
Терраса	③	Узел 177 серия 2.144-1-65	Покрытие из бетона М200-20мм	11.00
Мансарда	④	Узел 184 серия 2.144-1-72	Покрытие - доски пола - 28мм	25.55

Ведомость проемов

Марка позиции	Размер проема в кладке мм
1	920 × 2100
2	940 × 2100
3	880 × 2100
4	885 × 2100
5	700 × 2100
6	850 × 2100

Условные обозначения

① — тип пола

Данный лист см. совместно с листами 6, 7

Инв. № подл. | Подпись и дата | Взам. инв. №

Привязан

Инв. №

Нормок.	Овакимьян	
Зам. нач. М	Овакимьян	
ГАП	Петросов	
ГИП	Сидорина	
Испол.	Шевченко	
Провер.	Петросов	

144-16-84.87 АС

Мансардный одноквартирный 4-комнатный жилой дом

Стадия	Лист	Листов
Р	9	

Экспликация полов. План полов 1этажа и мансарды. Ведомость проемов.

ЦНИИЭП гражданельстрой

Марка, позиция	Обозначение	Наименование	Кол.	Масса ед.кг.	Примеч.
	Двери наружные				
1	1.136.5-19	ДН21-9Щп	2	47.4	
	Наружные двери применяются с уплотняющими прокладками				
	Двери внутренние				
2	1.136-10	ДГ21-9	2	40.0	
3	1.136-10	ДГ21-9Л	1	40.0	
4	1.136-10	ДО21-9	2	41.0	
5	1.136-10	ДГ21-7	1	35.0	
6	1.136-10	ДГ21-7Л	2	35.0	
	Окна /$t_н$=-30°с/- основное решение				
ОК-1	ГОСТ 26601-85	Окно ОРМ 15-13.5	6	64.6	
ОК-2	ГОСТ 26601-85	Окно ОРМ 6-6	4	15.7	
ОК-3	16-1-1-01-13.000	Окно фронтона ОФ9-9	3	12.8	
	Окна /$t°_н$=-20°с/- вариант				
ОК-1	ГОСТ 26601-85	Окно ОРМ 15-13.5	6	64.6	
ОК-2	ГОСТ 26601-85	Окно ОРМ 6-6	4	15.7	
ОК-3	16-1-1-01-13.000	Окно фронтона ОФ9-9	3	12.8	
	Окна /$t_н$=-40°с/- вариант				
ОК-1	ГОСТ 26601-85	Окно ОРСМ 15-13.5	6	80.1	
ОК-2	ГОСТ 26601-85	Окно ОРСМ 6-6	4	25.2	
ОК-3	16-1-1-01-13.000	Окно фронтона ОФ9-9	3	12.8	

Марка позиция	Обозначение	Наименование	Кол.	Масса ед.кг	Примеч.
	Подоконные доски/$t_н$=-30°с/-основное решение				
ПД-1	ГОСТ 17280-79	ПД14-20	6	5.42	
ПД-2	ГОСТ 17280-79	ПД13-20	1	4.86	
ПД-3	ГОСТ 17280-79	ПД7-20	2	2.62	
	Подоконные доски/$t_н$-20°с/вариант				
ПД-1	ГОСТ 17280-79	ПД 14-20	6	5.42	
ПД-2	ГОСТ 17280-79	ПД 13-20	1	4.86	
ПД-3	ГОСТ 17280-79	ПД 7-20	2	2.62	
	Подоконные доски /$t_н$=-40°с/- вариант				
ПД-1	ГОСТ 17280-79	ПД 14-30	6	8.13	
ПД-2	ГОСТ 17280-79	ПД 13-30	1	7.29	
ПД-3	ГОСТ 17280-79	ПД 7-30	2	3.93	
	Шкафы и антресоли				
Ш-1	Альбом I лист 33	Встроенный шкаф	1	125.0	
А-1	Альбом лист 33	Антресоль	1	37.0	
А-2	Альбом I лист 33	Антресоль	1	11.0	
	ГОСТ 8242-75	Наличники /тип-1/	42п.м		

Данный лист см. совместно с листами 6,7.

Типовой проект 144-16-84.87 Альбом I

Инв. N подл. | Подпись и дата | Взам. инв. №

Привязан

Инв. №

Нормокон.	Овакимьян	
Зам.нач.м	Овакимьян	
ГАП	Петросов	
ГИП	Сидорина	
Исполнит.	Шевченко	
Проверил	Петросов	

144-16-84.87 АС

Мансардный одноквартирный 4-комнатный жилой дом.

Стадия	Лист	Листов
Р	10	

Спецификация столярных изделий.

ЦНИИЭП граждансельстрой

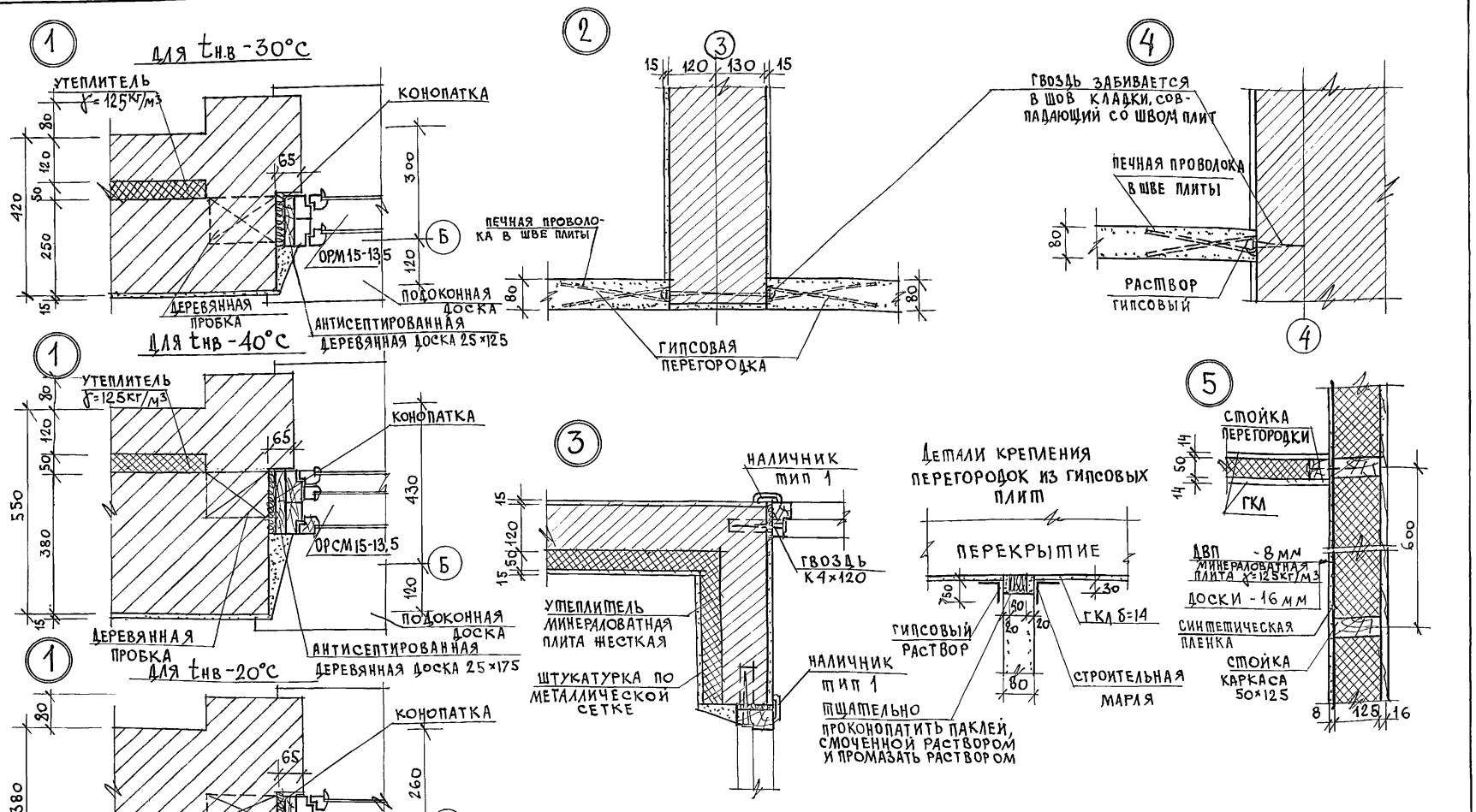

НОРМОК.	Овакимьян		
ЗАМ НАЧ.М	Овакимьян		
ГАП	Петросов		
ГИП	Сидорина		
РУК. ГР.	Чулкова		
ИСПОЛН.	Шепелева		
ПРОВЕР.	Чулкова		

ПРИВЯЗАН

ИНВ. N

144 - 16 - 84.87 АС

Мансардный одноквартирный 4-комнатный жилой дом

СТАДИЯ	ЛИСТ	ЛИСТОВ
Р	11	

Узлы плана 1÷5.

ЦНИИЭП ГРАЖДАНСЕЛЬСТРОЙ

22725-01 15

ИНВ. N ПОДЛ. | ПОДПИСЬ И ДАТА | ВЗАИМ. ИНВ. N

Типовой проект
144-16-84.87
Альбом I

1-1

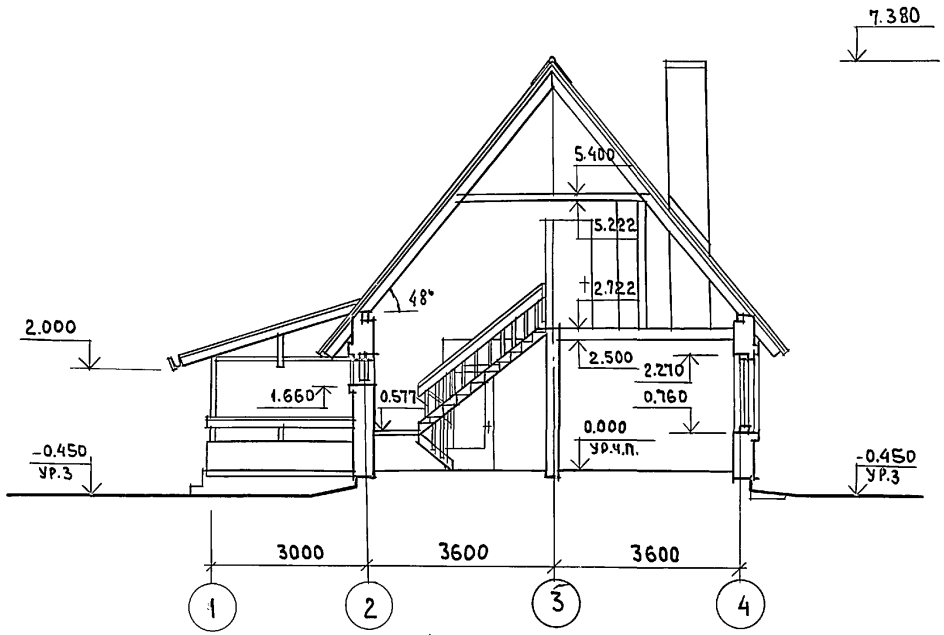

2-2

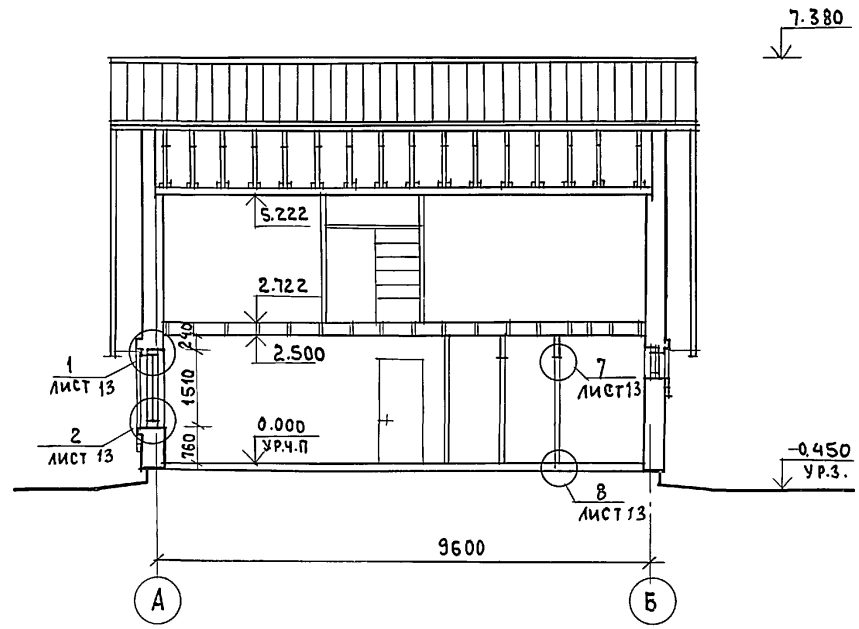

3-3

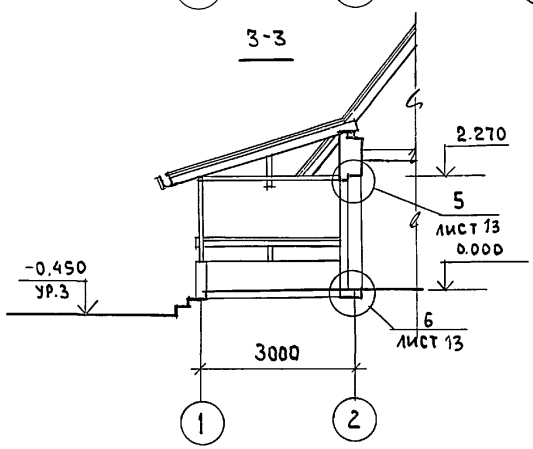

Данный лист см. совместно с листами 6, 7

Привязан			
Инв.№			
Нормок.	Овакимьян		
Зам.нач.	Овакимьян		
ГАП	Петросов		
ГИП	Сидорина		
Исполн.	Шевченко		
Проверил	Петросов		

144 - 16 - 84.87 АС

Мансардный одноквартирный 4-комнатный жилой дом

Стадия	Лист	Листов
Р	12	

Разрезы 1-1, 2-2

ЦНИИЭП Гражданселькстрой

22725-01 16

Инв.№ подл. | Подпись и дата | Взам. инв.№

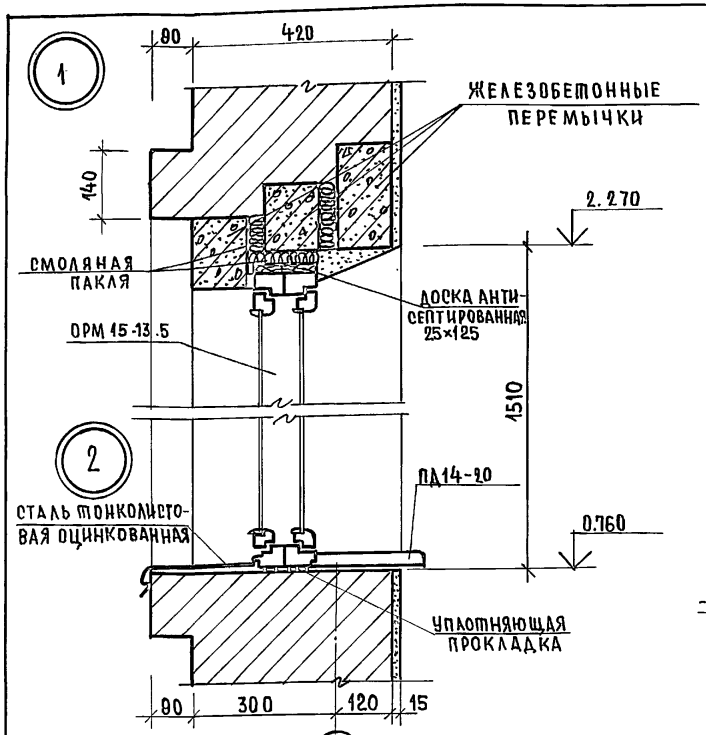

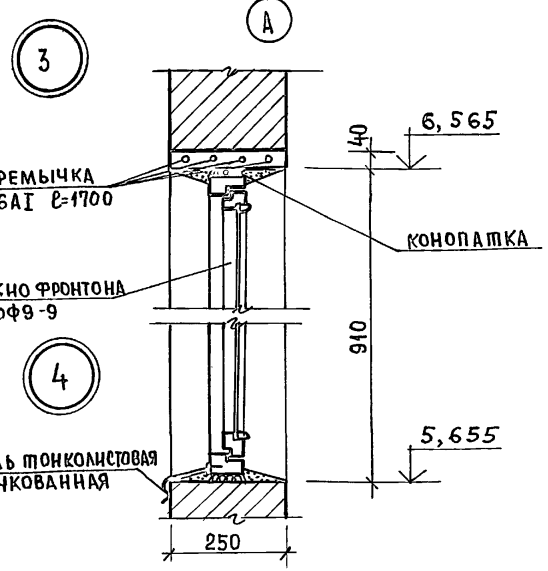

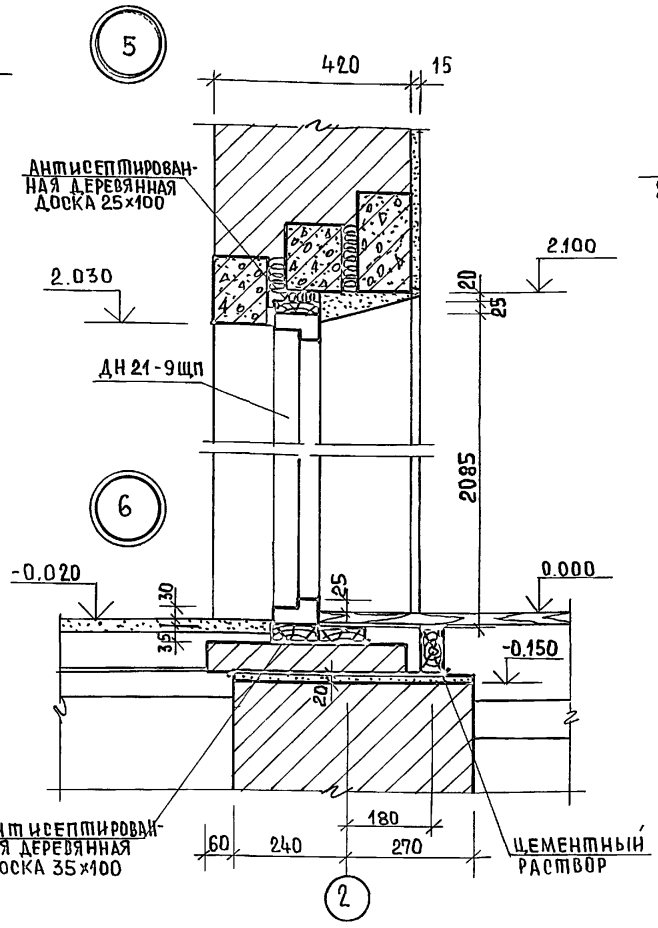

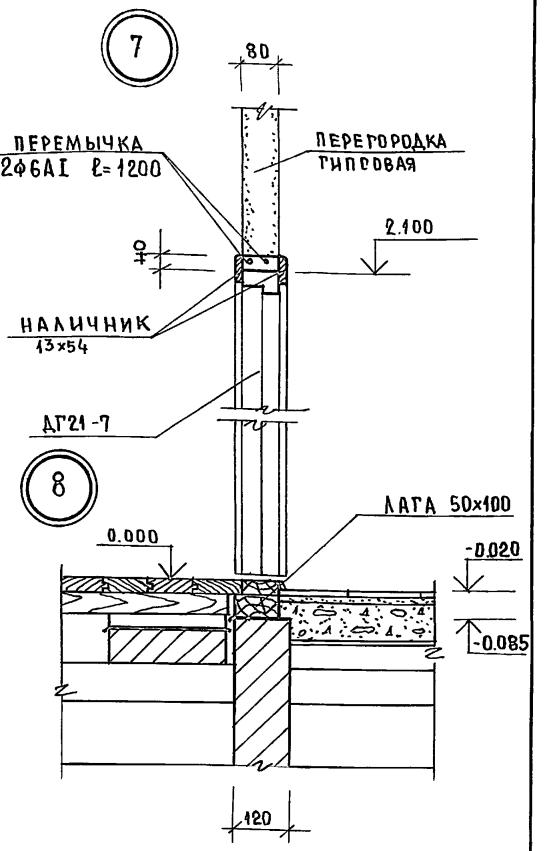

Данный лист см. совместно с листами 12, 24

					144-16-84.87		АС
			Нормок.	Овакимьян			
Привязан			Зам. нач.м	Овакимьян			
			ГАП	Петросов	Мансардный одноквартирный 4-комнатный жилой дом	Стадия	Лист	Листов
			ГИП	Сидорина		Р	13	
			Рук. гр.	Чулкова				
			Исполн.	Сегень	Узлы разрезов 1÷8	ЦНИИЭП граждансельстрой		
Инв.№			Проверил	Чулкова				

Взам. инв.№ | Подпись и дата | Инв.№ подл.

Типовой проект 144-16-84.87 Альбом I

План 1 этажа

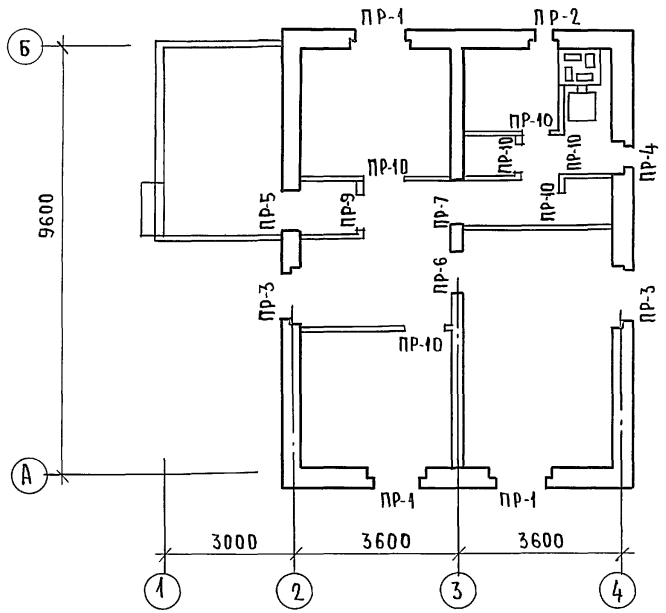

Ведомость перемычек

тип	схема сечений при tн.в.=-40°С	схема сечений при tн.в.=-30°С	схема сечений при tн.в.=-20°С
ПР-1	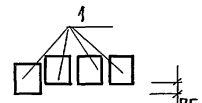	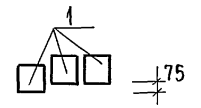	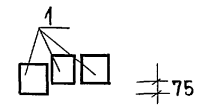
ПР-2	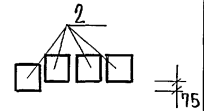	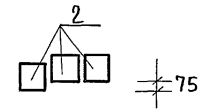	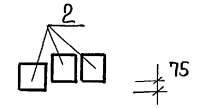
ПР-3	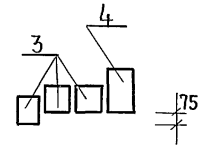	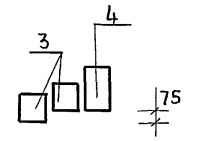	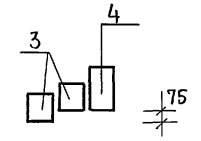
ПР-4	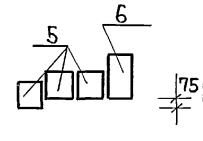	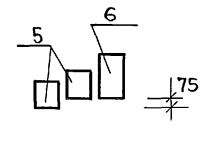	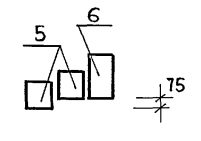

1. Укладку перемычек производить на слой свежеуложенного раствора.
2. Данный лист см. совместно с листами 15,16.

Нормок.	Овакимьян		
Зам.нач.м	Овакимьян		
ГАП	Петросов		
ГИП	Сидорина		
Рук.гр.	Чулкова		
Исполн.	Шепелева		
Провер.	Чулкова		

Привязан:

Инв.№

144-16-84.87 АО

Мансардный одноквартирный 4-комнатный жилой дом

Стадия	Лист	Листов
Р	14	

План перемычек 1 этажа
Ведомость перемычек.

ЦНИИЭП граждансельстрой

Инв.№подл. | Подпись и дата | Взам.инв.№

ТИПОВОЙ ПРОЕКТ 144-16-84.87 АЛЬБОМ I

ПЛАН МАНСАРДЫ

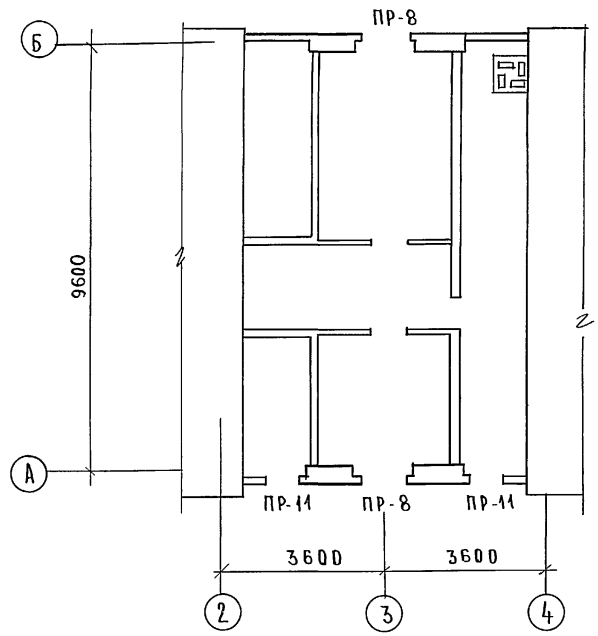

ПЛАН ПЕРЕМЫЧЕК НА ОТМ. 6.565

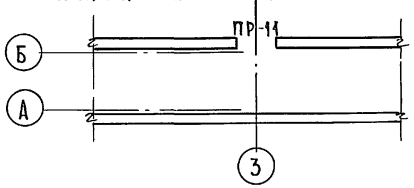

Данный лист см. совместно с листами 14,16.

ВЕДОМОСТЬ ПЕРЕМЫЧЕК /ПРОДОЛЖЕНИЕ/

ТИП	СХЕМА СЕЧЕНИЯ при $t_{н.в}$ = -40°С	СХЕМА СЕЧЕНИЯ при $t_{н.в}$ = -30°С	СХЕМА СЕЧЕНИЯ при $t_{н.в}$ = -20°С
ПР-5	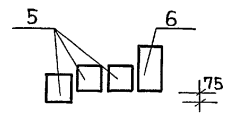	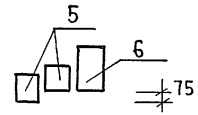	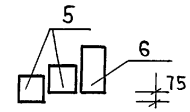
ПР-6	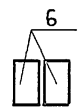	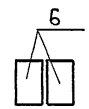	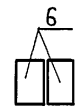
ПР-7			
ПР-8	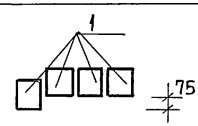	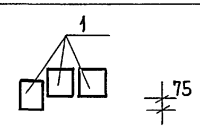	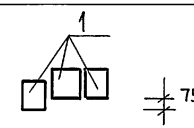
ПР-9			

НОРМОК.	Овакимьян		
ЗАМ.НАЧ.М	Овакимьян		
ГАП	Петросов		
ГИП	Сидорина		
РУК.ГР.	Чулкова		
ИСПОЛН	Шепелева		
ПРОВЕР.	Чулкова		

ПРИВЯЗАН:

ИНВ.№

144-16-84.87 АС

Мансардный одноквартирный 4-комнатный жилой дом

СТАДИЯ	ЛИСТ	ЛИСТОВ
Р	15	

План перемычек мансарды
Ведомость перемычек.

ЦНИИЭП гражданельстрой

22725-01 19

ИНВ.N ПОДЛ. | ПОДПИСЬ И ДАТА | ВЗАМ.ИНВ.№

ВЕДОМОСТЬ ПЕРЕМЫЧЕК

ТИП	СХЕМА СЕЧЕНИЙ
ПР-10	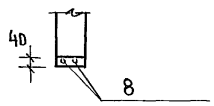
ПР-11	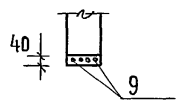

СПЕЦИФИКАЦИЯ ПЕРЕМЫЧЕК

МАРКА	ОБОЗНАЧЕНИЕ	НАИМЕНОВАНИЕ	КОЛ. НА ДОМ при t=-40°	при t=-30°	при t=-20°	МАССА ЕДНИМ	ПРИМЕЧ.
1	ГОСТ 948-84	2ПБ17-2	20	15	15	71	
2		2ПБ10-1	4	3	3	43	
3		2ПБ19-3	6	4	4	81	
4		3ПБ18-37	2	2	2	119	
5		2ПБ13-1	7	5	5	54	
6		3ПБ13-37	4	4	4	85	
7		3ПБ16-37	2	2	2	102	
8		ф6AI; ℓ=1200	12	12	12	0.27	
9		ф6AI; ℓ=1700	12	12	12	0.38	

Данный лист см. совместно с листами 14,15.

ТИПОВОЙ ПРОЕКТ 144-16-84.87 АЛЬБОМ I

ИНВ.№ ПОДЛ.	ПОДПИСЬ И ДАТА	ВЗАМ. ИНВ.№

НОРМ КОНТ	ОВАКИМЬЯН		
ЗАМ. НАЧ. М	ОВАКИМЬЯН		
ГАП	ПЕТРОСОВ		
ГИП	СИДОРИНА		
РУК. ГР.	ЧУЛКОВА		
ИСПОЛН	ШЕПЕЛЕВА		
ПРОВЕР.	ЧУЛКОВА		

ПРИВЯЗАН:

ИНВ.№

144-16-84.87 АС

МАНСАРДНЫЙ ОДНОКВАРТИРНЫЙ 4-КОМНАТНЫЙ ЖИЛОЙ ДОМ.

СТАДИЯ	ЛИСТ	ЛИСТОВ
Р	16	

Ведомость перемычек
Спецификация перемычек.

ЦНИИЭП ГРАЖДАНСЕЛЬСТРОЙ

22725-01 20

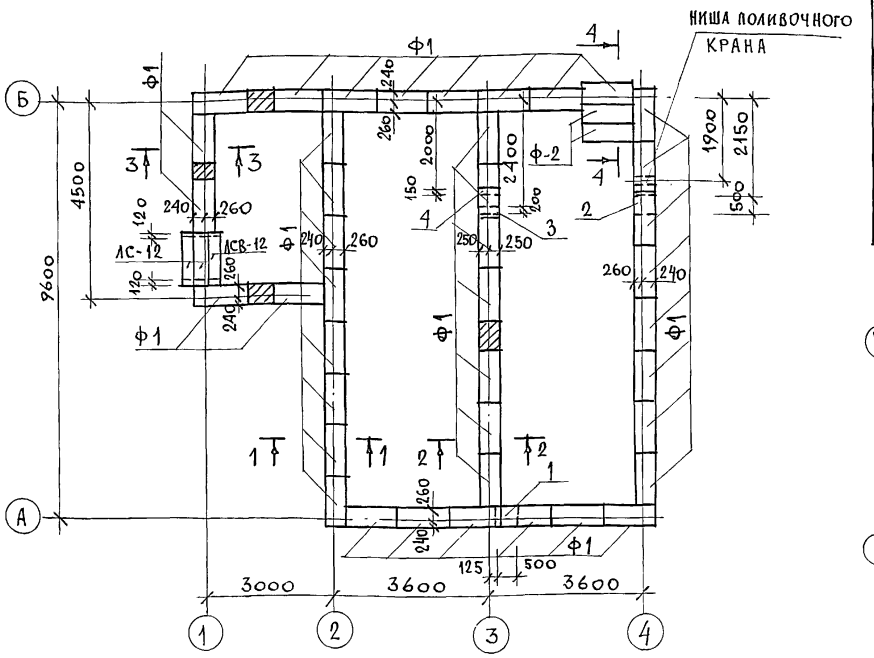

МАРКА ПО ПРОЕКТУ	ОБОЗНАЧЕНИЕ	НАИМЕНОВАНИЕ	КОЛ. ШТ.	МАССА ЕДИН. КГ	ПРИМЕЧ.
Ф1	ГОСТ 13579-78	БЛОКИ СТЕН ПОДВАЛА ФБС 12.5.3-Т	41	380	
Ф2	ГОСТ 13579-78	БЛОКИ СТЕН ПОДВАЛА ФБС 12.4.3-Т	2	310	
ЛС-12	ГОСТ 8717.0-84*	СТУПЕНИ БЕТОННЫЕ	2	133	
ЛСВ-12	ГОСТ 8717.0-84*	СТУПЕНИ БЕТОННЫЕ	1	105	

Схема расчетных нагрузок

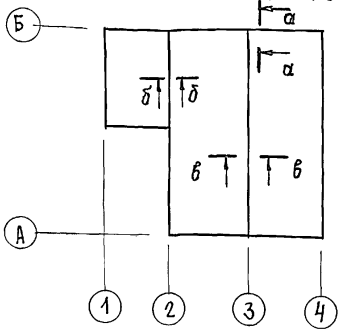

Экспликация отверстий

ТИП ОТВ.	РАЗМЕР ММ В	РАЗМЕР ММ Н	ОТМ. НИЗА М	НАЗНАЧ.
1	500	600	-1.500	КАНАЛИЗ
2	500	600	-2.500	ВОДОПР.
3	200	200	-0.450	КАНАЛИЗ.
4	150	100	-0.450	ВОДОПР.

Таблица нормативных нагрузок на фундамент

NN СЕЧЕНИЙ	НАГРУЗКА Т/П.М	ОТМЕТКА, НА КОТОРОЙ ДАНА НАГРУЗКА
а-а	2.7	-0.45
б-б	3.0	
в-в	2.6	

1. Фундаменты ленточные мелкозаглубленные запроектированы для строительства на площадке со спокойным рельефом, непучинистыми, непросадочными грунтами, грунтовые воды отсутствуют.
2. При привязке проекта фундаменты должны быть переработаны в соответствии со СНИП 2.02.01-83.
3. Цоколь из кирпича керамического рядового полнотелого обыкновенного ГОСТ 530-80/ марки 75 на растворе марки 50 с расшивкой швов.
4. Горизонтальная гидроизоляция стен выполняется из двух слоев толя на битумной мастике по выровненной поверхности цементным раствором состава 1:2.
5. Вокруг здания выполнить водонепроницаемую отмостку шириной 1м с уклоном 0.03.
6. Данный лист см. совместно с листами 18, 19, 20

НОРМОК.	ОВАКИМЬЯН	
ЗАМ.НАЧ М	ОВАКИМЬЯН	
ГАП	ПЕТРОСОВ	
ГИП	СИДОРИНА	
РУК. ГР.	ЧУЛКОВА	
ИСПОЛН.	СЕГЕНЬ	
ПРОВЕР.	ЧУЛКОВА	

144-16-84.87 АС

Мансардный одноквартирный 4-комнатный жилой дом

СТАДИЯ	ЛИСТ	ЛИСТОВ
Р	17	

План фундаментов.

ЦНИИЭП ГРАЖДАНСЕЛЬСТРОЙ

22725-01 21

ПРИВЯЗАН

ИНВ.N

ИНВ.NПОДЛ. | ПОДПИСЬ И ДАТА | ВЗАМ.ИНВ.N

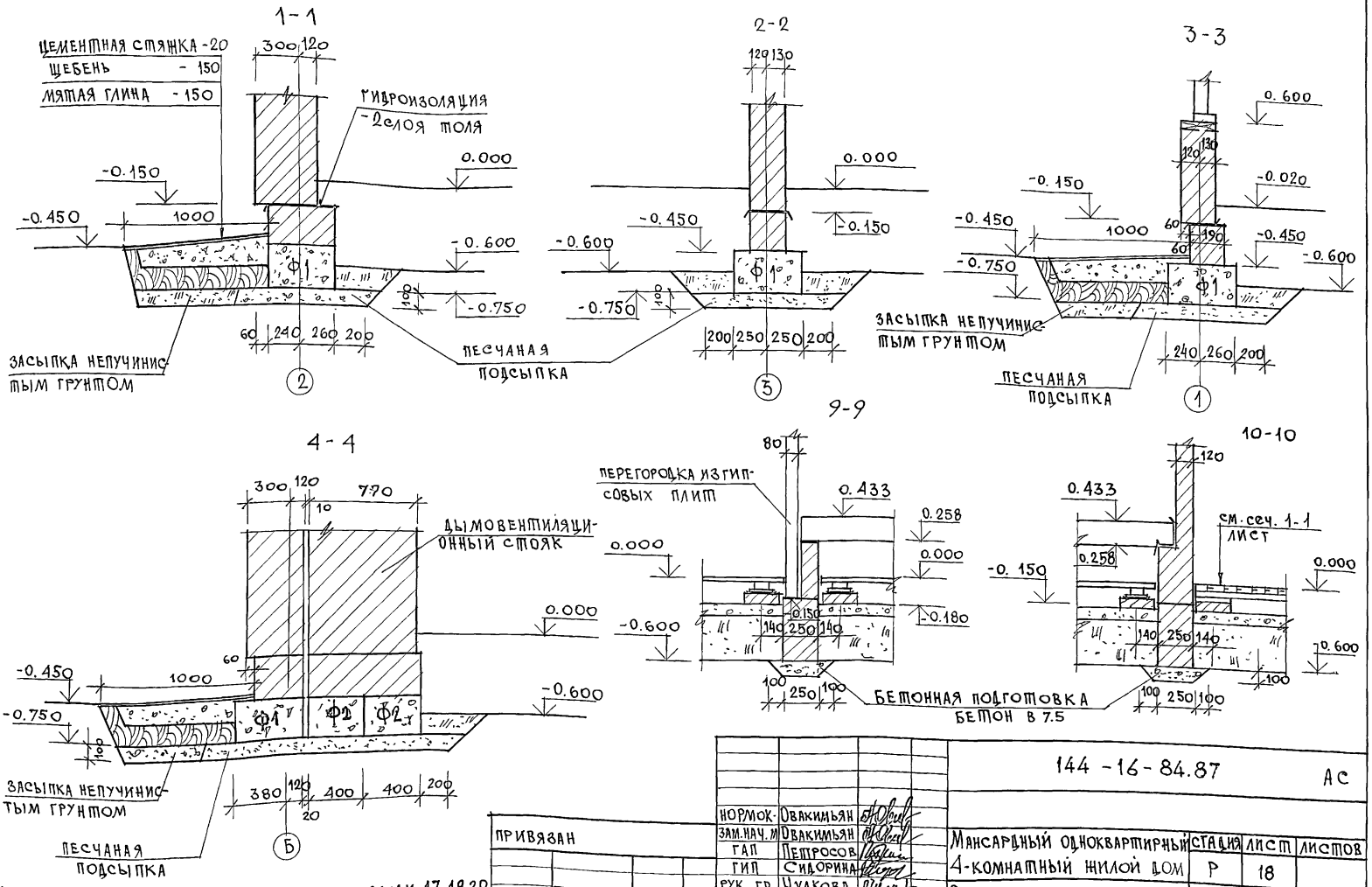

Данный лист см. совместно с листами 17, 19, 20

ПРИВЯЗАН			
ИНВ. N			
НОРМОК.	Овакимьян		
ЗАМ. НАЧ. М	Овакимьян		
ГАП	Петросов		
ГИП	Сидорина		
РУК. ГР.	Чулкова		
ИСПОЛН.	Сегень		
ПРОВЕР.	Чулкова		

144-16-84.87 АС

Мансардный одноквартирный 4-комнатный жилой дом	СТАДИЯ	ЛИСТ	ЛИСТОВ
	Р	18	
Сечения фундаментов 1-1 ÷ 4-4; 9-9; 10-10.	ЦНИИЭП ГРАЖДАНСЕЛЬСТРОЙ		

22725-01 22

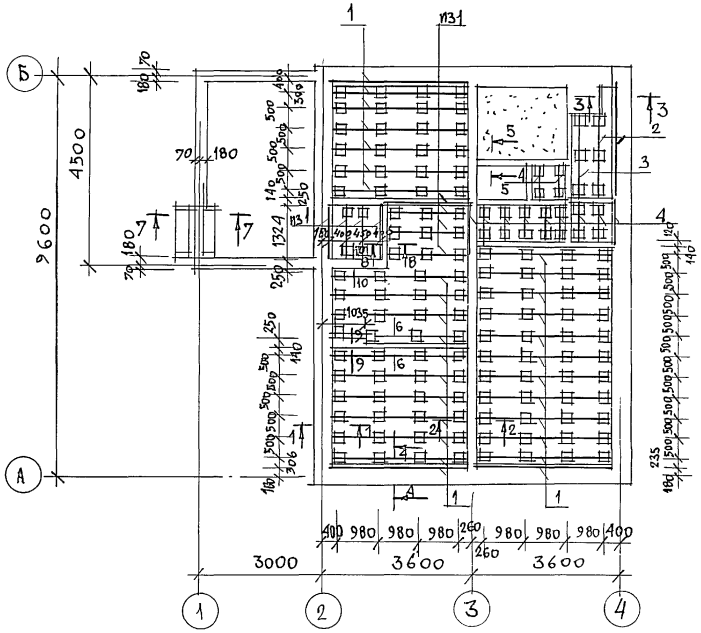

МАРКА ПО ПРОЕКТУ	ОБОЗНАЧЕНИЕ	НАИМЕНОВАНИЕ	КОЛ. ШТ.	МАССА ЕДИН. КГ	ПРИМЕЧ.
1	ГОСТ 24454-80Е*	ЛАГА 50×100×3300	34	8.25	
2	ГОСТ 24454-80Е*	ЛАГА 50×100×2660	2	6.65	
3	ГОСТ 24454-80Е*	ЛАГА 50×100×1880	1	4.7	
4	ГОСТ 24454-80Е*	ЛАГА 50×100×1000	10	2,5	
5	ГОСТ 8242 -75	ДОСКИ ПОЛА 28×94×5430	38	8.7	
6	ГОСТ 8242 -75	ДОСКИ ПОЛА 28×94×3350	23	5.35	
7	ГОСТ 8242 -75	ДОСКИ ПОЛА 28×94×3020	54	4.85	
8	ГОСТ 8242 -75	ДОСКИ ПОЛА 28×94×2780	38	4.45	
9	ГОСТ 8242 -75	ДОСКИ ПОЛА 28×94×2300	28	3.7	
10	ГОСТ 8242 -75	ДОСКИ ПОЛА 28×94×830	16	1.35	
11	ГОСТ 8242-75	ПЛИНТУС /ТИП3/	69.0	0.75	
12	ГОСТ 24454-80Е*	ПОДКЛАДКА 25×150×250	1.45	0.45	

1. ПО ПЕРИМЕТРУ ЖИЛОГО ДОМА ПРЕДУСМОТРЕТЬ УТЕПЛЕНИЕ ПОДА ШЛАКОМ (КЕРАМЗИТОМ) НА ШИРИНУ 1,5 МЕТРА, ТОЛЩИНОЙ 0,15 МЕТРА.
2. ДАННЫЙ ЛИСТ СМ. СОВМЕСТНО С ЛИСТОМ 20, 18.

ИНВ. N ПОДЛ. | ПОДПИСЬ И ДАТА | ВЗАМ. ИНВ. N

ПРИВЯЗАН

ИНВ. N

НОРМОК.	ОВАКИМЬЯН		
ЗАМ. НАЧ. М	ОВАКИМЬЯН		
ГАП	ПЕТРОСОВ		
ГИП	СИДОРИНА		
РУК. ГР.	ЧУЛКОВА		
ИСПОЛН.	СЕГЕНЬ		
ПРОВЕР.	ЧУЛКОВА		

144 - 16 - 84.87 АС

МАНСАРДНЫЙ ОДНОКВАРТИРНЫЙ 4-КОМНАТНЫЙ ЖИЛОЙ ДОМ

СТАДИЯ	ЛИСТ	ЛИСТОВ
Р	19	

ПЛАН ЦОКОЛЬНОГО ПЕРЕКРЫТИЯ.

ЦНИИЭП ГРАЖДАНСЕЛЬСТРОЙ

ТИПОВОЙ ПРОЕКТ 144-16-84.87 АЛЬБОМ I

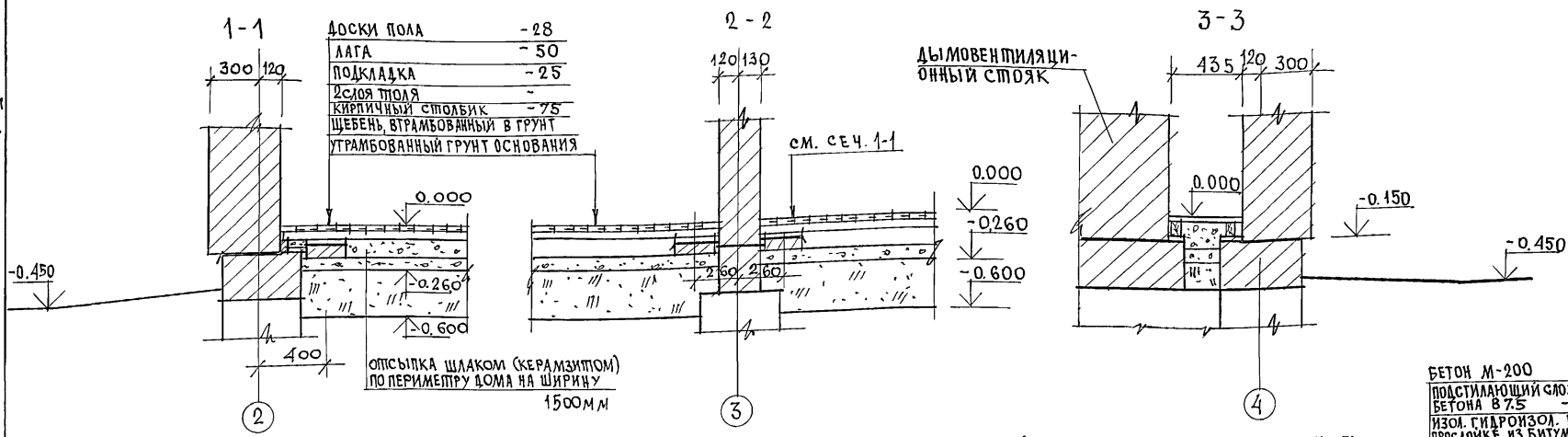

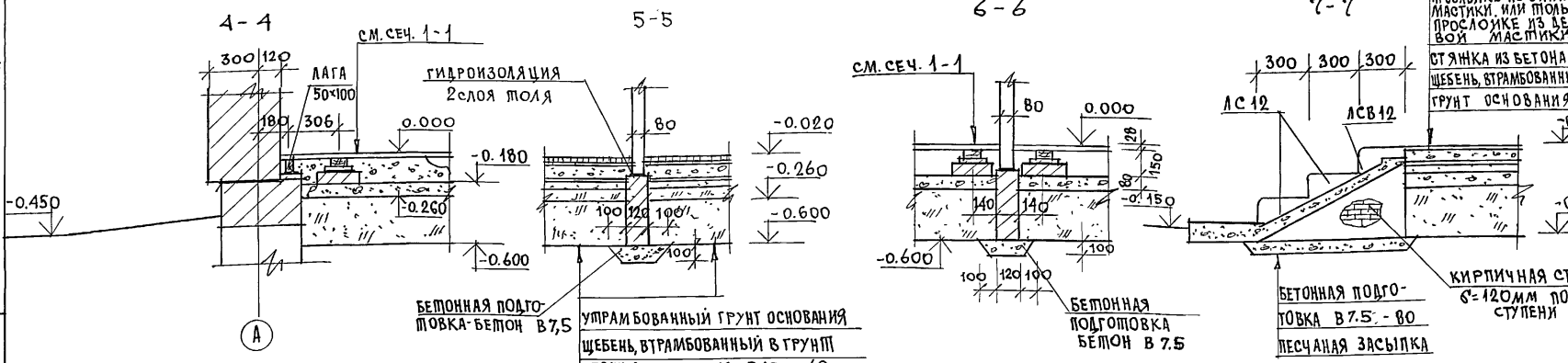

БЕТОН М-200	-20
ПОДСТИЛАЮЩИЙ СЛОЙ ИЗ БЕТОНА В 7.5	-80
ИЗОЛ. ГИДРОИЗОЛ. НА ПРОСЛОЙКЕ ИЗ БИТУМНОЙ МАСТИКИ ИЛИ ТОЛЬ НА ПРОСЛОЙКЕ ИЗ ДЕГТЕВОЙ МАСТИКИ	
СТЯЖКА ИЗ БЕТОНА В10	
ЩЕБЕНЬ, ВТРАМБОВАННЫЙ В ГРУНТ	
ГРУНТ ОСНОВАНИЯ	

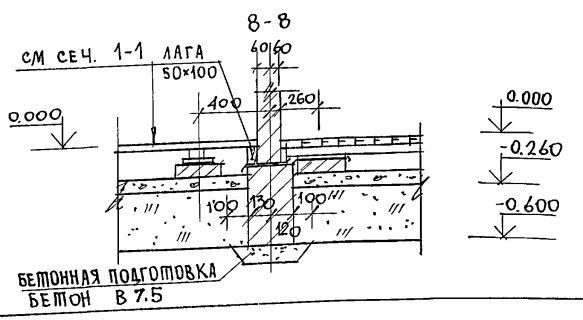

УТРАМБОВАННЫЙ ГРУНТ ОСНОВАНИЯ	
ЩЕБЕНЬ, ВТРАМБОВАННЫЙ В ГРУНТ	
СТЯЖКА ИЗ БЕТОНА В10	60мм
ТОЛЬ НА ПРОСЛОЙКЕ ИЗ ДЕГТЕВОЙ МАСТИКИ	
ПОДСТИЛАЮЩИЙ СЛОЙ ИЗ БЕТОНА В 7.5	80мм
ЦЕМЕНТНО-ПЕСЧАНЫЙ РАСТВОР М-150	
КЕРАМИЧЕСКАЯ ПЛИТКА	

ПРИВЯЗАН

ИНВ. N

НОРМОК.	ОВАКИМЬЯН	
ЗАМ. НАЧ. М	ОВАКИМЬЯН	
ГАП	ПЕТРОСОВ	
ГИП	СИДОРИНА	
РУК. ГР.	ЧУЛКОВА	
ИСПОЛН.	СЕГЕНЬ	
ПРОВЕР.	ЧУЛКОВА	

144-16-84.87 АС

Мансардный одноквартирный 4-комнатный жилой дом

СТАДИЯ	ЛИСТ	ЛИСТОВ
Р	20	

Цокольное перекрытие. Сечения 1-1 ÷ 8-8.

ЦНИИЭП ГРАЖДАНСЕЛЬСТРОЙ

22725-01 24

ИНВ. N ПОДЛ. | ПОДПИСЬ И ДАТА | ВЗАМ. ИНВ. N

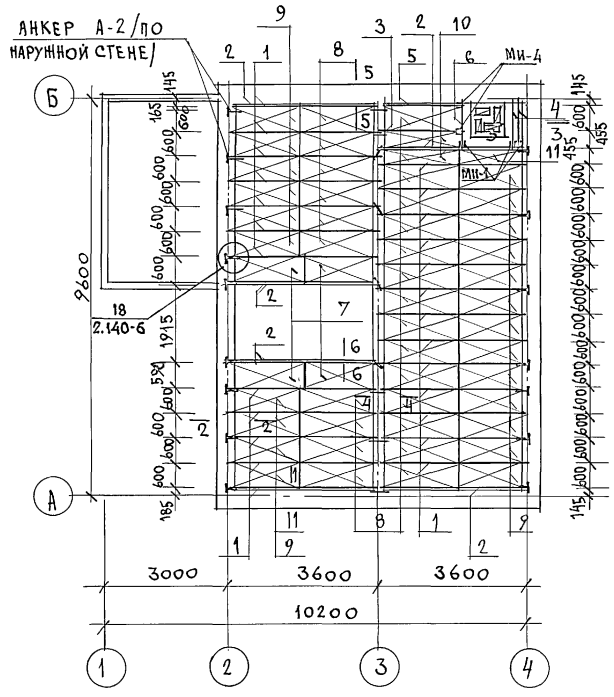

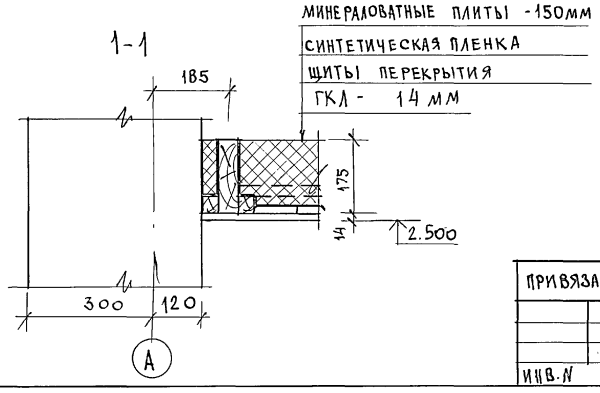

Спецификация деревянных изделий

NN поз.	Обозначение	Наименование	Кол. шт.	Масса ед. кг	Прим.
1	ГОСТ 4981-	БАЛКА БДЦ-2.36.2	25	22,0	
2	ГОСТ 4981-	БАЛКА БДЦ-2.36.1	8	19,1	
3	16-1-1-01-03.00	БАЛКА БЦ2-20.18.5	1	13.45	
4	16-1-1-01-01.00	БАЛКА БЦ1-12.15.5	2	5.15	
5	16-1-1-01-01.00	БАЛКА БЦ1-20.18.5	1	10.35	
6	ГОСТ 24454-80Е*	РИГЕЛЬ 50×175×1150	1	5.1	
7	16-1-1-01-04.00	ЩИТ Щ17.5.7	4	11,4	
8	ГОСТ 1005-86	ЩИТ Щ18-3а	24	12.85	
9	ГОСТ 1005-86	ЩИТ Щ15-3а	23	10.75	
10	ГОСТ 1005-86	ЩИТ Щ18-2б	2	8.1	
11	ГОСТ 1005-86	ЩИТ Щ15-2б	1	7.0	
12	ГОСТ 24454-80Е*	ДОСКА 16×100 п.м	5.0	0.7	
13	ГОСТ 8242-75	ДОСКИ ПОЛА 28×94×4530	34	7.0	
14	ГОСТ 8242-75	ДОСКИ ПОЛА 28×94×3100	34	4.85	
15	ГОСТ 8242-75	ДОСКИ ПОЛА 28×94×1800	19	2,9	
16	ГОСТ 8242-75	ПЛИНТУС ТИП3 26 п.м.с	29.5	0.75	

Данный лист см. совместно с листом 22

Нормок.	Овакимьян		
Зам.нач.м	Овакимьян		
ГАП	Петросов		
ГИП	Сидорина		
Рук.гр.	Чулкова		
Исполн.	Клищенко		
Провер.	Сегень		

Привязан

Инв.N

144-16-84.87 АС

Мансардный одноквартирный 4-комнатный жилой дом

Стадия	Лист	Листов
Р	21	

План перекрытия на отм. 2.722

ЦНИИЭП граждансельстрой

22725-01 25

Инв.N подл. | Подпись и дата | Взам.инв.N

2-2

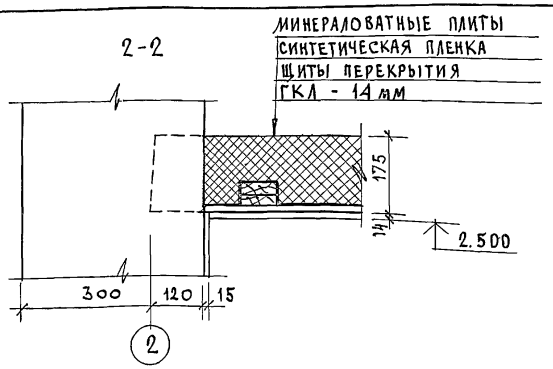

4-4

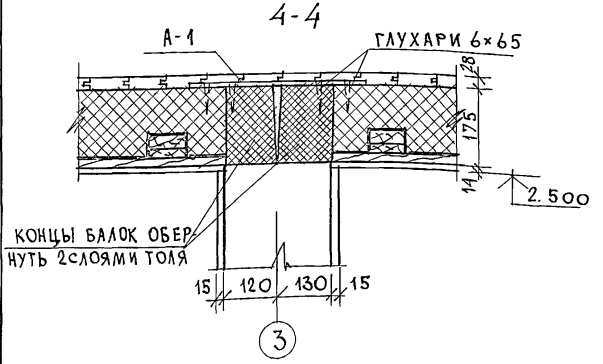

5-5

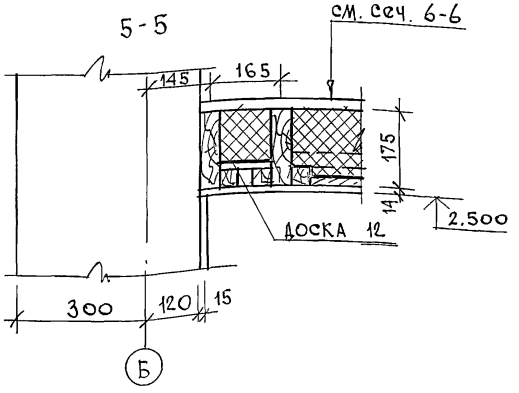

6-6

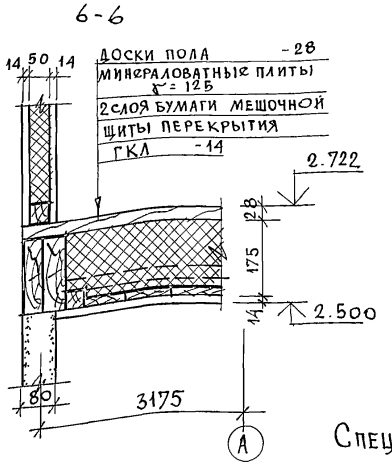

3-3

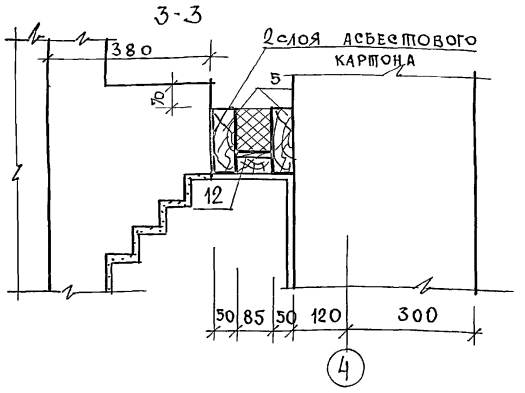

Спецификация металлических изделий

Поз.	Обозначение	Наименование	Кол.	Масса ед. кг	Примеч
А-2	16-1-1-01-010.00	Анкер	16	1.32	
А-1	16-1-1-01-009.00	Анкер	9	0.82	
МИ-1	16-1-1-01-001.00	Крепежный хомут	3	1.38	
МИ-4	16-1-1-01-002.00	Крепежный хомут	2	1,1	

Данный лист см. совместно с листом 21

Нормок	Овакимьян	
Зам. нач. м	Овакимьян	
ГАП	Петросов	
ГИП	Сидорина	
Рук. гр.	Чулкова	
Исполн.	Клищенко	
Провер.	Сегень	

144-16-84.87 АС

Мансардный одноквартирный 4-комнатный жилой дом	Стадия	Лист	Листов
	Р	22	
Сечения перекрытия 2-2 ÷ 5-5.	ЦНИИЭП граждансельстрой		

Привязан

Инв. №

Взам. инв. № | Подпись и дата | Инв. № подл.

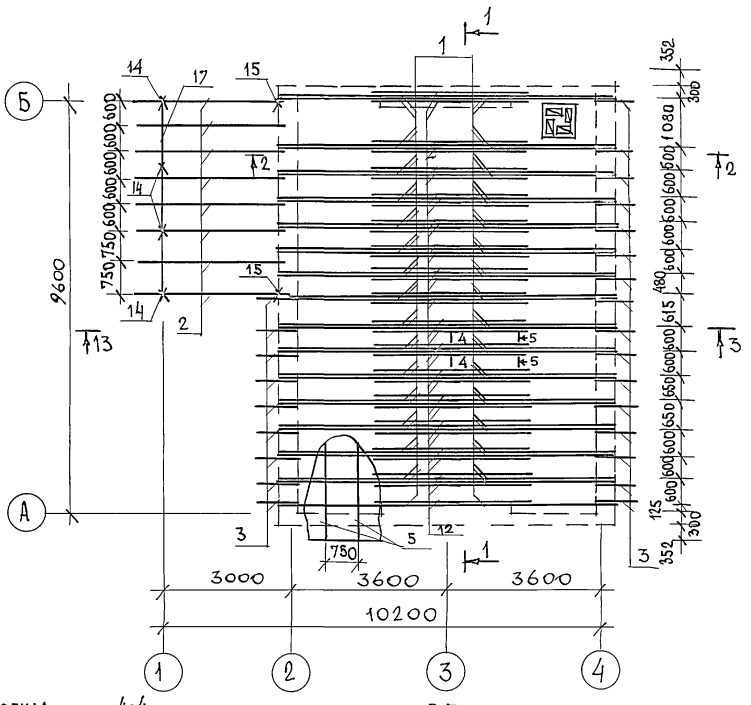

План стоек стен мансарды

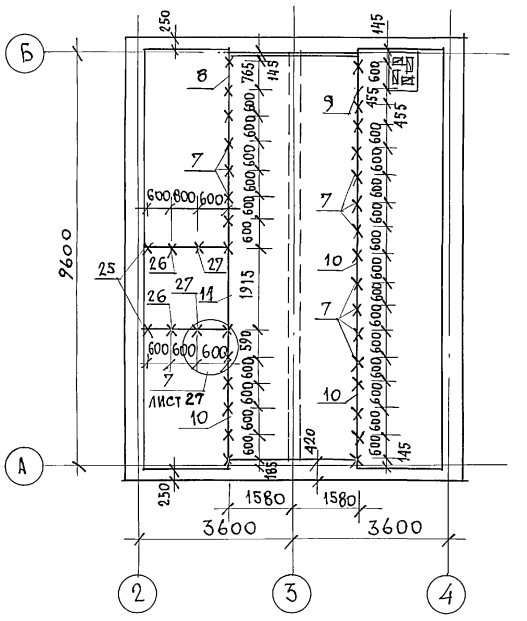

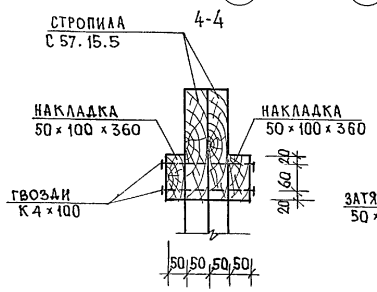

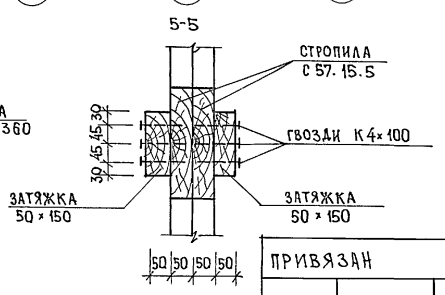

Данный лист см. совместно с листами 24, 25

НОРМОК.	Овакимьян		
ЗАМ НАЧ. М	Овакимьян		
ГАП	Петросов		
ГИП	Сидорина		
РУК. ГР.	Чулкова		
ИСПОЛН	Клищенко		
ПРОВЕР.	Сегень		

ПРИВЯЗАН

ИНВ. N

144-16-84.87 АС

Мансардный одноквартирный 4-комнатный жилой дом

Крыша $P^{ДН}_{СН}$=100 кг/м². План стропил. План стоек стен мансарды.

СТАДИЯ	ЛИСТ	ЛИСТОВ
Р	23	

ЦНИИЭП гражданельстрой

ИНВ. N ПОДЛ. | ПОДПИСЬ И ДАТА | ВЗАМ. ИНВ. N

ТИПОВОЙ ПРОЕКТ 144-16-84.87 АЛЬБОМ

1-1

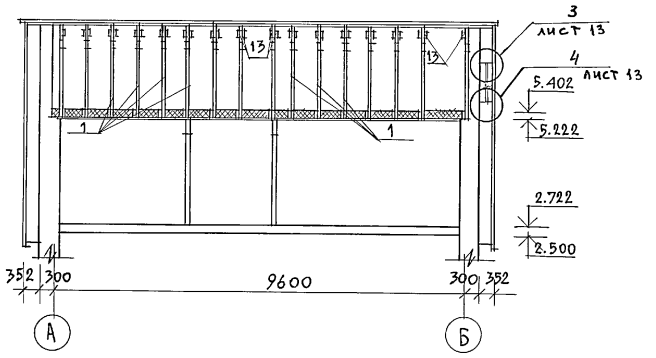

3-3

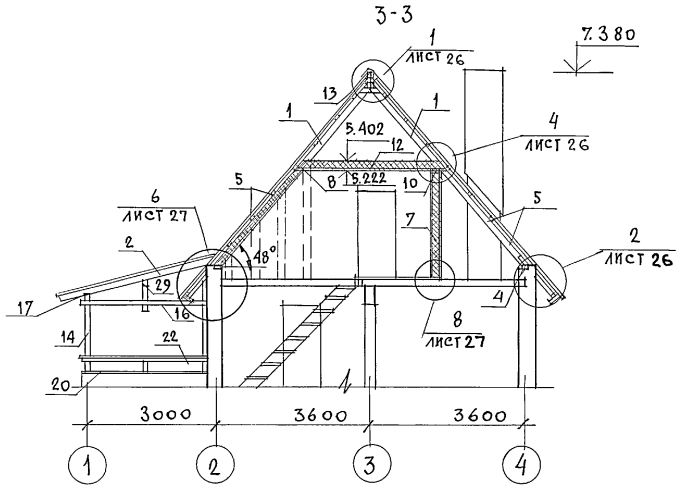

2-2

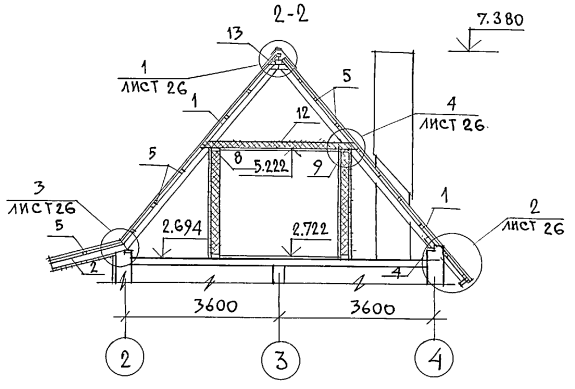

План кровли

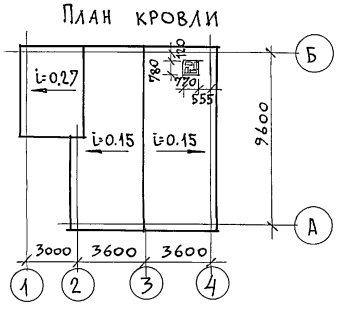

Данный лист смотри совместно с листами 23,25

привязан			
инв. N			

нормокон.	Овакимьян		
зам. нач. м	Овакимьян		
ГАП	Петросов		
ГИП	Сидорина		
рук. гр.	Чулкова		
исполн.	Клищенко		
провер	Чулкова		

144-16-84.87 АС

Мансардный одноквартирный 4-комнатный жилой дом	стадия	лист	листов
	Р	24	
Крыша $P^{N}_{сн}$=100 кгс/м². Разрезы 1-1; 2-2; 3-3. План кровли.	ЦНИИЭП гражданселькстрой		

22725-01 28

инв. N подл.	подпись и дата	взам. инв. N	

Типовой проект 144-16-84.87 Альбом I

NN поз.	Обозначение	Наименование	Кол. шт.	Масса ед. кг	Примеч
1	16-1-1-01-06.00	Стропила С 57.15.5	62	21.2	
2	16-1-1-01-07.00	Стропила С37.15.5	8	13.5	
3	ГОСТ 24454-80Е*	Кобылка 44×94×1200	25	3.0	
4	ГОСТ 24454-80Е*	Мауэрлат 50×100 п.м	19.5	2.5	
5	ГОСТ 24454-80Е*	Обрешетка 50×50 п.м	3360	1.25	
6	ГОСТ 24454-80Е*	Подкладка под стойки мансарды 50×125 п.м	20.6	3.15	
7	ГОСТ 24454-80Е*	Стойки 50×125×2460	31	7.6	
8	ГОСТ 24454-80Е*	Прогон 50×125×3190	2	10.15	
9	ГОСТ 24454-80Е*	Прогон 50×125×3335	1	10.4	
10	ГОСТ 24454-80Е*	Прогон 50×125×3050	3	9.5	
11	ГОСТ 24454-80Е*	Прогон 44×119×3115	1	9.7	
12	ГОСТ 24454-80Е*	Затяжки к стропилам 50×150×3700	31	13.9	
13	ГОСТ 24454-80Е*	Накладки к стропилам 50×100×360	31	0.9	
14	ГОСТ 24454-80Е*	Стойки террасы 94×94×1410	4	7.25	
15	ГОСТ 24454-80Е*	Стойки террасы 44×94×2300	2	5.75	
16	ГОСТ 24454-80Е*	Декоративная доска 19×94×2850	2	3.55	
17	ГОСТ 24454-80Е*	Прогон террасы 94×144×4600	1	34.5	
18	ГОСТ 24454-80Е*	Ходовые доски 50×150×3200	18	12.0	
19	ГОСТ 24454-80Е*	Подкладная доска террасы 44×144×3100	2	11.65	
20	ГОСТ 24454-80Е*	Подкладная доска террасы 44×144×2850	4	10.74	
21	ГОСТ 24454-80Е*	Поручни 44×94×3100	1	7.75	
22	ГОСТ 24454-80Е*	Поручни 44×94×2850	2	7.15	
23	ГОСТ 24454-80Е*	Доски подшивки потолка мансарды и лестницы 16×100 п.м	393.0	0.8	
24	ГОСТ 24454-80Е*	Доски обшивки стен мансарды 16×100 п.м	499.0	0.8	
25	ГОСТ 24454-80Е*	Стойка 50×125×850	2	2.7	
26	ГОСТ 24454-80Е*	Стойка 50×125×1380	2	4.3	
27	ГОСТ 24454-80Е*	Стойка 50×125×2050	2	6.4	
28	ГОСТ 24454-80Е*	Доска для вкладышей перегородки 50×125 п.м	41.0	3.15	
29	ГОСТ 24454-80Е*	Декоративная доска 19×94×1100	2	1.4	
30	ГОСТ 24454-80Е*	Доски подшивки свесов и террасы 13×94 п.м	4100	0.8	
31	ГОСТ 24454-80Е*	Стойки перегородок 50×50×2400	12	3.0	
32	ГОСТ 24454-80Е*	Обвязки и ригели перегородок 50×50 п.м	15.0	1.25	
33	ГОСТ 24454-80Е*	Доски свеса 19×169 п.м	52.0	2.2	
34	ГОСТ 24454-80Е*	Подкладная доска фронтона 25×100	29.0	1.25	
35	ГОСТ 24454-80Е*	Брусок 50×50×500	6	0.63	
36	ГОСТ 4598-86	ДВП - обшивка мансарды δ=8мм	47.0 м²		
37	ГОСТ 6266-81*	ГКЛ - обшивка потолка мансарды и перегородок	560 м²		
38	ГОСТ 7573-82	Минераловатные плиты γ=125 кг/м3	49 м³		

Спецификация металлических изделий

МИ-22	16-1-1-01-008.00	Металлическая скоба	6	2.0	
МИ-23	Альбом I стр. 30	Противоветровая скоба	18	0.11	
	ГОСТ 14918-80*	Стальтонколистовая оцинкованная (для обделки трубы;			
		окон и конька) δ=0,6мм	20.1	4.71	
М-3	16-1-1-01-007.00	Кронштейн	6	0.96	

Данный лист смотри совместно с листами 23, 24

Взам. инв. N | Подпись и дата | Инв. N подл.

Привязан

Инв. N

Нормок.	Овакимьян	
Зам. нач. м	Овакимьян	
ГАП	Петросов	
ГИП	Сидорина	
Рук. гр.	Чулкова	
Исполн.	Клищенко	
Провер.	Сегень	

144-16-84.87 АС

Мансардный одноквартирный 4-комнатный жилой дом	Стадия	Лист	Листов
	Р	25	
Крыша $P^{H}_{сн}$=100 кгс/м² Спецификация.	ЦНИИЭП Граждансельстрой		

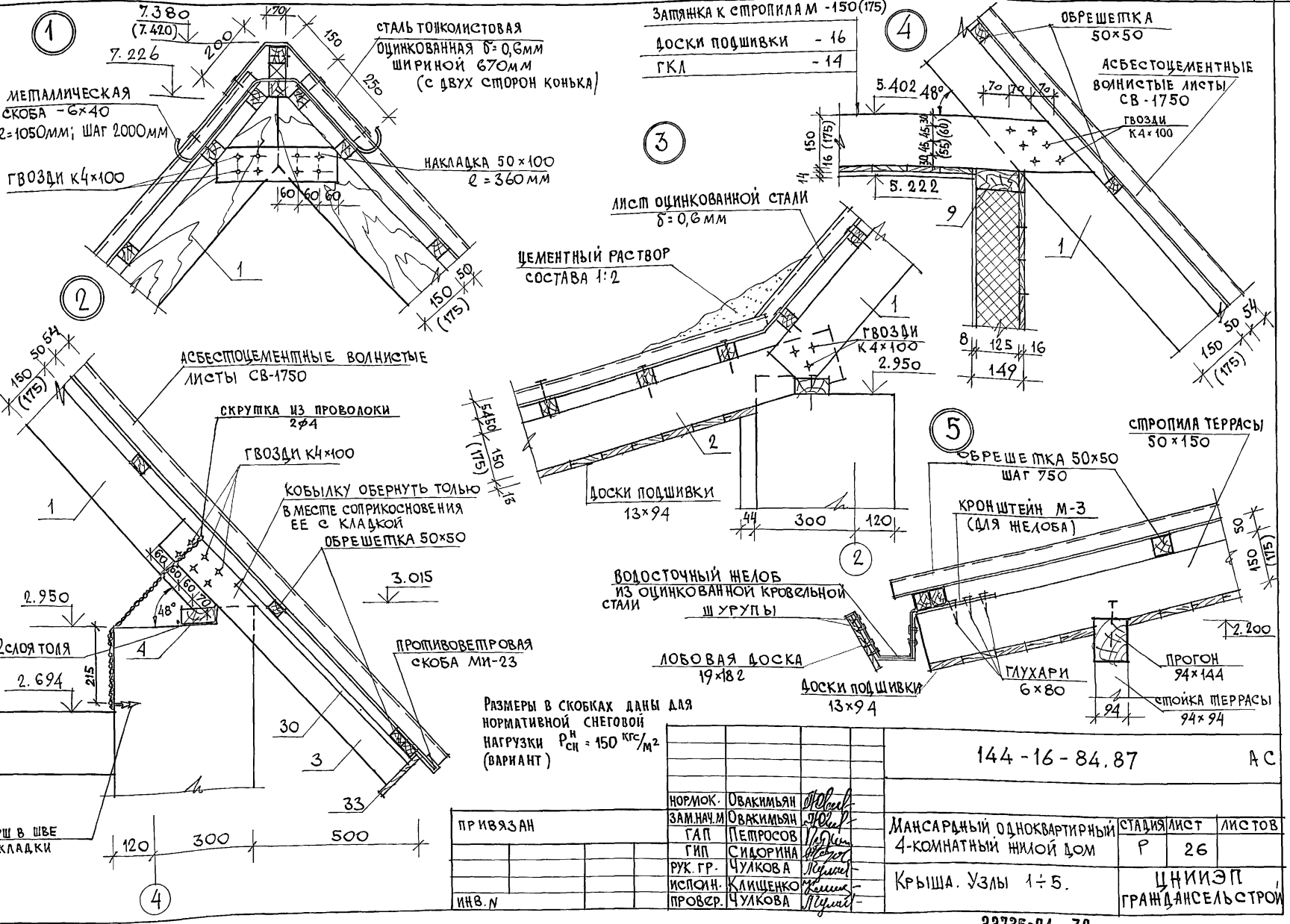

Размеры в скобках даны для нормативной снеговой нагрузки $P^{н}_{сн}$ = 150 кгс/м² (вариант)

НОРМОК.	Овакимьян		
ЗАМ.НАЧ.М	Овакимьян		
ГАП	Петросов		
ГИП	Сидорина		
РУК. ГР.	Чулкова		
ИСПОЛН.	Клищенко		
ПРОВЕР.	Чулкова		

ПРИВЯЗАН

ИНВ.N

144-16-84.87 АС

Мансардный одноквартирный 4-комнатный жилой дом

СТАДИЯ	ЛИСТ	ЛИСТОВ
Р	26	

Крыша. Узлы 1÷5.

ЦНИИЭП ГРАЖДАНСЕЛЬСТРОЙ

22725-01 30

ИНВ.N ПОДЛ. | ПОДПИСЬ И ДАТА | ВЗАМ.ИНВ.N

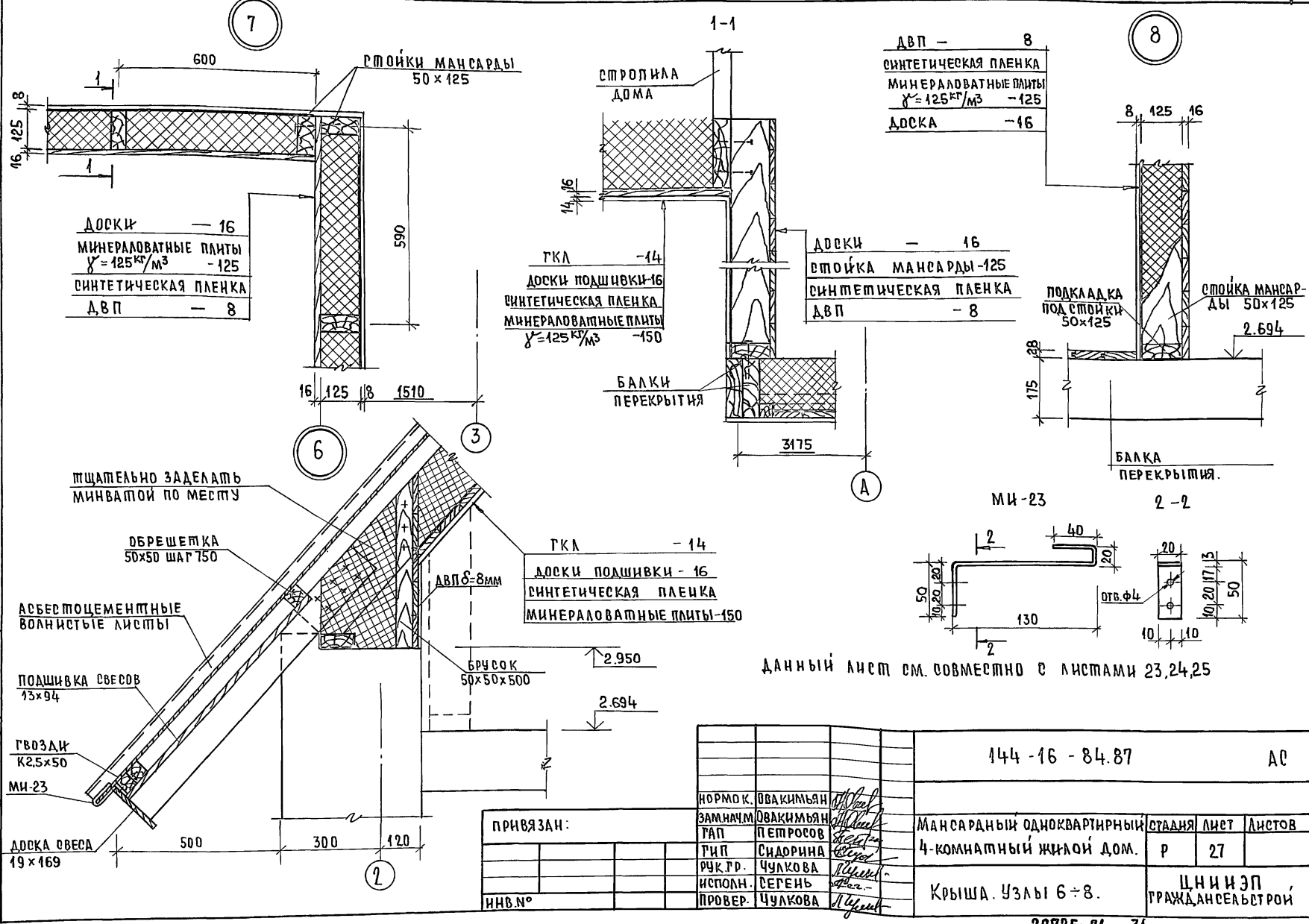

НОРМОК.	ОВАКИМЯН		
ЗАМНАЧМ.	ОВАКИМЯН		
ГАП	ПЕТРОСОВ		
ГИП	СИДОРИНА		
РУК.ГР.	ЧУЛКОВА		
ИСПОЛН.	СЕГЕНЬ		
ПРОВЕР.	ЧУЛКОВА		

ПРИВЯЗАН:

ИНВ.№

144-16-84.87 АС

Мансардный одноквартирный 4-комнатный жилой дом.

СТАДИЯ	ЛИСТ	ЛИСТОВ
Р	27	

Крыша. Узлы 6÷8.

ЦНИИЭП ГРАЖДАНСЕЛЬСТРОЙ

22725-01 31

ИНВ.№ ПОДЛ. | ПОДПИСЬ И ДАТА | ВЗАМ.ИНВ.№

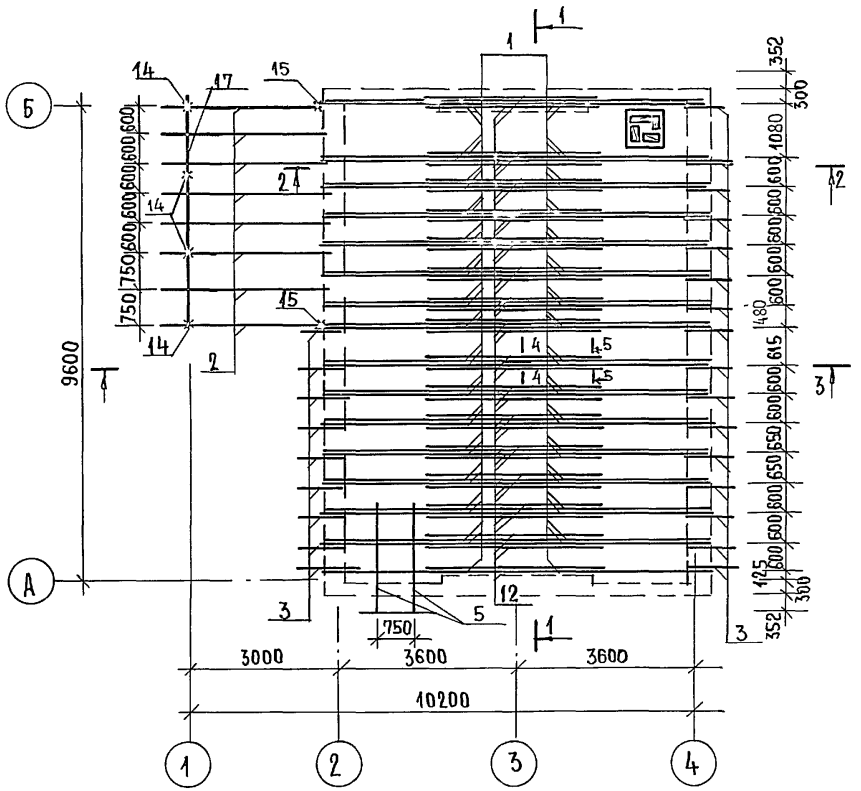

ПЛАН СТОЕК СТЕН МАНСАРДЫ

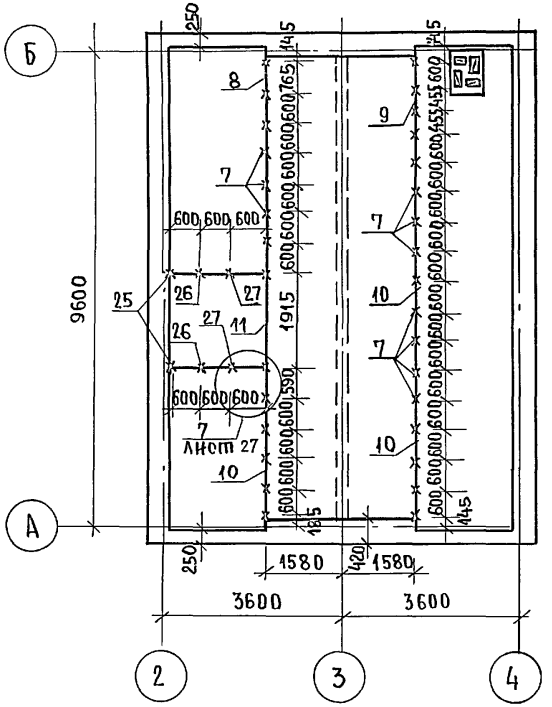
250
145
765
600
600
600

Типовой проект 144-16-84.87 Альбом I

1-1

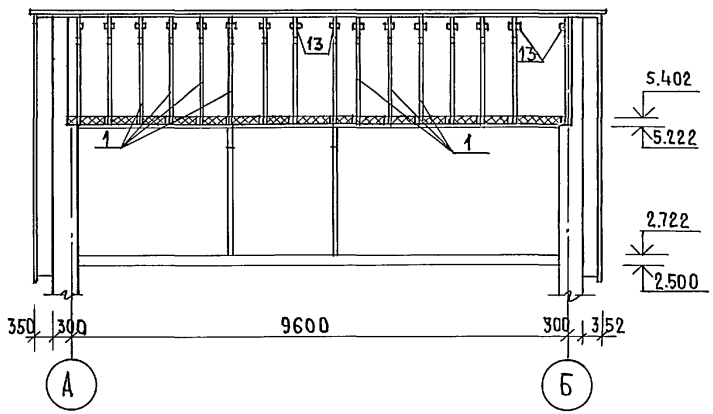

3-3

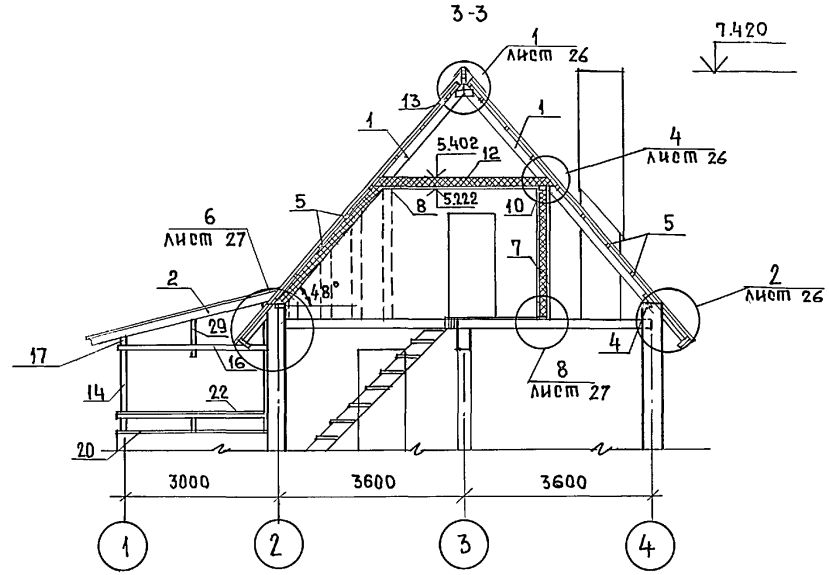

2-2

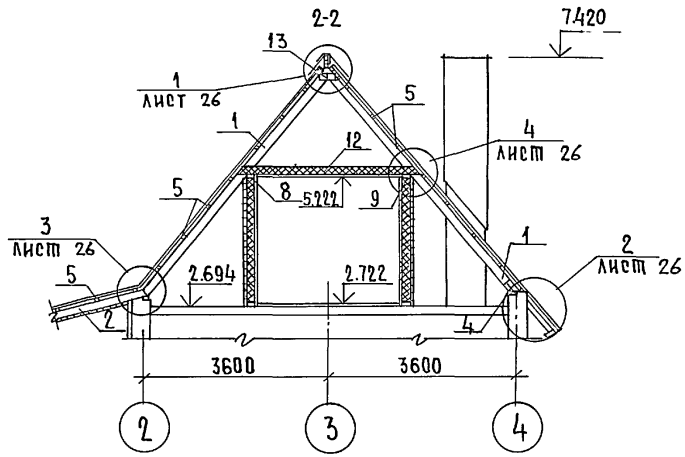

План кровли

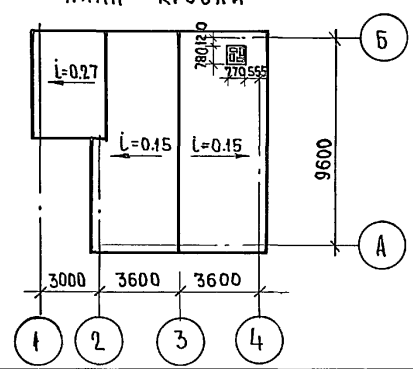

Данный лист смотри совместно с листами 26; 27; 28

Нормок.	Овакимьян		
Зам.нач.м	Овакимьян		
ГАП	Петросов		
ГИП	Сидорина		
Рук.груп.	Чулкова		
Исполнит	Клищенко		
Проверил	Чулкова		

Привязан

Инв.№

144-16-84.87 АС

Мансардный одноквартирный 4-комнатный жилой дом

Стадия	Лист	Листов
Р	29	

Крыша $P^{н}_{сн}$=150 кгс/м² Разрезы 1-1; 2-2; 3-3. План кровли.

ЦНИИЭП гражданселькстрой

22725-01 33

Инв.№подл. | Подпись и дата | Взам.инв.№

NN поз. по проекту	Обозначение	Наименование	Кол. шт.	Масса един кг	Примечание
1	16-1-1-01-06.00	стропила С57.18.5	62	24.7	
2	16-1-1-01-07.00	стропила С37.18.5	8	16.0	
3	ГОСТ 24454-80Е*	кобылка 44×94×1200	25	3.0	
4	ГОСТ 24454-80Е*	мауэрлат 50×100 п.м.	19.5	2.5	
5	ГОСТ 24454-80Е*	обрешетка 50×50 п.м	3360	1.25	
6	ГОСТ 24454-80Е*	подкладка под стойки мансарды 50×125 п.м.	22.6	3.15	
7	ГОСТ 24454-80Е*	стойки 50×125×2460	31	7.6	
8	ГОСТ 24454-80Е*	прогон 50×125×3190	2	10.15	
9	ГОСТ 24454-80Е*	прогон 50×125×3335	1	10.4	
10	ГОСТ 24454-80Е*	прогон 50×125×3050	3	9.5	
11	ГОСТ 24454-80Е*	прогон 44×119×3115	1.0	9.7	
12	ГОСТ 24454-80*	затяжки к стропилам 50×175×3700	31	16.05	
13	ГОСТ 24454-80Е*	накладки к стропилам 50×100×360	31	0.9	
14	ГОСТ 24454-80Е*	стойки террасы 94×94×1410	4	7.25	
15	ГОСТ 24454-80Е*	стойки террасы 44×94×2300	2	5.75	
16	ГОСТ 24454-80Е*	декоративная доска 19×94×2850	2	3.55	
17	ГОСТ 24454-80Е*	прогон террасы 94×144×4600	1	54.5	
18	ГОСТ 24454-80Е*	ходовые доски 50×150×3200	18	12.0	
19	ГОСТ 24454-80Е*	подкладная доска террасы 44×144×3100	2	11.65	
20	ГОСТ 24454-80Е*	подкладная доска террасы 44×144×2850	4	10.7	
21	ГОСТ 24454-80Е*	поручни 44×94×3100	1	7.75	
22	ГОСТ 24454-80Е*	поручни 44×94×2850	2	7.15	
23	ГОСТ 24454-80Е*	доски подшивки потолка мансарды и лестницы 16×100 п.м	393.0	0.8	
24	ГОСТ 24454-80Е*	доски обшивки стен мансарды 16×100 п.м.	499.0	0.8	
25	ГОСТ 24454-80Е*	стойка 50×125×850	2	2.7	
26	ГОСТ 24454-80Е*	стойка 50×125×1380	2	4.3	
27	ГОСТ 24454-80Е*	стойка 50×125×2050	2	6.4	
28	ГОСТ 24454-80Е*	доска для вкладышей перегородки 50×125 п.м	41.0	3.15	
29	ГОСТ 24454-80Е*	декоративная доска 19×94×1100	2	1.4	
30	ГОСТ 24454-80Е*	доски подшивки свесов и террасы 13×94 п.м	410.0	0.8	
31	ГОСТ 24454-80Е*	стойки перегородок 50×50×2400	12	3.0	
32	ГОСТ 24454-80Е*	обвязки и ригели перегородок 50×50 п.м.	15.0	1.25	
33	ГОСТ 24454-80Е*	доски свеса 19×169 п.м.	52.0	2.2	
34	ГОСТ 24454-80Е*	подкладная доска фронтона 25×100 п.м.	29.0	1.25	
35	ГОСТ 24454-80Е*	брусок 50×50×500	6.0	0.63	
36	ГОСТ 4598-86	ДВП-обшивка мансарды δ=8мм	47.0м²		
37	ГОСТ 6266-81*	ГКЛ-обшивка потолка мансарды и перегородок	56.0м²		
38	ГОСТ 9573-82	минераловатные плиты γ=125кг/м³	4.9м³		
		Металлические изделия			
МИ-22	16-1-1-01-008.00	металлическая скоба	6	2.0	
МИ-23	Альбом I стр. 30	противоветровая скоба	18	0.11	
	ГОСТ 14918-80*	сталь тонколистовая			
		оцинкованная δ=0.6 мм	20.1м²	4.71	
М-3	16-1-1-01-007.00	кронштейн	6	0.96	

Данный лист смотри совместно с листами 28, 29

Типовой проект 144-16-84.87 Альбом I

Взам. инв. № | Подпись и дата | Инв. № подл.

Привязан:

Инв. №

Нормокон	Овакимьян	
Зам. нач. м	Овакимьян	
ГАП	Петросов	
ГИП	Сидорина	
Рук. груп	Чулкова	
Исполнил	Клищенко	
Проверил	Сегень	

144-16-84.87 АС

Мансардный одноквартирный 4-комнатный жилой дом

Стадия	Лист	Листов
Р	30	

Крыша $P^{н}_{сн}$=150 кгс/м²
Спецификация.

ЦНИИЭП Гражданэльстрой

Разрез 1-1

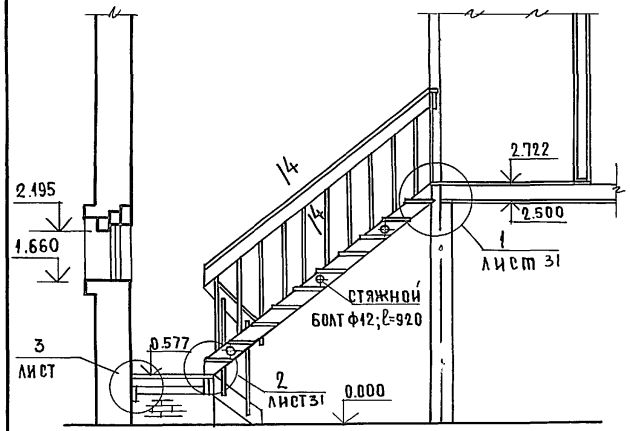

Разрез 2-2

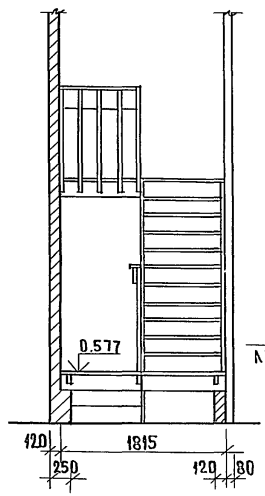

Разрез 3-3

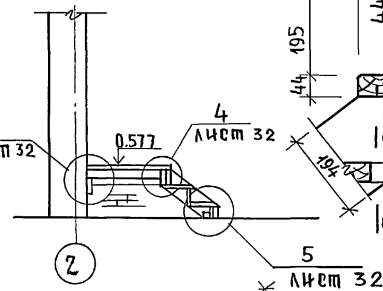

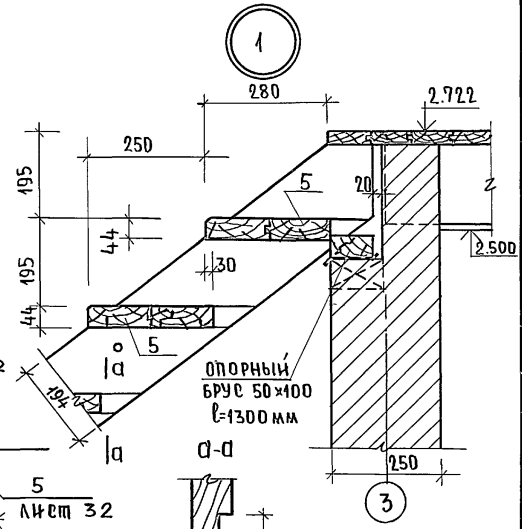

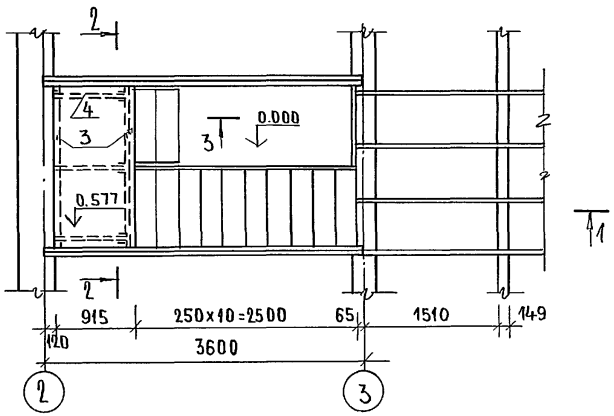

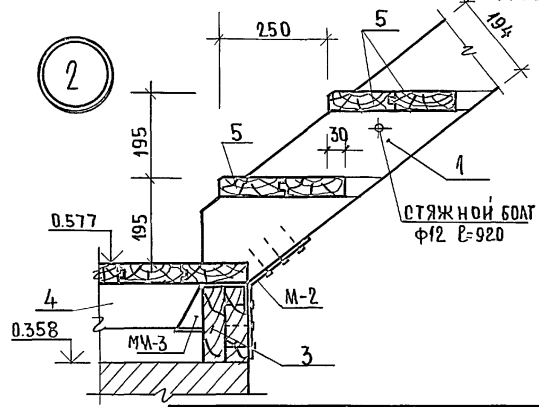

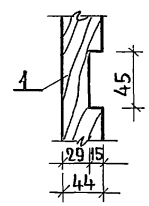

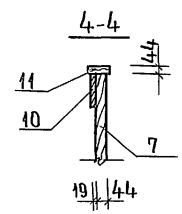

					144-16-84.87		АС
				нормок.	Овакимьян		
привязан:				зам.начм	Овакимьян		
				гап	Петросов		
				гип	Сидорина	Мансардный одноквартирный 4-комнатный жилой дом.	стадия: Р; лист: 31; листов:
				рук гр.	Чулкова		
				исполнил	Чулкова	Внутриквартирная лестница. План, разрез, узлы.	ЦНИИЭП гражданселькстрой
инв.№				проверил	Сидорина		

Инв.№подл. | Подпись и дата | Взам. инв.№

Спецификация деревянных элементов внутренней лестницы

№№ поз. по проекту	Обозначение	Наименование	Кол. шт (п.м)	Масса ед. кг	Прим.
1	ГОСТ 24454-80 Е*	Тетива 44×194×3406	2	14.5	
2	ГОСТ 24454-80 Е*	Тетива 44×194×720	2	3.1	
3	ГОСТ 24454-80 Е*	Прогон 50×175×1815	3	7.9	
4	ГОСТ 24454-80 Е*	Балка 50×100×815	3	2.0	
5	ГОСТ 24454-80 Е*	Доски проступи 44×144×840	24	2.7	
6	ГОСТ 8242-75	Доски лестничной площадки 44×144×1800	7	5.7	
7	ГОСТ 24454-80Е*	Стойка ограждения 44×44×1100	17	1.1	
8	ГОСТ 24454-80 Е*	Доска ограждения 19×144×3340	1	4.6	
9	ГОСТ 24454-80Е*	Доска ограждения 19×144×800	1	1.1	
10	ГОСТ 24454-80Е*	Доска ограждения 19×144×900	1	1.2	
11	ГОСТ 8242-75	Поручень 44×94 п.м	5.30	2.1	
12	ГОСТ 24454-80Е*	Брусок 50×50×900	1	1.15	
13	ГОСТ 24454-80Е*	Брусок 50×50×600	2	0.75	
14	ГОСТ 24454-80Е*	Опорный брус 50×100×900	1	2.25	
15	ГОСТ 24454-80Е*	Брусок 30×30×810	2	0.35	
16	ГОСТ 24454-80Е*	Опорный брус 50×100×1300	1	3.25	

Металлические изделия

М-1	16-1-1-01-006.00	Хомут крепежный	1	1,98	
М-2	16-1-1-01-005.00	Пластина крепежная	2	0,428	
МИ-3	16-1-1-01-001.00	Хомут крепежный	3	1.01	
М-4	16-1-1-01-004.00	Стяжной болт с 2 гайками и 2 шайбами	4	1,0	
	ГОСТ 4598-86	ДВП δ=8мм подступенок стенки под лестницей	1.2	м²	
М-1Л	16-1-1-01-006.00	Хомут крепежный	1	1,98	

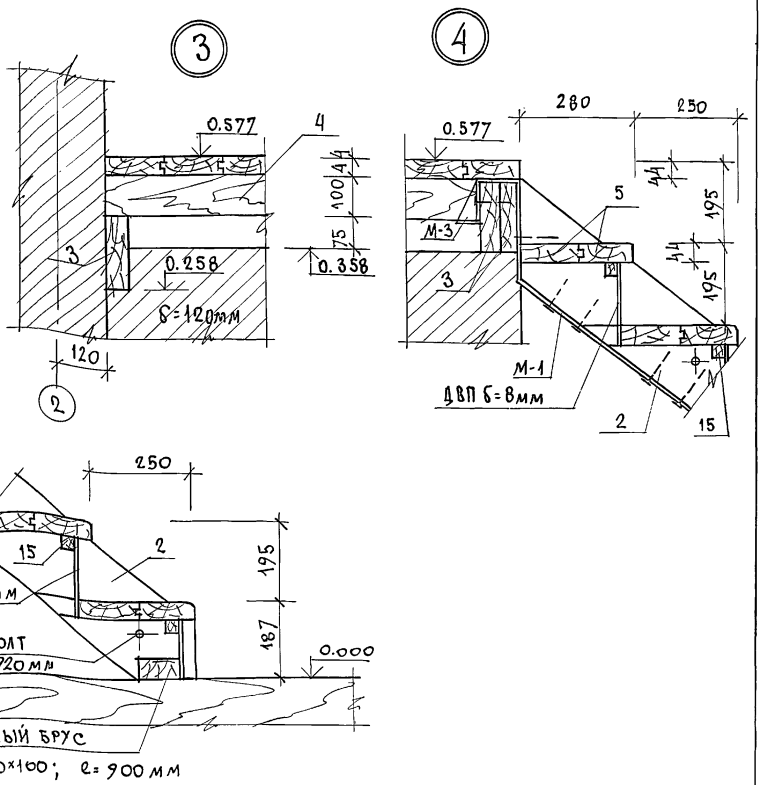

Типовой проект 144-16-84.87 Альбом I

Инв. № подл. | Подпись и дата | Взам. инв. №

Привязан		
Инв. №		

Нормок.	Овакимьян	
Зам. нач. м.	Овакимьян	
ГАП	Петросов	
ГИП	Сидорина	
Рук. гр.	Чулкова	
Исполн.	Чулкова	
Провер.	Сидорина	

144-16-84.87 АС

Мансардный одноквартирный 4-комнатный жилой дом

Стадия	Лист	Листов
Р	32	

Внутриквартирная лестница. Спецификация. Узлы 3÷5.

ЦНИИЭП гражданселькстрой

ТИПОВОЙ ПРОЕКТ 144-16-84.87 АЛЬБОМ I

ИНВ.№ ПОДЛ. | ПОДПИСЬ И ДАТА | ВЗАМ. ИНВ. №

Ш-1, А-1

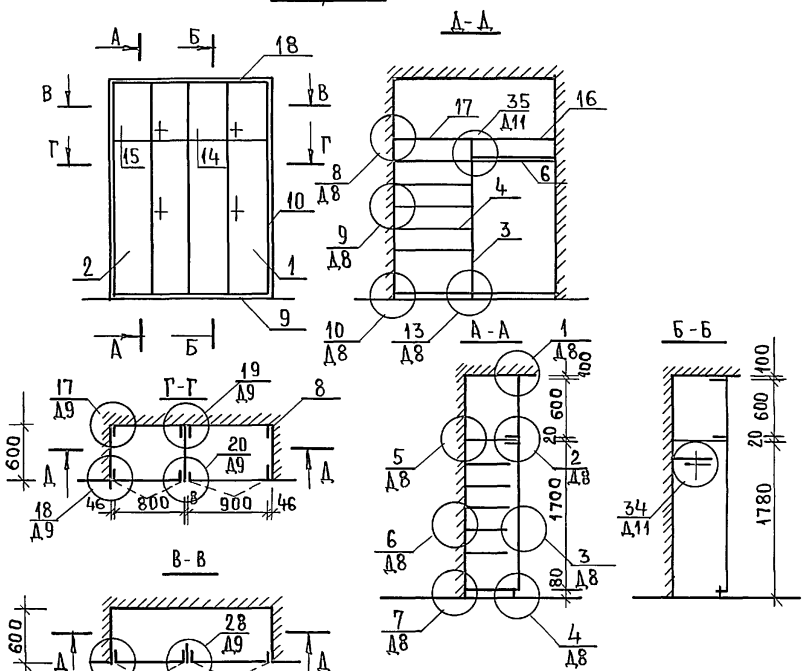

А-2

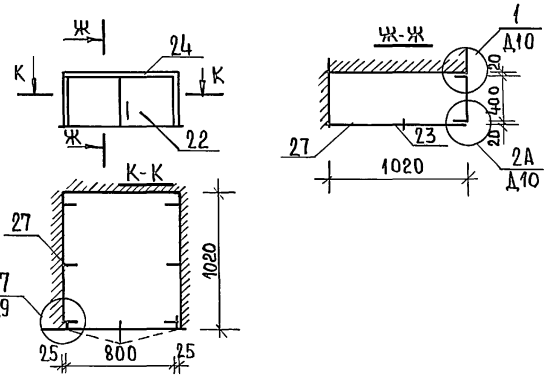

МАРКА	NN ПОЗ.	НАИМЕНОВАНИЕ	СЕРИЯ	ЕД. ИЗМЕР	КОЛ. ШТ.	РАСХОД МАТЕРИАЛОВ: ПИЛОМАТЕР. м³	ДСП δ=16мм м²	ДВП δ=3мм м²	ШПОН СТРОГАН. м²
		СБОРОЧНЫЕ ЕДИНИЦЫ И ДЕТАЛИ ШКАФА И АНТРЕСОЛЕЙ							
Ш-1	1	ДВЕРНОЙ БЛОК ДШ 17-9	1.172.5-6	шт.	1	0,020	1,55		3,40
	2	ДВЕРНОЙ БЛОК ДШ 17-8	1.172.5-6	шт.	1	0.019	1.35	—	3,00
	3	СТЕНКА ПРОМЕЖУТОЧНАЯ СП 18-6	1.172.5-6	шт.	1	—	—	0,0661	
	4	ПОЛКА ПЕРЕСТАВНАЯ ППБ-8	1.172.5-6	шт.	5	—	2,5	—	5.20
	5	ПОЛКОДЕРЖАТЕЛЬ ПД-2	1.172.5-6	шт	10	0.0003	—	—	—
	6	ШТАНГА Ш-2	1.172.5-6	шт.	1	0,0424	—	—	—
	7	ШТАНГОДЕРЖАТЕЛЬ	1.172.5-6	шт.	2	0.0016	—	—	—
	8	БРУСОК МОНТАЖНЫЙ БМ-18	1.172.5-6	шт.	4	0.0084	—	—	—
	9	ЦОКОЛЬ	1.172.5-6	п.м	1,8	0.0045	—	—	—
	10	НАЛИЧНИК Н-4	1.172.5-6	п.м.	3.6	0.0033	—	—	—
	11	ВИНТ СТЯЖНОЙ В-2	1.172.5-6	шт.	6	—	—	—	—
	11А	ГАЙКА СТЯЖНАЯ	1.172.5-6	шт.	6	—	—	—	—
	12	УГОЛЬНИК УМ-2	1.172.5-6	шт.	16	—	—	—	—
	13	ЧЕРНОВОЙ БРУС 46×64×1700	1.172.5-6	шт.	2	0.0084	—	—	
		ИТОГО:				0.1079	5,4	0,0661	11.60
А-1	14	ДВЕРНОЙ БЛОК АНТРЕСОЛИ ДА6-9	1.172.5-6	шт.	1	0.012	0.52	—	1.20
	15	ДВЕРНОЙ БЛОК АНТРЕСОЛИ ДА6-8	1.172.5-6	шт.	1	0.012	0.48	—	1.08
	16	ПОЛКА АНТРЕСОЛЬНАЯ ПА4-9	1.172.5-6	шт.	1	—	0.38	—	0.76
	17	ПОЛКА АНТРЕСОЛЬНАЯ ПА4-8	1.172.5-6	шт.	1	—	0.34	—	0.68
	18	НАЛИЧНИК 100×13	1.172.5-6	п.м.	3.0	0.0039	—	—	—
	19	ВИНТ СТЯЖНОЙ В-1	1.172.5-6	шт.	8	—	—	—	—
	20	ВИНТ СТЯЖНОЙ В-2	1.172.5-6	шт.	4	—	—	—	—
	21	ГАЙКА СТЯЖНАЯ	1.172.5-6	шт.	4	—	—	—	—
		Итого:				0.0279	1.72		4.62
А-2	22	ДВЕРНОЙ БЛОК АНТРЕОЛИ ДА4-8	1.172.5-6	шт.	1	0.011	0.36	—	0.90
	23	ПОЛКА АНТРЕСОЛЬНАЯ 850×1020	1.172.5-6	шт.	1	—	0.0139	—	—
	24	НАЛИЧНИК Н-2	1.172.5-6	п.м.	2,7	0,0011	—	—	—
	25	ВИНТ СТЯЖНОЙ В-2	1.172.5-6	шт.	6	—	—	—	—
	26	ГАЙКА СТЯЖНАЯ	1.172.5-6	шт.	6	—	—	—	—
	27	УГОЛЬНИК УМ-1	1.172.5-6	шт.	6	—	—	—	—
		ИТОГО:				0,0121	0,3139	—	0.90

144 - 16 - 84.87 АС

НОРМОК.	ОВАКИМЯН	
ЗАМ.НАЧ.М	ОВАКИМЯН	
ГАП	ПЕТРОСОВ	
ТИП	СИДОРИНА	
РУК.ГРАРХ	ЕВСТИГНЕЕВА	
ИСПОЛНИТ	ЕВСТИГНЕЕВА	
ПРОВЕРИЛ	ПЕТРОСОВ	

ПРИВЯЗАН:

ИНВ.№

Мансардный одноквартирный 4-комнатный жилой дом

СТАДИЯ	ЛИСТ	ЛИСТОВ
Р	33	

Встроенный шкаф Ш-1 · антресоли, А-1, А-2. Спецификация

ЦНИИЭП ГРАЖДАНСЕЛЬСТРОЙ

Типовой проект 144-16-84.87 Альбом I

1-1

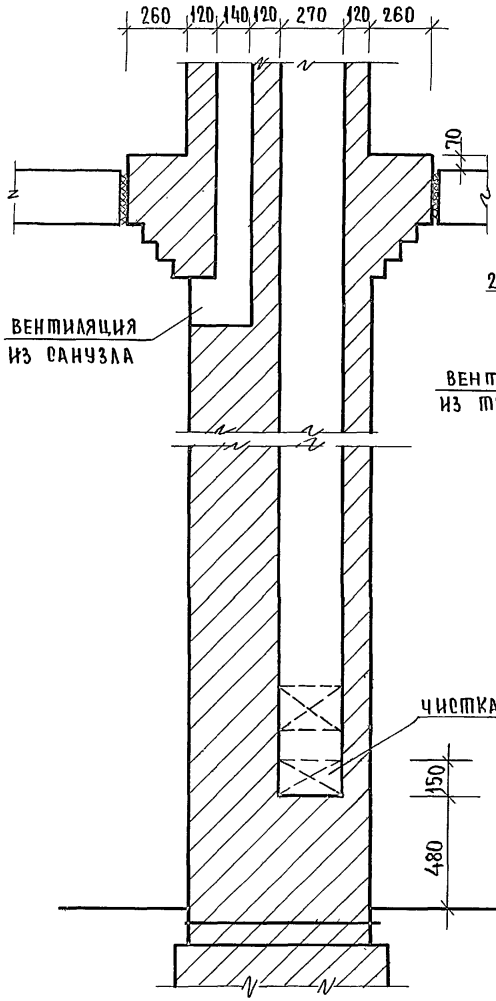

2-2

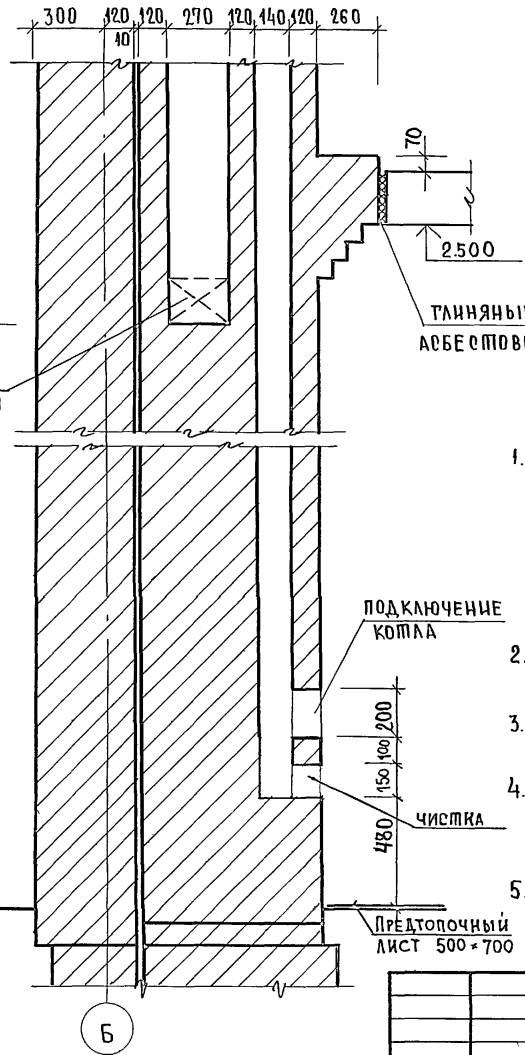

План стояка на отм. 2.200

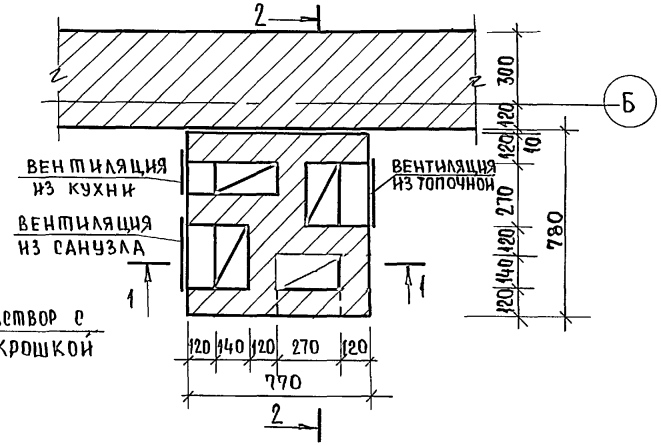

1. Кладка стояка ведется из хорошо обожженного красного кирпича на известково-цементном растворе, категорически не допускаются неровности на внутренней поверхности каналов, промазка их раствором и швы более 5 мм. При приемке стояка качество кладки каналов проверяется при помощи зеркала, устанавливаемого в чистке под углом 45°.
2. Пол в кухне под котлом защитить листовой сталью по асбестовому картону толщиной 10 мм.
3. На полу под топочной дверкой предусмотреть металлический лист размером 0,7×0,5 м длиной стороной вдоль печи.
4. Все деревянные элементы перекрытия должны быть расположены от внутренних стенок дымовых каналов на расстоянии не менее 380 мм.
5. Верх разделки дымовых каналов должен выступать над перекрытием на 70 мм.

Нормок.	Овакимьян		
Зам.нач.м	Овакимьян		
ГАП	Петросов		
ГИП	Сидорина		
Рук.гр.	Чулкова		
Исполн	Чулкова		
Провер.	Сидорина		

144-16-84.87 АС

Мансардный одноквартирный 4-комнатный жилой дом.

Стадия	Лист	Листов
Р	34	

Дымовентиляционный стояк

ЦНИИЭП гражданселькострой

Привязан

Инв.№

Инв.№подл. | Подпись и дата | Взам.инв.№

ТИПОВОЙ ПРОЕКТ 144-16-84.87 АЛЬБОМ I

План 1 этажа

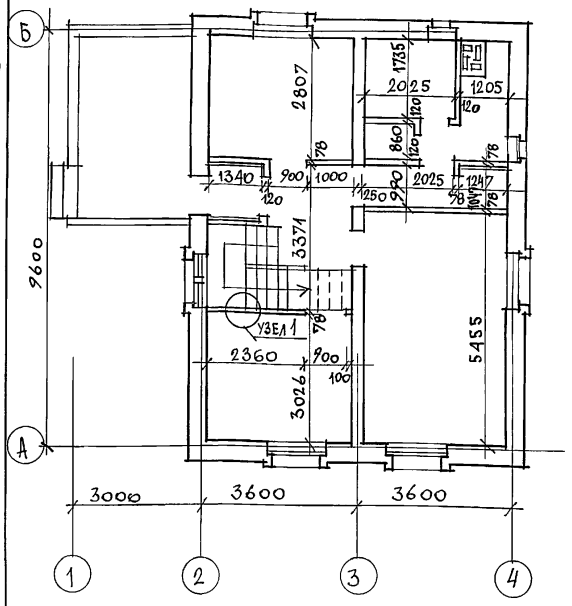

План мансарды

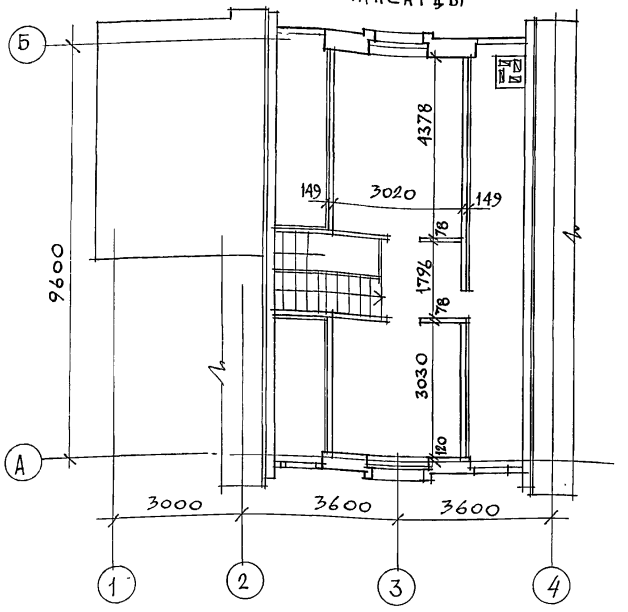

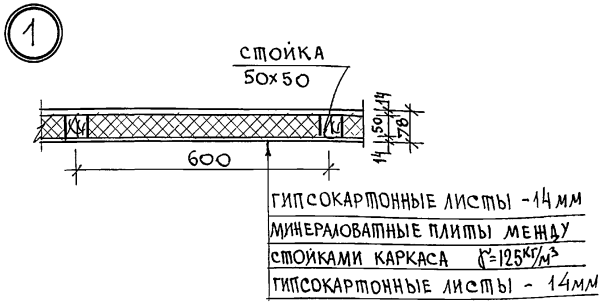

МАРКА ПОЗ.	ОБОЗНАЧЕНИЕ	НАИМЕНОВАНИЕ	КОЛ-НА ДОМ	МАССА ЕДИН КГ	ПРИМЕЧ.
1	ГОСТ 24454-80Е*	ДЕРЕВЯННЫЙ КАРКАС 50×50 п.м	205,0	1.25	
2	ГОСТ6266-81*	ЛИСТЫ ГИПСОКАРТОННЫЕ δ=14	59,0 м²		
3	ГОСТ 9573-82	МИНЕРАЛОВАТНЫЕ ПЛИТЫ γ=125 кг/м³	1,2 м³		

Перегородки поэлементной сборки на деревянном каркасе со звукоизоляцией из минераловатных плит см. серию 1.131.9-24 в.2 „Перегородки из гипсокартонных листов для жилых зданий."

ПРИВЯЗАН		
ИНВ. N		

НОРМОК.	ОВАКИМЬЯН	
ЗАМ.НАЧ.М	ОВАКИМЬЯН	
ГАП	ПЕТРОСОВ	
ГИП	СИДОРИНА	
РУК. ГР.	ЧУЛКОВА	
ИСПОЛН	ШЕПЕЛЕВА	
ПРОВЕР.	ЧУЛКОВА	

144-16-84.87 АС

МАНСАРДНЫЙ ОДНОКВАРТИРНЫЙ 4-КОМНАТНЫЙ ЖИЛОЙ ДОМ	СТАДИЯ	ЛИСТ	ЛИСТОВ
	Р	35	
ПЛАН ПРИ ВАРИАНТЕ ПЕРЕГОРОДОК ПОЭЛЕМЕНТНОЙ СБОРКИ	ЦНИИЭП ГРАЖДАНСЕЛЬСТРОЙ		

ИНВ.N ПОДЛ. | ПОДПИСЬ И ДАТА | ВЗАМ.ИНВ.N

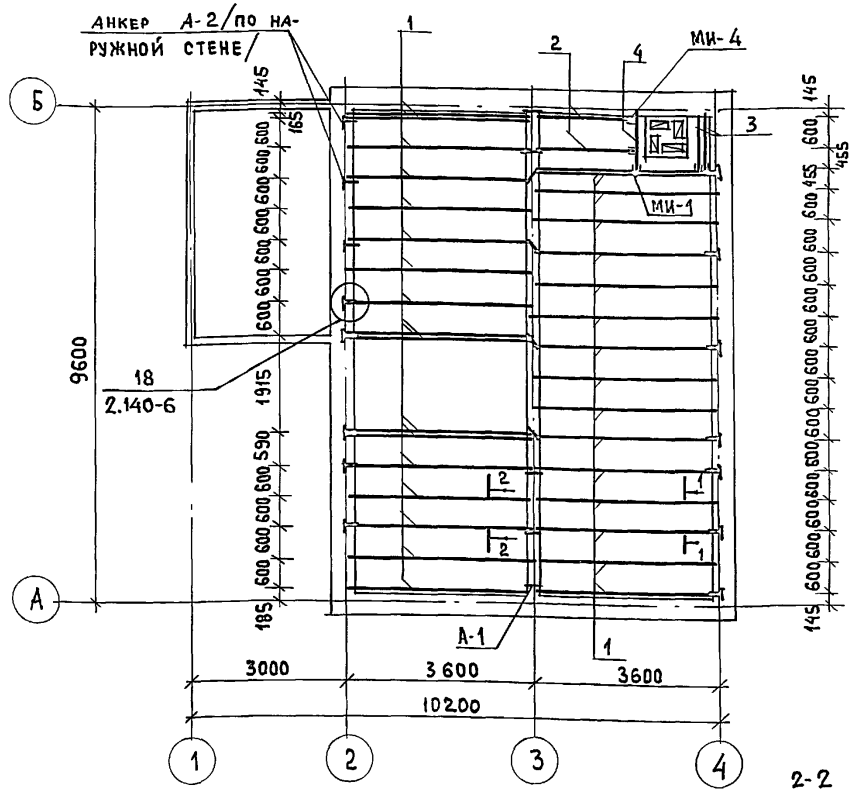

1-1



2-2

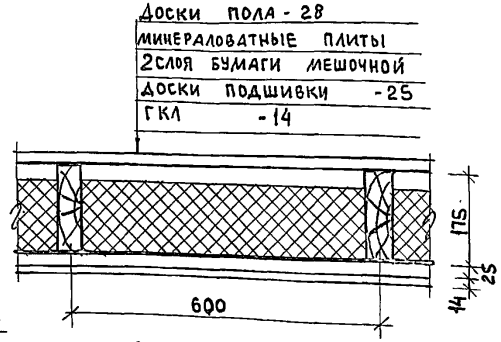

2.500

NN поз.	Обозначение	Наименование	Кол. шт.	Масса Един. кг	Примечание
	Спецификация деревянных изделий				
1	ГОСТ 24454-80Е*	Балка 50×175×3600	33	15.8	
2	ГОСТ 24454-80Е*	Балка 50×175×1950	2	8.5	
3	ГОСТ 24454-80Е*	Балка 50×150×1150	2	4.31	
4	ГОСТ 24454-80Е*	Ригель 50×175×1150	1	5.03	
5	ГОСТ 8242-75	Доски пола 28×94×4530	34	7.25	
6	ГОСТ 8242-75	Доски пола 28×94×3100	34	4.96	
7	ГОСТ 8242-75	Доски пола 28×94×1800	19	28.8	
8	ГОСТ 24454-80Е	Доски подшивки 25×100 п.м.	590.0	1.25	
9	ГОСТ 8242-75	Плинтус /тип 3/	29.5	0.75	
10	ГОСТ 6266-81*	Листы гипсокартонные δ=14	58.0		
	Спецификация металлических изделий				
МИ-4	16-1-1-01-002.00	Хомут крепежный	2	1.1	
МИ-1	16-1-1-01-001.00	Хомут крепежный	3	1.38	
А-1	16-1-1-01-009.00	Анкер	9	0.82	
А-2	16-1-1-01-010.00	Анкер	16	1.26	

1. Для обеспечения жесткости чердачного перекрытия стык досок подшивки осуществляется на балках вразбежку, запрещается стык досок на одной балке.
2. Пленочная пароизоляция должна укладываться в виде сплошного ковра под ребрами балок с перехлестом отдельных полотнищ на 100 мм
3. При укладке утеплителя должна соблюдаться осторожность, т.к. гвозди для крепления подшивки не выдерживают монтажную нагрузку и наступать на нее запрещается. Укладку утеплителя производить с ходовых настилов.

Таблица толщины утеплителя при различной температуре наружного воздуха

Материал утеплителя	Толщина утеплителя (мм) при t н.в.		
	−20°С	−30°С	−40°С
Плиты минераловатные γ = 125 кг/м³	100	150	200

Привязан

Инв. №

Нормок.	Овакимьян		
Зам.нач.	Овакимьян		
ГАП	Петросов		
ГИП	Сидорина		
Рук.гр.	Чулкова		
Исполн.	Сегень		
Провер.	Чулкова		

144-16-84.87 АС

Мансардный одноквартирный 4-комнатный жилой дом

Стадия	Лист	Листов
Р	36	

Перекрытие без щитов перекрытия /вариант/

ЦНИИЭП Граждансельстрой

22725-01 40

Инв.№ подл. | Подпись и дата | Взам.инв.№

144-16-84.87 Альбом I

Марка деталей и изделий: по проекту	Марка деталей и изделий: заводская	Наименование деталей и изделий	Габаритные размеры деталей и изделий, мм: толщина	ширина	длина	Объем одной детали, м²	Масса одной един., кг	Количество на комплект дома: штук	м. пог.	объем, м³	масса, кг	Нормативный документ (ГОСТ, ТУ, альбом, серия)	Примечание
1	2	3	4	5	6	7	8	9	10	11	12	13	14
		НЕСТРОГАНЫЕ ДЕТАЛИ											
		РИГЕЛЬ	50	175	1150	0.0101	5.03	1	—	0.0101	5.0	ГОСТ 11047-72	
		ЗАТЯЖКА К СТРОПИЛАМ	50	150	3700	0.0278	13.9	31	—	0.8618	430,9	ГОСТ 11047-72	
		ХОДОВЫЕ ДОСКИ	50	150	3200	0.0240	12.0	18	—	0.432	216.0	ГОСТ 11047-72	
		ПРОГОН	50	125	3335	0.0208	10.4	1	—	0.0208	10.4	ГОСТ 11047-72	
		ПРОГОН	50	125	3190	0.0199	9.96	2	—	0.0399	19.9	ГОСТ 11047-72	
		ПРОГОН	50	125	3050	0.0191	9.53	3	—	0.0572	28.6	ГОСТ 11047-72	
		СТОЙКИ МАНСАРДЫ	50	125	2460	0.0154	7.7	31	—	0.4774	238.2	ГОСТ 11047-72	
		СТОЙКИ МАНСАРДЫ	50	125	2050	0.0128	6.4	2	—	0.0256	12.8	ГОСТ 11047-72	
		СТОЙКИ МАНСАРДЫ	50	125	1380	0.0086	4.3	2	—	0.0172	8.6	ГОСТ 11047-72	
		СТОЙКИ МАНСАРДЫ	50	125	850	0.0053	2.7	2	—	0.0106	5.4	ГОСТ 11047-72	
		ПОДКЛАДКА ПОД СТОЙКИ МАНСАРДЫ	50	125	П.М	0.00625	3.1	—	22,6	0.1413	70.6	ГОСТ 11047-72	
		ДОСКА ДЛЯ ВКЛАДЫШЕЙ	50	125	П.М.	0.00625	3.1	—	41.0	0.2563	128.1	ГОСТ 11047-72	
		ЛАГА	50	100	3300	0.0165	8.25	34	—	0.561	280.5	ГОСТ 11047-72	
		ЛАГА	50	100	2660	0.0133	6.65	2	—	0.0266	13.3	ГОСТ 11047-72	
		ЛАГА	50	100	1880	0.0094	4.7	1	—	0.0094	4.7	ГОСТ 11047-72	
		ЛАГА	50	100	1000	0.0050	2.50	10	—	0.0500	25.00	ГОСТ 11047-72	
		МАУЭРЛАТ	50	100	П.М.	0.0050	2.5	—	19.5	0.0975	48.8	ГОСТ 11047-72	
		СТОЙКИ ПЕРЕГОРОДОК МАНСАРДЫ	50	50	2400	0.0060	3	12	—	0.0720	36.0	ГОСТ 11047-72	
		ОБВЯЗКИ ПЕРЕГОРОДОК И РИГЕЛИ	50	50	П.М.	0.0025	1.25		15.0	0.0375	18.8	ГОСТ 11047-72	
		ОБРЕШЕТКА	50	50	П.М.	0.0025	1.25	—	336.0	0.8400	420.00	ГОСТ 11047-72	
		БРУСОК ДЛЯ ОБШИВКИ СТЕН МАНСАРДЫ	50	50	500	0.0013	0.63	6	—	0.0075	3.8	ГОСТ 11047-72	

Взам. инв. № | Подпись и дата | Инв. № подл.

Привязан:

Инв. №

Нормокон.	Овакимян	
Зам. нач.	Овакимян	
ГАП	Петросов	
ГИП	Сидорина	
Рук. гр.	Чулкова	
Исполнит.	Ерпылева	
Проверил	Чулкова	

144-16-84.87 АС

Мансардный одноквартирный 4-комнатный жилой дом

Стадия	Лист	Листов
Р	37	

Отгрузочная спецификация.

ЦНИИЭП Гражданселькстрой

1	2	3	4	5	6	7	8	9	10	11	12	13	14
		Подкладка	25	150	250	0.0009	0.5	145	—	0.1305	65.3	ГОСТ 11047-72	
		подкладная доска фронтона	25	100	п.м	0.0025	—	—	56.0	0.1400	70.0	ГОСТ 11047-72	
		Накладки к стропилам	25	100	360	0.0018	0.9	31	—	0.0558	27.9	ГОСТ 11047-72	
		Доски обшивки стен и потолка мансар.	16	100	п.м.	0.0016	—	—	897.0	1.4352	718.0	ГОСТ 11047-72	
с 37.15.5		стропильная нога	50	150	3600	0.027	13.5	8	—	0.2160	108	16-1-1-01-07.00	
с 57.15.5		стропильная нога	50	150	5650	0.0424	21.2	62	—	2.629	1314.4	16-1-1-01-06.00	
									итого	8.6582	4329.0		
		Строганые детали:											
		Прогон террасы	94	144	4600	0.0623	31	1	—	0.0623	31	ГОСТ 11047-72	
		Стойки террасы	94	94	1410	0.0125	6.2	4	—	0.0498	25	ГОСТ 11047-72	
		Подкладная доска	44	144	3100	0.0196	9.8	2	—	0.0393	19.6	ГОСТ 11047-72	
		Подкладная доска	44	144	2850	0.0181	9	4	—	0.0722	36	ГОСТ 11047-72	
		Поручни	44	94	3100	0.0128	6.4	1	—	0.0128	6.4	ГОСТ 11047-72	
		Поручни	44	94	2850	0.0118	6	2	—	0.0236	12	ГОСТ 11047-72	
		Стойки террасы	44	94	2300	0.0095	4.8	2	—	0.0190	9.5	ГОСТ 11047-72	
		Кобылки	44	94	1200	0.005	2.5	25	—	0.1240	62	ГОСТ 11047-72	
		Доски пола	28	94	5430	0.0143	7.1	38	—	0.543	272	ГОСТ 8242-75	
		Доски пола	28	94	4530	0.0119	6.0	34	—	0.4054	203.0	ГОСТ 8242-75	
		Доски пола	28	94	3350	0.0088	4.4	23	—	0.2028	101.0	ГОСТ 8242-75	
		Доски пола	28	94	3100	0.0082	4.1	34	—	0.2774	139.0	ГОСТ 8242-75	
		Доски пола	28	94	3020	0.0079	4.0	54	—	0.4292	215.0	ГОСТ 8242-75	
		Доски пола	28	94	2780	0.0073	3.7	38	—	0.2780	139.0	ГОСТ 8242-75	
		Доски пола	28	94	2300	0.0061	3	28	—	0.1695	85.0	ГОСТ 8242-75	
		Доски пола	28	94	1800	0.0047	2.4	19	—	0.0900	45.0	ГОСТ 8242-75	
		Доски пола	28	94	830	0.0022	1.1	16	—	0.0350	17.5	ГОСТ 8242-75	
		Доска свеса	19	169	п.м.	0.0032	—	—	52.0	0.1670	83.5	ГОСТ 11047-72	

Типовой проект 144-16-84.87 альбом I

Инв.№ подл. | Подпись и дата | Взам. инв.№

Привязан:

Инв.№

Нормокон.	Овакимьян	
Зам.нач.м	Овакимьян	
ГАП	Петросов	
ГИП	Сидоринд	
Рук.гр.	Чулкова	
Исполн.	Ерпылева	
Провер.	Чулкова	

144-16-84.87 АС

Мансардный одноквартирный 4-комнатный жилой дом

Стадия	Лист	Листов
Р	38	

Отгрузочная спецификация

ЦНИИЭП Гражданельстрой

22725-01 42

Типовой проект 144-16-84.87 Альбом I

1	2	3	4	5	6	7	8	9	10	11	12	13	14
		Доски подшивки свесов дома и террасы	13	94	п.м	0.0012	—	—	410.0	0.5010	250.5	ГОСТ 11047-72	
		Прогон	44	119	3115	0.0163	8.2	1	—	0.0163	8.2	ГОСТ 11047-72	
		Декоративная доска	19	94	2850	0.0051	2.5	2	—	0.0102	5	ГОСТ 11047-72	
		Декоративная доска	19	94	1100	0.0020	2	2	—	0.0039	4	ГОСТ 11047-72	
		Плинтус (тип3)	22	54	п.м	0.0012	0,6	—	98.5	0.1163	59,1	ГОСТ 8242-75	
		Наличники (тип1)	13	54	п.м	0.0007	—	—	42.0	0.0290	14.8	ГОСТ 8242-75	
									итого:	3.6770	1843		
		изделия											
БДЦ 2.36.2		Балка	50	175	3600	0.0430	21.5	25	—	1.0750	537,5	ГОСТ 4981-78	
БДЦ 2.36.1		Балка	50	175	3600	0.0373	18.7	8	—	0.2984	149.0	ГОСТ 4981-78	
БЦ2-20.18.5		Балка	50	175	1950	0.0233	11.7	1	—	0.0233	11.7	16-1-1-01-03.00	
БЦ1-20.18.5		Балка	50	175	1950	0.0202	10.1	1	—	0.0202	10.1	16-1-1-01-01.00	
БЦ1-12.15.5		Балка	50	150	1135	0.0104	5.2	2	—	0.0208	10.4	16-1-1-01-01.00	
		Лестница											
		Состав комплекта:											
Т34.19.4 п/л		Тетива	44	194	3406	0.0291	14.5	2	—	0.0581	29.0	16-1-1-01-14.00	
Т7.19.4 п/л		Тетива	44	194	720	0.0061	3.1	2	—	0.0122	6,2	16-1-1-01-15.00	
		Прогон	50	175	1815	0.0159	7.9	3	—	0.0476	23.8	ГОСТ 11047-72	
		Балка	50	100	815	0.0040	2.0	3	—	0.0122	6.1	ГОСТ 11047-72	

Взам.инв.№ | Подпись и дата | Инв.№подл.

Привязан

Инв.№

Нормокон.	Овакимьян	
Зам.нач.	Овакимьян	
ГАП	Петросов	
ГИП	Сидорина	
Рук.груп.	Чулкова	
Исполнил	Ерпылева	
Проверил	Чулкова	

144-16-84.87 АС

Мансардный одноквартирный 4-комнатный жилой дом

Стадия	Лист	Листов
Р	39	

Отгрузочная спецификация

ЦНИИЭП Гражданстельстрой

Типовой проект 144-16-84.87 Альбом I

1	2	3	4	5	6	7	8	9	10	11	12	13	14
		Доски проступи	44	144	840	0.0053	2.7	24	—	0.1277	64	ГОСТ 11047-72	
		Доски площадки	44	144	1800	0.0114	5.7	7	—	0.0798	40	ГОСТ 11047-72	
		Стойки ограждения	44	44	1100	0.0021	1.1	17	—	0.0362	18	ГОСТ 11047-72	
		Доски ограждения	19	144	3340	0.0091	4.6	1	—	0.0091	4.6	ГОСТ 11047-72	
		Доски ограждения	19	144	900	0.0025	1.2	1	—	0.0025	1.2	ГОСТ 11047-72	
		Доски ограждения	19	144	800	0.0022	1.1	1	—	0.0022	1.1	ГОСТ 11047-72	
		Поручень	44	94	п.м	—	—	—	5.3	0.0219	11.0	ГОСТ 11047-72	
		Опорный брусок	50	100	1300	0.0065	3.25	1	—	0.0065	3.25	ГОСТ 11047-72	
		Опорный брусок	50	100	900	0.0045	2.25	1	—	0.0045	2.25	ГОСТ 11047-72	
		Брусок	50	50	900	0.0023	1.15	1	—	0.0023	1.15	ГОСТ 11047-72	
		Брусок	50	50	600	0.0015	0.75	2	—	0.0030	1.50	ГОСТ 11047-72	
		Брусок	30	30	810	0.0007	0.35	2	—	0.0014	0.7	ГОСТ 11047-72	
Щ-18-3а		Щиты перекрытия	73	540	1800	0.0257	12.85	24	—	0.6168	308.4	ГОСТ 1005-86	
Щ-15-3а		Щиты перекрытия	73	540	1500	0.0213	10.7	23	—	0.4899	245.0	ГОСТ 1005-86	
Щ-18-2б		Щиты перекрытия	73	370	1800	0.0162	8.1	2	—	0.0324	16.2	ГОСТ 1005-86	
Щ-15-2б		Щиты перекрытия	73	370	1500	0.0140	7.0	1	—	0.0140	7.0	ГОСТ 1005-86	
Щ 17.5.7		Щиты перекрытия	73	515	1650	0.0228	11.4	4	—	0.0912	45.6	16-1-1-01-04.00	
ДН21-9Щп		Двери наружные	94	884	2085	0.076	52.4	2	—	0.1520	104.8	1.136.5-19	
ДГ 21-9		Двери внутренние	74	870	2071	0.0475	40.0	2	—	0.0950	80.0	1.136-10	
ДГ 21-9л		Двери внутренние	74	870	2071	0.0475	40.0	1	—	0.0475	40.0	1.136-10	
ДО 21-9		Двери внутренние	74	870	2071	0.0531	41.0	2	—	0.1062	82.0	1.136-10	
ДГ 21-7		Двери внутренние	74	670	2071	0.0442	35.0	1	—	0.0442	35.0	1.136-10	
ДГ 21-7л		Двери внутренние	74	670	2071	0.0442	35.0	2	—	0.0884	70.0	1.136-10	
ОРМ 15-13.5		Окно с раздельными переплетами	134	1320	1460	0.1781	64,6	6	—	1.0686	387.6	ГОСТ 26601-85	
ОРМ 6-6		Окно с раздельными переплетами	134	570	560	0.0508	15.7	4	—	0.2032	162.8	ГОСТ 26601-85	
ОФ 9-9		Окно фронтона	74	890	890	0.0228	12.8	3	—	0.0684	38.4	16-1-1-01-13.00	

Взам. инв. № | Подпись и дата | Инв. № подл.

Привязан

Инв. №

Нормокон.	Овакимьян	
Зам. нач.	Овакимьян	
ГАП	Петросов	
ГИП	Сидорина	
Рук. гр.	Чулкова	
Исполн.	Ерпылева	
Провери.	Чулкова	

144-16-84.87 АС

Мансардный одноквартирный 4-комнатный жилой дом

Стадия	Лист	Листов
Р	40	

Отгрузочная спецификация

ЦНИИЭП Гражданельстрой

Типовой проект 144-16-84.87 Альбом I

1	2	3	4	5	6	7	8	9	10	11	12	13	14
ПД 14-20		Подоконная доска	34	200	1450	0.0128	5.4	6	—	0.0768	32.4	ГОСТ 17280-79	
ПД 13-20		Подоконная доска	34	200	1300	0.0114	4,8 6	1	—	0.0114	4,8 6	ГОСТ 17280-79	
ПД 7-20		Подоконная доска	34	200	700	0.0062	2.62	2	—	0.0124	5.2	ГОСТ 17280-79	
Ш-1		Встроенный шкаф	—	—	—	0.081	40.5	1	—	0.0810	40.5	Альбом I стр. 35	
А-1		Антресоль	—	—	—	0.0108	5.4	1	—	0.0108	5.4	Альбом I стр. 35	
А-2		Антресоль	—	—	—	0.0040	2.0	1	—	0.0040	2.0	Альбом I стр. 35	
								итого		5.1791	2545.7		
		Всего деревянных деталей и изделий								17.5143	8717.7		
		Металлические изделия											
А-1		Анкер					0.82	6			13.12	16-1-1-01-009.00	
А-2		Анкер					1.26	9			11.34	16-1-1-01-010.00	
МИ-1		Хомут крепежный					1.38	3			4.14	16-1-1-01-001.00	
МИ-3		Хомут крепежный					1.01	3			3.03	16-1-1-01-001.00	
МИ-4		Хомут крепежный					1.1	2			2.2	16-1-1-01-002.00	
МИ-22		Металлическая скоба					2.0	6			12.0	16-1-1-01-008.00	
МИ-23		противоветровая скоба					0.11	18			1.98	Альбом I стр 30	
М-1		хомут					1.980	2			3.96	16-1-1-01-006.00	
М-2		пластина крепежная					0.43	2			0.86	16-1-1-01-005.00	
М-3		кронштейн					0.96	6			5.76	16-1-1-01-007.00	
М-4		стяжной болт					1.0	4			4.0	16-1-1-01-004.00	
									итого:		62.39		

Взам. инв. № | Подпись и дата | Инв. № подл.

Привязан

Инв. №

Нормок.	Овакимьян	
Зам. нач.	Овакимьян	
ГАП	Петросов	
ГИП	Сидорина	
Рук. гр.	Чулкова	
Исполнит.	Ерпылева	
Проверил	Чулкова	

144-16-84.87 АС

Мансардный одноквартирный 4-комнатный жилой дом

Стадия	Лист	Листов
Р	41	

Отгрузочная спецификация.

ЦНИИЭП Гражданстельстрой

144-16-84.87 Альбом I

Ведомость рабочих чертежей основного комплекта

Лист	Наименование	Примечание
1	Общие данные (начало)	
2	Общие данные (окончание)	
3	План 1 этажа. План мансарды.	
4	План 1 этажа. План мансарды. (вариант централизованного теплоснабжения)	
5	Схема системы отопления. Схема системы ВЕ1	
6	Схема системы отопления (вариант централизованного теплоснабжения)	

Основные показатели по чертежам отопления и вентиляции

Наименование здания (сооружения, помещения)	Объем, м³	Периоды года при $t_н$°С	Расход тепла, Вт (ккал/ч) на отопление	на вентиляцию	на горячее водоснабжение	Общий	Расход холода Вт (ккал/ч)	Установленная мощн. эл. двигат. кВт
Мансардный одноквартирный четырехкомнатный дом	303	-20	9650 / 8300	—	56520 / 48600	66170 / 56900		
		-25	10080 / 8660	—	56520 / 48600	66600 / 57260		
		-30	11385 / 9790	—	56520 / 48600	67905 / 58390		
		-35	11750 / 10110	—	56520 / 48600	68270 / 58710		
		-40	13085 / 11255	—	56520 / 48600	69605 / 59855		

Типовой проект соответствует действующим нормам и правилам (в том числе по взрыво-пожарной безопасности)

Гл. инженер проекта /Крейнис/

Гл. инженер проекта привязки

Ведомость ссылочных и прилагаемых документов

Обозначение	Наименование	Примечание
	Ссылочные документы	
4.904-69	Детали крепления санитарно-технических приборов и трубопроводов	
5.903-2 в.0	Воздухосборники для систем отопления и теплоснабжения вентиляционных установок	
4.903-10 в.8	Изделия и детали трубопроводов для тепловых сетей. Грязевики	
	Прилагаемые документы	
ОВ.СО.	Спецификация оборудования	Альбом IV
ОВ.ВМ.	Ведомость потребности в материалах	Альбом III
ОВН-1	Воздуховод из асбестоцементных листов	стр. 52
ОВН-2	Конструкция теплоизоляционная для трубопроводов	стр. 52

Привязан

Инв.№

144-16-84.87 ОВ

Н.контр.	Крейнис		
Нач.отд.	Головкин		
Гл.спец.	Крейнис		
Рук.груп.	Купцова		
Исполн.	Купцова		
Проверил	Крейнис		

Мансардный одноквартирный четырехкомнатный дом

Стадия	Лист	Листов
Р	1	6

Общие данные (начало)

ЦНИЦЭП Гражданстрой

22725-01 46

Инв.№ подл. | Подпись и дата | Взам.инв.№

Теплопотери помещений, Вт (ккал/ч)

Расчетная температура $t_н$°С	Тип помещения 1	2	3	4	5	6	7	8	9
-20	2295 / 1975	1595 / 1370	1350 / 1160	1335 / 1150	510 / 440	170 / 145	965 / 830	850 / 730	580 / 500
-25	2385 / 2050	1610 / 1385	1380 / 1190	1465 / 1260	515 / 445	160 / 140	1055 / 910	930 / 800	580 / 500
-30	2710 / 2330	1840 / 1585	1610 / 1385	1680 / 1445	580 / 500	180 / 160	1230 / 1060	1080 / 935	640 / 550
-35	2785 / 2395	1905 / 1640	1610 / 1385	1690 / 1455	580 / 500	180 / 155	1285 / 1105	1120 / 965	595 / 510
-40	3110 / 2675	2105 / 1810	1795 / 1545	1880 / 1615	640 / 550	195 / 170	1430 / 1230	1280 / 1100	650 / 560

Сопротивление теплопередаче наружных ограждений R ($м^2 \cdot °С$)/Вт

Наименование ограждений	R_1 при расчетной температуре °С -20	-25	-30	-35	-40
Наружная стена	0,87	1,1	1,1	1,27	1,27
Покрытие чердачное	2,41	2,41	2,41	3,0	3,0
Окно	0,42	0,42	0,42	0,55	0,55

План-схема

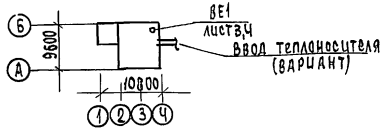

Общие указания

Рабочие чертежи по отоплению и вентиляции разработаны на основании задания на проектирование, утвержденного Госгражданстроем, и действующих нормативных документов СНиП II-33-75*, СНиП 2.08.01-85.

Теплоснабжение дома от котла КЧМ-2М „Жарок 2" и, как вариант, от наружных тепловых сетей с параметрами теплоносителя 95-70°С. В качестве нагревательных приборов приняты стальные радиаторы РСГ2, при варианте - конвекторы „Комфорт Ду20."

Система отопления принята вертикальная с верхней разводкой при отоплении от котла КЧМ-2М „Жарок 2" и однотрубная горизонтальная при централизованном теплоснабжении. Все трубопроводы, проходящие в конструкции пола, главный стояк изолировать теплоизоляционным шнуром δ=30мм по ТУ 36-1695-79 с покровным слоем из стеклоткани.

Неизолированные трубопроводы окрасить масляной краской за 2 раза.

Вентиляция - вытяжная естественная через каналы кухни, санузла и ванной. Воздуховоды - асбестоцементные.

Монтаж системы отопления и вентиляции вести согласно СНиП 3.05.01-85.

Удельный расход тепла на $1 м^2$ общей площади $\frac{142}{122}$ $\frac{ккал/ч}{(Вт)}$

Удельный расход металла на $1 м^2$ общей площади 3,4 кг

Привязан

Инв. №

Н.контр.	Крейчис		
Нач.отд.	Головкин		
Гл.спец.	Крейчис		
Рук.груп.	Кунцова		
Исполн.	Кунцова		
Проверил	Крейчис		

144-16-84.87 ОВ

Мансардный одноквартирный четырехкомнатный дом

Стадия	Лист	Листов
Р	2	

Общие данные (окончание)

ЦНИЦЭП Гражданселькстрой

Инв. № подл. | Подпись и дата | Взам. инв. №

План 1 этажа

$t_н$°C	-20	-25	-30	-35	-40
Тип нагрев. прибора	Количество экм				
РСГ-2	2,69	2,69	3,11	3,11	3,56

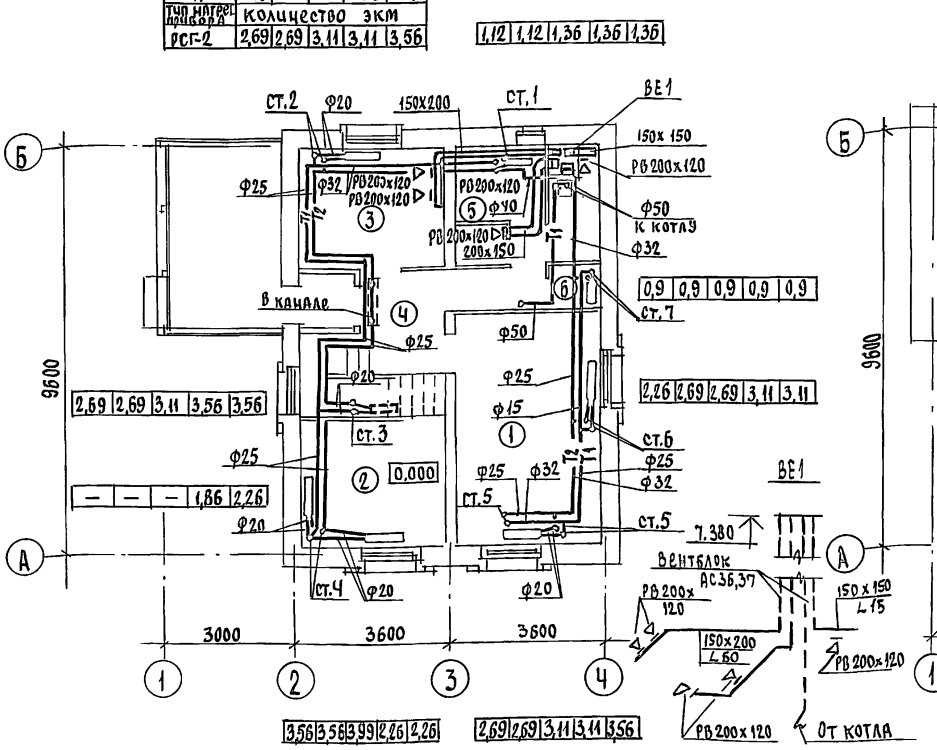

План мансарды

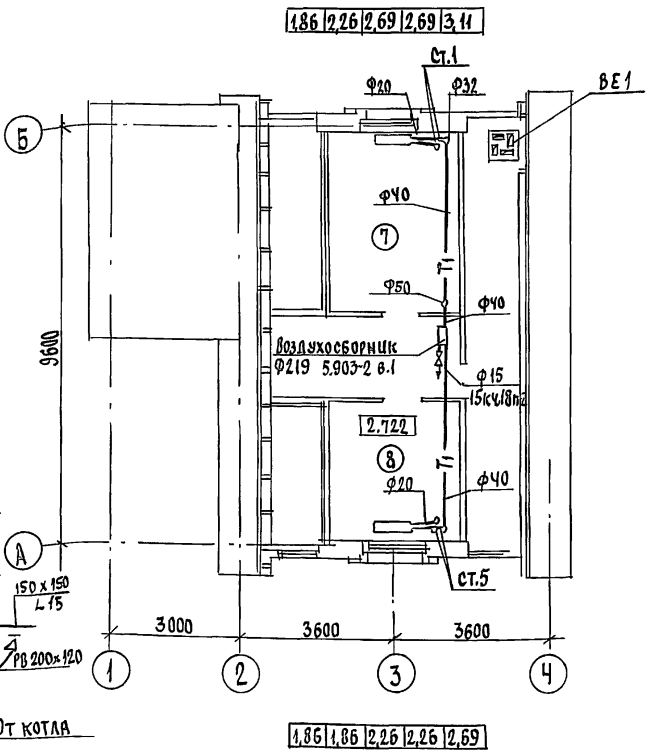

Экспликация помещений

1 Жилая комната
2 Жилая комната
3 Кухня
4 Лестничная клетка и прихожая
5 Ванная
6 Кладовая
7 Жилая комната
8 Жилая комната

Гл.спец. ВК	Верховский		
Гл.спец. ЭО	Курочкин		
Взам.инв.№			
Подпись и дата			
Инв.№ подл.			

Привязан			
Инв.№			
Н.контр.	Крейнис		
Нач.отд.	Головкин		
Гл.спец.	Крейнис		
Рук.груп.	Кузцова		
Исполн.	Коренева		
Проверил	Кузцова		

144-16-84.87 ОВ

Мансардный одноквартирный четырехкомнатный дом

Стадия	Лист	Листов
Р	3	

План 1 этажа. План мансарды.

ЦНИИЭП граждансельстрой

План 1 этажа

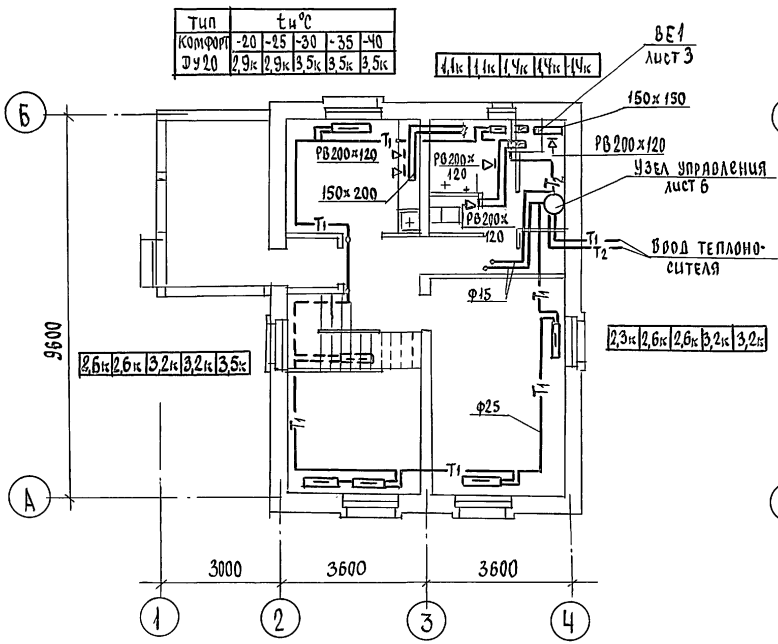

План мансарды

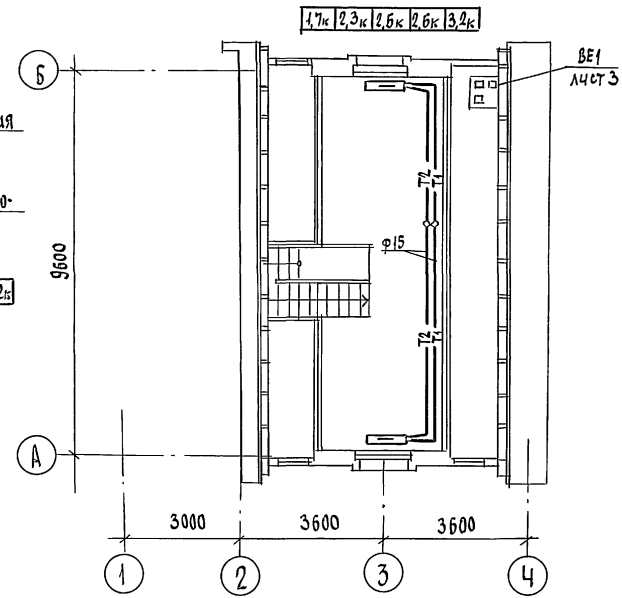

					144-16-84.87 ОВ		
Привязан				Н.контр.	Крейнис	Мансардный одноквартирный четырехкомнатный дом	стадия: Р; лист: 4; листов:
				Нач.отд.	Головкин		
				Гл.спец.	Крейнис		
				Рук.груп.	Куцова	План 1 этажа. План мансарды. (Вариант централизованного теплоснабжения)	ЦНИИЭП гражданселькстрой
Инв.№				Исполн.	Ковенева		
				Проверил	Куцова		

22725-01 49

144-16-84.87
Альбом I

СИСТЕМА ОТОПЛЕНИЯ

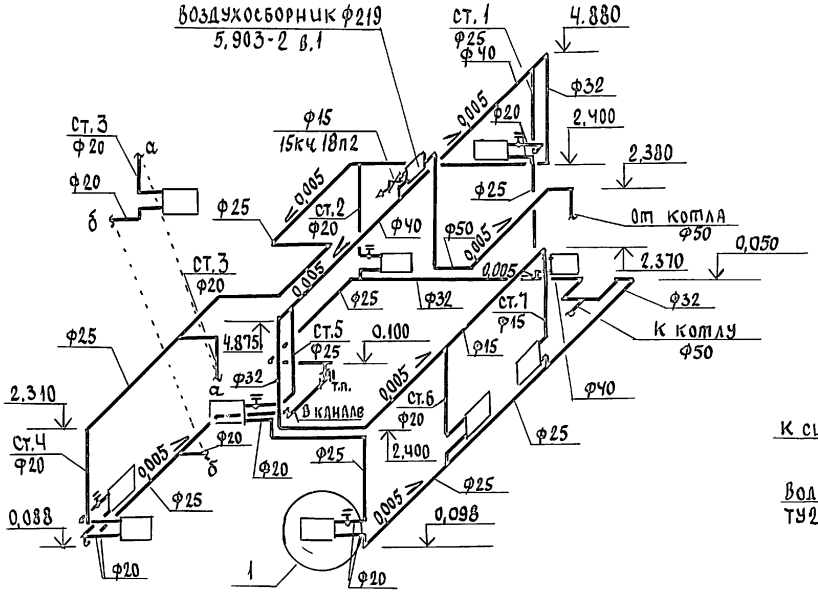

ВЕ1

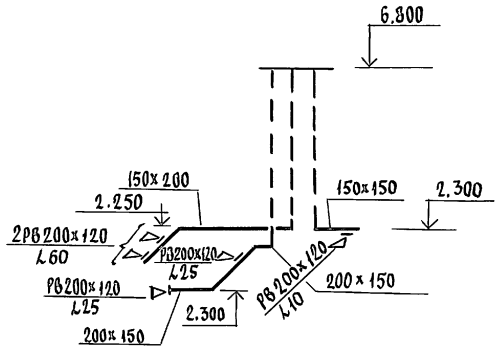

СХЕМА ОБВЯЗКИ КОТЛА

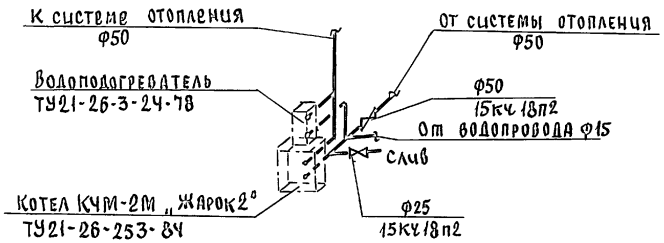

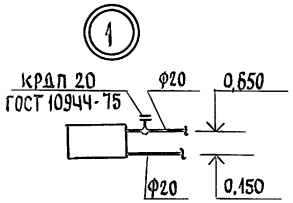

					144-16-84.87 ОВ		
Привязан			Н. Контр.	Крейнис	МАНСАРДНЫЙ ОДНОКВАРТИРНЫЙ ЧЕТЫРЕХКОМНАТНЫЙ ДОМ	Стадия	Лист	Листов
			НАЧ. ОТД.	Головкин		Р	5	
			Гл. спец.	Крейнис				
			Рук. груп.	Купцова	СХЕМА СИСТЕМЫ ОТОПЛЕНИЯ. СХЕМА СИСТЕМЫ ВЕ1.	ЦНИИЭП ГРАЖДАНСЕЛЬСТРОЙ		
			Исполн.	Ковенева				
Инв. №			Проверил	Купцова				

22725-01 50

Инв. № подл. | Подпись и дата | Взам. инв. №

Альбом I
144-16-84.87

Система отопления

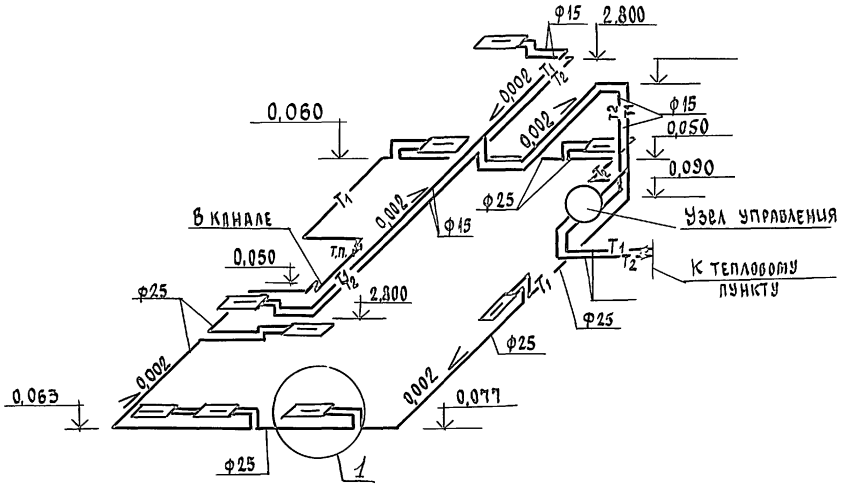

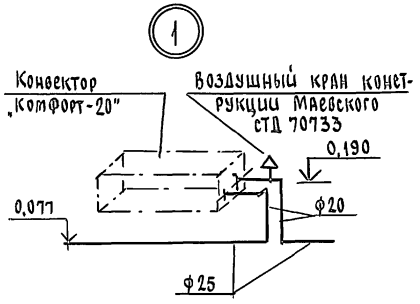

Узел управления

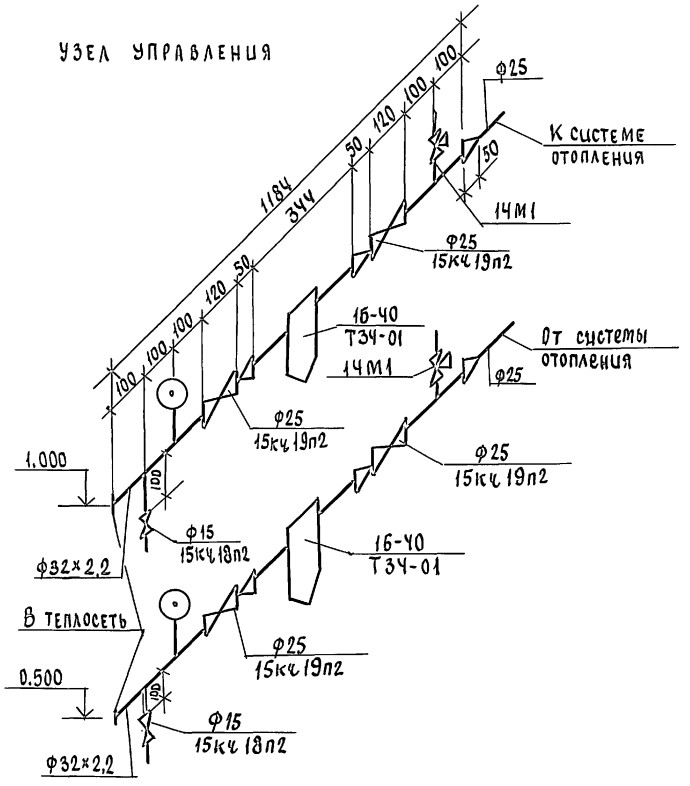

					144-16-84.87		08
Привязан			Н.контр.	Крейнис			
			Нач.отд.	Головкин	Мансардный одноквартирный четырехкомнатный дом	стадия	лист	листов
			Гл.спец.	Крейнис		Р	6	
			Рук.груп.	Купцова	Схема системы отопления (вариант централизованного теплоснабжения)	ЦНИИЭП Гражданстельстрой		
			Исполн.	Ковенева				
Инв.№			Проверил	Купцова				

22725-01 51

Инв.№ подл. | Подпись и дата | Взам.инв.№

144-16-84.87
Альбом I

ТИПОВОЙ ПРОЕКТ
144-16-84.87

МАНСАРДНЫЙ ОДНОКВАРТИРНЫЙ ЧЕТЫРЕХКОМНАТНЫЙ ДОМ

Альбом I

ЭСКИЗНЫЕ ЧЕРТЕЖИ ОБЩИХ ВИДОВ НЕТИПОВЫХ КОНСТРУКЦИЙ

Инв.№ подл. | Подпись и дата | Взам.инв.№

Привязан

Инв.№

ОБОЗНАЧЕНИЕ	НАИМЕНОВАНИЕ	ПРИМЕЧАНИЕ
ОВН-1	ВОЗДУХОВОД ИЗ АСБЕСТОЦЕМЕНТНЫХ ЛИСТОВ	
ОВН-2	КОНСТРУКЦИЯ ТЕПЛОИЗОЛЯЦИОННАЯ ДЛЯ ТРУБОПРОВОДОВ	

Н.Контр.	Крейнис	
Нач.отд.	Головкин	
Гл.спец.	Крейнис	
Рук.груп.	Купцова	
Исполн.	Ковенева	
Проверил	Купцова	

144-16-84.87 ОВН

СОДЕРЖАНИЕ

СТАДИЯ	ЛИСТ	ЛИСТОВ
Р	1	2

ЦНИИЭП ГРАЖДАНСЕЛЬСТРОЙ

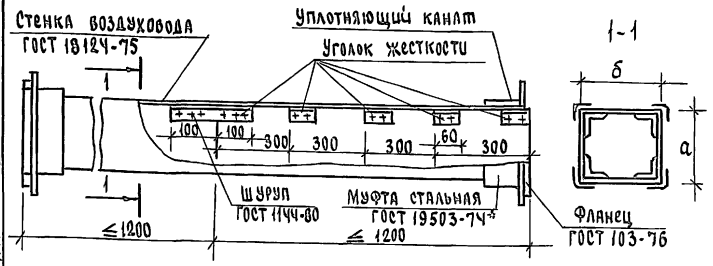

Асбестоцементные листы соединяются с помощью мастики из асбестоцементного раствора, смешанного с казеиновым клеем, и скрепляются уголками жесткости из алюминия. Продольные и поперечные швы проклеиваются двумя слоями ткани.

Зазор между стальной муфтой и воздуховодом уплотняется пеньковым канатом, смоченным в казеиновом клее, а затем густым асбестоцементным раствором с добавлением казеинового клея.

Смонтированные воздуховоды проверить на герметичность.

Внутреннее сечение воздуховода

а	б
150	200
150	150

Привязан

Инв.№

Н.контр.	Крейнис	
Нач.отд.	Головкин	
Гл.спец.	Крейнис	
Рук.груп.	Купцова	
Исполн.	Коренева	
Проверил	Купцова	

ОВН-1

Воздуховод из асбестоцементных листов

Стадия	Лист	Листов
Р	1	2

ЦНИИЭП гражданселькстрой

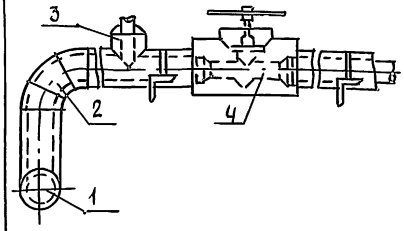

Поз.	Наименование
1	Изоляция горизонтальных трубопроводов
2	Изоляция отводов
3	Изоляция тройников
4	Изоляция арматуры

№ поз.	Наименование изоляционных объектов	Наружный диаметр, мм	Местонахождение	Температура теплоносителя, °С	Теплоизоляционная конструкция: Толщина основного слоя	Теплоизоляционная конструкция: Назначение	Наименование основных элементов
1	2	3	4	5	6	7	8
1	Трубопроводы:		Подпольный канал			Соблюдение норм тепловых потерь	а. Краска БТ-177*
	подающий			95	30		б. Шнур теплоизоляционный ТУ36-1695-79 для ф 15÷89×2,8
	обратный			70	30		
2	Отвод			95	30		в. Рулонная стеклоткань ВВГ ТУ21-23-44-79
	Отвод			70	30		
3	Тройник			95	30		
	Тройник			70	30		
4	Арматура			95	30		
	Арматура			70	30		

Привязан

Инв.№

Н.контр.	Крейнис	
Нач.отд.	Головкин	
Гл.спец.	Крейнис	
Рук.груп.	Купцова	
Исполн.	Коренева	
Проверил	Купцова	

144-16-84.87 ОВН-2

Конструкция теплоизоляционная для трубопроводов

Стадия	Лист	Листов
Р	1	2

ЦНИИЭП гражданселькстрой

144-16-84.87 Альбом I

Ведомость рабочих чертежей основного комплекта

Лист	Наименование	Примечание
1	Общие данные	
2	План 1 этажа	
3	План 1 этажа /вариант/	
4	Схемы систем В1, Т3, К1	

Ведомость ссылочных и прилагаемых документов

Обозначение	Наименование	Примечание
	Прилагаемые документы	
ВК. СО	Спецификация оборудования	Альбом IV
ВК. ВМ	Ведомость потребности в материалах	Альбом III

Общие указания.

I Водоснабжение.

Холодное водоснабжение здания предусматривается от наружных сетей водопровода по одному вводу. Ввод водопровода предусмотрен из труб ПВД(с) и прокладывается ниже глубины промерзания грунта на 0,5м.

Горячее водоснабжение - от водонагревателя, установленного на котле отопления (основное решение). Как вариант предусматривается горячее водоснабжение от газового водонагревателя ВПГ-18.

Внутренние сети холодного и горячего водоснабжения монтируются из стальных водогазопроводных оцинкованных труб.

Расчетные расходы и потребные напоры определены согласно СНиП 2.04.01-85 и сведены в таблицу.

Согласно СНиП 2.04.02-84 расчетный расход воды на наружное пожаротушение составляет 5 л/с.

II Канализация.

Отвод бытовых сточных вод от санитарных приборов осуществляется по одному выпуску ϕ100мм в наружную сеть канализации. Вся сеть монтируется из пластмассовых канализационных труб ϕ50 ÷ 100 мм.

Типовой проект соответствует действующим нормам и правилам.

Главный специалист /Молодкин/

Основные показатели по чертежам водопровода и канализации

Наименование системы	Потребный напор на вводе, м.	Расчетный расход м3/сут.	м3/ч	л/с	при пожаре л/с	Установленная мощность электродвиг. квт	Примечание
B_1	10	3,5	1,71	0,90	—	—	
K_1	—	3,5	1,71	2,50	—	—	

Трубопровод холодного водоснабжения изолируется от конденсации, горячего - от теплопотерь.

Основной изоляционный слой - теплоизоляционный шнур ТУ-36-1695-79.

Покровный слой - рулонная стеклоткань ВВГ ТУ 21-23-44-79.

Привязан:

Инв. №

144-16-84.87 ВК

Н.контр.	Верховский		
Нач. отд.	Головкин		
Гл. спец.	Молодкин		
Рук. гр.	Певчева		
Исполн.	Кукина		
Провер.	Певчева		

Мансардный одноквартирный четырехкомнатный дом

Стадия	Лист	Листов
Р	1	4

Общие данные

ЦНИЭП гражданэльстрой

22725-01 54

Формат:

Инв. № подл. | Подпись и дата | Взам. инв. №

144-16-84.87
Альбом I

План 1 этажа.

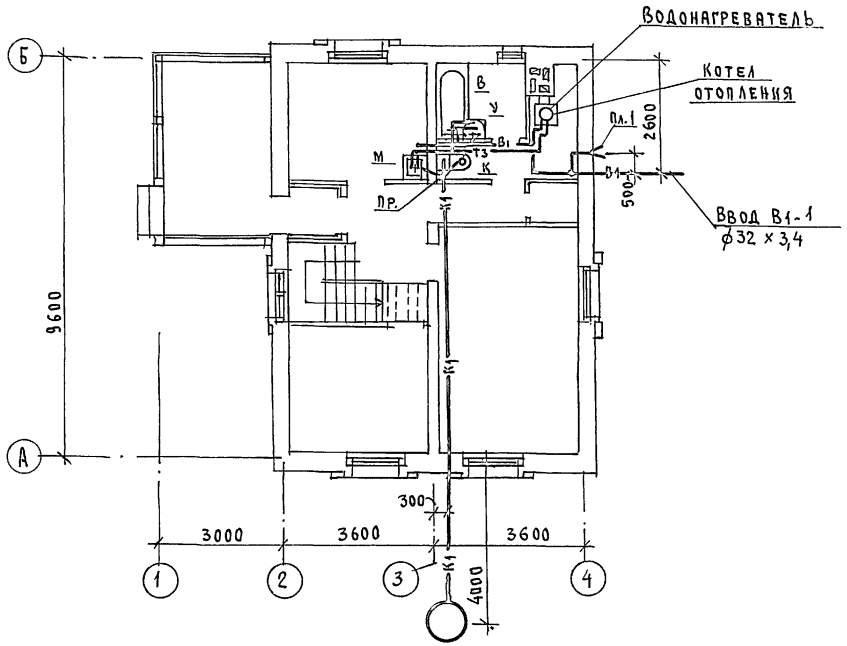

К-1

ГИП	АС		
Гл. спец. ОВ	Сидорина		
Гл. спец. ЭО	Крейнис		
	Курочкин		

Инв. № подл. | Подпись и дата | Взам. инв. №

Привязан:			
Инв. №			
Н. контроль	Верховский		
Нач. отд.	Головкин		
Гл. спец.	Молодкин		
Рук. гр.	Певчева		
Исполн.	Кукина		
Провер.	Певчева		

144-16-84.87 ВК

Мансардный одноквартирный четырехкомнатный дом

Стадия	Лист	Листов
Р	2	

План 1 этажа.

ЦНИИЭП гражданселькстрой

22725-01 55

Формат:

ТИПОВОЙ ПРОЕКТ
144-16-84.87
Альбом I

План 1 этажа

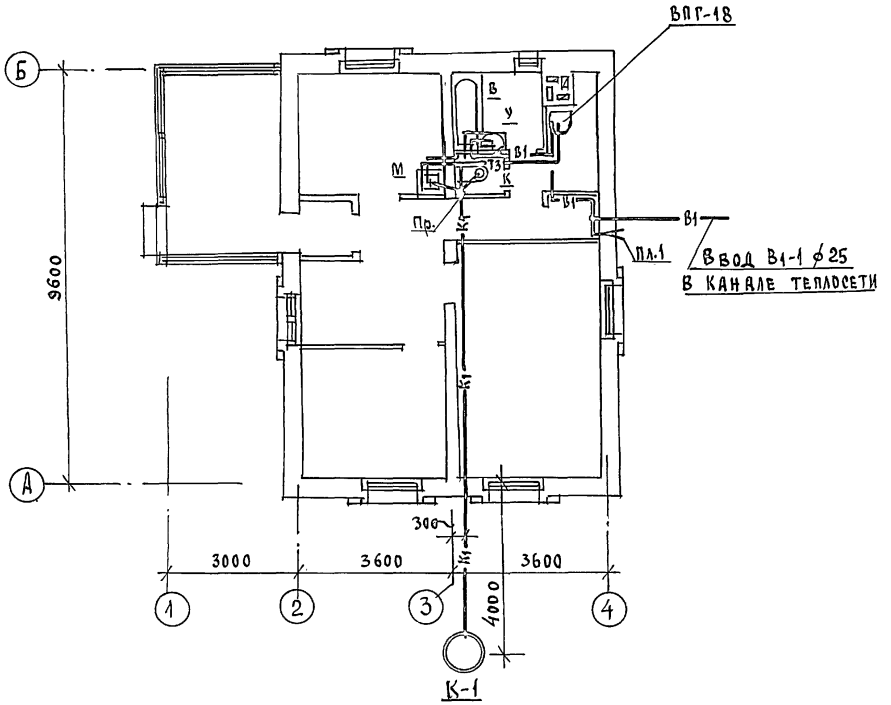

ГИП	АС	Сидорина	
Гл. спец.	ОВ	Крейнис	
Гл. спец.	ЭО	Курочкин	

Взам. инв. №

Подпись и дата

Инв. № подл.

Привязан:	Н. контр.	Верховский	
	Нач. от.д.	Головкин	
	Гл. спец.	Молодкин	
	Рук. гр.	Певчева	
Инв. №	Исполн.	Кукина	
	Провер.	Певчева	

144-16-84.87 ВК

Мансардный одноквартирный четырехкомнатный дом

Стадия	Лист	Листов
Р	3	

План 1 этажа /вариант/

ЦНИИЭП гражданселькстрой

22725-01 56 Формат:

В1, Т3

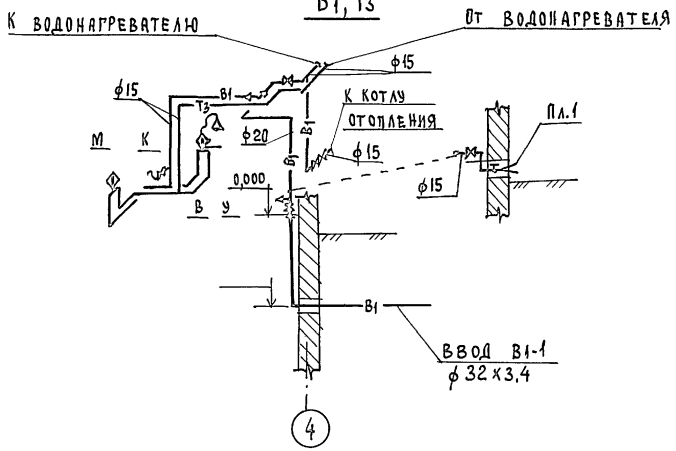

К1

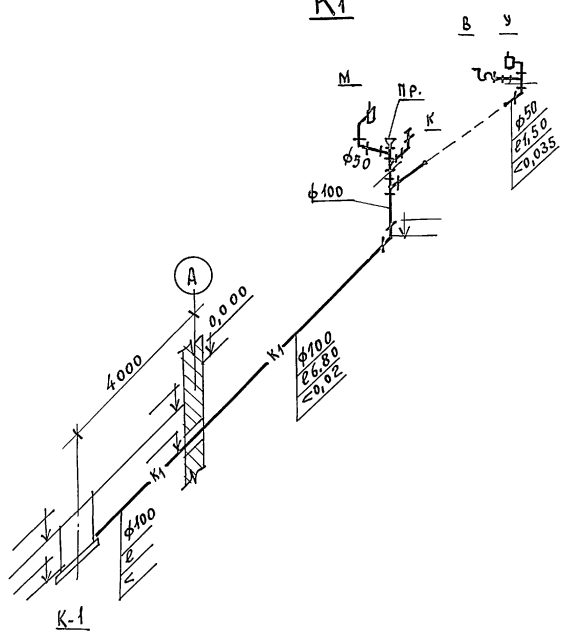

В1, Т3 (вариант)

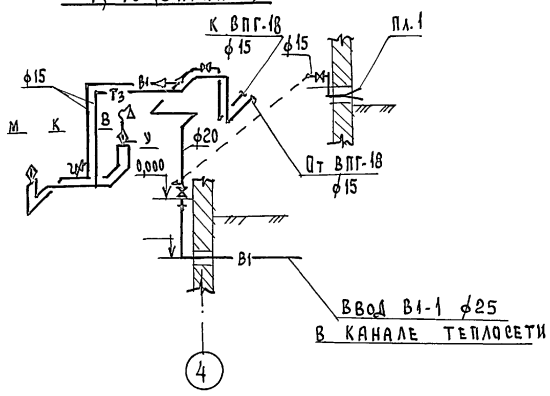

					144-16-84.87		ВК
Привязан:			Н. контроль	Верховский	Мансардный одноквартирный четырехкомнатный дом	Стадия	Лист	Листов
			Нач. отд.	Головкин		Р	4	
			Гл. спец.	Молодкин				
			Рук. гр.	Певчева				
			Исполн.	Кукина	Схемы систем В1, Т3, К1	ЦНИИЭП гражданселькстрой		
Инв. №			Провер.	Певчева				
					22725-01 57	Формат:		

Инв. № подл. | Подпись и дата | Взам. инв. №

Типовой проект 144-16-84.87 Альбом I

Ведомость ссылочных и прилагаемых документов.

Обозначение	Наименование	Примечание
	Ссылочные документы.	
Серия 5.905-10 Выпуск 1	Установка газовых приборов и аппаратов в жилых и коммунально-бытовых зданиях.	
Серия 5.905-8	Узлы и детали крепления газопроводов.	
	Прилагаемые документы.	
-ГСВ.СО	Спецификация оборудования.	Альбом IV
-ГСВ.ВМ	Ведомость потребности в материалах.	Альбом III

Технико-экономические показатели.

№	Наименование	Ед. изм.	Показатель
1.	Расход газа на квартиру.	н.м³/ч	2,48
2.	Расход газа на здание.	н.м³/ч	2,48
3.	Рабочее давление в газопроводе.	кПА	1,3÷2,0
4.	Металлоемкость системы.	т	–

Общие указания.

1. Газоснабжение жилого дома предусмотрено, как вариант, от газопровода природного газа. Газоснабжение от газобаллонных установок осуществляется по эскизам предприятия газового хозяйства.
2. Организацию, производства и приемку работ по газооборудованию выполнить в соответствии с требованиями „Правил безопасности в газовом хозяйстве" Госгортехнадзора СССР, СНиП-29-76 и III-4-80.
3. Проектная документация подлежит согласованию с предприятием газового хозяйства.

Проектная документация разработана в соответствии с требованиями действующих норм и правил.
Главный инженер проекта. /Э. Саланов/
Главный инженер проекта привязки.

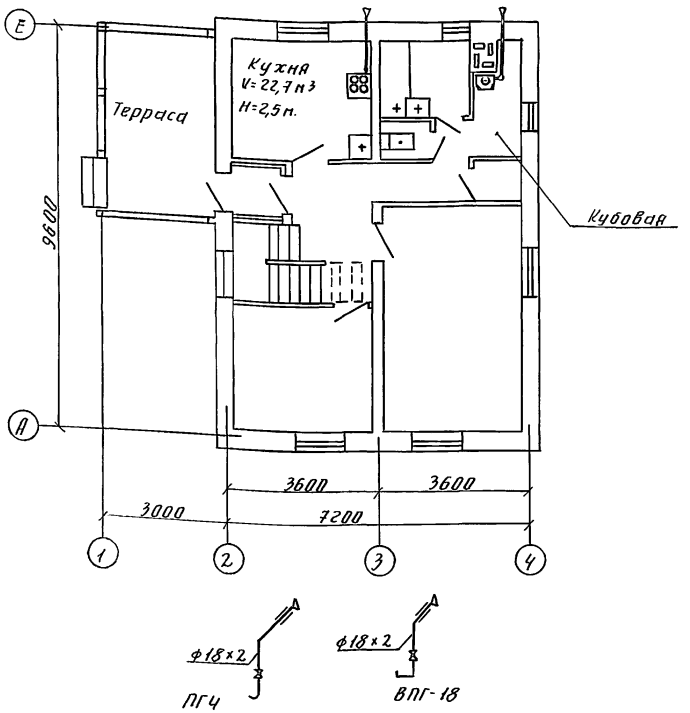

Привязан:

Инв.№

144-16-84.87 ГСВ

Н.контр.	Саланов		Мансардный одноквартирный четырехкомнатный дом. Газооборудование. Вариант.
Нач.отд.	Головкин		
Гл.спец.	Саланов		

Стадия	Лист	Листов
Р		1

Общие данные. План. Схема.

ЦНИИЭП гражданстельстрой

Инв.№ подл. | Подпись и дата | Взам.инв.№

Типовой проект 144-16-84.87 Альбом I

Ведомость рабочих чертежей основного комплекта марки ЭО

Лист	Наименование	Примечание
1	Общие данные	
2	План расположения осветительных сетей	

Основные показатели проекта

Наименование	Ед. изм.	Данные проекта
Напряжение электросети	В	220
Расчетная мощность /вариант	квт	5,63/6,7
Максимальная потеря напряжения	%	1,8

Ведомость ссылочных и прилагаемых документов

Обозначение	Наименование	Примечание
	Прилагаемые документы	
ЭО. СО	Спецификация оборудования	Альбом IV

Типовой проект соответствует действующим нормам и правилам.

Главный специалист /Курочкин/

Общие указания.

Проект разработан на напряжение 220в в сети 380/220 с глухозаземленной нейтралью трансформатора. По степени надежности электроснабжения токоприемники жилого дома относятся к III категории.

Электромонтажные работы необходимо производить согласно ПУЭ и СН 544-82.

Расчетная мощность определена для дома с кухонными плитами на сжиженном газе.

Вариант: электрические плиты.

Расчетная схема.

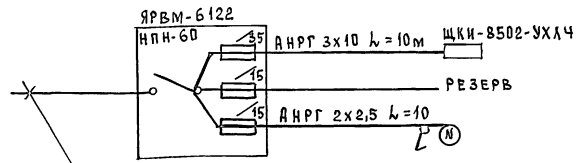

Ввод от воздушной линии эл. сети

Рр=5,63 квт Ур = 25,6А

Рр=6,7 квт Ур = 30,5А (вариант)

Н.контроль	Курочкин		
Нач.отд.	Головкин		
Гл.спец.	Курочкин		
Исполн.	Крутова		
Провер.	Соловьева		

Привязан:

Инв.№

144-16-84.87 ЭО

Мансардный одноквартирный четырехкомнатный дом	Стадия	Лист	Листов
	Р	1	2
Общие данные	ЦНИИЭП граждансельстрой		

22725-01 59 Формат:

Инв.№подл. | Подпись и дата | Взам. инв.№

Типовой проект 144-16-84.87 Альбом I

План 1 этажа.

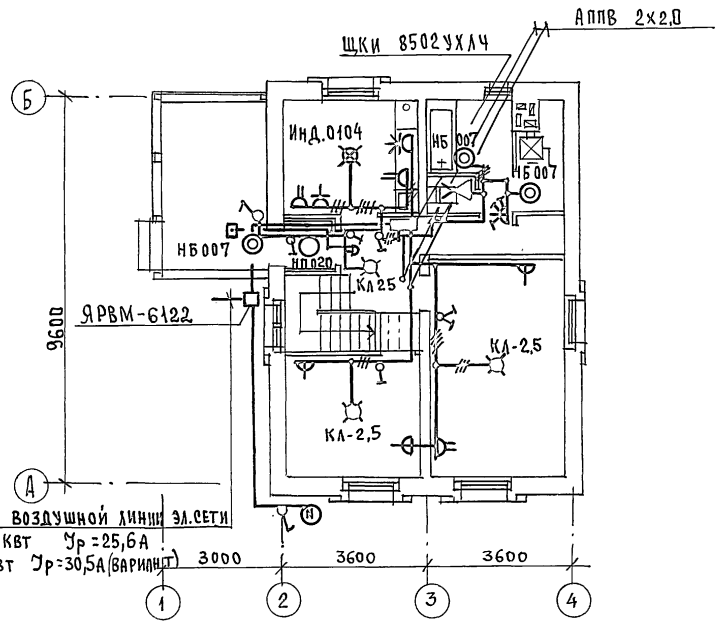

План мансарды

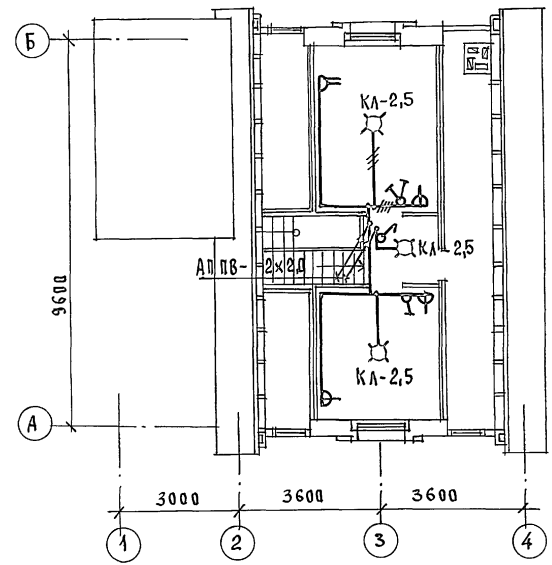

Эл. сеть выполняется:

в квартире - по стенам проводом АППВ скрыто, по потолку - проводом АПРФ открыто. К светильникам наружной установки - кабелем АНРГ.

Гл. спец. ОВ	Крейнис		
Гл. спец. ВК	Молодкин		

Инв. № подл. | Подпись и дата | Взам. инв. №

Н. контроль	Курочкин		
Нач. отд.	Головкин		
Гл. спец.	Курочкин		
Исполн.	Крутова		
Провер.	Соловьева		

Привязан:

Инв. №

144-16-84.87 ОВ

Мансардный одноквартирный четырехкомнатный дом	Стадия	Лист	Листов
	Р	2	
План расположения осветительной сети.	ЦНИИЭП граждансельстрой		

22725-01 60 Формат:

ВЕДОМОСТЬ РАБОЧИХ ЧЕРТЕЖЕЙ ОСНОВНОГО КОМПЛЕКТА СС

Лист	Наименование	Примечание
1	ОБЩИЕ ДАННЫЕ	
2	СХЕМА РАСПОЛОЖЕНИЯ УСТРОЙСТВ СВЯЗИ. ПЛАН КРОВЛИ.	
3	ПЛАН 1 ЭТАЖА. ПЛАН МАНСАРДЫ.	

ВЕДОМОСТЬ ССЫЛОЧНЫХ И ПРИЛАГАЕМЫХ ДОКУМЕНТОВ

Обозначение	Наименование	Примечание
	ССЫЛОЧНЫЕ ДОКУМЕНТЫ	
2.190.1/72 вып V	Узлы и детали инженерного оборудования жилых и общественных зданий для сельского строительства	
	ПРИЛАГАЕМЫЕ ДОКУМЕНТЫ	
СС.ВМ.	Ведомость потребности в материалах	Альбом III
СС.СО.	Спецификация оборудования	Альбом IV

ОСНОВНЫЕ ПОКАЗАТЕЛИ

Наименование	Ед. изм.	Кол-во
ТЕЛЕФОНИЗАЦИЯ		
Емкость телефонного ввода в том числе		
используемых в данном здании	пар.	1
РАДИОФИКАЦИЯ		
Количество абонентских точек	шт.	4
ТЕЛЕВИДЕНИЕ		
Количество телевизионных антенн	шт.	1

Типовой проект соответствует действующим нормам и правилам.

Гл. инженер проекта /Бородкин/

Гл. инженер проекта привязки

ОБЩИЕ УКАЗАНИЯ

Для защиты устройств связи от атмосферных разрядов проектом предусматривается установка молниезащиты. Молниеотвод выполняется из арматурной стали Ф6мм и покрывается битумом за 2 раза. Вертикальный спуск молниеотвода выполняется по стене на штырях или скобах.

Для заземления используются электроды из угловой стали разм. 50×50×5мм длиной 2,5м, забиваемые в землю на 3,0м. Расстояние между ними 5,0м. Электроды соединяются стальной полосой разм. 20×5мм. Количество электродов определяется при привязке проекта в зависимости от электрического сопротивления грунта.

Привязан

Инв.№

144-16-84.87 СС

Н.контр.	Бородкин		
Нач.отд.	Голодкин		
Гл.спец.	Бородкин		
Рук.груп.	Логинова		
Инженер.	Лихонина		

Мансардный одноквартирная 4-комнатный дом

стадия	лист	листов
Р	1	3

Общие данные

ЦНИИЭП гражданселькстрой

Инв.№ подл. | Подпись и дата | Взам.инв.№

144-16-84.87 Альбом I

144-16-84.87
Альбом I

СХЕМА РАСПОЛОЖЕНИЯ УСТРОЙСТВ СВЯЗИ

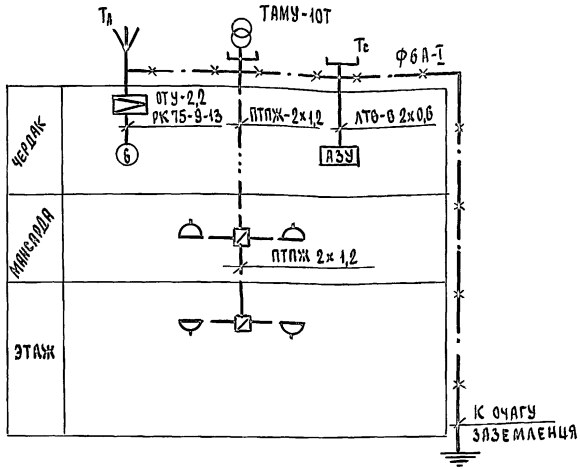

ПЛАН КРОВЛИ

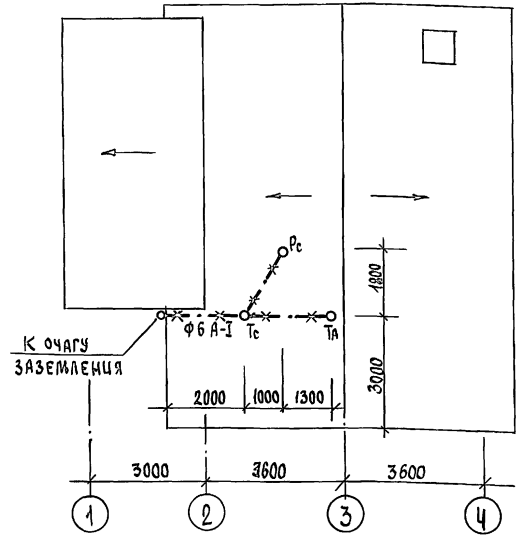

Установка радиостойки, телефонной стойки и телеантенны на кровле уточняется по месту строительства в зависимости от внешних условий прохождения радиофидера, сетей телефонной связи и источника телевизионных сигналов. Проводка сетей связи сигнализации по чердаку производится по настилу из досок.

				144-16-84.87		СС	
Привязан				Мансардный одноквартирный 4-комнатный дом	Стадия	Лист	Листов
					Р	2	3
				Схема расположения устройств связи. План кровли.	ЦНИИЭП Гражданскельстрой		
Инв. №							

Н.контр.	Бородкин	
Нач.отд.	Головкин	
Гл.спец.	Бородкин	
Рук.груп.	Логинова	
Инженер	Лихонина	

22725-01 62

Инв. № подл. | Подпись и дата | Взам.инв. №

План 1 этажа

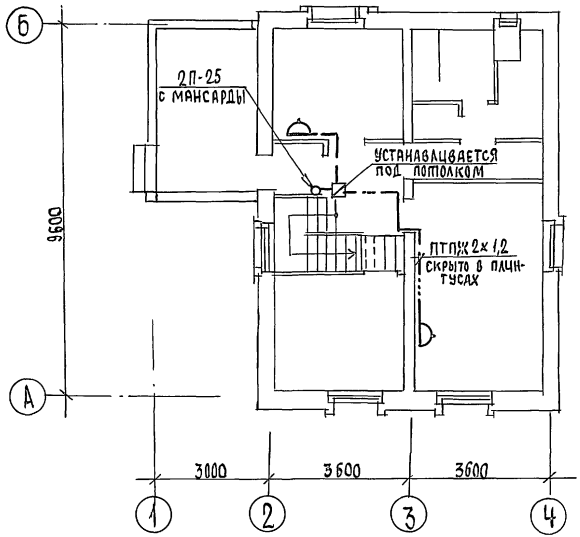

План мансарды

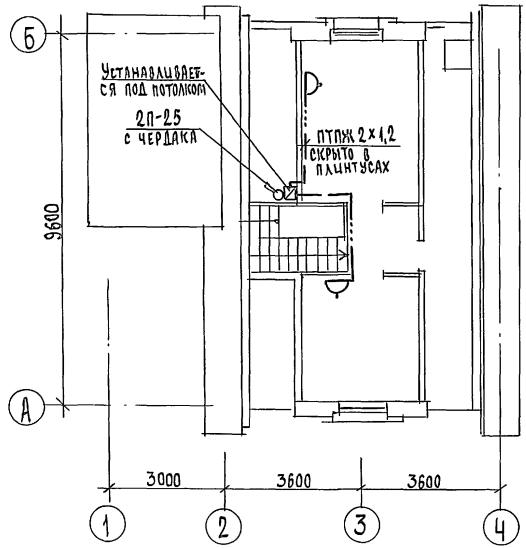

Инв. № подл. | Подпись и дата | Взам. инв. №

Привязан

Инв. №

Н. контр.	Бородкин	
Нач. отд.	Голойкин	
Гл. спец.	Бородкин	
Рук. груп	Логинова	
Инженер	Лихонина	

144-16-84.87 СС

Мансардный одноквартирный 4-комнатный дом

Стадия	Лист	Листов
Р	3	3

План 1 этажа. План мансарды

ЦНИИЭП гражданселькстрой

22725-01 (63)

gost.e-ecolog.ru