ТИПОВОЙ ПРОЕКТ
144-16-152.91

Одноэтажный одноквартирный 3-комнатный жилой дом для индивидуальных застройщиков

АЛЬБОМ 1

ПЗ — Пояснительная записка стр. 4-10
АС — Архитектурно-строительные решения стр. 11-43
ОВ — Отопление и вентиляция стр. 44-49
ВК — Внутренний водопровод и канализация стр. 50-52
ЭС — Электроснабжение стр. 53-54
СС — Связь и сигнализация стр. 55-57
ГСВ — Газоснабжение стр. 58

gost.e-ecolog.ru

ТИПОВОЙ ПРОЕКТ
144-16-152.91

Одноэтажный одноквартирный 3-комнатный жилой дом
для индивидуальных застройщиков

АЛЬБОМ 1
ПЕРЕЧЕНЬ АЛЬБОМОВ

Альбом 1 ПЗ — Пояснительная записка
АС — Архитектурно-строительные решения
ОВ — Отопление и вентиляция
ВК — Внутренний водопровод и канализация
ЭС — Электроснабжение
СС — Связь и сигнализация
ГСВ — Газоснабжение
Альбом 2 СО — Спецификации оборудования
Альбом 3 ВМ — Ведомости потребности в материалах
Альбом 4 С — Сметы
Применяемые документы: Серия 16, часть 1, раздел 1 „Общесерийные материалы"
Серия 16, часть 2, раздел 1-03 „Узлы и детали"

Разработан
ЦНИИЭПгражданселькстроем

Гл. инженер института М.Г. Лейзерович

Гл. архитектор проекта В.Н. Кувакин

Утвержден Госкомархитектуры
приказ от 27.08. 1980г N 228

Введен в действие
ЦНИИЭПгражданселькстроем
приказ от 6.12 1991 г N 65/т

© ГУП ЦПП, 2000

Альбом 1

Содержание альбома

Лист	Наименование	Стран.
	Титульный лист	1
1	Содержание альбома (начало)	2
2	Содержание альбома (окончание)	3
	Пояснительная записка ПЗ	
1	Пояснительная записка (начало)	4
2	Пояснительная записка (продолжение)	5
3	Пояснительная записка (продолжение)	6
4	Пояснительная записка (продолжение)	7
5	Пояснительная записка (продолжение)	8
6	Пояснительная записка (продолжение)	9
7	Пояснительная записка (окончание)	10
	Чертежи марки АС	
1	Фасады А-Б; 1-3; Б-А; 3-1	11
2	Кладочный план. План подвала	12
3	Отделочный план	13
4	Спецификация столярных изделий	14
5	Разрез 1-1	15
6	План подвала (вариант). Разрез 2-2. Фрагмент плана при варианте дома с подвалом	16
7	Таблица нагрузок	17
8	План ленточных фундаментов, ж.б. и бутобетонных (вариант). Развертки. Спецификация	18
9	План ленточных фундаментов. Развертка. Спецификация (вариант)	19
10	Развертки стен фундаментов (вариант)	20
11	План столбчатых фундаментов (вариант)	21
12	План цокольного перекрытия	22
13	План чердачного перекрытия	23
14	План стропил $q_{сн.}$=1,0кПа, $q_{сн.}$=1,5кПа (вариант). План кровли	24
15	Спецификация и разрезы по стропилам	25
16	План перемычек. Ведомость перемычек	26
17	Ведомости перемычек	27
18	Дымовентиляционные трубы ДВТ N 1, ДВТ N 2	28
19	Веранда. План. Разрез 1-1	29
20	Веранда. Разрезы 2-2; 3-3; 4-4; 5-5	30
21	Веранда. Спецификация	31
22	Веранда. План. Разрез 1-1 (вариант дома с подвалом)	32
23	Шкаф встроенный Ш-1. Антресоль А-1. Спецификация	33
24	Шкаф встроенный Ш-2. Антресоль А-2. Спецификация	34
25	Фасады А-Б; 1-3; Б-А; 3-1. Вариант N 1	35

Инв. N подл. | Подпись и дата | Взам. инв. N

Привязан

Инв. N

Нормак.	Кувакин	
Нач. мас	Караваев	
ГАП	Кувакин	
Гл. спец.	Майсюк	
Исполн.	Юсипова	
Провер.	Майсюк	

144-16-152.91

Одноэтажный одноквартирный 3-комнатный жилой дом

Стадия	Лист	Листов
Р	1	2

Содержание альбома (начало)

ЦНИИЭП гражданселькстрой

25221-01 3

Альбом 1

Лист	Наименование	Стран.
26	Фрагменты N1 и N2. Вариант 1	36
27	Наличник НО-1 ÷ НО-3. Доски ограждения веранды ОВ-1,ОВ-2.	37
	Ограждение крыльца ОК-1. Вариант 1	
28	Фасады А-Б; 1-3; Б-А; 3-1. Вариант N 2	38
29	Фрагменты N1 и N2. Вариант 2	39
30	Фасады А-Б; 1-3; Б-А; 3-1. Вариант N3	40
31	Наличники НО-1, НО-2, НО-3. Детали „А", „Б", „В." Вариант 3	41
32	Вариант решения интерьера кухни	42
33	Вариант решения интерьера общей комнаты	43
	Чертежи марки ОВ	
1	Общие данные (начало)	44
2	Общие данные (окончание)	45
3	План этажа. План подвала. Схемы систем ВЕ1, ВЕ2	46
4	Схема системы отопления. Обвязка котла	47
5	План этажа. План подвала. Схемы систем ВЕ1, ВЕ2	48
6	Схема системы отопления. Обвязка котла	49
	Чертежи марки ВК	
1	Общие данные	50
2	План 1 этажа. План подвала (вариант)	51
3	Схемы систем В1, Т3, К1	52

Лист	Наименование	Стран.
	Чертежи марки ЭО	
1	Общие данные	53
2	Планы расположения осветительных сетей этажа,	54
	Подвал и вариант подвала	
	Чертежи марки СС	
1	Общие данные	55
2	Схема расположения устройств связи	56
3	План этажа. План кровли	57
	Чертежи марки ГСВ	
1	Общие данные. Фрагмент плана этажа.	58
	Схема газопровода	

Инв. N подл. | Подпись и дата | Взам. инв. N

Привязан			
Инв. N			

Нормок.	Кувакин	
Нач. мас.	Караваев	
ГАП	Кувакин	
Гл. спец.	Майсюк	
Исполн.	Юсипова	
Провер.	Майсюк	

144-16-152.91

Одноэтажный одноквартирный 3-комнатный жилой дом	Стадия	Лист	Листов
	Р	2	
Содержание альбома (окончание)	ЦНИИЭП граждансельстрой		

Авторский коллектив:

Архитекторы - Кувакин В.Н., Разумеева Л.В.
Инженеры-конструкторы - Муращко В.В., Майсюк А.М.
Инженеры-сантехники - Молодкин Ю.И., Курочкин В.И.
Инженеры-сметчики - Крючкова А.С.

В корректировке проекта принимали участие:

Архитекторы - Кувакин В.Н., Венедиктова О.С.
Инженеры-Майсюк А.М., Поляничева Т.А., Третьяченко Н.А.
Инженеры-сантехники - Крейнис Д.Г., Курочкин В.И.
Инженеры-сметчики -

Пояснительная записка.

Типовой проект разработан взамен типового проекта 184-16-9.86 одноэтажного одноквартирного 3-комнатного жилого дома и скорректирован на основании договора № 11-36-Ц от 11 февраля 1991г.

I. Область применения

Для строительства в IВ климатическом подрайоне, II климатическом районе с возможностью применения и в III климатическом районе, с обычными геологическими условиями.

Расчетная температура наружного воздуха - -20°С; -30°С (основ. решение); -40°С

Вес снегового покрова - 1,0кПа (осн. реш.)
- 1,5кПа (вариант)

Скоростной напор ветра - 0,38кПа

II. Характеристика здания.

Степень долговечности - II
Степень огнестойкости - IV
Класс здания - III
Ориентация - свободная

III. Архитектурно-планировочное решение

Дом рассчитан на заселение одной семьей из 4-5 человек и состоит из трех изолированных жилых комнат, кухни, прихожей, раздельного санитарного узла, состоящего из уборной и ванной-постирочной, хозяйственных шкафов, продуктовой кладовой, вентилируемого сушильного шкафа, помещения для котла, веранды, холодной кладовой.

Общая комната и кухня расположены рядом, что обеспечивает удобную связь между ними. К кухне примыкает помещение для котла, расположенного рядом с входом.

Связь помещений дома с верандой осуществляется через тамбур главного входа.

В прихожей в цокольном и чердачном перекрытиях предусмотрены люки для попадания в подвал и на чердак из теплого объема дома.

Проектно-сметная документация разработана в соответствии с нормами, правилами, инструкциями и государственными стандартами.

Главный архитектор проекта Кувакин В.Н.

Инв. № подл. | Подпись и дата | Взам. инв. №

Ведомость основных комплектов рабочих чертежей

Обозначения	Наименование	Примечан.
АС	Архитектурно-строительное решение	
ОВ	Отопление, вентиляция	
ВК	Внутренние водопровод и канализация	
ЭО	Электрооборудование	
СС	Связь и сигнализация	
ГСВ	Газоснабжение	

Привязан

Инв. №

144-16-152.91 ПЗ

Нормок.	Майсюк	
Нач. маст.	Караваев	
ГАП	Кувакин	
Гл. спец.	Майсюк	
Исполн.	Венедиктова	
Пров.	Майсюк	

Одноэтажный одноквартирный 3-комнатный жилой дом

Стадия	Лист	Листов
Р	1	7

Пояснительная записка /начало/

ЦНИИЭП граждансельстрой

Альбом 1

Ведомость рабочих чертежей основного комплекта ПЗ, АС

Лист	Наименование	Стран.
	Пояснительная записка	
1	Пояснительная записка (начало)	4
2	Пояснительная записка (продолжение)	5
3	Пояснительная записка (продолжение)	6
4	Пояснительная записка (продолжение)	7
5	Пояснительная записка (продолжение)	8
6	Пояснительная записка (продолжение)	9
7	Пояснительная записка (окончание)	10
	Чертежи марки АС	
1	Фасады А-Б; 1-3; Б-А; 3-1	11
2	Кладочный план. План подвала	12
3	Отделочный план	13
4	Спецификация столярных изделий	14
5	Разрез 1-1	15
6	План подвала (вариант). Разрез 2-2. Фрагмент плана	16
	при варианте дома с подвалом	
7	Таблица нагрузок	17
8	План ленточных фундаментов, Ж.Б. и бутобетонных	18
	(вариант). Развертки. Спецификация	
9	План ленточных фундаментов. Развертка. Спецификация	19
	(вариант)	
10	Развертки стен фундаментов (вариант)	20
11	План столбчатых фундаментов (вариант)	21
12	План цокольного перекрытия	22
13	План чердачного перекрытия	23

Лист	Наименование	Стран.
14	План стропил $q_{сн.}$=1,0 кПа, $q_{сн.}$=1,5 кПа (вариант). План кровли	24
15	Спецификация и разрезы по стропилам	25
16	План перемычек. Ведомость перемычек	26
17	Ведомости перемычек	27
18	Дымовентиляционные трубы ДВТ N 1, ДВТ N 2	28
19	Веранда. План. Разрез 1-1	29
20	Веранда. Разрезы 2-2; 3-3; 4-4; 5-5	30
21	Веранда. Спецификация	31
22	Веранда. План. Разрез 1-1 (вариант дома с подвалом)	32
23	Шкаф встроенный Ш-1. Антресоль А-1. Спецификация	33
24	Шкаф встроенный Ш-2. Антресоль А-2. Спецификация	34
25	Фасады А-Б; 1-3; Б-А; 3-1. Вариант N 1	35
26	Фрагменты N 1 и N 2. Вариант 1	36
27	Наличник НО-1 ÷ НО-3. Доски ограждения веранды ОВ-1, ОВ-2.	37
	Ограждение крыльца ОК-1. Вариант 1	
28	Фасады А-Б; 1-3; Б-А; 3-1. Вариант N 2	38
29	Фрагменты N 1 и N 2. Вариант 2	39
30	Фасады А-Б; 1-3; Б-А; 3-1. Вариант N 3	40
31	Наличники НО-1, НО-2, НО-3. Детали „А", „Б", „В". Вариант 3	41
32	Вариант решения интерьера кухни	42
33	Вариант решения интерьера общей комнаты	43

Инв. N подл. | Подпись и дата | Взам. инв. N

144-16-152.91 ПЗ

Привязан

Инв. N

Нормок.	Кувакин	
Нач. мас.	Караваев	
ГАП	Кувакин	
Гл. спец.	Майсюк	
Исполн.	Юсипова	
Провер.	Майсюк	

Одноэтажный одноквартирный 3-комнатный жилой дом

Стадия	Лист	Листов
Р	2	

Пояснительная записка (продолжение)

ЦНИИЭП гражданселькстрой

Альбом 1

Строительные конструкции и отделка

наименование	варианты	характеристика
1	2	3
Фундаменты	1	-ленточные из сборных бетон. блоков (осн. решение)
	2	-столбчатые из сборных бет. плит и столбов
	3	-ленточные бутобетонные
Цоколь	1	-керамический кирпич рядовой полнотелый обыкновенный марки 100 на р-ре М50
Стены наружные	1	-кирпич керамический рядовой полнотелый обыкновенный марки 75 на р-ре М25 плотностью 1650 кг/м³ МР315 ГОСТ 530-80
	2	-кирпич керамический рядовой пустотелый М75 на раств. М25 плотн. 1480 кг/м³ МР315 ГОСТ 530-80
	3	-кирпич керамический рядовой полнотелый обыкновенный марки М75 на р-ре М50 плотностью 1650 кг/м³ МР315 ГОСТ 530-80 (облегченная кладка типа „Б") утеплитель-щебень из доменного шлака δ=600 кг/м³
	4	-кирпич керамический рядовой полнотелый обыкновенный марки 75 на р-ре М50 плотностью 1650 кг/м³ МР315 ГОСТ 530-80 (облегченная кладка тип „А") утеплитель-плиты минераловатные
	5	-силикатный кирпич марка 75 на р-ре М50 (облегченная кладка тип „Б") утеплитель-щебень из доменного шлака δ= 600 кг/м³
	6	-силикатный кирпич марка 75 на р-ре М50 (облегченная кладка типа „А") утеплитель - плиты минераловатные
Стены внутренние	1	-кирпич керамический рядовой полнотелый обыкновенный марки 75 на р-ре М25 плотностью 1650 кг/м³ МР315 ГОСТ 530-80
Перегородки	1	-панельные с деревянным каркасом с обшивкой гипсокартонными листами кирпичные - толщ. 120 и 65 мм (армированные)
Цокольное перекрытие	1	-деревянные щиты по балкам с черепн. брусками
	2	-деревянные щиты по клееным балкам с черепными брусками
Чердачное перекрытие	1	-деревянные щиты по балкам с черепными брусками
Покрытие	1	-деревянные стропила
Лестницы наружные	1	-набивные бетонные ступени
Кровля	1	-волнистые асбестоцементные листы по ГОСТ 16233-77*

1	2	3
Окна	1	-с раздельными переплетами ГОСТ 11214-86 серия 1.136.5-23 в.2
	2	-со спаренными переплетами ГОСТ 11214-86 серия 1.136.5-23 в.1
	3	-с тройным остеклением ГОСТ 16289-86 серия 1.136.5-23 в.3
Двери наружные	1	деревянные входные серия 1.136.5-19
Двери внутренние	1	деревянные ГОСТ 6629-88 сер. 1.136-10
Встроенное оборудование	1	встроенные и антресольные шкафы серия 1.172.5-6
Отделка наружная	1	кирпичная кладка с расшивкой швов; деревянные эл-ты фасадов пропитываются олифой и покрываются лаком МЧ-52
Отделка внутренняя	1	см. ведомость отдел. работ лист АС-
Инженерное оборудование		
Водопровод	1	-от наружных сетей
Канализация	1	-в наружную сеть канализации
Отопление	1	-квартирное от малометражного котла типа КЧМ
Вентиляция	1	-естественная
Водоснабжение холодное	1	-централизованное
Водоснабжение горячее	1	от водогрейной колонки на твердом топливе
	2	-квартирное от малометр. котла тип КЧМ с водоподогр.
Электроосвещение	1	-лампы накаливания
Электроснабжение	1	-централизованное с подключением к внешним сетям
Связь и сигнализация	1	-централизованное с подключением к внешним сетям
Пищеприготовление	1	-плита на твердом топливе типа „Ильмарине"
	2	-газовая плита от баллонов со снижен. газом

Инв. № подл. | Подпись и дата | Взам. инв. №

Привязан

Инв. №

Нормок.	Майсюк		
Нач. маст.	Караваев		
ГАП	Кувакин		
Гл. спец.	Майсюк		
Испол.	Венедиктова		
Провер.	Майсюк		

144-16-152.91 ПЗ

Одноэтажный одноквартирный 3-комнатный жилой дом

Стадия	Лист	Листов
Р	3	

Пояснительная записка (продолжение)

ЦНИИЭП Граждансельстрой

25221-01 7

Альбом 1

Ведомость спецификаций

Лист	Наименование	Примеч.
АС-4	Спецификация столярных изделий	
АС-11	Спецификация на столбчатые фундаменты	
АС-8	Спецификация на ленточные фундаменты	
АС-12,13	Спецификация на цокольное и чердачное перекрытие	
АС-15	Спецификация на стропила	
АС-16	Спецификация перемычек	
АС-3	Спецификация элементов пола	
АС-21	Спецификация на веранду	
АС-23,24	Спецификация на встроенные шкафы и антресоли	

Таблица толщин наружных стен "а" в зависимости от расчетных зимних температур наружного воздуха

Материал стен	Материал и толщина утеплителя		Расчетная зимняя t° наружного воздуха -20°	-30°	-40°
Кирпич керамический, рядовой полнотелый, обыкновенный М75 на р-ре М-25 плотностью 1650кг/м³ МРЗ15 ГОСТ 530-80			510	640	—
Кирпич керамический рядовой пустотелый М75 на р-ре М25 плотностью 1480кг/м³ МРЗ15 ГОСТ 530-80			420	550	640
Кирпич керамический рядовой полнотелый обыкновенный М75 на р-ре М50 плотностью 1650кг/м³ МРЗ15 ГОСТ 530-80 облегченная кладка тип "Б"	утеплитель	щебень из доменного шлака γ=600кг/м³ толщ. 270мм	—	510	—
Кирпич керамический рядовой полнотелый обыкновенный М75 на р-ре М50 плотностью 1650кг/м³ МРЗ15 ГОСТ 530-80 облегченная кладка тип "А"		плиты минераловатные γ=150кг/м³ =120мм	—	—	510
Силикатный кирпич М75 на раств. М50 облегченная кладка тип "Б"		щебень из доменного шлака γ=600кг/м³ толщ. 270мм	—	510	—
Силикатный кирпич М75 на р-ре М50 облегченная кладка тип "А"		плиты минераловатные γ=150кг/м³ =120мм	—	—	510

Таблица толщин утеплителя в зависимости от расчетных t° наружного воздуха

Утеплитель	Наименование конструкций	Расч. зим. t° нар. воздуха -20	-30	-40
Маты минераловатные по ТУ21-31-64-88 класса Н	чердачное перекрытие	100	120	140
	цокольное перекрытие	80	100	120

Ведомость ссылочных документов

Обозначение	Наименование	Примечан.
Серия 1.136.5-23 в.1, 2	Окна и балконные двери деревянные с двойным остеклением для жилых зданий	
Серия 1.136.5-23 в.3	Окна и балконные двери деревянные с тройным остеклением для жилых зданий	
Серия 1.136.5-19	Двери деревянные наружные для жилых и общественных зданий	
Серия 1.136-10	Двери деревянные внутренние для жилых и общественных зданий	
Серия 1.172.5-6	Встроенные и антресольные шкафы, шкафы-перегородки шитов. конструкции д/жилых зданий	
Серия 1.131.9-24 в.1	Перегородки из гипсокартонных листов для жилых зданий	
Серия 1.038.1 в.1	Брусковые перемычки	
ГОСТ 1005-86	Щиты деревянные для перекрытий в жилых и общественных зданиях	
ГОСТ 4981-87	Балки деревянные с черепн. брусками	
ГОСТ 13579-78	Блоки стен подвала	
Серия 1.136.1-13 в.1	Плиты подоконные железобетонные	
Серия 2.140-6	Узлы деревянных перекрытий жилых сельских зданий	
Серия 2.130-8 в.1	Детали многослойных кирпичных и каменн. наружных стен жилых и обществ. зданий	

Привязан

Инв. №

Инв. № подл. | Подпись и дата | Взам. инв. №

144-16-152.91		ПЗ
Нормок.	Майсюк	
Нач. маст	Караваев	
ГАП	Кузакин	
Гл. спец.	Майсюк	
Исполн.	Венедиктова	
Пров. ср.	Майсюк	
Одноэтажный одноквартирный 3-комнатный жилой дом	Стадия: Р; Лист: 4; Листов:	
Пояснительная записка (продолжение)	ЦНИИЭП гражданселькстрой	

Альбом 1

Указания по производству работ в зимнее время.

Проект разработан исходя из условий производства работ в летнее время.

При производстве работ в зимнее время следует соблюдать соответствующие пункты СНиП 3.03.01-87, СНиП 3.04.01-87.

При возведении монолитных бетонных фундаментов обеспечить условия укладки и твердения бетонной смеси при положительной температуре.

Способ искусственного подогрева определяется строительной организацией.

Укладка бетона на мерзлый грунт не допускается, обратную засыпку траншей вести песчаным грунтом.

Укладку наружных и внутренних стен вести одновременно с перевязкой кирпича в участках пересечения.

Перегородки возводить при положительной температуре.

В период оттаивания для разгрузки опорных участков установить временные стойки на клиньях под перемычки и прогоны.

Все свободностоящие участки стен на случай оттепели, раскрепить подкосами или растяжками, связывающими стены друг с другом.

Антикоррозийная защита конструкций.

Работы производить при соблюдении пунктов СНиП 3.04.03-85, СНиП 3.03.01-87 и СНиП 2.03.11-85.

Выполнение антикоррозийных мероприятий должно обязательно оформляться специальными актами на скрытые работы.

Указания по привязке проекта.

Проект может быть принят к строительству после предварительного выполнения работ, связанных с применением проекта на конкретном участке.

В зависимости от местных условий конкретного строительства и степени инженерного благоустройства населенного пункта при применении проекта должны быть внесены соответствующие коррективы:

необходимо исключить все чертежи вариантов, не применяемых в данном строительстве, во всех оставшихся чертежах должны быть вычеркнуты детали, размеры, спецификации и т.п., относящиеся к неиспользуемым вариантам.

Прилагаемые документы

Обозначение	Наименование	Примечан.
Альбом 4	Смета	
Альбом 3	Ведомости потребности в материалах	
Альбом 2	Спецификация оборудования	
Общесерийные материалы серия 16,н. 1,р. 1	Строительные изделия	
Серия 16,ч. 2, р. 1-03	Узлы и детали	

Инв. № подл. | Подпись и дата | Взам. инв. №

Привязан

Инв. №

Нормок	Майсюк		
Нач. мас	Караваев		
ГАП	Кувакин		
Гл. спец.	Майсюк		
Исполн.	Полянчева		
Провер.	Майсюк		

144-16-152.91 ПЗ

Одноэтажный одноквартирный 3-комнатный жилой дом

Пояснительная записка /продолжение/

Стадия	Лист	Листов
Р	5	

ЦНИИЭП граждансельстрой

Ведомость отделки помещений

Наименование помещений	Потолок		Стены и перегородки		Панель		Пол		Шкафы и антресоли		Примечан.
	площ. м²	вид отделки	площ. м²	вид отделки	площ. м²	вид отделки	площ. м²	вид отделки	площ. м²	вид отделки	
Жилая комната	21,65	Клеевая побелка	40,89	оклейка обоями	—	—	21,65	дощатый с масляной окраской	—	—	наружные стены со стороны помещения отделыв. листами с.г.ш. толщ. 10 мм
Жилая комната	13,64	〃	37,43	〃	—	—	13,64	〃		—	〃
Жилая комната	10,10	〃	28,33	〃	—	—	10.10	〃	—	—	〃
Прихожая коридор	12,45	〃	27,71	〃	—	—	12,45	〃	5,68	масляная окраска	〃
Кухня	10,10	〃	27,90	клеевая окраска	0,64	глазурован плитка	10,10	линолеум	—	—	〃
Кладовая	1,03	〃	8,73	〃		—	1,03	дощатый с масляной окраской	—	—	〃
Помещение для котла	3,08	〃	15,78	〃	—	—	3,08	〃	3,80	масляная окраска	〃
Ванная	3,27	масляная окраска	16,68	масляная окраска	—	—	3,27	керамическ плитка	—	—	наружная стена со стороны помещения отделыв. мокрой штукатуркой
Уборная	1,26	клеевая побелка	9,63	〃	—	—	1,26	〃	—	—	〃
Тамбуры	1,99	〃	5,46	клеевая окраска	—	—	1,99	дощатый с масляной окраской	—	—	〃

Инв. № подл. | Подпись и дата | Взам. инв. №

Привязан

Инв. №

Н. контр	Кувакин	
Нач. маст	Караваев	
ГАП	Кувакин	
Гл. спец.	Майсюк	
Вед. арх.	Венедиктова	
Провер.	Кувакин	

144-16-152.91 ПЗ

Одноэтажный одноквартирный 3-комнатный жилой дом

Стадия	Лист	Листов
Р	6	

Пояснительная записка (продолжение)

ЦНИИЭП гражданселькстрой

Альбом 1

Технико-экономические и эксплуатационные показатели

Объемно-планировочные показатели

Наименование	Ед. изм.	Кол-во
Количество этажей	этаж	1
Количество квартир	квартира	1
Объем строительный	м³	349,18
в т.ч. подвал	м³	40,16
Площадь застройки	м²	136,36
Площадь квартиры	м²	79,34
Площадь общая квартиры	м²	95,41
Площадь жилая	м²	45,39
Площадь летних помещений и холодной кладовой	м²	16,07
Площадь жилая на 1 м² общей площади квартиры	—	0,48
Площадь жилая на 1 м² площади квартиры	—	0,57

Сметная стоимость

Наименование	Ед. изм.	Кол-во
Общая	Тыс. руб.	24,6
в том числе:		
строительно-монтажных работ	"	24,51
оборудования	"	0,09
1 м² общей площади квартиры	руб.	257,83
1 м² площади квартиры	"	308,92
1 м³ здания	"	79,63

Эксплуатационные показатели

Наименование	Ед. изм.	Кол-во
Расход тепла на отопление	ккал/ч	10980
Расход тепла на 1 м² площади квартиры	"	
Напор на вводе	м	10
Расход холодной воды	л/сек	0,375
Расход горячей воды	"	—
Потребная мощность электроэнергии	квт	5,00
Эксплуатационные затраты	руб/год	695,0
Эксплуатационные затраты на 1 м² общей площ. квартиры	"	7,28
Эксплуатационные затраты на 1 м² площади квартиры	"	8,76
Трудоемкость (построечная)	чел. дн.	283,87

Расход материалов

Наименование	Един. изм.	Расход всего	Расход на 1 м² площади квартир.	Расход на 1 м² общей площади квартир.
Цемент	т	14,57	0.184	0.153
Сталь в натуральном исчислен.	"	0,29	0.004	0.003
в том числе на сборные изделия	"	0,21	0.003	0.002
Сталь, приведенная к классам AI и Ст 3	"	0,31	0.004	0.003
в том числе на сборные изделия	"	0,23	0.003	0.002
Бетон и железобетон	м³	37,17	0.468	0.389
в том числе монолитный тяжелый	"	0,04	0.001	0.001
сборный тяжелый	"	37,13	0.468	0.389
Лесоматериалы	"	30,67	0.386	0.321
Кирпич	тыс. шт.	37,16	0.468	0.389
Минераловатные плиты	м³	17,0	0.214	0.178
Асбестоцементные листы	1000 у.л.	2,21	0.028	0.023
Масса конструкций и материалов	т	230,0	2.899	2.411
Масса надземной части	"	160,0	2.017	1.677

Взам. инв. N | Подпись и дата | Инв. N подл.

Привязан

Инв. N

Нормок.	Кувакин	
Нач. мас.	Караваев	
ГАП	Кувакин	
Гл. спец.	Майсюк	
Архитек.	Венедиктова	
Провер.	Майсюк	

144-16-152.91 ПЗ

Одноэтажный одноквартирный 3-комнатный жилой дом

Стадия	Лист	Листов
Р	7	

Пояснительная записка (окончание)

ЦНИИЭП гражданселькстрой

Альбом 1

Фасад А-Б

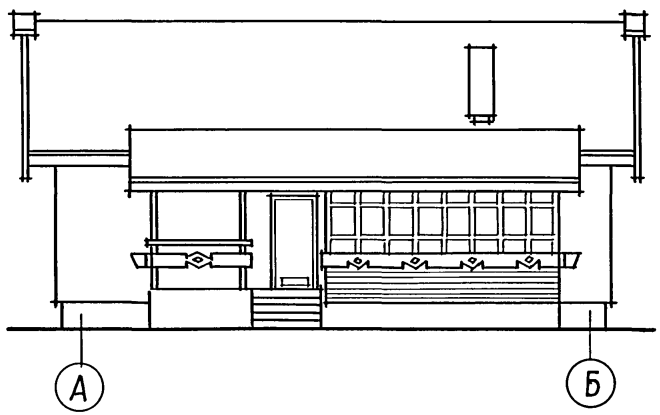

Фасад 1-3

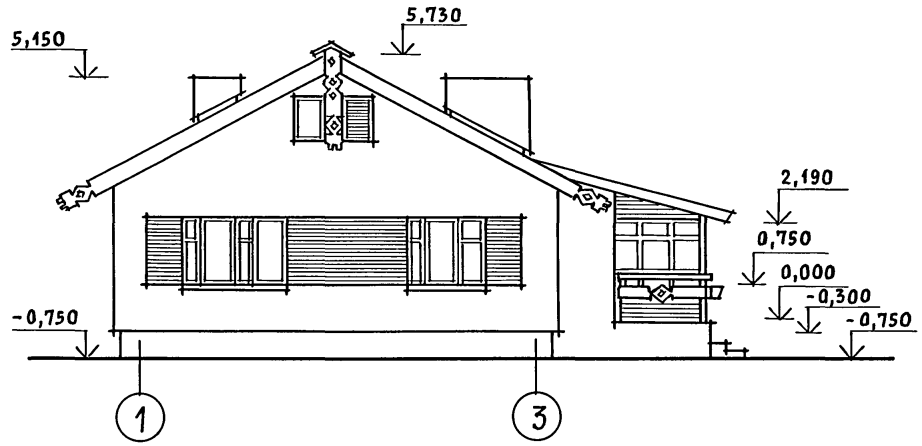

Фасад Б-А

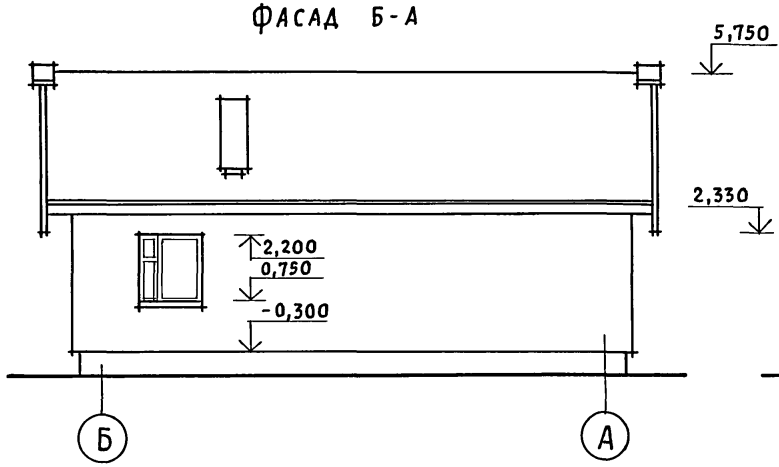

Фасад 3-1

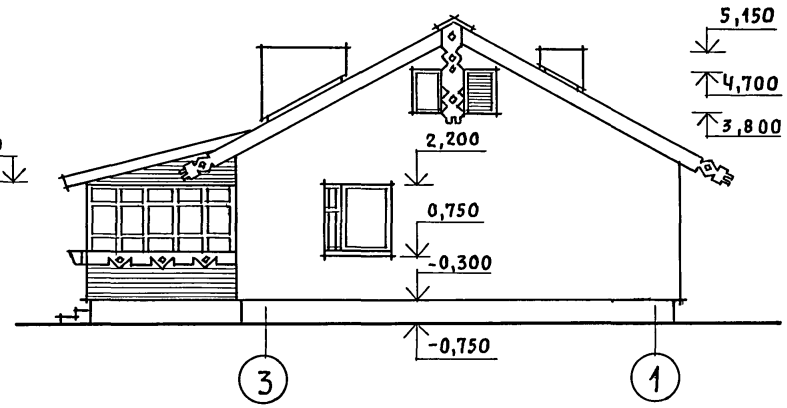

Кладку простенков, обозначенных горизонтальной штриховкой, вести с выпуском на 63мм через один ряд.

				144-16-152.91			АС
Привязан			Нормок.	Кувакин	Одноэтажный одноквартирный 3-комнатный жилой дом	Стадия	Лист	Листов
			Нач.мас.	Караваев		Р	1	33
			ГАП	Кувакин				
			Гл.спец.	Майсюк	Фасады А-Б; 1-3; Б-А; 3-1	ЦНИИЭП гражданселькстрой		
			Архитек.	Венедиктова				
Инв.№			Провер.	Майсюк				

Инв.№ подл. | Подпись и дата | Взам. инв.№

25221-01 12

Альбом 1

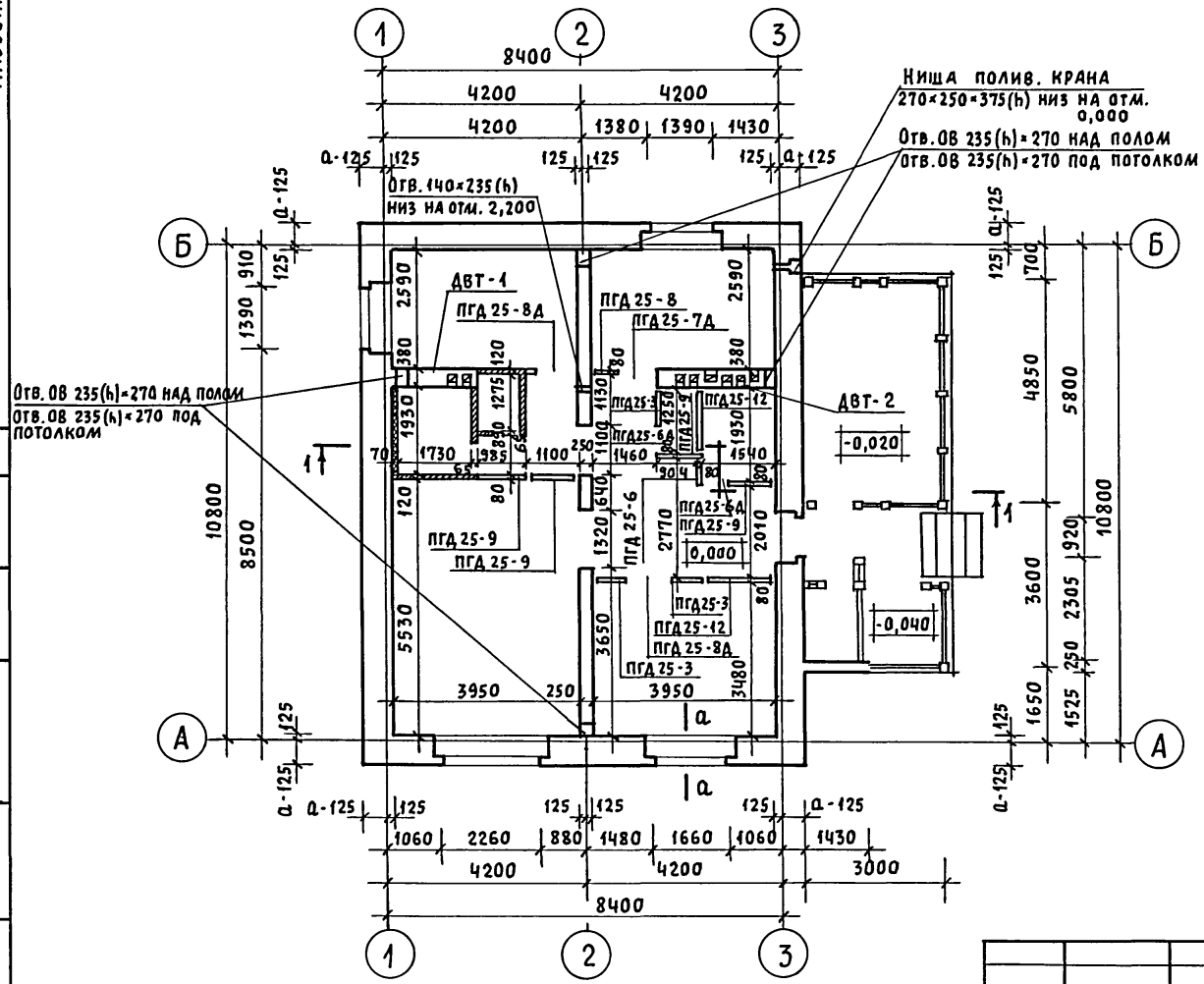

План подвала (основное решение)

Согласовано
Гл. спец. ОВ Крейнис
Гл. спец. ВК Верховский

Инв. N подл. | Подпись и дата | Взам. инв. N

Привязан	Нормок.	Кувакин	
	Нач. мас.	Караваев	
	ГАП	Кувакин	
	Гл. спец.	Майсюк	
Инв. N	Архитек.	Венедиктова	
	Провер.	Майсюк	

144-16-152.91 АС

Одноэтажный одноквартирный 3-комнатный жилой дом

Стадия	Лист	Листов
Р	2	

Кладочный план. План подвала

ЦНИИЭП гражданселькстрой

25221-01 13

Альбом 1

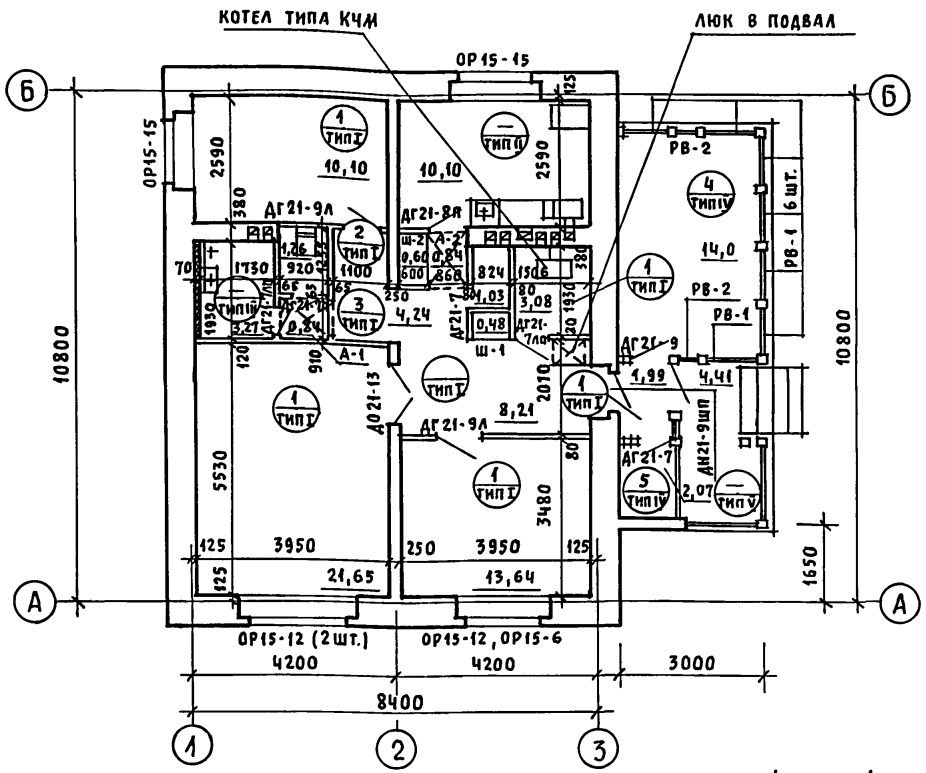

1. Под отопительным котлом типа КЧМ и отопительно-варочной плитой „Ильмарине" пол изолировать асбестовым картоном толщиной 10мм с последующей обивкой кровельной сталью. Вынос металлического листа перед топочными дверками должен быть не менее 0,5м, а по фронту на 0,5м больше ширины дверки (СНиП 2.04.05-66).
2. В качестве варианта в проекте предусмотрена установка кухонных плит на сжиженном газе и горячее водоснабжение от котла на твердом топливе с водонагревателем.
3. План веранды для варианта с подвалом смотреть АС-22.

Экспликация пола

Наименов. помещения	Тип пола по пр-ту	Номер узла по серии	Элементы пола и их толщина	Площадь пола м²
Жил. комнаты прихожая, тамбуры, хоз. кладовая, пом. для котла	I	Узел 191 по серии 2.144-1/88	Покрытие - доски пола по ГОСТ 8242-88 - 28мм	66,07
Кухня	II	Узел 196 по серии 2.144-1/88	Линолеум по ГОСТ 7251-77 на холодной мастике - 5мм	10,10
Ванная, туалет	III	Узел 197 по серии 2.144-1/88	Керамическая плитка по ГОСТ 6787-80*	4,53
Веранда	IV	Узел 139 по серии 2.144-1/88	Покрытие - доски пола по ГОСТ 8242-88 - 28мм	16,07
Крыльцо	V	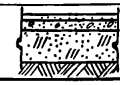	Бетон класса В15 - 30мм Бетон класса В3,5 - 80мм Насыпной грунт (уплотненный) Грунт основания	4,41

Спецификация досок пола

Марка, поз.	Обозначение	Наименование	Кол.	Объем ед., м³	Примечание
1	ГОСТ 8242-88	Доски пола 28×94×3930	168	0,010	
2	——— " ———	Из досок пола 28×94×1080	16	0,003	
3	——— " ———	Из досок пола 28×94×2145	9	0,006	
4	——— " ———	Доски пола 28×94×4900	34	0,013	
5	——— " ———	Из досок пола 28×94×3450	13	0,009	
6	——— " ———	Плинтус тип Ч	35	0,002	
7	ГОСТ 11047-72	Лаги 50×100×3000	64	0,015	
8	——— " ———	Из лаг 50×100×700	24	0,004	
9	ГОСТ 8242-88	Наличник тип I	104пм	0,094	

Условные обозначения

1/II — 1 — номера позиций досок пола по спецификации; II — тип пола по проекту

Привязан

Инв. N

Нормок.	Кувакин	
Нач. мас.	Караваев	
ГАП	Кувакин	
Гл. спец.	Майсюк	
Архитек.	Венедиктова	
Провер.	Майсюк	

144-16-152.91 АС

Одноэтажный одноквартирный 3-комнатный жилой дом

Стадия	Лист	Листов
Р	3	

Отделочный план

ЦНИИЭП граждансельстрой

Инв. N подл. | Подпись и дата | Взам. инв. N

Альбом 1

Марка поз.	Обозначение	Наименование	Кол	Объем м3 на дом	Прим.
1	2	3	4	5	6
		Оконные блоки с раздельными переплетами			
ОР15-15	1.136.5-16	ОР15-15	2	0,2296	
ОР15-12	//	ОР15-12	3	0,2955	
ОР15-6	//	ОР15-6	1	0,0609	
СО-1	Серия 16 ч.1 р.1	Слуховое окно остекленное	2	0,0436	
СО-2	//	Слуховое окно жалюзийное	2	0,0472	
		Дверной блок наружный			
ДН21-9Щп	1.136.5-19	ДН21-9Щп	2	0,1230	
		Дверные блоки внутренние			
ДО21-13	1.136-10	ДО21-13	1	0,0952	
ДГ21-9л	//	ДГ21-9л	2	0,1874	
ДГ21-9	//	ДГ21-9	1	0,0937	
ДО21-8п	//	ДО21-8п	1	0,0801	
ДГ21-7п	//	ДГ21-7п	1	0,0742	
ДГ21-7	//	ДГ21-7	2	0,1484	
ДГ21-7лп	//	ДГ21-7лп	2	0,1484	
РВ-1	Серия 16ч.1р.1	Рама веранды остекленная	1	0,1980	
РВ-2	//	Рама веранды открывающ.	2	0,0272	
		Шкафы Ш-1, Ш-2, Антресоль А-1, А-2			
Ш-1	1.172.5-6	Ш-1	1		
А-1	//	А-1	1		
Ш-2, А-2	//	Ш-2, А-2	1		
		Сборные панельные перегородки с обшивкой из гипсокартонных листов			
ПГД25-12	1.131.9-24в.1	ПГД 25-12	2	0,0380	
ПГД25-9	//	ПГД 25-9	4	0,0780	
ПГД25-6	//	ПГД 25-6	2	0,0240	
ПГД25-3	//	ПГД 25-3	3	0,0180	
ПГД25-8А	//	ПГД 25-8А	2	0,0100	
ПГД25-7А	//	ПГД 25-7А	1	0,0046	
ПГД25-6А	//	ПГД 25-6А	2	0,0084	
	ГОСТ 8242-88	Наличник тип I	105 п.м	0,095	

1	2	3	4	5	6
		Для варианта с расчетной t н.в. = -20°С			
		Исключаются оконные блоки с раздельными переплетами			
ОР15-15	1.136.5-16	ОР15-15	2	0,2296	
ОР15-12	//	ОР15-12	3	0,2955	
ОР15-6	//	ОР15-6	1	0,0609	
		Добавляются оконные блоки со спаренными переплетами			
ОС15-15	1.136.5-16	ОС15-15	2	0,1690	
ОС15-12	//	ОС15-12	3	0,2145	
ОС15-6	//	ОС15-6	1	0,0452	
		Для варианта с расчетной t н.в. = -40°С			
		Исключаются: оконные блоки с раздельными переплетами			
ОР15-15	1.136.5-16	ОР15-15	2	0,2296	
ОР15-12	//	ОР15-12	3	0,2955	
ОР15-6	//	ОР15-6	1	0,0609	
		Добавляются: оконные блоки с тройным остеклением			
ОРС15-15	1.136.5-11	ОРС15-15	2	0,2838	
ОРС15-12	//	ОРС15-12	3	0,3855	
ОРС15-6	//	ОРС15-6	1	0,0790	

Подоконные плиты

				Масса ед. кг
	Для стен толщ. 640мм			
	Серия 1.136.1-13 в.1	ПДО 25.35.45-т-э	1	98
	//	ПДО 19.35.45-т-э	1	75
	//	ПДО 16.35.45-т-э	2	63
	Для вариантов стен	толщ. 420, 510, 550мм		
	Серия 1.136.1-13 в.1	ПДО 25.20.45-т-э	1	56
		ПДО 19.20.45-т-э	1	43
		ПДО 16.20.45-т-э	2	36

Инв. N подл. | Подпись и дата | Взам. инв. N

Привязан

Инв. N

Нормок.	Кувакин	
Нач. маст	Караваев	
ГАП	Кувакин	
Гл. спец.	Майсюк	
Вед. арх.	Венедиктова	
Провер.	Кувакин	

144-16-152.91 АС

Одноэтажный одноквартирный 3-комнатный жилой дом

Стадия	Лист	Листов
Р	4	

Спецификация столярных изделий

ЦНИИЭП гражданселькстрой

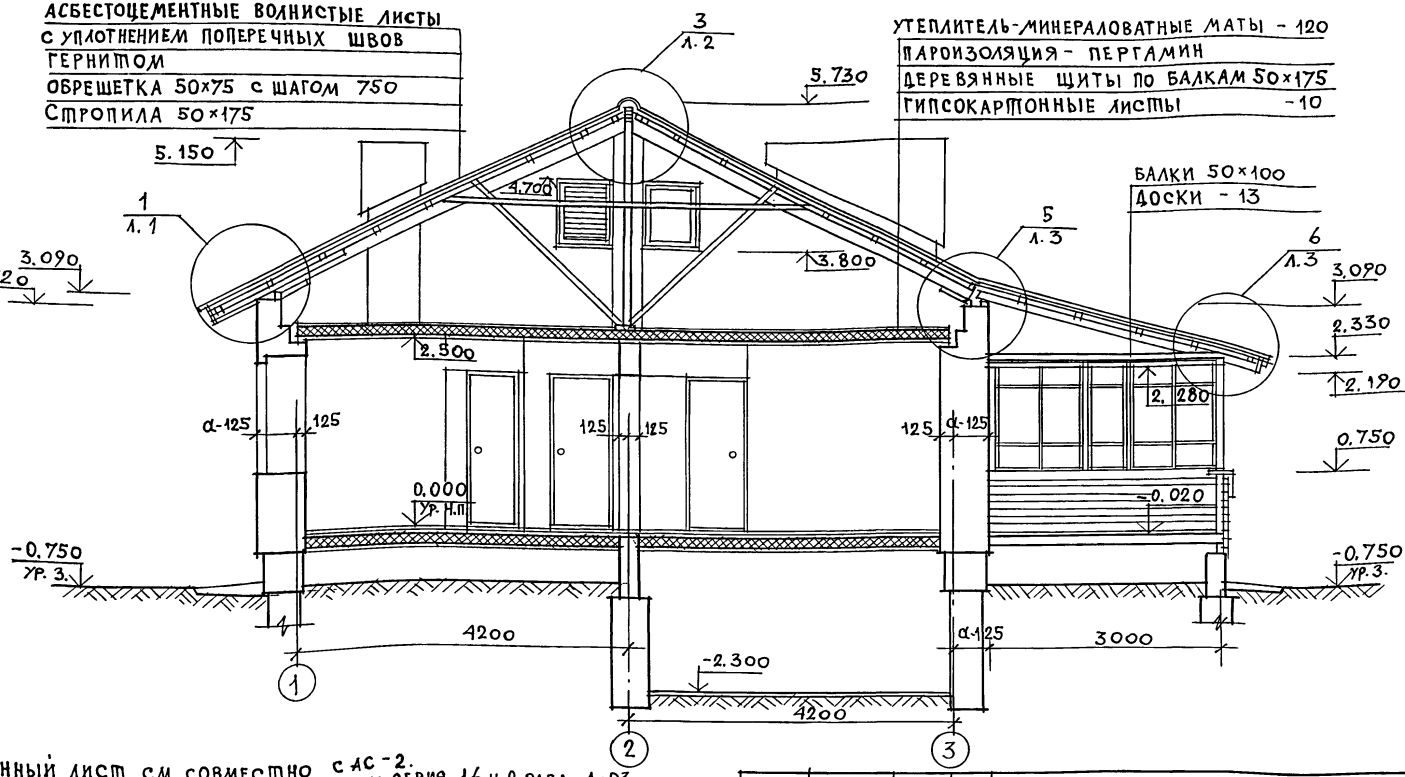

1. Данный лист см. совместно с АС-2.
2. Узлы см. альбом „Узлы и детали серия 16 ч.2 разд. 1-03.

Альбом I

Инв. № подл. | Подпись и дата | Взам. инв. №

				144-16-152.91		АС
Привязан		Нормок	Майсюк	Одноэтажный одноквартирный 3-комнатный жилой дом	Стадия	Лист	Листов
		Нач. мас	Караваев		Р	5	
		ГАП	Кувакин				
		Гл. спец.	Майсюк	Разрез 1-1.	ЦНИИЭП Гражданселькстрой		
Инв. №		Исполн.	Третьяченко				
		Провер.	Майсюк				

25221-01 16

Альбом 1

План подвала (вариант)

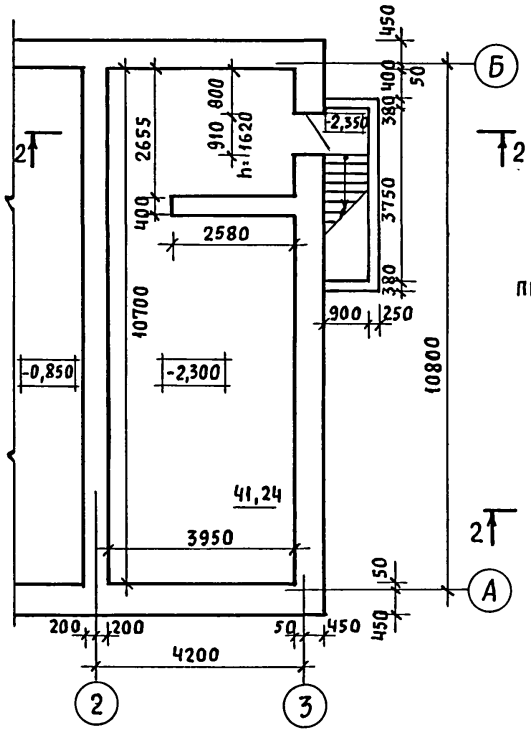

Разрез 2-2

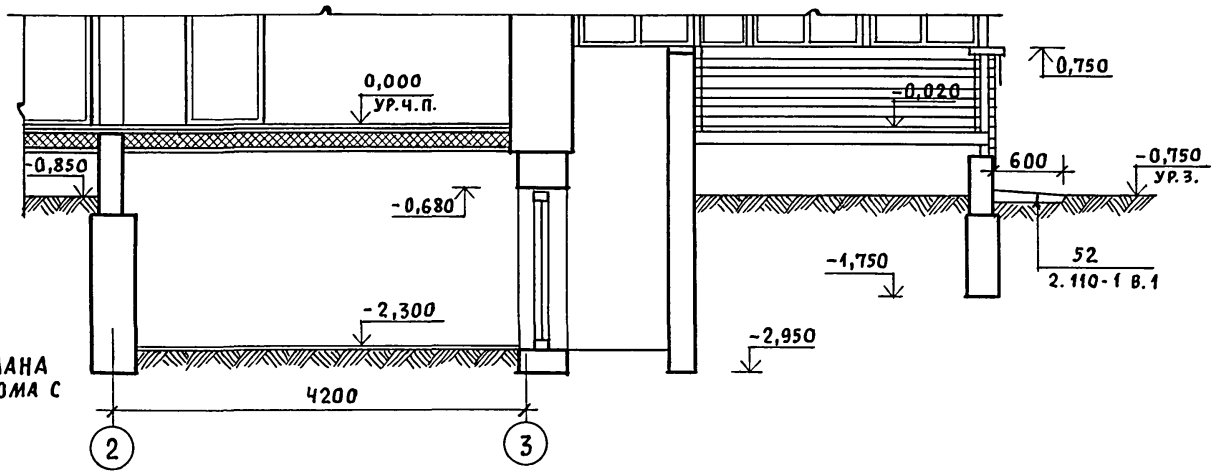

Фрагмент плана при варианте дома с подвалом

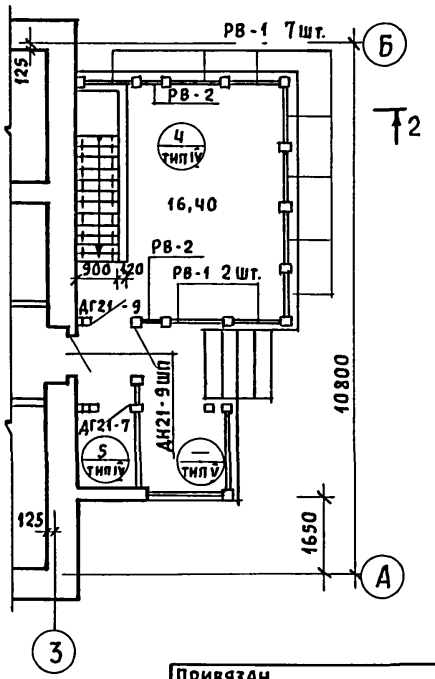

1. Данный лист смотреть совместно с АС-22.
2. Примечания и условные обозначения смотреть АС-3.
3. Типы полов смотреть АС-3.

Привязан			
Инв. N			
Нормок.	Кувакин		
Нач. мас.	Караваев		
ГАП	Кувакин		
Гл. спец.	Майсюк		
Архитек.	Венедиктова		
Провер.	Майсюк		

144-16-152.91 АС

Одноэтажный одноквартирный 3-комнатный жилой дом

Стадия	Лист	Листов
Р	6	

План подвала (вариант). Разрез 2-2. Фрагмент плана. при варианте дома с подвалом.

ЦНИИЭП гражданселькстрой

Инв. N подл. | Подпись и дата | Взам. инв. N

АЛЬБОМ 1

Схема ленточных фундаментов

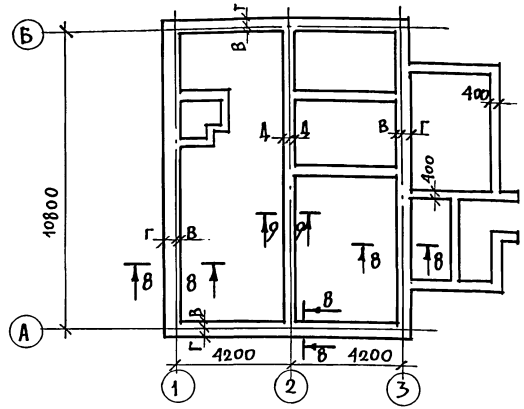

Схема столбчатых фундаментов (вариант)

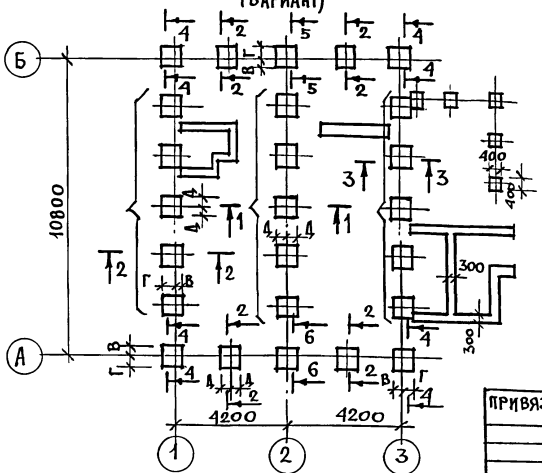

№ секции	Отметка приложения нагрузки	Нагрузка кн при толщине стены	Расчетное давление на основание								
			0,15 мпа			0,2 мпа			0,25 мпа		
			Марка и размеры или ширина фундамента, привязочные размеры подошвы фундамента к осям								
		640	В	Г	Д	В	Г	Д	В	Г	Д
1	2	3	4	5	6	7	8	9	10	11	12
Ленточные фундаменты											
8-8	-0,85	66 кн/пм	500			500*			500*		
			50	450	—	50	450	—	50	450	—
9-9	"	41,7 кн/пм	400			400*			400*		
			—	—	200	—	—	200	—	—	200
Столбчатые фундаменты											
1-1	-0,85	79	ф3 800×800			ф2 700×700			ф1 600×600		
			—	—	400	—	—	350	—	—	300
2-2	"	101	ф5 1000×1000			ф3 800×800			ф2 700×700		
			300	500	500	200	600	400	150	550	350
3-3	"	109	ф5 1000×1000			ф3 800×800			ф2 700×700		
			300	700	600	200	600	400	150	550	350
4-4	"	131	ф5 1000×1000			ф4 900×900			ф3 800×800		
			300	700	—	250	650	—	200	600	—
5-5	"	191,1	ф7 1200×1200			ф6 1100×1100			ф4 900×900		
			400	800	600	350	750	550	250	650	450
6-6	"	158,7	ф6 1100×1100			ф5 1000×1000			ф3 800×800		
			350	750	550	300	700	500	200	600	400

1. Планировочная отметка земли относительно уровня чистого пола 1 этажа принята – 0.750.
2. * – Ширина фундамента, принята конструктивно.

ПРИВЯЗАН	НОРМОК	МАЙСЮК	
	НАЧ. МАСТ	КАРАВАЕВ	
	ГАП	КУВАКИН	
	Гл. СПЕЦ.	МАЙСЮК	
	И СПОЛН	ТРЕТЬЯЧЕНКО	
ИНВ. N	ПРОВЕР	МАЙСЮК	

144-16-152.91 АС

Одноэтажный одноквартирный 3-комнатный жилой дом	СТАДИЯ	ЛИСТ	ЛИСТОВ
	Р	7	
Таблица нагрузок	ЦНИИЭП Гражданскельстрой		

25221-01 18

ИНВ. N ПОДЛ. | ПОДПИСЬ И ДАТА | ВЗАМ. ИНВ. N

Альбом 1

План ленточных фундаментов

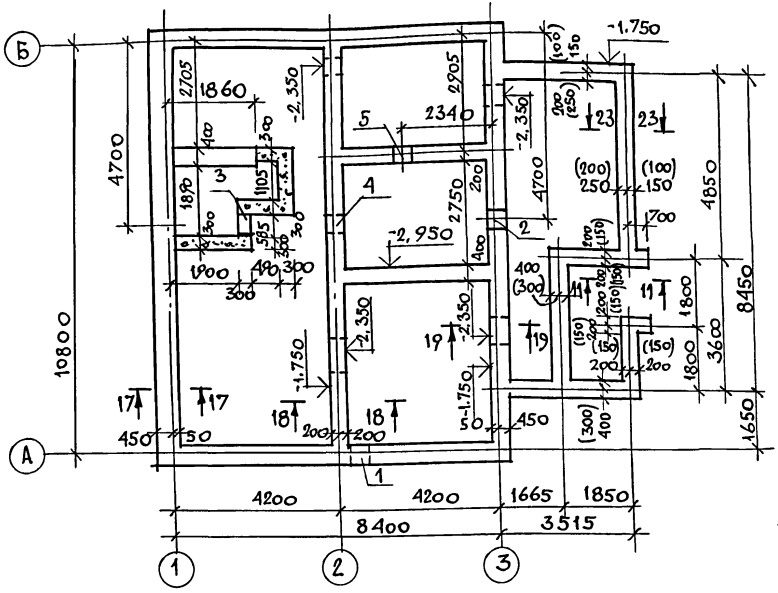

Марка поз.	Обозначен.	Наименован	Кол. шт.	Масса ед. кг	Прим.
	Фундаментные блоки				
1	ГОСТ 13579-78	ФБС 24.5.6-Т	16	1630	
2	"	ФБС 9.5.6-Т	8	590	
3	"	ФБС 12.5.3-Т	28	380	
4	"	ФБС 24.4.6-Т	8	1300	
5	"	ФБС 9.3.6-Т	37	350	
6	"	ФБС 9.4.6-Т	16	470	
7	"	ФБС 12.4.3-Т	28	310	
8	Монолитный бетон		М100	1,60 м³	

Развертка по оси "3"

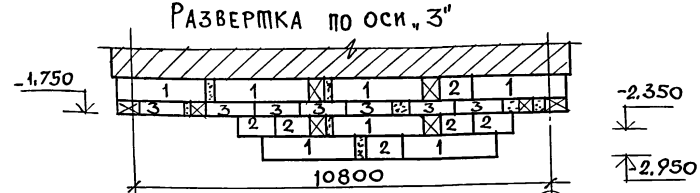

Развертка по оси "2"

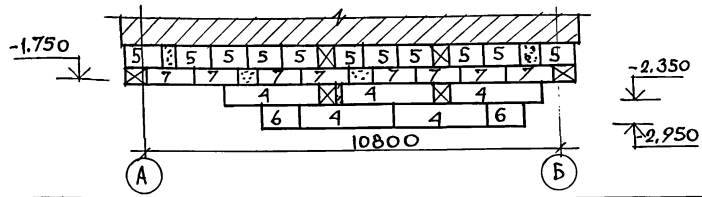

Экспликация отверстий

Тип отв.	Размер мм В	Размер мм Н	Отм. низа м	Назначение
1	500	500	При привяз.	Отв. К
2	500	500	"	Отв. В
3	500	500	-0.500	Отв. К
4	500	500	-0.500	Отв. К
5	500	500	-0.500	Отв. К

1. Примечания см. лист АС-7
2. Размеры в скобках даны для варианта бутобетонных фундаментов.

Согласовано: Гл. спец. ОВ Крейнис; Гл. спец. ВК Верховский

Инв. № подл. | Подпись и дата | Взам. инв. №

Привязан

Инв. №

Н. контр.	Майсюк		144-16-152.91 АС
Нач. маст.	Караваев		Одноэтажный однокварт. 3-комнатный жилой дом
ГАП	Кувакин		Стадия Р; Лист 8; Листов
Гл. спец.	Майсюк		План ленточных фундаментов Ж.Б. и бутобетонных (вариант) Развертки. Спецификация.
Исполн.	Третьяченко		ЦНИИЭП Гражданселькстрой
Провер.	Майсюк		

25221-01 19

Альбом 1

План ленточных фундаментов с подвалом (вариант)

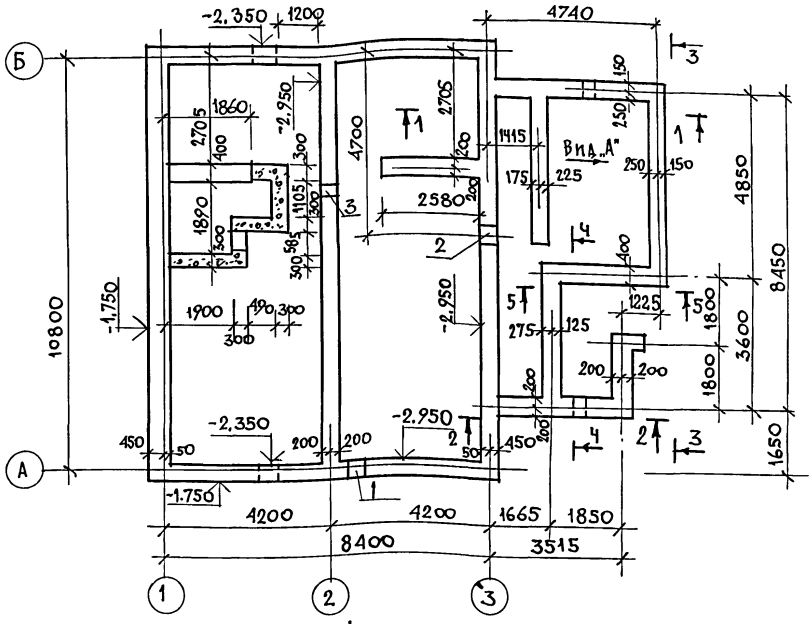

МАРКА ПОЗ.	ОБОЗНАЧЕНИЕ	НАИМЕНОВАНИЕ	КОЛ ШТ.	МАССА ЕД. КГ	ПРИМ.
ФУНДАМЕНТНЫЕ БЛОКИ					
1	ГОСТ 13579-78	ФБС 24.5.6-Т	23	1630	
2	"	ФБС 9.5.6-Т	20	590	
3	"	ФБС 12.5.3-Т	29	380	
4	"	ФБС 12.5.6-Т	7	790	
5	"	ФБС 24.3.6-Т	6	970	
6	"	ФБС 9.3.6-Т	18	350	
7	"	ФБС 12.4.3-Т	31	310	
8	"	ФБС 24.4.6-Т	11	1300	
9	"	ФБС 12.4.6-Т	6	640	
10	"	ФБС 9.4.6-Т	17	470	

Развертка по осям „А, Б"

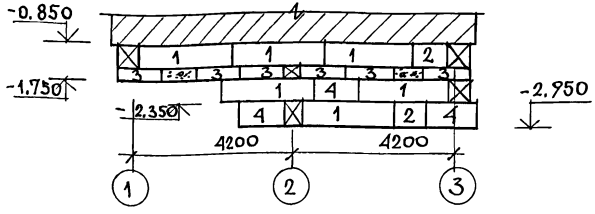

Экспликация отверстий

ТИП ОТВ.	РАЗМЕР, ММ В	РАЗМЕР, ММ Н	ОТМ. НИЗА М	НАЗНАЧЕНИЕ
1	500	500	ПРИ ПРИВЯЗ.	ОТВ. К
2	500	500	"	ОТВ. В
3	300	300	ПОД ПОТОЛКОМ	ОТВ. В

Монолитный бетон М7,5 - 2,0 м³.

Развертки фундаментов см. л. АС-10

ПРИВЯЗАН	НОРМОК.	МАЙСЮК	
	НАЧ. МАС	КАРАВАЕВ	
	ГАП	КУВАКИН	
	ГЛ. СПЕЦ	МАЙСЮК	
	ИСПОЛН	ТРЕТЬЯЧЕНКО	
ИНВ. N	ПРОВЕР.	МАЙСЮК	

144-16-152.91 АС

	СТАДИЯ	ЛИСТ	ЛИСТОВ
Одноэтажный одноквартирный 3-комнатный жилой дом	Р	9	
План ленточных фундаментов Развертка. Спецификация. (вариант)	ЦНИИЭП Гражданселькстрой		

Согласовано: Гл. спец. ОВ Крейнис; Гл. спец. ВК Верховский; Взам. инв. N; Подпись и дата; Инв. N подл.

25221-01 20

Альбом 1

Развертка по оси "1"

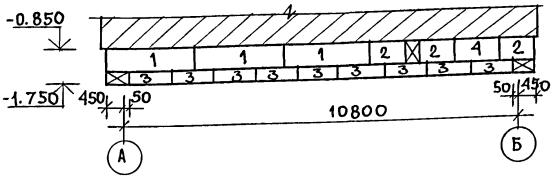

Развертка стены веранды (1-1)

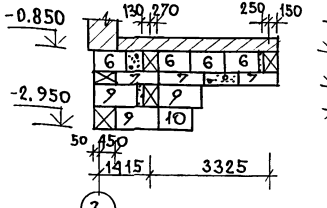

Развертка стены веранды (2-2)

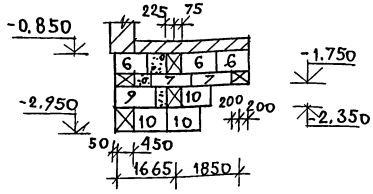

Развертка по оси "2"

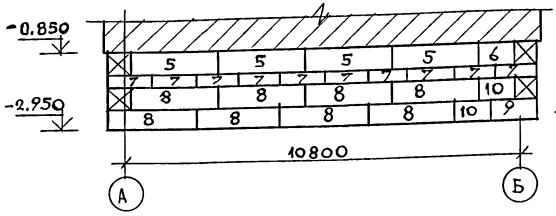

Развертка стены веранды (3-3)



Развертка стены веранды (4-4)



Развертка по оси "3"



Развертка стены веранды (5-5)

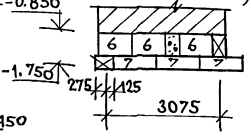

Вид "А"

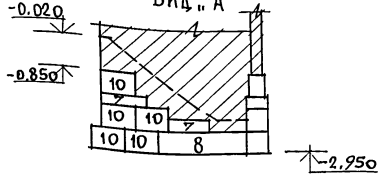

План фундаментов см. л. АС-9

Привязан		
Инв. №		
Нормок.	Майсюк	
Нач. маст.	Карабаев	
ГАП	Кувакин	
Гл. спец.	Майсюк	
Исполн.	Третьяченко	
Провер.	Майсюк	

144-16-152.91 АС

Одноэтажный одноквартирный 3-комнатный жилой дом	Стадия	Лист	Листов
	Р	10	
Развертки стен фундаментов /вариант/	ЦНИИЭП гражданселькстрой		

25221-01 21

Инв. № подл. | Подпись и дата | Взам. инв. №

Альбом 1

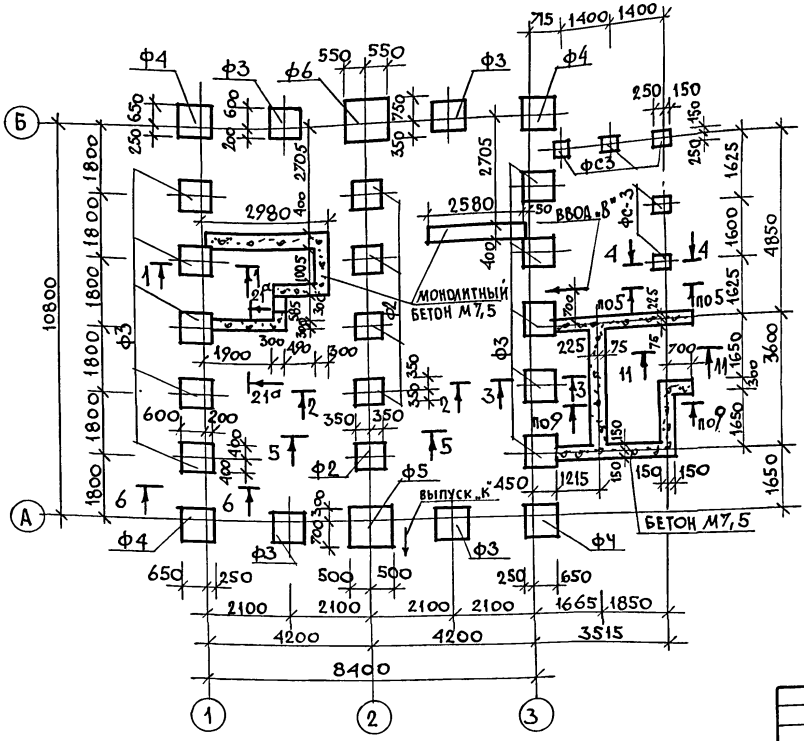

МАРКА ПОЗ.	ОБОЗНАЧЕН.	НАИМЕНОВАН.	КОЛ. ШТ.	МАССА ЕД. КГ	ПРИМ.
ФУНДАМЕНТНЫЕ ПЛИТЫ					
Ф-2	СЕРИЯ 16,у.1,р.1	Ф-2	5	368,0	
Ф-3	—"—	Ф-3	14	480,0	
Ф-4	—"—	Ф-4	4	606,0	
Ф-5	—"—	Ф-5	1	750,0	
Ф-6	—"—	Ф-6	1	910,0	
ФУНДАМЕНТНЫЕ СТОЛБЫ					
ФС-1	СЕРИЯ 16,у.1,р.1	ФС-1	5	240,0	
ФС-2	—"—	ФС-2	20	374,0	
ФС-3	—"—	ФС-3	5	360,0	
МОНОЛИТНЫЙ БЕТОН М7,5				6,10 м³	
МОНОЛИТНЫЙ БЕТОН М15				0,35 м³	

1. Фундаменты разработаны для строительства дома с наружными стенами из керамического рядового полнотелого обыкновенного кирпича толщиной 640мм на площадке со спокойным рельефом при сухих непучинистых грунтах с расчетным давлением на основание R=0,2 МПа, при отсутствии грунтовых вод.
2. Фундаменты приняты столбчатые из сборных бетонных столбов и плит. Отметка низа фундаментов -1,750.
3. Сечения по фундаментам см. „Узлы и детали" серия 16,ч.1,р.1-03
4. Расход арматуры: ф12АI - 32,0 кг; ф10АI - 120,4 кг.
   ф6АI - 1,9 кг.
5. Отметка ввода водопровода и выпуска канализации определяется при привязке.

Привязан		
Инв. N		
Н.контр.	Майсюк	
Нач.маст	Караваев	
ГАП	Кувакин	
Гл.спец.	Майсюк	
Исполн.	Третьячинко	
Провер.	Майсюк	

144-16-152.91 АС

Одноэтажный одноквартирный 3-комнатный жилой дом	Стадия	Лист	Листов
	Р	11	
План столбчатых фундаментов/вариант/	ЦНИИЭП Гражданселькстрой		

25221-01 22

Инв. N подл.	Подпись и дата	Взам. инв. N

Альбом 1

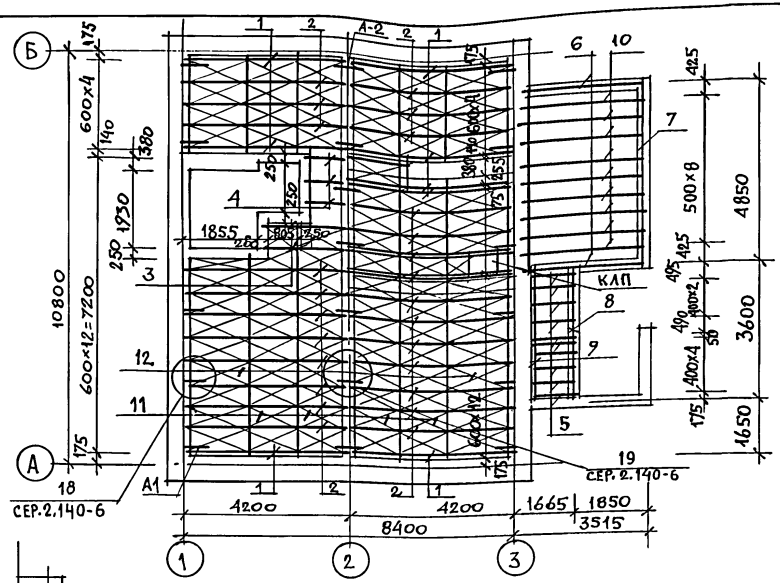

Фрагмент цокольного перекрытия для варианта подвала над половиной дома

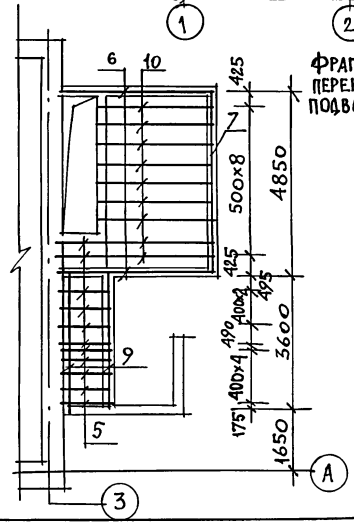

Спецификация деревянных изделий

Марка поз.	Обозначение	Наименование	Кол	Объем един. м³	Прим.
1	Общесерийные материалы серия 16 ч. 1 р. 1	Балка ИБДЦ-2.42.1 / Балка ИБДК-2.42.1	8	0,045 / 0,081	
2	—"—	Балка ИБДЦ-2.42.2 / Балка ИБДК-2.42.2	27	0,089 / 0,089	
3	—"—	Избалки ИБДЦС-2.42.2 с-2210 / Избалки ИБДК-2.42.2 с-2210	2	0,046 / 0,046	
4	—"—	Избалки ИБДЦС-2.42.2 с-1170 / Избалки ИБДК-2.42.2 с-1170	3	0,024 / 0,024	
5	ГОСТ 11047-72	Балка 50×100×1100	9	0,006	
6	—"—	Обвязка веранды 100×100×2940	2	0,029	
7	—"—	Обвязка веранды 100×100×4950	1	0,050	
8	—"—	Обвязка кладовой 100×100×3400	1	0,034	
9	—"—	Прогон 50×175×3650	1	0,032	
10	—"—	Балка веранды 50×125×3180	9	0,020	
11	Общесерийные материалы серия 16 ч. 1 р. 1	Щит Щ-12.2 / Щит Щ-12.3	67	0,015 / 0,017	
12	—"—	Щит Щ-15.2 / Щит Щ-15.3	30	0,018 / 0,020	

Спецификация металлических изделий

	Общесерийные материалы серия 16 ч. 1 р. 1	Анкер А-1	12	1,34 кг
	—"—	Анкер А-2	7	1,07 кг

1. В перечне элементов в знаменателе указан вариант клееных балок.
2. Крышку люка КЛП смотреть серию 16 ч. 1 р. 1.

144-16-152.91 АС

Привязан	Нормок.	Майсюк		Одноэтажный одноквартирный 3-комнатный жилой дом	Стадия: Р; Лист: 12; Листов:
	Нач. мас.	Караваев			
	ГАП	Кувакин			
	Гл. спец.	Майсюк		План цокольного перекрытия.	ЦНИИЭП гражданселькстрой
	Исполн.	Третьяченко			
Инв. №	Провер.	Майсюк			

Инв. № подл. | Подпись и дата | Взам. инв. №

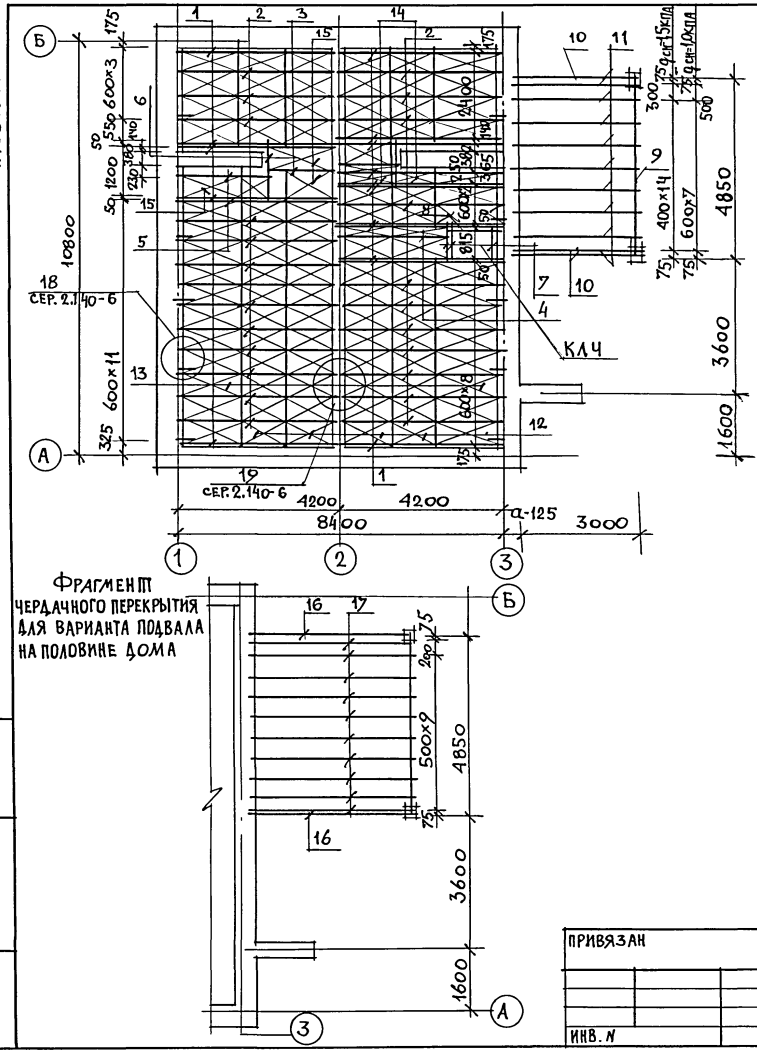

Спецификация деревянных изделий

Марка поз.	Обозначение	Наименование	Кол-во при вариантах: погреба	Кол-во при вариантах: подвала над полом	Объем ед., м³	Прим.
1	Общесерийные материалы серия 16.у.1.р.1	Балка ИБДЦ-2.42.1	16	16	0,045	
2	//	Балка ИБДЦ-2.42.2	23	23	0,052	
3	//	Из балки ИБДЦ-2.42.2 с=2100	1	1	0,026	
4	//	Из балки ИБДЦ-2.42.2 с=2850	1	1	0,035	
5	//	Из балки ИБДЦ-2.42.1 с=2050	1	1	0,022	
6	//	Из балки ИБДЦ-2.42.1 с=1150	2	2	0,012	
7	//	Из балки ИБДЦ-2.42.1 с=760	2	2	0,008	
8	//	Ригель ИРДЦ-10.1	1	1	0,008	
9	ГОСТ 11047-72	Прогон 94×174×4900	1	1	0,09	
10	//	Прогон 94×94×3180	2	2	0,028	
11	//	Балки веранды 50×150×3180	9	9	0,016	
12	Общесерийные материалы серия 16.у.1.р.1	Щит Щ12.1	59	59	0,017	
13	//	Щит Щ-15.1	28	28	0,0021	
14	//	Щит Щ-12.2	4	4	0,015	
15	//	Щит Щ-15.2	4	4	0,019	
	//	Крышка люка КЛЧ	1	1	39,08	кг
16		Балки веранды 50×175 с=4080	—	10		
17		Прогон 94×174×4080	—	2		

Спецификация металлических изделий

	Общесерийные материалы серия 16.у.1.р.1	Анкер А-1	14	1,34 кг	

Каждый щит прибивать в четырех точках (углах) гвоздями к 3×80 ГОСТ 4028-63

Привязан		
Инв. №		

Нормок.	Майсюк	
Нач. маст	Караваев	
ГАП	Кувакин	
Гл. спец.	Майсюк	
Исполн.	Третьяченко	
Провер.	Майсюк	

144-16-152.91 Ас

Одноэтажный одноквартирный 3-комнатный жилой дом

Стадия	Лист	Листов
Р	13	

План чердачного перекрытия

ЦНИИЭП граждансельстрой

Альбом 1

Инв. № подл. | Подпись и дата | Взам. инв. №

25221-01 24

План стропил

для $q_{сн.}$ = 1,0 кПа

$q_{сн}$ = 1,5 кПа /вариант/

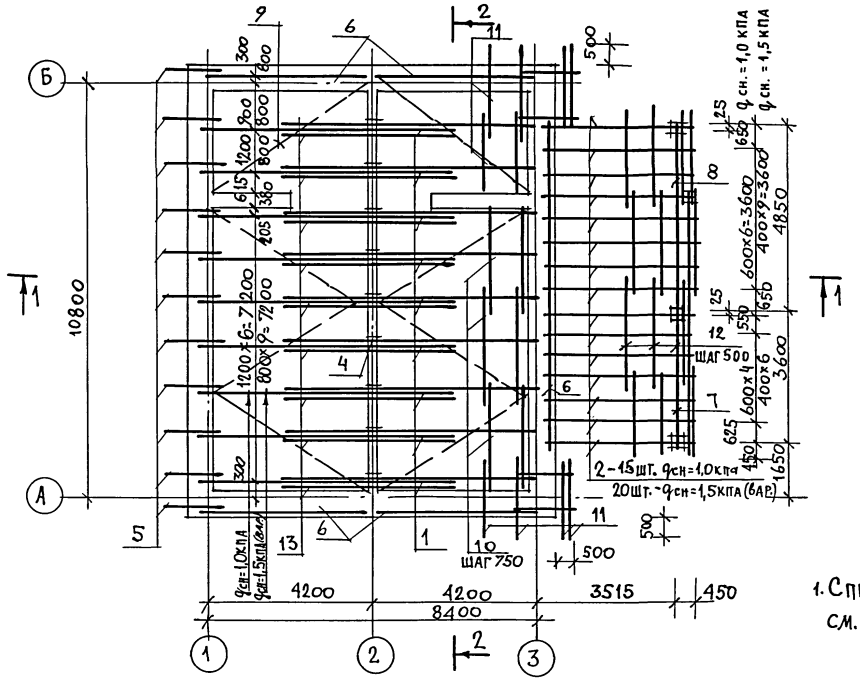

План кровли

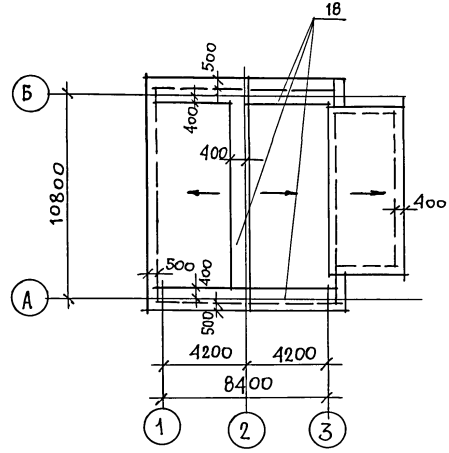

1. Спецификацию древесины и разрезы 1-1, 2-2 см. лист АС-15

				144-16-152.91		АС
Привязан		Кормок	Майсюк	Одноэтажный одноквартирный 3-комнатный жилой дом	Стадия	Лист	Листов
		Нач.мас	Караваев		Р	14	
		ГАП	Кувакин				
		Гл.спец.	Майсюк	План стропил. qсн=1,0кПа qсн=1,5кПа (вариант) План кровли.	ЦНИИЭП гражданстрой		
		Испол.	Третьяченко				
Инв.№		Провер.	Майсюк				

Инв.№подл. | Подпись и дата | Взам.инв.№

АЛЬБОМ 1

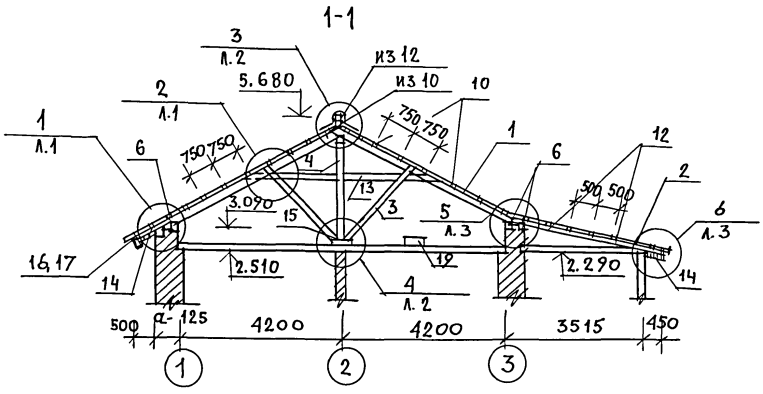

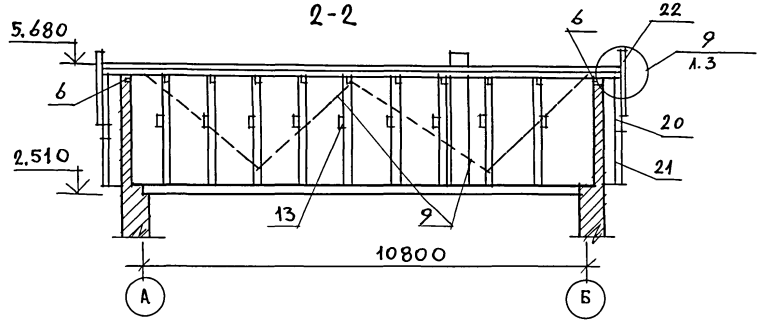

Марка поз.	Обозначение	Наименование	Кол. шт. q=1.0 кПа	Кол. шт. q=1.5 кПа	Объем един. м³	Прим.
1	Общесерийные материалы серия 16 ч. 1 р. 1	Стропила дома СД-1	18	28	0,046	
2	//	Стропила веранды СВ-1	15	20	0,023	
3	//	Подкосы ПСД-1; ПСД-2	9 / 9	14 / 14	0,020 / 0,021	
4	//	Стойки ССД-1	9	14	0,022	
5	ГОСТ 11047-72	Кобылка 50×100×1280	15	19	0,006	
6	//	Мауэрлат 50×100×3000	18	18	0,015	
7	//	Прогон 94×94×3650	1	1	0,032	
8	//	Прогон 94×94×4900	1	1	0,043	
9	//	Ветровые связи 25×100×4800	8	8	0,003	
10	//	Обрешетка 50×75×2600	55	55	0,010	
11	//	Обрешетка 50×75×1700	55	55	0,006	
12	//	Обрешетка 50×50×2600	44	44	0,007	
13	//	Затяжка 25×150×5200	9	14	0,019	
14	//	Подшивка св. 13×94×2400	80	80	0,003	
15	//	Подкладка 50×150×3000	3	3	0,023	
16	//	Лобовые доски 22×94×2400	6	6	0,005	
17	//	Лобовые доски 22×119×2400	6	6	0,006	
18	//	Настил 22×94×2400	47	47	0,005	
19	//	Ходовые доски 25×100×2400	10	10	0,006	
20	Общесерийные материалы серия 16 ч. 1 р. 1	Лобовые щиты ЛЩ-1 п/л	2 / 2	2 / 2	0,036	
21	//	Лобовые щиты ЛЩ-3 п/л	2 / 2	2 / 2	0,035	
22	//	Фронтонный щит ФЩ-1	2	2	0,024	

1. Данный лист см. совместно с листом АС-14
2. Узлы см. в альбоме „Узлы и детали серия 16 ч. 2 раздел 1-03.

Взам. инв. N | Подпись и дата | Инв. N подл.

144-16-152.91 АС

Привязан

Инв. N

Н. контр.	Майсюк	
Нач. мас	Караваев	
ГАП	Кувакин	
Гл. спец.	Майсюк	
Исполн.	Третьяченко	
Провер.	Майсюк	

Одноэтажный одноквартирный 3-комнатный жилой дом

Спецификация и разрезы по стропилам

Стадия	Лист	Листов
Р	15	

ЦНИИЭП граждансельстрой

АЛЬБОМ 1

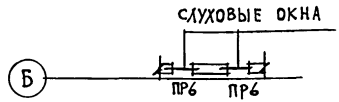

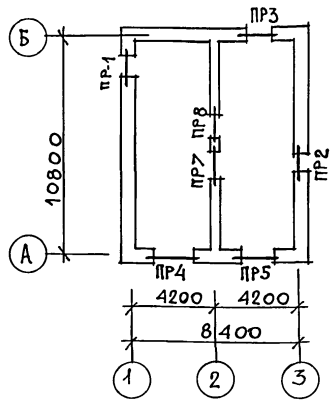

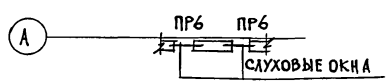

Спецификация перемычек

Марка поз.	Обозначение	Наименование	Кол-во шт. при толщ. стен 420	640	510; 550	Масса ед. кг	Прим.
БУ20	серия 1.038.1-1 вып.1	5ПБ21-27	1	1	1	285	
БУ18	—"—	3ПБ18-37	2	2	2	119	
БУ15	—"—	3ПБ16-37	2	4	2	102	
Б25	—"—	2ПБ26-4	3	5	4	109	
Б22	—"—	2ПБ22-3	3	5	4	92	
Б19	—"—	2ПБ19-3	4	8	6	81	
Б12	—"—	2ПБ13-1	1	3	2	54	
Б10	—"—	1ПБ10-1	8	8	8	20	

Ведомость перемычек для наружных стен толщ. 640 мм

Тип	Схема сечения
ПР1	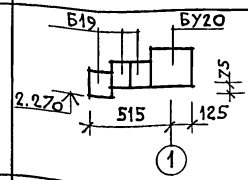
ПР2	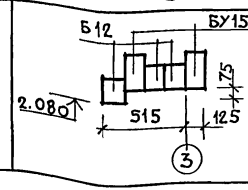
ПР3	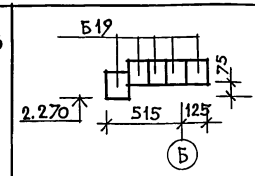
ПР4	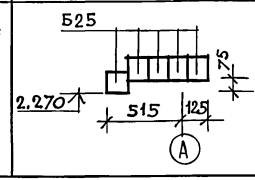
ПР5	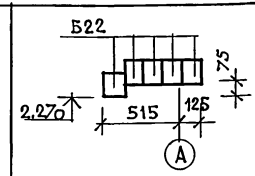
ПР6	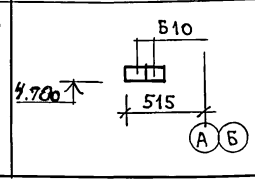

Ведомость перемычек для вариантов стен см. АС-17

Ведомость перемычек для внутренних стен

Тип	Схема сечения
ПР7	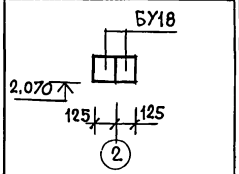
ПР8	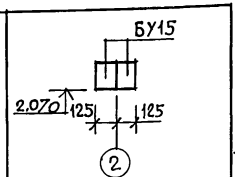

Подпись и дата | Взам. инв. N | Инв. N подл.

Привязан

Инв. N

Нормок.	Майсюк	
Нач. маст.	Караваев	
ГАП	Кувакин	
Гл. спец.	Майсюк	
Исполн.	Третьяченко	
Провер.	Майсюк	

144-16-152.91 АС

Одноэтажный одноквартирный 3-комнатный жилой дом

План перемычек. Ведомость перемычек.

Стадия	Лист	Листов
Р	16	

ЦНИИЭП гражданселькстрой

АЛЬБОМ 1

Ведомость перемычек для наружных стен толщ. 420мм

ТИП	СХЕМА СЕЧЕНИЯ
ПР-1	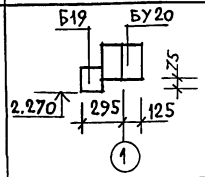
ПР2	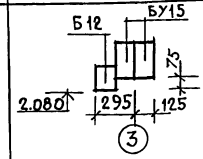
ПР3	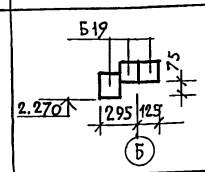
ПР4	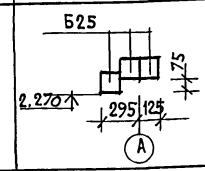
ПР5	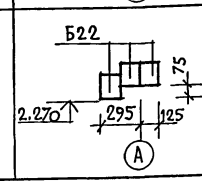
ПР6	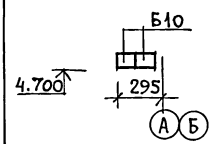

Ведомость перемычек для наружных стен толщ. 510; 550мм

ТИП	СХЕМА СЕЧЕНИЯ
ПР1	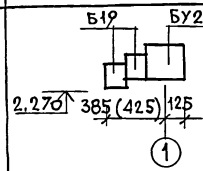
ПР2	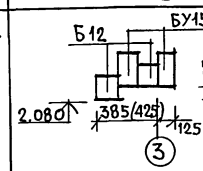
ПР3	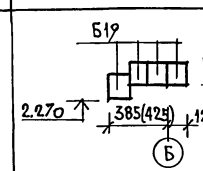
ПР4	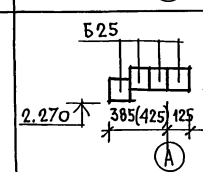
ПР5	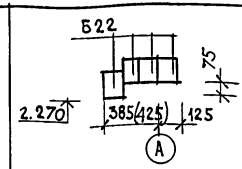
ПР6	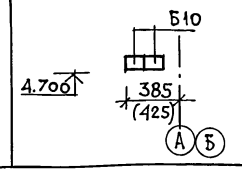

Спецификацию перемычек см. л. АС-16.

				144-16-152.91			АС
ПРИВЯЗАН		НОРМОК.	МАЙСЮК	Одноэтажный одноквартирный 3-комнатный жилой дом	СТАДИЯ	СТАДИЯ	ЛИСТ
		НАЧ. МАСТ	КАРАВАЕВ		Р	17	
		ГАП	КУВАКИН				
		ГЛ. СПЕЦ.	МАЙСЮК	Ведомости перемычек.	ЦНИИЭП ГРАЖДАНСЕЛЬСТРОЙ		
		ИСПОЛН.	ТРЕТЬЯЧЕНКО				
ИНВ. N		ПРОВЕР.	МАЙСЮК				

ИНВ. N ПОДЛ. | ПОДПИСЬ И ДАТА | ВЗАМ. ИНВ. N

Альбом 1

1-1

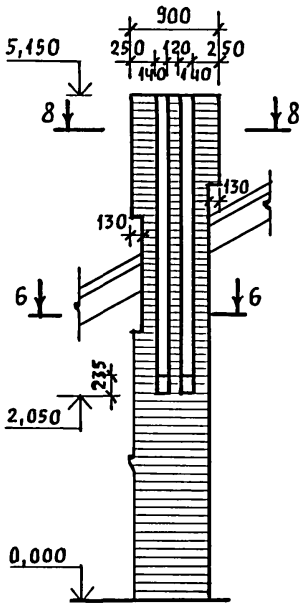

2-2

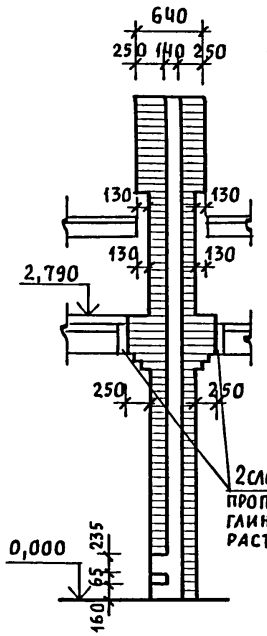

3-3

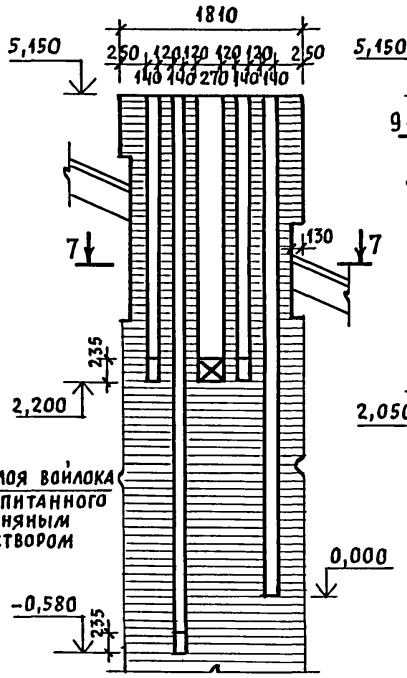

4-4

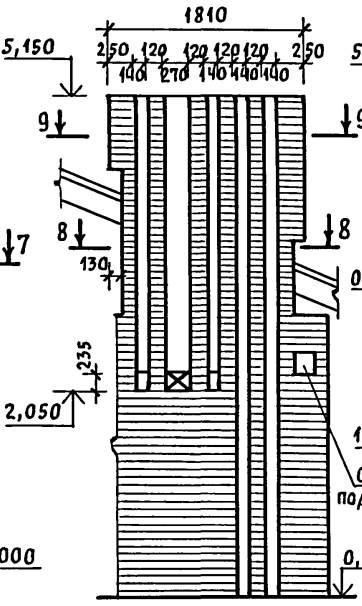

5-5

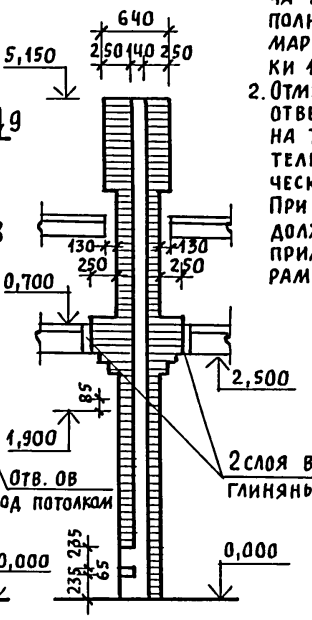

1. Кладку труб вести из кирпича керамического рядового полнотелого обыкновенного марки 75 на растворе марки 100.
2. Отметка дымовыводящего отверстия дана для плиты на твердом топливе отопительно-варочной металлической типа „Ильмарине." При привязке отметка должна быть уточнена применительно к параметрам конкретного прибора.

6-6
ДВТ N 1 в осях 1-2

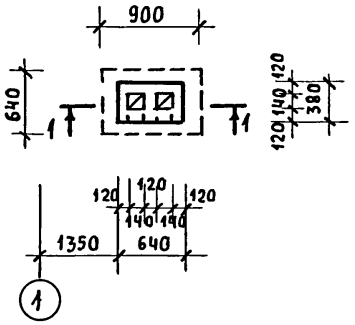

7-7
ДВТ N 2 в осях 1-2
/вариант с газовой плитой при наличии подвала/

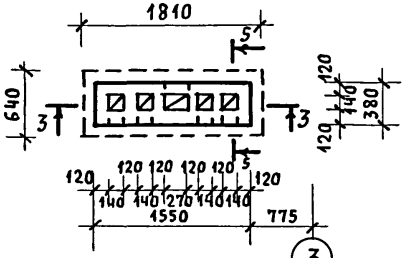

8-8
ДВТ N 2 в осях 2-3
(основное решение)

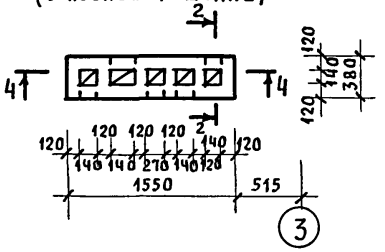

9-9

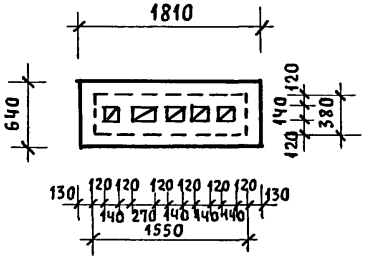

Привязан			Нормок.	Кувакин	144-16-152.91 АС		
			Нач.мас.	Караваев			
			ГАП	Кувакин	Одноэтажный одноквартирный 3-комнатный жилой дом	Стадия: Р	Лист: 18	Листов:
			Гл.спец.	Майсюк			
			Архитек.	Венедиктова	Дымовентиляционные трубы ДВТ N 1, ДВТ N 2	ЦНИИЭП гражданселькстрой	
Инв. N			Провер.	Майсюк			

Инв. N подл. | Подпись и дата | Взам. инв. N

Альбом 1

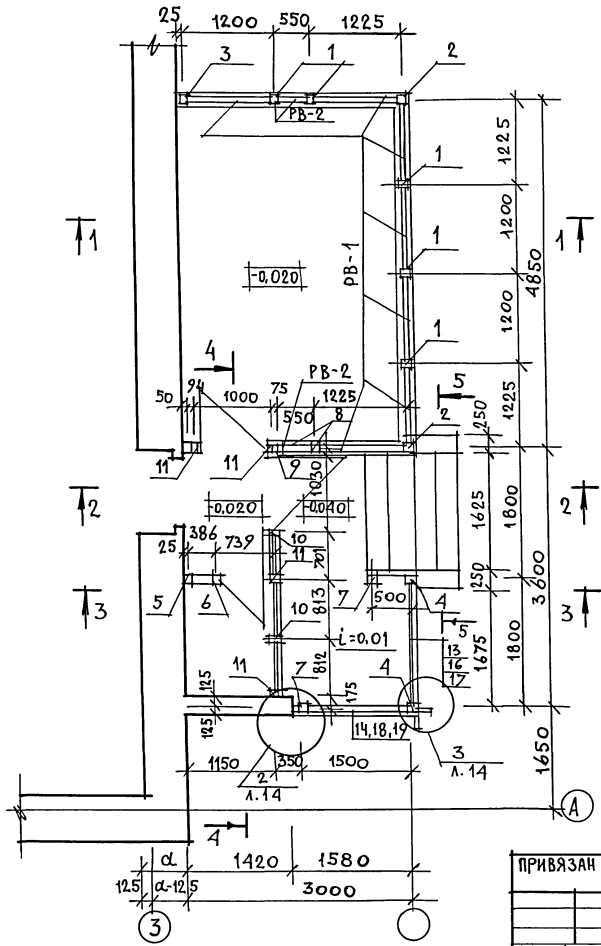

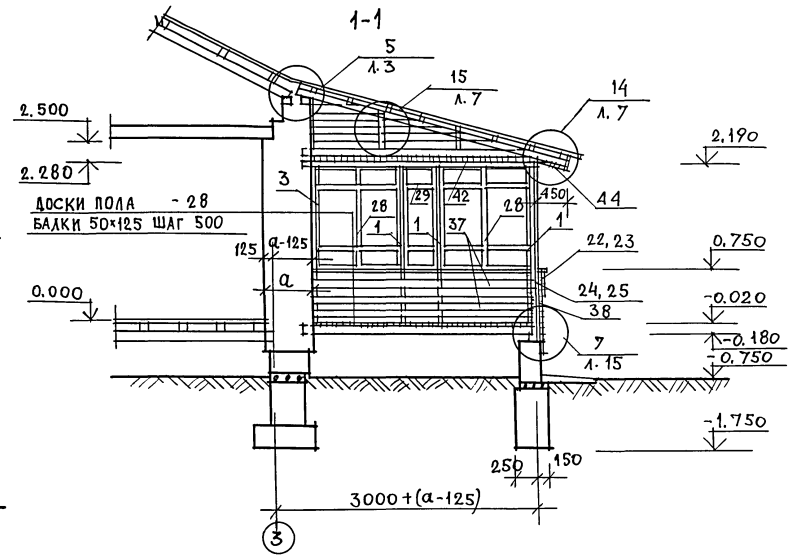

1. Разрезы 2-2; 3-3; 4-4 и 5-5 см. лист АС-20
2. Спецификацию на изделия веранды см. лист АС-21.
3. Узлы веранды см. альбом „Узлы и детали" серия 16.ч.2, раздел 1-03.

Инв.№ подл. | Подпись и дата | Взам. инв.№

Привязан

Инв.№

Н.контр.	Майсюк	
Нач.маст	Караваев	
ГАП	Кувакин	
Гл.спец.	Майсюк	
Исполн.	Разумеева	
Провер.	Майсюк	

144-16-152.91 АС

Одноэтажный одноквартирный 3-комнатный жилой дом

Веранда. План. Разрез 1-1.

Стадия	Лист	Листов
Р	19	

ЦНИИЭП гражданселькстрой

25221-01 30

2-2

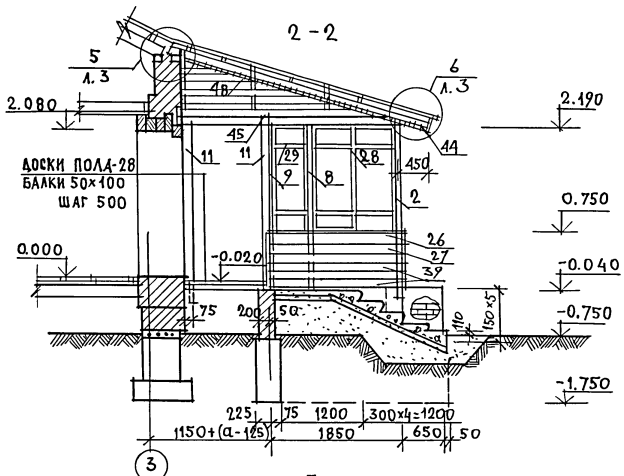

4-4

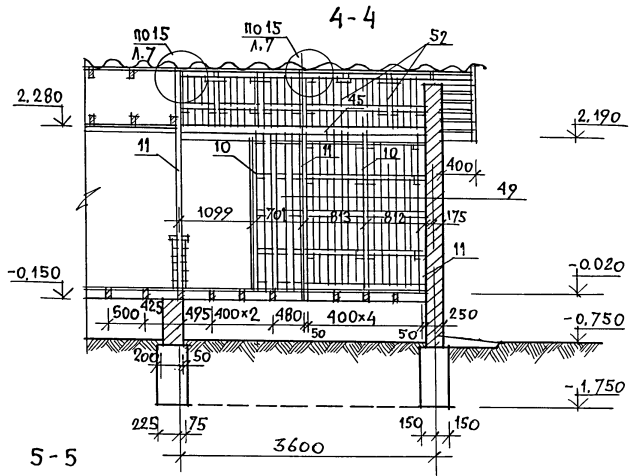

3-3

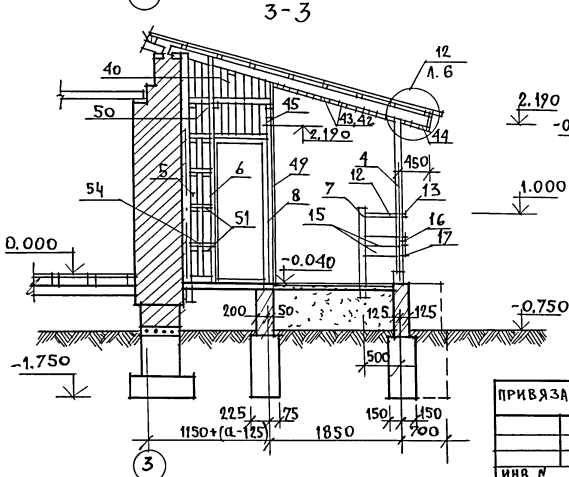

5-5

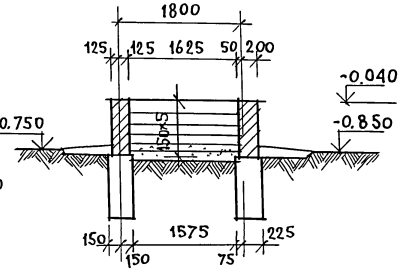

1. Спецификация на изделия веранды см. лист АС-21.
2. Узлы см. альбом „Узлы и детали" серия 16,ч.2,разд. 1-03.

				144-16-152.91		АС
Привязан		Нормокон	Майсюк	Одноэтажный одноквартирный 3-комнатный жилой дом	стадия	лист	листов
		Нач.маст	Карабаев		Р	20	
		ГАП	Кувакин				
		Гл.спец.	Майсюк	Веранда. Разрезы 2-2; 3-3; 4-4; 5-5.	ЦНИИЭП гражданселькстрой		
Инв.№		Исполн.	Подничева				
		Провер.	Симонова				

25221-01 31

Инв.№подл. | Подпись и дата | Взам.инв№

АЛЬБОМ 1

МАРКА ПОЗ.	ОБОЗНАЧЕНИЕ	НАИМЕНОВАНИЕ	КОЛ.	ОБЪЕМ ЕДИН. м³	ПРИМ.
1	2	3	4	5	6
1	ОБЩЕСЕРИЙНЫЕ МАТЕРИАЛЫ СЕРИЯ 16.Ч. 1.Р. 1	Стойка СВ-1	5/7	0,013	
2	—— // ——	Стойка СВ-3	2	0,025	
3	—— // ——	Стойка СВ-2	1	0,013	
4	—— // ——	Из стойки СВ-4 отрезать сверху 94×94×2240	2	0,022	
5	—— // ——	Стойка СВ-5	1	0,033	
6	—— // ——	Из стойки СВ-5 94×94×3200	1	0,032	
7	—— // ——	Стойка СВ-6	2	0,011	
8	—— // ——	Из стойки СВ-1 44×94×2240	2	0,011	
9	—— // ——	Из стойки СВ-2-44×94×2240	1	0,011	
10	ГОСТ 11047-72	Стойка 44×94×2240	2	0,011	
11	—— // ——	Стойка 94×94×2240	5	0,022	
12	ОБЩЕСЕРИЙНЫЕ МАТЕРИАЛЫ СЕРИЯ 16.Ч. 1.Р. 1	Поручень ПО-3	1	0,003	
13	—— // ——	Поручень ПО-2	1	0,010	
14	—— // ——	Поручень ПО-1	1	0,009	
15	—— // ——	Ограждение ДО-11	2	0,003	
16	—— // ——	Ограждение ДО-6	1	0,010	
17	—— // ——	Ограждение ДО-7	1	0,010	
18	—— // ——	Ограждение ДО-8	1	0,009	
19	—— // ——	Ограждение ДО-9	1	0,009	
20	—— // ——	Доска веранды декор. ДВ-13	1	0,012	
21	—— // ——	Доска веранды декор. ДВ-14	1	0,012	
22	—— // ——	Доска веранды декор. ДВ-7	1	0,009	
23	—— // ——	Доска веранды декор. ДВ-9	1	0,010	
24	—— // ——	Доска веранды декор. ДВ-8	1	0,009	
25	—— // ——	Доска веранды декор. ДВ-10	1	0,010	
26	—— // ——	Доска веранды декор. ДВ-11	1	0,007	
27	—— // ——	Доска веранды декор. ДВ-12	1	0,007	
28	—— // ——	Рама веранды РВ-1	7/9	0,028	
29	ОБЩЕСЕРИЙНЫЕ МАТЕРИАЛЫ СЕРИЯ 16.Ч. 1.Р. 1	Рама веранды РВ-2	2	0,014	
30	ГОСТ 8242-75	Из раскладки 19×24×1150	14	0,0007	
31	ГОСТ 8242-75	Раскладки 19×24×1430	14	0,0009	
32	ГОСТ 11047-72	Подоконная доска 44×119×1145	7/9	0,007	
33	—— // ——	Из подоконной доски 44×119×495	2	0,003	
34	ОБЩЕСЕРИЙНЫЕ МАТЕРИАЛЫ СЕРИЯ 16.Ч. 1.Р. 1	Сливная доска СДВ-1	4	0,005	
35	—— // ——	Сливная доска СДВ-2	2	0,002	
36	ГОСТ 11047-72	Из сливной доски СДВ-1 44×64×1200	3	0,004	
37	—— // ——	Обшивка веранды 13×94×3050	18	0,005	
38	—— // ——	Обшивка веранды 13×94×2490	36	0,004	
39	—— // ——	Из обшивки веранды 13×94×1850	16/23	0,003	
40	—— // ——	Из обшивки веранды 13×94 $\ell_{ср}$=1800	49 п.м	0,003	
41	—— // ——	Из стойки 50×100 $\ell_{ср}$=600	3,6 п.м	0,003	
42	—— // ——	Подшивка потолка 13×94×2400	64	0,004	
43	—— // ——	Подшивка потолка 13×94×1800	6/6	0,003	
44	—— // ——	Подшивка свесов 13×94×2400	26	0,004	
45	—— // ——	Балка кладовой 100×100×3700	1	0,037	
46	—— // ——	Лобовая доска 22×94×2400	4	0,006	
47	—— // ——	Лобовая доска 22×119×2400	4	0,008	
48	ОБЩЕСЕРИЙНЫЕ МАТЕРИАЛЫ СЕРИЯ 16.Ч. 1.Р. 1	Лобовой щит ЩЛ-Уп / Щит лобовой ЩЛ-44	1/1	0,031	
49	ГОСТ 11047-72	Обшивка стен кладовой 13×94×2950	26	0,005	
50	—— // ——	Обшивка стен кладовой 13×94×2490	4	0,004	
51	—— // ——	Из черепных брусков 50×50×100	55	0,0003	
52	—— // ——	Из стойки 50×100×700	5	0,004	
53	—— // ——	Из поперечных реек 50×50×740	22	0,002	
54	—— // ——	Из поперечных реек 50×50×230	7	0,0006	
		Металлические изделия			
	ОБЩЕСЕРИЙНЫЕ МАТЕРИАЛЫ СЕРИЯ 16.Ч. 1.Р. 1	Анкер А-3	4	1,01кг	

В ЗНАМЕНАТЕЛЕ УКАЗАНО КОЛИЧЕСТВО ЭЛЕМЕНТОВ ДЛЯ ВАРИАНТА ДОМА С ПОДВАЛОМ НА ПОЛОВИНЕ ДОМА

ИНВ.№ ПОДЛ. | ПОДПИСЬ И ДАТА | ВЗАМ. ИНВ.№

ПРИВЯЗАН

ИНВ.№

НОРМОК	МАЙСЮК	
НАЧ. МАСТ	КАРАВАЕВ	
ГАП	КУВАКИН	
ГЛ. СПЕЦ	МАЙСЮК	
ИСПОЛН	ПОЛЯНИЧЕВА	
ПРОВЕР.	МАЙСЮК	

144-16-152.91 АС

Одноэтажный одноквартирный 3-комнатный жилой дом

СТАДИЯ	ЛИСТ	ЛИСТОВ
Р	21	

Веранда. Спецификация.

ЦНИИЭП Граждансельстрой

Альбом 1

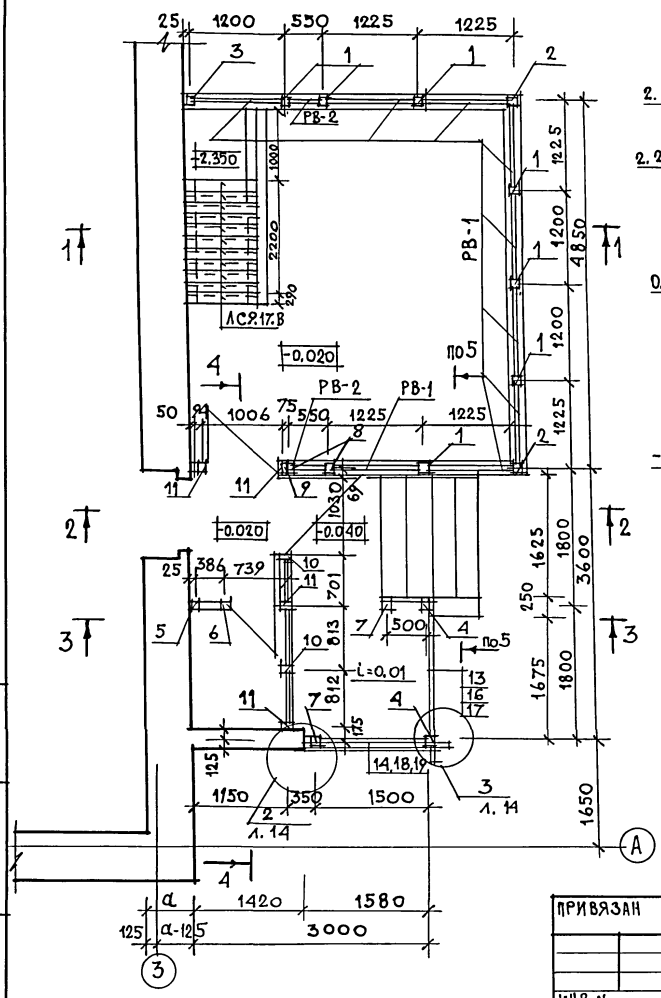

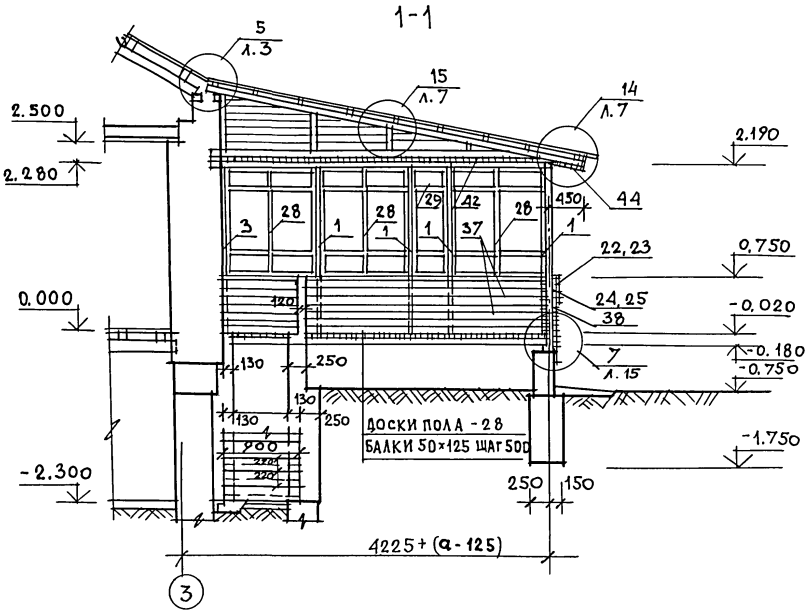

1. Разрезы 2-2, 3-3, 4-4 и 5-5 см. лист АС-20.
2. Спецификацию на изделия веранды см. лист АС-21.
3. Узлы веранды см. „Узлы и детали" серия 16, ч.2, разд. 1-03.

				144-16-152.91	АС
Привязан		Нормок	Майсюк	Одноэтажный одноквартирный 3-комнатный жилой дом	Стадия: Р; Лист: 22; Листов:
		Нач. мас.	Караваев		
		ГАП	Кувакин		
		Гл. спец.	Майсюк	Веранда. План. Разрез 1-1. (вариант дома с подвалом)	ЦНИИЭП граждансельстрой
		Исполн.	Третьяченко		
Инв. №		Провер.	Майсюк		

Инв. № подл. | Подпись и дата | Взам. инв. №

25221-01 33

Альбом 1

Шкаф встроенный Ш-1

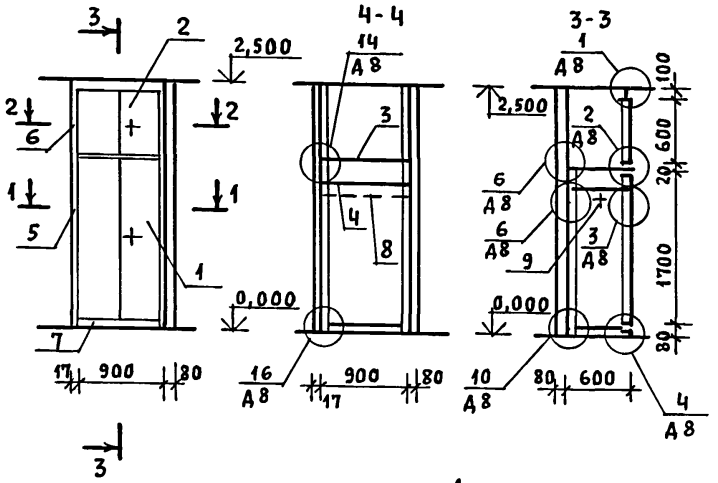

Антресоль А-1

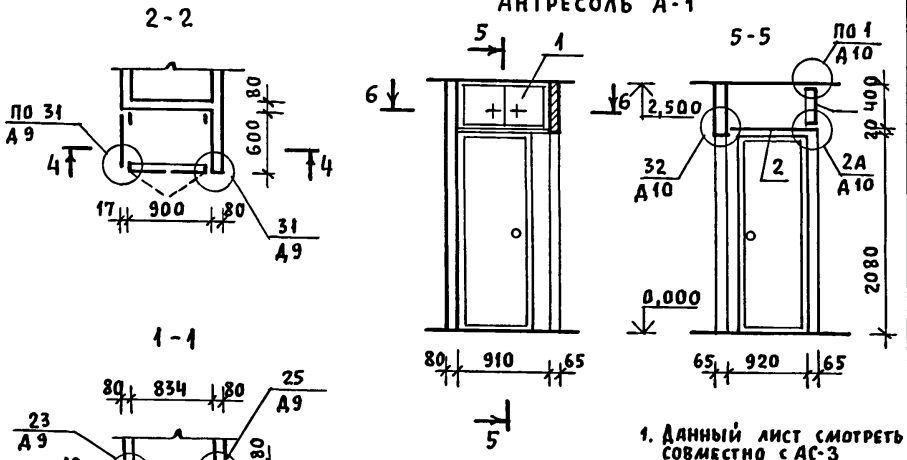

1. Данный лист смотреть совместно с АС-3
2. Узлы смотреть серию 1.172.5-6-0000 д8 ÷ д10.
3. При исполнении двупольных дверок предусматривается в левой дверке 2 задвижки, в правой дверке замок и футорка.
4. Дверные полотна и боковые стенки покрыть бесцветным лаком.
5. В однопольной дверке предусматривается замок и футорка.

Спецификация сборочных элементов шкафа Ш-1 и антресоли А-1

Марка, поз.	Обозначение	Наименование	Кол. шт.	Расход материалов на одно изделие: Пиломат. хв. м³	ДСП 16мм м²	Шпон м²	Скобян. изд. кг
		Шкаф Ш-1					
1	1.172.5-6-0100-07	Дверной блок шкафа ДШ17-9	1	0,020	1,55	3,40	1,0
2	1.172.5-6-0200-13	Дверной блок антрес. ДА4-9	1	0,011	0,36	0,90	0,8
3	1.172.5-6-0800-10	Полка антресольн. ПА6-9	1	—	0,54	1,1	—
4	1.172.5-6-1000-10	Полка переставная ПП5-9	1	—	0,47	0,96	—
5	1.172.5-6-0500-01	Стенка боков. шкафа СБШ18-6	1	—	1,08	2,20	—
6	1.172.5-6-0600-05	Стенка боков. антрес. СБА6-6	1	—	0,36	0,76	—
7	1.172.5-6-0008-04	Цоколь ℓ=917	1	0,0038	—	—	—
8	1.172.5-6-0003-01	Штанга Ш-2 ℓ=900	1	0,0018	—	—	—
9	1.172.5-6-0004	Штангодержатель	2	0,0005	—	—	—
10	1.172.5-6-0002	Брусок монтажный БМ-18	2	0,002	—	—	—
	1.172.5-6-0014	Угольник УМ-2	8	—	—	—	—
	1.172.5-6-0013	Угольник УМ-1	4	—	—	—	—
	1.172.5-6-0009-01	Винт стяжной В-1	6	—	—	—	—
	1.172.5-6-0009	Винт стяжной В-2	4	—	—	—	—
	1.172.5-6-0010	Гайка стяжная	10	—	—	—	—
		Антресоль А-1					
1	1.172.5-6-0200-13	Дверной блок антрес. ДА4-9	1	0,011	0,36	0,90	0,8
2	1.172.5-6-0800-04	Полка антресольн. ПА4-9	2	—	0,40	0,82	—
	1.172.5-6-0014	Угольник УМ-1	4	—	—	—	—
	1.172.5-6-0009	Винт стяжной В-1	4	—	—	—	—
	1.172.5-6-0010	Гайка стяжная	4	—	—	—	—

Инв. N подл. | Подпись и дата | Взам. инв. N

Привязан

Инв. N

Нормок.	Кувакин	
Нач. мас.	Караваев	
ГАП	Кувакин	
Гл. спец.	Майсюк	
Архитек.	Венедиктова	
Провер.	Майсюк	

144-16-152.91 АС

Одноэтажный одноквартирный 3-комнатный жилой дом

Стадия	Лист	Листов
Р	23	

Шкаф встроенный Ш-1. Антресоль А-1. Спецификация

ЦНИИЭП Граждансельстрой

Альбом 1

Шкаф встроенный Ш-2 и антресоль А-2

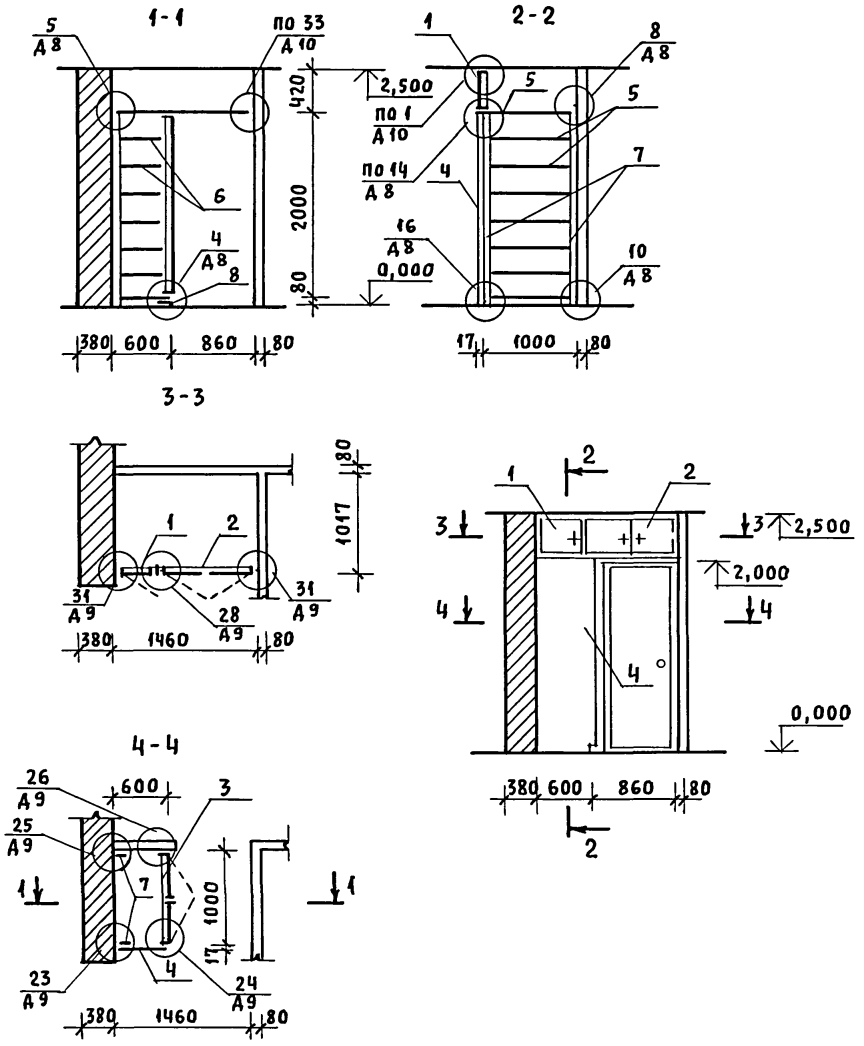

Спецификация сборных элементов шкафа Ш-2 и антресоли А-2

Марка, поз.	Обозначение	Наименование	Кол. шт.	Расход материалов на одно изделие: пилом. хв. м³	ДСП 16мм м²	Шпон м²	Скобян. изд. кг
1	1.172.5-6-0200-01	Дверной блок антрес. ДА4-4.5	1	0,008	0,18	0,45	0,4
2	1.172.5-6-0200-13	Дверной блок антрес. ДА4-10	1	0,012	0,40	0,96	0,8
3	1.172.5-6-0100-08	Дверной блок шкафа ДШ17-10	1	0,021	1,70	3,60	1,0
4	1.172.5-6-0500-02	Стенка боков. шкафа СБШ18-6	1	—	1,08	2,20	—
5	1.172.5-6-0800 СБ	Полка антресол. /1450×1000/	1	—	—	—	—
6	1.172.5-6-0900-11	Полка переставная ПП6-10	7	—	0,60	1,22	—
7	1.172.5-6-0002	Брусок монтажный БМ-18	2	0,002	—	—	—
8	1.172.5-6-0008-04	Цоколь ℓ=1017	1	0,0042	—	—	—
	1.172.5-6-0013	Угольник УМ-1	6	—	—	—	—
	1.172.5-6-0014	Угольник УМ-2	4	—	—	—	—
	1.172.5-6-0009-01	Винт стяжной В-1	4	—	—	—	—
	1.172.5-6-0009	Винт стяжной В-2	4	—	—	—	—
	1.172.5-6-0010	Гайка стяжная	8	—	—	—	—
	1.172.5-6-0006-01	Полкодержатель ПД-2	12	0,0018	—	—	—

1. Данный лист смотреть совместно с АС-3
2. Узлы смотреть сер. 1.172.5-6-0000 Д8 ÷ Д10.
3. При исполнении двупольных дверок предусматривается в левой дверке 2 задвижки, в правой дверке замок и футорка. В однопольной дверке предусматривается замок и футорка.
4. Дверные полотна и боковые стенки покрыть бесцветным лаком.

				144-16-152.91			АС
Привязан	Нормок.	Кувакин		Одноэтажный одноквартирный 3-комнатный жилой дом	Стадия	Лист	Листов
	Нач. мас.	Караваев			Р	24	
	ГАП	Кувакин					
	Гл. спец.	Майсюк		Шкаф встроенный Ш-2. Антресоль А-1. Спецификация	ЦНИИЭП Граждансельстрой		
	Архитек.	Венедиктова					
Инв. N	Провер.	Майсюк					

Инв. N подл. | Подпись и дата | Взам. инв. N

Альбом 1

Фасад А-Б

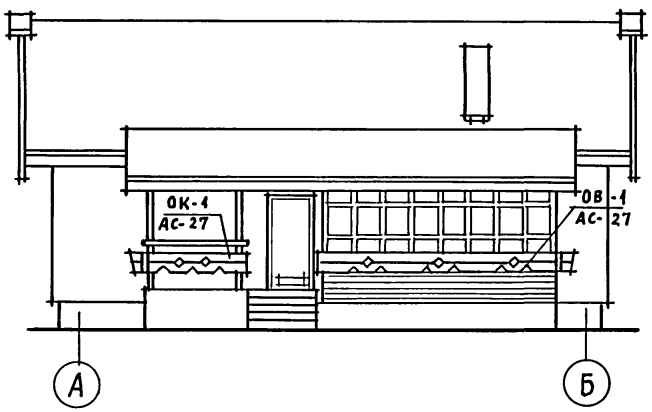

Фасад 1-3

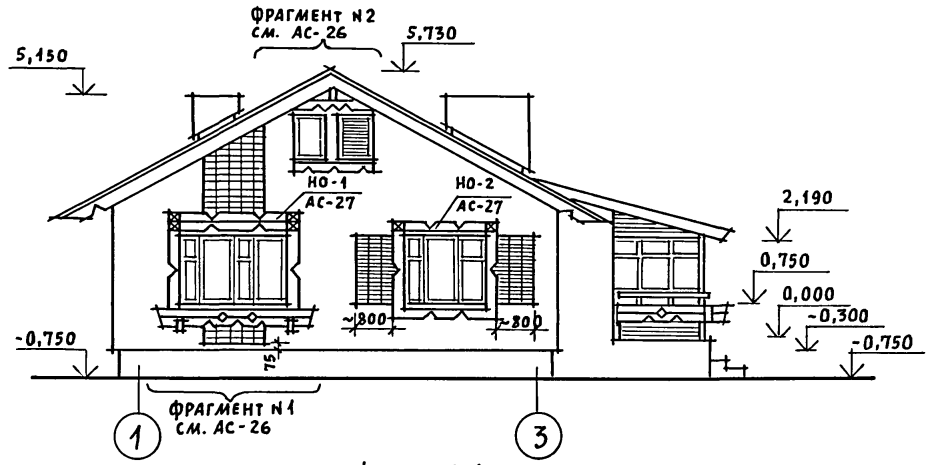

Фасад Б-А

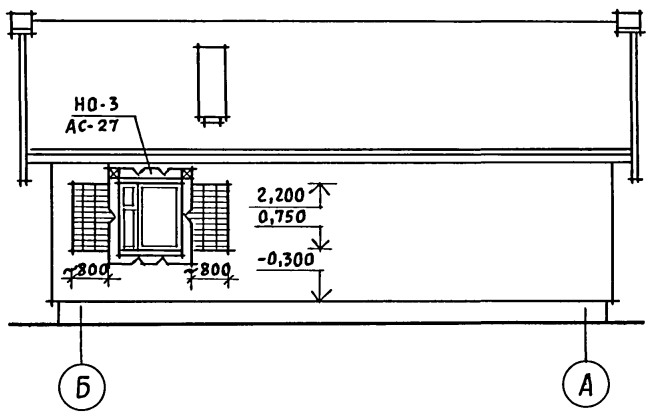

Фасад 3-1

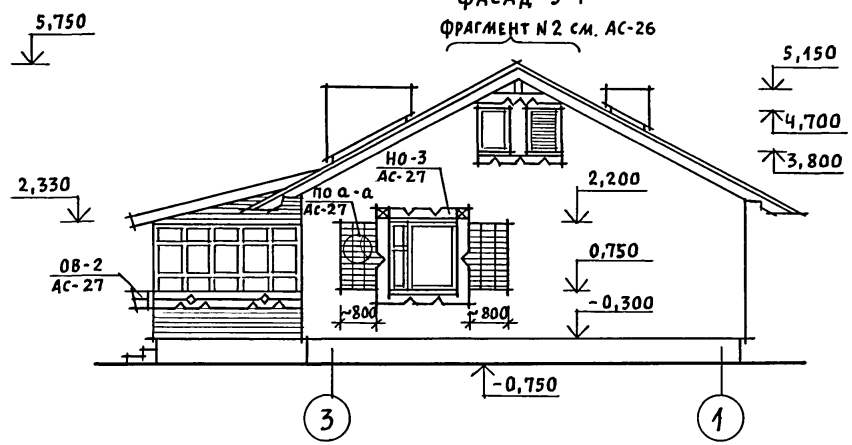

1. Фрагменты №1 и №2 см. АС-26.
2. Наличники, декоративные элементы крыльца и веранды см. АС-27.

				144-16-152.91			АС
Привязан		Нормок.	Кувакин	Одноэтажный одноквартирный 3-комнатный жилой дом	Стадия	Лист	Листов
		Нач.мас.	Караваев		Р	25	
		ГАП	Кувакин				
		Гл.спец.	Майсюк				
		Архитек.	Венедиктова	Фасады А-Б; 1-3; Б-А; 3-1. Вариант №1	ЦНИИЭП гражданселькстрой		
Инв.№		Провер.	Майсюк				

Инв.№ подл. | Подпись и дата | Взам. инв.№

Альбом 1

Фрагмент N 1

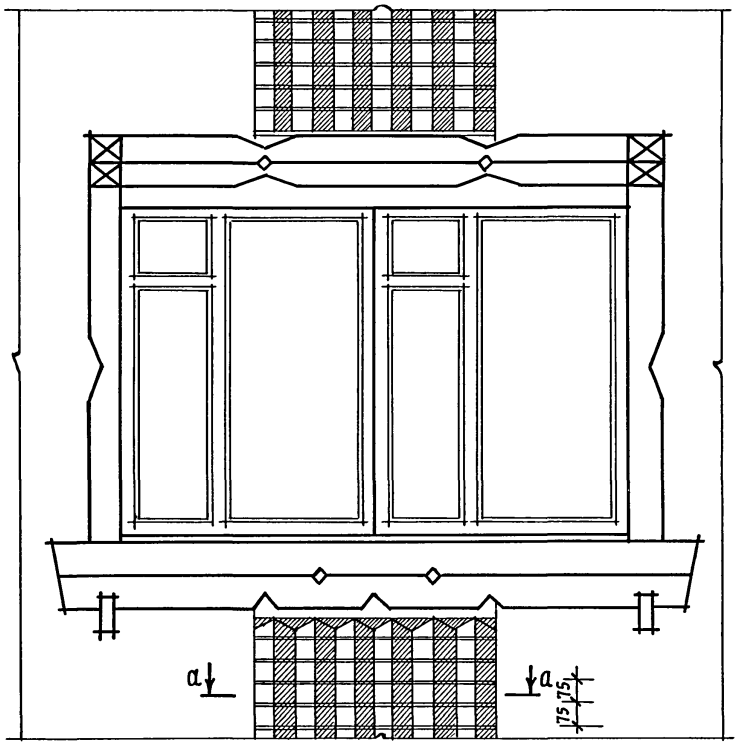

а - а

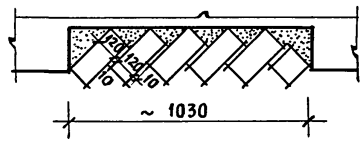

Фрагмент N 2

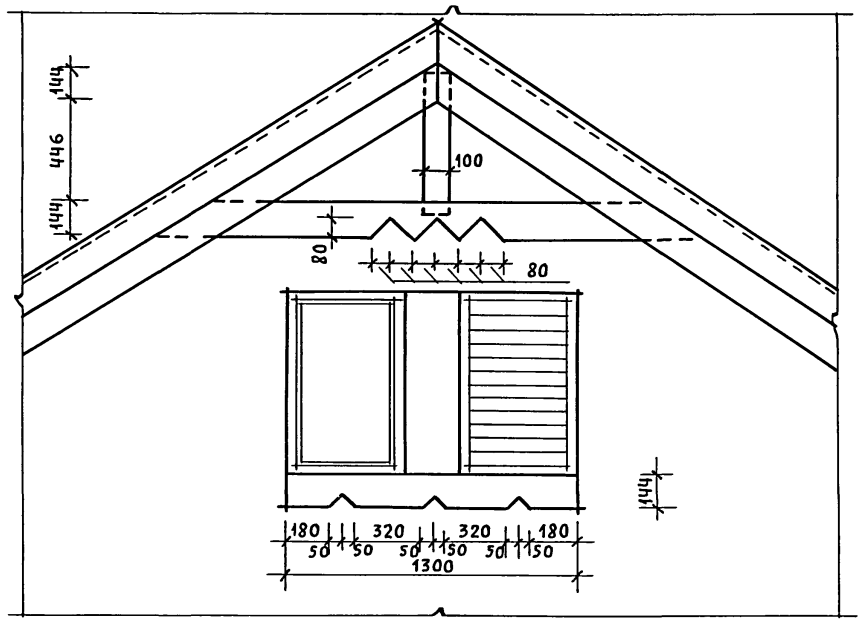

				144-16-152.91		АС
Привязан		Нормок.	Кувакин	Одноэтажный одноквартирный 3-комнатный жилой дом	Стадия	Лист	Листов
		Нач.мас.	Караваев		Р	26	
		ГАП	Кувакин				
		Гл.спец.	Майсюк				
		Архитек.	Венедиктова	Фрагменты N 1 и N 2. Вариант 1	ЦНИИЭП граждансельстрой		
Инв. N		Провер.	Майсюк				

Инв. N подл. | Подпись и дата | Взам. инв. N

Альбом 1

Инв. N подл. | Подпись и дата | Взам. инв. N

Наличник НО-1

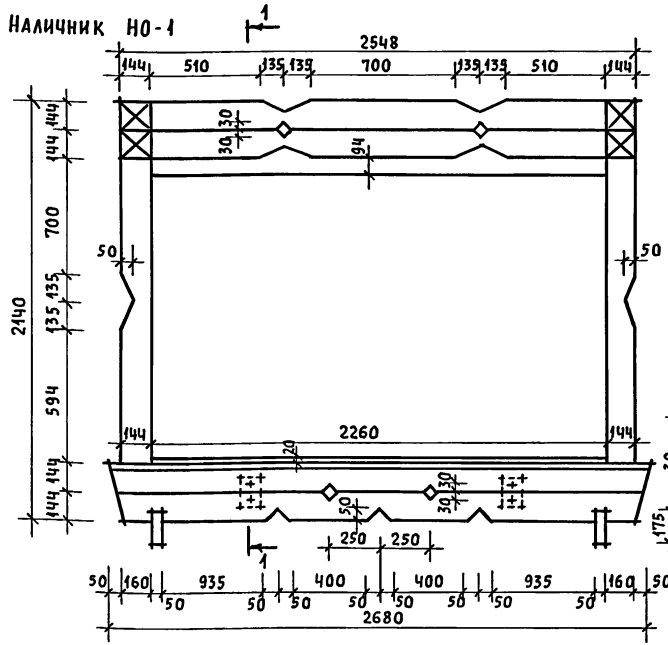

1-1 2-2

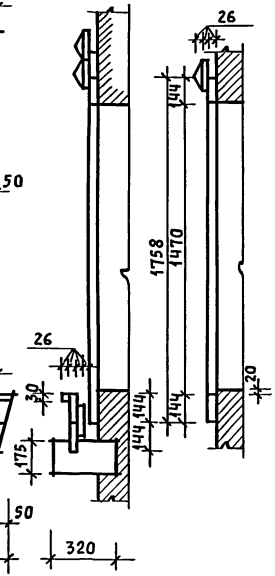

Наличник НО-2, НО-3

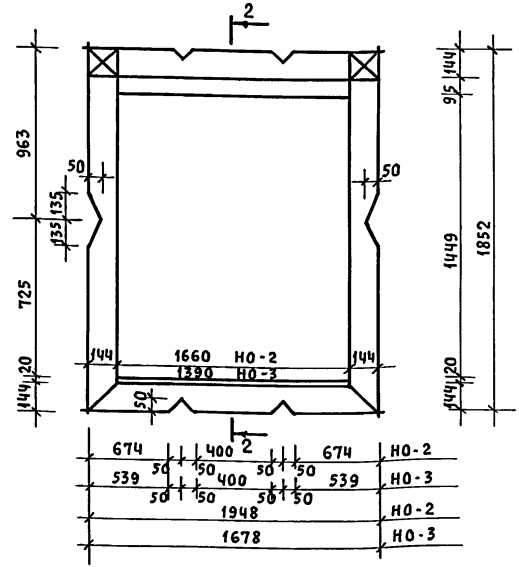

Доски ограждения веранды ОВ-1

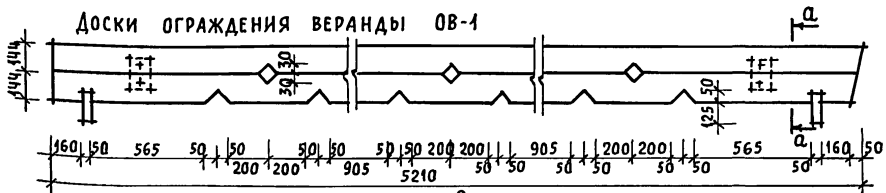

Доски ограждения веранды ОВ-2

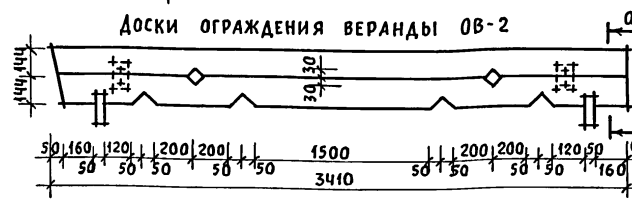

Ограждение крыльца ОК-1

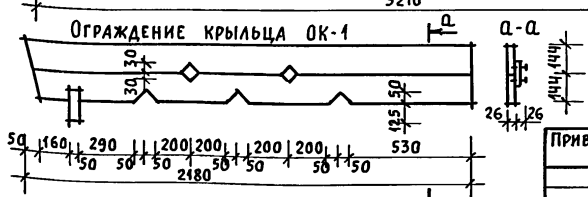

Привязан			
Инв. N			
Нормок.	Кувакин		
Нач.мас.	Караваев		
ГАП	Кувакин		
Гл.спец.	Майсюк		
Архитек.	Венедиктова		
Провер.	Майсюк		

144-16-152.91 АС

Одноэтажный одноквартирный 3-комнатный жилой дом

Стадия	Лист	Листов
Р	27	

Наличник НО-1÷НО-3. Доски ограждения веранды ОВ-1, ОВ-2. Ограждение крыльца ОК-1. Вариант 1.

ЦНИИЭП гражданселькстрой

Альбом 1

Фасад А-Б

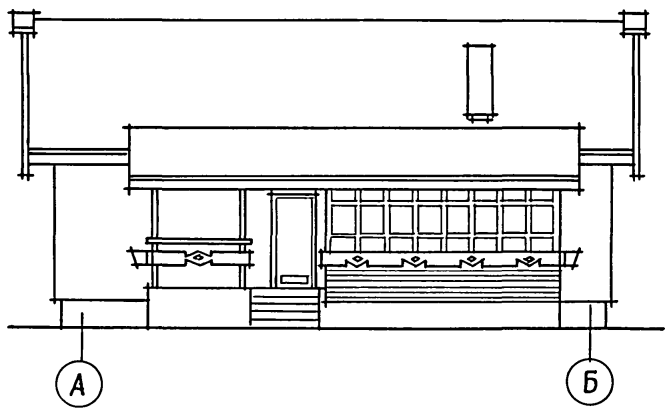

Фасад 1-3

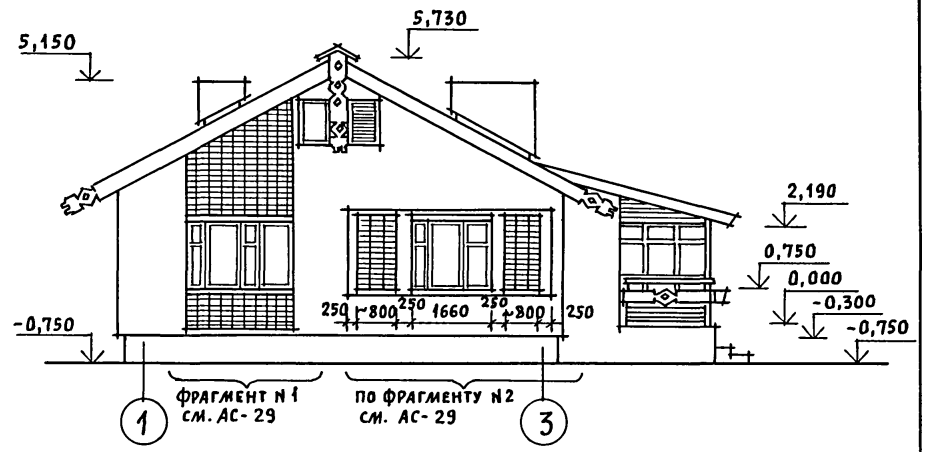

Фасад Б-А

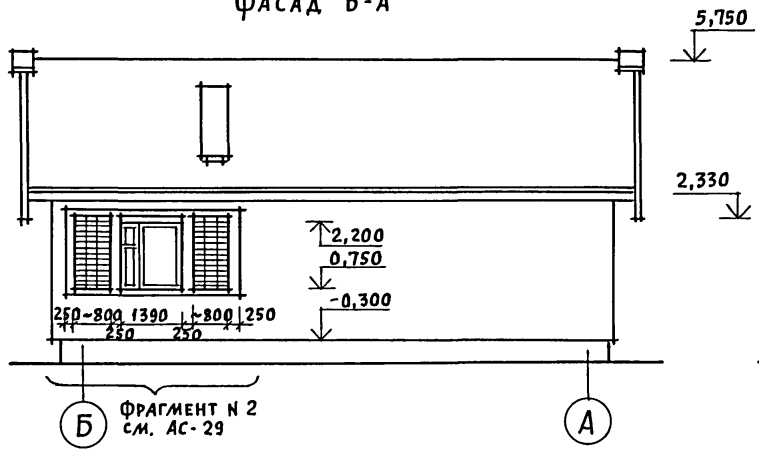

Фасад 3-1

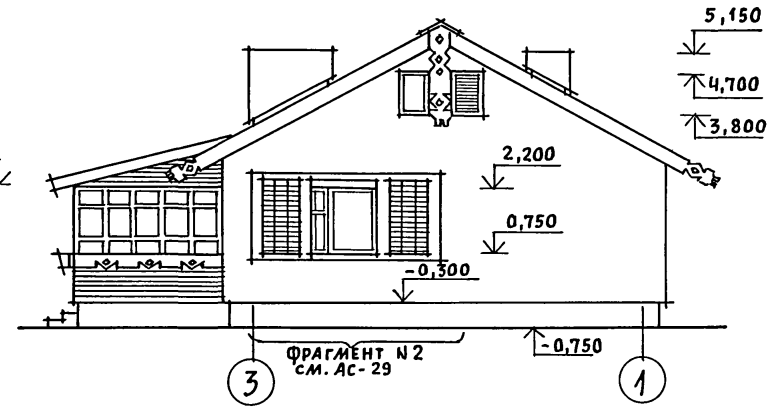

Данный лист смотреть совместно с АС-29.

				144-16-152.91	АС
Привязан		Нормок.	Кувакин	Одноэтажный одноквартирный 3-комнатный жилой дом	Стадия: Р; Лист: 28; Листов:
		Нач.мас.	Караваев		
		ГАП	Кувакин		
		Гл.спец.	Майсюк		
		Архитек.	Венедиктова	Фасады А-Б; 1-3; Б-А; 3-1. Вариант N 2	ЦНИИЭП граждансельстрой
Инв. N		Провер.	Майсюк		

Инв. N подл. | Подпись и дата | Взам. инв. N

Альбом 1

Фрагмент N1

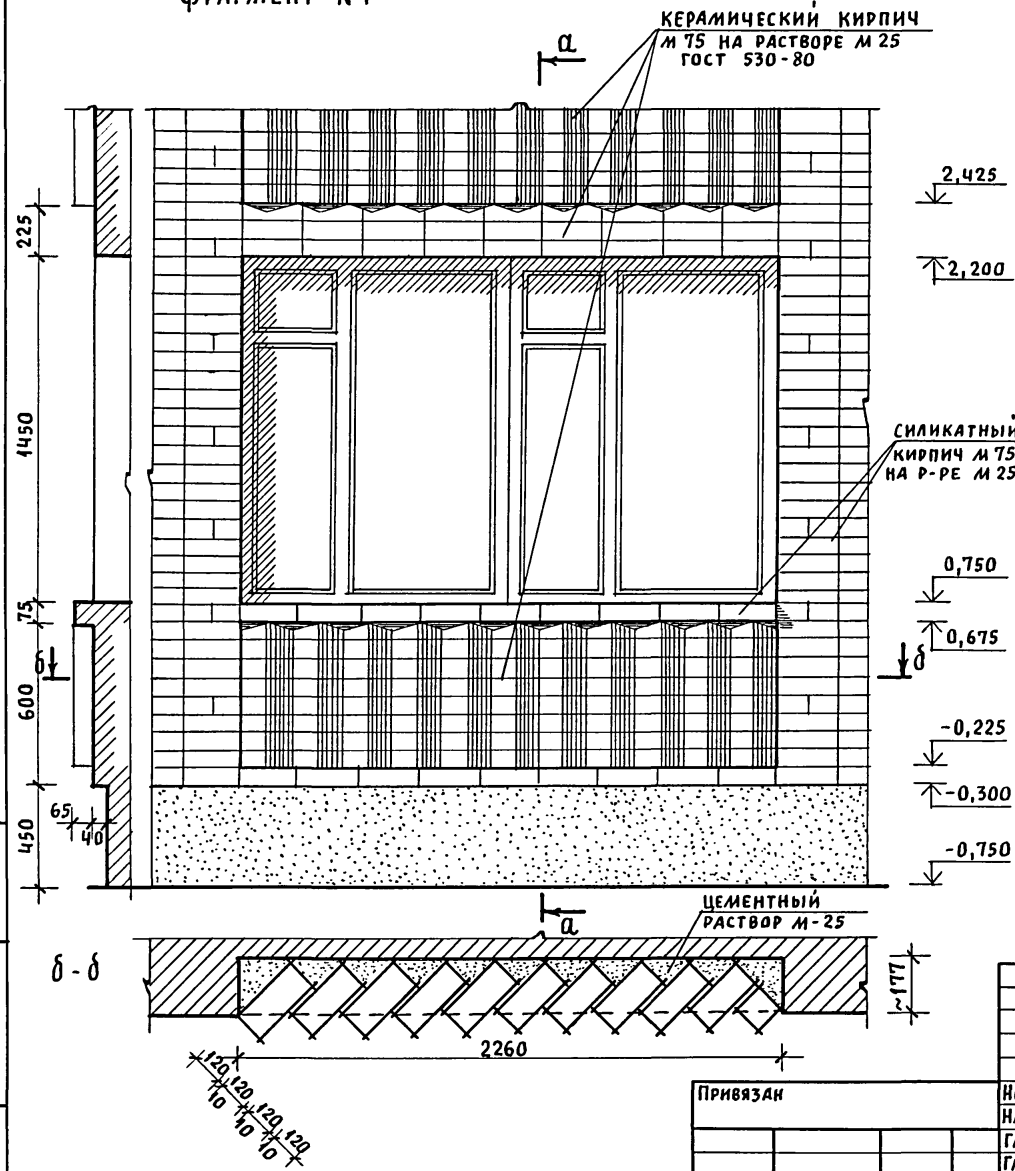

Фрагмент N2

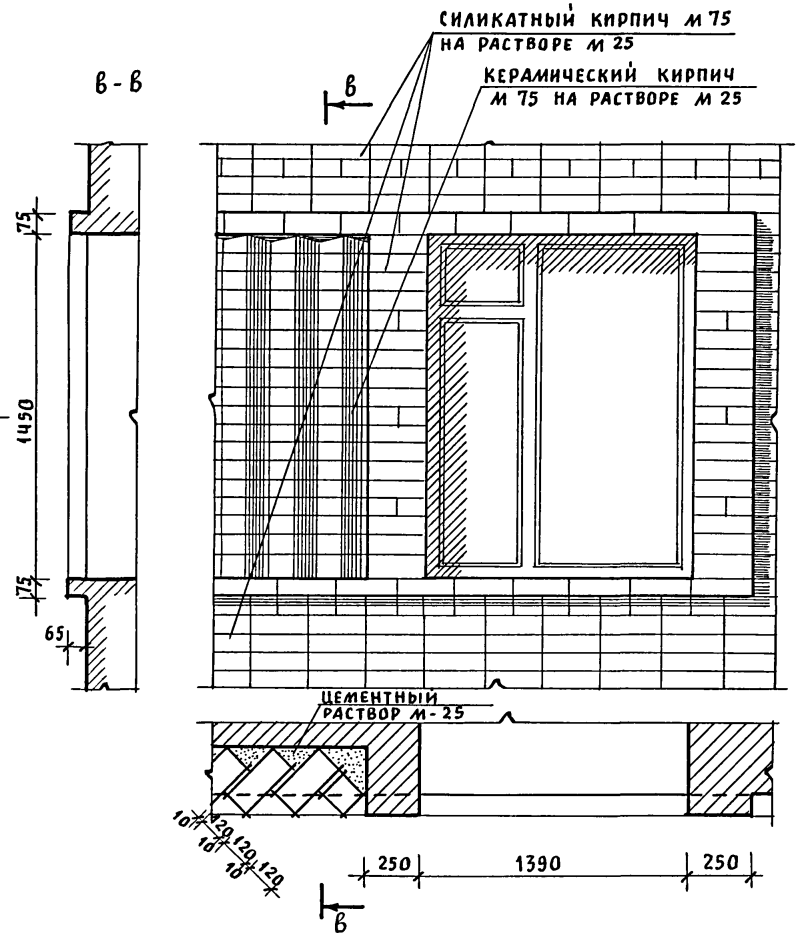

Привязан	Нормок.	Кувакин	
	Нач. мас.	Караваев	
	ГАП	Кувакин	
	Гл. спец.	Майсюк	
	Архитек.	Венедиктова	
Инв. N	Провер.	Майсюк	

144-16-152.91 АС

Одноэтажный одноквартирный 3-комнатный жилой дом

Стадия	Лист	Листов
Р	29	

Фрагменты N1 и N2
Вариант 2

ЦНИИЭП гражданельстрой

Инв. N подл. | Подпись и дата | Взам. инв. N

25221-01 40

Альбом 1

Фасад А-Б

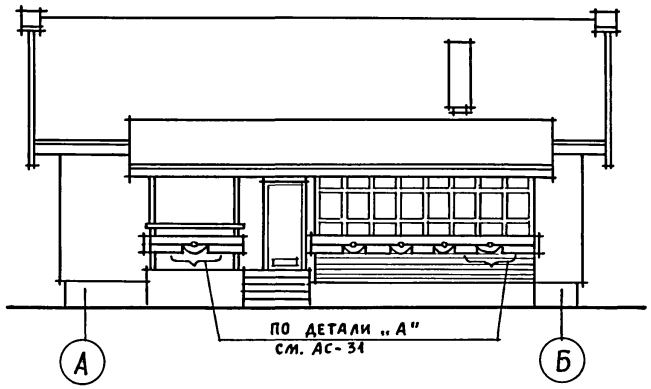

Фасад 1-3

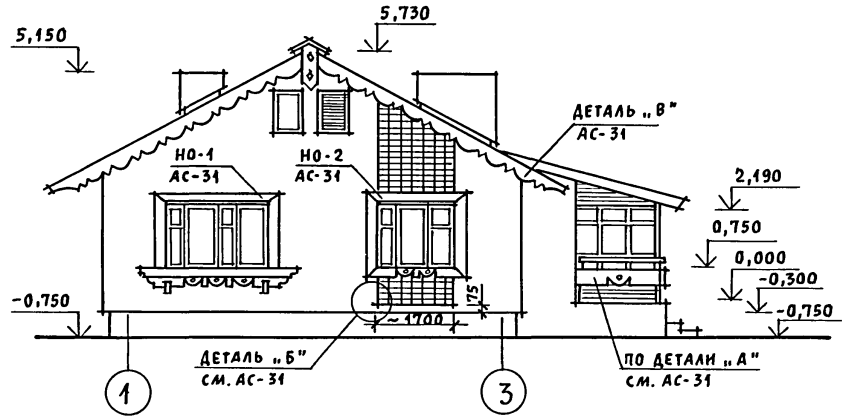

Фасад Б-А

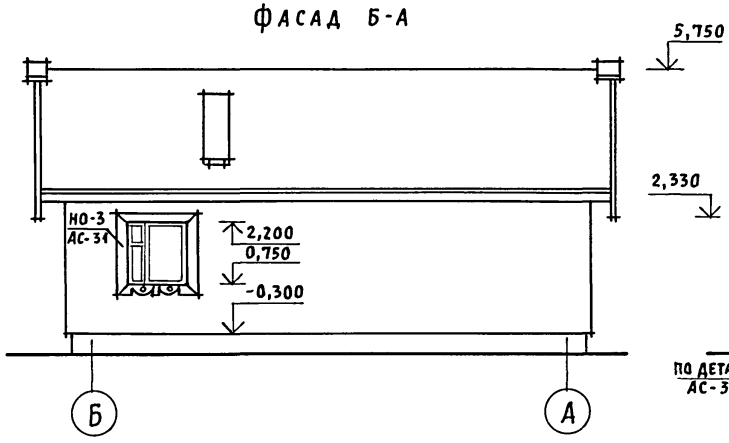

Фасад 3-1

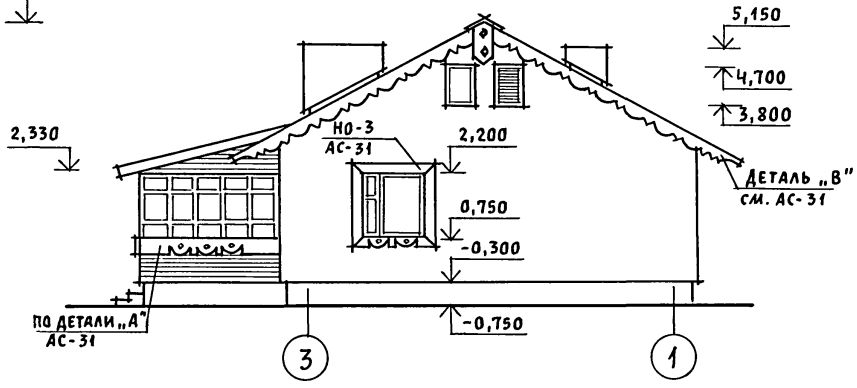

Данный лист смотреть совместно с АС-31.

				144-16-152.91		АС
Привязан		Нормок.	Кувакин	Одноэтажный одноквартирный 3-комнатный жилой дом	Стадия	Лист	Листов
		Нач. мас.	Караваев		Р	30	
		ГАП	Кувакин				
		Гл. спец.	Майсюк	Фасады А-Б; 1-3; Б-А; 3-1. Вариант N3	ЦНИИЭП Граждансельстрой		
		Архитек.	Венедиктова				
Инв. N		Провер.	Майсюк				

Инв. N подл. | Подпись и дата | Взам. инв. N

Альбом 1

НО-1

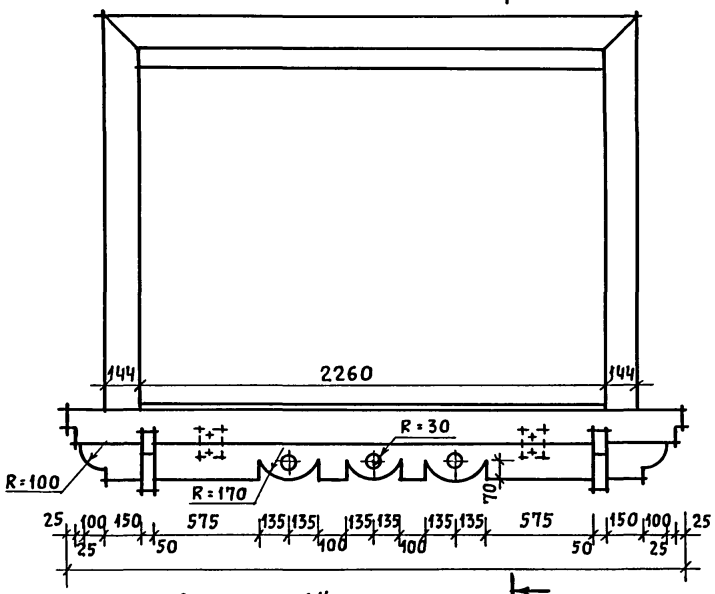

1-1

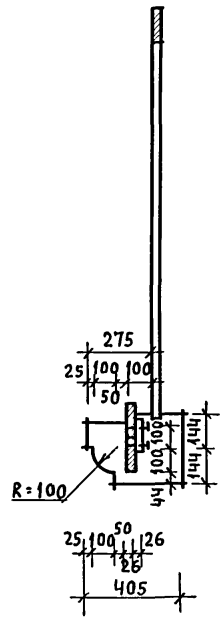

2-2

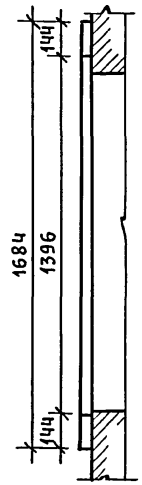

НО-2, НО-3

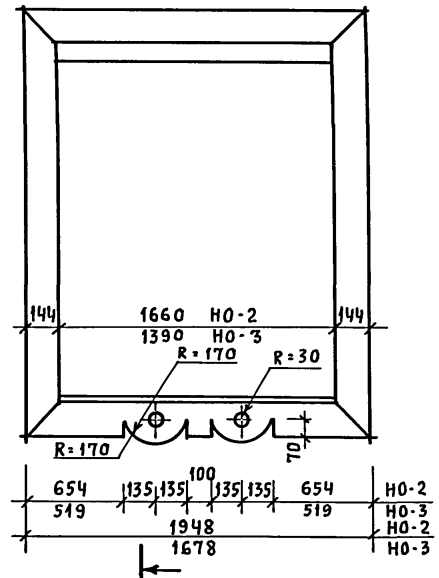

Деталь „А"

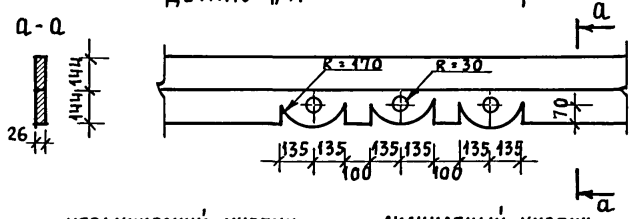

Деталь „В"

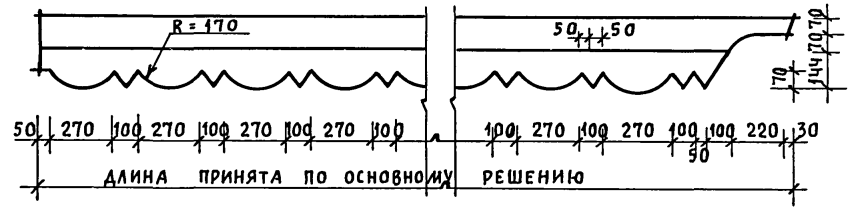

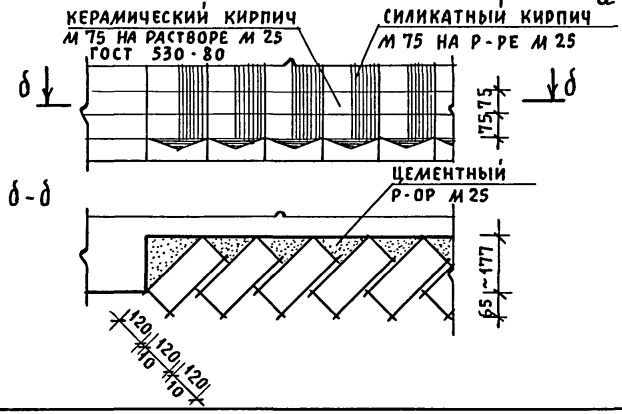

Деталь „Б"

Привязан	Нормок.	Кувакин	
	Нач. мас.	Караваев	
	ГАП	Кувакин	
	Гл. спец.	Майсюк	
	Архитек.	Венедиктова	
Инв. N	Провер.	Майсюк	

144-16-152.91 АС

Одноэтажный одноквартирный 3-комнатный жилой дом

Стадия	Лист	Листов
Р	31	

Наличники НО-1, НО-2, НО-3. Детали „А", „Б", „В". Вариант 3

ЦНИИЭП Гражданельстрой

Инв. N подл. | Подпись и дата | Взам. инв. N

25221-01 42

Альбом 1

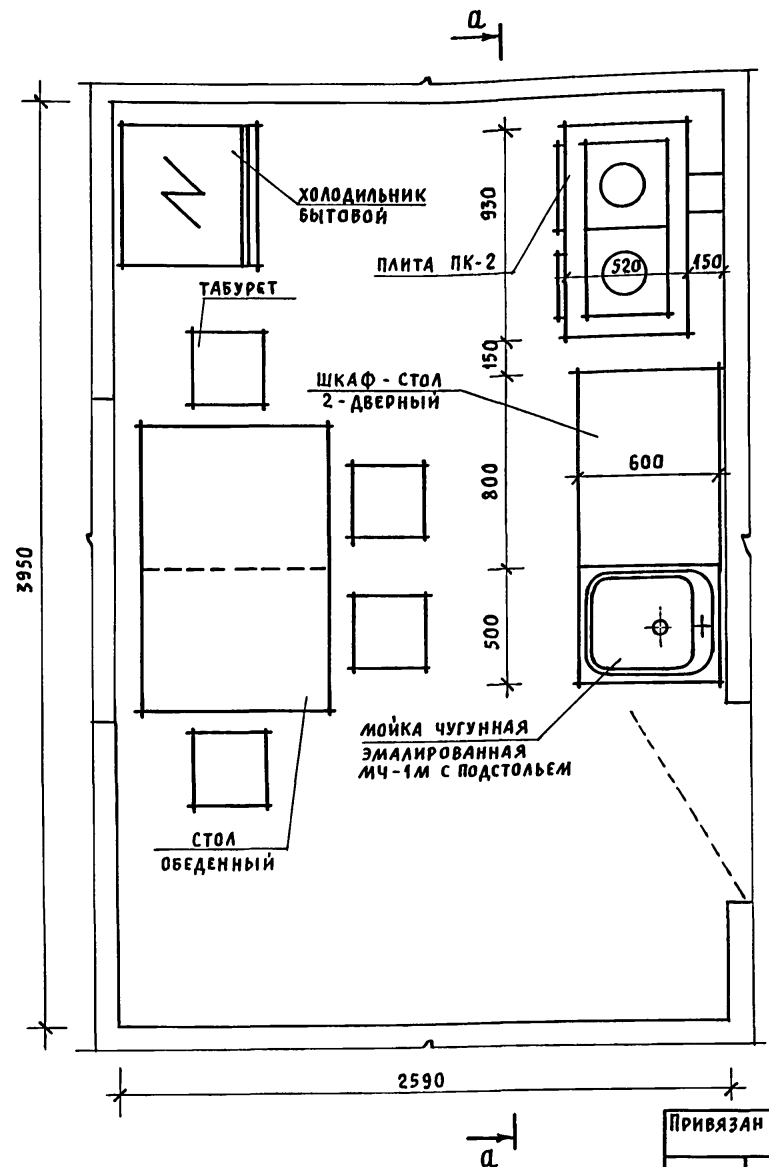

Вид а-а

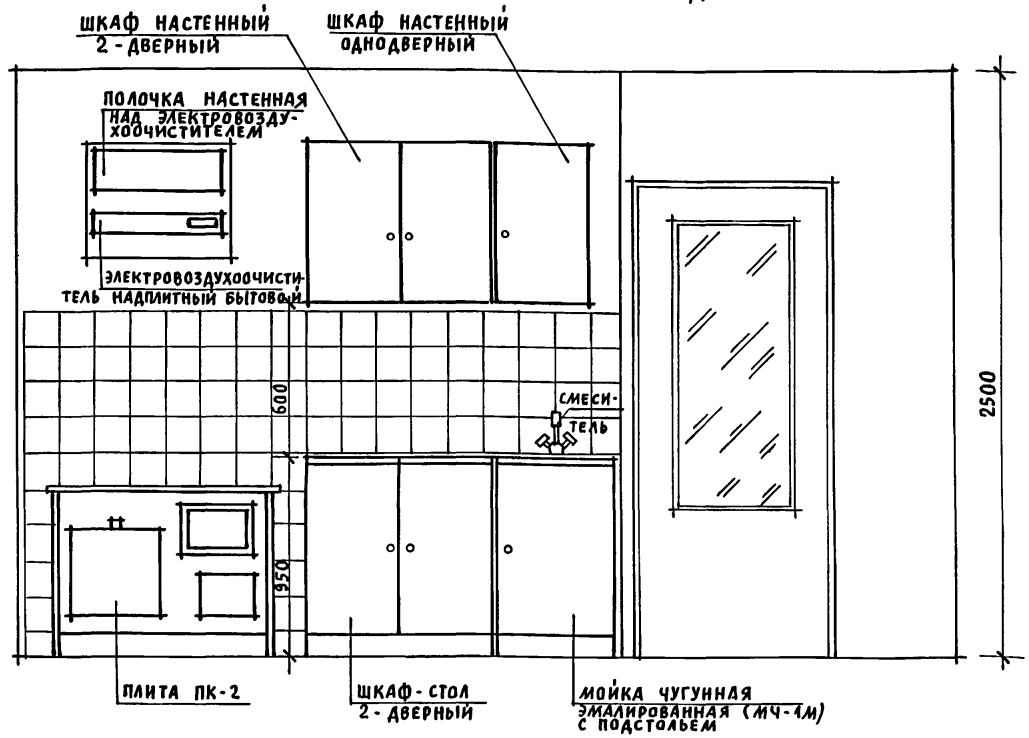

1. Для защиты пола и стены от возгорания следует предусмотреть: изоляцию пола под кухонной плитой асбестовым картоном толщиной 10мм с последующей обивкой кровельной сталью; под топочной дверкой металлический лист размером 0,7×0,5м длинной стороной вдоль печи; изоляцию стены металлическим листом по асбестовому картону толщиной 8мм на 150мм больше высоты и ширины печей, а также на 500мм выше чугунного настила кухонной плиты.
2. Вариант разработан на основе типовых материалов для проектирования 10-0-3.87 Альбом I ч.1.

				144-16-152.91			АС
Привязан	Нормок.	Кувакин		Одноэтажный одноквартирный 3-комнатный жилой дом	Стадия	Лист	Листов
	Нач.мас.	Караваев			Р	32	
	ГАП	Кувакин					
	Гл. спец.	Майсюк		Вариант решения интерьера кухни	ЦНИИЭП граждансельстрой		
	Архитек.	Венедиктова					
Инв. N	Провер.	Майсюк					

Инв. N подл. | Подпись и дата | Взам. инв. N

25221-01 43

План с расстановкой мебели в общей комнате

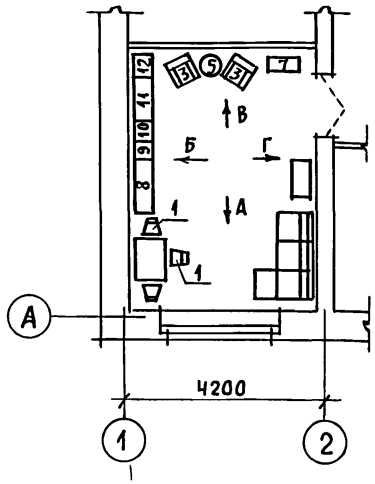

Развертка стен с расстановкой мебели в общей комнате

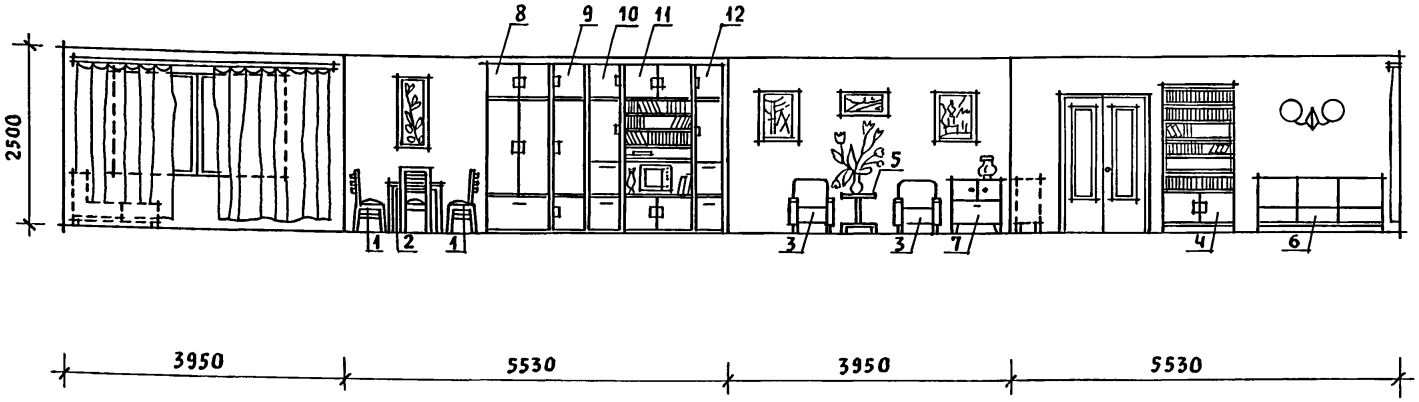

Вид мебели

1. Стул
2. Стол обеденный
3. Кресло
4. Шкаф книжный
5. Столик журнальный
6. Софа
7. Тумба
8. Шкаф комбинированный
9. Шкаф
10. Шкаф
11. Шкаф комбинированный
12. Шкаф

1. Типы мебели даны на основе действующих государственных стандартов.
2. Расстановка групп мебели определялась соответственно функциональным зонам помещения и осуществлялась на основе отбора рациональной номенклатуры мебели.
   При этом учитывалась возможность взаимозаменяемости предметов и сочетания различных вариантов нормализованных наборов или групп мебели в помещении с учетом допускаемого процента насыщенности мебелью.

				144-16-152.91	АС
Привязан		Нормок.	Кувакин		
		Нач.мас.	Караваев	Одноэтажный одноквартирный 3-комнатный жилой дом	Стадия: Р; Лист: 33; Листов:
		ГАП	Кувакин		
		Гл.спец.	Майсюк		
Инв.№		Архитек.	Венедиктова	Вариант решения интерьера общей комнаты	ЦНИИЭП гражданселькстрой
		Провер.	Майсюк		

Инв.№ подл. | Подпись и дата | Взам.инв.№

Альбом 1

ВЕДОМОСТЬ РАБОЧИХ ЧЕРТЕЖЕЙ ОСНОВНОГО КОМПЛЕКТА

Лист	НАИМЕНОВАНИЕ	ПРИМЕЧАНИЕ
1	ОБЩИЕ ДАННЫЕ (НАЧАЛО)	
2	ОБЩИЕ ДАННЫЕ (ОКОНЧАНИЕ)	
3	ПЛАН ЭТАЖА, ПЛАН ПОДВАЛА. СХЕМЫ СИСТЕМ ВЕ1, ВЕ2	
4	СХЕМА СИСТЕМЫ ОТОПЛЕНИЯ ОБВЯЗКА КОТЛА	
5	ПЛАН ЭТАЖА. ПЛАН ПОДВАЛА. СХЕМЫ СИСТЕМ ВЕ1, ВЕ2	
6	СХЕМА СИСТЕМЫ ОТОПЛЕНИЯ ОБВЯЗКА КОТЛА	

ОСНОВНЫЕ ПОКАЗАТЕЛИ ПО ЧЕРТЕЖАМ ОТОПЛЕНИЯ И ВЕНТИЛЯЦИИ

Наименование здания (сооружения, помещения)	Объем м³	Периоды года при $t_н$°С	Расход тепла, вт (ккал/ч) на отопление	на вентиляцию	на горячее водоснабжение	общий	Расход холода вт (ккал/ч)	Установленная мощн. эл. двигат. кВт
Одноэтажный одноквартирный 3-комнатный жилой дом		-20	10080 / 9530	—	—	10080 / 9530	—	—
		-25	11680 / 10040	—	—	11680 / 10040	—	—
		-30	12770 / 10980	—	—	12770 / 10980	—	—
		-35	13700 / 11780	—	—	13700 / 11780	—	—
		-35*	13470 / 11580	—	—	13470 / 11580	—	—
		-40	14320 / 12310	—	—	14320 / 12310	—	—

ПРОЕКТ СООТВЕТСТВУЕТ ДЕЙСТВУЮЩИМ НОРМАМ И ПРАВИЛАМ (В ТОМ ЧИСЛЕ ПО ВЗРЫВО-ПОЖАРНОЙ БЕЗОПАСНОСТИ)

ГЛ. ИНЖЕНЕР ПРОЕКТА /Крейнис/

Инв. № подл. | Подпись и дата | Взам. инв. №

ВЕДОМОСТЬ ССЫЛОЧНЫХ И ПРИЛАГАЕМЫХ ДОКУМЕНТОВ

ОБОЗНАЧЕНИЕ	НАИМЕНОВАНИЕ	ПРИМЕЧАНИЕ
	ССЫЛОЧНЫЕ ДОКУМЕНТЫ	
4.904-69	Детали крепления санитарно-технических приборов и трубопроводов	
5.904-1 в.0,1,2	Детали крепления воздуховодов	
5.903-2 в.0,1	Воздухосборники для систем отопления и теплоснабжения вентиляционных установок	
	ПРИЛАГАЕМЫЕ ДОКУМЕНТЫ	
ОВ.СО.	Спецификация оборудования	Альбом
ОВ.ВМ.	Ведомость потребности в материалах	Альбом

ПЛАН-СХЕМА

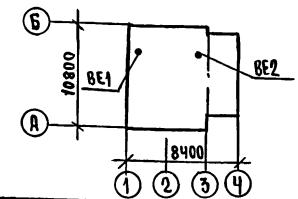

Привязан

Инв. №

144-16-152.91 ОВ

Н. Контр.	Крейнис	
Нач. отд.	Смирнов	
Гл. спец.	Крейнис	
Вед. инж.	Ухина	
Исполн.	Егорова	
Проверил	Крейнис	

Одноэтажный одноквартирный 3-комнатный жилой дом

Стадия	Лист	Листов
Р	1	6

ОБЩИЕ ДАННЫЕ (НАЧАЛО)

ЦНИИЭП граждансельстрой

Альбом 1

ТЕПЛОПОТЕРИ ПОМЕЩЕНИЙ

Расчетная температура $t_н$°С	Этаж	Тип помещений 1	2	3	4	5	6	7		Итого Вт / ккал/ч
-20	1	1980 / 1700	1700 / 1460	350 / 300	670 / 580	2400 / 2060	3340 / 2870	650 / 560	—	11080 / 9530
-25	1	2050 / 1760	1840 / 1580	360 / 310	740 / 640	2500 / 2150	3512 / 3020	670 / 580	—	1168 / 10040
-30	1	2120 / 1820	2070 / 1780	390 / 340	850 / 730	2770 / 2380	3810 / 3280	755 / 650	—	12770 / 10980
-35	1	2395 / 2060	2200 / 1890	395 / 340	910 / 780	2940 / 2530	4220 / 3630	755 / 650	—	13820 / 11880
-35*	1	2360 / 2030	2160 / 1860	360 / 310	870 / 750	2910 / 2500	4190 / 3600	730 / 630	—	13580 / 11680
-40	1	2460 / 2120	2395 / 2060	430 / 370	940 / 810	3070 / 2640	4190 / 3600	825 / 710	—	14320 / 12310

СОПРОТИВЛЕНИЕ ТЕПЛОПЕРЕДАЧЕ НАРУЖНЫХ ОГРАЖДЕНИЙ $R_м$ м²°С/Вт

Наименование ограждений	R, при расчетной температуре, °С -20	-25	-30	-35	-35*	-40
Наружная стена	0,86	0,99	1,01	1,21	1,21	1,21
Окно	0,34	0,34	0,38	0,38	0,52	0,52
Перекрытие чердачное	1,81	1,96	2,09	2,24	2,24	2,39

$t_н$=-35°С – с двойным остеклением
$t_н$=-35°С* – с тройным остеклением

ОБЩИЕ УКАЗАНИЯ

Рабочие чертежи по отоплению и вентиляции разработаны на основании задания на проектирование и действующих нормативных документов СНиП 2.04.05-86, СНиП 2.08.01-89. для района с расчетной температурой наружного воздуха -20,-25,-30,-35,-35*,-40°С

Теплоснабжение дома местное от котла КЧМ-2М „Жарок-2" на твердом или газообразном топливе. Система отопления разработана в двух вариантах: I – поквартирная система отопления с верхней разводкой под потолком подающего и над полом – обратного трубопроводов. II – однотрубная горизонтальная с насосной циркуляцией с помощью насоса ЦВЦ 0,4-0,5.

В качестве нагревательных приборов приняты стальные радиаторы типа РСГ2. Все трубопроводы и нагревательные приборы окрашиваются масляной краской за 2 раза. Все трубопроводы, проходящие в конструкции пола и главный стояк при поквартирном отоплении изолируются теплоизоляционным шнуром δ=30мм по ТУ36-1695-8 с покровным слоем из стеклорубероида по ГОСТ 158-79-70. Перед изоляцией покрыть битумным лаком БТ-177 по ГОСТ 6617-79.

Воздух из системы удаляется через воздухосборник, установленный на чердаке.

Вентиляция предусмотрена естественная вытяжная через каналы кухонь, санузлов и подвала (вариант). Воздуховоды выполнить из листовой стали по ОСТ 14-11-196-86.

Монтаж систем отопления и вентиляции вести согласно СНиП 3.05.01-85.

Удельный расход тепла на отопление 160,85 Вт 138,3 ккал/ч.
Удельный расход металла на отопление 3,29 кг/м².

Инв.№ подл. | Подпись и дата | Взам.инв.№ | Инв.№

144-16-152.91 ОВ

Привязан

Н.контр.	Крейнис		Одноэтажный одноквартирный 3-комнатный жилой дом
Нач.отд.	Симонов		
Гл.спец.	Крейнис		
Вед.инж.	Ухина		Общие данные /окончание/
Исполн.	Егорова		
Провер.	Крейнис		

Стадия	Лист	Листов
Р	2	

ЦНИИЭП Граждансельстрой

Альбом 1

ПЛАН ЭТАЖА

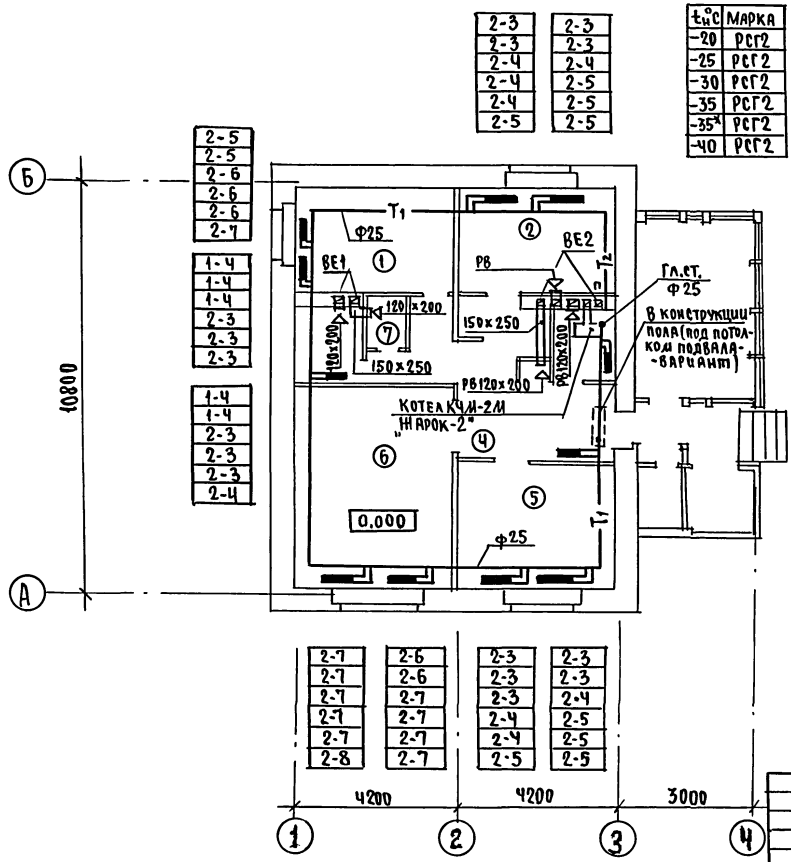

t,°C	МАРКА
-20	РСГ2
-25	РСГ2
-30	РСГ2
-35	РСГ2
-35*	РСГ2
-40	РСГ2

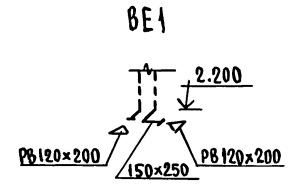

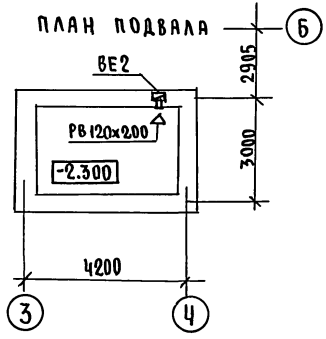

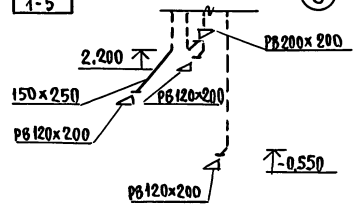

				144-16-152.91			ОВ
Привязан							
				Н.контр.	Крейнис	Одноэтажный одноквартирный 3-комнатный жилой дом	Стадия: Р; Лист: 3; Листов:
				Нач.отд.	Смирнов		
				Гл.спец.	Крейнис		
				Вед.инж.	Ухина	План этажа. План подвала. Схемы систем ВЕ1, ВЕ2	ЦНИИЭП Гражданскельстрой
				Исполн.	Шишкин		
Инв.№				Проверил	Крейнис		

СОГЛАСОВАНО

Гл.спец.АС	Майсюк
Гл.спец.ВК	Верховский
Гл.спец.ЭО	Бородкин

Инв.№ подл.	Подпись и дата	Взам.инв.№

25221-01 47

Альбом 1

СИСТЕМА ОТОПЛЕНИЯ

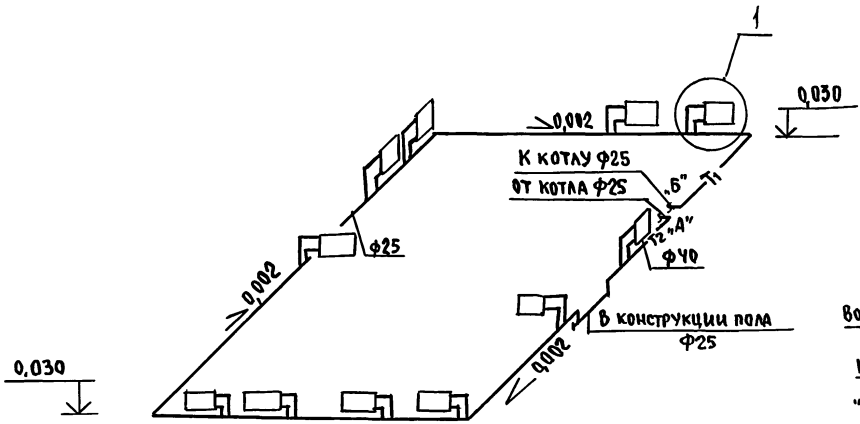

ОБВЯЗКА КОТЛА

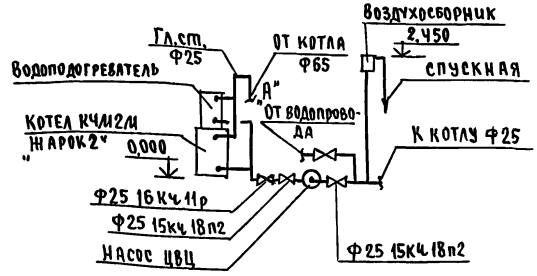

1

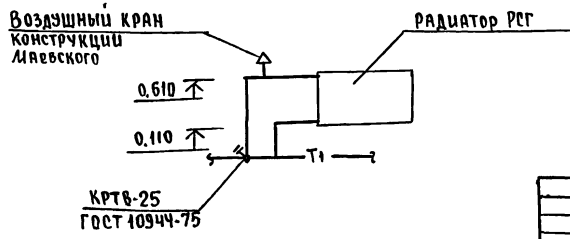

Привязан	Н.контр.	Крейнис	144-16-152.91		ОВ
	Нач.отд.	Смирнов	Одноэтажный одноквартирный 3-комнатный жилой дом	Стадия: Р	Лист: Ч	Листов:
	Гл.спец.	Крейнис			
	Вед.инж.	Ухина			
	Исполн.	Шишкин	Схема системы отопления. Обвязка котла	ЦНИИЭП Гражданскельстрой	
Инв.№	Проверил	Крейнис			

Инв.№ подл. | Подпись и дата | Взам.инв.№

25221-01 48

Альбом 1

ПЛАН ЭТАЖА

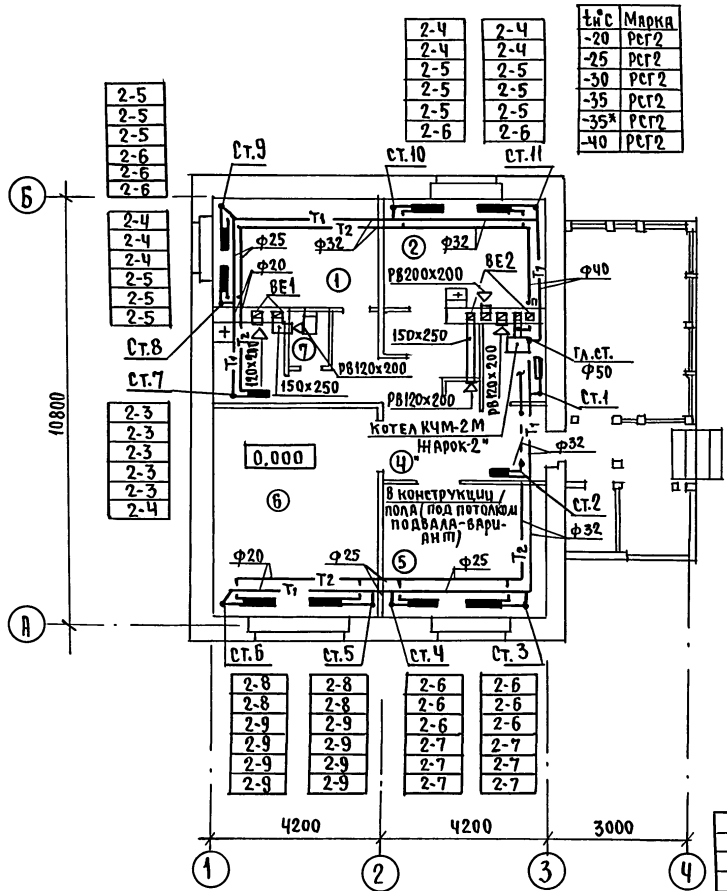

$t_н$°С	Марка
-20	РСГ2
-25	РСГ2
-30	РСГ2
-35	РСГ2
-35*	РСГ2
-40	РСГ2

ВЕ1

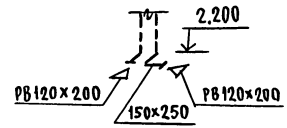

ПЛАН ПОДВАЛА

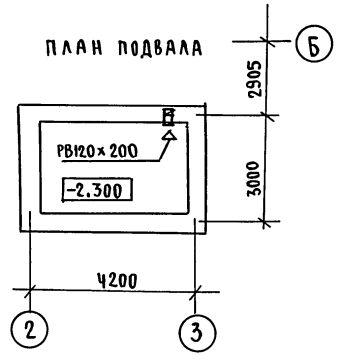

ВЕ2

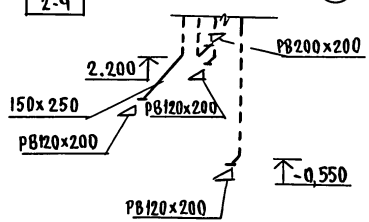

Привязан		Н.контр.	Крейнис		
		Нач.отд.	Смирнов		
		Гл.спец.	Крейнис		
		Вед.инж.	Ухина		
		Исполн.	Шишкин		
Инв.№		Проверил	Крейнис		

144-16-152.91 ОВ

Одноэтажный одноквартирный 3-комнатный жилой дом	Стадия	Лист	Листов
	Р	5	
План этажа. План подвала. Схемы систем ВЕ1, ВЕ2	ЦНИИЭП Гражданскельстрой		

25221-01 49

Согласовано

Гл.спец.АС	Майсюк
Гл.спец.ВК	Верховский
Гл.спец.ЭО	Бородкин

Инв.№ подл. | Подпись и дата | Взам.инв.№

Альбом 1

СИСТЕМА ОТОПЛЕНИЯ

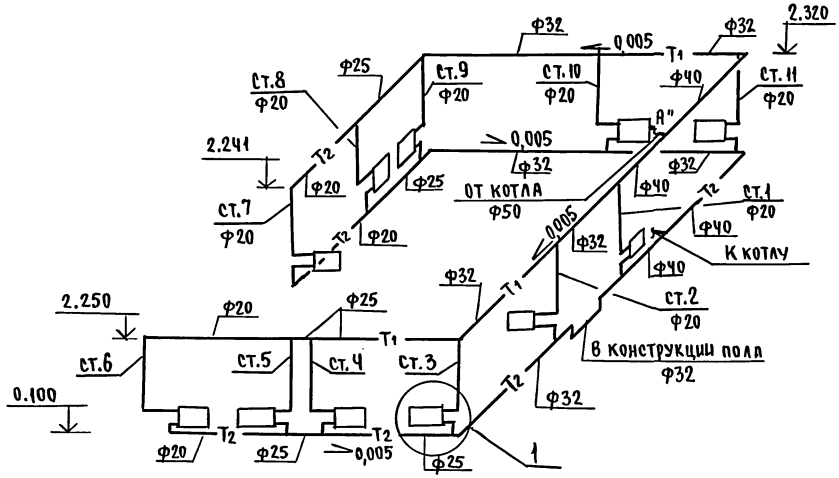

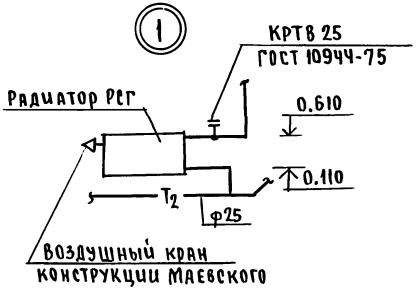

ОБВЯЗКА КОТЛА

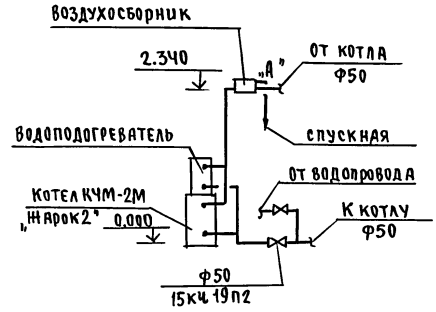

					144-16-152.91 ОВ		
привязан				Н.контр.	Крейнис	Одноэтажный одноквартирный 3-комнатный жилой дом	стадия: Р; лист: 6; листов:
				Нач.отд.	Смирнов		
				Гл.спец.	Крейнис		
				Вед.инж.	Ухина	Схема системы отопления. Обвязка котла	ЦНИИЭП гражданселькстрой
				Исполн.	Шишкин		
инв.№				Провер.	Крейнис		

Инв.№ подл. | Подпись и дата | Взам.инв.№

25221-01 50

Альбом 1

ВЕДОМОСТЬ РАБОЧИХ ЧЕРТЕЖЕЙ ОСНОВНОГО КОМПЛЕКТА

Лист	Наименование	Примечание
1	ОБЩИЕ ДАННЫЕ	
2	ПЛАН 1 ЭТАЖА. ПЛАН ПОДВАЛА (ВАРИАНТ)	
3	СХЕМЫ СИСТЕМ В1, Т3, К1	

ВЕДОМОСТЬ ССЫЛОЧНЫХ И ПРИЛАГАЕМЫХ ДОКУМЕНТОВ

Обозначение	Наименование	Примечание
	ССЫЛОЧНЫЕ ДОКУМЕНТЫ	
4.904-69	ДЕТАЛИ КРЕПЛЕНИЯ САНИТАРНО-ТЕХ-	
4.900-9	НИЧЕСКИХ ПРИБОРОВ И ТРУБОПРОВОДОВ	
7.903.9-2.1	ТЕПЛОВАЯ ИЗОЛЯЦИЯ ТРУБОПРОВОДОВ	
	ПРИЛАГАЕМЫЕ ДОКУМЕНТЫ	
ВК.СО.	СПЕЦИФИКАЦИЯ ОБОРУДОВАНИЯ	
ВК.ВМ.	ВЕДОМОСТЬ ПОТРЕБНОСТИ В МАТЕРИАЛАХ	

ОБЩИЕ УКАЗАНИЯ

ВОДОСНАБЖЕНИЕ

Водоснабжение дома предусматривается от наружных сетей водопровода. Ввод водопровода запроектирован из полиэтиленовых напорных труб ПВД(с) Ф32×3,5 и прокладывается на 0,5м. ниже глубины промерзания грунта.

Горячее водоснабжение от водоподогревателя, установленного на котле отопления.

Внутренние сети холодного и горячего водоснабжения запроектированы из стальных водогазопроводных оцинкованных труб.

Магистральные трубопроводы изолируются от теплопотерь и конденсации по серии 7.903.9-21. Основной изоляционный слой-теплоизоляционный шнур δ=30мм по ТУ36-1695-79. Покровный слой-стеклорубероид ГОСТ 15879-70.

Расчетные расходы и потребные напоры определены согласно СНиП 2.04.01-85 и СНиП 2.04.02-85 и сведены в таблицу.

Расчетный расход воды на наружное пожаротушение составляет 5л/сек.

КАНАЛИЗАЦИЯ

Отвод бытовых сточных вод от санитарных приборов осуществляется в дворовую сеть канализации. Вся сеть монтируется из пластмассовых канализационных труб Ф50-100мм.

Вентиляция сети осуществляется через стояк, выведенный выше кровли на 0,5м.

ОСНОВНЫЕ ПОКАЗАТЕЛИ ПО ЧЕРТЕЖАМ ВОДОПРОВОДА И КАНАЛИЗАЦИИ

Наименование системы	Потребный напор на вводе м. вод. ст	Расчетный расход $м^3$/сут	$м^3$/ч	л/с	При пожаре л/с	Установлен. мощность эл.двиг. кВт	Примечание
В1	10	0,75	0,57	0,375			
К1	—	0,75	0,57	1,975			

Монтаж внутренних санитарно-технических систем следует производить в соответствии со СН 478-80 и СНиП 3.05.01-85

Типовой проект соответствует действующим нормам и правилам

Гл.инженер проекта /Верховский/

Гл.инженер проекта привязки

Инв.№подл. | Подпись и дата | Взам.инв.№

Привязан

Инв.№

144-16-152.91 ВК

Н.контр.	Верховский		
Нач.отд.	Смирнов		
Гл.спец.	Верховский		
Вед.инж.	Филатова		
Исполн.	Оглодкова		
Провер.	Филатова		

Одноэтажный одноквартирный 3комнатный жилой дом

Стадия	Лист	Листов
Р	1	3

ОБЩИЕ ДАННЫЕ

ЦНИИЭП граждансельстрой

Альбом 1

План 1 этажа

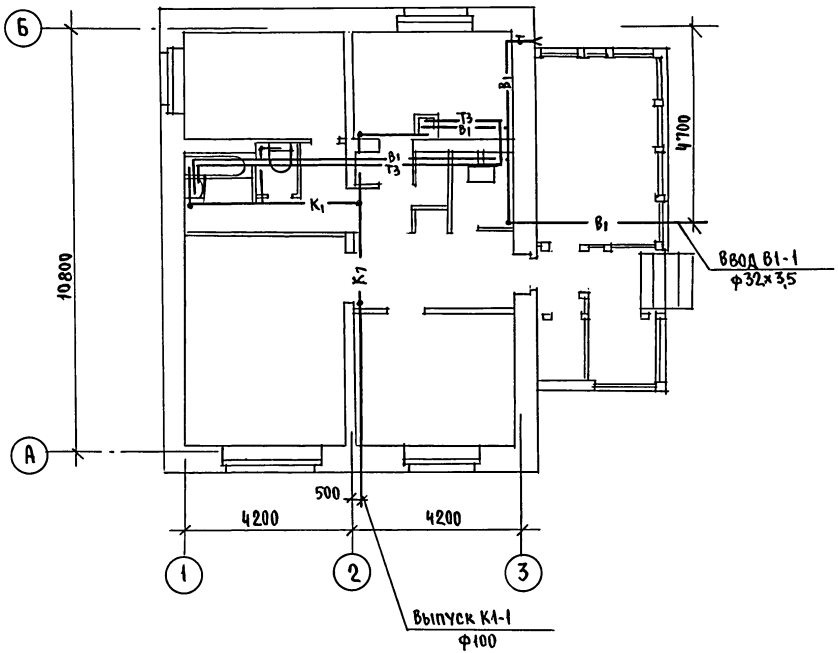

План подвала (вариант)

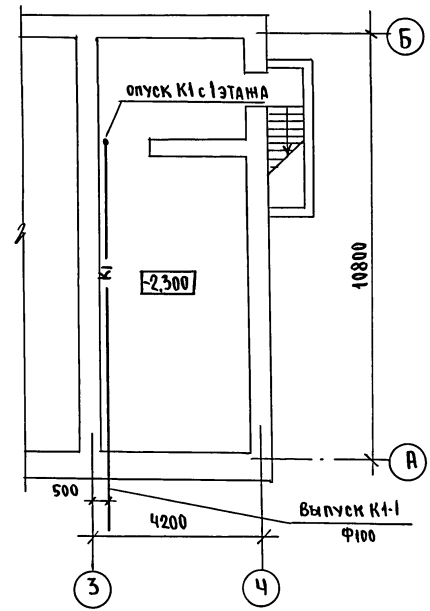

СОГЛАСОВАНО
Гл.спец. ОВ Крейчие
Гл.спец. ЭО Бородкин

Инв.№ подл. | Подпись и дата | Взам.инв.№

			144-16-152.91 ВК
Привязан	Н.контр.	Верховский	
	Нач.отд.	Смирнов	Одноэтажный одноквартирный 3-комнатный жилой дом
	Гл.спец.	Верховский	Стадия: Р; Лист: 2; Листов:
	Ведущ.	Филатова	
	Исполн.	Огладкова	План 1 этажа План подвала (вариант)
	Техник	Матюхина	ЦНИИЭП гражданселькстрой
Инв.№	Провер.	Филатова	

25221-01 52

Альбом 1

В1, Т3

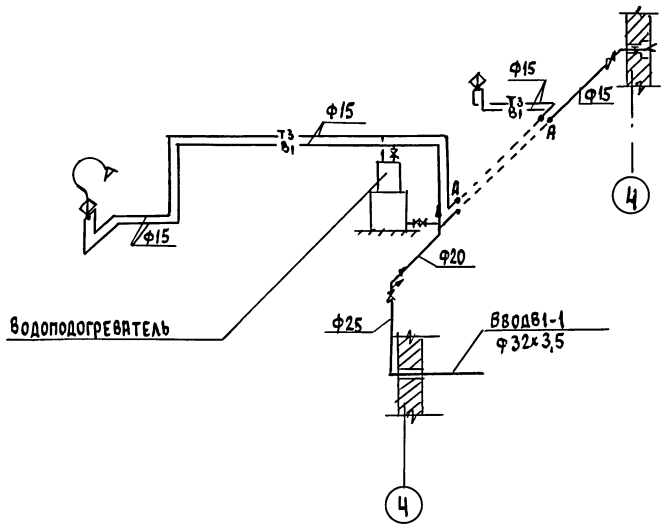

К1

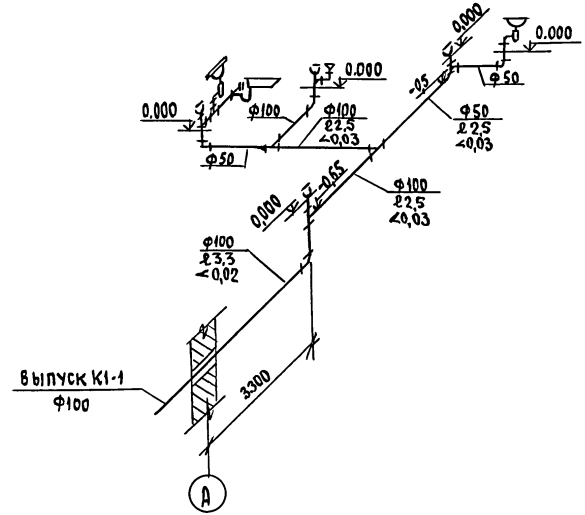

Инв.№ подл. | Подпись и дата | Взам.инв.№

				144-16-152.91 ВК	
Привязан		Н.контр.	Верховский	Одноэтажный, одноквартирный 3комнатный жилой дом	Стадия: Р; Лист: 3; Листов:
		Нач.отд.	Слирнов		
		Гл.спец.	Верховский		
		Вед.инж.	Филатова	Схемы систем В1, Т3, К1	ЦНИИЭП граждансельстрой
Инв.№		Исполн.	Отлодкова		
		Провер.	Филатова		

Альбом 1

Ведомость рабочих чертежей основного комплекта марки ЭО

Лист	Наименование	Примечание
1	Общие данные	
2	Планы расположения осветительных сетей этажа, подвала и вариант подвала.	

Основные показатели проекта

Наименование	Ед. изм.	Данные проекта
Напряжение электросети	В	220
Расчетная мощность	кВт	5,0
Максимальная потеря напряжения	%	1,8

Ведомость ссылочных и прилагаемых документов

Обозначение	Наименование	Примечание
	Прилагаемые документы	
ЭО.СО	Спецификация оборудования	Альбом II
ЭО.ВМ	Ведомость потребности в материалах	Альбом III
	Ссылочные документы	
2.190.1/72 вып. V	Узлы и детали инженерного оборудования жилых и общественных зданий для сельского строительства	

Типовой проект соответствует действующим нормам и правилам

Главный инженер проекта _____ /Бородкин/

Главный инженер проекта привязки

Общие указания

Проект разработан на напряжение 220 В в сети 380/220 с глухозаземленной нейтралью трансформатора. По степени надежности электроснабжения токоприемники жилого дома относятся к III категории.

Электромонтажные работы необходимо производить согласно ПУЭ и СН 544-82. Расчетная мощность определена для дома с кухонными плитами на сжиженном газе.

Расчетная схема

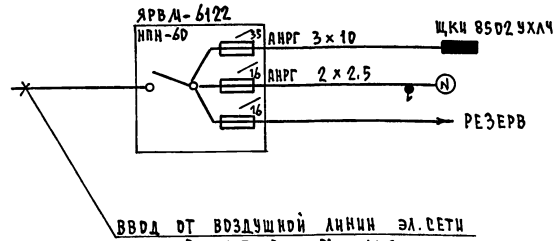

Привязан

Инв. №

144-16-152.91 ЭО

Одноэтажный однокварт. 3 комнатный жилой дом.	Стадия	Лист	Листов
	Р	1	2
Общие данные	ЦНИИЭП граждансельстрой		

Н. контр.	Бородкин	
Нач. отд.	Смирнов	
Гл. спец.	Бородкин	
Инж. I кат.	Крутова	
Черт.-конс.	Корчунова	

Копировал Код 25221-01 54 Формат А3

Инв. № подл. | Подпись и дата | Взам. инв. №

Альбом 1

План этажа

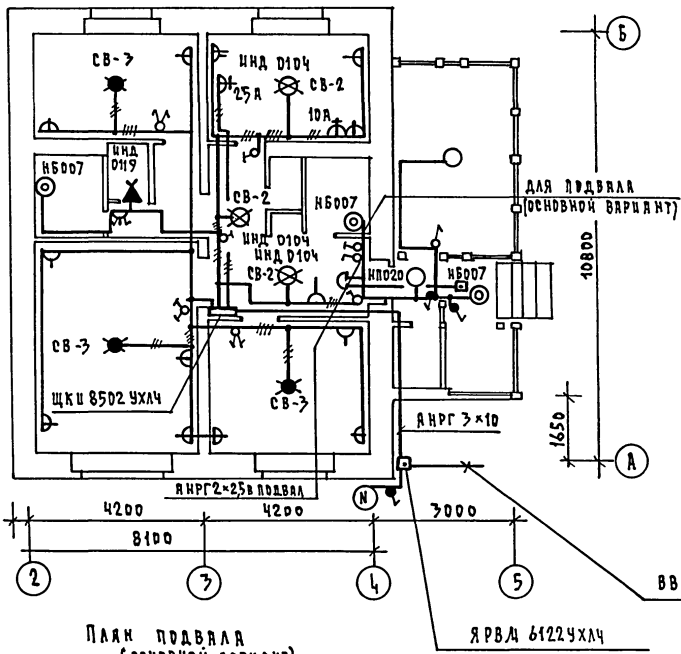

План подвала (вариант)

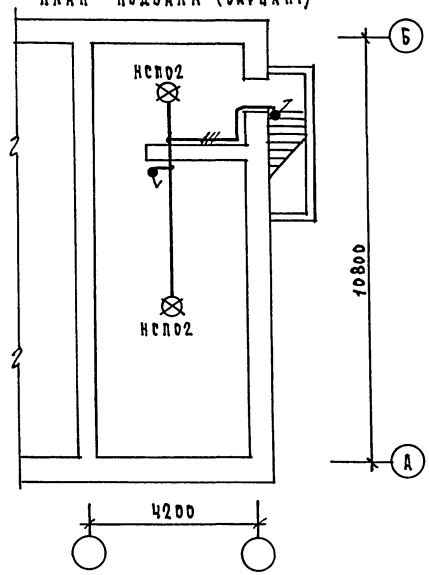

ВВОД ОТ ВОЗДУШНОЙ ЛИНИИ ЭЛ. СЕТИ

$P_p = 4.7$ кВт $I_p = 16.5$ А

ЯРВМ 6122УХЛ4

План подвала (основной вариант)

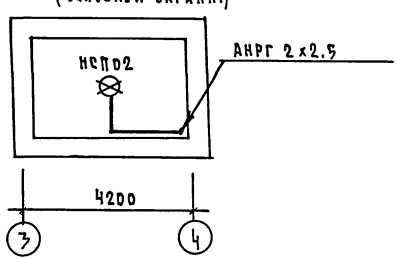

СОГЛАСОВАНО

ГЛ. СПЕЦ. ОВ	КРЕЙНИС
ГЛ. СПЕЦ. ВК	ВЕРХОВСКИЙ

ИНВ. № ПОДЛ.	ПОДПИСЬ И ДАТА	ВЗАМ. ИНВ. №

ПРИВЯЗАН

ИНВ. №

Н. КОНТР.	БОРОДКИН	
НАЧ. ОТД.	СМИРНОВ	
ГЛ. СПЕЦ.	БОРОДКИН	
ИНЖ. I КАТ.	КРУТОВА	
ЧЕРТ. КОНС.	КОРШУНОВА	

144-16-152.91 ЭО

Одноэтажный одноквартирный 3 комнатный жилой дом

Планы расположения осветительных сетей этажа. Подвал и вариант подвала

СТАДИЯ	ЛИСТ	ЛИСТОВ
Р	2	

ЦНИИЭП ГРАЖДАНСЕЛЬСТРОЙ

КОПИРОВАЛ Коуе 25221-01 55 ФОРМАТ А3

Альбом 1

Ведомость рабочих чертежей основного комплекта ОС

Лист	Наименование	Примечание
1	Общие данные	
2	Схема расположения устройств связи	
3	План этажа. План кровли	

Ведомость ссылочных и прилагаемых документов

Обозначение	Наименование	Примечание
	Ссылочные документы	
2.190.1/72 вып.V	Узлы и детали инженерного оборудования	
	жилых и общественных зданий	
	для сельского строительства	
	Прилагаемые документы	
ОС.ВМ	Ведомость потребности в материалах	Альбом V
ОС.СО	Спецификация оборудования	Альбом

Основные показатели

Наименование	Ед. изм.	Кол-во
Телефонизация		
Емкость телефонного ввода, в том числе		
используемых в данном здании	пар	1
Радиофикация		
Количество абонентских точек	шт.	3
Телевидение		
Количество телевизионных антенн	шт.	1

Типовой проект соответствует действующим нормам и правилам.

Гл. инженер проекта /Бородкин/

Гл. инженер проекта привязки

Общие указания

Для защиты устройств связи от атмосферных разрядов проектом предусматривается установка молниезащиты. Молниеотвод выполняется из арматурной стали ф6мм и покрывается битумом за 2 раза. Вертикальный спуск молниеотвода выполняется по стене на штырях или скобах.

Для заземления используются электроды из угловой стали разм. 50×50×5 мм, забиваемые в землю на 0,5 м.

Расстояние между ними 5.0 м.

Электроды соединяются стальной полосой разм. 20×5 мм. Количество электродов определяется при привязке проекта в зависимости от электрического сопротив

Инв.№ подл. | Подпись и дата | Взам. инв.№

Инв.№

Привязан

144-16-152.91 ОС

Н.контр.	Бородкин		
Нач.отд.	Сдирнов		
Гл.спец.	Бородкин		
Вед.инж	Логинова		
Инженер	Праторина		

Одноэтажный одноквартирный 3-комнатный жилой дом

Стадия	Лист	Листов
Р	1	3

Общие данные

ЦНИИЭП граждансельстрой

 Копировал Формат А3

Альбом 1

Схема расположения устройств связи

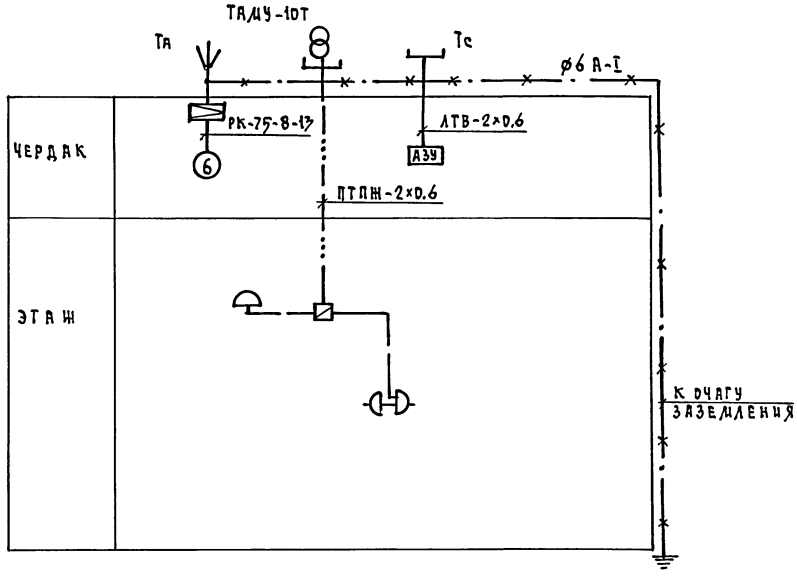

ПРИМЕЧАНИЕ:

Установка радиостойки, телефонной стойки и телеантенны на кровле производится по месту строительства в зависимости от внешних условий, прохождения радиофидера, сетей телефонной связи и источника телевизионных сигналов.

			144-16-152.91 СС
Привязан	Н.контр.	Бородкин	Одноэтажный одноквартирный 3-комнатный жилой дом
	Нач.отд.	Смирнов	
	Гл.спец.	Бородкин	Схема расположения устройств связи
	Вед.инж	Логинова	
Инв. №	Инжен.	Правоторина	

Стадия	Лист	Листов
Р	2	

ЦНИИЭП гражданстельстрой

Копировал Код 25221-01 57 Формат А3

Инв. № подл. | Подпись и дата | Взам. инв. №

Альбом 1

План этажа

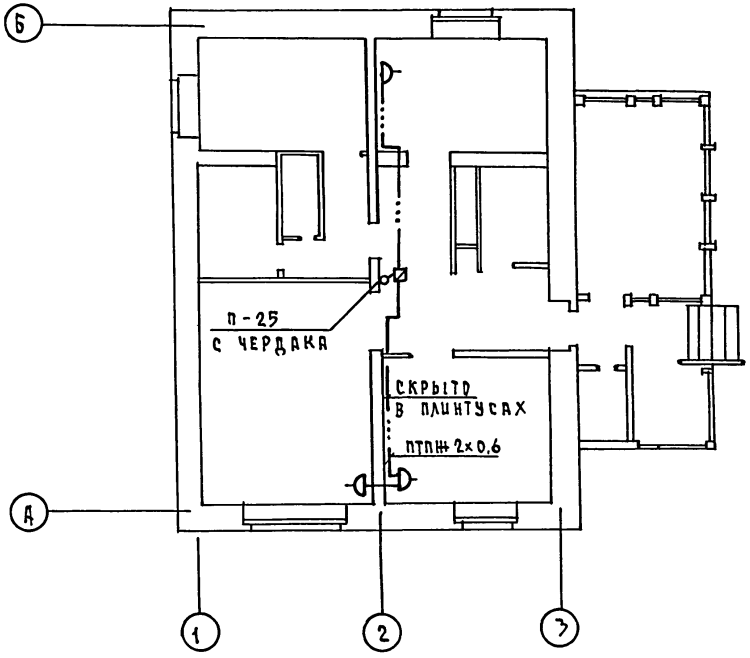

План кровли

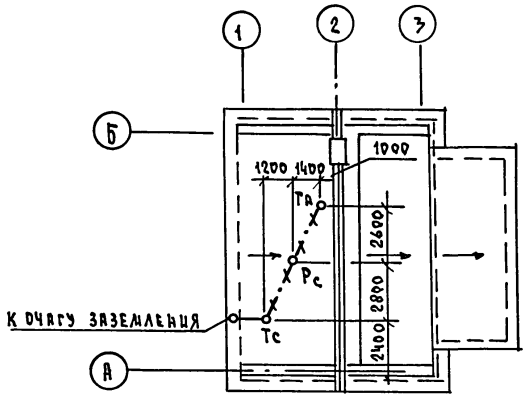

Альбом 1

ВЕДОМОСТЬ ССЫЛОЧНЫХ И ПРИЛАГАЕМЫХ ДОКУМЕНТОВ

Обозначение	Наименование	Примечание
	ССЫЛОЧНЫЕ ДОКУМЕНТЫ	
5.905-10	Установка газовых приборов и	
выпуск 1	аппаратов в жилых и коммуналь-	
	но-бытовых зданиях	
5.905-8	Узлы и детали крепления газопроводов	
5.905-13	Шкафные индивидуальные	
выпуск 1	баллонные установки	
	ПРИЛАГАЕМЫЕ ДОКУМЕНТЫ	
ГСВ.СО.	Спецификация оборудования	Альбом IV
ГСВ.ВМ.	Ведомость потребности в материалах	Альбом III

ТЕХНИКО-ЭКОНОМИЧЕСКИЕ ПОКАЗАТЕЛИ

№№ п/п	Наименование	Показатели
1	Давление газа перед приборами МПа (мм.вод.ст.)	0,003 (300)
2	Теплота сгорания газа кДж/Нм³ (ккал/Нм³)	92400 (22000)
3	Расход металла на дом (т)	0,009
4	Расход газа на ввод (Нм³/час)	0,44

ОБЩИЕ УКАЗАНИЯ

Газоснабжение жилого дома запроектировано, от 2-баллонной установки сжиженного газа.

Производство и приемку монтажных работ по газооборудованию выполнить в соответствии со СНиП 3.05.02-88, III-4-80 „Правилами безопасности в газовом хозяйстве" Госгортехнадзора СССР, изд. 1982 г.

Проект газоснабжения должен быть согласован с предприятием газового хозяйства.

Типовой проект соответствует действующим нормам и правилам.

Специалист /В.И.Ютландов/

ФРАГМЕНТ ПЛАНА ЭТАЖА

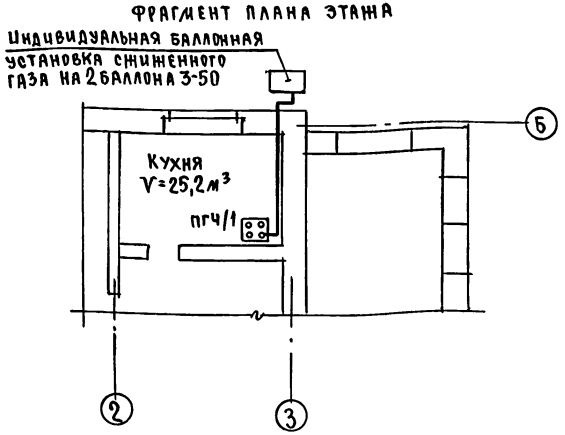

СХЕМА ГАЗОПРОВОДА

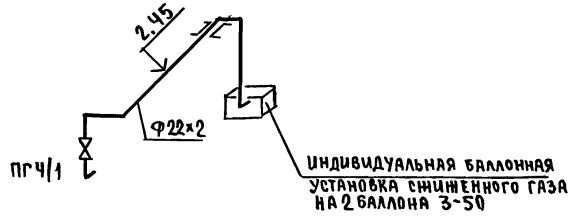

Согласовано: Гл.спец. ВК Верховский; Гл.спец. ОВ Кревинис; Гл.спец. ЭО Бородкин

Инв.№ | Подпись и дата | Взам. инв.№

Инв.№

Привязан

144-16-152.91 ГСВ

Н.контр.	Ютландов	
Нач.отд.	Смирнов	
Гл.спец.	Ютландов	
Исполн.	Ушакова	

Одноэтажный одноквартирный 3-комнатный жилой дом

Стадия	Лист	Листов
Р	1	1

Общие данные
Фрагмент плана этажа
Схема газопровода

ЦНИИЭП Гражданскельстрой

25221-01

gost.e-ecolog.ru