ТИПОВОЙ ПРОЕКТ

184-16-86.85

ОДНОЭТАЖНЫЙ ОДНОКВАРТИРНЫЙ 2-КОМНАТНЫЙ ЖИЛОЙ ДОМ

СО СТЕНАМИ ИЗ КИРПИЧА И КОМПЛЕКТАМИ ДЕРЕВЯННЫХ ДЕТАЛЕЙ ЗАВОДСКОГО ИЗГОТОВЛЕНИЯ

АЛЬБОМ I

АРХИТЕКТУРНО-СТРОИТЕЛЬНЫЕ, САНИТАРНО-ТЕХНИЧЕСКИЕ И ЭЛЕКТРОТЕХНИЧЕСКИЕ ЧЕРТЕЖИ

20952-01
ЦЕНА 1-86

16-0349-0

gost.e-ecolog.ru

ЦЕНТРАЛЬНЫЙ ИНСТИТУТ ТИПОВОГО ПРОЕКТИРОВАНИЯ
ГОССТРОЯ СССР

Москва. А-445. Смольная ул. 22

Сдано в печать VII 1987 года

Заказ № 8554 Тираж 150 экз.

ТИПОВОЙ ПРОЕКТ

184-16-86.85

ОДНОЭТАЖНЫЙ ОДНОКВАРТИРНЫЙ 2-КОМНАТНЫЙ ЖИЛОЙ ДОМ

СО СТЕНАМИ ИЗ КИРПИЧА И КОМПЛЕКТАМИ ДЕРЕВЯННЫХ ДЕТАЛЕЙ ЗАВОДСКОГО ИЗГОТОВЛЕНИЯ

АЛЬБОМ I

СОСТАВ ПРОЕКТА

Альбом I - Архитектурно-строительные, санитарно-технические и электротехнические чертежи

Альбом II - Сметы

Альбом III Ведомость потребности в материалах

Альбом IV Спецификация оборудования.

Разработан
проектным институтом
ЦНИИЭП гражданзельстрой

Гл. инженер института А.П. Цикунов

Гл. архитектор проекта Р.И. Сахарова

ПРОЕКТ
утвержден Госгражданстроем
Приказ № 190 от 17.06.83г.
Рабочая документация введена в действие
ЦНИИЭП гражданзельстроем
Приказ № 143/1 от 10.12.85г.

16-2848-1

20952-01 1

Альбом I

Типовой проект 184-16-86.85

Ведомость архитектурно-строительных чертежей

№№ листов	Наименование	№№ стр.
	Обложка	
	Титульный лист	1
I	Содержание альбома (начало)	2
II	Содержание альбома (окончание)	3
1	Общие данные (начало)	4
2	Общие данные (продолжение 1)	5
3	Общие данные (продолжение 2)	6
4	Общие данные (окончание)	7
	Архитектурно-строительные чертежи	
5	Фасады А-В; 1-2; В-А; 2-1.	8
6	Архитектурный план и экспликация помещений	9
7	Кладочный план и ведомость перемычек	10
8	Спецификация железобетонных перемычек	11
9	Отделочный план. Ведомость отделки помещений	12
10	Спецификация элементов заполнения проемов. Таблица толщин наружных стен. Ведомость проемов дверей	13
11	Вариант с лифт-клозетом. Кладочный план	
	Отделочный план.	14
12	Разрезы I-I, II-II.	15
13	План фундаментов.	16
14	Сечения фундаментов	17
15	Фрагмент плана фундаментов с хозяйственным подполь.	18
16	План цокольного перекрытия. Сечения. Спецификация.	19
17	Раскладка досок пола и экспликация полов.	20
18	План чердачного перекрытия. Спецификация.	21
19	Узлы чердачного перекрытия	22
20	Крыша. План стропил. Сечения 1-1, 2-2.	23
21	Крыша. Узлы 1÷4.	24
22	Крыша. Узлы. Спецификация	25
23	Дымовентиляционный стояк.	26
24	Лифт-клозет.	27
25	Варианты толщин наружных стен.	28
26	Варианты стен из легкобетонного камня. Таблица размеров	29
27	Рама веранды РВ-1.	30
28	Рама веранды РВ-2.	31
29	Рама веранды РВ-3. Фрагмент входа. План. Фасад.	32
30	Ограждение крыльца.	33
31	Веранда крыльца. Спецификация деревянных изделий	34
32	Слуховое окно	35

Привязан:

Инв. №

Н. контр.	Лвакимьян	
Нач. м.	Каунер	
Гл. ин. м.	Лвакимьян	
ГАП	Сахарова	
ГИП	Сократова	
Рук. гр.	Максимова	
Исполн.	Ив'нова	

т. п. 184-16-86.85

	Стадия	Лист	Листов
Одноэтажный одноквартирный 2-комнатный дом	Р	I	2
Содержание альбома (начало)	ЦНИИЭП гражданжельстрой		

20952-01 3

№№ листов	Наименование	№№ стр.
	Отопления и вентиляция	
1	Общие данные (начало)	36
2	Общие данные (окончание)	37
3	Планы. Схема системы отопления	38
ОВН	Содержание	39
ОВН-1	воздуховод из асбестоцементных листов	40
ОВН-2	Конструкция теплоизоляционная	
	Водоснабжение и канализация	
1	Общие данные	41
2	План 1 этажа. Схемы систем В1, Т3, К1	42
	Электрооборудование	
1	Общие данные	43
2	План осветительной сети	44
	Устройство связи	
1	Общие данные	45
2	Фрагмент плана этажа. Схема расположения	
	устройств связи.	46
Г.С.	Газоснабжение	
1	Общие данные. План этажа. Схема газопровода	47

Т.П. 184-16-86.85.

Н.контр.	Овакимян		
Нач.м.	Каунер		
Гл.ин.м.	Пбакинян		
ГАП	Сухарева		
ГИП	Сократова		
Рук.гр.	Максимова		

Привязан:

Инв. №

Одноэтажный одноквартирный 2-комнатный дом	Стадия	Лист	Листов
	Р	II	
Содержание альбома (окончание)	ЦНИИЭП гражданспостроя		

20952-01 4

Авторский коллектив

Архитекторы: Сахарова Р.И. - руководитель коллектива, Сидо А.С.

Инженеры - конструкторы: Сократова В.О., Максимова А.С.

Инженеры - сантехники: Кейлина Н.М., Курочкин В.И., Сирик Г.Д. Щеглова Н.П., Зверева Т.И.

Инженеры - сметчики Колошина Л.А.

Пояснительная записка

Типовой проект разработан на основании плана типового проектирования Гражданстроя на 1982-83 г. Тема Т-С/П-1/42.

I Область применения

Для строительства в I климатическом подрайоне II климатическом районе, с возможностью применения в III климатическом районе с обычными геологическими условиями.

Расчетная температура наружного воздуха -20-30 /основное решение/ и -40°С

Вес снегового покрова - 100 кгс/м²

Скоростной напор ветра - 45 кгс/м²

Обычные геологические условия, нормальная зона влажности.

II Характеристика здания

Степень долговечности - II

Степень огнестойкости - IV

Класс здания - III

Ориентация - свободная

Класс ответственности III

Коэф. надежности по назначению $\gamma_n = 0.9$

III Архитектурно-планировочное решение

Дом рассчитан на заселение одной семьей в 3-4 человека в состав помещений дома входят общая комната и спальня, прихожая, кухня, раздельный санитарный узел, шкафы и антресоли, а также веранда и холодная кладовая. Вход в дом осуществляется через веранду, что обеспечивает удобную связь с домом и в то же время, исключает теплопотери, возникающие при устройстве дополнительного выхода на веранду из дома.

Основной вариант предусматривает полное инженерное оборудование дома с отоплением и горячим водоснабжением от поквартирного агрегата. Имеется также вариант с люфт-клозетом и вариант с хозяйственным подпольем.

При производстве работ в зимних условиях руководствоваться указаниями соответствующих разделов глав СНИП II-В-76, СНИП II-15-76, СНИП III-17-78.

Настоящий проект выполнен в соответствии с действующими нормами и правилами /в том числе по взрыво-пожарной безопасности/

Гл. архитектор проекта /Сахарова Р.И./

Гл. инженер проекта /Сократова В.А./

Ведомость основных комплектов рабочих чертежей

Обозначения	Наименование	Примечан.
АС	Архитектурно-строительное решение	
ОВ	Отопление, вентиляция	
ВК	Водопровод и канализация	
ГС	Газоснабжение	
ЭО	Электрическое освещение	
СС	Связь и сигнализация	

Привязан:

Инв. №

Т. п. 184-16-86.85

АС

Н. контр.	Одакимьян		
Гл. арх. п.	Кейлина		
Гл. инж. п.	Одакимьян		
ГАП	Сахарова		
СИП	Сократова		
Рук. гр.	Максимова		
Испол.	Гражданстрой		

Одноэтажный одноквартирный 2-комнатный дом	Стадия	Лист	Листов
	Р	1	32
Общие данные (начало)	ЦНИИЭП гражданстрой		

20952-01 5

Технико-экономические и эксплуатационные показатели

Объемно-планировочные показатели

Наименование	Ед. изм.	К-во
Количество этажей	этаж	1
Количество квартир	квартира	1
Объем строительный	м³	201.5
Коэффициент К2		3.92
Площадь застройки	м²	95.25
—"— приведенная общая	"	56.73
—"— общая	"	51.36
—"— жилая	"	29.49
—"— летних помещений		11.0
Площадь жилая на 1м² приведенной общей площади	—	0.52
Площадь жилая на 1м² общей площади	—	0.57

Сметная стоимость

Наименование	Ед. изм.	К-во
Общая в том числе:	тыс. руб	9.82
Строительно-монтажные работы	"	9.76
Оборудование	"	0.06
1м² приведенной общей площади	руб.	0.172
1м² общей площади	"	0189
1м³ здания	"	0048

Эксплуатационные показатели

Наименование	Ед. изм.	Кол
Расход холодной воды	л/сек	0.37
Напор на вводе	м.вод.ст.	10м
Расход горячей воды		—
—"— тепла на отопление	Вт / ккал/ч	8160 / 7020
при -30°С		
Расход тепла на 1м² общей площади	Вт / ккал/ч	158.83 / 136.58
Потребная мощность электроэнергии	квт	5.0
Эксплуатационные затраты	руб/год	573.0
Эксплуатационные затраты на 1м² приведенной общей площади	"	10.1
Эксплуатационные затраты на 1м² общей площади	"	11.2
Трудоемкость (построечная)	чел. дн	242.77

Расход материалов

Наименование	Един. изм.	Расход: Всего	на 1м² приведенной площади	на 1м² общей площади
Цемент	т	7.24	0.127	
Сталь в натуральном исчислении	"	0.148	0.002	
в том числе и сборные изделия	"	0.036	0.0006	
Сталь, приведенная к классу А-I	"	0.179	0.003	
в том числе на сборные изделия	"	0.053	0.0009	
Бетон и железобетон в том числе:	м³	12.7	0.22	
Монолитный тяжелый	"	12.0	0.211	
Сборный тяжелый	"	0.7	—	
Лесоматериалы	"	14.537	0.256	
Кирпич	тыс. шт.	26.14	0.46	
Минераловатные плиты	м³	25.30	0.45	
Асбестоцементные листы	м²	—	—	
Масса конструкций и материалов	т	100	1.76	
Масса надземной части	"	40	0.7	

Привязан

Инв. №

Н. контр.	Овакимьян	
Нач. маст.	Кацнер	
Гл. инж.	Овакимьян	
ГИП	Сахарова	
ГИП	Сократова	
Рук. гр.	Максимова	
Исполн.	Брежнева	

Т.П. 184-16-86.85

АС

Одноэтажный однокварт. 2-комнатный дом	Стадия	Лист	Листов
	Р	2	

Общие данные (пояснение)

ЦНИИЭП гражданселькстрой

20952-01 6

Ведомость спецификаций

Лист АС	Наименование	Примечан.
8	Спецификация железобетонных перемычек	
10	Спецификация элементов заполнения проемов	
16	Спецификация изделий цокольного перекрытия	
17	Спецификация досок пола	
18	Спецификация изделий чердачного перекрытия	
22	Спецификация элементов крыши	
31	Спецификация деревянных изделий веранды и крыльц	
15	Спецификация изделий цокольного перекрытия для варианта с хоз. подпольем	

Ведомость прилагаемых документов

Альбом, часть	Наименование	Примечан.
Альбом II	Сметы	
Альбом III	Ведомость потребности в материалах	
Альбом IV	Спецификация оборудования	

Ведомость ссылочных документов

Обозначение	Наименование	Примечан.
	Ссылочные документы.	
	Типовые изделия.	
Серия 1.136.5-17	Окна и балконные двери деревян. с тройн. остеклением для жилых и обществ. зданий.	
Серия 1.136.5-16	Окна и балконные двери.	
Серия 1.136-5-19	Двери деревянные входные наружн. тамбурные и служебные для жилых и общественных зданий. 2-х частях. Часть 2.	
Серия 1.136-10	Двери деревянные внутренние для жилых и общественных зданий	
Серия 1.172-4	Встроенные и литерсольные шкафы-перегородки каркасной конструкции из унифицированных элемент. для жил. домов.	
Серия 1.138-10.84	Брусковые перемычки	
ГОСТ 1005-68	Щиты деревянные для перекрытий в жилых и общественных зданиях	
ГОСТ 4981-78	Балки деревянные с черепными брусками	
ГОСТ 17280-79	Доски подоконные деревянные	
	Типовые узлы	
Серия 2.144-1	Детали перекрытий жилых зданий.	

Привязан:

Инв. N

Н. контр.	Обакимьян	
Гл. арх. м.	Кацнер	
Гл. ин. м.	Обакимьян	
ГАП.	Сахарова	
ГИП	Сократова	
Рук. гр.	Максимова	
Исполн.	Брежовский	

Т.П. 184-16-86.85

АС

Одноэтажный одноквартирный двухкомнатный жилой дом

Стадия	Лист	Листов
Р	3	

Общие данные (продолжение 2)

ЦНИИЭП Граждансельстрой

Альбом I

Типовой проект 184-16-86.85

Ведомость архитектурно-строительных чертежей

№№ листов	Наименование	№№ стр.
	Архитектурно-строительные чертежи	
1÷4	Общие данные	3÷7
5	Фасады	8
6	Архитектурный план и экспликация помещений	9
7	Кладочный план и ведомость перемычек	10
8	Спецификация железобетонных перемычек	11
9	Отделочный план. Ведомость отделки помещений	12
10	Спецификация элементов заполнения проемов.	
	Таблица толщин наружных стен. Ведомость проемов.	13
11	Вариант с люфт-клозетом	14
12	Разрезы I-I, II-II.	15
13	План фундаментов	16
14	Сечения фундаментов	17
15	Фрагмент плана фундаментов с хозяйственным подполь.	18
16	План цокольного перекрытия. Сечения. Спецификация.	19
17	Раскладка досок пола и экспликация полов	20
18	План чердачного перекрытия. Спецификация.	21
19	Узлы чердачного перекрытия.	
20	Крыша. План стропил. Сечения 1-1, 2-2.	
21	Крыша. Узлы 1÷4.	
22	Крыша. Узлы. Спецификация.	
23	Дымовентиляционный стояк.	
24	Люфт-кловет.	
25	Варианты толщин наружных стен.	
26	Варианты стен из легкобетонного камня.	
27	Рама веранды РВ-1.	
28	Рама веранды РВ-2.	31
29	Рама веранды РВ-3. Фрагмент входа. Фасад.	32
30	Ограждение крыльца.	33
31	Веранда. Крыльцо. Спецификация деревянных	
	изделий.	34
32	Слуховое окно	35

Инв. № подл. 16-2848-7 | Подпись и дата | Взам. инв. №

Привязан:

Инв. №

Н. контр.	Ов. Акимьян	
Нач. н.	Кацнер	
Гл. ин. н.	Обакимьян	
ГАП	Сахарова	
ГИП	Сократова	
Рук. гр.	Максимова	
Испол.	Иванова	

Т.П. 184-16-86.85 АС

Одноэтажный одноквартирный 2-комнатный дом	Стадия	Лист	Листов
	Р	4	
Общие данные (окончание)	ЦНИИЭП гражданскельстрой		

20952-01 8

Альбом I
Типовой проект 184-16-86.85.
Инв. N подл. | 16-2848-8 | Подпись и дата | Взам. инв. N

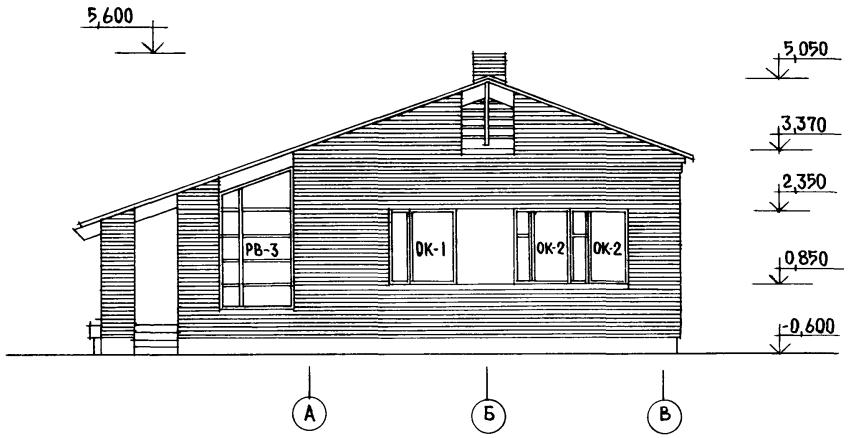

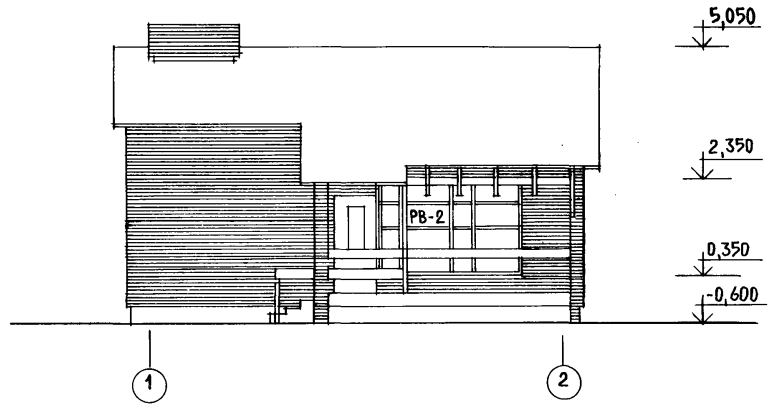

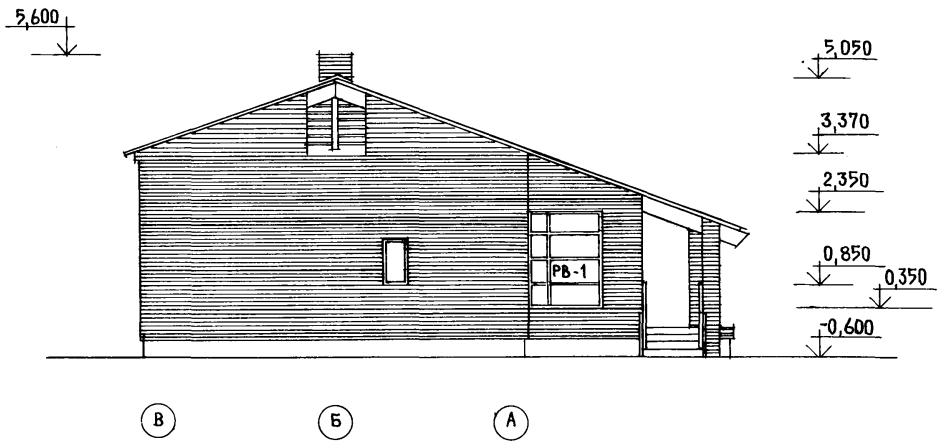

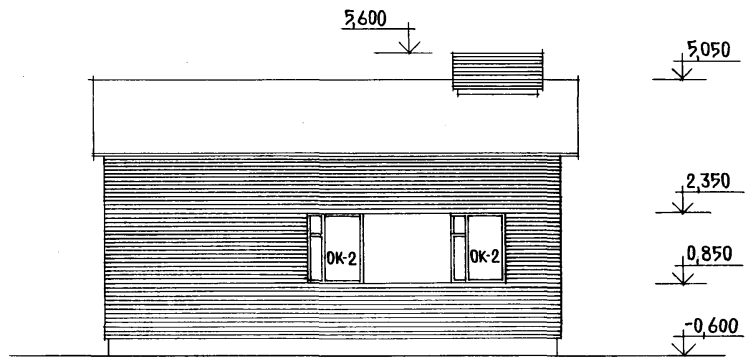

На фасадах А-В, 2-1 незаштрихованные участки стены утоплены на 40 мм, оштукатурены.

Т.П. 184-16-86.85.			
			АС
Одноэтажный одноквартирный двухкомнатный жилой дом	Стадия	Лист	Листов
	Р	5	
Фасады А-В, 1-2, В-А, 2-1	ЦНИИЭП Гражданселькстрой		

Привязан:	Н.контр.	Овакимьян
	Нач.маст	Кацнер
	Гл.инж.м	Овакимьян
	Гл.арх.пр.	Сахарова
	Гл.инж.пр.	Сократова
	Рук.груп	Максимова
Инв.N	Ст.арх.	Сабо

20952-01 9

Копировал Варгина

Формат 12

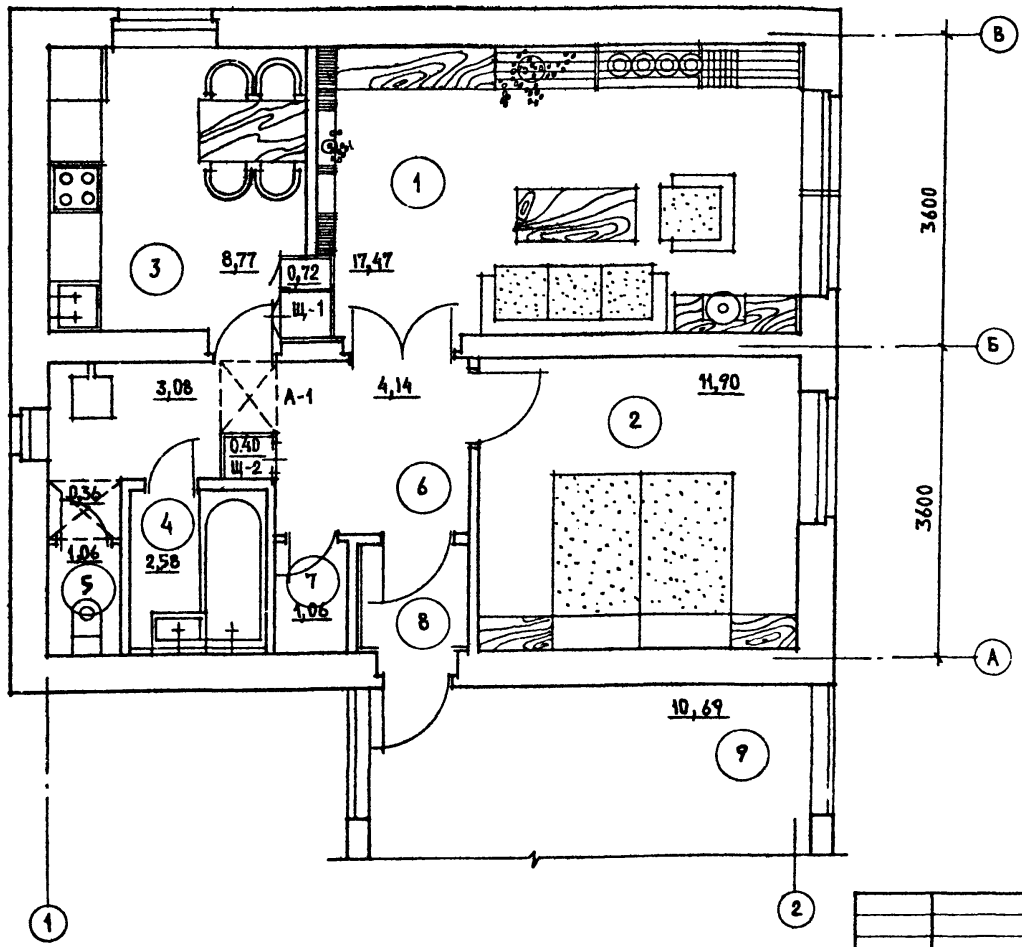

ЭКСПЛИКАЦИЯ ПОМЕЩЕНИЙ

НОМЕР ПО ПЛАНУ	НАИМЕНОВАНИЕ	ПЛОЩАДЬ м²
1	ОБЩАЯ КОМНАТА	17,47
2	СПАЛЬНЯ	12,16
3	КУХНЯ	8,77
4	ВАННАЯ КОМНАТА	2,58
5	УБОРНАЯ	1,06
6	ПРИХОЖАЯ, КОРИДОР	7,70
7	КЛАДОВАЯ	1,06
8	ТАМБУР	1,3
9	ВЕРАНДА	10,69

ЖИЛАЯ ПЛОЩАДЬ - 29,37 м²
ОБЩАЯ ПЛОЩАДЬ - 51,38 м²
ПЛОЩАДЬ ЗАСТРОЙКИ - 96,25 м²
ПРИВЕД...НАЯ ПЛОЩАДЬ - 56,73 м²
СТРОИТЕЛЬНЫЙ ОБЪЕМ - 201,5 м³

ПРИВЯЗАН		
ИНВ.N		

Н.КОНТР	ОВАКИМЬЯН	
РУК.НАСТ.	КАЦНЕР	
ГЛ.ИНЖ.М	ОВАКИМЬЯН	
ГЛ.АРХ.ПР	САХАРОВА	
ГЛ.ИНЖ.ПР	СОКРАТОВА	
РУК.ГРУП	НАКСИНОВА	
СТ.АРХ.	САБО	

Т.П. 184-16-86.85.

АС

ОДНОЭТАЖНЫЙ ОДНОКВАРТИРНЫЙ ДВУХКОМНАТНЫЙ ЖИЛОЙ ДОМ	СТАДИЯ	ЛИСТ	ЛИСТОВ
	Р	6	
АРХИТЕКТУРНЫЙ ПЛАН И, ЭКСПЛИКАЦИЯ ПОМЕЩЕНИЙ	ЦНИИЭП ГРАЖДАНСЕЛЬСТРОЙ		

20952-01 10

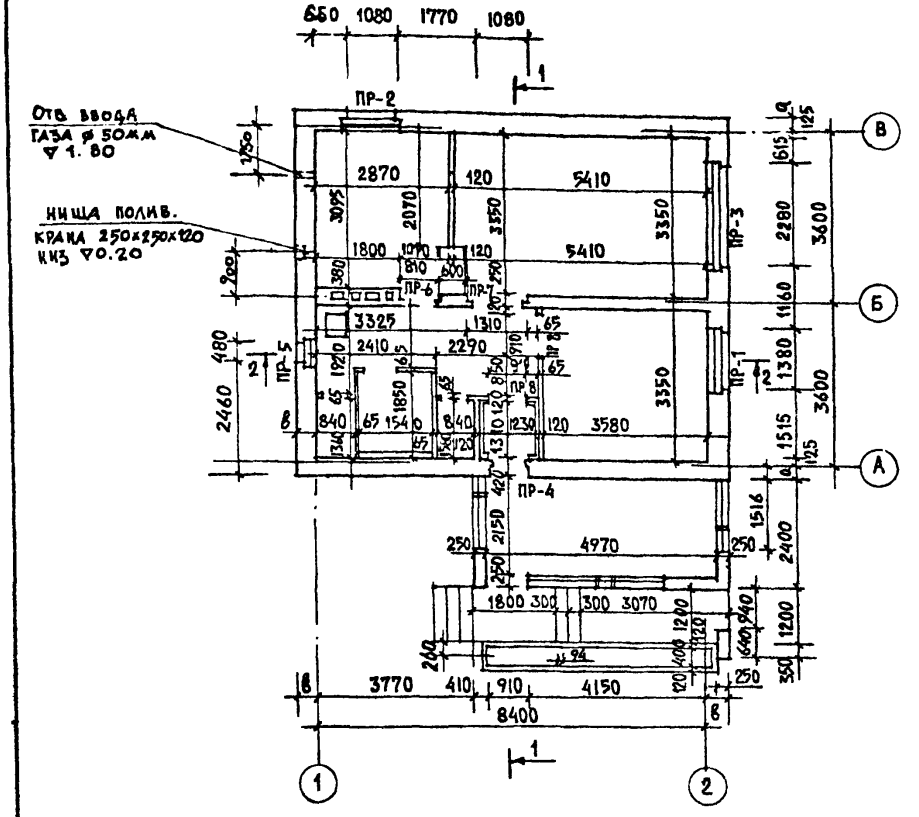

В ТАМБУРЕ ПРЕДУСМОТРЕТЬ УТЕПЛИТЕЛЬ ИЗ ЖЕСТКИХ МИНЕРАЛОВАТНЫХ ПЛИТ ТОЛЩИНОЙ 60 мм С ПОСЛЕДУЮЩЕЙ ШТУКАТУРКОЙ ПО СЕТКЕ.

Тип	Схема сечения
	t=-30°С; (t=-20°С)
ПР-1	1ПР3-19.12.14; 1ПР3-19.12.14; 2,35; (380) 420; 175
ПР-2	1ПР2-15.12.14; 1ПР38-15.12.22У; 2,35; 420 (380); 175
ПР-3	1ПР4-25.12.14; 1ПР4-25.12.14; 2,35; (380) 420; 175
ПР-4	1ПР1-12.12.14; 1ПР38-12.12.22У; 2,35; (380) 420; 175
ПР-5	1ПР1-10.12.14; ПР1-10.12.14; 2,35; (380) 420; 175
ПР-6	1ПР38-12.12.22У; 2,35; 250
ПР-7	ПР38-18.12.22У; 2,35; 250

Тип	Схема сечения
ПР-8	1ПР1-12.12.6; 120
	t=-40°С
ПР-1	ПР3-19.12.14; 2,35; 550; 175
ПР-2	1ПР2-15.12.14; 1ПР38-15.12.22У; 2,35; 550; 175
ПР-3	1ПР4-25.12.14; 1ПР4-25.12.14; 2,35; 550; 175
ПР-4	1ПР1-12.12.14; 1ПР38-12.12.22У; 2,35; 550; 175
ПР-5	ПР1-10.12.14; ПР1-10.12.14; 2,35; 550; 175

Н. контр.	Овакимьян	
Рук. каст	Кацнер	
Гл. инж. м.	Овакимьян	
Гл. арх. пр	Сахарова	
Гл. инж. пр	Сократова	
Рук. груп	Максимова	
Ст. арх.	Сабо	

Привязан

Инв. N

Т.П. 184-16-86.85.

АС

Одноэтажный одноквартирный двухкомнатный жилой дом	Стадия	Лист	Листов
	Р	7	
Кладочный план и ведомость перемычек.	ЦНИИЭП гражданселькстрой		

20952-01 11

Марка поз.	Обозначение	Наименование	Кол.	Масса ед. кг	Примеч.
	t=-30°С, (t=-20°С)				
ПР-1	1.138 10 8.1	1ПР3-19.12.14	1	75	
	1.138 10 8.1	1ПР3-19.12.14	2	75	
ПР-2	1.138 10 8.1	1ПР2-15.12.14	4	75	
	1.138 10 8.1	1ПР38-15.12.22У	2	100	
ПР-3	1.138 10 8.1	1ПР4-25.12.14	1	100	
	1.138 10 8.1	1ПР4-25.12.14	2	100	
ПР-4	1.138 10 8.1	1ПР1-12.12.14	2	50	
	1.138 10 8.1	1ПР38-12.12.22У	1	125	
ПР-5	1.138 10 8.1	1ПР1-10.12.14	1	50	
	1.138-10 8.1	1ПР1-10.12.14	2	50	
ПР-6	1.138-10 8.1	1ПР38-12.12.22У	2	125	
ПР-7	1.138-10 8.1	1ПР38-12.12.22У	2	125	
ПР-8	1.138-10 8.1	1ПР1-12.12.6	2	125	
	t=-40°С				
ПР-1	1.138-10 8.1	1ПР3-19.12.14	4	75	
ПР-2	1.138-10 8.1	1ПР2-15.12.14	4	75	
	1.138-10 8.1	1ПР38-15.12.22У	1	125	
ПР-3	1.138-10 8.1	1ПР4-25.12.14	1	100	
	1.138-10 8.1	1ПР4-25.12.14	3	100	
ПР-4	1.138-10 8.1	1ПР1-12.12.14	2	50	
	1.138-10 8.1	1ПР38-12.12.22У	2	125	
ПР-5	1.138-10 8.1	1ПР1-10.12.14	1	50	
	1.138-10 8.1	1ПР1-10.12.14	3	50	

Наружные стены приняты двух вариантов:

а) из кирпича марки „75" по ГОСТ 530-80" на растворе М „25" прослойкой из минераловатных плит с объемным весом $\gamma = 100 кг/м^3$ по ГОСТ 9573-77.

б) из легкобетонных камней.

Толщина наружных стен устанавливается в зависимости от расчетной температуры наружного воздуха. Таблица толщин наружных стен дана на листе 6.

Внутренние стены и перегородки выполняются из кирпича сплошной кладки М 50 на растворе М 25.

Т.п. 184-16-86.85.

АС

Н.контр.	Овакимьян	
Нач.маст	Кацнер	
Гл.инж.М	Овакимьян	
Гл.арх.пр	Сахарова	
Гл.инж.пр	Сократова	
Рук.груп	Максимова	
Исполн.	Иванова	

Привязан

Инв. №

Одноэтажный одноквартирный 2-х комнатный дом	Стадия	Лист	Листов
	Р	8	
Спецификация железобетонных перемычек	ЦНИИЭП граждансельстрой		

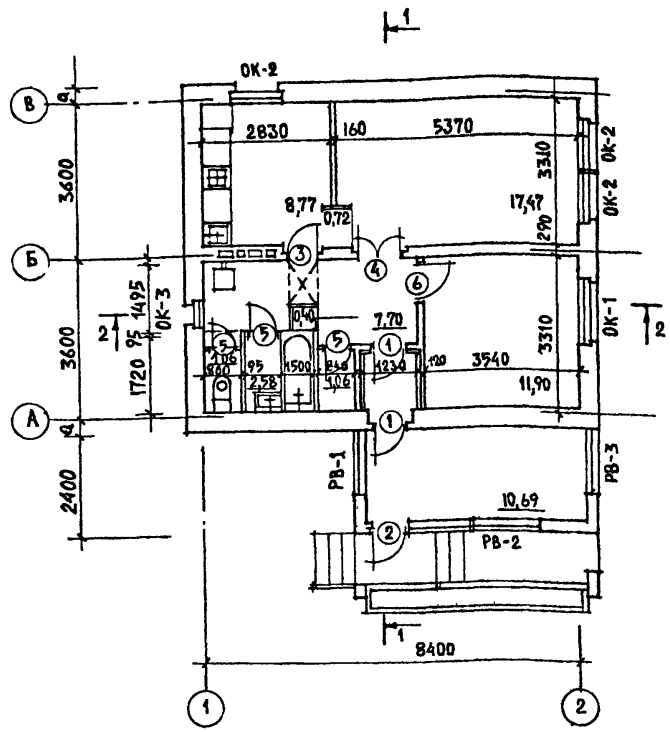

① - Тип проема

Лист см. с листом АС-10.

* Предусматривается вариант подшивки потолка древесноволокнистыми плитами по ГОСТ 4598-74 δ=8 мм.

** Предусматривается вариант отделки стен ванны и кухни по фронту оборудования керамической глазурованной плиткой по ГОСТ 6141-82

Ведомость отделки помещений

Наименование или номер помещения	Потолок		Стены или перегородки		Низ стен или перегородок (панель)		
	Площадь	Вид отделки	Площадь	Вид отделки	Площадь	Вид отделки	Высота мм
Жилые комнаты коридоры и другие подсобные помещения	38,00	Листы сухой штукатурки* с последующей окраской водоэмульсионной краской	94,27	Листы сухой штукатурки с последующей оклейкой обоями	—	—	—
Кухня	8,77		21,53	Листы сухой штукатурки с последующей окраской водоэмульсионной краской	2,21	По фронту оборудования инсулак**	600
Ванная	2,58	Водоэмульсионная окраска по мокрой штукатурке	4,12	Водоэмульсионная окраска по мокрой штукатурке	10,58	Инсулак**	1800
Уборная	1,06	"	9,23	"	—	—	—
Тамбур	1,44	"	11,5	"	—	—	—
Веранда	10,69	Окраска деревянных изделий олифой	16,34	Водоэмульсионная окраска по мокрой штукатурке	—	—	—
Лестница	Окраска деревянных изделий олифой за 2 раза						

Привязан		
Инв. N		

Н. контр.	Делкимьян	
Рук. маст.	Кацнер	
Гл. инж. п.	Овакимьян	
Гл. арх. пр.	Сахарова	
Гл. инж. пр.	Сократова	
Рук. груп.	Максимова	
Ст. арх.	Сабо	

Т.п. 184-16-86.85.

АС

Одноэтажный одноквартирный двухкомнатный жилой дом	Стадия	Лист	Листов
	Р	9	
Отделочный план. Ведомость отделки помещений.	ЦНИИЭП Граждансельстрой		

20952-01 13

Альбом I

Типовой проект 184-16-86.85

Спецификация элементов заполнения проемов

Марка поз.	Обозначение	Наименование	кол.	Масса ед. кг	Примечание
		Двери входные			
1	1.136-11	Дверной блок ДН 20-8-16 Л	2		
2	1.136-11	Дверной блок ДН 20-8-2 Л	1		
		Двери внутренние			
3	1.136-10	Дверной блок ДО 21-8 Л	1		
4	1.136-10	Дверной блок ДО 21-13	1		
5	1.136-10	Дверной блок ДГ 21-7 Л	3		
6	1.136-10	Дверной блок ДГ 21-9 Л	1		
		Окна			
ОК-1	1.136.5-16	Окно ОР 15-15	1		
ОК-2	1.136.5-16	Окно ОР 15-12	3		
ОК-3	1.136.5-16	Окно ОР 06-09	1		
		Доски подоконные			
	ГОСТ 17280-71	ПД 16-25	1		
	ГОСТ 17280-71	ПД 13-25	4		
	ГОСТ 17280-71	ПД 6-25	1		
		Наличники			
	ГОСТ 8242-75	Тип 1	10 п.м.	0.065 м³	
		Вариант окон при -20°			
ОК-1	1.136.5-16	Окно ОС 15-15	1		
ОК-2	1.136.5-16	Окно ОС 15-12	3		
ОК-3	1.136.5-16	Окно ОС 06-09	1		
		Вариант окон при -40°			
ОК-1	1.136.5-16	Окно ОРС 15-15	1		
ОК-2	1.136.5-16	Окно ОРС 15-12	3		
ОК-3	1.136.5-16	Окно ОРС 06-09	1		

Привязан:

Инв. №

Инв. № подл. | Подпись и дата | Взам. инв. №

16-2940-13

Таблица толщин наружных стен в зависимости от расчетных зимних температур наружного воздуха.

Материал стен	Расчетная зимняя температура наружного воздуха								
	-20°			-30°			-40°		
	стена	а	в	стена	а	в	стена	а	в
Кирпич глиняный обыкновенный облегченной кладки ГОСТ 530-80 γ кирпича 1800 кг/м³	380	255	380	420	295	420	550	425	550
Легкобетонный камень ГОСТ 6133-75 с облицовкой глиняным кирпичом ГОСТ 530-80	–	–	–	520	395	520	–	–	–

Ведомость проемов дверей

Марка, поз.	Размер проема в кладке
1	910 × 2070
2	910 × 2070
3	810 × 2070
4	1310 × 2070
5	610 × 2070
6	910 × 2070

При варианте заполнения проемов окон стеклопакетами по сер. I.136.5-20 в проем вместо блоков ОР 15-15; ОР 15-12; и ОР 06-09 ставятся стеклопакеты марок ОСП 15-15; ОСП 15-12; ОСП 06-09;

Н. контр.	Овакимьян	
Нач. мас.	Каинер	
Гл. ин. п.	Овакимян	
ГАП	Сухарова	
ГИП	Сократова	
Рук. гр.	Максимова	
Ст. арх.	Сидо	

Т.П. 184-16-86.85.

АС

Однoэтажный одноквартирн. 2-комнатный дом	Стадия	Лист	Листов
	Р	10	

Спецификация элементов заполнений проемов: таблица толщин наружных стен; ведомость проемов дверей.

УниИЭП гражданстельстрой

Альбом I

Типовой проект 184-16-86.85

КЛАДОЧНЫЙ ПЛАН

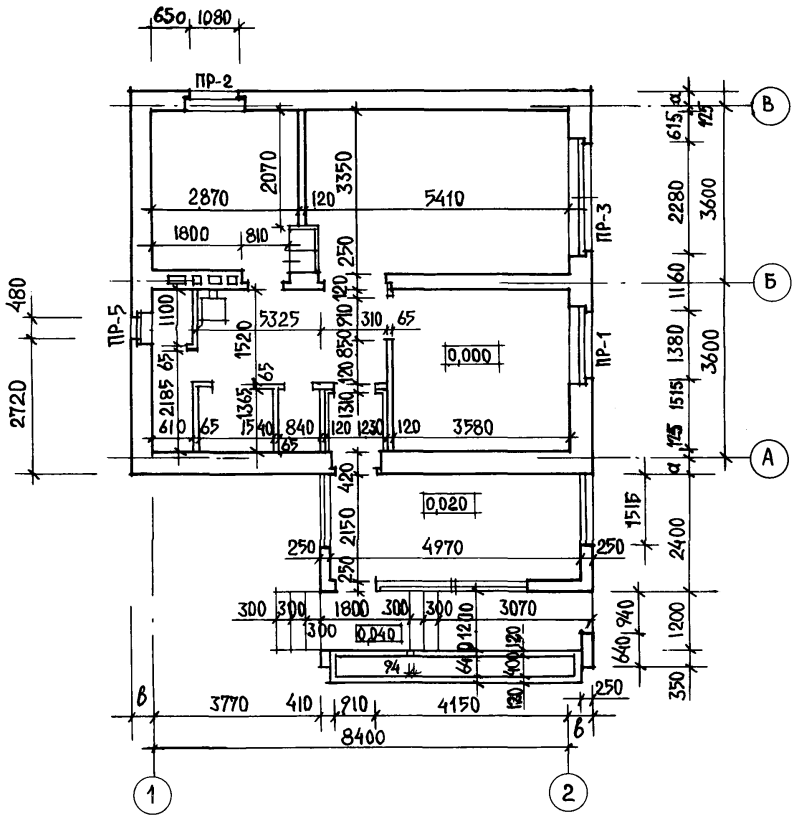

ОТДЕЛОЧНЫЙ ПЛАН

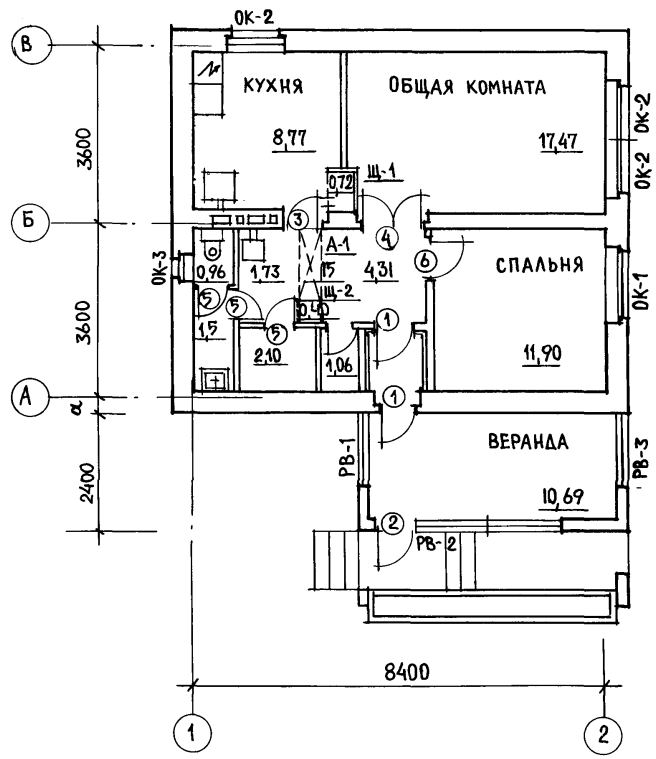

① Тип проема см лист АС-10.
Перемычки см лист АС-8

Инв. № подл.	16-2848-14		
Подпись и дата			
Взам. инв. №			

Привязан			
Инв. №			

Н. контр.	Овакимьян	
Рук. маст.	Кацнер	
Гл. инж. м.	Овакимьян	
Гл. арх. пр	Сахарова	
Гл. инж. пр	Сократова	
Рук. груп.	Максимова	
Ст. арх.	Сабо	

Т.П. 184-16-86.85

АС

Одноэтажный одноквартирный двухкомнатный жилой дом	Стадия	Лист	Листов
	Р	11	
Вариант с люфт-клозетом. Кладочный план. Отделочный план.	ЦНИИЭП Граждансельстрой		

20952-01 15

Копировал Варгина

Формат 12

Альбом I

Типовой проект 184-16-86.85.

1-1

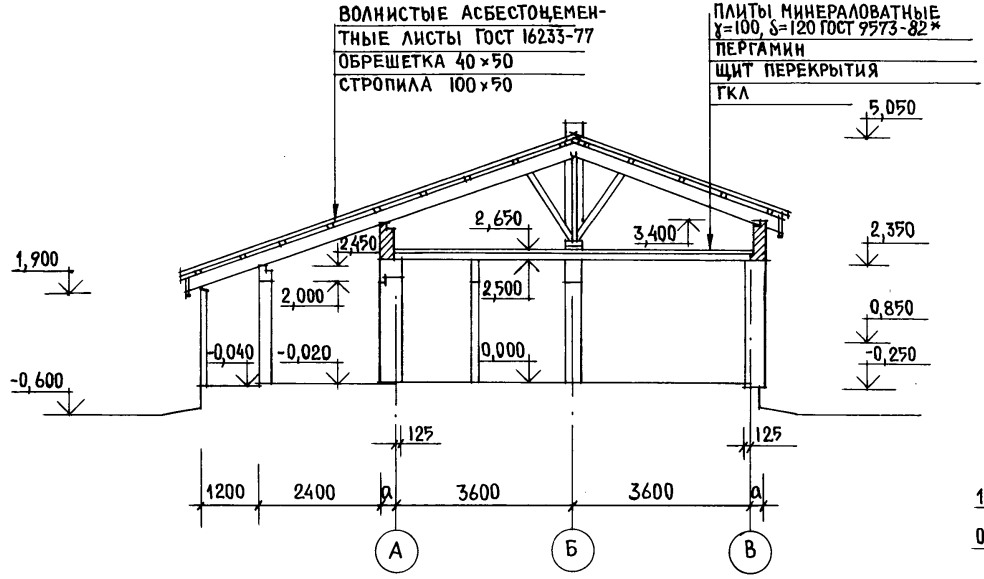

2-2

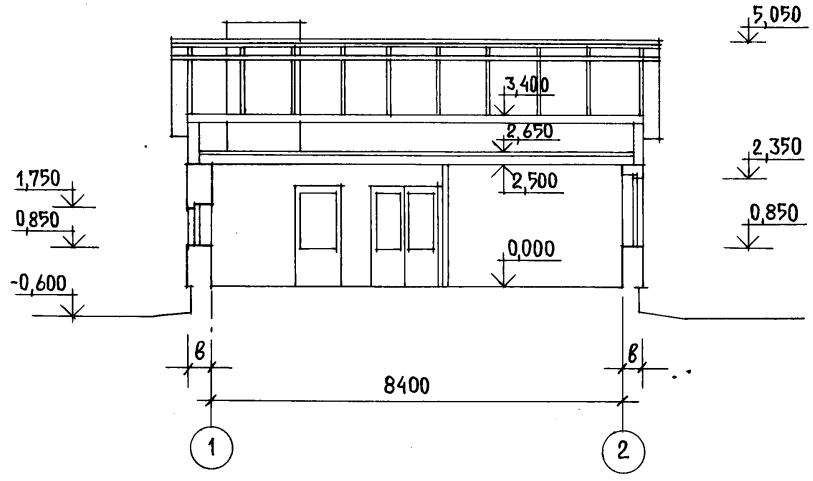

Сечения 1-1, 2-2 в плане даны на листе АС-9.

				Т.П. 184-16-86.85		
						АС
Привязан				Одноэтажный одноквартирный двухкомнатный жилой дом	Стадия	Лист	Листов
					Р	12	
				Разрезы I-I, II-II.	ЦНИИЭП гражданселькстрой		
Инв. N							

Н.контр.	Овакимьян	
Рук.маст	Кацнер	
Гл.инж.м.	Овакимьян	
Гл.арх.пр.	Сахарова	
Гл.инж.пр.	Сократова	
Рук.груп.	Максимова	
Ст.архит.	Сабо	

Инв. N подл. | Подпись и дата | Взам. инв. N

16-2848-15

20952-01 16

Копировал Варгина

Формат 12

Типовой проект 184-16-86.85 Альбом I

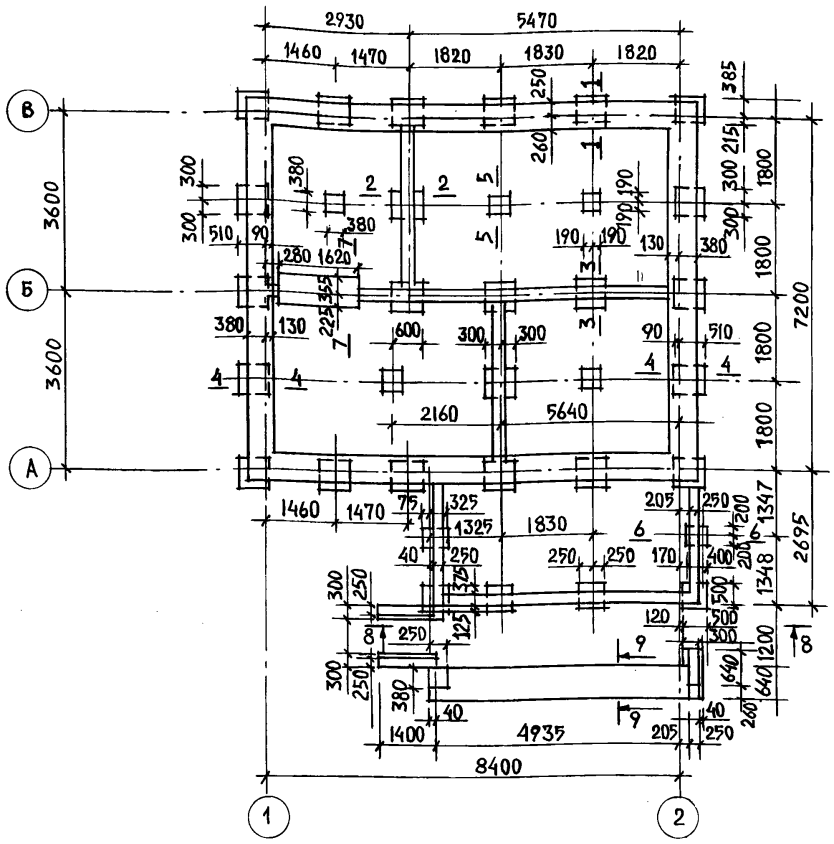

Схема сечений

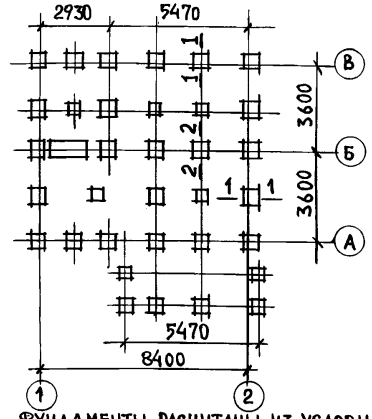

Таблица нормативных нагрузок на Ф-т

№№ сечений	Нагрузка при снеге 100 кг/м²	Отметка, на которую даны нагруз.
1-1	N = 1,74т M = 0,06тм	-0,600
2-2	N = 2,4т	-0,600

1. Фундаменты рассчитаны из условия нормального давления грунта R=2кгс/см² при уровне грунтовых вод ниже подошвы фундамента.
   При привязке проекта фундаменты должны быть переработаны в соответствии со СНиП II-15-74
2. Фундаментные столбы приняты бутобетонные из бута марки 100, бетона М-100.
3. Горизонтальная гидроизоляция наружных стен принята на отм.-0,325 из двух слоев рубероида на битумной мастике по выровненой поверхности цоколя цементным раствором.
4. Гидроизоляция кухонного стояка и кирпичных столбов на отм.-0,250 цементным раствором состава 1:2 толщиной 20 мм

Таблица толщин цоколя и фундамента в зависимости от толщины стены по осям „1" и „2"

Температура наружного воздуха	Стена			Цоколь			Фундамент		
	А	а	в	полн. разм	с	d	полн. разм	е	ж
t=-20°	380	380	-	510	340	170	600	490	110
t=-30°	420	420	-	510	380	130	600	510	90
t=-40°	550	550	-	640	510	130	800	575	125
t=-30° (вариант из легковет. блок)	520	520	-	640	480	160	800	660	140

Таблица толщин цоколя и фундамента в зависимости от толщины стены по осям „А" и „В".

Температура наружного воздуха	Стена			Цоколь			Фундамент		
	полн. разм	а	в	полн. разм	с	d	полн. разм	е	ж
t=-20°	380	255	125	510	215	295	600	365	235
t=-30°	420	295	125	510	250	260	600	385	215
t=-40°	550	425	125	640	385	255	800	550	250
t=-30° (вариант из легкобет. камн.)	520	395	125	640	355	285	800	535	265

Взам. инв. № | Подпись и дата | Инв. № подл. 16-2848-16

Привязан

Инв. №

Н. контр.	Овакимьян	
Нач. маст	Кацнер	
Гл. инж. м	Овакимьян	
Гл. арх. пр.	Сахарова	
Гл. инж. пр	Сократова	
Рук. груп.	Максимова	
Исполн.	Иванова	

Т. п. 184-16-86.85

АС

Одноэтажный, одноквартирный двухкомнатный жилой дом

Стадия	Лист	Листов
Р	13	

План фундаментов

ЦНИИЭП граждансельстрой

Копировал Варгина

20952-01 17

Формат 12

1-1

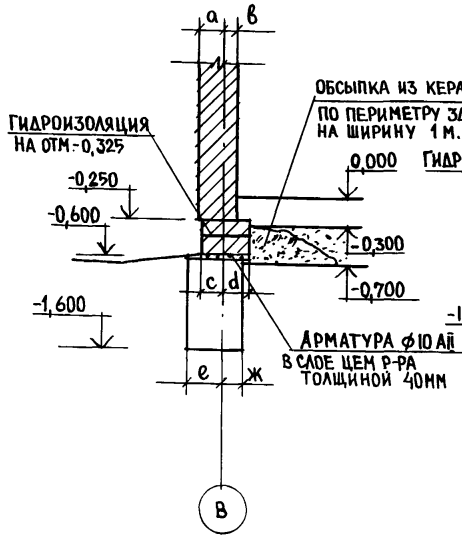

2-2

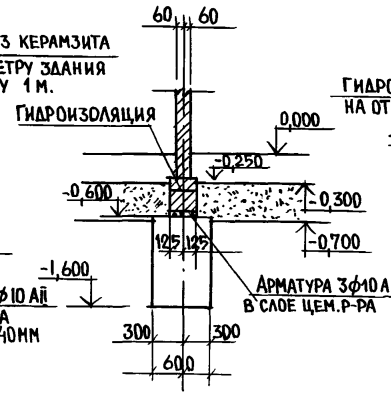

3-3

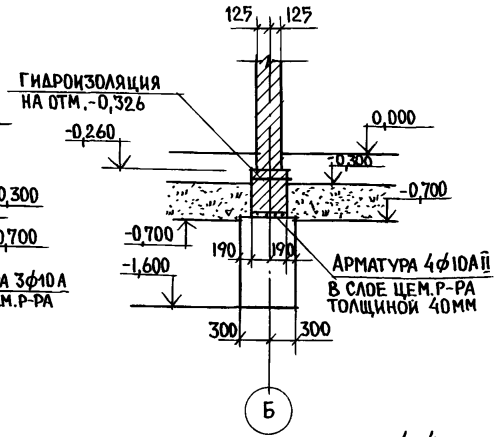

6-6

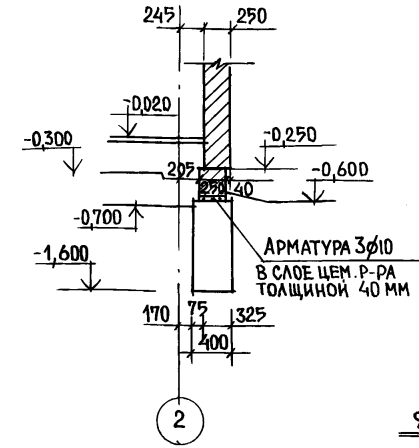

5-5

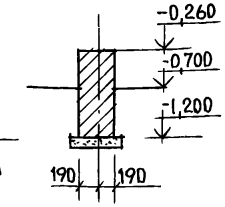

4-4

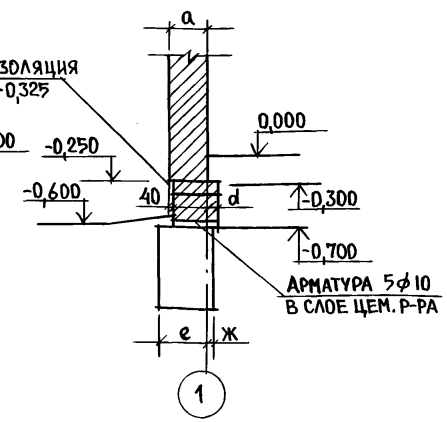

7-7

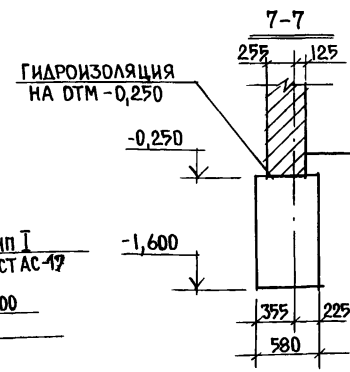

8-8

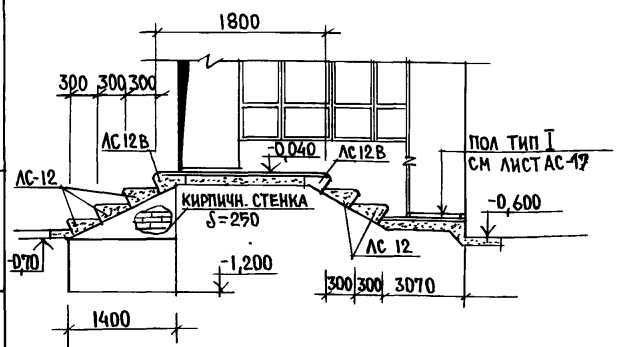

9-9

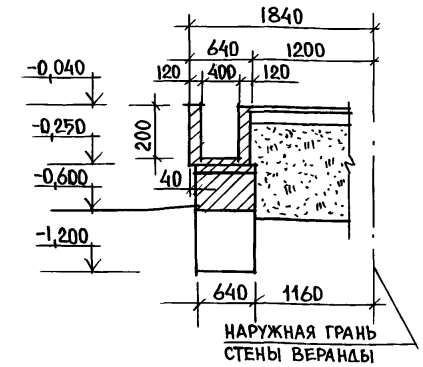

Н.контр.	Овакимьян		
Нач.маст	Кацнер		
Гл.инж.м	Овакимьян		
Гл.арх.пр	Сахарова		
Гл.инж.пр	Сократова		
Рук.груп	Максимова		
Исполн.	Иванова		

Т. П. 184-16-86.85

АС

Одноэтажный одноквартирный двухкомнатный жилой дом	Стадия	Лист	Листов
	Р	14	
Сечения фундаментов	ЦНИИЭП граждансельстрой		

Привязан

Инв. N

Инв. N подл. | Подпись и дата | Взам. инв. N | 16-2848-17

20952-01 18

Копировал Варгина

Формат 12

ФРАГМЕНТ ПЛАНА Ф-ТОВ С ХОЗ. ПОДПОЛЬЕМ

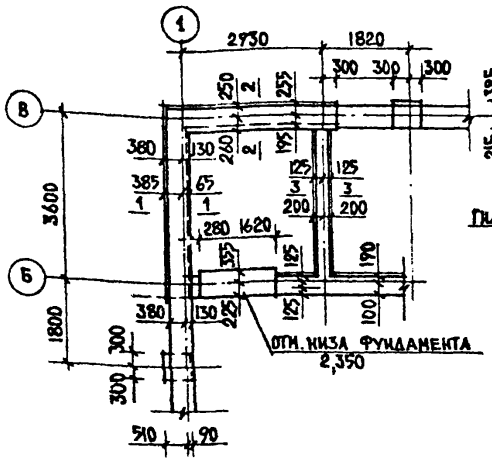

1-1

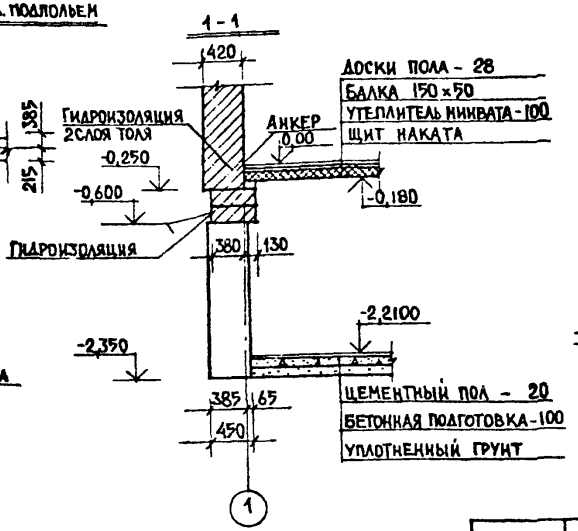

2-2

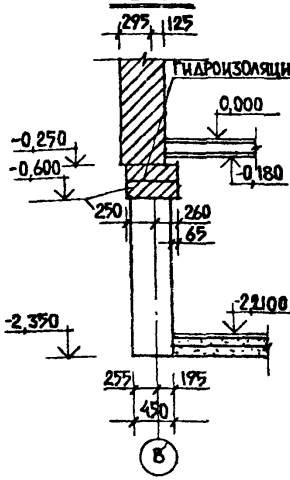

3-3

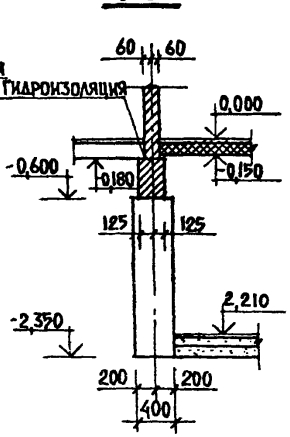

ПЛАН ПЕРЕКРЫТИЯ НАД ХОЗПОДПОЛЬЕМ.

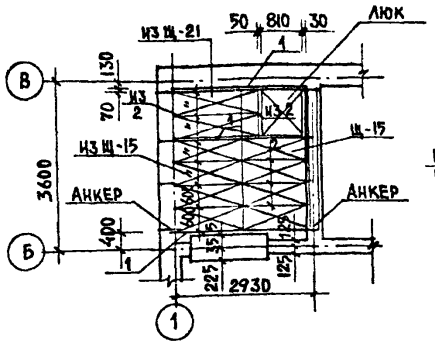

4-4

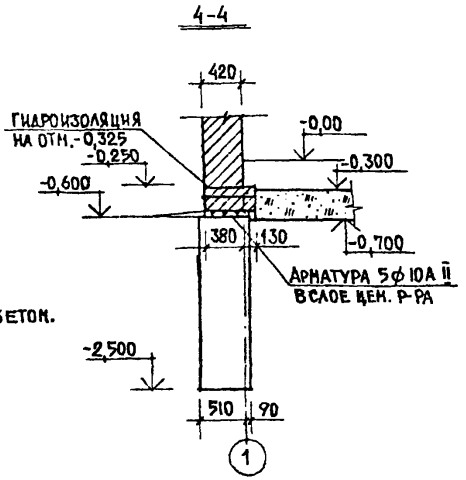

ФРАГМЕНТ ПЛАНА Ф-ТОВ С ЛЮФТ-КЛОЗЕТОМ.

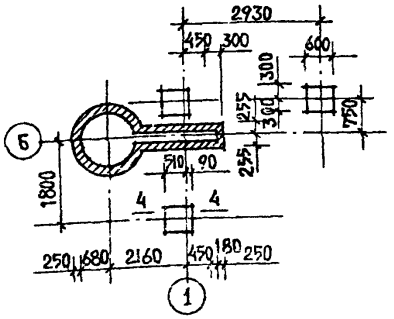

МАРКА	ОБОЗНАЧЕНИЕ	НАИМЕНОВАНИЕ	КОЛ-ВО	ОБЪЕМ М3	ПРИМЕЧАН.
	БАЛКИ ДЕРЕВЯННЫЕ С ЧЕРЕПНЫМИ БРУСКАМИ				
1.	ГОСТ 4981-78	БДЦ-1.33.1	4	0,033	
2.	ГОСТ 4981-78	БДЦ-1.33.2	3	0,041	
Из 2.	ГОСТ 4981-78	Из БДЦ-1.33.2 (ℓ=950)(ℓ=2100)	1 1	0,012 0,026	
ЛС-12В ЛС-12	Сер. 1.055.1-1		2 5	0,017 0,036	
	ГОСТ 1005-68	Из Щ-21	2	0,031	
	ГОСТ 1005-68	Щ-15	4	0,022	
	ГОСТ 1005-68	Из Щ-15	4	0,022	
А-1	ф10 AI ГОСТ 5781-75	Анкер	6		
КЛП	АС-19	Крышка люка подполья	1		

Н. контр.	Ованкимьян	
Гл. арх. пр.	Кацнер	
Гл. инж. п.	Ованкимьян	
Гл. арх. пр.	Сахарова	
Гл. инж. пр.	Сократова	
Рук. груп.	Максимова	
Исполн.	Иванова	

Т.П. 184-16-86.85

АС

	СТАДИЯ	ЛИСТ	ЛИСТОВ
ОДНОЭТАЖНЫЙ ОДНОКВАРТИРНЫЙ ДВУХКОМНАТНЫЙ ЖИЛОЙ ДОМ	Р	15	
ФРАГМЕНТ ПЛАНА ФУНДАМЕНТОВ С ХОЗЯЙСТВЕННЫМ ПОДПОЛЬЕМ.	ЦНИИЭП ГРАЖДАНСЕЛЬСТРОЙ		

ПРИВЯЗАН:

ИНВ. N

20952-01 19

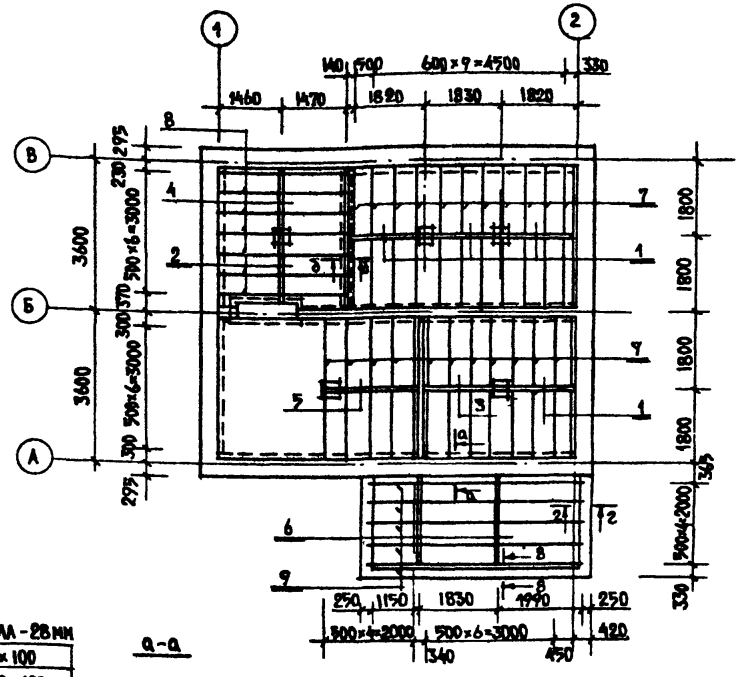

Марка	Обозначение	Наименование	Кол. шт	Объем м³	Примечан.
	Балки деревянные				
1	ГОСТ 24454-80	БД 5.10.18	8	0,072	
2	ГОСТ 24454-80	БД 5.10.15,3	2	0,015	
3	ГОСТ 24454-80	БД 5.10.17	2	0,017	
4	ГОСТ 24454-80	БД 5.10.16,6	2	0,017	
5	ГОСТ 24454-80	БД 5.10.21	2	0,021	
6	ГОСТ 24454-80	БД 5.10.23	4	0,046	
	Лаги				
7	ГОСТ 24454-80	Л 5.10.36	25	0,45	
8	ГОСТ 24454-80	Л 5.10.28,5	7	0,100	
9	ГОСТ 24454-80	Л 5.10.51,1	5	0,128	
	"	Прокладки 25×125×200	31	0,019	
	"	Прокладки 25×75×150	32	0,009	
	"	Прокладки 16×75×200	7	0,002	
		Всего:		0,896	

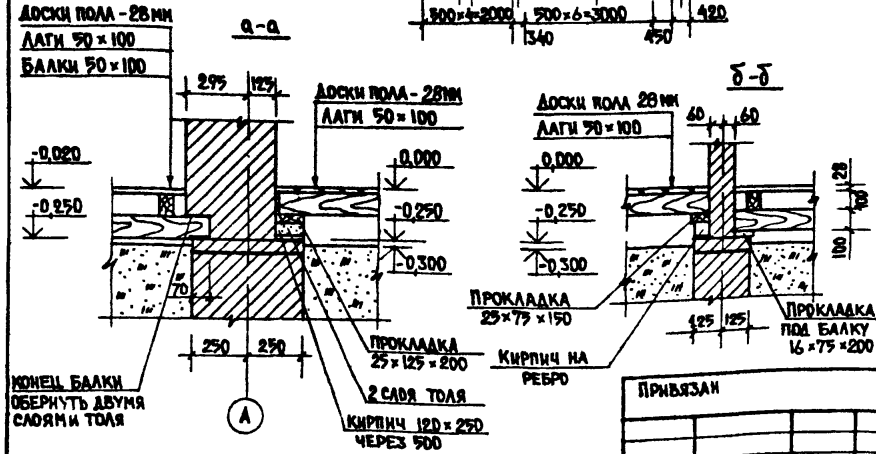

Привязан		
Инв. N		
Н. контр.	Овакимьян	
Нач. маст.	Кацнер	
Гл. инж. м.	Овакимьян	
Гл. арх. пр.	Сахарова	
Гл. инж. пр.	Сократова	
Рук. груп.	Максимова	

Т.П. 184-16-86.85

АС

Одноэтажный однокварт. двухкомнатный жилой дом	Стадия	Лист	Листов
	Р	16	
План цокольного перекрытия сечения. Спецификация	ЦНИИЭП граждансельстрой		

20952-04 20

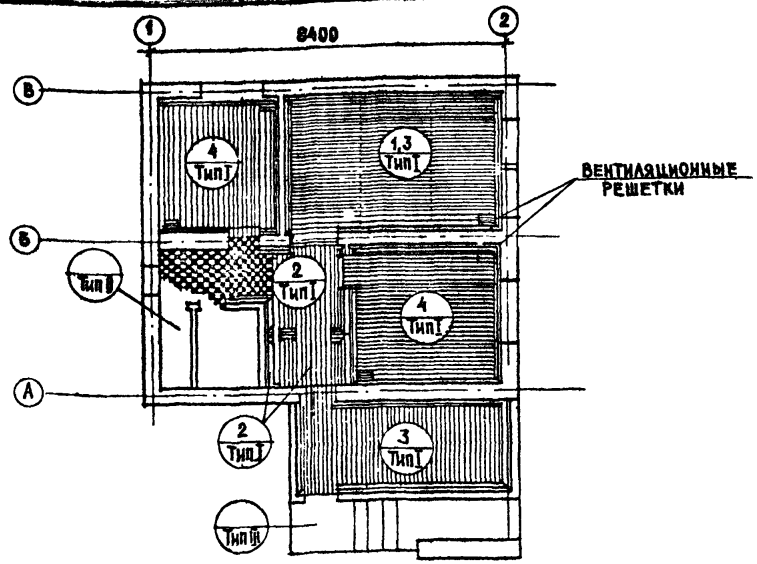

СПЕЦИФИКАЦИЯ

N N поз	Марка	Наименование	Сечение толщ. мм	Сечение шир. мм	Длина мм	Ед изм	Кол-во
1		Доски пола	28	94	3320	шт	49
2		Доски пола	28	94	3350	шт	12
3		Доски пола	28	94	из 2030	шт	80
4		Доски пола	28	94	3590	шт	39
5		Доски пола	28	94	2280	шт	9
6		Доски пола	28	94	2030	шт	24
7	Тип1	Плинтус гост 8242-75	16	54	3000	шт	23
8		Плинтус	16	54	3000	шт	23

При варианте использования плинтусов вместо типа1 применить плинтус из полихлорвиниловой массы

ЭКСПЛИКАЦИЯ ПОЛОВ

Наименование помещения	Тип пола по проекту	Схема пола или номер узла по серии	Элементы пола и их толщина	Площадь пола м²
Жилые комнаты, кухня, прихожая, кладовая, тамбур, веранда	I		Доски пола — 28 мм Лага 50×100 через 500 мм Прогон 50 × 100	56,53
Туалет	II		Керамическая плитка на цементно песчаном растворе, марки 100 — 25 мм Подстилающий слой из бетона марки 100 — 80 мм Гидроизоляция из слоя щебня с пропиткой битумом или дегтем — 20 мм Насыпной грунт (уплотненный)	8,06
Крыльцо	III		Бетон М-200 Бетон М-50 Насыпной грунт (уплотненный)	6,06
Вариант полов из сверхтвердых древесно-волокнистых плит				
Жилые комнаты, кухня, прихожая, кладовая, тамбур, веранда	I		Плита древесно-волокнистая сверхтвердая (марка СТ-500 — 3,2 мм Клеевой контурно-полосовой слой Доски (деловые отходы) 19-20 мм Лаги 50×100 через 500 мм Прогон 50 × 100	56,53

УСЛОВНЫЕ ОБОЗНАЧЕНИЯ

1/I — 1 — номера позиции досок пола по спецификации; I — тип пола по проекту

Привязан

Инв. N

Н. контр.	Овакимьян		
Нач. маст	Кацнер		
Гл. инж. М	Овакиньян		
Гл. арх. пр.	Сахарова		
Гл. инж. пр.	Сократова		
Рук. ррупп.	Максимова		
Исп. инж.	Брежзовский		

Т. П. 184-16-86.85 АС

Одноэтажный одноквартирный двухкомнатный жилой дом

Стадия	Лист	Листов
Р	17	

Раскладка досок пола и экспликация полов.

ЦНИИЭП граждансельстрой

20952-04 21

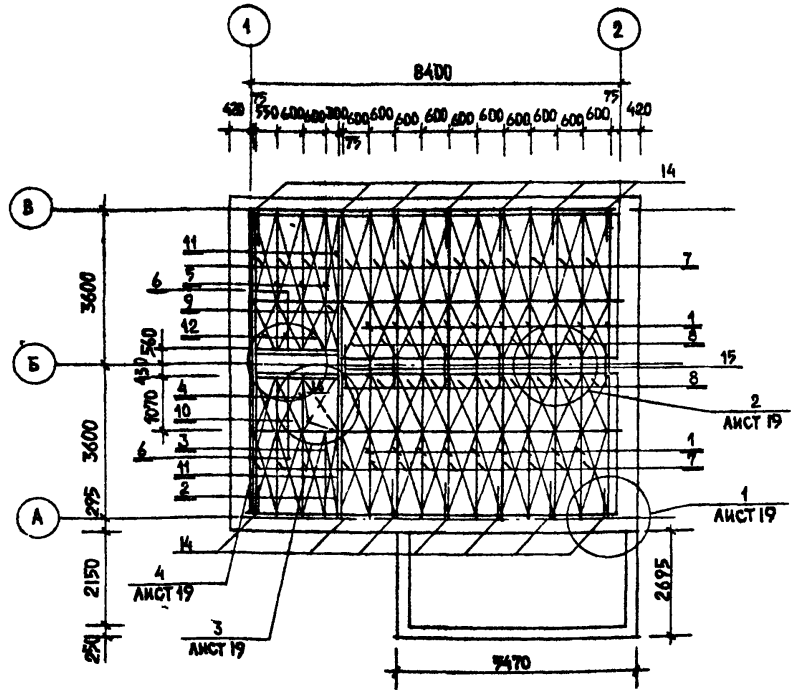

МАРКА	ОБОЗНАЧЕНИЕ	НАИМЕНОВАНИЕ	КОЛ-ВО	ОБЪЕМ м³	ПРИМЕЧ.
	БАЛКИ ДЕРЕВЯННЫЕ С ЧЕРЕПНЫМИ БРУСКАМИ				
1	ГОСТ 4981-78	БДЦ 1.36.2	20	0,039	
2	ГОСТ 4981-78	БДЦ 1.36.1	4	0,033	
3		БДЦ 1.21.2	3	0,022	
4		БДЦ 1.11.2	2	0,012	
5		БДЦ 1.30.2	3	0,025	
6		БДЦ 1.17.2	3	0,018	
	ЩИТЫ ДЕРЕВЯННЫЕ ДЛЯ ПЕРЕКРЫТИЙ				
7	ГОСТ 1005-68	Щ 21	26	0,031	
8	ГОСТ 1005-68	Щ 15	20	0,022	
9	"	ИЗ Щ 12	1	0,015	
10	"	ИЗ Щ 15	2	0,018	
11	"	ИЗ Щ 21	2	0,021	
12	"	ИЗ Щ 12	3	0,016	
13	КЛЧ АС-19	КРЫШКА ЛЮКА ЧЕРДАКА	1	0,034	
	ХОДОВЫЕ ДОСКИ	50×100; ℓ=8400	4	0,042	
14	А-1 ф10 АI ГОСТ 5781-75	АНКЕР	6		
15	А-2 АС-19	АНКЕР	14		
16	М-1 АС-19	ХОМУТ	10		

ТАБЛИЦА ТОЛЩИН УТЕПЛИТЕЛЯ В ЗАВИСИМОСТИ ОТ РАСЧЕТНЫХ t° НАРУЖНОГО ВОЗДУХА, мм

УТЕПЛИТЕЛЬ	РАСЧЕТНАЯ ЗИМНЯЯ t° НАРУЖНОГО ВОЗДУХА		
	-20°	-30°	-40°
ПЛИТЫ МИНЕРАЛОВАТНЫЕ НА СИНТЕТИЧЕСКОМ СВЯЗУЮЩЕМ ГОСТ 9573-82 γ=100 кг/м³	100	120	150

ПРИВЯЗАН:

ИНВ. N

Н. КОНТР.	ОВАКИМЯН	
НАЧ. МАСТ	КАЦНЕР	
ГЛ. ИНЖ. П	ОВАКИМЯН	
ГЛ. АРХ. ПР.	САХАРОВА	
ГЛ. ИНЖ. ПР.	СОКРАТОВА	
РУК. ГРУП	МАКСИМОВА	
ИСПОЛН	БРЖЕЗОВСКИЙ	

Т.П. 184-16-86.85

АС

ОДНОЭТАЖНЫЙ ОДНОКВАРТИРНЫЙ ДВУХКОМНАТНЫЙ ЖИЛОЙ ДОМ	СТАДИЯ	ЛИСТ	ЛИСТОВ
	Р	18	
ПЛАН ЧЕРДАЧНОГО ПЕРЕКРЫТИЯ. СПЕЦИФИКАЦИЯ	ЦНИИЭП ГРАЖДАНСЕЛЬСТРОЙ		

20952-01 22

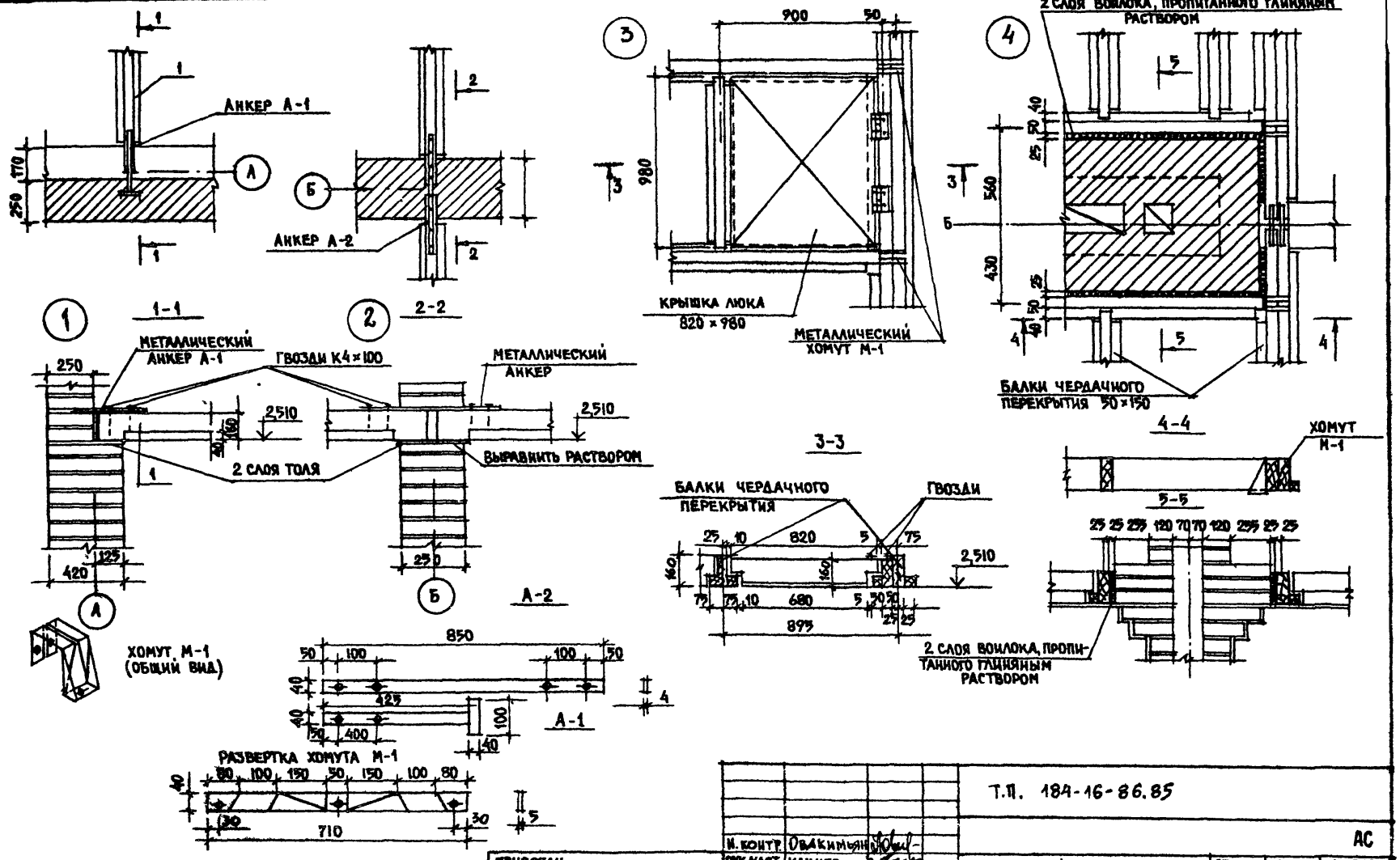

Т.П. 184-16-86.85			
			АС
Одноэтажный одноквартирный двухкомнатный жилой дом	Стадия	Лист	Листов
	Р	19	
Узлы чердачного перекрытия	ЦНИИЭП гражданселькстрой		

Н. контр.	Овакимьян	
Рук. маст	Кацнер	
Гл. инж. п	Овакиньян	
Гл. арх. пр	Сахарова	
Гл. инж. пр	Сократова	
Рук. груп.	Максимова	
Исполн.	Бржезовский	

Привязан

Инв. N

20952-01 23

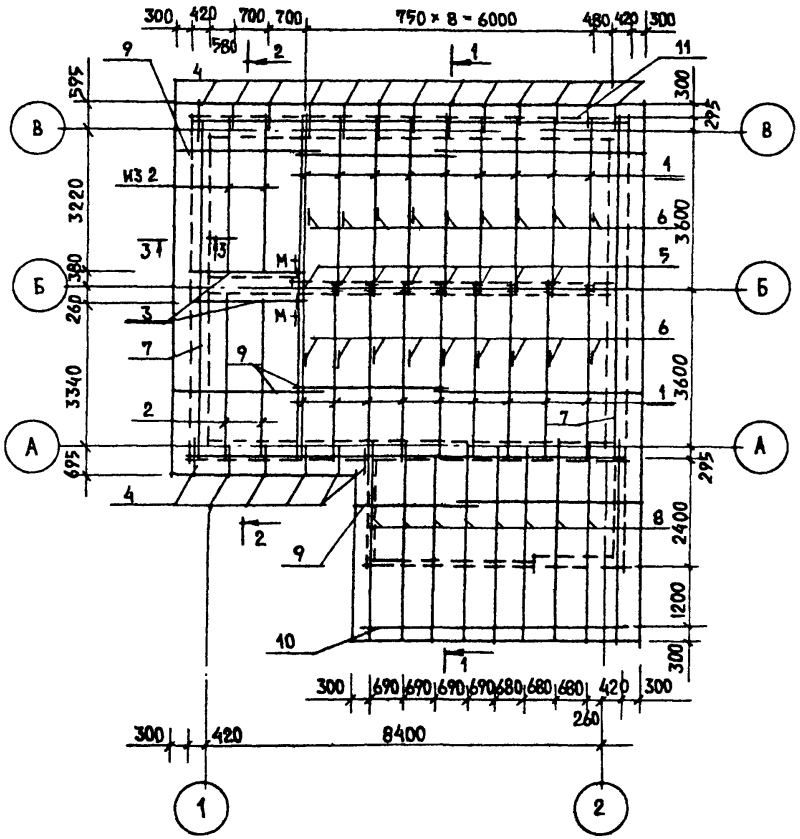

1-1

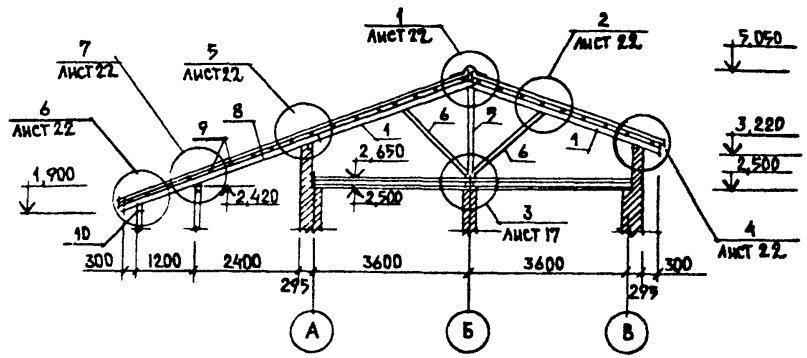

2-2

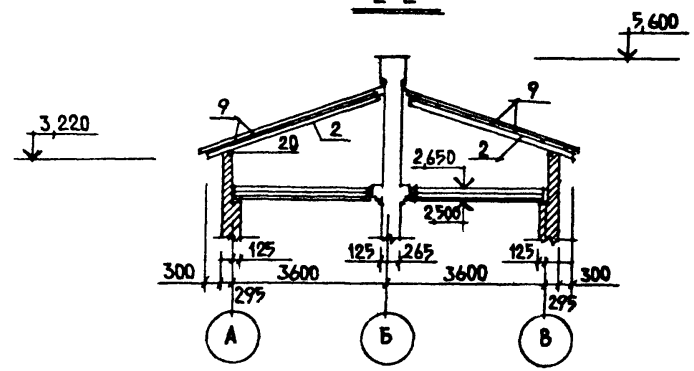

Хомуты М-1 см на листе АС-19

Сечение 3-3 см на листе АС-22

Н.контр.	Овакимьян		
Нач.маст	Кацнер		
Гл.инж.м	Овакимьян		
Гл.арх пр	Сахарова		
Гл.инж.пр	Сократова		
Рук.груп	Максимова		

Привязан

Инв.N

ТП 184-16-86.85 АС

Одноэтажный одноквартирный двухкомнатный жилой дом

Стадия	Лист	Листов
Р	20	

Крыша. План стропил. Сечения 1-1; 2-2.

ЦНИИЭП гражданселькстрой

20952-01 24

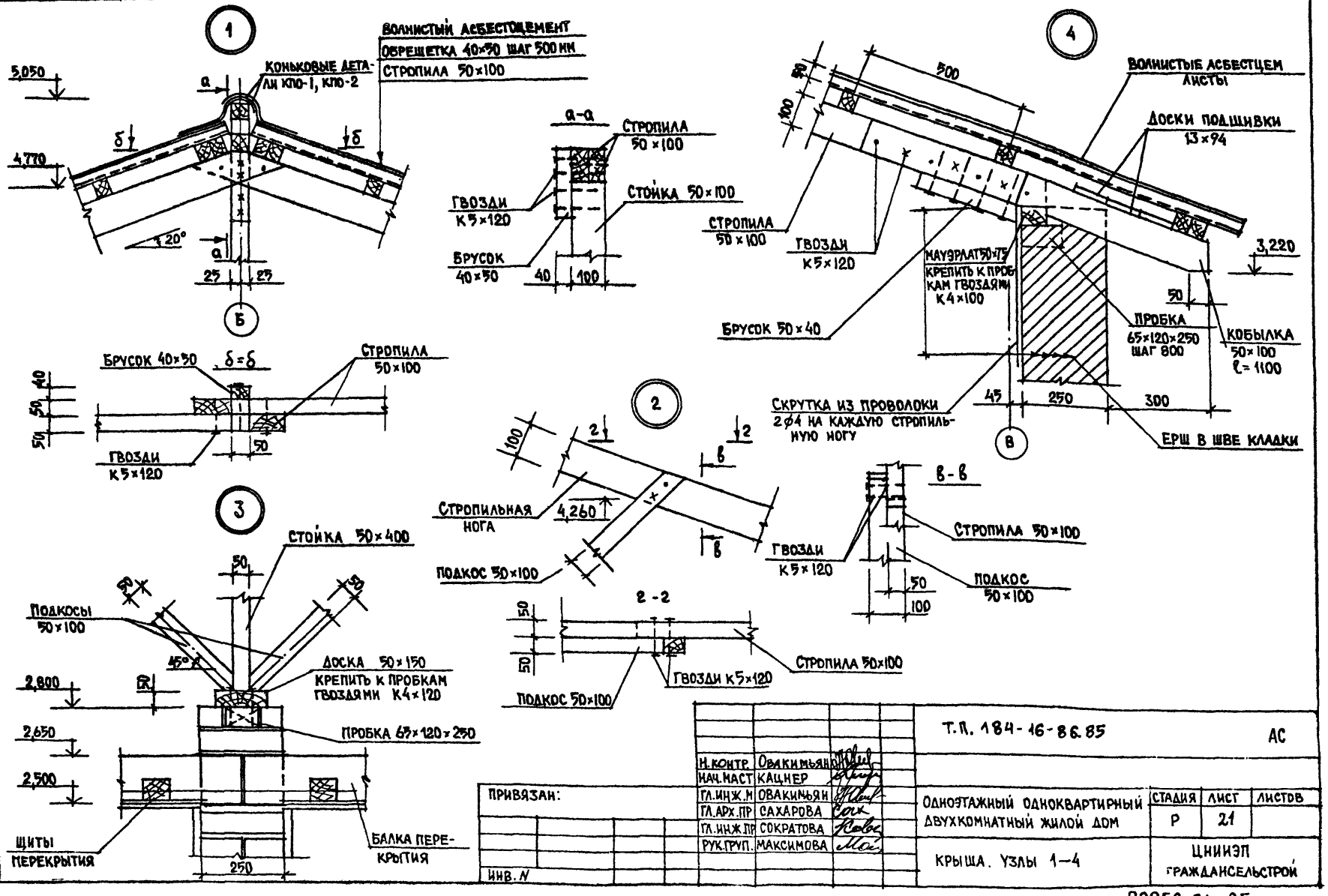

Т.П. 184-16-86.85			АС
Н.контр.	Овакимьян		
Нач.маст.	Кацнер		
Гл.инж.м.	Овакимьян		
Гл.арх.пр.	Сахарова		
Гл.инж.пр.	Сократова		
Рук.груп.	Максимова		
Привязан:			
Инв.№			
Одноэтажный одноквартирный двухкомнатный жилой дом	Стадия: Р	Лист: 21	Листов:
Крыша. Узлы 1–4	ЦНИИЭП гражданселькстрой		

20952-01 25

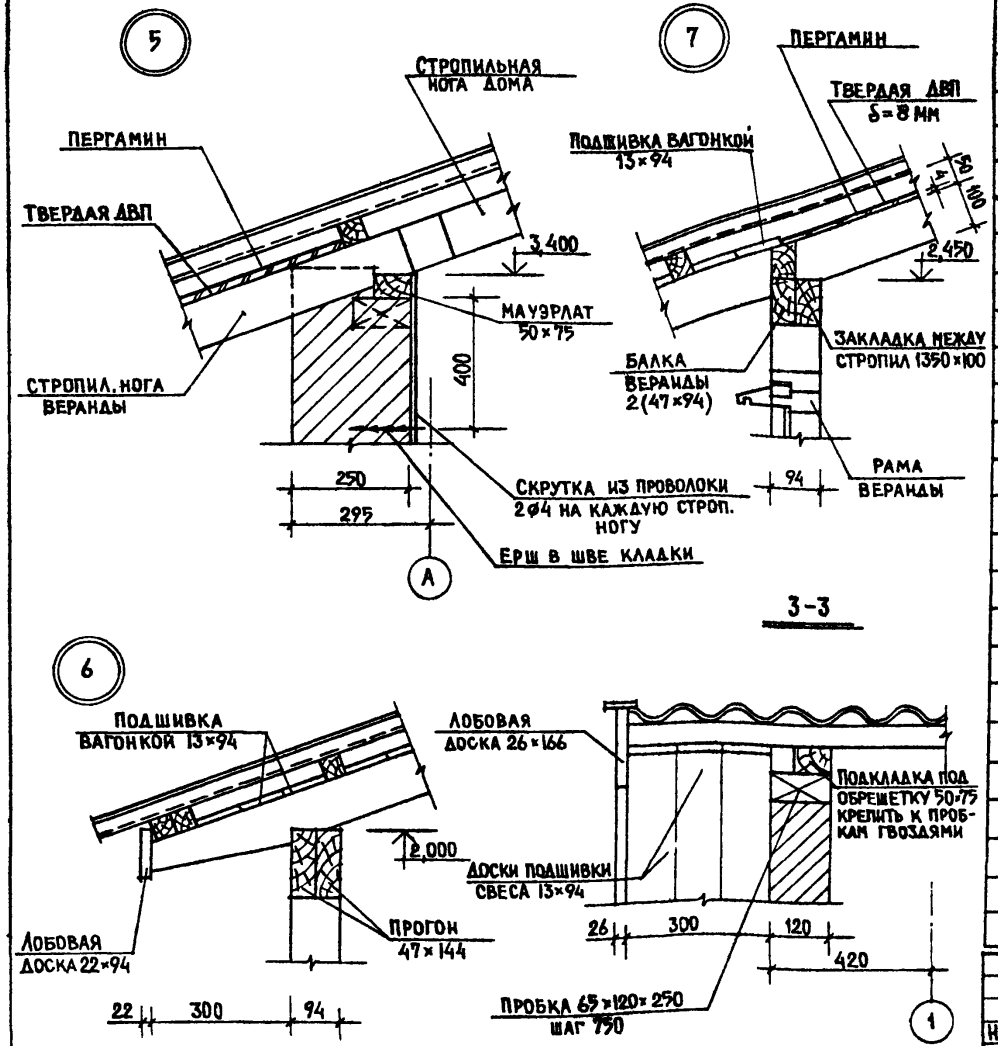

МАРКА ПОЗ	ОБОЗНАЧЕНИЕ	НАИМЕНОВАНИЕ	КОЛ. ШТ.	ОБЪЕМ ОБЩИЙ м³	ПРИМЕЧ.
1	ГОСТ 24454-80	СТРОПИЛА 5.10.42	20	0,420	
2	"	СТРОПИЛА 5.15.37	4	0,110	
3	"	БАЛКИ ПОД СТРОПИЛА 5.15.24	2	0,036	
4	"	КОБЫЛКА 5.10.10	19	0,095	
5	"	СТОЙКА 5.10.20	10	0,100	
6	"	ПОДКОСЫ 5.10.21	20	0,210	
7	"	ПОДКЛАДКА ПОД ОБРЕШЕТКУ 50×75	п.м. 16,8	0,063	
8	"	СТРОПИЛА ВЕРАНДЫ 5.10.45	9	0,203	
9	"	ОБРЕШЕТКА 40×50	п.м 310	0,620	
10	"	ПРОГОН ПОД СТРОПИЛА ВЕРАНДЫ 5.15.55	2	0,083	
11	"	МАУЭРЛАТ 50×75	п.м. 18,5	0,069	
12	"	БАЛКА ВЕРАНДЫ 5.10.55	2	0,055	
13	"	ЗАКЛАДКА МЕЖДУ СТРОПИЛ ИЗ 50×100	п.м 5,2	0,026	
14	"	ПОДКЛАДКА ПОД СТОЙКИ 50×150	п.м. 6,4	0,048	
15	"	НАСТИЛ ПО СВЕСУ КАРНИЗА И ФРОНТА 13×94	п.м. 167	0,204	
16	"	ЛОБОВАЯ ДОСКА СВЕСА ВЕРАНДЫ 22×94; ℓ=2750	2	0,012	
17	"	ЛОБОВАЯ ДОСКА ФРОНТОНА 26×166	27,3	0,153	
18	"	ОБШИВКА ФРОНТОНА ВЕРАНДЫ 13×94	п.м 27	0,043	
19	"	КОНЬКОВЫЙ БРУС 40×50	п.м 20,7	0,041	
20	АС-32	БЛОК ФРОНТОННОГО ОКНА	2	0,138	
	ГОСТ 4598-74	ТВЕРДАЯ ДРЕВЕСНОВОЛОКНИСТ. ПЛИТА δ=8 ММ	м² 14		
	ГОСТ 24454-80	ВЕТРОВЫЕ СВЯЗИ 50×100	п.м 8	0,040	
		ПРОБКА 65×120×250 ПЕРГАМИН	14 20	0,04	
		ИТОГО:		2,768	

ТП 184-16-86.89 АС

Н. КОНТР.	ОВАКИМЬЯН	
НАЧ. МАСТ	КАЦНЕР	
ГЛ. ИНЖ. М	ОВАКИМЬЯН	
ГЛ. АРХ. ПР.	САХАРОВА	
ГЛ. ИНЖ. ПР.	СОКРАТОВА	
РУК. ГРУП.	МАКСИМОВА	

ПРИВЯЗАН

ИНВ. N

ОДНОЭТАЖНЫЙ ОДНОКВАРТИРНЫЙ ДВУХКОМНАТНЫЙ ЖИЛОЙ ДОМ

СТАДИЯ	ЛИСТ	ЛИСТОВ
Р	22	

КРЫША. УЗЛЫ. СПЕЦИФИКАЦИЯ.

ЦНИИЭП ГРАЖДАНСЕЛЬСТРОЙ

20952-01 26

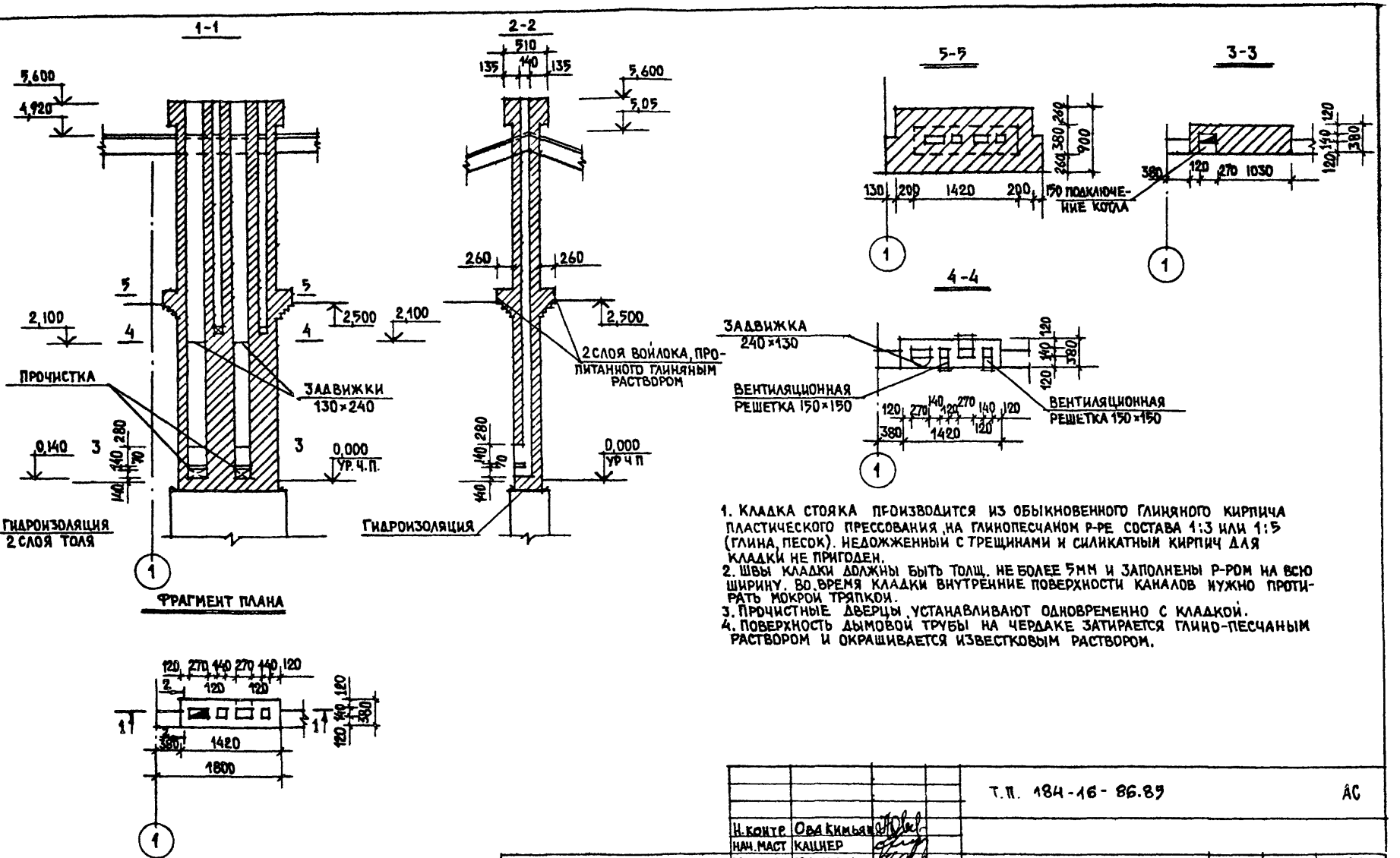

1. Кладка стояка производится из обыкновенного глиняного кирпича пластического прессования на глинопесчаном р-ре состава 1:3 или 1:5 (глина, песок). Недожженный с трещинами и силикатный кирпич для кладки не пригоден.
2. Швы кладки должны быть толщ. не более 5мм и заполнены р-ром на всю ширину. Во время кладки внутренние поверхности каналов нужно протирать мокрой тряпкой.
3. Прочистные дверцы устанавливают одновременно с кладкой.
4. Поверхность дымовой трубы на чердаке затирается глино-песчаным раствором и окрашивается известковым раствором.

				Т.П. 184-16-86.89	АС
Н.контр.	Овакимьян				
Нач.маст	Кацнер				
Гл.инж.м.	Овакимьян			Одноэтажный одноквартирный двухкомнатный жилой дом	Стадия: Р; Лист: 23; Листов:
Гл.арх.пр.	Сахарова				
Гл.инж.пр.	Сократова				
Рук.груп.	Максимова			Дымовентиляционный стояк.	ЦНИИЭП гражданселькстрой
Исполн.	Иванова				
Привязан					
Инв.N					

20952-01 27

Разрез по А-А

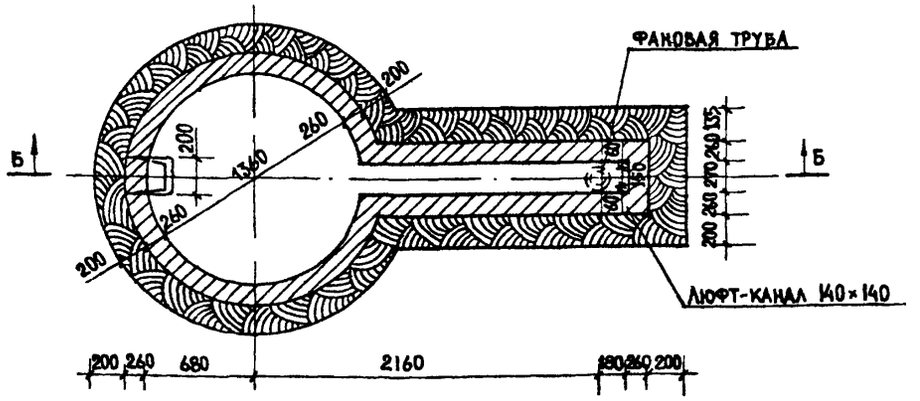

Разрез Б-Б

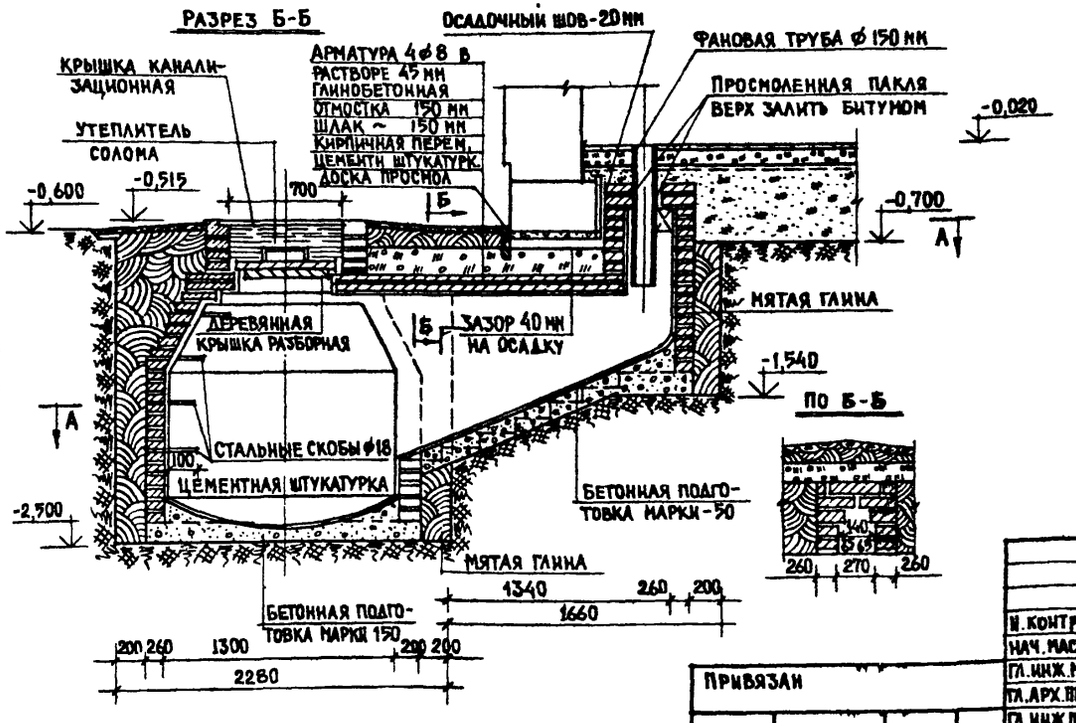

По Б-Б

1. Выгреб для люфт-клозета устраивают одновременно с фундаментом дома. На дно котлована укладывается слой бетона толщиной 150 мм (состава 1:2:3). По бетонной подготовке производится кладка стенок выгреба и канала толщиной 250 мм
2. Стены выгреба и канала следует выкладывать из обыкновенного глиняного кирпича на цементном растворе состава 1:3 (1 часть цемента, 3 части песка). Одновременно с кладкой в стенки выгреба закладываются ходовые скобы из арматурной стали диаметром 16-18 мм. С внутренней стороны кладка стенок ведется в пустошовку, с последующим нанесением гидроизолирующего слоя из цементного раствора (состав 1:2) и железнением поверхности.
3. С наружной стороны стены выгреба изолируются мятой жирной глиной (глину нужно предварительно замочить водой и хорошо перемешать до получения однородной вязкой массы), которая забрасывается в пространство между траншеей и стенами выгреба.

Привязан

Инв. №

Н. контр.	Овакимьян	
Нач. маст.	Кацнер	
Гл. инж. п.	Овакимьян	
Гл. арх. пр.	Сахарова	
Гл. инж. пр.	Сократова	
Рук. груп.	Максимова	
Исполн.	Бржезовский	

Т.п. 184-16-86.85 АС

Одноэтажный одноквартирный двухкомнатный жилой дом

Стадия	Лист	Листов
Р	24	

Люфт-клозет

ЦНИИЭП гражданельстрой

20952-01 28

ВАРИАНТЫ НАРУЖНЫХ СТЕН ДЛЯ $t_{нр}$ -20°С

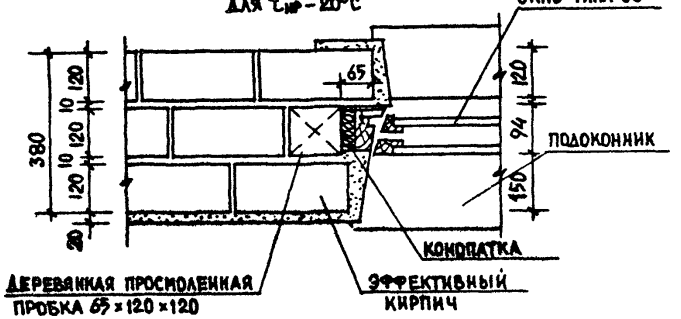

Для $t_{нр}$ -30°С

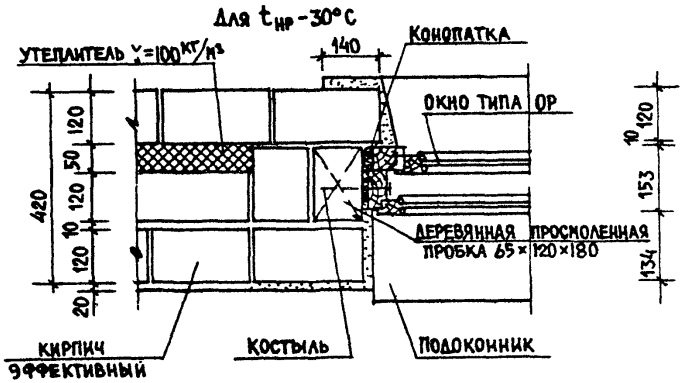

Для $t_{нр}$ -40°С

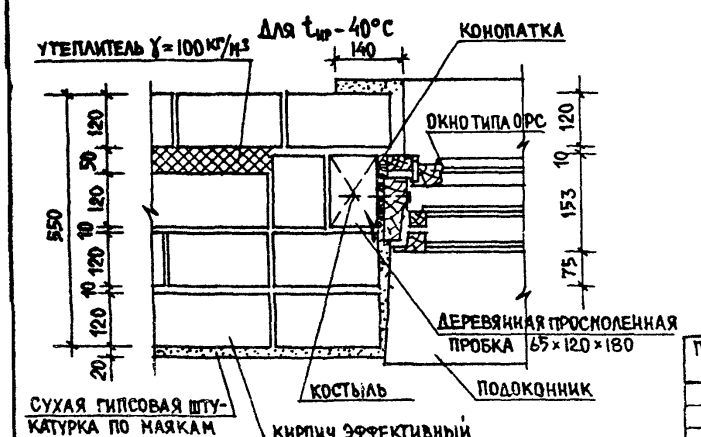

РЯД 1

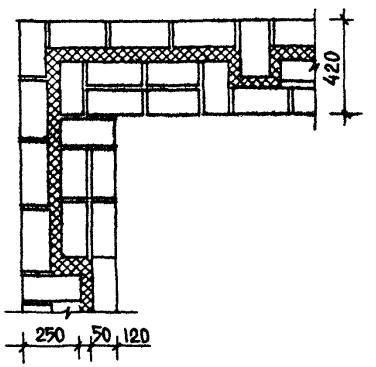

РЯД 1

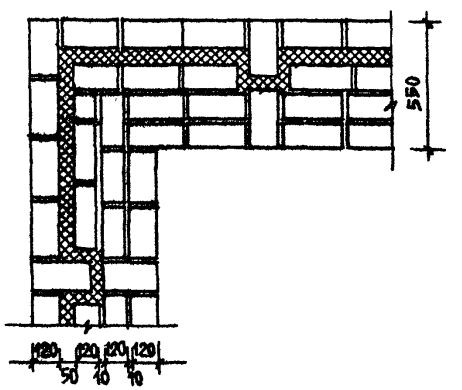

РЯД 2

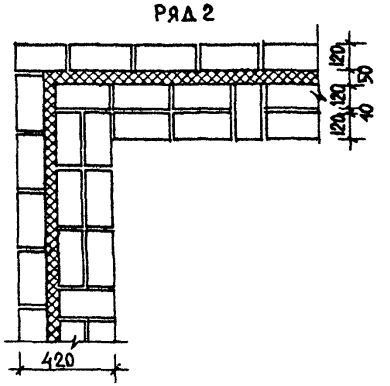

РЯД 2

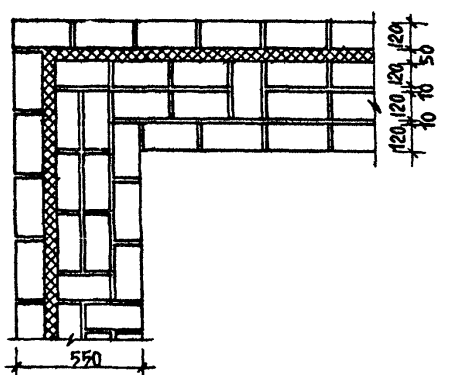

Н. КОНТР.	ОВАКИМЬЯН		
НАЧ. МАСТ	КАЦНЕР		
ГЛ. ИНЖ. М	ОВАКИМЬЯН		
ГЛ. АРХ. ПР.	САХАРОВА		
ГЛ. ИНЖ. ПР	СОКРАТОВА		
РУК. ГРУП	МАКСИМОВА		
ИСПОЛН.	ПРОНЯКИНА		

ПРИВЯЗАН

ИНВ. N

Т.П. 184-16-86.89 АС

ОДНОЭТАЖНЫЙ ОДНОКВАРТИРНЫЙ ДВУХКОМНАТНЫЙ ЖИЛОЙ ДОМ

СТАДИЯ	ЛИСТ	ЛИСТОВ
Р	25	

ВАРИАНТЫ ТОЛЩИН НАРУЖНЫХ СТЕН.

ЦНИИЭП ГРАЖДАНСЕЛЬСТРОЙ

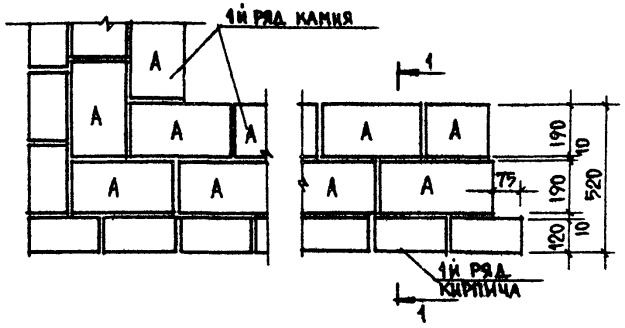

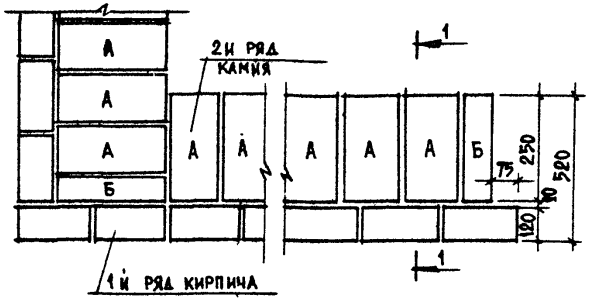

1-1

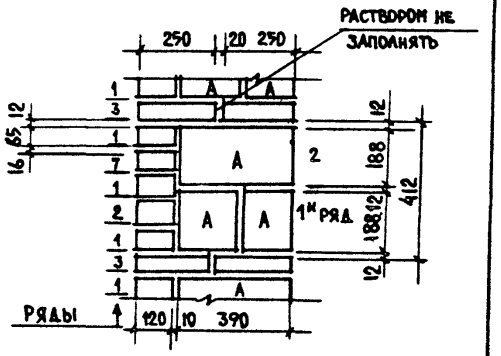

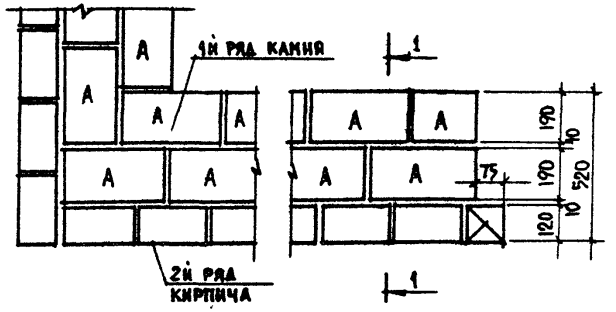

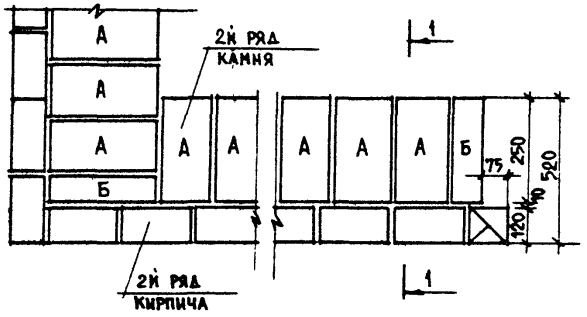

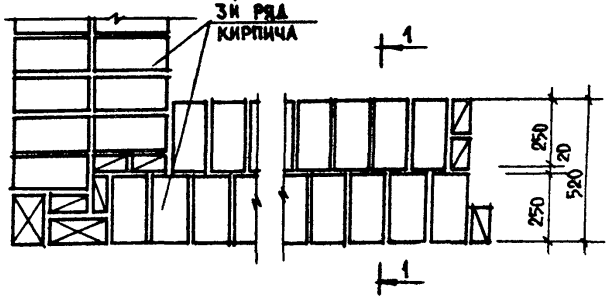

Таблица
размеров легкобетонного
камня (ГОСТ 6133-75)

Тип камня	Размеры в мм		
	А	Б	В
А	390	190	188
Б	390	90	188

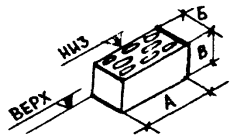

Н. контр.	Овакимьян		
Нач. маст.	Кацнер		
Гл. инж. п.	Овакимьян		
Гл. арх. пр.	Сахарова		
Гл. инж. пр.	Сократова		
Рук. груп.	Максимова		
Исполн.	Пронякина		

Привязан

Инв. N

Т.П. 184-16-86.85 АС

Одноэтажный одноквартирный двухкомнатный жилой дом

Стадия	Лист	Листов
Р	26	

Варианты стен из легкобетонного камня Таблица размеров

ЦНИИЭП Гражданселькстрой

20952-01 30

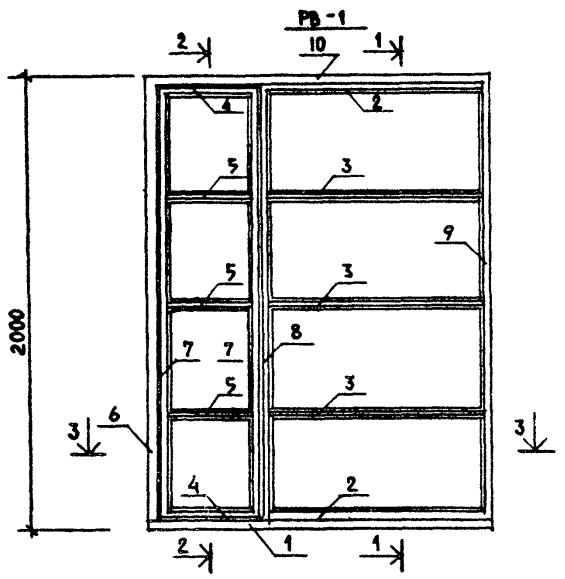

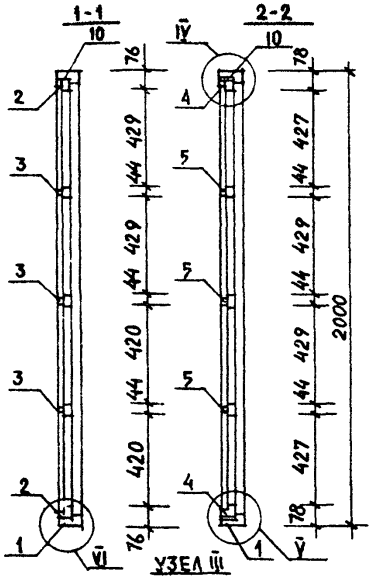

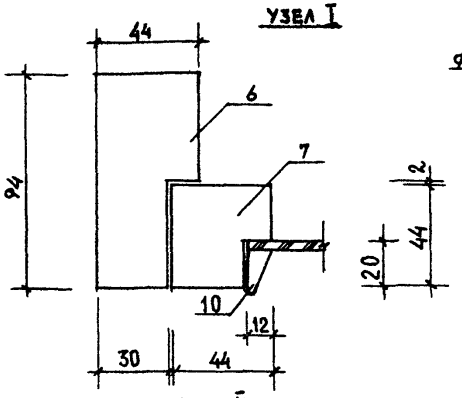

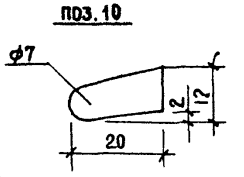

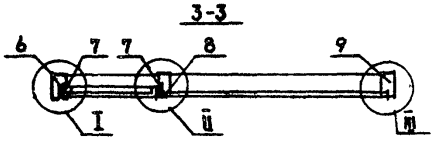

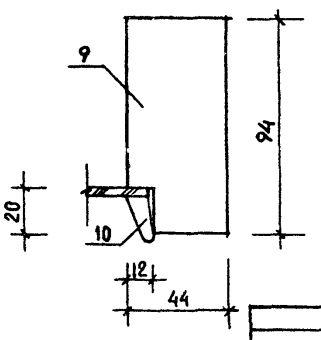

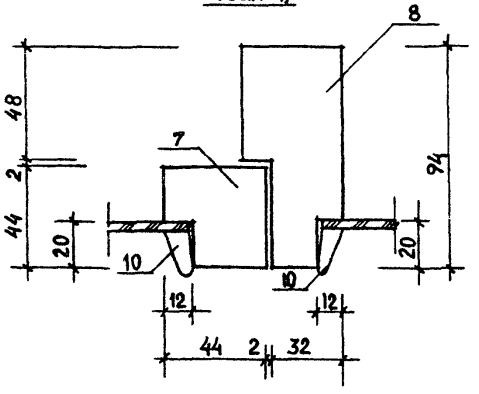

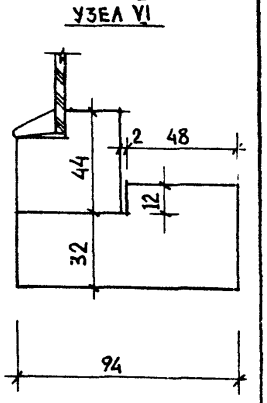

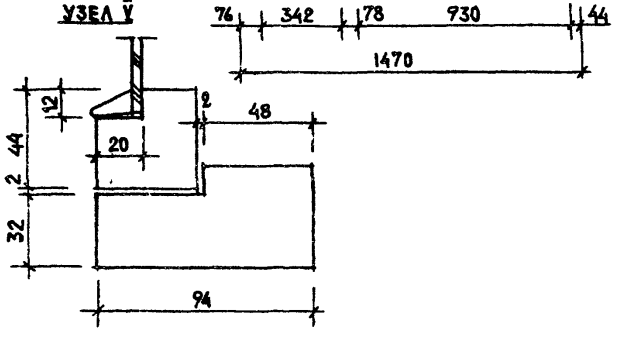

			Т.П. 184-16-86.85
			АС
Н. контр.	Овакимьян		Одноэтажный одноквартирный двухкомнатный жилой дом
Рук. маст	Кацнер		Стадия: Р; Лист: 27; Листов:
Гл. инж. м	Овакимьян		
Гл. арх. пр	Сахарова		
Гл. инж. пр	Сократова		Рама веранды РВ-1
Рук. груп	Максимова		ЦНИИЭП Гражданельстрой
Ст. арх.	Сабо		
Привязан			
Инв. N			

РВ-2

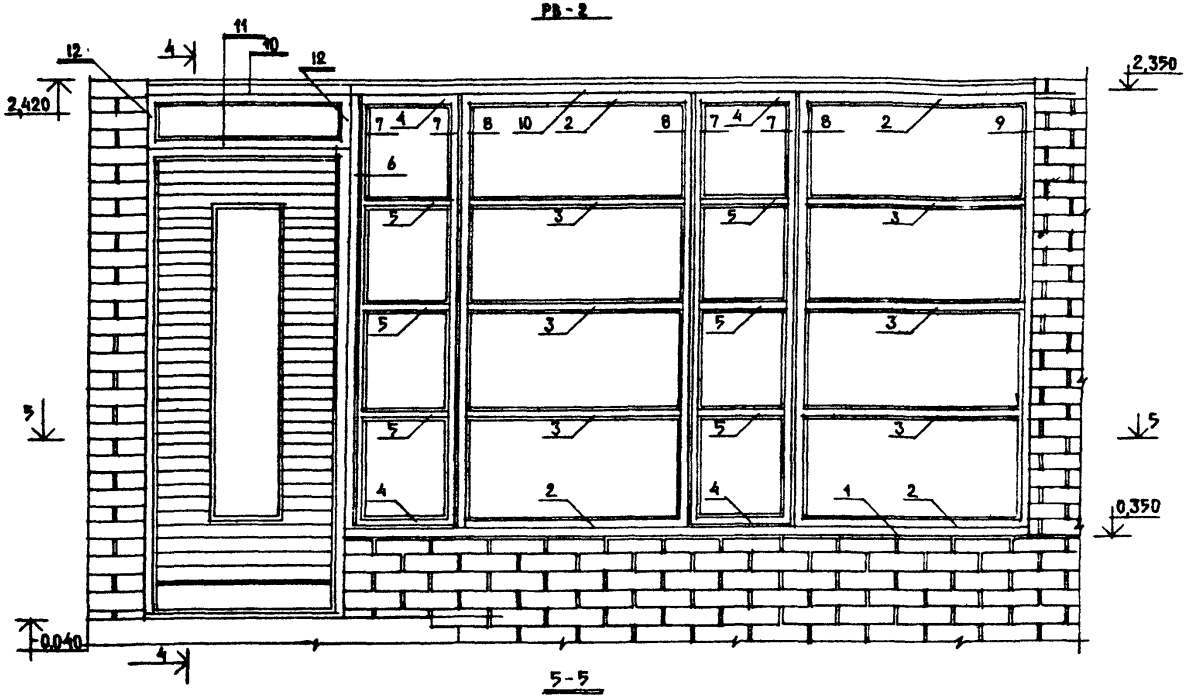

4-4

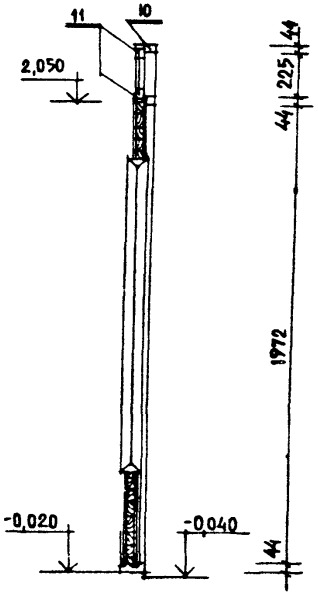

5-5

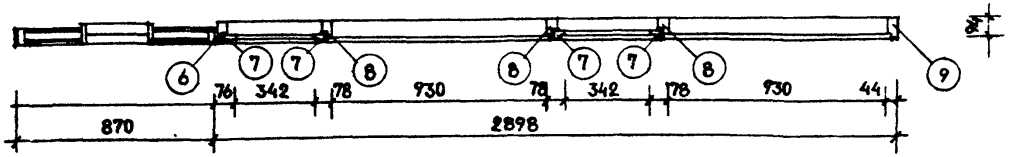

поз. 17

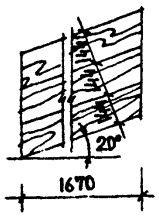

поз. 19

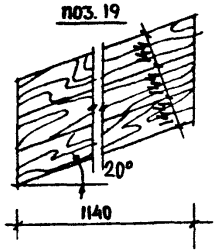

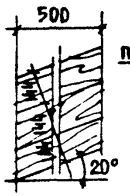

поз. 21

Н.контр.	Овакимьян	
Рук.наст	Кацнер	
Гл.инж.п	Овакимьян	
Гл.арх.пр.	Сахарова	
Гл.инж.пр.	Сократова	
Рук.груп.	Максимова	
Ст.арх.	Сабо	

Привязан

Инв. N

Т.П. 184-16-86.85

АС

Однотажный одноквартирный двухкомнатный жилой дом	Стадия	Лист	Листов
	Р	28	
Рама веранды РВ-2	ЦНИИЭП гражданселькстрой		

20951-06 32

РВ-3

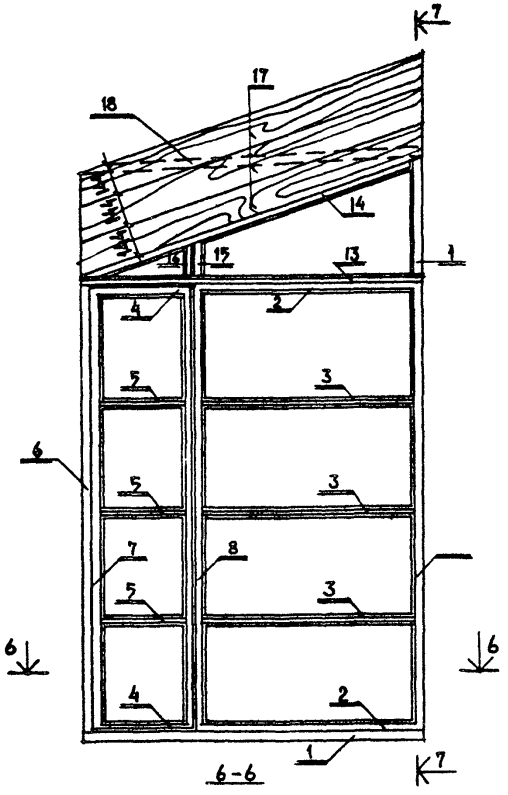

6-6

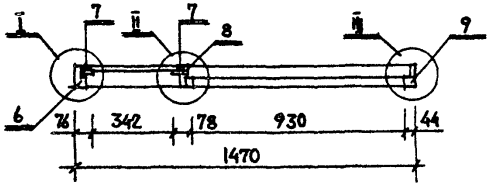

7-7

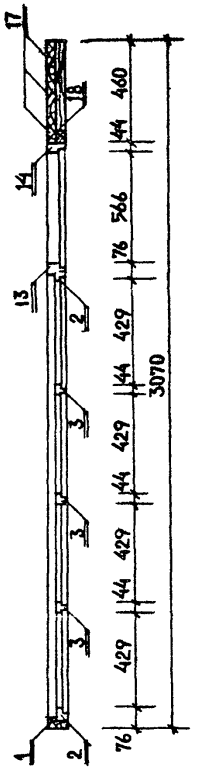

ФРАГМЕНТ ВХОДА. ПЛАН.

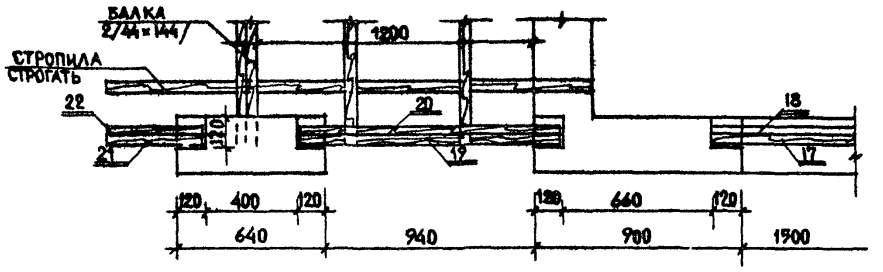

ФРАГМЕНТ ВХОДА. ФАСАД.

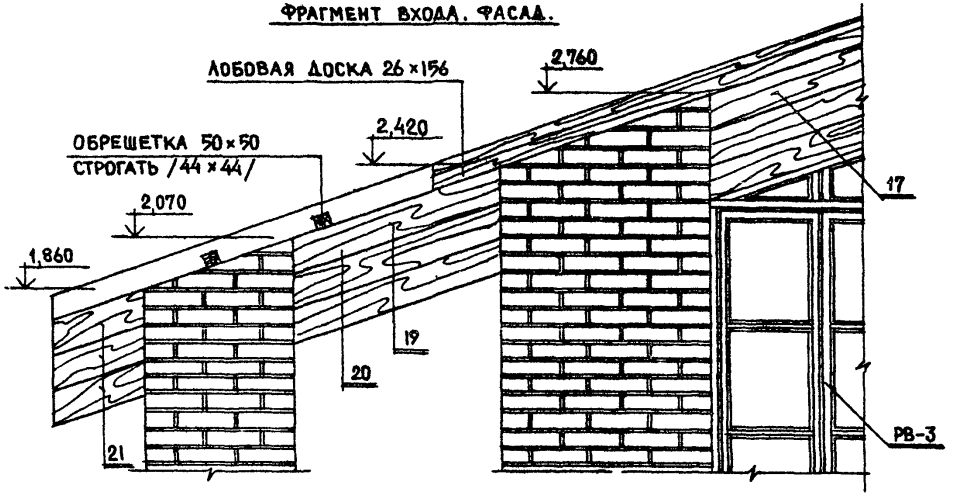

			Т.П. 184-16-86.85
			АС
Н. контр.	Овакимьян		Одноэтажный одноквартирный двухкомнатный жилой дом
Рук. маст	Кацнер		Стадия: Р; Лист: 29; Листов:
Гл. инж. п	Овакимьян		
Гл. арх. пр.	Сахарова		Рама веранды РВ-3. Фрагмент входа. План. Фасад.
Гл. инж. пр.	Сократова		ЦНИИЭП гражданселькстрой
Рук. групп.	Максимова		
Ст. арх.	Сабо		
Привязан			
Инв. N			

20952-01 33

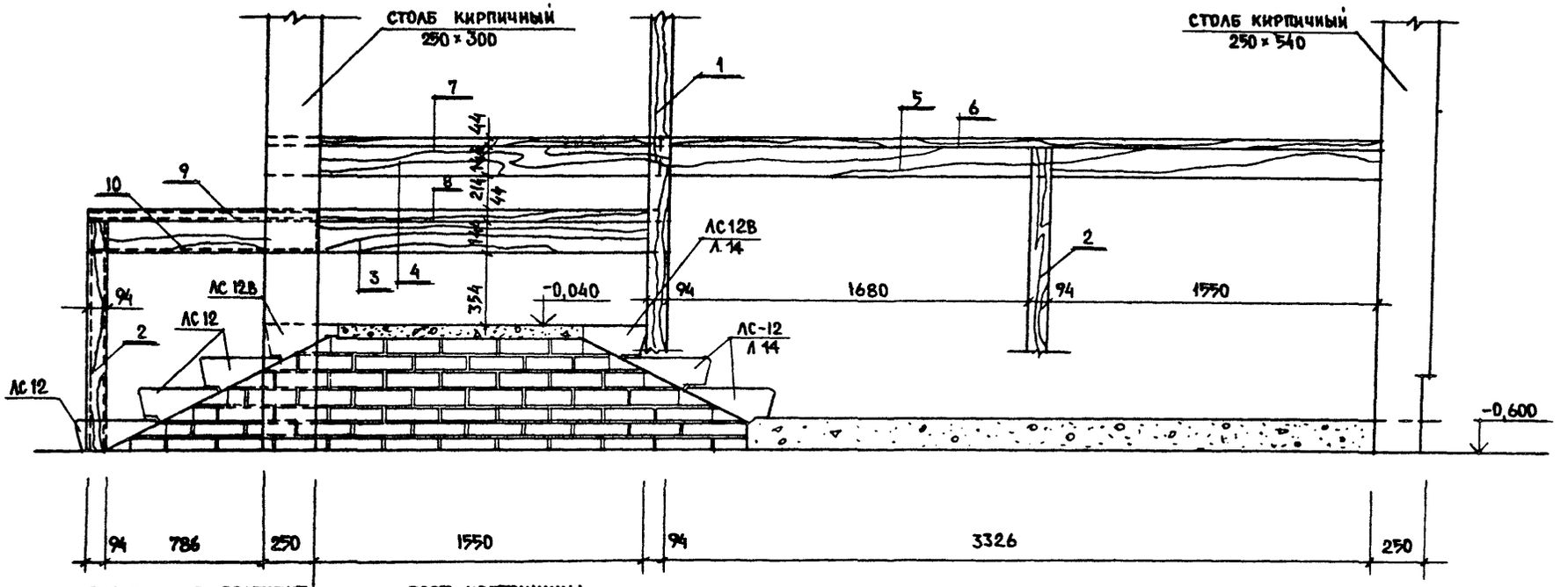

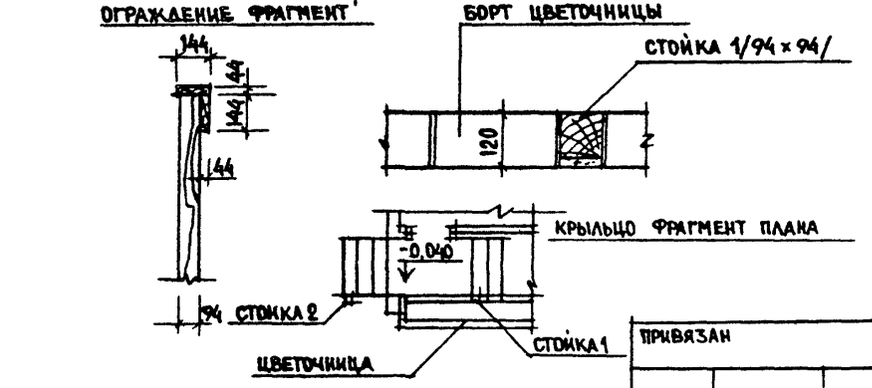

ПРИВЯЗАН		
ИНВ.N		

Н.КОНТР.	ОВАКИМЬЯН	
РУК.МАСТ	КАЦНЕР	
ГА.ИНЖ.М	ОВАКИМЬЯН	
ГА.АРХ.ПР.	САХАРОВА	
ГА.ИНЖ.ПР.	СОКРАТОВА	
РУК.ГРУП.	МАКСИМОВА	
СТ.АРХ.	САБО	

Т.П. 184-16-86.89

АС

ОДНОЭТАЖНЫЙ, ОДНОКВАРТИРНЫЙ ДВУХКОМНАТНЫЙ ЖИЛОЙ ДОМ	СТАДИЯ	ЛИСТ	ЛИСТОВ
	Р	30	
ОГРАЖДЕНИЕ КРЫЛЬЦА.	ЦНИИЭП ГРАЖДАНСЕЛЬСТРОЙ		

20952-01 34

№№ поз.	Марка, наименование детали или изделия	Сечение мм: Заготовки толщ.	Заготовки шир.	Детали толщ.	Детали шир.	Длина дет. мм	Объем ед. изд. заг. м³	Кол. на 1 изд. шт. п.м.	Объем ед. изд. м³	Масса изделия кг	Группа качества по ГОСТ 24454-75	Пропитка антисептическими составами	Вложено в изд.
	Деревянные изделия рам веранды РВ-1, РВ-2, РВ-3												
1	Обвязка горизон.	50	100	44	94	1930	0.007	4	0.028				
2	Брус горизонт.	50	50	44	44	930	0.002	8	0.016				
3	Брус горизонт.	50	50	44	44	930	0.002	12	0.024				
4	Окон. переплет	50	50	44	44	930	0.001	8	0.008				
5	Окон. переплет	50	50	44	44	382	0.001	12	0.012				
6	Стойка крайняя	50	100	44	94	1917	0.0035	3	0.010				
7	Окон. переплет	50	50	44	44	1917	0.005	8	0.040				
8	Стойка средняя	50	100	44	94	1917	0.0035	5	0.018				
9	Стойка крайняя	50	100	44	94	1917	0.0035	3	0.010				
10	Обвязка горизонт.	50	100	44	94	1430	0.007	3	0.021				
11	Брус горизонт.	50	50	44	44	782	0.002	2	0.004				
12	Обвязка вертик.	50	50	44	44	200	0.0006	2	0.0012				
13	Обвязка горизонт.	50	100	44	94	1430	0.007	1	0.007				
14	Обвязка горизонт.	50	100	44	94	1560	0.008	1	0.008				
15	Стойка средняя	50	100	44	94	200	0.001	1	0.001				
16	Окон. переплет	50	50	44	44	200	0.0005	1	0.0005				
17	Доска	50	150	44	144	1670	0.0125	3	0.0375				
18	Брус	32	50	26	48	1500	0.0024	1	0.0024				
19	Доска	50	150	44	144	1140	0.009	3	0.027				
20	Брус	32	50	26	44	1200	0.002	1	0.002				
21	Доска	50	150	44	144	500	0.004	3	0.012				
22	Брус	32	50	26	44	520	0.0008	1	0.0008				
	Итого:								0.358 м³	179.2			

№№ поз.	Марка, наименование детали или изделия	Сечение мм: Заготовки толщ.	Заготовки шир.	Детали толщ.	Детали шир.	Длина дет. мм	Объем ед. изд. заг. м³	Кол. на 1 изд. шт. п.м.	Объем ед. изд. м³	Масса изделия кг	Группа качества по ГОСТ 24454-75	Пропитка антисептическими составами	Вложено в изд.
	Деревянные изделия крыльца												
1	Стойка	100	100	94	94	2200	0.022	1	0.022				
2	Стойка	100	100	94	94	1000	0.010	3	0.030				
3	Доска	50	150	44	144	2774	0.021	1	0.021				
4	Доска	50	150	44	144	1849	0.014	1	0.014				
5	Доска	50	150	44	144	3373	0.025	1	0.025				
6	Поручень	50	150	44	144	3373	0.025	1	0.025				
7	Поручень	50	150	44	144	1843	0.014	1	0.014				
8	Поручень	50	150	44	144	2774	0.021	1	0.021				
9	Поручень	50	150	44	144	888	0.0066	1	0.0066				
10	Доска	50	150	44	144	850	0.0066	1	0.0066				
	Итого:								0.185	92.6			

Привязан:

Инв. №

Н. контр.	Овакимьян	
Нач. мас.	Клинер	
Гл. инж. п.	Овакимьян	
ГАП	Сагарова	
ГИП	Сократова	
Рук. гр.	Максимова	
Ст. арх.	Сидо	

т.п. 184-16-86.85

АС

Одноэтажный одноквартирный 2-комнатный дом	Стадия	Лист	Листов
	Р	31	
Веранда. Крыльцо. Спецификация деревянных изделий.	ЦНИИЭП гражданселькстрой		

20952-01 35

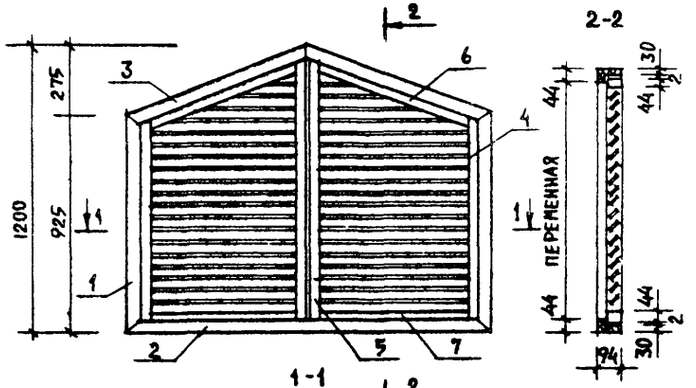

NN поз.	Марка, наименование, детали или изделия	Сечение мм заготовки толщ.	Сечение мм заготовки шир.	Сечение мм детали толщ.	Сечение мм детали шир.	Длина детали мм	Объем или площадь заготов. м³ (м²)	Кол-во на 1 изделие шт п.м	Объем или площадь на изделие	Масса изделия кг	Группа качества по ГОСТ 1047-72	Пропит антипиренами антисептик.	Влажн. древ. в %
1	Обвязка вертикальн	50	100	44	94	925	0,0046	2	0,009				
2	Обвязка горизонтал	50	100	44	94	1500	0,0075	1	0,0075				
3	Обвязка наклон.	50	100	44	94	804	0,004	2	0,008				
4	Вертикал. брусок	50	80	44	74	895	0,0036	2	0,0072				
5	Вертикал брусок	50	80	44	74	1100	0,0044	2	0,0088				
6	Брусок наклон.	50	80	44	74	670	0,0027	2	0,0054				
7	Брусок горизон	50	80	44	74	629	0,0025	2	0,0050				
8	Жалюзи	16	80	10	74	п.м		18,5	0,024				
								Итого:	0,065				

Н. контр.	Овакимьян	
Рук. маст	Кацнер	
Гл. инж. п.	Овакимьян	
Гл. арх. пр.	Сахарова	
Гл. инж. пр	Сократова	
Рук. груп.	Максимова	

Привязан

Инв. N

Т.П. 184-16-86.85

АС

Одноэтажный одноквартирный двухкомнатный жилой дом

Стадия	Лист	Листов
Р	32	

Слуховое окно

ЦНИИЭП Граждансельстрой

20952-01 36

Ведомость рабочих чертежей основного комплекта

Лист	Наименование	Примечание
1	Общие данные /начало/	
2	Общие данные /окончание/	
3	Планы. Схема системы отопления	

Основные показатели по чертежам отопления и вентиляции

Наименование здания (сооружения, помещения)	Объем м3	Периоды года при $t_н$, °С	Расход тепла вт (ккал/ч)				Расход холода вт	Установленная мощность электродвигателей квт
			На отопление	На вентиляцию	На горячее водоснабжение	Общий		
Одноэтажный	201,5	-20	8211 (7060)	—	—	8211 (7060)	—	—
одноквартирный		-25	9281 (7980)	—	—	9280 (7980)	—	—
двухкомнатный дом		-30	8164 (7020)	—	—	8160 (7020)	—	—
		-35	9188 (7900)	—	—	9190 (7900)	—	—
		-40	9040 (7770)	—	—	9040 (7700)	—	—

Ведомость ссылочных и прилагаемых документов

Обозначение	Наименование	Примечание
	Ссылочные документы	
4.904-69	Детали крепления санитарно	
	технических приборов и	
	трубопроводов.	
	Прилагаемые документы	
ОВН	Содержание	стр39
ОВН-1	Воздуховод из асбестоцементных листов.	стр40
ОВН-2	Конструкция теплоизоляционная	"
ОВ.СО	Спецификация оборудования	Альбом IV
ОВ.ВМ	Ведомость потребности в материалах	Альбом III

Типовой проект соответствует действующим нормам и правилам

Главный инженер проекта /Евдокимова/

Главный инженер проекта привязки

Инв. №			
Гап	Сахарова		
Нач. отд.	Головкин		
Н. контр.	Евдокимова		
Исполн.	Купцова		
Испол.	Амелина		

Копир. Бут.

Привязан

т.п. 184-16-86.85

ОВ

Одноэтажный одноквартирный двухкомнатный дом	Стадия	Лист	Листов
	Р	1	3
Общие данные /начало/	ЦНИИЭП гражданселстрой		

20952-01 37 формат: 42

Общие указания

Рабочие чертежи по отоплению и вентиляции разработаны на основании технологической и архитектурно-строительной частей проекта и действующих нормативных документов СНиП II-33-75*, СНиП II-А.1-71*

Внутренние температуры помещений приняты по СНиП II-А.1-71* Теплоноситель – вода с параметрами $T_1=95°C, T_2=70°C$ от котла КЧМм-2, установленного в рабочей комнате (на твердом топливе)

В качестве нагревательных приборов приняты радиаторы РСГ-2 вариант – чугунные радиаторы М140АО

Для удаления воздуха из системы предусмотрен воздухосборник-расширитель, установленный в высшей точке системы на чердаке, поставляется в комплекте с котлом.

Главный стояк, расширитель-воздухосборник, трубопроводы, проходящие на чердаке и в конструкции пола, изолировать полуцилиндрами из минеральной ваты $\delta=30$мм по ГОСТ 23208-83 с покровным слоем из стеклоткани ТУ36-1160-70 по выравнивающему слою из пергамина.

Неизолированные трубопроводы окрасить масляной краской за 2 раза, радиаторы за 1 раз.

Вентиляция предусмотрена естественная. Монтаж систем отопления и вентиляции вести согласно СНиП III-28-75.

Удельный расход тепла на 1 м² общей площади — $\frac{158,8\ (Вт)}{136,6\ (ккал/ч)}$

Теплопотери помещений

Расчетная температура $t_н$, °С	Этаж	Тип помещений, ккал/ч: Кухня 1	Туалет 2	Санузел 3	Ванная 4	Прихожая 5	Кладовая 6	Комната 7	Комната 8	Всего Вт (ккал/ч)
-20	1	1340	300	510	360	400	200	1620	2330	8210 (7060)
-25	1	1520	340	580	400	460	230	1830	2620	9280 (7980)
-30	1	1290	310	420	330	470	200	1610	2390	8160 (7020)
-35	1	1430	340	470	360	520	220	1840	2720	9190 (7900)
-40	1	1380	330	460	360	550	230	1930	2530	9040 (7770)

Термическое сопротивление наружных ограждений R (м²°с)/Вт

Наименование ограждений	R, при расчетной температуре °С: -20	-25	-30	-35	-40
Наружная стена	0,84	0,84	1,4	1,4	1,57
Окно	0,34	0,34	0,38	0,38	0,52
Перекрытие чердачное	1,81	1,81	1,81	1,81	2,08
Пол	1,38	1,38	1,38	1,38	1,38

Т.П. 184-16-86.85 ОВ

Привязан

Инв. №

ГАП	Сахарова	
Нач. отд	Годовкин	
Н. контр	Евдокимов	
Исполн.	Кузнецов	
Исполн.	Амелина	

Одноэтажный одноквартирный двухкомнатный дом

Стадия	Лист	Листов
Р	2	

Общие данные /окончание/

ЦНИИЭП гражданселькстрой

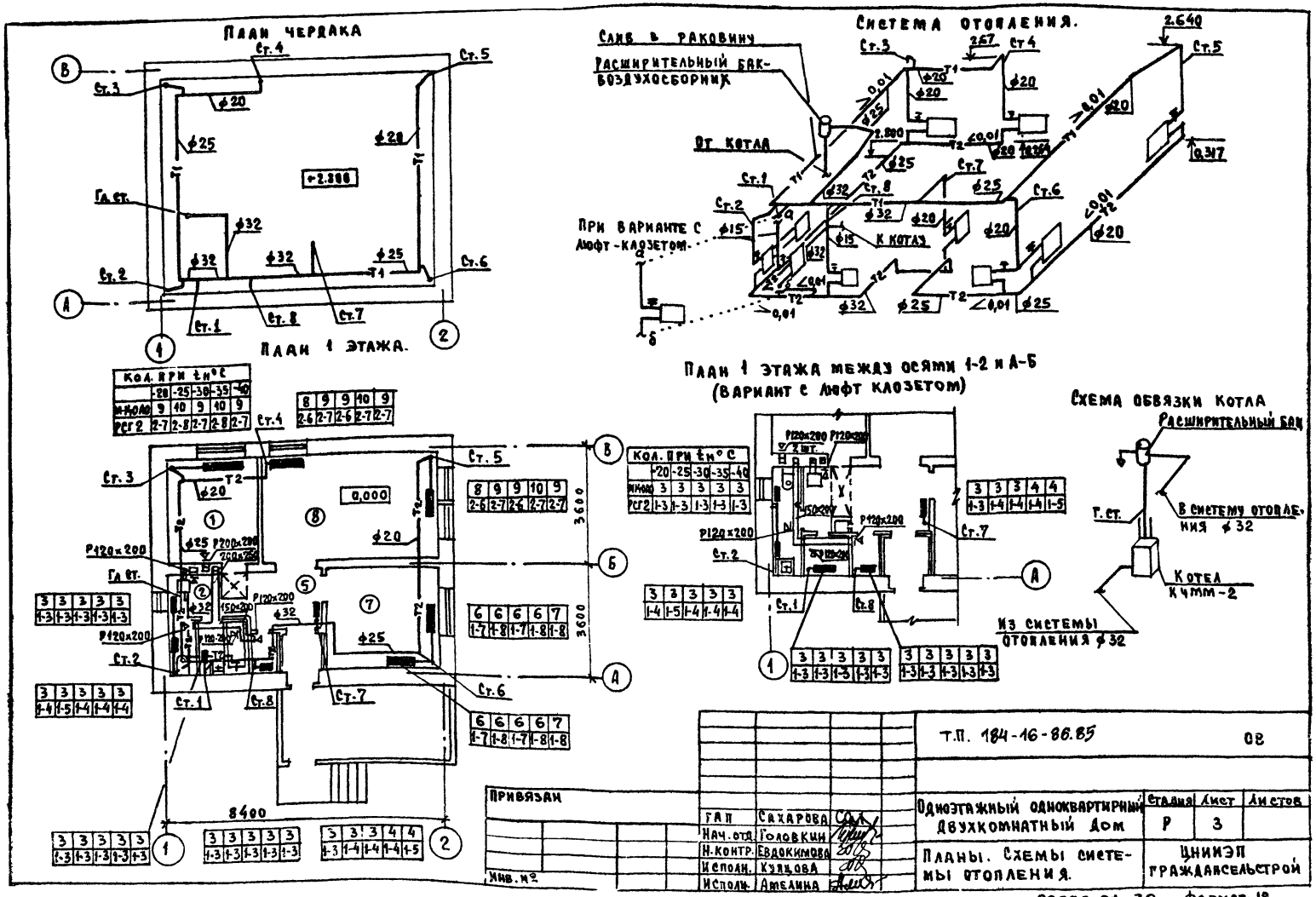

План чердака
Система отопления.
Слив в раковину
Расширительный бак-воздухосборник
От котла
При варианте с люфт-клозетом
К котлу
План 1 этажа.
План 1 этажа между осями 1-2 и А-Б (вариант с люфт клозетом)
Схема обвязки котла
Расширительный бак
В систему отопления ф32
Котел КЧММ-2
Из системы отопления ф32
Т.П. 184-16-86.85
ОВ
Одноэтажный одноквартирный двухкомнатный дом
Планы. Схемы системы отопления.
Стадия Р
Лист 3
Листов
ЦНИИЭП Граждансельстрой
Привязан
Инв. №
ГАП Сахарова
Нач. отд. Головкин
Н. контр. Евдокимова
Исполн. Кулцова
Исполн. Амелина
20952-01 39 Формат: 12

Типовой проект

Одноэтажный одноквартирный
двухкомнатный дом

Эскизные чертежи общих видов
нетиповых конструкций

Обозначение	Наименование	Примечание
ОВН-1	Воздуховод из асбесто-цементных листов	
ОВН-2	Конструкция теплоизоляционная	

Привязан

Инв. № подл. | Подпись и дата | Взам. инв. №

Инв. №

Т.П. 184-16-86.85

ОВН

Нач. отд	Головкин	
Н. контр	Евдокимова	
Исполн.	Кулцова	
Исполн.	Амелина	

Содержание

Стадия	Лист	Листов
Р	1	1

ЦНИИЭП гражданселькстрой

20952-01 40

Привязан

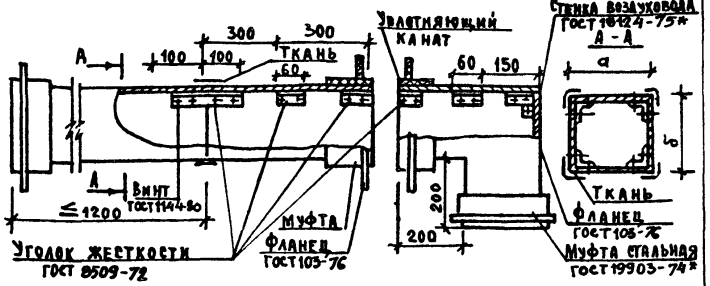

Асбестоцементные листы соединяются с помощью мастики из асбестоцементного раствора смешанным с казеиновым клеем и скрепляются уголками жесткости из алюминия.
Продольные и поперечные швы проклеиваются двумя слоями ткани.
Зазор между стальной муфтой и воздуховодом уплотняется пеньковым канатом, смоченным в казеиновым клее, а затем густым асбестоцементным раствором с добавкой казеинового клея.
Смонтированные воздуховоды проверить на герметичность.

а	150	200	—	—	—	—
δ	200	250	—	—	—	—

Привязан

Инв. №

Т.П. 184-16-86.85 ОВН-1

			Стадия	Лист	Листов
Нач. отд.	Головкин		Р	1	1
Н. Контр.	Евдокимова				
Исполн.	Кузцова				
Исполн.	Амелина				

Воздуховод из асбестоцементных листов

ЦНИИЭП гражданселькстрой

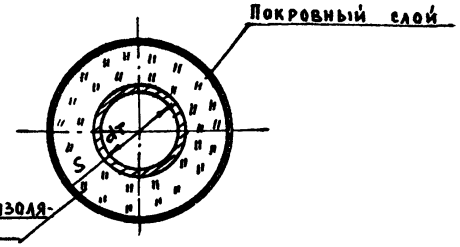

S – по проекту (см. таблицу)

1 Основной теплоизоляционный слой – полуцилиндры минераловатные на синтетическом связующем ГОСТ 23208-83.
Полуцилиндры закрепляются на трубопроводе двумя бандажами из ленты 0,7×20 по ГОСТ 3560-73.
2. Покровный слой – стеклопластик РСТ ТУ 6-11-145-74

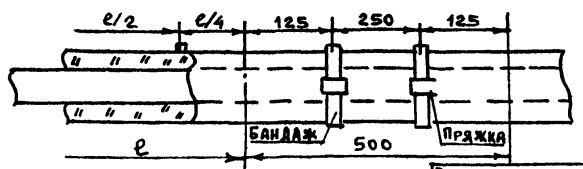

S	30 мм					
ℓ	500					
ф	20	25	32	40	50	—

Привязан

Инв. №

Т.П. 184-16-86.85 ОВН-2

			Стадия	Лист	Листов
Нач. отд.	Головкин		Р	1	1
Н. Контр.	Евдокимова				
Исполн.	Кузцова				
Исполн.	Амелина				

Конструкция теплоизоляционная

ЦНИИЭП гражданселькстрой

Инв. № подл. | Подпись и дата | Взам. инв. №

Общие указания.

1. Водоснабжение.

1.1. Система хоз-питьевого водопровода.

Водоснабжение жилого дома предусматривается от внешних сетей водопровода.

Ввод водопровода запроектирован из стальных водогазопроводных оцинкованных труб ф25мм, прокладываемых на 0,5м ниже глубины промерзания грунта.

Внутренняя сеть монтируется из стальных водогазопроводных оцинкованных труб ф15÷25мм.

1.2. Система водопровода горячей воды.

Горячее водоснабжение предусматривается от водоводяного подогревателя, установленного на котле отопления.

Внутренняя сеть монтируется из стальных водогазопроводных оцинкованных труб ф15мм.

Расход воды на наружное пожаротушение составляет 10л/сек.

2. Канализация.

2.1. Система бытовой канализации.

Отвод бытовых сточных вод от всех санитарных приборов запроектирован самотеком в наружную сеть канализации.

Вся сеть канализации монтируется из пластмассовых канализационных труб ф50÷100мм.

Для ликвидации засоров на сети канализации устраиваются ревизии и прочистки.

Вентиляция сети осуществляется через стояк, выведенный выше кровли на 0,5м.

1. Длины, уклоны и отметки ввода водопровода и выпуска канализации уточняются при привязке проекта.

2. Относительная отметка ±0,000 соответствует абсолютной

Типовой проект соответствует действующим нормам и правилам.

ГА. инженер проекта /Молодкин/

ГА. инженер проекта привязки

Ведомость рабочих чертежей основного комплекта

Лист	Наименование	Примечание
1	Общие данные	
2	План 1 этажа. Схемы систем В1, Т3, К1	

Основные показатели по чертежам водопровода и канализации

Наименование системы	Потребный напор на вводе м	Расчетный расход м³/сут.	м³/ч	л/с	при пожаре л/с	Установленная мощность электродвигателей, квт	Примечание
В1	10,0	0,75	0,56	0,37	—	—	
К1	—	0,75	0,56	1,97	—	—	

Ведомость ссылочных и прилагаемых документов

Обозначение	Наименование	Примечание
	Прилагаемые документы	
ВК.со	Спецификация оборудования	Альбом IV
ВК.вм	Ведомость потребности в материалах	Альбом III

Привязан

Инв.№

ТП. 184-16-86.85 ВК

Однозтажный одноквартирный двухкомнатный дом	Стадия	Лист	Листов
	Р	1	2
Общие данные	ЦИИЭП гражданселькстрой		

ГАП	Сахарова	
Нач.отд.	Головкин	
Н.контр.	Молодкин	
Исполн.	Филатова	

Копир. Буш.

20952-01 42 Формат: 12

План 1 этажа.

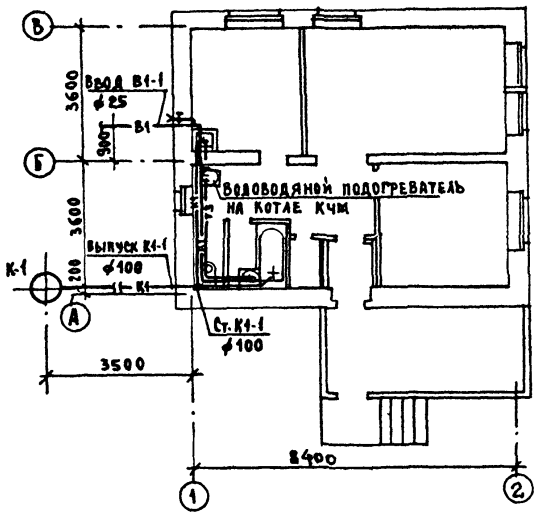

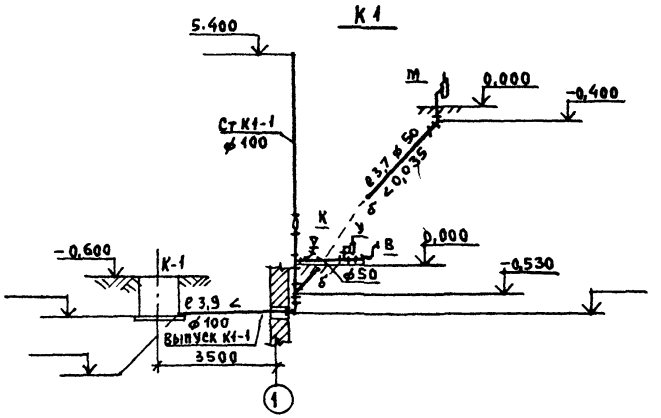

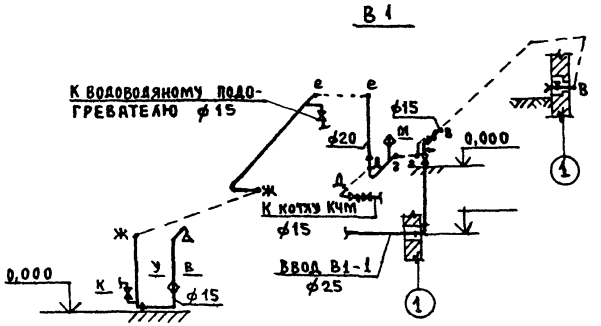

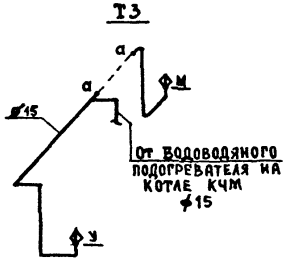

Т.П. 184-16-86.85. ВК

Привязан				Одноэтажный одноквартирный двухкомнатный дом	Стадия	Лист	Листов
					Р	2	
	ГАП	Сахарова		План 1 этажа. Схемы систем В1, Т3, К1	ЦИИЭП граждансельстрой		
	Нач. отд.	Головкин					
	Н. контр.	Молодкин					
Инв. №	Исполн.	Филатова					
	Копир.						

20952-01 43 Формат: 12

Общие указания

Проект разработан на напряжение 220в в сети 380/220в. с глухозаземленной нейтралью трансформатора
По степени надежности электроснабжения токоприемники жилого дома относятся к III категории.
Электромонтажные работы необходимо производить согласно ПУЭ и СНиП-33-76.

Расчетная схема

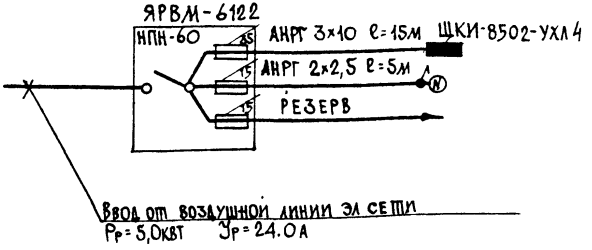

Типовой проект соответствует действующим нормам и правилам.

Гл. инженер проекта /Курочкин/

Гл. инженер проекта привязки

Ведомость рабочих чертежей основного комплекта марки ЭО

Лист	Наименование	Примеч.
1	Общие данные	
2	План осветительной сети	

Основные показатели проекта

Наименование	Ед. изм.	Данные проекта
Напряжение электросети	В	220
Расчетная мощность	кВт	5,0
Максимальная потеря напряжения	%	1,8

Ведомость ссылочных и прилагаемых документов.

Обозначение	Наименование	Примеч.
	Прилагаемые документы	
	Спецификация оборудования	Ал. ПУ

Инв. №

Привязан

т.п. 184-16-86.85 ЭО

Одноэтажный одноквартирный двухкомнатный дом			Стадия	Лист	Листов
			Р	1	2
Общие данные			ЦНИИЭП гражданселькстрой		
ГАП	Сахарова				
Нач. отд.	Головкин				
Н. контр.	Курочкин				
Исполн.	Зайцева				

План с полным благоустройством

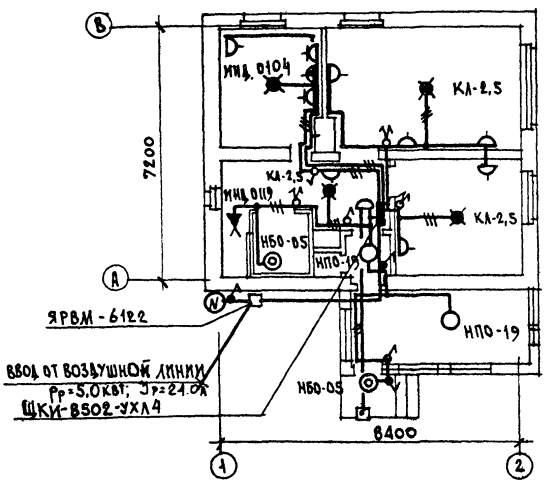

План дома с люфт-клозетом

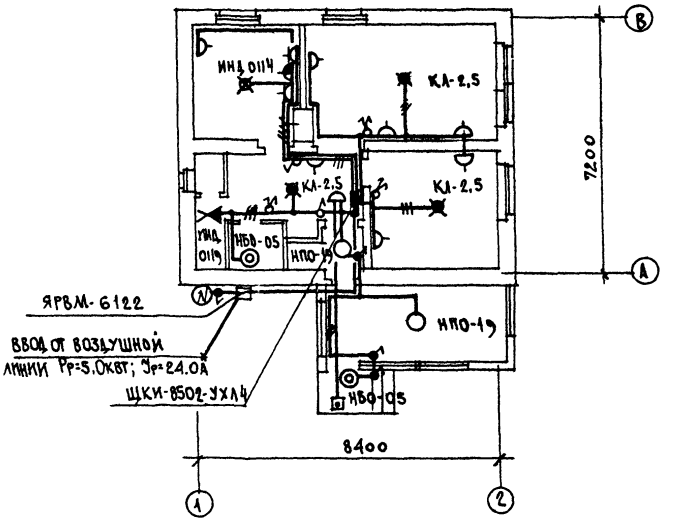

					т.п. 184-16-86.85		ЭО
Привязан					Одноэтажный одноквартирный двухкомнатный дом	Стадия	Лист	Листов
						Р	2	
Инв. №				ГАП	Сахарова			
				Нач. отд.	Головкин			
				Н. контр.	Курочкин			
				Исполн.	Зайцева			
					План осветительной сети	ЦНИИЭП Гражданэльстрой		

20952-01 45

Основные показатели

Наименование	Ед. изм.	Кол-во
Телефонизация		
Емкость телефонного ввода в том числе		
используемых в данном здании	пар.	
Радиофикация		
Количество абонентских точек	шт	1
Телевидение		
Количество телевизионных антенн	шт.	

Ведомость ссылочных и прилагаемых документов

Обозначение	Наименование	Примечание
	Ссылочные документы	
Серия 2.190 1/72 выпуск V	"Узлы и детали инженерного оборудования жилых и общественных зданий для сельского строительства"	
	Прилагаемые документы	
сс.со	Спецификация оборудования	Альбом IV
сс.вм	Ведомость потребности в материалах	Альбом II

Ведомость рабочих чертежей основного комплекта сс

Лист	Наименования	Примечание
1	Общие данные	
2	Фрагмент плана этажа. Схема расположения устройств связи.	

Типовой проект соответствует действующим нормам и правилам

Гл. инженер проекта /Бородкин/

Гл. инженер проекта привязки

Общие указания.

Для защиты устройств связи от атмосферных разрядов проектом предусматривается установка молниезащиты. Молниеотвод выполняется из арматурной стали ⌀8мм и покрывается битумом за 2 раза. Вертикальный спуск молниеотвода выполняется по стене на штырях или скобах. Для заземления используются электроды из угловой стали разм. 50х50х5мм забиваемые в землю на 0,5м. Расстояние между ними 5.0м. Электроды соединяются стальной полосой разм. 20х5мм. Количество электродов определяется при привязке проекта в зависимости от электрического сопротивления грунта.

Инв. №		
ГАП	Сахарова	
Нач. отд.	Головкин	
Н. контр.	Бородкин	
Исполн.	Самонина	
Копир		

Привязан

т.п. 184-16-86.85 сс

Одноэтажный одноквартирный двухкомнатный дом	Стадия	Лист	Листов
	Р	1	2
Общие данные	ЦНИИЭП гражданселькстрой		

20952-01 46 Формат: А2

Фрагмент плана этажа.

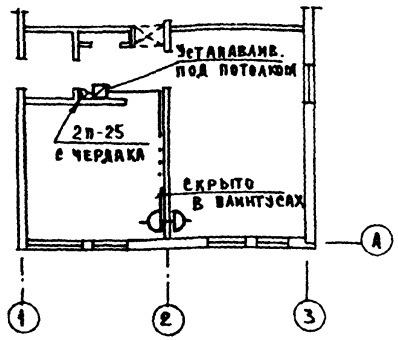

Схема расположения устройств связи

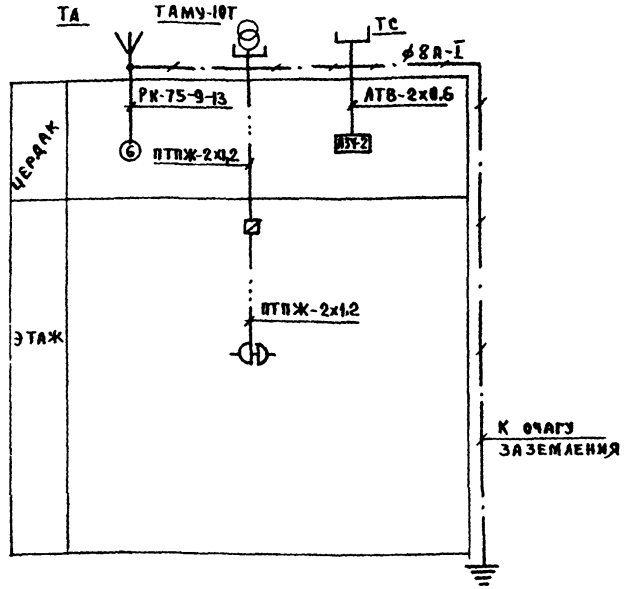

Примечания:

1. Установка радиостойки, телефонной стойки и телеантенны на кровле производится по месту строительства в зависимости от внешних условий прохождения радиофидера, сетей телефонной связи и источника телевизионных сигналов.
2. Проверка сетей связи сигнализации по чердаку производится по настилу из досок.

				т.п. 184-16-86.85	СС
Привязан					
				Одноэтажный одноквартирный двухкомнатный дом	Стадия: Р; Лист: 2; Листов:
ГАП	Сахарова			Фрагмент плана этажа. Схема расположения устройств связи.	ЦНИИЭП гражданстрой
Нач.отд.	Головкин				
Н.контр.	Бородкин				
Инв.№	Испол.	Самошина			

Копир. Буй.

Общие указания.

Газоснабжение жилого дома запроектировано, как основное решение, от 2-баллонной установки сжиженного газа.

Газопровод окрашивается масляной краской за 2 раза.

Гидравлический расчет и определение расхода газа произведены в соответствии со СН и П II-37-76.

Монтажные работы производить в соответствии с СН и П III-29-76, часть III, глава 29

Проект газоснабжения должен быть согласован с местным Управлением газового хозяйства.

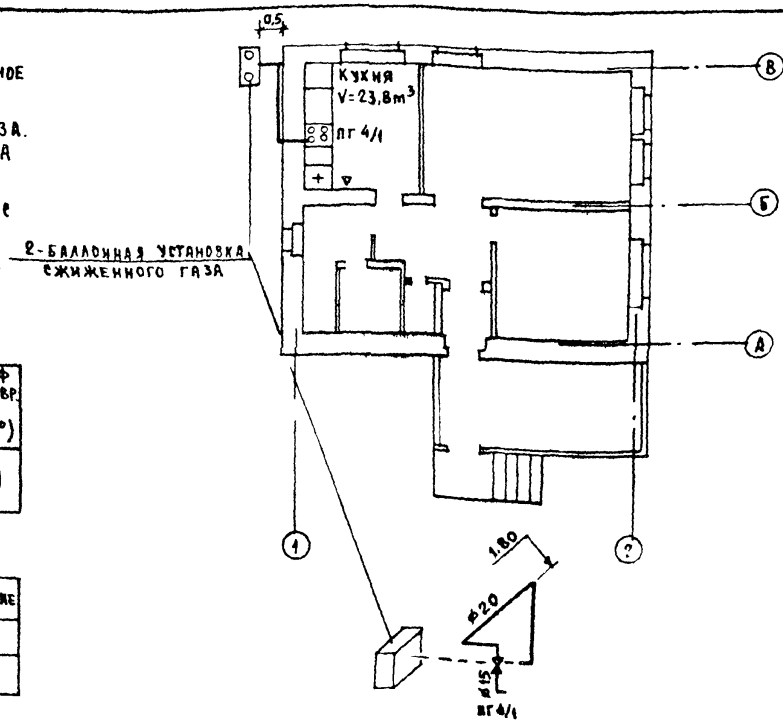

Давление газа перед приборами мПа (мм.вод.ст.)	Теплотворная способность газа Q кДж/нм³ (ккал/нм³)	Расход металла на дом (т)	Расход металла на 1м² общей площади (кг)	Расход газа на ввод (q)	Коэф одновр. (К°)
0,003 300	92400 22000	0,011	0,22	0,44	1

Ведомость рабочих чертежей основного комплекта ГС

Лист	Наименование	Примечание
1	Общие данные. План этажа. Схема газопровода	

Ведомость ссылочных и прилагаемых документов

Обозначение	Наименование	Примечание
	Прилагаемые документы	
ГС.СО	Спецификация оборудования	Альбом IV
ГС.ВМ	Ведомость потребности в материалах	Альбом III

Типовой проект соответствует действующим нормам и правилам.

Главный инженер проекта [подпись] /Зверева/

Главный инженер проекта привязки

Инв. №			
Гап	Сахарова	[подпись]	
Нач.отд.	Головкин	[подпись]	
Н.контр.	Зверева	[подпись]	
Исполн.	Фокина	[подпись]	

Копир. Бут.

Привязан

Т.П. 184-16-86,85 ГС

Одноэтажный одноквартирный двухкомнатный дом	Стадия	Лист	Листов
	Р	1	1

Общие данные. План этажа. Схема газопровода.

ЦНИИЭП Гражданскельстрой

20952-01 (48) Формат: 12

gost.e-ecolog.ru