ТИПОВОЙ ПРОЕКТ

114-12-231.90

ДВУХЭТАЖНЫЙ 18-КВАРТИРНЫЙ КИРПИЧНЫЙ ЖИЛОЙ ДОМ С 2 И 3-КОМНАТНЫМИ КВАРТИРАМИ

АЛЬБОМ I

АРХИТЕКТУРНО — СТРОИТЕЛЬНЫЕ ЧЕРТЕЖИ

gost.e-ecolog.ru

ТИПОВОЙ ПРОЕКТ
114-12-231.90

ДВУХЭТАЖНЫЙ 18-КВАРТИРНЫЙ КИРПИЧНЫЙ ЖИЛОЙ ДОМ С 2И3-КОМНАТНЫМИ КВАРТИРАМИ

АЛЬБОМ I

Альбом I — Архитектурно-строительные чертежи
Альбом II — Отопление и вентиляция, водопровод и канализация, газоснабжение, электроосвещение и электрооборудование, связь и сигнализация
Альбом III — Спецификация оборудования
Альбом IV — Ведомости потребности в материалах
Альбом V — Сметы.

СОГЛАСОВАНО Госгражданстроем
ПРИКАЗ ОТ 11.02.1983 г. N 6/Т

ВВЕДЕН В ДЕЙСТВИЕ
ЦНИИЭП ГРАЖДАНСЕЛЬСТРОЕМ
ПРИКАЗ ОТ 19 СЕНТЯБРЯ 1990г. N49/Т

© ГП ЦПП, 1996

РАЗРАБОТАН
ПРОЕКТНЫМ ИНСТИТУТОМ
ЦНИИЭП ГРАЖДАНСЕЛЬСТРОЙ

Гл. инженер института М.Г. Лейзерович
Гл. архитектор проекта В.В. Куваев

Альбом I

№№ лист.	Наименование	№№ стр.
	Обложка	
	Титульный лист	1
	Содержание альбома	2
1	Общие данные /начало/	3
2	Общие данные /окончание/	4
3	Фасады 1-12 и А-В в основное решение и варианты №1 и 2	5
4	Фасады 12-1, В-А основное решение и варианты №1 и 2	6
5	Кладочный план 1 этажа	7
6	Кладочный план 2 этажа	8
7	План перегородок из гипсобетонных панелей	9
8	План перегородок из гипсокартонных листов/вариант1/	10
9	Разрезы 1-1, 2-2. Фрагмент фасада №1.	11
10	План отделочных работ 1 этажа. Ведомость отделки помещения.	12
11	План отделочных работ 2 этажа. Экспликация полов	13
12	Спецификация столярных изделий	14
13	Окна: индивидуальное ОИ-1 и слуховое СО-3 Защитное ограждение створок окна Щит-вставка над входной дверью	15
14	Встроенный шкаф ВШ-1, ВШ-1Н. Антресоль А-1 (А-1Н)	16
15	Встроенные шкафы ВШ-2, ВШ-3 (ВШ-3Н) и антресоль А-3 (А-3Н), А-2 (А-2Н)	17
16	Встроенные шкафы ВШ-4, ВШ-5 (ВШ-5Н), ВШ-6 (ВШ-6Н) антресоль А-4	18
17	Таблица нагрузок. Спецификации	19
18	План фундаментов	20
19	Фундаменты. Сечения	21
20	Развертки стен техподполья	22
21	Развертки стен техподполья	23
22	План техподполья	24
23	Схема перемычек техподполья	25
24	План плит перекрытия на ∇н -0.330	26
25	Схемы перемычек 1-2 этажей	27
26	Спецификация к схемам перемычек 1; 2 этажей	28
27	План плит плит перекрытия на ∇н 2,530	29
28	План плит перекрытия на ∇н 5,330	30
29	Монолитные участки. Сечения.	31
30	Монтажная схема лестницы №1	32
31	Монтажная схема лестницы №2 Детали стремянки МС-1	33
32	Монтажная схема лестницы №3 Стремянка МС-1. Узлы	34
33	Развертки „стен с вентканалами по осям „Б" М-О „1-2" и 4	35
34	Развертки стен с вентканалами по осям „5" и „Б" МО „5-6"	36
35	Развертки стен с вентканалами по осям „9" и „Б" М-О „11-12"	37
36	План чердака	38
37	Чердачная крыша. План	39
38	Чердачная крыша. Разрезы 1-1 ÷ 5-5	40
39	Чердачная крыша. Узлы	41
40	Чердачная крыша. План (фрагмент фасада)	42
41	Чердачная крыша. Спецификации (вариант) слуховое окно СО-1, СО-2	43

Инв. №подл. | Подпись и дата | Взам. инв. №

Привязан

Инв. №

Н.контр.	Румянцева		
Нач.маст	Караваев		
Гл.спец.	Румянцева		
ГАП	Кубаев		
Ведущ.	Дорофеева		

114-12-231.90

2-этажный, 18-квартирный кирпичный жилой дом с 2-3 комнатными квартирами

Стадия	Лист	Листов
Р		

Содержание альбома

ЦНИИЭП Гражданселькстрой

24494-01 3

Альбом I

Ведомость ссылочных и прилагаемых документов

Обозначение	Наименование	Примечание
Серия 1.141-1 в.60;64	Панели перекрытий железобетонные многопустотные	
Серия 1,243.1-4	Плиты плоские железобетонные	
Серия 1.038.1-1 в.1;2	Перемычки железобетонные для зданий с кирпичными стенами	
Серия 1,151.1-6 в.1	Лестничные марши	
Серия 1.152.1-8 в.1	Лестничные площадки	
Серия 1.256.2-2 в.1	Ограждение лестниц	
Серия 1.225-2 в.11	Прогоны железобетонные, опорные подушки	
Серия 1,151.1-7 в.1	Лестничные марши	
ГОСТ 11214-86	Окна и балконные двери деревянные с двойным остеклением для жилых и общественных зданий	
ГОСТ 16289-86	Окна и балконные двери деревянные с тройным остеклением для жилых и общественных зданий	
ГОСТ 24698-81	Двери деревянные наружные для жилых и общественных зданий	
Серия 1.136-10	Двери деревянные внутренние для жилых и общественных зданий	
Серия 1.136.5-24 в.1	Подоконные деревянные доски для жилых и общественных зданий	
Серия 1.172.5-6	Элементы и детали встроенных шкафов и антресолей для жилых зданий	
Серия 1.131,9-21	Панели перегородок гипсобетонные для жилых зданий.	
Серия 1.131.9-24 в.2	Перегородки из гипсокартонных листов для жилых зданий	
Гост 6428-83	Плиты гипсовые для перегородок	
Гост 13580-85	Железобетонные фундаментные плиты	
Гост 13579-78	Блоки бетонные для стен подвала	
Серия 2.160-9 в.1	Узлы деревянных крыш жилых сельских зданий	
Серия 2.144-1/88	Узлы полов жилых зданий	
Серия 2.244-1 в.4	Детали полов общественных зданий	

Ведомость спецификаций

Лист	Наименование	Примечание
АС-17	Спецификация фундаментных плит и блоков стен подвала	
АС-17	Спецификация арматуры к фундаментам	
АС-23	Спецификация перемычек техподполья	
АС-24	Спецификация плит перекрытия на отм. -0.330	
АС-29	Спецификация материалов на УМ1÷УМ6 и анкера	
АС-7	Спецификация перегородок из гипсобетонных панелей	
АС-8	Спецификация перегородок из ГКЛ /вариант/	
АС-12	Спецификация столярных изделий	
АС-26	Спецификация к схемам перемычек 1,2 этажей	
АС-27	Спецификация плит перекрытия и анкеров на отм. 2,530	
АС-28	Спецификация плит перекрытия анкеров на отм. 5.330	
АС-30÷ АС-32	Спецификация элементов лестниц	
АС-34	Спецификация сборных элементов чердака и фрагмента фасада	
АС-39	Спецификация элементов чердачной крыши	
АС-41	Спецификация элементов чердачной крыши /вариант/	
АС-41	Спецификация элементов слухового окна	
АС-14÷ АС-16	Спецификация элементов встроенных шкафов и антресолей.	
АС-13	Спецификация ОЦ-1, СО-3 и щита - вставки	

Ведомость основных комплектов рабочих чертежей

Обозначение	Наименование	Примечание
АС	Архитектурно-строительные чертежи	Альбом I
ОВ	Отопление и вентиляция	Альбом II
ВК	Внутренний водопровод и канализация	"
ЭО	Силовое электрооборудование и электроосвещение	"
СС	Связь и сигнализация	"
ГСВ	Газоснабжение	"

Технико-экономические показатели

Наименование	Ед. изм.	Всего
Объем строительный	м³	4489.11
в т.ч. подземной части	м³	1699.19
площадь:		
застройки	м²	834.76
квартир (без учета летних помещ.)		1168,34
общая квартир (с учетом летних помещений)		1211.06
жилая	м²	682,8
летних помещений	м²	42.72
Сметная стоимость		
Общая сметная стоимость	тыс.руб	162.32
в том числе:		
строительно-монтажных работ	тыс.руб	161.70
строительно-монтажных работ на 1 м²		
общей площади квартир	руб.	133.
То же 1 м³ строительного объема здания	руб.	36.02
Построечные трудовые затраты		
На здание	чел/д.	3316.7
На 1 м² общей площади квартир	"	2.74
Эксплуатационные показатели		
Расход:		
воды холодной	л/сек	0.72
Канализационные стоки	л/сек	3.31
Тепла	ккал/ч	204680
	квт	238.04
в том числе:		
на отопление	"	89480
на горячее водоснабжение	"	97.085
		121 200
тепла на отопление 1 м²		140,955
площади квартир	"	76.59
потребная мощность (электрическая)	квт	0.083 / 20,7

При разработке проект выполнен в соответсвии с действующими нормами и правилами, инструкциями и государственными стандартами

Гл. архитектор проекта /Куваев В.В./

При привязке проект выполнен в соответствии с действующими нормами и правилами, инструкциями и государственными стандартами

Гл. инж. проекта привязки

Инв. № подл. | Подпись и дата | Взам. инв. №

Привязан

Инв. №

Н.контр.	Куваев		114-12-231.90 АС
Нач.маст.	Караваев		
ГАП	Куваев		
Гл.спец.	Румянцева		2 этажный 18 квартирный кирпичный жилой дом с 2-3 комнатными квартирами
Вед.инж.	Дорофеева		Стадия Р; Лист 1; Листов
Инж.II-кат.	Воронцова		Общие данные /начало/
			ЦНИИЭП гражданселькстрой

Альбом I

Строительные конструкции и отделка

Наименование	Конструктивные решения	Характеристика
Фундаменты	1	Ленточные из сборных железобетонных плит по ГОСТ 13580-85
Цоколь	1	Кирпич КР100/1650/35 ГОСТ 530-80
Стены, наружные	1	Кирпич КРП75/1400/15 ГОСТ 530-80
Стены внутренние	1	Кирпич КР75/1650/ ГОСТ 530-80
Перемычки	1	Сборные железобетонные по серии 1.038.1-1 в.1,2
Крыша, кровля	1	Крыша чердачная с наслойными стропилами. Кровля - волнистые асбестоцементные листы ГОСТ 16233-77
Окна и балконные двери	1 2 3	Двойное остекление раздельных переплетах (основной ГОСТ 11214-86 Двойное остекление в спаренных переплетах ГОСТ 11214-86 Тройное остекление по ГОСТ 16239-86
Двери наружные	1	Двери деревянные наружные для жилых и общественных зданий по ГОСТ 24698-81
Двери внутренние	1	Двери деревянные внутренние для жилых и общественных зданий по серии 1.136-10
Перекрытие	1	Сборные железобетонные панели по серии 1.141-1 ; в. 60; 64
Перегородки	1 2 3	Гипсобетонные по серии 1.131.9-21 Гипсокартонные листы по серии 1.131.9-24 в.2 Гипсовые по ГОСТ 6428-83
Отделка наружная		см. АС-10
Отделка внутренняя		см. ведомость отделочных работ
Наибольшая масса монтажного элемента/панель перекрытия - 2,95т		
Инженерное оборудование		
Водопровод	1	от внешних сетей
Канализация	1	во внешнюю сеть
Отопление	1	от внешних тепловых сетей
Вентиляция	1	естественная
Водоснабжение: холодное	1	от внешних сетей
Водоснабжение: горячее	1 2	от внешних сетей от газовых водоподогревателей ВПГ-18
Электроосвещение	1	Лампы накаливания
Электроснабжение	1	Централизованное с подключением к внешним сетям
Связь и сигнализация	1	Централизованная с подключением к внешним сетям
Газоснабжение	1	от внешних сетей

Таблица толщин наружных стен „а" в зависимости от расчетных зимних температур наружного воздуха

Материал стен	Расчетная зимняя t°наружного воздуха -20°	-30°	-40°
Кирпич керамический рядовой пустотелый γ=1400 кг/м³ ГОСТ 530-80	380 ГПШ-2см		
		510 ГПШ-2см	
$\gamma_{кл}$ = 1600 кг/м³			640 ГПШ-2см

Таблица толщин утеплителя в зависимости от расчетных температур наружного воздуха

Крыша	Утеплитель	Расчетная зимняя t°наружного воздуха -20°	-30°	-40°
Чердачная с наслойными стропилами	Пенобетонные плиты γ=400кг/м³	160	200	240

Ведомость объемов сборных бетонных и железобетонных конструкции по рабочим чертежам основного комплекта марки АС

	Наименование группы элементов конструкций	Код	Объем м³	Примечание
1	Плиты железобетонные для ленточных фундаментов с обычным армированием из тяжелого бетона	581300	60,08	
2	Блоки стен подвала из тяжелого бетона	583500	135.91	
3	Плиты перекрытий с обычным армированием из тяжелого бетона	584200	250.25	
4	Перемычки с обычным армированием из тяжелого бетона	582800	19.33	
5	Элементы лестниц с обычным армированием из тяжелого бетона	589100	7,15	
6	Прогоны	582500	5.10	
7	Перегородки	583300	69.91	

Типовой проект жилого дома разработан взамен т.п. 114-12-75/72.2 на основании письма ЦИТП от 24.11.89г. № 21-447. Рабочая документация выполнена с учетом требований СНиП 2.08.04.89г. „Жилые здания"

I Архитектурно-планировочное решение

Двух этажный 18-квартирный жилой дом состоит из 2,3 квартирных секций. Ориентация дома свободная. Квартиры предназначены для посемейного заселения. Все квартиры имеют лоджии непосредственно связанные с кухней и общей комнатой и обеспечены угловым проветриванием.

Все квартиры запроектированы с непроходными комнатами и оборудованы встроенными шкафами, антресолями, кладовыми. Во всех квартирах санузлы раздельные. Кухни оборудуются газовыми плитами и мойками. Ванные комнаты - ваннами и умывальниками.

Жилой дом имеет техподполье и подвальную часть с узлом ввода и электрощитовой. Вход в техподполье через люки, расположенные в приямках. Крыша чердачная с выходами на кровлю и чердачное пространство соответственно через слуховые окна и люки.

В проекте разработаны варианты проектных решений. В варианте фасадов требуется внести изменения в планы этажей (см. фрагменты планов на листе АС-5,6) а именно: стеклоблоки, служащие для частичного освещения лестничной клетки заменяются оконными блоками, вводятся архитектурные детали выделяемые кирпичом другого цвета (см. паспорт цветового решения на листе АС-4) Варианты фасадов предусматривают изменение чердачной кровли, что дано в соответствующих чертежах.

Область применения:

II и III климатические районы, I в климатический подрайон. Расчетная зимняя температура наружного воздуха -20°, -30° (основное решение) -40°С.

Указание по производству работ в зимнее время проект разработан, исходя из условий производства работ в летнее время. При производстве работ в зимнее время следует соблюдать соответствующие пункты глав СНиП 3.03.01-87-1.787, СНиП 3.03.01-87; СНиП 3.04.01-87.

Антикоррозийная защита конструкций.

Работы производить при соблюдении пунктов СНиП 3.04.03-85, выполнение антикоррозийных мероприятий должно обязательно оформляться специальными актами на скрытые работы.

Указания по привязке проекта

Проект может быть принят к строительству после корректировки фундаментов согласно конкретным гидрогеологическим планировочным условиям площадки, степенью инженерного благоустройства населенного пункта.

При применении проекта должны быть внесены соответствующие коррективы - необходимо исключить все чертежи вариантов, не применяемых в данном строительстве, во всех оставшихся чертежах должны быть вычеркнуты детали, размеры, спецификации и т.д., не относящиеся к используемым вариантам.

Инв.№ подл. | Подпись и дата | Взам. инв.№

Привязан		114-12-231.90	АС
Инв.№	Н.контр. Кубаев		
	Нач.маст. Караваев		
	Гл.спец. Рымянцева		
	ГАП Кубаев		
	Вед.инж. Дорофеева		
	Инж. II кат. Воронцова		

2-этажный 18 квартирный кирпичный жилой дом 2-3 комнатными квартирами	Стадия	Лист	Листов
	Р	2	
Общие данные /окончание/	ЦНИИЭП граждансельстрой		

Альбом I

Фасад 1-12 (основное решение)

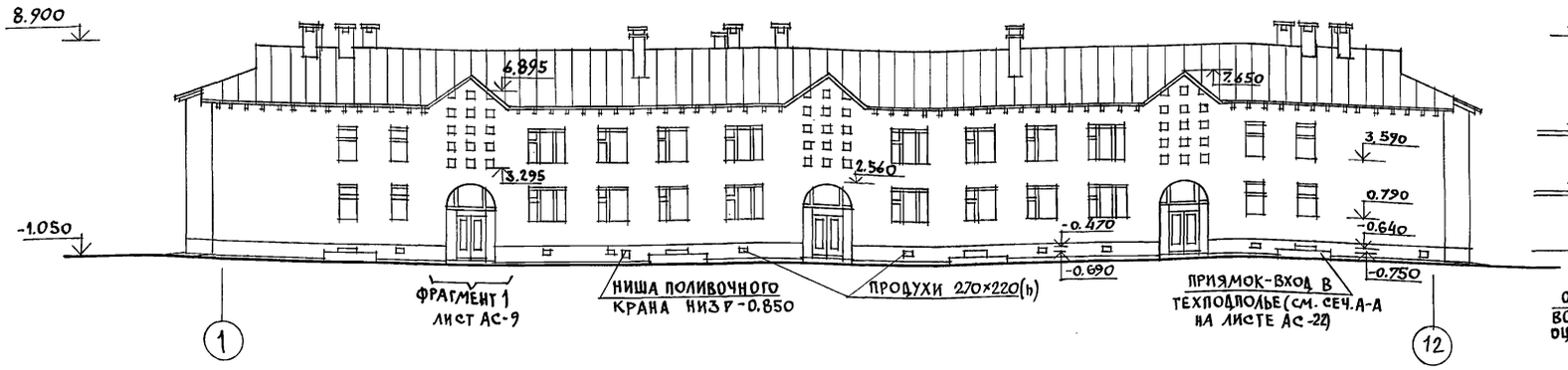

Фасад А-В (основное решение)

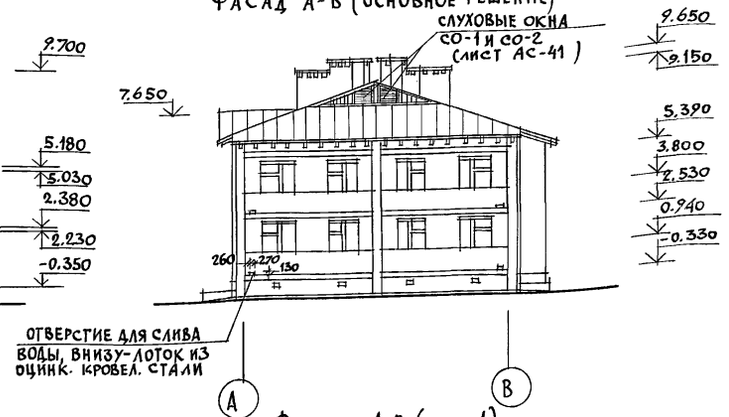

Фасад 1-12 (вариант N1)



Фасад А-В (вар. N1)

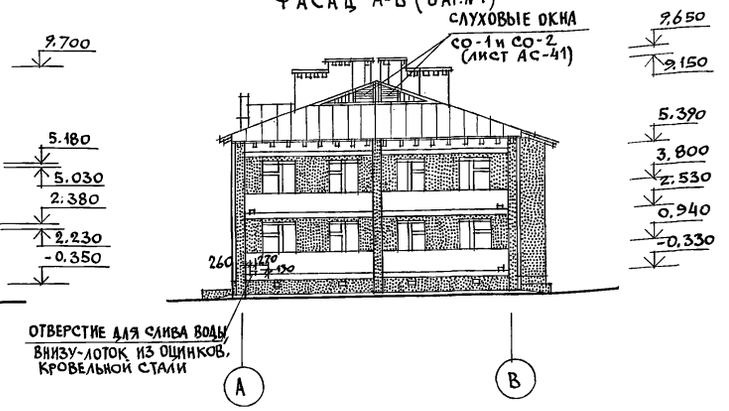

Фасад 1-12 (вариант N2)



Фасад А-В (вар. N2)

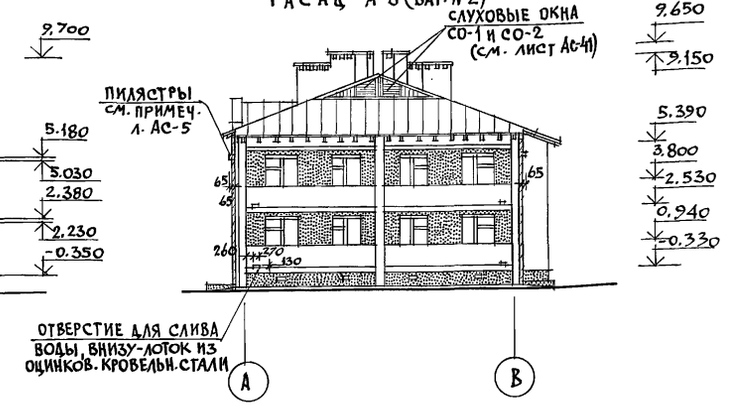

Условные обозначения

- силикатный или керамический светлых тонов лицевой кирпич с расшивкой швов.
- глиняный красного цвета лицевой кирпич с расшивкой швов (см. лист АС-10 наружная отделка)

1. Наружная отделка фасадов дана на листе плана отделочных работ 2 этажа (лист АС-10)
2. На фасаде (основное решение) в осях 2-3; 6-7 и 10-11 заложить блоки стеклянные пустотелые марки БК244/98. ГОСТ 9272-81 размером 244×244×98, выходящие в лестничную клетку для ее дополнительного освещения (см. фрагмент фасада N1 на листе АС-9)
3. Для варианта фасадов N1 и 2 необходимо внести изменения в планы этажей, приняв соответствующие фрагменты плана и разрез 1-1 (для варианта фасадов N1)
4. Для разреза 1-1 к варианту фасада N2 (см. лист АС-9) нужно откорректировать разрез 1-1 основного решения фасадов, приняв соответствующие отметки по фасаду 1-12 (вариант N2)
5. Паспорт цветового решения фасадов (варианты N1 и 2) дан на листе АС-4

Привязан			
Инв. N			
Нормок.	Кубаев		
Нач. маст.	Караваев		
Зам. нач.	Ковринкин		
ГАП	Кубаев		
Гл. спец.	Румянцева		
Вед. арх.	Коромыслов		
Провер.	Кубаев		

114-12-231.90 АС

2этажный 18квартирный кирпичный жилой дом с 2и3 комнатными квартирами

Стадия Р | Лист 3 | Листов

Фасады 1-12 и А-В Основное решение и варианты N1 и 2.

ЦНИИЭП гражданселькстрой

24494-01 6

Инв. N подл. | Подпись и дата | Взам. инв. N

Альбом I

ФАСАД 12-1 (ОСНОВНОЕ РЕШЕНИЕ)

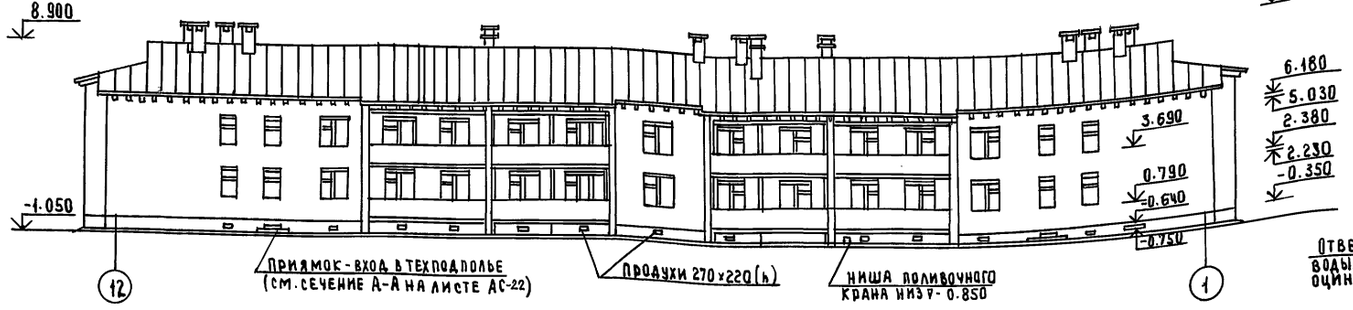

ФАСАД В-А (ОСНОВНОЕ РЕШЕНИЕ)

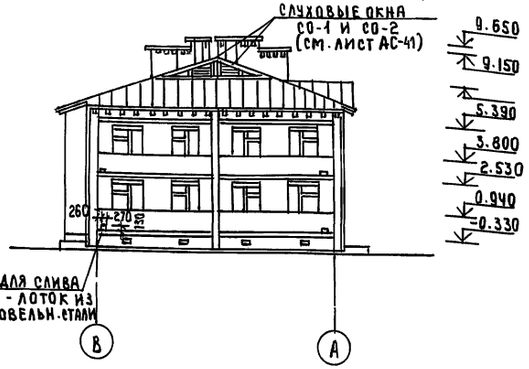

ФАСАД 12-1 (ВАРИАНТ №1)

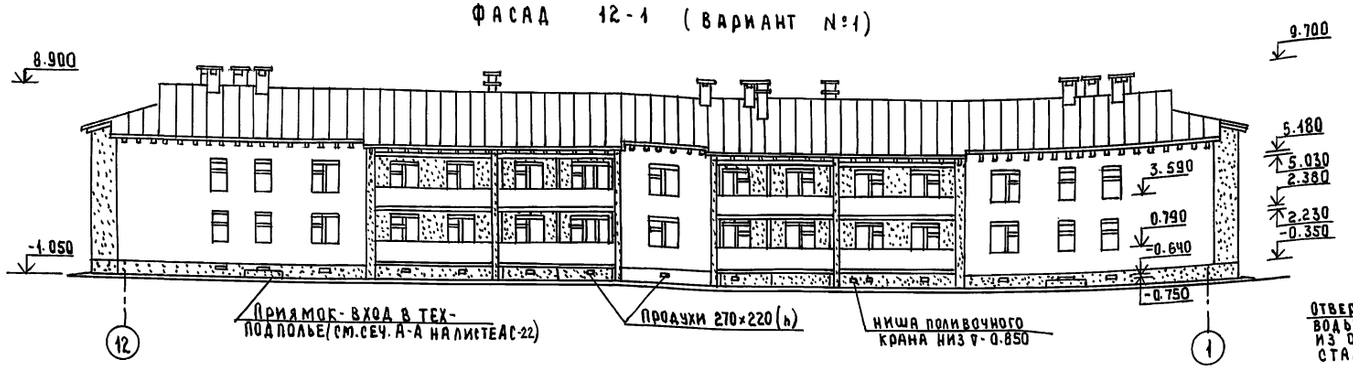

ФАСАД В-А (ВАРИАНТ №1)

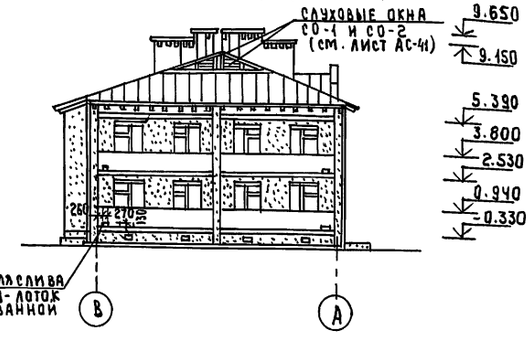

ФАСАД Д 12-1 (ВАРИАНТ №2)



ФАСАД В-А (ВАРИАНТ №2)

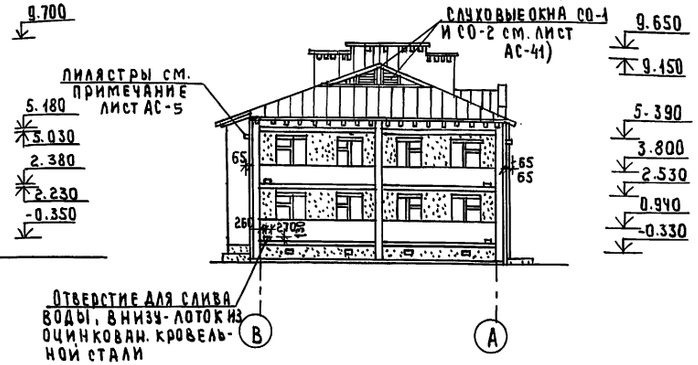

Паспорт цветового решения фасадов

№	Наименование	Вид отделки	Колер (номер эталона цвета)	Условное обозначение	Примечание
1	Наружные стены	Лицевой кирпич с расшивкой швов	—		См. условное обозначение лист АС-3
2	Цоколь	"	—		
3	Ограждение лоджий	"	—		"
4	Окна и балконные двери	Покраска масляной краской за 2 раза	1. Красный (терракот) №44		См. лист АС-10 наружная отделка номера колеров приняты по альбому колеров Крауклис В.К. Стройиздат 1973 год
5	Наружные двери		2. Красный (бордо) №55		
6	Свес кровли, слуховые окна, фронтон		3. Сине-зелен. №101; №105		
7	Вентшахты	Покраска водостойкими красит	под цвет наружн. кирпичной кладки (светлый тонов)		

Привязан

Инв. №

Н. контр.	Куваев	
Нач. маст	Каравaев	
ГАП	Куваев	
Гл. спец.	Румянцева	
Ведущ. арх	Коромыслов	
Архит. пук	Муравьева	
Проверил	Коромыслов	

114-12-231.90 АС

2-этажный, 18 квартирный кирпичный жилой дом с 2,3 комнатными квартирами

Стадия	Лист	Листов
Р	4	

Фасады 12-1 и В-А основное решение и варианты №1 и 2

ЦНИИЭП граждансельстрой

24494-01 7

Инв.№ подл. | Подпись и дата | Взам. инв.№

Альбом I

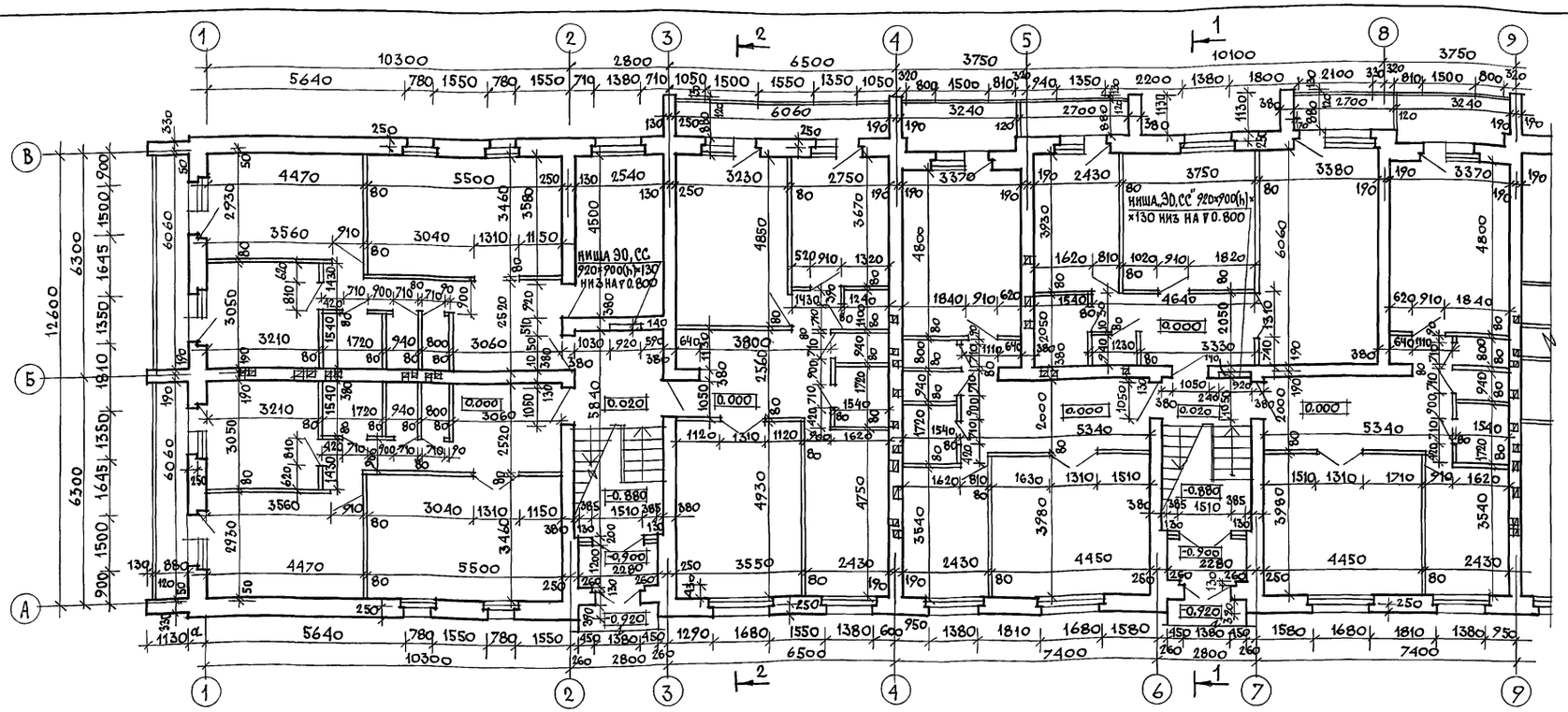

1. Толщина наружных стен (значение „а") см. общие данные лист АС-2
2. Фрагмент плана вариант 1 см. лист АС-6
3. Разбивка перегородок для варианта перегородок из гипсовых плит по ГОСТу 6428-83.
4. „Ложные пилястры", примененные во 2 варианте фасадов выполняются из красного кирпича (см. паспорт цветового решения см. лист АС-4) При этом перевязка кладки пилястр со стеной ведется с использованием арматурных сеток.

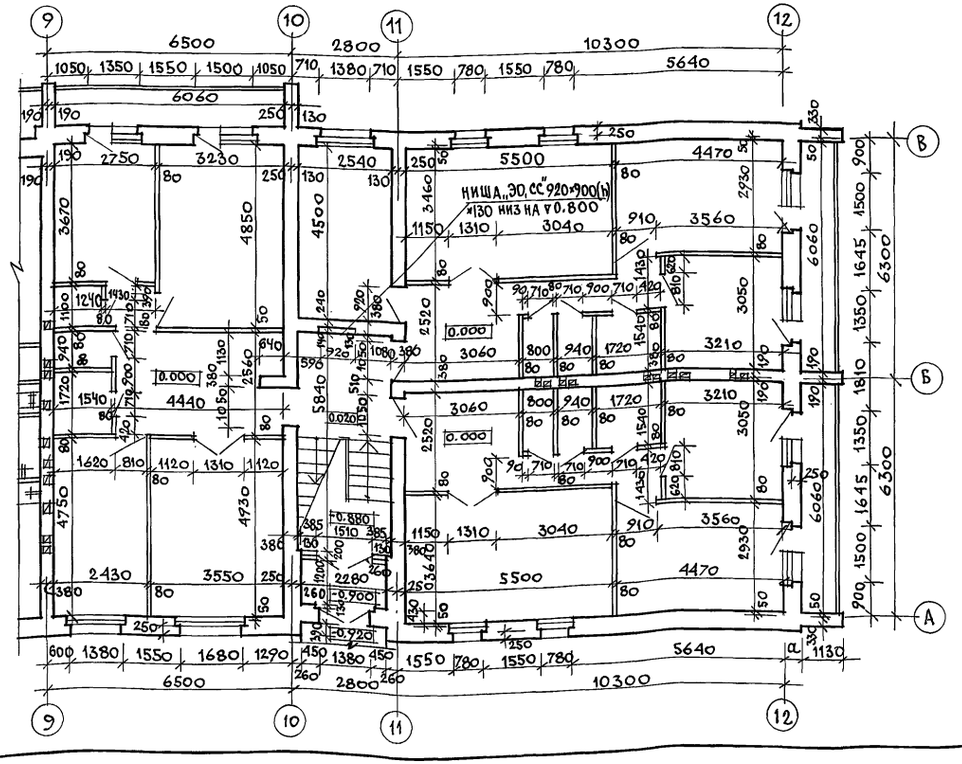

Фрагмент плана 1 этажа (2 вариант фасада)

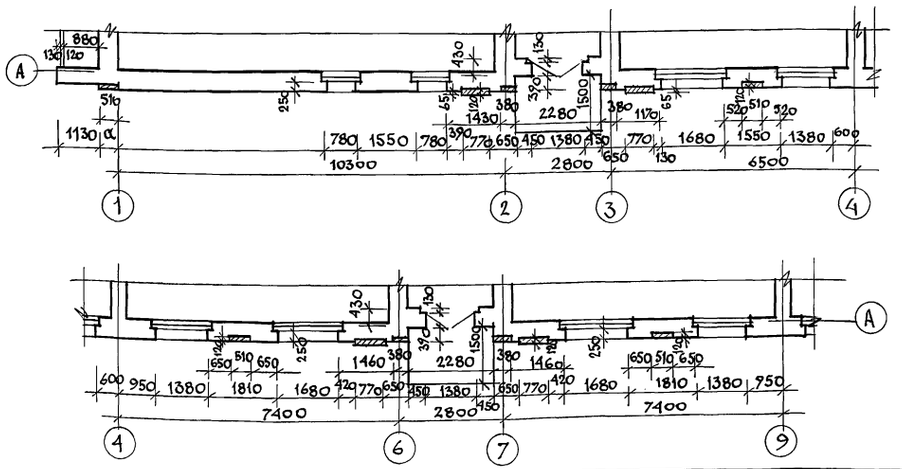

				114-12-231.90		АС
ПРИВЯЗАН	НОРМОК.	КУВАЕВ		2 ЭТАЖНЫЙ 18 КВАРТИРНЫЙ КИРПИЧНЫЙ ЖИЛОЙ ДОМ С 2 И 3 КОМНАТНЫМИ КВАРТИРАМИ	СТАДИЯ	ЛИСТ	ЛИСТОВ
	НАЧ. МАСТ	КАРАВАЕВ			Р	5	
	ЗАМ. НАЧ.	КОВРИЖКИН					
	ГАП	КУВАЕВ		КЛАДОЧНЫЙ ПЛАН 1 ЭТАЖА.	ЦНИИЭП ГРАЖДАНСЕЛЬСТРОЙ		
	ГЛ. СПЕЦ.	РУМЯНЦЕВА					
	АРХ. ІІІК.	МУРАВЬЕВА					
ИНВ. N	ПРОВЕР.	КОРОМЫСЛОВ					

24494-01 8

ИНВ. N ПОДЛ | ПОДПИСЬ И ДАТА | ВЗАМ. ИНВ N

Альбом I

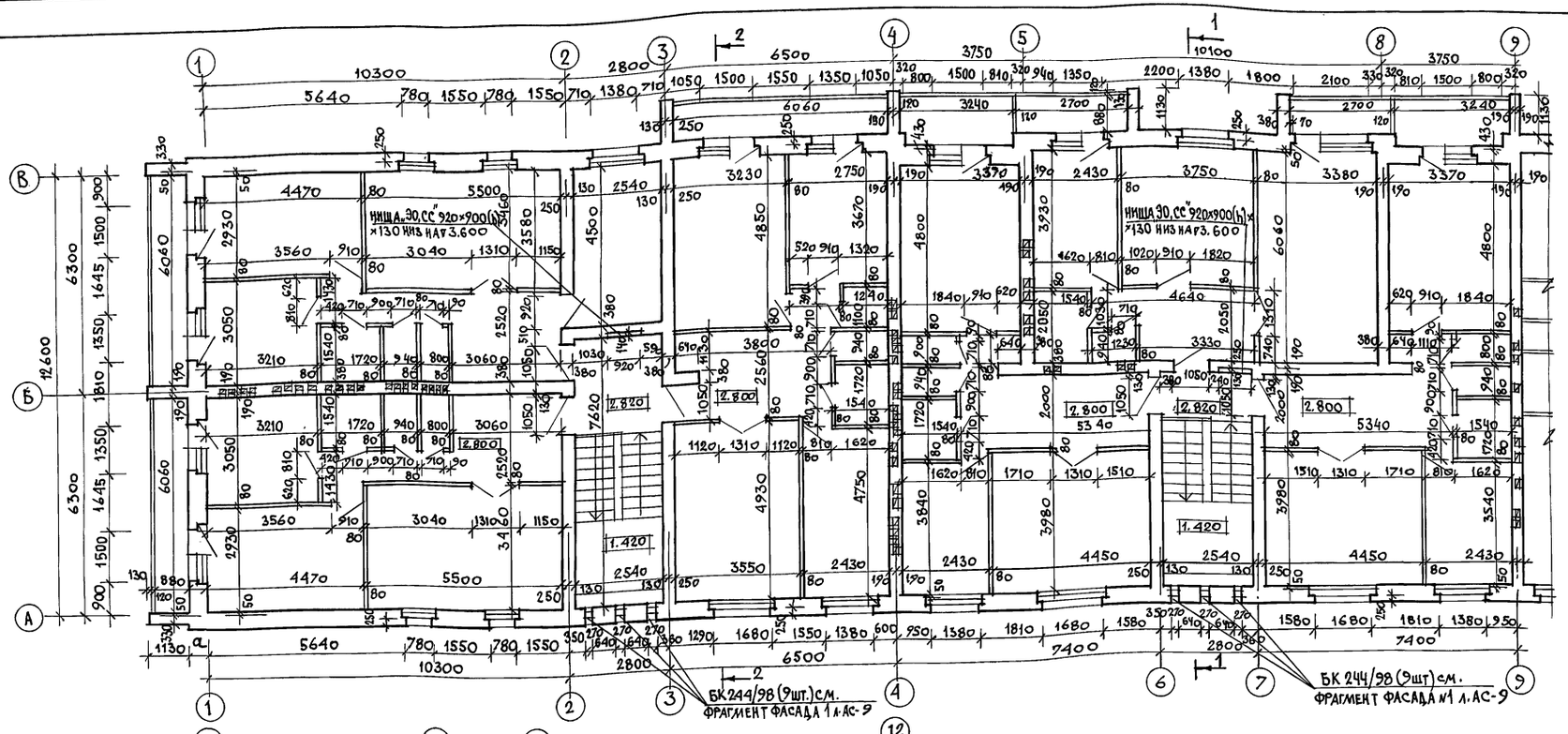

Фрагмент плана 2 этажа (1 вариант фасада)

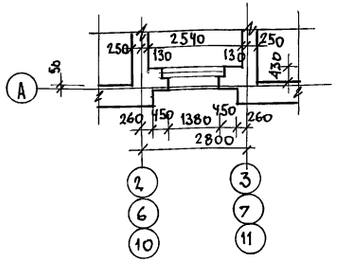

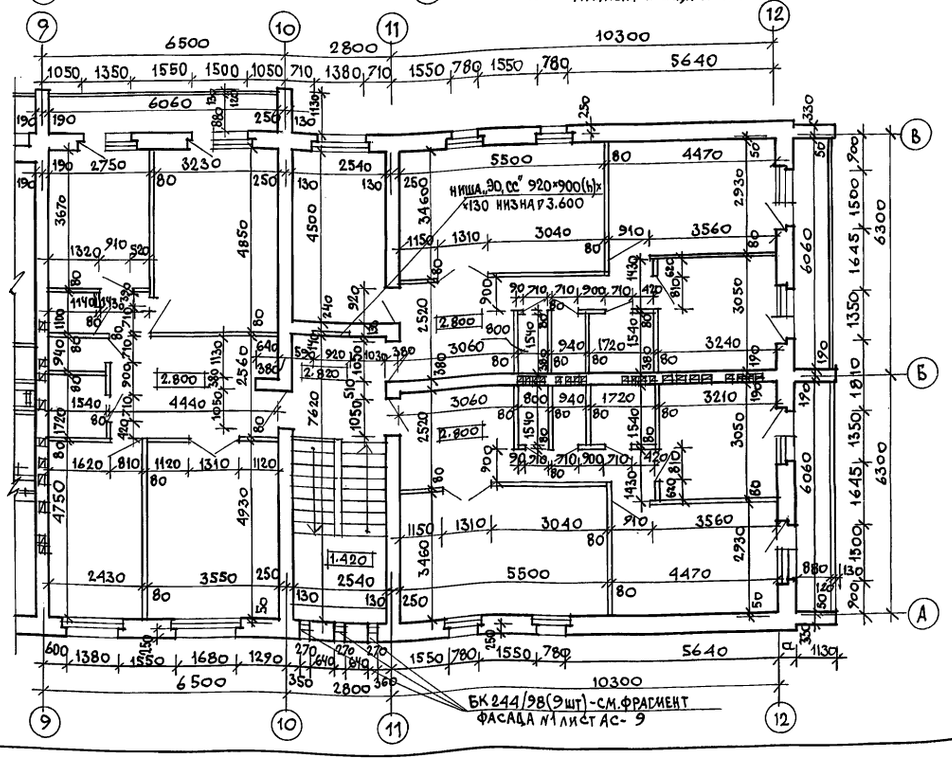

1. Разбивка перегородок дана для варианта перегородок из гипсовых плит по ГОСТ 6428-83.
2. Толщина наружных стен (значение „α") см. общие данные лист АС-2)

				114-12-231.90			АС
		Н. КОНТР.	КУВАЕВ				
ПРИВЯЗАН		НАЧ. МАСТ	КАРАВАЕВ	2 этажный 18 квартирный кирпичный жилой дом с 2 и 3 комнатными квартирами	СТАДИЯ	ЛИСТ	ЛИСТОВ
		ЗАМ. НАЧ.	КОВРИЖКИН		Р	6	
		ГАП	КУВАЕВ	Кладочный план 2 этажа	ЦНИИЭП ГРАЖДАНСЕЛЬСТРОЙ		
		ГЛ. СПЕЦ.	РУМЯНЦЕВА				
		АРХ. III К.	МУРАВЬЕВА				
ИНВ. N		ПРОВЕР.	КОРОМЫСЛОВ				

24494-01 9

ИНВ. N ПОДЛ. | ПОДПИСЬ И ДАТА | ВЗАМ. ИНВ N

Альбом I

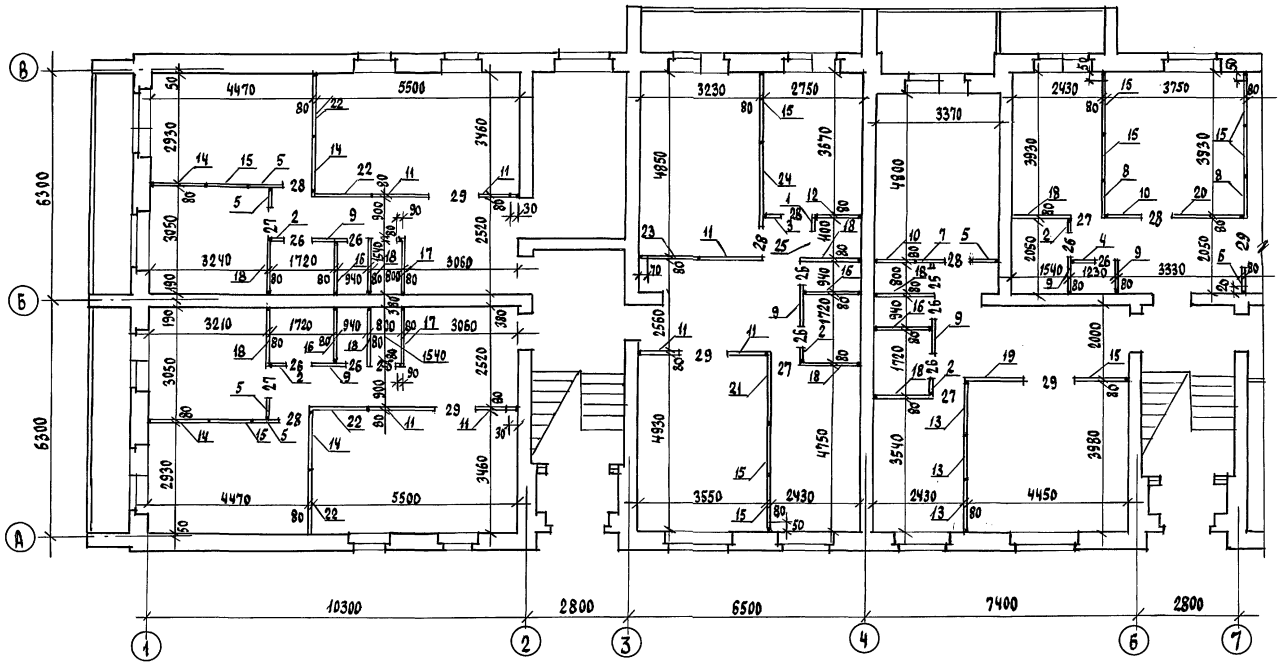

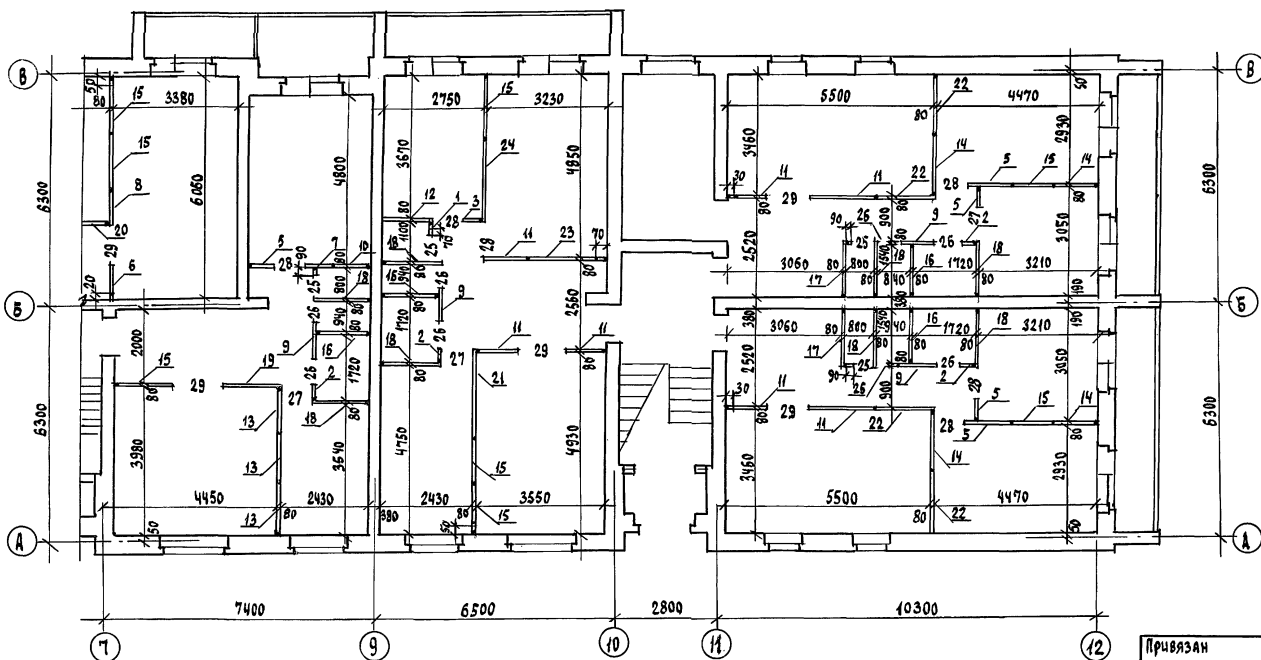

СПЕЦИФИКАЦИЯ ПЕРЕГОРОДОК ИЗ ГИПСОБЕТОННЫХ ПАНЕЛЕЙ

Марка, поз.	Обозначение	Наименование	Кол.	Масса ед. кг	Примечание
1	СЕРИЯ 1.131.9-21	ПГ4.25.8-5Г	4	106	
2	СЕРИЯ 1.131.9-21	ПГ4.25.8-5ГЦ	18	106	
3	СЕРИЯ 1.131.9-21	ПГ5.25.8-5Г	4	132	
4	СЕРИЯ 1.131.9-21	ПГ5.25.8-5ГЦ	2	132	
5	СЕРИЯ 1.131.9-21	ПГ6.25.8-5Г	20	158	
6	СЕРИЯ 1.131.9-21	ПГ7.25.8-5Г	2	184	
7	СЕРИЯ 1.131.9-21	ПГ8.25.8-5Г	4	211	
8	СЕРИЯ 1.131.9-21	ПГ9.25.8-5Г	4	238	
9	СЕРИЯ 1.131.9-21	ПГ9.25.8-5ГЦ	20	238	
10	СЕРИЯ 1.131.9-21	ПГ10.25.8-5Г	6	264	
11	СЕРИЯ 1.131.9-21	ПГ11.25.8-5Г	28	291	
12	СЕРИЯ 1.131.9-21	ПГ12.25.8-5Г	4	317	
13	СЕРИЯ 1.131.9-21	ПГ13.25.8-5Г	12	343	
14	СЕРИЯ 1.131.9-21	ПГ14.25.8-5Г	16	370	
15	СЕРИЯ 1.131.9-21	ПГ15.25.8-5Г	32	396	
16	СЕРИЯ 1.131.9-21	ПГ15.25.8-5ГЦ	16	396	
17	СЕРИЯ 1.131.9-21	ПГ16.25.8-5Г	8	423	
18	СЕРИЯ 1.131.9-21	ПГ16.25.8-5ГЦ	34	423	
19	СЕРИЯ 1.131.9-21	ПГ17.25.8-5Г	4	449	
20	СЕРИЯ 1.131.9-21	ПГ18.25.8-5Г	2	475	
21	СЕРИЯ 1.131.9-21	ПГ19.25.8-5Г	4	502	
22	СЕРИЯ 1.131.9-21	ПГ20.25.8-5Г	16	528	
23	СЕРИЯ 1.131.9-21	ПГ24.25.8-5Г	4	555	
24	СЕРИЯ 1.131.9-21	ПГ24.25.8-5Г	4	634	
25	СЕРИЯ 1.131.9-21	ПГ7.4, 4.8-5Г	16	31,2	
26	СЕРИЯ 1.131.9-21	ПГ7.4, 4.8-5ГЦ	36	31,2	
27	СЕРИЯ 1.131.9-21	ПГ8.4, 4.8-5Г	18	35,8	
28	СЕРИЯ 1.131.9-21	ПГ9.4, 4.8-5Г	22	40,4	
29	СЕРИЯ 1.131.9-21	ПГ13.4, 4.8-5Г	18	58,5	
		ДРЕВЕСИНА ХВОЙНЫХ ПОРОД			
	ГОСТ 24454-80Е	БРУС 75×20 ℓ=2540	2		
	ГОСТ 24454-80Е	БРУС 75×30 ℓ=2540	8		
	ГОСТ 24454-80Е	БРУС 75×50 ℓ=2540	8		
	ГОСТ 24454-80Е	БРУС 75×70 ℓ=2540	8		
	ГОСТ 24454-80Е	БРУС 75×90 ℓ=2540	12		

Инв.№ подл. | Подпись и дата | Взам.инв.№

Привязан

Инв.№

Н.контр.	Кубаев		
Нач.маст.	Кардабаев		
Зам.нач.	Ковришкин		
ГАП	Кубаев		
Гл.спец.	Румянцева		
Тех.арх.	Андрущук		
Проверил	Кубаев		

114-12-231.90 АС

2 этажный 18 квартирный кирпичный жилой дом с 2,3 комнатными квартирами

План перегородок из гипсобетонных панелей

Стадия	Лист	Листов
Р	7	

ЦНИИЭП гражданселькстрой

24494-01 10

Альбом I

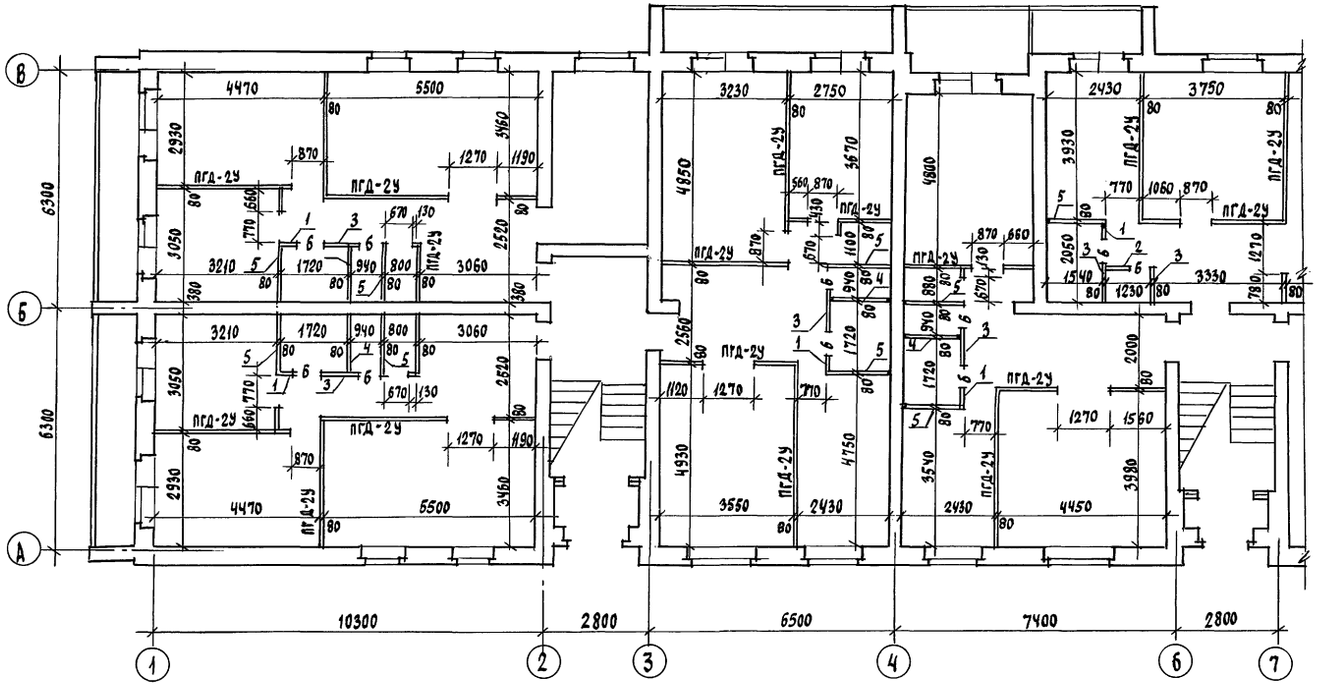

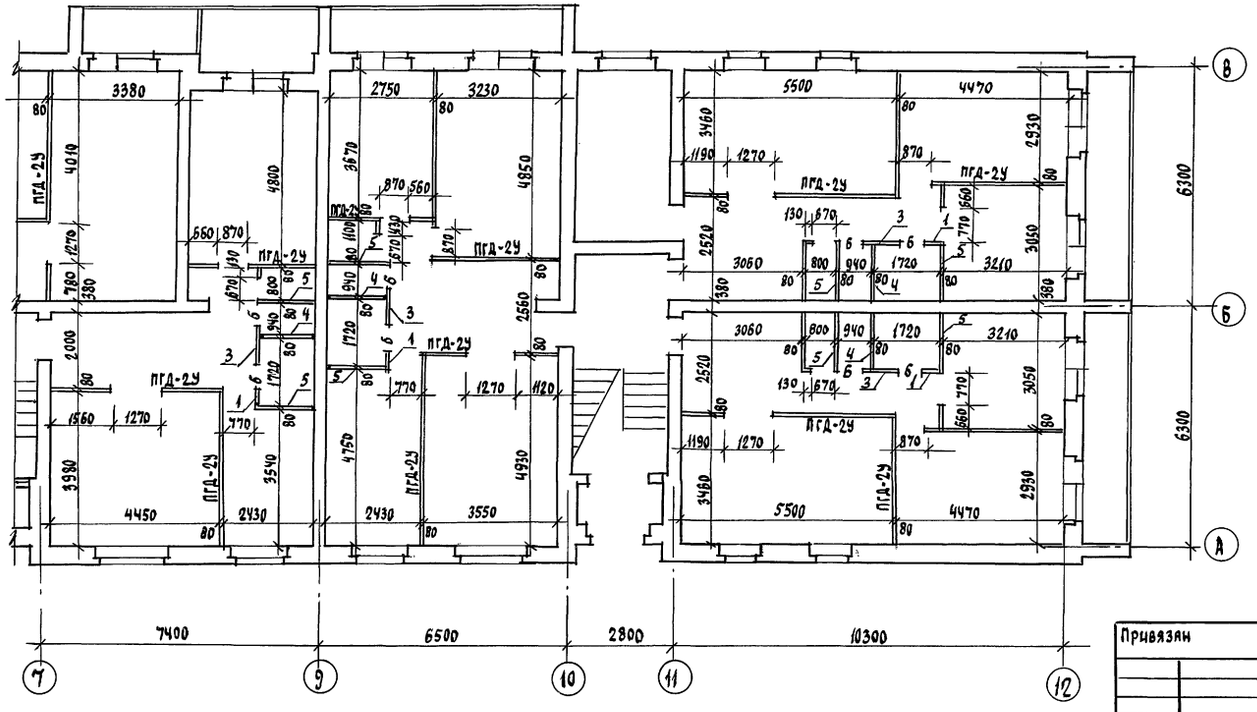

Марка, поз.	Обозначение	Наименование	Кол.	Масса ед. кг	Примечание
	Серия 1.131.9-24	ПГД-2У		31,0	вес 1 м² перегородки
		ГКЛ улучшеного к-ва, м²	1277,8		
	ГОСТ 24454-80Е	пиломатериалы, м³	4,7		
	ГОСТ 9573-82	звукоизоляционный слой	31,9		
	ГОСТ 4028-63*, ГОСТ 1144-80*	гвозди или шурупы, кг	20,5		
	ГОСТ 3282-74*	дюбель ДГ-6, кг	19,2		
		шпаклевка ТУ-400-1-3/53-74 СВШ, кг	38,3		

Спецификация перегородок из гипсобетонных панелей (для варианта №1)

1	Серия 1.131.9-21	ПГ 4.25.8-5ГЦ	18	106	
2	Серия 1.131.9-21	ПГ 5.25.8-5ГЦ	2	132	
3	Серия 1.131.9-21	ПГ9.25.8-5ГЦ	20	238	
4	Серия 1.131.9-21	ПГ15.25.8-5ГЦ	16	396	
5	Серия 1.131.9-21	ПГ16.25.8-5ГЦ	34	423	
6	Серия 1.131.9-21	ПГ7.4, 4.8-5ГЦ	36	31,2	

Примечание:

1. При варианте перегородок из гипсокартонных листов (ГКЛ) в санузлах и ванных комнатах применять перегородки из гипсобетонных плит марки ПГ
2. План перегородок 2 этажа соответствует плану перегородок 1 этажа.

Инв.№ подл. | Подпись и дата | Взам.инв.№

Привязан

Инв.№

Н.контр.	Кувшев	
Нач.маст	Караваев	
Зам.нач.	Ковригин	
ГАП	Кувшев	
Гл.спец.	Румянцева	
Тех.арх.	Андрущук	
Проверил	Кувшев	

114-12-231.90 АС

2 этажный, 18 квартирный кирпичный жилой дом с 2,3 комнатными квартирами

Стадия	Лист	Листов
Р	8	

План перегородок из гипсокартонных листов (вариант №1)

ЦНИИЭП граждансельстрой

Альбом I

Разрез 1-1

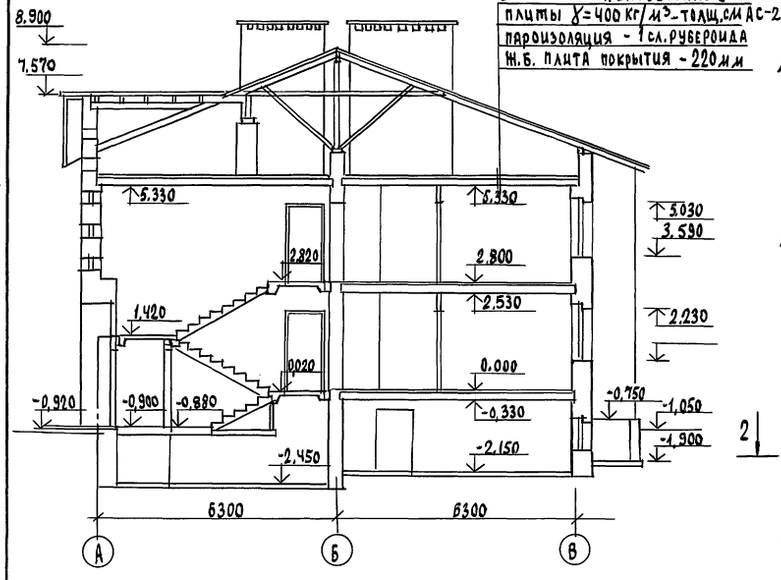

Фрагмент фасада №1

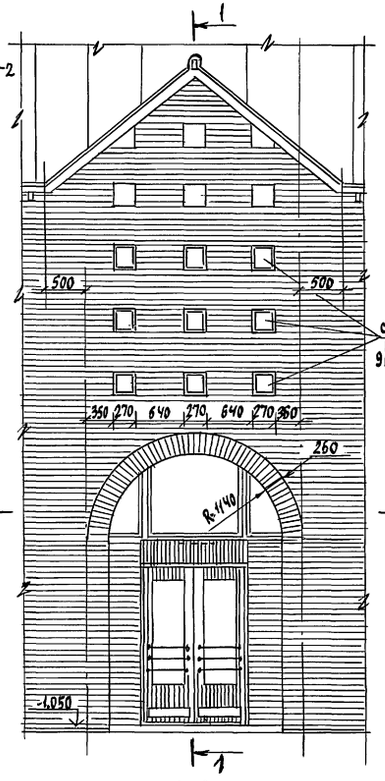

1-1

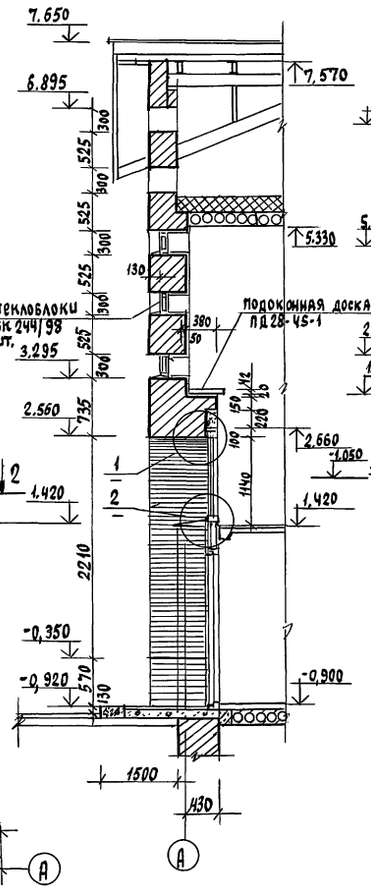

Разрез 1-1 (вариант фасада №1)

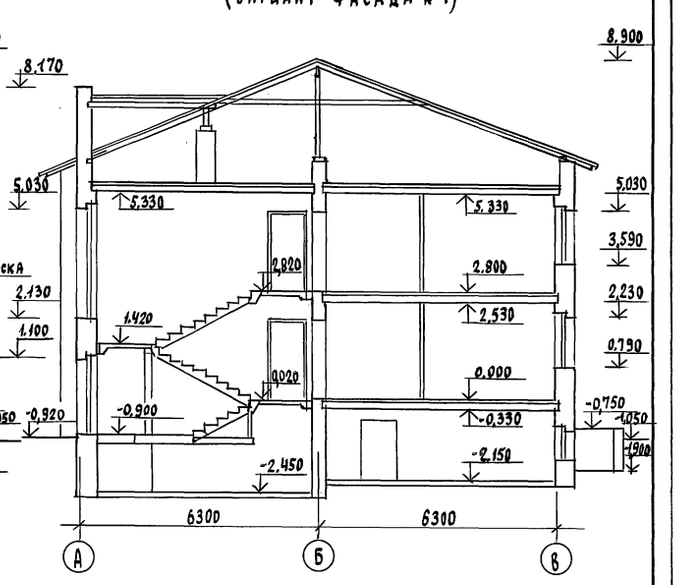

Разрез 2-2

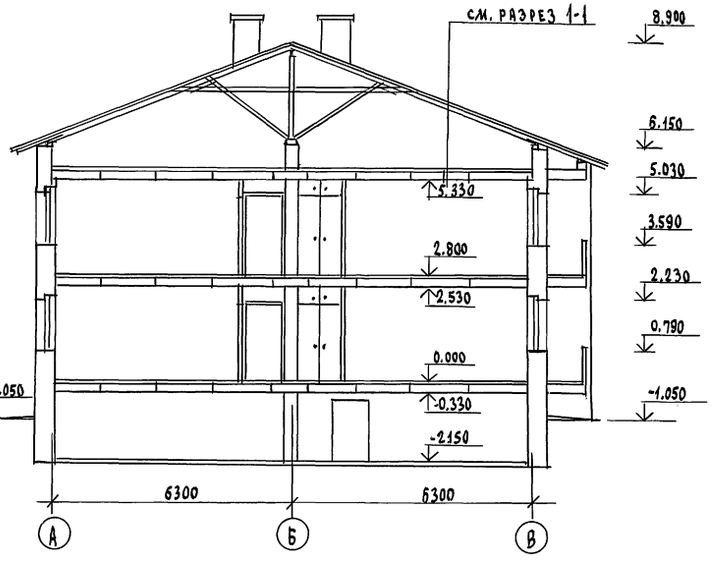

2-2

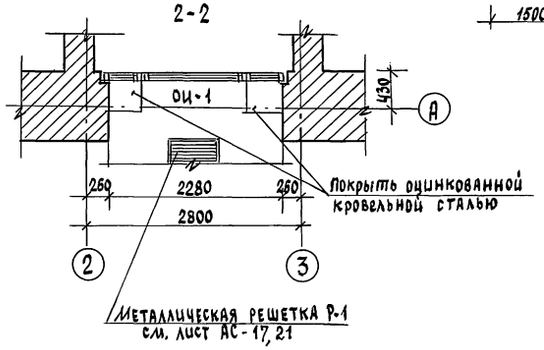

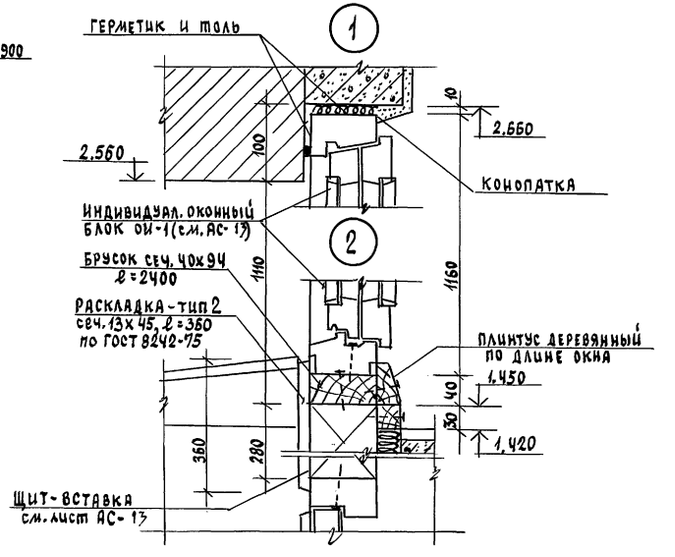

			114-12-231.90 АС
Н.контр.	Кувшев		
Нач.мас.	Караваев		
Зам.нач.	Ковриижкин		2этажный, 18квартирный кирпичный жилой дом с 2,3 комнатными квартирами
ГАП	Кувшев		Стадия Р; Лист 9; Листов
Гл.спец.	Румянцева		
Вед.арх.	Коромыслов		Разрезы 1-1, 2-2 Фрагмент фасада №1
Арх.шк.	Муравьева		ЦНИИЭП граждансельстрой
Проверил	Коромыслов		

Привязан

Инв.№

Инв.№ подл. | Подпись и дата | Взам.инв.№

24494-01 12

Альбом I

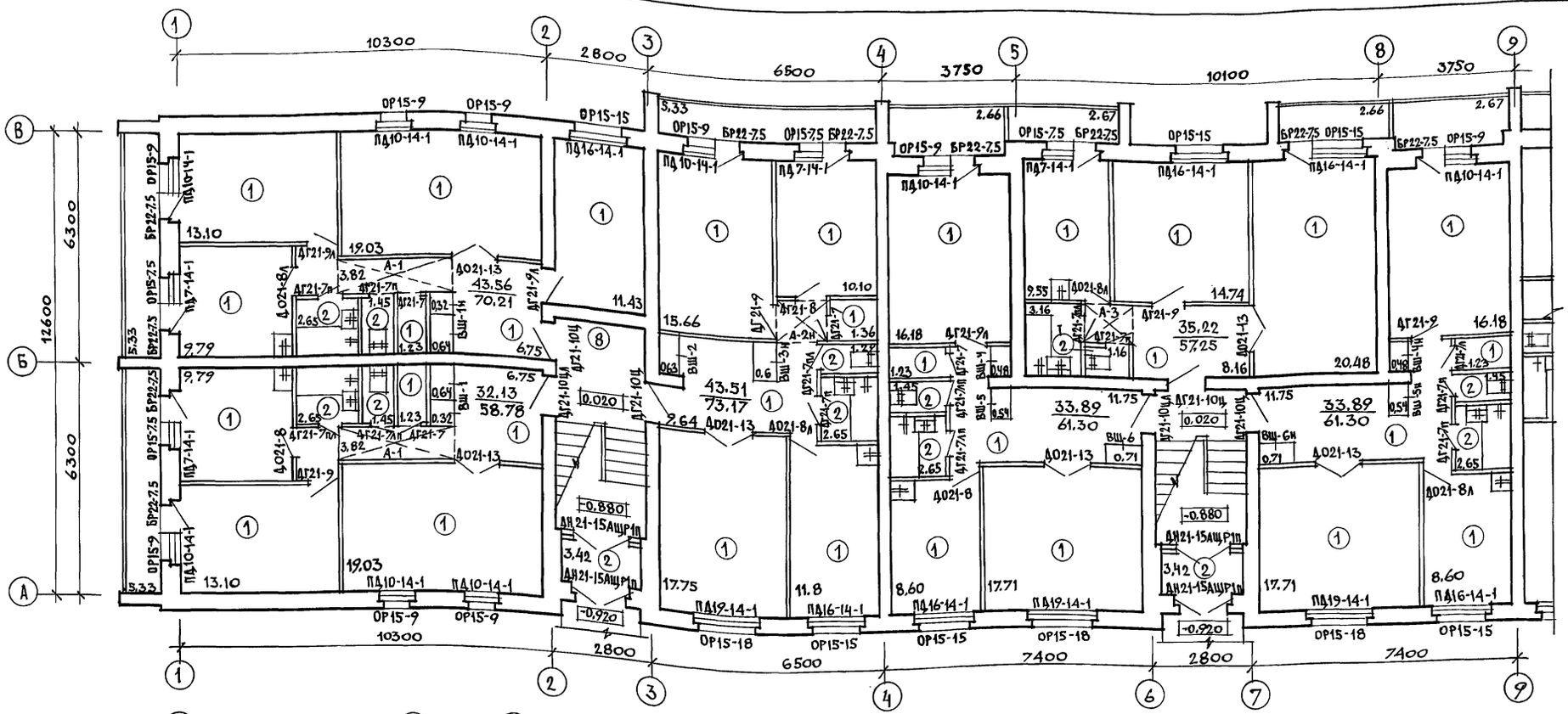

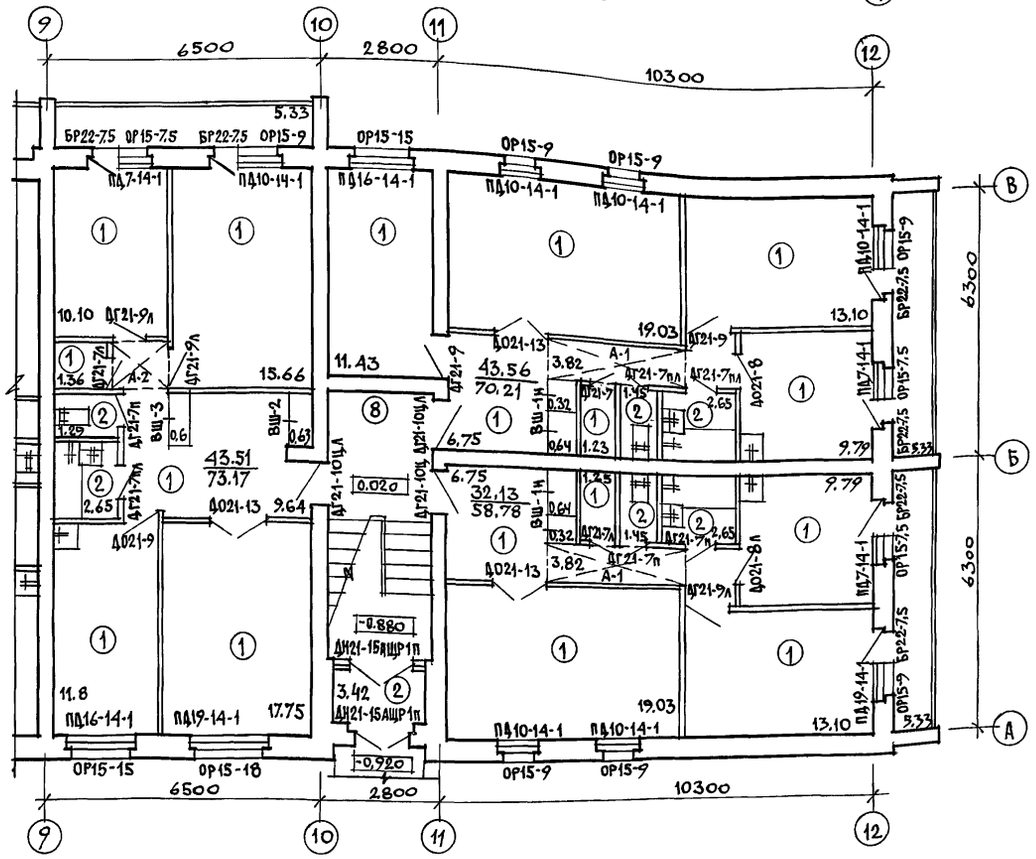

Наружная отделка.

Кладка наружных верст в наружных стенах ведется из лицевого кирпича с расшивкой швов. В основном решении фасадов применен однотонный кирпич.

При вариантах фасадов используются сочетания лицевого кирпича двух цветов (т.е. вводится дополнительно силикатный или светлый керамический помимо основного красного глиняного).

Столярные изделия, деревянные элементы стропильной кровли (свесы кровли, слуховые окна) снаружи окрашиваются масляной краской (см. паспорт цветового решения фасадов на листе АС- 4).

Вентшахты, выходящие на кровлю, выполняются оштукатуренными по сетке с последующей покраской водостойкими красителями под цвет кирпича.

Цоколь жилого дома, стенки приямков для входа в техподполье, выполняются из керамического полнотелого кирпича.

Ведомость отделки помещений (площадь в м²)

Наименование помещений	Потолок		Стены или перегородки		Низ стен или перегородок (панель)			Примечания
	площадь	вид отделки	площадь	вид отделки	площадь	вид отделки	высота мм	
Жилые комнаты, коридоры, прихожие	888,8	побелка клеевая	1057.7	штукатурка с последующей оклейкой обоями	—	—	—	В наружных стенах штукатурка гипсоперлитовая δ=20мм
			1080.6	затирка с последующей оклейкой обоями				
Кладовые, туалеты, тамбуры	65.6	водоэмульсионная покраска	11.40	штукатурка с последующей покраской водоэм. краск.	—	—	—	При отделке санузлов и кухонь см. пояснительную записку (внутреннюю отделку)
			282,76	затирка с последующей покраской водоэмул. краской				
Кухни, ванные комнаты	227.74	водоэмульсионная покраска	240,6	штукатурка с послед. покраской водоэм. краской	133.6	глазурованная плитка	600	—"—
			370.2	затирка с последующ. покраской водоэмул. краской			1800	
Электрощитовая, узел ввода	27.41	известковая побелка	58.4	штукатурка, известковая побелка	—	—	—	
Лестничная клетка	69.74	побелка клеевая	240.4	затирка с послед., покраской водоэм. краской	—	—	—	

Нормок.	Куваев	
Нач. маст.	Караваев	
Зам. нач.	Ковринкин	
ГАП	Куваев	
Гл. спец.	Румянцева	
Арх. щ к.	Муравьева	
Техн. арх.	Андрущук	
Провер.	Коромыслов	

114 - 12 - 231. 90 АС

Привязан

Инв. N

2-этажный 18квартирный кирпичный жилой дом с 2,3 комнатными квартирами

План отделочных работ 1 этажа. Ведомость отделки помещений.

Стадия	Лист	Листов
Р	10	

ЦНИИЭП Граждансельстрой

Инв. N подл. | Подпись и дата | Взам. инв. N

Альбом I

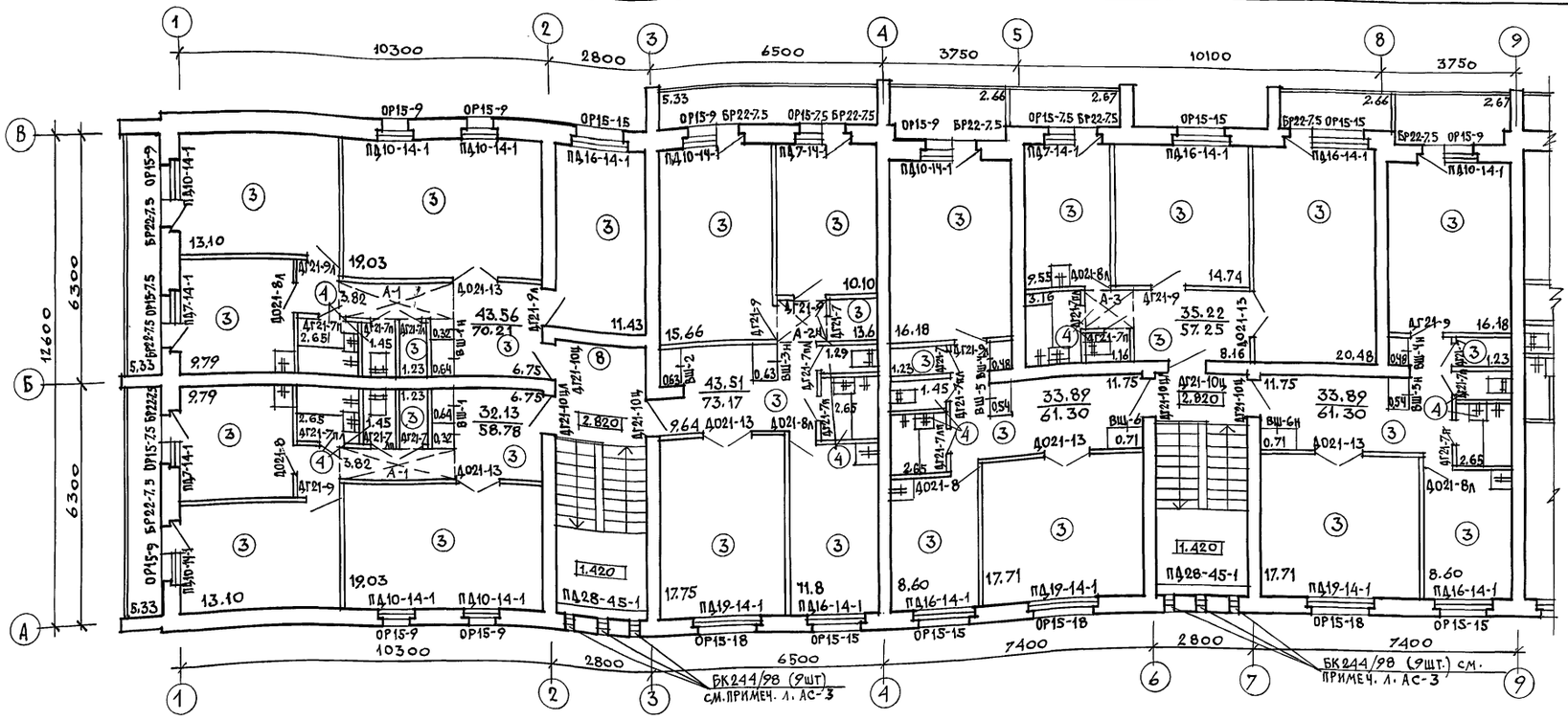

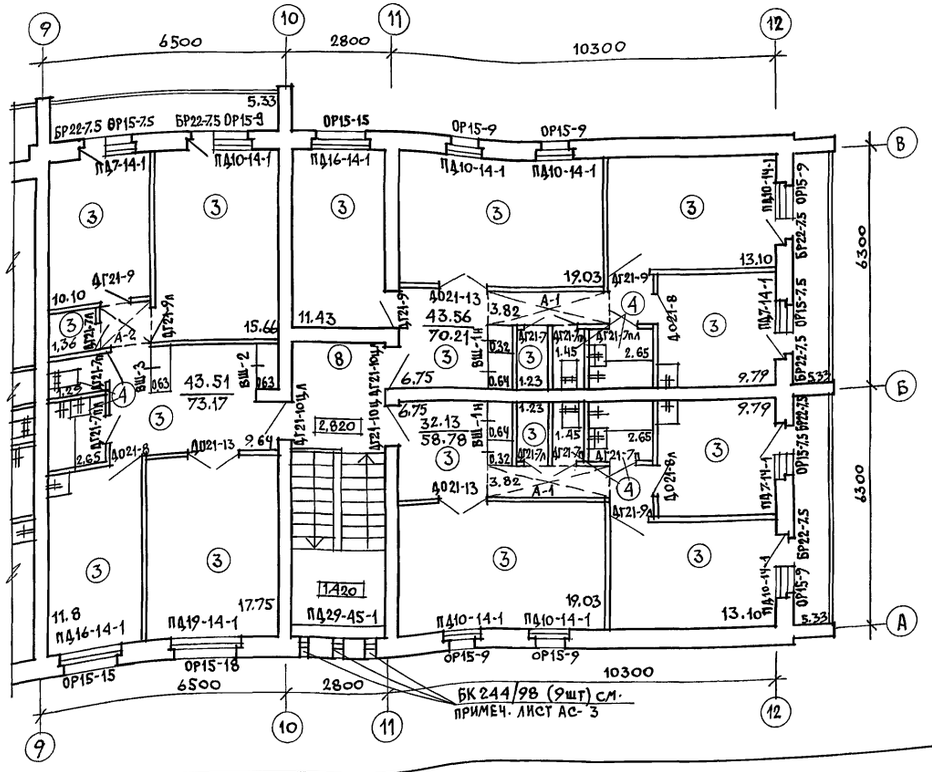

Внутренняя отделка.

Внутренние поверхности кирпичных стен выполняется в соответствии с ведомостью отделки помещений (см. лист АС-10).
Колер покраски оштукатуренных поверхностей помещений определяется при привязке и строительстве дома.
Отделочный слой встроенных шкафов, антресолей принять по соответствующему листу (лист АС-14).
По всей длине кухонного фронта поверхность стены облицовывается на высоту 0,6м глазурованной плиткой (белой без рисунка) между напольными и навесными шкафами, включая боковые стены у мойки.
В туалете цокольная часть стен облицовывается керамической метлахской плиткой на высоту 0,10м. Стены ванной комнаты, к которым примыкают санитарные приборы, облицовываются глазурованной плиткой (белой без рисунка) на высоту 1,8м (скрытые участки за ванной не облицовываются). Облицовка глазурованной плиткой остальных участков стен в цокольной части на высоту 0,15м.

Экспликация полов

Наименов. помещения	Тип пола по проекту	Номер узла по серии 2.144-1/88	Элементы пола и их толщина	Площадь пола м2
Жилые комнаты коридоры, прихожие, кладовые, кухни	1	131	Линолеум (на теплозвукоизолирующей подоснове)	544.0
Тамбуры, ванные комн туалеты	2	137*	плитки керамические (метлахские)	47.1
Жилые комн. коридоры, прихожие, кладовые, кухни	3	61	Линолеум (на теплозвукоизолирующей подоснове)	544.0
Ванные комнаты, туалеты	4	62	плитки керамические (метлахские)	36.8
Техподполье	5	Узел 257 серия 2.244-1	Щебень	625,92
Узел ввода	6	174	покрытие из бетона В15	20.0
Электрощитовая	7	176	покрытие из бетона В15	7.41
Лестничн. клетка	8	По узлу 62	плитку керамическую заменить на бетон мозаичного состава	32,3

Привязан		114-12-231.90 АС
Инв. N	Нормок. Куваев	
	Нач. маст Караваев	
	Зам. нач. Ковринкин	2этажный 18 квартирный кирпичный жилой дом с 2 и 3 комнатными квартирами
	ГАП Куваев	Стадия Р; Лист 11; Листов
	Гл. спец. Румянцева	
	Арх. Шк. Муравьева	План отделочных работ 2 этажа. Экспликация полов.
	Техн. арх. Андрущук	ЦНИИЭП Гражданельстрой
	Провер. Коромыслов	

24494-01 14

Инв. N подл. | Подпись и дата | Взам. инв. N

№ п/п	Обозначение	Наименование	Количество на этаж: Техпод-полье	1	2	Чердак	Всего	Масса ед., кг	Примечание
		Окна и балконные двери с раздельными переплетами							
1	ГОСТ 11214-86	ОР 15-7.5	—	7	7	—	14		
2		ОР 15-9	—	16	16	—	32		
3		ОР 15-15	—	8	8	—	16		
4		ОР 15-18	—	4	4	—	8		
5		БР 22-7.5	—	16	16	—	32		
		Подоконные деревянные доски							
6	1.136.5-24 вып. 1	ПД 7-14-1	—	7	7	—	14		
7		ПД 10-14-1	—	16	16	—	32		
8		ПД 16-14-1	—	8	8(3)	—	16(3)		В скобках для варианта фасада № 1
9		ПД 19-14-1	—	4	4	—	8		
10		ПД 28-45-1	—	—	3	—	3		На основное решение фасада
		Окна и балконные двери со спаренными переплетами							
1	ГОСТ 11214-86	ОС 15-7.5	—	7	7	—	14		
2		ОС 15-9	—	16	16	—	32		
3		ОС 15-15	—	8	8	—	16		
4		ОС 15-18	—	4	4	—	8		
5		БС 22-7.5	—	16	16	—	32		
6		ОС 15-7.5А	—	—	12	—	12		
7		ОС 12-7.5А	—	—	6	—	6		Для варианта фасада № 2
		Подоконные деревянные доски							
8	1.136.5-24 вып. 1	ПД 7-14-1	—	7	7	—	14		
9		ПД 10-14-1	—	16	16	—	32		
10		ПД 16-14-1	—	8	8(3)	—	16(3)		(В скобках для варианта фасада № 1
11		ПД 19-14-1	—	4	4	—	8		
12		ПД 28-45-1	—	—	3	—	3		На основное решение фасада
		Окна и балконные двери с тройным остеклением							
1	ГОСТ 16289-86	ОРС 15-7.5	—	7	7	—	14		
2		ОРС 15-9	—	16	16	—	32		
3		ОРС 15-15	—	8	8	—	16		
4		ОРС 15-18	—	4	4	—	8		
5		БРС 22-7.5	—	16	16	—	32		
		Подоконные деревянные доски							
6	1.136.5-24 вып. 1	ПД 7-25-1	—	7	7	—	14		
7		ПД 10-25-1	—	16	16	—	32		
8		ПД 16-25-1	—	8	8(3)	—	16(3)		В скобках для варианта фасада № 1
9		ПД 19-25-1	—	4	4	—	8		
10		ПД 28-45-1	—	—	3	—	3		На основное решение фасада
		Двери деревянные наружные служебные, люки							
1	ГОСТ 24698-81	ДН 21-15АЩР2П	—	6	—	—	6		
2		ДС 19-19 гт	3	—	—	—	3		
3		ДС 16-19 гт	1	—	—	—	1		
4		ДЛ 10-10	—	—	—	—	1		Выход на чердак
5		ДЛ 13-10	6	—	—	—	6		

№ п/п	Обозначение	Наименование	Кол-во на этаж: Техпод-полье	1	2	Чердак	Всего	Масса ед., кг	Примечание
		Двери деревянные внутренние							
6	1.136-10	ДГ 21-7	—	4	4	—	8		
7		ДГ 21-7л	—	5	5	—	10		
8		ДГ 21-7п	—	9	9	—	18		
9		ДГ 21-7пл	—	8	8	—	16		
10		ДО 21-8	—	4	4	—	8		
11		ДО 21-8л	—	5	5	—	10		
12		ДГ 21-9	—	7	7	—	14		
13		ДГ 21-9л	—	6	6	—	12		
14		ДГ 21-10ц	—	5	5	—	10		
15		ДГ 21-10цл	—	4	4	—	8		
16		ДО 21-13	—	9	9	—	18		
		Встроенные шкафы и антресоли							
1	Альбом I лист АС-14	ВШ-1 (ВШ-1н)	—	2(2)	2(2)	—	4(4)		ВШ-1н - негативное исполнение ВШ-1
2	лист АС-15	ВШ-2 (ВШ-2н)	—	2	2	—	4		
3	лист АС-15	ВШ-3 (ВШ-3н)	—	1(1)	1(1)	—	2(2)		
4	лист АС-16	ВШ-4	—	2	2	4	4		
5	лист АС-16	ВШ-6 (ВШ-6н)	—	1(1)	1(1)	—	2(2)		
6	лист АС-16	ВШ-5 (ВШ-5н)	—	1(1)	1(1)	—	2(2)		
7	лист АС-14	А-1 (А-1н)	—	2(2)	2(2)	—	4(4)		А-1н - негативное исполнение А-1
8	лист АС-15	А-2 (А-2н)	—	1(1)	1(1)	—	2(2)		
9	лист АС-15	А-3	—	1	1	—	2		
		Слуховые окна							
1	Альбом I лист АС-41	СО-1	—	—	—	2	2		
2	лист АС-41	СО-2	—	—	—	2	2		
3	лист АС-13	СО-3	—	—	—	3	3		Для варианта фасада № 2
		Окно индивидуальное							
4	Альбом I лист АС-13	ОИ-1	—	—	1	—	1		См. общие примечания п. 2

1. На планах этажей по отделочным работам даны марки столярных изделий (окна, балконные двери, подоконные доски) для основного решения. При других вариантах столярки необходимо внести исправления на эти планы.
2. Индивидуальный оконный блок ОИ-1 выполняется по схеме и примечаниям, данным на листе АС-13 и принимается как для основного решения, так и для других вариантов столярных изделий.

		114-12-231.90	АС
Нормок.	Куваев		
Нач. мас	Караваев	2-этажный 18-квартирный кирпичный жилой дом с 2и3 комнатными квартирами	Стадия: Р; Лист: 12; Листов:
Зам. нач.	Ковригин		
ГАП	Куваев		
Гл. спец	Румянцева	Спецификация столярных изделий	ЦНИИЭП гражданселькстрой
Вед. арх.	Коромыслов		
Провер.	Куваев		

Привязан

Инв. №

Альбом I

Инв. № подл. | Подпись и дата | Взам. инв. №

Альбом I

Окно индивидуальное ОИ-1 (М1:20)

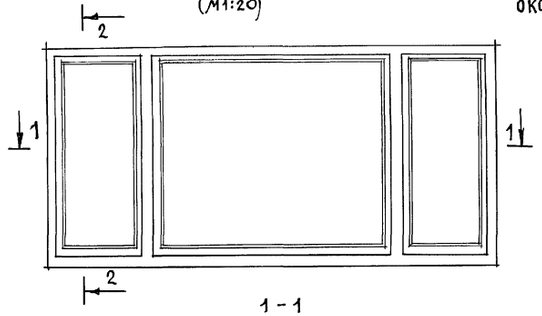

Установка защитного ограждения на створке оконного блока

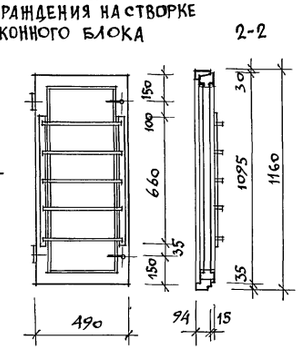

Защитное ограждение створок окна ОИ-1 (М1:5) О-1 и О-2

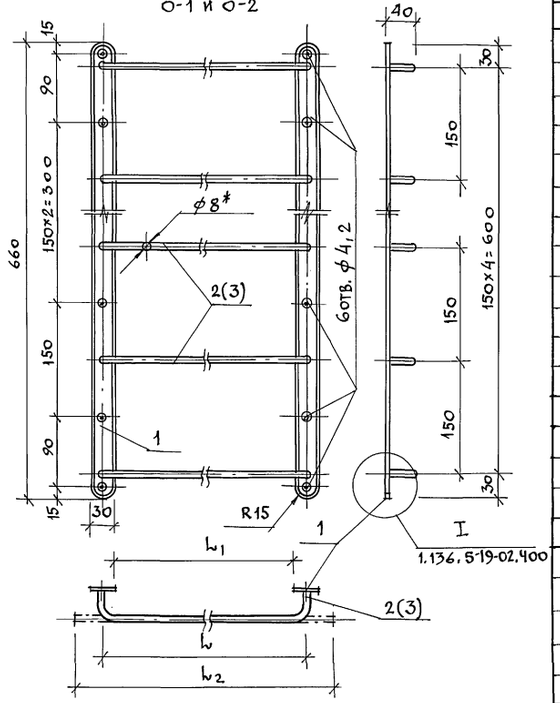

1 - 1

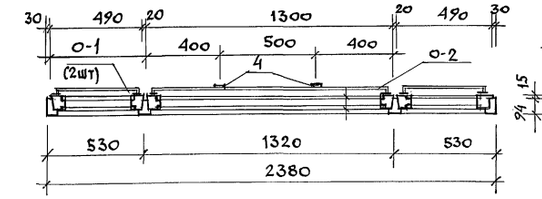

Поз. 4

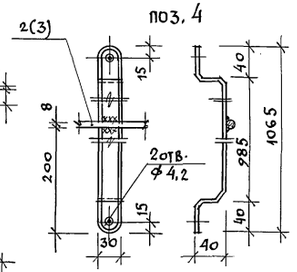

Слуховое окно СО-3 (М1:10)

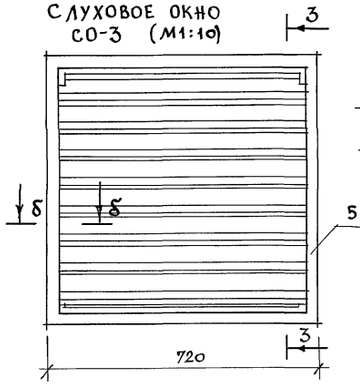

3 - 3

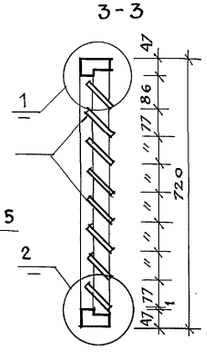

Поз. 6

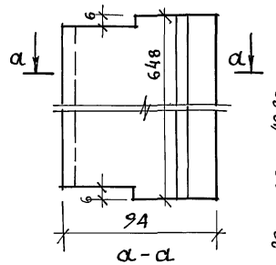

Щит-вставка над входной дверью (М1:10)

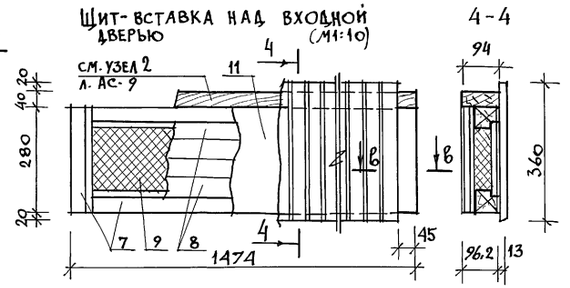

4 - 4

а - а

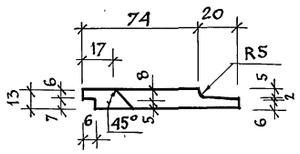

в - в

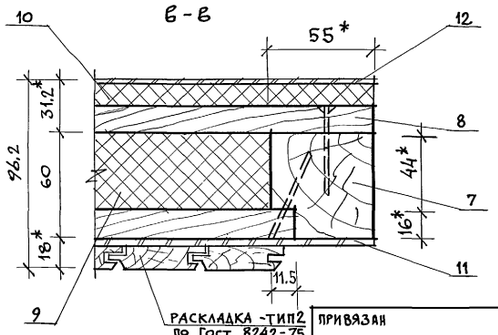

1

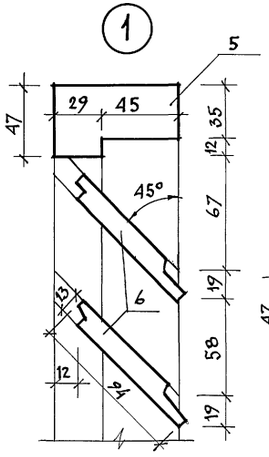

2

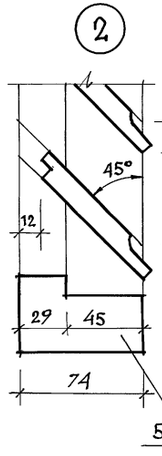

б - б

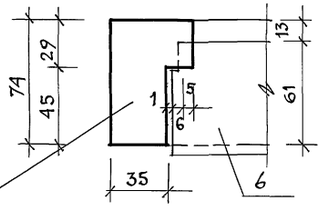

*Размеры для справок.

Марка поз.	Обозначение	Наименование	Кол.	Масса ед. кг	Прим.
		Защитное ограждение створок окна ОИ-1 (на 1 шт.)			
1	Лист В3 ГОСТ 19903.4-74	пластина			
	Ст.3 ГОСТ 16523-70*	660×30×3	2	0,466	0,932 кг
2	Круг В3 ГОСТ 2590-88	стержень l_2=558	5	0,220	1,100 кг
3	Ст.3 ГОСТ 535-79	l_2=1368	5	0,539	2,695 кг
		Ширина створок: l / l_1 / l_2		Масса стержней	Общая масса, кг
О-1		490 / 430 / 400 / 558		1,100	2,032
О-2		1300 / 1240 / 1210 / 1368		2,695	3,627
4	Лист В3 ГОСТ 19903.4-74	гнутая полоса			см. общ. примеч. п.3
	Ст.3 ГОСТ 16523-70*	1145×30×3	2	0,808	
		Слуховое окно СО-3			
5	ГОСТ 24454-80	древесина коробки	0,010		м³
6		" жалюзи	0,010		м³
		Щит-вставка над входной дверью			
7	ГОСТ 24454-80	древесина обвязки			
		сеч. 55×60 l=3288 п.м	0,011		м³
8	ГОСТ 24454-80	древесина обшивки			
		сеч. 55×16 l=12914 п.м	0,011		м³
9	ГОСТ 9573-72	плита минераловатная			заполнение
		на синтетич. связующем			
		1364×170×44	1		
10	ГОСТ 4598-74*	плита волокнистая			
		мягкая М-12 δ=12мм	1		1474×280
11	ГОСТ 4598-74*	плита древесноволокнистая			
		ст-500 δ=5мм	1		1474×280
12	ГОСТ 4598-74*	плита волокнистая δ=3,2	1		1474×280

1. Индивидуальный оконный блок ОИ-1, расположенный за дрочным проемом над наружным входным дверным блоком, выполняется на основе ГОСТ 11214-86. „Окна и балконные двери деревянные с двойным остеклением". Для изготовления данного блока берется за основу оконный блок марки ОС18-27Е. При этом размер его в плане уменьшается на 300мм за счет боковых створок, т.е. каждая уменьшается на 150мм. По высоте размер уменьшается на 600мм.
2. Защитное ограждение створок оконного блока ОИ-1 выполняется на основе ограждений для наружных дверей по серии 1.136.5-19.
3. В ограждении средней створки окна (О-2) для устранения ее прогиба и деформации нужно приварить к нему две гнутые полосы (см. сеч. 1-1 и поз. 4) с закреплением к верхней и нижней обвязке створки.

		114-12-231.90	АС
Нормок.	Куваев		
Нач. маст.	Караваев	2-этажный 18-квартирный кирпичный жилой дом с 2 и 3-комнатными квартирами	Стадия: Р; Лист: 13; Листов:
Зам. нач.	Ковринкин		
ГАП	Куваев		
Гл. спец.	Румянцева	Окно: индивидуальное ОИ-1 и слуховое СО-3. Защитное ограждение створок окна. Щит-вставка над входной дверью	ЦНИИЭП граждансельстрой
Вед. арх.	Коромыслов		
Провер.	Куваев		

Привязан

Инв. N

Инв. N подл. | Подпись и дата | Взам. инв. N

Альбом I

Встроенный шкаф ВШ-1 / ВШ-1н / м1:20

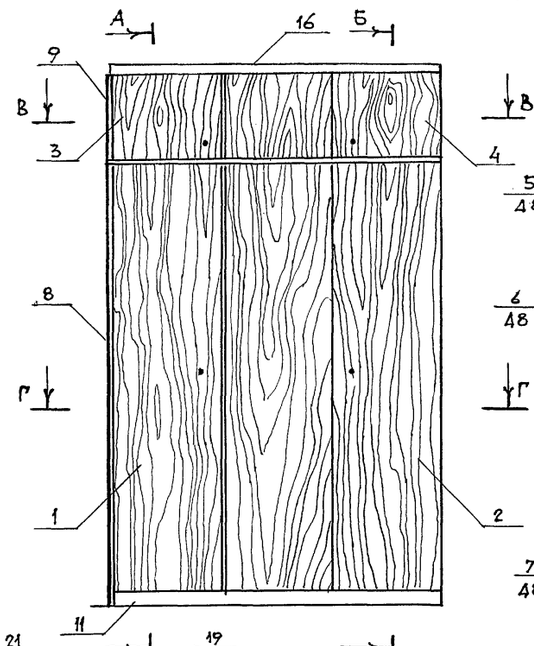

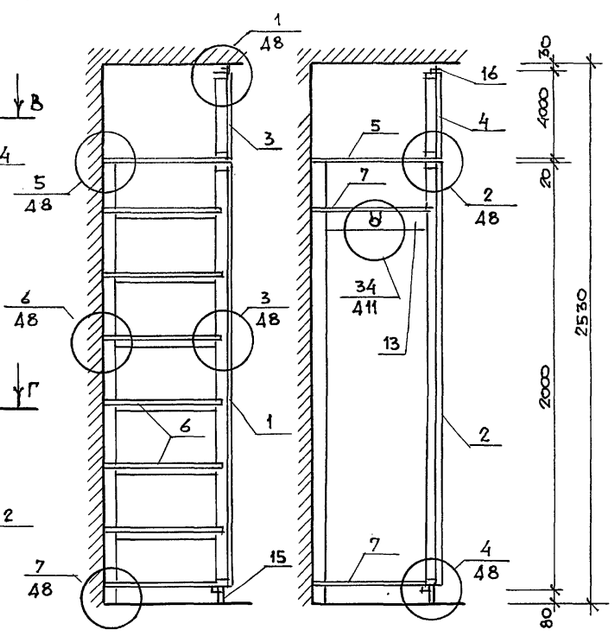

Антресоль А-1 / А-1н / м1:20

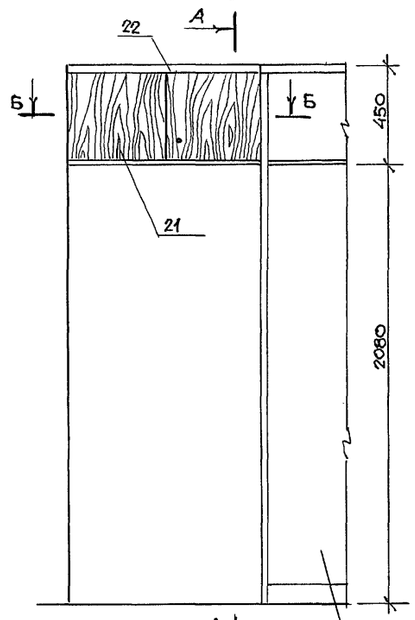

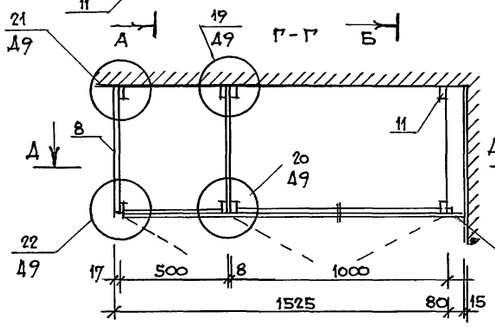

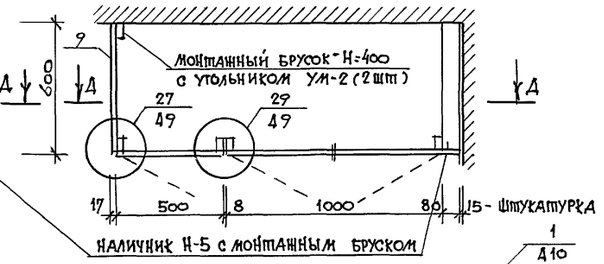

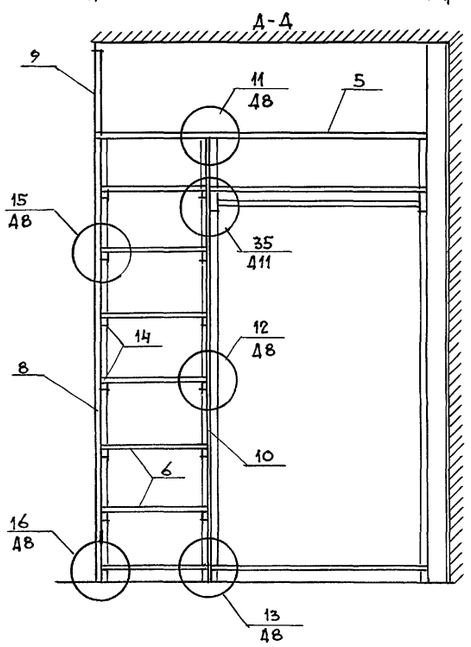

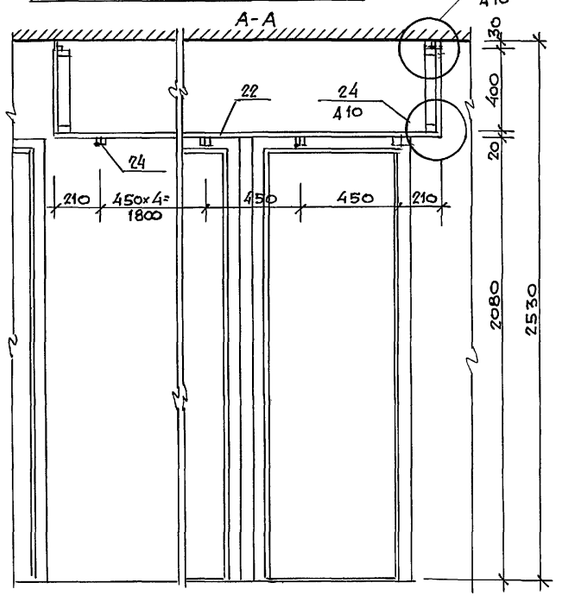

Марка поз	Обозначение	Наименование	Кол	Масса ед. кг	Примечание
	Встроенный шкаф	ВШ-1 / ВШ-1н /			
		Сборочные единицы			
1	1.172.5-6-0100-05	Дверной блок шкафа ДШ20-5	1		
2	-0100-11	ДШ20-10	1		
3	-0200-14	Антресоли ДА4-5	1		
4	-0200-14	ДА4-10	1		
5	-0800	Полка антресольная ПА t=1.52	1		
6	-0900-08	—"— переставная ПП6-5	7		
7	-0900-11	—"— —"— ПП6-10	3		
8	-0500-03	Стенка боковая шкафа СБШ4	1		
9	-0600-01	—"—"— Антресоли СБА4-6	1		
10	0700-03	Стенка промеж. СП21-6	1		
		Детали			
11	1.172.5-6-0002-01	Брус монтажный БМ-2	1		
12	-0003-02	Штанга Ш-3	1		
13	-0004	Штангодержатель	2		
14	-0006-01	Полкодержатель ПД-2	12		
15	-0007	Цоколь	1.51		п.м
16	-0008-01	Наличник Н-2	1.51		п.м.
17	-0009	Винт стяжной В-1	10		
18	-0009-01	—"— —"— В-2	14		
19	-0010	Гайка стяжная	24		
20	-0014	Угольник УМ-2	4		
	Антресоль	А-1 / А-1н /			
		Сборочные единицы			
21	1.172.5-6-0200-13	Двери. блок антресоли ДА4-9	2		
22	-0800	Полка антресольн. ПА 3120×700	1		
		Детали			
23	1.172.5-6-0008-01	Наличник Н-2	1.8		п.м.
17	-0009	Винт стяжной В-1	4		
19	-0010	Гайка стяжная	4		
24	-0013	Угольник УМ-1	14		

Встроенные шкафы и антресоли для дома 18кв. с 2 и 3 ком. кв. выполняются на основе рабочих чертежей типовых конструкций серии 1.172.5-6 „Элементы и детали встроенных шкафов и антресолей для жилых зданий"

Полотна дверок и боковые стенки шкафа и антресоли имеют декоративную облицовку / или прозрачное лакокрасочное покрытие /

Взам. инв. N | Подпись и дата | Инв. N подл.

Нор. контр	Кувдеев		
Нач. маст	Караваев		
Зам. нач.	Ковришкин		
ГАП	Кувдеев		
Гл. спец.	Румянцева		
Тех. арх	Андрищук		
Проверил	Королыслов		

Привязан

Инв. N

114-12-231.90 АС

2 этажный 18 квартирный кирпичный жилой дом с 2 и 3 комнатными квартирами.

Стадия	Лист	Листов
Р	14	

Встроенный шкаф ВШ-1, ВШ-1н
Антресоль А-1, (А-1н)

ЦНИИЭП гражданселькстрой

Альбом I

Встроенный шкаф ВШ-2 м1:20

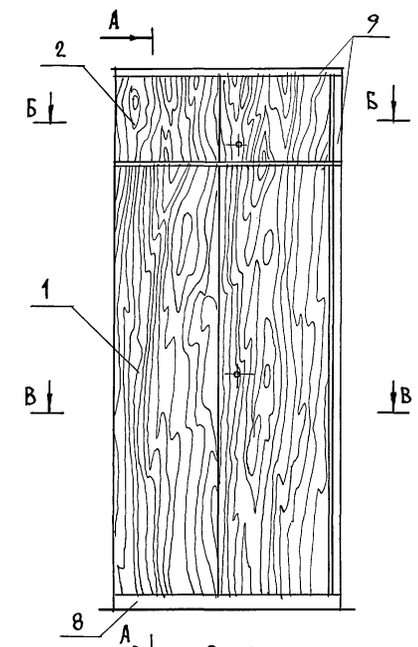

Встроенный шкаф ВШ-3 (ВШ-3н) и Антресоль А-2 (А-2н) м1:20

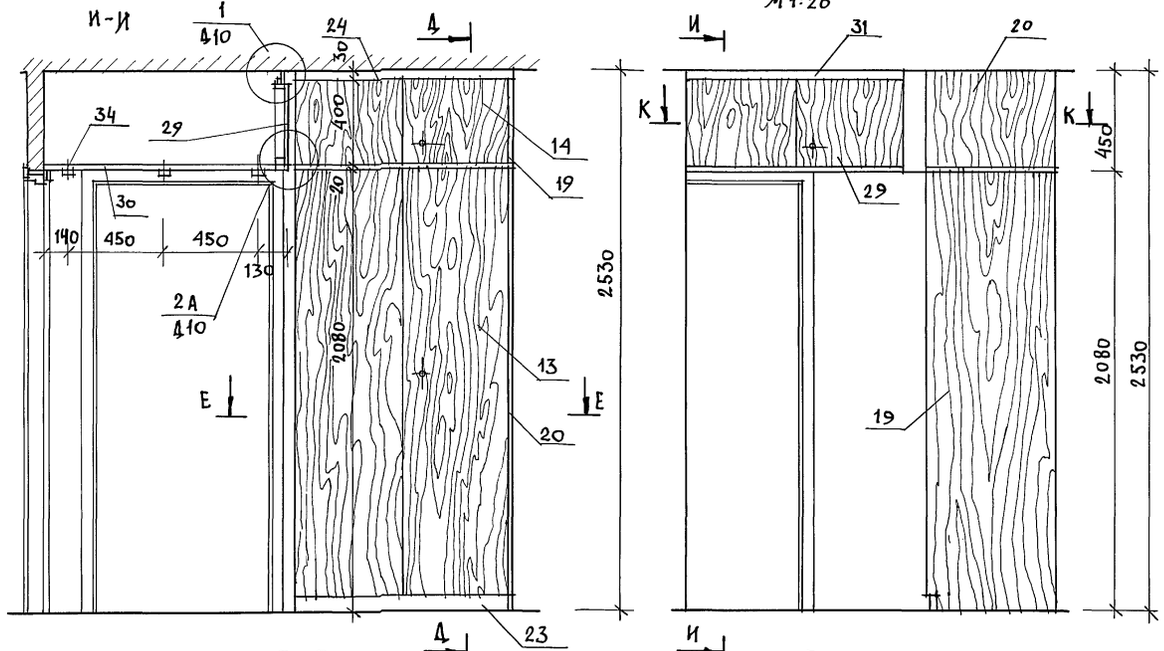

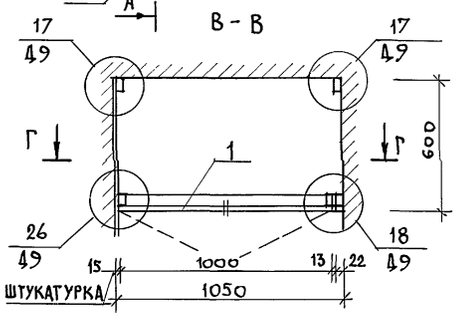

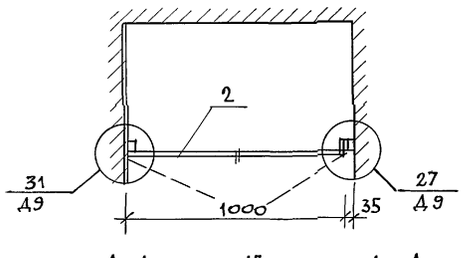

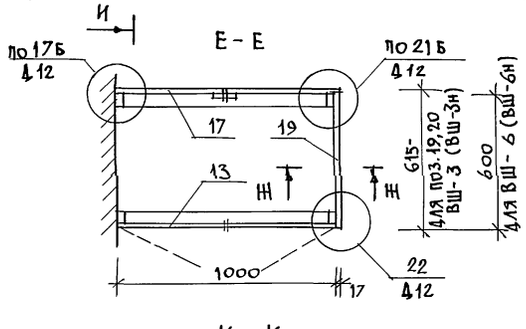

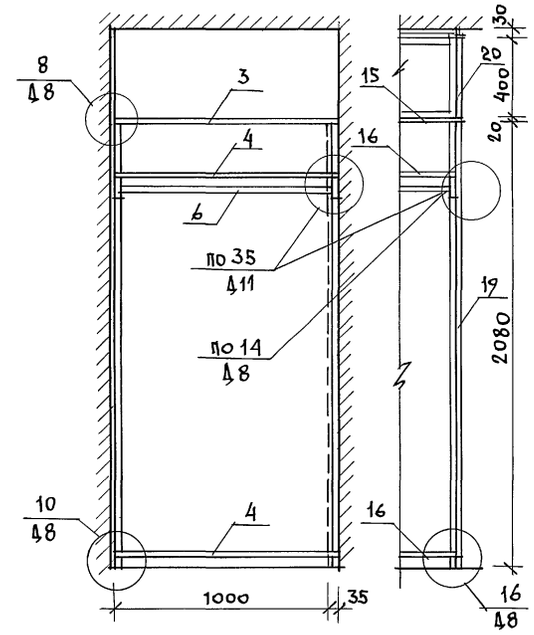

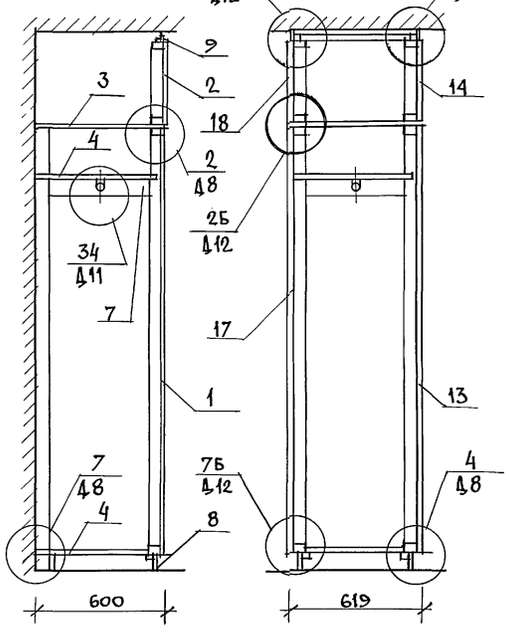

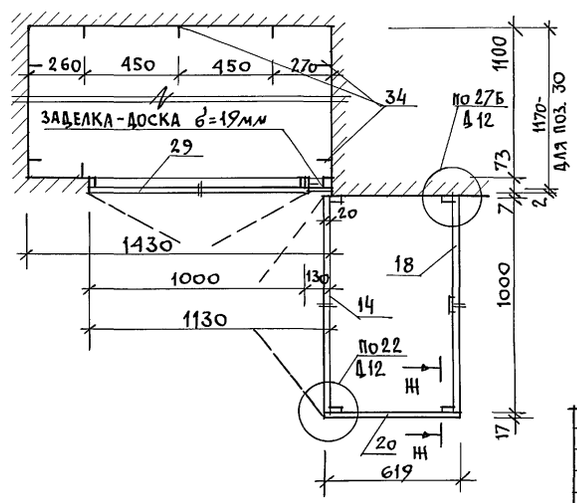

МАРКА ПОЗ.	ОБОЗНАЧЕНИЕ	НАИМЕНОВАНИЕ	КОЛ.	МАССА ЕД., КГ	ПРИМ.
	Встроенный шкаф ВШ-2				
1	1.172.5-6 - 0100-11	дверной блок шкафа ДШ20-10	1		
2	- 0200-14	— " — антресоли ДА4-10	1		
3	- 0800-11	полка антресольная ПА6-10	1		
4	- 0900-11	— " — переставная ПП6-10	2		
5	1.172.5-6 - 0002-01	брусок монтажный БМ-2	2		
6	- 0003-02	штанга Ш-3	1		
7	- 0004	штангодержатель	2		
8	- 0007	цоколь	1,05		п.м
9	- 0008-01	наличник Н-2	3,55		п.м
10	- 0009-01	винт стяжной В-2	2		
11	- 0010	гайка стяжная	2		
12	- 0014	угольник УМ-2	2		
	Встроенный шкаф ВШ-3 (ВШ-3н)				Н-негатив. исполнен.
13	1.172.5-6-0100-11	дверной блок шкафа ДШ20-10	1		
14	- 0200-14	— " — антресоли ДА4-10	1		
15	- 0800-11	полка антресольная ПА6-10	1		
16	- 0900-11	— " — переставная ПП6-10	2		
17	- 0300-11	стенка задняя шкафа СШ20-10	1		
18	- 0400-14	— " — антресоли СА4-10	1		
19	- 0500-03	стенка боковая шкафа СБШ21-6	1		
20	- 0600-01	— " — антресоли СБА4-6	1		
21	1.172.5-6-0003-02	штанга Ш-3	1		
22	- 0004	штангодержатель	2		
23	- 0007	цоколь	2,0		п.м
24	- 0008-01	наличник Н-2	2,0		п.м
25	- 0009-01	винт стяжной В-2	4		
26	- 0010	гайка стяжная	14		
27	- 0009	винт стяжной В-1	10		
28	- 0014	угольник УМ-2	4		
	Антресоль А-2 (А-2н)				Н-негатив. испол-н.
29	1.172.5-6-0200-14	дверной блок антресоли ДА4-10	1		
30	- 0800	полка антресольн. ПА1170×1430	1		
31	- 0008-01	наличник Н-2	1.15		п.м
32	- 0009	винт стяжной В-1	2		
33	- 0010	гайка стяжная	2		
34	- 0013	угольник УМ-1	10		

Инв.№ подл. | Подпись и дата | Взам.инв.№

Привязан

Инв.№

Нормок.	Куваев	
Нач.маст	Караваев	
Зам.нач.	Ковринкин	
ГАП	Куваев	
Гл.спец	Румянцева	
Вед.арх	Коромыслов	
Провер.	Куваев	

114-12-231.90 АС

2-этажный 18 квартирный кирпичный жилой дом с 2,3 комнатными квартирами

Стадия: Р | Лист: 15 | Листов:

Встроенные шкафы ВШ-2, ВШ-3 (ВШ-3н) и антресоль А-3 (А-3н), А-2 (А-2н)

ЦНИИЭП Граждансельстрой

Альбом I

Встроенные шкафы ВШ-4 и ВШ-5(ВШ-5н) М1:20

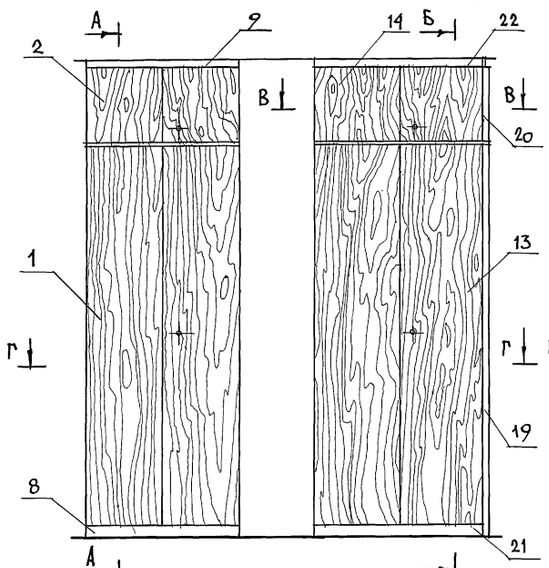

ВШ-6 (ВШ-6н)

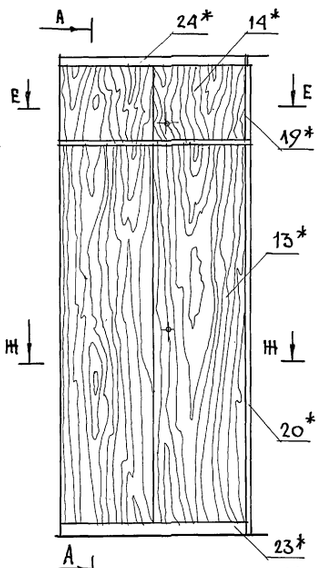

А-А

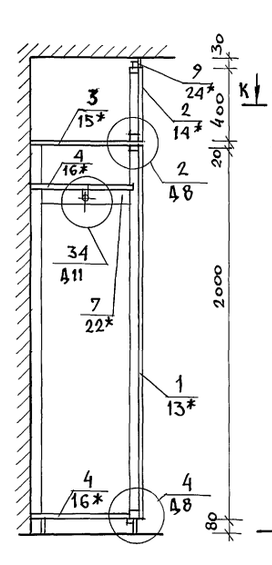

Антресоль А-3

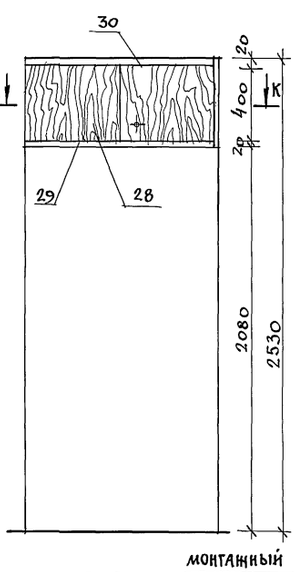

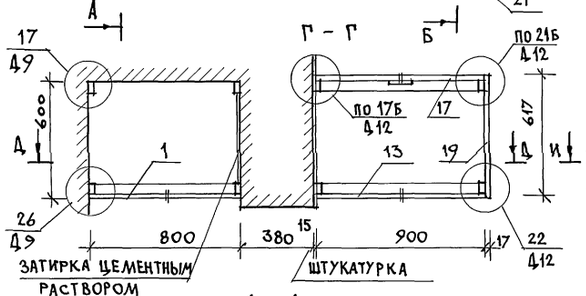

Г-Г

Ж-Ж

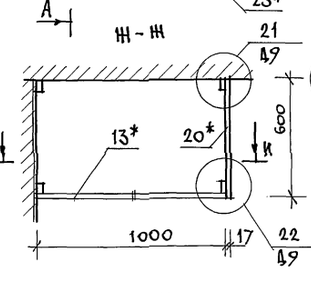

В-В

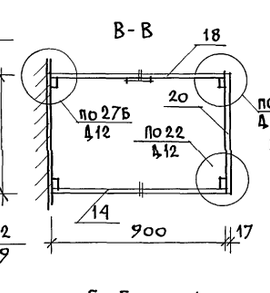

Е-Е

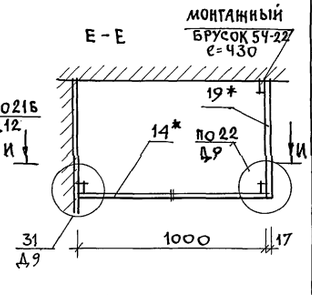

Д-Д

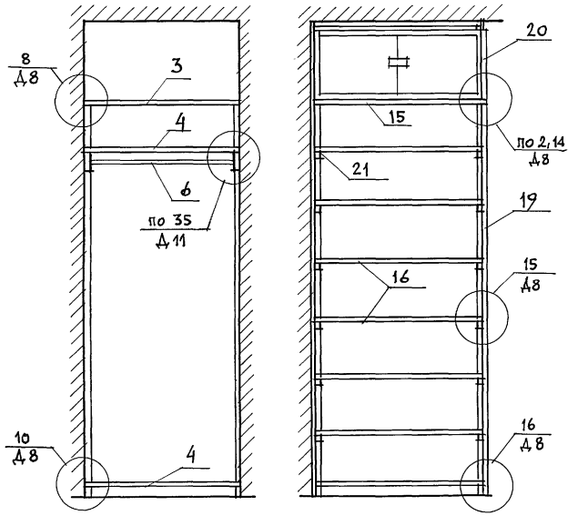

И-И

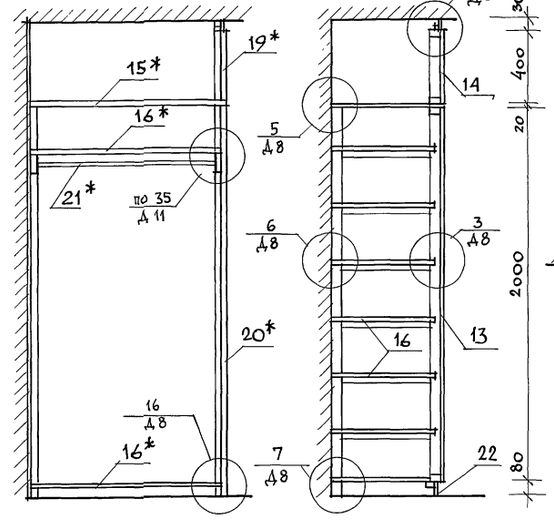

Б-Б

К-К

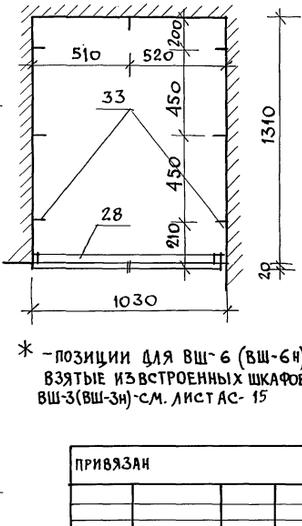

* - позиции для ВШ-6 (ВШ-6н), взятые из встроенных шкафов ВШ-3(ВШ-3н)-см. лист АС-15

Марка поз.	Обозначение	Наименование	Кол.	Масса ед. кг	Прим.
		Встроенный шкаф ВШ-4			
1	1.172.5-6-0100	Дверной блок шкафа ДШ20-8	1		
2	-0200	—"— антресоли ДА4-8	1		
3	-0800	Полка антресольная ПА6-8	1		
4	-0900	—"— переставная ПП6-8	2		
5	1.172.5-6-0002-01	Брусок монтажный БМ-2	2		
6	-0003	Штанга Ш-1	1		
7	-0004	Штангодержатель	2		
8	-0007	Цоколь	0,8		п.м
9	-0008-01	Наличник Н-2	0,8		п.м
10	-0009-01	Винт стяжной В-2	2		
11	-0010	Гайка стяжная	2		
12	-0014	Угольник УМ-2	2		
		Встроенный шкаф ВШ-5 (ВШ-5н)			Н-негативное исполн
13	1.172.5-6-0100	Дверной блок шкафа ДШ20-9	1		
14	-0200	—"— антресоли ДА4-9	1		
15	-0800	Полка антресольная ПА6-9	1		
16	-0900	Полка переставная ПП6-9	7		
17	-0300	Стенка задняя шкафа СШ20-9	1		
18	-0400	—"— антресоли СА4-9	1		
19	-0500	Стенка боковая шкафа СБШ21-6	1		
20	-0600	—"— антресоли СБА4-6	1		
21	1.172.5-6-0006-01	Полкодержатель	12		
22	-0007	Цоколь	1,8		п.м
23	-0008-01	Наличник Н-2	1,8		п.м
24	-0009	Винт стяжной В-1	10		
25	-0009-01	Винт стяжной В-2	4		
26	-0010	Гайка стяжная	14		
27	-0014	Угольник УМ-2	4		
		Встроенный шкаф ВШ-6(ВШ-6н) см. спецификацию на шкаф ВШ-3			
		Исключить следующие позиции			
17*	1.172.5-6-0300-11	Стенка задняя шкафа СШ20-10	1		
18*	-0400-14	—"— антресоли СА4-10	1		
		Антресоль А-3			
28	1.172.5-6-0200-14	Дверной блок антресоли ДА4-10	1		
29	-0800	Полка антресольн. ПА1030×1310	1		
30	-0008-01	Наличник Н-2	1,05		п.м
31	-0009	Винт стяжной В-1	2		
32	-0010	Гайка стяжная	2		
33	-0013	Угольник УМ-1	7		

Привязан

Инв. №

Нормок	Куваев		
Нач. мас	Караваев		
Зам. нач	Ковришкин		
ГАП	Куваев		
Гл. спец	Румянцева		
Вед. арх	Коромыслов		
Провер.	Куваев		

114-12-231.90 АС

2-этажный 18 квартирный кирпичный жилой дом с 2,3 комнатными квартирами

Стадия	Лист	Листов
Р	16	

Встроенные шкафы ВШ-4, ВШ-5 (ВШ-5н), ВШ-6 (ВШ-6н), антресоль А-4

ЦНИИЭП Гражданжельстрой

Инв. № подл. | Подпись и дата | Взам. инв. №

Альбом 1

Схема расчетных сечений

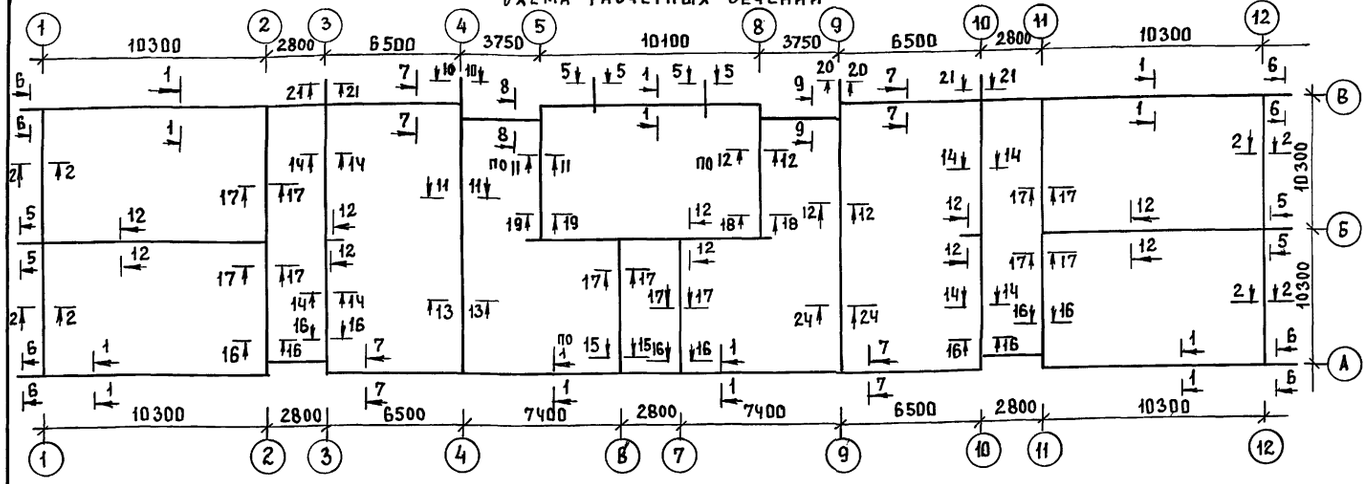

1. Фундаменты под здание разработаны для 3-х температур наружного воздуха -20°С;-30°С (основное решение),-40°С. Толщину наружных стен „а" в зависимости от температуры наружного воздуха см. таблицу в общих данных.
2. При разработке фундаментов принято: рельеф участка ровный, грунтовые воды отсутствуют, грунты непучинистые, непросадочные, со следующими характеристиками:
   расчетное значение объемной массы грунта $\gamma = 1.8$ тс/м³
   расчетное значение угла внутреннего трения $\varphi = 24°$
   расчетное значение удельного сцепления $c = 13$ кПа (0,13 кгс/см²)
   расчетное давление на грунт определено согласно СНиП 2.02.01-83. и принято равным 0.23 МПа.
3. Фундаментные плиты укладывать на уплотненную песчаную подсыпку толщиной 50 мм.
4. Кладку блоков стен подвала и техподполья, выполнять на цементном растворе марки 50 с обязательной перевязкой вертикальных швов на 300 мм вертикальные швы кладки тщательно заполнить раствором.
5. Кладку цоколя с отм.-1.150 до отм.-0.350 выполнять из кирпича керамического рядового полнотелого обыкновенного КР-100/1650/35 ГОСТ 530-80 на растворе М-50
6. Монолитные участки между фундаментными плитами заделать бетоном В15 с армированием сеткой поз.1, по детали В-В.
7. При сопряжении стен из блоков без перевязки соединить их в горизонтальных швах арматурными сетками ф8АI шаг 100х100 ℓ=1.0 мм/поз.3/. См. развертки у осей А и В.
8. Над отверстиями, нишами, штрабами 500 мм менее заложить арматурные стержни ф10А-I в слое цементного раствора/поз.4/. Шаг стержней 100 мм. Опирание на стену по 250 мм с каждой стороны.
9. Горизонтальную гидроизоляцию выполнять 2-х типов: на отм.-1.150 и -0.350 рулонная и 3 2-х слоев гидроизола на битумной мастике, на отм.-2.350 из цементного раствора состава 1:2
10. Вертикальную обмазочную гидроизоляцию выполнять горячим битумом за 2 раза.
11. Обратную засыпку грунта за стены техподполья и подвала производить после монтажа перекрытия на отм.-0.330. Засыпку грунта производить с послойным трамбованием.
12. Марки фундаментных плит и стеновых блоков указанные в скобках на сечениях фундаментов, планах фундаментов и развертках стен подвала и подполья относятся к варианту наружных стен Q=640 мм.
13. Настоящий лист смотреть совместно с АС-18, 20, 21

Таблица расчетных нагрузок на фундаменты

N N сечения	Отметка приложения нагрузки м	Нагрузка тс/мп толщина наружной стены „а" мм. 380	510	640
1-1	-2,35	16.1	17.8	19.5
2-2; 7-7	-2,35	6.1	7.3	8.5
5-5,10-10,20-20	-2,35	21.0	21.0	21.0
6-6,21-21	-2,35	15.2	15.2	15.2
11-11; 12-12	-2,35	20.2	20.2	20.2
14-14	-2.35	16.2	16.2	16.2
17-17,19-19 18-18	-2.35	11.0	11.0	11.0
13-13	-2.35	14.0	14.0	14.0

Спецификация фундаментных плит и блоков стен подвала

Марка по проекту	Обозначение	Наименование	Количество штук при „а" мм 380	510	640	Масса элемента кг	Примечание
		Блоки бетонные для стен подвала					
1	ГОСТ 13579-78	ФБС 24.6.6-Т	-	-	73	1960	
2	"	ФБС 12.6.6-Т	-	-	29	960	
3	"	ФБС.9.6.6-Т	-	-	61	700	
4	"	ФБС 12.6.3-Т	-	-	5	460	
5	"	ФБС 24.5.6-Т	81	81	8	1630	
6	"	ФБС 12.5.6-Т	33	33	4	790	
7	"	ФБС 9.5.6-Т	65	65	4	590	
8	"	ФБС 12.5.3-Т	9	9	4	380	
9	"	ФБС 24.4.6-Т	46	46	46	1300	
10	"	ФБС 12.4.6-Т	49	49	49	640	
11	"	ФБС.9.4.6-Т	54	54	54	470	
12	"	ФБС 12.4.3-Т	17	17	17	310	
		Железобетонные фундаментные плиты					
ФЛ10.24-2	ГОСТ 13580-85	ФЛ 10.24-2	43	43	71	1520	
ФЛ10.12-2		ФЛ 10.12-2	5	5	15	750	
ФЛ8.24-3	"	ФЛ 8.24-3	32	32	4	1395	
ФЛ8.12-3	"	ФЛ 8.12-3	10	10	-	685	
ФЛ6.24-4	"	ФЛ 6.24-4	25	25	25	1040	
ФЛ6.12-4	"	ФЛ 6.12-4	14	14	14	515	

Спецификация арматуры и бетона на фундаменты

			Обозначение	Наименование	Общий вес кг при „а" мм 380	510	640	Примечание
		1	ГОСТ 5781-82	ф6А-I	51.8	51.8	51.8	См. примечание п.6
		2	"	ф6А-I	66.0	66.0	66.0	Крыльца шт.3
		3	"	ф8А-I	70.0	70.0	90.0	См. примечание п.7
		4	"	ф10А-I	155.0	155.0	173.0	См. примечание п.8
		5	"	ф20А-I	40.0	40.0	40.0	Скобы в световых приямках
		6	ГОСТ 103-76	-40х4	18.6	18.6	18.6	Решетки Р-1 шт.3
		7	ГОСТ 8509-86	L 45х4	8.2	8.2	8.2	
				Бетон В15	4.7 м³			См. примечание п.6
				Бетон В25	2.1 м³			Крыльца шт.3

Взам. инв. № | Подп. и дата | Инв. № подл.

Привязан	Н. контр.	Румянцева	
	Нач. маст.	Караваев	
	ГАП	Куваев	
	Гл. спец.	Румянцева	
	Вед. инж.	Дорофеева	
Инв. №	Инженер	Воронцова	

114-12-231.90 АС

2 этажный 18 квартирный кирпичный жилой дом с 2 и 3 комнатными квартирами

Стадия	Лист	Листов
Р	17	

Таблица нагрузок. Спецификации

ЦНИИЭП гражданселькстрой

Альбом I

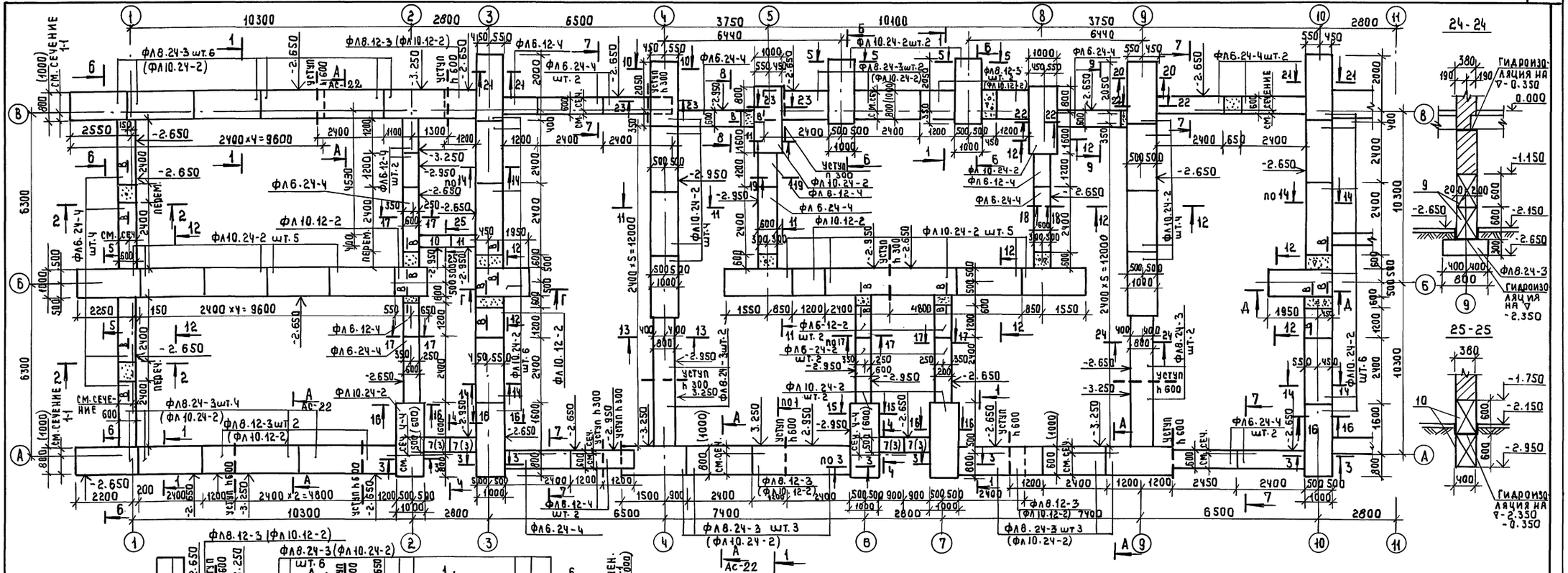

Н.контр.	Румянцева		
Нач.маст.	Карабаев		
ГАП	Кубаев		
Гл.спец.	Румянцева		
Вед.инж.	Дорофеева		
Инженер	Воронцова		

Привязан

Инв.№

114-12-231.90 АС

2-этажный 18 квартирный кирпичный жилой дом с 2 из комнатными квартирами

Стадия	Лист	Листов
Р	18	

План фундаментов

ЦНИИЭП граждансельстрой

Инв.№ подл. | Подпись и дата | Взам.инв.№

Альбом I

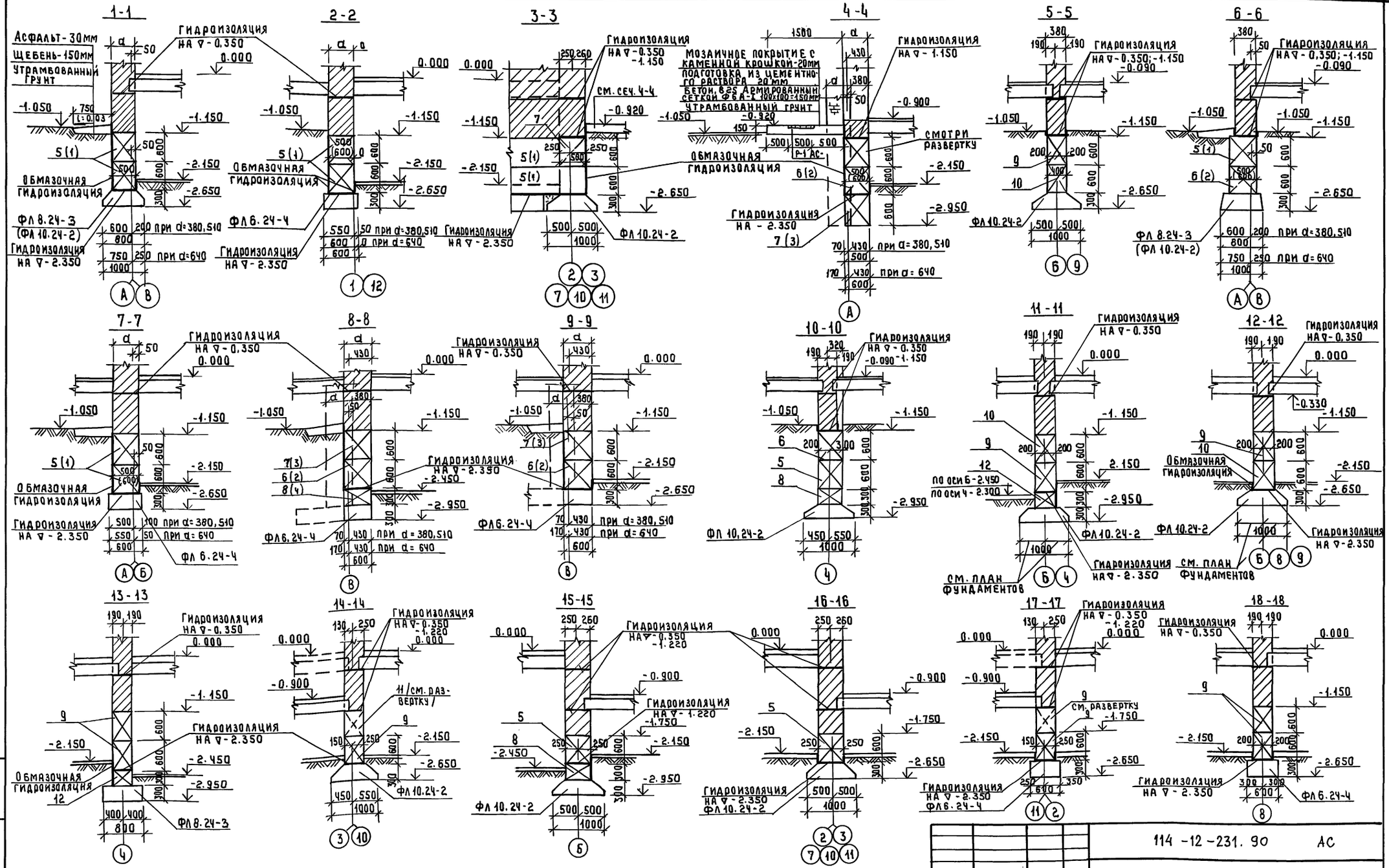

			114-12-231.90 АС
Привязан	Н.контр.	Румянцева	2-этажный 18квартирный кирпичный жилой дом с 2 и 3 комнатными квартирами
	Нач.маст	Кадаваев	Стадия: Р; Лист: 19; Листов:
	ГАП	Кувшев	
	Гл.спец.	Румянцева	Фундаменты. Сечения
	Вед.инж.	Дорофеева	ЦНИИЭП гражданельстрой
Инв.№	Инженер	Воронцова	

Инв.№ подл. | Подпись и дата | Взам.инв.№

24494-01 22

Альбом I

Развертка по оси А в осях 1-10

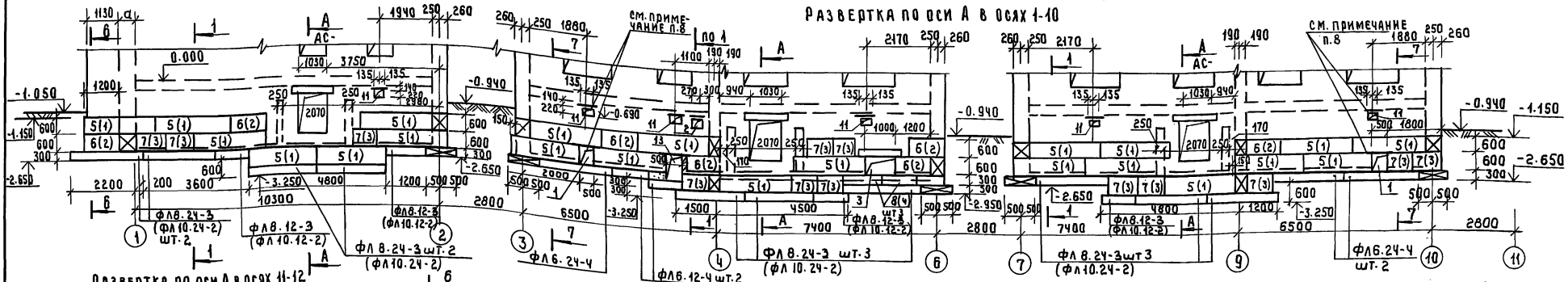

Развертка по оси А в осях 11-12

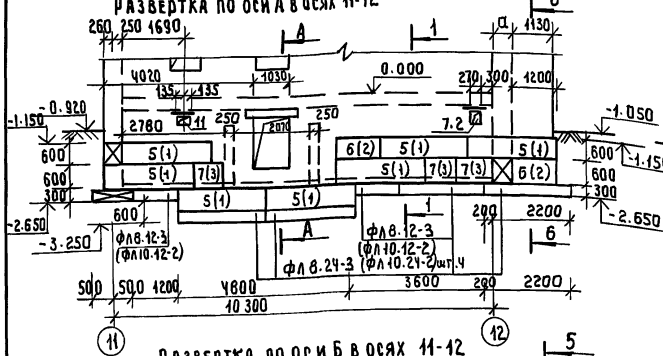

Развертка по оси Б в осях 1-2

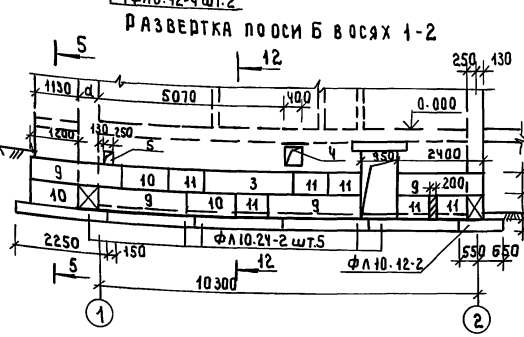

Развертка по оси Б в осях 4-9

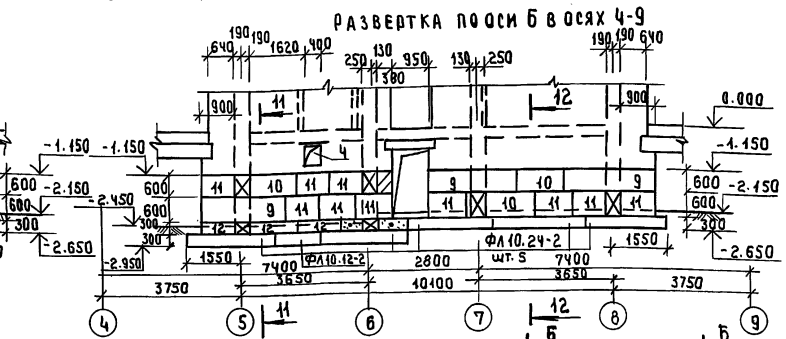

Развертка по оси Б в осях 11-12

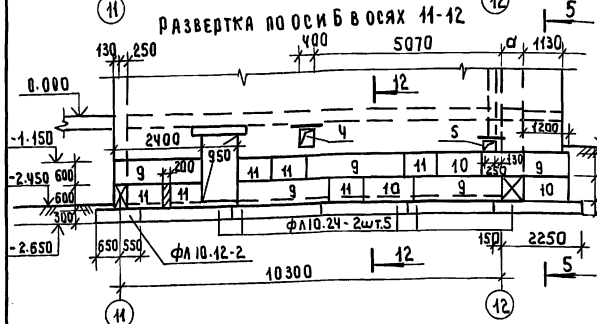

Развертка по оси В в осях 1-4

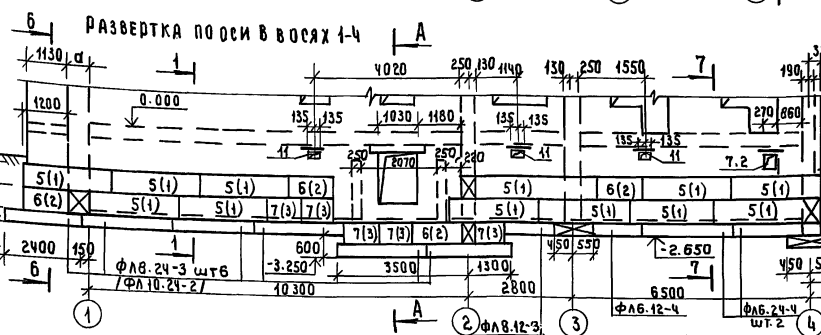

Развертка по оси В в осях 5-8

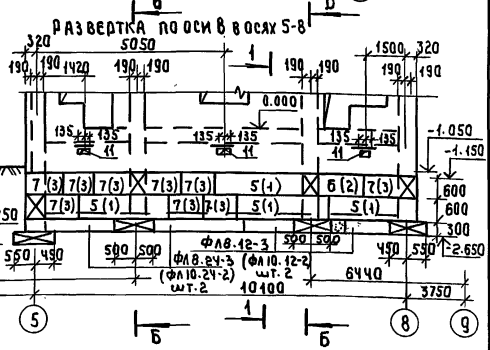

Развертка по оси В в осях 9-12

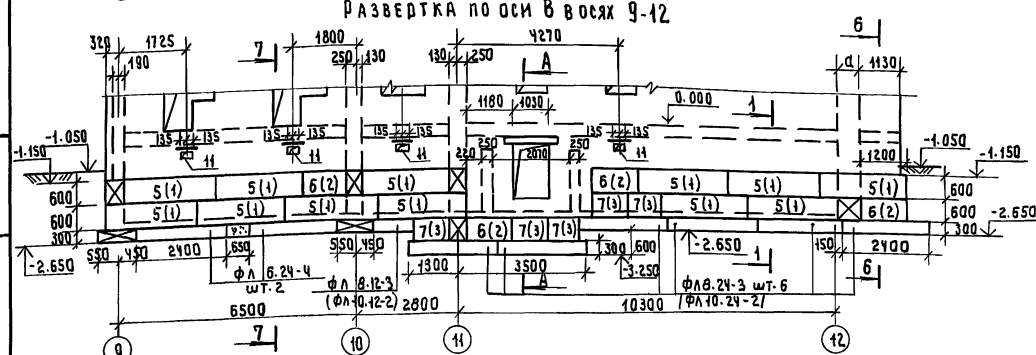

Развертка у оси А в осях 2-3 ; 10-11

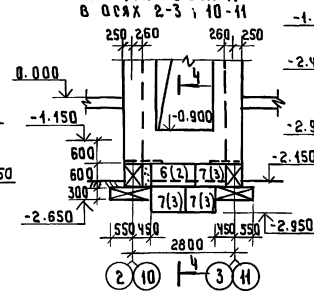

Развертка у оси А в осях 6-7

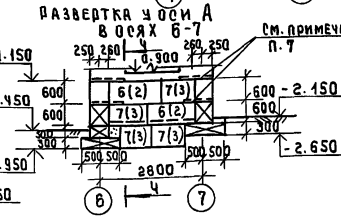

Настоящий лист смотреть совместно с листами АС-17÷19,21

Привязан

Инв.№

Н. контр.	Румянцева	
Нач. маст.	Караваев	
ГАП	Кубаев	
Гл. спец.	Румянцева	
Вед. инж.	Дорофеева	
Инженер	Воронцова	

114-12-231.90 АС

2-этажный 18 квартирный кирпичный жилой дом с 2 и 3 комнатными квартирами

Развертки стен техподполья

Стадия	Лист	Листов
Р	20	

ЦНИИЭП гражданселькстрой

24494-01 23

Инв.№ подл. | Подпись и дата | Взам. инв.№

Альбом I

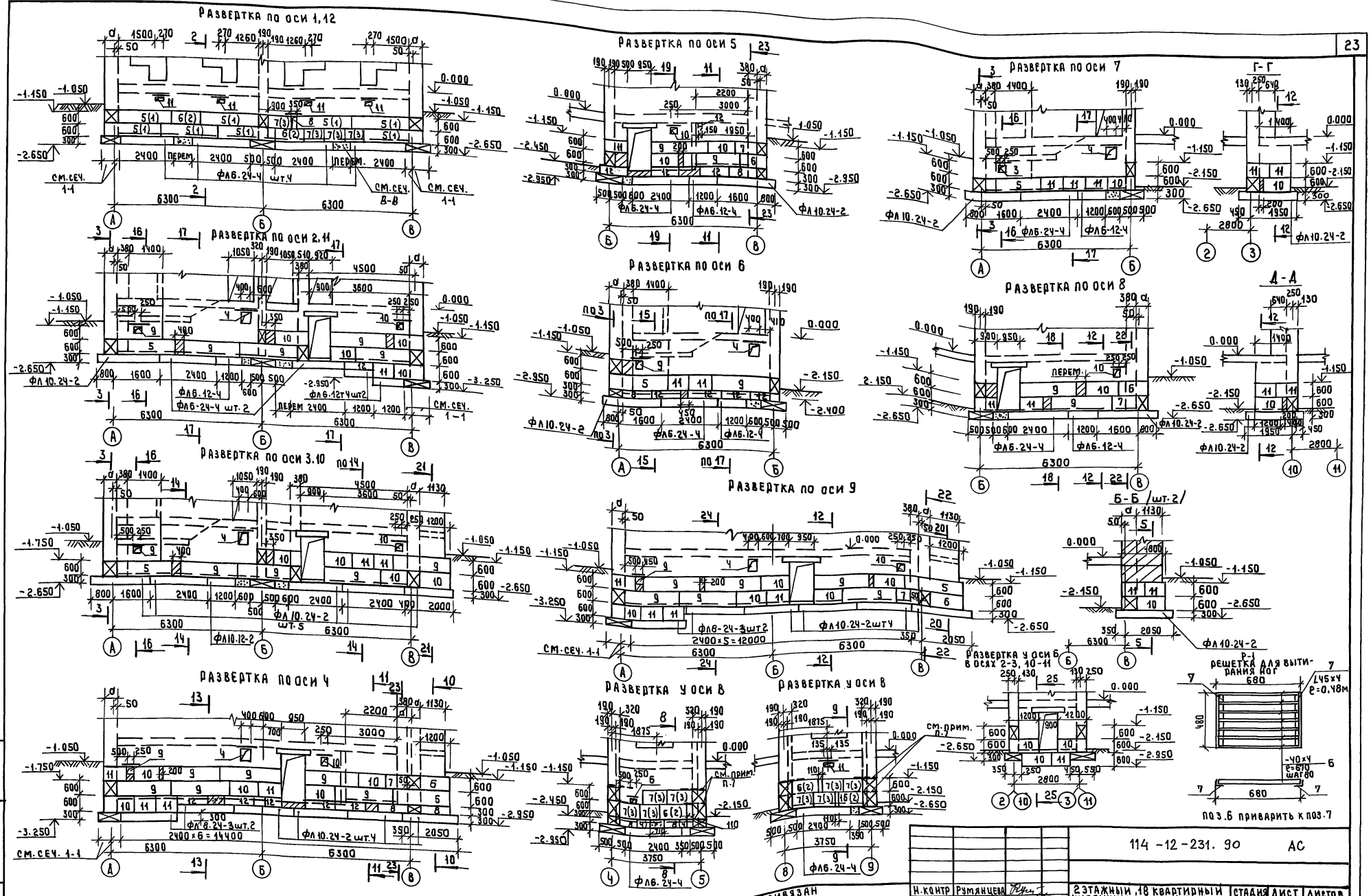

Н.контр	Румянцева		114-12-231.90		АС
Нач.маст	Караваев				
ГАП	Кураев		2 этажный, 18 квартирный кирпичный жилой дом с 2 и 3 комнатными квартирами	Стадия	Лист	Листов
Гл.спец	Румянцева			Р	21	
Вед.инж	Дорофеева		Развертки стен техподполья	ЦНИИЭП граждансельстрой		
Инженер	Воронцова					

Привязан

Инв №

Инв № подл. | Подпись и дата | Взам. инв №

24494-01 24

Альбом I

Экспликация отверстий

Тип отв.	Размеры в мм. В	Размеры в мм. Н	Отм. низа	Назначение
1	500	600	при привязке	„ВК"
2	270×250	375	-0.850	Ниша пл.
3	1000	600	-2.350	„ОВ"
4	400	600	-0.950	„ВК"
5	250	300	-1.150	„ОВ"
6	250	150	-1.750	„Э"
7	100	100	-0.850	„В"
8	350	600	-1.75	„СС"
9	250	300	-1.450	„ОВ"
10	250	300	-0.950	„ОВ"
11	270	220	-0.690	продухи
12	150	150	-0.530	„ОВ"
13	500	900	-2.650	„ВК"

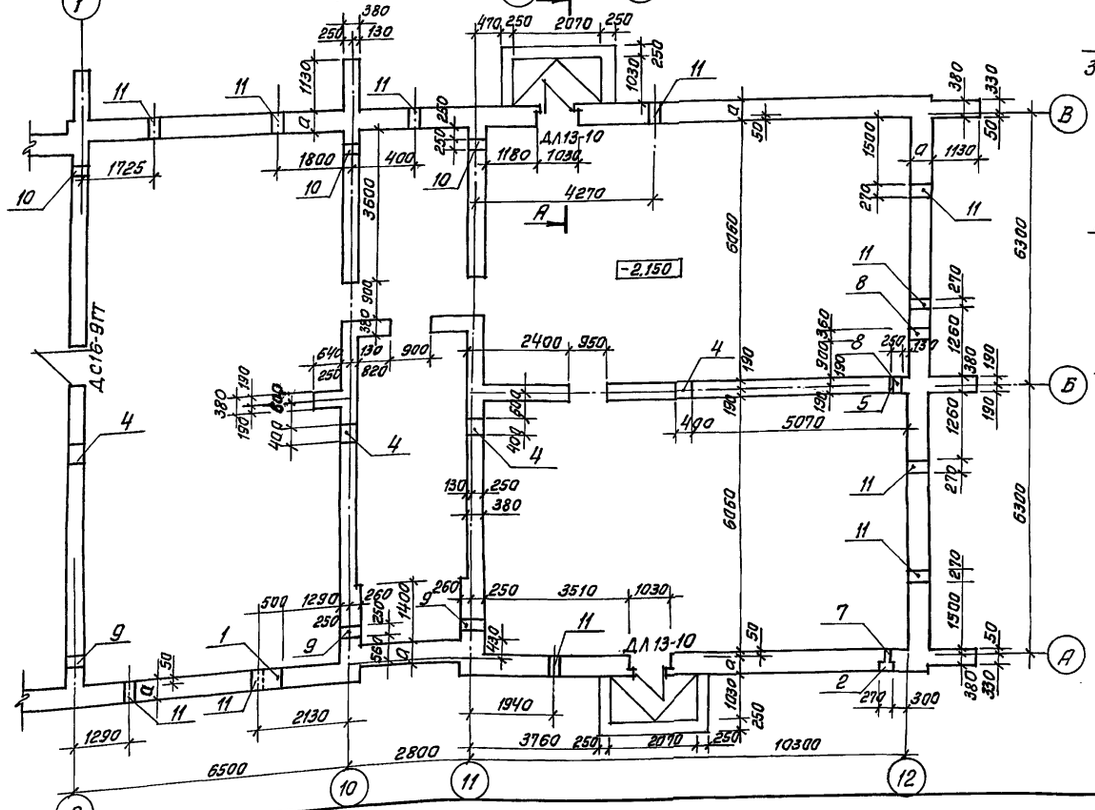

На плане техподполья привязка стен показана на отм. выше отм. -1.150 (по кирпичу) кладка стен ниже отм. -1.150 показана на сечениях и развертках стен. Толщина наружных стен „а" в зависимости от температуры наружного воздуха дана в таблице на листе „общие данные."

Гл. спец. ВК
Гл. спец. ОВ
Гл. спец. ЭП
Взамен инв.
Подпись и дата
Инв. № подл.

Привязан:

Инв. №

Н. контр.	Румянцева		
Нач. маст.	Караваев		
ГАП	Кубаев		
Гл. спец.	Румянцева		
Вед. инж.	Дорофеева		
Инж. II кат.	Варанцова		
Проверил	Румянцева		

114-12-231.90 АС

2 этажный 18 квартирный кирпичный жилой дом с 2 и 3 комнатными квартирами

План техподполья

Стадия	Лист	Листов
Р	22	

ЦНИИЭП гражданельстрой

24494-01 25

Альбом I

Схема перемычек техподполья

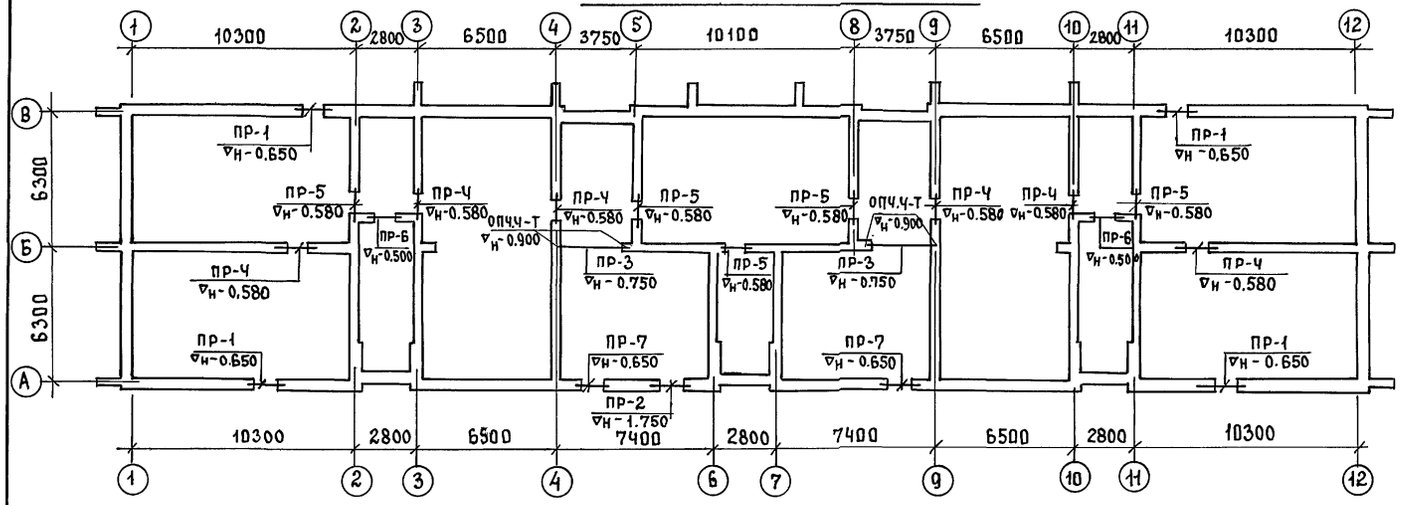

Спецификация перемычек техподполья

Марка	Обозначение	Наименование		Кол-во штук при а 380	510	640	Масса кг	Примечание
ПР-1 шт 4	1.038.1-1 В.1	3ПБ16-37	(БУ16)	12	16	20	102	
		"						
ПР-2 шт 1	1.038.1-1 В.1	3ПБ16-37	(БУ16)	1	1	1	102	
		2ПБ13-1	(Б13)	3	3	4	54	
ПР-3 шт. 2	1.225-2 В.11	ПРГ32.1.4-4Т	(П32)	6	6	6	380	
ПР-4 шт. 6	1.038.1-1 В.2	3ПП14-71	(ППЧ)	6	6	6	297	
ПР-5 шт 5	1.038.1-1 В.1	3ПБ13-37	(БУ13)	5	5	5	85	
	"	2ПБ13-1	(Б13)	10	10	10	54	
ПР-6 шт 2	1.038.1-1 В.1	2ПБ13-1	(Б13)	6	6	6	54	
ПР-7 шт 2	1.038.1-1 В.1	3ПБ16-37	(БУ16)	2	2	2	102	
	"	2ПБ13-1	(Б13)	4	6	8	54	

Тип	Схема сечения
ПР-1	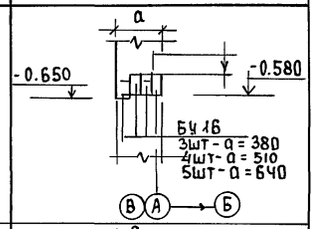
ПР-2	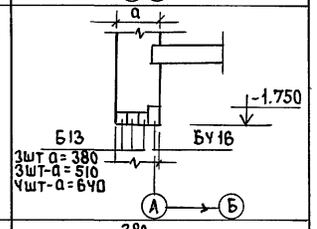
ПР-3	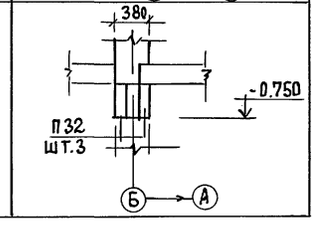

Тип	Схема сечения
ПР-4	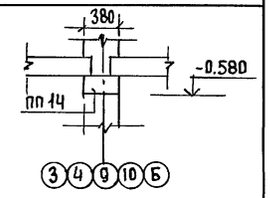
ПР-5	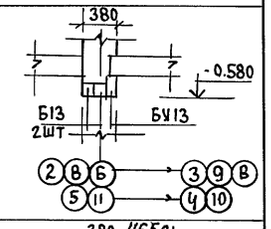
ПР-6	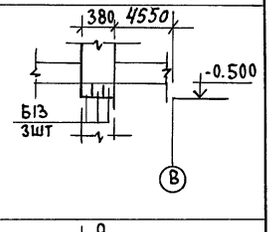
ПР-7	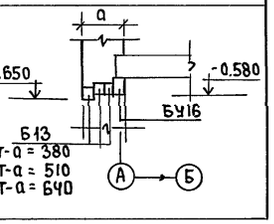

Марка по проекту	Обозначение	Наименование	Кол-во штук при а 380	510	640	Масса кг	Примечание
БУ16	1.038.1-1 В.1	3ПБ16-37	15	19	23	102	
БУ13	"	3ПБ13-37	5	5	5	85	
Б13	"	2ПБ13-1	23	25	28	54	
ПП14	1.038.1-1 В.2	3ПП14-71	6	6	6	297	
ОПЧ.Ч-Т	1.225-2 В.11	ОПЧ.Ч-Т	4	4	4	50	
П32	"	ПРГ32.1.4-4Т	6	6	6	380	

Взам. инв № | Подп. и дата | Инв № подл.

114-12-231.90 АС

Привязан:	Н. контр.	Румянцева
	Нач. маст.	Караваев
	ГАП	Куваев
	Гл. спец.	Румянцева
	Вед. инж.	Дорофеева
Инв. №	Инж. II кат.	Воронцова

2 этажный 18 квартирный кирпичный жилой дом с 2 и 3 комнатными квартирами

Схема перемычек техподполье

Стадия	Лист	Листов
Р	23	

ЦНИИЭП гражданселькстрой

Альбом I

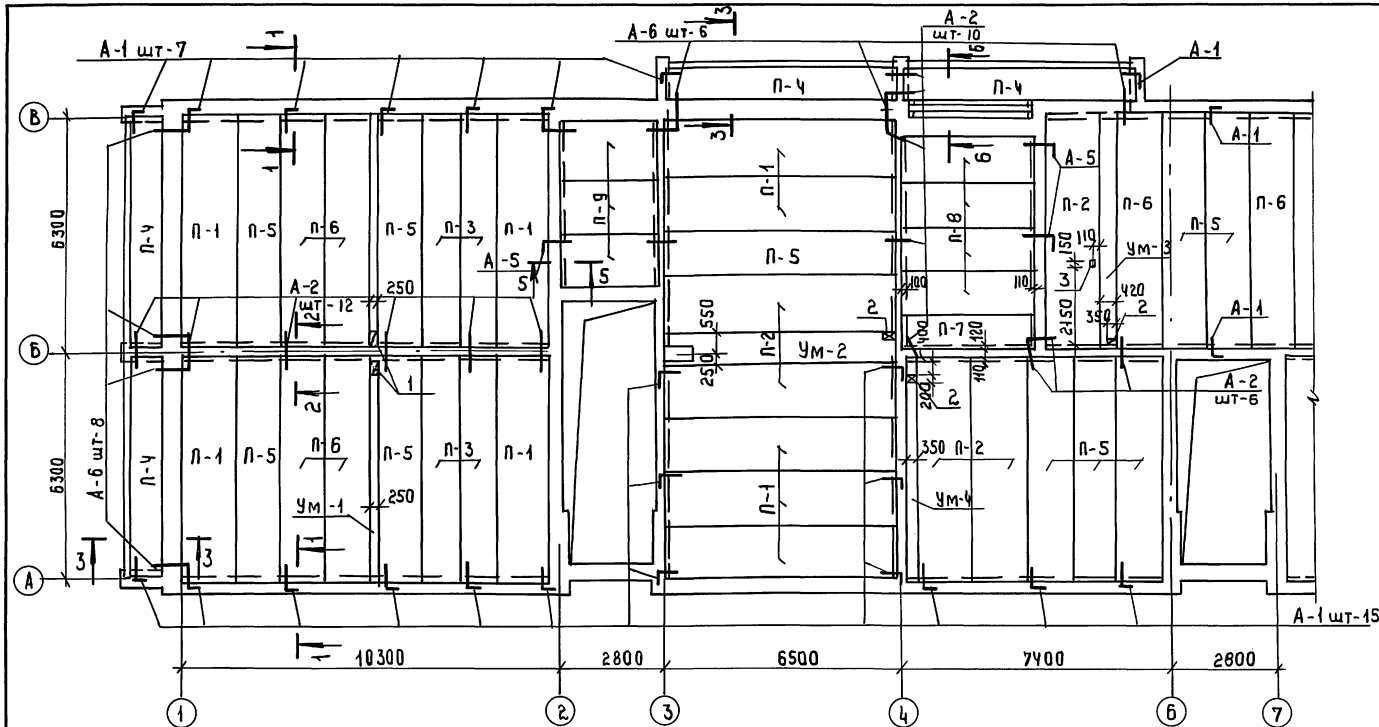

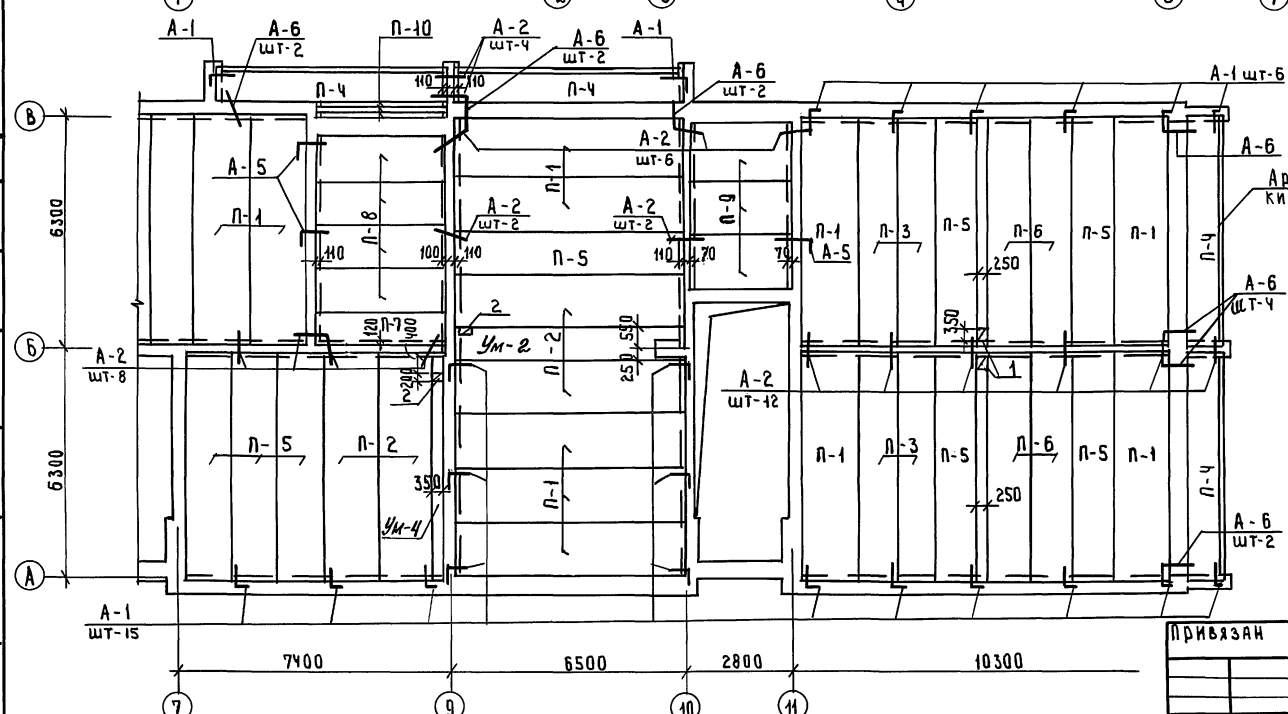

Спецификация плит перекрытия и анкеров отм. - 0.330

Марка поз.	Обозначение	Наименование	Кол шт	Масса ед. кг	Примечание
П-1	1.141-1 в. 64	ПК 63.15-4АIVт	20	2950	
П-2	"	ПК 63.15-8АIVт	9	2950	
П-3	"	ПК 63.10-6АIVт	8	1825	
П-4	"	ПК 63.10-8АIVт	8	1825	
П-5	"	ПК 63.12-6АIVт	18	2200	
П-6	"	ПК 63.12-8АIVт	10	2200	
П-7	1.141-1 в. 60	ПК 36.10-6т	2	1055	
П-8	"	ПК 36.12-4т	8	1280	
П-9	"	ПК 27.15-4т	6	1290	
П-10	1.038.1-1 в.1	3ПБ 39-8	6	257	
Ум-1	АС-29	Ум-1	4		
Ум-2	"	Ум-2	2		
Ум-3	"	Ум-3	1		
Ум-4	"	Ум-4	2		
поз. 13	АС-29	поз. 13	8	616	по сеч. 3-3
А-1	АС-29	А-1	49	0.50	
А-2	"	А-2	66	0.40	
А-5	"	А-5	6	0.65	
А-6	"	А-6	28	0.55	
поз. 14	"	поз. 14	96	133.4	по сеч. 3-3

Вентиляционный канал в стене

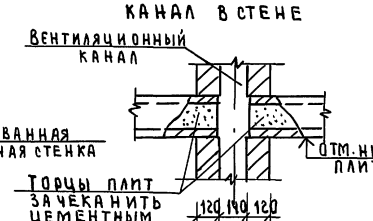

Экспликация отверстий

№ отв.	Размеры мм В	Размеры мм Н	Назначение
1	250	350	ВК
2	350	200	"
3	150	150	"

1. Данный лист см. совместно с АС-29.
2. Панели перекрытия укладывать на слой свежеуложенного цементного раствора В7.5.
3. Швы между панелями тщательно очистить от мусора и замонолитить бетоном В15.
4. Сварку анкеров для крепления панелей перекрытия производить внатяг электродом типа Э-42 (h_w=6мм) по ГОСТ 9467-75. Антикоррозийную защиту металлических элементов производить согласно СНиП 3.04.03-85.

Привязан

Инв №

Н. контр	Румянцева		
Нач. маст	Кавраев		
Гл. спец	Румянцева		
Инженер	Гришина		

114-12-231.90 АС

2-этажный 18 квартирный кирпичный жилой дом с 2 и 3 комнатными квартирами

Стадия	Лист	Листов
Р	24	

План плит перекрытия на отм. -0.330

ЦНИИЭП гражданселькстрой

Гл. спец. ВК Верховский

Инв. № подл. | Подпись и дата | Взам. инв. №

24494-01 27

Альбом I

Схема перемычек 1-го этажа

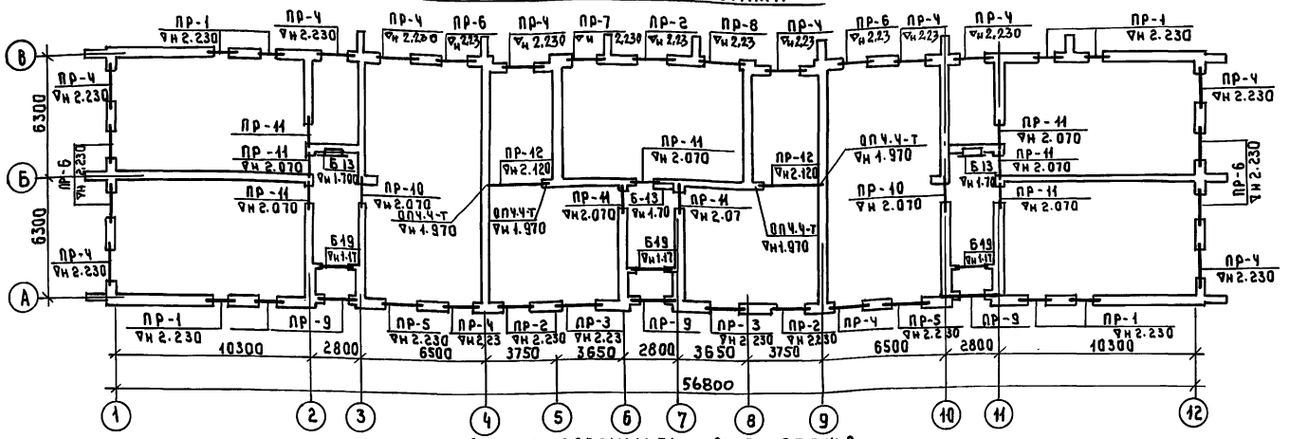

Схема перемычек 2-го этажа

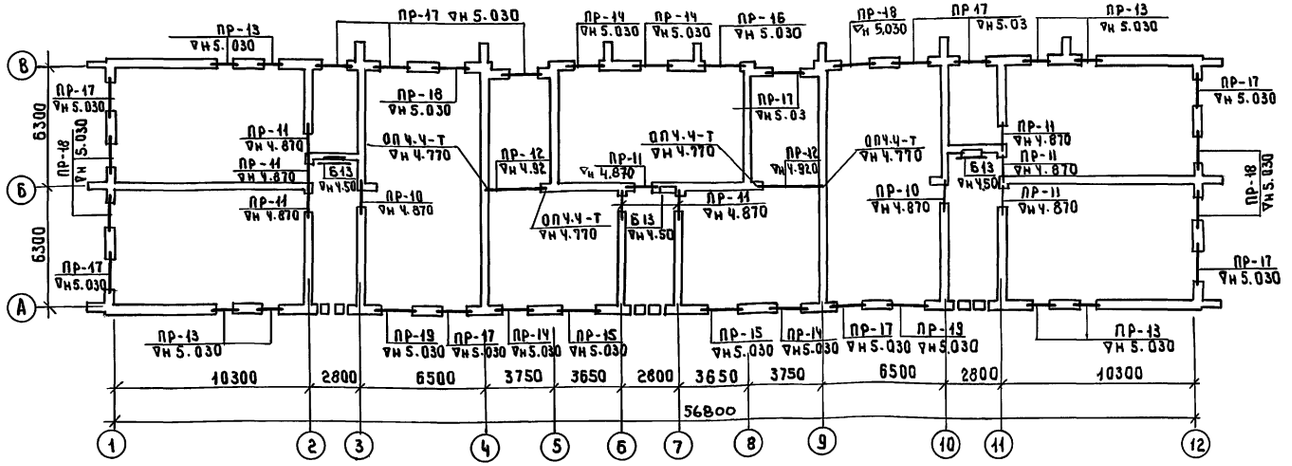

Тип	Схема сечения
ПР-1	Кирпич НА РЕБРО; d; 1 А. АС-26; 2.230; 2.300; Б13; БУ13; 1шт-d=380; 2шт-d=510; 3шт-d=640; В А Б
ПР-2	Кирпич НА РЕБРО; d; для d=510; 640; 2.230; 2.300; Б19; БУ21; 1шт-d=380; 1шт-d=510; 2шт-d=640; А В Б

Тип	Схема сечения
ПР-3	Кирпич НА РЕБРО; d; ПО 1 А. АС-26; 2.230; 2.300; Б22; БУ25; 1шт-d=380; 510; 2шт-d=640; А Б
ПР-4 (ПР-5)	ПО 1 А. АС-26; d; 2.230; 2.300; Б19 (Б22); 1шт-d=380; 3шт-d=510; 4шт-d=640; 1 12 А В

Тип	Схема сечения
ПР-6	Кирпич НА РЕБРО; d; ПО 1 А. АС-26; 2.230; 2.300; Б17; 2шт-d=380; 3шт-d=510; 4шт-d=640; 1 12 В
ПР-7	Кирпич НА РЕБРО; d; для d=510; 640; 2.230; 2.300; Б17; БУ21; 1шт-d=380; 510; 2шт-d=640; В Б

Тип	Схема сечения
ПР-8	d; 2.230; 2.300; Б25; БУ27; 1шт-d=380; 510; 2шт-d=640; В Б
ПР-9	3.075; БУ30; 1шт-d=380; 510; 2шт-d=640; Б26; 2.660; 310; А
ПР-10	380; Ч.870; 2.070; ПП 14; 3 10
ПР-11	380; Ч.870; 2.070; Б13 2шт; БУ16; 11 2 3 10 7 6 Б В 7 Б
ПР-12	380; Ч.920; 2.120; П32; Б А
ПР-13 d=380	Кирпич НА РЕБРО; 380; ПО 1 А. АС-26; 5.030; 5.100; БУ13 2шт; В А Б

Тип	Схема сечения
ПР-13 d=510	Кирпич НА РЕБРО; 510; 5.030; 5.100; Б13; БУ13 2шт; В А Б
ПР-13 d=640	Кирпич НА РЕБРО; 640; 5.030; 5.100; Б13 2шт; БУ13 2шт; В А Б
ПР-14 (ПР-15) [ПР-16]	380; 5.030; 5.100; Б19 (Б22) [Б25]; БУ25 [БУ27] (БУ25); А В Б
	Кирпич НА РЕБРО; 510; ПО 1 А. АС-26; 5.030; 5.100; Б19 (Б22) [Б25]; БУ25 (БУ25) [БУ27]; А В Б
	Кирпич НА РЕБРО; 640; ПО 1 А. АС-26; 5.030; 5.100; Б19 (Б22) [Б25]; ПП21 (ПП27) [ПП27]; А В Б
ПР-17 (ПР-18) d=380	380; 5.030; 5.100; Б19 (Б17); БУ21 (БУ21); 1 12 А В

Н. контр.	Румянцева		
Нач. маст.	Караваев		
Зам. нач.	Коврижкин		
ГАП	Кубаев		
Гл. спец.	Румянцева		
Вед. инж.	Дорофеева		
Инженер	Воронцова		

Привязан

Инв. №

114-12-231.90 АС

2-этажный, 18-квартирный кирпичный жилой дом с 2 и 3 комнатными квартирами

Стадия	Лист	Листов
Р	25	

Схемы перемычек 1-2 этажей

ЦНИИЭП граждансельстрой

Инв. № подл. | Подпись и дата | Взам. инв. №

Альбом I

Тип	Схема сечения
ПР-17 (ПР-18) а=510	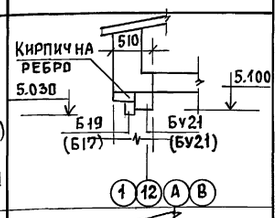
ПР-17 (ПР-18) а=640	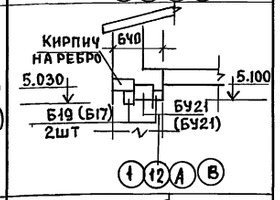
ПР-19 а=380	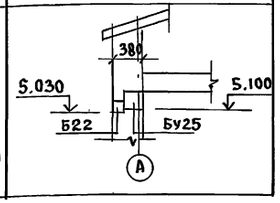

Тип	Схема сечения
ПР-19 а=510	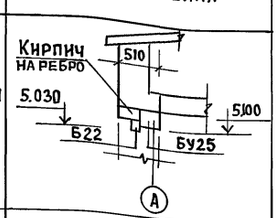
ПР-19 а=640	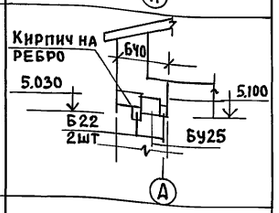

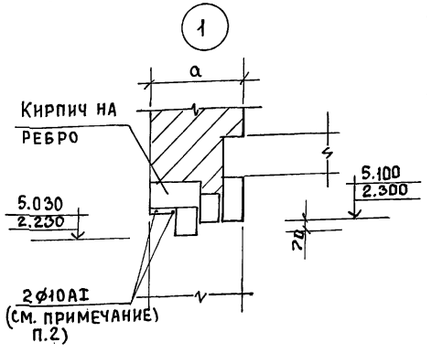

Марка по проекту	Обозначение	Наименование	Количество штук при „а" 380мм 1Эт	380мм 2Эт	510мм 1Эт	510мм 2Эт	640мм 1Эт	640мм 2Эт	Всего 380	Всего 510	Всего 640	Масса кг	Примечание
Бу30	1.038.1-1 в.1	5пБ.30-37	–	3	–	3	–	6	3	3	6	410	
Бу25	"	5пБ25-37	2	8	2	8	2	2	10	10	4	338	
Бу21	"	5пБ21-27	4	18	4	18	4	18	22	22	22	285	
Бу16	"	3пБ16-37	9	9	9	9	9	9	18	18	18	102	
Бу13	"	3пБ13-37	8	16	8	16	8	16	24	24	24	85	
ПП1Ч	1.038.1-1 в.2	3ПП1Ч-71	2	2	2	2	2	2	4	4	4	297	
ПП21	"	3ПП21-71	–	–	–	–	–	4	–	–	4	433	
ПП27	"	3ПП27-71	–	–	–	–	–	3	–	–	3	568	
Б26	1.038.1-1 в.1	2пБ26-4	3	–	3	–	3	–	3	3	3	109	
Б25	"	2пБ25-3	1	1	1	1	2	1	2	2	3	103	
Б22	"	2пВ22-3	6	4	8	4	12	6	10	12	18	92	
Б19	"	2пБ19-3	29	16	41	16	55	28	45	57	83	81	в том числе 3шт в тамбуре
Б17	"	2пБ17-2	13	6	19	6	26	12	19	25	38	71	
Б13	"	2пБ13-1	29	21	37	29	45	37	50	66	82	54	в том числе 6шт над нишами
	1.038.1-1 в.1	5пБ27-37	1	1	1	1	1	–	2	2	1	375	
П32	1.225-2 в.11	ПРГ32.1.Ч-Чт	6	6	6	6	6	6	12	12	12	380	
ОПЧ.Ч-Т	"	ОПЧ.Ч-Т	4	4	4	4	4	4	8	8	8	50	
Бу27	1.038.1-1 в.1	5пБ27-37	1	1	1	1	1	–	2	2	1	375	

Марка	Обозначение	Наименование	Количество штук при „а" а=380 1Эт	а=380 2Эт	а=510 1Эт	а=510 2Эт	а=640 1Эт	а=640 2Эт	Всего 380	Всего 510	Всего 640	Масса кг	Примечание
ПР-1 шт8	1.038.1-1 Б.1	3пБ13-37 (Бу13)	8	–	8	–	8	–	8	8	8	85	
	"	2пБ13-1 (Б13)	8	–	16	–	24	–	8	16	24	64	
ПР-2 шт3	1.038.1-1 В.1	5пБ21-27 (Бу21)	3	–	3	–	3	–	3	3	3	285	
	"	2пБ19-3 (Б19)	2	–	2	–	4	–	2	2	4	81	
ПР-3 шт2	1.038.1-1 В.1	5пБ25-37 (Бу25)	2	–	2	–	2	–	2	2	2	338	
	"	2пБ22-3 (Б22)	2	–	2	–	4	–	2	2	4	92	
ПР-4 шт12	1.038.1-1 В.1	2пБ19-3 (Б19)	24	–	36	–	48	–	24	36	48	81	
ПР-5 шт-2	"	2пБ22-3 (Б22)	4	–	6	–	8	–	4	6	8	92	
ПР-6 шт6	"	2пБ17-2 (Б17)	12	–	18	–	24	–	12	18	24	71	
ПР-7 1шт	1.038.1-1 В.1	5пБ21-27 (Бу21)	1	–	1	–	1	–	1	1	1	285	
	"	2пБ17-2 (Б17)	1	–	1	–	2	–	1	1	2	71	
ПР-8 1шт	"	5пБ27-37 (Бу27)	1	–	1	–	1	–	1	1	1	375	
	"	2пБ25-3 (Б25)	1	–	1	–	2	–	1	1	2	103	
ПР9 3шт	"	2пБ26-Ч (Б26)	3	–	3	–	3	–	3	3	3	109	
	"	5пБ30-37 (Бу30)	–	3	–	3	–	6	3	3	6	410	
ПР-10 шт4	1.038.1-1 В.2	3ПП1Ч-71 (ПП1Ч)	2	2	2	2	2	2	4	4	4	297	
ПР-11 шт18	1.038.1-1 В.1	3пБ16-37 (Бу16)	9	9	9	9	9	9	18	18	18	102	
	"	2пБ13-1 (Б13)	18	18	18	18	18	18	36	36	36	54	
ПР-12 шт.Ч	1.225-2 В.11	ПРГ32.1.Ч-Чт (П32)	6	6	6	6	6	6	12	12	12	380	
ПР-13 шт8	1.038.1-1 В.1	3пБ13-37 (Бу13)	–	16	–	16	–	16	16	16	16	85	
	"	2пБ13-1 (Б13)	–	–	–	8	–	16	–	8	16	54	
ПР-14 шт Ч	"	5пБ25-37 (Бу25)	–	4	–	4	–	–	4	4	–	338	
	"	2пБ19-3 (Б19)	–	4	–	4	–	4	4	4	4	81	
	1.038.1-1 В.2	3ПП21-71 (ПП21)	–	–	–	–	–	4	–	–	4	433	
ПР-15 шт2	1.038.1-1 В.1	5пБ25-37 (Бу25)	–	2	–	2	–	–	2	2	–	338	
	"	2пБ22-3 (Б22)	–	2	–	2	–	2	2	2	2	92	
	" В.2	3ПП27-71 (ПП27)	–	–	–	–	–	2	–	–	2	568	
ПР-16 шт.1	1.038.1-1 В.1	5пБ27-37 (Бу27)	–	1	–	1	–	–	1	1	–	375	
	"	2пБ25-3 (Б25)	–	1	–	1	–	1	1	1	1	103	
	" В.2	3ПП27-37 (ПП27)	–	–	–	–	–	1	–	–	1	568	
ПР-17 шт.12	1.038.1-1 В.1	5пБ21-27 (Бу21)	–	12	–	12	–	12	12	12	12	285	
	"	2пБ19-3 (Б19)	–	12	–	12	–	24	12	12	24	81	
ПР-18 шт.6	1.038.1-1 В.1	5пБ21-27 (Бу21)	–	6	–	6	–	6	6	6	6	285	
	"	2пБ17-2 (Б17)	–	6	–	6	–	12	6	6	12	71	
ПР-19 шт.2	1.038.1-1 В.1	5пБ25-37 (Бу25)	–	2	–	2	–	2	2	2	2	338	
	"	2пБ22-3 (Б22)	–	2	–	2	–	4	2	2	4	92	

1. Укладку перемычек производить на слой свежеуложенного раствора.
2. Над оконными проемами в слое цементного раствора уложить 2ф10АI с опиранием на стены по 250мм. Общий расход арматуры — 183,6кг

Привязан:

Инв. N

Инв.№подл. | Подп. и дата | Взам.инв.N

Н.контр.	Румянцева	
Нач.маст.	Караваев	
Зам.нач.	Ковриижкин	
ГАП	Кубаев	
Гл.спец.	Румянцева	
Вед.инж.	Дорофеева	
Инж.II кат.	Воронцова	

114-12-231.90 АС

2 этажный 18 квартирный кирпичный жилой дом с 2и3комнатными квартирами

Стадия	Лист	Листов
Р	26	

Спецификации к схемам и перемычкам. 1,2 этажей.

ЦНИИЭП граждансельстрой

Альбом I

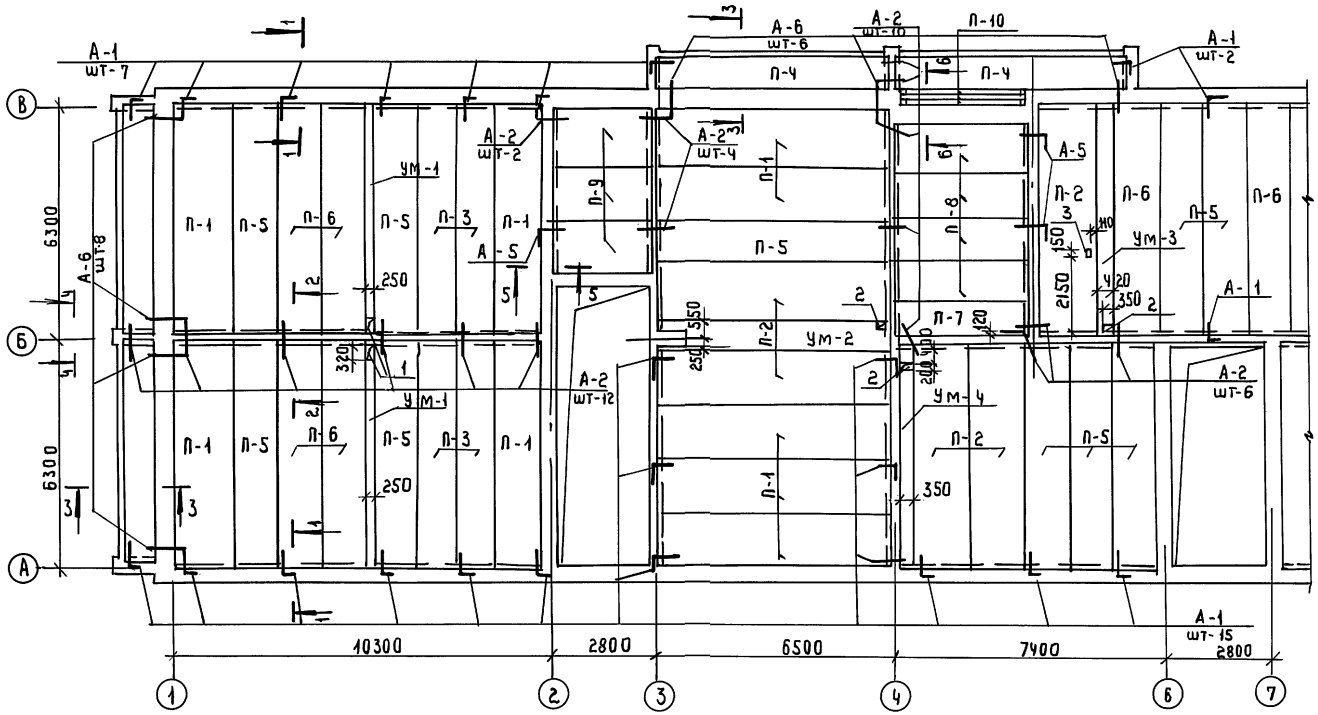

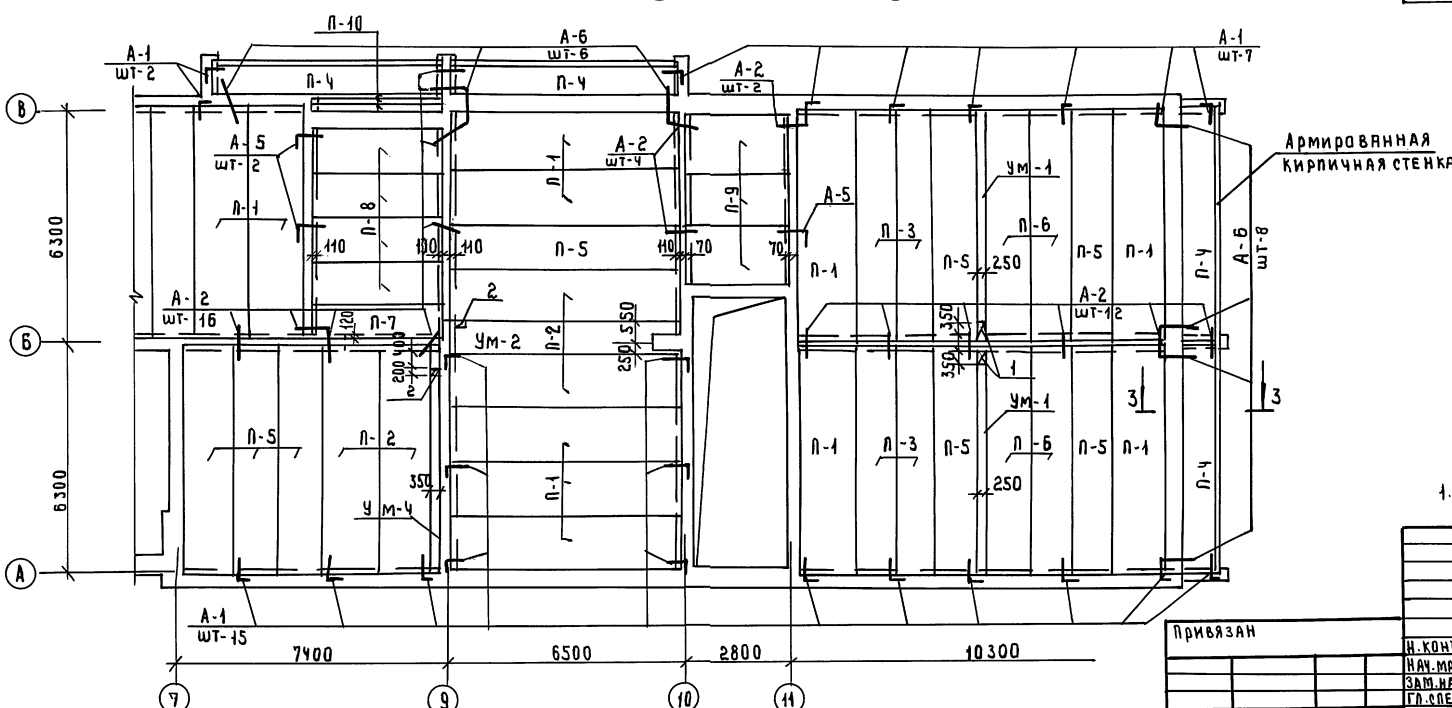

Привязан

Инв. № подл. | Подпись и дата | Взам. инв. №

Гл. спец. ВК Верховский

Спецификация плит перекрытия и анкеров на отм. 2.530

Марка поз.	Обозначение	Наименование	Кол	Масса ед. кг	Примечание
П-1	1.141-1 В.64	ПК 63.15-4АIVт	20	2950	
П-2	"	ПК 63.15-8АIVт	9	2950	
П-3	"	ПК 63.10-6АIVт	8	1825	
П-4	"	ПК 63.10-8АIVт	8	1825	
П-5	"	ПК 63.12-6АIVт	18	2200	
П-6	"	ПК 63.12-8АIVт	10	2200	
П-7	1.141-1 В.60	ПК 36.10-6Т	2	1055	
П-8	"	ПК 36.12-4Т	8	1280	
П-9	"	ПК 27.15-4Т	6	1290	
П-10	1.038.1-1 В.1	3ПБ39-8	6	257	
Ум-1	АС-29	Ум-1	4		
Ум-2	"	Ум-2	2		
Ум-3	"	Ум-3	1		
Ум-4	"	Ум-4	2		
А-1	АС-29	А-1	49	0.50	
А-2	"	А-2	66	0.40	
А-5	"	А-5	6	0.65	
А-6	"	А-6	28	0.55	
Поз. 14	"	Поз. 14	96	133.4	По сеч. 3-3
Поз. 13	"	Поз. 13	8	616.0	— " —

Экспликация отверстий

№ отв	Размеры мм В	Размеры мм Н	Назначение
1	250	320	ВК
2	350	200	"
3	150	150	"

1. Данный лист см. совместно с АС-29

Н. контр.	Румянцева	
Нач. маст.	Караваев	
Зам. нач.	Коврижкин	
Гл. спец.	Румянцева	
Инженер	Гришина	

114-12-231.90 АС

2-этажный 18-квартирный кирпичный жилой дом с 2-х комнатными квартирами

Стадия	Лист	Листов
Р	27	

План плит перекрытия на отм. 2.530

ЦНИИЭП гражданельстрой

24494-01 30

Альбом I

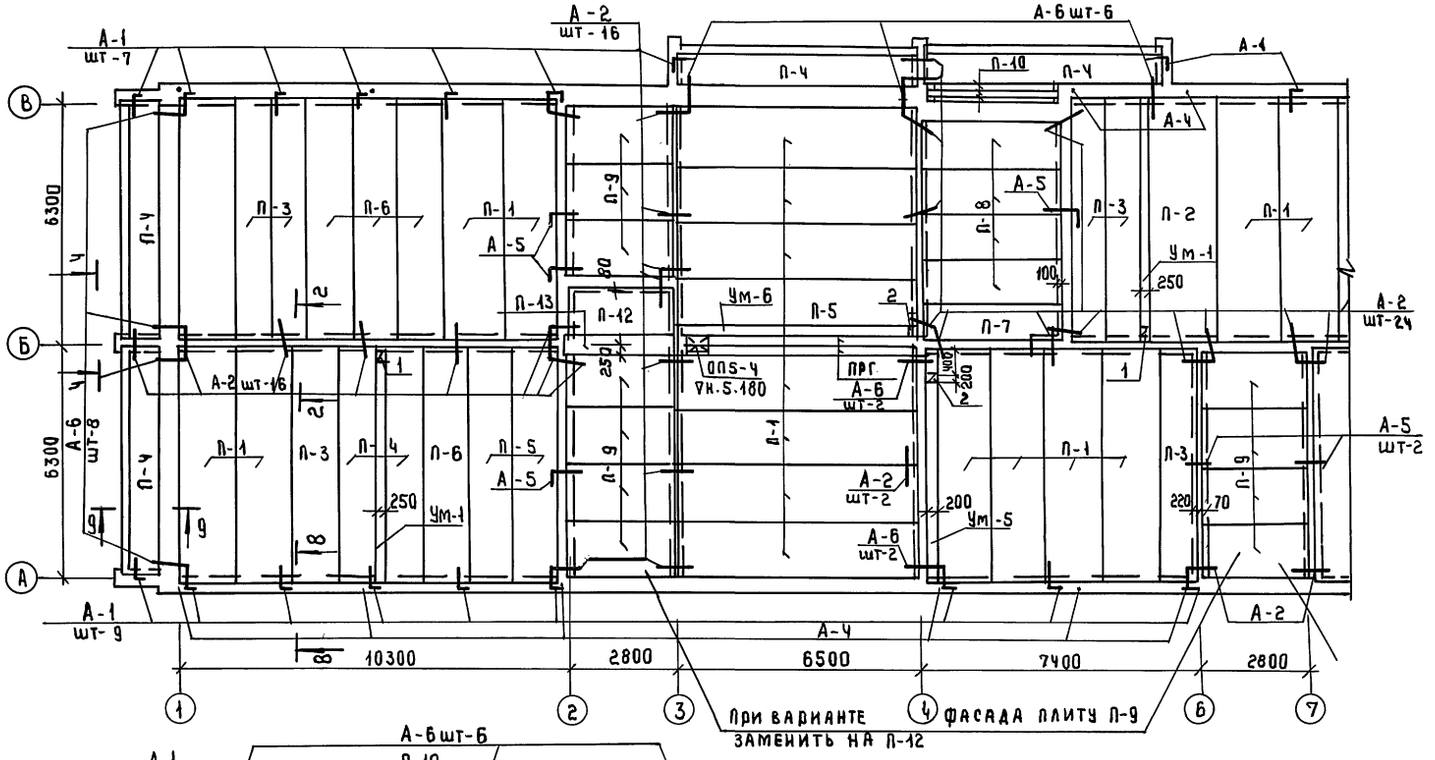

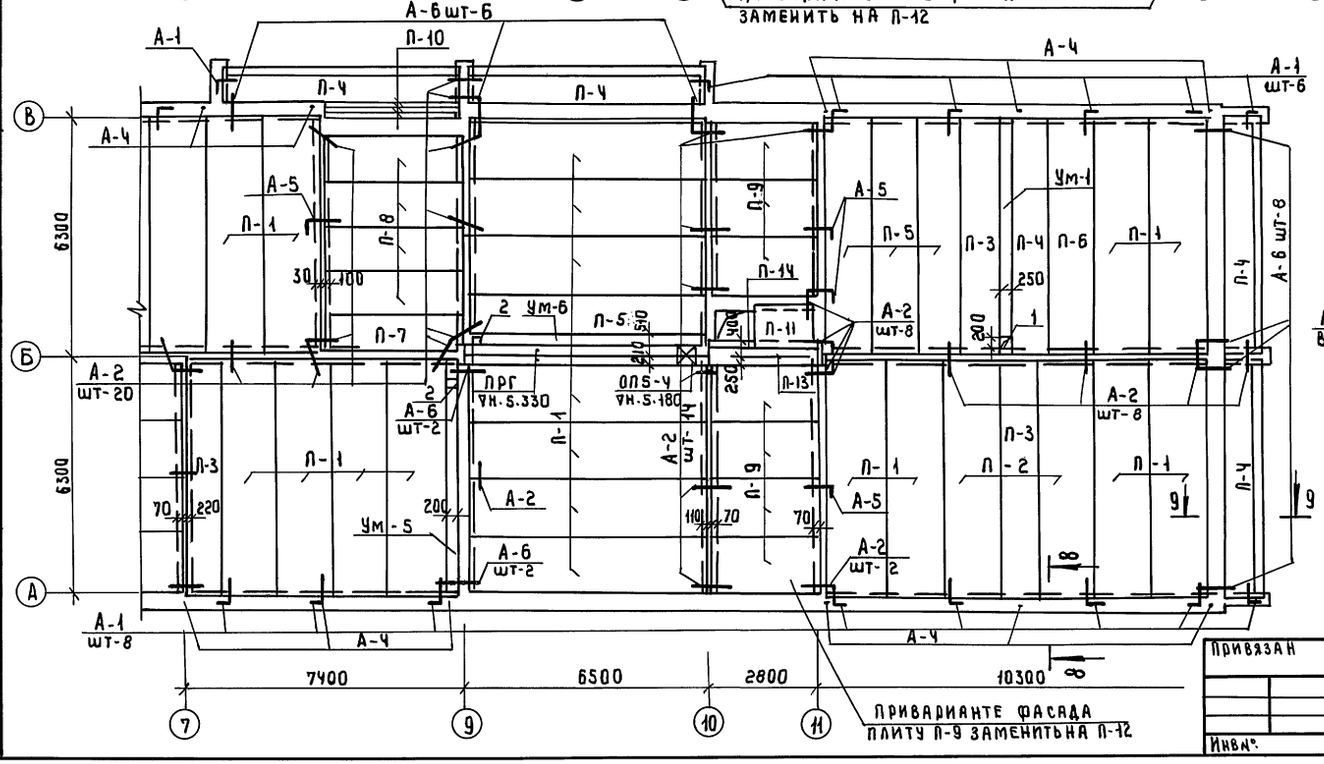

Спецификация плит перекрытия и анкеровна отм. 5,330

Марка поз.	Обозначение	Наименование	Кол шт	Масса ед. кг	Примечание
П-1	1.141-1 в.64	ПК 63.15-4АIVт	37	2950	
П-2	"	ПК 63.15-8АIVт	3	2950	
П-3	"	ПК 63.10-6АIVт	9	1825	
П-4	"	ПК 63.10-8АIVт	11	1825	
П-5	"	ПК 63.12-6АIVт	7	2200	
П-6	"	ПК 63.12-8АIVт	5	2200	
П-7	1.141-1 в.60	ПК 36.10-6т	2	1055	
П-8	"	ПК 36.12-4т	8	1280	
П-9	"	ПК 27.15-4т	18/15	1290	при варианте
П-10	1.038.1-1 в.1	3ПБ 39-8	6	257	
П-11	1.243.1-4	ПТ8-16-14	1	448	
П-12	1.141-1 в.60	ПК 27.12-4т	1/4	970	при варианте
П-13	1.038.1-1 в.2	6ПП 30-13	2	835	
ПРГ	1.225-2 в.11	ПРГ 60.2.5-4т	4	1500	
ОПБ 4т	"	ОПБ.4т	4	70	
П-14	1.038.1-1 в.1	3ПБ 30-8	1	197	
Ум-5	АС-29	Ум-5	2		
Ум-6	"	Ум-6	2		
А-1	"	А-1	51	0.50	
А-2	"	А-2	116	0.40	
А-3	"	А-3 ЛМ	70.1	0.62	
А-4	"	А-4	17	2.50	
А-5	"	А-5	10	0.65	
А-6	"	А-6	36	0.55	
Ум-1	"	Ум-1	3		

8-8

9-9

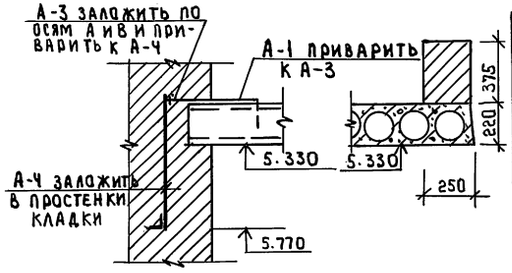

Экспликация отверстий

№ отв	Размеры мм В	Размеры мм Н	Назначение
1	250	200	ВК
2	200	200	"
3	200	150	"

1. Данный лист см. совместно с АС-29

Привязан

Инв.№

Н.контр	Румянцева	
Нач.маст	Караваев	
Зам.нач	Коврижкин	
Гл.спец	Румянцева	
Инженер	Гришина	

114-12-231.90 АС

2этажный 18 квартирный кирпичный жилой дом с 2из комнатными квартирами

Стадия	Лист	Листов
Р	28	

План плит покрытия на отм 5.330

ЦНИИЭП гражданселькстрой

Инв.№ подл. | Подпись и дата | Взам.инв.№ | Гл.спец ВК | Верховский

24494-01 31

Альбом I

Ум-1

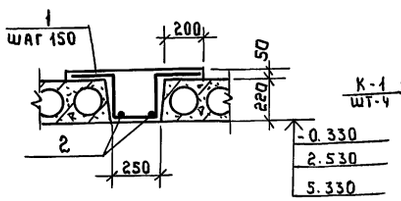

Ум-2

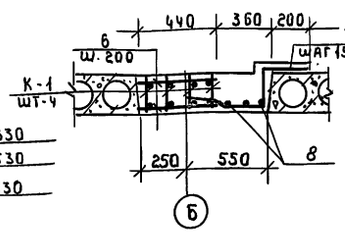

Ум-3

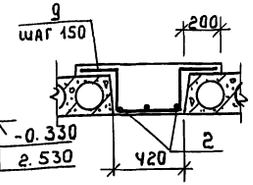

Поз	Эскиз
1	200 200 / 220 220 / 230
К-1	4, 5, 3 200×29, 25, 25, 20, 20, 160
7	200 / 550 220
9	200 200 / 220 220 / 400
10	200 / 220 / 450
11	200 / 220 / 300
12	200 250 50 / 220 500 / 280

Ум-4

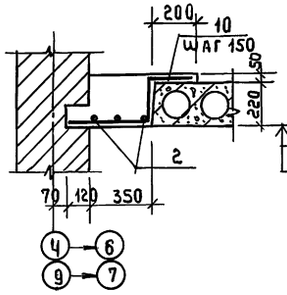

Ум-5

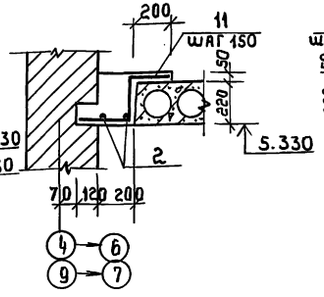

Ум-6

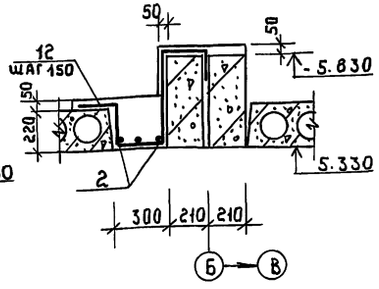

1-1

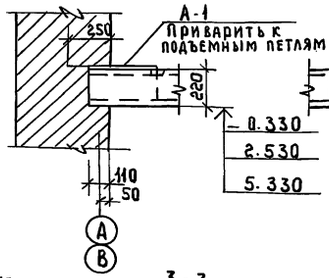

2-2

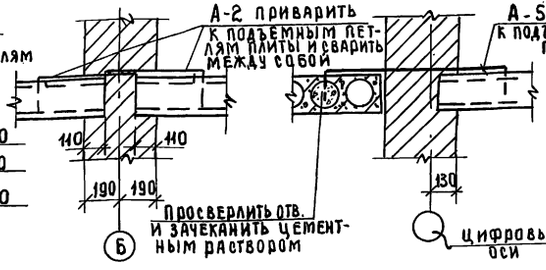

5-5

6-6

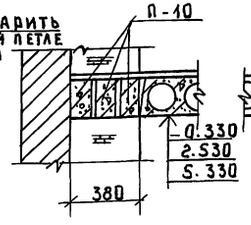

7-7

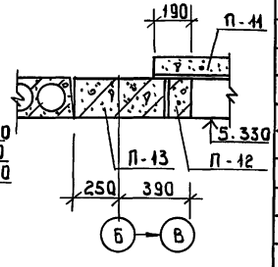

3-3

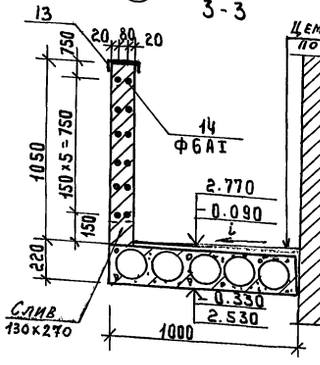

4-4

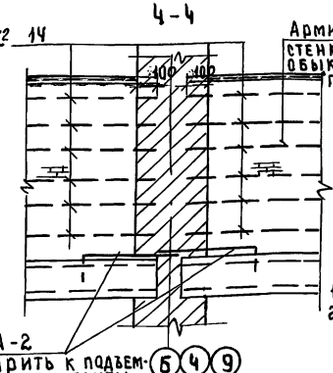

Армированная кирпичная стенка кирпич полнотелый обыкновенный Кр 100/1650/35 ГОСТ 530-80 на растворе М50

А-1, А-5

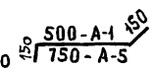

А-2, А-6

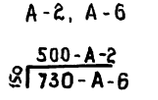

А-3

По месту

А-4

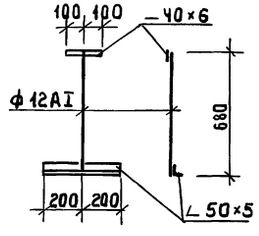

1. Данный лист см. совместно с АС-23,27,28
2. Защитный слой бетона рабочей арматуры принят 15 мм.

Спецификация материалов на УМ1÷УМ6 и анкера

Формат	Зона	Поз.	Обозначение	Наименование	Кол	Общая масса кг
			Монолитный участок УМ-1			
		1	ГОСТ 5781-82	ф10АII ℓ=1070	40	26.54
		2	"	ф6АI ℓ=6280	2	2.79
				Бетон В15 м³	0.53	
			Монолитный участок УМ-2			
			Плоский каркас	К-1	4	
		3	ГОСТ 5781-82	ф18АII ℓ=5850	4	46.8
		4	"	ф12АI ℓ=5850	4	20.83
		5	"	ф8АI ℓ=200	120	9.48
		6	"	ф8АI ℓ=420	60	9.95
		7	"	ф10АII ℓ=970	40	24.06
		8	"	ф6АI ℓ=5980	3	4.00
				Бетон В15 м³	1.07	
			Монолитный участок УМ-3			
		9	ГОСТ 5781-82	ф10АII ℓ=1240	41	31.52
		2	"	ф6АI ℓ=6280	3	4.18
				Бетон В15 м³	0.79	
			Монолитный участок УМ-4			
		10	ГОСТ 5781-82	ф10АII ℓ=870	40	21.58
		2	"	ф6АI ℓ=6280	3	4.18
				Бетон В15 м³	0.70	
			Монолитный участок УМ-5			
		11	ГОСТ 5781-82	ф10АII ℓ=720	40	17.86
		2	"	ф6АI ℓ=6280	2	2.79
				Бетон В15 м³	0.44	
			Монолитный участок УМ-6			
		12	ГОСТ 5781-82	ф10АII ℓ=1500	41	38.13
		2	"	ф6АI ℓ=6280	3	4.18
				Бетон В15 м³	0.89	
		13	сеч. 3-3 ГОСТ 8240-72*	Г14 ℓ=626а	1	77.00
			Анкера			
		А-1	ГОСТ 5781-82	ф10АI ℓ=800	1	0.50
		А-2	ГОСТ 5781-82	ф10АI ℓ=650	1	0.40
		А-3	ГОСТ 5781-82	ф10АI ℓ=1000	1	0.62
		А-4	ГОСТ 5781-82	ф12АI ℓ=680	1	0.61
			ГОСТ 8509-86	∠50×5 ℓ=400	1	1.51
			ГОСТ 103-76*	-40×6 ℓ=200	1	0.38
		А-5	ГОСТ 5781-82	ф10АI ℓ=1050	1	0.65
		А-6	ГОСТ 5781-82	ф10АI ℓ=880	1	0.55
		14	сеч. 3-3 ГОСТ 5781-82	ф6АI ℓ=6260	1	1.39

Привязан

Инв.№

Н. контр.	Румянцева	
Нач. маст.	Караваев	
Зам. нач.	Коврижкин	
ГА-спец.	Румянцева	
Инженер	Гришина	

114-12-231.90 АС

2-этажный 18 квартирный кирпичный жилой дом с 2 и 3 комнатными квартирами

Монолитные участки, сечения

Стадия	Лист	Листов
Р	29	

ЦНИИЭП гражданселькстрой

Инв.№ подл. | Подпись и дата | Взам. инв.№

Альбом I

1-1

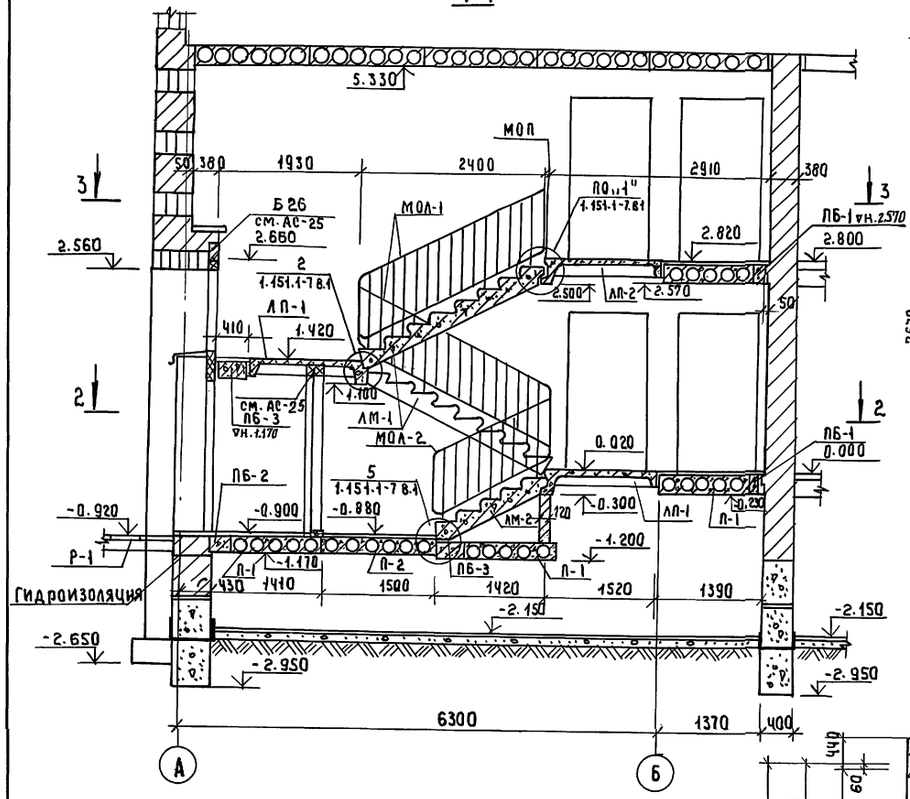

3-3

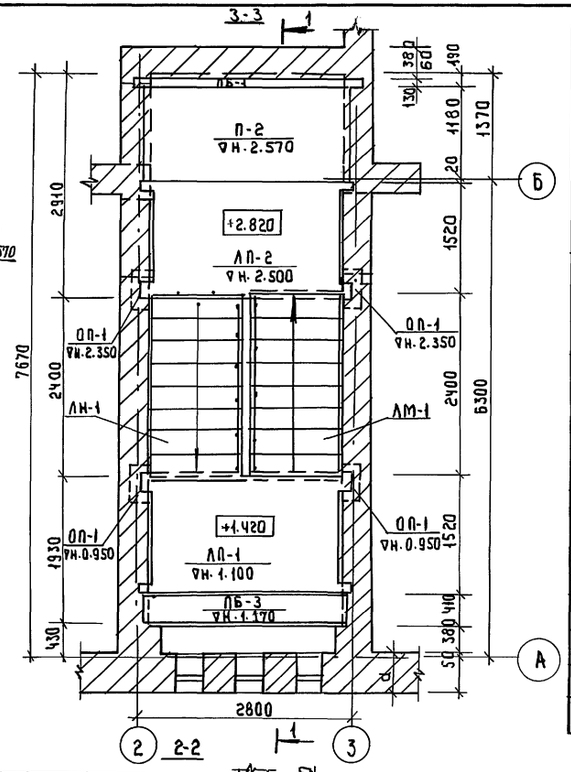

2-2

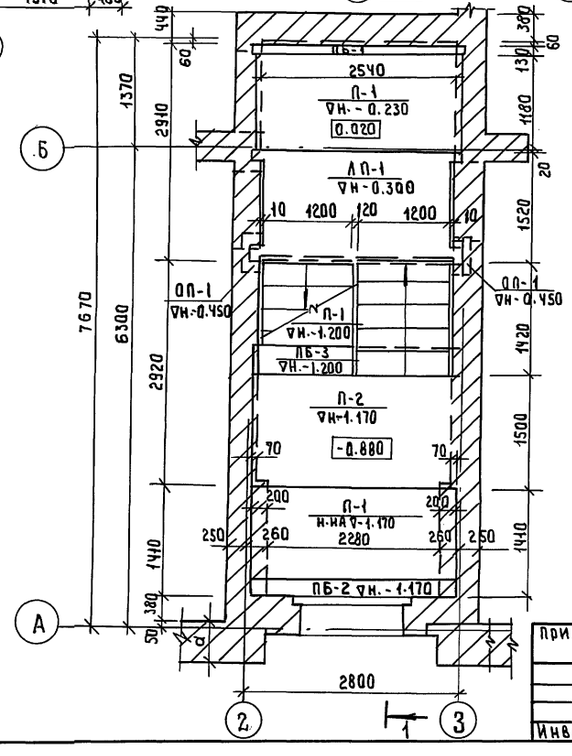

Спецификация сборных жел.бет. элементов лестницы

Марка поз.	Обозначение	Наименование	Кол	Масса ед. кг	Примечание
	Лестничные марши				
ЛМ-1	1.151.1-6 в.1	1ЛМ27.12.14-Ч	2	1520	
ЛМ-2	1.151.1-7 в.1	1ЛМ17.12.9-Ч	1	930	
	Лестничные площадки				
ЛП-1	1.152.1-8 в.1	2ЛП25.15-Ч-К-Ш	2	1345	
ЛП-2	—"—	2ЛП25 15 8-Ч-К-Ш	1	1370	
	Ограждения лестниц				
МОЛ-1	ГОСТ 25772-83	МВ24.14-24.9р	2	36.4	
МОП	1.256.2 в.1	ПВ-14.9р	1	18.9	
МОЛ-2	—"—	МВ12.8-18.9р	1	29.23	
	Плиты перекрытия				
П-1	1.141-1 в.60	ПК27.12-6Т	2	970	
П-2	—"—	ПК27.15-6Т	1	1290	
	Опорные подушки				
ОП-1	1.225-2 в.11	ОП5.2-Т	6	50	
	Перемычки				
ПБ-1	1.038.1-1 в.1	3ПБ30-8-П	2	197	
ПБ-2	—"—	5ПБ27-27 оп	1	375	
ПБ-3	—"— в.2	3ПП27-71	2	568	

Инв.№ подл. | Подпись и дата | Взам.инв.№

Привязан

Инв.№

Н.контр.	Румянцева	
Нач.маст	Карабаев	
ГАП	Кудаев	
Гл.спец	Румянцева	
Инженер	Суханова	

114-12-231.90 АС

2-этажный 18 квартирный кирпичный жилой дом с 2 и 3 комнатными квартирами

Стадия	Лист	Листов
Р	30	

Монтажная схема лестницы №1

ЦНИИЭП Гражданселькстрой

Альбом I

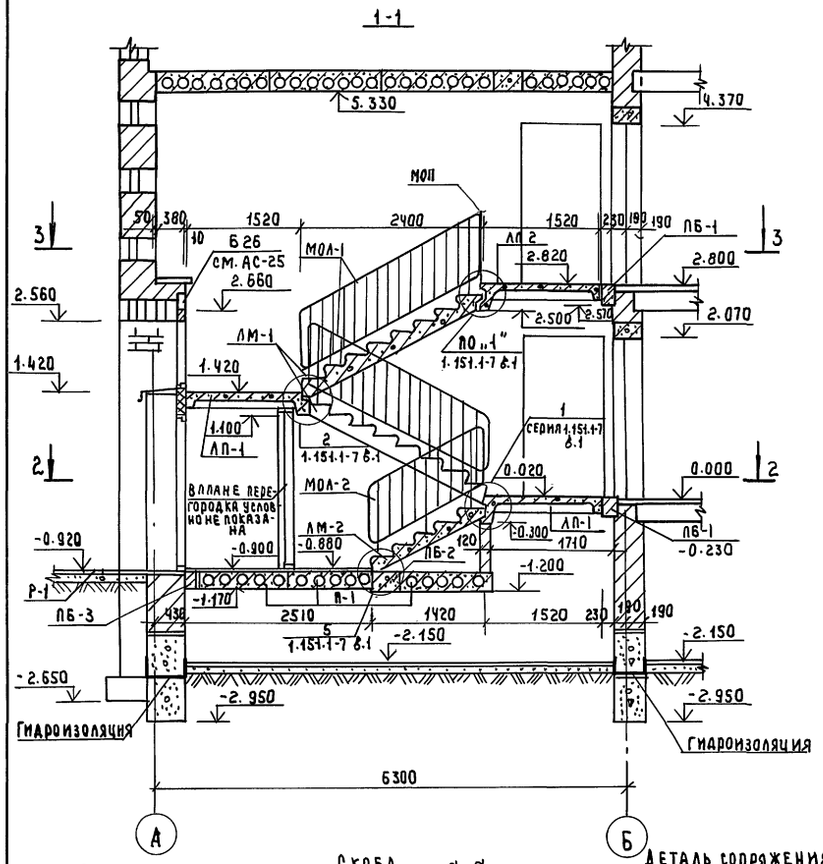

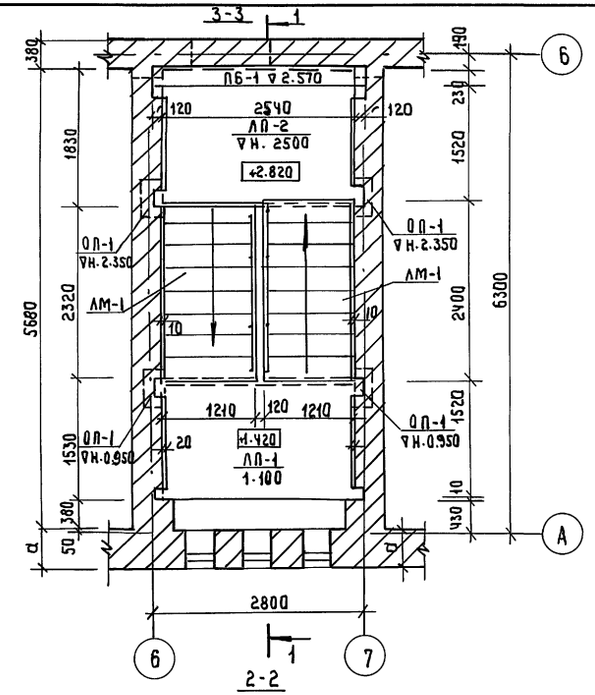

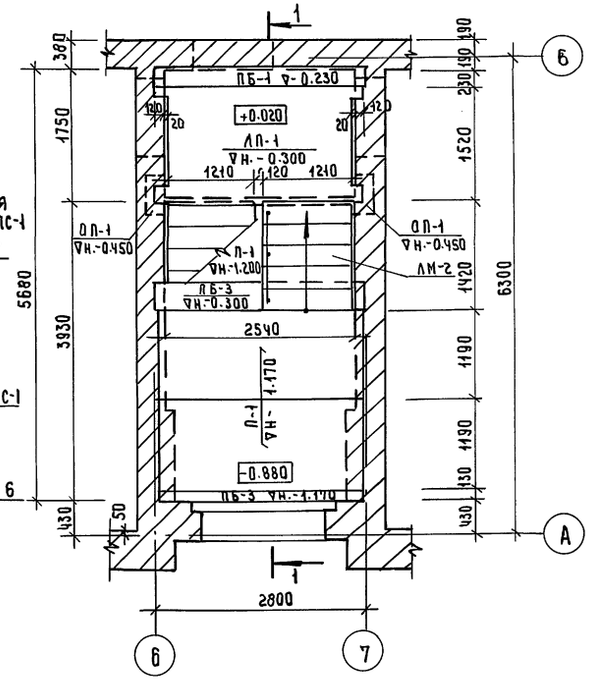

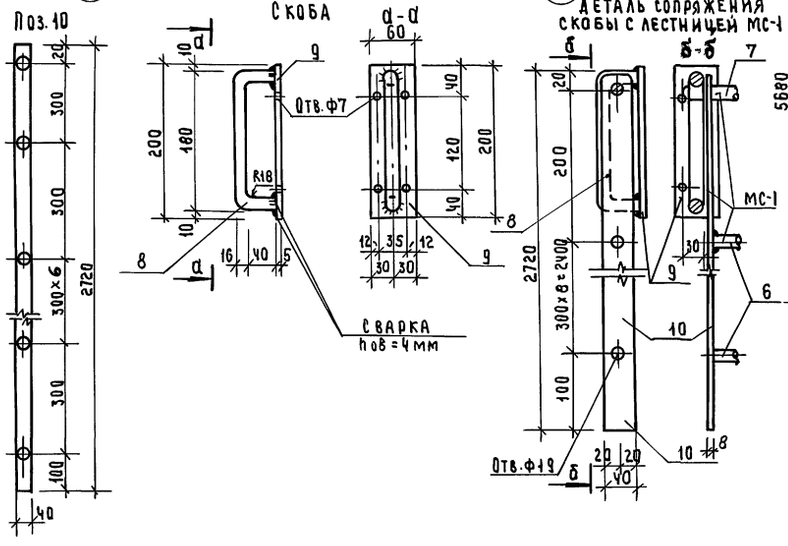

Спецификация сборных жел. бет. элементов лестницы

Марка. поз.	Обозначение	Наименование	Кол	Масса ед.кг	Приме-чание
		Лестничные марши			
ЛМ-1	Серия 1.151.1-6 в.1	1ЛМ 27.12.14-Ч	2	1520	
ЛМ-2	1.151.1-7 в.1	1ЛМ 17.12.9-Ч	1	930	
		Лестничные площадки			
ЛП-1	1.152.1-8 в.1	2ЛП25.15-Ч-К-Ш	2	1345	
ЛП-2	—"—	2ЛП 25.15В-Ч-К-Ш	1	1370	
		Ограждения лестниц			
МОЛ-1	ГОСТ 25772-83	МВ 24.14-24.9Р	2	364	
МОЛ-2	1.256.2 в.1	МВ 12.8-18.9Р	1	29.23	
МОП	—"—	ПВ-14.9Р	1	18.9	
		Плиты перекрытия			
П-1	1.141-1 в.60	ПК 27.12-6Т	3	970	
		Опорные подушки			
ОП-1	1.225-2 в.11	ОП5.2-Т	6	50	
		Перемычки			
ПБ-1	1.038.1-1 в.1	3ПБ 30-27-П	2	440	
ПБ-2	—"— в.2	3ПП 27-71	1	558	
ПБ-3	—"—	3ПБ-27-8-П	1	197	

Спецификация металла на стремянку дана на АС-32

Привязан			
Инв.№			
Н. контр.	Румянцева		
Нач. маст.	Кадаев		
ГАП	Кубаев		
Гл. спец.	Румянцева		
Инженер	Суханова		

114-12-231.90 АС

2-х этажный 18 квартирный кирпичный жилой дом с 2 из комнатными квартирами

Монтажная схема лестницы N2. Детали стремянки МС-1.

Стадия	Лист	Листов
Р	31	

ЦНИИЭП граждансельстрой

Инв.№ подл. | Подпись и дата | Взам. инв.№

24494-01 34

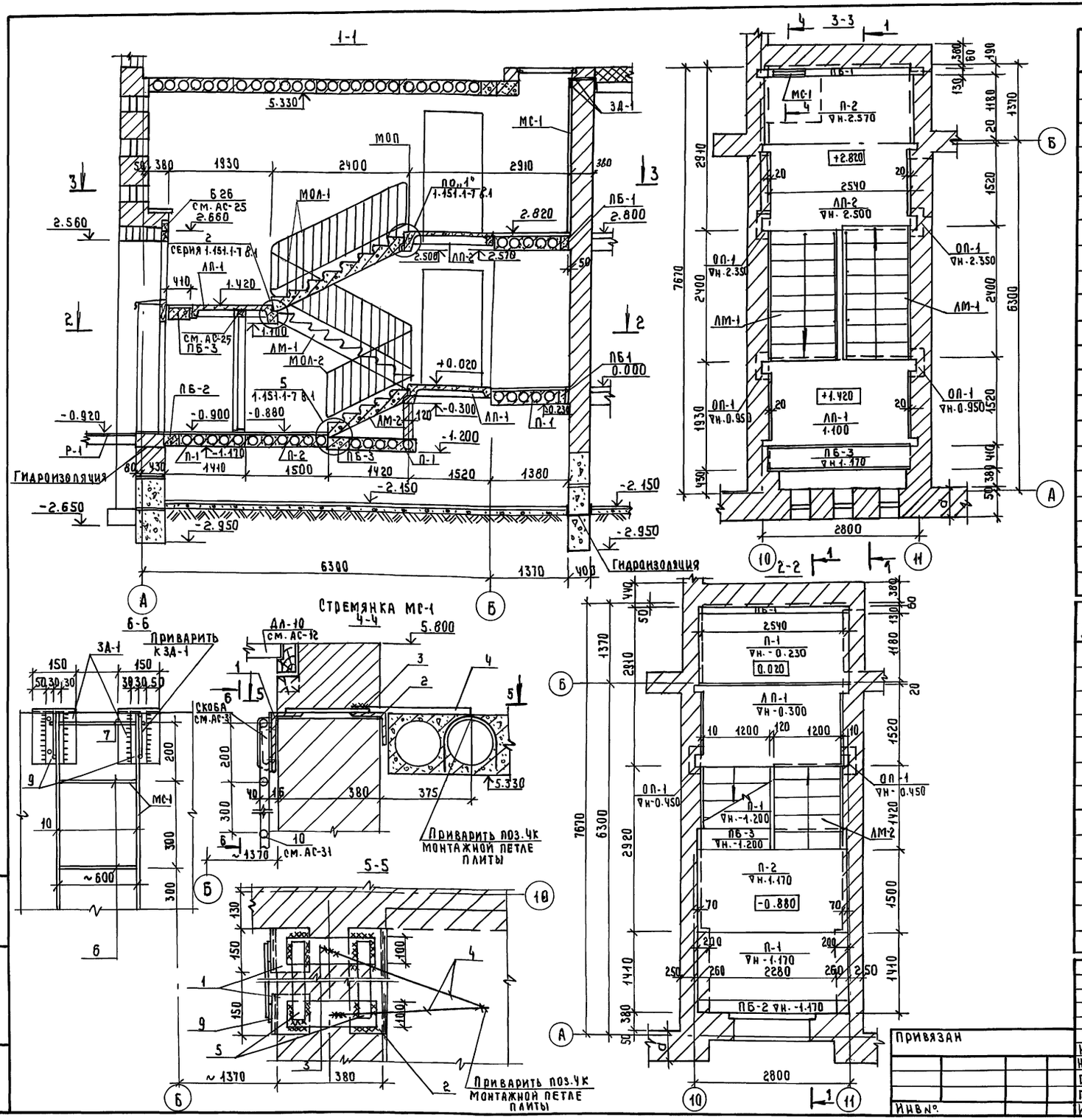

Спецификация сборных жел. бет. элементов лестницы

Марка поз.	Обозначение	Наименование	Кол	Масса ед., кг	Примечание
	Лестничные марши				
ЛМ-1	1.151.1-6 в.1	1ЛМ 27.12.14-4	2	1520	
ЛМ-2	1.151.1-7 в.1	1ЛМ 17.12.9-4	1	930	
	Лестничные площадки				
ЛП-1	1.152.1-8 в.1*	2ЛП 25.15-4-к-ш	2	1345	
ЛП-2	—"—	2ЛП 25.15 8-4-к-ш	1	1370	
	Ограждения лестниц				
МОЛ-1	ГОСТ 25772-83	МВ24.14-24.9р	2	36.4	
МОП	1.256.2 в.1	ПВ-14.9р	1	18.9	
МОЛ-2	—"—	МВ12.8-18.9р	1	29.23	
	Плиты перекрытия				
П-1	1.141-1 в.60	ПК27.12-6Т	2	970	
П-2	—"—	ПК27.15-6Т	1	1290	
	Опорные подушки				
ОП-1	1.225-2 в.11	ОП5.2-Т	6	50	
	Перемычки				
ПБ-1	1.038.1-1 в.1	3ПБ30-8-П	2	197	
ПБ-2	—"—	5ПБ27-27ап	1	375	
ПБ-3	—"— в.2	3ПП 27-71	2	568	
	Стремянка				
МС-1	АС-31	МС-1	1	27.4	

Формат	Зона	Поз.	Обозначение	Наименование	Кол	Примечание
			ЗД-1		1	
		1	ГОСТ 8510-86	∠200×125×11; L=150	2	8.22
		2	ГОСТ 8509-86	∠125×8; L=700	1	10.85
		3	ГОСТ 103-76	-8×100; L=300	2	3.77
		4	ГОСТ 5781-82	Ф12А; L=650	2	1.16
		5	ГОСТ 103-76	-5×50; ℓ=660	1	1.3
			Стремянка	на чердак МС-1	1	
		6	ГОСТ 5781-82	Ф18АI; ℓ=600	9	10.8
		7		Ф18АI; ℓ=660	1	1.32
		8		Ф16АI; ℓ=240	2	0.760
		9	ГОСТ 103-76	-5×60; ℓ=200	2	0.94
		10	ГОСТ 103-76	-8×40; ℓ=2720	2	13.65

Альбом I

по оси Б, м-о 1-2

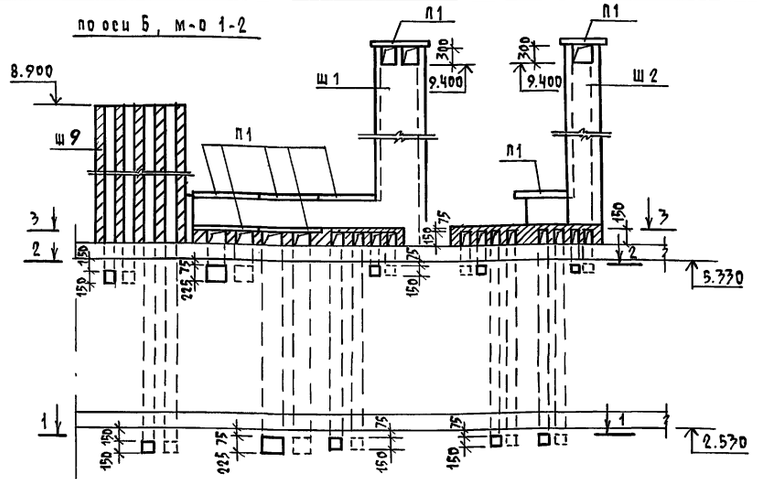

по оси 4

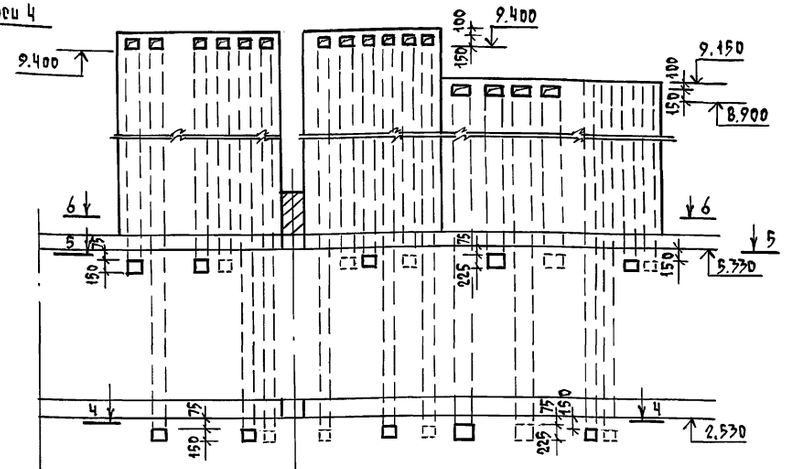

1-1

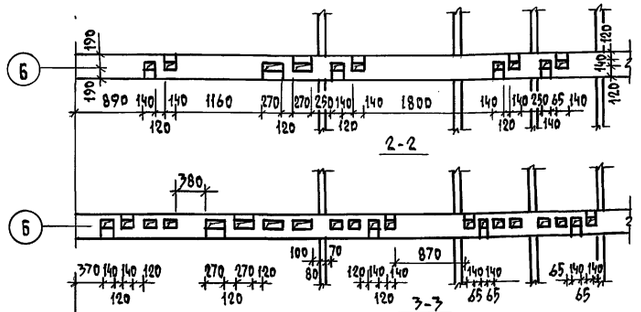

2-2

3-3

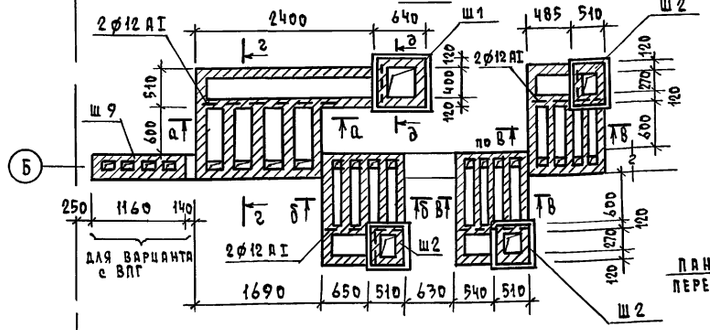

ДЕТАЛЬ УТЕПЛЕНИЯ ВЕНТШАХТ

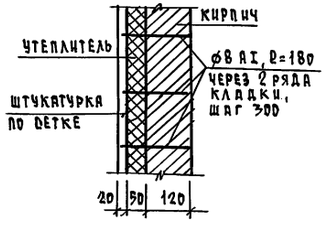

д-д

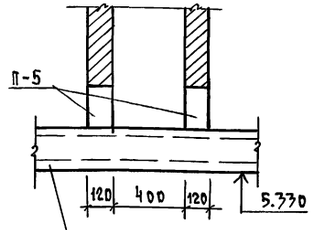

4-4

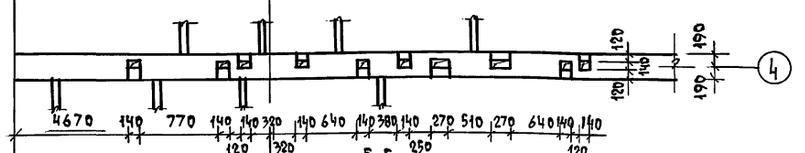

5-5

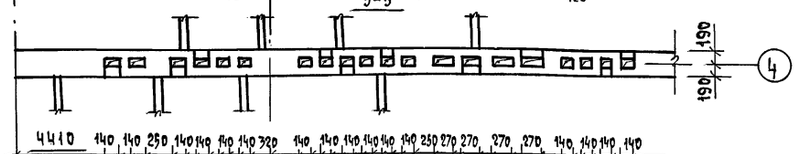

6-6

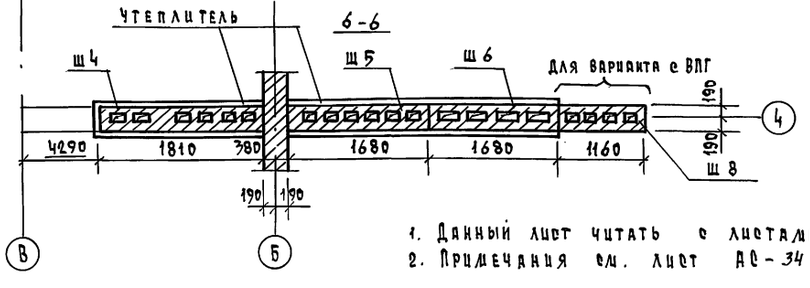

а-а

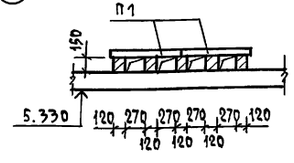

б-б

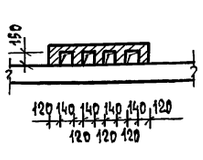

в-в

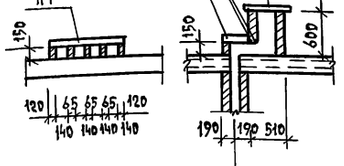

г-г

1. Данный лист читать с листами АО-34,36
2. Примечания см. лист АС-34

				114-12-231.90 АС	
Н.контр.	Рудянцева				
Нач.дост	Караваев				
Зам.нач.	Ковришкин		2 этажный 18 квартирный кирпичный жилой дом с 2и3 комнатными квартирами	Стадия: Р	Лист: 33	Листов:
ГАП	Кувалев				
Гл.спец.	Рудянцева				
Вед.инж.	Дорофеева		Развертки стен с вентканалами по рядам „Б", м-о „1-2", „4"	ЦНИИЭП гражданельстрой	

Привязан

Инв.№

Инв.№ подл. | Подпись и дата | Взам.инв.№ | Гл.спец. ОВ Кренкис | Гл.спец. ВК Верховский | Гл.спец. ЭО Бородкин

Копировал Коуг-24494-01 36 Формат А2

Альбом I

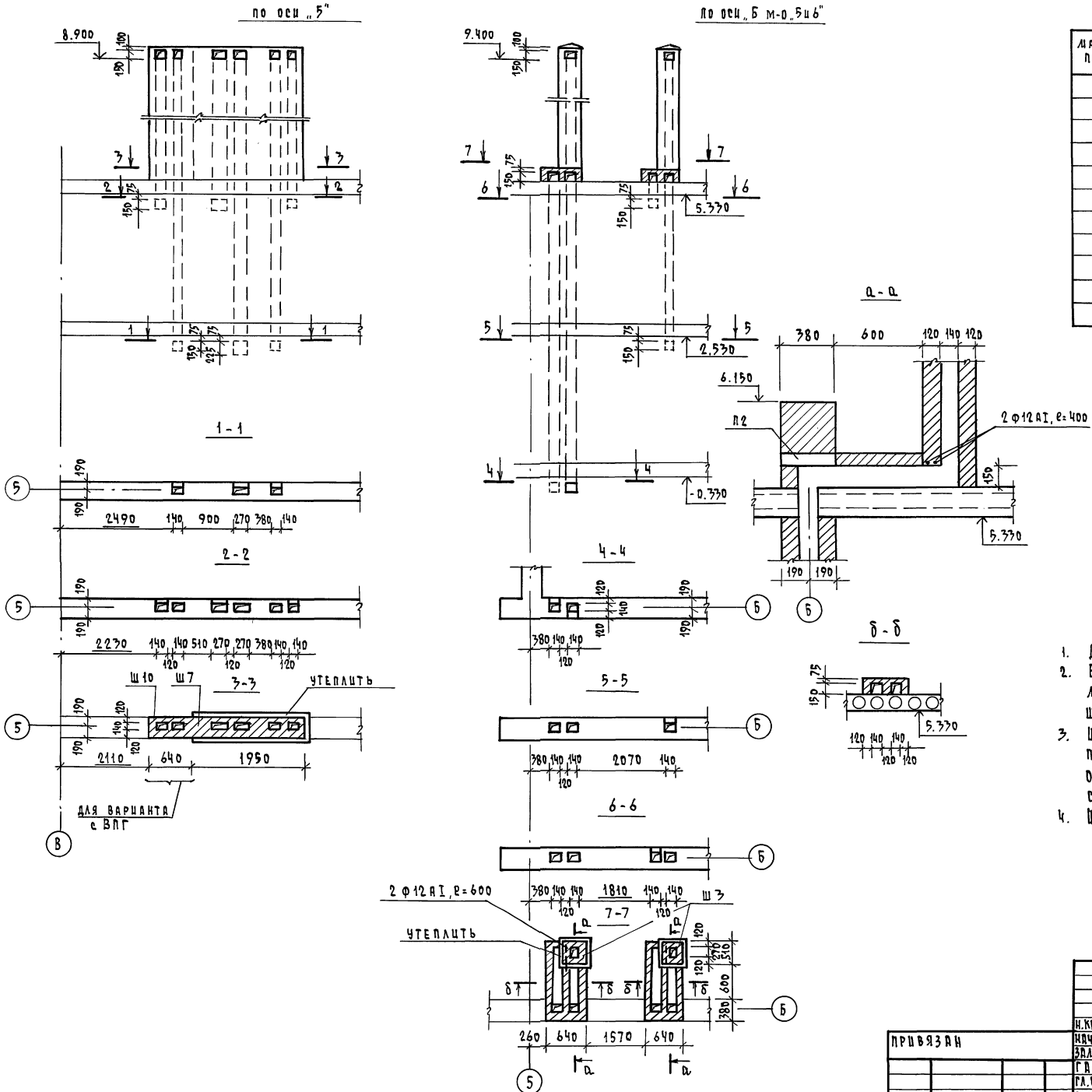

МАРКА, ПОЗ.	ОБОЗНАЧЕНИЕ	НАИМЕНОВАНИЕ	КОЛ.	МАССА ЕД., КГ	ПРИМЕЧАНИЕ
	ИЗДЕЛИЯ ЖЕЛЕЗОБЕТОННЫЕ				
П1	1.243.1-4	ПЛИТЫ ПТ 12.5-8.6	24	96,0	
П2	1.038.1-1 вып.2	ПЕРЕМЫЧКИ 3ПП 30-10	5		
П3	1.038.1-1 вып.1	" 3ПБ 13-37	3	85,0	
П4	1.038.1-1 вып.1	" 5ПБ 30-37	3	410,0	
П5	1.038.1-1 вып.1	" 3ПБ 18-37	20	119	
	ИЗДЕЛИЯ МЕТАЛЛИЧЕСКИЕ				
		ГОСТ 5781-82, Ф12 АI, м	23,0	0,9	
		ГОСТ 5781-82, Ф8 АI, ℓ=180	3900	0,071	

1. Данный лист читать совместно с листами АС-33, 35, 36
2. Вентиляционные шахты выполнить из кирпича марки Кр 100/1650/35 по ГОСТ 530-80, на растворе М50, шахты Ш8, Ш9, Ш10 - из того же кирпича на глиняном растворе
3. Шахты Ш1 ÷ Ш7 утеплить минераловатными плитами М125 по ГОСТ 9573-82 толщиной 50 мм и оштукатурить по сетке / деталь утепления см. АС-33 /.
4. Шахты Ш8, Ш9, Ш10 - для варианта отопления от ВПГ

Н.контр.	Румянцева		
Нач.маст.	Караваев		
Зам.нач.	Коврижкин		
ГАП	Кубаев		
Гл.спец.	Румянцева		
Вед.инж.	Дорофеева		

ПРИВЯЗАН

ИНВ. N

114-12-231.90 АС

2 этажный 18 квартирный кирпичный жилой дом с 2 и 3 комнатными квартирами

СТАДИЯ	ЛИСТ	ЛИСТОВ
Р	34	

Развертки стен с вентканалами по осям „5" и „Б" М-о „5" и „6"

ЦНИИЭП Граждансельстрой

Гл.спец. ОВ Крейнис
Гл.спец. ВК Верховский
Гл.спец. ЭО Бородкин

ИНВ. N ПОДЛ. | ПОДПИСЬ И ДАТА | ВЗАМ. ИНВ. N

КОПИРОВАЛ Коз 24494-01 37 ФОРМАТ А2

Альбом I

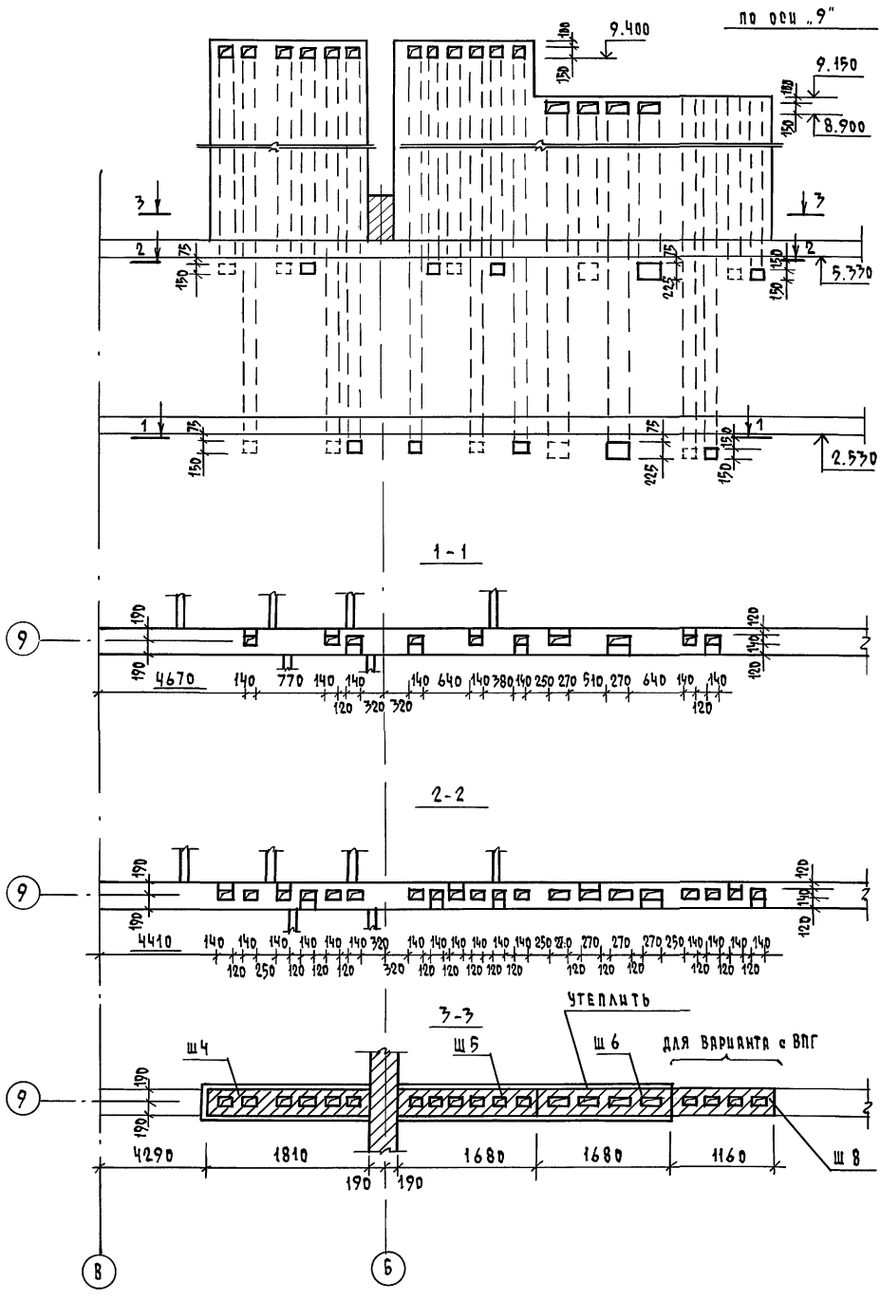

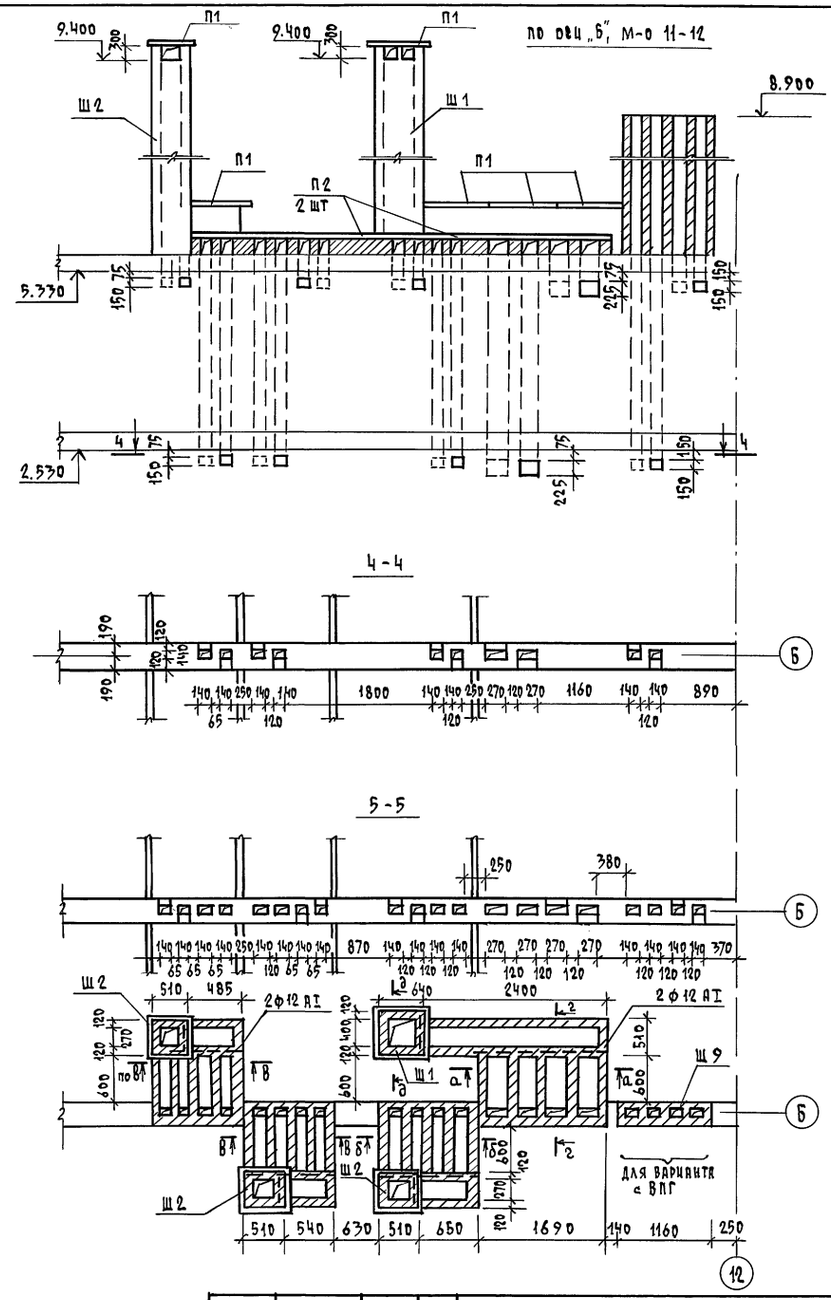

1. Данный лист читать с листами АС-33,34,36
2. Примечания см. лист АС-34
3. Сечения а-а ÷ д-д см. лист АС-33

				114-12-231.90			АС
		Н.контр.	Румянцева				
ПРИВЯЗАН		Нач.маст.	Каравдев	2 этажный 18-квартирный кирпичный жилой дом с 2 и 3 комнатными квартирами	Стадия	Лист	Листов
		Зам.нач.	Коврижкин		Р	35	
		ГАП	Кувяев				
		Гл.спец.	Румянцева	Развертки стен с вентканалами по осям „9", „Б", „М-о", „11-12"	ЦНИИЭП Гражданскельстрой		
		Вед.инж.	Дорофеева				
ИНВ.№							

Копировал 24494-01 38 Формат А2

Гл.спец.	ОВ	Крейнис	
Гл.спец.	ВК	Верховский	
Гл.спец.	ЭО	Бородкин	
Взам.инв.№			
Подпись и дата			
Инв.№ подл.			

Альбом I

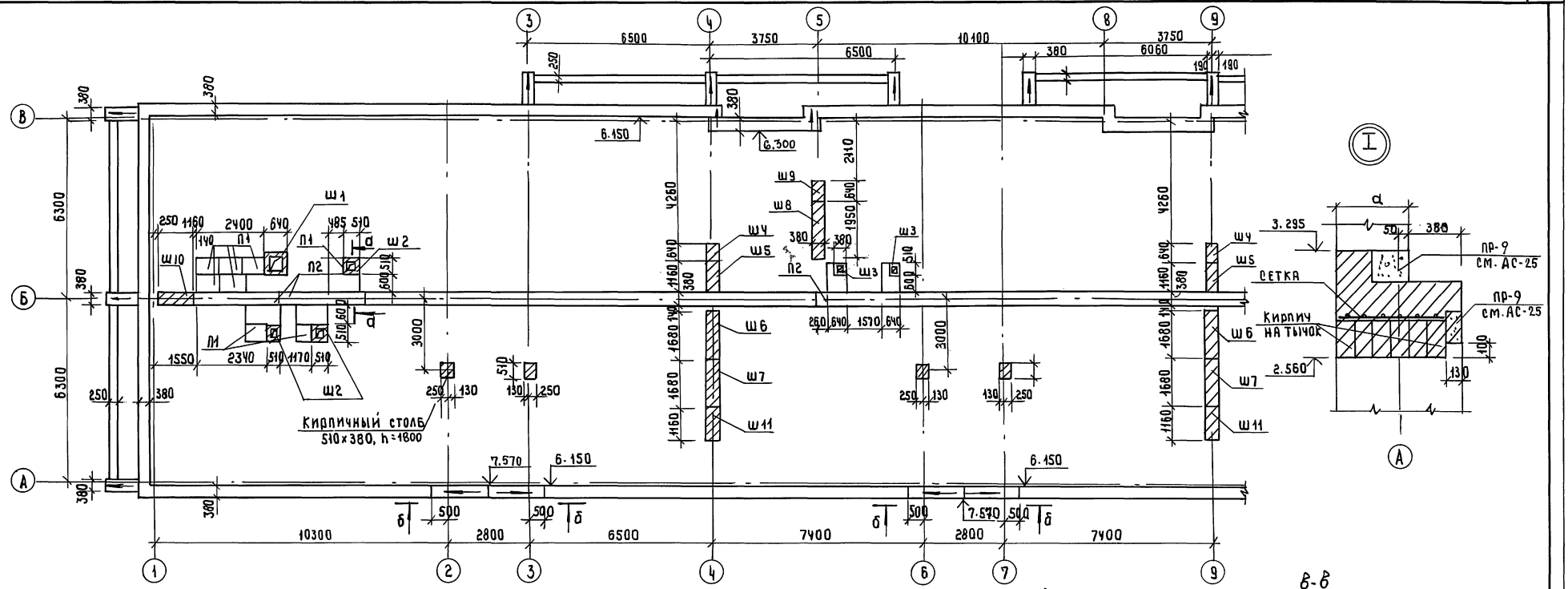

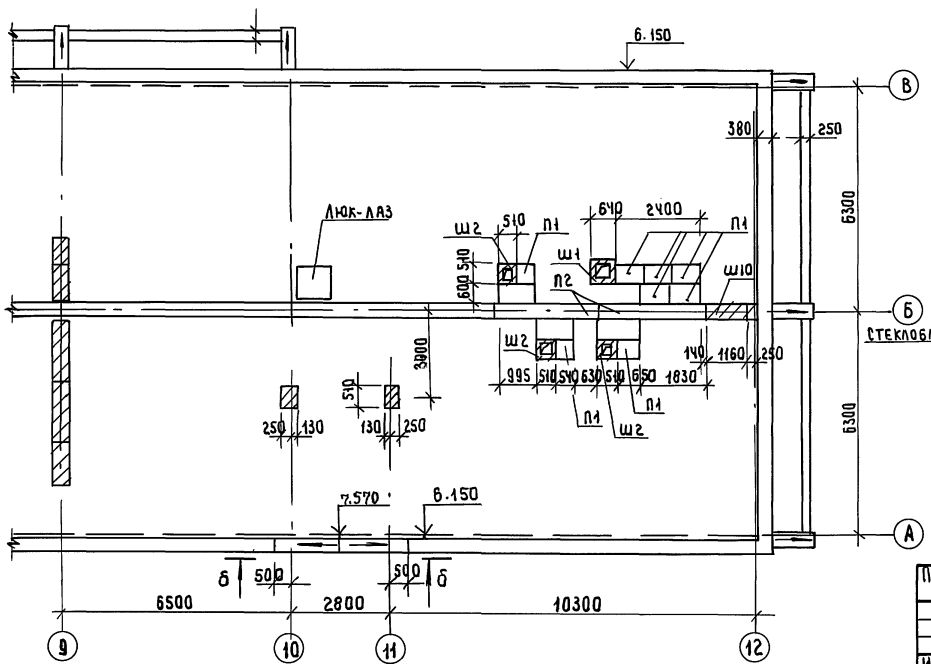

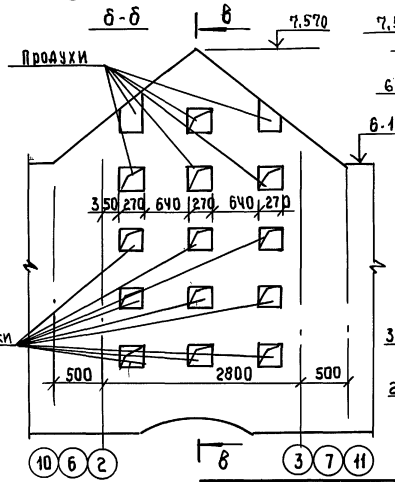

1. Сечение "а-а" см. АС-34
2. Значение "а" см. АС-2
3. Спецификацию к данному листу см. АС-34

Привязан			114-12-231.90 АС		
	Н.контр.	Румянцева	2этажный 18 квартирный кирпичный жилой дом с 2и3 комнатными квартирами	стадия	лист	листов
	Нач.маст	Кравцев		Р	36	
	ГАП	Кувшев	План чердака	ЦНИИЭП гражданстрой		
	Гл.спец	Румянцева				
Инв.№	Вед.инж	Дорофеева				

Инв.№ подл. | Подпись и дата | Взам. инв.№

Альбом I

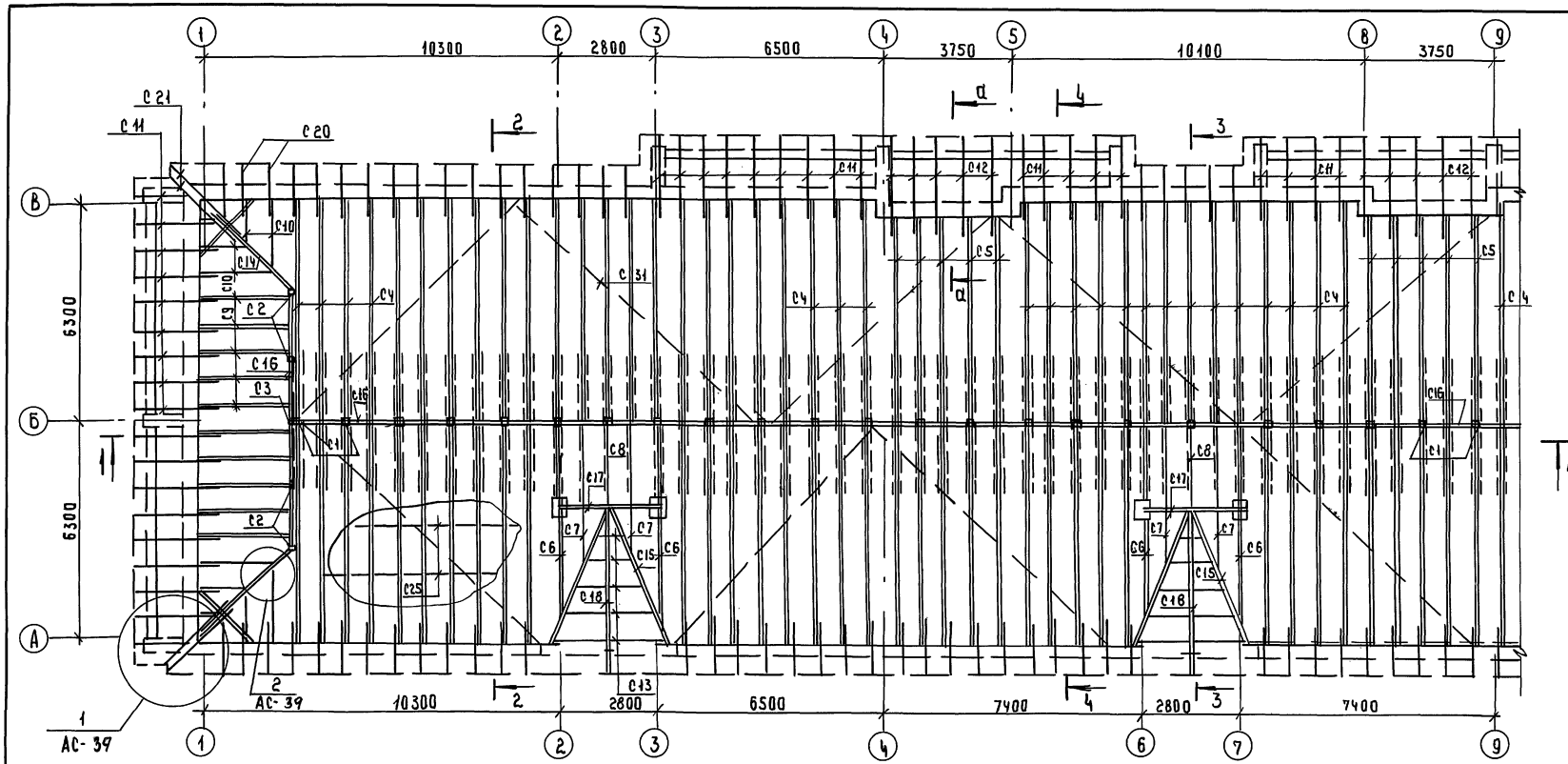

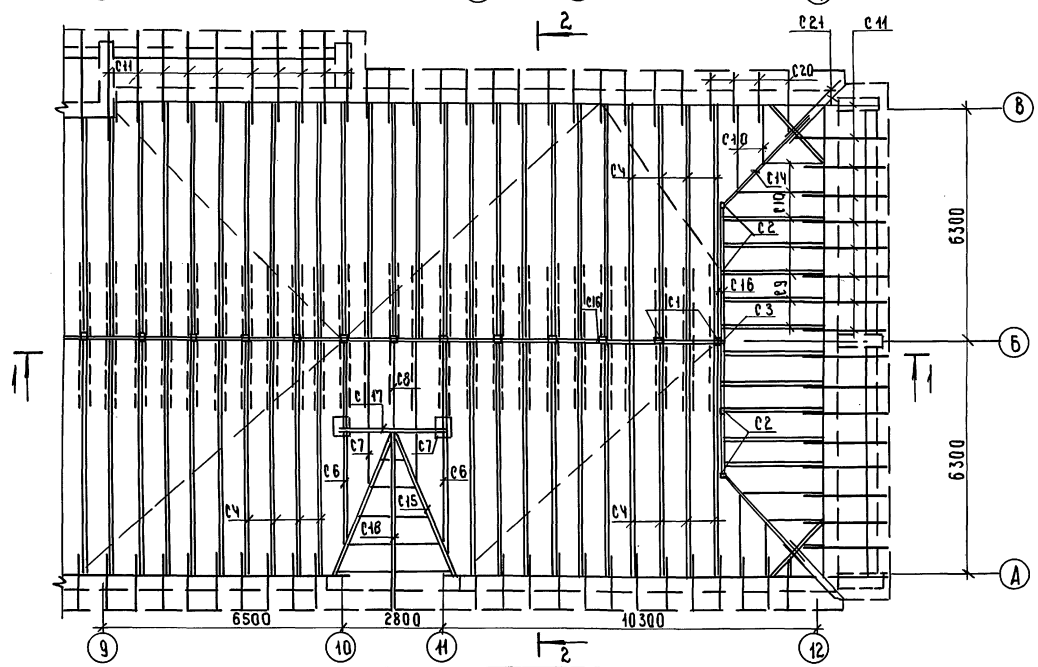

1. Данный лист читать совместно с листами АС-38,39
2. Все несущие элементы крыши выполнять из древесины I сорта влажностью не более 20%.
3. Защиту древесины от гниения и возгорания производить в соответствии с СНиП II-25-80.
4. При монтаже деревянных стропил необходимо руководствоваться СНиП 3.-03.0187.
5. Шаг обрешетки 1,5 м; шаг стропильных ног 0,75 м
6. Затяжки (поз.с26) ставить по 2шт через стропильную ногу.
7. Кровля - листы асбестоцементные волнистые ГОСТ 16233-77, по обрешетке.
8. Чердачная крыша выполнена на две снеговые нагрузки: S_0 = 1.5 кПа (спецификацию см. АС-39); S_0 = 2.0 кПа (спецификацию см. АС-41).

Привязан				114-12-231.90 АС			
	Н.контр	Румянцева		23этажный 18квартирный кирпичный жилой дом с 2и3 комнатными квартирами	Стадия	Лист	Листов
	Нач.отд	Караваев			РП	37	
	Зам.нач	Коврижкин					
	ГАП	Кудаев					
	Гл.спец	Румянцева		Чердачная крыша. План.	ЦНИИЭП гражданзельстрой		
Инв.№	Вед.инж	Дорофеева					

Инв.№ подл. | Подпись и дата | Взам. инв.№

Альбом I

1-1

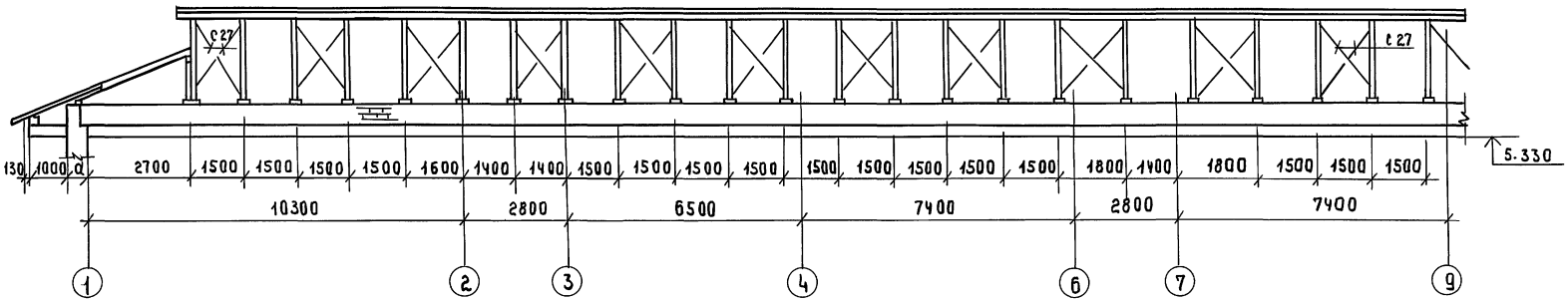

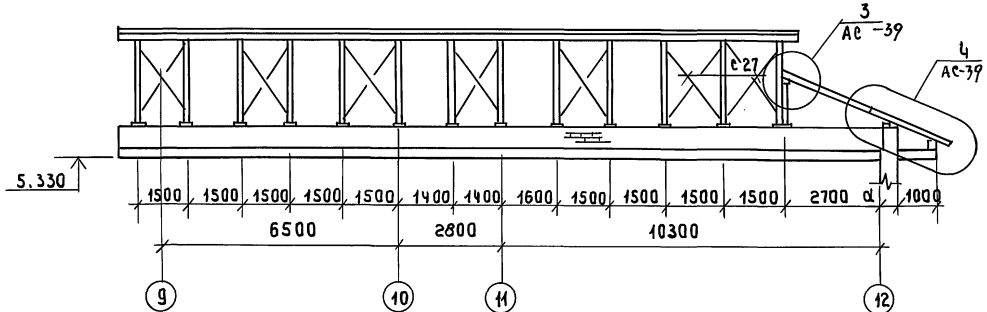

4-4

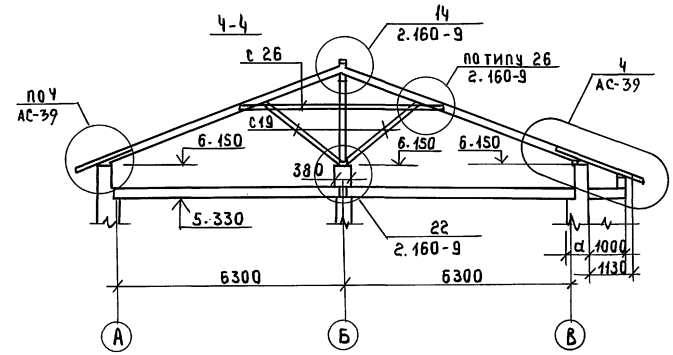

2-2

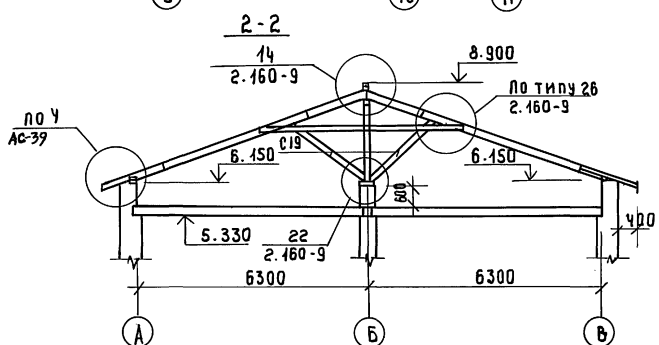

5-5

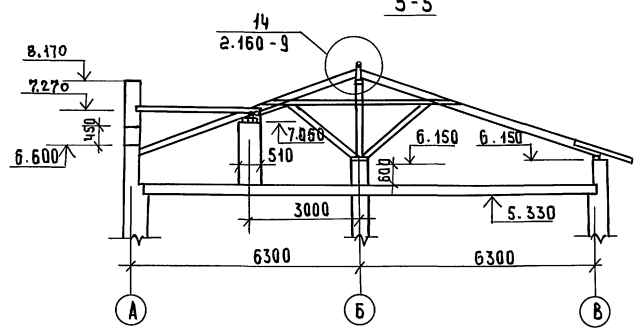

д-д

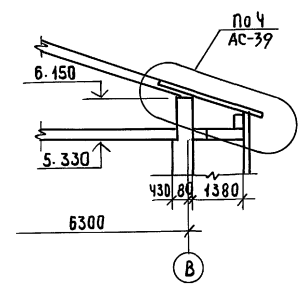

3-3

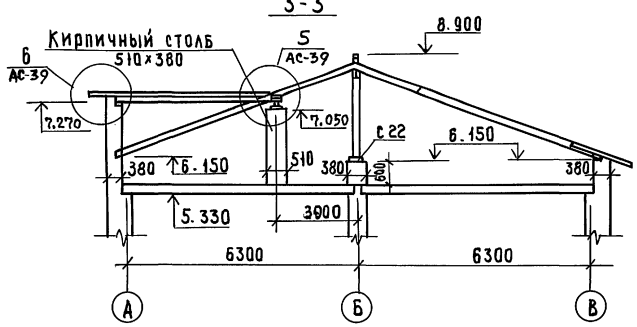

Данный лист читать с листами АС-39,40

				114-12-231.90 АС	
Привязан				2 этажный 18 квартирный кирпичный жилой дом с 2 и 3 комнатными квартирами	Стадия: Р; Лист: 38; Листов:
		Н. контр.	Румянцева	Чердачная крыша. Разрезы 1-1 ÷ 5-5	ЦНИИЭП гражданселькстрой
		Нач. маст	Карабаев		
		ГАП	Кубаев		
Инв. №:		Гл. спец	Румянцева		
		Вед. инж	Дорофеева		

Инв.№ подл. | Подпись и дата | Взам. инв.№

Альбом I

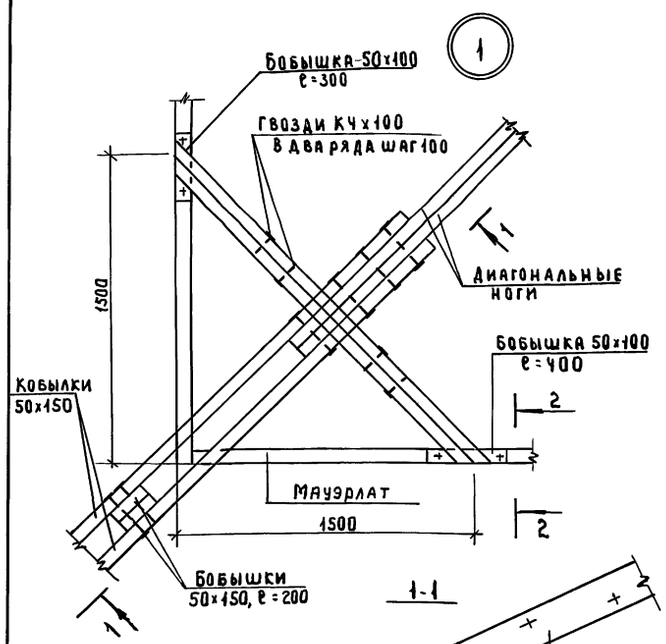

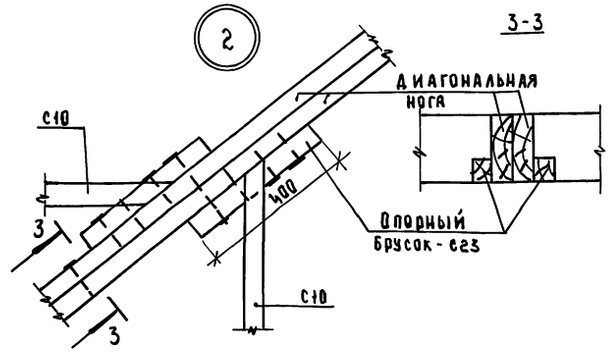

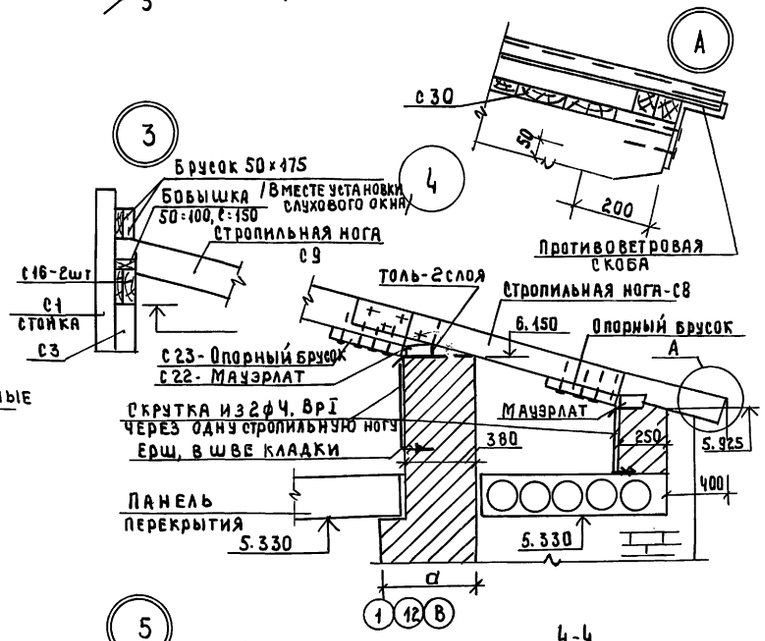

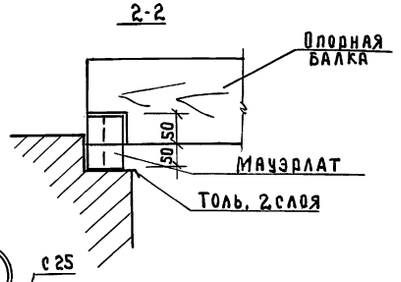

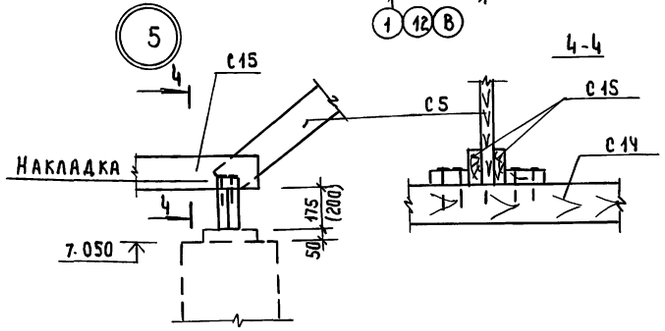

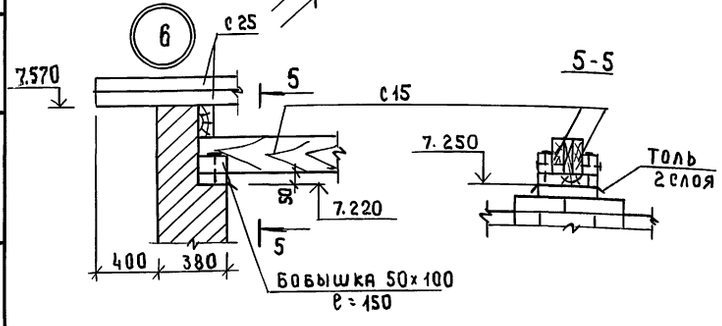

Спецификация элементов чердачной крыши (S_0 = 1.5 кПа)

Марка поз.	Обозначение	Наименование	Кол	Объем м³	Примечание
С1		Стойка 100×100, ℮=2230	35	0.781	
С2		Стойка 100×100, ℮=1380	8	0.110	
С3		Стойка 100×100, ℮=830	2	0.017	
С4		Стропильные ноги 2×50×175, ℮=7300	117	14.947	
С5		2×50×175, ℮=6900	10	1.208	
С6		2×50×175, ℮=6500	6	0.683	
С7		50×175, ℮=4500	6	0,236	
С8		50×175, ℮=3200	3	0.084	
С9		2×50×175, ℮=3100	20	1.085	
С10		50×175, м	30	0,263	
С11		50×150, ℮=2500	64	1.200	
С12		50×150, ℮=3000	10	0.225	
С13		50×150, м	42	0.315	
С14		Диагональные ноги 2×50×175, ℮=4000	4	0.280	
С15		2×50×175, ℮=5000	6	0,525	
С16		Балка 2×50×150 м	80	1.200	
С17		Балка 2×50×175, ℮=3000	3	0.158	
С18		Балка 2×50×175, ℮=4500	3	0.236	
С19		Подкос 50×175, ℮=2600	267	6.074	
С20		Кобылка 50×150, ℮=1500	102	1.148	
С21		Кобылка 50×150, ℮=2300	8	0.138	
С22		Мауэрлат 50×100, м	204	1.005	
С23		Опорный брусок 50×50, ℮=400	560	0.560	
С24		Подкладки, накладки		0.60	
С25		Обрешетка 50×75, м	1300	4.875	
С26		Затяжка 50×125, ℮=5500	70	2.406	
С27		Вертикальная связь 50×125 м	92	0,575	
С28		Ходовой настил 25×150, м	150	0,563	
С29		Доска лобовая 22×150, м	320	1.056	
С30		Доски, ℘=19, м²	11.0	0.209	
		Противоветровые связи 25×100, м	180	0.450	
	АС-41	Слуховое окно С0-1	2		
	АС-41	Слуховое окно С0-2	2		
		Противоветровая скоба	230		
		ФЧ Вр I, ГОСТ 6727-80, м	248		22,3кг

Привязан

Инв.№

Н.контр.	Румянцева	
Нач. лаб.I	Караваев	
ГАП	Кубаев	
Гл. спец.	Румянцева	
Вед. инж.	Дорофеева	

114-12-231.90 АС

2 этажный, 18 квартирный кирпичный жилой дом с 2 и 3 комнатными квартирами

Чердачная крыша. Узлы.

Стадия	Лист	Листов
Р	39	

ЦНИИЭП граждансельстрой

Инв.№ подл. | Подпись и дата | Взам. инв.№

Альбом I

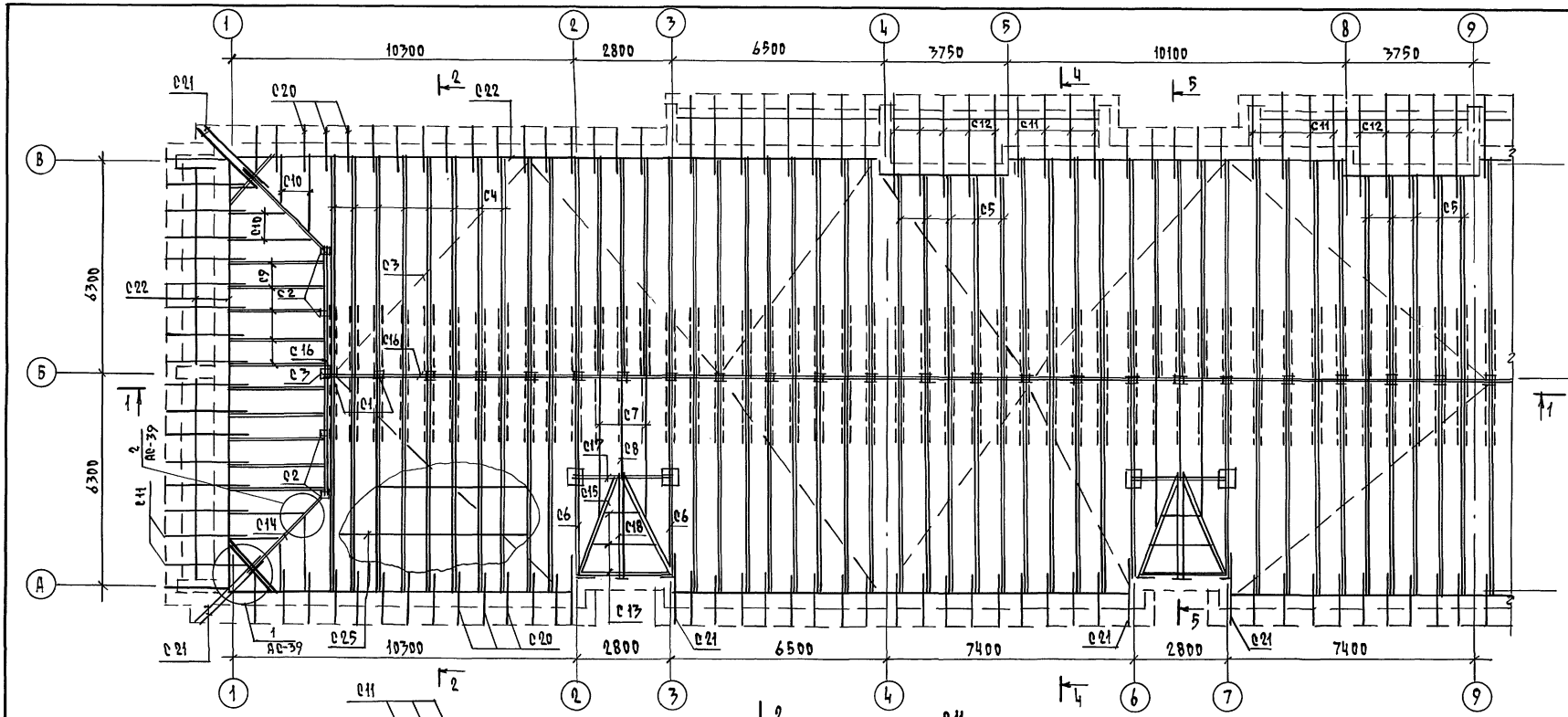

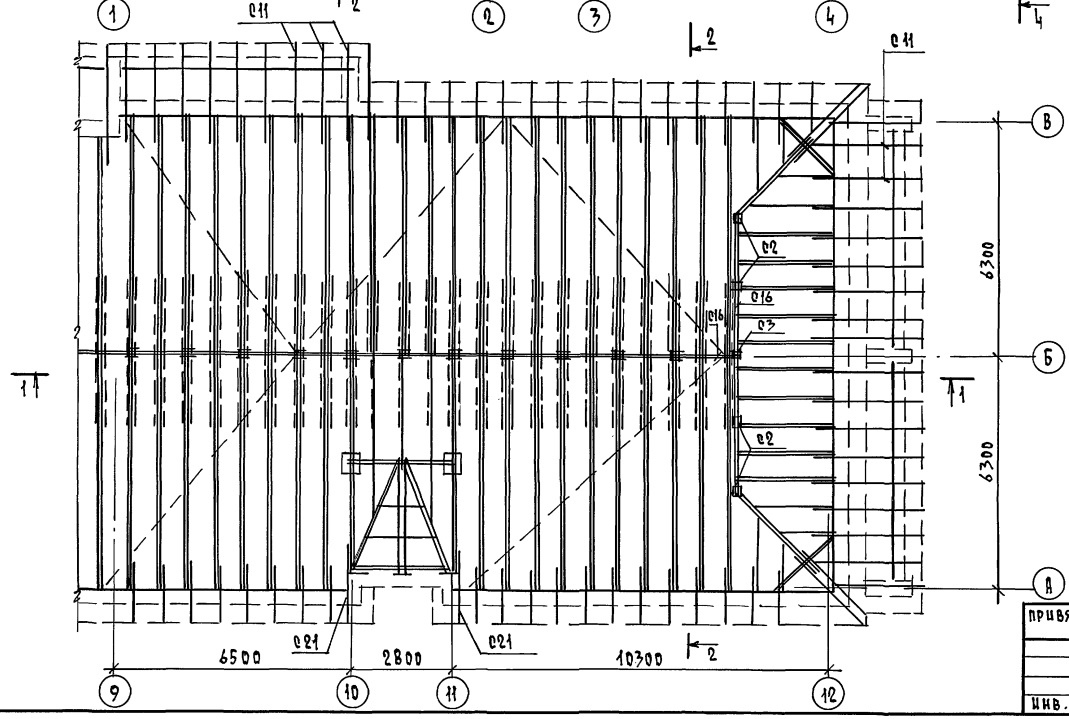

1. Данный лист читать с листами АС 38,39,41
2. Чердачная крыша выполнена на снеговую нагрузку $S_0 > 1,5$ кПа. / спецификацию см. лист АС-41 /
3. Примечание см. лист АС-37

				114-12-231.90 АС	
Н.контр.	Румянцева				
Нач. маст	Караваев			2-этажный 18 квартирный кирпичный жилой дом с 2 и 3 комнатными квартирами	Стадия Р; Лист 40; Листов
Зам. нач	Коврижкин				
ГАП	Кубаев				
Гл. спец.	Румянцева			Чердачная крыша. План /вариант фасада/	ЦНИИЭП гражданельстрой
Вед. инж.	Дорофеева				

Привязан

Инв. №

Подпись и дата | Взам. инв. №

Копировал Кор 24494-01 43 Формат А2

Альбом 1

Слуховое окно

СО-1 СО-2

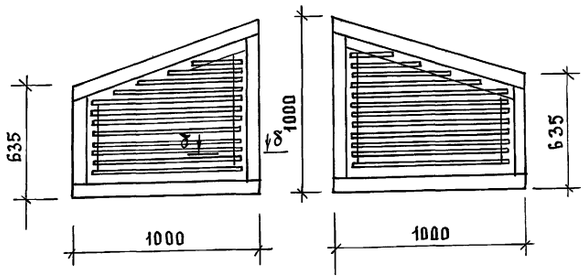

а-а

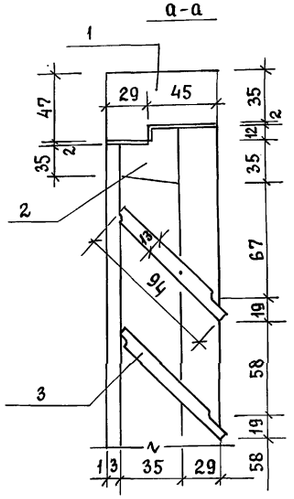

Противоветровая скоба

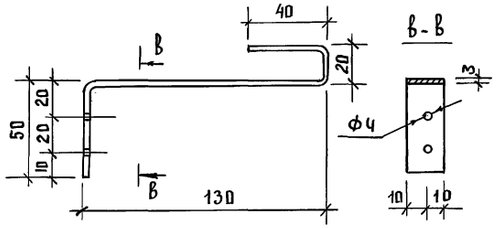

Спецификация элементов чердачной крыши /вариант/

Марка, поз.	Обозначение	Наименование	Кол.	Объем, м³	Примечание
		Нормативное значение снеговой нагрузки S_0 = 2,0 кПа			
		Стропильные ноги			
С4		2х50х200, ℓ = 7300	117	17.082	
С5		2х50х200, ℓ = 6900	10	1.380	
С6		2х50х200, ℓ = 6500	6	0,780	
С7		50х200, ℓ = 4500	6	0,270	
С8		50х200, ℓ = 3200	3	0,096	
С9		2х50х200, ℓ = 3100	20	1,240	
С10		50х200 м	30	0,300	
С11		50х175, ℓ = 2500	64	1.400	
С12		50х175, ℓ = 3000	10	0,263	
С13		50х175 м	42	0,368	
		Диагональные ноги			
С14		2х50х200, ℓ = 4000	4	0,320	
С15		2х50х200, ℓ = 5000	6	0,600	
С16		Балка 50х200, м	85,5	0,855	
С17		Балка 2х50х200, ℓ = 3000	3	0.180	
С18		Балка 2х50х200, ℓ = 5000	3	0,300	
С19		Подкос 50х200, ℓ = 2600	267	6,942	
	см. АС-39	Поз. С1÷С3, С20÷С30			
		и прочие элементы		14.048	
		слуховое окно СО-1	2		
		слуховое окно СО-2	2		
		ф Ч Вр I, ГОСТ 6727-80, м	248		
		Противоветровая скоба	230		

Спецификация элементов слухового окна

Марка, поз.	Обозначение	Наименование	Кол.	Объем, м³	Примечание
1		Древесина коробки, м³		0,013	
2		Древесина переплета, м³		0,007	
3		Древесина жалюзи, м³		0,01	
		Итого		0,03	

Спецификация элементов чердачной крыши (вариант фасада, S_0 = 1,5 кПа)

Марка поз.	Обозначение	Наименование	Кол.	Объем м³	Примечание
С1		Стойка 100х100, ℓ = 2230	35	0,781	
С2		Стойка 100х100, ℓ = 1380	8	0,110	
С3		Стойка 100х100, ℓ = 830	2	0,017	
С4		Стропильные ноги 2х50х175, ℓ = 7000+300	117	14,947	
С5		2х50х175, ℓ = 6600+300	10	1.208	
С6		2х50х175, ℓ = 6200+300	6	0,683	
С7		50х175, ℓ = 4500	6	0,236	
С8		50х175, ℓ = 3200	3	0,084	
С9		2х50х175, ℓ = 3100	20	1,085	
С10		50х175, м	30	0,263	
С11		50х150, ℓ = 2500	64	1.200	
С12		50х150, ℓ = 3000	10	0,225	
С13		50х150, м	23	0.173	
С14		Диагональные ноги 2х50х175 ℓ = 4000	4	0,280	
С15		2х50х175, ℓ = 3700	6	0,389	
С16		Балка 50х175, м	85,5	0,748	
С17		Балка 2х50х175, ℓ = 3000	3	0,158	
С18		Балка 2х50х175, ℓ = 3200	3	0,168	
С19		Подкос 50х175, ℓ = 2600	267	6.074	
С20		Кобылка 50х150, ℓ = 1500	100	1.125	
С21		Кобылка 50х150, ℓ = 2300	14	0,242	
С22		Мауэрлат 50х100, м	195	0,975	
С23		Опорный брусок 50х50, ℓ = 400	560	0,560	
С24		Подкладки, накладки		0,60	
С25		Обрешетка 50х75, м	1300	4,875	
С26		Затяжка 50х125, ℓ = 5500	70	2,406	
С27		Вертикальная связь 50х125, м	92	0,575	
С28		Ходовой настил 25х150 м	150	0,563	
С29		Доска лобовая 22х150, м	320	1,056	
С30		Доски δ = 19, м²	6.0	0.114	
С31		Противоветровые связи 25х100 м	160	0,400	
	АС-41	Слуховое окно СО-1	2		
	АС-41	Слуховое окно СО-2	2		
		ф4 Вр I, ГОСТ 6727-80, м	248		22,3кг
		Противоветровая скоба	230		

Привязан

Инв. №

Взам. инв. № | Подп. и дата | Инв. № подл.

Норм. к.	Румянцева	
Нач. маст.	Караваев	
Зам. нач.	Ковриженкин	
ГАП.	Куваев	
Гл. спец.	Румянцева	
Вед. инж.	Дорофеева	

114-12-231.90 АС

2 этажный 18 квартирный кирпичный жилой дом с 2и3 комнатными квартирами

Стадия	Лист	Листов
Р	41	

Чердачная крыша. Спецификации /вариант/ Слуховое окно СО-1, СО-2

ЦНИИЭП граждансельстрой

24494-01

gost.e-ecolog.ru