ТИПОВОЙ ПРОЕКТ
124-12-228.90

ДВУХЭТАЖНЫЙ 8-КВАРТИРНЫЙ КИРПИЧНЫЙ ЖИЛОЙ ДОМ С 2,3-КОМНАТНЫМИ КВАРТИРАМИ

Альбом I

АРХИТЕКТУРНО — СТРОИТЕЛЬНЫЕ ЧЕРТЕЖИ

gost.e-ecolog.ru

ТИПОВОЙ ПРОЕКТ
124-12-228.90

ДВУХЭТАЖНЫЙ 8-КВАРТИРНЫЙ КИРПИЧНЫЙ ЖИЛОЙ ДОМ С 2,3-КОМНАТНЫМИ КВАРТИРАМИ

АЛЬБОМ I

Альбом I – Архитектурно-строительные чертежи.
Альбом II – Отопление и вентиляция, водопровод и канализация, газоснабжение, электроосвещение и электрооборудование, связь и сигнализация.
Альбом III – Спецификация оборудования.
Альбом IV – Ведомости потребности в материалах.
Альбом V – Сметы.

СОГЛАСОВАНО Госгражданстроем
ПРИКАЗ от 11.02.1983 г. N 6/Т

ВВЕДЕН В ДЕЙСТВИЕ
ЦНИИЭП гражданстроем
ПРИКАЗ от 19 сентября 1990г. N 49/Т

Разработан
проектным институтом
ЦНИИЭП гражданстрой

Гл. инженер института М.Г. Лейзерович
Гл. архитектор проекта В.В. Кубаев

Альбом I

№№ листов	Наименование	№№ стр.
	Обложка	
	Титульный лист	1
	Содержание альбома	2
1	Общие данные /начало/	3
2	Общие данные /окончание/	4
3	Фасады 1-4, 4-1, А-В, В-А	5
4	Фасады 1-4, 4-1, А-В и В-А /вариант №1/	6
5	Фасады 1-4, 4-1, А-В и В-А /вариант №2/	7
6	Кладочный план 1 этажа	8
7	Кладочный план 2 этажа. Фрагмент фасада №1	9
8	Перегородки: из гипсобетонных панелей, из гипсокартонных листов /вариант №1/, из гипсовых плит /вариант №2/.	10
9	Разрез 1-1, 2-2. Фрагмент фасада №1. Разрез 1-1 /вариант фасада №1/.	11
10	Жилая секция в осях 1-7 с расстановкой мебели	12
11	План отделочных работ 1 этажа. Экспликация полов.	13
12	План отделочных работ 2 этажа. Ведомость отделки помещений.	14
13	Спецификация столярных изделий	15
14	Окна: индивидуальное ОИ-1 и слуховое СО-3. Защитное ограждение створок окна. Щит - вставка над входной дверью.	16
15	Встроенный шкаф ВШ-1. Антресоль А-1.	17
16	План фундаментов	18
17	Фундаменты. Сечения.	19
18	План техподполья. Схема перемычек.	20
19	Развертки стен техподполья.	21
20	План плит перекрытия ▽н - 0,330	22
21	Схемы перемычек 1-2 этажей	23
22	План плит перекрытий на ▽н 2,530; ▽н 5,330	24
23	Монтажная схема лестницы. Стремянка МС-1. Узлы.	25
24	Развертки стен с вентканалами по оси Б	26
25	План чердака	27
26	Чердачная крыша. План. Разрез 1-1.	28
27	Чердачная крыша. Разрезы 2-2, 3-3. Узлы.	29
28	Чердачная крыша. План. Разрез 1-1 /вариант фасада/	30
29	Чердачная крыша. Разрезы 3-3, 4-4. Узлы. /вариант фасада/	31

Инв.№ подл. | Подпись и дата | Взам. инв.№

				124-12-228.90	
Привязан		Нач.маст	Кравцев	2 этажный 8 квартирный кирпичный жилой дом с 2 и 3 комнатными квартирами	Стадия: Р; Лист: ; Листов:
		Зам.нач.	Ковригин		
		Гл.спец.	Румянцева		
		Инженер	Гришина	Содержание альбома	ЦНИИЭП граждансельстрой
Инв.№					

Копировал Код 24491-01 Формат А2

Альбом I

Ведомость ссылочных и прилагаемых документов

Обозначение	Наименование	Примечание
Серия 1.141-1 в. 60; 64	Панели перекрытий железобетонные многопустотные	
Серия 1.243.1-4	Плиты плоские железобетонные	
Серия 1.038.1-1 в. 1; 2	Перемычки железобетонные для зданий с кирпичными стенами	
Серия 1.151.1-6 в.1	Лестничные марши	
Серия 1.152.1-8 в.1	Лестничные площадки	
Серия 1.256.2-2 в.1	Ограждение лестниц	
Серия 1.225-2 в.11	Прогоны железобетонные, опорные подушки	
Серия 1.151.1-7 в.1	Лестничные марши	
ГОСТ 11214-86	Окна и балконные двери деревянные с двойным остеклением для жилых и общественных зданий	
ГОСТ 16289-86	Окна и балконные двери деревянные с тройным остеклением для жилых и общественных зданий	
ГОСТ 24698-81	Двери деревянные наружные для жилых и общественных зданий	
Серия 1.136-10	Двери деревянные внутренние для жилых и общественных зданий	
Серия 1.136.5-24 в.1	Подоконные деревянные доски для жилых и общественных зданий	
Серия 1.172.5-6	Элементы и детали встроенных шкафов и антресолей для жилых зданий.	
Серия 1.131.9-21	Панели перегородок гипсобетонные для жилых зданий	
Серия 1.131.9-24 в.2	Перегородки из гипсокартонных листов для жилых зданий	
ГОСТ 6428-83	Плиты гипсовые для перегородок	
ГОСТ 13580-85	Железобетонные фундаментные плиты	
ГОСТ 13579-78	Блоки бетонные для стен подвала	
Серия 2.160-9 в.1	Узлы деревянных крыш жилых сельских зданий	
Серия 2.144-1/88	Узлы полов жилых зданий	
Серия 2.244-1 в.4	Детали полов общественных зданий	
ГОСТ 25772-83	Ограждения лестниц	

Ведомость спецификаций

Лист	Наименование	Примечание
АС-16	Спецификация фундаментных плит и блоков стен подвала	
АС-16	Спецификация арматуры к фундаментам	
АС-18	Спецификация перемычек техподполья	
АС-20	Спецификация плит перекрытия на отм -0.330	
АС-20	Спецификация на монолитный участок и металлические изделия	
АС-8	Спецификация перегородок из гипсобетонных панелей	
АС-8	Спецификация перегородок из ГКЛ /вариант/	
АС-13	Спецификация столярных изделий	
АС-21	Спецификация перемычек 1 и 2 этажа	
АС-22	Спецификация плит перекрытия на отм 2.530; 5.330	
АС-22	Спецификация металлических изделий	
АС-23	Спецификация элементов лестницы	
АС-25	Спецификация сборных элементов чердака и фрагмента фасада.	
АС-26	Спецификация элементов чердачной крыши	
АС-27 АС-28	Спецификация элементов чердачной крыши (вариант)	
АС-29	Спецификация слухового окна	
АС-15	Спецификация элементов встроенных шкафов.	

Ведомость основных комплектов рабочих чертежей

Обозначение	Наименование	Примечание
АС	Архитектурно-строительные чертежи	Альбом I
ОВ	Отопление и вентиляция	Альбом II
ВК	Внутренний водопровод и канализация	"
ЭО	Силовое электрооборудование и электроосвещение	"
СС	Связь и сигнализация	"
ГСВ	Газоснабжение	"

Технико-экономические показатели

Наименование	Един. изм.	Всего
Объем строительный	м³	2634.37
в т.ч. подземной части	м³	732,65
Площадь:		
застройки	м²	360,71
квартир (без учета летних помещ.)	м²	493,1
общая квартир (с учетом летних помещений)	м²	514,42
летних помещений	м²	21,36
жилая	м²	279,9
Сметная стоимость		
Общая сметная стоимость	тыс.руб	77,47
в том числе:		
строительно-монтажных работ	тыс.руб	77,23
строительно-монтажных работ 1 м² общей площади квартир	руб	150
то же 1 м³ строительного объема здания	руб	29,3
Построечные трудовые затраты		
на здание	чел/д.	1548,4
на 1 м² общей площади квартир	"	3.01
Эксплуатационные показатели		
Расход:		
воды холодной	л/сек	0,45
канализационные стоки	л/сек	2,34
тепла	ккал/ч	110320
	кВт	128,3
в том числе:		
на отопление	"	39110 / 45.5
на горячее водоснабжение	"	71210 / 82,8
тепла на отопление 1 м² площади квартир	"	79.3 / 0,092
потребная мощность (электрическая)	кВт	17,0

При разработке проект выполнен в соответствии с действующими нормами и правилами, инструкциями и государственными стандартами

Гл. архитектор проекта / Кубаев В.В/

При привязке проект выполнен в соответствии с действующими нормами и правилами, инструкциями и государственными стандартами

Гл. инж. проекта привязки

Инв.№ подл. | Подпись и дата | Взам.инв.№

Привязан

Инв.№

124-12-228.90 АС

Нач.маст.	Караваев	
Зам.нач.	Коврижкин	
Гл.арх.пр.	Кубаев	
Гл.спец.	Рудянцева	
Вед.инж.	Дорофеева	
Инж.II кат	Воронцова	

2 этажный 8 квартирный кирпичный жилой дом с 2 и 3 комнатными квартирами

Стадия	Лист	Листов
Р	1	

Общие данные /начало/

ЦНИИЭП граждансельстрой

Копировал Коз 24491-01 4 Формат А2

Альбом I

Строительные конструкции и отделка

Наименование	Конструктивные решения	Характеристика
Фундаменты	1	Ленточные из сборных железобетонных плит по ГОСТ 17580-85
Цоколь	1	Кирпич КР100/1650/35 ГОСТ 530-80
Стены наружные	1	Кирпич КРП75/1400/15 ГОСТ 530-80
Стены внутренние	1	Кирпич КР75/1650/ ГОСТ 530-80
Перемычки	1	Сборные железобетонные по серии 1.038.1-1 в.1,2
Перекрытие	1	Сборные железобетонные панели по серии 1.141-1 в. 60; 64, 1.243.1-4
Окна и балконные двери	1 2 3	Двойное остекление в раздельных переплетах (основной) по ГОСТ 11214-86 Двойное остекление в спаренных переплетах по ГОСТ 11214-86 Тройное остекление по ГОСТ 16289-86
Двери наружные	1	Двери деревянные наружные для жилых и общественных зданий по ГОСТ 24698-81
Двери внутренние	1	Двери деревянные внутренние для жилых и общественных зданий по серии 1.136-10
Крыша, кровля	1	Крыша чердачная с наслонными стропилами. Кровля-волнистые асбестоцементные листы ГОСТ 16233-77
Перегородки	1 2 3	Гипсобетонные по серии 1.131.9-21 Гипсокартонные листы по серии 1.131.9-24 в.2 Гипсовые по ГОСТ 6428-83
Отделка наружная		см. лист АС-12
Отделка внутренняя		см. ведомость отделочных работ л. АС-12
Наибольшая масса монтажного элемента /панель перекрытия-2,95т/		
Инженерное оборудование		
Водопровод	1	от внешних сетей
Канализация	1	во внешнюю сеть
Отопление	1	от внешних тепловых сетей
Вентиляция	1	естественная
Водоснабжение холодное	1	от внешних сетей
Водоснабжение горячее	1 2	от внешних сетей от газовых водоподогревателей ВПГ-18
Электроосвещение	1	лампы накаливания
Электроснабжение	1	централизованное с подключением к внешним сетям
Связь и сигнализация	1	централизованная с подключением к внешним сетям
Газоснабжение		от внешних сетей

Таблица толщин наружных стен „а" в зависимости от расчетных зимних температур наружного воздуха

Материал стен	Расчетная зимняя t° наружного воздуха -20°	-30°	-40°
Кирпич керамический рядовой пустотелый γ = 1400 кг/м³ ГОСТ 530-80	380 ГПШ 2см	—	—
	—	510 ГПШ 2см	—
$\gamma_{кл}$ = 1600 кг/м³	—	—	640 ГПШ 2см

Таблица толщин утеплителя в зависимости от расчетных температур наружного воздуха

Крыша	Утеплитель	Расчетная зимняя t° наружного воздуха -20°	-30°	-40°
Чердачная с наслочными стропилами	пенобетонные плиты γ = 400 кг/м³	160	200	240

Типовой проект жилого дома разработан взамен т.п. 114-12-75/72.2 на основании письма ЦИТП №21-447 от 24.11.89г.
Рабочая документация выполнена с учетом требований СНиП 2.08.01-89 „Жилые здания."

I Архитектурно-планировочное решение

Двух этажный 8-квартирный жилой дом состоит из 2,3 квартирных секций. Ориентация дома свободная.
Квартиры предназначены для посемейного заселения. Все квартиры имеют лоджии непосредственно связанные с кухней и общей комнатой и обеспечены угловым проветриванием.
Все квартиры запроектированы с непроходными комнатами и оборудованы встроенными шкафами, антресолями, кладовыми. Во всех квартирах санузлы раздельные. Кухни оборудуются газовыми плитами и мойками. Ванные комнаты – ваннами и умывальниками.
При строительстве дома расстановку кухонного и сантехнического оборудования необходимо вести в соответствии с размерами и привязками, указанными на чертеже АС-10
Жилой дом имеет техподполье и подвальную часть с узлом ввода и электрощитовой. Вход в техподполье через люки расположенные в приямках. Крыша чердачная с выходами на кровлю и чердачное пространство соответственно через слуховые окна и люки.
В проекте разработаны варианты проектных решений. В варианте фасадов требуется внести изменения в планы этажей (см. фрагменты планов на листе АС-6), а именно: стеклоблоки, служащие для частичного освещения лестничной клетки заменяются оконными блоками, вводятся архитектурные детали, выделяемые кирпичом другого цвета (см. паспорт цветового решения на листе АС-4)
Варианты фасадов предусматривают изменение чердачной кровли, что дано в соответствующих чертежах.

Ведомость объемов сборных бетонных и железобетонных конструкций по рабочим чертежам основного комплекта марки АС.

	Наименование группы элементов конструкции	Код	Объем м3	Примечание
1	Плиты железобетонные для ленточных фундаментов с обычным армированием из тяжелого бетона	581100	25.9	
2	Блоки стен подвала из тяжелого бетона	581100	65.41	
3	Плиты перекрытий с обычным армированием из тяжелого бетона	584220	105.4	
4	Перемычки с обычным армированием из тяжелого бетона	582800	8.46	
5	Элементы лестниц с обычным армированием из тяжелого бетона	589100	3.05	
6	Плиты плоские	584200	1.59	
7	Перегородки	583300	32.54	

Область применения

II и III климатические районы IВ климатический подрайон
Расчетная зимняя температура наружного воздуха -20°, -30° (основное решение) -40° С.

Указание по производству работ в зимнее время

Проект разработан, исходя из условий производства работ в летнее время. При производстве работ в зимнее время следует соблюдать соответствующие пункты глав СНиП 3.03.01-87-1.787 СНиП 3.03.01-87, СНиП 3.04.01-87

Антикоррозийная защита конструкций

Работы производить при соблюдении пунктов СНиП 3.04.03-85, выполнение антикоррозийных мероприятий должно обязательно оформляться специальными актами на скрытые работы.

Указания по привязке проекта

Проект может быть принят к строительству после корректировки фундаментов согласно конкретным гидрогеологическим планировочным условиям площадки, степенью инженерного благоустройства населенного пункта.
При применении проекта должны быть внесены соответствующие коррективы. Необходимо исключить все чертежи вариантов не применяемых в данном строительстве, во всех оставшихся чертежах должны быть вычеркнуты детали, размеры, спецификации и т.п. не относящиеся к используемым вариантам.

Привязан	Нач. маст	Караваев	
	Зам. нач.	Коврижкин	
	Гап	Куваев	
	Гл. спец.	Румянцева	
	Вед. инж	Дорофеева	
Инв. №	Инж. III кат	Воронцова	

124-12-228.90 АС

2 этажный 8 квартирный кирпичный жилой дом с 2 и 3 комнатными квартирами

Стадия	Лист	Листов
Р	2	

Общие данные /окончание/

ЦНИИЭП гражданстрой

24491-01 5 Копировал Кор- Формат А2

Инв. № подл. | Подпись и дата | Взам. инв. №

Альбом I

Фасад 1-4

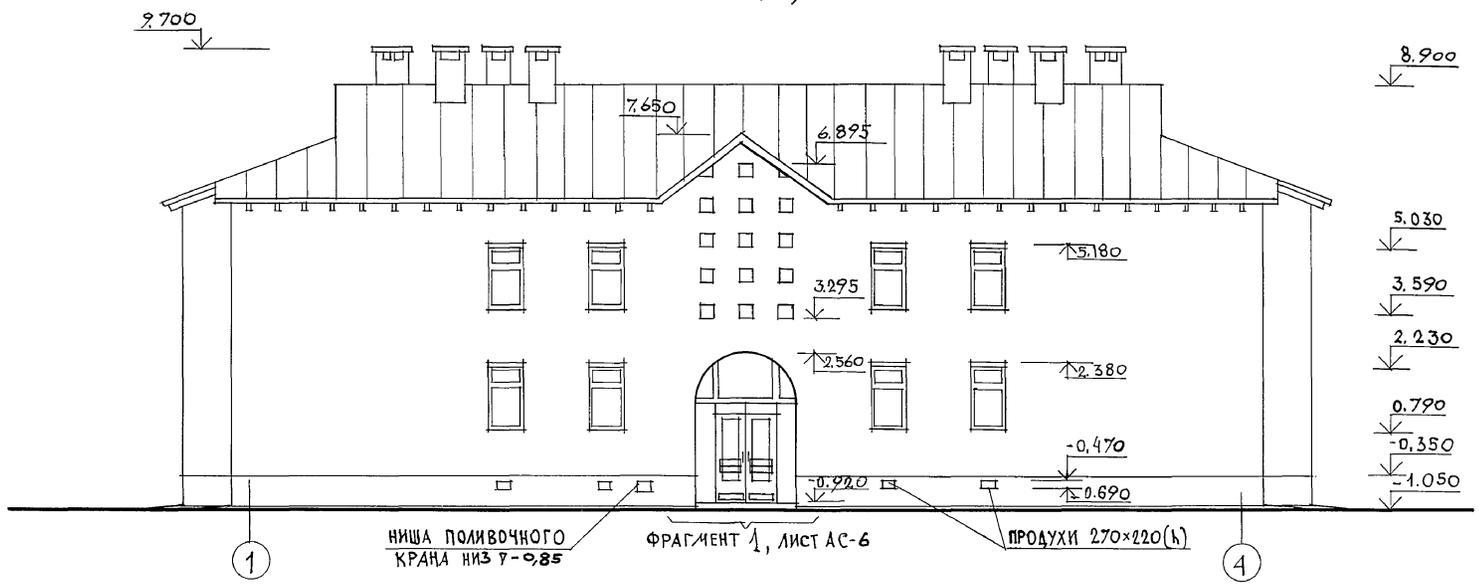

Фасады А-В и В-А

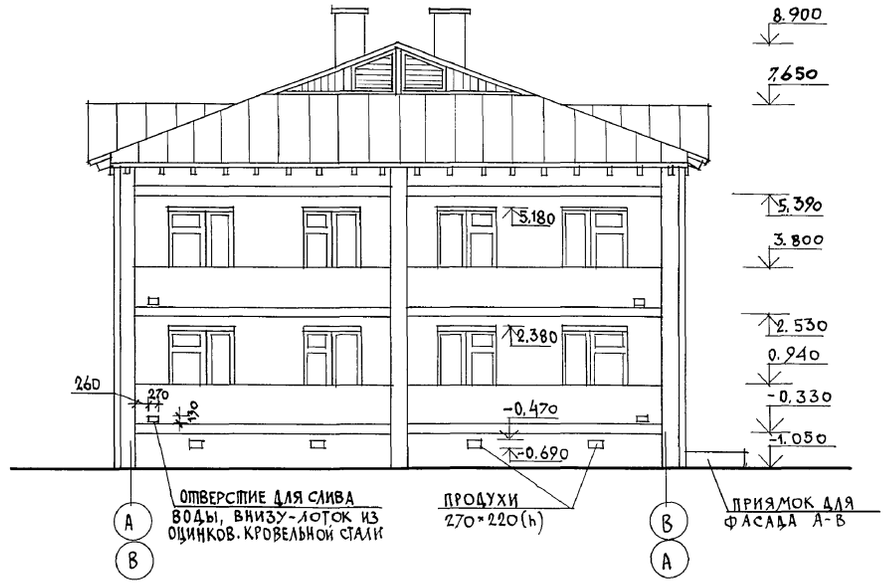

Фасад 4-1

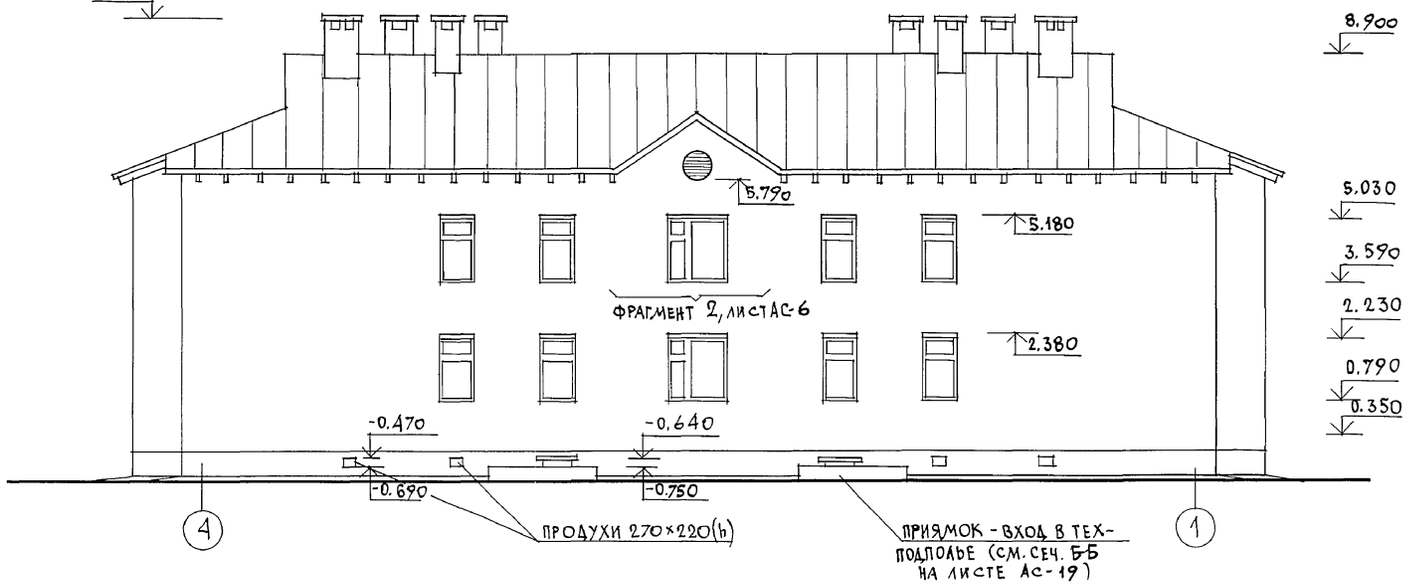

1. Наружная отделка фасадов дана на листе плана отделочных работ 2 этажа (лист АС-12)
2. На фасаде в осях 2-3 заложить блоки стеклянные пустотелые марки БК 244/98 ГОСТ 9272-81 размером 244×244×98, выходящие в лестничную клетку для ее дополнительного освещения (см. фрагмент фасада № 1 лист АС-6).

			124-12-228.90 АС
Нормок.	Куваев		
Нач. маст.	Караваев		
Зам. нач.	Коврижкин		2 этажный 8 квартирный кирпичный жилой дом с 2 и 3 комнатными квартирами
ГАП	Куваев		Стадия: Р; Лист: 3; Листов:
Гл. спец.	Румянцева		
Ред. арх.	Коромыслов		Фасады 1-4; 4-1; А-В; В-А.
Арх. пук.	Муравьева		ЦНИИЭП гражданселькстрой
Проверил	Куваев		

Привязан

Инв. №

Инв. № подл. | Подпись и дата | Взам. инв. №

24491-01 6

Альбом I

Фасад 1-4

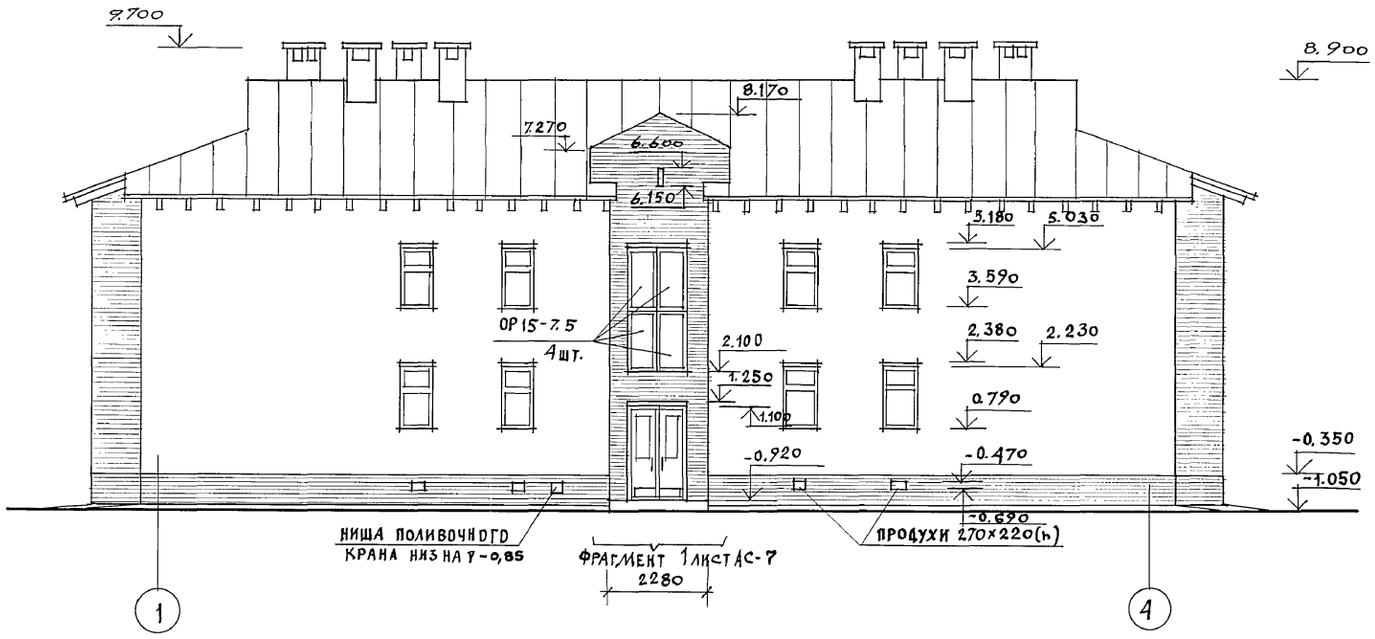

Фасад А-В и В-А

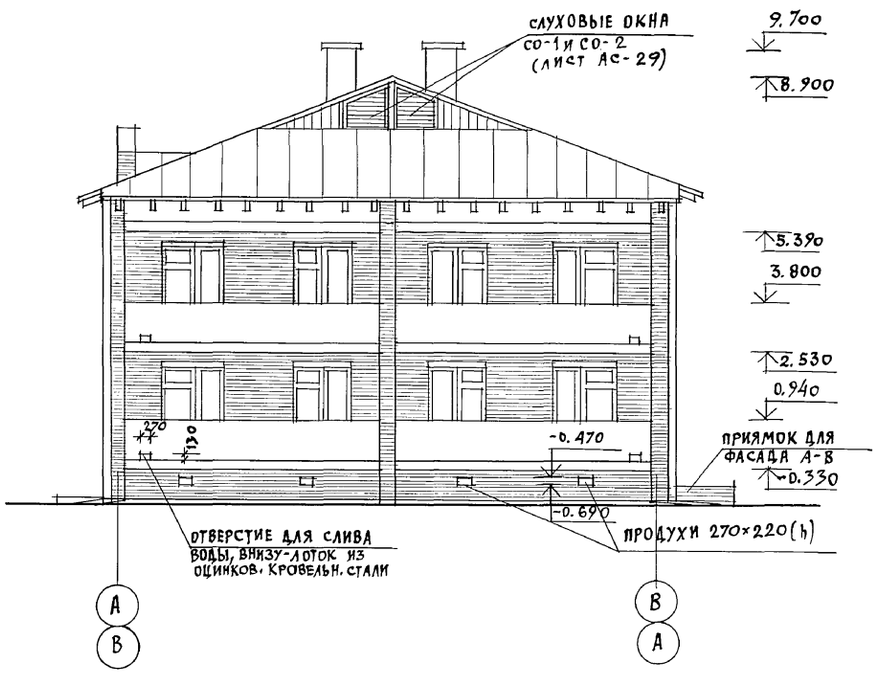

Фасад 4-1

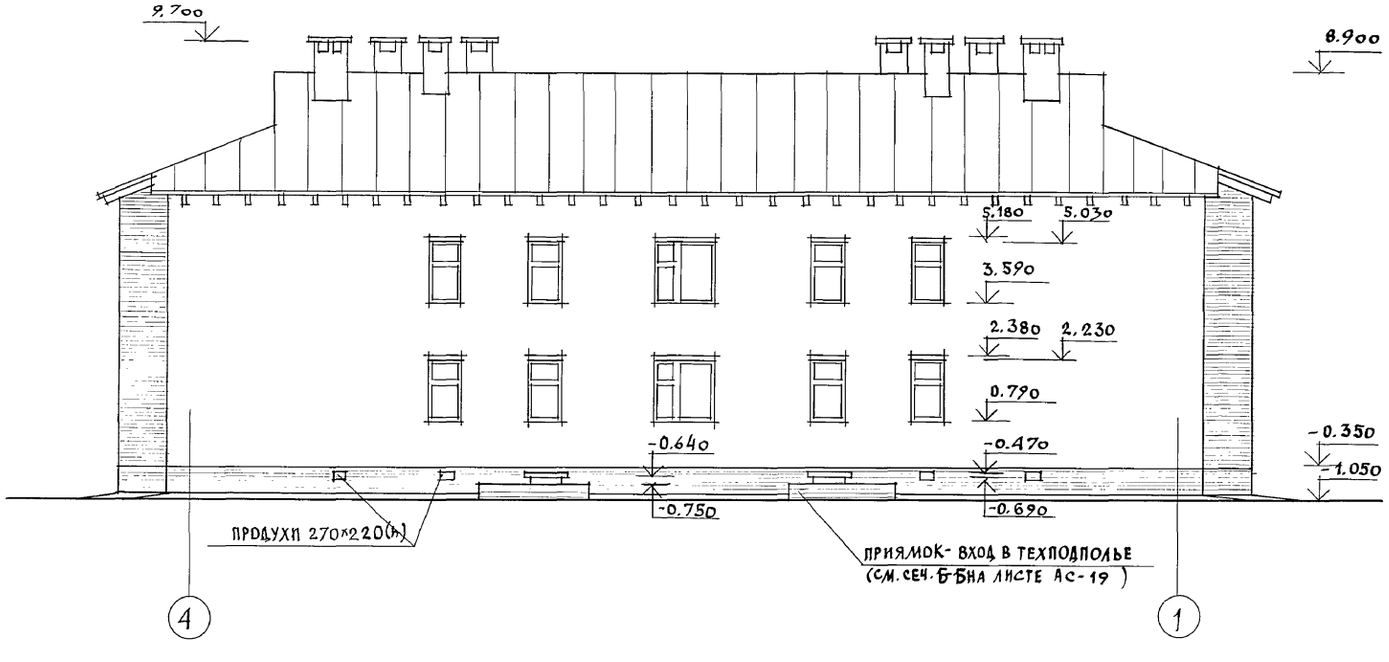

Паспорт цветового решения фасадов

N	НАИМЕНОВАНИЕ	ВИД ОТДЕЛКИ	КОЛЕР (НОМЕР ЭТАЛОНА ЦВЕТА)	УСЛОВН. ОБОЗН.	ПРИМЕЧ.
1	НАРУЖНЫЕ СТЕНЫ	ЛИЦЕВОЙ КИРПИЧ С РАСШИВКОЙ ШВОВ	—		СМ. УСЛОВНЫЕ ОБОЗНАЧЕНИЯ ЛИСТ АС-5
2	ЦОКОЛЬ		—		
3	ОГРАЖДЕНИЕ ЛОДЖИИ				
4	ОКНА И БАЛКОН. ДВЕРИ	ПОКРАСКА МАСЛЯНОЙ КРАСКОЙ ЗА 2 РАЗА	1. КРАСНЫЙ (ТЕРРАКОТ.) N41 2. КРАСНЫЙ (БОРДО) N55 3. СИНЕ-ЗЕЛЕНЫЙ (N101 и 105)		СМ. ЛИСТ АС-12 НАРУЖНАЯ ОТДЕЛКА НОМЕРА КОЛЕРОВ ПРИНЯТЫ ПО "АЛЬБОМУ КОЛЕРОВ" "КРАУКЛИС В.К. СТРОЙИЗДАТ, 1973г
5	НАРУЖНЫЕ ДВЕРИ				
6	СВЕС КРОВЛИ, СЛУХ. ОКНА, ФРОНТОН				
7	ВЕНТШАХТЫ	ПОКРАСКА ВОДОСТОЙКИМИ КРАСИТЕЛЯМИ	ПОД ЦВЕТ НАРУЖНОЙ КИРПИЧНОЙ КЛАДКИ (СВЕТЛЫХ ТОНОВ)		

Условные обозначения и примечания к варианту фасада N2 см. на листе АС-5.

НОРМОК.	КУВАЕВ		
НАЧ. МАСТ.	КАРАВАЕВ		
ЗАМ. НАЧ.	КОВРИЖКИН		
ГАП	КУВАЕВ		
ГЛ. СПЕЦ.	РУМЯНЦЕВА		
ВЕД. АРХ.	КОРОМЫСЛОВ		
ПРОВЕР.	КУВАЕВ		

ПРИВЯЗАН

ИНВ. N

124-12-228.90 АС

2 ЭТАЖНЫЙ 8 КВАРТИРНЫЙ КИРПИЧНЫЙ ЖИЛОЙ ДОМ С 2 И 3 КОМНАТНЫМИ КВАРТИРАМИ

СТАДИЯ	ЛИСТ	ЛИСТОВ
Р	4	

ФАСАДЫ 1-4; А-1; А-В; В-А /ВАРИАНТ N 1/

ЦНИИЭП ГРАЖДАНСЕЛЬСТРОЙ

24491-01 7

ИНВ. N ПОДЛ. | ПОДПИСЬ И ДАТА | ВЗАМ. ИНВ N

Альбом I

Фасад 1-4

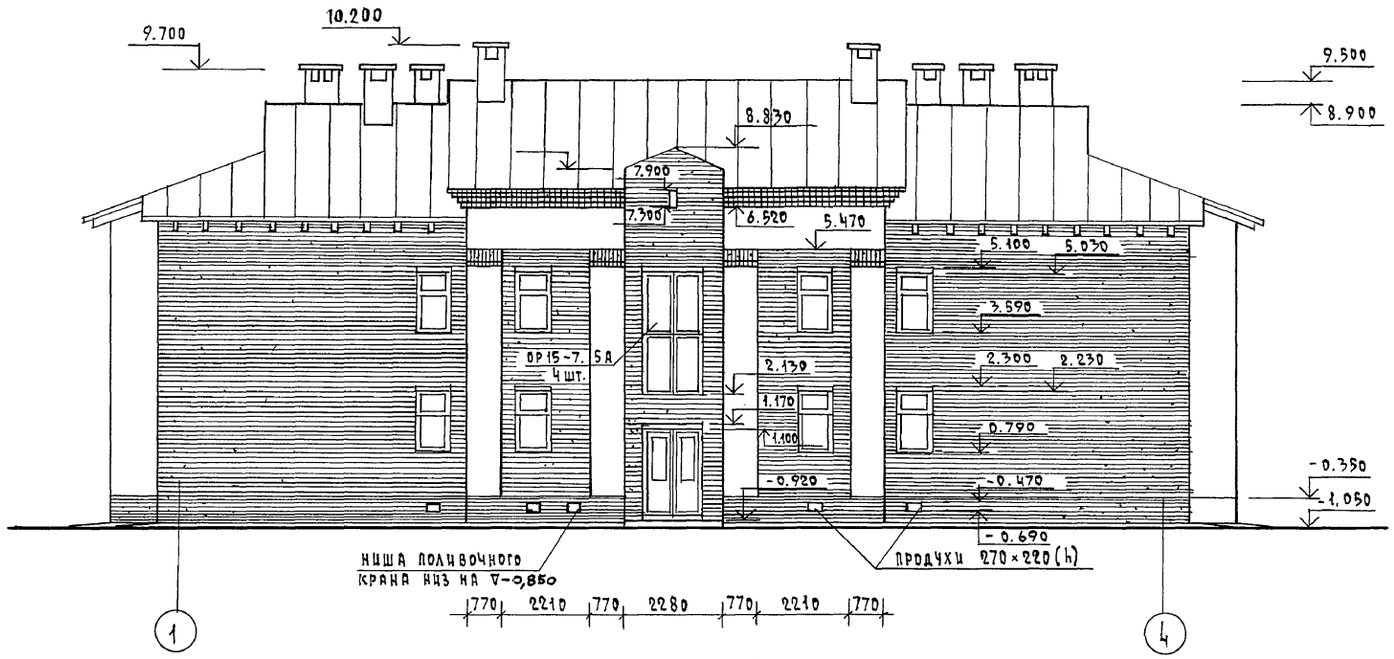

Фасад А-В и В-А

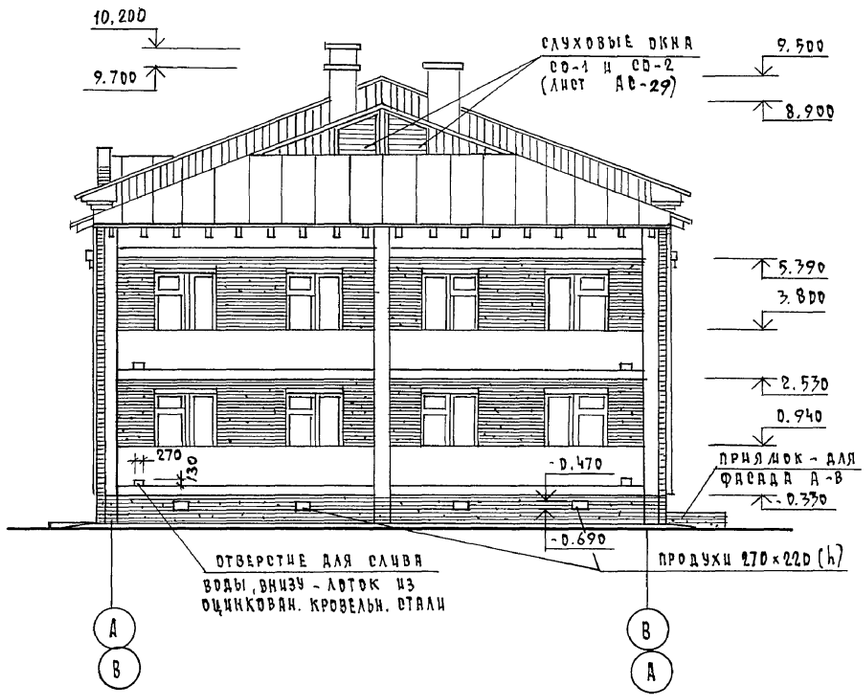

Фасад 4-1

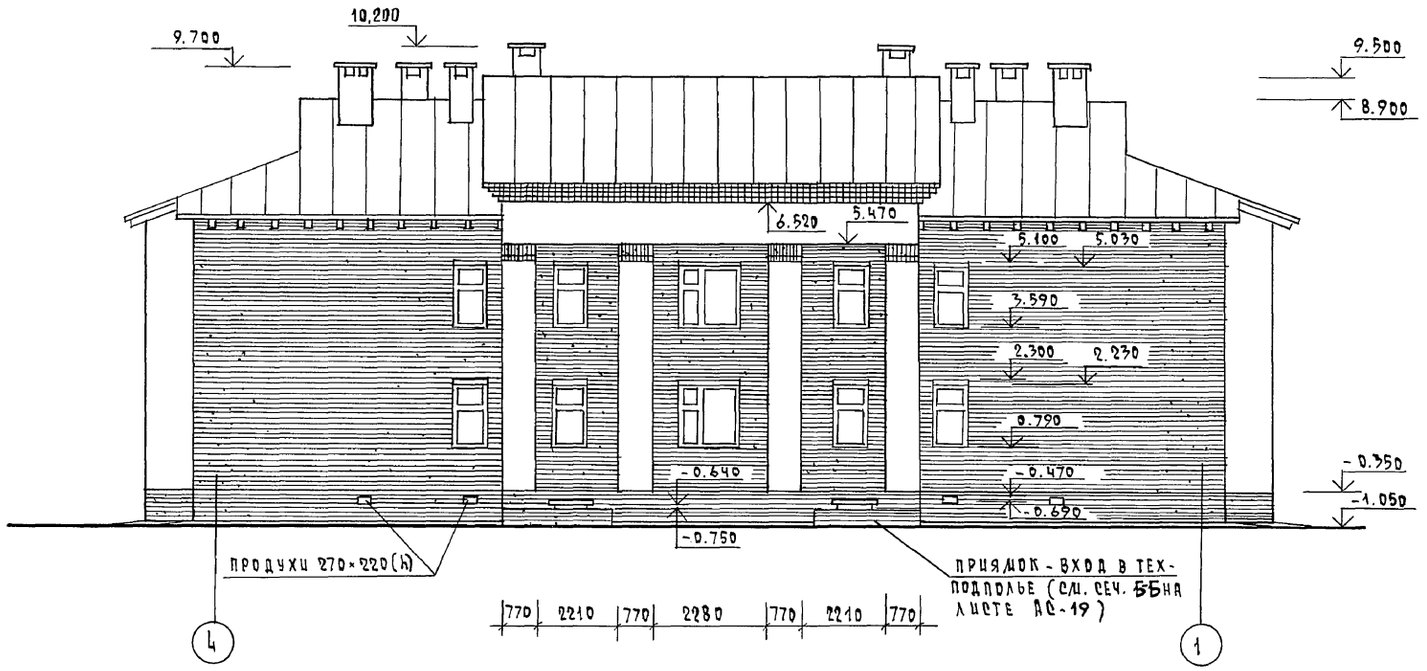

Условное обозначение:

— силикатный или керамический светлых тонов лицевой кирпич с расшивкой швов

— глиняный красного цвета лицевой кирпич с расшивкой швов (см. лист АС-12 — наружная отделка)

1. Для вариантов фасада №1 и 2 необходимо внести изменения в планы этажей, приняв соответствующие фрагменты плана и разрез по наружной стене лестничной клетке (см. лист АС-7)
2. Цепочка размеров по фасаду варианта №1 дана для пилястр (толщиной 65 мм), что также требует их внесения на планы этажей.
3. Для разреза по лестничной клетке для варианта №2 нужно откорректировать разрезы 2-2, 1-1 (см. лист АС-9).
4. Паспорт цветового решения фасадов дан на листе АС-4

				124-12-228.90	АС
	Н. контр.	Кубаев			
Привязан	Нач. маст.	Караваев		2 этажный 8 квартирный кирпичный жилой дом с 2 и 3 комнатными квартирами	Стадия: Р; Лист: 5; Листов:
	Зам. нач.	Коврижкин			
	Гап	Кубаев			
	Гл. спец.	Румянцева		Фасады 1-4, 4-1, А-В и В-А (вариант №2)	ЦНИИЭП гражданскельстрой
	Арх. III к.	Муравьева			
Инв. №	Проверил	Кубаев			

Копировал 24491-01 8 формат А2

Инв. № подл. | Подпись и дата | Взам. инв. №

Альбом I

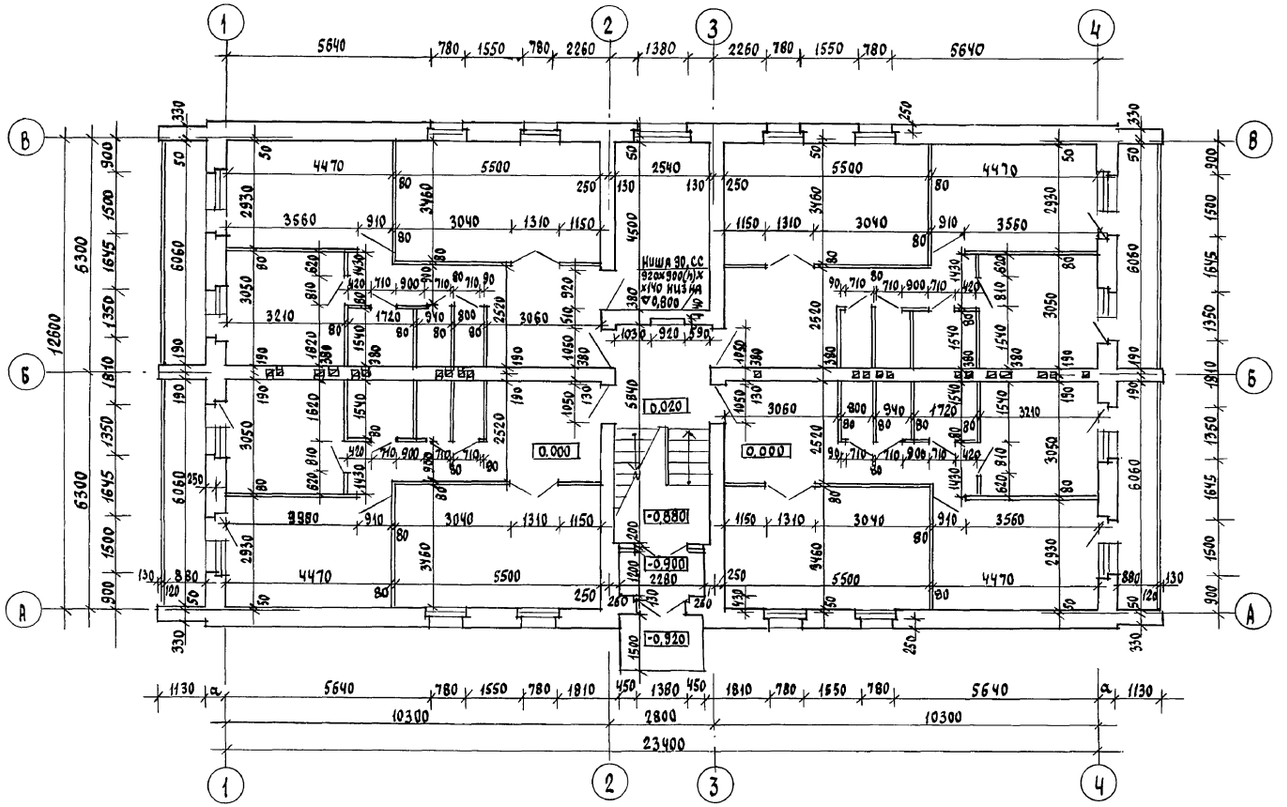

Фрагмент фасада №1

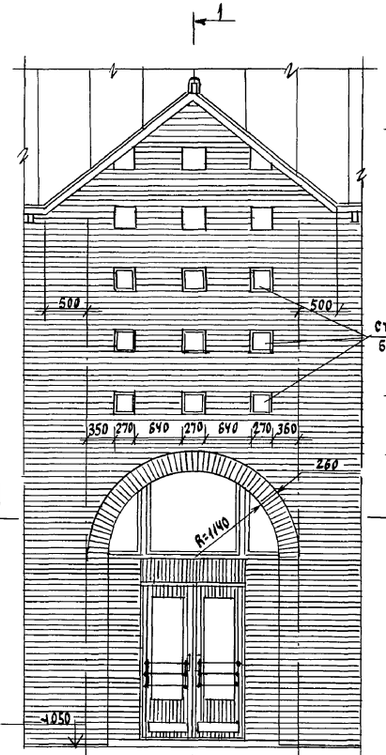

1-1

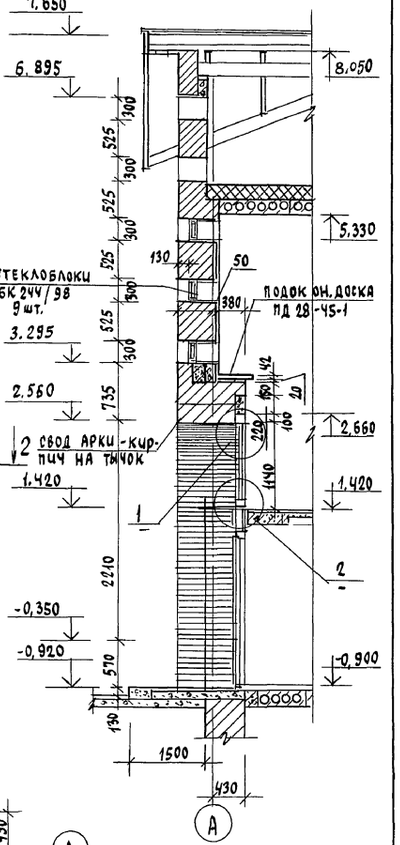

2-2

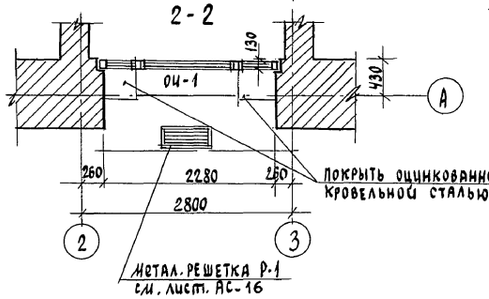

Фрагмент фасада №2

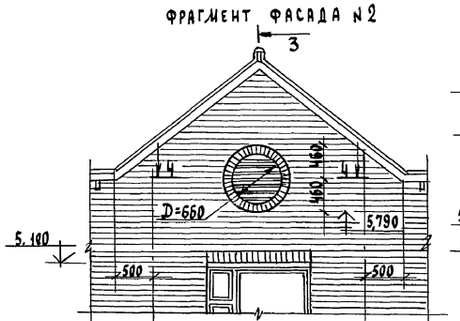

3-3

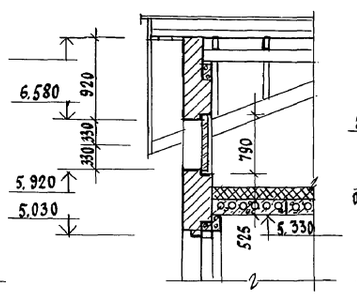

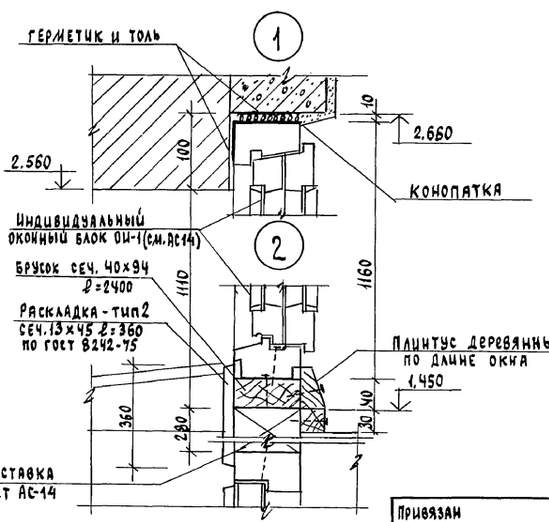

Ч-Ч

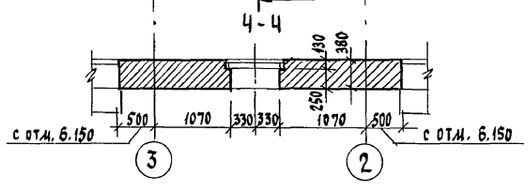

Фрагмент фасада №1 смотреть совместно с листом АС-25

				124-12-228.90 АС	
Привязан	Н.контр.	Кубарев		2этажный 8квартирный кирпичный жилой дом с 2и3комнатными квартирами	Стадия: Р; Лист: 6; Листов:
	Нач.маст.	Караваев			
	Зам.нач.	Ковришкин			
	ГАП	Кубарев			
	Гл.спец.	Румянцева		Кладочный план 1 этажа	ЦНИИЭП гражданельстрой
Инв.№	Арх. Щк	Муравьева			
	Проверил	Коромыслов			

Инв.№ подл. | Подпись и дата | Взам.инв.№

Альбом I

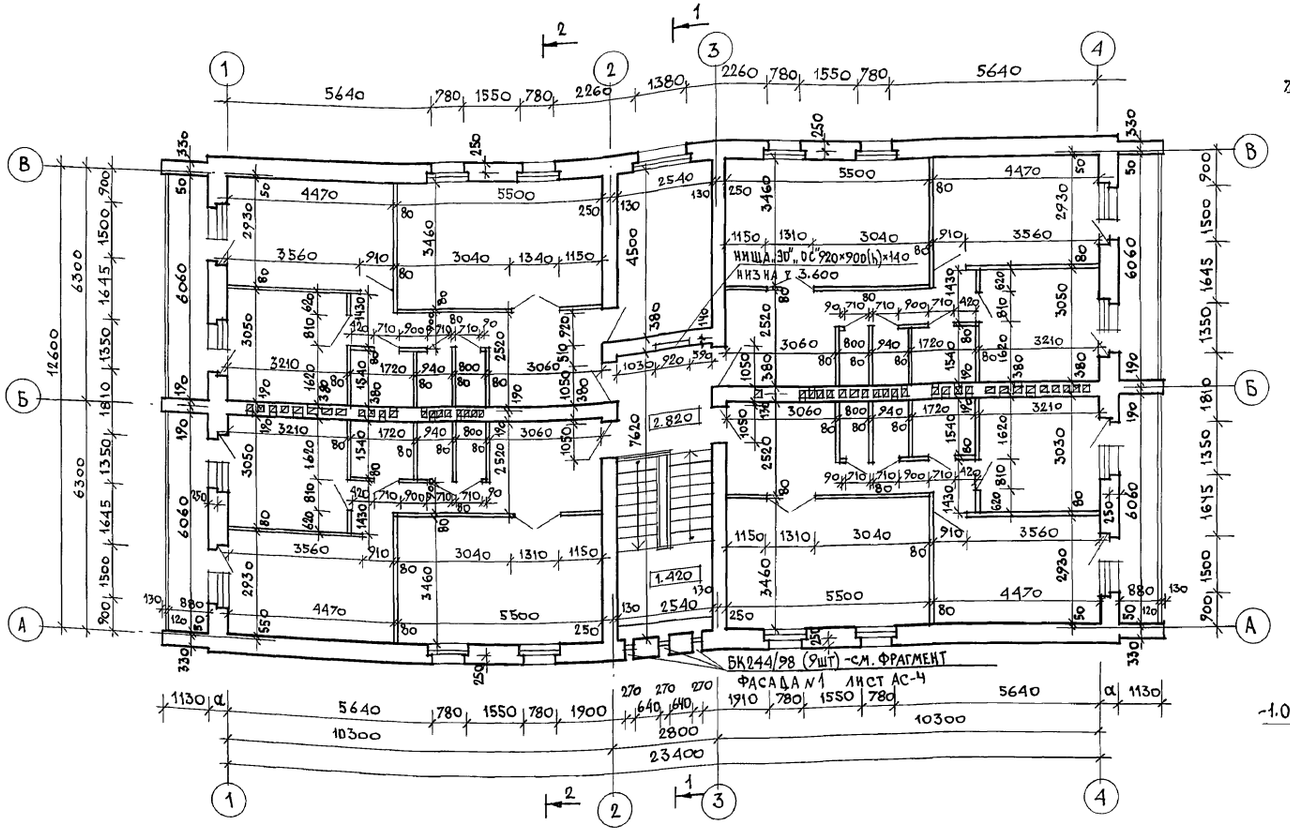

Фрагмент плана 2 этажа для фасада - вариант 2

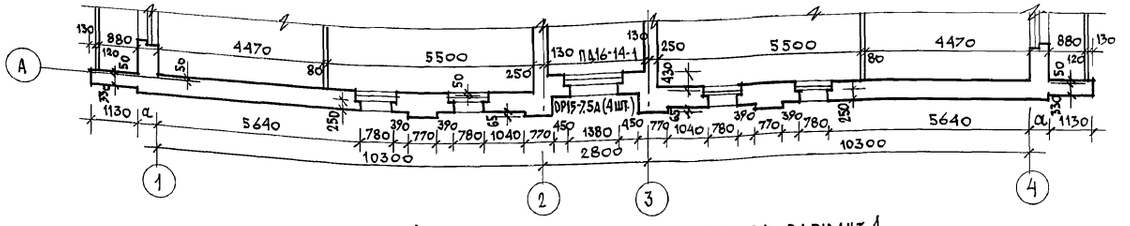

Фрагмент плана 2 этажа для фасада - вариант 1

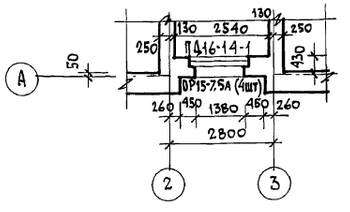

Фрагмент фасада №1 (см. примечание)

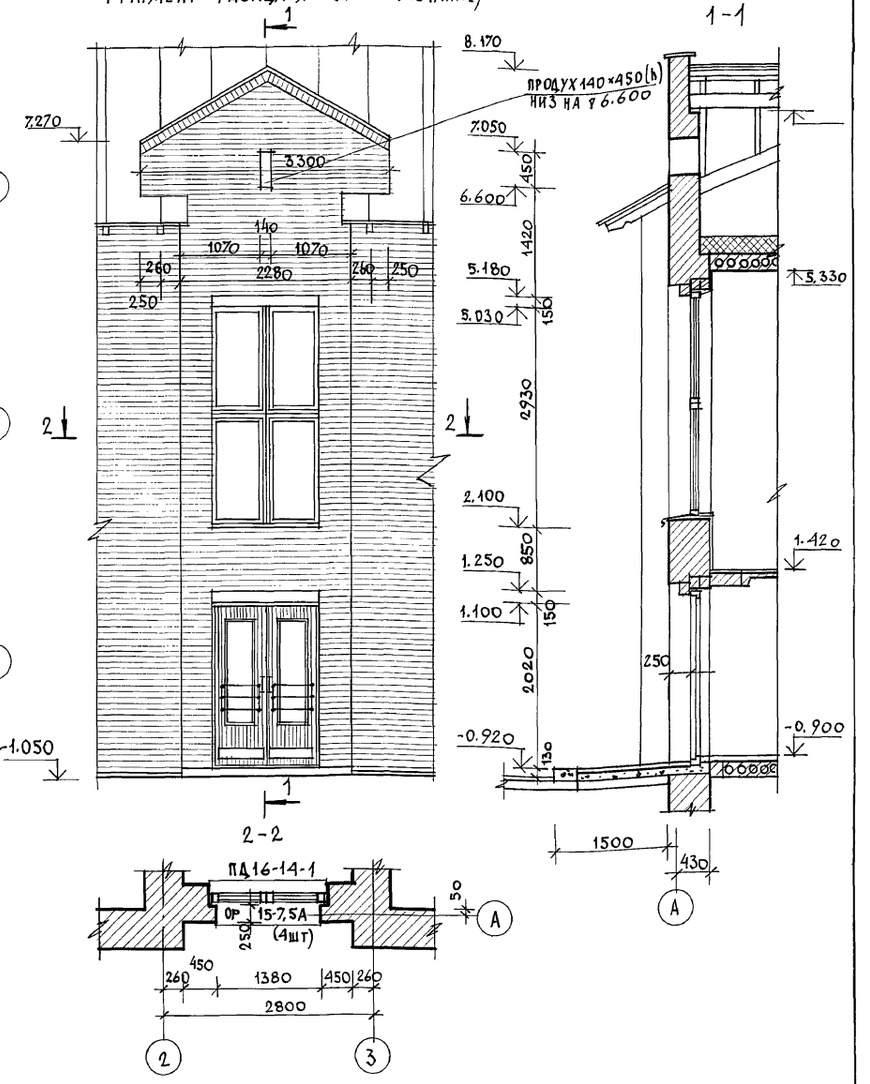

1. Фрагмент фасада №1 дан к варианту фасада №1 (см. л. АС-4)
2. Толщины наружных стен (значение „а") см. общие данные лист АС-2
3. Разбивка перегородок дана для варианта перегородок из гипсовых плит по ГОСТ 8428-83. (см. лист АС-8)

				124-12-228.90 АС			
		НОРМОК.	КУВАЕВ				
ПРИВЯЗАН		НАЧ. МАСТ.	КАРАВАЕВ	2 этажный 8 квартирный кирпичный жилой дом с 2 и 3 комнатными квартирами	СТАДИЯ	ЛИСТ	ЛИСТОВ
		ЗАМ. НАЧ.	КОВРИЖКИН		Р	7	
		ГАП	КУВАЕВ				
		ГЛ. СПЕЦ.	РУМЯНЦЕВА	Кладочный план 2 этажа.	ЦНИИЭП ГРАЖДАНСЕЛЬСТРОЙ		
		АРХ. III К.	МУРАВЬЕВА	Фрагмент фасада №1.			
ИНВ. N		ПРОВЕР.	КОРОМЫСЛОВ				

24491-01 10

ИНВ. N ПОДЛ. | ПОДПИСЬ И ДАТА | ВЗАМ. ИНВ. N

Альбом I

План перегородок из гипсобетонных панелей. 1 и 2 этажей

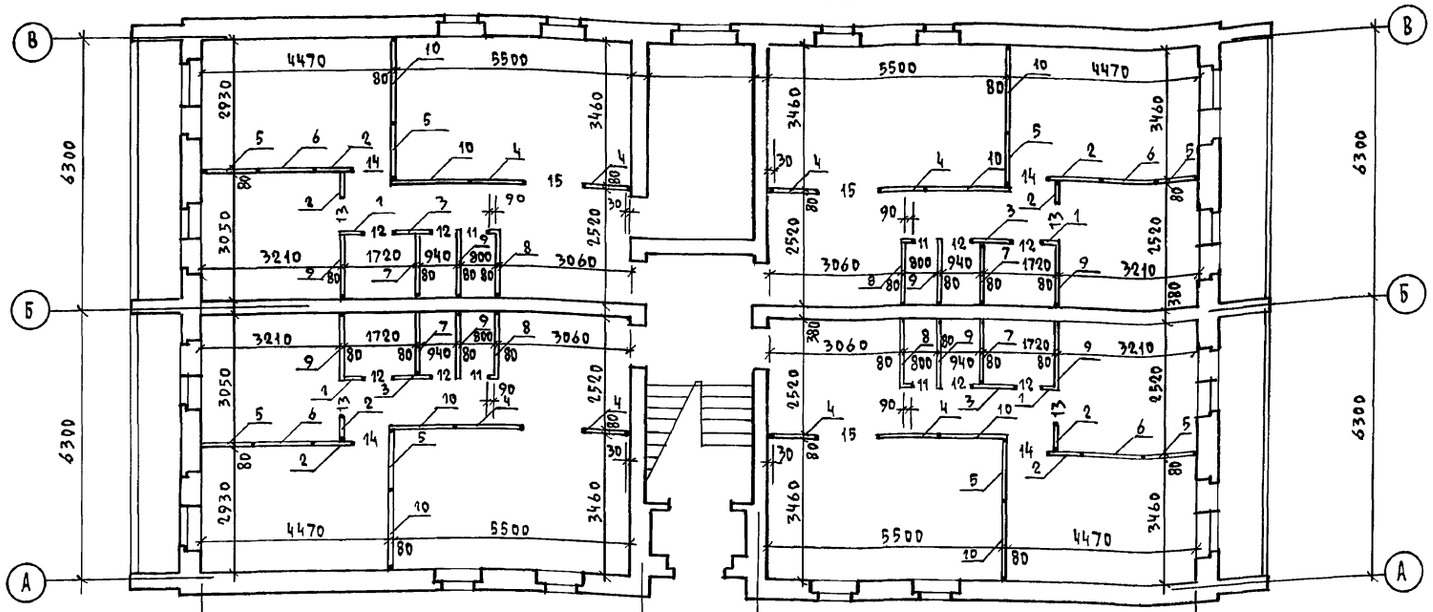

План перегородок из гипсокартонных листов (вариант №1) 1 и 2 этажей

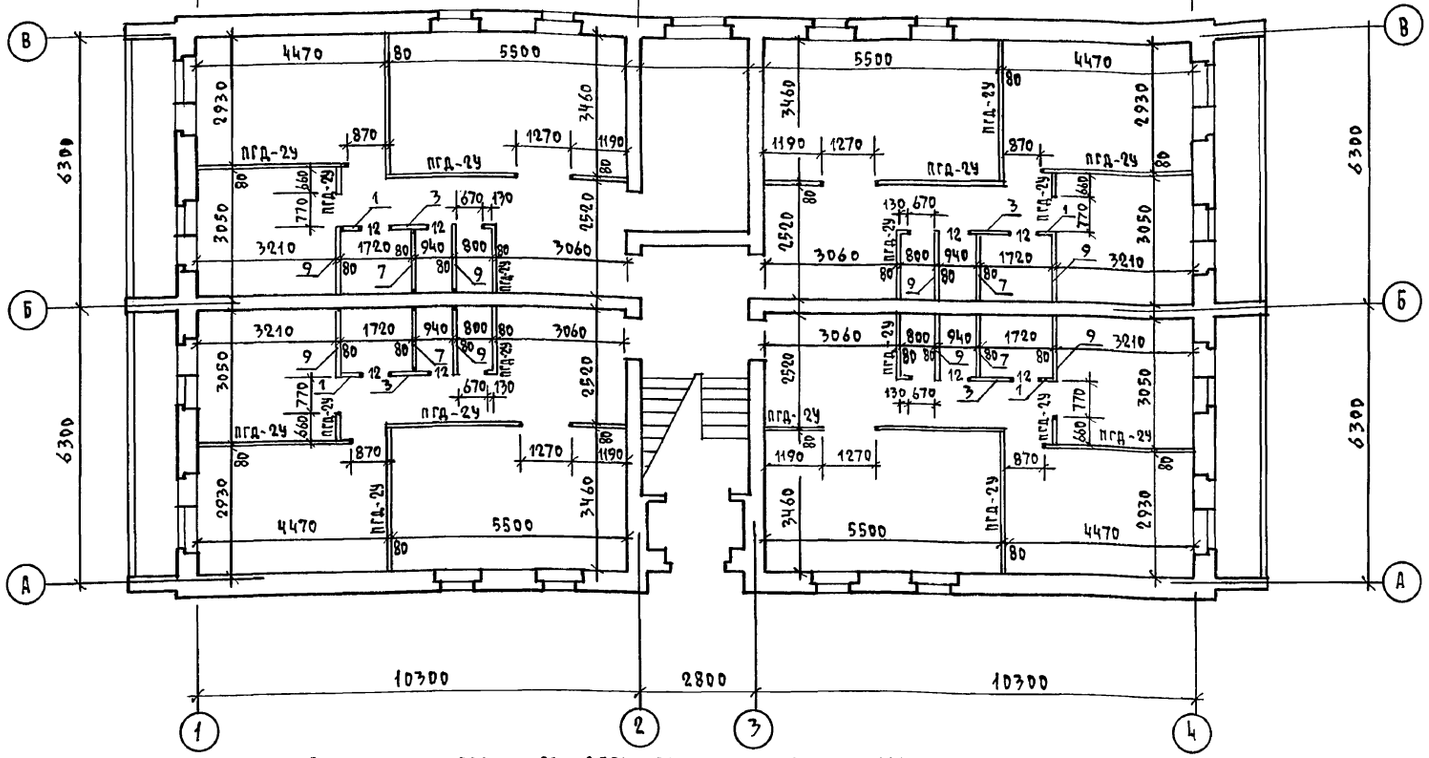

Примечание:
1. В качестве основного варианта разработан план перегородок из гипсобетонных плит марки ПГ по серии 1.131.9-21.
2. При 1 варианте перегородок из гипсокартонных листов (ГКЛ) в санузлах и ванных комнатах применять перегородки из гипсобетонных плит марки ПГ.
3. При 2 варианте перегородок из гипсовых плит по ГОСТ 6428-83 пользоваться привязками, указанными на кладочных планах см. листы АС-6.7
4. В спецификации количество перегородок дано на 2 этажа.

Спецификация перегородок из гипсобетонных панелей

Марка поз.	Обозначение	Наименование	Кол	Масса ед. кг	Примечание
1.	Серия 1.131.9-21	ПГ 4.25.8.-5ГЦ	8	106	
2.	Серия 1.131.9-21	ПГ 6.25.8-5Г	16	158	
3.	Серия 1.131.9-21	ПГ 9.25.8-5ГЦ	8	238	
4.	Серия 1.131.9-21	ПГ 11.25.8-5Г	16	291	
5.	Серия 1.131.9-21	ПГ 14.25.8-5Г	16	370	
6.	Серия 1.131.9-21	ПГ 15.25.8-5Г	8	396	
7	Серия 1.131.9-21	ПГ 15.25.8-5ГЦ	8	396	
8.	Серия 1.131.9-21	ПГ 16.25.8-5Г	8	423	
9.	Серия 1.131.9-21	ПГ 16.25.8-5ГЦ	16	423	
10.	Серия 1.131.9-21	ПГ 20.25.8-5ГЦ	16	528	
11	Серия 1.131.9-21	ПГ 7.4,4.8-5Г	8	31,2	
12	Серия 1.131.9-21	ПГ 7.4,4.8-5ГЦ	16	31,2	
13	Серия 1.131.9-21	ПГ 8.4,4.8-5Г	8	35,8	
14	Серия 1.131.9-21	ПГ 9.4,4.8-5Г	8	40,4	
15	Серия 1.131.9-21	ПГ 13.4,4.8-5Г	8	58,5	
	ГОСТ 24454-80	Древесина хв. пород			
		Брус 75×30 ℓ=2540	8		
		Брус 75×90 ℓ=2540	8		

Спецификация перегородок из гипсокартонных листов (вариант №1)

Марка поз.	Обозначение	Наименование	Кол.	Масса ед., кг	Примечание
	Серия 1.131.9-24	ПГД-2У		31.0	Вес 1 м² перегород.
		ГКЛ улучшенного к-ва, м²	563,2		
	ГОСТ 24454-80Е	Пиломатериалы	2,06		
	ГОСТ 9573-82	Звукоизоляционный слой	14,1		
	ГОСТ 4028-63*, ГОСТ 1144-80*	Гвозди или шурупы, кг	9,01		
	ГОСТ 3282-74*	Дюбель ДГ-6, кг	8,5		
		Шпаклевка ТУ-400-1-			
		3/53-74 СВШ, кг.	17,0		
Спецификация перегородок из гипсобетонных панелей для варианта №1					
1	Серия 1.131.9-21	ПГ 4.25.8-5ГЦ	8	106	
3	Серия 1.131.9-21	ПГ 9.25.8-5ГЦ	8	238	
7	Серия 1.131.9-21	ПГ 15.25.8-5ГЦ	8	396	
9	Серия 1.131.9-21	ПГ 16.25.8-5ГЦ	16	423	
12	Серия 1.131.9-21	ПГ 7.4,4.8-5ГЦ	16	31,2	

Н. контр.	Куваев		
Нач. маст.	Караваев		
Зам. нач.	Коврижкин		
ГАП	Куваев		
Гл. спец.	Румянцева		
Тех. арх.	Андрущук		
Проверил	Коромыслов		

124-12-228.90 АС

2 этажный 8 квартирный кирпичный жилой дом с 2 и 3 комнатными квартирами

Стадия	Лист	Листов
Р	8	

Перегородки: из гипсобетонных панелей, из гипсокартонных листов (вариант №1), из гипсовых плит (вариант №2)

ЦНИИЭП Гражданскельстрой

Привязан

Инв. №

Инв. № подл. | Подпись и дата | Взам. инв. №

Копировал Коуе 24491-01 11 формат А2

Альбом I

Разрез 1-1

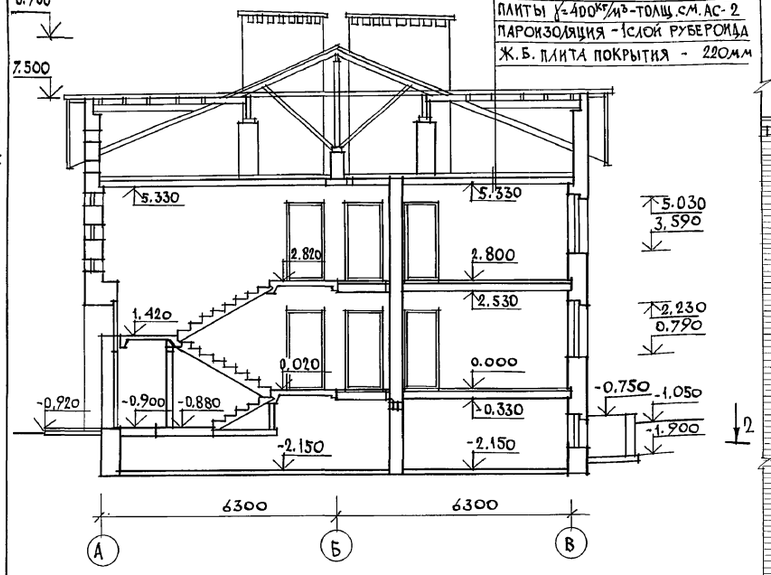

Утеплитель - пенобетонные плиты γ=400 кг/м³ - толщ. см. АС-2
Пароизоляция - 1 слой рубероида
Ж.б. плита покрытия - 220мм

Фрагмент фасада № 1

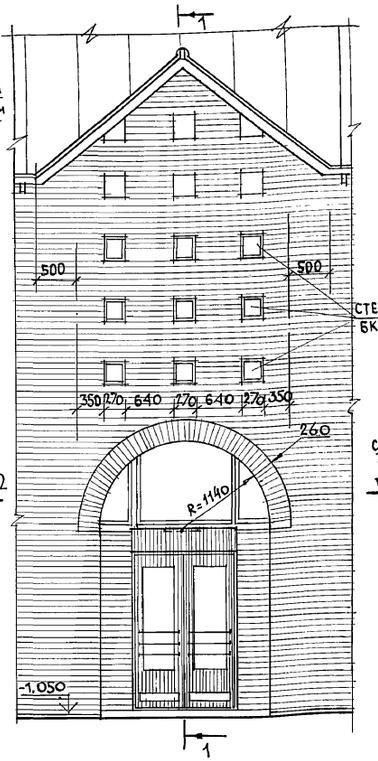

1-1

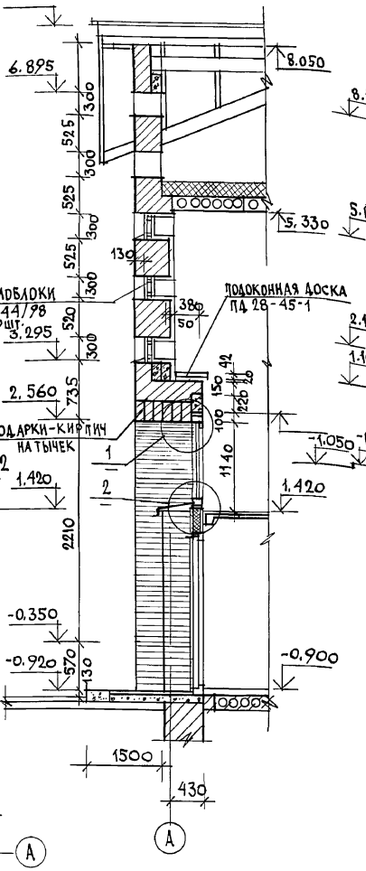

Разрез 1-1 (вариант фасада № 1)

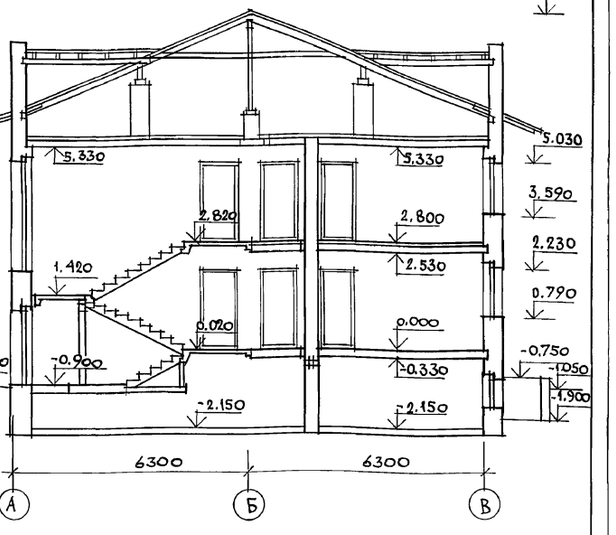

Разрез 2-2

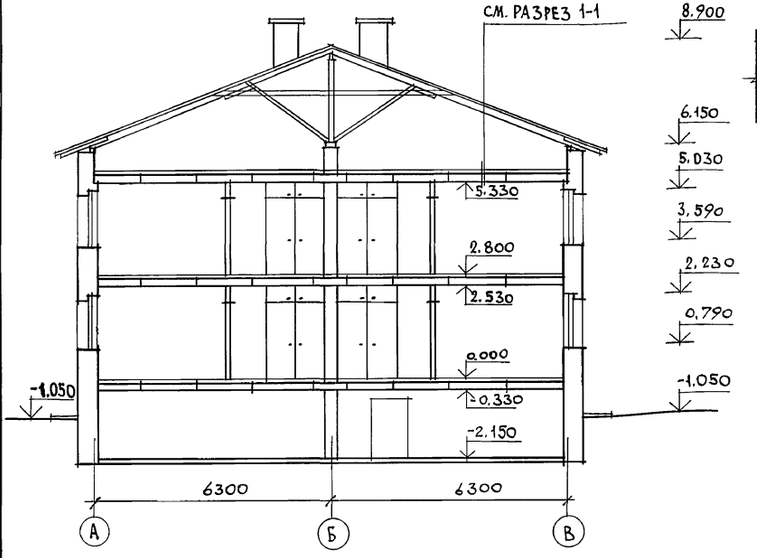

2-2

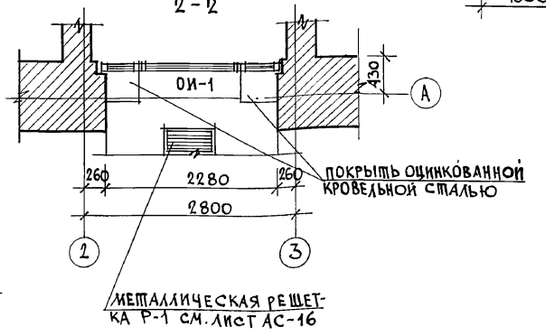

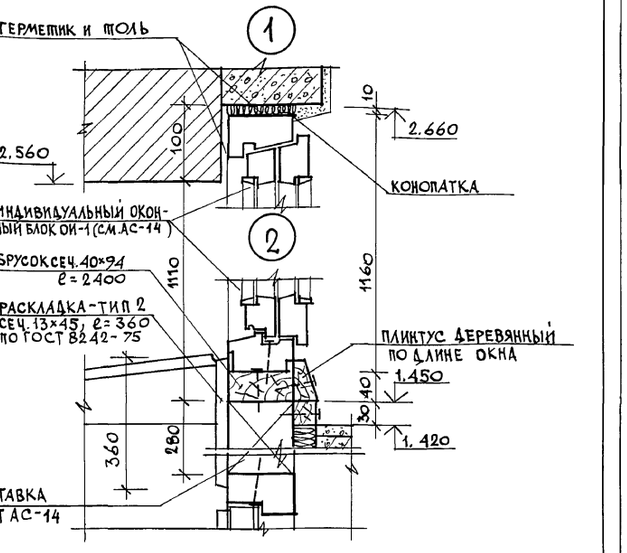

Данный лист см. совместно с листом „Чердачная крыша и узлы" АС-26, 27

Нормок.	Кувалев		
Нач. маст	Караваев		
Зам. нач.	Ковришкин		
ГАП	Кувалев		
Гл. спец.	Румянцева		
Ведущ. арх	Коромыслов		
Арх. III кат.	Муравьева		
Провер.	Коромыслов		

Привязан

Инв. №

124-12-228.90 АС

2 этажный 8 квартирный кирпичный жилой дом с 2 и 3 комнатными квартирами

Стадия	Лист	Листов
Р	9	

Разрезы 1-1, 2-2. Фрагмент фасада № 1. Разрез 1-1 (вариант фасада № 1)

ЦНИИЭП Граждансельстрой

24491-01 12

Инв. № подл. | Подпись и дата | Взам. инв. №

Альбом I

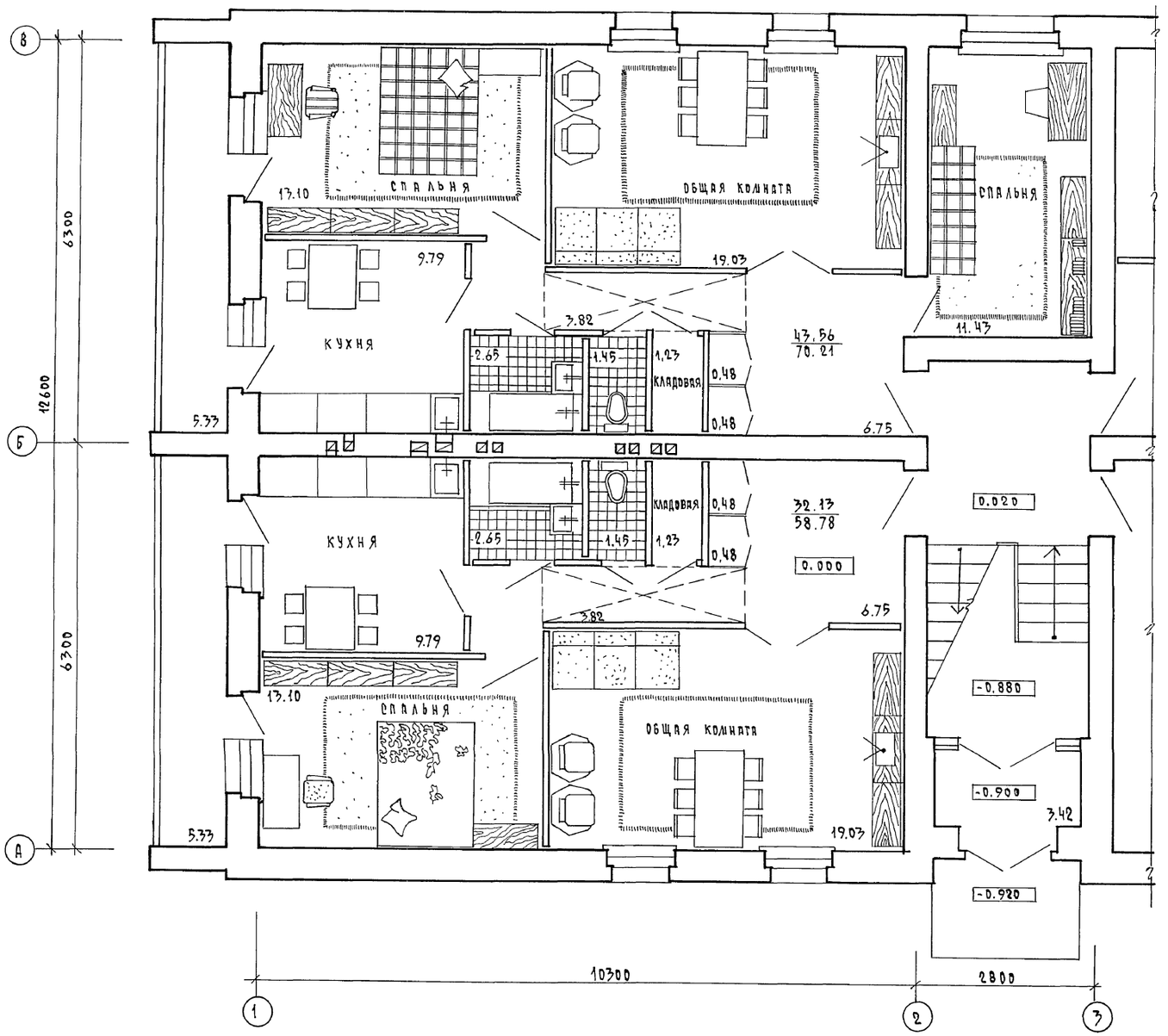

Н.КОНТР.	КУВАЕВ		
НАЧ.МАСТ.	КАРАВАЕВ		
ЗАМ.НАЧ.	КОВРИЖКИН		
ГАП	КУВАЕВ		
ГЛ.СПЕЦ.	РУМЯНЦЕВА		
АРХ.II КАТ.	МУРАВЬЕВА		
ПРОВЕРИЛ	КОРОМЫСЛОВ		

ПРИВЯЗАН

ИНВ.N

124 - 12 - 228. 90 АС

2 ЭТАЖНЫЙ 8 КВАРТИРНЫЙ КИРПИЧНЫЙ ЖИЛОЙ ДОМ с 2 и 3 КОМНАТНЫМИ КВАРТИРАМИ

СТАДИЯ	ЛИСТ	ЛИСТОВ
Р	10	

ЖИЛАЯ СЕКЦИЯ В ОСЯХ 1-3 С РАССТАНОВКОЙ МЕБЕЛИ

ЦНИИЭП ГРАЖДАНСЕЛЬСТРОЙ

КОПИРОВАЛ Kogl- 24491-01 13 ФОРМАТ А2

СОГЛАСОВАНО

ГЛ. СПЕЦ. ОВ	КРЕЙНИС
ГЛ. СПЕЦ. ВК	ВЕРХОВСКИЙ
ГЛ. СПЕЦ. ЭО	БОРОДКИН

ИНВ.N ПОДЛ. | ПОДПИСЬ И ДАТА | ВЗАМ. ИНВ.N

Альбом I

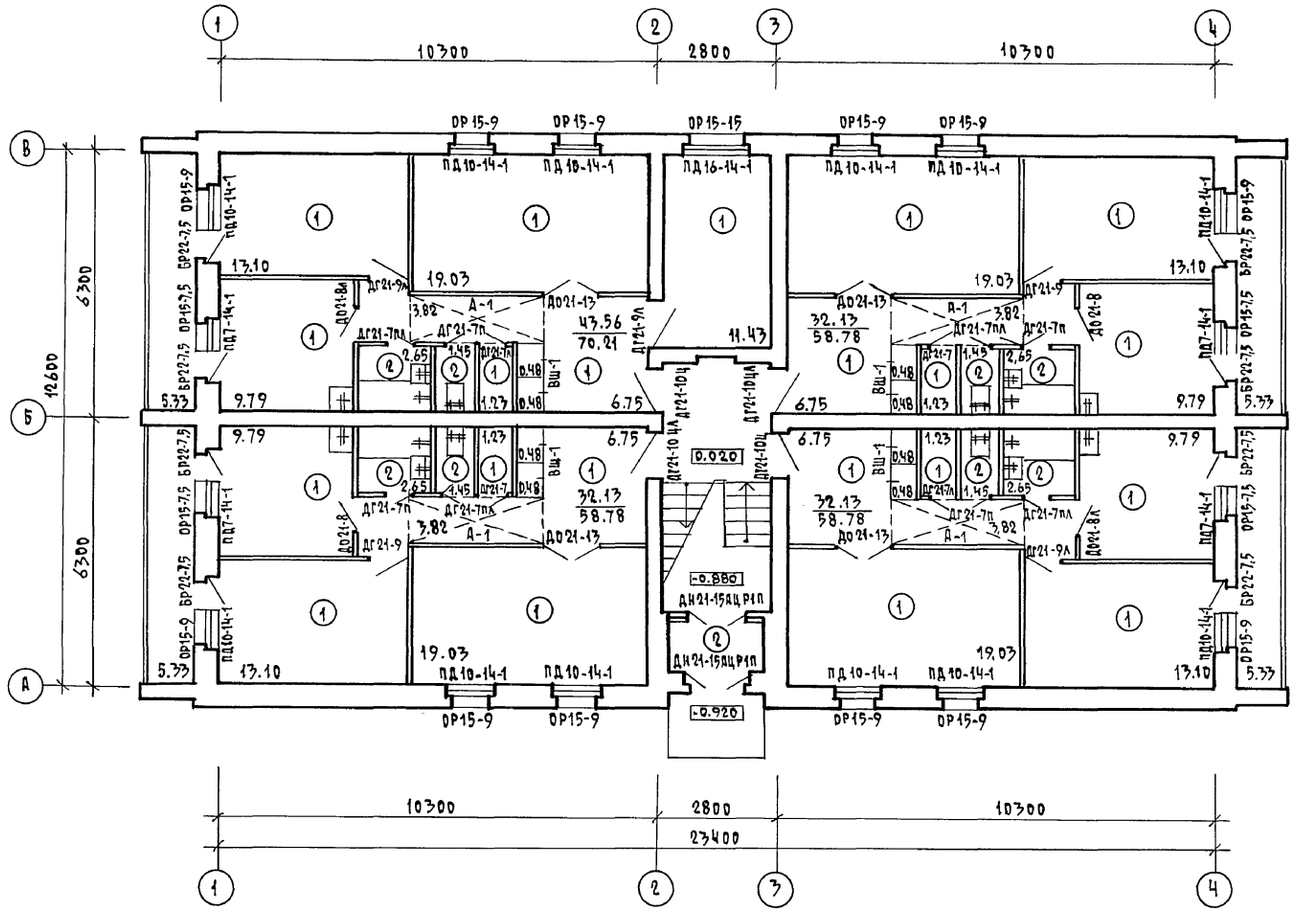

Экспликация полов

Наименование помещений	Тип пола по проекту	Номер узла по серии 2.144-1/88	Элементы пола и их толщина	Площадь пола м²
Жилые комнаты, коридоры, прихожие, кладовые, кухни	1	131	Линолеум (на теплозвукоизолирующей подоснове)	230.9
Тамбуры, ванные комнаты, туалеты	2	137*	Плитки керамические (мелахские)	19.8
Жилые комнаты, коридоры, прихожие, кладовые, кухни	3	61	Линолеум (на теплозвукоизолирующей подоснове)	230.9
Ванные комнаты, туалеты	4	62	Плитки керамические (меглахские)	16.4
Тех — подполье	5	Узел 257 серия 2.244-1	Щебень	212.5
Узел ввода	6	174	Покрытие из бетона В15	15,2
Электрощитовая	7	176	Покрытие из бетона В15	4.9
Лестничн. клетка	8	По узлу 62	Плитку керамическую заменить на бетон мозаичного состава	13,0

Н. контр.	Кувaев		
Нач. маст	Караваев		
Зам. нач.	Коврижкин		
ГАП	Кувaев		
Гл. спец.	Румянцева		
Архит. III к	Муравьева		
Техн. арх	Андрущук		
Проверил	Кордмыслов		

ПРИВЯЗАН

ИНВ. N

124-12-228.90 АС

2 этажный 8 квартирный кирпичный жилой дом с 2 и 3 комнатными квартирами

Стадия	Лист	Листов
Р	11	

План отделочных работ 1 этажа. Экспликация полов.

ЦНИИЭП Граждансельстрой

Копировал Код 24491-01 14 формат А2

Инв. N подл. | Подпись и дата | Взам. инв. N

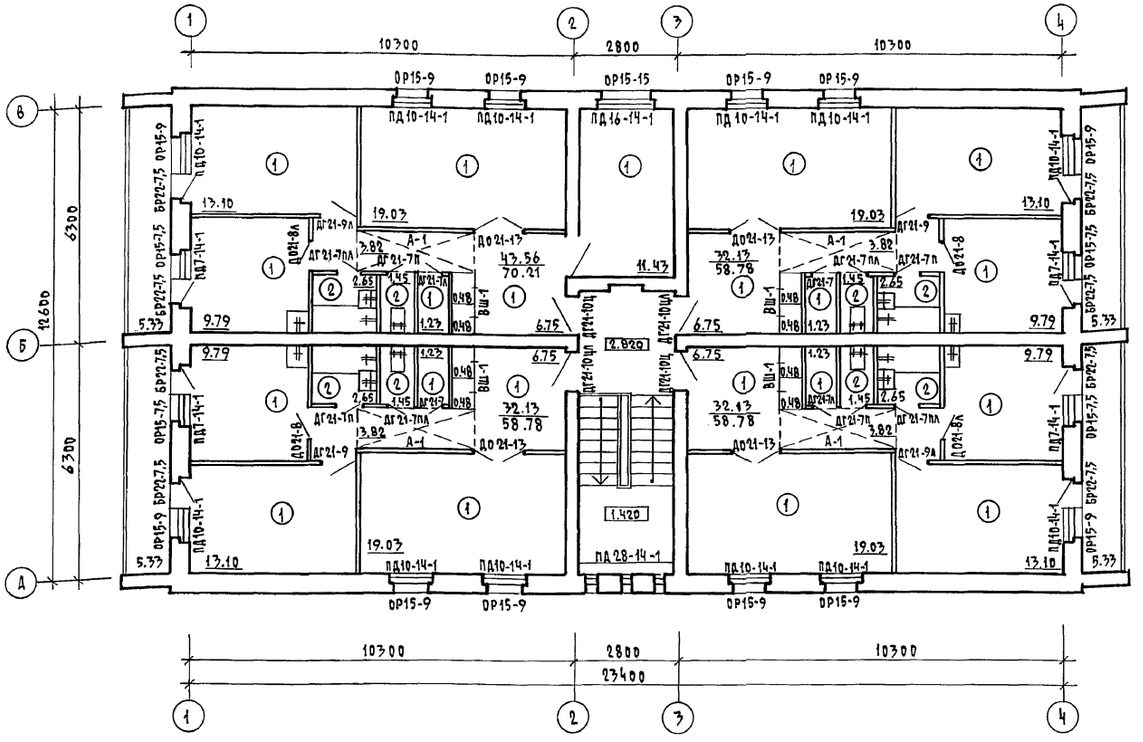

Ведомость отделки помещений (площадь в м²)

Наименование помещения	Потолок		Стены или перегородки		Низ стен или перегородок (панель)			Примечания
	площадь	вид отделки	площадь	вид отделки	площадь	вид отделки	высота в мм	
Жилые комнаты, коридоры, прихожие	373,6	побелка	435,4	штукатурка с последующей оклейкой обоями	—	—	—	В наружных стенах штукатурка гипсоперлитовая δ = 20 мм
			484,8	затирка с последующей оклейкой обоями				
Кладовые, туалеты, тамбур	24,9	водоэмульсионная покраска	50,2	штукатурка с последующей покраской водоэмульсион. краской	—	—	—	При отделке санузлов и кухонь см. пояснительную записку (внутреннюю отделку)
			143,8	затирка с последующей покраской водоэмульсион.				
Кухни, ванные комнаты	99,6	водоэмульсионная покраска	99,6	штукатурка, с последующей покраской водоэмульсион. краск.	54,6	глазурованная плитка	600	
			160,2	затирка с последующей покраской водоэмульс. краск.			1800	
Электрощитовая, узел ввода	20,1	известковая побелка	49,6	штукатурка, и известковая побелка	—	—	—	
Лестничная клетка	38,96	побелка клеевая	90,03	затирка с послед. покр. водоэм. краской	—	—	—	

Отделочные работы

Наружная отделка

Кладка наружных верст в наружных стенах ведется из лицевого кирпича с расшивкой швов. В основном решении фасадов применен однотонный кирпич. При вариантах фасадов используются сочетания лицевого кирпича двух цветов (т.е. вводится дополнительно силикатный или светлый керамический помимо основного красного глиняного).

Столярные изделия, деревянные элементы стропильной кровли (свесы кровли, слуховые окна) снаружи окрашиваются масляной краской (см. паспорт цветового решения фасадов на листе АС-4).

Вентшахты, выходящие на кровлю выполняются оштукатуренными по сетке с последующей покраской водостойкими красителями под цвет кирпича.

Цоколь жилого дома, стенки приямков для входа в техподполье выполняются из керамического рядового полнотелого кирпича.

Внутренняя отделка

Внутренние поверхности кирпичных стен выполняются в соответствии с ведомостью отделки помещений (см. лист АС-12).

Колер покраски оштукатуренных поверхностей помещений определяется при привязке и строительстве дома.

Отделочный слой встроенных шкафов, антресолей принять по соответствующему листу (лист АС-15).

По всей длине кухонного фронта поверхность стены облицовывается на высоту 0,6м глазурованной плиткой (белой без рисунка) между напольными и навесными шкафами, включая боковые стены у мойки.

В туалете цокольная часть стен облицовывается керамической метлахской плиткой на высоту 0,10 м. Стены ванной комнаты, к которым примыкают санитарные приборы, облицовываются глазурованной плиткой (белой без рисунка) на высоту 1,8м (скрытые участки за ванной не облицовываются). Облицовка глазурованной плиткой остальных участков стен в цокольной части на высоту 0,15 м.

Инв.№ подл. | Подпись и дата | Взам. инв.№

		124-12-228.90	АС
Н.контр.	Кубаев		
Нач.маст	Карабаев		
Привязан	Зам.нач.	Ковришкин	
	ГАП	Кубаев	
	Гл.спец.	Рудянцева	
	Архит. гр. к.	Журавьева	
	Техн. арх.	Андрущук	
Инв.№	Проверил	Корольков	

2 этажный 8 квартирный кирпичный жилой дом с 2 и 3 комнатными квартирами

Стадия	Лист	Листов
Р	12	

План отделочных работ 2 этажа

Ведомость отделки помещений

ЦНИИЭП граждансельстрой

Альбом I

N п/п	Обозначение	Наименование	Количество на этаж: Техподполье	1	2	Чердак	Всего	Масса ед., кг	Примечание
		Окна и балконные двери с							
		раздельными переплетами							
1	ГОСТ 11214-86	ОР 15-9	—	12	12	—	24		
2	ГОСТ 11214-86	ОР 15-7,5	—	4	4	—	8		
3	ГОСТ 11214-86	ОР 15-15	—	1	1	—	2		
4	ГОСТ 11214-86	БР 22-7,5	—	8	8	—	16		
		Подоконные деревянные доски							
5	1.136.5-24 вып.1	ПД 10-14-1	—	12	12	—	24		
6	1.136.5-24 вып.1	ПД 7-14-1	—	4	4	—	8		
7	1.136.5-24 вып.1	ПД 16-14-1	—	1	1	—	2		
		Окна и балконные двери со							
		спареными переплетами							
8	ГОСТ 11214-86	ОС 15-9	—	12	12	—	24		
9	ГОСТ 11214-86	ОС 15-7,5	—	4	4	—	8		
10	ГОСТ 11214-86	ОС 15-15	—	1	1	—	2		
11	ГОСТ 11214-86	БС 22-7,5	—	8	8	—	16		
12	ГОСТ 11214-86	ОС 15-7,5 А	—	—	4	—	4		Для вариантов фасада №1,2
		Подоконные деревянные доски							
13	1.136.5-24 вып.1	ПД 10-14-1	—	12	12	—	24		
14	1.136.5-24 вып.1	ПД 7-14-1	—	4	4	—	8		
15	1.136.5-24 вып.1	ПД 16-14-1	—	1	1	—	2		
		Окна и балконные двери с тройным остеклением							
16	ГОСТ 16289-86	ОРС 15-9	—	12	12	—	24		
17	ГОСТ 16289-86	ОРС 15-7,5	—	4	4	—	8		
18	ГОСТ 16289-86	ОРС 15-15	—	1	1	—	2		
19	ГОСТ 16289-86	БРС 22-7,5	—	8	8	—	16		
		Подоконные деревянные доски.							
20	1.136.5-24 вып.1	ПД 10-25-1	—	12	12	—	24		
21	1.136.5-24 вып.1	ПД 7-25-1	—	4	4	—	8		
22	1.136.5-24 вып.1	ПД 16-25-1	—	1	1	—	2		
		Двери деревянные наружные служебные, люки							
23	ГОСТ 24698-81	ДН 21-15 АЩР2П	—	2	—	—	2		
24	ГОСТ 24698-81	ДС 19-9 ГТ	1	—	—	—	1		
25	ГОСТ 24698-81	ДС 19-9 ГТЛ	1	—	—	—	1		
26	ГОСТ 24698-81	ДЛ 10-10	2	—	—	1	3		
		Двери деревянные внутренние							
27	1.136-10	ДО 21-13	—	4	4	—	8		
28	1.136-10	ДГ 21-10 Ц	—	2	2	—	4		
29	1.136-10	ДГ 21-10 ЦЛ	—	2	2	—	4		
30	1.136-10	ДГ 21-9	—	2	2	—	4		
31	1.136-10	ДГ 21-9 Л	—	3	3	—	6		
32	1.136-10	ДО 21-8	—	2	2	—	4		
33	1.136-10	ДО 21-8 Л	—	2	2	—	4		
34	1.136-10	ДГ 21-7	—	2	2	—	4		
35	1.136-10	ДГ 21-7П	—	4	4	—	8		
36	1.136-10	ДГ 21-7Л	—	2	2	—	4		
37	1.136-10	ДГ 21-7ПЛ	—	4	4	—	8		
		Встроенный шкаф и антресоль							
38	Альбом I лист АС-15	ВШ-1	—	4	4	—	8		
39	Альбом I лист АС-15	А-1	—	4	4	—	8		
		Слуховые окна							
40	Альбом I лист АС-29	СО-1	—	—	—	2	2		
41	Альбом I лист АС-29	СО-2	—	—	—	2	2		
42	Альбом I лист АС-14	СО-3	—	—	—	1	1		Фрагмент фасада №2 - л. АС-6
		Окно индивидуальное							
43	Альбом I лист АС-14	ОИ-1	—	1	—	—	1		Фрагмент фасада №1 - л. АС-6

На планах этажей по отделочным работам даны марки столярных изделий (окна, балконные двери, подоконные доски). Для основного проектного решения. При других вариантах на столярку необходимо внести исправления на эти планы. Индивидуальный оконный блок ОИ-1 выполняется по схеме и примечаниям данным на листе АС-14 и принимается как для основного решения так и для других вариантов данных столярных изделий.

Инв. № подл. | Подпись и дата | Взам. инв. №

Привязан

Инв. N

Н.контр.	Куваев	
Нач.маст.	Караваев	
Зам.нач.	Коврижкин	
ГАП	Куваев	
Гл.спец.	Румянцева	
Тех.арх.	Андрущук	
Проверил	Коромыслов	

124-12-228.90 АС

2 этажный 8 квартирный кирпичный жилой дом с 2 и 3 комнатными квартирами

Стадия	Лист	Листов
Р	13	

Спецификация столярных изделий

ЦНИИЭП Гражданскельстрой

Копировал Коуе 24491-01 16 Формат А2

Альбом I

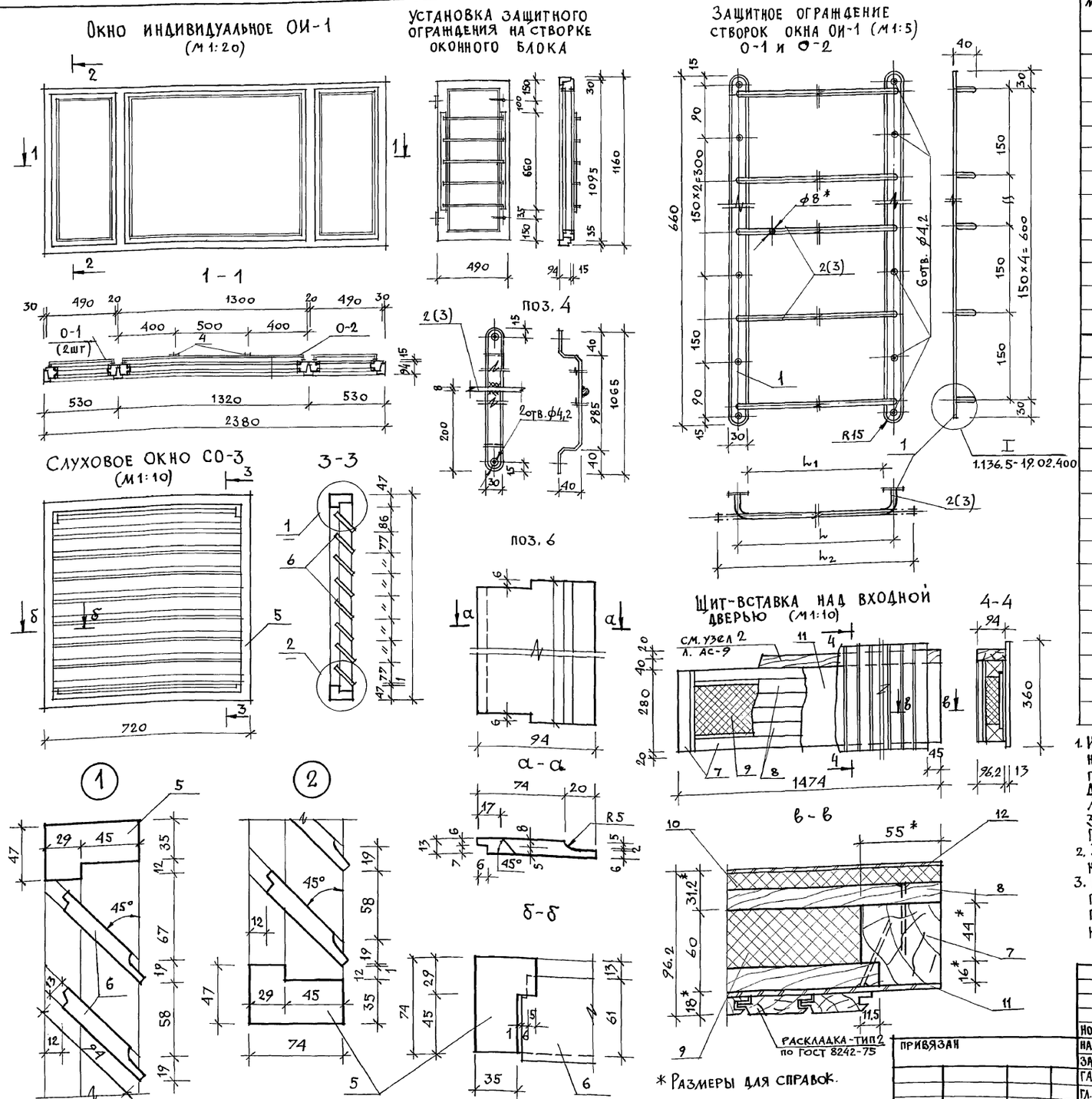

* Размеры для справок.

Марка поз.	Обозначение	Наименование			Кол.	Масса ед. кг	Прим.
		Защитное ограждение створок окна ОИ-1 (на 1 шт.)					
1	Лист В3 ГОСТ 199.04-74	Пластина					
	Ст.3 ГОСТ 16523-70*	660×30×3			2	0,466	0,932
2	Круг В3 ГОСТ 2590-71*	Стержень L_2 = 558			5	0,220	1,100
3	Ст.3 ГОСТ 535-79	L_2 = 1368			5	0,539	2,695
		Ширина створок	L	L_1	L_2	Масса стержней	Общая масса, кг
О-1		490	430	400	558	1,100	2,032
О-2		1300	1240	1210	1368	2,695	3,627
4	Лист В3 ГОСТ 199.04-74	Гнутая полоса					см. общ.
	Ст.3 ГОСТ 16523-70*	1145×30×3			2	0,808	прим. п.
		Слуховое окно СО-3					
5	ГОСТ 24454-80	Древесина	Коробки		0,010		м³
6			Жалюзи		0,010		м³
		Щит-вставка над входной дверью					
	ГОСТ 24454-80	Древесина обвязки					
		сеч. 55×60, ℓ=3288 п.м			0,011		м³
	ГОСТ 24454-80	Древесина обшивки					
		сеч. 55×16; ℓ=12914 п.м			0,011		м³
	ГОСТ 9573-72	Плита минераловатная					м³
		на синтетич. связующ.					заполнение
		1364×170×44			1		
	ГОСТ 4598-74*	Плита волокнистая					
		мягкая М-12 δ=12мм			1		1474×280
	ГОСТ 4598-74*	Плита древесноволокнис-					
		тая СТ-500 δ=5мм			1		1474×280
	ГОСТ 4598-74*	Плита волокнистая δ=3,2мм			1		1474×280

1. Индивидуальный оконный блок ОИ-1, расположенный за арочным проемом над наружным входным дверным блоком, выполняется на основе ГОСТ 11214-86 „Окна и балконные двери деревянные с двойным остеклением". Для изготовления данного блока берется за основу оконный блок марки ОС18-27Е. При этом размер его в плане уменьшается на 300мм за счет боковых створок, т.е. каждая уменьшается на 150мм. По высоте размер уменьшается на 600мм.
2. Защитное ограждение створок оконного блока ОИ-1 выполняется на основе ограждений для наружных дверей по серии 1.136.5-19.
3. В ограждении средней створки окна (О-2) для устранения её прогиба и деформации нужно приварить к нему две гнутые полосы (см. сеч. 1-1 и поз. 4) с закреплением к верхней и нижней обвязке створки.

Нормок.	Куваев		
Нач.маст.	Каравлев		
Зам.нач.	Коврижкин		
Гап	Куваев		
Гл.спец.	Румянцева		
Вед.арх.	Коромыслов		
Провер.	Куваев		

124-12-228.90 АС

2 этажный 8 квартирный кирпичный жилой дом с комнатными квартирами

Окна индивидуальное ОИ-1 и слуховое СО-3. Защитное ограждение створок окна. Щит-вставка над входной дверью.

Стадия	Лист	Листов
Р	14	

ЦНИИЭП Гражданскельстрой

Привязан

Инв. N

Инв. N подл. | Подпись и дата | Взам. инв. N

24491-01 17

Альбом I

Встроенный шкаф ВШ-1 А-А Б-Б Антресоль А-1

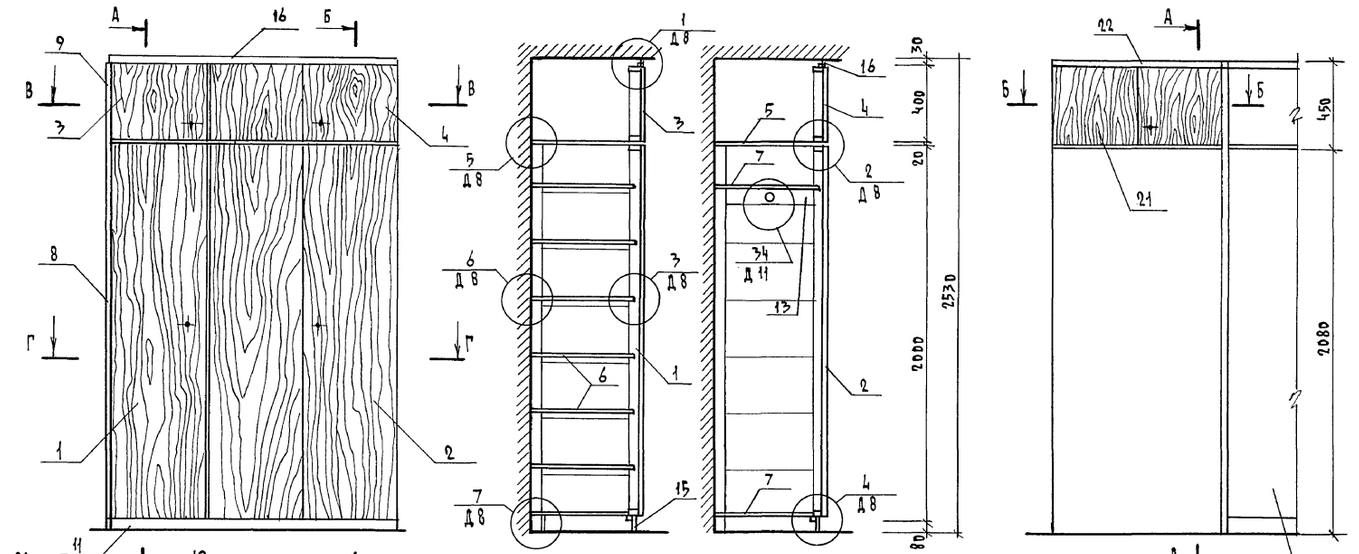

Марка, поз.	Обозначение	Наименование	Кол.	Масса ед., кг	Примечание
	Встроенный шкаф	ВШ-1			
		Сборочные единицы			
1	1.172.5-6-0100-05	Дверной блок шкафа ДШ 20-5	1		
2	-0100-11	—"—"— ДШ20-10	1		
3	-0200-02	—"— антресоли ДА4-5	1		
4	-0200-14	—"—"— ДА4-10	1		
5	-0800	Полка антресольная ПА L=1,52	1		
6	-0900-08	" переставная ПП6-5	7		
7	-0900-11	—"—"— ПП6-10	3		
8	-0500-03	Стенка боковая шкафа СБШ21-6	1		
9	-0600-01	—"— антресоли СБА4-6	1		
10	-0700-03	Стенка промежуточная СП21-6	1		
		Детали			
11	1.172.5-6-0002-01	Брус монтажный БМ-2	4		
12	-0003-02	Штанга Ш-3	1		
13	-0004	Штангодержатель	2		
14	-0006-01	Полкодержатель ПД-2	12		
15	-0007	Цоколь	1,51		п.м.
16	-0008-01	Наличник Н-2	1,51		п.м.
17	-0009	Винт стяжной В-1	10		
18	-0009-01	—"—"— В-2	14		
19	-0010	Гайка стяжная	24		
20	-0014	Угольник УМ-2	4		
	Антресоль	А-1			
		Сборочные единицы			
21	1.172.5-6-0200-13	Дверн. блок антресоли ДА4-9	2		
22	-0800	Полка антресольн. ПА 3120×900	1		
		Детали			
23	1.172.5-6-0008-01	Наличник Н-2	1,8		п.м.
	-0009	Винт стяжной В-1	4		
	-0010	Гайка стяжная	4		
	-0013	Угольник УМ-1	14		

Встроенный шкаф и антресоль выполняются на основе рабочих чертежей типовых конструкций серии 1.172.5-6 „Элементы и детали встроенных шкафов и антресолей для жилых зданий". Полотна дверок и боковые стенки шкафа и антресоли имеют декоративную облицовку (или прозрачное лакокрасочное покрытие).

		124-12-228.90	АС
Н.контр.	Кувалев		
Нач.маст.	Карпачев	2-этажный, 8-квартирный кирпичный жилой дом с 2из комнатными квартирами	Стадия: Р; Лист: 15; Листов:
Зам.нач.	Коврижкин		
ГАП	Кувалев		
Гл.спец.	Румянцева	Встроенный шкаф ВШ-1, антресоль А-1.	ЦНИИЭП гражданселькстрой
Тех.арх.	Андрущук		
Проверил	Корольков		

Привязан

Инв.№

Инв.№ подл. | Подпись и дата | Взам.инв.№

Копировал Коуг 24491-01 18 Формат А2

Альбом I

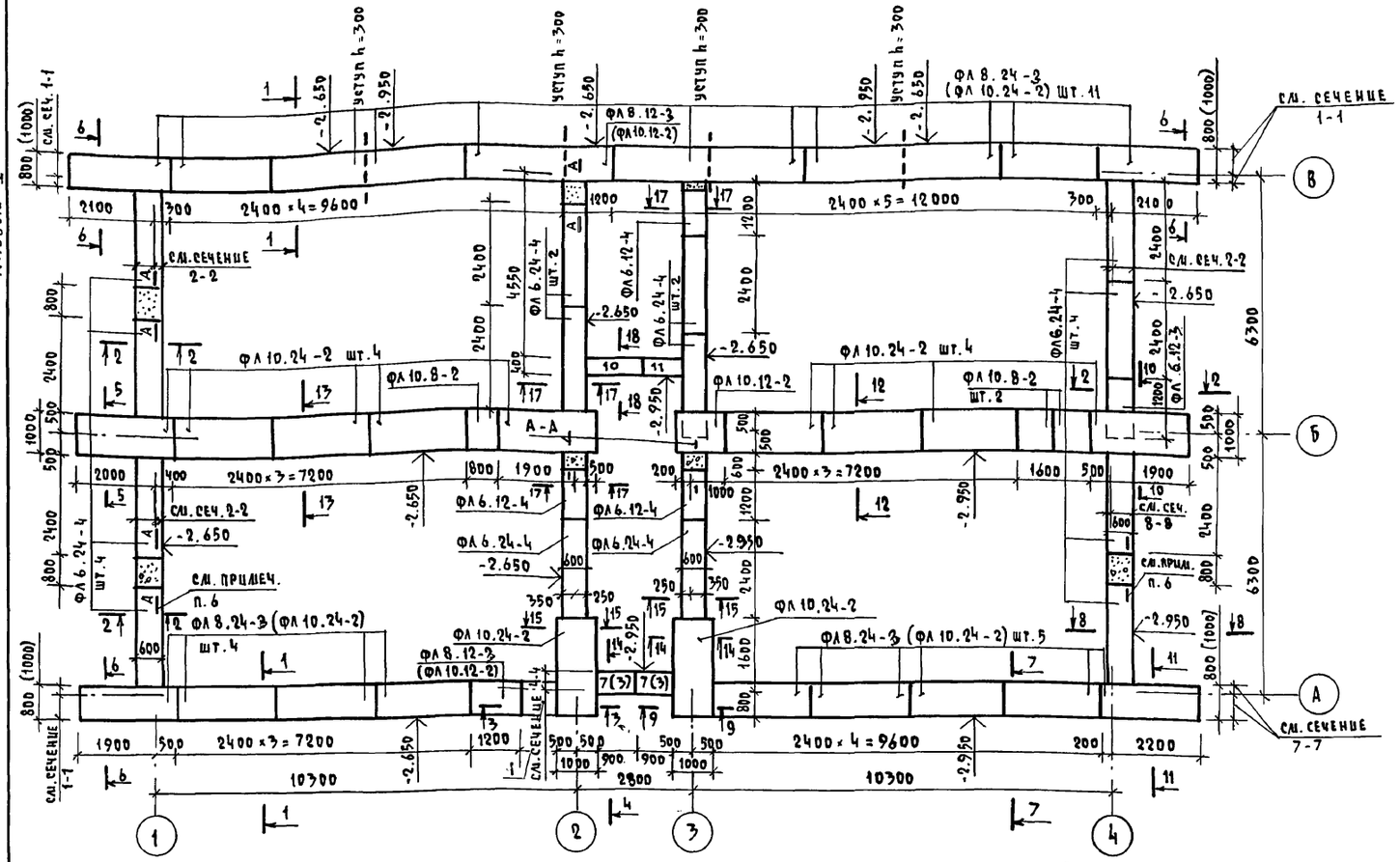

Спецификация фундаментных плит и блоков стен подвала

Марка по проекту	Обозначение	Наименование	Количество штук при „а" мм 380	510	640	Масса кг	Примечание
		Блоки бетонные для стен подвала					
1	ГОСТ 13579-78	ФБС 24.6.6-Т			46	1960	
2	"	ФБС 12.6.6-Т			13	960	
3	"	ФБС 9.6.6-Т			23	700	
4	"	ФБС 12.6.3-Т			23	460	
5	"	ФБС 24.5.6-Т	48	48	2	1630	
6	"	ФБС 12.5.6-Т	14	14	1	790	
7	"	ФБС 9.5.6-Т	23	23	—	590	
8	"	ФБС 12.5.3-Т	25	25	2	380	
9	"	ФБС 24.4.6-Т	16	16	16	1300	
10	"	ФБС 12.4.6-Т	17	17	17	640	
11	"	ФБС 9.4.6-Т	20	20	20	470	
12	"	ФБС 12.4.3-Т	12	12	12	310	
		Железобетонные фундаментные плиты					
ФЛ 10.24-2	ГОСТ 13580-85	ФЛ 10.24-2	11	11	31	1520	
ФЛ 10.12-2	"	ФЛ 10.12-2	1	1	3	750	
ФЛ 10.8-2	"	ФЛ 10.8-2	3	3	3	495	
ФЛ 8.24-3	"	ФЛ 8.24-3	20	20	—	1395	
ФЛ 8.12-3	"	ФЛ 8.12-3	2	2	—	685	
ФЛ 6.24-4	"	ФЛ 6.24-4	14	14	14	1040	
ФЛ 6.12-4	"	ФЛ 6.12-4	4	4	4	515	

Схема расчетных сечений

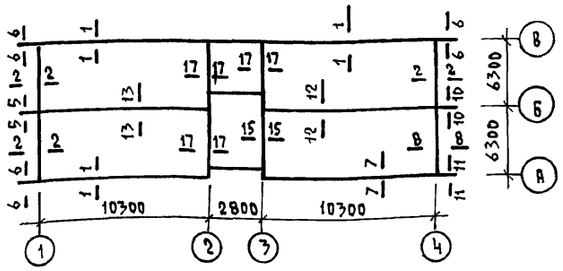

1. Фундаменты под здание разработаны для 3х температур наружного воздуха -20°с, -30°с (основное решение), -40°с. Толщину наружных стен „а" в зависимости от температуры наружного воздуха см. таблицу в общих данных, АС-2
2. При разработке фундаментов принято: рельеф участка ровный, грунтовые воды отсутствуют, грунты непучинистые, непросадочные, со следующими характеристиками:
   расчетное значение объемной массы грунта $\gamma = 1{,}8$ тс/м³
   расчетное значение угла внутреннего трения $\varphi = 24°$
   расчетное значение удельного сцепления $c = 13$ кПа (0,13 кгс/см²)
   расчетное давление на грунт определено согласно СНиП 2.02.01-83 и принято равным 0,23 МПа.
3. Фундаментные плиты укладывать на уплотненную песчаную подсыпку толщиной 50 мм.
4. Кладку блоков стен подвала и техподполья выполнять на цементном растворе марки 50 с обязательной перевязкой вертикальных швов на 300 мм. Вертикальные швы кладки тщательно заполнить раствором.
5. Кладку цоколя с отм. -1.150 до ↓ -0.350 выполнять из кирпича керамического рядового полнотелого обыкновенного КР 100/1650/35 ГОСТ 530-80 на растворе М-50.
6. Монолитные участки между фундаментными плитами заделать бетоном В15 с армированием сеткой поз.1, по детали А-А, АС-19
7. При сопряжении стен из блоков без перевязки соединить их в горизонтальных швах с арматурными сетками Ø8 АI шаг 100×100 ℓ=1м /поз.3/, см. развертку у оси А.
8. Над отверстиями, нишами, штрабами 500 мм и менее заложить арматурные стержни Ø10 А-I в слое цементного раствора /поз.2/. Шаг стержней 100 мм, опирание на стену по 250 мм с каждой стороны.
9. Горизонтальную гидроизоляцию выполнять 2х типов:
   - на отм. -1,150 и -0,350 рулонная из 2х слоев гидроизола на битумной мастике,
   - на отм. -2.350 из цементного раствора состава 1:2.
10. Вертикальную обмазочную гидроизоляцию выполнять горячим битумом за 2 раза.
11. Обратную засыпку грунта за стены техподполья производить после монтажа перекрытия на ↓ -0.330. Засыпку грунта производить с послойным тромбованием.
12. Марки фундаментных плит и стеновых блоков указанные в скобках на сечениях фундаментов, планах фундаментов и развертках стен подвала относятся к варианту наружных стен а = 640 мм.
13. Настоящий лист смотреть совместно с АС-17,19
14. У входа предусмотреть решетку для вытирания ног Р-1 из -40×4 вес-10 кг.

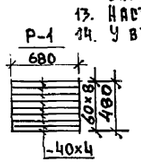

Таблица расчетных нагрузок на фундаменты

N сечения	Отметка приложения нагрузки, м	Нагрузка „а" мм 380	510	640
1-1, 7-7	-2.350	16,1	17,8	19,5
2-2, 8-8	-2.350	6,1	7,3	8,5
5-5, 10-10	-2.350	21,0	21,0	21,0
6-6, 11-11	-2,350	15,2	15,2	15,2
12-12, 13-13	-2.350	20,2	20,2	20,2
15-15, 17-17	-2.350	11,0	11,0	11,0

Спецификация арматуры к фундаментам

Формат	Зона	Поз.	Обозначение	Наименование	Общий вес при „а" мм 380	510	640	Примечание
		1	ГОСТ 5781-82	Ø6 А-I	22,0	22,0	22,0	крыльцо
					6,4	6,4	6,4	см. примеч. п.6
		2	ГОСТ 5781-82	Ø10 А-I	66,6	81,1	88,0	см. примеч. п.8
		3	ГОСТ 5781-82	Ø8 А-I	24,0	24,0	30,0	см. примеч. п.7
				Бетон В15	Объем бетона 1,53 м³			см. примеч. п.6
				Бетон В25	0,70 м³			крыльцо

Н. контр.	Румянцева	
Нач. маст.	Караваев	
Зам. нач.	Коврижкин	
ГАП	Куваев	
Гл. спец.	Румянцева	
Вед. инж.	Дорофеева	
Инженер	Воронцова	

124-12-228.90 АС

Привязан

Инв. N

2 этажный 8 квартирный кирпичный жилой дом с 2 и 3 комнатными квартирами

Стадия	Лист	Листов
Р	16	

План фундаментов

ЦНИИЭП Гражданскельстрой

Копировал Коуд-24491-01 19 Формат А2

Инв. N подл. | Подпись и дата | Взам. инв. N

Альбом I

1 - 1

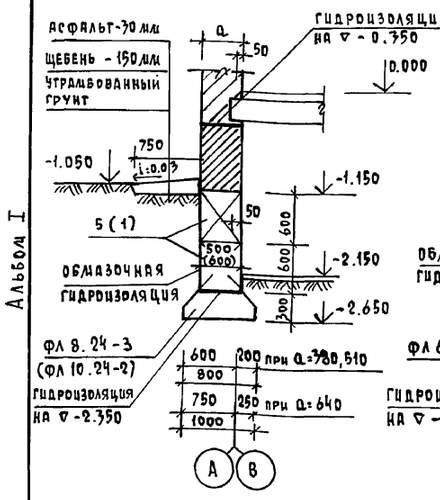

2 - 2

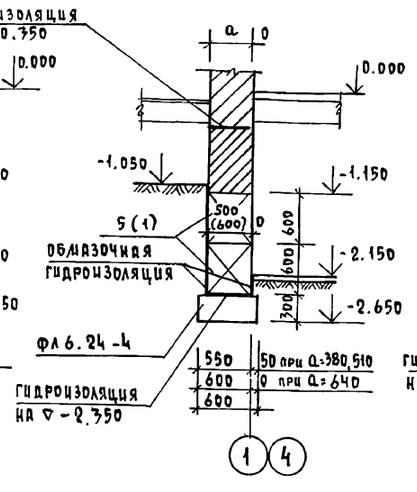

3 - 3

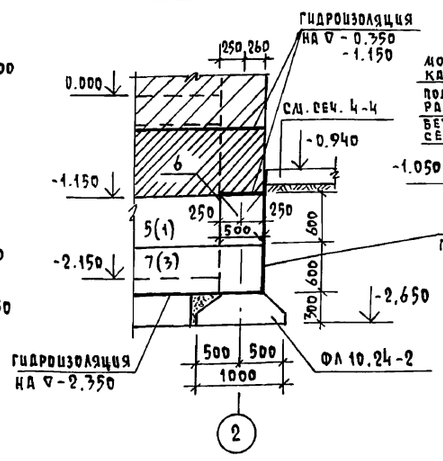

4 - 4

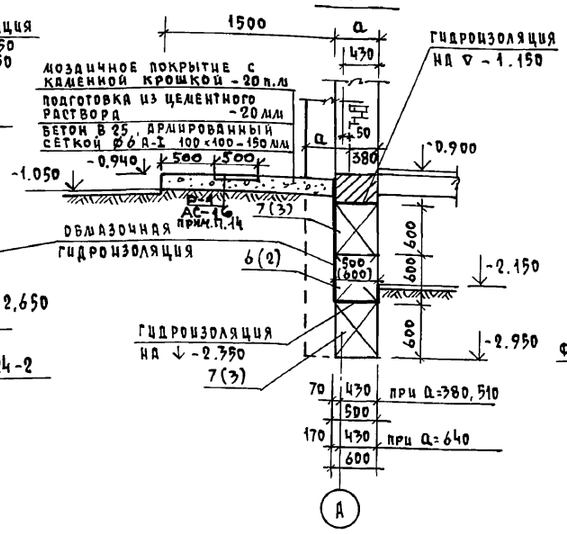

5 - 5

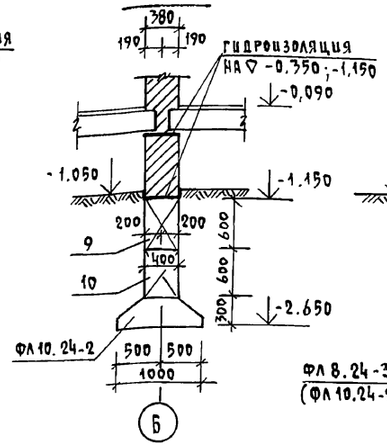

6 - 6

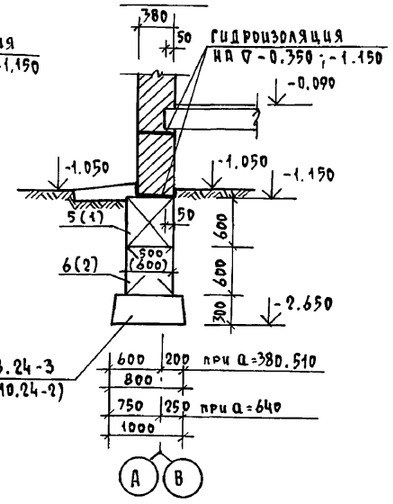

7 - 7

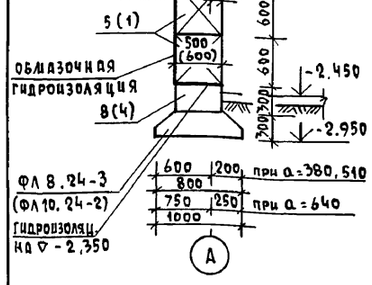

8 - 8

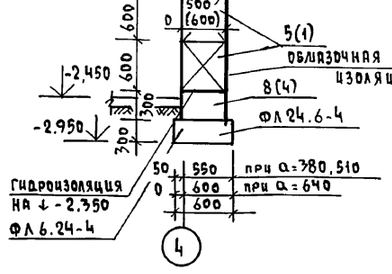

9 - 9

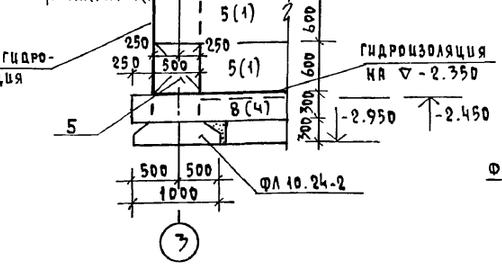

10 - 10

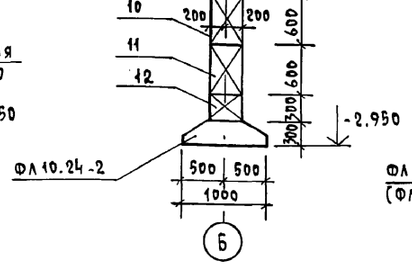

11 - 11

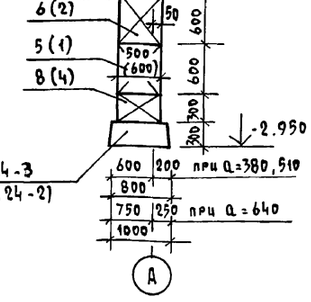

12 - 12

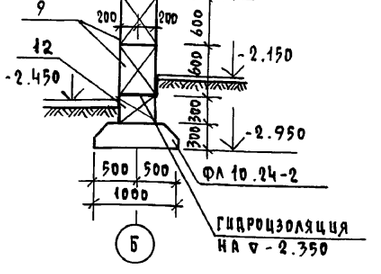

13 - 13

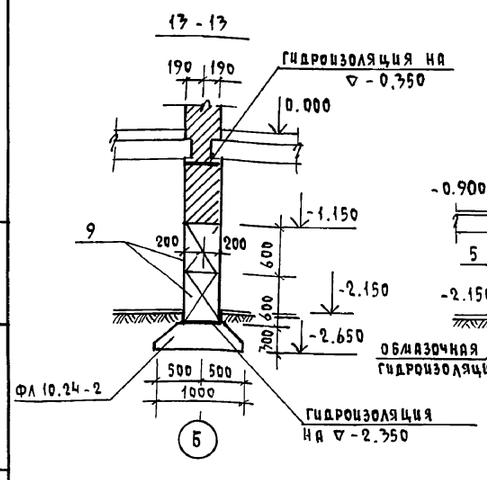

14 - 14

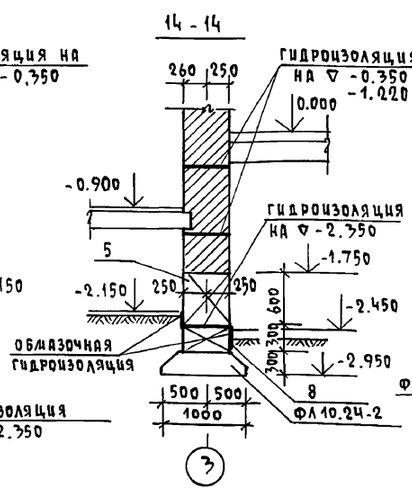

15 - 15

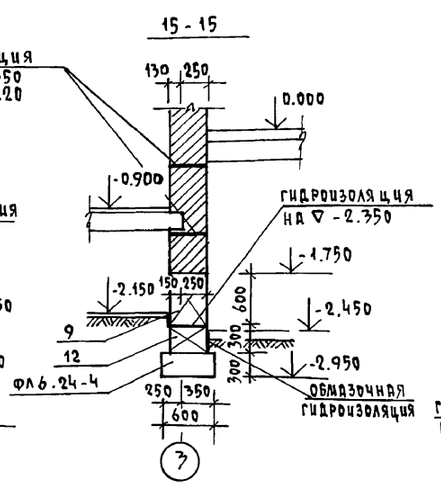

16 - 16

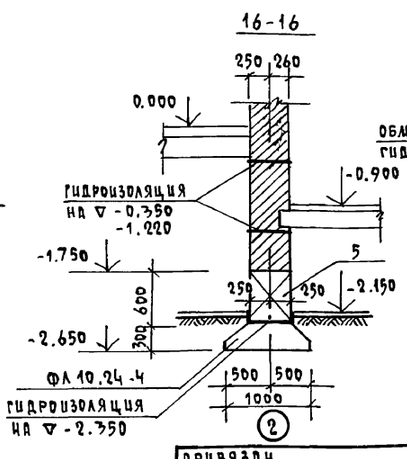

17 - 17

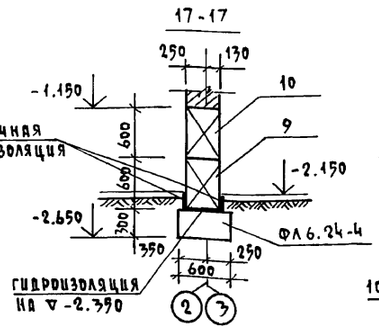

18 - 18

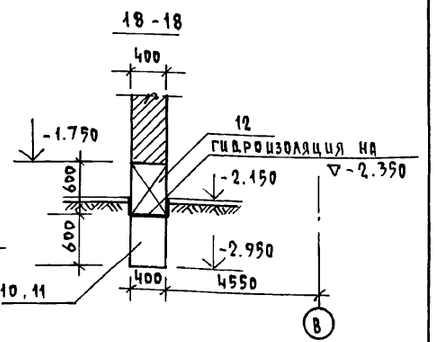

Настоящий лист смотреть совместно с АС-16,19

Н.контр.	Румянцева		
Нач.маст.	Караваев		
Зам.нач.	Ковримкин		
ГАП	Кувалев		
Гл. спец.	Румянцева		
Вед. инж.	Дорофеева		
Инженер	Воронцова		

124 - 12 - 228.90 АС

2 этажный 8 квартирный кирпичный жилой дом с 2 и 3 комнатными квартирами

Фундаменты. Сечения

Стадия	Лист	Листов
Р	17	

ЦНИИЭП граждансельстрой

привязан

инв. №

Взам. инв. № | Подпись и дата | Инв. № подл.

Копировал Кор-24491-01 20 Формат А2

Альбом I

План техподполья

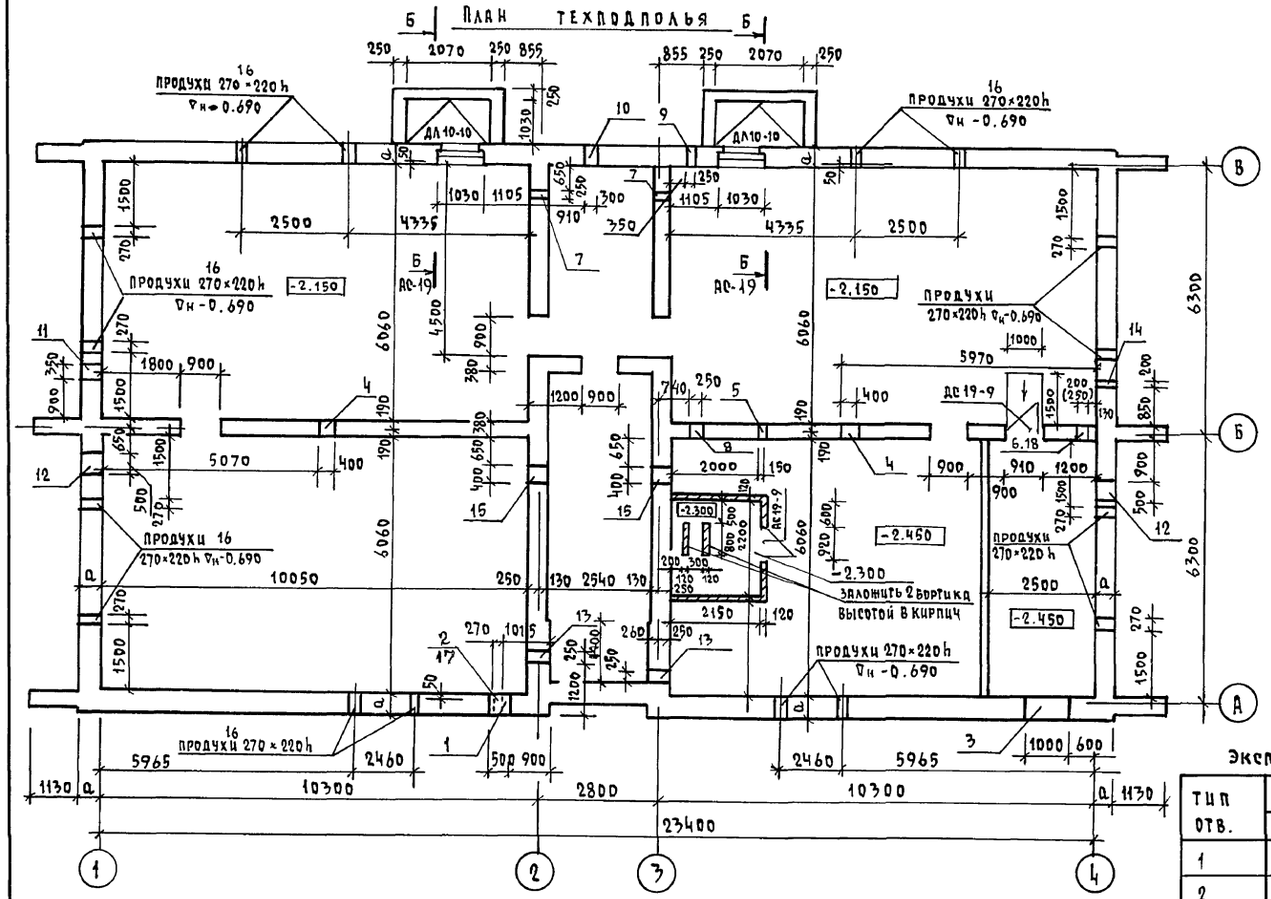

Схема перемычек техподполья

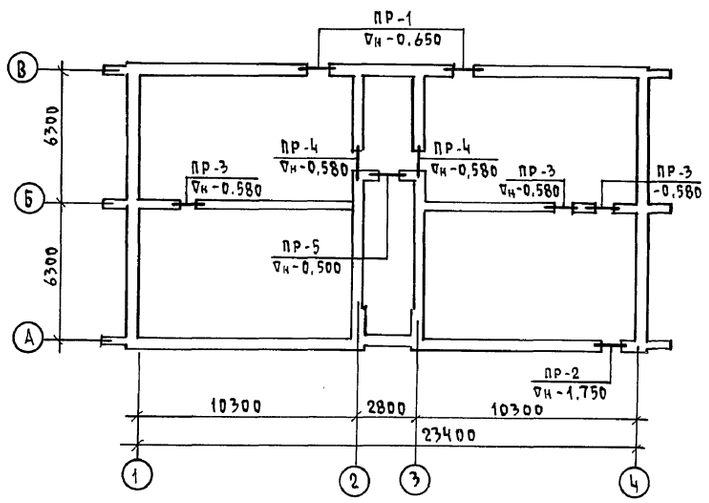

На плане техподполья привязка стен показана на отметке выше отм.-1.150 (по кирпичу), кладка стен ниже отм.-1.150 показана на развертках стен техподполья и сечениях фундаментов.

Спецификация перемычек

Марка	Обозначение	Наименование		Кол-во штук при "а" 380	510	640	Масса кг	Примечание
ПР-1 (шт.2)	Серия 1.038.1-1 в.1	3ПБ16-37	(Бу16)	6	8	10	102	
ПР-2 (1 шт)	Серия 1.038.1-1 в.1	3ПБ16-37	(Бу16)	1	1	1	102	
	"	2ПБ13-1	(Б13)	2	3	4	54	
ПР-3 (шт.3)	"	3ПБ13-37	(Бу13)	6	6	6	85	
	"	2ПБ13-1	(Б13)	3	3	3	54	
ПР-4 (шт.2)		3ПБ13-37	(Бу13)	2	2	2	85	
		2ПБ13-1	(Б13)	4	4	4	54	
ПР-5 (1 шт)		2Бб13-1	(Б13)	3	3	3	54	

Марка по проекту	Обозначение	Наименование	Кол-во штук всего при "а" 380	510	640	Масса кг	Примечание
Бу16	Серия 1.038.1-1 в.1	3ПБ16-37	7	9	11	102	
Бу13	"	3ПБ13-37	8	8	8	85	
Б13	"	2ПБ13-1	12	13	14	54	

Экспликация отверстий

Тип отв.	Размеры в мм В	Ш	Отм. низа	Назначение
1	500	1000	при привязке	отв. „В"
2	270	370	-0,850	ниша пк.
3	1000	600	-2.350	отв „ОВ"
4	400	500	-0.850	отв „В", „К"
5	150	150	-0.53	отв „ОВ"
6	200	230	-0.60	отв „ОВ
7	250	300	-0,650	отв „ОВ"
8	250	600	-2.350	отв „Э"
9	250	150	-1,750	отв „Э"
10	300	600	-1.750	отв „СС"
11	350	600	-1.750	отв „СС"
12	500	600	при привязке	отв „К"
13	250	300	-1.470	отв „ОВ"
14	200	600	-1.750	отв „СС"
15	400	400	-0,750	отв „К"
16	270	220	-0.690	продух
17	100	100	-0,850	отв „В"
18	250	300	-1,150	отв ОВ

Тип	Схема сечения
ПР-1	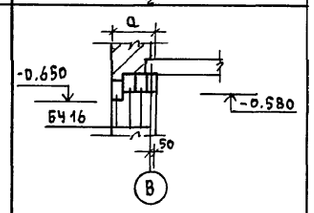
ПР-2	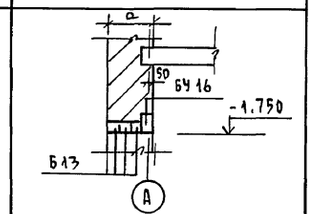

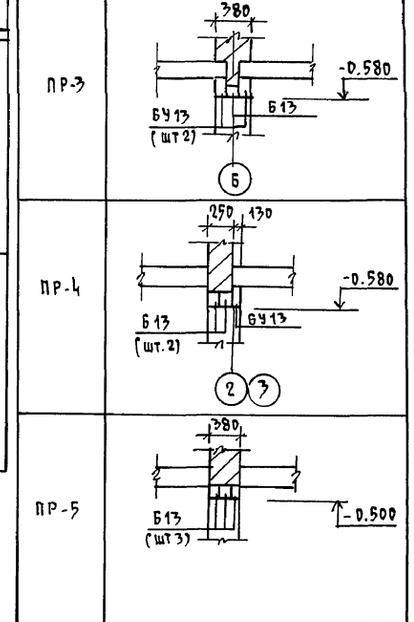

Согласовано

Инв.№ подл. | Подпись и дата | Взам. инв.№

Привязан

Инв.№

Нач. маст	Караваев	
Зам. нач.	Ковришкин	
ГАП	Кубаев	
Гл. спец.	Рулянцева	
Вед. инж	Дорофеева	
Инж. II кат.	Воронцова	

124-12-228.90 АС

2 этажный 8 квартирный кирпичный жилой дом с 2 из 3 комнатными квартирами

Стадия	Лист	Листов
Р	18	

План техподполья. Схема перемычек.

ЦНИИЭП гражданселькстрой

Копировал Кор 24491-01 21 Формат А2

Альбом I

Развертка по оси „А"

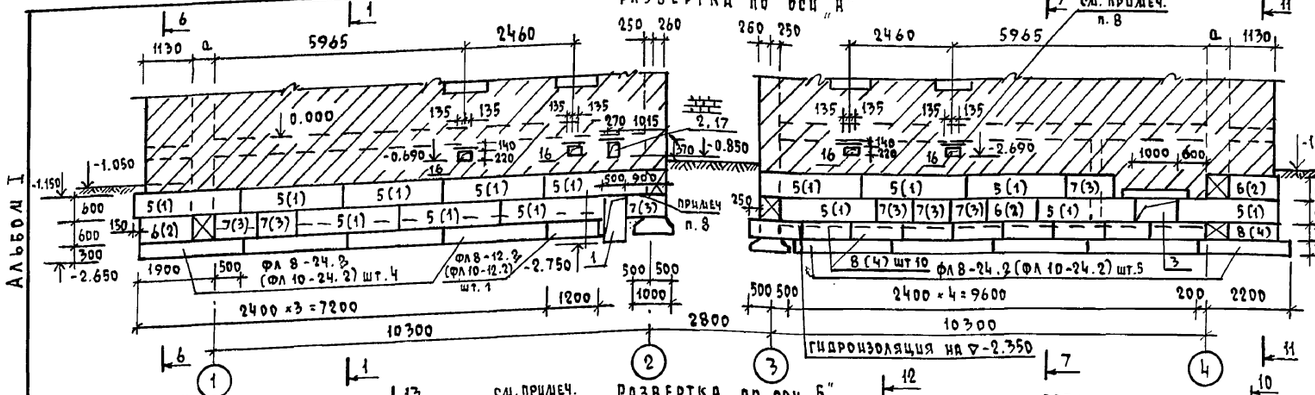

Развертка по оси „Б"

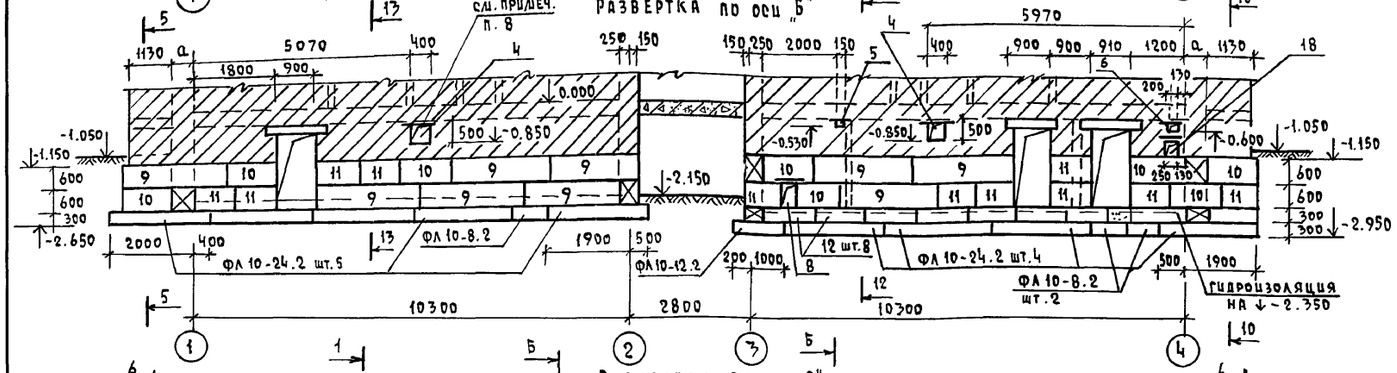

Развертка по оси „В"

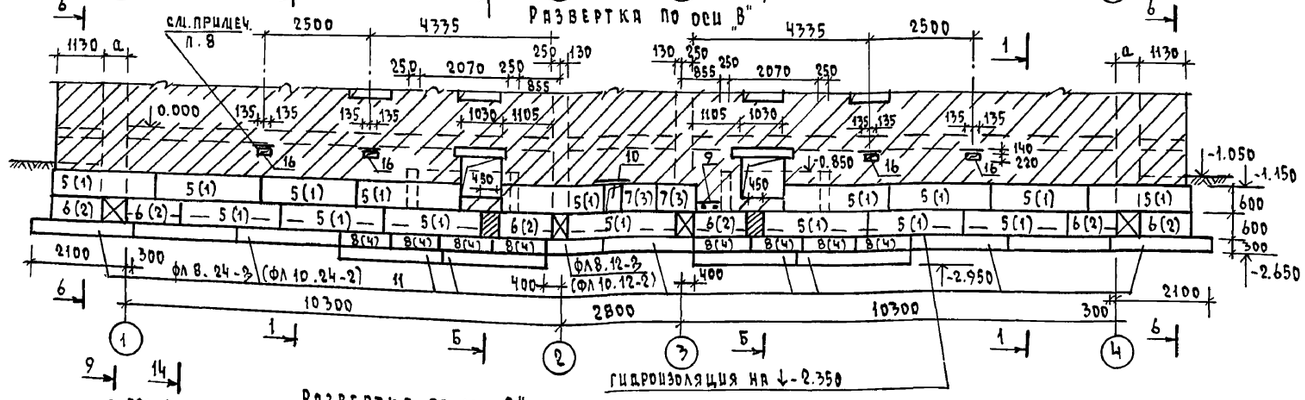

Развертка по оси „1"

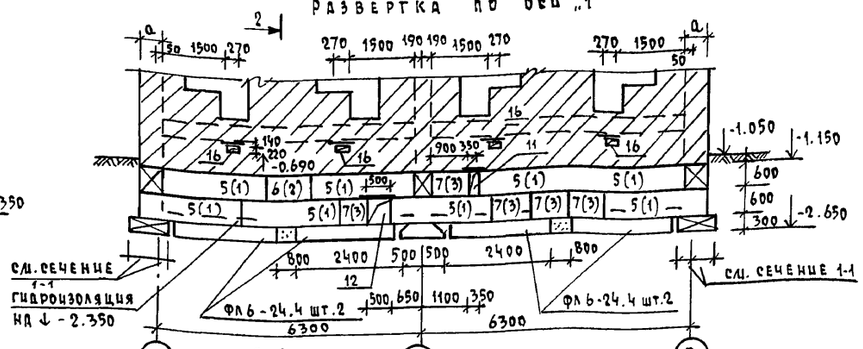

Развертка по оси „4"

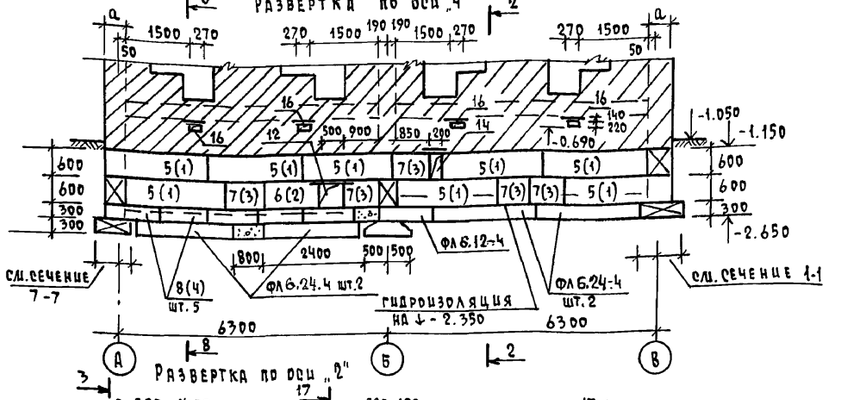

Развертка по оси „2"

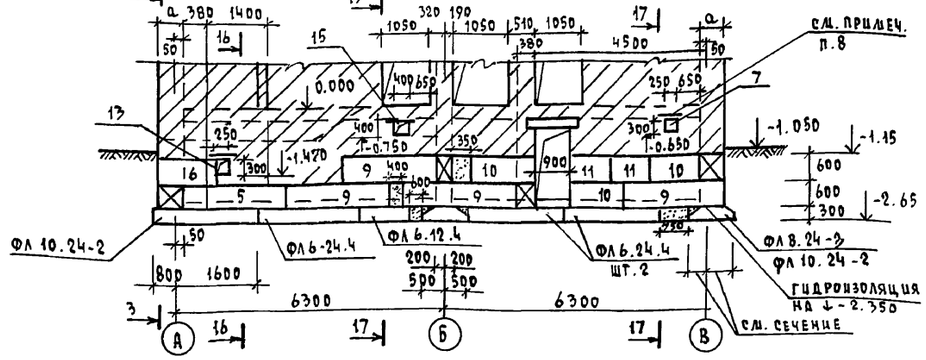

Развертка по оси „3"

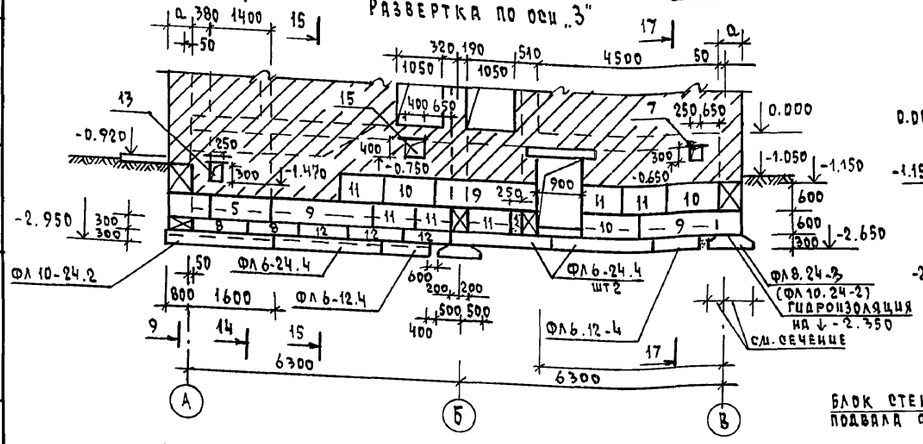

Развертка у оси „А"

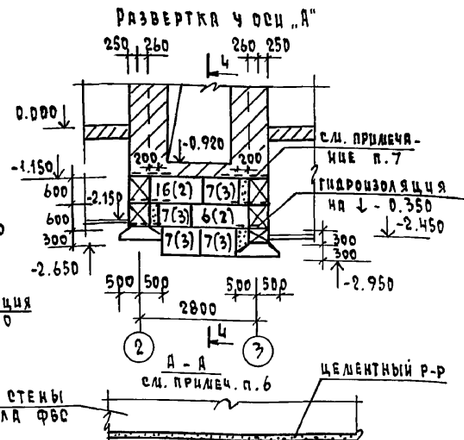

Развертка у оси „Б"

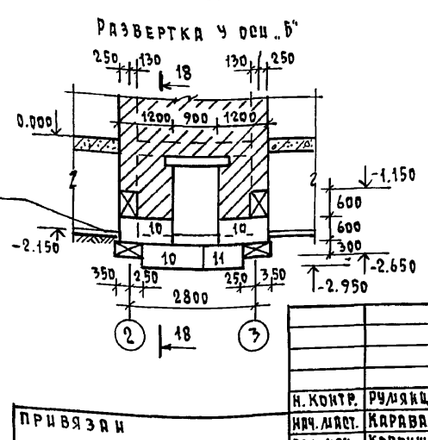

Б - Б
см. АС-18

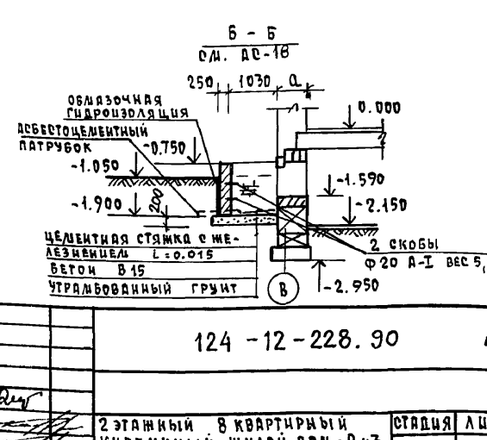

Настоящий лист смотреть совместно с АС-17

Н. контр.	Румянцева		
Нач. маст.	Караваев		
Зам. нач.	Ковришкин		
ГАП	Кувалев		
Гл. спец.	Румянцева		
Вед. инж.	Дорофеева		
Инженер	Воронцова		

124-12-228.90 АС

2 этажный 8 квартирный кирпичный жилой дом с 2 из комнатными квартирами

Стадия	Лист	Листов
Р	19	

Развертки стен техподполья

ЦНИИЭП гражданэнергострой

Привязан

Инв. N

Согласовано

Инв. N подл. | Подпись и дата | Взам. инв. N

Копировал Kopl-24491-01 22 Формат А2

Альбом I

План плит перекрытий ∇н. – 0.330

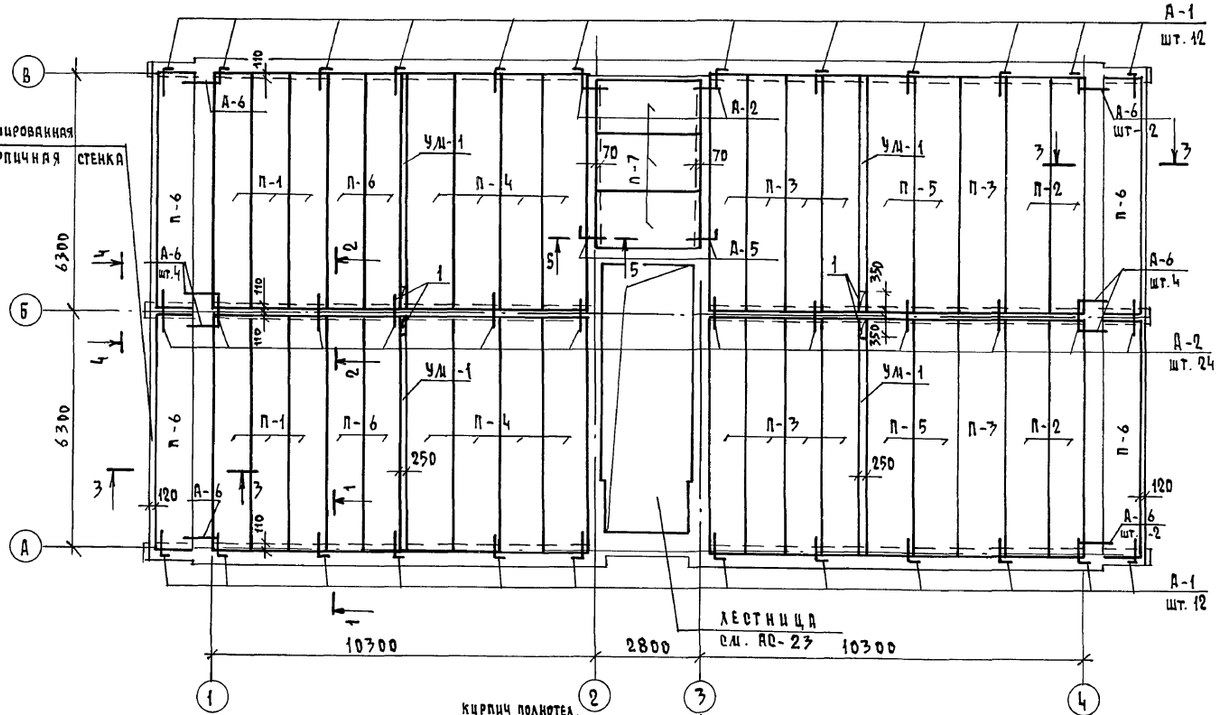

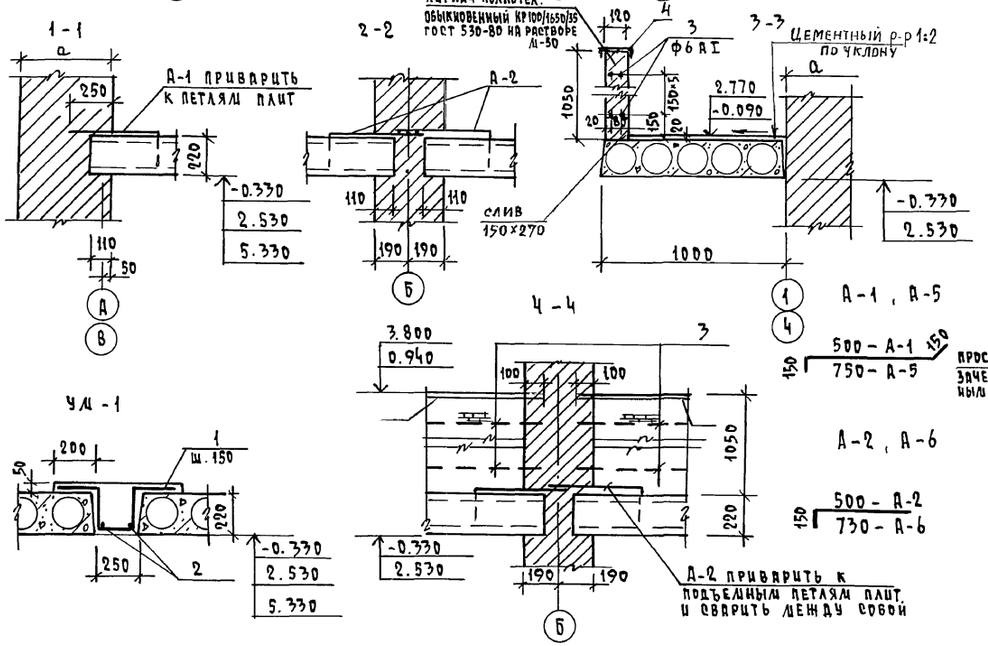

Ведомость стержней

Поз.	Эскиз
1	200 220 250 200 220

Экспликация отверстий

N отв.	Размеры мм В	Размеры мм Н	Назначение
1	250	350	ВК

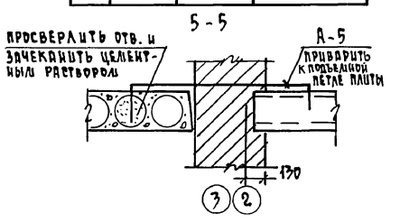

Спецификация плит перекрытия и анкеров на лист

Марка, поз	Обозначение	Наименование	Кол. шт.	Масса ед., кг.	Примечание
П-1	1.141-1 В.64	ПК 63.10-4 А IV т	8	1825	
П-2	"	ПК 63.12-4 А IV т	4	2200	
П-3	"	ПК 63.10-6 А IV т	10	1825	
П-4	"	ПК 63.12-6 А IV т	8	2200	
П-5	"	ПК 63.12-8 А IV т	4	2200	
П-6	"	ПК 63.10-8 А IV т	8	1825	
П-7	1.141-1 В.60	ПК 27.15-4 т	3	1290	
УМ-1	АС-20	УМ-1	4		
А-1	АС-20	А-1	24	0,50	
А-2	"	А-2	28	0,40	
А-5	"	А-5	2	0,65	
А-6	"	А-6	16	0,55	
поз. 3	"	поз. 3	48	66,7	
поз. 4	"	поз. 4	4	308	

Спецификация материалов на одно изделие

Формат	Зона	Поз.	Обозначение	Наименование	Кол. шт.	Общая масса кг
			Монолитный	участок УМ-1		
		1	ГОСТ 5781-82	Ф10 АII ℓ=1070	41	27,2
		2	"	Ф6 АI ℓ = 6280	2	2,8
				Бетон В15 м³	0,53	
			Анкера			
		А-1	ГОСТ 5781-82	Ф10 АI ℓ = 800	1	0,50
		А-2	ГОСТ 5781-82	Ф10 АI ℓ = 650	1	0,40
		А-5	ГОСТ 5781-82	Ф10 АI ℓ = 1050	1	0,65
		А-6	ГОСТ 5781-82	Ф10 АI ℓ = 880	1	0,55
		3	ГОСТ 5781-82	Ф6 АI ℓ = 6260	48	66,7
		4	ГОСТ 8240-72*	С14 ℓ = 6260	1	77,0

1. Данный лист см. совместно с АС-6
2. Панели перекрытия укладывать на слой свежеуложенного цементного раствора В 7,5.
3. Швы между панелями тщательно очистить от мусора и замонолитить бетоном В 15.
4. Сварку анкеров для крепления панелей перекрытия производить внатяг электродом типа Э-42 /hш =6мм/ по ГОСТ 9467-75. Антикоррозийную защиту металлических элементов производить согласно СНиП 3.04.03-85.
5. Защитный слой бетона принят 15 мм.

				124-12-228.90 АС
Н.контр.	Румянцева			
Нач. маст.	Караваев			2 этажный 8 квартирный кирпичный жилой дом с 2 и 3 комнатными квартирами
Зам. нач.	Коврижкин			
Гл. спец.	Румянцева			
Инженер	Гришина			План плит перекрытия ∇н. – 0.330

Стадия	Лист	Листов
Р	20	

ЦНИИЭП Граждансельстрой

Привязан

Инв. N

Инв. N подл. | Подпись и дата | Взам. инв. N

Копировал Козл -24491-01 23 формат А2

Альбом I

Схема перемычек 1 этажа

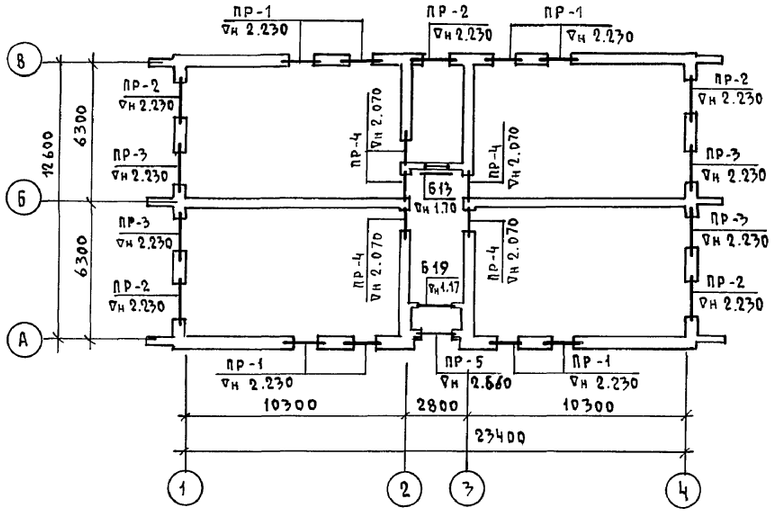

Схема перемычек 2 этажа

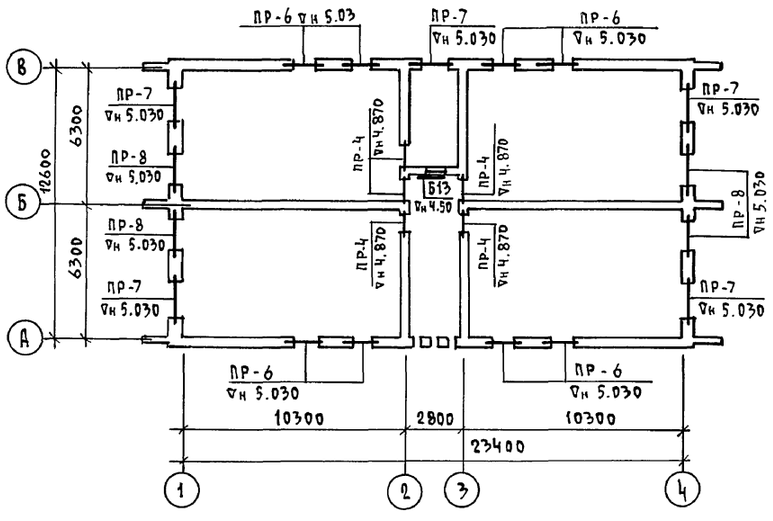

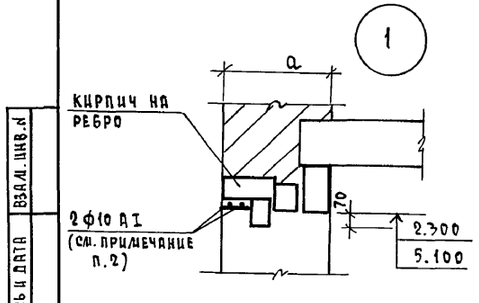

Тип	Схема сечения
ПР-1	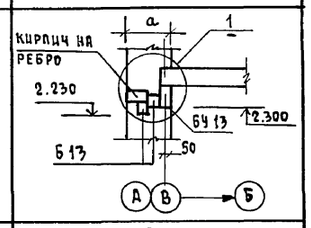
ПР-2	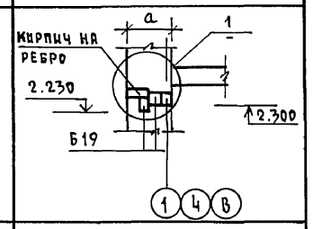
ПР-3	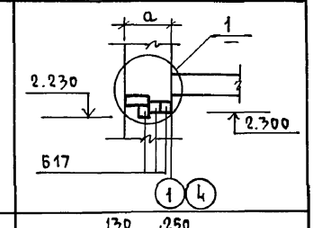
ПР-4	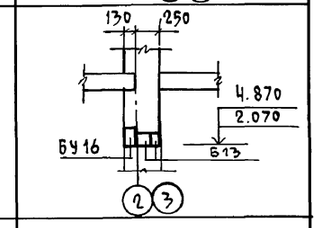
ПР-5	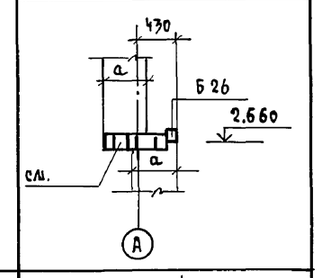
ПР-6	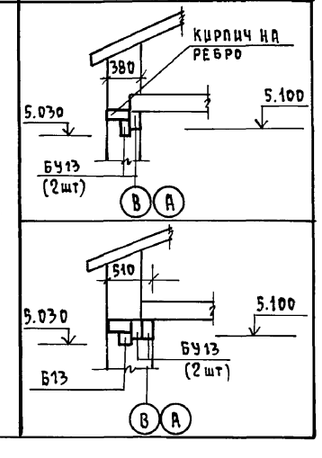

Тип	Схема сечения
ПР-6 а=640	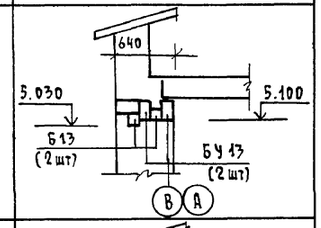
ПР-7 (ПР-8) а=380	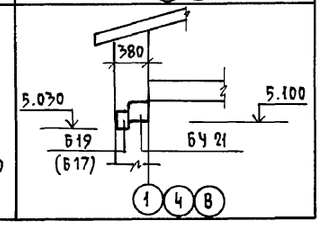

Тип	Схема сечения
ПР-7 (ПР-8) а=510	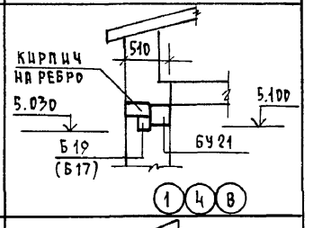
ПР-7 (ПР-8) а=640	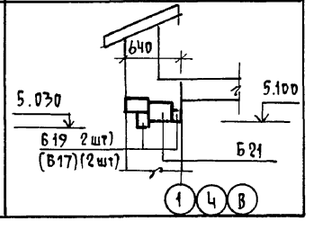

Спецификация перемычек

Марка	Обозначение	Наименование	Количество штук при "а" а=380 1эт	а=380 2эт	а=510 1эт	а=510 2эт	а=640 1эт	а=640 2эт	Всего 380	Всего 510	Всего 640	Масса кг	Примечание
ПР-1 (шт.8)	1.038.1-1 в 1	3ПБ13-37 (Бу13)	8	—	8	—	8	—	8	8	8	85	
	"	2ПБ13-1 (Б13)	8	—	16	—	24	—	8	16	24	54	
ПР-2 (шт.5)	"	2ПБ19-3 (Б19)	10	—	15	—	20	—	10	15	20	81	
ПР-3 (шт.4)	"	2ПБ17-2 (Б17)	8	—	12	—	16	—	8	12	16	71	
ПР-4 (шт.8)	"	3ПБ16-37 (Бу16)	4	4	4	4	4	4	8	8	8	102	
	"	2ПБ13-1 (Б13)	8	8	8	8	8	8	16	16	16	54	
ПР-5 (шт.1)	"	2ПБ26-4 (Б26)	1	—	1	—	1	—	1	1	1	109	
ПР-6 (шт.8)	"	3ПБ13-37 (Бу13)	—	16	—	16	—	16	16	16	16	85	
	"	2ПБ13-1 (Б13)	—	—	—	8	—	16	—	8	16	54	
ПР-7 (5 шт)	"	5ПБ21-27 (Бу21)	—	5	—	5	—	5	5	5	5	285	
	"	2ПБ19-3 (Б19)	—	5	—	5	—	10	5	5	10	81	
ПР-8 (шт.4)	"	5ПБ21-27 (Бу21)	—	4	—	4	—	4	4	4	4	285	
	"	2ПБ17-2 (Б17)	—	4	—	4	—	8	4	4	8	71	

Марка по проекту	Обозначение	Наименование	Количество штук при "а" а=380 1эт	а=380 2эт	а=510 1эт	а=510 2эт	а=640 1эт	а=640 2эт	Всего 380	Всего 510	Всего 640	Масса кг	Примечание
Бу16	Серия 1.038.1-1 в.1	3ПБ16-37	4	4	4	4	4	4	8	8	8	102	
Б26	"	2ПБ26-4 (Б26)	1	—	1	—	1	—	1	1	1	109	
Б19	"	2ПБ19-3	11	5	16	5	21	10	16	21	31	81	В том числе 1 шт в стыке 2-3
Б17	"	2ПБ17-2	8	4	12	4	16	8	12	16	24	71	
Б13	"	2ПБ13-1	17	9	25	17	33	25	26	42	58	54	В том числе 2 шт. над чашами
Бу13	"	3ПБ13-37	8	16	8	16	8	16	24	24	24	85	
Бу21	"	5ПБ21-27	—	9	—	9	—	9	9	9	9	285	

1. Укладку перемычек производить на слой свежеуложенного раствора
2. Над оконными проемами в слое цементного раствора уложить 2 ф 10 AI с опиранием на стены по 250 мм. Общий расход арматуры ф10 AI - 69.2 кг.

124-12-228.90 АС

Привязан	Нач. маст	Караваев
	Здм. нач.	Коврижкин
	ГАП	Кубаев
	Гл. спец.	Румянцева
	Вед. инж.	Дорофеева
Инв. №	Инж. ПКат	Воронцова

2 этажный 8-квартирный кирпичный жилой дом с 2 из комнатными квартирами

Схемы перемычек 1-2 этажей

Стадия	Лист	Листов
Р	21	

ЦНИИЭП гражданселькстрой

Взам. инв. № | Подпись и дата | Инв. № подл.

Копировал Коуз 24491-01 24 Формат А2

Альбом I

План плит перекрытий отм. 2.530

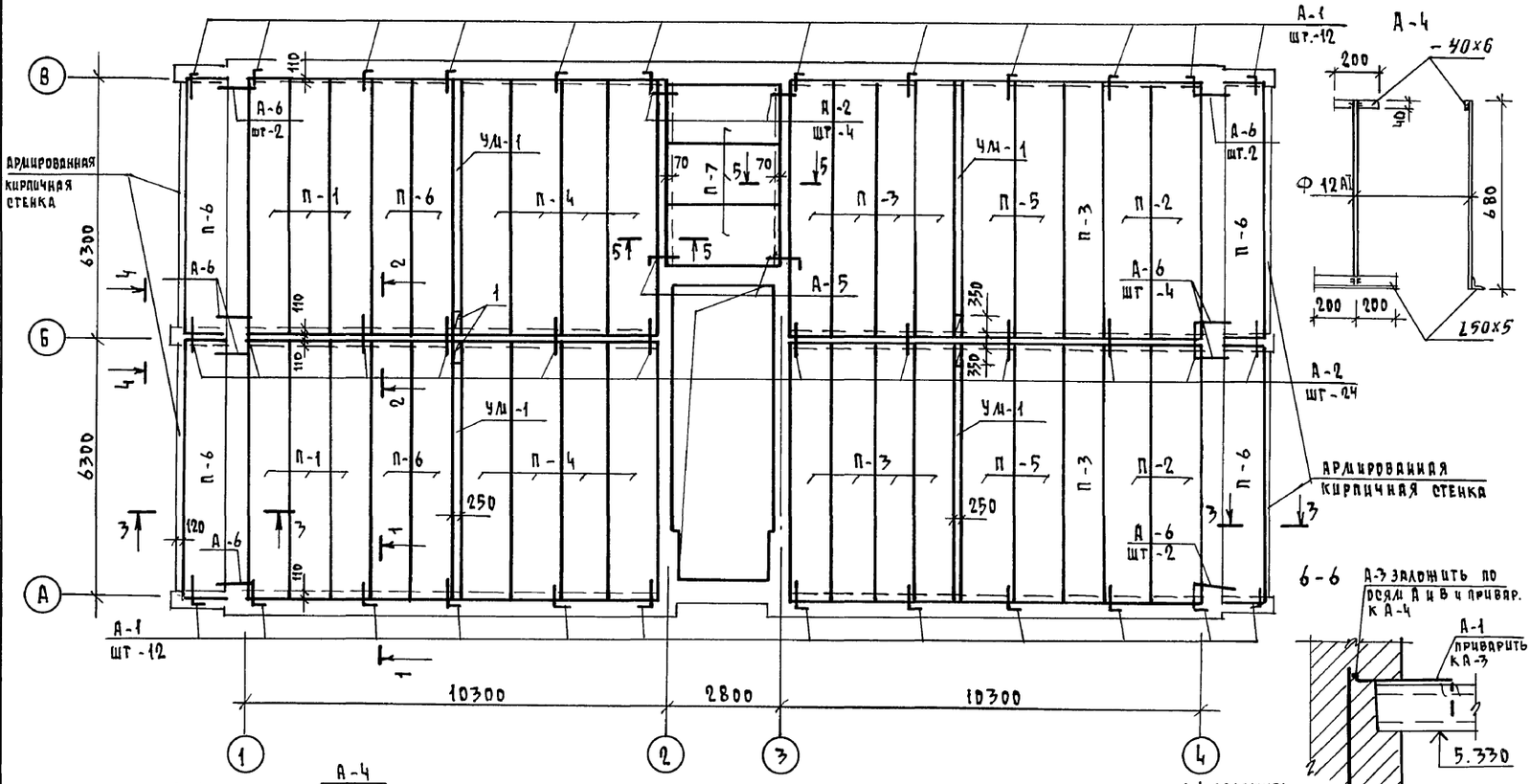

План плит перекрытий отм. 5.330

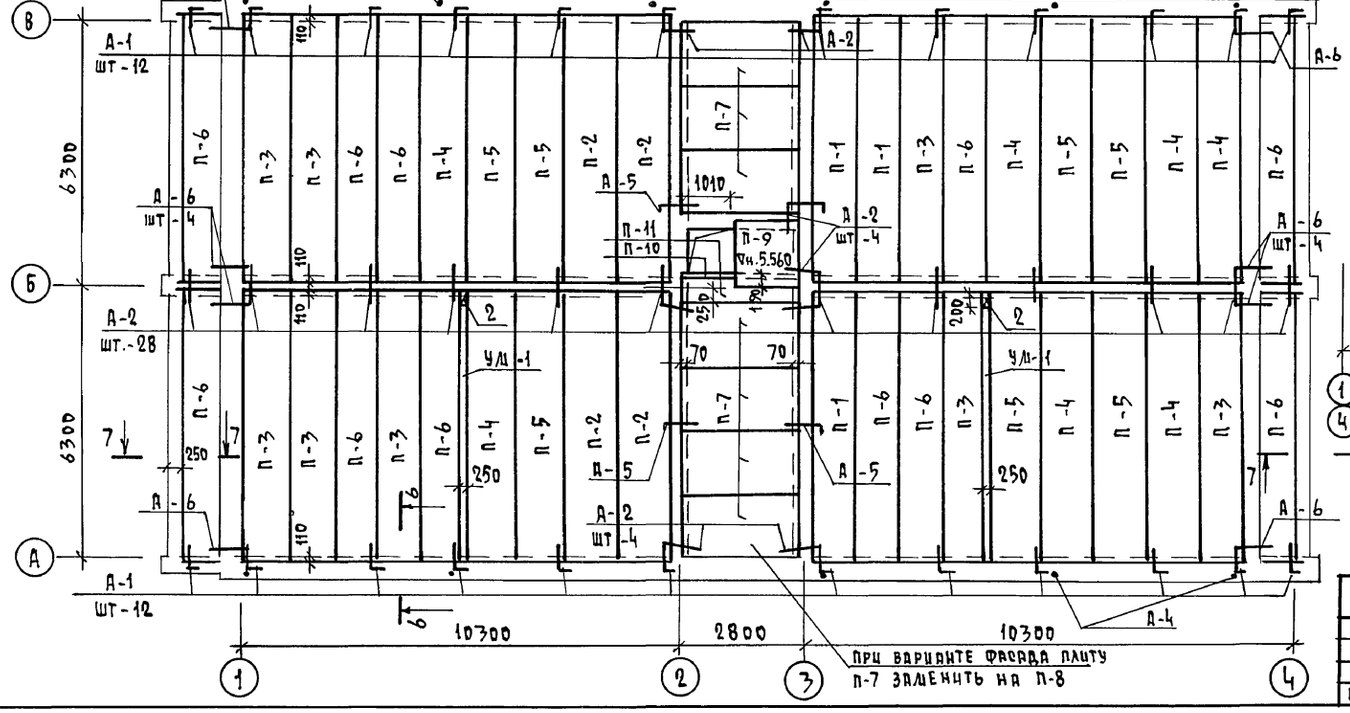

Спецификация плит перекрытий и анкеров на лист

Марка, поз.	Обозначение	Наименование	Кол. шт.	Масса ед., кг	Приме-чание
П-1	1.141-1 в.64	ПК 63.10-4 АIVт	9	1825	
П-2	"	ПК 63.12-4 АIVт	8	2200	
П-3	"	ПК 63.10-6 АIVт	18	1825	
П-4	"	ПК 63.12-6 АIVт	15	2200	
П-5	"	ПК 63.12-8 АIVт	11	2200	
П-6	"	ПК 63.10-8 АIVт	19	1825	
П-7	1.141-1 в.60	ПК 27.15-4т	10/9	1290	при варианте / при варианте
П-8	"	ПК 27.12-4т	/1	970	
П-9	1.243.1-4	ПТ 8-16-14	1	448	
П-10	1.038.1-1 в.1	3ПБ 30-8	1	197	
П-11	1.038.1-1 в.2	6ПП 30-13	1	835	
УМ-1	АС-20	УМ-1	6		
А-1	"	А-1	48	0,50	
А-2	"	А-2	68	0,40	
А-3	АС-22	А-3 п.м.	47,0	0,62	
А-4	"	А-4	12	2,50	
А-5	АС-20	А-5	6	0,65	
А-6		А-6	32	0,55	
поз.3 / поз.4	АС-20	поз. 3 / поз. 4	48/4	77/1,39	

Спецификация металла на одно изделие

Формат	Зона	Поз.	Обозначение	Наименование	Кол.	Общая масса кг
			Анкера			
		А-3	ГОСТ 5781-82	ф10 АI ℓ=1000	1	0,62
		А-4	ГОСТ 5781-82	ф12 АI ℓ=680	1	0,62
			ГОСТ 8509-86	∠50х5 ℓ=400	1	1,51
			ГОСТ 103-76*	-40х6 ℓ=200	1	0,38
			По сеч. 3-3 АС-20			
		3	ГОСТ 5781-82	ф6 АI ℓ=6260	48	66,7

7-7

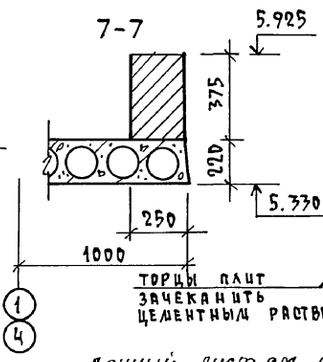

Вентиляционный канал в стене

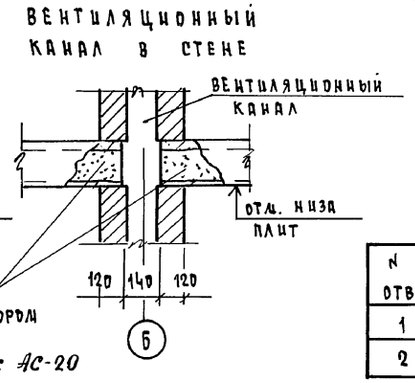

А-3

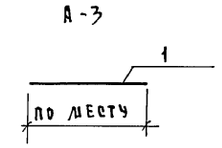

Экспликация отверстий

N отв	Размеры, мм В	Размеры, мм Н	Назначение
1	250	350	ВК
2	250	200	ВК

Данный лист см. с АС-20

Н.контр.	Румянцева		124-12-228.90 АС
Нач.маст	Караваев		
Зам.нач.	Ковримкин		
Гл.спец.	Румянцева		2этажный 8квартирный кирпичный жилой дом с 2 и 3 комнатными квартирами
Инженер	Гришина		План плит перекрытий на отм.2.530 ; отм 5.330

Привязан

Инв.№

Стадия	Лист	Листов
Р	22	

ЦНИИЭП граждансельстрой

Взам. инв.№ | Подпись и дата | Инв.№ подл.

Копировал Код 24491-01 25 Формат А2

Альбом I

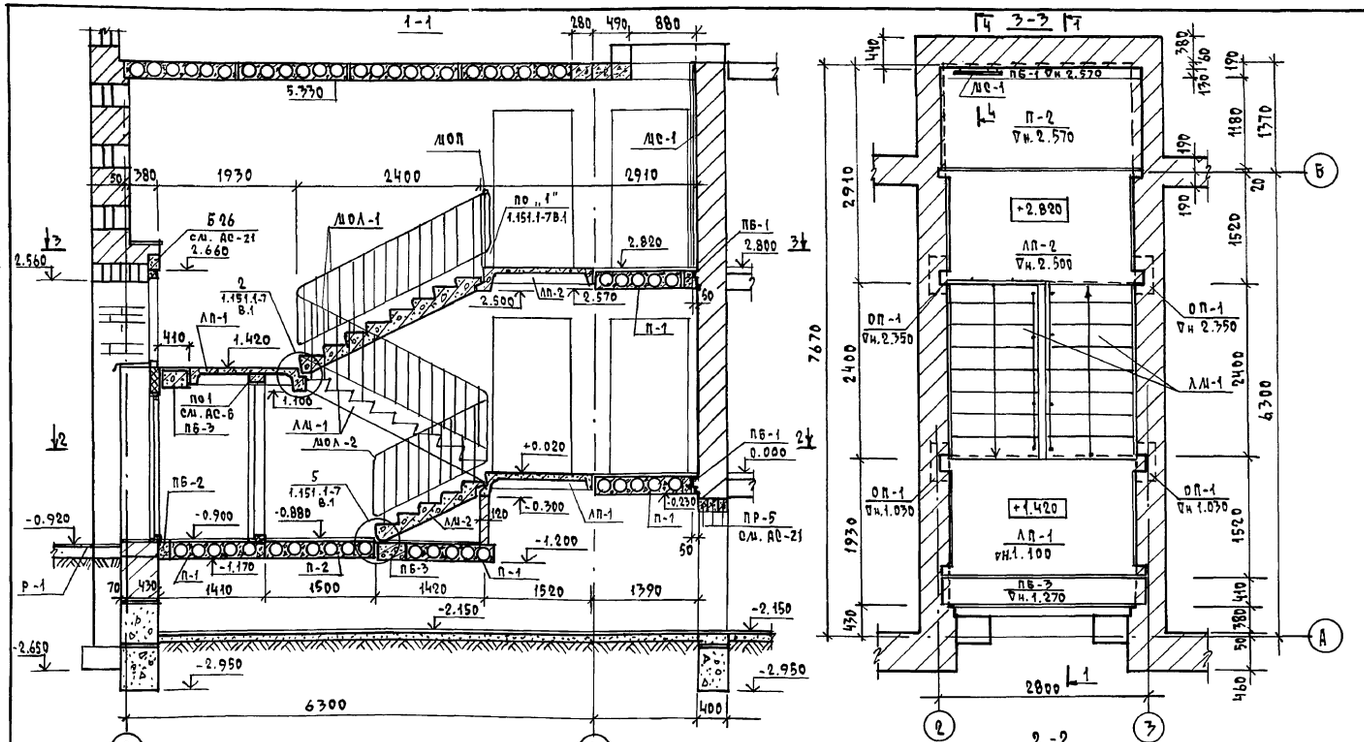

Марка, поз.	Обозначение	Наименование	Кол.	Масса ед., кг.	Приме-чание
	Лестничные марши				
ЛМ-1	1.151.1-6 в.1	1ЛМ 27.12.14-4	2	1520	
ЛМ-2	1.151.1-7 в.1	1ЛМ 17.12.9-4	1	930	
	Лестничные площадки				
ЛП-1	1.152.1-8 в.1	2ЛП 25.15-4-к-Ш	2	1345	
ЛП-2	——— " ———	2ЛП 25.15в-4-к-Ш	1	1370	
ОП-1	1.225-2 в.11	ОП 5.2-Т	6	50	
	Ограждения лестниц				
МОЛ-1	ГОСТ 25772-83	МВ 24.14-24.9 Р	2	36.4	
МОЛ-2	1.256.2-2 в.1	МВ 12.8-18.9 Р	1	29.23	
МОП	——— " ———	ПВ-14.9Р	1	18.9	
	Стремянка				
МС-1	АС-23	МС-1	1	27.4	
	Плиты перекрытий				
П-1	1.141-1 в.60	ПК 27.12-6т	4	970	
П-2	"	ПК 27.15-6т	1	1290	
	Перемычки				
ПБ-1	1.038.1-1 в.1	3ПБ 30-8-п	2	197	
ПБ-2	——— " ———	5ПБ 27-27п	1	375	
ПБ-3	——— " ——— в.2	3ПП 27-71	2	568	

Спецификация материалов на лестницу МС-1

Формат	Зона	Поз.	Обозначение	Наименование	Кол.	Примеч.
			ЗД-1		1	
		1	ГОСТ 8510-86	∠200×125×11 ℓ=150	2	8.22
		2	ГОСТ 8509-86	∠125×8 ; ℓ=700	1	10.850
		3	ГОСТ 103-76	-8×100 ; ℓ=300	2	3.770
		4	ГОСТ 5781-82	⌀12 AI ; ℓ=650	2	1,160
		5	ГОСТ 103-76	-5×50 ; ℓ=660	2	2,60
			Стремянка на чердак МС-1		1	
		6	ГОСТ 5781-82	⌀18 AI ; ℓ=600	9	10.80
		7	"	⌀18 AI ; ℓ=660	1	1.320
		8	"	⌀16 AI ; ℓ=240	2	0.740
		9	ГОСТ 103-76	-5×60 ; ℓ=200	2	0.940
		10	ГОСТ 103-76	-8×40 ; ℓ=2720	2	13.630

		124-12-228.90 АС	
Н.контр	Румянцева	2-этажный 8-квартирный кирпичный жилой дом с 2 и 3 комнатными квартирами	Стадия: Р; Лист: 23; Листов:
Нач.маст	Караваев		
Зам.нач.	Ковришкин		
Гл.спец.	Румянцева	Монтажная схема лестницы. Стремянка МС-1. Узлы.	ЦНИИЭП гражданстрой
ГАП	Кучаев		
Инженер	Суханова		

Инв.№ подл. | Подпись и дата | Взам.инв.№

Копировал Коуд 24491-01 26 Формат А2

Альбом I

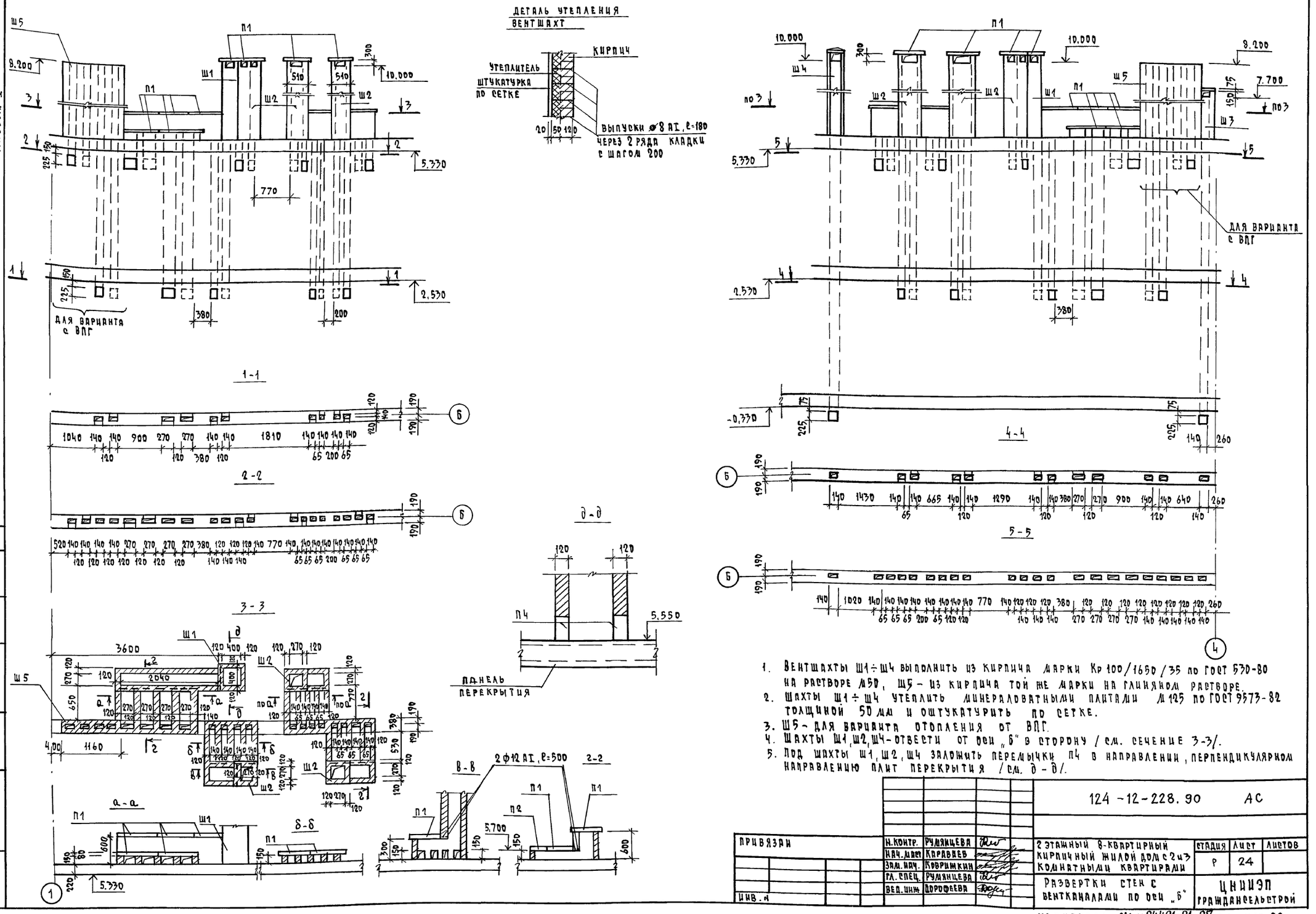

1. Вентшахты Ш1÷Ш4 выполнить из кирпича марки Кр 100/1650/35 по ГОСТ 530-80 на растворе М50, Ш5 – из кирпича той же марки на глиняном растворе.
2. Шахты Ш1÷Ш4 утеплить минераловатными плитами М 125 по ГОСТ 9573-82 толщиной 50 мм и оштукатурить по сетке.
3. Ш5 – для варианта отопления от ВПГ.
4. Шахты Ш1, Ш2, Ш4 – отвести от оси „б" в сторону /см. сечение 3-3/.
5. Под шахты Ш1, Ш2, Ш4 заложить перемычки П4 в направлении, перпендикулярном направлению плит перекрытия /см. д-д/.

				124-12-228.90	АС
ПРИВЯЗАН	Н. КОНТР.	РУМЯНЦЕВА		2 этажный 8-квартирный кирпичный жилой дом с 2 и 3 комнатными квартирами	СТАДИЯ: Р; ЛИСТ: 24; ЛИСТОВ:
	НАЧ. МАСТ	КАРАВАЕВ			
	ЗАМ. НАЧ.	КОВРИЖКИН			
	ГЛ. СПЕЦ.	РУМЯНЦЕВА			
ИНВ. №	ВЕД. ИНЖ.	ДОРОФЕЕВА		Развертки стен с вентканалами по оси „б"	ЦНИИЭП ГРАЖДАНСЕЛЬСТРОЙ

СОГЛАСОВАНО: ГЛ. СПЕЦ. ОВ Крейнис; ГЛ. СПЕЦ. ВК Верховский; ИНВ. № ПОДЛ.; ПОДПИСЬ И ДАТА; ВЗАМ. ИНВ. №

КОПИРОВАЛ 24491-01 27 ФОРМАТ А2

Альбом I

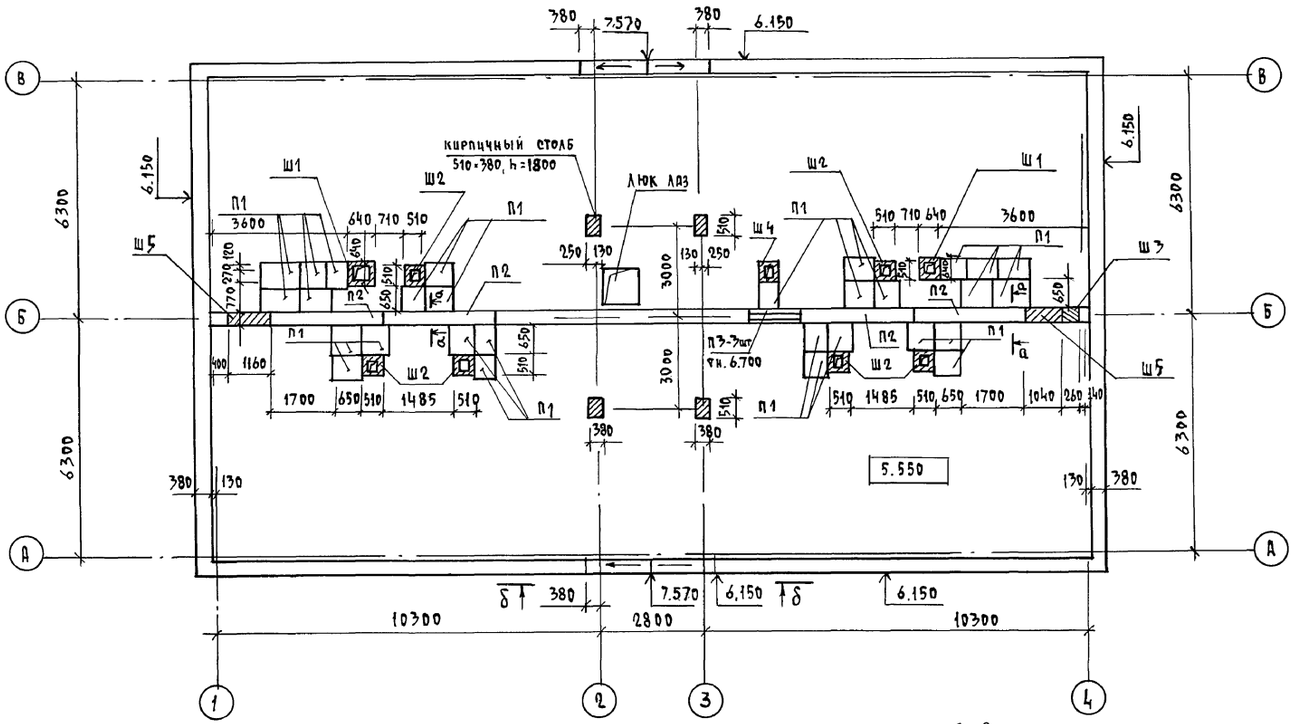

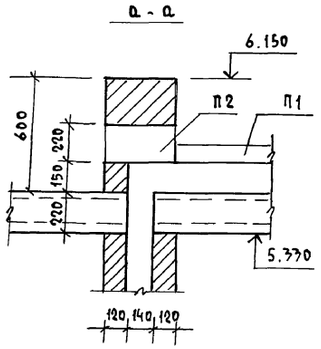

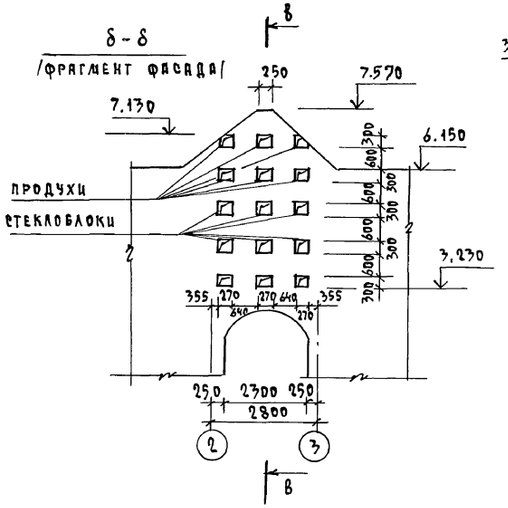

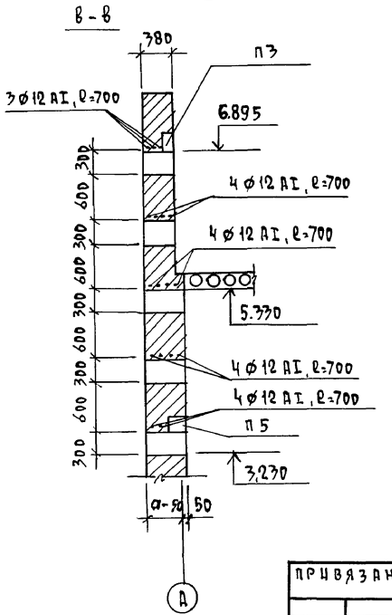

Спецификация сборных элементов чердака и фрагмента фасада

Марка, поз.	Обозначение	Наименование	Кол. шт.	Масса ед. кг	Примечание
	Изделия железобетонные				
П1	1.243.1-4	Плиты ПТ 12.5-8.6	37	96.0	
П2	1.038.1-1 вып.2	Перемычки 3ПП 30-10	4	623.0	
П3	1.038.1-1 вып.1	3ПБ 13-37	4	85.0	
П4	1.038.1-1 вып.1	3ПБ 18-37	18	119.0	
П5	1.038.1-1 вып.1	5ПБ 30-37	1	410.0	
	Изделия металлические				
		ГОСТ 5781-82, ф12 AI, l=500	28	0,44	
		ГОСТ 5781-82, ф12 AI, l=700	53	0,62	

1. Данный лист читать совместно с листом АС-24
2. Кирпичные столбы и центральную стенку по оси „Б" выполнить из кирпича глиняного обыкновенного марки Кр 100/1650/35 по ГОСТ 530-80 на растворе М50.
3. Кладку стеклоблоков вести одновременно с кладкой кирпичных стен /см. б-б/.

Согласовано

Инв. N подл. | Подпись и дата | Взам. инв. N

Привязан	Н. контр.	Румянцева		124-12-228.90 АС
	Нач. маст.	Караваев		2-этажный 8-квартирный кирпичный жилой дом с 2 и 3 комнатными квартирами
	Зам. нач.	Коврижкин		Стадия: Р; Лист: 25; Листов:
	Гл. спец.	Румянцева		План чердака
	ГАП	Кувяев		ЦНИИЭП граждансельстрой
Инв. N	Вед. инж.	Дорофеева		

Копировал 24491-01 28 Формат А2

АЛЬБОМ I
ДЛЯ ВАРИАНТА ОТОПЛЕНИЯ ОТ ВНТ

План

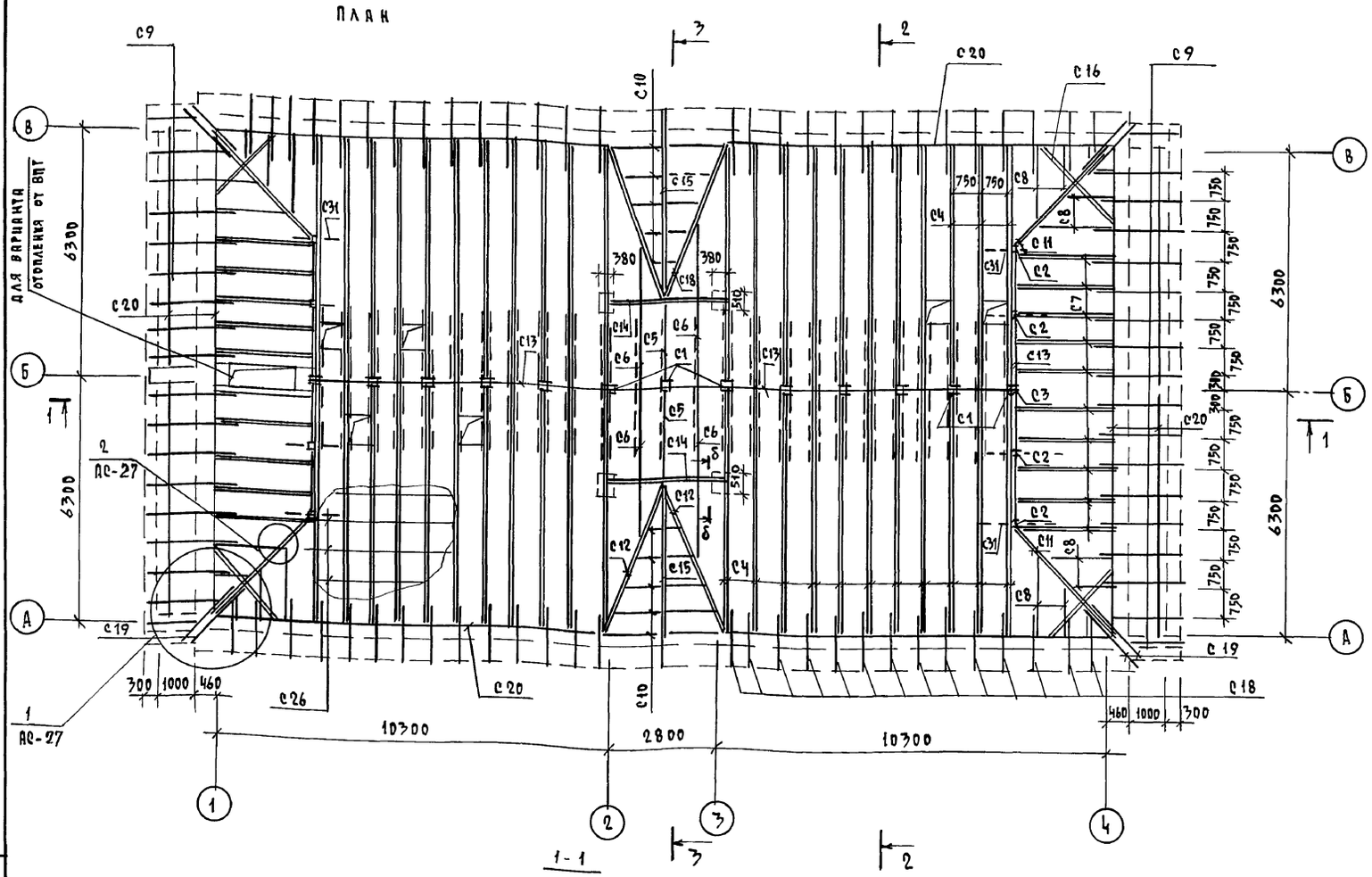

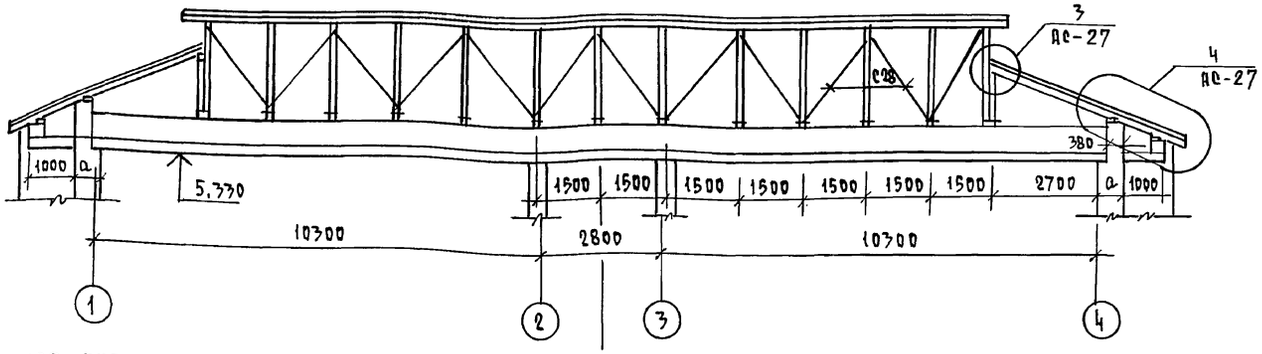

1. Данный лист читать совместно с листом АС 27
2. Все несущие элементы крыши выполнять из древесины I сорта, влажностью не более 20%.
3. Защиту древесины от гниения и возгорания производить в соответствии с СНиП II-25-80.
4. При монтаже деревянных стропил необходимо руководствоваться СНиП 3. 03. 01-87
5. Шаг обрешетки 1,5 м.
6. Затяжки /поз. С27/ ставить по 2 шт. через стропильную ногу
7. Кровля - листы асбестоцементные волнистые ГОСТ 16233-77 по обрешетке.
8. Чердачная крыша выполнена на две снеговые нагрузки: S_0 = 1,5 кПа /спецификация на данном листе, S_0 = 2,0 кПа / спецификацию см. АС - 27 /

Спецификация элементов чердачной крыши

Марка поз.	Обозначение	Наименование	Кол.	Объем, м³	Примечание
		Нормативное значение снеговой нагрузки S_0=1,5 кПа			
С1		стойка 100×100, ℓ=2230	13	0,290	
С2		стойка 100×100, ℓ=1380	8	0,110	
С3		стойка 100×100, ℓ=830	2	0,017	
С4		стропильные ноги 2×50×175, ℓ=7000+300	44	5,456	
С5		50×175, ℓ=2600	2	0,045	
С6		50×175, ℓ=4800	4	0,167	
С7		2×50×175, ℓ=3100	20	1,084	
С8		50×175, м	30	0,261	
С9		50×150, ℓ=2500	36	0,673	
С10		50×150, м	25	0,188	
		диагональные ноги			
С11		2×50×175, ℓ=4000	4	0,280	
С12		2×50×175, ℓ=5000	4	0,350	
С13		балка 50×175, м	51	0,444	
С14		балка 2×50×175, ℓ=3200	2	0,108	
С15		балка 2×50×175, ℓ=5000	2	0,175	
С16		балка 2×50×175, ℓ=2500	4	0,175	
С17		подкос 50×175, ℓ=2600	94	2,124	
С18		кобылка 50×150, ℓ=1500	56	0,627	
С19		кобылка 50×150, ℓ=2300	8	0,138	
С20		мауэрлат 50×100, м	92	0,460	
С21		опорный брусок 50×50, ℓ=400	170	0,170	
С22		подкладка 50×150, ℓ=300	30	0,068	
С23		накладка 50×175, ℓ=500	110	0,481	
С24		накладка 50×150, ℓ=500	54	0,203	
С25		накладка 50×100, ℓ=400	30	0,060	
С26		обрешетка 50×75, м	400	1,480	
С27		затяжка 50×125, ℓ=5500	24	0,825	
С28		вертикальная связь 50×125, м	33	0,205	
С29		ходовой настил 25×150, м	50	0,185	
С30		доска любовая, 22×150, м	84	0,277	
С31		брус 100×100, ℓ=2000	8	0,160	
С32		обшивка-доски, δ=19, м²	6	0,114	
		прочие элементы		0,1	
	АС-29	слуховое окно С01/С02	2/2		
		противоветровая скоба	110		16,5 кг
		⌀4 BpI, ГОСТ 6727-80, м	150		13,5 кг

Н. контр.	Румянцева		124-12-228.90 АС
Нач. маст	Караваев		
Зам. нач.	Ковринкин		2-этажный 8-квартирный кирпичный жилой дом с 2 и 3 комнатными квартирами
Гл. спец.	Румянцева		Стадия: Р; Лист: 26; Листов:
ГАП	Кубаев		Чердачная крыша. План. Разрез 1-1.
Вед. инж.	Дорофеева		ЦНИИЭП Граждансельстрой

Привязан

Инв. №

24491-01 29

Копировал

Формат А2

Согласовано

Инв. № подл. | Подпись и дата | Взам. инв. №

Альбом I

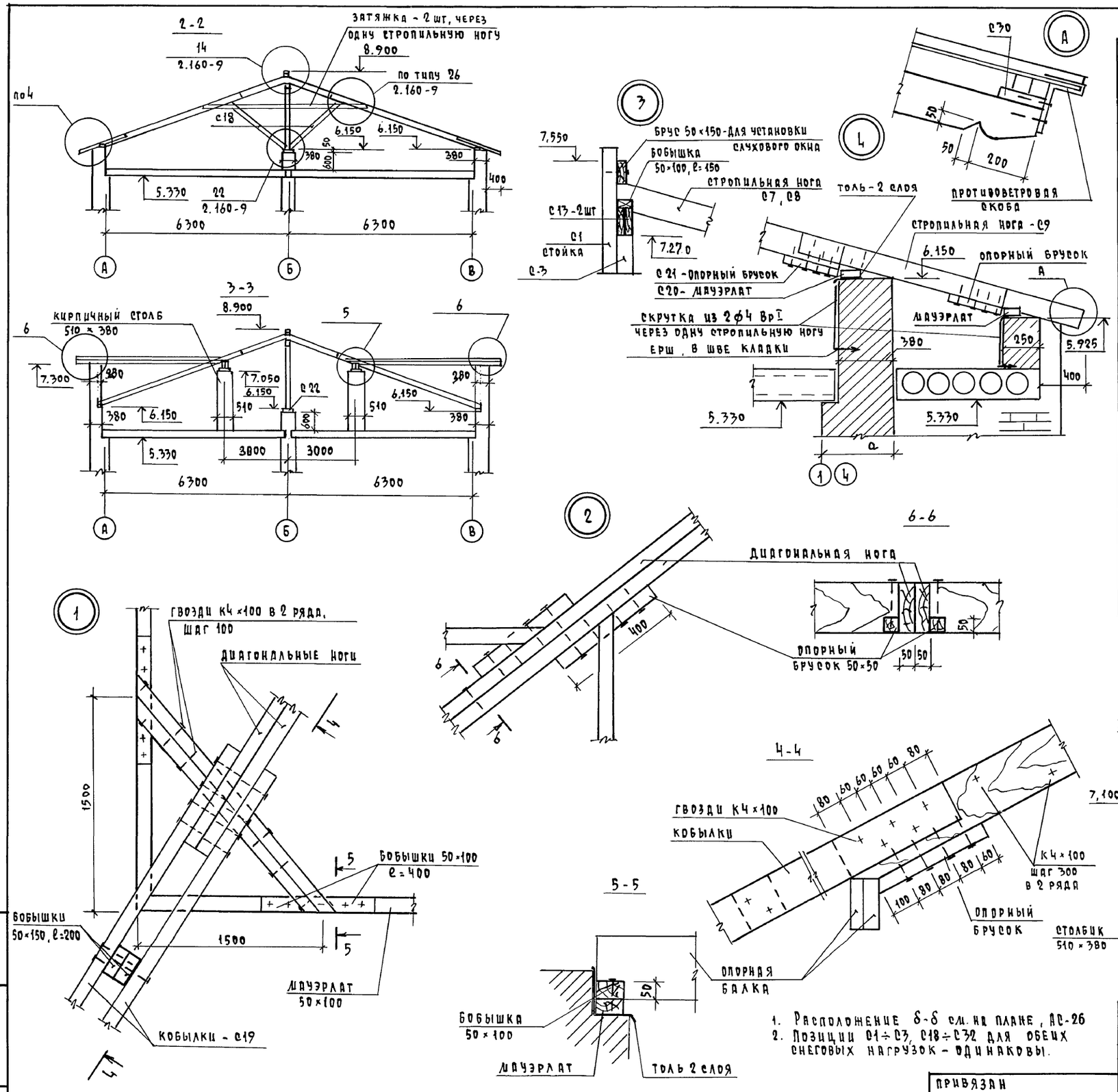

Спецификация элементов чердачной крыши /вариант/

Марка, поз.	Обозначение	Наименование	Кол.	Объем м³	Примечание
Нормативное значение снеговой нагрузки S_0 = 2.0 кПа					
		Стропильные ноги			
С4		2×50×200, ℓ=7000+300	44	6,424	
С5		50×200, ℓ=2600	2	0,052	
С6		50×200, ℓ=4800	4	0,192	
С7		2×50×200, ℓ=3100	20	1,240	
С8		50×200, м	30	0,300	
С9		50×175, ℓ=2500	36	0,781	
С10		50×175, м	25	0,218	
		Диагональные ноги			
С11		2×50×200, ℓ=4000	4	0,320	
С12		2×50×200, ℓ=5000	4	0,400	
С13		Балка 50×200, м	51	0,510	
С14		2×50×200, ℓ=3200	2	0,128	
С15		2×50×200, ℓ=5000	2	0,200	
С16		Балка 2×50×200, ℓ=2500	4	0,200	
С17		Подкос 50×200, ℓ=2600	94	2,444	
	см. АС-26	Поз. С1÷С3, С18÷С32			
		и прочие элементы		5,970	
	АС-29	Слуховое окно СО1	2		
		СО2	2		
		ф4 ВрI, Гост 6727-80, м	150		13,5 кг
		Противоветровая скоба	100		

1. Расположение δ-δ см. на плане, АС-26
2. Позиции С1÷С3, С18÷С32 для обеих снеговых нагрузок - одинаковы.

Н.контр.	Румянцева		
Нач.маст	Караваев		
Зам.нач	Коврижкин		
Гл.спец.	Румянцева		
Гап	Кувдев		
Вед.инж	Дорофеева		

124-12-228.90 АС

2-этажный 8-квартирный кирпичный жилой дом с 2 и 3 комнатными квартирами

Стадия	Лист	Листов
Р	27	

Чердачная крыша
Разрез 2-2, 3-3. Узлы.

ЦНИИЭП гражданселькстрой

Привязан

Инв.N

Инв.N подл. | Подпись и дата | Взам. инв.N

Копировал Kogl 24491-01 30 формат А2

Альбом I

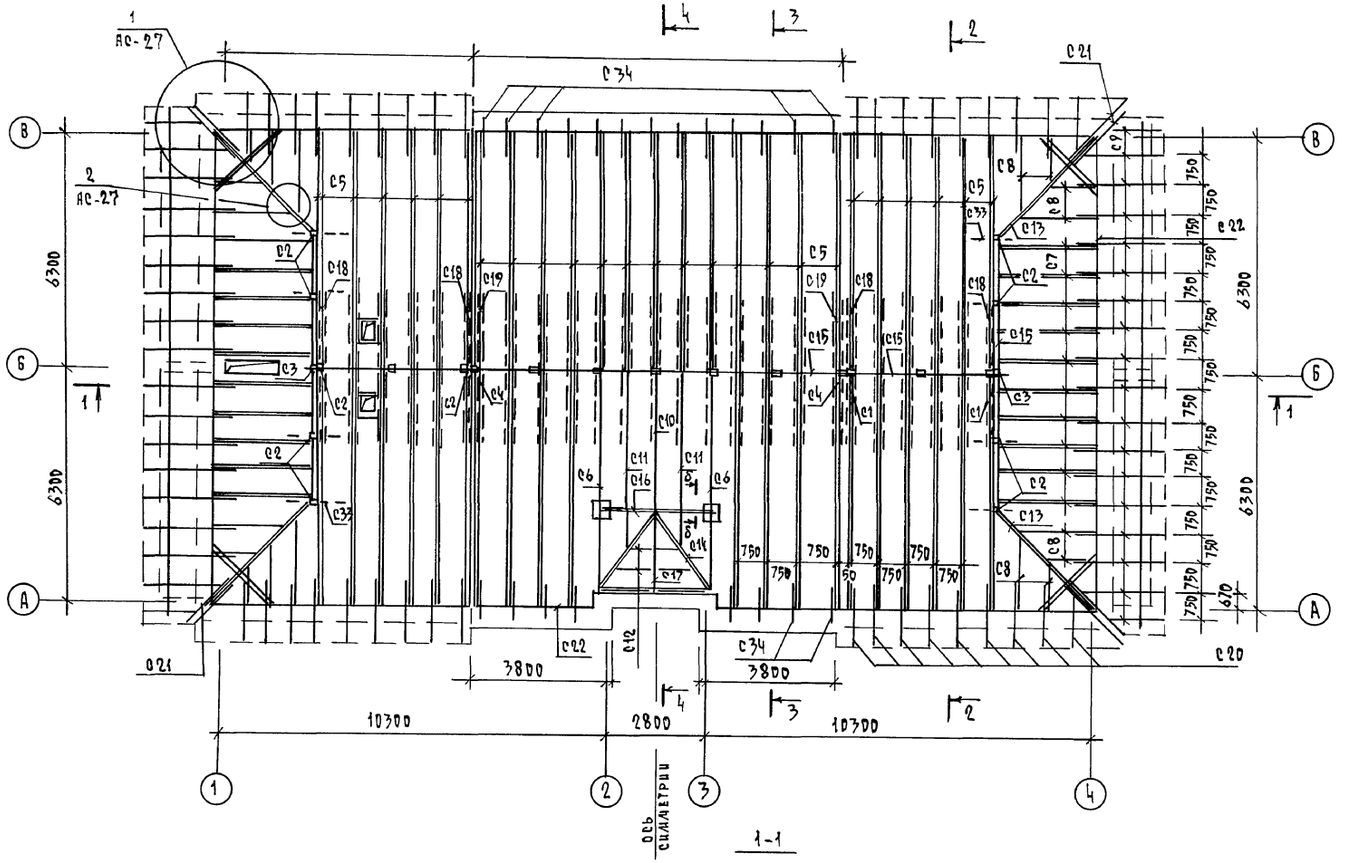

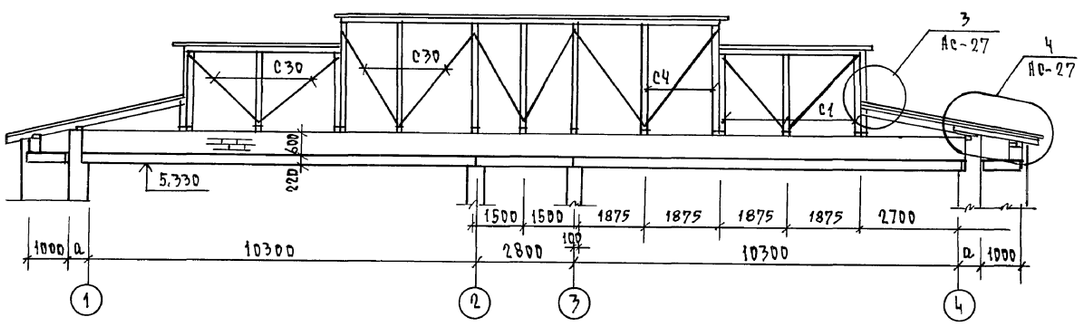

1. Общие примечания см. АС-26
2. Разрез 2-2 см. АС-27, разрез 3-3, 4-4 см. АС-29, сечение б-б см. АС-27
3. Данный лист читать с листом АС-29
4. Установку сетки см. узел 7, АС-29

Спецификация элементов чердачной крыши / S_0 = 1,5 кПа /

Марка, поз.	Обозначение	Наименование	Кол.	Объем м³	Примечание
С1		Стойка 100×100, ℓ=2230	6	0,134	
С2		Стойка 100×100, ℓ=1380	8	0,110	
С3		Стойка 100×100, ℓ=830	2	0,017	
С4		Стойка 100×100, ℓ=2830	7	0,198	
С5		Стропильные ноги 2×50×175, ℓ=7000+300	47	6,002	
С6		50×175, ℓ=6500+300	2	0,119	
С7		2×50×175, ℓ=3100	20	1,084	
С8		50×175, м	30	0,261	
С9		50×150, ℓ=2500	36	0,673	
С10		50×175, ℓ=4100	1	0,036	
С11		50×175, ℓ=5200	2	0,091	
С12		50×150, м	5,0	0,038	
С13		Диагональные ноги 2×50×175, ℓ=4000	4	0,280	
С14		2×50×175, ℓ=3100	2	0,108	
С15		Балка 50×175, м	51	0,444	
С16		Балка 2×50×175, ℓ=3200	1	0,054	
С17		Балка 50×175, ℓ=2300	1	0,020	
С18		Подкос 50×175, ℓ=2700	48	1,123	
С19		Подкос 50×175, ℓ=3000	47	1,234	
С20		Кобылка 50×150, ℓ=1500	36	0,405	
С21		Кобылка 50×150, ℓ=2300	8	0,138	
С22		Мауэрлат 50×100, м	97	0,485	
С23		Опорный брусок 50×50, ℓ=400	170	0,170	
С24		Подкладка 50×150, ℓ=300	30	0,068	
С25		Накладка 50×175, ℓ=500	96	0,418	
С26		Накладка 50×150, ℓ=500	54	0,203	
С27		Накладка 50×100, ℓ=400	30	0,060	
С28		Обрешетка 50×75, м	400	1,480	
С29		Затяжка 50×125, ℓ=5500	24	0,825	
С30		Вертикальная связь 50×125, м	35	0,217	
С31		Ходовой настил 25×150, м	50	0,185	
С32		Доска лобовая 22×150, м	84	0,277	
С33		Брус 100×100, ℓ=2000	8	0,160	
С34		Кобылка 50×75, ℓ=1100	21	0,084	
С35		Обшивка-доски δ=19, м²	22,0	0,418	
	ГОСТ 8478-81	С $\frac{5\text{ВрI}-100}{5\text{ВрI}-100}$ 1040, м	40		121,6 кг
		⌀ 4 ВрI, ГОСТ 6727-80, м	150		13,5 кг
		Противоветровая скоба	80		12,0 кг
	АС-29	Слуховое окно СО1/СО2	2/2		

124-12-228.90 АС

Н. контр.	Румянцева	
Нач. маст.	Караваев	
Зам. нач.	Коврижкин	
Гл. спец.	Румянцева	
Гап	Кувяев	
Вед. инж.	Дорофеева	

Привязан

Инв. №

2-этажный 8-квартирный кирпичный жилой дом с 2 и 3 комнатными квартирами

Стадия	Лист	Листов
Р	28	

Чердачная крыша. План. Разрез 1-1. /Вариант фасада/

ЦНИИЭП Гражданскельстрой

Копировал Козл 24491-01 31 формат А2

Согласовано: Гл. спец. ОВ Крейнис; Гл. спец. ВК Верховский; Взам. инв. №; Подпись и дата; Инв. № подл.

Альбом I

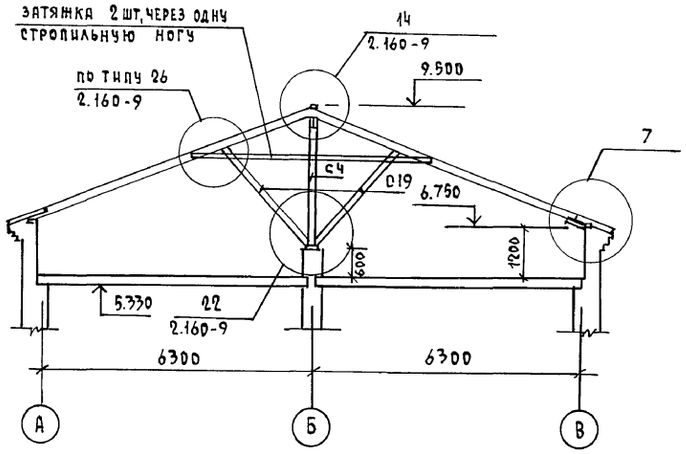

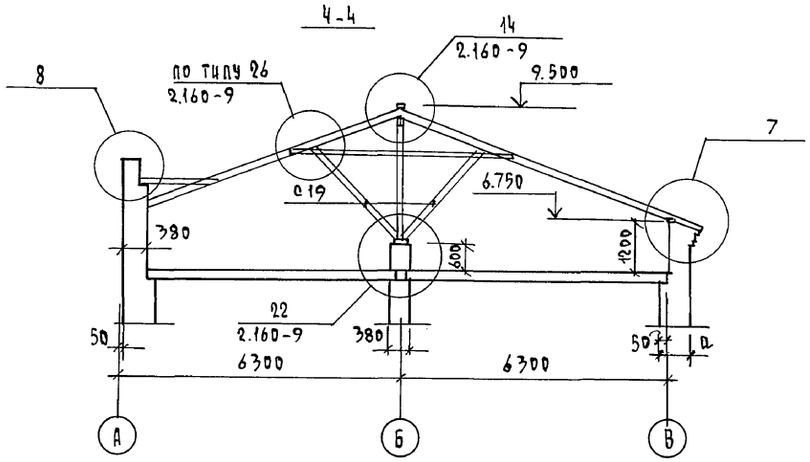

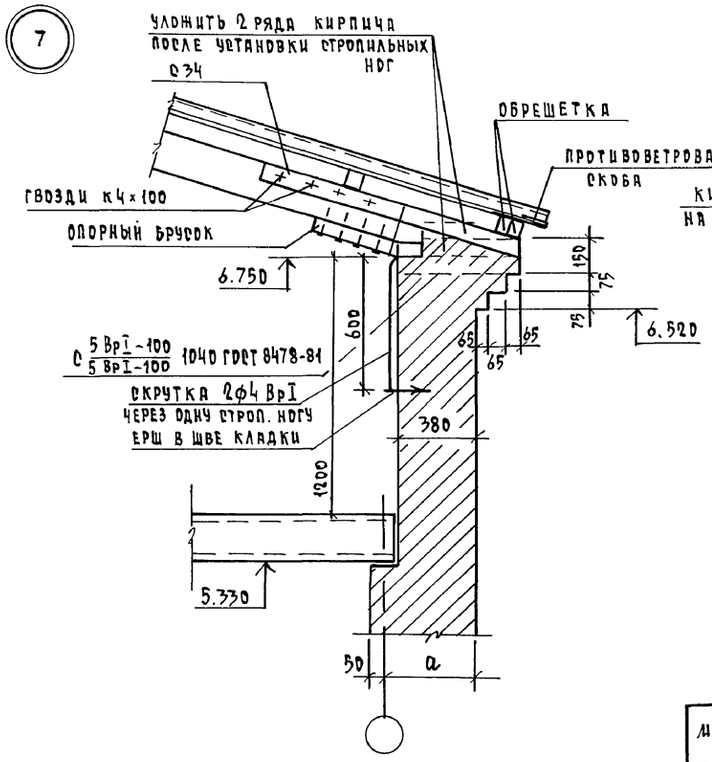

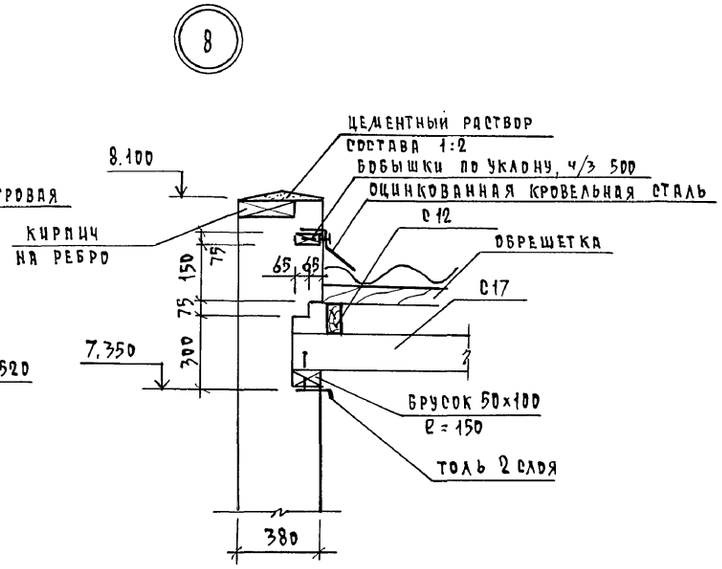

Спецификация элементов слухового окна СО-1, СО-2

МАРКА ПОЗ.	ОБОЗНАЧЕНИЕ	НАИМЕНОВАНИЕ	КОЛ.	ОБЪЕМ м³	ПРИМЕЧАНИЕ
1	ГОСТ 24454 - 80 Е	ДРЕВЕСИНА КОРОБКИ, м³		0,015	
2	ГОСТ 24454 - 80 Е	ДРЕВЕСИНА ПЕРЕПЛЕТА, м³		0,015	
3	ГОСТ 24454 - 80 Е	ДРЕВЕСИНА ЖАЛЮЗИ, м³		0,01	
		ИТОГО	~	0,03	

Противоветровая скоба

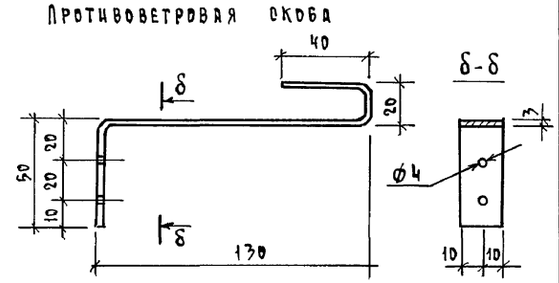

Слуховое окно

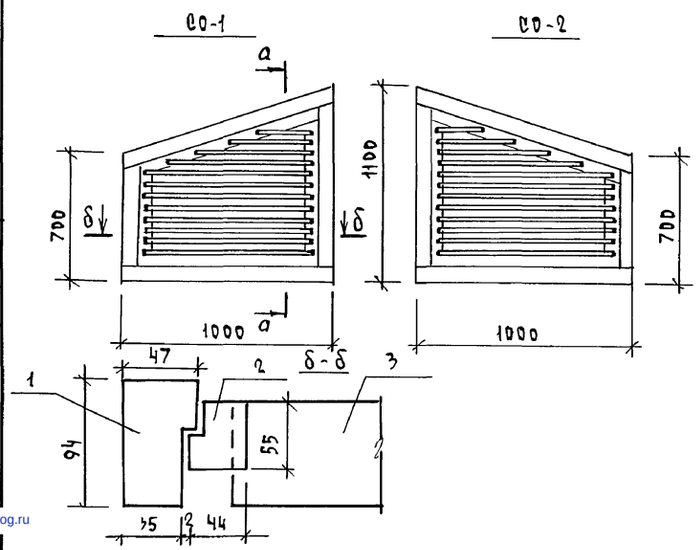

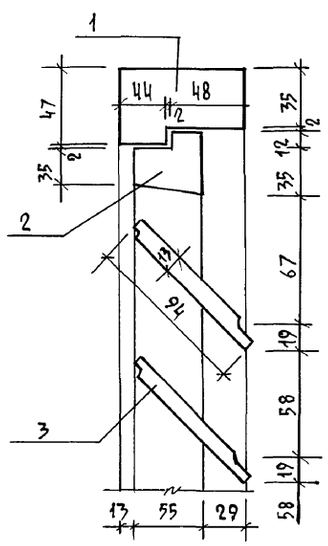

Н.КОНТР.	РУМЯНЦЕВА		
НАЧ.МАСТ	КАРАВАЕВ		
ЗАМ.НАЧ.	КОВРИЖКИН		
ГЛ.СПЕЦ	РУМЯНЦЕВА		
ГАП	КУВАЕВ		
ВЕД.ИНЖ.	ДОРОФЕЕВА		

ПРИВЯЗАН

ИНВ.N

124 - 12 - 228. 90 АС

2-ЭТАЖНЫЙ 8-КВАРТИРНЫЙ КИРПИЧНЫЙ ЖИЛОЙ ДОМ с 2 и 3 КОМНАТНЫМИ КВАРТИРАМИ

СТАДИЯ	ЛИСТ	ЛИСТОВ
Р	29	

ЧЕРДАЧНАЯ КРЫША. РАЗРЕЗЫ 3-3, 4-4. УЗЛЫ /ВАРИАНТ ФАСАДА/

ЦНИИЭП ГРАЖДАНСЕЛЬСТРОЙ

КОПИРОВАЛ Кодл-24491-01 (32) ФОРМАТ А2

ИНВ.N | ПОДПИСЬ И ДАТА | ВЗАМ. ИНВ.N

gost.e-ecolog.ru