# ТИПОВОЙ ПРОЕКТ
# 144-12-225.90

# ОДНОЭТАЖНЫЙ ДВУХКВАРТИРНЫЙ ЖИЛОЙ ДОМ С 2-КОМНАТНЫМИ КВАРТИРАМИ
## ДЛЯ ГОСУДАРСТВЕННОГО СТРОИТЕЛЬСТВА

## АЛЬБОМ I


АС – Архитектурно-строительные решения стр. 4-55
ОВ – Отопление и вентиляция стр. 56-59
ВК – Водопровод и канализация стр. 60-64
ЭО – Электрооборудование стр. 65-66
СС – Связь и сигнализация стр. 67-68
ГСВ – Газоснабжение 69


24489-01

20-3921-1

gost.e-ecolog.ru

# ТИПОВОЙ ПРОЕКТ
# 144-12-225.90

# ОДНОЭТАЖНЫЙ ОДНОКВАРТИРНЫЙ 3-КОМНАТНЫЙ ЖИЛОЙ ДОМ
## ДЛЯ ГОСУДАРСТВЕННОГО СТРОИТЕЛЬСТВА

## АЛЬБОМ I

ПЕРЕЧЕНЬ АЛЬБОМОВ

Альбом I – АС – Архитектурно-строительные решения
ОВ – Отопление и вентиляция
ВК – Водопровод и канализация
ЭО – Электрооборудование
СС – Связь и сигнализация
ГСВ – Газоснабжение
Альбом II СО – Спецификация оборудования
Альбом III С – Сметы
Альбом IV ВМ – Ведомости потребности в материалах

Разработан
ЦНИИЭП гражданселькстроем

Гл. инженер института М. Г. Лейзерович

Гл. архитектор проекта В. Н. Кувакин

Утвержден Госкомархитектуры
приказ N 323 от 6.11.1984 г.
Введен в действие
ЦНИИЭП гражданселькстроем
приказ N 48/т от 14.09.1990г.

Альбом I


| Лист | Наименование | стр. |
|---|---|---|
| | Обложка | |
| | Титульный лист | 1 |
| 1 | Содержание альбома (начало) | 2 |
| 2 | Содержание льбома (окончание) | 3 |
| | Архитектурно-строительные чертежи | |
| 1 | Общие данные (начало) | 4 |
| 2 | Общие данные (продолжение) | 5 |
| 3 | Общие данные (продолжение) | 6 |
| 4 | Общие данные (продолжение) | 7 |
| 5 | Общие данные (продолжение) | 8 |
| 6 | Общие данные (продолжение) | 9 |
| 7 | Общие данные (окончание) | 10 |
| 8 | Фасады 1-3; 3-1; А-Б | 11 |
| 9 | Кладочный план | 12 |
| 10 | Отделочный план | 13 |
| 11 | Спецификация столярных изделий и гипсобетонных перегородок | 14 |
| 12 | Разрез 1-1 | 15 |
| 13 | План фундаментов. План подвала/вариант/. Таблица нагрузок | 16 |
| 14 | Сечения 1-1÷8-8 | 17 |
| 15 | Схема мелкозаглубленных столбчатых фундаментов. Таблица нагрузок /вариант/ | 18 |
| 16 | Сеч. 1-1÷5-5. Мелкозаглубленных столбчатых фундаментов. Спецификация (вариант). | 19 |
| 17 | План перекрытия над подвалом(вариант). Крышка люка в подвал | 20 |
| 18 | Схема расположения элементов покрытия. Спецификация. | 21 |
| 19 | План стропил. План кровли. Разрезы 1-1÷3-3 | 22 |
| 20 | План стропил (для снег. нагр. $q$=1,5 кПа) | 23 |
| 21 | Стропила. Узел 1. Спецификация. Разрез 4-4 | 24 |
| 22 | Стропила. Узлы 2÷5 | 25 |
| 23 | Стропила. Узлы 6÷8 | 26 |
| 24 | Лобовые щиты | 27 |
| 25 | Слуховые окна. СО-1, СО-2 | 28 |
| 26 | План перемычек. Ведомость перемычек. | 29 |
| 27 | Дымовентиляционные трубы ДВТ-1, ДВТ-2, ДВТ-3 | 30 |
| 28 | Металлические изделия. Зонты 3-1, 3-2. Анкера А-1, А-2 | 31 |
| 29 | План этажа и экспликация полов. | 32 |
| 30 | Веранда. План. Разрез 1-1 | 33 |
| 31 | Веранда. Разрез 2-2, 3-3 | 34 |
| 32 | Веранда (t=-40°). План. Разрез 1-1 | 35 |
| 33 | Веранда (t=-40°). Разрез 2-2, 3-3 | 36 |
| 34 | Веранда. Узлы. Спецификация. | 37 |
| 35 | Доски ограждения. | 38 |
| 36 | Встроенный шкаф Ш-1, вентилируемый шкаф Ш-2, антресоли А-1, А-2 (начало) | 39 |
| 37 | Встроенный шкаф Ш-1. Вентилируемый шкаф Ш-2, антресоли А-1, А-2 (окончание) | 40 |
| 38 | Встроенный шкаф Ш-3, антресоль А-3 | 41 |
| 39 | Вариант перегородок из гипсоволокнистых листов | 42 |


Взам. инв. № | Подп. и дата | Инв. № подл. | 20-3921-3

144-12-225.90

| | | |
|---|---|---|
| Нормкон. | Кувакин | |
| Рук. маст. | Караваев | |
| Зам. нач. м | Ковринкин | |
| ГАП | Кувакин | |
| Гл. спец. | Майсюк | |
| Арх. Ткат. | Венедиктов | |

Привязан

Инв. №

Одноэтажный двухквартирный жилой дом с 2-комнатными квартирами

| Стадия | Лист | Листов |
|---|---|---|
| Р | 1 | 2 |

Содержание льбома (начало)

ЦНИИЭП гражданселькстрой

Альбом I


| Лист | Наименование | Стр. |
|---|---|---|
| 40 | Узлы плана 1,2,3,Ч (облегченная кладка тип „А" вариант) | 43 |
| 41 | Узлы плана 1,2,3,Ч (облегченная кладка тип „Б" вариант) | 44 |
| 42 | Узлы разрезов 1,2,3,1а,2а,3а (облегченная кладка тип „А" и „Б" варианты) | 45 |
| 43 | Сетки С-1÷С-4 | 46 |
| 44 | Фасады 1-3, 3-1, А-Б (вариант 1) | 47 |
| 45 | Декоративные элементы НО-1, НО-2, ОВ-1, ОВ-2, фрагмент N1 (вариант 1) | 48 |
| 46 | Фасады 1-3, 3-1, А-Б, (вариант 2) | 49 |
| 47 | Декоративные элементы НО-1, НО-2, ОВ-1, ОВ-2 (вариант 2) | 50 |
| 48 | Декоративные элементы ОК-1, ОК-2, ОК-3, П-1, ЛД-1. Фрагмент N1. (вариант 2) | 51 |
| 49 | Фасады 1-3, 3-1, А-Б (вариант 3) | 52 |
| 50 | Фрагмент N1, фрагмент N2 (вариант 3) | 53 |
| 51 | Вариант решения интерьера общей комнаты | 54 |
| 52 | Фрагмент плана с расстановкой оборудования. Развертка стены. | 55 |
| | Отопление и вентиляция | |
| 1 | Общие данные (начало) | 56 |
| 2 | Общие данные (окончание) | 57 |
| 3 | План этажа | 58 |
| 4 | Схема системы отопления | 59 |
| | Водопровод и канализация | |
| 1 | Общие данные | 60 |

| Лист | Наименование | Стр. |
|---|---|---|
| 2 | План 1 этажа. Планы подвалов (вариант) | 61 |
| 3 | Схемы систем В1, Т3, К1 | 62 |
| 4 | План 1 этажа. План подвалов (вариант). (вариант Т3-от ВПГ-18) | 63 |
| 5 | Схемы систем В1, Т3, К1 (вариант Т3-от ВПГ-18) | 64 |
| | Электрооборудование | |
| 1 | Общие данные | 65 |
| 2 | План расположения осветительных сетей | 66 |
| | Связь и сигнализация | |
| 1 | Общие данные | 67 |
| 2 | План этажа. Схема расположения устройств связи. План кровли. | 68 |
| | Газоснабжение | |
| 1 | Общие данные. Фрагмент плана этажа схема газопровода. | 69 |
| | | |


Инв.№ подл. | Подп. и дата | Взам. инв.№

20-3921-4

Инв.№

Привязан

144-12-225.90

| | | |
|---|---|---|
| Норм.конт. | Кувакин | |
| Рук.маст. | Караваев | |
| Зам.нач.м. | Коврижкин | |
| ГАП | Кувакин | |
| Гл.спец. | Майсюк | |
| Арх.I кат. | Венедиктов | |

Одноэтажный двухквартирный жилой дом с 2-комнатными квартирами

| Стадия | Лист | Листов |
|---|---|---|
| Р | 2 | |

Содержание альбома (окончание)

ЦНИИЭП, Граждансельстрой

24489-01 4

Альбом I

## Авторский коллектив

Архитекторы: - Горская Г.Л., Разумеева Л.В.
Инженеры - конструкторы - Красавина Р.П., Майсюк А.М.

Инженеры-сантехники - Молодкин Ю.И., Евдокимова Г.В., Курочкин В.И.
Инженеры - сметчики - Кондратьева Л.А.

В корректировке типового проекта принимали участие:
Архитекторы: Кувакин В.Н., Венедиктова О.С.
Инженеры-конструкторы: Майсюк А.М. Третьяченко Н.А., Поляничева Т.А.
Инженеры - сантехники: Купцова Л.Н., Верховский Н.И., Бородкин Г.В.
Инженеры - сметчики: Мильман Б.М., Сидорова Л.А.

## Пояснительная записка

Типовой проект разработан на основании технического проекта, утвержденного Госграждансстроем приказ № 323 от 6 ноября 1984 года и скорректирован на основании договора №2-36/4/43 от 25.01.90г.

## I Область применения

Для строительства в I В климатическом подрайоне и II климатическом районе, с обычными геологическими условиями /в безлесных районах/.
Расчетная температура наружного воздуха -20°, -30°/основное решение/, -40°с
Вес снегового покрова - 1.0 кПа (основное решение)
Скоростной напор ветра - 0.38 кПа - 1.5 кПа (вариант)
Расчетное давление на грунт основания - К = 0.2 мПа

## II Характеристика здания

Степень долговечности - II
Степень огнестойкости - III
Класс здания - II
Ориентация свободная

## III. Архитектурно - планировочное решение

Одноэтажный двухквартирный жилой дом с 2-комнатными квартирами предназначен для заселения двух семей из 2-3 чел. Каждая квартира имеет 2 жилые изолированные комнаты, кухню, ванную - постирочную, уборную и помещение для отопительного котла, а также кладовую, сушильный и хозяйственные шкафы, веранду, холодную кладовую.

Основные помещения квартиры группируются в соответствии с их назначением, образуя функциональные зоны дневного пребывания и отдыха.

Расположение жилых комнат дает возможность свободной ориентации дома относительно стран света.

В варианте решения дома с подвалом вход в него предусматривается из помещения кухни через люк в полу.

Вход на чердак осуществляется через слуховые окна, расположенные во фронтонах торцовых стен.

Для t° = -40° разработан вариант двойного тамбура.

| Обозначение | Наименование | Примечание |
|---|---|---|
| АС | Архитектурно - строительное решение | |
| ОВ | Отопление, вентиляция | |
| ВК | Внутренние водопровод и | |
| | канализация | |
| | | |
| ЭО | Электрооборудование | |
| СС | Связь и сигнализация | |
| ГС | Газоснабжение | |

Настоящий проект привязан в соответствии с действующими нормами и правилами /в том числе по взрыво-пожарной безопасности/

Гл. инженер проекта

Настоящий проект разработан в соответствии с действующими нормами и правилами /в том числе по взрыво-пожарной безопасности/

Гл. архитектор проекта Кувакин В.Н./
Гл. инженер проекта Майсюк А.М./

Инв. № подл. | Подпись и дата | Взам. инв. №
20-3921-5

Привязан

Инв. №

144-12-225.90 АС

| | | |
|---|---|---|
| Нормоконтр. | Кувакин | |
| Нач. маст. | Караваев | |
| Зам. нач. | Коврижкин | |
| ГАП | Кувакин | |
| Гл. спец. | Майсюк | |
| Вед. арх. | Венедиктова | |
| Провер. | Кувакин | |

Одноэтажный двухквартирный жилой дом с 2-комнатными квартирами

| Стадия | Лист | Листов |
|---|---|---|
| Р | 1 | 52 |

Общие данные /начало/

ЦНИИЭП Граждансельстрой

Альбом I

## Ведомость рабочих чертежей основного комплекта АС

| Лист | Наименование | Примечан. |
|---|---|---|
| | Архитектурно-строительные чертежи | |
| 1 | Общие данные (начало) | |
| 2 | Общие данные (продолжение) | |
| 3 | Общие данные (продолжение) | |
| 4 | Общие данные (продолжение) | |
| 5 | Общие данные (продолжение) | |
| 6 | Общие данные (продолжение) | |
| 7 | Общие данные (окончание) | |
| 8 | Фасады 1-3 ; 3-1, А-Б | |
| 9 | Кладочный план | |
| 10 | Отделочный план | |
| 11 | Спецификация столярных изделий и гипсобетонных перегородок | |
| 12 | Разрез 1-1 | |
| 13 | План фундаментов. План подвала (вариант) Таблица нагрузок. | |
| 14 | Сечения 1-1÷8-8 | |
| 15 | Схема мелкозаглубленных столбчатых фундаментов. Таблица нагрузок (вариант). | |
| 16 | Сеч. 1-1÷5-5 мелкозаглубленных столбчатых фундаментов. Спецификация (вариант). | |
| 17 | План перекрытия над подвалом (вариант). Крышка люка в подвал. | |
| 18 | Схема расположения элементов покрытия спецификация. | |
| 19 | План стропил. План кровли. Разрезы 1-1÷3-3 | |
| 20 | План стропил (для снег. нагр. $q$=1,5 кПа) | |
| 21 | Стропила. Узел 1. Спецификация. Разрез 4-4 | |
| 22 | Стропила. Узлы 2÷5 | |
| 23 | Стропила. Узлы 6÷8 | |
| 24 | Лобовые щиты | |
| 25 | Слуховые окна. СО-1, СО-2 | |
| 26 | План перемычек. Ведомость перемычек | |
| 27 | Дымовентиляционные трубы ДВТ-1, ДВТ-2, ДВТ-3 | |

| 1 | 2 | 3 |
|---|---|---|
| 28 | Металлические изделия. Зонты З-1, З-2. Анкера А-1, А-2 | |
| 29 | План этажа и экспликация полов. | |
| 30 | Веранда. План. Разрез 1-1 | |
| 31 | Веранда. Разрез 2-2, 3-3 | |
| 32 | Веранда (t=-40°). План. Разрез 1-1 | |
| 33 | Веранда (t=-40°). Разрез 2-2, 3-3 | |
| 34 | Веранда. Узлы. Спецификация | |
| 35 | Доски ограждения | |
| 36 | Встроенный шкаф Ш1, вентилируемый шкаф Ш2. Антресоли А-1. А-2 (начало) | |
| 37 | Встроенный шкаф Ш-1. вентилируемый шкаф Ш2, антресоли А-1, А-2 (окончание). | |
| 38 | Встроенный шкаф Ш-3, антресоль А-3 | |
| 39 | Вариант перегородок из гипсоволокнистых листов. | |
| 40 | Узлы плана 1, 2, 3, 4 (облегченная кладка тип „А" вариант). | |
| 41 | Узлы плана 1, 2, 3, 4 (облегченная кладка тип „Б" вариант). | |
| 42 | Узлы разрезов 1, 2, 3, $1^a$, $2^a$, $3^a$ (облегченная кладка тип „А" и „Б" варианты). | |
| 43 | Сетки С-1÷С-4 | |
| 44 | Фасады 1-3; 3-1; А-Б (вариант 1) | |
| 45 | Декоративные элементы НО-1, НО-2, ОВ-1, ОВ-2, Фрагмент N1 (вариант 1) | |
| 46 | Фасады 1-3, 3-1, А-Б, (вариант 2) | |
| 47 | Декоративные элементы НО-1, НО-2, ОВ-1, ОВ-2 (вариант 2) | |
| 48 | Декоративные элементы ОК-1, ОК-2, ОК-3, П-1, ЛД-1. Фрагмент N1. (вариант 2) | |
| 49 | Фасады 1-3, 3-1, А-Б, (вариант 3) | |
| 50 | Фрагмент N1, Фрагмент N2 (вариант 3) | |
| 51 | Вариант решения интерьера общей комнаты | |
| 52 | Фрагмент плана с расстановкой кухонного оборудования. Развертка стены. | |

Взам. инв. N | Подп. и дата | Инв. N подл. | 20-3921-6

Привязан

Инв. №

| | | | |
|---|---|---|---|
| Норм. к. | Кувакин | | |
| Рук. мас | Караваев | | |
| Зам. нач. м | Ковриижкин | | |
| Гап | Кувакин | | |
| Гл. спец | Майсюк | | |
| Арх. кат. | Венедиктов | | |

144-12-225.90 АС

Одноэтажный двухквартирный жилой дом с 2-комнатными квартирами

| Стадия | Лист | Листов |
|---|---|---|
| Р | 2 | |

Общие данные (продолжение)

ЦНИИЭП гражданселькстрой

24489-01 6

Альбом I

## Строительные конструкции и отделка

| Наименование | Варианты | Характеристика |
|---|---|---|
| 1 | 2 | 3 |
| Фундаменты | 1/основное решение/ 2 | Ленточные бутобетонные - бут М100, бетон М50<br>Столбчатые малозаглубленные |
| Цоколь | 1 | Обыкновенный керамический кирпич пластического прессования М100 на растворе М50 ГОСТ 530-80 Мрз 25 |
| Стены наружные | 1 | Кирпич керамический пустотелый рядовой М75 на растворе М25, плотностью 1480 кг/м³ Мрз 15. ГОСТ 530-80 изнутри отделывать листами с.г.ш. |
| | 2 | Кирпич керамический рядовой полнотелый М75 на растворе М25 плотностью 1650 кг/м³ ГОСТ 530-80 Мрз 15. Изнутри отделывать листами с.г.ш. |
| | 3 | Кирпич керамический рядовой полнотелый М75 на растворе М25, плотностью 1650 кг/м³ Мрз 15 ГОСТ 530-80 /облегченная кладка тип „б"/ изнутри оштукатуривать известковой штукатуркой Утеплитель-щебень из доменного шлака $\gamma$= 600кг/м³ |
| | 4 | Силикатный кирпич М75 на растворе М25 /облегченная кладка тип „б"/ Утеплит.-щебень из доменного шлака $\gamma$=600 кг/м³. Изнутри - известковая штукатурка |
| | 5 | Кирпич керамический рядовой полнотелый М75 на растворе М25, плотностью 1650 кг/м³, Мрз15 ГОСТ 530-80/облегченная кладка тип „А"/Утеплитель-минераловатные плиты $\gamma$= 150кг/м³ изнутри- известковая штукатурка |
| | 6 | Силикатный кирпич М75 на растворе М25 /облегченная кладка тип „А"/утеплитель-минераловатные плиты $\gamma$= 150 кг/м³ изнутри- известковая штукатурка |
| Стены внутренние | 1 | Обыкновенный керамический кирпич пластического прессования М75 на растворе М25 |
| Перегородки | 1<br>2 | Гипсобетонные поэлементной сборки из гипсоволокнистых листов на металлическом каркасе с.г.ш. |
| Цокольное перекрытие | 2 /над погребом/ | Деревянные щиты по балкам с черепными брусками |
| Чердачное перекрытие | 1 | Сборные многопустотные плиты серия 1.141-1 вып. 64 |
| Покрытие | 1 | Деревянные стропила |

Наибольшая масса монтажного элемента - 2.1 т

| 1 | 2 | 3 |
|---|---|---|
| Полы | | Дощатые, керамическая плитка |
| Лестницы наружные | 1 | Набивные бетонные ступени |
| Кровля | 1 | Водосток - неорганизованный<br>Волнистые асбестоцементные листы ГОСТ 16233-77* |
| Окна | 1<br>2<br>3 | С раздельными переплетами серия 1.136.5-23 в.2<br>со спаренными переплетами серия 1.136.5-23 в.1<br>со стеклопакетами серия 1.136.5-20<br>С тройным остеклением серия 1.136.5-23 в.3 |
| Двери наружные | 1 | Деревянные входные серия 1.136.5-19 |
| Двери внутренние | 1 | Деревянные ГОСТ 6629-88 серия 1.136-10 |
| Встроенное оборудование | 1 | Встроенные и антресольные шкафы серия 1.172.5-6 |
| Отделка наружная | 1 | Швы кирпичной кладки расшиваются деревянные элементы фасадов пропитываются олифой и покрываются лаком МЧ-52 |
| Отделка внутренняя | 1 | См. ведомость отделочных работ лист АС-6 |
| **Инженерное оборудование** | | |
| Водопровод | 1 | От наружных сетей |
| Канализация | 1 | В наружную сеть канализации |
| Отопление | 1<br>2 | Квартирное от малометражного котла типа КЧМ на твердом топливе<br>Квартирное от АОГВ |
| Вентиляция | 1 | Естественная |
| Водоснабжение — Холодное | 1 | Централизованное |
| Водоснабжение — Горячее | 1<br>2 | Квартирное от малометражного котла типа КЧМ с водонагревателем<br>Квартирное от ВПГ |
| Электроосвещение | 1 | Лампы накаливания |
| Электроснабжение | 1 | Централизованное, с подключением к внешним сетям |
| Связь и сигнализация | 1 | Централизованная, с подключением к внешним сетям |
| Газоснабжение | 2 | Централизованное |

Привязан:

Инв. №

| | | |
|---|---|---|
| Нормок. | Кувакин | |
| Нач.маст. | Караваев | |
| Зам.нач. | Коврижкин | |
| ГАП | Кувакин | |
| Гл.спец. | Майсюк | |
| Вед.арх. | Венедиктова | |
| Провер. | Кувакин | |

144-12-225.90 АС

Одноэтажный двухквартирный жилой дом с 2-комнатными квартирами

| Стадия | Лист | Листов |
|---|---|---|
| Р | 3 | |

Общие данные /продолжение/

ЦНИИЭП граждансельстрой

24489-01 7

Инв.№ подл. | Подпись и дата | Взам. инв.№ | 20-3921-17

Альбом I

## Ведомость спецификаций

| Лист | Наименование | Примечание |
|---|---|---|
| АС-11 | Спецификация столярных изделий | |
| АС-18 | Спецификация железобетонных изделий | |
| АС-21 | Спецификация стропил дома | |
| АС-34 | Спецификация древесины веранды | |

## Ведомость ссылочных и прилагаемых документов

| Обозначение | Наименование | Примечание |
|---|---|---|
| | Ссылочные документы | |
| Гост 13580-85 | Плиты железобетонные ленточных фундаментов | |
| Серия 1.136.5-23 в.3 | Окна и балконные двери деревянные с тройным остеклением для жил. и общ. зданий | |
| Серия 1.136.5-23 в.1,2 | Окна и балконные двери | |
| Серия 1.136.5-19 | Двери деревянные наружные для жилых и общественных зданий | |
| Серия 1.136-10 | Двери деревянные внутренние для жилых и общественных зданий | |
| Серия 1.136.5-20 | Окна и балконные двери деревянные со стеклопакетами для жилых зданий | |
| Серия 1.136.5-24 | Подоконные деревянные доски для жилых и общественных зданий | |
| Серия 1.172.5-6 | Встроенные и антресольные шкафы, шкафы-перегородки каркасной конструкции из унифицированных элементов для жилых зданий | |
| Серия 1.131.9-21 | Панели перегородок гипсобетонные для жилых зданий | |
| Серия 1.038.1-1, в.1 | Брусковые перемычки | |
| Серия 1.141-1 в.64 | Панели перекрытий железобетонные многопустотные | |
| Серия 1.231.9-10 в.8. | Перегородки поэлементной сборки | |
| | Типовые узлы | |
| Серия 2.144-1/88 | Узлы полов жилых зданий | |
| | | |
| Серия 2.110-1 в.1 | Детали фундаментов жилых зданий | |

## Таблица толщин наружных стен „а" в зависимости от расчетных зимних температур наружного воздуха

| Материал стен | Расчетная зимняя температура наружного воздуха: материал и толщ. утеплит. | | − 20° | − 30° | − 40° |
|---|---|---|---|---|---|
| Кирпич керамический пустотелый М75, плотностью 1480 кг/м³ ГОСТ 530-80 с уширенным швом | — | — | 420 | 550 | 680 |
| Кирпич керамический полнотелый М75 плотностью 1650 кг/м³ ГОСТ 530-80 /облегченная кладка тип „Б"/ | утеплитель | Щебень из доменного шлака γ=600 кг/м³ m-210 мм | — | 510 | — |
| Силикатный кирпич /облегченная кладка тип „Б"/ | —"— | Щебень из доменного шлака γ=600 кг/м³ m-210 | — | 510 | — |
| Кирпич керамический полнотелый М75 плотностью 1650 кг/м³ ГОСТ 530-80 /облегченная кладка тип „А"/ | —"— | Минераловатные плиты γ=150 кг/м3 m=120 мм | — | — | 530 |
| Силикатный кирпич /облегченная кладка тип „А"/ | —"— | минераловатные плиты γ=150 кг/м³ -120 мм | — | — | 530 |
| Кирпич керамический полнотелый ГОСТ 530-80 | — | — | — | 640 | — |

## Таблица толщин утеплителя „б" в зависимости от расчетных температур наружного воздуха

| Утеплитель | Наименование конструкции | Расчетная зимняя t° наружного воздуха: −20° | − 30° | − 40° |
|---|---|---|---|---|
| Ячеистый бетон γ=400 кг/м³ ГОСТ 5742-76 | Чердачное перекрытие | 180 | 240 | 280 |

1. Ведомость прилагаемых документов см. лист АС-5

Привязан:

Инв. №

| | | |
|---|---|---|
| Нормок. | Кувакин | |
| Нач. маст. | Карабаев | |
| Зам. нач. | Коврижкин | |
| ГАП | Кувакин | |
| Гл. спец. | Майсюк | |
| Вед. арх. | Бенедиктова | |
| Провер. | Кувакин | |

144-12-225.90 АС

Одноэтажный двухквартирный жилой дом с 2-комнатными квартирами

| Стадия | Лист | Листов |
|---|---|---|
| Р | 4 | |

Общие данные /продолжение/

ЦНИИЭП Граждансельстрой

24489-01 8

Инв. № подл. | Подпись и дата | Взам. инв. №

20-3921-8

Альбом I

## Указания по производству работ в зимнее время

Проект разработан исходя из условий производства работ в летнее время.

При производстве работ в зимнее время следует соблюдать соответствующие пункты СНиП 3.03.01-87, СНиП 3.04.01-87

## Антикоррозийная защита конструкций

Работы производить при соблюдении пунктов СНиП 3.04.03-85 и СНиП 2.03.11-85, СНиП 3.03.01-87.

Выполнение антикоррозиных мероприятий должно обязательно оформляться специальными актами на скрытые работы.

Антисептирование изделий и деталей производить согласно СНиП 2.03.11-85. „Защита строительных конструкций от коррозии."

Прилагаемые документы

| Обозначение | Наименование | Примечание |
|---|---|---|
| Альбом II | Спецификация оборудования | |
| Альбом III | Сметы | |
| Альбом IV | Ведомости потребности в материалах | |

## Указание по привязке проекта.

Проект может быть принят к строительству после предварительного выполнения работ, связанных с применением проекта на конкретном участке.

В зависимости от местных условий конкретного строительства и степени инженерного благоустройства населенного пункта при применении проекта должны быть внесены соответствующие коррективы: необходимо исключить все чертежи вариантов, не применяемых в данном строительстве, во всех оставшихся чертежах должны быть вычеркнуты детали, размеры, спецификации и т.п., относящиеся к неиспользуемым вариантам.

## Сведения о патентоспособности и патентной чистоте.

Принятые конструкции и узлы не патентоспособны, т. к. являются проектной переработкой известных решений и обладают патентной чистотой в отношении СССР по состоянию на 1.06.90 г.

Взам. инв. № | Подп. и дата | Инв. № подл. 20-3921-9

Привязан

Инв. №

| | | | |
|---|---|---|---|
| Норм. конт. | Кувакин | | |
| Рук. маст. | Караваев | | |
| Зам. нач. м | Коврижкин | | |
| ГАП | Кувакин | | |
| Гл. спец. | Майсюк | | |
| Арх. I кат. | Венедиктов | | |

144-12-225.90 АС

Одноэтажный двухквартирный жилой дом с 2 комнатными квартирами

| Стадия | Лист | Листов |
|---|---|---|
| Р | 5 | |

Общие данные (продолжение)

ЦНИИЭП гражданселькстрой

| НАИМЕНОВАНИЕ ПОМЕЩЕНИЙ | ПОТОЛОК | | СТЕНЫ И ПЕРЕГОРОДКИ | | ПАНЕЛЬ | | ПОЛ | | ШКАФЫ И АНТРЕСОЛИ | | ПРИМЕЧАН. |
|---|---|---|---|---|---|---|---|---|---|---|---|
| | ПЛОЩ. м² | ВИД ОТДЕЛКИ | ПЛОЩ. м² | ВИД ОТДЕЛКИ | ПЛОЩ. м² | ВИД ОТДЕЛКИ | ПЛОЩ. м² | ВИД ОТДЕЛКИ | ПЛОЩ. м² | ВИД ОТДЕЛКИ | |
| ОБЩАЯ КОМНАТА | 36,64 | КЛЕЕВАЯ ПОБЕЛКА | 77,44 | ОКЛЕЙКА ОБОЯМИ | — | — | 36,64 | ДОЩАТЫЙ С МАСЛЯНОЙ КРАСКОЙ | — | — | |
| СПАЛЬНЯ | 25,50 | | 66,52 | | — | — | 25,50 | | — | — | |
| ПРИХОЖАЯ, КОРИДОР, ВСТРОЕННЫЕ ШКАФЫ | 23,24 | | 55,66 | | — | — | 23,24 | | 13,26 | МАСЛЯНАЯ ОКРАСКА | ОКРАСКА ЛИЦЕВЫХ ПОВЕРХНОСТЕЙ ШКАФОВ ЗА 2 РАЗА |
| КУХНЯ | 20,38 | ВОДОЭМУЛЬС. ОКРАСКА | 51,77 | ВОДОЭМУЛЬСИОННАЯ ОКРАСКА | 6,89 | ГЛАЗУРОВАН. ПЛИТКА | 20,38 | | — | — | |
| ХОЗ. ПОМЕЩЕНИЕ СУШИЛЬНЫЙ ШКАФ | 3,48 | КЛЕЕВАЯ ПОБЕЛКА | 20,06 | | — | — | 3,48 | КЕРАМИЧЕС. ПЛИТКА | 4,50 | МАСЛЯНАЯ ОКРАСКА | |
| ВАННАЯ | 6,40 | ВОДОЭМУЛЬСИОННАЯ ОКРАСКА | 20,78 | | 15,76 | ГЛАЗУРОВАННАЯ ПЛИТКА h=1,8м | 6,40 | КЕРАМИЧ. ПЛИТКА | — | — | |
| УБОРНАЯ | 2,76 | | 18,44 | | 1,15 | ВОДОЭМУЛЬС. ОКРАСКА | 2,76 | | | | |
| ТАМБУР, ХОЛОДНАЯ КЛАДОВ. | 6,78 | ПОДШИВКА ДОСКАМИ | 7,40 | ШТУКАТУРКА ЦЕМЕНТНЫМ РАСТВОРОМ ПО КИРПИЧНОЙ КЛАДКЕ | 7,40 | ВОДОЭМУЛЬСИОННАЯ ОКРАСКА | 6,78 | ДОЩАТЫЙ С МАСЛЯНОЙ ОКРАСКОЙ | — | — | |
| ВЕРАНДА | 19,20 | | 4,06 | | 40,60 | | 19,20 | | — | — | ОКОННЫЕ БЛОКИ, ПОДШИВКА ПОТОЛКА ПОКРЫВАЮТСЯ ГОРЯЧЕЙ ОЛИФОЙ, ЗАТЕМ ЛАКОМ |
| | | | | | | | | | | | |
| | | | | | | | | | | | |

Все площади даны на две квартиры.

| | | |
|---|---|---|
| НОРМОК. | КУВАКИН | |
| НАЧ. МАС | КАРАВАЕВ | |
| ЗАМ. НАЧ. | КОВРИЖКИН | |
| ГАП | КУВАКИН | |
| ГЛ. СПЕЦ. | МАЙСЮК | |
| АРХИТ. | ВЕНЕДИКТОВА | |
| ПРОВЕР. | КУВАКИН | |

ПРИВЯЗАН

ИНВ. N

144-12-225.90 АС

Одноэтажный двухквартирный жилой дом с 2-комнатными квартирами

| СТАДИЯ | ЛИСТ | ЛИСТОВ |
|---|---|---|
| Р | 6 | |

Общие данные /продолжение/

ЦНИИЭП ГРАЖДАНСЕЛЬСТРОЙ

24489-01 10

АЛЬБОМ I

ИНВ. N ПОДЛ. | ПОДПИСЬ И ДАТА | ВЗАМ. ИНВ. N

20-3924-10

Альбом I

# Технико-экономические и эксплуатационные показатели

## Объемно-планировочные показатели

| Наименование | Ед. изм. | Колич. |
|---|---|---|
| Количество этажей | этаж | 1 |
| Количество квартир | квартира | 2 |
| Объем строительный | м³ | 453.20 |
| Коэффициент К2 | — | 3.23 |
| Площадь застройки | м² | 194.67 |
| " квартир | " | 118.40 |
| " общая квартир | " | 140.00 |
| " жилая | " | 62.14 |
| " летних помещений и холодных кладовых | " | 21.60 |
| Площадь жилая на 1м² общей площади квартир | — | 0.44 |
| Площадь жилая на 1м² площади квартир | — | 0.52 |

## Сметная стоимость

| Наименование | Ед. изм. | Кол-во |
|---|---|---|
| Общая | тыс. руб | 21.69 |
| в том числе: | | |
| строительно-монтажные работы | " | 21.64 |
| Оборудование | " | 0.05 |
| 1м² общей площади квартир | руб. | 155.0 |
| 1м² площади квартир | " | 183.10 |
| 1м³ здания | " | 47.8 |

## Эксплуатационные показатели

| Наименование | Ед. изм. | Колич. |
|---|---|---|
| Расход холодной воды | л/сек | 0.38 |
| Напор на вводе | м | 10.0 |
| Расход горячей воды | л/сек | — |
| " тепла на отопление при −30°С | ккал/ч | 12660 |
| Расход тепла на 1м² площади квартир | " | 106.9 |
| Потребная мощность электроэнергии | квт | 9.38 |
| Эксплуатационные затраты | руб/год | 1196.0 |
| Эксплуатационные затраты на 1м² общей площади квартир | " | 8.54 |
| Эксплуатационные затраты на 1м² площади квартир | " | 10.10 |
| Трудоемкость построечная | чел/дн | 440.18 |

# Расход материалов

| Наименование | Един. изм. | Расход всего | Расход на 1м² площади квартир | Расход на 1м² общей площади квартир |
|---|---|---|---|---|
| Цемент | т | 25.68 | 0.216 | 0.183 |
| Цемент, приведенный к М400 | " | 24.15 | 0.203 | 0.172 |
| Сталь в натуральном исчислении в том числе: | " | 0.85 | 0.0071 | 0.0061 |
| на сборные изделия | " | 0.61 | 0.0051 | 0.0043 |
| Сталь, приведенная к классу А-I и Ст 3 в том числе | " | 1.09 | 0.0091 | 0.0077 |
| на сборные изделия | " | 1.07 | 0.0090 | 0.0076 |
| Бетон и железобетон в том числе: | м³ | 48.22 | 0.407 | 0.344 |
| монолитный тяжелый | " | 32.05 | 0.271 | 0.229 |
| сборный тяжелый | " | 16.17 | 0.136 | 0.116 |
| Лесоматериалы | " | 26.08 | 0.220 | 0.186 |
| Лесоматериалы, приведенные к круглому лесу | " | 40.54 | 0.342 | 0.289 |
| Кирпич | тыс. шт. | 50.98 | – | – |
| Ячеистый бетон | м³ | 32.3 | – | – |
| Асбестоцементные листы | м² | 360.45 | – | – |
| Масса конструкций и материалов | т | 318.0 | 2.685 | 2.271 |
| Масса надземной части | " | 239.0 | 2.018 | 1.707 |

Инв. № подл. | Подпись и дата | Взам. инв. №

20-3921-11

144-12-225.90 АС

| | | |
|---|---|---|
| Нормок | Кувакин | |
| Нач. маст. | Караваев | |
| Зам. нач. | Коврижкин | |
| ГАП | Кувакин | |
| Гл. спец. | Майсюк | |
| Архит. | Венедиктова | |
| Провер. | Кувакин | |

Привязан

Инв. №

Одноэтажный двухквартирный жилой дом с 2-комнатными квартирами

| Стадия | Лист | Листов |
|---|---|---|
| Р | 7 | |

Общие данные /окончание/

ЦНИИЭП граждансельстрой

24489-01 11

Альбом I

## Фасад 1-3

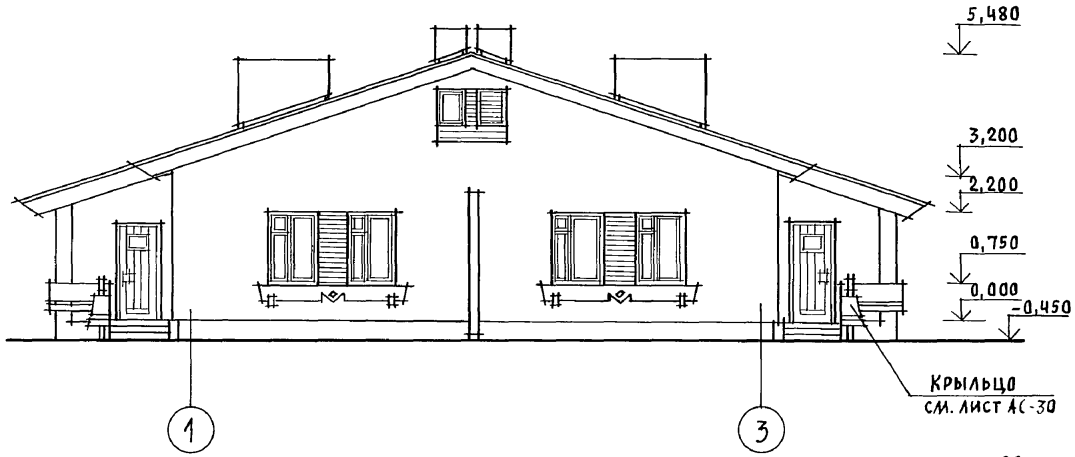


## Фасад А-Б

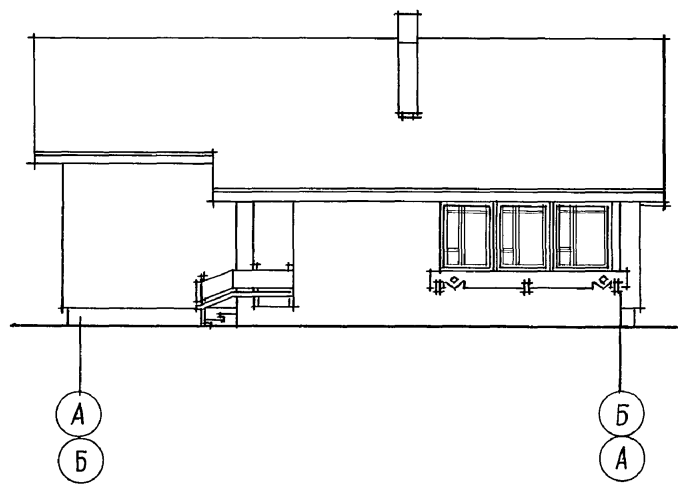


## Фасад 3-1

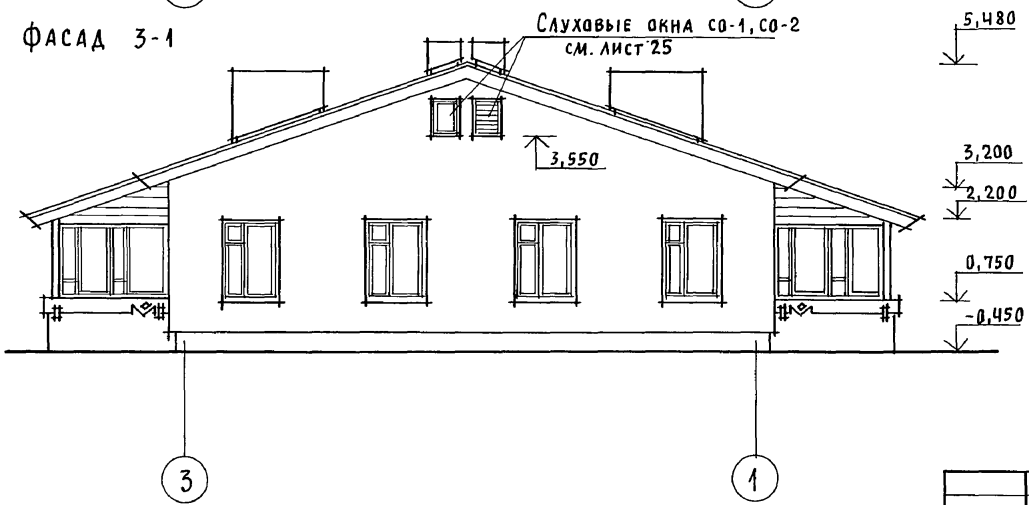


Фасад в осях „Б-А" идентичен фасаду „А-Б".

| | | | |
|---|---|---|---|
| Нормок. | Кувакин | | |
| Нач. мас. | Караваев | | |
| Зам. нач. | Коврижкин | | |
| ГАП | Кувакин | | |
| Гл. спец. | Майсюк | | |
| Архитек. | Венедиктова | | |
| Провер. | Кувакин | | |

Привязан

Инв. N

144-12-225.90 АС

Одноэтажный двухквартирный жилой дом с 2-комнатными квартирами

| Стадия | Лист | Листов |
|---|---|---|
| Р | 8 | |

Фасады 1-3; 3-1; А-Б

ЦНИИЭП Гражданельстрой

24489-01 12

Инв. N подл. | 20-3921-12 | Подпись и дата | Взам. инв. N

Альбом I

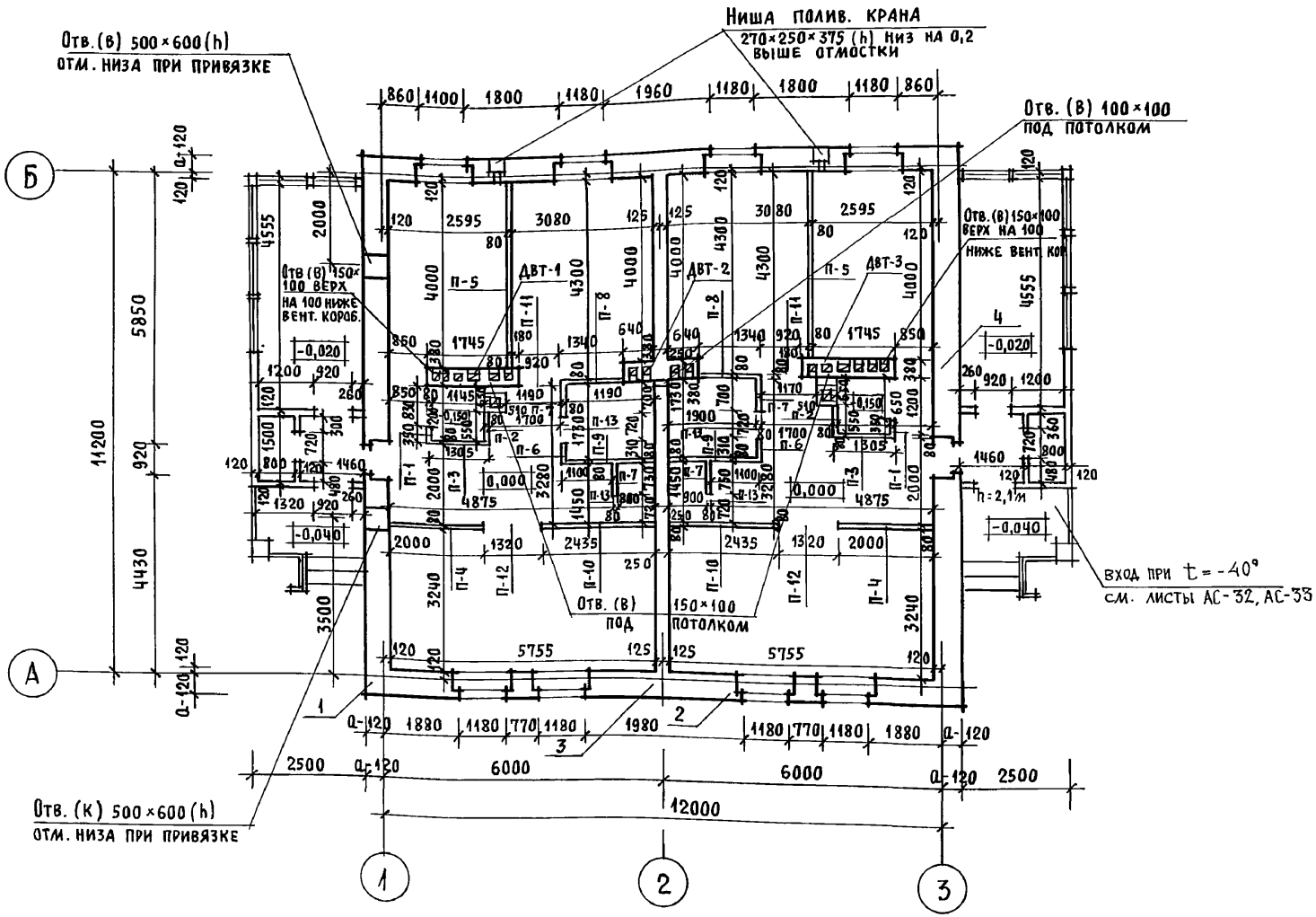


Узлы плана 1, 2, 3, 4 для варианта с облегченной кладкой типов „А" и „Б" см. листы АС40, 41

Привязан

Инв. N

| | | | |
|---|---|---|---|
| Нормок. | Кувакин | | |
| Нач. мас. | Караваев | | |
| Зам. нач. | Коврижкин | | |
| ГАП | Кувакин | | |
| Гл. спец. | Майсюк | | |
| Архитек. | Венедиктова | | |
| Провер. | Кувакин | | |

144-12-225.90 АС

Одноэтажный двухквартирный жилой дом с 2-комнатными квартирами

| Стадия | Лист | Листов |
|---|---|---|
| Р | 9 | |

Кладочный план

ЦНИИЭП Граждансельстрой

24489-01 13

| Инв. N подл. | Подпись и дата | Взам. инв. N |
|---|---|---|
| 20-3921-13 | | |

Альбом I

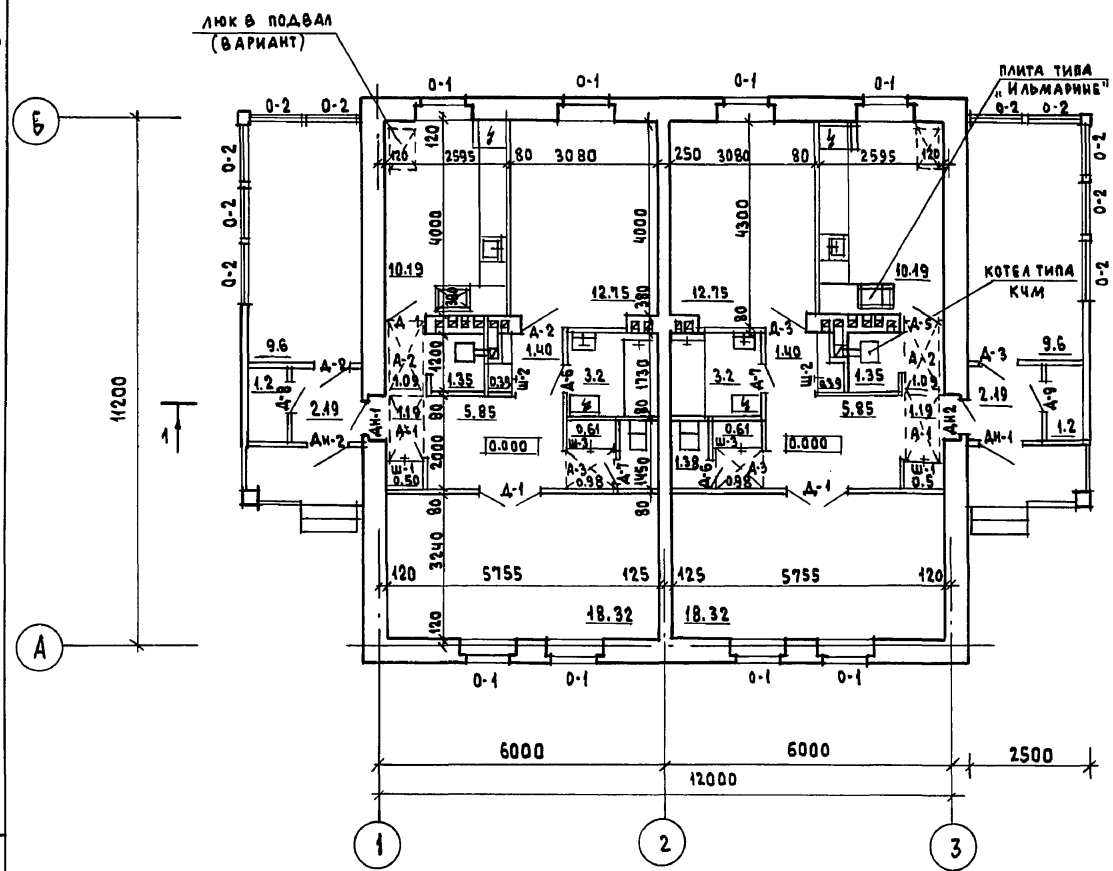


План подвала
(вариант)

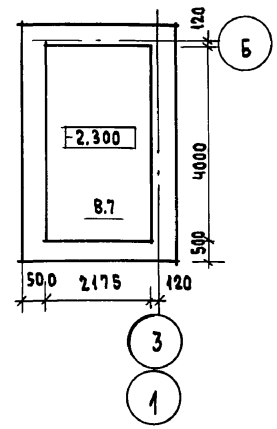


План подвала
(вариант в случае
газификации)

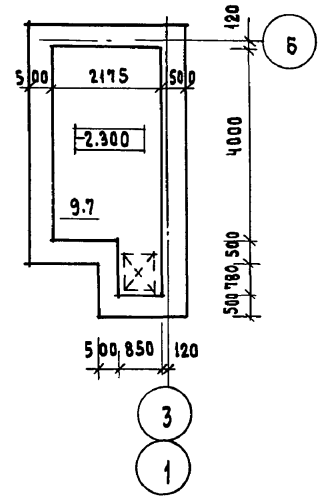


1. Под отопительным котлом КЧМ - и отопительно-варочной плитой „Ильмарине" пол изолировать асбестовым картоном толщиной 10 мм с последующей обивкой кровельной сталью. Вынос металлического листа перед топочными дверками должен быть не менее 0.5 м, а по фронту на 0.5 м больше ширины дверки.
2. Вариант подвала, показанный на данном листе, следует принимать в случае газификации дома и оборудования кухни газовой плитой. Вариант обеспечивает возможность устройства люка в подвал за пределами кухни в соответствии с требованиями - СНиП 2.04.08-87.
3. Окна с раздельными переплетами - основное решение. Варианты: со спаренными переплетами, со стеклопакетами (-20°С); с тройным остеклением (-40°С).

| | | | |
|---|---|---|---|
| Нормок. | Кувакин | | |
| Нач.маст. | Караваев | | |
| Зам.нач. | Коврижкин | | |
| ГАП | Кувакин | | |
| Гл.спец. | Майсюк | | |
| Вед.арх. | Венедиктова | | |
| Провер. | Кувакин | | |

Привязан

Инв.№

144-12-225.90 АС

Одноэтажный двухквартирный жилой дом с 2-комнатными квартирами

| Стадия | Лист | Листов |
|---|---|---|
| Р | 10 | |

Отделочный план

ЦНИИЭП граждансельстрой

24489-01 14

Инв.№ подл. | Подпись и дата | Взам.инв.№

20-3921-14

## Спецификация столярных изделий

| Марка | Обозначение | Наименование | Кол-во | Примеч. |
|---|---|---|---|---|
| Для расчетной $t_{н.в.}$ = -30°С /основное решение/ | | | | |
| О-1 | 1.136.5-23 в.2 | Оконный блок с раздельн. переплетами ОР15-12 | 8 | |
| О-2 | | ОР15-12 | 10 | с одинарным остеклен. |
| ДО-1 | 1.136-2 | Подоконная доска ДО13-25 | 8 | |
| ДН-1 | 1.136.5-19 | Дверной блок наружный ДН21-9щПЛ | 2 | |
| ДН-2 | | ДН21-9щП | 2 | |
| Д-1 | 1.136-10 | Дверной блок внутренний ДО21-13 | 2 | |
| Д-2 | | ДГ21-9 | 2 | |
| Д-3 | | ДГ21-9л | 2 | |
| Д-4 | | ДО21-8 | 1 | |
| Д-5 | | ДО21-8Л | 1 | |
| Д-6 | | ДГ21-7лп | 2 | |
| Д-7 | | ДГ21-7п | 2 | |
| Д-8 | | ДГ21-7л | 1 | |
| Д-9 | | ДГ21-7 | 1 | |
| Для расчетной $t_{н.в.}$ = -20°С | | | | |
| О-1 | 1.136.5-23 в.1 | Оконный блок со спар. пер. ОС15-12 | 8 | |
| О-1 | 1.136.5-20 | Оконный блок со стеклопакет. ОСП15-12 | 8 | |
| ДО-1 | 1.136-2 | Подоконная доска ДО25-20 | 8 | |
| Для расчетной $t_{н.в.}$ = -40°С | | | | |
| О-1 | 1.136.5-23 в.3 | Оконный блок стройным остекл. ОРс15-12 | 8 | |
| ДО-1 | 1.136-2 | Подоконная доска ДО25-35 | 8 | |
| ДН-2 | 1.136.5-19 | ДН21-9щП | 2 | |

## Спецификация гипсобетонных перегородок

| Марка | Обозначение | Наименование | Кол-во | Примеч. |
|---|---|---|---|---|
| П-1 | 1.131.9-21 | ПГ4.25.8-5г | 2 | |
| П-2 | | ПГ5.25.8-5г | 2 | |
| П-3 | | ПГ12.25.8-5г | 2 | |
| П-4 | | ПГ19.25.8-5г | 2 | |
| П-5 | | ПГ39.25.8-5г | 2 | |
| П-6 | | ПГ4.25.8-5гц | 2 | |
| П-7 | | ПГ7.25.8-5гц | 4 | |
| П-8 | | ПГ12.25.8-5гц | 2 | |
| П-9 | | ПГ18.25.8-5гц | 2 | |
| П-10 | | ПГ24.25.8-5гц | 2 | |
| П-11 | | ПГ9.3,8.8-5г | 2 | |
| П-12 | | ПГ13.3,8.8-5г | 2 | |
| П-13 | | ПГ7.3,8.8-5гц | 4 | |

Привязан

Инв. №

144-12-225.90 АС

| | | |
|---|---|---|
| Нормок. | Кувакин | |
| Нач.маст. | Караваев | |
| Зам.нач.м | Коврижкин | |
| ГАП | Кувакин | |
| Гл.спец. | Майсюк | |
| Арх. | Венедиктова | |
| Провер. | Разумеева | |

Одноэтажный двухквартирный жилой дом с 2-комнатными квартирами

| Стадия | Лист | Листов |
|---|---|---|
| Р | 11 | |

Спецификация столярных изделий и гипсобетонных перегородок.

ЦНИИЭП Граждансельстрой

24489-01 15

Альбом I

Инв.№подл. | Подпись и дата | Взам.инв.№ | 20-3921-15

Альбом I

Асбестоцементные волнистые листы ГОСТ 16233-77 с уплотнением поперечных швов гернитом

Обрешетка 50×75 с шагом 750

Стропила

Цементная стяжка - 15

Утеплитель - ячеистый бетон $\gamma$=400кг/м³ - δ - см. табл. л. 4

Жел. бет. многопустотные панели - 220

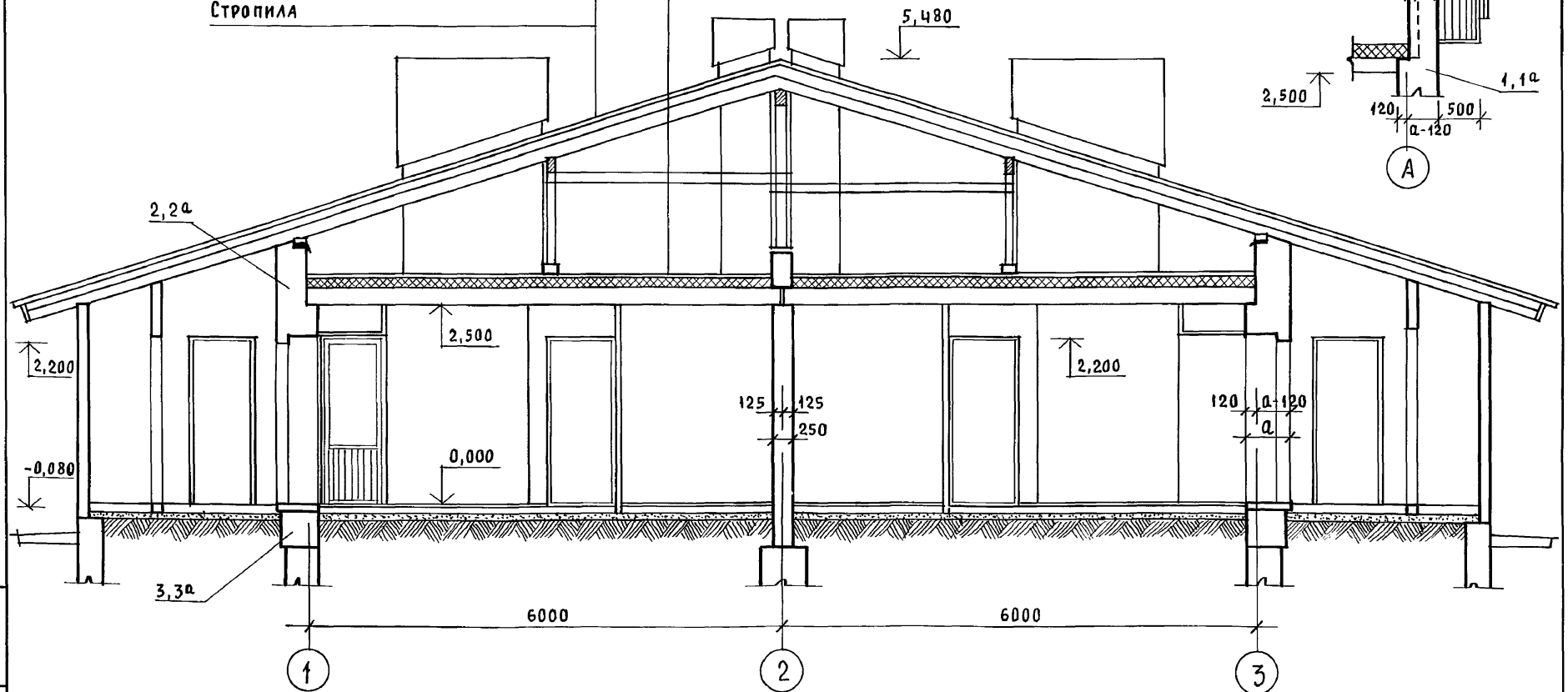





1. Узлы разрезов 1, 2, 3, 1а, 2а, 3а для варианта с облегченной кладкой типов „А" и „Б" см. лист АС-42
2. Сечение а-а обозначено на листе АС-19

| | | | |
|---|---|---|---|
| Нормок. | Кувакин | | |
| Нач. мас | Караваев | | |
| Зам. нач. | Коврижкин | | |
| ГАП | Кувакин | | |
| Гл. спец. | Майсюк | | |
| Архитек. | Венедиктова | | |
| Провер. | Кувакин | | |

144-12-225.90 АС

Одноэтажный, двухквартирный жилой дом с 2-комнатными квартирами

| Стадия | Лист | Листов |
|---|---|---|
| Р | 12 | |

Разрез 1-1

ЦНИИЭП граждансельстрой

Привязан

Инв. N

Инв. N подл. | Подпись и дата | Взам. инв. N | 20-3921-16

Альбом I

## План фундаментов

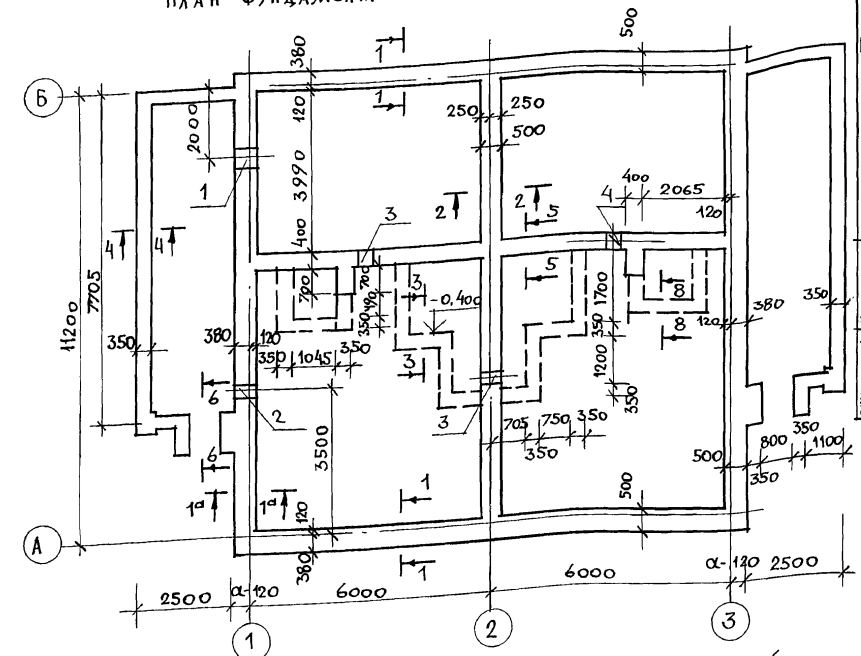


## План подвала /вариант/

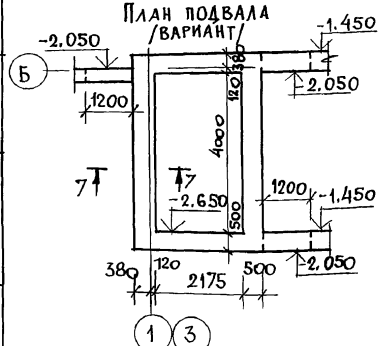


## Экспликация отверстий

| Тип отв. | Размеры, мм b | h | Отм. низа м | Назначение |
|---|---|---|---|---|
| 1 | 500 | 600 | при привяз. | К |
| 2 | 500 | 600 | | В |
| 3 | 400 | 400 | -0.600 | К |
| 4 | 400 | 400 | -0.500 | К |

## Таблица нагрузок N в т/пм на отметке -0.55

| Тип | Сечение | Температура наружного воздуха, t °С: -20° | -30° | -40° | -30° | -40° | -30° |
|---|---|---|---|---|---|---|---|
| | | Кирпич керамический пустотелый ГОСТ 530-80 | | | Облегченная кладка тип „Б" кирпич керамический полнотелый ГОСТ 530-80 или силикатный кирпич утеплитель-щебень из доменного шлака γ=600 кг/м³ | Облегченная кладка тип „А" кирпич керамич. полнотелый ГОСТ 530-80 или силикатный кирпич утеплитель-минераловатные плиты γ=150 кг/м³ | Кирпич керамический полнотелый ГОСТ 530-80 |
| Наружные стены | 1-1 | 3,25 | 4,07 | 4,84 | 3,5 | 3,2 | 4,1 |
| | 1а-1а | 4,96 | 5,85 | 6,67 | 5,23 | 4,51 | 5,97 |
| Внутренние стены | 2-2 | 4,89 | 5,03 | 5,13 | 5,03 | 5,13 | 5,23 |
| | 5-5 | 4,04 | 4,04 | 4,04 | 4,04 | 4,04 | 4,04 |

1. Фундаменты разработаны для строительства дома с наружными стенами из пустотелого кирпича толщ. 550мм на площадке со спокойным рельефом при сухих непучинистых грунтах, при отсутствии грунтовых вод.
2. Фундаменты приняты ленточные, бутобетонные /основное решение/: бут М100; бетон М50.
3. Глубина заложения принята 1м от поверхности земли, кроме оговоренных.
4. Горизонтальная гидроизоляция из двух слоев толя на битумной мастике.
5. Сечения см. лист АС-14.

| | | |
|---|---|---|
| Н.контр. | Майсюк | |
| Нач.маст | Каравасв | |
| Зам.нач.м | Коврижкин | |
| ГАП | Кувакин | |
| Гл.спец. | Майсюк | |
| Исполн. | Третьяченко | |
| Провер. | Майсюк | |

144-12-225.90 АС

Одноэтажный двухквартирный жилой дом с 2-комнатными квартирами

| Стадия | Лист | Листов |
|---|---|---|
| Р | 13 | |

План фундаментов. Таблица нагрузок. План подвала /вариант/

ЦНИИЭП гражданселькстрой

Привязан

Инв. N

Инв. N подл. | Подпись и дата | Взам. инв. N | Вк | Верховский

20-3921-17

24489-01 17

Альбом I

1 – 1 , 1а – 1а

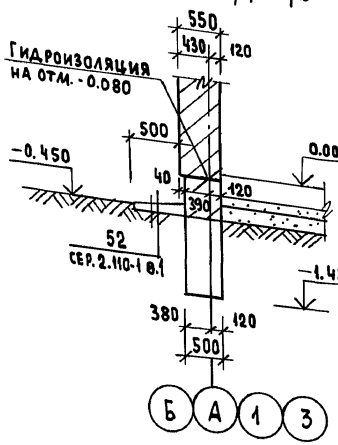


2 – 2

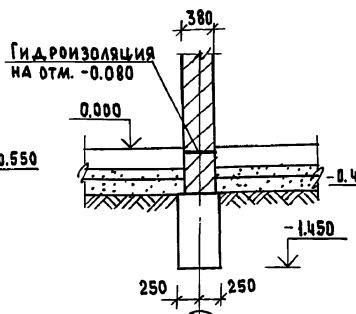


3 – 3

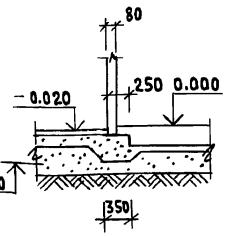


4 – 4

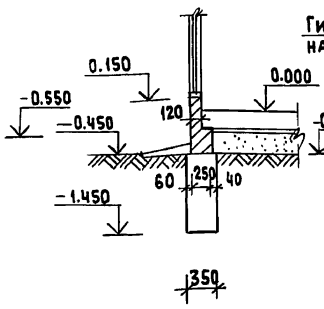


5 – 5

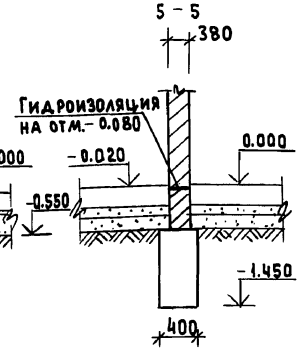


7 – 7 /для варианта с подвалом/

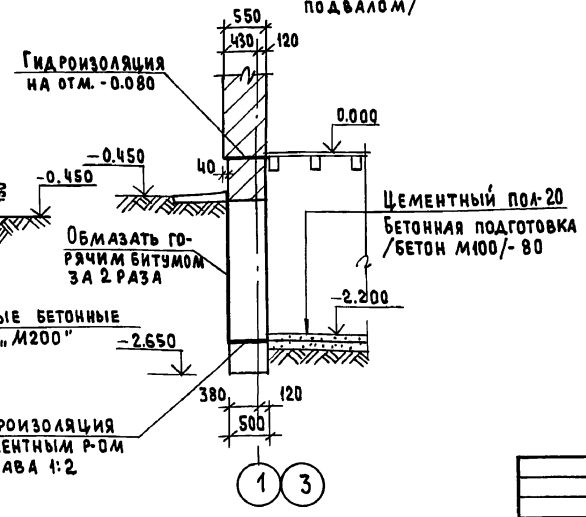


6 – 6

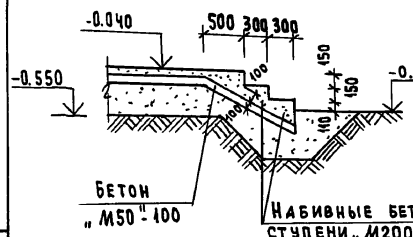


8 – 8

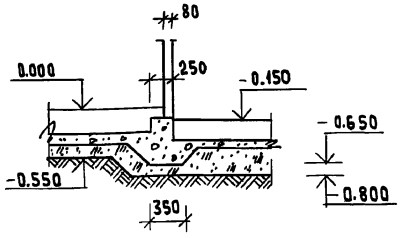


| | | | |
|---|---|---|---|
| Нормок. | Майсюк | | |
| Нач.маст | Караваев | | |
| Зам.нач. | Коврижкин | | |
| ГАП | Кувакин | | |
| Гл.спец. | Майсюк | | |
| Инж.-к. | Третьяченко | | |
| Провер. | Майсюк | | |

Привязан

Инв.№

144-12-225.90 АС

Одноэтажный двухквартирный жилой дом с 2-комнатными квартирами

Сечения 1-1 ÷ 8-8

| Стадия | Лист | Листов |
|---|---|---|
| Р | 14 | |

ЦНИИЭП граждансельстрой

Инв.№ подл. | Подпись и дата | Взам.инв.№ 20-3921-18

24489-01 18

Альбом I

## Схема мелкозаглубленных столбчатых фундаментов

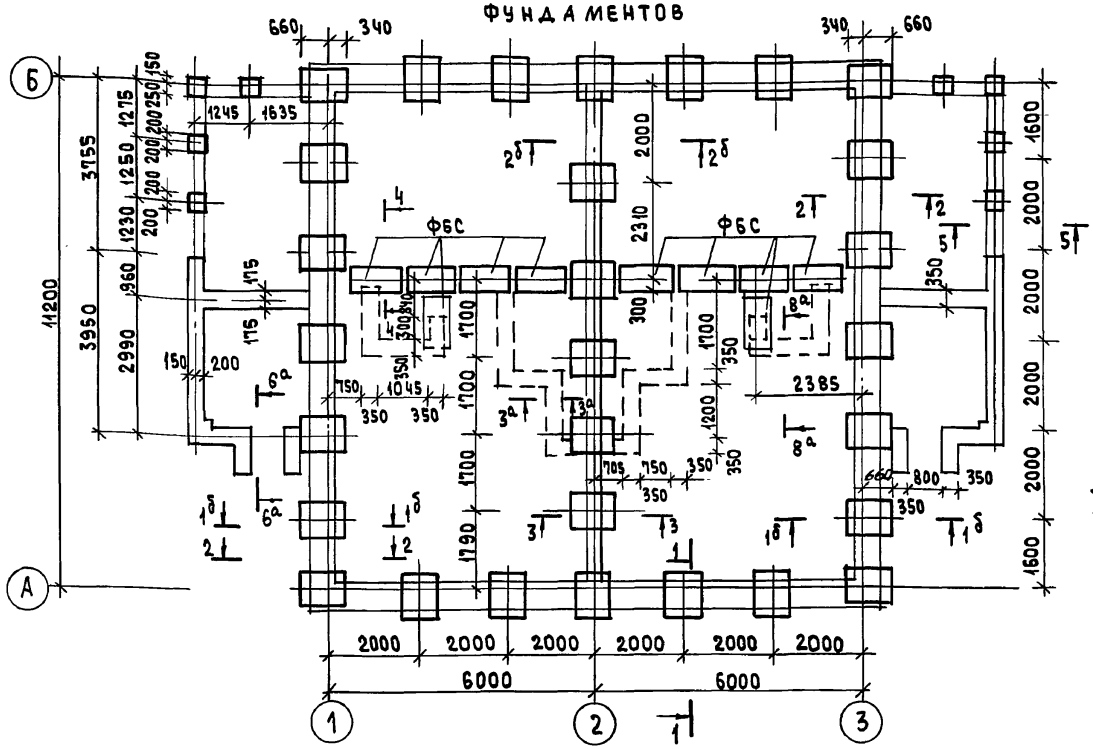


Таблица нагрузок на $\nabla$ - 0.55 в т

| Сечения | Нагрузки |
|---|---|
| $1^{б}$-$1^{б}$ | 11.7т |
| 1-1 | 8.13т |
| 3-3 | 10.06т |
| | |

Таблица нагрузок составлена на t=-30° для стен из кирпича керамического пустотелого.

1. Фундаменты разработаны для строительства дома с наружными стенами из пустотелого кирпича толщ. 550 мм, на площадке со спокойным рельефом, при сухих непучинистых грунтах, при отсутствии грунтовых вод, при следующих физико-механических характеристиках грунтов: $\varphi = 28°$; $E = 14.7$ мПа $C = 0.02$
2. Горизонтальная гидроизоляция из двух слоев толя на битумной мастике.
3. Спецификацию сборных ж.б. элементов см. на листе
4. Сечения $3^{а}$-$3^{а}$, $6^{а}$-$6^{а}$, $8^{а}$-$8^{а}$ соответствуют сечениям 3-3; 6-6, 8-8 на листе АС-14
5. Сечения 1-1 ÷ 5-5 см. на листе АС-16

Привязан

Инв. № подл. | 20-3921-19 | Подпись и дата | Взам. инв. №

| | | |
|---|---|---|
| Нормок | Майсюк | |
| Нач. маст | Караваев | |
| Зам. нач | Коврижкин | |
| ГАП | Кувакин | |
| Гл. спец. | Майсюк | |
| Инж. К | Третьяченко | |
| Провер. | Майсюк | |

144-12-225.90 АС

| Одноэтажный двухквартирный жилой дом с 2-комнатными квартирами | Стадия | Лист | Листов |
|---|---|---|---|
| | Р | 15 | |
| Схема мелкозаглубленных столбчатых фундаментов Таблица нагрузок /вариант/ | ЦНИИЭП Граждансельстрой | | |

24489-01 19

Альбом I

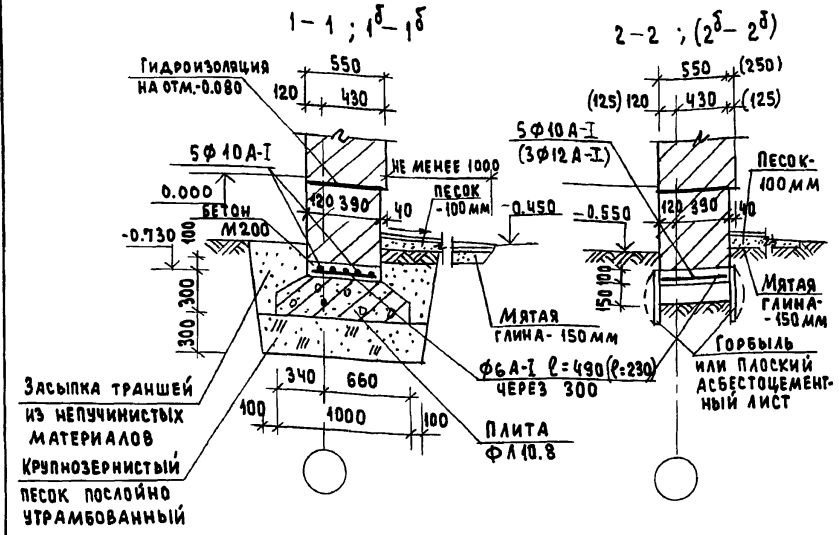


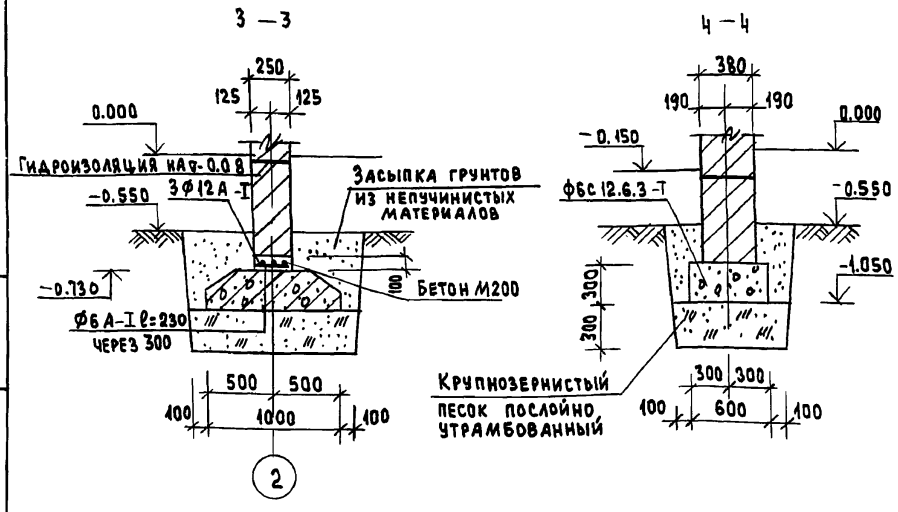


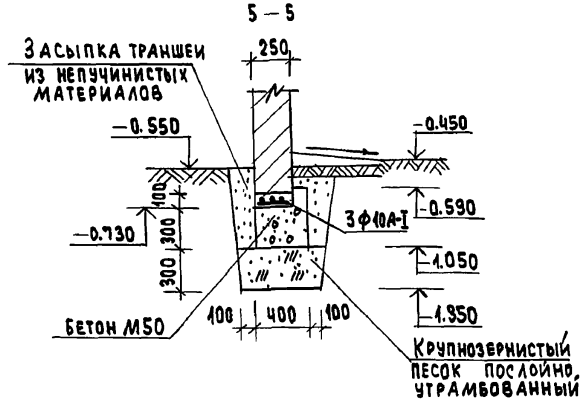


## Спецификация сборных ж.б. элементов

| Марка по проекту | Обозначение | Наименование | Кол. | Масса ед.кг | Примеч. |
|---|---|---|---|---|---|
| Плиты фундаментные железобетонные | | | | | |
| ФЛ10.8 | ГОСТ 13580-85 | ФЛ 10.8 | 29 | 495 | |
| | | | | | |
| Блоки бетонные для стен подвала | | | | | |
| ФБС | ГОСТ 13579-78 | ФБС 12.6.3-Т | 10 | 460 | |

| | | | | |
|---|---|---|---|---|
| Нормок. | Майсюк | | 144-12-225.90 | АС |
| Нач.маст. | Караваев | | | |
| Зам.нач. | Коврижкин | | Одноэтажный двухквартирный жилой дом с 2-комнатными квартирами | Стадия: Р; Лист: 16; Листов: |
| ГАП | Кувакин | | | |
| Гл. спец | Майсюк | | Сечения 1-1 ÷ 5-5 мелкозаглубленных фундаментов. Спецификация/вариант/ | ЦНИИЭП граждансельстрой |
| Инж.II к | Третьяченко | | | |
| Провер. | Майсюк | | | |

Привязан

Инв. №

Инв. № подл. 20-3921-20 | Подпись и дата | Взам. инв. №

24489-01 20

## План перекрытия над подвалом /вариант/

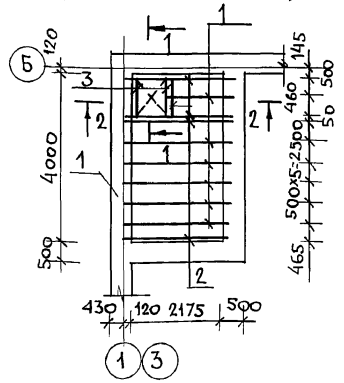


## 2-2

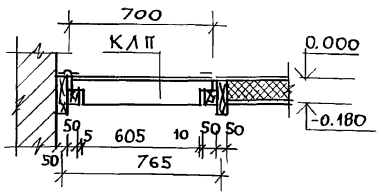


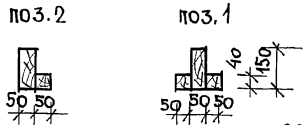





## 1-1

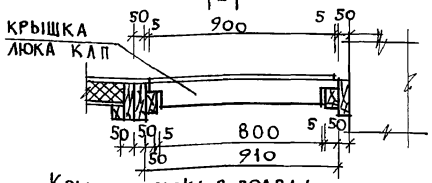


## Крышка люка в подвал

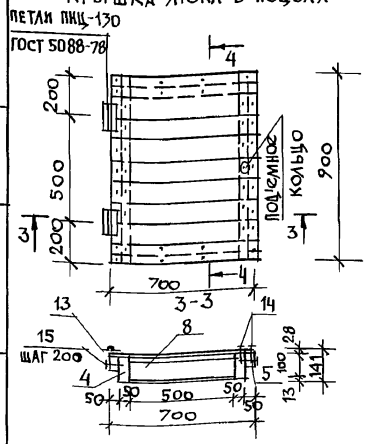


## 4-4

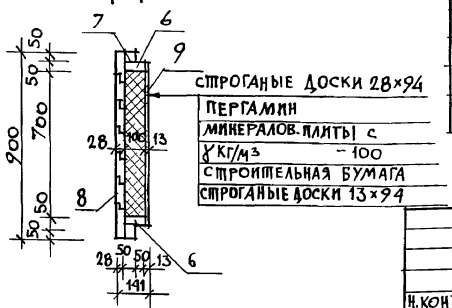


## Спецификация древесины на перекрытие

| Марка поз. | Обозначение | Наименование | Кол. шт. | Объем 1 эл. м³ | Прим. |
|---|---|---|---|---|---|
| 1 | ГОСТ 23166-78 | Балки 50×150; ℓ=2440 | 6 | 0,028 | |
| 2 | | Балки 50×150; ℓ=2440 | 5 | 0,023 | |
| 3 | | Балки 50×100; ℓ=910 | 2 | 0,005 | |
| | | Крышка люка в подвал „КЛП" 700×900 | 1 | 0,048 | |
| | | Итого на перекрытие: | | 0,328 | |

## Спецификация древесины на крышку люка „КЛП"

| Марка поз. | Обозначение | Наименование | Кол. шт | Объем м³ 1 эл. | Прим. |
|---|---|---|---|---|---|
| 4 | ГОСТ 23166-78 | Каркас люка 50×100; ℓ=800 | 2 | 0,004 | |
| 5 | | Каркас люка 50×50; ℓ=900 | 2 | 0,0023 | |
| 6 | | Каркас люка 50×100; ℓ=500 | 2 | 0,0025 | |
| 7 | | Каркас люка 50×50; ℓ=600 | 2 | 0,0015 | |
| | | Итого на каркас люка | | 0,0206 | |
| 8 | | Доски 28×94; ℓ=700 | 9 | 0,0198 | |
| 9 | ГОСТ 8242-88 | Доски 13×94; ℓ=600 | 8 | 0,0077 | |
| | | Итого: | | 00275 | |
| 10 | Гост 10140-80 | Минераловатные плиты 100×500 ℓ=700 | 1 | 0,04 | |
| 11 | | Пергамин 600×800 | 1 | 0,48м² | |
| 12 | | Строительная бумага 600×800 | 1 | 0,48м² | |
| 13 | ГОСТ 5088-78 | Петли ПНЦ-130 | 2 | — | |
| 14 | ГОСТ 4028-63* | Гвозди К3×80 | 62 | — | |
| 15 | | Гвозди К4×100 | 14 | — | |

1. Конец балок /на длину 750мм/ антисептируется.
2. Спецификация дана на 1 перекрытие.

Альбом I

Инв.№ подл. | Подпись и дата | Взам. инв.№

20-3921-21

Привязан

Инв.№

| | | | |
|---|---|---|---|
| Н. контр. | Майсюк | | |
| Нач. маст | Караваев | | |
| Зам. нач. м | Ковринский | | |
| ГАП | Кувакин | | |
| Гл. спец. | Майсюк | | |
| Исполн. | Третьяченко | | |
| Провер. | Майсюк | | |

144-12-225.90 АС

Одноэтажный двухквартирный жилой дом с 2-комнатными квартирами

| Стадия | Лист | Листов |
|---|---|---|
| Р | 17 | |

План перекрытия над подвалом /вариант/. Крышка люка в подвал.

ЦНИИЭП гражданселькстрой

24489-01 21

Альбом I

## Схема расположения элементов покрытия

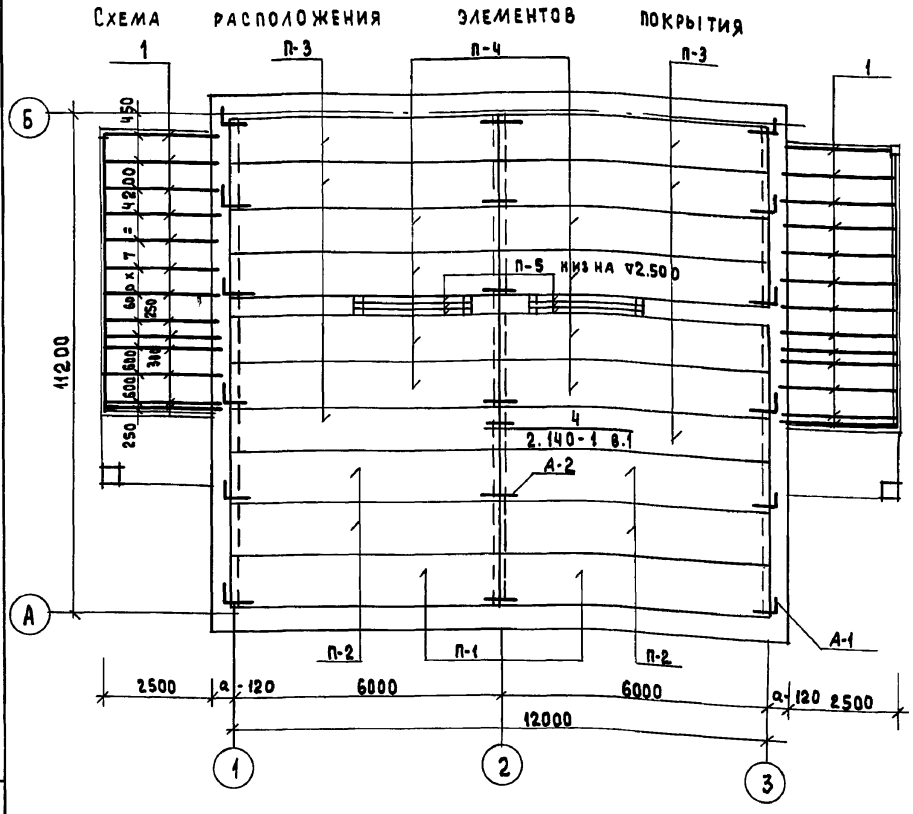


## Спецификация сборных железобетонных элементов

| Марка поз. | Обозначение | Наименование | Кол. | Масса ед. кг | Примечание |
|---|---|---|---|---|---|
| | **Плиты перекрытия** | | | | |
| П-1 | Серия 1.141.1 в.64 | ПК 60.12 - 3АIVТ | 2 | 2100 | |
| П-2 | —"— —"— —"— | ПК 60.12 - 8АIVТ | 4 | 2100 | |
| П-3 | —"— —"— —"— | ПК 60.10 - 3АIVТ | 6 | 1725 | |
| П-4 | —"— —"— —"— | ПК 60.10 - 8АIVТ | 8 | 1725 | |
| | **Перемычки** | | | | |
| П-5 | Серия 1.038.1-1 в.1 | 2ПБ26-4 | 6 | 109 | |
| Б 15 | —"— —"— —"— | 3ПБ16-37 | 2 | 102 | |
| Б 15 | —"— —"— —"— | 2ПБ16-2 | 36 | 65 | |
| Б 12 | —"— —"— —"— | 2ПБ13-1 | 16 | 54 | |
| Б 10 | —"— —"— —"— | 2ПБ10-1 | 2 | 43 | |
| | | | | | |
| | | | | | |
| | **Анкера** | | | | |
| | Лист 27 | А-1 | 12 | 0.49 | |
| | —"— 27 | А-2 | 12 | 0.36 | |

## Спецификация древесины

| Марка поз. | Обозначение | Наименование | Кол. шт. | Масса ед | Примечание |
|---|---|---|---|---|---|
| 1 | ГОСТ 8486-86Е | Балки веранды 50 x 100 ℓ= 2620 | 26 | 0.013 | |
| | | | | | |

1. Панели перекрытия укладывать по слою цементного р-ра М 100.
2. Швы между панелями перекрытия тщательно заполнять цементным р-ром М100.
3. Анкеры перекрытия соединить между собой на сварке электродами Э42 с последующим покрытием цементным р-ром М 100.
4. Отверстия в перекрытии для пропуска стояков сверлить по месту, не нарушая ребер панели.
5. Веранду см. АС-30÷АС-34

Инв.№ подл. | 20-3921-22 | Подпись и дата | Взам. инв.№

Привязан

Инв.№

| | | |
|---|---|---|
| Нормок. | Майсюк | |
| Нач. маст | Караваев | |
| Зам. нач. | Коврижкин | |
| ГАП | Кувакин | |
| Гл. спец. | Майсюк | |
| Инж. т к. | Поляничева | |
| Провер. | Майсюк | |

144-12-225.90 АС

Одноэтажный двухквартирный жилой дом с 2-комнатными квартирами

| Стадия | Лист | Листов |
|---|---|---|
| Р | 18 | |

Схема расположения элементов покрытия. Спецификация

ЦНИИЭП Гражданселькстрой

Альбом I

План стропил

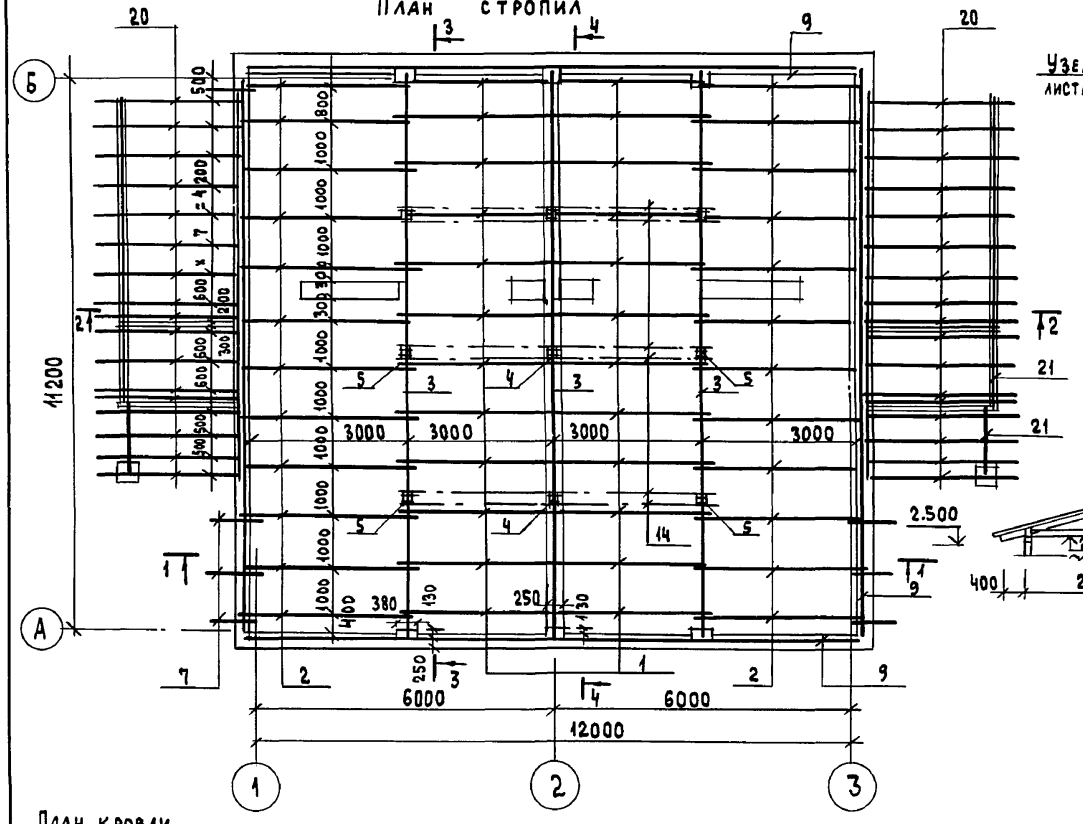


1-1

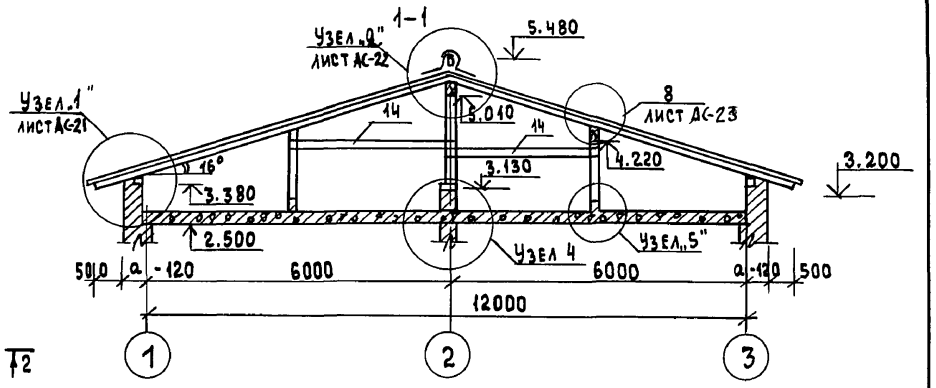


2-2

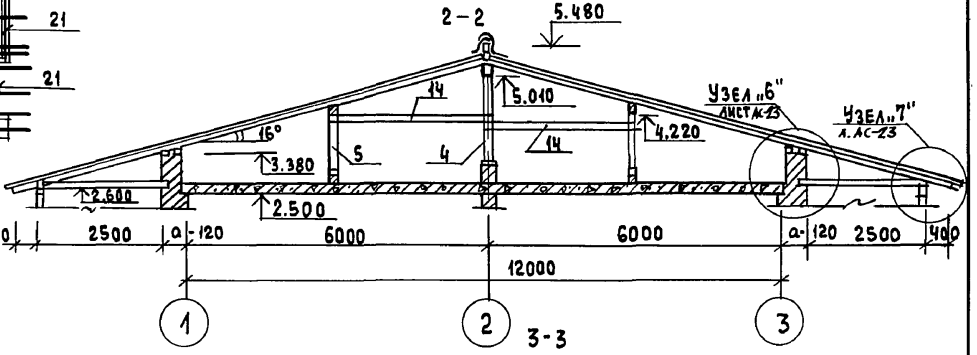


3-3

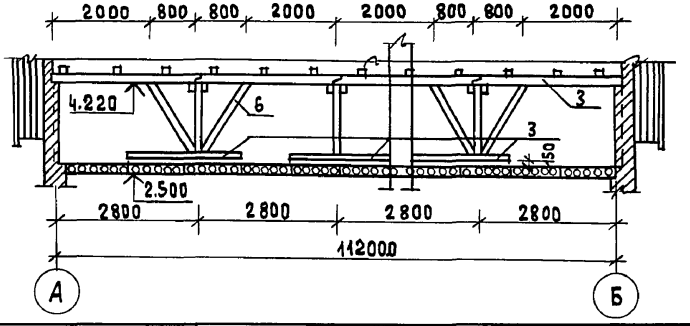


План кровли

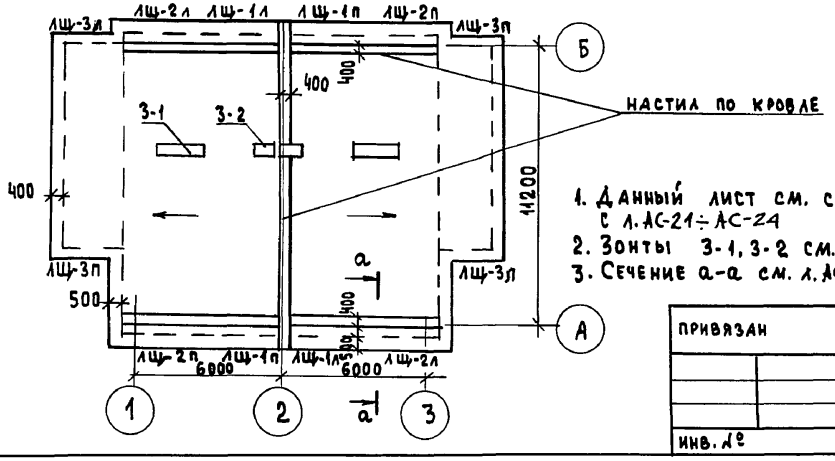


1. Данный лист см. совместно с л. АС-21 ÷ АС-24
2. Зонты 3-1, 3-2 см. л. АС-28
3. Сечение а-а см. л. АС-12

| | | | |
|---|---|---|---|
| Нормок. | Майсюк | | |
| Нач. маст | Караваев | | |
| Зам. нач. | Коврижкин | | |
| ГАП | Кувакин | | |
| Гл. спец. | Майсюк | | |
| Инж. к | Поляничева | | |
| Провер. | Майсюк | | |

Привязан

Инв. №

Взам. инв. №

Подпись и дата

Инв. № подл. 20-3921-23

144-12-225.90 АС

Одноэтажный двухквартирный жилой дом с 2комнатными квартирами

| Стадия | Лист | Листов |
|---|---|---|
| Р | 19 | |

План стропил. План кровли Разрезы 1-1 ÷ 3-3

ЦНИИЭП граждансельстрой

24489-01 23

Альбом I

## План стропил

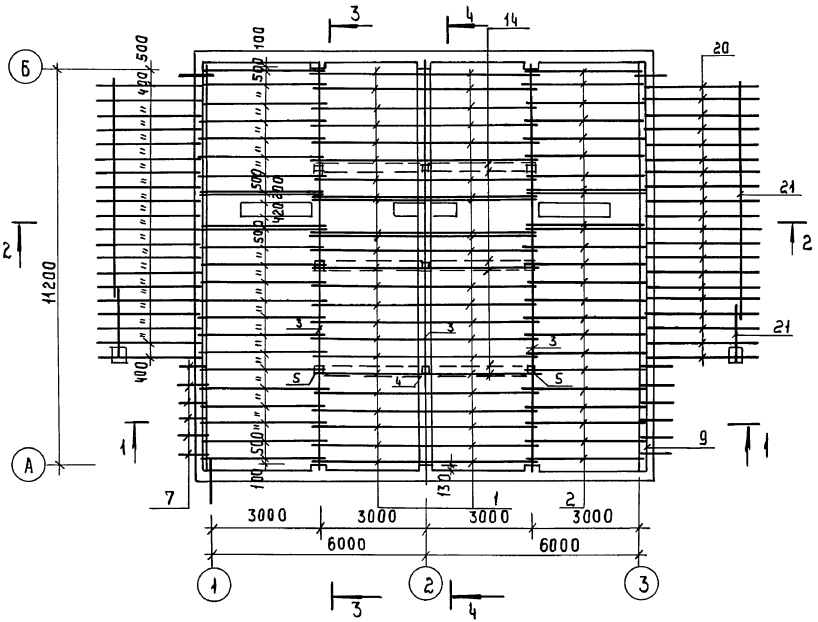


1. План кровли и разрезы см. л. АС-19
2. Спецификацию см. на л. АС-21

| | | | |
|---|---|---|---|
| Н. контр | Майсюк | | |
| Рук. мас | Караваев | | |
| Зам. рук | Коврижкин | | |
| ГАП | Кувакин | | |
| Гл. спец | Майсюк | | |
| Инж. ш к | Третьяченко | | |
| Провер | Майсюк | | |

Привязан

Инв. №

144-12-225.90 АС

Одноэтажный двухквартирный жилой дом с 2х комнатными квартирами

| Стадия | Лист | Листов |
|---|---|---|
| Р | 20 | |

План стропил / для снег. нагр. $q = 1.5$ кПа/

ЦНИИЭП граждансельстрой

24489-01 24

Инв. № подл. | Подпись и дата | Взам. инв. №
20-3921-24

Альбом I

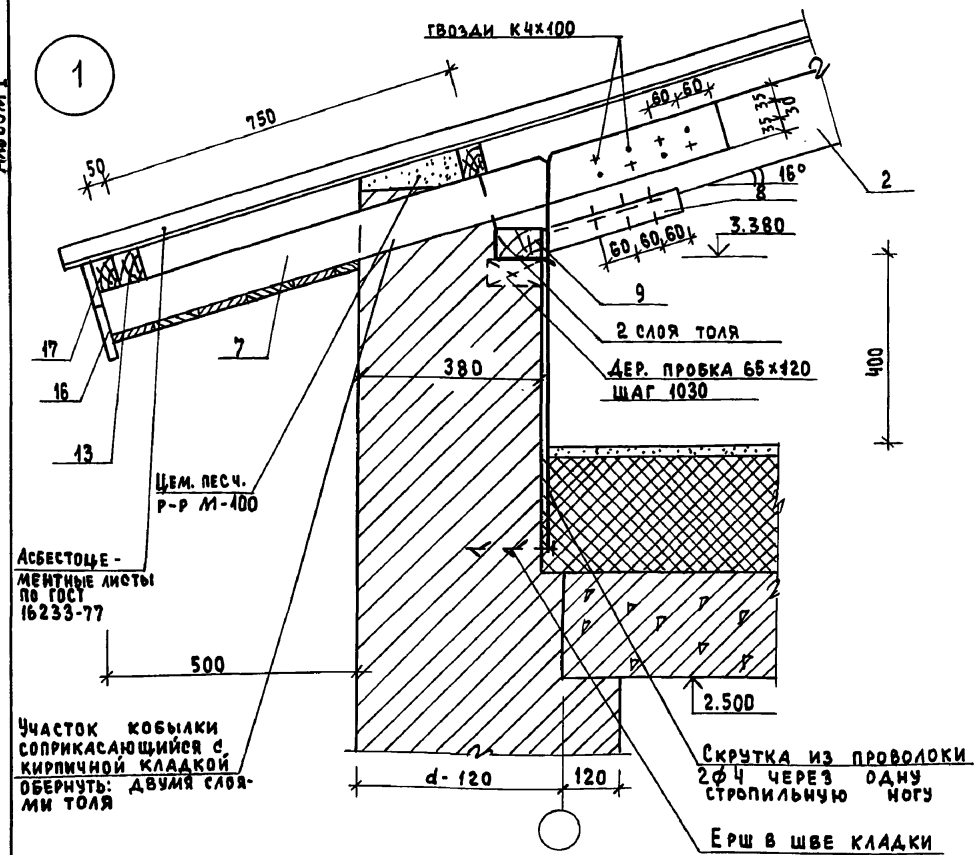


## Спецификация деревянных элементов стропил

| Марка поз. | Обозначение | Наименование | Кол-во шт. | Масса ед. м³ | Примеч. |
|---|---|---|---|---|---|
| 1 | ГОСТ 8486-86Е | Стропильные ноги 50×175 ℓ=3520 | 24 | 0.031 | |
| 2 | " | Стропильные ноги 50×175 ℓ=3520 | 24 | 0.031 | |
| 3 | " | Прогоны, распредел. брус 100×150 | 41пм | 0.015 | |
| 4 | " | Стойки 150×150 h=1850 | 3 | 0.042 | |
| 5 | " | Стойки 100×100 h=1200 | 6 | 0.012 | |
| 6 | " | Подкосы 100×100 | 21пм | 0.01 | |
| 7 | " | Кобылки 50×150 ℓ=1350 | 8 | 0.007 | |
| 8 | " | Опорный брусок к стропилам 50×50 ℓ=300 | 24 | 0.00075 | |
| 9 | " | Мауэрлат 50×100 | 49пм | 0.005 | |
| 10 | " | Накладка стропил 50×150 ℓ=400 | 24 | 0.003 | |
| 11 | " | Подкладки под стойки 50×150 | 2пм | 0.0075 | |
| 12 | " | Подшивка свесов 13×94 | 318пм | 0.0016 | |
| 13 | " | Обрешетка дома, веранды 50×75 | 353пм | 0.0038 | |
| 14 | " | Связи 25×100 | 48пм | 0.0025 | |
| 15 | " | Настил из досок по кровле 22×94 | 163пм | 0.0025 | |
| 16 | " | Лобовые доски дома и веранды 22×119 | 26.2пм | 0.00313 | |
| 17 | " | Лобовые доски дома и веранды 22×94 | 26.2пм | 0.0025 | |
| 18 | См. лист АС-24 | Лобовые щиты Лщ-1 л/п ℓ=3600 | 4 | 0.0418 | |
| 19 | " | Лобовые щиты Лщ-2 л/п ℓ=3620 | 4 | 0.0422 | |
| 20 | ГОСТ 8486-86Е | Стропильные ноги 50×100 ℓ=3180 | 30 | 0.016 | |
| 21 | " | Прогон веранды 100×150 | 32пм | 0.015 | |
| 22 | См. л. АС-24 | Лобовые щиты Лщ-3 л/п ℓ=3020 | 4 | 0.03 | |
| | Для снеговой нагрузки $q$=1.5 кПа добавить: | | | | |
| 1 | ГОСТ 8486-86Е | Стро 50 | 24 | 0.031 | |
| 2 | " | Стропильные ноги 50×175 ℓ=3520 | 24 | 0,031 | |
| 7 | " | Кобылки 50×150 ℓ=1350 | 6 | 0,007 | |
| 20 | " | Стропильные ноги 50×100 ℓ=3180 | 10 | 0,016 | |

gost.e-ecolog.ru

1. Данный лист см. совместно с л. АС-19
2. При производстве работ размеры деревянных элементов уточнить.

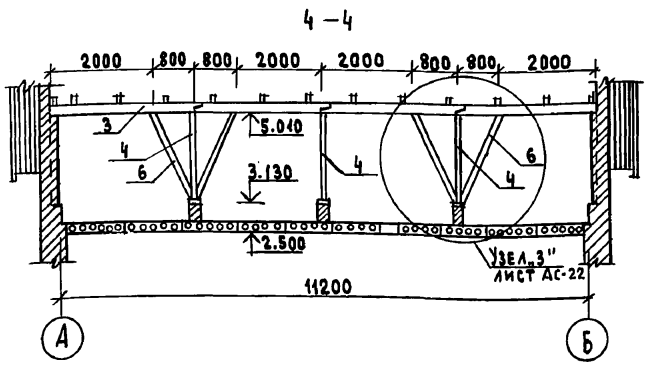


| | | | |
|---|---|---|---|
| Нормок. | Майсюк | | |
| Нач.маст. | Караваев | | |
| Зам.нач. | Коврижкин | | |
| ГАП | Кувакин | | |
| Гл.спец. | Майсюк | | |
| Инж I к. | Поляничева | | |
| Провер. | Майсюк | | |

Привязан

Инв. №

144-12-225.90 АС

Одноэтажный двухквартирный жилой дом с 2 комнатными квартирами

| Стадия | Лист | Листов |
|---|---|---|
| Р | 21 | |

Стропила. Узел 1
Спецификация. Разрез 4-4

ЦНИИЭП гражданскельстрой

Взам. инв. №

Подпись и дата

Инв. № подл. 20-3921-25

Альбом I

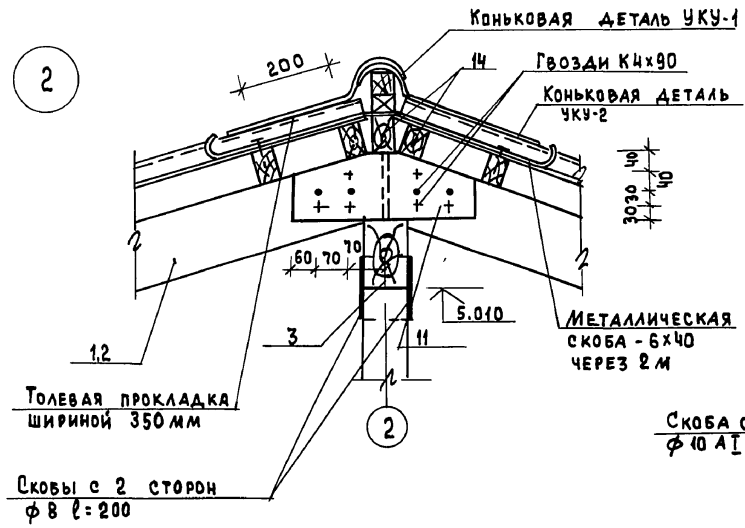


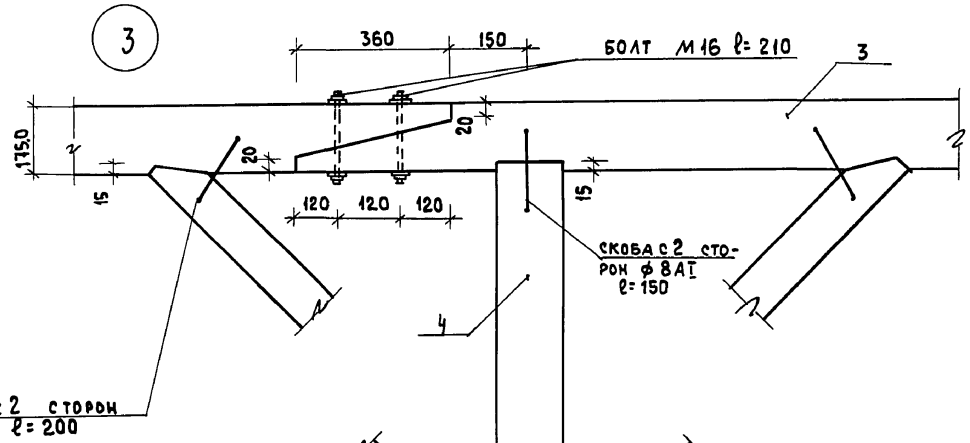


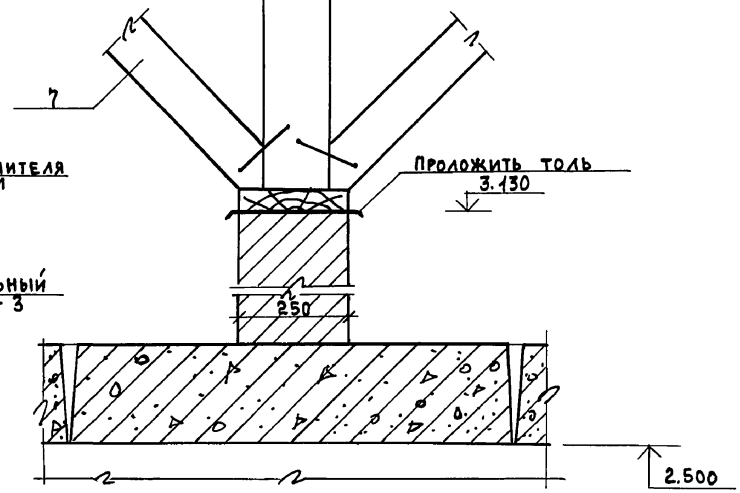


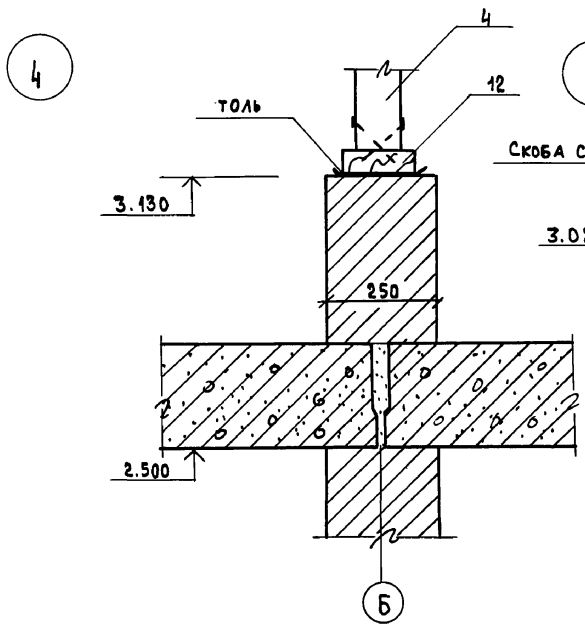


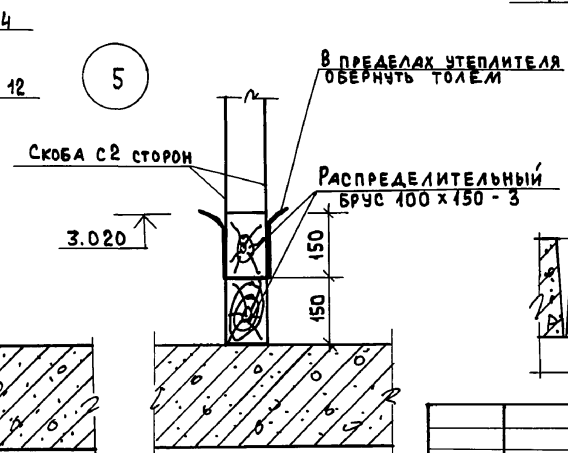


| | | | |
|---|---|---|---|
| Нормок | Майсюк | | |
| Нач.мас | Караваев | | |
| Зам.нач. | Коврижкин | | |
| ГАП | Кувакин | | |
| Гл.спец | Майсюк | | |
| инж.тк. | Поляничева | | |
| провер. | Майсюк | | |

Привязан

Инв. №

144-12-225.90 АС

Одноэтажный двухквартирный жилой дом с 2 комнатными квартирами

| Стадия | Лист | Листов |
|---|---|---|
| Р | 22 | |

Стропила
Узлы 2÷5

ЦНИИЭП граждансельстрой

Инв. № подл. | Подпись и дата | Взам. инв. №
20-3921-26

24489-01 26

Альбом I

6

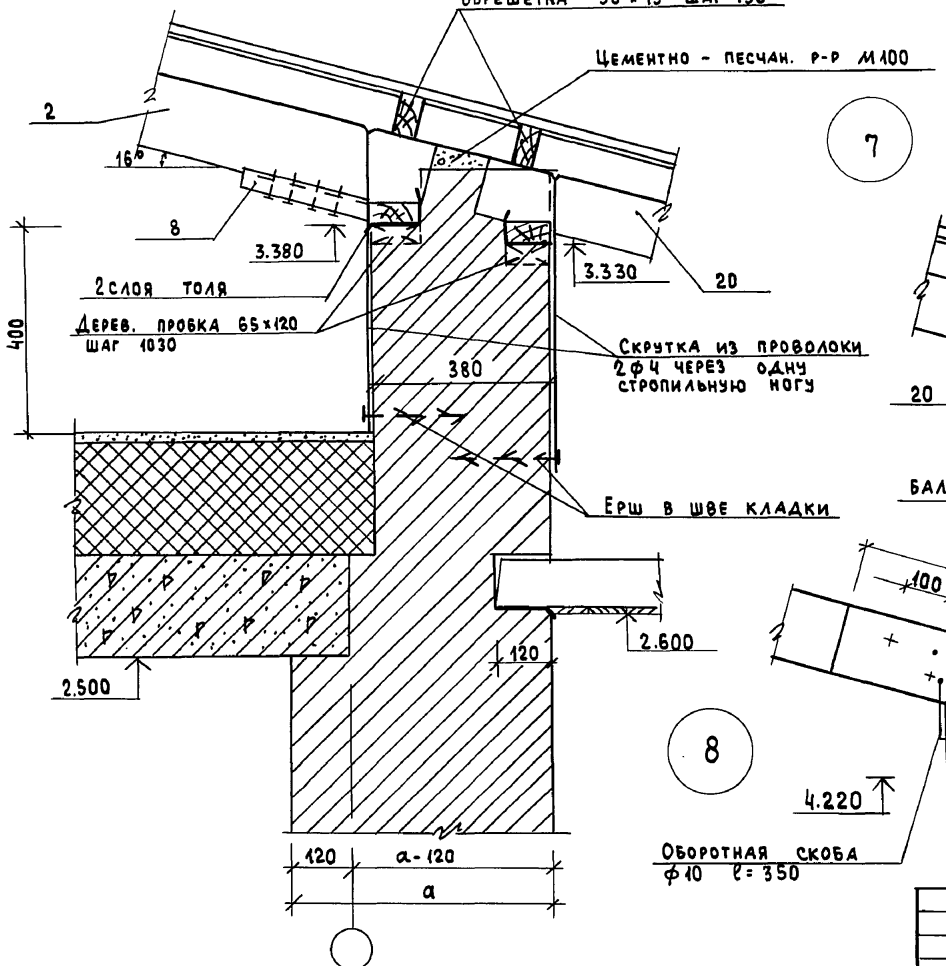


7

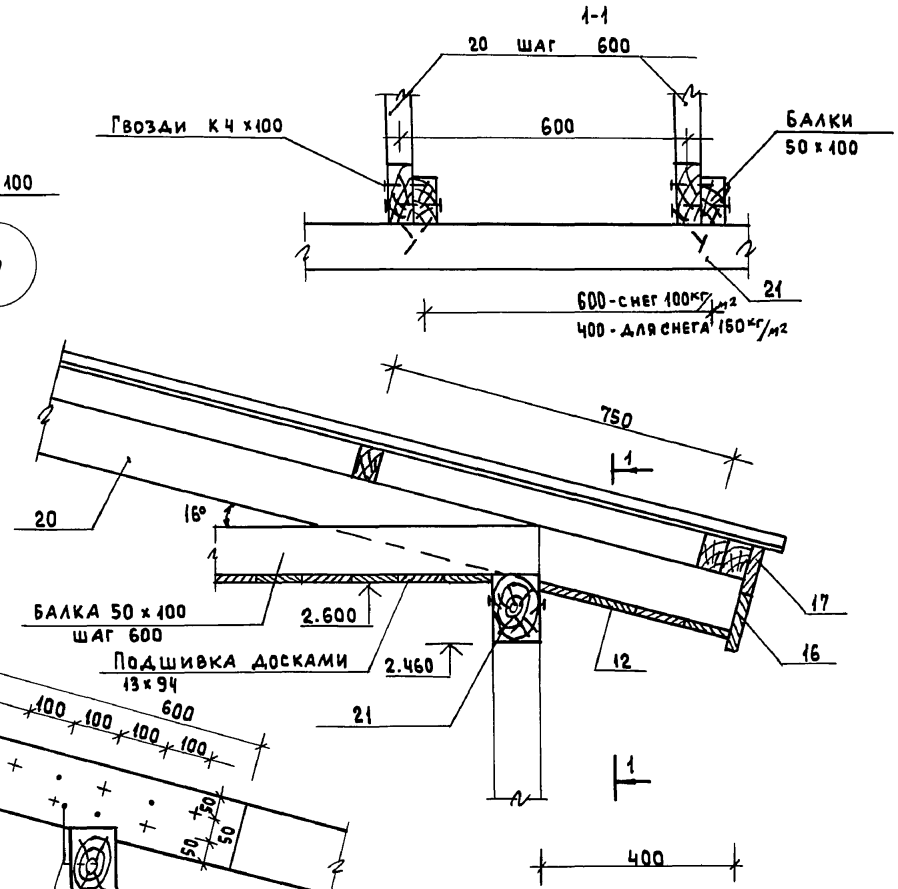


8

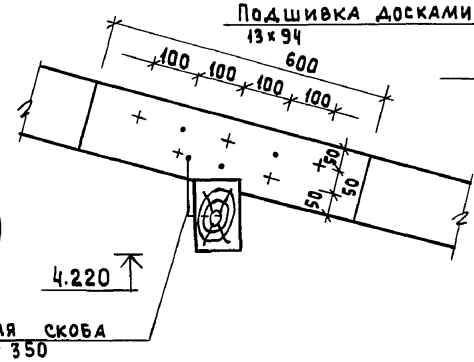


| | | | |
|---|---|---|---|
| Нормок. | Майсюк | | |
| Нач. маст | Караваев | | |
| Зам. нач | Коврижкин | | |
| Гл. спец. | Майсюк | | |
| ГАП | Кувакин | | |
| инж. ук | Третьяченко | | |
| Провер. | Майсюк | | |

привязан

инв. №

144-12-225.90 АС

одноэтажный двухквартирный жилой дом с 2 комнатными квартирами

| Стадия | Лист | Листов |
|---|---|---|
| Р | 23 | |

Стропила
Узлы 6÷8

ЦНИИЭП Гражданселькстрой

24489-01 27

инв. № подл. | Подпись и дата | Взам. инв. №
20-3921-27

ЛЩ-1л /ЛЩ-1п/

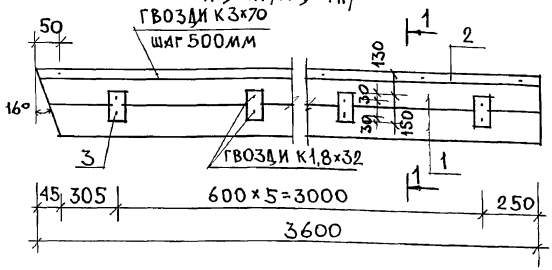


1-1

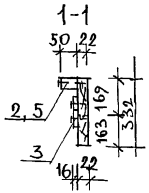


ЛЩ-2л /ЛЩ-2п/

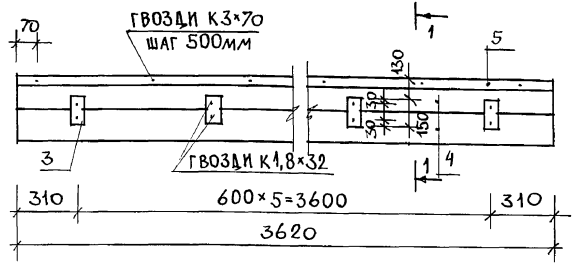


ЛЩ-3л /ЛЩ-3п/

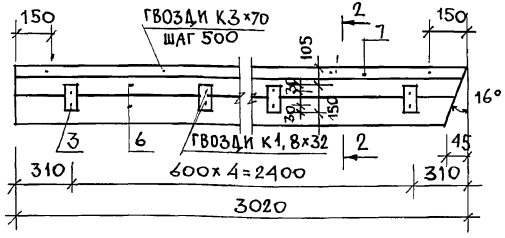


2-2

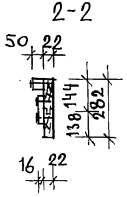


| МАРКА ПОЗ. | ОБОЗНАЧЕНИЕ | НАИМЕНОВАНИЕ | КОЛ. ШТ. | ОБ'ЕМ ЕД. $м^3$ | ПРИМ. |
|---|---|---|---|---|---|
| | | ЛЩ-1л (ЛЩ-1п) | | | |
| 1 | ГОСТ 24454-80Е | ДОСКА 22×169 ℓ=3600 | 2 | 0,0158 | |
| 2 | | БРУСОК 50×50 ℓ=3600 | 1 | 0,009 | |
| 3 | | БРУСОК 16×75 ℓ=150 | 6 | 0.0002 | |
| | | ИТОГО НА ИЗДЕЛИЕ | | 0,0418 | |
| | ГОСТ 4028-63* | ГВОЗДИ К3×70 | 9 | | |
| | | ГВОЗДИ К1,8×32 | 12 | | |
| | | ЛЩ-2л (ЛЩ-2п) | | | |
| 4 | ГОСТ 24454-80Е | ДОСКА 22×169 ℓ=3620 | 2 | 0,0159 | |
| 5 | | БРУСОК 50×50 ℓ=3620 | 1 | 0,009 | |
| 3 | | БРУСОК 16×75 ℓ=150 | 6 | 0,0002 | |
| | | ИТОГО НА ИЗДЕЛИЕ | | 0,0422 | |
| | ГОСТ 4028-63* | ГВОЗДИ К3×70 | 8 | | |
| | | ГВОЗДИ К1,8×32 | 12 | | |
| | | ЛЩ-3л (ЛЩ-3п) | | | |
| 6 | ГОСТ 24454-80Е | ДОСКА 22×144 ℓ=3020 | 2 | 0,011 | |
| 7 | | БРУСОК 50×50 ℓ=3020 | 1 | 0,0075 | |
| 3 | | БРУСОК 16×75 ℓ=150 | 5 | 0.0002 | |
| | | ИТОГО НА ИЗДЕЛИЕ | | 0,030 | |
| | ГОСТ 4028-63* | ГВОЗДИ К3×70 | 6 | | |
| | | ГВОЗДИ К1,8×32 | 10 | | |

144-12-225.90 АС

| | | |
|---|---|---|
| НОРМОК | Майсюк | |
| НАЧ.МАСТ | Караваев | |
| ЗАМ.НАЧ.М | Коврижкин | |
| ГАП | Кувакин | |
| ГЛ.СПЕЦ. | Майсюк | |
| ИСПОЛН. | Третьяченко | |
| ПРОВЕР. | Майсюк | |

Одноэтажный двухквартирный жилой дом с 2-комнатными квартирами

Лобовые щиты.

| СТАДИЯ | ЛИСТ | ЛИСТОВ |
|---|---|---|
| Р | 24 | |

ЦНИИЭП ГРАЖДАНСЕЛЬСТРОЙ

ПРИВЯЗАН

ИНВ.N

ИНВ.N ПОДЛ. | ПОДПИСЬ И ДАТА | ВЗАМ. ИНВ.N

20-3921-28

Альбом I

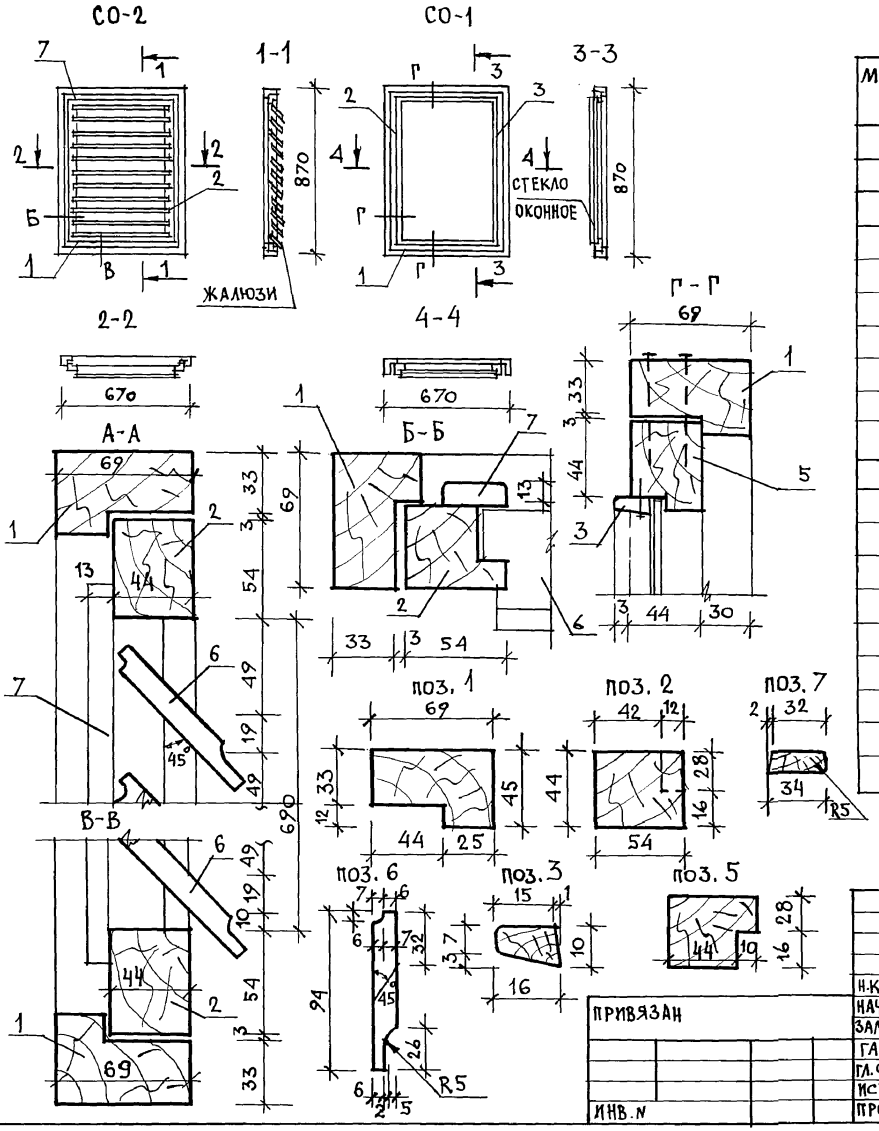


## Спецификация на изделия

| Марка поз. | Обозначение | Наименование | Кол. шт. | Объем ед. м³ | Примеч. |
|---|---|---|---|---|---|
| | | **СО-1** | | | |
| 1 | | Коробка 45×69 п.м | 3.1 | 0.004 | |
| 5 | ГОСТ 23166-78 | Переплет 44×54 п.м | 3.0 | 0,003 | |
| 3 | | Раскладка 10×16 п.м | 3,0 | 0.0003 | |
| | | Итого на изделие | | 0.0223 | |
| | | Гвозди К3×70 | 20 | | |
| | ГОСТ 4028-63 | Гвозди К1×16 | 15 | | |
| | ГОСТ 1145-80* | Шурупы 2×18 | 30 | | |
| | ГОСТ 5088-78 | Петли ПНЦ-85 | 2 | | |
| | | Стекло оконное 705×505 толщ. 3мм | 1 | | |
| | | **СО-2** | | | |
| 1 | | Коробка 45×69 п.м | 3.1 | 0.004 | |
| 2 | | Переплет 44×54 п.м | 3.0 | 0.003 | |
| 6 | ГОСТ 23166-78 | Жалюзи 13×94 п.м | 5.4 | 0.002 | |
| 7 | | Раскладка 13×94 п.м | 3.0 | 0.002 | |
| | | Итого на изделие | | 0.038 | |
| | ГОСТ 1145-80* | Шурупы 2×18 | 30 | | |
| | ГОСТ 5088-78 | Петли ПНЦ-85 | 2 | | |
| | | Задвижка ЗТ | 2 | | |
| | ГОСТ 5087-80 | Ручка РСВО | 1 | | |

Привязан

Инв. №

| | | |
|---|---|---|
| Н.контр. | Майсюк | |
| Нач. маст | Караваев | |
| Зам. нач | Коврижкин | |
| ГАП | Кувакин | |
| Гл. спец. | Майсюк | |
| Исполн | Третьяченко | |
| Провер. | Майсюк | |

144-12-225.90 Ас

Одноэтажный двухквартирный жилой дом с 2-комнатными квартирами

| Стадия | Лист | Листов |
|---|---|---|
| Р | 25 | |

Слуховые окна СО-1, СО-2

ЦНИИЭП Граждансельстрой

Инв. № подл. | Подпись и дата | Взам. инв. №
20-3921-29

Альбом I

## Ведомость перемычек

| Тип | Сечения | Кол-во мест | Поз. обозн. марки | Кол-во штук при толщ. наружных стен 420 | 550 | 680 |
|---|---|---|---|---|---|---|
| ПР1 | 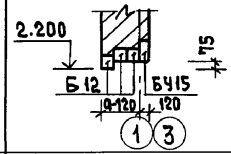 | 2 | Б415 | 1 | 1 | 1 |
| | | | Б12 | 2 | 3 | 4 |
| ПР2 | 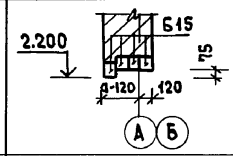 | 8 | Б15 | — | — | — |
| | | | | 3 | 4 | 5 |
| ПР3 | 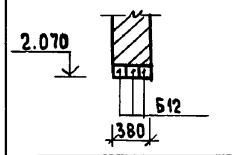 | 2 | Б12 | — | — | — |
| | | | | 3 | 3 | 3 |
| | | | | | | |
| | | | | | | |
| ПР4 | 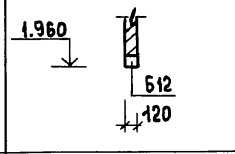 | 4 | Б12 | 1 | 1 | 1 |
| ПР5 | 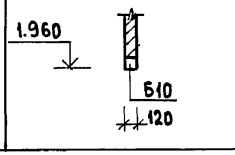 | 2 | Б10 | 1 | 1 | 1 |
| ПР6 | 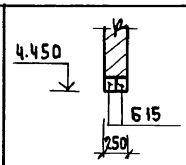 | 2 | Б15 | — | — | — |
| | | | | 2 | 2 | 2 |
| | | | | | | |

### План перемычек

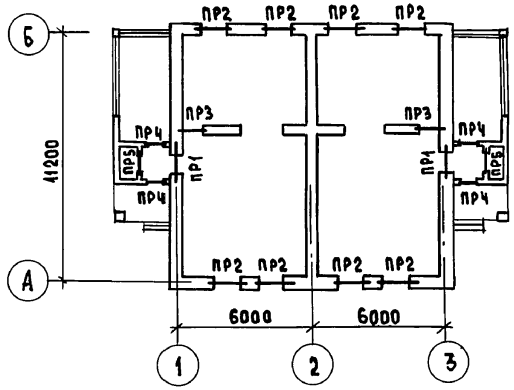


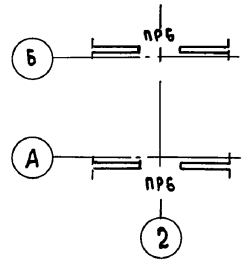


Спецификацию перемычек см. л АС-18

| | | | |
|---|---|---|---|
| Привязан | | | |
| Инв.№ | | | |
| Нормок. | Майсюк | | |
| Нач.маст | Караваев | | |
| Зам.нач | Коврижкин | | |
| ГАП | Кувакин | | |
| Гл.спец. | Майсюк | | |
| Инж.1 к | Третьяченко | | |
| Провер. | Майсюк | | |

144-12-225.90 АС

Одноэтажный, двухквартирный жилой дом с 2-комнатными квартирами

| Стадия | Лист | Листов |
|---|---|---|
| Р | 26 | |

План перемычек, Ведомость перемычек

ЦНИИЭП гражданельстрой

Инв.№ подл. | Подпись и дата | Взам.инв.№ | 20-3924-30

Альбом I

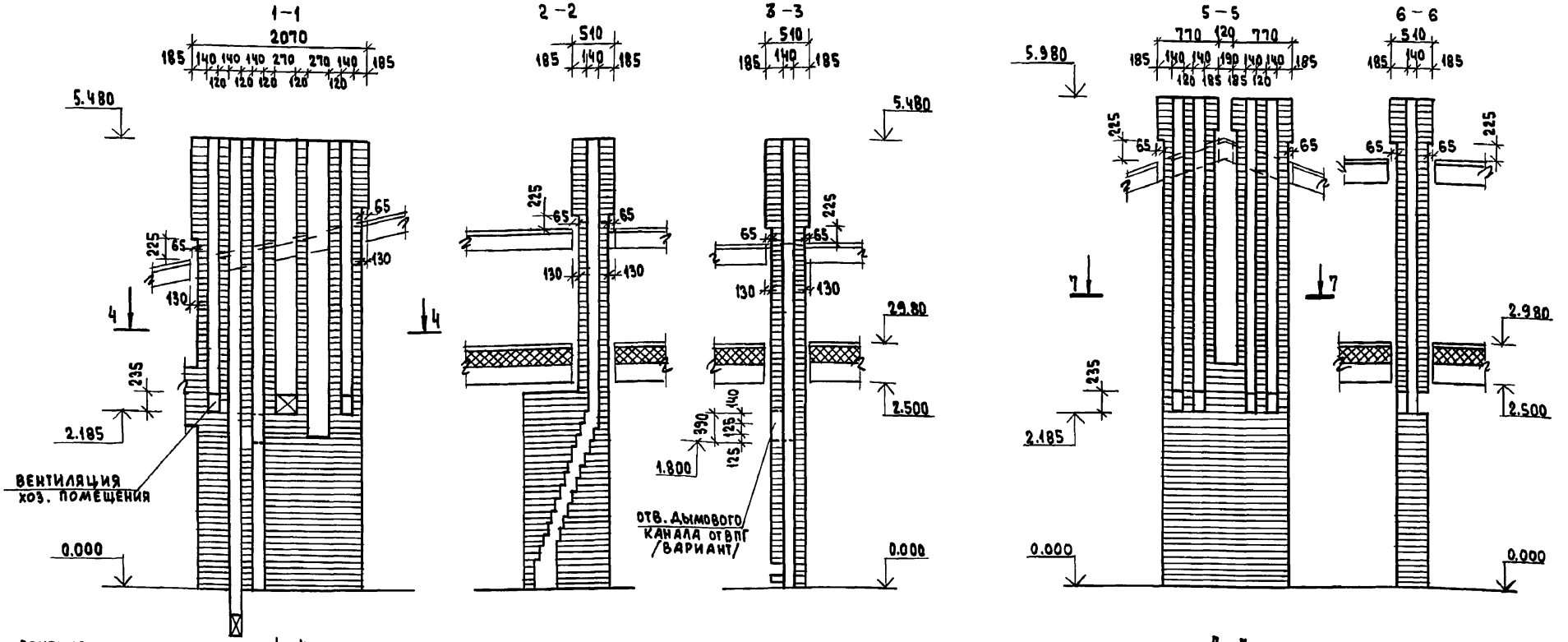


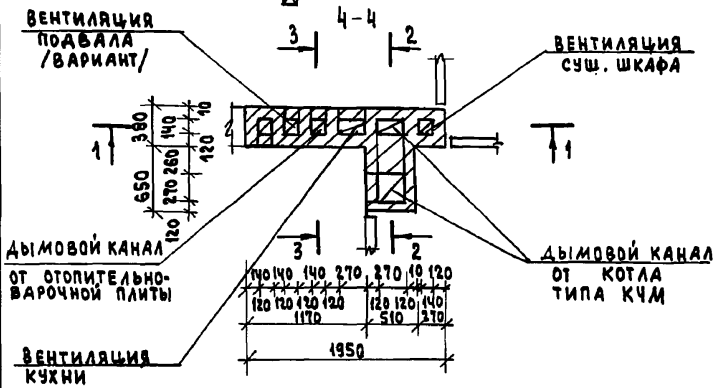


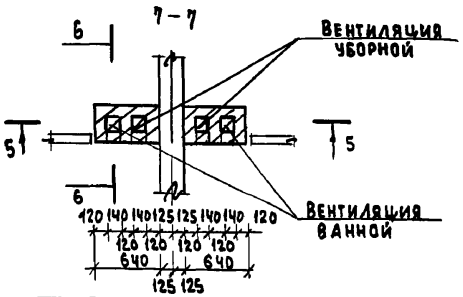


Данный чертеж см. совместно с л. №9

Кладку труб вести из кирпича глиняного обыкновенного марки 75 на растворе марки 100. ГОСТ 530-80.

Отметка дымовыводящего отверстия дана для плиты на твердом топливе отопительно-варочной металлической типа „Ильмарине". При привязке отметка должна быть уточнена применительно к параметрам конкретного прибора

При газификации дома для подключения ВПГ используется дымовой канал плиты на твёрдом топливе; отметки входного отверстия и прочистки в этом случае принимать 1.800.

| | | | |
|---|---|---|---|
| Нормок. | Кувакин | | |
| Нач. маст | Караваев | | |
| Зам. нач. | Коврижкин | | |
| ГАП | Кувакин | | |
| Гл. спец. | Майсюк | | |
| Арх. Ік. | Венедиктова | | |
| Проверил | Кувакин | | |

Привязан

Инв. №

144-12-225.90 АС

Одноэтажный двухквартирный жилой дом с 2-комнатными квартирами

Дымовентиляционные трубы ДВТ-1, ДВТ-2, ДВТ-3

| Стадия | Лист | Листов |
|---|---|---|
| Р | 27 | |

ЦНИИЭП гражданселькстрой

Инв. № подл. | Подпись и дата | Взам. инв. № | 08 | Куцова | 20-3921-31

Альбом I

Зонт 3-1 ; 3-2

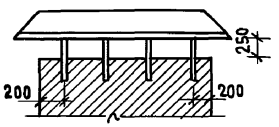


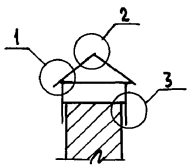


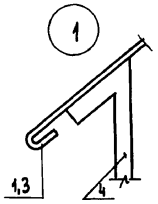


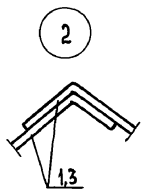


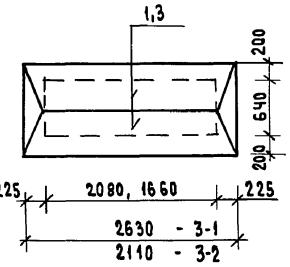


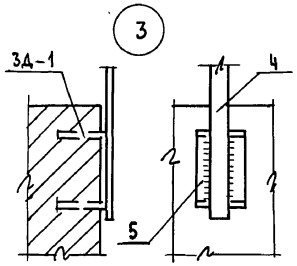


Поз. 4

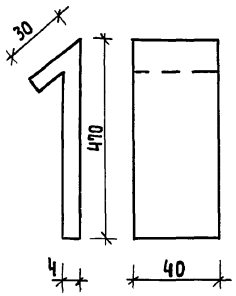


Поз. 1,3

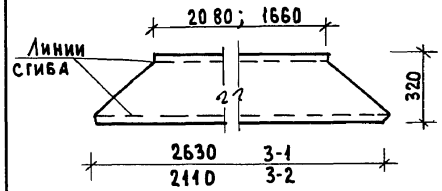


Поз. 5 (3Д-1)

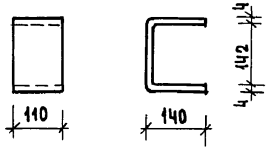


Поз. 2

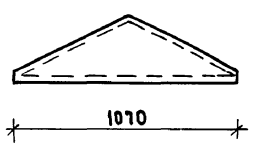


Спецификация металла на один элемент

| Формат | Зона | Поз. | Обозначение | Наименование | Кол. | Масса кг |
|---|---|---|---|---|---|---|
| | | | **Зонт 3-1 - 2 шт.** | | | |
| | | 1 | Сталь кровельная | б=1.0 lср=2195 ш=320 | 2 | 11.28 |
| | | 2 | —"— —"— | б=1.0 l=1040 ш=320 | 2 | 2.61 |
| | | 4 | Стальная полоса ГОСТ 19903-74* | -4х40 ; l=500 | 8 | 5.04 |
| | | 5 | —"— —"— | -4х110 ; l=430 | 8 | 14.86 |
| | | | | | | 33.79 |
| | | | **Зонт 3-2 - 1 шт.** | | | |
| | | 3 | Сталь кровельная | б= 1.0 lср=1850 ш=320 | 2 | 9.3 |
| | | 2 | —"— —"— | б= 1.0 l = 1040 ш=320 | 2 | 2.61 |
| | | 4 | Стальная полоса | -4х40 l=500 | 8 | 5.04 |
| | | 5 | —"— —"— | -4х110 l=430 | 8 | 14.86 |
| | | | | | | 31.81 |
| | | | **Анкер А-1** | | | |
| | | 6 | ГОСТ 5781-82* | ф10 АI ; l=590 | 1 | 0.36 |
| | | 7 | ГОСТ 5781-82* | ф10 АI l=800 | 1 | 0.49 |

1. Спецификация составлена на 1 элемент
2. План кровли см. лист АС-19

Анкер А-1

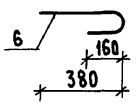


Анкер А-2

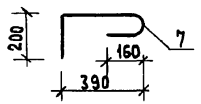


| | | | |
|---|---|---|---|
| Нормок. | Майсюк | | |
| Нач. маст | Караваев | | |
| Зам. нач. | Коврижкин | | |
| ГАП | Кувакин | | |
| Гл. спец. | Майсюк | | |
| Инж. пк | Третьяченко | | |
| Провер. | Майсюк | | |

Привязан

Инв. №

144-12-225.90 АС

Одноэтажный двухквартирный жилой дом с 2-комнатными квартирами

Стадия Р | Лист 28 | Листов

Металлические изделия 3-1 ; 3-2 Анкера А-1 ; А-2

ЦНИИЭП гражданселькстрой

Инв. № подл. | Подпись и дата | Взам. инв. №

20-3921-32

Альбом I

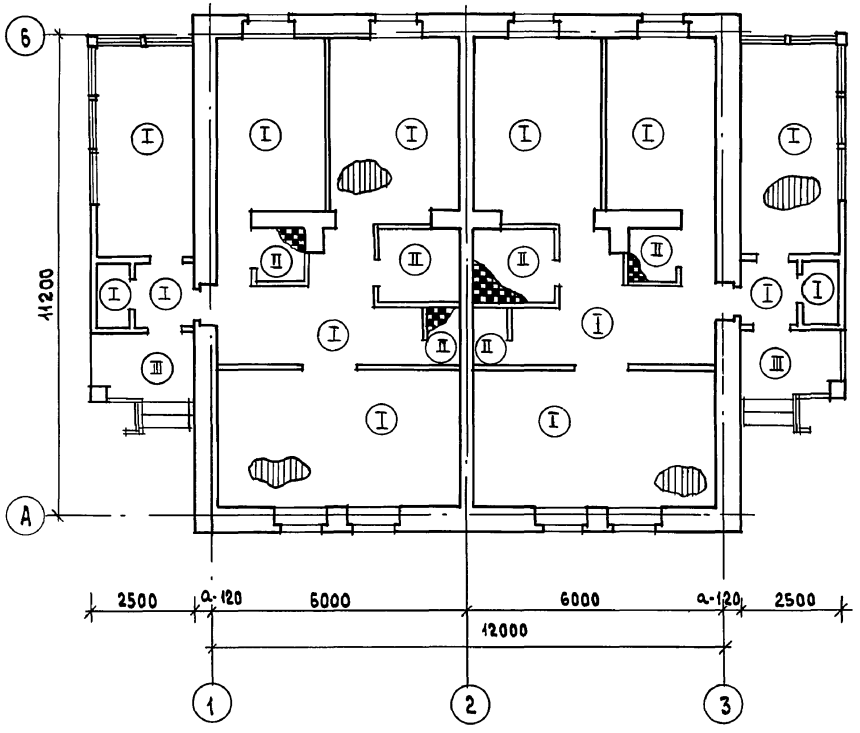


## Экспликация полов

| Наименование помещений | Тип пола по проекту | Схема пола или номер узла по серии | Элементы пола и их толщина | Площадь пола м² |
|---|---|---|---|---|
| Жилые комнаты прихожая, кухня, коридор, веранда, кладовая, тамбур | I | Узел 137 сер. 2.144-1/88 | Покрытие - доски пола по ГОСТ 8242-88-28 мм | 132,52 |
| Ванная, туалетная, хоз. помещение | II | Узел 181 сер. 2.144-1/88 | Керамическая плитка по ГОСТ 6787-80* | 11,86 |
| Крыльцо | III | 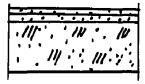 | Бетон М200 - 30 мм<br>Бетон М50 - 80 мм<br>Насыпной грунт /уплотненный/<br>Грунт основания | 7,50 |

| | | |
|---|---|---|
| Нормок. | Кувакин | |
| Нач. маст. | Караваев | |
| Зам. нач | Коврижкин | |
| ГАП | Кувакин | |
| Гл. спец. | Майсюк | |
| Вед. арх. | Венедиктова | |
| Провер. | Кувакин | |

Привязан

Инв. №

144-12-225.90 АС

Одноэтажный двухквартирный жилой дом с 2-комнатными квартирами

| Стадия | Лист | Листов |
|---|---|---|
| Р | 29 | |

План этажа и экспликация полов

ЦНИИЭП Гражданельстрой

Инв. № подл. | Подпись и дата | Взам. инв. №

20-3921-33

24489-01 33

Альбом I

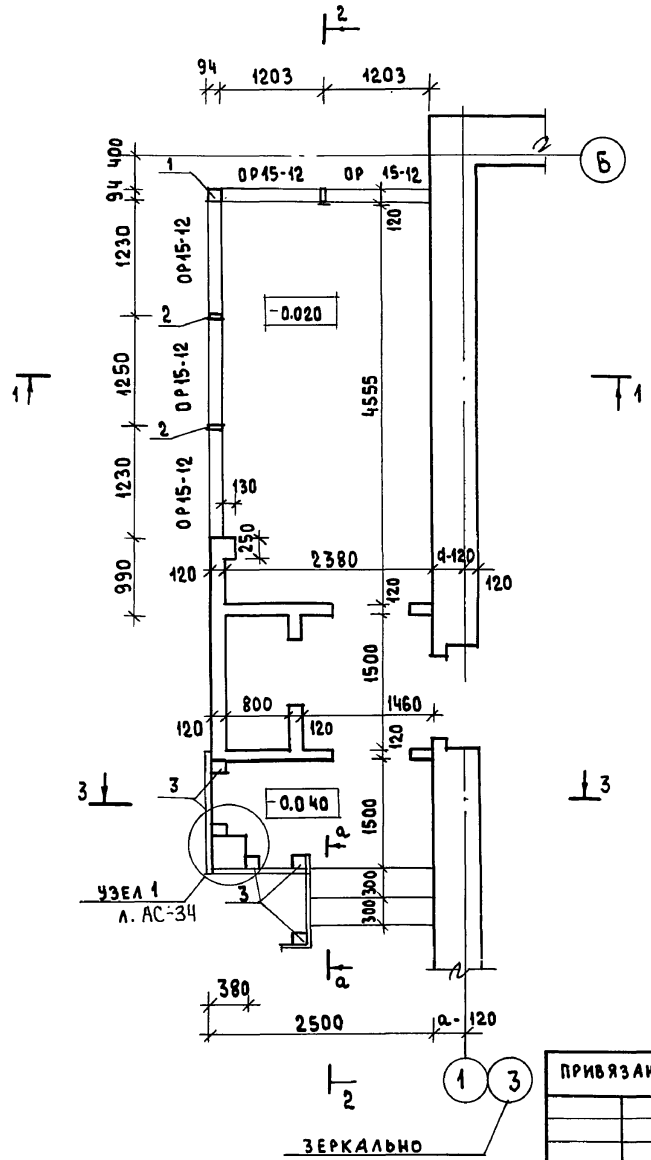


1-1

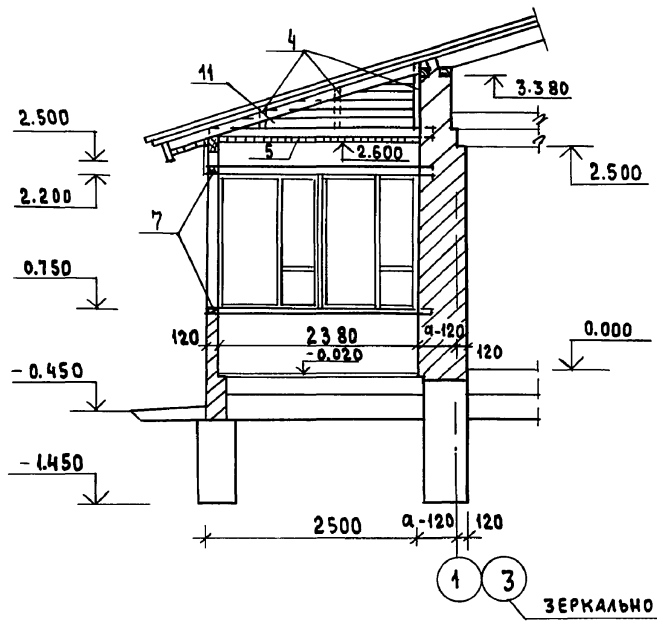


Разрезы 2-2, 3-3 см. лист АС-31
Вид по а-а см. лист АС-34

| | | | |
|---|---|---|---|
| Нормок. | Майсюк | | |
| Нач.маст | Караваев | | |
| Зам.нач | Коврижкин | | |
| ГАП | Кувакин | | |
| Гл.спец | Майсюк | | |
| Инж.Тк | Полянчева | | |
| Провер. | Майсюк | | |

144-12-225.90 АС

Одноэтажный двухквартирный жилой дом с 2-комнатными квартирами

| Стадия | Лист | Листов |
|---|---|---|
| Р | 30 | |

Веранда
План. Разрез 1-1

ЦНИИЭП Граждансельстрой

Привязан

Инв. №

Инв.№ подл. | Подпись и дата | Взам.инв.№
20-3921-34

24489-01 34

Альбом I

## 2-2

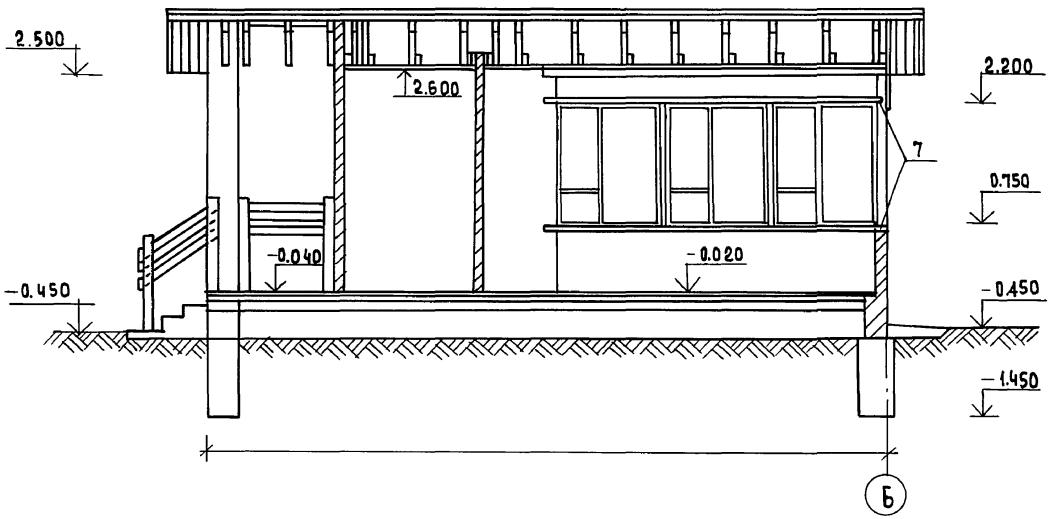


## 3-3

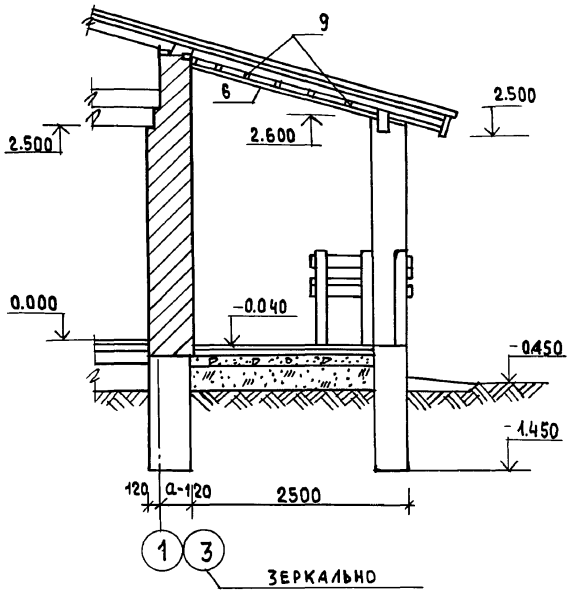


План веранды см. лист АС-30
Спецификацию на веранду см. лист АС-34

| | | | |
|---|---|---|---|
| Нормокон. | Майсюк | | |
| Нач.маст. | Караваев | | |
| Зам.нач. | Коврижкин | | |
| ГАП | Кувакин | | |
| Гл.спец. | Майсюк | | |
| Инж.1к | Поляничева | | |
| Провер. | Майсюк | | |

Привязан

Инв. №

144-12-225.90 АС

Одноэтажный двухквартирный жилой дом с 2-комнатными квартирами

Стадия Р | Лист 31 | Листов

Веранда
Разрез 2-2, 3-3

ЦНИИЭП гражданселькстрой

Инв. № подл. | Подпись и дата | Взам. инв. №
20-3921-35

24489-01 35

Альбом I

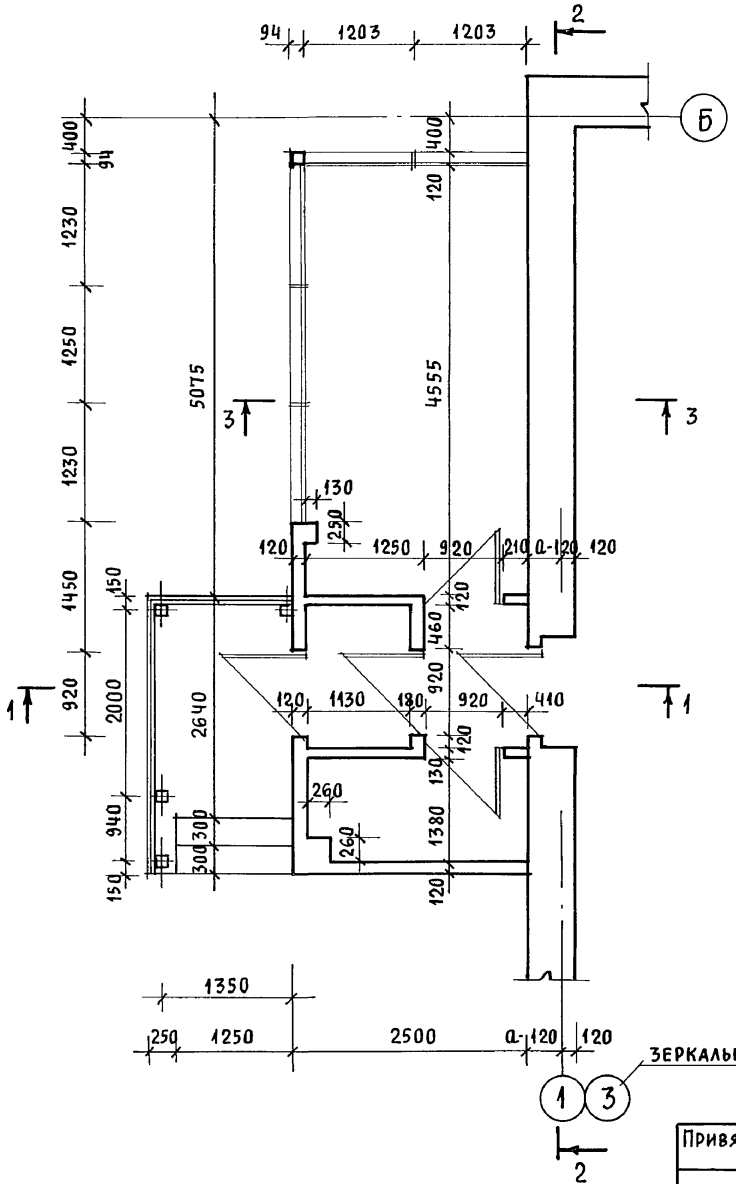


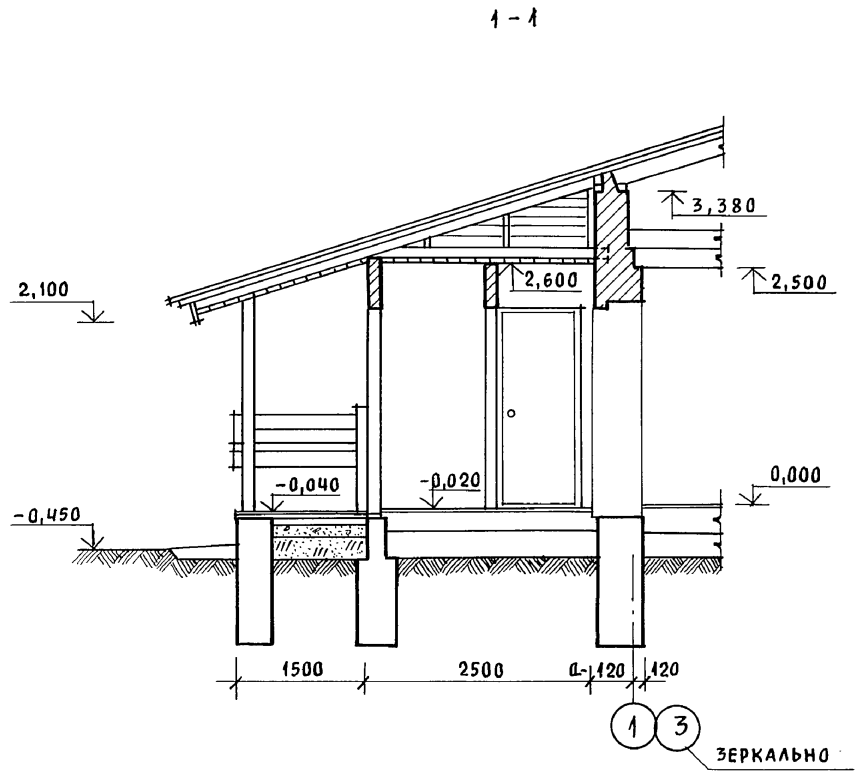


| | | | |
|---|---|---|---|
| Нормок. | Кувакин | | |
| Нач.мас. | Караваев | | |
| Зам.нач. | Коврижкин | | |
| ГАП | Кувакин | | |
| Гл.спец. | Майсюк | | |
| Архитек. | Венедиктова | | |
| Провер. | Кувакин | | |

Привязан

Инв. N

144-12-225.90 АС

Одноэтажный двухквартирный жилой дом с 2-комнатными квартирами

| Стадия | Лист | Листов |
|---|---|---|
| Р | 32 | |

Веранда (t=-40°) План. Разрез 1-1

ЦНИИЭП гражданселькстрой

24489-01 36

| Инв. N подл. | Подпись и дата | Взам. инв. N |
|---|---|---|
| 20-3921-36 | | |

Альбом I

## 2 - 2

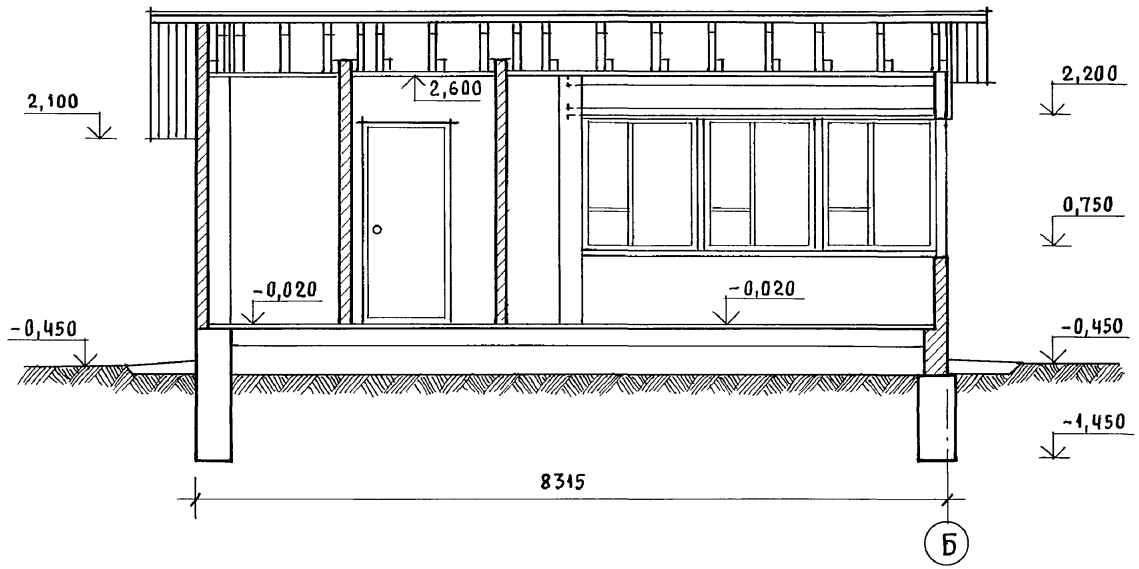


## 3 - 3

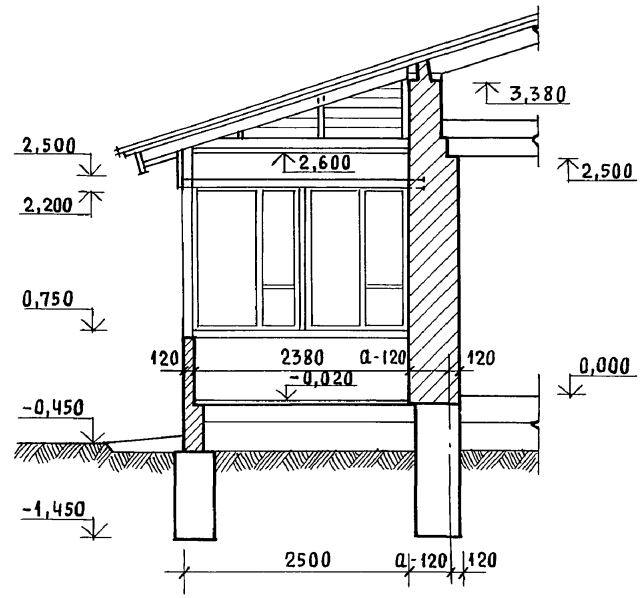


| | | | |
|---|---|---|---|
| | | | 144-12-225.90 АС |
| Нормок. | Кувакин | | |
| Нач. мас. | Караваев | | Одноэтажный двухквартирный жилой дом с 2-комнатными квартирами |
| Зам. нач. | Коврижкин | | Стадия: Р; Лист: 33; Листов: |
| ГАП | Кувакин | | |
| Гл. спец. | Майсюк | | Веранда (t=-40°) Разрез 2-2, 3-3 |
| Архитек. | Венедиктова | | ЦНИИЭП Граждансельстрой |
| Провер. | Кувакин | | |

Привязан

Инв. N

Инв. N подл. | Подпись и дата | Взам. инв. N

20-3921-37

24489-01 37

Альбом I

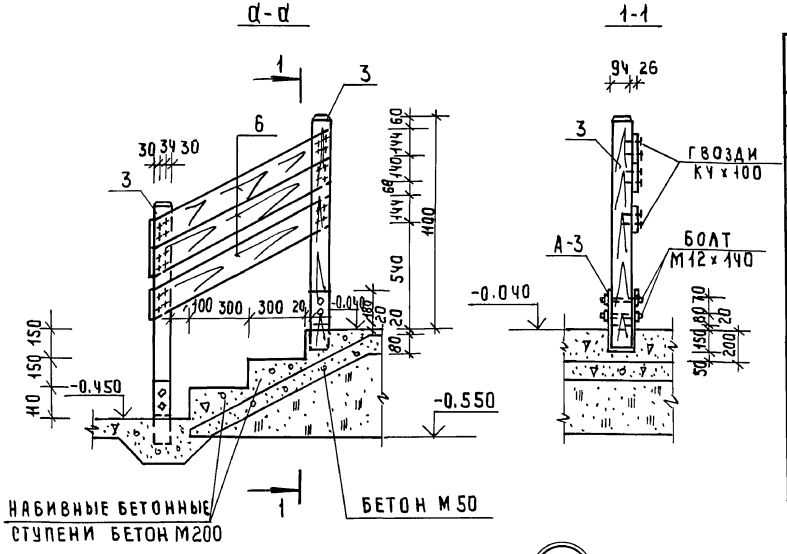


| Марка, поз. | Обозначение | Наименование | Кол. шт. | Об'ем ед. м³ | Примечания |
|---|---|---|---|---|---|
| 1 | ГОСТ 24454-80 Е | Стойка 94х94 ℓ=1450 | 1 | 0.015 | |
| 2 | " | Стойка 44х94 ℓ=1450 | 2 | 0.007 | |
| 3 | " | Стойка 94х94 ℓ=1080 | 5 | 0.011 | |
| 4 | " | Стойка для обшивки 50х100 | п.м. 2.0 | 0.005 | |
| 5 | " | Подшивка потолка 13х74, п.м. | 196.0 | 0.002 | |
| 6 | " | Подшивка крыльца 13х74, п.м. | 51.0 | 0.002 | |
| 7 | " | Обвязочный брус 44х94, п.м. | 6,6 | 0.005 | |
| 8 | " | Ограждение крыльца 26х144, п.м. | 13.0 | 0.005 | |
| 9 | " | Бруски 40х75, п.м. | 11.0 | 0.003 | |
| 10 | " | Поручень 44х94, п.м. | 4.0 | 0.005 | |
| 11 | " | Обшивка веранды 13х94 п.м. | 28.0 | 0.002 | |
| А-3 | | | | | |
| 1 | ГОСТ 103-76 | Анкер-4х94 ℓ=800 | 5 | 2,36 | |

1

Анкер А-3

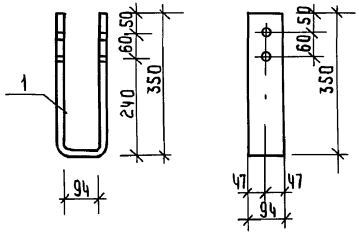


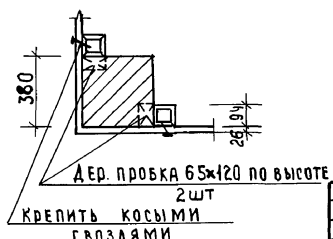


План веранды см. лист АС-30

144-12-225.90 АС

| | | |
|---|---|---|
| Н. контр. | Майсюк | |
| Рук. мас. | Караваев | |
| Зам. рук | Коврижкин | |
| ГАП | Кувакин | |
| Гл. спец. | Майсюк | |
| Инж. ш к. | Третьяченко | |
| Провер. | Майсюк | |

Привязан

Инв. №

Одноэтажный двухквартирный жилой дом с 2х комнатными квартирами

Веранда

Узлы. Спецификация.

| Стадия | Лист | Листов |
|---|---|---|
| Р | 34 | |

ЦНИИЭП гражданселькстрой

Инв. № подл. | Подпись и дата | Взам. инв. №
20-3921-38

24489-01 38

Альбом I

## Доски ограждения веранды

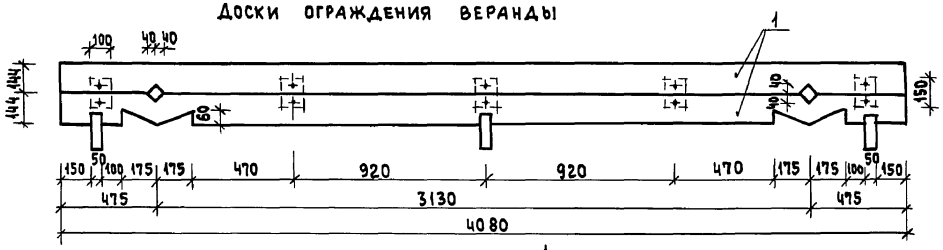


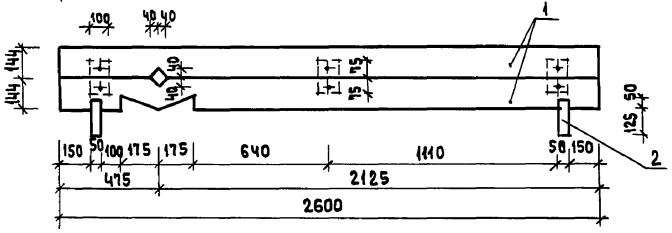


## Доски ограждения окон по осям „А", „1", „3"

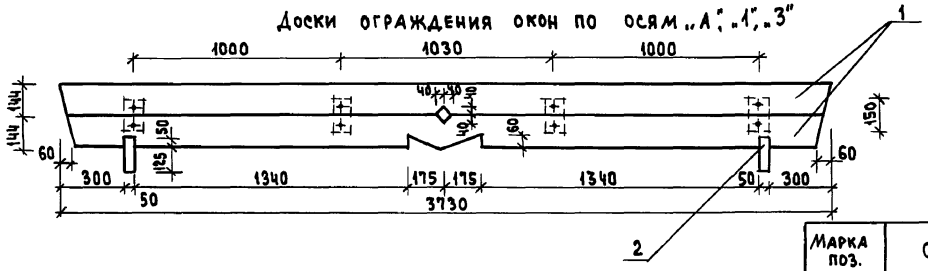


## Узел крепления

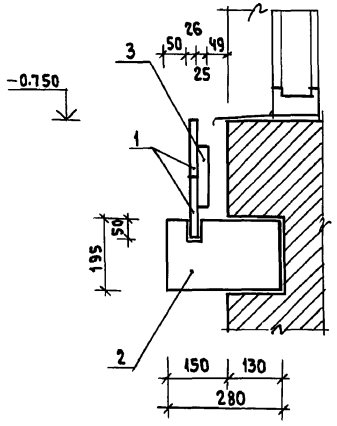


| Марка поз. | Обозначение | Наименование | Кол-во | Масса ед., м³ | Примечание |
|---|---|---|---|---|---|
| 1 | ГОСТ 8486 - 86Е | Доска /26 × 144/ | 24.76 | 0.1176 | Кол-во в п.м |
| 2 | —"— | Доска /50 × 175/ | 20 | 0.0560 | Кол-во в шт. |
| 3 | —"— | Брусок /25 × 100/ | 28 | 0.0105 | —"— |

144-12-225.90 АС

| | | |
|---|---|---|
| Нормок. | Кувакин | |
| Нач. маст | Караваев | |
| Зам. нач. | Коврижкин | |
| ГАП | Кувакин | |
| Гл. спец. | Майсюк | |
| Вед. арх. | Венедиктова | |
| Провер. | Кувакин | |

Одноэтажный двухквартирный жилой дом с 2-комнатными квартирами

Доски ограждения

| Стадия | Лист | Листов |
|---|---|---|
| Р | 35 | |

ЦНИИЭП Граждансельстрой

Привязан:

Инв. №

Инв. № подл. | 20-3921-39 | Подпись и дата | Взам. инв. №

24489-01 39

Альбом I

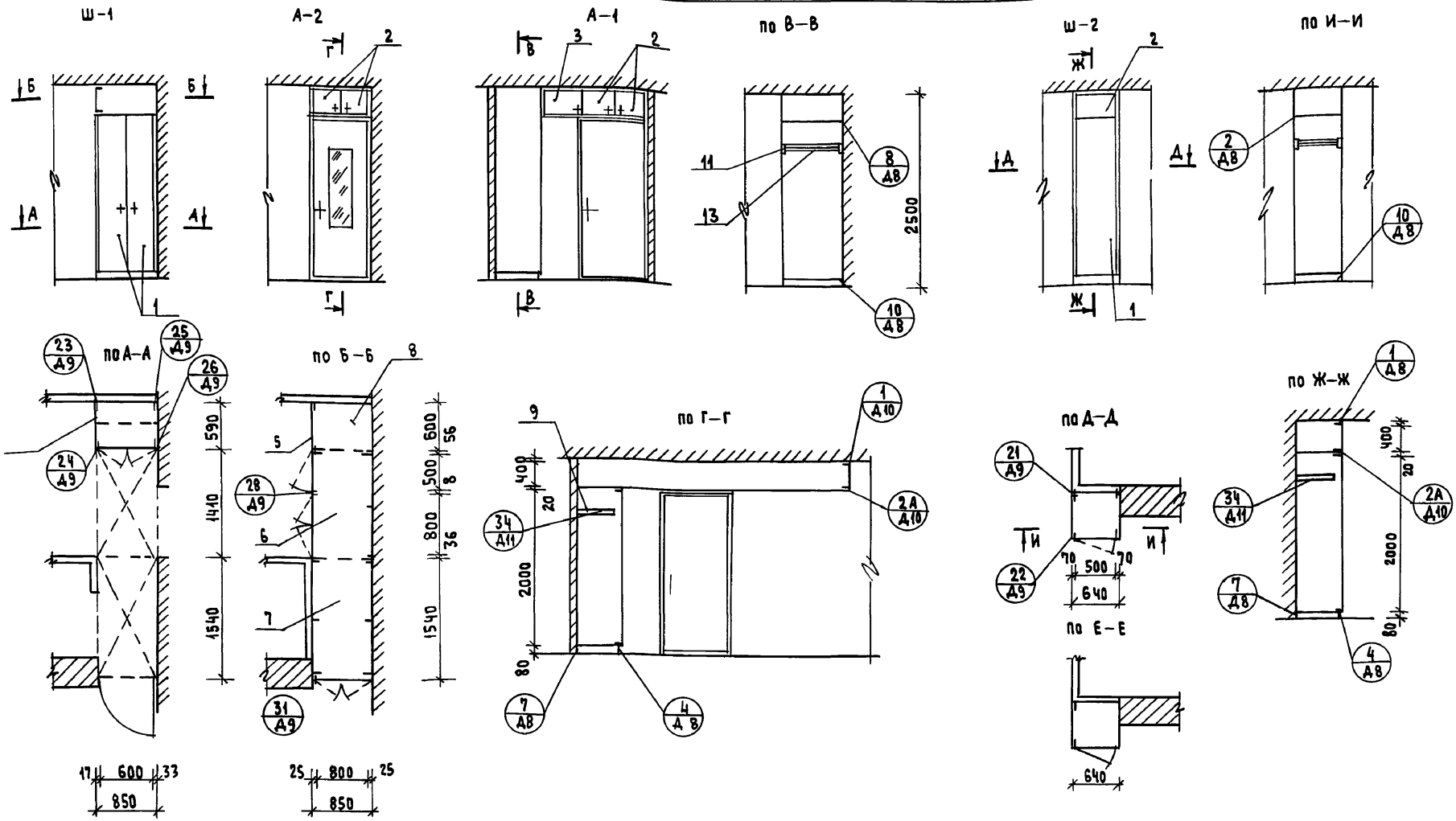


1. Чертежи шкафов Ш-1, Ш-2, Ш-3 и антресолей А-1, А-2, А-3 разработаны для одной квартиры, расположенной в осях 1-2.
2. Количество изделий и расход материалов в расчете на дом увеличиваются в два раза.
3. При монтаже шкафов Ш-1, Ш-2, Ш-3 и антресолей А-1, А-2, А-3 в квартире, расположенной в осях 2-3, данные чертежи следует читать зеркально.
4. Узлы см. альбом сер. 1.972.5-6

| | | | |
|---|---|---|---|
| Нормок. | Кувакин | | |
| Нач. маст | Караваев | | |
| Зам. нач. | Коврижкин | | |
| ГАП | Кувакин | | |
| Гл. спец. | Майоюк | | |
| Арх. Тк | Венедиктова | | |
| Провер. | Кувакин | | |

Привязан

Инв. №

144-12-225.90 АС

Одноэтажный двухквартирный жилой дом с 2-комнатными квартирами

| Стадия | Лист | Листов |
|---|---|---|
| Р | 36 | |

Встроенный шкаф Ш-1, вентилируемый шкаф Ш-2, Антресоли А-1, А-2 / начало /

ЦНИИЭП Граждансельстрой

24489-01 40

Инв. № подл. | Подпись и дата | Взам. инв. № | 20-3921-40

Альбом I

## Шкаф встроенный Ш-1, Антресоли А-1, А-2

| поз. | Обозначение | Наименование | Кол-во | Расход матер. ХВ м³ | Расход матер. ДСП м² |
|---|---|---|---|---|---|
| | | Сборочные единицы и детали | | | |
| 1 | 1.172.5-6-0100 СБ | Дверка шкафа ДШ 20-8 | 1 | 0.0062 | 1.6 |
| 2 | 1.172.5-6-0200 СБ | Дверка антресоли ДА 4-8 | 2 | 0.005 | 0.52 |
| 3 | 1.172.5-6-0200 СБ | Дверка антресоли ДА 4-5 | 1 | 0.0018 | 0.16 |
| 4 | 1.172.5-6-0500 СБ | Стенка боковая СБШ 21-6 | 1 | — | 1.24 |
| 5 | 1.172.5-6-0600 СБ | Стенка боковая антресоли добор СБА5-6 | 1 | — | 0.23 |
| 6 | 1.172.5-6-0800 СБ | Полка антресольная /1140 × 850/ | 1 | — | 1.20 |
| 7 | 1.172.5-6-0800 СБ | Полка антресольная /1540 × 850/ | 1 | — | 1.31 |
| 8 | 1.172.5-6-0800 СБ | Полка антресольная ПА6-8 | 1 | — | 0.47 |
| 9 | 1.172.5-6-0900 СБ | Полка переставная ПА6-8 | 2 | — | 0.9 |
| 10 | 1.172.5-6-0006 | Полкодержатель ПД-2 | 2 | 0.004 | — |
| 11 | 1.172.5-6-0005 | Штангодержатель | 2 | 0.00016 | — |
| 12 | 1.172.5-6-0002 | Монтажный брус БМ-21 | 3 | 0.006 | — |
| 13 | 1.172.5-6-0003 | Штанга Ш-1 | 1 | 0.00012 | — |
| 14 | 1.172.5-6-0007 | Цоколь п/м | 0.85 | 0.0017 | — |
| 15 | 1.172.5-6-0008 | Наличник Н-2 п/м | 5.2 | 0.0016 | — |
| 16 | 1.172.5-6-0008 | Наличник Н-4 п/м | 2.65 | 0.0013 | — |
| 17 | 1.172.5-6-0018 | Угольник крепежный УМ-1 | 9 | — | — |
| 18 | 1.172.5-6-0014 | Угольник крепежный УМ-2 | 5 | — | — |
| 19 | 1.172.5-6-0009 | Винт с гайкой стяжной В-2 | 12 | — | — |

## Шкаф встроенный Ш-2

| поз. | Обозначение | Наименование | Кол-во | Расход матер. ХВ м³ | Расход матер. ДСП м² |
|---|---|---|---|---|---|
| | | Сборочные единицы и детали | | | |
| 1 | 1.172.5-6-0100 СБ | Дверка шкафа ДШ 20-6 | 1 | 0.0051 | 1.2 |
| 2 | 1.172.5-6-0200 СБ | Дверка антресоли ДА 4-5 | 1 | 0.002 | 0.2 |
| 3 | 1.172.5-6-0500 СБ | Стенка боковая СБШ 21-6 | 2 | — | 2.48 |
| 4 | 1.172.5-6-0600 СБ | Стенка боковая антресоли СБА5-6 | 2 | — | 0.46 |
| 5 | 1.172.5-6-0800 СБ | Полка антресольная ПА6-8 | 1 | — | 0.35 |
| 6 | 1.172.5-6-0900 СБ | Полка переставная 2ПП-6 | 2 | — | 0.68 |
| 7 | 1.172.5-6-0006 | Полкодержатель ПД-2 | 2 | 0.0004 | — |
| 8 | 1.172.5-6-0002 | Монтажный брус БМ-21 | 2 | 0.004 | — |
| 9 | 1.172.5-6-0007 | Цоколь п/м | 0.65 | 0.0013 | — |
| 10 | 1.172.5-6-0008 | Наличник Н-4 п/м | 5.00 | 0.0004 | — |
| 11 | 1.172.5-6-0014 | Угольник крепежный УМ-2 | 4 | — | — |
| 12 | 1.172.5-6-0009 | Винт с гайкой стяжной В-2 | 16 | — | — |
| 13 | 1.172.5-6-0005 | Штангодержатель | 2 | 0.00016 | — |
| 14 | 1.172.5-6-0003 | Штанга Ш-1 | 1 | 0.00012 | — |

Узлы и детали см. альбом сер. 1.172.5-6

Инв. № подл. | 20-3921-41 | Подпись и дата | Взам. инв. №

Привязан:

Инв. №

| | | |
|---|---|---|
| Нормок. | Кувакин | |
| Нач. маст. | Караваев | |
| Зам. нач | Коврижкин | |
| ГАП | Кувакин | |
| Гл. спец. | Майсюк | |
| Арх. Т к. | Венедиктова | |
| Провер. | Кувакин | |

144-12-225.90 АС

Одноэтажный двухквартирный жилой дом с 2-комнатными квартирами

Встроенный шкаф Ш-1, вентилируемый шкаф Ш-2, антресоли А-1, А-2 /окончание/

| Стадия | Лист | Листов |
|---|---|---|
| Р | 37 | |

ЦНИИЭП гражданселькстрой

Альбом I

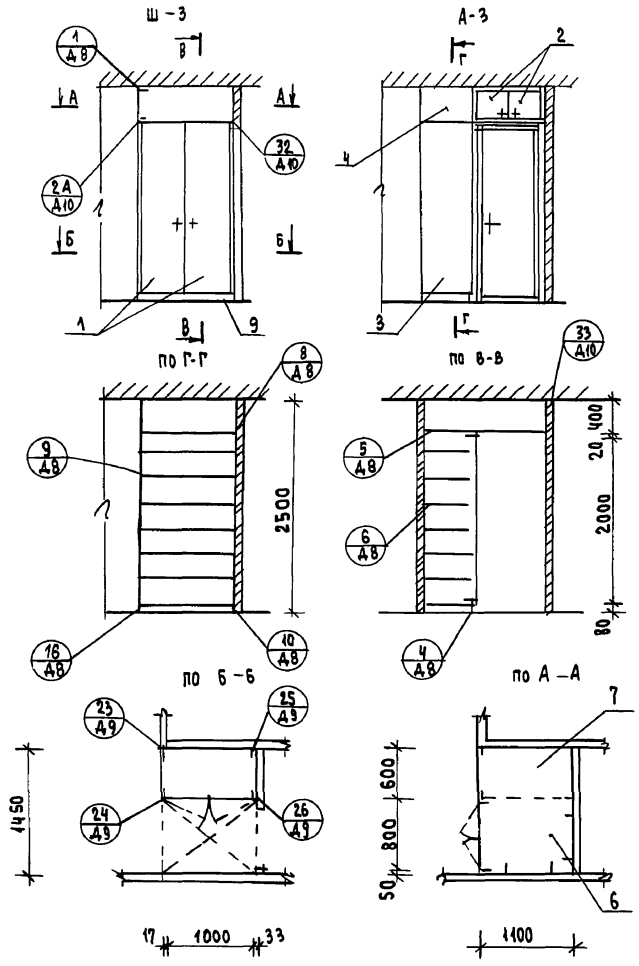


| поз. | Обозначение | Наименование | Кол-во | Расход матер. Хв м³ | Расход матер. Дсп м² | |
|---|---|---|---|---|---|---|
| | | Шкаф встроенный Ш-3, антресоль А3 | | | | |
| | | Сборочные единицы и детали | | | | |
| 1 | 1.172.5-6-0100СБ | Дверка шкафа ДШ 20-10 | 1 | 0.0166 | 2,0 | |
| 2 | 1.172.5-6-0200СБ | Дверка антресоли ДА 4-10 | 1 | 0.0025 | 0.26 | |
| 3 | 1.172.5-6-0500СБ | Стенка боковая СБШ21-6 | 1 | — | 1.24 | |
| 4 | 1.172.5-6-0600СБ | Стенка боковая антресоли СБА5-6 | 1 | — | 0.23 | |
| 5 | 1.172.5-6-0800СБ | Полка антресольная ПА-10 | 1 | — | 0.59 | |
| 6 | 1.172.5-6-0800СБ | Полка антресольная (1100×850) | 1 | — | 0.94 | |
| 7 | 1.172.5-6-0900СБ | Полка переставная ПП6-10 | 7 | — | 3.99 | |
| 8 | 1.172.5-6-0006 | Полкодержатель ПД-2 | 14 | 0.003 | — | |
| 9 | 1.172.5-6-0007 | Цоколь п/м | 1.1 | 0.0022 | — | |
| 10 | 1.172.5-6-0008 | Наличник Н-2 п/м | 2.0 | 0.0006 | — | |
| 11 | 1.172.5-6-0008 | Наличник Н-4 | 1,3 | 0.0007 | — | |
| 12 | 1.172.5-6-0018 | Угольник крепежный УМ-1 | 2 | — | — | |
| 13 | 1.172.5-6-0014 | Угольник крепежный УМ2 | 6 | — | — | |
| 14 | 1.172.5-6-0002 | Монтажный брус БМ-21 | 2 | 0.004 | — | |
| 15 | 1.172.5-6-0009 | Винт с гайкой стяжной В-2 | 10 | — | — | |

Узлы и детали см. альбом сер. 1.172.5-6

Привязан

Инв. №

| | | |
|---|---|---|
| Нормок. | Кувакин | |
| Нач. маст | Караваев | |
| Зам. нач | Коврижкин | |
| ГАП | Кувакин | |
| Гл. спец. | Майсюк | |
| Вед. арх | Вене Диктова | |
| Провер. | Кувакин | |

144-12-225.90 АС

Одноэтажный двухквартирный жилой дом с 2-комнатными квартирами

Встроенный шкаф Ш-3, антресоль А-3

| Стадия | Лист | Листов |
|---|---|---|
| Р | 38 | |

ЦНИИЭП Гражданселькстрой

Инв. № подл. | Подпись и дата | Взам. инв. №

20-3921-42

24489-01 42

## План разбивки перегородок

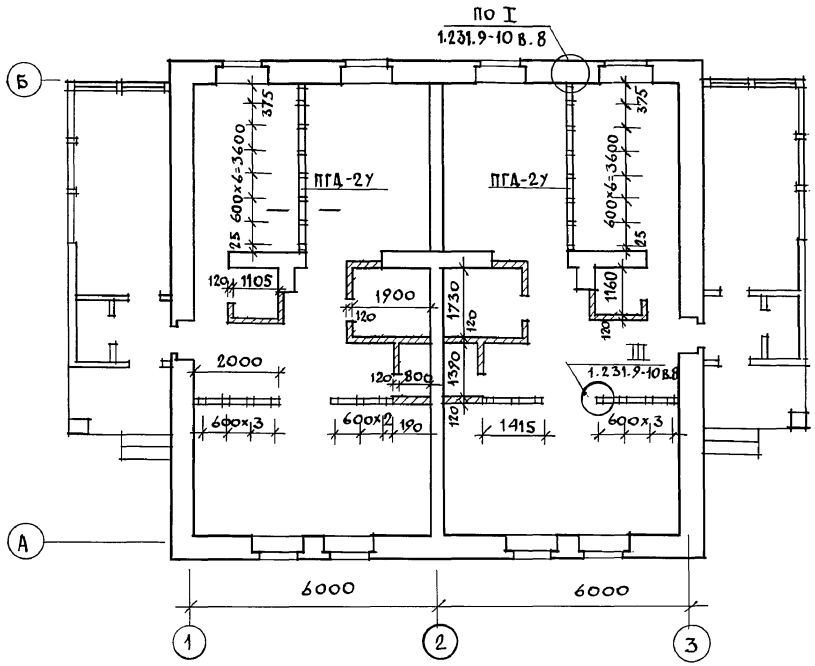


1. Под всеми перегородками из гипсоволокнистых листов устраиваются кирпичные столбики с шагом 800мм, по которым укладываются лаги.
2. Узлы перегородок см. по серии 1.231.9-10 в. 8.

| | | | | | | | |
|---|---|---|---|---|---|---|---|
| | | | | 144-12-225.90 | | АС | |
| | | Н.контр. | Майсюк | | | | |
| Привязан | | Нач. маст | Караваев | Одноэтажный двухквартирный жилой дом с 2-комнатными квартирами | Стадия | Лист | Листов |
| | | Зам. нач. | Ковришкин | | Р | 39 | |
| | | ГАП | Кувакин | | | | |
| | | Гл. спец | Майсюк | Вариант перегородок из гипсоволокнистых листов поэлементной сборки | ЦНИИЭП граждансельстрой | | |
| | | Исполн. | Венедиктова | | | | |
| Инв. N | | Провер. | Кувакин | | | | |

Инв. N подл. | Подпись и дата | Взам. инв. N
20-3921-43

Альбом I

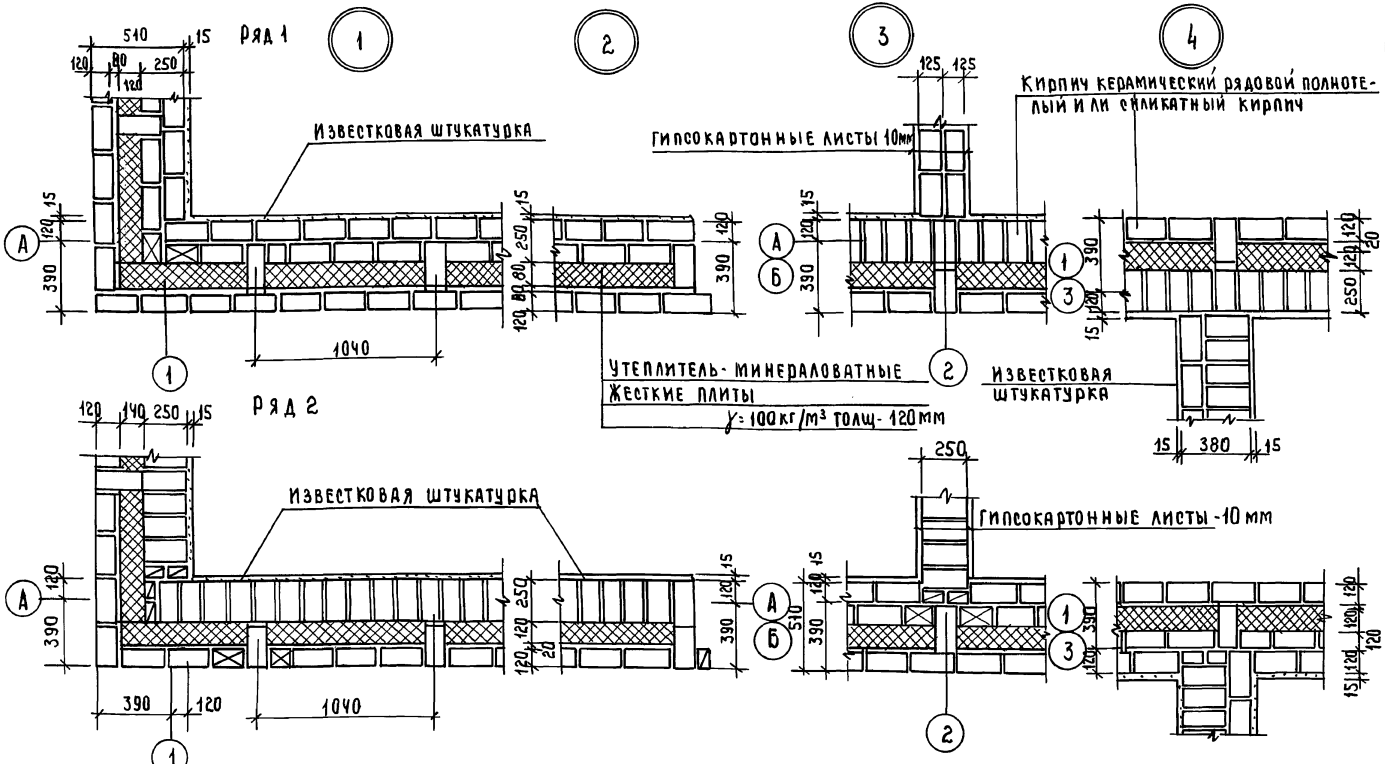


Данный лист см. совместно с листом АС-9

Данные узлы разработаны в соответствии с серией 2.130-8 в.1

Арматурные сетки устанавливать в уровне перекрытий в углах и пересечениях стен, а также в уровне верха и низа простенков.

Расход ФЧ бр I на арматурные сетки - 36,0 кг.

| | | |
|---|---|---|
| Привязан | | |
| Инв. № | | |

| | | |
|---|---|---|
| Н. контр. | Майсюк | |
| Рук. мас. | Кавабаев | |
| Зам. нач. м | Ковриженкин | |
| ГАП | Кувакин | |
| Гл. сп. конс | Майсюк | |
| Исполн. | Третьяченко | |
| Провер | Майсюк | |

144-12-225.90 АС

| Однозтажный двухквартирный жилой дом с 2-комнатными квартирами | Стадия | Лист | Листов |
|---|---|---|---|
| | Р | 40 | |
| Узлы плана 1,2,3,4 / Облегченная кладка тип „А" Вариант / | ЦНИИЭП гражданселькстрой | | |

24489-01 44

Инв. № подл. | Подпись и дата | Взам. инв. №

20-3921-44

Альбом I

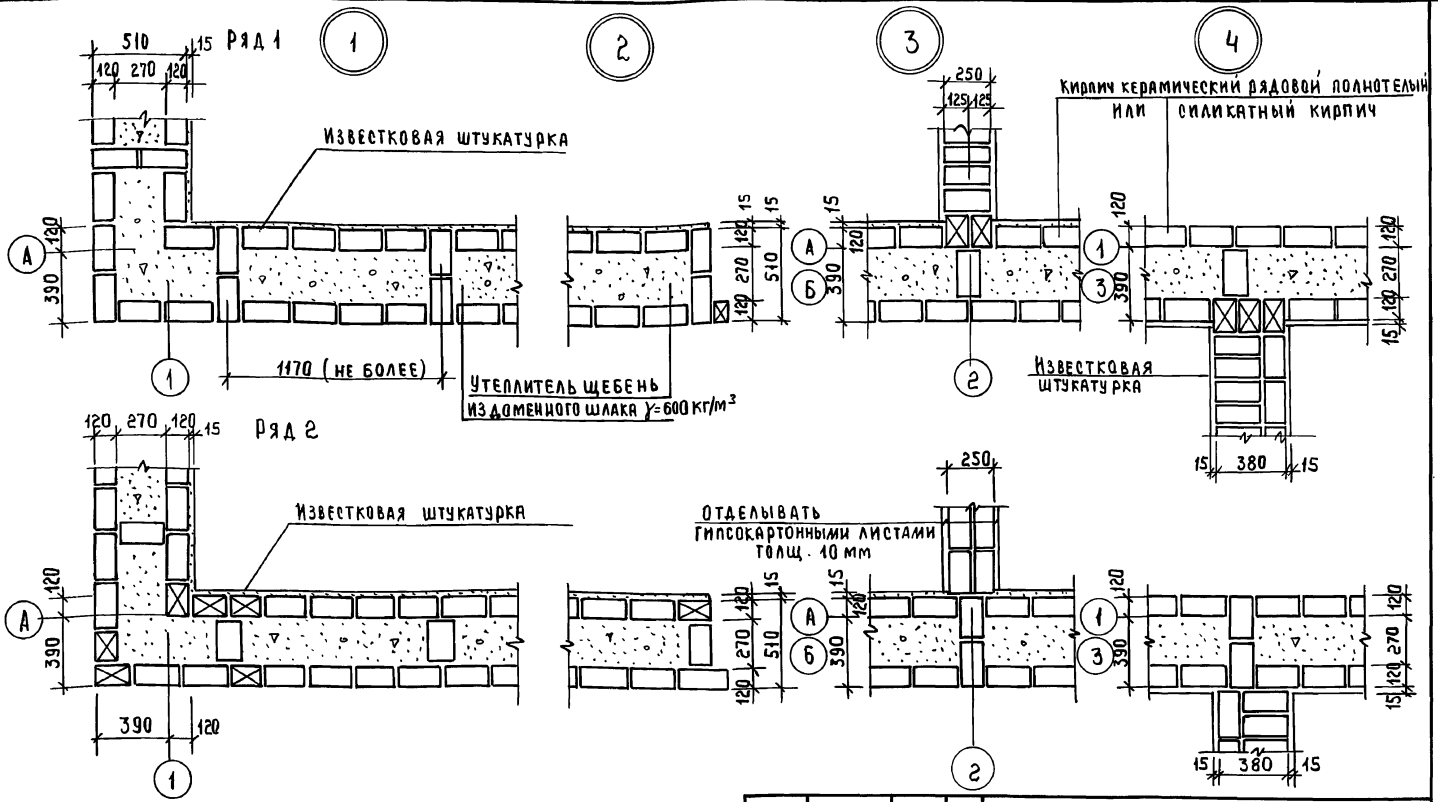


Данный лист см. совместно с листом АС-9.

Данные узлы разработаны в соответствии с серией 2.130-8 в.1

Арматурные сетки устанавливать в уровне перекрытий в углах и пересечениях стен, а также в уровне верха и низа простенков.

Расход Фч Вр I на арматурные сетки - 26,0 кг

Привязан

Инв №

| | | |
|---|---|---|
| Н. контр. | Майсюк | |
| Рук. мас. | Караваев | |
| Зам. нач. м. | Коврижкин | |
| ГАП | Кувакин | |
| Гл. спец. кн. | Майсюк | |
| Исполн. | Третьяченко | |
| Провер. | Майсюк | |

144-12-225.90 АС

Одноэтажный двухквартирный жилой дом с 2-комнатными квартирами

Узлы плана 1,2,3,4 (облегченная кладка тип „б") вариант.

| Стадия | Лист | Листов |
|---|---|---|
| Р | 41 | |

ЦНИИЭП гражданселькстрой

Инв № подл. | Подпись и дата | Взам. инв. №

20-3921-45

Альбом I

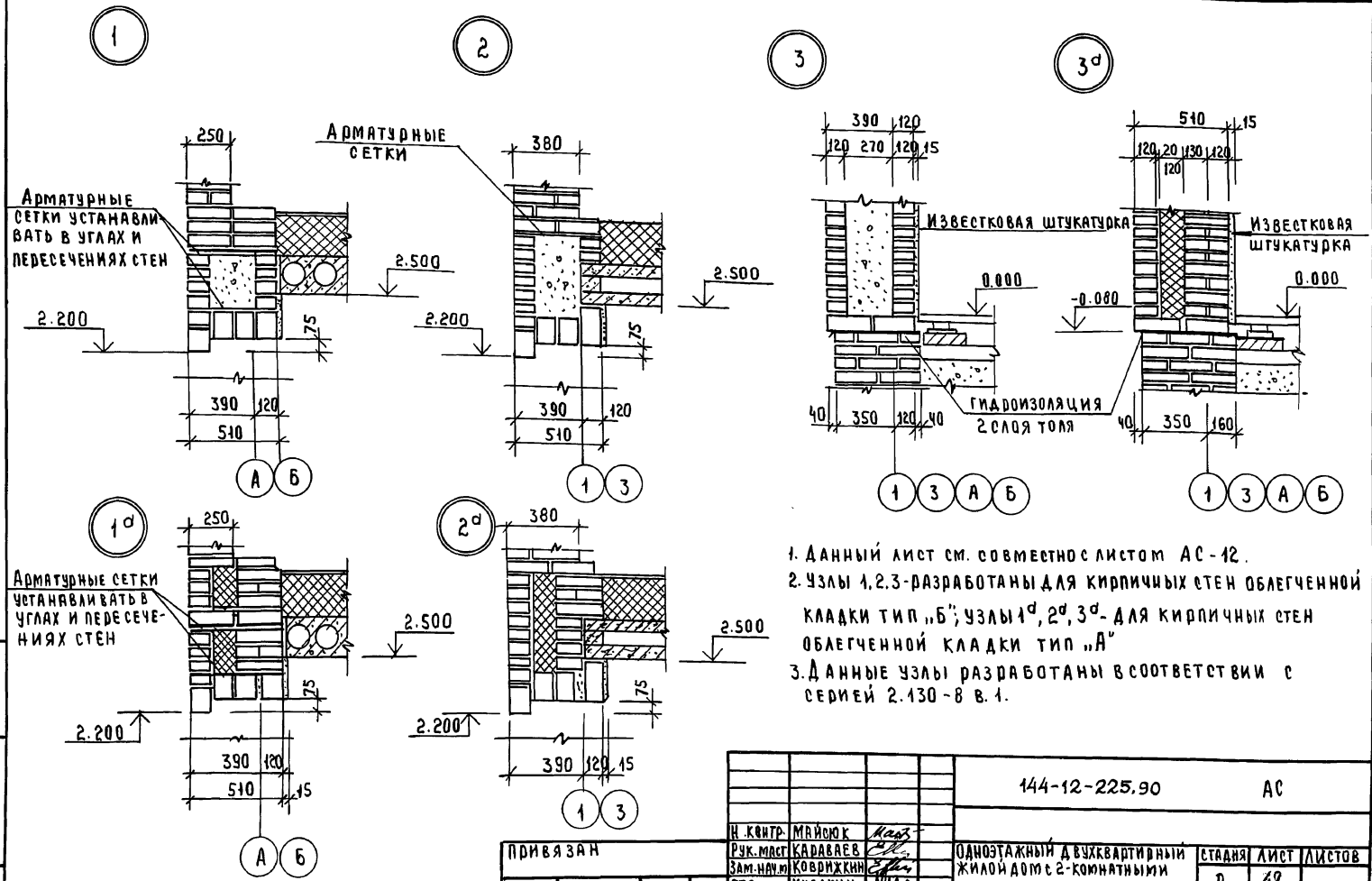


1. Данный лист см. совместно с листом АС-12.
2. Узлы 1, 2, 3 - разработаны для кирпичных стен облегченной кладки тип „Б"; узлы $1^д$, $2^д$, $3^д$ - для кирпичных стен облегченной кладки тип „А"
3. Данные узлы разработаны в соответствии с серией 2.130-8 в. 1.

| | | | |
|---|---|---|---|
| Н. контр. | Майсюк | | |
| Рук. маст | Караваев | | |
| Зам. нач. м | Коврижкин | | |
| ГИП | Кувакин | | |
| Гл. спец. | Майсюк | | |
| Исполн | Третьяченко | | |
| Провер. | Майсюк | | |

144-12-225.90 АС

Одноэтажный двухквартирный жилой дом с 2-комнатными квартирами

| Стадия | Лист | Листов |
|---|---|---|
| Р | 42 | |

Узлы разрезов 1, 2, 3, $1^д$, $2^д$, $3^д$ / Облегченная кладка тип „А" и „Б" варианты /

ЦНИИЭП Гражданселькстрой

Привязан

Инв. №

Инв. № подл. | Подпись и дата | Взам. инв. №
20-3921-46

24489-01 46

Альбом I

С-1

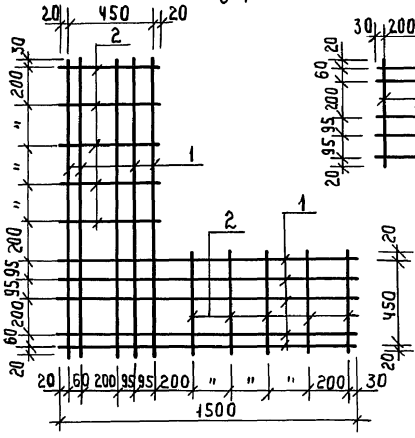


С-2

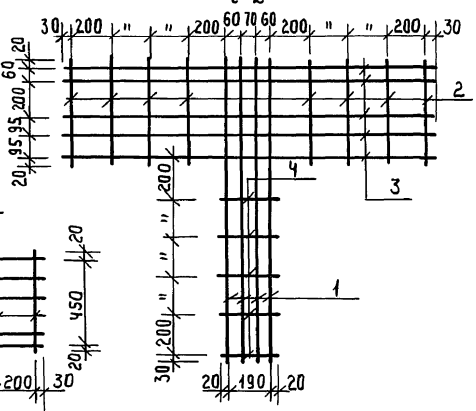


С-3, С-4

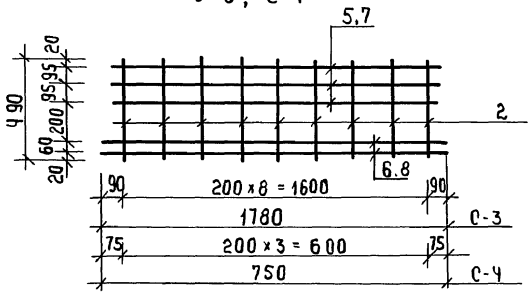


## Спецификация на 1 металлическое изделие

| Марка поз | Обозначение | Наименование | Кол шт | Масса кг | Примечания |
|---|---|---|---|---|---|
| | | С-1 | | | |
| 1 | ГОСТ 6727-80 | ф 4 Вр I ℓ = 1500 | 10 | 1.47 | |
| 2 | ГОСТ 5781-82 | ф 6 А I ℓ = 490 | 10 | 1.09 | |
| | | Итого: | | 2.56 | |
| | | С-2 | | | |
| 2 | ГОСТ 5781-82 | ф 6 А I ℓ = 490 | 8 | 0.87 | |
| 3 | ГОСТ 6727-80 | ф 4 Вр I ℓ = 1850 | 5 | 0.91 | |
| 1 | " | ф 4 Вр I ℓ = 1500 | 4 | 0.59 | |
| 4 | ГОСТ 5781-82 | ф 6 А I ℓ = 230 | 5 | 0.05 | |
| | | Итого: | | 2.42 | |
| | | С-3 | | | |
| 2 | ГОСТ 5781-82 | ф 6 А I ℓ = 490 | 9 | 0.98 | |
| 5 | ГОСТ 6727-80 | ф 4 Вр I ℓ = 1640 | 3 | 0.48 | |
| 6 | " | ф 4 Вр I ℓ = 1780 | 2 | 0.35 | |
| | | Итого: | | 1.81 | |
| | | С-4 | | | |
| 2 | ГОСТ 5781-82 | ф 6 А I ℓ = 490 | 4 | 0.43 | |
| 7 | ГОСТ 6727-80 | ф 4 Вр I ℓ = 640 | 3 | 0.19 | |
| 8 | " | ф 4 Вр I ℓ = 750 | 2 | 0.15 | |
| | | Итого: | | 0.77 | |

1. Арматурные сетки устанавливать в уровне перекрытий только в углах и пересечениях стен; для простенков в уровне верха и низа.
2. Арматурные сетки в пределах утепляемой полости защитить слоем цементного р-ра М-100 толщ. не менее 30 мм (общая толщина)

3. Сетки изготовлять при помощи контактной точечной сварки в соответствии с требованиями СНиП 3.03.01-87.

Привязан

Инв. №

| | | |
|---|---|---|
| Н. контр. | Майорюк | |
| Рук. маст | Караваев | |
| Зам. рук. | Коврижкин | |
| ГАП | Кувакин | |
| Гл. сп. | Майорюк | |
| Инж. III к. | Третьяченко | |
| Провер. | Майорюк | |

144-12-225.90 АС

Одноэтажный, 2-квартирный жилой дом с 2-комнатными квартирами

| Стадия | Лист | Листов |
|---|---|---|
| Р | 43 | |

Сетки С-1 ÷ С-4

ЦНИИЭП граждансельстрой

Инв. № подл. | Подпись и дата | Взам. инв. №
20-3921-417

Альбом I

## Фасад 1-3

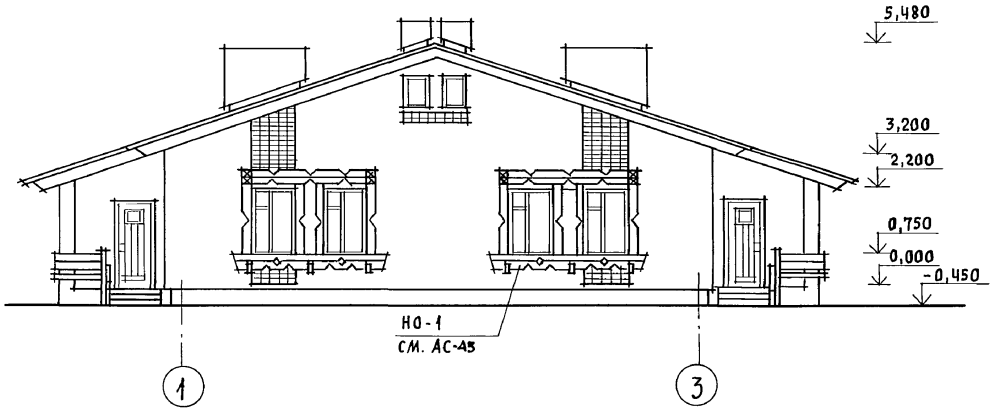


## Фасад А-Б

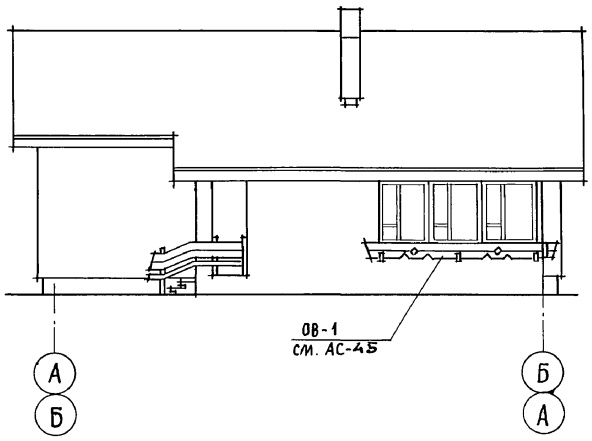


## Фасад 3-1

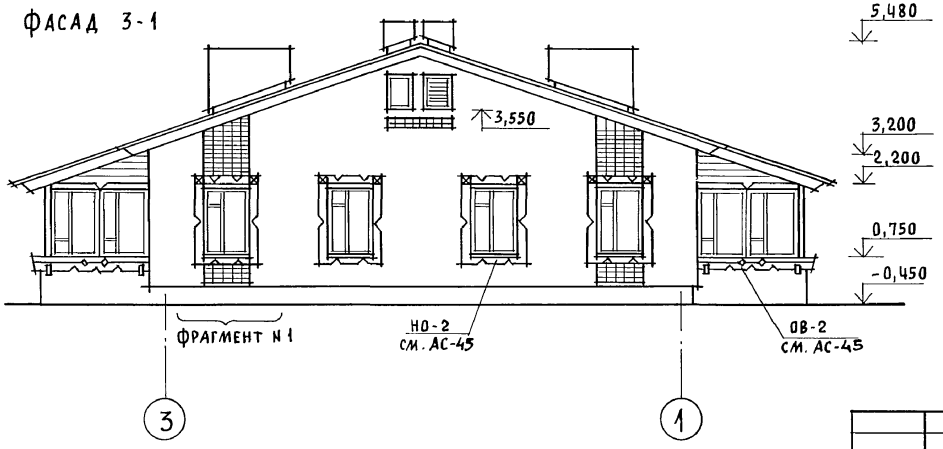


Фасад Б-А идентичен фасаду А-Б

| | | | | | | | |
|---|---|---|---|---|---|---|---|
| | | | | 144-12-225.90 | | | АС |
| | | | | | | | |
| | | | Нормок. | Кувакин | | | |
| Привязан | | | Нач.мас. | Караваев | Одноэтажный двухквартирный жилой дом с 2-комнатными квартирами | Стадия | Лист | Листов |
| | | | Зам.нач. | Ковржкин | | Р | 44 | |
| | | | ГАП | Кувакин | | | | |
| | | | Гл.спец. | Майсюк | Фасады 1-3, А-Б, 3-1 (вариант 1) | ЦНИИЭП гражданельстрой | | |
| | | | Архитек. | Венедиктова | | | | |
| Инв. N | | | Провер. | Кувакин | | | | |

24489-01 48

Инв. N подл. | 20-3921-48 | Подпись и дата | Взам. инв. N

Альбом I

НО-1

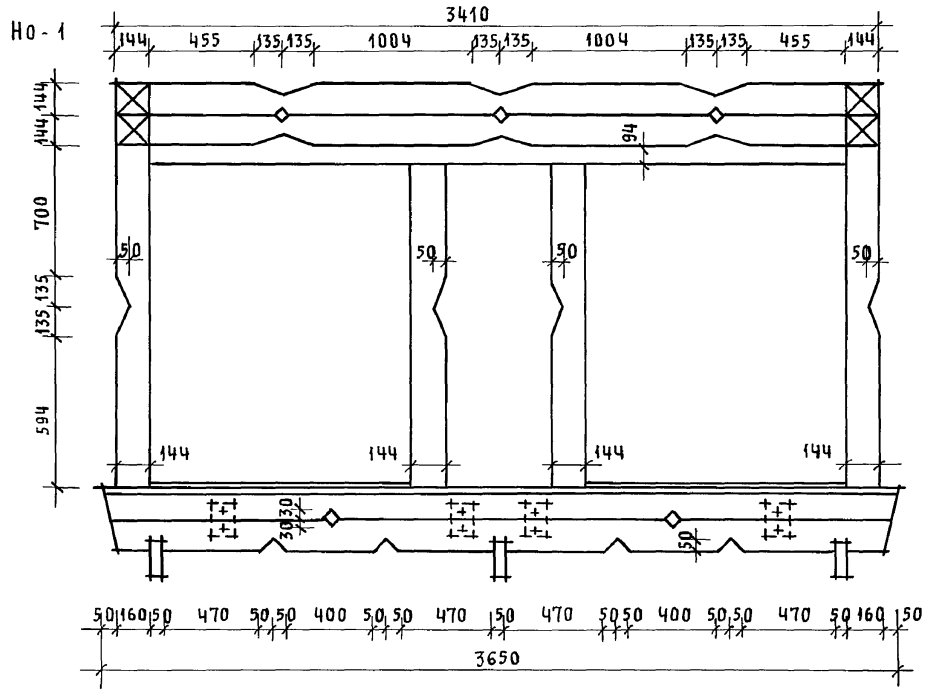


НО-2

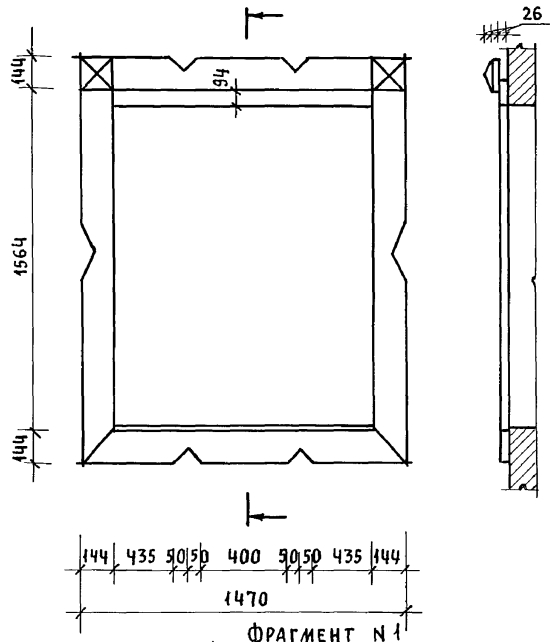


ФРАГМЕНТ N 1




а - а

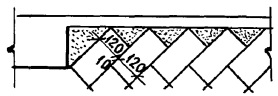


ОВ-1

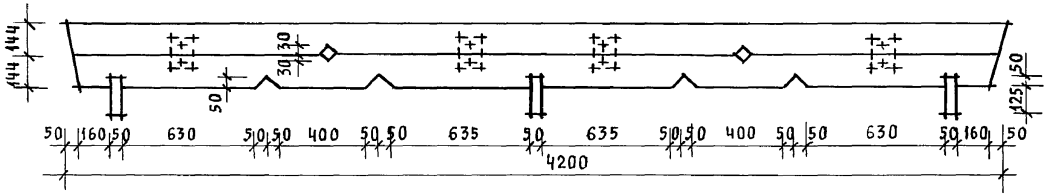


ОВ-2

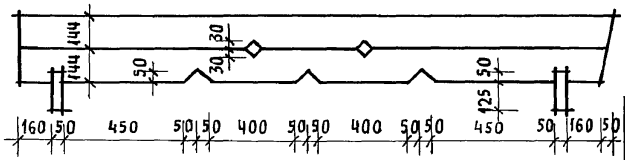


| | | |
|---|---|---|
| Нормок. | Кувакин | |
| Нач.мас. | Караваев | |
| Зам.нач. | Коврижкин | |
| ГАП | Кувакин | |
| Гл.спец. | Майсюк | |
| Архитек. | Венедиктова | |
| Провер. | Кувакин | |

Привязан

Инв. N

144-12-225.90 АС

Одноэтажный двухквартирный жилой дом с 2-комнатными квартирами

| Стадия | Лист | Листов |
|---|---|---|
| Р | 45 | |

Декоративные элементы НО-1, НО-2, ОВ-1, ОВ-2. Фрагмент N 1 (вариант 1)

ЦНИИЭП гражданселькстрой

24489-01 49

Инв. N подл. | Подпись и дата | Взам. инв. N

20-3921-49

Альбом I

## Фасад 1-3

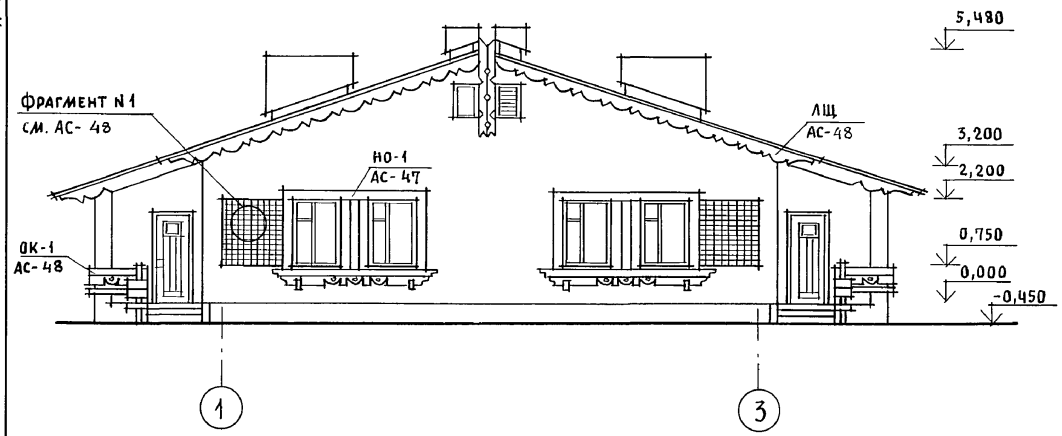


## Фасад А-Б

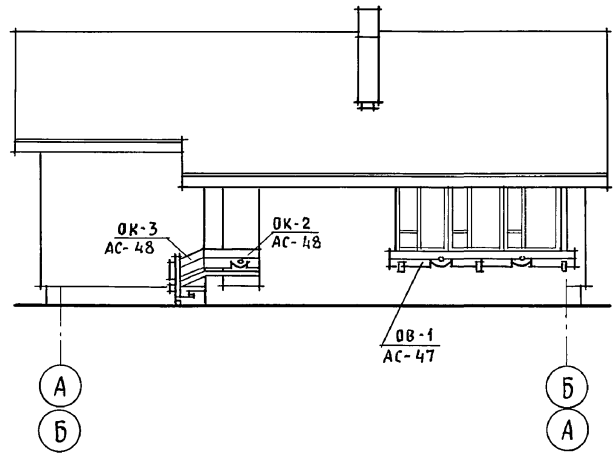


## Фасад 3-1

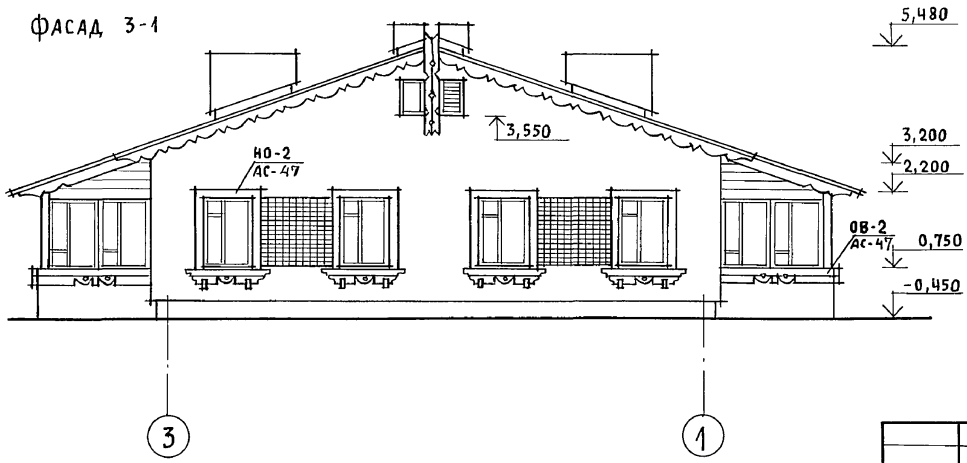


Фасад Б-А идентичен фасаду А-Б.

| | | | |
|---|---|---|---|
| Привязан | | | |
| Инв. N | | | |
| Нормок. | Кувакин | | |
| Нач. мас. | Караваев | | |
| Зам. нач. | Коврижкин | | |
| ГАП | Кувакин | | |
| Гл. спец. | Майсюк | | |
| Архитек. | Венедиктова | | |
| Провер. | Кувакин | | |

144-12-225.90 АС

Одноэтажный двухквартирный жилой дом с 2-комнатными квартирами

| Стадия | Лист | Листов |
|---|---|---|
| Р | 46 | |

Фасады 1-3; А-Б; 3-1 (вариант 2)

ЦНИИЭП гражданселькстрой

Инв. N подл. | Подпись и дата | Взам. инв. N
20-3921-50

Альбом I

НО-2

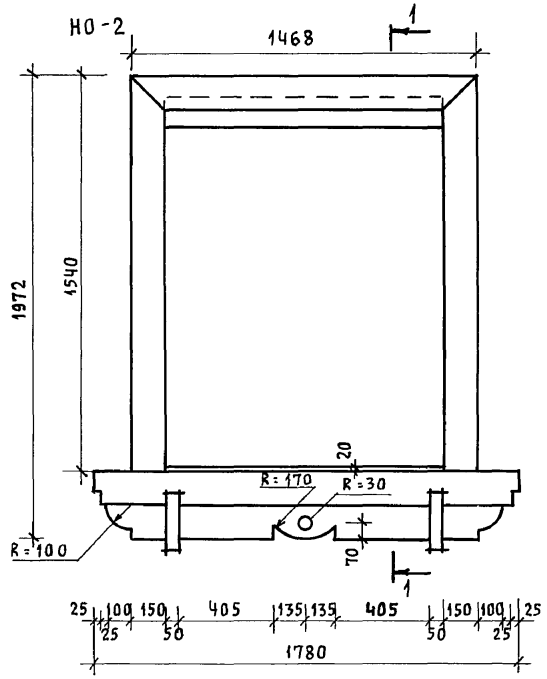


НО-1

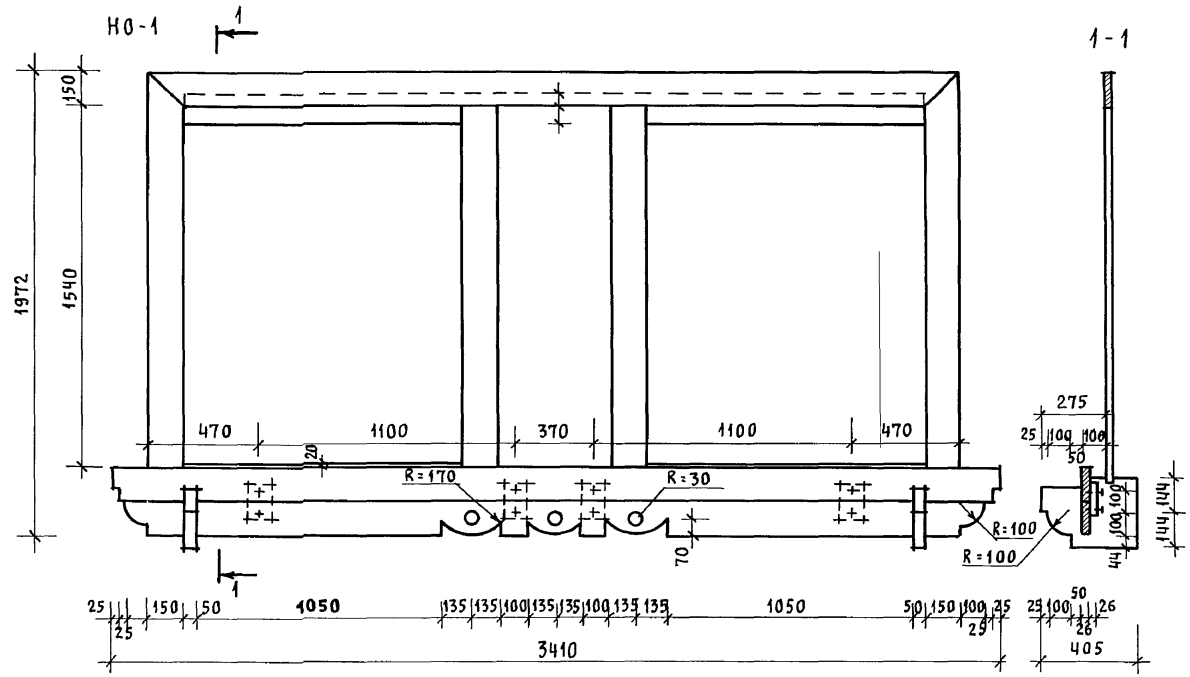


1-1




ОВ-1

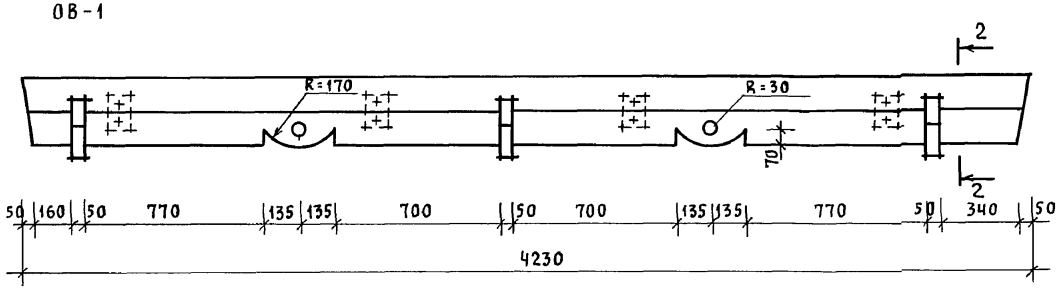


2-2

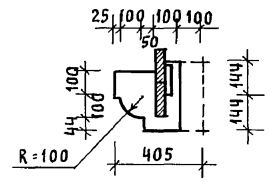


ОВ-2

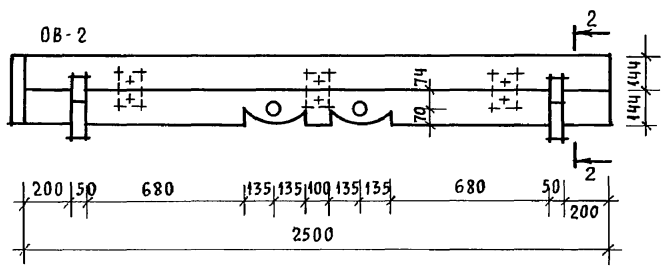


| | | | |
|---|---|---|---|
| Нормак. | Кувакин | | |
| Нач. мас. | Караваев | | |
| Зам. нач. | Коврижкин | | |
| ГАП | Кувакин | | |
| Гл. спец. | Майсюк | | |
| Архитек. | Венедиктова | | |
| Провер. | Кувакин | | |

Привязан

Инв. N

144-12-225.90 АС

Одноэтажный двухквартирный жилой дом с 2-комнатными квартирами

| Стадия | Лист | Листов |
|---|---|---|
| Р | 47 | |

Декоративные элементы НО-1; НО-2; ОВ-1; ОВ-2 (вариант 2)

ЦНИИЭП ГРАЖДАНСЕЛЬСТРОЙ

Инв. N подл. | Подпись и дата | Взам. инв. N

20-3921-51

Альбом I

ОК-3

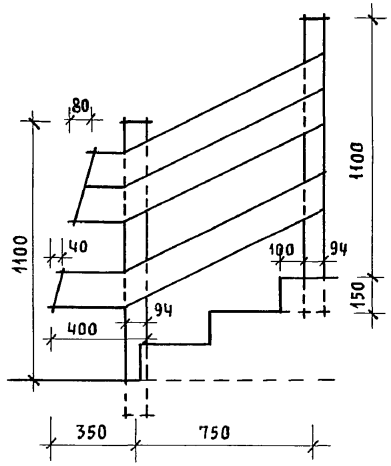


ОК-1

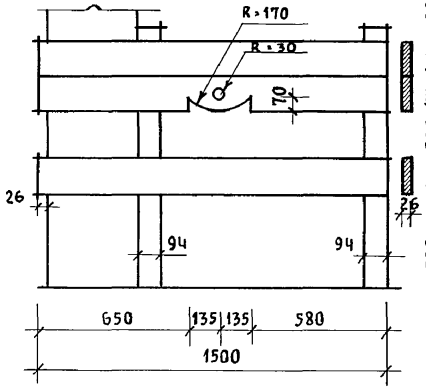


ОК-2

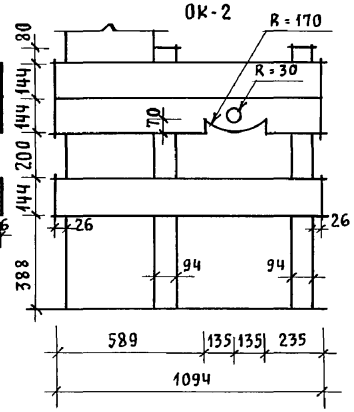


П-1

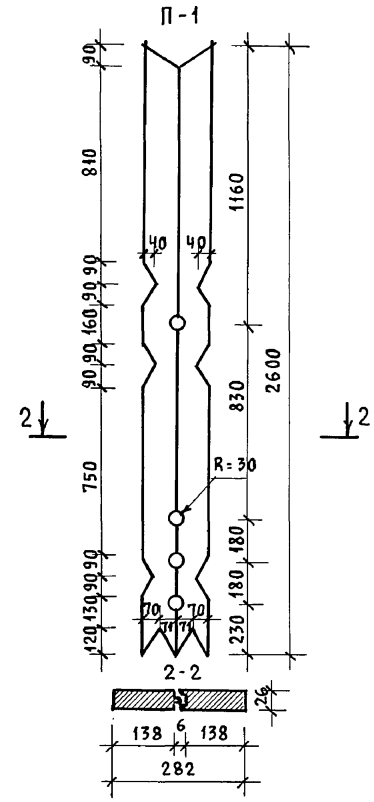


ЛД-1

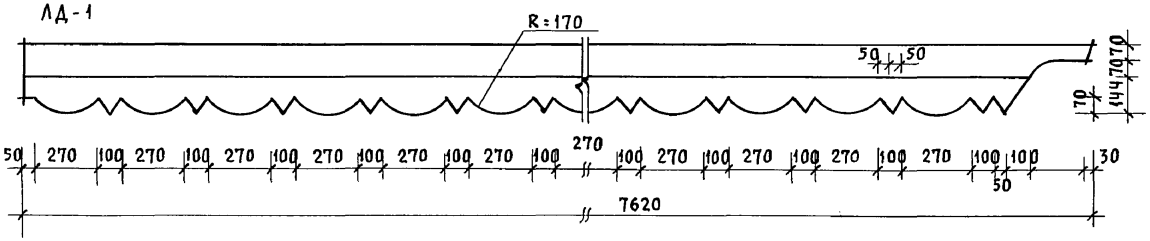


Фрагмент N 1

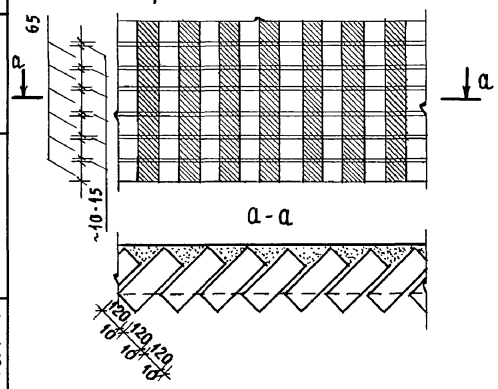


Законцовка лобового щита

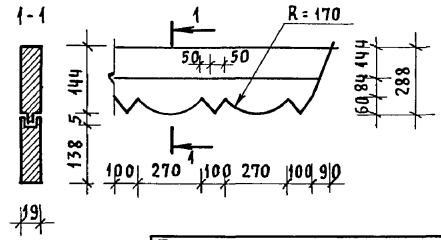


Расход древесины на деревянные элементы по дому 2,65 м³

| | | | |
|---|---|---|---|
| Нормок. | Кувакин | | |
| Нач.мас. | Караваев | | |
| Зам.нач. | Коврижкин | | |
| ГАП | Кувакин | | |
| Гл.спец. | Майсюк | | |
| Архитек. | Венедиктова | | |
| Провер. | Кувакин | | |

144-12-225.90 АС

Одноэтажный двухквартирный жилой дом с 2-комнатными квартирами

| Стадия | Лист | Листов |
|---|---|---|
| Р | 48 | |

Декоративные элементы ОК-3; ОК-1; ОК-2; П-1; ЛД-1. Фрагмент N 1. (вариант 2)

ЦНИИЭП Граждансельстрой

Привязан

Инв. N

Инв. N подл. | Подпись и дата | Взам. инв. N | 20-3921-52

24489-01 52

Альбом I

## Фасад 1-3

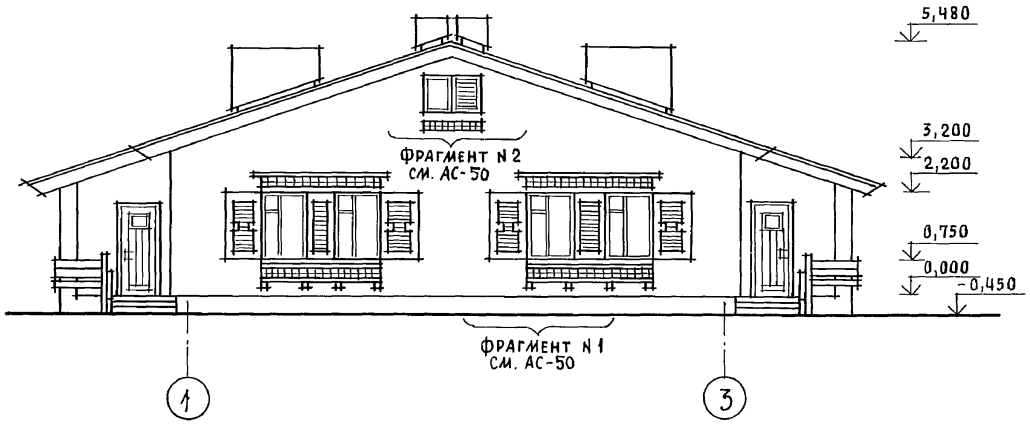


## Фасад А-Б

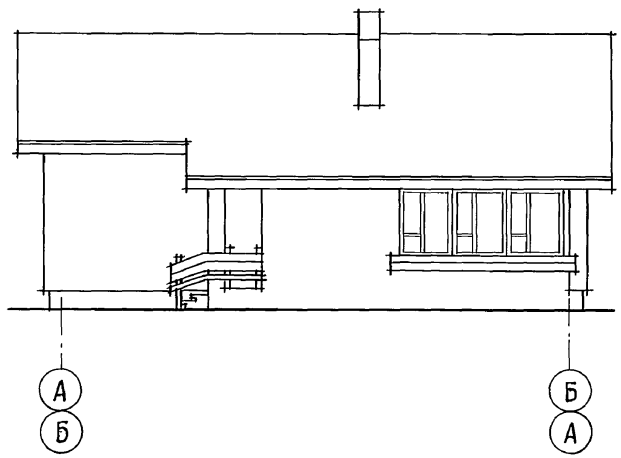


## Фасад 3-1

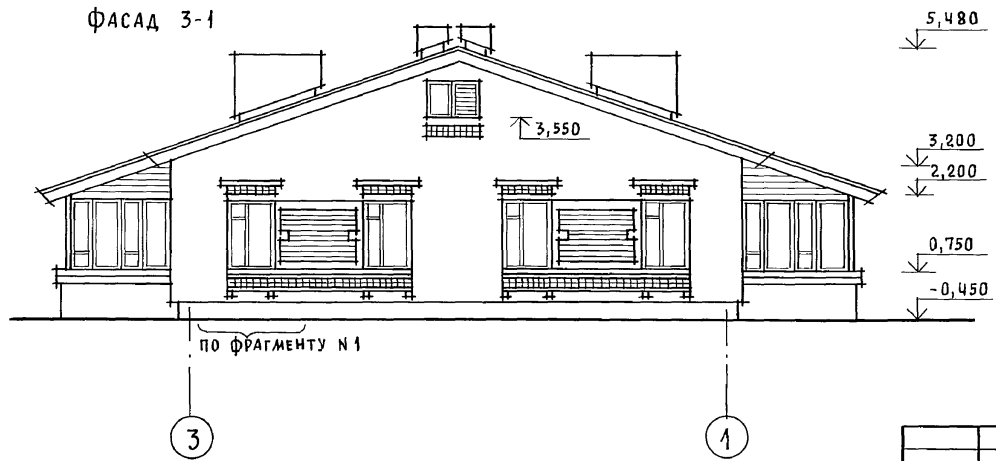


Фасад Б-А идентичен фасаду А-Б.

| | | | | | | |
|---|---|---|---|---|---|---|
| | | | | 144-12-225.90 | | АС |
| Привязан | | Нормок. | Кувакин | | | |
| | | Нач. мас. | Караваев | Одноэтажный двухквартирный жилой дом с 2-комнатными квартирами | Стадия: Р | Лист: 49 | Листов: |
| | | Зам. нач. | Коврижкин | | | |
| | | ГАП | Кувакин | | | |
| | | Гл. спец. | Майсюк | | | |
| | | Архитек. | Венедиктова | Фасады 1-3; А-Б; 3-1 (вариант 3) | ЦНИИЭП гражданельстрой | |
| Инв. N | | Провер. | Кувакин | | | |

Инв. N подл. 20-3921-53 | Подпись и дата | Взам. инв. N

24489-01 53

Альбом I

## Фрагмент N 1

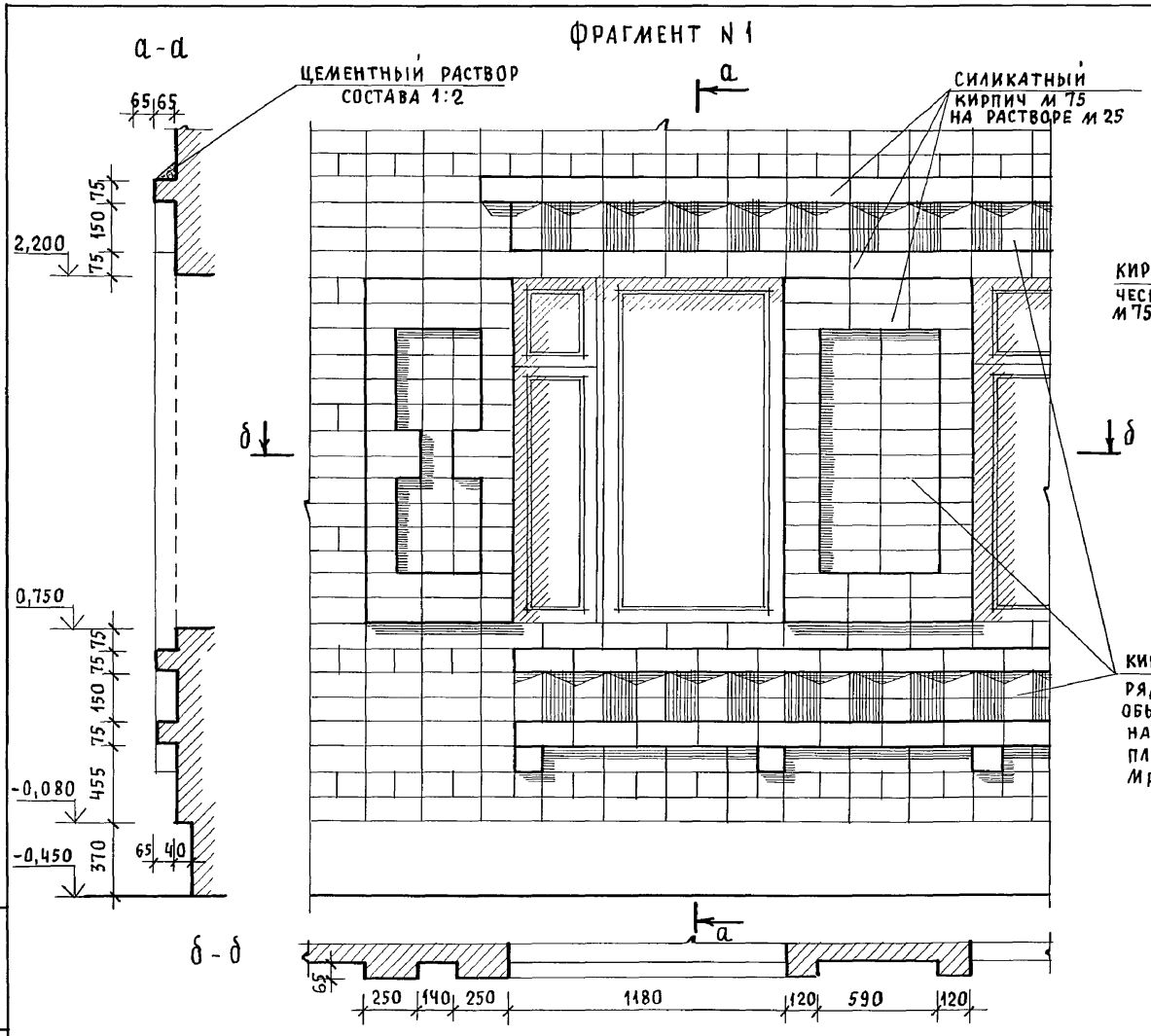


## Фрагмент N 2

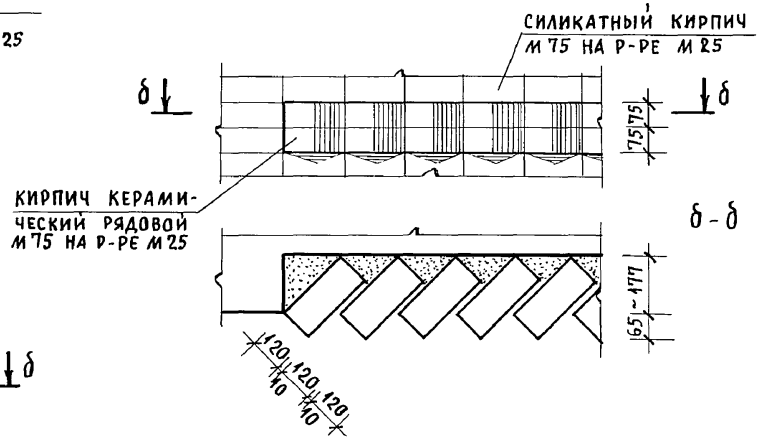


| | | | |
|---|---|---|---|
| Нормок. | Кувакин | | |
| Нач. мас. | Караваев | | |
| Зам. нач. | Коврижкин | | |
| ГАП | Кувакин | | |
| Гл. спец. | Майсюк | | |
| Архитек. | Венедиктова | | |
| Провер. | Кувакин | | |

Привязан

Инв. N

144-12-225.90 АС

Одноэтажный двухквартирный жилой дом с 2-комнатными квартирами

| Стадия | Лист | Листов |
|---|---|---|
| Р | 50 | |

Фрагмент N 1, фрагмент N 2 (вариант 3)

ЦНИИЭП гражданселькстрой

Инв. N подл. | 20-3921-54 | Подпись и дата | Взам. инв. N

Альбом I

Фрагмент плана с расстановкой мебели в общей комнате

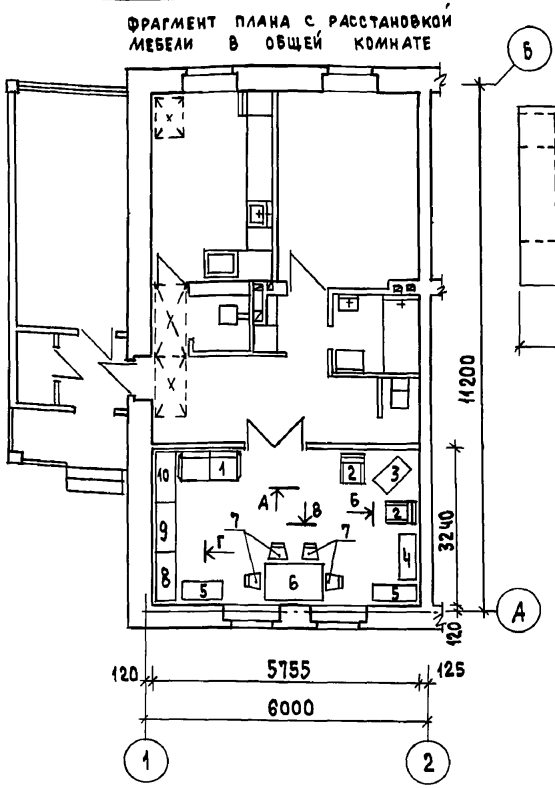


Развертки стен с расстановкой мебели в общей комнате

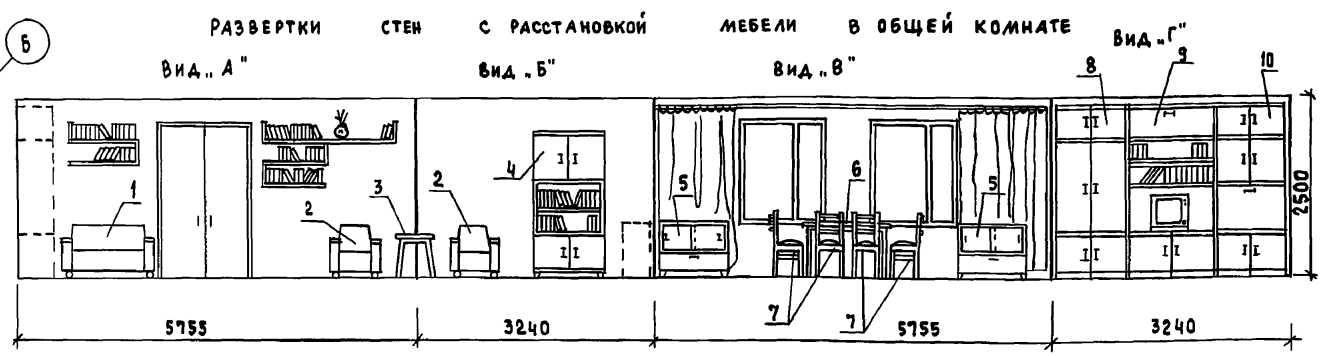


1. Типы мебели даны на основе действующих государственных стандартов.
2. Расстановка групп мебели определялась соответственно функциональным зонам помещения и осуществлялась на основе отбора рациональной номенклатуры мебели. При этом учитывалась возможность взаимозаменяемости предметов и сочетания различных вариантов нормализованных наборов или групп мебели в помещении с учетом допускаемого процента насыщенности мебелью.

Вид мебели:

1. Диван-кровать
2. Кресло
3. Столик журнальный
4. Шкаф книжный
5. Тумба
6. Стол обеденный
7. Стулья
8. Шкаф платяной
9. Шкаф комбинированный с нишей для телевизора
10. Шкаф комбинированный

Инв. № подл. | Подпись и дата | Взам. инв. №

20-3921-55

Привязан:

Инв. №

| | | |
|---|---|---|
| Нормок. | Кувакин | |
| Нач. маст. | Караваев | |
| Зам. нач. | Коврижкин | |
| ГАП | Кувакин | |
| Гл. спец. | Майсюк | |
| Вед. арх. | Венедиктова | |
| Провер. | Кувакин | |

144-12-225.90 АС

Одноэтажный двухквартирный жилой дом с 2-комнатными квартирами

| Стадия | Лист | Листов |
|---|---|---|
| Р | 51 | |

Вариант решения интерьера общей комнаты

ЦНИИЭП Граждансельстрой

Альбом I

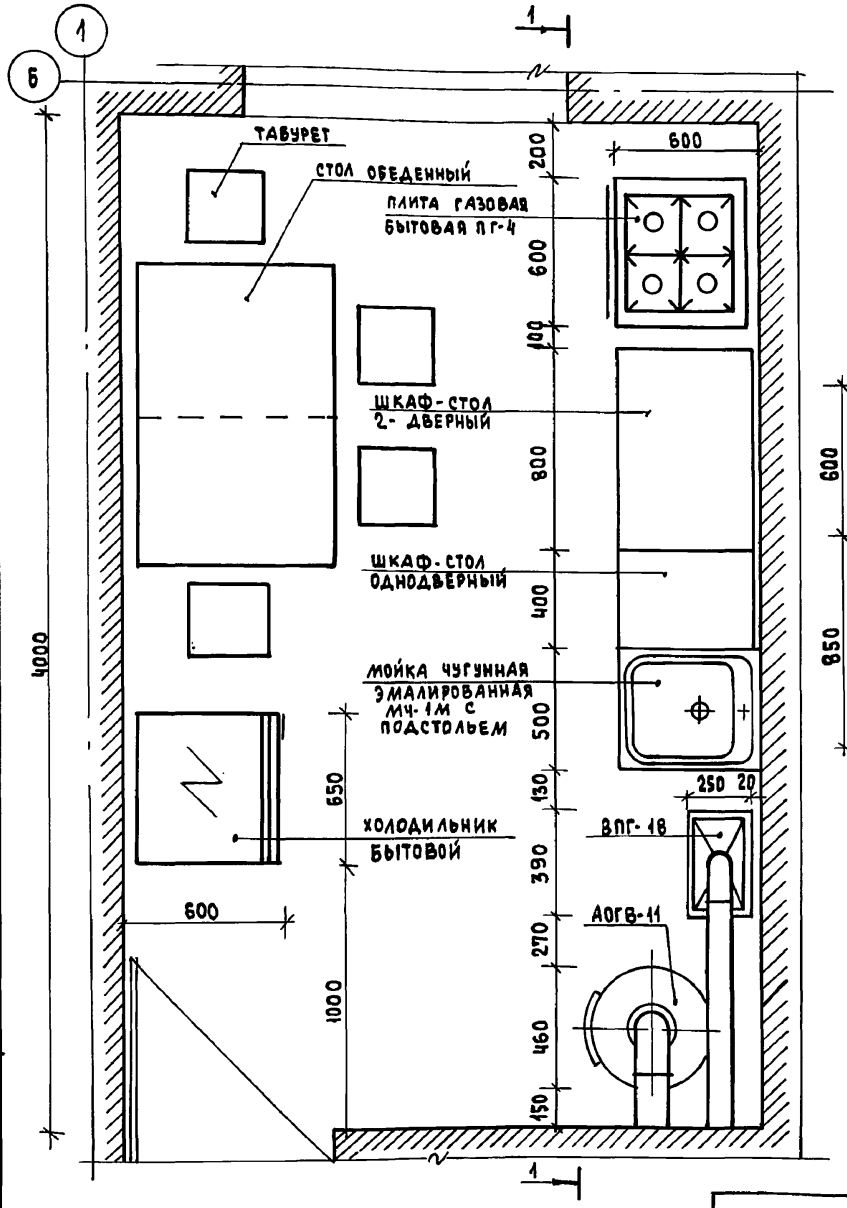


1-1

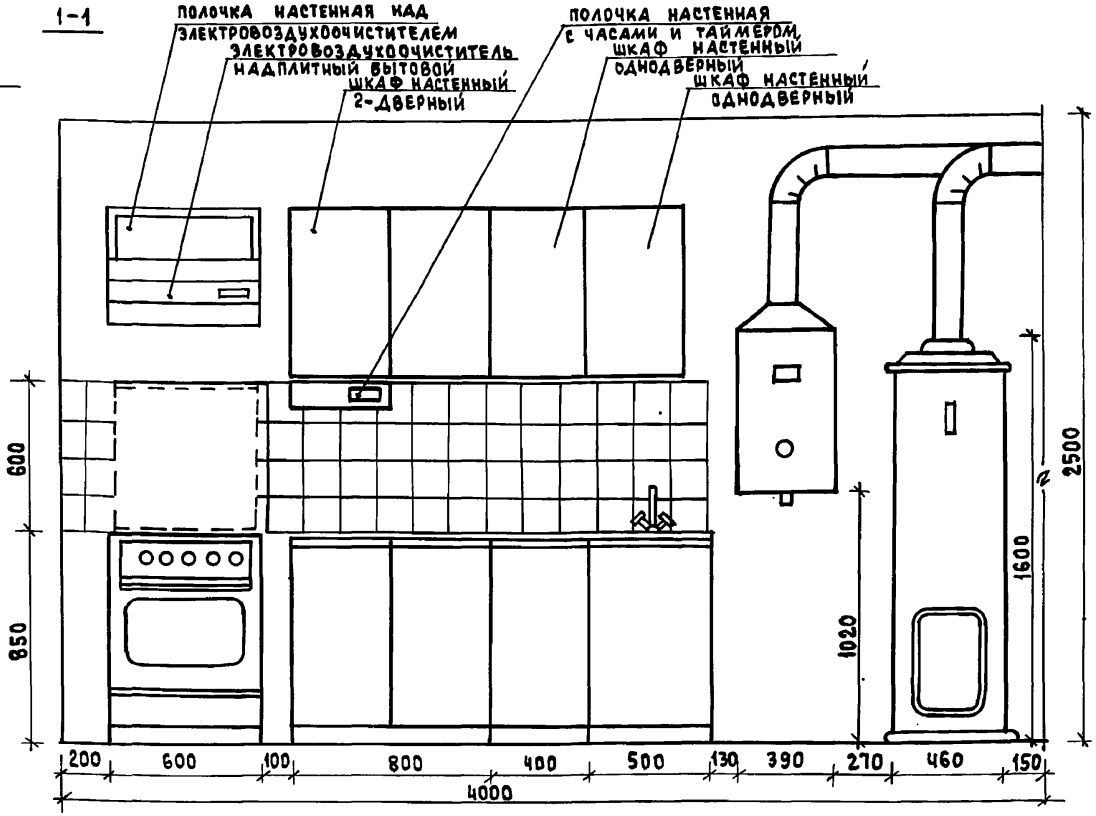


1. Вариант разработан на основе типовых материалов для проектирования 10-0-3.87, Альбом I, ч.1.
2. Для защиты пола под АОГВ-11 следует предусмотреть изоляцию асбестовым картоном толщиной 10 мм с последующей обивкой кровельной сталью.
3. Для защиты стен и перегородок в местах установки ПГ-4, ВПГ-18, АОГВ-11 следует предусмотреть изоляцию металлическим листом по асбестовому картону толщиной 8 мм на 150 мм больше высоты и ширины агрегатов.

| | | | |
|---|---|---|---|
| | | | 144-12-225.90 АС |
| Нормок. | Кувакин | | |
| Нач. маст. | Караваев | | Одноэтажный двухквартирный жилой дом с 2-комнатными квартирами |
| Зам. нач. | Коврижкин | | |
| ГАП | Кувакин | | |
| Гл. спец. | Майсюк | | Фрагмент плана с расстановкой кухонного оборудования. Развертка стены |
| Вед. арх. | Венедиктова | | |
| Провер. | Кувакин | | |

| Стадия | Лист | Листов |
|---|---|---|
| Р | 52 | |

ЦНИИЭП Гражданельстрой

Привязан

Инв. № подл. | Подпись и дата | Взам. инв. №
20-3921-56

Инв. №

24489-01 56

Альбом I

## ВЕДОМОСТЬ РАБОЧИХ ЧЕРТЕЖЕЙ ОСНОВНОГО КОМПЛЕКТА

| Лист | Наименование | Примечание |
|---|---|---|
| 1 | Общие данные /начало/ | |
| 2 | Общие данные /окончание/ | |
| 3 | План этажа. | |
| 4 | Схема системы отопления | |

## ОСНОВНЫЕ ПОКАЗАТЕЛИ ПО ЧЕРТЕЖАМ ОТОПЛЕНИЯ И ВЕНТИЛЯЦИИ

| Наименование здания (сооружения, помещения) | Объем $м^3$ | Периоды года при $t_н$°С | Расход тепла, Вт/ккал/ч: на отопление | на вентиляцию | на горячее водоснабжение | Общий | Расход холода Вт /ккал/ч/ | Установленная мощность эл.двигателей кВт |
|---|---|---|---|---|---|---|---|---|
| Одноэтажный двухквартирный жилой дом с 2х-комнатными квартирами | 453,20 | -20 | 13080 (11240) | — | — | 13080 (11240) | — | — |
| | | -25 | 13320 (11460) | — | — | 13320 (11460) | — | — |
| | | -30 | 14720 (12660) | — | — | 14720 (12660) | — | — |
| | | -35 | 14980 (12880) | — | — | 14980 (12880) | — | — |
| | | -40 | 16140 (13880) | — | — | 16140 (13880) | — | — |

Проект соответствует действующим нормам и правилам

Главный инженер проекта /Кувакин/

Главный инженер проекта привязки

## ВЕДОМОСТЬ ССЫЛОЧНЫХ И ПРИЛАГАЕМЫХ ДОКУМЕНТОВ

| Обозначение | Наименование | Примечание |
|---|---|---|
| | **Ссылочные документы** | |
| 4.904-69 | Детали крепления санитарно-технических приборов и трубопроводов | |
| 7.903.9-2 в4,2 | Тепловая изоляция трубопроводов с положительными температурами. | |
| 5.903-2 в.1 | Воздухосборники для систем отопления и теплоснабжения вентиляционных установок | |
| | **Прилагаемые документы** | |
| 08.СО. | Спецификация оборудования | Альбом II |
| 08.ВМ. | Ведомость потребности в материалах | Альбом IV |

Привязан

Инв.№

144 - 12 - 225.90 08

| | | | |
|---|---|---|---|
| Н.контр. | Купцова | | |
| Нач.маст. | Караваев | | |
| Зам.нач. | Кобринкин | | |
| ГАП | Кувакин | | |
| Вед.инж. | Купцова | | |

Одноэтажный двухквартирный жилой дом с 2х комнатными квартирами

Стадия: Р | Лист: 1 | Листов: 4

Общие данные /начало/

ЦНИИЭП гражданселькстрой

Инв.№ подл. | Подпись и дата | Взам.инв.№ | 18-3921-1

Альбом I

## ТЕПЛОПОТЕРИ ПОМЕЩЕНИЙ

| Расчетная температура $t_н$,°С | | Тип помещений, ккал/ч | | | | | | | | Всего Вт (ккал/ч) |
|---|---|---|---|---|---|---|---|---|---|---|
| | | 1 | 2 | 3 | 4 | 5 | 6 | | | |
| -20 | 1 | 1000 | 830 | 210 | 170 | 2480 | 930 | | | 13080 (11240) |
| -25 | 1 | 1040 | 880 | 210 | 170 | 2580 | 850 | | | 13320 (11460) |
| -30 | 1 | 1170 | 990 | 220 | 190 | 2830 | 930 | | | 14720 (12660) |
| -35 | 1 | 1100 | 1000 | 230 | 200 | 2930 | 980 | | | 14980 (12880) |
| -40 | 1 | 1180 | 1100 | 250 | 240 | 3140 | 1060 | | | 16140 (13880) |

## ТЕРМИЧЕСКОЕ СОПРОТИВЛЕНИЕ НАРУЖНЫХ ОГРАЖДЕНИЙ R $(м^2 \cdot °С)/Вт$

| Наименование ограждений | R, при расчетной $t_н$,°С | | | | |
|---|---|---|---|---|---|
| | -20 | -25 | -30 | -35 | -40 |
| Наружная стена | 0,86 | 1,00 | 1,05 | 1,21 | 1,25 |
| Чердачное покрытие | 1,57 | 1,84 | 1,97 | 2,10 | 2,23 |
| Окно | 0,34 | 0,38 | 0,38 | 0,52 | 0,52 |

## ОБЩИЕ УКАЗАНИЯ

Рабочие чертежи по отоплению и вентиляции разработаны на основании задания на проектирование утвержденного Госгражданстроем на основании действующих нормативных документов СНиП 2.04.05-86, СНиП 2.08.01-89.

Теплоснабжение дома осуществляется от котла КЧМ-2М на твердом топливе, параметры теплоносителя $T_1$=95°С, $T_2$=70°С, и как вариант, от агрегата АОГВ на газообразном топливе (учитывается в разделе ГС).

Главный стояк, расширитель - воздухосборник и трубопроводы, проходящие в конструкции пола, изолировать теплоизоляционным шнуром $\delta$=30мм по ТУ36-1695-79. с покровным слоем из стеклорубероида.

Неизолированные трубопроводы окрасить масляной краской за 2 раза, отопительные приборы - один раз.

Вентиляция - вытяжная естественная. Воздуховоды выполнить из листовой стали по ОСТ 1411-196-86.

Монтаж систем отопления и вентиляции вести по СНиП 3.05.01-85.

Расчетная потеря давления в системе отопления $\frac{235}{23,5}$ / $\frac{Па}{кгс/м^2}$

Расход металла на 1 $м^2$ общей площади 2,45 $кг/м^2$

Расход тепла на отопление на 1 $м^2$ общей площади - 124/106,9 Вт/ккал/ч/.

Инв.№ подл. | Подпись и дата | Взам.инв.№ | 18-3921-2

Привязан

Инв.№

| | | |
|---|---|---|
| Н.контр. | Купцова | |
| Нач.мас. | Кардашев | |
| Зам.нач. | Кобринкин | |
| ГАП | Кувакин | |
| Вед.инж | Купцова | |

144 - 12 - 225.90 08

Одноэтажный двухквартирный жилой дом с 2х-комнатными квартирами

| стадия | лист | листов |
|---|---|---|
| Р | 2 | |

Общие данные (окончание)

ЦНИИЭП граждансельстрой

Альбом I

| $t_н$°C | Тип приборов РСГ2 | Тип приборов МС-140 |
|---|---|---|
| -20 | РСГ2-2-6 | 9 |
| -25 | РСГ2-2-6 | 9 |
| -30 | РСГ2-2-7 | 10 |
| -35 | РСГ2-2-7 | 10 |
| -40 | РСГ2-2-7 | 10 |

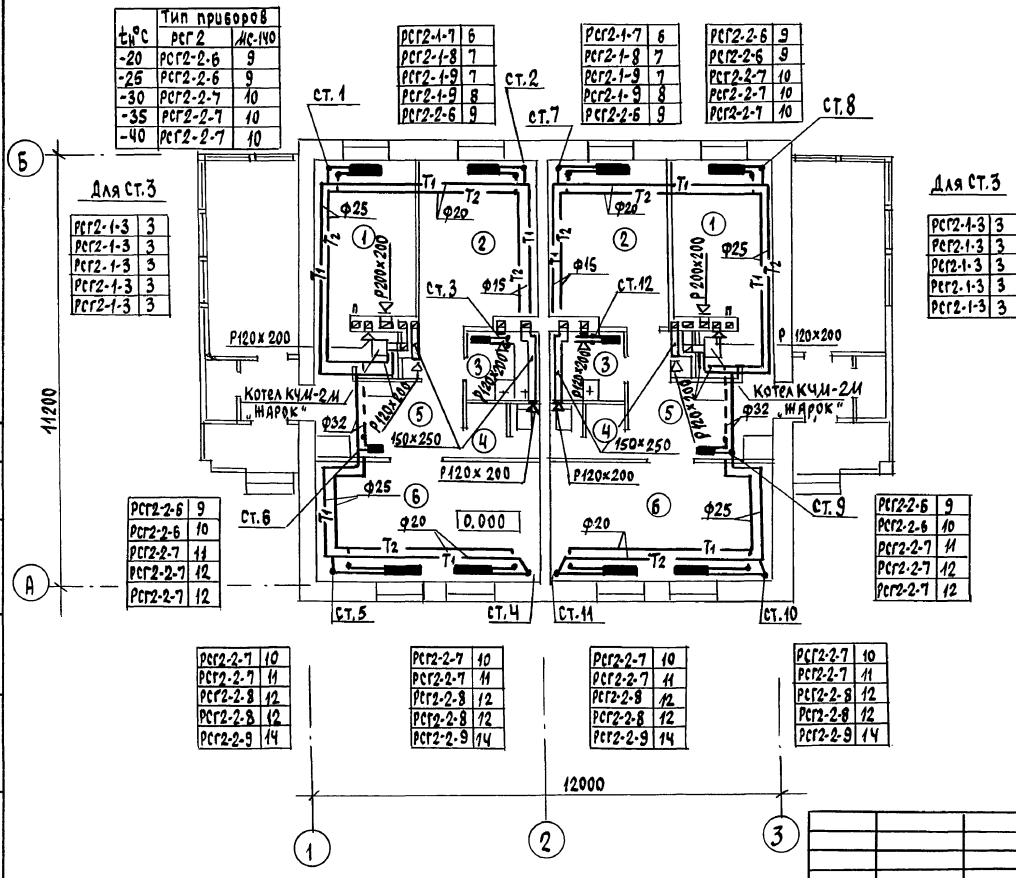


ПЛАН В ОСЯХ 1-2, Б (ВАРИАНТ)

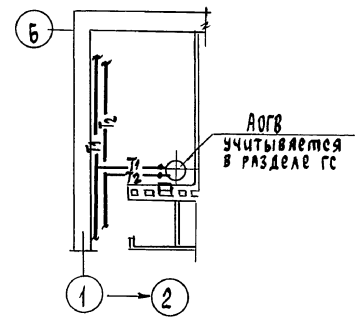


| | | | |
|---|---|---|---|
| Инв.№ подл. | Подпись и дата | Взам.инв.№ | Согласовано: Гип ВК Верховский; Тип ЭО Бородкин |
| 18-3921-3 | | | |

144 - 12 - 225.90 ОВ

| | | | |
|---|---|---|---|
| Привязан | Н.контр. | Купцова | |
| | Нач.маст. | Караваев | |
| | Зам.нач. | Коврижкин | |
| | ГАП | Кувакин | |
| Инв.№ | Вед.инж. | Купцова | |

ОДНОЭТАЖНЫЙ ДВУХКВАРТИРНЫЙ ЖИЛОЙ ДОМ С 2х КОМНАТНЫМИ КВАРТИРАМИ

| Стадия | Лист | Листов |
|---|---|---|
| Р | 3 | |

ПЛАН ЭТАЖА

ЦНИИЭП ГРАЖДАНСЕЛЬСТРОЙ

24489-01 59

Альбом I

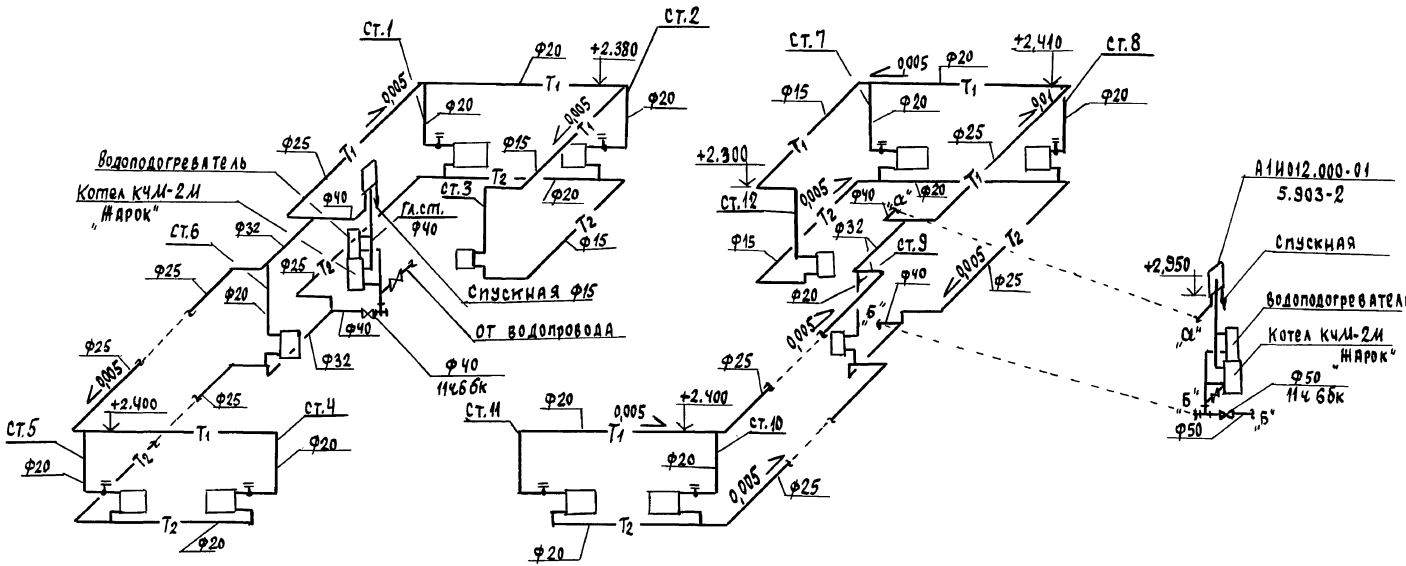


| | | | | | | | |
|---|---|---|---|---|---|---|---|
| | | | | | 144 - 12 - 225.90 | | 08 |
| Привязан | | | Н.контр. | Купцова | Одноэтажный двухквартирный жилой дом с 2-х комнатными квартирами | стадия | лист | листов |
| | | | Нач.маст. | Карабаев | | Р | Ч | |
| | | | Зам.нач. | Ковришкин | | | | |
| | | | ГАП | Кувакин | Схема системы отопления | ЦНИИЭП гражданстройпроект | | |
| Инв.№ | | | Вед.инж. | Купцова | | | | |

Инв.№ подл. | Подпись и дата | Взам.инв.№ | 18-3921-4

Альбом I

Ведомость рабочих чертежей основного комплекта

| Лист | Наименование | Примечание |
|---|---|---|
| 1. | Общие данные | |
| 2. | План 1 этажа. Планы подвалов /вариант/. | |
| 3. | Схемы систем В1, Т3, К1. | |
| 4. | План 1 этажа. Планы подвалов /вариант/, /вариант Т3 - от ВПГ-18/ | |
| 5. | Схемы систем В1, Т3, К1 /вариант Т3 - от ВПГ-18/. | |

Ведомость ссылочных и прилагаемых документов

| Обозначение | Наименование | Примечание |
|---|---|---|
| | Ссылочные документы | |
| 4.904-69 | Детали крепления санитарно-технических приборов и трубопроводов | |
| 4.900-9 - 8.1 | Узлы и детали трубопроводов из пластмассовых труб для систем | |
| | Водоснабжения и канализации | |
| 7.903.9-2 8.1,2 | Тепловая изоляция трубопроводов | |
| | Прилагаемые документы | |
| ВК, СО | Спецификация оборудования | Альбом II |
| ВК, ВМ | Ведомость потребности в материалах | Альбом IV |

## Общие указания

### Водоснабжение

Водоснабжение дома предусматривается от наружных сетей водопровода по одному вводу ⌀32 из труб ПВД(с), прокладываемому на 0,5 м ниже глубины промерзания грунта.

Горячее водоснабжение предусматривается от водоподогревателя, установленного на котле отопления.

Как вариант горячее водоснабжение запроектировано от ВПГ-18

Внутренние сети холодного и горячего водоснабжения монтируются из стальных водогазопроводных оцинкованных труб.

Магистральные трубопроводы изолируются от теплопотерь и конденсации.

Основной изоляционный слой - теплоизоляционный шнур δ 30 мм по ТУ 36-1695-79. Покровный слой - стеклорубероид ГОСТ 15879-70.

Расчетный расход воды на наружное пожаротушение составляет 5 л/с.

### Канализация

Отвод бытовых сточных вод осуществляется одним выпуском ⌀ 100 мм.

Вся сеть монтируется из пластмассовых канализационных труб ⌀ 50-100 мм.

Вентиляция сети осуществляется через стояк, выведенный выше кровли на 0,5 м. Уклон выпуска и отметка лотка смотрового колодца определяется при привязке проекта.

Основные показатели по чертежам водопровода и канализации

| Наименование системы | Потребный напор на вводе, м | Расчетный расход | | | | Установл. мощность эл. двигат. кВт | Примечание |
|---|---|---|---|---|---|---|---|
| | | м³/сут | м³/ч | л/с | при пожаре | | |
| В1 | 10 | 1.08 | 0,60 | 0,38 | — | — | — |
| К1 | | 1,08 | 0,60 | 1,98 | — | — | — |
| В1 /вариант/ | 10 | 1,5 | 0,75 | 0,46 | — | — | — |
| К1 /вариант/ | | 1,5 | 0,75 | 2,06 | — | — | — |

1. Монтаж внутренних санитарно-технических систем следует производить в соответствии со СН478-80 и СНиП3.05.01-85.
2. Пропуск труб через наружные стены здания предусмотреть с устройством газонепроницаемых сальников из стальных труб

Проект соответствует действующим нормам и правилам.

Гл. инженер проекта /Верховский/

| | | | | |
|---|---|---|---|---|
| Инв. № подл. | Подпись и дата | Взам. инв. № | | |
| 21-3927-1 | | | | |

Привязан

Инв. №

144-12-225.90 ВК

| | | | | | | |
|---|---|---|---|---|---|---|
| Н. контр. | Верховский | | Одноэтажный двухквартирный жилой дом с 2 комнатными квартирами | Стадия | Лист | Листов |
| Нач. отд. | Смирнов | | | Р | 1 | 5 |
| Гл. спец. | Верховский | | Общие данные | ЦНИИЭП граждансельстрой | | |
| Вед. инж. | Филатова | | | | | |
| Исполн. | Рыбникова | | | | | |

24489-01 61 Копировал Коз. Формат А3

Альбом I

## План 1 этажа

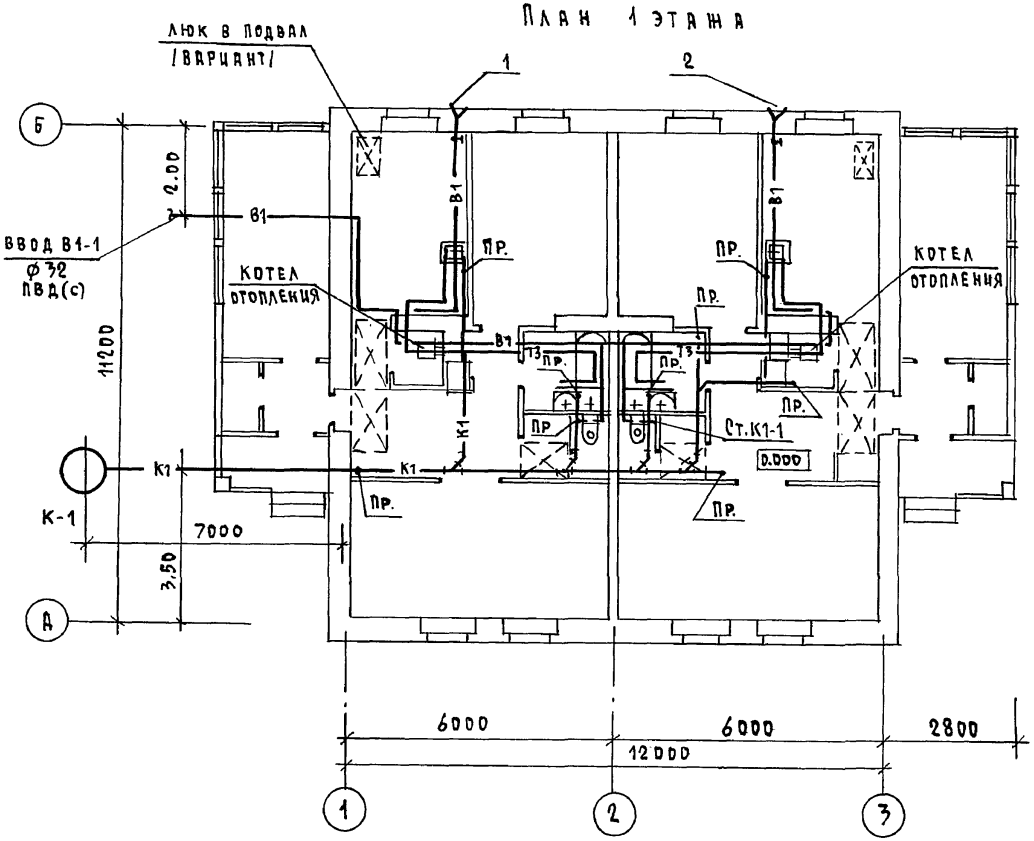


## План подвала (вариант)

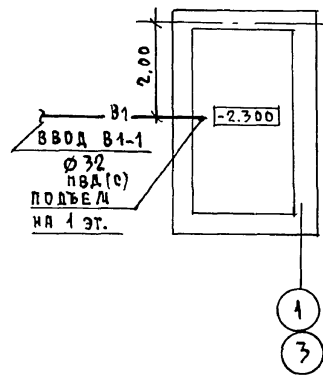


## План подвала (вариант при газоснабжении)

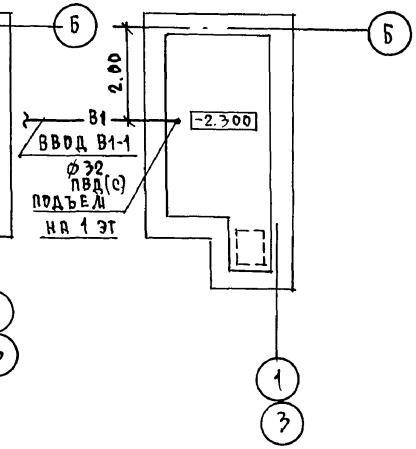


| | | | |
|---|---|---|---|
| Гл. констр. | Майснк | | |
| Вед. инж. | Купцова | | |
| Гл. спец. | Бородкин | | |

Инв.№ подл. | Подпись и дата | Взам. инв.№ | 21-3921-2

144 - 12 - 225.90 ВК

Привязан

Инв.№

| | | |
|---|---|---|
| Н.контр. | Верховский | |
| Нач.отд. | Смирнов | |
| Гл.спец. | Верховский | |
| Вед.инж. | Филятова | |
| Исполн. | Рыбникова | |

Одноэтажный двухквартирный жилой дом с 2 комнатными квартирами

| Стадия | Лист | Листов |
|---|---|---|
| Р | 2 | |

План 1 этажа
Планы подвалов /вариант/

ЦНИИЭП гражданельстрой

24489-01 62 Копировал Kogl- Формат А3

Альбом I

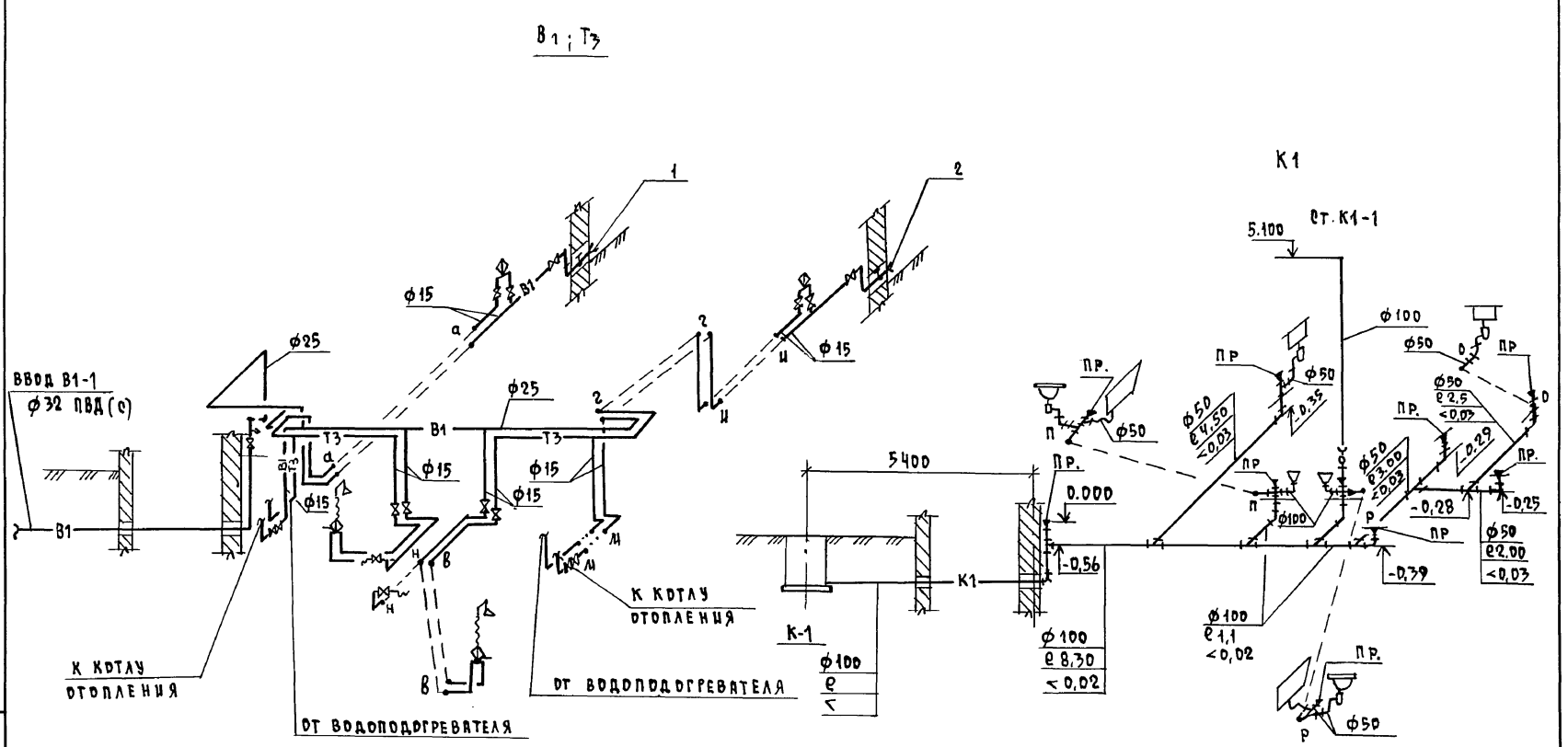


| | | | | | | | |
|---|---|---|---|---|---|---|---|
| | | | | 144 - 12 - 225.90 ВК | | | |
| Привязан | | | | Одноэтажный двухквартирный жилой дом с 2 комнатными квартирами. | Стадия | Лист | Листов |
| | | | Н.контр. | Верховский | Р | 3 | |
| | | | Нач.отд. | Смирнов | | | |
| | | | Гл.спец. | Верховский | Схемы систем В1,Т3,К1. | ЦНИИЭП гражданельстрой | |
| | | | Вед.инж. | Филатова | | | |
| Инв.№ | | | Исполн. | Рыбникова | | | |

Инв.№ подл. | Подпись и дата | Взам. инв.№ | 21-3987-3

24489-01 63 Копировал Формат А3

Альбом I

## План 1 этажа

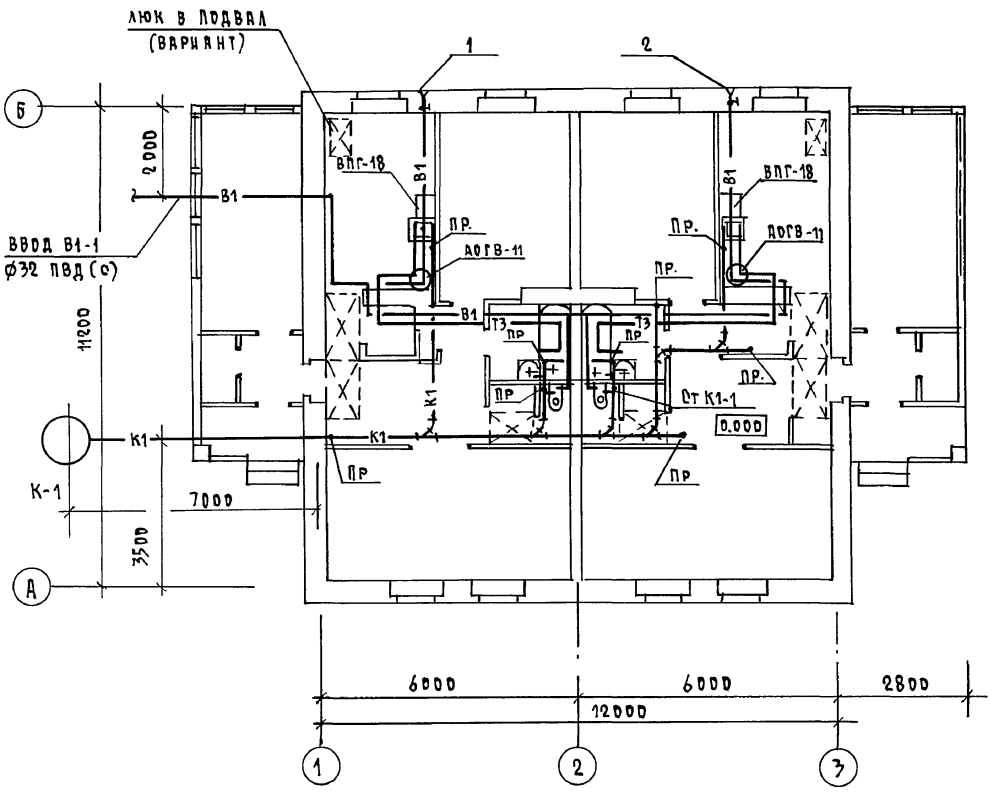


## План подвала /вариант/

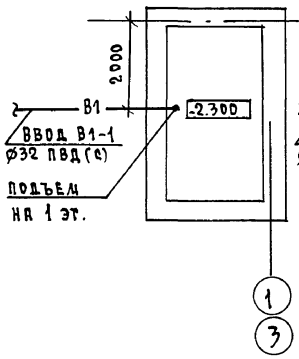


## План подвала /вариант при газоснабжении/

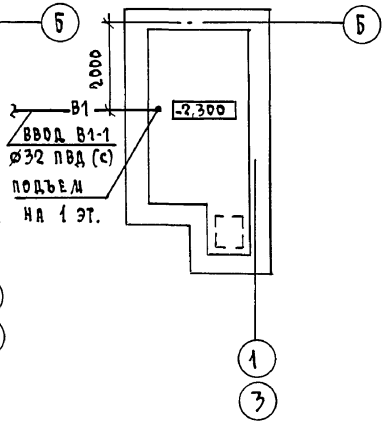


| | | |
|---|---|---|
| ГА. КОНСТ. | Авдеюк | |
| ВЕД. ИНЖ. ОВ | Купцова | |
| ГА. СПЕЦ. ЭО | Бородкин | |

СОГЛАСОВАНО

| | | | |
|---|---|---|---|
| ИНВ. N ПОДЛ. | 21-3921-4 | ПОДПИСЬ И ДАТА | ВЗАМ. ИНВ. N |

144 - 12 - 225.90 ВК

| | | |
|---|---|---|
| ПРИВЯЗАН | | |
| ИНВ. N | | |

| | | |
|---|---|---|
| Н. КОНТР. | Верховский | |
| НАЧ. ОТД. | Сидоров | |
| ГЛ. СПЕЦ. | Верховский | |
| ИСПОЛН. | Рыбникова | |
| ВЕД. ИНЖ. | Филатова | |

Одноэтажный двухквартирный жилой дом с 2 комнатными квартирами

| СТАДИЯ | ЛИСТ | ЛИСТОВ |
|---|---|---|
| Р | 4 | |

План 1 этажа. Планы подвалов /вариант/ /вариант Т3-от ВПГ-18/.

ЦНИИЭП ГРАЖДАНСЕЛЬСТРОЙ

Копировал Kopf-24489-01 64 Формат А3

Альбом I

# В1; Т3

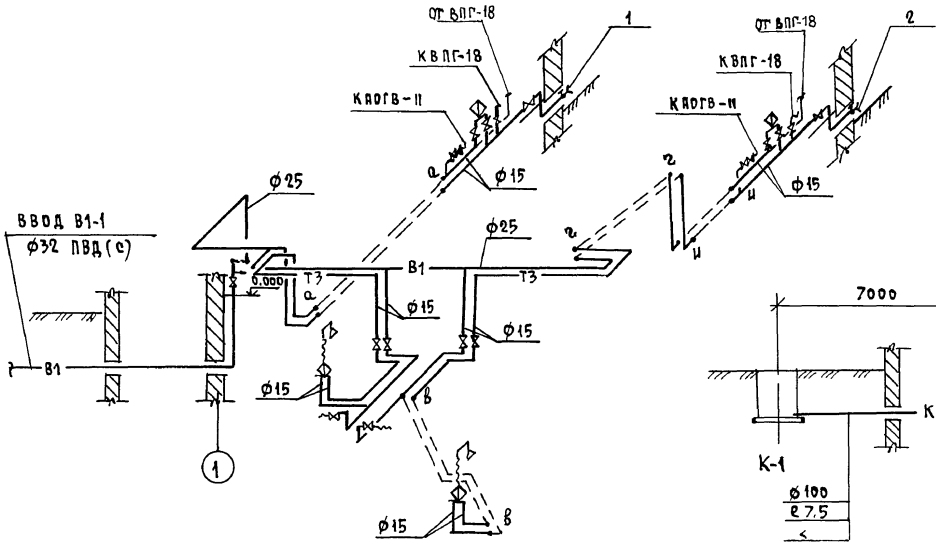


# К1

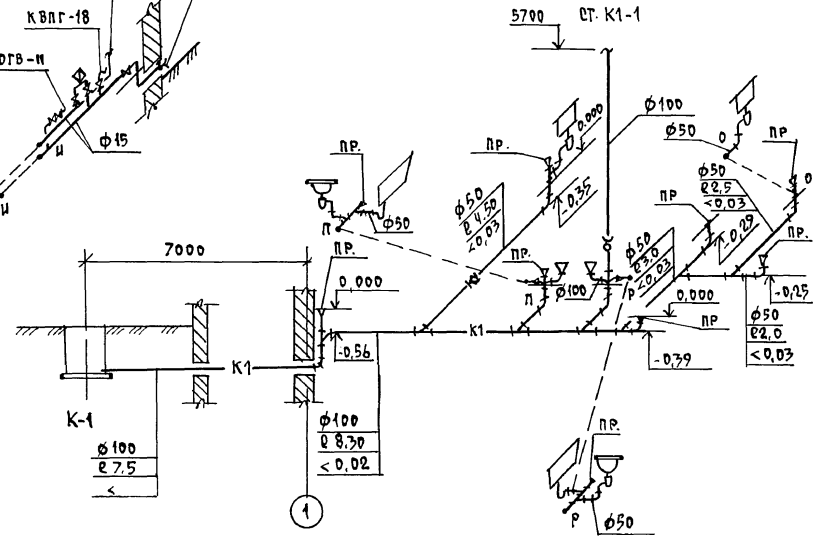


| | | | | | | | |
|---|---|---|---|---|---|---|---|
| | | | | | 144 – 12 – 225.90 ВК | | |
| | | | | | | | |
| | | | | | | | |
| | | | | |

Альбом I

## Ведомость рабочих чертежей основного комплекта марки ЭО

| Лист | Наименование | Примечание |
|---|---|---|
| 1 | Общие данные | |
| 2 | План расположения осветительных сетей | |
| | | |

## Основные показатели проекта

| Наименование | Ед. изм. | Данные проекта |
|---|---|---|
| Напряжение электросети | В | 220 |
| Расчетная мощность | кВт | 9.38 |
| Максимальная потеря напряжения | % | 1,8 |

## Ведомость ссылочных и прилагаемых документов

| Обозначение | Наименование | Примечание |
|---|---|---|
| | Прилагаемые документы | |
| ЭО.СО | Спецификация оборудования | Альбом II |
| | Ссылочные документы | |
| 2.190-1/72 | Узлы и детали инженерного обо- | |
| выпуск IV | рудования жилых и общественных зда- | |
| | ний для сельского строительства | |

## Общие указания

Проект разработан на напряжение 220 В в сети 380/220 В с глухозаземленной нейтралью трансформатора.

По степени надежности электроснабжения токоприемники жилого дома относятся к III категории.

Электромонтажные работы необходимо производить согласно ПУЭ и СНиП-3.05.06-85

Расчетная мощность определена для дома с кухонными плитами на сетевом газе.

## Расчетная схема

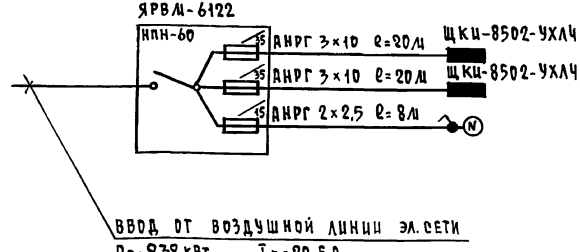


Типовой проект соответствует действующим нормам и правилам.

Главный инженер проекта /Бородкин/.

Главный инженер проекта привязки

| | | | |
|---|---|---|---|
| Инв. № | | | |
| Н. контр. | Бородкин | | |
| Нач. отд. | Смирнов | | |
| Гл. спец. | Бородкин | | |
| Исполн. | Кузнецова | | |

Привязан

144-12-225.90 ЭО

| Одноэтажный двухквартирный жилой дом с 2 комнатными квартирами | Стадия | Лист | Листов |
|---|---|---|---|
| | Р | 1 | 2 |
| Общие данные | ЦНИИЭП граждансельстрой | | |

Инв. № подл. 17-3921-1 | Подпись и дата | Взам. инв. №

Копировал Коде-24489-01 66 формат А3

Альбом I

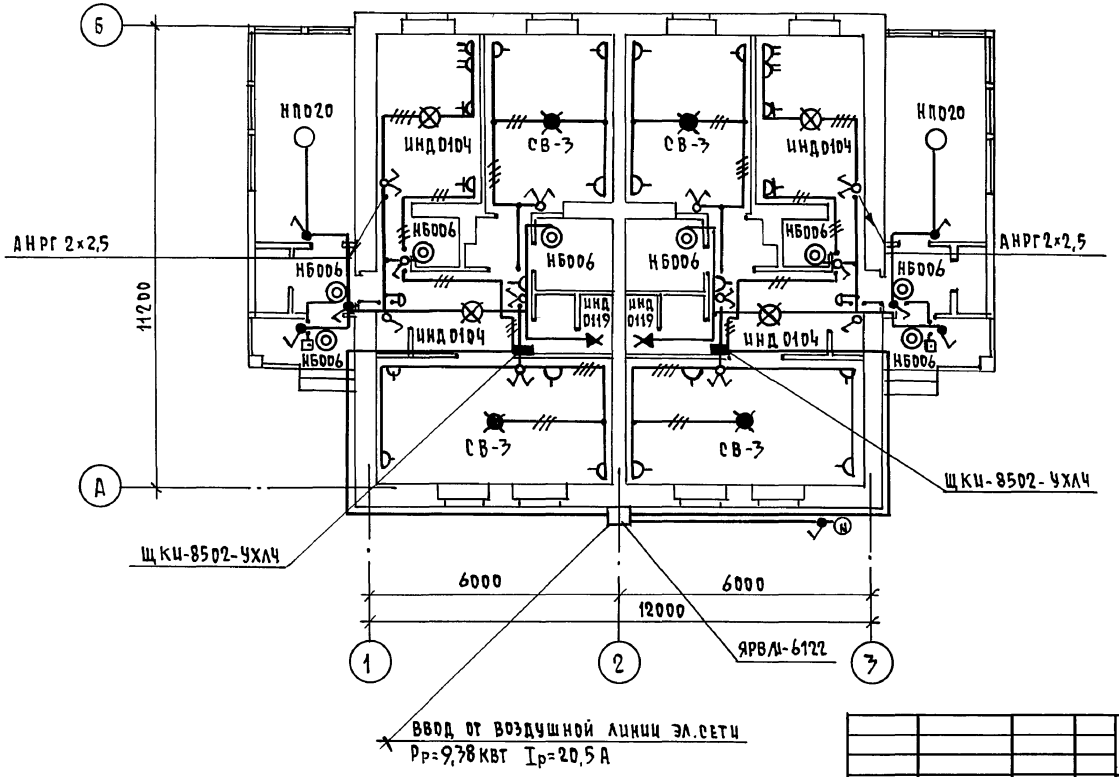


План подвала

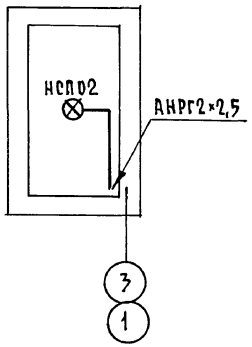


Эл. сеть выполняется:
в квартире-проводом АППВ,
к светильникам наружной
установки-кабелем АНРГ.

| | | | | | | | |
|---|---|---|---|---|---|---|---|
| | | | | | 144 - 12 - 225.90 | | ЭО |
| ПРИВЯЗАН | | | | | | | |
| | | | Н.КОНТР. | БОРОДКИН | ОДНОЭТАЖНЫЙ ДВУХКВАРТИРНЫЙ ЖИЛОЙ ДОМ С 2 КОМНАТНЫМИ КВАРТИРАМИ | СТАДИЯ: Р | ЛИСТ: 2 / ЛИСТОВ: |
| | | | НАЧ.ОТД. | СМИРНОВ | | | |
| | | | ГЛ.СПЕЦ. | БОРОДКИН | ПЛАН РАСПОЛОЖЕНИЯ ОСВЕТИТЕЛЬНЫХ СЕТЕЙ | ЦНИИЭП ГРАЖДАНСЕЛЬСТРОЙ | |
| ИНВ.N | | | ИСПОЛН. | КУЗНЕЦОВА | | | |

СОГЛАСОВАНО
ГЛ. СПЕЦ. ОВ КУПЦОВА
ГЛ. СПЕЦ. ВК ВЕРХОВСКИЙ
ГЛ. КОНСТР. МАЙСЮК

ИНВ.N ПОДЛ. 17-3921-2 | ПОДПИСЬ И ДАТА | ВЗАМ. ИНВ.N

КОПИРОВАЛ 24489-01 67 ФОРМАТ А3

Альбом I

## ВЕДОМОСТЬ РАБОЧИХ ЧЕРТЕЖЕЙ ОСНОВНОГО КОМПЛЕКТА

| Лист | Наименование | Примечан. |
|---|---|---|
| 1 | ОБЩИЕ ДАННЫЕ | |
| 2 | ПЛАН ЭТАЖА. СХЕМА РАСПОЛОЖЕНИЯ УСТРОЙСТВ СВЯЗИ. ПЛАН КРОВЛИ. | |

## ВЕДОМОСТЬ ССЫЛОЧНЫХ И ПРИЛАГАЕМЫХ ДОКУМЕНТОВ

| Обозначение | Наименование | Примечание |
|---|---|---|
| | ССЫЛОЧНЫЕ ДОКУМЕНТЫ | |
| 2.190.1/72 Выпуск V | Узлы и детали инженерного оборудования жилых и общественных зданий для сельского строительства | |
| | ПРИЛАГАЕМЫЕ ДОКУМЕНТЫ | |
| СС.СО. | Спецификация оборудования | Альбом II |
| СС.ВМ. | Ведомость потребности в материалах | Альбом IV |

## ОСНОВНЫЕ ПОКАЗАТЕЛИ

| Наименование | Ед. изм. | Количество |
|---|---|---|
| ТЕЛЕФОНИЗАЦИЯ | | |
| Емкость телефонного ввода в том числе | | |
| используемых в данном здании | пар. | 1 |
| РАДИОФИКАЦИЯ | | |
| Количество абонентских точек | шт. | 2 |
| ТЕЛЕВИДЕНИЕ | | |
| Количество телевизионных антенн | шт. | 1 |

ТИПОВОЙ ПРОЕКТ СООТВЕТСТВУЕТ ДЕЙСТВУЮЩИМ НОРМАМ И ПРАВИЛАМ.

ГЛАВНЫЙ ИНЖЕНЕР ПРОЕКТА /БОРОДКИН/

## ОБЩИЕ УКАЗАНИЯ

Для защиты устройств связи от атмосферных разрядов проектом предусматривается установка молниезащиты. Молниеотвод выполняется из арматурной стали ф6мм и покрывается битумом за 2 раза. Вертикальный спуск молниеотвода выполняется по стене на штырях или скобах. Для заземления используются электроды из угловой стали размером 50×50×5мм, забиваемые в землю на 0,5м. Расстояние между ними 5,0м. Электроды соединяются стальной полосой размером 20×5мм. Количество электродов определяется при привязке проекта в зависимости от электрического сопротивления грунта.

Инв.№ подл. | Подпись и дата | Взам.инв.№ 19-3921-1

Привязан

Инв.№

144 - 12 - 225.90 СС

| | | | | | |
|---|---|---|---|---|---|
| Н.контр. | Бородкин | Одноэтажный, двухквартирный жилой дом с 2 комнатными квартирами | стадия | лист | листов |
| Нач.отд. | Смирнов | | Р | 1 | 2 |
| Гл.спец. | Бородкин | | | | |
| Вед.инж. | Логинова | Общие данные | ЦНИИЭП гражданстельстрой | | |

Альбом I

## План этажа

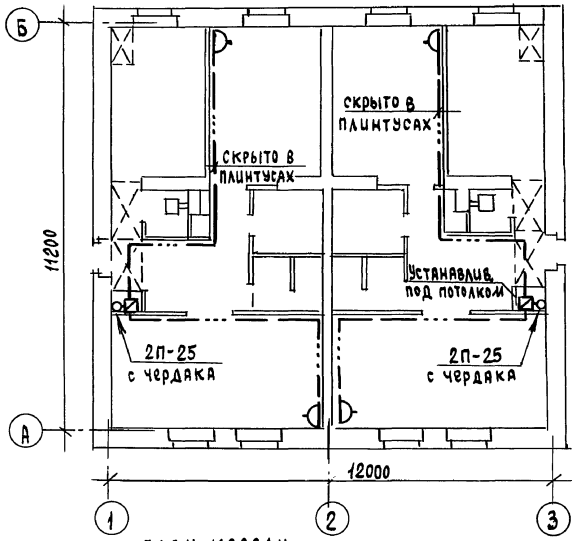


## План кровли

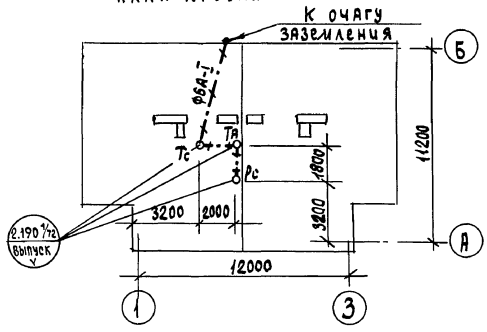


## Схема расположения устройств связи

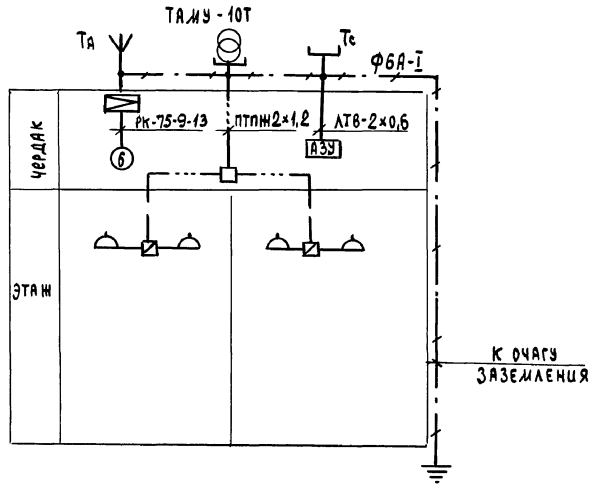


Установка радиостойки, телефонной стойки и телеантенны на кровле уточняется по месту строительства в зависимости от внешних условий прохождения радиофидера, сетей телефонной связи и источника телевизионных сигналов. Проводка сетей связи сигнализации по чердаку производится по настилу из досок.

| | | | | | | |
|---|---|---|---|---|---|---|
| | | | | 144-12-225.90 | | СС |
| Привязан | | | | Одноэтажный двухквартирный жилой дом с 2 комнатными квартирами | стадия | лист | листов |
| | | Н.контр. | Бородкин | | Р | 2 | |
| | | Нач.отд. | Смирнов | | | | |
| | | Гл.спец. | Бородкин | План этажа. Схема расположения устройств связи. План кровли | ЦНИИЭП граждансельстрой | | |
| | | Вед.инж. | Логинова | | | | |
| Инв.№ | | | | | | | |

Инв.№подл. | Подпись и дата | Взам.инв.№ | 19-3921-2

Альбом I

## ВЕДОМОСТЬ РАБОЧИХ ЧЕРТЕЖЕЙ ОСНОВНОГО КОМПЛЕКТА ГСВ

| Лист | Наименование | Примечание |
|---|---|---|
| 1 | Общие данные. Фрагмент плана этажа. | |
| | Схема газопровода. | |

## ВЕДОМОСТЬ ССЫЛОЧНЫХ И ПРИЛАГАЕМЫХ ДОКУМЕНТОВ

| Обозначение | Наименование | Примечание |
|---|---|---|
| | Прилагаемые документы | |
| ГСВ.СО. | Спецификация оборудования. | Альбом III |
| ГСВ.ВМ. | Ведомость потребности в материалах | Альбом IV |

| Давление газа перед приборами МПа (мм.вод.ст.) | Теплотворная способность газа, Q кДж/м³ (ккал/м³) | Расход металла на дом (т) | Расход металла на 1м² общей площади (кг) | Расход газа на ввод (%) | Коэф. одновр. (K°) |
|---|---|---|---|---|---|
| 0,0013 | 35700 | 0,06 | 0,51 | 4,6 | 0,46 |
| 130 | 8500 | | | | |

### ОБЩИЕ УКАЗАНИЯ

Газоснабжение жилого дома запроектировано, как вариант, от газопровода низкого давления в квартирах устанавливаются: газовая плита, емкостной водонагреватель АОГВ-11, проточный водонагреватель ВПГ-23.

Газопровод окрашивается масляной краской за 2 раза.

Гидравлический расчет и определение расхода газа произведены в соответствии со СНиП 2.04.08-87.

Монтажные работы производить в соответствии со СНиП 3.05.02-88.

Проект газоснабжения должен быть согласован с местным управлением газового хозяйства.

Типовой проект соответствует действующим нормам и правилам.

Гл.инженер проекта /Ютландов/

Гл.инженер проекта привязки

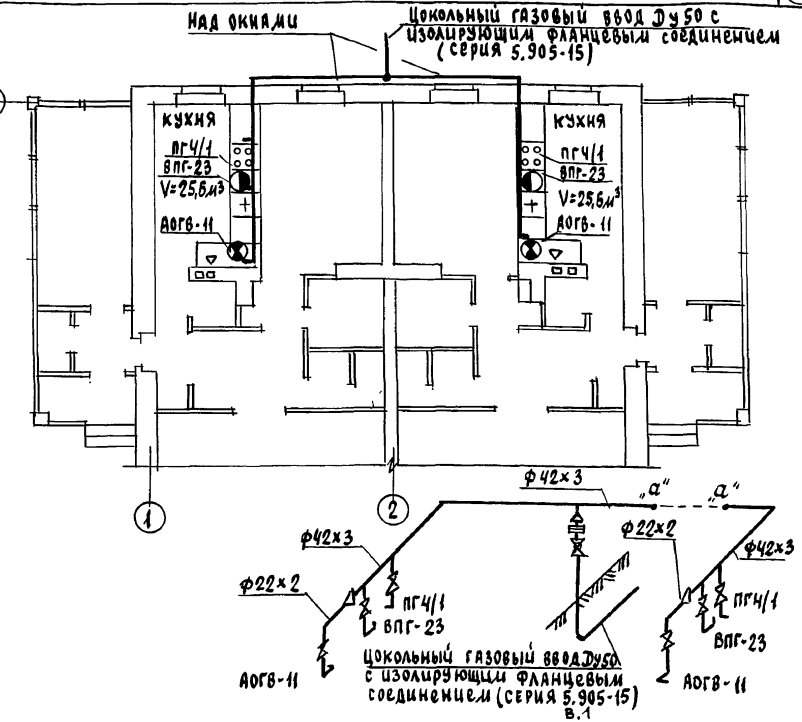


Привязан

Инв.№

144-12-225.90 ГСВ

| | | | | | |
|---|---|---|---|---|---|
| Одноэтажный двухквартирный жилой дом с 2 комнатными квартирами | | Стадия | Лист | Листов |
| | | Р | 1 | 1 |
| Н.контр. Ютландов | | | | |
| Нач.отд. Смирнов | | | | |
| Гл.спец. Ютландов | | | | |
| Инженер Ушакова | | | | |
| Общие данные. Фрагмент плана этажа. Схема газопровода | | ЦНИИЭП Граждансельстрой | | |

24489-01 (10)

Инв.№ подл. 18-392 | Подпись и дата | Взам.инв.№

gost.e-ecolog.ru