ТИПОВОЙ ПРОЕКТ
144-12-237.91

МАНСАРДНЫЙ ОДНОКВАРТИРНЫЙ 5-КОМНАТНЫЙ ЖИЛОЙ ДОМ
С ПРИСТРОЕННЫМИ ГАРАЖОМ И ХОЗПОСТРОЙКОЙ ДЛЯ ИНДИВИДУАЛЬНЫХ ЗАСТРОЙЩИКОВ

АЛЬБОМ 1

ПЗ — Пояснительная записка стр. 4-10
АС — Архитектурно-строительные решения стр. 11-81
ОВ — Отопление и вентиляция стр. 82-89
ВК — Внутренний водопровод и канализация стр. 90-94
ЭС — Электроснабжение стр. 95-97
СС — Связь и сигнализация стр. 98-100
ГСВ — Газоснабжение стр. 101

gost.e-ecolog.ru

ТИПОВОЙ ПРОЕКТ
144-12-237.91

МАНСАРДНЫЙ ОДНОКВАРТИРНЫЙ 5-КОМНАТНЫЙ ЖИЛОЙ ДОМ
С ПРИСТРОЕННЫМИ ГАРАЖОМ И ХОЗПОСТРОЙКОЙ ДЛЯ ИНДИВИДУАЛЬНЫХ ЗАСТРОЙЩИКОВ

АЛЬБОМ 1

ПЕРЕЧЕНЬ АЛЬБОМОВ

Альбом 1	ПЗ	Пояснительная записка
	АС	Архитектурно-строительные решения
	ОВ	Отопление и вентиляция
	ВК	Внутренний водопровод и канализация
	ЭС	Электроснабжение
	СС	Связь и сигнализация
	ГСВ	Газоснабжение
Альбом 2	СО	Спецификации оборудования
Альбом 3	ВМ	Ведомости потребности в материалах
Альбом 4	С	Сметы

Разработан
ЦНИИЭПграждансельстроем

Гл. инженер института М. Г. Лейзерович

Гл. архитектор проекта В. Н. Кувакин

Утвержден Госкомархитектуры
приказ от 30.11.1982 г. N 322

Введен в действие
ЦНИИЭПграждансельстроем
приказ от 28.03.1991 г. N 13/т

Альбом 1

N листа	Наименование	N. стр.
	Обложка	
	Титульный лист	1
1	Содержание альбома (начало)	2
2	Содержание альбома (окончание)	3
	Архитектурно-строительные чертежи АС;ПЗ	
1	Пояснительная записка (начало)	4
2	Пояснительная записка (продолжение)	5
3	Пояснительная записка (продолжение)	6
4	Пояснительная записка (продолжение)	7
5	Пояснительная записка (продолжение)	8
6	Пояснительная записка (продолжение)	9
7	Пояснительная записка (окончание)	10
8	Фасады 1-5, Д-А, А-Д, 5-1	11
9	Кладочный план 1 этажа. План подвала.	12
10	Кладочный план 2 этажа. Отделочный план 2 этажа.	13
11	Отделочный план 1 этажа. Разрез 1-1.	14
12	Разрез 2-2.	15
13	План подвала (вариант). Разрез 3-3 (3'-3')	16
14	Ведомость отделки помещений.	17
15	Спецификация столярных изделий и перегородок	18
16	Схемы фундаментов. Таблица нагрузок.	19
17	План ленточных фундаментов. План ленточных фундаментов с подвалом (вариант)	20
18	Сечения фундаментов 1-1 ÷ 11-11	21
19	Сечения фундаментов 12-12 ÷ 20-20	22
20	План сборных ленточных фундаментов (вариант)	23
21	Сечения фундаментов 1-1 ÷ 7-7 (вариант)	24
22	Развертки сборных ленточных фундаментов (вариант)	25
23	Развертки сборных ленточных фундаментов (вариант)	26
24	План перекрытия над подвалом. Крышка люка в подвал.	27
25	Схемы расположения элементов перекрытий. Спецификация.	28
26	Монолитные участки УМ1, УМ-2. Анкера А-1, А-2. Спецификации.	29
27	Схема расположения элементов перекрытия подвала (вариант)	30
28	План стропил. План кровли (q снег = 1,0 кПа)	31
29	Разрезы 1-1 ÷ 3-3	32
30	Спецификация (q снег = 1,0 кПа)	33
31	План стропил (q снег = 1,5 кПа)	34
32	Спецификация (q снег = 1,5 кПа)	35
33	Узлы кровли №№ 1,2,3	36
34	Узлы кровли №№ 4,5	37
35	Узлы кровли №№ 6,7	38
36	Узлы кровли №№ 8,9	39
37	Узлы кровли №№ 10,11,12	40
38	Монтажная схема мансарды. Разрезы. Спецификации.	41
39	Узлы мансарды №№ 1 ÷ 4	42
40	Планы перемычек. Ведомость перемычек. Спецификация.	43
41	Ведомость перемычек	44
42	Дымовентиляционные трубы ДВТ№1, ДВТ№2.	45
43	Планы и экспликация полов.	46
44	Внутриквартирная лестница. План. Разрезы. Спецификации.	47
45	Узлы лестницы №1, №2, №3	48

Взам. инв. N | Подпись и дата | Инв. N подл.

Привязан

Инв. N

144-12-237.91

Н. контр.	Кувакин	
Нач. мас.	Караваев	
ГАП	Кувакин	
Гл. спец.	Майсюк	
Исполн.	Майсюк	
Проверил	Кувакин	

Мансардный одноквартирный 5-комнатный жилой дом с пристроенными гаражом и хозпостройкой

Стадия	Лист	Листов
Р	1	2

Содержание альбома (начало)

ЦНИИЭП гражданселькстрой

24887-01 3

Альбом 1

N листа	Наименование	N стр.
46	Узлы лестницы N 4, N5, N6	49
47	Ограждение маршей ОЛ-1, ОЛ-2 и площадки ОП-1. Спецификации.	50
48	Лоджия. План. Разрезы	51
49	Лоджия. Узлы. Спецификация	52
50	Лоджия. Анкер А-4. Стойка Ст-1. Каркас Кр-1	53
51	Веранда. План. Разрез 1-1	54
52	Веранда. Разрезы 2-2, 3-3	55
53	Веранда. Узлы №№ 1,2,3	56
54	Веранда. Узлы №№ 4,5	57
55	Веранда. Узлы №№ 6,7	58
56	Веранда. Узел №8. Спецификация.	59
57	Крыльцо, Фасад. План. Разрез. Спецификация.	60
58	Рама веранды РВ-1. Спецификация.	61
59	Рамы веранды РВ-2п, РВ-2л. Спецификация	62
60	Детали фасадов. Слуховое окно СО-1	63
61	Лобовые щиты ЛЩ-1пл, ЛЩ-2пл	64
62	Лобовые щиты ЛЩ-3пл, ЛЩ-4пл, ЛЩ-5, ЛЩ-6	65
63	Шкаф встроенный Ш-1, Спецификация.	66
64	Шкаф встроенный Ш-2. Антресоль А-1. Спецификация.	67
65	Ворота гаража	68
66	Узлы плана 1,2,3 (облегченная кладка тип „А"-вариант)	69
67	Узлы плана 1,2,3 (облегченная кладка тип „Б"-вариант)	70
68	Узлы разрезов 1,2,3, 1а, 2а, 3а (облегченная кладка тип „А" и „Б"-варианты)	71
69	Сетки С-1 ÷ С-3	72
70	Вариант решения интерьера общей комнаты	73
71	План кухни с расстановкой оборудования. Развертка стены.	74
72	Фасады 1-5, Д-А, А-Д, 5-1 (вариант 1)	75
73	Фрагменты №1, №3. Детали „А", „Б" (вариант 1)	76
74	Фрагменты № 2, №4. Деталь „В" (вариант 1)	77
75	Фасады 1-5, Д-А, А-Д, 5-1 (вариант 2)	78
76	Наличники Н0-1, Н0-2. Деталь „А" (вариант 2)	79
77	Фасады 1-5, Д-А, А-Д, 5-1 (вариант 3)	80
78	Фрагменты №1, №2 (вариант 3)	81
	ОТОПЛЕНИЕ И ВЕНТИЛЯЦИЯ ОВ	
1	Общие данные (начало)	82
2	Общие данные (окончание)	83
3	План подвала. План 1 этажа.	84
4	План 2 этажа. Схемы систем ВЕ1, ВЕ2	85
5	Схема системы отопления	86
6	План подвала. Схемы систем ВЕ1, ВЕ2 (вариант)	87
7	Планы 1 и 2 этажей (вариант)	88
8	Схема системы отопления (вариант)	89
	ВОДОПРОВОД И КАНАЛИЗАЦИЯ ВК	
1	Общие данные	90
2	Планы этажей	91
3	План подвала (вариант)	92
4	Планы этажей (вариант)	93
5	Схемы систем В1, Т3, К1	94
	ЭЛЕКТРООБОРУДОВАНИЕ ЭО	
1	Общие данные	95
2	Планы расположения осветительных сетей этажа и подвала (основной вариант)	96
3	Планы расположения осветительных сетей мансарды и подвала (вариант)	97
	СВЯЗЬ И СИГНАЛИЗАЦИЯ СС	
1	Общие данные	98
2	Схема расположения устройств связи	99
3	Планы 1 этажа и мансарды. План кровли.	100
	ГАЗОСНАБЖЕНИЕ ГСВ	
1	Общие данные. План. Схема газооборудования	101

Инв. N подл. | Подпись и дата | Взам. инв. N

Привязан

Инв. №

144-12-237.91

Н. контр	Кувакин	
Нач. мас	Караваев	
ГАП	Кувакин	
Гл. спец.	Майсюк	
Исполн.	Майсюк	
Проверил	Кувакин	

Мансардный одноквартирный 5-комнатный жилой дом с пристроенными гаражом и хозпостройкой

Стадия	Лист	Листов
Р	2	

Содержание альбома (окончание)

ЦНИИЭП гражданселькстрой

24887-01 4

альбом 1

Авторский коллектив

Архитекторы- Горская Г.Л.
Инженеры-конструкторы-Красавина Р.П., Майсюк А.М, Зеликина Э.А.
Инженеры-сантехники - Евдокимова Г.В, Молодкин Ю.И., Курочкин В.Н.
Инженеры-сметчики- Мамонтова А.Г.

В корректировке типового проекта принимали участие:
Архитекторы-Кувакин В.Н., Венедиктова О.С.
Инженеры-конструкторы-Майсюк А.М., Симонова З.Н., Поляничева Т.А., Третьяченко Н.А.
Инженеры-сантехники: Крейнис Д.Г., Верховский К.И., Бородкин Г.В.
Инженеры-сметчики: Мильман Б.М., Киселева Л.Е.

Пояснительная записка.

Типовой проект разработан взамен типового проекта 184-12-168/1.2 на основании задания на корректировку, утвержденную Госгражданстроем 12 апреля 1985г. и откорректирован на основании договора 11-36-ц от

I. Область применения.

Для строительства в IВ климатическом подрайоне и II климатическом районе с обычными геологическими условиями/в безлесных районах/.
Расчетная температура наружного воздуха -20°, -30°/основное решение/, -40°с.
Вес снегового покрова -1,00 кПа /основное решение/
-1,5 кПа /вариант/.
Скоростной напор ветра -0,38 кПа

II. Характеристика здания

Степень долговечности - II
Степень огнестойкости - II
Класс здания - II
Ориентация - свободная

III. Архитектурно-планировочное решение.

Дом рассчитан на заселение одной семьей из 6-7человек и имеет 5 жилых изолированных комнат, кухню, прихожую, раздельный санитарный узел, состоящий из уборной и ванной-постирочной, хозяйственный шкаф, продуктовую кладовую, вентилируемый сушильный шкаф, помещение для хозработ, веранду, холодную кладовую.
Общая комната и кухня расположены рядом, что обеспечивает удобную связь между ними.

Проектно-сметная документация разработана в соответствии с нормами, правилами, инструкциями и государственными стандартами.

Гл. архитектор проекта /Кувакин В.Н./

Кухня непосредственно связана с помещением для хозработ, имеющим выход на участок.
Связь помещений дома с верандой осуществляется непосредственно через общую комнату и через тамбур хозяйственного выхода.
Попадание на чердак предусмотрено через фронтонное окно в торце дома со стороны приусадебного участка.
Особенностью объемно-планировочного решения в данном проекте является блокировка хозпостройки площадью 21,39м² и гаража площадью - 17,31м² под единой кровлей, что представляет большие возможности ведения личного подсобного хозяйства и одновременно снижает суммарную стоимость жилого дома и надворных хозяйственных построек.

Ведомость основных комплектов рабочих чертежей

Обозначение	Наименование	Примеч.
АС	Архитектурно-строительное решение	
ОВ	Отопление, вентиляция	
ВК	Внутренние водопровод и канализация	
СС	Связь и сигнализация	
ГСВ	Газоснабжение	

Привязан

Инв. N

144-12-237.91 ПЗ

Н.контр.	Майсюк	
Нач.маст	Караваев	
ГАП	Кувакин	
Гл.спец.	Майсюк	
Исполн	Полянычева	
Провер	Майсюк	

Мансардный одноквартирный 5-комнатный жилой дом с пристроенными гаражом и хозпостройкой

Стадия	Лист	Листов
Р	1	7

Пояснительная записка /начало/

ЦНИИЭП граждансельстрой

24887-01 5

Инв.N подл. | Подпись и дата | Взам.инв.N

Альбом 1

Ведомость рабочих чертежей основного комплекта АС, ПЗ

Лист	Наименование	Страниц.
1	Пояснительная записка (начало)	4
2	Пояснительная записка (продолжение)	5
3	Пояснительная записка (продолжение)	6
4	Пояснительная записка (продолжение)	7
5	Пояснительная записка (продолжение)	8
6	Пояснительная записка (продолжение)	9
7	Пояснительная записка (окончание)	10
8	Фасады 1-5; Д-А; 5-1; А-Д	11
9	Кладочный план 1 этажа. План подвала	12
10	Кладочный план 2 этажа. Отделочный план 2 этажа	13
11	Отделочный план 1 этажа. Разрез 1-1	14
12	Разрез 2-2	15
13	План подвала (вариант). Разрез 3-3 (3'-3')	16
14	Ведомость отделки помещений	17
15	Спецификация столярных изделий и перегородок	18
16	Схемы фундаментов. Таблица нагрузок	19
17	План ленточных фундаментов. План ленточных фундаментов с подвалом (вариант)	20
18	Сечения фундаментов 1-1 ÷ 11-11	21
19	Сечения фундаментов 12-12 ÷ 20-20	22
20	План сборных ленточных фундаментов (вариант)	23
21	Сечения фундаментов 1-1 ÷ 7-7 (вариант)	24
22	Развертки сборных ленточных фундаментов (вариант)	25
23	Развертки сборных ленточных фундаментов (вариант)	26
24	План перекрытия над подвалом. Крышка люка в подвал	27
25	Схемы расположения элементов перекрытий. Спецификация	28
26	Монолитные участки УМ-1, УМ-2. Анкера А-1, А-2. Спецификации	29
27	Схема расположения элементов перекрытия подвала (вариант)	30
28	План стропил. План кровли (q снег = 1,0 КПА)	31
29	Разрезы 1-1 ÷ 3-3	32
30	Спецификация (q снег = 1 КПА)	33
31	План стропил (q снег = 1,5 КПА)	34
32	Спецификация (q снег = 1,5 КПА)	35
33	Узлы кровли NN 1,2,3	36
34	Узлы кровли NN 4,5	37
35	Узлы кровли NN 6,7	38
36	Узлы кровли NN 8,9	39
37	Узлы кровли NN 10,11,12	40
38	Монтажная схема мансарды. Разрезы. Спецификация	41
39	Узлы мансарды NN 1 ÷ 4	42
40	Планы перемычек. Ведомость перемычек. Спецификация	43
41	Ведомость перемычек	44
42	Дымовентиляционные трубы ДВТ-1, ДВТ-2	45

Взам. инв. N | Подпись и дата | Инв. N подл.

Привязан

Инв. N

144-12-237.91 ПЗ

Нормок.	Кувакин	
Нач.мас.	Караваев	
ГАП	Кувакин	
Гл.спец.	Майсюк	
Исполн.	Майсюк	
Провер.	Кувакин	

Мансардный одноквартирный 5-комнатный жилой дом с пристроенными гаражом и хозпостройкой

Стадия	Лист	Листов
Р	2	

Пояснительная записка (продолжение)

ЦНИИЭП граждансельстрой

24887-01 6

Альбом 1

ВЕДОМОСТЬ РАБОЧИХ ЧЕРТЕЖЕЙ ОСНОВНОГО КОМПЛЕКТА АС; ПЗ

Лист	Наименование	Стр.
43	Планы и экспликация полов	46
44	Внутриквартирная лестница. План. Разрезы.	47
	Спецификации.	
45	Узлы лестницы №1, №2, №3	48
46	Узлы лестницы №4, №5, №6	49
47	Ограждение маршей ОЛ-1, ОЛ-2 и площадки ОП-1.	50
	Спецификации.	
48	Лоджия. План. Разрезы.	51
49	Лоджия. Узлы. Спецификация.	52
50	Лоджия. Анкер А-4. Стойка Ст-1. Каркас Кр-1	53
51	Веранда. План. Разрез 1-1.	54
52	Веранда. Разрезы 2-2, 3-3	55
53	Веранда. Узлы №№ 1,2,3	56
54	Веранда. Узлы №№ 4,5	57
55	Веранда. Узлы №№ 6,7	58
56	Веранда. Узел №8. Спецификация.	59
57	Крыльцо. Фасад. План. Разрез. Спецификация.	60
58	Рама веранды РВ-1. Спецификация	61
59	Рамы веранды РВ-2п, РВ-2л. Спецификация.	62
60	Детали фасадов. Слуховое окно СО-1	63
61	Лобовые щиты ЛЩ-1пл, ЛЩ-2пл	64
62	Лобовые щиты ЛЩ-3пл, ЛЩ-4пл, ЛЩ-5, ЛЩ-6	65
63	Шкаф встроенный Ш-1. Спецификация.	66
64	Шкаф встроенный Ш-2. Антресоль А-1.	67
	Спецификация.	
65	Ворота гаража.	68
66	Узлы плана 1,2,3 (облегченная кладка тип „А"-	69
	вариант)	
67	Узлы плана 1,2,3 (облегченная кладка тип „Б"-	70
	вариант)	
68	Узлы разрезов 1,2,3, 1а, 2а, 3а (облегченная	71
	кладка тип „А" и „Б"- варианты)	
69	Сетки С1 ÷ С3	72
70	Вариант решения интерьера общей комнаты	73
71	План кухни с расстановкой оборудования.	74
	Развертка стены.	
72	Фасады 1-5, Д-А, А-Д, 5-1 (вариант 1)	75
73	Фрагменты №1, №3. Детали „А", „Б" (вариант 1)	76
74	Фрагменты №2, №4. Деталь „В" (вариант 1)	77
75	Фасады 1-5, Д-А, А-Д, 5-1 (вариант 2)	78
76	Наличники НО-1, НО-2. Деталь „А" (вариант 2)	79
77	Фасады 1-5, Д-А, А-Д, 5-1 (вариант 3)	80
78	Фрагменты №1, №2 (вариант 3)	81

Инв. № подл. | Подпись и дата | Взам. инв. №

Привязан

Инв. №

144-12-237.91 ПЗ

Н. Контр.	Кувакин		Мансардный одноквартирный 5-комнатный жилой дом с приспособленными гаражом и хозпостройкой
Нач. мас	Карабаев		
ГАП	Кувакин		
Гл. спец	Майсюк		
Исполн.	Майсюк		Пояснительная записка / Продолжение
Провер.	Кувакин		

Стадия	Лист	Листов
Р	3	

ЦНИИЭП граждансельстрой

Альбом 1

Строительные конструкции и отделка

Наименование	Варианты	Характеристика
1	2	3
Фундаменты	1(основное решен.)	ленточные бутобетонные бут М100 бетон М50 ленточные из сборных бетонных блоков по сериям 13579-78 и ГОСТ 13580-85
цоколь	1	кирпич керамический полнотелый М100 на растворе М50 ГОСТ 530-80 МРз 25
Стены наружные	1	кирпич керамический пустотелый М75 по ГОСТ 530-80 с уширенным швом
	2	кирпич керамический полнотелый М-75 по ГОСТ 530-80
	3	кирпич керамический рядовой полнотелый М75 на растворе М25 плотностью 1650 кг/м3 МРз 15 ГОСТ 530-80 (облегченная кладка тип „б") утеплитель-щебень из доменного шлака γ = 600 кг/м3
	4	кирпич силикатный М75 на растворе М25 (облегченная кладка тип „б") утеплитель-щебень из доменного шлака
	5	кирпич керамический рядовой полнотелый М75 на растворе М25 плотностью 1650 кг/м3 МРз 15 ГОСТ 530-80 (облегченная кладка тип „А") утеплитель минераловатные плиты γ = 150 кг/м3
	6	силикатный кирпич М75 на растворе М25 (облегченная кладка тип „А") утеплитель-минераловатные плиты γ = 150 кг/м3
		в мансарде-каркасные с обшивкой гипсокартонными листами толщиной 10мм, утеплитель-минераловатные маты
Стены внутренние	1	кирпич керамический полнотелый М75 на растворе М25 ГОСТ 530-80
	2	силикатный кирпич М75 на растворе М25 ГОСТ 379-79
перегородки	1	кирпичные из гипсокартонных листов по серии 1.131.9-2ч
Цокольные перекрытия	1	деревянные щиты по балкам с черепными брусками (над подвалом)
	2	сборные многопустотные плиты по серии 1.141-1 вып.60.6ч
междуэтажное перекрытие	1	сборные многопустотные плиты по серии 1.141-1 вып. 60.6ч
чердачное перекрытие	1	сборные многопустотные плиты по серии 1.141-1 вып. 60.6ч
покрытие	1	деревянные стропила
лестницы	1	наружные-набивные бетонные ступени внутренние - деревянные
кровля	1	водосток неорганизованный ГОСТ 16233-77 волнистые асбестоцементные листы

1	2	3
Окна	1	с раздельными переплетами серия 1.136.5-23.82
	2	со спаренными переплетами серия 1.136.5-23.81
	3	с тройным остеклением серия 1.136.5-23.83
Двери наружные	1	деревянные входные серия 1.136.5-19
Двери внутренние	1	деревянные ГОСТ 6629-88 серия 1.136-10
встроенное оборудование	1	встроенные и антресольные шкафы 1.172.5-6
Отделка наружная	1	швы кирпичной кладки расшивают ся деревянные элементы фасадов пропитываются олифой и покрываются лаком МЧ-52
Отделка внутренняя	1	см. ведомость отделки работ лист АС-14

Инженерное оборудование

Водопровод		1	от наружных сетей
канализация		1	в наружную сеть канализации
Отопление		1	квартирное от малометражного котла типа КЧМ-2М
Вентиляция		1	естественная
Водоснабжение	холодное	1	централизованная
	горячее	1	от водоподогревателя установленного на котле КЧМ-2М
электроосвещение		1	лампы накаливания
электроснабжение		1	централизованное с подключением к внешним сетям
Связь и сигнализация		1	централизованная с подключением к внешним сетям
Пищеприготовление		1	плита на твердом топливе типа „Ильмарине"
		2	газовая плита от баллонов со сниженным газом

Взам. инв. №

Подп. и дата

Инв. № подл.

144-12-237.91 ПЗ

Привязан:

Инв. №

Н. контр.	Майсюк	
Рук. маст	Караваев	
ГАП	Кувакин	
Гл. спец.	Майсюк	
Инж. I кат.	Поляничева	
Провер.	Майсюк	

Мансардный одноквартирный 5-комнатный жилой дом с пристроенными гаражом и хозпостройкой.

Стадия	Лист	Листов
Р	4	

Пояснительная записка (продолжение)

ЦНИИЭП граждансельстрой

24887-01 8

Альбом 1

Таблица толщин наружных стен "а" в зависимости от расчетных зимних температур наружного воздуха.

Материал стен	Расчетная зимняя температура наружного воздуха				
	Материал и толщина утеплителя		-20°	-30°	-40°
Кирпич керамический пустотелый М75 плотностью 1480 кг/м³ ГОСТ 530-80 с уширенным швом.	—	—	420	550	680
Кирпич керамический полнотелый М75 плотностью 1650 кг/м³ ГОСТ 530-80	—	—	510	640	—
Кирпич керамический полнотелый М75 плотностью 1650 кг/м³ ГОСТ 530-80 (облегченная кладка тип "б")	утеплитель	щебень из доменного шлака γ=600 кг/м³ т-270 мм	—	510	—
Силикатный кирпич ГОСТ 379-79 (облегченная кладка тип "б")	"		—	510	—
Кирпич керамический полнотелый М75 плотностью 1650 кг/м³ ГОСТ 530-80 (облегченная кладка типа "а")	"	минераловатные плиты γ=150 кг/м³ - 120 мм	—	—	510
Силикатный кирпич ГОСТ 379-79 (облегченная кладка тип "а")	"		—	—	510

Таблица толщин утеплителя "υ" в зависимости от расчетных температур наружного воздуха

Утеплитель	Наименование конструкции	Расчетная зимняя t° наружного воздуха		
		-20°	-30°	-40°
Ячеистый бетон γ-400 кг/м³ ГОСТ 5742-76	чердачное перекрытие	180	240	280
Маты минераловатные γ=100 кг/м³ классан по ТУ21-31-64-88	стена тамбура толщиной 120	40	60	80
	каркасные стены мансарды	120	140	160

Ведомость ссылочных документов

Обозначение	Наименование	Примечан.
	Типовые изделия	
Серия 1.136.5-23.83	Окна и балконные двери деревянные стройным остеклением для жилых и общественных зданий	
Серия 1.136.5.238.1.2	Окна и балконные двери	
Серия 1.136.5-19	Двери деревянные входные наружные тамбурные и служебные для жилых и общественных зданий.	
Серия 1.136-10	Двери деревянные внутренние для жилых и общественных зданий	
Серия 1.172.5-6	Элементы и детали встроенных шкафов и антресолей для жилых зданий	
ГОСТ 13579-78	Блоки бетонные для стен подвала	
ГОСТ 13580-85	Плиты железобетонные ленточных фундаментов	
Серия 1.038.1-1	Брусковые перемычки	
Серия 1.141.1В.60.64	Панели перекрытий ж.б. многопустотные	
Серия 1.131.9-24 в.2	Перегородки из гипсокартонных листов для жилых зданий	
	Типовые узлы	
Серия 2.140-1 в.1	Детали перекрытий жилых зданий	
Серия 2.144-1/88	Узлы полов жилых зданий	
Серия 2.130-1 в.28	Детали стен и перегородок жилых зданий	
Серия 2.110-1 вып.1	Детали фундаментов жилых зданий.	
Серия 2.130-8 в.1	Детали многослойных кирпичных и каменных наружных стен жилых и общественных зданий.	

Взам. инв. № | Подп. и дата | Подп. | Инв. № подл.

Привязан:

Инв. №

Н. контр.	Майсюк		
Рук. маст.	Караваев		
ГАП	Кувакин		
Гл. спец.	Майсюк		
Инж. I кат.	Поляничева		
Провер.	Майсюк		

144-12-237.91 ПЗ

Мансардный одноквартирный 5-комнатный жилой дом с пристроенными гаражом и хозпостройкой.

Стадия	Лист	Листов
Р	5	

Пояснительная записка (продолжение)

ЦНИИЭП гражданселькстрой

Альбом 1

Указания по производству работ в зимнее время

Проект разработан исходя из условий производства работ в летнее время. При производстве работ в зимнее время следует соблюдать соответствующие пункты СНиП 3.03.01-87, СНиП 3.04.01-87. При возведении монолитных бутобетонных фундаментов обеспечить условия укладки и твердения бетонной смеси при положительной температуре. Способ искуственного подогрева определяется строительной организацией. Укладку бетона на мерзлый грунт не допускается, обратную засыпку траншей вести песчаным грунтом

Кладку наружных и внутренних стен вести одновременно с перевязкой кирпича в участках пересечения.

Перегородки возводить при положительной температуре. На период оттаивания для разгрузки опорных участков установить временные стойки на клиньях под перемычки и прогоны.

Все свободностоящие участки стен, на случай оттепели, раскрепить подкосами или растяжками, связывающие стены друг с другом.

Антикоррозийная защита конструкций

Работы производить при соблюдении пунктов СНиП 3.04.03-85 СНиП 3.03.01-87 и СНиП 2.03.11-85

Выполнение антикоррозийных мероприятий должно обязательно оформляться специальными актами на скрытые работы.

Прилагаемые документы

Обозначение	Наименование	Примечан.
Альбом 2	Спецификация оборудования	
Альбом 3	Ведомости потребности в материалах	
Альбом 4	Сметы	

Указания по привязке проекта

Проект может быть принят к строительству после предварительного выполнения работ, связанных с применением проекта на конкретном участке.

В зависимости от местных условий конкретного строительства и степени инженерного благоустройства населенного пункта при применении проекта должны быть внесены соответствующие коррективы: необходимо исключить все чертежи вариантов, не применяемых в данном строительстве, во всех оставшихся чертежах должны быть вычеркнуты детали, размеры, спецификации и т.п. относящиеся к неиспользуемым вариантам

Взам. инв. № | Подп. и дата | Инв. № подл.

Привязан

Инв. №

				144-12-237.91	ПЗ
Н. контр.	Майсюк				
Рук. маст	Караваев				
ГАП	Кувакин				
Гл. спец.	Майсюк				
Инж. кат.	Полянчева				
Провер.	Майсюк				

Мансардный одноквартирный 5-комнатный жилой дом с пристроенными гаражом и хозпостройкой.	Стадия	Лист	Листов
	Р	6	
Пояснительная записка (продолжение)	ЦНИИЭП граждансельстрой		

24887-01 10

ТЕХНИКО-ЭКОНОМИЧЕСКИЕ И ЭКСПЛУАТАЦИОННЫЕ ПОКАЗАТЕЛИ

Объемно-планировочные показатели

НАИМЕНОВАНИЕ	ЕД. ИЗМ.	К-ВО
Количество этажей	ЭТАЖ	2
Количество квартир	КВАРТИРА	1
Объем строительный дома	м³	528.15
подвала	м³	33.44
Объем строительный гаража и хозпостройки	м³	100,67
Площадь застройки дома	м²	138.90
Площадь застройки гаража и хозпостройки	м²	47.94
Площадь общая	м²	139.02
Площадь квартиры	м²	113.57
Площадь жилая	м²	66,55
Площадь летних помещений гаража и холодной кладовой	м²	22,04
Хозпостройки	м²	17.31
	м²	21.37
Площ. жилая на 1м² общей площади	—	0.49
Площ. жилая на 1м² площ. кварт.	—	0.58

Сметная стоимость

НАИМЕНОВАНИЕ	ЕД. ИЗМ.	К-ВО
Общая	ТЫС. РУБ.	23,85
в том числе строительно-монтажные работы	ТЫС. РУБ.	23,73
оборудование	ТЫС. РУБ.	0,12
1м² общей площади квартиры	РУБ.	172
1м² площади квартиры	РУБ.	210
1м³ здания	РУБ.	37,93

Эксплуатационные показатели

НАИМЕНОВАНИЕ	ЕД. ИЗМ.	К-ВО
Расход холодной воды	л/сек	0,51
Напор на вводе	ПА	14,0
Расход горячей воды	л/сек	
Тепла на отопление при -30°С	ккал/ч	16100
Расход тепла на 1м² площади квартиры	ккал/ч	141.76
Потребная мощность электроэнергии	квт	5,0
Эксплуатационные затраты	руб/год	1223
Эксплуатационные затраты на 1м² общей площади	руб/год	8,8
Эксплуатационные затраты на 1м² площади квартиры	руб/год	10,77
Трудоемкость /построечная/	чел. дн.	489,88

Расход материалов

НАИМЕНОВАНИЕ	ЕДИН. ИЗМ.	РАСХОД ВСЕГО	РАСХОД НА 1м² ОБЩЕЙ ПЛОЩ.	РАСХОД НА 1м² ПЛОЩАДИ КВАРТ.
Цемент	т	33,20	0,239	0,292
Сталь в натуральном исчислении	т	1,05	0,008	0,009
в том числе на сборные изделия	т	—	—	—
Сталь, приведенная к классу А-I и с 38/23	т	1,64	0,012	0,014
в том числе: на сборные изделия	т	0,87	—	—
Бетон и железобетон	м³	90,27	0,649	0,795
в том числе:				
Монолитный тяжелый	м³	75,25	—	—
Сборный тяжелый	м³	15,02	—	—
Лесоматериалы	м³	32,65	0,235	0,287
Кирпич	тыс. шт.	56,18	0,404	0,495

144-12-237.91 ПЗ

Привязан	Н. контр.	Кувакин
	Нач. маст	Караваев
	ГАП	Кувакин
	Гл. спец.	Майсюк
	Испол.	Венедиктова
Инв. №	Провер.	Кувакин

Мансардный, однокв. 5-комнатный жилой дом с пристроенными гаражом и хозпостройкой

Пояснительная записка /окончание/

СТАДИЯ	ЛИСТ	ЛИСТОВ
Р	7	

ЦНИИЭП граждансельстрой

24887-01 11

Альбом 1

Фасад 1-5

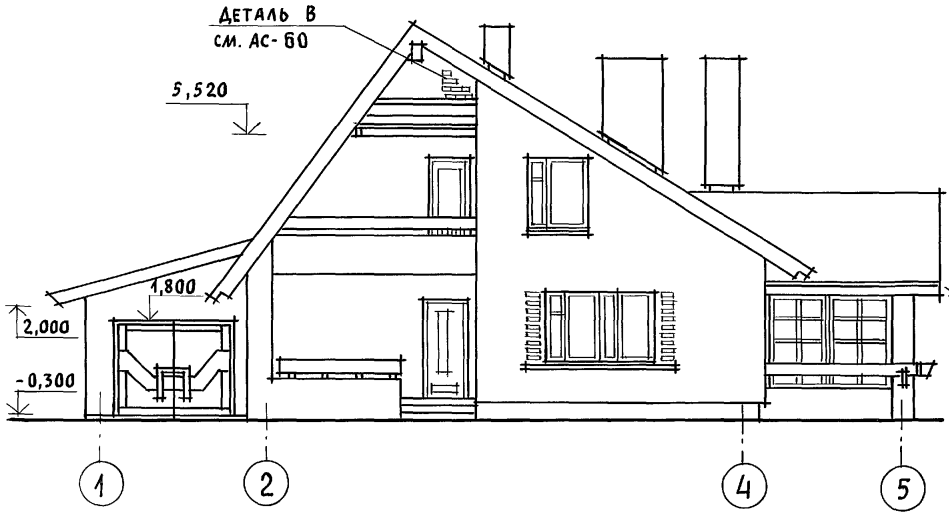

Фасад Д-А

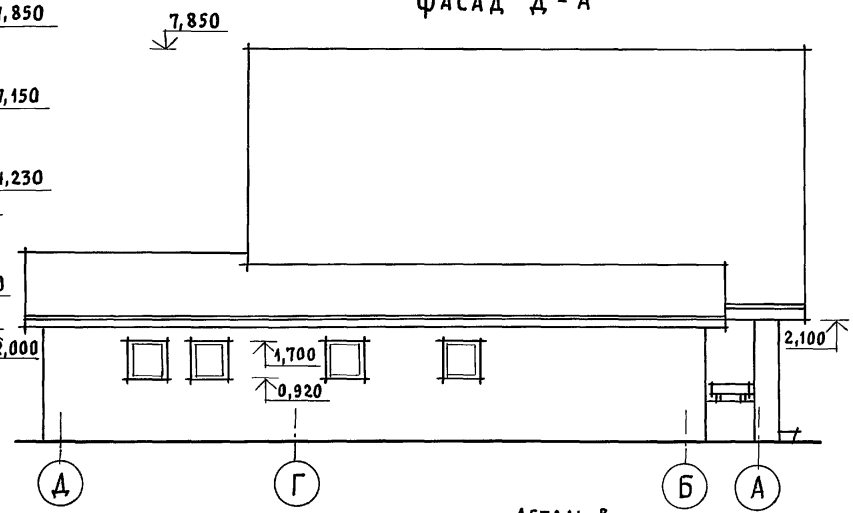

Фасад А-Д

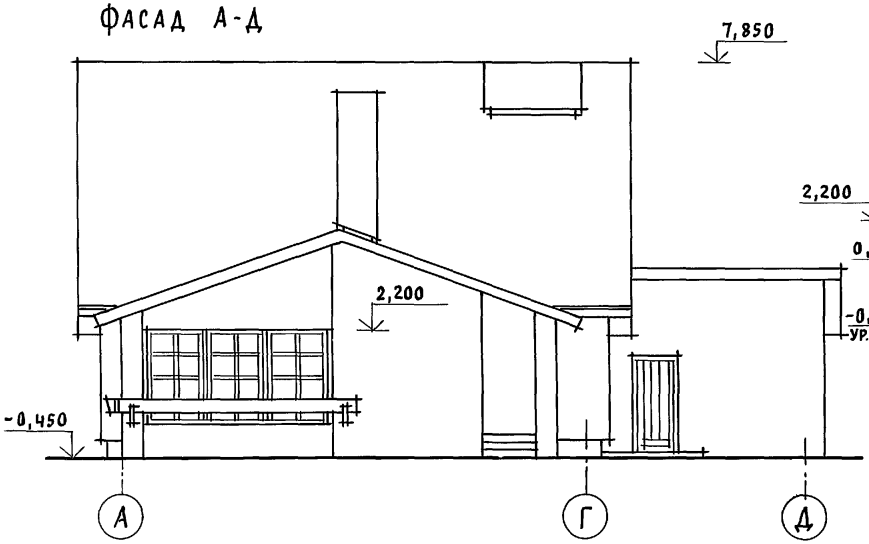

Фасад 5-1

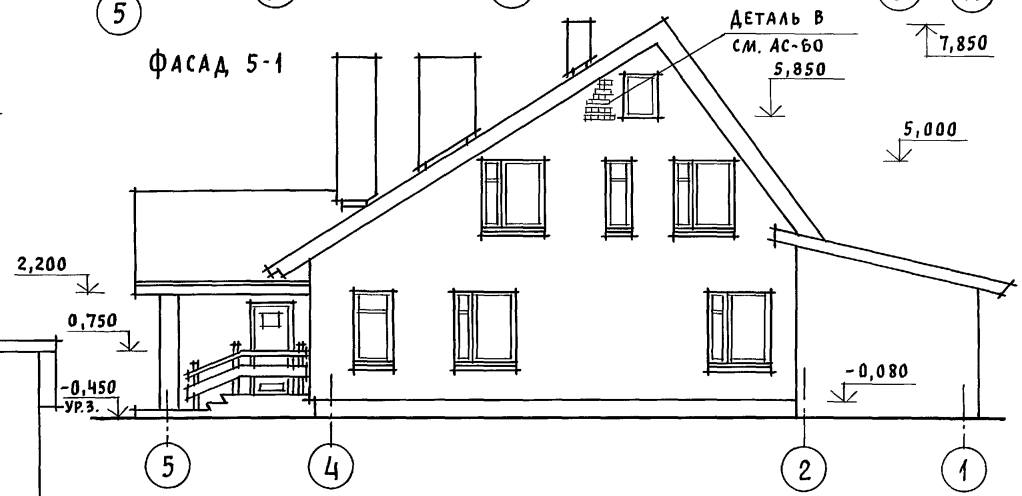

Привязан				144-12-237.91 АС			
				Мансардный одноквартирный 5-комнатный жилой дом с пристроенными гаражом и хозпостройкой	Стадия	Лист	Листов
					Р	8	78
				Фасады 1-5; Д-А; А-Д; 5-1	ЦНИИЭП гражданельстрой		
Инв. N							

Нормок.	Кувакин	
Нач. мас.	Караваев	
ГАП	Кувакин	
Гл. спец.	Майсюк	
Архитек.	Венедиктова	
Провер.	Кувакин	

Инв. N подл. | Подпись и дата | Взам. инв. N

24887-01 12

Альбом 1

План 1 этажа

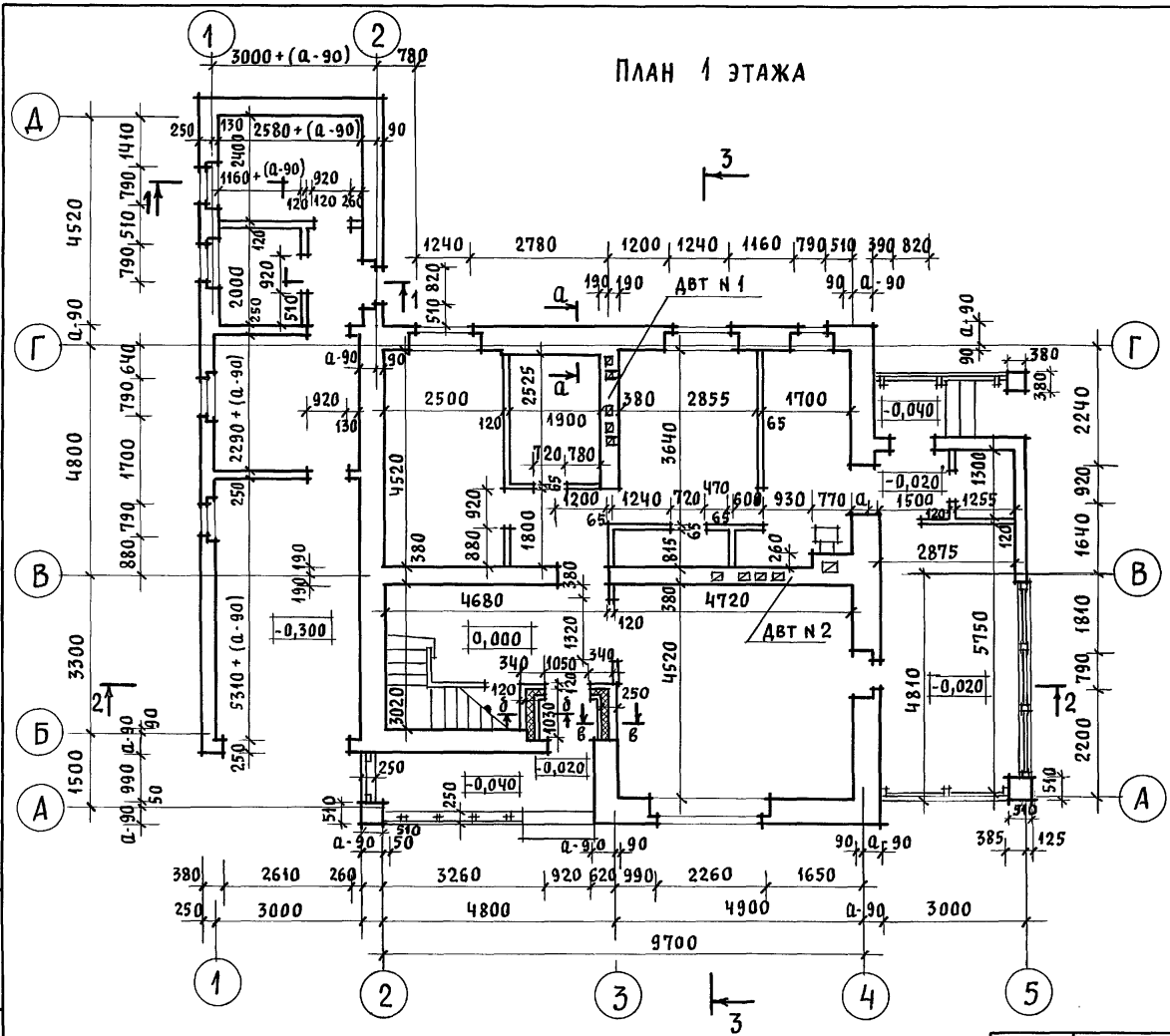

План подвала

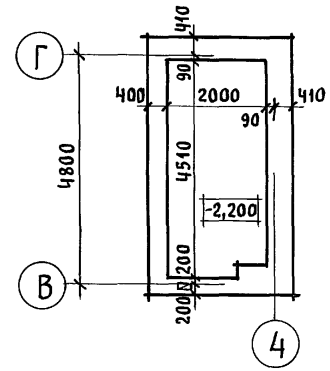

а - а

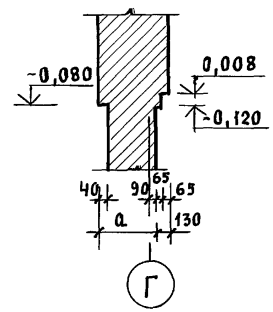

б - б (в - в)

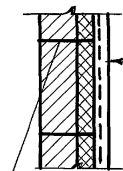

Штукатурка по сетке - 20
Минераловатные маты γ=100 кг/м³ - 6
Кирпичная кладка

Ф6 А-I шаг 500 по высоте 3 шт. (в шахматном порядке)

1. В кладке стен под оконными проемами предусмотреть выпуск ряда кирпича с выносом на 65мм см. детали „А", „Б" АС-60
2. Разрез 1-1 см. АС-11 , разрез 2-2 см. АС-12 , разрез 3-3 см. АС-13

Привязан			144-12-237.91 АС
Нормок.	Кувакин		Мансардный одноквартирный 5-комнатный жилой дом с пристроенными гаражом и хозпостройкой
Нач. мас.	Каравдев		Стадия: Р; Лист: 9; Листов:
ГАП	Кувакин		
Гл. спец.	Майсюк		Кладочный план 1 этажа. План подвала
Архитек.	Венедиктова		ЦНИИЭП граждансельстрой
Провер.	Кувакин		
Инв. N			

Инв. N подл. | Подпись и дата | Взам. инв. N

24887-01 13

Альбом 1

Кладочный план 2 этажа (мансарды)

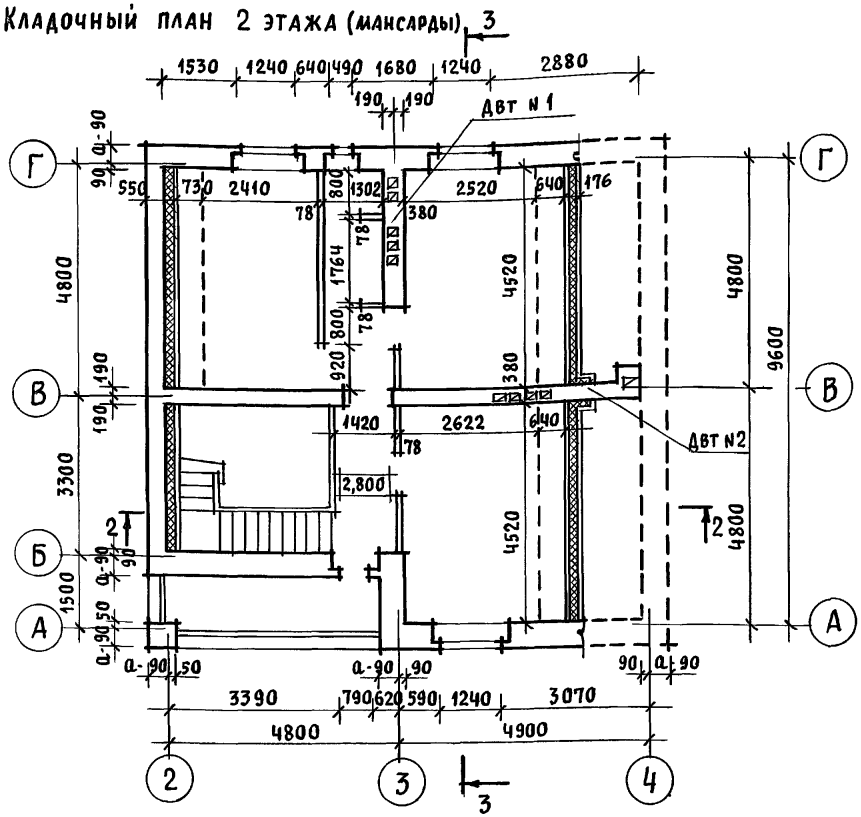

Отделочный план 2 этажа (мансарды)

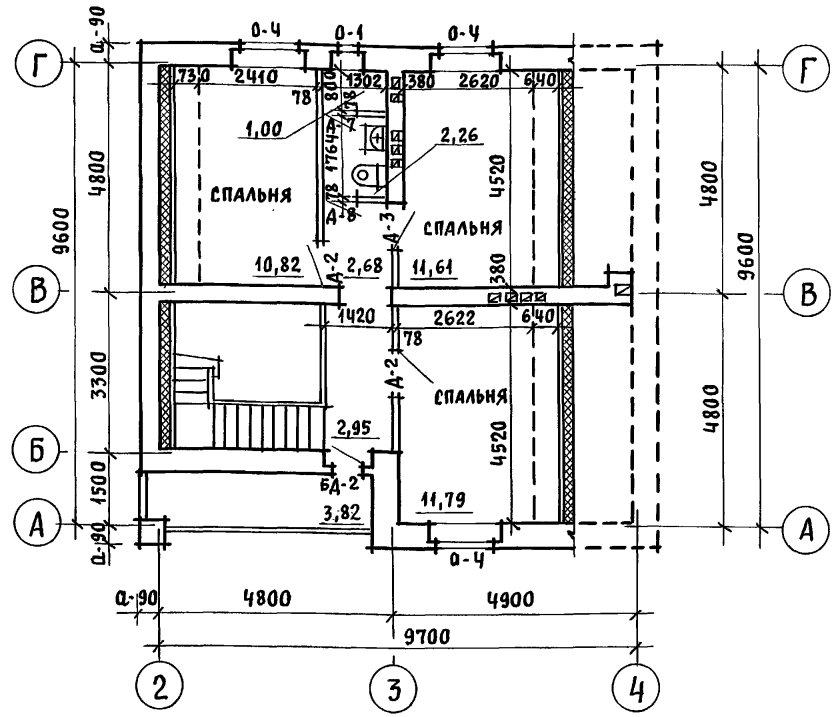

1. На плане 2 этажа пунктиром обозначены габариты жилых комнат, отвечающие высоте 1,6м от пола до наклонной части потолка, в пределах которых определена жилая площадь в соответствии с п.6 приложения 2 СНиП 2.08.01-89 „Жилые здания."
2. Под отопительным котлом КЧМ-2М и отопительно-варочной плитой „Ильмарине" пол изолировать асбестовым картоном толщиной 10мм с последующей обивкой кровельной сталью. Вынос металлического листа перед топочными дверками должен быть не менее 0,5м, а по фронту на 0,5м больше ширины дверки СНиП 2.04.05-86.
3. В качестве варианта в проекте предусмотрена установка кухонных плит на сжиженном газе и горячее водоснабжение от котла на твердом топливе с водонагревателем.
4. Примечания смотреть АС-9

Привязан			
Инв. N			
Нормок.	Кувакин		
Нач. мас.	Каравдев		
ГАП	Кувакин		
Гл. спец.	Майсюк		
Архитек.	Венедиктова		
Провер.	Кувакин		

144-12-237.91 АС

Мансардный одноквартирный 5-комнатный жилой дом с пристроенными гаражом и хозпостройкой	Стадия	Лист	Листов
	Р	10	
Кладочный план 2 этажа. Отделочный план 2 этажа	ЦНИИЭП граждансельстрой		

Инв. N подл. | Подпись и дата | Взам. инв. N

24887-01 14

Альбом 1

План 1 этажа

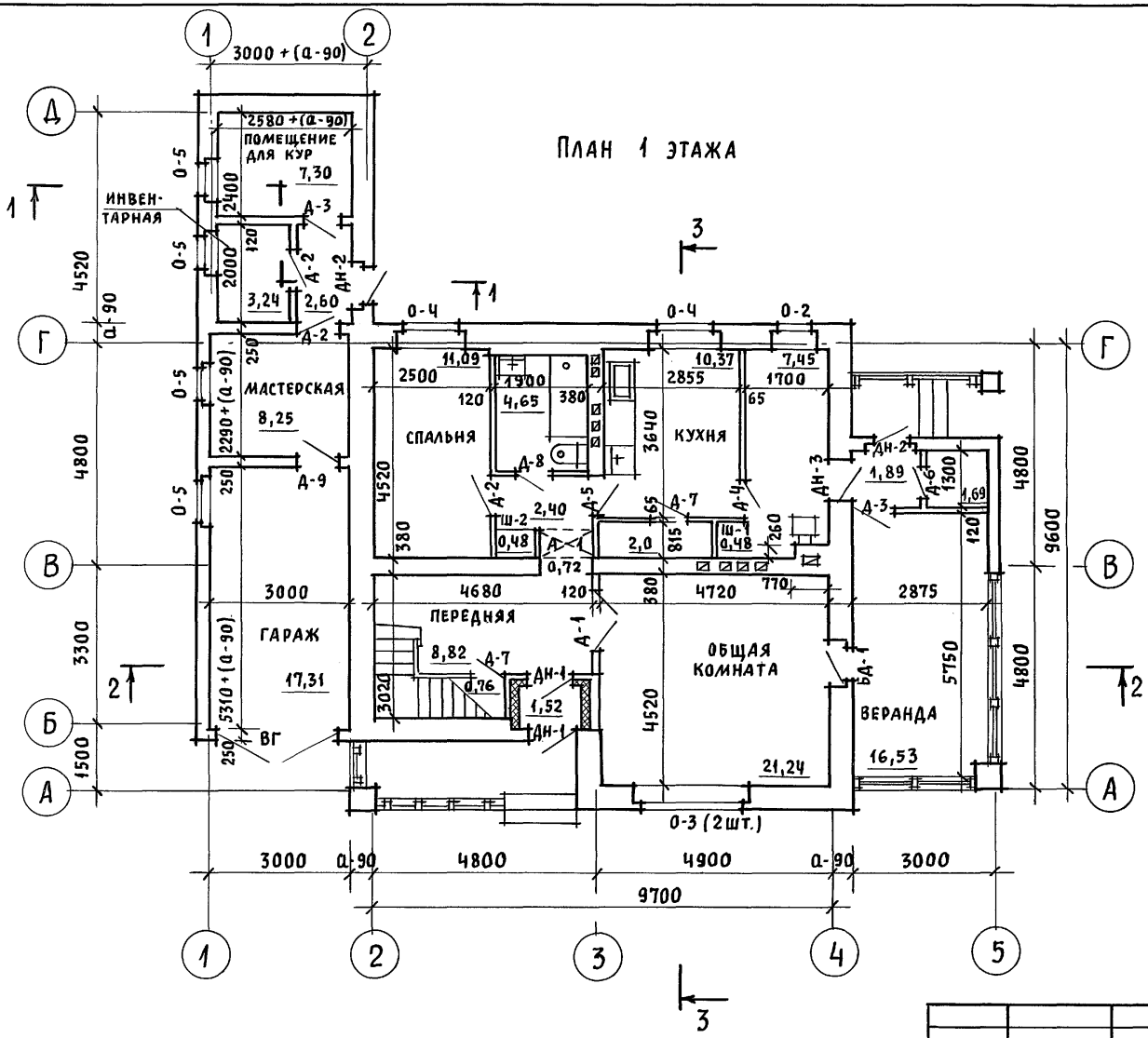

Асбестоцементные волнистые листы ВЛ-1750
Обрешетка 50×75 шаг 750
Стропила 50×150
Подшивка потолка из строганых досок 13×94 по стропилам

Разрез 1-1

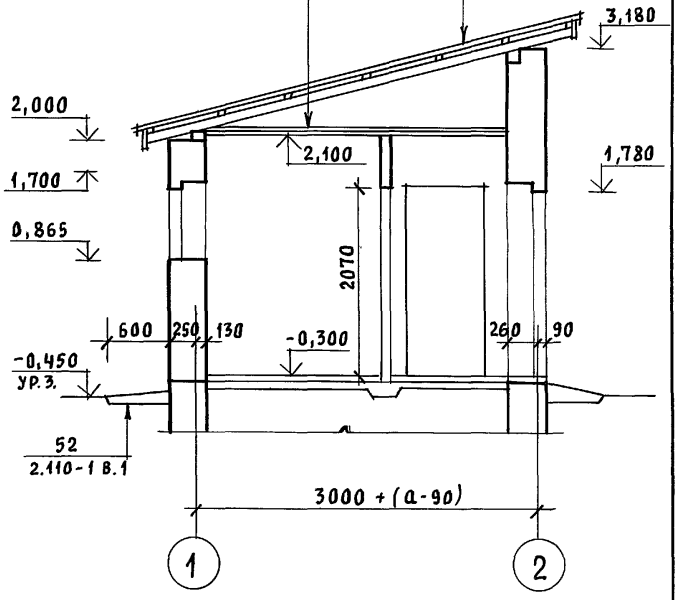

1. Примечания смотреть АС-10
2. Разрез 2-2 см. АС-12 , разрез 3-3 см. АС-13

Привязан			
Инв. N			
Нормок.	Кувакин		
Нач. мас.	Караваев		
ГАП	Кувакин		
Гл. спец.	Майсюк		
Архитек.	Венедиктова		
Провер.	Кувакин		

144-12-237.91 АС

Мансардный одноквартирный 5-комнатный жилой дом с пристроенными гаражом и хозпостройкой

Стадия	Лист	Листов
Р	11	

Отделочный план 1 этажа. Разрез 1-1

ЦНИИЭП гражданселькстрой

24887-01 15

Инв. N подл. | Подпись и дата | Взам. инв. N

Альбом 1

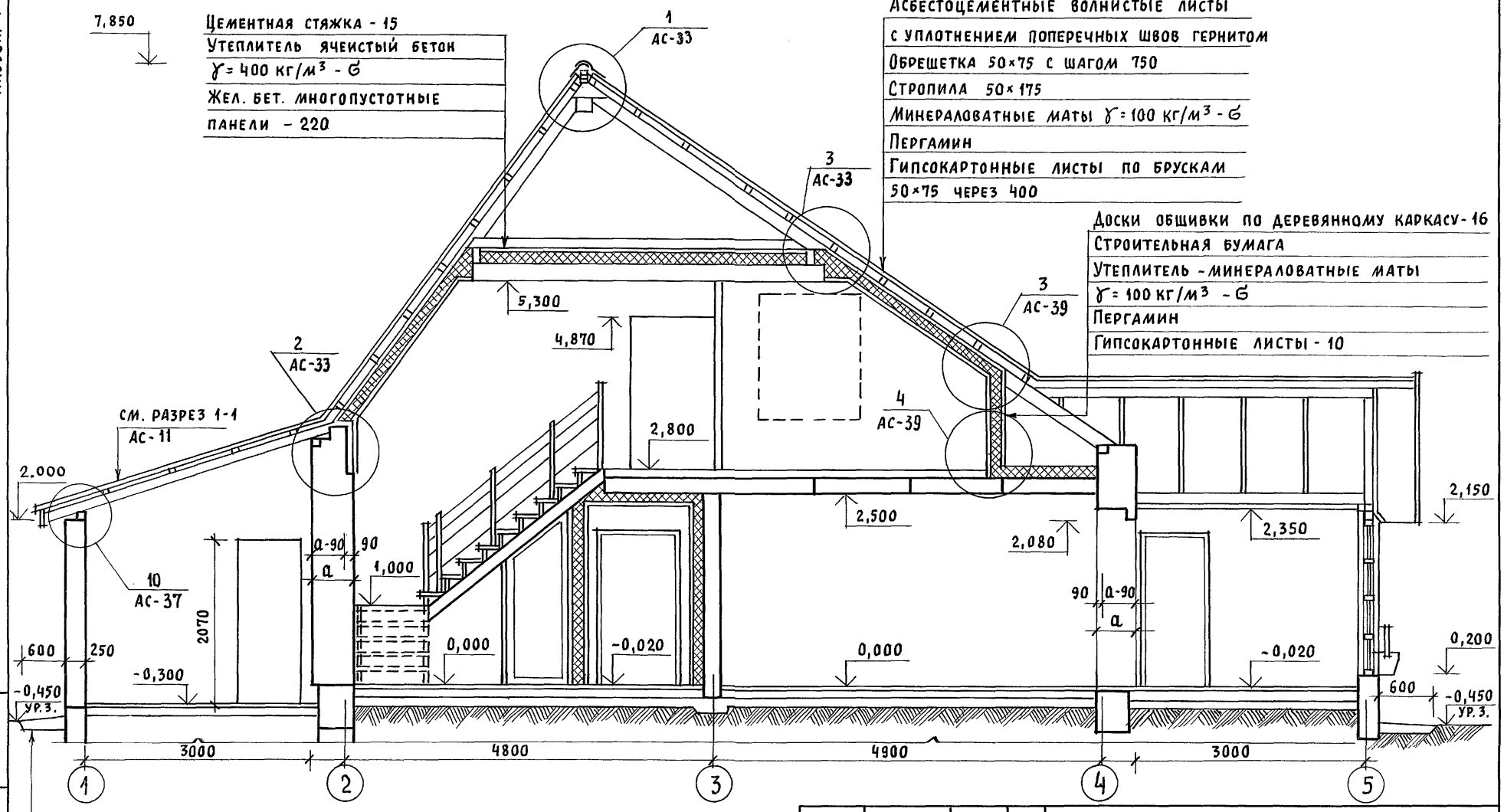

				144-12-237.91	АС
Привязан					
	Нормок.	Кувакин		Мансардный одноквартирный 5-комнатный жилой дом с пристроенными гаражом и хозпостройкой	Стадия: Р; Лист: 12; Листов:
	Нач.мас.	Караваев			
	ГАП	Кувакин			
	Гл.спец.	Майсюк		Разрез 2-2	ЦНИИЭП гражданселькстрой
Инв. N	Провер.	Кувакин			

Инв. N подл. | Подпись и дата | Взам. инв. N

24887-01 16

Альбом 1

План подвала (вариант)

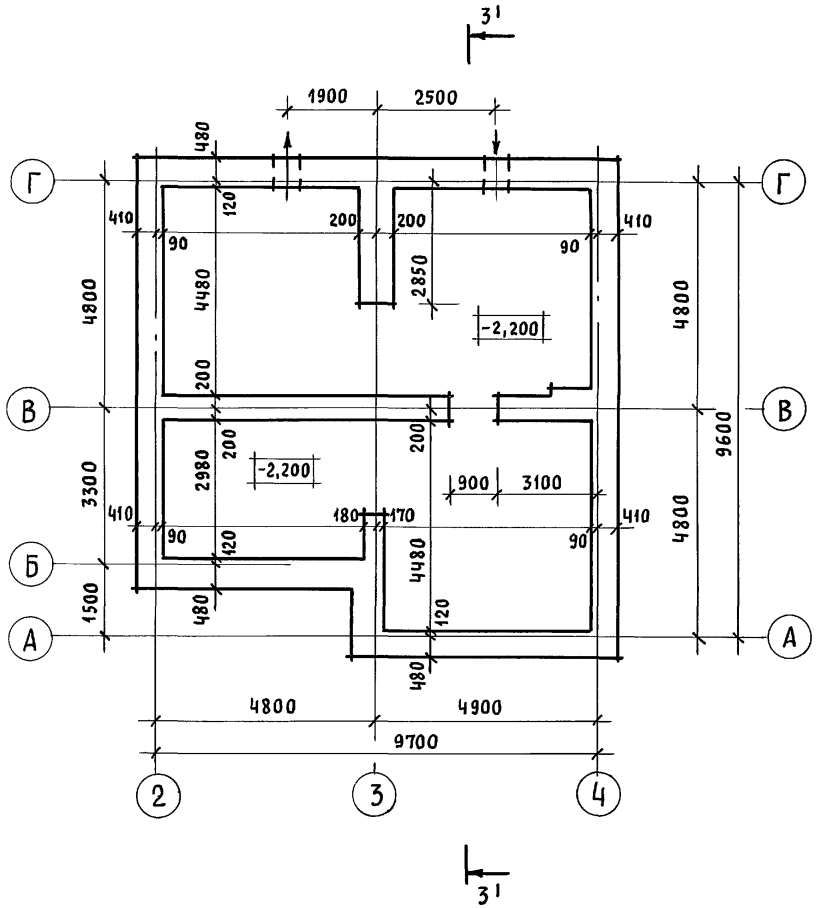

Разрез 3-3 (3¹-3¹)

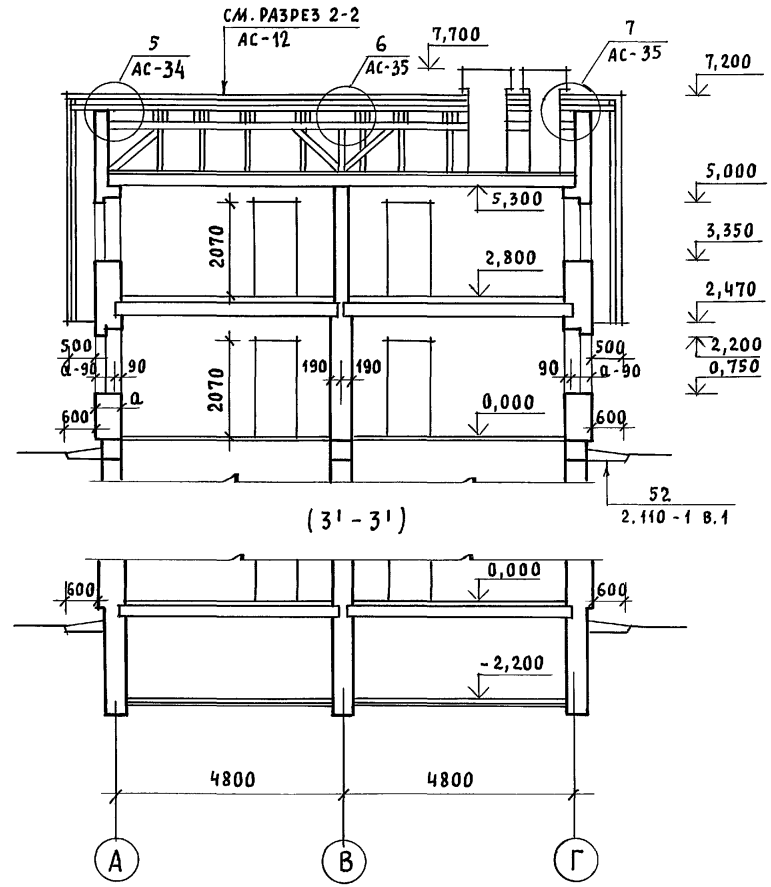

		144-12-237.91	АС
Привязан			
Нормок.	Кувакин	Мансардный однокомнатный 5-комнатный жилой дом с пристроенными гаражом и хозпостройкой	Стадия: Р; Лист: 13; Листов:
Нач. мас.	Караваев		
ГАП	Кувакин		
Гл. спец.	Майсюк	План подвала (вариант). Разрез 3-3 (3¹-3¹)	ЦНИИЭП граждансельстрой
Архитек.	Венедиктова		
Провер.	Кувакин		
Инв. N			

Инв. N подл. | Подпись и дата | Взам. инв. N

24887-01 17

Ведомость отделки помещений

Наименование помещений	Потолок		Стены и перегородки		Панель		Наименование помещений	Потолок		Стены и перегородки		Панель	
	Площ. м²	Вид отделки	Площ. м²	Вид отделки	Площ. м²	Вид отделки		Площ. м²	Вид отделки	Площ. м²	Вид отделки	Площ. м²	Вид отделки
Жилая комната	21.24	Клеевая побелка	37.01	Оклейка обоями	—	—	Ванная	4.65	Водоэмульс. окраска	11.17	Водоэмульс. окраска	3.58	Глазурованная плитка
Жилая комната	11.09		29.77		—	—	Уборная	2,26	Водоэмульс. окраска	11.86	Водоэмульс. окраска	0,80	Глазурован. плитка
Жилая комната	11.79		26,91		—	—	Тамбур	1,52	Клеевая побелка	8.35	Водоэмульс. окраска	—	—
Жилая комната	11.61		29.88		—	—	Тамбур холод. кладовая	1,89 1,69	Подшивка досками	6.93 11.56	Кирп.-кладка с расшив. швов	—	—
Жилая комната	9,24		29,98		—	—	Лестница	—	—	—	—	—	—
Прихожая, коридор	17.57		38,12		—	—	Помещение хозпостройки	13,14	Строганые доски с покрытием олифы за 2 раза	11.95	Штукатурка на h=0,7м	—	—
Кухня	10.37	Водоэмульс. окраска	23.20	Водоэмульс. окраска	1,70	Глазуров. плитка	Мастерская	8,25	Строганые доски с покрытием олифы за 2 раза	15,98	Известковая побелка	—	—
Помещение для хозработ	7.45	Клеевая побелка	23,73	Водоэмульс. окраска	—	—	Гараж	—	—	42,07	—"—	—	—
Кладовая продуктов Хоз. кладовая	2,0 1,0	Клеевая побелка	14.51 6.61		—	—							

Инв. № подл. | Подпись и дата | Взам. инв. №

Привязан

Инв. №

Н. контр.	Майсюк	
Нач. маст	Караваев	
ГАП	Кувакин	
Гл. спец.	Майсюк	
Исполн.	Венедиктова	
Провер.	Майсюк	

144-12-237.91 АС

Мансардный одноквартирный 5-комнатный жилой дом с пристроенными гаражом и хозпостройкой

Стадия	Лист	Листов
Р	14	

Ведомость отделки помещений

ЦНИИЭП гражданселькстрой

Альбом 1

СПЕЦИФИКАЦИЯ СТОЛЯРНЫХ ИЗДЕЛИЙ И ПЕРЕГОРОДОК

Марка поз.	Обозначение	Наименование	Кол. на дом	Масса ед. м³	Примечание
Для расчетной $t_{н.в.}$ = -30°С (основное решение)					
О-1	1.136.5-23 в.2	Оконный блок с раздельными переплетами ОР15-8	1		
О-2	"	" ОР15-9	1		
О-3	"	" ОР15-12	2		
О-4	"	" ОР15-13,5	5		
О-5	1.136.5-23 в.1	Оконный блок со спаренными переплетами ОС9-9	4		
БД-1	1.136.5-23 в.2	Балконная дверь с раздельными переплетами БР22-9	1		
БД-2	"	" БР22-9л	1		
Д-1	1.136-10	Дверной блок внутренний ДО21-13	1		
Д-2	"	" ДГ21-9	5		
Д-3	"	" ДГ21-9л	3		
Д-4	"	" ДГ21-8	1		
Д-5	"	" ДО21-8лп	1		
Д-6	"	" ДГ21-7	1		
Д-7	"	" ДГ21-7л	2		
Д-8	"	" ДГ21-7лп	2		
Д-9	"	" ДГ21-9лп	1		
Дн-1	1.136.5-19	Дверной блок наружный ДН21-10ЩР1п	2		
Дн-2	"	" ДН21-9ЩР1п	1		
Дн-3	"	" ДН21-9ЩР1пл	2		
ВГ	Индивид. изделие	ВГ	1		см АС-65
Для варианта с расчетной $t_{н.в.}$ = -20°С					
О-1	1.136.5-23 в.1	Оконный блок со спаренными переплетами ОС15-6	1		
О-2	"	" ОС15-9	1		
О-3	"	" ОС15-12	2		
О-4	"	" ОС15-13,5	5		
БД-1	"	Балконная дверь со спаренными переплетами БС22-9	1		
БД-2	"	" БС22-9л	1		

Марка поз.	Обозначение	Наименование	Кол. на дом	Масса ед. м³	Примечание
Для варианта с расчетной $t_{н.в.}$ = -40°С					
О-1	1.136.5-23 в.3	Оконный блок с тройным остеклением ОРС15-6	1		
О-2	"	" ОРС15-9	1		
О-3	"	" ОРС15-12	2		
О-4	"	" ОРС15-13,5	5		
БД-1	"	Балконная дверь с тройным остеклением БРС-22-9	1		
БД-2	"	" БРС 22-9л	1		
Подоконные плиты					
Для стен толщиной 420, 510, 550мм					
ПД-1	ГОСТ 25916-86	ПОО 7.20.	1		
ПД-2	"	ПОО 10.20	1		
ПД-3	"	ПОО 14.20	5		
ПД-4	"	ПОО 25.20	1		
Для стен толщиной 640, 680мм					
ПД-1	ГОСТ 25916-86	ПОО 7.35	1		
ПД-2	"	ПОО 10.35	1		
ПД-3	"	ПОО 14.35	5		
ПД-4	"	ПОО 25.35	1		
Перегородки					
П-1	1.131.9-24 в.2	ПГД-2У (Н=2580)	7,66		п.м.
П-1А	"	ПГД-2У (Н=400)	4,20		п.м.

Элементы остекления веранды, слуховые окна и встроенные шкафы смотри листы АС-63, АС-64

Инв.№ подл. | Подпись и дата | Взам.инв.№

Привязан

Инв.№

Н.контр.	Майсюк		
Нач.мас	Караваев		
ГАП	Кувакин		
Гл.спец.	Майсюк		
Исполн.	Венедиктова		
Провер.	Майсюк		

144-12-237.91 АС

Мансардный одноквартирный 5-комнатный жилой дом с пристроенными гаражом и хозпостройкой

Стадия	Лист	Листов
Р	15	

Спецификация столярных изделий и перегородок

ЦНИИЭП гражданселькстрой

24887-01 19

Альбом 1

Схема ленточных бутобетонных фундаментов

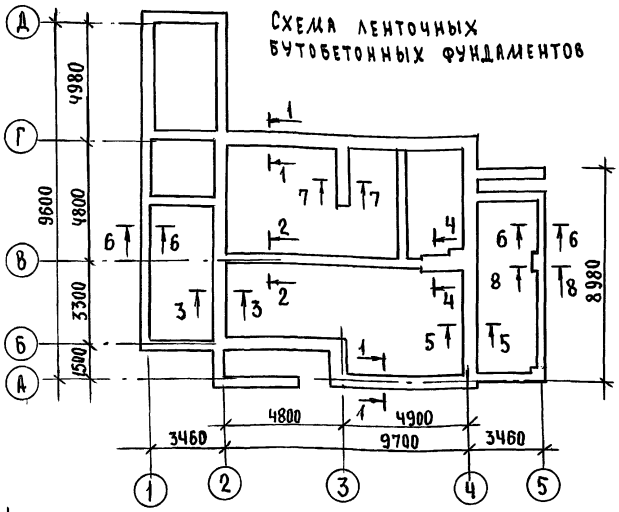

Схема ленточных фундаментов с подвалом (вариант)

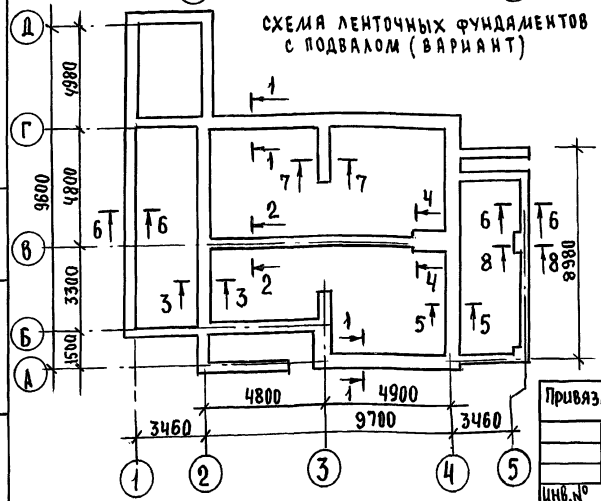

Таблица нагрузок

NN сечений	Отметка приложения нагрузки	Толщина стены	Расчетная нагрузка q кН/м	
			ленточный бутобетонный фундамент	ленточный бутобетонный сборный с подвалом (вариант)
1-1	-0,550	550	64.20	74.20
2-2	"	380	84.00	124.00
3-3	"	550	60.00	60.00
4-4	"	640	104.00	144.00
5-5	"	550	53.30	53.30
6-6	"	250	17.00	17.00
7-7	"	380	67.00	67.00
8-8	"	250	35.00	35.00

Привязан

Инв.№

Н.контр.	Майсюк	
Нач.мас.	Каравае	
ГАП	Кувакин	
Гл.спец.	Майсюк	
Исполн.	Полянчиков	
Проверил	Майсюк	

144-12-237.91 АС

Мансардный одноквартирный 5-комнатный жилой дом с пристроенными гаражом и хозпостройкой

стадия	лист	листов
Р	16	

Схемы фундаментов. Таблица нагрузок

ЦНИИЭП гражданселькстрой

24887-01 20

Инв.№ подл. | Подпись и дата | Взам.инв.№

АЛЬБОМ 1

План ленточных фундаментов /основное решение/

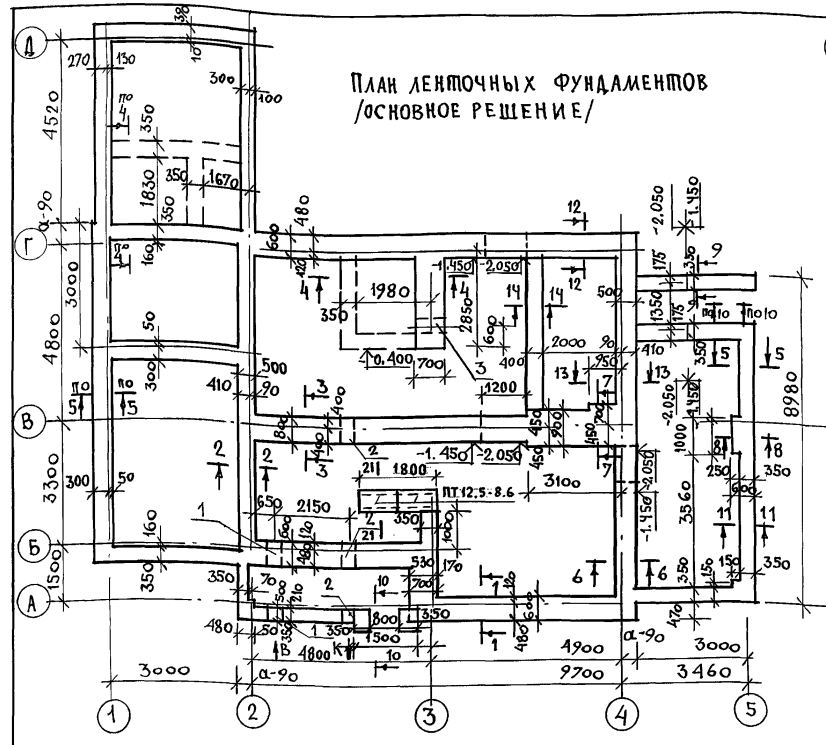

План ленточных фундаментов /вариант с подвалом/

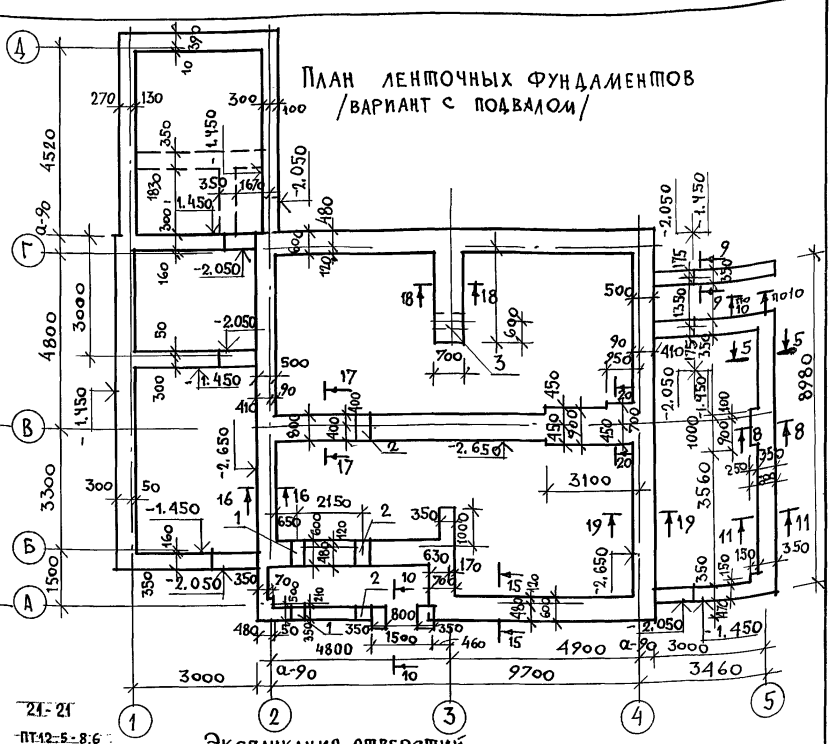

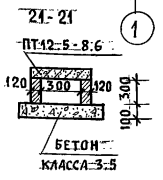

Экспликация отверстий

Тип отв.	Размер мм B	Размер мм h	Отм. низа м	Назначение
1	500	600	при привязке	отв. В
2	500	600		отв. К
3	300	300	-0,700	отв. В

Плиты ПТ 12.5-8.6 - 2 шт.
Серия 1.243.1-4

1. Фундаменты разработаны для строительства дома с наружными стенами из керамического рядового пустотелого кирпича толщиной 550мм, на площадке со спокойным рельефом при сухих непучинистых грунтах и отсутствии грунтовых вод.
   Физико-механические характеристики грунта следующие: $\varphi = 28°$; $C = 0{,}02\ кгс/см^2$, (2кПа); $E = 147$ мПа.
   Варианты-ленточные бутобетонные с подвалом и ленточные сборные с подвалом.
   Расход бутобетона (на вариант) - 84,6 м³
2. Фундаменты приняты ленточные бутобетонные /основное решение/ бут М100 и бетон класса В3.5.
   Горизонтальная гидроизоляция из двух слоев толя на битумной мастике.
3. Сечения см. листы АС-18, АС-19
4. Расход бутобетона /основное решение/ - 59.1 м³.

Н. контр.	Майсюк		
Нач. маст	Караваев		
ГАП	Кувакин		
Гл. спец.	Майсюк		
Исполн.	Симонова		
Провер.	Майсюк		

144-12-237.91 АС

Мансардный одноквартирный 5-комнатный жилой дом с пристроенными гаражом и хозпостройкой

Стадия	Лист	Листов
Р	17	

План ленточных фундаментов. План ленточных фундаментов с подвалом /вариант/

ЦНИИЭП граждансельстрой

Привязан

Инв. №

Инв. № подл. | Подпись и дата | Взам. инв. №

24887-01 21

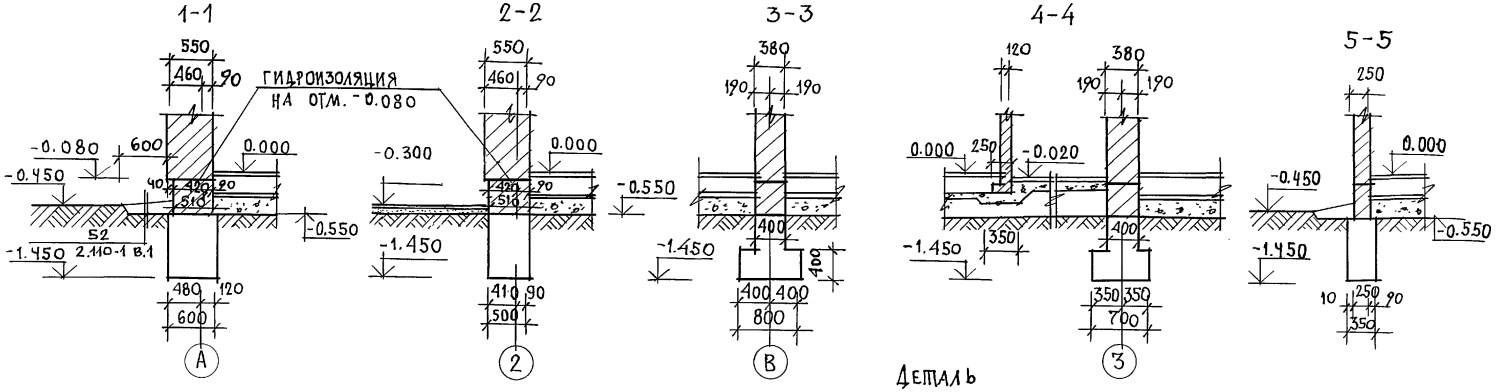

Деталь установки перегородки

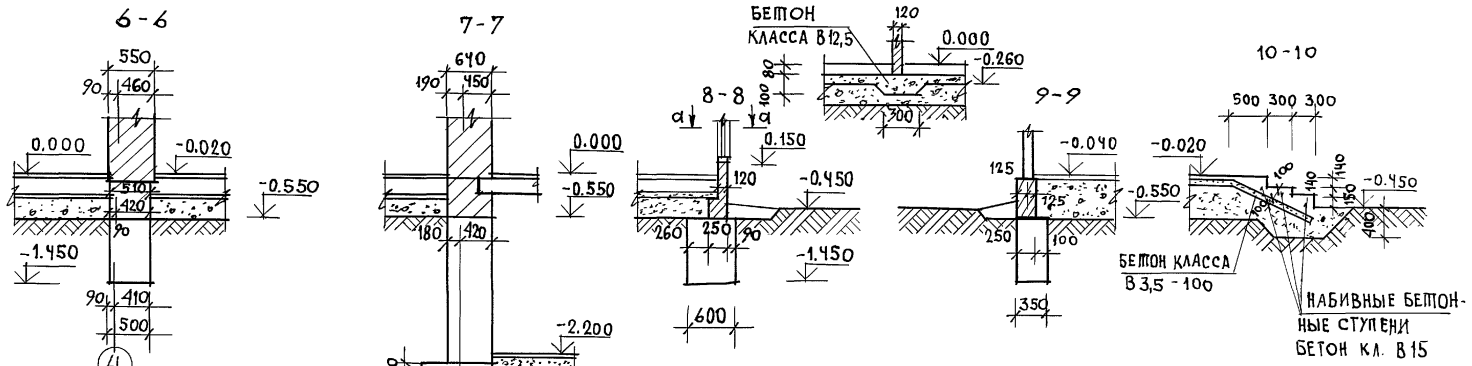

Н.контр.	Майсюк		
Нач.маст	Караваев		
ГАП	Кувакин		
Гл.спец.	Майсюк		
Исполн.	Симонова		
Провер.	Майсюк		

144-12-237.91 АС

Мансардный одноквартирный 5-комнатный жилой дом с пристроенными гаражом и хозпостройкой

Стадия	Лист	Листов
Р	18	

Сечения фундаментов 1-1 ÷ 11-11.

ЦНИИЭП гражданельстрой

Привязан

Инв.N

Инв.N подл. | Подпись и дата | Взам. инв.N

24887-01 22

Альбом 1

12 - 12

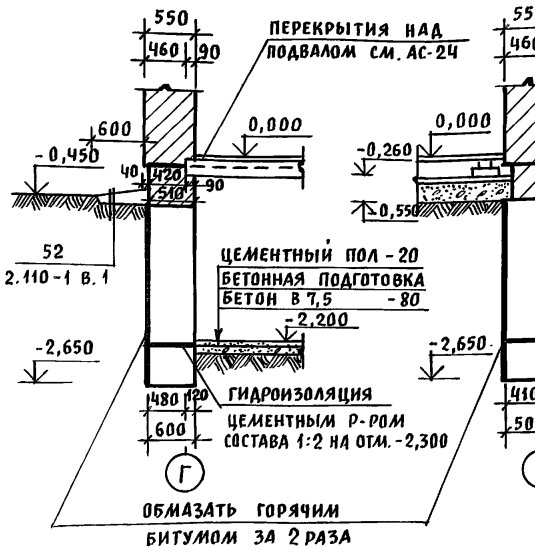

13 - 13

14 - 14

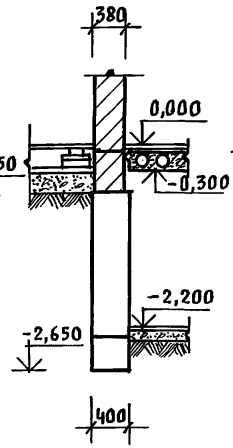

15 - 15

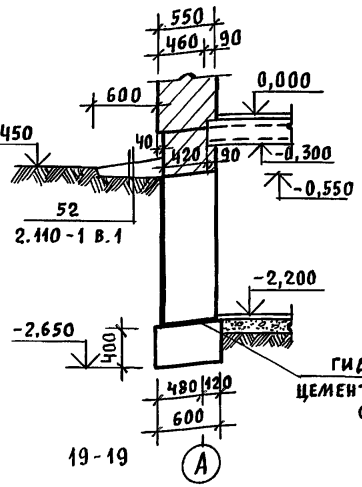

16 - 16

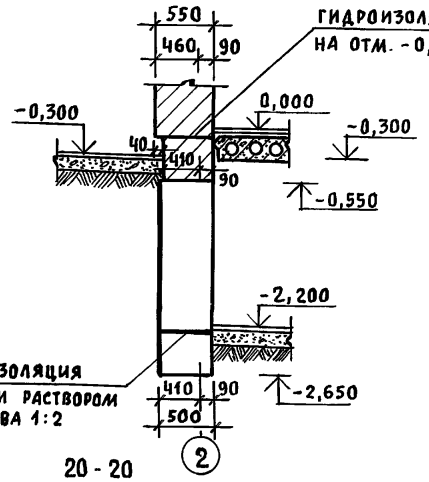

17 - 17

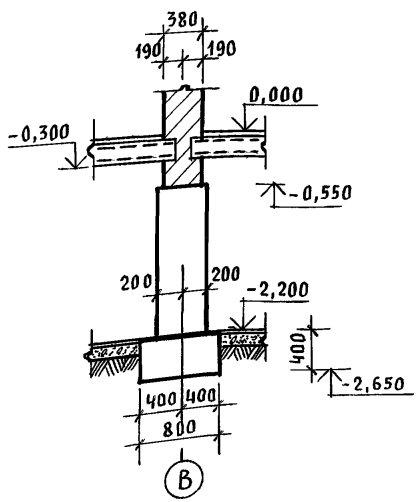

18 - 18

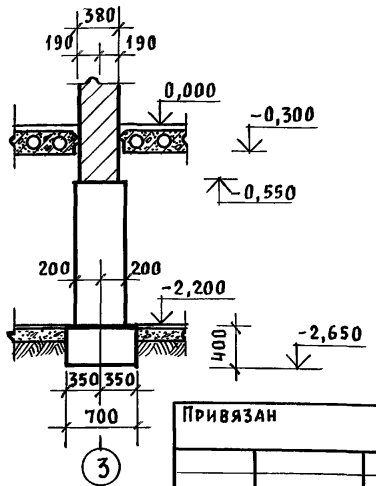

19 - 19

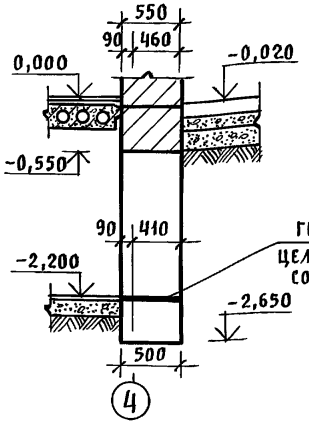

20 - 20

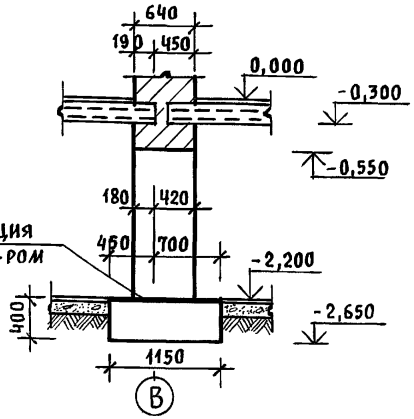

Привязан				144-12-237.91	АС
			Нормок.	Майсюк	
			Нач.мас.	Караваев	
			ГАП	Кувакин	
			Гл. спец.	Майсюк	
			Исполн.	Симонова	
Инв. N			Провер.	Майсюк	

Малсардный одноквартирный 5-комнатный жилой дом с пристроенными гаражом и хозпостройкой	Стадия	Лист	Листов
	Р	19	
Сечения фундаментов 12-12 ÷ 20-20	ЦНИИЭП Гражданельстрой		

24887-01 23

Инв. N подл. | Подпись и дата | Взам. инв. N

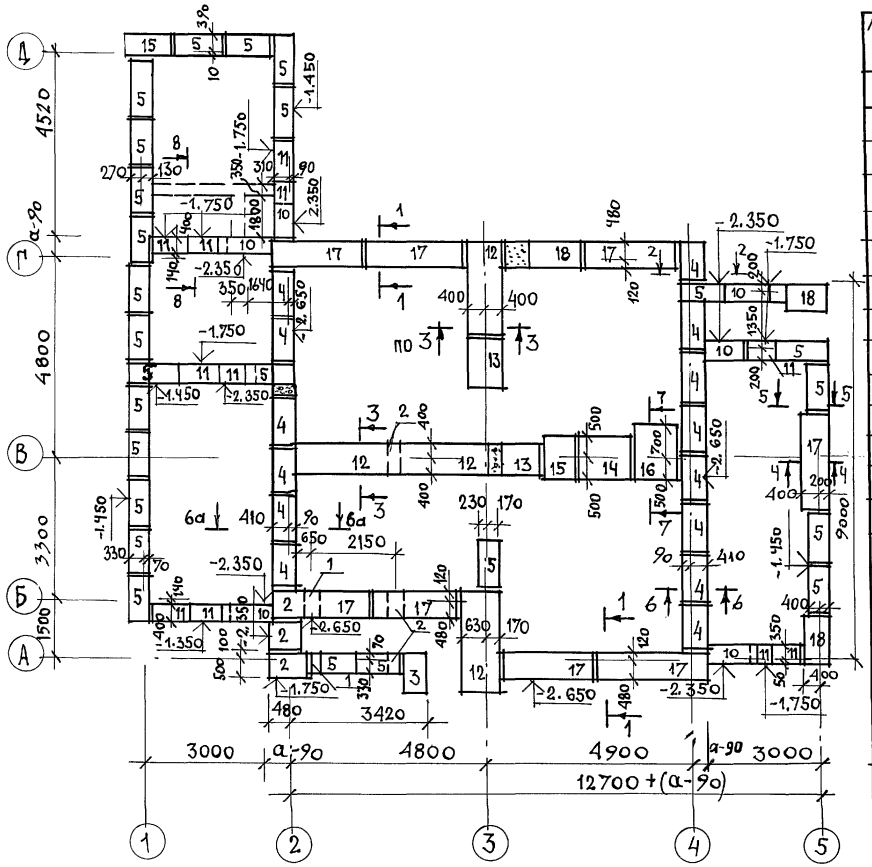

Спецификация сборных железобетонных изделий

Марка поз.	Обозначение	Наименование	Кол.	Масса ед., кг	Прим.
		Блоки фундаментов			
1	ГОСТ 13579-78	ФБС 12.6.6-Т	1	960	
2	//	ФБС 9.6.6-Т	3	580	
3	//	ФБС 9.3.6-Т	3	350	
4	//	ФБС 12.5.3-Т	14	380	
5	//	ФБС 12.4.3-Т	26	310	
6	//	ФБС 24.5.6-Т	35	1630	
7	//	ФБС 12.5.6-Т	5	790	
8	//	ФБС 9.5.6-Т	24	590	
9	//	ФБС 24.4.6-Т	22	1300	
10	//	ФБС 12.4.6-Т	27	640	
11	//	ФБС 9.4.6-Т	37	470	
		Плиты фундаментов			
12	ГОСТ 13580-85	ФЛ 8.24	4	1400	
13	//	ФЛ 8.12	2	690	
14	//	ФЛ 10.24	1	1500	
15	//	ФЛ 10.8	1	500	
16	//	ФЛ 12.12	1	870	
17	//	ФЛ 6.24	8	1000	
18	//	ФЛ 6.12	3	520	

Экспликация отверстий

Тип отв.	Размер мм b	Размер мм h	Отм. низа м	Назначение
1	500	600	при привязке	отв. В
2	500	600		отв. К

Привязан

Инв. N

Н. контр.	Майсюк	
Нач. маст	Караваев	
ГАП	Кувакин	
Гл. спец	Майсюк	
Исполн.	Симонова	
Провер.	Майсюк	

144-12-237.91 АС

Мансардный одноквартирный 5-комнатный жилой дом с пристроенными гаражом и хозпостройкой

План сборных ленточных фундаментов /вариант/

Стадия	Лист	Листов
Р	20	

ЦНИИЭП граждансельстрой

24887-01 24

Альбом I

Инв. N подл. | Подпись и дата | Взам. инв. N

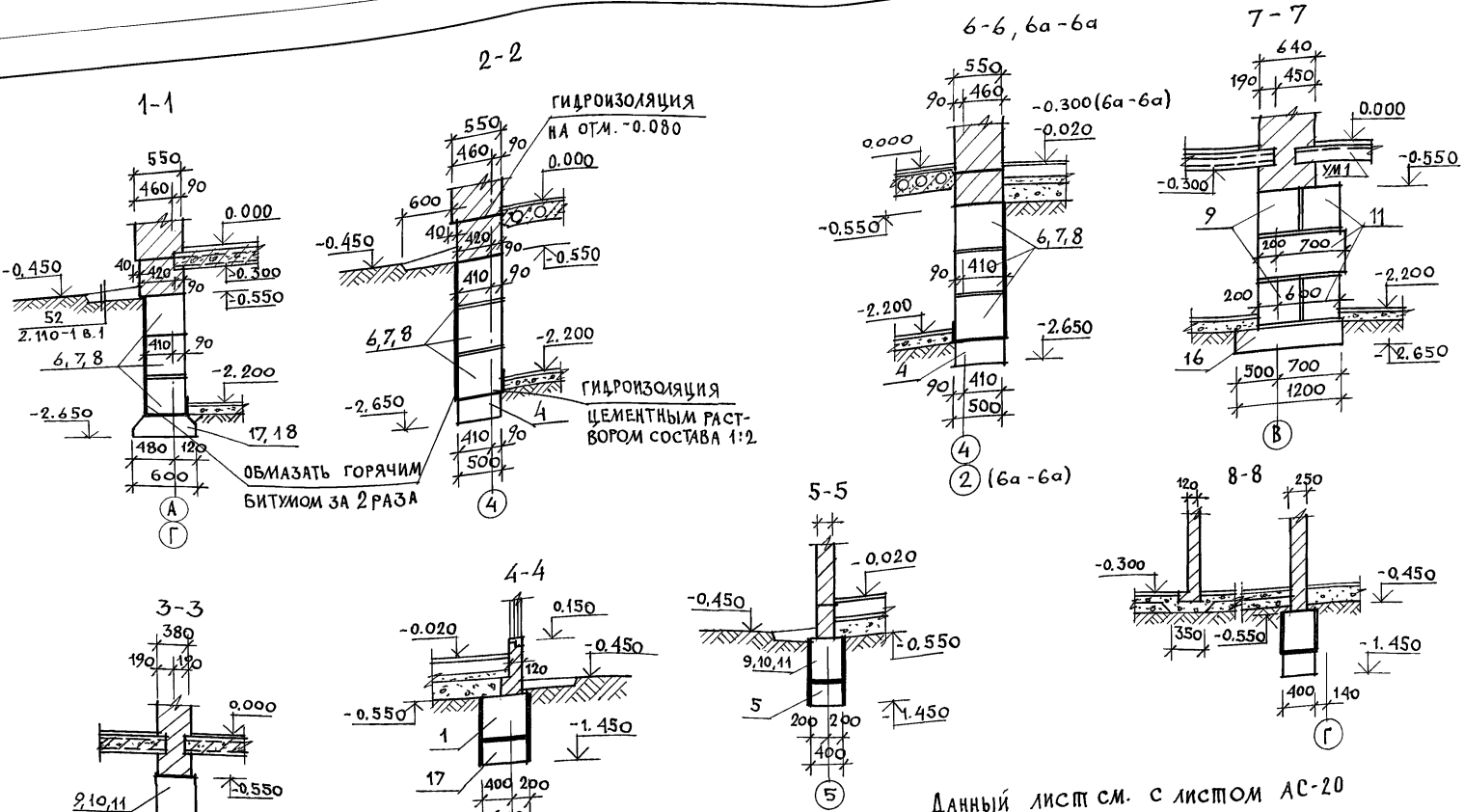

АЛЬБОМ 1

ИНВ. N ПОДЛ. | ПОДПИСЬ И ДАТА | ВЗАМ. ИНВ. N

				144-12-237.91	АС

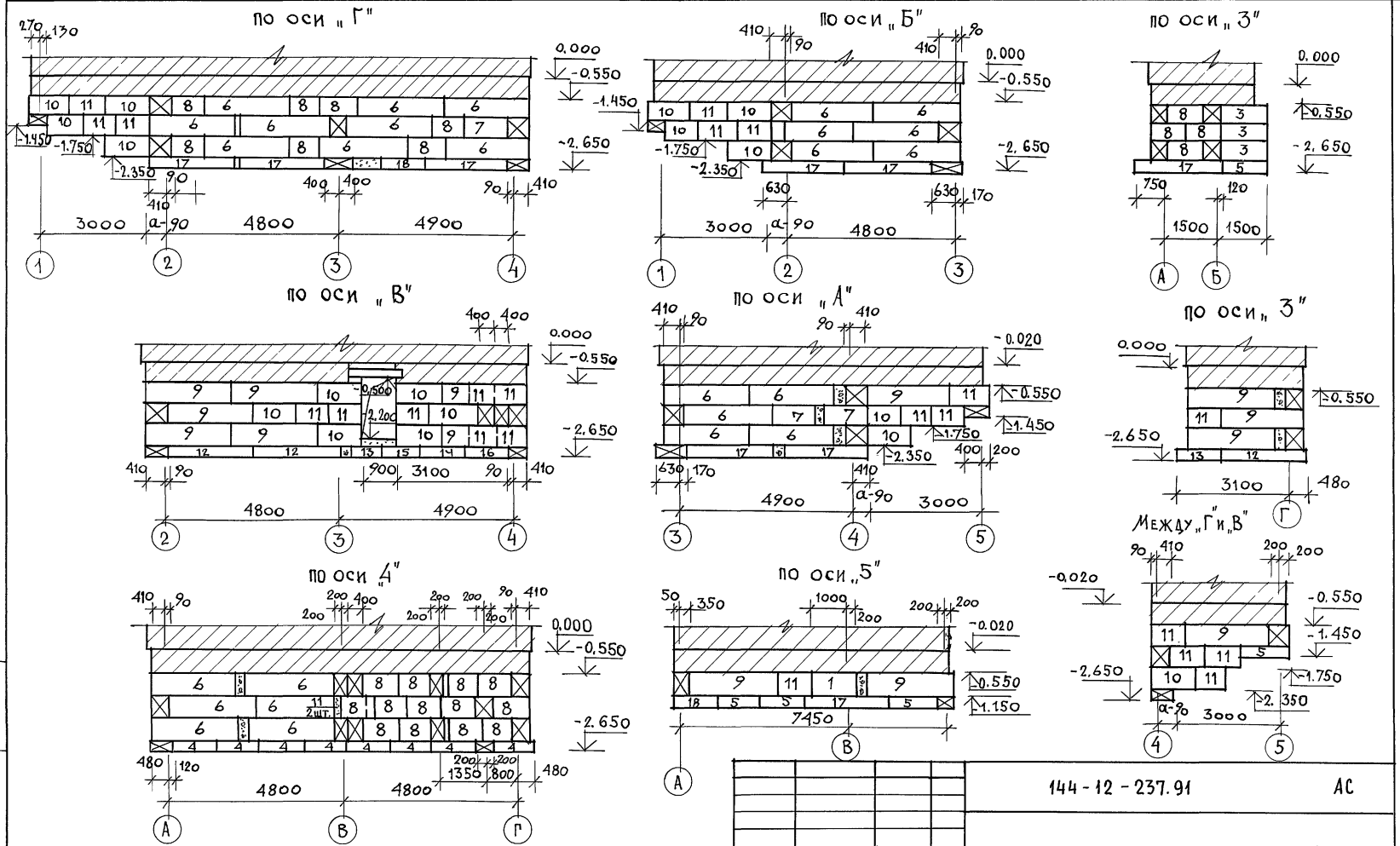

Альбом 1

Инв. № подл. | Подпись и дата | Взам. инв. №

Привязан			
Инв. №			

Н. контр.	Майсюк	
Нач. МАС	Караваев	
ГАП	Кувакин	
Гл. спец.	Майсюк	
Исполн.	Симонова	
Провер	Майсюк	

144-12-237.91 АС

Мансардный одноквартирный 5-комнатный жилой дом с пристроенными гаражом и хозпостройкой

Развертки сборных ленточных фундаментов /вариант/

Стадия	Лист	Листов
Р	22	

ЦНИИЭП гражданселькстрой

24887-01 26

По оси „2"

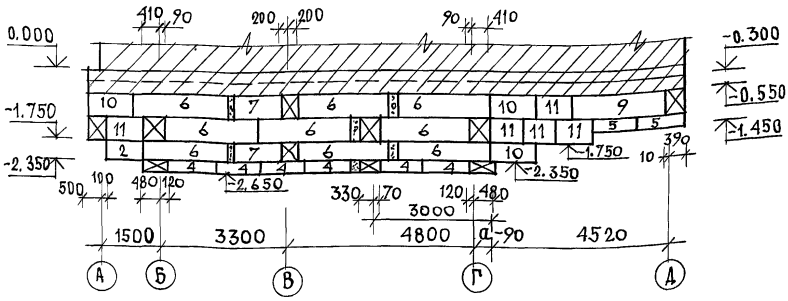

По оси „1"

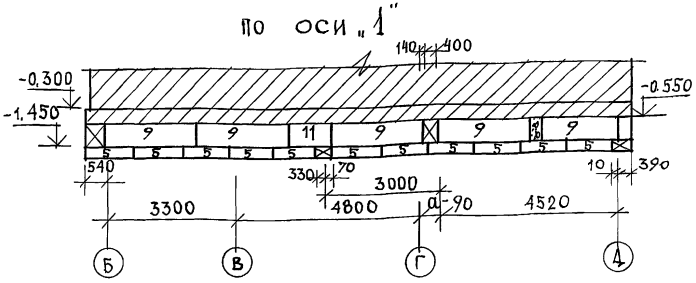

По оси „Г/В" (ВЕРАНДА)

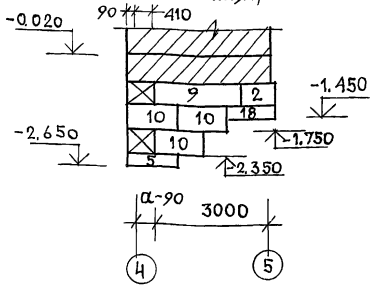

Между „Г и В" (ПРИСТРОЙКА)

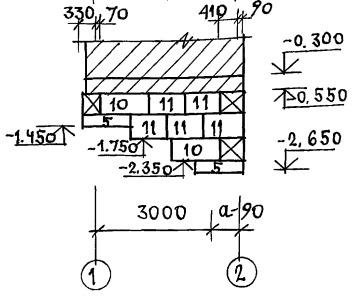

По оси „А"

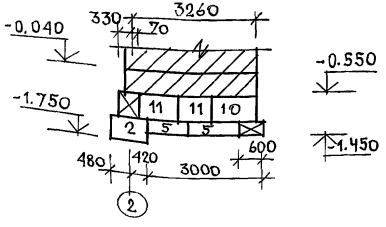

По оси „Д"

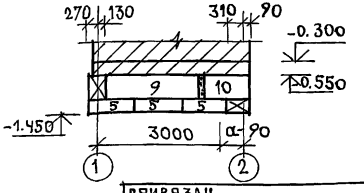

Данный лист см. с листами АС-20 ÷ АС-22

				144-12-237.91		АС	
				Н.контр.	Майсюк	Мансардный одноквартирный 5-комнатный жилой дом с пристроенными гаражом и хозпостройкой	Стадия: Р; Лист: 23; Листов:
				Нач. маст.	Караваев		
				ГАП	Кувакин		
				Гл. спец.	Майсюк	Развертки сборных ленточных фундаментов (вариант)	ЦНИИЭП граждансельстрой
				Исполн.	Симонова		
				Провер.	Майсюк		

Привязан

Инв. №

Альбом 1

Инв. № подл. | Подпись и дата | Взам. инв. №

24887-01 27

Альбом I

План перекрытия над подвалом

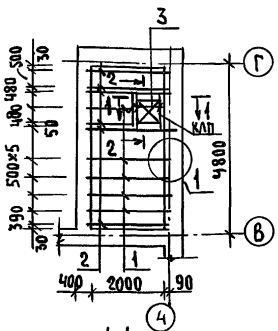

1-1

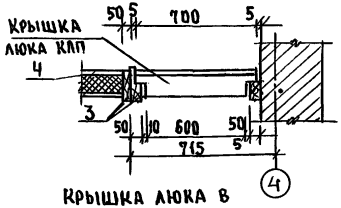

Крышка люка в подвал

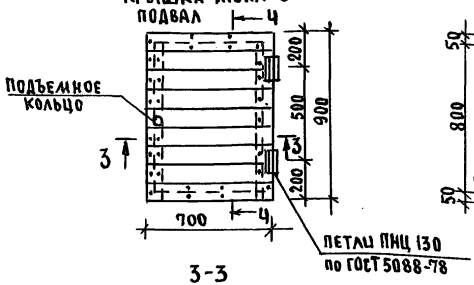

3-3

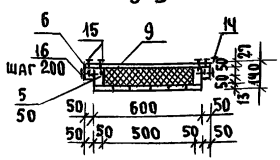

2-2

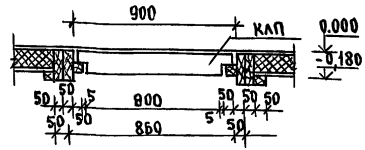

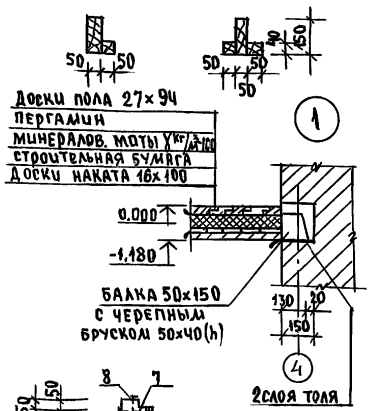

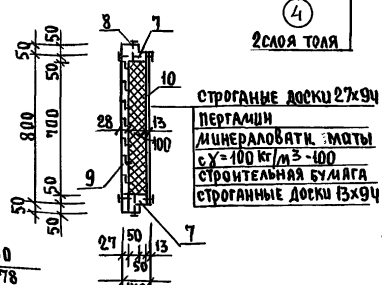

Спецификация древесины на перекрытие

Марка, поз.	Обозначение	Наименование	Кол.	Объем ед. м³	Примечание
1	ГОСТ 24454-80Е	Балка 50×150×2300	6	0.027	
2	"	Балка 50×150×2300	6	0.022	
3	"	Балка 50×100×910	3	0.005	
4	"	Брусок 50×75×910	1	0.0034	
	Данный лист	Крышка люка в подвал КЛП 700×900	1	0.044	

Спецификация древесины на крышку люка КЛП

Марка, поз.	Обозначение	Наименование	Кол.	Объем ед. м³	Примечание
5	ГОСТ 23166-78	Каркас люка 500×100, ℓ=800	2	0.04	
6	"	" 50×50, ℓ=900	2	0.0023	
7	"	" 50×100, ℓ=500	2	0.0025	
8	"	" 50×50, ℓ=600	2	0.0015	
		Итого:		0.021	
9	ГОСТ 8242-88	Доски 27×94 ℓ=700	9	0.0016	
10	"	" 13×94 ℓ=600	8	0.0007	
		Итого:		0.0225	
11	ТУ21-31-64-88 Кл.Н	Минераловатные маты 100×500	1	0.04	
12		Пергамин 600×800	1	0.48м²	
13		Строительная бумага 600×800	1	0.48м²	
14	ГОСТ 5088-78	Петли ПНЦ 130	2		
15	ГОСТ 4028-63*	Гвозди К 3×80	62		
16	"	Гвозди КЧ×100	14		

1. Конец балок /на длину 750 мм/ антисептируется

Привязан

Инв.№

Н.контр.	Майсюк		
Нач.мас.	Караваев		
ГАП	Кувакин		
Гл.спец.	Майсюк		
Исполн.	Полянчева		
Проверил	Майсюк		

144-12-237.91 АС

Мансардный одноквартирный 5-комнатный жилой дом с пристроенными гаражом и хозпостройкой

План перекрытия над подвалом. Крышка люка в подвал.

Стадия	Лист	Листов
Р	24	

ЦНИИЭП гражданселькстрой

Инв.№ подл. | Подпись и дата | Взам.инв.№

Альбом 1

Схема расположения элементов перекрытия на отм. н. 2.500

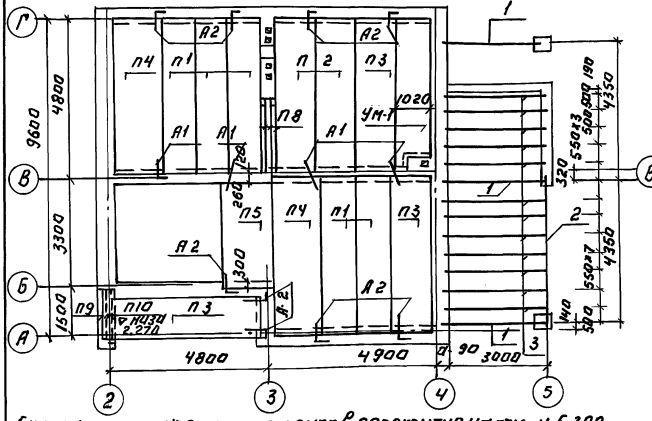

Схема расположения элементов перекрытия на отм. н. 5.300.

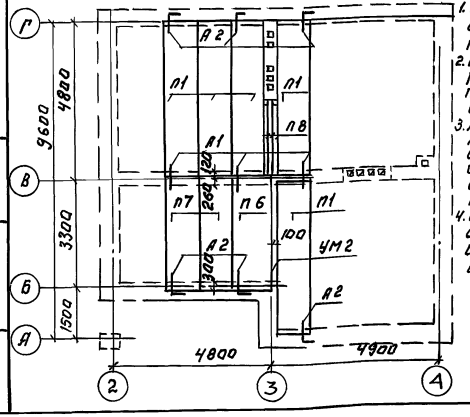

1. Панели перекрытий укладывать по слою цементного раствора М 100.
2. Швы между панелями перекрытий тщательно заполнять цементным раствором М 100.
3. Анкера перекрытий соединить между собой на сварке электродами Э-42 с последующим покрытием цементным раствором М-100.
4. Отверстия в перекрытиях для пропуска стояков сверлить по месту не нарушая ребер панелей.

Спецификация элементов перекрытий.

Марка поз.	Обозначение	Наименование	Кол.	Масса ед.кг	Примечание
		Панели перекрытий			
П1	Серия 1.141-1 Вып. 64	ПК 48.10 - 6 А IV Т	10	1400	
П2	—— " ——	ПК 48.12 - 4 А IV Т	2	1700	
П3	—— " ——	ПК 48.12 - 6 А IV Т	3	1700	
П4	—— " ——	ПК 48.15 - 4 А IV Т	2	2260	
П5	Серия 1.141-1 Вып. 60	ПК 36.15 - 6 Т	1	1700	
П6	—— " ——	ПК 36.12 - 4 Т	1	1280	
П7	Серия 1.141-1 Вып. 60	ПК 36.10 - 8 Т	2	1055	
		Перемычки			
П8	Серия 1.038.1-1 В.1	2ПБ 22-3-П	6	92	
П9	—— " ——	1ПБ 13-1	1	25	
П10	—— " ——	3ПБ 16-37-П	3	102	
		Монолитные участки			
	Лист АС-26	Ум-1	1	0.65 м³	
	Лист АС-26	Ум-2	1	0.07 м³	
		Анкера			
	Лист АС-26	А-1	12	0,4	
	Лист АС-26	А-2	16	0.6	

Спецификация древесины.

Марка поз.	Обозначение	Наименование	Кол.	Об'ем ед.м³	Примечание
1	ГОСТ 24454-80 Е	Прогон 150×175 ℓ=3200 (94×144)	3	0.048	
2	—— " ——	Прогон 100×150 ℓ=4300 (94×144)	1	0.065	
3	—— " ——	Балки потолка веранды 50×100×3200	12	0.016	

Н.КОНТР.	МАЙСЮК	Майсюк	
НАЧ.МАС	КАРАВАЕВ		
ГАП	КУВАКИН		
ГЛ.СПЕЦ.	МАЙСЮК	Майсюк	
ИСПОЛН.	ПОЛЯНИЧЕВА		
ПРОВЕР.	МАЙСЮК	Майсюк	

144-12-237.91 АС

МАНСАРДНЫЙ ОДНОКВАРТИРНЫЙ 5-КОМНАТНЫЙ ЖИЛОЙ ДОМ С ПРИСТРОЕННЫМИ ГАРАЖОМ И ХОЗПОСТРОЙКОЙ

СТАДИЯ	ЛИСТ	ЛИСТОВ
Р	25	

СХЕМЫ РАСПОЛОЖЕНИЯ ЭЛЕМЕНТОВ ПЕРЕКРЫТИЙ. СПЕЦИФИКАЦИЯ.

ЦНИИЭП ГРАЖДАНСЕЛЬСТРОЙ

ПРИВЯЗАН:

ИНВ.N

ИНВ.N ПОДЛ. | ПОДП. И ДАТА | ВЗАМ. ИНВ.N

24887-01 29

Альбом 1

Монолитный участок Ум1

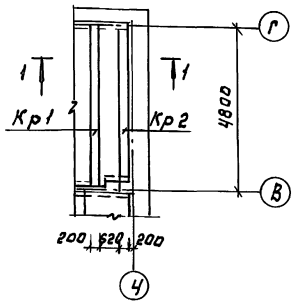

1-1

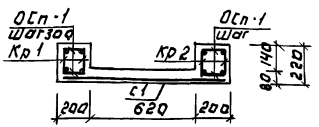

Кр-1; Кр-2.

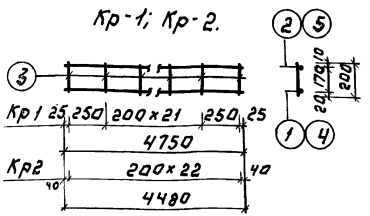

С-1

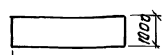

Монолитный участок Ум2.

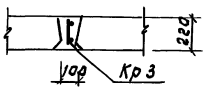

Кр-3

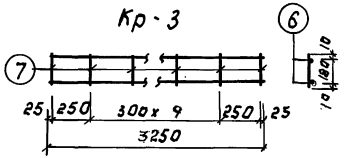

Анкер А1

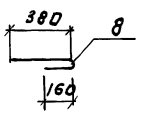

Анкер А2.

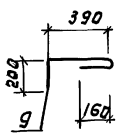

Спецификация монолитных ж.б. конструкций.

Формат	Зона	Поз.	Обозначение	Наименование	Кол.	Примечание
			Монолитный участок Ум1 - 1 шт.			
				Каркас Кр1	2	27.0кг
				Каркас Кр2	2	25.5кг
				Сетка с1	1	1.71кг
				Отд. стержни ⌀10 А-III ℓ=180	33	1.32кг
				Материалы:		
				Бетон марки В15	0.65м³	
			Монолитный участок Ум2 - 1 шт.			
				Каркас Кр3	1	4.53кг
				Материалы:		
				Бетон марки В15	0.01м³	
			Спецификация на 1 металлическое изделие			
Формат	Зона	Поз.	Обозначение	Наименование	Кол.	Примечание
				Каркас Кр1		
		1	ГОСТ 5781-82*	Ф 18 А-III ℓ=4750	1	9.5кг
		2	"	Ф 10 А-II ℓ=4750	1	2.93кг
		3	"	Ф 6 А-I ℓ=200	24	1.07кг
				Масса каркаса		13.5кг
				Каркас Кр2		
		4	ГОСТ 5781-82*	Ф 18 А-III ℓ=4480	1	8.96кг
		5	"	Ф 10 А-II ℓ=4480	1	2.77кг
		3	"	Ф 6 А-I ℓ=200	23	1.02кг
				Масса каркаса		12.75кг
				Каркас Кр3		
		6	ГОСТ 5781-82*	Ф 10 А-III ℓ=3250	2	4.0кг
		7	"	Ф 6 А-I ℓ=200	12	0.53кг
				Масса каркаса		4.53кг
				Сетка с.1		
			ГОСТ 8478-81	Сетка С $\frac{4Вр1-200}{4Вр1-200}$ 1660	0.98м²	1.71кг
				Анкеры		
		8	ГОСТ 5781-82	А1Ф 10 А-I ℓ=590	1	0.36кг
		9	"	А2Ф 10 А-I ℓ=800	1	0.49кг

Привязан:

Инв. №

Н.конт.	Майсюк	
Нач.маст.	Караваев	
ГАП	Кувакин	
Гл.спец.	Майсюк	
Инж.ТХАТ	Полянчева	
Провер.	Майсюк	

144-12-237.91 АС

Мансардный одноквартирный 5-комнатный жилой дом с пристроенным гаражом и хозпостройкой

Монолитные участки Ум1, Ум2, анкера А1, А2 спецификации.

Стадия	Лист	Листов
Р	26	

ЦНИИЭП Гражданселькстрой

24887-01 30

Инв. № подл. | Подпись и дата | Взам. инв. №

Альбом 1

Схема расположения элементов перекрытия на отм. -0.300 (Вариант)

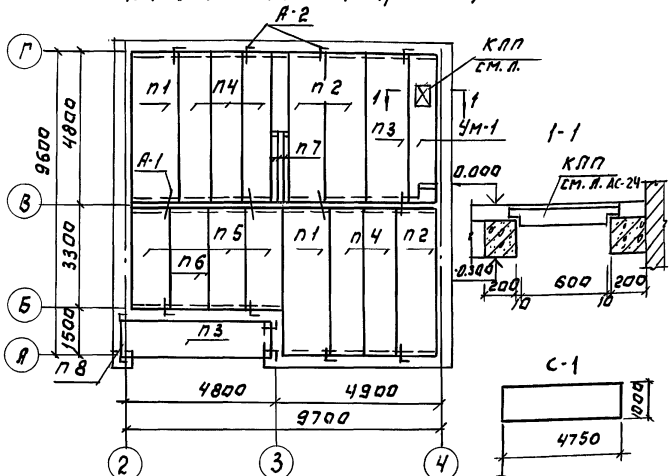

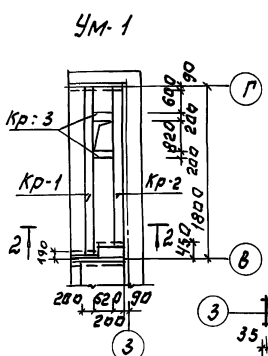

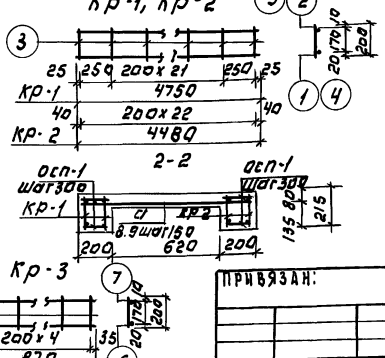

Основные примечания см. л. АС-25.

Спецификация элементов перекрытий.

Марка поз.	Обозначение	Наименование	Кол.	Масса ед. кг	Примечание
	Панели перекрытия				
П1	Серия 1.141-1 Вып. 64	ПК 48.15-4АIVт	2	2250	
П2	—"—	ПК 48.12-4АIVт	3	1700	
П3	—"—	ПК 48.12-6АIVт	2	1700	
П4	—"—	ПК 48.10-6АIVт	3	1400	
П5	Серия 1.141.1 Вып. 10	ПК 36.12-8т	3	1280	
П6	—"—	ПК 36.12-4т	1	1280	
	Перемычки				
П7	Серия 1.038.1-1 В.1	2ПБ22-3п	3	1250	
П8	—"—	3ПБ-16-37п	1	880	
	Анкеры				
	Лист АС-26	А-1	8	0.36	
	—"—	А-2	10	0.49	
	Монолитный участок	Ум-1	1 шт		
		Каркас Кр-1	2	13.5	27.0
		Каркас Кр-2	2	12.75	25.5
		Каркас Кр-3	4	1.54	6.16
		Сетка С-1	1	15.54	15.54
		Осп-1 отв. стерж. ф 6 Р=180	33	1.32	
		Бетон марки В15	0.65	м³	

Спецификация на 1 металлическое изделие

Формат	Зона	Поз.	Обозначение	Наименование		Кол.	Примеч.
				Каркас Кр-1			
		1	ГОСТ 5781-82*	ф18 А-III	Р=4750	1	9.5 кг
		2	—"—	ф10 А-II	Р=4750	1	2.93 кг
		3		ф6 А-I	Р=200	24	1.07 кг
				Каркас Кр-2			
		4	ГОСТ 5781-82*	ф18 А-III	Р=4480	1	8.96 кг
		5	—"—	ф10 А-II	Р=4480	1	2.77 кг
		3	—"—	ф6 А-I	Р=200	23	1.02 кг
				Каркас Кр-3			
		6	ГОСТ 5781-82*	ф12 А-III	Р=870	1	0.77 кг
		7	—"—	ф10 А-II	Р=870	1	0.54 кг
		3	—"—	ф6 А-I	Р=200	5	0.23 кг
				Сетка С-1			
		8	ГОСТ 5781-82*	ф6 А-I	Р=1000	32	7.10
		9	—"—	ф6 А-I	Р=4750	8	8.44

Привязан:

Инв. №

Инв. № подл. | Подпись и дата | Взам. инв. №

144-12-237.91 АС

Н. контр.	Майсюк		
Рук. маст.	Карабатв		
ГАП	Кубакин		
Гл. спец.	Майсюк		
Инженер-кат.	Полянинчева		
Провер.	Майсюк		

Мансардный одноквартирный 5-комнатный жилой дом с пристроенным гаражом и подпольем

Схема расположения элементов перекрытия подвала (вариант)

Стадия	Лист	Листов
Р	27	

ЦНИИЭП Гражданселькстрой

24887-01 31

Альбом 1

План стропил.

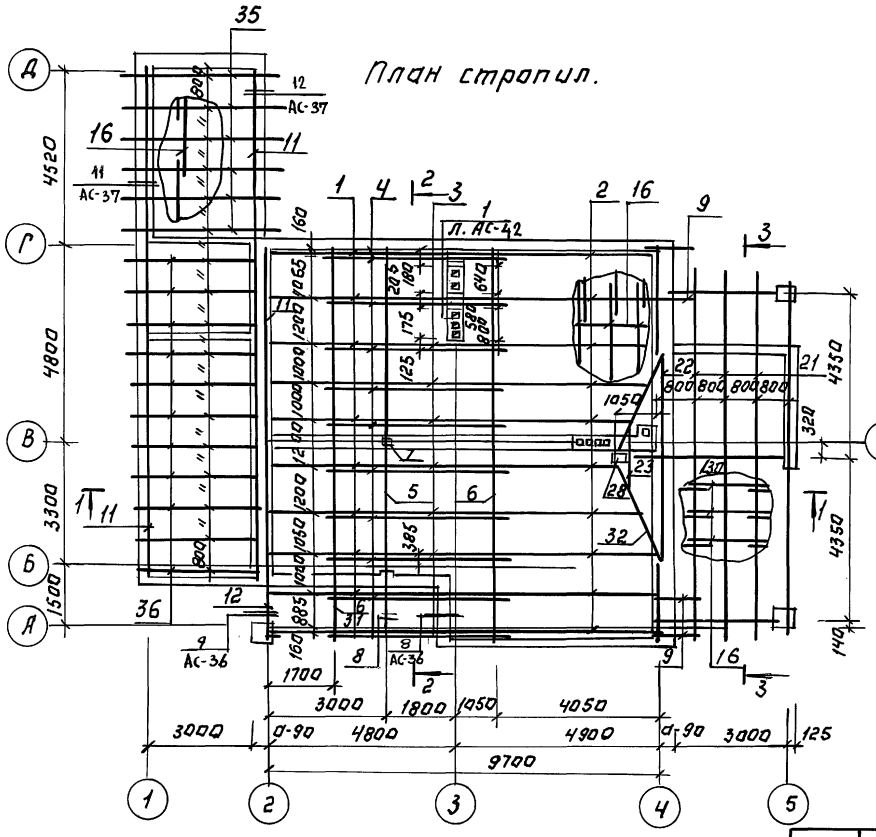

План кровли.

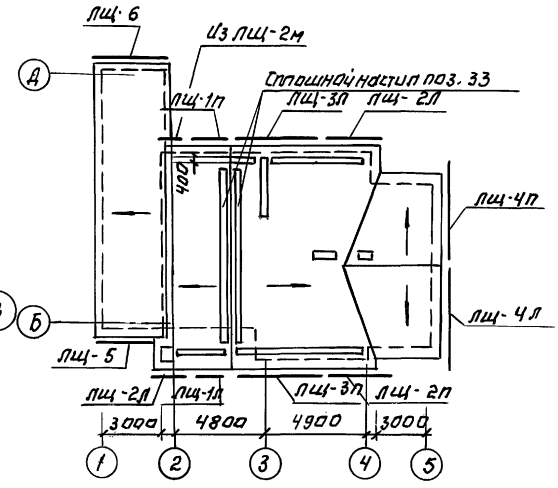

1. Общие примечания см. на АС-31
2. Спецификация древесины см. АС-30

Н.контр.	Майсюк		
Нач.маст.	Караваев		
ГАП	Кубакин		
Гл.спец.	Майсюк		
Инж.ик.	Третьяченко		
Провер.	Поляничева		

Привязан:

Инв.№

144-12-237.91 АС

Мансардный одноквартирный 5-комнатный жилой дом с пристроенным мигаражом и хозпостройкой

Стадия	Лист	Листов
Р	28	

План стропил.
План кровли
(q снег = 1.0 кПа)

ЦНИИЭП Госгражданселькстрой

24887-01 32

Инв.№ подл. | Подпись и дата | Взам.инв.№

Альбом I

Разрез 1-1

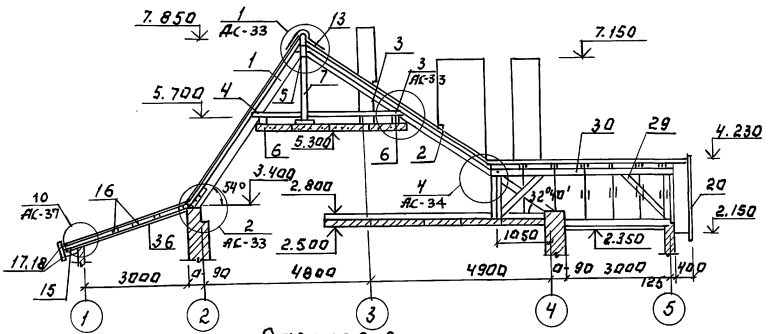

Разрез 3-3

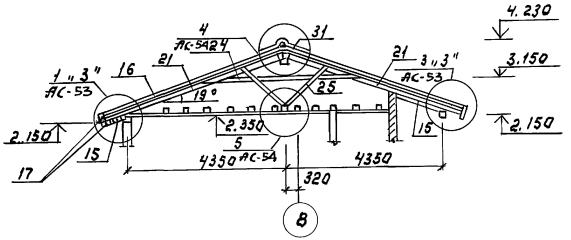

Разрез 2-2.

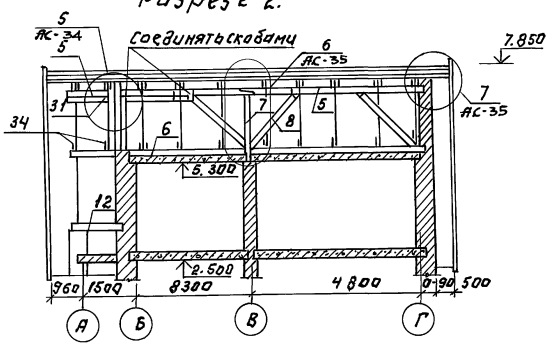

1. План стропил см. АС-28
2. Номера узлов с индексами „3", зеркальны узлам без индекса.

Инв. N подл. | Подпись и дата | Взам. инв. N

Привязан:

Инв. №

Н. контр.	Майсюк	
Нач. маст.	Кравцев	
ГАП	Кувакин	
Гл. спец.	Майсюк	
Инж. I кат.	Третьякова	
Провер.	Поляничева	

144-12-237.91 АС

Мансардный однокв. 5-комнатный жилой дом с пристроенными гаражом и хозпостройкой

Стадия	Лист	Листов
Р	29	

Разрезы 1-1÷3-3

Госгражданстрой

24887-01 33

Марка поз.	Обозначение	Наименование	Кол.	Объём ед., м3	Примечание
1	ГОСТ 24454-80Е	Стропила дома 50×175×5300	20	0.046	
2	—"—	Стропила дома 50×175×4900	20	0.043	
3	—"—	Стропила дома 50×175×3900	20	0.034	
4	—"—	Затяжка 50×150×1750	8	0.036	
5	—"—	Прогон 100×150×5240	2	0.079	
6	—"—	Прогон 100×175	20п.м.	—	
7	—"—	Стойка под прогон 100×176×1830	1	0.033	
8	—"—	Подкосы 100×100×2500	4	0.026	
9	—"—	Кобылки 50×100×1600	14	0.008	
10	—"—	Опорный брусок стропил 50×50×250	20	0.00062	
11	—"—	Мауэрлат 50×100	68п.м	—	
12	—"—	Прогон под стропила на лоджии 100×180×1500	1	0.023	
13	—"—	Накладки стропил 50×175×400	20	0.0035	
14	—"—	Подкладки под стойки 50×150	2п.м.		
15	—"—	Подшивка свесов 16×100 (13×94)	440п.м		
16	—"—	Обрешетка 50×75	580п.м	—	
17	—"—	Лобовые доски 22×124	48п.м	—	
18	—"—	Лобовые доски	33п.м		
19	Лист АС-61	Лобовые щиты дома Лщ-1п/л, Лщ-2п/л	8	0.624 / 0.028	
20	Лист АС-62	Лобовые щиты веранды, Лщ-3п/л, Лщ-4п/л	2	0.040 / 0.034	
21	ГОСТ 24454-80Е	Стропила веранды 50×150×5100	8	0.039	
22	—"—	Стропила веранды 50×150×2500	2	0.020	
23	—"—	Стропила веранды 50×150×1000	2	0.08	
24	—"—	Затяжка 50×150×4200	8	0.032	
25	—"—	Подкосы стропил 50×100×1600	8	0.008	
26	—"—	Накладки для крепл. под. 50×100×400	16	0.002	
27	—"—	Накладки стропил 50×150×400	12	0.003	
28	—"—	Стойки стропил 100×100×1540	2	0.015	
29	—"—	Подкосы под прогон 100×100×1800	2	0.018	
30	—"—	Верхний прогон вер. 100×150×4400	1	0.066	
31	—"—	Прогон 150×175×3200	1	0.048	
32	—"—	Ендова 100×150×3100	2	0.05	
33	—"—	Настил из досок по кровле (22×94)	160п.м	—	
34	—"—	Затяжка (44×169) 50×175×1750	2	0.036	
35		Стропила 50×150 ℓ=4750	6	0.042	
36		Стропила 50×150 ℓ=3800	11	0.033	
37	АС-62	Лобовые щиты Лщ-5, Лщ-6	1 / 1	0.0372 / 0.0392	

Норм. конт.	Майсюк		
Нач. маст.	Караваев		
Гап.	Кувакин		
Гл. спец.	Майсюк		
Исполн.	Третьяченко		
Провер.	Поляничева		

Привязан

Инв №

144-12-237.91 АС

Мансардовый одноквартирный 5 комнатный жилой дом с пристроенным гаражом и хозпостройкой.

Стадия	Лист	Листов
Р	30	

Спецификация ($q_{снег}$ = 1.0 кПа)

ЦНИИЭП, Граждансельстрой

24887-01 34

Альбом 1

План стропил

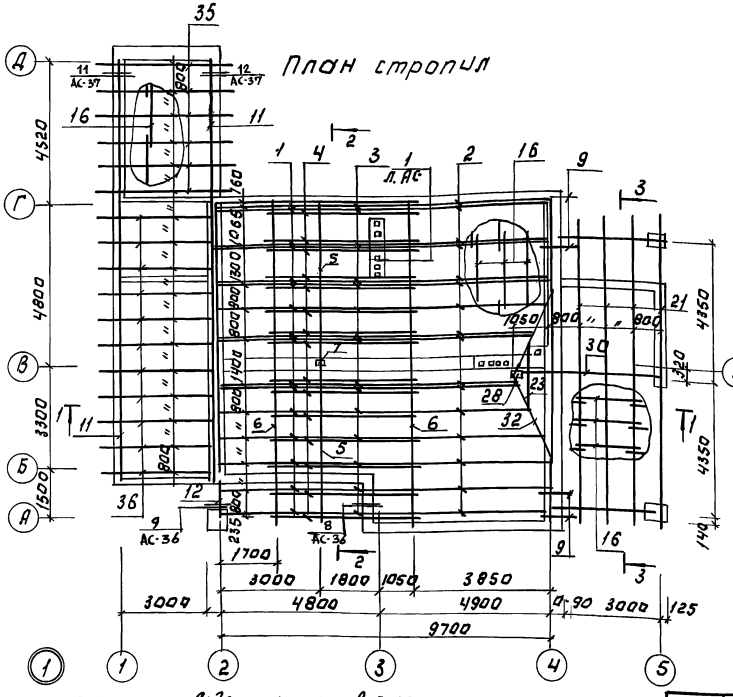
35
А
Г
В
Б
А
11 АС-37
12 АС-37
16
11
2
1 4 3 1 2 16 9 3
П.АС
4520
4800
3300
1500
4350
4150
1320
1050
800
800
800

Альбом 1

Марка, поз.	Обозначение	Наименование	Кол.	Объем ед., м³	Примечание
1	ГОСТ 24454-80 Е	Стропила дома 50×175×5300	32	0.046	
2	——— " ———	Стропила дома 50×175×4900	32	0.043	
3	——— " ———	Стропила дома 50×175×3900	32	0.034	
4	——— " ———	Затяжка 50×150×1750	10	0.036	
5	——— " ———	Прогон 100×150×5240	2	0.079	
6	——— " ———	Прогон 100×175	20п.м	–	
7	——— " ———	Стойка под прогон 100×175×1830	1	0.033	
8	——— " ———	Подкосы 10×100×2500	4	0.026	
9	——— " ———	Кобылки 50×100×1600	15	0.008	
10	——— " ———	Опорный брусок стропил 50×50×250	32	0.00062	
11	——— " ———	Мауэрлат 50×100	68п.м	–	
12	——— " ———	Прогон под стропила на лоджии 100×150×1500	1	0.023	
13	——— " ———	Накладки стропил 50×175×400	32	0.0035	
14	——— " ———	Подкладки под стойки 50×150	2п.м.	–	
15	——— " ———	Подшивка свесов дома и веранды 16×100 (13×94)	440п.м	–	
16	——— " ———	Обрешетка 50×75	580п.м		
17	——— " ———	Лобовые доски (22×129)	48п.м		
18	——— " ———	Лобовые доски (22×94)	33п.м	–	
19	Лист АС-52	Лобовые щиты дома ЛЩ-1п/л, ЛЩ-2п/л	8	0.024 0.028	
20	Лист АС-53	Лобовые щиты дома ЛЩ-3п/л, ЛЩ4п/л	2	0.024 0.034	
21	ГОСТ 24454-80Е	Стропила веранды 50×175×5100	8	0.045	
22	——— " ———	Стропила веранды 50×150×2600	2	0.020	
23	——— " ———	Стропила веранды 50×150×1000	2	0.08	
24	——— " ———	Затяжка 50×150×4200	8	0.032	
25	——— " ———	Подкосы стропил 50×100×1600	8	0.008	
26	——— " ———	Накладки для крепл. под. 50×100×400	16	0.002	
27	——— " ———	Накладки стропил 50×150×400	12	0.003	
28	——— " ———	Стойки стропил 100×100×1540	2	0.015	
29	——— " ———	Подкосы под прогон 100×100×1800	2	0.018	
30	——— " ———	Верхний прогон вер. 100×150×4700	1	0.066	
31	——— " ———	Прогон 150×175×3200	1	0.048	
32	——— " ———	Ендова 100×150×3100	2	0.05	
33	——— " ———	Настил из досок по кровле 25×100 (22×94)	160п.м		
34	——— " ———	Затяжка (44×169) 50×175×1750	2	0.036	
35		Стропила 50×175 ℓ=4750	6	0.042	
36		Стропила 50×175 ℓ=3800	11	0.033	
37	АС-62	Лобовые щиты ЛЩ-5, ЛЩ-6 ГАРАНА	1 / 1	0.0372 / 0.0392	

Норм. конт	Майсюк		
Нач. маст.	Караваев		
ГАП.	Кувакин		
Гл. спец	Майсюк		
Исполн.	Третьяченко		
Провер.	Полянничева		

144-12-237.91 АС

Мансардовый одноквартирный 5комнатный жилой дом с пристроенным гаражом и хозпостройкой.

Стадия	Лист	Листов
Р	32	

Спецификация (qснег. = 1.5 кПа)

ЦНИИЭП граждансельстрой

Привязан

Инв №

Инв.№ подл. | Подп. и дата | Взам. инв.№

24887-01 36

Альбом 1

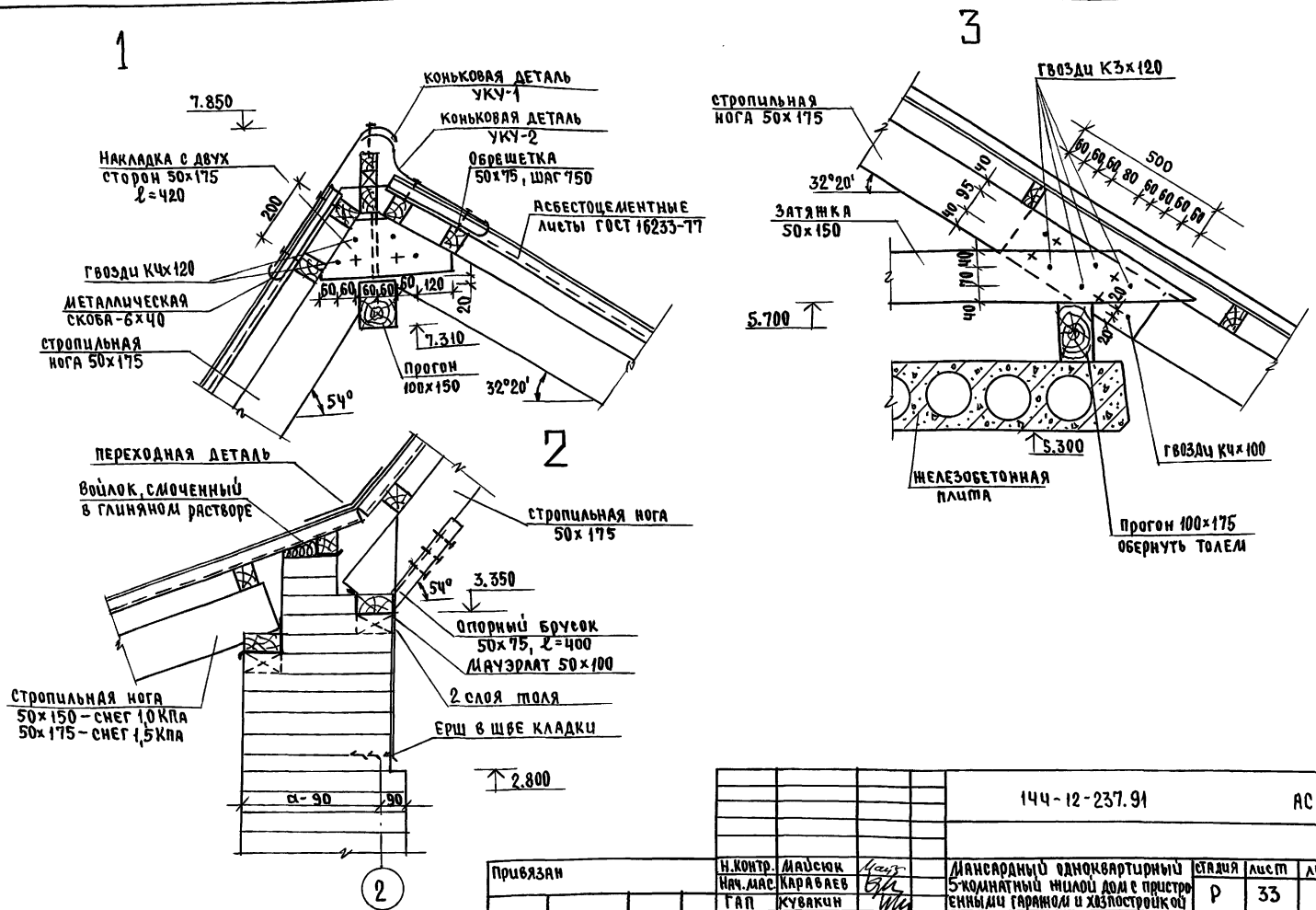

Привязан	Н.контр.	Майсюк		144-12-237.91			АС
	Нач.мас.	Караваев		Мансардный одноквартирный 5-комнатный жилой дом с пристроенными гаражом и хозпостройкой	Стадия	Лист	Листов
	ГАП	Кувакин			Р	33	
	Гл.спец.	Майсюк		Узлы кровли N N 1,2,3	ЦНИИЭП гражданскельстрой		
Инв. №	Исполн.	Поляничева					
	Провер.	Майсюк					

24887-01 37

Инв. № подл. | Подпись и дата | Взам. инв. №

Альбом 1

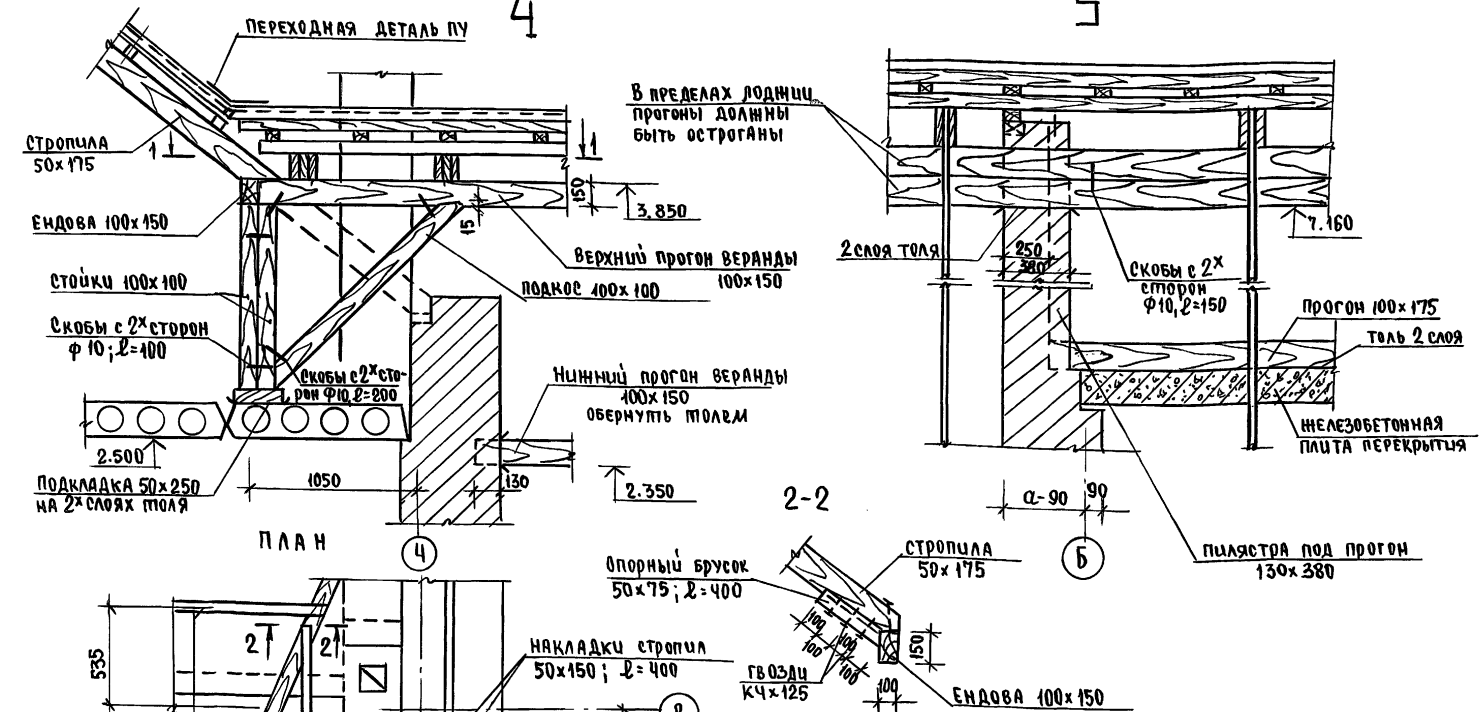

Данный лист смотри совместно с листами АС-13

				144-12-237.91	АС
Привязан		Н.контр.	Майсюк	Мансардный одноквартирный 5-комнатный жилой дом с пристроенными гаражом и хозпостройкой	стадия: Р; лист: 34; листов:
		ГАП	Кувакин		
		Гл.спец.	Майсюк		
		Исполн.	Поляничева	Узлы кровли Ч.5	ЦНИИЭП Гражданэльстрой
Инв.№		Проверил	Майсюк		

Инв.№ подл. | Подпись и дата | Взам.инв.№

24887-01 38

Альбом 1

Б

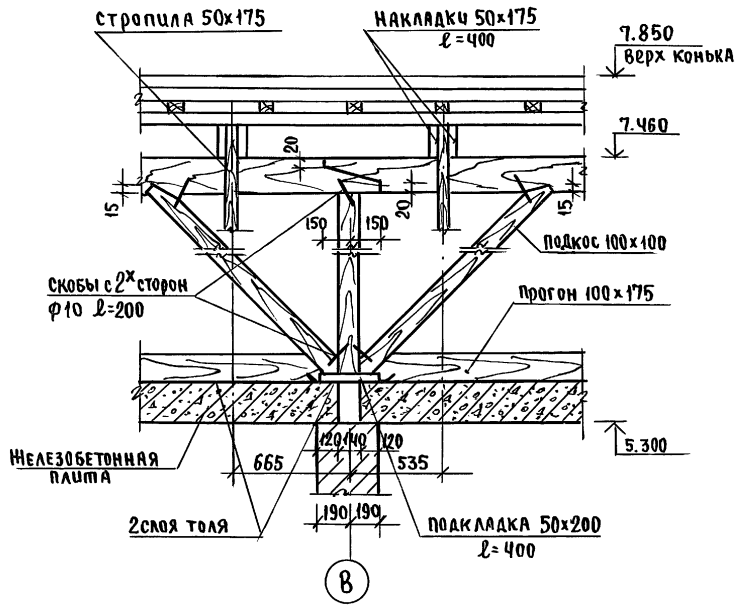

7

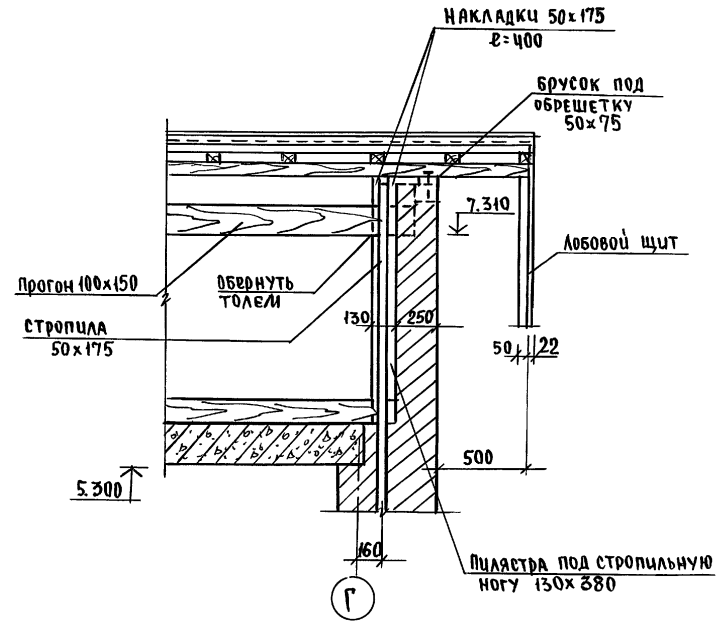

Инв.№ подл. | Подпись и дата | Взам.инв.№

				144-12-237.91	АС	
Привязан		Н.Контр.	Майсюк	Мансардный одноквартирный 5-комнатный жилой дом с пристроенными гаражом и хозпостройкой	Стадия	Лист	Листов
		Нач.мас.	Караваев		Р	35	
		ГАП	Кувакин				
		Гл.спец.	Майсюк	Узлы кровли №6,7	ЦНИИЭП граждансельстрой		
		Исполн.	Поляничева				
Инв.№		Провер.	Майсюк				

24887-01 39

Альбом 1

8

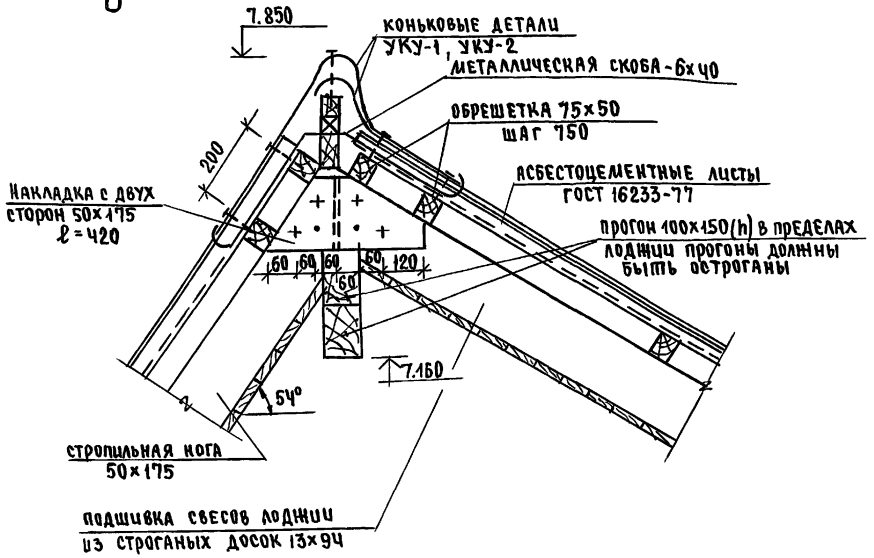

9

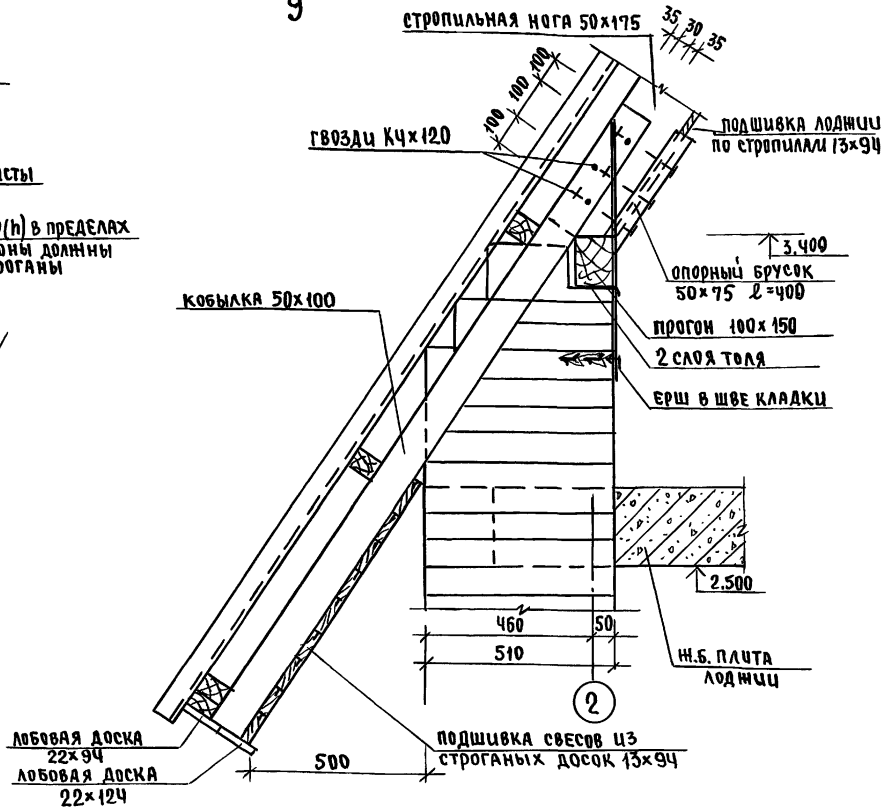

				144-12-237.91 АС			
Привязан			Н.контр.	Майсюк	Мансардный одноквартирный 5-комнатный жилой дом с пристроенными гаражом и хозпостройкой	стадия	лист	листов
			Нач.мас.	Караваев		Р	36	
			ГАП	Кувакин				
			Гл.спец.	Майсюк	Узлы кровли №№ 8,9	ЦНИИЭП гражданселькстрой		
			Исполн.	Полянчева				
Инв.№			Провер.	Майсюк				

Инв.№ подл. | Подпись и дата | Взам.инв.№

24887-01 40

Альбом 1

10

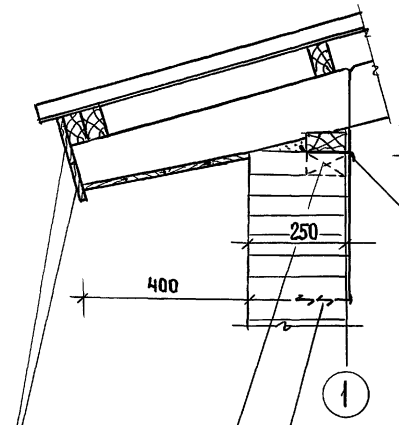

11

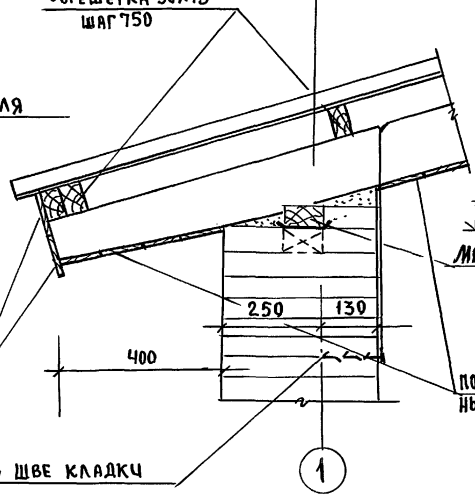

12

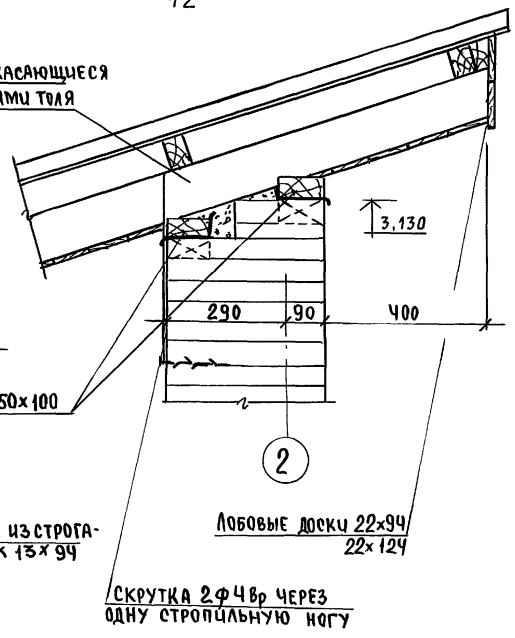

1. Стропила гаража и хозпостройки для снега 1,00 кПа – 50×150
для снега 1,5 кПа – 50×175

2. Узлы см. АС-28, АС-12

				144-12-237.91		АС
Привязан		Н.контр.	Майсюк	Мансардный одноквартирный 5-комнатный жилой дом с пристроенными гаражом и хозпостройкой	стадия	лист	листов
		Нач.мас.	Караваев		Р	37	
		ГАП	Кувакин				
		Гл.спец.	Майсюк	Узлы кровли NN 10,11,12	ЦНИИЭП гражданселькстрой		
		Инж. Тк.	Третьяченко				
Инв.№		Проверил	Майсюк				

Инв.№ подл. | Подпись и дата | Взам. инв.№

Альбом 1

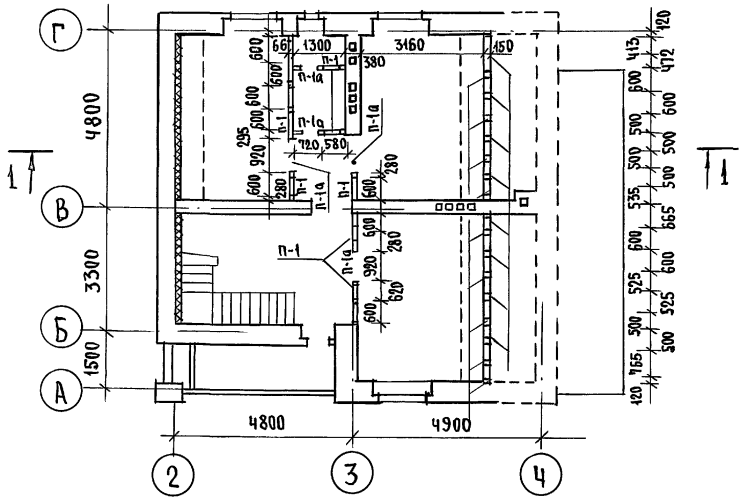

1-1

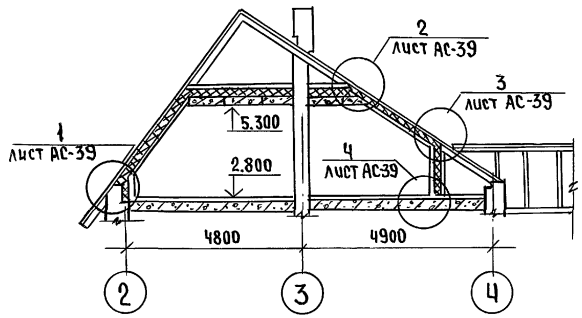

Марка, поз.	Обозначение	Наименование	Кол.	Масса ед. м³	Примечание
1	ГОСТ 24454-80Е	Стойка 100×150×1420	10	0,015	
2	"	Стойка 50×150×1120	9	0,0084	
3	"	Распределительная доска 50×150	20	–	п.м.
4	"	Бруски 40×75	150	–	п.м.
5	"	Доски обшивки 16×100	125	–	п.м.
6	"	Доски для крепления бруска 50×150×400	10	0,003	

Разбивку стоек мансарды производить строго в соответствии с разбивкой стропил (см. лист АС-28)

Инв.№ подл. | Подпись и дата | Взам.инв.№

Привязан

Инв.№

Н.Контр.	Майсюк		
Нач.мас.	Караваев		
ГАП	Кувакин		
Гл.спец.	Майсюк		
Исполн.	Поляничева		
Провер.	Майсюк		

144-12-237.91 АС

Мансардный одноквартирный 5-комнатный жилой дом с пристроенными гаражом и хозпостройкой

Стадия	Лист	Листов
Р	38	

Монтажная схема мансарды. Разрезы. Спецификация.

ЦНИИЭП гражданселькстрой

24887-01 42

Альбом 1

1

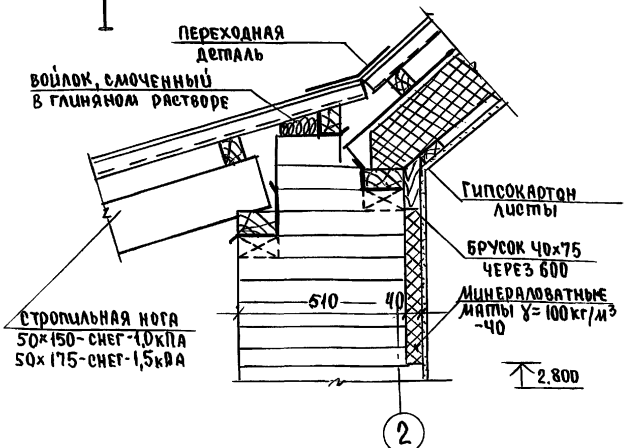

1-1

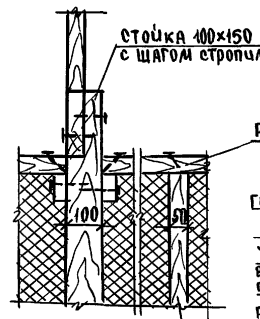

2

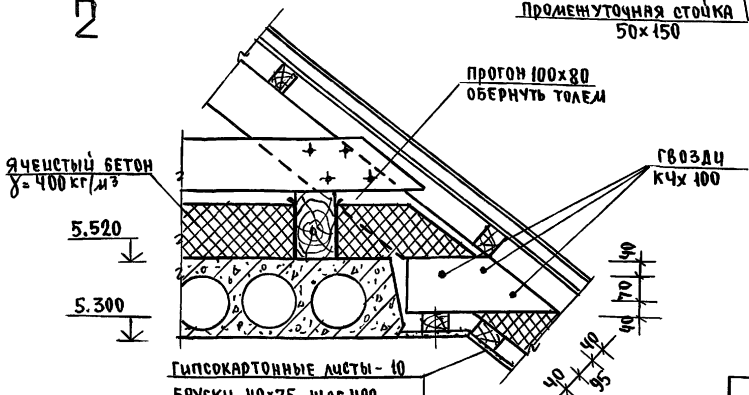

3

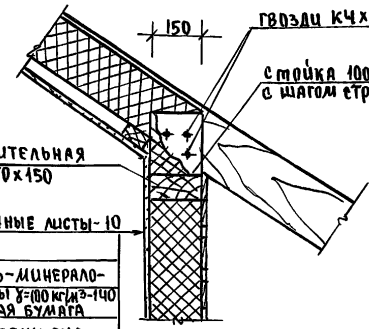

4

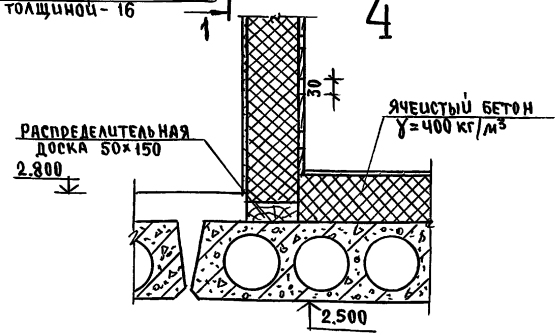

Привязан			
Инв.№			
Н.Контр.	Майсюк		
Нач.мас.	Каравaев		
ГАП	Кувакин		
Гл.спец.	Майсюк		
Исполн.	Полянчева		
Провер.	Майсюк		

144-12-237.91 АС

Мансардный одноквартирный 5-комнатный жилой дом с пристроенным гаражом и хозпостройкой

Стадия	Лист	Листов
Р	39	

Узлы мансарды NN 1÷4

ЦНИИЭП гражданселькстрой

24887-01 43

Инв.№ подл. | Подпись и дата | Взам. инв.№

Альбом 1

Ведомость перемычек для наружных стен толщ. 550, 510, 380, 250

Тип	Схема сечения
ПР1	Б25, БУ29; 2.200; 460, 420, 90, 75; А
ПР2	Б15, БУ18; 2.200, 5.000; 460, 420, 90, 175; А Г
ПР3	Б12, БУ12; 2.200, 5.000; 460, 420, 90, 175; Б Г
ПРЧ	Б12; 2.200, 2.030; 460, 420, 90, 175; 3
ПР5, ПР5'	2Б12; 1.700; 75; Б12-2шт.-ПР5, 1шт.-ПР5'
ПР6	Б12, БУ18; 2.030; 460, 420, 90, 175; Б
ПР7	Б10, БУ12; 3.000; 460, 420, 90, 175; Г
ПР9	Б12; 2.010; 250

Ведомость перемычек для внутренних стен

Тип	Схема сечения
ПР8	БУ18; 2.070, 4.870; 190, 190; В
ПР10, ПР10а, ПР10б	Б10 для ПР10, Б12 для ПР10а, Б15 для ПР10б; 2.070, 2.050
ПР11	Б29; 1.800

План 1 этажа

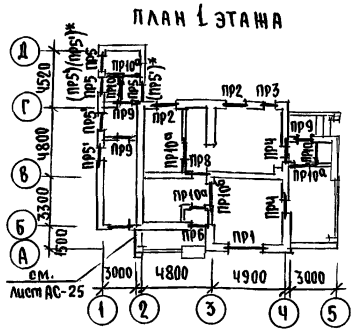

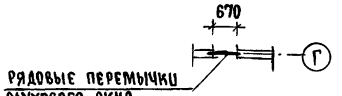

Рядовые перемычки слухового окна у низа 6.720

План мансарды (2 этаж)

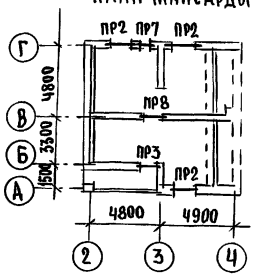

Спецификация перемычек

Марка поз.	Обозначение	Наименование	Кол. шт. при толщ. стен 420, 380, 250	640 680	550, 510	Масса ед. кг	Примечание
БУ29	Серия 1.038.1-1 в.1	5ПБ 30-37-п	1	1	1	410	
БУ18	"	3ПБ 18-37-п	13	13	13	119	
БУ12	"	3ПБ 13-37-п	3	3	3	85	
Б25	"	2ПБ 26-4-п	1	3	2	109	
Б15	"	2ПБ 18-2-п	11	21	16	65	
Б12	"	1ПБ 13-1	26	38	33	25	
Б10	"	1ПБ 10-1	3	5	4	20	
2Б12	"	2ПБ 13-1	5	–	–	54	
Б29	"	2ПБ 29-4	2	–	–	120	

Данный лист см. совместно с листом АС-41

*При t наружного воздуха = -20° толщина стен хозпостройки 250 мм.

144-12-237.91 АС

Привязан	Н. контр.	Майсюк	Мансардный одноквартирный 5-комнатный жилой дом с пристроенными гаражом и хозпостройкой
	Нач. мас.	Карабаев	
	ГАП	Кувакин	
	Гл. спец.	Майсюк	Планы перемычек. Ведомость перемычек. Спецификация.
	Инж. III к.	Третьяченко	
Инв. №	Проверил	Майсюк	

Стадия	Лист	Листов
Р	40	

ЦНИИЭП гражданселькстрой

Инв. № подл. | Подпись и дата | Взам. инв. №

24887-01 44

Альбом 1

Тип	Схема сечения
ПР1	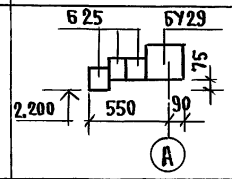
ПР2	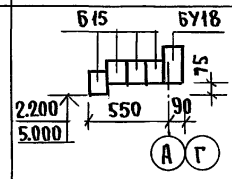
ПР3	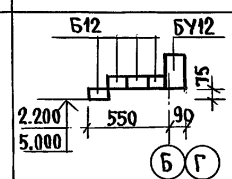
ПР4	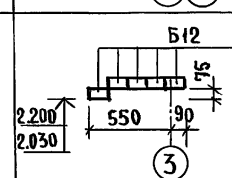
ПР5 ПР5'	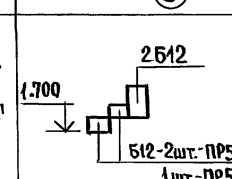

ПР6	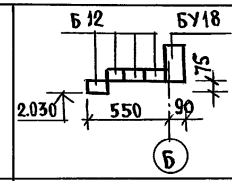
ПР7	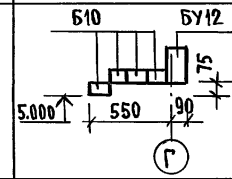
ПР9	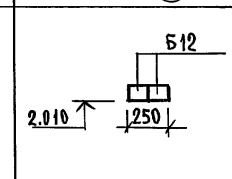
ПР11	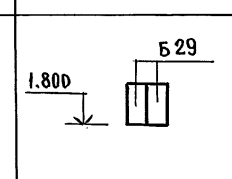

Тип	Схема сечения
ПР1	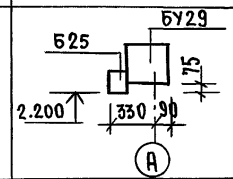
ПР2	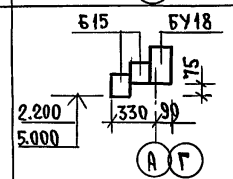
ПР3	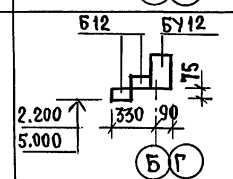
ПР4	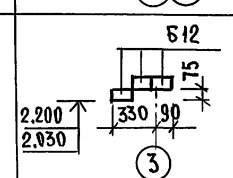

ПР5 ПР5'	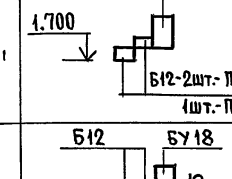
ПР6	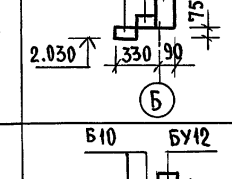
ПР7	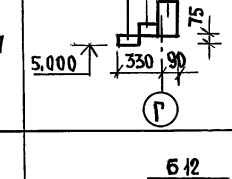
ПР9	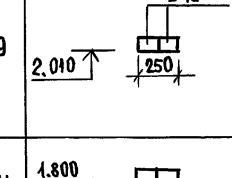
ПР11	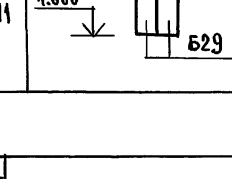

Инв.№ подл. | Подпись и дата | Взам.инв.№

144-12-237.91 АС

Привязан			
Н.Контр.	Майсюк		
Нач.мас.	Караваев		
ГАП	Кувакин		
Гл.спец.	Майсюк		
Инж.ТК	Поляничева		
Проверил	Майсюк		
Инв.№			

Мансардный одноквартирный 5-комнатный жилой дом с пристроенными гаражом и хозпостройкой

Стадия	Лист	Листов
Р	41	

Ведомость перемычек

ЦНИИЭП Граждансельстрой

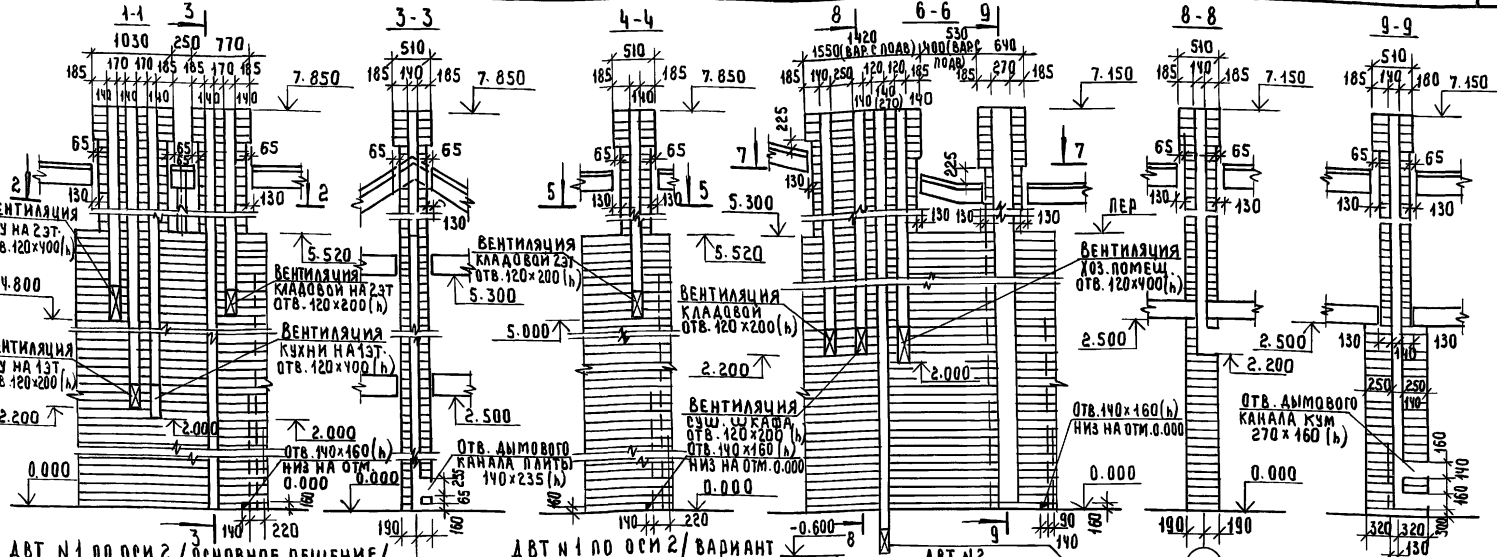

Примечания

1. Кладку труб вести из кирпича глиняного обыкновенного марки 75 на растворе марки 100.
2. Отметка дымовыводящего отверстия дана для плиты на твердом топливе отопительно-варочной металлической типа „Ильмарине". При привязке отметка должна быть уточнена применительно к параметрам конкретного прибора.
3. Данный чертеж см. совместно с л. АС-9.

Привязан

Инв.№

Н.контр.	Кувакин	
Нач.маст.	Караваев	
Гал.	Кувакин	
Гл.спец.к.	Майсюк	
Архитект.	Панюшкин	
Провер.	Кувакин	

144-12-237.91 АС

Мансардный одноквартирный 5-комнатный жилой дом с пристроенными гаражом и хозпостройкой

Стадия	Лист	Листов
Р	42	

Дымовентиляционные трубы АВТ N1, АВТ N2

ЦНИИЭП граждансельстрой

Инв.№ подл. | Подпись и дата | Взам. инв.№

24887-01 46

Альбом 1

План 1 этажа

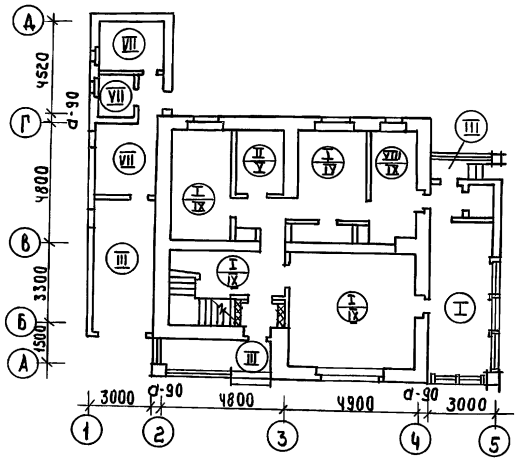

План 2 этажа

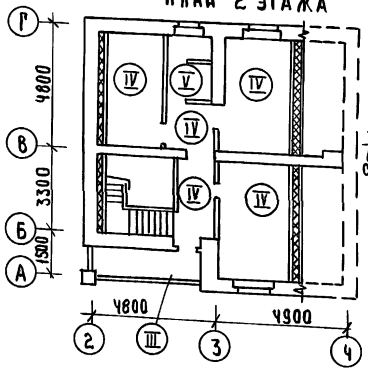

Условные обозначения

I/II — тип пола для варианта с подвалом под всем домом

I — тип пола общий для всех вариантов

Экспликация полов

Наименование помещений	Тип пола по проекту	Схема пола или номер узла по серии	Элементы пола и их толщина	Площадь пола м²
Жилые комн. прихожая, кухня, кладовая, веранда	I	Узел 139 по серии 2.144-1/88	Покрытие - доски пола по ГОСТ 8242-88 - 28 мм	87.92
	IX	Узел 65 по серии 2.144-1/88		
Ванная и туалет	II	Узел 180 по серии 2.144-1/88	Керамическая плитка по ГОСТ 6787-80	4.65
	X	Узел 133 по серии 2.144-1/88		
Крыльцо гараж и лоджия 1 эт	III		Бетон класса В15 - 30 мм Бетон класса В3.5 - 80 мм Насыпной грунт (уплотненный) Грунт основания	30.32
Жилые комн. прихожая, кладовая	IV	Узел 1 по сер. 2.144-1/88	Покрытие - доски пола по ГОСТ 8242-88 - 28 мм	40.85
Туалет	V	Узел 62 по сер. 2.144-1/88	Керамическая плитка по ГОСТ 6787-80	2.26
Лоджия 2 этаж	VI	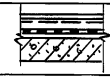	Цементный пол - 30 мм Металлическая сетка 3-15/3 Гидроизоляция - 2 слоя рубероида на битумной мастике Железобетонная плита	3.82
Помещения хозпостройки	VII		Шпунтованные доски ГОСТ 8242-88 - 35 мм Битумная мастика - 3 мм Доски втопленные в глину - 30 мм Грунт основания	21.39
Помещение для хозработ	VIII	Узел 183 по серии 2.144-1/88	Покрытие доски пола по ГОСТ 8242-88 - 28 мм	7.45
	IX	Узел 65 по серии 2.144-1/88		

Н. контр	Майсюк		144-12-237.91 АС
Рук. маст	Кадавраев		
ГАП	Кувакин		Мансардный одноквартирный 5-комнатный жилой дом с пристроенными гаражом и хозпостройкой
Гл. спец.	Майсюк		Стадия: Р; Лист: 43; Листов:
Инж. I кат	Венедиктов		Планы и экспликация полов
Провер.	Майсюк		ЦНИИЭП гражданселькстрой

Привязан

Инв. №

Инв. № подл. | Подпись и дата | Взам. инв. №

24887-01 47

Альбом 1

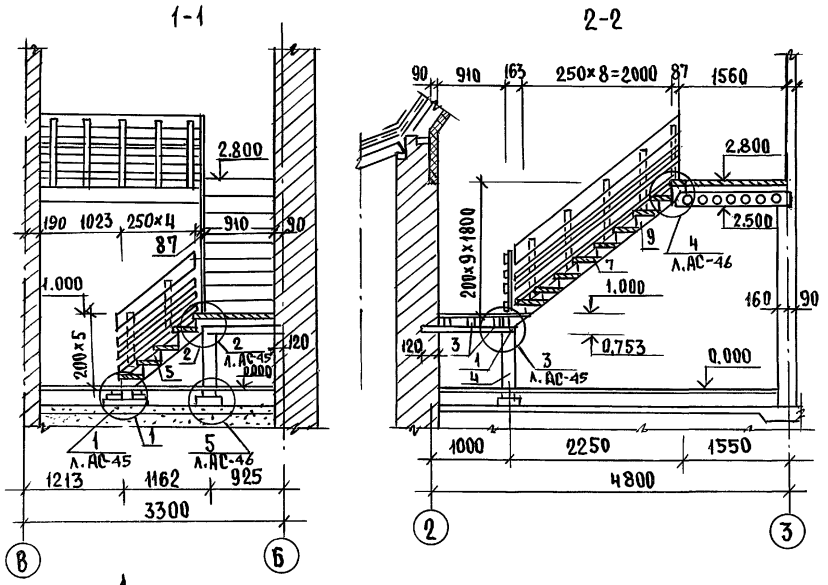

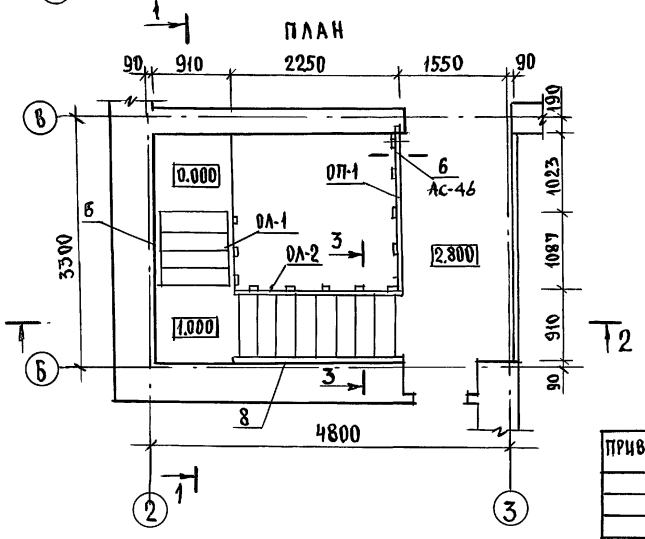

Марка, поз.	Обозначение	Наименование	Кол.	Объем ед.м³	Приме-чание
1	ГОСТ 24454-80	Балка под косоуры 100×100×980	2	0,0098	
2	"	Балка под косоуры 100×100×1030	1	0,010	
3	"	Балки под доски лестн.площ. 50×100×1030	3	0,005	
4	"	Стойка 150×150×720	1	0,015	
5	"	Тетива левая 50×175×1450 (44×169)	1	0,011	
6	"	Тетива правая 50×175×1450 (44×169)	1	0,011	
7	"	Тетива левая 50×175×3000 (44×169)	1	0,024	
8	"	Тетива правая 50×175×3000 (44×169)	1	0,024	
9	"	Бобышка 50×200×280	30	0,002	
10	"	Проступь передняя 50×125×806 (47×122)	14	0,006	
11	"	Проступь средняя 50×100×806 (47×100)	14	0,004	
12	"	Проступь задняя 50×100×806 (47×100)	12	0,004	
13	"	Подступенок 32×175×806 (29×153)	14	0,004	
14	"	Доски пола 50×100 (47×100)	10	–	
15	"	Обрамляющий брус 50×75	2,2	–	

1. Данный лист см. совместно с листами АС-45, АС-46.
2. Все элементы лестничного марша должны быть гладко остроганы и в местах соединений пригнаны плотно без зазоров.
3. Концы балок, заделываемых в кладку, антисептировать и обернуть двумя слоями толя, кроме торцов.
4. Элементы лестницы покрыть бесцветным лаком.
5. Разрез 3-3 см. на листе АС-47.

Инв.№ подл. | Подпись и дата | Взам.инв.№

Привязан	Н.контр.	Майсюк	
	Нач.мас.	Караваев	
	ГАП	Кувакин	
	Гл.спец.	Майсюк	
	Инж.Тк.	Полянчева	
Инв.№	Проверил	Майсюк	

144-12-237.91 АС

Мансардный одноквартирный 5-комнатный жилой дом с пристроенными гаражом и хозпостройкой	Стадия	Лист	Листов
	Р	44	
Внутриквартирная лестница. План. Разрезы. Спецификация.	ЦНИИЭП граждансельстрой		

Альбом I

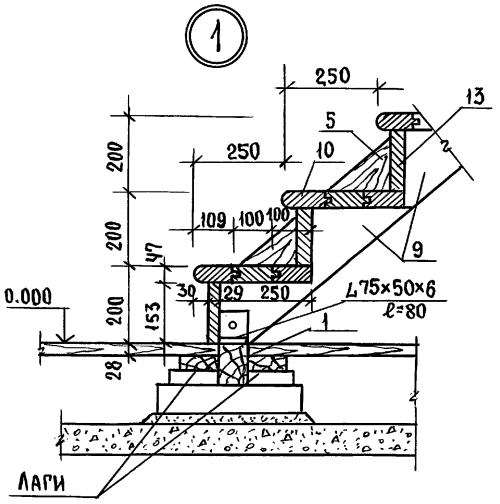

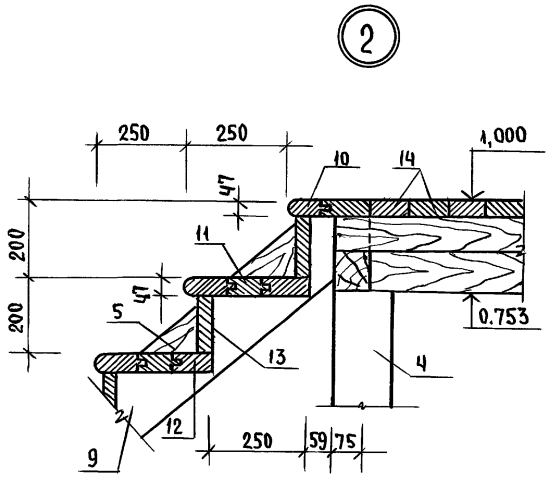

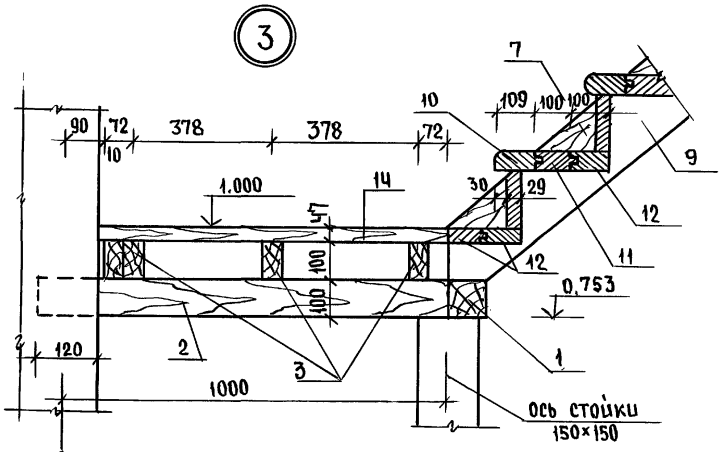

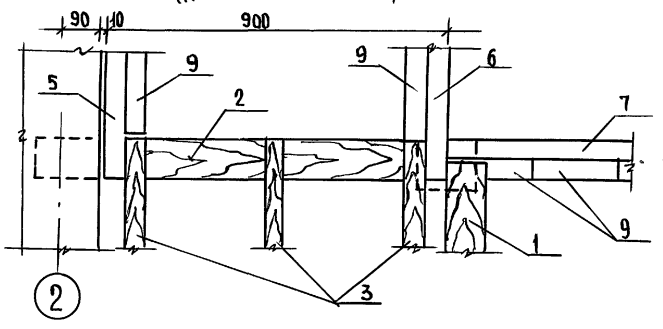

Данный лист см. совместно с листом АС-44.

Привязан				Н.контр.	Майсюк		
				Нач.мас.	Караваев		
				ГАП	Кувакин		
				Гл.спец.	Майсюк		
				Инж.I к.	Полянчева		
Инв.№				Проверил	Майсюк		

144-12-237.91 АС

Мансардный одноквартирный 5-комнатный жилой дом с пристроенными гаражом и хозпостройкой	Стадия	Лист	Листов
	Р	45	
Узлы лестницы №1, №2, №3	ЦНИИЭП гражданселькстрой		

Инв.№ подл. | Подпись и дата | Взам.инв.№

Альбом 1

4

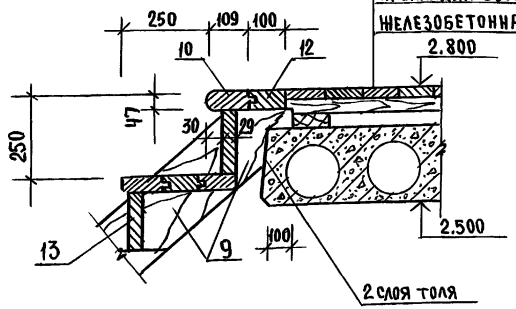

Шпунтованные доски пола-28
Лаги из досок 40×100
Прокладка звукоизоляционная-12
Железобетонная плита-220

6

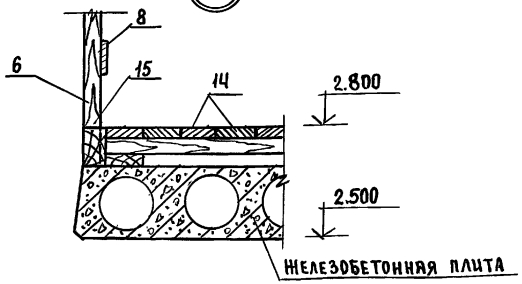

5

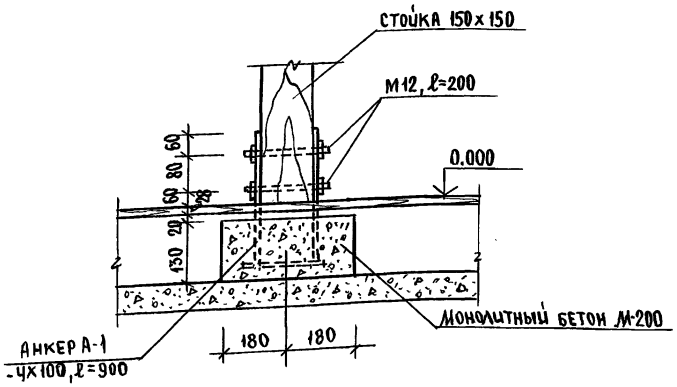

Данный лист см. совместно с листом АС-44.

				144-12-237.91		АС	
Привязан		Н.контр.	Майсюк	Мансардный одноквартирный 5-комнатный жилой дом с пристроенными гаражом и хозпостройками	стадия	лист	листов
		Нач.маст.	Караваев		Р	46	
		ГАП	Кувакин				
		Гл.спец.	Майсюк	Узлы лестницы №4, №5, №6	ЦНИИЭП гражданселькстрой		
Инв.№		Инж.Тк.	Полянчева				
		Проверил	Майсюк				

24887-01 50

Инв.№ подл. | Подпись и дата | Взам.инв.№

Альбом 1

ОЛ-1

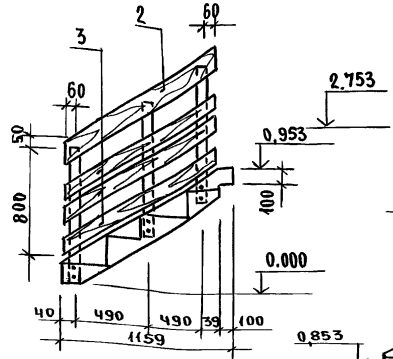

ОЛ-2

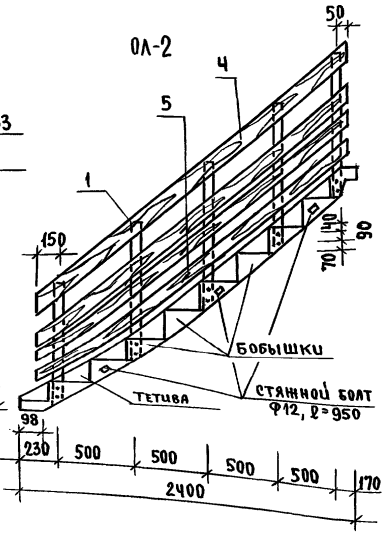

1-1

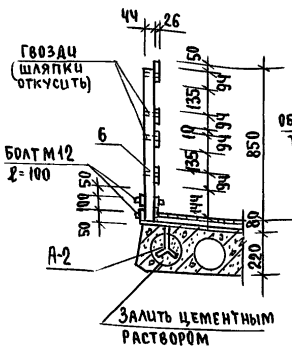

ОП-1

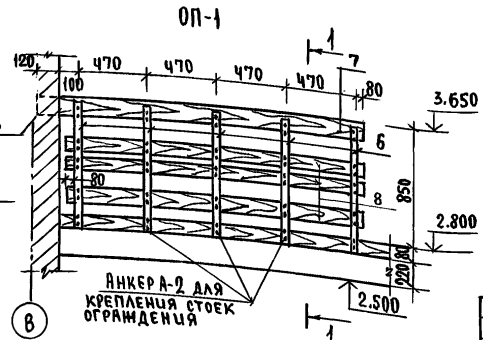

3-3

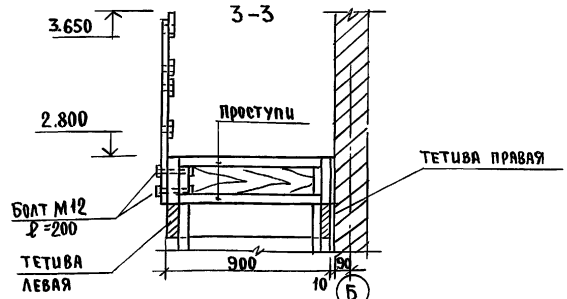

Данный лист см. совместно с листом АС-44.

Спецификация деревянных изделий

Марка, поз.	Обозначение	Наименование	Кол.	Масса ед. кг	Примечание
1	ГОСТ 24454-80Е	Стойка 50×80×1030 (44×94)	8	0,004	
2	"	Доска 32×150×1370 (26×144)	1	0,007	
3	"	Доска 32×100×1370 (26×94)	3	0,004	
4	"	Доска 32×150×2870 (26×144)	1	0,014	
5	"	Доска 32×100×2850 (26×94)	3	0,009	
6	"	Стойка 50×80×930 (44×94)	5	0,004	
7	"	Доска 32×150×2180 (26×144)	1	0,010	
8	"	Доска 32×100×2040 (26×94)	3	0,007	

Спецификация металлических изделий

Марка, поз.	Обозначение	Наименование	Кол.	Масса ед. кг	Примечание
	ГОСТ 7798-70*	Болт М12 ℓ=200/100	18/10	0,52/0,26	
	ГОСТ 103-76*	Анкер А-1 - 4×100×900	1	2,84	
	ГОСТ 103-76*	Анкер А-2 - 5×80×420	5	1,32	
		Стяжной болт Ф12, ℓ=950	3	2,60	

Привязан

Инв.№

Взам.инв.№ | Подпись и дата | Инв.№ подл.

Н.контр.	Майсюк		
Нач.мас.	Караваев		
ГАП	Кувакин		
Гл.спец.	Майсюк		
Инж.-т к.	Поляничева		
Проверил	Майсюк		

144-12-237.91 АС

Мансардный одноквартирный 5-комнатный жилой дом с пристроенными гаражом и хозпостройкой.

Стадия	Лист	Листов
Р	47	

Ограждение маршей ОЛ-1, ОЛ-2, и площадки ОП-1. Спецификации.

ЦНИИЭП гражданселькстрой

Альбом 1

1-1

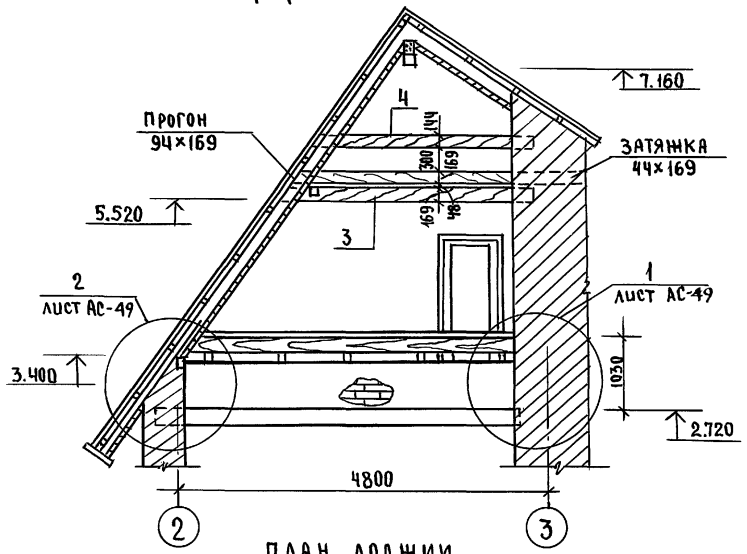

План лоджии

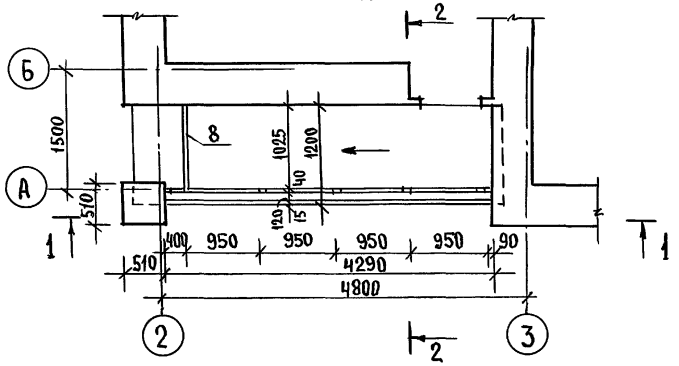

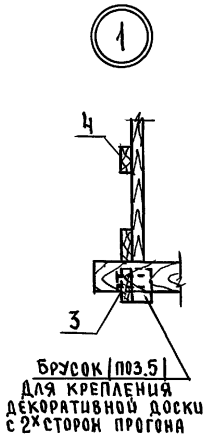

2-2

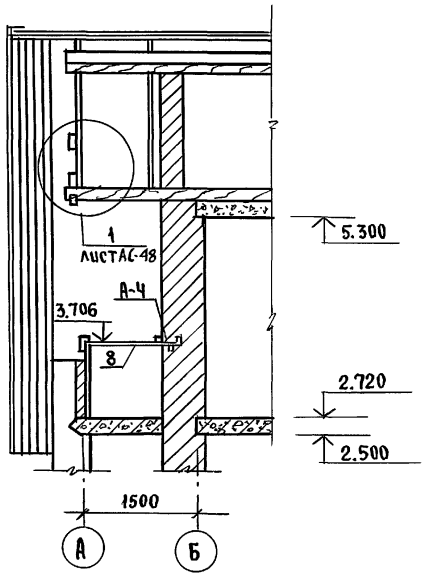

1. Узлы лоджии см. лист АС-49.
2. Пол лоджии см. лист АС-43.
3. Позицию 8 приварить к анкеру А-Ч.

				144-12-237.91 АС			
Привязан			Н.контр.	Майсюк	Мансардный одноквартирный 5-комнатный жилой дом с пристроенными гаражом и хозпостройкой	стадия	лист	листов
			Нач.мас.	Карабаев		Р	48	
			ГАП	Кувакин				
			Гл.спец.	Майсюк				
			Инж.1к.	Поменичева	Лоджия. План. Разрезы.	ЦНИИЭП гражданселькстрой		
Инв.№			Проверил	Майсюк				

Инв.№ подл. | Подпись и дата | Взам.инв.№

24887-01 52

Альбом 1

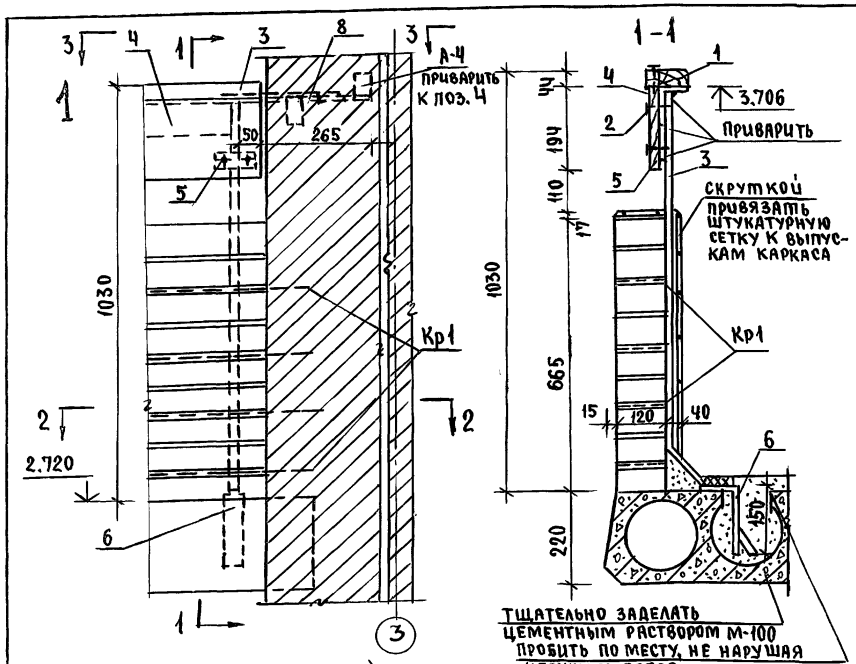

Спецификация деревянных изделий

Марка, поз.	Обозначение	Наименование	Кол.	Объем ед. м³	Примечание
1	ГОСТ 24454-80Е	Поручень 44х69, ℓ=4140	1	0,0155	
2		Декоративная доска 26х194, ℓ=4140	1	0,0270	

Спецификация металлических изделий

Марка, поз.	№№ поз.	Сеч. мм	Длина мм	К-во шт.	Масса Кг: 1 поз.	Масса Кг: Всех	Масса Кг: Изделия	Масса Кг: На лоджию	Примечание
Стойка ст1 /4шт./	3	□120х20	1060	4	3.33	3.33	3.33	13.32	
Уголок /1шт./	4	∠75х50х6	4130	1	23.50	23.50	23.50	23.50	
Пластина /4шт./	5	-6х40	110	4	0,21	0,21	0,21	0,84	
Пластина /4шт./	6	-6х40	230	4	0,43	0,43	0,43	1,72	
Уголок /1шт./	7	∠75х50х6	1060	1	6,03	6,03	6,03	6,03	
А-Ч /2шт./	8	-8х70	235	1	1,03	1,03	2,86	5,72	
	9	-8х70	415	1	1,83	1,83			
Кр1 /4шт./	10	ф4Вр1	4380	2	0,434	0,87	1,29	5,16	
	11	ф4Вр1	140	30	0,014	0,42			

1. Кладка стенки ограждения лоджии выполняется из отборного кирпича М100 на растворе М50 с укладкой металлических каркасов через два ряда кладки на длину лоджии.
2. Штукатурный слой из цементного раствора наносится после возведения и тщательного скрепления штукатурной сетки с каркасом.
3. Сварку монтажных узлов производить электродами Э-42.

144-12-237.91 АС

Н.контр.	Майсюк		
Нач.мас	Караваев		
ГАП	Кувакин		
Гл.спец.	Майсюк		
Исполн.	Полянчева		
Проверил	Майсюк		

Мансардный одноквартирный 5-комнатный жилой дом с пристроенными гаражом и хозпостройкой

Стадия	Лист	Листов
Р	49	

Лоджия. Узлы. Спецификация.

ЦНИИЭП граждансельстрой

Привязан

Инв.№

Инв.№ подл. | Подпись и дата | Взам.инв.№

24887-01 53

Альбом 1

Анкер А-Ч

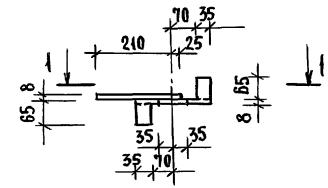

1-1

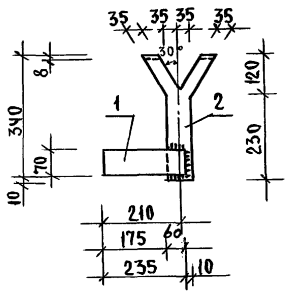

Стойка Ст-1

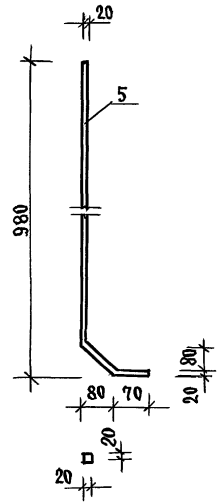

Каркас Кр-1

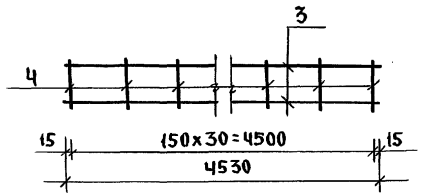

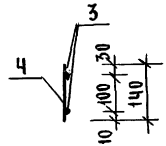

Спецификация на 1 металлическое изделие

Марка, поз.	Обозначение	Наименование	Кол.	Масса ед. кг.	Примечание
		Анкер А-Ч			
1	ГОСТ 103-76*	-8×70 ℓ = 235	1	1,03	
2	"	-8×70 ℓ = 415	1	1,83	
		итого		2,86	
		Каркас Кр-1			
3	ГОСТ 6727-80	фч Вр I ℓ = 4530	2	0,90	
4	"	фч Вр I ℓ = 140	31	0,43	
		итого		1,33	
		Стойка Ст-1			
5	ГОСТ 2591-88	□ 20 × 20 ℓ = 1080	1	3.33	

Сварку монтажных узлов производить электродами Э-42

Инв.№ подл. | Подпись и дата | Взам.инв.№

Привязан

Инв.№

Н.Контр.	Майсюк		
Нач.мас.	Караваев		
ГАП	Кувакин		
Гл.спец.	Майсюк		
Исполн.	Полянчева		
Провер.	Майсюк		

144-12-237.91 АС

Мансардный одноквартирный 5-комнатный жилой дом с пристроенными гаражом и хозпостройкой

Стадия	Лист	Листов
Р	50	

Лоджия. Анкер АЧ. Стойка Ст1. Каркас Кр-1

ЦНИИЭП граждансельстрой

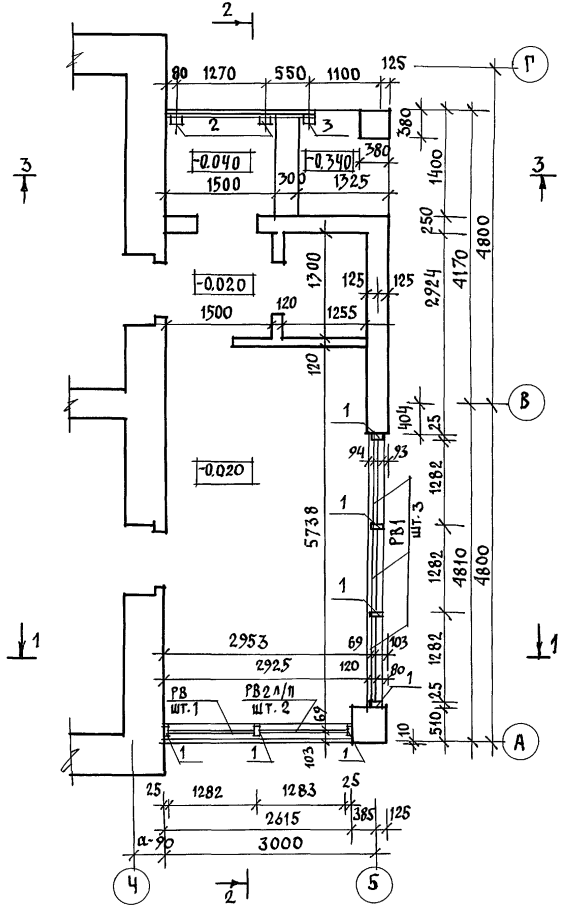

1-1

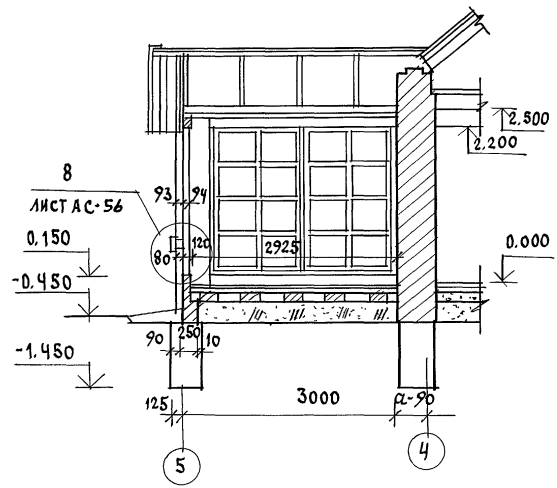

Разрезы 2-2, 3-3 см. лист АС-52.

					144-12-237.91		АС
Привязан		Н.контр.	Майсюк		Мансардный однокв. 5-комнатный жилой дом с пристроенными гаражом и хозпостройкой	Стадия	Лист	Листов
		Нач.маст	Караваев			Р	51	
		ГАП	Кувакин					
		Гл.спец.	Майсюк		Веранда. План. Разрез 1-1.	ЦНИИЭП граждансельстрой		
Инв. N		Исполн.	Полянчева					
		Провер.	Майсюк					

Альбом 1

Инв. N подл. | Подпись и дата | Взам. инв. N

24887-01 55

2-2

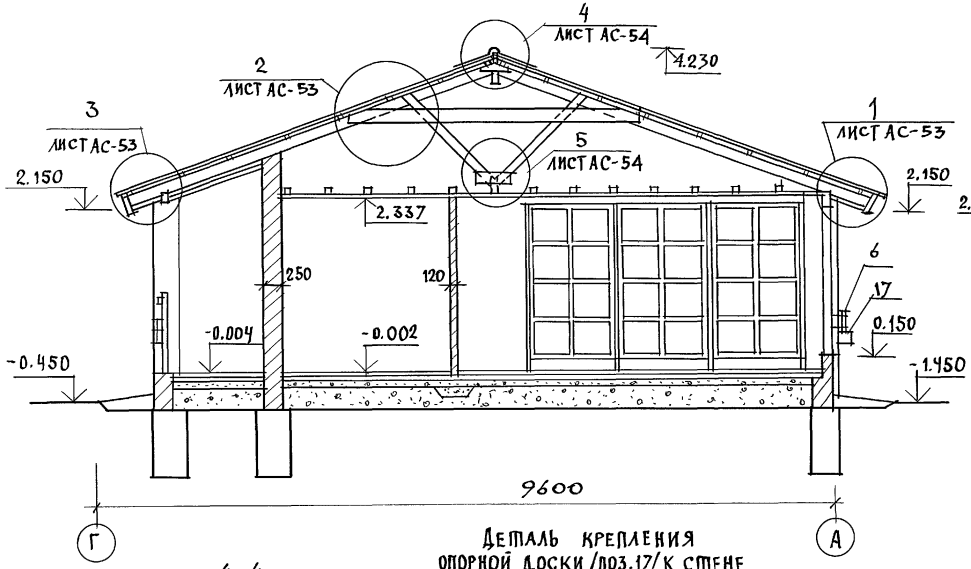

3-3

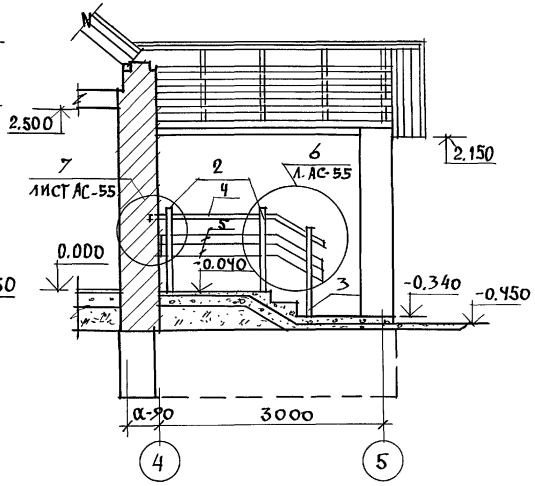

4-4

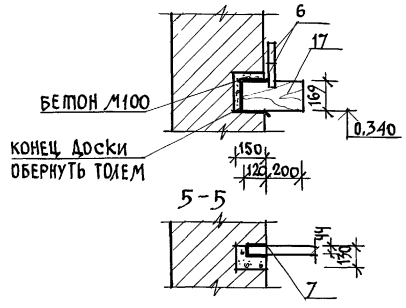

5-5

Деталь крепления опорной доски /поз.17/ к стене

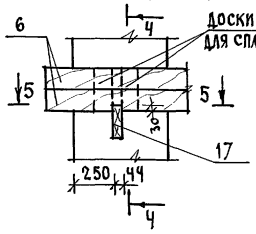

1. План веранды, разрез 1-1 см. АС-51.
2. Спецификацию веранды см. АС-56

				144-12-237.91	АС
Привязан		Н.контр.	Майсюк	Мансардный одноквартирный 5-комнатный жилой дом с пристроенными гаражом и хозпостройкой	Стадия: Р; Лист: 52; Листов:
		Нач.маст	Караваев		
		ГАП	Кувакин		
		Гл.спец.	Майсюк		
Инв.№		Исполн.	Полянчева	Веранда. Разрезы 2-2, 3-3.	ЦНИИЭП гражданселькстрой
		Провер.	Майсюк		

Инв.№ подл. | Подпись и дата | Взам.инв.№

24887-01 56

Альбом 1

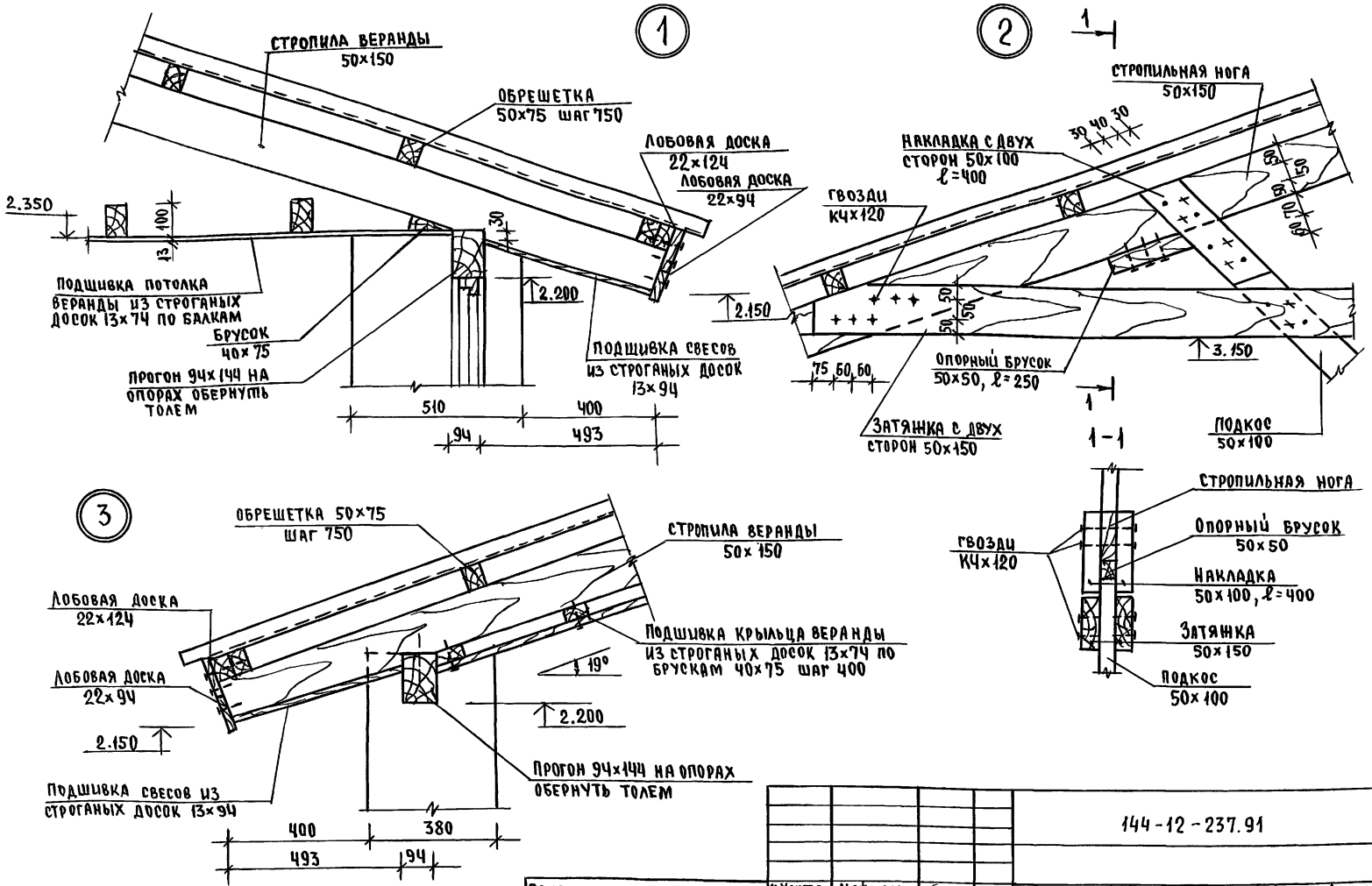

				144-12-237.91			АС
ПРИВЯЗАН			Н.Контр.	Майсюк	МАНСАРДНЫЙ ОДНОКВАРТИРНЫЙ 5-КОМНАТНЫЙ ЖИЛОЙ ДОМ С ПРИСТРОЕННЫМИ ГАРАЖОМ И ХОЗПОСТРОЙКОЙ	СТАДИЯ	ЛИСТ	ЛИСТОВ
			Нач.маст.	Караваев		Р	53	
			ГАП	Кувакин				
			Гл.спец.	Майсюк	ВЕРАНДА. УЗЛЫ №№ 1,2,3	ЦНИИЭП ГРАЖДАНСЕЛЬСТРОЙ		
ИНВ.№			Инж.I к.	Поляничева				
			Проверил	Майсюк				

24887-01 57

Инв.№ подл. | Подпись и дата | Взам.инв.№

Альбом 1

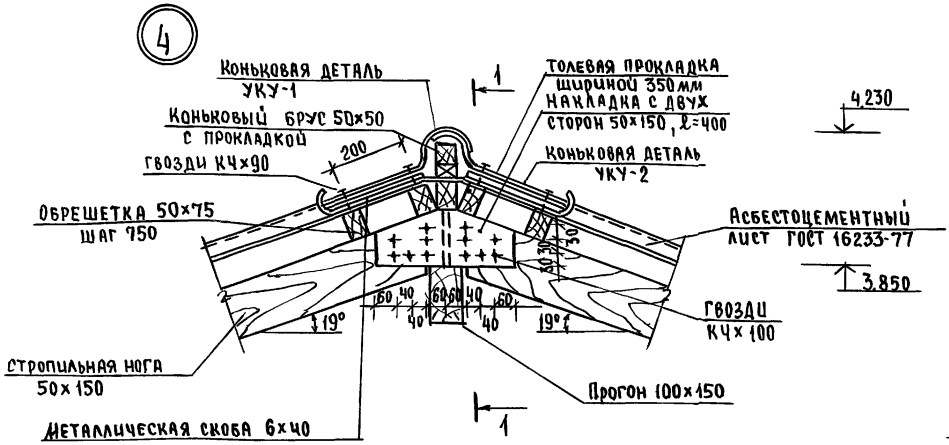

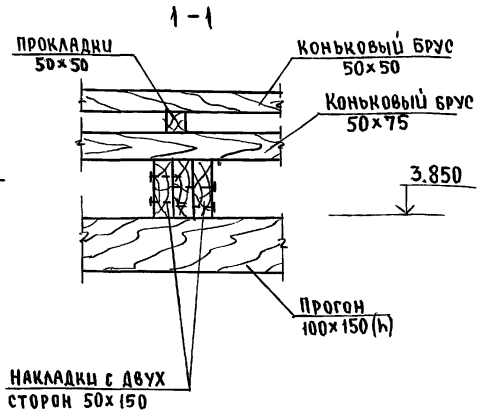

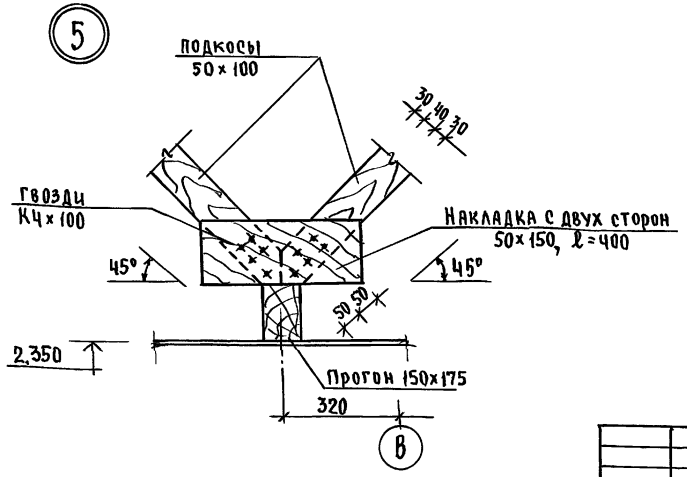

План веранды, разрезы см. листы АС-51, АС-52.

Привязан				144-12-237.91 АС			
Инв.№							
				Н.Контр.	Майсюк		
				Нач.маст.	Караваев		
				ГАП	Кувакин		
				Гл.спец.	Майсюк		
				Инж.-т к.	Полянчиева		
				Проверил	Майсюк		

Мансардный одноквартирный 5-комнатный жилой дом с пристроенными гаражом и хозпостройкой	Стадия	Лист	Листов
	Р	54	
Веранда. Узлы №№ 4,5	ЦНИИЭП гражданселькстрой		

Взам.инв.№ | Подпись и дата | Инв.№ подл.

Альбом 1

6

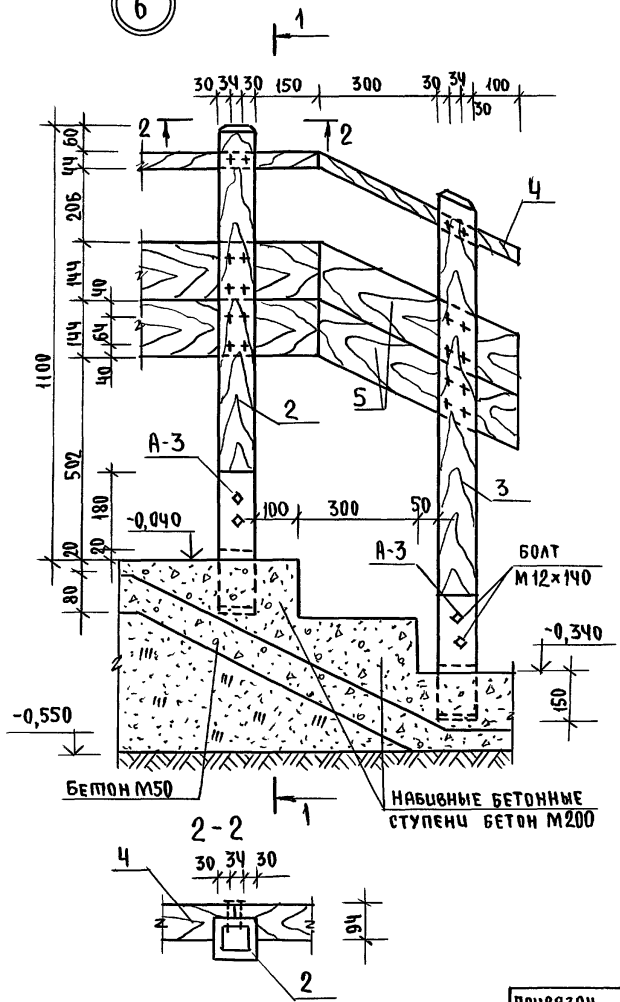

2-2

1-1

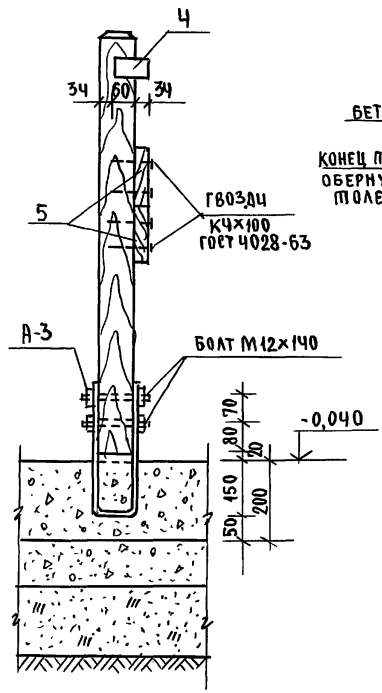

7

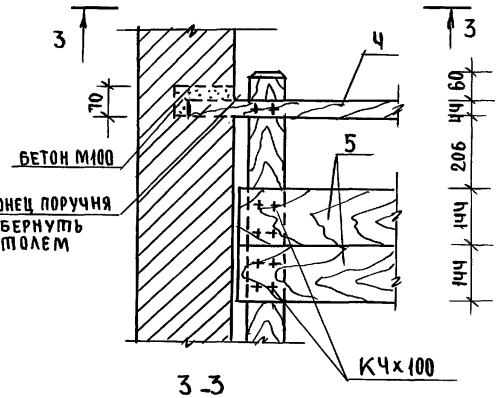

3-3

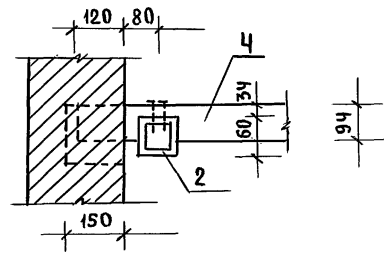

ПЛАН ВЕРАНДЫ, РАЗРЕЗЫ СМ. ЛИСТЫ АС-51, АС-52

				144-12-237.91		АС	
Привязан		Н.Контр.	Майсюк	Мансардный одноквартирный 5-комнатный жилой дом с пристроенными гаражом и хозпостройкой	стадия	лист	листов
		Нач.маст	Караваев		Р	55	
		ГАП	Кувакин				
		Гл.спец.	Майсюк	Веранда. Узлы №6, №7	ЦНИИЭП Гражданселькстрой		
		Инж.Тк.	Поляничева				
Инв.№		Проверил	Майсюк				

Инв.№ подл. | Подпись и дата | Взам.инв.№

24887-01 59

Альбом 1

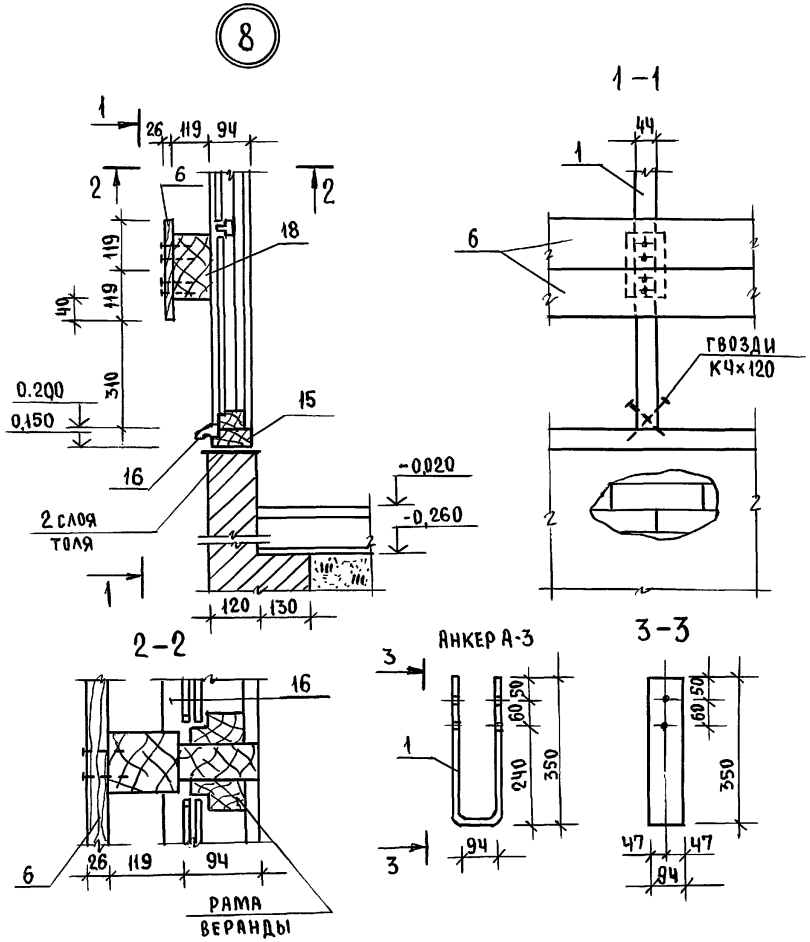

План веранды, разрезы см. лист АС-51 АС-52

Спецификация деревянных изделий

Марка, поз.	Обозначение	Наименование	Кол.	Объем ед. $м^3$	Примечание
1	ГОСТ 24434-80Е	Стойка 50×100×2000 (44×94)	7	0,01	
2	"	Стойка 100×100×1080 (94×94)	2	0,011	
3	"	Стойка 100×100×1230 (94×94)	1	0,012	
4	"	Поручень 50×100 (44×94)	2,3 пм	—	
5	"	Ограждение крыльца 32×150 (26×144)	4,2 пм	—	
6	"	Декоративная доска 32×125 (26×115)	17,5 пм	—	
7	АС-58	Рама РВ-1	4	0,044	
8	АС-59	Рама РВ-2 л/п	1 / 1	0,026 / 0,027	
9	ГОСТ 24434-80Е	Обшивка веранды 19×100 (13×94)	2,7 $м^2$	—	
10	"	Стойки для обшивки веранды 50×100	4,5 пм	—	
11	"	Подшивка потолка по балкам 19×100 (13×74)	29,5 пм	—	
12	"	Подшивка крыльца 19×100 (13×74)	57,0 пм	—	
13	"	Прокладка между стойками 50×100	4 пм	—	
14	"	Бруски 40×75	16 пм	—	
15	"	Обвязочный брус 50×100 (44×54)	6,5 пм	—	
16	"	Сливная доска 32×75 (26×69)	6,2 пм	—	
17	"	Опорная доска под декор. доску 50×175×320 (44×169)	3	0,003	
18	"	Брусок для крепления 100×125×160 (94×119)	3	0,002	
19	"	Вкладыш доски для сплач. 25×100×220	9	0,0006	
20	"	Лобовой щит ЛЩ-4 л/п	2	0,055	

Спецификация металлических изделий

Марка, поз.	Обозначение	Наименование	Кол.	Масса ед. кг	Примечание
	ГОСТ 103-76*	Анкер А-3 - 4×94×800	3	2,36	

Взам. инв. № | Подпись и дата | Инв. № подл.

144-12-237.91 АС

Привязан

Инв. №

Н. контр.	Майсюк	
Нач. мас.	Караваев	
ГАП	Кувакин	
Гл. спец.	Майсюк	
Инж. I к.	Поляничева	
Проверил	Майсюк	

Мансардный одноквартирный 5-комнатный жилой дом с пристроенным гаражом и хозпостройкой

Веранда. Узел №8. Спецификации.

Стадия	Лист	Листов
Р	56	

ЦНИИЭП гражданселькстрой

Альбом 1

Фасад 1-2

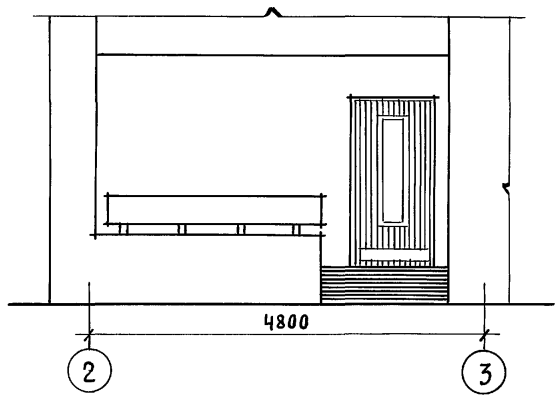

а-а

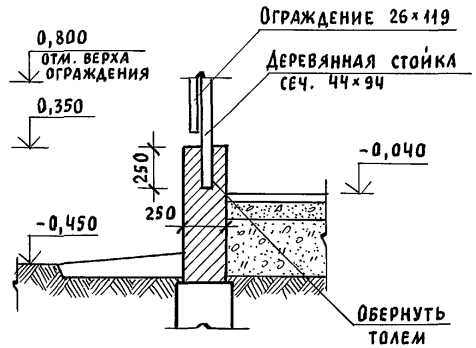

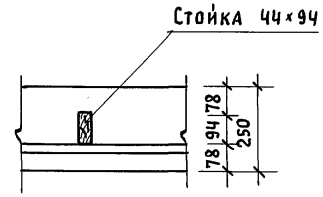

План

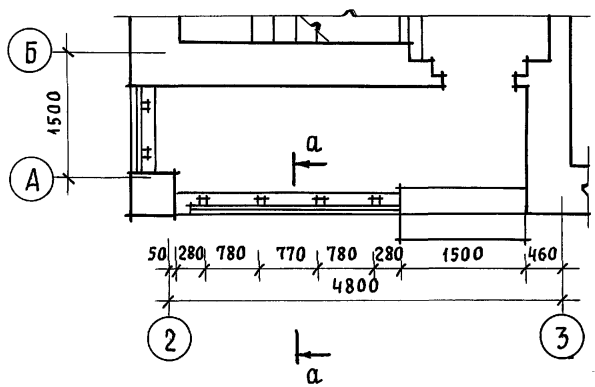

Марка поз.	Обозначение	Наименование	Кол.	Масса ед., кг	Примечание
1	ГОСТ 24454-80Е	Стойка 50×100×700 (44×94)	6	0,004	
2	——— " ———	Доски огражд. 32×125×2800 (26×119)	2	0,011	
3	——— " ———	Доски огражд. 32×125×980 (26×119)	1	0,006	

Привязан	Нормак.	Кувакин	
	Нач. мас.	Караваев	
	ГАП	Кувакин	
	Гл. спец.	Майсюк	
	Архитек.	Венедиктова	
Инв. N	Провер.	Кувакин	

144-12-237.91 АС

Мансардный одноквартирный 5-комнатный жилой дом с пристроенными гаражом и хозпостройкой

Стадия	Лист	Листов
Р	57	

Крыльцо. Фасад. План. Разрез. Спецификация

ЦНИИЭП граждансельстрой

Инв. N подл. | Подпись и дата | Взам. инв. N

24887-01 61

Альбом 1

Р8-1

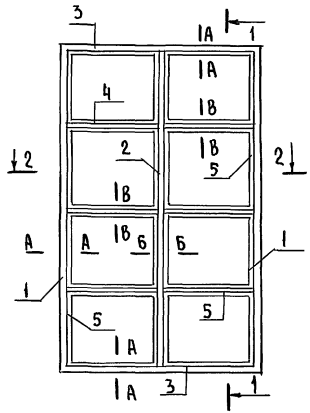

1-1

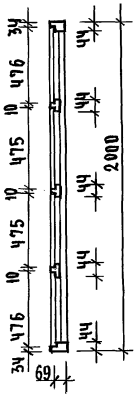

2-2

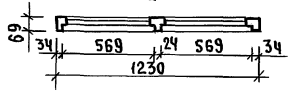

В-В

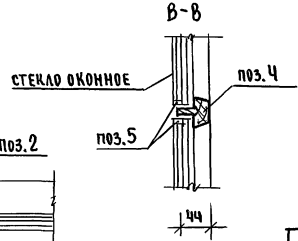

А-А Б-Б

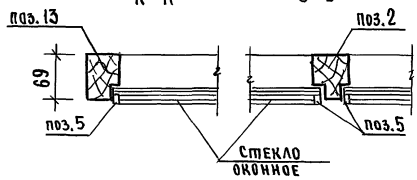

Спецификация на изделие

Марка, поз.	Обозначение	Наименование	Кол.	Объем ед. м³	Примечание
		Р8-1			
1	ГОСТ 9685-61	Обвязка 44×69, ℓ=2000	2	0,016	
2		Брусок 44×69, ℓ=1930	1	0,0077	
3		Обвязка 44×69, ℓ=1160	2	0,0092	
4		Брусок 44×69, ℓ=611	6	0,0084	
5		Раскладка 16×10 п.м.	17,0	0,0027	
		Итого:		0,0440	
	ГОСТ 4028-63	Гвозди К1×16	60	0,06 кг	
		Масса изделия		26,46 кг	
Стекло оконное толщ. 3мм 565×471×8 шт. - 0,212 м²					

Детали позиций 1÷5 см. лист АС-59

				144-12-237.91		АС	
Привязан			Н.контр.	Майсюк	Мансардный одноквартирный 5-комнатный жилой дом с пристроенными гаражом и хозпостроик.	стадия	лист	листов
			Нач.лаб.	Караваев		Р	58	
			ГАП	Кубакин				
			Гл.спец.	Майсюк	Рама веранды Р8-1. Спецификация.	ЦНИИЭП гражданселькстрой		
Инв.№			Исполн.	Симонова				
			Провер.	Майсюк				

Инв.№ подл. | Подпись и дата | Взам.инв.№

Альбом 1

СПЕЦИФИКАЦИЯ НА ИЗДЕЛИЯ

Марка поз.	Обозначение	Наименование	Кол.	Объем ед. м³	Примечание
		РВ-2П (РВ-2Л)			
1	ГОСТ 9685-61	Обвязка 44×69, ℓ=2000	2	0,016	
6		Обвязка 44×69, ℓ=545	2	0,0044	
7		Брусок 44×44, ℓ=609	3	0,0042	
5		Раскладка 16×10 п.м.	9,0	0,0014	
8		Раскладка 34×13, ℓ=2000	1	0,0013	для РВ-2п
		Итого для РВ-2п		0,0273	
		Итого для РВ-2л		0,0260	
9	ГОСТ 5088-78	Петли ППФЦ-85	3	—	
10	ГОСТ 5087-80	Ручка	2	—	
11	ГОСТ 5090-86	Шпингалет Ш-3	40	—	
	ГОСТ 4028-63	Гвозди К1×16	40	0,04 кг	
		Масса изделия РВ-2п		16,42 кг	
		Масса изделия РВ-2л		15,64 кг	

Стекло оконное толщиной 3мм для РВ-2п (РВ-2л) 540×471-8шт-2,03м²

РВ-2п (РВ-2л)

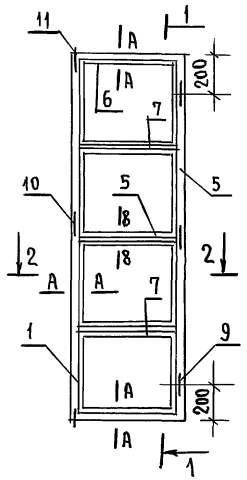

1-1

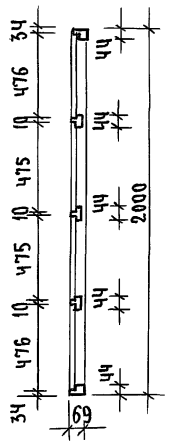

поз. 1,3,6

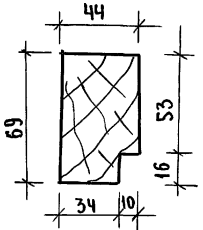

поз. 2

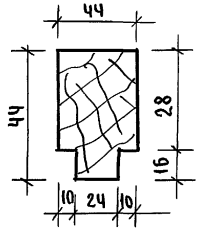

8 только для РВ-2п

2-2

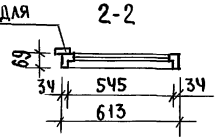

поз. 5

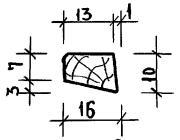

поз. 4,7

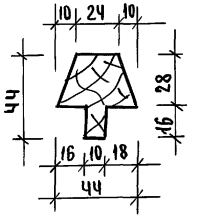

поз. 8

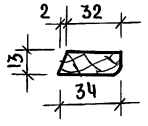

А-А

8 - для РВ-2П
РВ-2л

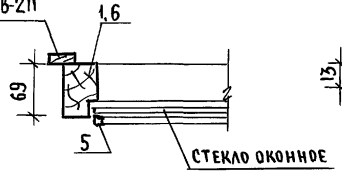

поз. 4,7

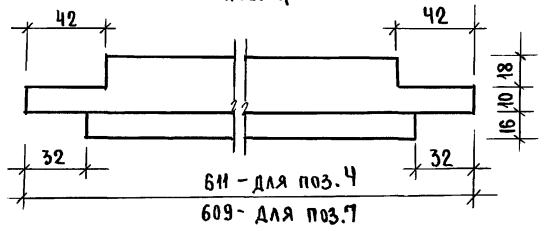

Данный лист см. совместно с л. АС-51,58

Привязан		Н. Контр.	Майсюк	144-12-237.91 АС	
		Нач. мас.	Караваев	Мансардный, одноквартирный 5-комнатный жилой дом с пристроенными гаражом и хозпостройкой	Стадия: Р; Лист: 59; Листов:
		ГАП	Кувакин		
		Гл. спец.	Майсюк		
		Исполн.	Симонова	Рамы веранды РВ-2п, РВ-2л Спецификация	ЦНИИЭП гражданселькстрой
Инв. №		Проверил	Майсюк		

Инв. № подл. | Подпись и дата | Взам. инв. №

Альбом 1

ДЕТАЛЬ А

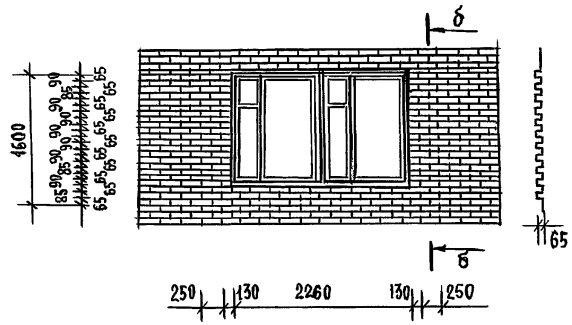

ДЕТАЛЬ Б

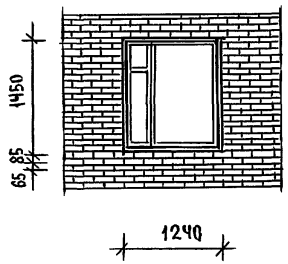

ДЛЯ ФАСАДА 1-3
ДЕТАЛЬ В ПРИМЕНЯТЬ ЗЕРКАЛЬНО
ДЕТАЛЬ В

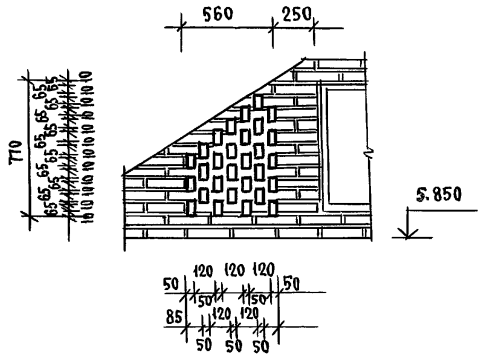

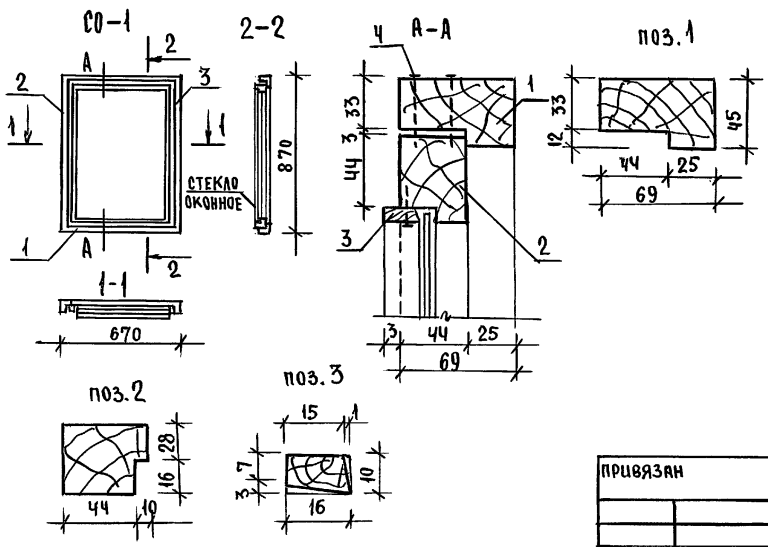

Марка поз.	Обозначение	Наименование	Кол.	Объем ед. $м^3$	Примечания
1	ГОСТ 9685-61	Древесина коробки 69×45	3,1	0,0124	п.м.
2	"	Древесина переплета 34×44	3,0	0,009	п.м.
3	"	Раскладка 16×10	3,0	0,0005	п.м.
		Итого:		0,022	
4	ГОСТ 4025-63	Гвозди К 3×70	20	0,1 кг	шт.
5	"	Гвозди К 1×16	25	0,002 кг	шт.
		Масса изделия		13,32 кг	
		Стекло оконное 3×705×505	1	0,36 $м^2$	шт.

144-12-237.91 АС

Привязан			
Инв.№			
Н.контр.	Майсюк		
Нач.маст.	Караваев		
ГАП	Кувакин		
Гл.спец.	Майсюк		
Исполнил	Венедиктова		
Проверил	Майсюк		

Мансардный одноквартирный 5-комнатный жилой дом с пристроенными гаражом и хозпостройкой

Стадия	Лист	Листов
Р	60	

Детали фасадов. Слуховое окно СО-1

ЦНИИЭП гражданстельстрой

Инв.№ подл. | Подпись и дата | Взам.инв.№

24887-01 64

ЛЩ-1П (ЛЩ-1Л)

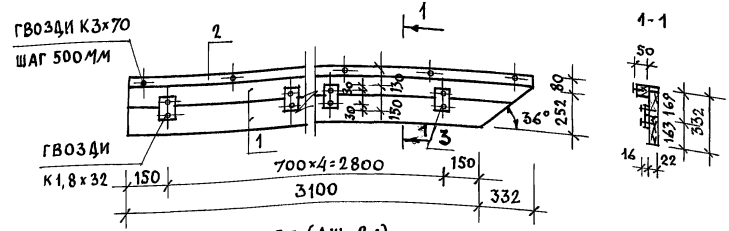

ЛЩ-2П (ЛЩ-2Л)

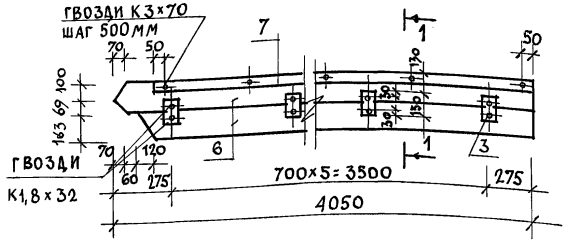

Лобовые щиты ЛЩ-1Л ; ЛЩ-2Л изготавливаются в зеркальном изображении соответственно щитам ЛЩ-1П; ЛЩ-2П.

Спецификация на изделия

Марка поз.	Обозначение	Наименование	Кол.	Объем ед. м3	Прим.
		ЛЩ-1П (ЛЩ-1Л)			
1	ГОСТ 24454-80Е	Доска 22×169 ℓ=3432	2	0.030	
2	ГОСТ 9685-61	Брусок 50×47 ℓ=3432	1	0.0086	
3		Брусок 75×16 ℓ=150	8	0.0016	
		Итого		0.0402	
4	ГОСТ 4028-63	Гвозди К3×70	7	0,04кг	
5		Гвозди К1,8×32	10	0,01кг	
		Масса изделия		24,17	кг
		ЛЩ-2П (ЛЩ-2Л)			
6	ГОСТ 24454-80Е	Доска 22×169 ℓ=4050	2	0,0354	
7	ГОСТ 9685-61	Брусок 50×47 ℓ=4050	1	0,0101	
8		Брусок 75×16 ℓ=150	6	0.0012	
		Итого		0,0467	
4	ГОСТ 4028-63	Гвозди К3×70	9	0,04кг	
5		Гвозди К1,8×32	12	0,01кг	
		Масса изделия		28,07	кг

Инв. № подл. | Подпись и дата | Взам. инв. №

Привязан

Н.контр	Майсюк		144-12-237.91 АС
Нач. мас	Караваев		Мансардный одноквартирный 5-комнатный жилой дом с пристроенными гаражом и хозпостройкой
ГАП	Кувакин		Стадия: Р; Лист: 61; Листов:
Гл.спец	Майсюк		Лобовые щиты ЛЩ-1П/Л ; ЛЩ-2П/Л.
Испол.	Симонова		ЦНИИЭП Граждансельстрой
Провер.	Майсюк		

Альбом 1

ЛЩ-3П / ЛЩ-3Л

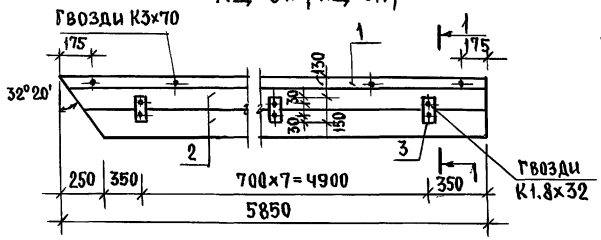

1-1

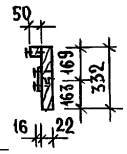

ЛЩ-4П / ЛЩ-4Л

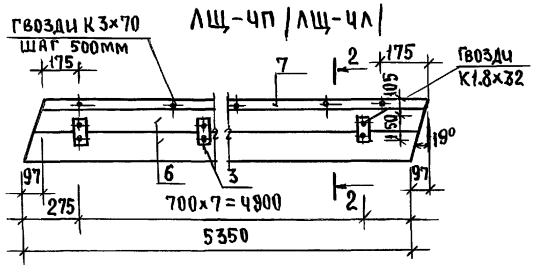

2-2

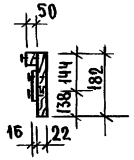

ЛЩ-5, ЛЩ-6

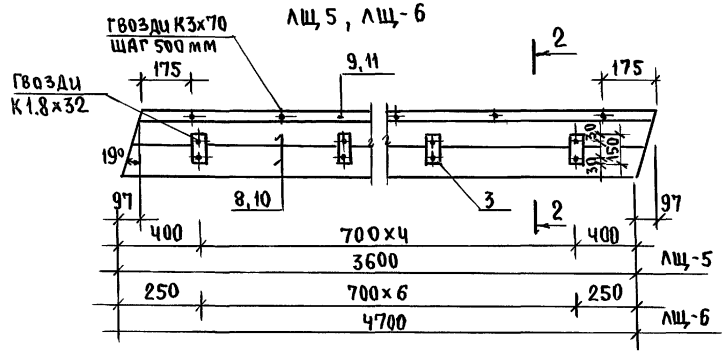

Марка поз.	Обозначение	Наименование	Кол.	Объем ед. м³	Примечание
		ЛЩ-3П (ЛЩ-3Л)			
1	ГОСТ 24454-80Е	Доски 22×169 ℓ=5850	2	0,0512	
2	ГОСТ 9685-61	Брусок 50×47 ℓ=5850	1	0,0146	
3	"	Брусок 75×16 ℓ=150	8	0,0016	
		Итого:		0,0674	
4	ГОСТ 4028-63	Гвозди К3×70	12	0,05кг	
5		Гвозди К1.8×32	16	0,01кг	
		Масса изделия:		40,50кг	
		ЛЩ-4П / ЛЩ-4Л			
6	ГОСТ 24454-80Е	Доски 22×144 ℓ=5350	2	0,0402	
7	ГОСТ 9685-61	Брусок 50×47 ℓ=5350	1	0,0134	
3	"	Брусок 75×16 ℓ=150	8	0,0016	
		Итого:		0,0552	
4	ГОСТ 4028-63	Гвозди К3×70	11	0,04кг	
5	"	Гвозди К1,8×32	16	0,01кг	
		Масса изделия:		33,15кг	
		ЛЩ-5			
8	ГОСТ 24454-80Е	Доски 22×144 ℓ=3600	2	0,027	
9	ГОСТ 9685-61	Брусок 50×47 ℓ=3600	1	0,009	
3	"	Брусок 75×16 ℓ=150	6	0,0012	
		Итого:		0,0372	
4	ГОСТ 4028-63	Гвозди К3×70	8	0,04кг	
5	"	Гвозди К1.8×32	14	0,01кг	
		Масса изделия:		22,32кг	
		ЛЩ-6			
10	ГОСТ 24454-80Е	Доски 22×144 ℓ=4700	2	0,036	
11	ГОСТ 9685-61	Брусок 50×47 ℓ=4700	1	0,0118	
3	"	Брусок 75×16 ℓ=150	7	0,0014	
		Итого:		0,0392	
4	ГОСТ 4028-63	Гвозди К3×70	10	0,04кг	
5	"	Гвозди К1,8×32	15	0,01кг	
		Масса изделия:		30,0кг	

144-12-237.91 АС

Инв.№ подл. | Подпись и дата | Взам.инв.№

Привязан

Инв.№

Н.контр.	Майсюк	
Нач.мас.	Караваев	
ГАП	Кувакин	
Гл.спец.	Майсюк	
Исполн.	Третьяченко	
Проверил	Майсюк	

Мансардный одноквартирный 5-комнатный жилой дом с пристроенными гаражом и хозпостройкой

Стадия	Лист	Листов
Р	62	

Лобовые щиты ЛЩ-3п/л, ЛЩ-4п/л, ЛЩ-5, ЛЩ-6

ЦНИИЭП гражданселькстрой

24887-01 66

Альбом 1

Шкаф встроенный Ш-1

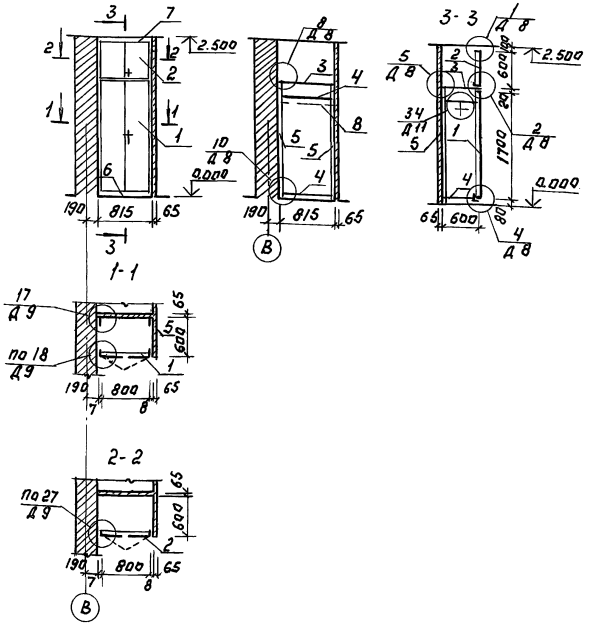

Спецификация сборочных элементов шкафа Ш-1

Марка поз.	Обозначение	Наименование	Кол. шт.	Расход материалов на одно изделие: Пиломат. хв. м³	Дсп16мм м²	Шпон м²	Скобян изд. кг
1	Сер. 1.172.5-6-0100-06	Дверной блок шкафа ДШ17-8	1	0.019	1.35	3.00	1.0
2	Сер. 1.172.5-6-0200-18	Дверной блок антресоли ДА 6-8	1	0.012	0.48	1.08	0.8
3	Сер. 1.172.5-6-0800-09	Полка антресольная ПА 6-8	1	—	0.5	1.04	—
4	Сер. 1.172.5-6-0900-09	Полка переставная ППб-8	2	—	0.5	1.04	—
5	Сер. 1.172.5-6-0002	Брусок монтажный БМ-18	2	0.002	—	—	—
6	Сер. 1.172.5-6-0007	Цоколь ℓ=815	1	0.0035	—	—	—
7	Сер. 1.172.5-6-0008-04	Наличник Н-5 ℓ=815	1	0.00017	—	—	—
8	Сер. 1.172.5-6-0003	Штанга Ш-1 ℓ=800	1	0.0016	—	—	—
	Сер. 1.172.5-6-0004	Штангодержатель	2	0.0005	—	—	—
	Сер. 1.172.5-6-0014	Угольник УМ-2	4	—	—	—	—

Примечание.

1. Данный лист читать совместно с листом АС-11.
2. Узлы см. сер. 1.172.5-6-0000Д8÷Д11.
3. При исполнении двупольных дверок предусматривается в левой дверке 2 задвижки, в правой дверке замок и футорка.
4. Дверные полотна покрыть бесцветным лаком.

Н. контр.	Кувакин	
Нач. мас.	Карабаев	
Гал	Кувакин	
Гл. сп. к.	Майсюк	
Исполн.	Панюшкин	
Провер.	Кувакин	

144-12-237.91 АС

Привязан:

Инв. №

Мансардный одноквартирный 5-комнатный жилой дом с пристроенными гаражом и хозпостройкой

Стадия	Лист	Листов
Р	63	

Шкаф встроенный Ш-1. Спецификация.

ЦНИИЭП Гражданселькстрой

24887-01 67

Инв. № подл. | Подпись и дата | Взам. инв. №

Альбом 1

Шкаф встроенный Ш-2 и антресоль А-1

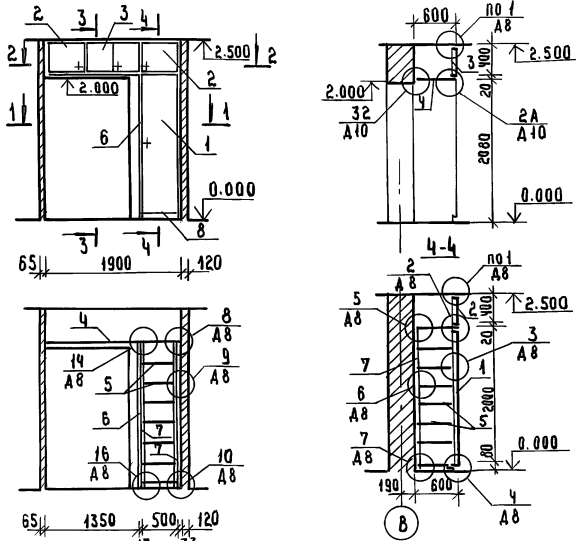

Спецификация сборочных элементов шкафа Ш-2 и антресоли А-1

Марка поз	Обозначение	Наименование	Кол шт	Расход материалов на одно изделие: пиломат. Хв. м³	ДСП 16 мм м²	Шлон м²	Скобян. изд. кг
1	Сер. 1.172.5-6-0100-05	Дверной блок ДШ20-5	1	0.021	1.0	2.2	0.5
2	Сер. 1.172.5-6-0200-02	Дверной блок антресольный ДА4-5	2	0.008	0.2	0.48	0.4
3	Сер. 1.172.5-6-0200-12	Дверной блок антресольный ДА4-8	1	0.01	0.32	0.8	0.8
4	Сер. 1.172.5-6-0800	Полка антресольная ПА Р=1900	1	—	1.14	2.32	—
5	Сер. 1.172.5-6-0900-08	Полка переставная ПП 6-5	7	—	0.3	0.64	—
6	Сер. 1.172.5-6-0500-03	Стенка боковая СБШ21-6	1	—	1.26	2.57	—
7	Сер. 1.172.5-6-0002-01	Брусок монтажный БМ-21	3	0.0023	—	—	—
8	Сер. 1.172.5-6-0007	Цоколь Р=550	1	0.0023	—	—	—
	Сер. 1.172.5-6-0008-01	Наличник Н-2 Р=3000	—	0.0006	—	—	—
	Сер. 1.172.5-6-0006-01	Полкодержатель ПД-2	12	0.0018	—	—	—
	Сер. 1.172.5-6-0009-01	Винт стяжной В-2	4	—	—	—	—
	Сер. 1.172.5-6-0009	Винт стяжной В-1	6	—	—	—	—
	Сер. 1.172.5-6-0010	Гайка стяжная	10	—	—	—	—
	Сер. 1.172.5-6-0013	Угольник УМ-1	4	—	—	—	—
	Сер. 1.172.5-6-0014	Угольник УМ-2	8	—	—	—	—

Примечание

1. Данный лист читать совместно с АС-11.
2. Узлы см. сер. 1.172.5-6-0000 Д8÷Д10
3. При исполнении двупольных дверок предусматривается в левой дверке 2 задвижки, в правой дверке замок и футорка. В однопольной дверке предусматриваются замок и футорка
4. Дверные полотна и боковые стенки покрыть бесцветным лаком.

Привязан

Инв.№

Нормок	Кувакин	
Нач. маст	Караваев	
ГАП	Кувакин	
Гл. спец. К	Майсюк	
Исполн.	Панюшкин	
Провер.	Кувакин	

144-12-237.91 АС

Мансардный одноквартирный 5-комнатный жилой дом с пристроенными гаражом и хоспостройками

Стадия	Лист	Листов
Р	64	

Шкаф встроенный Ш-2
Антресоль А-1
Спецификация

ЦНИИЭП граждансельстрой

24887-01 68

Инв.№ подл. | Подпись и дата | Взам. инв.№

Альбом 1

Марка поз.	Обозначение	Наименование	Кол-во	Объем ед., м³	Примеч.
		Деревянные детали			
1	ГОСТ 24454-80Е	Верт. брус. короб 67×94, ℓ=2010	2	0,0150	
2		Гориз. брус. короб 67×94, ℓ=2540	1	0,0190	
3		Монтажный брус 33×94, ℓ=2540	1	0,0101	
4		Верт. перепл. 67×94, ℓ=1955	4	0,0146	
5		Гориз. перепл. 67×94, ℓ=1224	4	0,0091	
6		Гориз. элемент 44×94, ℓ=1100	10	0,0055	
7		Доска 19×94, ℓ=1100	2	0,0027	
8	ГОСТ 8242-88	Обшивка О-3 13×94 п.м.	40,0	0,052	
9	ГОСТ 24454-80Е	Ручки 44×269 п.м.	3,0	0,053	

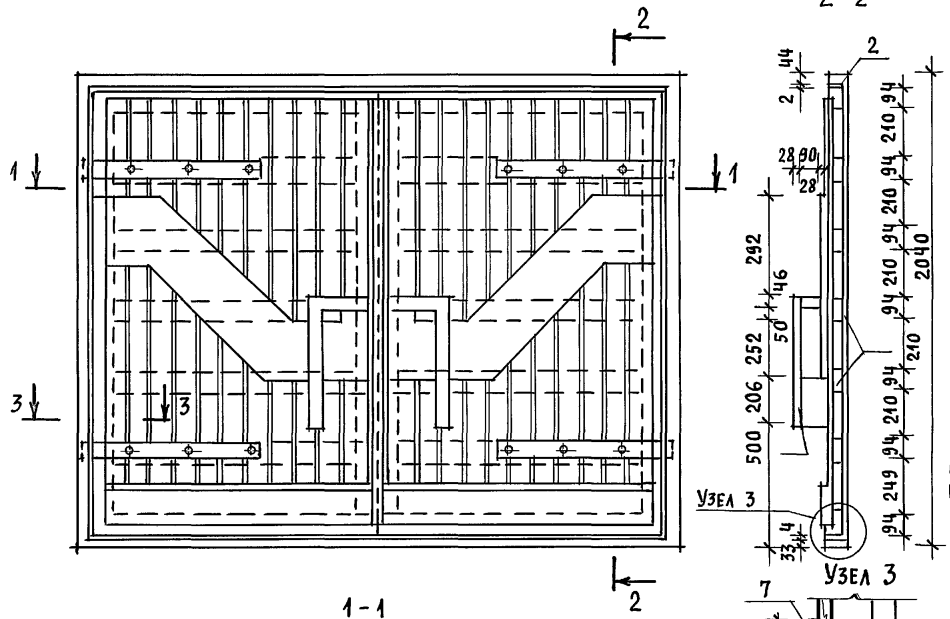

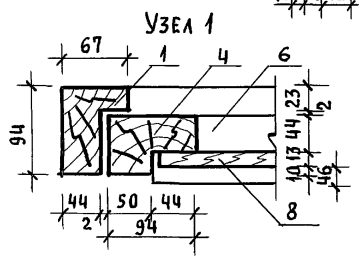

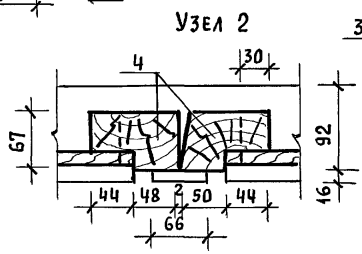

Детали установки ворот

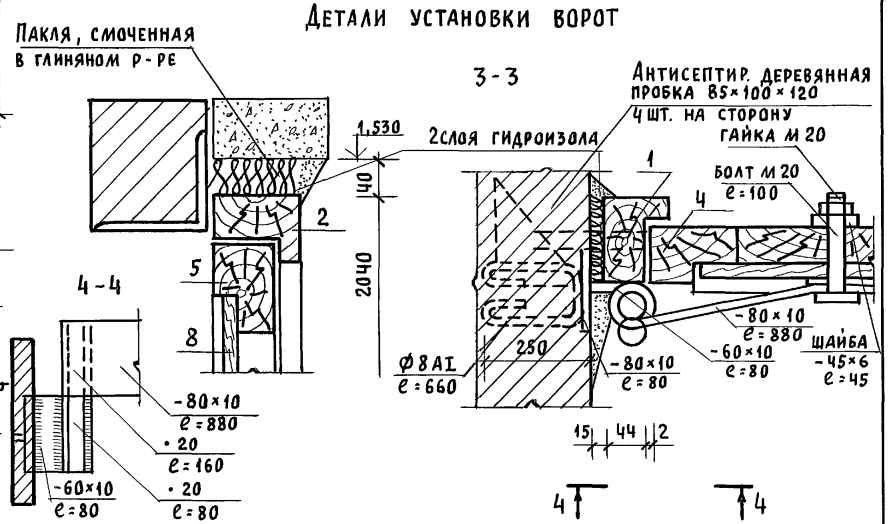

Привязан	Нормок.	Майсюк	144-12-237.91 АС		
	Нач.мас.	Караваев	Мансардный одноквартирный 5-комнатный жилой дом с пристроенными гаражом и хозпостройкой	Стадия: Р	Лист: 65	Листов:
	ГАП	Кувакин				
	Гл.спец.	Майсюк				
Инв. N	Инженер.	Третьяченко	Ворота гаража	ЦНИИЭП гражданселькстрой		
	Провер.	Майсюк				

Инв. N подл. | Подпись и дата | Взам. инв. N

Альбом 1

1 2 3

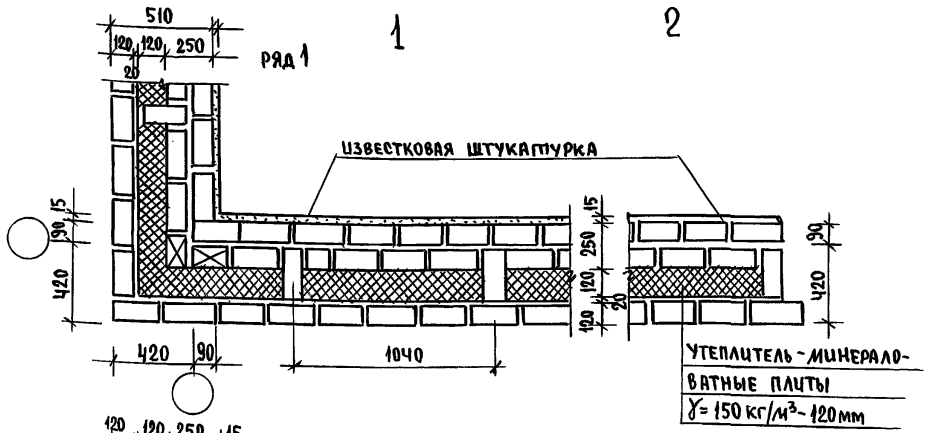

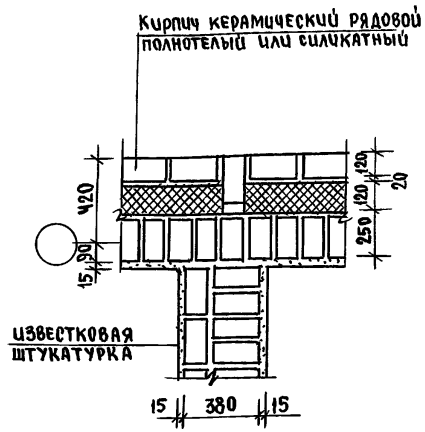

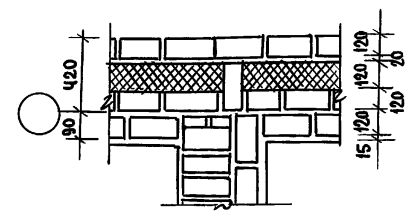

Данный лист см. совместно с листами планов.
Данные узлы разработаны в соответствии с серией 2.130-8 в.1.
Арматурные сетки устанавливать в уровне перекрытий только в углах и пересечениях стен.
Расход ф4 Вр I на арматурные сетки.

				144-12-237.91		АС	
Привязан		Н.Контр.	Майсюк				
		Нач.Мас.	Караваев	Мансардный одноквартирный 5-комнатный жилой дом с пристроенными гаражом и хозпостройкой	Стадия	Лист	Листов
		ГАП	Кувакин		Р	66	
		Гл.спец.	Майсюк	Узлы плана 1,2,3 облегченной кладки тип „А" вариант I	ЦНИИЭП граждансельстрой		
Инв.№		Инж. Шк	Третьяченко				
		Проверил	Майсюк				

24887-01 70

Инв.№ подл. | Подпись и дата | Взам.инв.№

Альбом 1

1 2 3

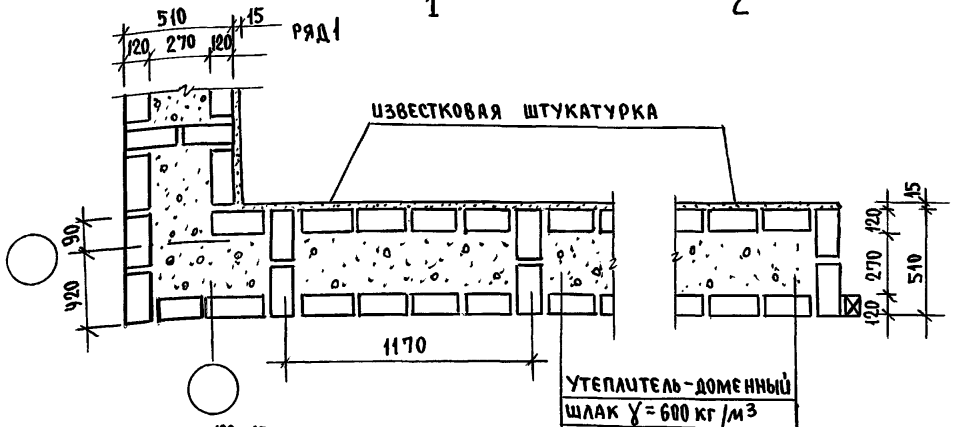

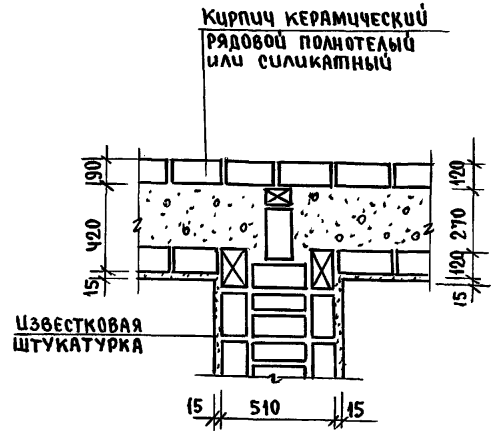

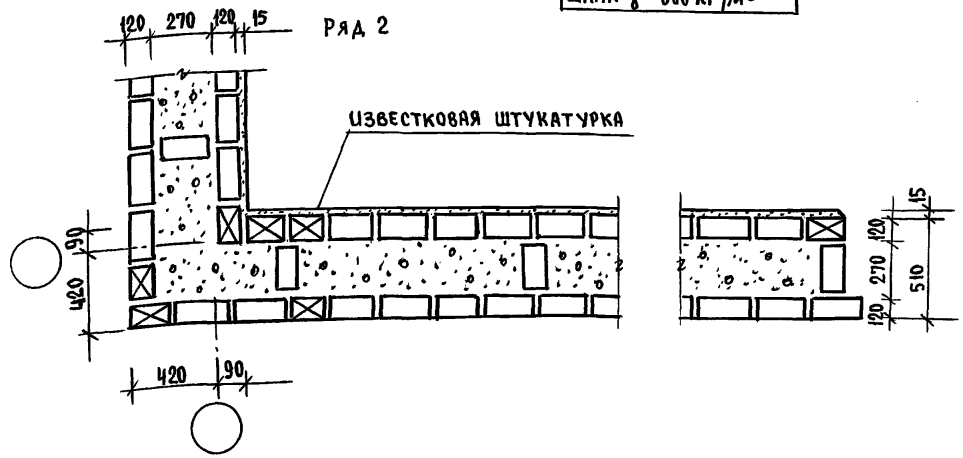

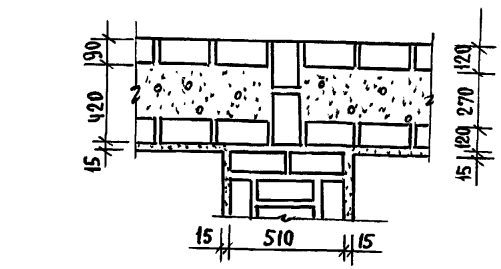

Данный лист см. совместно с листом АС-11.
Данные узлы разработаны в соответствии с серией 2.130-8 8.1
Арматурные сетки устанавливать в уровне перекрытий только в углах и пересечениях стен.

Привязан	Н.контр.	Майсюк	
	Нач.мас.	Караваев	
	ГАП	Кувакин	
	Гл.спец.	Майсюк	
Инв.№	Инж.-тех.	Третьяченко	
	Проверил	Майсюк	

144-12-237.91 АС

МАНСАРДНЫЙ ОДНОКВАРТИРНЫЙ 5-КОМНАТНЫЙ ЖИЛОЙ ДОМ С ПРИСТРОЕННЫМИ ГАРАЖОМ И ХОЗПОСТРОЙКОЙ

УЗЛЫ ПЛАНА 1,2,3 /ОБЛЕГЧЕННАЯ КЛАДКА ТИП Б ВАРИАНТ/

Стадия	Лист	Листов
Р	67	

ЦНИИЭП гражданселькстрой

24887-01 71

Инв.№ подл. | Подпись и дата | Взам.инв.№

Альбом 1

1

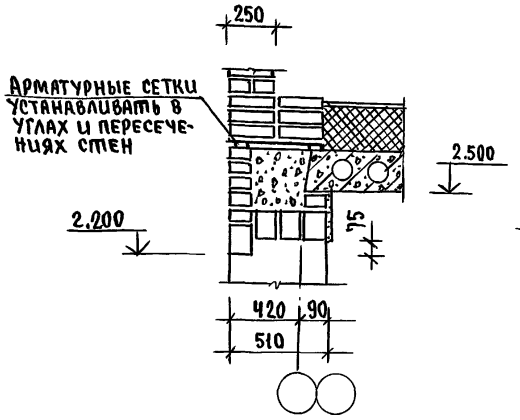

2

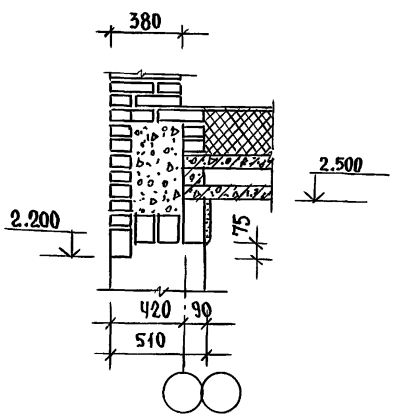

3

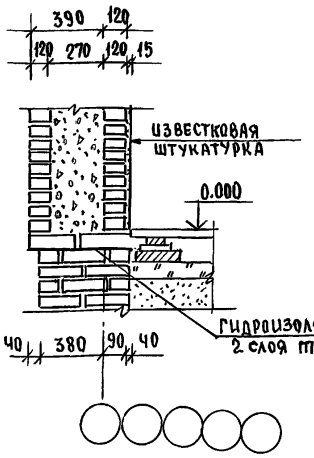

3а

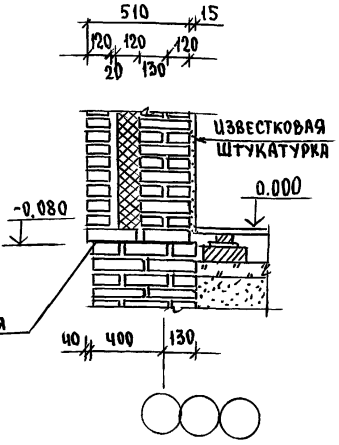

1а

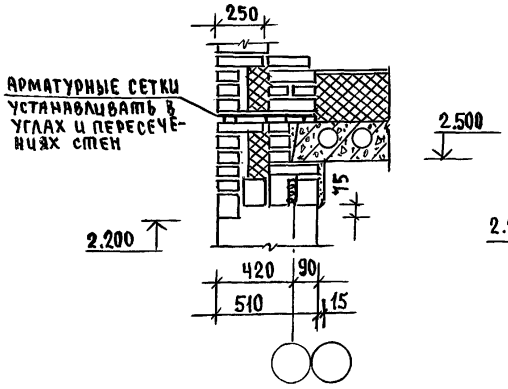

2а

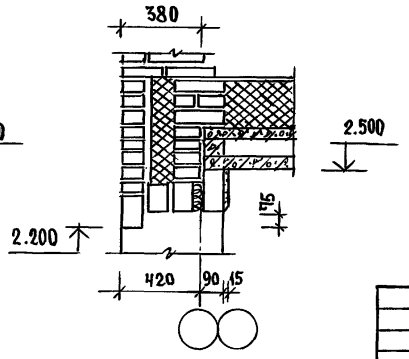

1. Данный лист см. совместно с листом АС-11.12
2. Узлы 1,2,3 – разработаны для кирпичных стен облегченной кладки тип „Б", узлы 1а,2а,3а – для кирпичных стен облегченной кладки тип „А".
3. Данные узлы разработаны в соответствии с серией 2.130-8 в.8.
4. Арматурные сетки см. лист АС-69

Инв.№ подл. | Подпись и дата | Взам.инв.№

Привязан			
Инв.№			

Н.контр.	Майсюк	
Нач.мас.	Караваев	
ГАП	Кувакин	
Гл.спец.	Майсюк	
Исполн.	Поляничева	
Проверил	Майсюк	

144-12-237.91 АС

Мансардный одноквартирный 5-комнатный жилой дом с пристроенными гаражом и хозпостройкой	стадия	лист	листов
	Р	68	
Узлы разрезов 1,2,3,1а,2а,3а облегченная кладка тип „А и Б" варианты	ЦНИЭП гражданселькстрой		

24887-01 72

С-1

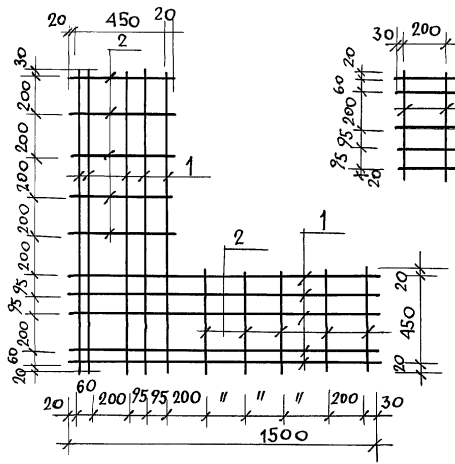

С-2

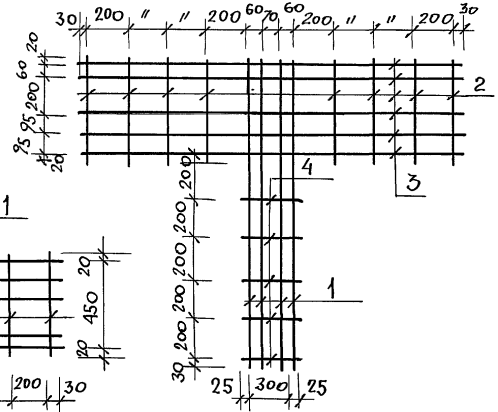

С-3

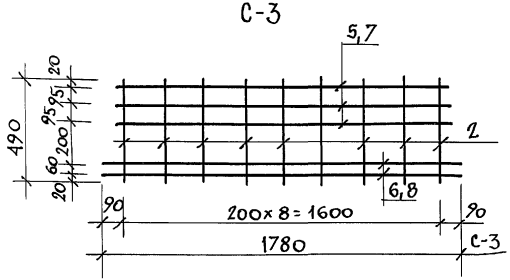

Спецификация на 1 металлическое изделие

Марка поз.	Обозначение	Наименование	Кол. шт.	Масса кг	Прим.
		С-1			
1	ГОСТ 6727-80	ф4 Вр I ℓ=1500	10	1,47	
2	ГОСТ 5781-82	ф6 А I ℓ=490	10	1,09	
		Итого		2,56	
		С-2			
2	ГОСТ 5781-82	ф6 А I ℓ=490	8	0,87	
3	ГОСТ 6727-80	ф4 Вр I ℓ=1850	5	0,91	
1	ГОСТ 6727-80	ф4 Вр I ℓ=1500	4	0,59	
4	ГОСТ 5781-82	ф6 А I ℓ=350	5	0,40	
		Итого		2,77	
		С-3			
2	ГОСТ 5781-82	ф6 А I ℓ=490	9	0,98	
5	ГОСТ 6727-80	ф4 Вр I ℓ=1640	3	0,48	
6	ГОСТ 6727-80	ф4 Вр I ℓ=1780	2	0,35	
		Итого		1,81	

1. Арматурные сетки устанавливаются в уровне перекрытий только в углах и пересечениях стен; для простенков – в уровне верха и низа.
2. Арматурные сетки в пределах утепляемой полости защитить слоем цементного р-ра марки 100 толщ. не менее 30мм (общая толщина)
3. Сетки изготовлять при помощи контактной точечной сварки в соответствии с требованиями СНиП 3.03.01-87.

Взам. инв. N | Подпись и дата | Инв. N подл.

Привязан

Инв. N

144-12-237.91 АС

Н. контр.	Майсюк		
Нач. мас.	Караваев		
ГАП	Кувакин		
Гл. спец.	Майсюк		
Вед. инж.	Симонова		
Инж. т. к.	Поляничева		
Провер.	Майсюк		

Мансардный одноквартирный 5-комнатный жилой дом с пристроенными гаражом и хозпостройкой

Стадия	Лист	Листов
Р	69	

Сетки С-1÷С-3

ЦНИИЭП гражданельстрой

24887-01 73

АЛЬБОМ 1

План с расстановкой мебели в общей комнате

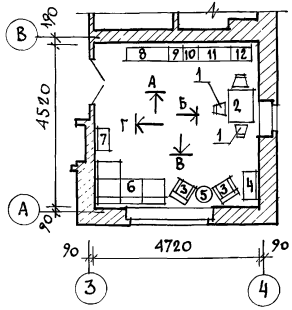

Развертка стен с расстановкой мебели в общей комнате.

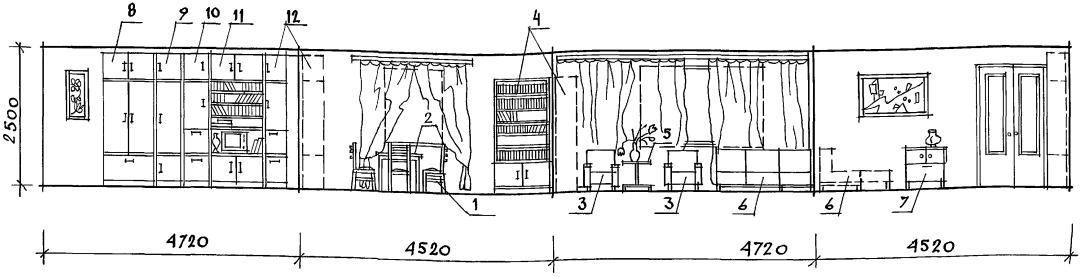

Вид мебели:

1. Стул
2. Стол обеденный
3. Кресло
4. Шкаф книжный
5. Столик журнальный
6. Софа
7. Тумба
8. Шкаф комбинированный
9. Шкаф
10. Шкаф
11. Шкаф комбинированный
12. Шкаф

1. Типы мебели даны на основе действующих государственных стандартов.
2. Расстановка групп мебели определялась соответственно функциональным зонам помещения и осуществлялась на основе отбора рациональной номенклатуры мебели. При этом учитывалась возможность взаимозаменяемости предметов и сочетания различных вариантов нормализованных наборов или групп мебели в помещении с учетом допускаемого процента насыщенности мебелью.

				144-12-237.91			АС
ПРИВЯЗАН	Н.КОНТР.	Кувакин		МАНСАРДНЫЙ ОДНОКВАРТИРНЫЙ 5-КОМНАТНЫЙ ЖИЛОЙДОМ С ПРИСТРОЕННЫМИ ГАРАЖОМ И ХОЗПОСТРОЙКОЙ	СТАДИЯ	ЛИСТ	ЛИСТОВ
	НАЧ.МАСТ.	Каравaев			Р	70	
	ГАП	Кувакин					
	ГЛ.СПЕЦ.	Майсюк		ВАРИАНТ РЕШЕНИЯ ИНТЕРЬЕРА ОБЩЕЙ КОМНАТЫ.	ЦНИИЭП ГРАЖДАНСЕЛЬСТРОЙ		
ИНВ. №	АРХИТ.	Панюшкин					
	ПРОВЕР.	Кувакин					

24887-01 74

ИНВ. № ПОДЛ | ПОДПИСЬ И ДАТА | ВЗАМ. ИНВ. №

Альбом I

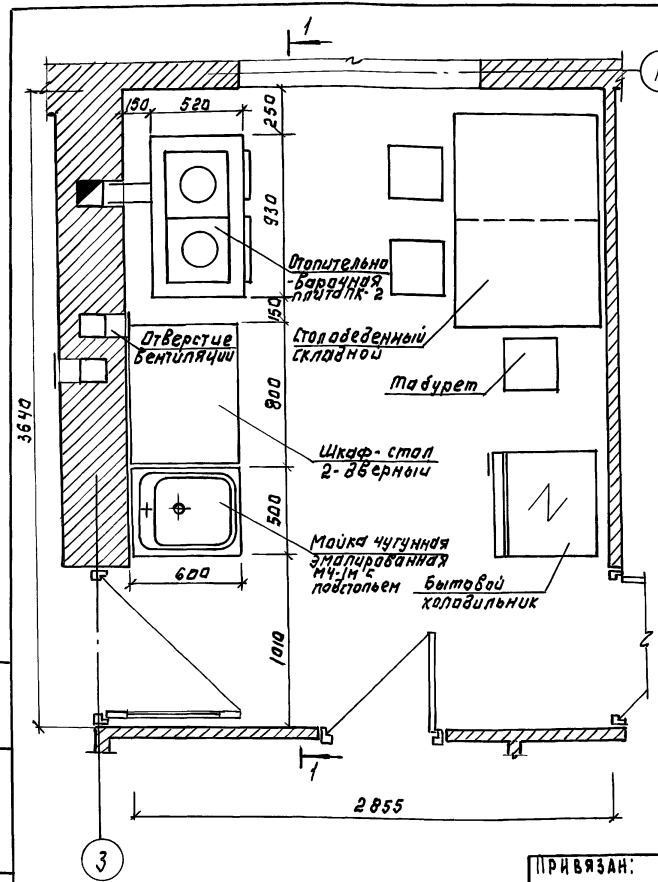

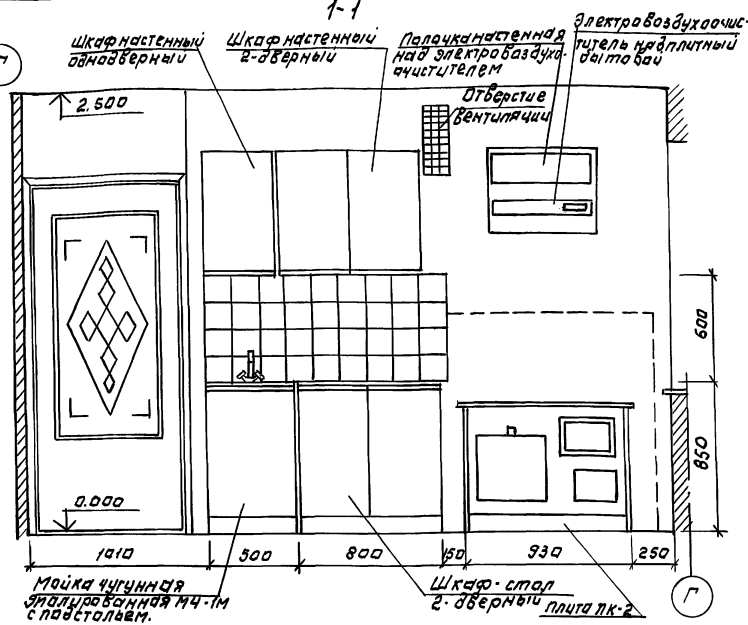

1. Для защиты пола и стен от возгорания следует предусмотреть: изоляцию пола под кухонной плитой асбестовым картоном толщиной 10 мм. с последующей обивкой кровельной сталью; подтопочной дверкой металлический лист 0,7х0,5 длинной стороной вдоль печи; изоляцию стены металлическим листом по асбестовому картону толщиной 8 мм. на 150 мм. больше длины плиты и на 500 мм. выше чугунного настила кухонной плиты.
2. План разработан на основе типовых материалов для проектирования 10-0-3.87 Альбом I, ч.1.

		144-12-237.91	АС
Н.контр.	Кувакин		
Нач.маст	Караваев		
ГАП	Кувакин		
Гл.сп.к.	Майсюк		
Архитект	Панюшкин		
Провер.	Кувакин		

Привязан:

Инв.№

Мансардный одноквартирный 5-комнатный жилой дом с пристроенными гаражом и хозпостройкой	Стадия	Лист	Листов
	Р	71	
План кухни с расстановкой оборудования. Развертка стен.	ЦНИИЭП Госгражданстрой		

24887-01 75

Инв.№подл. | Подпись и дата | Взам.инв.№

Альбом 1

Фасад 1-5

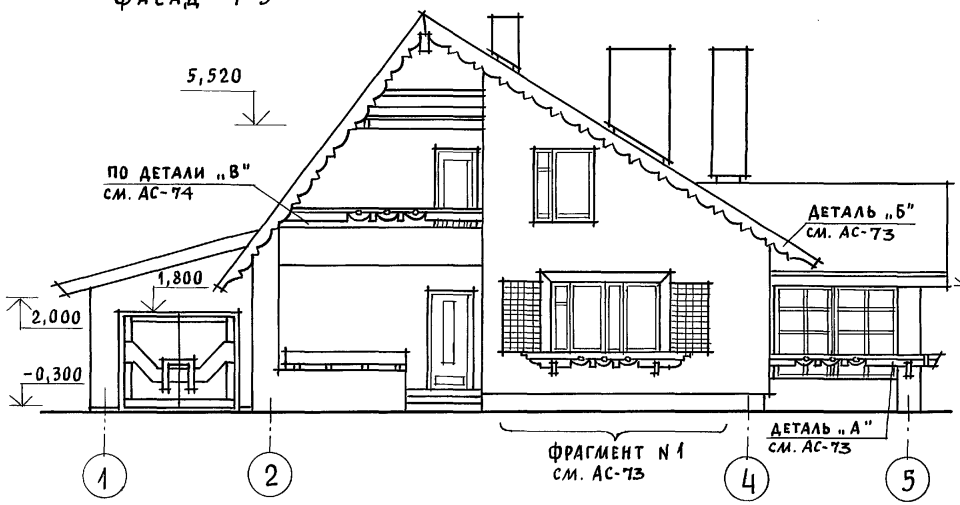

Фасад Д-А

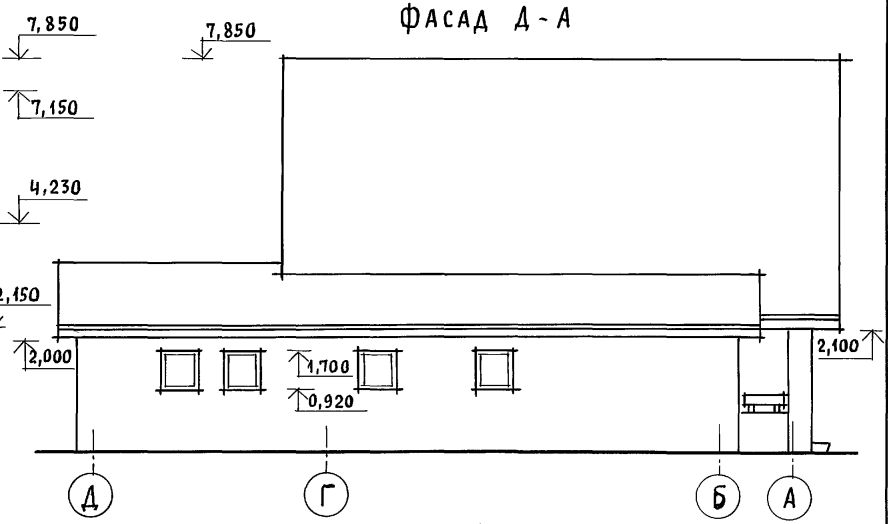

Фасад А-Д

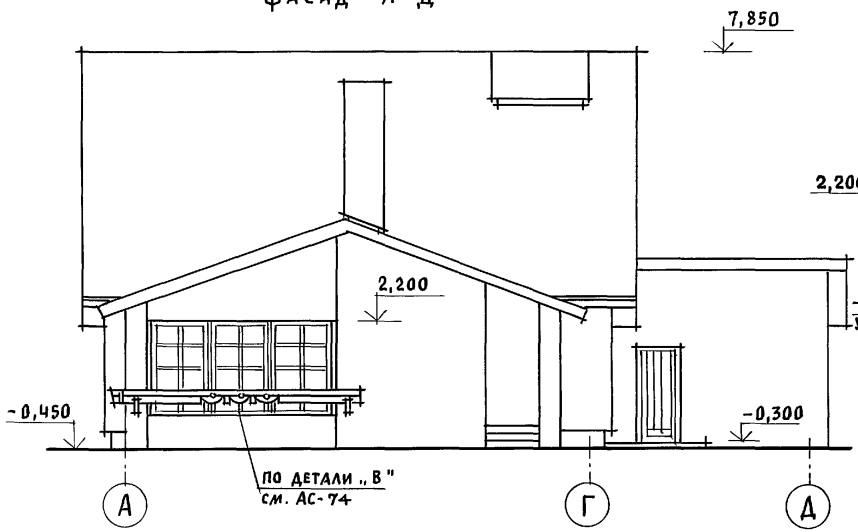

Фасад 5-1

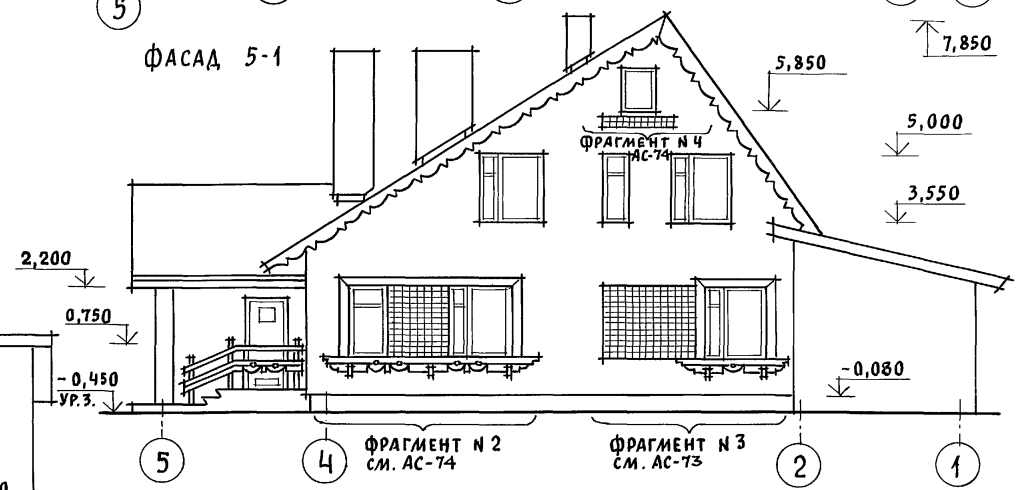

Привязан			
Инв. N			
Нормок.	Кувакин		
Нач.мас.	Караваев		
ГАП	Кувакин		
Гл.спец.	Майсюк		
Архитек.	Венедиктова		
Провер.	Кувакин		

144-12-237.91 АС

Мансардный одноквартирный 5-комнатный жилой дом с пристроенными гаражом и хозпостройкой

Стадия	Лист	Листов
Р	72	

Фасады 1-5; Д-А; А-Д; 5-1 (вариант 1)

ЦНИИЭП гражданселькстрой

Инв. N подл. | Подпись и дата | Взам. инв. N

24887-01 76

Альбом 1

Фрагмент N 3

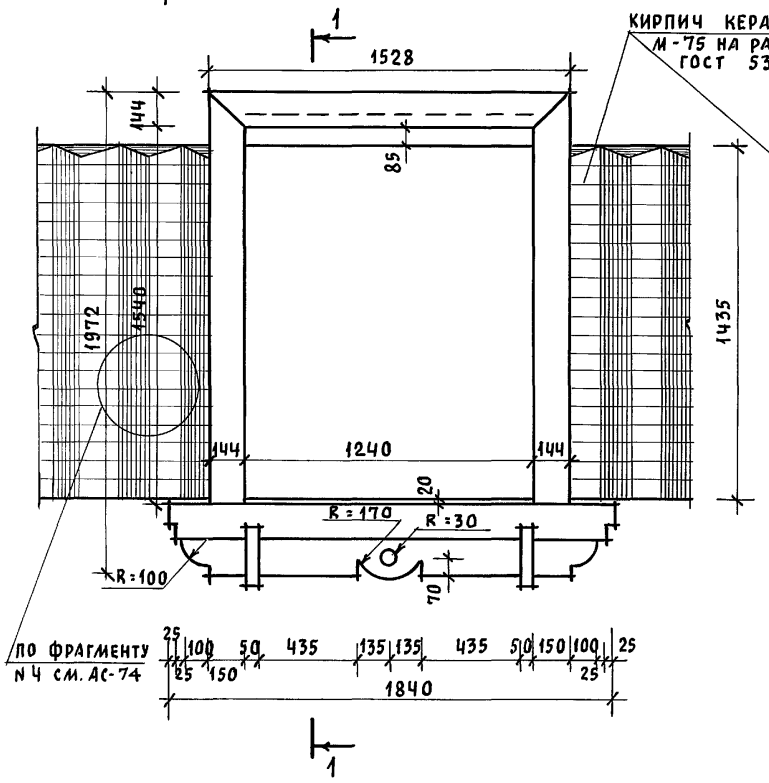

Фрагмент N 1

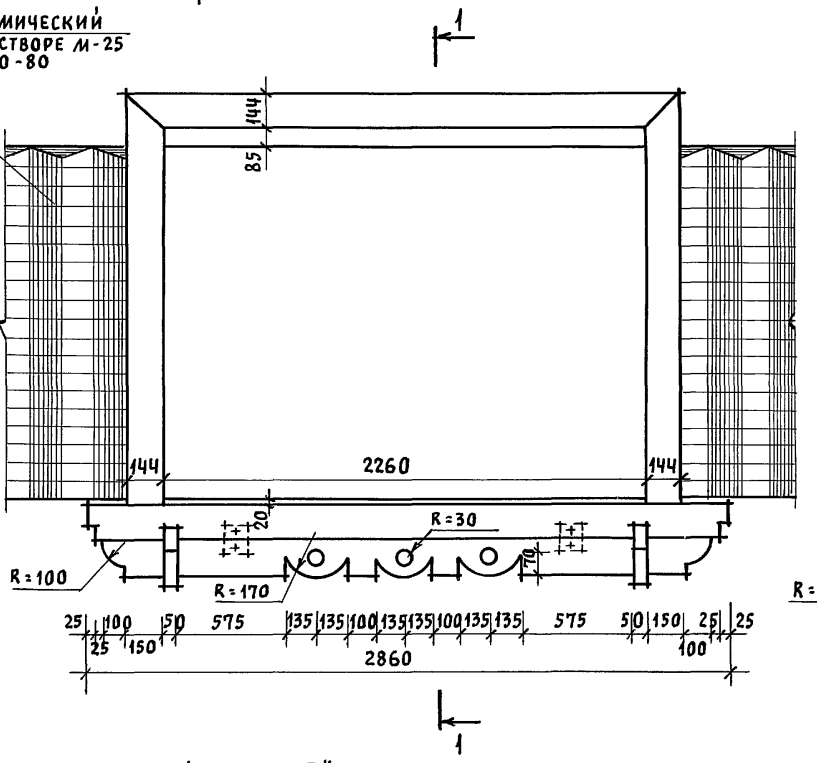

1 - 1

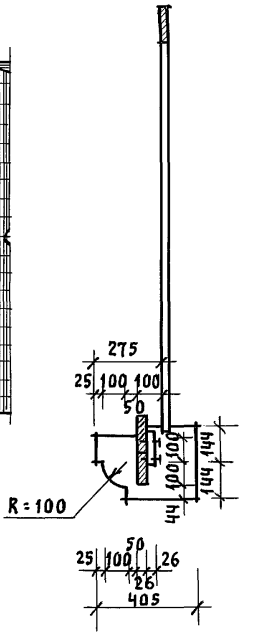

Деталь „А"

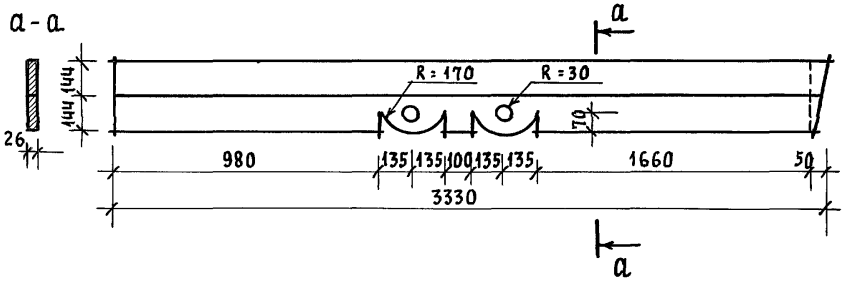

Деталь „Б"

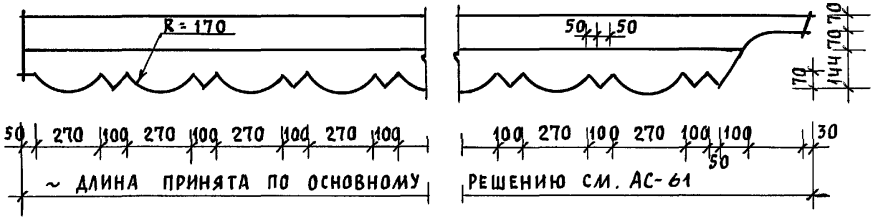

Привязан			
Инв. N			
Нармок.	Кувакин		
Нач. мас.	Караваев		
ГАП	Кувакин		
Гл. спец.	Майсюк		
Архитек.	Венедиктова		
Провер.	Кувакин		

144-12-237.91 АС

Мансардный однаквартирный 5-комнатный жилой дом с пристроенными гаражом и хозпостройкой

Стадия	Лист	Листов
Р	73	

Фрагменты N 1, N 3. Детали „А", „Б" (вариант 1)

ЦНИИЭП гражданселькстрой

24887-01 77

Инв. N подл. | Подпись и дата | Взам. инв. N

Альбом 1

Фрагмент N 2

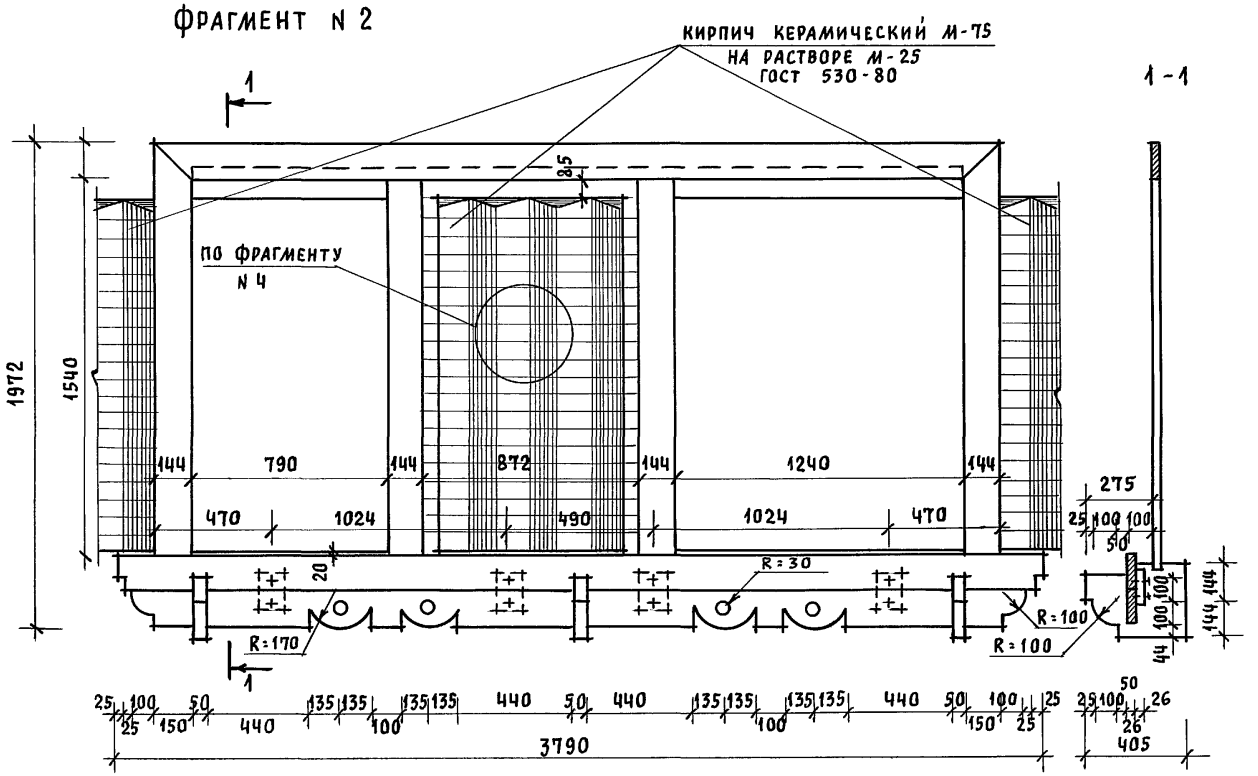

Фрагмент N 4

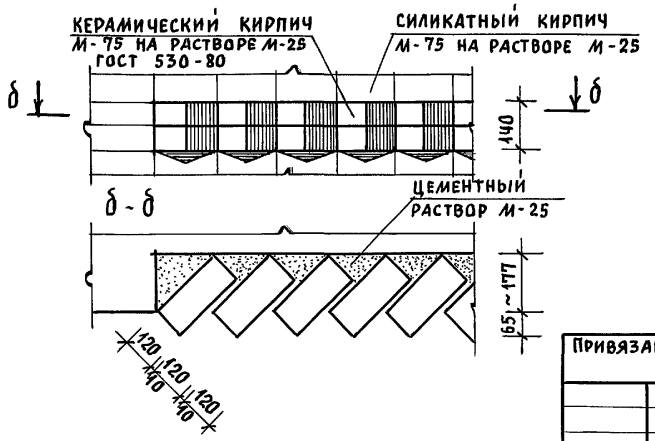

а-а

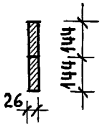

Деталь „В"

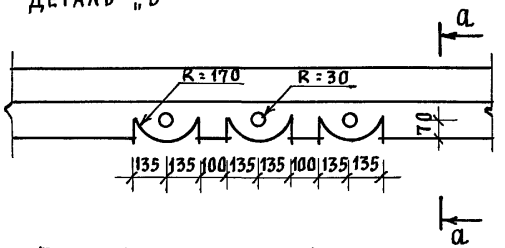

				144-12-237.91		АС	
Привязан		Нормок.	Кувакин	Мансардный одноквартирный 5-комнатный жилой дом с пристроенными гаражом и хозпостройкой	Стадия	Лист	Листов
		Нач.мас.	Караваев		Р	74	
		ГАП	Кувакин				
		Гл.спец.	Майсюк				
		Архитек.	Венедиктова	Фрагменты N 2, N 4. Деталь „В" (вариант 1)	ЦНИИЭП гражданельстрой		
Инв. N		Провер.	Кувакин				

Инв. N подл. | Подпись и дата | Взам. инв. N

24887-01 78

Альбом 1

Фасад 1-5

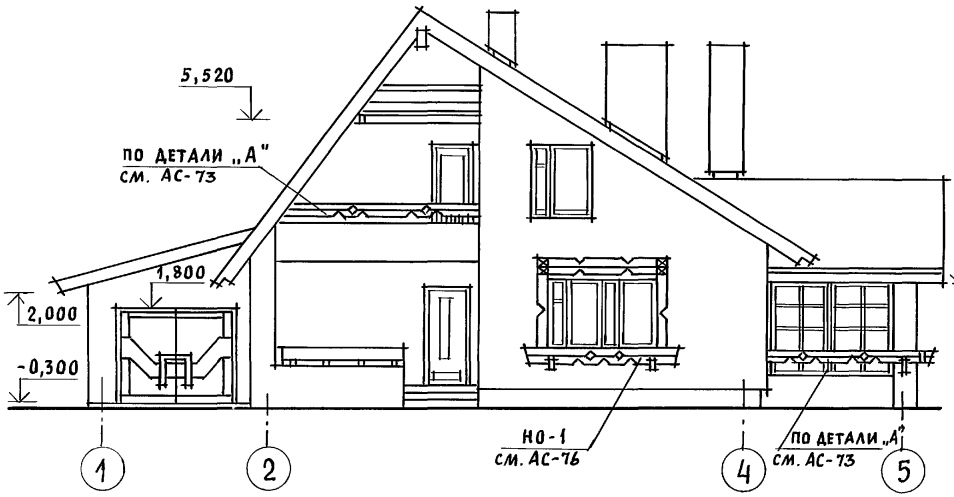

Фасад Д-А

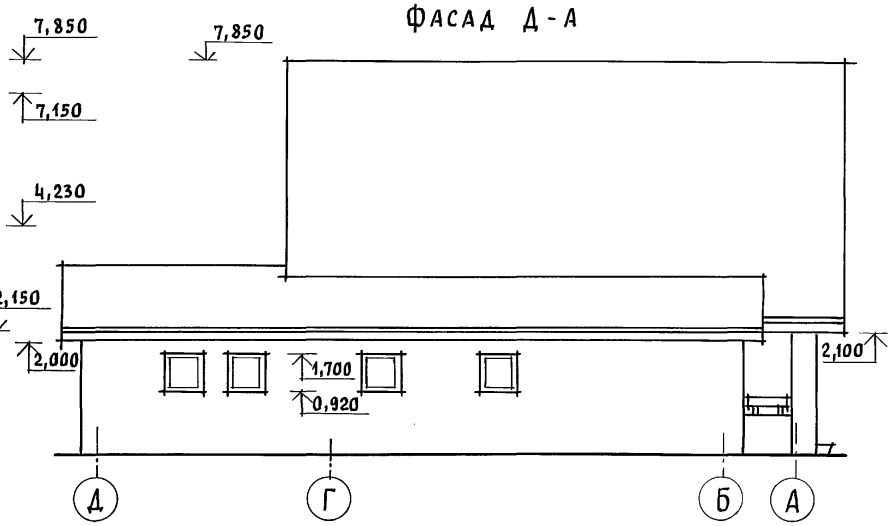

Фасад А-Д

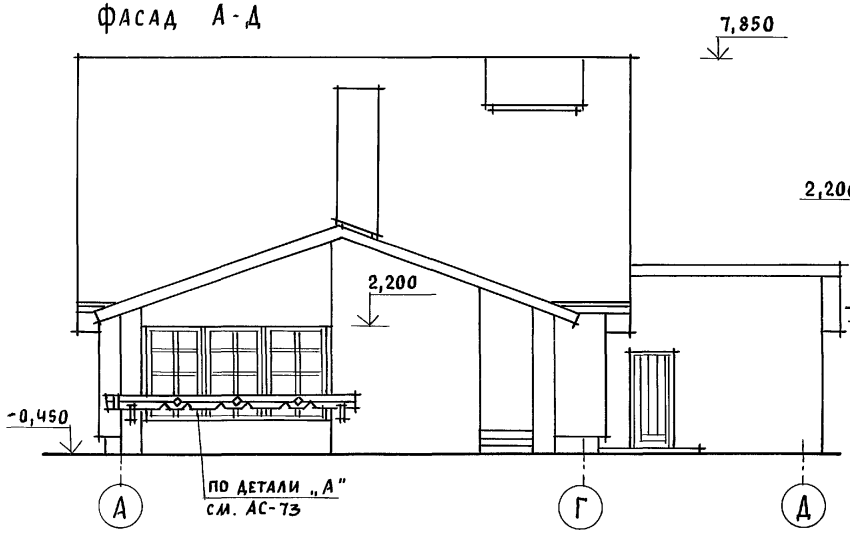

Фасад 5-1

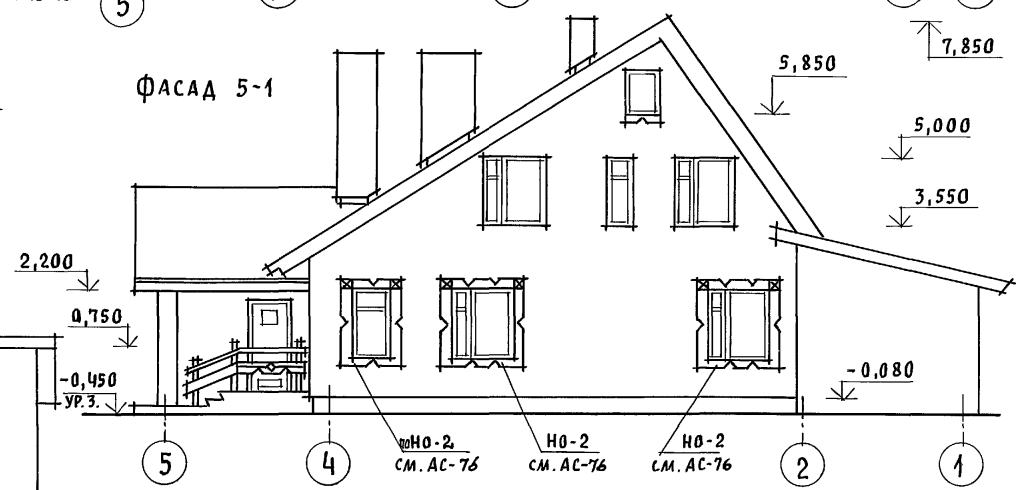

				144-12-237.91 АС		
Привязан			Нормок.	Кувакин		
			Нач.мас.	Караваев	Мансардный одноквартирный 5-комнатный жилой дом с пристроенными гаражом и хозпостройкой	Стадия: Р; Лист: 75; Листов:
			ГАП	Кувакин		
			Гл.спец.	Майсюк		
			Архитек.	Венедиктова	Фасады 1-5; Д-А; А-Д; 5-1 (вариант 2)	ЦНИИЭП гражданселькстрой
Инв. N			Провер.	Кувакин		

Инв. N подл. | Подпись и дата | Взам. инв. N

24887-01 79

Альбом 1

НО-1

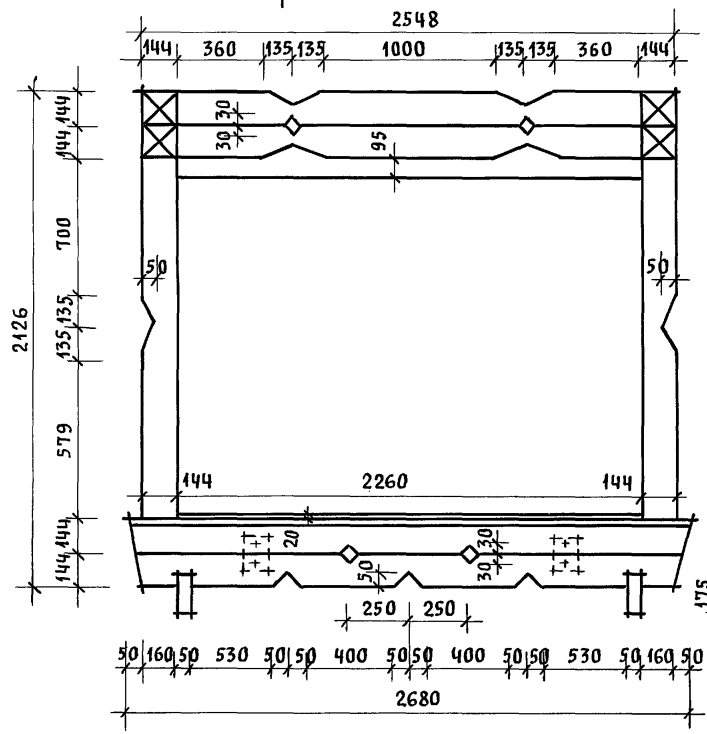

1-1 2-2

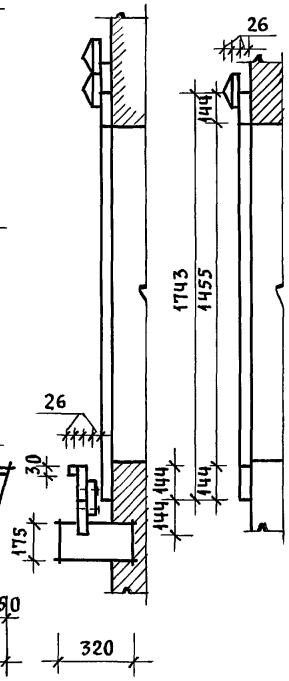

НО-2

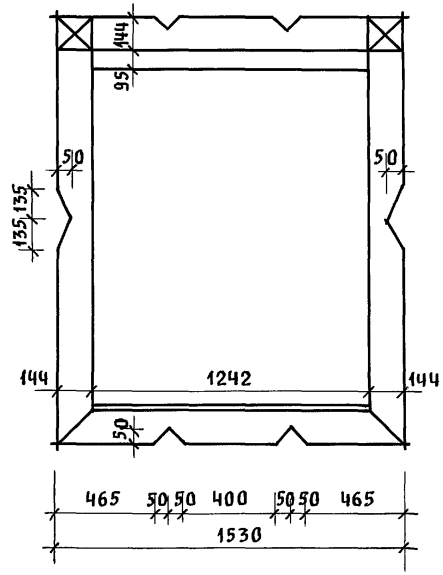

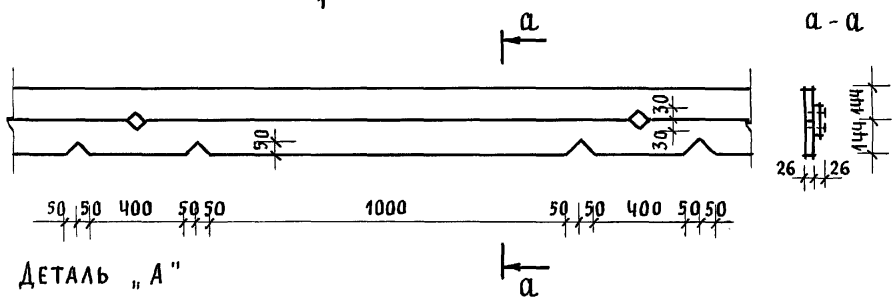

а-а

				144-12-237.91 АС			
Привязан		Нормок.	Кувакин	Наличники НО-1, НО-2. Деталь „А" (вариант 2)	Стадия	Лист	Листов
		Нач. мас.	Караваев		Р	76	
		ГАП	Кувакин				
		Гл. спец.	Майсюк		ЦНИИЭП граждансельстрой		
		Архитек.	Венедиктова				
Инв. N		Провер.	Кувакин				

Инв. N подл. | Подпись и дата | Взам. инв. N

24887-01 80

Альбом 1

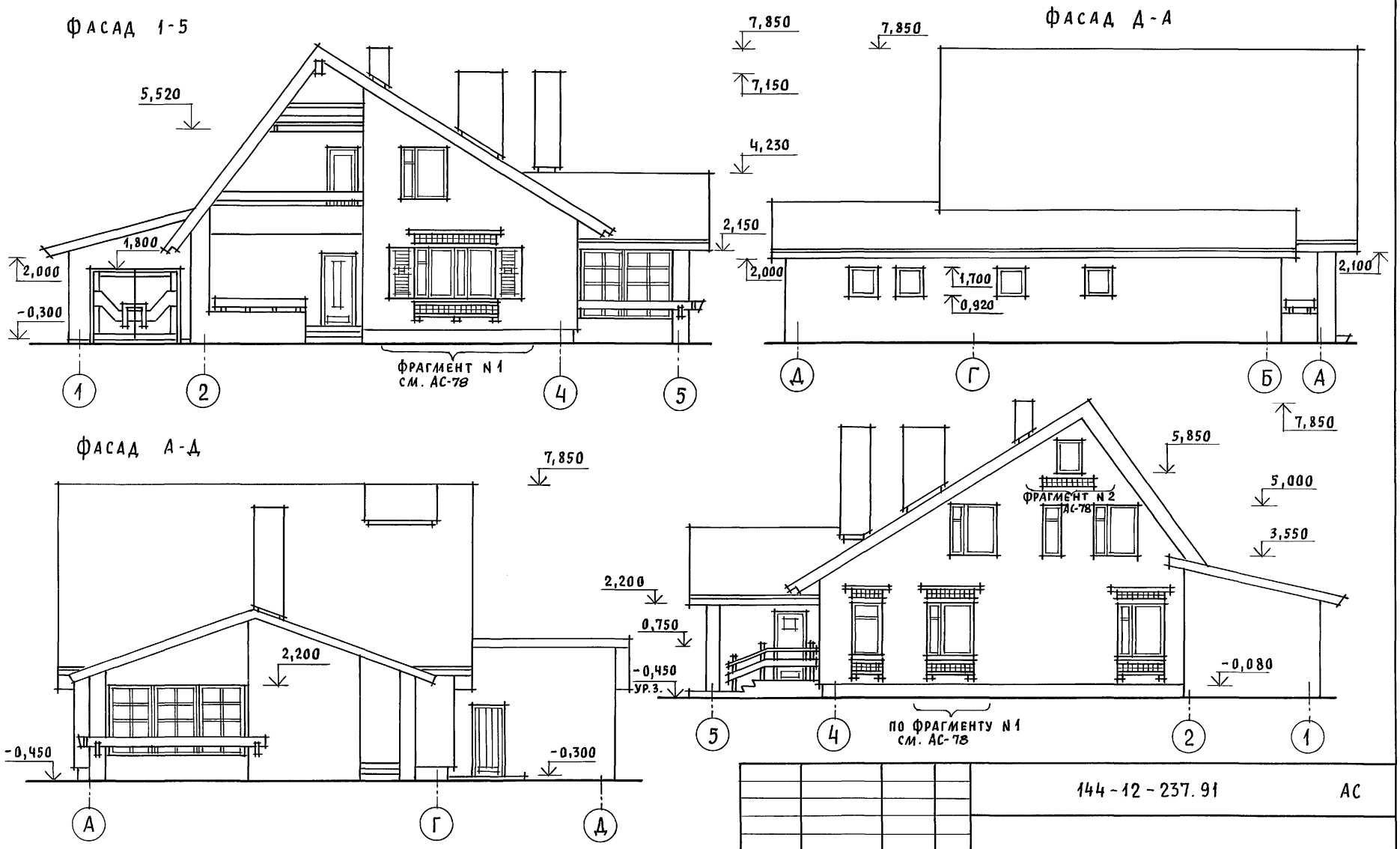

				144-12-237.91			АС
Привязан		Нормок.	Кувакин	Мансардный одноквартирный 5-комнатный жилой дом с пристроенными гаражом и хозпостройкой	Стадия	Лист	Листов
		Нач. мас.	Караваев		Р	77	
		ГАП	Кувакин				
		Гл. спец.	Майсюк	Фасады 1-5; Д-А; А-Д; 5-1 (вариант 3)	ЦНИИЭП граждансельстрой		
		Архитек.	Венедиктова				
Инв. N		Провер.	Кувакин				

24887-01 81

Инв. N подл. | Подпись и дата | Взам. инв. N

Альбом 1

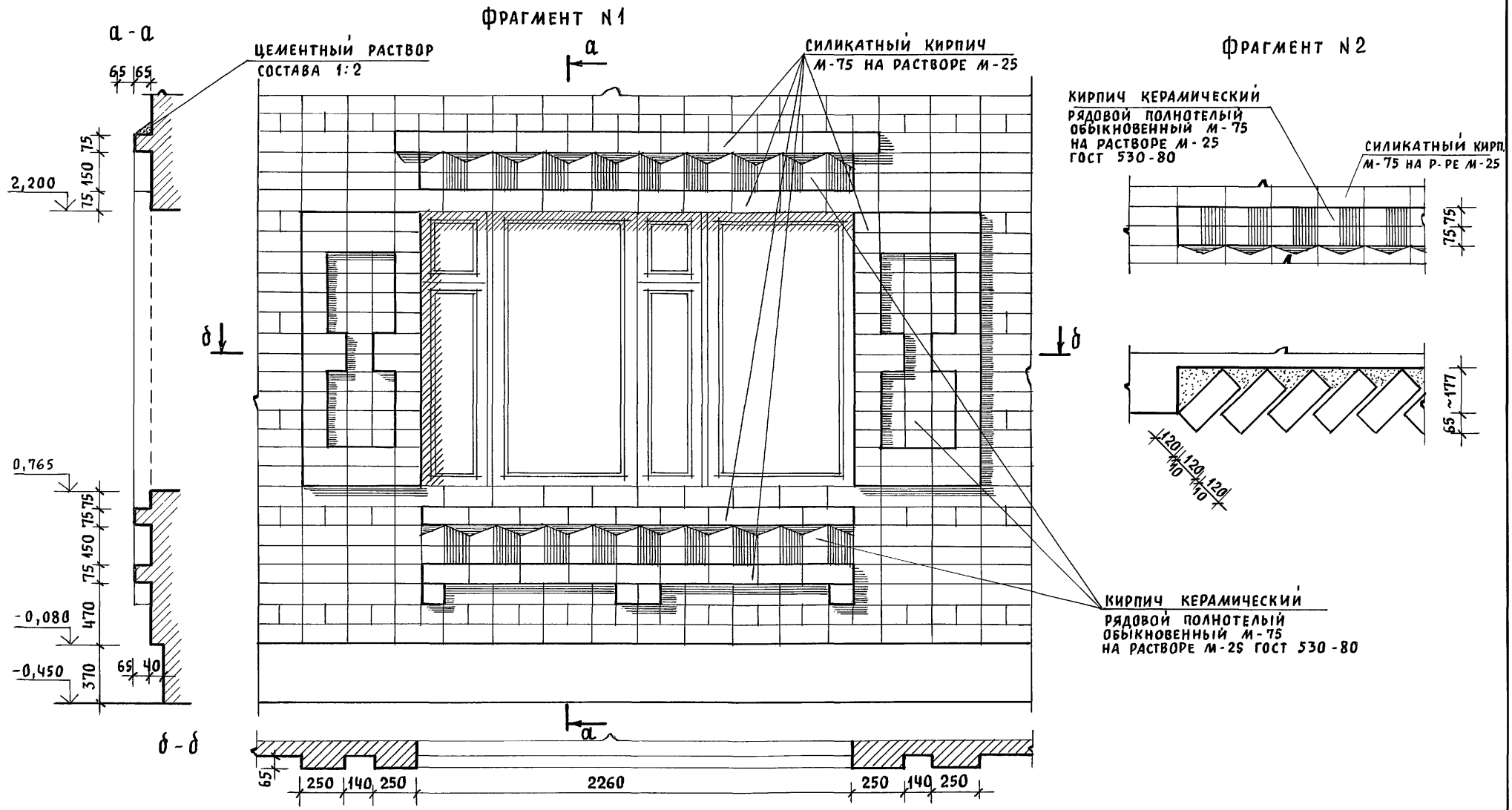

				144-12-237.91			АС
Привязан		Нормок.	Кувакин	Мансардный одноквартирный 5-комнатный жилой дом с пристроенными гаражом и хозпостройкой	Стадия	Лист	Листов
		Нач.мас.	Караваев		Р	78	
		ГАП	Кувакин				
		Гл.спец.	Майсюк	Фрагменты N1, N2 (вариант 3)	ЦНИИЭП Гражданселькстрой		
		Архитек.	Венедиктова				
Инв. N		Провер.	Кувакин				

24887-01 82

Инв. N подл. | Подпись и дата | Взам. инв. N

Альбом 1

План-схема

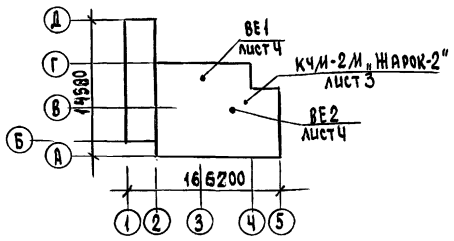

Ведомость рабочих чертежей основного комплекта

Лист	Наименование	Примечание
1	Общие данные (начало).	
2	Общие данные (окончание).	
3	План подвала. План 1 этажа.	
4	План 2 этажа.	
	Схемы систем ВЕ1 ÷ ВЕ2	
5	Схема системы отопления	
6	План подвала.	
	Схемы систем ВЕ1 ÷ ВЕ2 (вариант).	
7	Планы 1 и 2 этажей (вариант).	
8	Схема системы отопления (вариант).	

Условные обозначения.

—АА— Изолированные трубопроводы.

Проект соответствует действующим нормам и правилам (в том числе по взрыво-пожарной безопасности)

Гл. инженер проекта /Крейнис/

Общие указания

Рабочие чертежи по отоплению и вентиляции разработаны на основании задания на проектирование и действующих: СНиП 2.08.01-89, СНиП 2.04.05-86.

Проект разработан для расчетных температур наружного воздуха -20°, -25°, -30° (основное решение) -35°, -40°С.

Теплоснабжение здания осуществляется от малометражного котла КЧМ-2М „Жарок-2". Температура теплоносителя 95-70°С.

Система отопления принята с верхней разводкой с естественной циркуляцией, и как вариант - однотрубная вертикальная с нижней разводкой и насосной циркуляцией. В качестве нагревательных приборов приняты радиаторы МС-140 и стальные радиаторы типа РСГ2 (вариант). Воздух из системы отопления удаляется через вертикальный воздухосборник, устанавливаемый на чердаке здания (при варианте - горизонтальный воздухосборник, устанавливаемый под потолком топочной). Главный стояк, магистральный трубопровод, прокладываемый в конструкции пола, подпольном канале и под потолком подвала (вариант) изолировать теплоизоляционным шнуром δ=30мм с покровным слоем из стеклорубероида по ГОСТ 15879-70.

Неизолированный трубопровод и радиаторы окрасить масляной краской за 2 раза. Вентиляция предусмотрена естественная через каналы кухни, санузлов и кладовых.

Монтаж систем отопления и вентиляции вести согласно СНиП 3.05.01-85.
Удельный расход тепла на отопление 141,8 ккал/ч·м², 165 Вт/м².
Удельный расход металла 2,5 кг/м².

Привязан

Инв. №

144-12-237.91 ОВ

Н. контр.	Крейнис	
Нач. отд.	Смирнов	
Гл. спец.	Крейнис	
Вед. инж.	Ухина	
Исполн.	Смирнова	
Провер.	Крейнис	

Мансардный одноквартирный 5-комнатный жилой дом с пристроенными гаражом и хозпостройкой

Стадия	Лист	Листов
Р	1	8

Общие данные (начало)

ЦНИЦЭП граждансельстрой

24887-01 83

Инв. № подл. | Подпись и дата | Взам. инв. №

Альбом 1

ОСНОВНЫЕ ПОКАЗАТЕЛИ ПО ЧЕРТЕЖАМ ОТОПЛЕНИЯ И ВЕНТИЛЯЦИИ

Наименование здания (сооружения) помещения	Объем $м^3$	Периоды года при $t_н$°С	Расход тепла, Вт (ккал/ч) на отопление	на вентиляцию	на горячее водоснаб.	Общий	Расход холода Вт (ккал/ч)	Установленная мощн. эл. двигат. квт
Мансардный одноквартирный 5-комнатный жилой дом с пристроенными гаражом и хозпостройкой	528,15	-20	16165 (13900)	—	18840 (16200)	35005 (30100)	—	—
		-25	16490 (14180)	—		35330 (30380)	—	—
		-30	18725 (16100)	—		37565 (32300)	—	—
		-35	19375 (16660)	—		38215 (32860)	—	—
		-35*	18530 (15930)	—		37370 (32130)	—	—
		-40	20505 (17630)	—		39345 (33830)	—	—

ТЕПЛОПОТЕРИ ПОМЕЩЕНИЙ, ККАЛ/Ч

Расчетная температур. $t_н$°С	Этаж	Тип помещений 1	2	3	4	5	6	7	8	9	10	Всего Вт ккал/ч
-20	1	1470	420	600	1280	2480	2750	—	—	—	—	16166
	2	—	—	—	—	—	—	1440	550	1340	1570	13900
-25	1	1520	440	670	1350	2500	2780	—	—	—	—	16491
	2	—	—	—	—	—	—	1430	570	1350	1570	14180
-30	1	1700	500	780	1530	2930	3100	—	—	—	—	18724
	2	—	—	—	—	—	—	1600	650	1530	1780	16100
-35	1	1800	500	840	1570	3130	3090	—	—	—	—	19375
	2	—	—	—	—	—	—	1650	660	1590	1830	16660
-35*	1	1720	500	780	1520	2940	3050	—	—	—	—	18527
	2	—	—	—	—	—	—	1520	630	1520	1750	15930
-40	1	1900	560	890	1700	3250	3350	—	—	—	—	20504
	2	—	—	—	—	—	—	1680	670	1680	1950	17630

* вариант с тройным остеклением

ВЕДОМОСТЬ ССЫЛОЧНЫХ И ПРИЛАГАЕМЫХ ДОКУМЕНТОВ

Обозначение	Наименование	Примечан.
	Ссылочные документы	
1.494-10	Решетки щелевые регулирующие, тип Р	
4.904-69	Детали крепления санитарно-технических приборов и трубопроводов	
5.903-2 в.0,1	Воздухосборники для систем отопления и теплоснабжения вентиляционных установок	
7.903.9-2 в.1	Тепловая изоляция трубопроводов с положительными температурами	
	Прилагаемые документы	
144-12-237.91-08.СО.	Спецификация оборудования	Альбом 2
144-12-237.91-08.ВМ.	Ведомость потребности в материалах	Альбом 3

ТЕРМИЧЕСКОЕ СОПРОТИВЛЕНИЕ НАРУЖНЫХ ОГРАЖДЕНИЙ R, (м².°С)/Вт

Наименование ограждений	R, при расчетной температуре °С -20	-25	-30	-35	-35*	-40
Наружная стена	0,86	1,0	1,0	1,2	1,2	1,2
Окно	0,34	0,34	0,38	0,38	0,52	0,52
Перекрытие чердачное	1,2	1,5	1,5	1,77	1,77	1,77

Инв.№ подл. | Подпись и дата | Взам.инв.№

Привязан

Инв.№

Н.контр.	Крейнис	
Нач.отд.	Смирнов	
Гл.спец.	Крейнис	
Вед.инж.	Ухина	
Исполн.	Смирнова	
Проверил	Крейнис	

144-12-237.91 08

Мансардный одноквартирный 5-комнатный жилой дом с пристроенными гаражом и хозпостройкой

Стадия	Лист	Листов
Р	2	

Общие данные /окончание/

ЦНИИЭП граждансельстрой

24887-01 84

Альбом 1

ПЛАН 1 ЭТАЖА

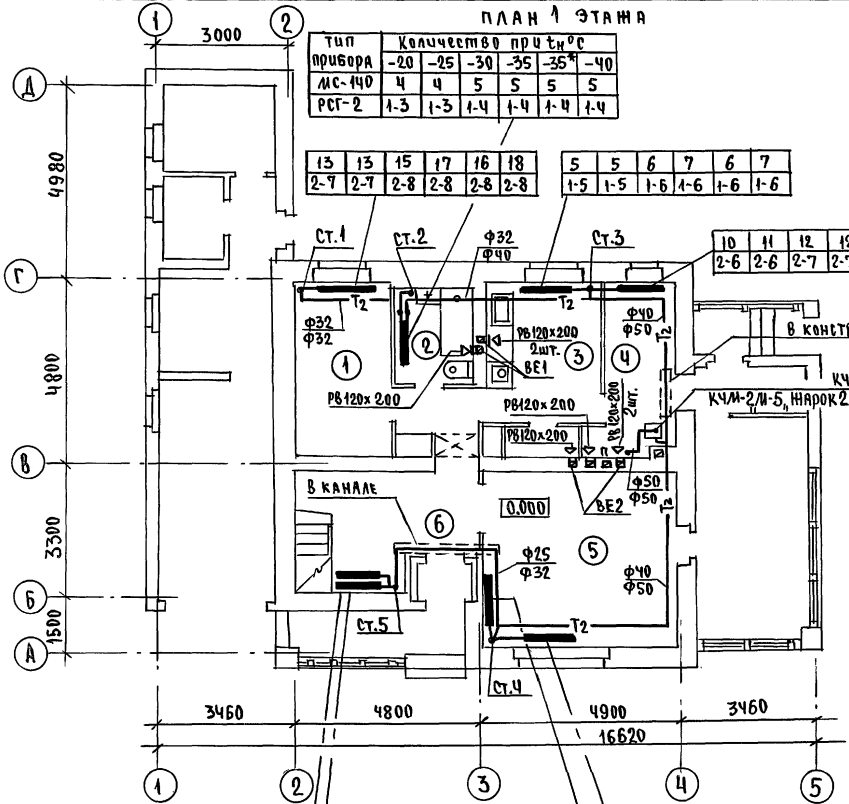

Тип прибора	Количество при $t_н$°С					
	-20	-25	-30	-35	-35*	-40
МС-140	4	4	5	5	5	5
РСГ-2	1-3	1-3	1-4	1-4	1-4	1-4

13	13	15	17	16	18	
2-7	2-7	2-8	2-8	2-8	2-8	

5	5	6	7	6	7	
1-5	1-5	1-6	1-6	1-6	1-6	

10	11	12	12	12	14	
2-6	2-6	2-7	2-7	2-7	2-7	

11	11	12	12	12	13	
2-6	2-6	2-7	2-7	2-7	2-7	

11	11	12	13	13	15	
2-6	2-6	2-7	2-7	2-7	2-7	

11	11	13	13	13	14	
2-6	2-6	2-7	2-7	2-7	2-7	

11	11	13	14	14	15	
2-6	2-6	2-7	2-7	2-7	2-7	

ЭКСПЛИКАЦИЯ ПОМЕЩЕНИЙ

1. СПАЛЬНЯ
2. САНУЗЕЛ
3. КУХНЯ
4. ТОПОЧНАЯ
5. ОБЩАЯ КОМНАТА
6. ПЕРЕДНЯЯ

ПЛАН ПОДВАЛА

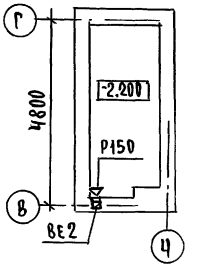

В числителе указаны диаметры трубопроводов для $t_н$ = -20°С, -25°С.

В знаменателе – для $t_н$°С=-30, -35, -35*, -40.

Гл.спец. МС Мастеник
Гл.спец. ВК Кохтевский
Гл.спец. ЭО Бородкин

Инв.№ подл. | Подпись и дата | Взам.инв.№ | Инв.№ дубл.

Привязан

Инв.№

Н.контр.	Крейнис	
Нач.отд.	Смирнов	
Гл.спец.	Крейнис	
Вед.инж.	Ухина	
Исполн.	Смирнова	
Проверил	Крейнис	

144-12-237.91 ОВ

Мансардный одноквартирный 5-комнатный жилой дом с приструенными гаражом и хозпостройкой

Стадия	Лист	Листов
Р	3	

ПЛАН 1 ЭТАЖА. ПЛАН ПОДВАЛА.

ЦНИИЭП граждансельстрой

24887-01 85

Альбом 1

ПЛАН 2 ЭТАЖА

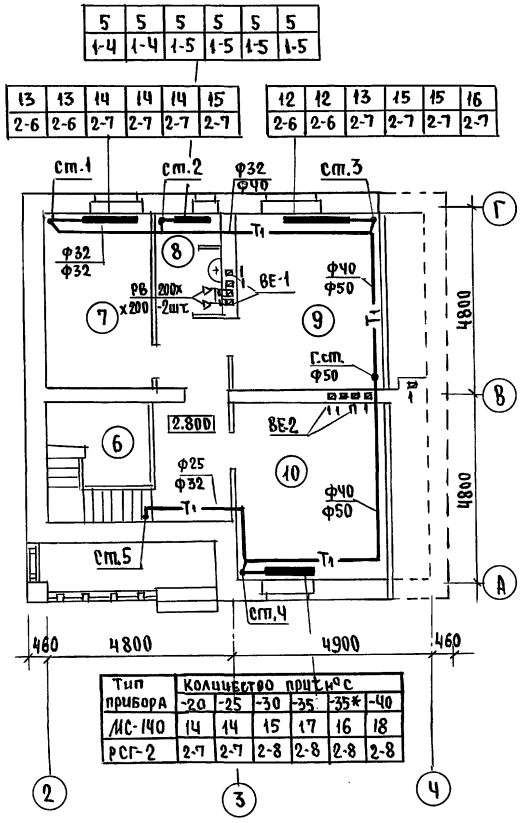

Тип прибора	Количество притч°С					
	-20	-25	-30	-35	-35*	-40
МС-140	14	14	15	17	16	18
РСГ-2	2-7	2-7	2-8	2-8	2-8	2-8

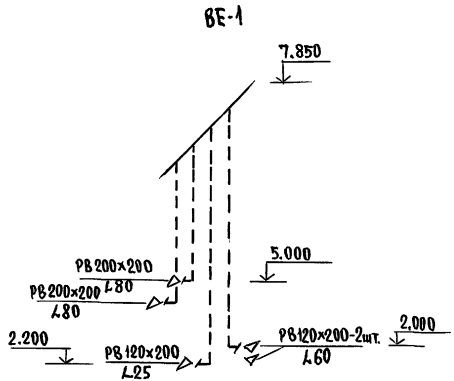

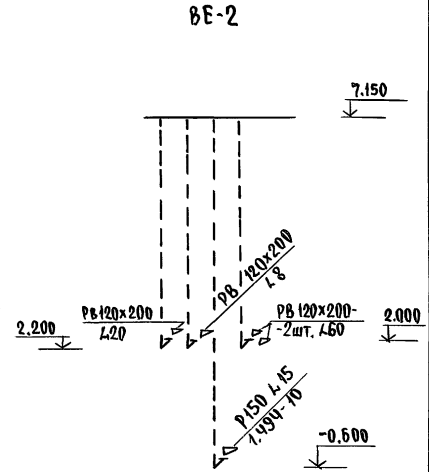

ЭКСПЛИКАЦИЯ ПОМЕЩЕНИЙ

7 - СПАЛЬНЯ
8 - САНУЗЕЛ
9 - СПАЛЬНЯ
10 - СПАЛЬНЯ

ВЕНТШАХТЫ СМ. ЛИСТ АС-45.

				144 - 12 - 237.91		ОВ
ПРИВЯЗАН	Н.контр.	Крейнис		МАНСАРДНЫЙ ОДНОКВАРТИРНЫЙ 5-КОМНАТНЫЙ ЖИЛОЙ ДОМ С ПРИСТРОЕННЫМ ГАРАЖОМ И ХОЗПОСТРОЙКОЙ	СТАДИЯ	ЛИСТ	ЛИСТОВ
	Нач.отд.	Смирнов			Р	4	
	Гл.спец.	Крейнис					
	Вед.инж.	Ухина		ПЛАН 2 ЭТАЖА. СХЕМЫ СИСТЕМ ВЕ1-ВЕ2.	ЦНИИЭП ГРАЖДАНСЕЛЬСТРОЙ		
ИНВ.№	Исполн.	Смирнова					
	Проверил	Крейнис					

24887-01 86

СОГЛАСИВАНО

Гл.спец. АС	Майсюк	
Гл.спец. ВК	Верховский	
Гл.спец. ЭО	Бородкин	

Инв.№ подл.	Подпись и дата	Взам.инв.№

Альбом 1

СИСТЕМА ОТОПЛЕНИЯ

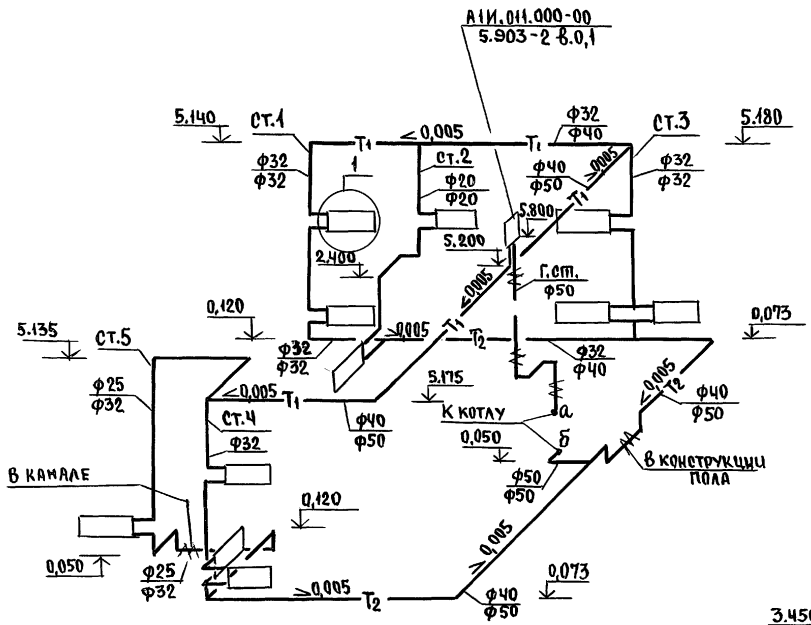

ОБВЯЗКА КОТЛА КЧМ-2М „ЖАРОК-2"

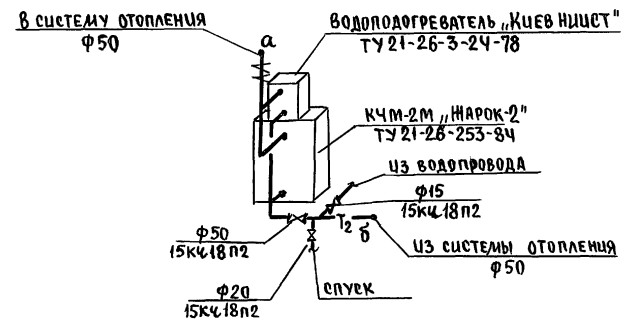

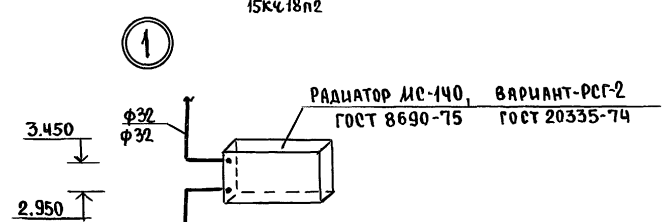

В числителе указаны диаметры трубопроводов для $t_н$=-20°С,-25°С.

В знаменателе – для $t_н$=-30°С,-35°С,-40°С, 35°*С.

						144-12-237.91	ОВ
Привязан			Н.Контр.	Крейнис		Мансардный одноквартирный 5-комнатный жилой дом с пристроенными гаражом и хозпостройкой	Стадия: Р; Лист: 5; Листов:
			Нач.отд.	Смирнов			
			Гл.спец.	Крейнис			
			Вед.инж.	Ухина		Схема системы отопления.	ЦНИИЭП гражданстрой
			Исполн	Смирнова			
Инв.№			Провер.	Крейнис			

Инв.№ подл. | Подпись и дата | Взам.инв.№

24887-01 87

Альбом 1

ПЛАН ПОДВАЛА

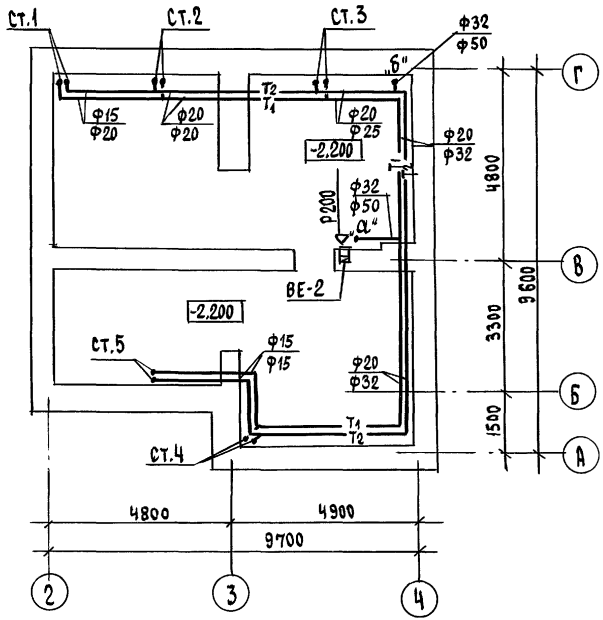

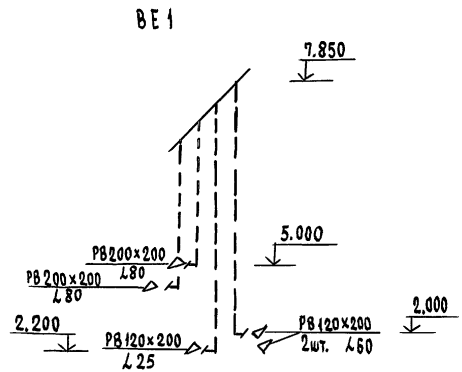

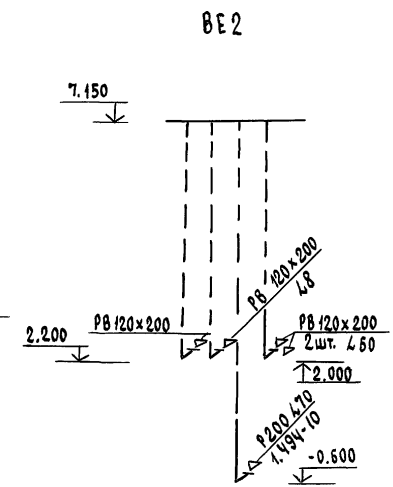

В числителе указаны диаметры трубопроводов для $t_н$=-20°С,-25°С
в знаменателе – для $t_н$=-30°С,-35°С,-40°С,-35°*С.

Вентшахты см. лист АС-45.

			144-12-237.91 ОВ
Привязан	Н.Контр.	Крейнис	Мансардный одноквартирный 5-комнатный жилой дом с пристроенными гаражом и хозпостройкой
	Нач.отд.	Смирнов	
	Гл.спец.	Крейнис	
	Вед.инж.	Ухина	План подвала. Схемы систем ВЕ1÷ВЕ2 (вариант).
	Исполн.	Смирнова	
Инв.№	Проверил	Крейнис	

стадия	лист	листов
Р	6	

ЦНИИЭП граждансельстрой

24887-01 88

Согласовано: Гл.спец. АС Майсюк; Гл.спец. ВК Корховский; Гл.спец. ЭО Бородкин

Инв.№ подл. | Подпись и дата | Взам.инв.№

Альбом 1

ПЛАН 1 ЭТАЖА

Тип прибора	Количество при $t_н$°С					
	-20	-25	-30	-35	-35*	-40
МС-140	3	4	4	4	5	5
РСГ-2	1-3	1-3	1-4	1-4	1-5	1-5

15	16	17	20	19	22
2-9	2-9	2-9	1-9 2шт.	1-9 2шт.	2-6 2шт.

5	5	6	7	7	7
1-5	1-5	1-6	1-6	1-6	1-6

10	12	12	12	12	13
2-6	2-7	2-7	2-7	2-7	2-7

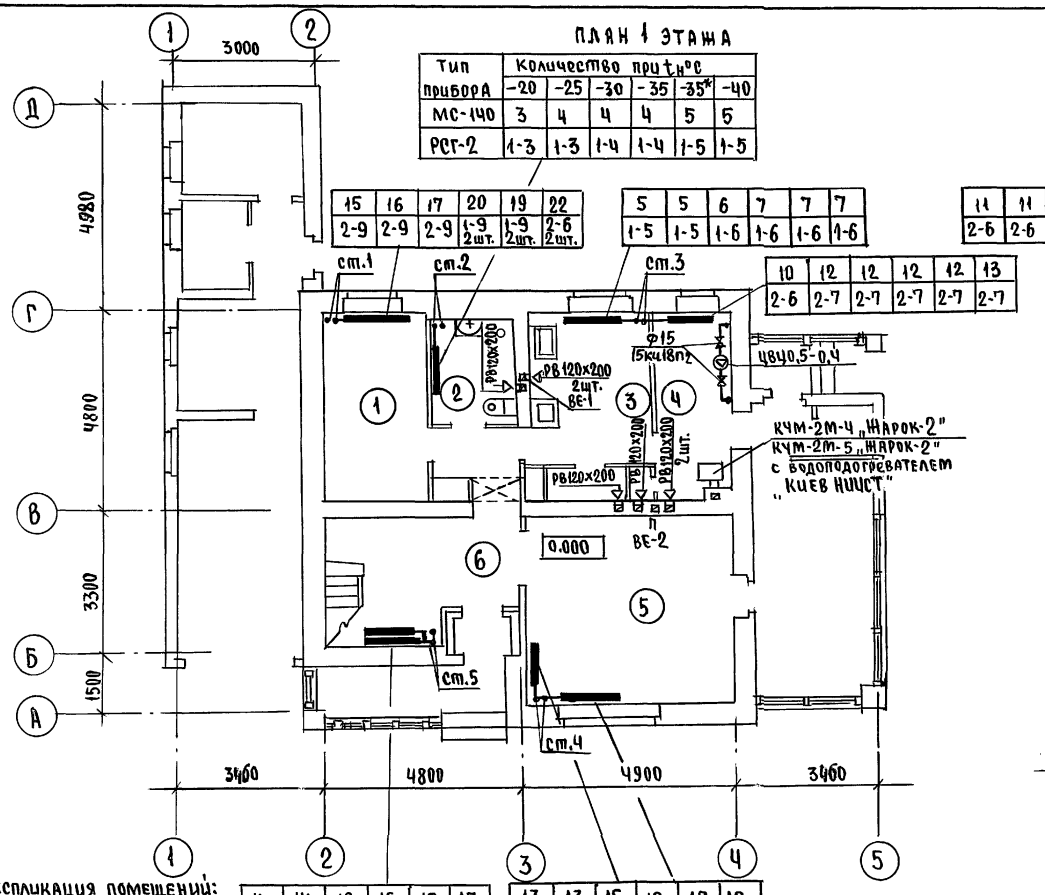

14	14	16	16	15	17
2-8	2-8	2-9	2-9	2-9	2-9

13	13	15	18	17	18
2-7	2-7	2-8	2-9	2-9	2-9

14	14	16	16	15	17
2-8	2-8	2-9	2-9	2-9	2-9

13	13	15	18	17	18
2-7	2-7	2-8	2-9	2-9	2-9

ПЛАН 2 ЭТАЖА

4	4	5	5	4	5
1-4	1-4	1-5	1-5	1-5	1-5

11	11	12	13	12	13
2-6	2-6	2-7	2-7	2-7	2-7

12	12	14	15	15	16
2-7	2-7	2-8	2-8	2-8	2-9

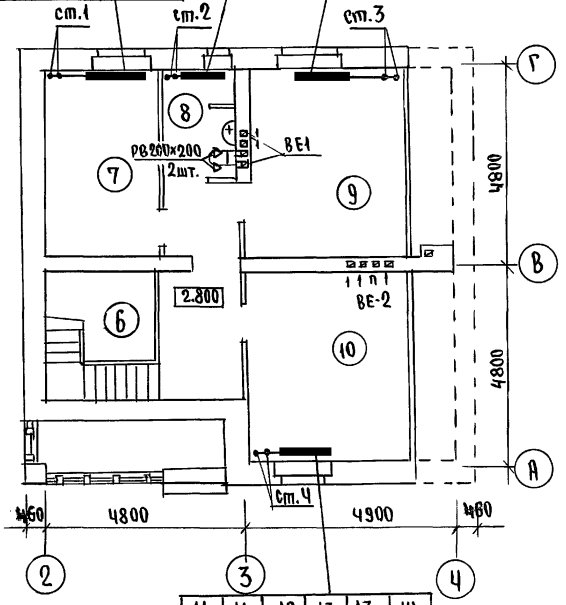

11	11	12	13	13	14
2-6	2-6	2-7	2-7	2-7	2-8

Экспликация помещений:
1-спальня
2-санузел
3-кухня
4-топочная
5-общая комната
6-передняя
7-спальня
8-санузел
9-спальня
10-спальня

СОГЛАСОВАНО

Гл.спец.АС	Майсюк	
Гл.спец.ВК	Верховский	
Гл.спец.ЭО	Бородкин	

Взам.инв.№ | Подпись и дата | Инв.№ подл.

Привязан

Инв.№

Н.контр.	Крейнис	
Нач.отд.	Смирнов	
Гл.спец.	Крейнис	
Вед.инж.	Ухина	
Исполн.	Смирнова	
Проверил	Крейнис	

144-12-237.91 ОВ

Мансардный одноквартирный 5-комнатный жилой дом с пристроенными гаражом и хозпостройкой

Стадия	Лист	Листов
Р	7	

Планы 1 и 2 этажей | вариант |

ЦНИИЭП граждансельстрой

24887-01 89

Альбом 1

СИСТЕМА ОТОПЛЕНИЯ

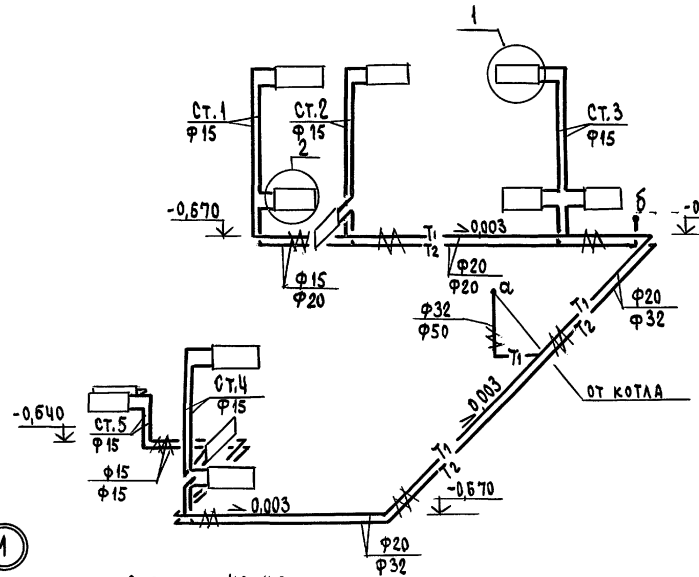

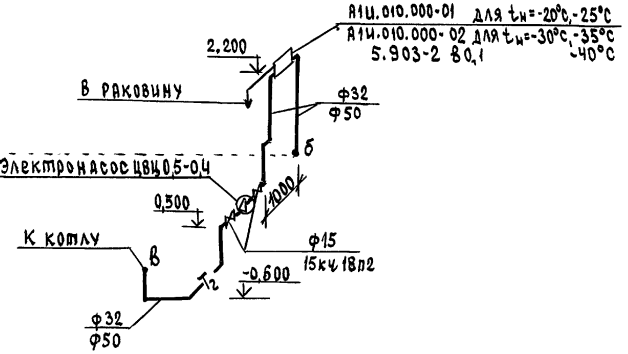

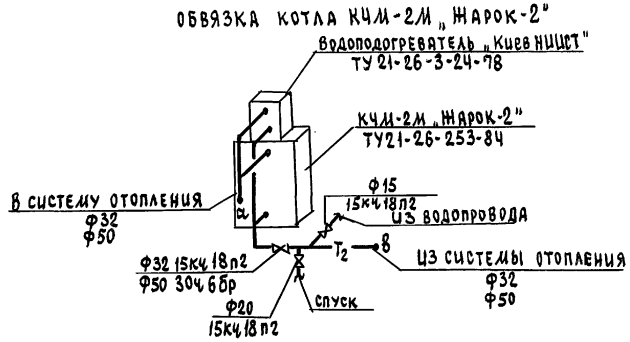

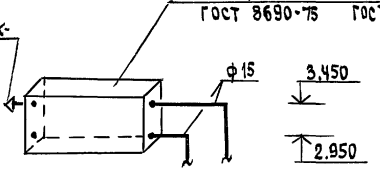

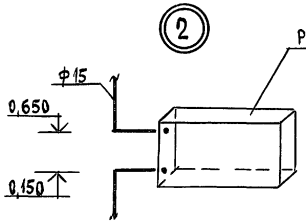

					144-12-237.91		ОВ
Привязан							
				Н.Контр.	Крейнис		
				Нач.отд.	Смирнов		
				Гл.спец.	Крейнис		
				Вед.инж.	Ухина		
				Исполн.	Смирнова		
Инв.№				Проверил	Крейнис		
Мансардный одноквартирный 5-комнатный жилой дом с пристроенными гаражом и хозпостройкой			Стадия	Лист	Листов
			Р	8	
Схема системы отопления	вариант		ЦНИИЭП граждансельстрой		

Инв.№ подл. | Подпись и дата | Взам.инв.№

24887-01 90

Альбом 1

Ведомость рабочих чертежей основного комплекта

Лист	Наименование	Примечание
1	Общие данные	
2	Планы этажей	
3	План подвала /вариант/	
4	Планы этажей /вариант/	
5	Схемы систем В1, Т3, К1	

Ведомость ссылочных и прилагаемых документов

Обозначение	Наименование	Примечание
	Ссылочные документы	
4.904-69, 4.900-9	Детали крепления санитарно-техни-	
	ческих приборов и трубопроводов	
7.903.9-2.1	Тепловая изоляция трубопроводов	
	Прилагаемые документы	
ВК.СО	Спецификация оборудования	Альбом 2
ВК.ВМ	Ведомость потребности в материалах	Альбом 3

Общие указания

Водоснабжение

Водоснабжение дома предусматривается от наружных сетей водопровода. Ввод водопровода запроектирован из полиэтиленовых напорных труб ПВД /с/ ф 32×3,5 и прокладывается на 0,5м ниже глубины промерзания грунта.

Горячее водоснабжение – от водонагревателя на котле отопления.

Внутренние сети холодного и горячего водоснабжения монтируются из стальных водогазопроводных оцинкованных труб.

Магистральные трубопроводы изолируются от теплопотерь и конденсации изоляцией / серия 7.903.9-2.1. Основной изоляционный слой – теплоизоляционный шнур ⌀30мм по ТУ 36-1695-79. Покровный слой – стеклорубероид ГОСТ 15879-70.

Расчетные расходы и потребные напоры определены согласно СНиП 2.04.01-85 и сведены в таблицу.

Расчётный расход воды на наружное пожаротушение составляет 5 л/с.

Типовой проект соответствует действующим нормам и правилам

Гл. инженер проекта /Верховский/
Гл. инженер проекта привязки

Канализация

Отвод бытовых сточных вод от санитарных приборов осуществляется в дворовую сеть канализации.

Вся сеть монтируется из пластмассовых канализационных труб ⌀50–100мм.

Вентиляция сети осуществляется через стояк, выведенный выше кровли на 0,5м.

Основные показатели по чертежам водопровода и канализации

Наименование системы	Потребный напор на вводе, м.вод.ст.	Расчетный расход				Установл. мощность эл.двигат. л/с	Примечание
		м³/сут.	м³/ч	л/с	при пожаре л/с		
В1, Т3	14	1.75	0,86	0,51	—	—	
К1	—	1,75	0,86	2,11	—	—	

1. Монтаж внутренних санитарно-технических систем следует производить в соответствии с СН 478-80 и СНиП 3.05.01-85.
2. Пропуск труб через наружные стены здания предусмотреть с устройством газонепроницаемых сальников из пластмассовых труб.
3. Укладку труб под фундамент здания предусмотреть в футляре из пластмассовых труб. Расстояние между верхом футляра и подошвой фундамента – 20см.

Инв.№ подл. | Подпись и дата | Взам. инв.№

Инв.№

Привязан

144-12-237.91 ВК

Н.контр.	Верховский	
Нач.отд.	Смирнов	
Гл.спец.	Верховский	
Инженер	Кукина	
Провер.	Филятова	

Мансардный одноквартирный 5-комнатный жилой дом с пристроенным гаражом и хозпостройкой

Стадия	Лист	Листов
Р	1	5

Общие данные

ЦНИИЭП граждансельстрой

Копировал Коф-24887-01 91 Формат А3

Альбом 1.

План 1 этажа

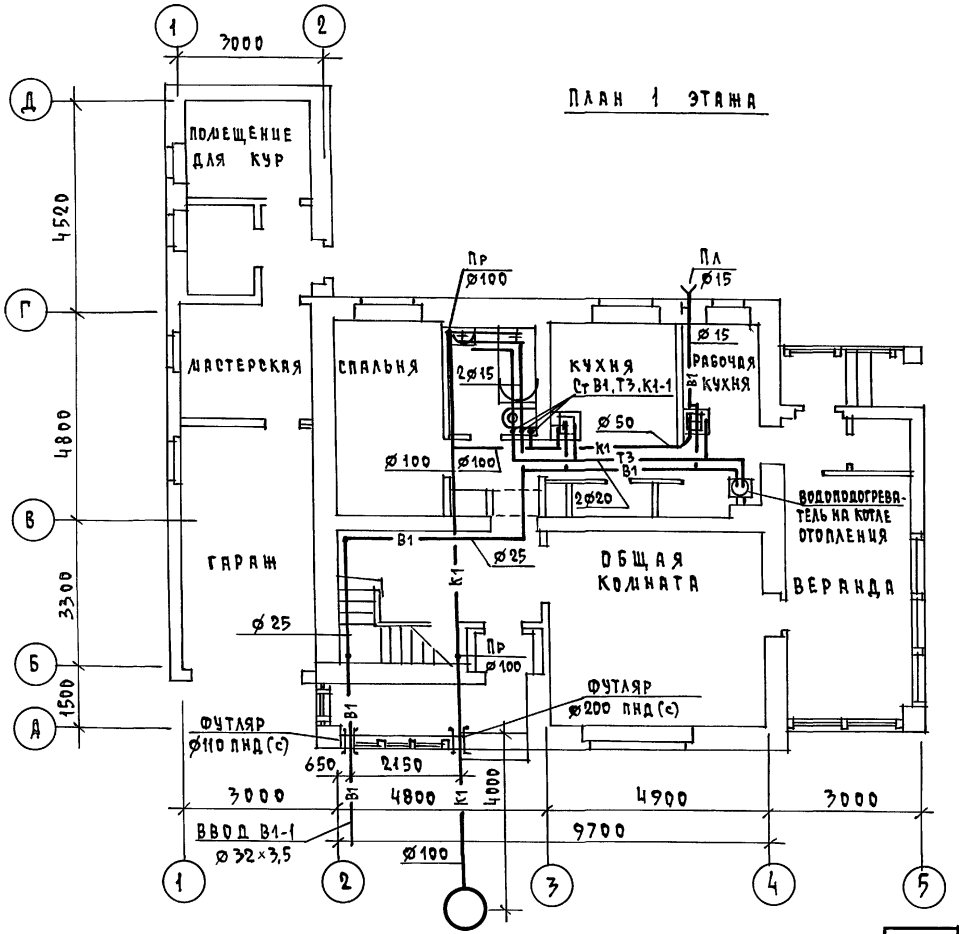

К-1

План 2 этажа

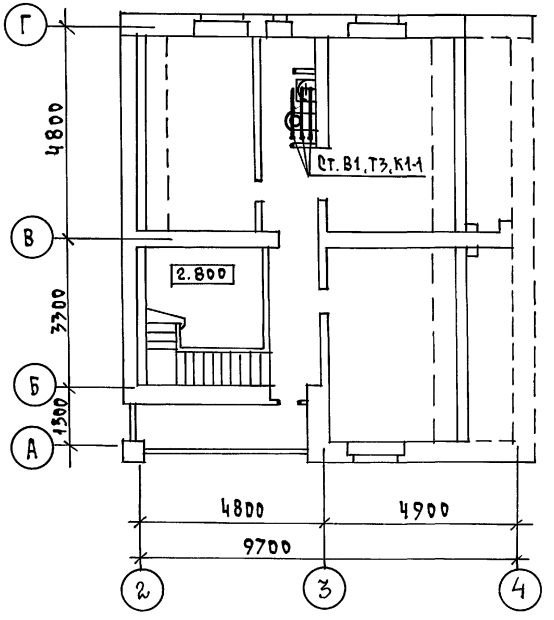

СОГЛАСОВАНО

ГА. СПЕЦ.	АС	ДАЙСЕК
ГА. СПЕЦ.	ОВ	КРЕННИС
ГА. СПЕЦ.	ЭО	БОРОДКИН

ИНВ. N ПОДЛ.	ПОДПИСЬ И ДАТА	ВЗАИМ. ИНВ. N

144 - 12 - 237.91 ВК

ПРИВЯЗАН

ИНВ. N

Н. КОНТР	ВЕРХОВСКИЙ	
НАЧ. ОТД.	СМИРНОВ	
РУК. ГР.	ВЕРХОВСКИЙ	
ИНЖЕНЕР	КУКИНА	
ПРОВЕР.	ВЕРХОВСКИЙ	

Мансардный одноквартирный 5-комнатный жилой дом с пристроенными гаражом и хозпостройкой

СТАДИЯ	ЛИСТ	ЛИСТОВ
Р	2	

ПЛАНЫ ЭТАЖЕЙ

ЦНИИЭП ГРАЖДАНСЕЛЬСТРОЙ

Копировал Куд-24887-01 92 Формат А3

Альбом 1

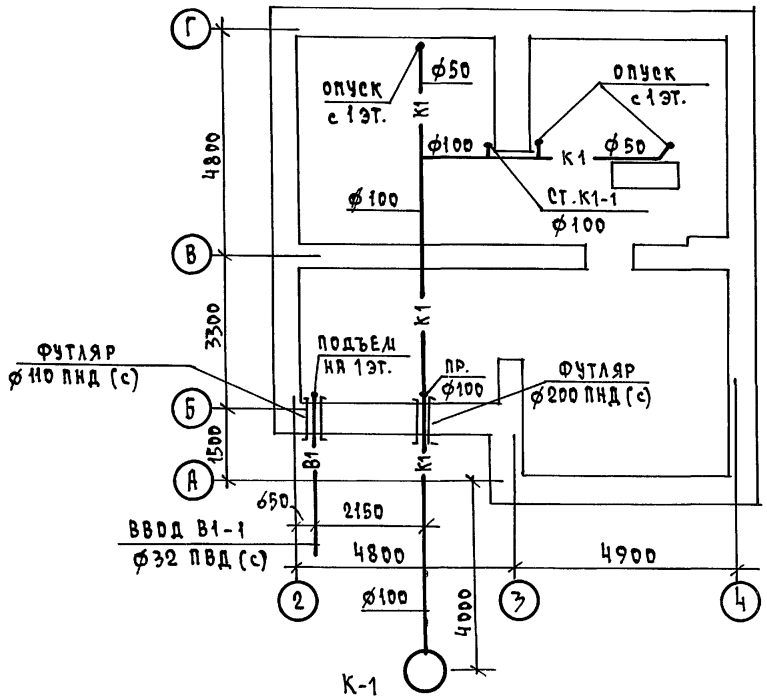

СОГЛАСОВАНО

ГА. СПЕЦ. АС	ДАЙСОН	
ГА. СПЕЦ. ЭО	БОРОДКИН	
ГА. СПЕЦ. ОВ	КРЕЙНИС	

ИНВ.№ ПОДЛ.	ПОДПИСЬ И ДАТА	ВЗАМ. ИНВ.№

144 - 12 - 237.91 ВК

ПРИВЯЗАН		
Н. КОНТР.	ВЕРХОВСКИЙ	
НАЧ. ОТД.	СМИРНОВ	
ГА. СПЕЦ.	ВЕРХОВСКИЙ	
ИНЖЕНЕР	КУКИНА	
ПРОВЕРИЛ	ВЕРХОВСКИЙ	
ИНВ.№		

МАНСАРДНЫЙ, ОДНОКВАРТИРНЫЙ 5-КОМНАТНЫЙ ЖИЛОЙ ДОМ С ПРИСТРОЕННЫМИ ГАРАЖОМ И ХОЗПОСТРОЙКОЙ

СТАДИЯ	ЛИСТ	ЛИСТОВ
Р	3	

ПЛАН ПОДВАЛА (ВАРИАНТ)

ЦНИИЭП ГРАЖДАНСЕЛЬСТРОЙ

КОПИРОВАЛ Коуз-24887-01 93 ФОРМАТ А3

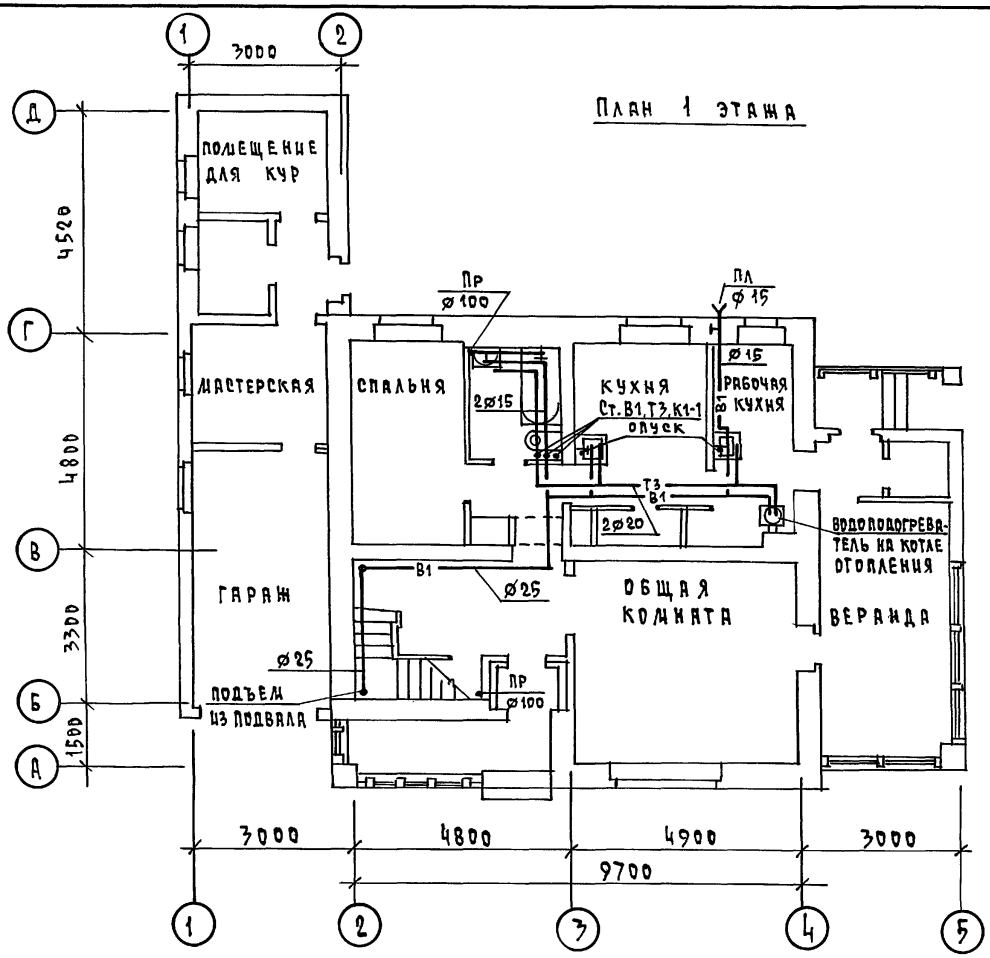

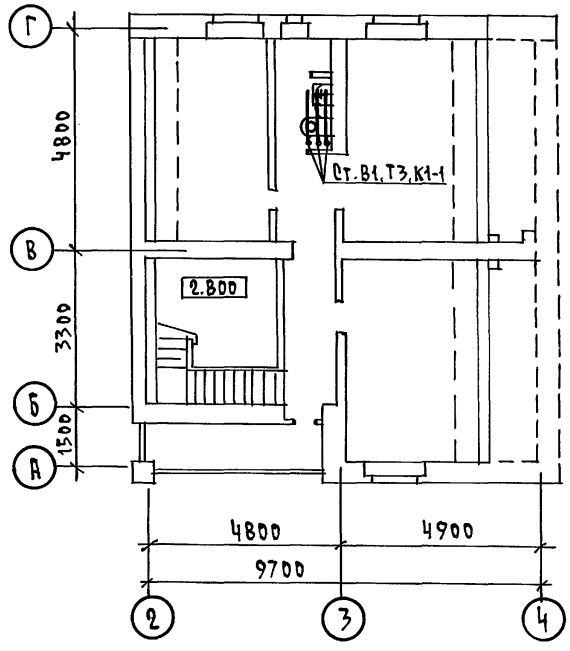

Альбом 1

Согласовано

Гл. спец. АС	Майсюк	
Гл. спец. ОВ	Крейнис	
Гл. спец. ЭО	Бородкин	

Инв. N подл.	Подпись и дата	Взам. инв. N

Привязан

Инв. N

Н. контр.	Верховский	
Нач. отд.	Смирнов	
Рук. груп	Верховский	
Инженер	Кукина	
Проверил	Верховский	

144 - 12 - 237.91 ВК

Мансардный одноквартирный 5-комнатный жилой дом с пристроенными гаражом и хозпостройкой

Стадия	Лист	Листов
Р	4	

Планы этажей /вариант/

ЦНИИЭП граждансельстрой

Копировал Kozl — 24887-01 94 Формат А3

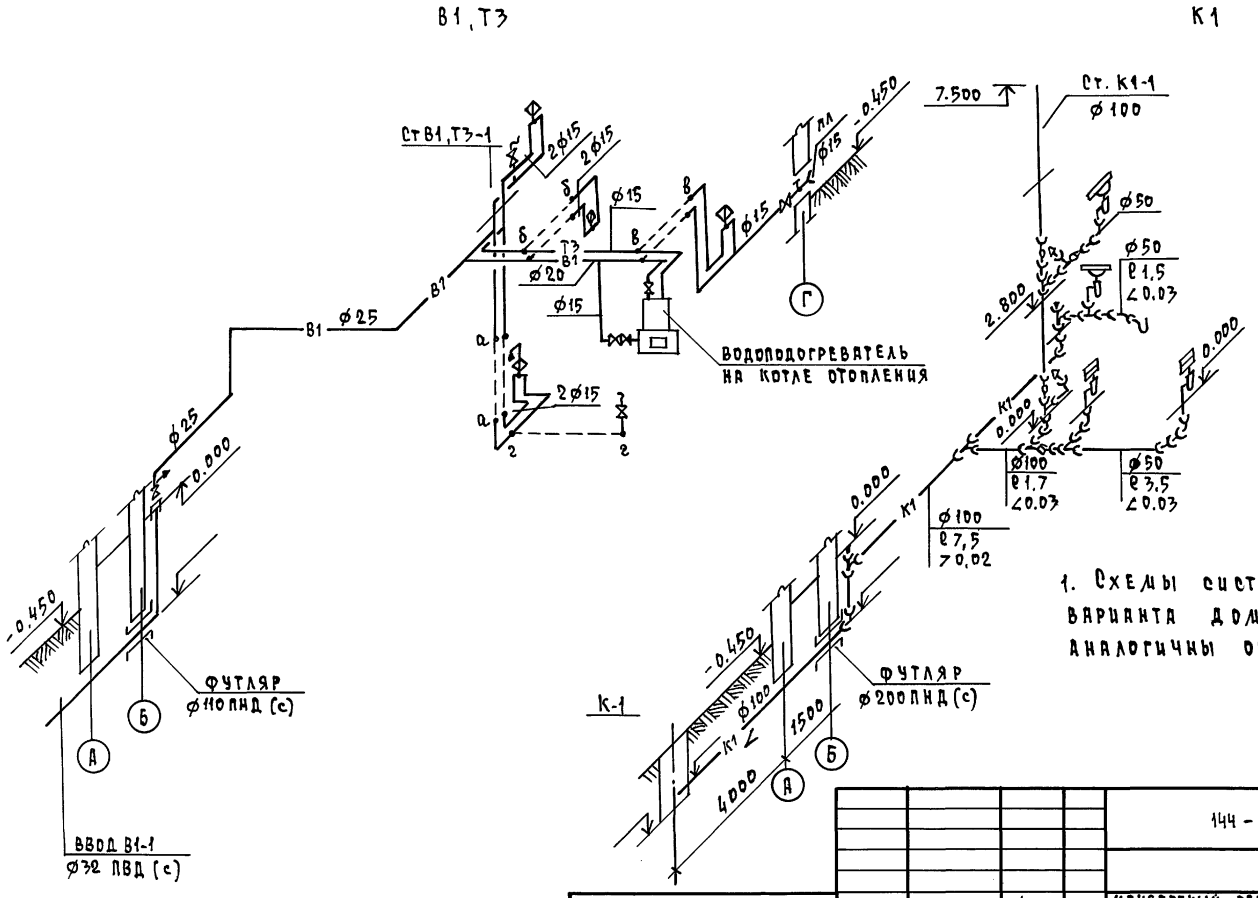

1. Схемы систем В1, Т3, К1 для варианта дома с подвалом аналогичны основному решению.

				144-12-237.91		ВК
Привязан						
Инв. №						
Н. контр.	Верховский			Мансардный одноквартирный 5-комнатный жилой дом с пристроенными гаражом и хозпостройкой	Стадия	Лист	Листов
Нач. отд.	Смирнов				Р	5	
Гл. спец.	Верховский			Схемы систем В1, Т3, К1	ЦНИИЭП гражданселькстрой		
Инжен.	Кукина						
Провер.	Верховский						

Инв. № подл. | Подпись и дата | Взам. инв. №

Альбом 1

Ведомость рабочих чертежей основного комплекта марки ЭО

Лист	Наименование	Примечание
1	Общие данные	
2	Планы расположения осветительных сетей этажа и подвала (основное решение)	
3	Планы расположения осветительных сетей мансарды и подвала (вариант)	

Основные показатели проекта

Наименование	Ед. изм.	Данные проекта
Напряжение электросети	В	220
Расчетная мощность	кВт	5.0
Максимальная потеря напряжения	%	1,8

Ведомость ссылочных и прилагаемых документов

Обозначение	Наименование	Примечание
	Прилагаемые документы	
ЭО.СО	Спецификация оборудования	Альбом 2
ЭО.ВМ	Ведомость потребности в материалах	Альбом 3
	Ссылочные документы	
2.190.1/72 вып V	Узлы и детали инженерного оборудования жилых и общественных зданий для сельского строительства	

Типовой проект соответствует действующим нормам и правилам

Главный инженер проекта /Бородкин/

Главный инженер проекта привязки

Общие указания

Проект разработан на напряжение 220 В в сети 380/220 с глухозаземленной нейтралью трансформатора. По степени надежности электроснабжения токоприемники жилого дома относятся к III категории. Электромонтажные работы необходимо производить согласно ПУЭ и СН 59-88. Расчетная мощность определена для дома с кухонными плитами на сниженном газе.

Расчетная схема

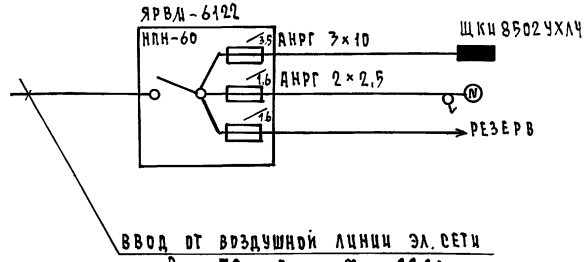

Инв.№ подл. | Подпись и дата | Взам. инв.№

Инв.№				Привязан	
				144-12-236.91	ЭО
Н.контр.	Бородкин			Мансардный одноквартирный 5-комнатный жилой дом с пристроенным гаражом и хозпостройкой	Стадия: Р; Лист: 1; Листов: 3
Нач.отд.	Смирнов				
Гл.спец.	Бородкин				
Инж.1 кат.	Крутова			Общие данные	ЦНИИЭП гражданселькстрой
Чер.конст.	Коршунова				
Провер.	Соловьева				

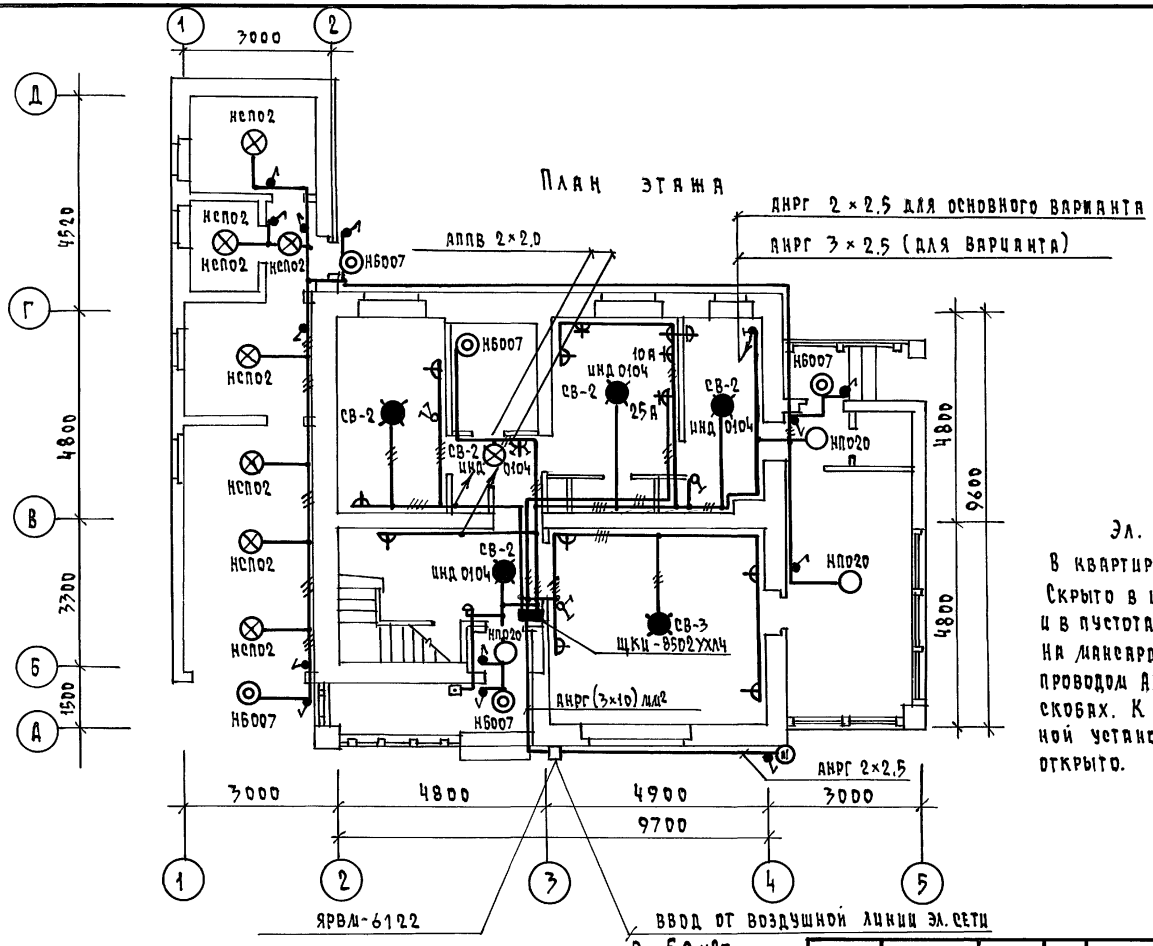

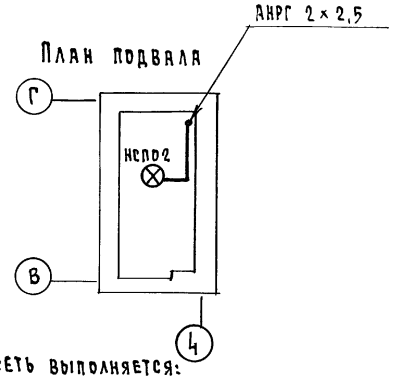

Эл. сеть выполняется:
В квартире-проводом АППВ скрыто в штрабах по стенам и в пустотах плит перекрытий. На мансарде по перегородкам-проводом АПРФ - открыто на скобах. К светильникам наружной установки кабелем АНРГ - открыто.

P_p = 5.0 кВт

J_p = 22.6 А

Альбом 1

				144 - 12 - 237.91			ЭО
ПРИВЯЗАН	Н. контр.	Бородкин		Мансардный одноквартирный 5-комнатный жилой дом с пристроенными гаражом и хозпостройкой	Стадия	Лист	Листов
	Нач. отд.	Смирнов			Р	2	
	Гл. спец.	Бородкин		Планы расположения осветительных сетей этажа и подвала (основной вариант)	ЦНИИЭП Гражданскельстрой		
	Инж. I кат	Кругова					
	Черт. конст	Коршунова					
Инв. N							

24887-01 97 Копировал Коз- Формат А3

Согласовано: Гл. спец. ОВ Крейнис; Гл. спец. ВК Верховский

Инв. N подл. | Подпись и дата | Взам. инв. N

Альбом 1

План подвала (вариант)

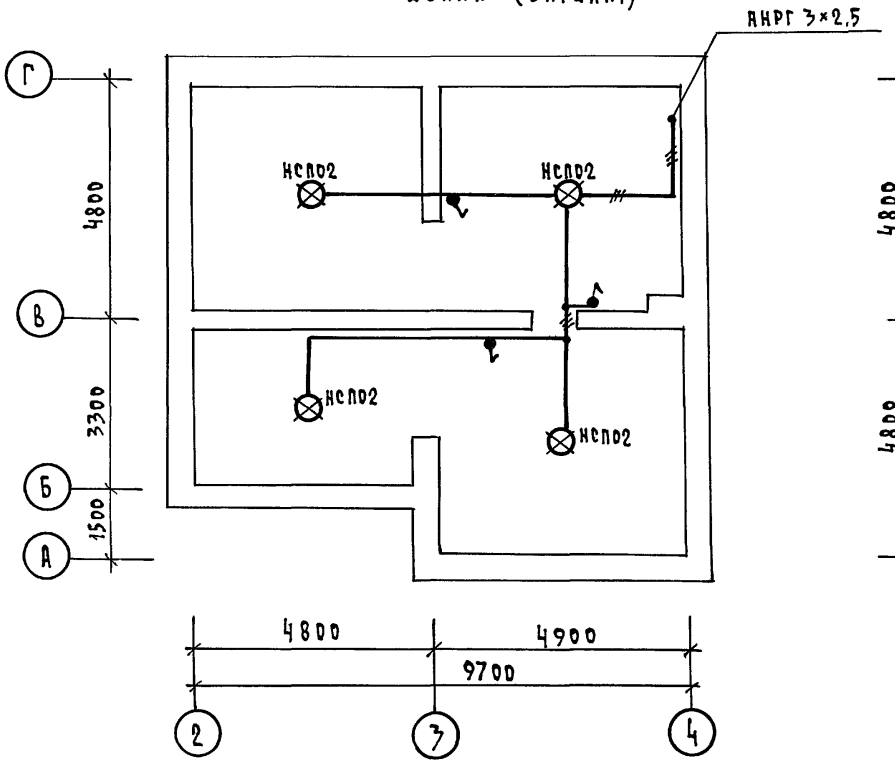

План мансарды

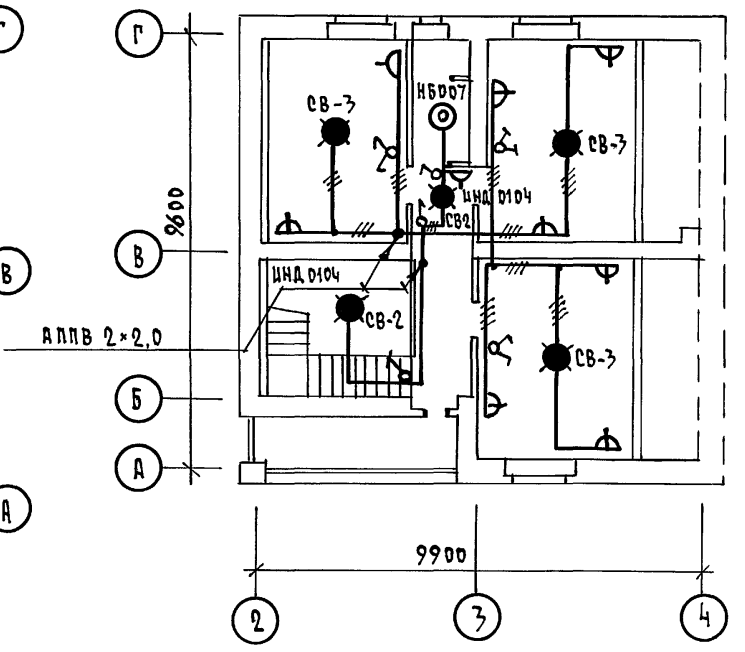

			144 - 12 - 237.91 ЭО
Привязан	Н.контр.	Бородкин	Мансардный одноквартирный 5-комнатный жилой дом с пристроенным гаражом и хозпостройкой
	Нач. отд.	Смирнов	Стадия: Р; Лист: 3; Листов:
	Гл. спец.	Бородкин	
	Инж. 1 кат	Крутова	Планы расположения осветительных сетей мансарды и подвала (вариант)
	Черт. конс.	Коршунова	ЦНИИЭП Гражданэльстрой
Инв. №			

24887-01 98 Копировал Формат А3

Согласовано: Гл. спец. ОВ Крейнис; Гл. спец. ВК Верховский

Инв. № подл. | Подпись и дата | Взам. инв. №

Альбом 1

Ведомость рабочих чертежей основного комплекта СС

Лист	Наименование	Примечание
1	Общие данные	
2	Схема расположения устройств связи.	
3	Планы 1 этажа и мансарды. План кровли.	

Ведомость ссылочных и прилагаемых документов

Обозначение	Наименование	Примечание
	Ссылочные документы	
2.190.1/72 выпуск V	Узлы и детали инженерного оборудования жилых и общественных зданий для сельского строительства	
	Прилагаемые документы	
СС.ВМ	Ведомость потребности в материалах	Альбом 2
СС.СО	Спецификация оборудования	Альбом 3

Основные показатели

Наименование	Ед. изм.	Кол-во
Телефонизация		
Емкость телефонного ввода в том числе		
используемых в данном здании	пар	1
Радиофикация		
Количество абонентских точек	шт.	4
Телевидение		
Количество телевизионных антенн		1

Типовой проект соответствует действующим нормам и правилам
Главный инженер проекта /Бородкин/
Главный инженер проекта привязки

Инв.№ подл. | Подпись и дата | Взам. инв.№

Общие указания

Для защиты устройств связи от атмосферных разрядов проектом предусматривается установка молниезащиты. Молниеотвод выполняется из арматурной стали ⌀6мм и покрывается битумом за 2 раза. Вертикальный спуск молниеотвода выполняется по стене на штырях или скобах. Для заземления используются электроды из угловой стали разм. 50×50×5мм, забиваемые в землю на 0,5м. Расстояние между ними 5,0м. Электроды соединяются стальной полосой разм. 20×5мм. Количество электродов определяется при привязке проекта в зависимости от электрического сопротивления грунта согласно таблице:

Наименование грунта	Торф, чернозем	Глина, суглинок	Песок
Количество электродов	1	2	4

Привязан

Инв.№

144-12-237.91 СС

Н.контр.	Бородкин	
Нач.отд.	Смирнов	
Гл.спец.	Бородкин	
Вед.инж.	Логинова	
Исполн.	Анхонина	

Мансардный одноквартирный 5-комнатный жилой дом с пристроенными гаражом и хозпостройкой

Стадия	Лист	Листов
Р	1	3

Общие данные

ЦНИИЭП гражданселькстрой

Альбом 1

Схема расположения устройств связи

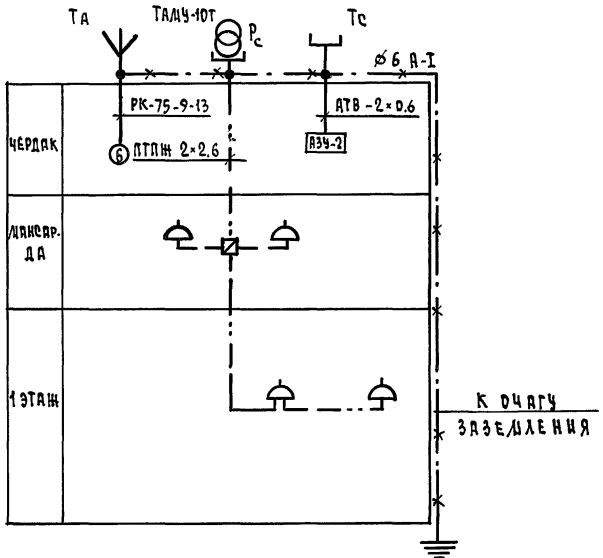

Примечание

Установка радиостойки телефонной стойки и телеантенны на кровле уточняется по месту строительства в зависимости от внешних условий прохождения радиофидера, сетей телефонной связи и источника телевизионных сигналов

Инв. № подл.	Подпись и дата	Взам. инв. №	

144 – 12 – 237.91 СС

Привязан

Инв. №

Н. контр.	Бородкин	
Нач. отд.	Слирнов	
Гл. спец.	Бородкина	
Вед. инж.	Лотинова	
Исполн.	Лихонина	

Мансардный одноквартирный 5-комнатный жилой дом с пристроенными гаражом и хозпостройкой

Стадия	Лист	Листов
Р	2	

Схема расположения устройств связи

ЦНИИЭП граждансельстрой

24887-01 100

Копировал

Формат А3

Альбом 1

План 1 этажа

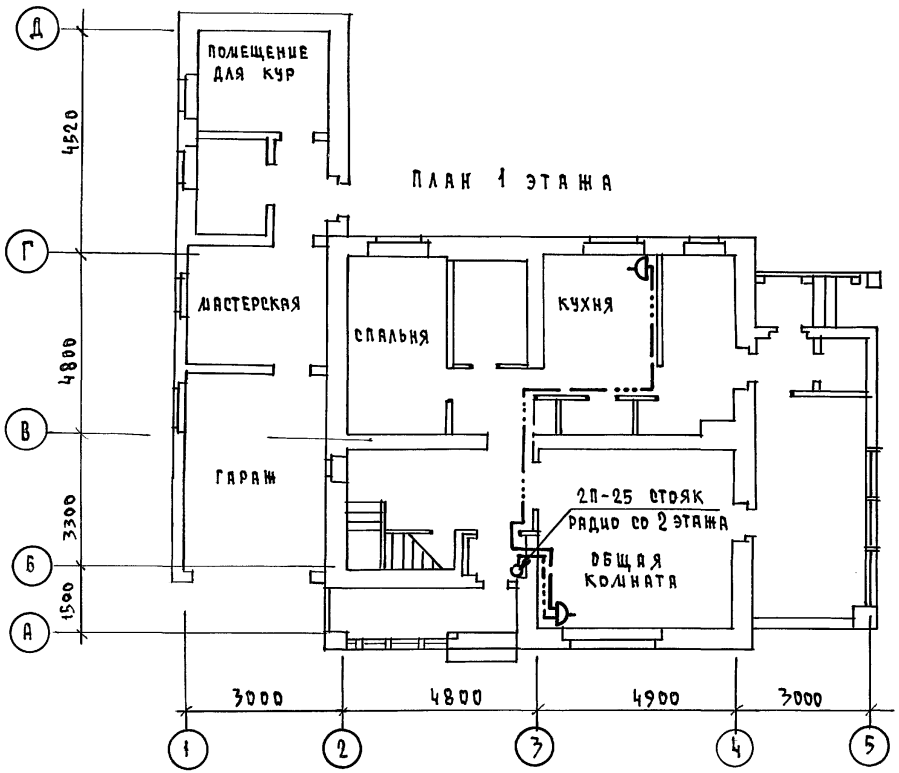

План мансарды

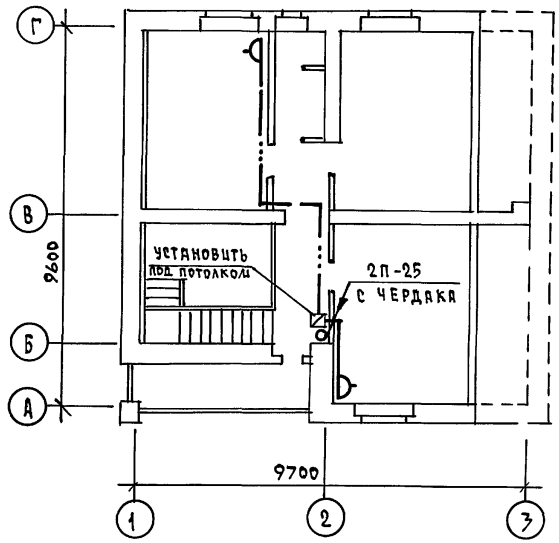

План кровли

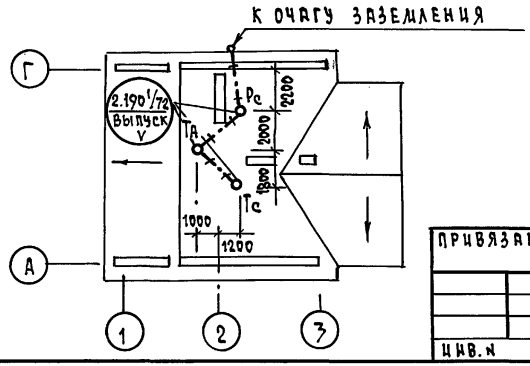

Привязан			
Инв.№			
Н.контр.	Бородкин		
Нач.отд.	Смирнов		
Гл.спец.	Бородкин		
Вед.инж.	Логинова		
Исполн.	Лихонина		

144-12-237.91 СС

Мансардный одноквартирный 5-комнатный жилой дом с пристроенным гаражом и хозпостройкой

Стадия	Лист	Листов
Р	3	

Планы 1 этажа и мансарды. План кровли.

ЦНИИЭП гражданселькстрой

Инв.№ подл. | Подпись и дата | Взам. инв.№

24887-01 101 Копировал Формат А3

Альбом 1

ВЕДОМОСТЬ ССЫЛОЧНЫХ И ПРИЛАГАЕМЫХ ДОКУМЕНТОВ

Обозначение	Наименование	Примечание
	ССЫЛОЧНЫЕ ДОКУМЕНТЫ	
5.905-10 8.1	Установка газовых приборов и	
	аппаратов в жилых и коммунально-	
	-бытовых зданиях.	
5.905-8	Узлы и детали крепления газопроводов	
5.905-13 8.1	Шкафные индивидуальные баллонные уст-ки	
	ПРИЛАГАЕМЫЕ ДОКУМЕНТЫ	
ГСВ.СО.	Спецификация оборудования	Альбом 2
ГСВ.ВМ.	Ведомость потребности в материалах	Альбом 3

ТЕХНИКО-ЭКОНОМИЧЕСКИЕ ПОКАЗАТЕЛИ

NN п/п	Наименование	Показатели
1	Давление газа перед приборами МПа (мм.вод.ст)	0.003 (300)
2	Теплота сгорания газа кДж/нм³ (ккал/нм³)	92400/22000)
3	Расход металла на дом (т)	0,128
4	Расход газа на ввод (нм³/час)	0,44

ОБЩИЕ ДАННЫЕ

Газоснабжение жилого дома запроектировано, как вариант, от 2-баллонной установки сниженного газа.

Производство и приемку монтажных работ по газооборудованию выполнить в соответствии со СНиП 3.05.02-88, СНиП III-4-80 „Правила безопасности в газовом хозяйстве" Госгортехнадзора "СССР, изд.1982г.

Проект газоснабжения должен быть согласован с предприятием газового хозяйства.

Типовой проект соответствует действующим нормам и правилам.

Гл. инженер проекта /Ютландов/

ПЛАН

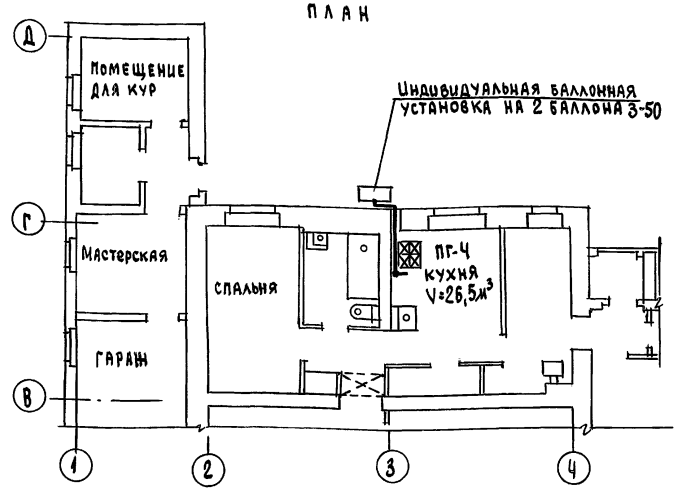

СХЕМА ГАЗООБОРУДОВАНИЯ

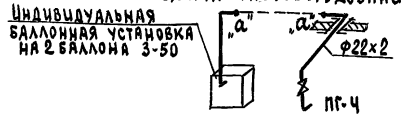

Привязан

Инв.№

144 - 12 - 237.91 ГСВ

Мансардный одноквартирный 5-комнатный жилой дом с пристроенными гаражом и хозпостройкой	Стадия	Лист	Листов
	Р	1	1
Общие данные. План. Схема газооборудования.	ЦНИИЭП Гражданельстрой		

Н.контр.	Ютландов	
Нач.отд.	Смирнов	
Гл.спец.	Ютландов	
Инженер.	Ушакова	
Проверил	Ютландов	

Инв.№ подл. | Подпись и дата | Взам.инв.№

gost.e-ecolog.ru

24887-01 (102)