ТИПОВОЙ ПРОЕКТ
144-12-235.91

МАНСАРДНЫЙ ОДНОКВАРТИРНЫЙ 4-КОМНАТНЫЙ ЖИЛОЙ ДОМ
С ПРИСТРОЕННЫМИ ГАРАЖОМ И ХОЗПОСТРОЙКОЙ ДЛЯ ИНДИВИДУАЛЬНЫХ ЗАСТРОЙЩИКОВ

АЛЬБОМ 1

ПЗ — Пояснительная записка стр. 4-10
АС — Архитектурно-строительные решения стр. 11-80
ОВ — Отопление и вентиляция стр. 81-88
ВК — Внутренний водопровод и канализация стр. 89-93
ЭС — Электроснабжение стр. 94-96
СС — Связь и сигнализация стр. 97-99
ГСВ — Газоснабжение стр. 100

24885-01
ЦЕНА
Отпускная цена
на момент реализации
указана в счет-накладной

gost.e-ecolog.ru

ТИПОВОЙ ПРОЕКТ
144-12-235.91

МАНСАРДНЫЙ ОДНОКВАРТИРНЫЙ 4-КОМНАТНЫЙ ЖИЛОЙ ДОМ С ПРИСТРОЕННЫМИ ГАРАЖОМ И ХОЗПОСТРОЙКОЙ ДЛЯ ИНДИВИДУАЛЬНЫХ ЗАСТРОЙЩИКОВ

АЛЬБОМ 1

ПЕРЕЧЕНЬ АЛЬБОМОВ

Альбом 1 ПЗ — Пояснительная записка
АС — Архитектурно-строительные решения
ОВ — Отопление и вентиляция
ВК — Внутренний водопровод и канализация
ЭС — Электроснабжение
СС — Связь и сигнализация
ГСВ — Газоснабжение
Альбом 2 СО — Спецификации оборудования
Альбом 3 ВМ — Ведомости потребности в материалах
Альбом 4 С — Сметы

Разработан
ЦНИИЭПгражданселькстроем

Гл. инженер института М. Г. Лейзерович

Гл. архитектор проекта В. Н. Кувакин

Утвержден Госкомархитектуры
приказ от 30.11.1982 г. N 322

Введен в действие
ЦНИИЭПгражданселькстроем
приказ от 28.03.1991 г. N 13/Т

Альбом 1

N листа	Наименование	N стр.
	Обложка	
	Титульный лист	1
1	Содержание альбома |начало|	2
2	Содержание альбома |окончание|	3
	Архитектурно-строительные чертежи АС,ПЗ	
1	Пояснительная записка |начало|	4
2	Пояснительная записка |продолжение|	5
3	Пояснительная записка |продолжение|	6
4	Пояснительная записка |продолжение|	7
5	Пояснительная записка |продолжение|	8
6	Пояснительная записка |продолжение|	9
7	Пояснительная записка |окончание|	10
8	Фасады 1-5, Д-А, 5-1, А-Д	11
9	Кладочный план 1 этажа. План подвала.	12
10	Кладочный план 2 этажа. Отделочный план 2 этажа.	13
11	Отделочный план 1 этажа. Разрез 1-1.	14
12	Разрез 2-2.	15
13	План подвала |вариант|. Разрез 3-3 (3'-3')	16
14	Ведомость отделки помещений	17
15	Спецификация столярных изделий и перегородок	18
16	Схемы фундаментов. Таблица нагрузок.	19
17	План ленточных бутобетонных фундаментов. Сечения 12-12÷15-15.	20
18	Сечения фундаментов 1-1 ÷ 11-11	21
19	План ленточных бутобетонных фундаментов с подвалом |вариант|	22
20	Сечения 1-1 ÷ 11-11 для ленточного бутобетонного фундамента с подвалом |вариант|	23
21	План ленточного сборного фундамента с подвалом |вариант|	24
	Спецификация.	
22	Сечения фундаментов 1-1 ÷ 11-11 для ленточного сборного фундамента |вариант|	25
23	Развертки фундаментов |вариант|	26
24	Развертки фундаментов |вариант|	27
25	План перекрытия над подвалом. Крышка люка в подвал.	28
26	Схемы расположения элементов перекрытий. Спецификация.	29
27	Монолитные участки УМ-1, УМ-2, УМ3. Анкера А-1, А-2. Спецификации.	30
28	Схема расположения элементов перекрытия подвала (вариант). Монолитный участок УМ-1	31
29	План стропил. План кровли. (q снег=1,0 кПа)	32
30	План стропил (q снег=1,5 кПа)	33
31	Разрезы 1-1 ÷ 4-4	34
32	Спецификация на кровлю (q снег = 1,0 кПа)	35
33	Спецификация на кровлю (q снег = 1,5 кПа)	36
34	Узлы кровли № 1,2,3	37
35	Узлы кровли № 4,5	38
36	Узлы кровли № 6,7	39
37	Узлы кровли № 8,9	40
38	Узлы кровли № 10,11,12	41
39	Монтажная схема мансарды. Разрезы. Спецификация.	42
40	Узлы мансарды №№ 1 ÷ 4	43
41	Планы перемычек. Ведомость перемычек.	44
42	Дымовентиляционные трубы ДВТ№1, ДВТ№2.	45
43	Планы и экспликация полов.	46
44	Внутриквартирная лестница. План. Разрезы. Спецификация.	47

Инв. № подл. | Подпись и дата | Взам. инв. №

Привязан

Инв. №

144-12-235.91

Н.контр.	Кувакин	
Нач.маст	Караваев	
ГАП	Кувакин	
Гл.спец.	Майсюк	
Исполн.	Майсюк	
Проверил	Кувакин	

Мансардный одноквартирный 4-комнатный жилой дом с пристроенными гаражом и хозпостройкой

Стадия	Лист	Листов
Р	1	2

Содержание альбома \|начало\|

ЦНИИЭП граждансельстрой

24885-01 3

Альбом 1

N листа	Наименование	N стр.
45	Узлы лестницы №№ 1,2,3	48
46	Узлы лестницы №№ 4,5,6	49
47	Ограждение маршей ОЛ-1, ОЛ-2 и площадки ОП-1.	50
	Спецификация.	
48	Лоджия. План. Разрезы.	51
49	Лоджия. Узлы. Спецификация.	52
50	Лоджия. Анкер А-Ч. стойка Ст-1. Каркас Кр-1.	53
51	Веранда. План. Разрез 1-1.	54
52	Веранда. Разрезы 2-2, 3-3	55
53	Веранда. Узлы №№ 1,2,3	56
54	Веранда. Узлы №№ 4,5	57
55	Веранда. Узлы №№ 6,7	58
56	Веранда. Узел №8. Спецификация	59
57	Крыльцо. План. Фасад. Разрез. Спецификация. Детали фасадов.	60
58	Рама веранды РВ-1. Спецификация.	61
59	Рамы веранды РВ-2п, РВ-2л. Спецификация.	62
60	Слуховые окна СО-1, СО-2	63
61	Лобовые щиты ЛЩ-1пл, ЛЩ-2пл, ЛЩ-3пл, ЛЩ-4, ЛЩ-5	64
62	Шкаф встроенный Ш-1. Спецификация.	65
63	Шкаф встроенный Ш-2. Антресоль А-1. Спецификация.	66
64	Ворота гаража.	67
65	Узлы плана 1,2,3 (облегченной кладки тип „А"-вариант)	68
66	Узлы плана 1,2,3 (облегченной кладки тип „Б"-вариант)	69
67	Узлы разрезов 1,2,3, $1^а$, $2^а$, $3^а$ (облегченная кладка	70
	тип „А" и „Б" варианты)	
68	Сетки С-1 ÷ С-3	71
69	Вариант решения интерьера общей комнаты.	72
70	План кухни с расстановкой оборудования.	73
	Развертка стены.	
71	Фасады 1-5, Д-А, 5-1, А-Д (вариант 1)	74
72	Фрагменты №1, №3 детали „А" „Б" (вариант 1)	75
73	Фрагменты №2, №4 деталь „В" (вариант 1)	76
74	Фасады 1-5, Д-А, 5-1, А-Д (вариант 2)	77
75	Наличники НО-1, НО-2. Деталь „А" (вариант 2)	78
76	Фасады 1-5, Д-А, 5-1, А-Д (вариант 3)	79
77	Фрагменты №1, №2 (вариант 3)	80
	ОТОПЛЕНИЕ И ВЕНТИЛЯЦИЯ ОВ	
1	Общие данные (начало)	81
2	Общие данные (окончание)	82
3	План подвала. План 1 этажа.	83
4	План 2 этажа. Схемы систем ВЕ1, ВЕ2.	84
5	Схема системы отопления.	85
6	План подвала. Схемы систем ВЕ1-ВЕ2 (вариант)	86
7	Планы 1 и 2 этажей (вариант)	87
8	Схема системы отопления (вариант)	88
	ВОДОПРОВОД И КАНАЛИЗАЦИЯ ВК	
1	Общие данные	89
2	Планы этажей	90
3	План подвала (вариант)	91
4	Планы этажей (вариант)	92
5	Схемы систем В1, Т3, К1	93
	ЭЛЕКТРООБОРУДОВАНИЕ ЭО	
1	Общие данные	94
2	Планы расположения осветительных сетей этажа	95
	и подвала (основной вариант)	
3	Планы расположения осветительных сетей	96
	мансарды и подвала (вариант)	
	СВЯЗЬ И СИГНАЛИЗАЦИЯ СС	
1	Общие данные	97
2	Схема расположения устройств связи	98
3	Планы 1 этажа и мансарды. План кровли.	99
	ГАЗОСНАБЖЕНИЕ ГСВ	
1	Общие данные. План. Схема газооборудования.	100

Инв.№ подл. | Подпись и дата | Взам.инв.№

Привязан

Инв.№

144-12-235.91

Н.контр.	Кувакин	
Нач.мас	Караваев	
ГАП	Кувакин	
Гл.спец.	Майсюк	
Исполн.	Майсюк	
Провер.	Кувакин	

Мансардный одноквартирный 4-комнатный жилой дом с пристроенными гаражом и хозпостройкой

Стадия	Лист	Листов
Р	2	

Содержание альбома (окончание)

ЦНИИЭП граждансельстрой

24885-01 4

Альбом 1

Авторский коллектив.

Архитекторы – Горская Г.Л.

Инженеры-конструкторы – Красавина Р.П., Майсюк А.М., Зеликина З.А.

Инженеры-сантехники – Евдокимова Г.В., Молодкин Ю.Д., Курочкин В.Н.

Инженеры-сметчики – Мамонтова А.Г.

В корректировке типового проекта принимали участие:

Архитекторы: Кувакин В.Н., Венедиктова О.С;

Инженеры-конструкторы: Майсюк А.М., Симонова З.Н., Поляничева Т.А., Третьяченко М.А.

Инженеры-сантехники – Крейнис А.Г., Верховский Н.И., Бородкин Г.В.

Инженеры-сметчики – Мильман Б.М; Киселева Л.Е.

Пояснительная записка

Типовой проект разработан на основании технического проекта, утвержденного Госграждансторем приказ №322 от 30 ноября 1982г. и откорректирован на основании договора 11-36-ц от

I. Область применения.

Для строительства в IВ климатическом подрайоне и II климатическом районе с обычными геологическими условиями /в безлесных районах/.

Расчетная температура наружного воздуха -20°, -30° /основное решение/, -40°с.

Вес снегового покрова – 1,0 кПа /основное решение/
– 1,5 кПа /вариант/

Скоростной напор ветра – 0,38 кПа

II. Характеристика здания.

Степень долговечности – II
Степень огнестойкости – II
Класс здания – II
Ориентация – свободная.

III. Архитектурно-планировочное решение.

Дом расчитан на заселение одной семьей из 5-6 человек и имеет 4 жилые изолированные комнаты, кухню, прихожую, раздельный санитарный узел, состоящий из уборной и ванной-постирочной, хозяйственный шкаф, продуктовую кладовую, вентилируемый сушильный шкаф, помещение для хозработ, веранду, холодную кладовую.

Общая комната и кухня расположены рядом, что обеспечивает удобную связь между ними. Кухня непосредственно связана с помещением для хозработ, имеющим выход на участок. Связь помещений дома с верандой осуществляется непосредственно через общую комнату и через тамбур хозяйственного выхода. Особенностью объемно-планировочного решения в данном проекте является блокировка хозпостройки площадью 21,39 м² и гаража площадью 17,31 м² под единой кровлей, что представляет большие возможности ведения личного подсобного хозяйства и одновременно снижает суммарную стоимость жилого дома и надворных хозяйственных построек.

Инв. № подл. | Подпись и дата | Взам. инв. №

Настоящий проект выполнен в соответствии с действующими нормами и правилами /в том числе по взрывопожарной безопасности/

Гл. архитектор проекта /Кувакин В.Н./
Гл. инженер проекта /Майсюк А.М./

Ведомость основных комплектов рабочих чертежей

Обозначения	Наименование	Примечания
АС	Архитектурно-строительное решение	
ОВ	Отопление, вентиляция	
ВК	Внутренние водопровод и канализация	
СС	Связь и сигнализация	
ГСВ	Газоснабжение	

Привязан

Инв. №

144-12-235.91 ПЗ

Нормок	Кувакин	
Нач. маст	Караваев	
ГАП	Кувакин	
Гл. спец	Майсюк	
Исполн	Поляничева	
Провер.	Кувакин	

Мансардный одноквартирный 4-комнатный жилой дом с пристроенными гаражом и хозпостройкой

Стадия	Лист	Листов
Р	1	7

Пояснительная записка /начало/

ЦНИИЭП гражданселькстрой

24885-01 5

Альбом 1

ВЕДОМОСТЬ РАБОЧИХ ЧЕРТЕЖЕЙ ОСНОВНОГО КОМПЛЕКТА АС, ПЗ

Лист	Наименование	Стр.
1	Пояснительная записка | начало |	4
2	Пояснительная записка | продолжение |	5
3	Пояснительная записка | продолжение |	6
4	Пояснительная записка | продолжение |	7
5	Пояснительная записка | продолжение |	8
6	Пояснительная записка | продолжение |	9
7	Пояснительная записка | окончание |	10
8	Фасады 1-5, Д-А, 5-1, А-Д	11
9	Кладочный план 1 этажа. План подвала.	12
10	Кладочный план 2 этажа. Отделочный план 2 этажа.	13
11	Отделочный план 1 этажа. Разрез 1-1.	14
12	Разрез 2-2.	15
13	План подвала | вариант |. Разрез 3-3 (3'-3')	16
14	Ведомость отделки помещений	17
15	Спецификация столярных изделий и перегородок	18
16	Схемы фундаментов. Таблица нагрузок.	19
17	План ленточных бутобетонных фундаментов. Сечения 12-12 ÷ 15-15.	20
18	Сечения фундаментов 1-1 ÷ 11-11	21
19	План ленточных бутобетонных фундаментов с подвалом | вариант |	22
20	Сечения 1-1 ÷ 11-11 для ленточного бутобетонного фундамента с подвалом | вариант |	23
21	План ленточного сборного фундамента с подвалом | вариант |. Спецификация.	24
22	Сечения фундаментов 1-1 ÷ 11-11 для ленточного сборного фундамента | вариант |	25
23	Развертки фундаментов | вариант |	26
24	Развертки фундаментов | вариант |	27
25	План перекрытия над подвалом. Крышка люка в подвал.	28
26	Схемы расположения элементов перекрытий. Спецификация	29
27	Монолитные участки УМ-1, УМ-2, УМ-3. Анкера А-1, А-2. Спецификации.	30
28	Схема расположения элементов перекрытия подвала (вариант) Монолитный участок УМ-1.	31
29	План стропил. План кровли (q снег = 1,0 кПа)	32
30	План стропил (q снег = 1,5 кПа)	33
31	Разрезы 1-1 ÷ 4-4	34
32	Спецификация на кровлю (q снег = 1,0 кПа)	35
33	Спецификация на кровлю (q снег = 1,5 кПа)	36
34	Узлы кровли № 1, 2, 3	37
35	Узлы кровли № 4, 5	38
36	Узлы кровли № 6, 7	39
37	Узлы кровли № 8, 9	40
38	Узлы кровли № 10, 11, 12	41
39	Монтажная схема мансарды. Разрезы. Спецификация.	42

144-12-235.91 ПЗ

Инв. № подл. | Подпись и дата | Взам. инв. №

Привязан

Инв. №

Н. Контр.	Кувакин	
Нач. мас.	Каравае в	
ГАП	Кувакин	
Гл. спец.	Майсюк	
Исполн.	Майсюк	
Проверил	Кувакин	

Мансардный одноквартирный 4-комнатный жилой дом с пристроенными гаражом и хозпостройкой

Стадия	Лист	Листов
Р	2	

Пояснительная записка \| продолжение \|

ЦНИИЭП гражданселькстрой

24885-01 6

Альбом 1

ВЕДОМОСТЬ РАБОЧИХ ЧЕРТЕЖЕЙ ОСНОВНОГО КОМПЛЕКТА АС, ПЗ

Лист	Наименование	Стр.
40	Узлы мансарды №№ 1 ÷ 4	43
41	Планы перемычек. Ведомость перемычек.	44
42	Дымовентиляционные трубы ДВТ №1, ДВТ №2	45
43	Планы и экспликация полов	46
44	Внутриквартирная лестница. План. Разрезы.	47
	Спецификация.	
45	Узлы лестницы №№ 1,2,3	48
46	Узлы лестницы №№ 4,5,6	49
47	Ограждение маршей ОЛ-1, ОЛ-2 и площадки ОП-1.	50
	Спецификация.	
48	Лоджия. План. Разрезы.	51
49	Лоджия. Узлы. Спецификация.	52
50	Лоджия. Анкер А-4. Стойка Ст-1. Каркас Кр-1.	53
51	Веранда. План. Разрез 1-1.	54
52	Веранда. Разрезы 2-2, 3-3	55
53	Веранда. Узлы №№ 1,2,3	56
54	Веранда. Узлы №№ 4,5	57
55	Веранда. Узлы №№ 6,7	58
56	Веранда. Узел №8. Спецификация	59
57	Крыльцо. План. Фасад. Разрез. Спецификация.	60
	Детали фасадов.	
58	Рама веранды РВ-1. Спецификация.	61
59	Рамы веранды РВ-2п, РВ-2л. Спецификация.	62
60	Слуховые окна СО-1, СО-2	63
61	Лобовые щиты ЛЩ-1пл, ЛЩ-2пл, ЛЩ-3пл, ЛЩ-4, ЛЩ-5	64
62	Шкаф встроенный Ш-1. Спецификация.	65
63	Шкаф встроенный Ш-2. Антресоль А-1. Спецификация.	66
64	Ворота гаража.	67
65	Узлы плана 1,2,3 (облегченной кладки тип „А"- вариант)	68
66	Узлы плана 1,2,3 (облегченной кладки тип „Б"- вариант)	69
67	Узлы разрезов 1,2,3, $1^а$, $2^а$, $3^а$ (облегченная кладка тип „А" и „Б"- варианты)	70
68	Сетки С1 ÷ С3	71
69	Вариант решения интерьера общей комнаты	72
70	План кухни с расстановкой оборудования.	73
	Развертка стены.	
71	Фасады 1-5, Д-А, 5-1, А-Д (вариант 1)	74
72	Фрагменты №1, №3. Детали „А" „Б" (вариант 1)	75
73	Фрагменты №2, №4. Деталь „В" (вариант 1)	76
74	Фасады 1-5, Д-А, 5-1, А-Д (вариант 2)	77
75	Наличники НО-1, НО-2. Деталь „А" (вариант 2)	78
76	Фасады 1-5, Д-А, 5-1, А-Д (вариант 3)	79
77	Фрагменты №1, №2 (вариант 3)	80

Инв.№ подл. | Подпись и дата | Взам.инв.№

Привязан

Инв.№

144-12-235.91 ПЗ

Н.Контр.	Кувакин		
Нач.мас	Караваев		
ГАП	Кувакин		
Гл.спец.	Майсюк		
Испол.	Майсюк		
Проверил	Кувакин		

Мансардный одноквартирный 4-комнатный жилой дом с пристроенными гаражом и хозпостройкой

Стадия	Лист	Листов
Р	3	

Пояснительная записка (продолжение)

ЦНИИЭП граждансельстрой

24885-01 7

Альбом 1

Строительные конструкции и отделка

Наименование	Варианты	Характеристика
1	2	3
Фундаменты	1 (основное решен.)	Ленточные бутобетонные бут М100 бетон М50
	2	Ленточные из сборных бетонных блоков по сериям 13579-78 и ГОСТ 13580-85
Цоколь	1	Кирпич керамический полнотелый М100 на растворе М50 ГОСТ 530-80 МРз 25
Стены наружные	1	Кирпич керамический пустотелый М75 по ГОСТ 530-80 с уширенным швом
	2	Кирпич керамический полнотелый М-75 по ГОСТ 530-80
	3	Кирпич керамический рядовой полнотелый М75 на растворе М25 плотностью 1650 кг/м3 МРз 15 ГОСТ 530-80 (облегченная кладка тип „Б"). Утеплитель щебень из доменного шлака γ = 600 кг/м3
	4	Кирпич силикатный М75 на растворе М25 (облегченная кладка тип „Б") утеплитель - щебень из доменного шлака.
	5	Кирпич керамический рядовой полнотелый М75 на растворе М25 плотностью 1650 кг/м3 МРз 15 ГОСТ 530-80 (облегченная кладка тип „А") утеплитель-минераловатные плиты γ = 150 кг/м3
	6	Силикатный кирпич М75 на растворе М25 (облегченная кладка тип „А") утеплитель-минераловатные плиты γ = 150 кг/м3
		В мансарде-каркасные с обшивкой гипсокартонными листами толщиной 10мм, утеплитель-минераловатные маты
Стены внутренние	1	Кирпич керамический полнотелый М75 на растворе М25 ГОСТ 530-80
	2	Силикатный кирпич М75 на растворе М25 ГОСТ 379-79
Перегородки	1	Кирпичные, из гипсокартонных листов по серии 1.131.9-24
Цокольные перекрытия	1	Деревянные щиты по балкам с черепными брусками (под подвалом)
	2	Сборные многопустотные плиты по серии 1.141-1 вып. 60.84
Междуэтажное перекрытие	1	Сборные многопустотные плиты по серии 1.141-1 вып. 60.84
Чердачное перекрытие	1	Сборные многопустотные плиты по серии 1.141-1 вып. 60.84
Покрытие	1	Деревянные стропила
Лестницы	1	Наружные-набивные бетонные ступени внутренние- деревянные
Кровля	1	Водосток неорганизованный ГОСТ 16233-77 волнистые асбестоцементные листы

1	2	3
Окна	1	Раздельными переплетами серия 1.136.5-23 в.2
	2	Со спаренными переплетами серия 1.136.5-23 в.1
	3	Стройным остеклением серия 1.136.5-23 в.3
Двери наружные	1	Деревянные входные серия 1.136.5-19
Двери внутренние	1	Деревянные ГОСТ 6629-88 серия 1.136-10
Встроенное оборудование	1	Встроенные и антресольные шкафы 1.172.5-6
Отделка наружная	1	Швы кирпичной кладки расшиваются. Деревянные элементы фасадов пропитываются олифой и покрываются лаком МЧ-52
Отделка внутренняя	1	См. ведомость отделки работ лист 14

Инженерное оборудование

Водопровод		1	От наружных сетей
Канализация		1	В наружную сеть канализации
Отопление		1	Квартирное от малометражного котла типа КЧМ-2М
Вентиляция		1	Естественная
Водоснабжение	Холодное	1	Централизованное
	Горячее	1	От водоподогревателя, установленного на котле КЧМ-2М
Электроосвещение		1	Лампы накаливания
Электроснабжение		1	Централизованное с подключением к внешним сетям
Связь и сигнализация		1	Централизованная с подключением к внешним сетям
Пищеприготовление		1	Плита на твердом топливе типа „Ильмарине"
		2	Газовая плита от баллонов со сниженным газом

Привязан:

Инв. №

Н.контр.	Майсюк	
Рук.маст.	Караваев	
ГАП	Кувакин	
Гл.спец.	Майсюк	
Инж I кат.	Полянчева	
Провер.	Майсюк	

144-12-235.91 ПЗ

Мансардный одноквартирный 4-комнатный жилой дом с пристроенными гаражом и хозпостройкой.

Стадия	Лист	Листов
Р	4	

Пояснительная записка (продолжение)

ЦНИИЭП граждансельстрой

Инв. № подл. | Подп. и дата | Взам. инв. №

Альбом 1

Таблица толщин наружных стен „а" в зависимости от расчетных зимних температур наружного воздуха.

Материал стен	Материал и толщина утеплителя		Расчетная зимняя температура наружного воздуха -20°	-30°	-40°
Кирпич керамический пустотелый М75 плотностью 1480 кг/м3 ГОСТ 530-80 с утолщенным швом.	–	—	420	550	680
Кирпич керамический полнотелый М75 плотностью 1650 кг/м3 ГОСТ 530-80	—	—	510	640	—
Кирпич керамический полнотелый М75 плотностью 1650 кг/м3 ГОСТ 530-80 (облегченная кладка тип „Б")		Щебень из доменного шлака γ=600 кг/м3 m- 270 мм	–	510	–
Силикатный кирпич ГОСТ 379-79 (облегченная кладка тип „Б")	"		–	510	–
Кирпич керамический полнотелый М75 плотностью 1650 кг/м3 ГОСТ 530-80 (облегченная кладка тип „А")	"	Минераловатные плиты γ= 150 кг/м3 - 120 мм	–	–	510
Силикатный кирпич ГОСТ 379-79 (облегченная кладка тип А")	"		–	–	510

Таблица толщин утеплителя „б" в зависимости от расчетных температур наружного воздуха

Утеплитель	Наименование конструкции	Расчетная зимняя t° наружного воздуха -20°	-30°	-40°
Ячеистый бетон γ - 400 кг/м3 ГОСТ 5742-76	Чердачное перекрытие	180	240	280
Маты минераловатные γ = 100 кг/м3 Классан ТОТУ 21-31-64-88	Стена тамбура толщиной 120	40	60	80
	Каркасные стены мансарды	120	140	160

Ведомость ссылочных документов

Обозначение	Наименование	Примечан.
	Типовые изделия	
Серия 1.136.5-23.83	Окна и балконные двери деревянные стройным остеклением для жилых и общественных зданий	
Серия 1.136.5.23в.1.2	Окна и балконные двери	
Серия 1.136.5 - 19	Двери деревянные входные наружные тамбурные и служебные для жилых и общественных зданий	
Серия 1.136-10	Двери деревянные внутренние для жилых и общественных зданий	
Серия 1.172.5-6	Элементы и детали встроенных шкафов и антресолей для жилых зданий	
ГОСТ 13579-78	Блоки бетонные для стен подвала	
ГОСТ 13580-85	Плиты железобетонные ленточных фундаментов	
Серия 1.038-1 в.1	Брусковые перемычки	
Серия 1.141.1в.60,64	Панели перекрытий ж.б. многопустотные	
Серия 1.131.9-24	Перегородки из гипсокартонных листов для жилых зданий	
	Типовые узлы	
Серия 2.140-1 в.1	Детали перекрытий жилых зданий	
Серия 2.144-1/88	Узлы полов жилых зданий	
Серия 2.130-1в.28	Детали стен и перегородок жилых зданий.	
Серия 2.110-1 вып.1	Детали фундаментов жилых зданий.	
Серия 2.130-8 в.1	Детали многослойных кирпичных и каменных наружных стен жилых и общественных зданий.	

Инв.№подл. | Подп. и дата | Взам.инв.№

Привязан:

Инв.№

Н.контр.	Майсюк	
Рук.маст.	Караваев	
ГАП	Кувакин	
Гл.спец.	Майсюк	
Инж.1кат	Полянничева	
Провер.	Майсюк	

144-12-235.91 ПЗ

Мансардный одноквартирный 4-комнатный жилой дом с пристроенными гаражом и хозпостройкой

Стадия	Лист	Листов
Р	5	

Пояснительная записка (продолжение)

ЦНИИЭП граждансельстрой

24885-01 9

Альбом 1

Указания по производству работ в зимнее время

Проект разработан исходя из условий производства работ в летнее время. При производстве работ в зимнее время следует соблюдать соответствующие пункты СНиП 3.03.01-87, СНиП 3.04.01-87. При возведении монолитных бутобетонных фундаментов обеспечить условия укладки и твердения бетонной смеси при положительной температуре. Способ искуственного подогрева определяется строительной организацией. Укладку бетона на мерзлый грунт не допускается, обратную засыпку траншей вести песчаным грунтом

Кладку наружных и внутренних стен вести одновременно с перевязкой кирпича в участках пересечения.

Перегородки возводить при положительной температуре. На период оттаивания для разгрузки опорных участков установить временные стойки на клиньях под перемычки и прогоны.

Все свободностоящие участки стен, на случай оттепели, раскрепить подкосами или растяжками, связывающие стены друг с другом.

Антикоррозийная защита конструкций

Работы производить при соблюдении пунктов СНиП 3.04.03-85 СНиП 3.03.01-87 и СНиП 2.03.11-85

Выполнение антикоррозийных мероприятий должно обязательно оформляться специальными актами на скрытые работы.

Прилагаемые документы

Обозначение	Наименование	Примечан.
Альбом 2	Спецификация оборудования	
Альбом 3	Ведомости потребности в материалах	
Альбом 4	Сметы	

Указания по привязке проекта

Проект может быть принят к строительству после предварительного выполнения работ, связанных с применением проекта на конкретном участке.

В зависимости от местных условий конкретного строительства и степени инженерного благоустройства населенного пункта при применении проекта должны быть внесены соответствующие коррективы: необходимо исключить все чертежи вариантов, не применяемых в данном строительстве, во всех оставшихся чертежах должны быть вычеркнуты детали, размеры, спецификации и т.п. относящиеся к неиспользуемым вариантам

Взам. инв. № | Подп. и дата | Инв. № подл.

Привязан:

Инв. №

Н. контр	Майсюк		
Рук. маст	Караваев		
ГАП	Кувакин		
Гл. спец	Майсюк		
Инж. тех	Поляничева		
Провер	Майсюк		

144-12-235.91 ПЗ

Мансардный одноквартирный 4-комнатный жилой дом с пристроенными гаражом и хозпостройкой.

Стадия	Лист	Листов
Р	6	

Пояснительная записка (продолжение)

ЦНИИЭП граждансельстрой

24885-01 10

Альбом 1

Технико-экономические и эксплуатационные показатели

Объемно-планировочные показатели

Наименование	Ед. измер.	К-во
Количество этажей	этаж	2
Количество квартир	квартира	1
Объем строительный дома	м³	477.04
подвал	м³	33.44
Объем строительный гаража и хозпостройки	м³	100,67
Площадь застройки дома	м²	134.73
Площадь застройки гаража и хозпостройки	м²	47.94
Площадь общая	м²	126, 91
Площадь квартиры	м²	102, 58
Площадь жилая	м²	55, 98
Площадь летних помещений и холодной кладовой	м²	20, 92
Площадь жилая на 1м² площади квартиры	—	0,44
Площадь жилая на 1м² общей площади квартиры	—	0,54

Сметная стоимость

Наименование	Ед. изм.	Кол-во
Общая	тыс. руб.	22,05
в том числе: строительно-монтажные работы	тыс. руб.	21,93
Оборудование	тыс. руб.	0,12
1м² общей площади	руб.	174
1м² площади квартиры	руб.	215
1м³ здания	руб.	38,16

Эксплуатационные показатели

Наименование	Ед. изм.	Кол-во
Расход холодной воды	л/сек	0,47
Напор на вводе	Па	14,0
Расход горячей воды	л/сек	
Расход тепла на отопление при −30°С	ккал/час	14930
Расход тепла на 1м² площади квартиры	ккал/час	145,54
Потребная мощность эл.энергии	кВт	5,00
Эксплуатационные затраты	руб/год	1169
Эксплуатационные затраты на 1м² общей площади	руб/год	9,20
Эксплуатационные затраты на 1м² площади квартиры	руб/год	11,39
Трудоемкость (постоечная)	чел. дн.	474,34

Расход материалов

Наименование	Един. изм.	Расход всего	Расход на 1м² общей площади квартиры	Расход на 1м² общей площ.
Цемент	т	30,24	0,295	0,238
Сталь в натуральном исчислении	т	1,10	0,011	0,009
в том числе на сборные изделия	т	—	—	—
Сталь, приведенная к классу AI	т	1,44	0,014	0,011
в том числе: на сборные изделия	т	0,76	—	—
Бетон и железобетон	м³	92,09	0,898	0,726
в том числе: Монолитный тяжелый	м³	78,53	—	—
Сборный тяжелый	м³	13,56	0,132	0,107
Лесоматериалы	м³	31,76	0,310	0,250
Кирпич	тыс. шт.	63,51	0,619	0,500
Ячеистый бетон	м³			

Инв. № подл. | Подпись и дата | Взам. инв. №

Привязан

Инв. №

Н. контр.	Кувакин	
Нач. маст	Караваев	
ГАП	Кувакин	
Гл. спец.	Майсюк	
Исполн.	Венедиктова	
Провер.	Кувакин	

144-12-235.91 ПЗ

Мансардный одноквартирный 4-комнатный жилой дом с пристроенными гаражом и хозпостройкой

Стадия	Лист	Листов
Р	7	

Пояснительная записка /окончание/

ЦНИИЭП гражданселькстрой

24885-01 11

Альбом 1

Фасад 1-5

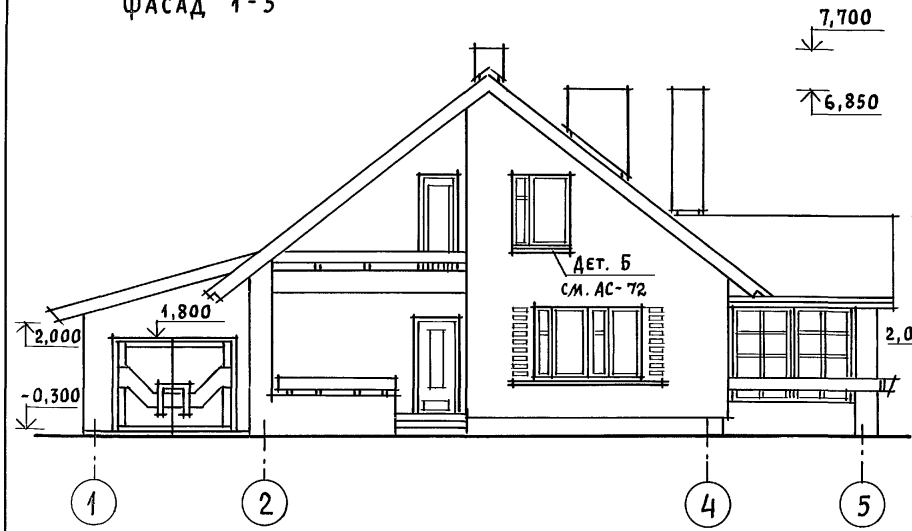

Фасад Д-А

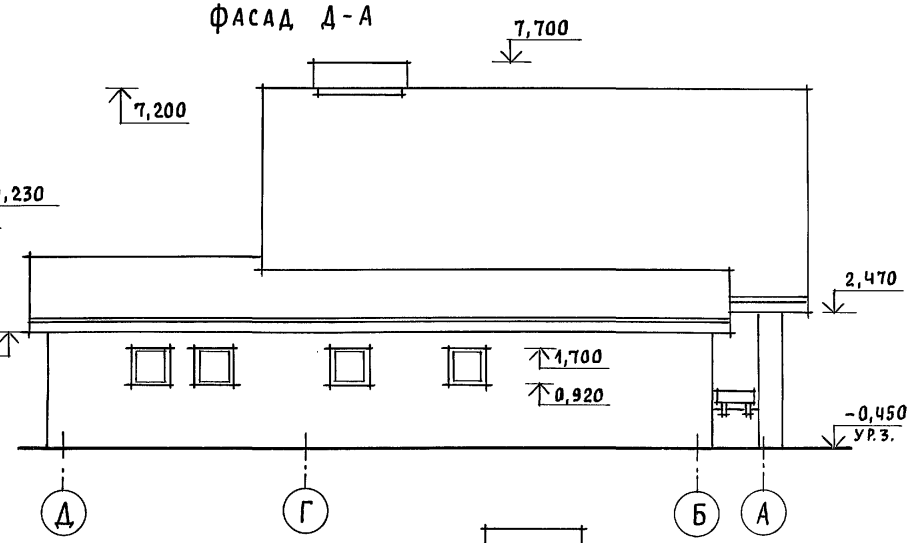

Фасад 5-1

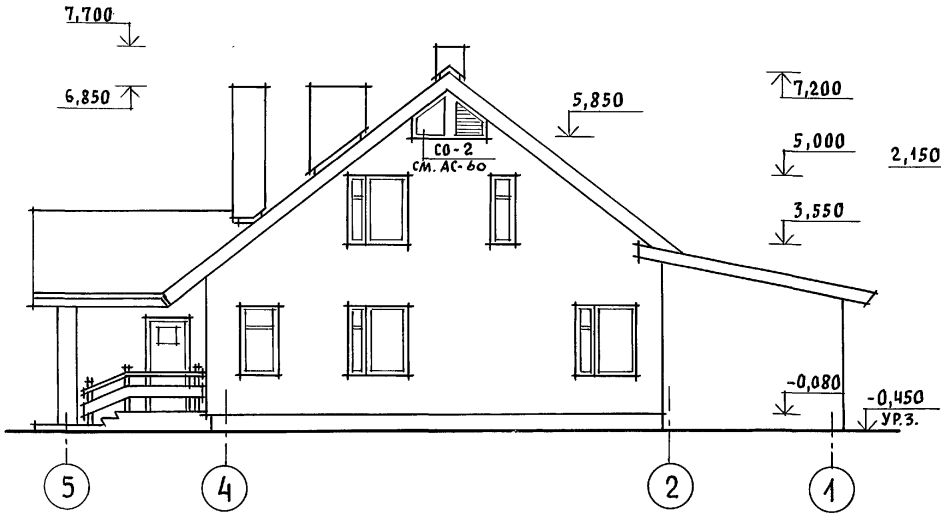

Фасад А-Д

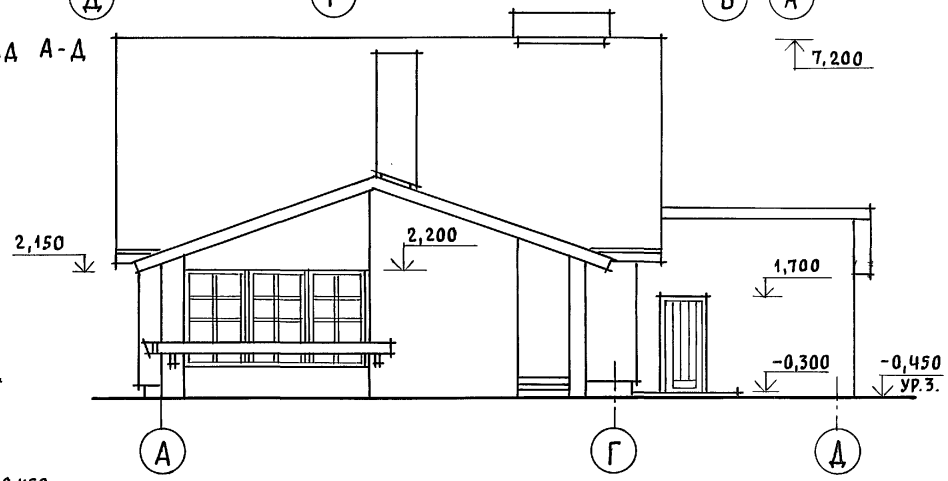

Привязан			
Инв. N			

Нормок.	Кувакин	
Нач.мас.	Караваев	
ГАП	Кувакин	
Гл.спец.	Майсюк	
Архитек.	Венедиктова	
Провер.	Кувакин	

144-12-235.91 АС

Мансардный одноквартирный 4-комнатный жилой дом с пристроенными гаражом и хозпостройкой

Стадия	Лист	Листов
Р	8	77

Фасады 1-5; Д-А; 5-1; А-Д

ЦНИИЭП гражданселькстрой

24885-01 12

Инв. N подл. | Подпись и дата | Взам. инв. N

Альбом 1

План 1 этажа

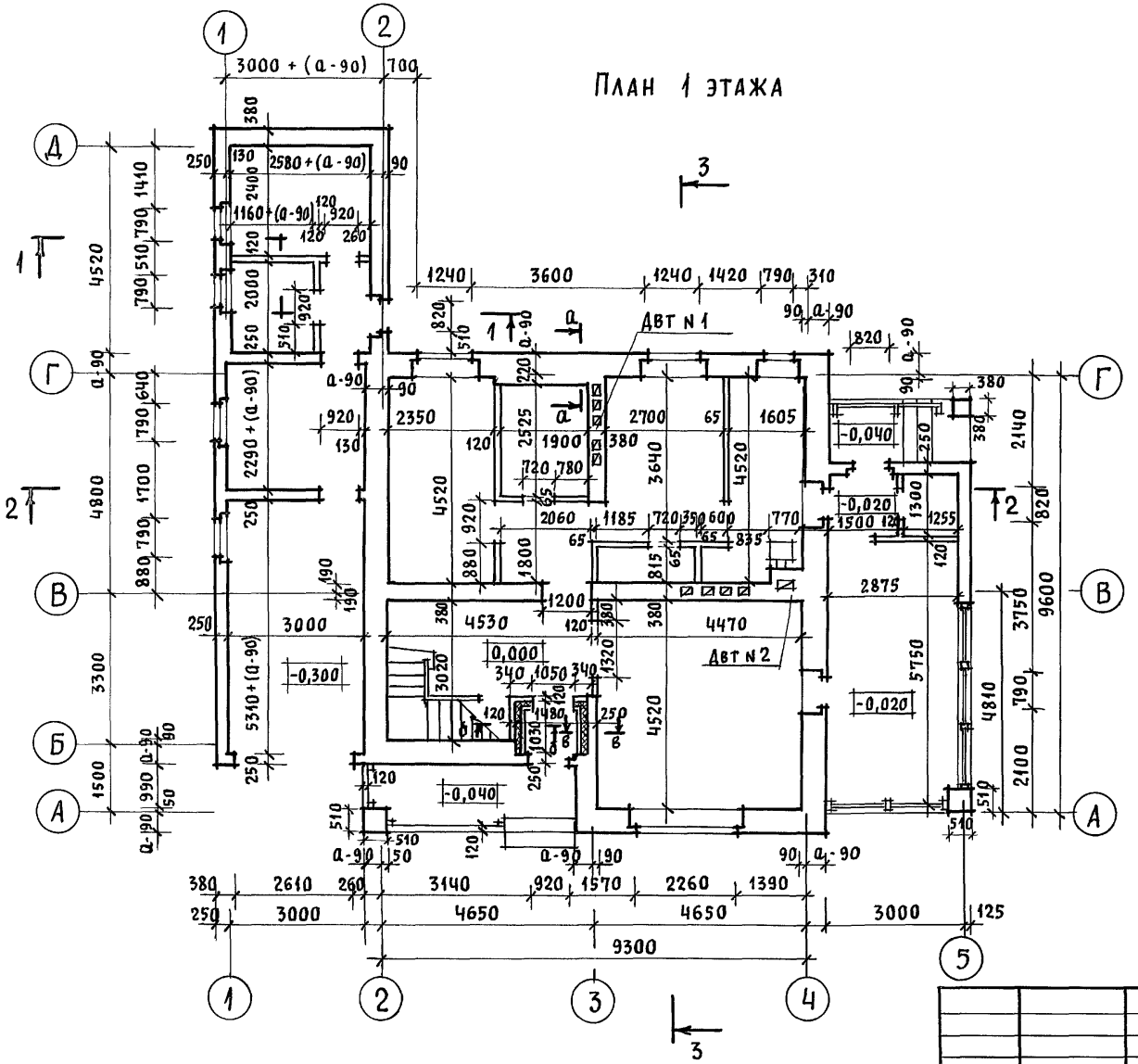

План подвала

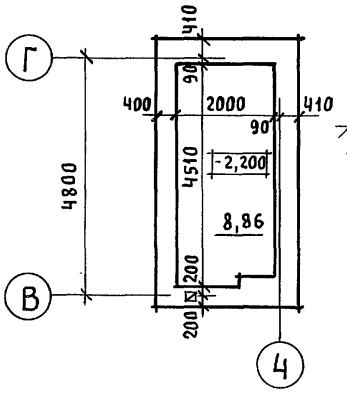

а - а

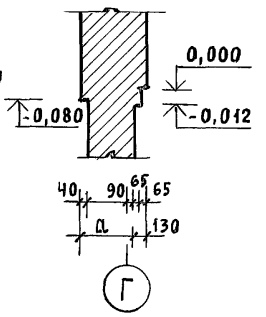

б - б (в - в) (2 - 2)



1. В кладке стен под оконными проемами предусмотреть выпуск ряда кирпича с выносом на 65мм см. детали „А", „Б" АС-72
2. Разрез 1-1 см. АС-11, разрез 2-2 см. АС-12, разрез 3-3 см. АС-13.

Привязан			
Инв. N			
Нормок.	Кувакин		
Нач. мас.	Караваев		
ГАП	Кувакин		
Гл. спец.	Майсюк		
Архитек.	Венедиктова		
Провер.	Кувакин		

144-12-235.91 АС

Мансардный одноквартирный 4-комнатный жилой дом с пристроенными гаражом и хозпостройкой

Стадия	Лист	Листов
Р	9	

Кладочный план 1 этажа. План подвала

ЦНИИЭП гражданельстрой

24885-01 13

Инв. N подл. | Подпись и дата | Взам. инв. N

Альбом 1

Кладочный план 2 этажа

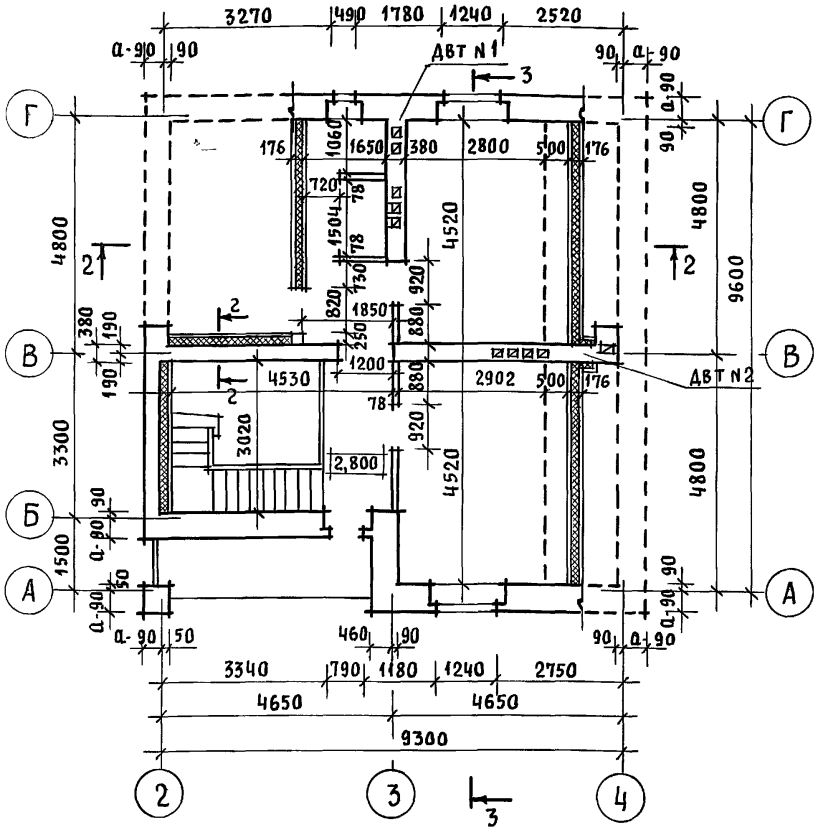

1. На плане 2 этажа пунктиром обозначены габариты жилых комнат, отвечающие высоте 1,6 м от пола до наклонной части потолка, в пределах которых определена жилая площадь в соответствии с п.6 приложения 2 СНиП 2.08.01-89 „Жилые здания."
2. Под отопительным котлом КЧМ-2м и отопительно-варочной плитой „Ильмарине" пол изолировать асбестовым картоном толщиной 10мм с последующей обивкой кровельной сталью. Вынос металлического листа перед топочными дверками должен быть не менее 0,5м, а по фронту на 0,5м больше ширины дверки СНиП 2.04.05-86.

Отделочный план 2 этажа

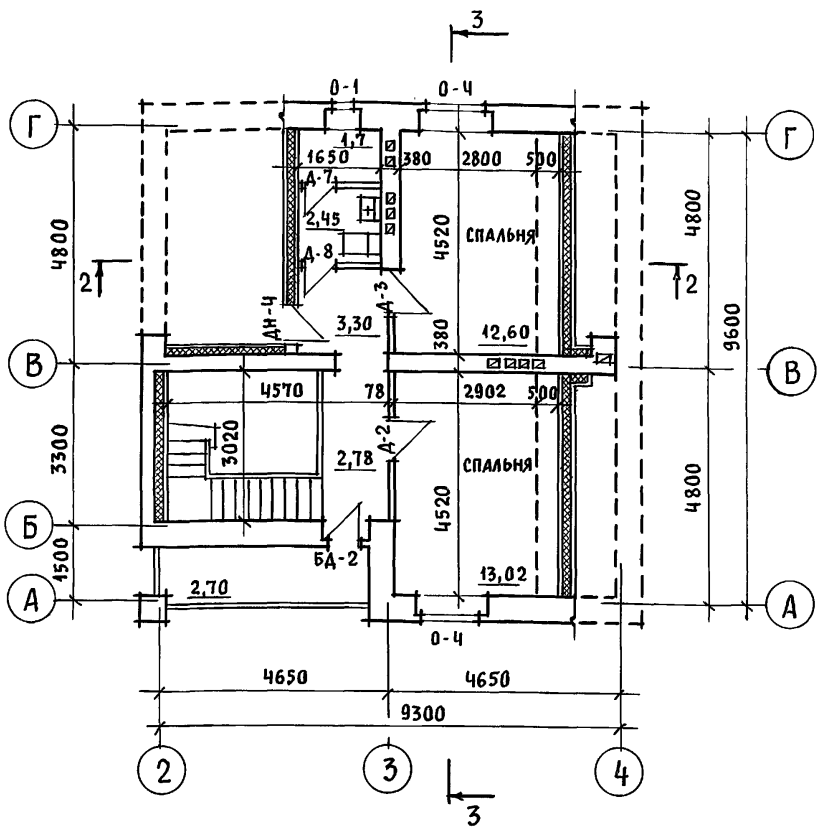

3. В качестве варианта в проекте предусмотрена установка кухонных плит на сжиженном газе и горячее водоснабжение от котла на твердом топливе с водоподогревателем.
4. Примечания смотреть АС-9
5. Разрезы 2-2, 3-3 смотреть листы АС-12, АС-13.

			144-12-235.91		АС
Привязан					
Инв. N	Нормок.	Кувакин	Мансардный одноквартирный 4-комнатный жилой дом с пристроенными гаражом и хозпостройкой	Стадия	Лист	Листов
	Нач.мас.	Караваев		Р	10	
	ГАП	Кувакин				
	Гл.спец.	Майсюк				
	Архитек.	Венедиктова	Кладочный план 2 этажа. Отделочный план 2 этажа	ЦНИИЭП гражданселькстрой		
	Провер.	Кувакин				

Инв. N подл. | Подпись и дата | Взам. инв. N

24885-01 14

Альбом 1

План 1 этажа

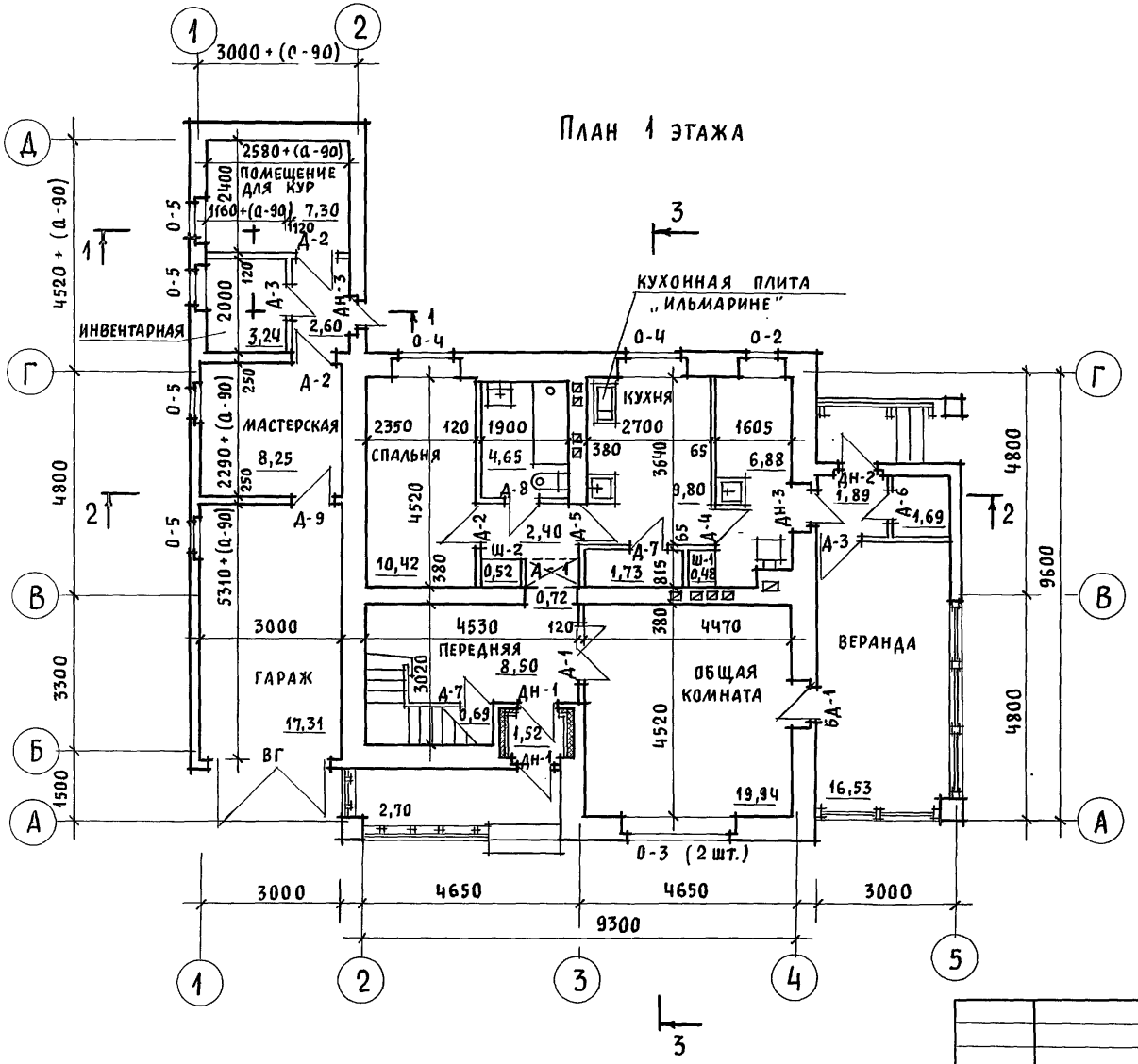

Разрез 1-1

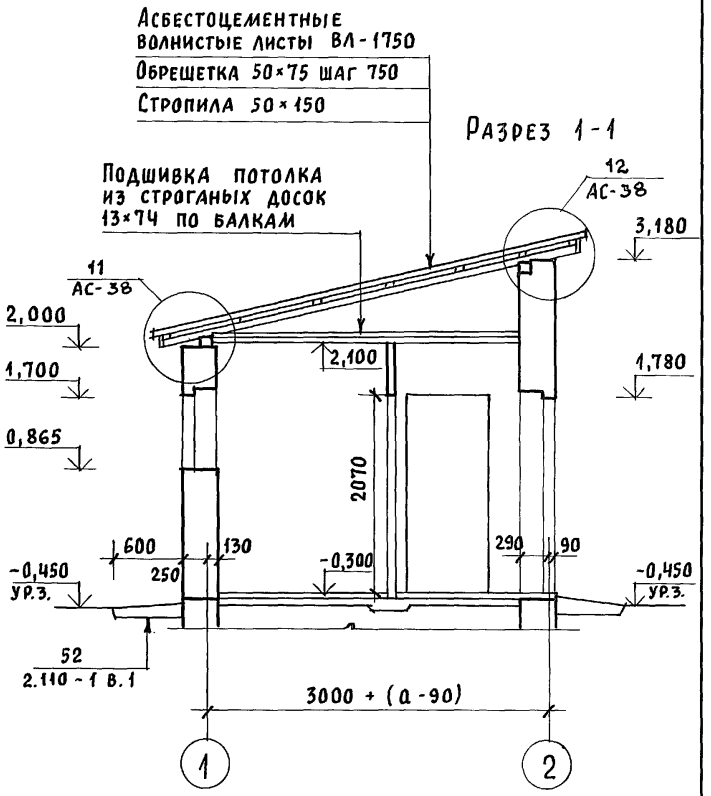

1. Примечания смотреть АС-9,10
2. Разрез 2-2 см. АС-12, разрез 3-3 см. АС-13.

Привязан	Нормок.	Кувакин	
	Нач. мас.	Караваев	
	ГАП	Кувакин	
	Гл. спец.	Майсюк	
	Архитек.	Венедиктова	
Инв. N	Провер.	Кувакин	

144-12-235.91 АС

Мансардный одноквартирный 4-комнатный жилой дом с пристроенными гаражом и хозпостройкой	Стадия	Лист	Листов
	Р	11	
Отделочный план 1 этажа. Разрез 1-1	ЦНИИЭП граждансельстрой		

Инв. N подл. | Подпись и дата | Взам. инв. N

24885-01 15

Альбом 1

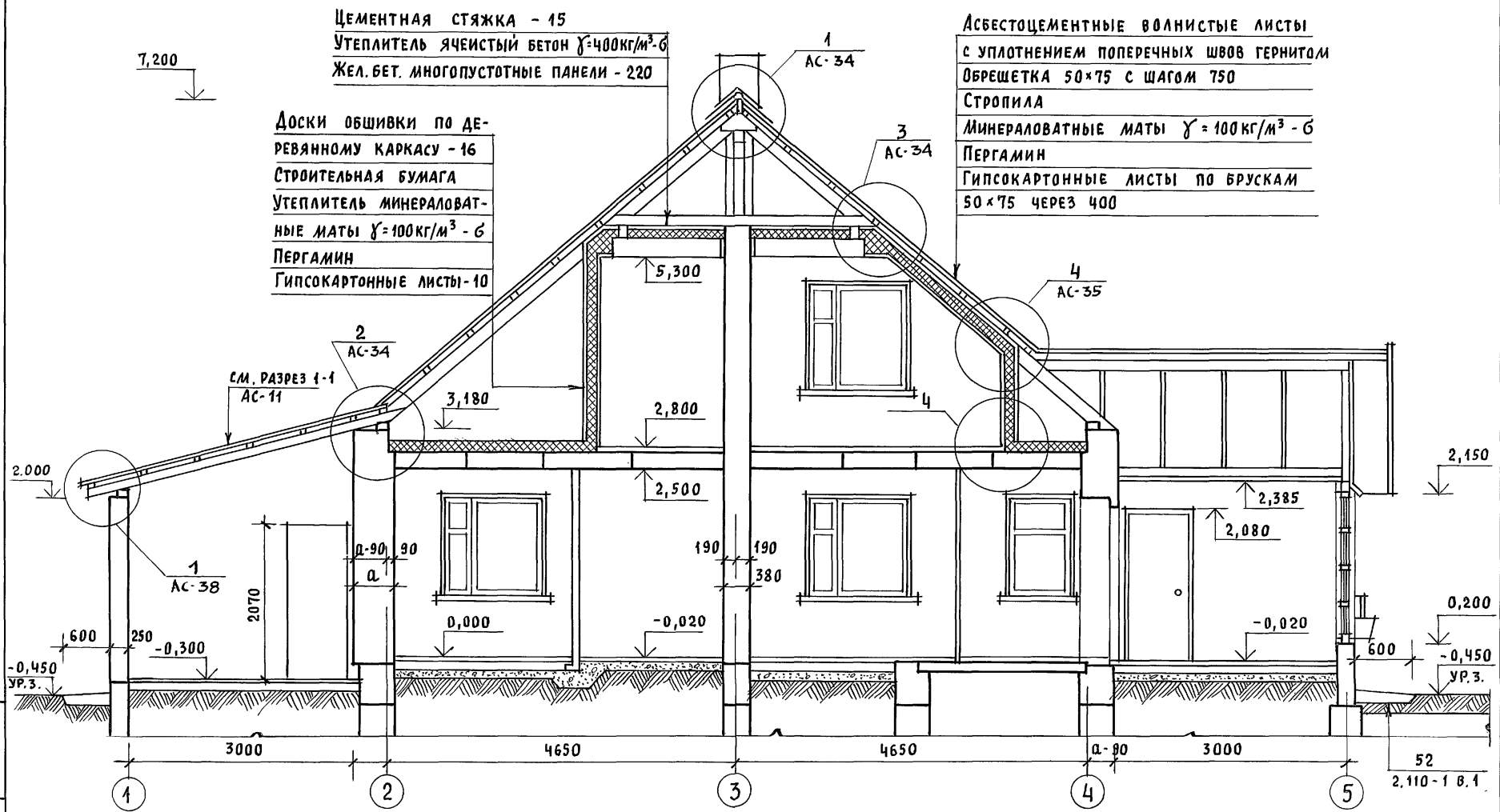

Привязан		Нормок.	Кувакин		
		Нач.мас.	Караваев		
		ГАП	Кувакин		
		Гл.спец.	Майсюк		
		Архитек.	Венедиктова		
Инв.№		Провер.	Кувакин		

144-12-235.91 АС

Мансардный одноквартирный 4-комнатный жилой дом с пристроенными гаражом и хозпостройкой

Стадия	Лист	Листов
Р	12	

Разрез 2-2

ЦНИИЭП гражданселькстрой

24885-01 16

Инв.№ подл. | Подпись и дата | Взам. инв.№

Альбом 1

План подвала (вариант)

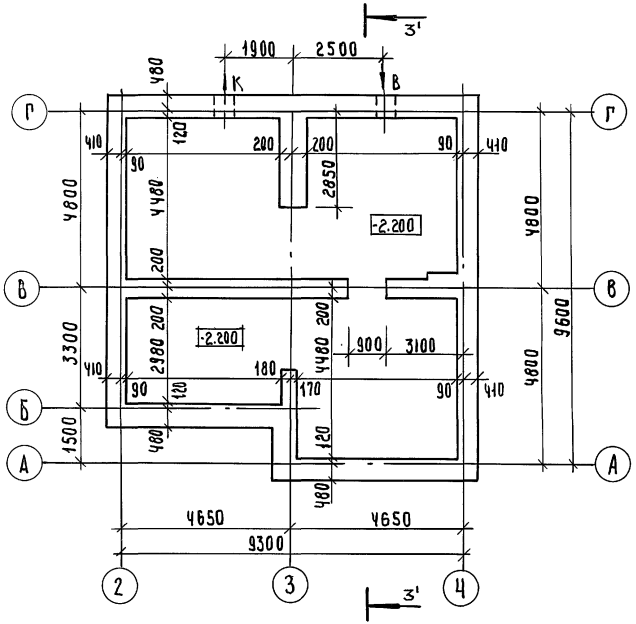

Разрез 3-3 (3'-3')

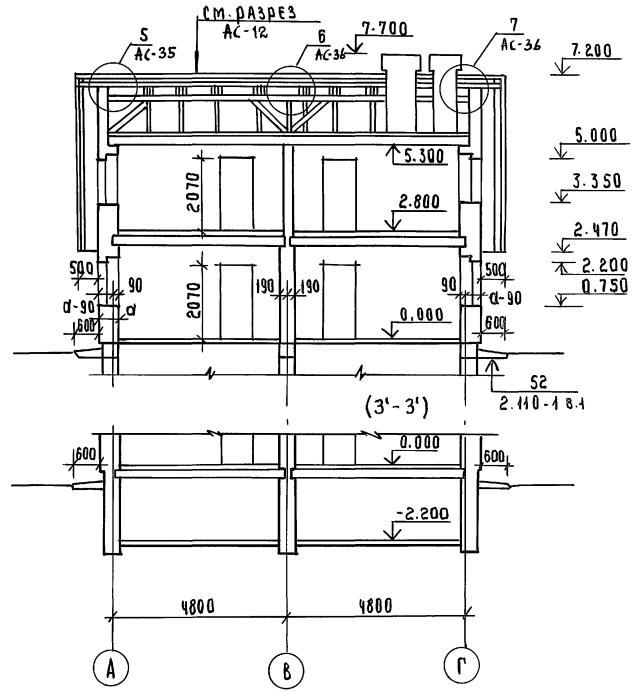

Н.контр.	Кувакин		
Н.маст.	Караваев		
ГАП	Кувакин		
Гл.сп.конс	Майсюк		
Вед.арх	Венедиктова		
Провер	Майсюк		

144-12-235.91 АС

Привязан

Инв.№

Мансардный одноквартирный 4-комнатный жилой дом с пристроенными гаражом и хозпостройкой

Стадия	Лист	Листов
Р	13	

План подвала (вариант)
Разрез 3-3 (3'-3')

ЦНИИЭП граждансельстрой

24885-01 17

Инв.№ подл. | Подпись и дата | Взам. инв.№

Ведомость отделки помещений

Наименование помещения	Потолок		Стены и перегородки		Панель		Наименование помещения	Потолок		Стены и перегородки		Панель	
	Площадь м²	Вид отделки	Площ. м²	Вид отделки	Площ. м²	Вид отделки		Площ. м²	Вид отделки	Площ. м²	Вид отделки	Площ. м²	Вид отделки
Жилая комната	19.94	Клеевая побелка	35.06	Оклейка обоями	—	—	Ванная	4,66	Водоэмульс. окраска	11.16	Водоэмульс. окраска	3,58	Глазурован. плитка
Жилая комната	10,42	//	29.14	//	—	—	Уборная	2,45	//	12.87	//	0.80	//
Жилая комната	13.00	//	32,83	//	—	—	Тамбур	1,52	Клеевая побелка	8.35	//	—	—
Жилая комната	13,10	//	32,36	//	—	—	Тамбур холод. кладовая	1.89 1,69	Подшивка досками	6,93 11,56	Кирпич. кладка с расшив. швов	—	—
Прихожая коридор	18.35	//	39,97	//	—	—	Лестница	—	—	—	—	—	—
Кухня	9.80	Водоэмульс. окраска	21,67	Водоэмульс. окраска	1.70	Глазуров. плитка	Помещения хозпостройки	13,14	Строганые доски с покрытием олифой за 2 раза	11,95	Штукатурка на h=0,7м	—	—
Помещение для хозработ	6.80	Клеевая побелка	23,37	//	—	—	Мастерская	8,25	//	15,98	Известковая побелка	—	—
Кладов. продукт. хоз. кладовая	1.73 1,71	//	12,86 11.32	//	—	—	Гараж	—	—	42,07	—	—	—

Инв. № подл. | Подпись и дата | Взам. инв. №

Привязан

Инв. №

Н. контр.	Майсюк		
Нач. мас	Караваев		
ГАП	Кувакин		
Гл. спец.	Майсюк		
Исполн.	Симонова		
Провер.	Майсюк		

144-12-235.91 АС

Мансардный одноквартирный 4-комнатный жилой дом с пристроенными гаражом и хозпостройкой

Стадия	Лист	Листов
Р	14	

Ведомость отделки помещений

ЦНИИЭП гражданселькстрой

Альбом 1

СПЕЦИФИКАЦИЯ СТОЛЯРНЫХ ИЗДЕЛИЙ И ПЕРЕГОРОДОК

Марка поз.	Обозначение	Наименование	Кол. на дом	Масса ед. кг	Примечание
Для расчетной $t_{н.в.}$ = -30°С / основное решение /					
О-1	1.136.5-23 в.2	Оконный блок с раздельными переплетами ОР15-6	2		
О-2	"	ОР15-9	1		
О-3	"	ОР15-12	2		
О-4	"	ОР15-13,5	4		
О-5	1.136.5-23 в.1	Оконный блок со спаренными переплетами ОС9-9	4		
БД-1	1.136.5-23 в.2	Балконная дверь с раздельными переплетами БР22-9	1		
БД-2	"	БР22-9л	1		
Д-1	1.136-10	Дверной блок внутренний ДО21-13	1		
Д-2	"	ДГ21-9	4		
Д-3	"	ДГ21-9л	3		
Д-4	"	ДГ21-8	1		
Д-5	"	ДО21-8лп	1		
Д-6	"	ДГ21-7	1		
Д-7	"	ДГ21-7л	2		
Д-8	"	ДГ21-7лп	2		
Д-9	"	ДГ21-9лп	1		
ДН-1	1.136.5-19	Дверной блок наружний ДН21-10ЩР1П	2		
ДН-2	"	ДН21-9ЩР1п	1		
ДН-3	"	ДН21-9ЩР1пл	2		
ДН-4	"	ДС19-9лгут	1		
ВГ	Индивид. изделие	ВГ	1		
Для варианта с расчетной $t_{н.в.}$ = -20°С					
О-1	1.136.5-23 в.1	Оконный блок со спаренными переплетами ОС15-6	2		
О-2	"	ОС15-9	1		
О-3	"	ОС15-12	2		
О-4	"	ОС15-13,5	4		
БД-1	"	Балконная дверь со спаренными полотн. БС22-9	1		
БД-2	"	БС22-9л	1		

Марка поз.	Обозначение	Наименование	Кол. на дом	Масса ед. кг	Примечание
Для варианта с расчетной $t_{н.в.}$ = -40°С					
О-1	1.136.5-23 в.3	Оконный блок с тройным остеклением ОРС15-6	2		
О-2	"	ОРС15-9	1		
О-3	"	ОРС15-12	2		
О-4	"	ОРС15-13,5	4		
БД-1	"	Балконная дверь с тройным остеклением БРС22-9	1		
БД-2	"	БРС22-9л	1		
Подоконные плиты					
Для стен толщиной 640, 680					
ПД-1	ГОСТ 26919-86	ПОО 7.35-с	2		
ПД-2	"	ПОО 10.35	1		
ПД-3	"	ПОО 15.35	4		
ПД-4	"	ПОО 25.35-1	1		
Для стен толщиной 420, 510, 550					
ПД-1	ГОСТ 26919-86	ПОО 7.20	2		
ПД-2	"	ПОО 10.20	1		
ПД-3	"	ПОО 15.20	4		
ПД-4	"	ПОО 25.20-с-1	1		
Перегородки					
П-1	1.131.9-2ч в.2	ПГД-2У (Н-2580)	4,84		п.м.
П-1А	"	ПГД-2У (Н-400)	3,28		"

Элементы остекления веранды, слуховые окна и встроенные шкафы смотри листы АС-58; АС-60, АС-62, АС-63.

Инв.№ подл. | Подпись и дата | Взам.инв.№

Привязан

Инв.№

Н.Контр.	Майсюк		
Нач.мас.	Караваев		
ГАП	Кувакин		
Гл.спец.	Майсюк		
Исполн.	Венедиктова		
Проверил	Майсюк		

144-12-235.91 АС

Мансардный одноквартирный 4-комнатный жилой дом с пристроенными гаражом и хозпостройкой	Стадия	Лист	Листов
	Р	15	
Спецификация столярных изделий и перегородок	ЦНИИЭП граждансельстрой		

24885-01 19

Альбом 1

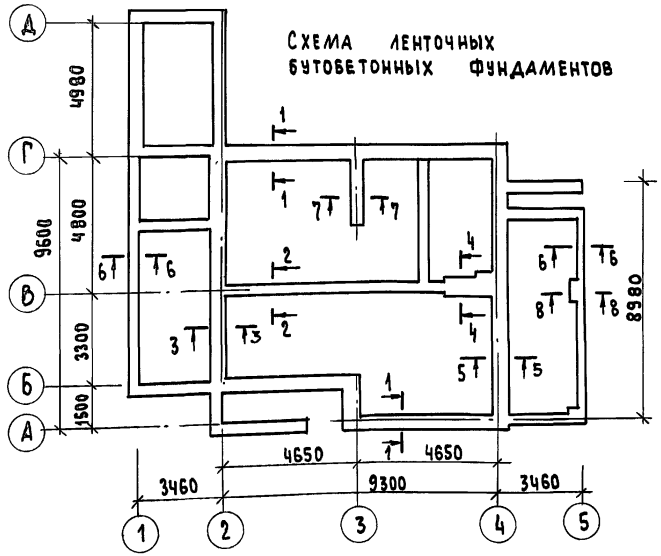

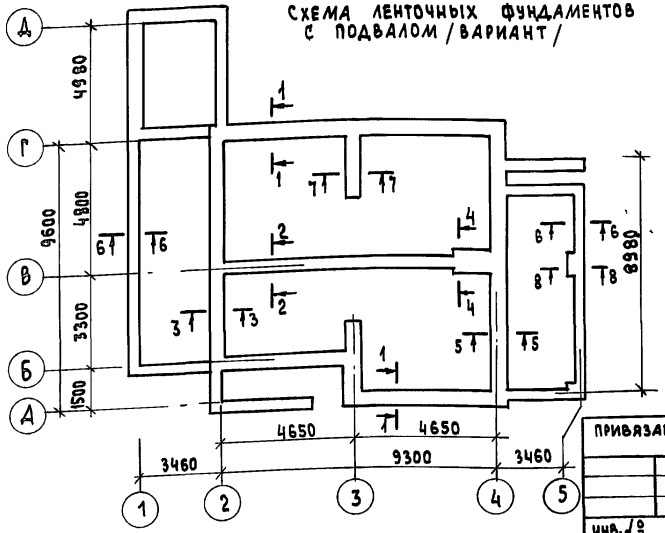

Таблица нагрузок

№№ сечений	Отметка приложения нагрузки	Толщина стены	Расчетная нагрузка q кн/м	
			ленточный бутобетонный фундамент	ленточный бутобетонный, сборный с подвалом/вариант
1-1	-0.550	550	64.20	74.20
2-2	"	380	84.00	124.00
3-3	"	550	60.00	60.00
4-4	"	640	104.00	144.00
5-5	"	550	53.30	53.30
6-6	"	250	17.00	17.00
7-7	"	380	67.00	67.00
8-8	"	250	35.00	35.00

Взам. инв. № | Подпись и дата | Инв. № подл.

Привязан:

Инв. №

Н. контр.	Майсюк	
Рук. м. 1	Караваев	
ГАП	Кувакин	
Гл. спец.	Майсюк	
Инж. 1 кат.	Поляничева	
Проверил	Майсюк	

144-12-235.91 АС

Мансардный одноквартирный 4-комнатный жилой дом с пристроенными гаражом и хозпостройкой

Стадия	Лист	Листов
Р	16	

Схемы фундаментов
Таблица нагрузок

ЦНИИЭП Граждансельстрой

24885-01 20

Альбом 1

План ленточных бутобетонных фундаментов

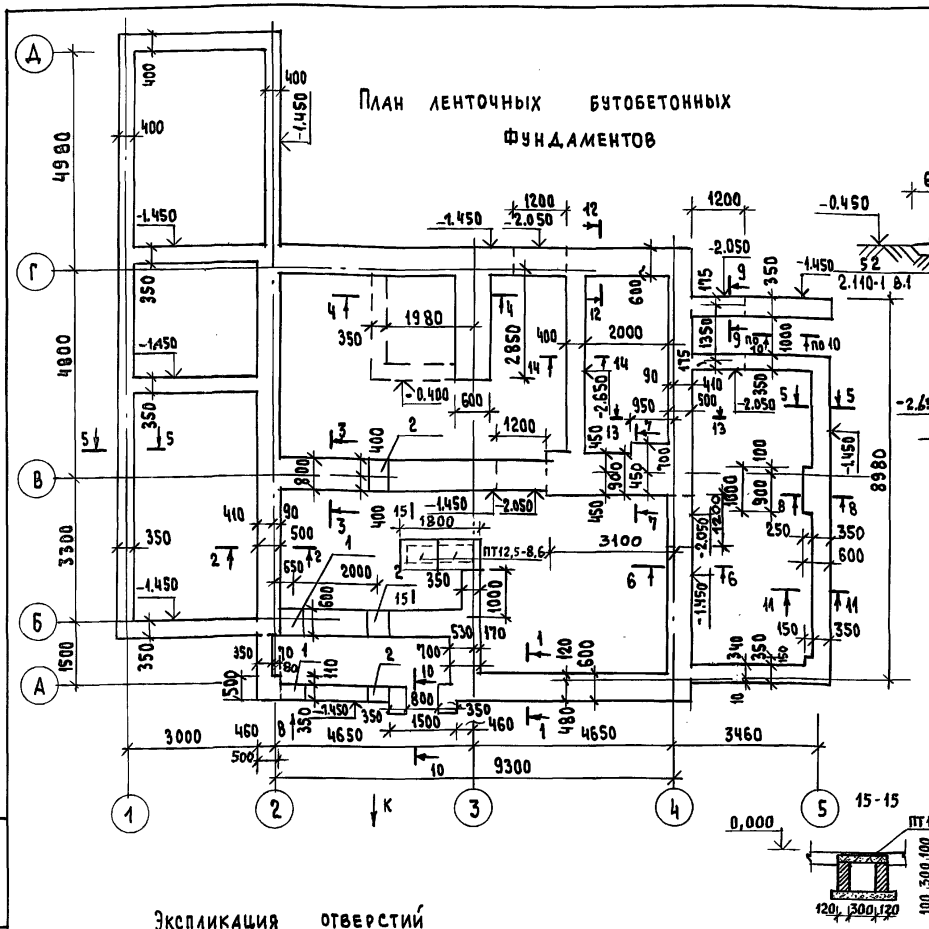

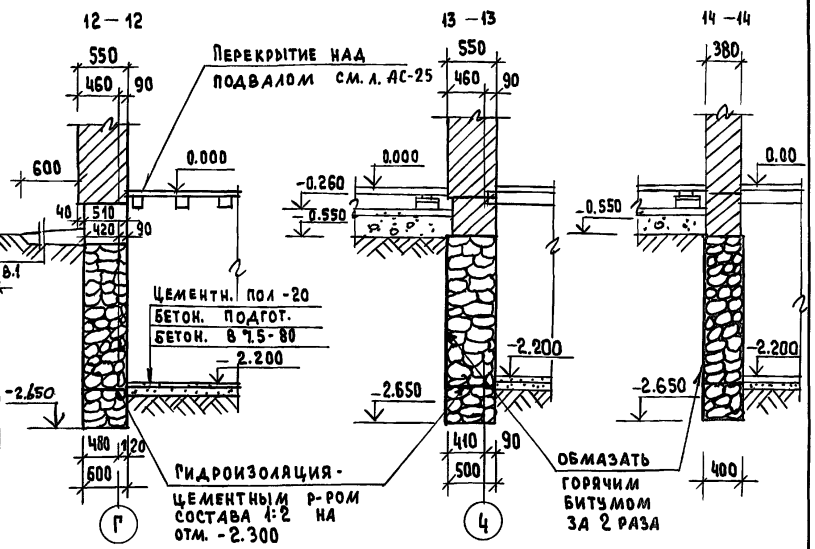

1. Фундаменты разработаны для строительства дома с наружными стенами из пустотелого кирпича толщиной 550 мм, на площадке со спокойным рельефом при сухих непучинистых грунтах и отсутствии грунтовых вод. Физико-механические характеристики грунта следующие: $\varphi = 28°$, $C = 0.02$ кгс/см² (2 кПа), $E = 14.7$ мПа.
2. Фундаменты приняты ленточные бутобетонные (основное решение) бут М100 и бетон В3,5, вариант-ленточные бутобетоные с подвалом, ленточные сборные с подвалом. Гидроизоляция из 2х слоев толя на битумной мастике.
3. Сечения см. АС-18.

Экспликация отверстий

Тип отв.	Размер мм в	Размер мм h	Отм. низа м	Назначение
1	500	600	при привязке	отв.В
2	500	600	при привязке	отв.К

Расход бутобетона - 58.5 м³

Плиты ПТ12,5-8,6 - 2 шт. сер. 1.243.1-4

Привязан

Инв. № подл. | Подпись и дата | Взам. инв. №

Нормоконт	Майсюк		
Рук. маст.	Караваев		
ГАП	Кувакин		
Гл. спец.	Майсюк		
Инж. Т.кат.	Поляничева		
Провер.	Майсюк		

144-12-235.91 АС

Мансардный, одноквартирный 4-комнатный жилой дом с пристроенными гаражом и хозпостройкой	Стадия	Лист	Листов
	Р	17	
План ленточных бутобетонных фундаментов. Сечения 12-12÷15-15	ЦНИИЭП Гражданельстрой		

24885-01 21

Альбом 1

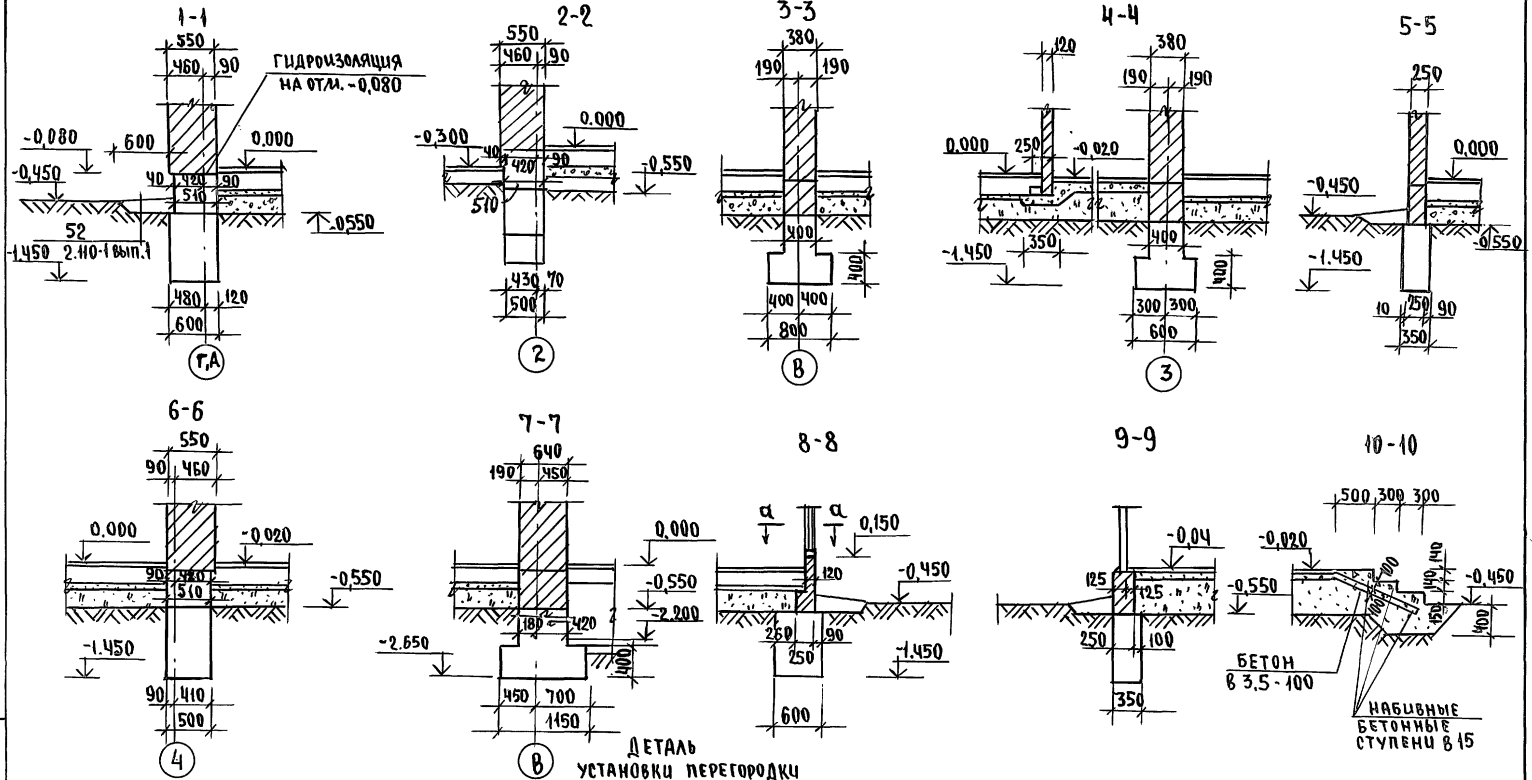

ПЛАН ФУНДАМЕНТОВ СМ. ЛИСТ АС-17.

Привязан

Инв.№

Н.Контр.	Майсюк		
Нач.мас.	Каравае в		
ГАП	К.Кувакин		
Гл.спец.	Майсюк		
Инж.Т.К.	Поляничева		
Провер.	Майсюк		

144-12-235.91 АС

Мансардный одноквартирный 4-комнатный жилой дом с пристроенными гаражом и хозпостройкой

Стадия	Лист	Листов
Р	18	

Сечения фундаментов 1-1 ÷ 11-11

ЦНИИЭП гражданселькстрой

Инв.№ подл. | Подпись и дата | Взам.инв.№

24885-01 22

Альбом 1

План ленточных бутобетонных фундаментов с подвалом /вариант/

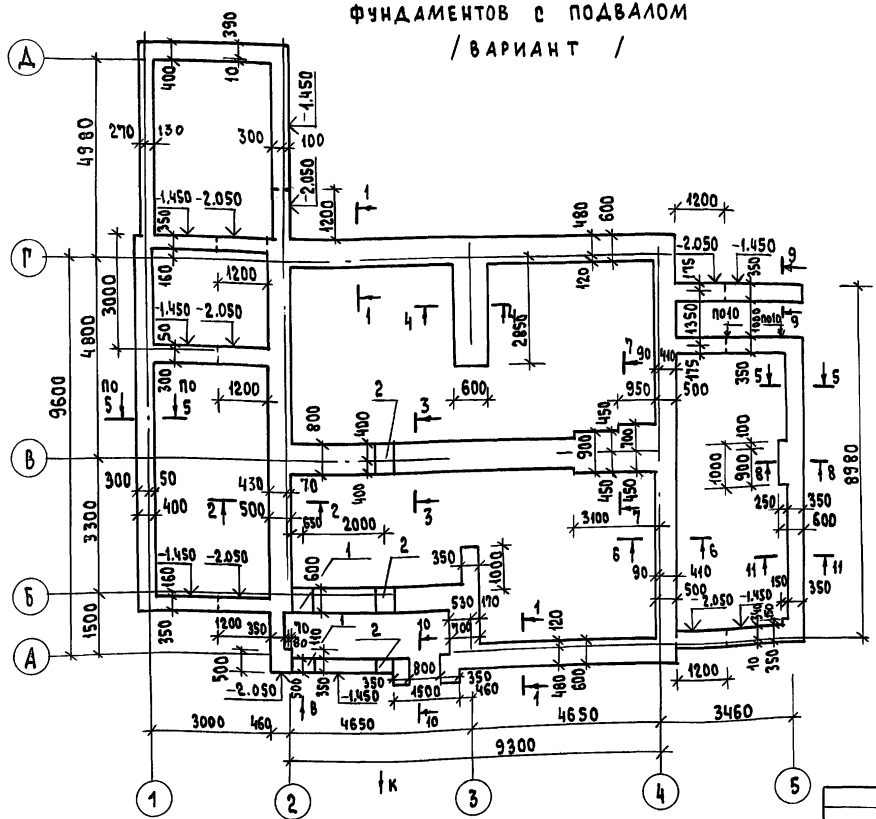

Экспликация отверстий

Тип отв.	Размер в мм		Отм. низа м	Назначение
	в	h		
1	500	600	при привязке	отв. В.
2	500	600	при привязке	отв. К

Данный лист смотреть совместно с АС-9, АС-20.

Расход бутобетона - 83.7 м³

Привязан:

Инв. №

Нормок.	Майсюк	
Рук. маст	Карабаев	
ГАП	Кувакин	
Гл. спец.	Майсюк	
Инж. I кат.	Поляничева	
Провер.	Майсюк	

144-12-235.91 АС

Мансардный, одноквартирный 4-комнатный жилой дом с пристроенными гаражом и хозпостройкой

Стадия	Лист	Листов
Р	19	

План ленточных бутобетонных фундаментов с подвалом /вариант/

ЦНИИЭП Граждансельстрой

24885-01 23

Инв. № подл. | Подпись и дата | Взам. инв. №

Альбом 1

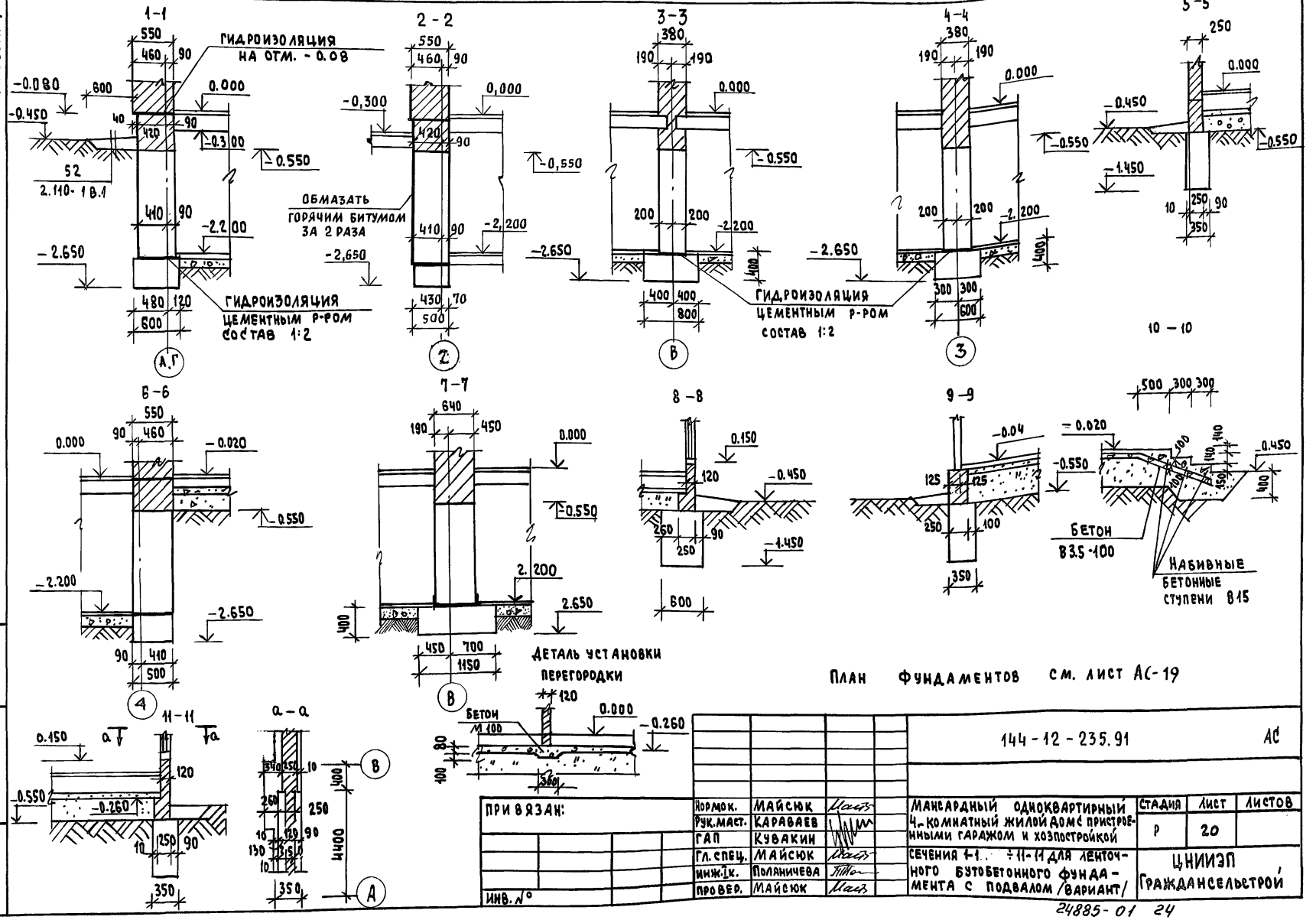

План фундаментов см. лист АС-19

					144-12-235.91		АС

Альбом 1

План ленточного сборного фундамента с подвалом (вариант)

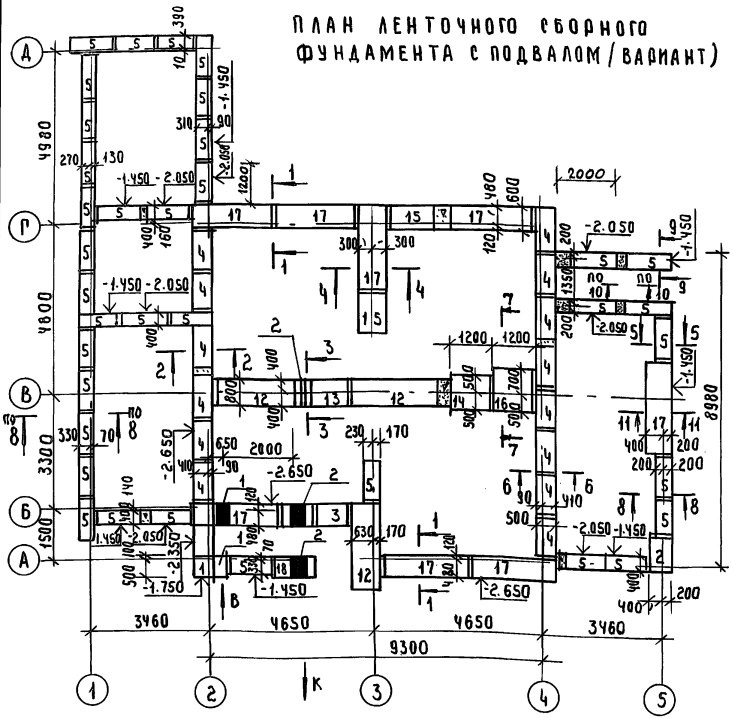

Спецификация сборных ж.б. элементов

Марка поз.	Обозначение	Наименование	Кол-во шт	Масса ед. кг	Примечание
		Блоки фундаментов			
1	ГОСТ 13579-78	ФБС 12.6.6-Т	1	960	
2	"	ФБС 9.6.6-Т	1	580	
3	"	ФБС 9.3.6-Т	4	350	
4	"	ФБС 12.5.3-Т	14	380	
5	"	ФБС 12.4.3-Т	37	310	
6	"	ФБС 24.5.6-Т	34	1630	
7	"	ФБС 12.5.6-Т	20	790	
8	"	ФБС 9.5.6-Т	14	590	
9	"	ФБС 24.4.6-Т	27	1300	
10	"	ФБС 12.4.6-Т	14	640	
11	"	ФБС 9.4.6-Т	17	470	
		Плиты фундаментов			
12	ГОСТ 13580-85	ФЛ 8.24	3	1400	
13	"	ФЛ 8.12	1	690	
14	"	ФЛ 10.12	1	1500	
15	"	ФЛ 6.12	3	520	
16	"	ФЛ 12.12	1	870	
17	"	ФЛ 6.24	8	1000	

Данный лист смотреть совместно с АС-22

Экспликация отверстий

Тип отв	Размер в мм b	Размер в мм h	Отм. низа м	Назначение
1	500	600	при привязке	Отв. Б.
2	500	600	при привязке	Отв. К.

Привязан:

Инв. №

Инв. № подл. | Подпись и дата | Взам. инв. №

144-12-235.91 АС

Н. контр.	Майсюк		
Рук. маст.	Каравдеев		
ГАП	Кувакин		
Гл. спец.	Майсюк		
Инж. кат.	Полянчикова		
Провер.	Майсюк		

Мансардный одноквартирный 4-комнатный жилой дом с пристроенными гаражом и хозпостройками

План ленточного сборного фундамента с подвалом/вариант. Спецификация.

Стадия	Лист	Листов
Р	21	

ЦНИИЭП гражданельстрой

24885-01 25

Альбом 1

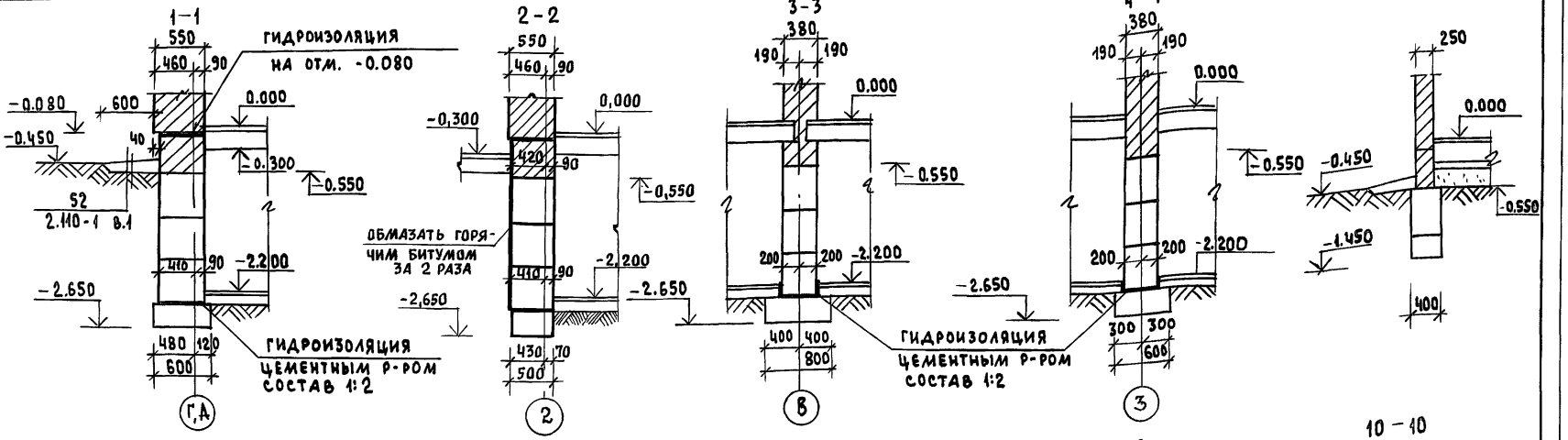

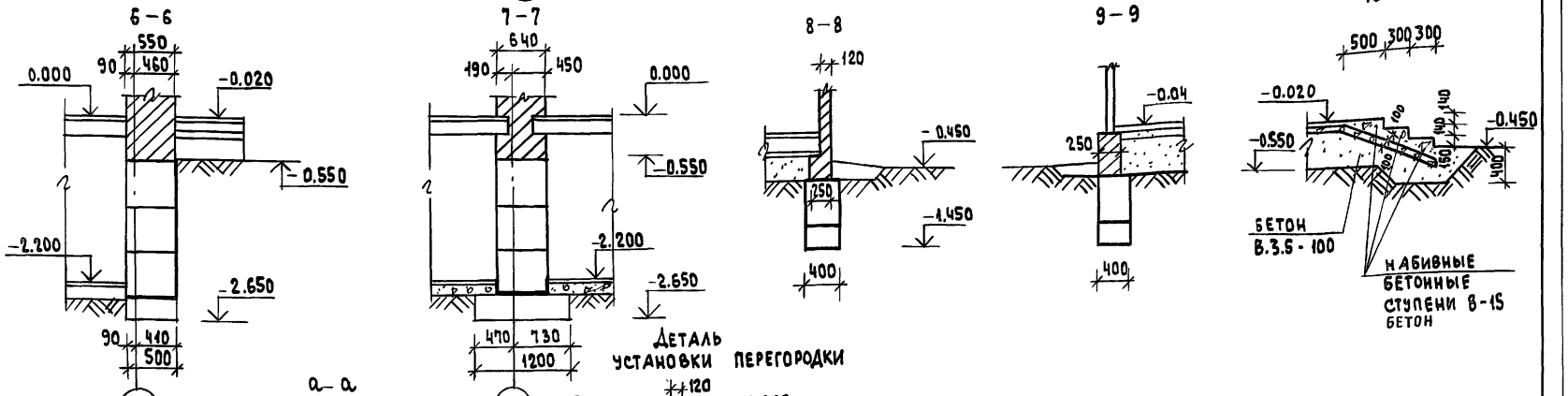

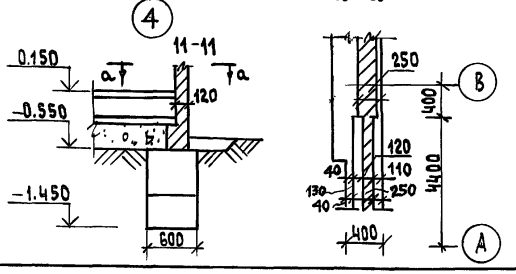

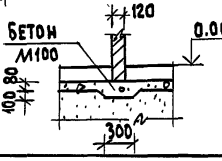

ПРИВЯЗАН

ИНВ. №

Нормок.	Майсюк	
ГАП	Кувакин	
гл. спец.	Майсюк	
инж. Т кат	Поляничева	
провер.	Майсюк	

144-12-235.91 АС

Мансардный одноквартирный 4-комнатный жилой дом с пристроенными гаражом и хозпостройкой

Стадия	Лист	Листов
Р	22	

Сечения фундаментов 1-1 ÷ 11-11 для ленточного сборного ф-та /вариант/

ЦНИИЭП Гражданельстрой

24885-01 26

Инв. № подл. | Подпись и дата | Взам. инв. №

Альбом 1

По оси „Г"

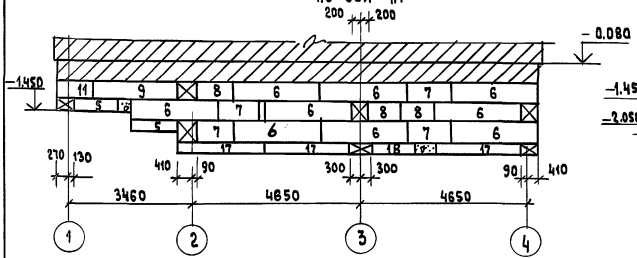

По оси „Б"

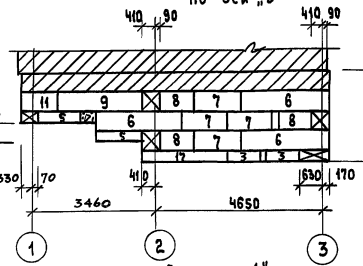

По оси „3"

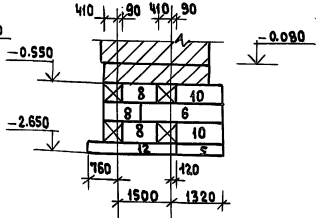

По оси „В"

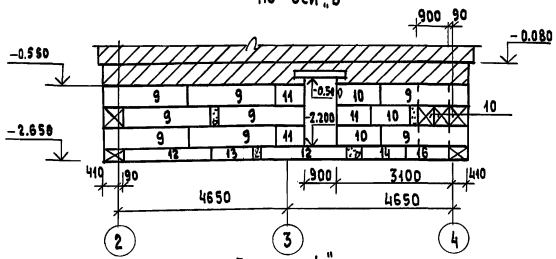

По оси „А"

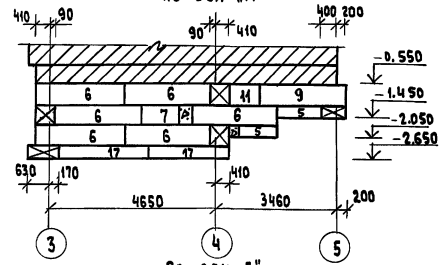

По оси „3"

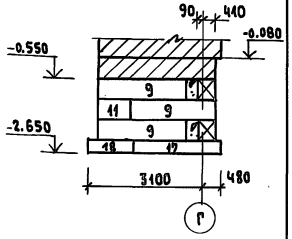

По оси „4"

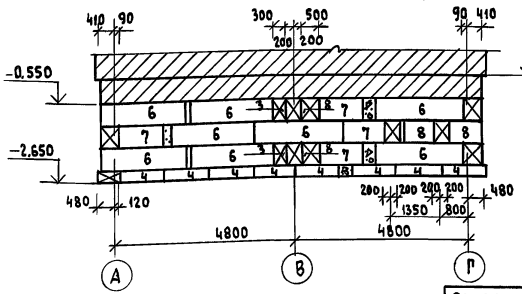

По оси „5"

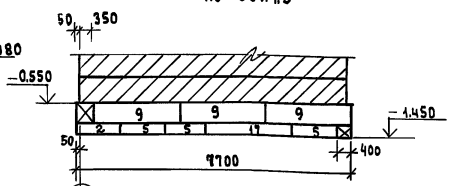

Привязан

Инв. №

Нормок.	Майсюк	
Рук.маст.	Карабаев	
ГАП	Кувакин	
Гл.спец.	Майсюк	
Инж.1кат.	Полянчева	
Провер.	Майсюк	

144-12-235.91 АС

Мансардный, одноквартирный 4-комнатный жилой дом с пристроенными гаражом и хозпостройкой

Стадия	Лист	Листов
Р	23	

Развертки фундаментов (вариант)

ЦНИИЭП граждансельстрой

24885-01 27

Инв.№ подл. | Подпись и дата | Взам.инв.№

Альбом 1

По оси „2"

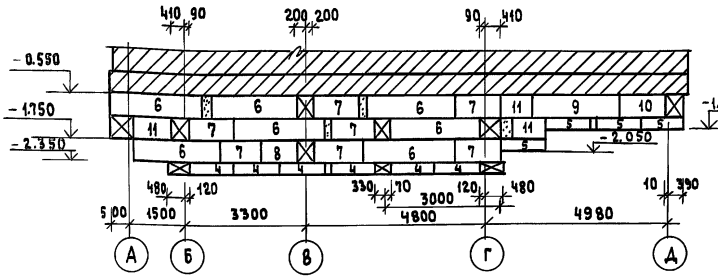

По оси „1"

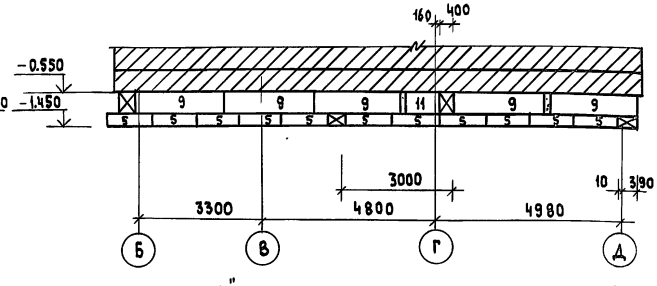

По оси „А"

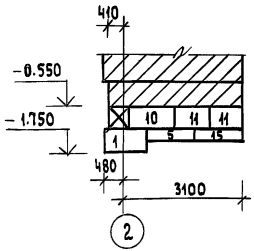

Между осями „Г", „В"

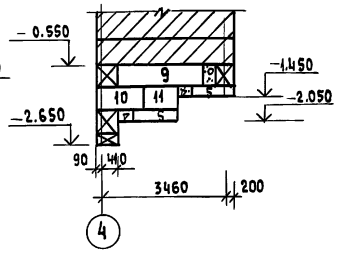

По оси „Д"

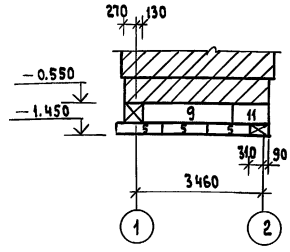

Между осями „Г", „В"

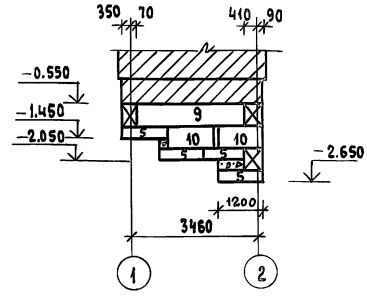

Между осями „Г", „В"

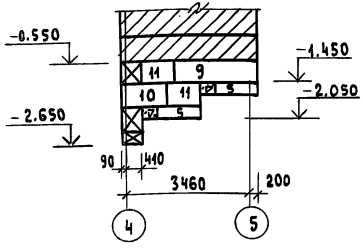

Привязан:	Нормокон.	Майсюк	
	Рук. маст.	Карабаев	
	ГАП	Кувакин	
	Гл. спец.	Майсюк	
Инв. №	Инж. I кат.	Поляничева	
	Провер.	Майсюк	

144-12-235.91 АС

Мансардный одноквартирный 4-комнатный жилой дом с пристроенными гаражом и хозпостройкой

Стадия	Лист	Листов
Р	24	

Развертки фундаментов (вариант)

ЦНИИЭП гражданселькстрой

Инв. № подл. | Подпись и дата | Взам. инв. №

Альбом 1

План перекрытия над подвалом

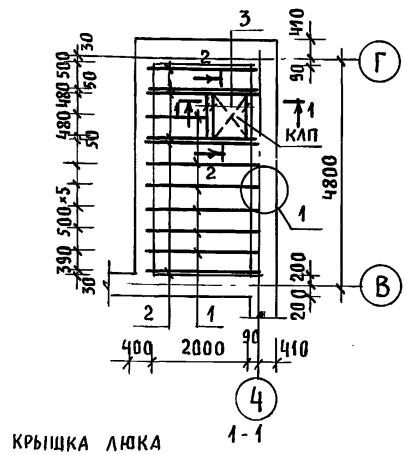

1-1

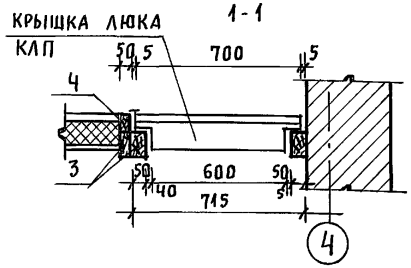

Крышка люка в подвал

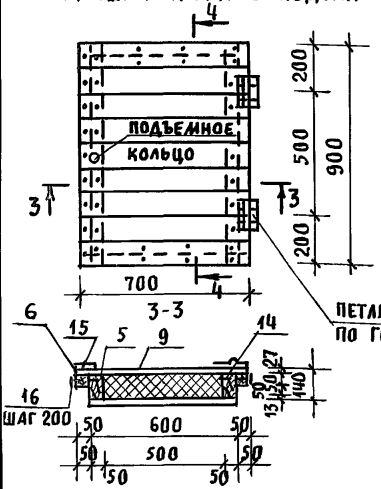

ПЕТЛИ ПНЦ 130
ПО ГОСТ 5088-78

2-2

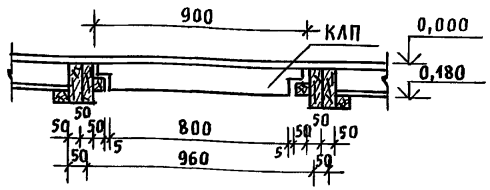

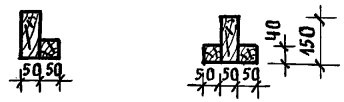

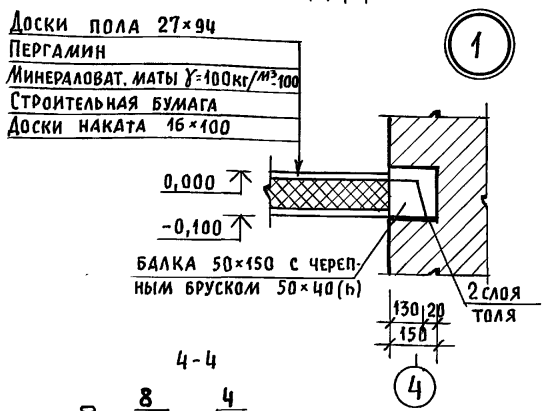

4-4

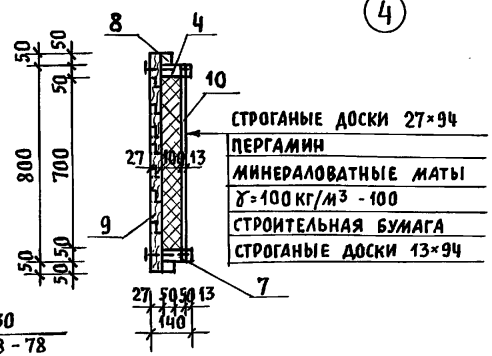

Спецификация древесины на перекрытие

Марка, поз.	Обозначение	Наименование	Кол. шт.	Объем 1 эл. м³	Примеч.
1	ГОСТ 24454-80Е	Балки 50×150; ℓ=2300	6	0,027	
2		Балки 50×150; ℓ=2300	6	0,022	
3		Балки 50×100; ℓ=910	3	0,005	
		Крышка люка в подвал „КЛП" 700×900	1	0,048	
		Итого на перекрытие		0,375	м³

Спецификация древесины на крышку люка - КЛП

Марка, поз.	Обозначение	Наименование		Кол. шт.	Объем м³	Примеч.
4	ГОСТ 23166-78	Каркас люка	50×100; ℓ=800	2	0,004	
5			50×50; ℓ=900	2	0,0023	
6			50×100; ℓ=500	2	0,0025	
7			50×50; ℓ=600	2	0,0015	
		Всего на каркас люка			0,021	
8	ГОСТ 8242-88	Доски 27×94; ℓ=700		9	0,0022	
9		Доски 13×94; ℓ=600		8	0,00096	
		Итого			0,0275	
10	ТУ21-31-64-88 класса Н	Минераловатные маты 100×500 ℓ=700		1	0,04	
11		Пергамин 600×800		1	0,48	м²
12		Строительная бумага 600×800		1	0,48	м²
13	ГОСТ 5088-78	Петли ПНЦ-130		2		
14	ГОСТ 4028-63*	Гвозди К3×80		62		
15		Гвозди КЧ×100		14		

Конец балок (на длину 780 мм) антисептировать.

144-12-235.91 АС

Привязан		
Инв. N		

Нормок.	Майсюк	
Нач. мас.	Караваев	
ГАП	Кувакин	
Гл. спец.	Майсюк	
Исполн.	Симонова	
Провер.	Майсюк	

Мансардный одноквартирный 4-комнатный комнатный жилой дом с пристроенными гаражом и хозпостройкой

Стадия	Лист	Листов
Р	25	

План перекрытия над подвалом. Крышка люка в подвал

ЦНИИЭП граждансельстрой

Инв. N подл. | Подпись и дата | Взам. инв. N

24885-01 29

Альбом 1

Схема расположения элементов перекрытия на отм. н. 2.500

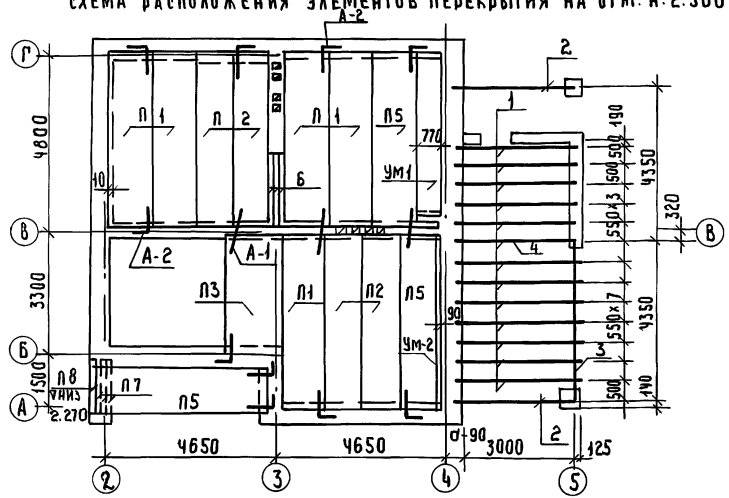

Схема расположения элементов перекрытия на отм. н. 5.300

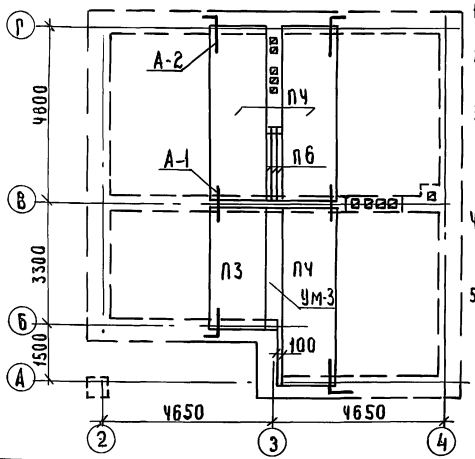

1. Панели перекрытия укладывать по слою цементного раствора М-100
2. Швы между панелями перекрытия тщательно заполнять цементным раствором М-100.
3. Анкеры перекрытия соединять между собой на сварке электродами Э-42 с последующими покрытием цементным раствором М-100.
4. Отверстия в перекрытиях для пропуска стояков сверлить по месту, не нарушая ребер панелей перекрытия.
5. Отметка низа балок потолка веранды (поз.1) -2.350 отметка низа прогона (поз.3) -2.200

Спецификация ж.б. изделий.

Поз.	Обозначение	Наименование	Кол	Масса ед. кг	Примечание
		Плиты перекрытий			
П1	Серия 1.141-1 вып.64	ПК48.12-4АIVт	5	1700	
П2	—"—	ПК48.10-6АIVт	4	1400	
П3	Серия 1.141-1 вып.60	ПК36.15-6т	2	1560	
П4	Серия 1.141-1 вып.64	ПК48.15-6АIVт	3	2250	
П5	Серия 1.141-1 вып.64	ПК48.12-6АIVт	3	1700	
П6	Серия 1.038.1-1 вып.1	2ПБ 22-3	6	92	
П7	—"—	3ПБ 16-37	3	102	
П8	—"—	1ПБ 13-1	1	54	
		Монолитные участки			
—	Лист АС-27	Ум-1	1	1.32	Бетона
—	Лист АС-27	Ум-2	1	0.09м³	"
—	Лист АС-27	Ум-3	1	0.31м³	"
		Анкера			
—	Лист АС-27	А-1	10	0.36	
—	Лист АС-27	А-2	15	0.49	

Спецификация древесины

Марка поз.	Обозначение	Наименование	Кол	Объем ед. м³	Примечание
		Балка потолка веранды			
1	ГОСТ 8486-86 Е	50×100 ℓ=3200	12	0.016	0.192м³
		Прогоны			
2	ГОСТ 8486-86 Е	100×150 ℓ=3200	2	0.048	0.144м³
3	"	100×150 ℓ=4300	1	0.0645	0.065м³
4	"	прогон 150×175	1	0.084	

Привязан

Инв.№

Н.контр.	Майсюк		144-12-235.91 АС		
Рук.м.1	Караваева				
ГАП	Кувакин		Мансардный одноквартирный 4-комнатный жилой дом с пристроенными гаражом и хозпостройкой	Стадия: Р	Лист: 26	Листов:
Гл.спец.	Майсюк				
Исполн.	Симонова		Схемы расположения элементов перекрытий. Спецификация.	ЦНИИЭП гражданселькстрой	
Пров.	Майсюк				

Инв.№ подл. | Подпись и дата | Взам.инв.№

АЛЬБОМ 1

Монолитный участок УМ-1

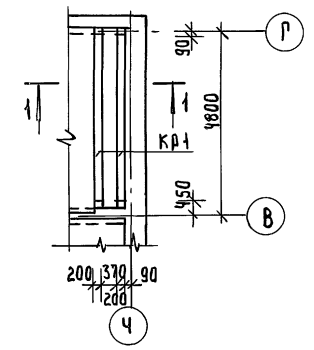

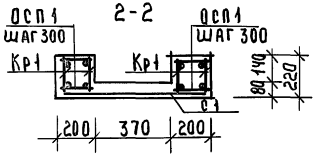

Кр-1, Кр-2, Кр-3

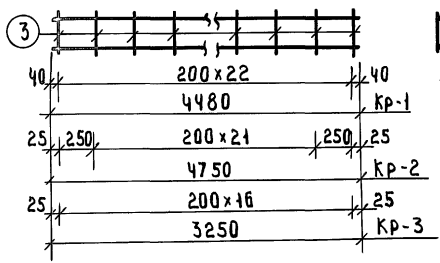

Монолитный участок УМ-2

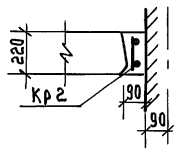

Монолитный участок УМ-3

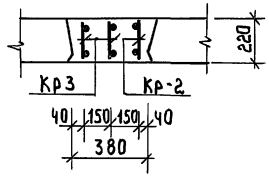

Сетка С-1

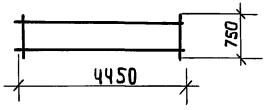

Анкер А-1

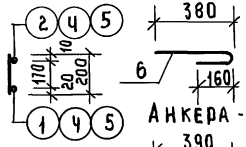

Анкера-2

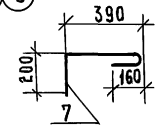

Спецификация монолитных ж.б. конструкций

Формат	Зона	Поз	Обозначение	Наименование	Кол	Примечание
			Монолитный участок УМ-1 - 1 шт.			
				Каркас Кр-1	4	
				Сетка С1	1	
				Отд. стержни Осп1 ℓ=180	34	1,32 кг
				Материалы:		
				Бетон марки В15	0.56	м³
			Монолитный участок УМ2 - 1 шт			
				Каркас Кр-2	1	
				Материалы:		
				Бетон марки В15	0.09	м³
			Монолитный участок УМ3 - 1 шт.			
				Каркас Кр2	1	
				Каркас Кр3	2	
				Материалы:		
				Бетон марки В15	0,31 м³	

Спецификация на 1 металлическое изделие

Формат	Зона	Поз.	Обозначение	Наименование	Кол	Примечание
			Каркас Кр1			
		1	ГОСТ 5781-82*	Ф 18 А III ℓ = 4480	1	8.96 кг
		2	"	Ф 10 А II ℓ = 4480	1	2.77 кг
		3	"	Ф 6 А I ℓ = 200	23	1.02 кг
				Масса каркаса		12.75 кг
			Каркас Кр-2			
		4	ГОСТ 5781-82*	Ф 10 А III ℓ = 4750	2	5.86 кг
		3	"	Ф 6 А I ℓ = 200	24	1.07 кг
				Масса каркаса		6.93 кг
			Каркас Кр-3			
		5	ГОСТ 5781-82*	Ф 10 А III ℓ = 3250	2	4.01 кг
		3	"	Ф 6 А I ℓ = 200	17	0.76 кг
				Масса каркаса		4.77 кг
			Сетка С1			
			ГОСТ 8478-81	Сетка С ЧКР1-200 ЧКР1-200-1660	4.98 п.	м. 1.71 кг
			Анкеры			
		6	ГОСТ 5781-82*	А1 Ф 10 А I ℓ = 590	1	0,36 кг
		7	"	А2 Ф 10 А I ℓ = 800	1	0.49 кг

Н. контр.	Майсюк		
Рук. маст	Караваев		
ГАП	Кувакин		
Гл. спец	Майсюк		
Инж I к.	Поляничева		
Провер.	Майсюк		

144-12-235.91 АС

Мансардный одноквартирный 4-комнатный жилой дом с пристроенными гаражом и хозпостройкой

Монолитные участки УМ-1, УМ-2, УМ-3. Анкера А-1, А-2 спецификации.

Стадия	Лист	Листов
Р	27	

ЦНИИЭП Гражданскельстрой

Привязан

Инв №

Инв № подл. | Подпись и дата | Взам. инв №

24885-01 31

Альбом 1

Схема расположения элементов перекрытия подвала

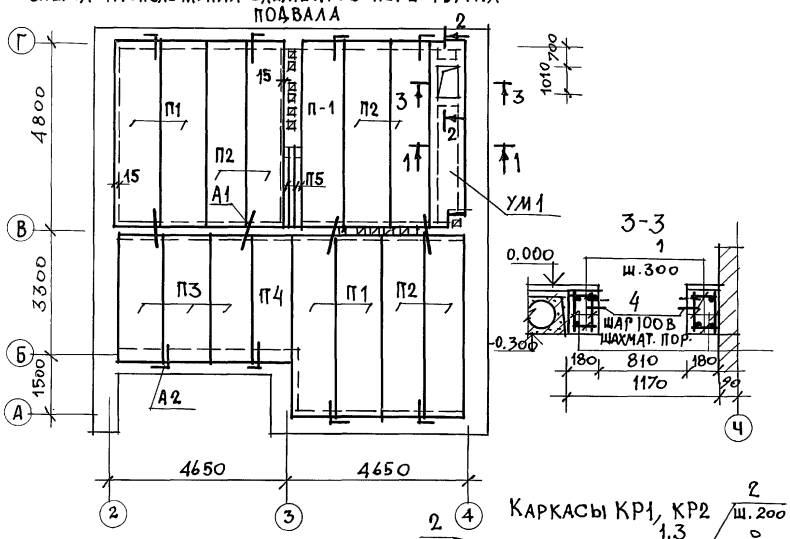

Каркасы КР1, КР2

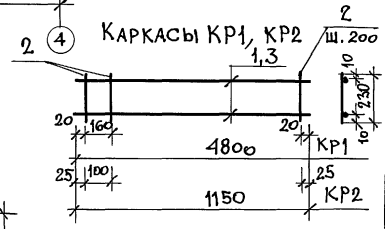

Монолитный участок УМ1

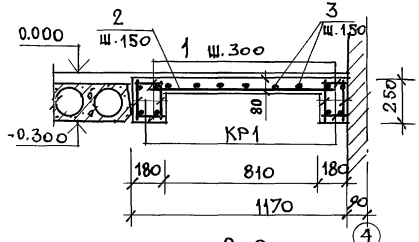

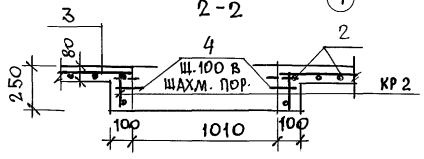

Спецификация сборных железобетонных изделий

Марка поз.	Обозначение	Наименование	Кол	Масса ед. кг	Прим.
	Плита перекрытия				
П1	Серия 1.141-1 вып. 64	ПК48.12-6АIVт	5	1700	
П2		ПК48.10-6АIVт	6	1400	
П3	Серия 1.141-1 вып. 60	ПК36.12-6т	3	1280	
П4		ПК36.10-6т	1	1055	
П5	Серия 0.138.1-1 вып. 1	2ПБ22-3	3	92	
	Монолитный участок				
	Данный лист	УМ-1	1	0,69м³	
		Анкера			
	Лист АС-27	А-1	8	0,36	
		А-2	4	0,49	

Спецификация монолитного элемента

	Монолитный участок УМ-1 (шт. 1)				
КР1	Данный лист	Каркас КР1	4	7.20	28,80 кг
КР2		Каркас КР2	2	1.78	3,56 кг
1	ГОСТ 5781-82	ф6АI ℓ=160	64	0.04	2,56 кг
2		ф10АIII ℓ=1150	32	0,71	22,72 кг
3		ф6АI ℓ=4780	6	1.06	6,36 кг
4		ф4ВрI ℓ=120	37	0.012	0,45 кг
		Бетон класса В15	0,69	м³	

Спецификация на 1 металлическое изделие

		Каркасы КР1			
1	ГОСТ 5781-82*	ф10АIII ℓ=4800	2	2,96	5,92 кг
2		ф6АI ℓ=230	25	0,051	1,28 кг
		Каркас КР2			
3	ГОСТ 5781-82*	ф10АIII ℓ=1150	2	0,71	1,42 кг
2		ф6АI ℓ=230	7	0,051	0,36 кг

144-12-235.91 АС

Привязан

Инв. №

Н. контр	Майсюк		Мансардный, одноквартирный 4-комнатный жилой дом с пристроенными гаражом и хозпостройкой
Нач. мас	Караваев		
ГАП	Кувакин		
Гл. спец	Майсюк		Схема расположения элементов перекрытия подвала/вариант/ Монолитный участок УМ-1
Испол	Симонова		
Провер	Майсюк		

Стадия	Лист	Листов
Р	28	

ЦНИИЭП Граждансельстрой

24885-01 32

Инв. № подл. | Подпись и дата | Взам. инв. №

Альбом 1

План стропил

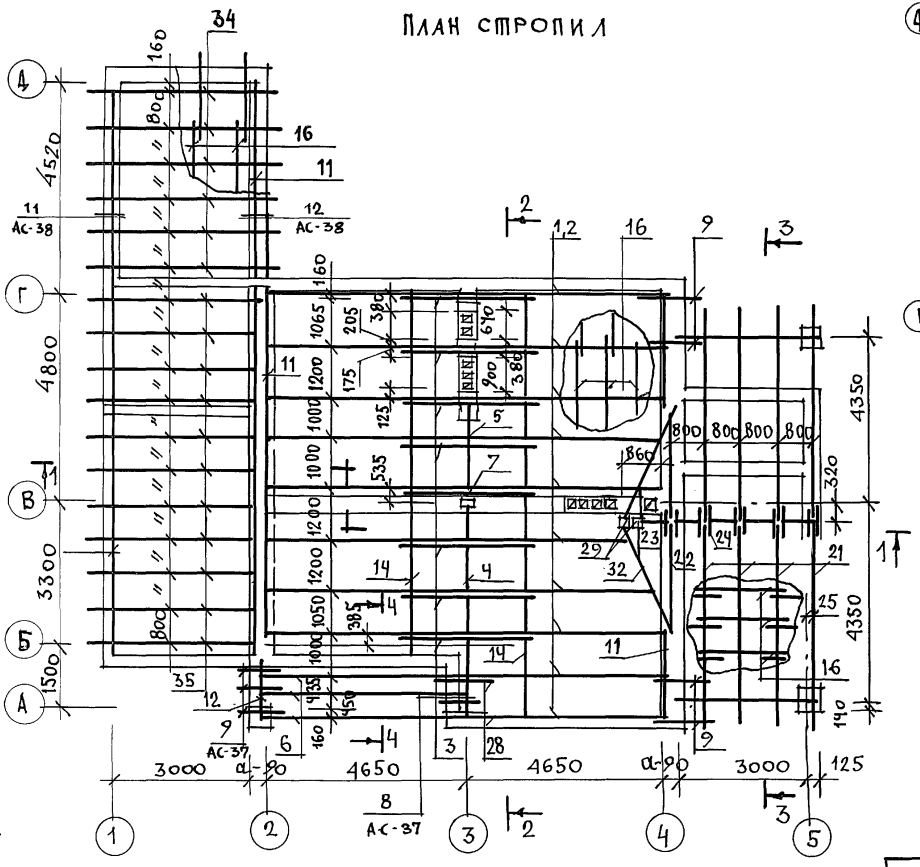

План кровли

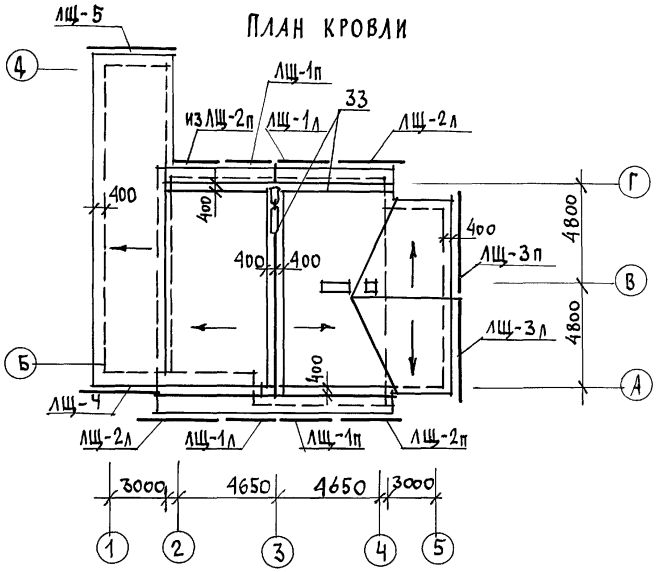

Общие примечания смотреть АС-30

Н. контр.	Майсюк		
Нач. мас.	Караваев		
ГАП	Кувакин		
Гл. спец.	Майсюк		
Вед. инж.	Симонова		
Исполн.	Третьяченко		
Провер	Майсюк		

Привязан

Инв. N

144-12-235.91 АС

Мансардный одноквартирный 4-комнатный жилой дом с пристроенными гаражом и хозпостройкой

Стадия	Лист	Листов
Р	29	

План стропил. План кровли. (q снег. = 1,0 кПа)

ЦНИИЭП гражданселькстрой

24885-01 33

Инв. N подл. | Подпись и дата | Взам. инв. N

План стропил.

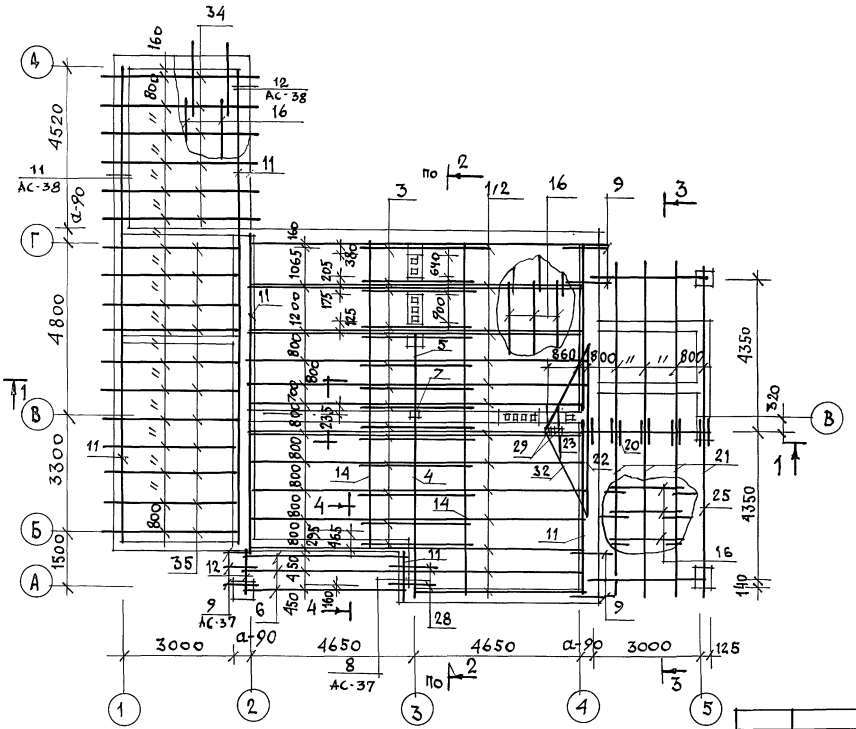

1. Разрезы 1-1÷4-4 и спецификацию древесины см. листы АС-31÷АС-32.
2. Лобовые щиты ЛЩ-1÷ЛЩ-5 см. лист АС-61.
3. Обрешетка над лоджией устраивается сдвоенной 2(50×75).
4. Скрутка из проволоки 2ф4 АI через одну стропильную ногу-1,1кг; ерши в швы кладки-1,3кг
5. Элементы несущих конструкций изготавливать из древесины хвойных пород /сосна, ель/ с влажностью не более 20%. Качество древесины должно удовлетворять требованиям ГОСТ 24454-80Е.
6. Деревянные конструкции, соприкасающиеся с кирпичной кладкой, защитить от гниения прокладкой 2 слоев толя и тщательно антисептировать.
7. Деревянные конструкции тщательно обработать антипиренами.
8. Боковые грани стропил со стороны дымовентиляционных каналов обить кровельной сталью по слою асбеста.
9. План кровли см. лист АС-29.
10. Монтаж деревянных конструкций производить согласно СНиП 3.03.01-87.

				144-12-235.91		АС
Н.контр	Майсюк					
Нач.мас	Караваев			Мансардный одноквартирный 4-комнатный жилой дом с пристроенными гаражом и хозпостройкой	Стадия	Лист	Листов
ГАП	Кувакин				Р	30	
Гл.спец	Майсюк			План стропил (q снег. = 1,5кПа)	ЦНИИЭП граждансельстрой		
Вед.инж	Симонова						
Инж.т.к.	Третьяченко						
Провер.	Майсюк						

Привязан

Инв.№

Инв.№ подл. | Подпись и дата | Взам.инв.№

24885-01 34

Альбом 1

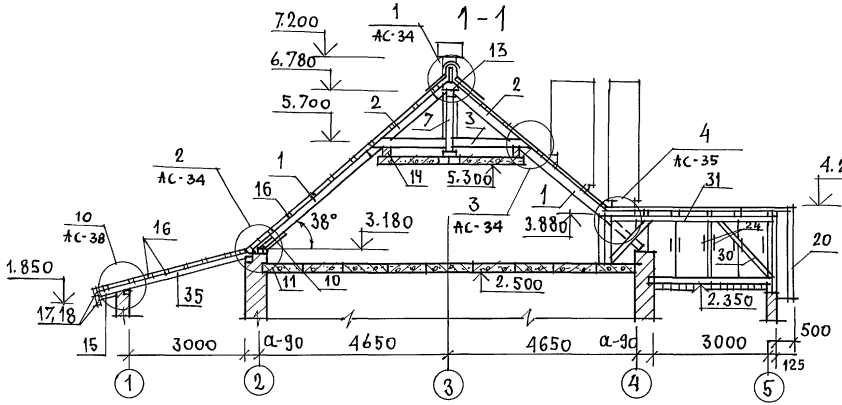

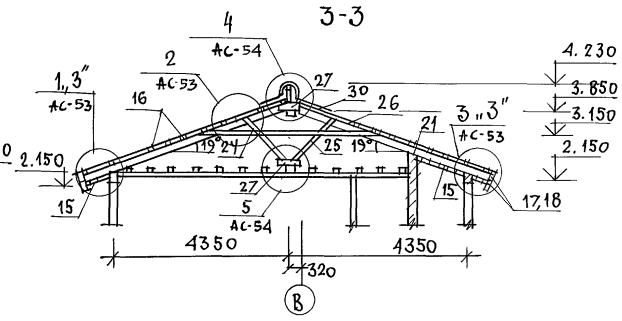

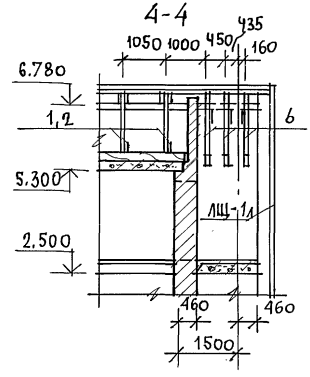

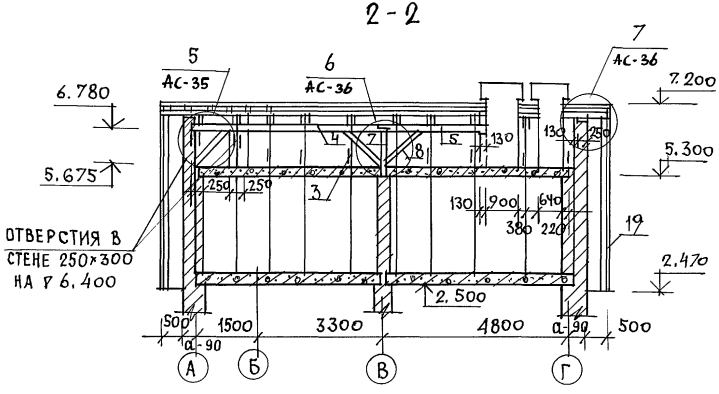

1. Планы стропил см. лист АС-29, АС-30
2. Спецификации древесины см. листы АС-32, АС-33.
3. Номера узлов с индексом „3" зеркальны узлам без индекса.

				144-12-235.91		АС
Н. контр.	Майсюк					
Нач. мас.	Караваев			Мансардный одноквартирный 4-комнатный жилой дом с пристроенным гаражом и хозпостройкой	Стадия	Лист	Листов
ГАП	Кувдев				Р	31	
Гл. спец.	Майсюк						
Вед. инж.	Симонова			Разрезы 1-1 ÷ 4-4.	ЦНИИЭП граждансельстрой		
Инж. ТКАТ	Претъяченко						
Провер.	Майсюк						

Привязан

Инв. N

Инв. N подл. | Подпись и дата | Взам. инв. N

24885-01 35

МАРКА ПОЗ.	ОБОЗНАЧЕНИЕ	НАИМЕНОВАНИЕ	КОЛ.	ОБЪЕМ ЕД. М³	ПРИМ.
1	ГОСТ 24454-80Е	СТРОПИЛА ДОМА 50×175 ℓ=4300	18	0,038	
2	〃	СТРОПИЛА ДОМА 50×150 ℓ=2300	18	0,017	
3	〃	ЗАТЯЖКА 50×150 ℓ=3300	8	0,025	
4	〃	ПРОГОН 100×150 ℓ=5240	1	0,079	
5	〃	ПРОГОН 100×150 ℓ=2890	1	0,043	
6	〃	СТРОПИЛА ЛОДНИЙ 50×200 ℓ=6000	3	0,060	
7	〃	СТОЙКА ПОД ПРОГОН 100×100 ℓ=1100	1	0,011	
8	〃	ПОДКОСЫ 100×100 ℓ=1500	3	0,015	
9	〃	КОБЫЛКИ 50×100 ℓ=1600	7	0,008	
10	〃	ОПОРНЫЙ БРУСОК 50×50 ℓ=250	18	0,0006	
11	〃	МАУЭРЛАТ 50×100 П.М	68	0,005	
12	〃	БАЛКА ЛОДНИЙ 100×150 ℓ=1500	1	0,023	
13	〃	НАКЛАДКИ СТРОПИЛ 50×175 ℓ=400	20	0,0035	
14	〃	ПРОГОН 100×175 П.М	20	0,018	
15	ГОСТ 8242-88	ПОДШИВКА СВЕСОВ 13×94 П.М	415	0,0016	
16	ГОСТ 24454-80Е	ОБРЕШЕТКА 50×75 П.М	630	0,0038	
17	〃	ЛОБОВЫЕ ДОСКИ 22×124 П.М	40	0,0033	
18	〃	ЛОБОВЫЕ ДОСКИ 22×94 П.М	40	0,0025	
19	〃	ЛОБОВЫЕ ЩИТЫ ДОМА	8	—	АС-61
20	〃	ЛОБОВЫЕ ЩИТЫ ВЕРАНДЫ И ГАРАЖА	4	—	АС-61
21	〃	СТРОПИЛА ВЕРАНДЫ 50×150 ℓ=5100	8	0,0038	
22	〃	СТРОПИЛА ВЕРАНДЫ 50×150 ℓ=2550	2	0,019	
23	〃	СТРОПИЛА ВЕРАНДЫ 50×150 ℓ=950	2	0,007	
24	〃	ЗАТЯЖКА 50×150 ℓ=4200	8	0,032	
25	〃	ПОДКОСЫ СТРОПИЛ 50×100 ℓ=1600	8	0,008	
26	〃	НАКЛАДКИ 50×100 ℓ=400	16	0,002	
27	〃	НАКЛАДКИ СТРОПИЛ 50×150 ℓ=400	20	0,003	
28	〃	ЗАТЯЖКА 50×150 ℓ=1450	2	0,011	
29	〃	СТОЙКА СТРОПИЛ ВЕРАНДЫ 100×100 ℓ=1540	2	0,015	
30	ГОСТ 24454-80Е	ПОДКОСЫ 100×100 ℓ=1800	2	0,018	
31	〃	ПРОГОН 150×175 ℓ=4400	1	0,066	
32	〃	ЕНДОВА 100×150 ℓ=3000	2	0,045	
33	〃	НАСТИЛ 22×94 П.М	140	0,0025	
34	〃	СТРОПИЛА ГАРАЖА 50×150 ℓ=4750	6	0,036	
35	〃	СТРОПИЛА ГАРАЖА 50×150 ℓ=3800	11	0,029	

АЛЬБОМ 1

ИНВ.№ ПОДЛ. | ПОДПИСЬ И ДАТА | ВЗАМ. ИНВ.№

ПРИВЯЗАН

ИНВ.№

144-12-235.91 АС

Н. КОНТР.	МАЙСЮК	
НАЧ. МАСТ	КАРАВАЕВ	
ГАП	КУВАКИН	
ГЛ. СПЕЦ	МАЙСЮК	
ВЕД. ИНЖ	СИМОНОВА	
ИНЖ.-Т.К.	ГРЕТЬЯЧЕНКО	
ПРОВЕР	МАЙСЮК	

МАНСАРДНЫЙ ОДНОКВАРТИРНЫЙ 4-КОМНАТНЫЙ ЖИЛОЙ ДОМ С ПРИСТРОЕННЫМИ ГАРАЖОМ И ХОЗПОСТРОЙКАМИ

СПЕЦИФИКАЦИЯ НА КРОВЛЮ /$q_{снег.}$ = 1,0 КПА/

СТАДИЯ	ЛИСТ	ЛИСТОВ
Р	32	

ЦНИИЭП ГРАЖДАНСЕЛЬСТРОЙ

24885-01 36

МАРКА ПОЗ.	ОБОЗНАЧЕНИЕ	НАИМЕНОВАНИЕ	КОЛ.	ОБ'ЕМ ЕД. $м^3$	ПРИМ.
1	ГОСТ 24454-80Е	СТРОПИЛА ДОМА 50×175 ℓ=4300	30	0,038	
2	//	СТРОПИЛА ДОМА 50×150 ℓ=2300	30	0,017	
3	//	ЗАТЯЖКА 50×150 ℓ=3300	14	0,025	
4	//	ПРОГОН 100×150 ℓ=5240	1	0,079	
5	//	ПРОГОН 100×150 ℓ=2890	1	0,043	
6	//	СТРОПИЛА ЛОДЖИЙ 50×200 ℓ=6000	3	0,060	
7	//	СТОЙКА ПОД ПРОГОН 100×100 ℓ=1100	1	0,011	
8	//	ПОДКОСЫ 100×100 ℓ=1500	3	0,015	
9	//	КОБЫЛКИ 50×100 ℓ=1600	7	0,008	
10	//	ОПОРНЫЙ БРУСОК 50×50 ℓ=250	30	0,0006	
11	//	МАУЭРЛАТ 50×100 п.м	68	0,005	
12	//	БАЛКА ЛОДЖИИ 100×150 ℓ=1500	1	0,023	
13	//	НАКЛАДКИ СТРОПИЛ 50×175 ℓ=400	24	0,0035	
14	//	ПРОГОН 100×175 п.м	20	0,018	
15	ГОСТ 8242-88	ПОДШИВКА СВЕСОВ 13×94 п.м	415	0,0016	
16	ГОСТ 24454-80Е	ОБРЕШЕТКА 50×75 п.м	630	0,0038	
17	//	ЛОБОВЫЕ ДОСКИ 22×124 п.м	40	0,0033	
18	//	ЛОБОВЫЕ ДОСКИ 22×94 п.м	40	0,0025	
19	//	ЛОБОВЫЕ ЩИТЫ ДОМА	8	–	л. АС-61
20	//	ЛОБОВЫЕ ЩИТЫ ВЕРАНДЫ И ГАРАЖА	2	–	л. АС-61
21	//	СТРОПИЛА ВЕРАНДЫ 50×175 ℓ=5100	8	0,045	
22	//	СТРОПИЛА ВЕРАНДЫ 50×150 ℓ=2550	2	0,019	
23	//	СТРОПИЛА ВЕРАНДЫ 50×150 ℓ=950	2	0,007	
24	//	ЗАТЯЖКА 50×150 ℓ=4200	8	0,032	
25	//	ПОДКОСЫ СТРОПИЛ 50×100 ℓ=1600	8	0,008	
26	//	НАКЛАДКИ 50×100 ℓ=400	16	0,002	
27	//	НАКЛАДКИ СТРОПИЛ 50×150 ℓ=400	20	0,003	
28	//	ЗАТЯЖКА 50×150 ℓ=1450	2	0,011	
29	//	СТОЙКИ СТРОПИЛ ВЕРАНДЫ 100×100 ℓ=1540	2	0,015	
30	ГОСТ 24454-80Е	ПОДКОСЫ 100×100 ℓ=1800	2	0,018	
31	//	ПРОГОН 150×175 ℓ=4400	1	0,066	
32	//	ЕНДОВА 100×150 ℓ=3000	2	0,045	
33	//	НАСТИЛ 22×94 п.м	140	0,0025	
34	//	СТРОПИЛА ГАРАЖА 50×175 ℓ=4750	6	0,042	
35	//	СТРОПИЛА ГАРАЖА 50×175 ℓ=3800	11	0,033	

АЛЬБОМ 1

ВЗАМ. ИНВ.N | ПОДПИСЬ И ДАТА | ИНВ.N ПОДЛ

ПРИВЯЗАН

ИНВ.N

Н.КОНТР	МАЙСЮК	
НАЧ.МАС	КАРАВАЕВ	
ГАП	КУВАКИН	
ГЛ.СПЕЦ	МАЙСЮК	
ВЕД.ИНЖ	СИМОНОВА	
ИНЖ.ТК.	ТРЕТЬЯЧЕНКО	
ПРОВЕР.	МАЙСЮК	

144-12-235.91 АС

Мансардный, одноквартирный 4-комнатный жилой дом с пристроенными гаражом и хозпостройками

СТАДИЯ	ЛИСТ	ЛИСТОВ
Р	33	

СПЕЦИФИКАЦИЯ НА КРОВЛЮ ($q_{снег.}$ = 1,5 кПа)

ЦНИИЭП ГРАЖДАНСЕЛЬСТРОЙ

Альбом 1

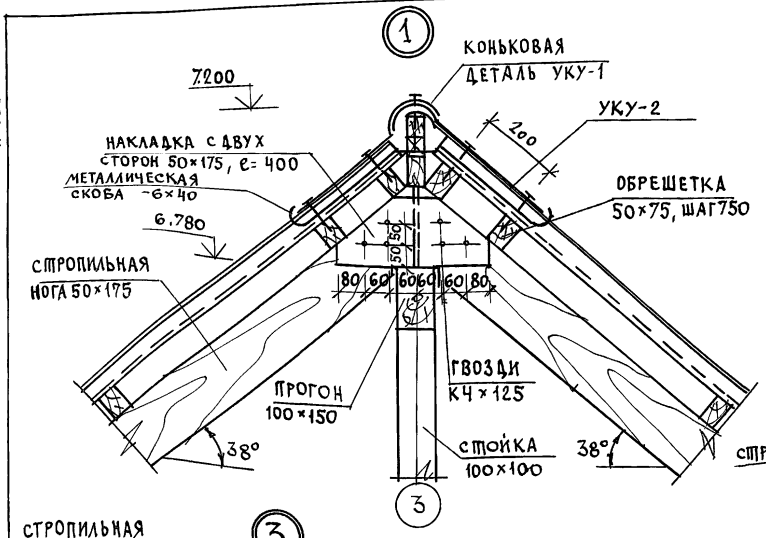

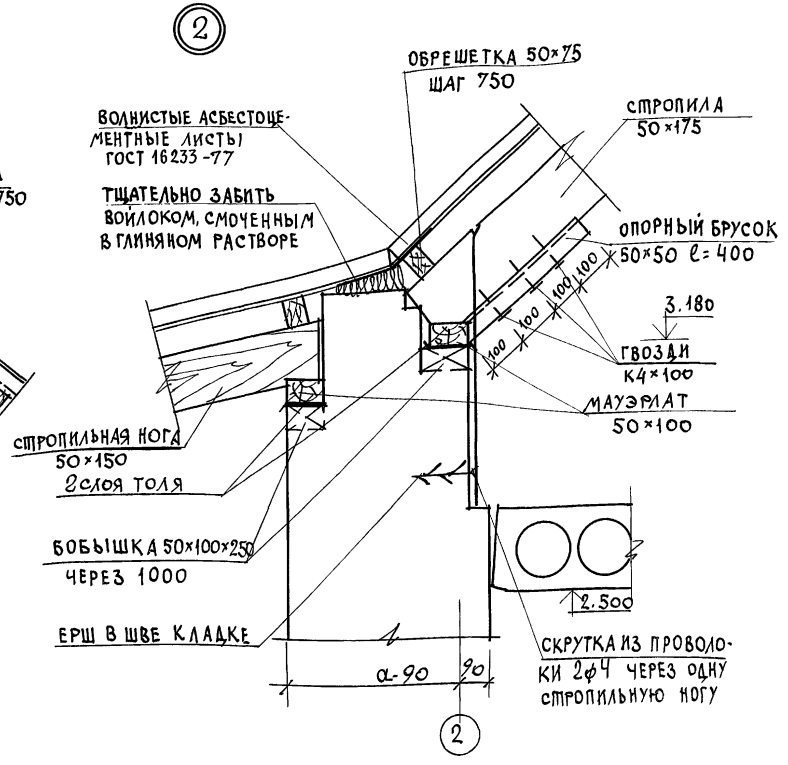

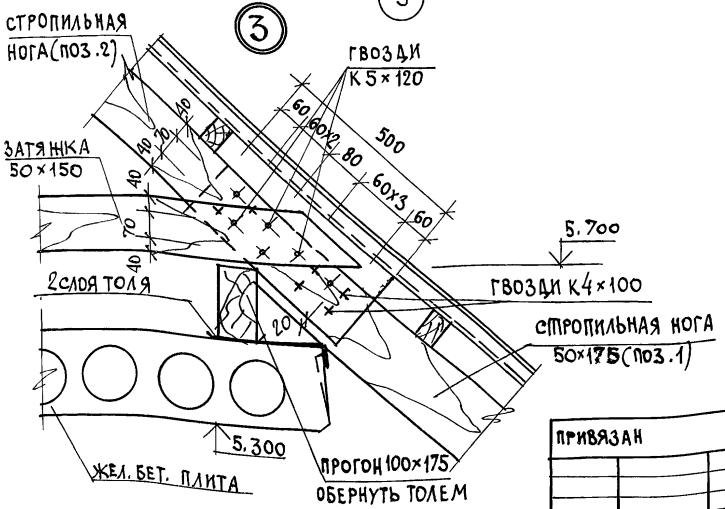

Привязан

Инв. N

Н.контр.	Майсюк	
Нач.маст	Караваев	
Рап	Кувакин	
Гл.спец.	Майсюк	
Вед.инж	Симонова	
Инж.-кат	Полянчева	
Провер.	Майсюк	

144-12-235.91 АС

Максардный одноквартирный. 4-комнатный жилой дом с пристроенным гаражом и хозпостройкой

Стадия	Лист	Листов
Р	34	

Узлы кровли N 1, 2, 3.

ЦНИИЭП Граждансельстрой

24885-01 38

Инв. N подл. | Подпись и дата | Взам. инв. N

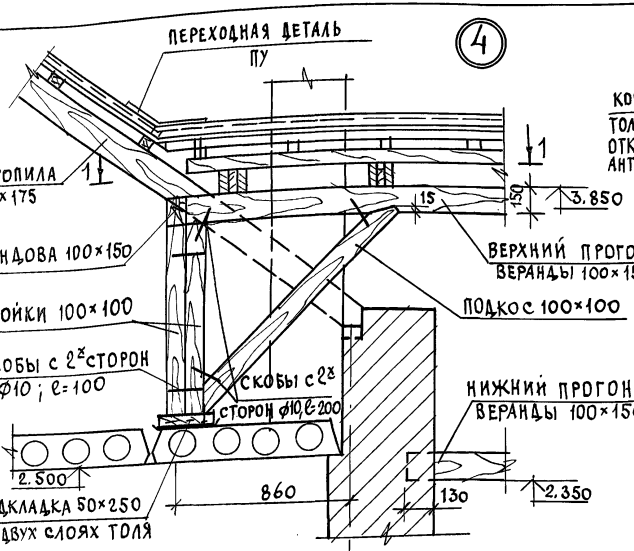

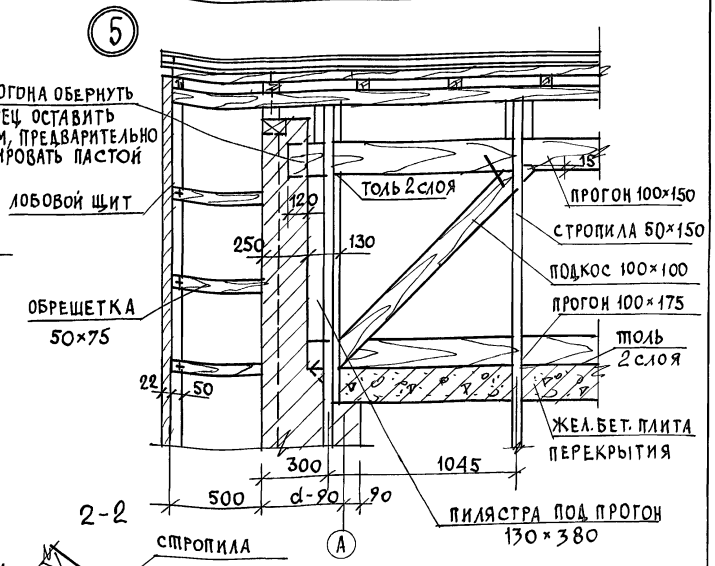

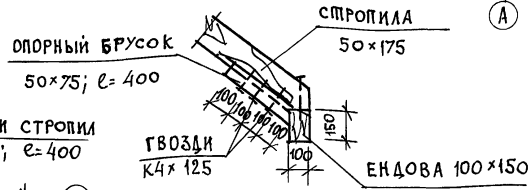

План 1-1

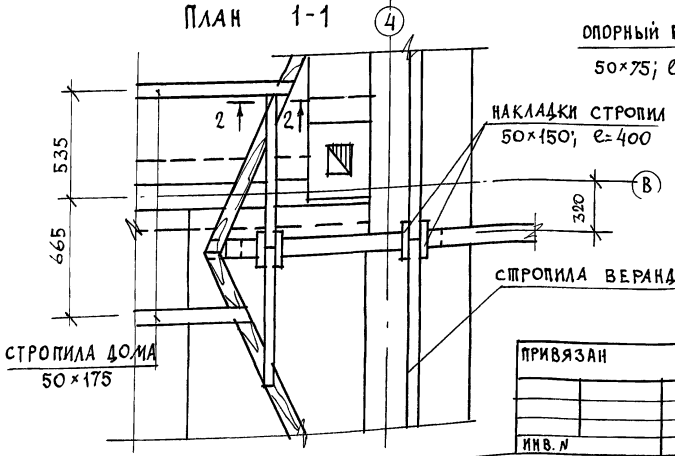

Н.контр.	Майсюк		
Нач.мас	Караваев		
ГАП	Кувакин		
Гл.спец.	Майсюк		
Вед.инж.	Симонова		
Инж.1к.	Поляничева		
Провер.	Майсюк		

Привязан

Инв.№

144-12-235.91 АС

Мансардный одноквартирный 4-комнатный жилой дом с пристроенным гаражом и хозпостройкой

Стадия	Лист	Листов
Р	35	

Узлы кровли №4,5.

ЦНИИЭП граждансельстрой

24885-01 39

Инв.№подл. | Подпись и дата | Взам.инв.№

Альбом 1

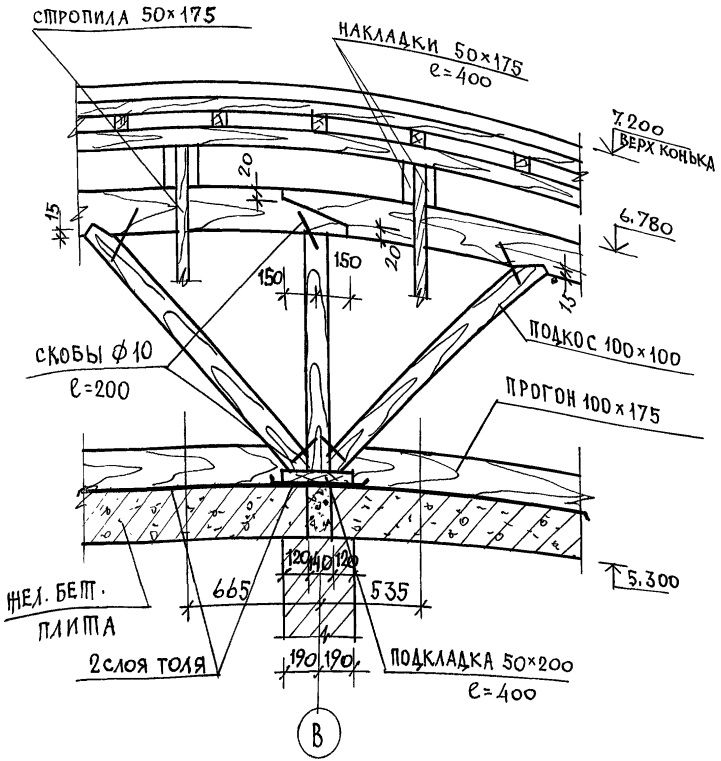

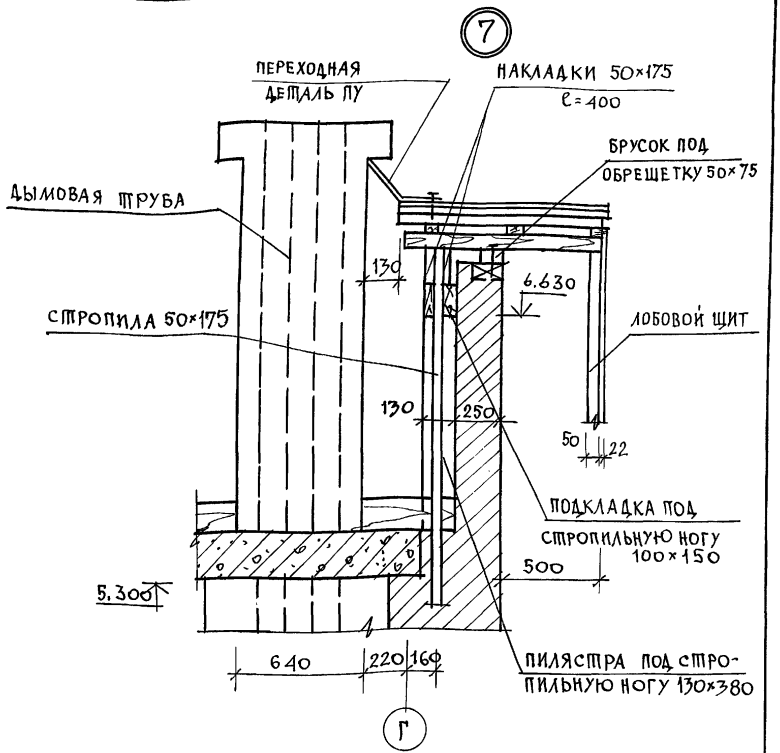

					144-12-235.91		АС
		Н.контр	Майсюк				
		Нач.мас	Караваев				
		ГАП	Кувакин				
		Гл.спец.	Майсюк				
		Вед.инж.	Симонова				
		Инж.-ик.	Третьяченко				
		Провер.	Майсюк				
Привязан					Мансардный одноквартирный 4-комнатный жилой дом с пристроенными гаражом и хозпостройкой	Стадия: Р; Лист: 36; Листов:	
Инв.№					Узлы кровли №№ 6,7.	ЦНИИЭП гражданселькстрой	
						24885-01 40	

Инв.№ подл. | Подпись и дата | Взам. инв.№

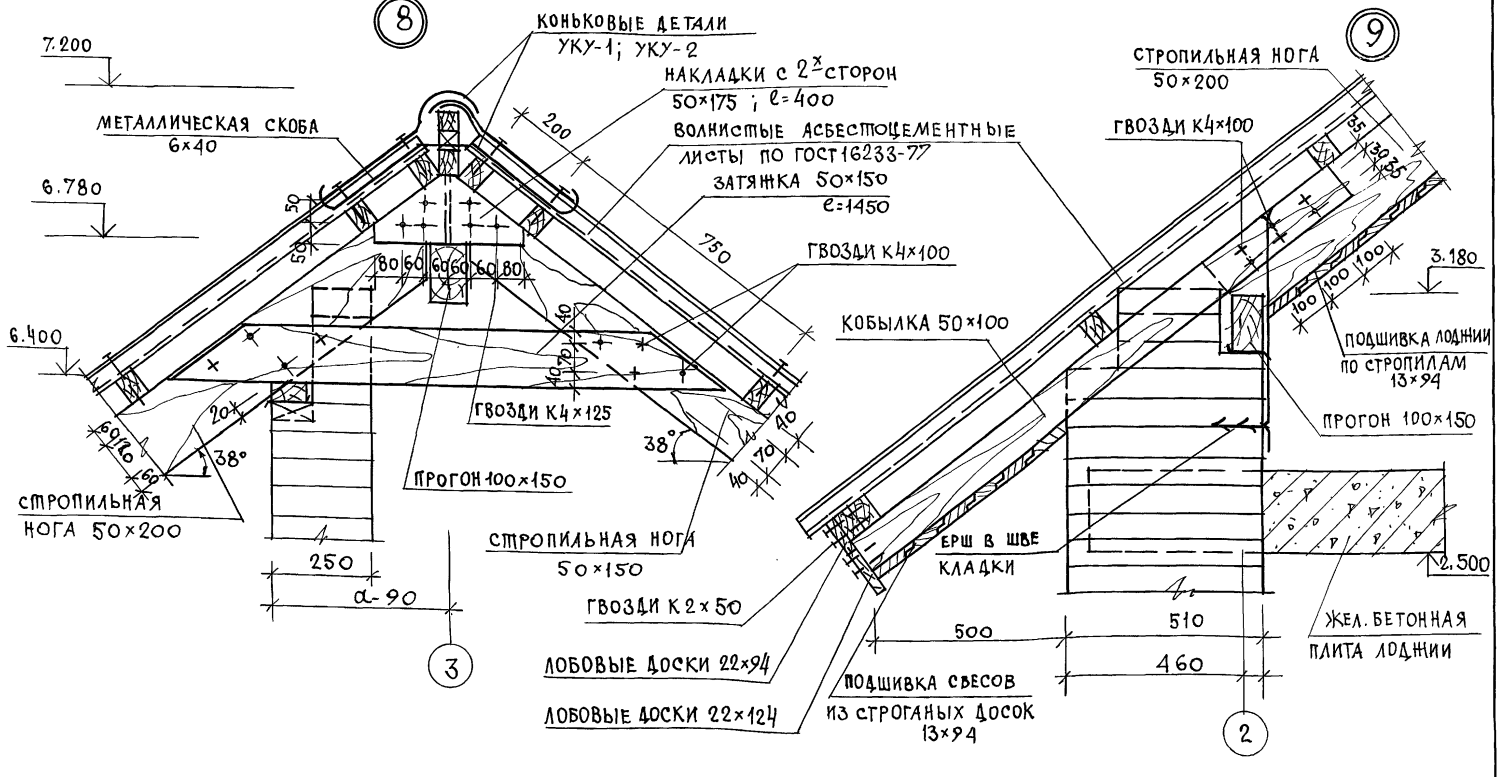

АЛЬБОМ 1

				144-12-235.91			АС
		Н. контр.	Майсюк				
ПРИВЯЗАН		Нач. мас.	Каравaев	МАНСАРДНЫЙ, ОДНОКВАРТИРНЫЙ 4-КОМНАТНЫЙ ЖИЛОЙ ДОМ С ПРИСТРОЕННЫМ ГАРАЖОМ И ХОЗПОСТРОЙКОЙ	СТАДИЯ	ЛИСТ	ЛИСТОВ
		ГАП	Кувакин		Р	37	
		Гл. спец.	Майсюк				
		Вед. инж.	Симонова	УЗЛЫ КРОВЛИ	ЦНИИЭП		
		Инж. I кат.	Поляничева	№№ 8, 9.	ГРАЖДАНСЕЛЬСТРОЙ		
ИНВ. N		Провер.	Майсюк				

24885-01 41

ИНВ. N ПОДЛ. | ПОДПИСЬ И ДАТА | ВЗАМ. ИНВ. N

Альбом 1

10

11

12

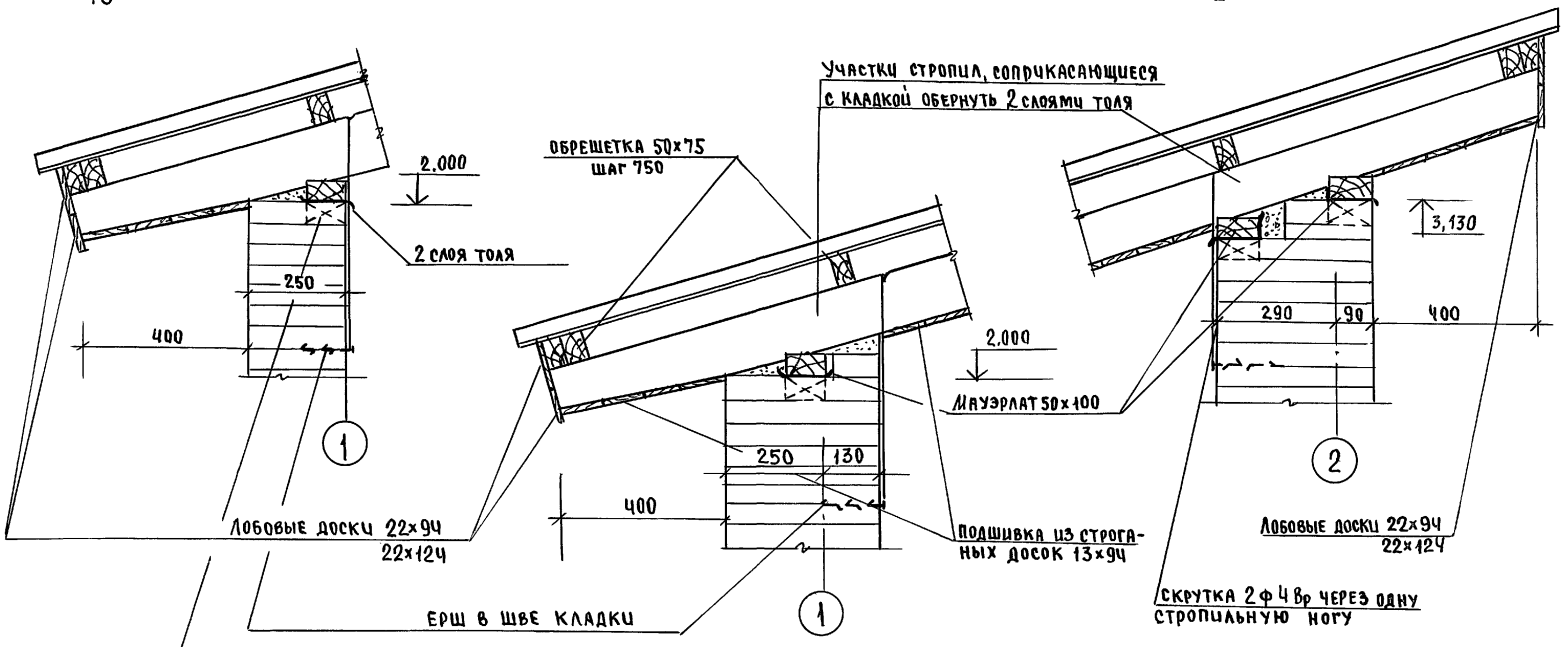

1. Стропила гаража и хозпостройки для снега 1,00 кПа - 50×150
   для снега 1,5 кПа - 50×175
2. Узлы см. АС-29, 30.

				144-12-235.91		АС	
Привязан		Н.Контр.	Майсюк	Мансардный одноквартирный 4-комнатный жилой дом с пристроенными гаражом и хозпостройкой	стадия	лист	листов
		Нач.мас.	Караваев		Р	38	
		ГАП	Кувакин				
		Гл.спец.	Майсюк	Узлы кровли NN 10,11,12	ЦНИИЭП гражданселькстрой		
		Инж.III к.	Третьяченко				
Инв.№		Проверил	Майсюк				

24885-01 42

Инв.№ подл. | Подпись и дата | Взам.инв.№

Альбом 1

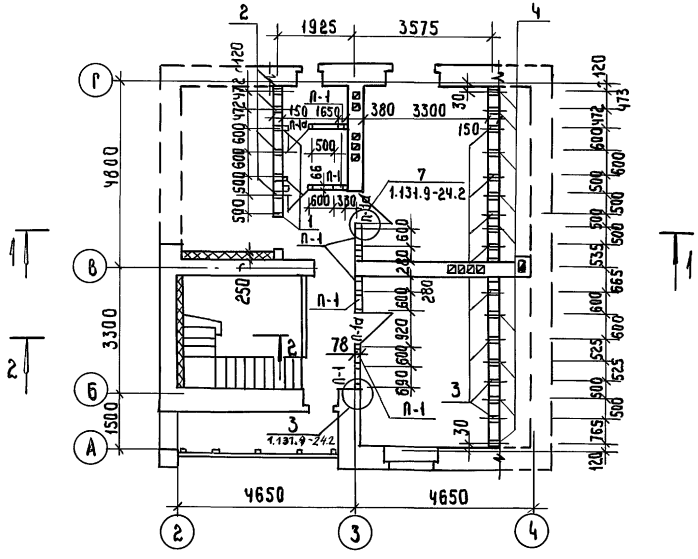

Разрез 1-1

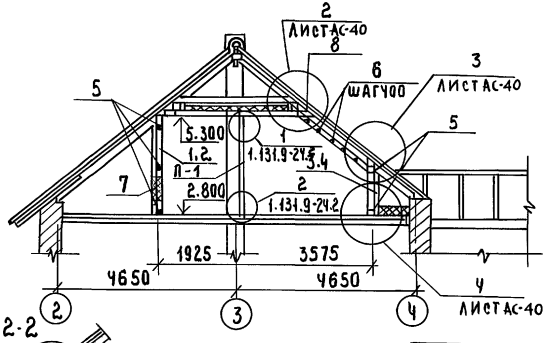

Разрез 2-2

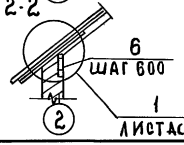

Марка поз.	Обозначение	Наименование	Кол	Об'ем ед. м³	Примечания
1	ГОСТ 24454-80Е	Стойки 50×150 ℓ=2730	3	0.0204	
2	"	Стойки 50×150 ℓ=2430	4	0.0182	
3	"	Стойки 50×150 ℓ=1470	8	0.0110	
4	"	Стойки 50×150 ℓ=1170	9	0.008	
5	"	Распред. доска 50×150	п.м	29.7	0.0075
6	"	Бруски 40×75	п.м	64.1	0.003
7	"	Доски обшивки 16×100	п.м	160.0	0.0016
8	"	Доски 50×150 ℓ=400	11	0.003	

Разбивку стоек мансарды производить строго в соответствии с разбивкой стропил (см. лист АС-29)

Н. контр.	Майсюк		
Рук. маст	Караваев		
ГАП	Кувакин		
Гл. спец.	Майсюк		
Инж. к.	Поляничева		
Провер.	Майсюк		

Привязан

Инв. №

144-12-235.91 АС

Мансардный одноквартирный 4-комнатный жилой дом с пристроенными гаражом и хозпостройкой

Стадия	Лист	Листов
Р	39	

Монтажная схема мансарды. Разрезы. Спецификация.

ЦНИИЭП граждансельстрой

24885-01 43

Инв. № подл. | Подпись и дата | Взам. инв. №

Альбом 1

1

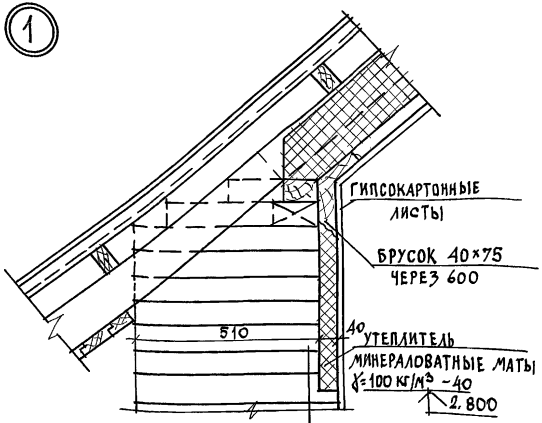

1-1

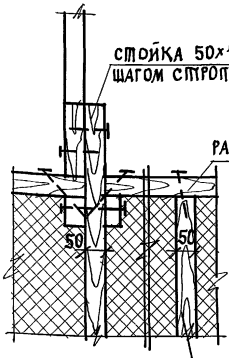

3

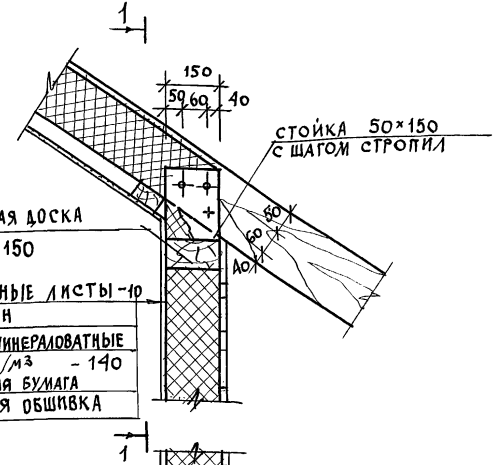

2

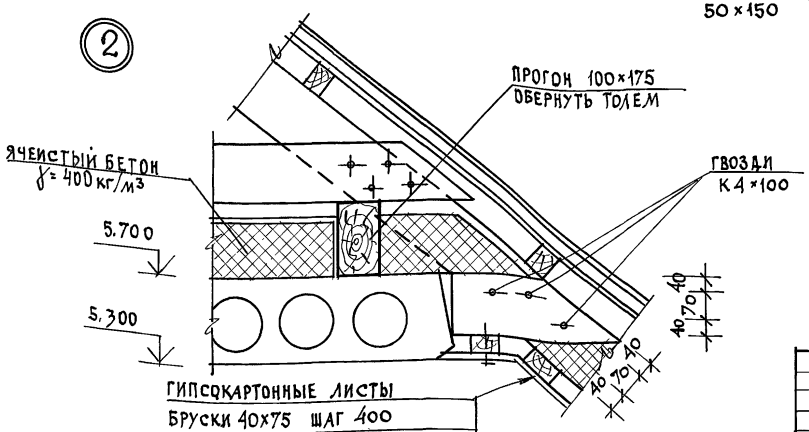

4

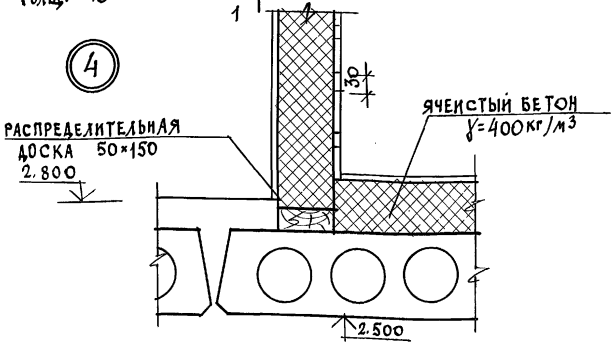

Н. контр.	Майсюк		
Нач. маст	Каравлев		
ГАП	Кувакин		
Гл. спец.	Майсюк		
Вед. инж	Симонова		
Инж. I к.	Поляничева		
Провер.	Майсюк		

144-12-235.91 АС

Мансардный одноквартирный 4-комнатный жилой дом с пристроенными гаражом и хозпостройкой

Стадия	Лист	Листов
Р	40	

Узлы мансарды NN 1÷4.

ЦНИИЭП граждансельстрой

Привязан

Инв. N

Инв. N подл. | Подпись и дата | Взам. инв. N

24885-01 44

Альбом 1

Ведомость перемычек

Тип	Сечение	Количество мест	Марка	Количество штук при толщине стен 250;380	510;550	640;680
ПР-1	2.200 2ПБ26-4 — 5.ПБ30-37	1	5ПБ30-37	1	1	1
			2ПБ26-4	1	2	3
ПР-2	5.000 2.200 2ПБ16-2 — 3.ПБ18-37	4	3ПБ18-37	1	1	1
			2ПБ16-2	2	3	4
ПР3	2.080 1ПБ13-1 — 3ПБ18-37	1	3ПБ18-37	2	2	2
			1ПБ13-1	1	2	3
ПР4	2.080 2.200 — 1ПР13-1	2	1ПБ13-1	3	4	5
ПР5	5.000 2.200 1ПБ10-1 — 3ПБ13-37	1	3ПБ13-37	1	1	1
			1ПБ10-1	2	3	4
ПР6	4.870 2.070 — 3ПБ18-37	2	3ПБ18-37	3	3	3
ПР7	1.700 2ПБ13-1 1ПБ13-1 2шт(ПР7) 1шт-ПР7'	3	2ПБ13-1	1	–	–
			1ПБ13-1	2		
ПР7'		2	2ПБ13-1	1	–	–
			1ПБ13-1	1		
ПР8	2.070 1.800 — 1ПБ13-1	7	1ПБ13-1	1	1	1
ПР9	5.000 2.200 — 3ПБ13-37 1ПБ13-1	1	3ПБ13-37	1	1	1
			1ПБ13-1	2	3	4
ПР10	2.100 1.800 — 1ПБ13-1	3	1ПБ13-1	2	2	2
ПР11	2.200 1ПБ13-1 — 3ПБ13-37	1	3ПБ13-37	1	1	1
			1ПБ13-1	2	3	4
ПР12	2.070 — 2ПБ16-2	1	2ПБ16-2	1	1	1
ПР13	1.800 — 2ПБ29-4	1	2ПБ29-4	2		

План 1 этажа

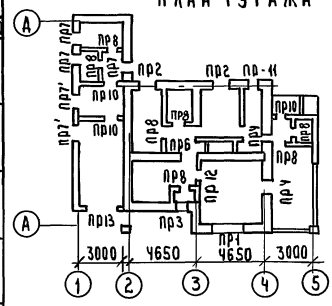

План мансарды

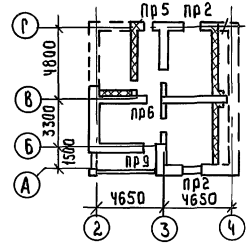

Обозначение	Наименование	Количество шт при толщине стены: пустотелый кирпич 380;460;510	550	680	полнотел. кирп. 510	640	Масса ед кг	Примечание
Серия 1038.1-1 в1	5ПБ30-37	1	1	1	1	1	410	
—"—	3ПБ18-37	12	12	12	12	12	119	
—"—	3ПБ13-37	3	3	3	3	3	85	
—"—	2ПБ26-4	1	2	3	2	3	109	
—"—	2ПБ16-2	9	13	17	13	17	65	
—"—	1ПБ13-1	31	22	27	22	27	25	
—"—	1ПБ10-1	2	3	4	3	4	20	
—"—	2ПБ13-1	5	—	—	—	—	54	
—"—	2ПБ29-4	2	—	—	—	—	120	

Над дверными проемами в перегородках толщ. 65 мм. устраиваются рядовые перемычки 2ФВАI. Расход ар-ры - 5,2 кг

Привязан:

Инв№

Н.контр.	Майсюк	
Рук.маст	Караваев	
ГАП	Кувакин	
Гл.спец.	Майсюк	
Инж.I кат	Веневитинова	
Провер.	Майсюк	

144-12-235.91 АС

Мансардный одноквартирный 4-комнатный жилой дом с пристроенными гаражом и хозпостройкой

Стадия	Лист	Листов
Р	41	

Планы перемычек. Ведомость перемычек.

ЦНИИЭП граждансельстрой

24885-01 45

Инв.№ подл. | Подпись и дата | Взам. инв.№

Альбом 1

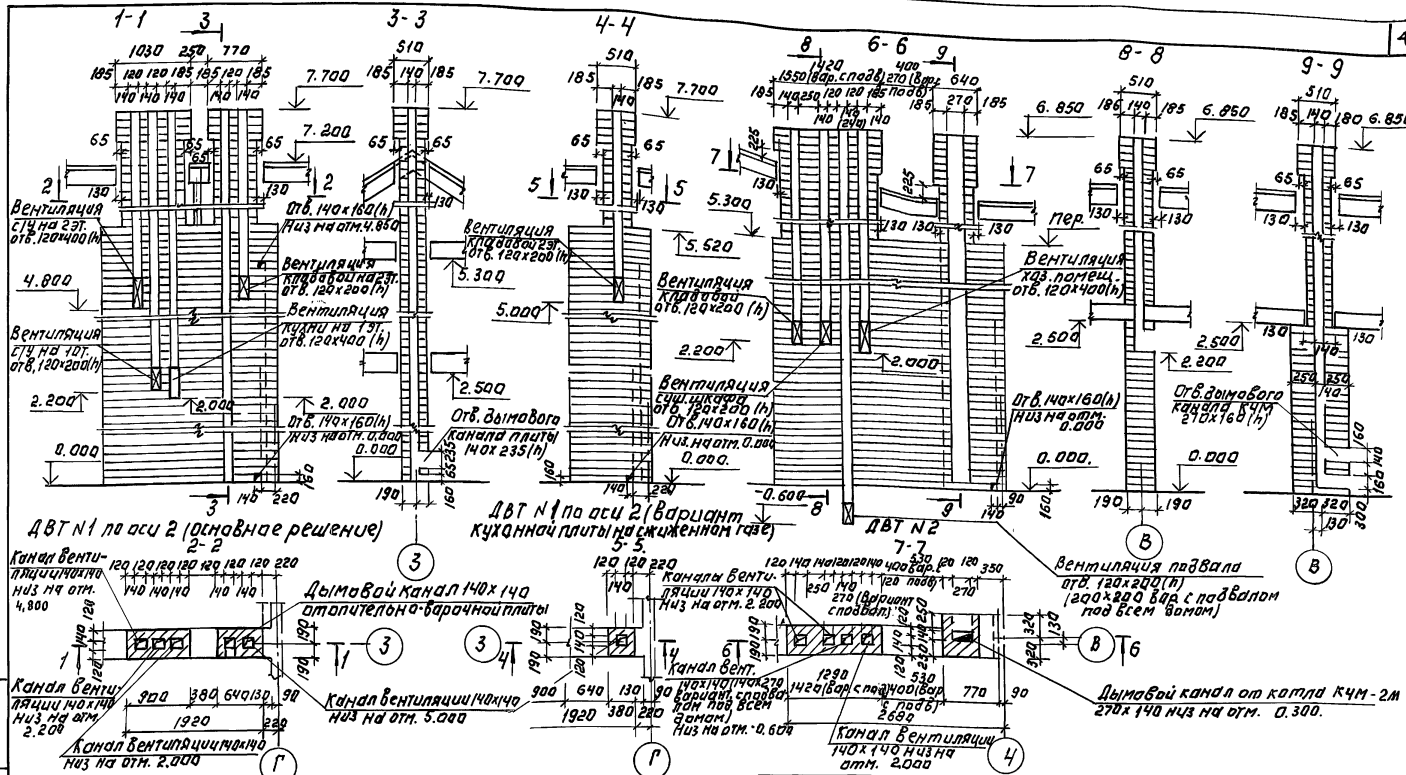

Примечания.

1. Кладку труб вести из кирпича глиняного обыкновенного марки 75 на растворе марки 100.
2. Отметка дымовыбадящего отверстия дана для плиты на твердом топливе отопительно-варочной металлической типа „Ильмарине". При привязке отметка должна быть уточнена применительно к параметрам конкретного прибора.
3. Данный чертеж см. совместно с АС-9, АС-10

Привязан:

Инв. №

Н. контр.	Кувакин	
Нач. маст.	Карабаев	
ГАП	Кувакин	
Гл. спец. к.	Майсюк	
Архитект.	Панишкин	
Провер.	Кувакин	

144-12-235.91 АС

Мансардный одноквартирный 4-квартирный жилой дом с пристроенным гаражом и хозпостройкой.

Дымовентиляционные трубы ДВТ N1, ДВТ N2.

Стадия	Лист	Листов
Р	42	

ЦНИИЭП Гражданельстрой

24885-01 46

Инв. № подл. | Подпись и дата | Взам. инв. №

Альбом 1

План 1 этажа

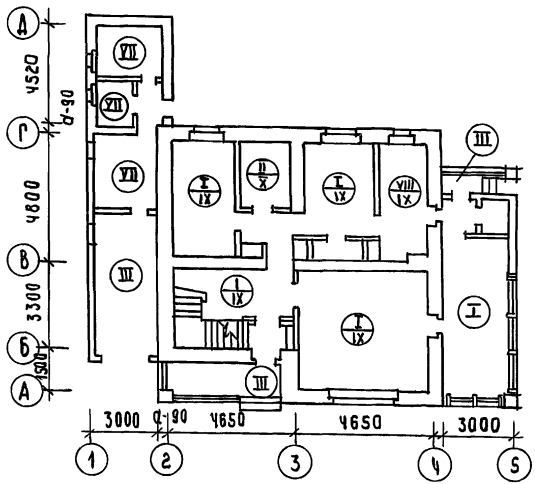

План 2 этажа

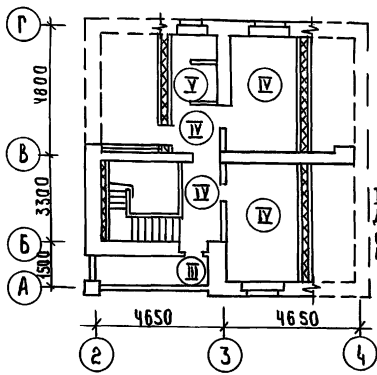

Условные обозначения

Тип пола для основного решения — I / II

Тип пола для варианта с подвалом под всем домом

I — тип пола общий для всех вариантов

Экспликация полов

Наименование помещения	Тип пола по проекту	Схема пола или номер узла по серии	Элементы пола и их толщина	Площадь пола м²
Жилые комн. прихожая кухня, клад. веранда (1эт)	I	Узел 139 по серии 2.144-1/88	Покрытие - доски пола по ГОСТ 8242-88 - 28 мм	83.90
	IX	Узел 65 по серии 2.144-1/88		
Ванная и туалет 1эт	II	Узел 180 по серии 2.144-1/88	Керамическая плитка по ГОСТ 6787-80	4.66
	X	Узел 133 по серии 2.144-1/88		
Гараж, крыльцо и лоджия 1этажа	III	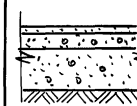	Бетон класса В15 - 30 мм Бетон класса В35 - 80 мм Насыпной грунт/уплотненный/ Грунт основания	27.66
Жилые комнаты прихожая (2эт)	IV	Узел 1 по серии 2.144-1/88	Покрытие - доски пола по ГОСТ 8242-88 - 28 мм	33.58
Туалет 2эт	V	Узел 62 по серии 2.144-1/88	Керамическая плитка по ГОСТ 6787-80	2.45
Лоджия 2эт	VI	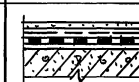	Цементный пол - 30 мм Металлическая сетка - 3-15/3 Гидроизоляция - 2 слоя рубероида на битумной мастике Жел. бет. плита	5.40
Помещения хозпостройки	VII		Шпунтованные доски ГОСТ 8242-88 - 35мм Битумная мастика - 3мм Лаги втопленные в глину - 50мм Глина Грунт основания	21.39
Помещение для хозработ	VIII	Узел 183 по серии 2.144-1/88	Покрытие - доски пола по ГОСТ 8242-88 - 28 мм	6.88
	IX	Узел 65 по серии 2.144-1/88		

			144-12-235.91 АС
Н. контр.	Кувакин		
Нач. маст	Карабаев		
ГАП	Кувакин		Мансардный, одноквартирный 4-комнатный жилой дом с пристроенным гаражом и хозпостройкой
Гл. спец.	Майсюк		
Вед. арх	Венедиктова		
Провер.	Майсюк		
Привязан			
Инв. №			

Стадия	Лист	Листов
Р	43	

Планы и экспликация полов

ЦНИИЭП гражданселькстрой

Инв. № подл. | Подпись и дата | Взам. инв. №

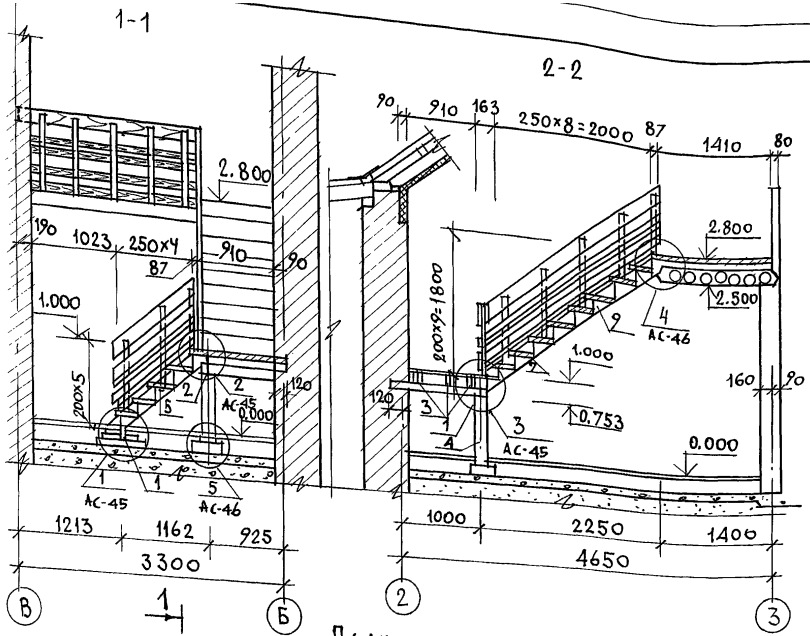

План

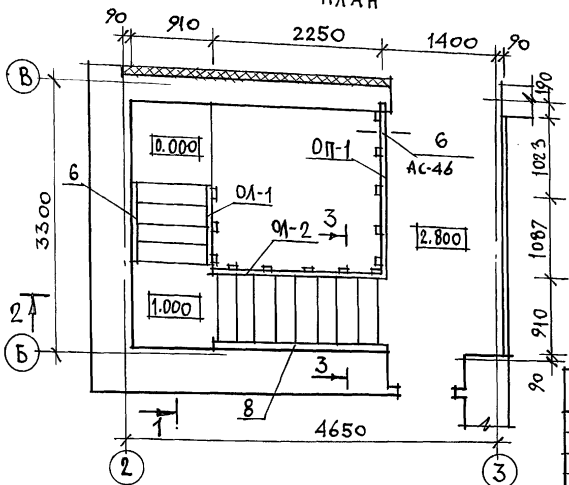

МАРКА ПОЗ.	ОБОЗНАЧЕНИЕ	НАИМЕНОВАНИЕ	КОЛ	ОБЪЕМ ЕД. М³	ПРИМ.
1	ГОСТ 24454-80 Е	БАЛКА ПОД КОСОУРЫ 100×100 ℓ=980	2	0,0196	
2	"	БАЛКА ПОД КОСОУРЫ 100×100 ℓ=1030	1	0,0100	
3	"	БАЛКИ ПОД ДОСКИ ЛЕСТН. ПЛОЩ. 50×100 ℓ=1030	3	0,015	
4	"	СТОЙКА 150×150 ℓ=720	1	0,015	
5	"	ТЕТИВА ЛЕВАЯ 44×169 ℓ=1450	1	0,011	
6	"	ТЕТИВА ПРАВАЯ 44×169 ℓ=1450	1	0,011	
7	"	ТЕТИВА ЛЕВАЯ 44×169 ℓ=3000	1	0,024	
8	"	ТЕТИВА ПРАВАЯ 44×169 ℓ=3000	1	0,024	
9	"	БОБЫШКА 50×200 ℓ=280	30	0,060	
10	"	ПРОСТУПЬ ПЕРЕДНЯЯ 47×122 ℓ=806	14	0,084	
11	"	ПРОСТУПЬ СРЕДНЯЯ 47×100 ℓ=806	14	0,056	
12	"	ПРОСТУПЬ ЗАДНЯЯ 47×100 ℓ=806	12	0,048	
13	"	ПОДСТУПЕНОК 29×153, ℓ=806	14	0,056	
14	"	ДОСКИ ПОЛА 47×100	П.М 10,0	0,050	
15	"	ОБРАМЛЯЮЩИЙ БРУС 50×75	П.М 2,2	0,009	

1. ДАННЫЙ ЛИСТ СМ. СОВМЕСТНО С ЛИСТАМИ АС-45 ÷ АС-47.
2. ВСЕ ЭЛЕМЕНТЫ ЛЕСТНИЧНОГО МАРША ДОЛЖНЫ БЫТЬ ГЛАДКО ОСТРОГАНЫ И В МЕСТАХ СОЕДИНЕНИЙ ПРИГНАНЫ ПЛОТНО БЕЗ ЗАЗОРОВ.
3. КОНЦЫ БАЛОК, ЗАДЕЛЫВАЕМЫХ В КЛАДКУ, АНТИСЕПТИРОВАТЬ И ОБЕРНУТЬ ТОЛЕМ-ДВУМЯ СЛОЯМИ, КРОМЕ ТОРЦОВ.
4. ЭЛЕМЕНТЫ ЛЕСТНИЦЫ ПОКРЫТЬ БЕСЦВЕТНЫМ ЛАКОМ.
5. РАЗРЕЗ 3-3 СМ. НА ЛИСТЕ АС-47

ПРИВЯЗАН

ИНВ. N

Н. КОНТР.	МАЙСЮК	
НАЧ. МАС	КАРАВАЕВ	
ГАП	КУВАКИН	
ГЛ. СПЕЦ.	МАЙСЮК	
ВЕД. ИНЖ.	СИМОНОВА	
ИНЖ. ТК.	ПОЛЯНИЧЕВА	
ПРОВЕР.	МАЙСЮК	

144-12-235.91 АС

МАНСАРДНЫЙ ОДНОКВАРТИРНЫЙ 4-КОМНАТНЫЙ ЖИЛОЙ ДОМ С ПРИСТРОЕННЫМ ГАРАЖОМ И ХОЗПОСТРОЙКОЙ

СТАДИЯ	ЛИСТ	ЛИСТОВ
Р	44	

ВНУТРИКВАРТИРНАЯ ЛЕСТНИЦА. ПЛАН. РАЗРЕЗЫ. СПЕЦИФИКАЦИЯ.

ЦНИИЭП ГРАЖДАНСЕЛЬСТРОЙ

24885-01 48

ВЗАМ. ИНВ. N | ПОДПИСЬ И ДАТА | ИНВ. N ПОД. Л.

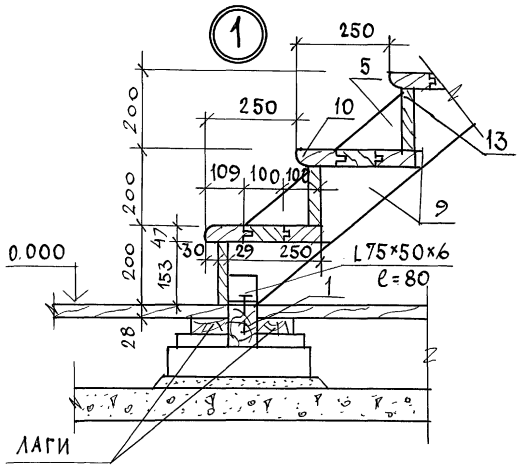

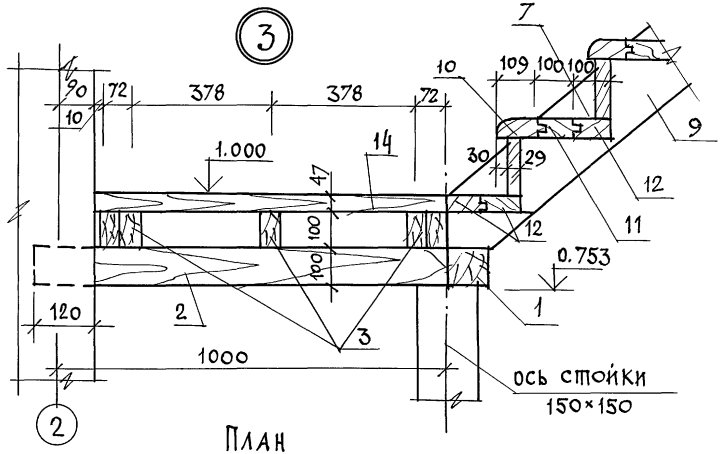

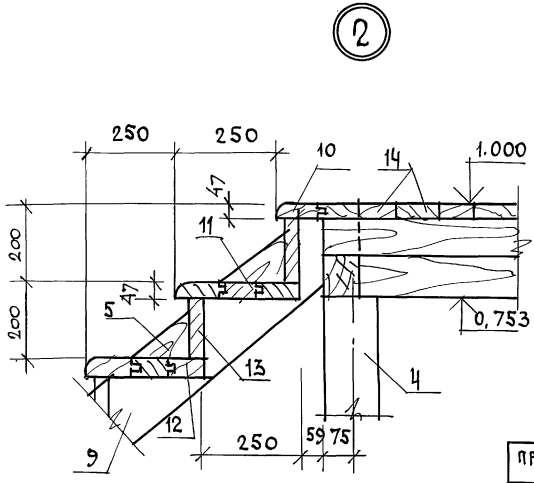

План
(доски не показаны)

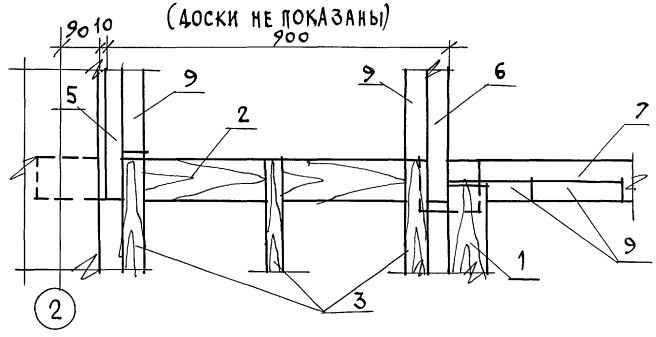

				144-12-235.91	АС
			Н.контр.	Майсюк	
Привязан			Нач.маст	Караваев	
			ГАП	Кувакин	
			Гл.спец.	Майсюк	
			Вед.инж	Симонова	
			Инж.-кат	Полянчева	
Инв.№			Провер.	Майсюк	

Мансардный одноквартирный 4-комнатный жилой дом с пристроенным гаражом и хозпостройкой	Стадия	Лист	Листов
	Р	45	
Узлы лестницы N 1, 2, 3.	ЦНИИЭП Граждансельстрой		

Инв.№ подл. | Подпись и дата | Взам.инв.№

АЛЬБОМ 1

4

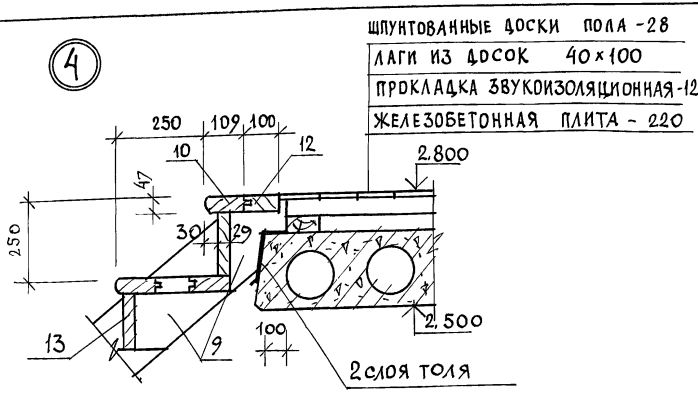

6

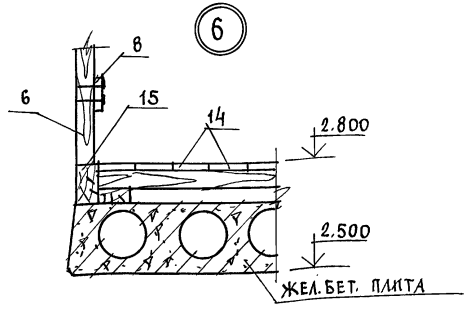

5

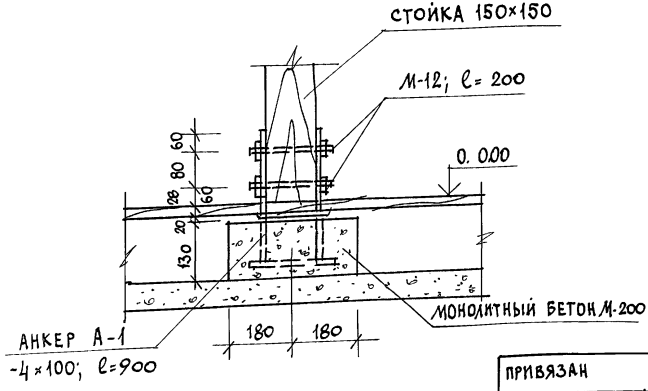

Данный лист см. совместно с листами АС-44

				144-12-235.91			АС
		Н. КОНТР.	МАЙСЮК				
ПРИВЯЗАН		НАЧ. МАС	КАРАВАЕВ	МАНСАРДНЫЙ ОДНОКВАРТИРНЫЙ 4-КОМНАТНЫЙ ЖИЛОЙ ДОМ С ПРИСТРОЕННЫМ ГАРАЖОМ И ХОЗПОСТРОЙКОЙ	СТАДИЯ	ЛИСТ	ЛИСТОВ
		ГАП	КУВАКИН		Р	46	
		ГЛ. СПЕЦ	МАЙСЮК				
		ВЕД. ИНЖ	СИМОНОВА	УЗЛЫ ЛЕСТНИЦЫ NN 4, 5, 6.	ЦНИИЭП ГРАЖДАНСЕЛЬСТРОЙ		
		ИНЖ. I К.	ПОЛЯНИЧЕВА				
ИНВ. N		ПРОВЕР.	МАЙСЮК				

24885-01 50

ИНВ. N ПОДЛ. | ПОДПИСЬ И ДАТА | ВЗАМ. ИНВ. N

ОЛ-1

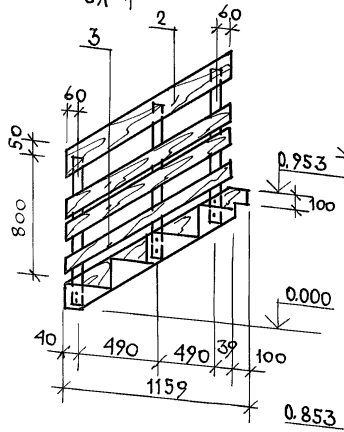

ОЛ-2

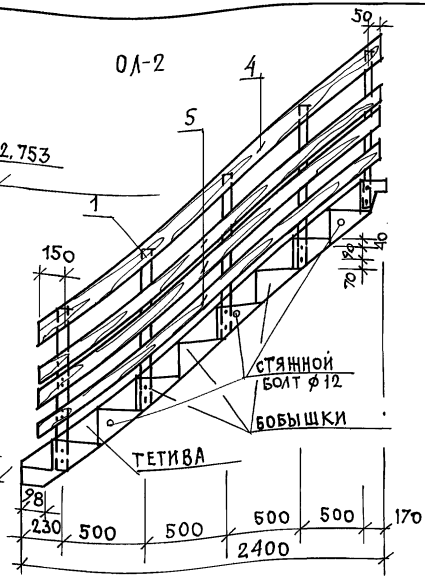

Марка поз.	Обозначение	Наименование	Кол.	Объем един. м³	Прим.
1	ГОСТ 24454-80Е	Стойка 44×69 ℓ=1030	8	0.0310	
2		Доска 26×144 ℓ=1370	1	0.0065	
3		Доска 26×94 ℓ=1370	3	0.0130	
4		Доска 26×144 ℓ=2850	1	0.0136	
5		Доска 26×94 ℓ=2850	3	0.0273	
6		Стойка 44×69 ℓ=930	5	0.0174	
7		Доска 26×144 ℓ=2180	1	0.0104	
8		Доска 26×94 ℓ=2040	3	0.0195	
	Стальные элементы				
	ГОСТ 7798-70	Болт М12 ℓ=200 / ℓ=100	18 / 10	0.36кг / 0.26кг	
	ГОСТ 103-76*	Анкер-4×100 ℓ=900 (А-1)	1	2.84	
	ГОСТ 103-76*	Анкер-5×80 ℓ=420 (А-2)	5	6.60	
		Стяжной болт ф12 ℓ=950	3	7.80	

1-1

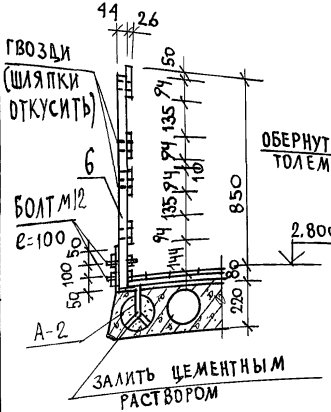

ОП-1

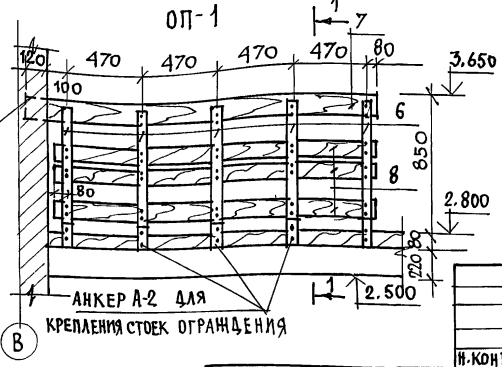

3-3

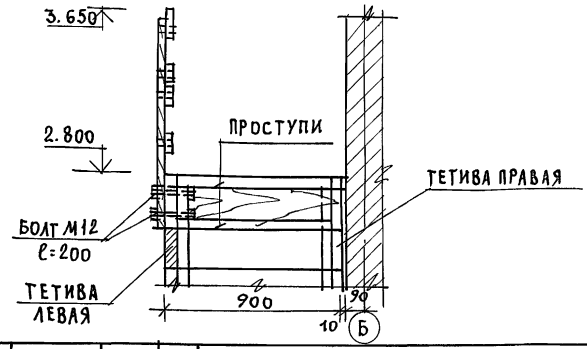

Н. контр.	Майсюк		
Нач. мас	Караваев		
ГАП	Кувакин		
Гл. спец.	Майсюк		
Вед. инж.	Симонова		
Инж. тех.	Поляничева		
Провер.	Майсюк		

144-12-235.91 АС

Мансардный одноквартирный 4-комнатный жилой дом с пристроенным гаражом и хозпостройкой

Ограждение маршей ОЛ-1 и ОЛ-2 и площадки ОП-1. Спецификация.

Стадия	Лист	Листов
Р	47	

ЦНИИЭП гражданселькстрой

Привязан

Инв. N

Инв. N подл. | Подпись и дата | Взам. инв. N

24885-01 51

1-1

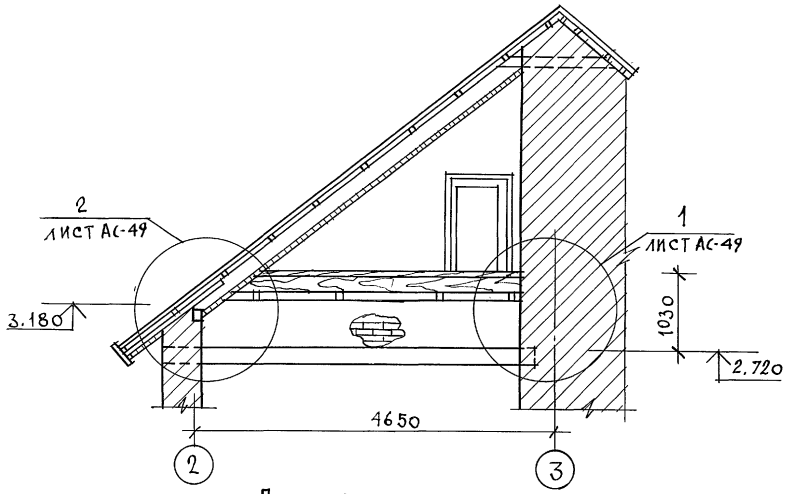

План лоджии

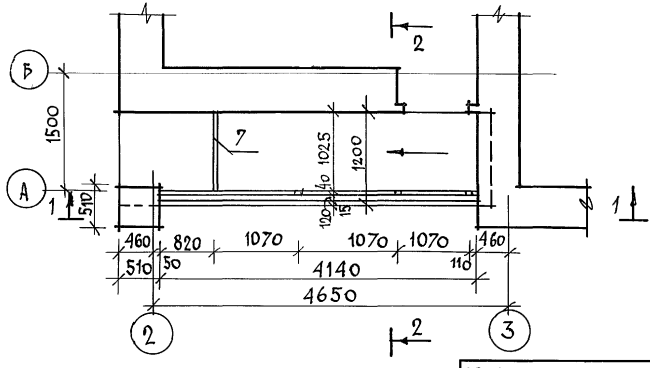

2-2

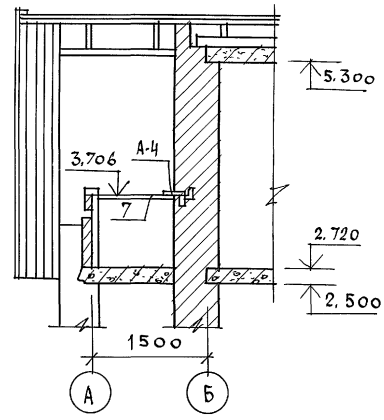

1. Узлы лоджии см. лист АС-49
2. Пол лоджии см. лист АС-43.
3. Позицию „7" приварить к анкеру А-4 по узлу 1 лист АС-49.

			144-12-235.91 АС
Н.контр.	Майсюк		
Нач. мас.	Караваев		Мансардный одноквартирный 4-комнатный жилой дом с пристроенным гаражом и хозпостройкой
ГАП	Кувакин		
Гл. спец.	Майсюк		
Вед. инж.	Симонова		Лоджия. План. Разрезы.
Инж. I к.	Полянчева		
Провер.	Майсюк		

Стадия	Лист	Листов
Р	48	

ЦНИИЭП Гражданстельстрой

ПРИВЯЗАН

ИНВ. N

ИНВ. N ПОДЛ. | ПОДПИСЬ И ДАТА | ВЗАИМ. ИНВ. N

Альбом 1

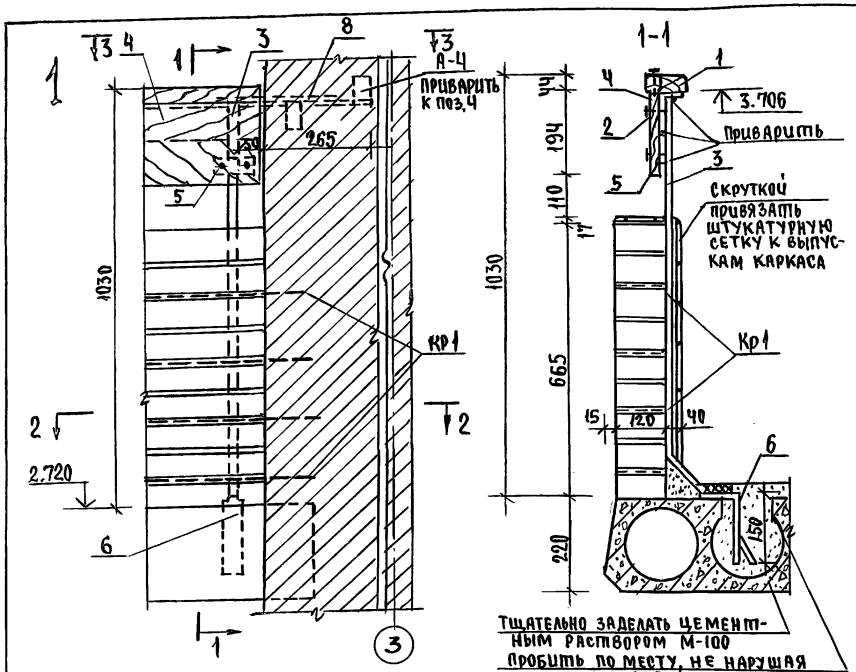

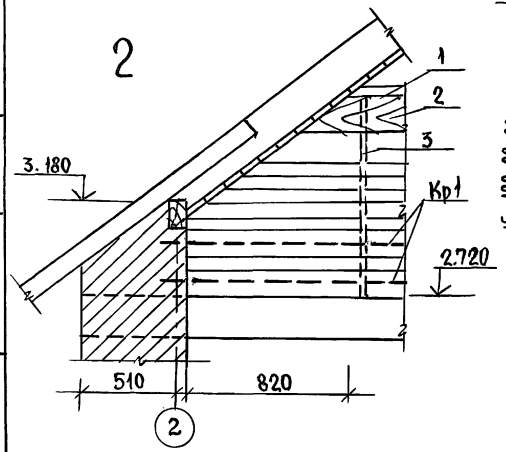

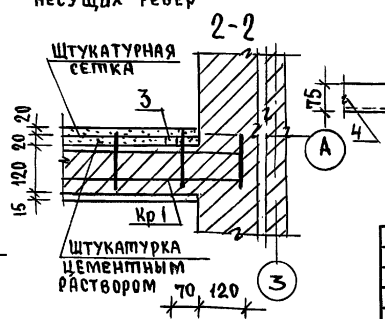

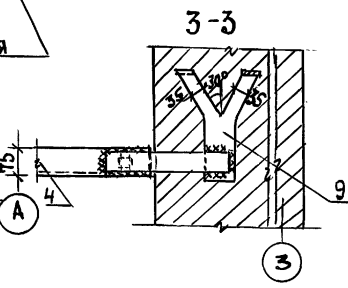

Спецификация деревянных изделий

Марка, поз.	Обозначение	Наименование	Кол.	Объем ед., м³	Примечание
1	ГОСТ 24454-80Е	Поручень 44×69, ℓ=4140	1	0,0155	
2	"	Декоративная доска 26×194 ℓ=4140	1	0,0270	

Спецификация металлических изделий

Марка изделия	№ поз.	Сеч. мм	Длина мм	К-во шт.	Масса кг: 1 поз.	Всех	Изделия	На лоджию	Примечание
Стойка (4 шт.)	3	□20×20	1060	4	3,33	3,33	3,33	13,32	
Уголок (1 шт.)	4	L75×50×6	4130	1	23,50	23,50	23,50	23,50	
Пластина (4 шт.)	5	-6×40	110	4	0,21	0,21	0,21	0,84	
Пластина (4 шт.)	6	-6×40	230	4	0,43	0,43	0,43	1,72	
Уголок (1 шт.)	7	L75×50×6	1060	1	6,03	6,03	6,03	6,03	
А-Ч (2 шт.)	8	-8×70	235	1	1,03	1,03	2,86	5,72	
	9	-8×70	415	1	1,83	1,83			
Кр-1 (4 шт.)	10	ф4 Вр I	4380	2	0,434	0,87	1,29	5,16	
	11	ф4 Вр I	140	30	0,014	0,42			

1. Кладка стенки ограждения лоджии выполняется из отборного кирпича „М 100" на растворе „М-50" с укладкой металлических каркасов через два ряда кладки на длину лоджии.
2. Штукатурный слой из цементного раствора наносится после возведения и тщательного скрепления штукатурной сетки с каркасом.
3. Сварку монтажных узлов производить электродами Э-42.

144-12-235.91 АС

Н.контр.	Майсюк		
Нач.мас.	Караваев		
ГАП	Кувакин		
Гл.спец.	Майсюк		
Исполн.	Поляничева		
Проверил	Майсюк		

Мансардный одноквартирный 4-комнатный жилой дом с пристроенными гаражом и хозпостройкой

Стадия	Лист	Листов
Р	49	

Лоджия. Узлы. Спецификации.

ЦНИИЭП гражданселькстрой

Привязан

Инв.№

Инв.№ подл. | Подпись и дата | Взам.инв.№

24885-01 53

Анкер А-4

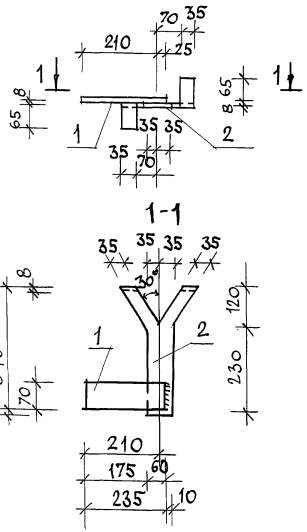

Стойка Ст-1

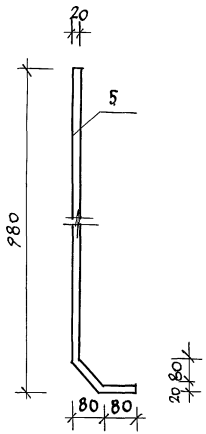

Спецификация на 1 металлическое изделие

Формат	Зона	Поз.	Обозначение	Наименование	Кол	Прим.
				Анкер А-4		
		1	ГОСТ 103-76	-8×70 ℓ=235	1	1.03кг
		2	ГОСТ 103-76	-8×70 ℓ=415	1	1.83кг
				Масса анкера		2,86кг
				Каркас КР-1		
		3	ГОСТ 6727-80	ф4 Вр I ℓ=4380	2	0,83кг
		4	ГОСТ 6727-80	ф4 Вр I ℓ=140	30	0,42кг
				Масса каркаса		1,25кг
				Стойка Ст1		
		5	ГОСТ 2591-88	□ 20×20 ℓ=1080	1	3.33кг

1. Сварку монтажных узлов производить электродами Э-42.

Каркас КР-1

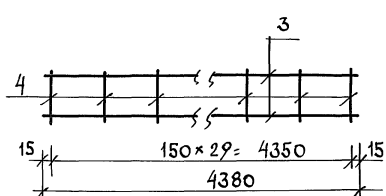

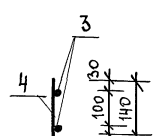

Н. контр.	Майсюк		144-12-235.91 АС
Нач. мас	Караваев		
ГАП	Кувакин		Мансардный одноквартирный 4-комнатный жилой дом с пристроенным гаражом и хозпостройкой
Гл. спец.	Майсюк		Стадия: Р; Лист: 50; Листов:
Вед. инж.	Симонова		Лоджия. Анкер А-4. Стойка Ст-1. Каркас КР-1
Инж. 1 кат.	Поляничева		ЦНИИЭП гражданселькстрой
Провер.	Майсюк		

Привязан

Инв. N

Инв. N подл. | Подпись и дата | Взам. инв. N

Альбом 1

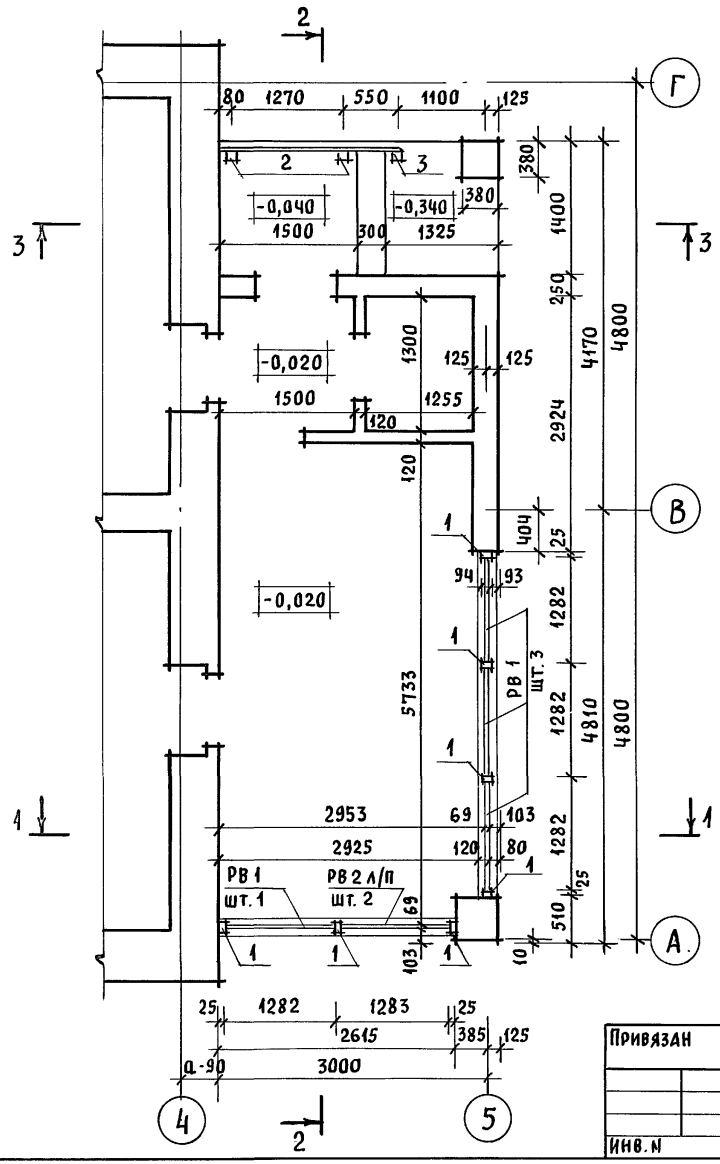

1 - 1

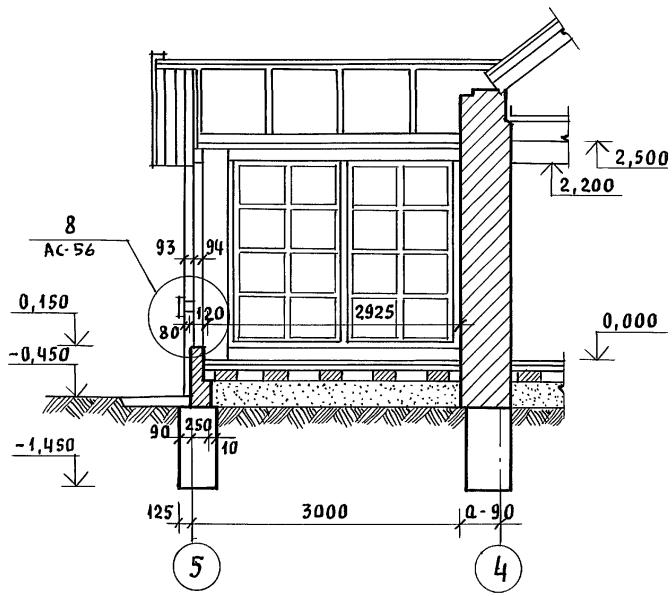

Разрезы 2-2, 3-3 смотреть АС-52.

Привязан			Нормок.	Майсюк		144-12-235.91	АС
			Нач. мас.	Караваев			
			ГАП	Кувакин			
			Гл. спец.	Майсюк			
			Инжен.	Поляничева			
Инв. N			Провер.	Майсюк			

Мансардный однокомнатный 4-комнатный жилой дом с пристроенными гаражом и хозпостройкой	Стадия	Лист	Листов
	Р	51	
Веранда. План. Разрез 1-1	ЦНИИЭП граждансельстрой		

Инв. N подл. | Подпись и дата | Взам. инв. N

24885-01 55

Альбом 1

2 - 2

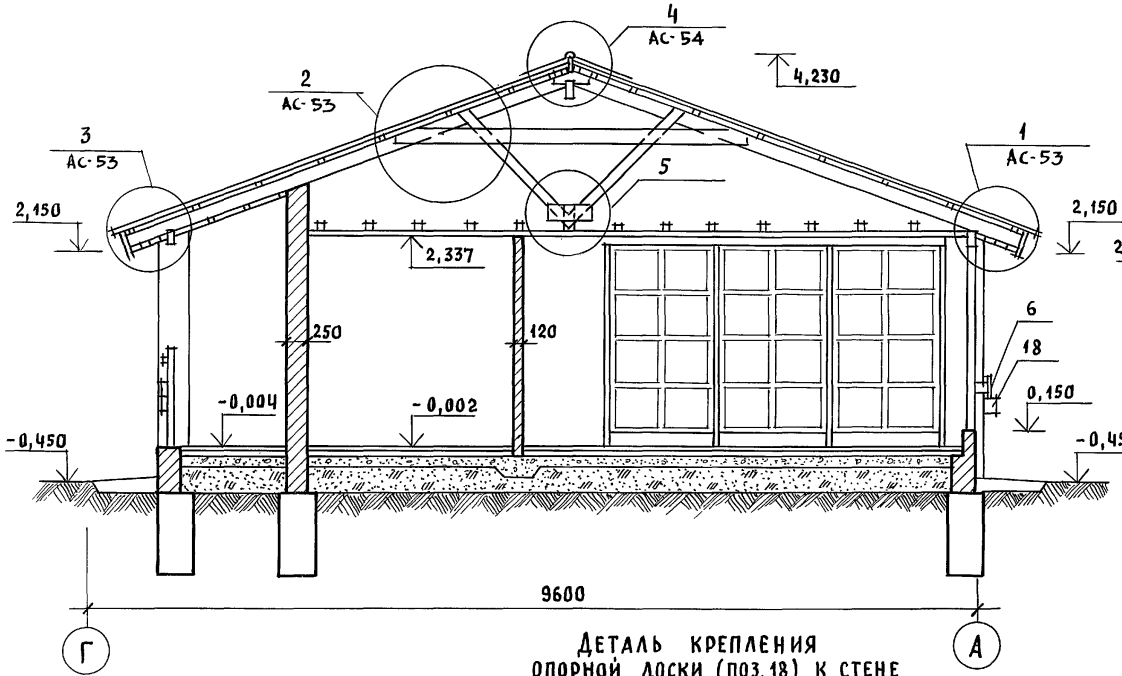

3 - 3

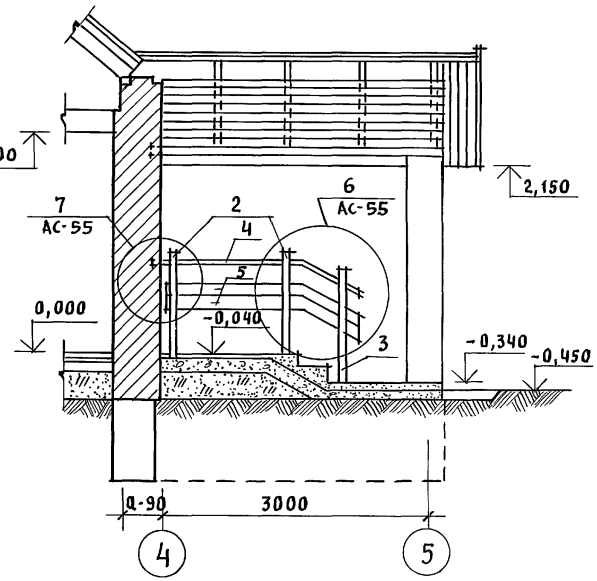

Деталь крепления опорной доски (поз. 18) к стене

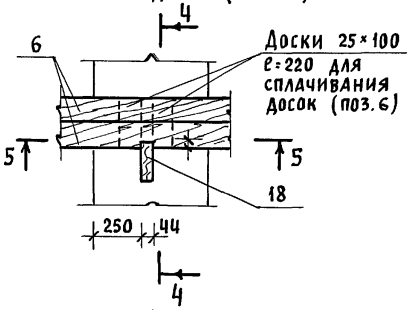

4 - 4

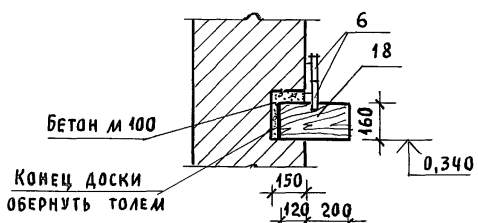

5 - 5

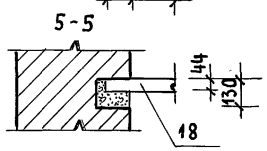

1. План веранды, разрез 1-1 смотреть АС-51
2. Спецификацию веранды смотреть АС-56

Привязан			
Инв. N			
Нормок.	Майсюк		
Нач. мас.	Караваев		
ГАП	Кувакин		
Гл. спец.	Майсюк		
Инженер.	Поляничева		
Провер.	Майсюк		

144-12-235.91 АС

Мансардный одноквартирный 4-комнатный жилой дом с пристроенными гаражом и хозпостройкой	Стадия	Лист	Листов
	Р	52	
Веранда. Разрезы 2-2, 3-3	ЦНИИЭП гражданселькстрой		

24885-01 56

Инв. N подл. | Подпись и дата | Взам. инв. N

Альбом 1

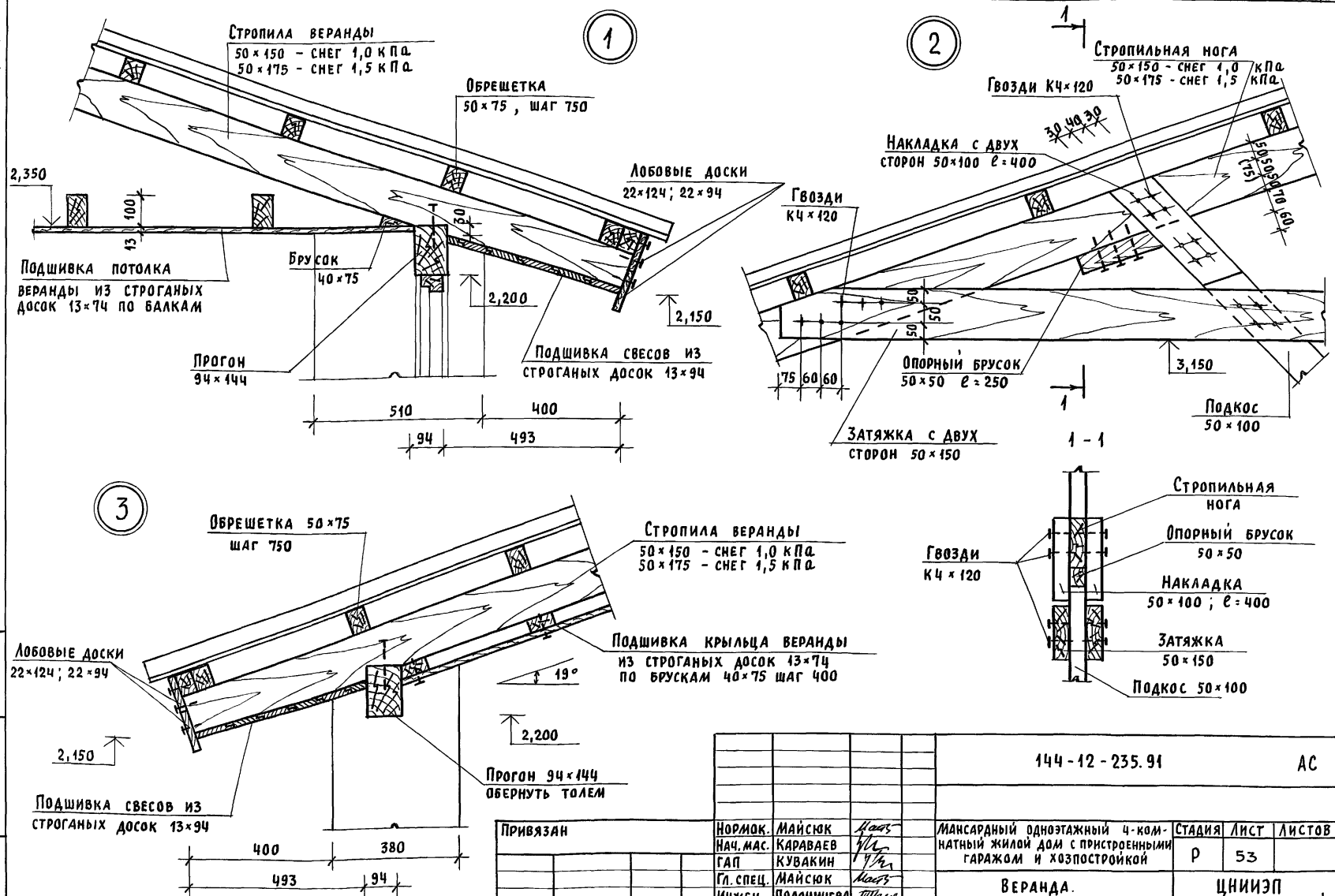

				144-12-235.91			АС
Привязан		Нормок.	Майсюк	Мансардный одноэтажный 4-комнатный жилой дом с пристроенными гаражом и хозпостройкой	Стадия	Лист	Листов
		Нач. мас.	Караваев		Р	53	
		ГАП	Кувакин				
		Гл. спец.	Майсюк	Веранда. Узлы NN 1,2,3	ЦНИИЭП гражданселъстрой		
		Инжен.	Поляничева				
Инв. N		Провер.	Майсюк				

24885-01 57

Инв. N подл. | Подпись и дата | Взам. инв. N

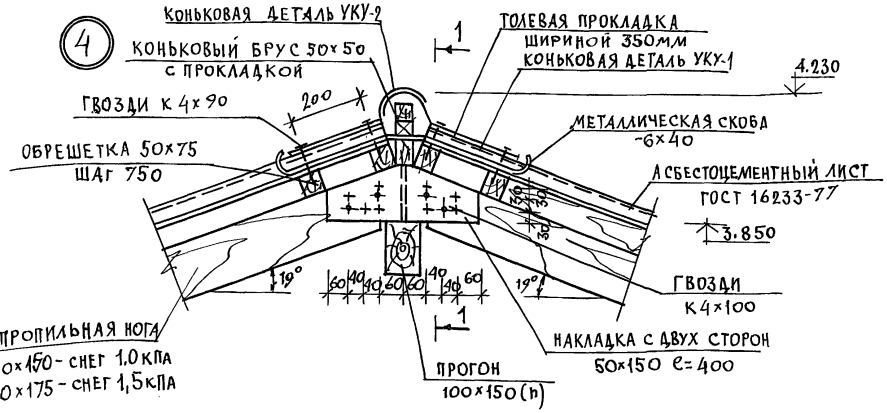

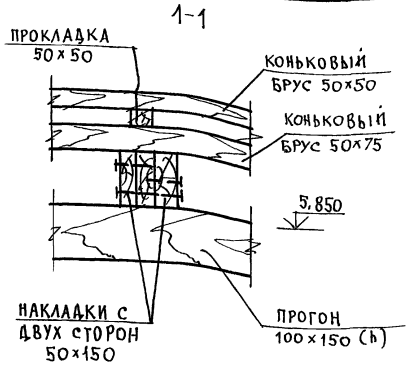

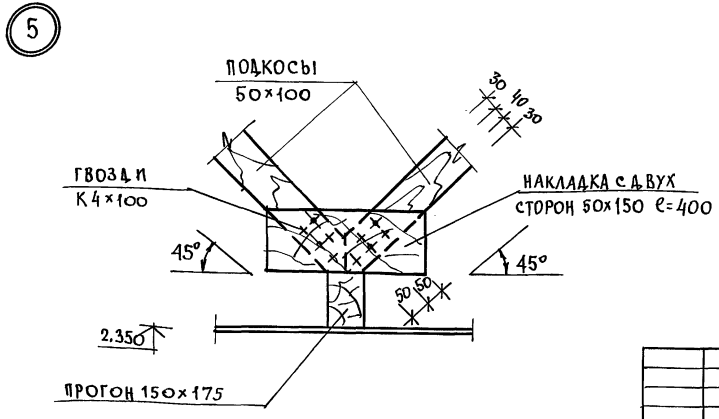

Альбом 1

Инв. N подл. | Подпись и дата | Взам. инв. N

Привязан			
Инв. N			

Н. контр.	Майсюк	
Нач. мас.	Караваев	
ГАП	Кувакин	
Гл. спец.	Майсюк	
Вед. инж.	Симонова	
Инж. т.к.	Поляничева	
Провер.	Майсюк	

144-12-235.91 АС

Мансардный одноквартирный 4-комнатный жилой дом с пристроенными гаражом и хозпостройкой	Стадия	Лист	Листов
	Р	54	
Веранда. Узлы N 4, 5.	ЦНИИЭП граждансельстрой		

24885-01 58

АЛЬБОМ 1

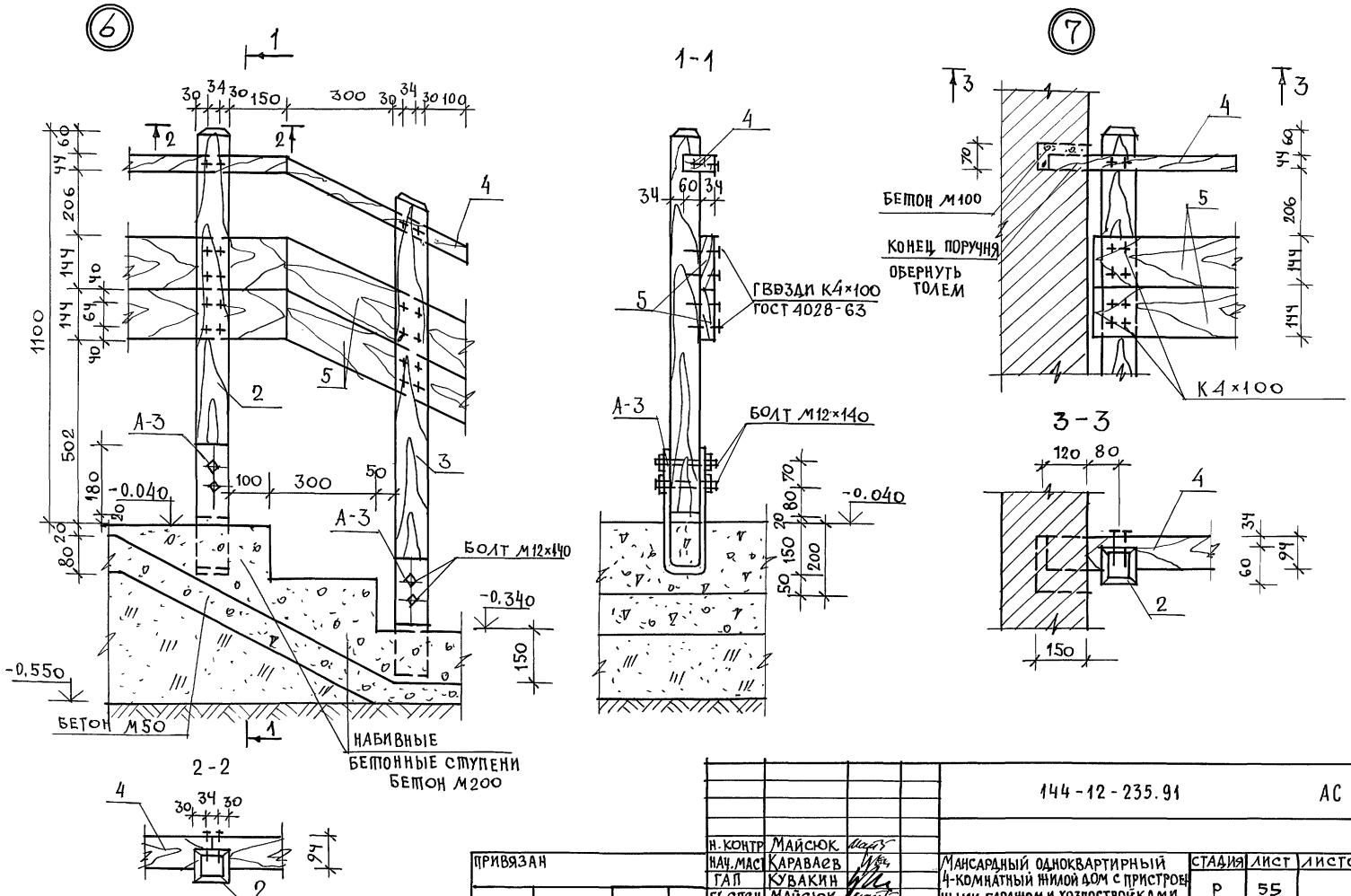

ПРИВЯЗАН				Н. КОНТР	МАЙСЮК		144-12-235.91 АС
				НАЧ. МАСТ	КАРАВАЕВ		
				ГАП	КУВАКИН		МАНСАРДНЫЙ ОДНОКВАРТИРНЫЙ 4-КОМНАТНЫЙ ЖИЛОЙ ДОМ С ПРИСТРОЕННЫМИ ГАРАЖОМ И ХОЗПОСТРОЙКАМИ
				ГЛ. СПЕЦ	МАЙСЮК		СТАДИЯ: Р; ЛИСТ: 55; ЛИСТОВ:
				ВЕД. ИНЖ	СИМОНОВА		ВЕРАНДА. УЗЛЫ №№ 6,7.
				ИНЖ. I К.	ПОЛЯНИЧЕВА		ЦНИИЭП ГРАЖДАНСЕЛЬСТРОЙ
ИНВ. №				ПРОВЕР.	МАЙСЮК		

24885-01 59

ИНВ. № ПОДЛ. | ПОДПИСЬ И ДАТА | ВЗАМ. ИНВ. №

МАРКА ПОЗ.	ОБОЗНАЧЕНИЕ	НАИМЕНОВАНИЕ	КОЛ	ОБЪЕМ ЕД. М³	ПРИМ.
1	ГОСТ 24454-80Е	СТОЙКА 44×94 ℓ=2000	7	0.080	
2		СТОЙКА 94×94 ℓ=1080	2	0,022	
3		СТОЙКА 94×94 ℓ=1230	1	0.012	
4		ПОРУЧЕНЬ 44×94 п.м	2,30	0,012	
5		ОГРАЖДЕНИЕ КРЫЛЬЦА 26×144 п.м	4.20	0,020	
6		ДЕКОРАТИВНАЯ ДОСКА 26×119 п.м	17.0	0,068	
7	ЛИСТ АС-58	РАМА РВ-1	4	0,176	
8	ЛИСТ АС-59	РАМА РВ-2 л/п	1 1	0,026 0,0273	
10	ГОСТ 24454-80Е	ОБШИВКА ВЕРАНДЫ 13×94 м²	2.70	0,005	
11		СТОЙКИ 50×100 п.м	4.50	0,023	
12		ПОДШИВКА ПОТОЛКА 13×74 п.м	290,5	0,552	
13		ПОДШИВКА КРЫЛЬЦА 13×74 п.м	57.0	0,108	
14		ПРОКЛАДКА 50×100 п.м	4.0	0.020	
15		БРУСКИ 40×75 п.м	16.0	0,048	
16		ОБВЯЗОЧНЫЙ БРУС 44×94 п.м	6,50	0,033	
17		СЛИВНАЯ ДОСКА 26×69 п.м	6.20	0.015	
18		ОПОРНАЯ ДОСКА 44×69 ℓ=320	4	0,011	
19		БРУСОК КРЕПЛЕНИЯ 94×119 ℓ=160	4	0,006	
20		ВКЛАДЫШ 25×100 ℓ=230	4	0.0024	
21	ЛИСТ АС-61	ЛЩ-3 л/п	2	0,110	
		МЕТАЛЛИЧЕСКИЕ ИЗДЕЛИЯ			
	ЛИСТ АС-56	АНКЕР А-3-4×94 ℓ=800	3	7,08	

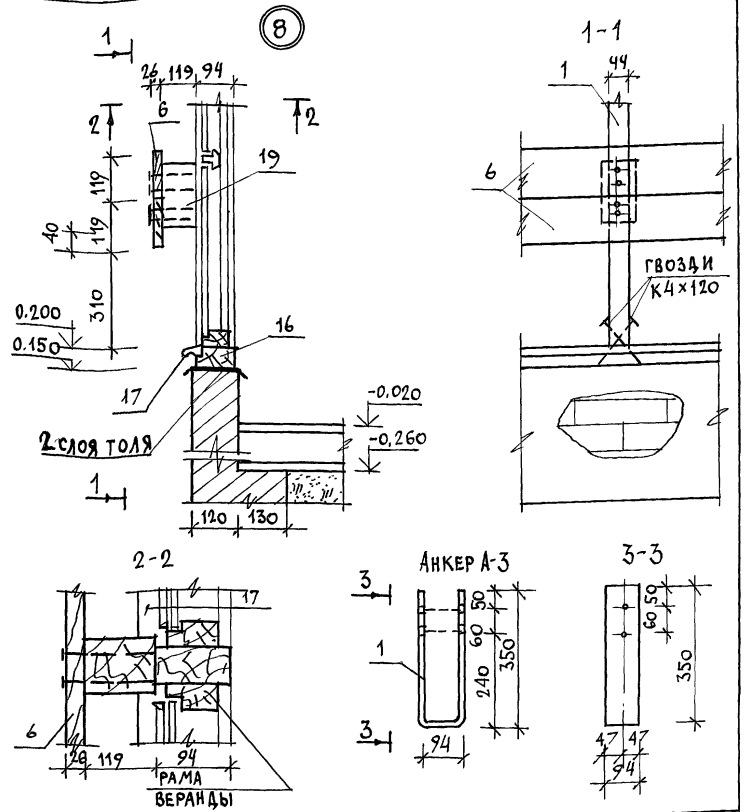

АЛЬБОМ 1

ИНВ.№ПОДЛ. | ПОДПИСЬ И ДАТА | ВЗАМ. ИНВ№

ПРИВЯЗАН

ИНВ. N

144-12-235.91 АС

Н. КОНТР.	МАЙСЮК		
НАЧ. МАСТ	КАРАВАЕВ		
ГАП	КУВАКИН		
ГЛ. СПЕЦ.	МАЙСЮК		
ВЕД. ИНЖ.	СИМОНОВА		
ИНЖ. ТК.	ПОЛЯНИЧЕВА		
ПРОВЕР.	МАЙСЮК		

МАНСАРДНЫЙ ОДНОКВАРТИРНЫЙ 4-КОМНАТНЫЙ ЖИЛОЙ ДОМ С ПРИСТРОЕННЫМИ ГАРАЖОМ И ХОЗПОСТРОЙКОЙ

СТАДИЯ	ЛИСТ	ЛИСТОВ
Р	56	

ВЕРАНДА. УЗЕЛ N 8. СПЕЦИФИКАЦИЯ.

ЦНИИЭП ГРАЖДАНСЕЛЬСТРОЙ

24885-01 60

Альбом 1

ФАСАД

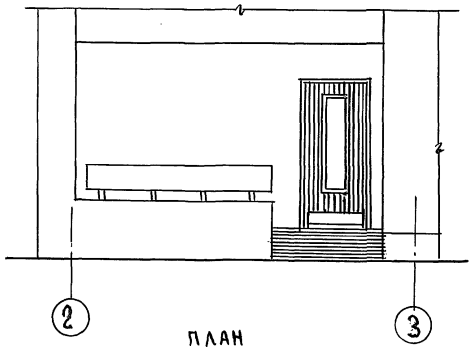

ПЛАН

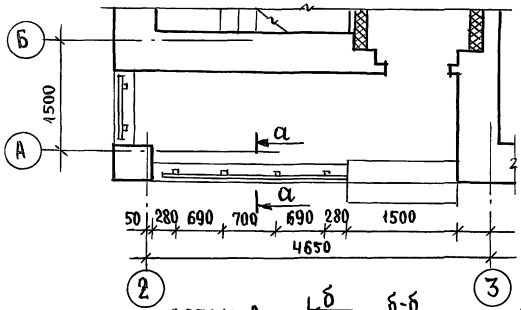

а-а

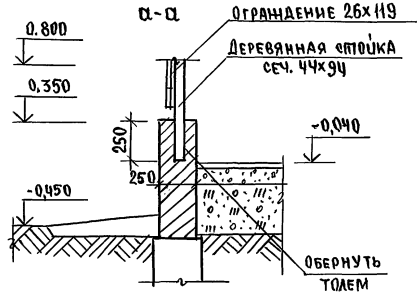

ДЕТАЛЬ ФАСАДА А-Г

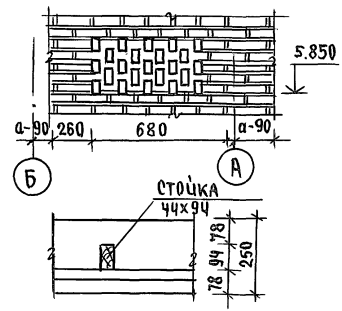

Марка поз.	Обозначение	Наименование	Кол.	Масса ед.кг	Примечание
1	ГОСТ 24454-80Е	Стойка 50х100х700 (44х94)	6	0,004	
2	"	Доски ограждения 32х125х2650 (26х119)	2	0,011	
3	"	Доски ограждения 32х125х980 (26х119)	1	0,006	

ДЕТАЛЬ А

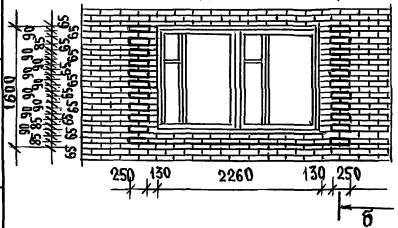

б-б

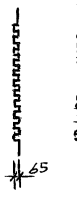

ДЕТАЛЬ Б

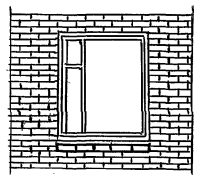

Взам.инв.№ | Подпись и дата | Инв.№ подл.

Привязан

Инв.№

Н.контр.	Майсюк		
Нач.МАС	Карабаев		
ГАП	Кубакин		
Гл.спец.	Майсюк		
Исполн.	Поляничева		
Провер.	Майсюк		

144-12-235.91 АС

Мансардный одноквартирный 4-комнатный жилой дом с пристроенными гаражом и хозпостройкой

Стадия	Лист	Листов
Р	57	

Крыльцо. План. Фасад. Разрез. Спецификация. Деталь фасада

ЦНИИЭП гражданселькстрой

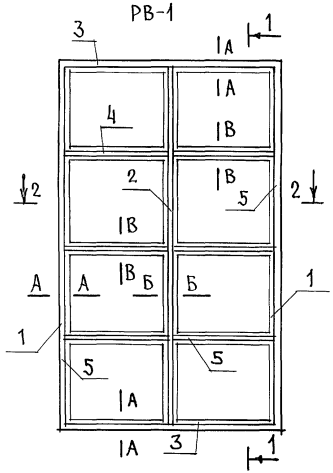

Спецификация на изделия

Марка поз.	Обозначение	Наименование	Кол	Об'ем ед. м³	Прим.
		РВ-1			
1	ГОСТ 23166-78	Обвязка вертикальная 44×69 ℓ=2000	2	0,016	
2		Брусок вертикальный 44×69 ℓ=1930	1	0,007	
3		Обвязка горизонтал. 44×69 ℓ=1160	2	0,009	
4		Брусок горизонтал. 44×44 ℓ=611	6	0,009	
5		Раскладка 16×10 п.м	17,0	0,003	
		Итого		0,044	
	ГОСТ 4028-63*	Гвозди К 1×16	60	0,06	
		Масса изделия		26,46	кг
	Стекло оконное толщиной 3мм 565×471		8	0,0064	кг

Детали позиций 1÷7см. на листе АС-59

Н.контр.	Майсюк		
Нач.маст	Караваев		
ГАП	Кувакин		
Гл.спец.	Майсюк		
Вед.инж	Симонова		
Инж.-к.	Поляничева		
Провер.	Майсюк		

144-12-235.91 АС

Мансардный одноквартирный 4-комнатный жилой дом с пристроенными гаражом и хозпостройкой

Стадия	Лист	Листов
Р	58	

Рама веранды РВ-1. Спецификация.

ЦНИИЭП граждансельстрой

Привязан

Инв. N

Инв. N подл. | Подпись и дата | Взам. инв. N

24885-01 62

Альбом 1

РВ-2п/РВ-2л/

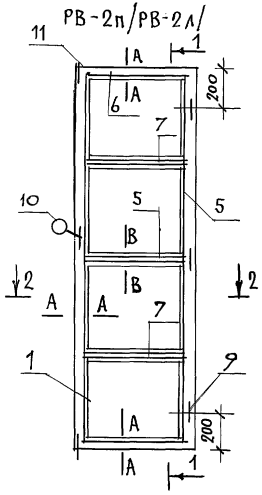

1-1

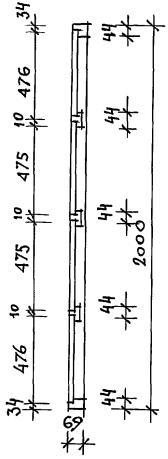

поз. 1, 3, 6

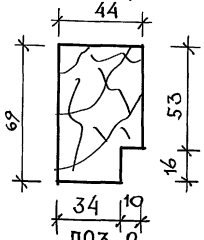

поз. 2

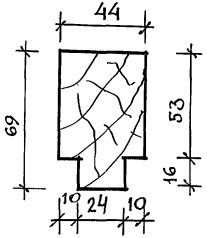

8-только для РВ-2п

2-2

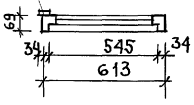

поз. 5

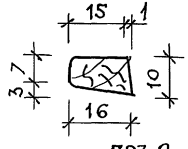

поз. 4, 7

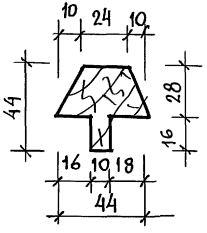

поз. 8

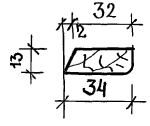

8-для РВ-2п

А-А

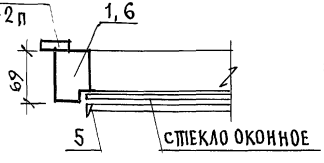

Данный лист см. совместно с листом АС-51, АС-58.

Спецификация на изделия

Марка поз.	Обозначение	Наименование	Кол.	Об'ем ед., м³	Прим.
		РВ-2п / РВ-2л			
1	ГОСТ 9685-61	Обвязка вертикальная 44×69 ℓ=2000	2	0,016	
6		Обвязка горизонтальная 44×69 ℓ=545	2	0,004	
7		Брусок горизонтальный 44×44 ℓ=609	3	0,004	
5		Раскладка по стеклу 16×10	п.м 20	0,0014	
8		Раскладка 34×13 ℓ=2000	1	0,0013	РВ-2п
		Итого для РВ-2п		0,0273	
		Итого для РВ-2л		0,0260	
9	ГОСТ 5088-78	Петли ПНЦ 85	3		
10	ГОСТ 5087-80	Ручка РС 80	1		
11	ГОСТ 5090-86	Шпингалет Ш-3	2		
	ГОСТ 4028-63	Гвозди К1×16	4	0,04кг	
		Масса РВ-2п - 16,42 кг			
		Масса РВ-2л - 15,64 кг			
		Стекло оконное толщ. 3мм - 540×471-8 шт. - 2,03 м³			

поз. 4, 7

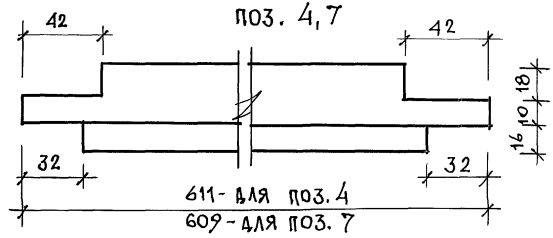

		144-12-235.91	АС
Н. контр.	Майсюк		
Нач. мас	Караваев		
ГАП	Кувакин		
Гл. спец.	Майсюк		
Вед. инж.	Симонова		
Инж. т.к.	Поляничева		
Провер.	Майсюк		

Мансардный одноквартирный 4-комнатный жилой дом с пристроенными гаражом и хозпостройкой

Рамы веранды РВ-2п, РВ-2л. Спецификация.

Стадия	Лист	Листов
Р	59	

ЦНИИЭП граждансельстрой

Привязан

Инв. №

Инв. № подл. | Подпись и дата | Взам. инв. №

24885-01 63

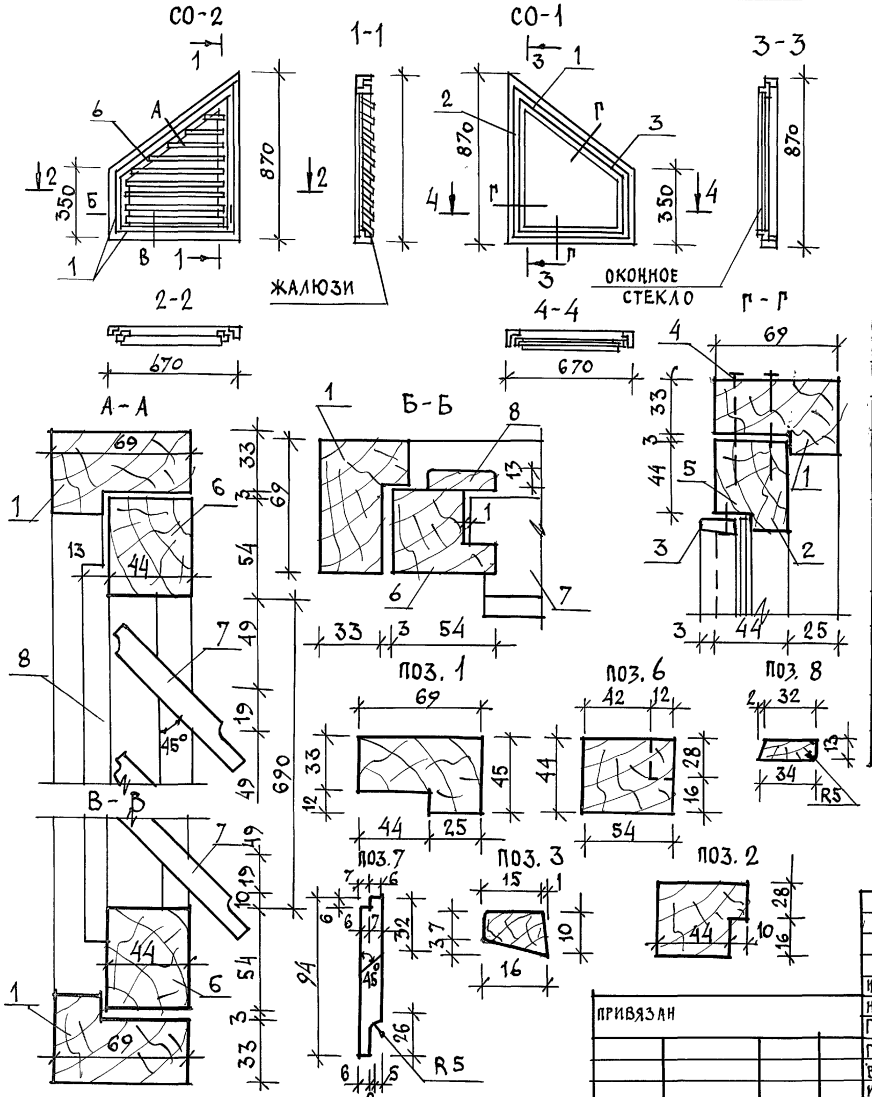

СПЕЦИФИКАЦИЯ НА ИЗДЕЛИЯ

МАРКА ПОЗ.	ОБОЗНАЧЕНИЕ	НАИМЕНОВАНИЕ	КОЛ	ОБ'ЕМ ЕД. М³	ПРИМ.
		СО-1			
1	ГОСТ 23166-78	ДРЕВЕСИНА КОРОБКИ 69×44 п.м	2,8	0,011	
2		ДРЕВЕСИНА ПЕРЕПЛЕТА 54×44 п.м	2,7	0.008	
3		РАСКЛАДКА 16×10 п.м	2,7	0,00043	
		ИТОГО:		0,0194	
4	ГОСТ 4028-63	ГВОЗДИ К 3×70	20	0,1кг	
5		ГВОЗДИ К 1×16	15	0,02кг	
		МАССА ИЗДЕЛИЯ		1,76кг	
		СО-2			
1	ГОСТ 23166-78	ДРЕВЕСИНА КОРОБКИ 69×44 п.м	2,8	0,011	
2		ДРЕВЕСИНА ПЕРЕПЛЕТА 54×44 п.м	2,7	0,008	
3		ЖАЛЮЗИ 94×13 п.м	0,9	0,0014	
		РАСКЛАДКА 34×13 п.м	2,7	0.0017	
		ИТОГО:		0.0221	
	ГОСТ 1145-80*	ШУРУПЫ 2×18	30		
	ГОСТ 5088-78	ПЕТЛИ ПНЦ 85	2		
	ГОСТ 5090-86	ЗАДВИЖКИ ЗТ	2		
	ГОСТ 5087-80	РУЧКА РС 80	1		
		МАССА ИЗДЕЛИЯ		13,28кг	

СТЕКЛО ОКОННОЕ ТОЛЩ. 3ММ 705×505-1шт. – 0,36 м²

СЛУХОВЫЕ ОКНА ИЗГОТОВЛЯТЬ В СООТВЕТСТВИИ С ГОСТ 475-78.

АЛЬБОМ 1

ИНВ. № ПОДЛ. | ПОДПИСЬ И ДАТА | ВЗАМ. ИНВ. №

ПРИВЯЗАН

ИНВ. №

Н.КОНТР.	МАЙСЮК	
НАЧ.МАСТ	КАРАВАЕВ	
ГАП	КУВАКИН	
ГЛ.СПЕЦ.	МАЙСЮК	
ВЕД.ИНЖ.	СИМОНОВА	
ИНЖ. I КАТ	ПОЛЯНИЧЕВА	
ПРОВЕР.	МАЙСЮК	

144-12-235.91 АС

МАНСАРДНЫЙ ОДНОКВАРТИРНЫЙ 4-КОМНАТНЫЙ ЖИЛОЙ ДОМ С ПРИСТРОЕННЫМИ ГАРАЖОМ И ХОЗПОСТРОЙКОЙ

СТАДИЯ	ЛИСТ	ЛИСТОВ
Р	60	

СЛУХОВЫЕ ОКНА СО-1 И СО-2

ЦНИИЭП ГРАЖДАНСЕЛЬСТРОЙ

24885-01 64

Альбом 1

ЛЩ-1П (ЛЩ-1Л)

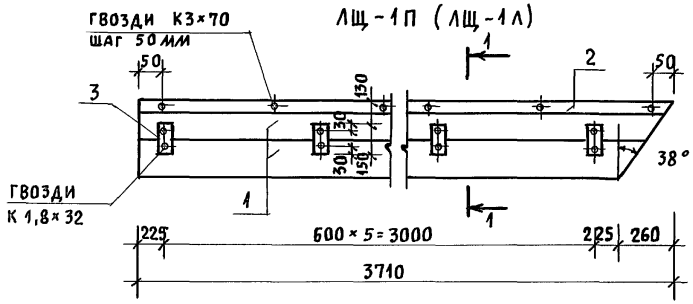

1-1

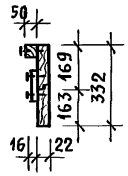

ЛЩ-2П (ЛЩ-2Л)

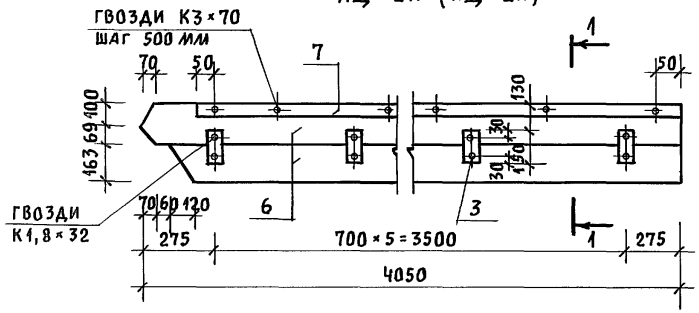

ЛЩ-3П (ЛЩ-3Л); ЛЩ-4; ЛЩ-5

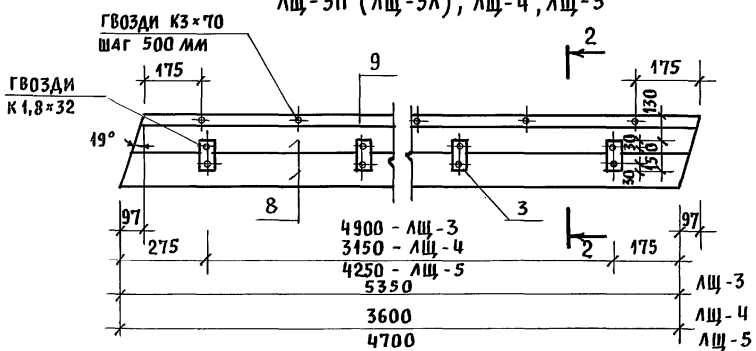

2-2

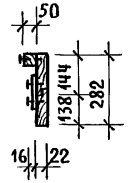

Лобовые щиты ЛЩ-1Л, ЛЩ-2Л, ЛЩ-3Л изготавливаются в зеркальном изображении соответственно щитам ЛЩ-1П, ЛЩ-2П, ЛЩ-3П.

Марка, поз.	Обозначение	Наименование	Кол.	Масса	Примечание
		ЛЩ-1П (ЛЩ-1Л)			
1	ГОСТ 24454-80Е	Доски 22×169 ℓ=3710	2	0,0324	
2	"	Брусок 50×47 ℓ=3710	1	0,0092	
3	"	Брусок 75×16 ℓ=150	6	0,0012	
		Итого:		0,0428	
4	ГОСТ 4028-63	Гвозди К3×70	9	0,04кг	
5	"	Гвозди К1,8×32	12	0,01кг	
		Масса изделия:		25,73кг	
		ЛЩ-2П (ЛЩ-2Л)			
6	ГОСТ 24454-80Е	Доски 22×169 ℓ=4050	2	0,0354	
7		Брусок 50×47 ℓ=4050	1	0,0101	
3		Брусок 75×16 ℓ=150	6	0,0012	
		Итого:		0,0467	
4	ГОСТ 4028-63	Гвозди К3×70	9	0,04кг	
5	"	Гвозди К1,8×32	12	0,01кг	
		Масса изделия:		28,07кг	
		ЛЩ-3П (ЛЩ-3Л)			
8	ГОСТ 24454-80Е	Доски 22×144 ℓ=5350	2	0,0402	
9	"	Брусок 50×47 ℓ=5350	1	0,0134	
3	"	Брусок 75×16 ℓ=150	8	0,0016	
		Итого:		0,0552	
4	ГОСТ 4028-63	Гвозди К3×70	11	0,04кг	
5	"	Гвозди К1,8×32	16	0,01кг	
		Масса изделия:		33,15кг	
		ЛЩ-4			
10	ГОСТ 24454-80Е	Доски 22×144 ℓ=3600	2	0,0135	
11	"	Брусок 50×47 ℓ=3600	1	0,009	
3	"	Брусок 75×16 ℓ=150	6	0,0002	
		Итого:		0,0372	
4	ГОСТ 4028-63	Гвозди К3×70	8	0,04кг	
5	"	Гвозди К1,8×32	14	0,01кг	
		Масса изделия:		22,32кг	
		ЛЩ-5			
12	ГОСТ 24454-80Е	Доски 22×144 ℓ=4700	2	0,018	
13	"	Брусок 50×47 ℓ=4700	1	0,0118	
3	"	Брусок 75×16 ℓ=150	7	0,0002	
		Итого:		0,0392	
4	ГОСТ 4028-63	Гвозди К3×70	10	0,04кг	
5	"	Гвозди К1,8×32	15	0,01кг	
		Масса изделия		30,0кг	

144-12-235.91 АС

Привязан

Инв. N

Нормок.	Майсюк	
Нач. мас.	Караваев	
ГАП	Кувакин	
Гл. спец.	Майсюк	
Исполн.	Третьяченко	
Провер.	Майсюк	

Мансардный одноквартирный 4-комнатный жилой дом с пристроенными гаражом и хозпостройкой

Стадия	Лист	Листов
Р	61	

Лобовые щиты
1Щ-1Пл, ЛЩ-2Пл, 1Щ-3Пл, 1Щ-4, ЛЩ-5

ЦНИИЭП гражданселькстрой

Взам. инв. N | Подпись и дата | Инв. N подл.

Шкаф встроенный Ш-1.

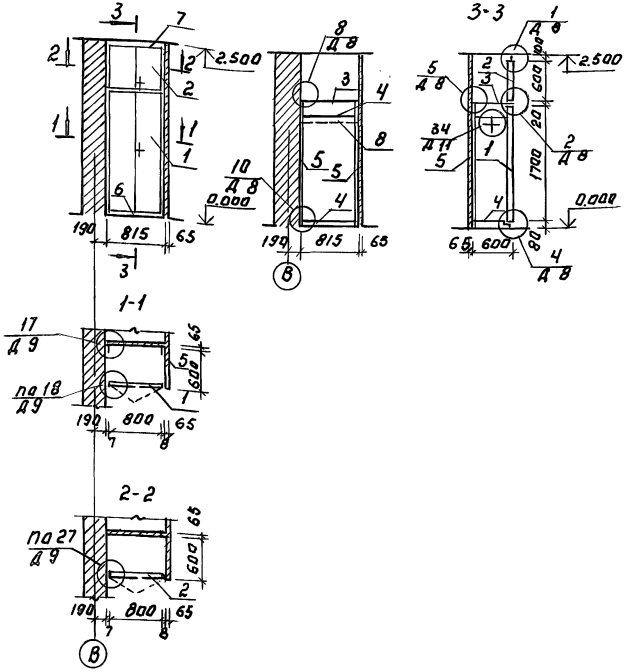

Спецификация сборочных элементов шкафа Ш-1

Марка поз.	Обозначение	Наименование	Кол. шт	Расход материалов на одно изделие: плотник. кв.м³	стекло м²	Шпон м²	Скоб.ян. изд. кг
1	Сер.1.172.5-6-0100-06	Дверной блок шкафа ДШ17-8	1	0.019	1.35	3.00	1.0
2	Сер.1.172.5-6-0200-18	Дверной блок антресоли ДА6-8	1	0.012	0.48	1.08	0.8
3	Сер.1.172.5-6-0800-09	Полка антресольная ПА6-8	1	—	0.5	1.04	—
4	Сер.1.172.5-6-0900-09	Полка переставная ПП6-8	2	—	0.5	1.04	—
5	Сер.1.172.5-6-0002	Брусок монтажный БМ-18	2	0.002	—	—	—
6	Сер.1.172.5-6-0007	Цоколь ℓ=815	1	0.0035	—	—	—
7	Сер.1.172.5-6-0008-04	Наличник Н-5 ℓ=815	1	0.00017	—	—	—
8	Сер.1.172.5-6-0003	Штанга Ш-1 ℓ=800	1	0.00016	—	—	—
	Сер.1.172.5-6-0004	Штангодержатель	2	0.0005	—	—	—
	Сер.1.1725-6-0014	Угольник УМ-2	4	—	—	—	—

Примечание.

1. Данный лист читать совместно с листом АС-11
2. Узлы см. сер. 1.172.5-6-0000 Д8 ÷ Д11
3. При исполнении двухпольных дверок предусматривается в левой дверке 2 задвижки, в правой дверке замок и футорка.
4. Дверные полотна покрыть бесцветным лаком.

Н.контр.	Кубакин		
Нач.маст.	Караваев		
ГАП	Кубакин		
Гл.спец.к.	Майсюк		
Исполн.	Панишкин		
Провер.	Кубакин		

Привязан:

Инв. №

144-12-235.91 АС

Мансардный одноквартирный 1комнатный жилой дом с пристроенными гаражом и хозпостройкой

Стадия Р | Лист 62 | Листов

Шкаф встроенный Ш-1. Спецификация

ЦНИИЭП Граждансельстрой

Инв. № подл. | Подпись и дата | Взам. инв. №

24885-01 66

Альбом 1

Шкаф встроенный Ш-2 и антресоль А-1

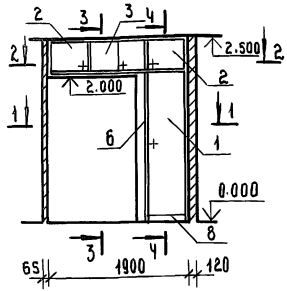

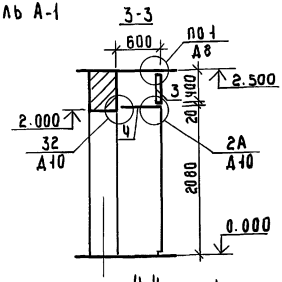

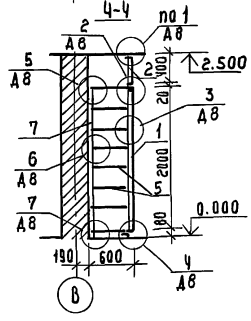

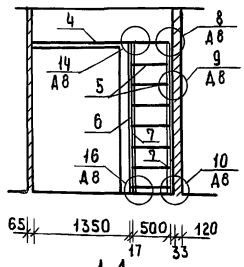

1-1

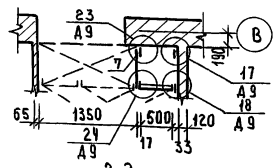

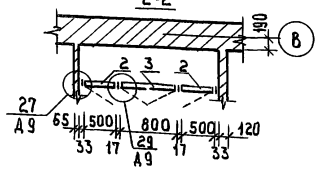

Примечание

1. Данный лист читать совместно с АС-11
2. Узлы см. сер. 1.172.5-6-0000 Д8÷Д10
3. При исполнении двупольных дверок предусматривается в левой дверке 2 задвижки, в правой дверке замок и футорка. В однопольной дверке предусматриваются замок и футорка.
4. Дверные полотна и боковые стенки покрыть бесцветным лаком.

Спецификация сборочных элементов шкафа Ш-2 и антресоли А-1

Марка поз.	Обозначение	Наименование	Кол шт.	Расход материалов на одно изделие: Пиломат. хв. м³	ДСП 16мм м²	Шпон м²	Скобян. изд. кг.
1	сер. 1.172.5-6-0100-05	Дверной блок ДШ20-5	1	0.021	1.0	2.2	0,5
2	сер. 1.172.5-6-0200-02	Дверной блок антресоли ДАч-5	2	0.008	0.2	0.48	0.4
3	сер. 1.172.5-6-0200-12	Дверной блок антресоли ДАч-8	1	0.01	0.32	0.8	0.8
4	сер. 1.172.5-6-0800	Полка антресольная ЛА ℓ=1900	1	—	1.14	2.32	—
5	сер. 1.172.5-6-0900-08	Полка переставная ППБ-5	7	—	0.3	0.64	—
6	сер. 1.172.5-6-0500-03	Стенка боковая СБШ 21-6	1	—	1.26	2.57	—
7	сер. 1.172.5-6-0002-01	Брусок монтажный БМ-21	3	0,0023	—	—	—
8	сер. 1.172.5-6-0007	Цоколь ℓ=550	1	0.0023	—	—	—
	сер. 1.172.5-6-0008-01	Наличник Н-2 ℓ=3000	—	0.0006	—	—	—
	сер. 1.172.5-6-0006-01	Полкодержатель ЛД-2	12	0.0018	—	—	—
	сер. 1.172.5-6-0009-01	Винт стяжной В-2	4	—	—	—	—
	сер. 1.172.5-6-0009	Винт стяжной В-1	6	—	—	—	—
	сер. 1.172.5-6-0010	Гайка стяжная	10	—	—	—	—
	сер. 1.172.5-6-0013	Угольник Ум-1	4	—	—	—	—
	сер. 1.172.5-6-0014	Угольник Ум-2	8	—	—	—	—

Привязан

Инв.№

Н.контр.	Кувакин	
Нач.маст	Караваев	
ГАП	Кувакин	
Гл.спец.к	Майсюк	
Исполн.	Панюшкин	
Провер.	Кувакин	

144-12-235.91 АС

Мансардный одноквартирный 4-комнатный жилой дом с пристроенными гаражом и хозпостройкой

Стадия	Лист	Листов
Р	63	

Шкаф встроенный Ш-2
Антресоль А-1
Спецификация

ЦНИИЭП граждансельстрой

24885-01 67

Инв.№ подл. | Подпись и дата | Взам.инв.№

Альбом 1

Марка поз.	Обозначение	Наименование	Кол-во	Объем ед., м³	Примеч.
		Деревянные детали			
1	ГОСТ 24454-80Е	Верт. брус. короб 67×94, ℓ=2010	2	0,0150	
2		Гориз. брус. короб 67×94, ℓ=2540	1	0,0190	
3		Монтажный брус 33×94, ℓ=2540	1	0,0101	
4		Верт. перепл. 67×94, ℓ=1955	4	0,0146	
5		Гориз. перепл. 67×94, ℓ=1224	4	0,0091	
6		Гориз. элемент 44×94, ℓ=1100	10	0,0055	
7		Доска 19×94, ℓ=1100	2	0,0027	
8	ГОСТ 8242-88	Обшивка 0-3 13×94 п.м.	40,0	0,052	
9	ГОСТ 24454-80Е	Ручки 44×269 п.м.	3,0	0,053	

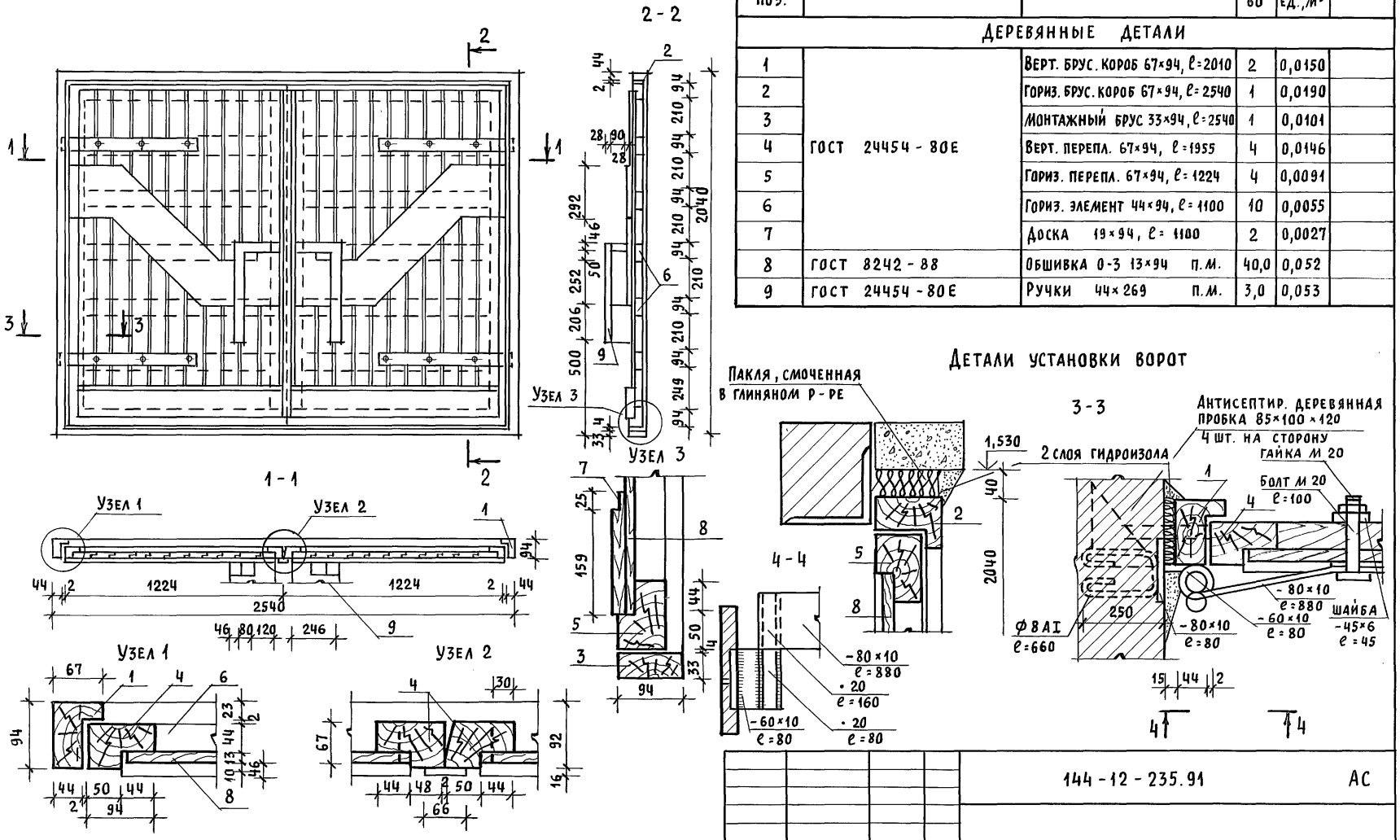

144-12-235.91				АС
Привязан	Нормок.	Майсюк	Мансардный, одноквартирный 4-комнатный жилой дом с пристроенными гаражом и хозпостройкой	Стадия: Р; Лист: 64; Листов:
	Нач. мас.	Караваев		
	ГАП	Кувакин		
	Гл. спец.	Майсюк	Ворота гаража	ЦНИИЭП граждансельстрой
	Инжен.	Третьяченко		
Инв. N	Провер.	Майсюк		

24885-01 68

Инв. N подл. | Подпись и дата | Взам. инв. N

Альбом 1

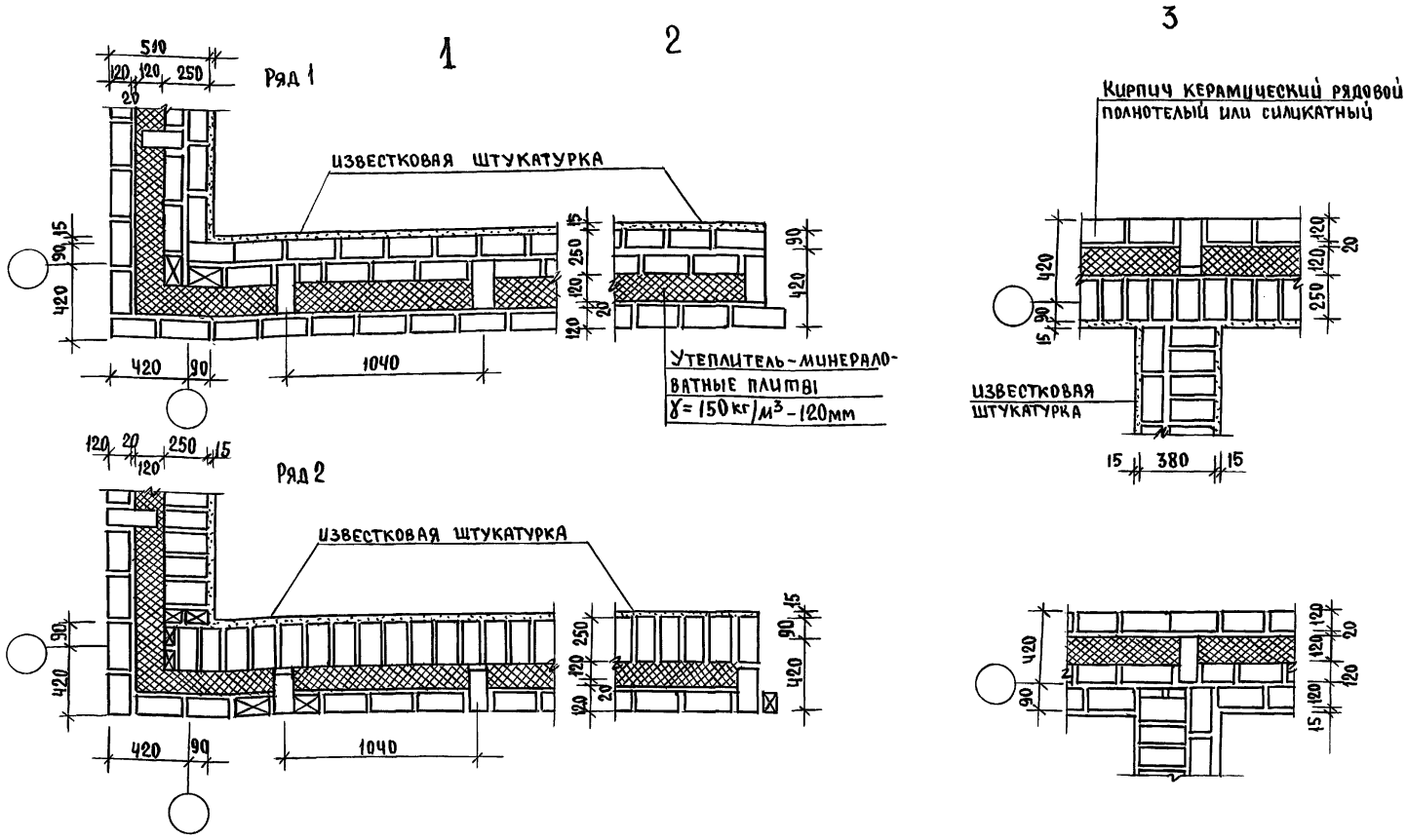

Данный лист см. совместно с листами планов.
Данные узлы разработаны в соответствии с серией 2.130-8 в.1
Арматурные сетки устанавливать в уровне перекрытий только в углах и пересечениях стен.
Расход Ф4 Вр I на арматурные сетки.

				144-12-235.91			АС
Привязан		Н.Контр.	Майсюк	Мансардный одноквартирный 4-комнатный жилой дом с пристроенными гаражом и хозпостройкой	Стадия	Лист	Листов
		Нач.мас.	Караваев		Р	65	
		ГАП	Кувакин				
		Гл.спец.	Майсюк	Узлы плана 1,2,3. /облегченной кладки тип „А" вариант/	ЦНИИЭП гражданссельстрой		
		Инж.III к	Третьяченко				
Инв. №		Проверил	Майсюк				

24885-01 69

Инв. № подл. | Подпись и дата | Взам. инв. №

Альбом 1

1

2

3

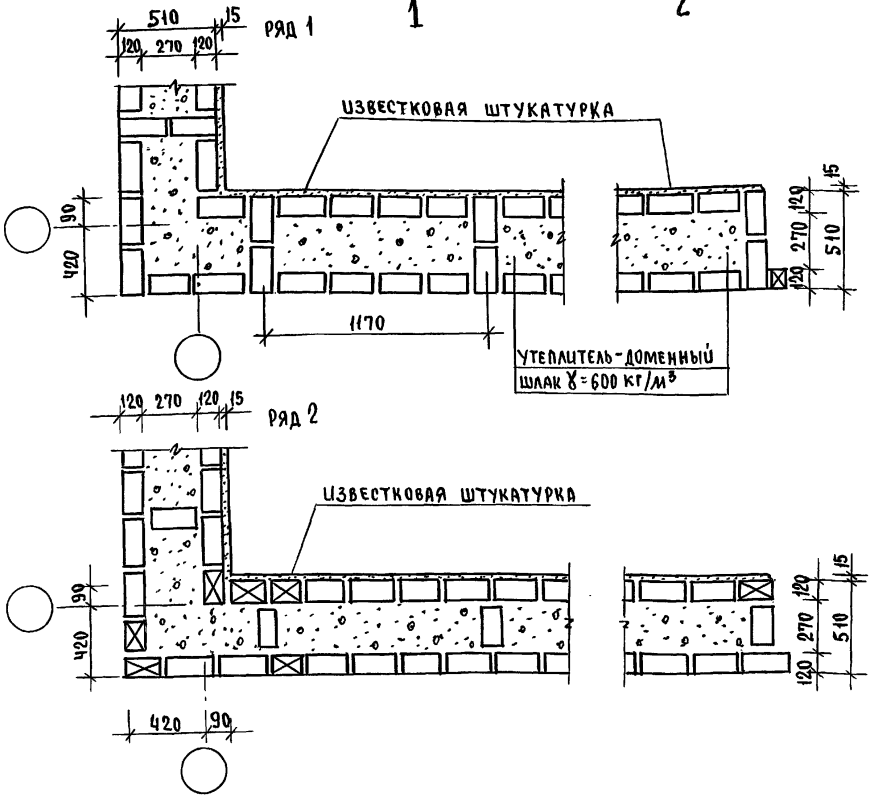

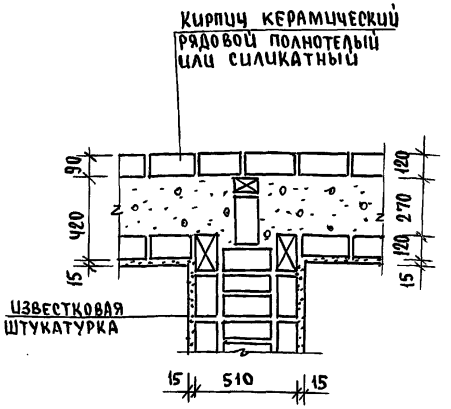

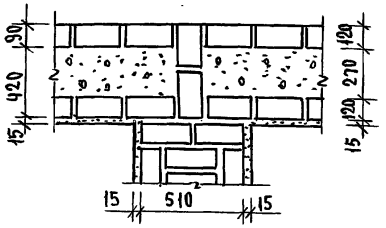

Данный лист см. совместно с листом АС-9.
Данные узлы разработаны в соответствии с серией 2.130-8 в.1
Арматурные сетки устанавливать в уровне перекрытий только в углах и пересечениях стен.

				144-12-235.91	АС
Привязан		Н.контр.	Майсюк	Мансардный одноквартирный 4-комнатный жилой дом с пристроенными гаражом и хозпостройкой	Стадия: Р; Лист: 66; Листов:
		ГАП	Кувакин		
		Гл.спец.	Майсюк		
Инв.№		Инж. Шк	Третьячинко	Узлы плана 1, 2, 3. Облегченная кладка тип Б вариант	ЦНИИЭП гражданселькстрой
		Проверил	Майсюк		

24885-01 70

Инв.№ подл. | Подпись и дата | Взам. инв.№

Альбом 1

1

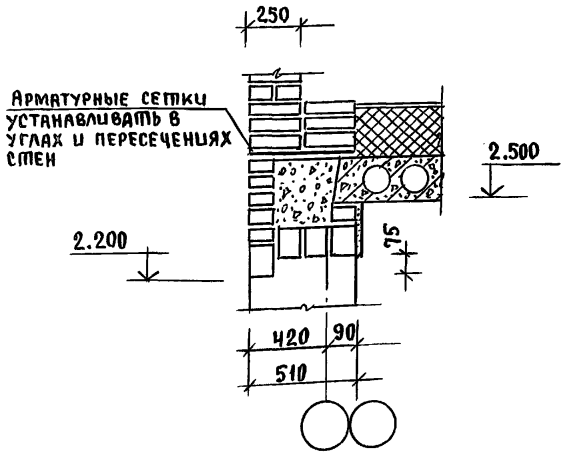

2

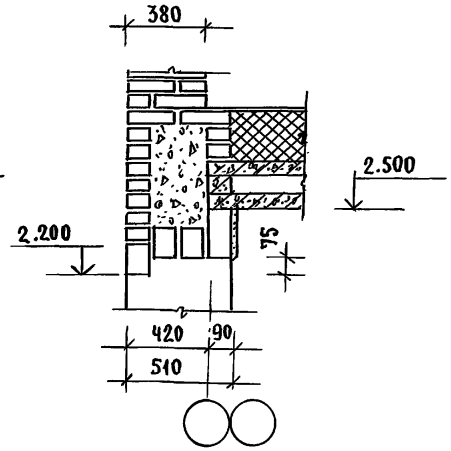

3

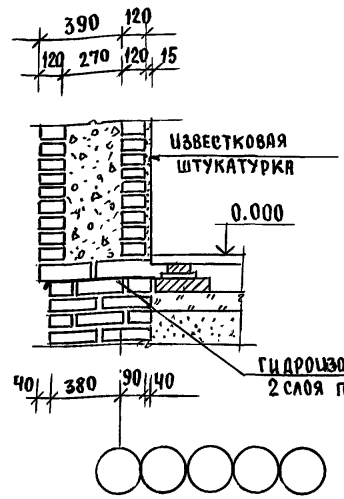

3а

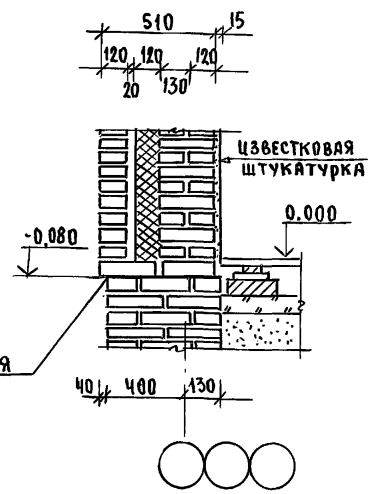

1а

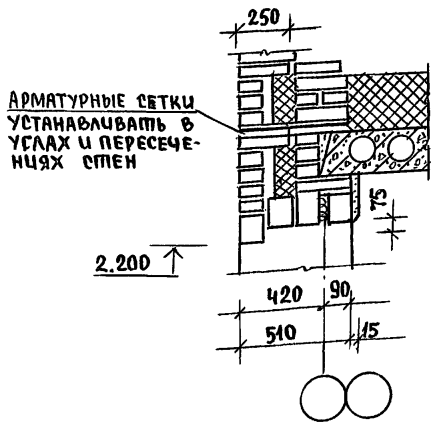

2а

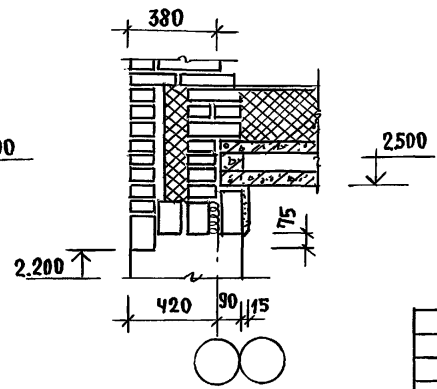

Данный лист см. совместно с листом АС-11.
Узлы 1,2,3 разработаны для кирпичных стен облегченной кладки тип „Б", узлы 1а,2а,3а – для кирпичных стен облегченной кладки тип „А".
Данные узлы разработаны в соответствии с серией 2.130-8 в.8
Арматурные сетки см. лист АС-68

Привязан

Инв.№

Н.контр.	Майсюк		
Нач.маст.	Каравaев		
ГАП	Кувакин		
Гл.спец.	Майсюк		
Инж.-тк	Полянчева		
Проверил	Майсюк		

144-12-235.91 АС

Мансардный одноквартирный 4-комнатный жилой дом с пристроенными гаражом и хозпостройкой

Узлы разрезов 1,2,3,1а,2а,3а облегченная кладка тип „А" и „Б" варианты

Стадия	Лист	Листов
Р	67	

ЦНИИЭП гражданселькстрой

24885-01 71

Инв.№ подл. | Подпись и дата | Взам.инв.№

С-1

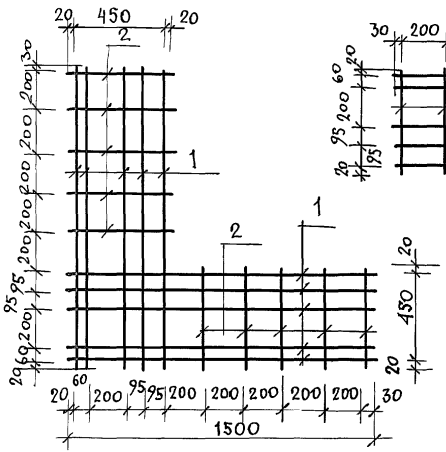

С-2

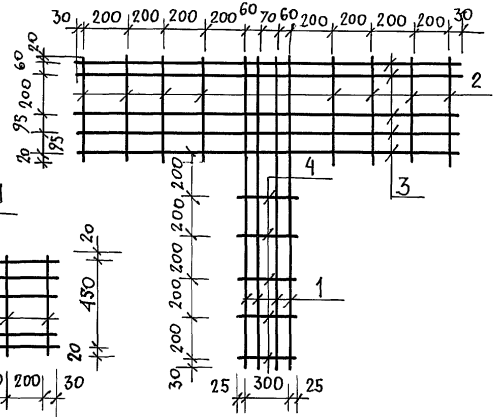

С-3

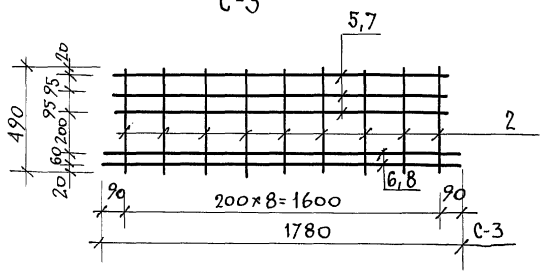

Спецификация на 1 металлическое изделие

Марка поз.	Обозначение	Наименование	Кол	Масса кг	Примеч
		С-1			
1	ГОСТ 6727-80	ф4 Вр I ℓ=1500	10	1.47	
2	ГОСТ 5781-82	ф6 AI ℓ=490	10	1.09	
		итого		2,56	
		С-2			
2	ГОСТ 5781-82	ф6 AI ℓ=490	8	0,87	
3	ГОСТ 6727-80	ф4 Вр I ℓ=1850	5	0,91	
1	ГОСТ 6727-80	ф4 Вр I ℓ=1500	4	0,59	
4	ГОСТ 5781-82	ф6 AI ℓ=350	5	0,40	
		итого		2,77	
		С-3			
2	ГОСТ 5781-82	ф6 AI ℓ=490	9	0,98	
5	ГОСТ 6727-80	ф4 Вр I ℓ=1640	3	0,48	
6	ГОСТ 6727-80	ф4 Вр I ℓ=1780	2	0,35	
		итого		1,81	

1. Арматурные сетки устанавливать в уровне перекрытий только в углах и пересечениях стен; для простенков - в уровне верха и низа.
2. Арматурные сетки в пределах утепляемой полости защитить слоем цементного р-ра марки 100 толщ. не менее 30мм (общая толщина)
3. Сетки изготовлять при помощи контактной точечной сварки в соответствии с требованиями СНиП 3.03.01-87.

		144-12-235.91	АС
Н. контр.	Майсюк		
Нач. маст.	Караваев		
ГАП	Кувакин	Мансардный одноквартирный 4-комнатный жилой дом с пристроенными гаражом и хозпостройкой	Стадия Р; Лист 68; Листов
Гл. спец.	Майсюк		
Вед. инж.	Симонова	Сетки С-1÷С-3.	ЦНИИЭП граждансельстрой
Инж. ТК	Полянчева		
Провер.	Майсюк		

Привязан

Инв. N

Инв. N подл. | Подпись и дата | Взам. инв. N

План с расстановкой мебели в общей комнате

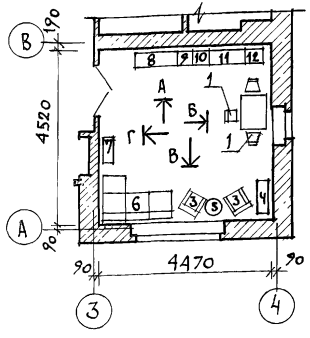

Развертка стен с расстановкой мебели в общей комнате

Вид „А" Вид „Б" Вид „В" Вид „Г"

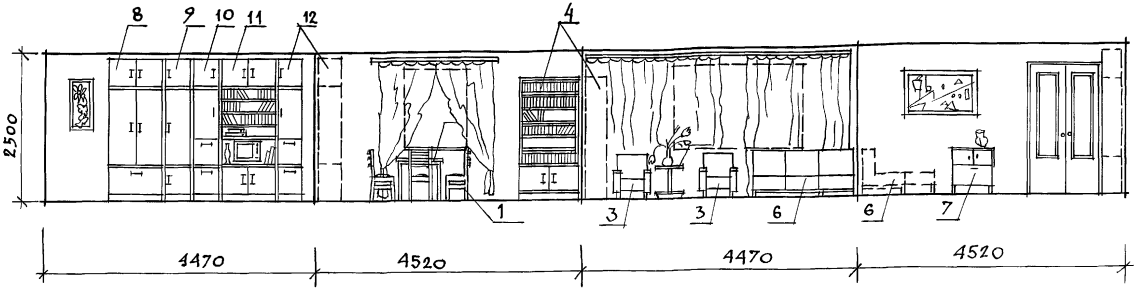

Вид мебели

1. Стул
2. Стол обеденный
3. Кресло
4. Шкаф книжный
5. Столик журнальный
6. Софа
7. Тумба
8. Шкаф комбинированный
9. Шкаф
10. Шкаф
11. Шкаф комбинированный
12. Шкаф

1. Типы мебели даны на основе действующих государственных стандартов.
2. Расстановка групп мебели определялась соответственно функциональным зонам помещения и осуществлялась на основе отбора рациональной номенклатуры мебели. При этом учитывалась возможность взаимозаменяемости предметов и сочетания различных вариантов нормализованных наборов или групп мебели в помещении с учетом допускаемого процента насыщенности мебелью.

				144-12-235.91	АС
Привязан		Н. контр.	Кувакин	Мансардный одноквартирный 4-комнатный нилой домс пристроенными гаражом и хозпостройкой	Стадия: Р; Лист: 69; Листов:
		Нач. маст.	Караваев		
		ГАП	Кувакин		
		Гл. спец.	Майсюк		
Инв. N		Архитект.	Панюшкин	Вариант решения интерьера общей комнаты.	ЦНИИЭП гражданселькстрой
		Провер.	Кувакин		

24885-01 73

Инв. N подл. | Подпись и дата | Взам. инв. N

Альбом 1

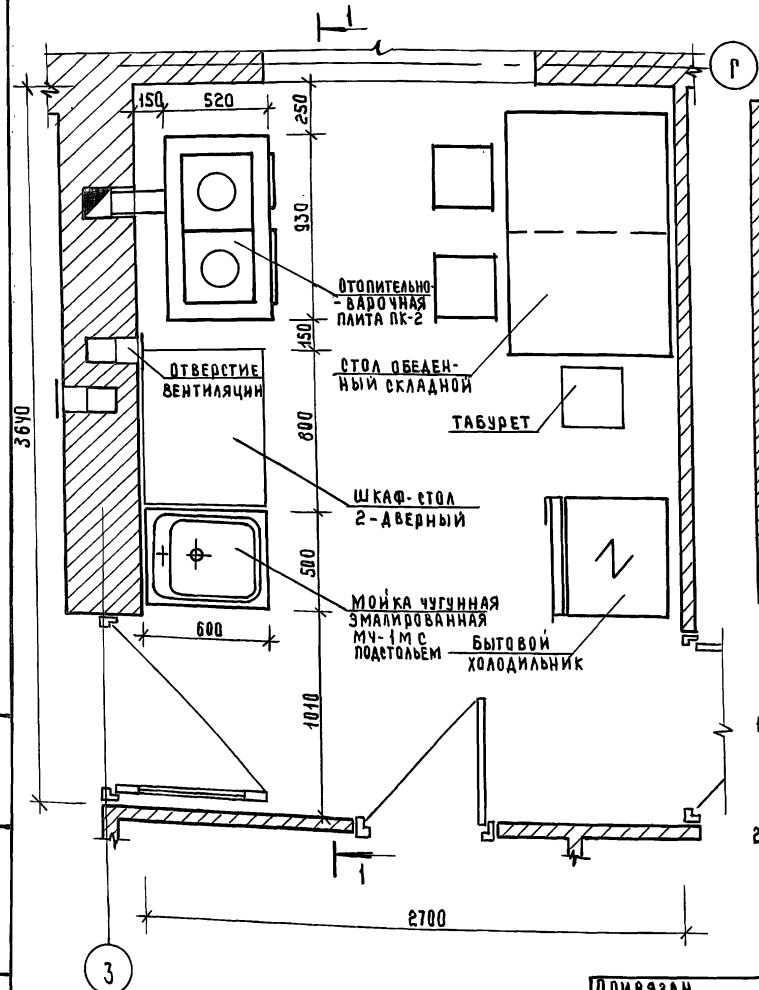

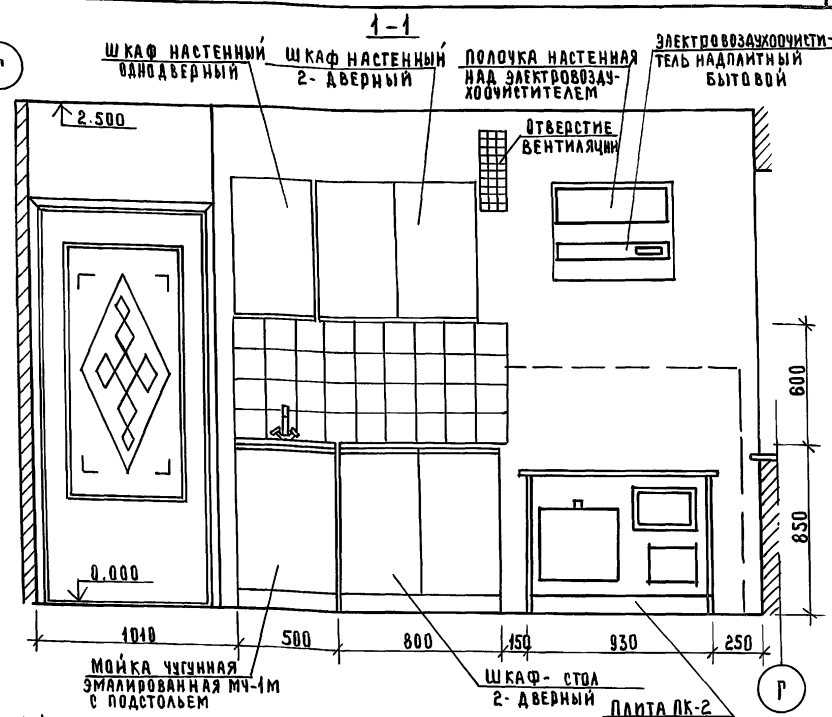

1. Для защиты пола и стен от возгорания следует предусмотреть: изоляцию пола под кухонной плитой асбестовым картоном толщиной 10мм с последующей обивкой кровельной сталью; под топочной дверкой металлический лист 0,7×0,5 длинной стороной вдоль печи; изоляцию стены металлическим листом по асбестовому картону толщиной 8мм на 150 мм больше длины плиты и на 500 мм выше чугунного настила кухонной плиты.
2. План разработан на основе типовых материалов для проектирования 10-0-3.87, Альбом I, ч.1.

Нормок.	Кувакин	
Нач. маст	Караваев	
ГАП	Кувакин	
Гл. спец. к	Майсюк	
Архитект	Панюшкин	
Провер.	Кувакин	

144-12-235.91 АС

Привязан

Инв.№

Мансардный одноквартирный 4-комнатный жилой дом с пристроенными гаражом и хозпостройкой

Стадия	Лист	Листов
Р	70	

План кухни с расстановкой оборудования развертка стены

ЦНИИЭП граждансельстрой

24885-01 74

Инв.№ подл. | Подпись и дата | Взам. инв.№

Альбом 1

Фасад 1-5

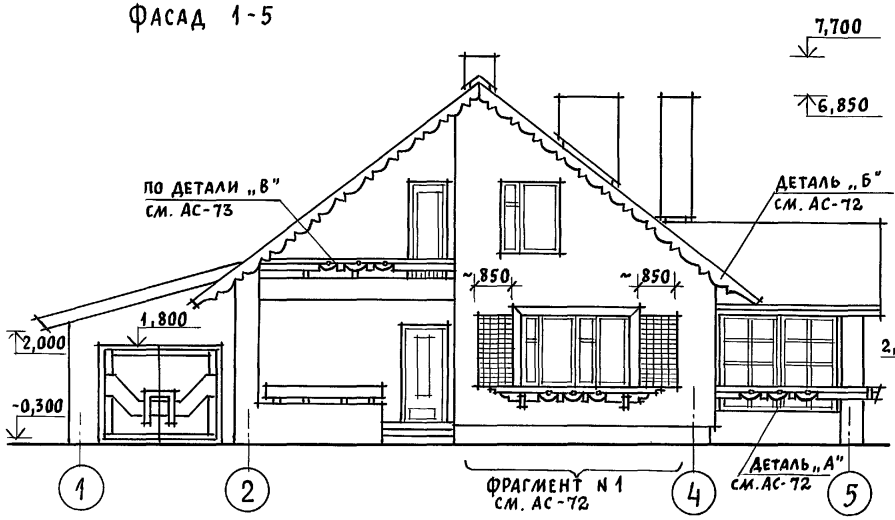

Фасад Д-А

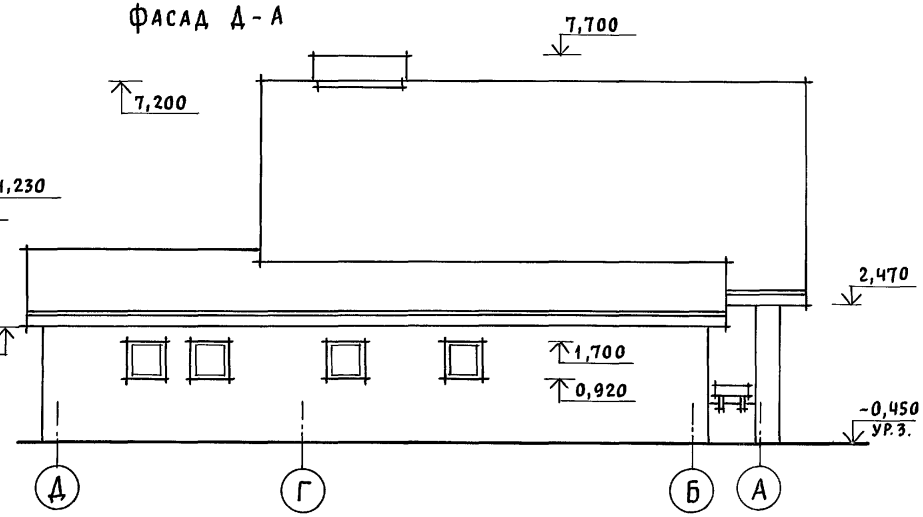

Фасад 5-1

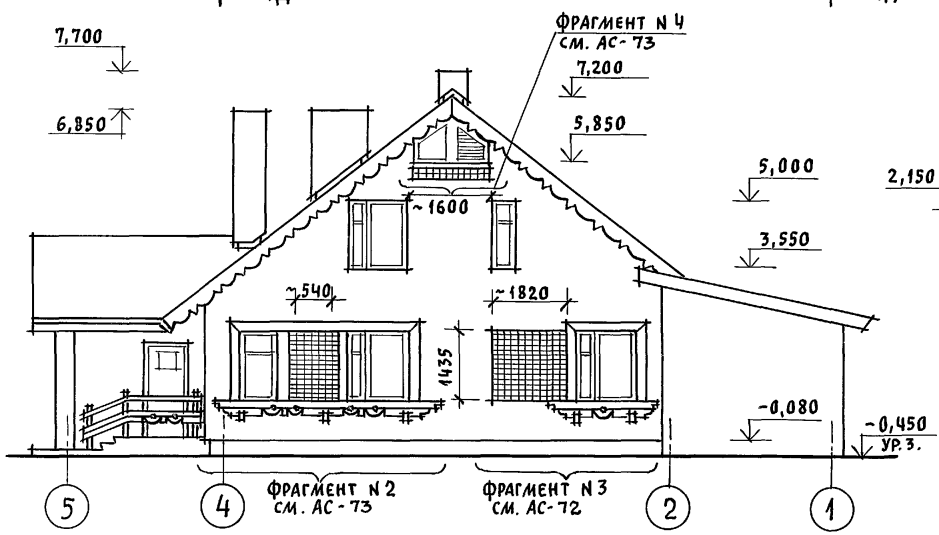

Фасад А-Д

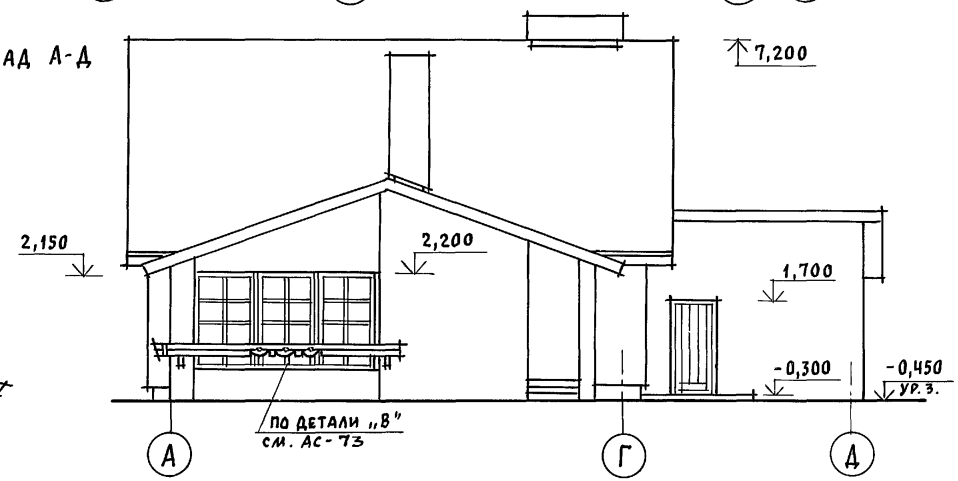

Привязан			
Инв. N			
Нормок.	Кувакин		
Нач.мас.	Караваев		
ГАП	Кувакин		
Гл. спец.	Майсюк		
Архитек.	Венедиктова		
Провер.	Кувакин		

144-12-235.91 АС

Мансардный одноквартирный 4-комнатный жилой дом с пристроенными гаражом и хозпостройкой	Стадия	Лист	Листов
	Р	71	
Фасады 1-5; Д-А; 5-1; А-Д (вариант 1)	ЦНИИЭП граждансельстрой		

24885-01 75

Инв. N подл. | Подпись и дата | Взам. инв. N

Альбом 1

Фрагмент N 3

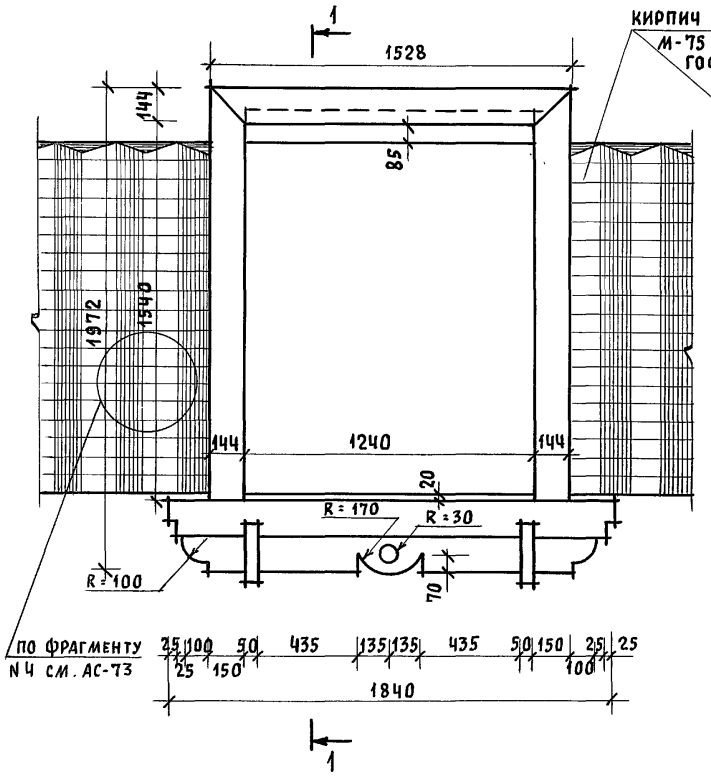

Фрагмент N 1

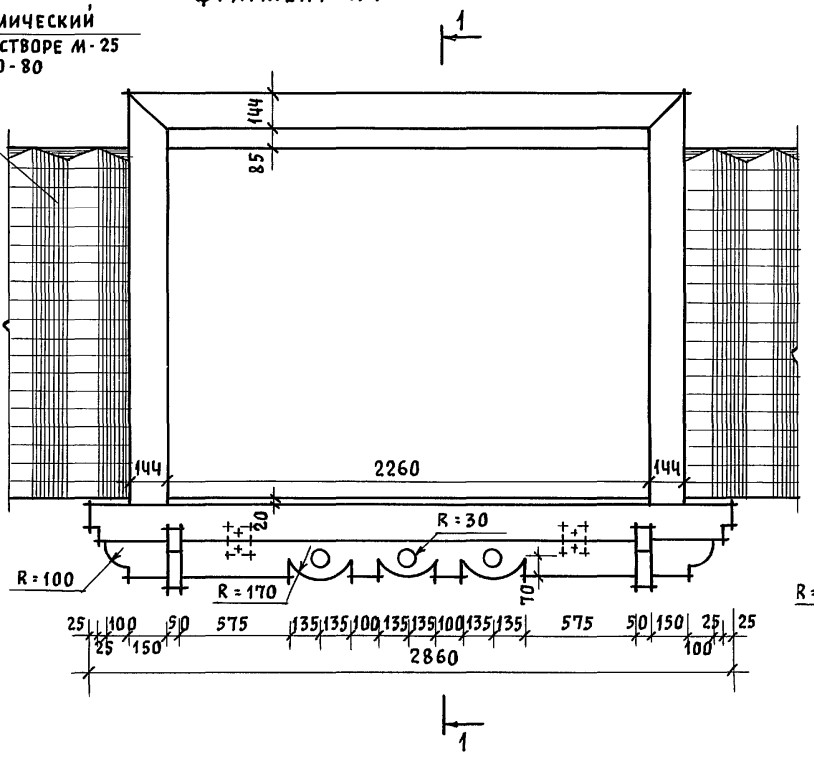

1 - 1

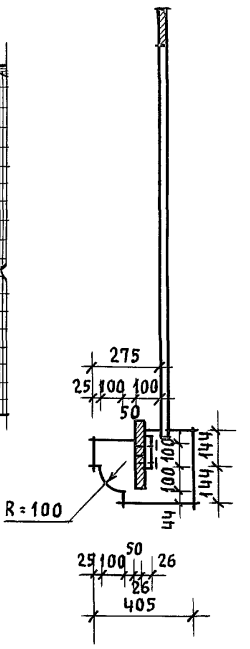

Деталь „А"

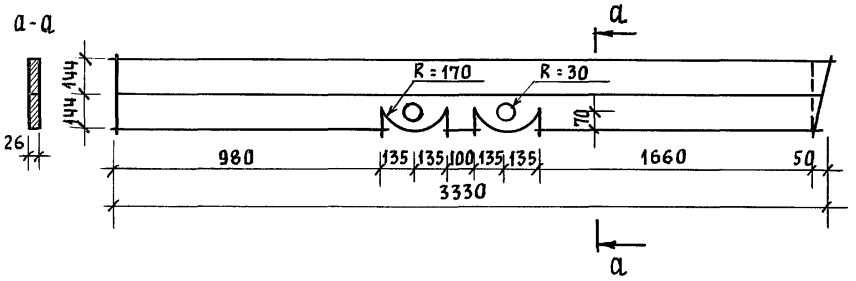

Деталь „Б"

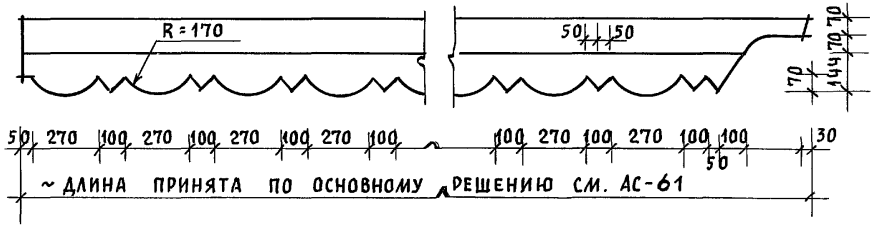

				144-12-235.91			АС
Привязан		Нормак.	Кувакин	Мансардный одноквартирный 4-комнатный жилой дом с пристроенными гаражом и хозпостройкой	Стадия	Лист	Листов
		Нач.мас.	Караваев		Р	72	
		ГАП	Кувакин				
		Гл.спец.	Майсюк				
		Архитек.	Венедиктова	Фрагменты N 1, N 3. Детали „А", „Б" (вариант 1)	ЦНИИЭП граждансельстрой		
Инв. N		Провер.	Кувакин				

Инв. N подл. | Подпись и дата | Взам. инв. N

24885-01 76

Альбом 1

Фрагмент N 2

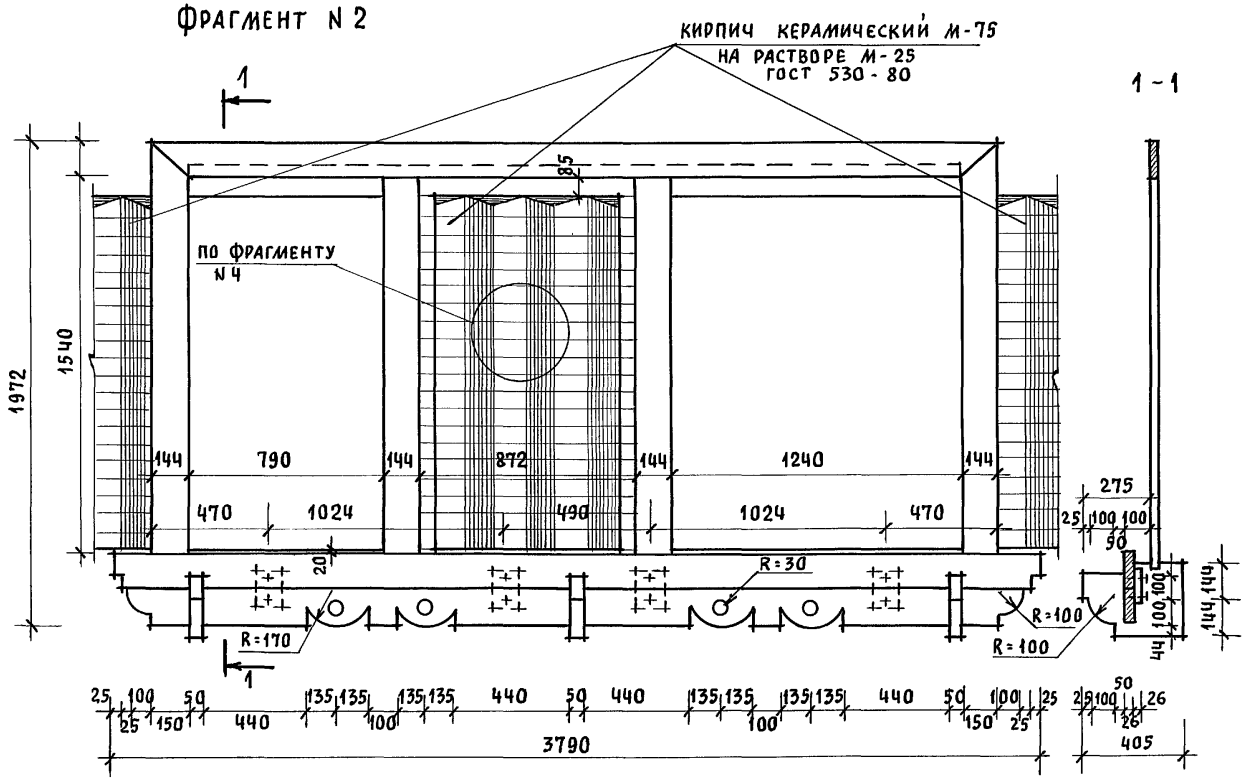

Фрагмент N 4

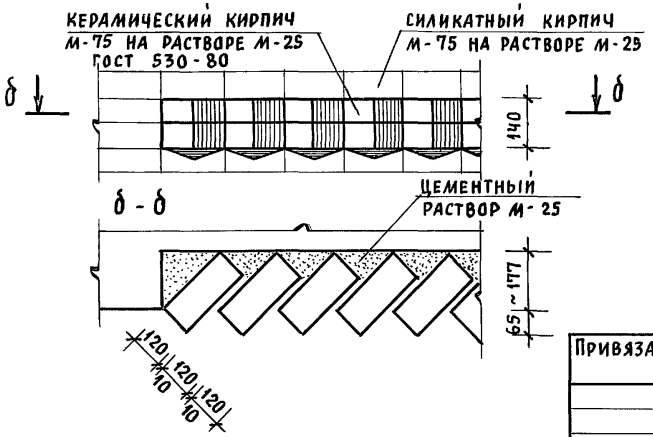

Деталь „В"

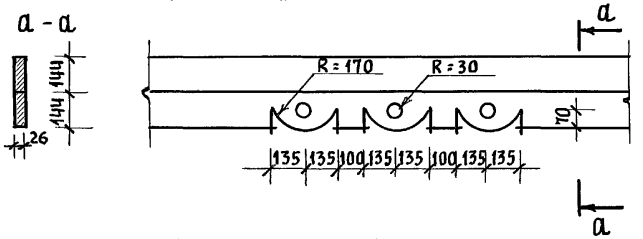

Привязан		Нормок.	Кувакин	144-12-235.91 АС	
		Нач.мас.	Караваев		
		ГАП	Кувакин	Мансардный одноквартирный 4-комнатный жилой дом с пристроенными гаражом и хозпостройкой	Стадия: Р; Лист: 73; Листов:
		Гл.спец.	Майсюк	Фрагменты N 2, N 4. Деталь „В" (вариант 1)	ЦНИИЭП гражданселькстрой
Инв. N		Архитек.	Венедиктова		
		Провер.	Кувакин		

Инв. N подл. | Подпись и дата | Взам. инв. N

Альбом 1

Фасад 1-5

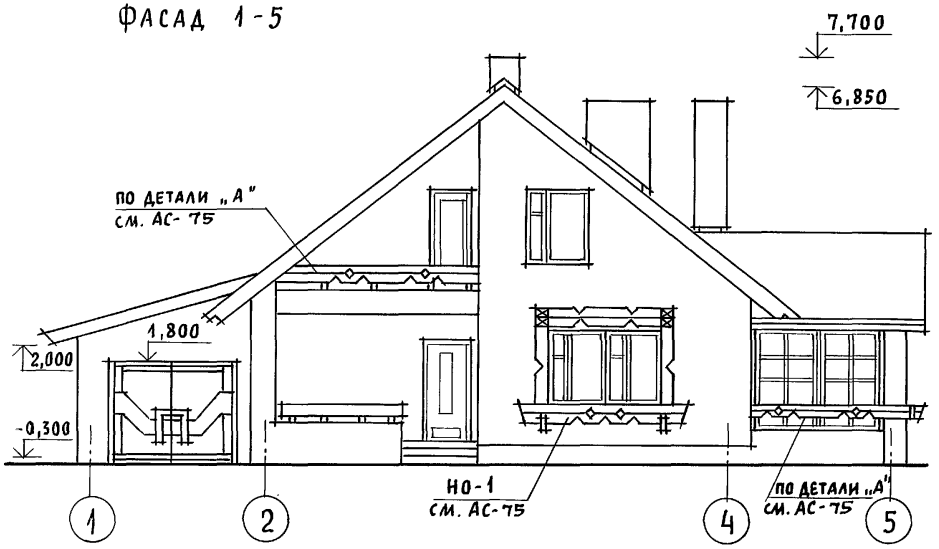

Фасад Д-А

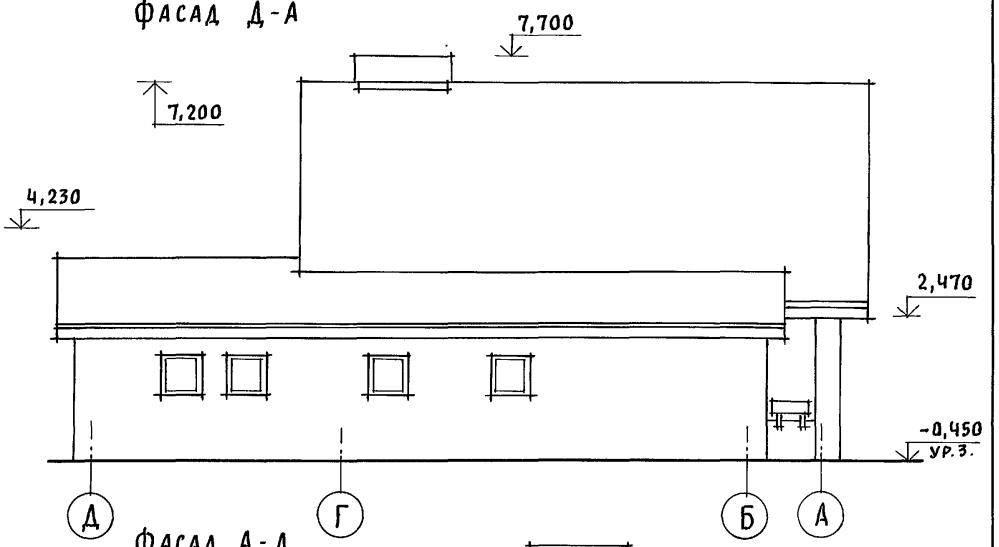

Фасад 5-1

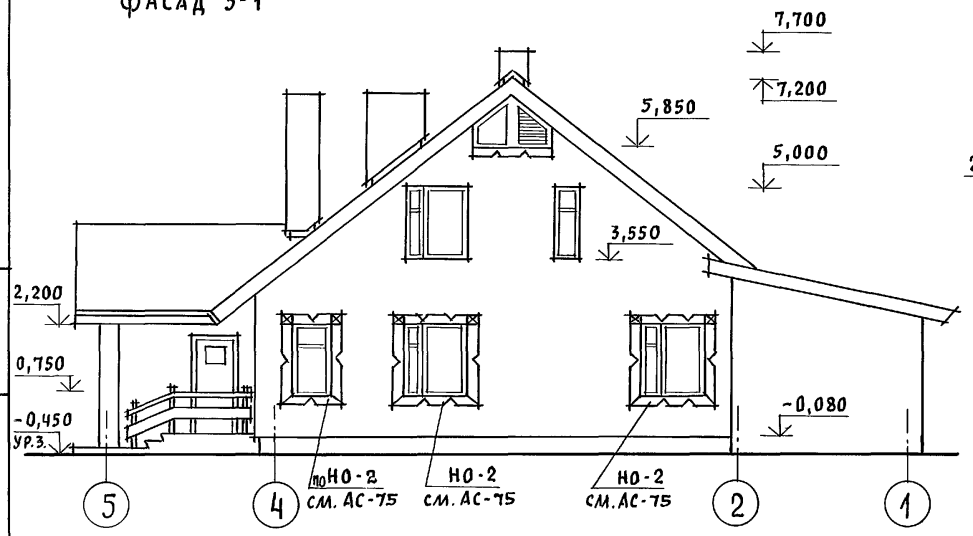

Фасад А-Д

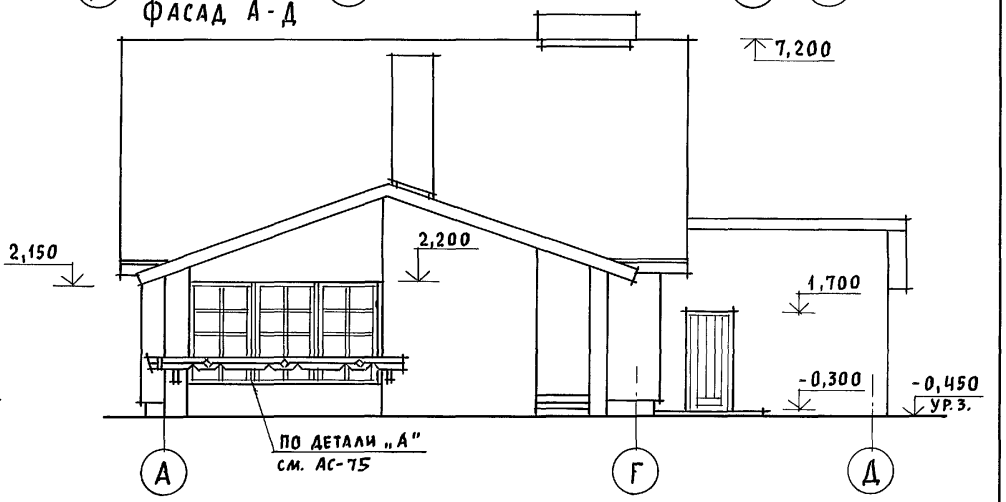

Инв. N подл. | Подпись и дата | Взам. инв. N

Привязан			
Инв. N			

Нормок.	Кувакин	
Нач.мас.	Караваев	
ГАП	Кувакин	
Гл.спец.	Майсюк	
Архитек.	Венедиктова	
Провер.	Кувакин	

144-12-235.91 АС

Мансардный одноквартирный 4-комнатный жилой дом с пристроенными гаражом и хозпостройкой	Стадия	Лист	Листов
	Р	74	
Фасады 1-5; Д-А; 5-1; А-Д (вариант 2)	ЦНИИЭП гражданселькстрой		

24885-01 78

Альбом 1

НО-1

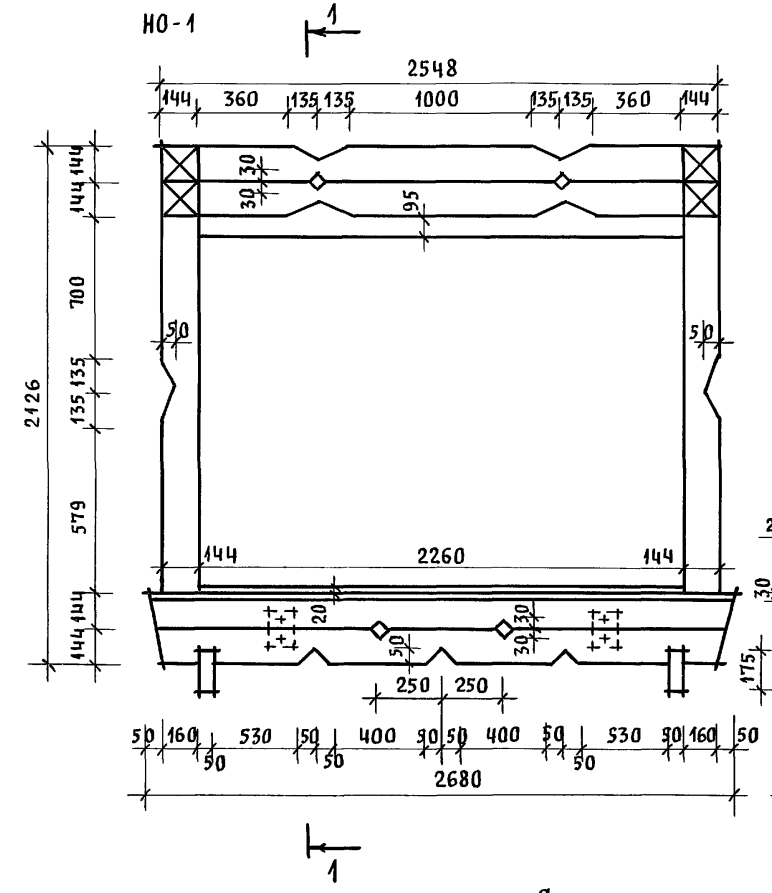

НО-2

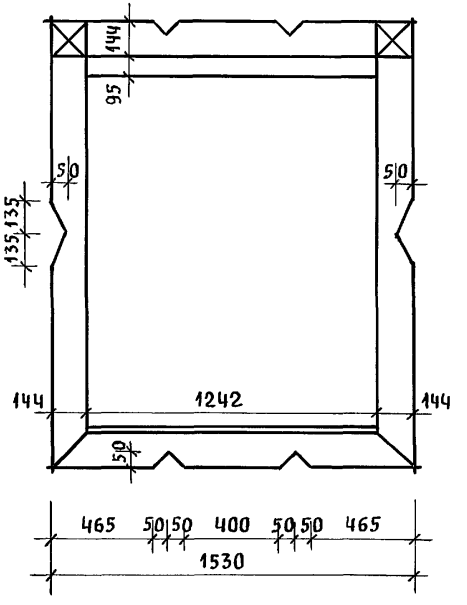

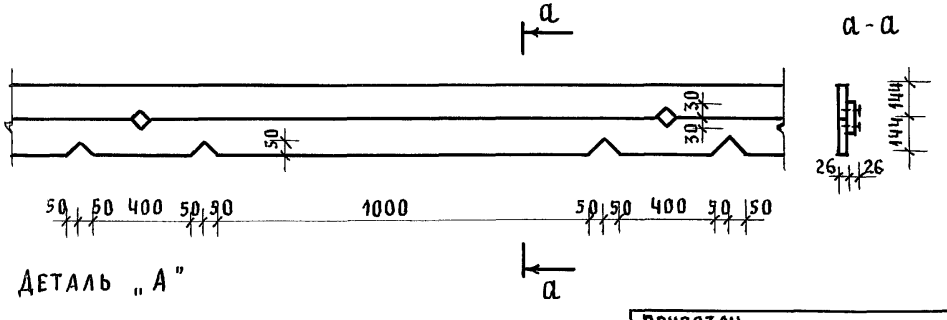

Привязан		Нормок.	Кувакин	144-12-235.91 АС	
		Нач. мас.	Караваев	Мансардный одноквартирный 4-комнатный жилой дом с пристроенными гаражом и хозпостройкой	Стадия: Р; Лист: 75; Листов:
		ГАП	Кувакин		
		Гл. спец.	Майсюк	Наличники НО-1, НО-2. Деталь „А" (вариант 2)	ЦНИИЭП граждансельстрой
Инв. N		Провер.	Кувакин		

Инв. N подл. | Подпись и дата | Взам. инв. N

Альбом 1

Фасад 1-5

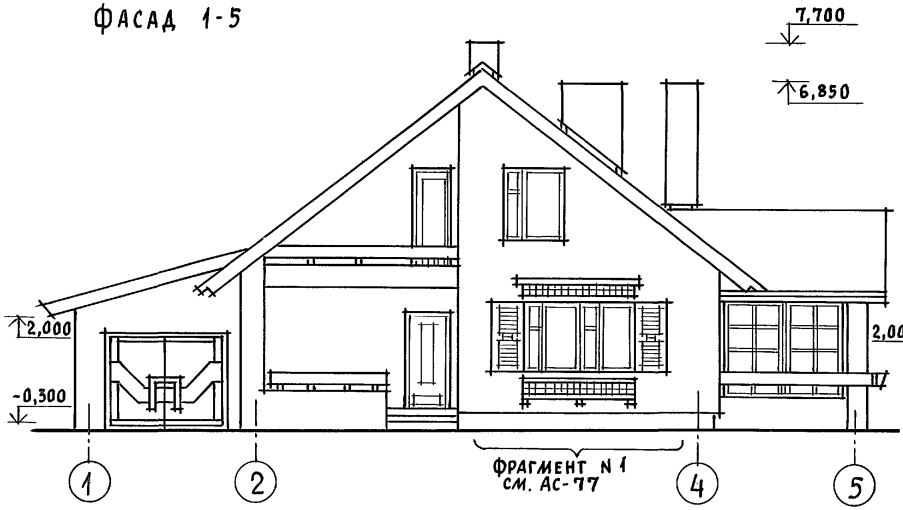

Фасад Д-А

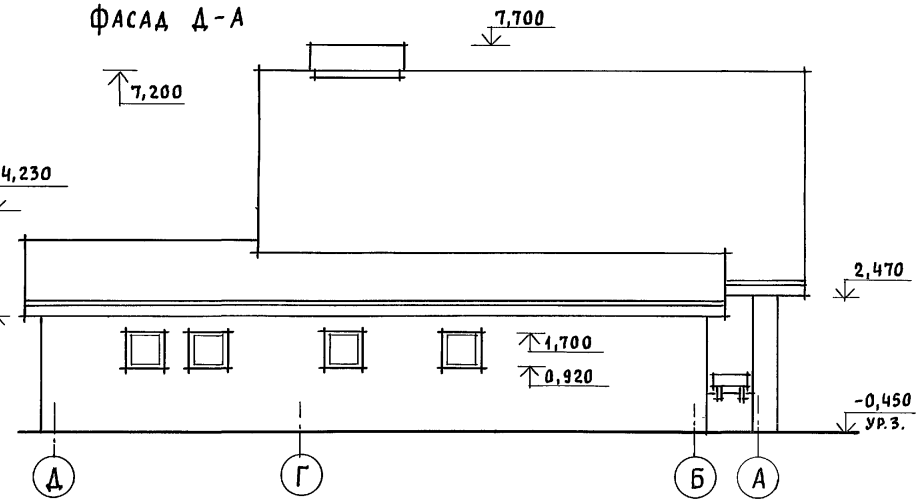

Фасад 5-1

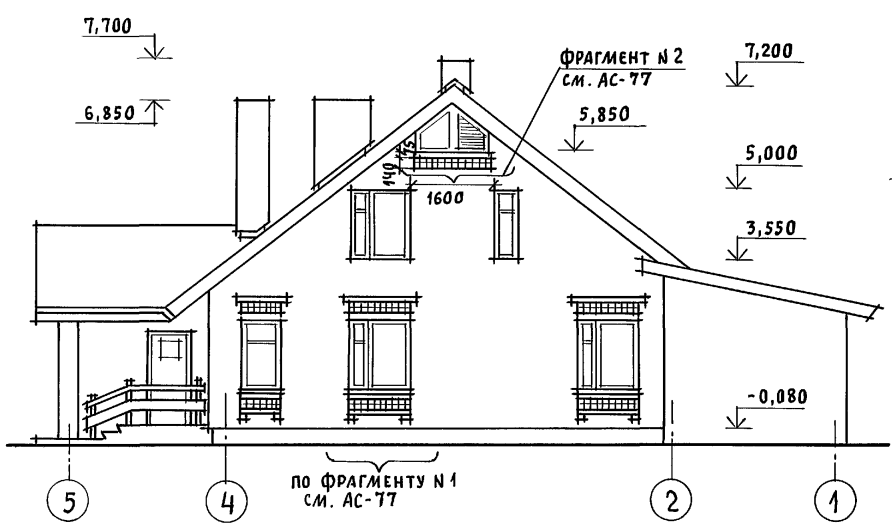

Фасад А-Д

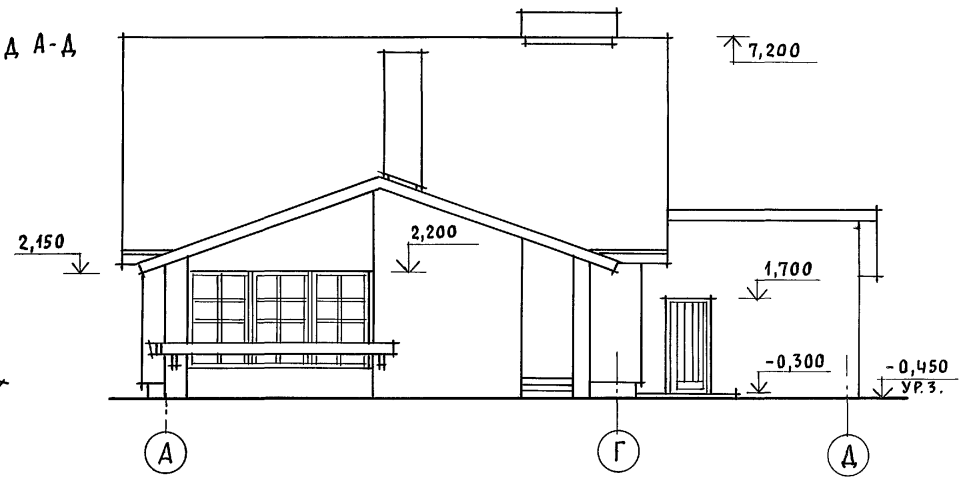

Альбом 1

Инв. N подл.	Подпись и дата	Взам. инв. N

Привязан			
Инв. N			

Нормок.	Кувакин	
Нач. мас.	Караваев	
ГАП	Кувакин	
Гл. спец.	Майсюк	
Архитек.	Венедиктова	
Провер.	Кувакин	

144-12-235.91 АС

Мансардный одноквартирный 4-комнатный жилой дом с пристроенными гаражом и хозпостройкой

Стадия	Лист	Листов
Р	76	

Фасады 1-5; Д-А; 5-1; А-Д (вариант 3)

ЦНИИЭП граждансельстрой

24885-01 80

Альбом 1

Фрагмент N 1

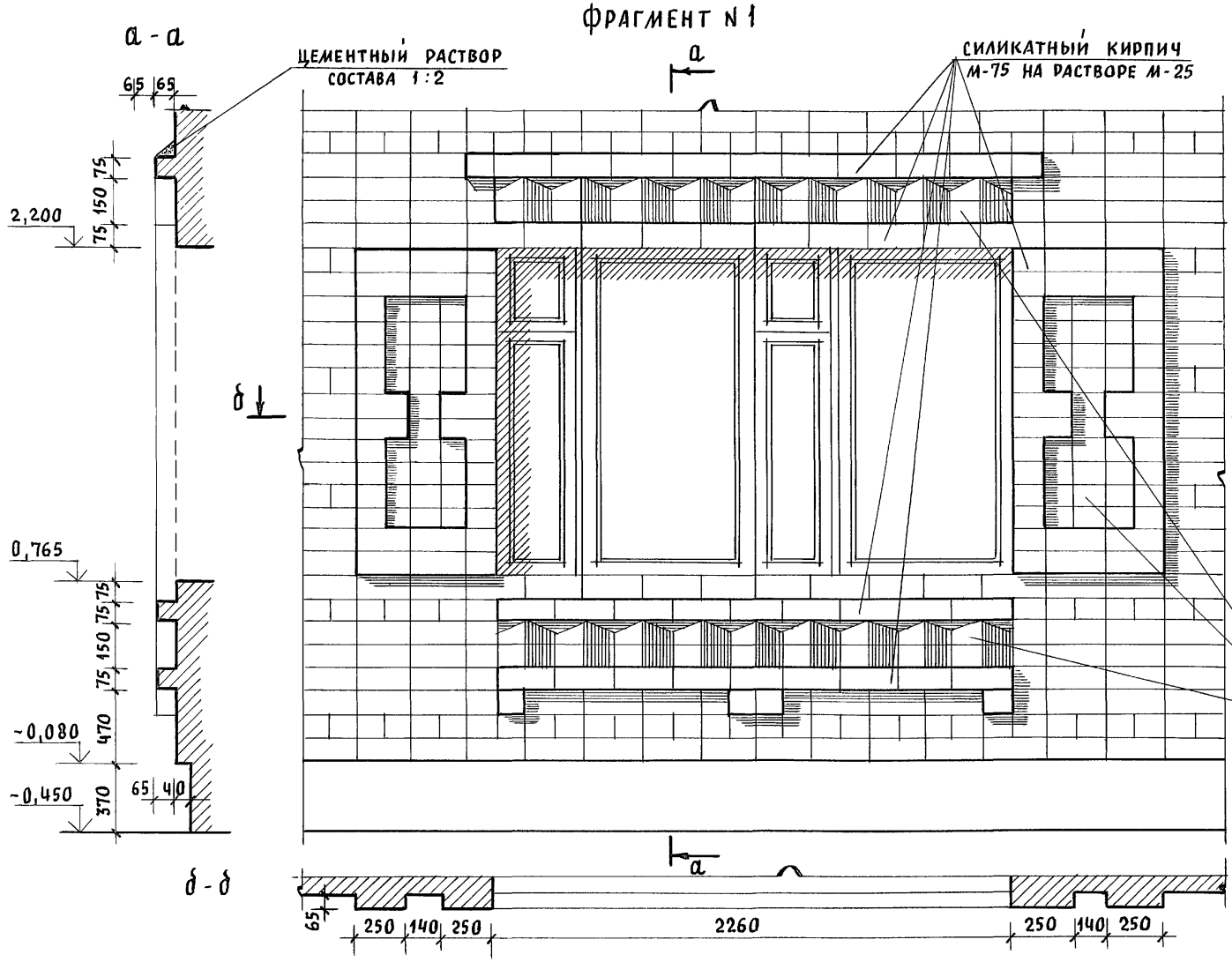

Фрагмент N 2

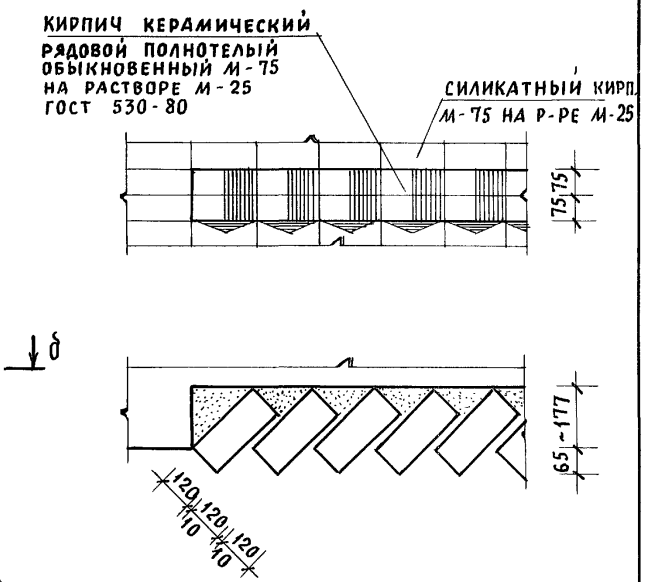

Кирпич керамический рядовой полнотелый обыкновенный м-75 на растворе м-25 ГОСТ 530-80

Привязан			
Инв. N			
Нормок.	Кувакин		
Нач.мас.	Караваев		
ГАП	Кувакин		
Гл.спец.	Майсюк		
Архитек.	Венедиктова		
Провер.	Кувакин		

144-12-235.91 АС

Мансардный одноквартирный 4-комнатный жилой дом с пристроенными гаражом и хозпостройкой

Стадия	Лист	Листов
Р	77	

Фрагменты N 1, N 2 (вариант 3)

ЦНИИЭП гражданселькстрой

24885-01 81

Инв. N подл. | Подпись и дата | Взам. инв. N

Альбом 1

План-схема

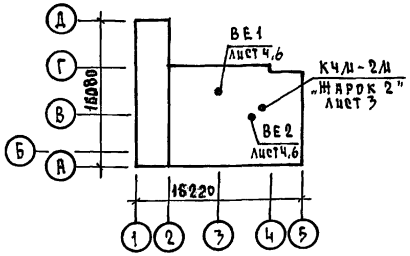

Ведомость рабочих чертежей основного комплекта

Лист	Наименование	Примечание
1	Общие данные (начало)	
2	Общие данные (окончание)	
3	План подвала. План 1 этажа.	
4	План 2 этажа.	
	Схемы систем ВЕ1, ВЕ2.	
5	Схема системы отопления.	
6	План подвала.	
	Схемы систем ВЕ1, ВЕ2 (вариант)	
7	План 1 и 2 этажей (вариант).	
8	Схема системы отопления (вариант).	

Проект соответствует действующим нормам и правилам, в том числе по взрыво-пожарной безопасности

Гл. инженер проекта (Крейнис)

Общие указания

Рабочие чертежи по отоплению и вентиляции разработаны на основании задания на проектирование и действующих нормативных документов СНиП 2.03.01-89, СНиП 2.04.05-86.

Проект разработан для расчетных температур наружного воздуха -20, -25, -30 (основное решение), -35, -40.

Теплоснабжение здания осуществляется от малометражного котла КЧМ-2М „Жарок 2". Температура теплоносителя 95-70°С.

Система отопления принята с верхней разводкой с естественной циркуляцией и как вариант однотрубная вертикальная с нижней разводкой. В качестве нагревательных приборов приняты радиаторы МС-140 и стальные радиаторы типа РСГ-2 (вариант). Воздух из системы отопления удаляется через вертикальный воздухосборник, устанавливаемый на чердаке здания (при варианте – горизонтальный воздухосборник, устанавливаемый под потолком топочной).

Главный стояк, магистральный трубопровод, прокладываемый в конструкции пола, подпольном канале и под потолком подвала (вариант) изолировать теплоизоляционным шнуром $\delta = 30$ мм с покровным слоем из стеклорубероида по ГОСТ 15879-70.

Неизолированный трубопровод и радиаторы окрасить масляной краской за 2 раза

Вентиляция предусмотрена естественная через каналы кухни, санузлов и кладовых.

Монтаж систем отопления и вентиляции вести согласно СНиП 3.05.01-85.

Удельный расход тепла на отопление 145,54 ккал/чм²; 169,2 Вт/м².

Удельный расход металла 2,5 кг/м².

Условные обозначения:

изолированные трубопроводы

				Привязан			
Инв. N							
				144-12-235.91 -08			
Н.контр.	Крейнис			Мансардный одноквартирный 4-комнатный жилой дом с пристроенными гаражом и хозпостройкой	Стадия	Лист	Листов
Нач.отд.	Смирнов				Р	1	8
Гл.спец.	Крейнис						
Вед.инж.	Ухина			Общие данные (начало)	ЦНИИЭП Гражданскельстрой		
Исполнил	Филатова						
Проверил	Крейнис						

Инв. N подл. | Подпись и дата | Взам. инв. N

Альбом 1

Основные показатели по чертежам отопления и вентиляции

Наименование здания (сооружения), помещения	Объем м³	Периоды года при $t_н$, °С	Расход тепла, Вт (ккал/ч). На отопление	На вентиляцию	На горячее водоснабжение	Общий	Расход холода, Вт (ккал/ч)	Установленная мощность эл. двигат. квт.
Мансардный одноквартирный 4-комнатный жилой дом	477,04	-20	15050 / 12940	—	18790 / 16200	33840 / 29140	—	—
		-25	15410 / 13250	—	18790 / 16200	34200 / 29450	—	—
		-30	17360 / 14930	—	18790 / 16200	36150 / 31130	—	—
		-35	17650 / 15180	—	18790 / 16200	36440 / 31380	—	—
		-35*	17120 / 14720	—	18790 / 16200	35910 / 30920	—	—
		-40	18950 / 16290	—	18790 / 16200	37740 / 32490	—	—

Теплопотери помещений, ккал/ч.

Расчетная температура $t_н$ °С	Этаж	Тип помещений 1	2	3	4	5	6	7	8	9	—	Всего
-20	1	1770	450	560	1200	2350	3100	—	—	—	—	12940
	2	—	—	—	—	—	—	730	1280	1500	—	
-25	1	1800	460	630	1260	2470	3100	—	—	—	—	13250
	2	—	—	—	—	—	—	720	1290	1520	—	
-30	1	2020	520	730	1440	2760	3470	—	—	—	—	14930
	2	—	—	—	—	—	—	800	1470	1720	—	
-35	1	2090	530	790	1470	2860	3400	—	—	—	—	15180
	2	—	—	—	—	—		770	1500	1770	—	
-35*	1	2000	530	720	1430	2770	3360	—	—	—	—	14720
	2	—	—	—	—	—	—	740	1470	1700	—	
-40	1	2220	580	820	1600	3060	3680	—	—	—	—	16290
	2	—	—	—	—	—	—	820	1620	1890	—	

* - Вариант с тройным остеклением окон

Ведомость ссылочных и прилагаемых документов

Обозначение	Наименование	Примечание
	Ссылочные документы	
1.494-10	Решетки щелевые регулирующие тип Р	
4.904-69	Детали крепления санитарно-технических приборов и трубопроводов	
5.903-2 в.0,1	Воздухосборники для систем отопления и теплоснабжения вентиляционных установок	
7.903.9-2	Тепловая изоляция трубопроводов с положительными температурами	
	Прилагаемые документы	
144-12-235.91-ОВ.СО	Спецификация оборудования	Альбом 2
144-12-235.91-ОВ.ВМ	Ведомость потребности в материалах	Альбом 3

Термическое сопротивление наружных ограждений R, (м²·°С)/Вт

Наименование ограждений	R, при расчетной температуре, °С -20	-25	-30	-35	-35*	-40
Наружная стена	0,86	1,0	1,0	1,2	1,2	1,2
Окно	0,34	0,34	0,38	0,38	0,52	0,52
Перекрытие чердачное	1,2	1,5	1,5	1,77	1,77	1,77

Привязан

Инв.№

Инв.№ подл. | Подпись и дата | Взам. инв.№

Н.контр.	Крейнис	
Нач.отд.	Сапронов	
Гл.спец.	Крейнис	
Вед.инж.	Чухина	
Исполнил	Филатова	
Проверил	Крейнис	

144-12-239.91 -ОВ

Мансардный одноквартирный 4-комнатный жилой дом с пристроенными гаражом и хозпостройкой

Стадия	Лист	Листов
Р	2	

Общие данные (окончание)

ЦНИИЭП гражданельстрой

Копировал Kogl-24885-01 83 Формат А3

Альбом I

План 1 этажа

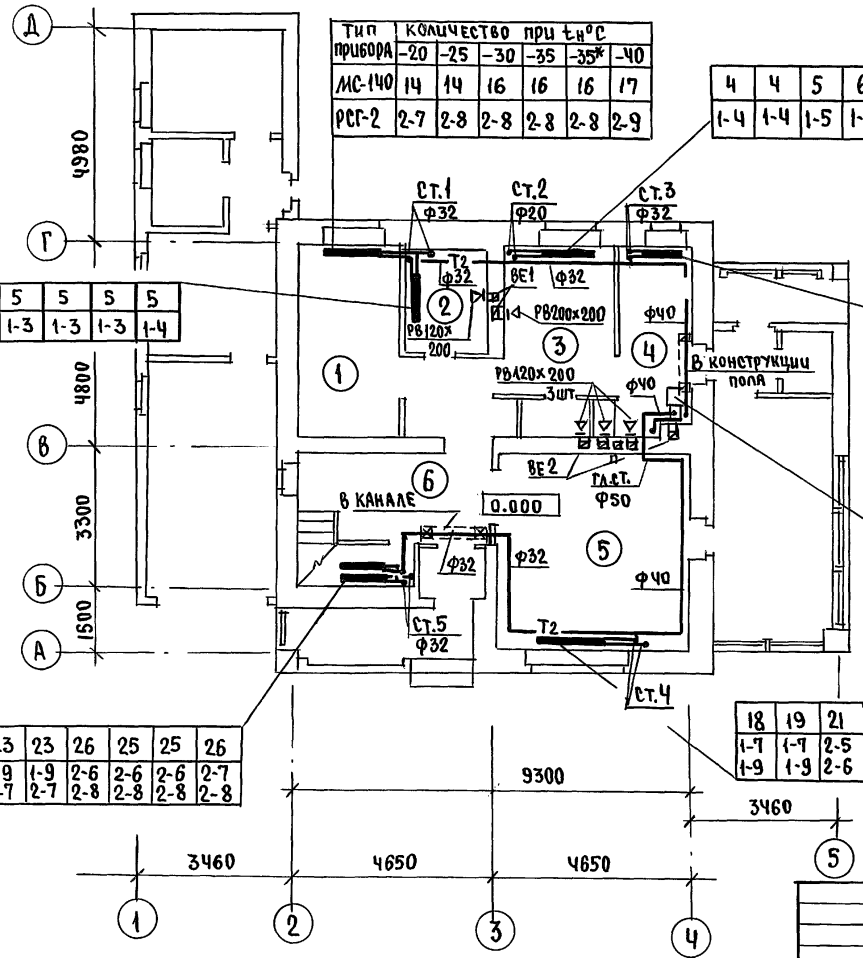

Тип прибора	Количество при $t_н$°С					
	-20	-25	-30	-35	-35*	-40
МС-140	14	14	16	16	16	17
РСГ-2	2-7	2-8	2-8	2-8	2-8	2-9

4	4	5	6	5	6
1-4	1-4	1-5	1-5	1-5	1-5

4	4	5	5	5	5
1-3	1-3	1-3	1-3	1-3	1-4

9	9	11	11	11	12
1-8	1-8	2-6	2-6	2-6	2-7

$t_н$°С	Тип котла
-20,-25	КЧМ-2М-3
-30÷-40	КЧМ-2М-4

23	23	26	25	25	26
1-9 2-7	1-9 2-7	2-6 2-8	2-6 2-8	2-6 2-8	2-7 2-8

18	19	21	22	21	24
1-7 1-9	1-7 1-9	2-5 2-6	1-9 2-6	1-7 2-7	2-6 2-6

План подвала

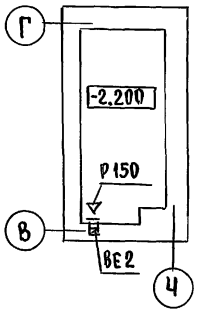

Экспликация помещений

1 спальня
2 санузел
3 кухня
4 топочная
5 общая комната
6 передняя

Привязан

Инв.№

Н.контр.	Крейнис	
Нач.отд.	Смирнов	
Гл.спец.	Крейнис	
Вед.инж.	Ухина	
Исполн.	Филатова	
Провер.	Крейнис	

144-12-235.91 ОВ

Мансардный одноквартирный 4-комнатный жилой дом с пристроенными гаражом и хозпостройкой

Стадия	Лист	Листов
Р	3	

План подвала. План 1 этажа.

ЦНИИЭП Граждансельстрой

24885-01 84

Согласовано

Гл.спец.АС	Лайсчак	
Гл.спец.ВК	Верховский	
Гл.спец.ЭО	Бородкин	

Инв.№ подл. | Подпись и дата | Взам.инв.№

Альбом 1

Тип прибора	Кол-во при $t_н$ °С					
	-20	-25	-30	-35	-35	-40
МС-140	5	5	6	6	5	6
РСГ2	1-5	1-5	1-5	1-5	1-5	1-5

План 2 этажа

10	10	11	12	11	13
2-5	2-5	2-6	2-6	2-6	2-7

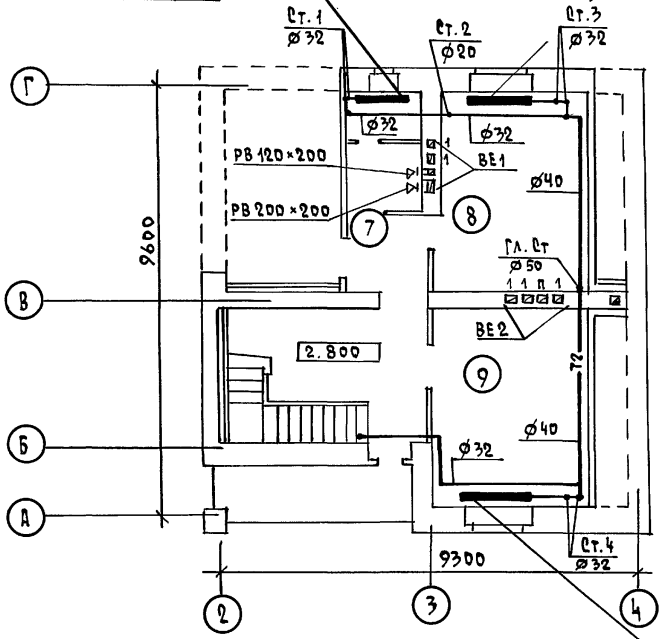

12	12	13	14	13	15
2-6	2-6	2-7	2-7	2-7	2-8

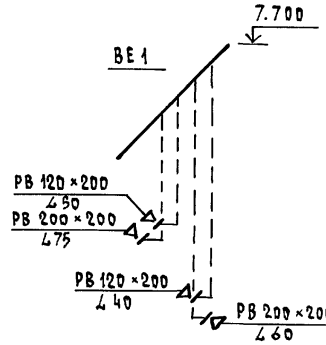

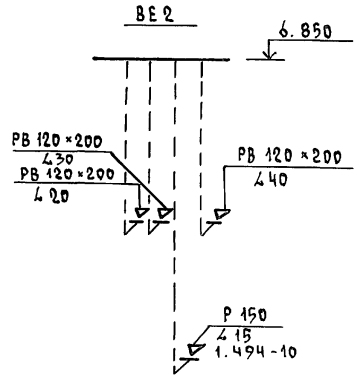

Экспликация помещений
7 - санузел
8 - спальня
9 - спальня

Вентшахты см. лист АС-45.

Н.контр.	Крейнис			144-12-235.91	-ОВ
Нач.отд.	Смирнов				
Гл.спец.	Крейнис				
Вед.инж.	Ухина				
Исполнил	Филатова				
Проверил	Крейнис				

Мансардный одноквартирный 4-комнатный жилой дом с пристроенными гаражом и хозпостройкой

Стадия	Лист	Листов
Р	4	

План 2 этажа.
Схемы систем ВЕ1, ВЕ2.

ЦНИИЭП
Граждансельстрой

Привязан

Инв. N

Копировал Коф -24885-01 85 формат А3

Согласовано
Гл. спец. АС Майсюк
Гл. спец. ВК Верховский
Гл. спец. ЭО Бородкин

Инв. N подл. | Подпись и дата | Взам. инв. N

Альбом 1

Система отопления

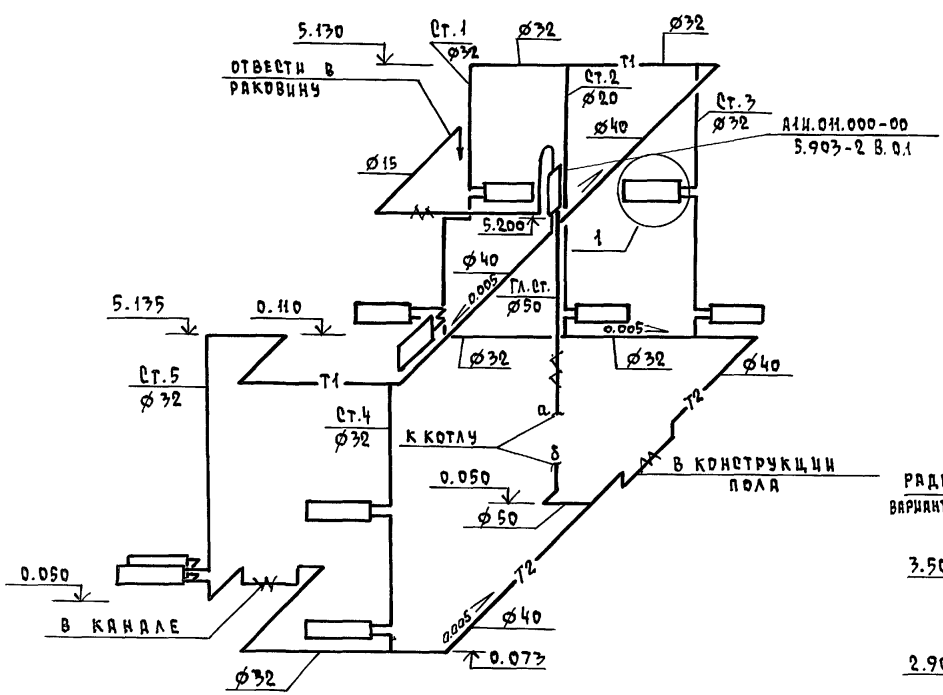

Обвязка котла КЧМ-2М „Жарок 2"

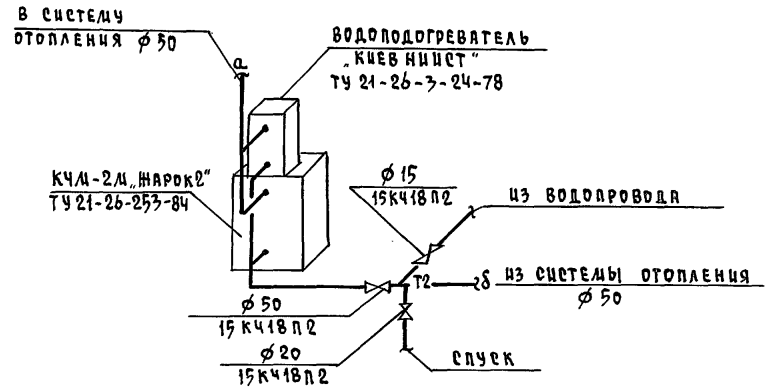

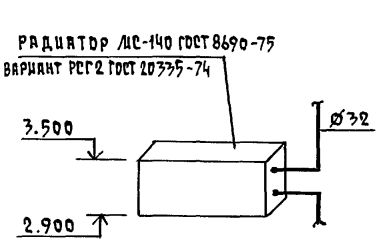

1

Привязан	Н.контр.	Крейнис	
	Нач.отд.	Смирнов	
	Гл.спец.	Крейнис	
	Вед.инж.	Ухина	
Инв.№	Исполнил	Филатова	
	Проверил	Крейнис	

144-12-239.91 -ОВ

Мансардный одноквартирный 4-комнатный жилой дом с пристроенными гаражом и хозпостройкой

Стадия	Лист	Листов
Р	5	

Схема системы отопления

ЦНИИЭП гражданселькстрой

Копировал Корр-24885-01 86 Формат А3

Инв.№ подл. | Подпись и дата | Взам.инв.№

Альбом 1

План подвала

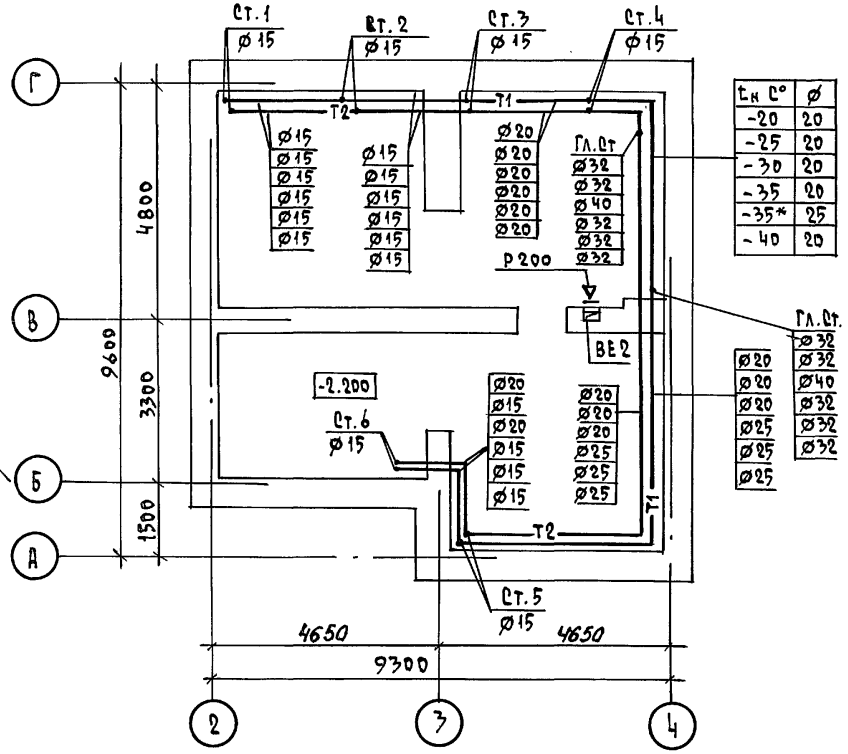

$t_н$ C°	ø
-20	20
-25	20
-30	20
-35	20
-35*	25
-40	20

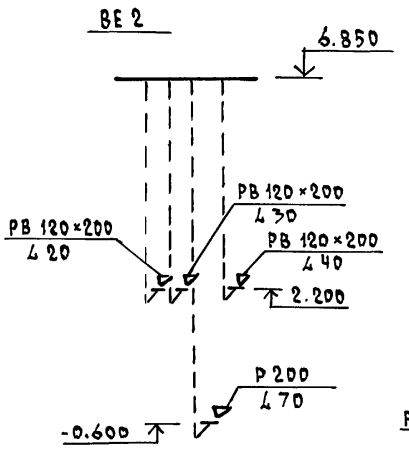

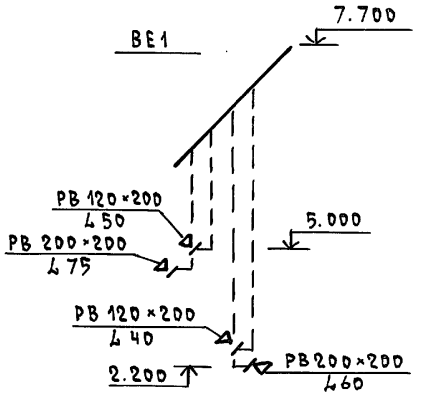

ВЕНТШАХТЫ СМ. ЛИСТ АС-45

				144 - 12 - 235.91			ОВ
ПРИВЯЗАН	Н.КОНТР.	КРЕЙНИС		МАНСАРДНЫЙ ОДНОКВАРТИРНЫЙ 4-КОМНАТНЫЙ ЖИЛОЙ ДОМ С ПРИСТРОЕННЫМИ ГАРАЖОМ И ХОЗПОСТРОЙКОЙ	СТАДИЯ	ЛИСТ	ЛИСТОВ
	НАЧ.ОТД.	СМИРНОВ			Р	6	
	ГЛ.СПЕЦ.	КРЕЙНИС					
	ВЕД.ИНЖ	УХИНА		ПЛАН ПОДВАЛА. СХЕМЫ СИСТЕМ ВЕ1, ВЕ2 (ВАРИАНТ)	ЦНИИЭП ГРАЖДАНСЕЛЬСТРОЙ		
	ИСПОЛН.	ФИЛАТОВА					
ИНВ.N	ПРОВЕР.	КРЕЙНИС					

СОГЛАСОВАНО

ГЛ.СПЕЦ. АС	МАЙСЮК	
ГЛ.СПЕЦ. ВК	ВЕРХОВСКИЙ	
ГЛ.СПЕЦ. ЭО	БОРОДКИН	

ИНВ.N ПОДЛ | ПОДПИСЬ И ДАТА | ВЗАМ.ИНВ.N

КОПИРОВАЛ Kofl-24885-01 87 ФОРМАТ А3

Альбом 1

План 1 этажа

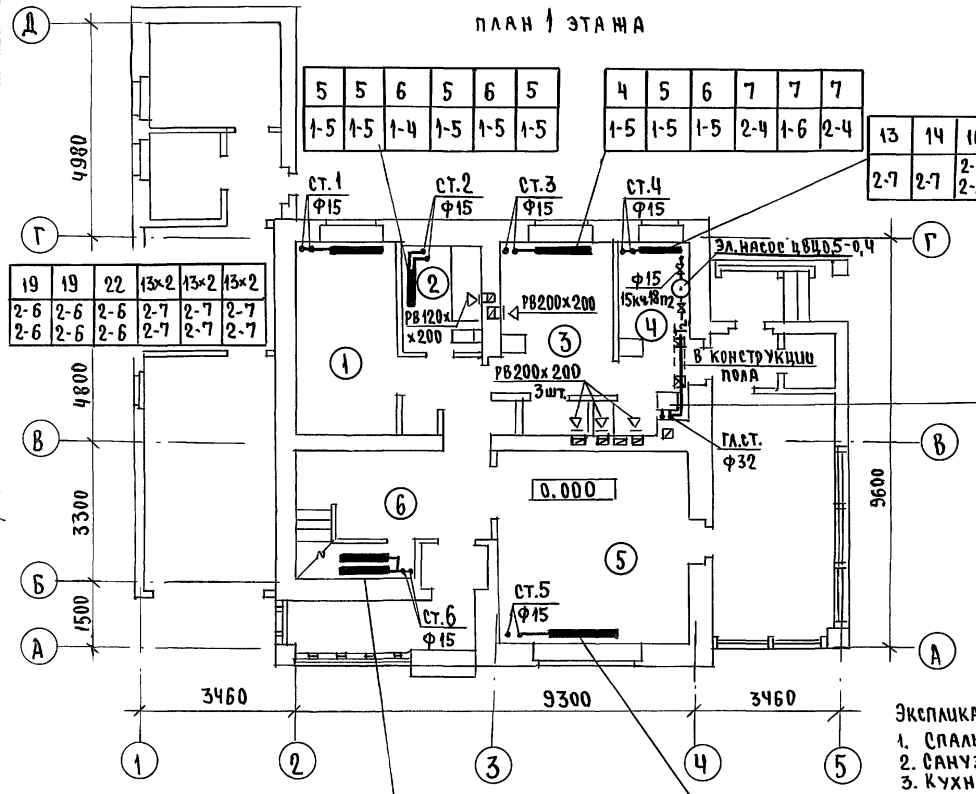

5	5	6	5	6	5
1-5	1-5	1-4	1-5	1-5	1-5

4	5	6	7	7	7
1-5	1-5	1-5	2-4	1-6	2-4

13	14	16	17	18	17
2-7	2-7	2-5 2-5	2-5 2-5	2-5 2-5	2-5 2-6

19	19	22	13×2	13×2	13×2
2-6 2-6	2-6 2-6	2-6 2-6	2-7 2-7	2-7 2-7	2-7 2-7

t °C	Тип котла и КЧМ, марок
-20÷-25	КЧМ-2М-3
-30÷-40	КЧМ-2М-4

Тип прибора	Количество при t н °С					
	-20	-25	-30	-35	-35*	-40
МС-140	17×2	17×2	18×2	19×2	21×2	19×2
РСГ2	2-9 2-9	2-9 2-9	2-7 2-7 2-7	2-7 2-7 2-7	2-7 2-7 2-7	2-7 4шт.

13×2	13×2	15×2	16×2	17×2	16×2
2-8 2-8	2-8 2-8	2-9 2-9	2-9 2-9	2-9 2-9	2-7 3шт.

План 2 этажа

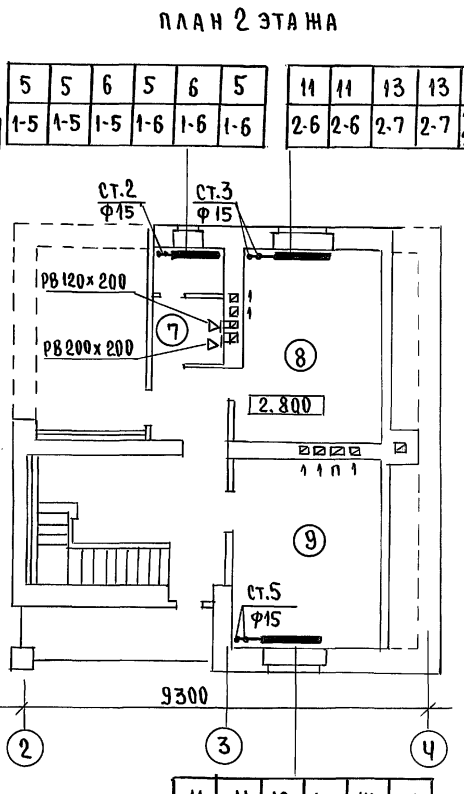

5	5	6	5	6	5
1-5	1-5	1-5	1-6	1-6	1-6

11	11	13	13	15	13
2-6	2-6	2-7	2-7	2-5 2-5	2-9

11	11	12	13	14	13
2-6	2-6	2-7	2-7	2-7	2-9

Экспликация помещений

1. Спальня
2. Санузел
3. Кухня
4. Топочная
5. Общая комната
6. Передняя
7. Санузел
8. Спальня
9. Спальня

СОГЛАСОВАНО

Гл.спец. АС	Мастюк	
Гл.спец. ВК	Верховецкий	
Гл.спец. ЭО	Бородкин	

Инв.№ подл. | Подпись и дата | Взам.инв.№ | Инв.№

Привязан

Инв.№

Н.контр.	Крейнис	
Нач.отд.	Смирнов	
Гл.спец.	Крейнис	
Вед.инж.	Ухина	
Исполн.	Филатова	
Проверил	Крейнис	

144-12-235.91 ОВ

Мансардный одноквартирный 4-комнатный жилой дом с пристроенным гаражом и хозпостройкой

Стадия	Лист	Листов
Р	7	

Планы 1 и 2 этажей (вариант)

ЦНИИЭП гражданселькстрой

24885-01 88

Альбом 1

Система отопления

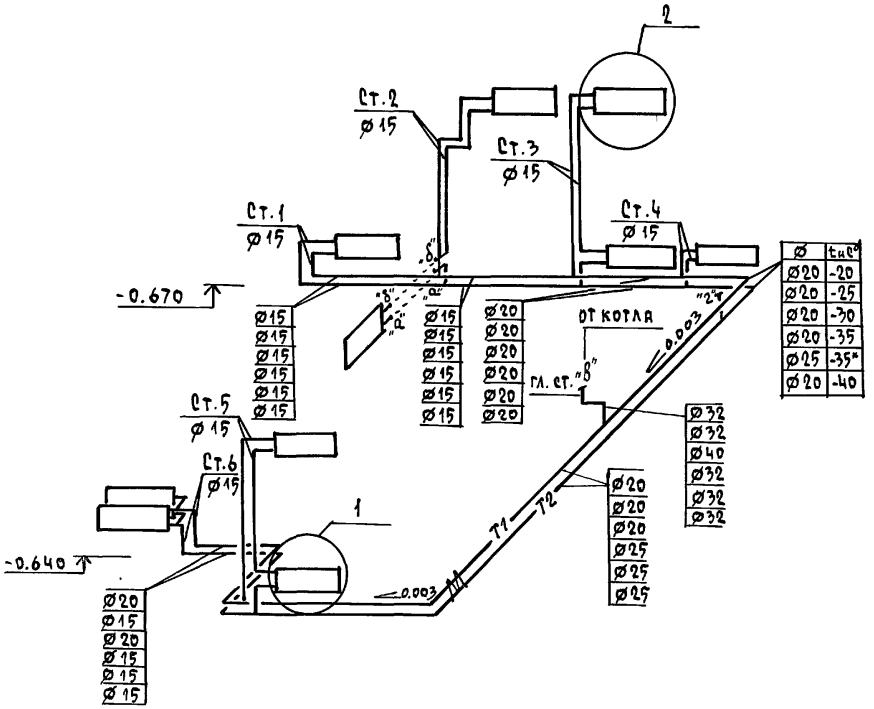

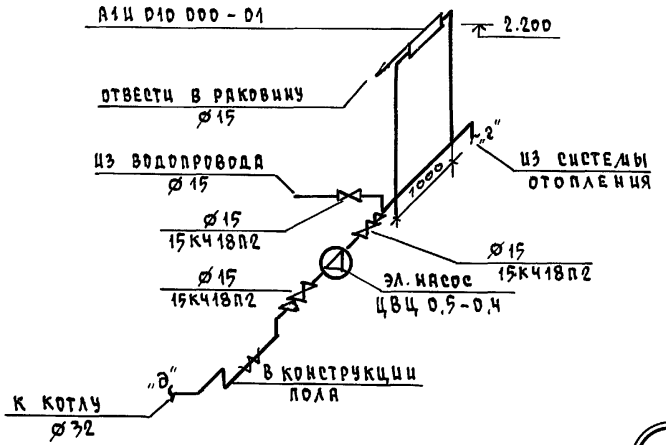

Обвязка котла

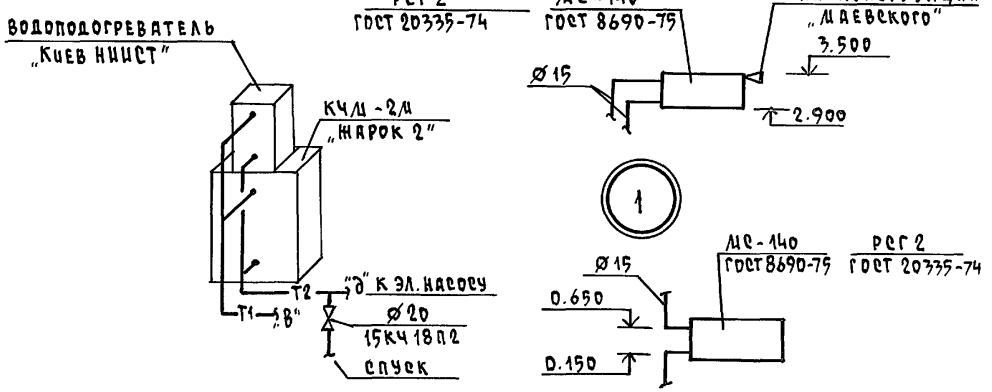

					144-12-235.91 ОВ		
Привязан				Н.контр	Крейнис	Мансардный одноквартирный 4-комнатный жилой дом с пристроенными гаражом и хозпостройкой	Стадия: Р; Лист: 8; Листов:
				Нач.отд	Смирнов		
				Гл.спец	Крейнис		
				Вед.инж	Ухина	Схема системы отопления (вариант)	ЦНИИЭП гражданельстрой
				Исполн.	Филатова		
Инв.№				Провер.	Крейнис		

Копировал Коуз-24885-01 89 Формат А3

Инв.№ подл. | Подпись и дата | Взам. инв.№

Альбом 1

Ведомость рабочих чертежей основного комплекта

Лист	Наименование	Примечание
1	Общие данные	
2	Планы этажей	
3	План подвала /вариант/	
4	Планы этажей /вариант/	
5	Схемы систем В1, Т3, К1	

Ведомость ссылочных и прилагаемых документов

Обозначение	Наименование	Примечание
	Ссылочные документы	
4.904-69, 4.900-9	Детали крепления санитарно-техни-	
	ческих приборов и трубопроводов	
7.903.9-2.1	Тепловая изоляция трубопроводов	
	Прилагаемые документы	
ВК.СО	Спецификация оборудования	Альбом 2
ВК.ВМ	Ведомость потребности в материалах	Альбом 3

Общие указания

Водоснабжение

Водоснабжение дома предусматривается от наружных сетей водопровода. Ввод водопровода запроектирован из полиэтиленовых напорных труб ПВД/с/ ⌀ 32×3,5 и прокладывается на 0,5м ниже глубины промерзания грунта.

Горячее водоснабжение – от водонагревателя на котле отопления.

Внутренние сети холодного и горячего водоснабжения монтируются из стальных водогазопроводных оцинкованных труб.

Магистральные трубопроводы изолируются от теплопотерь и конденсации изоляцией / серия 7.903.9-2.1 . основной изоляционный слой – теплоизоляционный шнур ⌀30мм по ТУ 36-1695-79. Покровный слой – стеклорубероид ГОСТ 15879-70.

Расчетные расходы и потребные напоры определены согласно СНиП 2.04.01-85 и сведены в таблицу.

Расчетный расход воды на наружное пожаротушение составляет 5 л/с.

Типовой проект соответствует действующим нормам и правилам

Гл. инженер проекта /Верховский/

Гл. инженер проекта привязки

Канализация

Отвод бытовых сточных вод от санитарных приборов осуществляется в дворовую сеть канализации.

Вся сеть монтируется из пластмассовых канализационных труб ⌀50–100мм.

Вентиляция сети осуществляется через стояк, выведенный выше кровли на 0,5м.

Основные показатели по чертежам водопровода и канализации

Наименование системы	Потребный напор на вводе м.вод.ст.	Расчетный расход м³/сут.	м³/ч	л/с	при пожаре л/с	Установл. мощность эл.двигат. л/с	Примечание
В1, Т3	14	1,5	0,74	0,47	–	–	
К1	–	1,5	0,74	2,07	–	–	

1. Монтаж внутренних санитарно-технических систем следует производить в соответствии с СН 478-80 и СНиП 3.05.01-85.
2. Пропуск труб через наружные стены здания предусмотреть с устройством газонепроницаемых сальников из пластмассовых труб.
3. Укладку труб под фундамент здания предусмотреть в футляре из пластмассовых труб. Расстояние между верхом футляра и подошвой фундамента – 20см.

Привязан

Инв.№

144-12-235.91 ВК

Н.контр.	Верховский		
Нач.отд.	Смирнов		
Гл.спец.	Верховский		
Исполн.	Флоринская		
Провер.	Верховский		

Мансардный одноквартирный 4-комнатный жилой дом с пристроенными гаражом и хозпостройкой

Стадия	Лист	Листов
Р	1	5

Общие данные

ЦНИИЭП граждансельстрой

Инв.№ подл. | Подпись и дата | Взам.инв.№

Копировал Ком-24885-01 90 Формат А3

Альбом 1

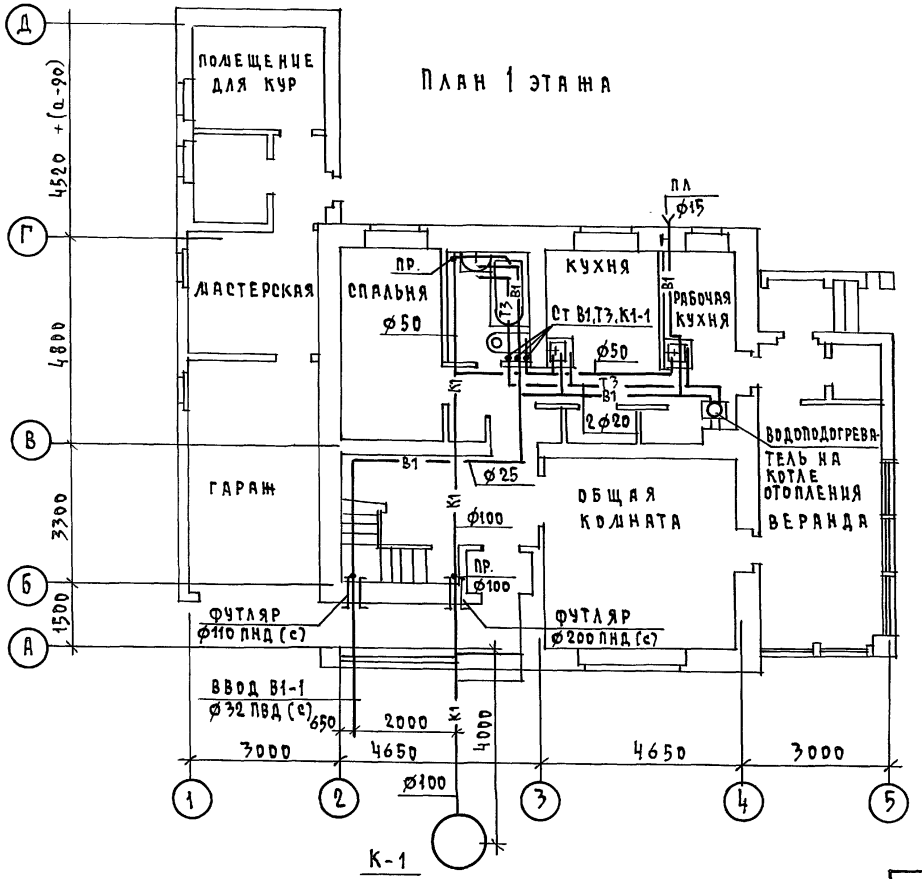

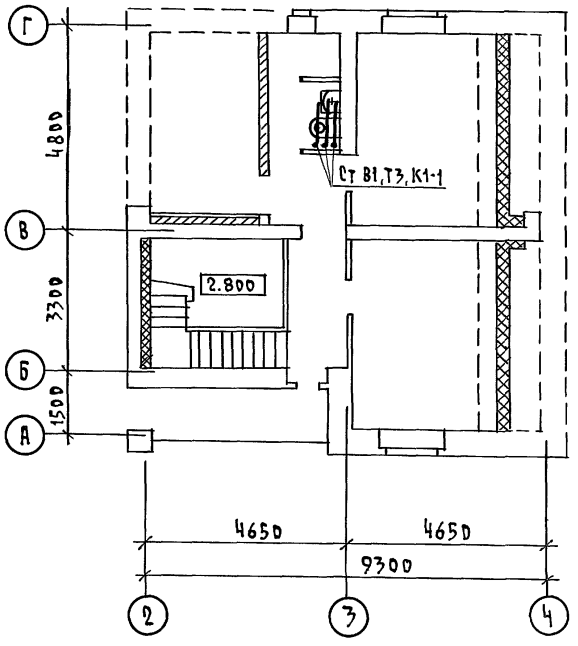

Н. контр.	Верховский			144 - 12 - 235.91	ВК
Нач. отд.	Смирнов				
Гл. спец.	Верховский			Мансардный одноквартирный 4-комнатный жилой дом с пристроенными гаражом и хозпостройкой	Стадия: Р; Лист: 2; Листов:
Инженер	Флоринская			Планы этажей	ЦНИИЭП Гражданскельстрой
Проверил	Верховский				

Привязан

Инв. N

Согласовано

Гл. спец. АС	Майсюк	
Гл. спец. ЭО	Бородкин	
Гл. спец. ОВ	Крейнис	

Инв. N подл. | Подпись и дата | Взам. инв. N

Копировал Kogl -24885-01 91 Формат А3

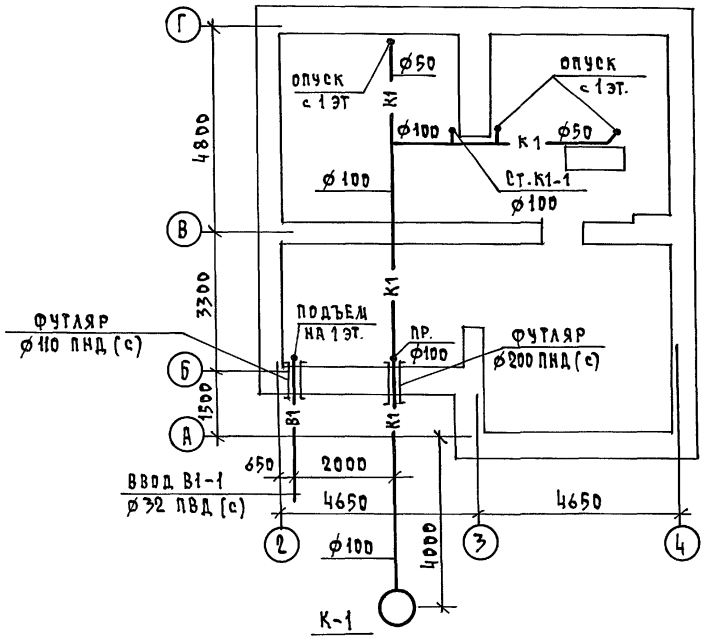

					144-12-235.91		ВК
ПРИВЯЗАН			Н.КОНТР.	ВЕРХОВСКИЙ	МАНСАРДНЫЙ ОДНОКВАРТИРНЫЙ 4-КОМНАТНЫЙ ЖИЛОЙ ДОМ С ПРИСТРОЕННЫМИ ГАРАЖОМ И ХОЗПОСТРОЙКОЙ	СТАДИЯ: Р	ЛИСТ: 3	ЛИСТОВ:
			НАЧ.ОТД.	СМИРНОВ			
			ГЛ.СПЕЦ.	ВЕРХОВСКИЙ	ПЛАН ПОДВАЛА (ВАРИАНТ)	ЦНИИЭП ГРАЖДАНСЕЛЬСТРОЙ	
			ИНЖЕН.	ФЛОРИНСКАЯ			
ИНВ.N			ПРОВЕР.	ВЕРХОВСКИЙ			

КОПИРОВАЛ Kopf - 24885-01 92 ФОРМАТ А3

АЛЬБОМ 1

СОГЛАСОВАНО

ГЛ. СПЕЦ. АС	МАЙСЮК	
ГЛ. СПЕЦ. ЭО	БОРОДКИН	
ГЛ. СПЕЦ. ОВ	КРЕЙНИС	

ИНВ.N ПОДЛ.	ПОДПИСЬ И ДАТА	ВЗАМ.ИНВ.N

Альбом 1

План 1 этажа

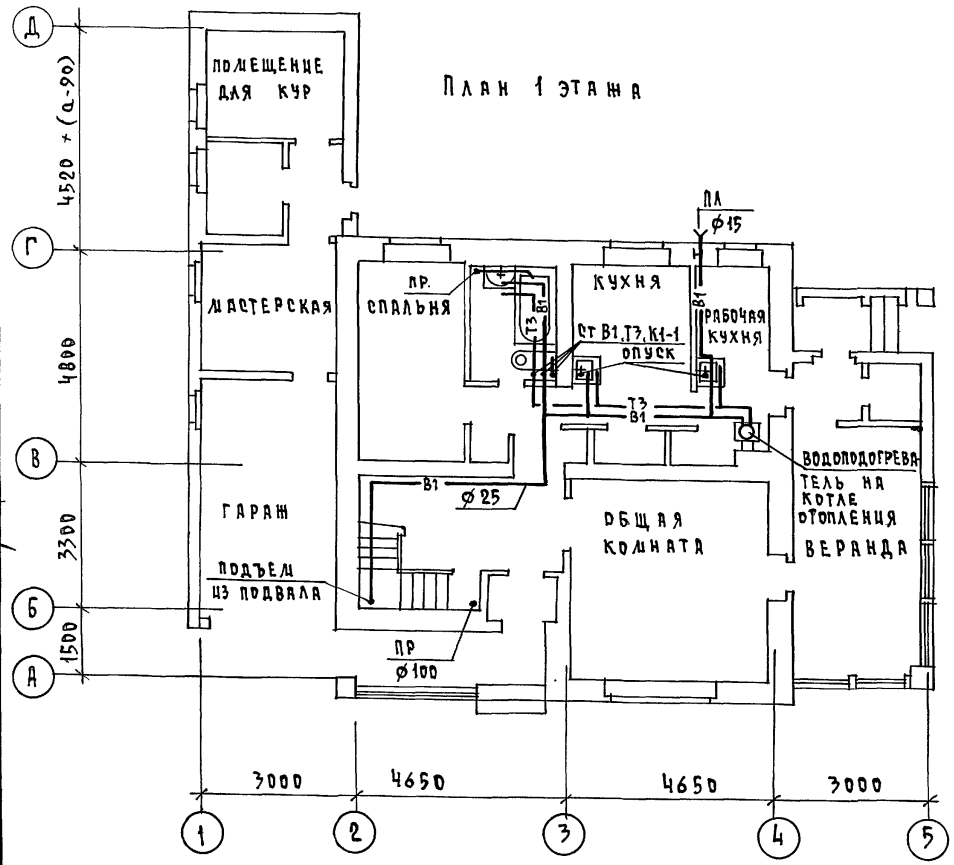

План мансарды

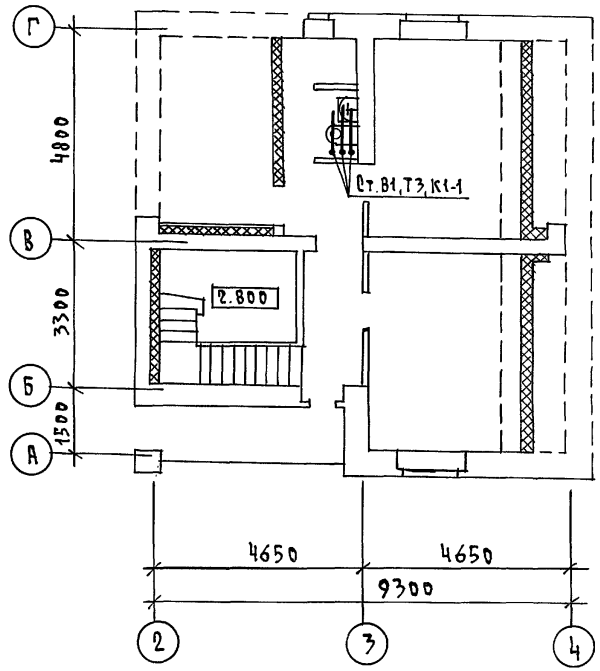

СОГЛАСОВАНО

ГЛ. СПЕЦ. ВС	ДАНЕЛЮК	
ГЛ. СПЕЦ. ЭО	БОРОДКИН	
ГЛ. СПЕЦ. ОВ	КРЕЙНИС	

ИНВ.№ ПОДЛ.	ПОДПИСЬ И ДАТА	ВЗАМ. ИНВ.№

ПРИВЯЗАН		
ИНВ.№		

Н.КОНТР.	ВЕРХОВСКИЙ	
НАЧ.ОТД.	СМИРНОВ	
ГЛ.СПЕЦ.	ВЕРХОВСКИЙ	
ИНЖЕНЕР	ФЛОРИНСКАЯ	
ПРОВЕРИЛ	ВЕРХОВСКИЙ	

144-12-235.91 ВК

Мансардный одноквартирный 4-комнатный жилой дом с пристроенными гаражом и хозпостройкой	Стадия	Лист	Листов
	Р	4	
Планы этажей /вариант/	ЦНИИЭП гражданельстрой		

Копировал Куз - 24885-01 93 Формат А3

Альбом 1

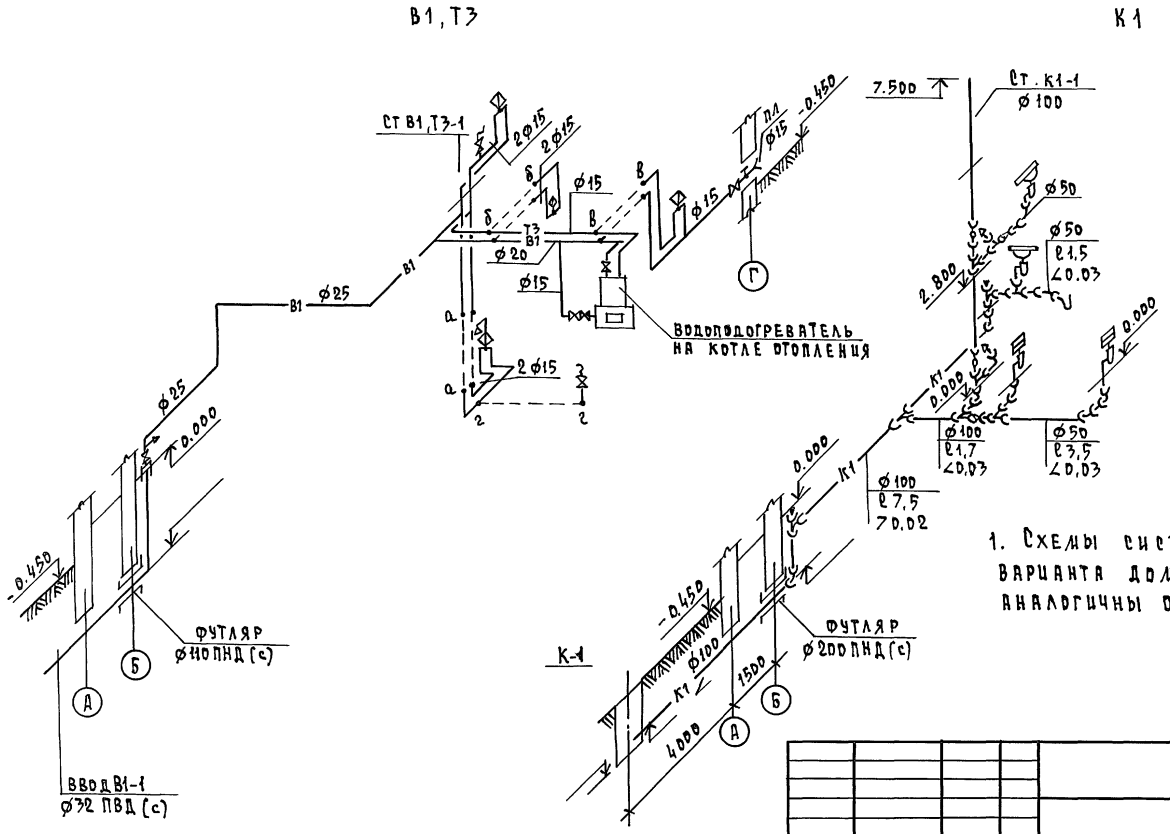

1. Схемы систем В1, Т3, К1 для варианта дома с подвалом аналогичны основному решению.

				144-12-235.91 ВК			
Привязан				Мансардный одноквартирный 4-комнатный жилой дом с пристроенным гаражом и хозпостройкой	Стадия	Лист	Листов
			Н. контр.	Верховский	Р	5	
			Нач. отд	Смирнов			
			Гл. спец.	Верховский	Схемы систем В1, Т3, К1	ЦНИИЭП гражданстельстрой	
Инв. №			Инженер	Федринская			
			Проверил	Верховский			

Копировал Зак-24885-01 94 Формат А3

Инв. № подл. | Подпись и дата | Взам. инв. №

Альбом 1

Ведомость рабочих чертежей основного комплекта марки ЭО

Лист	Наименование	Примечание
1	Общие данные	
2	Планы расположения осветительных сетей этажа и	
	подвала (основное решение).	
3	Планы расположения осветительных сетей мансарды	
	и подвала (вариант).	

Основные показатели проекта

Наименование	Ед. изм.	Данные проекта
Напряжение электросети	В	220
Расчетная мощность	кВт	5.0
Максимальная потеря напряжения	%	1,8

Ведомость ссылочных и прилагаемых документов

Обозначение	Наименование	Примечание
	Прилагаемые документы	
ЭО.СО	Спецификация оборудования	Альбом 2
ЭО.ВМ	Ведомость потребности в материалах	Альбом 3
	Ссылочные документы	
2.190.1/72 вып. V	Узлы и детали инженерного оборудования жилых и общественных зданий для сельского строительства	

Типовой проект соответствует действующим нормам и правилам

Главный инженер проекта /Бородкин/

Главный инженер проекта привязки

Общие указания

Проект разработан на напряжение 220 В сети 380/220 с глухозаземленной нейтралью трансформатора. По степени надежности электроснабжения токоприемники жилого дома относятся к III категории.

Электромонтажные работы необходимо производить согласно ПУЭ и СН 59-88. Расчетная мощность определена для дома с кухонными плитами на сжиженном газе.

Расчетная схема

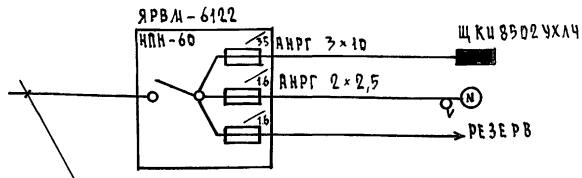

Ввод от воздушной линии эл. сети

$P_р$ = 5.0 кВт $J_р$ = 22,8 А

Инв. № подл. | Подпись и дата | Взам. инв. №

Привязан				
Инв. №				
			144-12-235.91	ЭО
Н. контр.	Бородкин		Мансардный одноквартирный 4-комнатный жилой дом с пристроенными гаражом и хозпостройкой	Стадия: Р; Лист: 1; Листов: 3
Нач. отд.	Смирнов			
Гл. спец.	Бородкин			
Инж.	Крутова		Общие данные	ЦНИИЭП граждансельстрой
Черт. конт.	Коршунова			
Проверил	Соловьева			

Копировал Куд-24885-01 95 Формат А3

Альбом 1

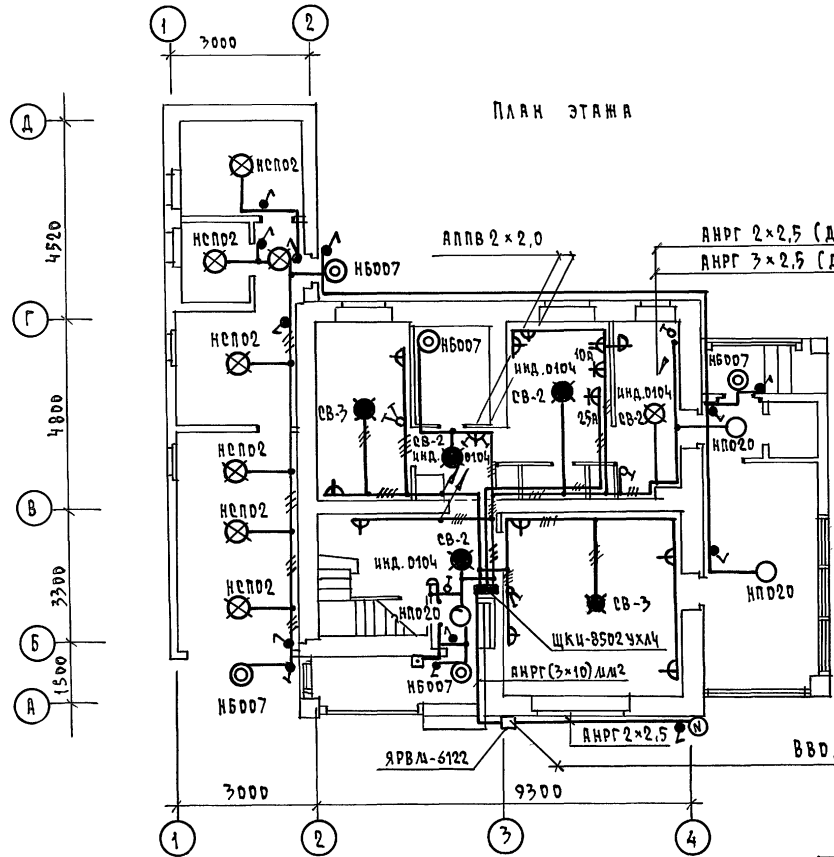

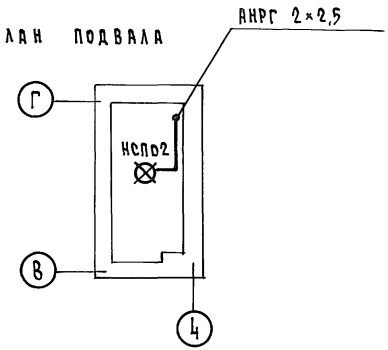

Эл. сеть выполняется:

В квартире – проводом АППВ скрыто в штрабах по стенам и в пустотах плит перекрытий

На мансарде по перегородкам проводом АПРФ – открыто на скобах

К светильникам наружной установки – кабелем АНРГ – открыто.

Ввод от воздушной линии эл. сети

$P_p = 5.0$ кВт $I_p = 22,8$ А

				144-12-235.91			ЭО
Привязан		Н.контр.	Бородкин	Мансардный одноквартирный 4-комнатный жилой дом с пристроенными гаражом и хозпостройкой	Стадия	Лист	Листов
		Нач.отд.	Смирнов		Р	2	
		Гл.спец.	Бородкин				
		Инж.I кат	Крутова	Планы расположения осветительных сетей этажа и подвала (основной вариант)	ЦНИИЭП Гражданскельстрой		
		Черт.конс	Коршунова				
Инв.N							

Копировал Kogl – 24885-01 96 Формат А3

Согласовано: Гл. спец. ОВ Крейнис; Гл. спец. ВК Верховский

Инв.N подл. | Подпись и дата | Взам. инв.N

Альбом 1

План подвала (вариант)

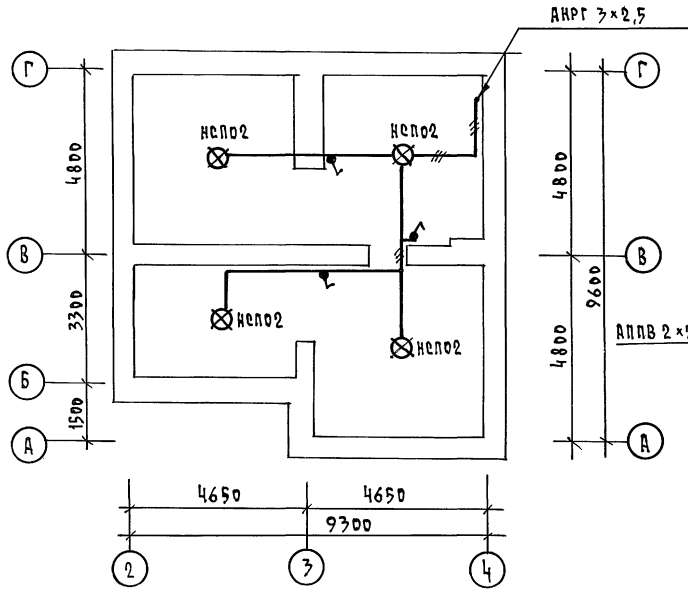

План мансарды

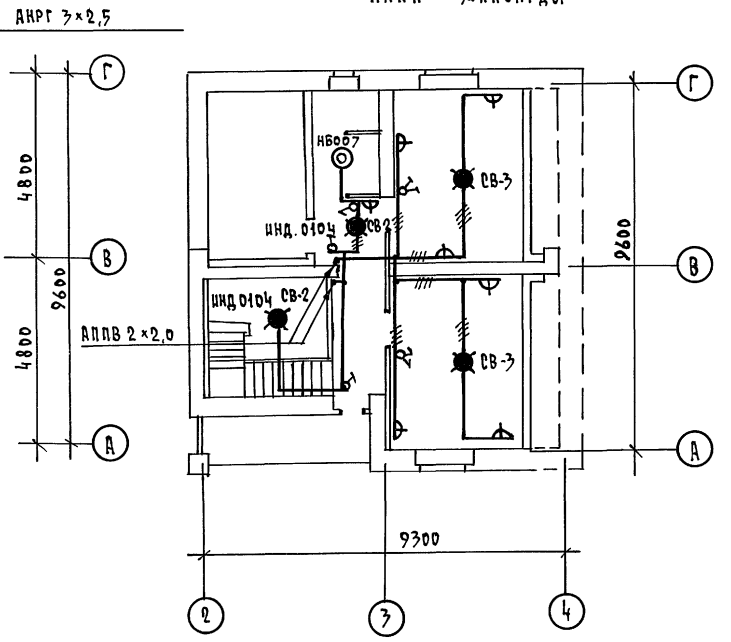

СОГЛАСОВАНО
ГА. СПЕЦ. ОВ. КРЕЙНИС
ГА. СПЕЦ. ВК. ВЕРХОВСКИЙ

ИНВ.№ ПОДЛ. | ПОДПИСЬ И ДАТА | ВЗАМ. ИНВ.№ | ГА. СПЕЦ. | ГА. СПЕЦ.

144-12-235.91 ЭО

Н.КОНТР.	БОРОДКИН		
НАЧ.ОТД.	СМИРНОВ		
ГА.СПЕЦ.	БОРОДКИН		
ИНЖ.1КАТ.	КРУТОВА		
ЧЕРТ.КОНС.	КОРШУНОВА		

Мансардный одноквартирный 4-комнатный жилой дом с пристроенными гаражом и хозпостройкой

СТАДИЯ	ЛИСТ	ЛИСТОВ
Р	3	

Планы расположения осветительных сетей мансарды и подвала (вариант)

ЦНИИЭП ГРАЖДАНСЕЛЬЭЛЕКТРОМОНТАЖ

ПРИВЯЗАН

ИНВ.№

КОПИРОВАЛ Коуд-24885-01 97 ФОРМАТ А3

Альбом 1

Ведомость рабочих чертежей основного комплекта СС

Лист	Наименование	Примечание
1	Общие данные	
2	Схема расположения устройств связи	
3	Планы 1 этажа и мансарды. План кровли	

Ведомость ссылочных и прилагаемых документов

Обозначение	Наименование	Примечание
	Ссылочные документы	
2.190.1/72. Выпуск V	Узлы и детали инженерного оборудования жилых и общественных зданий для сельского строительства.	
	Прилагаемые документы	
СС.ВМ	Ведомость потребности в материалах	Альбом 2
СС.СО	Спецификация оборудования	Альбом 3

Основные показатели

Наименование	Ед. изм.	Кол-во
Телефонизация		
Емкость телефонного ввода, в том числе		
используемых в данном здании	пар	1
Радиофикация		
Количество абонентских точек	шт.	4
Телевидение		
Количество телевизионных антенн		1

Типовой проект соответствует действующим нормам и правилам

Главный инженер проекта /Г.В. Бородкин/

Главный инженер проекта привязки

Общие указания

Для защиты устройств связи от атмосферных разрядов проектом предусматривается установка молниезащиты. Молниеотвод выполняется из арматурной стали ф6мм и покрывается битумом за 2 раза. Вертикальный спуск молниеотвода выполняется по стене на штырях или скобах. Для заземления используются электроды из угловой стали разм. 50×50×5мм, забиваемые в землю на 0,5м. Расстояние между ними 5.0м. Электроды соединяются стальной полосой разм. 20×5мм. Количество электродов определяется при привязке проекта в зависимости от электрического сопротивления грунта согласно таблице:

Наименование грунта	Торф; чернозем	Глина; суглинок	Песок
Количество электродов	1	2	4

Привязан

144 - 12 - 235.91 СС

Н.контр.	Бородкин	
Нач.отд.	Смирнов	
Гл.спец.	Бородкин	
Вед.инж.	Логинова	
Исполнил	Лихонина	

Двухсекционный одноквартирный 4-комнатный жилой дом с приусадебным гаражом и хозпостройкой

Стадия	Лист	Листов
Р	1	3

Общие данные

ЦНИЭП граждансельстрой

Инв.№ подл. | Подпись и дата | Взам. инв.№

Копировал Форма А3

Альбом 1

Схема расположения устройств связи

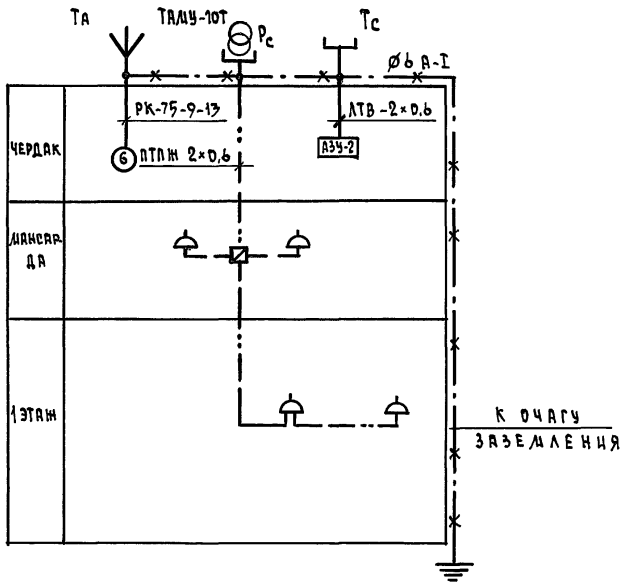

Примечание

Установка радиостойки, телефонной стойки и телеантенны на кровле уточняется по месту строительства в зависимости от внешних условий прохождения радиофидера, сетей телефонной связи и источника телевизионных сигналов.

Инв.№ подл.	Подпись и дата	Взам. инв.№	

144-12-235.91 СС

Привязан	Н.контр.	Бородкин
	Нач.отд.	Смирнов
	Гл.спец.	Бородкин
	Вед.инж.	Логинова
	Исполн.	Лихонина
Инв.№		

Мансардный одноквартирный 4-комнатный жилой дом с пристроенными гаражом и хозпостройкой

Стадия	Лист	Листов
Р	2	

Схема расположения устройств связи

ЦНИИЭП гражданселькстрой

Копировал Зод-24885-01 99 Формат А3

Альбом 1

План 1 этажа

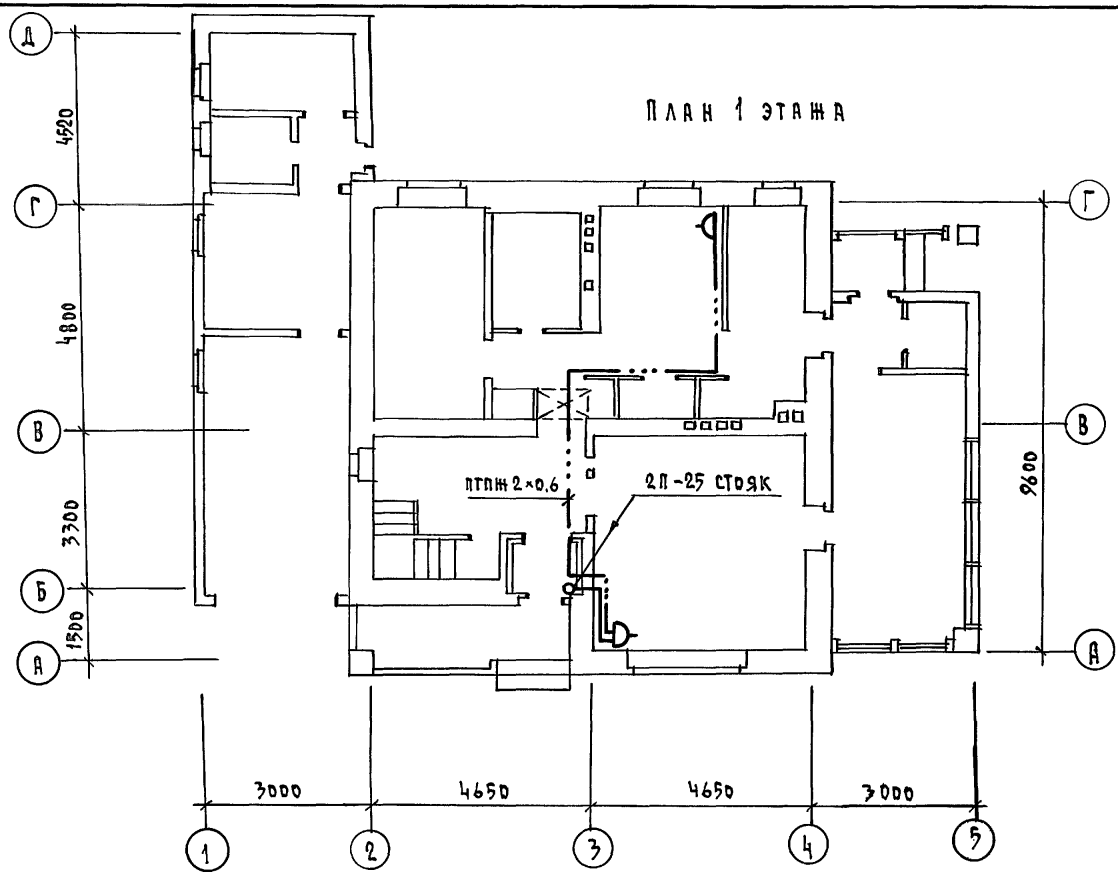

План мансарды

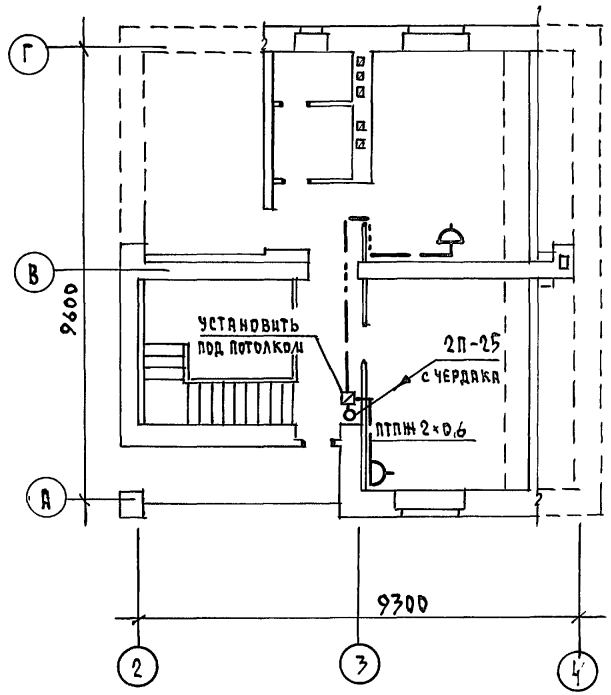

План кровли

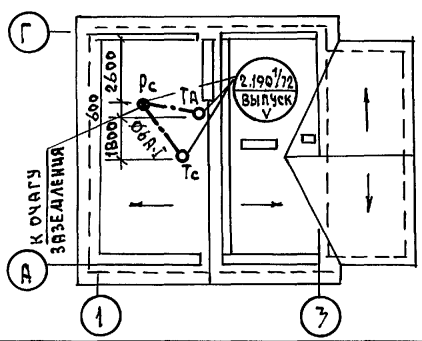

Инв. № подл.	Подпись и дата	Взам. инв. №	

144 - 12 - 235.91 СС

Привязан		
Инв. №		

Н. контр.	Бородкин	
Нач. отд.	Смирнов	
Гл. спец.	Бородкин	
Вед. инж.	Логинова	
Исполн.	Лихонина	

Мансардный одноквартирный 4-комнатный жилой дом с пристроенными гаражом и хозпостройкой

Стадия	Лист	Листов
Р	3	

Планы 1 этажа и мансарды. План кровли.

ЦНИЦЭП Граждансельстрой

Копировал Кол-24885-01 100 Формат А3

Альбом 1

Ведомость ссылочных и прилагаемых документов

Обозначение	Наименование	Примечание
	Ссылочные документы	
5.905-10 в.1	Установка газовых приборов и	
	аппаратов в жилых и коммуналь-	
	но-бытовых зданиях.	
5.905-8	Узлы и детали крепления газопроводов	
5.905-13 в.1	Шкафные индивидуальные баллон-	
	ные установки	
	Прилагаемые документы	
ГСВ.СО.	Спецификация оборудования	Альбом 2
ГСВ.ВМ.	Ведомость потребности в материалах	Альбом 3

Технико-экономические показатели

NN п/п	Наименование	Показатель
1	Давление газа перед приборами МПа (мм.вод.ст.)	0,003(300)
2	Теплота сгорания газа кДж/Нм³ (ккал/м³)	92400(22000)
3	Расход металла на дом (т)	0,128
4	Расход газа на ввод (м³/час)	0,44

Общие указания.

Газоснабжение жилого дома запроектировано, как вариант, от 2-баллонной установки сжиженного газа.

Производство и приемку монтажных работ по газооборудованию выполнить в соответствии со СНиП 3.05.02-88; СНиП III-4-80; "Правил безопасности в газовом хозяйстве" Госгортехнадзора изд. 1982г.

Проект газоснабжения должен быть согласован с предприятием газового хозяйства.

Типовой проект соответствует действующим нормам и правилам.

Гл. инженер проекта /Ютландов/

Инв.№ подл. | Подпись и дата | Взам.инв.№

gost.e-ecolog.ru

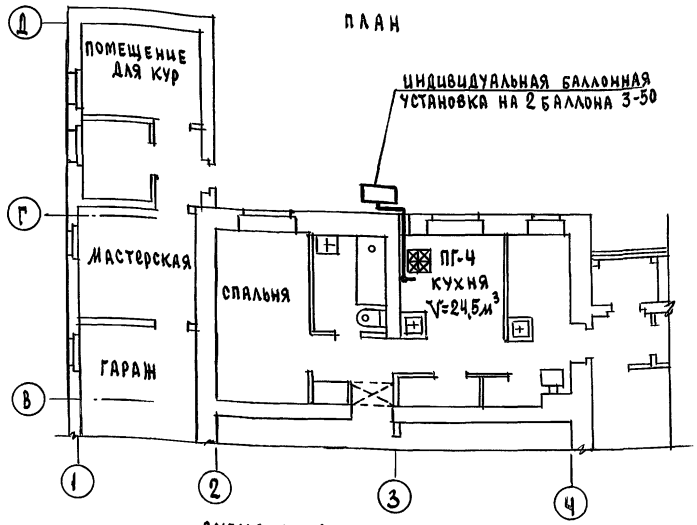

Схема газооборудования

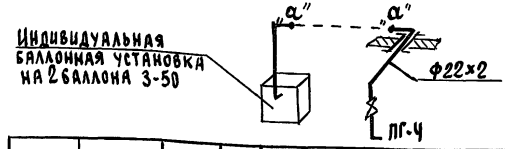

Инв.№			Привязан
			144-12-235.91 ГСВ
Н.контр.	Ютландов		Мансардный, одноквартирный 4-комнатный жилой дом с пристроенными гаражом и хозпостройкой
Нач.отд.	Смирнов		
Гл.спец.	Ютландов		
Исполн.	Ушакова		Общие данные. План. Схема газооборудования
Проверил	Ютландов		

Стадия	Лист	Листов
Р	1	1

ЦНИИЭП гражданселькстрой

24885-01 (101)