ТИПОВОЙ ПРОЕКТ
144-12-234.91

МАНСАРДНЫЙ ОДНОКВАРТИРНЫЙ 4-КОМНАТНЫЙ ЖИЛОЙ ДОМ ДЛЯ ИНДИВИДУАЛЬНЫХ ЗАСТРОЙЩИКОВ

АЛЬБОМ 1

ПЗ — Пояснительная записка стр. 4-10
АС — Архитектурно-строительные решения стр. 11-75
ОВ — Отопление и вентиляция стр. 76-83
ВК — Внутренний водопровод и канализация стр. 84-88
ЭС — Электроснабжение стр. 89-91
СС — Связь и сигнализация стр. 92-94
ГСВ — Газоснабжение стр. 95

24884-01

Отпускная цена
на момент реализации
указана в счет-накладной

gost.e-ecolog.ru

ТИПОВОЙ ПРОЕКТ
144-12-234.91

МАНСАРДНЫЙ ОДНОКВАРТИРНЫЙ 4-КОМНАТНЫЙ ЖИЛОЙ ДОМ ДЛЯ ИНДИВИДУАЛЬНЫХ ЗАСТРОЙЩИКОВ

АЛЬБОМ 1

ПЕРЕЧЕНЬ АЛЬБОМОВ

Альбом 1	ПЗ	— Пояснительная записка
	АС	— Архитектурно-строительные решения
	ОВ	— Отопление и вентиляция
	ВК	— Внутренний водопровод и канализация
	ЭС	— Электроснабжение
	СС	— Связь и сигнализация
	ГСВ	— Газоснабжение
Альбом 2	СО	— Спецификации оборудования
Альбом 3	ВМ	— Ведомости потребности в материалах
Альбом 4	С	— Сметы

Разработан
ЦНИИЭПгражданселькстроем

Гл. инженер института М.Г. Лейзерович

Гл. архитектор проекта В.Н. Кувакин

Утвержден Госкомархитектуры
приказ от 30.11.1992 г. N 322

Введен в действие
ЦНИИЭПгражданселькстроем
приказ от 28.03.1991 г. N 13/т

Альбом 1

N листа	Наименование	N стр.
	Обложка	
	Титульный лист	1
	Содержание альбома /начало/	2
	Содержание альбома /окончание/	3
	Архитектурно-строительные чертежи АС, ПЗ	
1	Пояснительная записка /начало/	4
2	Пояснительная записка /продолжение/	5
3	Пояснительная записка /продолжение/	6
4	Пояснительная записка /продолжение/	7
5	Пояснительная записка /продолжение/	8
6	Пояснительная записка /продолжение/	9
7	Пояснительная записка /окончание/	10
8	Фасады 1-А, 1-3, А-Г, 3-1	11
9	Кладочные планы 1и2 этажей. План подвала.	12
10	Отделочные планы 1и2этажей.	13
11	Ведомость отделки помещений	14
12	Спецификация столярных изделий и перегородок	15
13	Разрез 1-1	16
14	План подвала (вариант). Разрез 2-2(2'-2').	17
15	Схемы фундаментов. Таблица нагрузок	18
16	План ленточных бутобетонных фундаментов (сеч.12-12÷14-14; 15-15)	19
17	Сечения фундаментов 1-1÷11-11	20
18	Планы ленточных бутобетонного и сборного фундаментов /варианты/	21
19	Сечения 1-1÷11-11 /для ленточного бутобетонного фундамента	
	с подвалом (вариант/	22
20	Сечения фундаментов 1-1÷11-11 (для ленточного сборного	
	фундамента /вариант/.	23
21	Развертки фундаментов / вариант/	24
22	Развертки фундаментов /вариант/	25
23	План перекрытия над подвалом. Крышка люка в подвал	26
24	Схемы расположения элементов перекрытий. Спецификации.	27
25	Монолитные участки ум-1, ум-2, ум-3. Анкера А-1, А-2. Спецификация	28
26	Схема расположения элементов перекрытий над подвалом/вариант/	29
27	План стропил. План кровли /$q_{сн}$ = 1,0кПа/	30
28	Разрезы 1-1÷3-3. Спецификация для снеговой нагрузки 1,0кПа	31
29	План стропил /$q_{снег}$ = 1,5кПа/	32
30	Разрезы 1-1÷3-3. Спецификация для снеговой нагрузки 1,5кПа	33
31	Узлы кровли №№ 1,2,3	34
32	Узлы кровли №№ 4,5	35
33	Узлы кровли №№ 6,7	36
34	Узлы кровли №№ 8,9	37
35	Монтажная схема мансарды. Разрезы. Спецификации	38
36	Узлы мансарды 1÷4.	39
37	Планы перемычек. Ведомость перемычек	40
38	Дымовентиляционные трубы ДВТ№1, ДВТ№2	41
39	Планы и экспликация полов	42
40	Внутриквартирная лестница. План. Разрезы. Спецификация	43
41	Узлы лестницы №1,2,3	44
42	Узлы лестницы №4, 5, 6	45
43	Ограждение маршей ОЛ-1, ОЛ-2 и площадки ОП-1. Спецификация	46
44	Лоджия. План. Разрезы.	47
45	Лоджия. Узлы. Спецификации.	48
46	Лоджия. Анкер А-4. Стойка Ст-1. Каркас КР-1.	49
47	Веранда. План. Разрез 1-1.	50

Инв.№подл. | Подпись и дата | Взам.инв.№

Привязан

Инв.№

144-12-234.91

Нормок.	Кувакин	
Нач.маст	Караваев	
Г.А.П.	Кувакин	
Гл.спец.	Мансюк	
Исполн.	Третьяченко	
Провер.	Кувакин	

Мансардный одноквартирный 4-комнатный жилой дом

Содержание альбома /начало/

Стадия	Лист	Листов
Р	1	2

ЦНИИЭП граждансельстрой

24884-01 3

N листа	Наименование	N стран.
48	Веранда. Разрезы 2-2 и 3-3	51
49	Веранда. Узлы N 1,2,3.	52
50	Веранда. Узлы N 4,5.	53
51	Веранда. Узлы N 6,7	54
52	Веранда. Узел 8. Спецификация.	55
53	Крыльцо. План. Фасад. Разрез. Спецификация. Деталк фасадов	56
54	Рама веранды РВ-1. Спецификация.	57
55	Рамы веранды РВ-2п, РВ-2л. Спецификация.	58
56	Слуховые окна СО-1 и СО-2.	59
57	Лобовые щиты ЛЩ-1п/л, ЛЩ-2п/л, ЛЩ-3п/л	60
58	Шкаф встроенный Ш-1. Спецификация.	61
59	Шкаф встроенный Ш-2. Антресоль А-1. Спецификация.	62
60	Узлы плана 1,2,3 /облегченная кладка тип „А" вариант/.	63
61	Узлы плана 1,2,3 /облегченная кладка тип „Б" вариант/	64
62	Узлы разрезов 1,2,3, 1а, 2а, 3а /облегченная кладка типа „А и Б"	
	варианты/.	65
63	Сетки С-1 ÷ С-3.	66
64	Вариант решения интерьера общей комнаты	67
65	План кухни с расстановкой оборудования. Развертка стены	68
66	Фасады Г-А, 1-3, А-Г, 3-1 / вариант 1/	69
67	Фрагменты N 1, N 3. Детали „А"; „Б" / вариант 1/	70
68	Фрагменты N 2, N 4, N 5. Деталь „В" /вариант 1/	71
69	Фасады Г-А, 1-3, А-Г, 3-1 / вариант 2/	72
70	Наличники НО-1, НО-2, НО-3. Деталь „А" /вариант 2/	73
71	Фасады Г-А, 1-3, А-Г, 3-1 /вариант 3/	74
72	Фрагменты N 1, N 2 /вариант 3/	75
	Отопление и вентиляция ОВ	
1	Общие данные / начало/	76
1	2	3
2	Общие данные /окончание/	77
3	План подвала. План 1 этажа.	78
4.	План 2 этажа. Схемы систем ВЕ, ВЕ-2.	79
5	Схема системы отопления.	80
6	План подвала. Схемы систем ВЕ1-ВЕ2 /вариант/	81
7	План 1 и 2 этажей /вариант/	82
8	Схема системы отопления /вариант/	83
	Водопровод и канализация ВК	
1	Общие данные	84
2	Планы этажей	85
3	План подвала /вариант/	86
4	Планы этажей /вариант/	87
5	Схемы систем В1, Т3, К1	88
	Электрооборудование ЭО	
1	Общие данные	89
2	Планы расположения осветительных сетей этажа и	90
	подвала /основной вариант/	
3	Планы расположения осветительных сетей мансарды	91
	и подвала /вариант/	
	Связь и сигнализация. СС	
1	Общие данные	92
2	Схема расположения устройств связи.	93
3	Планы 1 этажа и мансарды. План кровли.	94
	Газоснабжение ГСВ	
1	Общие данные. План. Схема газооборудования	95

Альбом 1

Инв. N подл. | Подпись и дата | Взам. инв. N

Привязан

Инв. N

144-12-234.91

Нормок.	Кувакин		
Нач. маст	Караваев		
ГАП	Кувакин		
Гл. спец.	Майсюк		
Исполн.	Третьяченко		
Провер.	Кувакин		

Мансардный одноквартирный 4-комнатный жилой дом

Стадия	Лист	Листов
Р	2	

Содержание альбома /окончание/

ЦНИИЭП граждансельстрой

Альбом 1

Авторский коллектив

Архитекторы - Горская Г. Л.
Инженеры - конструкторы - Красавина Р.П., Майсюк А.М., Зеликина Э.А.
Инженеры - сантехники - Евдокимова Г., Молодкин Ю., Курочкин В.Н.
Инженеры - сметчики - Мамонтова А.Г.

В корректировке типового проекта принимали участие:
Архитекторы: Кувакин В. Н., Венедиктова О.С.
Инженеры - конструкторы: Майсюк А. М., Симонова З.Н. Поляничева Т.А., Третьяченко Н.А.
Инженеры - сантехники: Крейнис Д.Г., Верховский Н.И., Бородкин Г.В.
Инженеры - сметчики: Мильман Б.М., Киселева Л.Е.

Пояснительная записка

Типовой проект разработан на основании технического проекта, утвержденного Госграждanстроем приказ № 322 от 30 ноября 1982 года.
Откорректирован на основании договора И-36-Ц от

I. Область применения.

Для строительства в Iв климатическом подрайоне и II климатическом районе, с обычными геологическими условиями /в безлесных районах/.
Расчетная температура наружного воздуха - 20°, - 30°/основное решение/ - 40° С.
Вес снегового покрова - 1.00 кПа (основное решение)
Скоростной напор ветра - 1.5 кПа (вариант)
- 0.38кПа

II. Характеристика здания

Степень долговечности - II
Степень огнестойкости - II
Класс здания - II
Ориентация - свободная

III. Архитектурно- планировочное решение

Дом рассчитан на заселение одной семьей из 5-6 человек и имеет 4 жилые изолированные комнаты, кухню, прихожую, раздельный санитарный узел, состоящий из уборной и ванной - постирочной, хозяйственный шкаф, продуктовую кладовую, вентилируемый сушильный шкаф, помещение для хозработ, веранду, холодную кладовую.

Общая комната и кухня расположены рядом, что обеспечивает удобную связь между ними. Кухня непосредственно связана с помещением для хозработ, имеющим выход на участок.

Связь помещений дома с верандой осуществляется непосредственно через общую комнату и через тамбур хозяйственного выхода.

Ведомость основных комплектов рабочих чертежей

Обозначения	Наименование	Примечан.
АС	Архитектурно- строительное решение	
ОВ	Отопление , вентиляция	
ВК	Внутренние водопровод и	
	канализация	
ЭС	Электроснабжение	
СС	Связь и сигнализация	
ГСВ	Газоснабжение	

Настоящий проект выполнен в соответствии с действующими нормами и правилами /в том числе по взрыво - пожарной безопасности/

Гл. архитектор проекта /Кувакин В.Н./

Гл. инженер проекта /Майсюк А.М./

Инв. № подл. | Подпись и дата | Взам. инв. №

Привязан

Инв. №

144-12-234.91 ПЗ

Н. контр.	Кувакин	
Нач. маст	Караваев	
ГАП	Кувакин	
Гл. спец.	Майсюк	
Вед. арх.	Венедиктова	
Провер.	Майсюк	

Мансардный одноквартирный 4-комнатный жилой дом

Стадия	Лист	Листов
Р	1	7

Пояснительная записка /начало/

ЦНИИЭП Гражданстрой

24884-01 5

Ведомость рабочих чертежей основного комплекта АС, ПЗ

лист	наименование	страница
1	Пояснительная записка /начало/	4
2	Пояснительная записка /продолжение/	5
3	Пояснительная записка /продолжение/	6
4	Пояснительная записка/ продолжение/	7
5	Пояснительная записка/ продолжение/	8
6	Пояснительная записка /продолжение/	9
7	Пояснительная записка /окончание/	10
8	Фасады г-А, 1-3, А-г, 3-1	11
9	Кладочные планы 1и2 этажей. План подвала.	12
10	Отделочные планы 1 и 2 этажей.	13
11	Ведомость отделки помещений	14
12	Спецификация столярных изделий и перегородок	15
13	Разрез 1-1	16
14	План подвала /вариант/. Разрез 2-2 (2'-2').	17
15	Схемы фундаментов. Таблица нагрузок.	18
16	План ленточных бутобетонных фундаментов	19
17	Сечения фундаментов 1-1÷11-11	20
18	Планы ленточных бутобетонного и сборного	21
	фундаментов /варианты/	
19	Сечения фундаментов 1-1÷11-11 /для ленточного	22
	бутобетонного фундамента с подвалом-вариант/	
20	Сечения фундаментов 1-1÷11-11 /для ленточного	23
	сборного фундамента - вариант/	
21	Развертки фундаментов /вариант/	24

лист	наименование	страница
22	Развертки фундаментов	25
23	План перекрытия над подвалом. Крышка люка в подвал	26
24	Схемы расположения элементов перекрытия.	27
	Спецификации.	
25	Монтажные участки ум-1, ум-2, ум-3. Анкера А-1, А-2.	28
	Спецификация.	
26	Схема расположения элементов перекрытий над	29
	подвалом/ вариант/	
27	План стропил. План кровли/ $q_{снег}$ = 1,0 кпа/	30
28	Разрезы 1-1÷3-3. Спецификация для снеговой	31
	нагрузки 1,0 кпа	
29	План стропил/ $q_{снег}$ = 1,5 кпа/	32
30	Разрез 1-1÷3-3. Спецификация для снеговой	33
	нагрузки 1,5 кпа	
31	Узлы кровли №№ 1,2,3	34
32	Узлы кровли №№ 4,5	35
33	Узлы кровли №№ 6,7	36
34	Узлы кровли №№ 8,9	37
35	Монтажная схема мансарды. Разрезы. Спецификации	38
36	Узлы мансарды 1÷4	39
37	Планы перемычек. Ведомость перемычек.	40
38	Дымовентиляционные трубы ДВТ№1, ДВТ№2	41
39	Планы и экспликация полов	42
40	Внутриквартирная лестница. План. Разрезы. Спецификация.	43

Альбом 1

Инв. № подл. | Подпись и дата | Взам. инв. №

144-12-234.91 ПЗ

Привязан

Инв. №

Нормок.	Кувакин	
Нач. маст.	Караваев	
ГАП	Кувакин	
Гл. спец.	Майсюк	
Исполн.	Третьяченко	
Провер.	Кувакин	

Мансардный одноквартирный 4-комнатный жилой дом

стадия	лист	листов
Р	2	

Пояснительная записка /продолжение/

ЦНИИЭП граждансельстрой

24884-01 6

Ведомость рабочих чертежей основного комплекта АС, ПЗ

Лист	Наименование	Страница
41	Узлы лестницы N 1, 2, 3	44
42	Узлы лестницы N 4, 5, 6	45
43	Ограждение маршей ОЛ-1, ОЛ-2 и площадки ОП-1. Спецификация.	46
44	Лоджия. План. Разрезы.	47
45	Лоджия. Узлы. Спецификации	48
46	Лоджия. Анкер А-4. Стойка Ст-1. Каркас Кр-1.	49
47	Веранда. План. Разрез 1-1.	50
48	Веранда. Разрезы 2-2, 3-3.	51
49	Веранда. Узлы N 1, 2, 3.	52
50	Веранда. Узлы N 4, 5.	53
51	Веранда. Узлы N 6, 7.	54
52	Веранда. Узел N 8. Спецификация.	55
53	Крыльцо. План. Фасад. Разрез. Спецификация. Детали фасадов.	56
54	Рама веранды РВ-1. Спецификация.	57
55	Рамы веранды РВ-2п, РВ-2л. Спецификация.	58
56	Слуховые окна СО-1, СО-2.	59
57	Лобовые щиты ЛЩ-1п/л, ЛЩ-2п/л, ЛЩ-3п/л	60
58	Шкаф встроенный Ш-1. Спецификация.	61
59	Шкаф встроенный Ш-2. Антресоль А-1. Спецификация	62
60	Узлы плана 1, 2, 3. /облегченная кладка тип „А" вариант/	63
61	Узлы плана 1, 2, 3 /облегченная кладка тип „Б" - вариант/	64
62	Узлы разрезов 1, 2, 3, 1а, 2а, 3а /облегченная кладка тип „А" и „Б" - варианты/	65
63	Сетки С-1 ÷ С-3.	66
64	Вариант решения интерьера общей комнаты	67
65	План кухни с расстановкой оборудования. Развертка стены.	68
66	Фасады Г-А, 1-3, А-Г, 3-1 /вариант 1/	69
67	Фрагменты N 1, N 3. Детали „А"; „Б" /вариант 1/	70
68	Фрагменты N 2, N 4, N 5. Деталь „В" /вариант 1/	71
69	Фасады Г-А, 1-3, А-Г, 3-1 /вариант 2/	72
70	Наличники НО-1, НО-2, НО-3. Деталь „Д" /вариант 2/	73
71	Фасады Г-А, 1-3, А-Г, 3-1 /вариант 3/	74
72	Фрагменты N 1, N 2 /вариант 3/	75

Альбом 1

Инв. N подл. | Подпись и дата | Взам. инв. N

Привязан

Инв. N

Нормок.	Кувакин	
Нач. маст	Караваев	
ГАП	Кувакин	
Гл. спец.	Майсюк	
Испол.	Третьяченко	
Провер.	Кувакин	

144-12-234.91 ПЗ

Мансардный одноквартирный 4-комнатный жилой дом

Пояснительная записка /продолжение/

Стадия	Лист	Листов
Р	3	

ЦНИИЭП граждансельстрой

24884-01 7

Альбом 1

Строительные конструкции и отделка

Наименование	Варианты	Характеристика
1	2	3
Фундаменты	1 (основное решение)	Ленточные бутобетонные бут М100 бетон М50 ленточные из сборных бетонных блоков по серия М 13579-78 и ГОСТ 13580-85
Цоколь	1	Кирпич керамический полнотелый М100 на растворе М50 ГОСТ 530-80 МРз 25
Стены наружные	1	Кирпич керамический пустотелый М75 по ГОСТ 530-80 с уширенным швом
	2	Кирпич керамический полнотелый М-75 по ГОСТ 530-80
	3	Кирпич керамический рядовой полнотелый М75 на растворе М25 плотностью 1650 кг/м3 МРз 15 ГОСТ 530-80 (облегченная кладка тип "Б") утеплитель-щебень из доменного шлака γ = 600 кг/м3
	4	Кирпич силикатный М75 на растворе М25 (облегченная кладка тип "Б") утеплитель - щебень из доменного шлака.
	5	Кирпич керамический рядовой полнотелый М75 на растворе М25 плотностью 1650 кг/м3 МРз 15 ГОСТ 530-80 (облегченная кладка тип "А") утеплитель минераловатные плиты γ = 150 кг/м3
	6	Силикатный кирпич М75 на растворе М25 (облегченная кладка тип "А") утеплитель-минераловатные плиты γ = 150 кг/м3
		В мансарде-каркасные обшивкой гипсокартонными листами толщиной 10мм, утеплитель-минераловатные маты
Стены внутренние	1	Кирпич керамический полнотелый М75 на растворе М25 ГОСТ 530-80
	2	Силикатный кирпич М75 на растворе М25 ГОСТ 379-79
Перегородки	1	Кирпичные из гипсокартонных листов по серии 1.131.9-24
Цокольные перекрытия	1	Деревянные щиты по балкам с черепными брусками (над подвалом)
	2	Сборные многопустотные плиты по серии 1.141-1 вып. 60.64
Междуэтажное перекрытие	1	Сборные многопустотные плиты по серии 1.141-1 вып. 60.64
Чердачное перекрытие	1	Сборные многопустотные плиты по серии 1.141-1 вып. 60.64
Покрытие	1	Деревянные стропила
Лестницы	1	Наружные-набивные бетонные ступени внутренние - деревянные
Кровля	1	Водосток неорганизованный ГОСТ 16233-77 волнистые асбестоцементные листы

1	2	3
Окна	1	Раздельными переплетами серия 1.136.5-23 в.2
	2	Со спаренными переплетами серия 1.136.5-23 в.1
	3	С тройным остеклением серия 1.136.5-23.83
Двери наружные	1	Деревянные входные серия 1.136.5-19
Двери внутренние	1	Деревянные ГОСТ 6629-88 серия 1.136-10
Встроенное оборудование	1	Встроенные и антресольные шкафы 1.172.5-6
Отделка наружная	1	Швы кирпичной кладки расшиваются деревянные элементы фасадов пропитываются олифой и покрываются лаком МЧ-52
Отделка внутренняя	1	См. ведомость отделки работ лист 11

Инженерное оборудование

Водопровод		1	От наружных сетей
Канализация		1	В наружную сеть канализации
Отопление		1	Квартирное от малометражного котла типа КЧМ - 2м
Вентиляция		1	Естественная
Водоснабжение	Холодное	1	Централизованное
	Горячее	1	От водоподогревателя, установленного на котле КЧМ - 2м
Электроосвещение		1	Лампы накаливания
Электроснабжение		1	Централизованное с подключением к внешним сетям
Связь и сигнализация		1	Централизованная с подключением к внешним сетям
Пищеприготовление		1	Плита на твердом топливе типа "Ильмарине"
		2	Газовая плита от баллонов со сжиженным газом

Взам. инв. № | Подп. и дата | Инв. № подл.

Привязан:

Инв. №

144-12-234.91 ПЗ

Н. контр.	Майсюк	
Рук. маст.	Караваев	
ГАП	Кувакин	
Гл. спец.	Майсюк	
Инж. I кат.	Поляничева	
Провер.	Майсюк	

Мансардный одноквартирный 4-комнатный жилой дом

Стадия	Лист	Листов
Р	4	

Пояснительная записка (продолжение)

ЦНИИЭП гражданселькстрой

248-84-01 8

Альбом 1

Таблица толщин наружных стен „а" в зависимости от расчетных зимних температур наружного воздуха

Материал стен	Расчетная зимняя температура наружного воздуха				
	Материал и толщина утеплителя		-20	-30°	-40°
Кирпич керамический пустотелый М 75 плотностью 1480 кг/м³ ГОСТ 530-80 с уширенным швом.	–	—	420	550	680
Кирпич керамический полнотелый М75 плотностью 1650 кг/м³ ГОСТ 530-80	—	—	510	640	—
Кирпич керамический полнотелый М75 плотностью 1650 кг/м³ ГОСТ 530-80 (облегченная кладка тип „Б")	Утеплитель	Щебень из доменного шлака γ=600 кг/м³ m- 270 мм	—	510	—
Силикатный кирпич ГОСТ 379-79 (облегченная кладка тип Б")	"		–	510	–
Кирпич керамический полнотелый М75 плотностью 1650 кг/м³ ГОСТ 530-80 (облегченная кладка типа „А")	"	Минераловатные плиты γ = 150 кг/м³ - 120 мм	—	—	510
Силикатный кирпич ГОСТ 379-79 (облегченная кладка тип А")	"		—	—	510

Таблица толщин утеплителя „б" в зависимости от расчетных температур наружного воздуха

Утеплитель	Наименование конструкции	Расчетная зимняя t° наружного воздуха		
		-20°	-30°	-40°
Ячеистый бетон γ-400 кг/м³ ГОСТ 5742-76	Чердачное перекрытие	180	240	280
Маты минераловатные γ= 100 кг/м³ классан по ТУ 21-31-64-88	Стена тамбура толщиной 120	40	60	80
	Каркасные стены мансарды	120	140	160

Ведомость ссылочных документов

Обозначение	Наименование	Примечан.
	Типовые изделия	
Серия 1.136.5-23. В.3	Окна и балконные двери деревянные стройным остеклением для жилых и общественных здан	
Серия 1.136.5.23В.1,2	Окна и балконные двери	
Серия 1.136.5 - 19	Двери деревянные входные наружные тамбурные и служебные для жилых и общественных зданий	
Серия 1.136-10	Двери деревянные внутренние для жилых и общественных зданий	
Серия 1.172.5-6	Элементы и детали встроенных шкафов и антресолей для жилых зданий	
ГОСТ 13579-78	Блоки бетонные для стен подвала	
ГОСТ 13580-85	Плиты железобетонные ленточных фундаментов	
Серия 1.038.1 В.1	Брусковые перемычки	
Серия 1.141.1 В.60.64	Панели перекрытий ж.б. многопустотные	
Серия 1.131.9-24	Перегородки из гипсокартонных листов для жилых зданий	
	Типовые узлы	
Серия 2.140-1 В.1	Детали перекрытий жилых зданий	
Серия 2.144-1/88	Узлы полов жилых зданий	
Серия 2.130-1 в. 28	Детали стен и перегородок жилых зданий.	
Серия 2.110-1 вып.1	Детали фундаментов жилых зданий	
Серия 2.130-8 В.1	Детали многослойных кирпичных и каменных наружных стен жилых и общественных зданий	

144-12-234.91 ПЗ

Н.контр.	Майсюк		
Рук.маст	Караваев		
ГАП	Кувакин		
Гл.спец	Майсюк		
Инж I кат	Поляничева		
Провер.	Майсюк		

Мансардный одноквартирный 4-комнатный жилой дом

Стадия	Лист	Листов
Р	5	

Пояснительная записка (продолжение)

ЦНИИЭП Гражданскельстрой

Привязан:

Инв №

Инв.№ подл. | Подп. и дата | Взам. инв №

24884-01 9

Альбом 1

Указания по производству работ в зимнее время

Проект разработан, исходя из условий производства работ в летнее время. При производстве работ в зимнее время следует соблюдать соответствующие пункты СНиП 3.03.01-87, СНиП 3.04.01-87. При возведении монолитных бутобетонных фундаментов обеспечить условия укладки и твердения бетонной смеси при положительной температуре. Способ искусственного подогрева определяется строительной организацией. Укладка бетона на мерзлый грунт не допускается, обратную засыпку траншей вести песчаным грунтом

Кладку наружных и внутренних стен вести одновременно с перевязкой кирпича в участках пересечения.

Перегородки возводить при положительной температуре. На период оттаивания для разгрузки опорных участков установить временные стойки на клиньях под перемычки и прогоны.

Все свободностоящие участки стен, на случай оттепели, раскрепить подкосами или растяжками, связывающие стены друг с другом.

Антикоррозийная защита конструкций

Работы производить при соблюдении пунктов СНиП 3.04.03-85 СНиП 3.03.01-87 и СНиП 2.03.11 85

Выполнение антикоррозийных мероприятий должно обязательно оформляться специальными актами на скрытые работы.

Прилагаемые документы

Обозначение	Наименование	Примечан
Альбом 2	Спецификация оборудования	
Альбом 3	Ведомости потребности в материалах	
Альбом 4	Сметы	

Указания по привязке проекта

Проект может быть принят к строительству после предварительного выполнения работ, связанных с применением проекта на конкретном участке.

В зависимости от местных условий конкретного строительства и степени инженерного благоустройства населенного пункта при применении проекта должны быть внесены соответствующие коррективы: необходимо исключить все чертежи вариантов, не применяемых в данном строительстве, во всех оставшихся чертежах должны быть вычеркнуты детали, размеры, спецификации и т.п., относящиеся к неиспользуемым вариантам.

Инв № подл. | Подп. и дата | Взам. инв №

144-12-234.91 ПЗ

Привязан:

Инв №

Н. контр	Майсюк	
Рук. маст	Караваев	
ГАП	Кувакин	
Гл. спец	Майсюк	
Инж-тк ат	Поляничева	
Провер	Майсюк	

Мансардный однокв артирный 4-комнатный жилой дом

Стадия	Лист	Листов
Р	6	

Пояснительная записка (продолжение)

ЦНИИЭП гражданселькстрой

Технико-экономические и эксплуатационные показатели

Объемно-планировочные показатели

Наименование	Ед. изм.	К-во
Количество этажей	этаж	2
Количество квартир	квартира	1
Объем строительный дома	м³	477,04
подвал	м³	33,44
Площадь застройки дома	м²	134,73
Площадь общая	м²	126,91
Площадь квартиры	м²	102,58
Площадь жилая	м²	55,98
Площадь летних помещений и холодных кладовых	м²	20,92
Площадь жилая на 1м² общей площади	—	0,44
Площадь жилая на 1м² площади квартиры	—	0,54

Сметная стоимость

Наименование	Ед. изм.	К-во
Общая	тыс. руб.	20,17
в том числе		
Строительно-монтажные работы	тыс. руб.	20,05
Оборудование	тыс. руб.	0,12
1м² общей площади	руб.	159
1м² площади квартиры	руб.	197
1м³ здания	руб.	42,88

Эксплуатационные показатели

Наименование	Ед. изм	К-во
Расход холодной воды	л/сек	0,47
Напор на вводе	па	14,0
Расход горячей воды	л/сек	
Расход тепла на отопление при -30°С	ккал/ч	14930
Расход тепла на 1м² площади квартиры	ккал/ч	145,54
Потребная мощность электроэнергии	квт	5,00
Эксплуатационные затраты	руб/год	1028
Эксплуатационные затраты на 1м² общей площади	руб/год	8,10
Эксплуатационные затраты на 1м² площади квартиры	руб/год	10,02
Трудоемкость /построечная/	чел. дн.	424,63

Расход материалов

Наименование	Един. измер.	Расход всего	Расход на 1м² общей площади	Расход на 1м² площади квартиры
Цемент	т	29,32	0,231	0,286
Сталь в натуральном исчислении	т	1,0	0,008	0,01
в том числе на сборные изделия	т	—	—	—
Сталь приведенная к классу A-I	т	1,35	0,011	0,013
в том числе на сборные изделия	т	0,76	—	—
Бетон и железобетон	м³	81,33	0,641	0,793
в том числе:				
Монолитный тяжелый	м³	68,13	—	—
Сборный тяжелый	м³	13,20	—	—
Лесоматериалы	м³	25,88	0,204	0,252
Кирпич	тыс. шт	55,22	0,435	0,538

Альбом 1

Инв. N подл. | Подпись и дата | Взам. инв. N

Привязан	Н. контр.	Кувакин
	Нач. мас	Караваев
	ГАП	Кувакин
	Гл. спец.	Майсюк
	Ис. полн	Венедиктова
Инв. N	Провер	Кувакин

144-12-234.91 ПЗ

Мансардный одноквартирный 4-комнатный жилой дом

Стадия	Лист	Листов
Р	7	

Пояснительная записка /окончание/

ЦНИИЭП гражданселькстрой

24884-01 11

Альбом 1

Фасад Г-А

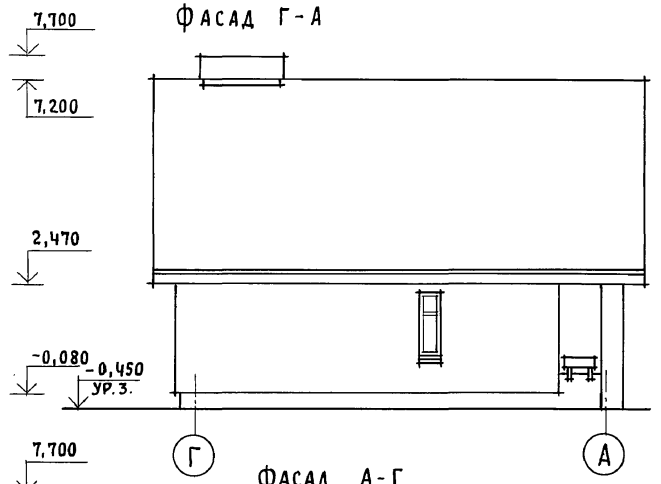

Фасад 1-3

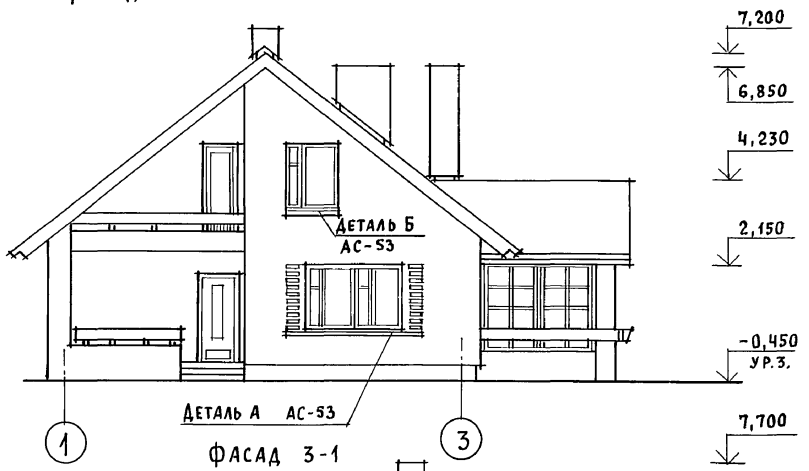

Фасад А-Г

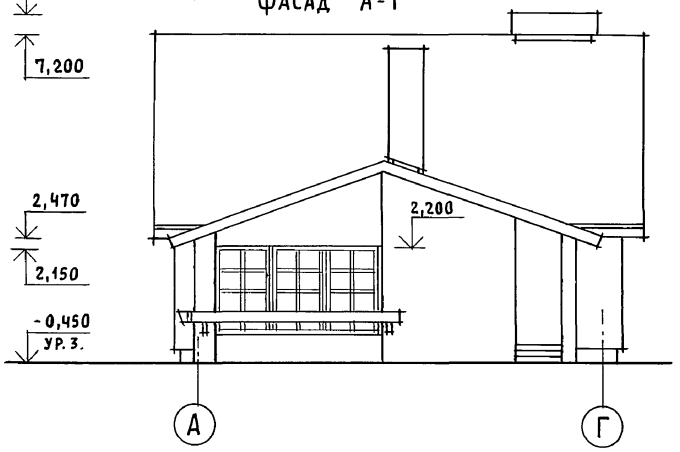

Фасад 3-1

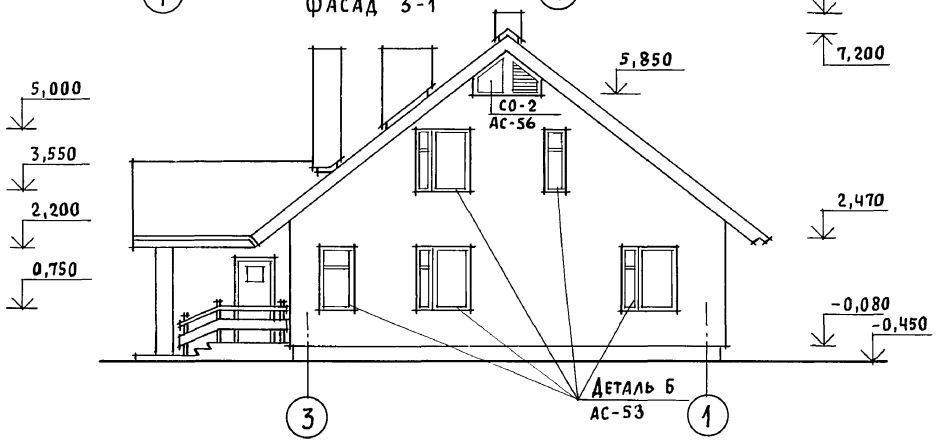

Привязан				Нормок.	Кувакин	144-12-234.91	АС
				Нач.мас.	Караваев		
				ГАП	Кувакин		
				Гл.спец.	Майсюк		
				Архитек.	Венедиктова		
Инв.N				Провер.	Кувакин		

Мансардный одноквартирный 4-комнатный жилой дом	Стадия	Лист	Листов
	Р	8	72
Фасады Г-А; 1-3; А-Г; 3-1	ЦНИИЭП Гражданселькстрой		

24884-01 12

Инв.N подл. | Подпись и дата | Взам. инв.N

Альбом 1

План 1 этажа

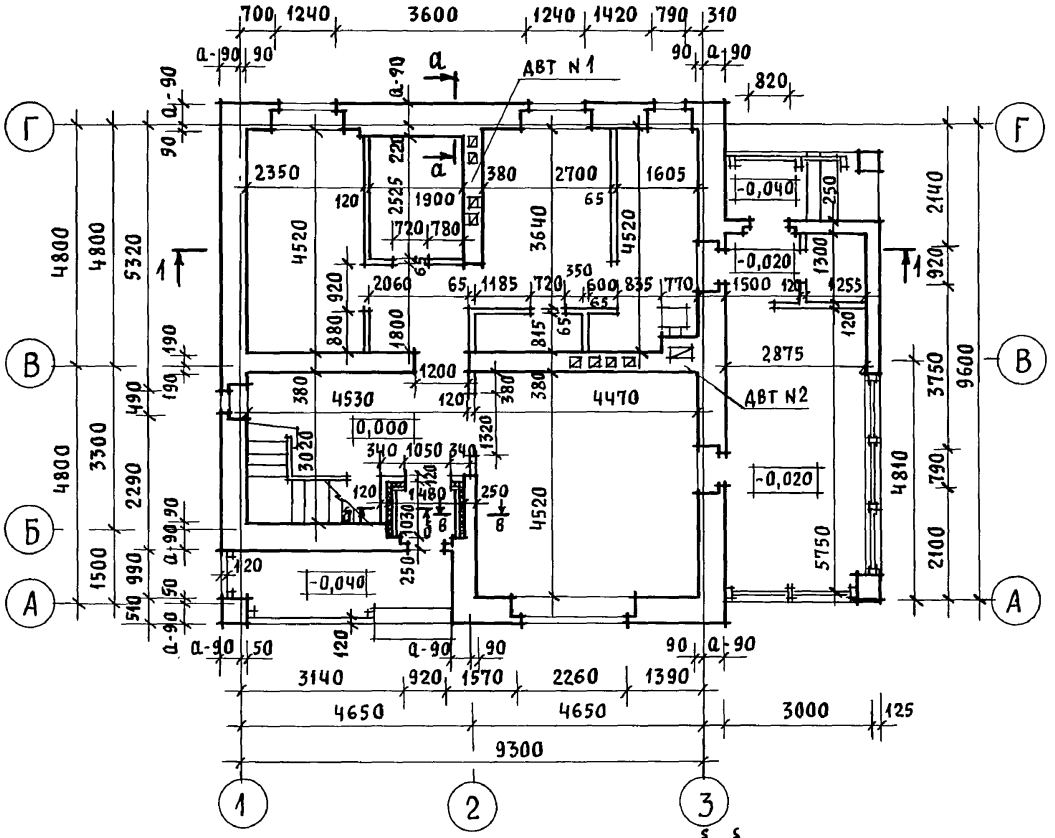

План 2 этажа

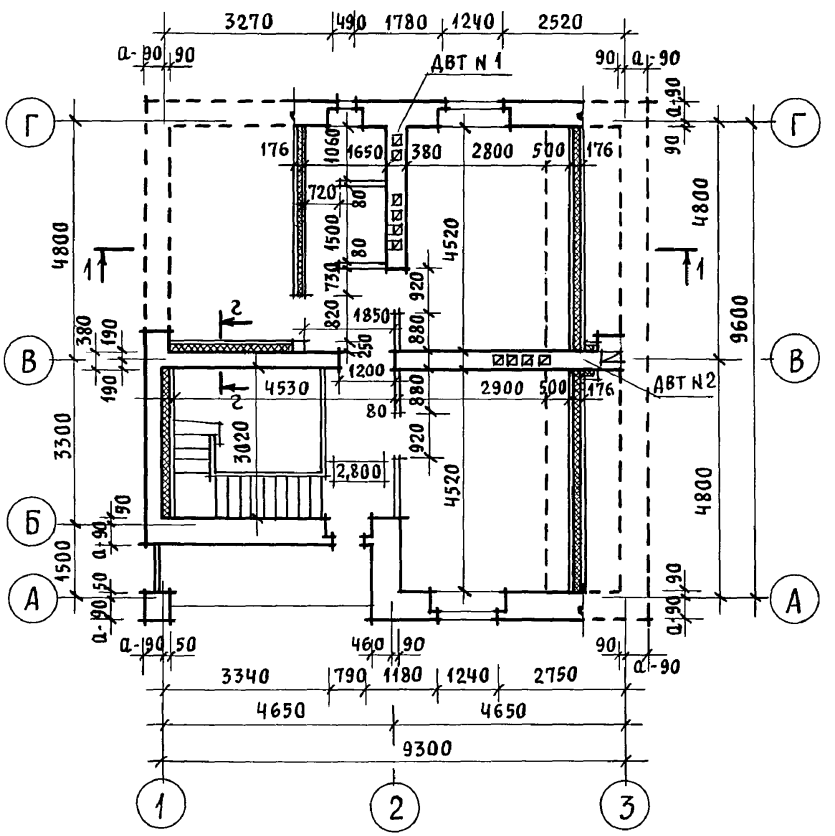

План подвала

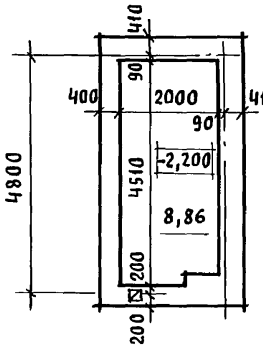

а - а

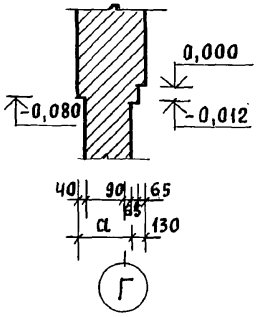

б - б (в - в) (2 - 2)

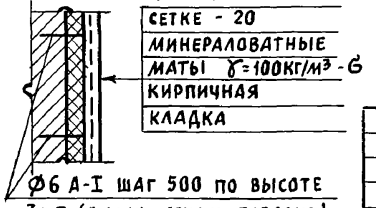

В кладке стен под оконными проемами предусмотреть выпуск ряда кирпича с выносом на 65мм.

Привязан			
Инв. N			
Нормок.	Кувакин		
Нач. мас.	Караваев		
ГАП	Кувакин		
Гл. спец.	Майсюк		
Архитек.	Венедиктова		
Провер.	Кувакин		

144-12-234.91 АС

Мансардный одноквартирный 4-комнатный жилой дом

Стадия	Лист	Листов
Р	9	

Кладочные планы 1 и 2 этажей. План подвала

ЦНИИЭП гражданельстрой

Инв. N подл. | Подпись и дата | Взам. инв. N

Альбом 1

План 1 этажа

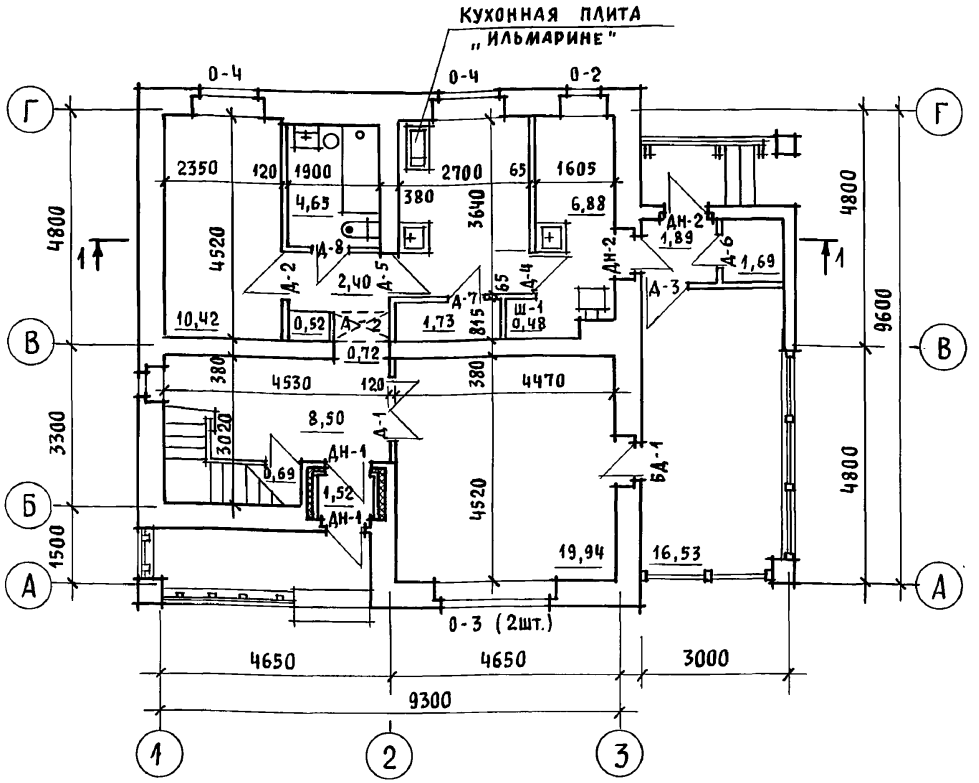

План 2 этажа

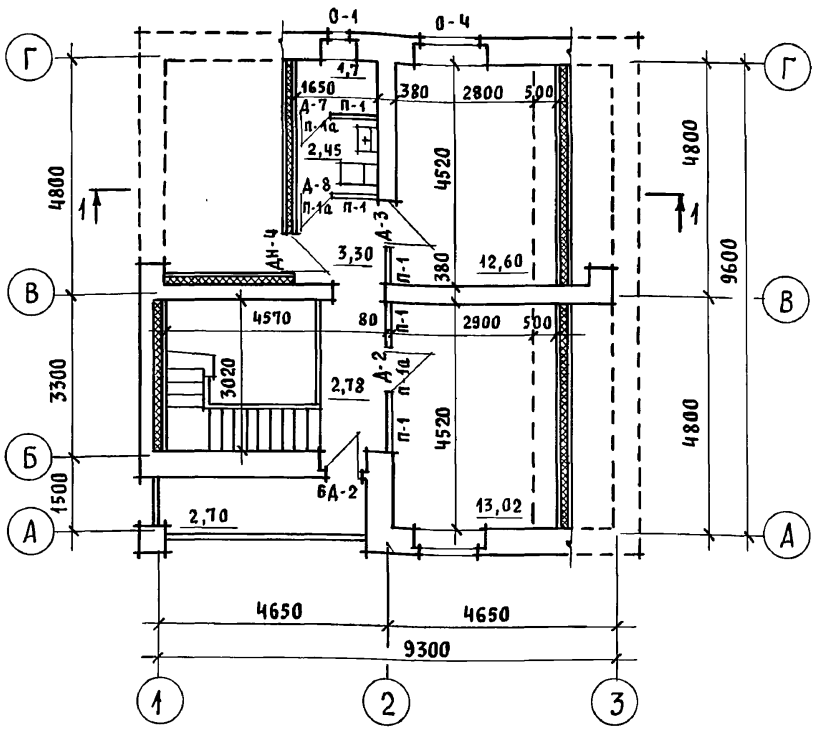

1. На плане 2 этажа пунктиром обозначены габариты жилых комнат, отвечающие высоте 1,6м от пола до наклонной части потолка, в пределах которых определена жилая площадь в соответствии с п.6 приложения 2 СНиП 2.08.01-89 „Жилые здания."
2. Под отопительным котлом КЧМ-2м и отопительно-варочной плитой „Ильмарине" пол изолировать асбестовым картоном толщиной 10мм с последующей обивкой кровельной сталью. Вынос металлического листа перед топочными дверками должен быть не менее 0,5м, а по фронту на 0,5м больше ширины дверки.
3. В качестве варианта в проекте предусмотрена установка кухонных плит на сжиженном газе и горячее водоснабжение от котла на твердом топливе с водонагревателем.
4. Разрез 1-1 смотреть АС-13.

Инв. N подл. | Подпись и дата | Взам. инв. N

Привязан

Инв. N

Нормок.	Кувакин	
Нач. мас.	Караваев	
ГАП	Кувакин	
Гл. спец.	Майсюк	
Архитек.	Венедиктова	
Провер.	Кувакин	

144-12-234.91 АС

Мансардный одноквартирный 4-комнатный жилой дом

Стадия	Лист	Листов
Р	10	

Отделочные планы 1 и 2 этажей

ЦНИИЭП гражданселькстрой

Ведомость отделки помещений

Наименование помещений	Потолок		Стены и перегородки		Панель	
	Площ. м²	Вид отделки	Площ. м²	Вид отделки	Площ. м²	Вид отделки
Жилая комната	19.94	Клеевая побелка	35,06	Оклейка обоями	—	—
Жилая комната	10,42		29,14		—	—
Жилая комната	13.0		32,83		—	—
Жилая комната	13.10		32,36		—	—
Прихожая коридор	18,35		39,97		—	—
Кухня	9,80	Водоэмульс. окраска	21,67	Водоэмульсионная окраска	1.70	Глазурован. плитка
Помещение для хозработ	6,80	Клеевая побелка	23,37		—	—
Кладовая продукт.	1,73		12,86		—	—
Хоз. кладовая	1,71		11,32		—	—
Ванная	4,66	Водоэмульс. окраска	11,16	Водоэмульсионная окраска	3,58	Глазуров. плитка
Уборная	2,45		12,87		0.80	
Тамбур	1,52	Клеевая побелка	8,35		—	—
Тамбур	1,89	Подшивка досками	6,93	Кирп. кладка с расшив. швов	—	—
Холод. кладовая	1,69		11,56		—	—
Лестница	—	—	—	—	—	—

144-12-234.91 АС

Привязан

Инв. №

Н. контр.	Майсюк	
Нач. маст	Караваев	
ГАП	Кувакин	
Гл. спец.	Майсюк	
Испол. н.	Венедиктова	
Провер.	Майсюк	

Мансардный одноквартирный 4-комнатный жилой дом

Стадия	Лист	Листов
Р	11	

Ведомость отделки помещений.

ЦНИИЭП гражданельстрой

24884-01 15

Инв. № подл. | Подпись и дата | Взам. инв. №

Альбом 1

СПЕЦИФИКАЦИЯ СТОЛЯРНЫХ ИЗДЕЛИЙ И ПЕРЕГОРОДОК

Марка поз.	Обозначение	Наименование	К-во на дом	Масса ед. кг	Примечание
Для расчетной t° н.в. = -30°С / основное решение /					
О-1	1.136.5-23, в.2	Оконный блок с раздельными переплетами ОР 15-6	2		
О-2	"	" ОР 15-9	1		
О-3	"	" ОР 15-12	2		
О-4	"	" ОР15-13.5	4		
БД-1	"	Балконная дверь с раздельными переплетами БР 22-9	1		
БД-2	"	" БР 22-9л	1		
Д-1	1.136-10	Дверной блок внутренний ДО 21-13	1		
Д-2	"	" ДГ 21-9	2		
Д-3	"	" ДГ 21-9л	2		
Д-4	"	" ДГ 21-8	1		
Д-5	"	" ДО 21-8лп	1		
Д-6	"	" ДГ 21-7	1		
Д-7	"	" ДГ 21-7л	2		
Д-8	"	" ДГ 21-7лп	2		
ДН-1	1.136.5-19	Дверной блок наружный ДН 21-10щр1п	2		
ДН-2	"	" ДН 21-9щр1п	1		
ДН-3	"	" ДН 21-9щр1пл	1		
ДН-4	"	" ДН 19-9л ГУТ	1		
Для варианта с расчетной t° н.в. = -20°С					
О-1	1.136.5-23 в.1	Оконный блок со спаренными переплетами ОС 15-6	2		
О-2	"	" ОС 15-9	1		
О-3	"	" ОС15-12	2		
О-4	"	" ОС 15-13.5	4		
БД-1	"	Балконная дверь со спаренными переплетами БС 22-9	1		
БД-2	"	" БС 22-9л	1		

Марка поз.	Обозначение	Наименование	К-во на дом	Масса ед. Кг	Примечание
Для варианта с расчетной t° н.в. = -40°С					
О-1	1.136.5-23 в.3	Оконный блок с тройным остеклением ОРС 15-6	2		
О-2	"	ОРС 15-9	1		
О-3	"	ОРС 15-12	2		
О-4	"	ОРС 15-13,5	4		
БД-1	"	Балконная дверь с тройным остеклением БРС 22-9	1		
БД-2	"	БРС 22-9л	1		
Подоконные плиты					
Для стен толщиной 640, 650					
ПД-1	ГОСТ 26917-86	ПОО 7.35.45-Т	2		
ПД-2	"	ПОО 10.35.45-Т	1		
ПД-3	"	ПОО 15.35.45-Т	4		
ПД-4	"	ПОО 25.35.45-Т-Д	1		
Для стен толщиной 420, 510, 550					
ПД-1	ГОСТ 26919-86	ПОО 7.20.45-Т	2		
ПД-2	"	ПОО 10.20.45-Т	1		
ПД-3	"	ПОО 15.20.45-Т	4		
ПД-4	"	ПОО 25.20.45Т-Д	1		
Перегородки					
П-1	1.131.9-24. в.2	ПГД-2У (Н=2580)	4.84		
П-1А	"	ПГД-2У (Н=400)	3.28		

Элементы остекления веранды, слуховые окна и встроенные шкафы--смотри листы АС54÷56, 58, 59.

Инв.№ подл. | Подпись и дата | Взам.инв.№

Привязан

Инв.№

Н.Контр.	Майсюк	
Нач.мас.	Караваев	
ГАП	Кувакин	
Гл.спец.	Майсюк	
Исполн.	Венедиктова	
Проверил	Майсюк	

144-12-234.91 АС

Мансардный одноквартирный 4-комнатный жилой дом

Стадия	Лист	Листов
Р	12	

Спецификация столярных изделий и перегородок

ЦНИИЭП граждансельстрой

24884-01 16

Альбом 1

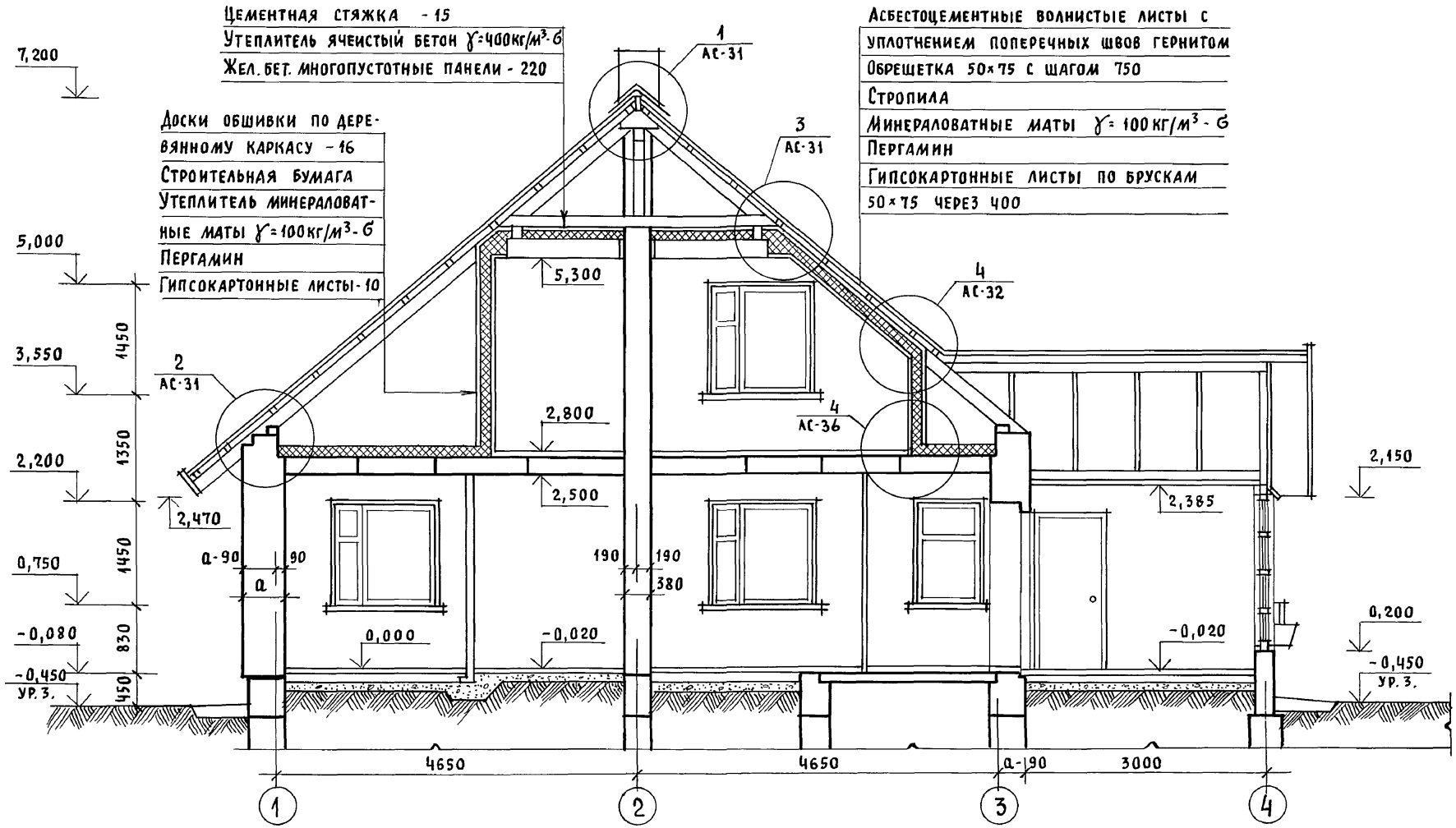

Привязан		Нормок.	Кувакин	144-12-234.91 АС	
		Нач. мас.	Караваев	Мансардный одноквартирный 4-комнатный жилой дом	Стадия: Р; Лист: 13; Листов:
		ГАП	Кувакин		
		Гл. спец.	Майсюк		
		Архитек.	Венедиктова	Разрез 1-1	ЦНИИЭП гражданселькстрой
Инв. N		Провер.	Кувакин		

Инв. N подл. | Подпись и дата | Взам. инв. N

24884-01 17

Альбом 1

План подвала (вариант)

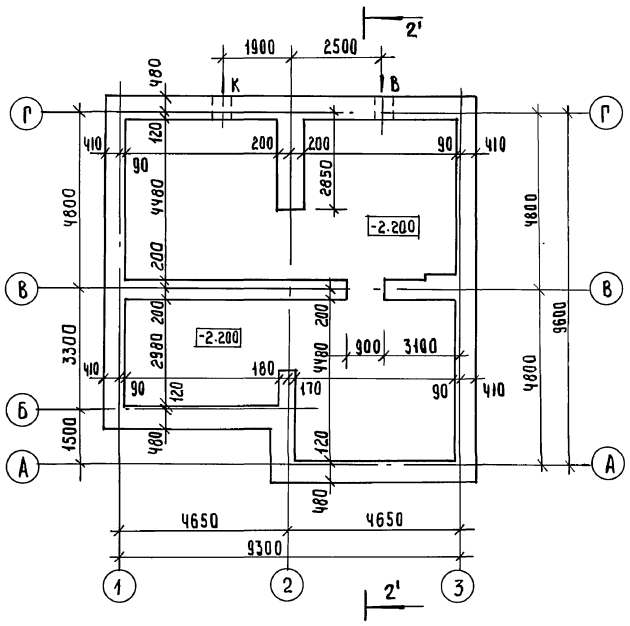

Разрез 2-2 (2'-2')

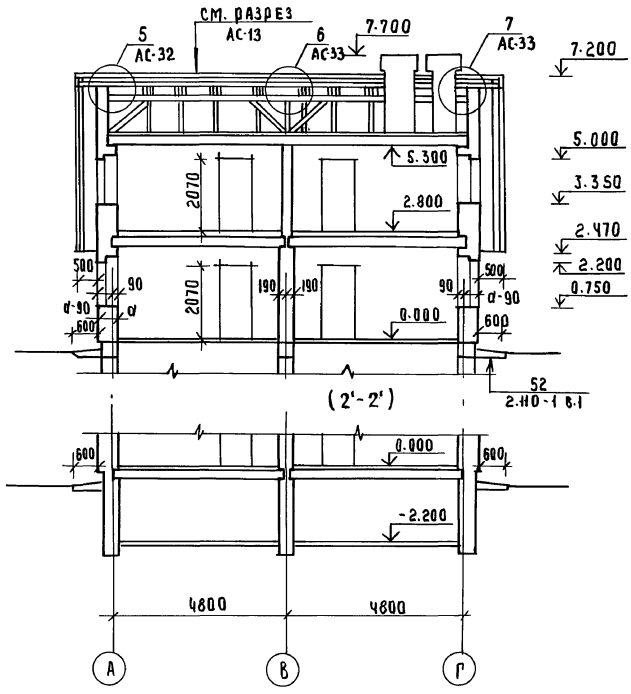

			144-12-234.91 АС
Н.контр.	Кувакин		
Н.маст.	Караваев		
ГАП	Кувакин		Мансардный одноквартирный 4-комнатный жилой дом
Гл.сп.кон.	Майсюк		Стадия: Р; Лист: 14; Листов:
Вед.арх.	Венедиктова		План подвала (вариант) Разрез 2-2 (2'-2')
Провер.	Майсюк		ЦНИИЭП гражданельстрой

Привязан

Инв.№

Инв.№ подл. | Подпись и дата | Взам. инв.№

24884-01 18

Альбом 1

Схема ленточных бутобетонных фундаментов

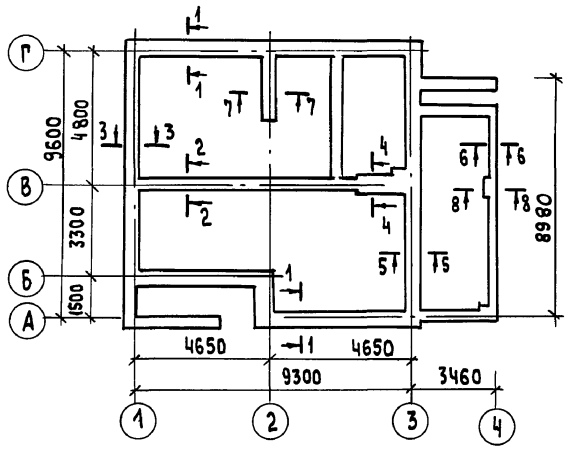

Схема ленточных фундаментов с подвалом / вариант /

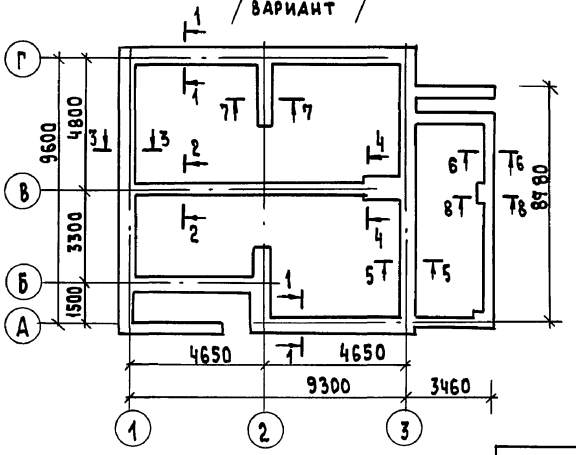

Таблица нагрузок

№№ сечений	Отметка приложения нагрузки	Толщина стены	Расчетная нагрузка q кн/м	
			ленточный, бутобетонный фундамент	ленточный бутобетонный, сборный с подвалом /вариант/
1–1	−0.550	550	64.20	74.20
2–2	"	380	84.00	124.00
3–3	"	550	40.90	40.9
4–4	"	640	104.00	144.00
5–5	"	550	53.30	53.30
6–6	"	250	17.00	17.00
7–7	"	380	67.00	67.00
8–8	"	250	35.00	35.00

Инв. № подл. | Подпись и дата | Взам. инв. №

Привязан			
Инв. №			
Нормок.	Майсюк		
Рук. маст.	Караваев		
ГАП	Кувакин		
Вед. инж.	Майсюк		
Инж. 1кат.	Поляничева		
Провер.	Майсюк		

144-12-234.91 АС

Мансардный одноквартирный 4-комнатный жилой дом

Стадия	Лист	Листов
Р	15	

Схемы фундаментов. Таблица нагрузок

ЦНИИЭП Граждансельстрой

Альбом 1

План ленточных фундаментов

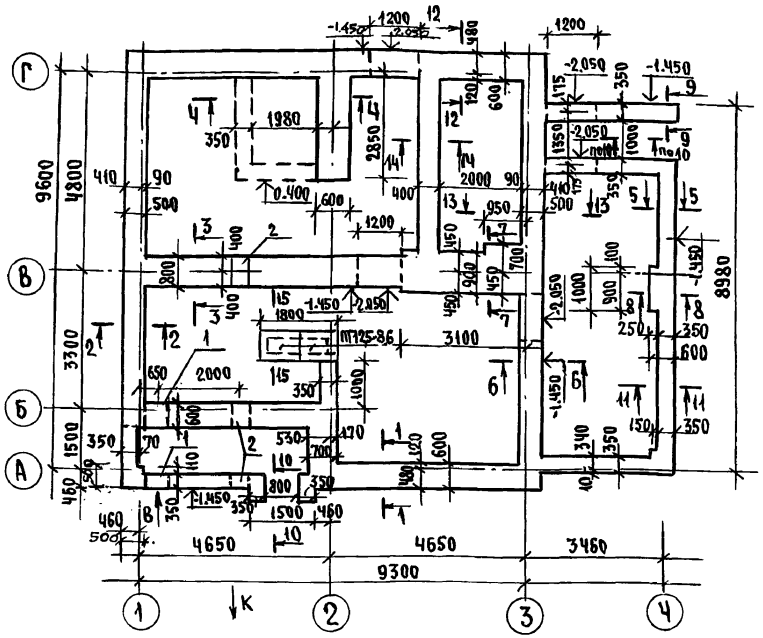

12-12

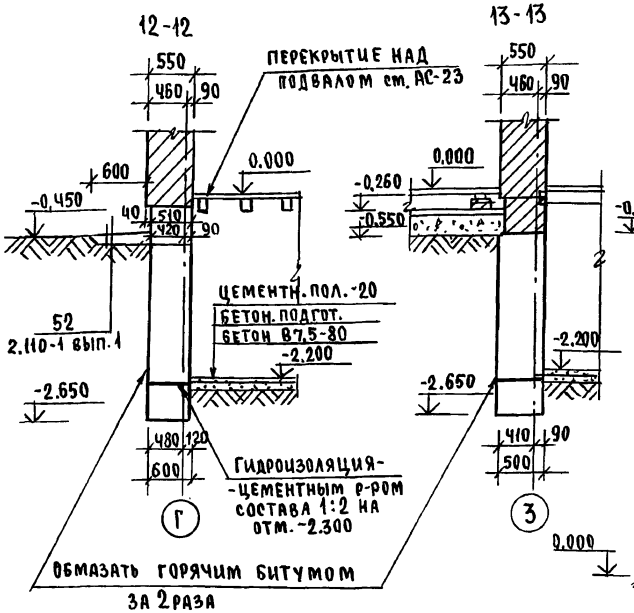

13-13

14-14

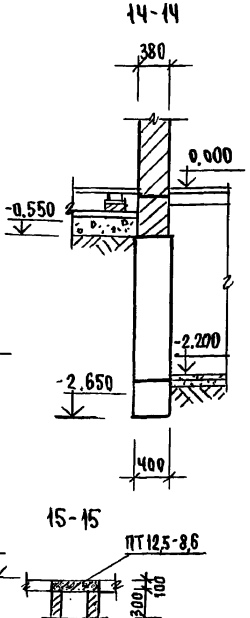

15-15

Экспликация отверстий

Тип отв.	Размер, мм		Отм. низа м	Назначение
	в	h		
1	500	600	при привязке	Отв. В
2	500	600	при привязке	Отв. К

1. Фундаменты разработаны для строительства дома с наружными стенами из пустотелого кирпича толщиной 550мм, на площадке со спокойным рельефом при сухих непучинистых грунтах и отсутствии грунтовых вод.
Физико-механические характеристики грунта следующие: $\varphi = 28°$, $C = 0{,}02$ кгс/см² (2кПа), $E = 14{,}7$ мПа

2. Фундаменты приняты ленточные бутобетонные (основное решение) БУТ М100 и бетон В 3,5
Варианты: ленточные бутобетонные с подвалом, ленточные сборные с подвалом, гидроизоляция из 2х слоев толя на битумной мастике.

3. Сечения смотри листы АС-19

Расход бутобетона - 48,5 м³
Плиты ПТ 12.5-8,6 - 2 шт. сер. 1.243.1-4

Инв. № подл. | Подпись и дата | Взам. инв. №

Привязан

Инв. №

Н. Контр.	Майсюк	
Нач. мас.	Караваев	
ГАП	Кувакин	
Гл. спец.	Майсюк	
Инж. Ткат	Поляничева	
Проверил	Майсюк	

144-12-234.91 АС

Мансардный одноквартирный 4-комнатный жилой дом

Стадия	Лист	Листов
Р	16	

План ленточных фундаментов бутобетонных. Сечения 12-12 ÷ 14-14, 15-15

ЦНИИЭП граждансельстрой

24884-01 20

Альбом 1

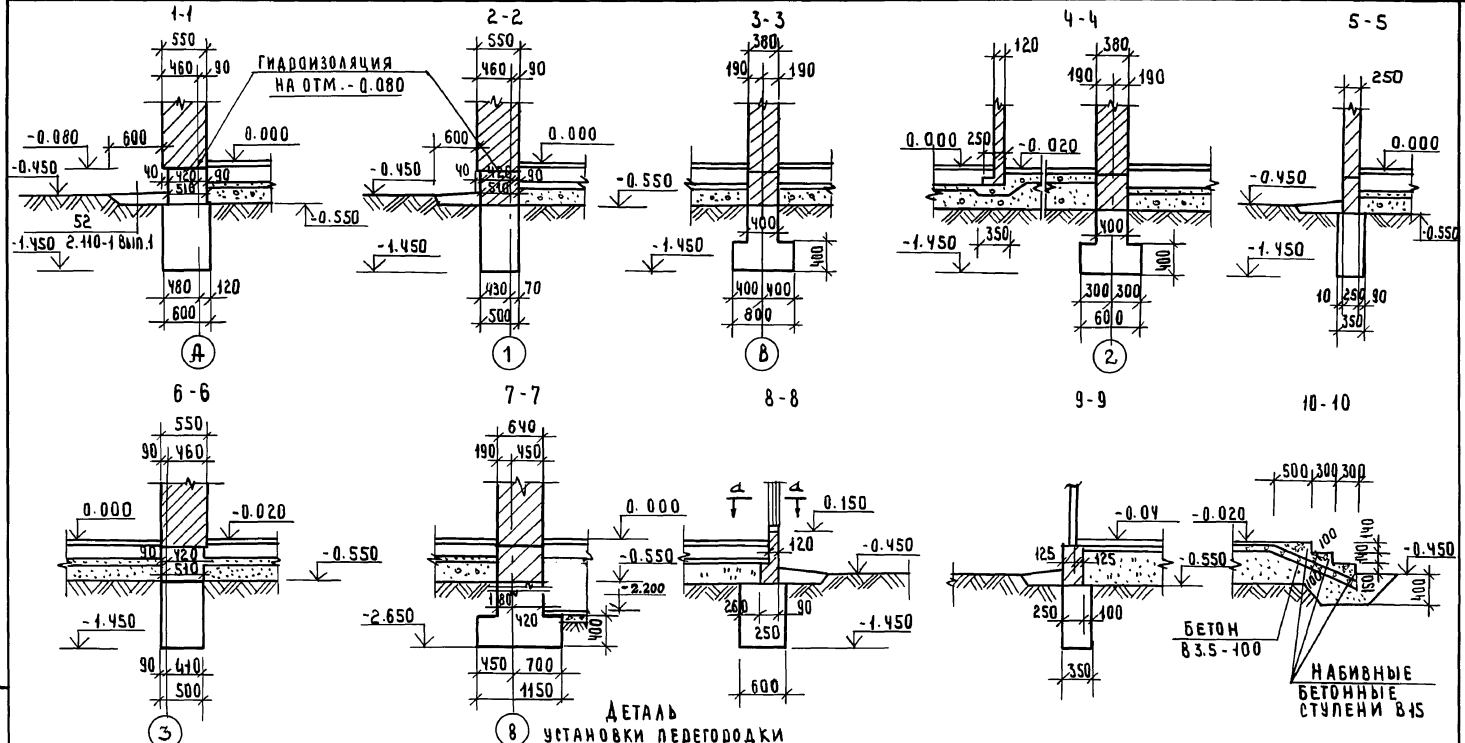

План фундаментов см. лист АС-16

Привязан:

Инв.№

Н.контр.	Майсюк	
Рук.маст	Караваев	
ГАП	Кувакин	
Гл.спец.	Майсюк	
Инж.Ikat	Полянчева	
Провер.	Майсюк	

144-12-234.91 АС

Мансардный одноквартирный 4-квартирный жилой дом

Стадия	Лист	Листов
Р	17	

Сечения фундаментов 1-1 ÷ 11-11

ЦНИИЭП гражданселькстрой

Инв.№ подл. | Подпись и дата | Взам. инв.№

24884-01 21

Альбом 1

План ленточного бутобетонного фундамента с подвалом /вариант/

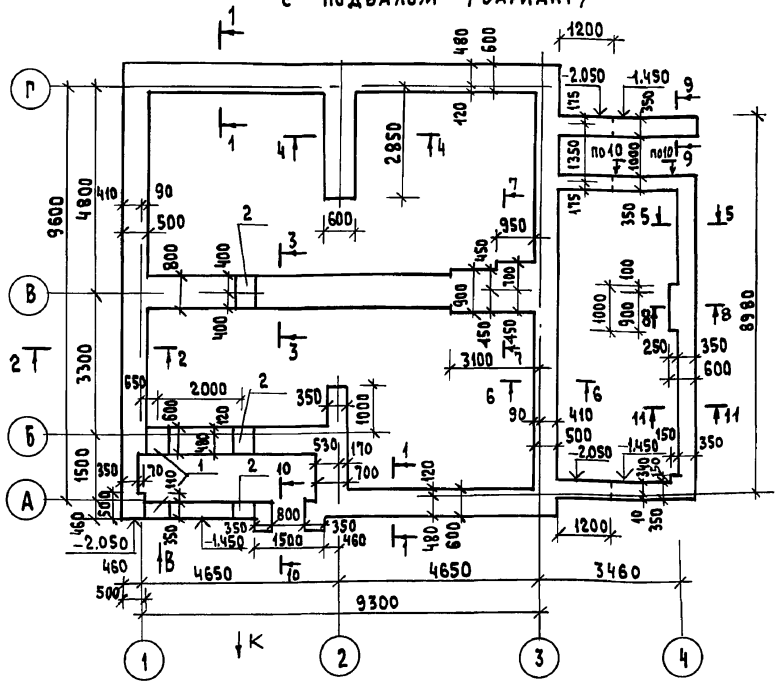

План ленточного сборного фундамента с подвалом /вариант/

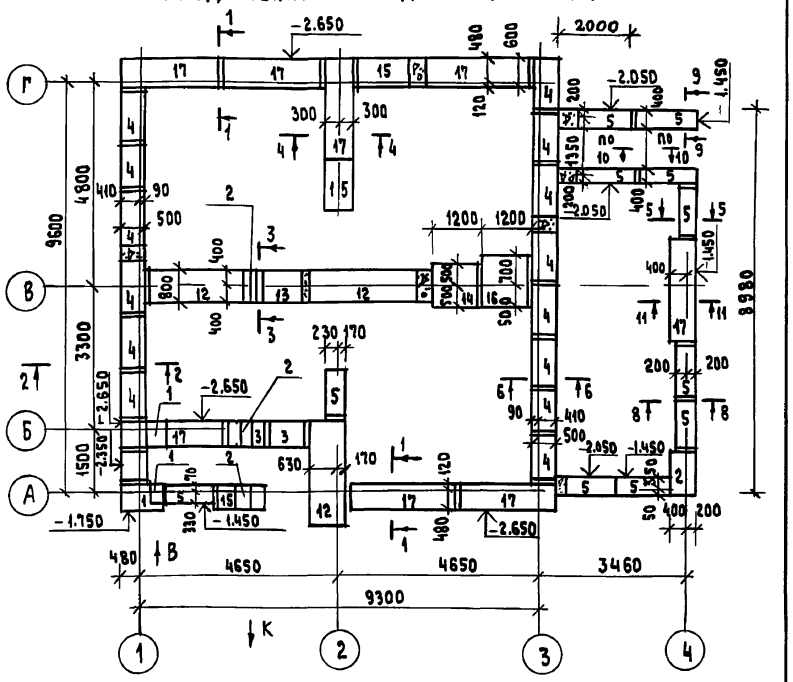

Данный лист смотреть совместно с АС-20

Экспликация отверстий

Тип отв.	Размер мм		отм. низа м	Назначение
	b	h		
1	500	600	при привязке	отв. В
2	500	600	при привязке	отв. К

Расход бутобетона -73.8 м³

Нормок.	Майсюк		144-12-234.91	АС
Рук. маст.	Караваев			
ГАП	Кувакин			
Гл. спец.	Майсюк			
инж. I кат.	Поляничева			
Провер.	Майсюк			

Мансардный одноквартирный 4-комнатный жилой дом

Стадия	Лист	Листов
Р	18	

Планы ленточных бутобетонного и сборного фундаментов /варианты/

ЦНИИЭП Гражданселькстрой

Привязан

Инв. №

Инв. № подл. | Подпись и дата | Взам. инв. №

24884-01 22

Альбом 1

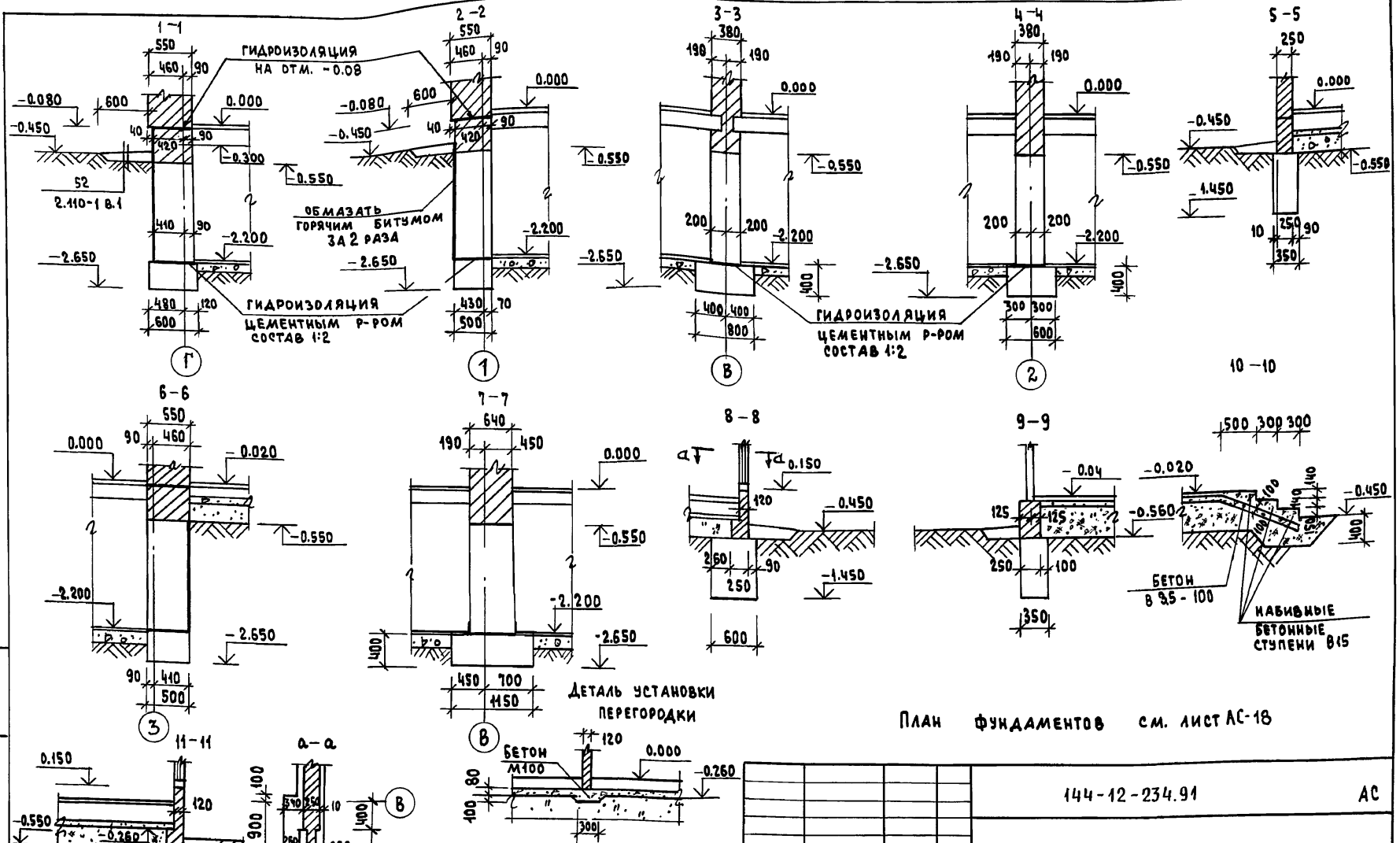

План фундаментов см. лист АС-18

				144-12-234.91	АС
				Мансардный одноквартирный 4-комнатный жилой дом	Стадия: Р; Лист: 19; Листов:
Нормок.	Майсюк			Сечения 1-1÷11-11 для ленточного бутобетонного фундамента с подвалом/вариант/	ЦНИИЭП Граждансельстрой
Рук. маст.	Караваев				
ГАП	Кувакин				
Гл. спец.	Майсюк				
Инж. I кат.	Поляничева				
Провер.	Майсюк				

Привязан:

Инв. №

Инв. № подл. | Подпись и дата | Взам. инв. №

24884-01 23

Альбом 1

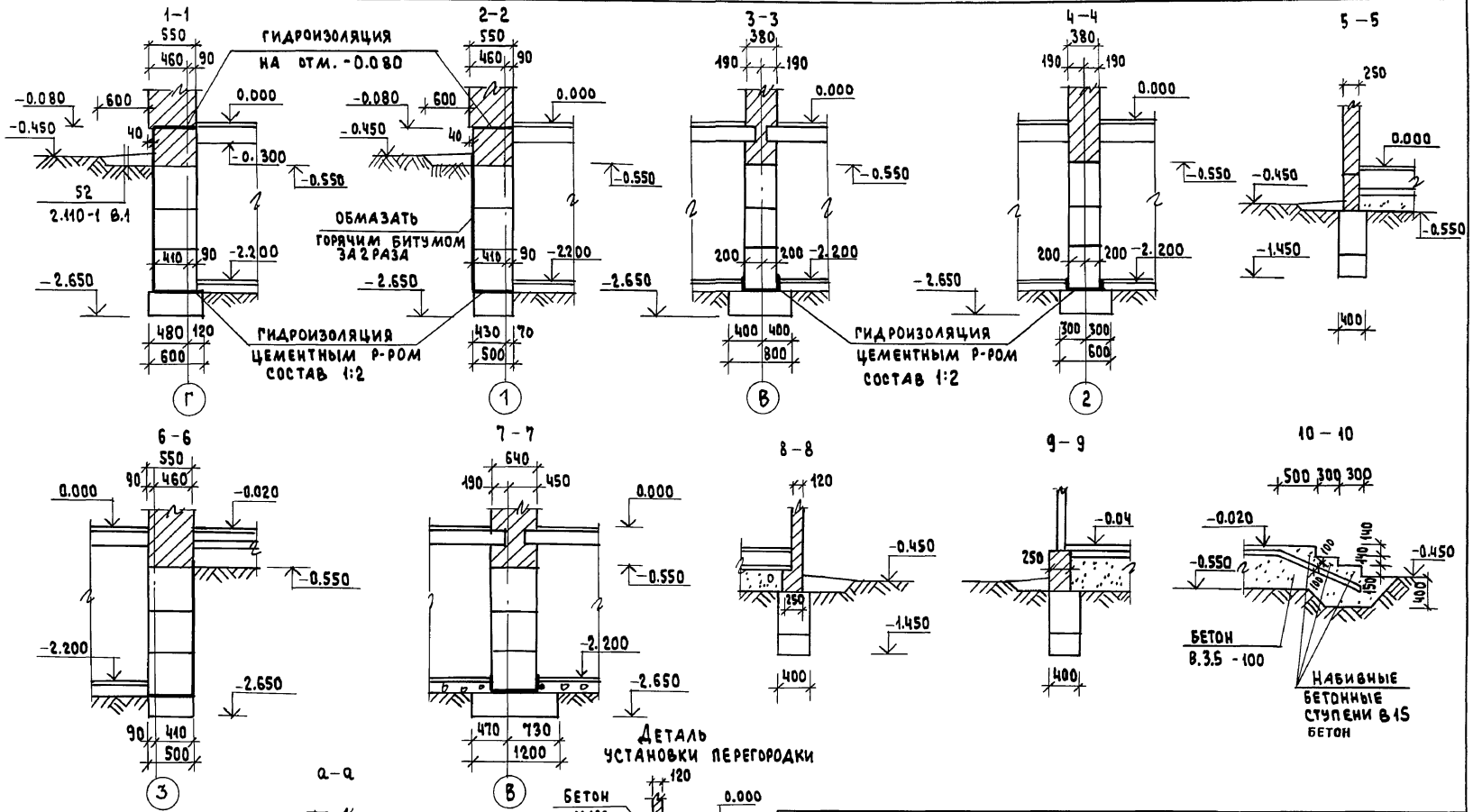

Привязан			
Инв. №			
Нормок.	Майсюк		
ГАП	Кувакин		
Гл. спец.	Майсюк		
Инж. техн.	Поляничева		
Провер.	Майсюк		

144-12-234.91 АС

Мансардный одноквартирный 4-комнатный жилой дом	Стадия	Лист	Листов
	Р	20	
Сечения фундаментов 1-1 ÷ 11-11 для ленточного сборного ф-та / вариант /	ЦНИИЭП Гражданельстрой		

24884-01 24

Инв. № подл. | Подпись и дата | Взам. инв. №

Альбом 1

По оси „Г"

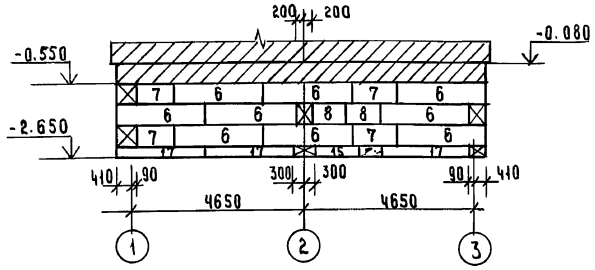

По оси „Б"

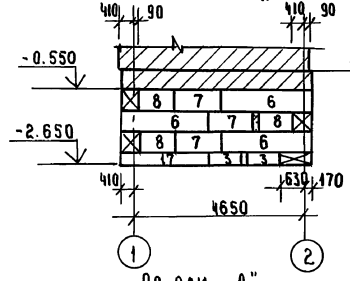

По оси „2"

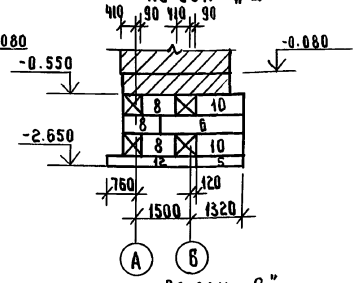

По оси „В"

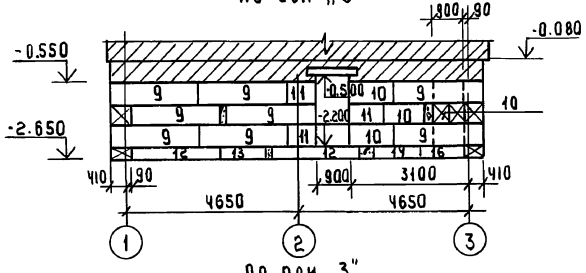

По оси „А"

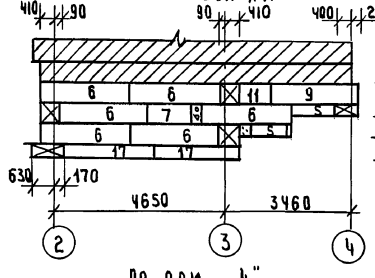

По оси „2"

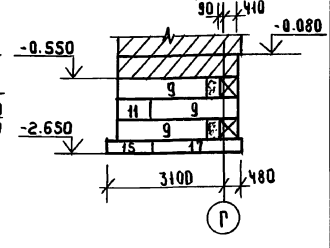

По оси „3"

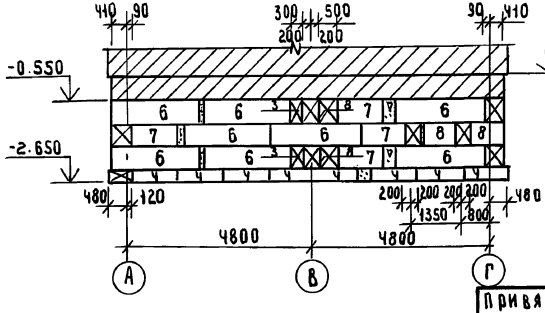

По оси „4"

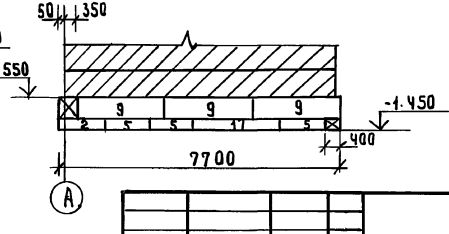

Привязан:

Инв №

Н.контр.	Майсюк	
Рук.маст	Караваев	
ГАП	Кувакин	
Гл.спец.	Майсюк	
Инж.-кат	Полянчева	
Провер.	Майсюк	

144-12-234.91 АС

Мансардный одноквартирный 4-комнатный жилой дом

Стадия	Лист	Листов
Р	21	

Развертки фундаментов (вариант)

ЦНИИЭП гражданельстрой

24884-01 25

Инв.№подл. | Подпись и дата | Взам.инв.№

Альбом 1

По оси „1"

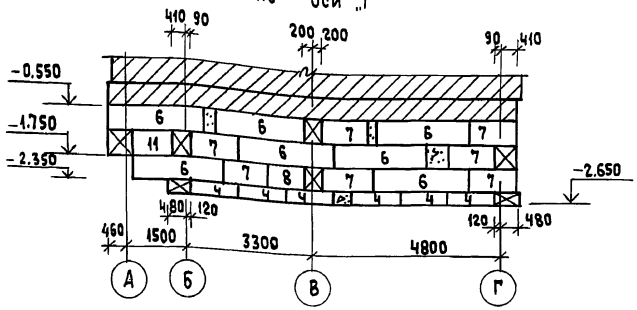

По оси „А"

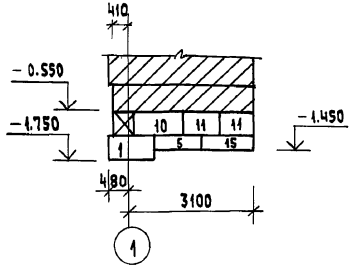

Между осями „Г-В"

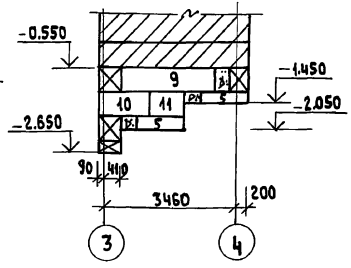

Между осями „Г-В"

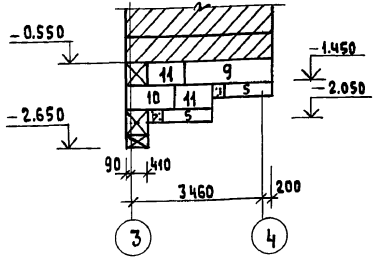

Спецификация сборных ж.б. элементов

Марка поз.	Обозначение	Наименование	Кол-во шт.	Масса ед.кг	Примечание
		Блоки фундаментов			
1	ГОСТ 13579-78	ФБС 12.6.6 — Т	1	960	
2	"	ФБС 9.6.6 — Т	1	580	
3	"	ФБС 9.3.6 — Т	4	350	
4	"	ФБС 12.5.3 — Т	14	380	
5	"	ФБС 12.4.3 — Т	11	310	
6	"	ФБС 24.5.6 — Т	34	1630	
7	"	ФБС 12.5.6 — Т	19	790	
8	"	ФБС 9.5.6 — Т	13	590	
9	"	ФБС 24.4.6 — Т	17	1300	
10	"	ФБС 12.4.6 — Т	11	640	
11	"	ФБС 9.4.6 — Т	11	470	
		Плиты фундаментов			
12	ГОСТ 13580-85	ФЛ 8.24	3	1400	
13	"	ФЛ 8.12	1	690	
14	"	ФЛ 10.12	1	1500	
15	"	ФЛ 10.8	—	500	
16	"	ФЛ 12.12	1	870	
17	"	ФЛ 6.24	8	1000	
18	"	ФЛ 6.12	3	520	

144-12-234.91 АС

Привязан:

Инв. №

Нормок.	Майсюк	
Рук. маст.	Караваев	
ГАП	Кувакин	
Гл. спец.	Майсюк	
Инж. I кат.	Поляничева	
Провер.	Майсюк	

Мансардный одноквартирный 4-комнатный жилой дом

Стадия	Лист	Листов
Р	22	

Развертки фундаментов (вариант)

ЦНИИЭП Гражданселькстрой

24884-01 26

Инв. № подл. | Подпись и дата | Взам. инв. №

План перекрытия над подвалом

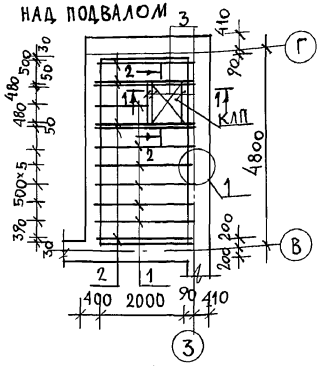

1-1

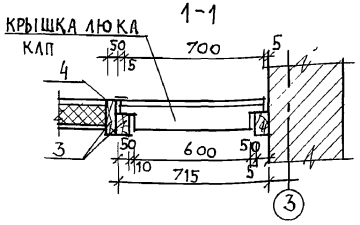

Крышка люка в подвал

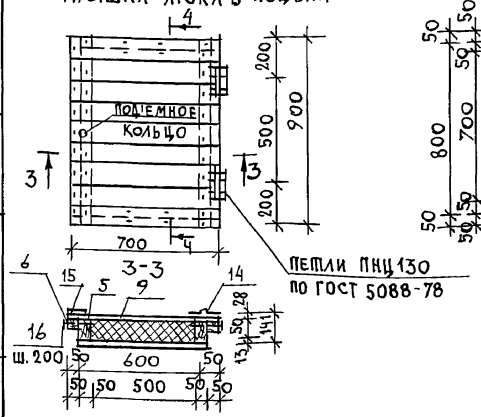

2-2

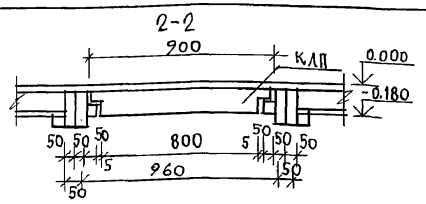

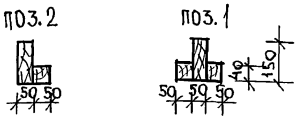

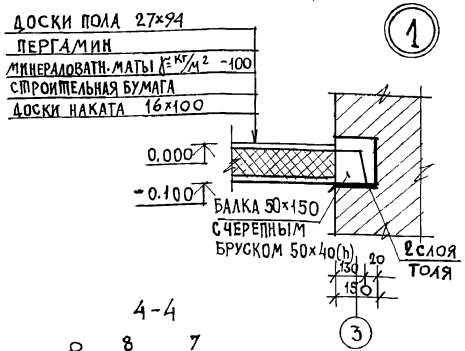

4-4

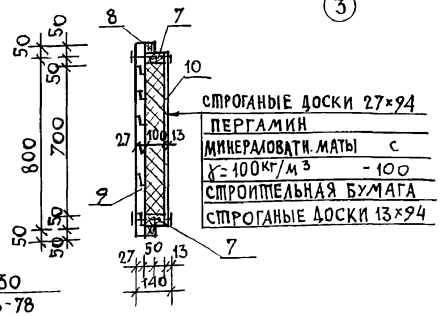

Спецификация древесины на перекрытие

Марка поз.	Обозначение	Наименование	Кол. шт.	Объем 1 эл. м³	Прим.
1	ГОСТ 24454-80Е	Балки 50×150 ℓ=2330	6	0,027	
2		Балки 50×150 ℓ=2300	6	0,022	
3		Балки 50×100 ℓ=910	3	0,005	
		Крышка люка в подвал „КЛП" 700×900	1	0,048	
		Итого на перекрытие		0,375	м³

Спецификация древесины на крышку люка - КЛП

Марка поз.	Обозначение	Наименование		Кол. шт.	Объем м³	Прим.
4	ГОСТ 23166-78	Каркас люка	50×100; ℓ=800	2	0,004	
5			50×50; ℓ=900	2	0,0023	
6			50×100; ℓ=500	2	0,0025	
7			50×50; ℓ=600	2	0,0015	
	Всего на каркас люка				0,021	
8	ГОСТ 8242-88	Доски 27×94; ℓ=700		9	0,0022	
9		Доски 13×94; ℓ=600		8	0,00096	
	Итого				0,0275	
10	ТУ21-31-64-88 класса Н	Минераловатные маты 100×500 ℓ=700		1	0,04	
11		Пергамин 600×800		1	0,48	м²
12		Строительная бумага 600×800		1	0,48	м²
13	ГОСТ 5088-78	Петли ПНЦ 130		2		
14	ГОСТ 4028-63*	Гвозди К3×80		62		
15		Гвозди К4×100		14		

Конец балок /на длину 750 мм/ антисептировать.

144-12-234.91 АС

Н. контр.	Майсюк		
Нач. МАС	Караваев		
ГАП	Кувакин		
Гл. спец.	Майсюк		
Исполн.	Симонова		
Провер.	Майсюк		

Мансардный одноквартирный 4-комнатный жилой дом

Стадия	Лист	Листов
Р	23	

План перекрытия над подвалом. Крышка люка в подвал.

ЦНИИЭП гражданселькстрой

Привязан

Инв. №

Инв. № подл. | Подпись и дата | Взам. инв. №

Альбом 1

Схема расположения элементов перекрытия на отм. н. 2500

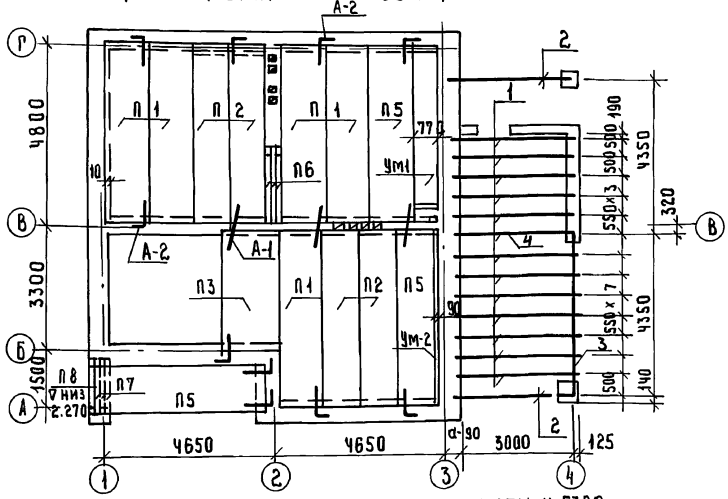

Схема расположения элементов перекрытия на отм. н. 5300.

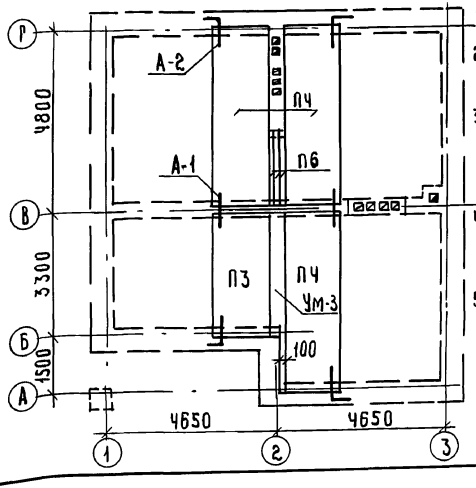

1. Панели перекрытия укладывать по слою цементного раствора М-100.
2. Швы между панелями перекрытия тщательно заполнять цементным раствором М-100.
3. Анкеры перекрытия соединять между собой на сварке электродами Э-42 с последующим покрытием цементным раствором М-100.
4. Отверстия в перекрытиях для пропуска стояков сверлить по месту, не нарушая ребер панелей перекрытия.
5. Отметка низа балок потолка веранды (поз.1)-2.350 отметка низа прогона (поз.3)-2.200

Спецификация ж.б. изделий

Поз.	Обозначение	Наименование	Кол	Масса ед. кг	Примечание
	Плиты перекрытий				
П1	серия 1.141-1 вып. 64	ПКЧ8.12-4АIVТ	5	1700	
П2	—"—	ПКЧ8.10-6АIVТ	4	1400	
П3	серия 1.141-1 вып. 60	ПК36.15-6Т	2	1560	
П4	серия 1.141-1 вып. 64	ПКЧ8.15-6АIVТ	3	2250	
П5	серия 1.141-1 вып. 64	ПКЧ8 12-6АIVТ	3	1700	
П6	серия 1.038.1-1 вып.1	2ПБ 22-3	6	92	
П7	—"—	3ПБ 16-37	3	102	
П8	—"—	1ПБ 13-1	1	54	
	Монолитные участки				
—	Лист АС-25	Ум-1	1	0.56м³	Бетона
—	Лист АС-25	Ум-2	1	0.09м³	"
—	Лист АС-25	Ум-3	1	0.31м³	"
	Анкера				
—	Лист АС-25	А-1	10	0.36	
—	Лист АС-25	А-2	15	0.49	

Спецификация древесины

Марка поз.	Обозначение	Наименование	Кол	Объем ед., м³	Примечание
	Балка	потолка веранды			
1	ГОСТ 8486-86Е	50×100 ℓ=3200	12	0.016	0.192м³
		Прогоны			
2	ГОСТ 8486-86Е	100×150 ℓ=3200	2	0.048	0.144м³
3	—"—	100×150 ℓ=4300	1	0.0645	0.065м³
4	—"—	прогон 150×175	1	0,084	

Привязан:

Инв.№

Н.контр.	Майсюк		
Рук.м.I	Караваев		
ГАП	Кувакин		
Гл.спец.	Майсюк		
Исполн.	Симонова		
Провер.	Майсюк		

144-12-234.91 АС

Мансардный одноквартирный 4-комнатный жилой дом	Стадия	Лист	Листов
	Р	24	
Схемы расположения элементов перекрытий. Спецификации	ЦНИИЭП Граждансельстрой		

Инв.№ подл. | Подпись и дата | Взам. инв.№

Альбом 1

Монолитный участок УМ-1

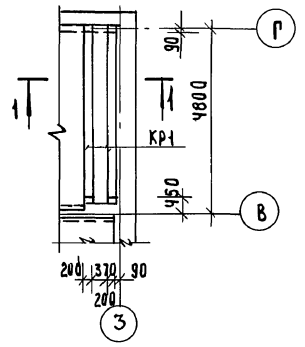

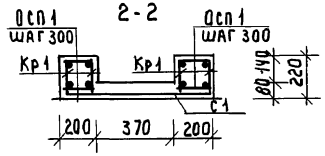

Кр-1, Кр-2, Кр-3

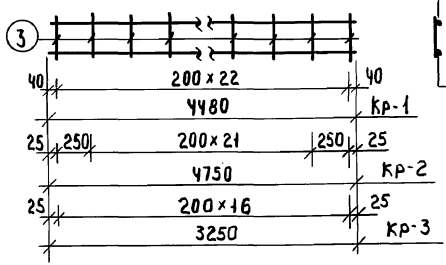

Монолитный участок УМ-2

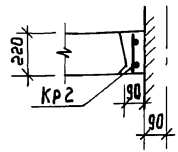

Монолитный участок УМ-3

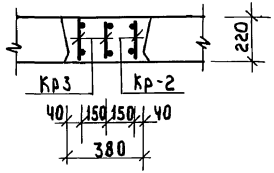

Сетка С-1

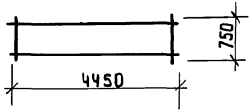

Анкер А-1

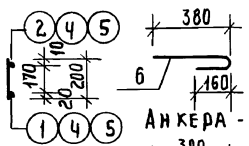

Анкера-2

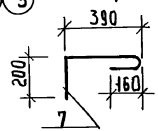

Спецификация монолитных ж.б. конструкций

Формат	Зона	Поз.	Обозначение	Наименование	Кол	Примечание
			Монолитный участок УМ-1 - 1шт.			
				Каркас Кр-1	4	
				Сетка С1	1	
				Отд. стержни ОСП1 ℓ=180	34	1.32кг
				Материалы:		
				Бетон марки В15	0.56	м³
			Монолитный участок УМ2 - 1шт			
				Каркас Кр2	1	
				Материалы:		
				Бетон марки В15	0.09	м³
			Монолитный участок УМ3 - 1шт			
				Каркас Кр2 - 1шт	1	
				Каркас Кр3 -	2	
				Материалы:		
				Бетон марки В15	0,31м³	

Спецификация на 1 металлическое изделие

Формат	Зона	Поз.	Обозначение	Наименование	Кол	Примечание
			Каркас Кр1			
		1	ГОСТ 5781-82*	Ф18 А III ℓ = 4480	1	8.96кг
		2	"	Ф10 А II ℓ = 4480	1	2.77кг
		3	"	Ф6 А I ℓ = 200	23	1.02кг
				Масса каркаса		12.75кг
			Каркас Кр-2			
		4	ГОСТ 5781-82*	Ф10 А III ℓ = 4750	2	5.86кг
		3	"	Ф6 А I ℓ = 200	24	1.07кг
				Масса каркаса		6.93кг
			Каркас Кр3			
		5	ГОСТ 5781-82*	Ф10 А III ℓ = 3250	2	4.01кг
		3	"	Ф6 А I ℓ = 200	17	0.76кг
				Масса каркаса		4.77кг
			Сетка С1			
			ГОСТ 8478-81	Сетка ~~СВР1-200~~ 1660	4.98см	1.71кг
			Анкеры			
		6	ГОСТ 5781-82*	А1-Ф10 А I ℓ = 590	1	0.36кг
		7	"	А2-Ф10 А I ℓ = 800	1	0.49кг

Н.контр.	Майсюк		
Рук.маст	Караваев		
ГАП	Кувакин		
Гл.спец	Майсюк		
Инж I кат	Поляничева		
Провер.	Майсюк		

Привязан

Инв №

144-12-234.91 АС

Мансардный одноквартирный 4-комнатный жилой дом

Стадия	Лист	Листов
Р	25	

Монолитные участки УМ-1, УМ-2, УМ-3. Анкера А-1, А-2. Спецификации.

ЦНИИЭП Граждансельстрой

Инв № подл. | Подпись и дата | Взам. инв №

24884-01 29

альбом 1

Схема расположения элементов перекрытия подвала

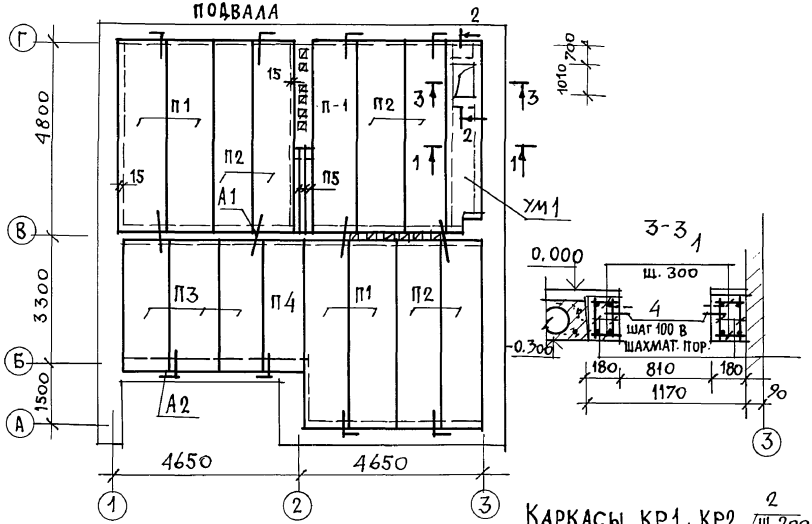

Каркасы КР1, КР2

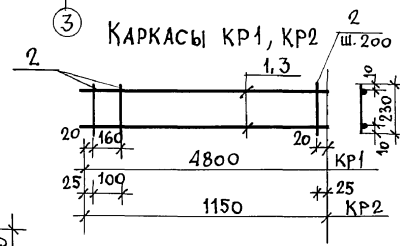

Монолитный участок УМ1

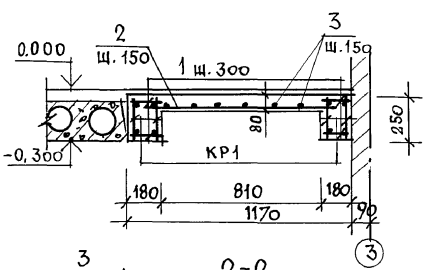

2-2

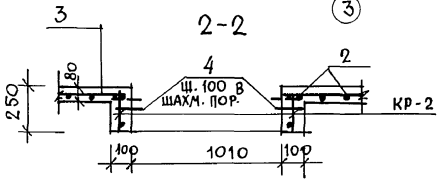

Спецификация сборных железобетонных изделий

Марка поз.	Обозначение	Наименование	Кол.	Масса ед. кг	Прим.
	Плиты перекрытия				
П1	Серия 1.141-1 вып. 64	ПК48.12-6АIVт	5	1700	
П2	Серия 1.141-1 вып. 64	ПК48.10-6АIVт	6	1400	
П3	Серия 1.141-1 вып. 60	ПК36.12-6т	3	1280	
П4	Серия 1.141-1 вып. 60	ПК36.10-6т	1	1055	
П5	Серия 0.138.1-1 вып. 1	2ПБ22-3	3	92	
	Монолитный участок				
	Данный лист	УМ-1	1	0,69м³	
		Анкера			
	Лист АС-25	А-1	8	0,36	
		А-2	4	0,49	

Спецификация монолитного элемента

	Монолитный участок УМ-1 (шт. 1)				
КР1	Данный лист	Каркас КР1	4	7.20	28.80кг
КР2		Каркас КР2	2	1.78	3.56кг
1	ГОСТ 5781-82	ф6AI ℓ=160	64	0,04	2,56кг
2		ф10AIII ℓ=1150	32	0,71	22,72кг
3		ф6AI ℓ=4780	6	1.06	6,36кг
4		ф4BrI ℓ=120	37	0,012	0,45кг
		Бетон класса В15	0,69	м³	

Спецификация на 1 металлическое изделие

		Каркасы КР1			
1	ГОСТ 5781-82*	ф10AIII ℓ=4800	2	2,96	5,92кг
2		ф6AI ℓ=230	25	0,051	1,28кг
		Каркас КР2			
3	ГОСТ 5781-82*	ф10AIII ℓ=1150	2	0,71	1,42кг
2		ф6AI ℓ=230	7	0,051	0,36кг

144-12-234.91 АС

Н. контр.	Майсюк		
Нач. маст	Каравае в		
ГАП	Кувакин		
Гл. спец.	Майсюк		
Исполн.	Симонова		
Провер.	Майсюк		

Мансардный одноквартирный 4-комнатный жилой дом

Схема расположения элементов перекрытия подвала (вариант)

Стадия	Лист	Листов
Р	26	

ЦНИИЭП граждансельстрой

Привязан

Инв. №

Инв. № подл. | Подпись и дата | Взам. инв. №

АЛЬБОМ 1

План стропил

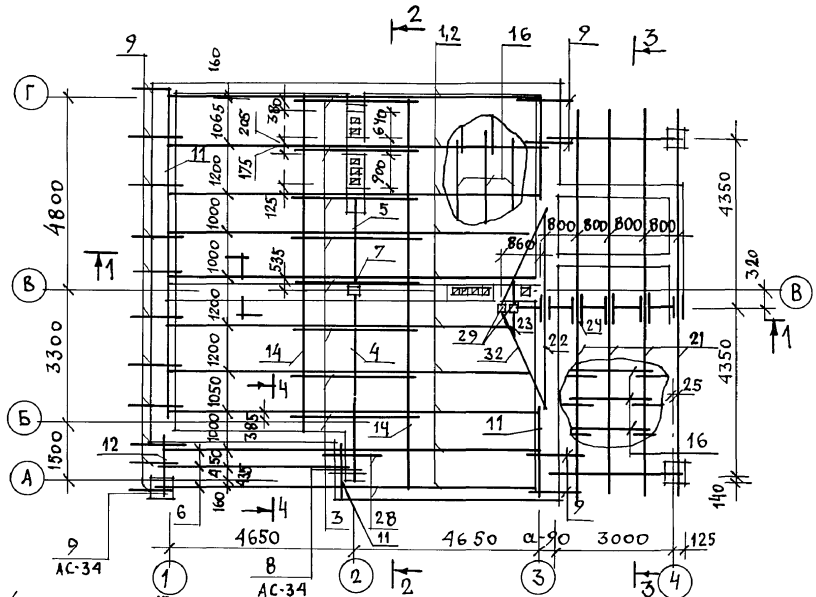

План кровли

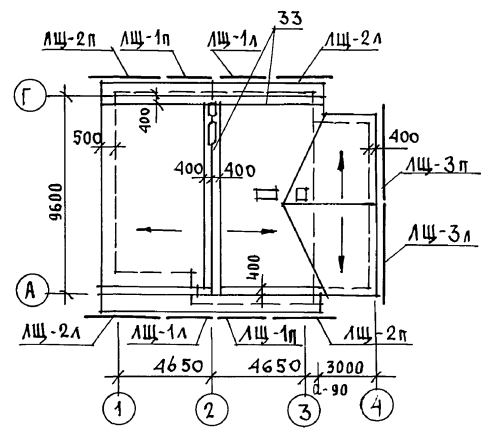

Общие примечания смотреть АС-29.

4-4

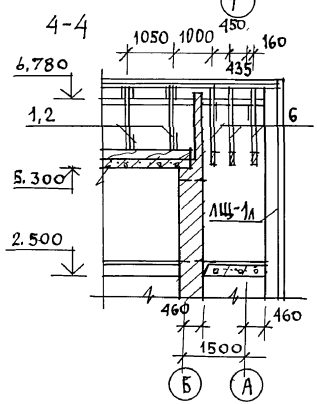

				144-12-234.91			АС
			Н.контр.	Майсюк	Мансардный одноквартирный 4-комнатный жилой дом	Стадия	Лист	Листов
			Нач.мас	Караваев		Р	27	
			ГАП	Кувакин				
			Гл.спец.	Майсюк				
			Вед.инж.	Симонова	План стропил. План кровли. /qснег=1,0кПа/	ЦНИИЭП Гражданстрой		
			Инж.I к.	Третьяченко				
			Провер.	Майсюк				

Привязан

Инв.N

Инв.N подл. | Подпись и дата | Взам.инв.N

24884-01 31

Альбом 1

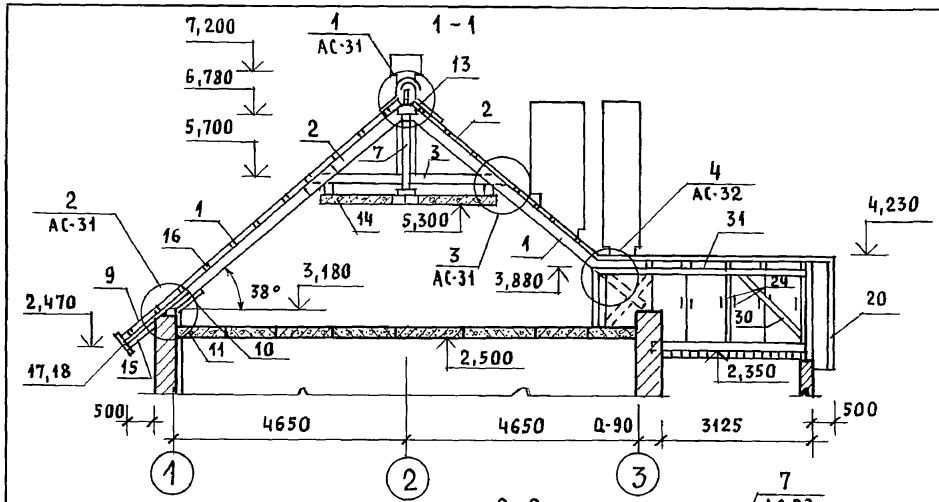

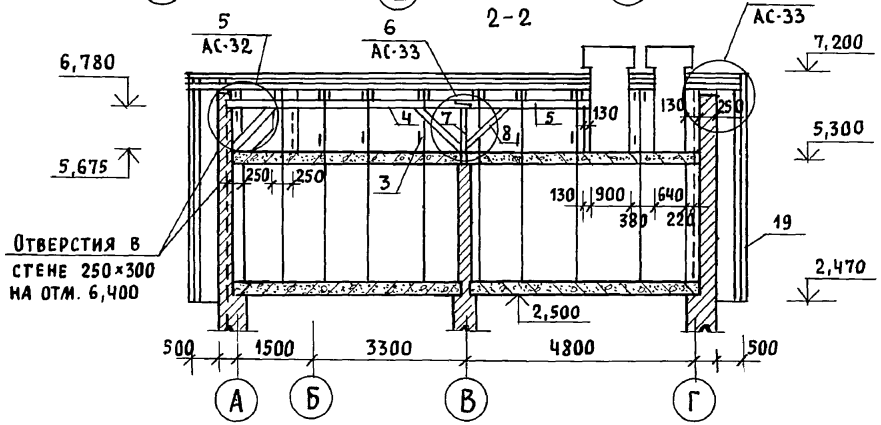

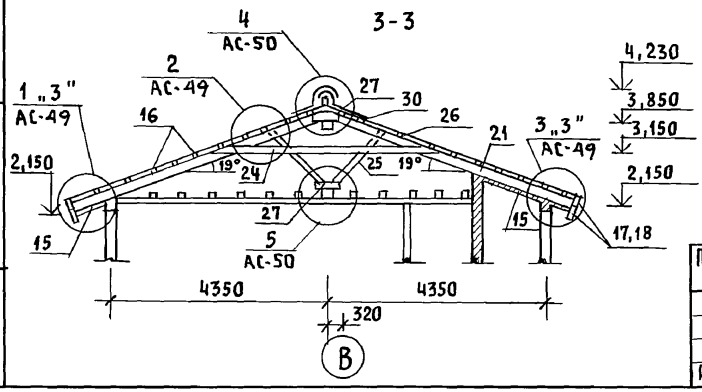

1. План стропил смотреть АС-27
2. Номера узлов с индексом „3" зеркальны узлам без индекса.

Марка, поз.	Обозначение	Наименование	Кол.	Объем ед. м³	Примечания
1	ГОСТ 24454-80Е	Стропила дома 50×175 ℓ=4300	18	0,038	
2	—"—	Стропила дома 50×150 ℓ=2300	18	0,017	
3	—"—	Затяжка 50×150 ℓ=3300	8	0,025	
4	—"—	Прогон 100×150 ℓ=5240	1	0,079	
5	—"—	Прогон 100×150 ℓ=2890	1	0,043	
6	—"—	Стропила лоджий 50×200 ℓ=6000	3	0,060	
7	—"—	Стойка под прогон 100×100 ℓ=1100	1	0,011	
8	—"—	Подкосы 100×100 ℓ=1500	3	0,015	
9	—"—	Кобылки 50×100 ℓ=1600	14	0,008	
10	—"—	Опорный брусок 50×50 ℓ=250	18	0,0006	
11	—"—	Мауэрлат 50×100 п.м.	42	0,005	
12	—"—	Балка лоджий 100×150 ℓ=1500	1	0,023	
13	—"—	Накладки стропил 50×175 ℓ=400	20	0,0035	
14	—"—	Прогон 100×175 п.м.	20	0,018	
15	ГОСТ 8242-88	Подшивка свесов 13×94 п.м.	355	0,0016	
16	ГОСТ 24454-80Е	Обрешетка 50×75 п.м.	450	0,0038	
17	—"—	Лобовые доски 22×124 п.м.	25	0,0033	
18	—"—	Лобовые доски 22×94 п.м.	25	0,0025	
19	—"—	Лобовые щиты дома	8	—	АС-57
20	—"—	Лобовые щиты веранды	2	—	АС-57
21	—"—	Стропила веранды 50×150 ℓ=5100	8	0,038	
22	—"—	Стропила веранды 50×150 ℓ=2550	2	0,019	
23	—"—	Стропила веранды 50×150 ℓ=950	2	0,007	
24	—"—	Затяжка 50×150 ℓ=4200	8	0,032	
25	—"—	Подкосы стропил 50×100 ℓ=1600	8	0,008	
26	—"—	Накладки 50×100 ℓ=400	16	0,002	
27	—"—	Накладки стропил 50×150 ℓ=400	20	0,003	
28	—"—	Затяжка 50×150 ℓ=1450	2	0,011	
29	—"—	Стойки стропил веранды 100×100 ℓ=1540	2	0,015	
30	—"—	Подкосы 100×100 ℓ=1800	2	0,018	
31	—"—	Прогон 150×175 ℓ=4400	1	0,066	
32	—"—	Ендова 100×150 ℓ=3000	2	0,045	
33	—"—	Настил 22×94 п.м.	140	0,0025	

144-12-234.91 АС

Нормок.	Майсюк	
Нач. мас.	Караваев	
ГАП	Кувакин	
Гл. спец.	Майсюк	
Инженер	Третьяченко	
Провер.	Майсюк	

Мансардный одноквартирный 4-комнатный жилой дом

Стадия	Лист	Листов
Р	28	

Разрезы 1-1÷3-3. Спецификация для снеговой нагрузки 1,0 кПа

ЦНИИЭП гражданселькстрой

Привязан

Инв. N

Инв. N подл. | Подпись и дата | Взам. инв. N

АЛЬБОМ 1

План стропил

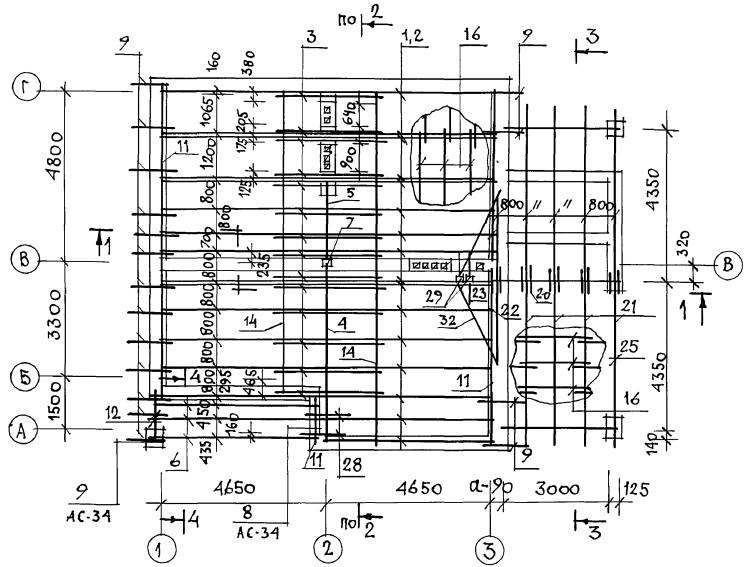

1. Разрезы 1-1÷3-3 и спецификацию древесины см. лист АС-30
2. Лобовые щиты лщ-1÷лщ-3 см. лист АС-57
3. Обрешетка над лоджией устраивается сдвоенной 2(50×75).
4. Скрутка из проволоки 2ф4АI через одну стропильную ногу-1,1кг; ерши в шве кладки-1,3кг.
5. Элементы несущих конструкций изготавливать из древесины хвойных пород/сосна, ель/ с влажностью не более 20%.
Качество древесины должно удовлетворять требованиям ГОСТ 24454-80Е.
6. Деревянные конструкции, соприкасающиеся с кирпичной кладкой защитить от гниения прокладкой 2 слоев толя и тщательно антисептировать.
7. Деревянные конструкции тщательно обработать антипиренами.
8. Боковые грани стропил со стороны дымовентиляционных каналов обить кровельной сталью по слою асбеста.
9. Монтаж деревянных конструкций производить согласно СНиП 3.03.01-87.
10. Разрез 4-4 см. лист АС-27.

				144-12-234.91			АС
		Н. контр.	Майсюк				
Привязан		Нач. мас.	Караваев	Мансардный одноквартирный 4-комнатный жилой дом	Стадия	Лист	Листов
		ГАП	Кувакин		Р	29	
		Гл. спец.	Майсюк				
		Вед. инж.	Симонова	План стропил /$q_{снег}$ = 1,5 кПа/	ЦНИИЭП гражданскель строй		
		Инж. I к.	Третьяченко				
Инв. N		Провер.	Майсюк				

24884-01 33

Инв. N подл. | Подпись и дата | Взам. инв. N

Альбом 1

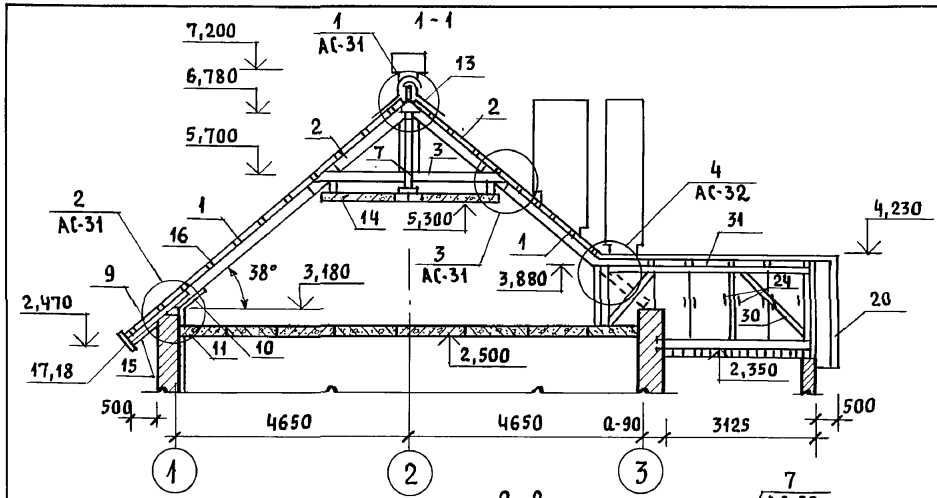

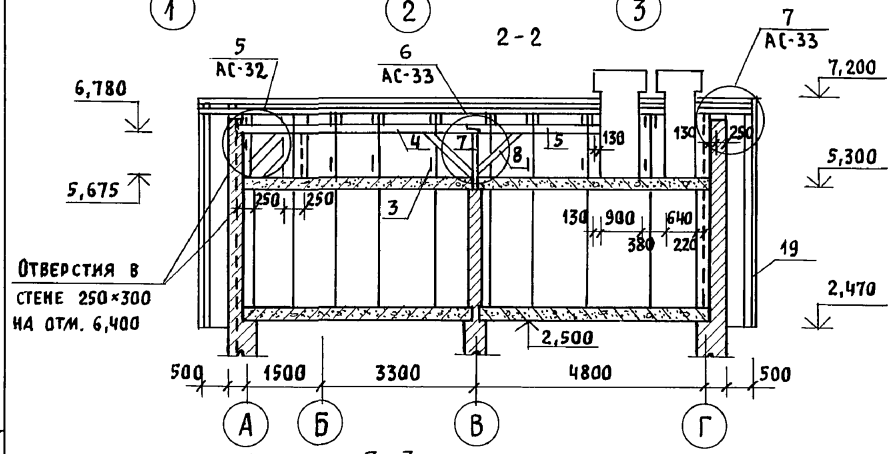

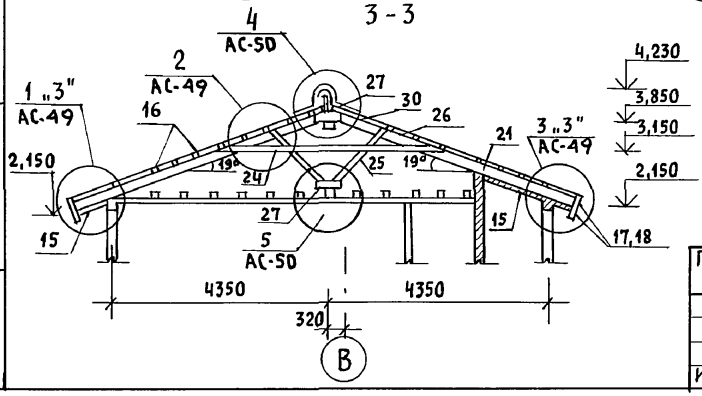

1. План стропил смотреть АС-29
2. Номера узлов с индексом „3" зеркальны узлам без индекса.

Марка, поз.	Обозначение	Наименование	Кол.	Объем ед. м³	Примечания
1	ГОСТ 24454-80Е	Стропила дома 50×175 ℓ=4300	30	0,038	
2	— " —	Стропила дома 50×150 ℓ=2300	30	0,017	
3	— " —	Затяжка 50×150 ℓ=3300	14	0,025	
4	— " —	Прогон 100×150 ℓ=5240	1	0,079	
5	— " —	Прогон 100×150 ℓ=2890	1	0,043	
6	— " —	Стропила лоджий 50×200 ℓ=6000	3	0,060	
7	— " —	Стойка под прогон 100×100 ℓ=1100	1	0,011	
8	— " —	Подкосы 100×100 ℓ=1 00	3	0,015	
9	— " —	Кобылки 50×100 ℓ=1600	17	0,008	
10	— " —	Опорный брусок 50×50 ℓ=250	30	0,0006	
11	— " —	Мауэрлат 50×100 п.м.	42	0,005	
12	— " —	Балка лоджии 100×150 ℓ=1500	1	0,023	
13	— " —	Накладки стропил 50×175 ℓ=400	24	0,0035	
14	— " —	Прогон 100×175 п.м.	20	0,018	
15	ГОСТ 8242-88	Подшивка свесов 13×94 п.м.	355	0,0016	
16	ГОСТ 24454-80Е	Обрешетка 50×75 п.м.	450	0,0038	
17	— " —	Лобовые доски 22×124 п.м.	25	0,0033	
18	— " —	Лобовые доски 22×94 п.м.	25	0,0025	
19	— " —	Лобовые щиты дома	8	-	АС-57
20	— " —	Лобовые щиты веранды	2	-	АС-57
21	— " —	Стропила веранды 50×175 ℓ=5100	8	0,045	
22	— " —	Стропила веранды 50×150 ℓ=2550	2	0,019	
23	— " —	Стропила веранды 50×150 ℓ=950	2	0,007	
24	— " —	Затяжка 50×150 ℓ=4200	8	0,032	
25	— " —	Подкосы стропил 50×100 ℓ=1600	8	0,008	
26	— " —	Накладки 50×100 ℓ=400	16	0,002	
27	— " —	Накладки стропил 50×150 ℓ=400	20	0,003	
28	— " —	Затяжка 50×150 ℓ=1450	2	0,011	
29	— " —	Стойки стропил веранды 100×100 ℓ=1540	2	0,015	
30	— " —	Подкосы 100×100 ℓ=1800	2	0,018	
31	— " —	Прогон 150×175 ℓ=4400	1	0,066	
32	— " —	Ендова 100×150 ℓ=3000	2	0,045	
33	— " —	Настил 22×94 п.м.	140	0,0025	

144-12-234.91 АС

Нормок.	Майсюк		
Нач.мас.	Караваев		
ГАП	Кувакин		
Гл.спец.	Майсюк		
Инженер	Третьяченко		
Провер.	Майсюк		

Мансардный одноквартирный 4-комнатный жилой дом

Стадия	Лист	Листов
Р	30	

Разрезы 1-1÷3-3. Спецификация для снеговой нагрузки 1,5 кПа

ЦНИИЭП гражданселькстрой

Привязан

Инв. N

Взам. инв. N | Подпись и дата | Инв. N подл.

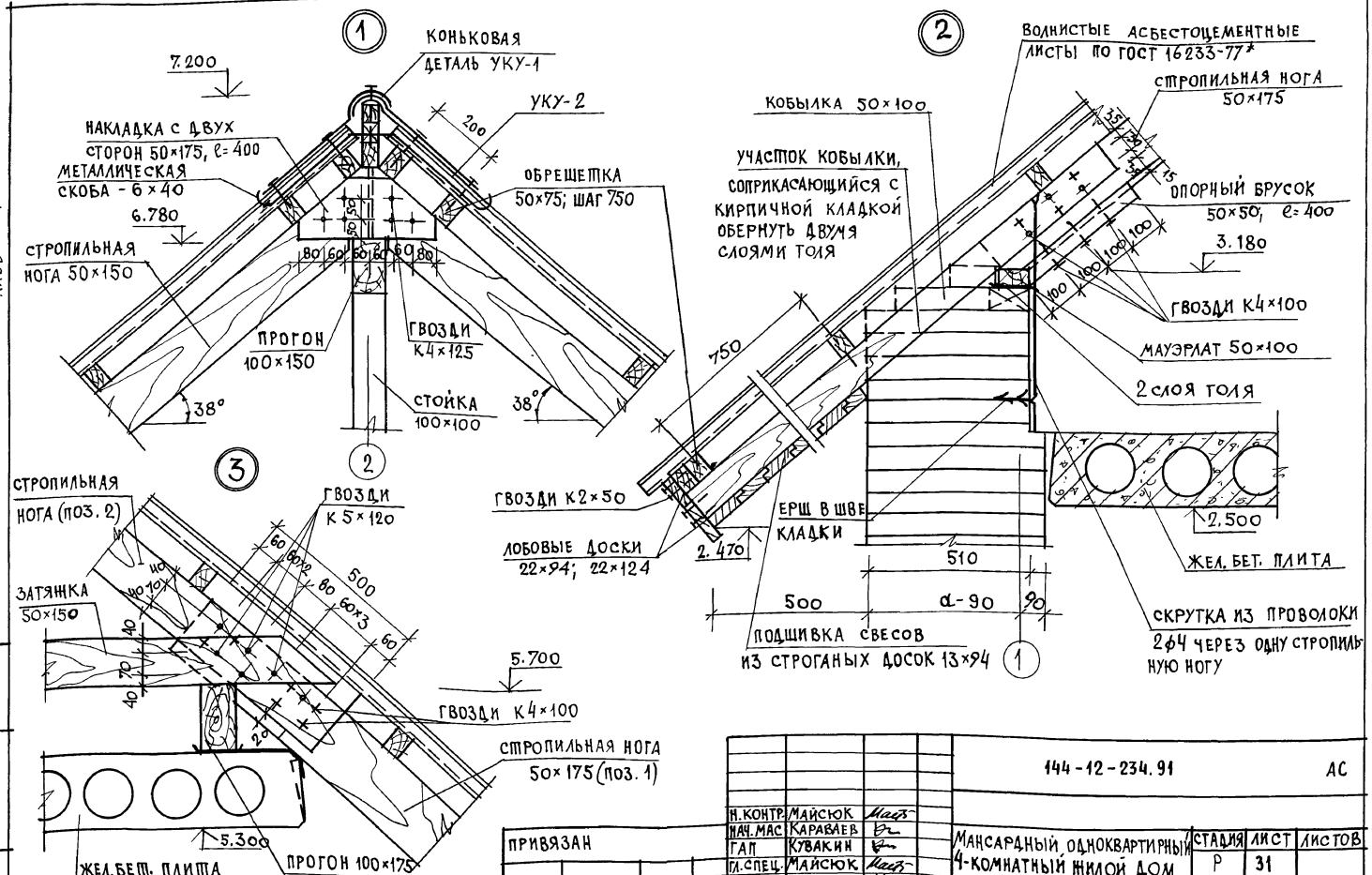

АЛЬБОМ 1

ИНВ.N ПОДЛ. | ПОДПИСЬ И ДАТА | ВЗАМ.ИНВ.N

ПРИВЯЗАН

ИНВ.N

Н.КОНТР.	МАЙСЮК	
НАЧ.МАС	КАРАВАЕВ	
ГАП	КУВАКИН	
ГЛ.СПЕЦ.	МАЙСЮК	
ВЕД.ИНЖ.	СИМОНОВА	
ИНЖ.ТК.	ПОЛЯНИЧЕВА	
ПРОВЕР.	МАЙСЮК	

144-12-234.91 АС

МАНСАРДНЫЙ ОДНОКВАРТИРНЫЙ 4-КОМНАТНЫЙ ЖИЛОЙ ДОМ

СТАДИЯ	ЛИСТ	ЛИСТОВ
Р	31	

УЗЛЫ КРОВЛИ NN 1,2,3.

ЦНИИЭП ГРАЖДАНСЕЛЬСТРОЙ

24884-01 35

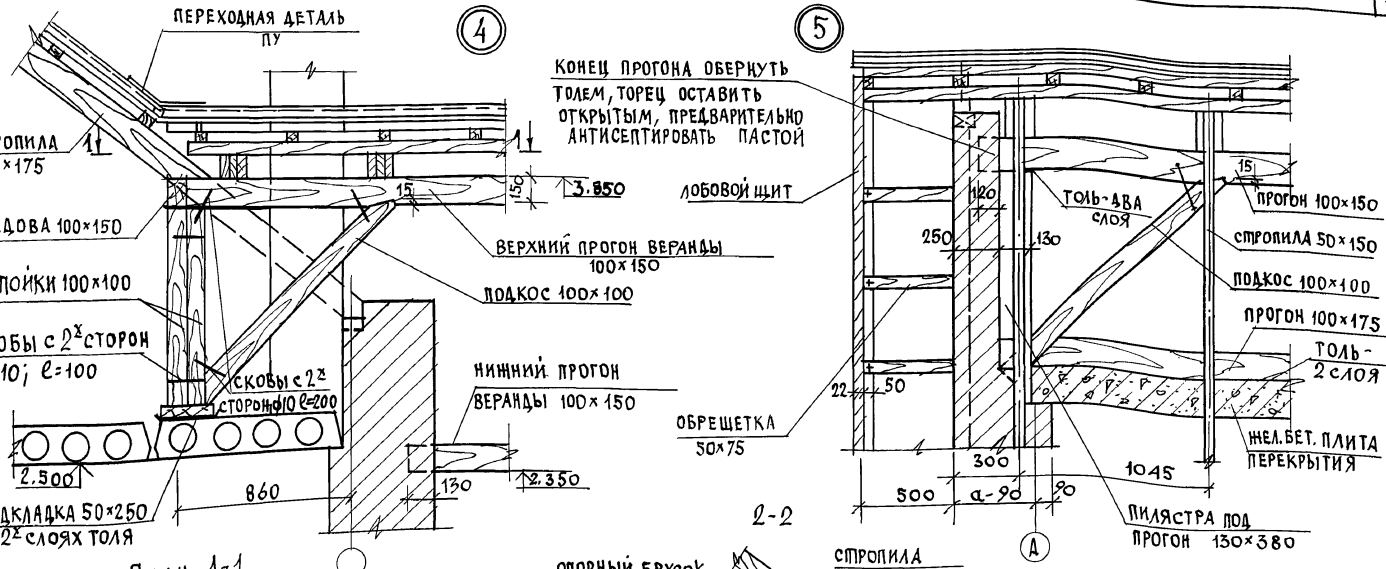

Н.контр.	Майсюк	
Нач.маст	Караваев	
ГАП	Кувакин	
Гл.спец.	Майсюк	
Вед.инж	Симонова	
Инж.тк.	Полянчева	
Провер.	Майсюк	

Привязан

Инв.№

144-12-234.91 АС

Мансардный одноквартирный 4-комнатный жилой дом

Стадия	Лист	Листов
Р	32	

Узлы кровли № 4, 5.

ЦНИИЭП Гражданселькстрой

Инв.№подл. | Подпись и дата | Взам.инв.№

24884-01 36

Альбом 1

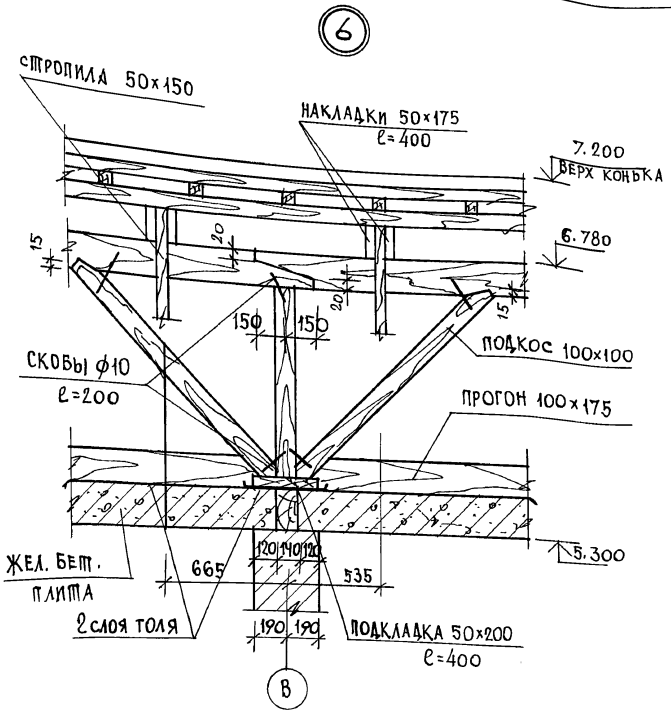

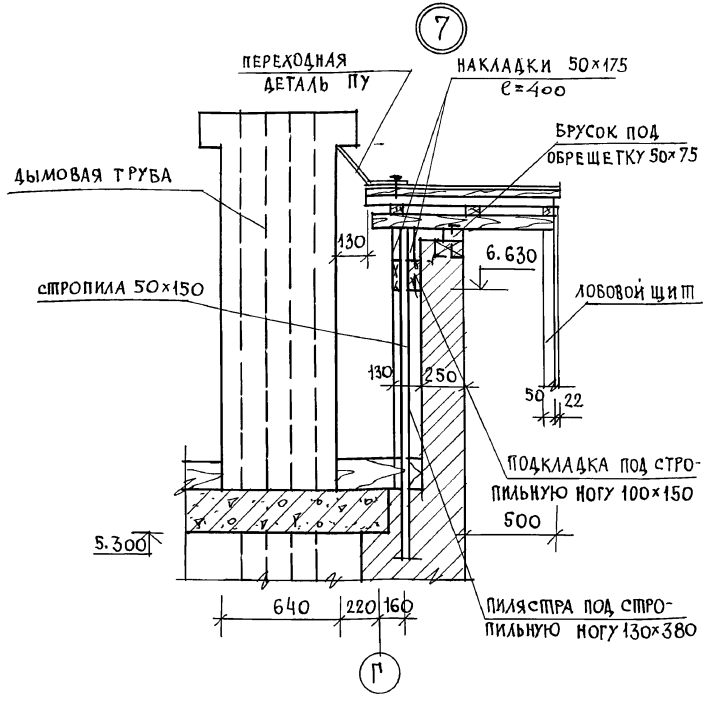

				144-12-234.91	АС
	Н.контр	Майсюк			
привязан	Нач.маст.	Караваев		Мансардный одноквартирный 4-комнатный жилой дом	Стадия: Р; Лист: 33; Листов:
	ГАП	Кувакин			
	Гл.спец.	Майсюк			
	Вед.инж.	Симонова		Узлы кровли NN 6, 7.	ЦНИИЭП гражданельстрой
инв.N	Инж.1 кат.	Третьяченко			
	Провер.	Майсюк			

Инв.N подл. | Подпись и дата | Взам. инв.N

24884-01 37

АЛЬБОМ 1

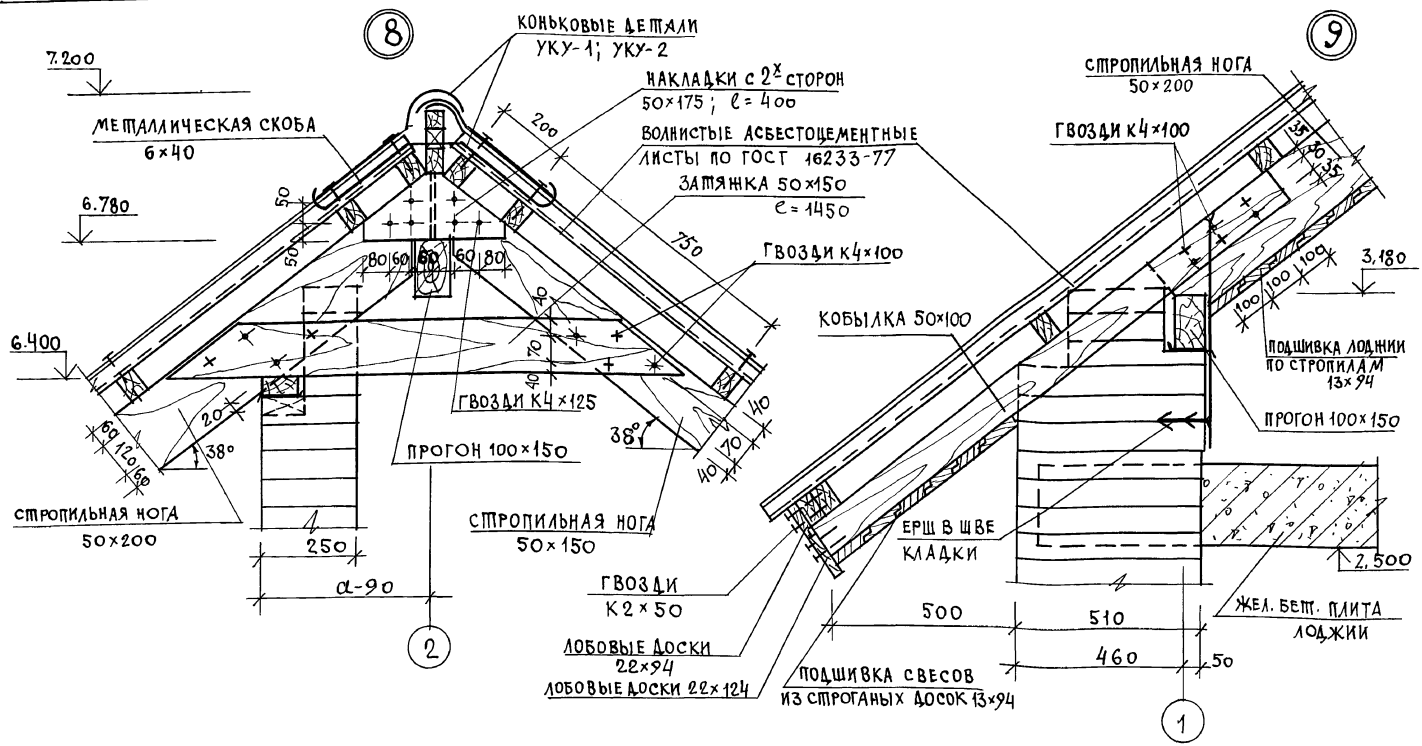

ПРИВЯЗАН			Н.КОНТР.	МАЙСЮК		144-12-234.91 АС
			НАЧ.МАС	КАРАВАЕВ		
			ГАП	КУВАКИН		МАНСАРДНЫЙ ОДНОКВАРТИРНЫЙ 4-КОМНАТНЫЙ ЖИЛОЙ ДОМ
			ГЛ.СПЕЦ.	МАЙСЮК		СТАДИЯ Р; ЛИСТ 34; ЛИСТОВ
			ВЕД.ИНЖ	СИМОНОВА		
			ИНЖ.I к.	ПОЛЯНИЧЕВА		УЗЛЫ КРОВЛИ № 8, 9.
ИНВ. N			ПРОВЕР	МАЙСЮК		ЦНИИЭП ГРАЖДАНСЕЛЬСТРОЙ

24884-01 38

ИНВ.N ПОДЛ. | ПОДПИСЬ И ДАТА | ВЗАМ.ИНВ.N

Альбом 1

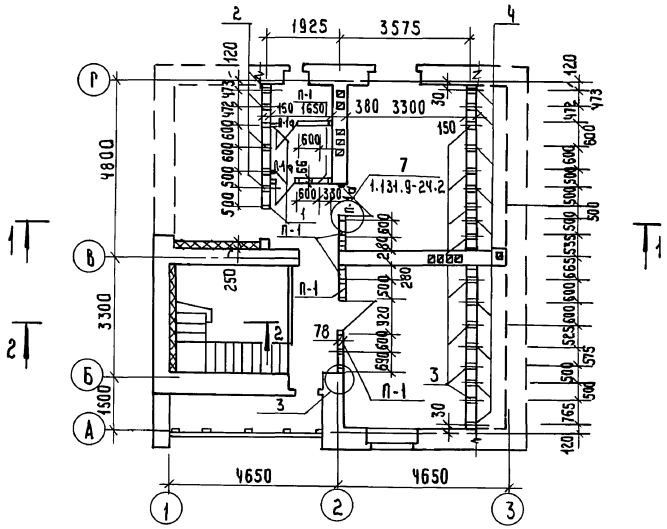
2
1925
3575
4
Г
В
Б
А
4800
3300
1500
380 3300
150
600
600
600
500
500
500

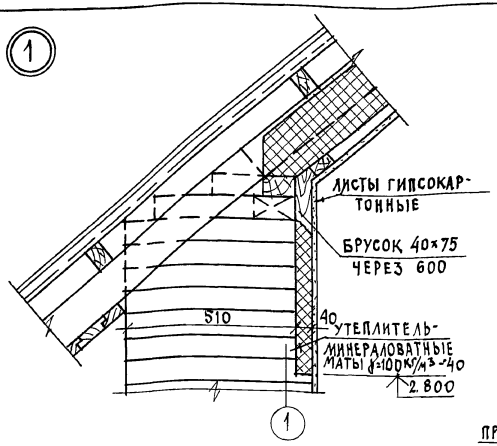

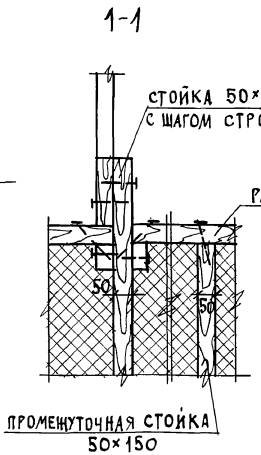

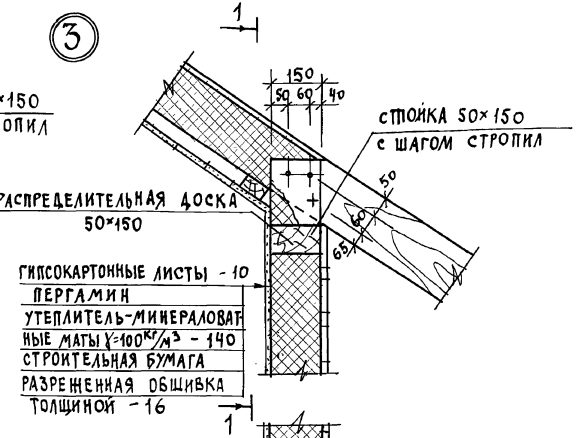

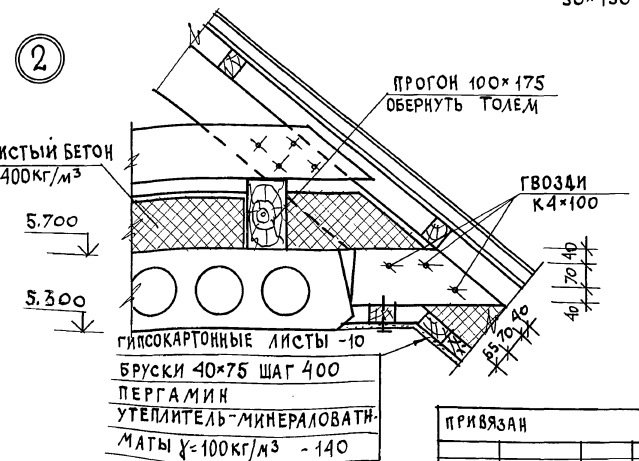

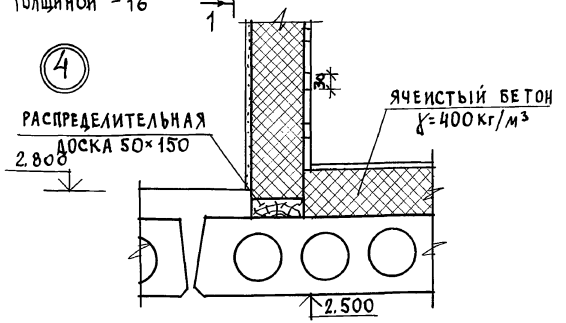

ПРИВЯЗАН

ИНВ.№

Н.КОНТР.	МАЙСЮК	
НАЧ.МАС	КАРАВАЕВ	
ГАП	КУВАКИН	
ГЛ.СПЕЦ.	МАЙСЮК	
ВЕД.ИНЖ.	СИМОНОВА	
ИНЖ.1К.	ПОЛЯНИЧЕВА	
ПРОВЕР.	МАЙСЮК	

144-12-234.91 АС

МАНСАРДНЫЙ ОДНОКВАРТИРНЫЙ 4-КОМНАТНЫЙ ЖИЛОЙ ДОМ	СТАДИЯ	ЛИСТ	ЛИСТОВ
	Р	36	
УЗЛЫ МАНСАРДЫ №1÷4.	ЦНИИЭП ГРАЖДАНСЕЛЬСТРОЙ		

24884-01 40

ИНВ.№ ПОДЛ. | ПОДПИСЬ И ДАТА | ВЗАМ.ИНВ.№

Альбом 1

Ведомость перемычек

Тип	Сечение	Количество мест	Марка	Количество штук при толщине наружн. стен 420	510; 550	640, 680
ПР-1	2.200; 2ПБ26-4; 5ПБ30-37; 175	1	5ПБ30-37	1	1	1
			2ПБ26-4	1	2	3
ПР-2	5.000; 2.200; 2ПБ16-2; 3ПБ18-37; 175	4	3ПБ18-37	1	1	1
			2ПБ16-2	2	3	4
ПР3	2.080; 1ПБ13-1; 3ПБ18-37; 175	1	3ПБ18-37	2	2	2
			1ПБ13-1	1	2	3
ПР4	2.080; 2.200; 1ПР13-1; 175	2	1ПБ13-1	3	4	5
ПР5	5.000; 2.200; 1ПБ10-1; 3ПБ13-37; 175	1	3ПБ13-37	1	1	1
			1ПБ10-1	2	3	4
ПР6	4.870; 2.070; 3ПБ18-37	2	3ПБ18-37	3	3	3
ПР7	2.200; 1ПБ10-1	1	1ПБ10-1	3	4	5
ПР8	2.070; 1ПБ13-1	4	1ПБ13-1	1	1	1
ПР9	5.000; 2.200; 3ПБ13-37; 1ПБ13-1	1	3ПБ13-37	1	1	1
			1ПБ13-1	2	3	4
ПР10	2.100; 1ПБ13-1	1	1ПБ13-1	2	2	2
ПР11	2.200; 1ПБ13-1; 3ПБ13-37	1	3ПБ13-37	1	1	1
			1ПБ13-1	2	3	4
ПР12	2.070; 2ПБ16-2	1	2ПБ16-2	1	1	1

Над дверными проёмами в перегородках толщиной 65 мм устраиваются рядовые перемычки 2ф8А-I.
Расход арматуры - 5.2 кг.

План 1 этажа

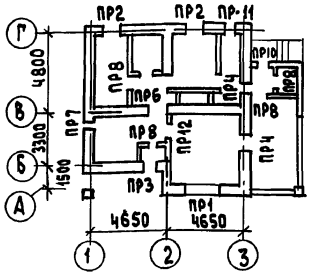

План мансарды

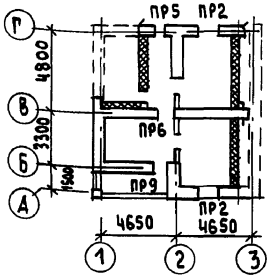

Обозначение	Наименование	Количество шт. при толщине стены: пустотелый кирпич 420	550	680	полнотел. кирп. 510	640	Масса ед., кг	Примечание
Серия 1.038.1-1 в.1	5ПБ 30 — 37	1	1	1	1	1	410	
—"—	3ПБ 18 — 37	12	12	12	12	12	119	
—"—	3ПБ 13 — 37	3	3	3	3	3	85	
—"—	2ПБ 26 — 4	1	2	3	2	3	109	
—"—	2ПБ 16 — 2	9	13	17	13	17	65	
—"—	1ПБ 13 — 1	17	22	27	22	27	25	
—"—	1ПБ 10 — 1	5	7	9	7	9	20	

Привязан

Инв. № подл. | Подпись и дата | Взамен. инв. №

Инв. №

Нормок.	Майсюк	
Рук. маст.	Караваев	
ГАП	Кувакин	
Гл. спец.	Майсюк	
Инж. 1 кат.	Поляничева	
Провер.	Майсюк	

144-12-234.91 АС

Мансардный одноквартирный 4-комнатный жилой дом

Стадия	Лист	Листов
Р	37	

Планы перемычек
Ведомость перемычек

ЦНИИЭП Гражданельстрой

Альбом 1

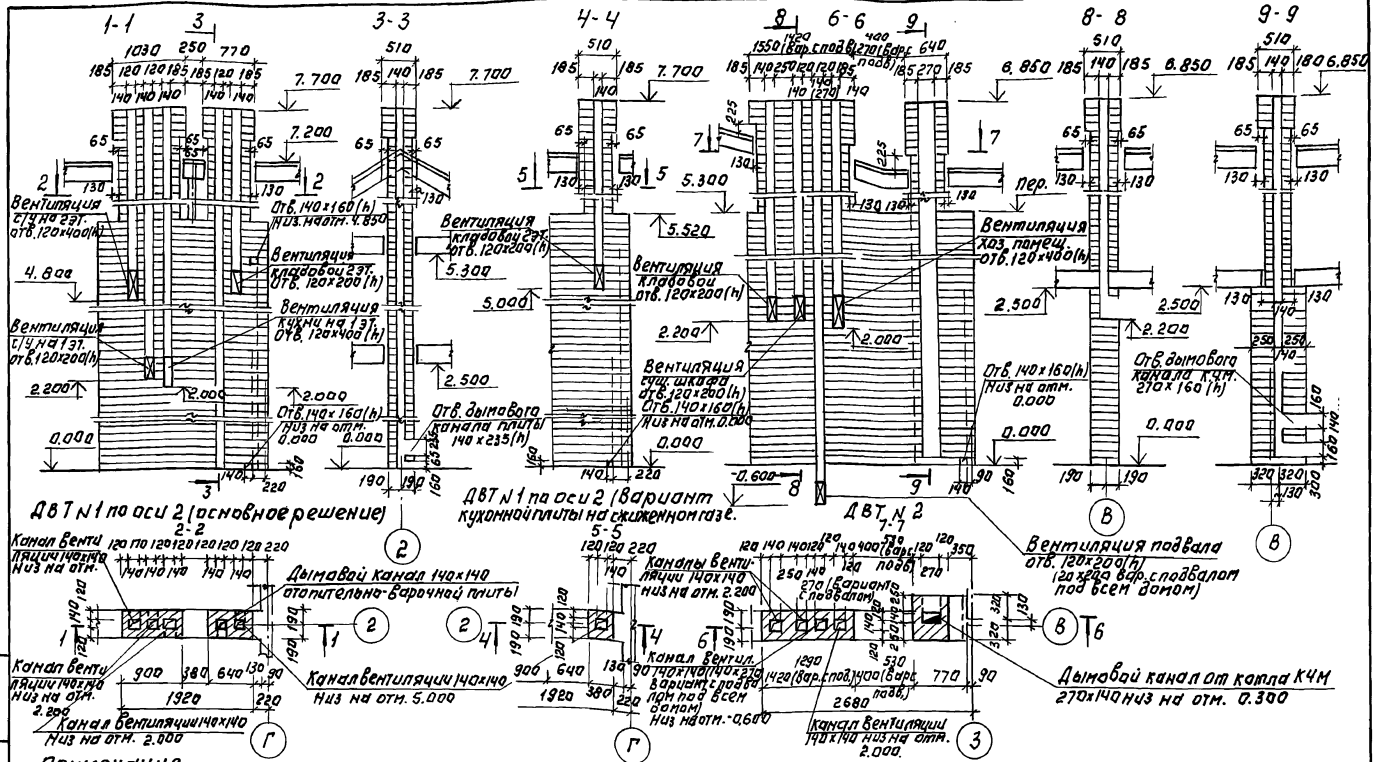

Примечание.

1. Кладку труб вести из кирпича глиняного обыкновенного марки 75 на растворе марки 100.
2. Отметка дымовыводящего отверстия дана для плиты на твердом топливе отопительно-варочной металлической типа „Ильмарине". При привязке отметка должна быть уточнена применительно к параметрам конкретного прибора.
3. Данный чертеж см. совместно с АС-9

Н. контр.	Кувакин	
Нач. маст.	Караваев	
ГАП	Кувакин	
Гл. спец. к	Майсюк	
Арх. ин.	Панюшкин	
Провер.	Кувакин	

144-12-234.91 АС

Мансардный одноквартирный 4-комнатный жилой дом

Стадия	Лист	Листов
Р	38	

Дымовентиляционные трубы ДВТ N1, ДВТ N2

ЦНИИЭП, Граждансельстрой

Привязан:

Инв. №

Инв. № подл. | Подпись и дата | Взам. инв. №

24884-01 42

Альбом 1

План 1 этажа

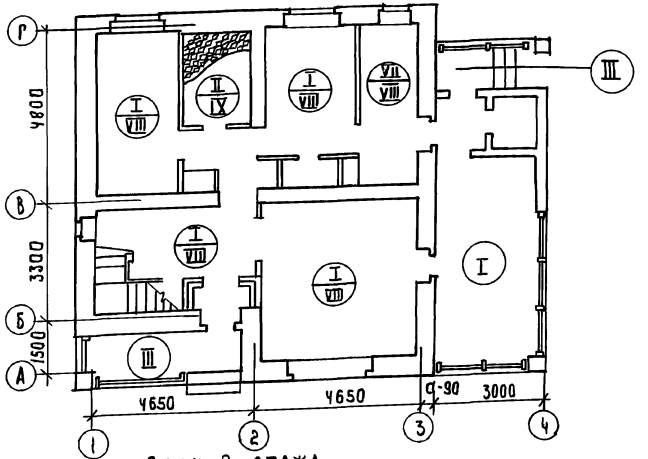

План 2 этажа

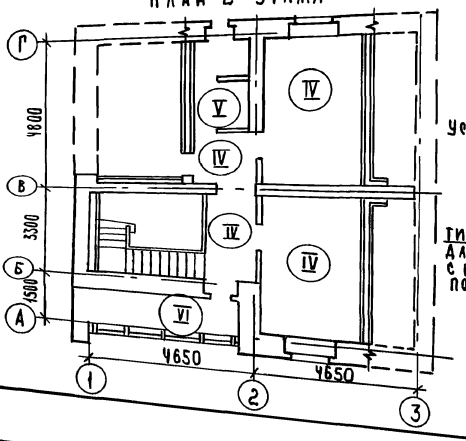

Условные обозначения

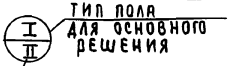

Экспликация полов

Наименование помещения	Тип пола по проекту	Схема пола или номер узла по серии	Элементы пола и их толщина	Пл. щади пола м²
Жилые комн. прихожая кухня, кладов. веранда (1эт)	I	Узел 139 по серии 2.144-1/88	Покрытие - доски пола по ГОСТ 8242-88 - 28 мм	83.90
	VIII	Узел 65 по серии 2.144-1/88		
Ванная и туалет 1эт	II	Узел 160 по серии 2.144-1/88	Керамическая плитка по ГОСТ 6787-80	4.66
	IX	Узел 133 по серии 2.144-1/88		
Крыльцо и лоджия 1 этажа	III	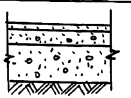	Бетон класса В15 - 30 мм Бетон класса В3.5 - 80 мм Насыпной грунт (уплотненный) Грунт основания	10.35
Жилые комнаты прихожая / 2эт /	IV	Узел 1 по серии 2.144-1/88	Покрытие - доски пола по ГОСТ 8242-88 - 28 мм	33.58
Туалет 2эт	V	Узел 62 по серии 2.144-1/88	Керамическая плитка по ГОСТ 6787-80	2.45
Лоджия 2 эт	VI		Цементный пол - 30 мм Металлическая сетка - 3-15/3 Гидроизоляция - 2слоя рубероида на битумной мастике Жел. бет. плита	2.70
Помещение для хозработ	VII	Узел 183 по серии 2.144-1/88	Покрытие - доски пола по ГОСТ 8242-88 - 28 мм	6.88
	VIII	Узел 65 по серии 2.144-1/88		

(I) - тип пола общий для всех вариантов

Привязан

Инв. №

Н. контр.	Майсюк		
Рук. маст	Караваев		
ГАП	Кувакин		
Гл. спец.	Майсюк		
Инж. кат.	Венедиктова		
Провер.	Майсюк		

144-12-234.91 АС

Мансардный однокв. 4-комнатный жилой дом

Планы и экспликация полов

Стадия	Лист	Листов
Р	39	

ЦНИИЭП гражданэльстрой

Инв. № подл. | Подпись и дата | Взам. инв. №

24884-01 43

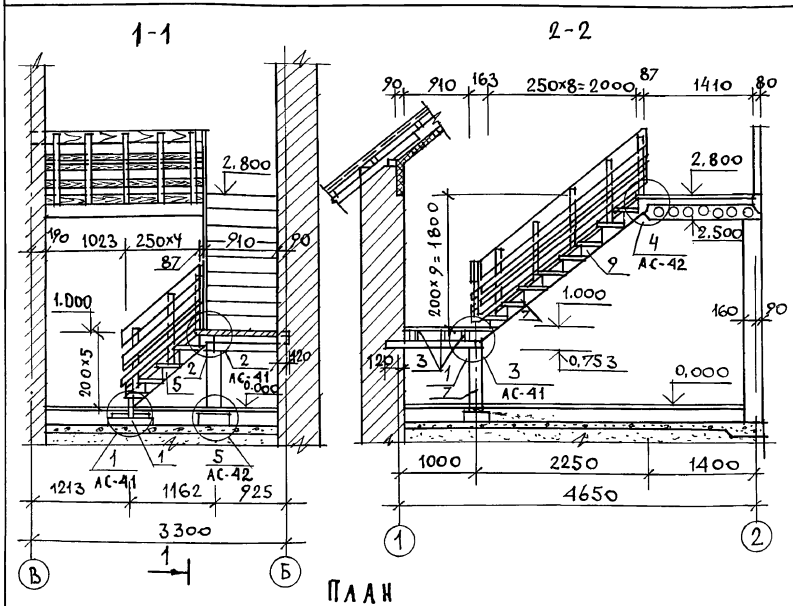

МАРКА ПОЗ.	ОБОЗНАЧЕНИЕ	НАИМЕНОВАНИЕ	КОЛ.	ОБ'ЕМ ЕД. $м^3$	ПРИМ.
1	ГОСТ 24454-80Е	БАЛКА ПОД КОСОУРЫ 100×100; ℓ=980	2	0.0196	
2		БАЛКА ПОД КОСОУРЫ 100×100; ℓ=1030	1	0.0100	
3		БАЛКИ ПОД ДОСКИ ЛЕСТНИЧ. ПЛОЩ. 50×100 ℓ=1030	3	0.015	
4		СТОЙКА 150×150 ℓ=720	1	0.015	
5		ТЕТИВА ЛЕВАЯ 44×169 ℓ=1450	1	0.011	
6		ТЕТИВА ПРАВАЯ 44×169 ℓ=1450	1	0.011	
7		ТЕТИВА ЛЕВАЯ 44×169 ℓ=3000	1	0.024	
8		ТЕТИВА ПРАВАЯ 44×169 ℓ=3000	1	0.024	
9		БОБЫШКА 50×200 ℓ=280	30	0.060	
10		ПРОСТУПЬ ПЕРЕДНЯЯ 47×122; ℓ=806	14	0.084	
11		ПРОСТУПЬ СРЕДНЯЯ 47×100; ℓ=806	14	0.056	
12		ПРОСТУПЬ ЗАДНЯЯ 47×100; ℓ=806	12	0.048	
13		ПОДСТУПЕНОК 29×153; ℓ=806	14	0.056	
14		ДОСКИ ПОЛА 47×100 п.м	10.0	0.050	
15		ОБРАМЛЯЮЩИЙ БРУС 50×75 п.м	2,2	0.009	

ПЛАН

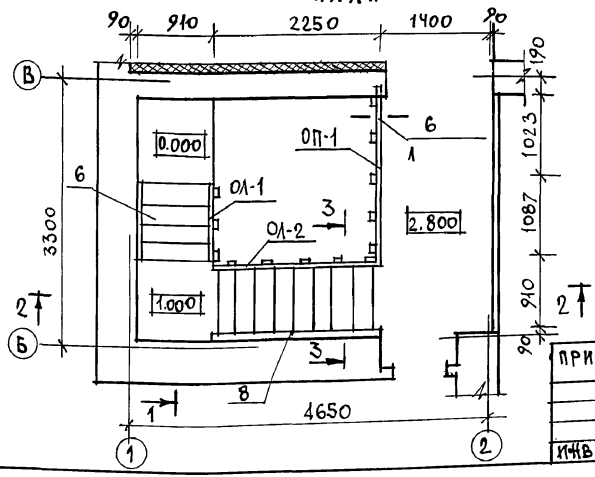

1. Данный лист см. совместно с листами АС-41 ÷ АС-43
2. Все элементы лестничного марша должны быть гладко остроганы и в местах соединений пригнаны плотно без зазоров.
3. Концы балок, заделываемых в кладку, антисептировать и обернуть двумя слоями толя, кроме торцов.
4. Элементы лестницы покрыть бесцветным лаком.
5. Разрез 3-3 см. на листе АС-43

Н. КОНТР.	МАЙСЮК		
НАЧ. МАС	КАРАВАЕВ		
ГАП	КУВАКИН		
ГЛ. СПЕЦ.	МАЙСЮК		
ВЕД. ИНЖ.	СИМОНОВА		
ИНЖ. I К.	ПОЛЯНИЧЕВА		
ПРОВЕР.	МАЙСЮК		

ПРИВЯЗАН

ИНВ. N

144 - 12 - 234.91 АС

МАНСАРДНЫЙ ОДНОКВАРТИРНЫЙ 4-КОМНАТНЫЙ ЖИЛОЙ ДОМ

СТАДИЯ	ЛИСТ	ЛИСТОВ
Р	40	

ВНУТРИКВАРТИРНАЯ ЛЕСТНИЦА
ПЛАН. РАЗРЕЗЫ. СПЕЦИФИКАЦИЯ.

ЦНИИЭП ГРАЖДАНСЕЛЬСТРОЙ

24884-01 44

АЛЬБОМ 1

ИНВ. N ПОДЛ. | ПОДПИСЬ И ДАТА | ВЗАМ. ИНВ. N

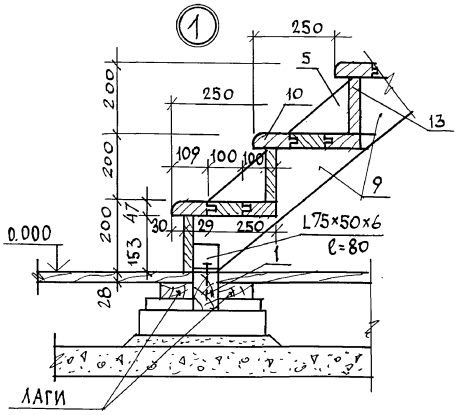

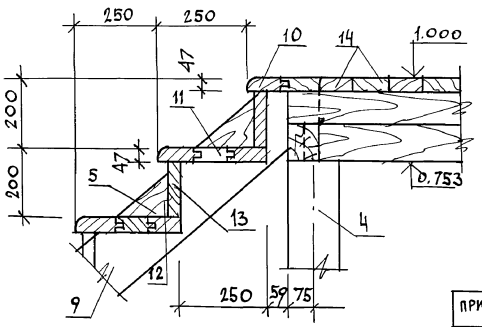

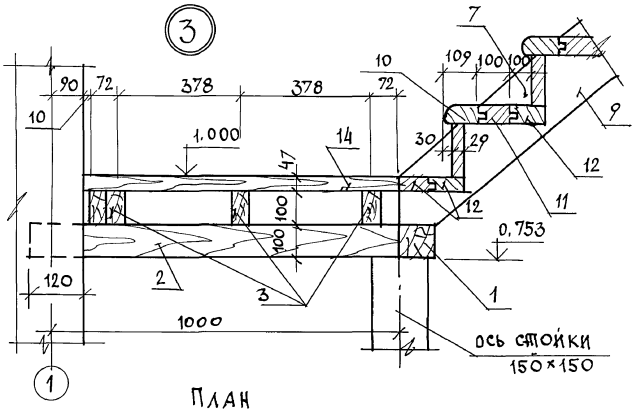

План
(доски не показаны)

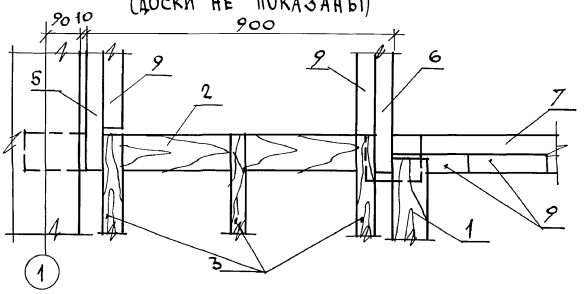

				144-12-234.91	АС
		Н.контр.	Майсюк		
		Нач.маст.	Каравае в		
Привязан		ГАП	Кувакин	Мансардный одноквартирный 4-комнатный жилой дом	Стадия: Р; Лист: 41; Листов:
		Гл.спец.	Майсюк		
		Вед.инж.	Симонова	Узлы лестницы N 1, 2, 3.	ЦНИИЭП гражданселькстрой
		Инж.I к.	Поляничева		
Инв.N		Провер	Майсюк		

24884-01 45

Инв.N подл. | Подпись и дата | Взам.инв.N

АЛЬБОМ 1

4

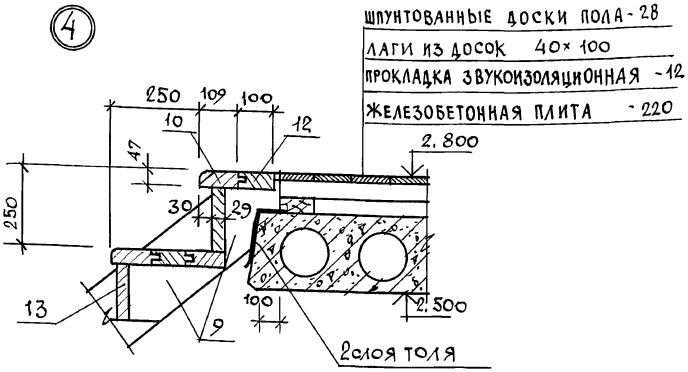

6

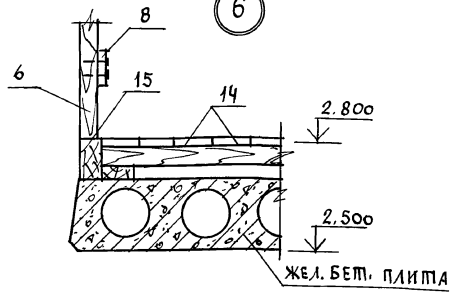

5

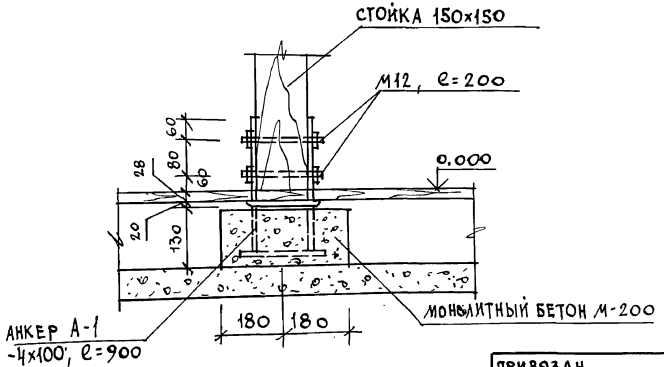

Данный лист см. совместно с листами АС-40,41.

ПРИВЯЗАН	Н.КОНТР.	МАЙСЮК		144-12-234.91		АС
	НАЧ.МАС	КАРАВАЕВ		МАНСАРДНЫЙ ОДНОКВАРТИРНЫЙ 4-КОМНАТНЫЙ ЖИЛОЙ ДОМ	СТАДИЯ	ЛИСТ	ЛИСТОВ
	ГАП	КУВАКИН			Р	42	
	ГЛ.СПЕЦ.	МАЙСЮК					
	ВЕД.ИНЖ.	СИМОНОВА		УЗЛЫ ЛЕСТНИЦЫ NN 4,5,6.	ЦНИИЭП ГРАЖДАНСЕЛЬСТРОЙ		
	ИНЖ.I К.	ПОЛЯНИЧЕВА					
ИНВ.N	ПРОВЕР.	МАЙСЮК					

ИНВ.N ПОДЛ. | ПОДПИСЬ И ДАТА | ВЗАМ.ИНВ.N

24884-01 46

ОЛ-1

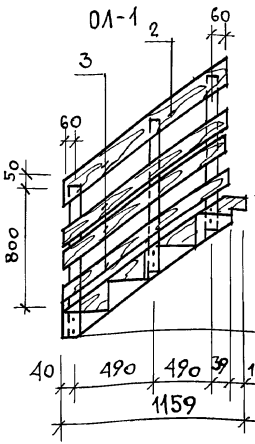

ОЛ-2

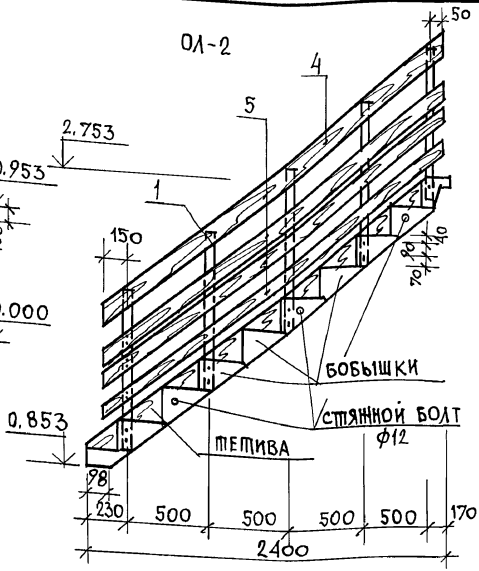

МАРКА ПОЗ.	ОБОЗНАЧЕНИЕ	НАИМЕНОВАНИЕ	КОЛ	ОБЪЕМ ЕД., $м^3$	ПРИМ.
1	ГОСТ 24454-80Е	СТОЙКА 44×69 ℓ=1030	8	0.0310	
2	ГОСТ 24454-80Е	ДОСКА 26×144 ℓ=1370	1	0.0065	
3	ГОСТ 24454-80Е	ДОСКА 26×94 ℓ=1370	3	0.0130	
4	ГОСТ 24454-80Е	ДОСКА 26×144 ℓ=2850	1	0.0136	
5	ГОСТ 24454-80Е	ДОСКА 26×94 ℓ=2850	3	0.0273	
6	ГОСТ 24454-80Е	СТОЙКА 44×69 ℓ=930	5	0.0174	
7	ГОСТ 24454-80Е	ДОСКА 26×144 ℓ=2180	1	0.0104	
8	ГОСТ 24454-80Е	ДОСКА 26×94 ℓ=2040	3	0.0195	
	СТАЛЬНЫЕ ЭЛЕМЕНТЫ				
	ГОСТ 7798-70	БОЛТ М12 ℓ=200 ℓ=100	18	10	0.36кг 2.6кг
	ГОСТ 103-76*	АНКЕР-4×100 ℓ=900 (А-1)	1	2.84	
	ГОСТ 103-76*	АНКЕР-5×80 ℓ=420 (А-2)	5	6.60	
		СТЯЖНОЙ БОЛТ ф12 ℓ=950	3	7.80	

1-1

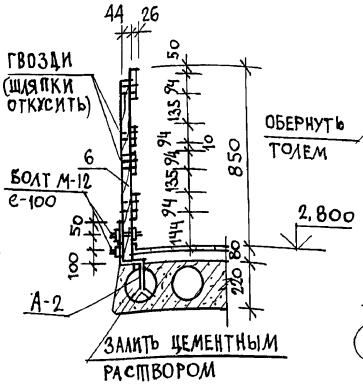

ОП-1

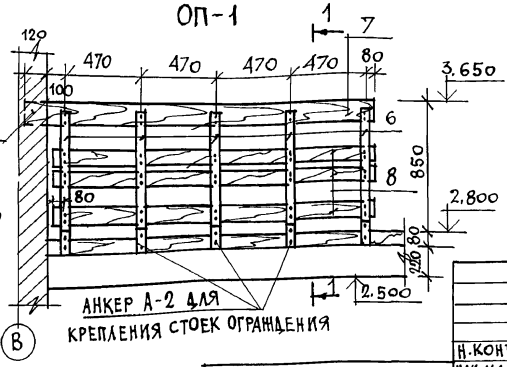

3-3

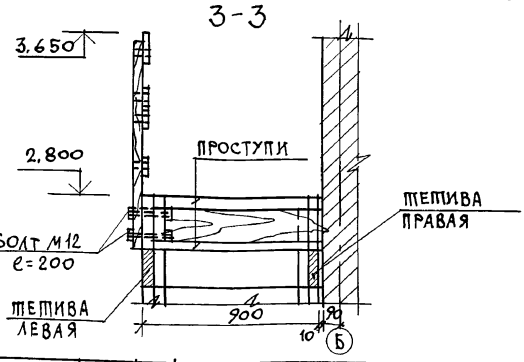

Данный лист см. совместно с листами АС-40÷АС-42.

Н.КОНТР.	МАЙСЮК	
НАЧ.МАСТ.	КАРАВАЕВ	
ГАП	КУВАКИН	
ГЛ.СПЕЦ.	МАЙСЮК	
ВЕД.ИНЖ.	СИМОНОВА	
ИНЖ.ТК.	ПОЛЯНИЧЕВА	
ПРОВЕР.	МАЙСЮК	

144-12-234.91 АС

МАНСАРДНЫЙ ОДНОКВАРТИРНЫЙ 4-КОМНАТНЫЙ ЖИЛОЙ ДОМ

СТАДИЯ	ЛИСТ	ЛИСТОВ
Р	43	

Ограждение маршей ОЛ-1, ОЛ-2 и площадки ОП-1. Спецификация.

ЦНИИЭП ГРАЖДАНСЕЛЬСТРОЙ

ПРИВЯЗАН

ИНВ.N

ИНВ.N ПОДЛ. | ПОДПИСЬ И ДАТА | ВЗАМ.ИНВ.N

1-1

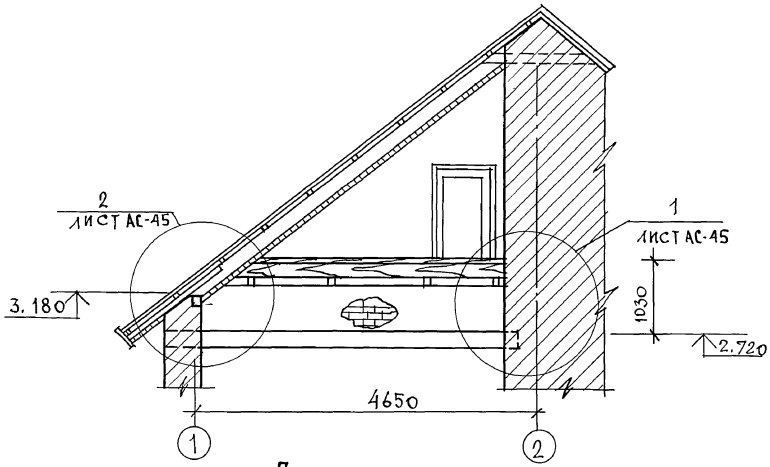

2-2

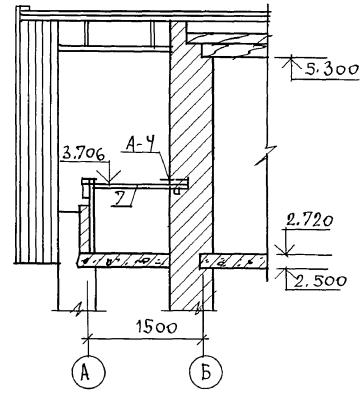

План лоджии

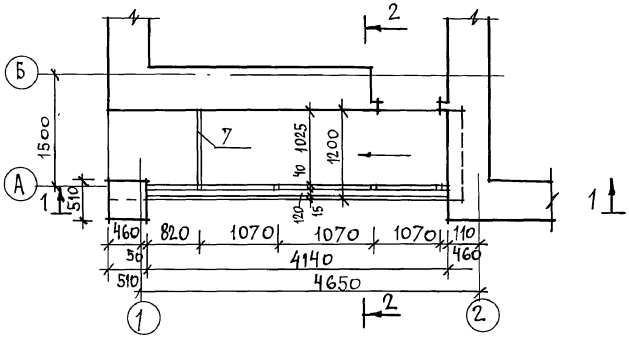

1. Узлы лоджии см. лист АС-45
2. Пол лоджии см. лист АС 39
3. Позицию „7" приварить к анкеру А-Ч по узлу 1 лист АС-45

ПРИВЯЗАН

ИНВ. N

Н. КОНТР.	Майсюк		
НАЧ. МАС	Караваев		
ГАП	Кувакин		
ГЛ. СПЕЦ.	Майсюк		
ВЕД. ИНЖ.	Симонова		
ИНЖ. ТКАТ	Поляничева		
ПРОВЕР.	Майсюк		

144-12-234.91 АС

Мансардный одноквартирный 4-комнатный жилой дом

СТАДИЯ	ЛИСТ	ЛИСТОВ
Р	44	

Лоджия. План. Разрезы.

ЦНИИЭП ГРАЖДАНСЕЛЬСТРОЙ

24884-01 48

АЛЬБОМ 1

ИНВ. N ПОДЛ. | ПОДПИСЬ И ДАТА | ВЗАИМ. ИНВ. N

Альбом 1

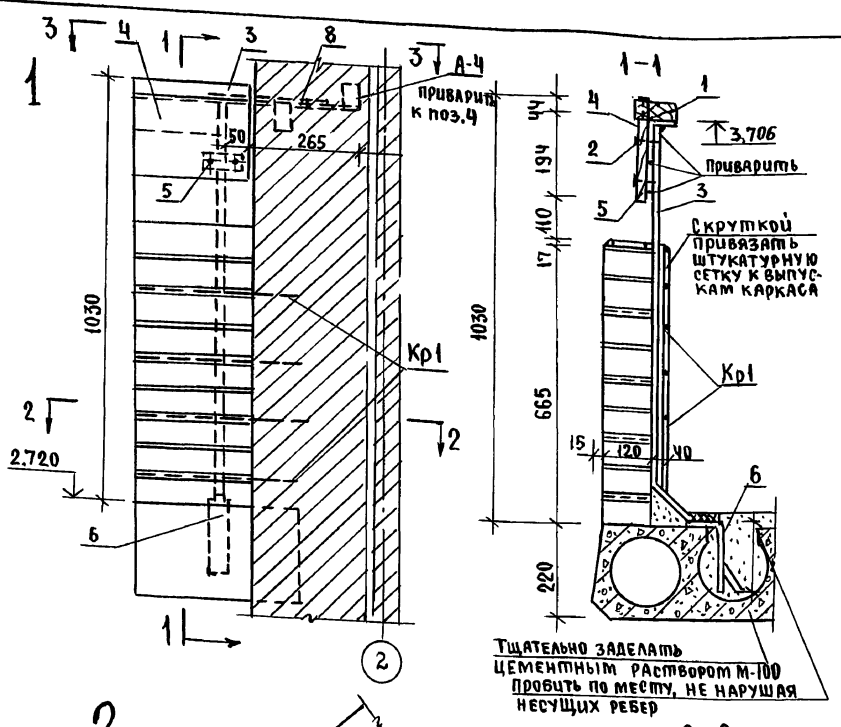

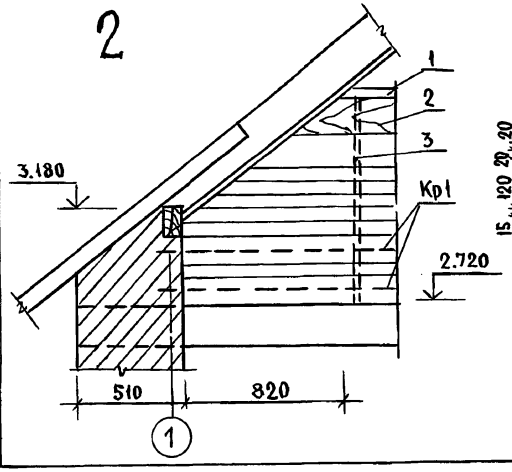

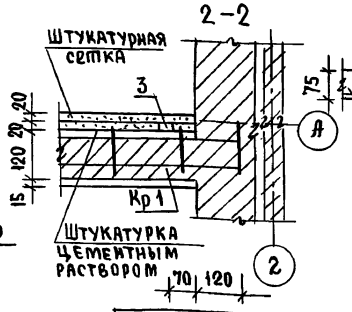

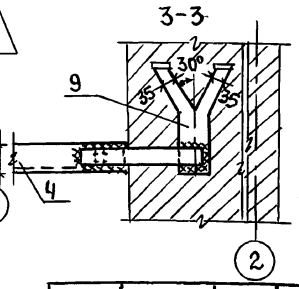

Спецификация деревянных изделий

Марка поз.	Обозначение	Наименование	Кол.	Объем ед, м³	Примечание
1	ГОСТ 24454-80Е	Поручень 44×69, ℓ=4140	1	0,0155	
2	"	Декоративная доска 26×194, ℓ=4140	1	0,0270	

Спецификация металлических изделий

Марка поз.	№ поз.	Сеч. мм	Длина мм	К-во шт.	Масса кг: 1 поз.	Масса кг: Всех	Масса кг: Изделия	Масса кг: На лоджию	Примечание
Стойка СТ1 (4 шт)	3	□20×20	1060	4	3.33	3.33	3.33	13.32	
Уголок (1 шт.)	4	L75×50×6	4130	1	23.50	23.50	23.50	23.50	
Пластина (4 шт)	5	-6×40	110	4	0.21	0.21	0.21	0.84	
Пластина (4 шт)	6	-6×40	230	4	0.43	0.43	0.43	1.72	
Уголок (1 шт.)	7	L75×50×6	1060	1	6.03	6.03	6.03	6.03	
А-4 (2 шт.)	8	-8×70	235	1	1.03	1.03	2.86	5.72	
	9	-8×70	415	1	1.83	1.83			
Кр1 (4 шт)	10	ф4 В р I	4380	2	0.434	0.83	1.29	5.16	
	11	ф4 В р I	140	30	0.014	0.42			

1. Кладка стенки ограждения лоджии выполняется из отборного кирпича „М100" на растворе „М50" с укладкой металлических каркасов через два ряда кладки на длину лоджии.
2. Штукатурный слой из цементного раствора наносится после возведения и тщательного скрепления штукатурной сетки с каркасом.
3. Сварку монтажных узлов производить электродами Э-42.

144-12-234.91 АС

Привязан		
Инв.№		
Н.контр.	Майсюк	
Нач.мас.	Караваев	
ГАП	Кувакин	
Гл.спец.	Майсюк	
Исполн.	Полянчева	
Проверил	Майсюк	

Мансардный одноквартирный 4-комнатный жилой дом

Стадия	Лист	Листов
Р	45	

Лоджия. Узлы. Спецификации

ЦНИИЭП граждансельстрой

Инв.№ подл. | Подпись и дата | Взам.инв.№

Альбом 1

Анкер А-4

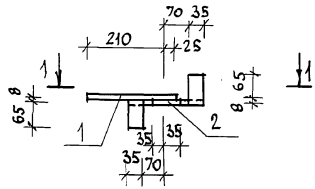

1-1

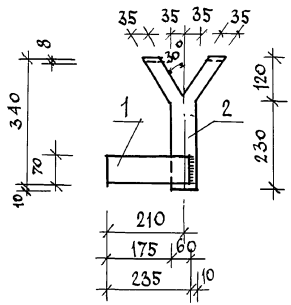

Стойка Ст-1

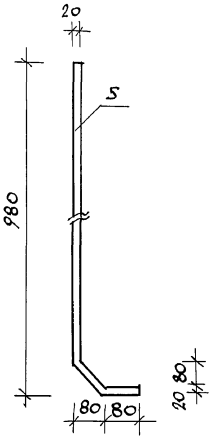

Спецификация на 1 металлическое изделие

Формат	Зона	Поз.	Обозначение	Наименование	Кол	Прим.
			Анкер А-4			
		1	ГОСТ 103-76	-8×70 ℓ=235	1	1.03 кг
		2	ГОСТ 103-76	-8×70 ℓ=415	1	1.83 кг
			Масса анкера			2,86 кг
			Каркас КР-1			
		3	ГОСТ 6727-80	ф4 Вр I ℓ=4380	2	0,83 кг
		4	ГОСТ 6727-80	ф4 Вр I ℓ=140	30	0,42 кг
			Масса каркаса			1,25 кг
			Стойка Ст-1			
		5	ГОСТ 2591-88	□20×20 ℓ=1080	1	3,33 кг

1. Сварку монтажных узлов производить электродами Э-42.

Каркас КР-1

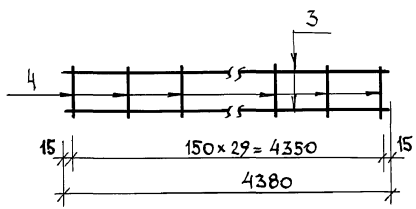

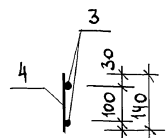

Н. контр.	Майсюк		144-12-234.91 АС
Нач. маст.	Караваев		
ГАП	Кувакин		Мансардный одноквартирный 4-комнатный жилой дом — Стадия: Р; Лист: 46; Листов:
Гл. спец.	Майсюк		
Вед. инж.	Симонова		Лоджия. Анкер А-Ч. Стойка Ст-1. Каркас КР-1. — ЦНИИЭП Гражданельстрой
Инж. I к.	Поляничева		
Провер.	Майсюк		

Привязан

Инв. №

Инв. № подл. | Подпись и дата | Взам. инв. №

24884-01 50

Альбом 1

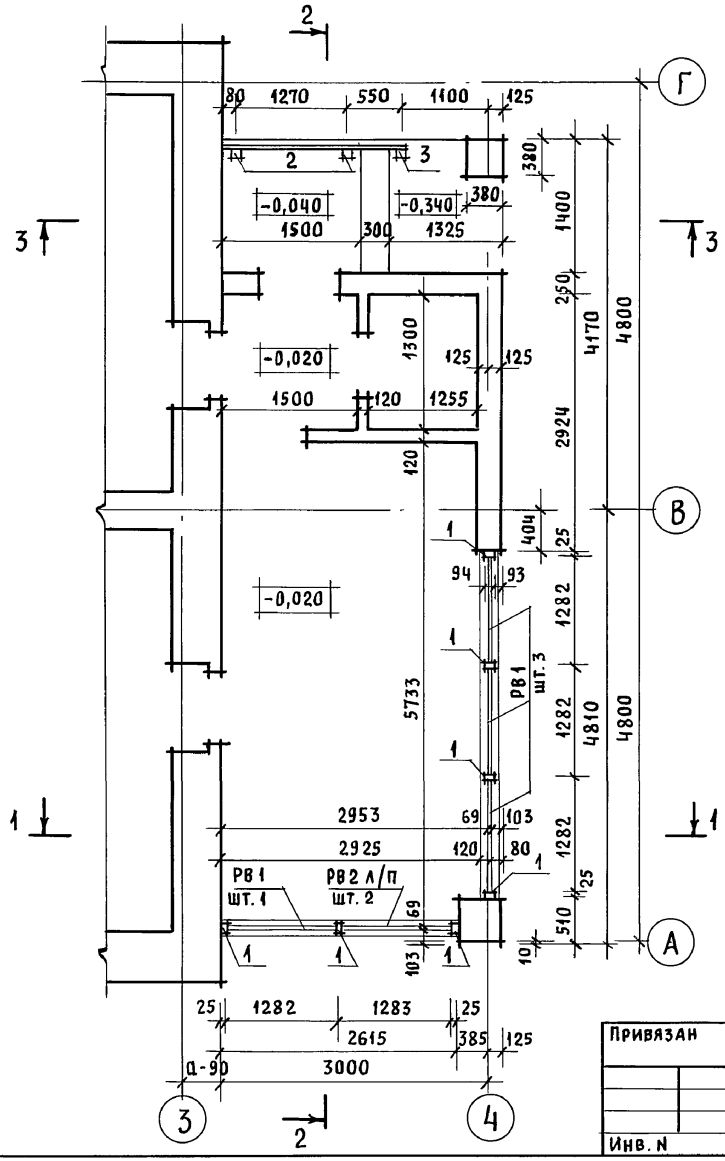

1 - 1

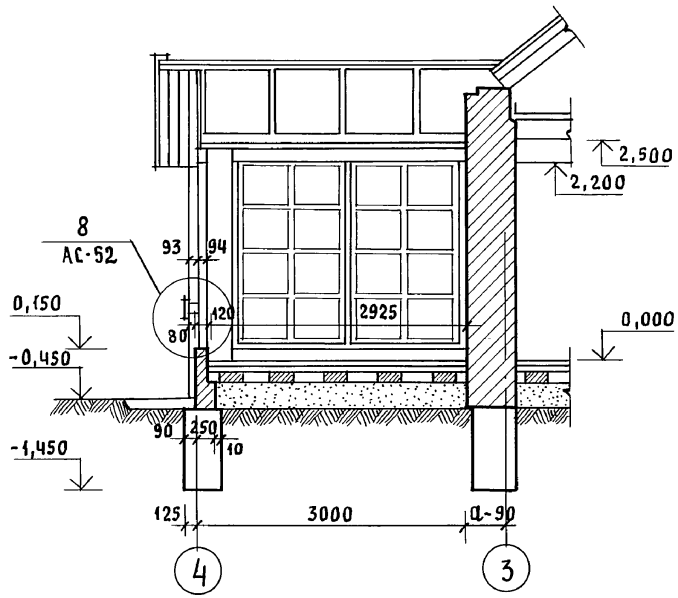

Разрезы 2-2, 3-3 смотреть АС-48.

Привязан			
Инв. N			
Нормак.	Майсюк		
Нач.мас.	Караваев		
ГАП	Кувакин		
Гл.спец.	Майсюк		
Инжен.	Поляничева		
Провер.	Майсюк		

144-12-234.91 АС

Мансардный одноквартирный 4-комнатный жилой дом	Стадия	Лист	Листов
	Р	47	
Веранда. План. Разрез 1-1	ЦНИИЭП гражданселькстрой		

24884-01 51

Инв. N подл. | Подпись и дата | Взам. инв. N

Альбом 1

2 - 2

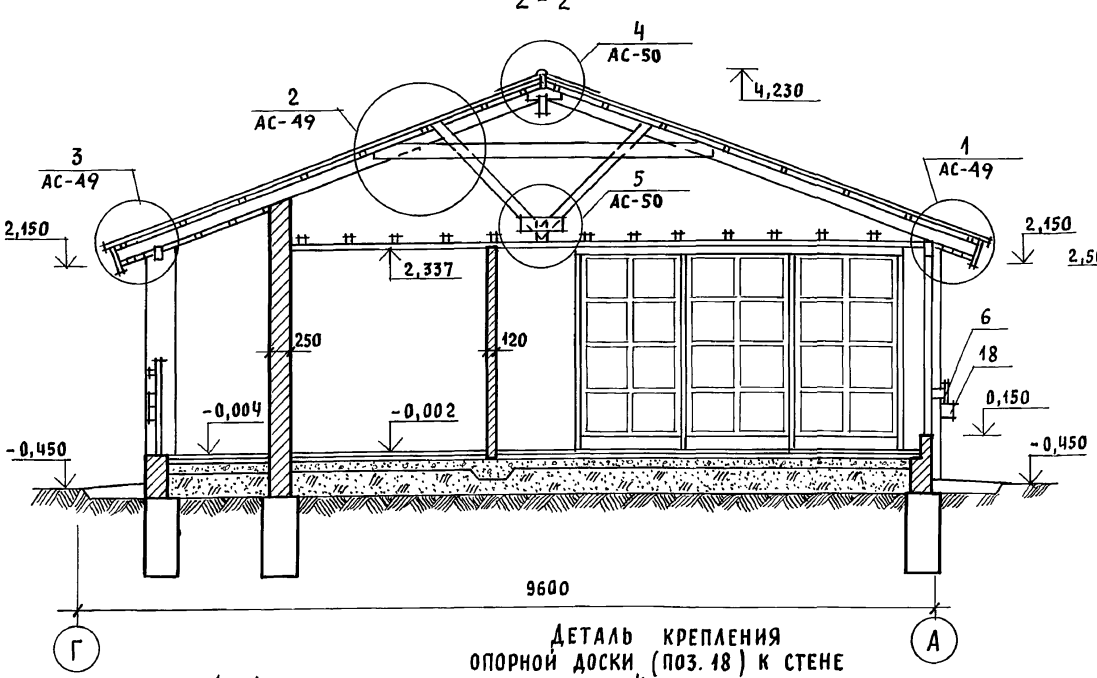

3 - 3

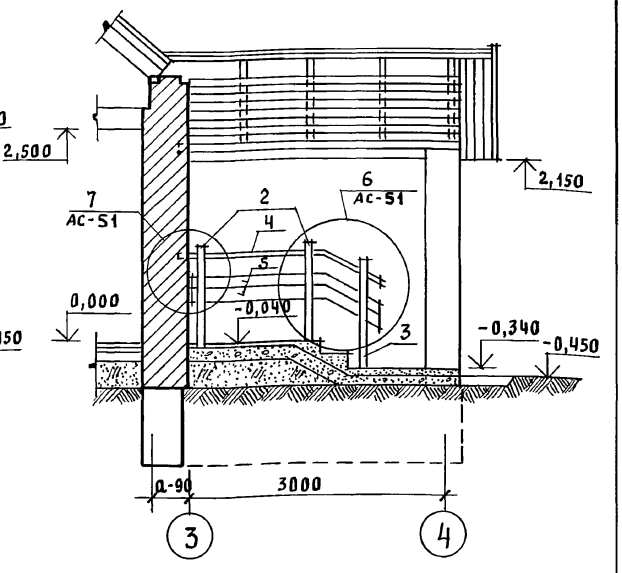

Деталь крепления опорной доски (поз. 18) к стене

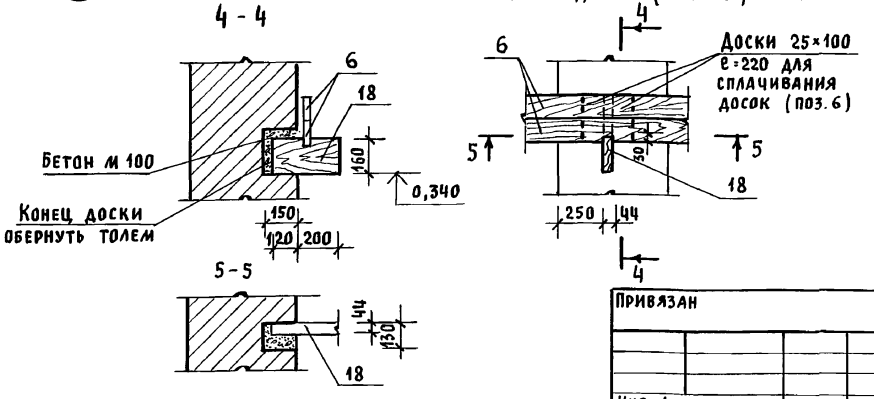

1. План веранды, разрез 1-1 смотреть АС-47
2. Спецификацию веранды смотреть АС-52

Привязан	Нормок.	Майсюк	
	Нач.мас.	Караваев	
	ГАП	Кувакин	
	Гл.спец.	Майсюк	
Инв. N	Инженер.	Поляничева	
	Провер.	Майсюк	

144-12-234.91 АС

Мансардный одноквартирный 4-комнатный жилой дом

Стадия	Лист	Листов
Р	48	

Веранда. Разрезы 2-2, 3-3

ЦНИИЭП гражданселькстрой

24884-01 52

Инв. N подл. | Подпись и дата | Взам. инв. N

Альбом 1

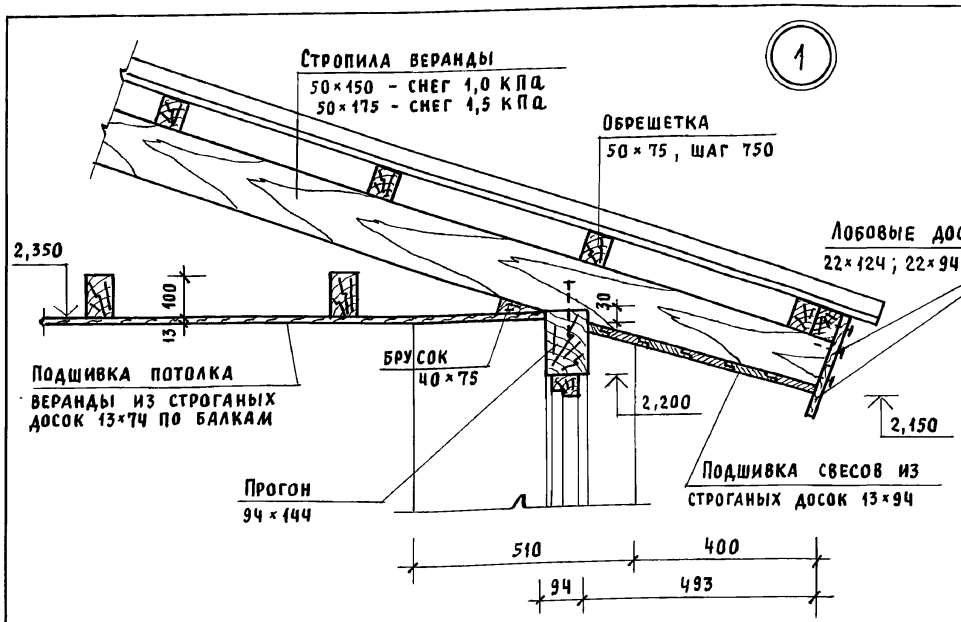

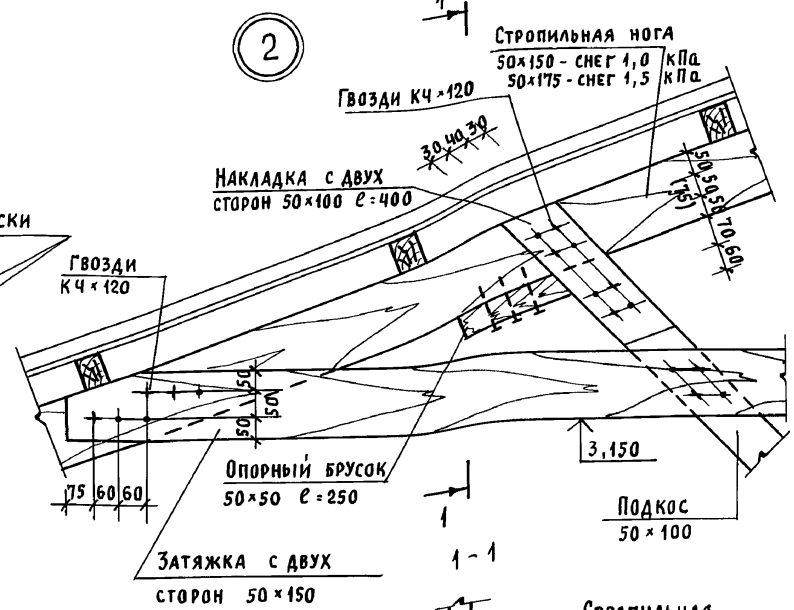

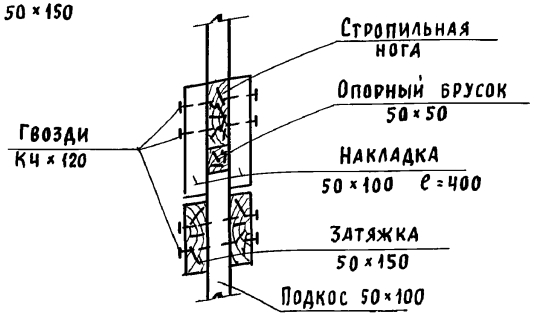

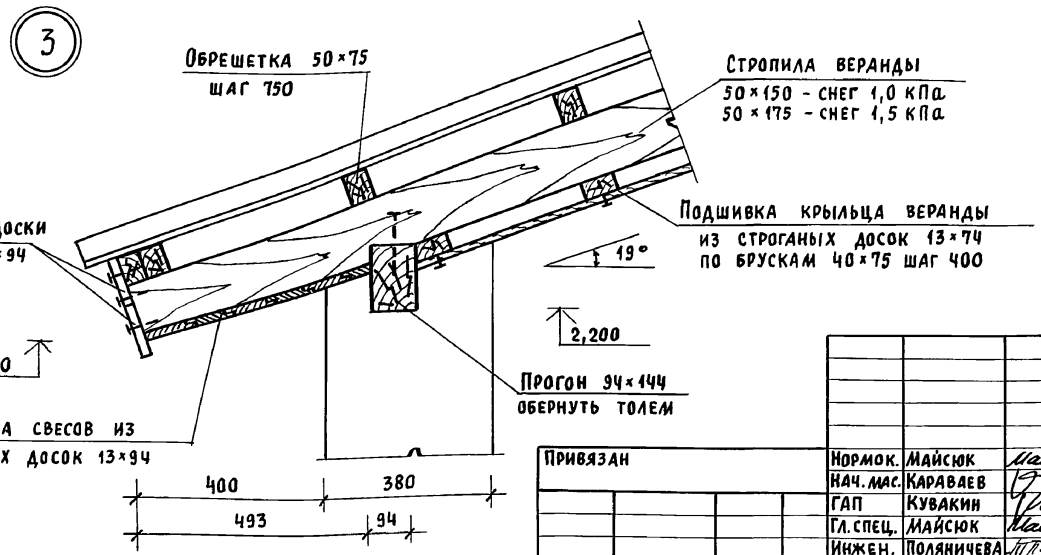

Привязан			
Инв. N			
Нормок.	Майсюк		
Нач. мас.	Караваев		
ГАП	Кувакин		
Гл. спец.	Майсюк		
Инженер.	Поляничева		
Провер.	Майсюк		

144-12-234.91 АС

Мансардный одноквартирный 4-комнатный жилой дом

Стадия	Лист	Листов
Р	49	

Веранда. Узлы NN 1,2,3

ЦНИИЭП граждансельстрой

Инв. N подл. | Подпись и дата | Взам. инв. N

4

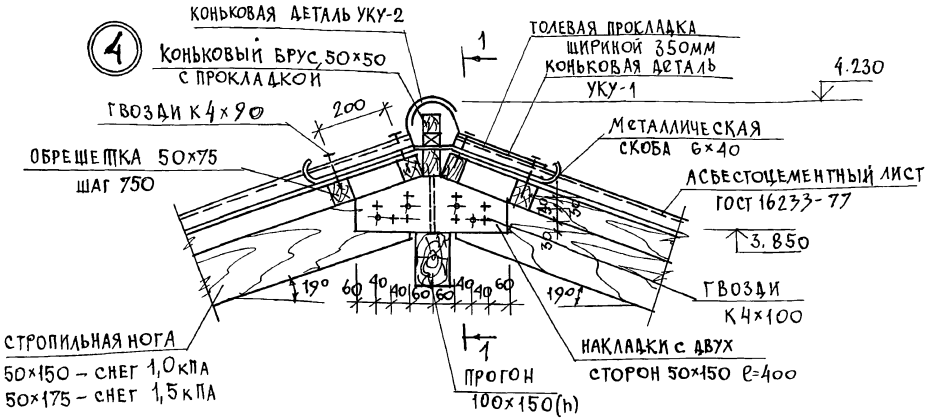

5

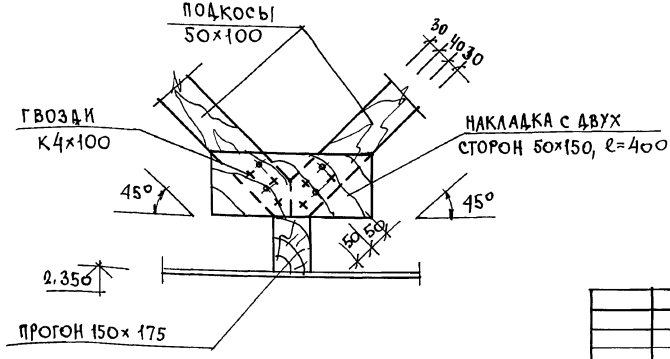

					144-12-234.91		АС
				Н. контр.	Майсюк	Мансардный одноквартирный 4-комнатный жилой дом	Стадия: Р; Лист: 50; Листов:
				Нач. маст.	Карабасв		
				ГАП	Кувакин		
				Гл. спец.	Майсюк		
				Вед. инж.	Симонова	Веранда. Узлы N 4, 5	ЦНИИЭП граждансельстрой
				Инж. Тк.	Полянич ева		
				Провер.	Майсюк		

Привязан

Инв. N

Инв. N подл. | Подпись и дата | Взам. инв. N

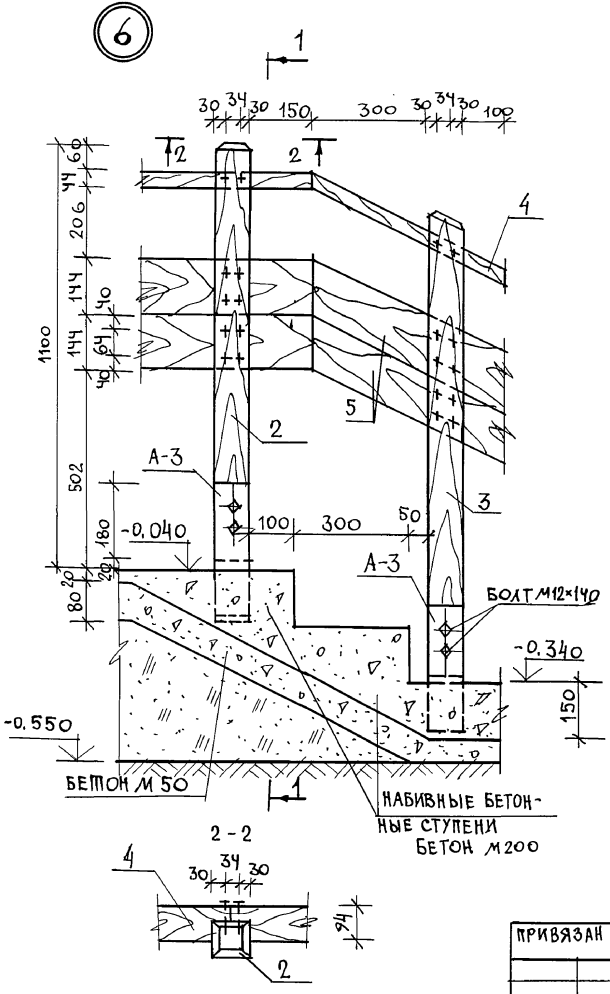

			144-12-234.91 АС
Н.контр.	Майсюк		
Нач.маст	Караваев		Мансардный одноквартирный 4-комнатный жилой дом
ГАП	Кувакин		Стадия Р; Лист 51; Листов
Гл.спец.	Майсюк		Веранда. Узлы NN 6,7.
Вед.инж	Симонова		ЦНИИЭП гражданселькстрой
Инж.Тк.	Поляничева		
Провер	Майсюк		

Привязан

Инв.N

Инв.N подл. | Подпись и дата | Взам.инв.N

24884-01 55

АЛЬБОМ 1

МАРКА ПОЗ.	ОБОЗНАЧЕНИЕ	НАИМЕНОВАНИЕ	КОЛ	ОБЪЕМ ЕД. М³	ПРИМ.
1	ГОСТ 24454-80Е	СТОЙКА 44×94 ℓ=2000	7	0,080	
2		СТОЙКА 94×94 ℓ=1080	2	0,022	
3		СТОЙКА 94×94 ℓ=1230	1	0,012	
4		ПОРУЧЕНЬ 44×94 П.М	2,30	0,012	
5		ОГРАЖДЕНИЕ КРЫЛЬЦА 26×144 П.М	4.20	0.020	
6		ДЕКОРАТИВНАЯ ДОСКА 26×119 П.М	17.0	0,068	
7	ЛИСТ АС-54	РАМА РВ-1	4	0,176	
8	ЛИСТ АС-55	РАМА РВ-2Л/П	1 1	0026 0,0273	
10	ГОСТ 24454-80Е	ОБШИВКА ВЕРАНДЫ 13×94 П.М²	2,70	0.005	
11		СТОЙКИ 50×100 П.М	4.50	0.023	
1		ПОДШИВКА ПОТОЛКА 13×74 П.М	2905	0. 552	
1		ПОДШИВКА КРЫЛЬЦА 13×74 П.М	57.0	0.108	
1		ПРОКЛАДКА 50×100 П.М	4.0	0.020	
1		БРУСКИ 40×75 П.М	16.0	0.048	
1		ОБВЯЗОЧНЫЙ БРУС 44×94 П.М	6.50	0,033	
1		СЛИВНАЯ ДОСКА 26×69 П.М	6.20	0.015	
1		ОПОРНАЯ ДОСКА 44×69 ℓ=320	4	0,011	
1		БРУСОК КРЕПЛЕНИЯ 94×119 ℓ=160	4	0.006	
		ВКЛАДЫШ 25×100 ℓ=230	4	0,0024	
2	ЛИСТ АС-57	ЛЩ-3Л/П	2	0,110	
	МЕТАЛЛИЧЕСКИЕ ИЗДЕЛИЯ				
	ЛИСТ АС-52	АНКЕРА А-3-4×94 ℓ=800	3	7.08	

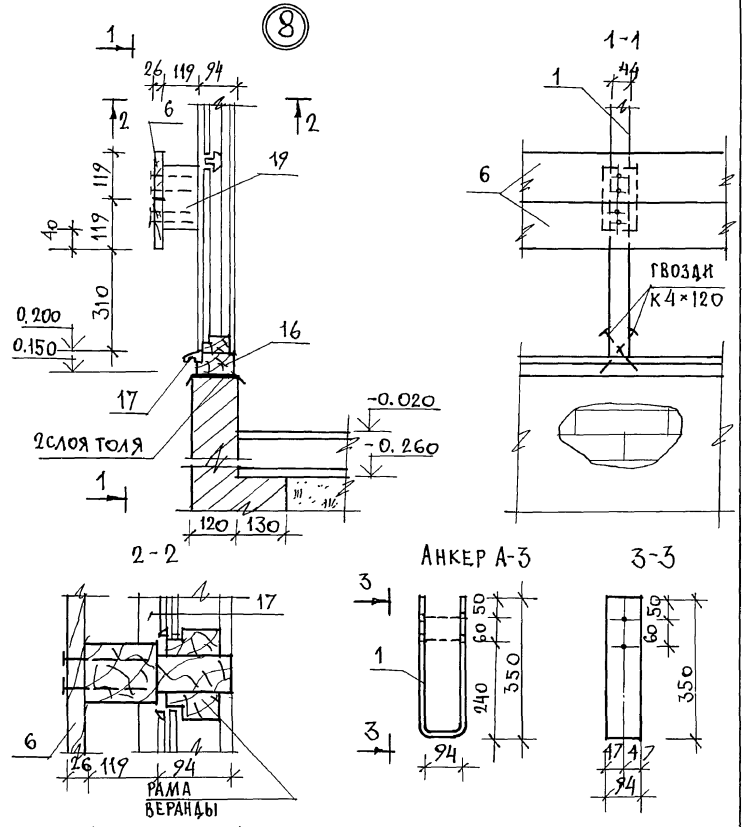

ИНВ. № ПОДЛ. | ПОДПИСЬ И ДАТА | ВЗАМ. ИНВ. №

ПРИВЯЗАН		144-12-234.91	АС
ИНВ. №	Н.КОНТР. МАЙСЮК	МАНСАРДНЫЙ ОДНОКВАРТИРНЫЙ 4-КОМНАТНЫЙ ЖИЛОЙ ДОМ	СТАДИЯ Р; ЛИСТ 52; ЛИСТОВ
	НАЧ.МАС КАРАВАЕВ		
	ГАП КУВАКИН		
	ГЛ.СПЕЦ. МАЙСЮК		
	ВЕД.ИНЖ. СИМОНОВА	ВЕРАНДА. УЗЕЛ № 8. СПЕЦИФИКАЦИЯ.	ЦНИИЭП ГРАЖДАНСЕЛЬСТРОЙ
	ИНЖ.ТК. ПОЛЯНИЧЕВА		
	ПРОВЕР. МАЙСЮК		

Альбом 1

ФАСАД 1-2

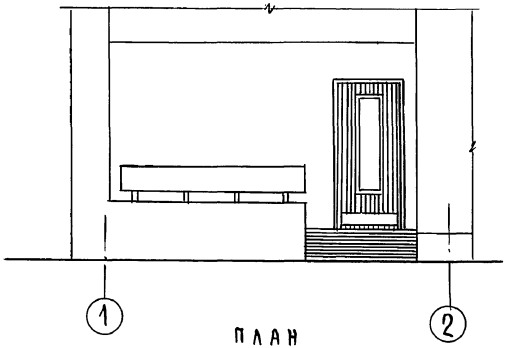

ПЛАН

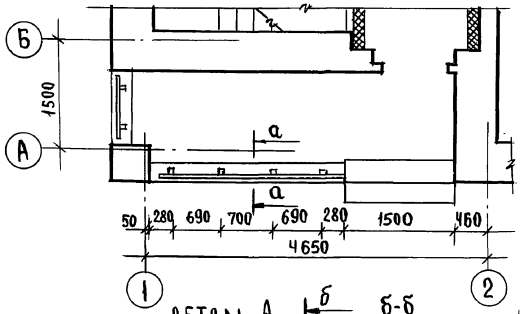

ДЕТАЛЬ А

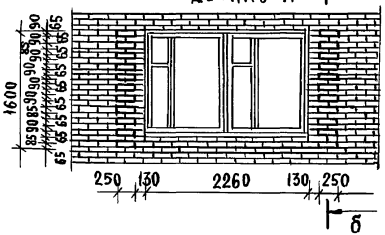

б-б

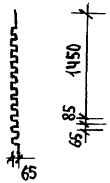

ДЕТАЛЬ Б

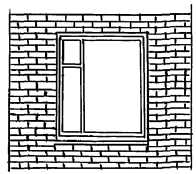

а-а

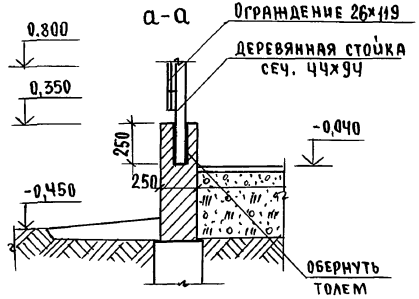

ДЕТАЛЬ ФАСАДА А-Г

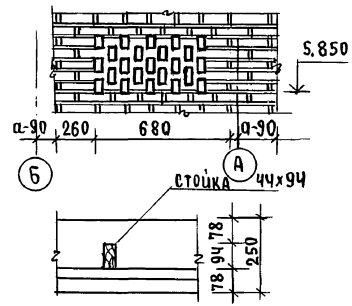

Марка, поз.	Обозначение	Наименование	Кол.	Масса ед. кг	Примечание
1	ГОСТ 24454-80Е	Стойка 50х100х700 (44х94)	6	0,004	
2	"	Доски ограждений 32х125х2650 (26х119)	2	0,011	
3	"	Доски ограждений 32х125х980 (26х119)	1	0,006	

Привязан			
Инв. №			
Н. Контр.	Майсюк		
Нач. мас.	Карабаев		
ГАП	Кувакин		
Гл. спец.	Майсюк		
Исполн.	Поляничева		
Провер.	Майсюк		

144-12-234.91 АС

Мансардный одноквартирный 4-комнатный жилой дом

Стадия	Лист	Листов
Р	53	

Крыльцо. План. Фасад. Разрез. Спецификация. Детали фасада.

ЦНИИЭП гражданселькстрой

Инв. № подл. | Подпись и дата | Взам. инв. №

24884-01 57

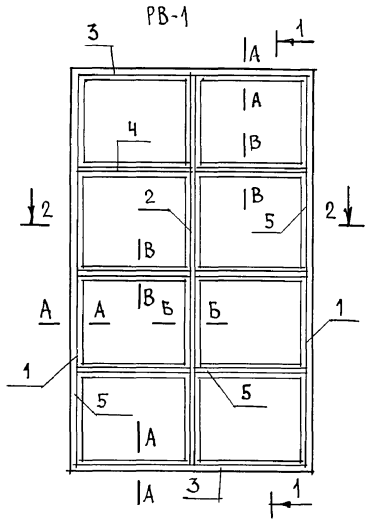

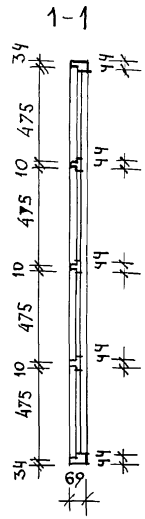

Спецификация на изделия

Марка поз.	Обозначение	Наименование	Кол.	Объем ед., м³	Прим.
		РВ-1			
1	ГОСТ 23166-78	Обвязка вертикальная 44×69 ℓ=2000	2	0,016	
2		Брусок вертикальный 44×69 ℓ=1930	1	0,007	
3		Обвязка горизонтал. 44×69 ℓ=1160	2	0,009	
4		Брусок горизонтал. 44×44 ℓ=611	6	0,009	
5		Раскладка 16×10 п.м	17,0	0,003	
		Итого		0,044	
	ГОСТ 4028-63*	Гвозди К1×16	60	0,06	
		Масса изделия		26,46	кг
	Стекло оконное толщиной 3мм	565×471	8	0,0064	кг

Детали позиций 1÷7 см. на листе АС-55

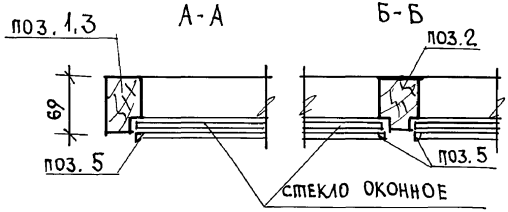

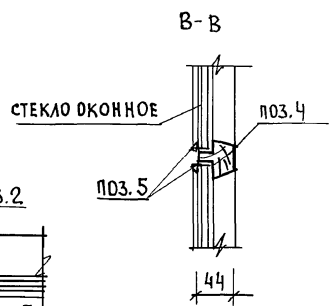

Инв. № подл. | Подпись и дата | Взам. инв. №

Привязан

Инв. №

Н. контр.	Майсюк		
Нач. маст	Караваев		
ГАП	Кувакин		
Гл. спец.	Майсюк		
Вед. инж.	Симонова		
Инж. т.к.	Поляничева		
Провер.	Майсюк		

144-12-234.91 АС

Мансардный одноквартирный 4-комнатный жилой дом

Стадия	Лист	Листов
Р	54	

Рама веранды РВ-1. Спецификация.

ЦНИИЭП гражданельстрой

Альбом 1

РВ-2п/РВ-2л/

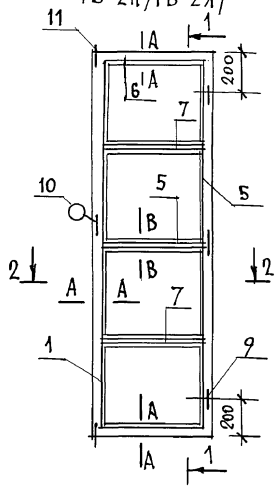

Спецификация на изделия

Марка поз.	Обозначение	Наименование	Кол.	Объем ед. м³	Прим.
	РВ-2п/РВ-2л				
1	ГОСТ 9685-61	Обвязка вертикальная 44×69 ℓ=2000	2	0,016	
6	//	Обвязка горизонтальная 44×69 ℓ=545	2	0,004	
7	//	Брусок горизонтальный 44×44 ℓ=609	3	0,004	
5	//	Раскладка по стеклу 16×10	9,0 п.м	0,0014	
8	//	Раскладка 34×13 ℓ=2000	1	0,0013	для РВ-2п
		Итого для РВ-2п		0,0273	
		Итого для РВ-2л		0,0260	
9	ГОСТ 5088-78	Петли ПНЦ 85	3		
10	ГОСТ 5087-80	Ручка РС80	1		
11	ГОСТ 5090-86	Шпингалет Ш-3	2		
	ГОСТ 4028-63	Гвозди К1×16	4	0,04кг	
	Масса РВ-2п - 16,42 кг				
	Масса РВ-2л - 15,64 кг				
Стекло оконное толщ. 3мм - 540×471 - 8 шт. - 2,03 м³					

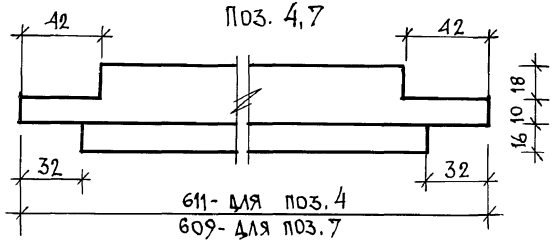

Данный лист см. совместно с листом АС-54

Привязан		144-12-234.91	АС
Н.контр.	Майсюк		
Нач. маст.	Караваев	Мансардный одноквартирный 4-комнатный жилой дом	Стадия: Р; Лист: 55; Листов:
ГАП	Кувакин		
Гл. спец.	Майсюк		
Вед. инж.	Симонова	Рамы веранды РВ-2п, РВ-2л. Спецификация.	ЦНИИЭП Гражданселькстрой
Инж. т.к.	Поляничева		
Провер.	Майсюк		
Инв. №			

Инв. № подл. | Подпись и дата | Взам. инв. №

Альбом 1

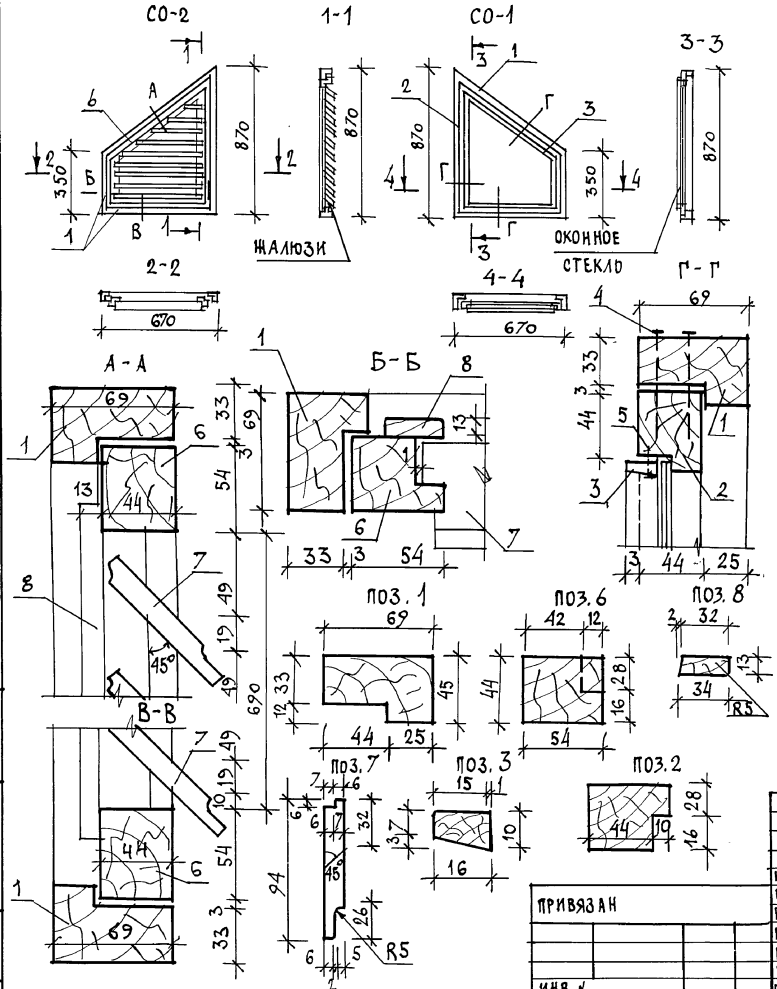

Спецификация на изделия

Марка поз.	Обозначение	Наименование	Кол.	Объем ед. м³	Прим.
		СО-1			
1	ГОСТ 23166-78	Древесина коробки 69×44 п.м	2,8	0,011	
2		Древесина переплета 54×44 п.м	2,7	0,008	
3		Раскладка 16×10 п.м	2,7	0,00043	
		Итого		0,0194	
4	ГОСТ 4028-63	Гвозди К3×70	20	0,1кг	
5		Гвозди К1×16	15	0,02кг	
		Масса изделия		1,76кг	
		СО-2			
1	ГОСТ 23166-78	Древесина коробки 69×44 п.м	2,8	0,011	
2		Древесина переплета 54×44 п.м	2,7	0,008	
3		Жалюзи 94×13 п.м	0,9	0,0014	
		Раскладка 34×13 п.м	2,7	0,0017	
		Итого		0,0221	
	ГОСТ 1145-80*	Шурупы 2×18	30		
	ГОСТ 5088-78	Петли ПНЦ85	2		
	ГОСТ 5090-86	Задвижки 3т	2		
	ГОСТ 5087-80	Ручка РС80	1		
		Масса изделия		13,28кг	

Стекло оконное толщ. 3мм 705×505 - 1шт. - 0,36м²

Слуховые окна изготовлять в соответствии с ГОСТ 475-78.

Инв. № подл. | Подпись и дата | Взам. инв. №

Привязан

Инв. №

Н. контр.	Майсюк	
Нач. маст.	Караваев	
ГАП	Кувакин	
Гл. спец.	Майсюк	
Вед. инж.	Симонова	
Инж. 1 к.	Третьяченко	
Провер.	Майсюк	

144-12-234.91 АС

Мансардный одноквартирный 4-комнатный жилой дом

Стадия	Лист	Листов
Р	56	

Слуховые окна СО-1 и СО-2.

ЦНИИЭП Гражданселькстрой

24884-01 60

Альбом 1

ЛЩ-1П / ЛЩ-1Л

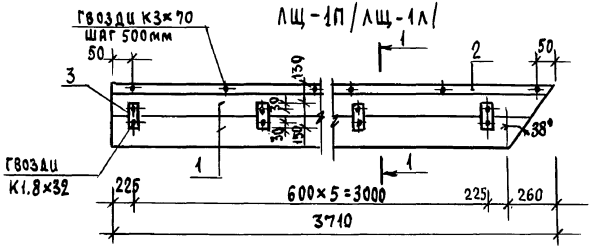

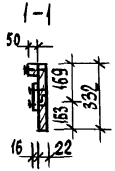

ЛЩ-2П / ЛЩ-2Л

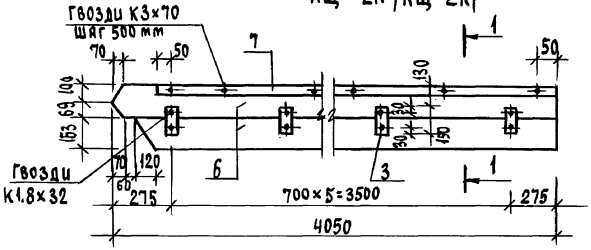

ЛЩ-3П / ЛЩ-3Л

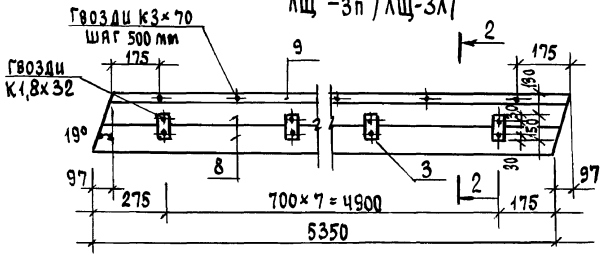

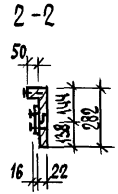

Лобовые щиты ЛЩ-1л, ЛЩ-2л, ЛЩ-3л изготавливаются в зеркальном изображении соответственно щитам ЛЩ-1п, ЛЩ-2п, ЛЩ-3п

СПЕЦИФИКАЦИЯ НА ИЗДЕЛИЯ

Марка поз.	Обозначение	Наименование	Кол.	Объем ед. $м^3$	Примечания
		ЛЩ-1п / ЛЩ-1л			
1	ГОСТ 24454-80Е	Доска 22×169, ℓ=3710	2	0,0324	
2	"	Брусок 50×47 ℓ=3710	1	0,0092	
3	"	Брусок 75×16 ℓ=150	6	0,0012	
		Итого:		0,0428	
4	ГОСТ 4028-63	Гвозди К3×70	9	0,04кг	
5	"	Гвозди К1,8×32	12	0,01кг	
		Масса изделия		25,73кг	
		ЛЩ-2п / ЛЩ-2л			
6	ГОСТ 24454-80Е	Доска 22×169 ℓ=4050	2	0,0354	
7	"	Брусок 50×47 ℓ=4050	1	0,0101	
3	"	Брусок 75×16 ℓ=150	6	0,0012	
		Итого:		0,0467	
4	ГОСТ 4028-63	Гвозди К3×70	9	0,04кг	
5	"	Гвозди К1,8×32	12	0,01кг	
		Масса изделия – 28,07кг			
		ЛЩ-3п / ЛЩ-3л			
8	ГОСТ 24454-80Е	Доски 22×144, ℓ=5350	2	0,0402	
9	"	Брусок 50×47 ℓ=5350	1	0,0134	
3	"	Брусок 75×16, ℓ=150	8	0,0016	
		Итого:		0,0552	
4	ГОСТ 4028-63	Гвозди К3×70	11	0,04кг	
5		Гвозди К1,8×32	16	0,01кг	
		Масса изделия: 33,15кг			

144-12-234.91 АС

Привязан

Инв.№

Н.контр.	Майсюк		
Нач.отд.	Каравдев		
Гл.спец.	Майсюк		
ГАП	Кувакин		
Исполн.	Третьяченко		
Проверил	Майсюк		

Мансардный одноквартирный 4-комнатный жилой дом

Стадия	Лист	Листов
Р	57	

Лобовые щиты ЛЩ-1п/л, ЛЩ-2п/л, ЛЩ-3п/л

ЦНИИЭП гражданельстрой

24884-01 61

Инв.№ подл. | Подпись и дата | Взам.инв.№

Альбом 1

Шкаф встроенный Ш-1.

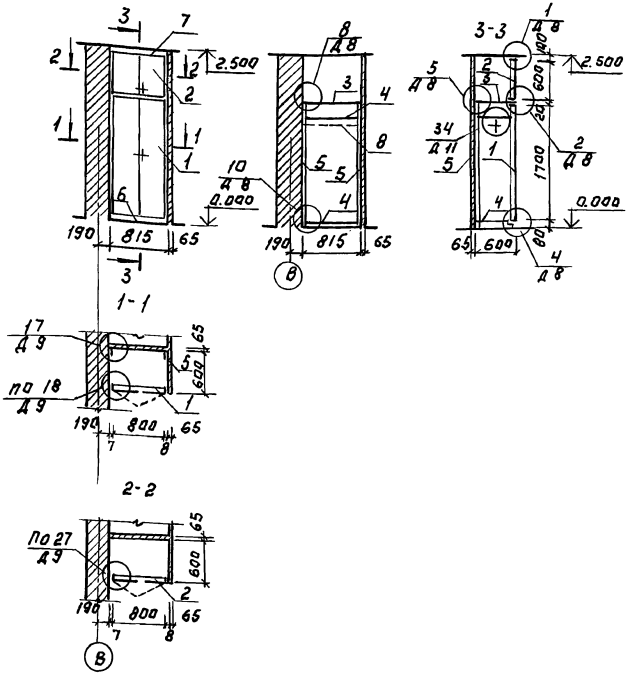

Спецификация сборочных элементов шкафа Ш-1.

Марка поз.	Обозначение	Наименование	Кол. шт.	Расход материалов на одно изделие: Пиломат. хв. м³	Цеп. Гипс. м²	Шпон. м²	Скобян. изд. кг
1	Сер.1.172.5-6-0100-06	Дверной блок шкафа ДШ17-8	1	0.019	1.35	3.00	1.0
2	Сер.1.172.5-6-0200-18	Дверной блок антресолей ДА6-8	1	0.012	0.48	1.08	0.8
3	Сер.1.172.5-6-0800-09	Полка антресольная ПА6-8	1	—	0.5	1.04	—
4	Сер.1.172.5-6-0900-09	Полка переставная пп 6-8	2	—	0.5	1.04	—
5	Сер.1.172.5-6-0002	Брусок монтажный БМ-18	2	0.002	—	—	—
6	Сер.1.172.5-6-0007	Цоколь ℓ=815	1	0.0035	—	—	—
7	Сер.1.172.5-6-0008-04	Наличник Н-5 ℓ=815	1	0.00017	—	—	—
8	Сер.1.172.5-6-0003	Штанга Ш-1 ℓ=800	1	0.0016	—	—	—
	Сер.1.172.5-6-0.004	Штангодержатель	2	0.0005	—	—	—
	Сер.1.172.5-6-0014	Угольник УМ-2	4	—	—	—	—

Примечание.

1. Данный лист читать совместно с листом АС-9
2. Узлы см. сер. 1.172.5-6-0000 Д8 ÷ Д11
3. При исполнении двупольных дверок предусматривается в левой дверке 2 задвижки, в правой дверке замок и футорка.
4. Дверные полотна покрыть бесцветным лаком.

Н.конт.	Кувакин	
Нач.мас	Караваев	
ГАП	Кувакин	
Гл.спец.к	Майсюк	
Исполн.	Панюшкин	
Провер.	Кувакин	

144-12-234.91 АС

Мансардный одноквартирный 4-комнатный жилой дом.

Шкаф встроенный Ш-1 Спецификация

Стадия	Лист	Листов
Р	58	

ЦНИИЭП Граждансельстрой

Привязан:

Инв. №

Инв. № подл. | Подп. и дата | Взам. инв. №

24884-01 62

Альбом 1

Шкаф встроенный Ш-2 и антресоль А-1

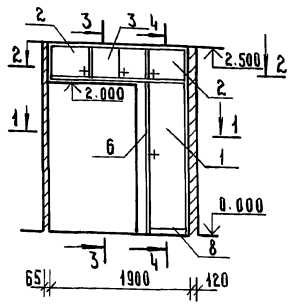

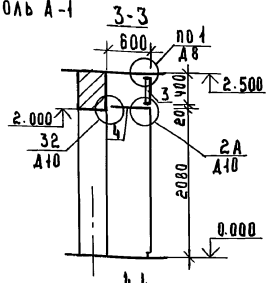

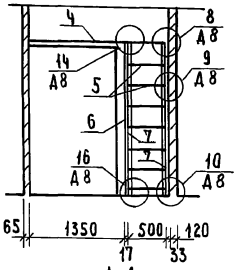

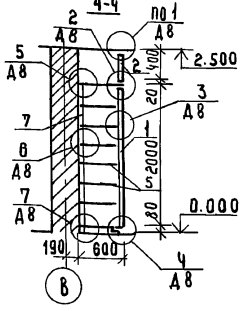

1-1

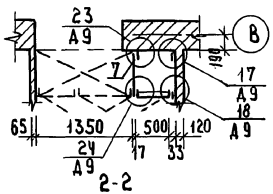

2-2

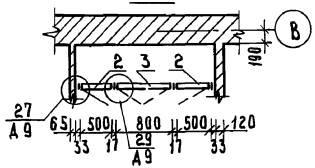

Примечание

1. Данный лист читать совместно с АС-9
2. Узлы см. сер. 1.172.5-6-0000 Д8÷Д10
3. При исполнении двупольных дверок предусматривается в левой дверке 2 задвижки, в правой дверке замок и футорка. В однопольной дверке предусматриваются замок и футорка.
4. Дверные полотна и боковые стенки покрыть бесцветным лаком.

Спецификация сборочных элементов шкафа Ш-2 и антресоли А-1

Марка поз.	Обозначение	Наименование	Кол шт	Расход материалов на одно изделие: Пиломат. м³	ДСП 16мм м²	ШПОН м²	Скобян. изд. кг
1	Сер. 1.172.5-6-0100-05	Дверной блок ДШ20-5	1	0.021	1.0	2.2	0.5
2	Сер. 1.172.5-6-0200-02	Дверной блок антресоли ДА4-5	2	0.008	0,2	0.48	0,4
3	Сер. 1.172.5-6-0200-12	Дверной блок антресоли ДА4-8	1	0,01	0,32	0,8	0.8
4	Сер. 1.172.5-6-0800	Полка антресольная ПА ℓ=1900	1	—	1.14	2.32	—
5	Сер. 1.172.5-6-0900-08	Полка переставная ППБ-5	7	—	0.3	0.64	—
6	Сер. 1.172.5-6-0500-03	Стенка боковая СБШ 21-6	1	—	1.26	2.57	—
7	Сер. 1.172.5-6-0002-01	Брусок монтажный БМ-21	3	0.0023	—	—	—
8	Сер. 1.172.5-6-0007	Цоколь ℓ=550	1	0,0023	—	—	—
	Сер. 1.172.5-6-0008-01	Наличник Н-2 ℓ=3000	—	0.0006	—	—	—
	Сер. 1.172.5-6-0006-01	Полкодержатель ПД-2	12	0,0018	—	—	—
	Сер. 1.172.5-6-0009-01	Винт стяжной В-2	4	—	—	—	—
	Сер. 1.172.5-6-0009	Винт стяжной В-1	6	—	—	—	—
	Сер. 1.172.5-6-0010	Гайка стяжная	10	—	—	—	—
	Сер. 1.172.5-6-0013	Угольник УМ-1	4	—	—	—	—
	Сер. 1.172.5-6-0014	Угольник УМ-2	8	—	—	—	—

Привязан

Инв.№

Н.контр.	Кувакин	
Нач.маст	Караваев	
ГАП	Кувакин	
Гл.спец-к	Майсюк	
Исполн.	Панюшкин	
Провер.	Кувакин	

144-12-234.91 АС

Мансардный одноквартирный 4-комнатный жилой дом

Стадия	Лист	Листов
Р	59	

Шкаф встроенный Ш-2 Антресоль А-1 Спецификация

ЦНИИЭП Гражданселькстрой

24884-01 63

Инв.№ подл. | Подпись и дата | Взам. инв.№

Альбом 1

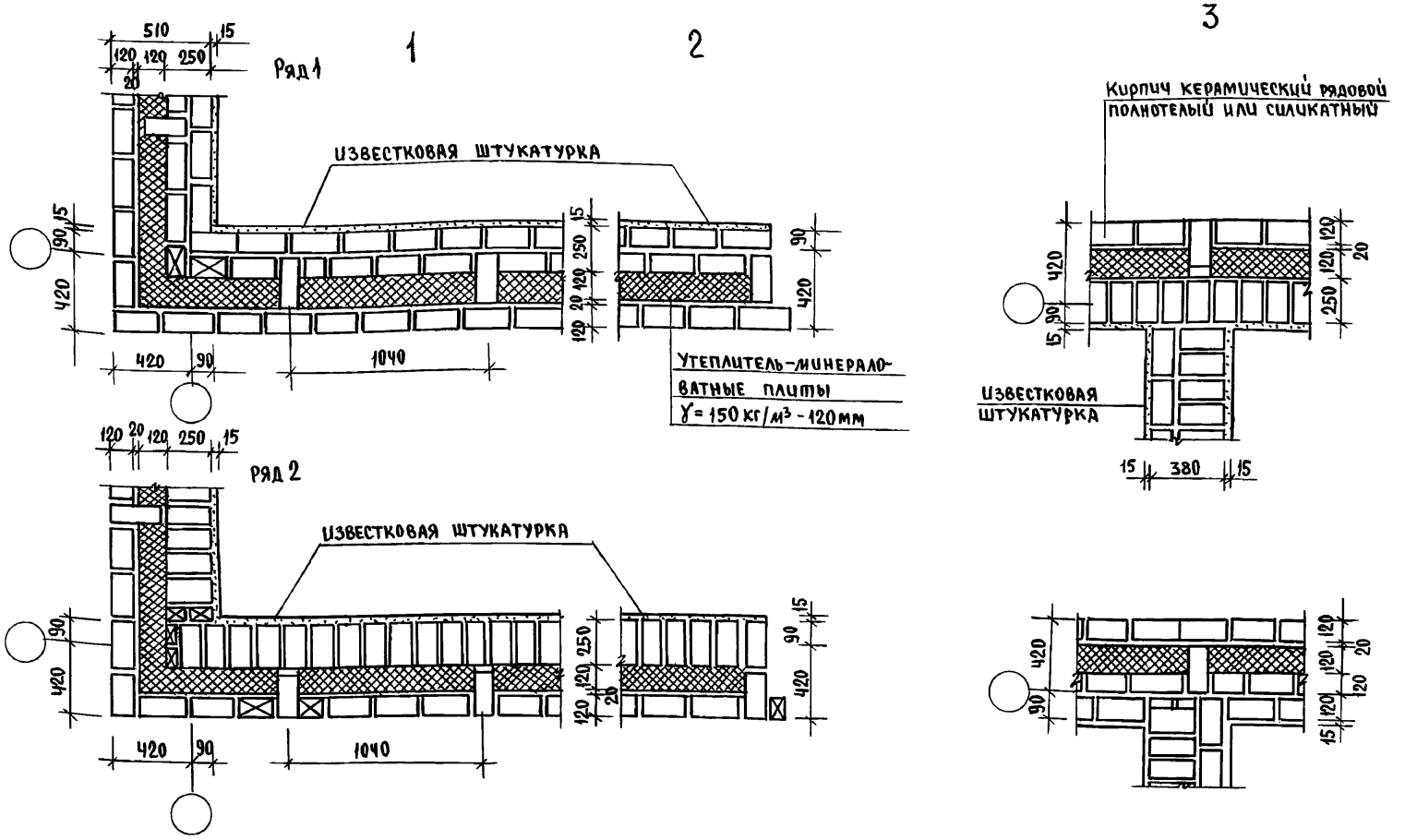

Данный лист см. совместно с листами планов.
Данные узлы разработаны в соответствии с серией 2.130-8 в.1
Арматурные сетки устанавливать в уровне перекрытий только в углах и пересечениях стен.
Расход ф4 Вр I на арматурные сетки.- 28.0 кг

				144-12-234.91			АС
Привязан	Н.контр.	Майсюк		Мансардный одноквартирный 4-комнатный жилой дом	Стадия	Лист	Листов
	Нач.мас.	Караваев			Р	60	
	ГАП	Кувакин					
	Гл.спец.	Майсюк		Узлы плана 1,2,3. /облегченной кладки тип „А" вариант/	ЦНИИЭП гражданскельстрой		
Инв.№	Инж.III к	Третьяченко					
	Проверил	Майсюк					

24884-01 64

Инв.№ подл. | Подпись и дата | Взам.инв.№

Альбом 1

1

2

3

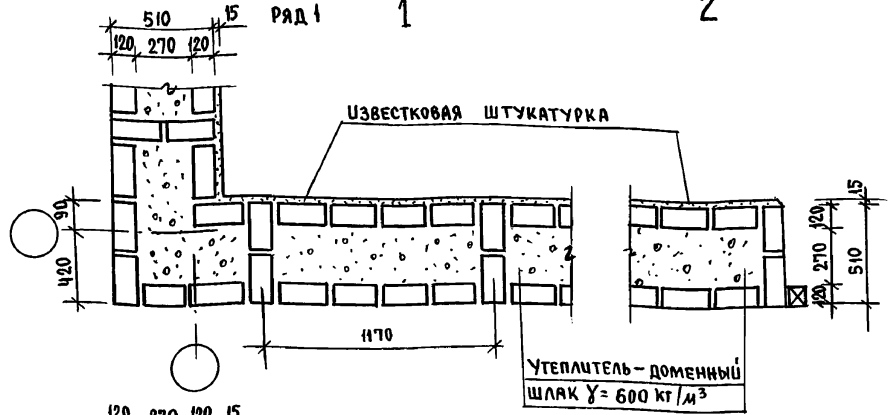

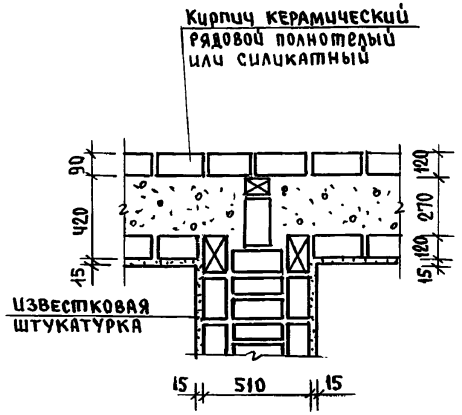

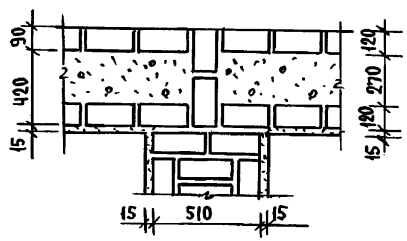

Данный лист см. совместно с листом АС-9

Данные узлы разработаны в соответствии с серией 2.130-8 в.1.

Арматурные сетки устанавливать в уровне перекрытий только в углах и пересечениях стен.

Взам. инв. №

Подпись и дата

Инв. № подл.

				144-12-234.91	АС
Привязан		Н. контр.	Майсюк	Мансардный одноквартирный 4-комнатный жилой дом	Стадия: Р; Лист: 61; Листов:
		ГАП	Кувакин		
		Гл. спец.	Майсюк	Узлы плана 1,2,3. Облегченная кладка тип Б вариант I	ЦНИИЭП гражданселькстрой
Инв. №		Инж. III к.	Третьяченко		
		Проверил	Майсюк		

24884-01 65

Альбом 1

1

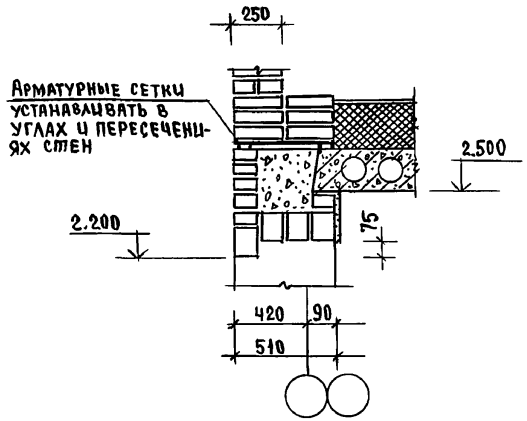

2

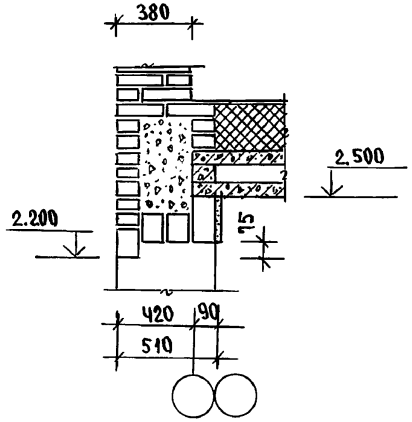

3

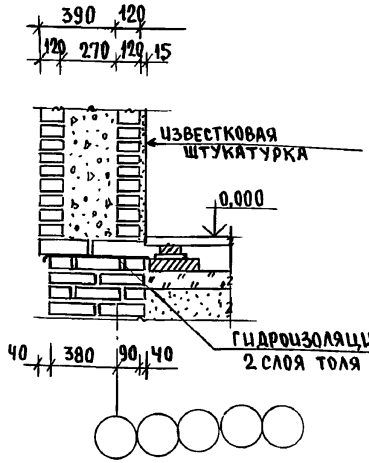

3а

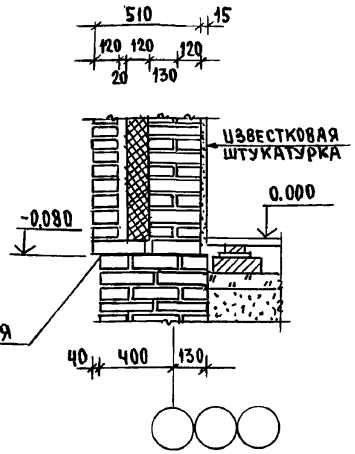

1а

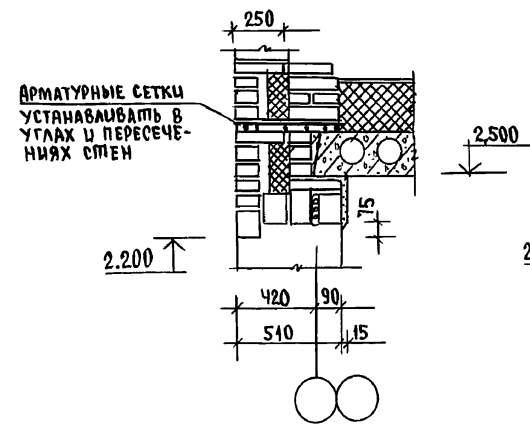

2а

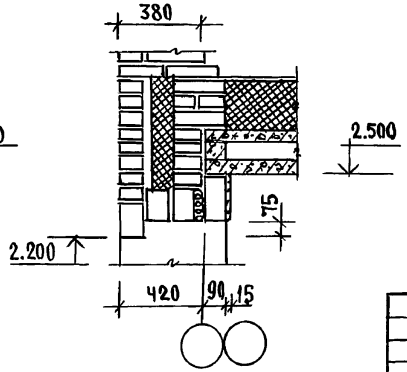

Данный лист см. совместно с листом АС-13
Узлы 1,2,3 - разработаны для кирпичных стен облегченной кладки тип „Б", узлы 1а, 2а, 3а - для кирпичных стен. облегченной кладки тип „А".
Данные узлы разработаны в соответствии с серией 2.130-8 в.8
Арматурные сетки см. лист АС-63

			144-12-234.91		АС
Н.Контр.	Майсюк				
Нач.мас.	Каравдев		Мансардный одноквартирный 4-комнатный жилой дом	стадия	лист	листов
ГАП	Кувакин			Р	62	
Гл.спец.	Майсюк		Узлы разрезов 1,2,3, 1а, 2а 3а /облегченная кладка тип „А" и „Б" варианты/	ЦНИИЭП Граждансельстрой		
Инж.Тк.	Поляничева					
Проверил	Майсюк					

Привязан

Инв.№

Инв.№ подл. | Подпись и дата | Взам.инв.№

С-1

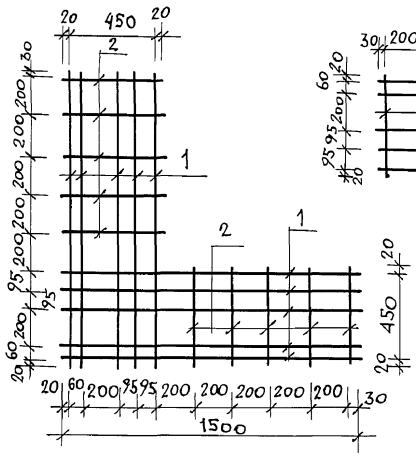

С-2

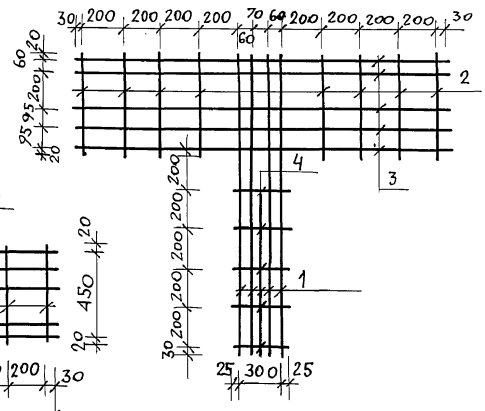

С-3

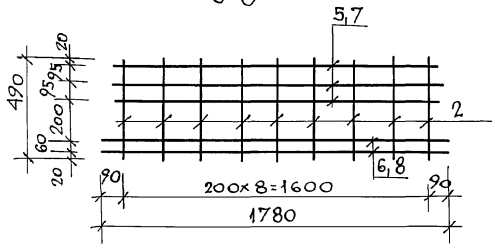

Спецификация на 1 металлическое изделие

Марка поз.	Обозначение	Наименование	Кол. шт.	Масса кг	Прим.
		С-1			
1	ГОСТ 6727-80	ф 4 Вр I ℓ=1500	10	1,47	
2	ГОСТ 5781-82	ф 6 А I ℓ=490	10	1.09	
		итого		2,56	
		С-2			
2	ГОСТ 5781-82	ф 6 А I ℓ=490	8	0,87	
3	ГОСТ 6727-80	ф 4 Вр I ℓ=1850	5	0,91	
1	ГОСТ 6727-80	ф 4 Вр I ℓ=1500	4	0,59	
4	ГОСТ 5781-82	ф 6 А I ℓ=350	5	0,40	
		итого		2,77	
		С-3			
2	ГОСТ 5781-82	ф 6 А I ℓ=490	9	0,98	
5	ГОСТ 6727-80	ф 4 Вр I ℓ=1640	3	0,48	
6	ГОСТ 6727-80	ф 4 Вр I ℓ=1780	2	0,35	
		итого		1,81	

1. Арматурные сетки устанавливать в уровне перекрытий только в углах и пересечениях стен; для простенков - в уровне верха и низа.
2. Арматурные сетки в пределах утепляемой полости защитить слоем цементного р-ра марки 100 толщиной не менее 30мм/общая толщина/
3. Сетки изготовлять при помощи контактной точечной сварки в соответствии с требованиями СНиП 3.03.01-87.

144-12-234.91 АС

Мансардный одноквартирный 4-комнатный жилой дом

Стадия	Лист	Листов
Р	63	

Сетки С-1 ÷ С-3

ЦНИИЭП Граждансельстрой

Н. контр.	Майсюк	
Нач. маст	Караваев	
ГАП	Кувакин	
Гл. спец.	Майсюк	
Вед. инж.	Симонова	
Инж. Iк.	Полянчева	
Провер.	Майсюк	

Привязан

Инв. №

Инв. № подл. | Подпись и дата | Взам. инв. №

24884-01 67

План с расстановкой мебели в общей комнате

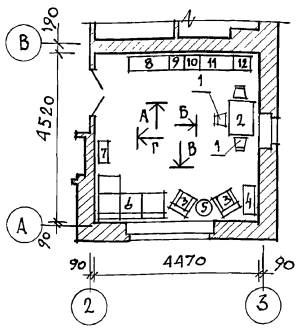

Развертка стен с расстановкой мебели в общей комнате

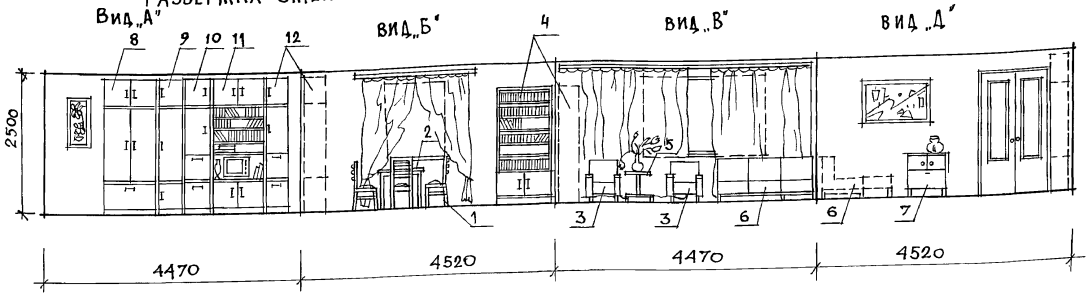

Вид мебели:

1. Стул
2. Стол обеденный
3. Кресло
4. Шкаф книжный
5. Столик журнальный
6. Софа
7. Тумба
8. Шкаф комбинированный
9. Шкаф
10. Шкаф
11. Шкаф комбинированный
12. Шкаф

1. Типы мебели даны на основе действующих государственных стандартов.
2. Расстановка групп мебели определялась соответственно функциональным зонам помещения и осуществлялась на основе отбора рациональной номенклатуры мебели.
   При этом учитывалась возможность взаимозаменяемости предметов и сочетания различных вариантов нормализованных наборов или групп мебели в помещении с учетом допускаемого процента насыщенности мебелью.

Инв.№ подл. | Подпись и дата | Взам.инв.№

				144-12-234.91	АС
Привязан		Н.контр.	Кувакин		
		Нач.маст	Караваев	Мансардный одноквартирный 4-комнатный жилой дом	Стадия: Р; Лист: 64; Листов:
		ГАП	Кувакин		
		Гл.спец.	Майсюк	Вариант размещения интерьера общей комнаты.	ЦНИИЭП гражданселькстрой
Инв.№		Архит.	Панюшкин		
		Пров.гр.	Кувакин		

Альбом 1

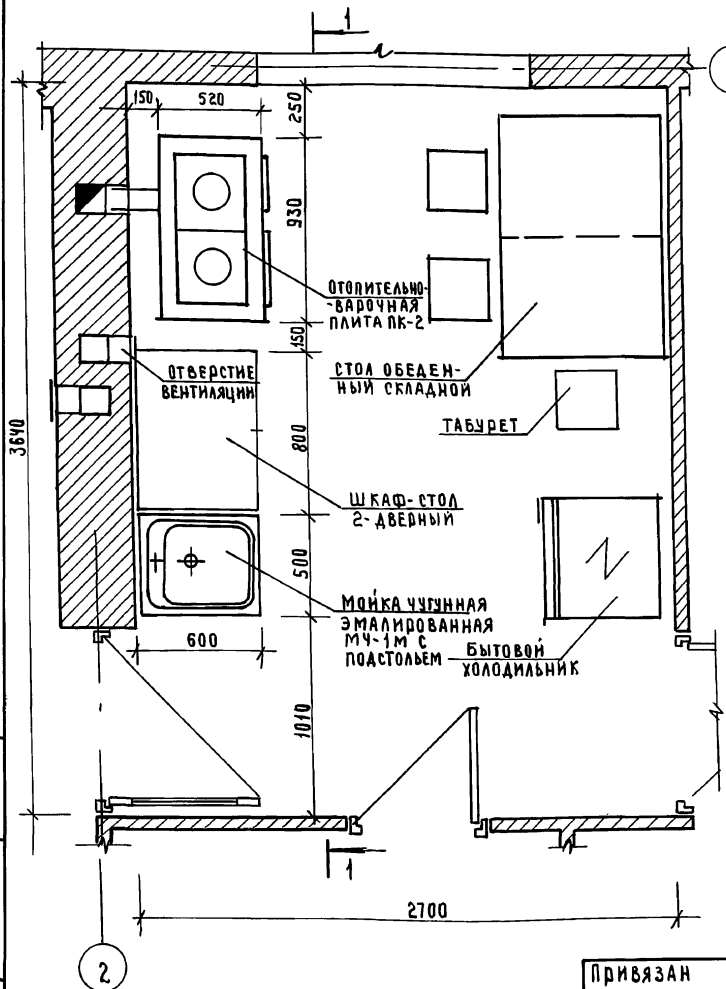

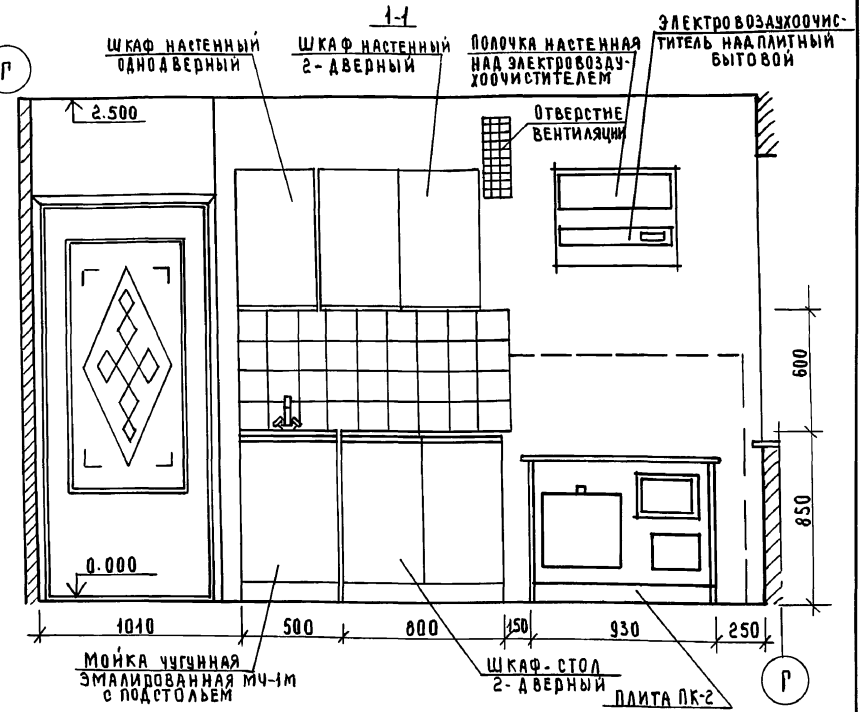

1. Для защиты пола и стен от возгорания следует предусмотреть: изоляцию пола под кухонной плитой асбестовым картоном толщиной 10 мм с последующей обивкой кровельной сталью; под топочной дверкой металлический лист 0,7×0,5 длинной стороной вдоль печи; изоляцию стены металлическим листом по асбестовому картону толщиной 8 мм на 150 мм больше длины плиты и на 500 мм выше чугунного настила кухонной плиты.
2. План разработан на основе типовых материалов для проектирования 10-0-3.87, альбом I, ч.1.

Привязан

Инв.№

Н.контр.	Кувакин	
Нач.маст.	Караваев	
ГАП	Кувакин	
Гл.спец.	Майсюк	
Архит.	Панюшкин	
Провер.	Кувакин	

144-12-234.91 АС

Мансардный одноквартирный 4-комнатный жилой дом

Стадия	Лист	Листов
Р	65	

План кухни с расстановкой оборудования
Развертка стены

ЦНИИЭП, гражданселькстрой

Инв.№ подл. | Подпись и дата | Взам. инв.№

24884-01 69

Альбом 1

Фасад Г-А

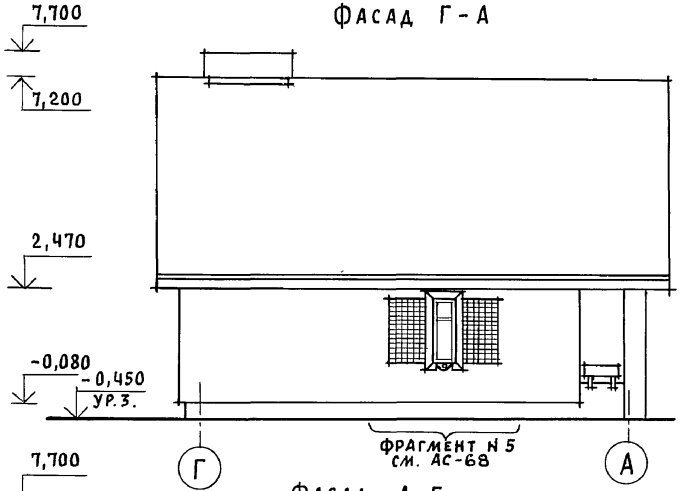

Фасад А-Г

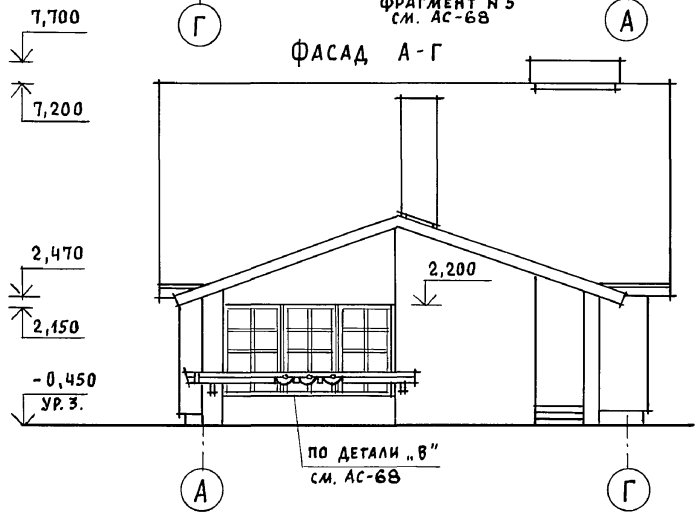

Фасад 1-3

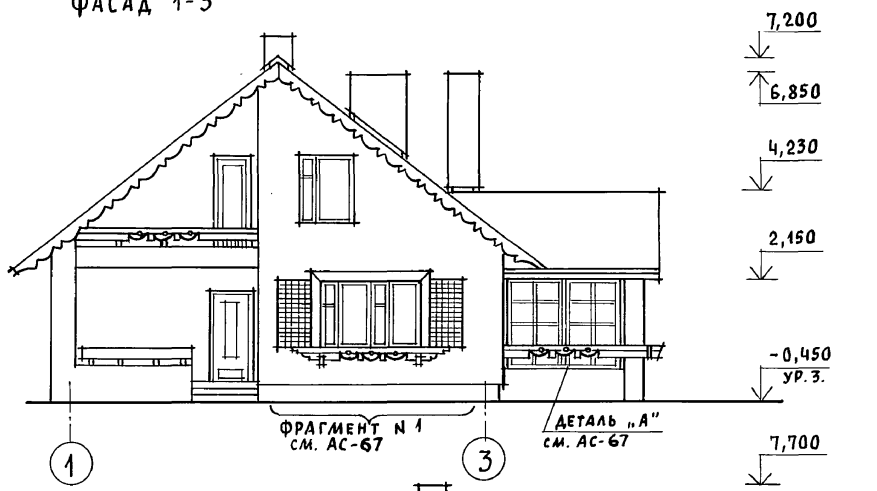

Фасад 3-1

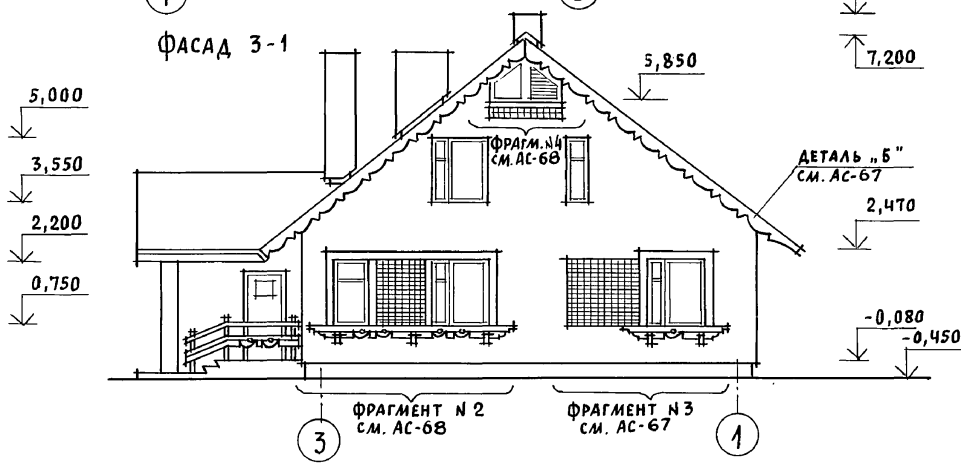

		144-12-234.91	АС
Привязан	Нормок.	Кувакин	
	Нач.мас.	Караваев	
	ГАП	Кувакин	
	Гл.спец.	Майсюк	
Инв.N	Архитек.	Венедиктова	
	Провер.	Кувакин	

Мансардный одноквартирный 4-комнатный жилой дом	Стадия	Лист	Листов
	Р	66	
Фасады Г-А; 1-3; А-Г; 3-1 (вариант 1)	ЦНИИЭП гражданселькстрой		

24884-01 70

Инв.N подл. | Подпись и дата | Взам. инв.N

Альбом 1

Фрагмент N 3

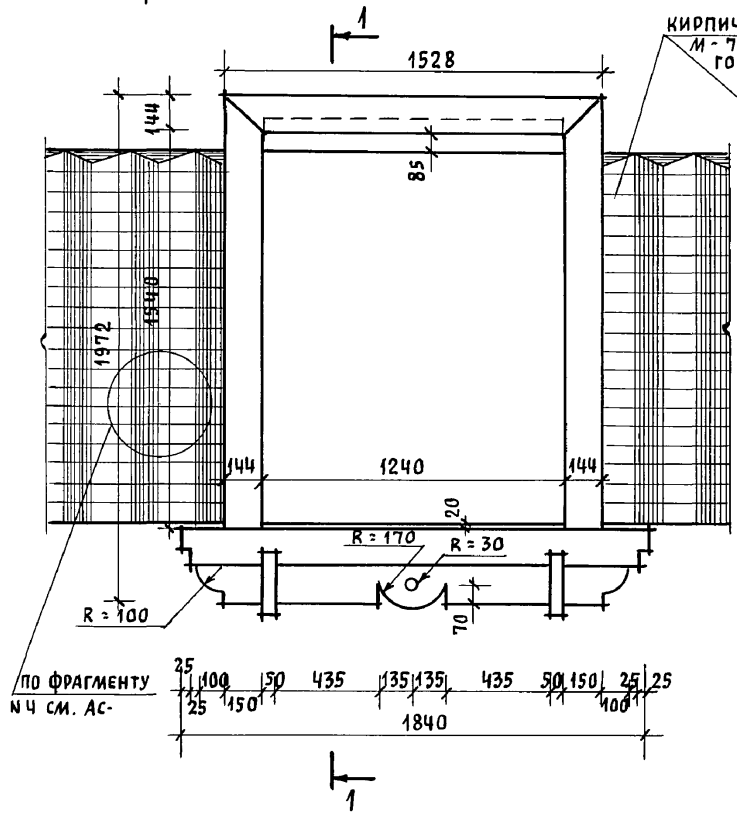

Фрагмент N 1

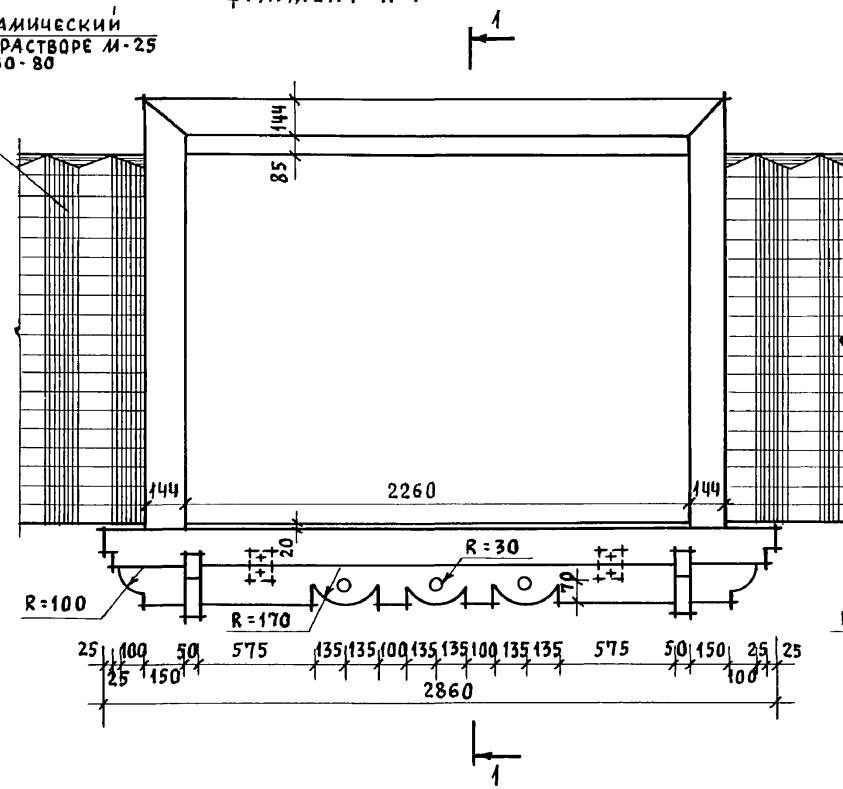

Кирпич керамический М-75 на растворе М-25 ГОСТ 530-80

1 - 1

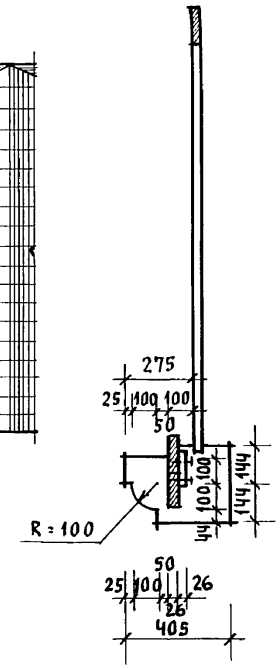

Деталь „А"

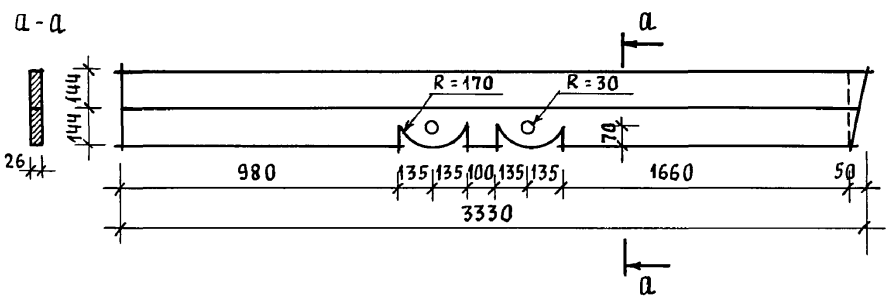

Деталь „Б"

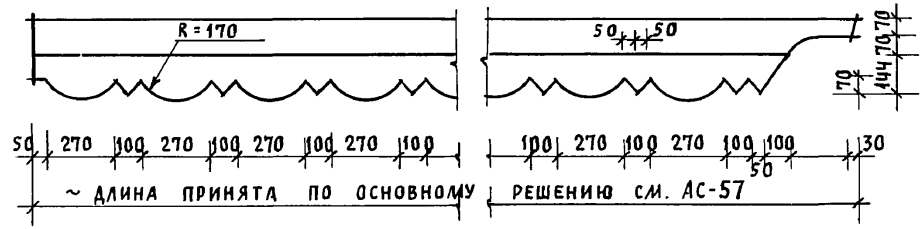

Привязан

Инв. N

Нормок.	Кувакин	
Нач. мас.	Караваев	
ГАП	Кувакин	
Гл. спец.	Майсюк	
Архитек.	Венедиктова	
Провер.	Кувакин	

144-12-234.91 АС

Мансардный одноквартирный 4-комнатный жилой дом

Стадия	Лист	Листов
Р	67	

Фрагменты N 1, N 3. Детали „А", „Б" (вариант 1)

ЦНИИЭП граждансельстрой

24884-01 71

Инв. N подл. | Подпись и дата | Взам. инв. N

Альбом 1

Фрагмент N 2

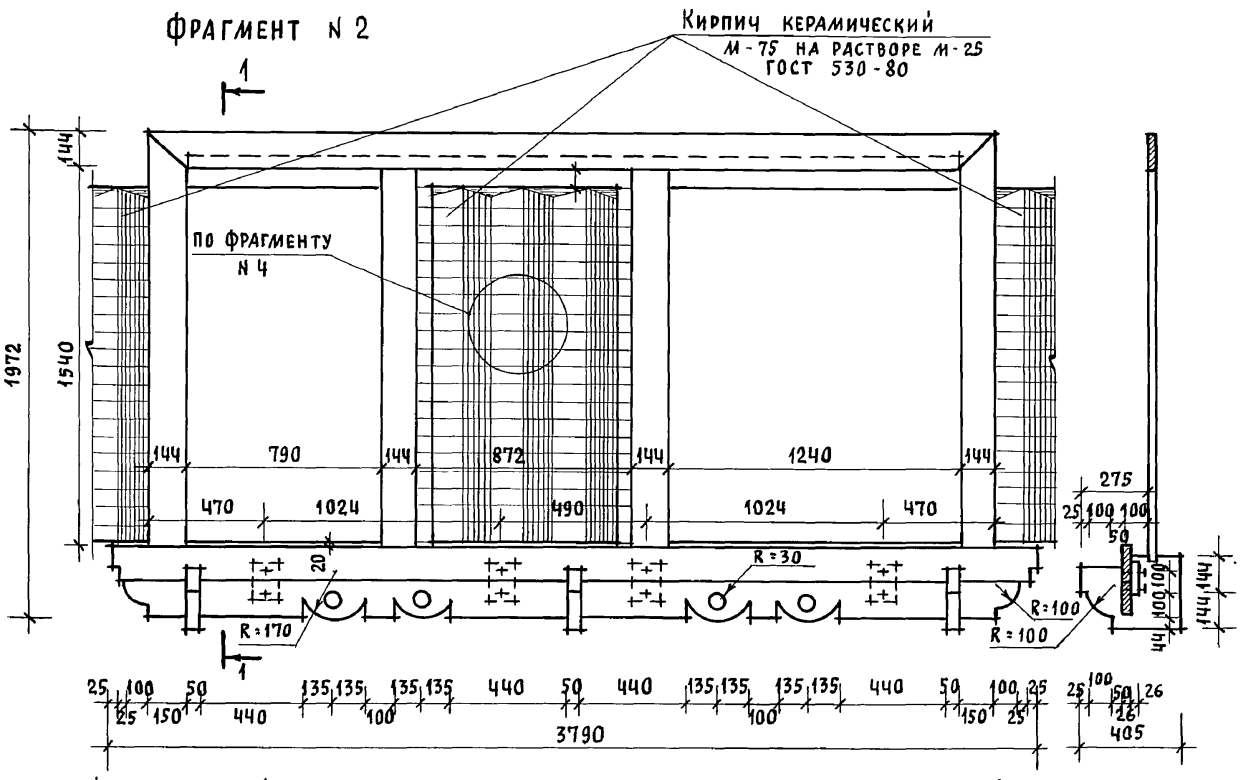

Фрагмент N 5

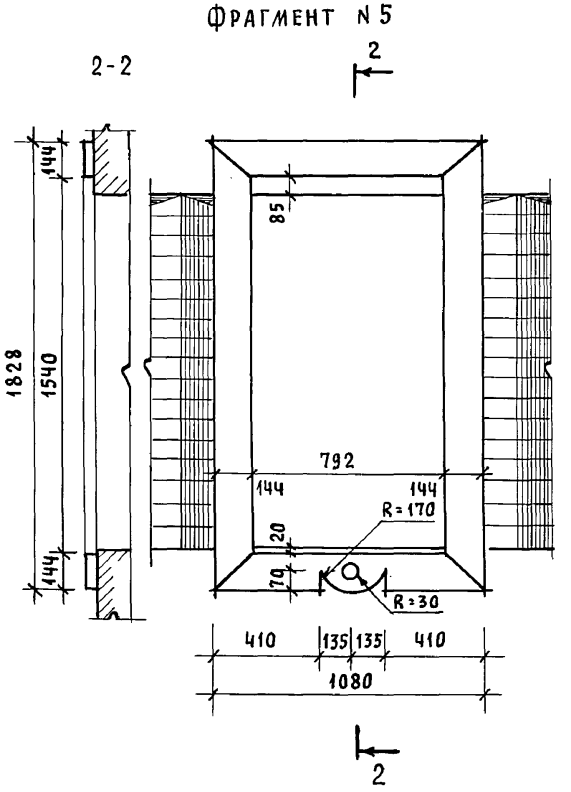

Фрагмент N 4

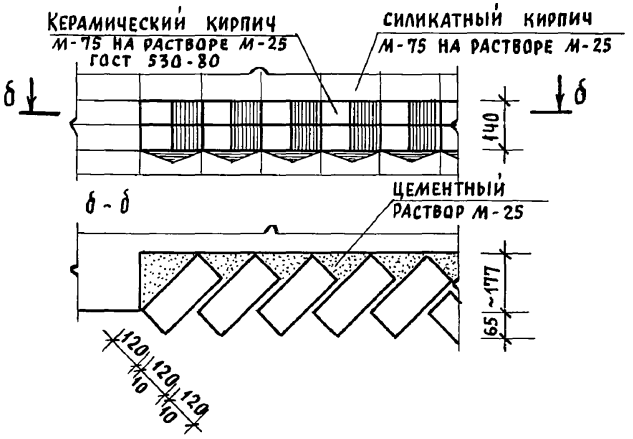

Деталь „В"

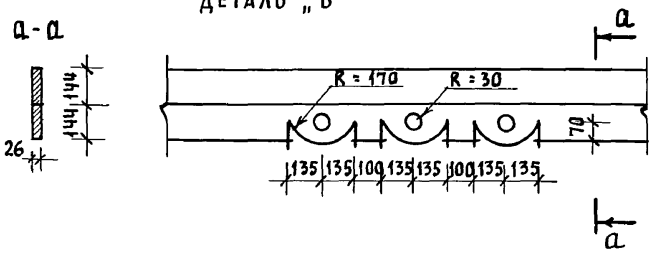

Привязан		Нормок.	Кувакин	
		Нач.мас.	Караваев	
		ГАП	Кувакин	
		Гл.спец.	Майсюк	
		Архитек.	Венедиктова	
Инв. N		Провер.	Кувакин	

144-12-234.91 АС

Мансардный одноквартирный 4-комнатный жилой дом

Стадия	Лист	Листов
Р	68	

Фрагменты N 2, N 4, N 5. Деталь „В" (вариант 1)

ЦНИИЭП гражданселькстрой

24884-01 72

Инв. N подл. | Подпись и дата | Взам. инв. N

Альбом 1

Фасад Г-А

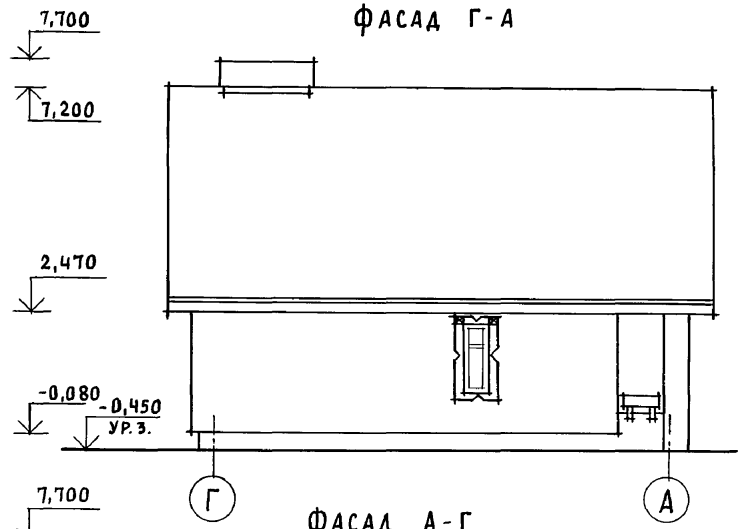

Фасад 1-3

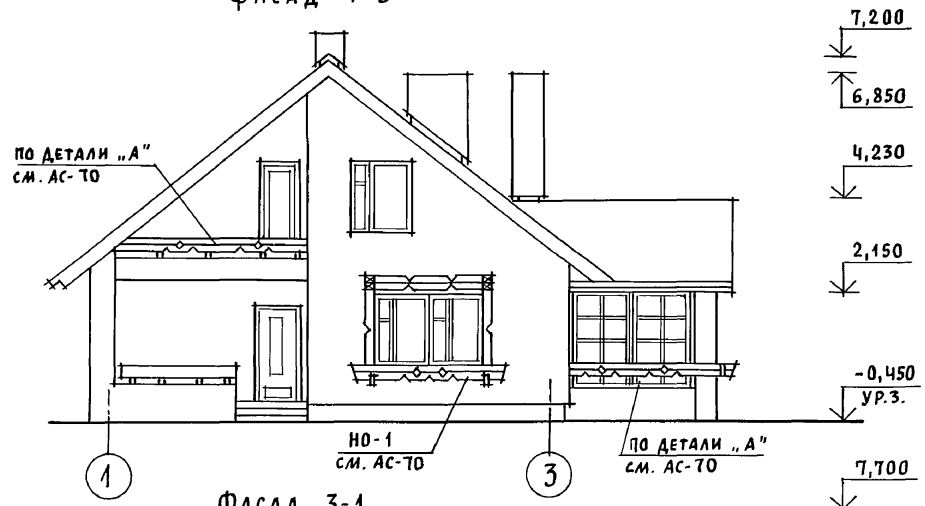

Фасад А-Г

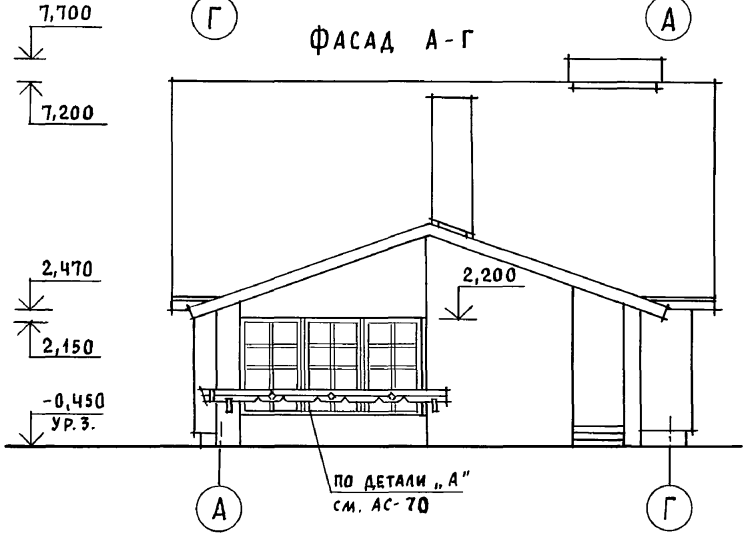

Фасад 3-1

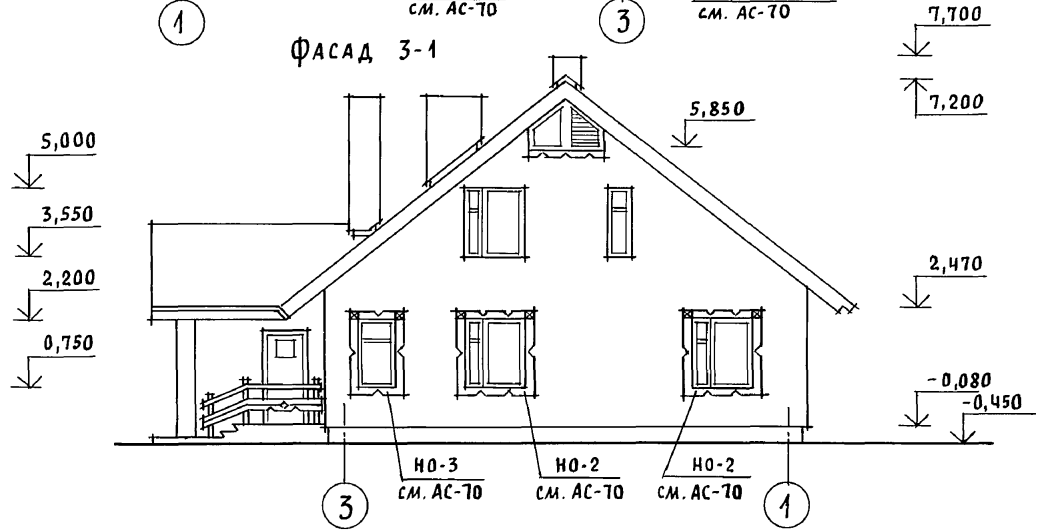

		144-12-234.91	АС
Привязан	Нормок.	Кувакин	
	Нач.мас.	Караваев	
	ГАП	Кувакин	
	Гл.спец.	Майсюк	
	Архитек.	Венедиктова	
Инв.N	Провер.	Кувакин	

Мансардный одноквартирный 4-комнатный жилой дом	Стадия	Лист	Листов
	Р	69	
Фасады Г-А; 1-3; А-Г; 3-1 (вариант 2)	ЦНИИЭП граждансельстрой		

24884-01 73

Инв.N подл. | Подпись и дата | Взам.инв.N

Альбом 1

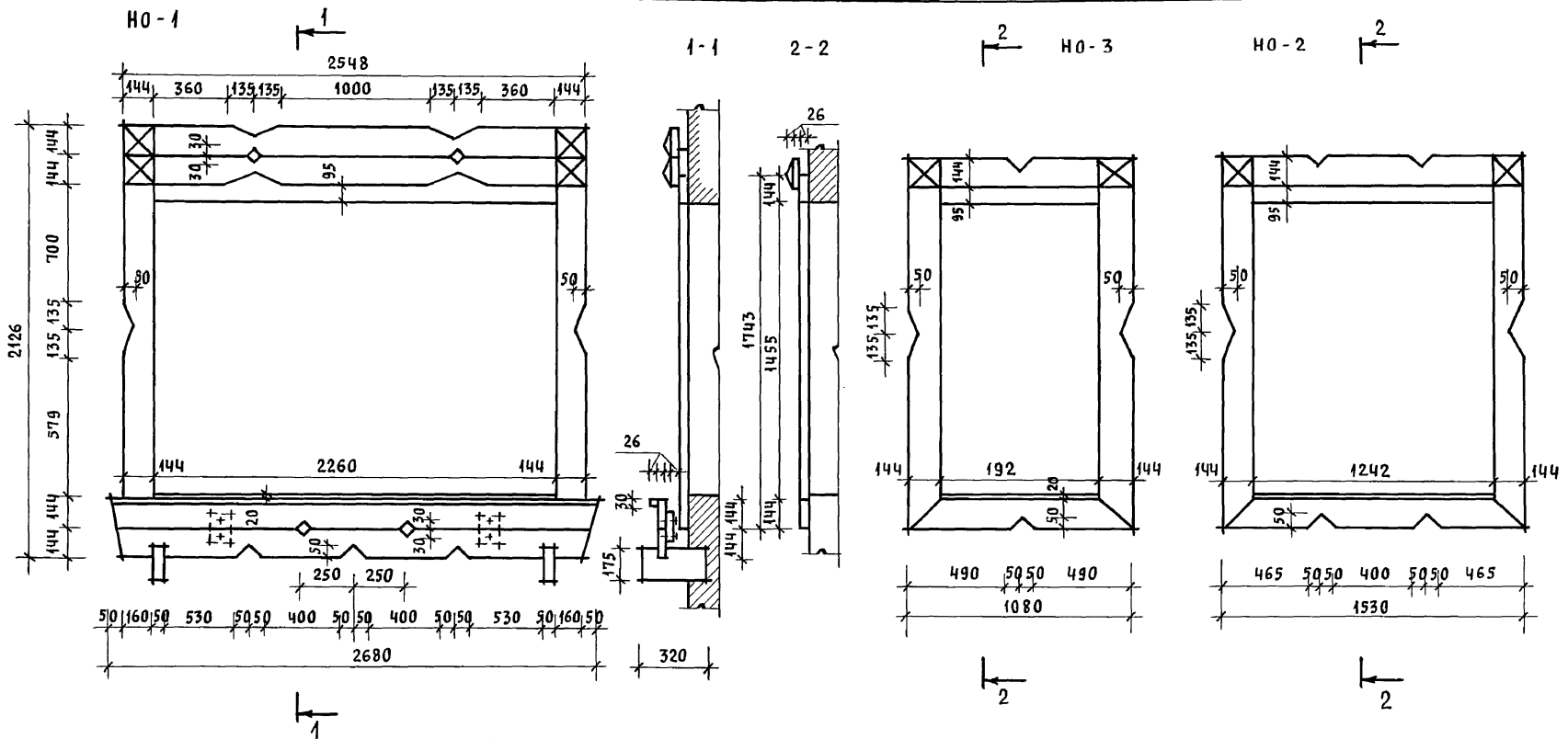

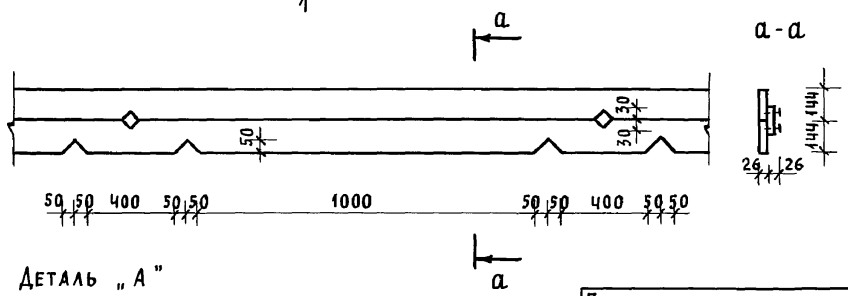

Привязан	Нормок.	Кувакин	
	Нач.мас.	Караваев	
	ГАП	Кувакин	
	Гл.спец.	Майсюк	
Инв.№	Архитек.	Венедиктова	
	Провер.	Кувакин	

144-12-234.91 АС

Мансардный одноквартирный 4-комнатный жилой дом

Стадия	Лист	Листов
Р	70	

Наличники НО-1, НО-2, НО-3. Деталь „А" (вариант 2)

ЦНИИЭП гражданселькстрой

24884-01 74

Инв.№ подл. | Подпись и дата | Взам.инв.№

Альбом 1

Фасад Г-А

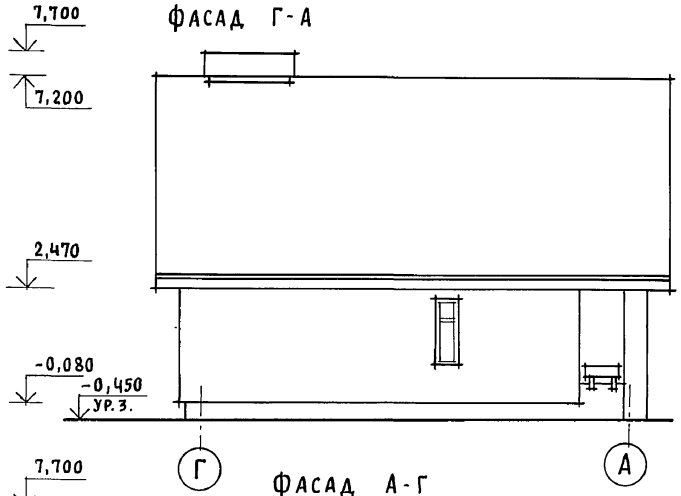

Фасад А-Г

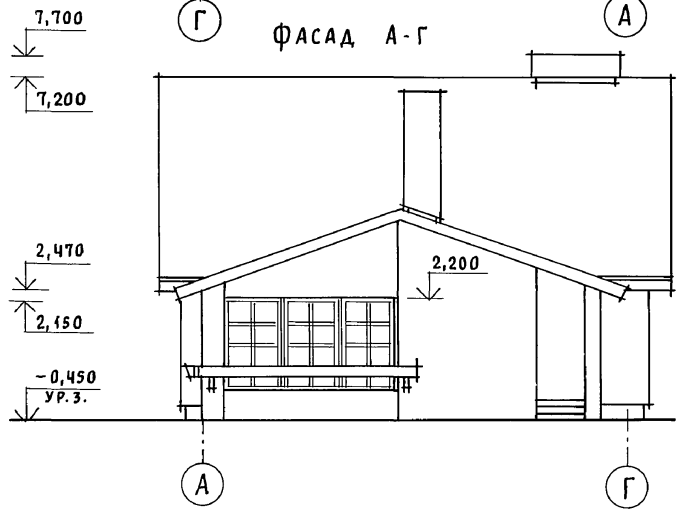

Фасад 1-3

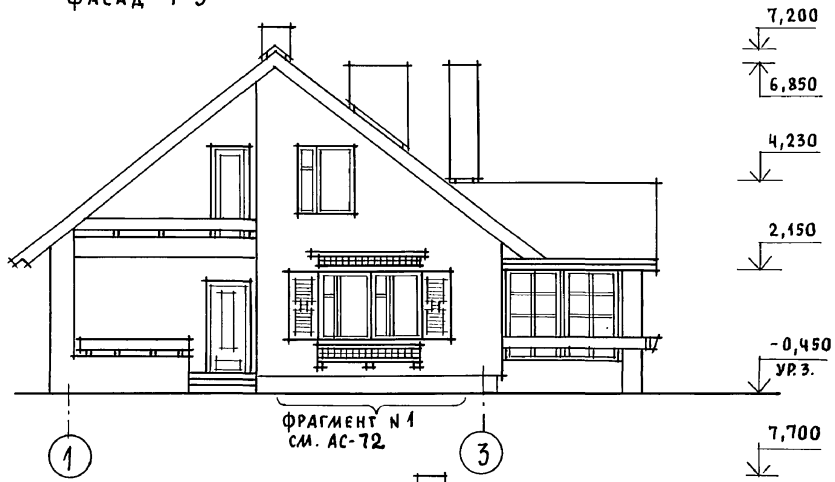

Фасад 3-1

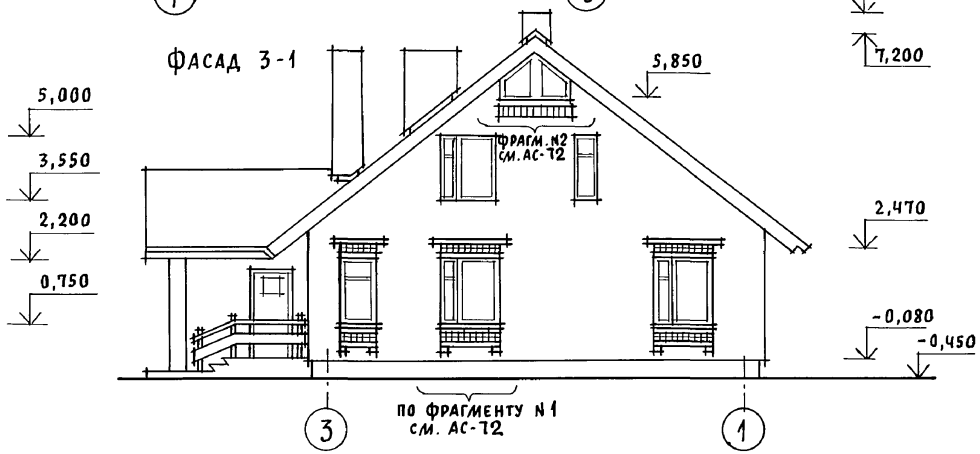

				144-12-234.91		АС
Привязан		Нормок.	Кувакин			
		Нач.мас.	Караваев	Малоэтажный одноквартирный 4-комнатный жилой дом	Стадия: Р	Лист: 71
		ГАП	Кувакин			Листов:
		Гл.спец.	Майсюк	Фасады Г-А; 1-3; А-Г; 3-1 (вариант 3)	ЦНИИЭП гражданельстрой	
Инв. N		Архитек.	Венедиктова			
		Провер.	Кувакин			

Инв. N подл. | Подпись и дата | Взам. инв. N

24884-01 75

Альбом 1

Фрагмент N 1

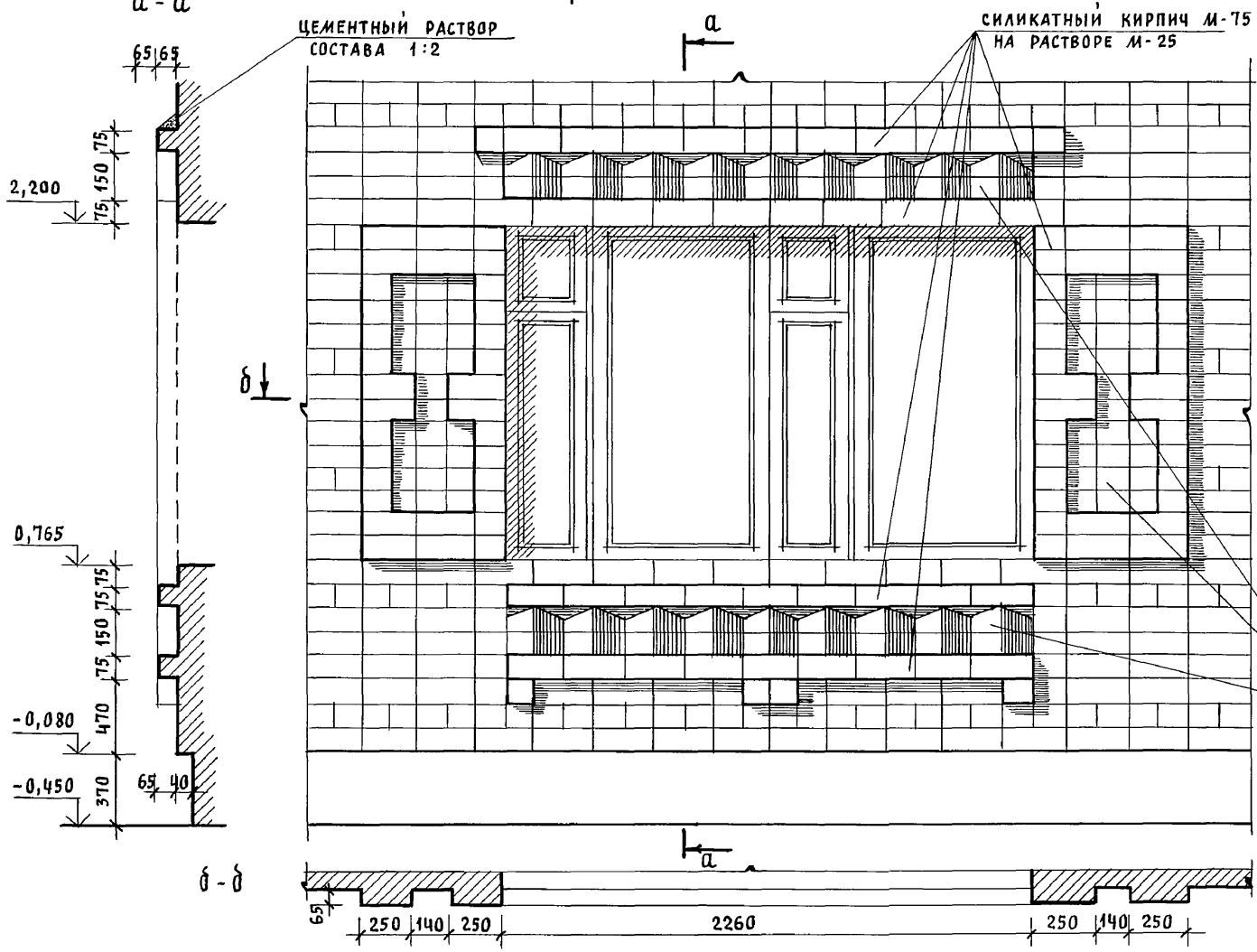

Фрагмент N 2

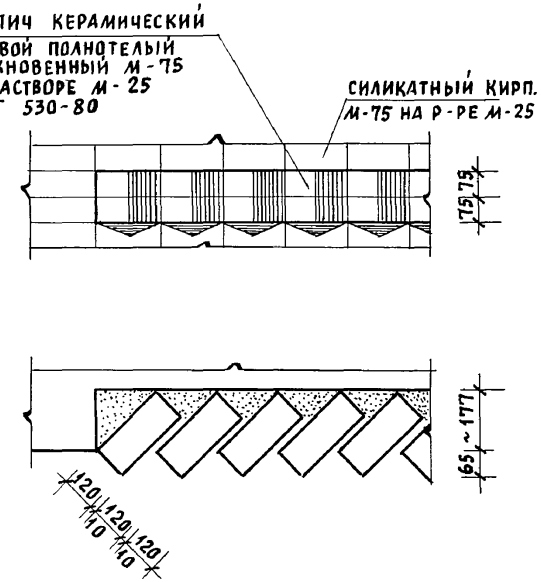

Привязан			
Инв. N			
Нормок.	Кувакин		
Нач. мас.	Караваев		
ГАП	Кувакин		
Гл. спец.	Майсюк		
Архитек.	Венедиктова		
Провер.	Кувакин		

144-12-234.91 АС

Мансардный одноквартирный 4-комнатный жилой дом

Стадия	Лист	Листов
Р	72	

Фрагменты N 1, N 2 (вариант 3)

ЦНИИЭП граждансельстрой

24884-01 76

Инв. N подл. | Подпись и дата | Взам. инв. N

Альбом 1

План - схема

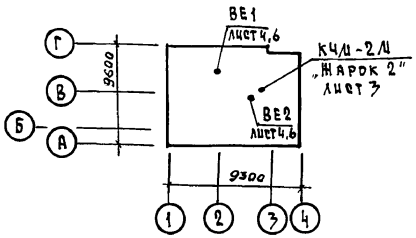

Ведомость рабочих чертежей основного комплекта

Лист	Наименование	Примечание
1	Общие данные (начало).	
2	Общие данные (окончание).	
3	План подвала. План 1 этажа.	
4	План 2 этажа.	
	Схемы систем ВЕ1, ВЕ2.	
5	Схема системы отопления.	
6	План подвала.	
	Схемы систем ВЕ1, ВЕ2 (вариант).	
7	План 1 и 2 этажей (вариант).	
8	Схема системы отопления (вариант).	

Проект соответствует действующим нормам и правилам, в том числе по взрыво-пожарной безопасности).

Гл. инженер проекта (Крейнис).

Общие указания

Рабочие чертежи по отоплению и вентиляции разработаны на основании задания на проектирование и действующих нормативных документов СНиП 2.03.01-89, СНиП 2.04.05-86.

Проект разработан для расчетных температур наружного воздуха -20, -25, -30 (основное решение), -35, -40.

Теплоснабжение здания осуществляется от малометражного котла КЧМ-2М „Жарок 2". Температура теплоносителя 95-70°С.

Система отопления принята с верхней разводкой с естественной циркуляцией и как вариант однотрубная вертикальная с нижней разводкой. В качестве нагревательных приборов приняты радиаторы МС-140 и стальные радиаторы типа РСГ2 (вариант). Воздух из системы отопления удаляется через вертикальный воздухосборник, устанавливаемый на чердаке здания (при варианте - горизонтальный воздухосборник, устанавливаемый под потолком топочной).

Главный стояк, магистральный трубопровод, прокладываемый в конструкции пола, подпольном канале и под потолком подвала (вариант) изолировать теплоизоляционным шнуром $\delta = 30$ мм с покровным слоем из стеклорубероида по ГОСТ 15879-70.

Неизолированный трубопровод и радиаторы окрасить масляной краской за 2 раза.

Вентиляция предусмотрена естественная через каналы кухни, санузлов и кладовых.

Монтаж систем отопления и вентиляции вести согласно СНиП 3.05.01-85.

Удельный расход тепла на отопление 145,54 ккал/чм², 169,2 Вт/м².

Удельный расход металла 2,5 кг/м².

Условные обозначения:

изолированные трубопроводы

				Привязан			
Инв. N							
				144 - 12 - 234.91 -ОВ			
Н.контр.	Крейнис			Мансардный одноквартирный 4-комнатный жилой дом	Стадия	Лист	Листов
Нач.отд.	Смирнов				Р	1	8
Гл.спец.	Крейнис						
Вед.инж.	Ухина			Общие данные (начало)	ЦНИИЭП гражданскельстрой		
Исполнил	Филатова						
Проверил	Крейнис						

Копировал Kogl - 24884-01 77 Формат А3

Взам. инв. N | Подпись и дата | Инв. N подл.

Альбом 1

Основные показатели по чертежам отопления и вентиляции

Наименование здания (сооружения), помещения	Объем м³	Периоды года при $t_н$, °С	Расход тепла, Вт (ккал/ч): на отопление	на вентиляцию	на горячее водоснабжение	общий	Расход холода, Вт (ккал/ч)	Установлен. мощн. эл. двигат. кВт.
Мансардный одноквартирный 4-комнатный жилой дом	477,04	-20	15050 / 12940	—	18790 / 16200	33840 / 29140	—	—
		-25	15410 / 13250	—	18790 / 16200	34200 / 29450	—	—
		-30	17360 / 14930	—	18790 / 16200	36150 / 31130	—	—
		-35	17650 / 15180	—	18790 / 16200	36440 / 31380	—	—
		-35*	17120 / 14720	—	18790 / 16200	35910 / 30920	—	—
		-40	18950 / 16290	—	18790 / 16200	37740 / 32490	—	—

Теплопотери помещений, ккал/ч

Расчетная температура $t_н$ °С	Этаж	Тип помещений: 1	2	3	4	5	6	7	8	9	—	Всего
-20	1	1770	450	560	1200	2350	3100	—	—	—	—	12940
	2	—	—	—	—	—	—	730	1280	1500	—	
-25	1	1800	460	630	1260	2470	3100	—	—	—	—	13250
	2	—	—	—	—	—	—	720	1290	1520	—	
-30	1	2020	520	730	1440	2760	3470	—	—	—	—	14930
	2	—	—	—	—	—	—	800	1470	1720	—	
-35	1	2090	530	790	1470	2860	3400	—	—	—	—	15180
	2	—	—	—	—	—		770	1500	1770	—	
-35*	1	2000	530	720	1430	2770	3360	—	—	—	—	14720
	2	—	—	—	—	—	—	740	1470	1700	—	
-40	1	2220	580	820	1600	3060	3680	—	—	—	—	16290
	2	—	—	—	—	—	—	820	1620	1890	—	

* - Вариант с тройным остеклением окон

Ведомость ссылочных и прилагаемых документов

Обозначение	Наименование	Примечание
	Ссылочные документы	
1.494-10	Решетки щелевые регулирующие тип Р	
4.904-69	Детали крепления санитарно-технических приборов и трубопроводов	
5.903-2 В.0,1	Воздухосборники для систем отопления и теплоснабжения вентиляционных установок	
7.903.9-2	Тепловая изоляция трубопроводов с положительными температурами	
	Прилагаемые документы	
144-12-234.91-ОВ.СО	Спецификация оборудования	Альбом 2
144-12-234.91-ОВ.ВМ	Ведомость потребности в материалах	Альбом 3

Термическое сопротивление наружных ограждений R, (м².°С)/Вт

Наименование ограждений	R, при расчетной температуре, °С: -20	-25	-30	-35	-35*	-40
Наружная стена	0,86	1,0	1,0	1,2	1,2	1,2
Окно	0,34	0,34	0,38	0,38	0,52	0,52
Перекрытие чердачное	1,2	1,5	1,5	1,77	1,77	1,77

144-12-234.91 -ОВ

Н.контр.	Крейнис	
Нач.отд.	Смирнов	
Гл.спец.	Крейнис	
Вед.инж.	Ухина	
Исполнил	Филатова	
Проверил	Крейнис	

Мансардный одноквартирный 4-комнатный жилой дом

Стадия	Лист	Листов
Р	2	

Общие данные (окончание)

ЦНИИЭП Гражданскельстрой

Привязан

Инв. N

Инв. N подл. | Подпись и дата | Взам. инв. N

Копировал Kogl 24884-01 78 Формат А3

Альбом 1

План 1 этажа

Тип прибора	Кол-во при $t_н$ °С					
	-20	-25	-30	-35	-35	-40
МС-140	14	14	16	16	16	17
РСГ 2	2-7	2-8	2-8	2-8	2-8	2-9

4	4	5	6	5	6
1-4	1-4	1-5	1-5	1-5	1-5

4	4	5	5	5	5
1-3	1-3	1-3	1-3	1-3	1-4

9	9	11	11	11	12
1-8	1-8	2-6	2-6	2-6	2-7

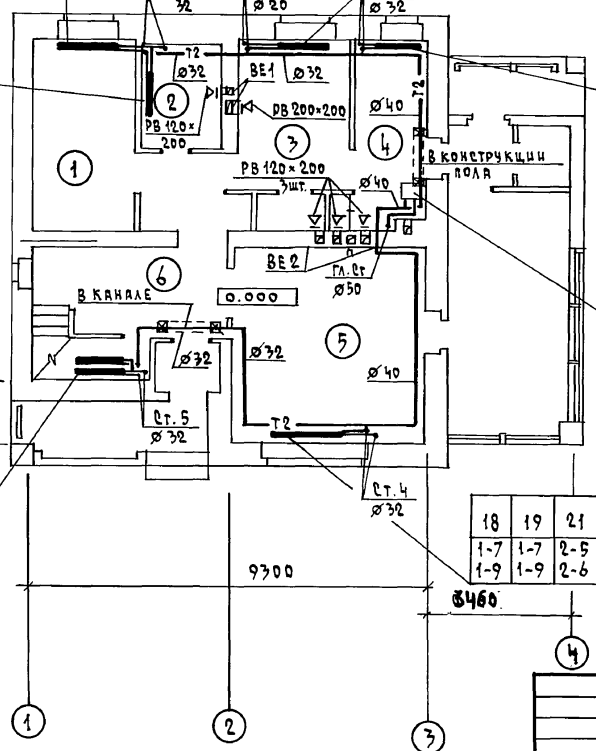

$t_н$ °С	Тип котла
-20÷25	К4М-2М-3
-30÷40	К4М-2М-4

23	23	26	25	25	26
1-9 2-7	1-9 2-7	2-6 2-8	2-6 2-8	2-6 2-8	2-7 2-8

18	19	21	22	21	24
1-7 1-9	1-7 1-9	2-5 2-6	1-9 2-6	1-7 2-7	2-6 2-6

Подвал

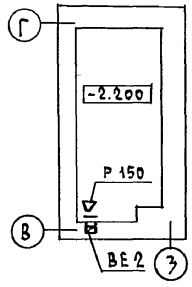

Экспликация помещений
1 - спальня
2 - санузел
3 - кухня
4 - топочная
5 - общая комната
6 - передняя

Согласовано

Гл. спец.	АС	Майсюк	
Гл. спец.	ВК	Верховский	
Гл. спец.	ЭО	Бородкин	

Инв. N подл.	Подпись и дата	Взам. инв. N

144 - 12 - 234.91 -ОВ

Н. контр.	Крейнис		
Нач. отд.	Смирнов		
Гл. спец.	Крейнис		
Вед. инж.	Ухина		
Исполнил	Филатова		
Проверил	Крейнис		

Привязан

Инв. N

Мансардный одноквартирный 4-комнатный жилой дом

Стадия	Лист	Листов
Р	3	

План подвала.
План 1 этажа.

ЦНИИЭП Гражданскельстрой

Копировал Код 24884-01 79 Формат А3

Альбом 1

Тип прибора	Кол-во при $t_н$ °С					
	-20	-25	-30	-35	-35*	-40
МС-140	5	5	6	6	5	6
РСГ2	1-5	1-5	1-5	1-5	1-5	1-5

План 2 этажа

10	10	11	12	11	13
2-5	2-5	2-6	2-6	2-6	2-7

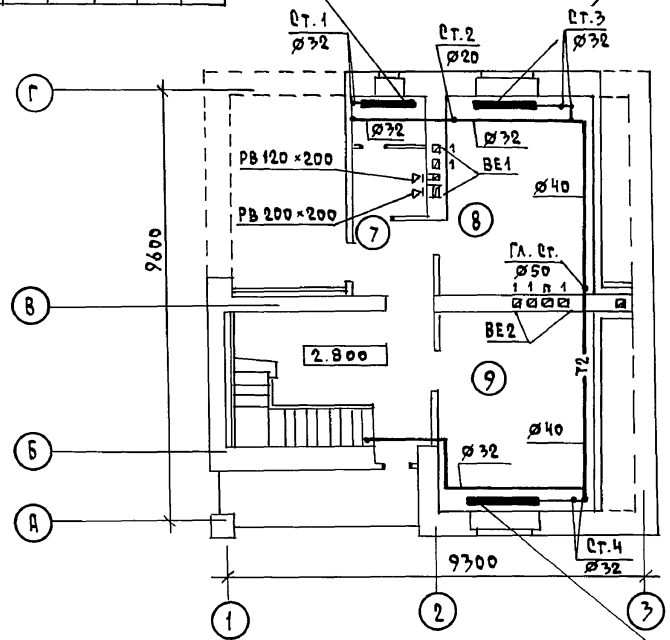

12	12	13	14	13	15
2-6	2-6	2-7	2-7	2-7	2-8

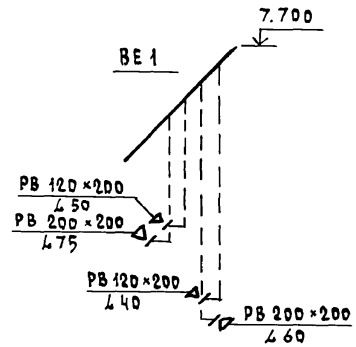

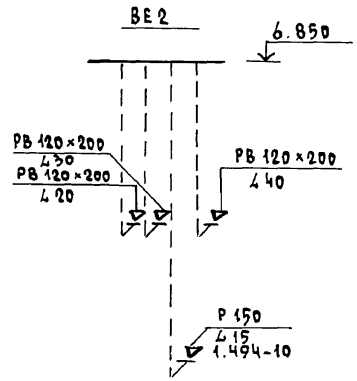

Экспликация помещений
7 - санузел
8 - спальня
9 - спальня

Вентшахты см. лист АС-41.

Гл. спец.	АС	Майсюк					
Гл. спец.	ВК	Верховский					
Гл. спец.	ЭО	Бородкин					

Инв. N подл. | Подпись и дата | Взам. инв. N

Н. контр.	Крейнис		
Нач. отд.	Смирнов		
Гл. спец.	Крейнис		
Вед. инж.	Ухина		
Исполнил	Филатова		
Проверил	Крейнис		

Привязан

Инв. N

144-12-234.91 -ОВ

Мансардный одноквартирный 4-комнатный жилой дом

Стадия	Лист	Листов
Р	4	

План 2 этажа. Схемы систем ВЕ1, ВЕ2

ЦНИИЭП гражданскельстрой

Копировал Коэ 24884-01 80 формат А3

Альбом 1

Система отопления

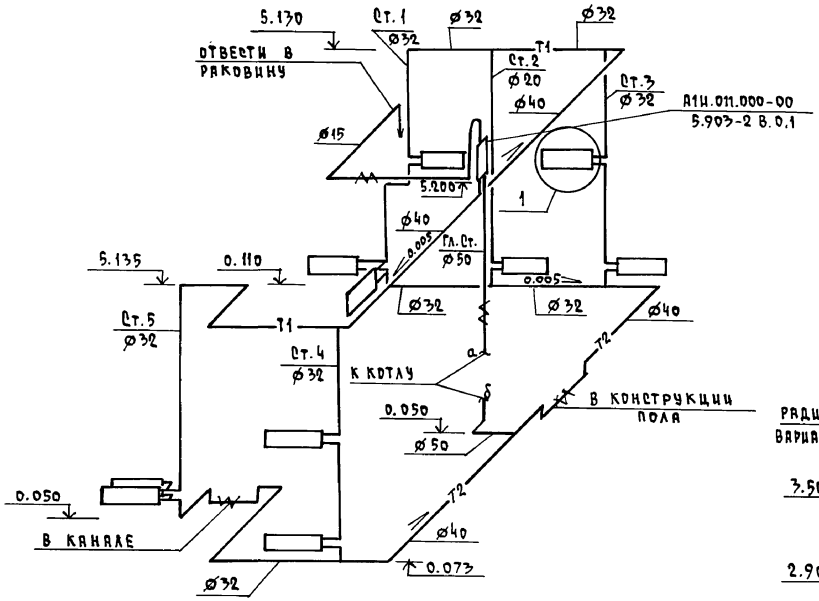

Обвязка котла КЧМ-2М „Жарок 2"

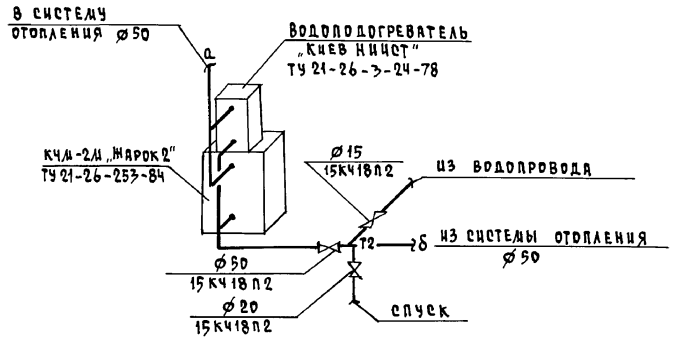

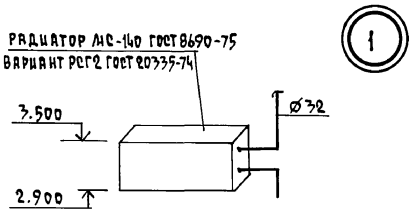

1

				144-12-234.91			-08
Привязан		Н.контр.	Крейнис	Мансардный одноквартирный 4-комнатный жилой дом	Стадия	Лист	Листов
		Нач.отд.	Смирнов		Р	5	
		Гл.спец.	Крейнис				
		Вед.инж.	Ухина	Схема системы отопления	ЦНИИЭП Граждансельстрой		
		Исполнил	Филатова				
Инв.N		Проверил	Крейнис				

Копировал Kozl 24884-01 81 Рмат А3

Инв.N подл. | Подпись и дата | Взам. инв.N

Альбом 1

План подвала

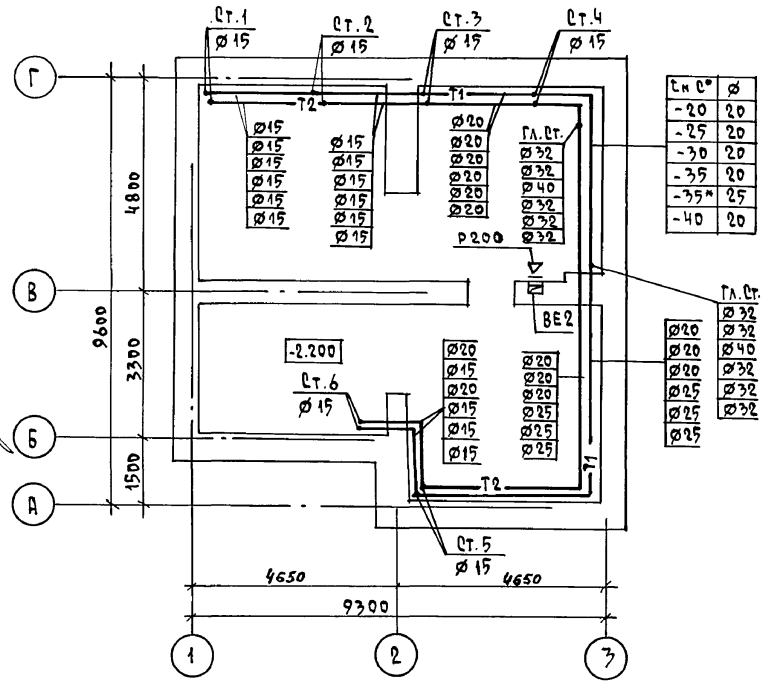

Tн С°	Ø
-20	20
-25	20
-30	20
-35	20
-35*	25
-40	20

Ø20	Ø32
Ø20	Ø32
Ø20	Ø40
Ø25	Ø32
Ø25	Ø32
Ø25	Ø32

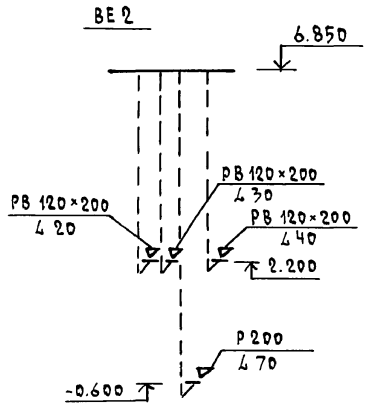

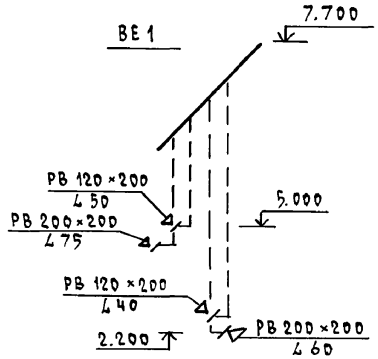

Вентшахты см. лист АС-41

				144-12-234.91			ОВ
ПРИВЯЗАН		Н.контр.	Крейнис	Мансардный одноквартирный 4-комнатный жилой дом	Стадия	Лист	Листов
		Нач.отд.	Смирнов		Р	6	
		Гл.спец.	Крейнис				
		Вед.инж	Ухина	План подвала. Схемы систем ВЕ1, ВЕ2 (вариант)	ЦНИИЭП гражданскельстрой		
		Исполн.	Филатова				
ИНВ.N		Провер.	Крейнис				

Копировал Коуз 24884-01 82 формат А3

Согласовано

Гл. спец. АС	Маасюк	
Гл. спец. ВК	Верховский	
Гл. спец. ЭО	Бородкин	

Инв. N подл. | Подпись и дата | Взам. инв. N

Альбом 1

План 1 этажа

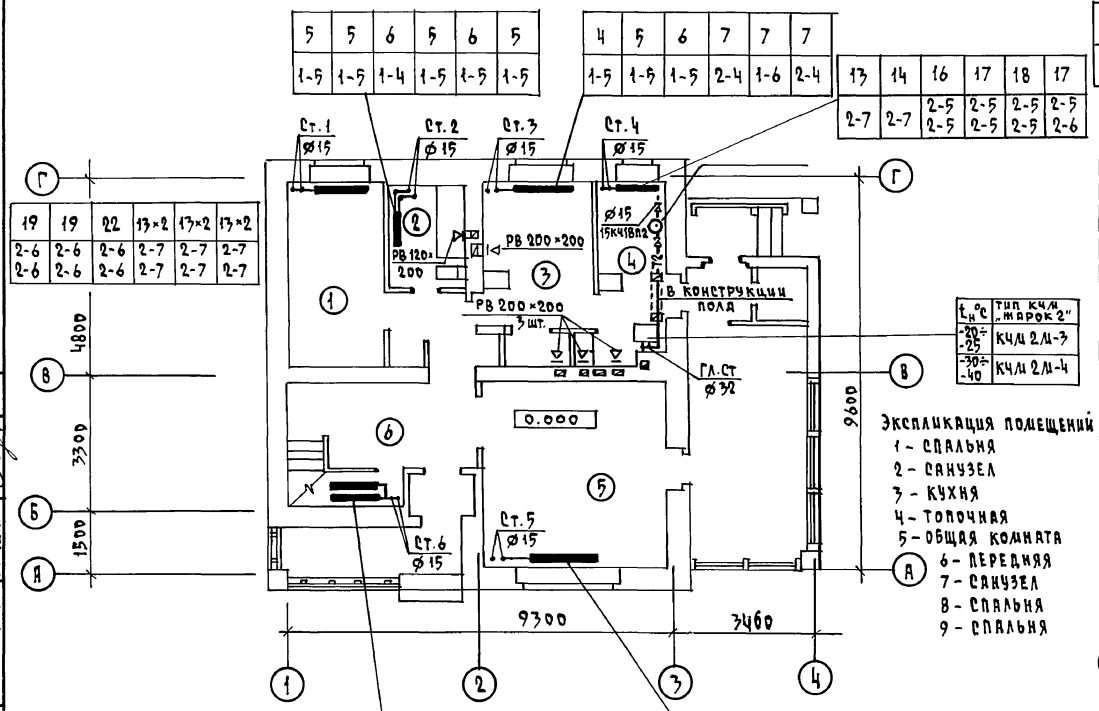

5	5	6	5	6	5
1-5	1-5	1-4	1-5	1-5	1-5

4	5	6	7	7	7
1-5	1-5	1-5	2-4	1-6	2-4

13	14	16	17	18	17
2-7	2-7	2-5 2-5	2-5 2-5	2-5 2-5	2-5 2-6

19	19	22	13×2	13×2	13×2
2-6 2-6	2-6 2-6	2-6 2-6	2-7 2-7	2-7 2-7	2-7 2-7

$t_н$ °C	Тип КЧМ „Жарок 2"
-20÷-25	КЧМ 2М-3
-30÷-40	КЧМ 2М-4

Экспликация помещений
1 - спальня
2 - санузел
3 - кухня
4 - топочная
5 - общая комната
6 - передняя
7 - санузел
8 - спальня
9 - спальня

Тип прибора	Кол-во при $t_н$ C°					
	-20	-25	-30	-35	-35*	-40
МС-140	17×2	17×2	18×2	19×2	21×2	19×2
РСГ2	2-9 2-9	2-9 2-9	2-7 2-7 2-7	2-7 2-7 2-7	2-7 2-7 2-7	2-7 4 шт.

13×2	13×2	15×2	16×2	17×2	16×2
2-8 2-8	2-8 2-8	2-9 2-9	2-9 2-9	2-9 2-9	2-7 3 шт.

План 2 этажа

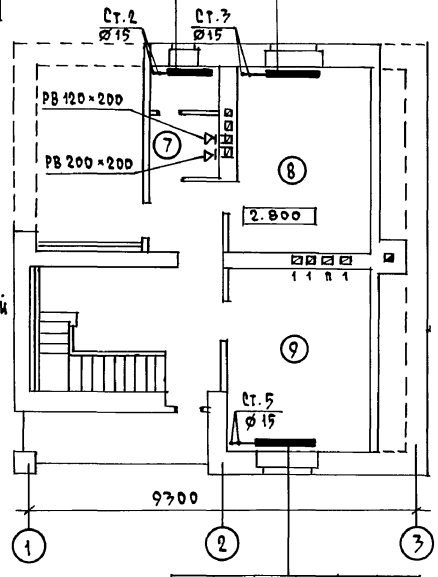

5	5	6	5	6	5
1-5	1-5	1-5	1-6	1-6	1-6

11	11	13	13	15	13
2-6	2-6	2-7	2-7	2-5 2-5	2-9

11	11	12	13	14	13
2-6	2-6	2-7	2-7	2-7	2-9

Согласовано
Гл. спец. АС Майсюк
Гл. спец. ВК Верховский
Гл. спец. ЭО Бородкин
Взам. инв. N
Подпись и дата
Инв. N подл.

Н. контр.	Крейнис		
Нач. отд.	Смирнов		
Гл. спец.	Крейнис		
Вед. инж.	Ухина		
Исполнил	Филатова		
Проверил	Крейнис		

Привязан

Инв. N

144 - 12 - 234.91 -08

Мансардный одноквартирный 4-комнатный жилой дом

Стадия	Лист	Листов
Р	7	

План 1 и 2 этажей (вариант)

ЦНИИЭП граждансельстрой

Копировал Коуд 24884-01 83 формат А3

Альбом 1

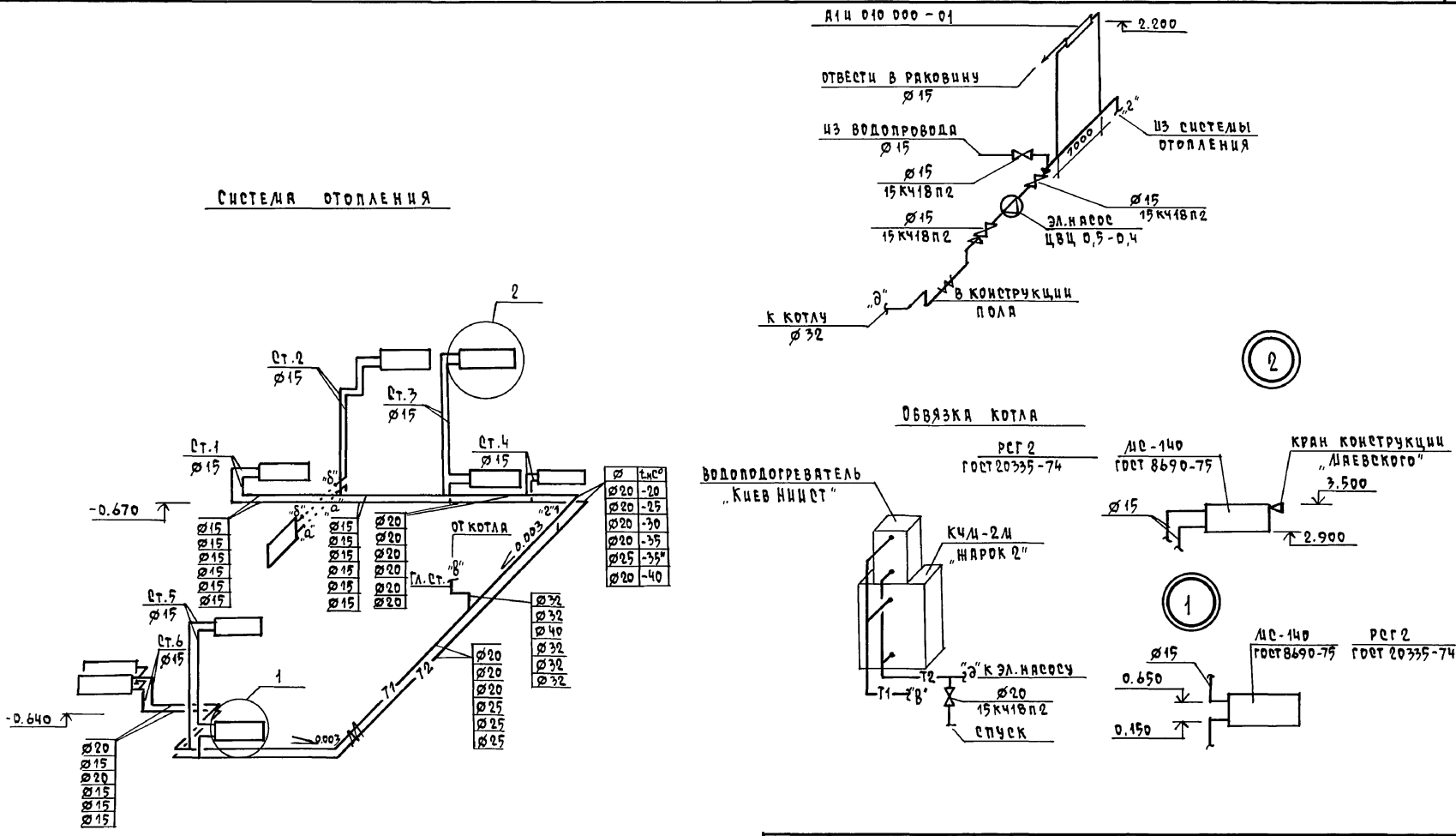

				144 - 12 - 234.91			ОВ
ПРИВЯЗАН	Н.КОНТР	КРЕЙНИС		МАНСАРДНЫЙ ОДНОКВАРТИРНЫЙ 4-КОМНАТНЫЙ ЖИЛОЙ ДОМ	СТАДИЯ	ЛИСТ	ЛИСТОВ
	НАЧ.ОТД.	СМИРНОВ			Р	8	
	ГЛ.СПЕЦ	КРЕЙНИС		СХЕМА СИСТЕМЫ ОТОПЛЕНИЯ (ВАРИАНТ)	ЦНИИЭП ГРАЖДАНСЕЛЬСТРОЙ		
	ВЕД.ИНЖ	УХИНА					
	ИСПОЛН.	ФИЛАТОВА					
ИНВ.№	ПРОВЕР	КРЕЙНИС					

КОПИРОВАЛ Коуд 24884-01 84 ФОРМАТ А3

ИНВ.№ ПОДЛ. | ПОДПИСЬ И ДАТА | ВЗАМ.ИНВ.№

Альбом 1

Ведомость рабочих чертежей основного комплекта

Лист	Наименование	Примечание
1	Общие данные	
2	Планы этажей	
3	План подвала /вариант/	
4	Планы этажей /вариант/	
5	Схемы систем В1, Т3, К1.	

Ведомость ссылочных и прилагаемых документов

Обозначение	Наименование	Примечание
	Ссылочные документы	
4.904-69, 4.900-9	Детали крепления санитарно-техни-	
	ческих приборов и трубопроводов	
7.903.9-2.1	Тепловая изоляция трубопроводов	
	Прилагаемые документы	
ВК.СО	Спецификация оборудования	Альбом 2
ВК.ВМ	Ведомость потребности в материалах	Альбом 3

Общие указания

Водоснабжение

Водоснабжение дома предусматривается от наружных сетей водопровода. Ввод водопровода запроектирован из полиэтиленовых напорных труб ПВД/с/ ⌀ 32×3,5 и прокладывается на 0,5 м ниже глубины промерзания грунта.

Горячее водоснабжение – от водонагревателя на котле отопления.

Внутренние сети холодного и горячего водоснабжения монтируются из стальных водогазопроводных оцинкованных труб.

Магистральные трубопроводы изолируются от теплопотерь и конденсации изоляцией / серия 7.903.9-2.1. Основной изоляционный слой – теплоизоляционный шнур ⌀ 20мм по ТУ 36-1695-79. Покровный слой – стеклорубероид ГОСТ 15879-70.

Расчетные расходы и потребные напоры определены согласно СНиП 2.04.01-85 и сведены в таблицу.

Расчетный расход воды на наружное пожаротушение составляет 5 л/с.

Типовой проект соответствует действующим нормам и правилам

Гл. инженер проекта /Верховский/

Гл. инженер проекта привязки

Канализация

Отвод бытовых сточных вод от санитарных приборов осуществляется в дворовую сеть канализации.

Вся сеть монтируется из пластмассовых канализационных труб ⌀ 50–100 мм.

Вентиляция сети осуществляется через стояк, выведенный выше кровли на 0,5 м.

Основные показатели по чертежам водопровода и канализации

Наименование системы	Потребный напор на вводе, м.вод.ст.	Расчетный расход м³/сут	м³/ч	л/с	при пожаре л/с	Установ. мощность эл.двигат. л/с	Примечание
В1, Т3	14	1,5	0,74	0,47	—	—	
К1	—	1,5	0,74	2,07	—	—	

1. Монтаж внутренних санитарно-технических систем следует производить в соответствии с СН 478-80 и СНиП 3.05.01-85.
2. Пропуск труб через наружные стены здания предусмотреть с устройством газонепроницаемых сальников из пластмассовых труб.
3. Укладку труб под фундамент здания предусмотреть в футляре из пластмассовых труб. Расстояние между верхом футляра и подошвой фундамента – 20 см.

Инв.№ подл. | Подпись и дата | Взам. инв.№

Инв.№

Привязан

144-12-234.91 ВК

Н.контр.	Верховский	
Нач.отд.	Сацирнов	
Гл.спец.	Верховский	
Исполн.	Флоринская	
Провер.	Верховский	

Мансардный одноквартирный 4-комнатный жилой дом

Стадия	Лист	Листов
Р	1	5

Общие данные

ЦНИИЭП гражданэльектрой

Копировал Коф 24884-01 85 Формат А3

Альбом 1

План 1 этажа

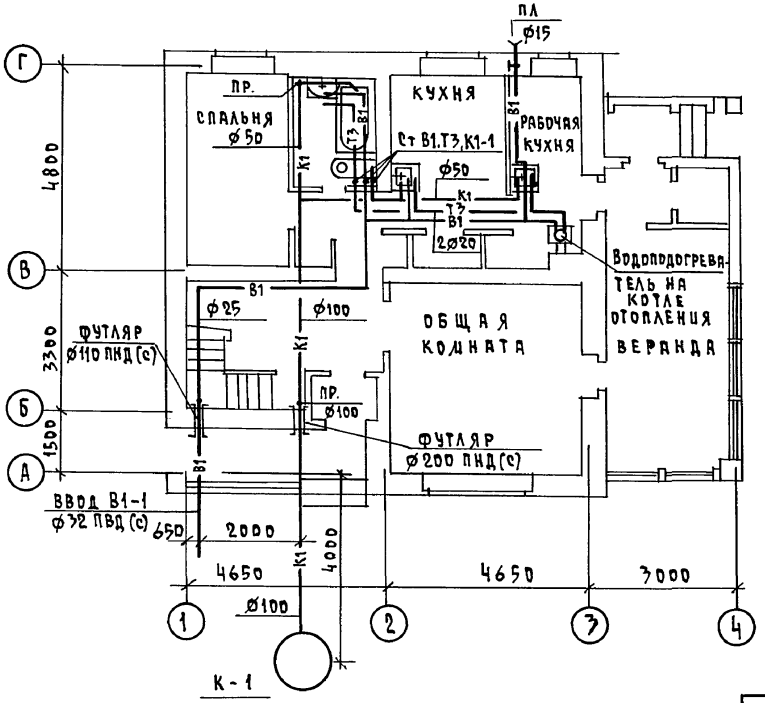

План мансарды

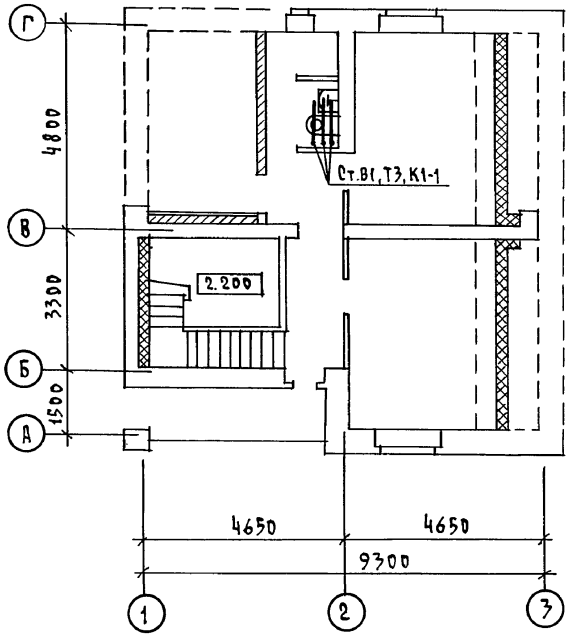

Гл. спец.	АС Майсюк		
Гл. спец.	ЭО Бородкин		
Гл. спец.	ОВ Крейнис		

Инв. № подл. | Подпись и дата | Взам. инв. №

144-12-234.91 ВК

Привязан			
Инв. №			
Н. контр.	Верховский		
Нач. отд.	Сапронов		
Гл. спец.	Верховский		
Инженер	Флоринская		
Проверил	Верховский		

Мансардный одноквартирный 4-комнатный жилой дом

Стадия	Лист	Листов
Р	2	

Планы этажей

ЦНИИЭП гражданселькстрой

Копировал Жур 24884-01 86 Формат А3

Альбом 1

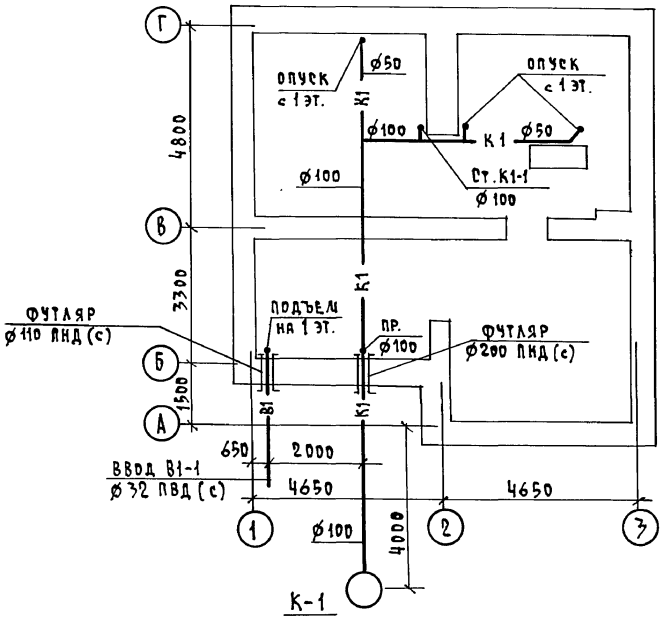

ГА. СПЕЦ. АС	ДАНСЬЯК	
ГА. СПЕЦ. ЭО	БОРОДКИН	
ГА. СПЕЦ. ОВ	КРЕЙНИС	

ИНВ. № ПОДЛ.	ПОДПИСЬ И ДАТА	ВЗАМ. ИНВ. №	

144 - 12 - 234.91 ВК

ПРИВЯЗАН				Мансардный одноквартирный 4-комнатный жилой дом	Стадия: Р; Лист: 3; Листов:
			Н. контр.	Верховский	
			Нач. отд.	Смирнов	
			Гл. спец.	Верховский	План подвала (вариант)
			Инженер	Флоринская	ЦНИИЭП гражданселькстрой
ИНВ. №			Проверил	Верховский	

Копировал Коуз 24884-0187 Формат А3

Альбом 1

План 1 этажа

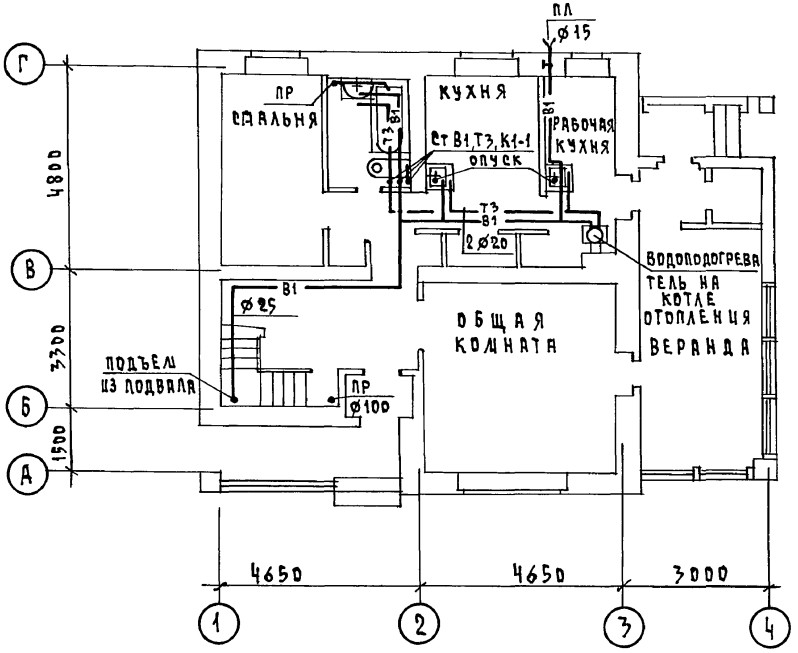

План мансарды

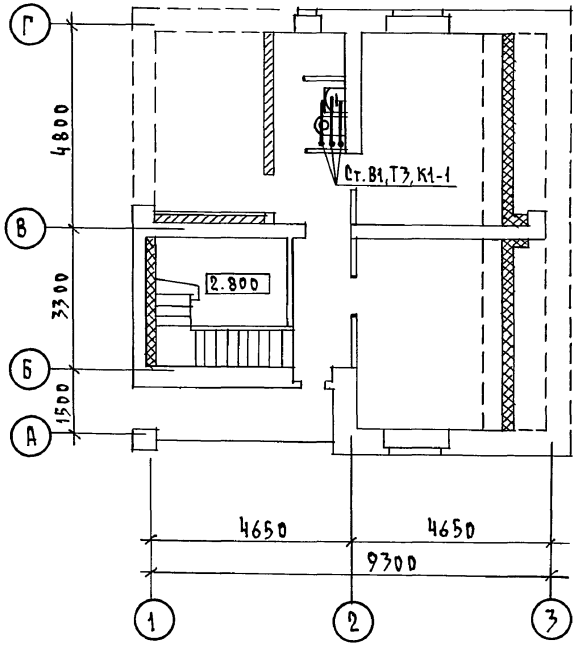

				144 - 12 - 234.91			ВК
ПРИВЯЗАН		Н. КОНТР.	ВЕРХОВСКИЙ	МАНСАРДНЫЙ ОДНОКВАРТИРНЫЙ 4-КОМНАТНЫЙ ЖИЛОЙ ДОМ	СТАДИЯ	ЛИСТ	ЛИСТОВ
		НАЧ. ОТД.	СМИРНОВ		Р	4	
		ГЛ. СПЕЦ.	ВЕРХОВСКИЙ	ПЛАНЫ ЭТАЖЕЙ (ВАРИАНТ)	ЦНИИЭП ГРАЖДАНСЕЛЬСТРОЙ		
		ИНЖЕНЕР	ФЛОРИНСКАЯ				
ИНВ. N		ПРОВЕРИЛ	ВЕРХОВСКИЙ				

СОГЛАСОВАНО

ГЛ. СПЕЦ. АС	МАЙСЮК	
ГЛ. СПЕЦ. ЭО	БОРОДКИН	
ГЛ. СПЕЦ. ОВ	КРЕЙНИС	

ИНВ. N ПОДЛ.	ПОДПИСЬ И ДАТА	ВЗАМ. ИНВ. N

КОПИРОВАЛ 24884-01 88 ФОРМАТ А3

Альбом 1

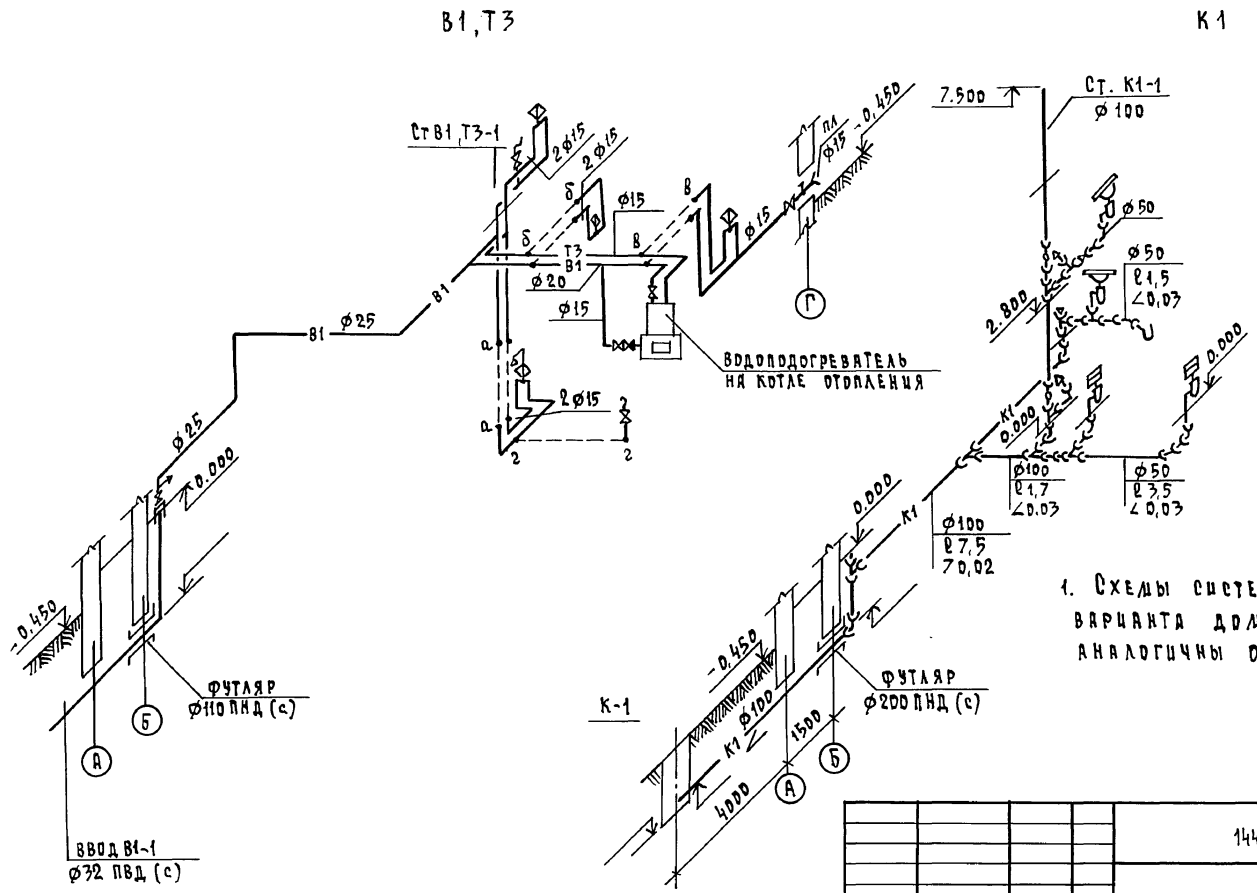

1. Схемы систем В1, Т3, К1 для варианта дома с подвалом аналогичны основному решению

				144-12-234.91		ВК	
ПРИВЯЗАН				Мансардный одноквартирный 4-комнатный жилой дом	Стадия	Лист	Листов
					Р	5	
				Схемы систем В1, Т3, К1	ЦНИИЭП гражданстельстрой		
ИНВ.№	Н. контр.	Верховский					
	Нач. отд.	Сидоров					
	Гл. спец.	Верховский					
	Инженер	Флоринская					
	Проверил	Верховский					

Инв. № подл. | Подпись и дата | Взам. инв. №

Копировал Код 24884-01 89 Формат А3

Альбом 1

Ведомость рабочих чертежей основного комплекта марки ЭО

лист	наименование	примечание
1	Общие данные	
2	Планы расположения осветительных сетей этажа и	
	подвала (основное решение)	
3	Планы расположения осветительных сетей мансарды	
	и подвала (вариант)	

Основные показатели проекта

наименование	ед. изм.	данные проекта
Напряжение электросети	В	220
Расчетная мощность	кВт	5.0
Максимальная потеря напряжения	%	1,8

Ведомость ссылочных и прилагаемых документов

обозначение	наименование	примечание
	Прилагаемые документы	
ЭО.СО	Спецификация оборудования	Альбом 2
ЭО.ВМ	Ведомость потребности в материалах	Альбом 3
	Ссылочные документы	
2.190.1/72 вып. V	Узлы и детали инженерного оборудования жилых и общественных зданий для сельского строительства	

Типовой проект соответствует действующим нормам и правилам

Главный инженер проекта /Бородкин/

Главный инженер проекта привязки

Общие указания

Проект разработан на напряжение 220В в сети 380/220 с глухозаземленной нейтралью трансформатора. По степени надежности электроснабжения токоприемники жилого дома относятся к III категории. Электромонтажные работы необходимо производить согласно ПУЭ и СН 59-88. Расчетная мощность определена для дома с кухонными плитами на сниженном газе.

Расчетная схема

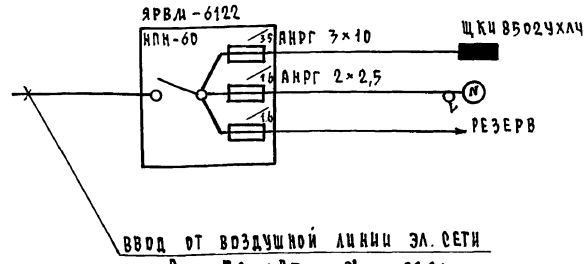

Рр = 5.0 кВт Ур = 22,8 А

Инв. N подл. | Подпись и дата | Взам. инв. N

Инв. N			
Н. контр.	Бородкин		
Нач. отд.	Смирнов		
Гл. спец.	Бородкин		
Инж. I кат.	Крутова		
Черт. конс	Коршунова		
Провер.	Соловьева		

Привязан

144-12-234.91 ЭО

Мансардный одноквартирный 4-комнатный жилой дом	Стадия	Лист	Листов
	Р	1	3
Общие данные	ЦНИИЭП гражданселькстрой		

Копировал Код 24884-01 90 Формат А3

Альбом 1

План этажа

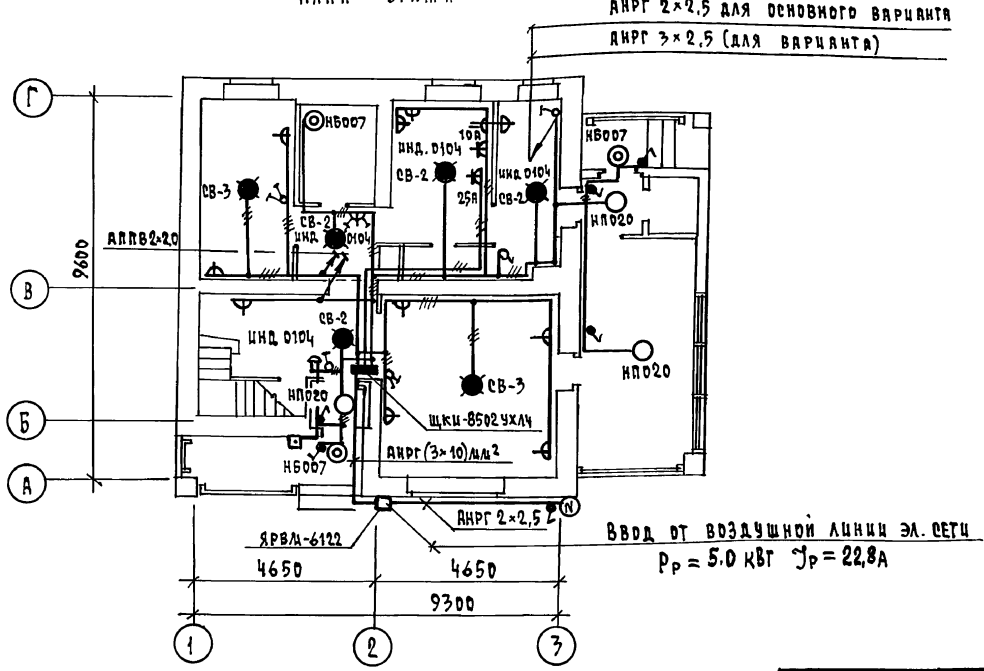

План подвала

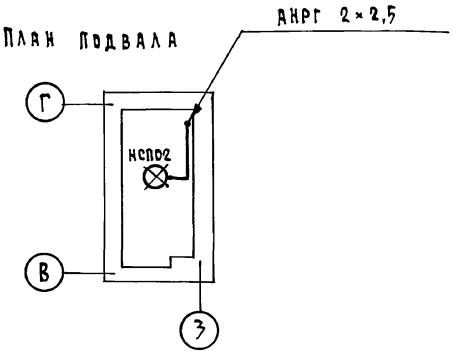

Эл. сеть выполняется:
В квартире - проводом АППВ скрыто в штрабах по стенам и в пустотах плит перекрытий. На мансарде по перегородкам проводом АПРФ открыто на скобах. К светильникам наружной установки - кабелем АНРГ - открыто.

Согласовано: Гл. спец. ОВ Крейнис; Гл. спец. ВК Верховский

Инв. № подл. | Подпись и дата | Взам. инв. №

Привязан

Инв. №

Н. контр.	Бородкин		
Нач. отд.	Смирнов		
Гл. спец.	Бородкин		
Инж. 1 кат	Крутова		
Черт. конс	Коршунова		

144-12-234.91 ЭО

Мансардный одноквартирный 4-комнатный жилой дом.

Стадия	Лист	Листов
Р	2	

Планы расположения осветительных сетей этажа и подвала (основной вариант)

ЦНИИЭП гражданселькстрой

Копировал Инв. № 24884-01 91 Формат А3

Альбом 1

План подвала (вариант)

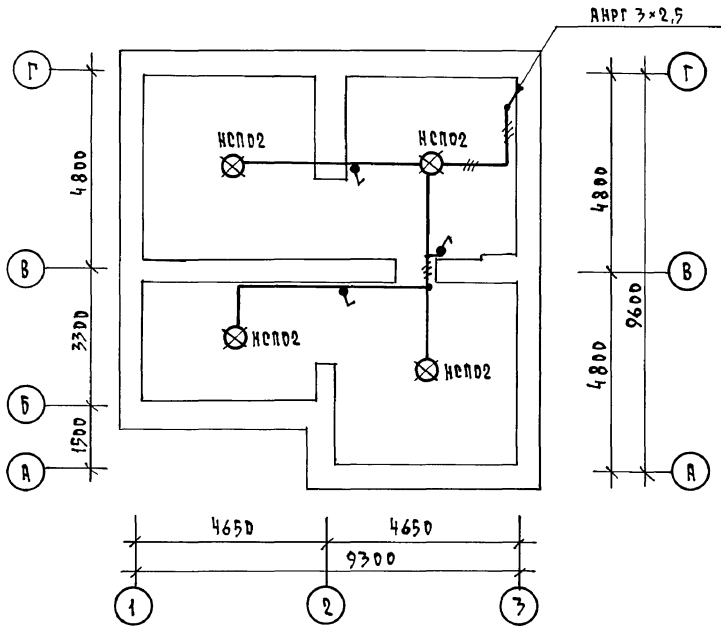

План мансарды

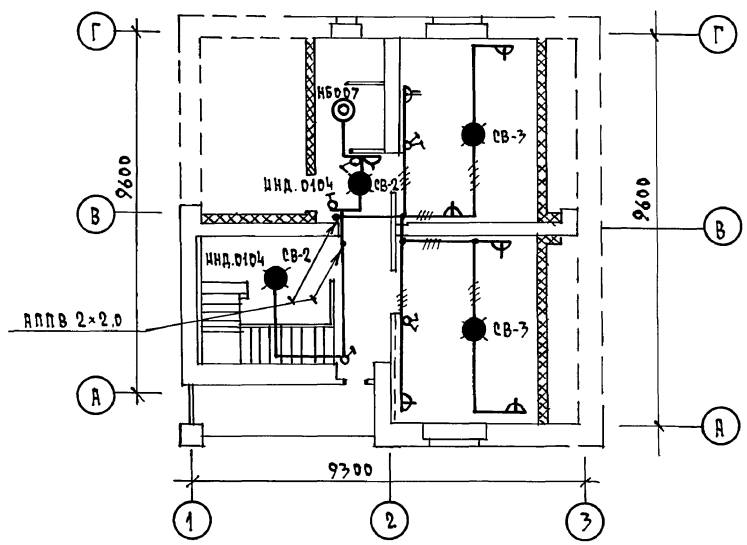

				144-12-234.91		90
Привязан						
			Н.контр.	Бородкин	Мансардный одноквартирный 4-комнатный жилой дом	Стадия: Р; Лист: 3; Листов:
			Нач.отд.	Смирнов		
			Гл.спец.	Бородкин	Планы расположения осветительных сетей мансарды и подвала (вариант)	ЦНИИЭП гражданселькстрой
			Инж.I кат.	Крутова		
Инв.№			Черт.конс.	Коршунова		

Копировал Жур 24884-01 92 Формат А3

Инв.№ подл. | Подпись и дата | Взам.инв.№ | Гл.спец. ОВ Крейнис | Гл.спец. ВК Верховский

Альбом 1

Ведомость рабочих чертежей основного комплекта СС

Лист	Наименование	Примечание
1.	Общие данные	
2.	Схема расположения устройств связи.	
3.	Планы 1 этажа и мансарды. План кровли.	

Ведомость ссылочных и прилагаемых документов

Обозначение	Наименование	Примечание
	Ссылочные документы	
2.190.1/72 выпуск V	Узлы и детали инженерного оборудования жилых и общественных зданий для сельского строительства.	
	Прилагаемые документы	
СС.ВМ	Ведомость потребности в материалах	Альбом 2
СС.СО	Спецификация оборудования	Альбом 3

Основные показатели

Наименование	Ед. изм.	Кол-во
Телефонизация		
Емкость телефонного ввода в том числе		
используемых в данном здании	пар	1
Радиофикация		
Количество абонентских точек	шт.	4
Телевидение		
Количество телевизионных антенн		1

Общие указания

Для защиты устройств связи от атмосферных разрядов проектом предусматривается установка молниезащиты. Молниеотвод выполняется из арматурной стали ф6мм и покрывается битумом за 2 раза. Вертикальный спуск молниеотвода выполняется по стене на штырях или скобах. Для заземления используются электроды из угловой стали разм. 50×50×5мм, забиваемые в землю на 0,5м. Расстояние между ними 5,0м. Электроды соединяются стальной полосой разм. 20×5мм. Количество электродов определяется при привязке проекта в зависимости от электрического сопротивления грунта согласно таблице:

Наименование грунта	Торф, чернозем	Глина, суглинок	Песок
Количество электродов	1	2	4

Типовой проект соответствует действующим нормам и правилам.

Главный инженер проекта /Г.В. Бородкин/
Главный инженер проекта привязки

Инв.№ подл. | Подпись и дата | Взам. инв.№

Привязан

Инв. №

144-12-234.91 СС

Н. контр.	Бородкин		
Нач. отд.	Смирнов		
Гл. спец.	Бородкин		
Вед. инж.	Логинова		
Исполнил	Лихонина		

Мансардный одноквартирный 4-комнатный жилой дом

Стадия	Лист	Листов
Р	1	3

Общие данные

ЦНИИЭП гражданселькстрой

Копировал 24884-01 93 Формат А3

Альбом 1

Схема расположения устройств связи

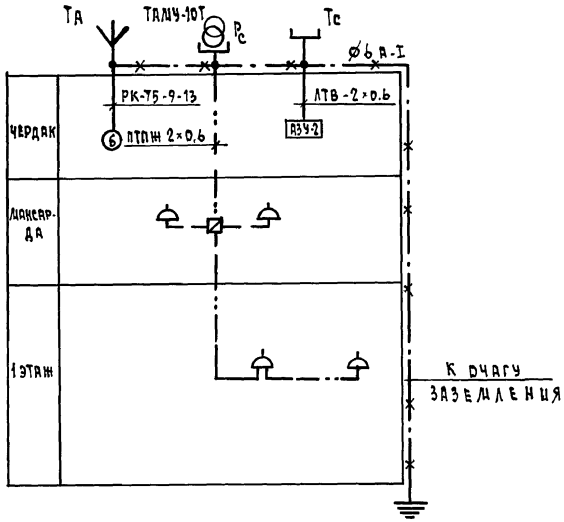

ПРИМЕЧАНИЕ

Установка радиостойки, телефонной стойки и телеантенны на кровле уточняется по месту строительства в зависимости от внешних условий прохождения радиофидера, сетей телефонной связи и источника телевизионных сигналов.

Инв. № подл. | Подпись и дата | Взам. инв. №

					144-12-234.91		СС
Привязан			Н.контр.	Бородкин	Мансардный одноквартирный 4-комнатный жилой дом	Стадия	Лист	Листов
			Нач.отд.	Смирнов		Р	2	
			Гл.спец.	Бородкин	Схема расположения устройств связи	ЦНИИЭП гражданстройпроект		
			Вед.инж.	Логинова				
Инв.№			Исполн.	Лихоница				

Копировал Кор 24884-01 94 Формат А3

Альбом 1

План 1 этажа

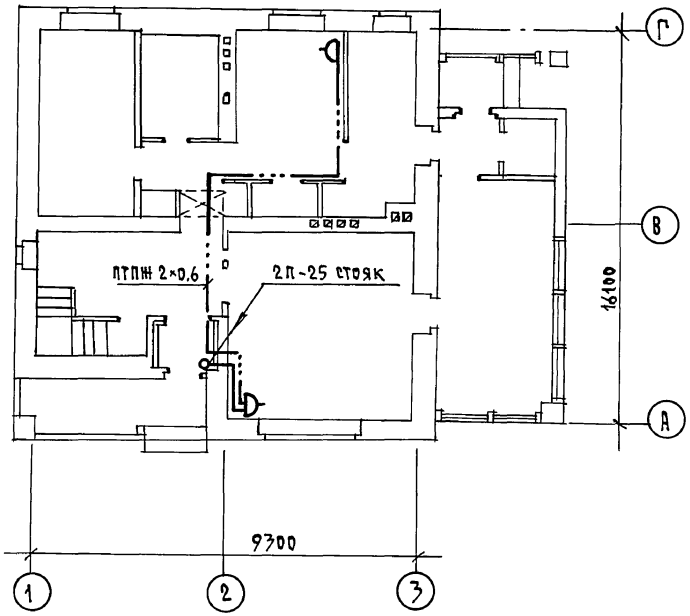

План мансарды

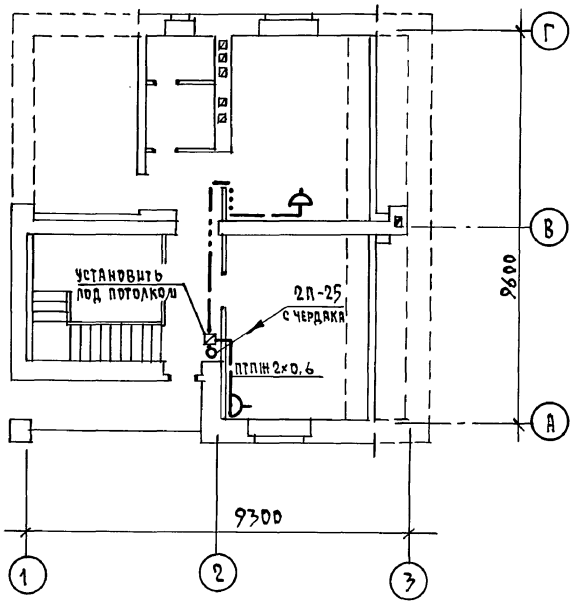

План кровли

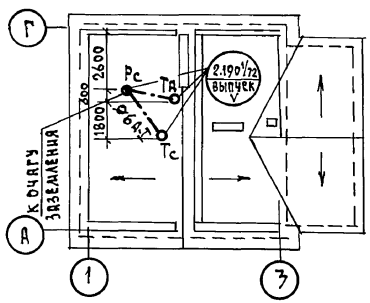

				144-12-234.91	ОС
Привязан		Н. контр.	Бородкин	Мансардный одноквартирный 4-комнатный жилой дом	Стадия: Р; Лист: 3; Листов:
		Нач. отд.	Смирнов		
		Гл. спец.	Бородкин		
		Вед. инж.	Логинова	Планы 1 этажа и мансарды. План кровли.	ЦНИИЭП гражданстельстрой
Инв. №		Исполнил	Лихомина		

Инв. № подл. | Подпись и дата | Взам. инв. №

Копировал Кол 24884-01 95 Формат А3

Альбом 1

ВЕДОМОСТЬ ССЫЛОЧНЫХ И ПРИЛАГАЕМЫХ ДОКУМЕНТОВ

Обозначение	Наименование	Примечание
	Ссылочные документы	
5.905-10 в.1	Установка газовых приборов и аппаратов в жилых и коммунально-бытовых зданиях	
5.905-8	Узлы и детали крепления газопроводов	
5.905-13 в.1	Шкафные индивидуальные баллонные установки	
	Прилагаемые документы	
ГСВ.СО	Спецификация оборудования	Альбом 2
ГСВ.ВМ.	Ведомость потребности в материалах	Альбом 3

ТЕХНИКО-ЭКОНОМИЧЕСКИЕ ПОКАЗАТЕЛИ

№№ п/п	Наименование	Показатели
1	Давление газа перед приборами МПа (мм вод. ст.)	0,003 (300)
2	Теплота сгорания газа кДж/Нм³ (ккал/м³)	92400 (22000)
3	Расход металла на дом (т)	0,128
4	Расход газа на ввод (м³/час)	0,44

ОБЩИЕ УКАЗАНИЯ

Газоснабжение жилого дома запроектировано, как вариант, от 2-баллонной установки сжиженного газа.

Производство и приемку монтажных работ по газооборудованию выполнить в соответствии со СНиП 3.05.02-88; СНиП III-4-80; „Правил безопасности в газовом хозяйстве" Госгортехнадзора, изд. 1982г.

Проект газоснабжения должен быть согласован с предприятием газового хозяйства.

Типовой проект соответствует действующим нормам и правилам.

Гл. инженер проекта /Ютландов/

План

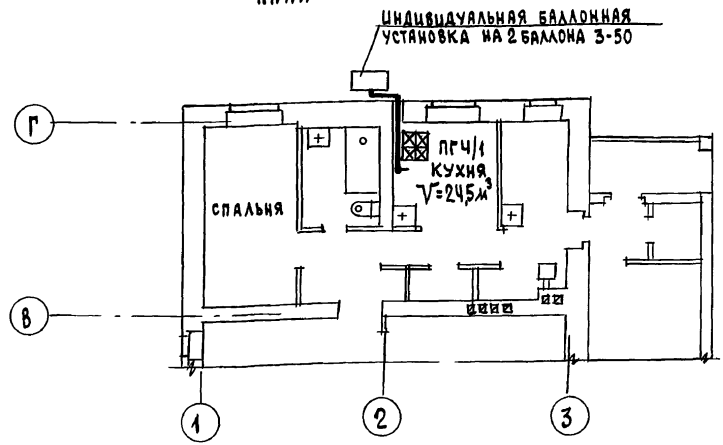

Схема газооборудования

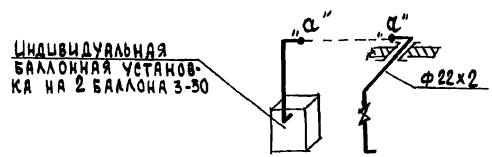

Привязан			
Инв. №			
	144-12-234.91		ГСВ
Н.контр.	Ютландов		Мансардный одноквартирный 4-комнатный жилой дом
Нач.маст.	Смирнов		Стадия: Р; Лист: 1; Листов: 1
Гл.спец.	Ютландов		Общие данные. План. Схема газооборудования
Инженер	Ушакова		ЦНИИЭП граждансельстрой
Проверил	Ютландов		

24884-01

Инв. № | Подпись и дата | Взам. инв. №

gost.e-ecolog.ru