КОМПЛЕКСНАЯ СЕРИЯ 135 ТИПОВЫЕ ПРОЕКТЫ КРУПНОПАНЕЛЬНЫХ ЖИЛЫХ И ОБЩЕСТВЕННЫХ ЗДАНИЙ

ТИПОВОЙ ПРОЕКТ 188-135-241.85

ОДНОЭТАЖНЫЙ ОДНОКВАРТИРНЫЙ 3 КОМНАТНЫЙ ЖИЛОЙ ДОМ С МОНОЛИТНЫМИ НАРУЖНЫМИ СТЕНАМИ

АЛЬБОМ I

ЧАСТЬ 1 АРХИТЕКТУРНО-СТРОИТЕЛЬНЫЕ ЧЕРТЕЖИ.

21561 — 01
ЦЕНА 4-10
ОТПУСКНАЯ ЦЕНА
НА МОМЕНТ РЕДАКЦИИ

gost.e-ecolog.ru

Инв. №

Привязан

Коп.

Ал.I ч.1

КОМПЛЕКСНАЯ СЕРИЯ 135 ТИПОВЫЕ ПРОЕКТЫ КРУПНОПАНЕЛЬНЫХ ЖИЛЫХ И ОБЩЕСТВЕННЫХ ЗДАНИЙ

ТИПОВОЙ ПРОЕКТ 188-135-241 .85

ОДНОЭТАЖНЫЙ ОДНОКВАРТИРНЫЙ 3 КОМНАТНЫЙ ЖИЛОЙ ДОМ

С МОНОЛИТНЫМИ НАРУЖНЫМИ СТЕНАМИ

АЛЬБОМ I

СОСТАВ ПРОЕКТА

АЛЬБОМ I ЧАСТЬ 1	АРХИТЕКТУРНО – СТРОИТЕЛЬНЫЕ ЧЕРТЕЖИ НИЖЕ И ВЫШЕ ОТМЕТКИ 0.00
АЛЬБОМ I ЧАСТЬ 2	САНИТАРНО – ТЕХНИЧЕСКИЕ ЧЕРТЕЖИ И ЭЛЕКТРОТЕХНИЧЕСКИЕ ЧЕРТЕЖИ
АЛЬБОМ I ЧАСТЬ 3	СМЕТЫ

ЧАСТЬ 9 РАЗДЕЛ 9.1-80. Узлы и детали. Монтажные узлы и детали. Изделия заводского изготовления ГОСТ 1359-78

ЧАСТЬ 10 РАЗДЕЛЫ: 10.3.1-126; 10.3.1-127; 10.12.1-35; 10.13-88; 10.5-1; 10.5-4; 10.5-7; 10.4.1-1; 10.1.1-3; 10.2.1-49; 10.12-1-35; 10.7-35; 10.7-4

СЕРИИ: 1.112-5 вып.2; 2.144-1; 1-136.5-16; 1.136.10 1-136.5-17; 1-136.5-19; 1.172-4; 2.160-18.2; 1.188.5

Разработан КБ по железобетону им. А. А. Якушева.	Проект утвержден Госстроем РСФСР письмо № 17-12/888 от 20.05.85г. Рабочие чертежи введены в действие КБ по железобетону им. А. А. Якушева приказ № 121 от 23.07.85.		Привязан:
Начальник КБ В. Болтинский Гл. инженер КБ В. Сабуров.		Инв. №	

ТИПОВОЙ ПРОЕКТ 188-135-241.85 /ОДНОЭТАЖНЫЙ ОДНОКВАРТИРНЫЙ 3 КОМНАТНЫЙ ЖИЛОЙ ДОМ/

Разработан КБ по железобетону им.А.А.Якушева /109088 г.Москва, 1-ая ул.Машиностроения д.5/
Проект утвержден Госстроем РСФСР /письмо №17-42/808 от 20.05.85г./.
Введен в действие КБ по железобетону им.А.А.Якушева /приказ №121 от 23.07.85г./.

Авторский коллектив: архитекторы - Матяшев Ю., Шаплыко Н.
конструкторы - Болтинский В., Афанасьев П., Смирнова Е., Тельнов К., Тененбаум Н., Штритер К.

Общая характеристика.

Область применения т.п. 188-135-241.85
Вес снегового покрова 1.0 КПА (100кгс/м²)
Скоростной напор ветра 0.45 КПА(45кг/м²).
Расчетная температура наружного воздуха до -40°С
Степень огнестойкости V.
Типовой проект 188-135-241.85 входит в состав серии 135 (крупнопанельные жилые дома и блок-секции) характеризующиеся несущими поперечными и самонесущими продольными стенами, при шаге поперечных стен 3.0 м. и 6.3 м. с опиранием панелями перекрытий на стены по двум сторонам.
Прочность и устойчивость конструкций обеспечивается совместной работой поперечных и продольных стен с дисками перекрытий.

Лист	Наименование	Стр.	Примечание
1	Общие данные (начало)	2	
2-4	Общие данные (продолжение).	3-5	
5	Общие данные (окончание)	6	
6	Фасад „1-3"	7	
7	Фасад „3-1"	8	
8	Фасад „А-Б"	9	
9	Фасад „Б-А"	10	
10	Фасад „1-3" (вариант)	11	
11	Фасад „Б-А" (вариант).	12	

Настоящий проект выполнен в соответствии с действующими нормами и правилами.
Гл. конструктор отдела К. Штритер
Гл. архитектор проекта Ю. Матяшев
1984 г.

Привязка настоящего типового проекта выполнена в соответствии с действующими нормами и правилами.
Гл. конструктор отдела
Гл. архитектор проекта.

Гл.кон.КБ	П.Афанасьев	
Зав.отд.	К.Тельнов	
Гл.кон.отд	К.Штритер	
Гл.арх.пр.	Ю.Матяшев	
Рук.бр.кон.	Н.Тененбаум	
Вед.кон.	Е.Смирнова	
Архитект.	Н.Шаплыко	

Т.П. 188-135-241/8.5 АС 4.1
С монолитными наружными стенами.

Одноэтажный одноквартирный 3 комнатный жилой дом.	Стадия	Лист	Листов
	Р	1	53
Общие данные (начало).	КБ по железобетону им. А.А. Якушева,		

21561-01 3

Ал. I ч. 1

Инв. № подл. | Подпись и дата | Взам. инв. №

Ал. I ч. 1

Лист	Наименование	Стр.	Примечание
12	План	13	
13	План отделочных работ	14	
14	Разрез I-I; II-II.	15	
15	Вход N1	16	
16	Вход N2	17	
17	Вход N1 (вариант)	18	
18	Вход N2 (вариант).	19	
19	План свайного поля. Развертки по осям „А"; „3" Буронабивные сваи.	20	
20	Развертки по осям „1"; „2"; по 2-2. Сечения 1-1 и 3-3. Буронабивные сваи.	21	
21	План свайного поля. Развертки по оси „3" по 2-2 Сечение 1-1 (вариант пирамидальных свай).	22	
22	Разрезы по осям „А", 1; 2, по 3-3; 4-4 (вариант пирамидальных свай).	23	
23	План фундаментов. Сечение 1-1 (вариант).	24	
24	Развертки по осям „А"; „1" по 3-3. Сечение 2-2 (вариант).	25	
25	Приямок. План, разрезы. Спецификация изделий на приямок.	26	
26	Армирование наружных стен ниже отм. 0.000	27	
27	Раскладка бетонных столбиков БС-1. Съемный деревянный щит СЩ-1.	28	
28	Армирование наружных стен выше отм. 0.000	29	

Лист	Наименование	Стр.	Примечания
29	Монтажные планы чердачных перекрытий. Монтажный план внутренних стен.	30	
30	Деталь пола. Узлы III и VI	31	
31	Узлы „3", „IV" Сечение 6-6	32	
32	План раскладки стропильных щитов и ферм.	33	
33	Разрез I-I. План кровли.	34	
34	Разрез II-II.	35	
35	Узлы „1"; „2"; „3"; „4" Сечения А-А; Б-Б.	36	
36	Узлы крепления и утепления вентблоков чердака	37	
37	Фасады и план веранды.	38	
38	Фасады и план веранды (вариант).	39	
39	План балок пола веранды. Разрезы 1-1, 2-2.	40	
40	Веранда. План раскладки стропил. Узлы „1÷3".	41	
41	План раскладки стропил (вариант). Узлы по веранде „4÷9".	42	
42	Архитектурные детали Н-1 и Н-2	43	
43	Архитектурные детали. Армирование.	44	
44	Сварные каркасы К-1÷К-4, К-8.	45	
45	Сварные каркасы К-5÷К-7, К-9	46	
46	Сводная спецификация	47	
47	Сводная спецификация	48	
48	Сводная спецификация	49	
49	Спецификация древесины на крышу и на входы N1 и N2 (вариант).	50	
50	Спецификация древесины на веранду и на входы №1 и №2	51	
51	Спецификация столярных изделий.	52	

Н. контр.	К. Штритер	
Зав. отд.	К. Тельнов	
Гл. кон. от	К. Штритер	
Гл. арх. пр.	Ю. Матяшев	
Рук. гр. к.	Н. Тенебаум	
Вед. кон.	Е. Смирнова	
Архитек.	Н. Шаплыко	
Проверил	Ю. Матяшев	

Т. П. 188-135-241.85 АС 4.1
С монолитными наружными стенами.

Одноэтажный одноквартирный 3 комнатный жилой дом.

Стадия	Лист	Листов
Р	2	53

Общие данные (продолжение).

КБ по железобетону им. А. А. Якушева

Привязан:

Инв. №

Инв. № подл. | Подпись и дата | Взам. инв. №

ВЕДОМОСТЬ ПРИЛАГАЕМЫХ ДОКУМЕНТОВ

ЧАСТЬ		РАЗДЕЛ	
N N	НАИМЕНОВАНИЕ	N N	НАИМЕНОВАНИЕ
1	2	3	4
		Ч.9 Р.9.1-80	Узлы и детали. Монтажные узлы и детали
	ИЗДЕЛИЯ ЗАВОДСКОГО ИЗГОТОВЛЕНИЯ СЕРИЯ 135	Ч.10 Р.10-3.1-126	Многопустотные панели перекрытия с пустотами диаметром ⌀159мм. Рабочие чертежи изделий. Арматурные изделия.
		Ч.10 Р.10.3.1-127	Многопустотные панели перекрытия из керамзитобетона с пустотами диаметром 159мм. Рабочие чертежи изделий. Арматурные изделия
		Ч.10 Р10.12.1-35	Дополнительные изделия.
		Ч.10 Р10.13-88	Калькуляция сметных изделий
		Ч.10 Р.10.5-1 Ч.10 Р.10.5-4 Ч.10 Р.10.5-7	Перегородки железобетонные и керамзитобетонные.
		Ч.10 Р.10.4.1-1 Ч.10 Р.10.4.1-3	Разные железобетонные изделия. Рабочие чертежи.
		Ч.10 Р.10.2.1-49	Внутренние стеновые панели из тяжелого бетона и керамзитобетона. Рабочие чертежи изделий. Арматурные изделия.
		Ч.10 Р.10.12.1-35	Дополнительные изделия.
		Ч.10 Р10.7-35 Ч.10 Р10.7-4	Металлические изделия.

ВЕДОМОСТЬ ССЫЛОЧНЫХ ДОКУМЕНТОВ

	ЧАСТЬ	РАЗДЕЛ	
N N	НАИМЕНОВАНИЕ	N N	НАИМЕНОВАНИЕ
1	2	3	4
		ГОСТ 1359-78	Блоки бетонные для стен подвалов
		Сер.1.412-5 вып.2	Типовые изделия. Плиты железобетонные для ленточных фундаментов.
		Сер.2.144-1	Узлы полов жилых зданий
		Серия 1-136.5.16	Окна и балконные двери со спаренными и раздельными переплетами и полотнами.
		Серия 1-136-10	Двери деревянные, внутренние для жилых и общественных зданий.
		Серия 1-136.5-19	Двери деревянные входные и служебные для жилых и общественных зданий.
		Серия 1-136.5-17	Окна и балконные двери с тройным остеклением.
		Серия 1.172-4	Встроенные шкафы шкафы-перегородки и антресоли каркасной конструкции из унифицированных блоков для жилых зданий.
		Серия 2.160.18.2	Детали покрытий жилых зданий чердачные покрытия.
		Сер.1.188.5 вып.6	Железобетонные кабины санитарно-технических узлов.

ВЕДОМОСТЬ ОСНОВНЫХ КОМПЛЕКТОВ РАБОЧИХ ЧЕРТЕЖЕЙ

	ЧАСТЬ	РАЗДЕЛ	
N N	НАИМЕНОВАНИЕ	N N	НАИМЕНОВАНИЕ.
		АЛ.I ч.1	Архитектурно-строительные чертежи
		АЛ.I ч.2	Санитарно-технические и электротехнические чертежи.
		АЛ.I ч.3	Сметы
		АЛ.I ч.4	Спецификация оборудования.
		АЛ.I ч.5	Ведомости потребности в материалах.

Ал I ч. 1

Инв.№ подл. | Подпись и дата | Взам.инв.№

Н.контр.	К. Штритер	
Зав.отд.	К. Тельнов	
Гл.кон.от.	К. Штритер	
Гл.арх.пр.	Ю. Матяшев	
Рук.бриг.	Н. Тененбаум	
Архитект.	Н. Шаплыко	
Проверил	Ю. Матяшев	

Т.П. 188-135-241.85 4.1 АС
С МОНОЛИТНЫМИ НАРУЖНЫМИ СТЕНАМИ

Одноэтажный одноквартирный 3 комнатный жилой дом

Стадия	Лист	Листов
Р.	3	53

Общие данные (продолжение).

КБ по железобетону им. А.А. Якушева

Привязан:

Инв. №

21561-01 5

Ал. I ч 1

Пояснительная записка.

Типовой проект одноэтажного 1 квартирного 3 комнатного дома разработан в панельных конструкциях серии 135, с монолитными наружными стенами и предназначен для строительства в сельской местности в I в подрайоне во II и III климатических районах с обычными геологическими условиями. строительства с расчетной зимней температурой наружного воздуха - 20°С, -30°С (основное решение) - 40°С

Проект разработан Конструкторским Бюро по железобетону Госстроя РСФСР на основании плана бюджетных проектных работ РСФСР на 1984г. и задания, на проектирование, выданного Госстроем РСФСР 25 июня 1984 г.

Здание II класса, V степени огнестойкости и II степени долговечности, фундаменты разработаны для расчетного сопротивления грунта R_0=0.2 МПА.

Архитектурно-планировочное и конструктивное решение.

Дом состоит из одной квартиры типа 3Б. В квартире запроектирована общая комната, 2спальни, большая кухня, прихожая, раздельный санузел. При кухне предусмотрено подсобное помещение для хозяйственных нужд. В квартире имеются встроенные шкафы, антресоли, кладовые, к общей комнате примыкает остекленная веранда.

Фасады дома запроектированы в 2 вариантах. Наружные стены основного варианта решаются без обрамления окон, вариант - с обрамлением окон железобетонными наличниками. Наружные стены могут иметь различные варианты отделки: под окраску, набрызгом декоративного раствора с гранитной или мраморной крошкой.

Фундаменты - Буронабивные сваи (основное решение) пирамидальные сваи и малозаглубленные ленточные фундаменты (варианты) Фундаменты запроектированы для расчетного давления на основание 0.2 МПА на глубине 1.5-2.0 м.

Наружные стены - из монолитного керамзитобетона толщиной 300, 350, 400мм соответственно при плотностях бетона в сухом состоянии 1100, 1000 и 900 кг/м^3. Марка бетона 50.

Внутренние стены - несущие панели из тяжелого бетона (основное решение) или легкого бетона (вариант) с уменьшенным армированием толщиной 160мм. Высота панелей - на этаж. Марка бетона-100.

Чердачные перекрытия - многопустотные панели из тяжелого бетона шир. 2380 (основное решение); (вариант) высотой 220мм. с уменьшенным армированием. Марка бетона панелей перекрытия 200. Имеется также вариант панелей перекрытий шириной 1190 мм. из легкого бетона марки 150 с уменьшенным армированием.

Перегородки - крупнопанельные гипсобетонные толщиной 80 мм. (основное решение) или керамзитобетонные (вариант).
В санузлах - железобетонные толщиной 50 мм. (основное решение) или вариант объемных сантехкабин по серии 1.188-5.

Технико-экономические показатели.

Наименование	Единица измер.	По проекту	По привязке
Строительный объем здания	куб. м.	275.98	
в том числе подземной части	куб. м.	7.88	
Площадь застройки.	кв. м.	115.00	
Приведенная общая площадь.	кв. м.	77.14	
Общая площадь	кв. м.	71.24	
Жилая площадь.	кв. м.	43.38	
Площадь летних помещений.	кв. м.	11.80	
K I $\frac{\text{Жилая площадь}}{\text{Общая площадь.}}$	—	0.61	
K II $\frac{\text{Строительный объем}}{\text{Жилая площадь.}}$	—	6.27	
Общая сметная стоимость	тыс. руб.	11.52	
в том числе:	—		
Стоимость строительно-монтажных	тыс. руб	11.52	
Стоимость 1 куб. м. здания	руб.	41.74	
Стоимость 1 кв. м. жилой площади.	руб.	265.56	
Стоимость 1 кв. м. общей площади	руб.	161.70	
Стоимость 1 кв. м. общей приведенной площ.	руб.	149.30	
Стоимость 1 квартиры.	тыс. руб	11.52	
Расход стали натуральной на 1 кв. м. прив. общей площади.	кг.	16.00	

Крыша - деревянная из сборных стропильных щитов. Конструкцию утеплителя по чердачному перекрытию - см. таблицу.

Н. контр.	К. Штритер	
Зав. отд.	К. Тельнов	
Гл. кон. от.	К. Штритер	
Гл. арх. пр.	Ю. Матяшев	
Рук. бр. К.	И. Тененбаум	
Архитект.	Б. Пащенко	
Проверил	Ю. Матяшев	

Привязан:

Инв. №

Т.П. 188-135-241.85. 4.1 АС
С монолитными наружными стенами.

Одноэтажный одноквартирный 3 комнатный жилой дом.	Стадия	Лист	Листов
	Р	4	53
Общие данные.	КБ по железобетону им. А.А. Якушева		

Инв. № подл. | Подпись и дата | Взам. инв. №

21561-01 6

Ведомость объемов сборных бетонных и железобетонных конструкций по рабочим чертежам основного комплекта марки АС

Наименование группы элементов конструкций	Код	Кол-во ($м^3$)	Примечания
Блоки стеновые	583500	0.15	
Плиты перекрытия	584200	9.97	
Перегородки	583300	5.21	
Прочие изделия	589400	1.75	
Вентблоки	589600	0.58	
Всего бетона и железобетона	589999	17.66	

Указания по производству работ в зимнее время

При заделке и герметизации стыков и швов должны обеспечиваться прочность, монолитность и морозостойкость бетона (раствора) в стыках. Бетонные смеси и растворы для заделки стыков и швов следует приготовлять на быстротвердеющих портландцементах или на портландцементах марки 400 и выше.

Поверхность стыков и швов перед укладкой раствора методом замораживания очищать от снега и наледи и отогревать до температуры не менее +15°С

Марка раствора швов и стыков должна быть не менее 100

При производстве по монтажу сборных железобетонных конструкций, в том числе следует руководствоваться указаниями СНиП III-16.80. Способы производства работ по бетонированию монолитных наружных стен в зимних условиях должны обеспечивать получение прочности бетона к моменту возможного замерзания равной 3.5 МПА /70% процентной прочности)

При производстве монолитных бетонных работ, в том числе в зимних условиях, следует руководствоваться указаниями СНиП III-15-76.

Схема нормативных нагрузок на отм. - 0.880

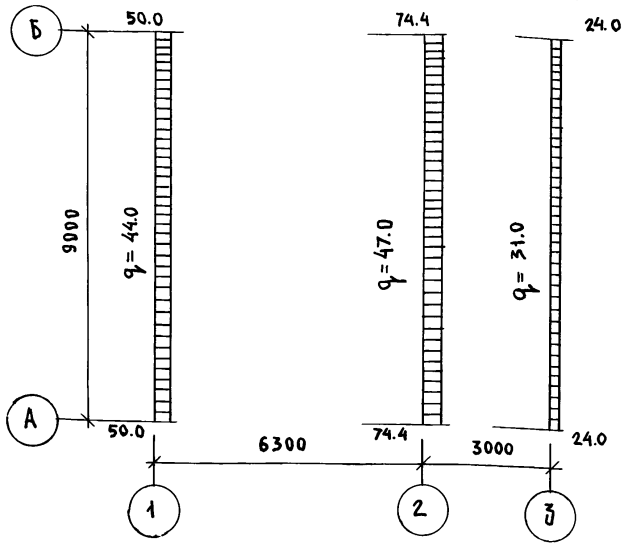

1. Равномерно распределенные нагрузки даны в кн/мп. сосредоточенные в кн.
2. Принятые нагрузки (нормативные):
   - а) крыша (в том числе снег 100 кн/м²) - 1.35 кн/м²
   - б) чердачное перекрытие h = 220 мм - 3.25 кн/м²
   - в) временная нагрузка на чердак 0.75 кн/м²
   - г) Наружные стены из легкого бетона γ = 1000 кг/м³, толщиной 350 мм
   - д) Внутренние стены - 10 кн/м²

Ал. I ч.1

Инв. № подл. | Подпись и дата | Взам. инв. №

Н. контр.	К. Штритер		
Зав. отд.	К. Тельнов		
Гл. кон. от.	К. Штритер		
Гл. арх. пр.	Ю. Матяшев		
Рук. бр. кон.	Н. Тененбаум		
Архитект.	Н. Шапыко		

Привязан:

Инв. №

188 - 135 - 241.85 АС ч.1
С монолитными наружными стенами

Одноэтажный одноквартирный 3 комнатный жилой дом

Стадия	Лист	Листов
Р	5	

Общие данные (окончание)

КБ по железобетону им. А.А. Якушева

Фасад „1-3"

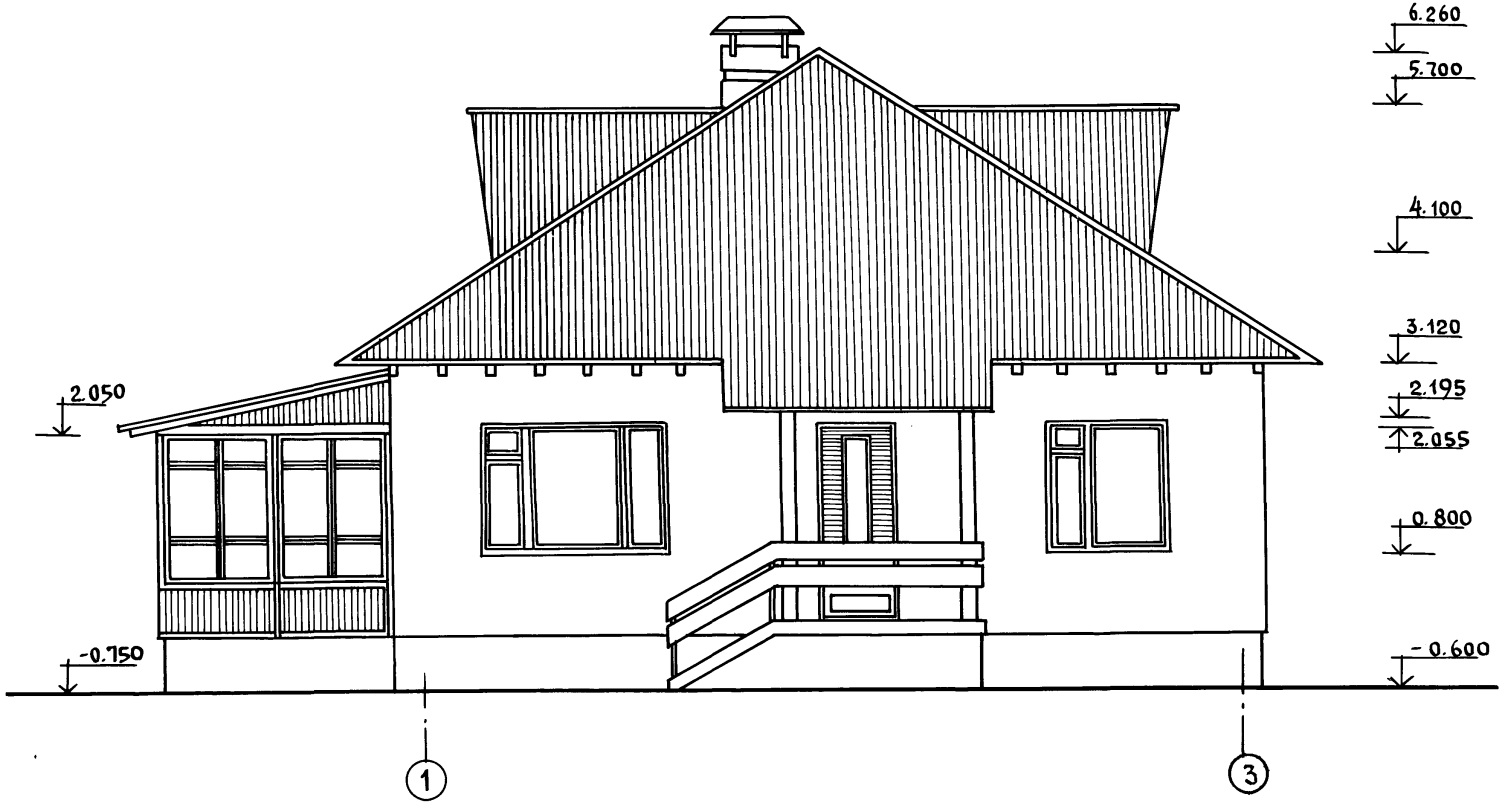

Ал. Г ч1

Инв. № подл.	Подпись и дата	Взам. инв. №

Н.контр	К.Штритер		
Зав.отд.	К.Тельнов		
Гл.кон.отд	К.Штритер		
Гл.арх.пр	Ю.Матяшев		
Рук.бр.кон	И.Тененбаум		
Архитект	Н.Шаплыко		
Проверил	Ю.Матяшев		

Привязан:

Инв. №

Т.П. 188-135-241.85 4.1 АС
С монолитными наружными стенами

Одноэтажный одноквартирный 3 комнатный жилой дом.

Стадия	Лист	Листов
Р	6	53

Фасад „1-3"

КБ по железобетону им. А.А. Якушева

21561-01 8

Фасад „3-1"

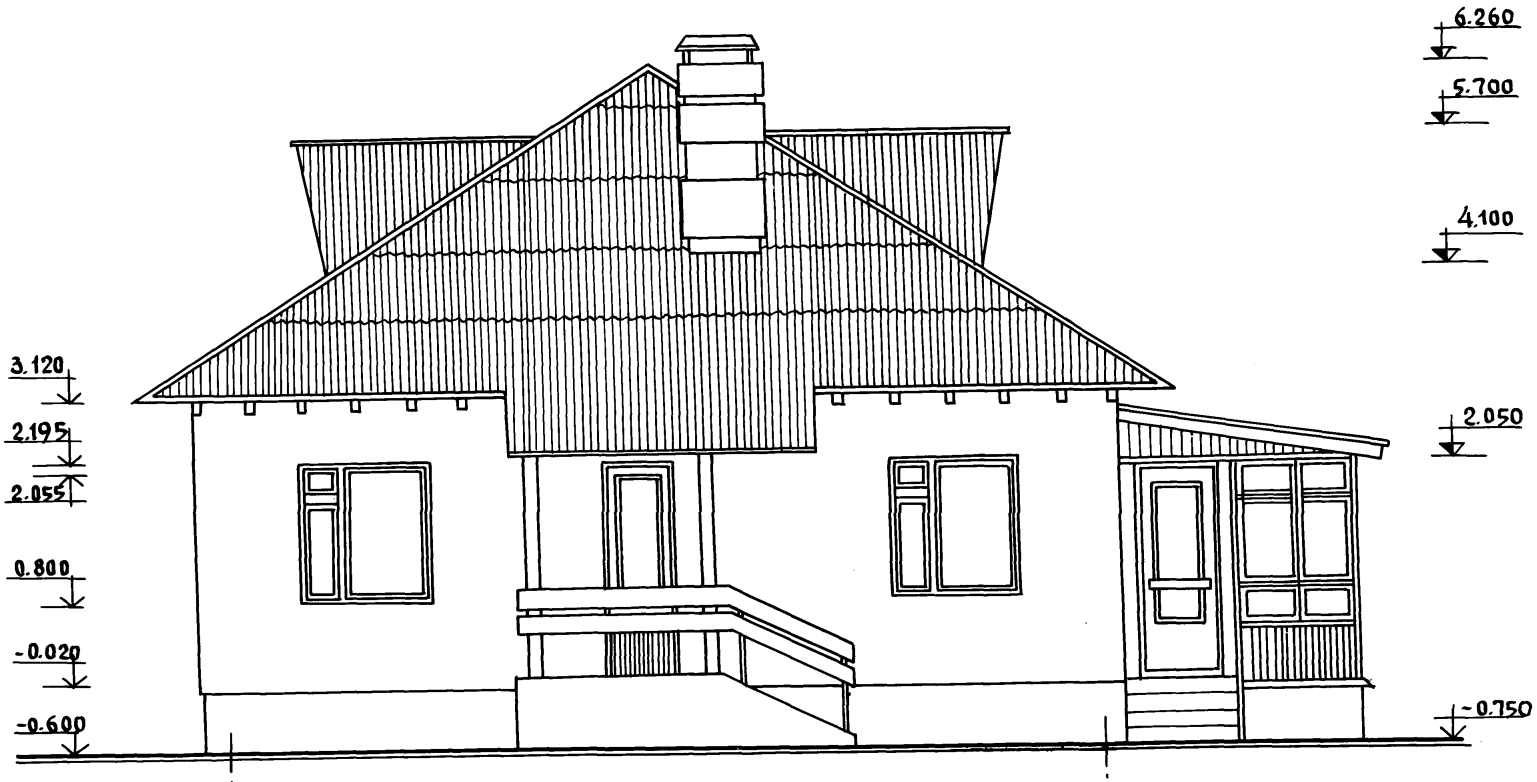

Ал. I ч. 1

Инв. № подл. | Подпись и дата | Взам. инв. №

Н.контр.	К.Штритер	
Зав.отд	К. Тельнов	
Гл.кон.от.	К. Штритер	
Гл.арх.пр	Ю.Матяшев	
Рук.бр.ком	Н.Тененбаум	
Архитект	Н. Шаплыко	
Проверил	Ю Матяшев	

Привязан:

Инв. №

т.п. 188-135-241.8.5 АС 4.1
С монолитными наружными стенами

Одноэтажный одноквартирный 3 комнатный жилой дом.

Стадия	Лист	Листов
Р	7	53

Фасад „3-1"

КБ по железобетону им. А.А. Якушева

Фасад „А-Б"

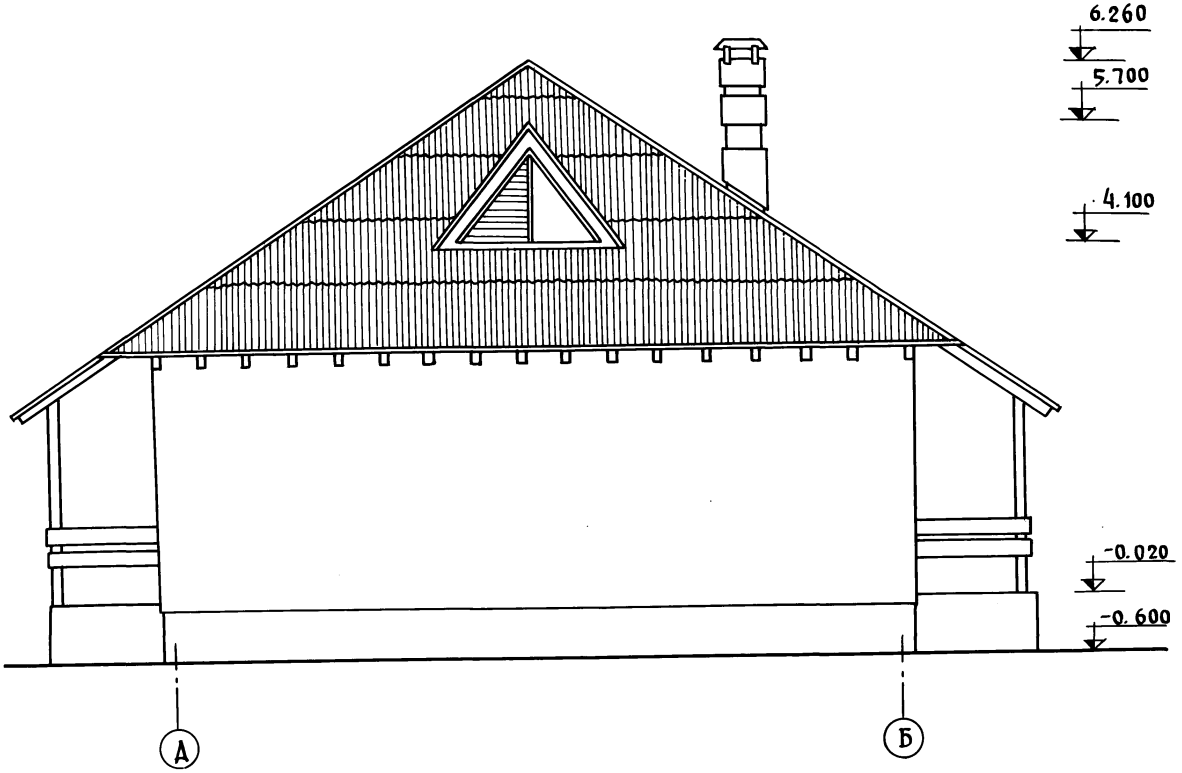

Ал. I ч. 1

Н.КОНТР.	К.ШТРИТЕР		
ЗАВ. ОТД.	К.ТЕЛЬНОВ		
ГЛ. КОНСТ.	К.ШТРИТЕР		
ГЛ. АРХ. ПР.	Ю.МАТЯШЕВ		
РУК. БР. КОНСТ.	Н.ТЕНЕНБАУМ		
АРХИТЕКТ	Н.ШАПЛЫКО		
ПРОВЕРИЛ	Н.МАТЯШЕВ		

Т.П. 188-135-241.85 АС 4.1
С МОНОЛИТНЫМИ НАРУЖНЫМИ СТЕНАМИ

ПРИВЯЗАН:

ИНВ. Н

ОДНОЭТАЖНЫЙ ОДНОКВАРТИРНЫЙ 3 КОМНАТНЫЙ ЖИЛОЙ ДОМ.	СТАДИЯ	ЛИСТ	ЛИСТОВ
	Р	8	53

ФАСАД А-Б.

КБ ПО ЖЕЛЕЗОБЕТОНУ ИМ. А.А. ЯКУШЕВА

ИНВ. Н ПОДЛ. | ПОДПИСЬ И ДАТА | ВЗАМ. ИНВ. Н

21561-01 10

Ал I ч. 1

Фасад „Б-А"

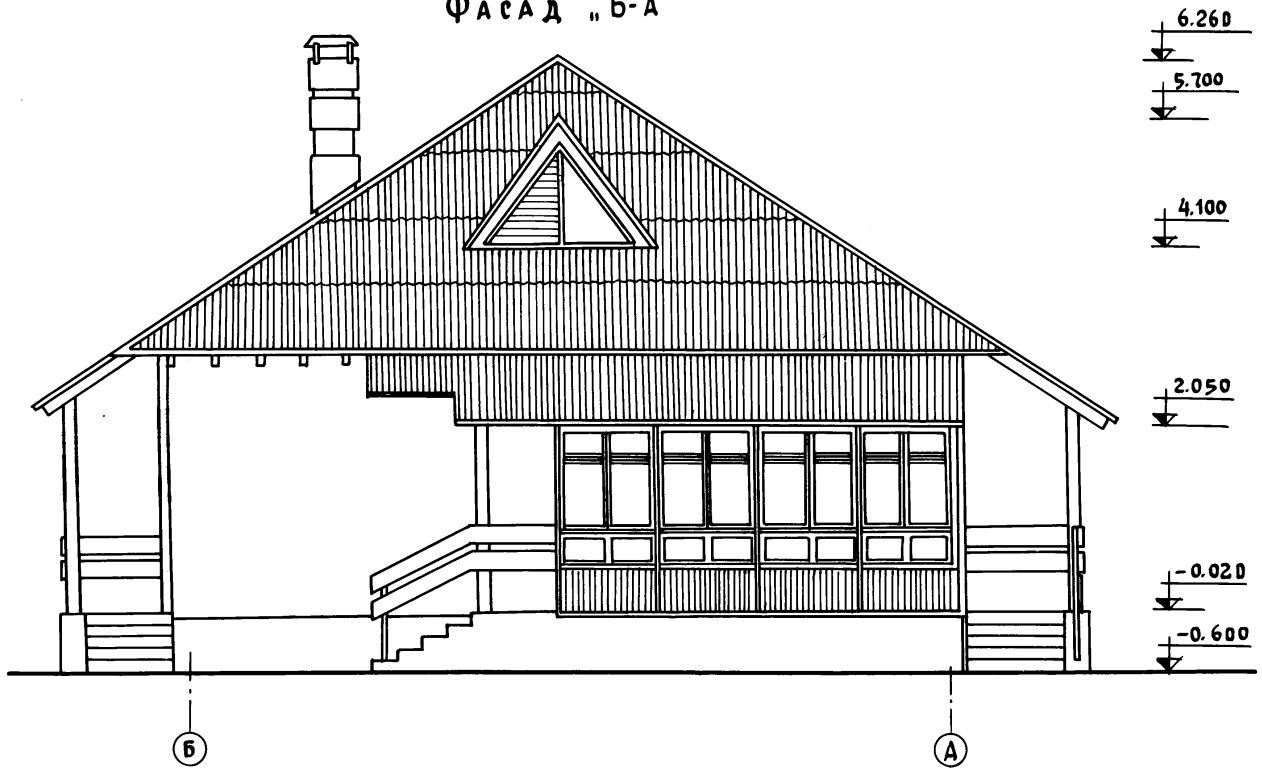

Н.контр.	К.Штритер	
Зав. отд.	К.Тельнов	
Гл. кон. отд	К.Штритер	
Гл. арх. пр	Ю.Матяшев	
Рук.бр.кон	И.Тененбаум	
Архитект	Н.Цапыко	
Проверил	Ю.Матяшев	

Т.П. 188-135-241.85 4.1 АС
С монолитными наружными стенами

Одноэтажный одноквартирный 3 комнатный жилой дом.

Стадия	Лист	Листов
Р	9	53

Фасад „Б-А"

КБ по железобетону им. А.А. Якушева

Привязан:

Инв. №

Инв. № подл. | Подпись и дата | Взам. инв. №

Фасад 1-3

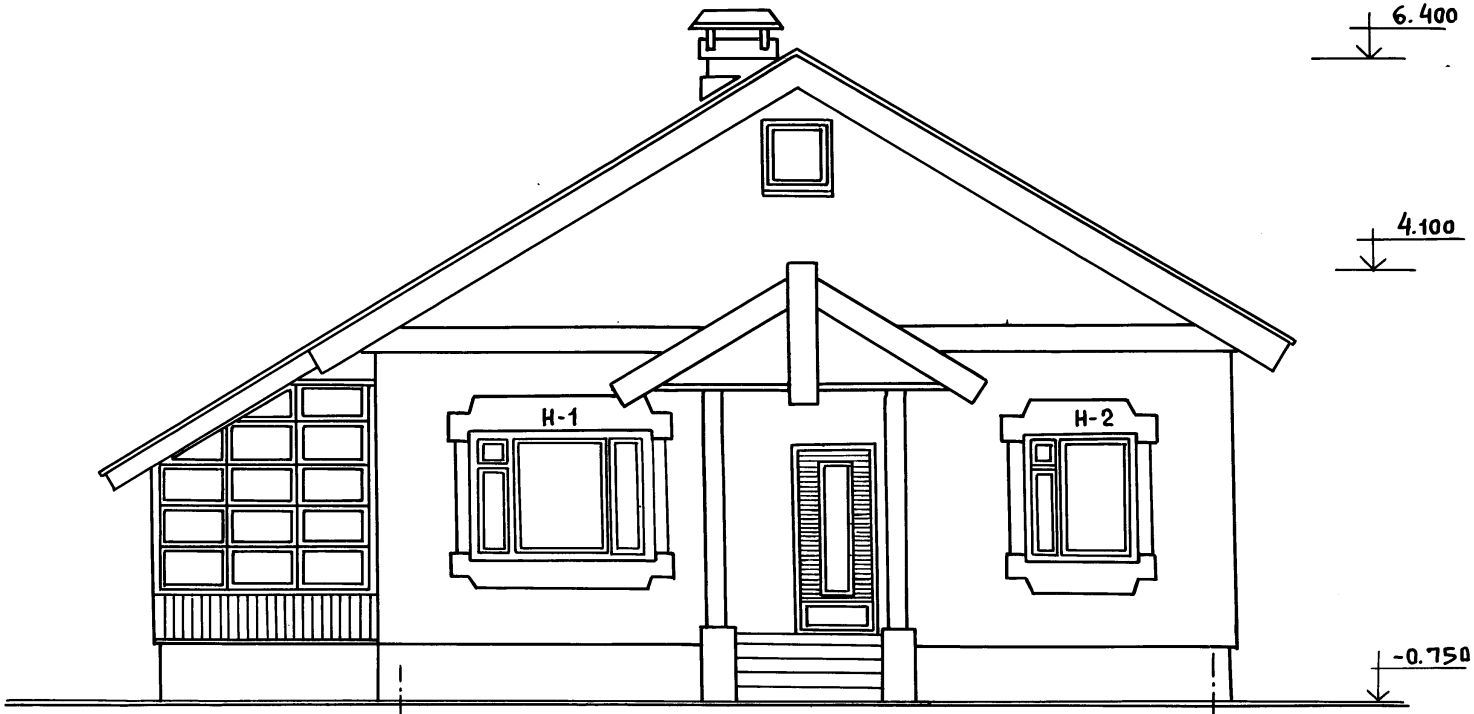

Железобетонные наличники Н-1, Н-2
смотреть на листе АС-42

Ал. I ч 1

Инв.№ подл. | Подпись и дата | Взам. инв.№

Н. контр.	К. Штритер		
Зав. отд.	Тельнов		
Гл. конст.	Штритер		
Гл. арх. пр.	Матяшев		
Рук. бриг.	Тененбаум		
Архитектор	Шаплыко		
Провер.	Матяшев		

Привязан:

Инв.№

Т.П. 188-135-241.85 4.1 АС
С монолитными наружными стенами

Одноэтажный одноквартирный 3 комнатный жилой дом.

Стадия	Лист	Листов
Р.	10	53

Фасад „1-3" Вариант

КБ по железобетону им. А.Д. Якушева

21561-01 12

Ал. I ч.1

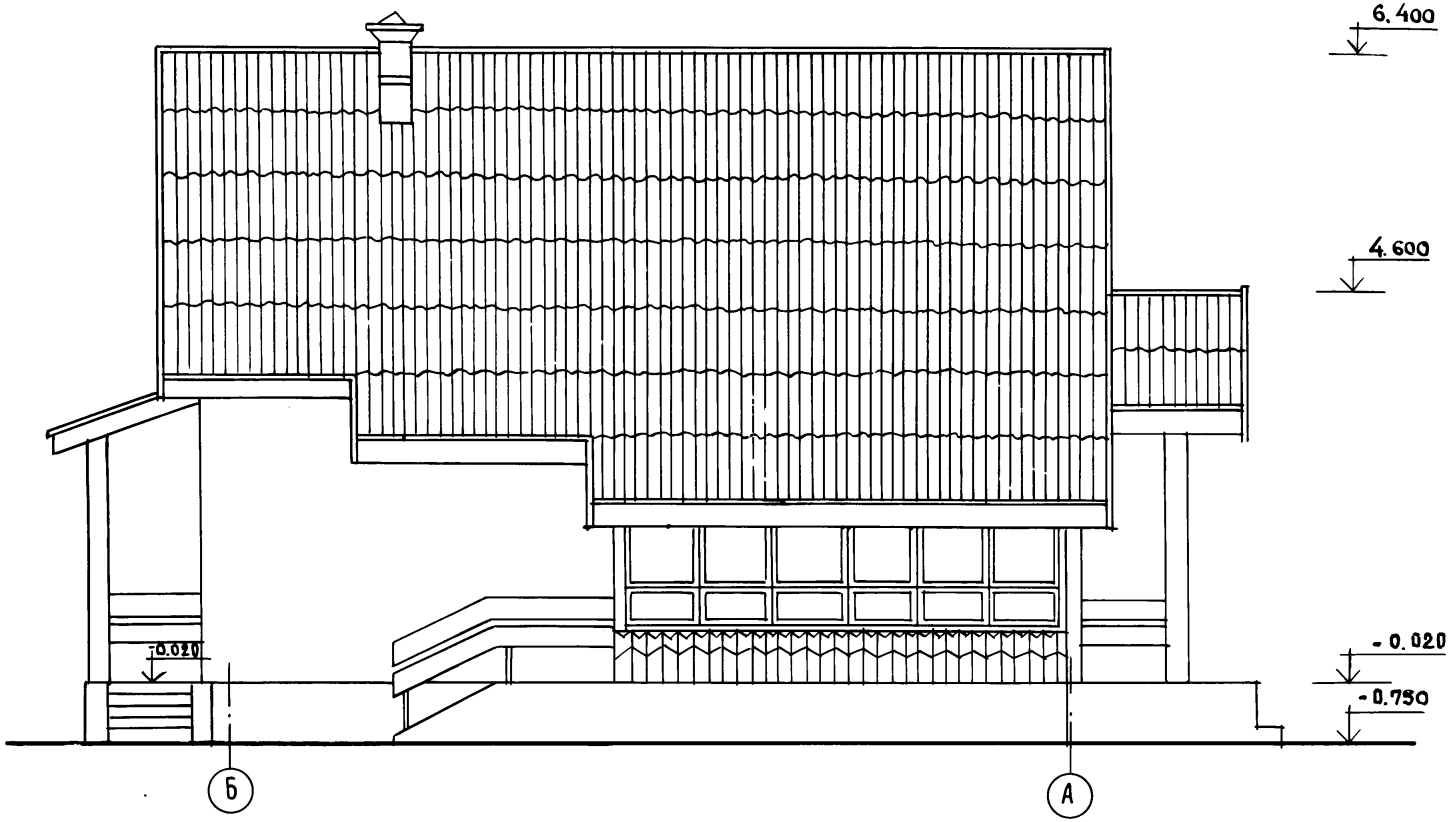

Инв. № под.	Подпись и дата	Взам. инв. №

Н. контр.	К. Штритер		Т. П. 188-135-241.85 АС 4.1 С монолитными наружными стенами.
Зав. отд	К. Тельнов		Одноэтажный одноквартирный 3 комнатный жилой дом.
Гл. кон. от.	К. Штритер		
Гл. арх. пр.	Ю. Матяшев		
Рук. бр. кон.	Н. Тененбаум		
Архитект	Н. Шаплыко		Фасад „Б-А" (вариант)
Проверил	Ю. Матяшев		

Стадия	Лист	Листов
Р.	11	53

КБ по железобетону им. А.А. Якушева

Привязан:

Инв. №

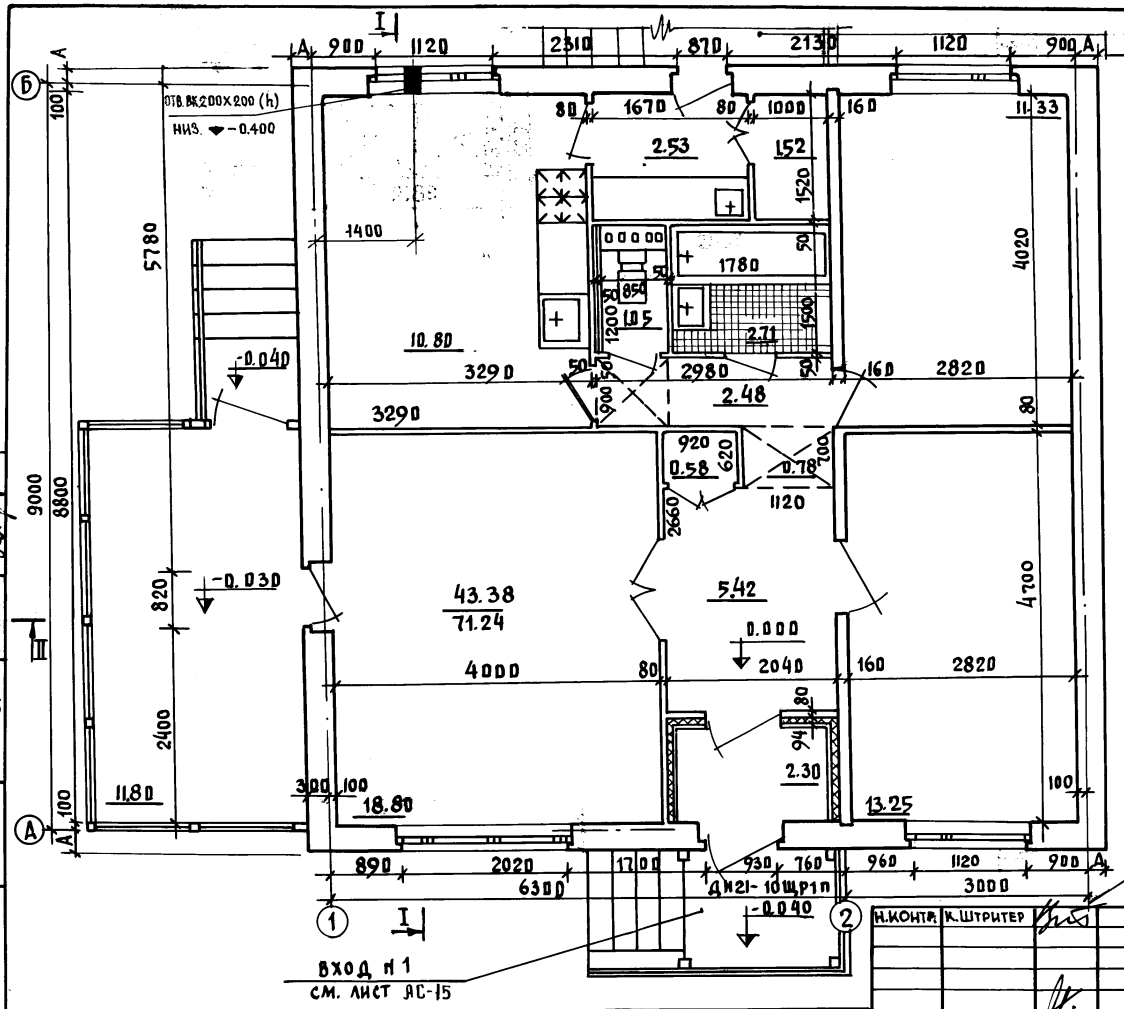

ТАБЛИЦА ПРИВЯЗКИ СТЕН

Привязка стен	t° наружного воздуха		
	− 20°	− 30°	− 40°
А	200	250	300
$А_1$	150	200	250

1. Разрезы I-I, II-II см. л. АС-14
2. При варианте фасада с н/б наличниками Н-1, Н-2, расстановку закладных деталей Д3-2 и узлы крепления наличников смотри на листах АС-42, АС-43.

СОГЛАСОВАНО
ВК Молчанова
ОВ Макрушкин
Э;СС Хопер

Ал. I ч. 1

Инв. н | Подп. и дата | Взам. инв. н

Привязан:

Инв. н

Н. контр.	К. Штритер	
Зав. отд.	К. Тельнов	
Гл. кон. отд.	К. Штритер	
Гл. арх. пр.	Ю. Матяшев	
Рук. бр. кон.	Н. Тененбаум	
Архитектор	Н. Шапыко	
Проверил	Ю. Матяшев	

Т.п. 188-135-241.85 4.1 АС
С монолитными наружными стенами

Одноэтажный одноквартирный 3 комнатный жилой дом

Стадия	Лист	Листов
Р	12	53

План

КБ по железобетону им. А.А. Якушева

21561-01 14

Ал I ч. 1

План отделочных работ

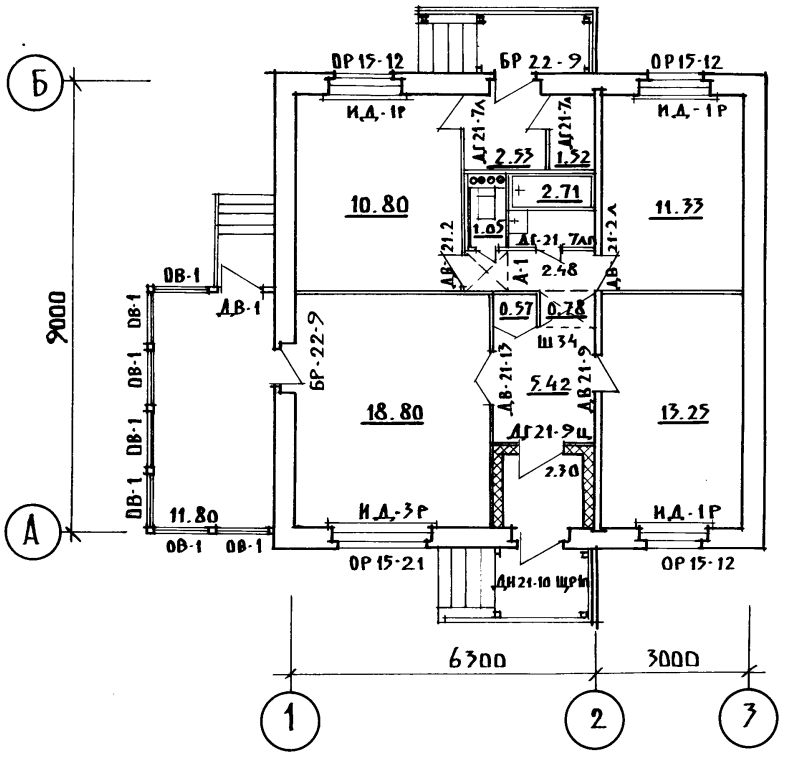

№№ п.п.	Наименование	Пол			Потолок	Стены и перегородки
		Площадь на этаж	№ листа	Покрытие		
1	Жилые комнаты	43.38	АС-30	Дощатое	Побелка	Обои улучшенного качества
2	Коридоры	8.54				
3	Кухня	10.80	—"—	Дощатое		Масляная окраска h=1.6 м
4	Санузел	3.76	—	Керамическая плитка	Масляная покраска	Масляная окраска глазуров. плитка h=1.8
5	Встроенный шкаф-кладовые	2.08	АС-30	Дощатый	Побелка	Обои масл. окраска
6	Антресоли	1.4	—	—	—"—	Синтетические краски, эмали
7	Окна	Масляная окраска за 2 раза				
8	Двери					

Инв. № подл. | Подпись и дата | Взам. инв. №

Н. контр.	К. Штритер		
Зав. отд.	К. Тельнов		
Гл. Кон. от	К. Штритер		
Гл. Арх. пр	Ю. Матяшев		
Рук. бр. к.	Н. Тейенбаум		
Архитект.	А. Швецов		
Провер.	Ю. Матяшев		

Привязан :

Инв. №

Т.П. 188-135-241.85 4.1 АС
С монолитными наружными стенами

Одноэтажный одноквартирный 3-комнатный жилой дом

Стадия	Лист	Листов
Р	13	53

План отделочных работ

КБ по железобетону им. А.А. Якушева

21561-01 15

Ал. I ч. 1

Разрез I-I

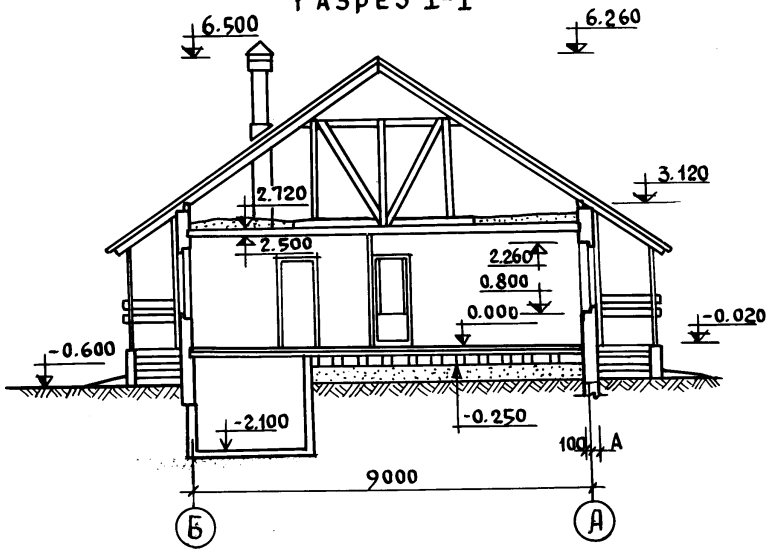

Разрез II-II

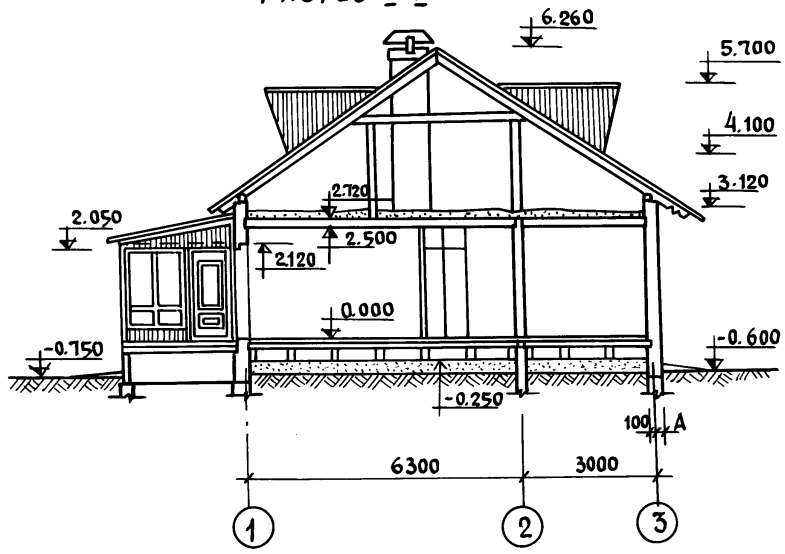

Н.контр.	Н.Штритер		
Зав.отд	К.Тельнов		
Гл.кон.отд	К.Штритер		
Гл.арх.пр.	Ю.Матяшев		
Рук.бр.кон	Н.Тененбаум		
Архитект	Н.Пащенко		
Проверил	Ю.Матяшев		

Привязан:

Инв. №

Инв.№ подл. | Подпись и дата | Взам. инв.№

Т.П. 188-135-241.85 АС 4.1
С монолитными наружными стенами

Одноэтажный однокварти рный 3 комнатный жилой дом.

Стадия	Лист	Листов
Р	14	53

Разрезы I-I; II-II

КБ по железобетону им. А.А. Якушева

21561-01 16

Ал I ч. 1

Фасад входа н1

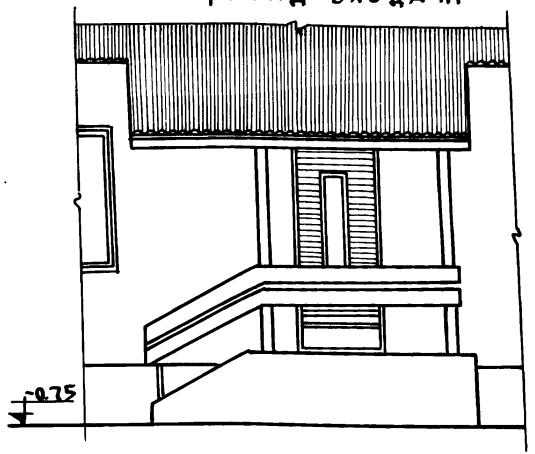

1-1

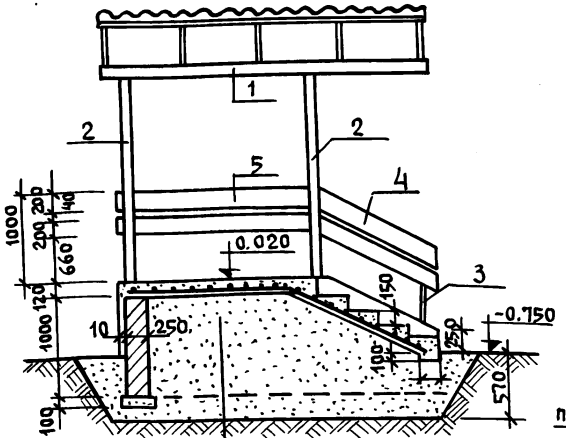

2-2

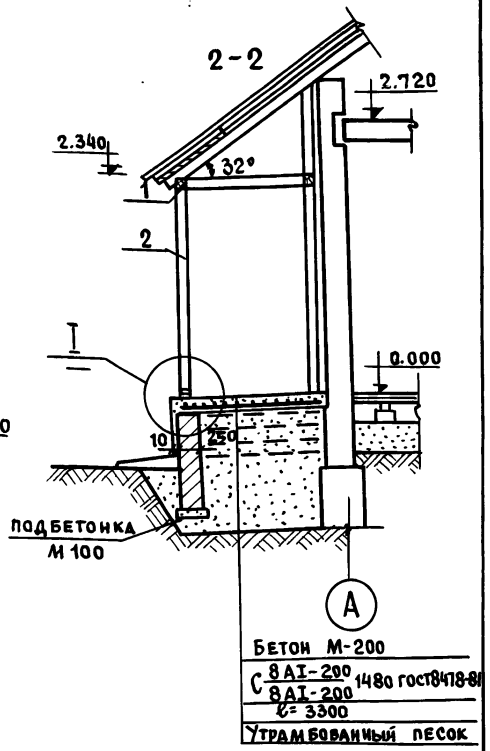

План входа н1

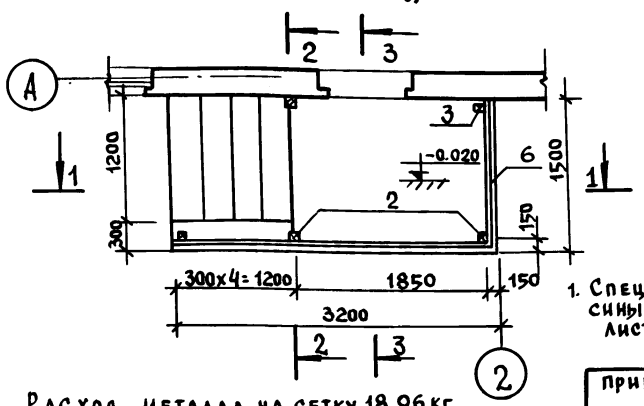

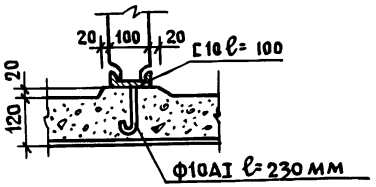

Расход металла на сетку 18.96 кг
Расход бетона М-200 - 1.53 м³.

1. Спецификацию древесины на вход - см. лист АС-49.

2. Разрез 3-3 см. л. АС-17

Н.контр.	К.Штритер	
Зав. отд.	К.Тельнов	
Гл. кон. от.	К.Штритер	
Гл. Арх. пр	Ю.Матяшев	
Рук. бр. кон	Н.Тененбаум	
Архитек	Н.Шапыко	
Провер.	Ю.Матяшев	

Привязан:

Инв. №

Инв. № подл. | Подпись и дата | Взам. инв. №

Т.П. 188-135-241.85 АС 4.1
С монолитными наружными стенами

Одноэтажный одноквартирный 3 комнатный жилой дом.

Стадия	Лист	Листов
Р	15	53

Вход н1

КБ по железобетону им. А.А. Якушева

21561-01 17

Ал I ч. 1

Фасад входа №2

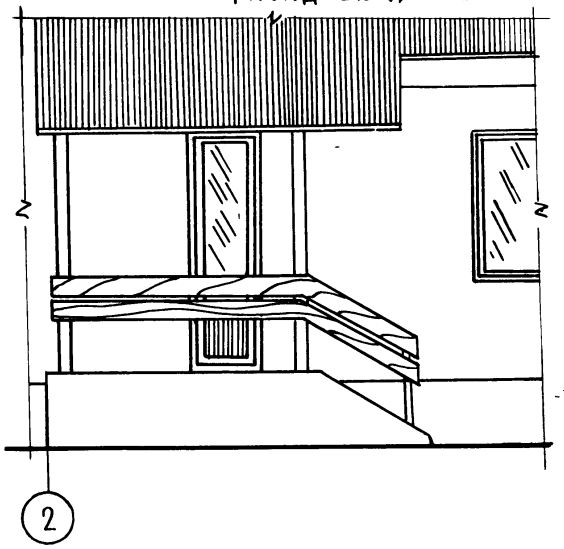

План входа №2

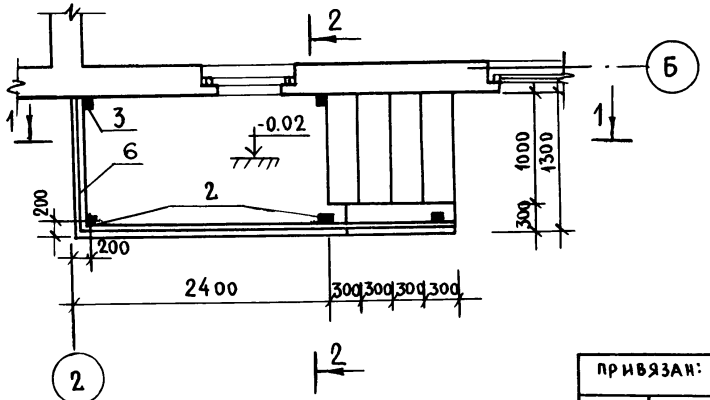

Расход арматуры на сетку – 18,7 кг
Расход бетона М-200 – 1,5 м³

1-1

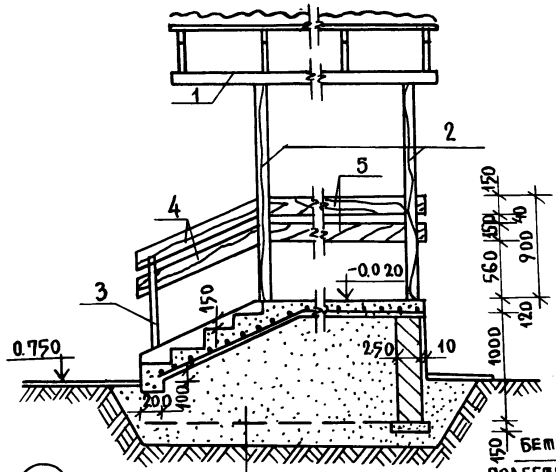

2-2

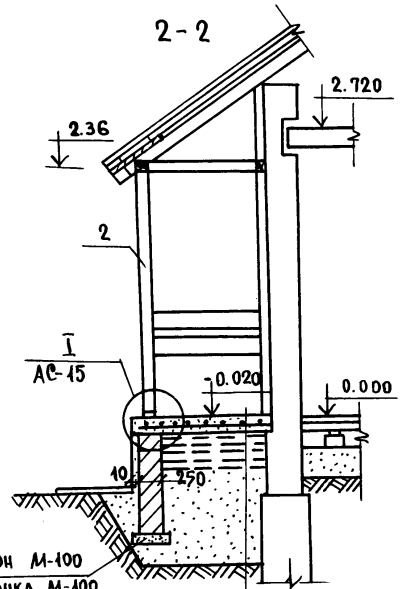

Бетон М-200
Сетка $\frac{8AI\text{-}200}{8AI\text{-}200}$ 1280 ГОСТ 8478-81
ℓ-3700
Утрамбованный песок

Н.контр.	К.Штритер		
Зав.отд.	К.Тельнов		
Гл.кон.от	К.Штритер		
Гл.арх.пр.	Ю.Матяшев		
Рук.бр.кон.	Н.Тененбаум		
Архитект.	Н.Шаплыко		
Проверил	Ю.Матяшев		

Т.П. 188-135-241.85 АС 4.1
С монолитными наружными стенами.

Привязан:

Инв. №

Одноэтажный одноквартирный 3 комнатный жилой дом.

Вход №2

Стадия	Лист	Листов
Р	16	53

КБ по железобетону им. А.А. Якушева

Инв. № подл. | Подпись и дата | Взам. инв. №

21561-01 18

Ал. I ч. 1

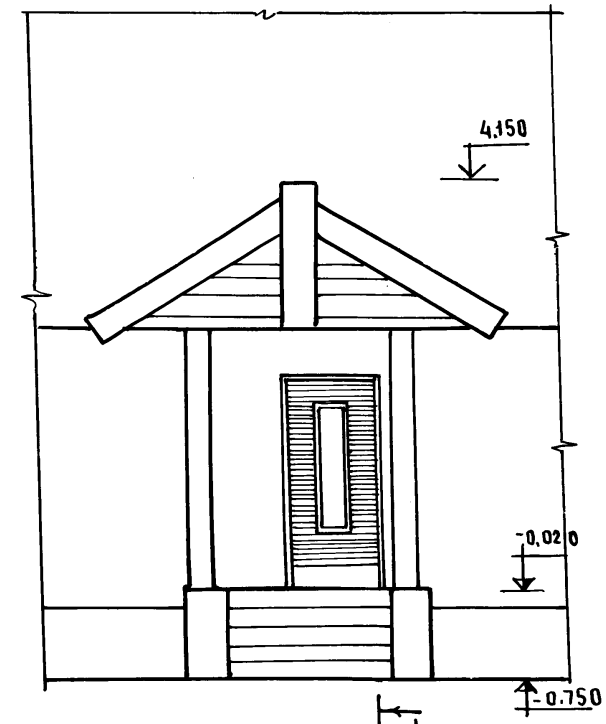

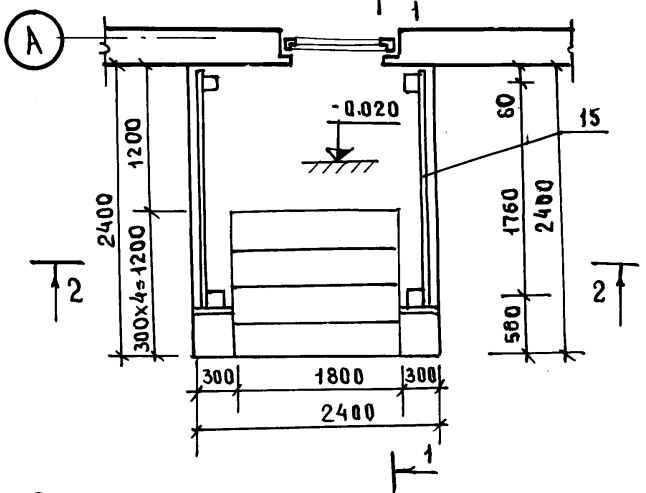

Расход арматуры на сетку - 22,8 кг
Расход бетона М-200 - 1.67 м³

3 - 3

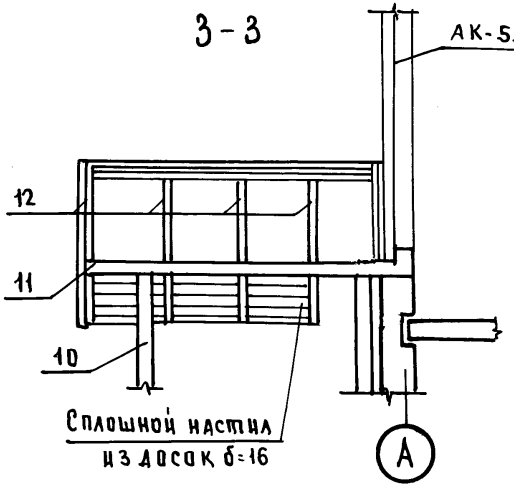

2-2

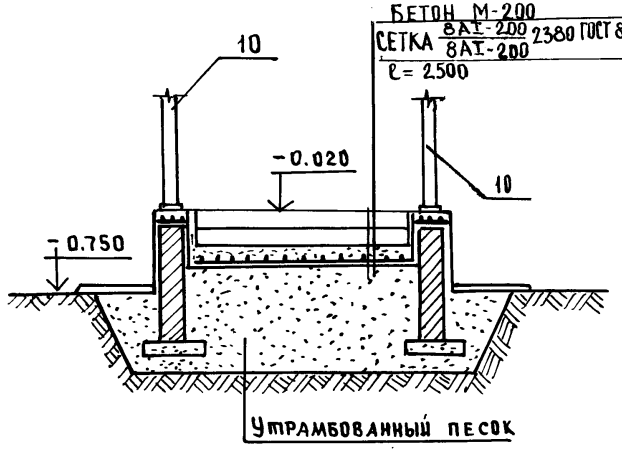

План раскладки стропил над входом

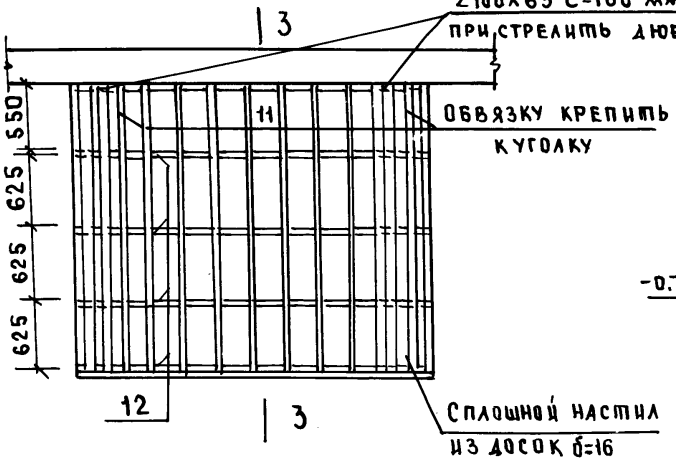

1-1

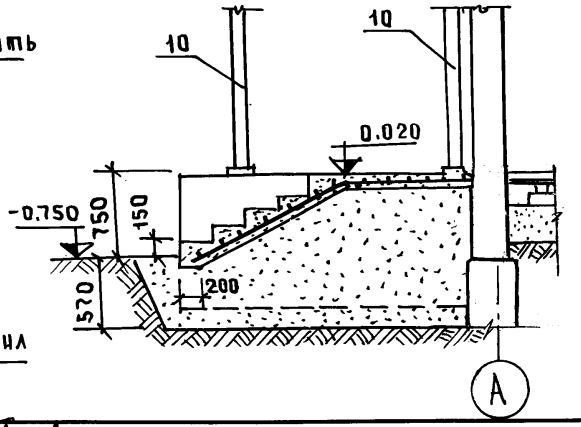

Спецификацию древесины на вход см. лист АС-49

Н.контр.	Штритер	
Зав.отд	К.Тельнов	
Гл.констр.отд	К.Штритер	
Гл.арх.пр.	Ю.Матяшев	
Рук.бригады	Н.Тененбаум	
Архитект.	Н.Шаплыко	
Чертеж.	Н.Краснова	
Проверил	Ю.Матяшев	

Привязан:

Инв.№

Т.п. 188-135-241.85 4.1 АС
С монолитными наружными стенами

Одноэтажный одноквартирный 3-комнатный жилой дом

Стадия	Лист	Листов
Р	17	53

Вход №1 /вариант/

КБ по железобетону им. А.А. Якушева

Инв.№ подл. | Подпись и дата | Взам. инв.№

Ал. I 4.1

ФАСАД ВХОДА N2

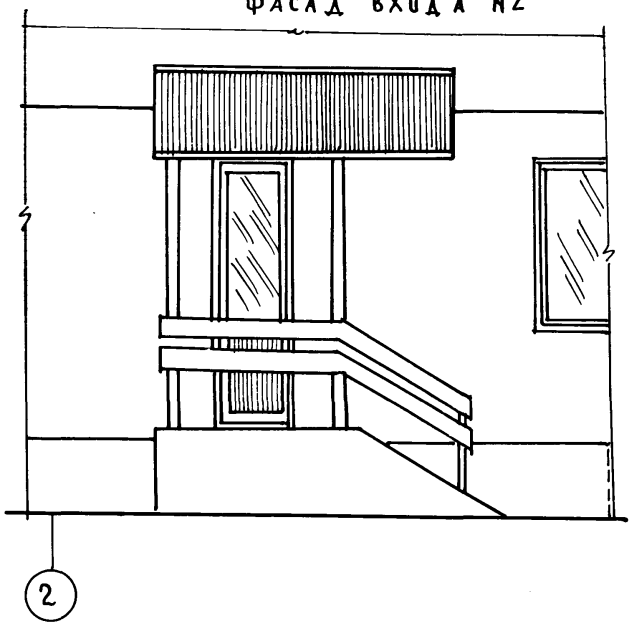

1-1

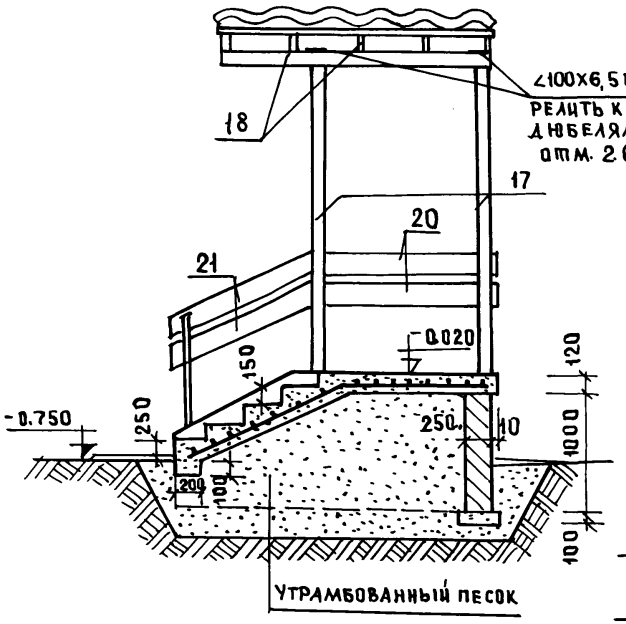

2-2

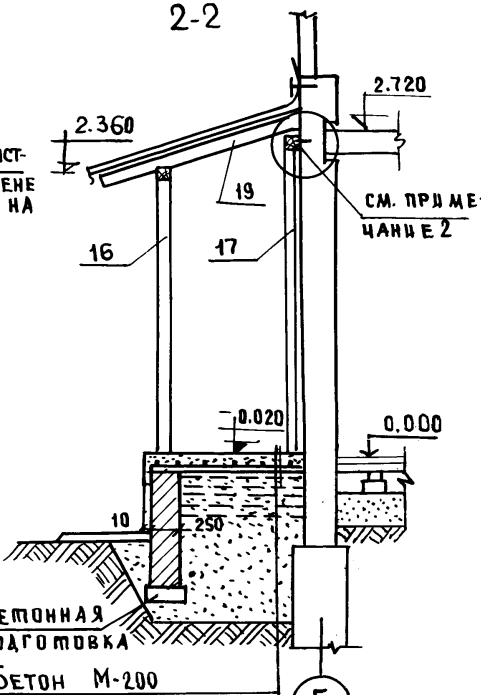

ПЛАН ВХОДА N2

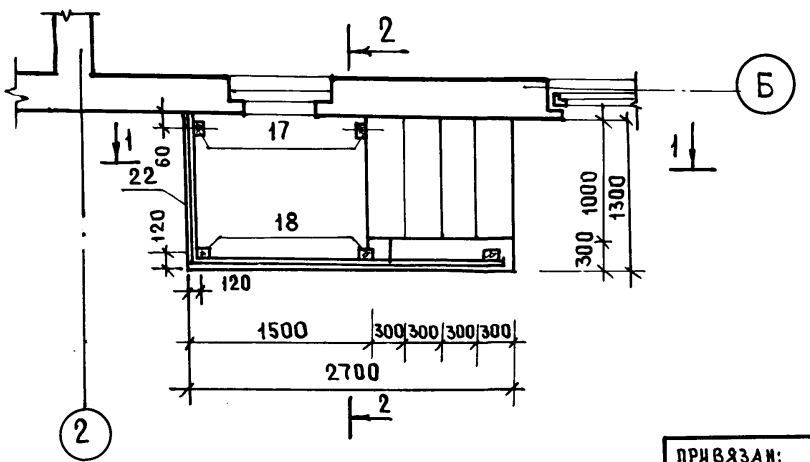

Расход арматуры на сетку - 14.2кг
Расход бетона М 200 - 1.2 м³.

1. Спецификацию древесины на вход см. лист АС-50.
2. Уголок 100×6.5 пристрелить к стене дюбелями обвязку крепить к уголкам.

Н.конт.	Штритер	
Зав.отд.	К.Тельнов	
Гл.кон.отд.	К.Штритер	
Гл.арх.пр.	Ю.Матящев	
Рук.бр.кон.	Н.Тененбаум	
Архитек.	Н.Шапыко	
Проверил	Ю.Матящев	

Т.п. 186-135-241.85 АС 4.1
С монолитными наружными стенами

Одноэтажный одноквартирный 3 комнатный жилой дом

Стадия	Лист	Листов
Р	18	53

Вход N2 /вариант/

КБ по железобетону им. А.А.Якушева

Привязан:

Инв.№

Инв.№ подл. | Подпись и дата | Взам.инв.№

21561-01 20

План свайного поля

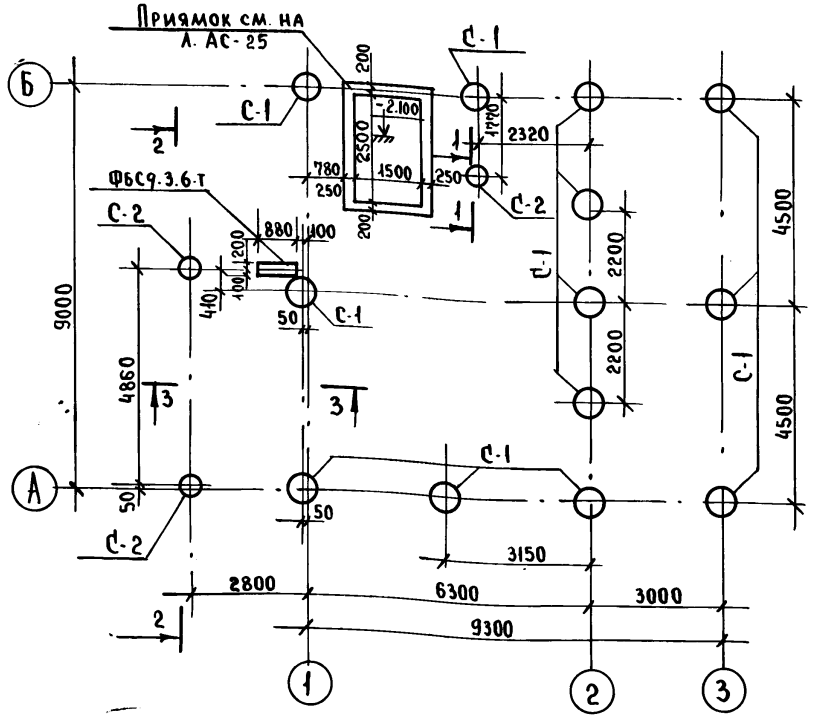

Развертка по оси „А"

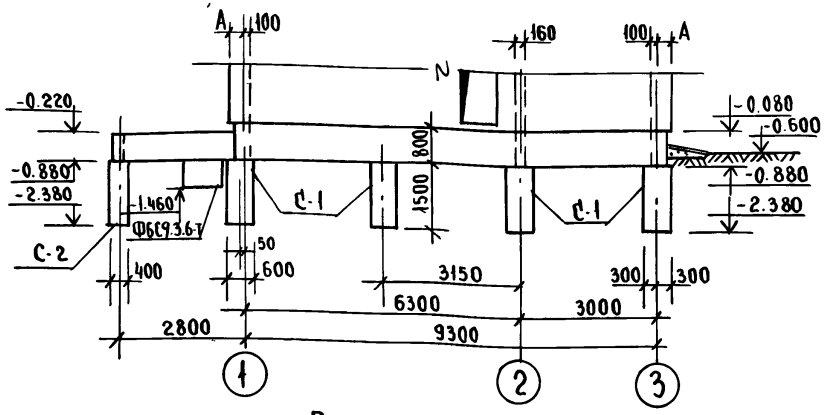

Развертка по оси „3"

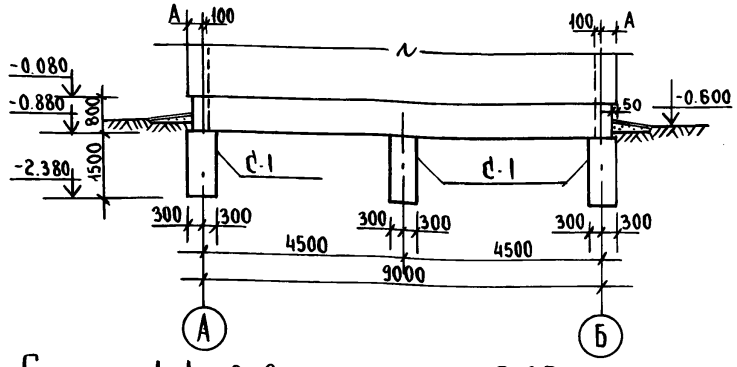

Таблица свай

Наименование	Отметка верха	Отметка низа	Длина мм	Диаметр сваи мм.
С-1	-0.880	-2.380	1500	600
	-0.080	-1.580	1500	
С-2	-0.080	-1.580	1500	400
	-0.880	-2.380	1500	

2. Сваи разработаны для глинистых грунтов с консистенцией $J_L = 0.2$
3. Несущая способность свай 12т (С-1)
4. Фундаменты запроектированы для однородных, непросадочных, непучинистых грунтов при отсутствии грунтовых вод.

1. Сечения 1-1 ÷ 3-3 смотреть л. АС-20

Норм. кон.	Штритер	
Зав. отд.	Тельнов	
Гл. кон. от.	Штритер	
Рук. бриг.	Тененбаум	
Техник	Зиновьева	
Провер.	Тененбаум	

Привязан:

Инв. №

Т.П. 188-135-241.85 4.1 АС
С монолитными наружными стенами.

Одноэтажный одноквартирный 3 комнатный жилой дом.

Стадия	Лист	Листов
Р	19	53

План свайного поля. Развертки по осям „А", „3". Буронабивные сваи

КБ по железобетону им. А.А. Якушева

Ал. I ч. 1

Инв. № подл. | Подпись и дата | Взам. инв. №

Ал. I 4.1

Развертка по оси „2"

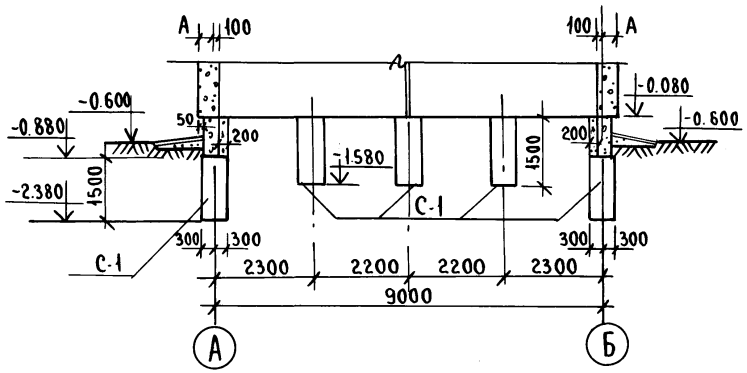

1—1

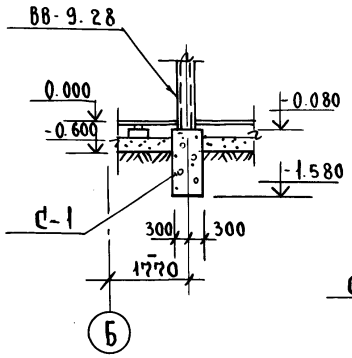

2—2

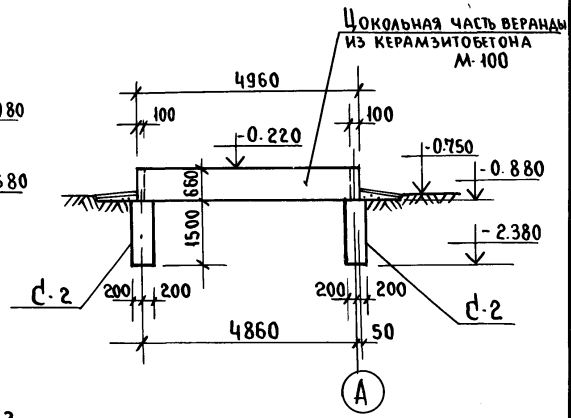

Развертка по оси „1"

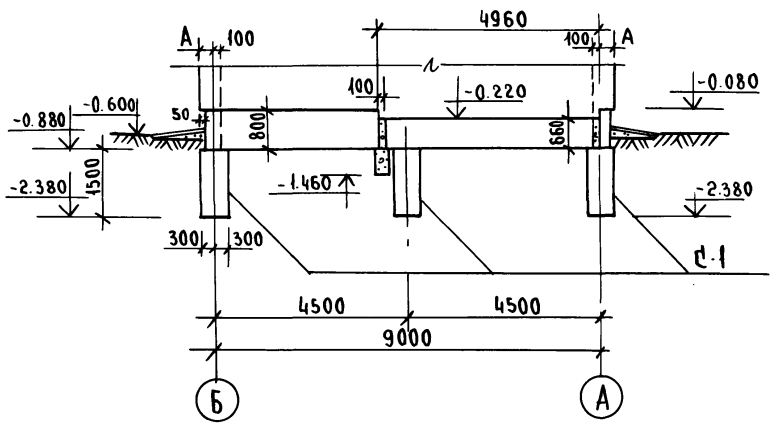

3—3

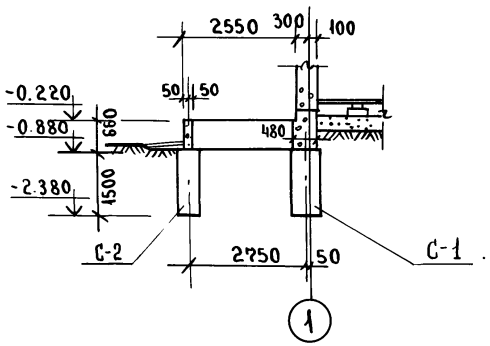

Н.контр.	Штритер		Т.П. 188-135-241.85 4.1 АС С МОНОЛИТНЫМИ НАРУЖНЫМИ СТЕНАМИ	
ЗАВ.ОТД.	ТЕЛЬНОВ		Одноэтажный одноквартирный 3 комнатный жилой дом.	Стадия: Р; Лист: 20; Листов: 53
ГЛ.КОНСТ.	ШТРИТЕР			
РУК.БРИГ	ТЕНЕНБАУМ		Развертки по осям „1" „2" по 2-2, сечения 1-1 и 3-3 буронабивные сваи.	КБ по железобетону им. А.А. Якушева
ВЕД.ИНЖ	С.МИРНОВА			
ПРОВЕР.	ТЕНЕНБАУМ			

ПРИВЯЗАН:

ИНВ. №

Инв. № подл. | Подпись и дата | Взам. инв. №

21561-01 22

План свайного поля

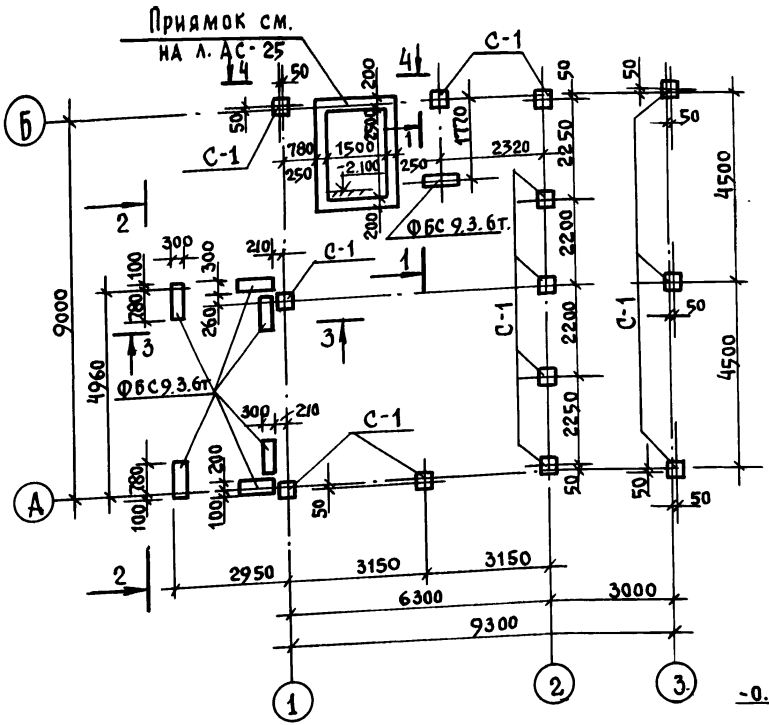

Развертка по оси „3"

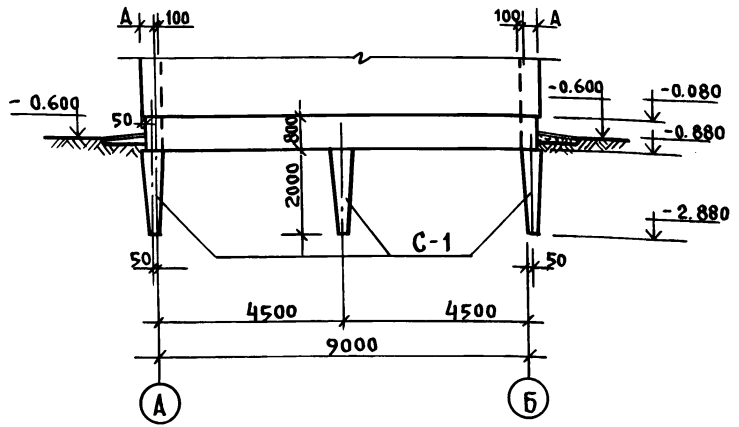

1-1

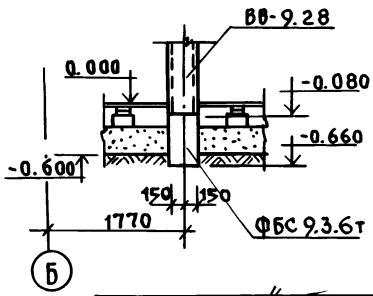

2-2

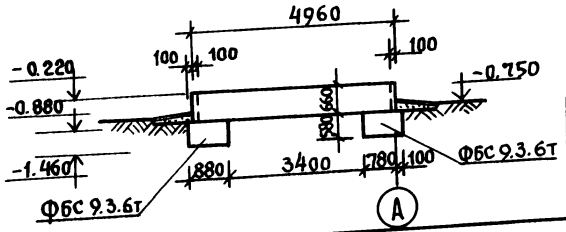

1. Сваи разработаны для грунтов средней плотности, пылеватых с „е" не более 0,75.
2. Несущая способность свай 18т.
3. Сечения 3-3, 4-4 см. на л. АС-22.
4. Фундаменты запроектированы для однородных, непросадочных, непучинистых грунтов при отсутствии грунтовых вод.

Н. контр.	Штритер	
Зав. отд.	Тельнов	
Гл. конст.	Штритер	
Рук. бриг.	Тененбаум	
Вед. инж.	Смирнова	
Провер.	Тененбаум	

Привязан:

Инв. №

Т.п. 188-135-241.85 4.1 АС
с монолитными наружными стенами

Одноэтажный однокварти рный 3комнатный жилой дом.

Стадия	Лист	Листов
Р	21	53

План свайного поля. Развертка по оси „3", по 2-2. Сечение 1-1 (вариант пирамидальных свай)

КБ по железобетону им. А.А. Якушева

21561-01 23

Ал. I ч. 1

Инв. № подл. | Подпись и дата | Взам. инв. №

Ал. I ч. 1

Развертка по оси „А"

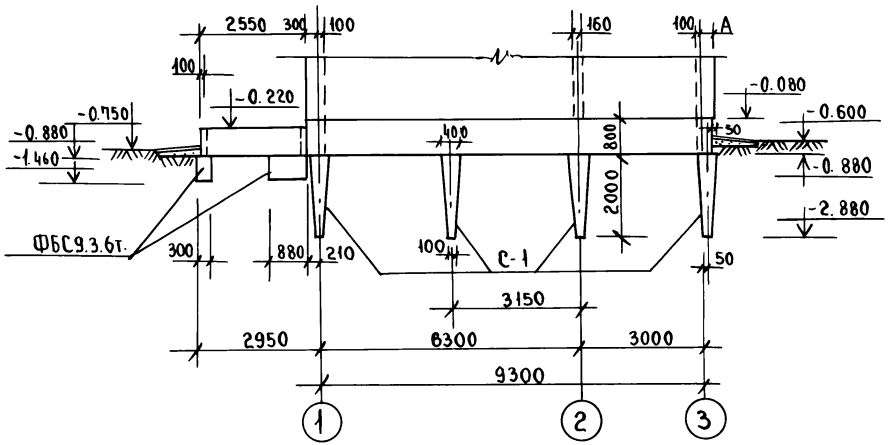

Развертка по оси „1"

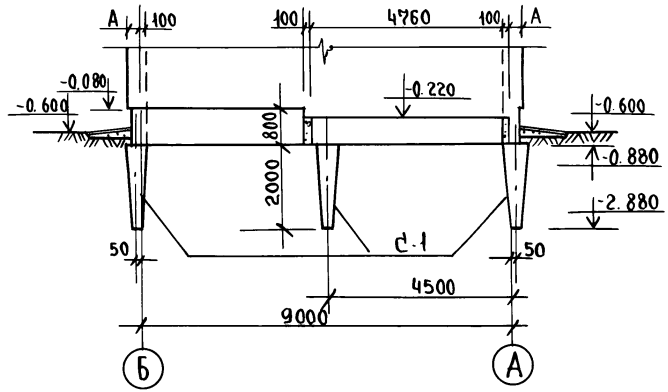

Развертка по оси „2"

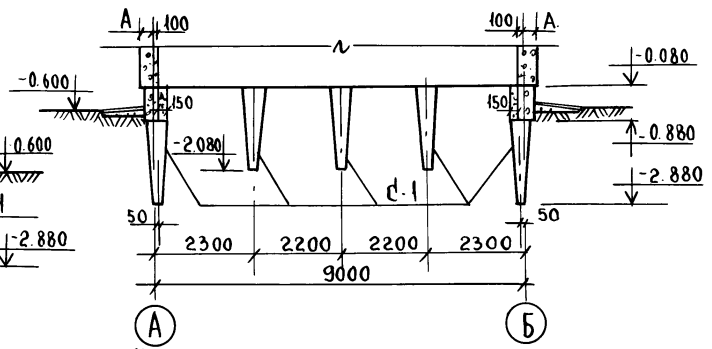

3–3

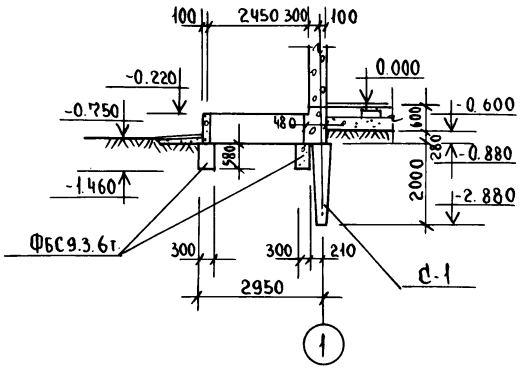

4–4

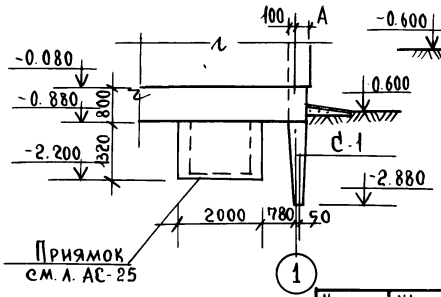

Н. контр.	Штритер	
Зав. отд.	Тельнов	
Гл. констр.	Штритер	
Рук. бриг.	Тененбаум	
Вед. инж.	Смирнова	
Проверил	Тененбаум	

Привязан:

Инв. №

Т.П. 188-135-241.85. 4.1 АС
с монолитными наружными стенами.

Одноэтажный одноквартирный 3 комнатный жилой дом.

Стадия	Лист	Листов
Р	22	53

Развертки по осям „А", „1", „2", по 3-3. Ч.Ч. (Вариант пирамидальных свай)

КБ по железобетону им. А.А. Якушева

21561-01 24

Инв. № подл. | Подпись и дата | Взам. инв. №

ПЛАН ФУНДАМЕНТОВ

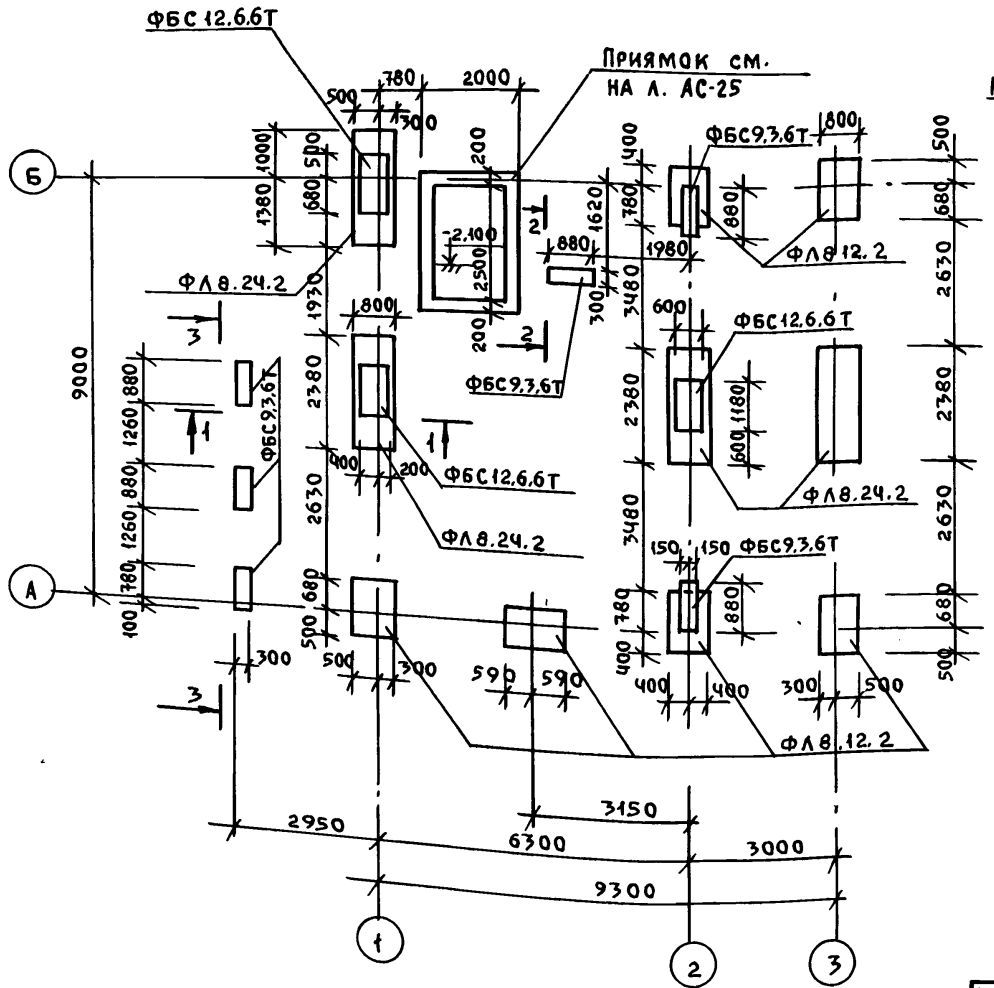

1-1

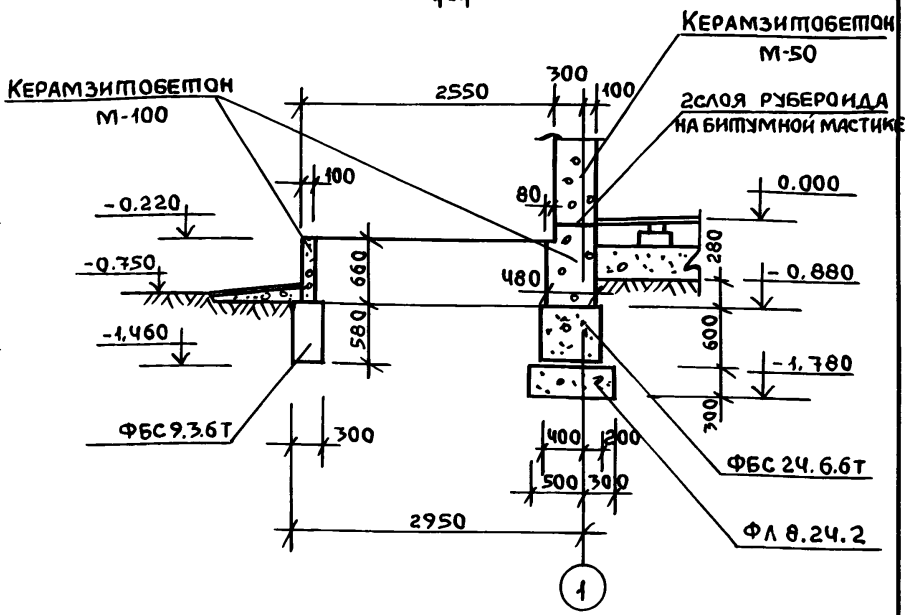

1. Фундаменты запроектированы для однородных, непросадочных, непучинистых грунтов при отсутствии грунтовых вод.
2. Сечение 2-2, 3-3 см. на л. АС-24.
3. За отметку 0.000 принята отметка пола здания, что соответствует абсолютной отм.
4. Фундаменты укладывать на выравненное утрамбован. песчаное основание.
5. При привязке фундаменты должны быть откорректированы в зависимости от несущей способности грунтов.
6. Монтаж фундаментных блоков вести на цементно-песчаном растворе М-50.
7. Фундаменты разработаны для грунтов с расчетным давл. R_0=0,2мпа.

Ал.Т ч.1

Инв.№подл. | Подпись и дата | Взам.инв.№

Пров. 10.07.92

Кол.

Н.контр.	Штример	
Зав.отд	Тельнов	
Гл.кон.от	Штритер	
Рук.бриг	Тененбаум	
Вед.инж	Смирнова	
Провер.	Тененбаум	

Привязан:

Инв. N

т. п. 188-135-241.85 ч.1 АС с монолитными наружными стенами

Одноэтажный однокварт. 3 комнатный жилой дом.

Стадия	Лист	Листов
Р	23	53

План фундаментов Сечение 1-1 (вариант)

КБ по железобетону им. А.А. Якушева

21561-01 25

Ал. I ч. 1

Развертка по оси „А"

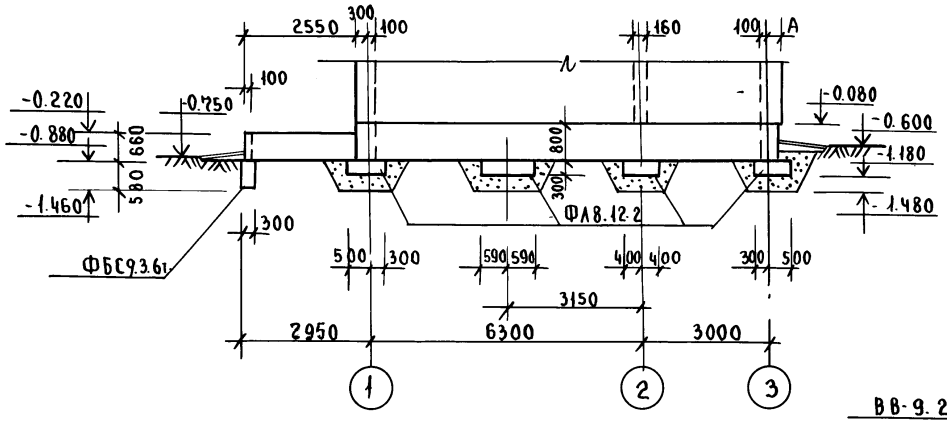

3—3

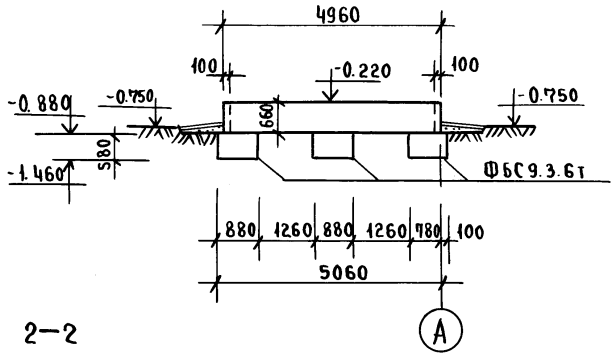

2—2

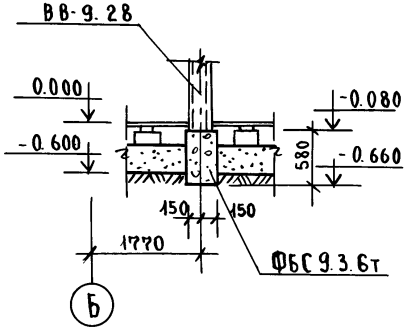

Развертка по оси „1"

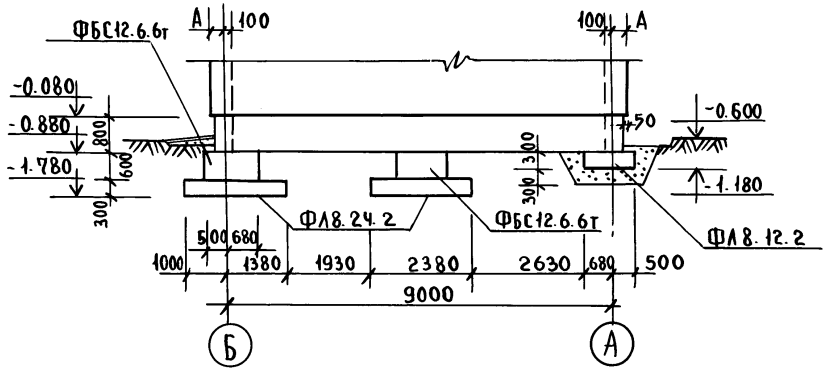

ПРИВЯЗАН:

ИНВ. N.

Н. контр.	Штритер	
Зав. отд.	Тельнов	
Гл. кон. от.	Штритер	
Рук. бриг.	Тененбаум	
Вед. инж.	Смирнова	
Провер.	Тененбаум	

Т.П. 188-135-241.85 4.1 АС
С монолитными наружными стенами

Одноэтажный одноквартирный 3 комнатный жилой дом

Стадия	Лист	Листов
Р	24	53

Развертки по осям „А", „1", поз. 3. Сечение 2-2 (вариант).

КБ по железобетону им. А.А. Якушева

21561-01 26

Инв. № подл. | Подпись и дата | Взам. инв. №

Ал I ч. 1

План приямка

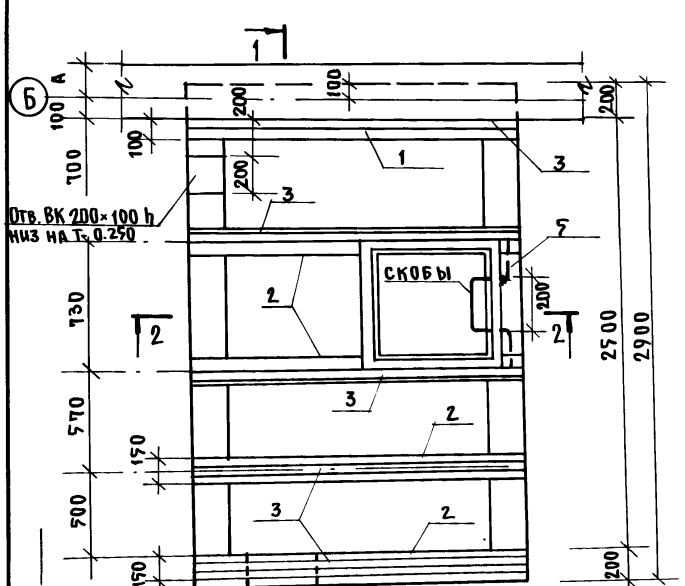

1-1

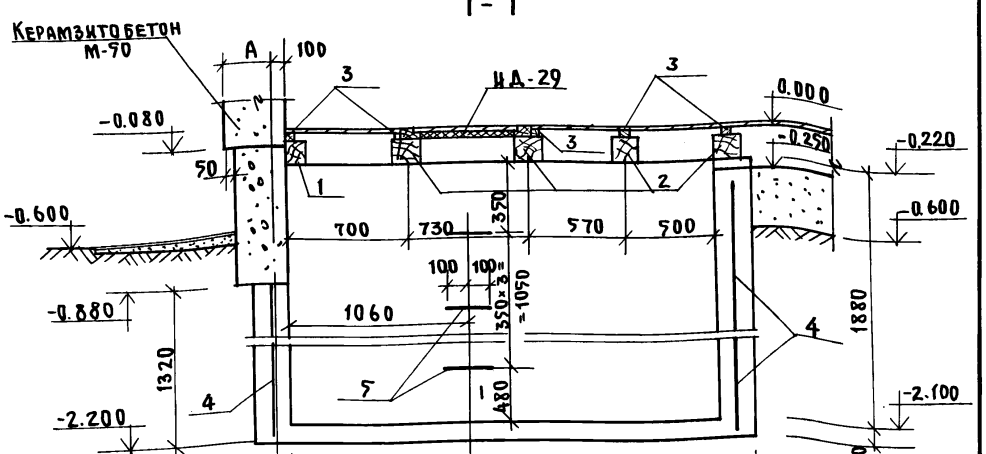

2-2

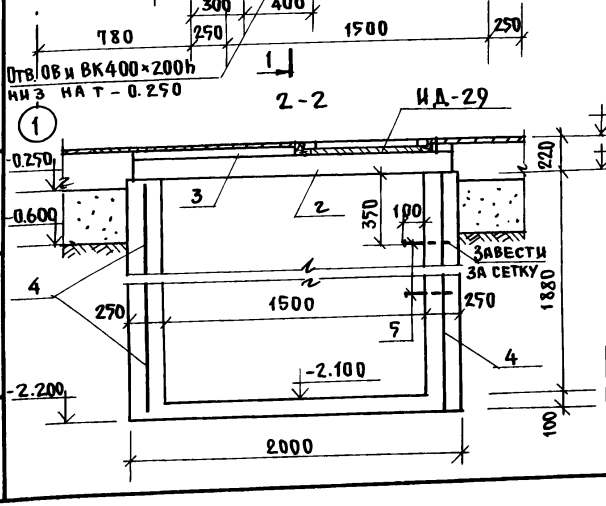

Скоба



Спецификация изделий на приямок

Поз. Марка	Обозначение	Наименование	Кол. шт.	Объем м³	Примечан.
3		Прокладка 30×40×1900	5	0.011	
ИД-29	Ал.III ч.7-14 л.27	Крышка люка ИД-29	1	0.435	
1		Прогон 100×150×1300	1	0.028	
2		Прогон 150×150×1900	4	0.171	
4		С 5ВрI-200 / 5ВрI-200 1970-9000 ГОСТ 3478-81	1	27.1кг	
		Бетон М-100		4.2	Стены и днище приямка
		Лаги 100×50 l=244пм	—	1220	полы
		Прокладка 150×50×150	340	0.382	полы
5		Скоба ф14 А III, l=1300	4	1.6кг	

Данный лист

Н.контр.	Штритер	
Зав.отд.	Тельнов	
Гл.конс.	Штритер	
Рук.бр.	Тененбаум	
Вед.инж.	Смирнова	
Проверил	Тененбаум	

Привязан:

Инв.№

Т.п. 188-135-241.85. 4.1 АС
с монолитными наружными стенами

Одноэтажный одноквартирный жилой дом с 3комнатными квартирами	Стадия	Лист	Листов
	Р	25	53
Приямок. План, разрезы. Спецификация изделий на приямок	КБ по железобетону им. А.А. Якушева		

21561-01 27

Инв.№ подл. | Подпись и дата | Взам. инв.№

Ал. I ч. 1

Армирование наружных стен ниже отм. 0.000

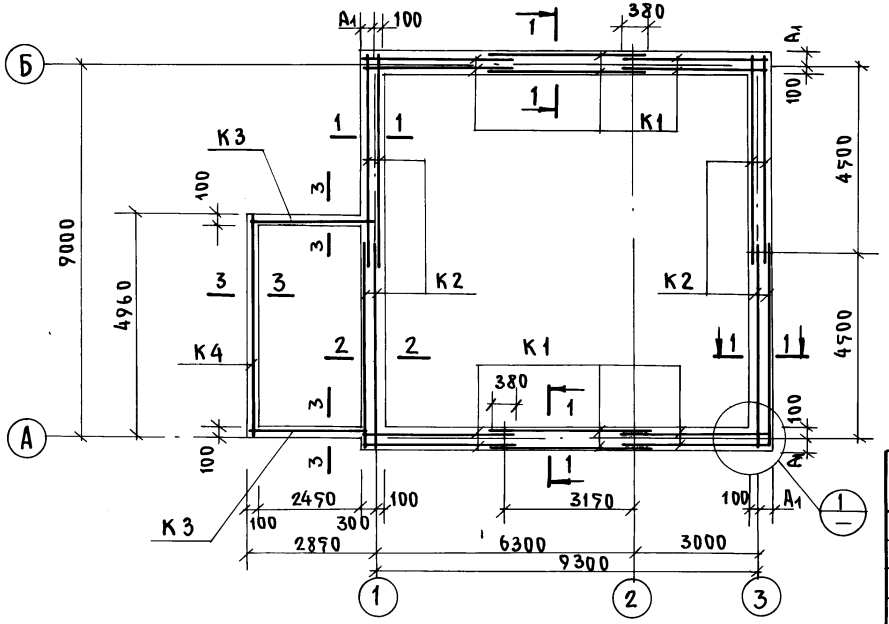

1-1

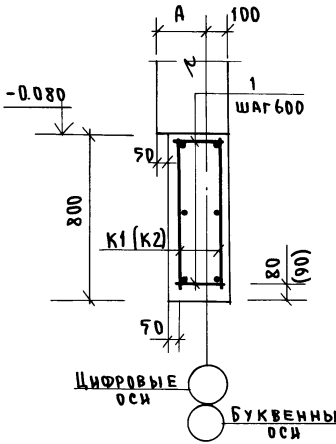

2-2

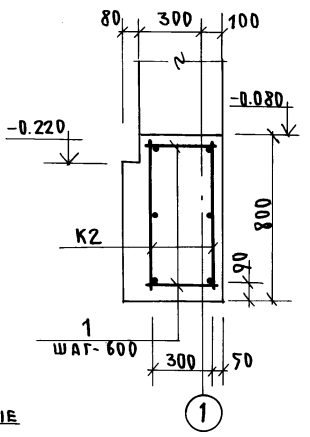

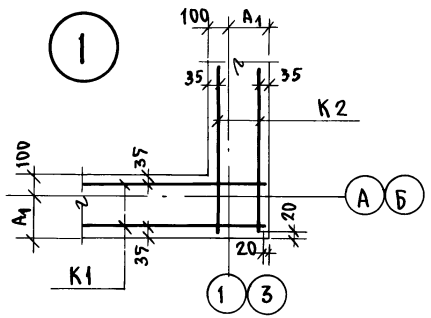

3-3

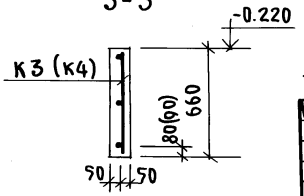

Спецификация расхода материалов

Марка поз.	Обозначение	Наименование	Кол.	Масса кг	Примеч.
	см. л. АС-44	Каркас К1	12	8.67	
	—"—	К2	8	11.96	
	—"—	К3	2	6.64	
	—"—	К4	1	11.21	
1	Данный лист	5Вр I, ℓ=380мм	9	0.06	
2	—"—	5Вр I, ℓ=330мм	70	0.05	

Керамзитобетон М-100 - для толщ. 250мм - 9,1 м³; для 300мм - 10,5 м³; 350мм - 11,9 м³

Таблица привязки стен дана на листе АС-12.

Н. контр.	Штритер	
Зав. отд.	Тельнов	
Гл. конс.	Штритер	
Рук. бр.	Тененбаум	
Вед. инж.	Смирнова	
Проверил	Тененбаум	

Т.п. 188-137-241.85 4.1 АС
с монолитными наружными стенами

Одноэтажный одноквартирный 3 комнатный жилой дом

Стадия	Лист	Листов
Р	26	53

Армирование наружных стен ниже отм. 0.000

КБ по железобетону им. А.А. Якушева

Привязан:

Инв. №

Инв. № подл. | Подпись и дата | Взам. инв. №

21561-01 28

План раскладки бетонных столбиков.

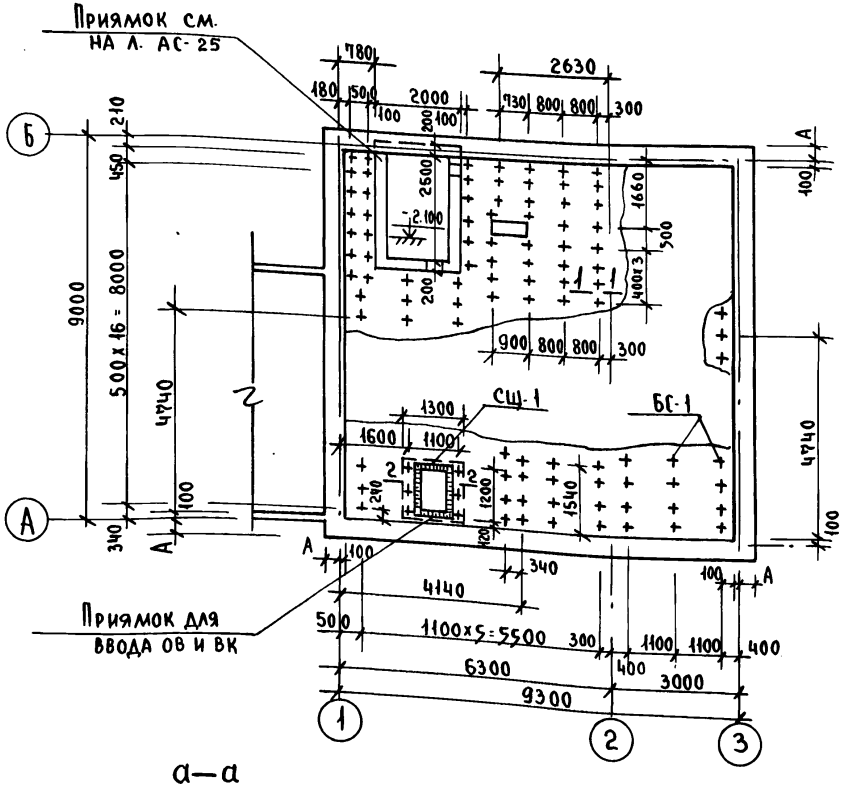

1—1

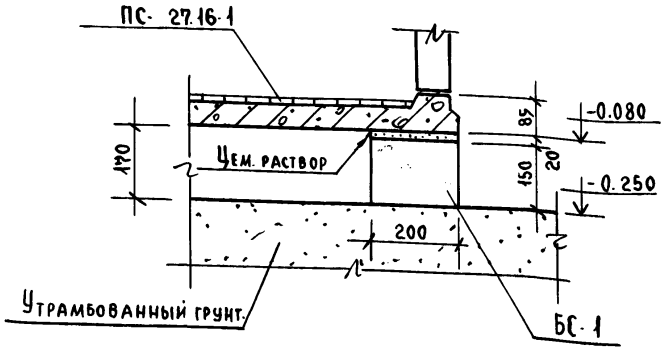

Съемный деревянный щит СЩ-1

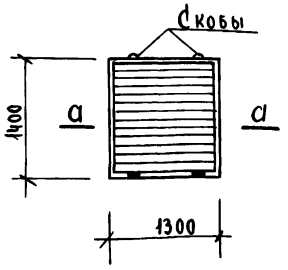

2—2

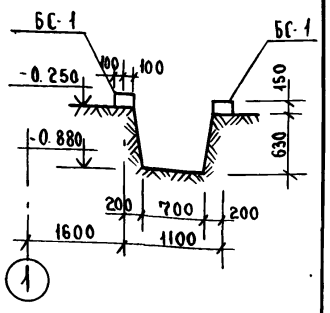

а—а

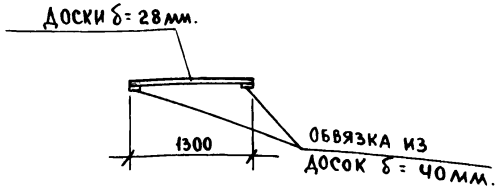

Деталь пола см. л. АС-30

Н. контр.	Штритер	
Зав. отд.	Тельнов	
Гл. кон. от.	Штритер	
Рук. бриг.	Тененбаум	
Вед. инж.	Смирнова	
Проверил	Тененбаум	

Т.П. 188-135-241.85 ч.1 АС
С монолитными наружными стенами.

Одноэтажный одноквартирный 3 комнатный жилой дом.

Стадия	Лист	Листов
Р	27	53

Раскладка бетонных столбиков БС-1. Съемный деревянный щит СЩ-1.

КБ по железобетону им. А.А. Якушева

Привязан:

Инв. №

Ал. I ч. 1

Инв. № подл. | Подпись и дата | Взам. инв. №

Ал. I ч. 1

Армирование наружных стен

выше отм. 0.000

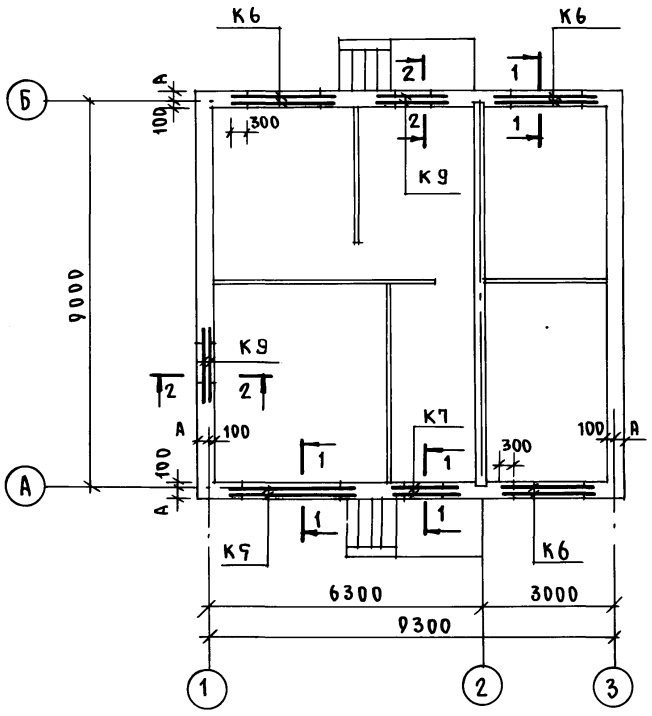

1-1

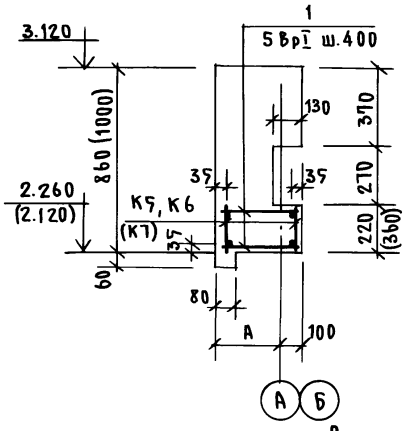

2-2

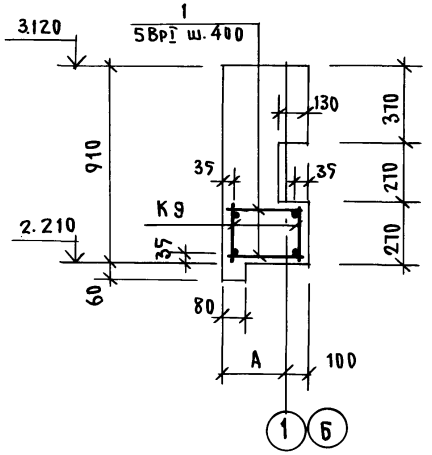

Спецификация расхода материалов

Марка поз.	Обозначение	Наименование	Кол.	Масса кг	Примеч.
	л. АС-45	Каркасы К5	2	4.73	
	—"—	К6	6	3.58	
	—"—	К7	2	2.98	
	—"—	К9	4	2.87	
1	Данный лист	5Вр I, ℓ=380	30	0.06	
	Керамзитобетон М-50, толщ. 300 мм			31.0 м³	
	—"—	350 мм		37.1 м³	
	—"—	400 мм		41.8 м³	

Н.контр.	Штритер	
Зав.отд.	Тельнов	
Гл.кон.отд	Штритер	
Рук.бр.	Тененбаум	
Вед.инж.	Смирнова	
Проверил	Тененбаум	

Т.п. 188-137-241.85 4.1 АС
с монолитными наружными стенами

Одноэтажный 2 квартирный 3 комнатный жилой дом

Стадия	Лист	Листов
Р	28	53

Армирование наружных стен выше отм. 0.000

КБ по железобетону им. А.А. Якушева

Привязан:

Инв.№

Инв.№ подл. | Подпись и дата | Взам. инв.№

Монтажный план перекрытий

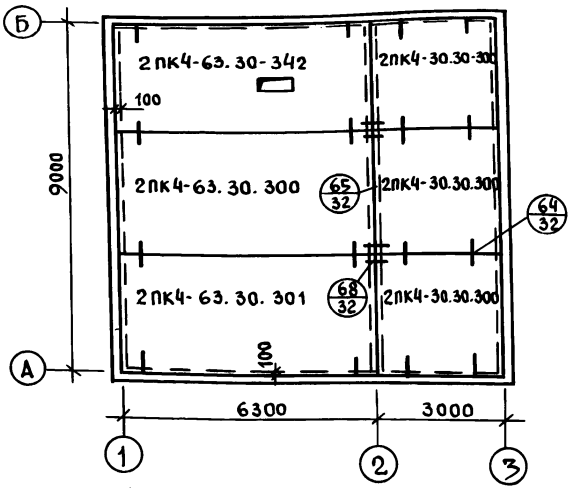

Монтажный план стен.

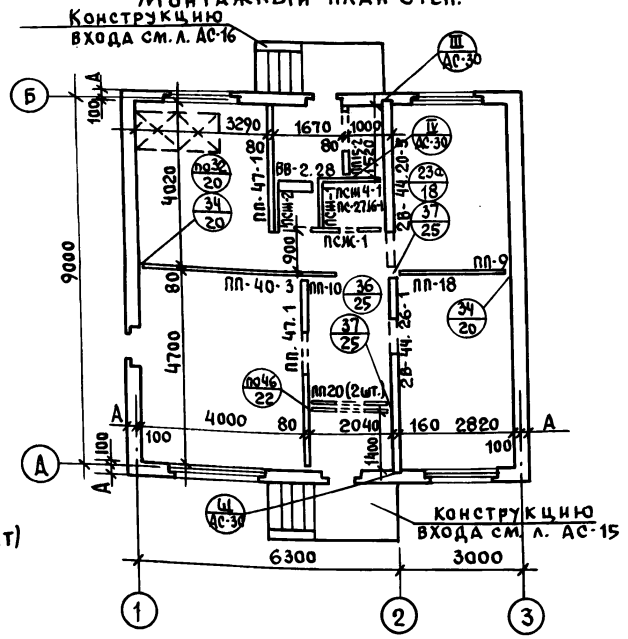

Фрагмент плана с объемными санкабинами.

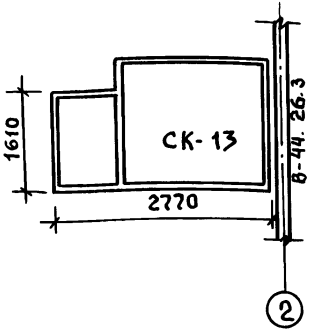

Монтажный план перекрытий (вариант)

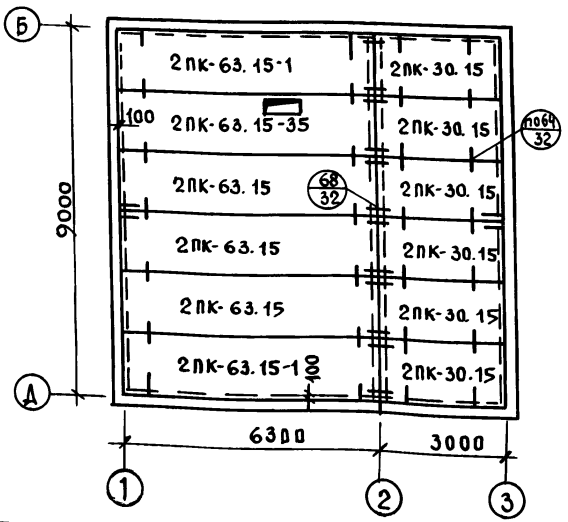

1. Узлы даны в части 9, раздел 9-1.80
2. Плиты перекрытий укладывать на свежеуложенный цементный раствор М-100.
3. Швы между плитами расчистить и заделать цементным раствором М-100.

Ал. I ч. 1

Инв. № подл. | Подпись и дата | Взам. инв. №

Н. контр.	Штритер	
Зав. отд.	Тельнов	
Гл. Кон. отд.	Штритер	
Рук. бр. кон.	Тененбаум	
Инжен.	Косова	
Провер.	Тененбаум	

Привязан:

Инв. №

Т. п. 188. 135-241.85 4.1 АС
С монолитными наружными стенами

Одноэтажный одноквартирный 3 комнатный жилой дом.

Стадия	Лист	Листов
Р	29	53

Монтажные планы чердачных перекрытий. Монтажный план внутренних стен.

КБ по железобетону им. А.А. Якушева

Ал I ч. 1

III

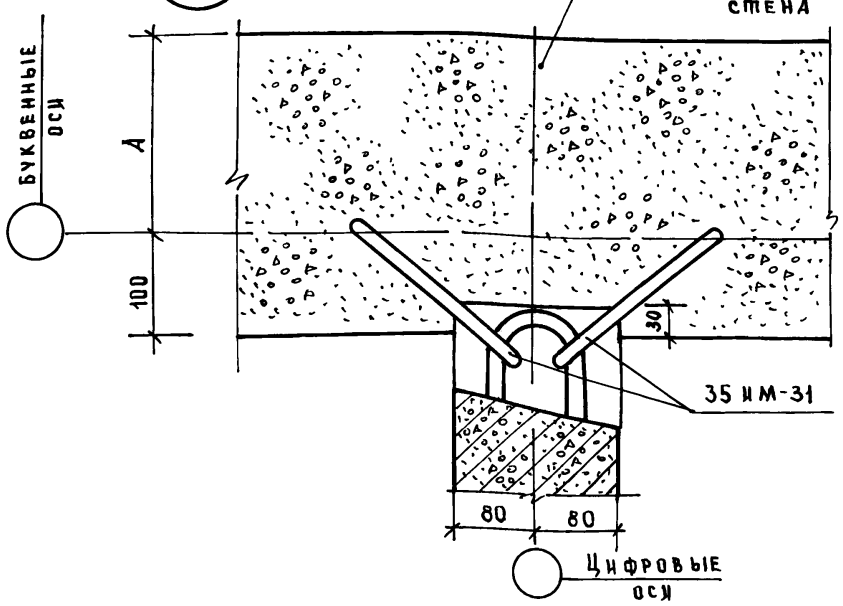

VI

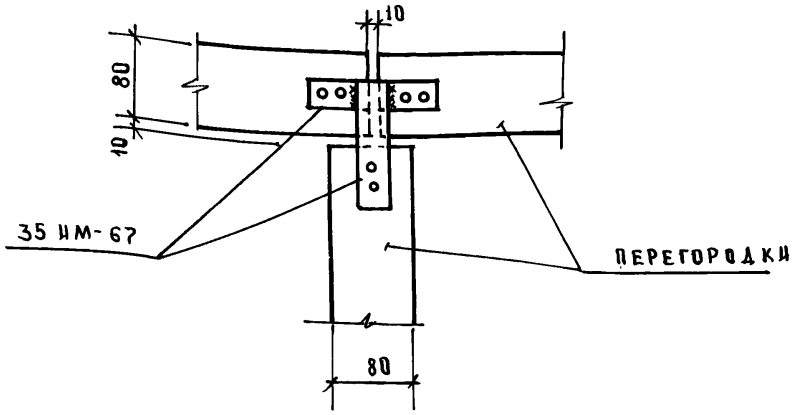

Деталь пола

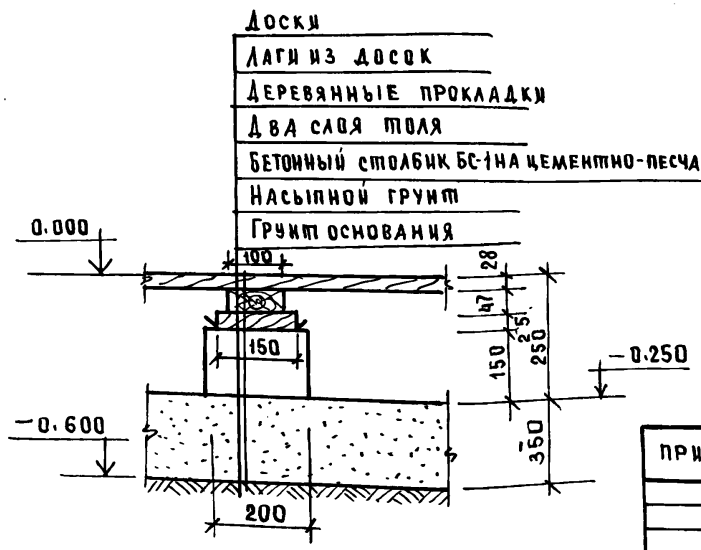

Н. контр.	К. Штритер	
Зав. отд.	Тельнов	
Гл. конст.	Штритер	
Рук. бриг.	Тененбаум	
Вед. инж.	Смирнова	
Проверил	Тененбаум	

Привязан:

Инв. №

Взам. инв. № | Подпись и дата | Инв. № подл.

т.п. 188-135-241.85 4.1 АС
С монолитными наружными стенами

Одноэтажный одноквартирный 3 комнатный жилой дом

Стадия	Лист	Листов
Р	30	53

Деталь пола. Узлы III и VI

КБ по железобетону им. А.А. Якушева

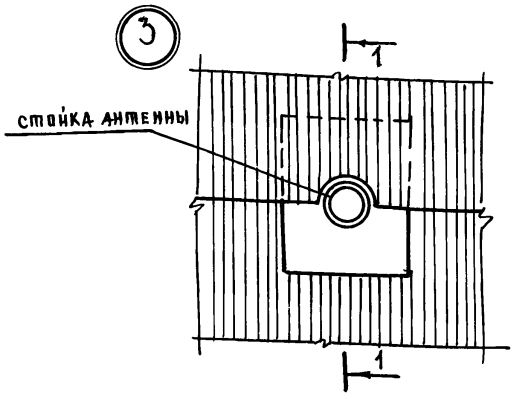

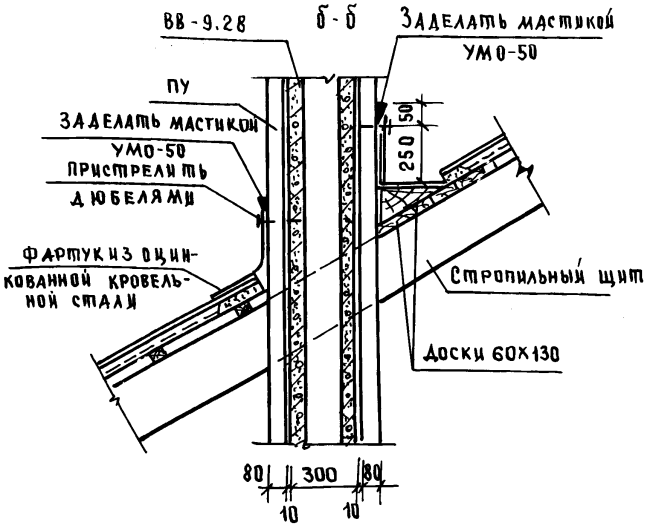

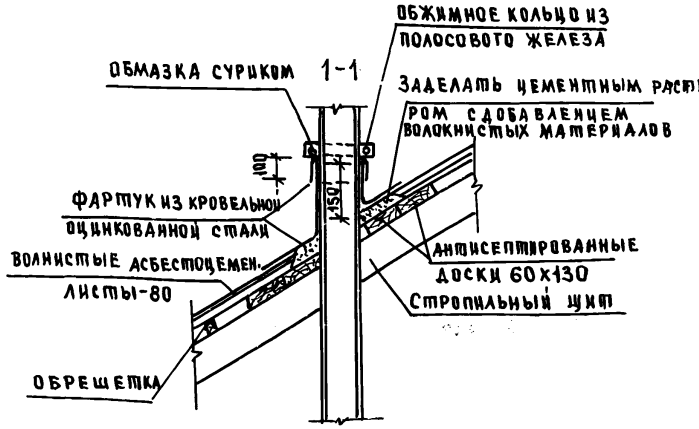



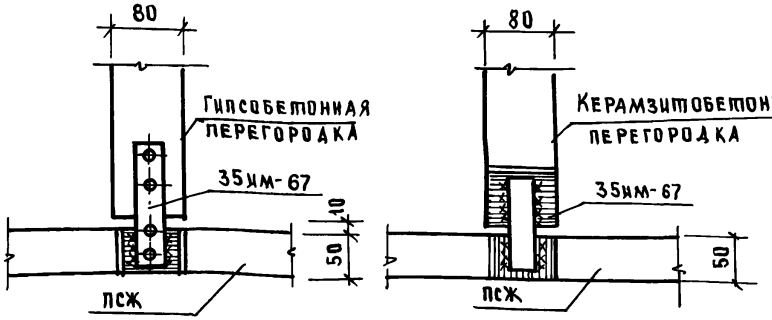

Сеч. б-б см. л. АС-33

Н. контр.	К.Штритер	
Зав.отд.	К.Тельнов	
Гл.конст	К.Штритер	
Рук.бриг.	Н.Тененбаум	
Инженер	Г.Кичурина	
Проверил	Н.Тененбаум	

Привязан:

Инв. №

Т.п. 188-135-241.85 4.1 АС
С монолитными наружными стенами

Одноэтажный одноквартирный 3комнатный жилой дом

Стадия	Лист	Листов
Р	31	53

Узлы 3", IV". Сечение б-б

КБ по железобетону им. А.А.Якушева

21561-01 33

Ал. I ч 1

Инв.№ подл. | Подпись и дата | Взам. инв.№

Ал. I ч. 1

План раскладки стропильных щитов

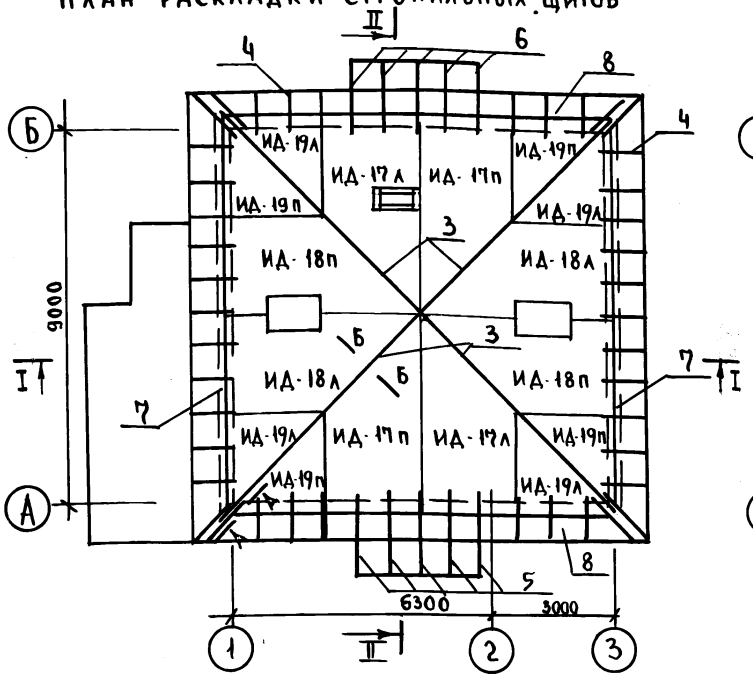

План раскладки стропильных ферм.

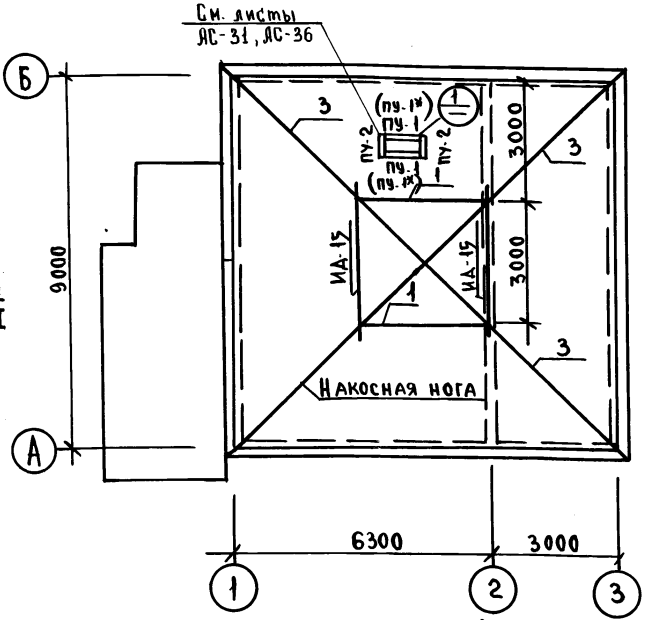

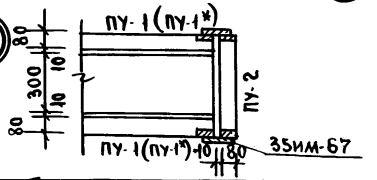

1. Конструкция чердачной крыши состоит из дощатых стропильных щитов
2. Стропила покрыть огнезащитным составом за 2 раза. Элементы, соприкасающиеся с бетоном, антисептировать и изолировать прокладкой из слоя рубероида.
3. Все стропильные щиты крепятся к мауэрлату и соединяются между собой затяжками.
4. Мауэрлат укладывается по стенам здания с прокладкой толя.
5. Отверстия в щитах для пропуска вентиляционного блока вырезать по месту.
6. Влажность древесины должны быть не более 20%
7. Мауэрлат крепится к стенам здания скрутками.
8. Спецификацию древесины см. лист АС-49.
9. Разрез I-I см. л. АС-33; разрез II-II – см. л. АС-34.
10. Сечения А-А, Б-Б – см. лист АС-35.
11. Таблица толщины утеплителя – см. лист АС-34.

Инв. N подл. | Подпись и дата | Взам. инв. N

Привязан:

Инв. N

Н. контр.	Штритер	
Зав. отд.	К. Тельнов	
Гл. констр.	К. Штритер	
Рук. бриг.	Н. Генценбаум	
Инжен.	Г. Кичурина	
Провер.	Н. Генценбаум	

Т.П. 188-135-241.85 АС 4.1
С монолитными наружными стенами.

Одноэтажный одноквартирный 3 комнатный жилой дом.

Стадия	Лист	Листов
Р	32	53

План раскладки стропильных щитов и ферм.

КБ по железобетону им. А.А. Якушева

Ал. I ч. 1

Разрез I-I

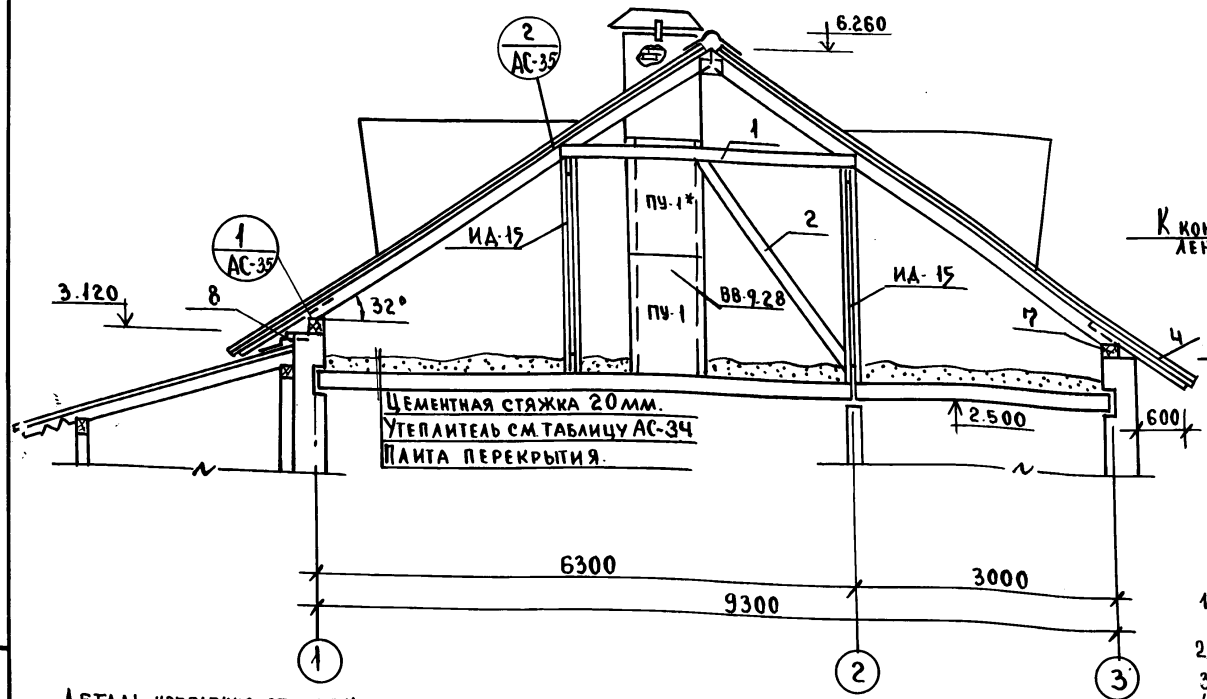

План кровли

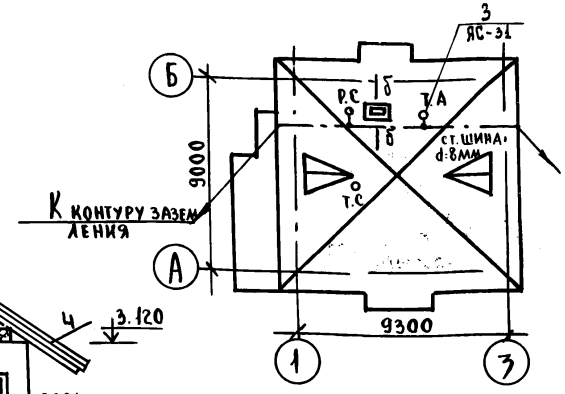

1. План кровли см. совместно с листом СС-2 ал. I ч. 2 т.п. 181-135-161/1.2
2. Сечение б-б см. л. АС-31
3. См. примечания на листе АС-32
4. Спецификацию древесины см. лист АС-49
5. Узлы крепления и утепления вентблоков цербака см. л. ЯС-36

Деталь крепления оттяжек

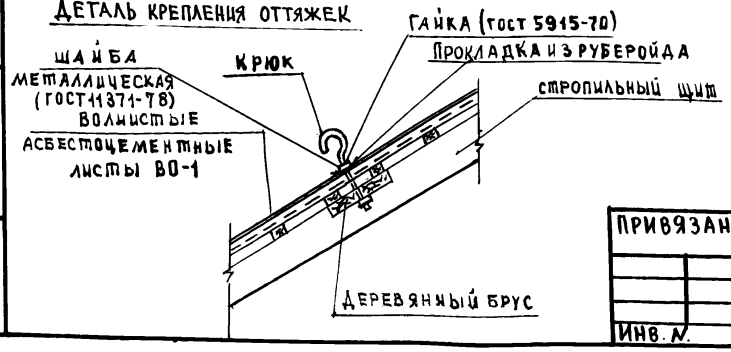

Н. контр.	Штритер	
Зав. отд.	К. Тельнов	
Гл. конст.	К. Штритер	
Рук. бриг.	Н. Тененбаум	
Инжен.	С. Кичурина	
Провер.	Н. Тененбаум	

Привязан:

Инв. №

Т.п. 188-135-241.85 ал. АС
С монолитными наружными стенами

Одноэтажный одноквартирный 3 комнатный жилой дом.

Стадия	Лист	Листов
Р	33	53

Разрез I-I
План кровли.

КБ по железобетону им. А.А. Якушева

21561-01 35

Инв. № подл. | Подпись и дата | Взам. инв. №

Разрез II-II

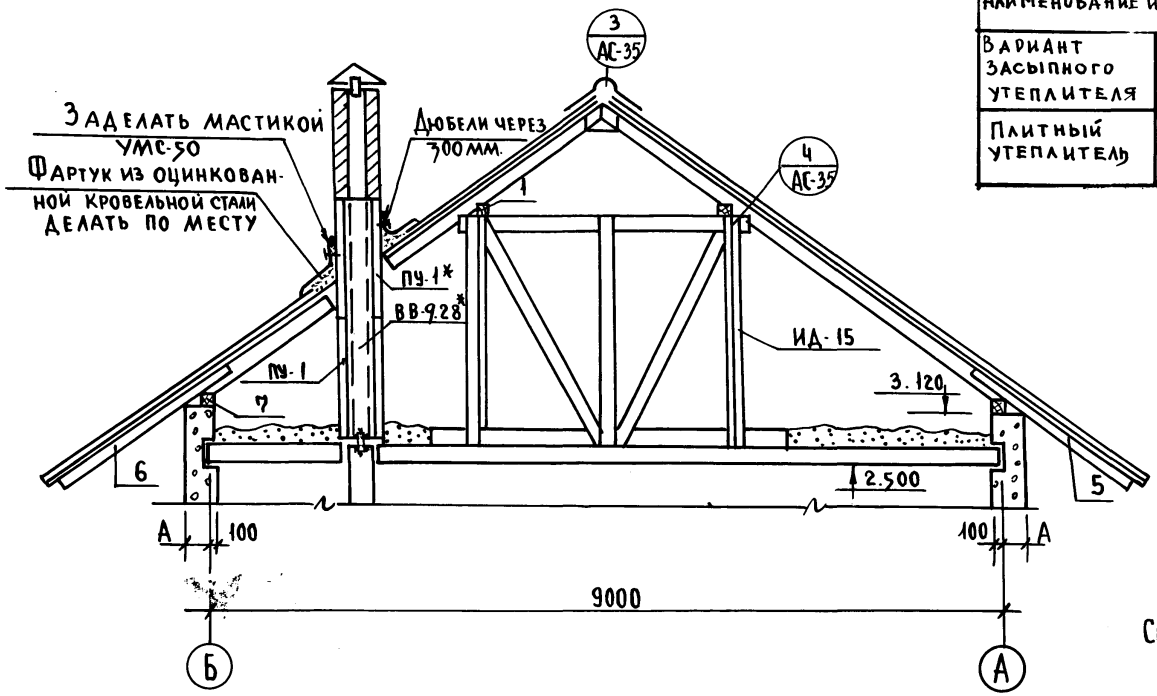

Таблица толщины утеплителя в зависимости от температуры наружного воздуха.

Наименование и вид утеплителя		Температура наружного воздуха		
		-20°	-30°	-40°
Вариант засыпного утеплителя	Керамзит γ= 400 кг./м³ λ=0.155	14 см.	18 см.	22 см.
Плитный утеплитель	Газобетонные плиты γ=300 кг/м³ λ=0.13	12 см.	16 см.	20 см.

См. примечания на листе АС-32

Н. контр.	Штритер		Т.П. 188-135-241.95 4.1 АС С монолитными наружными стенами
Зав. отд	Тельнов		
Гл. кон. отд	Штритер		Одноэтажный одноквартирный 3 комнатный жилой дом.
Рук. бриг.	Тененбаум		Стадия: Р; Лист: 34; Листов: 53
Вед. инж	Смирнова		Разрез II-II
Провер.	Тененбаум		КБ по железобетону им. А.А. Якушева

Привязан:

Инв. №

Инв. № подл. | Подпись и дата | Взам. инв. №

Ал. I ч 1

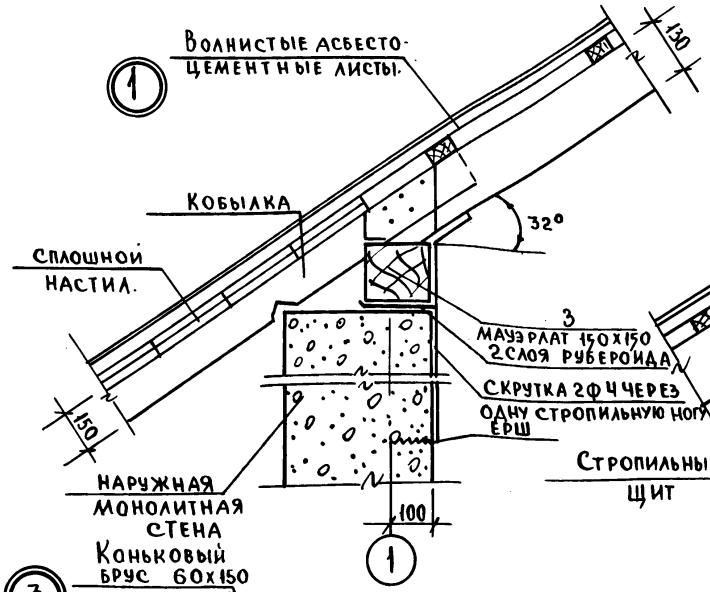

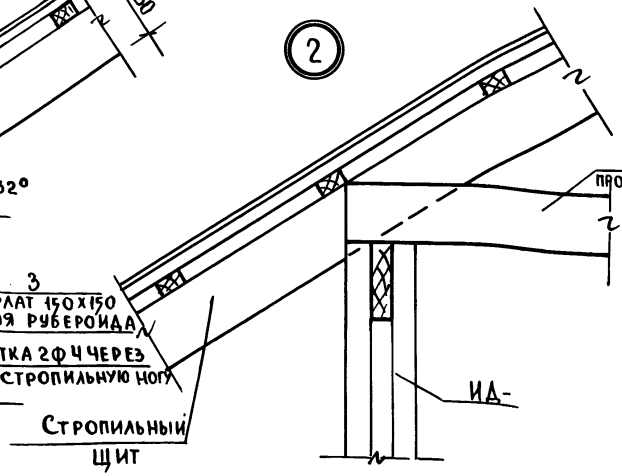

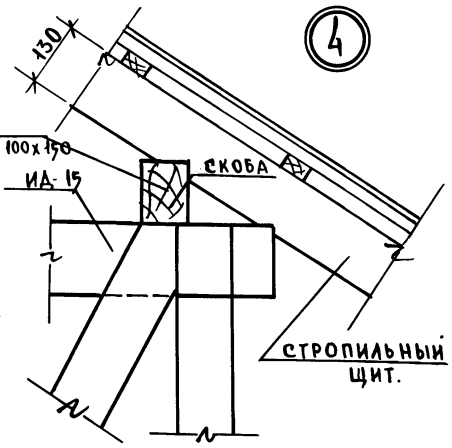

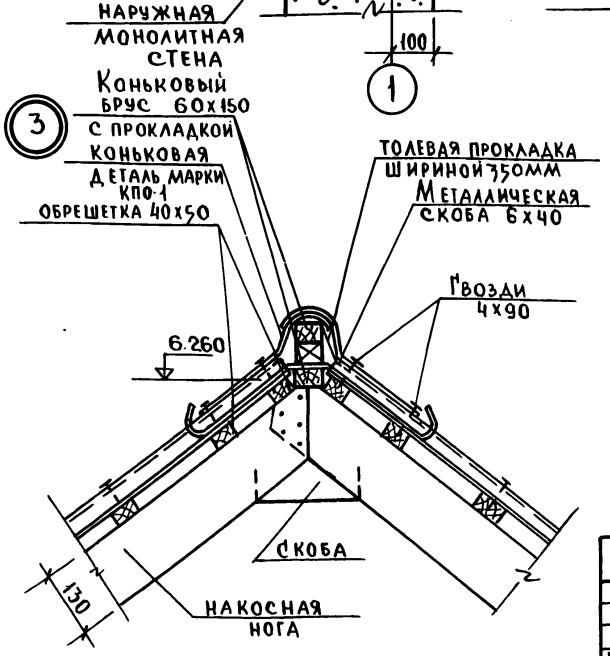

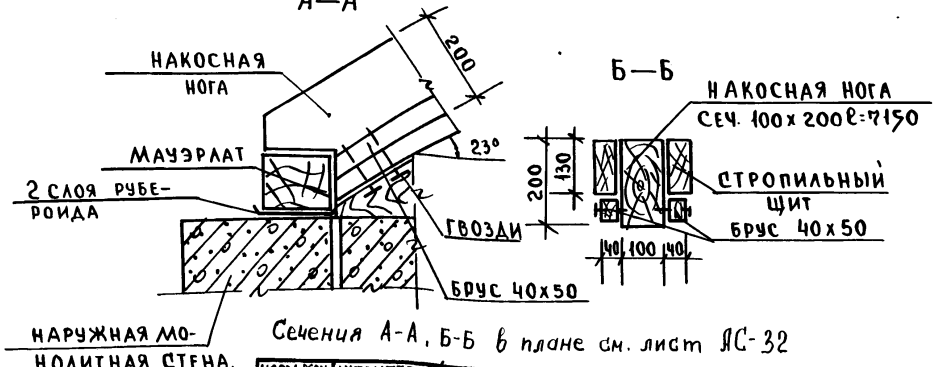

Сечения А-А, Б-Б в плане см. лист АС-32

Норм. конт.	Штритер		
Зав. отд.	Тельнов		
Гл. конс. от.	Штритер		
Рук. бр.	Теневаум		
Техник	Зиновьева		
Провер.	Теневаум		

Привязан:

Инв. N

Т.П. 188-135-241.85. 4.1 АС
С монолитными наружными стенами.

Одноэтажный одноквартирный 3 комнатный жилой дом.

Стадия	Лист	Листов
Р	35	53

Узлы 1, 2, 3, 4.
Сечения А-А; Б-Б.

КБ по железобетону им. А.А. Якушева.

Инв. N подл. | Подпись и дата | Взам. инв. N

21561-01 37

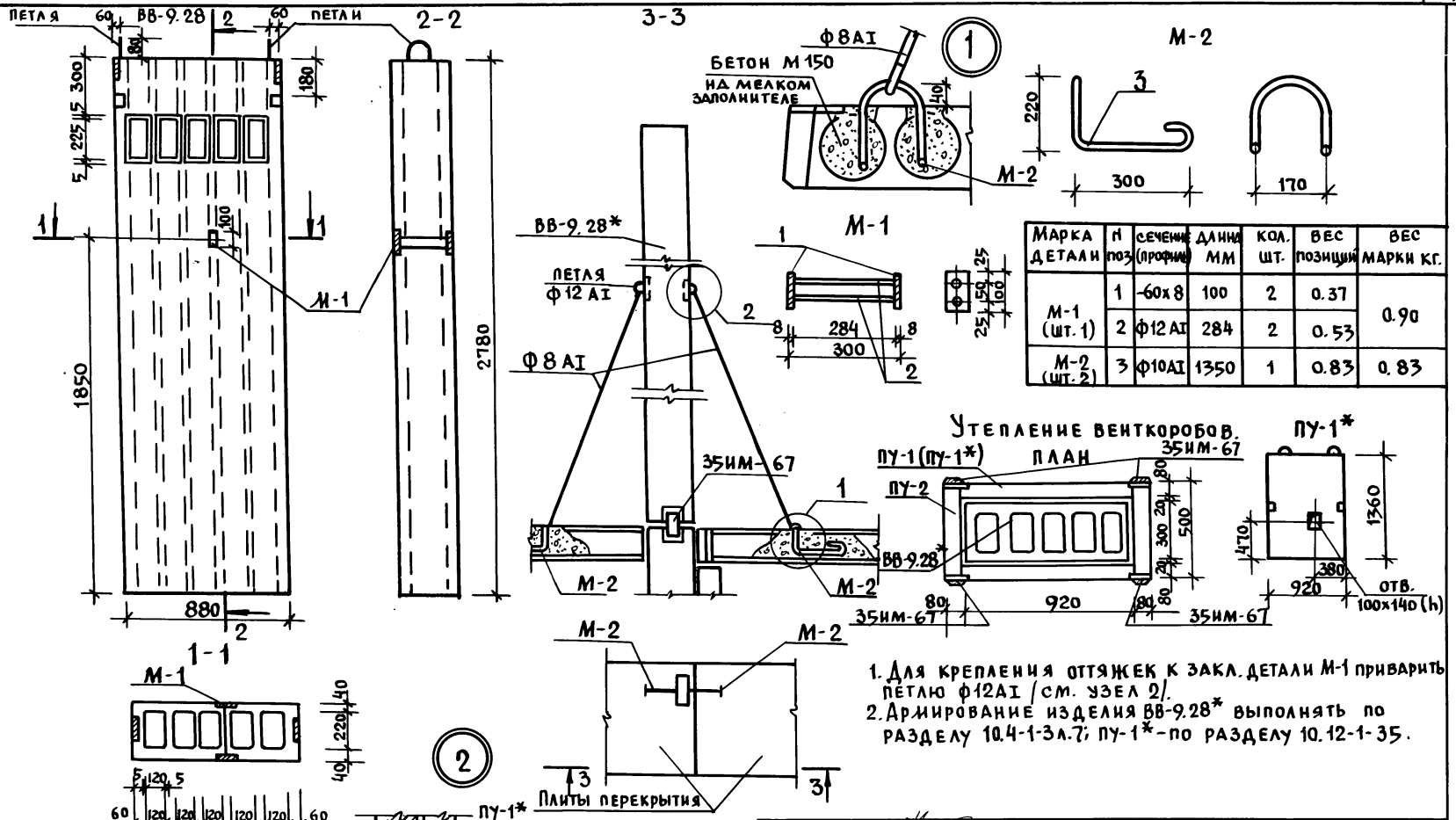

Марка детали	№ поз.	сечение (профиля)	длина мм	кол. шт.	вес позиций	вес марки кг.
М-1 (шт. 1)	1	-60х8	100	2	0.37	0.90
	2	ф12 АI	284	2	0.53	
М-2 (шт. 2)	3	ф10 АI	1350	1	0.83	0.83

1. Для крепления оттяжек к закл. детали М-1 приварить петлю ф12 АI (см. узел 2).
2. Армирование изделия ВВ-9.28* выполнять по разделу 10.4-1-3л.7; ПУ-1*-по разделу 10.12-1-35.

Ал. I ч. 1

Инв. № подл. | Подпись и дата | Взам. инв. №

Норм. кон.	Штритер	
Зав. отд.	Тельнов	
Гл. кон. от	Штритер	
Рук. бриг	Тененбаум	
Инженер	Кичурина	
Провер	Тененбаум	

Привязан:

Инв. №

т.п. 188-135-241.85. 4.1 АС
С МОНОЛИТНЫМИ НАРУЖНЫМИ СТЕНАМИ

Одноэтажный однокварти рный 3 комнатный жилой дом.

Стадия	Лист	Листов
Р	36	53

Узлы крепления и утепления вентблоков чердака.

КБ по железобетону им. А.А. Якушева

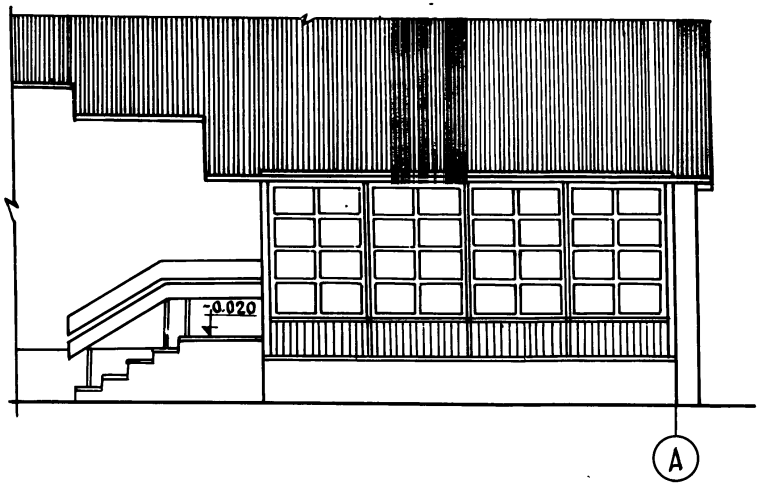

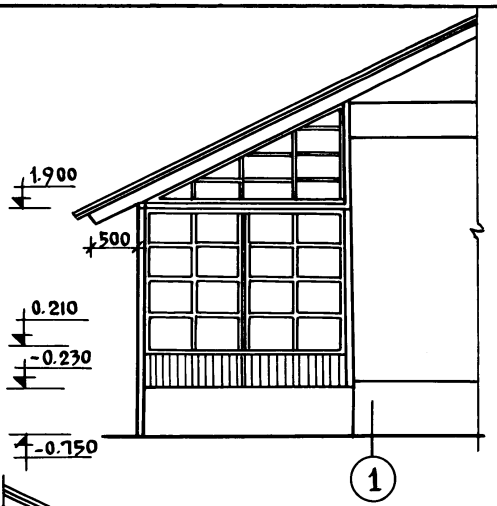

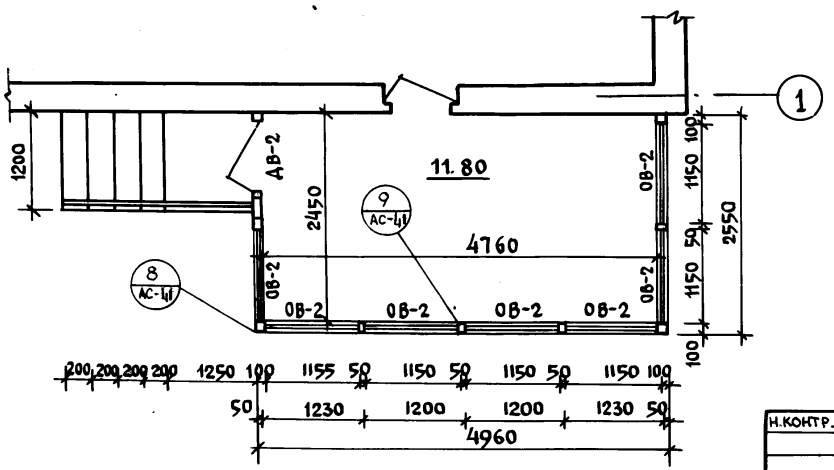

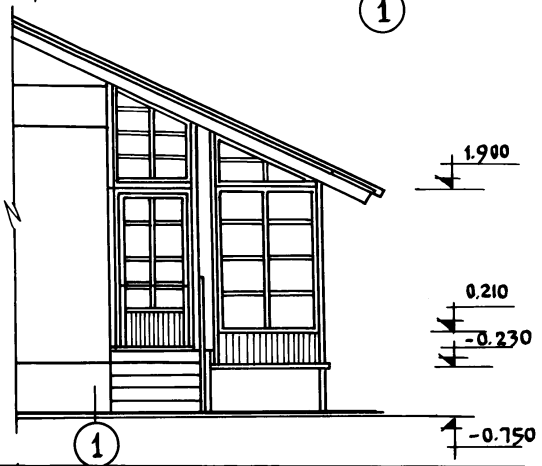

Ал. I 4.1

Инв. № подл. | Подпись и дата | Взам. инв. №

Н.контр.	К.Штритер	
Зав. отд.	К.Тельнов	
Гл. кон. отд.	К.Штритер	
Гл. арх. пр.	Ю.Матяшев	
Рук. бр. кон.	Н.Тененбаум	
Архитект.	И.Шаплыко	
Проверил	Ю.Матяшев	

Привязан:

Инв. №

Т.П. 188-135-241.85 АС 4.1
С монолитными наружными стенами

Одноэтажный одноквартирный 3 комнатный жилой дом.

Стадия	Лист	Листов
Р	37	53

Фасады и план веранды.

КБ по железобетону им. А.А. Якушева

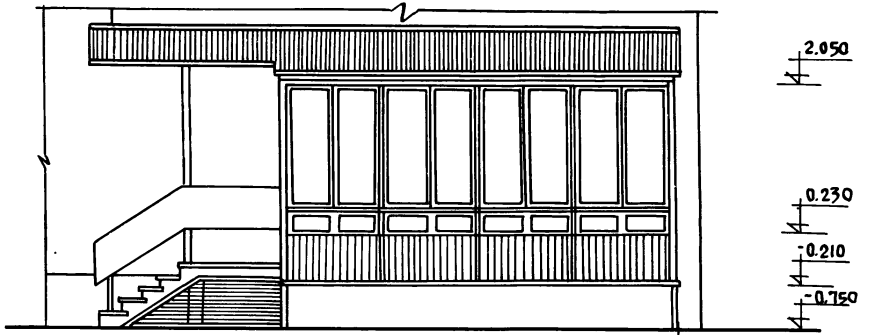



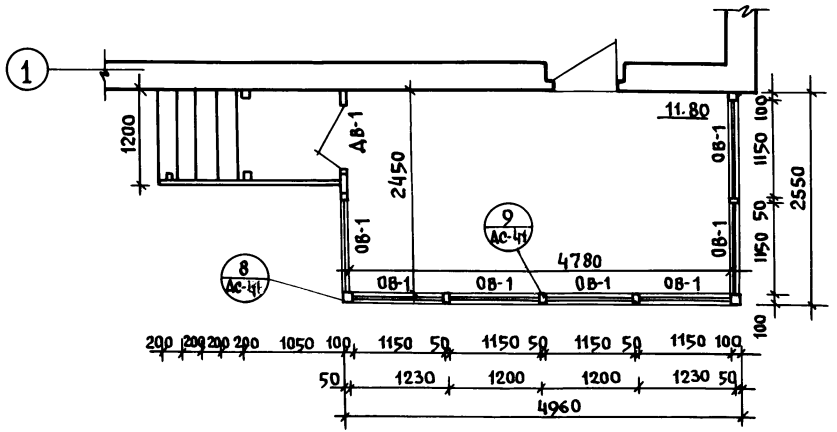

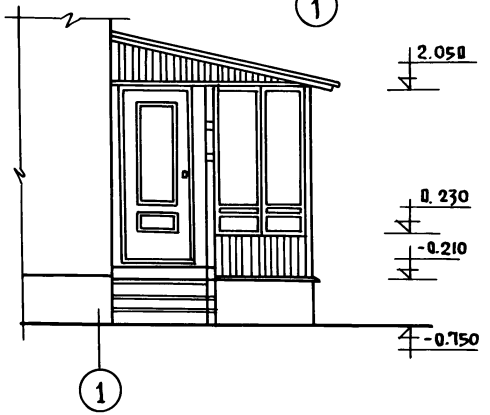

Н. контр.	К. Штритер	
Зав. отд.	К. Тельнов	
Гл. кон. отд.	К. Штритер	
Гл. арх. пр.	Ю. Матяшев	
Рук. бр. кон.	Н. Тененбаум	
Архитектор	Н. Шаплыко	
Проверил	Ю. Матяшев	

Т.П. 188-135-241.85 4.1 АС
С монолитными наружными стенами

Одноэтажный одноквартирный 3 комнатный жилой дом.

Стадия	Лист	Листов
Р	38	53

Фасады и план веранды (вариант)

КБ по железобетону им. А.А. Якушева

привязан:

инв. №

21561-01 40

Инв. № подл. | Подпись и дата | Взам. инв. №

Ал. I 4.1

1-1

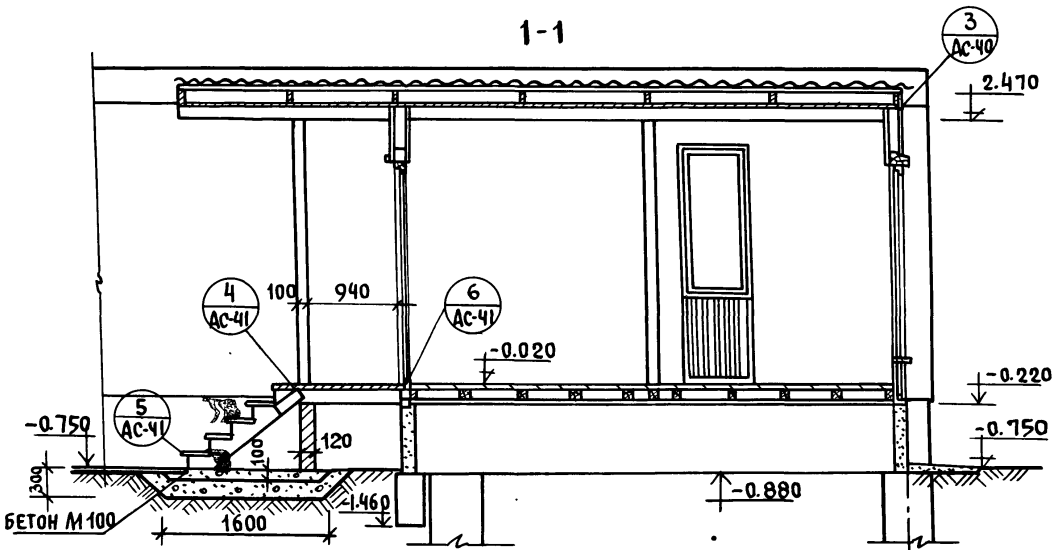

2-2

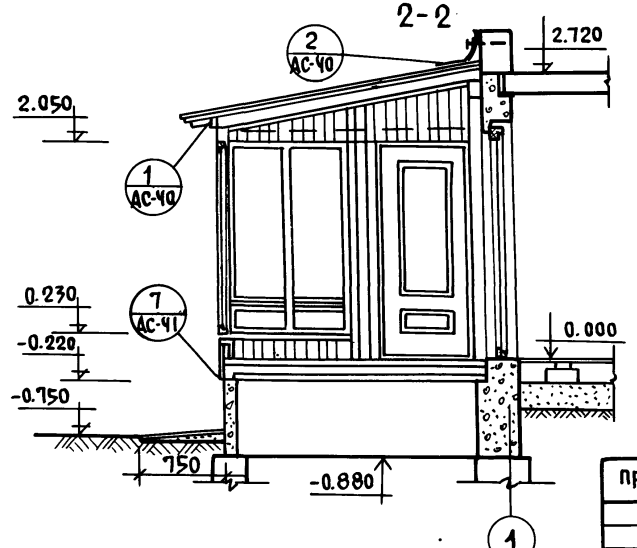

План балок пола веранды

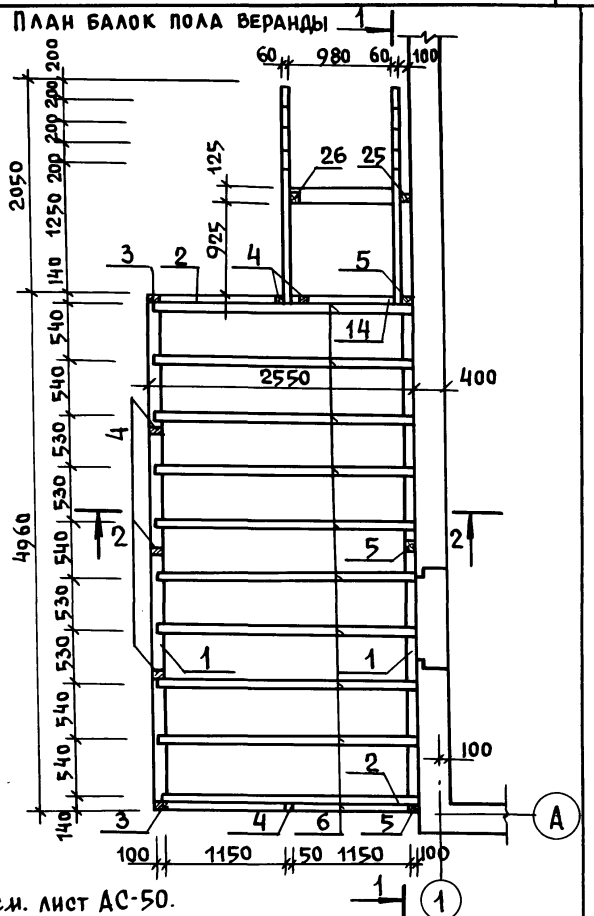

Спецификацию древесины см. лист АС-50.

Н.контр.	Штритер	
Зав.отд	Тельнов	
Гл.кон.от.	Штритер	
Рук.бриг	Тененбаум	
Вед.инж	Смирнова	
Провер.	Тененбаум	

Привязан:

Инв.№

Т.п. 188-135-241 85. 4.1 АС
С монолитными наружными стенами

Одноэтажный одноквартирный 3 комнатный жилой дом.

Стадия	Лист	Листов
Р	39	53

План балок пола веранды
Разрезы 1-1, 2-2

КБ по железобетону им. А.А.Якушева

Взам. инв.№ | Подпись и дата | Инв.№ подл.

Ал. I ч. 1

План раскладки стропил

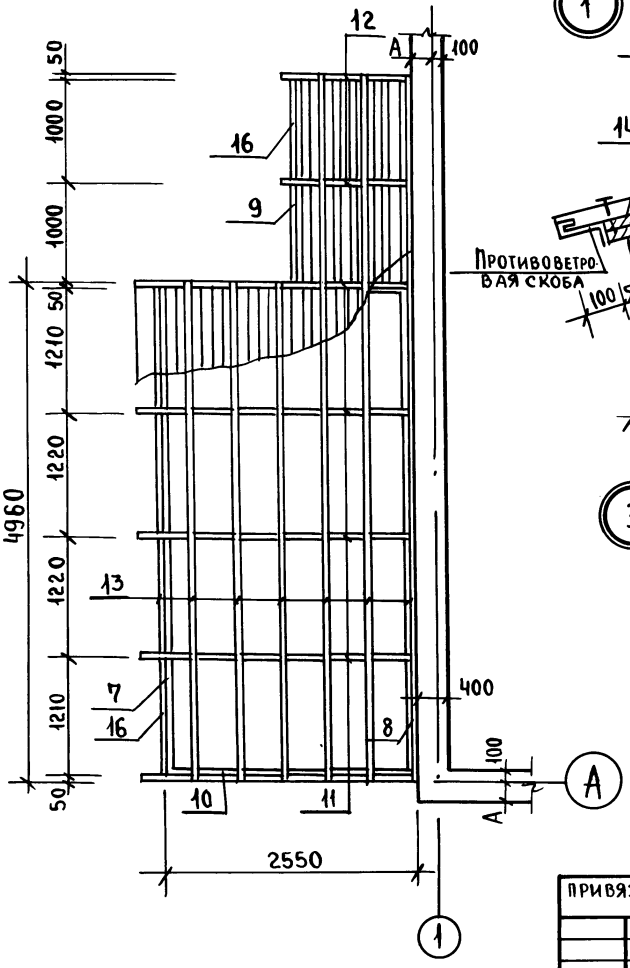

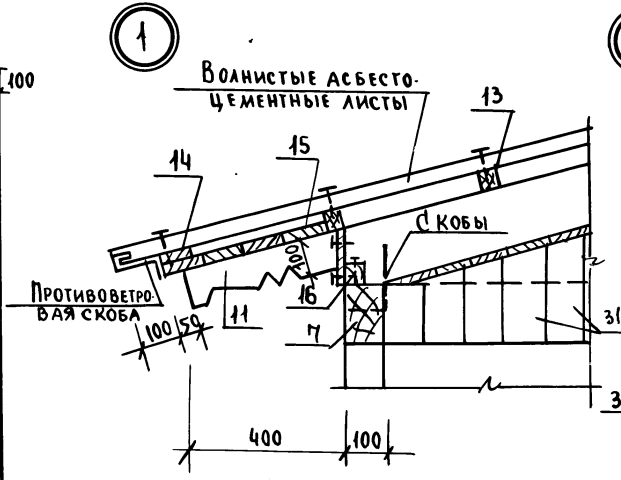

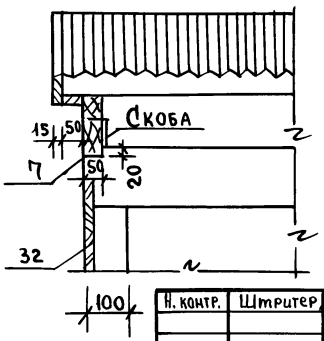

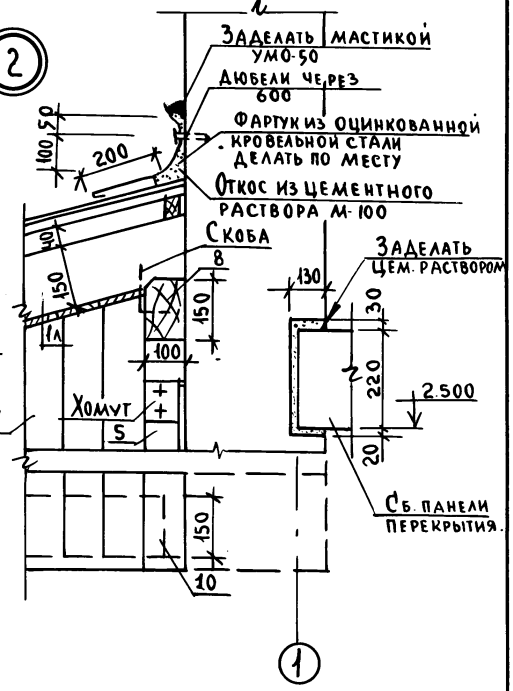

Спецификацию древесины см. лист АС-50

Н. контр.	Штритер		
Зав. отд.	Тельнов		
Гл. кон. ог.	Штритер		
Рук. бриг.	Тененбаум		
Вед. инж.	Смирнова		
Провер.	Тененбаум		

Т.П. 188-135-241 85 4.1 АС
С монолитными наружными стенами.

Одноэтажный одноквартирный 3 комнатный жилой дом.

Стадия	Лист	Листов
Р	40	53

Веранда. План раскладки стропил. Узлы „1÷3".

КБ по железобетону им. А.А. Якушева

Привязан:

Инв. N

Инв. N подл. | Подпись и дата | Взам. инв. N

21561-01 42

Ал. I ч. 1

План раскладки стропил (вариант)

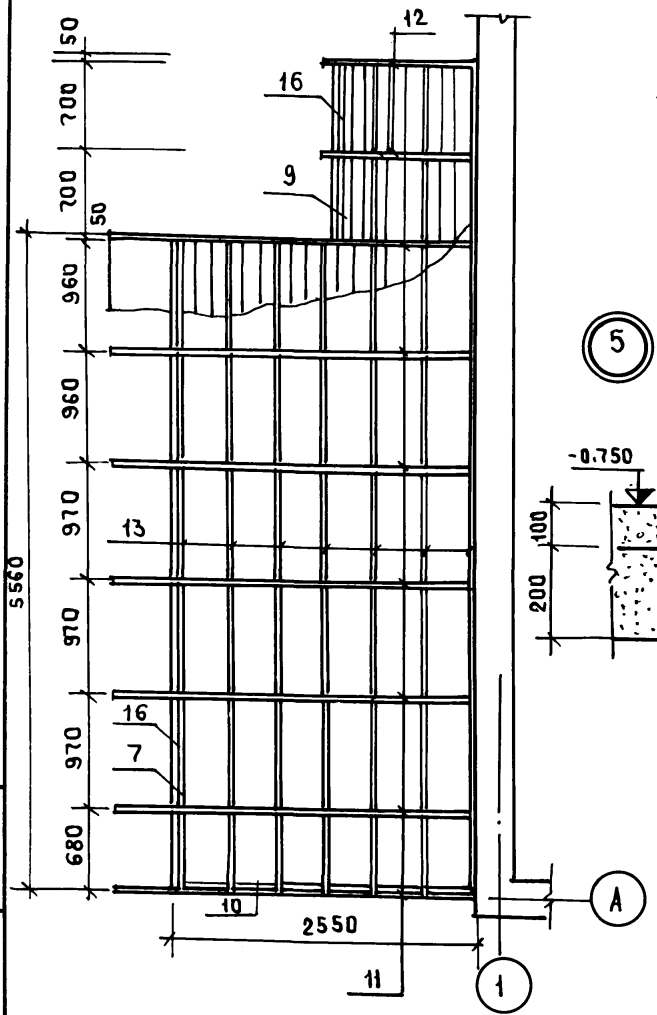

Спецификацию древесины см. лист АС-50

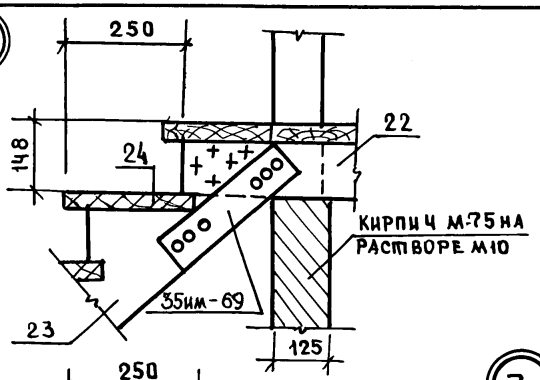

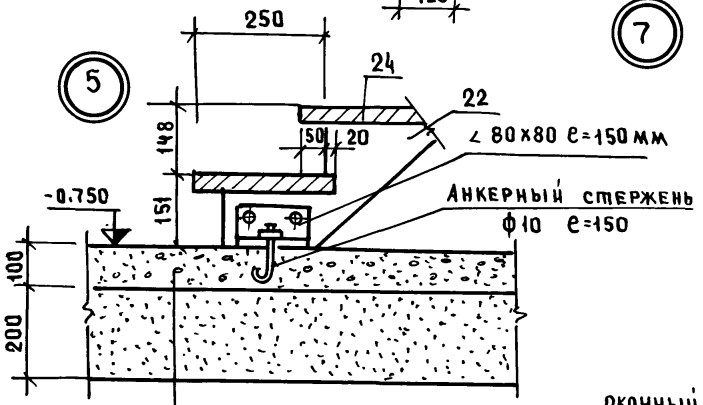

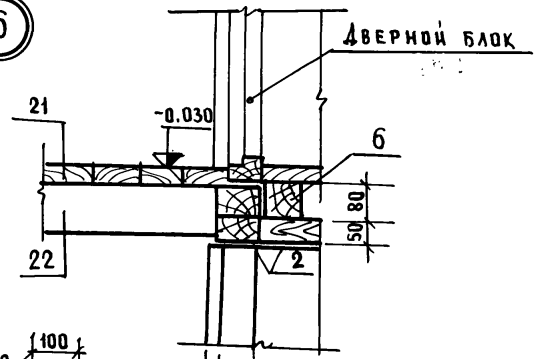

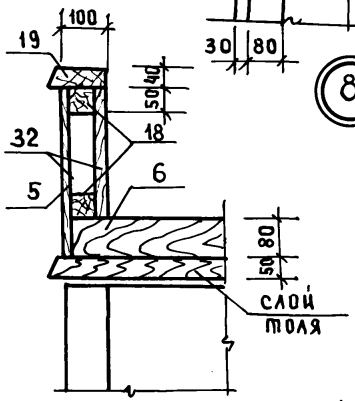

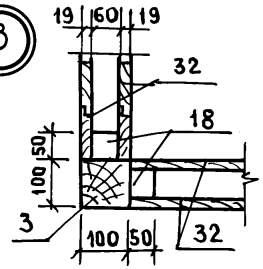

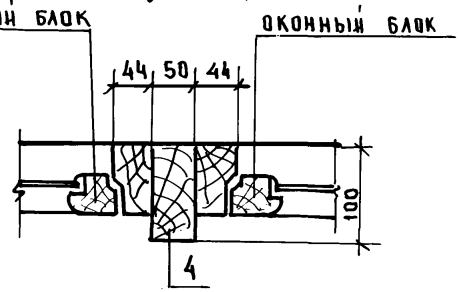

Гл. конст.	Штритер		
Зав. отд	К. Тельнов		
Гл. конст	К. Штритер		
Рук. бриг.	Н. Тененбаум		
Инженер	Г. Кичурина		
Проверил	Н. Тененбаум		

Привязан:

Инв. №

Т.п. 188-135-241 85 4.1 АС
С монолитными наружными стенами

Одноэтажный одноквартирный 3 комнатный жилой дом

Стадия	Лист	Листов
Р	41	53

План раскладки стропил (вариант) Узлы по веранде 4÷9

КБ по железобетону им. А.А. Якушева

Инв. № подл. | Подпись и дата | Взам. инв. №

Ал. I ч. 1

Н-1

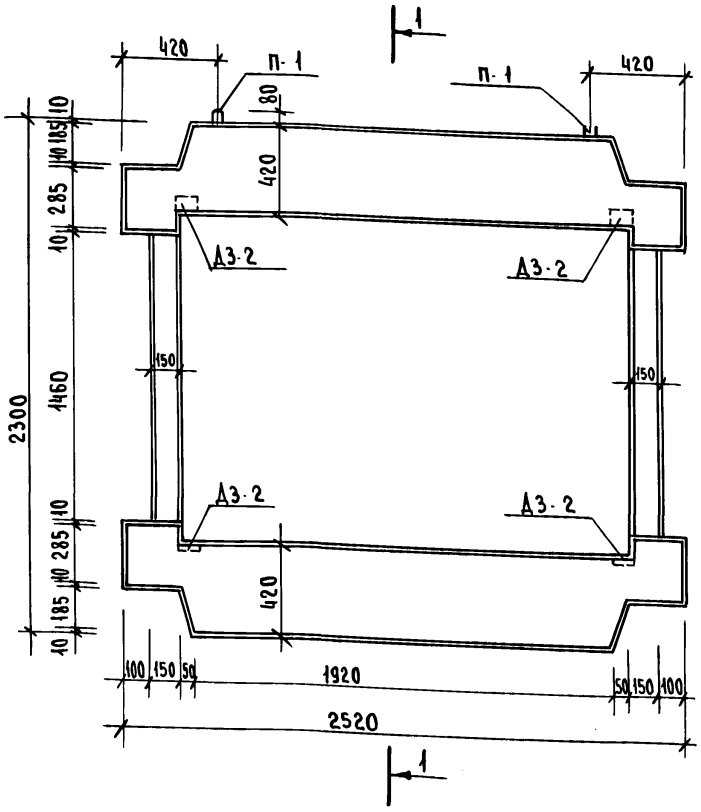

Н-2

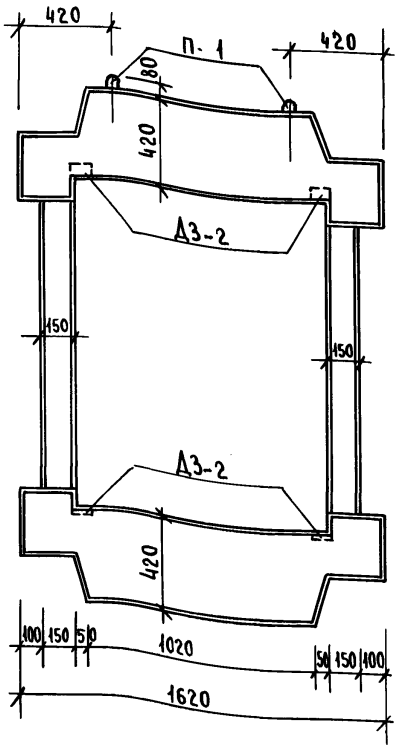

1-1

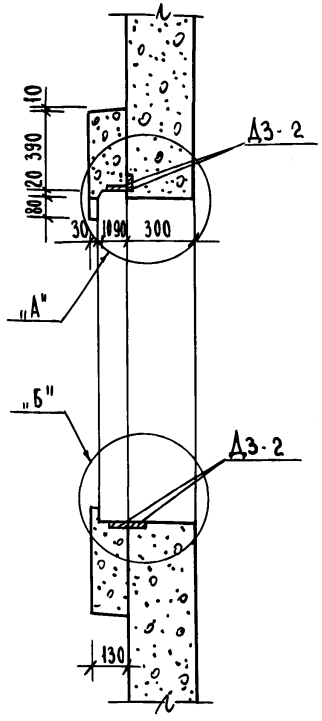

1. Узлы и детали армирования см. л. АС-43
2. Закладные детали, соединительные элементы и сварные швы металлизировать нанесением цинкового или алюминиевого покрытия по СНиП II-28-73*

Н. контр.	К. Штритер	
Зав. ОТД	К. Тельнов	
Гл. конст	К. Штритер	
Рук. бриг	Н. Тененбаум	
Инжен.	Г. Кичурина	
Проверил	Н. Тененбаум	

Привязан:

Инв. N

Т.П. 188-135-241.85 4.1 АС
С монолитными наружными стенами

Одноэтажный одноквартирный 3 комнатный жилой дом.

Стадия	Лист	Листов
Р	42	53

Архитектурные детали Н-1 и Н-2

КБ по железобетону им. А.А. Якушева

Инв. N подл. | Подпись и дата | Взам. инв. N

21561-01 44

Схема армирования.

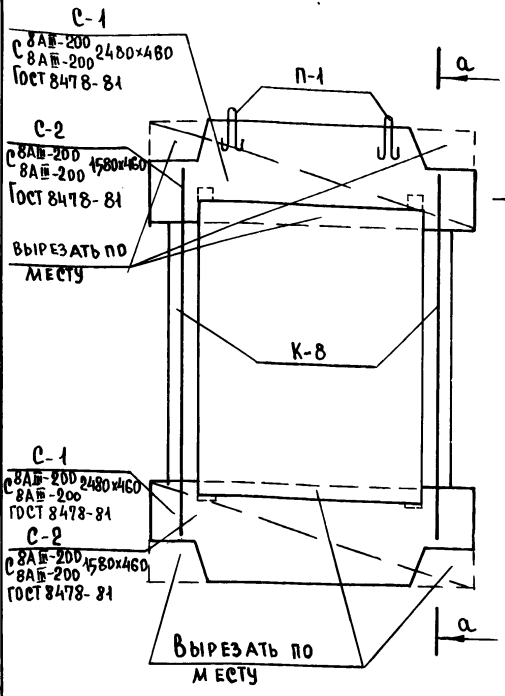

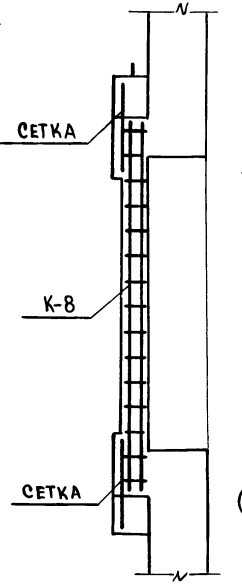

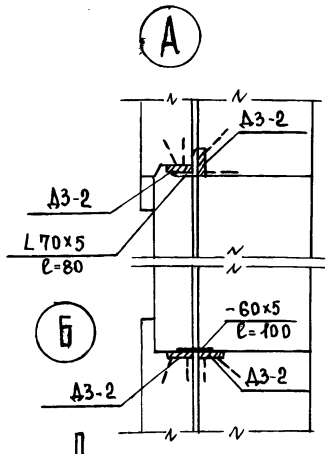

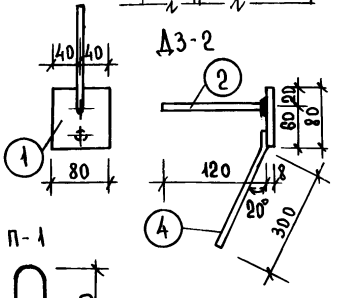

1. Сварку производить электродами Э-42 по ГОСТ-9467-75.
2. Каркас К-8 см. лист АС-44

Характеристика изделия.

Наименование	Ед. изм.	Кол-во Н-1	Кол-во Н-2
Масса	кг	745	500
Объем бетона	м³	0.298	0.200
Расход стали	кг	21.38	18.10
Марка бетона	—	200	200
Марка бетона по водонепроницаемости		В4	В4
Марка бетона по морозостойкости	—	Мр 375	Мр 375

Спецификация арматуры

	Марка	Кол-во шт.	Вес общ. эл-та кг.
Н-1 (шт.1)	К-8	2	6.2
	С-1	2	9.02
	П-1	2	0.26
	Д3-2	8	4.72
	L70×5 ℓ=80	2	0.70
	-60×5 ℓ=100	2	0.48
Н-2 (шт.3)	К-8	2	6.2
	С-2	2	5.74
	П-1	2	0.26
	Д3-2	8	4.72
	L70×3 ℓ=80	2	0.70
	-60×5 ℓ=100	2	0.48

Спецификация металла.

Марка	Поз.	Сечен. мм.	Длина мм.	К-во шт.	Вес эл-та	Вес марки
Д3-2	1	-8×80	80	1	0.40	0.59
	2	8AIII	120	1	0.05	
	4	8AIII	350	1	0.14	
L70×5	—	L70×5	80	1	0.35	0.35
-60×5	—	-60×5	100	1	0.24	0.24
П-1	3	8AI	600	1	0.13	0.13

Привязан:

Инв. N.

Н. контр.	К. Штритер	
Зав. отд.	К. Тельнов	
Гл. констр.	К. Штритер	
Рук. бриг.	Н. Тененбаум	
Инженер	Г. Кичурина	
Проверил	Н. Тененбаум	

Т.П. 188-135-241 85 4.1 АС
С монолитными наружными стенами

Одноэтажный одноквартирный 3 комнатный жилой дом

Стадия	Лист	Листов
Р	43	53

Архитектурные детали
Армирование

КБ по железобетону им. А.А. Якушева.

Ал. I 4.1

Инв. № подл. | Подпись и дата | Взам. инв. №

Ал. I ч. 1

Спецификация стали

Эскиз

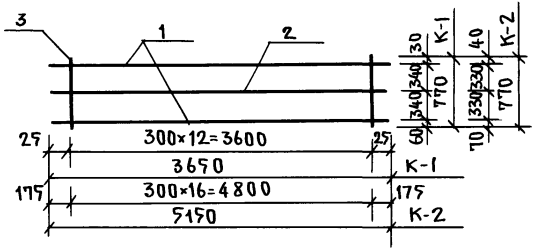

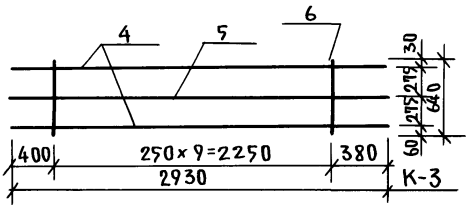

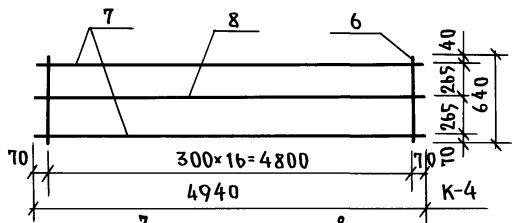

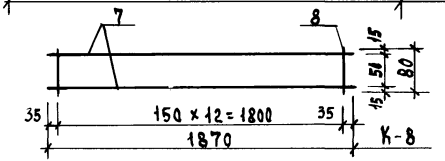

Выборка стали

Марка изделия	N поз.	Длина мм	Диаметр мм	Класс стали	Кол. шт.	Диам. мм	Класс стали	Общая длина м	Общий вес кг	Вес марки кг
К-1	1	3650	12	AIII	2	12	AIII	7.3	6.5	8.67
	2	3650	5	BpI	1	5	BpI	3.65	0.57	
	3	770	5	BpI	13	5	BpI	10.1	1.6	
К-2	1	5150	12	AIII	2	12	AIII	10.30	9.15	11.96
	2	5150	5	BpI	1	5	BpI	5.15	0.79	
	3	770	5	BpI	17	5	BpI	13.09	2.02	
К-3	4	2930	12	AIII	2	12	AIII	5.86	5.20	6.64
	5	2930	5	BpI	1	5	BpI	2.93	0.45	
	6	640	5	BpI	10	5	BpI	6.40	0.99	
К-4	7	4940	12	AIII	2	12	AIII	9.88	8.77	11.21
	8	4940	5	BpI	1	5	BpI	4.94	0.76	
	6	640	5	BpI	17	5	BpI	10.88	1.68	
К-8	7	1870	8	AIII	2	8	AIII	3.7	1.5	3.1
	8	80	5	BpI	15	5	BpI	10.4	1.6	

Инв.№подл. | Подпись и дата | Взам.инв.№

Н.контр.	Штритер	
Зав.отд.	Тельнов	
Гл.конст.	Штритер	
Рук.бриг.	Тененбаум	
Инженер	Кичурина	
Проверил	Тененбаум	

Т.П. 188-135-241.85 4.1 АС
с монолитными наружными стенами

Сварные каркасы К-1 – К-4, К-8

Стадия	Масса	Масштаб
Р	44	53
Лист	Листов	

КБ по железобетону им. А.А. Якушева

Ал I ч. 1

Спецификация стали

Эскиз

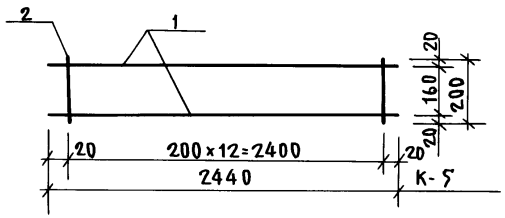

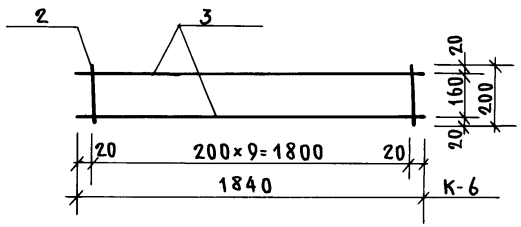

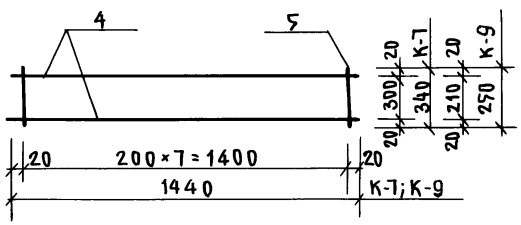

Марка изделия	N поз.	Длина мм	Диаметр мм	Класс стали	К-во шт	Выборка стали: Диам. мм	Класс стали	Общая длина м	Общий вес кг	Вес марки кг
К-5	1	2440	12	AIII	2	12	AIII	4.88	4.33	4.73
	2	200	5	BpI	13	5	BpI	2.60	0.40	
К-6	3	1840	12	AIII	2	12	AIII	3.68	3.27	3.58
	2	200	5	BpI	10	5	BpI	2.00	0.31	
К-7	4	1440	12	AIII	2	12	AIII	2.88	2.56	2.98
	5	340	5	BpI	8	5	BpI	2.72	0.42	
К-9	4	1440	12	AIII	2	12	AIII	2.88	2.56	2.87
	5	250	5	BpI	8	5	BpI	2.00	0.31	

Н.контр.	Штритер	
Зав.от.	Тельнов	
Гл.конс.	Штритер	
Рук.бр.	Тененбаум	
Инж.	Кичурина	
Проверил	Тененбаум	

Т.п. 188-135-241.85 4.1 АС
С монолитными наружными стенами

Сварные каркасы К-5 ÷ К-7, К-9

Стадия	Масса	Масштаб
Р	45	53
Лист	Листов	

По железобетону им. А.А. Якушева

Инв.№ подл. | Подпись и дата | Взам. инв.№

Ал. I ч. 1

Поз. обознач.	Обозначение	Наименование	Кол-во	Масса ед. т.	Примечание
	Фундаменты (вариант пирамидальных свай)				
С-1	Шифр 201-83 стр. 12	СПР-2	13	0.40	
ФБС-9.3.6т	ГОСТ 13579-78 стр. 8	ФБС-9.3.6т.	7	0.35	
БС-1	Серия 2.144-1	БС-1	177	0.02	
	Буронабивные сваи.				
С-1	Бетон М-100	Расход бетона на сваю - 0.43 м³	13	—	
С-2	"	Расход бетона на сваю - 0.19 м³	3	—	
ФБС-9.3.6т	ГОСТ 13579-78 стр. 8	ФБС-9.3.6т	1	0.35	
	Мелкозаглубленные фундаменты (вариант).				
Фл8.24.2	Серия 1.112-5 вып. 2	Фл8.24.2	4	1.38	
Фл8.12.2	"	Фл8.12.2	6	0.69	
ФБС12.6.6т	ГОСТ 13579-78	ФБС-12.6.6т	3	0.96	
ФБС-9.3.6т	"	ФБС-9.3.6т	6	0.35	
БС-1	Серия 2.144-1	БС-1	177	0.02	Для всех вариантов фундам-ов
	Плиты перекрытия шириной 3.0 м.				
2ПК4-63.30-300	С.135 ч.10 р.10-3-1-126 л.15	2ПК-4-63.30-300	1	6.075	Из тяжелого бетона
2ПК-4.63.30-301	" л.15	2ПК4-63.30-301	1	6.050	"
2ПК4-63.30-342	— " — л.23	2ПК4-63.30-342	1	5.975	"
2ПК-4-30.30-300	— " — л.15	2ПК4-30.30-300	3	2.8	"

Поз. обознач.	Обозначение	Наименование	Кол-во	Масса ед. т.	Примечание
	Плиты перекрытия шириной 1.5 м. (вариант)				
2ПК-63.15	С.135 ч.10 р.10.3.1.126 л.27	2ПК-63.15	3	2.98	Из тяжелого бетона
2ПК-63.15-1	" л.27	2ПК-63.15-1	2	2.98	"
2ПК-63.15-35	" л.21	2ПК-63.15-35	1	2.80	"
2ПК-30.15	" л.29	2ПК-30.15	6	1.3	"
	Плиты перекрытия шириной 1.5 м. (вариант)				
2ПК-63.15	С.135 ч.10 р.10.3-1-127 л.14	2ПК-63.15	3	1.89	Из керамзитобетона
2ПК-63.15-1	"	2ПК-63.15-1	2	1.89	"
2ПК-63.15-35	" л.16	2ПК-63.15-35	1	1.79	"
2ПК-30.15	" л.14	2ПК-30.15	6	0.9	"
	Перегородки гипсобетонные (керамзитобетонные).				
ПП-47-1	С.135 ч.10 р.10.12-1-35 л.25	ПП-47-1	2	0.89 0.98	
ПП-40-3	" л.26	ПП-40-3	1	1.00 1.09	
ПП-15.2	" л.25	ПП-15.2	1	0.22 0.25	
ПП-20	" л.25	ПП-20	2	0.29 0.35	
ПП-18	С.135 ч.10 р.10.12-1-35 л.25	ПП-18	1	0.44 0.50	
ПП-10	С.135 ч.10 р.10.5-4	ПП-10	1	0.22 0.24	
ПП-9	С.135 ч.10 р.10.5-7	ПП-9	1	0.23 0.25	
	Поддоны				
ПД-27.18к	Ал. III часть 4-8 л.10	ПД-27.18к	1	0.53	

Инв. № подл. | Подпись и дата | Взам. инв. №

Привязан:

Инв. №

Н. контр.	Штритер	
Зав. отд.	Тельнов	
Гл. конс. от.	Штритер	
Рук. бриг.	Тененбаум	
Техник	Зиновьева	
Провер.	Тененбаум	

Т.П. 186-135-241 85 4.1 АС
С монолитными наружными стенами

Одноэтажный одноквартирный 3 комнатный жилой дом.

Стадия	Лист	Листов
Р.	46	53

Сводная спецификация.

КБ по железобетону им. А.А. Якушева

Поз. обознач.	Обозначение	Наименование	Кол-во	Масса ед.т	Примечание
	НАЛИЧНИКИ (ВАРИАНТ)				
Н-1	АС-43; АС-44	Н-1	1	0.74	
Н-2	АС-43; АС-44	Н-2	3	0.50	
	ИЗДЕЛИЯ САНТЕХКАБИН				
ПСЖ-1	с.135-4.10 р.10-4-1-1 л.24	ПСЖ-1	1	0.50	
ПСЖ-2	" л.24	ПСЖ-2	1	0.40	
ПСЖ-3-1	" л.25	ПСЖ-3-1	1	0.47	
ПСЖ-4-1	" л.26	ПСЖ-4-1	1	0.62	
ПС-27.16-1	" л.22	ПС-27.16-1	1	0.52	
	ВЕНТБЛОКИ				
ВВ-9.28 ВВ-9.28*	с.135-4.10 р.10.1-1-3 л.7	ВВ-9.28/ВВ-9.28*	1/1	0.90	
	ОБЪЕМНЫЕ САНТЕХКАБИНЫ (ВАРИАНТ)				
СК-13	с. 1.188.5 вып. 6 л.18	СК-13	1	2.74	
	ВНУТРЕННИЕ СТЕНОВЫЕ ПАНЕЛИ				
2В-44.26-1	с.135-4.10 р.10.12-1-49	2В-44.26-1	1	3.75 (2.10)	
2В-44.26-3	"	2В-44.26-3	1	3.75 (2.10)	
	УТЕПЛЯЮЩИЕ ПЛИТЫ (ДЛЯ ВСЕХ ВАРИАНТОВ)				
ПУ-1/1*	4.10 р.10.12-1-35 л.28	ПУ-1/1*	2/2	0.14	
ПУ-2	" л.28	ПУ-2	4	0.096	

1. Изделия ВВ-9.28* выполнить по разд. 10.4.1-3.
2. Масса в т., указанная в скобках, относится к варианту внутренних стен из керамзитобетона.

Поз. обозначен	Обозначение	Наименование	Кол-во	Масса ед.кг	Примечание
	Крепление перегородок внутренних стен				
35им-50	4.10 р.10.7-35 л.10	35им-50	2	0.13	
35им-66	"	35им-66	8	0.38	
35им-67	"	35им-67	4	0.16	
35им-74	"	35им-74	5	0.48	
	Крепление сантехнических перегородок				
35им-66	4.10 р.10.7-35 л.10	35им-66	4	0.39	
35им-67	"	35им-67	2	0.16	
35им-63	"	35им-63	4	0.08	
	Монтажные элементы соединений плит пер. шир. 1.5м				
35им-44	4.10 р.10.7-35 л.10	35им-44	19	0.78	
35им-46	"	35им-46	10	0.20	
35им-31	"	35им-31	5	0.55	
	Монтажные элементы соединений плит перекр. шир. 3.0м				
35им-44	4.10 р.10.7-35 л.10	35им-44	8	0.78	
35им-46	"	35им-46	5	0.20	
35им-31	"	35им-31	2	0.55	

Ал. I ч. 1

Взам. инв. № | Подпись и дата | Инв. № подл.

Привязан:

Инв. №

Н.контр.	Штритер	
Зав.отд.	Тельнов	
Гл.конс.	Штритер	
Рук.бр.	Тененбаум	
Техник	Агафонова	
Провер.	Тененбаум	

Т.П. 188-135-241 85 4.1 АС
С наружными монолитными стенами.

Одноэтажный двухквартирный жилой дом с 3 комнатными квартирами

Стадия	Лист	Листов
Р	47	53

Сводная спецификация

КБ по железобетону им. А.А. Якушева

Поз. обознач.	Обозначение	Наименование	Кол-во	Масса кг марки	Масса кг всего
	Опорная труба радиостойки.				
35им-21	ч.10 р.10.7-35 л.9	35 им - 21	1	25.41	
	Кронштейн для крепления опорной трубы телеантенны.				
35им-22	ч.10 р.10.7-35 л.9	35 им - 22	2	3.54	
35им-24	—"— л.10	35 им - 24	2	0.91	
	Крепление утепляющих плит				
35им-61	ч.10 р.10.7-35 л.10	35 им - 61	4	0.23	
35им-67	"	35 им - 67	8	0.16	
	Металлический зонт.				
7-4им-116	ч.10 р.10.7-4 л.5	7-4им-116	1	18.36	
	Опорная труба телеантенны.				
35им-20	ч.10 р.10.7-35 л.8	35 им - 20	1	28.63	
	Крепление наличников				
Д3-2	АС-43	Д3-2	32	0,59	
	Крепление вентблоков				
35им-67	ч.10 р.10.7-35 л.11	35им-67	2	0.16	
	АС-36	оттяжки ф8 AI ℓ=2,4м	2	0.95	
м-1	ч.10 р.10.7-35	м-1	1	0.90	
м-2	"	м-2	2	0.83	

Поз. обознач.	Обозначение	Наименование	Кол-во	Масса ед.кг.	Примечание
	Крепление крыльца веранды				
35им-69	ч.10 р.10.7-35 л.10	35им-69	2	0.31	
	АС-41; гост 8509-72*	L80×6 ℓ=150мм	2	1.11	
	АС-41; гост 5781-82	ф10 AI ℓ=150мм	2	0.1	
	Крепление стоек входа				
	АС-15, АС-16; гост 8240-72	С10 ℓ=100мм	10	0.9	
	АС-15, АС-16; гост 5781-82	ф10 AI ℓ=230мм	10	0.15	

Ав. I ч. 1

Инв. № подл. | Подпись и дата | Взам. инв. №

Н.контр.	Штритер		
Зав. отд.	Тельнов		
Гл.конст.	Штритер		
Рук.бр.	Тененбаум		
Техник	Зиновьева		
Провер.	Тененбаум		

Привязан:

Инв. №

Т.п. 188-135-241.85 4.1 АС
С монолитными наружными стенами.

Одноэтажный одноквартирный 3 комнатный жилой дом.

Стадия	Лист	Листов
Р	48	53

Сводная спецификация.

КБ по железобетону им. А.А.Якушева

Спецификация древесины на крышу.

Поз. обознач.	Обозначение	Наименование	Кол-во шт.	Общий объем м³
ИД-15	с 135 ч.10 р.10.6-27 л.42	Стропильная ферма	2	0.488
1		Прогон 100×150 ℓ=3.0м	2	0.09
2		Подкос 50×100 ℓ=3,3м	2	0.033
3		Накосная нога сеч.100×200 ℓ=7150	4	0.572
4		Кобылка сеч.120×50 ℓ=1100	35	0.277
5		Стропильная нога 120×50 ℓ=1800	5	0.054
6		Стропильная нога 120×50 ℓ=1600	5	0.048
7		Мауэрлат сеч.150×150 ℓ=37м	—	0.83
ИД-17л ИД-17п	с.135 ч.10 р.10.6-27 л.44	Стропильный щит	2/2	1.04
ИД-18л ИД-18п	—"— л.45	Стропильный щит	2/2	0.992
ИД-18л ИД-19п	—"— л.46	Стропильный щит	4/4	0.88
ИД-26	—"— л.49	Опорная рама	2	0.12
ИД-27	—"— л.49	Щит слухового окна	4	0.32
ИД-28	—"— л.54	Слуховое окно	2	
8		Сплошной настил δ=16	—	0.51

Спецификация древесины на вход н1 (вариант)

10		Стойка сеч. 100×100 ℓ=	4	
11		Обвязка сеч.100×150 ℓ=1950	2	0.06
12		Стропильная нога сеч.50×120 ℓ=2600	10	0.14
13		Древесина на обрешетку 100×15	—	0.16
14		Сплошной настил доски δ=16	—	0.04
15		Доска ограждения 150×19 ℓ=2200	2	0.12

Спецификация древесины на вход н2 (вариант)

16		Стойка сеч. 100×100 ℓ=2200	2	0.04
17		Стойка сеч. 100×100 ℓ=2500	2	0.05
18		Обвязка сеч. 100×150 ℓ=2500	2	0.07
19		Стропильная нога сеч.50×120 ℓ=1800	5	0.08
20		Доска ограждения 150×19 ℓ=1360	4	0.02
21		Доска ограждения 150×19 ℓ=1500	4	0.02
22		Доска ограждения 150×19 ℓ=1230	4	0.02
23		Древесина на обрешетку 32840 ℓ=11м	—	0.02

Ал. I ч. 1

Инв.№ подл. | Подпись и дата | Взам. инв.№

Привязан:

Инв.№

Н.контр.	К.Штритер	
Зав.отд.	К.Тельнов	
Гл.конс.от.	К.Штритер	
Гл.арх.пр.	Ю.Матяшев	
Рук.бр.К.	Н.Гиненбаум	
Архит.	Н.Шапыко	
Провер.	Ю.Матяшев	

Т.П. 188-135-241 85 АС 4.1
С МОНОЛИТНЫМИ НАРУЖНЫМИ СТЕНАМИ

Одноэтажный одноквартирный 3 комнатный жилой дом.

Стадия	Лист	Листов
Р	49	53

Спецификация древесины на крышу и на входы н1 и н2 (варианты)

КБ по железобетону им. А.Д.Якушева

21561-01 51

поз. обозначение	обозначение	наименование	кол	общий объем м³	примеч
1	—	Нижняя обвязка сеч.100х50 ℓ= 4930 мм	2	0.05	
2	—	Нижняя обвязка сеч.100х50 ℓ=2540 мм	2	0,02	
3	—	Стойка сеч. 100х 100 ℓ= 2320 мм	2	0,05	
4	—	Стойка сеч. 100х 50 ℓ= 2320 мм	6	0.07	
5	—	Стойка сеч. 100х100 ℓ= 2740 мм	3	0,08	
6	—	Лаги сеч. 80х 80 ℓ= 2540 мм	10	0,16	
7	—	Верхняя обвязка сеч.150х100 ℓ= 1930 мм (ℓ= 5.53)	1	0.07	
8	—	Верхняя обвязка сеч.150х100 ℓ= 6980 мм	1	0,10	
9	—	Верхняя обвязка сеч.150х100 ℓ= 2100 мм (ℓ= 1500)	1	0.03	
10	—	Верхняя обвязка сеч.150х100 ℓ= 2540 мм	2	0.07	
11		Стропильная нога сеч.120х50 ℓ= 3070 мм (ℓ= 3350)	5	0.09	
12		Стропильная нога сеч.120х50 ℓ=1870 мм	2	0,01	
13		Обрешетка сеч. 40х50	—	0,04	
14		Обрешетка сеч. 40х52	—	0,01	
15		Обрешетка из досок δ=16 0.99 мм	—	0,02	
16		Стропильный брус сеч. 40х50; ℓ= 6980 мм	1	0,01	
17		Заполняющий брус сеч. 100х80 ℓ=1.080 мм	1	0,01	
18		Заполняющий брус сеч. 50х60 ℓ=1145 мм	14	0.05	
19		Подоконная доска сеч. 130х40 ℓ= 1145мм	7	0,042	
20		Доски потолка δ=19 мм 14,3 м² (15, 8 м²)	—	0,27	
21		Доски пола δ= 37 мм 12 м² (14, 0)	—	0.44	
		ЭЛЕМЕНТЫ ВХОДА			
22		Тетива сеч. 60х 220 ℓ= 1350 мм	2	0.036	

поз. обозначение	обозначение	наименование	кол	общий объем м³	примеч.
23		Тетива сеч. 60х 220 ℓ= 1400 мм	2	0.037	
24		Проступь сеч. 32х 250 ℓ= 1240 мм	4	0,045	
25		Стойка сеч. 100х 100 ℓ= 2630 мм	1	0.026	
26		Стойка сеч. 100х100 ℓ= 2550 мм	2	0.026	
27		Стойка сеч. 50х50 ℓ= 900	1	0,0022	
28		Доска ограждения 120х 25 ℓ= 9.90	2	0,006	
29		Доска ограждения 120х 25, ℓ= 1440	2	0,009	
30		подкладка 100х80; ℓ= 150	1	0.001	
31		Доски обшивки веранды 100х 14 5м²	—	0, 001	
		ВХОД №1			
1		Обвязка сеч. 50х150; ℓ=3200	2	0,05	
2		стойка, сеч.100х100; ℓ= 2190	2	0,04	
3		стойка, сеч.100х50; ℓ= 900	2	0, 01	
4		Доска ограждения 200х19 ℓ= 1400	2	0, 01	
5		Доска ограждения 200х19 ℓ= 1900	2	0,01	
6		Доска ограждения 200х19 ℓ= 1500	2	0,01	
		ВХОД №2			
1		Обвязка, сеч. 50х150, ℓ= 3600	2	0,05	
2		стойка, сеч. 100х100; ℓ= 2210	2	0.04	
3		стойка , сеч. 100х50; ℓ= 900	2	0,01	
4		Доска ограждения 200х19 ℓ=1486	2	0,01	
5		Доска ограждения 200х19 ℓ=1250	2	0, 01	
6		Доска огражден. 200х 19 ℓ= 1300	2	0, 01	

Ал. I ч. 1

Инв. № подл. | Подпись и дата | Взам. инв. №

Н. контр.	К. Штритер	
Зав. отд.	К. Тельнов	
Гл. конс. от.	К. Штритер	
Гл. арх. пр	Ю. Матяшев	
Рук. бр. ко	И. Тенебаум	
Архитек.	Н. Шалыко	
Чертежн	Н. Краснова	
Проверил	Ю. Матяшев	

Привязан:

Инв. №

Т. П. 188-135-241.85 АС 4.1
С МОНОЛИТНЫМИ НАРУЖНЫМИ СТЕНАМИ

Одноэтажный одноквартирный 3 комнатный жилой дом.

Стадия	Лист	Листов
Р	50	53

Спецификация древесины на веранду и входы №1; №2

КБ по железобетону им. А.А. Якушева

Поз. обознач.	Обозначение	Наименование	Кол-во на этаж	Всего	Масса ед. т	Примечание
		Окна и балконные двери со спаренными переплетами				
ОС15-21	1.136-3 вып.1	ОС 15-21	1	1		Основное
ОС15-12	тоже	ОС 15-12	3	3		решение
БС 22-9	тоже	БС 22-9	2	2		$t=-30°$
		Окна и балконные двери с раздельными переплетами				
ОР 15-21	1.136-3 вып.1	ОР 15-21	1	1		Вариант
ОР 15-12	тоже	ОР 15-12	3	3		$t=-20°$
БР 22-9	тоже	БР 22-9	2	2		
		Окна и балконные двери с тройными переплетами				
ОРС 15-21	1.136.5-17	ОРС 15-21	1	1		Вариант
ОРС 15-12	тоже	ОРС 15-12	3	3		$t=-40°$
БРС 22-9	тоже	БРС 22-9	2	2		
		Двери внутренние глухие				
АГ21-9Ц	1.136-10	АГ21-9Ц	1	1		
АГ21-9	тоже	АГ21-9	1	1		
АГ21-9л	тоже	АГ21-9л	1	1		
АГ21-7лп	тоже	АГ21-7лп	2	2		
АГ21-7л	тоже	АГ21-7л	2	2		
		Двери внутренние остекленные				
АО21-13	1.136-10	АО21-13	1	1		
АО21-8	тоже	АО21-8	1	1		
		Двери наружные остекленные				
ДИ21-10Цр1п	1.136.5-19	ДИ21-10Цр1п	2	2		
		Подоконные доски со спаренными переплетами				
ИД-1	Серия 135 ч.10 р.10.6-1 л.3	ИД-1	3	3		
ИД-3	тоже л.3	ИД-3	1	1		

Поз. обознач.	Обозначение	Наименование	Кол-во на этаж	Всего	Масса ед. т	Примечан.
		Подоконные доски с раздельными и тройными переплетами				
ИД-3р	Серия 135 ч.10 р.10.6-1	ИД-3р	1	1		
ИД-1р	Серия 135 ч.10 р.	ИД-1р	3	3		
		Встроенное оборудование				
ОК-1	Серия 135 ч.10 р.10.6-1 л.10.14	Оборудование кухонное ОК-1	1	1		
ОК-2	тоже л.15-20	Оборудование кухонное ОК-2	1	1		
ОК-3	тоже л.21-23	Оборудование кухонное ОК-3	1	1		
А-1	Серия 135 ч.10 р.10.6-27 л.21	Антресоль А-1	1	1		
Ш-34	тоже л.19-20	Шкаф встроенный Ш-34	1	1		
	Серия 135 ч.10 р.10.6-1 л.5	Плинтус	134.0	134.0		
ОВ-1	Серия 135 ч.10 р.10.6-5 л.2	Оконный блок веранды ОВ-1	7	7		
ДВ-1	тоже л.2	Дверной блок веранды ДВ-1	1	1		
ИД-28	Серия 135 ч.10 р.10.6-27 л.59	Оконный блок слуховой ИД-28	2	2		
ИД-20	тоже л.4	Тамбурные щиты ИД-20	2	2		

Ал. I ч. 1

Взам. инв. № | Подпись и дата | Инв. № подл.

Привязан:

Инв. №

Н. контр.	Штритер	
Зав. отд.	Тельнов	
Гл. кон. от.	Штритер	
Гл. арх. пр.	Матяшев	
Рук. бр. кон.	Тененбаум	
Архит.	Шаплыко	
Проверил	Матяшев	

Т.П. 188-135-241.85 4.4 АС
с монолитными наружными стенами

Одноэтажный однокварти-рный 3 комнатный жилой дом.

Стадия	Лист	Листов
Р	51	53

Спецификация столярных изделий.

КБ по железобетону им. А.А. Якушева

21561-01

gost.e-ecolog.ru