ГОССТРОЙ РСФСР
КБ
ПО ЖЕЛЕЗОБЕТОНУ
им. А.А. Якушева

СЕРИЯ 25

КОМПЛЕКСНАЯ СЕРИЯ ТИПОВЫХ ПРОЕКТОВ КРУПНОПАНЕЛЬНЫХ ЖИЛЫХ ДОМОВ И ОБЩЕСТВЕННЫХ ЗДАНИЙ

ТИПОВОЙ ПРОЕКТ 188-25-51.85

ОДНОЭТАЖНЫЙ 2 КВАРТИРНЫЙ ЖИЛОЙ ДОМ С 3 КОМНАТНЫМИ КВАРТИРАМИ С МОНОЛИТНЫМИ НАРУЖНЫМИ СТЕНАМИ

Альбом I

ЧАСТЬ 1 Архитектурно-строительные чертежи

21559-01
ЦЕНА 4-64

ПРИВЯЗАН:

Инв. №

gost.e-ecolog.ru

Ал.I ч.1

КОМПЛЕКСНАЯ СЕРИЯ 25 – ТИПОВЫЕ ПРОЕКТЫ
КРУПНОПАНЕЛЬНЫХ ЖИЛЫХ И ОБЩЕСТВЕННЫХ ЗДАНИЙ

ТИПОВОЙ ПРОЕКТ 188-25-51.85

ОДНОЭТАЖНЫЙ 2 КВАРТИРНЫЙ ЖИЛОЙ ДОМ С 3 КОМНАТНЫМИ КВАРТИРАМИ С МОНОЛИТНЫМИ НАРУЖНЫМИ СТЕНАМИ

СОСТАВ ПРОЕКТА

Альбом I Часть 1 Архитектурно-строительные чертежи
Альбом I Часть 2 Санитарно-технические и электротехнические чертежи
Альбом I Часть 3 Сметы
Альбом I Часть 4 Спецификация оборудования
Альбом I Часть 5 Ведомости потребности в материалах
Альбом II Часть 8.17 Монтажные узлы и детали
Альбом III Изделия заводского изготовления
Разделы Части: 5-4; 1.2-18; 4-8; 6-6; 2-20; 13-25; 3-30; 3-31 ГОСТ 13579-78.
Серии: 1.112-5 вып.2; 1.188-5 вып 5; 2-144.1; 1-136.5-16; 1.136-10; 1-136.5-19; 1.136.5-17; 1.172-4; 2.160.1-82

Разработан КБ по железобетону им. А.А. Якушева Начальник КБ В. Балтицкий Гл. инженер КБ П. Афанасьев	Проект утвержден Госстроем РСФСР письмом № 17-12/808 от 20.05.85 Рабочие чертежи введены в действие КБ по железобетону им. А.А. Якушева приказ № 118а от 23.07.85г.	Инв.№	Привязан:

Ал. I ч. 1

ТИПОВОЙ ПРОЕКТ 188-25-51.85 /ОДНОЭТАЖНЫЙ 2 КВАРТИРНЫЙ ЖИЛОЙ ДОМ С 3 КОМНАТНЫМИ КВАРТИРАМИ/

Разработан КБ по железобетону им.А.А.Якушева/109088 г.Москва, 1-ая ул.Машиностроения д.5/
Проект утвержден Госстроем РСФСР/письмо №17-12/808 от 20.05.85г./.
Введен в действие КБ по железобетону им.А.А.Якушева/приказ N 118а от 23.07.85г./.

Авторский коллектив: архитекторы – Матяшев Ю., Шаплыко Н.
конструкторы – Болтинский В., Афанасьев П., Смирнова Е., Тельнов К., Тененбаум Н., Штритер К.

Общая характеристика.

Область применения Т.П. 188-25-51.85

Вес снегового покрова 1.0 КПА /100кгс/м²/
Скоростной напор ветра 0.45 КПА/45кгс/м²/.
Расчетная температура наружного воздуха до -40°С
Степень огнестойкости V.
Типовой проект 188-25-51.85 входит в состав серии 25 /крупнопанельные жилые дома и блок-секции/, характеризующиеся несущими поперечными и самонесущими продольными стенами при шаге поперечных стен 6.4 м. с опиранием панелей перекрытий на стены по двум сторонам.
Прочность и устойчивость конструкций обеспечивается совместной работой поперечных и продольных стен с дисками перекрытий.

Лист	Наименование	Стр.	Примечание
1	Общие данные (начало)	2	
2-5	Общие данные (продолжение).	3-6	
6	Общие данные (окончание)	7	
7	Фасад „1-3"	8	
8	Фасад „3-1"	9	
9	Фасад „А-Б"	10	
10	Фасад „1-3" (вариант).	11	
11	Фасад „3-1" (вариант)	12	
12	Фасад „А-Б" (вариант).	13	

Настоящий проект выполнен в соответствии с действующими нормами и правилами.

Гл. конструктор отдела К. Штритер

Гл. архитектор проекта Ю. Матяшев

1984 г.

Привязка настоящего типового проекта выполнена в соответствии с действующими нормами и правилами.

Гл. конструктор отдела

Гл. архитектор проекта

1984 г.

Гл.кон.КБ	П.Афанасьев	
Зав.отд	К.Тельнов	
Гл.кон.от.	К.Штритер	
Гл.арх.пр	Ю.Матяшев	
Рук.бр.кон	Н.Тененбаум	
Архитек.	Н.Шаплыко	
Чертежн.	Н.Краснова	

Т.П. 188-25-51.85 Ч.I АС
С монолитными наружными стенами.

Одноэтажный 2 квартирный жилой дом с 3 комнатными квартирами

Стадия	Лист	Листов
Р	1	60

Общие данные (начало).

КБ по железобетону им. А.А. Якушева

21559-01 3

Ал. I ч. 1

Лист	Наименование	Стр.	Примечание
13	План	14	
14	Фрагмент плана	15	
15	Фрагмент плана отделочных работ.	16	
16	Разрез 1-1.	17	
17	План свайного поля. Сечение 2-2. Развертка 1-1, Буронабивные сваи.	18	
18	Развертка по оси „А" Сечения 3-3÷5-5. Буронабивные сваи.	19	
19	Развертки по осям „1", „2" по 6-6. Буронабивные сваи.	20	
20	План свайного поля. Развертка по 1-1, сечения 2-2 вариант пирамидальных свай.	21	
21	Развертка по оси „А". Сечения 3-3÷5-5 (вариант пирамидальных свай).	22	
22	Развертка по осям „1", „2", „3" и по 6-6. (вариант пирамидальных свай).	23	
23	План фундаментов. Сечение 1-1 (вариант).	24	
24	Развертки по оси „3", по 2-2÷4-4 (вариант).	25	
25	Развертки по осям „А", „1" и „2" (вариант).	26	
26	Армирование наружных стен ниже отметки 0.000 Сечения 1-1÷3-3.	27	
27	Раскладка бетонных столбиков БС-1. Съемные деревянные щиты Сщ-1; Сщ-2.	28	
28	Приямок. План. Разрезы. Спецификация изделий на приям.	29	
29	Армирование наружных стен выше отметки 0.000	30	
30	План расположения закладных деталей.	31	
31	Монтажный план внутренних стен.	32	
32	Монтажные планы чердачных покрытий	33	
33	Узлы „1"; „2"; „3"	34	
34	Узлы „5"; „6". Детали пола.	35	
35	План раскладки карнизных плит. План кровли.	36	

Лист	Наименование	Стр.	Примечания
36	Монтажные узлы крепления карнизных панелей. Узел „1" и „2"	37	
37	Монтажные фасады в осях „1-3", „3-1"; „Б-А"	38	
38	План раскладки щитов. План раскладки двери, стоек	39	
39	План раскладки щитов. (вариант).	40	
40	Разрезы 1-1, 2-2. Узлы „5" и „6".	41	
41	Разрезы 4-4; 5-5 (вариант).	42	
42	План раскладки ферм, наносных ног, стоек, прогонов (вариант)	43	
43	План балок пола веранды. Узлы „1" и „2"; „А".	44	
44	План раскладки строительных щитов веранды. Узлы „1-7"	45	
45	Архитектурные детали. Н-1 и Н-2	46	
46	Архитектурные детали. Армирование	47	
47	Сварные каркасы К-1÷К-4; К-8	48	
48	Сварные каркасы К-5÷К-5	49	
49	Встроенные шкафы Ш-1	50	
50	Антресольные шкафы ША-2	51	
51	Встроенные шкафы Ш-1. Спецификация.	52	
52	Оконные и дверные блоки. Веранды	53	
53	Сводная спецификация.	54	
54	Сводная спецификация.	55	
55	Сводная спецификация	56	
56	Спецификация древесины на крышу	57	
57	Спецификация древесины на крышу, веранду.	58	
58	Спецификация столярных изделий	59	

Инв. N подл. | Подпись и дата | Взам. инв. №

Привязан :

Инв. №

Н. контр.	К. Штритер	
Зав. отд.	К. Тельнов	
Гл. конс. от.	К. Штритер	
Гл. арх. пр.	Ю. Матяшев	
Рук. бр. кон.	Н. Тенденбаум	
Вед. кон.	Е. Смирнова	
Архитект.	Н. Шаплыко	
Проверил	Ю. Матяшев	

Т. п. 188-25-51.85 АС ч. I
С монолитными наружными стенами.

Одноэтажный, 2 квартирный жилой дом с 3 комнатными квартирами

Стадия	Лист	Листов
Р	2	60

Общие данные (продолжение).

КБ по железобетону им. А.А. Якушева

Ал. I ч. 1

ВЕДОМОСТЬ ПРИЛАГАЕМЫХ ДОКУМЕНТОВ

Часть		Раздел	
N N	Наименование	N N	Наименование
1	2	3	4
Изделия заводского изготовления серия 25		Ал.II ч.8,17	Монтажные узлы и детали.
		Ал.III ч.5-4	Перегородки
		Ал.III ч.12-18	Дополнительные изделия
		Ал.III ч.4-8	Прочие сборные изделия из тяжелого бетона.
		Ал.III ч.6-6	Металлические изделия.
		Ал.III ч.2-20	Внутренние стеновые панели из тяжелого бетона и керамзитобетона. Рабочие чертежи изделий. Арматурные изделия.
		Ал.III ч.13-25	Калькуляция сметных цен.
		Ал.III ч.3-30	Многопустотные панели перекрытий с пустотами диаметром 159. Рабочие чертежи изделий. Арматурные изделия.
		Ал.III ч.3-31	Многопустотные панели перекрытий из керамзитобетона с пустотами ⌀159 мм. Арматурн. изд. Рабочие черт. изд.

ВЕДОМОСТЬ ССЫЛОЧНЫХ ДОКУМЕНТОВ

Часть		Раздел	
N N	Наименование	N N	Наименование
1	2	3	4
		Сер.1.112-5 вып. 2	Типовые изделия плиты железобетонные для ленточных фундаментов.
		Сер.1.188-5 вып. 5	Железобетонные кабины санитарно-технических узлов.
		Сер.2-144-1	Узлы полов жилых зданий.
		ГОСТ 13579-78	Блоки бетонные для стен подвалов.
		Серия 1-136.5-16	Окна балконные двери со спаренными и раздельными переплетами и полотнами.
		Сер.1-136-10	Двери деревянные для жилых и обществ. зданий.
		Серия 1-136.5-19	Двери деревянные входные и служебные для жилых и общественных зданий.
		Сер.1.136.5-17	Окна и балконные двери. стройным остеклением
		Серия 1, 172-4	Встроенные шкафы, шкафы-перегородки и антресоли каркасной конструкции из унифицированных блоков для жилых зданий.
		Сер.2.160-1-9.2	Детали покрытий жилых зданий. Чердачн. покрытия.

ВЕДОМОСТЬ ОСНОВНЫХ КОМПЛЕКТОВ РАБОЧИХ ЧЕРТЕЖЕЙ

Часть		Раздел	
N N	Наименование	N N	Наименование.
		Ал.I ч.1	Архитектурно-строительные чертежи
		Ал.I ч. 2	Санитарно-технические и электротехнические чертежи
		Ал.I ч.3	Сметы
		Ал.I ч.4	Спецификация оборудования
		Ал.1 ч.5	Ведомости потребности в материалах.

Взам. инв. №

Подпись и дата

Инв. № подл.

Н. контр.	К. Штритер	
Зав. отд.	К. Тельнов	
Гл. кон. ст.	К. Штритер	
Гл. арх. пр.	Ю. Матяшев	
Рук. бриг.	Н. Теменбаум	
Архитект.	М. Шаплыко	

Привязан:

Инв. №

Т.П. 188-25-51.85 АС ч.I

с монолитными наружными стенами

Одноэтажный 2 квартирный жилой дом с 3комнатными квартирами

Стадия	Лист	Листов
Р	3	60

Общие данные (продолжение)

КБ по железобетону им. А.А. Якушева

Ал. I ч. 1

Общая часть:

Типовой проект N 181-25-11/1.2 одноэтажного двухквартирного жилого дома с трехкомнатными квартирами с монолитными наружными стенами входит в состав комплексной серии 25КРупнопанельных жилых домов и общественных зданий предназначенных для строительства в сельской местности в I в климатическом подрайоне, II и III климатических районов с расчетной температурой наружного воздуха -20°;-30°(основ.реш); -40°с для обычных геологических условий.

Проект дома разработан с учетом мероприятий Госгражданстроя по снижению расходов материала цемента и тепла.

Проект дома разработан КБ по железобетону им.А.А.Якушева. в соответствии с планом типового проектирования на 1984г. и заданием на проектирование, утвержденным Госстроем РСФСР. Здание II класса V степени огнестойкости II степени долговечности.

Архитектурно-планировочное решение.

Одноэтажный двухквартирный дом состоит из 2 трехкомнатных квартир. В каждой квартире запроектированы следующие помещения: общая комната, 2спальни, кухня, прихожая, раздельный санузел, кладовая, шкаф. Вход в квартиру через остекленную веранду.

Фасад дома решен в 2 вариантах: без наличников (основной) и с наличниками.

Наружные стены могут иметь различные варианты отделки: под окраску набрызгом, декоративного раствора с гранитной или мраморной крошкой и т.д.

Фактура стен фасадов, окраска веранды и оконных переплетов решается авторами привязки проекта.

Окна приняты по серии 1.136.5-16 и 1·136.5-17.

Внутренние двери по серии 1.136-10.

Стены жилых комнат и прихожих оклеиваются обоями или окрашиваются клеевыми красками с предварительной шпаклевкой всех неровностей на стенах и перегородках.

Стены кухонь и санузлов на высоту 1.6м. окрашиваются масляной краской или облицовываются глазурованной плиткой, выше-клеевая покраска.

Потолки во всех помещениях шпаклюются с последующей расшивкой швов и побелкой.

Полы в жилых комнатах, кухнях, прихожих-дощатые

Полы в санузлах-из керамической плитки.

Все столярные изделия (окна и двери) окрашиваются белилами за 2раза.

В доме запроектированы центральное отопление, вентиляция, холодное и горячее водоснабжение, канализация, газоснабжение, электроосвещение, радиотрансляция, телевизионная и телефонная сеть.

Н.контр.	К.Штритер	
Привязан:		
Зав.отд	К.Тельнов	
Гл.кон.отд	К.Штритер	
Гл.арх.пр.	Ю.Матяшев	
Рук.бр.К.	Н.Тененбаум	
Архитек	Б.Пащенко	
Инв.№	Проверил	Ю.Матяшев

Т.П. 188-25-51.85 АС ч.I
С монолитными наружными стенами.

Одноэтажный 2квартирный жилой дом с 3 комнатными квартирами	Стадия	Лист	Листов
	Р	4	60
Общие данные (продолжение).	КБ по железобетону им. А.А.Якушева		

21559-01 6

Инв.№ подл. | Подпись и дата | Взам.инв.№

Технико-экономические показатели.

наименование	един. измер.	по проекту	
Строительный объем здания	куб.м	454.00	
площадь застройки	кв. м	193.80	
приведенная общая площадь	кв. м	140.80	
общая площадь	кв. м	127.60	
жилая площадь	кв. м	80.48	
площадь летних помещений	кв. м	26.40	
КI жилая площадь / общая площадь	—	0.63	
КII строительный объем / общая часть		5.64	
общая сметная стоимость	тыс. руб	21.36	
в том числе:			
стоимость строительно-монтажных работ	тыс. руб	21.36	
стоимость 1 куб. м. здания	руб.	35.77	
стоимость 1 кв. м. жилой площади	руб.	265.40	
стоимость 1 кв.м общей приведен. пл	руб.	151.71	
стоимость 1 квартиры	тыс. руб	10.68	
расход стали натуральной на 1 кв.м приведен. общей площади	кг	15.84	
стоимость 1 кв.м. общей площади	руб.	167.39	

Внутренние стены — несущие панели из тяжелого бетона /основное решение/ или легкого бетона /вариант/, с уменьшенным армированием толщиной 160 мм. Высота панелей - на этаж. Марка бетона - 100.

Конструктивное решение.

Наружные стены — из монолитного керамзитобетона толщиной 300, 350, 400 мм соответственно для расчетных наружных температур - 20°, -30°, -40°С при плотностях бетона в сухом состоянии 1100, 1000 и 900 кг/м³. Марка бетона - 50.

Вентиляционные блоки — железобетонные, самонесущие, пятиканальные толщиной 300 мм, шириной 880 мм. Марка бетона принята 200. Вентблоки принимаются только при централизованном горячем водоснабжении и наличии газовых плит.

Чердачные перекрытия — многопустотные панели из тяжелого бетона шириной 2380 мм /основное решение/ и 1190 мм /вариант/ высотой 220 мм, с уменьшенным армированием. Марка бетона панелей перекрытия 200. Имеется также вариант панелей перекрытий шириной 1190 мм из легкого бетона марки 150, с уменьшенным армированием.

Перегородки — крупнопанельные гипсобетонные толщиной 80 мм /основное решение/ или керамзитобетонные /вариант/. В санузлах - железобетонные толщиной 50 мм /основное решение/ или вариант объемных сантехкабин по серии 1.188-5.

Крыша — деревянная из сборных стропильных щитов по основному проекту

Конструкцию утеплителя по чердачному перекрытию см. табл. 1.

Наименование утепляющей конструкции	наименование и вид утеплителя		температура наружного воздуха -20°	-30°	-40°
чердачное перекрытие	вариант засыпного утеплителя	керамзит γ=450 кг/м³ λ= 0.155	14 см	18 см	22 см
	плитный утеплитель	газобетонные плиты γ= 400 кг/м³ λ= 0.13	12 см	16 см	20 см
		минераловатные плиты γ= 150 кг/м³ λ= 0.07	10 см	14 см	18 см

Кровля - из волнистых асбестоцементных листов по основному проекту. Телеантены крепятся хомутами к специальным кронштейнам, приваренным к вентблокам.

Полы - по грунту.

Фундаменты - буронабивные сваи /основное решение/, пирамидальные сваи и малозаглубленные ленточные фундаменты /варианты/. Фундаменты запроектированы для расчетного давления на основании 0,2 МПа на глубине 1,5 - 2,0 м

Н.контр.	К.Штритер		Т.П. 188-25-51.85 АС ч.I
			С монолитными наружными стенами
Зав.отд.	К.Тельнов		
Гл.кон.ст.	К.Штритер		Одноэтажный 2 квартирный жилой дом с 3 комнатными квартирами.
Гл. Арх.пр.	Ю. Матяшев		
Рук.бр.кон	Н.Тененбаум		
Архитект.	Н.Шаплыко		Общие данные /продолжение/
Чертежн.	Н. Краснова		
Провер.	Ю. Матяшев		

Стадия	Лист	Листов
Р	5	60

КБ по железобетону им. А.А. Якушева

Привязан:

Инв.№

Инв.№ подл. | Подпись и дата | Взам. инв.№

Ал. I ч. 1

Ведомость объемов сборных бетонных и железобетонных конструкций по рабочим чертежам основного комплекта марки АС-

Наименование группы элементов конструкции.	Код	Кол-во ($м^3$)	Примечание
Блоки стеновые	583500	1.69	
Плиты перекрытия	584200	16.84	
Внутренние стены	583200	4.38	
Перегородки	583300	7.61	
Прочие изделия	589400	4.42	
Вентблоки.	589600	1.87	
Всего бетона и железобетона.	589999	36.81	

Указания по производству работ в зимнее время.

При заделке и герметизации стыков и швов должны обеспечиваться прочность, монолитность и морозостойкость бетона (раствора) в стыках. Бетонные смеси и растворы для заделки стыков и швов следует приготовлять на быстротвердеющих портландцементах или на портландцементах марки 400 и выше.

Поверхность стыков и швов перед укладкой раствора методом замораживания очищать от снега и наледи и отогревать до температуры не менее + 15°С.

Марка раствора швов и стыков должна быть не менее 100.

При производстве по монтажу сборных железобетонных конструкций. в том числе следует руководствоваться указаниями СНиП III-16.80 Способы производства работ по бетонированию монолитных наружных стен в зимних условиях должны обеспечивать получение прочности бетона к моменту возможного замерзания равной 3,5 мпа (70% процентной прочности).

При производстве монолитных бетонных работ, в том числе в зимних условиях, следует руководствоваться указаниями СН и П III-15-76.

Схема нормативных нагрузок на отм.-0.880

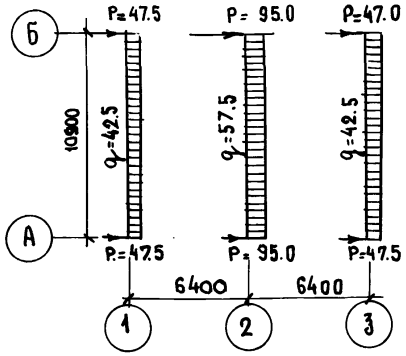

1. Равномерно-распределенные нагрузки (даны в кн/п.м сосредоточенные – в кн.

Принятые нагрузки (нормативные).

а) крыша – (в том числе снег 100 кн/м^2) – 135 кн/м^2

б) чердачное перекрытие h = 220 мм. – 3.25 кн/м^2 (в том числе временная нагрузка) – 0.75 кн/м^2

в) Внутренние стены из тяжелого бетона

г) Наружные стены из легкого бетона γ=10.00 кн/м^2 толщ 350мм

Н. контр.	К. Штритер	
Зав. отд.	К. Тельнов	
Гл. кон. от.	К. Штритер	
Гл. арх. пр.	Ю. Матяшев	
Рук. бриг.	Н. Тененбаум	
Архитек.	А. Швецов	

Привязан:

Инв. №

Т.П. 188-25-51.85 АС Ч. I

с монолитными наружными стенами

Одноэтажный 2 квартирный жилой дом с 3 комнатными квартирами.

Стадия	Лист	Листов
Р.		

Общие данные. (окончание).

КБ по железобетону им. А.А. Якушева

21559-01 8

Инв. № подл. | Подпись и дата | Взам. инв. №

Ал. I ч. 1

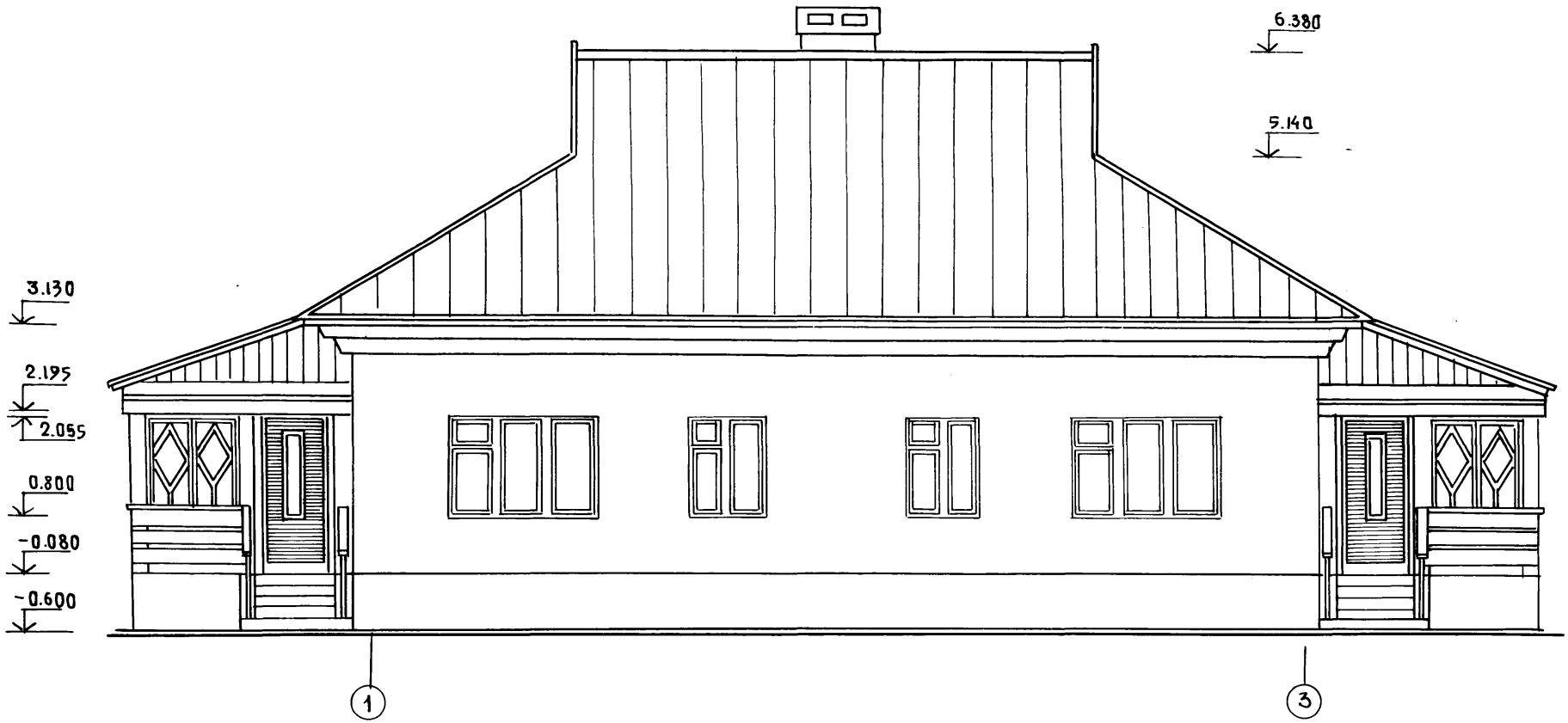

Инв №подл | Подпись и дата | Взам. инв №

Н. контр.	К. Штритер	
Зав. отд	Тельнов	
Гл. конс. от.	Штритер	
Гл. арх. пр	Матяшев	
Рук. бр. конс	Тененбаум	
Архитек	Шаплыко	
Проверил	Матяшев	

Привязан:

Инв №

Т.п. 188-.25 -91.85 АС ч.I
С монолитными наружными стенами

Одноэтажный 2 квартирный жилой дом с 3 комнатными квартирами

Фасад „1-3"

Стадия	Лист	Листов
Р	7	60

КБ по железобетону им. А.А.Якушева

21559-01 9

Ал. I ч. 1

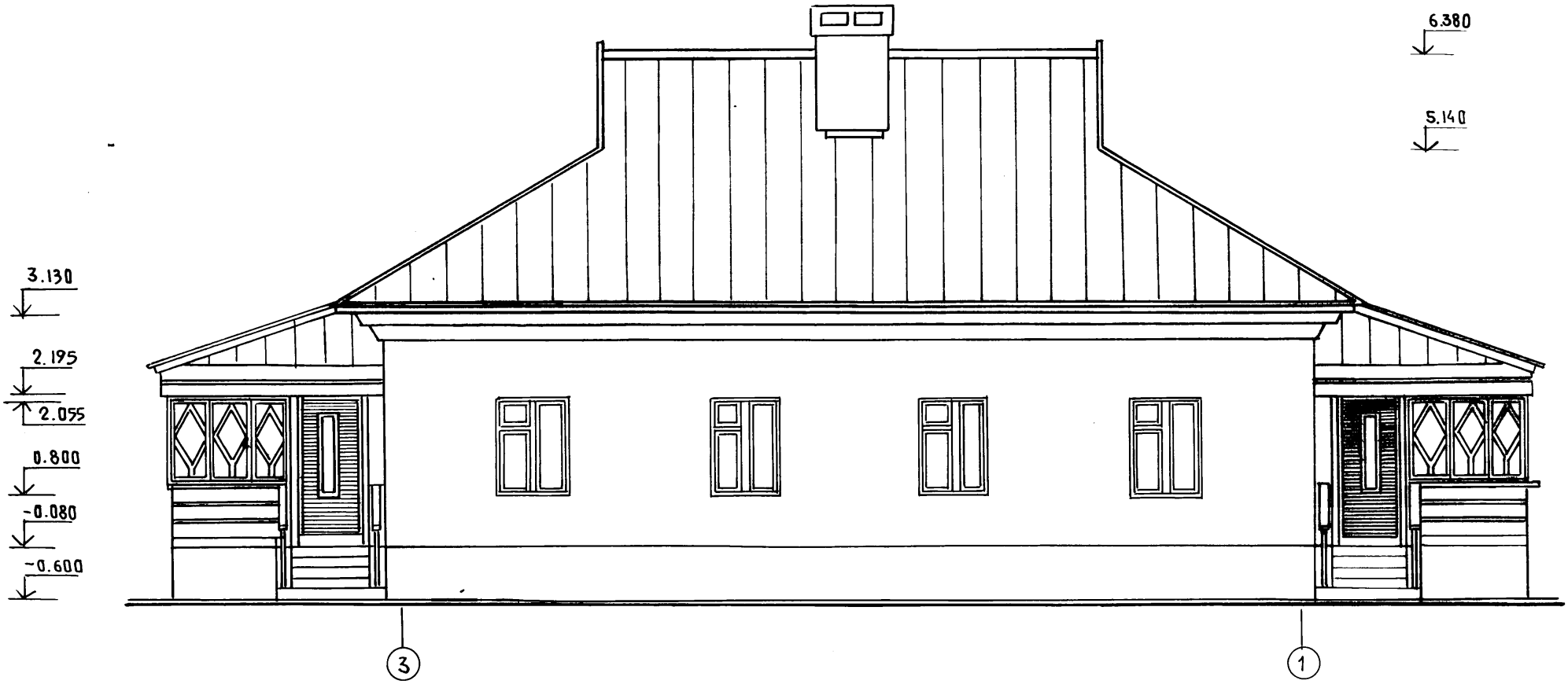

Инв № подл.	Подпись и дата	Взам. инв. №

Н. контр.	К. Штритер		
Зав. отд.	Тельнов		
Гл. конс. отд.	Штритер		
Гл. арх. пр.	Матяшев		
Рук. бр. ком.	Тененбаум		
Архитект	Шапыко		
Проверил	Матяшев		

Привязан

Инв. №

Т.п. 188-25-51.85 АС ч.I
С монолитными наружными стенами

Одноэтажный 2 квартирный жилой дом с 3 комнатными квартирами

Стадия	Лист	Листов
Р	8	60

Фасад „3-1"

КБ по железобетону им. А.А. Якушева

Ал. I ч. 1

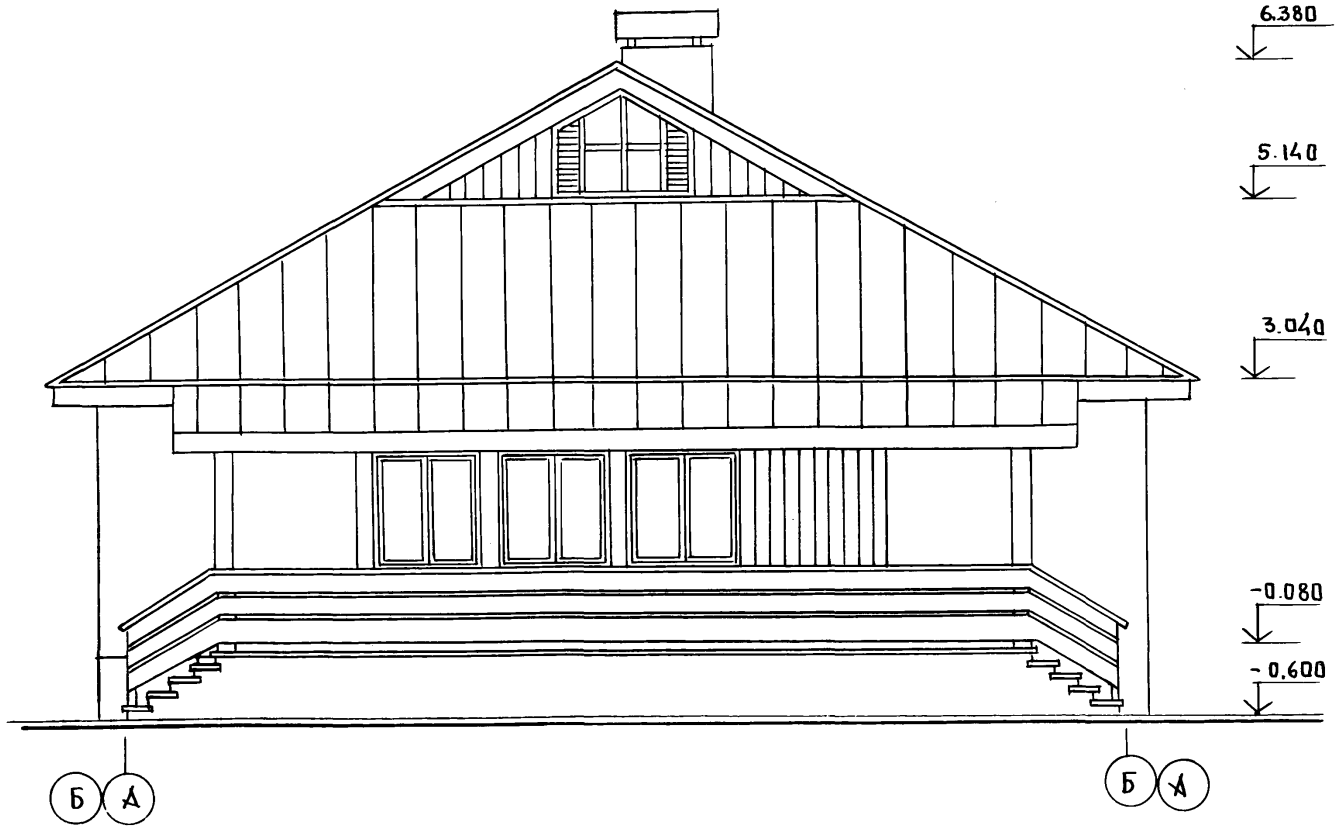

Инв № подл. | Подпись и дата | Взам. инв. №

Н. контр.	Штритер	
Зав. отд.	К. Тельнов	
Гл. конс. от.	К. Штритер	
Гл. арх. пр.	Ю. Матяшев	
Рук. бр. К.	И. Тененбаум	
Ст. архит.	Н. Шапдыко	
Проверил	Ю. Матяшев	

Привязан:

Инв №

Т. П. 188-25-51.85 АС ч. I

С монолитными наружными стенами

Одноэтажный 2 квартирный жилой дом с 3 комнатными квартирами

Стадия	Лист	Листов
Р	9	60

Фасад „А-Б"

КБ по железобетону им. А.А. Якушева

Ал. I ч. 1

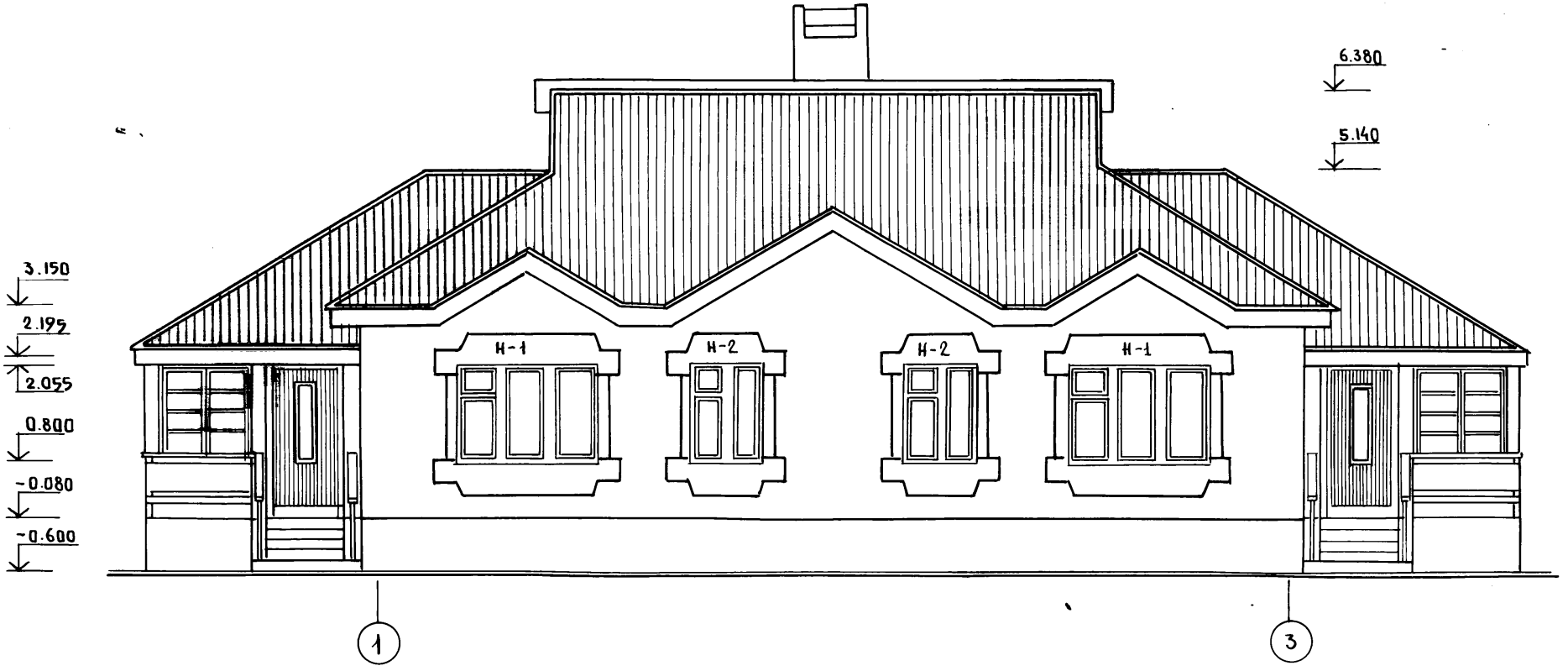

ЖЕЛЕЗОБЕТОННЫЕ НАЛИЧНИКИ Н-1; Н-2
СМОТРЕТЬ НА ЛИСТЕ АС-45.

Н. КОНТР.	К. ШТРИТЕР	
ЗАВ. ОТД.	К. ТЕЛЬНОВ	
ГЛ. КОН. ОТД.	К. ШТРИТЕР	
ГЛ. АРХ. ПР.	Ю. МАТЯШЕВ	
РУК. БР. КОН.	И. ТЕНЕНБАУМ	
АРХИТЕКТ.	И. ШАПЛЫКО	
ПРОВЕРИЛ	Ю. МАТЯШЕВ	

Т.П. 188-25-51.85 АС ч. I
С МОНОЛИТНЫМИ НАРУЖНЫМИ СТЕНАМИ

ПРИВЯЗАН:

Инв. №

Одноэтажный 2 квартирный жилой дом с 3 комнатными квартирами

СТАДИЯ	ЛИСТ	ЛИСТОВ
Р	10	60

ФАСАД 1-3
/ВАРИАНТ/

КБ по железобетону им. А.А. Якушева

Инв. № подл. | Подпись и дата | Взам. инв. №

21559-01 12

Ал. I ч. 1

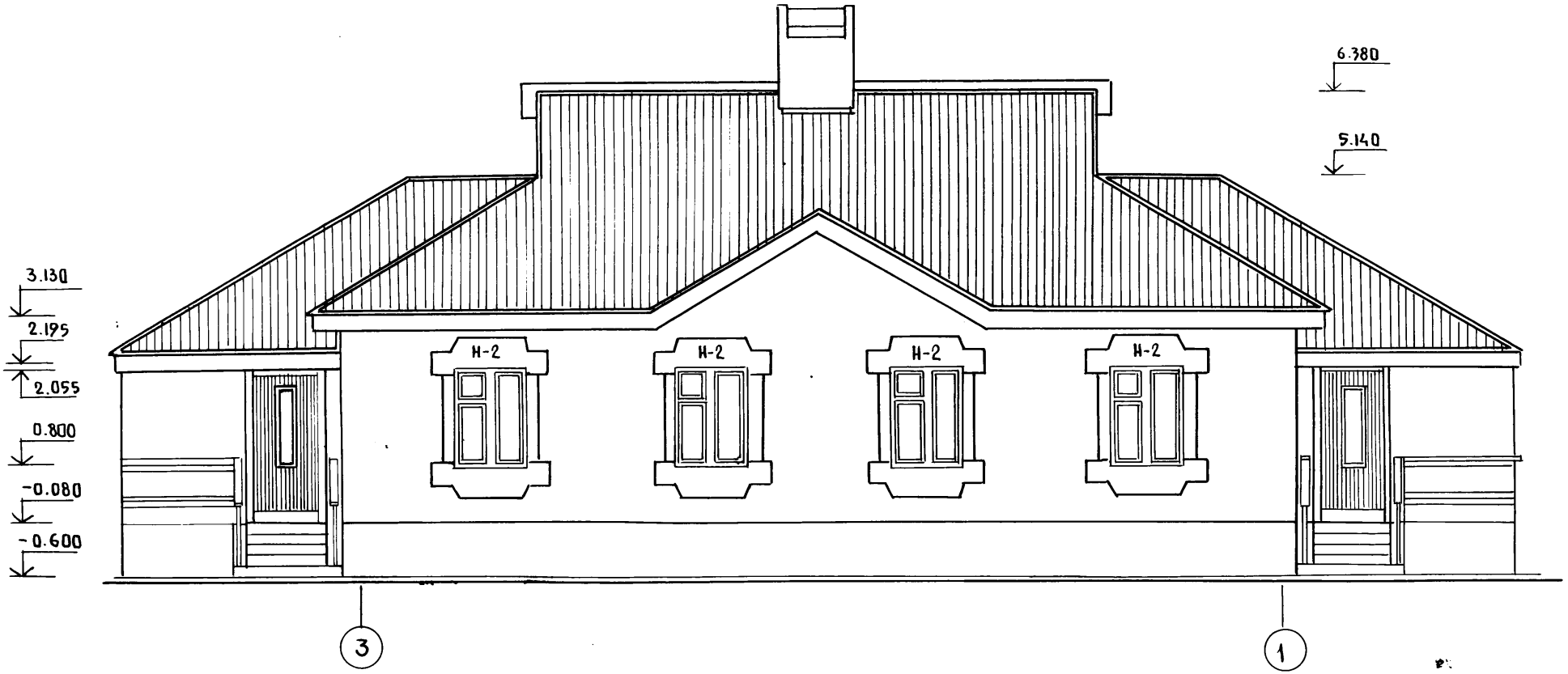

Железобетонные наличники Н-2
смотреть на листе АС-45

Н. контроль	К. Штритер		
Зав. отд	К. Тельнов		
Гл. кон. отд	К. Штритер		
Гл. арх. пр	Ю. Матяшев		
Рук. бр. кон	Ш. Теменбаум		
Архитект	Н. Шапыко		
Проверил	Ю. Матяшев		

Привязан:

Инв. №

Т.П. 188-25-51.85 АС ч. I
С монолитными наружными стенами

Одноэтажный 2 квартирный жилой дом с 3 комнатными квартирами

Стадия	Лист	Листов
Р	11	60

Фасад 3-1
/вариант/

КБ по железобетону им. А.А. Якушева

21559-01 13

Инв. № подл. | Подпись и дата | Взам. инв. №

Ал. I ч. 1

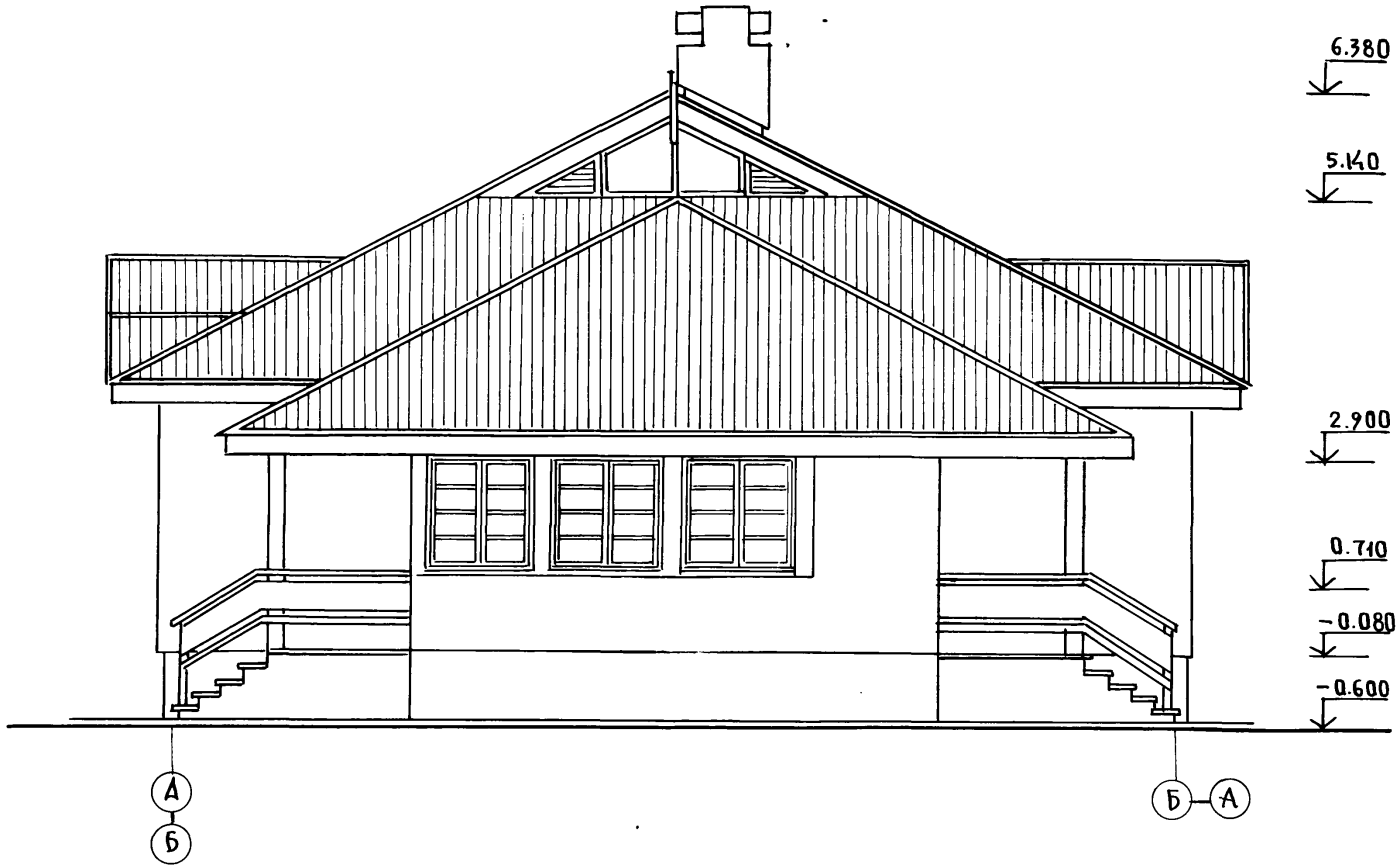

Фасад Б-А зеркален фасаду А-Б

Инв № подл | Подпись и дата | Взам. инв №

Н. контроль	К. Штритер		
Зав. отд	К. Гельнов		
Гл. конс отд	К. Штритер		
Гл. арх. пр	Ю. Матяшев		
Рук. бр. конс	Л. Тененбаум		
Архитект	Н. Шаплыко		
Проверил	Ю. Матяшев		

Привязан:

Инв №

Т.П. 188-25-51.85 Ал АС ч.I
С монолитными наружными стенами

Одноэтажный 2 квартирный жилой дом с 3 комнатными квартирами

Стадия	Лист	Листов
Р	12	60

Фасад А-Б / вариант /

КБ по железобетону им. А.А. Якушев

21559-01 14

Ал. I ч. 1

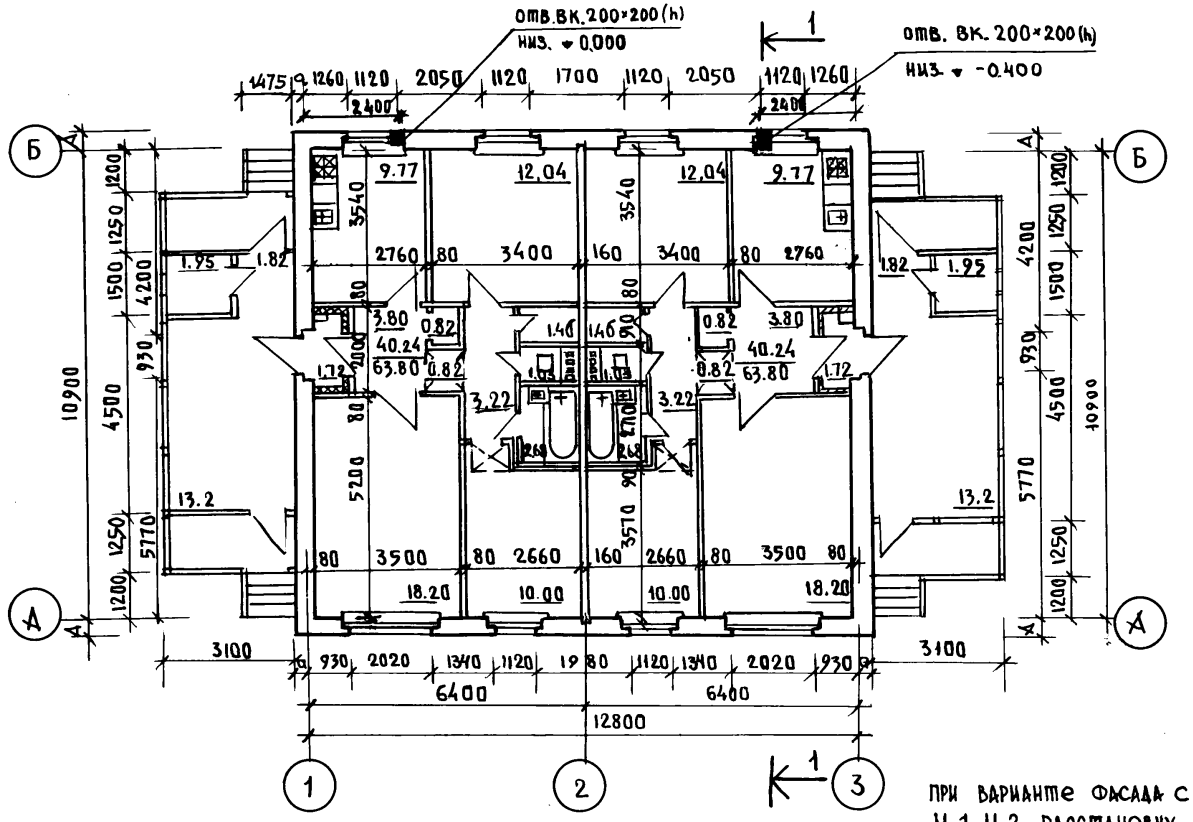

При варианте фасада с н/б наличниками Н-1, Н-2 расстановку закладных деталей Д3-2 и узлы крепления наличников смотри на листах АС-45, АС-46

Таблица привязки стен

Привязка стен	t°-наружного воздуха		
	-20°	-30°	-40°
А	300	350	400
а	220	270	320
$А_1$	250	300	350
$а_1$	170	220	270

Согласовано: ВК Молчанов; ОВ Макрушкин; Э; СС Хопер

Инв. № подл. | Подпись и дата | Взам. инв. №

Привязан:

Инв. №

И. контр.	К. Штритер	
Зав. отд.	К. Тельнов	
Гл. кон. отд.	К. Штритер	
Гл. арх. пр.	Ю. Матяшев	
Рук. бр. кон.	Ц. Тененбаум	
Архитект.	Ц. Шапыко	
Проверил	Ю. Матяшев	

ТП. 188-25-51.85 АС 4/I
С монолитными наружными стенами

Одноэтажный, 2 квартирный жилой дом с 3 комнатными квартирами

План

Стадия	Лист	Листов
Р	13	60

КБ по железобетону им. А. А. Якушева

21559-01 15

Ал. I ч. 1

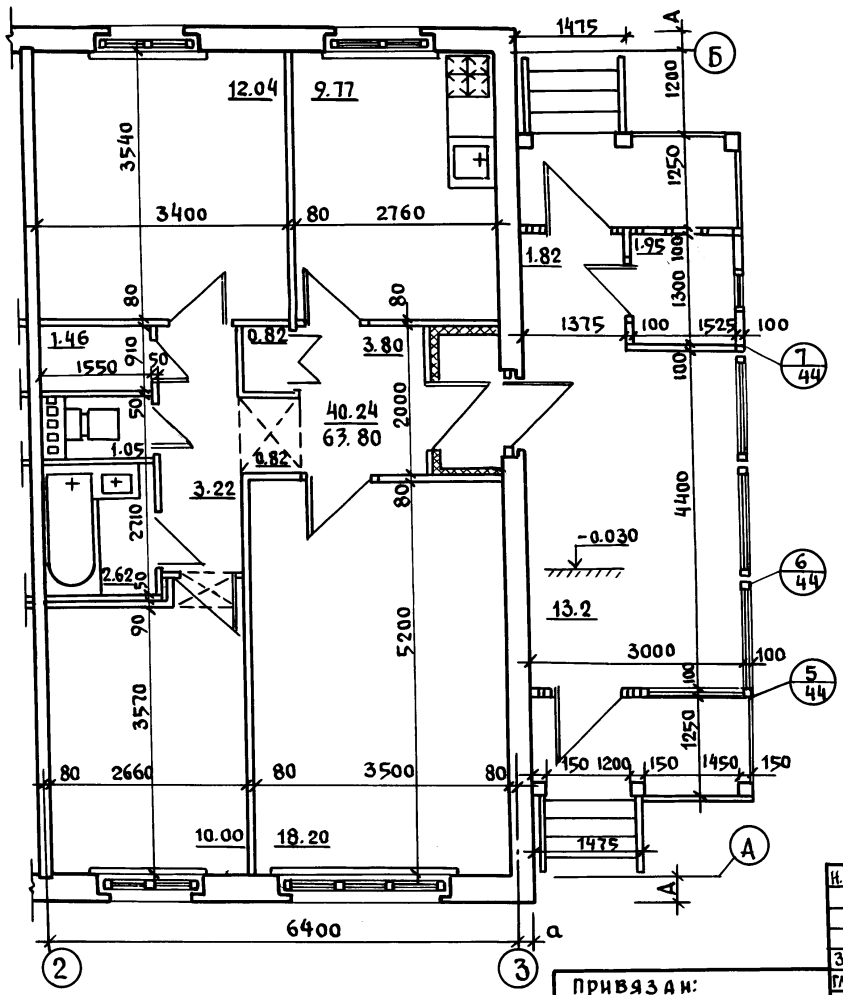

Таблица привязки стен

Привязка стен	t° наружного воздуха		
	-20°	-30°	-40°
А	300	350	400
а	220	270	320

Данный чертеж смотреть совместно с листом АС-13.

Привязан:

Инв. №

Н. контр.	К. Штритер	
Зав. отд	К. Тельнов	
Гл. кон. отд	К. Штритер	
Гл. арх. пр	Ю. Матяшев	
Рук. бр. кон	Н. Тененбаум	
Архитект	Н. Шаплыко	
Чертежн	Н. Краснова	
Провер.	Ю. Матяшев	

Т.П. 188 25-71.85 АС ч. I
с монолитными наружными стенами

Одноэтажный 2 квартирный жилой дом с 3 комнатными квартирами

Стадия	Лист	Листов
Р	14	60

Фрагмент плана

КБ по железобетону им. А.А. Якушева

Инв. № подл. | Подпись и дата | Взам. инв. №

21559-01 16

Ал. I ч. 1

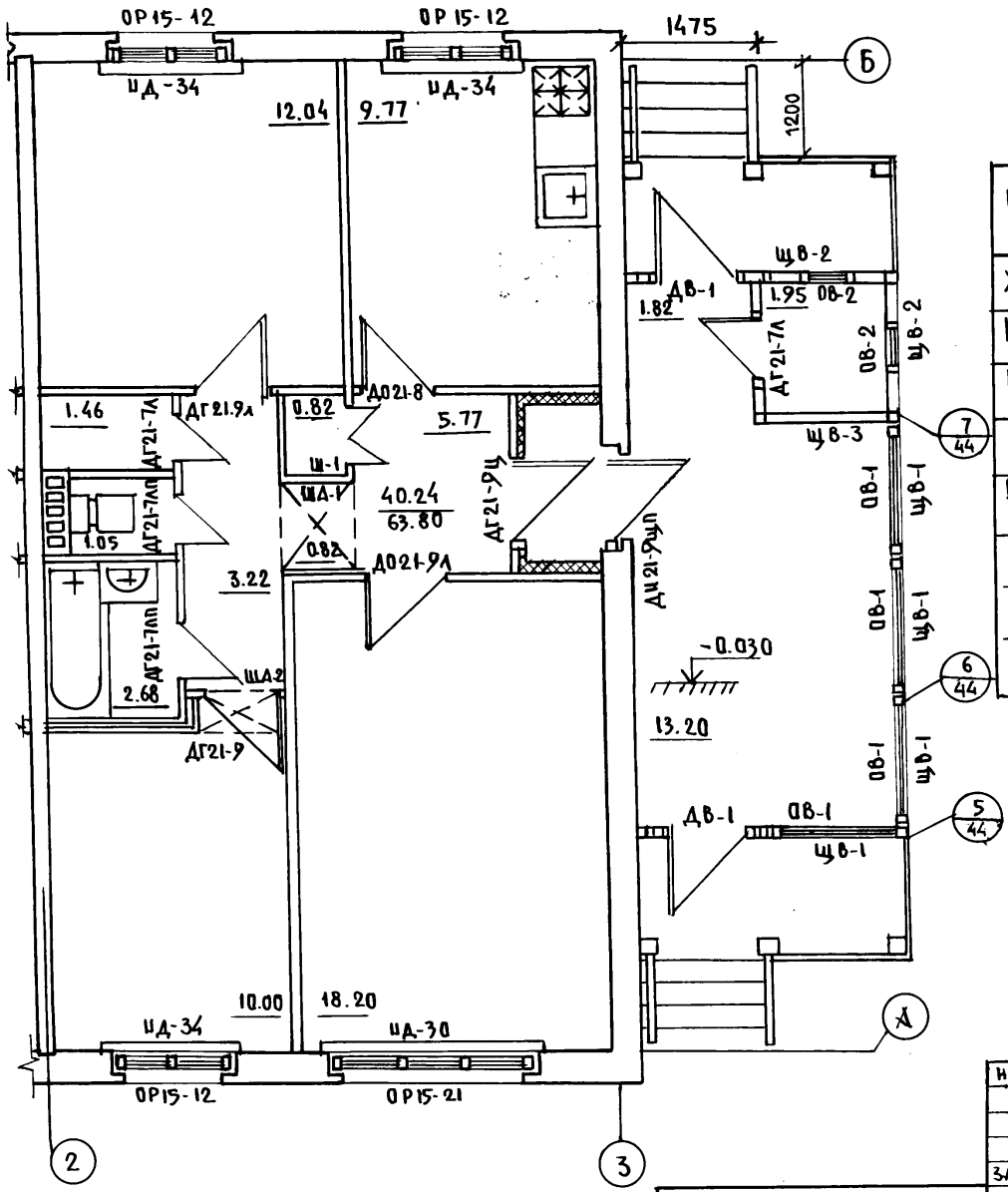

Наименование	Пол				Потолок	Стены и перегородки
	Площадь м²	№ листа	Серия	Перекрыт.		
Жилые комнаты	80.4	АС-34		Дощатые	Побелка	Обои улучшенного качества клеевая окраска
Коридоры	19.62	—"—				
Кухни	19.54	—"—	—	Дощатое		Маслян. панель h=1.6м выше клеевая окраска
Санузлы	7.45	—	—	Керамич. плитка	Масляная окраска	Масляная окраска глазурованная плитка h=1.6м
Встроен. шкафы кладовые	4.56	АС-34	—	Дощатое	Побелка	Масляная окраска
Антресоли	2.54	—	—			
Окна	Масляная окраска за 2 раза					
Двери						

План в осях „1-2" зеркален плану в осях „2-3"

Привязан:

Инв. №

Н. контр.	К. Штритер	
Зав. отд.	К. Тельнов	
Гл. кон. отд.	К. Штритер	
Гл. арх. пр.	Ю. Матяшев	
Рук. бр. кон.	И. Тененбаум	
Архитек.	Ц. Шаплыко	
Чертежи	Н. Краснова	
Проверил	Ю. Матяшев	

Т.П. 188-25-51.85 АС ч. I
с монолитными наружными стенами

Одноэтажный 2 квартирный жилой дом с 3 комнатными квартирами

Фрагмент плана отделочных работ в осях „2-3"

Стадия	Лист	Листов
Р	15	60

КБ по железобетону им. А.А. Якушева

Взам. инв. № | Подпись и дата | Инв. № подл.

21559-01 17

Ал. I ч. 1

Разрез 1-1

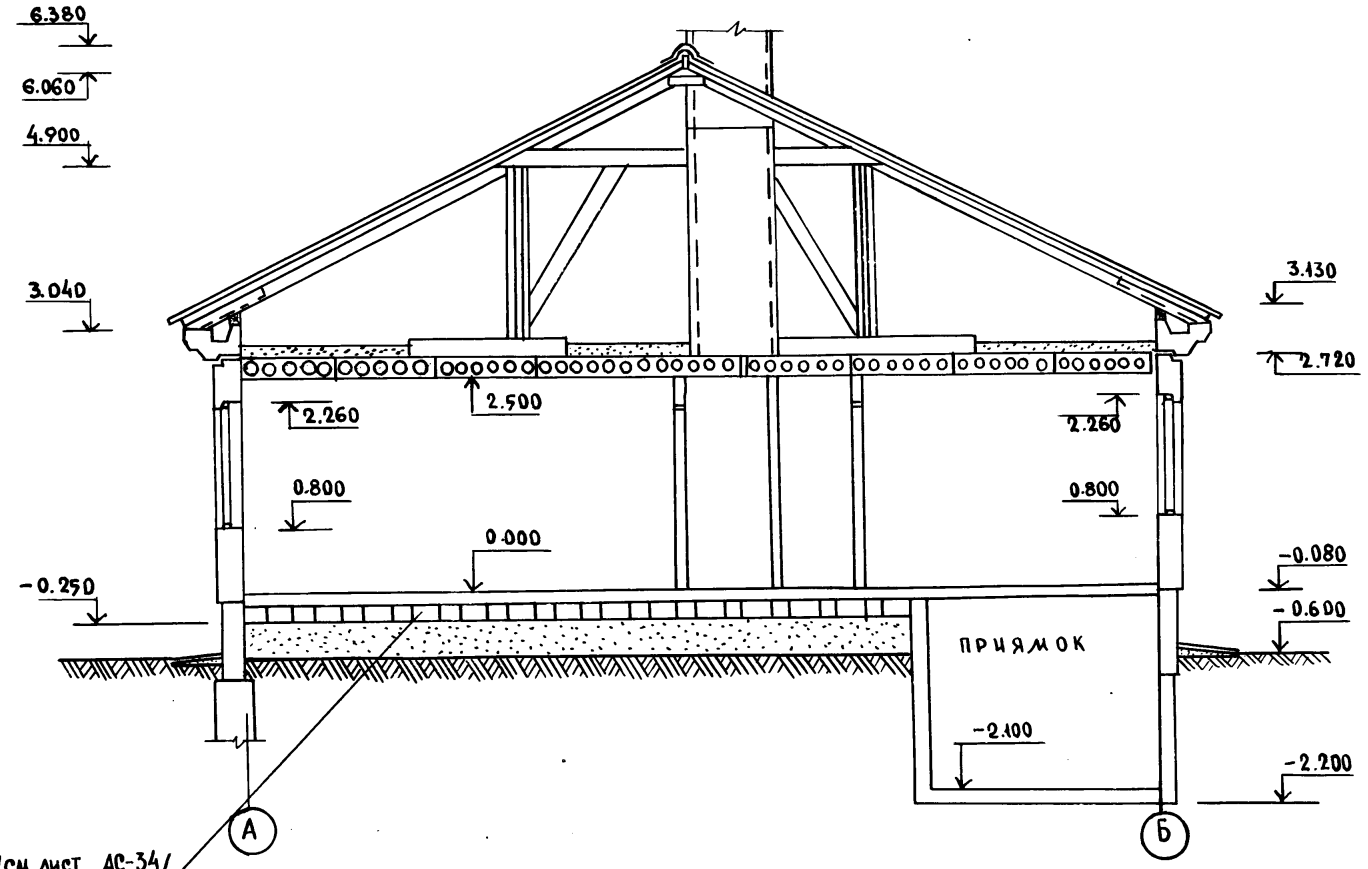

Инв.№ подл.	Подпись и дата	Взам. инв.№

Н. контр.	К. Штритер	
Зав. отд.	К. Тельнов	
Гл. кон. от.	К. Штритер	
Гл. арх. пр.	Ю. Матяшев	
Рук. бр. кон.	И. Тененбаум	
Архитек.	Б. Пащенко	
Проверил	Ю. Матяшев	

Привязан:

Инв.№

Т.п. 188-25-71.85 АС ч.I
С монолитными наружными стенами

Одноэтажный 2 квартирный жилой дом с 3 комнатными квартирами

Стадия	Лист	Листов
Р	16	60

Разрез 1-1

КБ по железобетону им. А.А. Якушева

Ал. I ч. 1

План свайного поля.

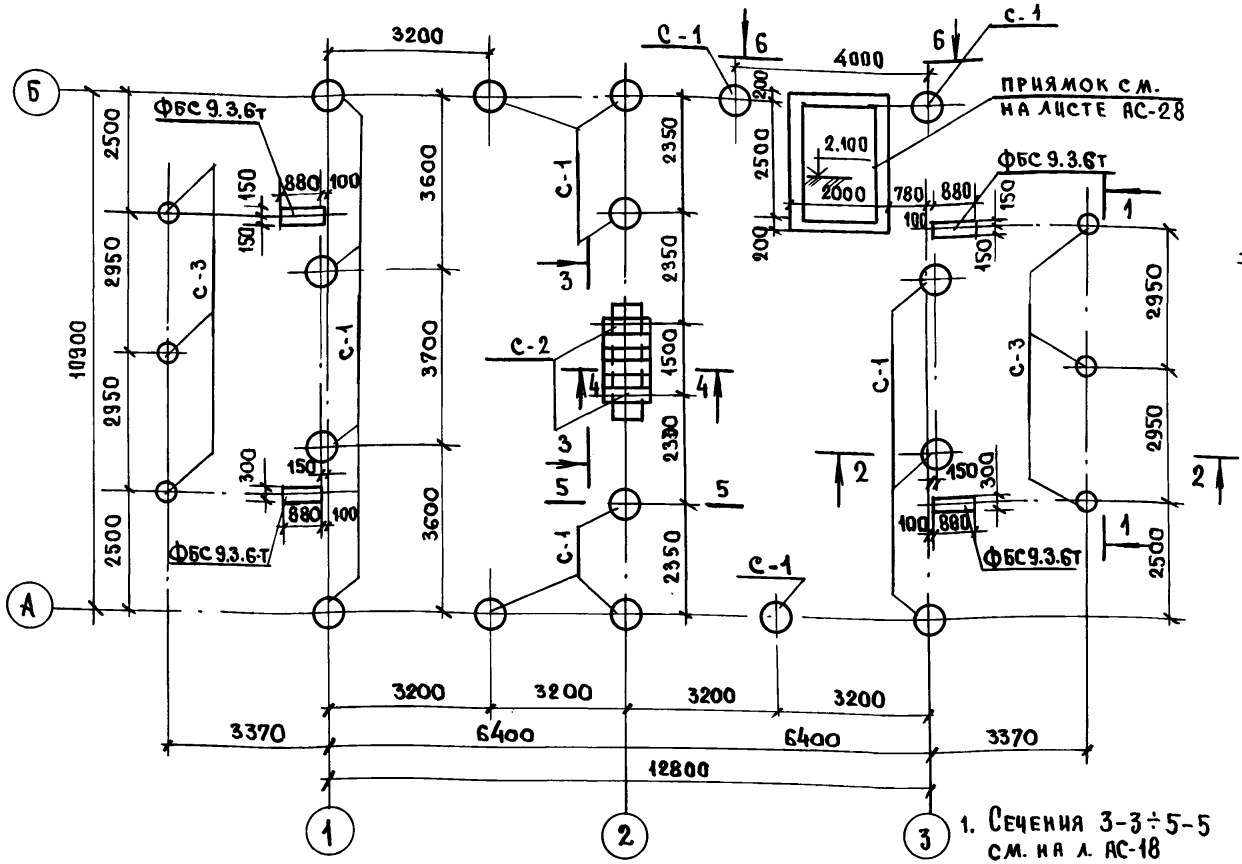

1-1

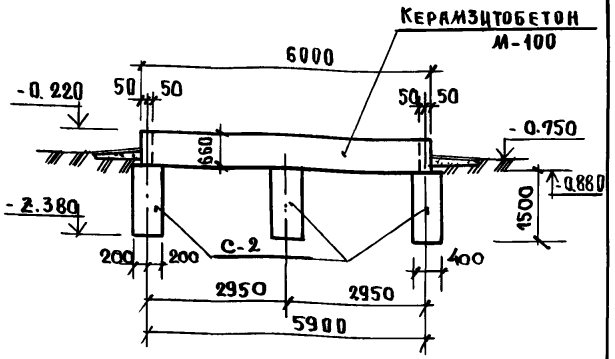

2-2

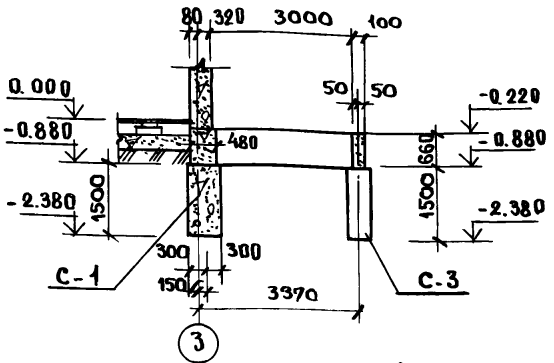

1. Сечения 3-3÷5-5 см. на л. АС-18

2. Сваи разработаны для грунтов глинистых с консистенцией $J_L = 0.2$.

3. Несущая способность свай 12т. (С-1).

4. Фундаменты запроектированы для однородных, непросадочных, непучинистых грунтов, при отсутствии грунтовых вод.

5. Отметки низа свай уточнить при привязке к проекта в зависимости от глубины промерзания грунтов.

Таблица свай.

Наименование	Отметка верха	Отметка низа	Длина мм.	Диаметр свай мм.
С-1	-0.880	-2.380	1500	600
	-0.080	-1.580	1500	
С-2	-1.280	-2.280	1000	600
С-3	-0.880	-2.380	1500	400

Привязан:

Инв. №

Н. Контр.	К. Штритер	
Зав. отд.	К. Тельнов	
Гл. констр.	К. Штритер	
Рук. бриг.	Н. Тененбаум	
Вед. инж.	Е. Смирнова	
Техник	С. Агафонова	
Провер.	Н. Тененбаум	

Т. П. 188-25-51.85 4.1 АС

С монолитными наружными стенами

Одноэтажный 2 квартирный жилой дом с 3 комнатными квартирами.

Стадия	Лист	Листов
Р.	17	60

План свайного поля, Сечение 2-2, Развертка по 1-1. Буронабивные сваи.

КБ по железобетону им. А.А. Якушева

Взам. инв. № | Подпись и дата | Инв. № подл.

Ал. I ч. 1

Развертка по оси „А"

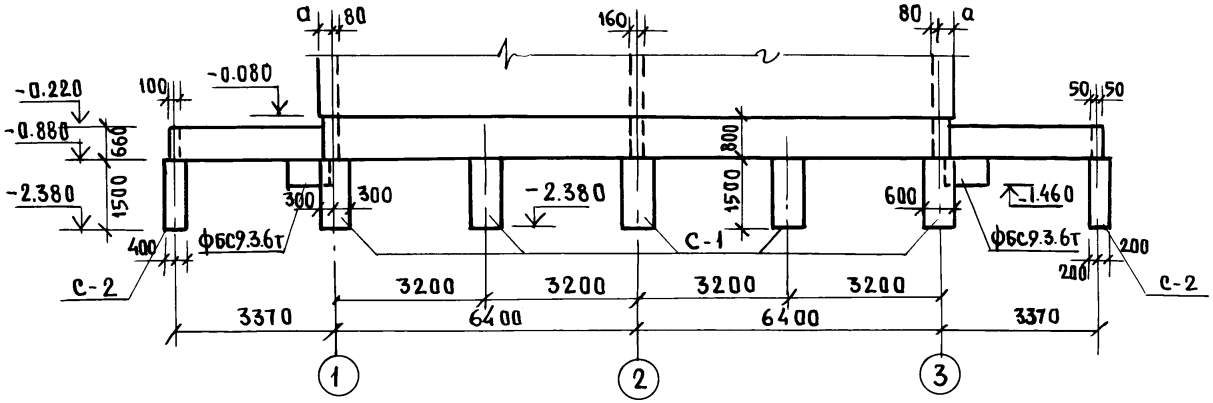

3-3

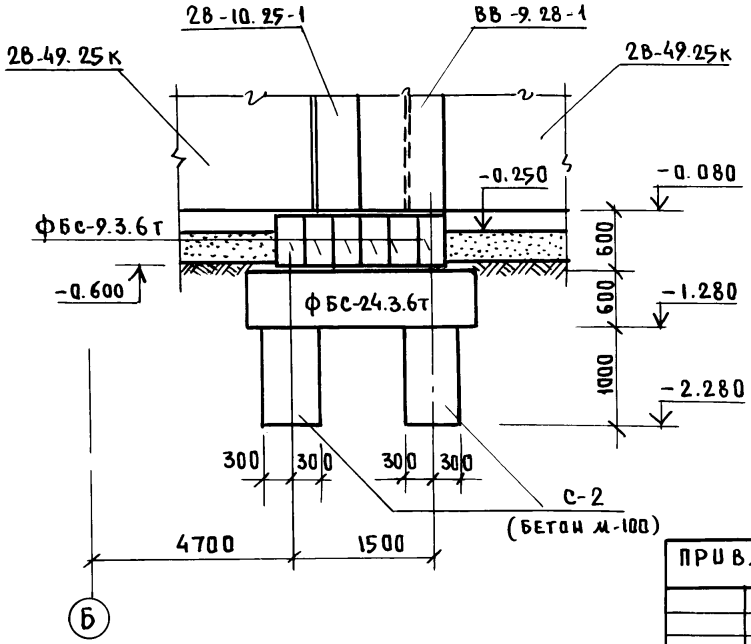

4-4

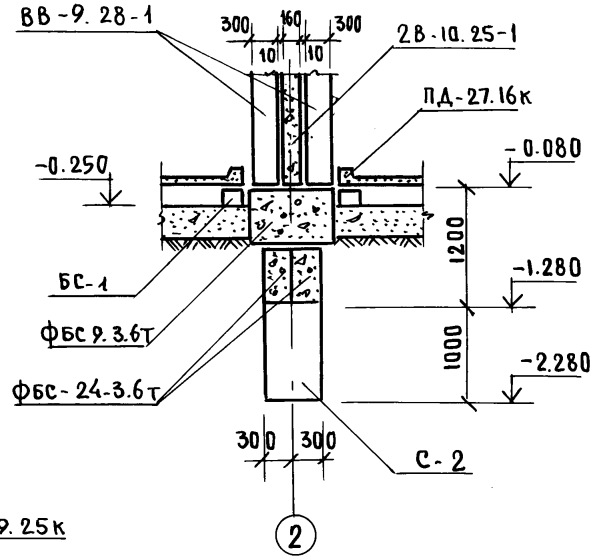

5-5

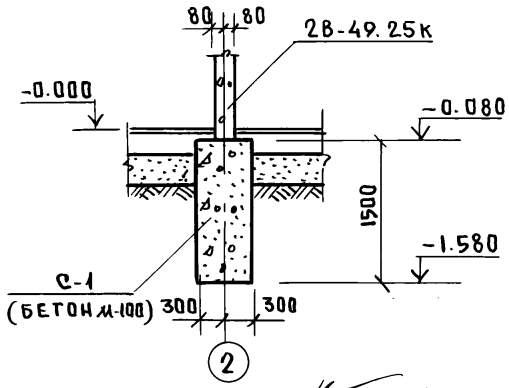

Н.контр.	Штритер	
Зав.отд.	Гельнов	
Гл.конст.	Штритер	
Рук.бриг	Тененбаум	
Вед.инж	Смирнова	
Проверил	Тененбаум	

Привязан:

Инв.№

Т.п. 188-25-71.85 АС ч.I

С монолитными наружными стенами

Одноэтажный 2 квартирный жилой дом с 3 комнатными квартирами

Стадия	Лист	Листов
Р	18	60

Развертка по оси „А" Сечения 3-3 ÷ 5-5 Буронабивные сваи

КБ по железобетону им. А.А. Якушева

Инв.№ подл. | Подпись и дата | Взам.инв.№

Развертка по осям „1" и „3"

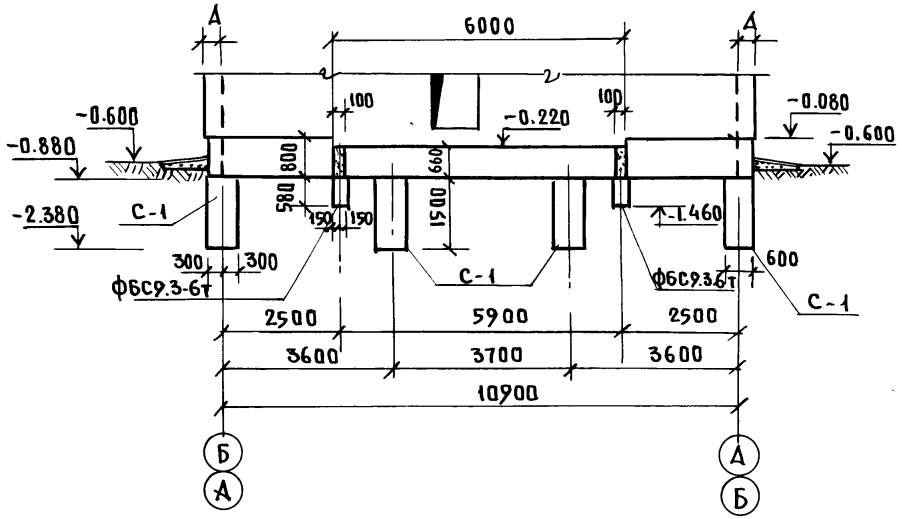

6-6

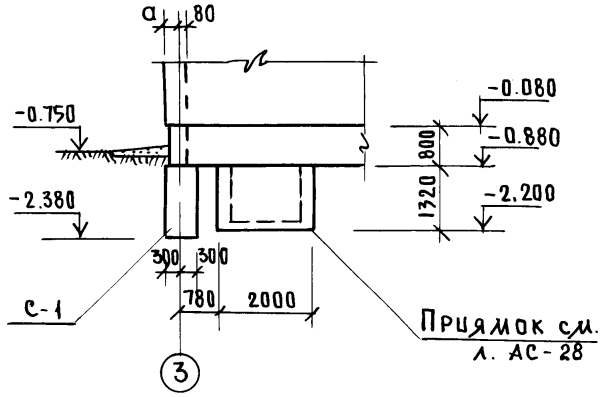

Развертка по оси „2"

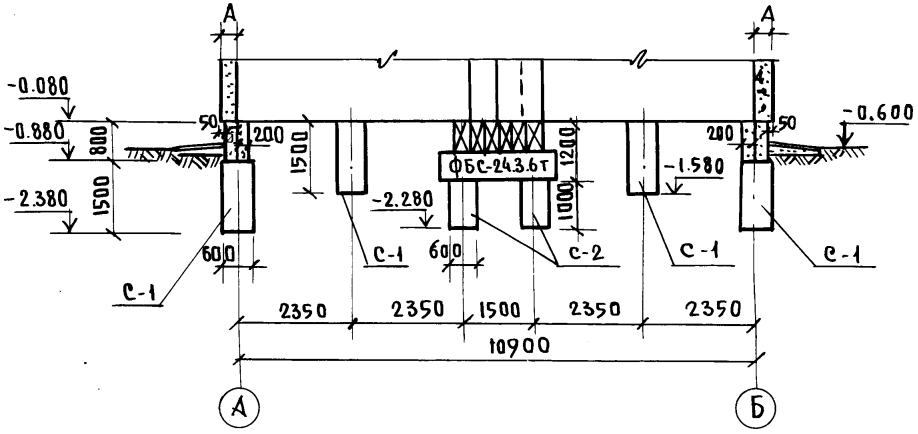

Инв.№ подл. | Подпись и дата | Взам.инв.№

Привязан:

Инв.№

Н. контр.	Штритер		
Зав. отд.	Тельнов		
Гл. конс. от.	Штритер		
Рук. бриг.	Тененбаум		
Вед. инж.	Смирнова		
Провер.	Тененбаум		

Т.П. 188-25-51.85 АС ч.1

С монолитными наружными стенами

Одноэтажный 2 квартирный жилой дом с 3 комнатными квартирами

Стадия	Лист	Листов
Р	19	60

Развертки по осям „1"; „2"; „3"; по 6-6 Буронабивные сваи

КБ по железобетону им. А.А. Якушева

21559-01 21

Ал. I ч. 1

План свайного поля

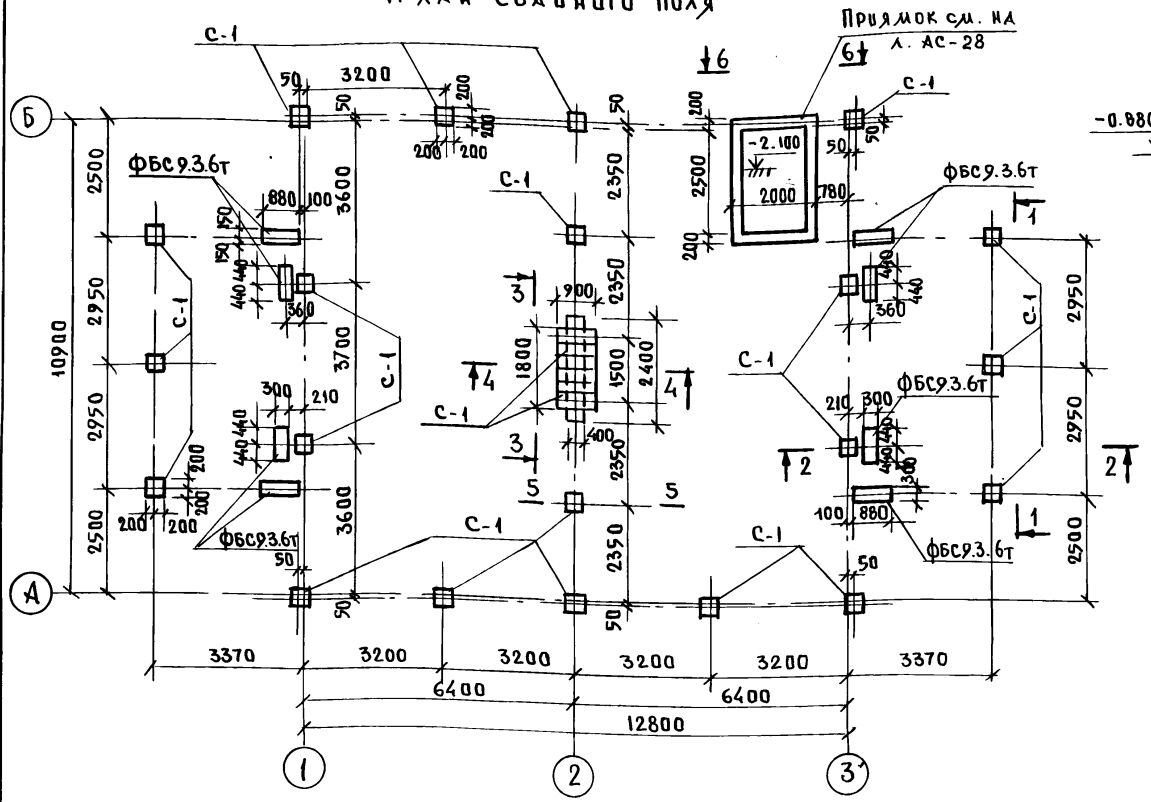

1-1

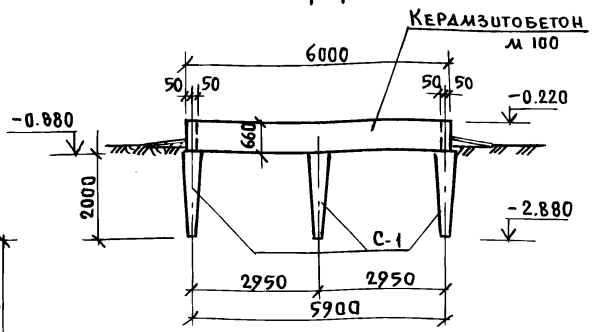

2-2

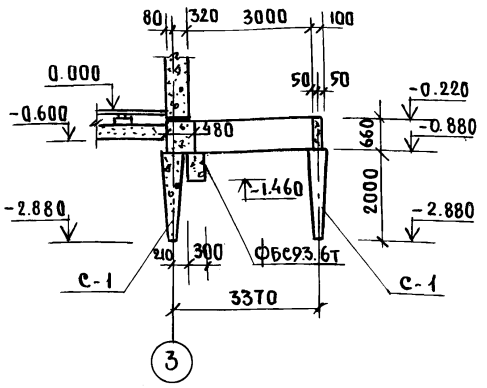

1. Сваи разработаны для грунтов средней плотности, пылеватых с „Е" не более 0.75
2. Несущая способность сваи 18т
3. Сечения 3-3 ÷ 5-5 см на л. АС-21.
4. Фундаменты запроектированы для однородных, непросадочных, непучинистых грунтов при отсутствии грунтовых вод.

Н. контр.	Штритер	
Зав. отд.	Тельнов	
Гл. конст.	Штритер	
Рук. бриг	Тененбаум	
Вед. инж.	Смирнова	
Техник	Агафонова	
Провер.	Тененбаум	

Привязан:

Инв №

Т.п. 188-25-51.85 АС ч.I
с монолитными наружными стенами

Одноэтажный 2 квартирный жилой дом с 3 комнатными квартирами

План свайного поля
Развертка по 1-1, сечение 2-2 / Вариант пирамидальных свай

Стадия	Лист	Листов
Р	20	60

КБ по железобетону им. А.А. Якушева

21559-01 22

Инв. № подл. | Подпись и дата | Взам. инв. №

Развертка по оси „А"

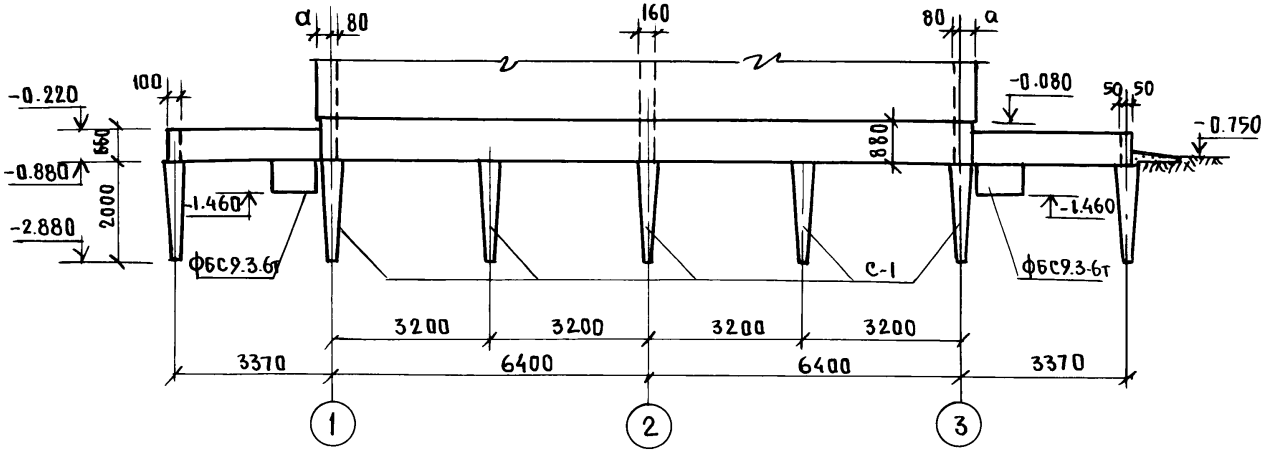

4-4

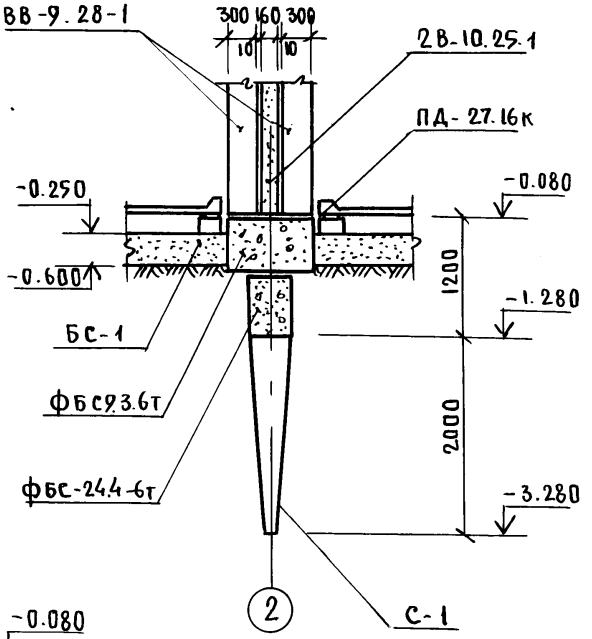

3-3

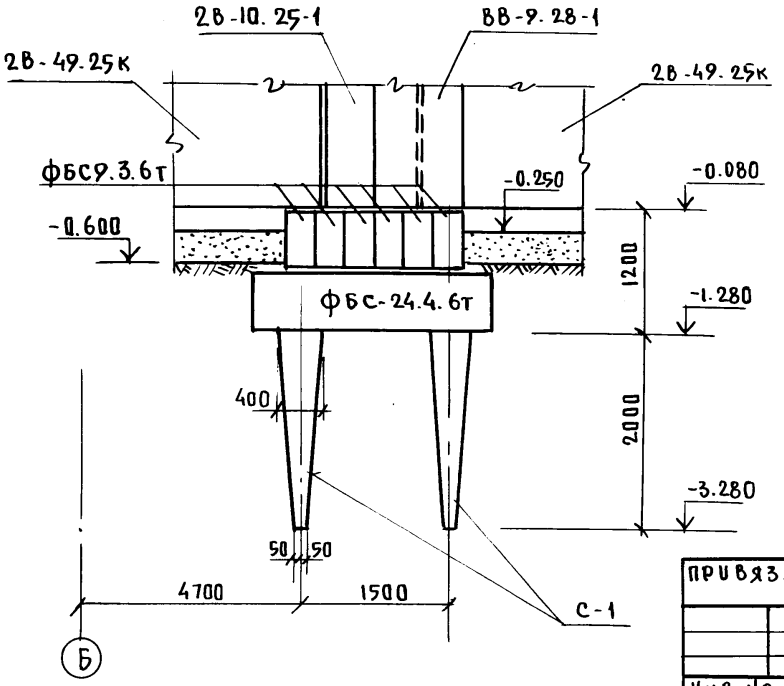

5-5

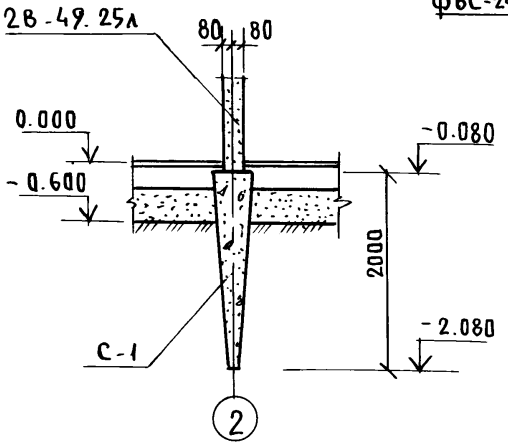

Н. контр.	Штритер	
Зав. отд.	К. Тельнов	
Гл. кон. отд.	К. Штритер	
Рук. бриг	Тененбаум	
Вед. инж	Смирнова	
Провер.	Тененбаум	

Привязан:

Инв №

Т.П. 188-25-51.85 АС ч.I

С монолитными наружными стенами

Одноэтажный 2 квартирный жилой дом с 3 комнатными квартирами

Развертка по оси „А" Сечения 3-3 ÷ 5-5 /Вариант пирамидальных свай/

Стадия	Лист	Листов
Р	21	60

КБ по железобетону им. А.А. Якушева

Инв № подл. | Подпись и дата | Взам. инв №

Ал. I ч. 1

Развертка по осям „1" и „3"

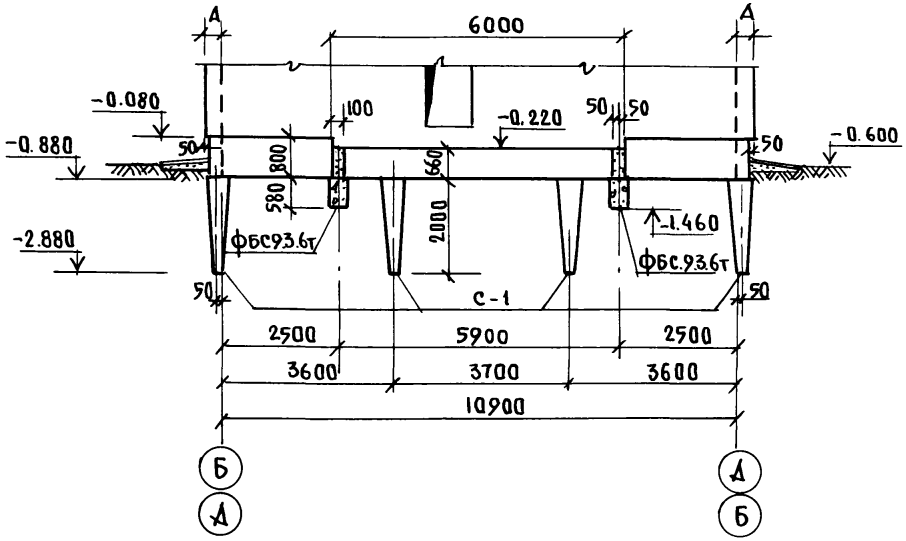

6-6

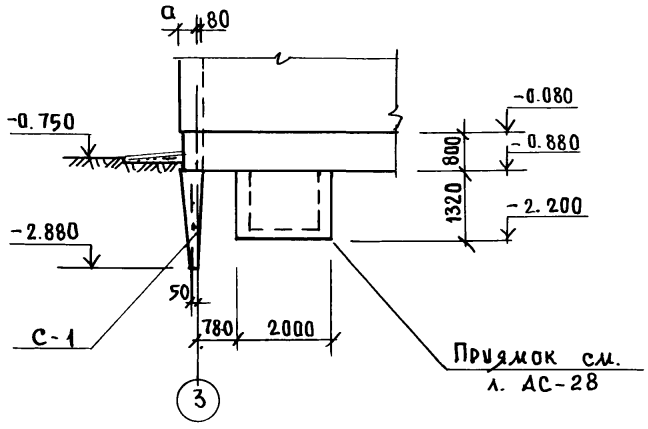

Развертка по оси „2"

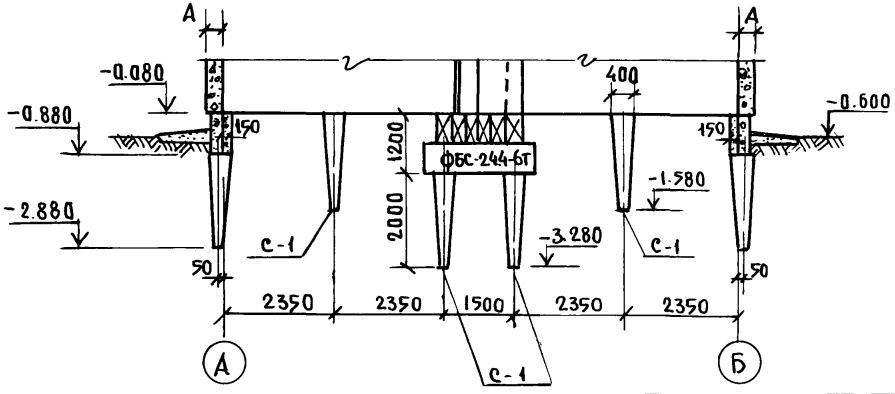

Н. контр.	Штритер		
Зав. отд.	Тельнов		
Гл. кон. отд.	Штритер		
Рук. бриг.	Тененбаум		
Вед. инж.	Смирнова		
Провер.	Тененбаум		

Т.П. 188-25-51.85. АС ч. I

С монолитными наружными стенами

Одноэтажный 2 квартирный жилой дом с 3 комнатными квартирами

Стадия	Лист	Листов
Р	22	60

Развертки по осям „1", „2", „3" и по 6-6 /вариант пирамидальных свай/

КБ по железобетону им. А.А. Якушева

Привязан:

Инв №

Инв № подл. | Подпись и дата | Взам. инв. №

21559-01 24

План фундаментов

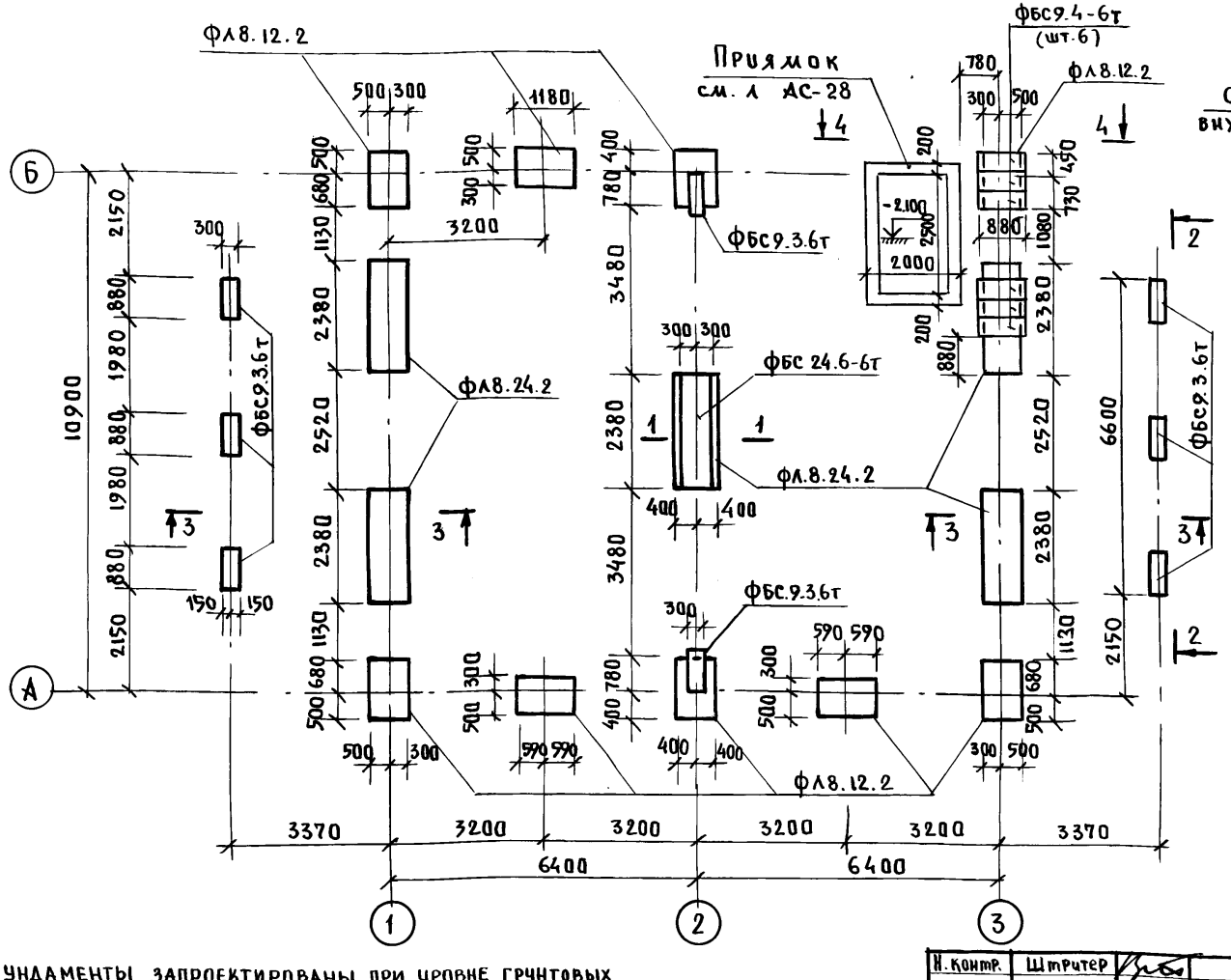

1 – 1

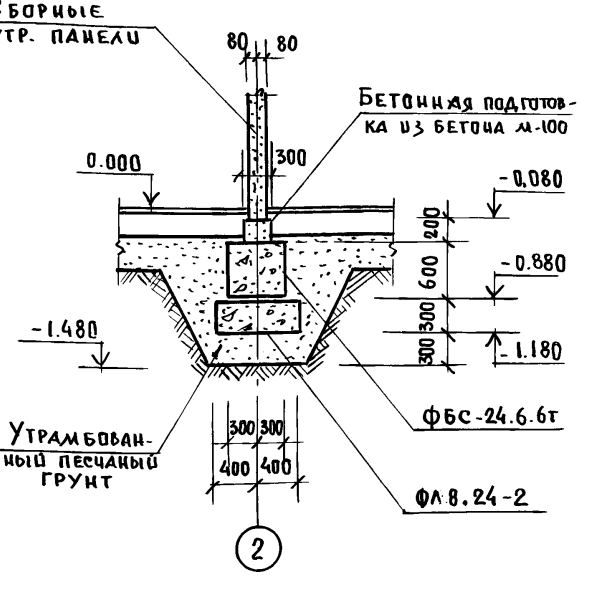

1. Сеч. 2-2 ÷ 4-4 см. лист АС-24.
2. Устройство фундаментов следует выполнять в соответствии с „Руководством по проектированию оснований и фундаментов на пучинистых грунтах ЦНИИЭП сельстроя".
3. Фундаменты запроектированы при уровне грунтовых вод ниже подошвы фундаментов и коэффициенте пучения $K_п \leq 0.05$
4. Запрещается устанавливать мелкозаглубленные фундаменты на промерзшем основании.

Н. контр.	Штритер	
Зав. отд	Тельков	
Гл. конст	Штритер	
Рук. бриг	Тененбаум	
Вед. инж	Смирнова	
Провер.	Тененбаум	

Привязан:

Инв №

Т.П. 188-25-51.85 АС ч.I

С монолитными наружными стенами

Одноэтажный 2 квартирный жилой дом с 3 комнатными квартирами

План фундаментов
Сечение 1-1
/Вариант/

Стадия	Лист	Листов
Р	23	60

КБ по железобетону им. А.А. Якушева

Инв № подл. | Подпись и дата | Взам. инв. №

Развертка по оси „3"

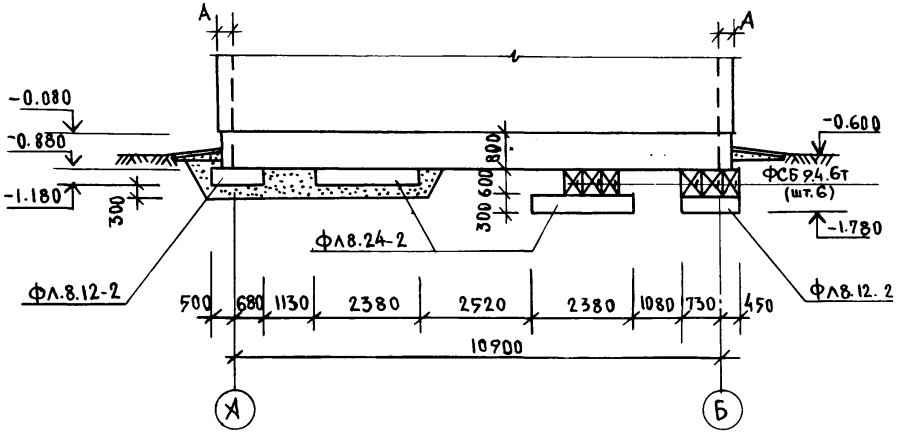

2-2

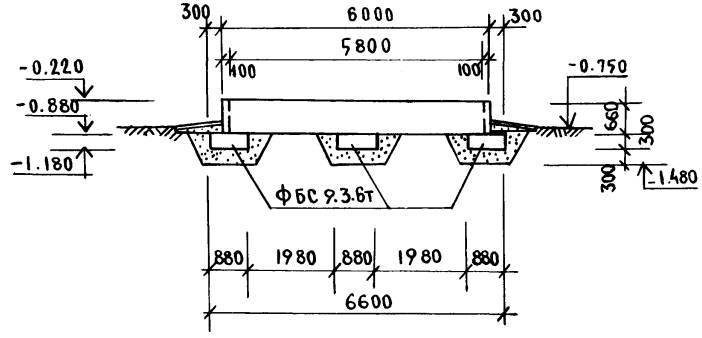

3-3

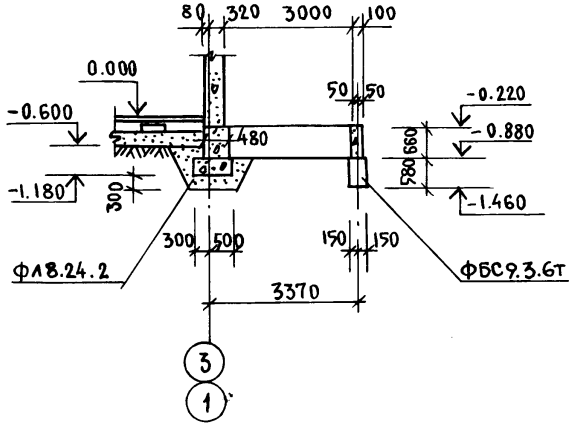

4-4

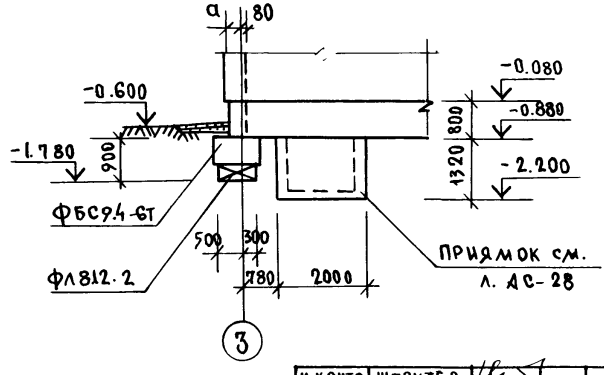

1. За отметку 0.000 принята отметка пола здания, что соответствует абсолютной отметке. ☐
2. Фундаменты укладывать на выравненное утрамбованное песчаное основание.
3. При привязке фундаменты должны быть откорректированы в зависимости от несущей способности грунтов.
4. Монтаж фундаментных блоков вести на цементно-песчаном растворе М-50.
5. Ширина фундаментов принята для грунтов с расчетным давлением $R_o = 0,20$ мПа.
6. Для устройства песчаных подушек используется песок средней крупности с послойным трамбованием (толщина слоя не более 15 см) до $\gamma_{ск} = 1.6$ г/см³

Н. контр.	Штритер		Т. П. 188-25-51.85 АС ч.I С монолитными наружными стенами
Зав. отд.	Тельнов		Одноэтажный 2 квартирный жилой дом с 3 комнатными квартирами
Гл. конст.	Штритер		
Рук. бриг.	Тененбаум		
Вед. инж.	Смирнова		
Провер.	Тененбаум		Развертки по оси „3", по 2-2 ÷ 4-4 / Вариант /

Стадия	Лист	Листов
Р	24	60

КБ по железобетону им. А.А. Якушева

Привязан:

Инв. №

Инв. № подл. | Подпись и дата | Взам. инв. №

Развертка по оси „А"

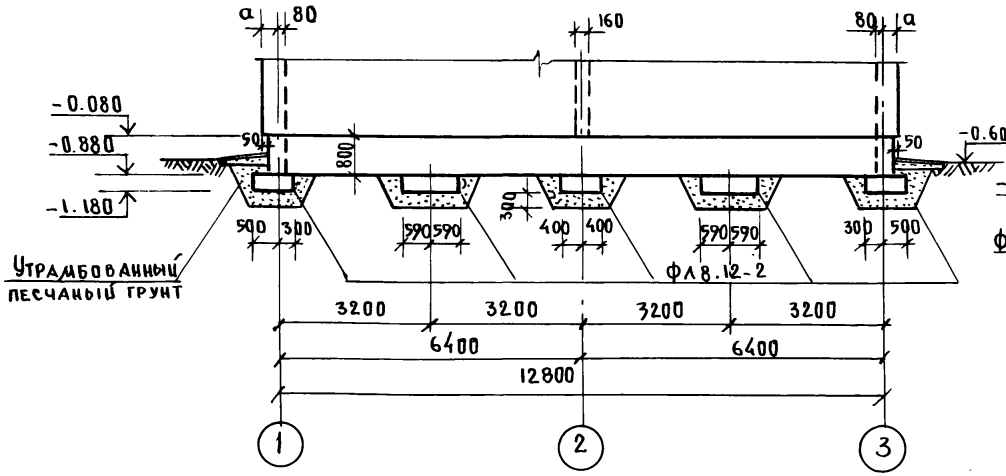

Развертка по оси „2"

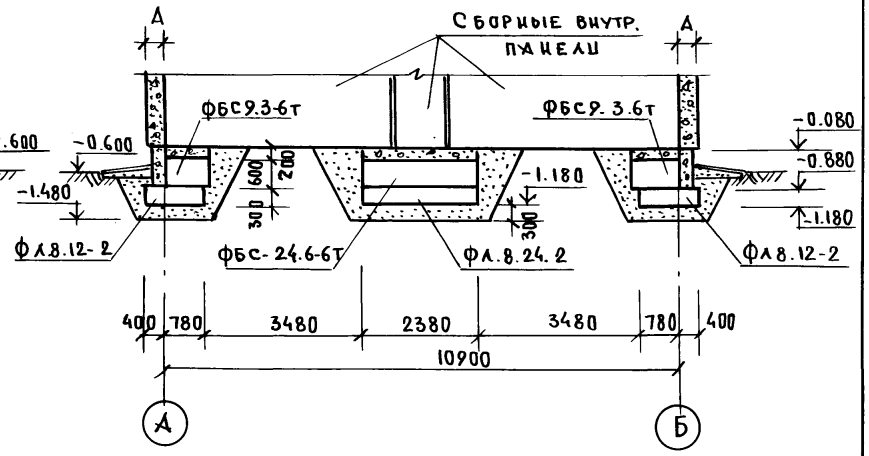

Развертка по оси „1"

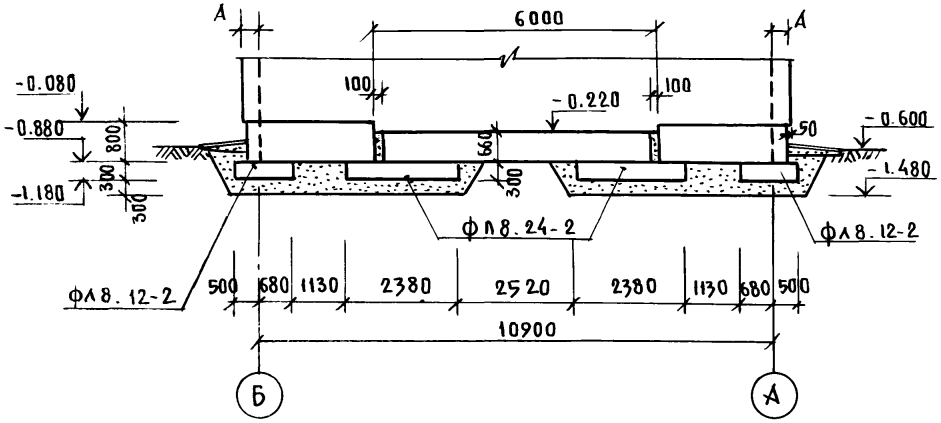

Н. контр.	Штритер	
Зав. отд	К. Тельнов	
Гл. конс. от.	К. Штритер	
Рук. бриг	Тененбаум	
Вед. инж	Смирнова	
Проверил	Тененбаум	

Привязан:

Инв. № подл. | Подпись и дата | Взам. инв. №

Ал. I ч. 1

Т. п. 188-25-51.85 АС ч. I

С монолитными наружными стенами

Одноэтажный 2-квартирный жилой дом с 3 комнатными квартирами

Развертки по осям „А", „1" и „2" / „Вариант /

Стадия	Лист	Листов
Р	25	60

КБ по железобетону им. А.А. Якушева

21559-01 27

Армирование наружных стен ниже отм. 0.000

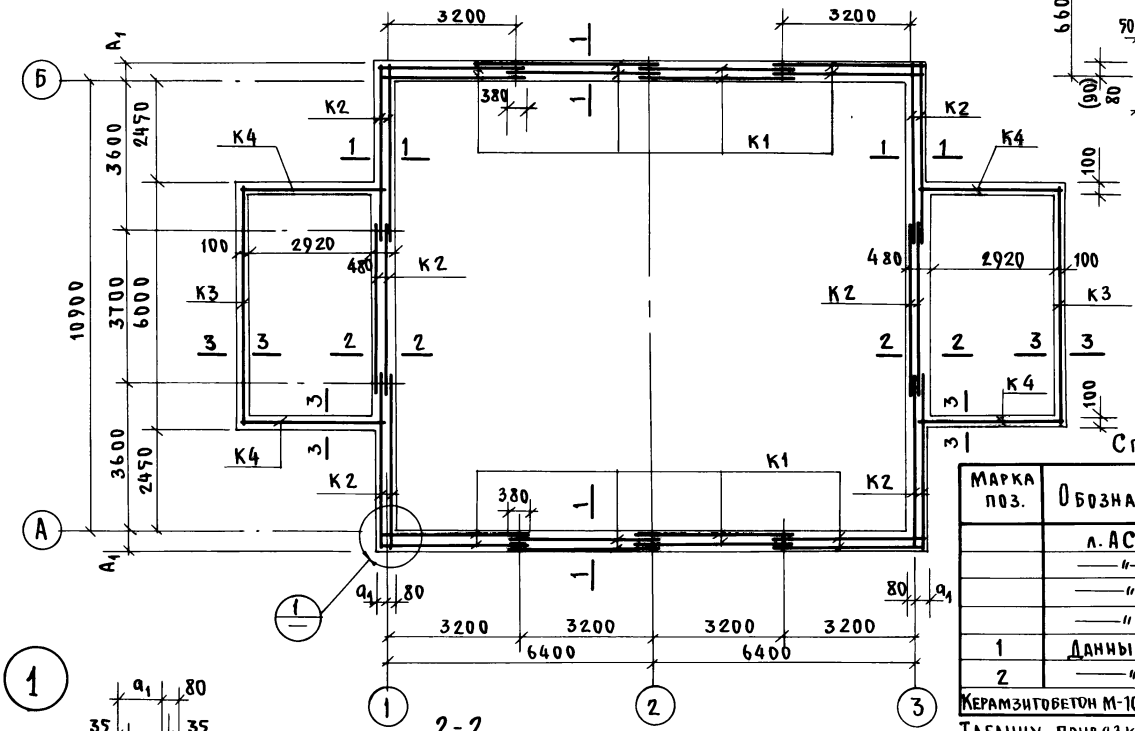

3-3

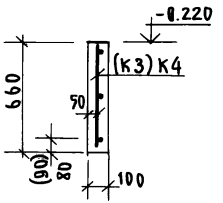

1-1

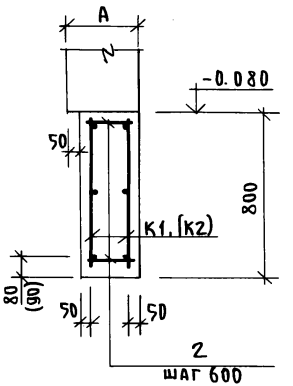

Спецификация металлических изделий

Марка поз.	Обозначение	Наименование	Кол.	Масса кг	Примеч.
	л. АС-47	Каркас К1	16	8.61	
	—"—	К2	12	9.67	
	—"—	К3	2	13.56	
	—"—	К4	4	7.74	
1	Данный лист	5Вр I Р=380	20	0.06	
2	—"—	5Вр I Р=330	64	0.05	

Керамзитобетон М-100 - для толщ. 250 мм 12,6 м³, для 300 мм 14,1 м³, для 350 мм 15,6 м³

Таблицу привязки стен см. на листе АС-13

Н. контр.	Штритер	
Зав. отд.	Тельнов	
Гл. конс. от.	Штритер	
Рук. бриг.	Тененбаум	
Вед. инж.	Смирнова	
Проверил	Тененбаум	

Привязан:

Инв. №

Т. п. 188-25-51.85 АС ч.I

с монолитными наружными стенами

Одноэтажный 2 квартирный жилой дом с 3 комнатными квартирами	Стадия	Лист	Листов
	Р	26	60
Армирование наружных стен ниже отм. 0.000 Сечения 1-1 ÷ 3-3.	КБ по железобетону им. А.А. Якушева		

21559-01 28

Ал. I ч. 1

Инв. № подл. | Подпись и дата | Взам. инв. №

Ал. I ч. 1

План раскладки бетонных столбиков

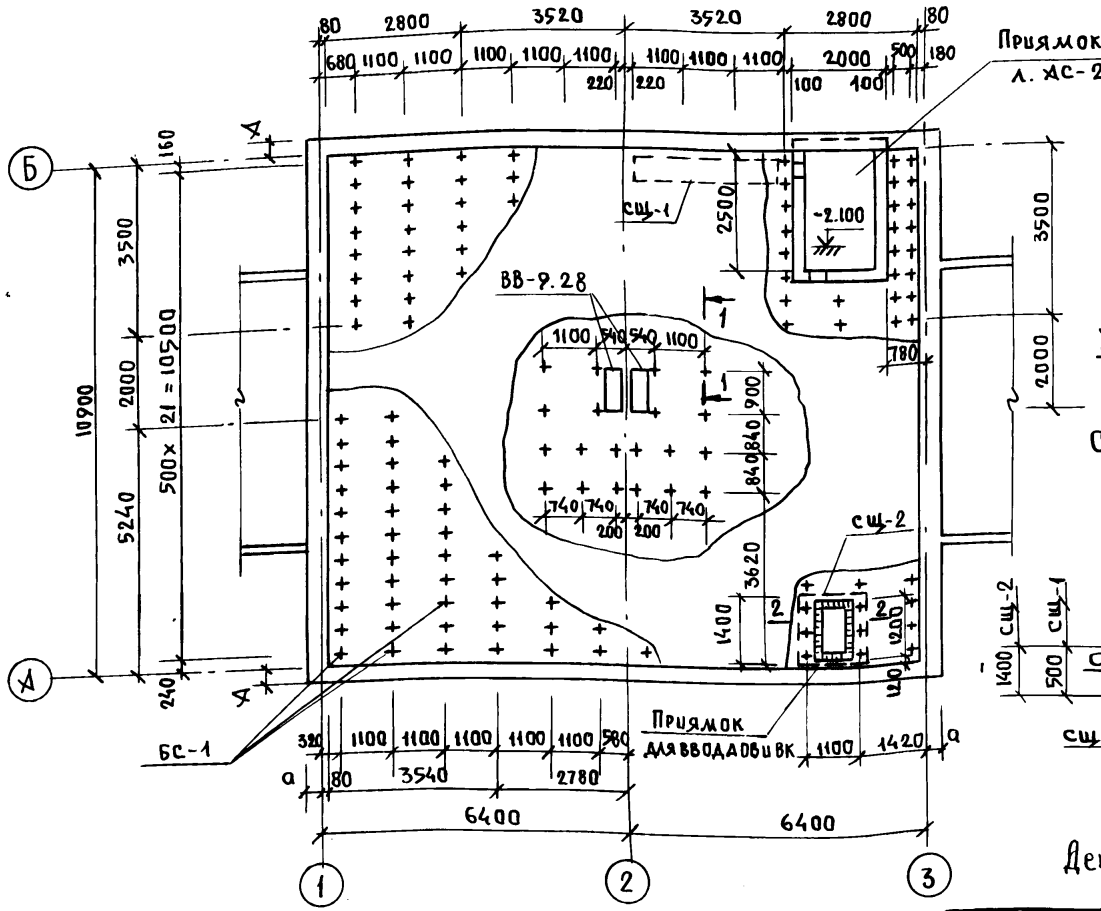

1-1

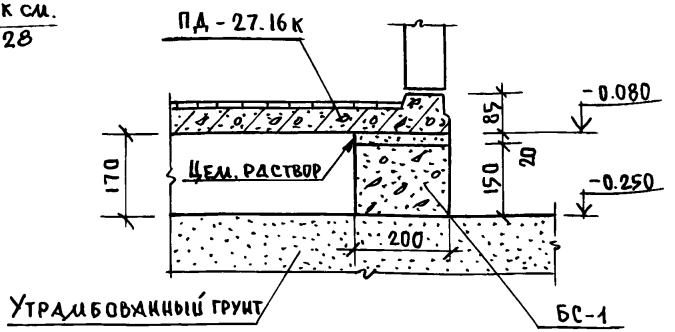

Съемные деревянные щиты пола СЩ-1, СЩ-2

2-2

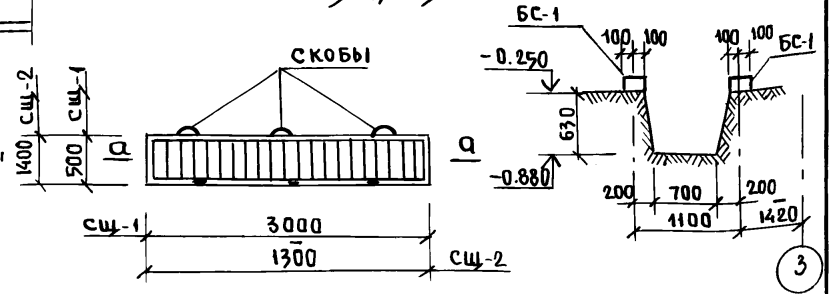

Деталь пола см. на л. АС-34.

а-а

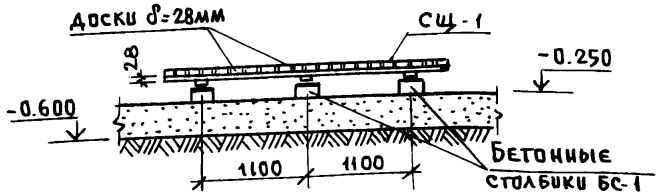

Привязан:

Инв.№

Н.контр.	Штритер	
Зав. отд.	Тельнов	
Гл. конс. от	Штритер	
Рук. бриг	Тененбаум	
Вед. инж.	Смирнова	
Провер.	Тененбаум	

Т.П. 188-25-51.85 АС ч.I

С монолитными наружными стенами

Одноэтажный 2 квартирный жилой дом с 3 комнатными квартирами

Стадия	Лист	Листов
Р	27	60

Раскладка бетонных столбиков БС-1. Съемные деревянные щиты СЩ-1, СЩ-2

КБ по железобетону им. А.А. Якушева

21559-01 29

21559-01 29

Ал. I ч. 1

План приямка

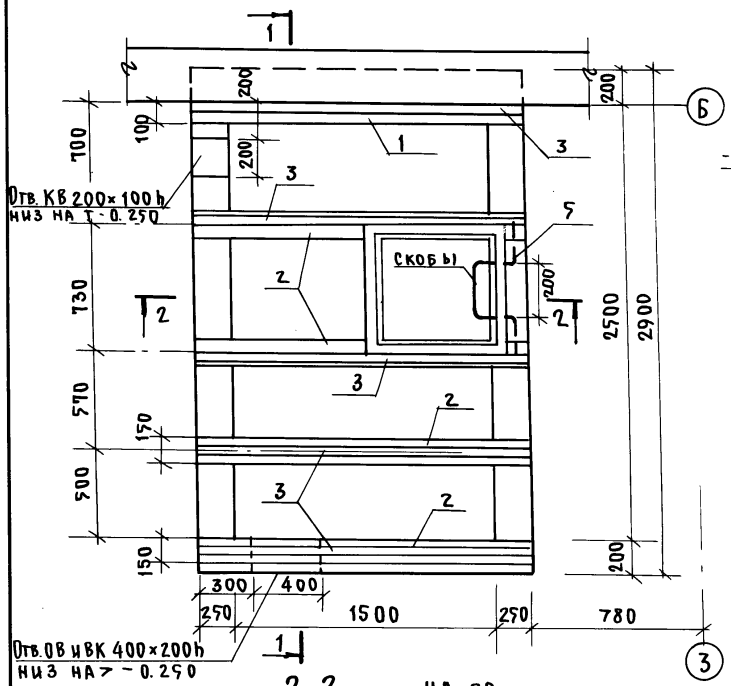

1-1

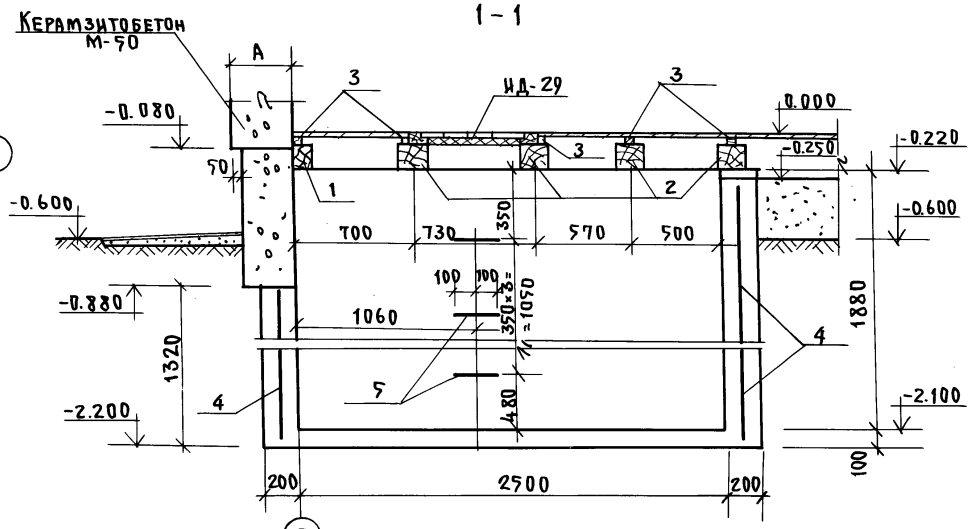

2-2

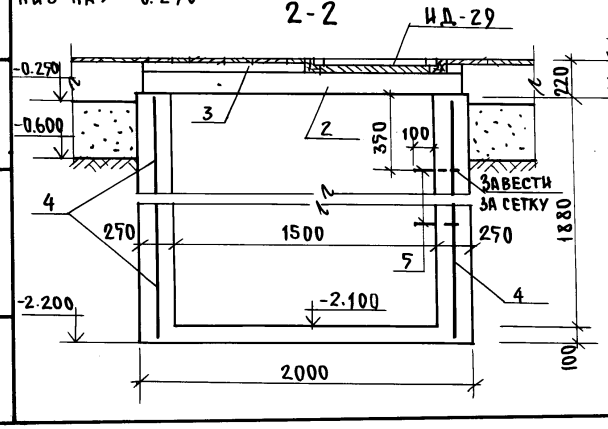

Скоба

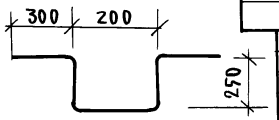

Спецификация изделий на приямок

Поз. марка	Обозначение	Наименование	Кол. шт.	Объем м3	Примечан.
3		Прокладка 30×40×1900	5	0.011	
ИД-29	Ал. III ч. 7-14 л. 27	Крышка люка ИД-29	1	0.435	
1		Прогон 100×150×1900	1	0.028	
2		Прогон 150×150×1900	4	0.171	
4		С 5Вр I-200 / 5Вр I-250 1950×9000 ГОСТ 8478-81	1	27.1 кг	
		Бетон М-100		4.2	стены и днище приямка
		Лаги 100×50 ℓ=244 пм	—	1.220	полы
		Прокладка 150×50×150	340	0.382	полы
5	Данный лист	Скоба ф14 А III, ℓ=1300	4	1.6 кг	

Н. контр.	Штритер	
Зав. отд.	Тельнов	
Гл. конс.	Штритер	
Рук. бр.	Тененбаум	
Вед. инж.	Смирнова	
Проверил	Тененбаум	

Привязан:

Инв. №

т. п. 188-25-51.85 ч. I АС
с монолитными наружными стенами

Одноэтажный 2 квартирный жилой дом с 3 комнатными квартирами

Приямок. План, разрезы. Спецификация изделий на приямок.

Стадия	Лист	Листов
Р	28	60

КБ по железобетону им. А.А. Якушева

Инв. № подл. | Подпись и дата | Взам. инв. №

21559-01 30

Ал. I ч. 1

Армирование наружных стен выше отм. 0.000

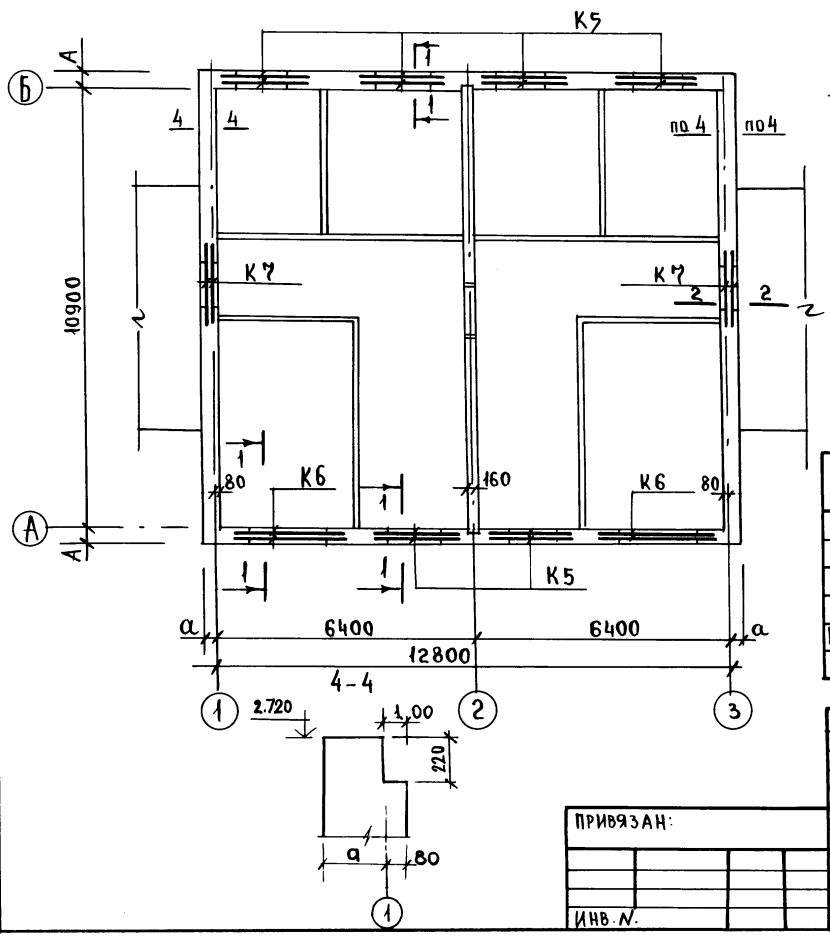

1–1

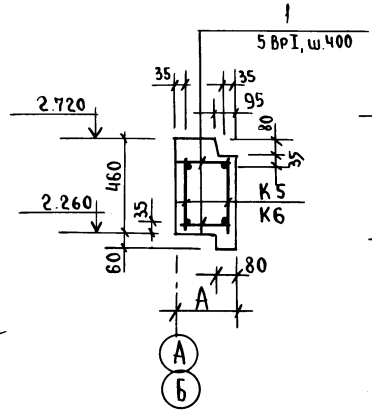

2–2 (только для веранды)

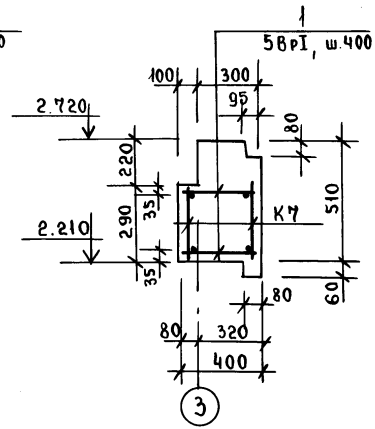

Спецификация расхода материалов

Марка поз.	Обозначение	Наименование	Кол.	Масса кг.	Примеч.
	л. АС-48	Каркас К6	4	5.01	
	л. АС-48	К5	12	3.79	
1	Данный лист	5 BpI, ℓ=380	54	0.06	
	л. АС-48	Каркас К7	4	3.69	
Керамзитобетон М-50 для толщ. 300 мм — 34,62 м³; для толщ. 350 мм				40,4 м³	
		— " — 400 мм		46,16 м³	

Н. контр.	Штритер	
Зав. отд.	Тельнов	
Гл. констр. от.	Штритер	
Рук. бриг.	Тененбаум	
Вед. инж.	С. Мирнова	
Провер.	Тененбаум	

Т.П. 188-25-51.85 ч. I АС
С монолитными наружными стенами

Одноэтажный 2 квартирный 3 комнатный жилой дом.

Стадия	Лист	Листов
Р	29	60

Армирование наружных стен выше отм. 0.000.

КБ по железобетону им. А.А. Якушева

Привязан:

Инв. N

Инв. N подл. | Подпись и дата | Взам. инв. N

21559-01 31

Ал. I ч. 0

План расположения закладных деталей на отм. 2.72 при шаге панелей 1190 мм (вариант)

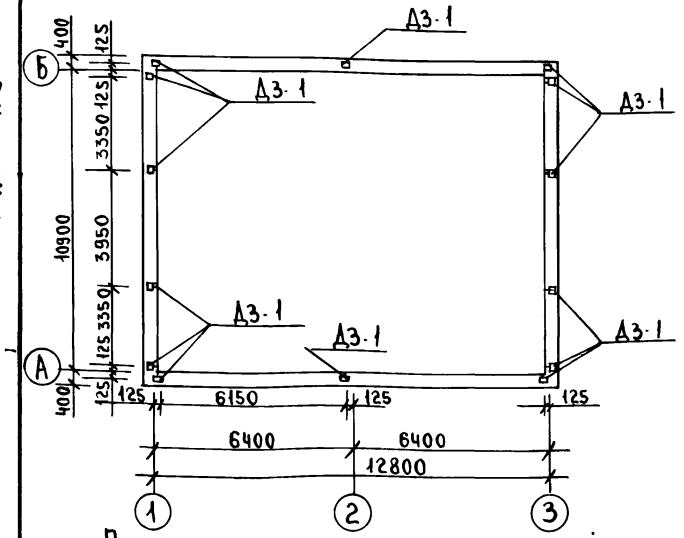

План расположения закладных деталей на отм. 2.72 при шаге панелей 2390 мм.

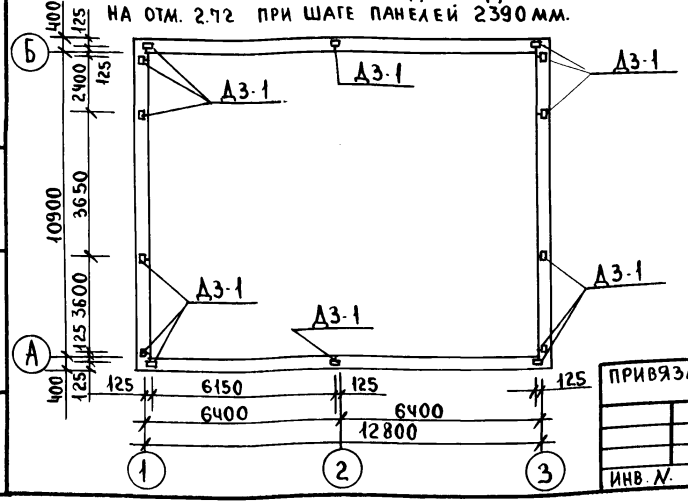

Д3-1

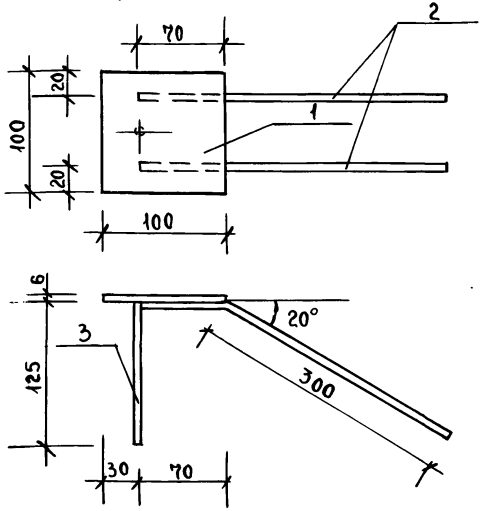

Спецификация металла

Марка	Поз.	Сечение мм	Длина мм.	К-во шт.	Вес эл-та	Вес марки
Д3-1	1	100×6	100	1	0.47	0.81
	2	8 А III	370	2	0.29	
	3	8 А III	125	1	0.049	

Н. контр.	Штритер		Т.П. 188-25-51.85 ч.I АС С монолитными наружными стенами
Зав. отд	Тельнов		Одноэтажный 2 квартирный жилой дом с 3 комнатными квартирами
Тл. кон. гр	Штритер		
Рук. бр.	Тененбаум		
Инжен	Косова		
Провер.	Тененбаум		Планы расположения закладных деталей

Стадия	Лист	Листов
Р	30	60

КБ по железобетону им. А.А. Якушева

Привязан:

Инв. №

Инв. № подл. | Подпись и дата | Взам. инв. №

Монтажный план стен.

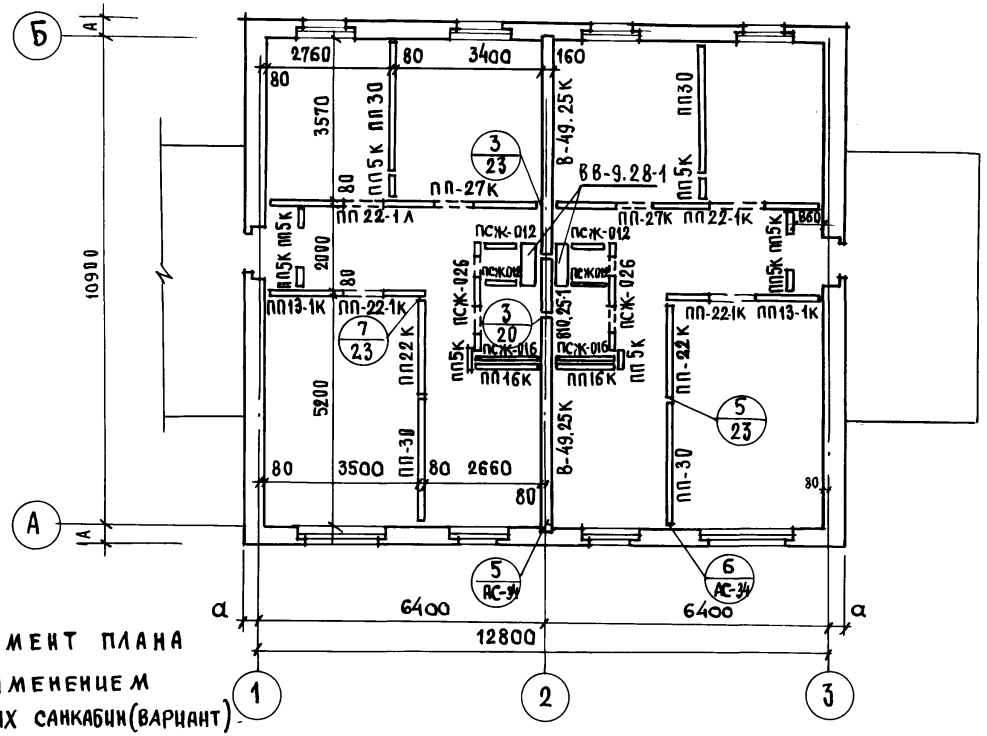

Фрагмент монтажного плана санузла.

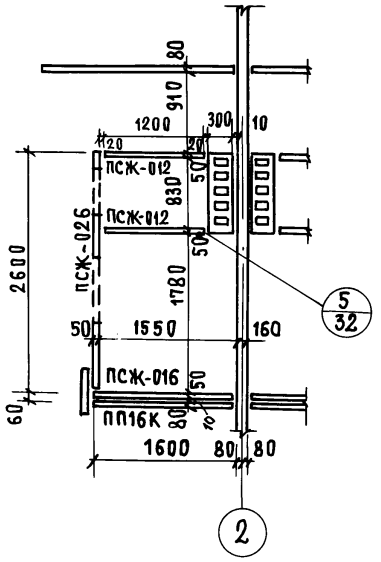

Элемент плана с применением объемных санкабин (вариант)

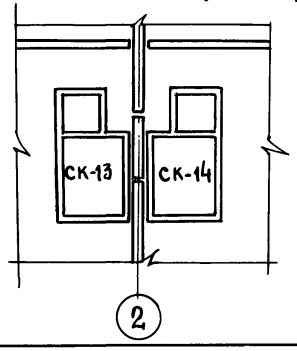

Н. контр.	Штритер		
Зав. отд.	Тельнов		
Гл. кон. отд.	Штритер		
Рук. бриг.	Тененбаум		
Вед. инж.	Смирнова		
Провер.	Тененбаум		

Привязан:

Инв. №

Т.П. 188-25-51.85 ч. I АС
С монолитными наружными стенами

Одноэтажный 2квартирный жилой дом с 3 комнатными квартирами

Стадия	Лист	Листов
Р	31	60

Монтажный план внутренних стен.

КБ по железобетону им. А.А. Якушева

Инв. № подл. | Подпись и дата | Взам. инв. №

Ал. I ч. 1

Монтажный план чердачного перекрытия при шаге панелей 1190мм /вариант/

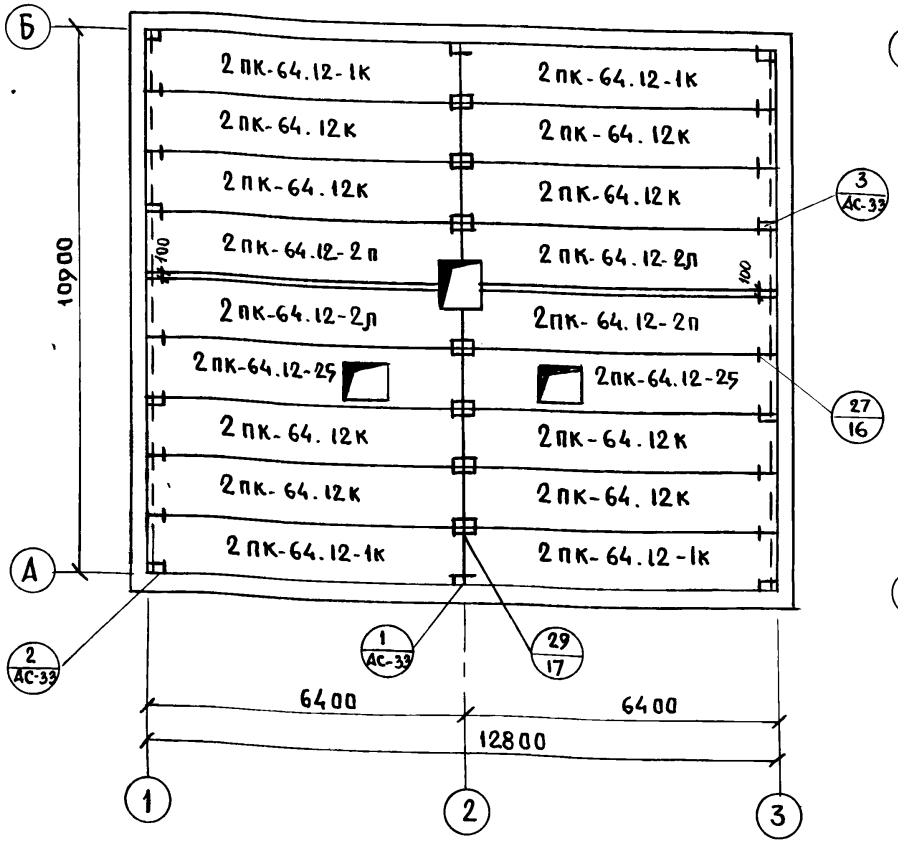

Монтажный план чердачного перекрытия при шаге панелей 2390мм

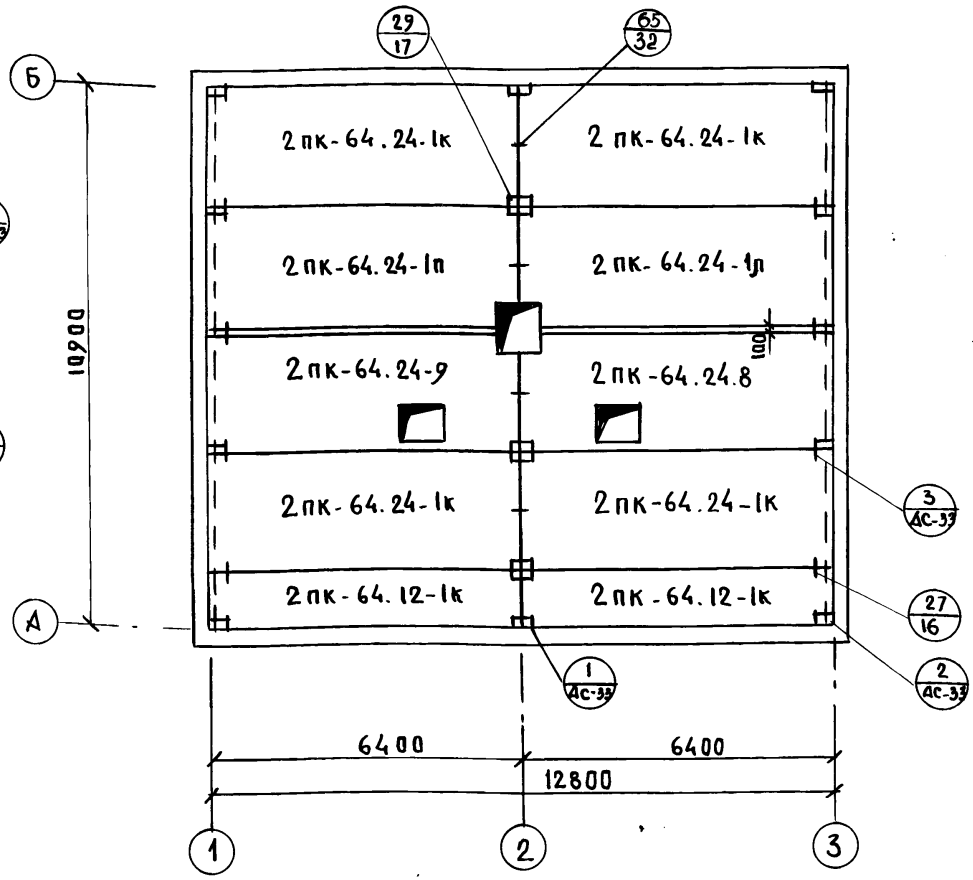

1. Монтажные узлы соединений — 29/17 — см. альбом II часть 17
2. Плиты перекрытия укладывать на свежеуложенный цементный раствор М-100.
3. Швы между плитами расчистить и заделать цементным раствором М-100.

Привязан:

Инв. №

Подпись и дата | Взам. инв. № | Инв. № подл.

Н. контр.	Штритер	
Здв. отд.	Гельнов	
Гл. кон. отд.	Штритер	
Рук. бриг.	Тененбаум	
Вед. инж.	Смирнова	
Проверил	Тененбаум	

Т.П. 188-25-51.85 ч.I, АС
С монолитными наружными стенами

	Стадия	Лист	Листов
Одноэтажный 2 квартирный жилой дом с 3 комнатными квартирами	Р	32	60
Монтажные планы чердачных перекрытий	КБ по железобетону им. А.А. Якушева		

Ал. I ч. 1

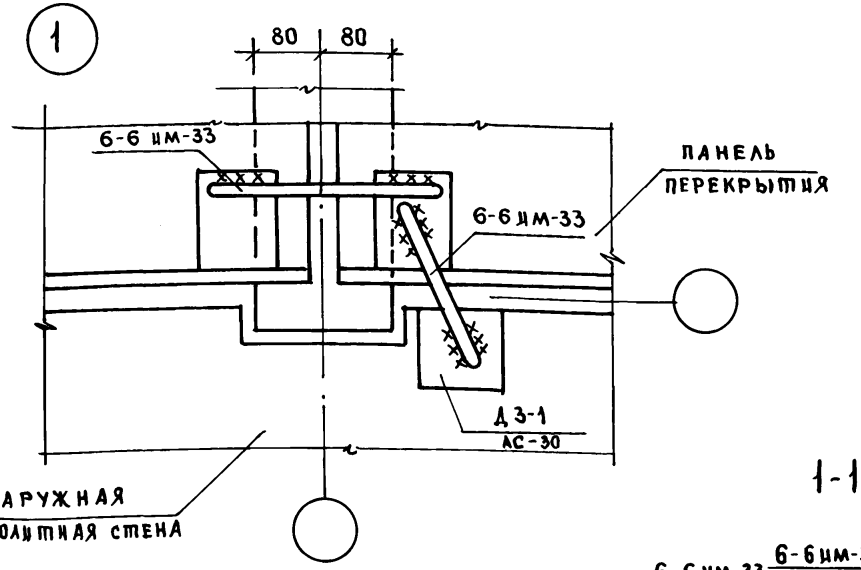

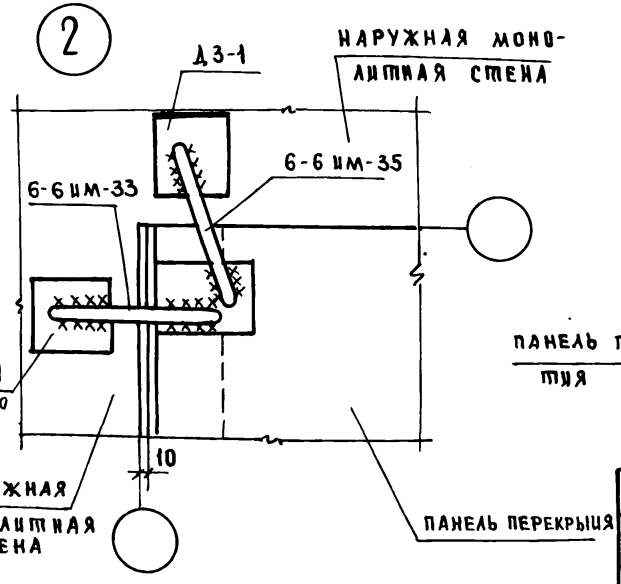

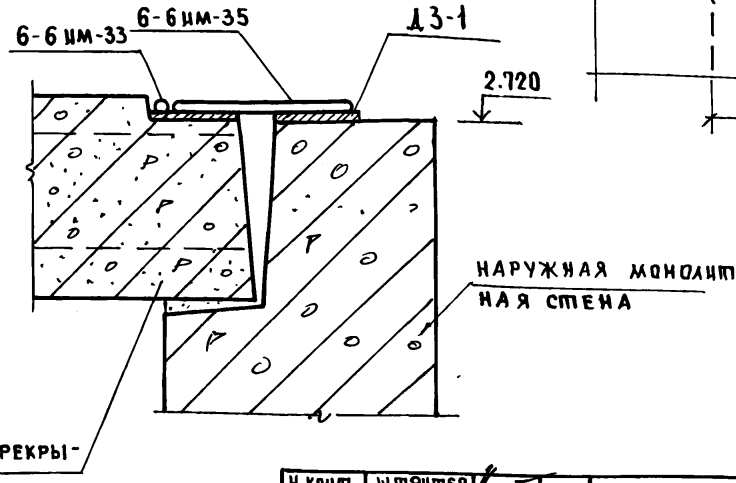

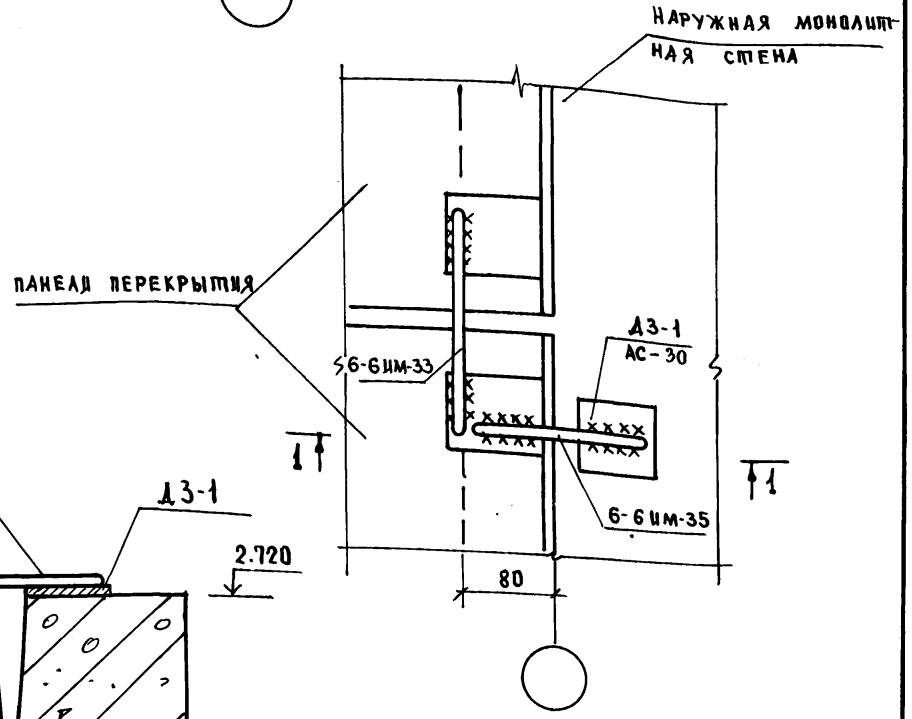

ИНВ.№ ПОДЛ. | ДАТА И ПОДПИСЬ | ВЗАМ. ИНВ.№

ПРИВЯЗН:

ИНВ.№

Н. КОНТР.	ШТРИТЕР	
ЗАВ. ОТД.	ТЕЛЬНОВ	
ГЛ. КОНС.	ШТРИТЕР	
РУК. БРИГ.	ТЕНЕНБАУМ	
ТЕХНИК	АГАФОНОВА	
ПРОВЕРИЛ	ТЕНЕНБАУМ	

Т.П. 188-25-51.85 Ч. I АС
С МОНОЛИТНЫМИ НАРУЖНЫМИ СТЕНАМИ

Одноэтажный 2 квартирный жилой дом с 3 комнатными квартирами

Узлы 1, 2, 3

СТАДИЯ	ЛИСТ	ЛИСТОВ
Р	33	60

КБ по железобетону им. А.А. Якушева

Ал. I ч.1

6

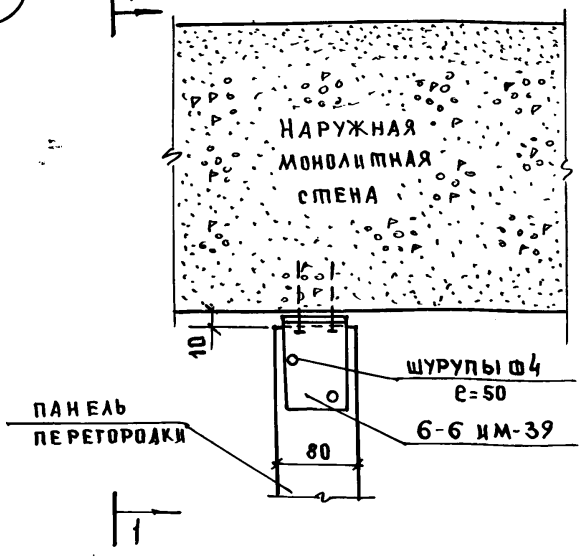

5

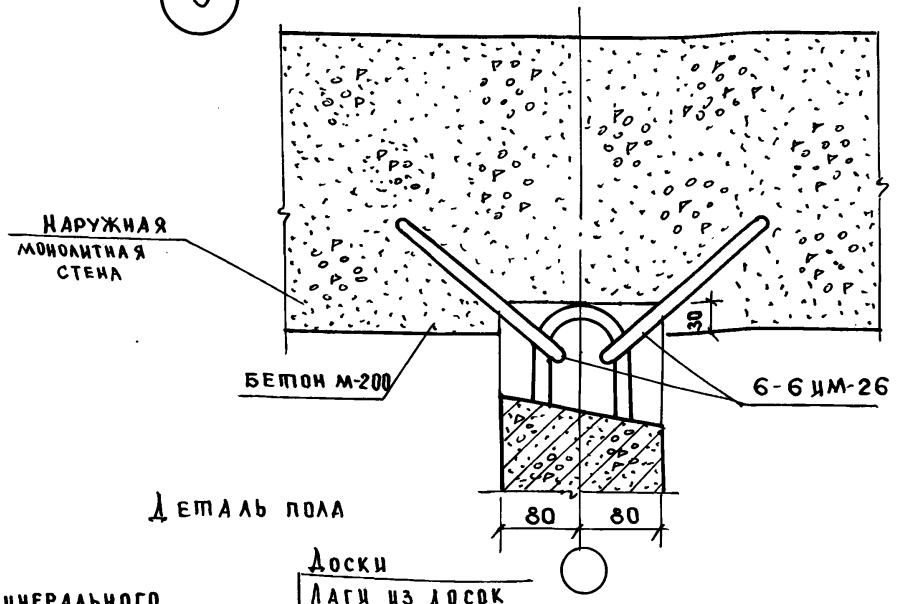

Деталь пола

1-1

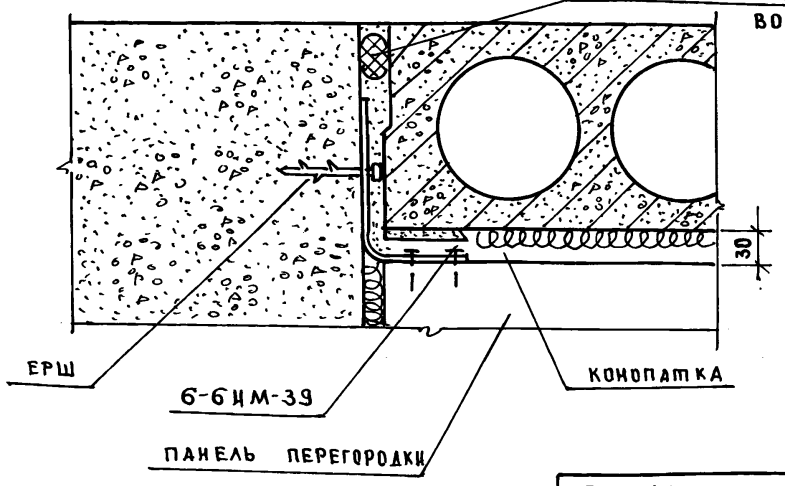

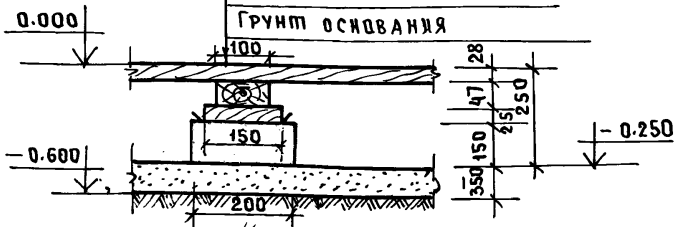

Норм-кон.	К.Штритер	
Зав.отд	К.Тельнов	
Гл.конст.	К.Штритер	
Рук.бр	Н.Тененбаум	
Техник	Л.Зиновьева	
Провери	Н.Тененбаум	

Привязан:

Инв.№

Т.п. 188-25-51.85 ч.I АС
С монолитными наружными стенами

Одноэтажный 2квартирный жилой дом с 3 комнатными квартирами

Узлы 5; 6.
Деталь пола

Стадия	Лист	Листов
Р	34	60

КБ по железобетону им. А.А.Якушева

Инв.№ подл. | Подпись и дата | Взам. инв.№

Ал. I ч. 1

План раскладки карнизных плит.

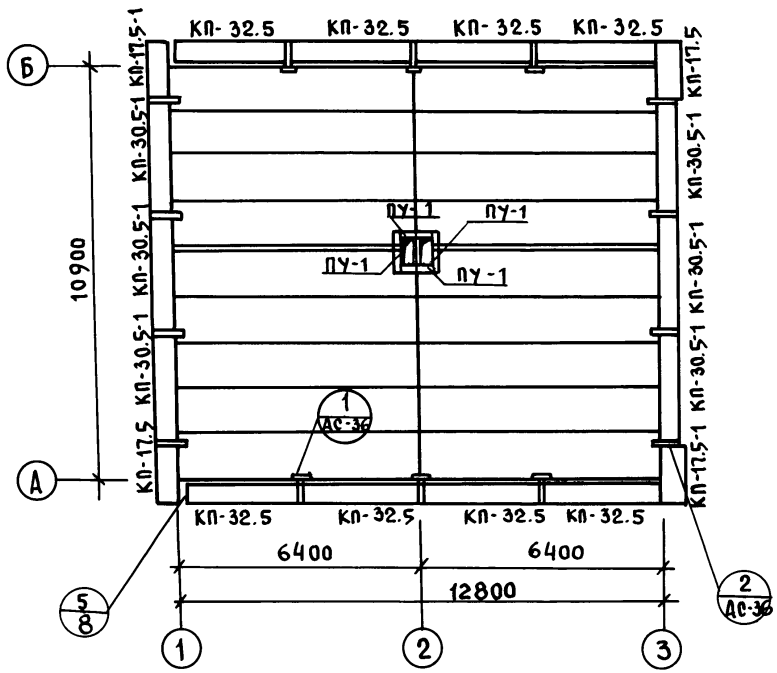

План кровли.

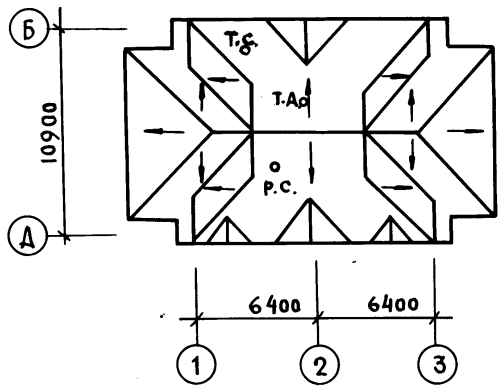

1. План кровли см. совместно с листом СС-3 альбом I часть 2 т.п. 188-25-51.85.
2. Узел 5/8 см. альбом II часть 17.
3. Узлы крепления телестойки и радиостойки - см. альбом серии 25, альбом II, часть 17.

Н.контр.	Штритер		Т.П. 188-25-51.85 ч.I АС с монолитными наружными стенами.
Зав.отд.	Тельнов		Одноэтажный 2квартирный жилой дом с 3 комнатными квартирами
Гл.кон.от.	Штритер		
Рук.бриг	Тененбаум		
Техник	Агафонова		План раскладки карнизных плит. План кровли.
Провер.	Тененбаум		

Стадия	Лист	Листов
Р	35	60

КБ по железобетону им. А.А. Якушева

Привязан:

Инв. №

Инв.№ подл. | Подпись и дата | Взам.инв.№

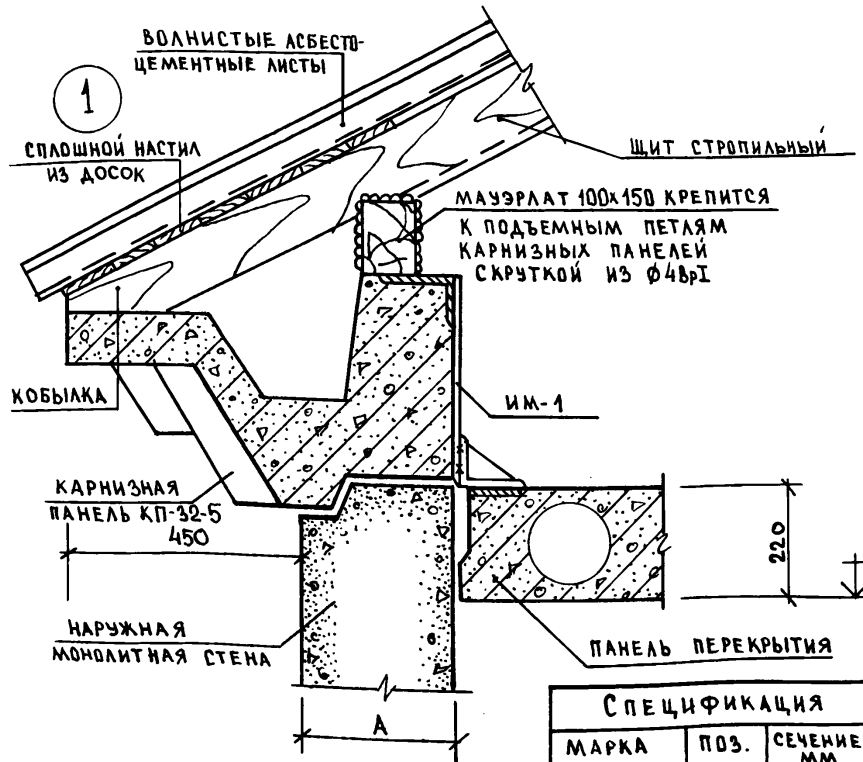

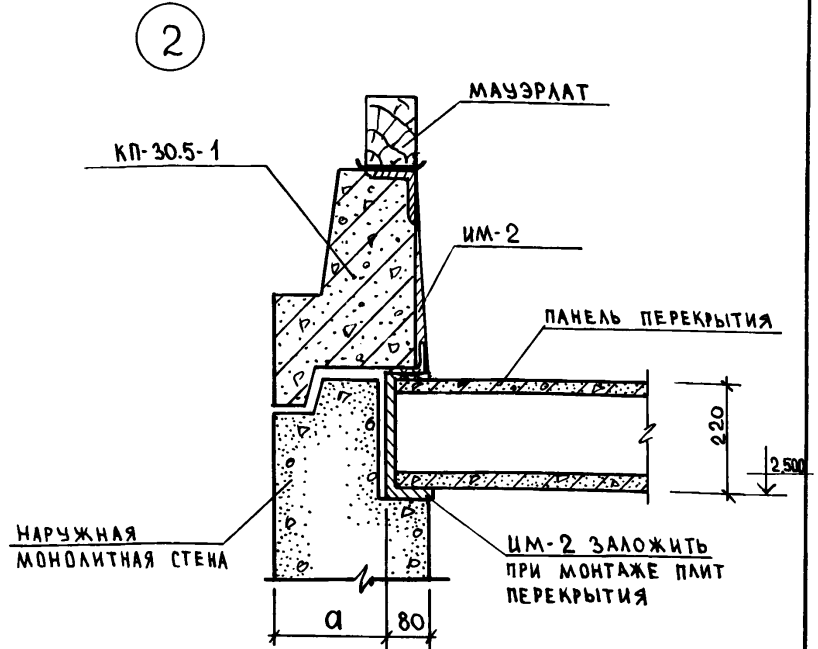

ИМ-2

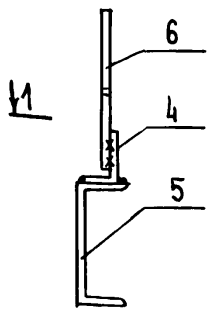

1-1

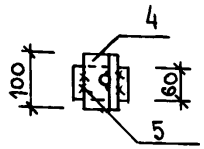

ИМ-1

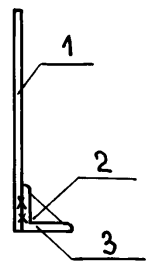

Спецификация металла

Марка	Поз.	Сечение мм	Длина мм	К-во шт.	Вес эл-та	Вес марки
ИМ-1 (шт. 12)	1	10 AI	420	4	0.26	1.57
	2	-60х6	80	1	0.23	
	3	L 100х8	80	1	1.08	
ИМ-2 (шт. 16)	4	L 90х56х8	100	1	0.09	1.79
	5	[24	60	1	1.44	
	6	10 AI	400	1	0.25	

Н. контр.	К. Штритер	
Зав. отд.	К. Тельнов	
Гл. конс.	К. Штритер	
Рук. бр.	И. Тененбаум	
Инженер	Р. Кичурина	
Проверил	И. Тененбаум	

Привязан:

Инв. №

Т.П. 188-25-51.85 ч. I АС
С монолитными наружными стенами

Одноэтажный 2квартирный жилой дом с 3комнатными квартирами.

Стадия	Лист	Листов
Р	36	60

Монтажные узлы крепления карнизных панелей. Узлы „1" и „2"

КБ по железобетону им. А.А. Якушева

Инв. № подл. | Подпись и дата | Взам. инв. №

Ал. I ч. 1

Монтажный фасад „1-3"

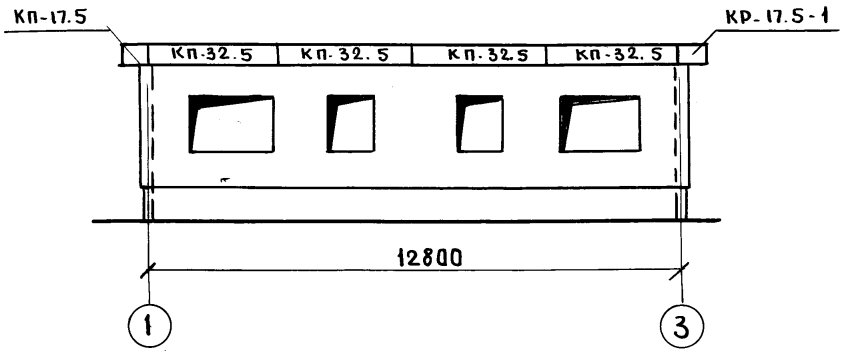

Монтажный фасад „Б-А"

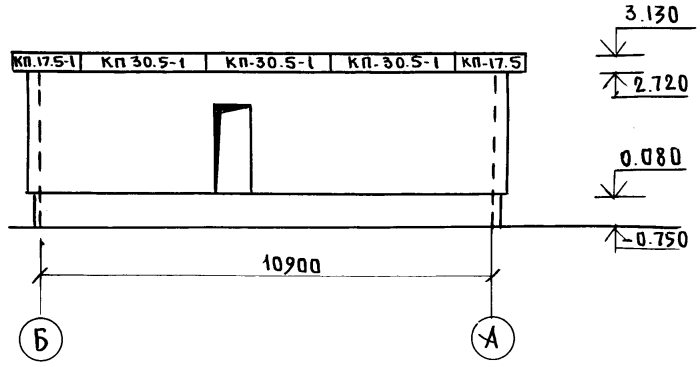

Монтажный фасад „3-1"

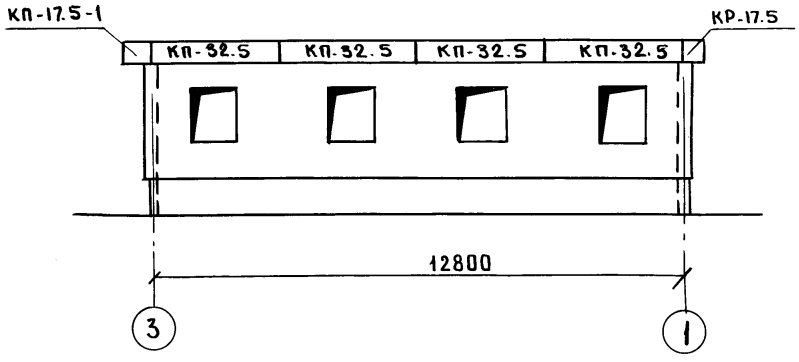

Монтажный фасад „А-Б"

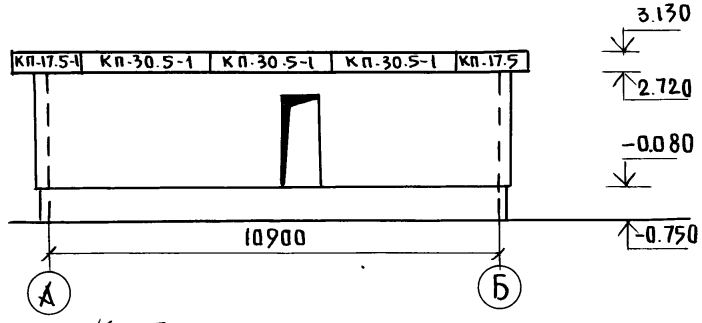

Узлы крепления телестойки и радиостойки – см. сер. 25, альбом II, ч. 17.

Инв. № подл.	Подпись и дата	Взам. инв. №	

Н. контр.	Штритер	
Зав. отд.	Тельнов	
Гл. конст	Штритер	
Рук. бриг	Тененбаум	
Техник	Агафонова	
Провер.	Тененбаум	

Привязан:

Инв. №

ТП. 188-25-51.85 ч. I АС
С монолитными наружными стенами

Одноэтажный 2 квартирный жилой дом с 3 комнатными квартирами

Стадия	Лист	Листов
Р	37	60

Монтажные фасады в осях „1-3"; „3-1"; „А-Б"; „Б-А"

КБ по железобетону им. А.А. Якушева

План раскладки щитов

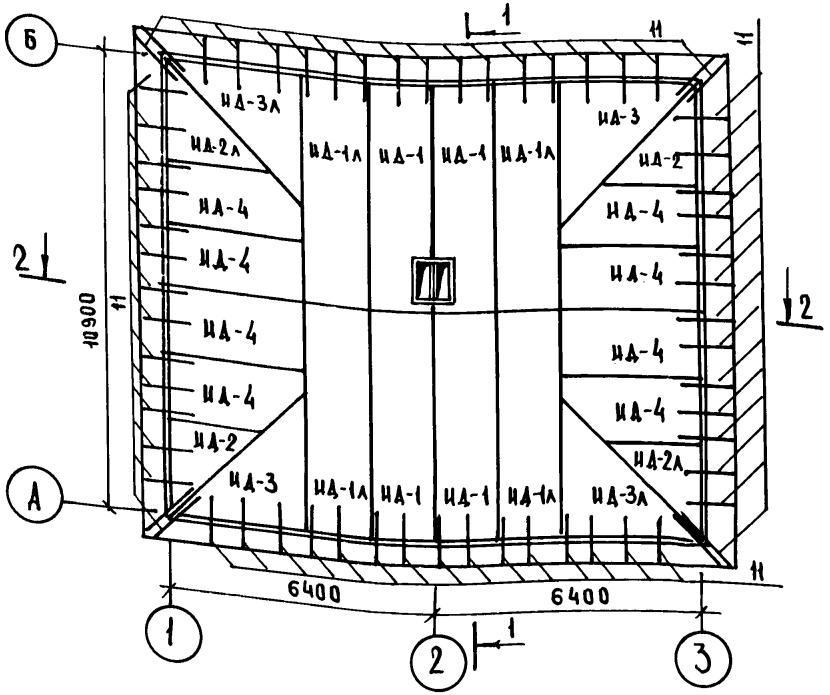

План раскладки ферм, стоек

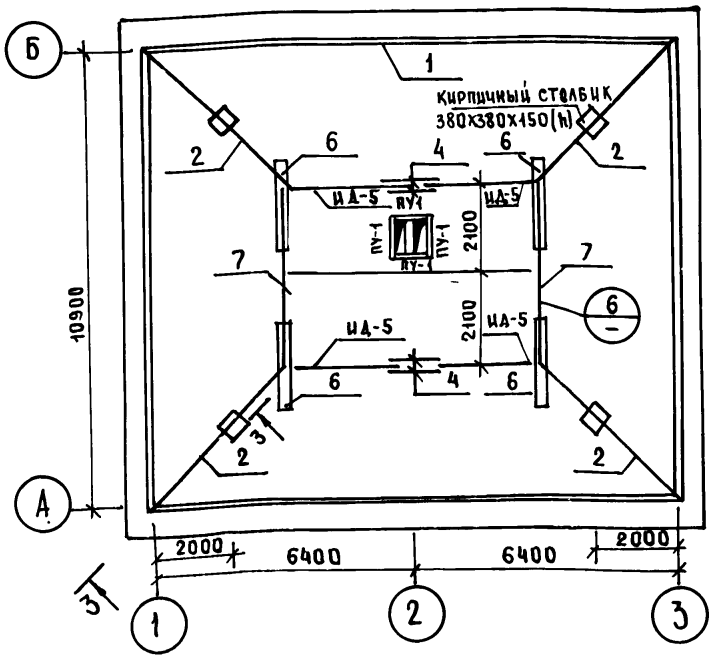

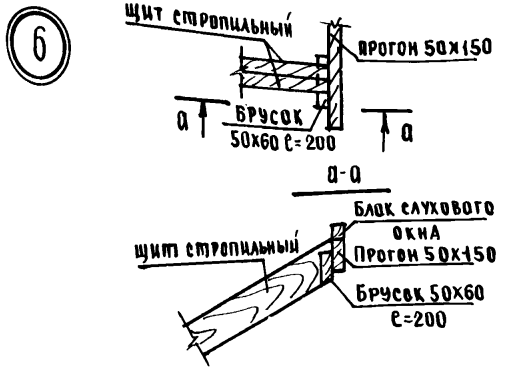

1. Конструкция чердачной крыши состоит из дощатых стропильных щитов.
2. Стропила покрыть огнезащитным составом за 2 раза. Элементы, соприкасающиеся с бетоном, антисептировать изолировать прокладкой из слоя рубероида.
3. Отверстия в щитах для пропуска вентиляции вырезать по месту.
4. Сеч. 1-1, 2-2 – см. л. АС-40 ; сеч. 3-3 см л. АС-42.
5. См. примечания на листе АС-39.

Н.контр.	Штритер	
Зав.отд	Тельнов	
Гл.кон-т.	Штритер	
Рук.бр.	Тененбаум	
Техник	Зиновьева	
Проверил	Тененбаум	

Привязан:

Инв.№

Т.п. 188-25-51.85 Ч. I АС
С монолитными наружными стенами

Одноэтажный 2 квартирный жилой дом с 3 комнатными квартирами

Стадия	Лист	Листов
Р	38	60

План раскладки щитов
План раскладки ферм, стоек

КБ по железобетону им. А.А. Якушева

Инв.№ подл. | Подпись и дата | Взам. инв.№

Ал. I ч. 1

План раскладки щитов

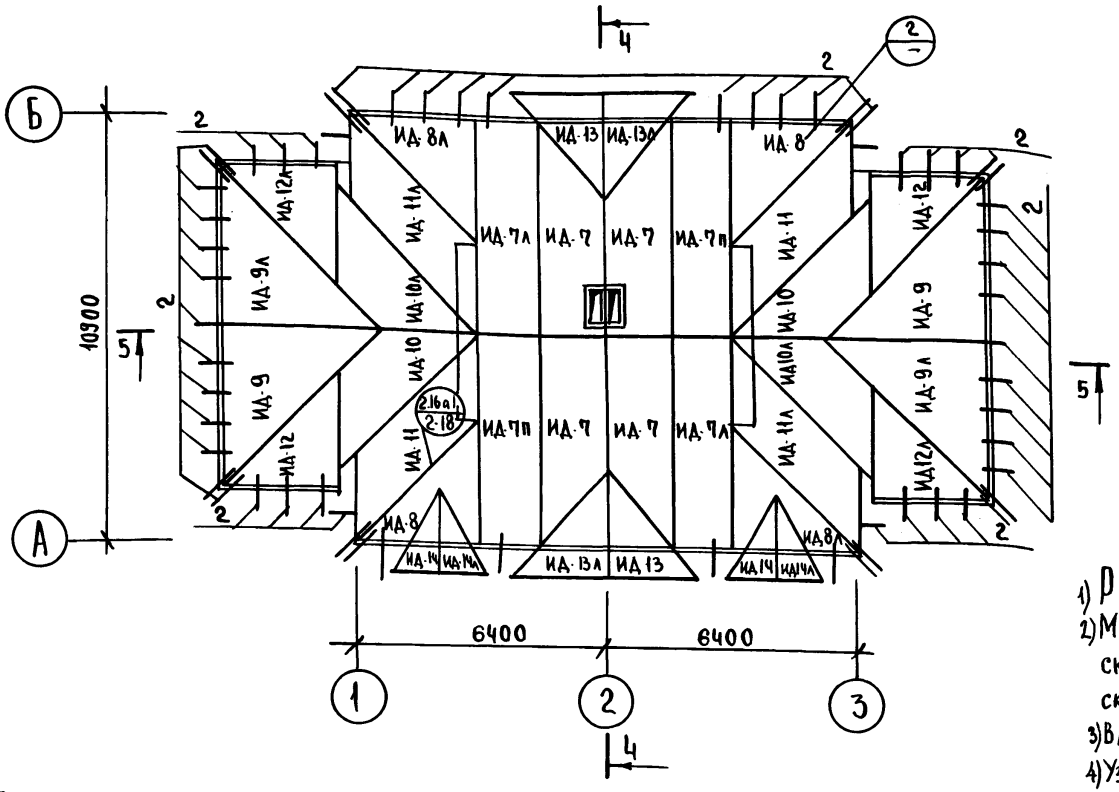

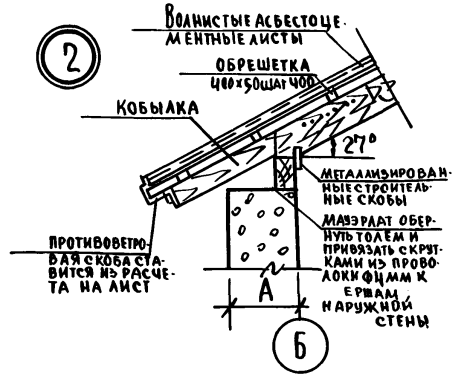

1) Разрезы 4-4, 5-5 см. на л. АС-41
2) Мауэрлат крепится к стенам здания скрутками. Стропила крепятся к мауэрлату скобами и сбиваются по верху накладками.
3) Влажность древесины должна быть не более 20%
4) Узлы крепления и утепления вентблоков чердака выполнить по типу узлов серии 25, альбом II, часть 17.

Таблица толщины утеплителя в зависимости от температуры наружного воздуха.

Наименование и видутеплителя		Температура наружн. возд. −20°	−30°	−40°
Вариант засыпного утеплителя	Керамзит γ=450 кг/м³ λ=0.155	14 см.	18 см.	22 см.
Плитный утеплитель	Газобет. плиты γ=400 кг/м³ λ=0.13	12 см.	16 см.	20 см.

Привязан:

Инв. №

Н. контр.	Штритер	
Зав. отд.	Тельнов	
Гл. кон. отд	Штритер	
Рук. бриг.	Тененбаум	
Вед. инж.	Смирнова	
Провер.	Тененбаум	

Т.П. 188-25-51.85 ч.I АС
С монолитными наружными стенами.

Одноэтажный 2 квартирный жилой дом с 3 комнатными квартирами

Стадия	Лист	Листов
Р	39	60

План раскладки щитов (вариант).

КБ по железобетону им. А.А. Якушева

Инв. № подл. | Подпись и дата | Взам. инв. №

Ал.I ч.1

1—1

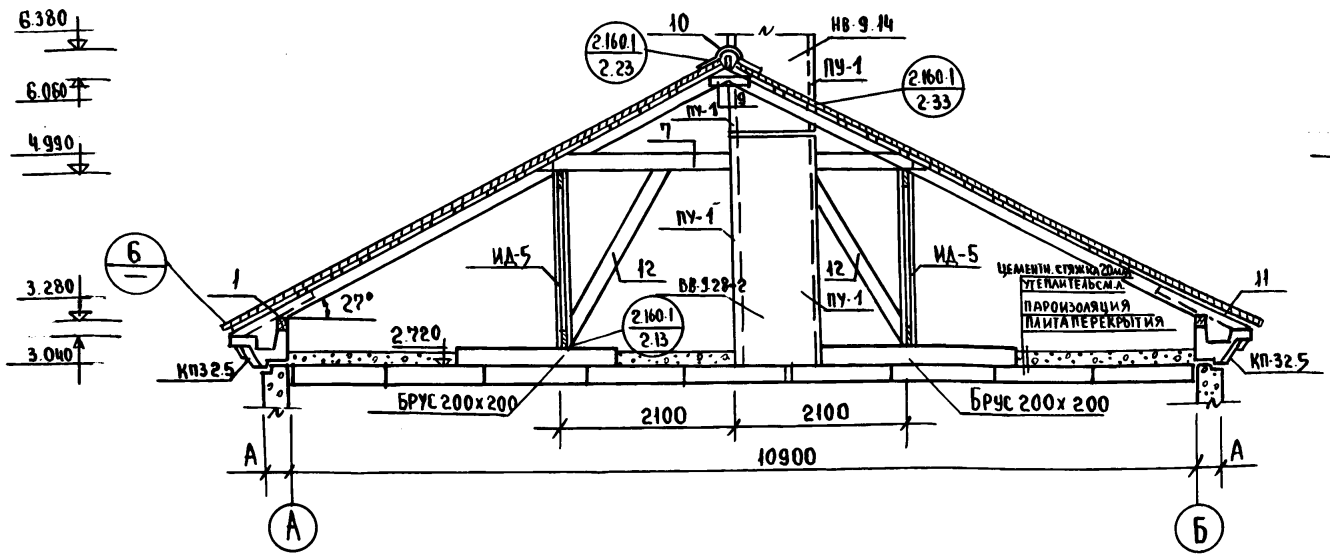

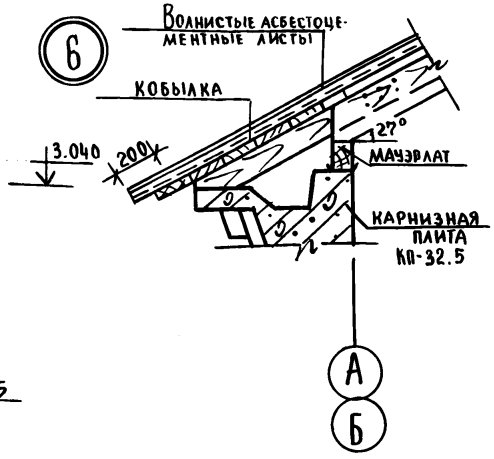

2-2

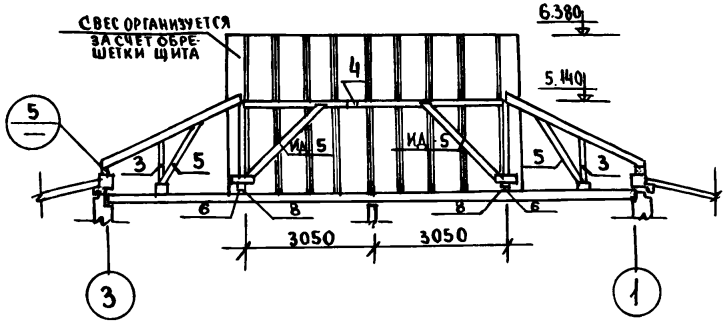

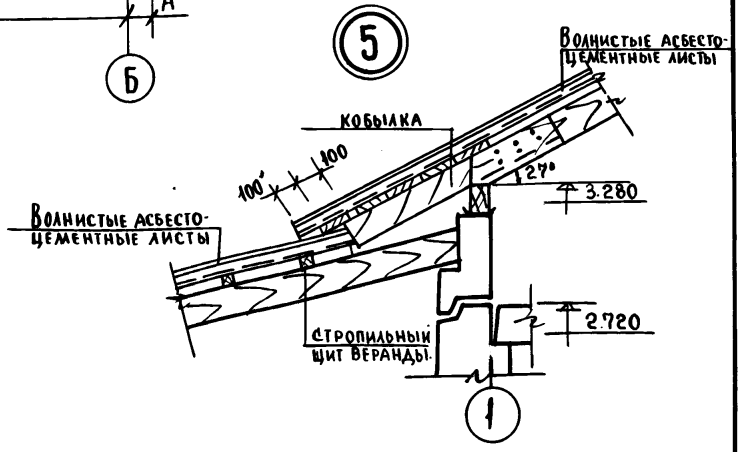

1. Узлы крепления и утепления вентблоков чердака выполнить по типу узлов серии 25, альбом II, часть 17.
2. Спецификацию деревянных изделий см. лист АС-57.

Н. контр.	Штритер	
Зав. отд.	Тельнов	
Гл. конструктор	Штритер	
Рук. бриг.	Тененбаум	
Вед. инж.	С. Мирнова	
Проверил	Тененбаум	

Привязан:

Инв. N.

Т.П. 188-25-51.85 ч.I АС
С монолитными наружными стенами.

Одноэтажный 2 квартирный жилой дом с 3 комнатными квартирами.

Стадия	Лист	Листов
Р	40	60

Разрезы 1-1, 2-2
Узлы „5" и „6"

КБ по железобетону им. А.А. Якушева

Инв. № подл. | Подпись и дата | Взам. инв. №

4–4

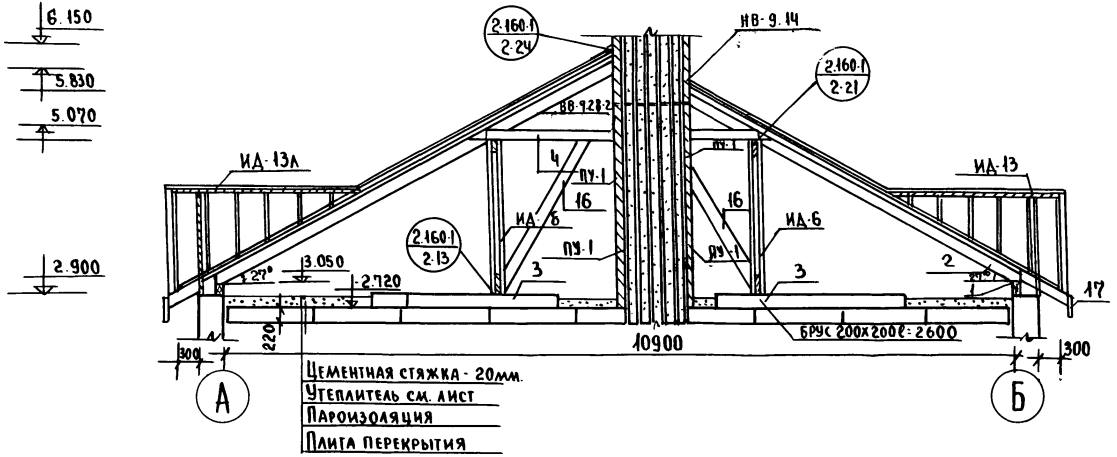

5–5

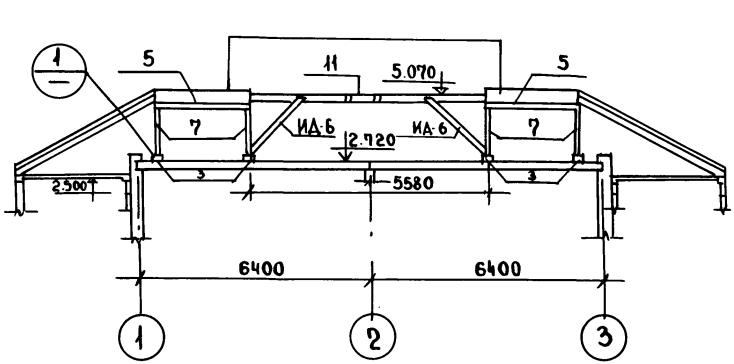

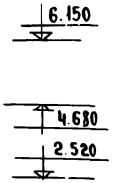

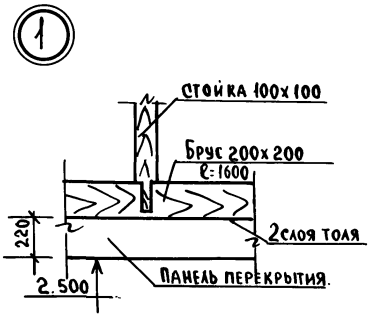

Спецификацию деревянных изделий см. лист АС-57

Н. контр.	Штритер		Т.П. 188-25-51.85 ч.I АС С монолитными наружными стенами.
Зав. отд.	Тельнов		Одноэтажный 2 квартирный жилой дом с 3 комнатными квартирами.
Гл. кон. от.	Штритер		
Рук. бриг.	Тененбаум		
Вед. инж.	Смирнова		Разрезы 4-4; 5-5 (Вариант).
Проверил	Тененбаум		

Стадия	Лист	Листов
Р	41	60

КБ по железобетону им. А.А. Якушева

Привязан:

Инв. №

Инв. № подл. | Подпись и дата | Взам. инв. №

План раскладки ферм, накосных ног, стоек, прогонов (вариант).

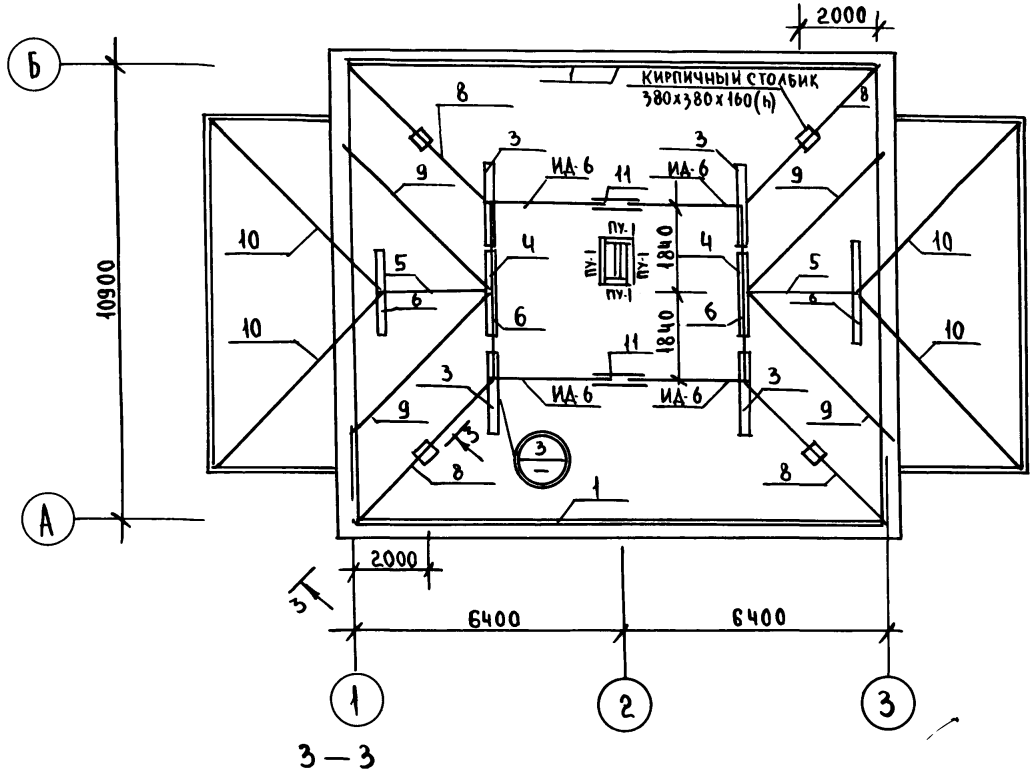

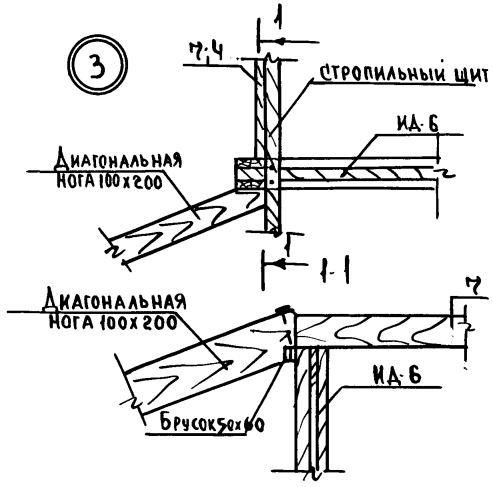

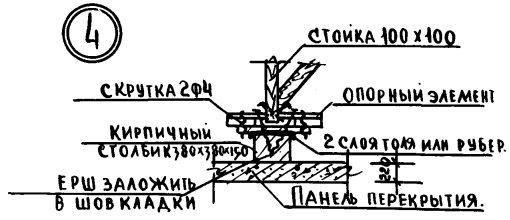

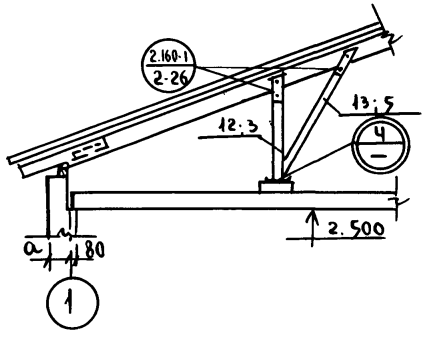

1. Узлы крепления и утепления вентблоков чердака выполнить по типу узлов серии 25 альбом II часть 17.
2. Спецификацию деревянных изделий – см. лист АС-57

Н. контр.	Штритер		Т.П. 188-25-51.85 ч.I АС С монолитными наружными стенами
Зав. отд.	Тельнов		Одноэтажный 2 квартирный жилой дом с 3 комнатными квартирами
Гл. кон. отд.	Штритер		
Рук. бриг.	Тененбаум		
Вед. инж.	Смирнова		План раскладки ферм, накосных ног, стоек, прогонов (вариант)
Провер.	Тененбаум		

Стадия	Лист	Листов
Р	42	60

КБ по железобетону им. А.А. Якушева

Привязан:

Инв. №

Ал. I ч. 1

Инв. № подл. | Подпись и дата | Взам. инв. №

План балок пола веранды

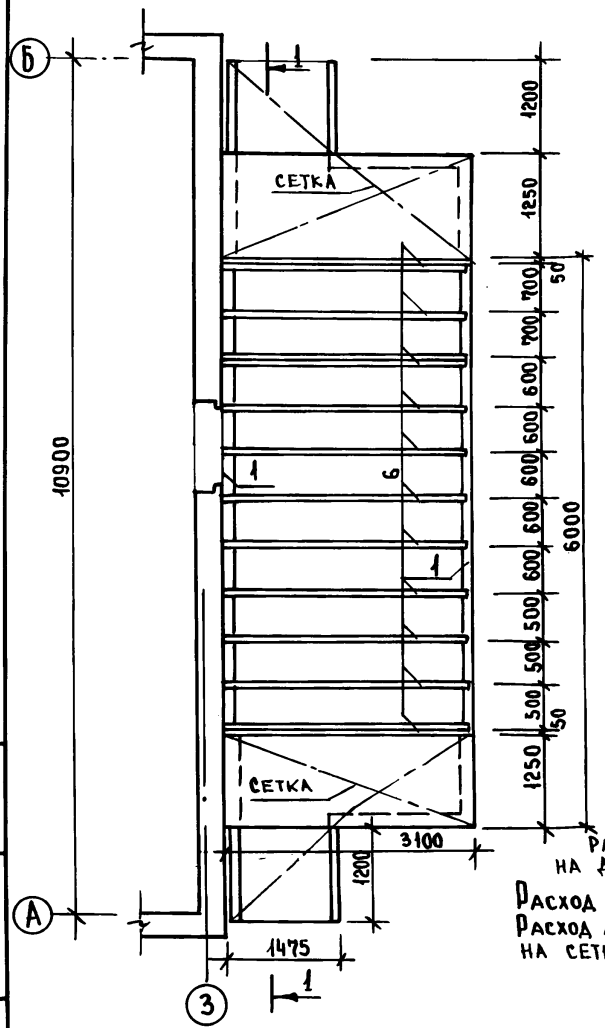

Расход материалов на два входа

Расход бетона – 2м³.

Расход металла - 44,6 кг на сетки

1–1

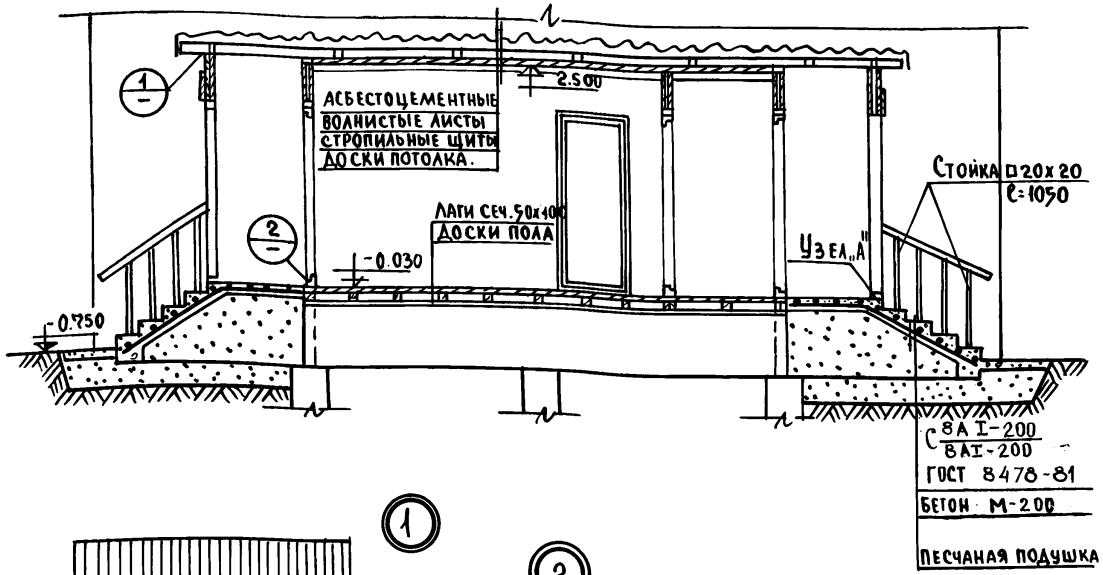

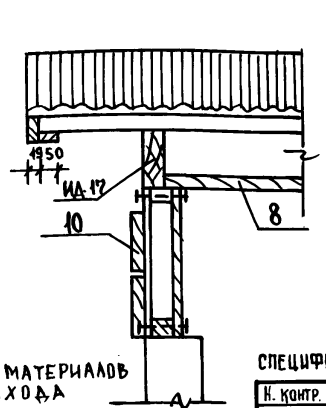

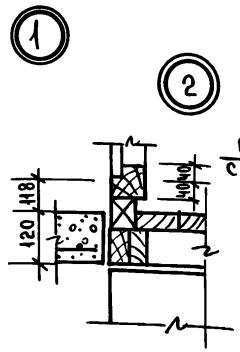

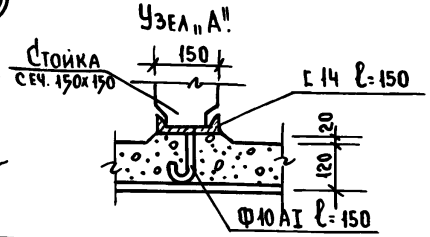

Спецификация древесины на веранду – смотреть АС-57.

Н. контр.	Штритер		Т.П. 188-25-51.85 ч.I АС С монолитными наружными стенами
Зав. отд	Тельнов		
Гл. кон. отд	Штритер		Одноэтажный 2 квартирный жилой дом с 3 комнатными квартирами.
Рук. бриг.	Тененбаум		
Вед. инж	Смирнова		План балок пола веранды Узлы „1" и „2", „Я".
Провер.	Тененбаум		

Стадия	Лист	Листов
Р	43	60

КБ по железобетону им. А.А. Якушева.

Привязан:

Инв. N.

Инв. N. подл. | Подпись и дата | Взам. инв. N

Ал. I ч. 1

Ал. I

План раскладки стропильных щитов веранды

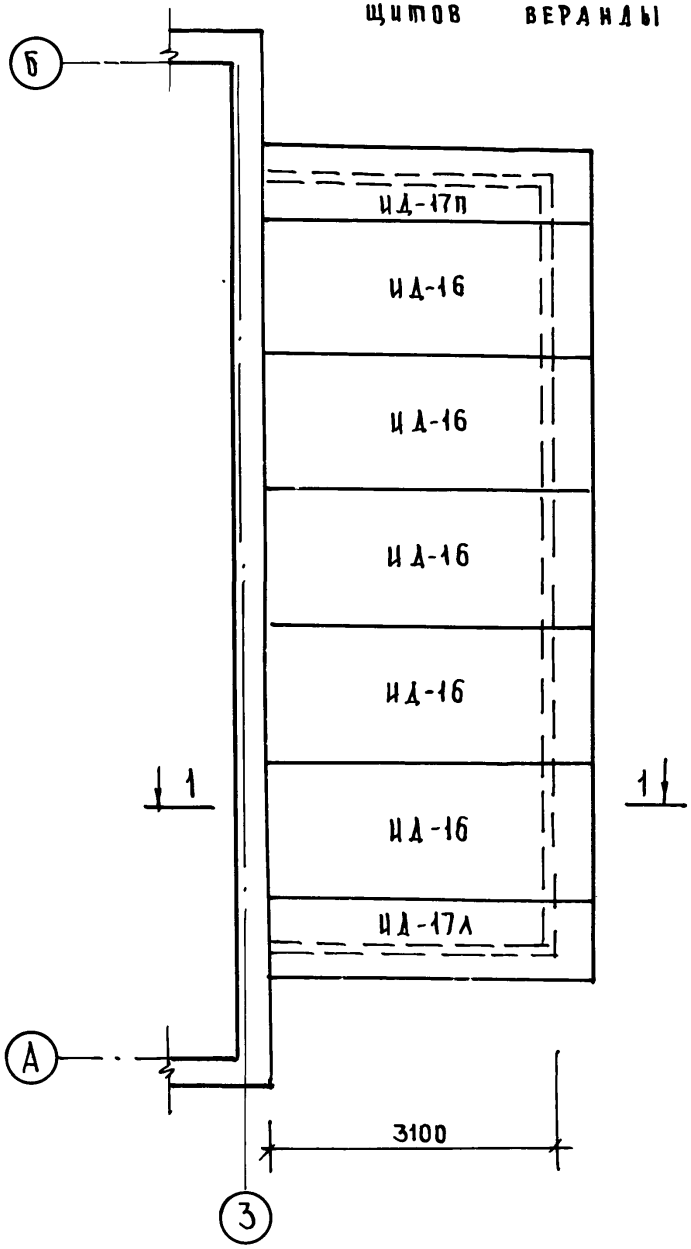

1-1

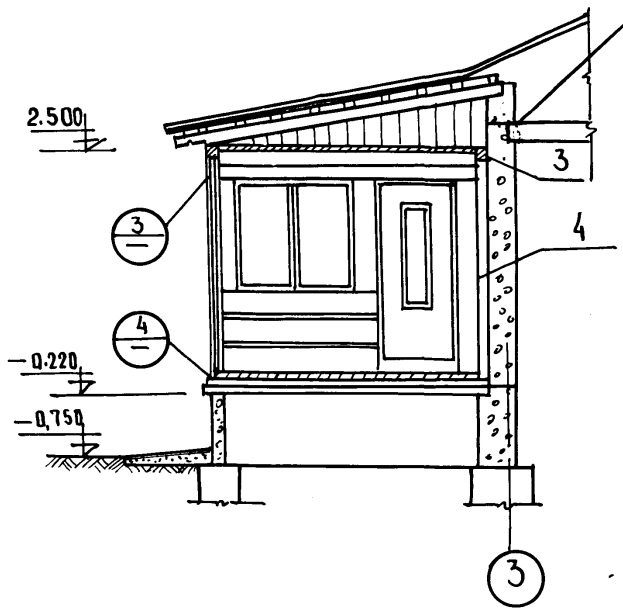

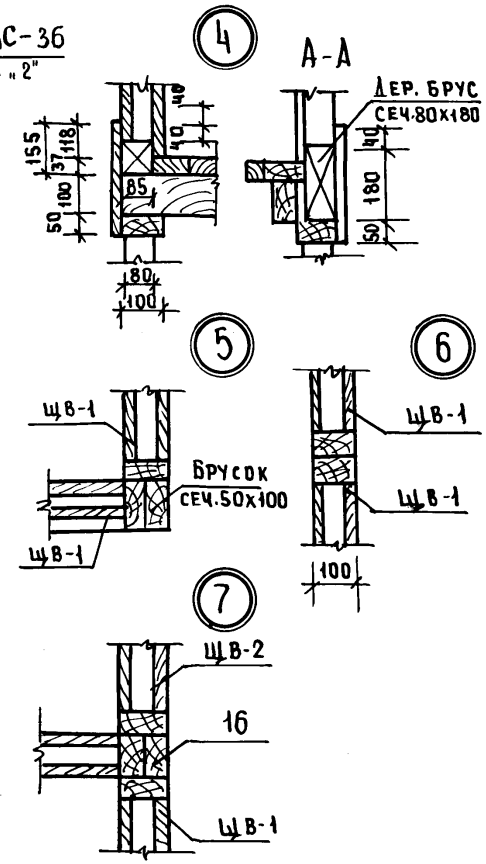

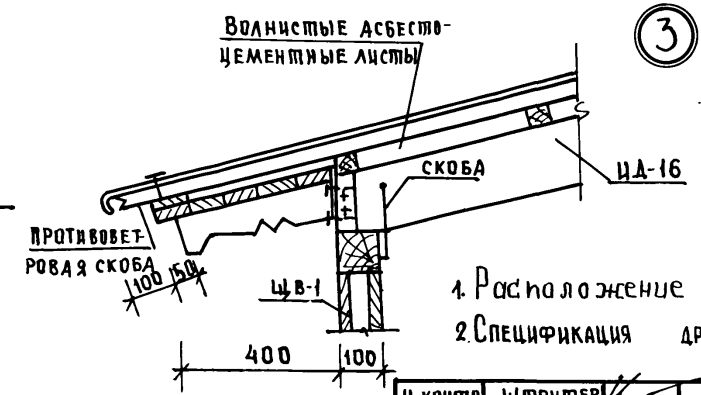

1. Расположение узлов „5", „6", „7" см. на л. АС-14.
2. Спецификация древесины на веранду — смотреть лист АС-57.

Н. контр.	Штритер		
Зав. отд.	Тельнов		
Гл. кон. отд.	Штритер		
Рук. бриг.	Тененбаум		
Вед. инж.	Смирнова		
Проверил.	Тененбаум		

Т. П. 188-25-51.85 Ч. I АС

Смонолитными наружными стенами

Одноэтажный 2 квартирный жилой дом с 3 комнатными квартирами

Стадия	Лист	Листов
Р	44	60

План раскладки стропильных щитов веранды. Узлы „1÷7"

КБ по железобетону им. А.А. Якушева

Привязан:

Инв. N

Инв. N подл. | Подпись и дата | Взам. инв. N

21559-01 46

Ал. I 4.1

Н-1

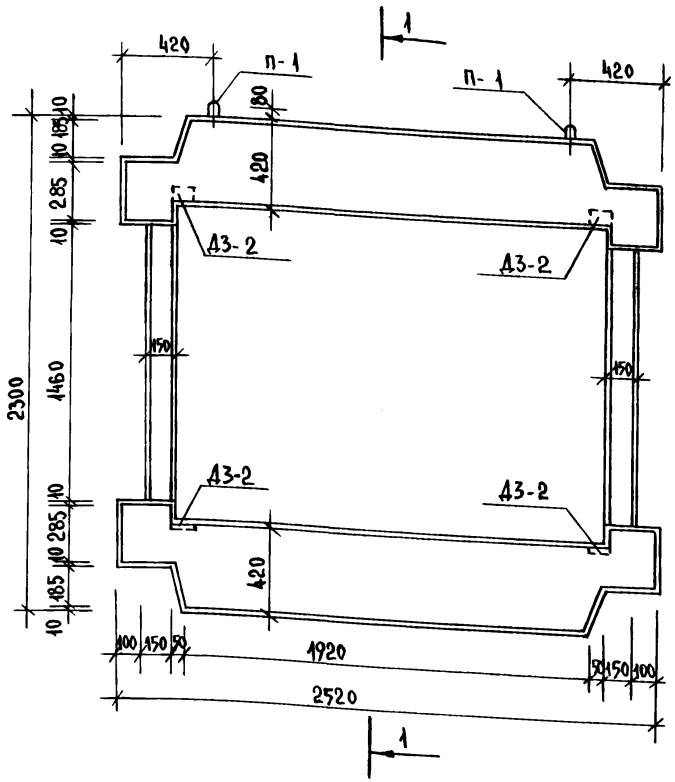

Н-2

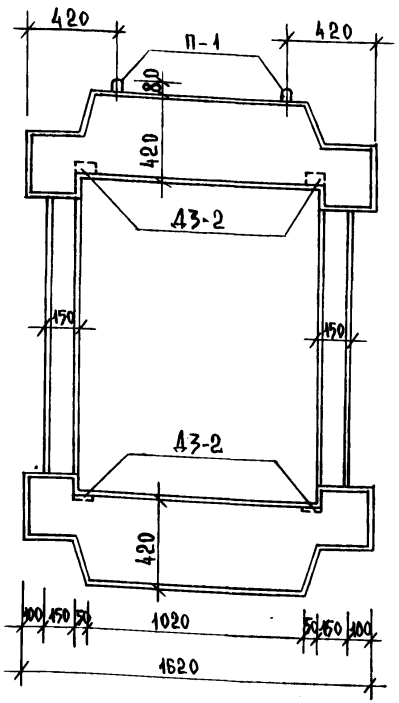

1-1

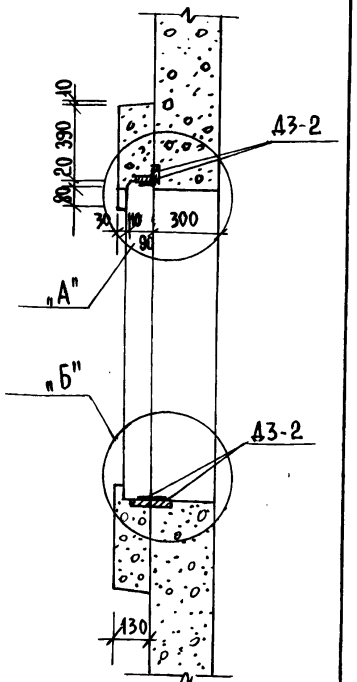

1. Узлы и детали армирования см.л. АС-46.
2. Закладные детали, соединительные элементы и сварные швы металлизировать нанесением цинкового или алюминиевого покрытия по СНиП II-28-73*.

Н. контр.	К. Штритер	
Зав. отд.	К. Тельнов	
Гл. конст.	К. Штритер	
Рук. бриг.	Н. Тененбаум	
Инжен.	Г. Кичурина	
Проверил	Н. Тененбаум	

Т.п. 188-25-51.85 ч. I АС
С монолитными наружными стенами

Одноэтажный 2 квартирный жилой дом с 3 комнатными квартирами

Стадия	Лист	Листов
Р	45	60

Архитектурные детали Н-1 и Н-2

КБ по железобетону им. А.А. Якушева

Привязан:

Инв. №

Инв. № подл. | Подпись и дата | Взам. инв. №

21559-01 47

Схема армирования.

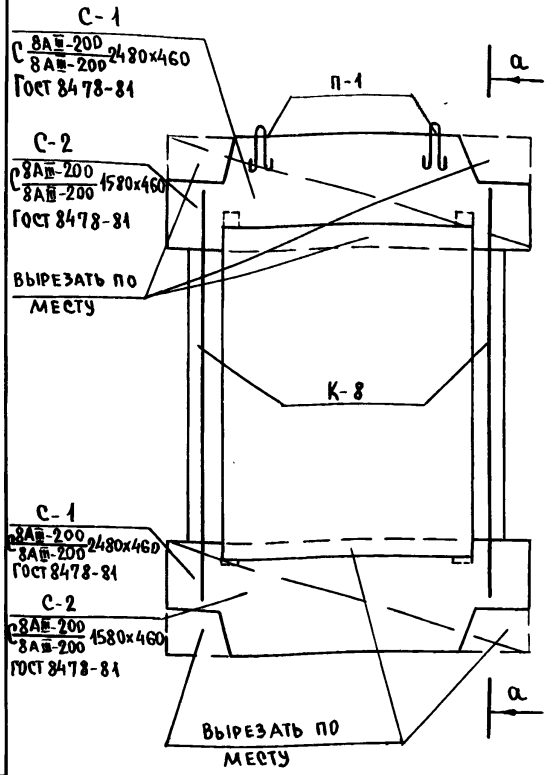

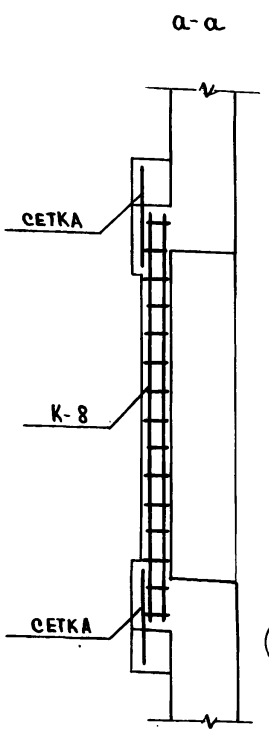

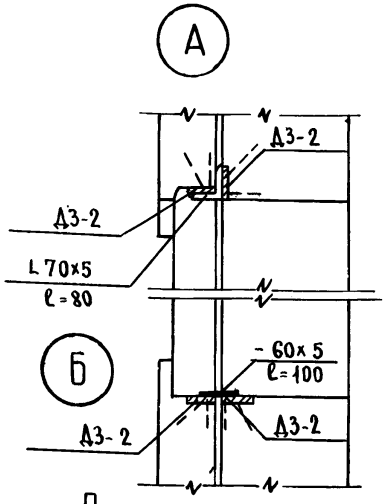

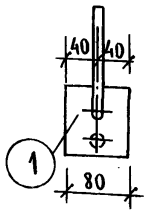

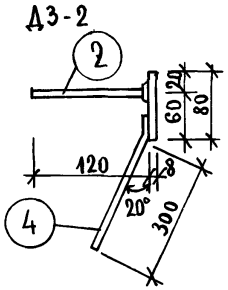

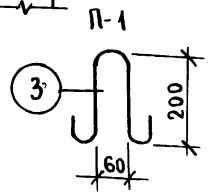

1. Сварку производить электродами Э-42 по ГОСТ 9467-75.
2. Каркас К-8 см. на листе АС-47.

Характеристика изделия

Наименование	Ед. изм.	Кол-во Н-1	Кол-во Н-2
Масса	кг	745	500
Объем бетона	$м^3$	0.298	0.200
Расход стали	кг	21.38	18.10
Марка бетона	—	200	200
Марка бетона по водонепроницаемости		В4	В4
Марка бетона по морозостойкости	—	Мр 200	Мр 200

Спецификация арматуры

	Марка	Кол-во шт.	Вес эл-та кг.
Н-1 (шт.2)	К-8	2	6.2
	С-1	2	9.02
	П-1	2	0.26
	Д3-2	8	4.72
	L 70х5 ℓ=80	2	0.70
	-60х5 ℓ=100	2	0.48
Н-2 (шт.6)	К-8	2	6.2
	С-2	2	5.74
	П-1	2	0.26
	Д3-2	8	4.72
	L 70х5 ℓ=80	2	0.70
	-60х5 ℓ=100	2	0.48

Спецификация металла

Марка	поз.	Сечен. мм.	Длина мм	К-во шт.	Вес эл-та	Вес марки
Д3-2	1	-8х80	80	1	0.40	0.59
	2	8АIII	120	1	0.05	
	4	8АIII	350	1	0.14	
L 70х5	—	L 70х5	80	1	0.35	0.35
-60х5	—	-60х5	100	1	0.24	0.24
П-1	3	6АI	600	1	0.13	0.13

Ал. I ч. 1

Инв. N подл. | Подпись и дата | Взам. инв. N

Н. контр.	Штритер	
Зав. отд.	Тельнов	
Гл. констр.	Штритер	
Рук. бриг.	Тененбаум	
Инж. Н.	Кичурина	
Проверил	Тененбаум	

Привязан:

Инв. №

Т.П. 188-25-51.85 Ч.I АС
С монолитными наружными стенами

Одноэтажный 2 квартирный жилой дом с 3 комнатными квартирами

Стадия	Лист	Листов
Р	46	60

Архитектурные детали. Армирование

КБ по железобетону им. А.А. Якушева

Ал. I ч. 1

СПЕЦИФИКАЦИЯ СТАЛИ

ЭСКИЗ

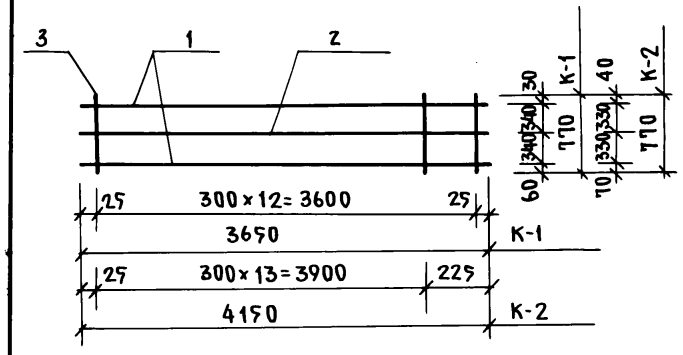

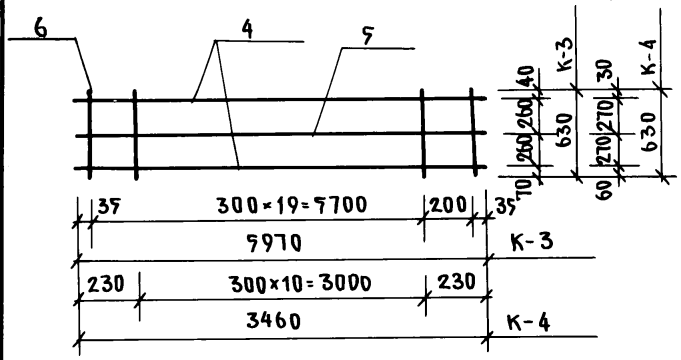

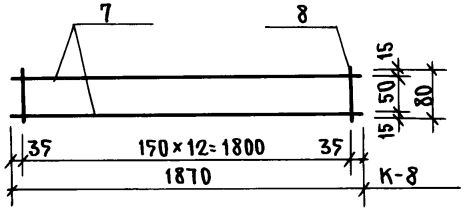

ВЫБОРКА СТАЛИ

МАРКА ИЗДЕЛИЯ	N ПОЗ.	ДЛИНА мм	ДИАМЕТР мм	КЛАСС СТАЛИ	КОЛ. ШТ	ДИАМ. мм	КЛАСС СТАЛИ	ОБЩАЯ ДЛИНА м	ОБЩИЙ ВЕС КГ	ВЕС МАРКИ КГ
К-1	1	3650	12	AIII	2	12	AIII	7.3	6.5	8.61
	2	3650	5	BpI	1	5	BpI	3.65	0.57	
	3	770	5	BpI	13	5	BpI	10.01	1.54	
К-2	1	4150	12	AIII	2	12	AIII	8.3	7.38	9.67
	2	4150	5	BpI	1	5	BpI	4.1	0.63	
	3	770	5	BpI	14	5	BpI	10.78	1.66	
К-3	4	5970	12	AIII	2	12	AIII	11.9	10.6	13.56
	5	5970	5	BpI	1	5	BpI	5.97	0.92	
	6	630	5	BpI	21	5	BpI	13.23	2.04	
К-4	4	3460	12	AIII	2	12	AIII	6.92	6.14	7.74
	5	3460	5	BpI	1	5	BpI	3.46	0.53	
	6	630	5	BpI	11	5	BpI	6.93	1.07	
К-8	7	1870	8	AIII	2	8	AIII	3.7	1.5	3.1
	8	80	5	BpI	13	5	BpI	10.4	1.6	

Инв.№ подл. | Подпись и дата | Взам. инв.№

Н. контр.	Штритер	
Зав. отд.	Тельнов	
Гл. конс.	Штритер	
Рук. бриг.	Тененбаум	
Инженер	Кичурина	
Проверил	Тененбаум	

Т.п. 188-27-51.85 Ч. I АС
С МОНОЛИТНЫМИ НАРУЖНЫМИ СТЕНАМИ

Сварные каркасы К-1÷К-4; К-8

СТАДИЯ	МАССА	МАСШТАБ
Р	47	60
ЛИСТ	ЛИСТОВ	

ПО ЖЕЛЕЗОБЕТОНУ им. А.А. Якушева

Ал. I ч. 1

Спецификация стали

Эскиз

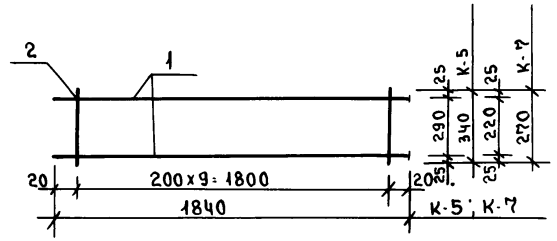

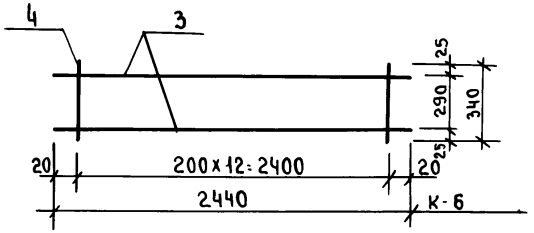

Марка изделия	N поз	Длина мм	Диаметр мм	Класс стали	К-во шт.
К-5	1	1840	12	AIII	2
	2	340	5	BpI	10
К-6	3	2440	12	AIII	2
	4	340	5	BpI	13
К-7	1	1840	12	AIII	2
	2	270	5	BpI	10

Выборка стали

Диам. мм.	Класс стали	Общая длина	Общий вес	Вес марки
12	AIII	3.68	3.27	3.79
5	BpI	3.40	0.52	
12	AIII	4.88	4.33	5.01
5	BpI	4.42	0.68	
12	AIII	3.68	3.27	3.69
5	BpI	2.70	0.42	

Н. контр.	Штритер	
Зав. отд.	К. Тельнов	
Гл. конст.	К. Штритер	
Рук. бриг	Н. Тененбаум	
Вед. конс	Е. С. Мирнова	
Инженер	Г. Кичурина	

Т.П. 188-25-71.85 ч.I АС
С монолитными наружными стенами.

Сварные каркасы К-5; К-7

Стадия	Масса	Масштаб
Р	48	60
Лист	Листов	

КБ по железобетону им. А.А. Якушева

Инв. № подл. | Подпись и дата | Взам. инв. №

Ал. I ч. 1

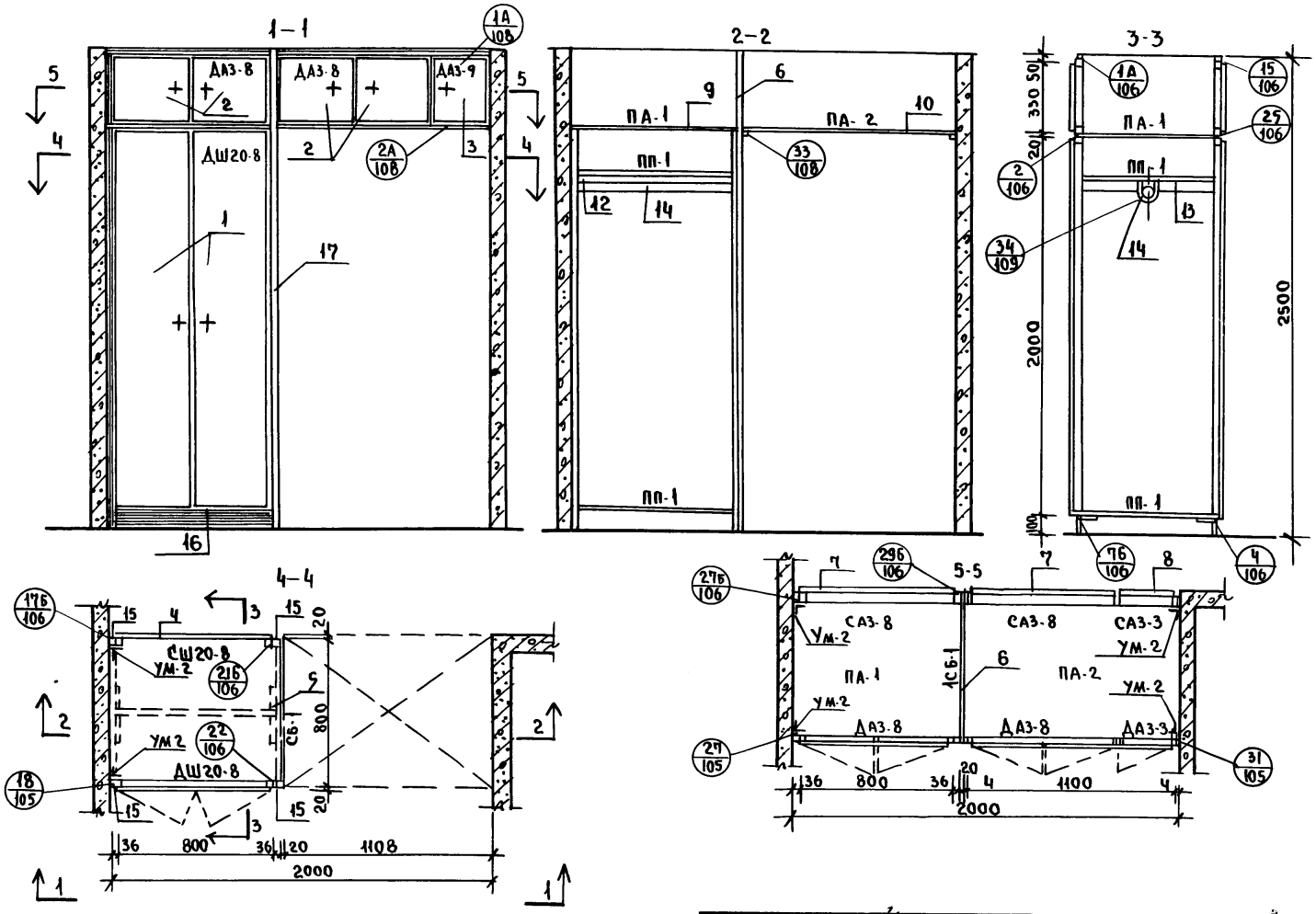

1. Данный лист смотреть с АС-51

Н. контроль	К. Штритер		Т.П. 188-25-71.85 ч.I АС С монолитными наружными стенами.
Зав. отд.	К. Тельнов		
Гл. кон. от.	К. Штритер		Одноэтажный 2 квартирный жилой дом с 3 комнатными квартирами.
Гл. арх. пр.	Ю. Матяшев		
Рук. бр. кон.	Н. Тененбаум		Встроенные шкафы Ш-1.
Архитек.	Н. Шапыко		
Чертежник	Н. Краснова		
Проверил	Ю. Матяшев		

Привязан:

Инв. N.

Стадия	Лист	Листов
Р	49	60

КБ по железобетону им. А.А. Якушева

21559-01 51

Инв. N. | Взам. инв. N. | Подпись и дата | Инв. N подл.

Ал. I ч. 1

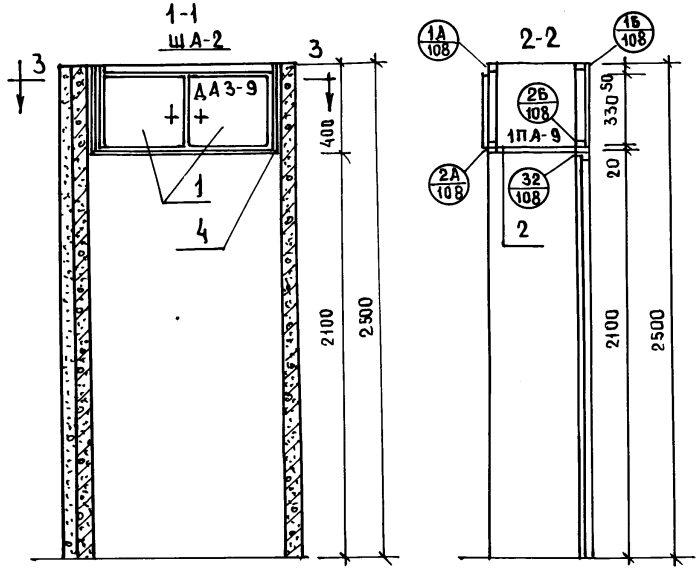

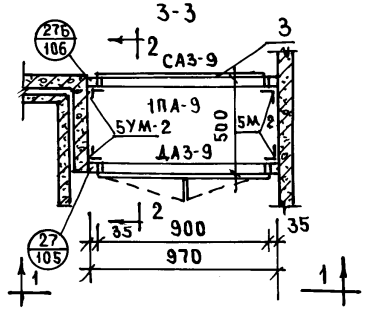

0.00547 1.00

ПОЗ	ОБОЗНАЧЕНИЕ	НАИМЕНОВАНИЕ	КОЛ.	РАСХОД МАТ. ХВ.М³	РАСХОД МАТ. ДСПН²
		ДОКУМЕНТАЦИЯ			
		СБОРОЧНЫЙ ЧЕРТЕЖ ША-2			
	1.172-4-Д 133	УЗЛЫ 27			
	1.172.4-Д 134	УЗЛЫ 27Б			
	1.172-4-Д 136	УЗЛЫ 1А, 2А, 33, 1Б, 2Б			
		СБОРОЧНЫЕ ЕДИНИЦЫ И ДЕТАЛИ			
1	1.172-4-Д31	ДВЕРКА АНТРЕСОЛЬНАЯ ДАЗ-9	1	0,0027	0,30
2	1.172-4-Д 96	ПОЛКА АНТРЕСОЛЬНАЯ 1ПА-9	1	—	0,40
3	1.172-4-Д71	СТЕНКА АНТРЕСОЛЬНАЯ ЗАДНЯЯ САЗ-9	1	0,0027	0,30
4	1.172-4-Д108	НАЛИЧНИК Н-1 П.М.	1.8	0,0007	—
5	1.172-4-Д 111	УГОЛЬНИК УМ-2	8		

1. ПРИ РАЗРАБОТКЕ ВСТРОЕННЫХ ШКАФОВ И АНТРЕСОЛЕЙ БЫЛИ ИСПОЛЬЗОВАНЫ АЛЬБОМ СЕРИИ 1.172-4. „ВСТРОЕННЫЕ И АНТРЕСОЛЬНЫЕ ШКАФЫ, ШКАФЫ-ПЕРЕГОРОДКИ КАРКАСНОЙ КОНСТРУКЦИИ ИЗ УНИФИЦИРОВАННЫХ ЭЛЕМЕНТОВ ДЛЯ ЖИЛЫХ ЗДАНИЙ."

Н.КОНТ.	К.ШТРИТЕР	
ЗАВ.ОТД	К.ТЕЛЬНОВ	
ГЛ.КОН.ОТ.	К.ШТРИТЕР	
ГЛ.АРХ.ПР.	Ю.МАТЯШЕВ	
РУК.БР.КОН	Н.ТЕНЕНБАУМ	
АРХИТЕКТОР	Н.ШАПЛЫКО	
ЧЕРТЕЖНИК	Н.КРАСНОВА	
ПРОВЕРИЛ	Ю.МАТЯШЕВ	

ПРИВЯЗАН:

ИНВ.№

Т.П. 188-25-Я.85 ч.I АС
С МОНОЛИТНЫМИ НАРУЖНЫМИ СТЕНАМИ

ОДНОЭТАЖНЫЙ 2 КВАРТИРНЫЙ ЖИЛОЙ ДОМ С 3 КОМНАТНЫМИ КВАРТИРАМИ

СТАДИЯ	ЛИСТ	ЛИСТОВ
Р	50	60

АНТРЕСОЛЬНЫЙ ШКАФ ША-2

КБ ПО ЖЕЛЕЗОБЕТОНУ ИМ. А.А. ЯКУШЕВА

ИНВ.№ ПОДЛ. | ПОДПИСЬ И ДАТА | ВЗАМ.ИНВ.№

21559-01 52

0.0451 8.74

	Обозначение	Наименование	Кол.	Расход мат. хв м³	Расход мат. дсп м²
		Документация.			
		Сборочный чертеж.			
	1.172-ч-Д133	Узлы 27,31			
	1.172-ч-Д134	Узлы 16,26,1А,24,76,296,276,178			
	1.172-ч-Д136	Узлы 1А,2А,33			
	1.172-ч-Д137	Узлы 34			
		Сборочные единицы и детали			
1	1.172-ч-Д21	Дверка шкафа ДШ-20-8	1	0.0062	1.6
2	1.172-ч-Д31	Дверка антресоли ДА3-8	2	0.0050	0.52
3	1.172-ч-Д31	Дверка антресоли ДА3-3	1	0.0014	0.10
4	1.172-ч-Д65	Стенка шкафа задняя 20-8	1	0.0062	1.6
5	1.172-ч-Д91	Стенка боковая СБ /2.1×0.8/	1	—	1.7
6	1.172-ч-Д92	Стенка боковая добор. СБ/0.8×0.4/	1	—	0.32
7	1.172-ч-Д71	Стенка антресол. задняя СА3-8	2	0.0050	0.52
8	1.172-ч-Д71	Стенка антресол. задняя СА3-3	1	0.0014	0.10
9	1.172-ч-Д96	Полка антресол. ПА-1/812×800/	1	—	0.70
10	1.172-ч-Д96	Полка антресол. ПА 2/800×1100/	1	—	0.88

	Обозначение.	Наименование	Кол.	Расход мат. хв. м³	Расход мат. дсп. м²
11	1.172-ч-Д95	Полка переставная ПП-1/800×812/	2	—	0.70
12	1.172-ч-Д102	Полкодержатель ПД3 (800)	2	0.0007	—
13	1.172-ч-Д103	Штангодержатель ШД-2	2	0.0014	—
14	1.172-ч-Д100	Штанга ШТ-9	1	0.0008	—
15	1.172-ч-Д99	Монтажный брус МБ-2	4	0.0008	—
16	1.172-ч-Д109	Плинтус ПМ	1.8	0.0036	—
17	1.172-ч-Д108	Наличник Н-1 МП	14.0	0.0054	—
18	1.172-ч-Д110	Угольник УМ-1	6	—	—
19	1.172-ч-Д112	Винт с гайкой стяжной В-1	8	—	—
20	1.172-ч-Д111	Угольник УМ-2	12	—	—
21	1.172-ч-Д112	Винт с гайкой стяжной В-3	4	—	—

1. Данный лист смотреть с АС-49
2. При разработке встроенных шкафов и антресолей были использованы альбом серии 1.172-ч встроенные и антресольные шкафы, шкафы перегородки каркасной конструкции из унифицированных элементов для жилых зданий.
3. Детали неразработанные в серии 1.172-ч изготавливаются по размерам данным в спецификации.

Ал. I ч. 1

Инв. № подл. | Подпись и дата | Взам. инв. №

Н. контр.	К. Штритер		Т.П. 188-25-51.85 ч/I АС С монолитными наружными стенами.
Зав. отд.	К. Тельнов		
Гл. кон. от	К. Штритер		Одноэтажный 2 квартирный жилой дом с 3 комнатными квартирами.
Гл. арх. пр	Ю. Матяшев		
Рук. брон	Н. Тененбаум		
Архитект	Н. Шапыко		Встроенные шкафы Ш-1 спецификация
Чертежн	Н. Краснова		
Проверил	Ю. Матяшев		

Привязан:

Инв. №

Стадия	Лист	Листов
Р	51	60

КБ по железобетону им. А.А. Якушева

ОВ—1

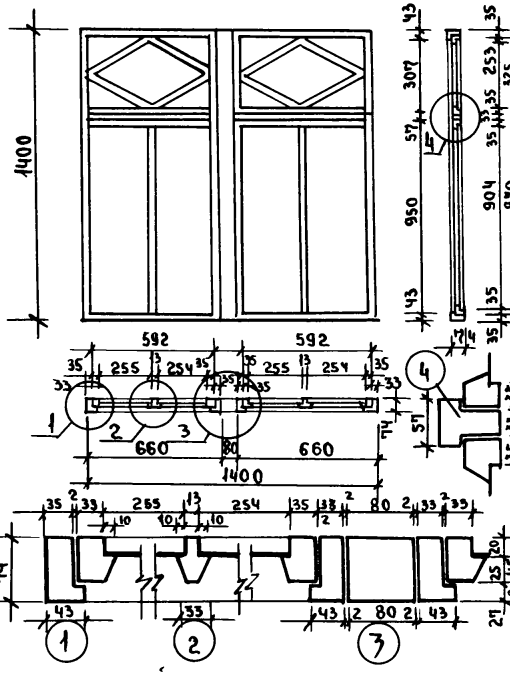

ДВ—1

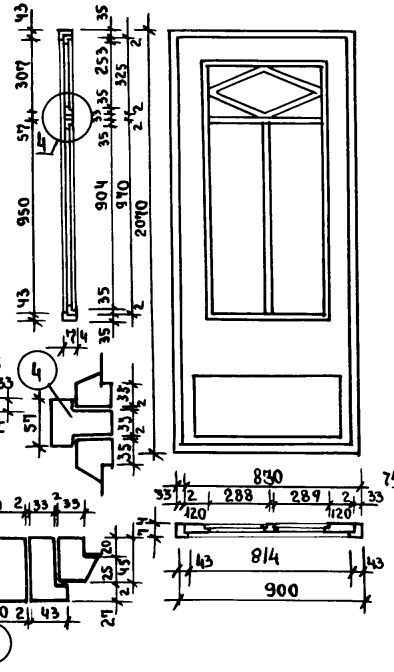

ОВ-1 /ВАРИАНТ/.

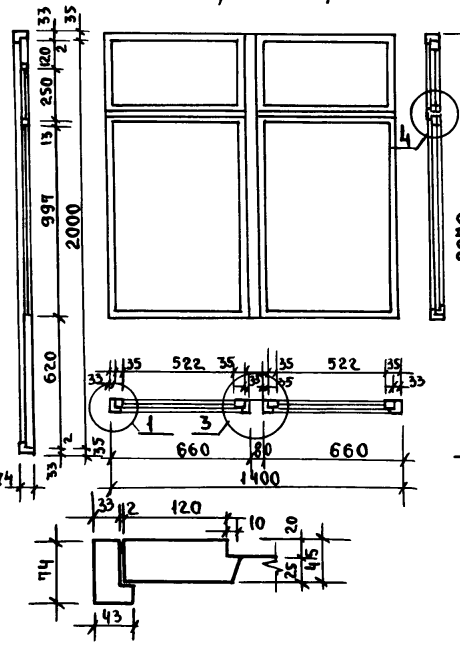

ДВ-1 /ВАРИАНТ/.

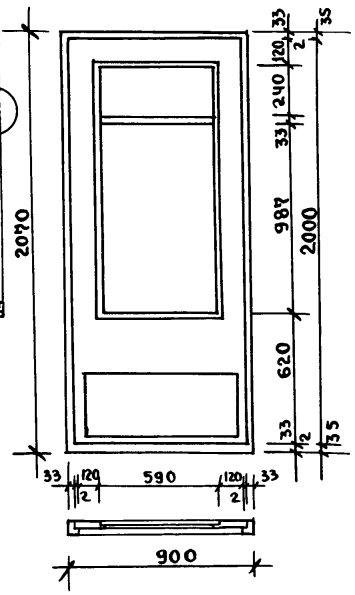

РАСХОД МАТЕРИАЛОВ	ОВ-1 м³	ДВ-1 м²	ОВ-1 /ВАР./	ДВ-1 /ВАР./	ОВ-2
ДРЕВЕСИНА КОРОБКИ	0.042	0.012	0.042	0.012	0.016
ДРЕВЕСИНА ПЕРЕПЛЕТОВ /ПОЛОТНА/.	0.032	0.047	0.020	0.041	—
СТЕКЛО. мм.	250×900-4шт 590×250-2шт.	285×995-2шт 245×585-1шт.	520×900-2шт. 590×250-2шт.	585×985-1шт. 585×235-1шт.	590×230-2 шт.

ОВ—2

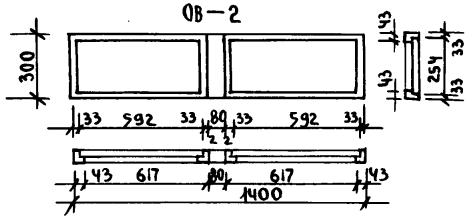

Н. КОНТР.	К. ШТРИТЕР		
ЗАВ. ОТД.	К. ТЕЛЬНОВ		
ГЛ. КОН. ОТД	К. ШТРИТЕР		
ГЛ. АРХ. ПР.	Ю. МАТЯШЕВ		
РУК. БР. КОН.	Н. ТЕНЕНБАУМ		
АРХИТЕКТОР	Н. ШАПЫКО		
ЧЕРТЕЖНИК	Н. КРАСНОВА		
ПРОВЕРИЛ	Ю. МАТЯШЕВ		

ПРИВЯЗАН:

ИНВ. №

Т.П. 188-25-51.85 Ч.I АС
С МОНОЛИТНЫМИ НАРУЖНЫМИ СТЕНАМИ.

Одноэтажный 2 квартирный жилой дом с 3 комнатными квартирами.

СТАДИЯ	ЛИСТ	ЛИСТОВ
Р	52	60

Оконные и дверные блоки веранды.

КБ по железобетону им. А.А. Якушева

ВЗАМ. ИНВ. N | ПОДПИСЬ И ДАТА | ИНВ. N ПОДЛ.

ПОЗ. ОБОЗНАЧ.	ОБОЗНАЧЕНИЕ	НАИМЕНОВАНИЕ	КОЛ-ВО	МАССА ЕД.Т	ПРИМЕЧАНИЕ
		ФУНДАМЕНТЫ (ВАРИАНТ ПИРАМИДАЛЬНЫХ СВАЙ)			
С-1	ШИФР 201-83 СТР. 12	СПР-2	24	0.40	
ФБС-9.3.6Т	ГОСТ 13579-78 СТР.8	ФБС-9.3.6Т	8	0.35	
БС-1	СЕРИЯ 2.144-1	БС-1	230	0.02	
		БУРОНАБИВНЫЕ СВАИ			
С-1	ИЗ БЕТОНА МАРКИ 100	РАСХОД БЕТОНА НА СВАЮ — 0.43 м³	16	—	
С-2	//	— 0.28м³	2	—	
С-3	//	— 0.19 м³	6	—	
ФБС-9.3.6Т	ГОСТ 13579-78 СТР8	ФБС-9.3.6Т	4	0.35	
БС-1	СЕРИЯ 2.144-1	БС-1	230	0.02	
		МЕЛКОЗАГЛУБЛЕННЫЕ ФУНДАМЕНТЫ (ВАРИАНТ)			
ФЛ8.12.2	СЕРИЯ 1.112-5 В.2	ФЛ 8.12.2	9	0.69	
ФЛ.8.24.2	//	ФЛ.8.24.2	5	1.38	
ФБС-9.3.6Т	ГОСТ 13579-78	ФБС-9.3.6Т	8	0.35	
ФБС-24.6.6Т	//	ФБС-24.6.6Т	1	1.96	
ФБС-9.4.6Т	//	ФБС-9.4.6Т	6	0.35	
БС-1	СЕРИЯ 2.144-1	БС-1	230	0.02	
		ПЛИТЫ ПЕРЕКРЫТИЯ ШИРИНОЙ 1,2М. (ВАРИАНТ)			
2ПК-64.12К	СЕРИЯ 25 АIII, Ч.3-30	2ПК-64.12К	8	2.27	ИЗ ТЯЖЕЛОГО БЕТ.
2ПК-64.12-1К	//	2ПК-64.12-1К	4	2.58	//
2ПК-64.12-2Л	//	2ПК-64.12-2Л	2	2.23	//
2ПК-64.12-2П	//	2ПК-64.12-2П	2	2.23	//
2ПК-64.12-25	//	2ПК-64.12-25	2	2.7	//

ПОЗ. ОБОЗНАЧ.	ОБОЗНАЧЕНИЕ	НАИМЕНОВАНИЕ	КОЛ-ВО	МАССА ЕД.Т.	ПРИМЕЧАНИЕ
		ПЛИТЫ ПЕРЕКРЫТИЯ ШИРИНОЙ 1,2М (ВАРИАНТ)			
2ПК-64.12К	СЕР. 25 А-III Ч.3-31	2ПК-64.12К	8	1.45	ИЗ КЕРАМЗИТОБЕТ.
2ПК-64.12-1К	//	2ПК-64.12-1К	4	1.65	//
2ПК-64.12-2Л	//	2ПК-64.12-2Л	2	1.42	//
2ПК-64.12-2П	//	2ПК-64.12-2П	2	1.42	//
2ПК-64.12-25	//	2ПК-64.12-25	2	1.70	//
		ПЛИТЫ ПЕРЕКРЫТИЯ ШИРИНОЙ 2,4М			
2ПК-64.24.1К	СЕР 25 А-III Ч.3-30	2ПК-64.24-1К	4	4.20	ИЗ ТЯЖЕЛОГО БЕТ
2ПК-64.24.1П	//	2ПК-64.24-1П	1	4.50	//
2ПК-64.24.1Л	//	2ПК-64.24-1Л	1	4.50	//
2ПК-64.24.9	//	2ПК-64.24-9	1	4.21	//
2ПК-64.24.8	//	2ПК-64.24-8	1	4.21	//
2ПК-64.12.1К	//	2ПК-64.12-1К	2	2.58	//
		НАЛИЧНИКИ (ВАРИАНТ)			
Н-1	АС-45	Н-1	2	0.74	
Н-2	АС-45	Н-2	6	0.50	
		КАРНИЗНЫЕ ПЛИТЫ			
КП-30.5-1	Ал. III Ч. 12-18 л.2	КП-30.5-1	6	0.46	
КП-17.5-1	//	КП-17.5-1	2	0.38	
КП-32.5	//	КП-32.5	8	0.95	
КП-17.5	//	КП-17.5	2	0.38	

ПРИВЯЗАН:

ИНВ. №

Н.КОНТР	ШТРИТЕР	
ЗАВ. ОТД.	ТЕЛЬНОВ	
ГЛ. КОН. ОТ.	ШТРИТЕР	
РУК. БР	ТЕНЕНБАУМ	
ТЕХНИК	ЗИНОВЬЕВА	
ПРОВЕР.	ТЕНЕНБАУМ	

Т.П. 188-25-51.85 Ч.I АС
С МОНОЛИТНЫМИ НАРУЖНЫМИ СТЕНАМИ

ОДНОЭТАЖНЫЙ 2КВАРТИРНЫЙ ЖИЛОЙ ДОМ С 3 КОМНАТНЫМИ КВАРТИРАМИ

СВОДНАЯ СПЕЦИФИКАЦИЯ

СТАДИЯ	ЛИСТ	ЛИСТОВ
Р	53	60

КБ ПО ЖЕЛЕЗОБЕТОНУ им. Д.А. Якушева

ИНВ. № ПОДЛ. | ПОДПИСЬ И ДАТА | ВЗАМ. ИНВ. №

I 4.1

Поз. обознач.	Обозначение	Наименование	Кол-во	Масса ед. т	Примечание
	ПОДДОНЫ.				
ПД-27.16к	Ал.III часть ч.8 л.10	ПД-27.16к	2	0,5 30	
	ОБЪЕМНЫЕ САНТЕХКАБИНЫ. (ВАРИАНТ)				
СК-13/14	Серия 1.188-5 в.5 л.10	СК-13/14	1/1	2.77	
	СТЕНКИ САНТЕХКАБИН.				
ПСЖ-0.16	Ал.III часть ч.8 л.12	ПСЖ-0.16	2	0,0 50	
ПСЖ-0.12	"	ПСЖ-0.12	4	0,0 37	
ПСЖ-0.26	"	ПСЖ-0.26	2	0,0 45	
	ВНУТРЕННИЕ СТЕНОВЫЕ ПАНЕЛИ.				керам.бет
2В-49.25к	Серия 25, Ал.III, ч.2-20	2В-49.25к	2	3.80	(2,80)
2В-10.25-1		2В-10.25-1	1	0.89	(0,57)
	ПЕРЕГОРОДКИ гипсобетонные / керамзитобетонные.				
ПП-30	Ал.III часть 5-ч л.5	ПП-30	4	0.77 / 0.855	
ПП-27к	" л.2	ПП-27к	2	0.48 / 0.55	
ПП-22к	" л.2	ПП-22к	2	0.59 / 0.595	
ПП-22-1к	" л.2	ПП-22-1к	4	0.34 / 0.393	
ПП-13-1к	" л.1	ПП-13-1к	2	0.25 / 0.36	
ПП-16к	" л.19	ПП-16к	2	0.39 / 0.43	
ПП-5к	" л.1	ПП-5к	8	0.115 / 0.135	
	Монтажные элементы соединений плит перекрытий				
6-6им-33	Ал.III, часть 6-6	6-6им-33	22(36)	0.154	кг
6-6им-35	"	6-6им-35	8(8)	0.110	кг
6-6им-52	"	6-6им-52	6(14)	0.90	кг
Д3-1	АС-30	Д3-1	10(10)	0.81	кг
35им-46	Серия 25 Ал.III ч.19	35им-46	4(4)	0.20	кг

В скобках дано количество закладных деталей для плит ширин. 1,2 м (вариант)

Поз. обознач.	Обозначение	Наименование	Кол-во	Масса ед. кг	Примечание
	Крепление перегородок и внутренних стен.				
6-6им-26	Ал.III часть 6-6	6-6им-26	4	0.53	
6-6им-38	Ал.III. часть 6-6	6-6им-38	2	0.27	
6-6им-39	"	6-6им-39	4	0.56	
6-6им-41	"	6-6им-41	3	0.34	
	МЕТАЛЛИЧЕСКИЙ ЗОНТ				
6-6им-6	Ал.III часть 6-6 л.3	6-6им-6	1	27.44	
	ОПОРНАЯ ТРУБА РАДИОСТОЙКИ.				
6-6им-7	Ал.III часть 6-6 л.4	6-6им-7	1	25.40	
	ТРУБОСТОЙКА ДЛЯ КРЕПЛЕНИЯ МАЧТЫ ТЕЛЕАНТЕННЫ.				
6-6им-8	Ал.III. часть 6-6 л.4	6-6им-8	1	34.10	
	КРОНШТЕЙН ДЛЯ КРЕПЛЕНИЯ СТОЙКИ ТЕЛЕАНТЕННЫ				
6-6им-9	Ал.III часть 6-6 л.4.	6-6им-9	1	33.3	
	КРОНШТЕЙН ДЛЯ КРЕПЛЕНИЯ РАДИАТОРОВ				
6-6им-11	Ал.III часть 6-6 л.6	6-6им-11	30	0.22	
	КРЕПЛЕНИЕ НАЛИЧНИКОВ				
Д3-2	АС-46	Д3-2	64	0.59	

Ал. I вып. 1

Инв.№ подл. | Подпись и дата | Взам. инв.№

Привязан:

Инв. №

Н.контр.	Штритер	
Зав.отд.	Тельнов	
Гл.конс.	Штритер	
Рук.гр.	Тененбаум	
Техник	Атафонова	
Провер.	Тененбаум	

Т.П. 186-25-51.85 ч.I АС
с наружными монолитными стенами.

Одноэтажный двухквартирный жилой дом с 3 комнатными квартирами

Стадия	Лист	Листов
Р	54	60

Сводная спецификация

КБ по железобетону им. А.А. Якушева

Поз. обознач.	Обозначение	Наименование	Кол-во	Масса ед. т.	Приме-чание
		УТЕПЛЯЮЩИЕ ПЛИТЫ (ДЛЯ ВСЕХ ВАРИАНТОВ)			
ПУ-1	Ал. III ч. 12-18 л. 9	ПУ-1	12	0,14	
		КРЕПЛЕНИЕ УТЕПЛЯЮЩИХ ПЛИТ			
6-6им-38	Ал. III ч. 6-6 л. 10	6-6им-38	12	0,42 кг	
		ВЕНТБЛОКИ			
ВВ-9.28-1	Ал. III ч. 4-8 л. 15	ВВ-9.28-1	2	0,90	
ВВ-9.28-2		ВВ-9.28-2	2	0,90	
НВ-9.14		НВ-9.14	2	0,54	
		КРЕПЛЕНИЕ ВЕНТБЛОКОВ			
	Серия 25 Ал. II ч. 17	-8×60 ℓ = 160	8	0,61 кг	
	//	Оттяжки ϕ8 AI ℓ=2,4 м	2	0,95 кг	
М-1	//	М-1	2	0,90 кг	
М-2	//	М-2	2	0,83 кг	
		КРЕПЛЕНИЕ КАРНИЗОВ			
6-6им-37	Ал. III ч. 6-6 л. 8	6-6им-37	4	0,11 кг	
им-1	АС-36	им-1	12	1,57 кг	
им-2	АС-36	им-2	16	1,79 кг	

Поз. обознач.	Обозначение	Наименование	Кол-во	Масса ед. кг	Приме-чание
		КРЕПЛЕНИЕ СТОЕК ВХОДА НА ВЕРАНДУ.			
	ГОСТ 8240-72	[20 ℓ = 200	6	3.7	
	ГОСТ 5781-82	ϕ 14 AI ℓ = 150	6	0.19	

Ал. I ч. 1

Инв. № подл. | Подпись и дата | Взам. инв. №

Привязан:

Инв. №

Н. контр.	Штритер	
Зав. отд.	Тельнов	
Гл. конст.	Штритер	
Рук. брик.	Тененбаум	
Техник	Агафонова	
Провер.	Тененбаум	

Т. П. 88-25-51.85 ч. I АС

С монолитными наружными стенами.

Одноэтажный 2квартирный жилой дом с 3 комнатными квартирами

Стадия	Лист	Листов
Р	55	60

Сводная спецификация

КБ по железобетону им. А.А. Якушева

21559-01 57

Ал. I ч. 1

Поз. Обозначен.	Обозначение	Наименование	Кол-во	Объем м³	Приме-чание
ИД-1 / ИД-1л	Ал. III часть 7-17 л. 2, 3	ИД-1, ИД-1 л.	6 / 2	1.734 / 0.592	
ИД-2	—"— л. 4	ИД-2	2	0.330	
ИД-2л	—"— л. 4	ИД-2л	2	0.330	
ИД-3	—"— л. 5	ИД-3	2	0.512	
ИД-3л	—"— л. 5	ИД-3 л	2	0.512	
ИД-4	—"— л. 6	ИД-4	8	1.528	
ИД-5	—"— л. 7	ИД-5	4	0.424	
1	—	Мауэрлат сеч. 100×150 ℓ=47.4	—	0.711	
2	—	Диагональная нога (150×200) ℓ=5.04	4	0.400	
3	—	Стойка 100×100 h=1.240	4	0.050	
4	—	Накладка 50×150 ℓ=800	4	0.024	
5	—	Подкос 50×150 ℓ=1.43	4	0.043	
6	—	Брус 200×200 ℓ=2600	4	0.420	
7	—	Прогон 50×150 ℓ=4.35	2	0.065	
8	—	Подкладка 400×200 ℓ0.6	2	0.010	
9	—	Накладка 40×130 ℓ=280	5	0.010	
10	—	Коньковый брус 60×130 ℓ=12.8м	—	0.100	
11	—	Кобылка 50×130 ℓ=1.10	64	0.45	
12	—	Раскосы 50×150 ℓ=2.60	4	0.08	
	Вариант крыши.				

Поз. Обозначен.	Обозначение	Наименование	Кол-во	Объем м³	Приме-чание.
ИД 6	Ал. III часть 7-17 л. 8	ИД-6	4	0.420	
ИД-7	Ал. III часть 7-17 л. 9	ИД-7	4		
ИД-7п, ИД-7л	—"— л. 9	ИД-7п, ИД-7л	2/2		
ИД-8	—"— л. 10	ИД-8	2	0.482	
ИД-8л	—"— л. 10	ИД-8л	2	0.482	
ИД-9	—"— л. 13	ИД-9	2	0.478	
ИД-9л	—"— л. 13	ИД-9л	2	0.478	
ИД-10	—"— л. 11	ИД-10	2	0.606	
ИД-10л	—"— л. 11	ИД-10л	2	0.606	
ИД-11	—"— л. 12	ИД-11	2	0.330	
ИД-11л	—"— л. 12	ИД-11л	2	0.330	
ИД-12	—"— л. 13	ИД-12	2	0.424	
ИД-12л	—"— л. 13	ИД-12л	2	0.424	
ИД-13	—"— л. 10	ИД-13	2	0.218	
ИД-13л	—"— л. 10	ИД-13л	2	0.218	
ИД-14	—"— л. 10	ИД-14	2	0.094	
ИД-14л	—"— л. 10	ИД-14л	2	0.094	
1	—	Мауэрлат сеч. 100×150 ℓ=25.6	—	0.38	
2	—	Кобылки 50×130 ℓ=1.20	64	0.50	
3	—	Брус 200×200 ℓ=2600	4	0.42	
4	—	Прогон 50×150 ℓ=5720	2	0.09	
5	—	" ℓ=2.25	2	0.03	
6	—	Брус 200×200 ℓ=1600	4	0.26	
7	—	Стойка 100×100 h=1.450	4	0.06	

Инв. № подл. | Подпись и дата | Взам. инв. №

Н. контр	К. Штритер	
Зав. отд	К. Тельнов	
Гл. кон. отд	К. Штритер	
Гл. арх. пр	Ю. Матяшев	
Рук. бр. кон.	Н. Тененбаум	
Архитектор	Ц. Шаплыко	
Проверил	Ю. Матяшев	

Привязан:

Инв. №

Т. п. 188-25-51.85 ч. I АС
С монолитными наружными стенами

Одноэтажный 2 квартирный жилой дом с 3 комнатными квартирами.

Спецификация древесины на крышу.

Стадия	Лист	Листов
Р	56	60

КБ по железобетону им. А.А. Якушева

Поз. обозначен	Обозначение	Наименование	Кол-во	Объем м³	Примечание
8	—	Диагональная нога ℓ=4.73 м.	4	0.380	
9	—	" ℓ=4.73	4	0.38	
10	—	" ℓ=6.16	4	0.49	
11	—	Накладка 50×180 ℓ=700	4	0.025	
12	—	Стойка 100×100 h=1.24	4	0.050	
13	—	Подкос 50×180 ℓ=1.43	4	0.043	
14	—	Коньковый брус 60×130 ℓ=18.63	—	0.145	
15	—	Раскладка 40×130 ℓ=280	5	0.010	
16	—	Раскосы 50×150 ℓ=2.60	4	0.080	
17	—	Доски обрамления 50×220 ℓ=29.0	—	0.319	
	Спецификация древесины на веранду.				
1	—	Нижняя обвязка сеч. 100×50 ℓ=6000мм.	2	0.06	
2	—	Нижняя обвязка сеч. 100×50 ℓ=3000 мм.	2	0.03	
3	—	Верхняя обвязка сеч. 100×100 ℓ=6000мм	1	0.06	
4	—	Стойка сеч. 100×100 ℓ=2570	1	0.03	
5	—	Стойка 150×150 ℓ=2400	6	0.31	
6	—	Лаги сеч. 50×100 ℓ=3040	19	0.29	
7	—	Доски пола δ=37 мм.	—	0.97	
8	—	Доски потолка δ=19мм	—	0.78	
ЩВ-1	Альбом III ч.7-17 л. 25	ЩВ-1	4	0.42	
ЩВ-2 / ЩВ-5	—"—	ЩВ-2 / ЩВ-5	2 / 1	0.24 / 0.163	
ИД-16	Альбом III ч.7-17 л.14	ИД-16	5	0.86	
ИД-17	—"—	ИД-17П, ИД-17Л	1 / 1	0.20	
9	—	Доски для глухих перегородок веранды	—	0.50	

Поз. обозначен.	Обозначение	Наименование	Кол-во	Объем м³	Примечание.
10	—	Доски обрамления δ=19 мм.	—	0.09	
11	—	Ограждения входа Доски δ=37 мм.	—	0.05	
12	Ал. III часть 7-17 л. 25	ЩВ-3 л, ЩВ-3 п	1 / 1	0.16	
13	—	Брус 50×100 ℓ=2530	6	0.08	
	Спецификация древесины на веранду (вариант).				
14	—	Нижняя обвязка сеч. 100×50 ℓ=6000 мм	2	0.06	
15	—	Нижняя обвязка сеч. 100×50 ℓ=3000 мм	2	0.03	
16	—	Верхняя обвязка сеч. 100×100 ℓ=6000	1	0.06	
17	—	Стенка сеч. 100×100 ℓ=2570	1	0.03	
18	—	Стойка сеч. 150×150 ℓ=2400	6	0.31	
19	—	Лаги сеч. 50×100 ℓ=3040	19	0.29	
20	—	Доски пола δ=37 мм.	—	0.94	
21	—	Доски потолка δ=19 мм	—	0.78	
ЩВ-1	Альбом III ч.7-17 л. 25	ЩВ-1	4	0.42	
ЩВ-2	—"—	ЩВ-2	2	0.24	
22	—	Брус сеч. 50×100 ℓ=2530	6	0.08	
23	—	Доски обрамления	—	0.12	
24	—	Ограждения входа Доски δ	—	0.05	
25	—	Доски для глухих перегородок веранды	—	0.50	
ЩВ-5	Ал. III ч. 7-17 л. 26	ЩВ-5	1	0.163	

Инв. № подл. | Подпись и дата | Взам. инв. №

Ал. I ч. 1

Привязан:

Инв. N

Н. контр	К. Штритер	
Зав. отд	К. Тельнов	
Гл. конс. отд	К. Штритер	
Гл. арх. пр	Ю. Матяшев	
Рук. бр. к.	И. Тенненбаум	
Архитектор	Н. Шаплыко	
Проверил	Ю. Матяшев	

Т. П. 188-25-51.85 ч. I АС
С монолитными наружными стенами

Одноэтажный 2квартирный жилой дом с 3 комнатными квартирами

Спецификация древесины на крышу, веранду

Стадия	Лист	Листов
Р	57	60

КБ по железобетону им. А.А. Якушева

21559-0: 59

Поз. обозначен.	Обозначение	Наименование	Кол-во	Масса ед. т.	Примечан.
		Окна с раздельными переплетами			
	Серия 1.136.5-16	ОР-15-21	2		
	то же	ОР-15-12	6		
		Окна со спаренными переплетами.			
	Серия 1.136.5-16	ОС 15-21	2		
	то же	ОС 15-12	6		
		Окна с тройным остеклением.			
	Серия 1.136.5-17	ОРС 15-21	2		
	то же	ОРС 15-12	6		
		Двери внутренние глухие			
	Серия 1.136-10	ДГ21-7П	2		
	то же	ДГ21-7ЛП	2		
	то же	ДГ21-7	2		
	то же	ДГ21-7Л	2		
	то же	ДГ21-9	1		
	то же	ДГ21-9Л	1		
	то же	ДГ21-9Ц	1		
	то же	ДГ21-9ЦЛ	1		
		Двери внутренние остекленные			
	Серия 136-10	ДО 21-8	1		
	то же	ДО 21-8А	1		
	то же	ДО 21-9	2		
	то же	ДО 21-9Л	2		

Поз. обознач.	Обозначение	Наименование	Кол-во	Масса ед. т.	Примечан.
		Подоконные доски			
	Серия 25, альбом III, ч.7-17	ИД-30	2		
	то же	ИД-34	6		
		Встроенное оборудование			
	Серия 25 ал. III ч. 7-14	Ш-1; ША-1	1		
	то же	Ш 1-1; ША1-1	1		Зеркально
	то же	ША-2	2		
		Оконные и дверные блоки веранды.			
	Серия 25 альбом I, ч.7-14	ОВ 1	8		
	то же	ОВ 2	4		
	то же	АВ 1	4		
		Разные изделия			
	Серия 25 альбом III часть 7-14	Крышка люка лаза на чердак.	2		
	то же	Сауховое окно	2		
		Погонажные изделия			
	Серия 25 альбом III, ч.7-14	Плинтус	180 п.м.		
		Двери наружные			
	Серия 1.136.5-19	ДН 21-10 щр	2		
		Съемные щиты			
	см. лист АС-27	СЩ-1	1	0.04м3	
	см. лист АС-27	СЩ-2	1	0.05м3	

Н.Контр.	К.Штритер	
Зав. отд.	К. Тельнов	
Гл.кон.отд.	К. Штритер	
Гл. арх. пр.	Ю. Матяшев	
Рук. бр.кон.	Н. Тененбаум	
Архитект.	Ц. Шаплыко	
Проверил	Ю. Матяшев	

Т. П. 188-25-51.85 ч.I АС
с монолитными наружными стенами.

Привязан:

Инв. №

Одноэтажный 2квартирный жилой дом с 3 комнатными квартирами

Спецификация столярных изделий.

Стадия	Лист	Листов
Р	58	60

КБ по железобетону им. А.А. Якушева

21559-01 (60)

Ал. 1

Инв. | Под. | Подпись и дата | Взам. инв. №

gost.e-ecolog.ru