ТИПОВОЙ ПРОЕКТ

УСТАНОВКА РЕАКТОРОВ 6-10кВ В ЗАКРЫТОМ ПОМЕЩЕНИИ

РАБОЧИЙ ПРОЕКТ

АЛЬБОМ IV

САНИТАРНО-ТЕХНИЧЕСКИЕ РЕШЕНИЯ

gost.e-ecolog.ru

ТИПОВОЙ ПРОЕКТ

УСТАНОВКА РЕАКТОРОВ Б-10кВ
В ЗАКРЫТОМ ПОМЕЩЕНИИ

РАБОЧИЙ ПРОЕКТ

АЛЬБОМ IV

СОСТАВ ПРОЕКТА

АЛЬБОМ I - Общая пояснительная записка и электротехнические решения

АЛЬБОМ II - Архитектурно-строительные решения

АЛЬБОМ III Строительные изделия

АЛЬБОМ IV - Санитарно-технические решения

АЛЬБОМ V - Сметная документация

Разработан
Северо-Западным отделением
института „Энергосетьпроект"

Зам. главного инженера отделения — Карпов.В.В

Главный инженер проекта — Одинцов.В.А.

Рабочий проект утверждён и введён
в действие Минэнерго СССР
Протокол № от

Ведомость рабочих чертежей основного комплекта отопления и вентиляции.

Лист	Наименование	Примечание
1	Общие данные (начало)	
2	Общие данные (окончание)	
3	Расчетная таблица тепловыделений воздухообменов и установок (вариант без фильтров)	
4	Расчетная таблица тепловыделений, воздухообменов и установок (вариант с фильтрами)	
5	Характеристика вентиляционных установок (вариант без фильтров)	
6	Характеристика вентиляционного оборудования (вариант с фильтрами)	
7	Сводная спецификация	
8	Спецификация установки осевого вентилятора в кирпичной стене	
9	Установка тип I Вариант без фильтров	
10	Установка тип II Вариант без фильтров	
11	Установка тип III Вариант с 2-мя вентиляторами без фильтров	
12	Установка тип IV Вариант с 2-мя вентиляторами без фильтров.	
13	Установка тип I (вариант с фильтрами)	
14	Установка тип II (вариант с фильтрами)	
15	Вентустановка тип III (вариант с 2-мя вентиляторами с фильтрами)	
16	Вентустановка тип IV (вариант с 2-мя вентиляторами с фильтрами)	
17	Вентустановка Е1 (естественная вентиляция)	
18	Вентустановка Е-1 (естественная вентиляция)	
19	Установка осевого вентилятора ОБ-300 №4,5 и 6.3 в кирпичной стене	
20	Установка осевого вентилятора ОБ-300 №8,10 и 12,5 в кирпичной стене	
21	Рамные фильтры. Общий вид. Схемы установки фильтров.	
22	Рамные фильтры Установка фильтра Детали.	

Ведомость спецификации

Лист	Наименование	Примечание
7	Сводная спецификация	
8	Спецификация установки осевого вентилятора в кирпичной стене	

Ведомость примененных и ссылочных материалов

Обозначение	Наименование	Примечание
Серия 1.494-30 в 1	Установка и крепление осевых вентиляторов на кронштейнах	
Серия 2.494-8 в. 1	Гибкие вставки к входным и выходным отверстиям вентиляторов	
Серия 4.904-62	Двери и люки для вентиляционных камер	
Серия 4.904-27	Узлы воздухозабора.	
	Прилагаемые материалы	
ОВ. ВР	Ведомость объемов строительно монтажных работ.	
ОВ. СО	Спецификация оборудования	

Типовой проект Альбом - IV

Инв. № подл. | Подпись и дата | Взам. инв. №

Инв. №			
Гип	Одинцов	[illegible]	12.06
Нач. отд.	Есипов	[illegible]	12.06
Рук. гр.	Хаитова	[illegible]	12.06
Инжен.	Харжевская	[illegible]	12.06

Привязан:

ОВ

Установка реакторов 6 ÷ 10 кВ в закрытом помещении

Вентиляция	Стадия	Лист	Листов
	Р	1	

Общие данные (начало)

ЭНЕРГОСЕТЬПРОЕКТ Северо-Западное отделение Ленинград

Расчетная таблица тепловыделений, воздухообменов и установок
/ вариант без фильтров /

№ п/п	Тип реактора	Мощность кВт	Тепловыделения ккал/час	Количество воздуха								
				$t_{пр}=40°C$; $t_{ух}=45°C$, $\Delta t=5°C$			$t_{пр}=35°C$; $t_{ух}=45°C$; $\Delta t=10°C$			$t_{пр}=30°C$; $t_{ух}=45°C$; $\Delta t=15°C$		
				м³/час	Тип установки	Кол-во	м³/час	Тип установки	Кол-во	м³/час	Тип установки	Кол-во
1	РБГ-10-1600-0,14	18,3	15738	12000	П-4	1	6011	П-1	1	4000	П-1	1
2	РБГ-10-1600-0,20	22,5	19350	14780	П-4	1	7390	П-2	1	4927	П-1	1
3	РБГ-10-1600-0,25	24,9	21414	16357	П-4	1	8178	П-2	1	5432	П-1	1
4	РБГ-10-1600-0,35	33,0	28380	21680	П-5	1	10839	П-3	1	7226	П-2	1
5	РБГ-10-2500-0,14	33,0	28380	21680	П-5	1	10839	П-3	1	7226	П-2	1
6	РБГ-10-2500-0,20	42,0	36120	27591	П-6	1	13733	П-4	1	9197	П-3	1
7	РБДГ-10-2500-0,25	48,3	41538	31730	П-6	1	15865	П-4	1	10576	П-3	1
8	РБДГ-10-2500-0,35	61,5	52890	40400	П-7	1	20200	П-5	1	13467	П-4	1
9	РБДГ-10-4000-0,10	55,5	47730	36460	П-7	1	18230	П-5	1	12500	П-4	1
10	РБДГ-10-4000-0,18	83,1	71466	54592	П-6	2	27296	П-6	1	18197	П-5	1
11	РБСГ-10-2×1600-0,14	34,5	29670	22664	П-5	1	11332	П-4	1	7554	П-2	1
12	РБСГ-10-2×1600-0,20	42,9	36894	28182	П-6	1	14091	П-4	1	9394	П-3	1
13	РБСДГ-10-2×1600-0,25	50,1	43086	36912	П-7	1	16456	П-4	1	10970	П-3	1
14	РБСДГ-10-2×1600-0,35	66,0	56760	43358	П-7	1	21679	П-5	1	14452	П-4	1
15	РБСДГ-10-2×2500-0,14	67,50	58050	44343	П-7	1	22171	П-5	1	14731	П-4	1
16	РБСДГ-10-2×2500-0,20	96,3	82818	57512	П-6	2	28756	П-6	1	19126	П-5	1

1. Тепловыделения определены при 100% нагрузке на реакторную установку.
2. Характеристику приточных установок см. л. 08.5

Инв. №				Привязан.	
				ОВ	
				Установка реакторов 6 – 10 кВ в закрытом помещении	
Гип	Обницов		12.06	Вентиляция	Стадия: Р; Лист: 3; Листов:
Нач. отд	Ссаитов		12.06		
Рук. гр.	Хайтова		12.06		
Инженер	Жаржавская		12.06	Расчетная таблица тепловыделений, воздухообменов и установок (вариант без фильтров)	Энергосетьпроект, Северо-Западное отделение, Ленинград
Н. контр.	Хайтова		12.06		

Типовой проект Альбом IV 12611ТМ-Т4-6

Расчетная таблица тепловыделений, воздухообменов и установок /вариант с фильтрами/.

№ п/п	Тип реактора	Мощность кВт	Тепловыделения ккал/час	Количество воздуха $t_{пр}=40°C$; $t_{ух}=45°C$ $\Delta t=5°C$			$t_{пр}=35°C$; $t_{ух}=45°C$; $\Delta t=10$			$t_{пр}=30°C$; $t_{ух}=45°C$; $\Delta t=15°C$		
				м³/час	Тип установки	Кол-во	м³/час	Тип установки	Кол-во	м³/час	Тип установки	Кол-во
1	РБГ-10-1600-0,14	18.3	15738	12000	П-4ф	1	6011	П-1ф	1	4000	П-1ф	1
2	РБГ-10-1600-0,20	22.5	19350	14780	П-4ф	1	7390	П-2ф	1	4927	П-1ф	1
3	РБГ-10-1600-0,25	24,90	21417	16357	П-4ф	1	8178	П-2ф	1	5432	П-1ф	1
4	РБГ-10-1600-0,25	33,0	28380	21680	П-5ф	1	10839	П-3ф	1	7226	П-2ф	1
5	РБГ-10-2500-0,14	33.0	28380	21680	П-5ф	1	10839	П-3ф	1	7226	П-2ф	1
6	РБГ-10-2500-0,20	42.0	36120	27591	П-6ф	1	13733	П-4ф	1	9197	П-3ф	1
7	РБДГ-10-2500-0,25	48.3	41538	31730	П-6ф	1	15865	П-5ф	1	10576	П-3ф	1
8	РБДГ-10-2500-0,35	61,5	52890	40400	П-6ф	1	20200	П-5ф	1	13467	П-4ф	1
9	РБДГ-10-4000-0.10	55,5	47730	36460	П-6ф	1	18230	П-5ф	1	12500	П-4ф	1
10	РБДГ-10-4000-0,18	83.1	71466	54592	П-6ф	2	27296	П-6ф	1	18197	П-5ф	1
11	РБСГ-10-2×1600-0.14	34.5	29670	22664	П-5ф	1	11332	П-4ф	1	7554	П-2ф	1
12	РБСГ-10-2×1600-0.20	42.9	36894	28182	П-6ф	1	14091	П-4ф	1	9394	П-3ф	1
13	РБСДГ-10-2×1600-0,25	50.1	43086	36912	П-6ф	1	16456	П-4ф	1	10970	П-3ф	1
14	РБСДГ-10-2×1600-0,35	66.0	56760	43358	П-7ф	1	21679	П-5ф	1	14452	П-4ф	1
15	РБСДГ-10-2×2500-0,14	67.5	58050	41343	П-7ф	1	22171	П-5ф	1	14731	П-4ф	1
16	РБСДГ-10-2×2500-0,20	96.3	82818	57512	П6-ф	2	28756	П-6ф	1	19126	П-5ф	1

1. Тепловыделения определены при 100% нагрузке на реакторную установку
2. Характеристику приточных установок см. л. ОВ-6

Инв. №				Привязан
				ОВ
				Установка реакторов 6÷10кВ в закрытом помещении
ГИП	Одинцов	[signature]	12.06	Вентиляция
Нач. отд.	Есипов	[signature]	12.06	Стадия: Р; Лист: 4; Листов:
Рук. гр.	Хайтова	[signature]	12.06	
Инженер	Жаржовская	[signature]	12.06	Расчетная таблица тепловыделений, воздухообменов и установок (вариант с фильтрами)
Н. контр.	Хайтова	[signature]	12.06	ЭНЕРГОСЕТЬПРОЕКТ Северо-Западное отделение Ленинград

Характеристика вентиляционного оборудования

№ п/п	Тип реакторов	Δ t°C	№ установки	Вентилятор тип	Вентилятор №	Вентилятор L м³/час	Вентилятор H мг/м²	Электродвигатель тип	Электродвигатель N кВт	Электродвигатель n об/мин
1.	РБГ - 1600 - 0,14	10	П-1	06-300	4	4000 ÷ 6000	34 ÷ 24	4А71А2	0,75	2840
	РБГ-10-1600-0,14; РБГ-10-1600-0,20; РБГ-10-1600-0,25	15								
2	РБГ-10-1600-0,20; РБГ-10-1600-0,25	10	П-2	06-300	6,3	7300 ÷ 8500	7 ÷ 5	4А71А6	0,37	910
	РБГ-10-1600-0,35; РБГ-10-2500-0,14; РБДГ-10-2×1600-0,14	15								
3	РБГ-10-1600-0,35; РБГ-10-2500-0,14	10	П-3	06-300	6,3	9200 - 11000	20 ÷ 11	4А71В4	0,75	1390
	РБГ-10-2500-0,20; РБГ-10-2500-0,25;	15								
	РБДГ-10-2×1600-0,20; РБСДГ-10-2×1600-0,25	15								
4	РБГ-10-1600-0,14; РБГ-10-1600-0,20; РБГ-10-1600-0,25	5	П-4	06-300	8	11500 ÷ ÷ 17500	12 ÷ 8	4А80А6	0,75	915
	РБГ-10-2500-0,20; РБДГ-10-2500-0,25; РБДГ-10-2×1600-0,14	10								
	РБДГ-10-2×1600-0,20; РБСДГ-10-2×1600-0,25	10								
	РБДГ-10-2500-0,35; РБДГ-10-4000-0,10	15								
	РБСДГ-10-2×1600-0,35; РБСДГ-10-2×2500-0,14	15								
5	РБГ-10-1600-0,35; РБГ-10-2500-0,14; РБДГ-10-2×1600-0,14	5	П-5	06-300	8	18200 ÷ ÷ 23000	36 ÷ 18	4А100S4	3,0	1435
	РБДГ-10-2500-0,35; РБДГ-10-400-0,10	10								
	РБСДГ-10-2×1600-0,35; РБСДГ-10-2×2500-0,14	10								
	РБДГ-10-4000-0,18; РБСДГ-10-2×2500-0,14	15								
6	РБГ-10-2500-0,20; РБДГ-10-2500-0,25; РБДГ-10-4000-0,18	5	П-6	06-300	10	26000 ÷ ÷ 35000	20 ÷ 11	4А100L6	2,2	950
	РБДГ-10-2×1600-0,20; РБСДГ-10-2×2500-0,14	5								
	РБДГ-10-4000-0,18; РБСДГ-10-2×2500-0,14	10								
7	РБДГ-10-2500-0,35; РБДГ-10-4000-0,10; РБСДГ-10-2×1600-0,25	5	П-7	06-300	12,5	36000 ÷ ÷ 50000	20 ÷ 11	4А112М8	3,0	700
	РБСДГ-10-2×2500-0,20; РБСДГ-10-2×1600-0,35	5								

Привязан

Инв.№

Установка реакторов 6÷10 кВ в закрытом помещении

				Стадия	Лист	Листов
ГИП	Одинцов		12.86			
Нач.отд	Всиамов		12.86	Р	5	
Рук.гр.	Хойтова		12.86			
Инженер	Куржавский		12.86			
Н.контр.	Хойтова		12.86			

Характеристика вентиляционных установок (вариант без фильтров)

ЭНЕРГОСЕТЬПРОЕКТ Северо-Западное отделение Ленинград

Копир №:

Формат А2

Типовой проект Альбом IV 12611тм-т4-8

Характеристика вентиляционного оборудования (вариант с фильтрами)

№ п/п	Тип реакторов	Δt°C	№ установки	Тип установки	Вентилятор: Тип	Вентилятор: №	Вентилятор: Н кгс/м²	Вентилятор: Производ. м³/час	Электродвигатель: Тип	Электродвигатель: Мощн. кВт	Электродвигатель: Число сбор.	Фильтр: Тип	Фильтр: Число секц.	Примечания
1	РБГ-10-1600-0,14	10	П1ф	А5095-2а	Ц4-70 Д=0,952м	5	70÷60	4000÷5500	4А90L4А	2,2	1420	ФЯВ	4	
	РБГ-10-1600-0,14; РБГ-10-1600-0,20 РБГ-10-1600-0,25	15												
2	РБГ-10-1600-0,20; РБГ-10-1600-0,25	10	П-2ф	А6,3-100-1	Ц4-70	6,3	50÷60	7200÷8200	4А100L6Б6	2,2	950	ФЯВ	6	
	РБГ-10-1600-0,35; РБГ-10-2500-0,14; РБДГ-10-2×1600-0,14	15												
3	РБГ-10-1600-0,35; РБГ-10-2500-0,14	10	П-3ф	А8-1	Ц4-70	8	48÷38	9200÷12000	4А112МА6	3,0	950	ФЯВ	8	
	РБГ-10-2500-0,20; РБГ-10-2500-0,25 РБДГ-10-2×1600-0,20; РБСДГ-10-2×1600-0,25	15												
4	РБГ-10-1600-0,14; РБГ-10-1600-0,20; РБГ-10-1600-0,25	5	П-4ф	А8-2	Ц4-70	8	60÷48	11000÷17000	4А112М6Б6	4,0	550	ФЯВ	12	
	РБГ-10-2500-0,20; РБДГ-10-2500-0,25; РБГ-10-2-1600-0,14	10												
	РБДГ-10-2×1600-0,20; РБСДГ-10-2×1600-0,25	10												
	РБДГ-10-2500-0,35; РБДГ-10-4000-0,10	15												
	РБСДГ-10-2×1600-0,35; РБСДГ-10-2×2500-0,14	15												
5	РБГ-10-1600-0,35; РБГ-10-2500-0,14; РБДГ-10-2×1600-0,14	5	П-5ф	А10-2	Ц4-70	10	58÷45	18000÷26000	4А132S6	5,5	960	ФЯВ	16	
	РБДГ-10-2500-0,35; РБДГ-10-4000-0,10	10												
	РБДГ-10-2×1600-0,35; РБДГ-10-2×2500-0,14	10												
	РБДГ-10-4000-0,18; РБСДГ-10-2×2500-0,14	15												
6	РБГ-10-2500-0,20; РБДГ-10-2500-0,25; РБДГ-10-400-0,18	5	П-6ф	А12,5-2	Ц4-70	12,5	58÷50	26000÷40000	4А132М6	7,5	960	ФЯВ	24	
	РБДГ-10-2×1600-0,20; РБСДГ-10-2×2500-0,14	5												
	РБДГ-10-4000-0,18; РБСДГ-10-2×2500-0,14	10												
7	РБДГ-10-2500-0,35; РБДГ-10-4000-0,10 РБСДГ-10-2×1600-0,25	5	П-7ф	А12,5-3	Ц4-70	12,5	62÷40	40000÷50000	4А160S6	11,0	970	ФЯВ	24	
	РБСДГ-10-2×2500-0,14; РБСДГ-10-2×1600-0,35	5												

Привязан

Инв. №

ОВ

Установка реакторов 6-10кВ в закрытом помещении

ГИП	Одинцов		12.06
Нач. отд.	Есионов		12.06
Рук. гр.	Хайтова		12.06
Инженер	Жаржавская		12.06
Н. контр.	Хайтова		12.06

Вентиляция

Стадия	Лист	Листов
Р	6	

Характеристика вентиляционного оборудования (вариант с фильтрами)

ЭНЕРГОСЕТЬПРОЕКТ Северо-Западное отделение Ленинград

Копир. №

Формат А4

Сводная спецификация

Марка	Обозначение	Наименование	Кол.	Масса един. кг	Примеч.
		Вариант фильтров			
		* Установка тип I (тип II)			
1		Осевой вентилятор	1		
2		Установка осевого вентилятора в кирпичной стене	1		
3	Гост 19903-74	Отвод круглого сечения из тонколистовой стали	1		δ=0.8
4	ГОСТ 3826-66	Сетка проволочная тканая №10	2м²		
5	Серия 4.904-62	Дверь герметическая неутепленная Д 1,25×0,5	1	24,53	
		* Установка тип III (тип IV)			
1		Осевой вентилятор	2		
2		Установка осевого вентилятора в кирпичной стене	2		
3	ГОСТ 19903-74	Отвод круглого сечения из тонколистовой стали	2		δ=0.8
4	ГОСТ 3826-66	Сетка проволочная тканая №10	4м²		
5	Серия 4.904-62	Дверь герметическая неутепленная Д 1,25×0,5	1		
6	Гост 695-77	Краска масляная	20кг		
7		Крепеж (болты, гайки)	10кг		
8		Сортовой металл	10кг		
9	ГОСТ 9467-75	Электроды	10		

* Спецификация составлена на одну установку

Марка	Обозначение	Наименование	Кол.	Масса един. кг	Примеч.
		Вариант с фильтрами			
		* Установка тип I (тип II)			
1		Центробежный вентиляционный агрегат	1		
2	Серия 2.494-8	Гибкая вставка к входному отверстию вентилятора	1		
3		Фильтр ФЯП			
4	Серия 4.904-62	Дверь герметическая неутепленная Д 1,25×0,5	1		
5	Гост 19903-74	Патрубок из тонколистовой стали.	1		δ=0.8
	ГОСТ 695-77	Краска масляная	10кг		
		Крепеж (болты, гайки)	8кг		
		Сортовой металл	10кг		
	ГОСТ 9467-75	Электроды	8кг		
		* Установка тип III (тип IV)			
1		Центробежный вентиляционный агрегат	2		
2	Серия 2.494-8	Гибкая вставка к входному отверстию вентилятора	2		
3		Фильтр ФЯП			
4	Серия 4.904-62	Дверь герметическая неутепленная Д 1,25×0,5	1		
5	Гост 19903-74	Патрубок из тонколистовой стали	2		
6	ГОСТ 695-77	Краска масляная	20кг		
7		Крепеж (болты, гайки)	15кг		
8		Сортовой металл	20кг		

Марка	Обозначение	Наименование	Кол.	Масса ед. кг	Примечан.
9	Гост 9467-75	Электроды	15кг		
		* Естественная вентиляция Е1 (Е2)			
1		Жалюзийная решетка 150×490	14шт		
2	Серия 4.904-62	Дверь герметическая неутепленная Д 1,25×0,5	1		
	Гост 695-77	Краска масляная	5кг		

1. При привязке типового проекта необходимо в сводной спецификации указать конкретные данные выбранной приточной установки (вентилятора, сечения отводов и т.д.)

Типовой проект Альбом IV

Инв. № подл.	Подпись и дата	Взам. инв. №

Инв. №				Привязан	
				ОВ	
ГИП	Одинцов	[signature]	12.06	Установка реакторов 6÷10кВ в закрытом помещении	
Нач.отд.	Ссионов	[signature]	12.06	Вентиляция	Стадия: Р; Лист: 7; Листов:
Рук. гр.	Хайтова	[signature]	12.06		
Инжен.	Жоржавская	[signature]	12.06	Сводная спецификация	ЭНЕРГОСЕТЬПРОЕКТ Северо-Западное отделение Ленинград
Н. контр.	Хайтова	[signature]	12.06		

Спецификация

Марка	Обозначение	Наименование	Кол.	Масса ед. кг	Примечан.
	для вентиляторов	06300 № 4; 5 и 6.3			
1	Б14М015.000.01	Накладка			
		Лист 1 Гост 19903-74 / Ст3кл2 Гост 16523-70	4	0.03	
		60×60			
3	Гост 5915-70	Гайка М 10.5	16		
4	ГОСТ 6402-70	Шайба 10.62 Г.02	16		
5	Б14М014.000-20	Шпилька	8		
6	Б14М015.001	Зашивка	4		
7	Б14.М015.002	Щит	4		
		Материалы			
	для Б14М015.000				
8	ГОСТ 8486-66	Брусок 60×55 ℓ=1140		2.9	
9	ГОСТ 8486-66	Брусок 60×80 ℓ=110		0.4	
10	ГОСТ 7338-65	Резина-пластина			
		10МБ-М 120×570	2	2.0	
	для Б14М015.000-01				
8	ГОСТ 8486-66	Брусок 60×105 ℓ=1340		6.5	
9	ГОСТ 8486-66	Брусок 60×80 ℓ=210		0.8	
10	ГОСТ 7338-65	Резина-пластина	2	3.3	
		10МБ-М 170×670			
	для Б14М015.000-02				
8	ГОСТ 8486-66	Брусок 60×170 ℓ=1600		13	
9	ГОСТ 8486-66	Брусок 60×80 ℓ=340		1.4	
10	ГОСТ 7338-65	Резина-пластина	2	5.4	
		10МБ. 230-800			

Марка	Обозначение	Наименование	Кол.	Масса ед. кг	Примеч.
	для вентиляторов	06-300 № 8, 10 и 12.5			
1	Б14М016.000.01	Накладка			
		Лист 1. ГОСТ 19903-74 / Ст.3кл.2 Гост 16523-70	2	0.03	
		60×60			
3	ГОСТ 5915-70	Гайка М 10.5	14		
4	ГОСТ 6402-70	Шайба 10.65 М02	14		
5	ГОСТ 7798-70	Болт М 20×95	4		
6	ГОСТ 5915-70	Гайка М 20.5	4		
7	ГОСТ 6402-70	Шайба 20	4		
8	ГОСТ 11571-68	Шайба 20	4		
9		Шпилька	7		
10		Зашивка	4		
11		Стенка			
		Лист 1 ГОСТ 19903-74 / Ст.3кл 2 Гост 16523-70	2	0.75	
		100×950			
		Материалы			
	для Б14 М016.000				
12	ГОСТ 8486-66	Доска 70×350 ℓ=950		19.6	
13	ГОСТ 8486-66	Брус 70×30 ℓ=4100		6.8	
14	ГОСТ 8486-66	Брус 70×30 ℓ=1900		3.4	
15	ГОСТ 8486-66	Доска 500×120 ℓ=950		4.8	
16	ГОСТ 8486-66	Брус 70×30 ℓ=240		0.5	
17	ГОСТ 7338-65	Резина-пластина		14.9	
		350×950 30МБ-М			
	для Б14М016.000-01				
12	ГОСТ 8486-66	Доска 70×430 ℓ=1150		28.0	
13	ГОСТ 8486-66	Брус 70×30 ℓ=4980		8.4	
14	ГОСТ 8486-66	Брус 70×30 ℓ=2300		3.85	

Марка	Обозначение	Наименование	Кол.	Ед. кг	Примеч.
15	Гост 8486-66	Доска 500×200 ℓ=1150		9.2	
16	Гост 8486-66	Брус 70×30 ℓ=400		0.66	
17	Гост 7338-65	Резина-пластина			
		30МБ-М 430×1150			
	для Б14М016.000-02				
12	Гост 8486-66	Доска 70×500 ℓ=1250		37.0	
13	Гост 8486-66	Брус 70×30 ℓ=5800		5.8	
14	Гост 8486-66	Брус 70×30 ℓ=2700		4.52	
15	Гост 8486-66	Доска 500×250 ℓ=1350		17.60	
16	Гост 8486-66	Брус 70×30 ℓ=560		0.76	
17	Гост 7338-65	Резина-пластина			
		30МБ-М 510×1350			

Типовой проект Альбом IV 12611ТМ-т4-10

Инв. № подл. | Подпись и дата | Взам. инв. №

Инв. №

Гип	Одинцов		12.06
Нач	Есионов		12.06
Рук. гр.	Хайтова		12.06
Инженер	Жаржавская		12.06
Н. контр	Хайтова		12.06

Привязан

ОВ

Установка реакторов 6 ÷ 10 кВ в закрытом помещении

Вентиляция

Стадия	Лист	Листов
Р	8	

Спецификация установки осевого вентилятора в кирпичной стене

ЭНЕРГОСЕТЬПРОЕКТ Северо-Западное отделение Ленинград

Типовой проект Альбом IV 12511 тм-т4-11

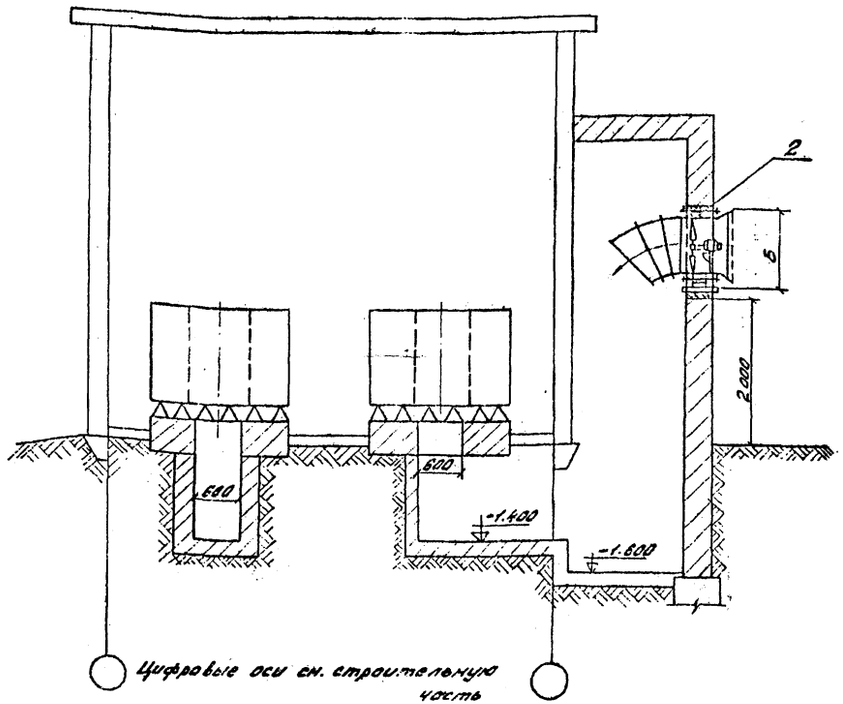

Техническая характеристика установок

№ п/п	№ вент. установки	Вентилятор Тип	Вентилятор Вес кг	Электродвигатель Тип	Электродвигатель N кВт	Электродвигатель n об/мин	Отвод d мм.	А	Б	Общий вес установки (кг)	Примечание
1	П1	ОВ-300 N 4	10.0	4А71А2	0,75	2840	400	580	600		
2	П2	ОВ-300 N 6,3	32,0	4А71А6	0,37	910	630	810	840		
3	П3	ОВ-300 N 6,3	32.0	4А71В4	0,75	1390	630	810	840		
4	П4	ОВ-300 N 8	57,0	4А80А6	0,75	915	800	980	1140		
5	П5	ОВ-300 N 8	57,0	4А100В4	3,0	1435	800	980	1140		
6	П6	ОВ-300 N 10	102,0	4А100В6	2,2	950	1000	1180	1380		
7	П7	ОВ-300 N 12,5	157,0	4А112МВ8	3,0	700	1250	1430	1680		

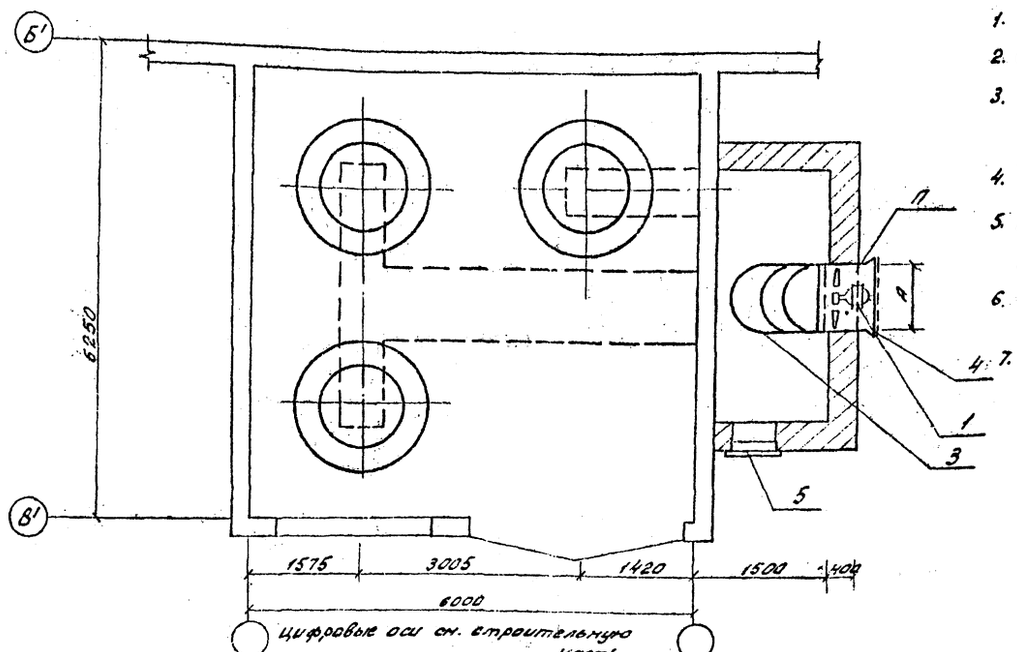

1. Таблицы воздухообменов и характеристику оборудования см. л. ОВ-3 и ОВ-5.
2. Сечения подпольных каналов см. строительную часть проекта.
3. Вытяжка из помещения реакторных осуществляется через жалюзийные решетки (см. строительную часть проекта).
4. Монтаж установок вести согласно СНиП III-28-75.
5. После монтажа все металлические части окрасить масляной краской за 2 раза.
6. Крепление вентилятора к строительным конструкциям см. ОВ-19; 20.
7. Спецификацию см. п. 7.

Инв. № подл.	Подпись и дата	Взам. инв. №		

Привязан:

Инв. №

ОВ

Установка реакторов 6 ÷ 10 кВ в закрытом помещении

ГИП	Одинцов		12.06
Нач. отд.	Есионов		12.06
Рук. гр.	Хайтова		12.06
Инженер	Харжавская		12.06
Н. контр.	Хайтова		12.06

Вентиляция

Стадия	Лист	Листов
Р	9	

Установка тип I вариант без фильтров

ЭНЕРГОСЕТЬПРОЕКТ Северо-Западное отделение Ленинград

Копировал: [signature] Формат А1

Типовой проект Альбом

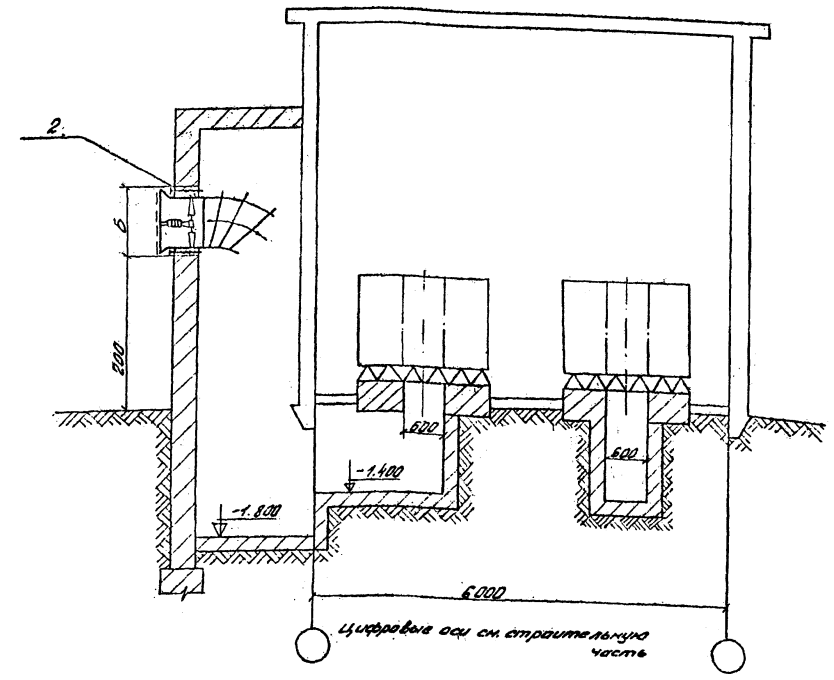

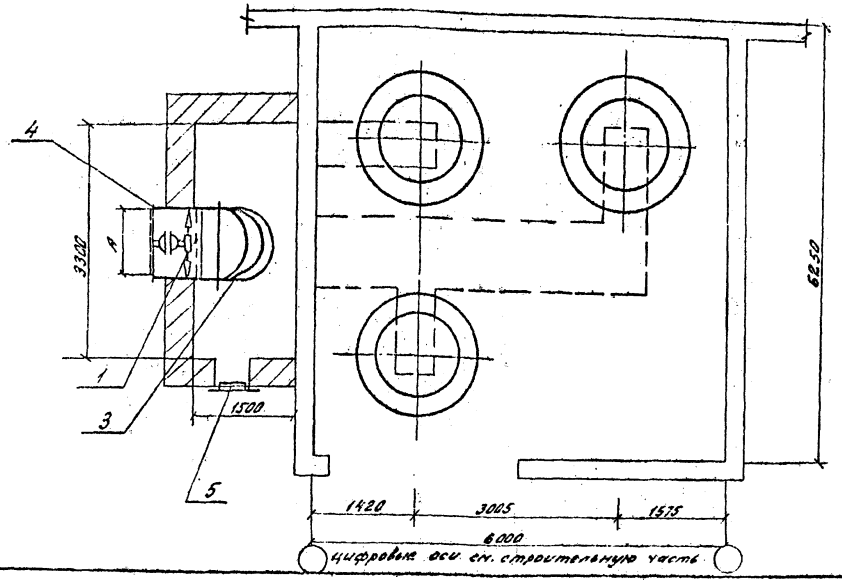

Техническая характеристика установок

№ п/п	№ вент. установки	Вентилятор Тип	Вес кг	Электродвигатель Тип	N квт	n об/мин	Отвод	A	Б	Примечание
1	П1	ОВ-300 № 4	10,0	4А71А2	0,75	2840	400	580	600	
2	П2	ОВ-300 № 6,3	32,0	4А71А6	0,37	910	630	810	840	
3	П3	ОВ-300 № 6,3	32,0	4А71В4	0,75	1390	630	810	840	
4	П4	ОВ-300 № 8	57,0	4А80А6	0,75	915	800	980	1140	
5	П5	ОВ-300 № 8	57,0	4А100S4	3,0	1435	800	980	1140	
6	П6	ОВ-300 № 10	102,0	4А100L6	2,2	950	1000	1180	1380	
7	П7	ОВ-300 № 12,5	157,0	4А112МВ8	3,0	700	1250	1430	1680	

1. Таблицы воздухообменов и характеристику оборудования см. л. ОВ-3.
2. Сечения подпольных каналов см. строительную часть проекта.
3. Вытяжка из помещения реакторных осуществляется через жалюзийные решетки. (См. строительную часть проекта)
4. Монтаж установок вести согласно СНиП III-28-75.
5. После монтажа все металлические части окрасить масляной краской за 2 раза.
6. Крепление вентилятора к строительным конструкциям см. л. ОВ-19; 20.
7. Спецификацию см. л. ОВ-7.

Привязан:					
Инв. №					
				ОВ	
				Установка реакторов 6÷10кВ в закрытом помещении	
ГИП	Одинцов				
Нач. отд.	Евцинов			Вентиляция	Стадия: Р; Лист: 10; Листов:
Рук. гр.	Хайтова				
Инженер	Харитонова			Установка тип II вариант без фильтров	ЭНЕРГОСЕТЬПРОЕКТ Северо-Западное отделение Ленинград
Контр.	Хайтова				

Копировал: Формат А4

Типовой проект Альбом IV 12611 ТМ-Т4-13

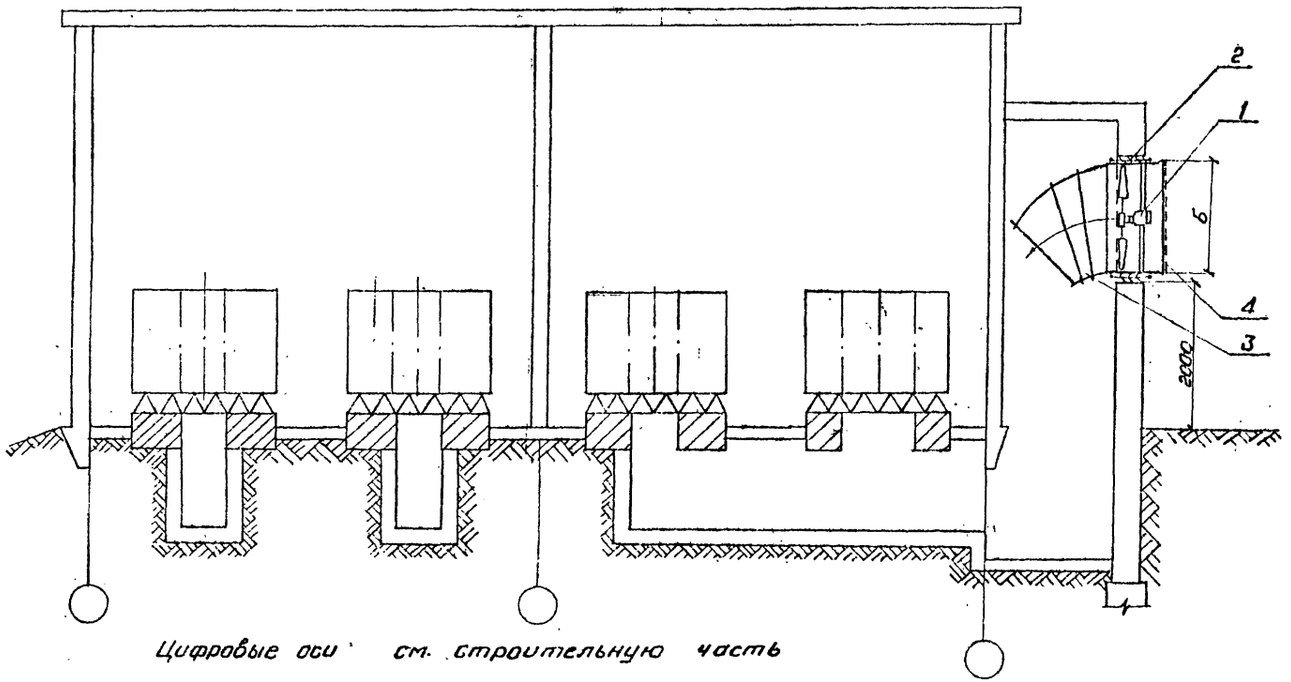

Цифровые оси см. строительную часть

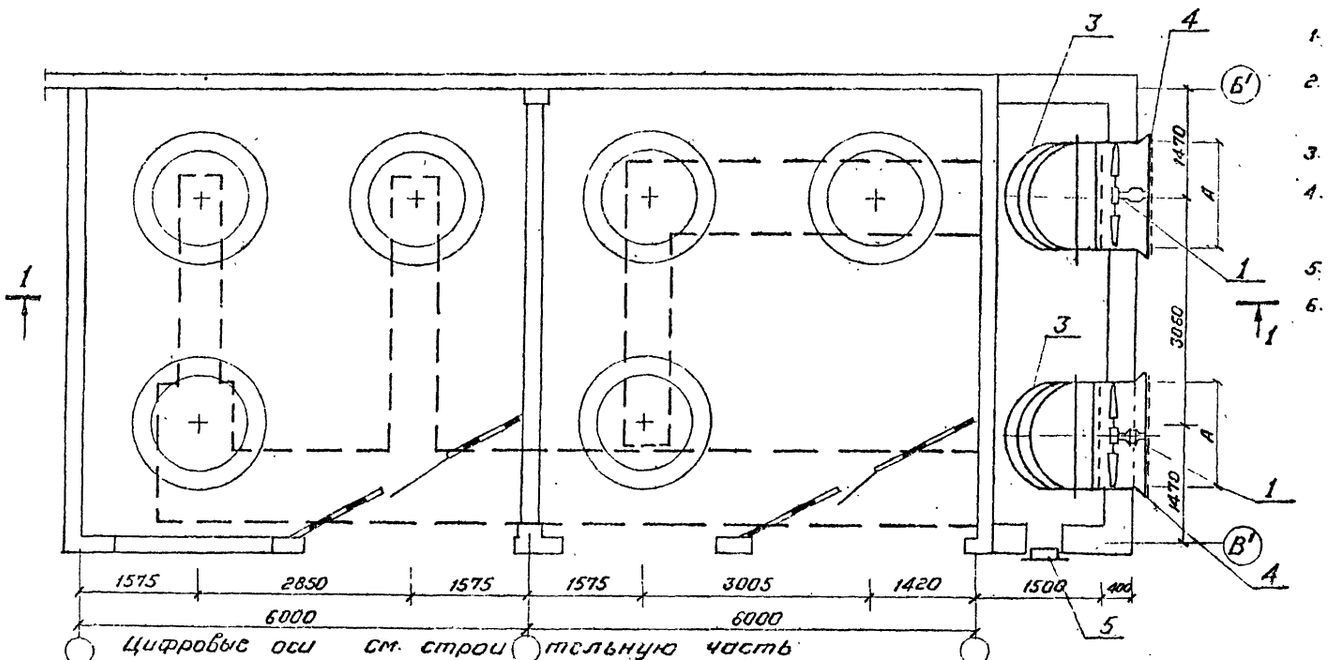

Цифровые оси см. строительную часть

Техническая характеристика установок

№ п/п	№ вент. установки	Вентилятор Тип	Электродвигатель Тип	N квт	n об/мин	Отвод	А	Б	Общий вес установки	Примечание
1	П1	ОВ-300 №4	4А71А2	0.75	2840	400	580	600		
2	П2	ОВ-300 №6,3	4А71А6	0.37	910	630	810	840		
3	П3	ОВ-300 №6,3	4А71В4	0.75	1390	630	810	840		
4	П4	ОВ-300 №8	4А80А6	0.75	915	800	980	1140		
5	П5	ОВ-300 №8	4А100В4	3.0	1435	800	980	1140		
6	П6	ОВ-300 №10	4А100В6	2.2	950	1000	1180	1380		
7	П7	ОВ-300 №12,5	4А112МВ8	3.0	700	1250	1430	1680		

1. Таблицы воздухообменов и характеристику оборудования см. л. ОВ-3, ОВ-5.
2. Крепление вентиляторов к строительным конструкциям см. л ОВ-19, 20
3. Сечения подпольных каналов см. строительную часть.
4. Вытяжка из помещения реакторных осуществляется через жалюзийные решетки (см. строительную часть)
5. Монтаж вести согласно СНиП III-28-75.
6. После монтажа все металлические части окрасить масляной краской за 2 раза

Привязан

Инв. №

ОВ

Установка реакторов 6-10кв б закрытом помещении

ГИП	Одинцов		12.06
Нач. отд	Есионов		12.06
Рук. гр.	Хайтова		12.06
Инженер	Жаржавская		12.06
Н. контр.	Хайтова		12.06

Вентиляция

Стадия	Лист	Листов
Р	11	

Установка тип III (вариант с 2-мя вентиляторами без фильтров)

«ЭНЕРГОСЕТЬПРОЕКТ» Северо-Западное отделение Ленинград

Копировал Формат

Типовой проект Альбом IV 12611 тм - т4 - 14

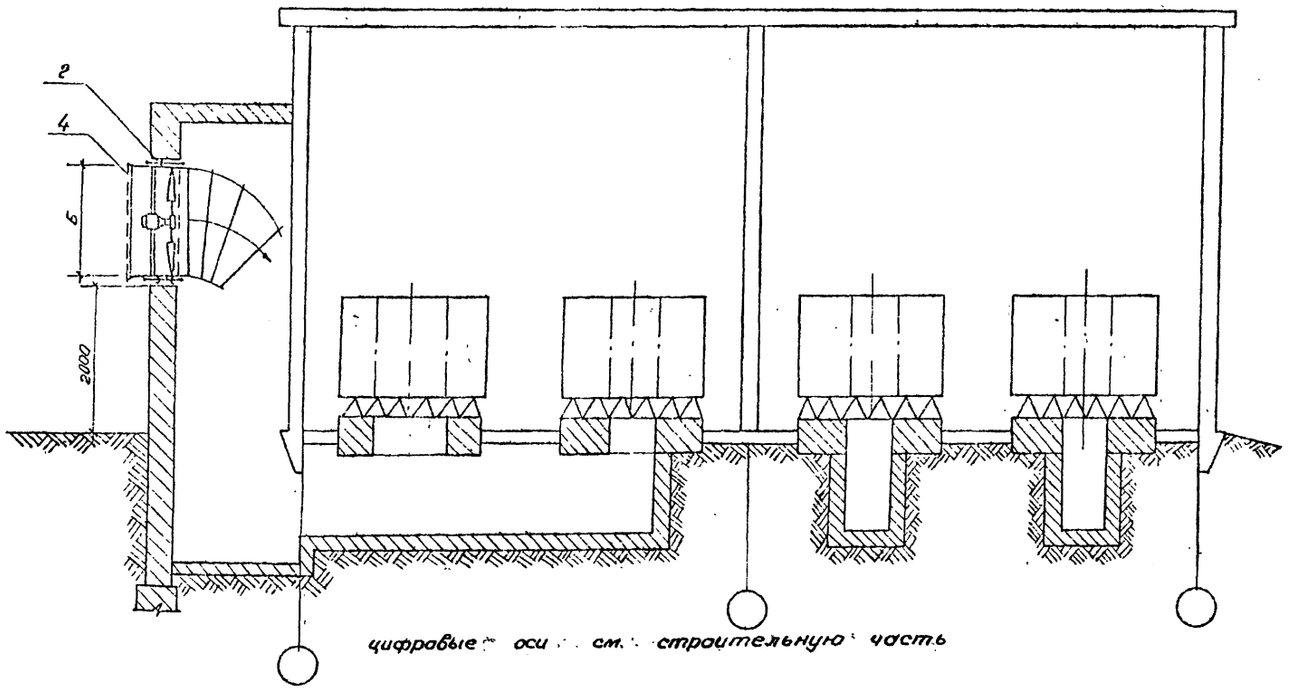

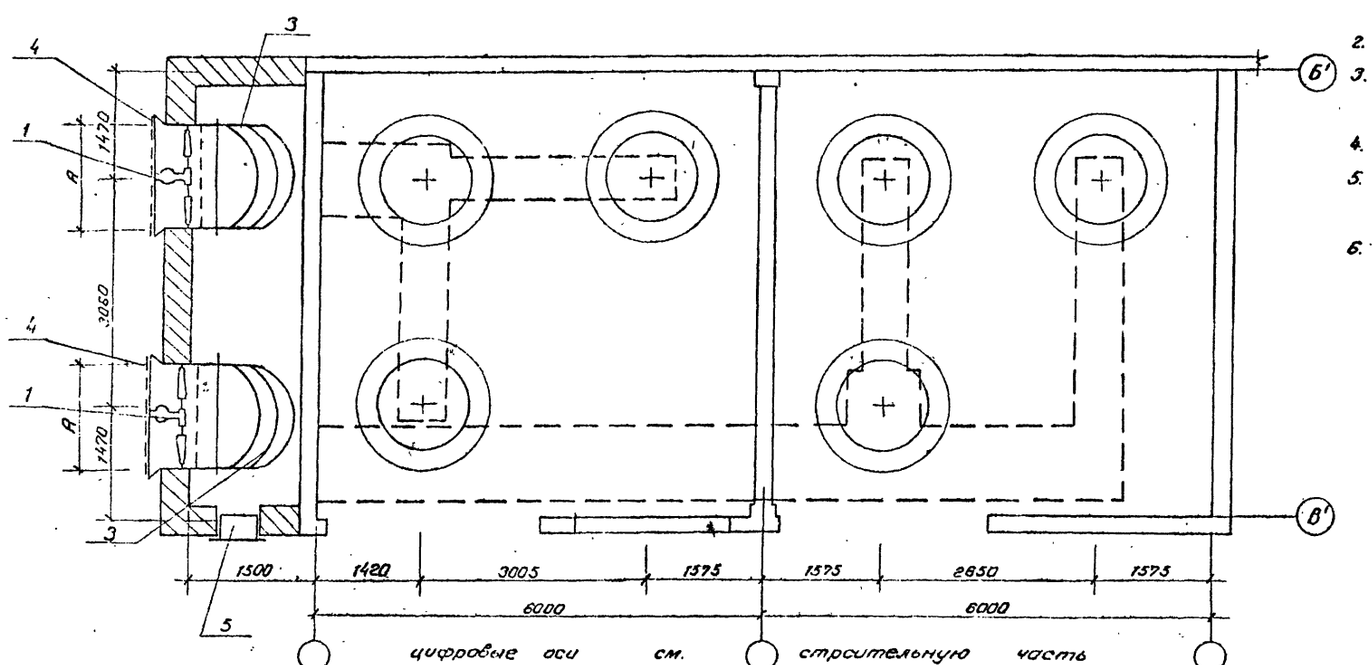

Техническая характеристика установок

№ п/п	№ вент. установки	Вентилятор	Электродвигатель			Отвод	А	Б	Общий вес установки	Примечание
		Тип	Тип	№ кВт	n об/мин					
1	П1	ОВ-300 №4	4А71А2	0,75	2840	400	580	600		
2	П2	ОВ-300 №6,3	4А71А6	0,37	910	630	810	840		
3	П3	ОВ-300 №6,3	4А71В4	0,75	1390	630	810	840		
4	П4	ОВ-300 №8	4А80А6	0,75	915	800	960	1140		
5	П5	ОВ-300 №8	4А100В4	3,0	1435	800	980	1140		
6	П6	ОВ-300 №10	4А100В6	2,2	950	1000	1180	1390		
7	П7	ОВ-300 №12,5	4А112МВ8	3,0	700	1250	1430	1680		

1. Таблицы воздухообменов и характеристику оборудования см л. ОВ-3; ОВ-5.
2. Сечения подпольных каналов см. строительную часть проекта.
3. Вытяжка из помещения реакторных осуществляется через жалюзийные решетки (см строительную часть)
4. Монтаж вести согласно СНип III-28-75.
5. После монтажа все металлические части окрасить масляной краской за 2 раза.
6. Крепление вентилятора к строительным ограждениям см. л. ОВ-19; 20.

				Привязан			
Инв. №							
				ОВ			
ГИП	Одинцов		12.06	Установка реакторов 6÷10 кВ в закрытом помещении.			
Нач.отд.	Есионов		12.06	Вентиляция	Стадия	Лист	Листов
Рук гр.	Хайтова		12.06		Р	12	
Инжен.	Жаржавская		12.06	Установка тип IV (вариант с 2-мя вентиляторами без фильтров)	«ЭНЕРГОСЕТЬПРОЕКТ» Северо-Западное отделение Ленинград		
Н.контр.	Хайтова		12.06				

Формат

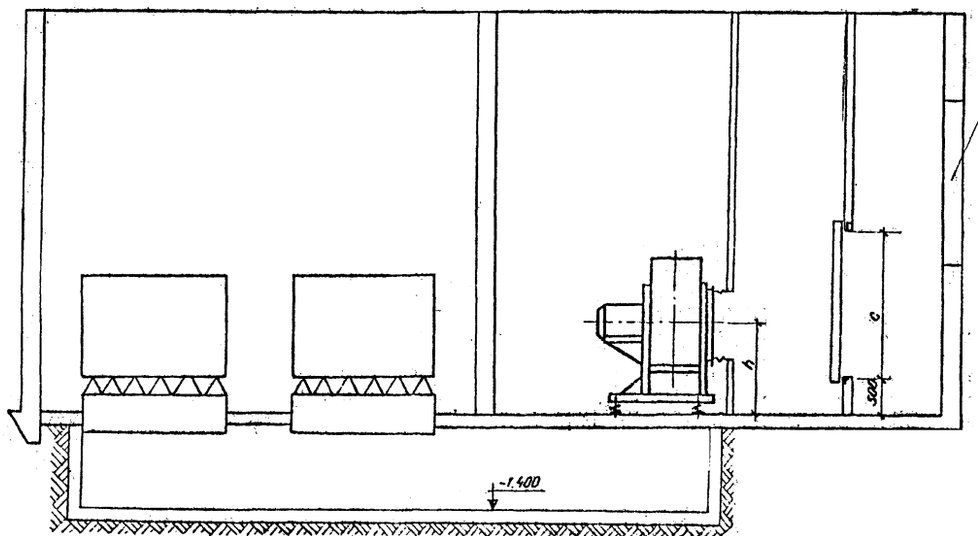

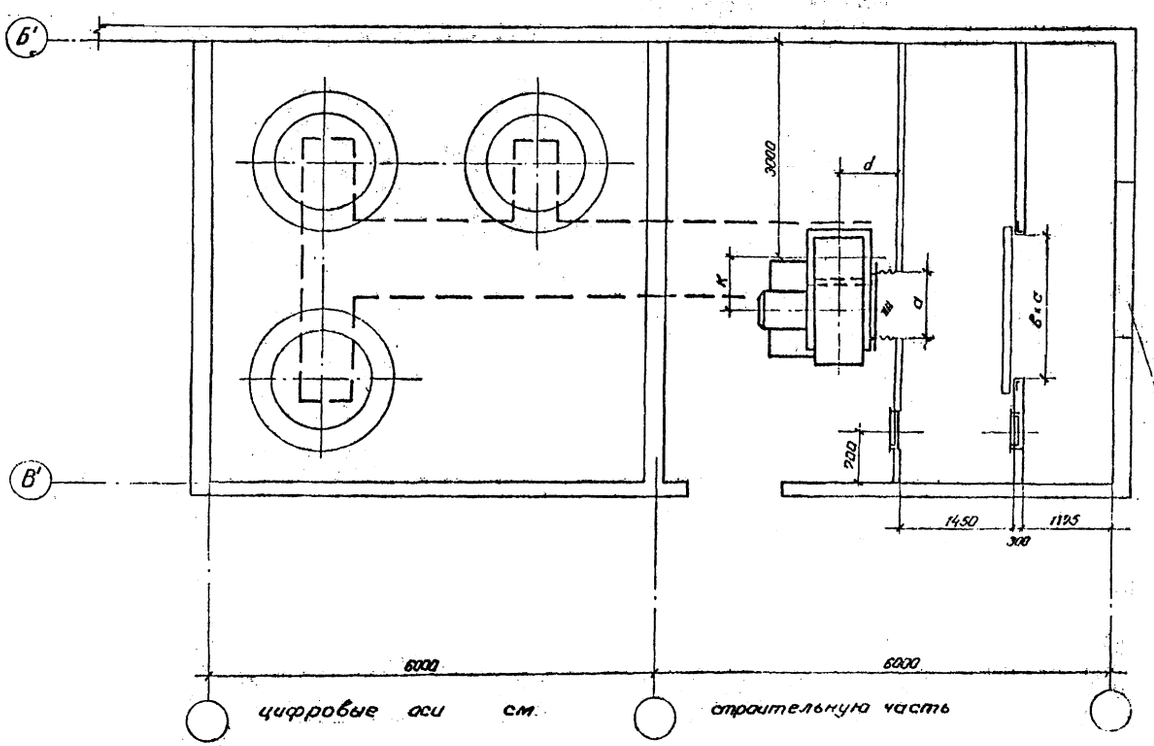

№ вент. установки	Вентилятор: Тип вент. установки / Тип вентилят.	Электродвигатель: Тип	N кВт	n об/мин	a	b×c	h	d	Масса	K	отб.
П1	А5095-2а / Ц4-70 №5	4А90L4	2,2	1420	500×500	1030×1030	600	500	118	325	450×450
П2	А6,3-100-1 / Ц4-70 №6,3	4А100L6Б	2,2	950	630×630	1550×1030	800	550	189	410	550×550
П3	А8-1 / Ц4-70 №8	4А112МА6	3,0	950	800×800	2060×1030	1140	700	554	520	660×660
П4	А8-2 / Ц4-70 №8	4А112МВ6	4,0	950	800×800	2060×1550	1140	700	554	520	660×660
П5	А10-2 / Ц4-70 №10	4А132S6	5,5	960	1000×1000	2060×2060	1340	750	867	650	800×800
П6	А12,5-2 / Ц4-70 №12,5	4А132М6	7,5	960	1250×1250	2100×3100	1750	750	867	650	800×800
П7	А12,5-3 / Ц4-70 №12,5	4А160S6	11,0	970	1250×1250	2100×3100	1750	750	1280	812	990×990

1. Таблицу воздухообменов и характеристику оборудования см. л. ОВ-4 и ОВ-5.
2. Монтаж систем вести согласно СНиП III-28-75
3. После монтажа все металлические части окрасить масляной красной за 2 раза.
4. Спецификацию см. л. ОВ-7.

Привязан

Инв. №

ГИП	Алимов			7.74
Нач. отд	Есионов			12.74
Рук. гр.	Хайтович			12.74
Инженер	Жарковская			12.74
Конструк.	Гайдукова			12.74

ОВ

Установка реакторов 6÷10 кВ в закрытом помещении.

Вентиляция.

Стадия	Лист	Листов
Р	13	

Установка тип I (вариант с фильтрами)

«ЭНЕРГОСЕТЬПРОЕКТ» Северо-Западное отделение Ленинград

Типовой проект Альбом IV 12611 ТМ - Т 4 - 16

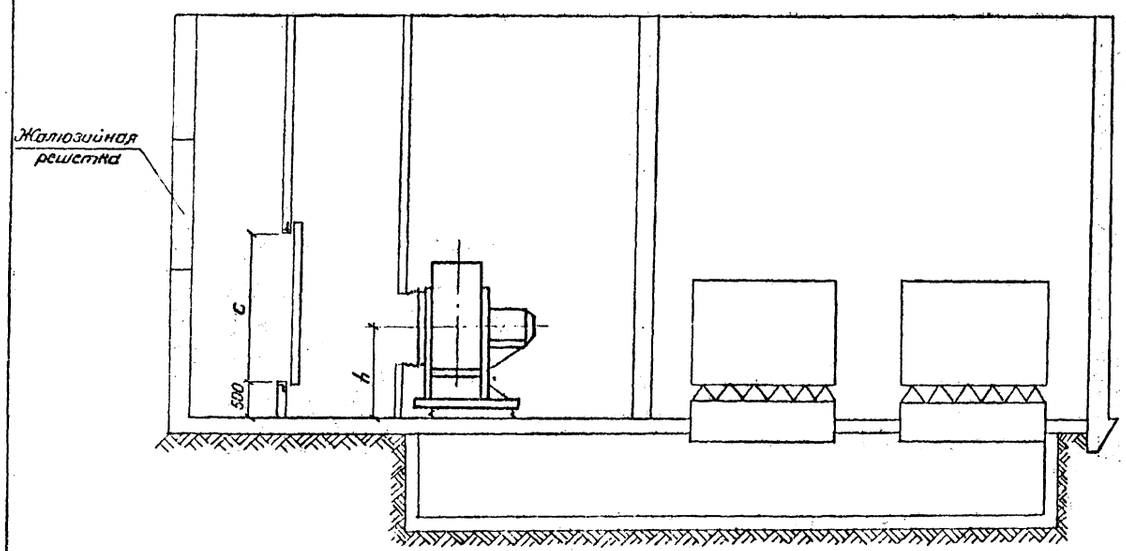

№ вент. установки	Вентилятор: Тип вент. установки / Тип вентилятора	Электродвигатель: Тип	N кВт	n об/мин	a	в×с	h	d	Масса	K	отв
п1	А5-095-2а / Ц4-70 N5	4А90LА4	2.2	1420	500×500	1030×1030	600	500	118	325	450×450
п2	А6,3-100-1 / Ц4-70 N 6,3	4А100L В6	2.2	950	630×630	1550×1030	800	550	199	410	550×550
п3	А8-1 / Ц4-70 N8	4А112МА6	3.0	950	800×800	2060×1030	1140	700	554	520	660×660
п4	А8-2 / Ц4-70 N8	4А112М В6	4.0	550	800×800	2060×1550	1140	700	554	520	660×660
п5	А10-2 / Ц4-70 N10	4А132S6	5.5	960	1000×1000	2060×2060	1340	750	867	650	800×800
п6	А12.5-2 / Ц4-70 N12.5	4А132М6	7.5	960	1250×1250	2100×3100	1750	750	867	650	800×800
п7	А12.5-3 / Ц4-70 N12.5	4А160S6	11.0	970	1250×1250	2100×3100	1750	750	1280	812	980×980

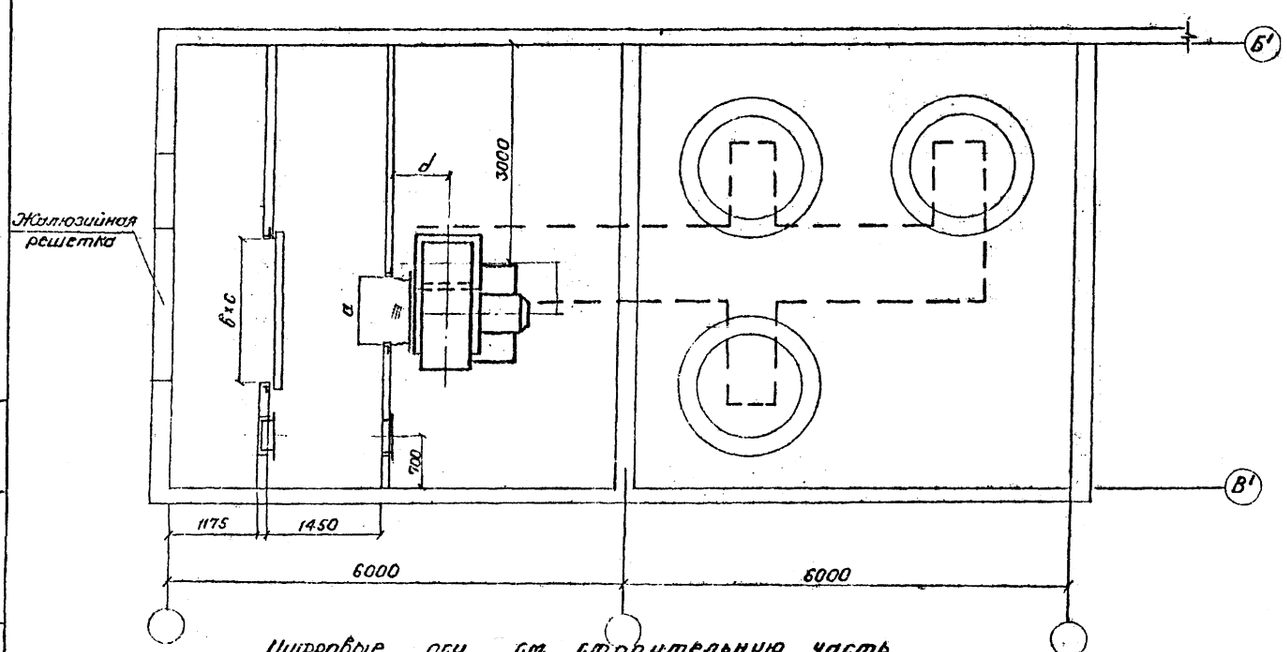

Цифровые оси см. строительную часть

1. Таблицу воздухообменов и характеристику оборудования см. л. ОВ-4 и ОВ-6
2. Монтаж систем вести согласно СНиП III-28-75.
3. После монтажа все металлические части окрасить масляной краской за 2 раза
4. Спецификацию см. л. ОВ-7.

Инв. №				Привязан
				ОВ
ГИП	Одинцов		12.06	Установка реакторов 6÷10 кв в закрытом помещении
Нач. отд.	Есионов		12.06	Вентиляция — Стадия: Р; Лист: 14; Листов:
Рук. гр.	Хайтова		12.06	
Инж.	Жаржевская		12.06	Установка тип II (вариант с фильтрами)
Н. контр.	Хайтова		12.06	«ЭНЕРГОСЕТЬПРОЕКТ» Северо-Западное отделение Ленинград

Копировал Формат

Альбом IV

Типовой проект

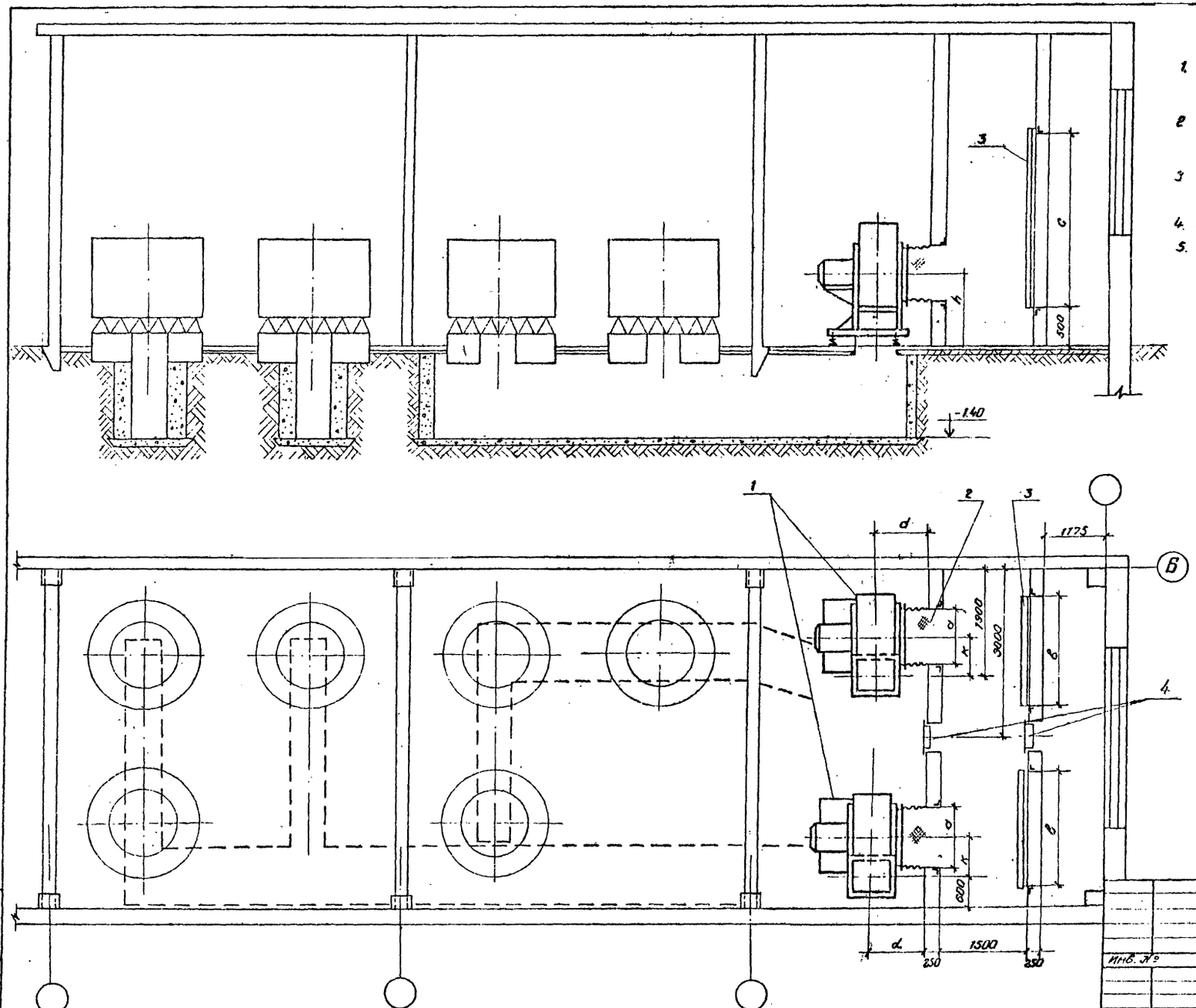

цифровые оси см. строительную часть

1. Таблицу воздухообменов и характеристику оборудования см. л. ОВ-4 и ОВ-6.
2. Сечение подпольных каналов и жалюзийные решетки для вытяжки см. л. ОВ
3. После монтажа все металлические части окрасить масляной краской за 2 раза.
4. Монтаж систем вести согласно СНиП III-28-75
5. Спецификацию см. л. ОВ-7.

№ вент установки	Вентилятор: тип вент. установки / тип вентилятора	Электродвигатель: тип	N кВт	n об/мин
П1	А5-0,95 - 2а / Ц4-70 №5	4А90L4А	2,2	1420
П2	А6,3 - 100 - 1 / Ц4-70 №6,3	4А100L6Б	2,2	950
П3	А8 - 1 / Ц4-70 №8	4А112МА6	3,0	950
П4	А8 - 2 / Ц4-70 №8	4А112МВ6	4,0	550
П5	А10 - 2 / Ц4-70 №10	4А132S6	5,5	960
П6	А12,5 - 2 / Ц4-70 №12,5	4А132М6	7,5	960
П7	А12,5 - 3 / Ц4-70 №12,5	4А160S6	11,0	970

Таблица размеров

№ установки	Размеры в мм: a	b × c	h	d	k	Отверстия в канале
П-1	ф 500	1030 × 1030	600	500	325	450 × 450
П-2	ф 630	1550 × 1030	800	550	410	550 × 550
П-3	ф 800	2060 × 1030	1140	700	520	680 × 660
П-4	ф 800	2060 × 1550	1140	700	520	650 × 660
П-5	ф 1000	2660 × 2060	1340	750	650	800 × 800
П-6	ф 1250	2100 × 3100	1750	750	650	800 × 800
П-7	ф 1250	2100 × 3100	1750	950	812	980 × 980

Привязан

Инв. №

ОВ

Установка реакторов 6 ÷ 10 кВ. в закрытом помещении.

Вентиляция. Стадия: Р; Лист: 15; Листов:

Вентустановка тип Ш (вариант с 2-мя вентиляторами с фильтрами).

«ЭНЕРГОСЕТЬПРОЕКТ» Северо-Западное отделение Ленинград

ГИП	Одинцов		12.06
Нач.отд.	Еалонов		12.06
Рук.гр.	Хайтова		12.06
Инженер	Жуматаева		12.06
Н.контр.	Хайтова		12.06

Инв. № подл. | Подпись и дата | Взам. инв. №

Формат

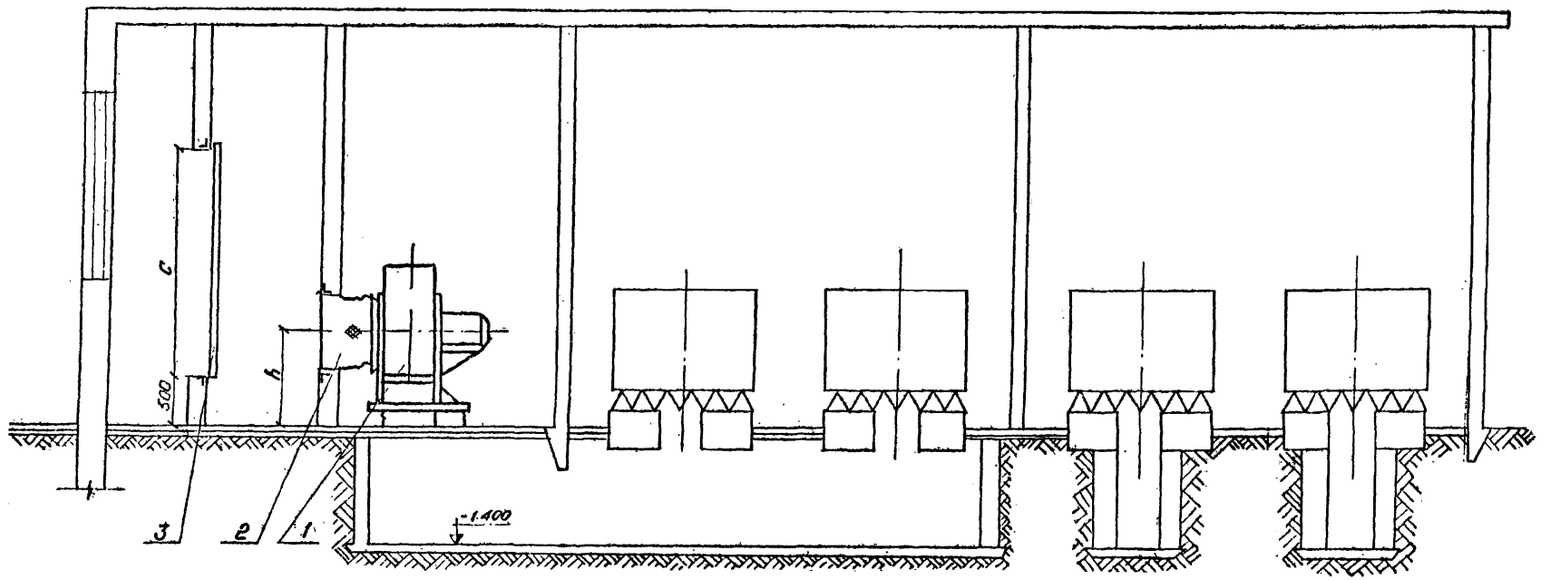

1. Таблицы воздухообменов и характеристику оборудования см. л. ОВ-4 и ОВ-6
2. Сечение подпольных каналов и жалюзийные решетки для вытяжки см. л. ОВ-
3. Монтаж систем вести согласно СНиП III-28-75.
4. После монтажа все металлические части окрасить масляной краской за 2 раза.
5. Спецификацию см. л. ОВ-7

№ вент установки	Вентилятор тип вентиляционной установки / Тип вентил.	Электродвигатель Тип	N кВт	n об/мин
П1	А5-0,95-2а / Ц4-70 №3	4А90L4А	2.2	1420
П2	А6,3-100-1 / Ц4-70 №6,3	4А100L6Б	2.2	950
П3	А8-1 / Ц4-70 №8	4А112МА6	3.0	950
П4	А8-2 / Ц4-70 №8	4А112МВ6	4.0	550
П5	А10-2 / Ц4-70 №10	4А132S6	5.5	960
П6	А12,5-2 / Ц4-70 №12,5	4А132М6	7.5	960
П7	А12,5-3 / Ц4-70 №12,5	4А160S6	11.0	970

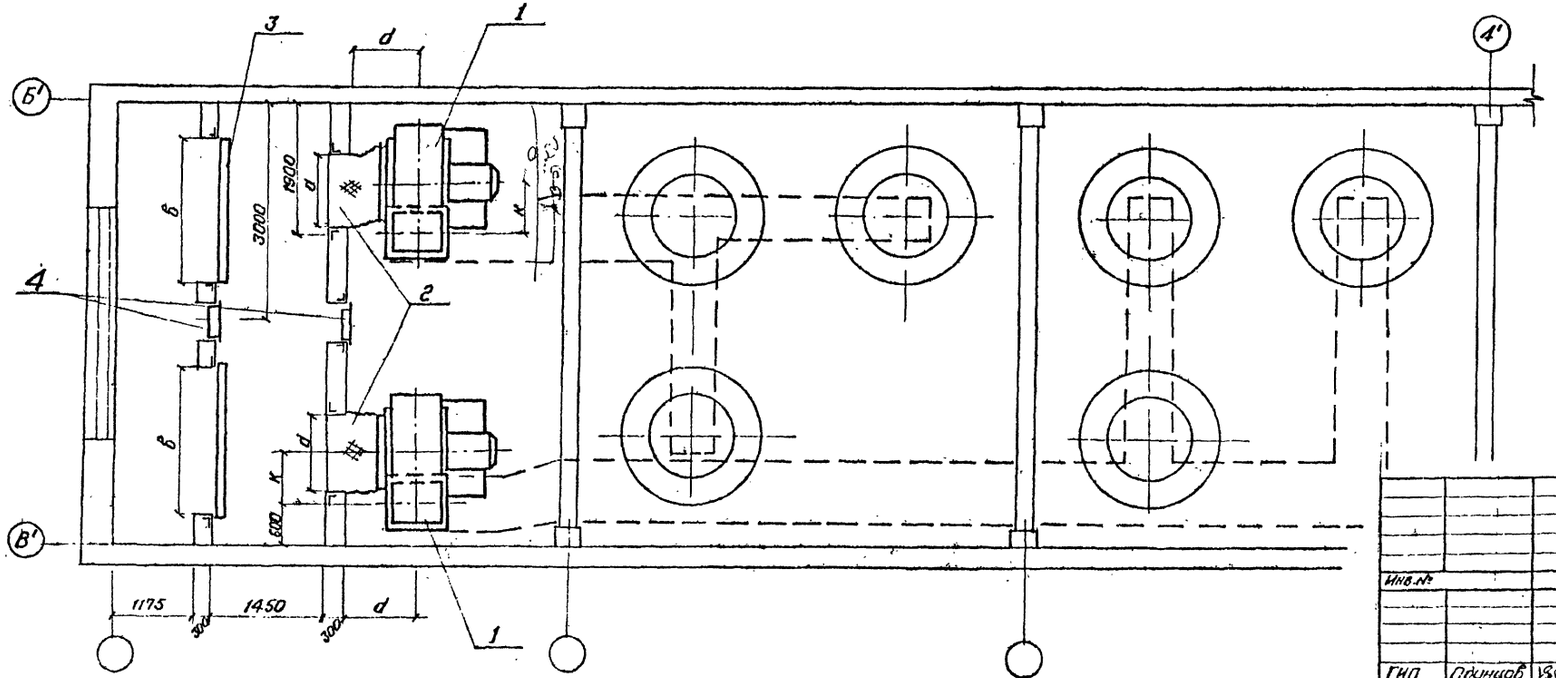

Цифровые оси см. строительную часть

Таблица размеров

№ установки	Размеры в мм a	b × c	h	d	K	Отверстия в канале
П1	ф 500	1030×1030	600	500	325	450×450
П2	ф 630	1550×1030	800	550	410	550×550
П3	ф 800	2060×1030	1140	700	520	650×650
П4	ф 800	2060×1550	1140	700	520	650×650
П5	ф 1000	2060×2060	1340	750	650	800×800
П6	ф 1250	2100×3100	1750	750	650	800×800
П7	ф 1250	2100×3100	1750	950	812	980×980

Альбом IV

Типовой проект

Инв. № подл. | Подпись и дата | Взам. инв. №

Инв. №

Привязан

ОВ

Установка реакторов 6-10 кВ в закрытом помещении

ГИП	Одинцов		12.06	
Нач. отд.	Есионов		12.06	
Рук. гр.	Хайтова		12.06	
Инженер	Жарковская		11.06	
Н. контр.	Хайтова		12.06	

Вентиляция

стадия	лист	листов
Р	16	

Вентустановка тип IV (вариант с 2 мя вентиляторами с фильтрами)

«Энергосетьпроект» Северо-Западное отделение Ленинград

Копировал

Формат

Типовой проект Альбом IV 128Н

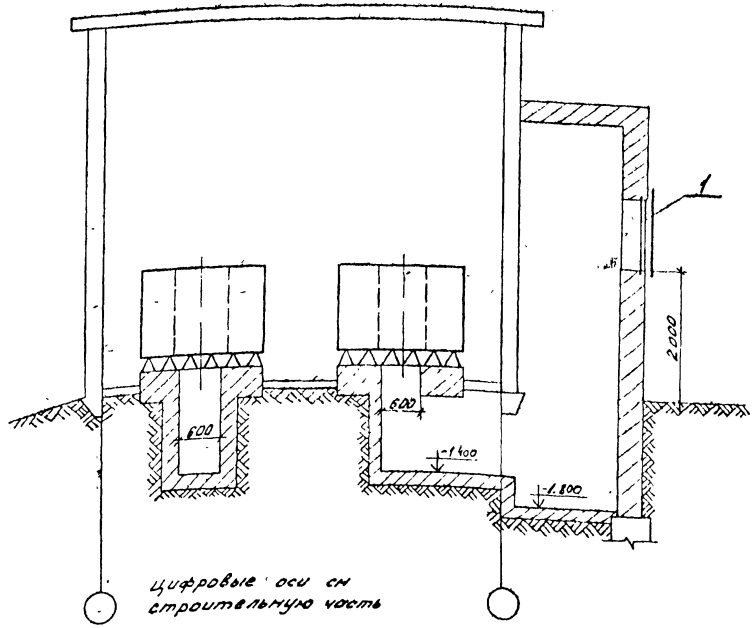

Цифровые оси см строительную часть

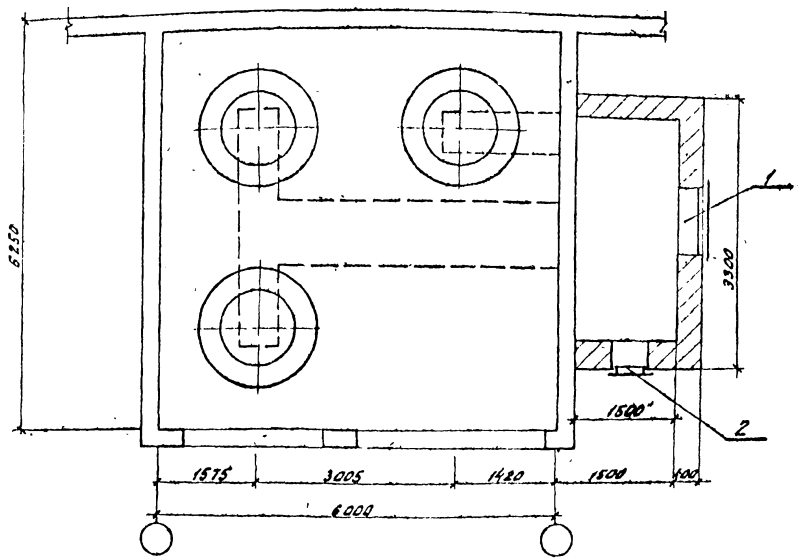

Цифровые оси см. строительную часть

Спецификация

Марка	Обозначение	Наименование	Кол	Масса ед кг	Примеч.
1		Жалюзийная ре-			
		шетка 1500х490	14		
2	Серия 4.904-62	Дверь гермети-			
		ческая утеплен-			
		ная ДУ 1,25х0,5	1		

1. Сечения подпольных каналов см строительную часть проекта
2. Вытяжка из помещения реакторов осуществляется через жалюзийные решетки /см. строительную часть проекта/

Привязан

Инв. №

ОВ.

Установка реакторов ВВЭР-1000 в закрытом помещении

ГИП	Одинцов		12.86	Вентиляция
Нач. отд	Есенков		12.86	
Рук. гр	Хайтов		12.86	
Инженер	Харитонов		12.86	Вентустановка Е1 (естественная вентиляция)
Инженер	Хайтов		12.86	

Стадия	Лист	Листов
Р	17	

ЭНЕРГОСЕТЬПРОЕКТ Отдел Электроснабжения Ленинград

Копировал: Инв. №

Формат А2

Типовой проект Альбом IV

План

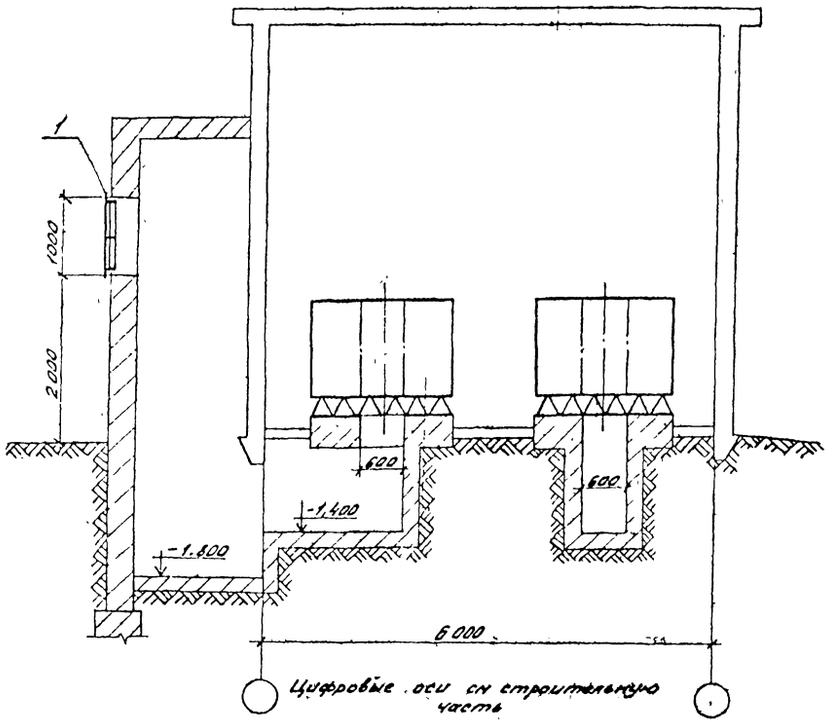

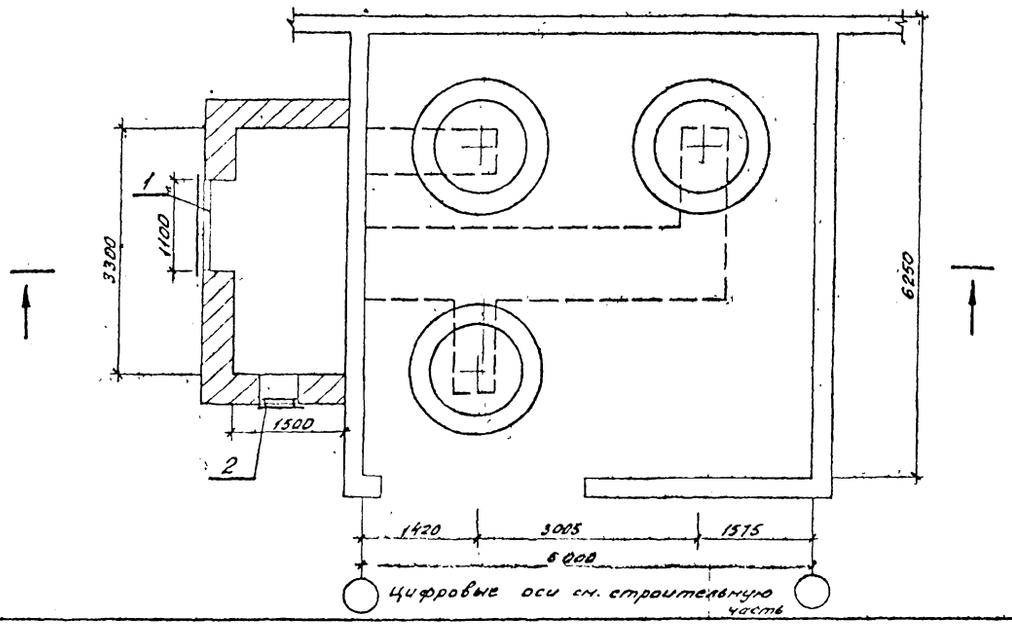

Спецификация

Марка	Обозначение	Наименование	Кол	Масса ед кг	Примечание
1		Жалюзийная решетка 150х490	14		
2	серия 4.904-62	Дверь герметическая утепленная			
		ДУ 1,25х0,5	1		

1. Сечения подпольных каналов см. строительную часть проекта.
2. Вытяжка из помещения реакторов - осуществляется через жалюзийные решетки (см. строительную часть проекта.)

Инв. № подл. | Подпись и дата | Взам. инв. №

Привязан

Инв. № 12

ГИП	Одинцов			12.06
Нач. отд	Есионов			12.06
Рук. гр	Хайтова			12.06
Инженер	Хайтова			12.06
Н. контр	Хайтова			12.06

Установка реакторов 6÷10 кВ в закрытом помещении

Вентиляция

Стадия	Лист	Листов
Р	18	

Вентустановка В1 (естественная вентиляция)

ЭНЕРГОСЕТЬПРОЕКТ (Северо-Западное отделение Ленинград)

Копировал:

Формат А3

Общий вид /сборка/

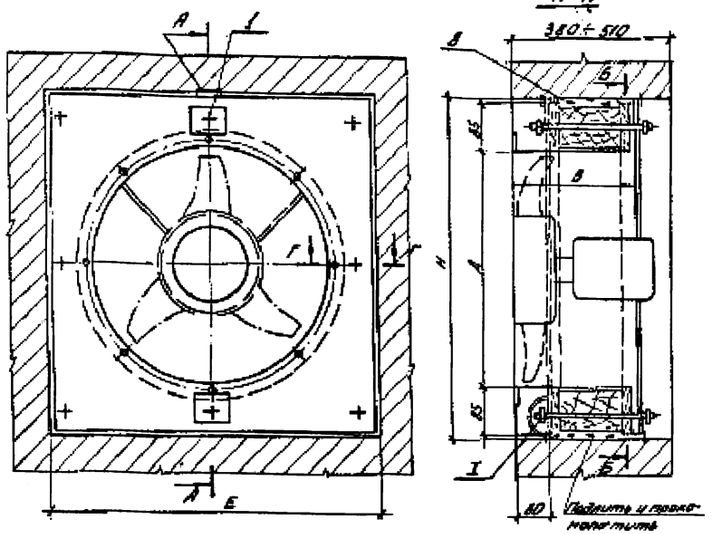

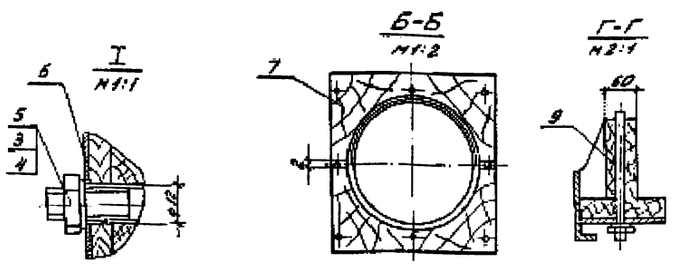

Зашивка

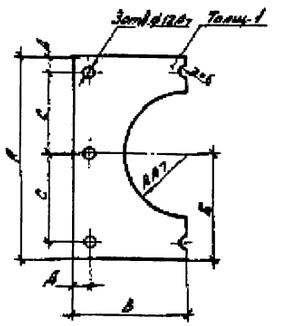

Обозначение	А	Б	В	R	С	D	Масса
	мм						кг
Б14М015.001	574	287	287	203	242	45	0,9
Б14М015.001-01	674	337	337	253	292	46	1,0
Б14М015.001-02	804	402	402	318	357	45	1,2

Неуказанные предельные отклонения по Ст.7.

Щит

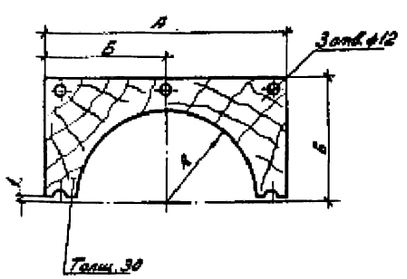

Обозначение	А	Б	R	Масса
	мм			кг
Б14М015.002	574	287	212	2,0
Б14М015.002-01	674	337	262	2,5
Б14М015.002-02	804	402	327	3,5

Отверстия ф 12 мм сверлить в сборе с деталью Б14 М015.001.

1. Данный чертеж разработан на основании серии 1.494-30 В1 „Установка и крепление вентиляторов к строительным конструкциям. Установка и крепление осевых вентиляторов 06-300"
2. Размеры оборудования уточнить по месту.
3. Спецификацию материалов см. л. 088.

Обозначение	№ вентилятора	Тип электродвигателя	В	Д	Н	Е	Масса
			мм				кг
Б14М015.000	4	4АА56А4 4АХ71А2	200	403	600	580	18,6
Б14М015.000-01	5	4АА63В4	250	503	720	680	26
Б14М015.000-02	6,3	4АХ71В4 4АХ71А6	315	633	840	810	39,3

Инв. №			
ГИП	Одинцов		12.86
Нач. отд.	Есионов		12.86
Рук. гр.	Хайтова		12.86
Инженер	Жарковская		12.86
Н. контр.	Хайтова		12.86

Привязан

407-03-376.85 ОВ

Установка реакторов 6÷10 кВ в закрытом помещении

Вентиляция

Стадия	Лист	Листов
РП	19	

Установка осевого вентилятора 06-300 № 4; 5 и 6,3 в кирпичной стене

ЭНЕРГОСЕТЬПРОЕКТ Северо-Западное отделение Ленинград

Копировал: [illegible] Формат А2

12611-тма т4-24

Альбом IV

Типовой проект

Общий вид

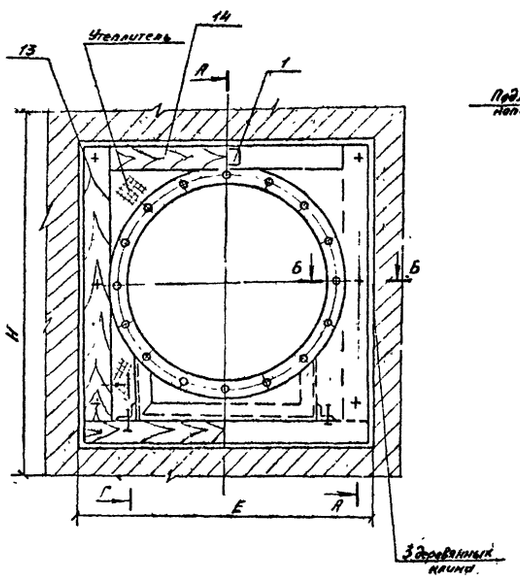

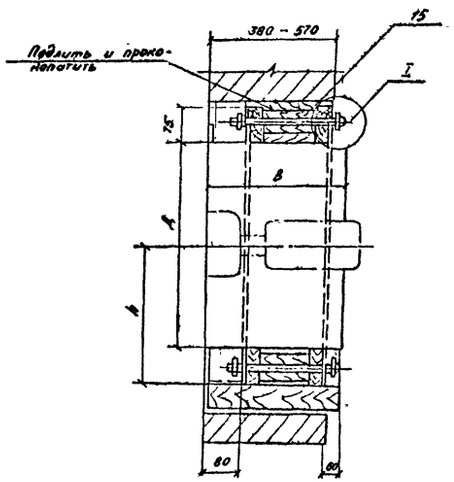

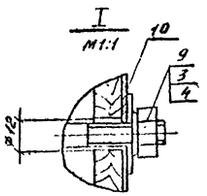

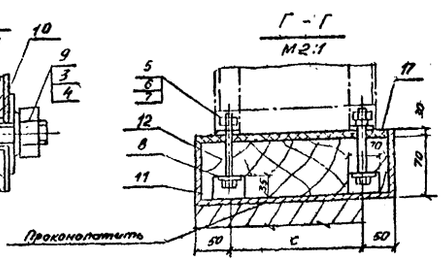

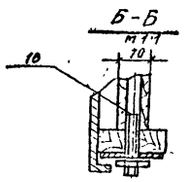

Обозначение	№ вентилятора	Тип электродвигателя	В	Д	h	Н	Е	С	Масса
			мм						кг
Б14М016.000	8	4А80А6 / 4А100S А4	320	805	550	1140	980	250	61.5
Б14М016 000-01	10	4А100L В6	400	1006	670	1380	1180	330	86.6
Б14М016 000-02	12.5	4А112 МВ 8	500	1258	850	1680	1430	400	124.2

1. Данный чертеж разработан на основании серии 1.494-30 в.1 „Установка и крепление вентиляторов к строительным конструкциям. Установка и крепление осевых вентиляторов 06-300."
2. Полосу (поз.11) прибить к доске (поз.12)
3. Размеры оборудования уточнить по месту
4. Спецификацию материалов см. л. ОВ-8.

				Привязан	
Инв.№					
				ОВ	
ГИП	Лаунцев		12.06	Установка реакторов 6÷10 кВ в закрытом помещении	
Нач.отд.	Есенов		12.06		
Рук.гр.	Хайтова		12.06	Вентиляция	Стадия: Р; Лист: 20; Листов:
Инженер	Харковцев		12.06		
Н.контр.	Хайтова		12.06	Установка осевого вентилятора 06-300 № 8,10 и 12,5 в кирпичной стене	ЭНЕРГОСЕТЬПРОЕКТ Северо-Западное отделение Ленинград

Копировал: [illegible] Формат А2

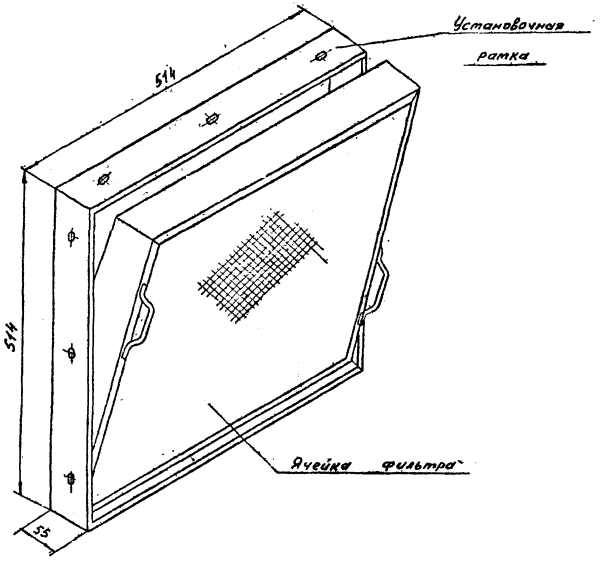

Схемы установки фильтров.

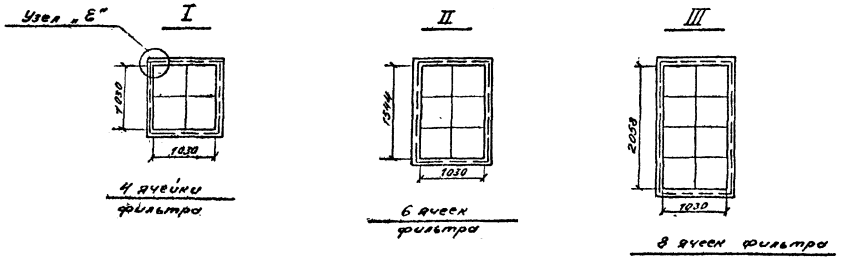

1. Характеристику оборудования и основные детали для подбору см. л.08-
2. Установку фильтра детали см. л. 08-22

Схемы установки фильтров.

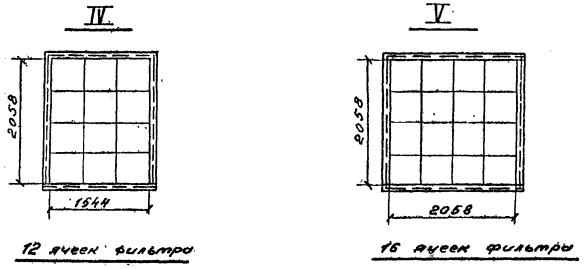

				Привязан:	
Инв. №					
				Установка реакторов 6÷10кВ в закрытом помещении	
ГИП	Одинцов		12.06	Вентиляция	Стадия / Лист / Листов: 21
Нач.отд.	Есионов		12.06		
Рук.гр.	Хайтова		12.06		
Инженер	Харковская		12.06	Данные фильтры Общий вид. Схемы установки фильтров.	ЭНЕРГОСЕТЬПРОЕКТ Северо-Западное отделение Ленинград
Н.контр.	Хайтова		12.06		

Копировал: [illegible] Формат А2

Альбом IV

Типовой проект

12611 тм т4-23

Типовой проект

Альбом IV

12611 тм т4-24

Установка фильтра

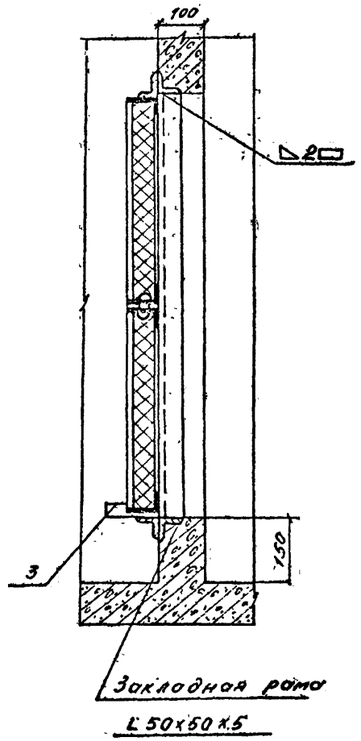

Деталь поддона
м1:1

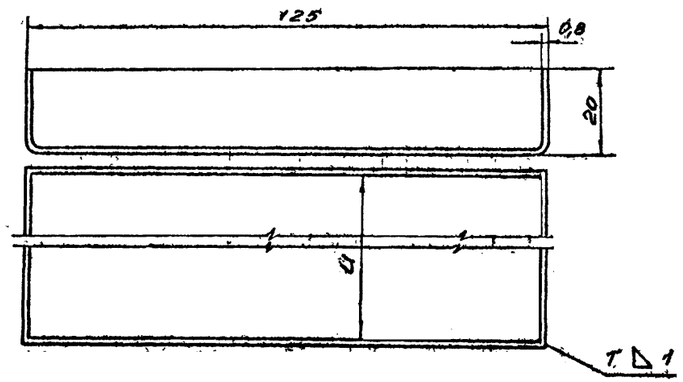

Развертка
м1:5

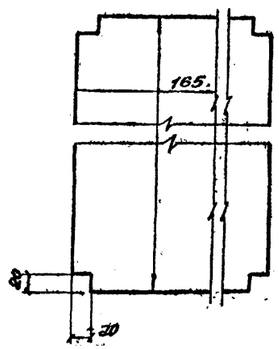

Узел „Б"
м 1:10

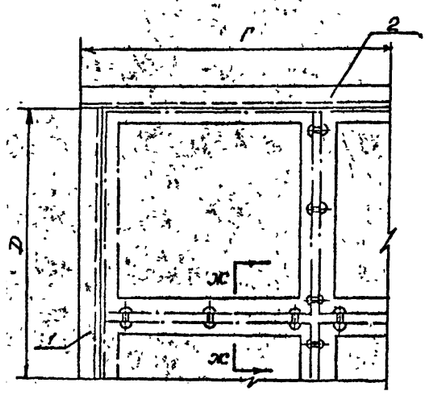

Разрез Ж-Ж
м 1:1

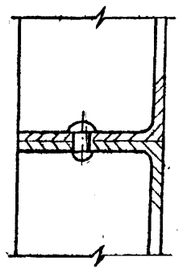

№ позиции	1			2			Общ вес рамы	3			4			Общий вес установки
Наименование	Стойка			Поперечина				Поддон			Заклепка Ф6×14 Гост 10299-62			
Количество	2			2				1			—			
Материал	L50×50×3; Гост 6609-57 Ст 0; Гост 380-50			L50×50×3; Гост 6609-57 Ст 0; Гост 380-50				Лист 8,0 Гост 3680-57 к18 Гост 581-58			Сталь Ст.3 Гост 380-60			
Обозначение рамы фильтров	Р	вес в кг шт	вес в кг общ	Г	вес в кг шт	вес в кг общ		И	К	общ вес	Кол	вес в кг шт	вес в кг общ.	
I	1030	2.49	4.78	1130	2.62	5.24	10,02	1030	1070	1.11	12	0,004	0,048	11.178
II	1544	3.58	7.16	1130	2.62	5.24	12.4	1030	1070	1.11	21	0.004	0.084	13,594
III	2058	4.7	9.54	1130	2.62	5.24	14.78	1030	1070	1.11	30	0.004	0,12	16.01
IV	2058	4.7	9.54	1644	3.82	7.64	17.18	1544	1584	1.64	51	0.004	0.204	19.024
V	2058	4.7	9.54	2158	5.0	10.0	19.54	2058	2098	2.18	72	0.004	0.288	22.008

1. Высоту сварных швов принять по наименьшей толщине свариваемых деталей.
2. Рану и поддон окрасить масляной краской за 2 раза.
3. Общий вид фильтра и схемы установок см. л. ОВ-21.

Инв №				Привязан.
ГИП	Одинцов	[signature]	12.06	Установка реакторов 6÷10 кВ в закрытом помещении
Нач.отд.	Есионов	[signature]	12.06	Вентиляция — Стадия: Р; Лист: 22; Листов:
Рук.гр.	Хайтова	[signature]	12.06	
Инжен.	Жаржавин	[signature]	12.06	Рамные фильтры. Установка фильтра. Детали. — ЭНЕРГОСЕТЬПРОЕКТ Северо-Западное отделение Ленинград
Н.контр.	Хайтова	[signature]	12.06	

Копировал [signature] Формат А2

Типовой проект. Альбом IV 12611 тм-т 4

Позиция	Наименование и техническая характеристика оборудования и материалов. Завод-изготовитель (для импортного оборудования – страна, фирма)	Тип, марка оборудования. Обозначение документа и номер опросного листа	Единица измерения: Наименование	Единица измерения: Код	Код завода-изготовителя	Код оборудования, материала	Масса единицы оборудования, тыс. руб.	Количество	Масса единицы оборудования, кг.
1	2	3	4			7	8	9	10
	Установка тип I (тип II)								
	Оборудование								
	Поставка заказчика								
1	Осевой вентилятор, производительность	06-300							
	с электродвигателем мощностью	N	шт	796				1	
	число оборотов								
	Поставка подрядчика								
5	Дверь герметическая неутепленная	Д1,25×0,5	шт	796				1	
	Установка тип III (тип IV)								
	Оборудование								
	Поставка заказчика								
1	Осевой вентилятор, производительность								
	с электродвигателем мощностью	06-300N	шт	796				2	
	число об.								
	Поставка подрядчика								
5	Дверь герметическая неутепленная	Д1,25×0,5	шт	796				1	

Инв. № подл. | Подпись и дата | Взам. инв. №

Инв. №

ГИП	Данчев		12.06
Нач. отд.	Есионов		12.06
Рук. гр.	Хайтович		12.06
Исполн.	Хотковская		12.06

Привязан

СО.ОВ

Спецификация оборудования. Вариант без фильтров

Стадия	Лист	Листов
Р	1	2

Копировал: Инв. "Сиф" Формат А3

Типовой проект Альбом IV 12611 тм-т4

Позиция	Наименование и техническая характеристика оборудования и материалов. Завод-изготовитель (для импортного оборудования - страна, фирма)	Тип, марка оборудования. Обозначение документа и номер опросного листа	Единица измерения: Наименование	Единица измерения: Код	Код завода-изготовителя	Код оборудования, материала	Цена единицы оборудования, тыс. руб.	Количество	Масса единицы оборудования, кг
1	2	3	4			7	8	9	10
	Установка тип I (тип II)								
	Оборудование								
	Поставка заказчика								
1	Центробежный вентиляционный агрегат		шт	796				1	
	с ч/б вентилятором, производительностью								
	электродвигателем, мощностью ☐ число оборотов ☐								
3	Фильтр тканевый рамный	ФЯП	шт	796				☐	
	Поставка подрядчика								
4	Дверь герметическая неутепленная	Д1,25х0,5	шт	496				2	
	Установка тип III (тип IV)								
1	Центробежный вентиляционный агрегат		шт	796				2	
	с ч/б вентилятором, производительностью								
	электродвигателем, мощностью ☐, число оборотов ☐								
3	Фильтр тканевый рамный	ФЯП	шт	496				☐	
	Поставка подрядчика								
4	Дверь герметическая неутепленная	Д1,25х0,5	шт	796				2	

Инв. № подл. | Подпись и дата | Взам. инв. №

Инв. №			
ГИП	Одинцов	[подпись]	12.08
Нач. отд.	Есионов	[подпись]	12.08
Рук. гр.	Кайтова	[подпись]	12.08
Инженер	Коржавская	[подпись]	12.08

Привязан

СО.ОВ

Спецификация оборудования
Вариант с фильтрами

Стадия	Лист	Листов
Р	2	

Копировал: [подпись], [подпись] формат А3

Типовой проект

Альбом IV

№ пп	Наименование работ	Ед. изм.	К-во	Примечание
	Вариант без фильтров			
	Установка тип I (II)			
1	Монтаж и установка			
	осевого вентилятора в			
	кирпичной стене	шт.	1	
2	Установка и крепление			
	герметической неутепленной			
	двери Д 1.25×0.5	шт.	1	
	Установка тип III (тип IV)			
1	Монтаж и установка осевого			
	вентилятора в кирпичной			
	стене	шт.	2	
2	Установка и крепление герме-			
	тической неутепленной двери	шт.	1	
	Д1.25×0.5			
	Вариант с фильтрами			
	Установка тип I (тип II)			
1	Установка центробежного вен-			
	тиляционного агрегата	шт.	1	
2	Монтаж и крепление фильтра			
	ФЯП в стене кол-во ячеек	шт.	1	
3	Установка и крепление герме-			
	тической неутепленной двери	шт.	2	
4.	Монтаж и установка гибкой			
	вставки к входному			
	отверстию вентилятора	шт.	1	
5	Монтаж и установка патрубка			
	из листовой стали	шт.	1	

№ пп	Наименование работ	Ед. изм.	К-во	Примечание
	Установка тип III (тип IV)			
1	Установка центробежного			
	вентиляционного агрегата	шт.	2	
2	Монтаж и крепление фильтра			
	ФЯП в стене, кол-во секций	шт	2	
3	Установка и крепление			
	герметической неутепленной			
	двери Д 1.25×0.5	шт	2	
4	Монтаж и установка гибкой			
	вставки к входному			
	отверстию вентилятора	шт	2	
5	Монтаж и установка пат-			
	рубка из листовой стали	шт	1	

Инв. № подл. | Подп. и дата | Взам. инв. №

Привязан | Лист

Инв. №

ОВ ВР

Установка реакторов 6÷10кВ в закрытом помещении

ГИП	Одинцов		12.06
Нач. отд.	Сеитнов		12.06
Рук. гр.	Хадтова		12.06
Инженер	Жаржевский		12.06

Вентиляция

Стадия	Лист	Листов
Р	1	

Ведомость объемов строительно-монтажных работ

ЭНЕРГОСЕТЬПРОЕКТ Северо-Западное отделение Ленинград

gost.e-ecolog.ru