ТИПОВЫЕ ПРОЕКТНЫЕ РЕШЕНИЯ

407-03-376.85

УСТАНОВКА РЕАКТОРОВ 6-10кВ В ЗАКРЫТОМ ПОМЕЩЕНИИ

АЛЬБОМ III

СТРОИТЕЛЬНЫЕ ИЗДЕЛИЯ

gost.e-ecolog.ru

Типовые проектные решения

407-03-376.85

Установка реакторов 6-10кВ в закрытом помещении

Альбом III

Состав проекта

Альбом I - Общая пояснительная записка и электротехнические решения.

Альбом II - Архитектурно-строительные решения

Альбом III - Строительные изделия

Альбом IV - Санитарно-технические решения

Разработан
Северо-Западным отделением
института „Энергосетьпроект"

Рабочий проект утвержден и введен в действие
Минэнерго СССР
Протокол № 44 от 14.11.84

Зам. главного инженера отделения Карпов В.В.
Главный инженер проекта Одинцов В.А.

Масштаб —

Формат А3

Типовые проектные решения Альбом III

Содержание альбома III

Обозначение	Наименование	Стр.
1	2	3
	Титульный лист	1
	Содержание альбома III	2
Чертежи строительных изделий		
АСН-001 л.1,2	Колонна К (К54-9-А, К54-9-Б К54-9-В)	3,4
-002	Балка 1БСТ6-5АV Т-I	5
-010	Марка МН-1	6
-011	Марка МН-2	
-012	Марка МН-3	7
-013	Марка МН-4	
-020	Коробка К-1	8
-021 л.1	Полотно МВ-1	9
-021 л.2	То же	10
-022	Ручка Р (Р-1, Р-2)	
-023	Комплект „А"	11
-024	Комплект „Б"	12
-025	Комплект „В"	13
-026	Комплект „Г"	14
-027 л.1,2	Комплект „Ж"	15,16
-028	Решетка жалюзийная ЖР-1	17
-029	То же. ЖР-2	18
-030	То же. ЖР-3	19
-031	Рама М-1	20
-032	Рама М-2	
-033	Рама М-3	21
-034	Рама М-4	
-035	Кронштейн М (М-5, М-6)	22
АСН-036	Ограждение М-7	23
-037	Балка М-8	24
-038	Деталь крепежная М-9	
-039	Консоль М-10	25
-040	Балка М-11	26
-041	Деталь закладная М-23	
-042	Рама М (М-12 ... М-16)	27
-043	Рама М (М-17 ... М-19)	28
-044	Рама М (М-20 ... М-22)	29
-045	Секция С (С-1, С-2)	30
-046	Стойка С (С-4, С-5)	31
-047	Марка С-3	32
-048	Марка С-6	
-049	Калитка К-1	33
-050	Марка Т-1	34
-051	Марка Т-2	
-052	Марка Т-3	35
-053	Марка Т-4	
-054	Марка Т-5	36
-055	Марка Т-7	
-056	Марка Т-6	
-057	Марка Т-8	37
-058	Марка Т-13	
-059	Марка Т-9	
-060	Марка Т-10	38
-061	Марка Т-11	
-062	Марка Т-12	39
-063	Марка Т-14	
-064	Марка Т-15	

Копировал [illegible] Формат А3

Альбом III 12611тм-т3-4

К 54-9-А

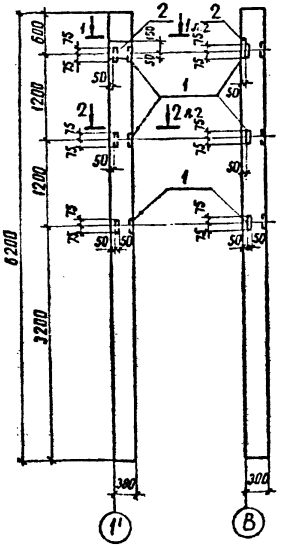

К 54-9-Б

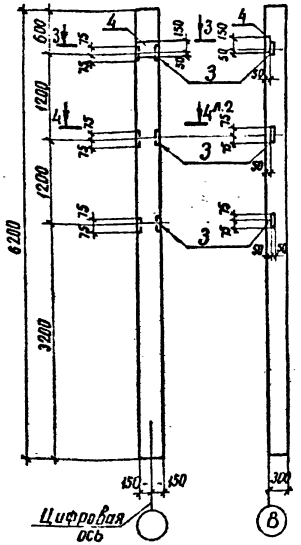

Формат	Зона	Поз.	Обозначение	Наименование	Кол. на исполн. –	01	02
				Сборочные единицы			
А4		1	АСИ-010	Марка МН-1	3		3
А4		2	-011	" МН-2	1		1
А4		3	-012	" МН-3		3	
А4		4	-013	" МН-4		1	
					К54-9-А	К54-9-Б	К54-9-В

Остальное см. серию 1.423-3 вып. 1

Ведомость расхода стали на дополнительные закладные изделия, кг

Марка элемента	Изделия закладные							Всего
	Арматура класса А III		Прокат марки В Ст 3					
	ГОСТ 5781-82		ГОСТ-103-76			ГОСТ 8509-72*		
	Ф12	Итого	-10×200	-10×300	Итого	L63×63×5	Итого	
К54-9-А	2,40	2,40	3,14	—	3,14	4,32	4,32	9,86
К54-9-Б	2,16	2,16	—	4,71	4,71	4,32	4,32	11,19
К54-9-В	2,40	2,40	3,14	—	3,14	4,32	4,32	9,86

Н. контр.	Ковалев		11.06.84
Нач. отд.	Роменская		11.06.84
ГИП	Одинцов		11.06.84
ГИП спец.	Парфенов		11.06.84
Гл. спец.	Ковалев		11.06.84
Рук. гр.	Шленова		11.06.84
Проверил	Смирнова		11.06.84
Инженер	Чиркова		11.06.84

407-03-376.85 АСИ-001

Колонна К (К 54-9-А, К54-9-Б, К 54-9-В)

Стадия	Масса	Масштаб
Р	1500	1:50 1:20

Лист 1 Листов 2

ЭНЕРГОСЕТЬПРОЕКТ Северо-Западное отделение Ленинград

Инв. № подл. | Подпись и дата | Взам. инв. №

решения

формат А3

Альбом III 1261 тм-т3-5

Типовые проектные решения

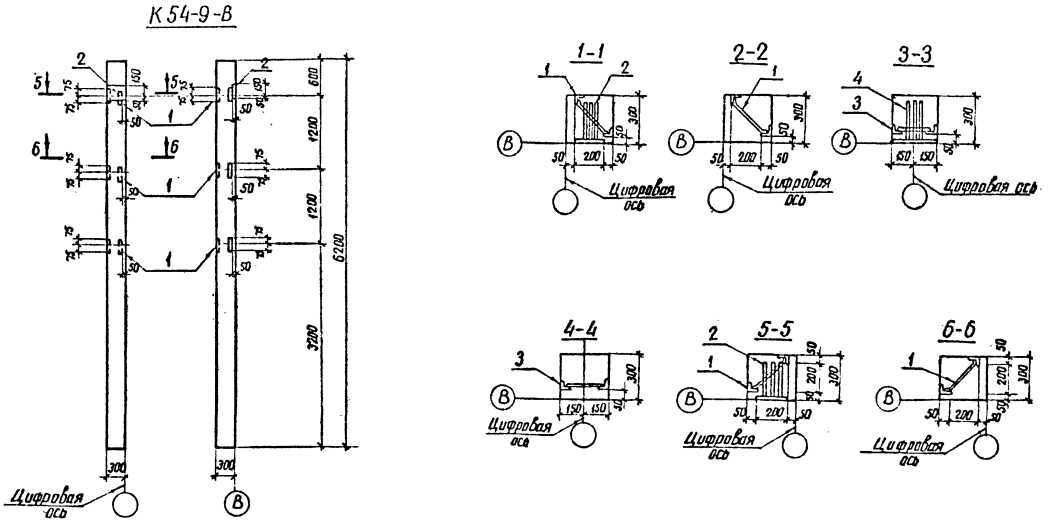

Инв № подл.	Подпись и дата	Взам. инв №

407-03-376.85 АСИ-001 Лист 2

формат А3

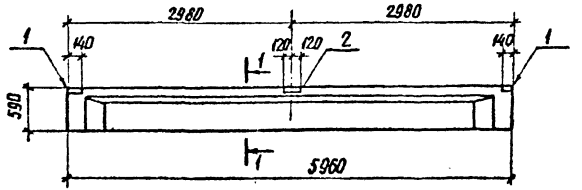

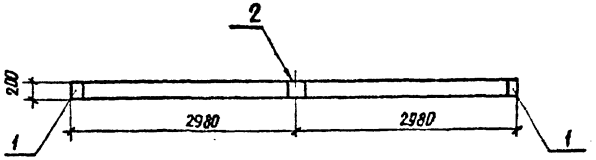

1-1

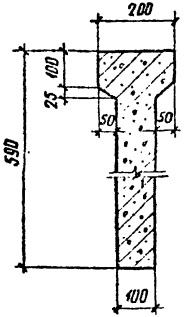

Ведомость расхода стали на дополнительные закладные изделия, кг

Марка элемента	Изделия закладные						
	Арматура класса		Прокат марки				Всего
	А III		В Ст 3				
	ГОСТ 5781-82		ГОСТ 103-76				
	Ø8	Итого	$-\delta=5$			Итого	
1БСТ6-5АV̄Т-I	0.48	0.48	4.75			4.75	5.23

Формат	Зона	Поз.	Обозначение	Наименование	Кол.	Примечание
				Сборочные единицы		
А4		1	1.462-10/80. 2-100	Изделие закладное М5	2	
А4		2	1.462-10/80. 2-110	То же М6	1	

Остальное - см. серию 1.462-10/80 вып. 1

Н.контр.	Ковалев		
Нач.отд.	Роменский		
ГИП	Одинцов		
ГИП стр.	Парфенов		
Гл.спец.	Ковалев		
Рук.гр.	Шленова		
Провер.	Смирнова		
Инженер	Чиркова		

407-03-376.85 . АСИ-002

Балка 1БСТ6-5АV̄Т-I

Стадия	Масса	Масштаб
Р	1150	1:50 1:10

Лист | Листов 1

ЭНЕРГОСЕТЬПРОЕКТ Северо-Западное отделение Ленинград

контр. Анц

формат А3

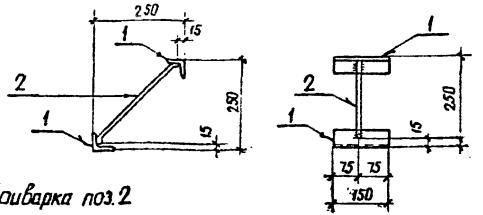

Приварка поз. 2



Формат	Зона	Поз.	Обозначение	Наименование	Кол.	Примечание
				Детали		
БЧ		1	АСИ-101	Уголок 63×63×5 ГОСТ 8509-72* Ст3 ГОСТ 535-79*		
				ℓ = 150	2	0,72 кг
БЧ		2	- 102	ф12 AIII ГОСТ 5781-82 ℓ=350	1	0,32 кг

Инв.№ подл. | Подпись и дата | Взам. инв.№

Н. контр.	Ковалев		
Нач. отд.	Роменский		
ГИП	Одинцов		
ГИП стр.	Парфенов		
Гл. спец.	Ковалев		
Рук. гр.	Шленова		
Провер.	Смирнова		
Инженер	Чиркова		

407-03-376.85 АСИ-010

Марка МН-1

Стадия	Масса	Масштаб
Р	1.8	1:10
Лист	Листов 1	

ЭНЕРГОСЕТЬПРОЕКТ Северо-Западное отделение Ленинград

Формат А4

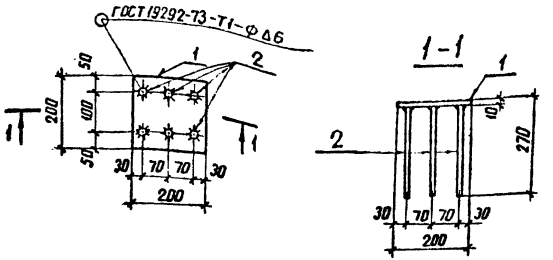

Формат	Зона	Поз.	Обозначение	Наименование	Кол.	Примечание
				Детали		
БЧ		1	АСИ-103	Полоса 10×200-ГОСТ 103-76 Ст3-ГОСТ 535-79*		
				ℓ = 200	1	3,14 кг
БЧ		2	- 102-01	ф12 AIII ГОСТ 5781-82 ℓ=270	6	0,24 кг

Инв.№ подл. | Подпись и дата | Взам. инв.№

Н. контр.	Ковалев		
Нач. отд.	Роменский		
ГИП	Одинцов		
ГИП стр.	Парфенов		
Гл. спец.	Ковалев		
Рук. гр.	Шленова		
Провер.	Смирнова		
Инженер	Чиркова		

407-03-376.85 АСИ-011

Марка МН-2

Стадия	Масса	Масштаб
Р	4.7	1:10
Лист	Листов 1	

ЭНЕРГОСЕТЬПРОЕКТ Северо-Западное отделение Ленинград

Формат А4

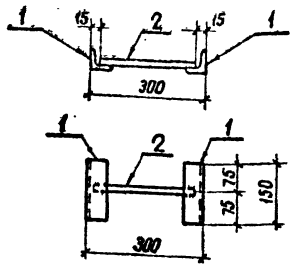

Приварка поз. 2



Формат	Зона	Поз.	Обозначение	Наименование	Кол.	Примечание
				Детали		
БЧ		1	АСИ-101	Уголок 63×63×5 ГОСТ 8509-72 / Вст3 ГОСТ 535-79*		
				ℓ=450	2	0,72 кг
БЧ		2	-102-01	Ф12AIII ГОСТ 5781-82 ℓ=270	1	0,24 кг

Н.контр.	Ковалев			407-03-376.85 АСИ-012	
Нач. отд.	Роменский			Марка МН-3	Стадия: Р; Масса: 1,7; Масштаб: 1:10
ГИП	Одинцов				Лист; Листов 1
ГИП стр	Парфенов				ЭНЕРГОСЕТЬПРОЕКТ Северо-Западное отделение Ленинград
Гл. спец.	Ковалев				
Рук. гр.	Шлегель				
Провер.	Смирнова				
Инженер	Чиркова				

Инв.№ подл. | Подпись и дата | Взам. инв.№

Типовые проектные решения

Формат А4

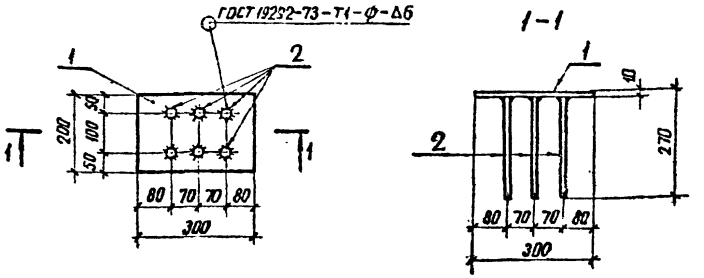

Формат	Зона	Поз.	Обозначение	Наименование	Кол.	Примечание
				Детали		
БЧ		1	АСИ-103-01	Полоса 10×200-ГОСТ 103-76 / Вст3 ГОСТ 535-79*		
				ℓ=300	1	4,71 кг
БЧ		2	-102-01	Ф12AIII ГОСТ 5781-82 ℓ=270	6	0,24 кг

Н.контр.	Ковалев			407-03-376.85 АСИ-013	
Нач. отд.	Роменский			Марка МН-4	Стадия: Р; Масса: 6,3; Масштаб: 1:10
ГИП	Одинцов				Лист; Листов 1
ГИП стр	Парфенов				ЭНЕРГОСЕТЬПРОЕКТ Северо-Западное отделение Ленинград
Гл. спец.	Ковалев				
Рук. гр.	Шлегель				
Провер.	Смирнова				
Инженер	Чиркова				

Инв.№ подл. | Подпись и дата | Взам. инв.№

Типовые проектные решения

Копир. А4

Формат А4

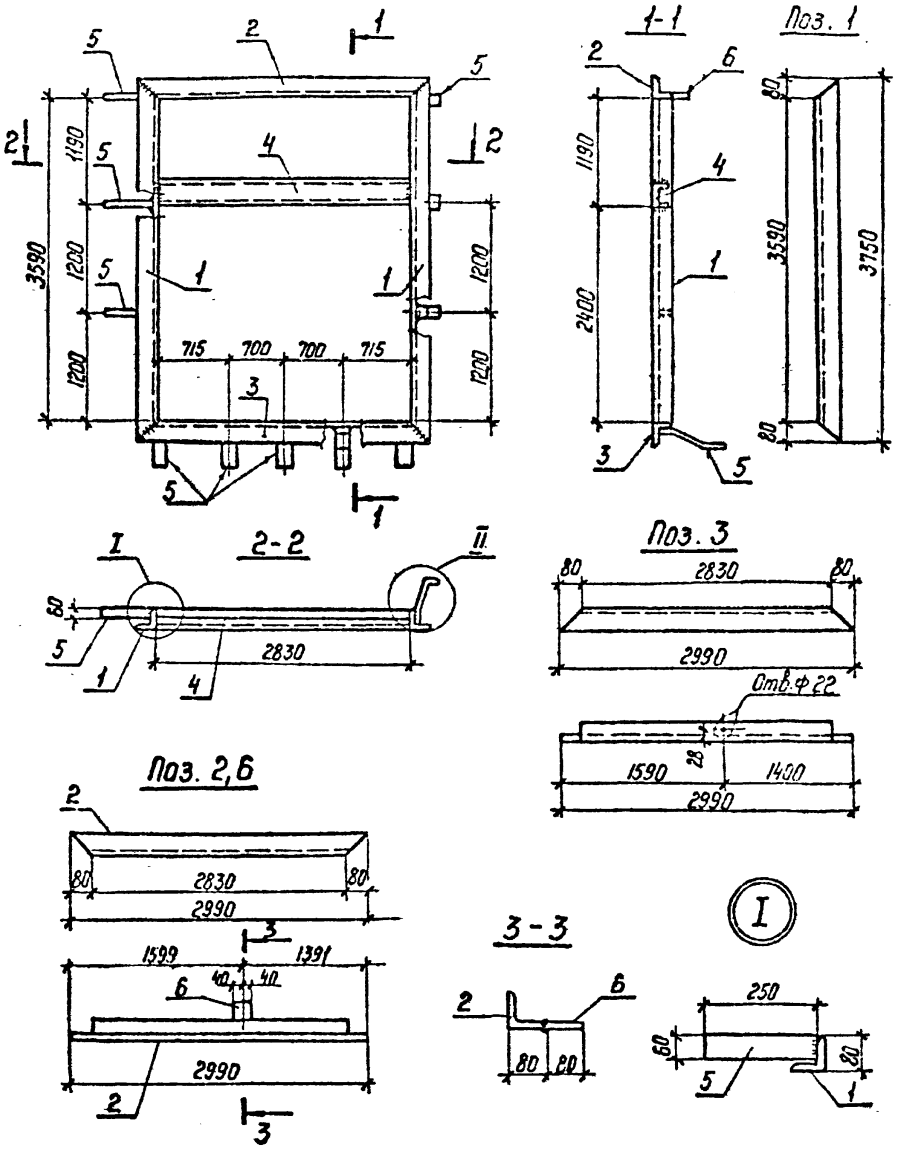

Формат	Зона	Поз.	Обозначение	Наименование	Кол.	Примечание
				Детали		
54		1	АСИ-104	Уголок $\frac{80\times80\times6\ ГОСТ\ 8509-72^*}{Ст\ 3\ ГОСТ\ 535-79^*}$ ℓ=3750	2	27,6 кг
54		2	-01	То же ℓ=2990	1	22,0 кг
54		3	-02	То же	1	22,0 кг
54		4	-105	Швеллер $\frac{10\ ГОСТ\ 8240-72}{Ст\ 3\ ГОСТ\ 535-79^*}$ ℓ=2825	1	24,2 кг
54		5	-106	Полоса $\frac{6\times60\ ГОСТ\ 103-76}{Ст\ 3\ ГОСТ\ 535-79^*}$ ℓ=250	11	0,7 кг
54		6	-107	Полоса $\frac{6\times80\ ГОСТ\ 103-76}{Ст\ 3\ ГОСТ\ 535-79^*}$ ℓ=80	1	0,3 кг

1. Поз. 5 гнуть по месту в зависимости от места их установки.
2. Все сварные швы Kf = 6 мм

Н. контр.	Ковалев		
Нач. отд.	Роменский		
ГИП	Одинцов		
ГИП стр.	Парфенов		
Гл. спец.	Ковалев		
Рук. гр.	Шлемова		
Проверил	Самаркова		
Инженер	Панфилова		

407-03-376.85 АСИ-020

Коробка К-1

Стадия	Масса	Масштаб
РП	133	–

Лист | Листов 1

ЭНЕРГОСЕТЬПРОЕКТ
Северо-Западное отделение
Ленинград

Альбом III 12611 тм-т 3-9

решения

Инв. № подл. | Подпись и дата | Взам. инв. №

Копир. №

формат А3

Альбом III 12611-ТМ-Т 3-10

Вид снаружи

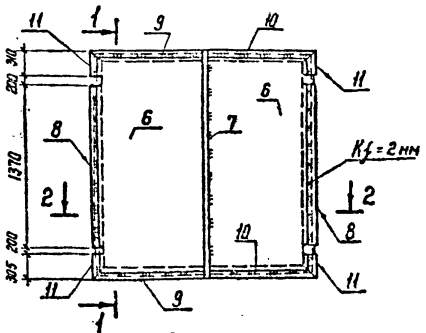

1-1

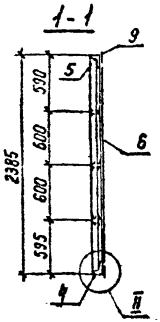

Вид изнутри

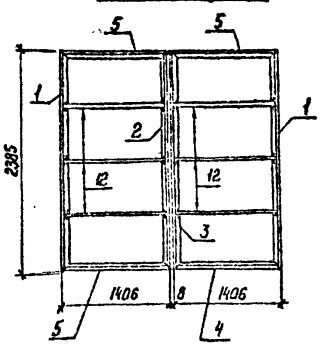

Поз. 1

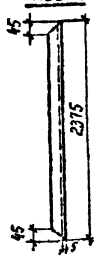

Поз. 2

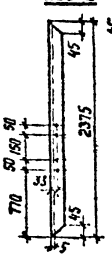

Поз. 3

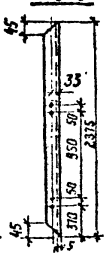

Формат	Зона	Поз.	Обозначение	Наименование	Кол.	Примечание
				Детали		
Б4		1	АСИ-108	Уголок $\frac{50\times50\times5\ ГОСТ\ 8509\text{-}72^{*}}{Ст\ 3\ ГОСТ\ 535\text{-}79^{**}}$ ℓ=2375	2	8,9 кг
Б4		2	-01	То же	1	8,9 кг
Б4		3	-02	То же	1	8,9 кг
Б4		4	-03	То же ℓ=1396	1	5,3 кг
Б4		5	-04	То же	3	5,3 кг
Б4		6	-109	Лист $\frac{2\ ГОСТ\ 19903\text{-}74^{*}}{Ст\ 3\ ГОСТ\ 14637\text{-}79}$ S=70 м²	1	109,9 кг
Б4		7	-110	Полоса $\frac{5\times30\ ГОСТ\ 103\text{-}76}{Ст\ 3\ ГОСТ\ 535\text{-}79^{**}}$ ℓ=2400	1	2,8 кг
Б4		8	-01	То же ℓ=1570	2	1,8 кг
Б4		9	-02	То же ℓ=1410	2	1,7 кг
Б4		10	-03	То же ℓ=1440	2	1,7 кг
Б4		11	-04	То же ℓ=215	4	0,25 кг
Б4		12	-05	То же ℓ=1390	6	1,6 кг
					—	3,4 кг

1. Обшивку и нащельники приварить прерывистым швом ℓ=20 мм через 60 мм
2. Все сборные швы Kf=5 мм, кроме оговоренных.
3. Все отверстия ф 11 мм, кроме оговоренных.

Н.контр.	Ходоляк			407-03-376.85 АСИ-021
Нач.отд.	Романенко			Полотно МВ-1
ГИП	Одинцов			Стадия: РП; Масса: 194; Масштаб: —
СНП стр.	Порфирьев			Лист 1; Листов 2
Рук.гр.	Шарнова			ЭНЕРГОСЕТЬПРОЕКТ Северо-Западное отделение Ленинград
Проверил	Сапегина			
Инженер	Ушакова			

Копир Инв

Формат А3

Инв.№ подл. | Подпись и дата | Взам. инв.№

Альбом III

Типовые проектные решения

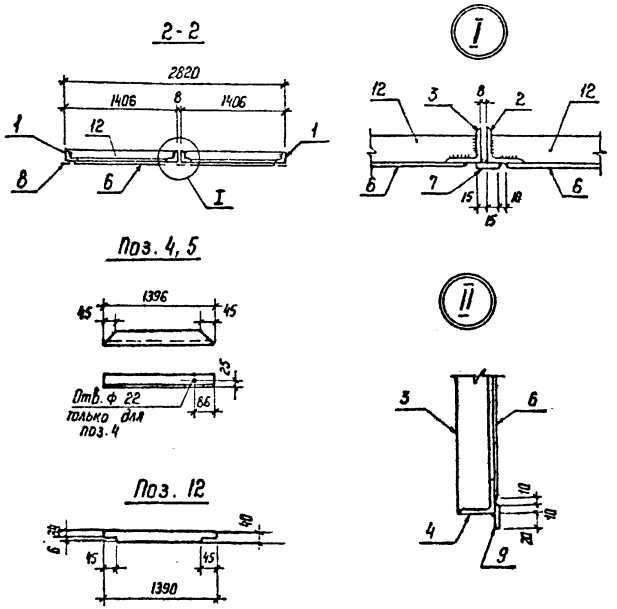

Инв. № подл.	Подпись и дата	Взам. инв. №

АСИ-021 | Лист 2

формат А4

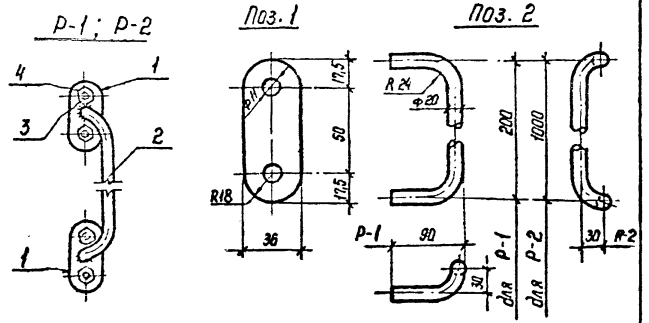

Формат	Зона	Поз.	Обозначение	Наименование	Кол.	Примечание
				Детали		
Б4		1	АСИ-111	Полоса $\frac{8\times36\ ГОСТ\ 103-76}{Ст\ 3\ ГОСТ\ 535-79^*}$ $l=85$	2	0,19 кг
			Переменные данные для исполнений			
			Ручка Р-1			1,6 кг
Б4		2	АСИ-112	Круг $\frac{20\ ГОСТ\ 2590-71^*}{Ст\ 3\ ГОСТ\ 535-79^*}$ $l=420$	1	1,04 кг
			Ручка Р-2			3,6 кг
Б4		2	АСИ-112-01	Круг $\frac{20\ ГОСТ\ 2590-71^*}{Ст\ 3\ ГОСТ\ 535-79^*}$ $l=1220$	1	3,0 кг
			Стандартные изделия			
		3		Болт М10×25.58 ГОСТ 7798-70*	4	0,03 кг
		4		Гайка М10.5 ГОСТ 5915-70*	4	0,012 кг
					—	0,02 кг

Все сварные швы $K_f = 6$ мм

Н. контр.	Ковалев	[illegible]	11.06.84
Нач. отд.	Роменский	[illegible]	11.06.84
ГИП	Одинцов	[illegible]	11.06.84
ГИП стр.	Парфенов	[illegible]	11.06.84
Рук. гр.	Шленова	[illegible]	11.06.84
Проверил	Смирнова	[illegible]	11.06.84
Инженер	Панкратьева	[illegible]	11.06.84

407-03-376.85 АСИ-022

Ручка Р (Р-1; Р-2)

Стадия	Масса	Масштаб
РП	по таблице	—
Лист	Листов 1	

ЭНЕРГОСЕТЬПРОЕКТ
Северо-Западное отделение
Ленинград

Инв. № подл. | Подпись и дата | Взам. инв. №

Копир. Ивт

формат А4

Альбом III 12611 тм-т 3-12

Решения

Формат	Зона	Поз	Обозначение	Наименование	Кол.	Примечание
				Детали		
64		1	АСИ-113	Полоса $\frac{4\times24\ ГОСТ\ 103-76}{Ст\ 3\ ГОСТ\ 535-79^*}$ $l=52$	1	0,04 кг
64		2	-114	Уголок $\frac{40\times40\times4\ ГОСТ\ 8509-72^*}{Ст\ 3\ ГОСТ\ 535-79^*}$ $l=44$	2	0,107 кг

Комплект „А"
Общий вид

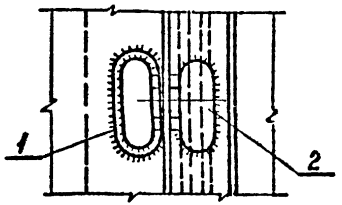

поз. 1

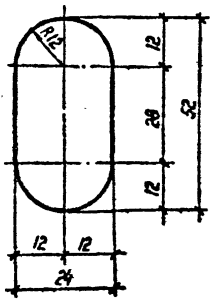

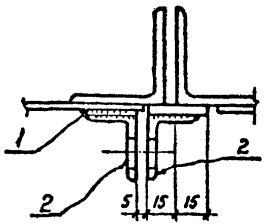

поз. 2

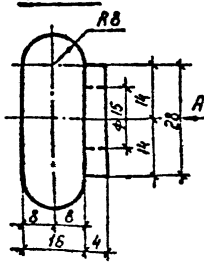

Вид А

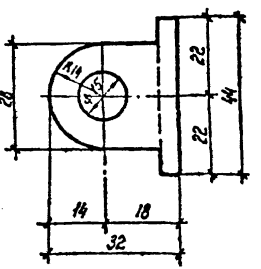

Н. контр.	Ковалев		
Нач. отд.	Роменский		
ГИП	Одинцов		
ГИП стр.	Парфенов		
Гл. спец.	Ковалев		
Рук. гр.	Шленова		
Провер.	Смирнова		
Инженер	Панкратьева		

407-03-376.85 АСИ-023

Комплект „А"

Стадия	Масса	Масштаб
РП	0,3	—

Лист | Листов 1

ЭНЕРГОСЕТЬПРОЕКТ
Северо-Западное отделение
Ленинград

Копир. [illegible]

Формат А3

Комплект „Б"

Общий вид

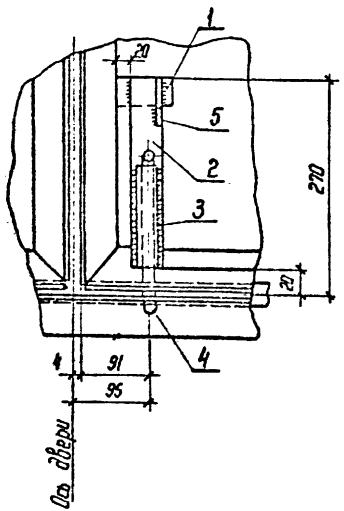

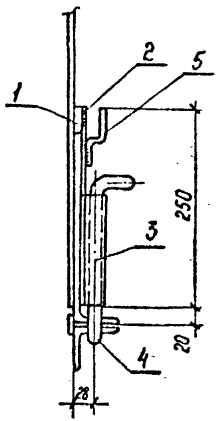

поз. 4

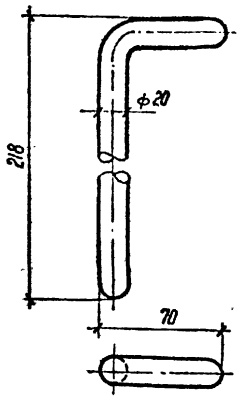

поз. 5

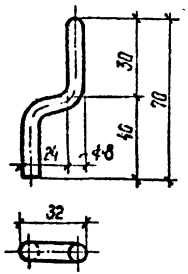

Все сварные швы K_f = 6 мм

Формат	Зона	Поз.	Обозначение	Наименование	Кол.	Примечание
				Детали		
Б4		1	АСИ-115	Полоса $\frac{5\times40\ ГОСТ\ 103-76}{Ст\ 3\ ГОСТ\ 535-79^{**}}$ ℓ=70	1	0,11 кг
Б4		2	-01	То же ℓ=250	1	0,39 кг
Б4		3	-116	Труба $\frac{20\times2,8\ ГОСТ\ 3262-75^{*}}{Ст\ 3\ ГОСТ\ 10705-83^{**}}$ ℓ=150	1	0,25 кг
Б4		4	-112-02	Круг $\frac{20\ ГОСТ\ 2590-71^{*}}{Ст\ 3\ ГОСТ\ 535-79^{**}}$ ℓ=270	1	0,67 кг
Б4		5	-117	Круг $\frac{8\ ГОСТ\ 2590-71^{*}}{Ст\ 3\ ГОСТ\ 535-71^{**}}$ ℓ=100	1	0,04 кг

Н.контр.	Ковалев			407-03-376.85 АСИ-024	
Нач.отд.	Романский			Комплект „Б"	Стадия: РП; Масса: 1,5; Масштаб: –
ГИП	Одинцов				Лист; Листов 1
ГИП стр.	Гордиенко				ЭНЕРГОСЕТЬПРОЕКТ Северо-Западное отделение Ленинград
Гл.спец.	Кашлев				
Рук.гр.	Шарнаев				
Проверил	Смирнова				
Инженер	Никитина				

Инв.№ подл. | Подпись и дата | Взам.инв.№

Копир №

Формат А3

Альбом III 126ИПМ-ТЗ-14

РЕШЕНИЯ

Комплект „В"

Общий вид

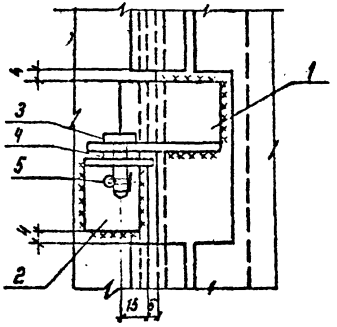

Поз. 1

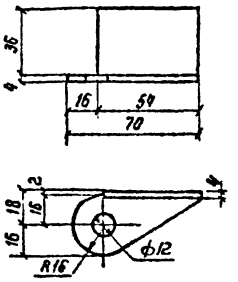

Поз. 2

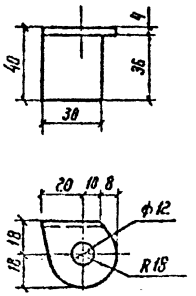

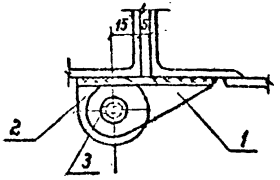

Поз. 3

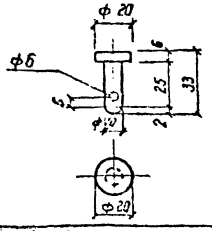

Формат	Зона	Поз	Обозначение	Наименование	Кол.	Примечание
				Детали		
БЧ		1	АСИ-114-01	Уголок $\frac{\text{Ку}\ 10\text{-}9\ \text{ГОСТ}\ 8509\text{-}72^*}{\text{Ст}\ 3\ \text{ГОСТ}\ 535\text{-}79^*}$ ℓ=70	1	0,17 кг
БЧ		2	-02	То же ℓ=38	1	0,09 кг
БЧ		3	-112-03	Круг $\frac{20\ \text{ГОСТ}\ 2590\text{-}71^*}{\text{Ст}\ 3\ \text{ГОСТ}\ 535\text{-}79^*}$ ℓ=33	1	0,08 кг
				Стандартные изделия		
		4		Шайба 10 ГОСТ 11371-78	1	0,004 кг
		5		Шплинт ф5 разбивной ГОСТ 397-79*	1	0,004 кг

Н. контр.	Кабалев		
Нач. отд.	Романский		
ГИП	Шумилов		
Гл. спец.	Кобылев		
Рук. гр.	Шленова		
Гл. спец.	Кобылев		
Рук. гр.	Шленова		
Провер.	Степанова		
Инженер	Пенькатьев		

4107-03-376.85 АСИ-025

Комплект „В"

Стадия	Масса	Масштаб
РП	0,4	-
Лист	Листов 1	

ЭНЕРГОСЕТЬПРОЕКТ
Северо-Западное отделение
Ленинград

Инв. № подл. | Подпись и дата | Взам. инв. №

Решения

Альбом III

126Ктм-т3-15

Комплект „Г"

Общий вид

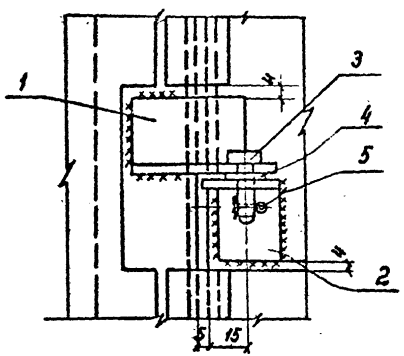

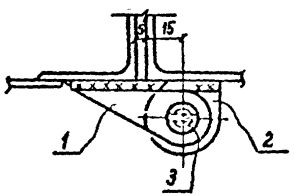

Поз. 1

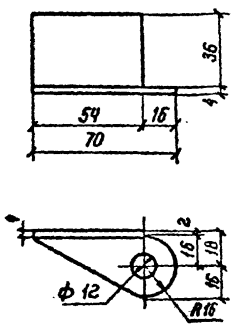

Поз. 2

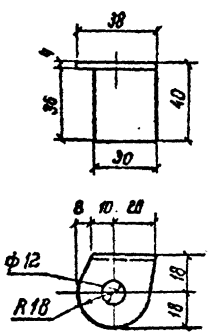

Поз. 3

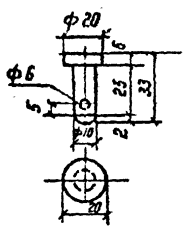

Формат	Зона	Поз.	Обозначение	Наименование	Кол.	Примечание
				Детали		
Б4		1	АСИ-114-03	Уголок 40×40×4 ГОСТ 8509-72* / Ст 3 ГОСТ 535-79* ℓ=70	1	0.17кг
Б4		2	-04	То же ℓ=38	1	0.09кг
Б4		3	-112-03	Круг 20 ГОСТ 2590-71* / Ст 3 ГОСТ 535-79* ℓ=33	1	0.08кг
				Стандартные изделия		
		4		Шайба 10 ГОСТ 11371-78	1	0.004кг
		5		Шплинт ф5 разбивной ГОСТ 397-79*	1	0.004кг

Н. контр.	Ковалев		11.06.84
Нач. отд.	Роменский		11.06.84
ГИП	Одинцов		11.06.84
ГИП стр.	Портенов		11.06.84
Гл. спец.	Ковалев		11.06.84
Рук. гр.	Шленова		11.06.84
Проверил	Смирнова		11.06.84
Инженер	Панкратьева		11.06.84

407-03-376.85 АСИ-026

Комплект „Г"

Стадия	Масса	Масштаб
РП	0,4	–

Лист | Листов 1

ЭНЕРГОСЕТЬПРОЕКТ
Северо-Западное отделение
Ленинград

Инв. № подл. | Подпись и дата | Взам. инв. №

Типовые проектные решения

Альбом III

126Н1тн-73-16

Комплект „Ж"

Общий вид

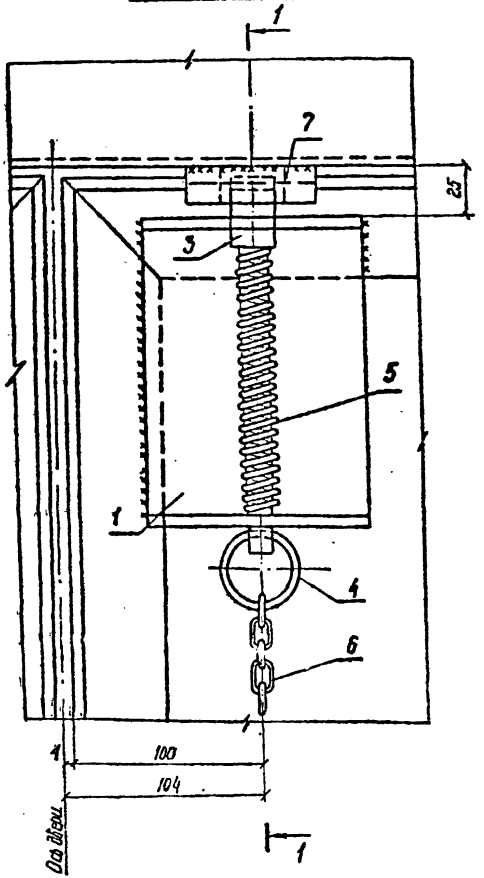

Формат	Зона	Поз.	Обозначение	Наименование	Кол.	Примечание
				Детали		
Б4		1	АСИ-118	Полоса $\frac{6\times120\ ГОСТ\ 103-76}{Ст\ 3\ ГОСТ\ 535-79^*}$ $l=440$	1	2.5кг
Б4		2	– 119	Полоса $\frac{6\times75\ ГОСТ\ 103-76}{Ст\ 3\ ГОСТ\ 535-79^*}$ $l=148$	1	0.5кг
Б4		3	– 120	Квадрат $\frac{28\ ГОСТ\ 2591-71^*}{Ст\ 3\ ГОСТ\ 535-79^*}$ $l=195$	1	1.25кг
Б4		4	– 121	Круг $\frac{5\ ГОСТ\ 2590-71^*}{Ст\ 3\ ГОСТ\ 535-79^*}$ $l=110$	1	0.02кг
Б4		5	—	Пружина ф 22 $l=160$	1	0.1кг
Б4		6	—	Цепь $l=$ по месту	1	—
Б4		7	– 122	Полоса $\frac{20\times70\ ГОСТ\ 103-76}{Ст\ 3\ ГОСТ\ 535-79^*}$ $l=70$	1	0.8кг

Н. контр.	Ковалев		
Нач. отд.	Роженский		
ГИП	Одинцов		
ГИП. стр	Парфенов		
Гл. спец	Ковалев		
Рук. гр.	Шленова		
Провер.	Смирнова		
Инженер	Панкратьева		

407-03-376.85 АСИ-027

Комплект „Ж"

Стадия	Масса	Масштаб
РП	5,3	—

Лист 1 Листов 2

ЭНЕРГОСЕТЬПРОЕКТ
Северо-Западное отделение
Ленинград

Инв. № подл. | Подпись и дата | Взам. инв. №

1-1

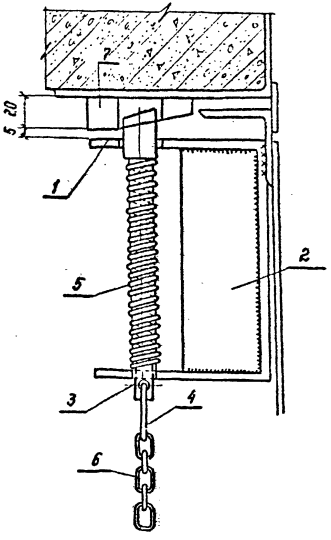

Поз. 1; 2

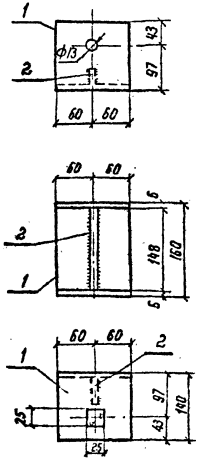

Поз. 3

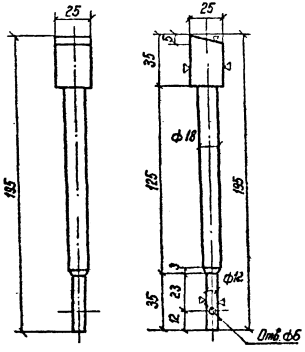

Поз. 7

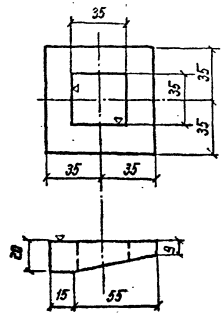

Поз. 5

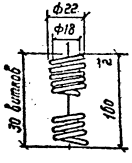

Поз. 4

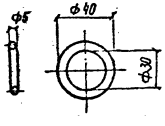

Инв.№ подл. | Подпись и дата | Взам. инв.№

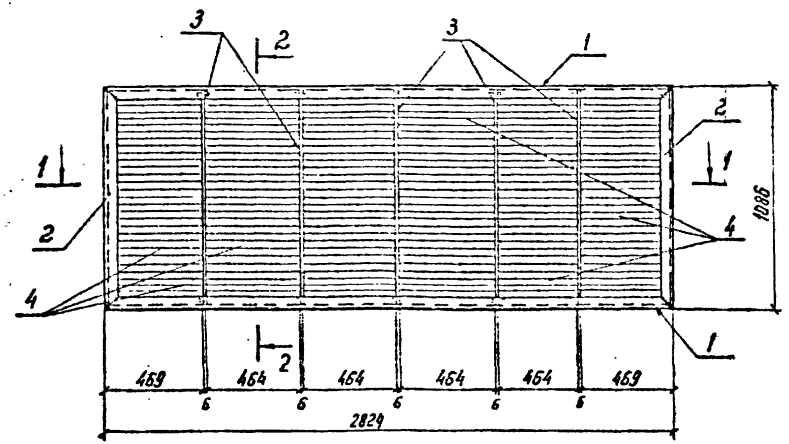

1-1

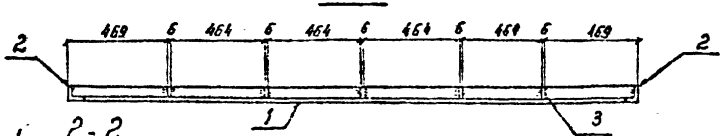

2-2

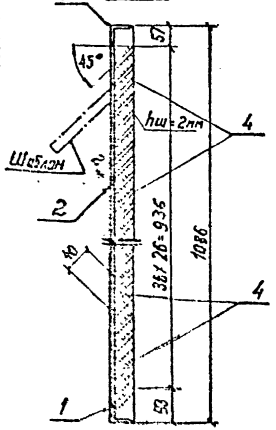

Рез поз. 1,2

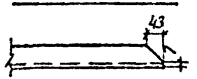

Шаблон

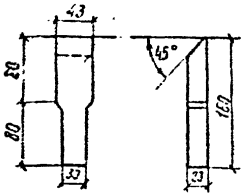

Формат	Зона	Поз.	Обозначение	Наименование	Кол.	Примечание
				Детали		
Б4		1	АСИ-108-05	Уголок 50×50×5 ГОСТ 8509-72* / Ст3 ГОСТ 535-79* ℓ=2810	2	10.6кг
Б4		2	-06	То же ℓ=1072	2	4.1кг
Б4		3	-123	Полоса 6×40 ГОСТ 103-76 / Ст3 ГОСТ 535-79* ℓ=1075	5	2.0кг
Б4		4	-124	Полоса 2×40 ГОСТ 103-76 / Ст3 ГОСТ 535-79* ℓ=464	152	0.29кг

1. Все сварные швы K_f=6 мм, кроме оговоренных
2. При приварке перьев рекомендуется под концы их подкладывать шаблон

Н.контр.	Ковалев		11.06.85
Нач.отд	Романский		11.06.85
ГИП	Одинцов		11.06.85
ГИП стр.	Похренов		11.06.85
Гл.спец.	Ковалев		11.06.85
Рук.гр.	Шленова		11.06.85
Провер.	Смирнова		11.06.85
Инженер	Панкратов		11.06.85

407-03-376.85 АСИ-028

Решетка жалюзийная ЖР-1

Стадия	Масса	Масштаб
РП	88	1:20
Лист	Листов 1	

Энергосетьпроект Северо-Западное отделение Ленинград

Альбом решений

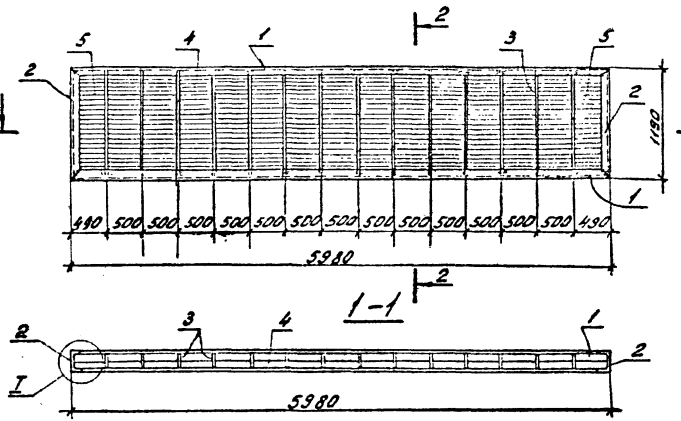

Позиция	Зона	Поз.	Обозначение	Наименование	Кол.	Примечание
				Детали		
64		1	АСИ-125	Швеллер 20 ГОСТ 8240-72 / Ст 3 ГОСТ 535-79* l=5970	2	109,6кг
64		2	-01	То же l=1180	2	21,7кг
64		3	-126	Полоса 6×160 ГОСТ 103-76 / Ст 3 ГОСТ 535-79* l=1175	14	8,9кг
64		4	-127	Полоса 2×50 ГОСТ 103-76 / Ст 3 ГОСТ 535-79* l=492	364	0,4кг
64		5	-01	То же l=480	56	0,4кг

1. Все сварные швы Kf=6 мм, кроме оговоренных
2. При приварке перьев рекомендуется под концы их подкладывать шаблоны.

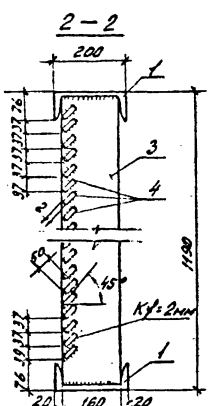

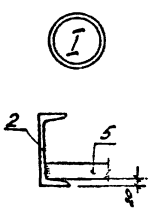

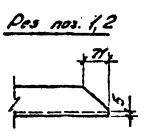

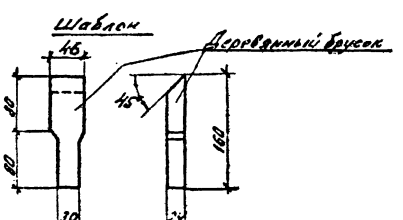

Н.контр.	Ковалев		11.06.84
Нач.отд.	Романский		11.06.84
ГИП	Одинцов		11.06.84
ГИПстр.	Порфенов		11.06.84
Гл.спец.	Ковалев		11.06.84
Рук.гр.	Шленова		11.06.84
Проверил	Смирнова		11.06.84
Инженер	Панкратьев		11.06.84

407-03-376.85 АСИ-029

Решетка жалюзийная ЖР-2

Стадия	Масса	Масштаб
РП	566	1:10 / 1:40
Лист	Листов 1	

ЭНЕРГОСЕТЬПРОЕКТ Северо-Западное отделение Ленинград

Типовые проектные решения

Альбом III 126Н тн-т 3-19

Инв.№ подл. | Подпись и дата | Взам.инв.№

Копировал [illegible] формат А3

Альбом III 12611 тм-т 3-20

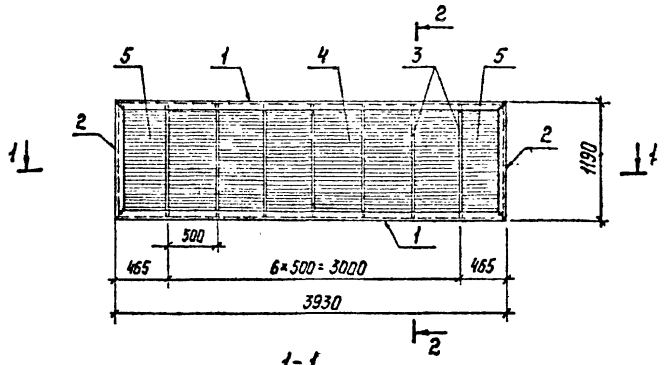

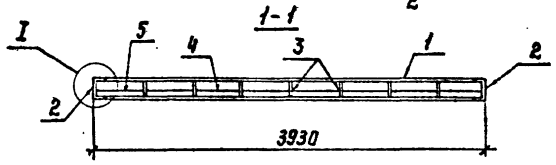

2-2

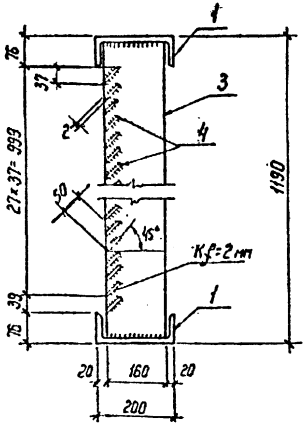

I

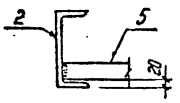

Рез поз. 1,2

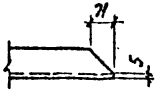

Шаблон

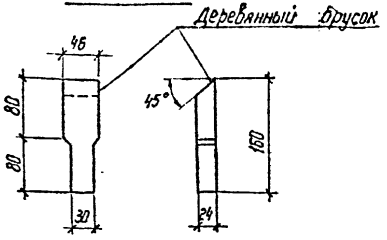

Формат	Зона	Поз.	Обозначение	Наименование	Кол	Примечание
				Детали		
БЧ		1	АСИ-125-02	Швеллер 20 ГОСТ 8240-72 / Ст 3 ГОСТ 535-79* ℓ=3000	2	72,1 кг
БЧ		2	-01	То же ℓ=1180	2	21,7 кг
БЧ		3	-126	Полоса 6×160 ГОСТ 103-76 / Ст 3 ГОСТ 535-79* ℓ=1175	7	8,9 кг
БЧ		4	-127	Полоса 2×50 ГОСТ 103-76 / Ст 3 ГОСТ 535-79* ℓ=492	168	0,4 кг
БЧ		5	-02	То же ℓ=455	56	0,35 кг

1. Все сварные швы Kf= 6 мм, кроме оговоренных.
2. При приварке перьев рекомендуется под концы подкладывать шаблоны.

Н. контр.	Кобелев		
Нач. отд.	Романский		
ГИП	Одинцов		
ГИП стр.	Парфенов		
Гл. спец.	Кобелев		
Рук. гр.	Шленова		
Проверил	Смуленова		
Инженер	Панкратов		

407-03-376.85 АСИ-030

Решетка жалюзийная ЖР-3

Стадия	Масса	Масштаб
РП	343	1:10 / 1:40
Лист	Листов 1	

ЭНЕРГОСЕТЬПРОЕКТ Северо-Западное отделение Ленинград

Копир №

Формат А3

Инв. № подл. | Подпись и дата | Взам. инв. №

Альбом III

12611тм-т-21

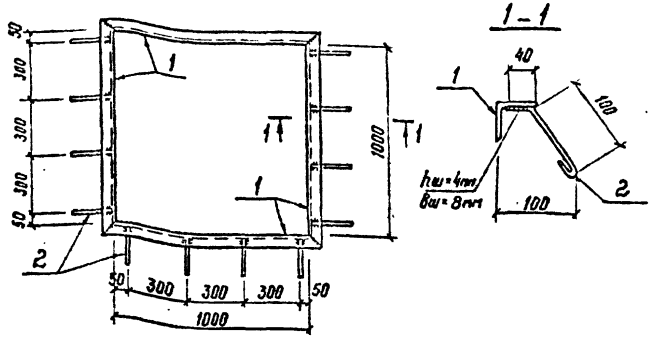

Формат	Зона	Поз.	Обозначение	Наименование	Кол.	Примечание
				Детали		
БЧ		1	АСИ-108-07	Уголок 50×50×5 ГОСТ 8509-72* / Ст 3 ГОСТ 535-79* l=1100	4	4.1кг
БЧ		2	-128	ФБАI ГОСТ 5781-82 l=185	12	0.04кг

Все сварные швы Kf=6мм. кроме оговоренных

Н.контр	Ковалев		11.06.84
Нач. отд.	Роменский		11.06.84
ГИП	Одинцов		11.06.84
ГИП стр.	Парфенов		11.06.84
Гл. спец.	Ковалев		11.06.84
Рук. гр.	Шленова		11.06.84
Проверил	Смирнова		11.06.84
Инженер	Панкратьева		11.06.84

407-03-376.85 АСИ-031

Рама М-1

Стадия	Масса	Масштаб
РП	17.2	1:20

Лист | Листов 1

ЭНЕРГОСЕТЬПРОЕКТ
Северо-Западное отделение
Ленинград

Взам. инв. №

Подпись и дата

Инв. № подл.

Альбом III

Типовые проектные решения

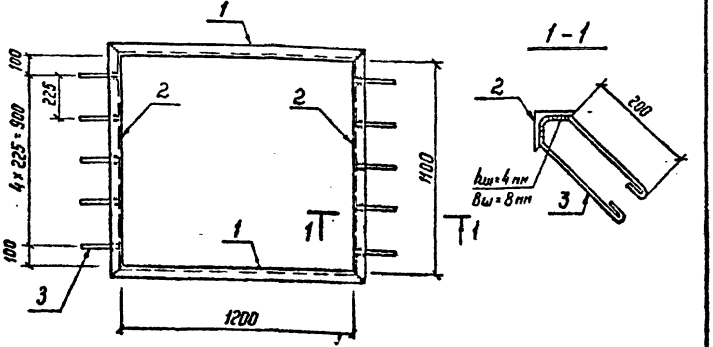

Формат	Зона	Поз.	Обозначение	Наименование	Кол.	Примечание
				Детали		
БЧ		1	АСИ-108-08	Уголок 50×50×5 ГОСТ 8509-72* / Ст 3 ГОСТ 535-79* l=1200	2	4.5кг
БЧ		2	-09	То же l=1300	2	4.9кг
БЧ		3	-128-01	ФБАI ГОСТ 5781-82 l=570	10	0.13кг

Все сварные швы Kf=6мм, кроме оговоренных.

Н.контр	Ковалев		11.06.84
Нач. отд.	Роменский		11.06.84
ГИП	Одинцов		11.06.84
ГИП стр.	Парфенов		11.06.84
Гл. спец.	Ковалев		11.06.84
Рук. гр.	Шленова		11.06.84
Проверил	Смирнова		11.06.84
Инженер	Панкратьева		11.06.84

407-03-376.85 АСИ-032

Рама М-2

Стадия	Масса	Масштаб
РП	20.5	1:20

Лист | Листов 1

ЭНЕРГОСЕТЬПРОЕКТ
Северо-Западное отделение
Ленинград

Взам. инв. №

Подпись и дата

Инв. № подл.

Альбом III

12611тм-Т3-22

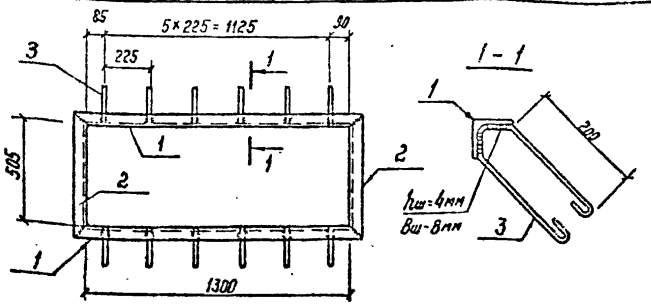

Формат	Зона	Поз.	Обозначение	Наименование	Кол.	Примечание
				Детали		
Б4		1	АСИ-108-10	Уголок 50×50×5 ГОСТ 8509-72* / Ст 3 ГОСТ 535-79* l=1400	2	5.3кг
Б4		2	-11	То же l=605	2	2.3кг
Б4		3	-128-01	ФБАI ГОСТ 5781-82 l=570	12	0.13кг

Все сварные швы Kf=6мм, кроме оговоренных

Н контр	Ковалев		11.06.84
Нач отд	Роменский		11.06.84
ГИП	Одинцов		11.06.84
ГИП стр.	Парфенов		11.06.84
Гл. спец.	Ковалев		11.06.84
Рук гр.	Шленова		11.06.84
Провер.	Смирнова		11.06.84
Инженер	Панкратьева		11.06.84

407-03-376.85 АСИ-033

Рама М-3

Стадия	Масса	Масштаб
РП	17.0	1:20

Лист | Листов 1

ЭНЕРГОСЕТЬПРОЕКТ Северо-Западное отделение Ленинград

Взам инв № | Подпись и дата | Инв № подл.

Альбом III

Типовые проектные решения

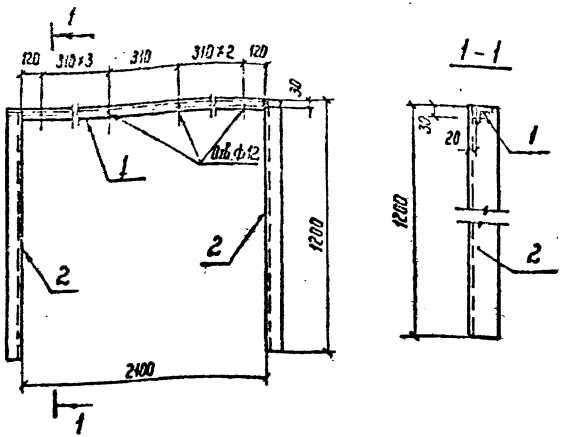

Формат	Зона	Поз.	Обозначение	Наименование	Кол.	Примечание
				Детали		
Б4		1	АСИ-108-12	Уголок 50×50×5 ГОСТ 8509-72* / Ст 3 ГОСТ 535-79* l=2100	1	7.9кг
Б4		2	-129	Уголок 75×75×6 ГОСТ 8509-72* / Ст 3 ГОСТ 535-79* l=1200	2	8.3кг

Все сварные швы Kf=6мм

Н. контр.	Ковалев		11.06.84
Нач отд	Роменский		11.06.84
ГИП	Одинцов		11.06.84
ГИП стр.	Парфенов		11.06.84
Гл. спец.	Ковалев		11.06.84
Рук гр.	Шленова		11.06.84
Проверил	Смирнова		11.06.84
Инженер	Панкратьева		11.06.84

407-03-376.85 АСИ-034

Рама М-4

Стадия	Масса	Масштаб
РП	24.7	

Лист | Листов 1

ЭНЕРГОСЕТЬПРОЕКТ Северо-Западное отделение Ленинград

Взам. инв. № | Подпись и дата | Инв. № подл.

Альбом III 12611тм-т 3-23

М-5, М-6

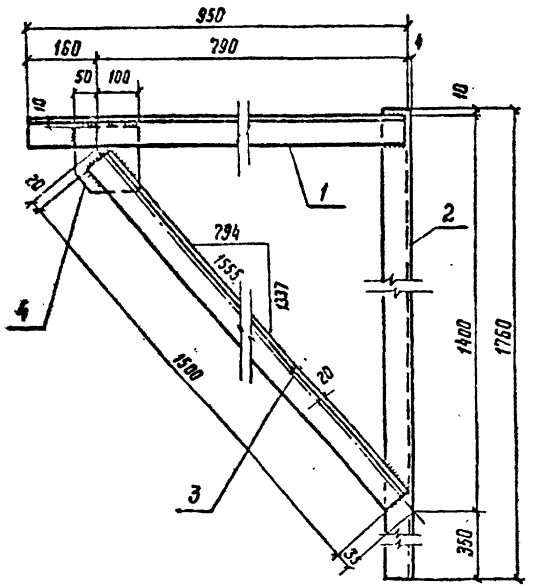

Поз. 4

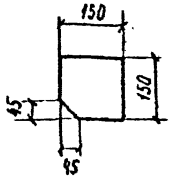

Формат	Зона	Поз.	Обозначение	Наименование	Кол.	Примечание
				Детали		
Б4		1	АСИ-101-01	Уголок $\frac{63\times63\times5\ ГОСТ\ 8509-72^*}{Ст\ 3\ ГОСТ\ 535-79^*}$ ℓ=950	1	4,6 кг
Б4		2	-02	То же ℓ=1760	1	8,5 кг
Б4		3	-03	" ℓ=1500	1	7,2 кг
Б4		4	-130	Полоса $\frac{10\times150\ ГОСТ\ 103-76}{Ст\ 3\ ГОСТ\ 535-79^*}$ ℓ=150	1	1,8 кг

1. Все сварные швы Kf=6 мм
2. Марка М-6 зеркальна марке М-5 и имеет обозначение АСИ-035-01

Н контр	Ковалев		
Нач отд.	Роменский		
ГИП	Одинцов		
ГИП стр	Парфенов		
Гл спец	Ковалев		
Рук. гр	Шленова		
Проверил	Смирнова		
Инженер	Понкратьева		

407-03-376.85 АСИ-035

Кронштейн М (М-5; М-6)

Стадия	Масса	Масштаб
РП	22,5	1:10

Лист | Листов 1

ЭНЕРГОСЕТЬПРОЕКТ Северо-Западное отделение Ленинград

Инв. № подл. | Подпись и дата | Взам. инв. №

Альбом III 12611тм-ТЗ-24

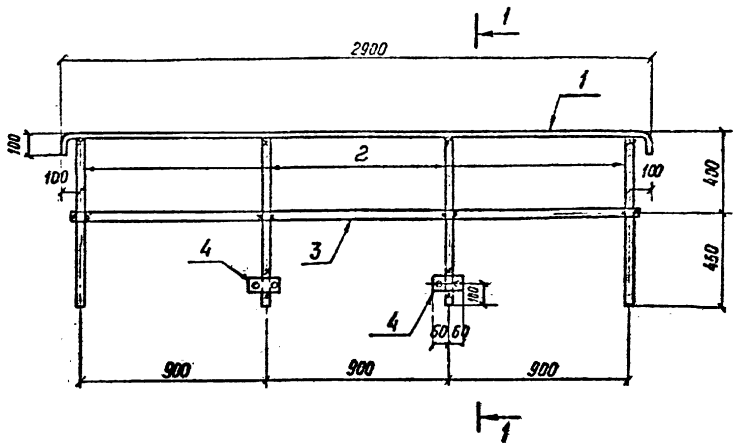

Формат	Зона	Поз	Обозначение	Наименование	Кол	Примечание
				Детали		
Б4		1	АСИ - 131	Круг 24 ГОСТ 2590-71* / Ст 3 ГОСТ 535-79* ℓ=3100	1	11.0кг
Б4		2	-01	То же ℓ=826	4	2.9кг
Б4		3	-132	Полоса 6×50 ГОСТ 103-76 / Ст 3 ГОСТ 535-79* ℓ=2800	1	6.6кг
Б4		4	-01	То же ℓ=120	2	0.3кг

Все сварные швы Kf=6мм, в=12мм

1-1

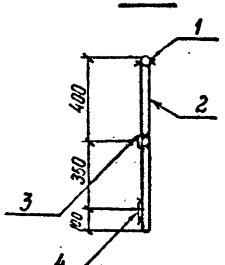

Поз. 4

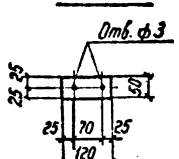

Н. контр.	Ковалев		11.06.84
Нач. отд	Роменский		11.06.84
ГИП	Одинцов		11.06.84
ГИП стр.	Парфенов		11.06.84
Гл. спец.	Ковалев		11.06.84
Рук. гр.	Шленова		11.06.84
Провер.	Смирнова		11.06.84
Инженер	Панкратьева		11.06.84

407-03-376.85 АСИ-036

Ограждение М-7

Стадия	Масса	Масштаб
РП	30.3	1:20

Лист | Листов 1

ЭНЕРГОСЕТЬПРОЕКТ
Северо-Западное отделение
Ленинград

Инв. № подл. | Подпись и дата | Взам. инв. №

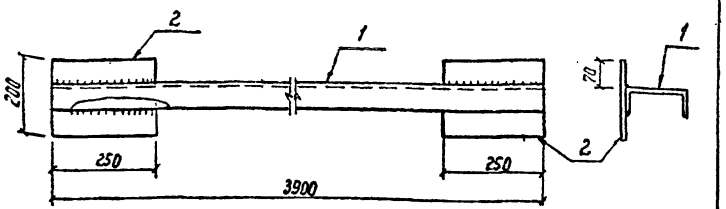

Формат	Зона	Поз.	Обозначение	Наименование	Кол.	Примечание
				Детали		
Б4		1	АСИ-133	Швеллер 16 ГОСТ 8240-72 / Ст 3 ГОСТ 535-79* P_c=3900	1	55,4 кг
Б4		2	-102-02	Полоса 10×200 ГОСТ 103-76 / Ст 3 ГОСТ 535-79* P_c=250	2	3,9 кг

Все сварные швы K_f=6 мм

Н. контр.	Ковалев		
Нач. отд	Романский		
ГИП	Одинцов		
ГИП стр.	Парфенов		
Гл. спец.	Ковалев		
Рук. гр.	Шленьда		
Провер.	Смирнова		
Инженер	Панкратьева		

407-03-376.85 АСИ-037

Балка М-8

Стадия	Масса	Масштаб
РП	64	1:10
Лист	Листов 1	

Энергосетьпроект
Северо-Западное отделение
Ленинград

Инв. № подл. | Подпись и дата | Взам. инв. №

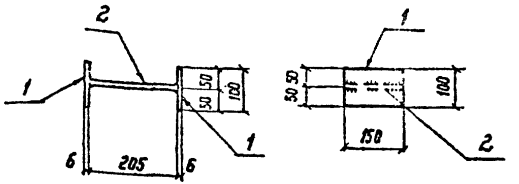

Формат	Зона	Поз.	Обозначение	Наименование	Кол.	Примечание
				Детали		
Б4		1	АСИ-134	Полоса 6×100 ГОСТ 103-76 / Ст 3 ГОСТ 535-79* P_c=150	2	0,7 кг
Б4		2	-135	Полоса 6×150 ГОСТ 103-76 / Ст 3 ГОСТ 535-79* P_c=205	1	1,4 кг

Все сварные швы K_f=6 мм

Н. контр.	Ковалев		
Нач. отд	Романский		
ГИП	Одинцов		
ГИП стр.	Парфенов		
Гл. спец.	Ковалев		
Рук. гр.	Шленьда		
Провер.	Смирнова		
Инженер	Панкратьева		

407-03-376.85 АСИ-038

Деталь крепежная М-9

Стадия	Масса	Масштаб
РП	28	1:10
Лист	Листов 1	

Энергосетьпроект
Северо-Западное отделение
Ленинград

Инв. № подл. | Подпись и дата | Взам. инв. №

Альбом III 12611 тм-т3-26

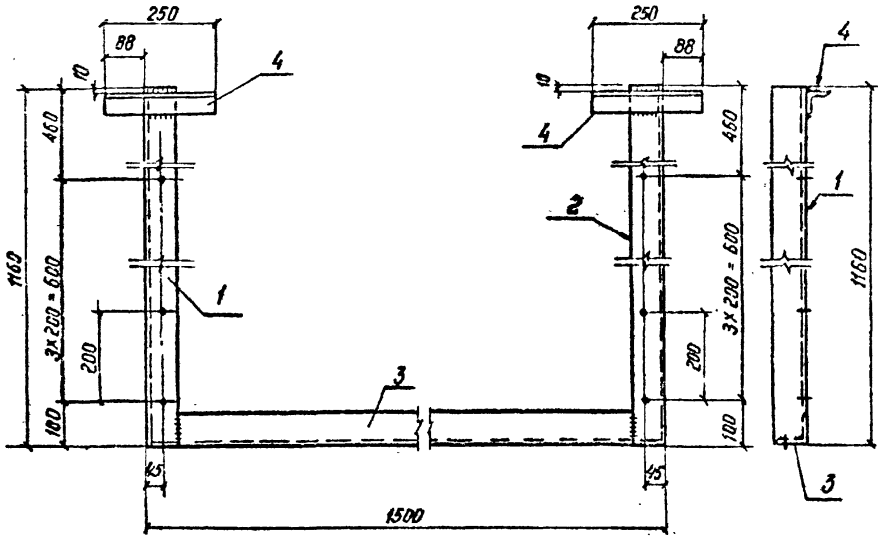

Формат	Зона	Поз.	Обозначение	Наименование	Кол.	Примечание
				Детали		
БЧ		1	АСИ-136	Уголок $\frac{75\times75\times8\ ГОСТ\ 8509-72^*}{Ст\ 3\ ГОСТ\ 535-79^*}$ ℓ=1160	1	10.5кг
БЧ		2	-01	То же ℓ=1160	1	10.5кг
БЧ		3	-02	" ℓ=1482	1	13.4кг
БЧ		4	-108-13	Уголок $\frac{50\times50\times5\ ГОСТ\ 8509-72^*}{Ст\ 3\ ГОСТ\ 535-79^*}$ ℓ=250	2	0.94кг

1. Все сварные швы Kf=6мм
2. Все отверстия ф 5мм

Поз. 3

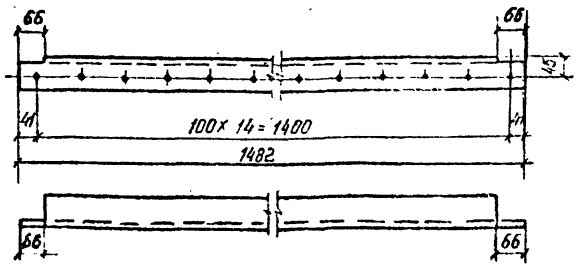

Н контр	Ковалев	[illegible]	11.05.84
Нач отд	Раченский	[illegible]	[illegible]
ГИП	[illegible]	[illegible]	[illegible]
ГИП стр	[illegible]	[illegible]	[illegible]
Гл спец	Ковалев	[illegible]	[illegible]
Рук гр	[illegible]	[illegible]	[illegible]
Привер.	[illegible]	[illegible]	[illegible]
Инженер	[illegible]	[illegible]	[illegible]

407-03-376.85 АСИ-039

Консоль М-10

Стадия	Масса	Масштаб
РП	37.0	1:10

Лист | Листов 1

ЭНЕРГОСЕТЬПРОЕКТ
Северо-Западное отделение
Ленинград

Инв. № подл. | Подпись и дата | Взамен инв. №

12611тм-т3-27

Альбом III

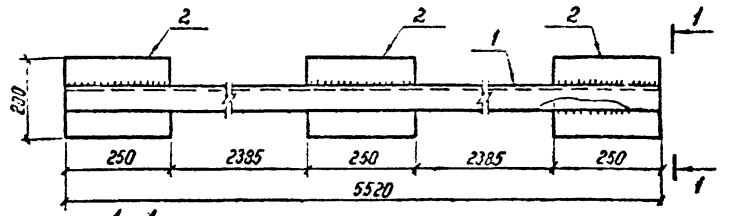

1-1

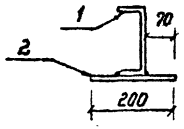

Формат	Зона	Поз.	Обозначение	Наименование	Кол	Примечание
				Детали		
64		1	АСИ-133-01	Швеллер 16 ГОСТ 8240-72 / Ст.3 ГОСТ 535-79* ℓ=5520	1	78,4 кг
64		2	-103-02	Полоса 10×200 ГОСТ 103-76 / Ст 3 ГОСТ 535-79* ℓ=250	3	3,9 кг

Все сварные швы Kf = 6 мм

Н. контр	Ковалев	[illegible]	[illegible]
Нач отд	Роменский	[illegible]	[illegible]
ГИП	Одинцов	[illegible]	[illegible]
ГИП стр.	Парфенов	[illegible]	[illegible]
Гл. спец.	Ковалев	[illegible]	[illegible]
Рук гр.	Шленова	[illegible]	[illegible]
Провер.	Смирнова	[illegible]	[illegible]
Инженер	Панкратьева	[illegible]	[illegible]

407-03-376.85 АСИ-040

Балка М-11

Стадия	Масса	Масштаб
РП	92	1:10

Лист | Листов 1

ЭНЕРГОСЕТЬПРОЕКТ Северо-Западное отделение Ленинград

Взам. инв. N | Подпись и дата | Инв. N подл.

Типовые проектные решения

Альбом III

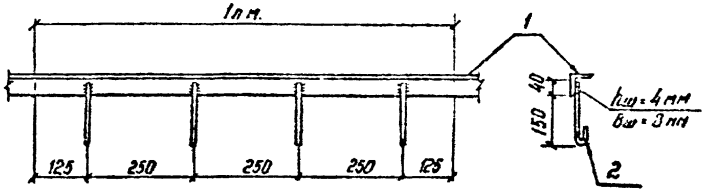

Формат	Зона	Поз.	Обозначение	Наименование	Кол.	Примечание
				Детали		
64		1	АСИ-108-14	Уголок 50×50×5 ГОСТ 8509-72* / Ст 3 ГОСТ 535-79* ℓ=1000	1	3,8 кг
64		2	-128-02	ф6А1 ГОСТ 5781-82 ℓ=235	4	0,05 кг

Н. контр.	Ковалев	[illegible]	[illegible]
Нач отд.	Роменский	[illegible]	[illegible]
ГИП	Одинцов	[illegible]	[illegible]
ГИП стр.	Парфенов	[illegible]	[illegible]
Гл. спец	Ковалев	[illegible]	[illegible]
Рук гр	Шленова	[illegible]	[illegible]
Провер.	Смирнова	[illegible]	[illegible]
Инженер	Панкратьева	[illegible]	[illegible]

407-03-376.85 АСИ-041

Деталь закладная М-23

Стадия	Масса	Масштаб
РП	4,0	1:10

Лист | Листов 1

ЭНЕРГОСЕТЬПРОЕКТ Северо-Западное отделение Ленинград

Взам. инв. N | Подпись и дата | Инв. N подл.

Альбом III

12611 тм-т 9-28

М-12 ... М-16

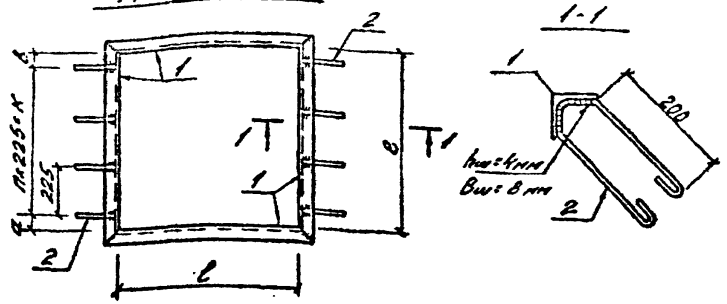

Марка	Обозначение	l мм	a мм	$в$ мм	n	K мм	Масса кг
М-12	АСИ-042	500	25	25	2	450	10,1
М-13	-01	630	90	90	2	450	12,1
М-14	-02	800	62	63	3	675	14,8
М-15	-03	1000	50	50	4	900	17,9
М-16	-04	1250	62	63	5	1125	22,2

Все сварные швы K_f = 6мм, кроме оговоренных

Формат	Зона	Поз.	Обозначение	Наименование	Кол.	Примечание
				М-16		
				Детали		
БУ		1	АСИ-108-15	Уголок 50×50×5 ГОСТ 8509-72* / Ст 3 ГОСТ 535-79* l=1350	4	5,1кг
БУ		2	-128-01	ф6АI ГОСТ 5781-82 l=570	12	0,13кг
				Материалы		
				Электроды	—	0,2

Формат	Зона	Поз.	Обозначение	Наименование	Кол.	Примечание
				М-12		
				Детали		
БУ		1	АСИ-108-16	Уголок 50×50×5 ГОСТ 8509-72* / Ст 3 ГОСТ 535-79* l=600	4	2,3кг
БУ		2	-128-01	ф6АI ГОСТ 5781-82 l=570	6	2,3кг
				М-13		
				Детали		
БУ		1	АСИ-108-17	Уголок 50×50×5 ГОСТ 8509-72* / Ст 3 ГОСТ 535-79* l=730	4	2,8кг
БУ		2	-128-01	ф6АI ГОСТ 5781-82 l=570	6	0,13кг
				М-14		
				Детали		
БУ		1	АСИ-108-18	Уголок 50×50×5 ГОСТ 8509-72* / Ст 3 ГОСТ 535-79* l=900	4	3,4кг
БУ		2	-128-01	ф6АI ГОСТ 5781-82 l=570	8	0,13кг
				М-15		
				Детали		
БУ		1	АСИ-108-07	Уголок 50×50×5 ГОСТ 8509-72* / Ст 3 ГОСТ 535-79* l=1100	4	4,1кг
БУ		2	-128-01	ф6АI ГОСТ 5781-82 l=570	10	0,13кг

Н. контр.	Ковалев		11.06.84
Нач. отд.	Роменский		11.06.84
ГИП	Одинцов		11.06.84
ГИП стр.	Парфенов		11.06.84
Гл. спец.	Ковалев		11.06.84
Рук. гр.	Шленова		11.06.84
Проверил	Смирнова		11.06.84
Инженер	Панкратьева		11.06.84

407-03-376.85 АСИ-042

Рама М (М-12 ... М-16)

Стадия	Масса	Масштаб
РП	по таблице	1:20
Лист	Листов 1	

ЭНЕРГОСЕТЬПРОЕКТ Северо-Западное отделение Ленинград

Копировал: [illegible]

Формат А3

Инв. № подл. | Подпись и дата | Взам. инв. №

Альбом III 1261Нтм-Т 3-29

М-17... М-19

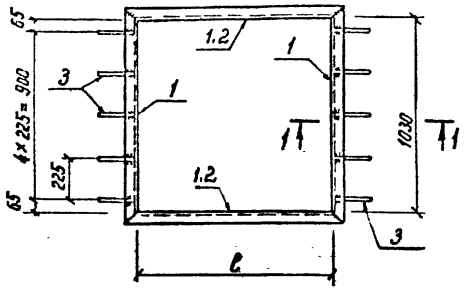

1-1

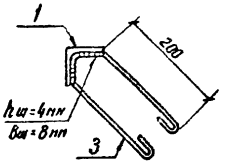

Марка	Обозначение	ℓ мм	Масса кг
М-17	АСИ-043	1030	18.8
М-18	-01	1550	22.6
М-19	-02	2060	26.4

Все сварные швы Kf = 6 мм, кроме оговоренных

Формат	Зона	Поз.	Обозначение	Наименование	Кол.	Примечание
				М-17		
				Детали		
Б4		1	АСИ-108-19	Уголок 50×50×5 ГОСТ 8509-72* / Ст 3 ГОСТ 535-79* ℓ=1130	4	4.3кг
Б4		3	-128-01	ФБАI ГОСТ 5781-82 ℓ=570	10	0.13кг
				М-18		
				Детали		
Б4		1	АСИ-108-19	Уголок 50×50×5 ГОСТ 8509-72* / Ст 3 ГОСТ 535-79* ℓ=1130	2	4.3кг
Б4		2	-20	То же ℓ=1650	2	6.2кг
Б4		3	-128-01	ФБАI ГОСТ 5781-82 ℓ=570	10	0.13кг
				М-19		
				Детали		
Б4		1	АСИ-108-19	Уголок 50×50×5 ГОСТ 8509-72* / Ст 3 ГОСТ 535-79* ℓ=1130	2	4.3кг
Б4		2	-21	То же ℓ=2160	2	8.1кг
Б4		3	-128-01	ФБАI ГОСТ 5781-82 ℓ=570	10	0.13кг

Н. контр.	Ковалев		11.06.84
Нач. отд.	Роменский		11.06.84
ГИП	Одинцов		11.06.84
ГИП стр.	Порфенов		11.06.84
Гл. спец.	Ковалев		11.06.84
Рук. гр.	Шленова		11.06.84
Провер.	Смирнова		11.06.84
Инженер	Панкратьева		11.06.84

407-03-376.85 АСИ-043

Рама М (М-17... М-19)

Стадия	Масса	Масштаб
РП	по таблице	1:20
Лист	Листов 1	

ЭНЕРГОСЕТЬПРОЕКТ
Северо-Западное отделение
Ленинград

Инв. № подл. | Подпись и дата | Взам. инв. №

М-20 ... М-22

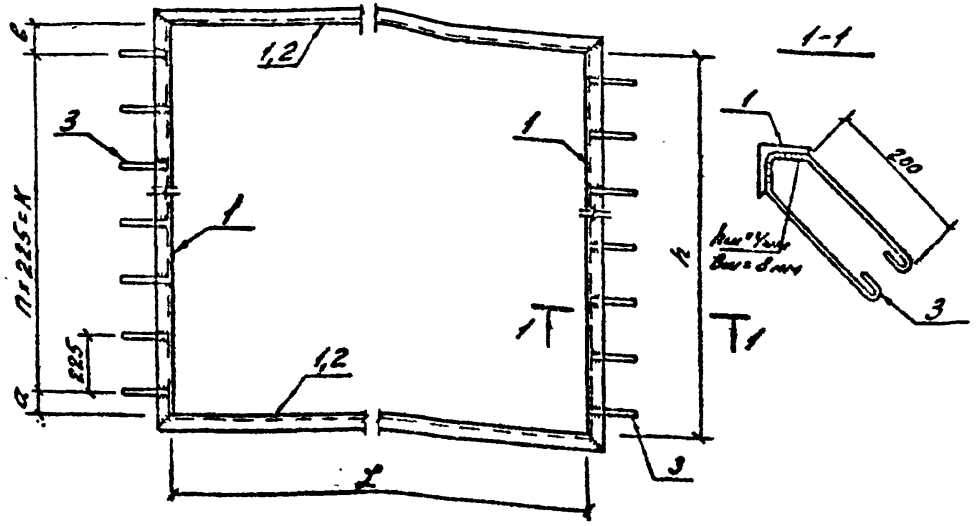

Марка	Обозначение	L мм	h мм	a мм	в мм	n	K мм	Масса кг
М-20	АСИ-044	2060	1550	100	100	6	1350	31,0
М-21	-01	2060	2060	17	18	9	2025	35,7
М-22	-02	2100	3100	87	88	13	2925	45,2

Формат	Зона	Поз.	Обозначение	Наименование	Кол.	Примечание
				М-20		
				Детали		
Б4		1	АСИ-108-20	Уголок $\frac{50\times50\times5\ ГОСТ\ 8509-72^*}{Ст\ 3\ ГОСТ\ 535-79^*}$ l=1650	2	6,2 кг
Б4		2	-21	То же l=2160	2	8,1 кг
Б4		3	-128-01	ф6АI ГОСТ 5781-82 l=570	14	0,13 кг
				М-21		
				Детали		
Б4		1	АСИ-108-21	Уголок $\frac{50\times50\times5\ ГОСТ\ 8509-72^*}{Ст\ 3\ ГОСТ\ 535-79^*}$ l=2160	4	8,1 кг
Б4		3	-128-01	ф6АI ГОСТ 5781-82 l=570	20	0,13 кг
				М-22		
				Детали		
Б4		1	АСИ-108-22	Уголок $\frac{50\times50\times5\ ГОСТ\ 8509-72^*}{Ст\ 3\ ГОСТ\ 535-79^*}$ l=3200	2	12,1 кг
Б4		2	-23	То же l=2200	2	8,3 кг
Б4		3	-128-01	ф6АI ГОСТ 5781-82 l=570	28	0,13 кг
					–	

Все сварные швы Kf = 6 мм, кроме оговоренных

Н.контр.	Ковалев	[signature]	11.06.84
Нач.отд.	Роменский	[signature]	11.06.84
ГИП	Эдинцов	[signature]	11.06.84
ГИПстр.	Парфенов	[signature]	11.06.84
Гл.спец.	Ковалев	[signature]	11.06.84
Рук.гр.	Шлепова	[signature]	11.06.84
Проверил	Смирнова	[signature]	11.06.84
Инженер	Панкратьева	[signature]	11.06.84

407-03-376.85 АСИ-044

Рама М (М-20 ... М-22)

Стадия	Масса	Масштаб
РП	по таблице	1:20

Лист | Листов 1

ЭНЕРГОСЕТЬПРОЕКТ Северо-Западное отделение Ленинград

Копировал: [signature]

Формат А3

Альбом III 12611тм-т3-31

решения

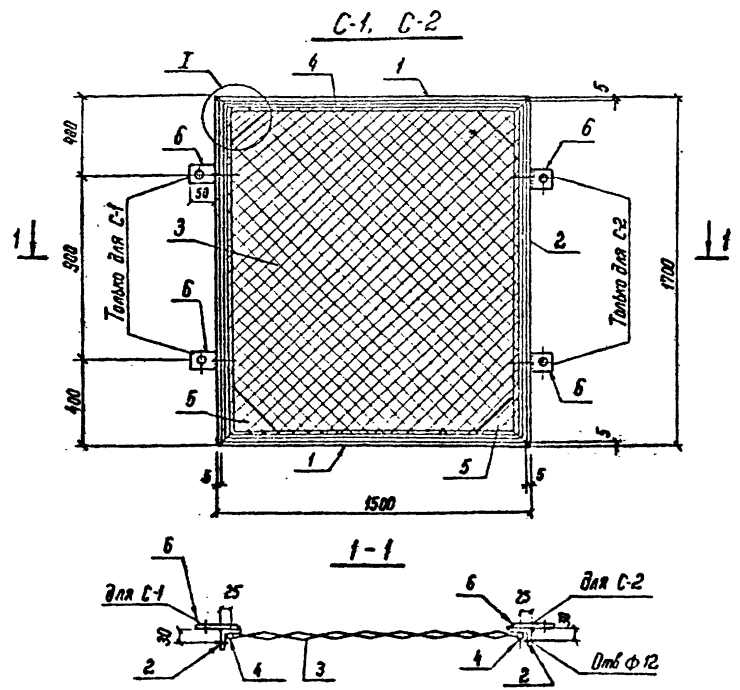

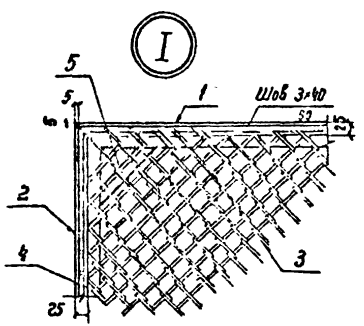

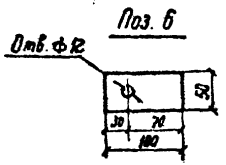

Формат	Зона	Поз.	Обозначение	Наименование	Кол.	Примечание
				Детали		
Б4		1	АСИ-108-24	Уголок $\frac{50\times50\times5\ ГОСТ\ 8509-72^*}{Ст\ 3\ ГОСТ\ 535-79^*}$ ℓ=1490	2	5,6кг
Б4		2	-25	То же ℓ=1690	2	6.4кг
Б4		3	–	Сетка $\frac{N45\times3}{ГОСТ\ 5336-67^*}$ S=2,3	1	6.21кг
Б4		4	-128 -03	ФБАI ГОСТ-5781-82 ℓ=6400	1	1.42кг
Б4		5	-135 -01	Полоса $\frac{6\times150\ ГОСТ\ 103-76}{Ст\ 3\ ГОСТ\ 535-79^*}$ ℓ=150	4	0.53кг
Б4		6	-137	Полоса $\frac{4\times50\ ГОСТ\ 103-76}{Ст\ 3\ ГОСТ\ 535-79^*}$ ℓ=100	2	0.16кг

Все сварные швы Kf=5мм, кроме оговоренных

Н. контр.	Ковалев		11.06.84
Нач отд	Роменский		11.06.84
ГИП	Одинцов		11.06.84
ГИП стр.	Парфенов		11.06.84
Гл спец	Ковалев		11.06.84
Рук. гр.	Шленова		11.06.84
Проверил	Смирнова		11.06.84
Инженер	Панкратьева		11.06.84

407-03-376.85 АСИ-045

Секция С (С-1, С-2)

Стадия	Масса	Масштаб
РП	34,7	–

Лист | Листов 1

ЭНЕРГОСЕТЬПРОЕКТ Северо-Западное отделение Ленинград

Инв. № подл. | Подпись и дата | Взам. инв. №

С-4

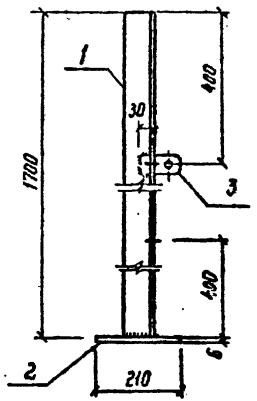

С-5

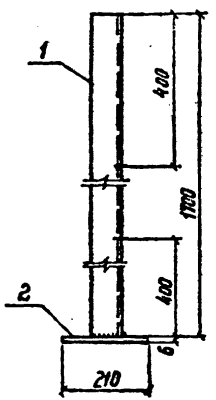

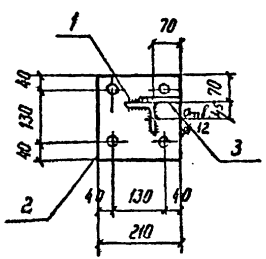

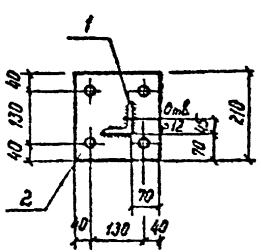

Поз. 3

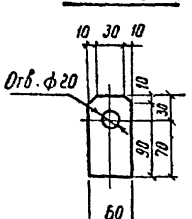

Формат	Зона	Поз.	Обозначение	Наименование	Кол.	Примечание
				С-4		14.1кг
				Детали		
БЧ		1	АСИ-129-01	Уголок 75×75×6 ГОСТ 8509-72* Ст 3 ГОСТ 535-79* ℓ=1700	1	11.7кг
БЧ		2	-138	Полоса 6×210 ГОСТ 82-70* Ст 3 ГОСТ 19037-79 ℓ=210	1	2.1кг
БЧ		3	-137-01	Полоса 4×50 ГОСТ 103-76 Ст 3 ГОСТ 535-79* ℓ=100	1	0.16кг
				С-5		14.0кг
				Детали		
БЧ		1	АСИ-129-01	Уголок 75×75×6 ГОСТ 8509-72* Ст 3 ГОСТ 535-79* ℓ=1700	1	11.7кг
БЧ		2	-138	Полоса 6×210 ГОСТ 82-70* Ст 3 ГОСТ 19037-79* ℓ=210	1	2.1кг
					–	

1. Все отверстия ф 19 мм, кроме оговоренных
2. Все сварные швы Kf = 5мм

Н. контр.	Ковалев		
Нач. отд	Роменский		
ГИП	Одинцов		
ГИП стр.	Партенов		
Рук. гр.	Шленская		
Провер.	Стирнова		
Инженер	Панкратьева		

407-03-376.85 АСИ-046

Стойка С (С-4, С-5)

Стадия	Масса	Масштаб
РП	По таблице	1:10
Лист	Листов 1	

ЭНЕРГОСЕТЬПРОЕКТ Северо-Западное отделение Ленинград

Инв. № подл. | Подпись и дата | Взам. инв. №

Альбом III

12611ТМ-Т 3-33

С-3

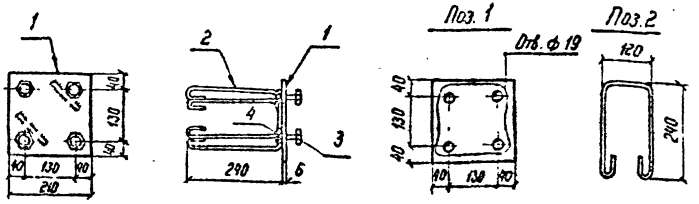

Формат	Зона	Поз.	Обозначение	Наименование	Кол.	Примечание
				Детали		
БЧ		1	АСИ - 139	Полоса $\frac{6\times210\ ГОСТ\ 82\ 70^*}{Ст\ 3\ ГОСТ\ 14037\text{-}79}$ l = 210	1	2.1 кг
БЧ		2	- 140	ф 8А1 ГОСТ 5781-82 l = 750	2	0.38 кг
				Стандартные изделия		
		3		Болт М16×30.58 ГОСТ 7798-70*	4	0.2 кг
		4		Гайка М16.5 ГОСТ 5915-70*	4	0.03 кг
					—	—

1. Все сварные швы Kf = 5 мм
2. Гайку поз. 4 приварить к поз. 1

Н. контр.	Ковалев		11.06.84
Нач. отд.	Роменский		11.06.84
ГИП	Одинцов		11.06.84
ГИП стр.	Парфенов		11.06.84
Гл. спец.	Ковалев		11.06.84
Рук. гр.	Шленова		11.06.84
Провер.	Смирнова		11.06.84
Инженер	Панкратьева		11.06.84

407-03-376.85 АСИ-047

Марка С-3

Стадия	Масса	Масштаб
РП	3.8	1:10

Лист | Листов 1

ЭНЕРГОСЕТЬПРОЕКТ
Северо-Западное отделение
Ленинград

Инв. № подл. | Подпись и дата | Взам. инв. №

Типовые проектные решения

Альбом III

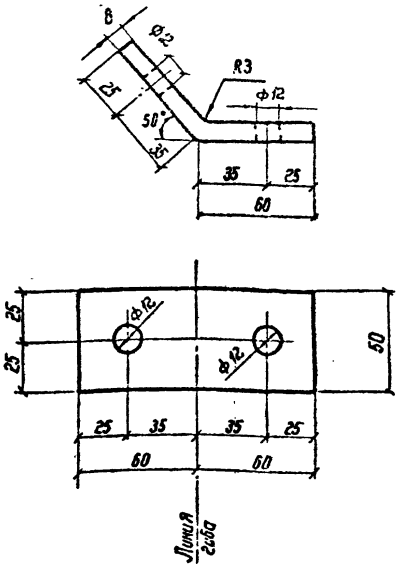

Н. контр.	Ковалев		11.06.84
Нач. отд.	Роменский		11.06.84
ГИП	Одинцов		11.06.84
ГИП стр.	Парфенов		11.06.84
Гл. спец.	Ковалев		11.06.84
Рук. гр.	Шленова		11.06.84
Провер.	Смирнова		11.06.84
Инженер	Панкратьева		11.06.84

407-03-376.85 АСИ-048

Марка С-6

Стадия	Масса	Масштаб
РП	0.4	1:2

Лист | Листов 1

Полоса $\frac{8\times50\ ГОСТ\ 103\text{-}76}{Ст\ 3\ ГОСТ\ 535\text{-}79^*}$

ЭНЕРГОСЕТЬПРОЕКТ
Северо-Западное отделение
Ленинград

Инв. № подл. | Подпись и дата | Взам. инв. №

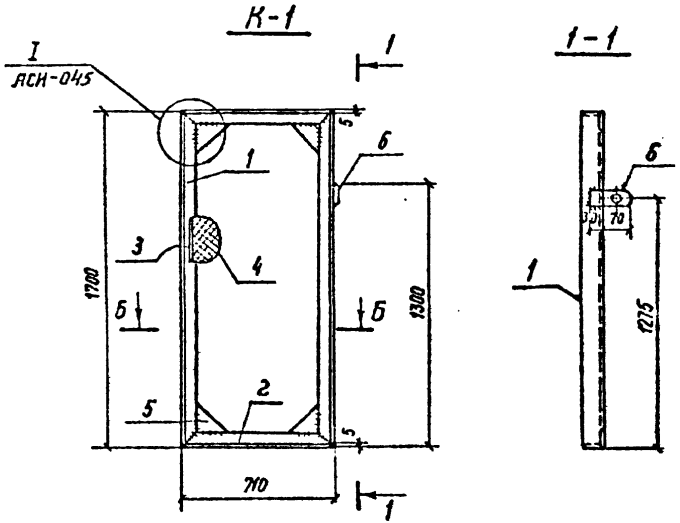

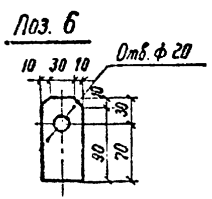

Формат	Зона	Поз.	Обозначение	Наименование	Кол.	Примечание
				Детали		
Б1		1	АСИ-108-25	Уголок 50×50×5 ГОСТ 8509-72* / Ст 3 ГОСТ 535-79* ℓ=1690	2	6.4 кг
Б1		2	-26	То же ℓ=700	2	2.9 кг
Б1		3	-128-04	ФБ1 ГОСТ 5781-82 ℓ=4800	1	1.1 кг
Б1		4	—	Сетка №95×3 ГОСТ 5336-67* S=1.1	1	30 кг
Б1		5	-135-01	Полоса 6×150 ГОСТ 103-76 / Ст 3 ГОСТ 535-79* ℓ=150	4	0.53 кг
Б1		6	-137-01	Полоса 4×50 ГОСТ 103-76 / Ст 3 ГОСТ 535-79* ℓ=100	1	0.16 кг

Все сварные швы Kf=5мм

Н.контр	Ковалев		
Нач отд.	Доненский		
ГИП	Одинцов		
Гл.спец.	Ковалев		
Рук.гр	Шленова		
Провер.	Смирнова		
Инженер	Понкратьева		

407-03-376.85 АСИ-049

Калитка К-1

Стадия	Масса	Масштаб
РП	25,4	1:20
Лист	Листов 1	

Энергосетьпроект
Северо-Западное отделение
Ленинград

126Мтм-т3-35

Альбом III

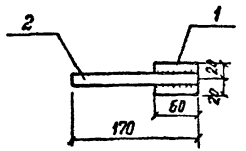

Сварные швы $в_ш$ = 8 мм

$h_ш$ = 4 мм

Формат	Зона	Поз.	Обозначение	Наименование	Кол.	Примечание
				Детали		
Б4		1	АСИ - 141	Полоса 10×40 ГОСТ 103-76 ℓ=60	1	1,88кг
Б4		2	- 142	ф14АI ГОСТ 5781-82 ℓ= 170	1	0.21кг

Н. контр.	Ковалев		11.06.84
Нач. отд.	Роменский		11.06.84
ГИП	Одинцов		11.06.84
Гип стр.	Порфенов		11.06.84
Гл. спец.	Ковалев		11.06.84
Рук. гр.	Шлемова		11.06.84
Провер.	Смирнова		11.06.84
Инженер	Панкратьева		11.06.84

407-03-376.85 АСИ-050

Марка Т-1

Стадия	Масса	Масштаб
РП	2,2	1:5

Лист | Листов 1

ЭНЕРГОСЕТЬПРОЕКТ
Севера - Западное отделение
Ленинград

Формат А4

Типовые проектные решения

Альбом III

Взам. инв. №

Подпись и дата

Инв. № подл.

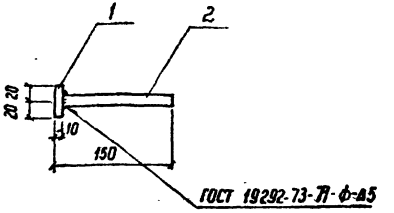

Формат	Зона	Поз.	Обозначение	Наименование	Кол.	Примечание
				Детали		
Б4		1	АСИ - 141	Полоса 10×40 ГОСТ 103-76 ℓ=60	1	1.88кг
Б4		2	- 142-01	ф14АI ГОСТ 5781-82 ℓ= 140	1	0.17кг

Н. контр.	Ковалев		11.06.84
Нач. отд.	Роменский		11.06.84
ГИП	Одинцов		11.06.84
Гип стр.	Порфенов		11.06.84
Гл. спец.	Ковалев		11.06.84
Рук. гр.	Шлемова		11.06.84
Провер.	Смирнова		11.06.84
Инженер	Панкратьева		11.06.84

407-03-376.85 АСИ-051

Марка Т-2

Стадия	Масса	Масштаб
РП	2,1	1:5

Лист | Листов 1

ЭНЕРГОСЕТЬПРОЕКТ
Севера - Западное отделение
Ленинград

Альбом III

12611 тм-т 3-36

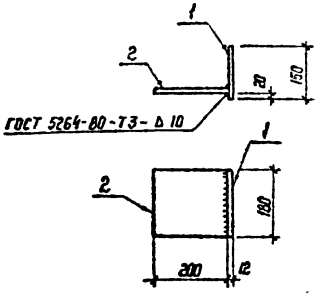

Формат	Зона	Поз.	Обозначение	Наименование	Кол.	Примечание
				Детали		
64		1	АСИ-143	Полоса 12×150 ГОСТ 103-76 / Ст 3 ГОСТ 535-79* ℓ=180	1	2,54 кг
64		2	-144	Полоса 16×180 ГОСТ 103-76 / Ст 3 ГОСТ 535-79* ℓ=200	1	4,52 кг
					—	

Н. контр.	Ковалев		11.06.84
Нач. отд.	Роменский		11.06.84
ГИП	Одинцов		11.06.84
ГИП стр	Порфенов		11.06.84
Гл. спец	Ковалев		11.06.84
Рук. гр	Шленова		11.06.84
Проверил	Смирнова		11.06.84
Инженер	Панкратьева		11.06.84

407-03-376.85 АСИ-052

Марка Т-3

Стадия	Масса	Масштаб
РП	7,2	1:10

Лист | Листов 1

ЭНЕРГОСЕТЬПРОЕКТ
Северо-Западное отделение
Ленинград

Формат А4

Инв. № подл. | Подпись и дата | Взам. инв. №

Типовые проектные решения

Альбом III

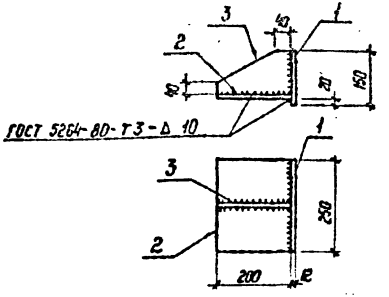

Формат	Зона	Поз.	Обозначение	Наименование	Кол.	Примечание
				Детали		
64		1	АСИ-143-01	Полоса 12×150 ГОСТ 103-76 / Ст 3 ГОСТ 535-79* ℓ=250	1	3,53 кг
64		2	-145	Полоса 16×200 ГОСТ 103-76 / Ст 3 ГОСТ 535-79* ℓ=250	1	6,3 кг
64		3	-146	Полоса 8×114 ГОСТ 103-76 / Ст 3 ГОСТ 535-79* ℓ=200	1	1,06 кг

Н. контр.	Ковалев		11.06.84
Нач. отд.	Роменский		11.06.84
ГИП	Одинцов		11.06.84
ГИП стр	Порфенов		11.06.84
Гл. спец	Ковалев		11.06.84
Рук. гр	Шленова		11.06.84
Проверил	Смирнова		11.06.84
Инженер	Панкратьева		11.06.84

407-03-376.85 АСИ-053

Марка Т-4

Стадия	Масса	Масштаб
РП	11,1	1:10

Лист | Листов 1

ЭНЕРГОСЕТЬПРОЕКТ
Северо-Западное отделение
Ленинград

Копир. Ист

Формат А4

Инв. № подл. | Подпись и дата | Взам. инв. №

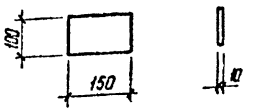

Н.контр.	Ковалев		11.05.84
Нач. отд.	Романский		11.05.84
ГИП	Одинцов		11.05.84
ГИП стр	Парфенов		11.05.84
Гл. спец.	Ковалев		11.05.84
Рук. гр.	Шленова		11.05.84
Проверил	Смирнова		11.05.84
Инженер	Панкратьева		11.05.84

АСИ-054

Марка Т-5

Стадия	Масса	Масштаб
Р	1,2	1:10
Лист	Листов 1	

Полоса 10×100 ГОСТ 103-76 / Ст 3 ГОСТ 535-79*

ЭНЕРГОСЕТЬПРОЕКТ Северо-Западное отделение Ленинград

Формат А5

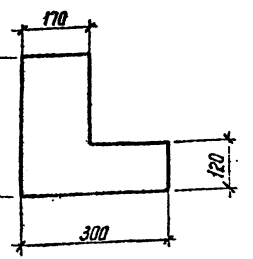

Н.контр.	Ковалев		11.05.84
Нач. отд.	Романский		11.05.84
ГИП	Одинцов		11.05.84
ГИП стр	Парфенов		11.05.84
Гл. спец.	Ковалев		11.05.84
Рук. гр.	Шленова		11.05.84
Проверил	Смирнова		11.05.84
Инженер	Панкратьева		11.05.84

407-03-376.85 АСИ-055

Марка Т-7

Стадия	Масса	Масштаб
РП	4,8	1:10
Лист	Листов 1	

Полоса 8×300 ГОСТ 82-70* / Ст 3 ГОСТ 14637-79

ЭНЕРГОСЕТЬПРОЕКТ Северо-Западное отделение Ленинград

Копир

Формат А5

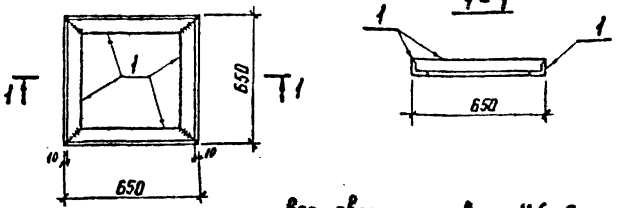

Все сварные швы Kf=6 мм

Формат	Зона	Поз.	Обозначение	Наименование	Кол.	Примечание
				Детали		
Б4		1	АСИ-136-03	Уголок 75×75×8 ГОСТ 8509-72* / Ст 3 ГОСТ 535-79* ℓ=530	4	5,7 кг
					—	

Инв.№ подл. | Подпись и дата | Взам. инв.№

Н.контр.	Ковалев		11.05.84
Нач. отд.	Романский		11.05.84
ГИП	Одинцов		11.05.84
ГИП стр	Парфенов		11.05.84
Гл. спец.	Ковалев		11.05.84
Рук. гр.	Шленова		11.05.84
Проверил	Смирнова		11.05.84
Инженер	Панкратьева		11.05.84

407-03-376.85 АСИ-056

Марка Т-6

Стадия	Масса	Масштаб
РП	5,8	1:20
Лист	Листов 1	

ЭНЕРГОСЕТЬПРОЕКТ Северо-Западное отделение Ленинград

Копир

Формат А4

Альбом III

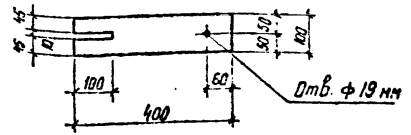

Н. контр.	Ковалев		11.06.84
Нач. отд.	Романский		11.06.84
ГИП	Одинцов		11.06.84
ГИП стр.	Лорфенов		11.06.84
Гл. спец.	Ковалев		11.06.84
Рук. гр.	Шлемова		11.06.84
Проверил	Смирнова		11.06.84
Инженер	Панкратьева		11.06.84

АСИ-057

Марка Т-8

Полоса 10×100 ГОСТ 103-76 / Ст 3 ГОСТ 535-79*

Стадия	Масса	Масштаб
Р	3,1	1:10
Лист	Листов 1	

ЭНЕРГОСЕТЬПРОЕКТ Северо-Западное отделение Ленинград

Формат А5

Альбом III

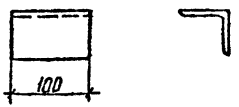

Н. контр.	Ковалев		11.06.84
Нач. отд.	Романский		11.06.84
ГИП	Одинцов		11.06.84
ГИП стр.	Лорфенов		11.06.84
Гл. спец.	Ковалев		11.06.84
Рук. гр.	Шлемова		11.06.84
Проверил	Смирнова		11.06.84
Инженер	Панкратьева		11.06.84

407-03-376.85 АСИ-058

Марка Т-13

Уголок 63×63×5 ГОСТ 8509-72* / Ст 3 ГОСТ 535-79*

Стадия	Масса	Масштаб
РП	0,48	1:5
Лист	Листов 1	

ЭНЕРГОСЕТЬПРОЕКТ Северо-Западное отделение Ленинград

Формат А5

Типовые проектные решения

Альбом III

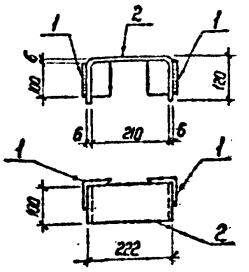

Все сварные швы K_f = 6 мм

Развертка поз. 2

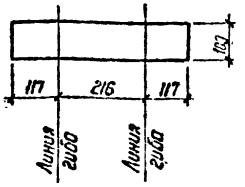

Спецификация: Зона	Поз.	Обозначение	Наименование	Кол.	Примечание
			Детали		
БЧ	1	АСИ-129-02	Уголок 75×75×6 ГОСТ 8509-72* / Ст 3 ГОСТ 535-79* ℓ=100	2	0,7 кг
БЧ	2	-134-01	Полоса 6×100 ГОСТ 103-76 / Ст 3 ГОСТ 535-79* ℓ=450	1	2,1 кг

Н. контр.	Ковалев		11.06.84
Нач. отд.	Романский		11.06.84
ГИП	Одинцов		11.06.84
ГИП стр.	Лорфенов		11.06.84
Гл. спец.	Ковалев		11.06.84
Рук. гр.	Шлемова		11.06.84
Проверил	Смирнова		11.06.84
Инженер	Панкратьева		11.06.84

407-03-376.85 АСИ-059

Марка Т-9

Стадия	Масса	Масштаб
РП	3,6	1:10
Лист	Листов 1	

ЭНЕРГОСЕТЬПРОЕКТ Северо-Западное отделение Ленинград

Инв. № подл. | Подпись и дата | Взам. инв. №

Копировал Хб

Формат А4

Альбом III

Типовые проектные решения

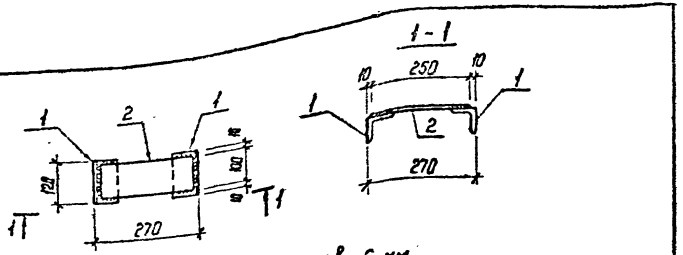

Все сварные швы K_f = 6 мм

Формат	Зона	Поз.	Обозначение	Наименование	Кол.	Примечание
				Детали		
			АСИ-101-04	Уголок 63×63×5 ГОСТ 8509-72* Ст 3 ГОСТ 535-79* ℓ=120	2	0,6 кг
Б4		1	-147	Полоса 10×100 ГОСТ 103-76 Ст 3 ГОСТ 535-79* ℓ=250	1	2,0 кг
Б4		2				
					—	—

Н. контр.	Ковалев		
Нач. отд.	Романский		
ГИП	Одинцов		
ГИП стр	Порфенов		
Гл. спец.	Ковалев		
Рук. гр.	Шленова		
Проверил	Смирнова		
Инженер	Панкратова		

407-03-376.85 АСИ-060

Марка Т-10

Стадия	Масса	Масштаб
РП	2,6	1:10
Лист	Листов 1	

ЭНЕРГОСЕТЬПРОЕКТ Северо-Западное отделение Ленинград

Копир. Формат А4

Инв. № подл. | Подпись и дата | Взам. инв. №

Поз. 1

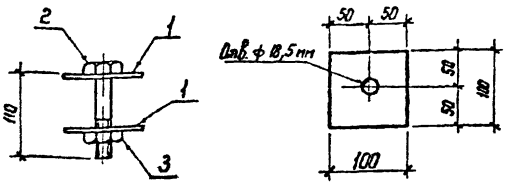

Формат	Зона	Поз.	Обозначение	Наименование	Кол.	Примечание
				Детали		
Б4		1	АСИ-134-02	Полоса 6×100 ГОСТ 103-76 Ст 3 ГОСТ 535-79* ℓ=100	2	0,5 кг
				Стандартные изделия		
		2		Болт М18×110.58 ГОСТ 7798-70*	1	0,3 кг
		3		Гайка М18.5 ГОСТ 5915-70*	1	0,05 кг

Н. контр.	Ковалев		
Нач. отд.	Романский		
ГИП	Одинцов		
ГИП стр	Порфенов		
Гл. спец.	Ковалев		
Рук. гр.	Шленова		
Проверил	Смирнова		
Инженер	Панкратова		

407-03-376.85 АСИ-061

Марка Т-11

Стадия	Масса	Масштаб
РП	1,4	1:5
Лист	Листов 1	

ЭНЕРГОСЕТЬПРОЕКТ Северо-Западное отделение Ленинград

Копир. Формат А4

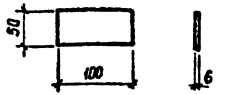

Н. контр.	Ковалев		
Нач. отд.	Роменский		
ГИП	Одинцов		
ГИП стр	Парфенов		
Гл. спец	Ковалев		
Рук. гр	Шленова		
Проверил	Смирнова		
Инженер	Панкратова		

407-03-376.85 АСИ-062

Марка Т-12

Стадия	Масса	Масштаб
РП	0,2	1:5
Лист	Листов 1	

Полоса 6×50 ГОСТ 103-76 / Ст 3 ГОСТ 535-79*

ЭНЕРГОСЕТЬПРОЕКТ Северо-Западное отделение Ленинград

Копировал Анищ Формат А5

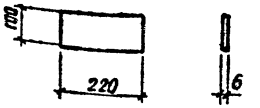

Н. контр.	Ковалев		
Нач. отд.	Роменский		
ГИП	Одинцов		
ГИП стр	Парфенов		
Гл. спец	Ковалев		
Рук. гр	Шленова		
Проверил	Смирнова		
Инженер	Панкратова		

407-03-376.8 АСИ-064

Марка Т-15

Стадия	Масса	Масштаб
РП	1,0	1:10
Лист	Листов 1	

Полоса 6×100 ГОСТ 103-76 / Ст 3 ГОСТ 535-79*

ЭНЕРГОСЕТЬПРОЕКТ Северо-Западное отделение Ленинград

Копировал Анищ Формат А5

Развертка

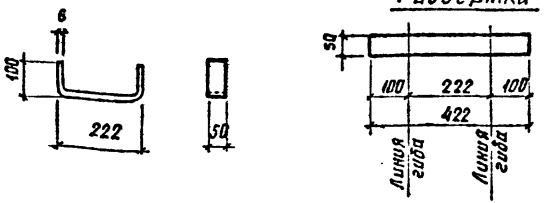

Н. контр.	Ковалев		
Нач. отд.	Роменская		
ГИП	Одинцов		
Рук. гр.	Шленова		
Проверил	Смирнова		
Инженер	Панкратова		

407-03-376.85 АСИ-063

Марка Т-14

Стадия	Масса	Масштаб
РП	1,0	1:10
Лист	Листов 1	

Полоса 6×50 ГОСТ 103-76 / Ст 3 ГОСТ 535-79*

ЭНЕРГОСЕТЬПРОЕКТ Северо-Западное отделение Ленинград

Копировал Анищ Формат А5

gost.e-ecolog.ru