ТИПОВЫЕ ПРОЕКТНЫЕ РЕШЕНИЯ

УСТАНОВКА РЕАКТОРОВ 6-10кВ В ЗАКРЫТОМ ПОМЕЩЕНИИ

АЛЬБОМ II

АРХИТЕКТУРНО-СТРОИТЕЛЬНЫЕ РЕШЕНИЯ

gost.e-ecolog.ru

Типовые проектные решения

УСТАНОВКА РЕАКТОРОВ 6-10кВ В ЗАКРЫТОМ ПОМЕЩЕНИИ

АЛЬБОМ II

Состав проекта

Альбом I - Общая пояснительная записка и электротехнические решения
Альбом II - Архитектурно-строительные решения
Альбом III - Строительные изделия
Альбом IV - Санитарно-технические решения

Разработан
Северо-Западным отделением
института „Энергосетьпроект"

Рабочий проект утвержден и введен в действие
Минэнерго СССР
Протокол №-44 от 14.11.84

Зам. главного инженера отделения Карпов В.В.
Главный инженер проекта Одинцов В.А.

Альбом II 126/1ТМ-Т2-3

Типовые проектные решения

Содержание альбома II

Обозначение	Наименование	Стр.
1	2	3
	Титульный лист	1
	Содержание альбома II	2...5
	Чертежи основного комплекта марки АС	
АС-1	6×6 ... 6×36. Общие данные (начало)	6
АС-2-АС6	То же. Общие данные (продолжение)	7...11
АС-7	6×6-1К-ЕП; ЕЛ; ВП; ВЛ	12
	Общие данные (окончание)	
АС-8	6×12-2К-ЕЛП; ВЛП	13
	Общие данные (окончание)	
АС-9	6×12-1К-ФП; ФЛ	14
	Общие данные (окончание)	
АС-10	6×18-2К-ФП; ФЛ	15
	Общие данные (окончание)	
АС-11	6×2А-4К-2ВЛП	16
	Общие данные (окончание)	
АС-12	6×36-4К-ФЛП	17
	Общие данные (окончание)	
АС-13	6×6-1К-ЕЛ. План на отм. 0.000	18
АС-14	То же. Разрезы 1-1... 3-3	19
АС-15	То же. Фасады	20
АС-16	6×6-1К-ЕП. План на отм. 0.000	21
АС-17	То же. Разрезы 1-1 ... 3-3	22
АС-18	То же. Фасады	23
АС-19	6×6-1К-ВЛ. План на отм. 0.000	24
АС-20	То же. Разрезы 1-1 ... 3-3	25
АС-21	То же. Фасады	26
АС-22	6×6-1К-ВП. План на отм. 0.000	27
АС-23	То же. Разрезы 1-1... 3-3	28
АС-24	То же. Фасады.	29
АС-25	6×12-2К-ЕЛП. План на отм. 0.000	30
АС-26	То же. Разрезы 1-1... 3-3	31
АС-27	То же. Фасады	32
АС-28	6×12-2К-ВЛП. План на отм. 0.000	33
АС-29	То же. Разрезы 1-1... 3-3	34
АС-30	То же. Фасады	35
АС-31	6×12-1К-ФП. План на отм. 0.000	36
АС-32	То же. Разрезы 1-1... 3-3.	37
АС-33	То же. Разрезы 4-4, 5-5. Спецификации	38
АС-34	То же. Фасады	39
АС-35	6×12-1К-ФП. План на отм. 0.000	40
АС-36	То же. Разрезы 1-1... 3-3	41
АС-37	То же. Разрезы 4-4; 5-5. Спецификации	42
АС-38	То же. Фасады	43
АС-39	6×18-2К-ФП. План на отм. 0.000	44
АС-40	То же. разрезы 1-1... 4-4	45
АС-41	То же. Разрез 5-5. Спецификации.	46
АС-42	То же. Фасады	47
АС-43	6×18-2К-ФП. План на отм. 0.000	48
АС-44	То же. Разрезы 1-1... 4-4	49
АС-45	То же. Разрез 5-5. Спецификации	50
АС-46	То же. Фасады	51
АС-47	6×24-4К-2ВЛП. План на отм. 0.000	52
АС-48	То же. Разрез 1-1; 2-2.	53
АС-49	То же. Разрез 3-3. Спецификации.	54
АС-50	То же. Фасады.	55
АС-51	6×36-4К-ФЛП. План на отм. 0.000	56
АС-52	То же. Разрезы 1-1... 3-3	57

Инв. № подл. | Подпись и дата | Взам. инв. №

Формат А3

Типовые проектные решения

Альбом I

126 17-кн-г 2-4

1	2	3
АС-53	То же. Разрезы 4-4; 5-5. Спецификация	58
АС-54	То же. Фасады	59
АС-55	6х6-1К-ЕЛ(ЕП). Спецификация монтажных стальных элементов	60
АС-56	6х6-1К-ВЛ(ВП) Спецификация монтажных стальных элементов	
АС-57	6х12-2К-ЕЛП. Спецификация монтажных стальных элементов.	61
АС-58	6х12-2К-ВЛП. Спецификация монтажных стальных элементов	
АС-59	6х12-1К-ФЛ(ФЛП). Спецификация монтажных стальных элементов.	62
АС-60	6х18-2К-ФЛ(ФЛП) Спецификация монтажных стальных элементов.	
АС-61	6х24-4К-2ВЛП. Спецификация монтажных стальных элементов.	63
АС-62	6х36-4К-ФЛП. Спецификация монтажных стальных элементов.	
АС-63	6х6... 6х36. Фрагмент фасада 1.	64
АС-64	То же. Фрагмент фасада 2	65
АС-65	То же. Узлы I; II; III	66
АС-66	То же. Пристройки П-1; П-2 для установки вентиляторов. План, Разрезы.	67
АС-67	То же. Пристройки П-1; П-2 для установки вентиляторов. Узлы I... IV.	68
АС-68	То же. Узлы А... В.	69
АС-69	То же. Узлы Г, Д.	70
АС-70	То же. Узлы Е... И	71
АС-71	6х6. Схема расположения фундаментов здания.	72
АС-72	6х12. Схема расположения фундаментов здания.	73

1	2	3
АС-73	6х18. Схема расположения фундаментов здания	74
АС-74	6х24. Схема расположения фундаментов здания	75
АС-75	6х36. Схема расположения фундаментов здания	76
АС-76	6х6... 6х36. Фундаменты здания. Фрагменты плана 1 и 2	77
АС-77	То же. Фундаменты здания. Фрагмент плана 3	78
АС-78	6х6. Схемы расположения колонн, балок и плит покрытия.	79
АС-79	6х12. Схемы расположения колонн, балок и плит покрытия,	80
АС-80	6х18. Схемы расположения колонн, балок и плит покрытия.	81
АС-81	6х24. Схемы расположения колонн, балок и плит покрытия	82
АС-82	6х36. Схемы расположения колонн, балок и плит покрытия.	83
АС-83	6х6... 6х36. Схемы расположения колонн, балок и плит покрытия. Узел 1	84
АС-84	6х6-1К-ЕЛ(ЕП) схемы расположения стеновых панелей	85
АС-85	6х6-1К-ВЛ(ВП). схемы расположения стеновых панелей.	86
АС-86	6х12-2К-ЕЛП. Схемы расположения стеновых панелей.	87
АС-87	6х12-2К-ВЛП. Схемы расположения стеновых панелей.	88

Копировал: [illegible]

Формат А3

Типовые проектные решения

Альбом II

12611 тм-1-2-5

1	2	3
АС-88	6х12-1К-ФП. Схемы расположения стеновых панелей	89
АС-89	6х12-1К-ФЛ. Схемы расположения стеновых панелей	90
АС-90	6х18-2К-ФП. Схемы расположения стеновых панелей	91
АС-91	6х18-2К-ФЛ. Схемы расположения стеновых панелей	92
АС-92	6х24-4К-2ВЛП. Схемы расположения стеновых панелей	93
АС-93	6х36-4К-ФЛП. Схемы расположения стеновых панелей	94
АС-94	6х6-1К-ЕЛ(ЕП) Схемы расположения стеновых панелей. Спецификация	95
АС-95	6х6-1К-ВЛ(ВП) Схемы расположения стеновых панелей. Спецификация.	
АС-96	6х12-2К-ЕЛП. Схемы расположения стеновых панелей. Спецификация.	96
АС-97	6х12-2К-ВЛП. Схемы расположения стеновых панелей. Спецификация.	
АС-98	6х12-1К-ФП. Схемы расположения стеновых панелей. Спецификация.	97
АС-99	6х12-1К-ФЛ. Схемы расположения стеновых панелей. Спецификация.	
АС-100	6х18-2К-ФП. Схемы расположения стеновых панелей. Спецификация.	98
АС-101	6х18-2К-ФЛ. Схемы расположения стеновых панелей. спецификация	
АС-102	6х24-4К-2ВЛП. Схемы расположения стеновых панелей. Спецификация.	99
АС-103	6х36-4К-ФЛП. Схемы расположения стеновых панелей. Спецификация.	
АС-104	6х6... 6х36. Схема расположения стеновых панелей. Узлы 1...4	100
АС-105	То же. Узлы 5...7	101
АС-106	То же. Узлы 8...10	102
АС-107	То же. Узлы 11; 12	103
АС-108	То же. Узлы 13...16	104
АС-109	То же. Узлы 17...19	105
АС-110	6х6-1К-ЕЛ(ВЛ) Подземное хозяйство. Схемы расположения каналов и асбестоцементных досок.	106
АС-111	То же. Подземное хозяйство, разрезы, сечения.	107
АС-112	6х6-1К-ЕП(ВП). Подземное хозяйство. Схемы расположения каналов и асбестоцементных досок	108
АС-113	То же. Подземное хозяйство. Разрезы, сечения.	109
АС-114	6х12-2К-ЕЛП(ВЛП). Подземное хозяйство. Схемы расположения каналов и асбестоцементных досок.	110
АС-115	То же. Подземное хозяйство Разрезы, сечения.	111
АС-116	6х12-1К-ФП. Подземное хозяйство. Схемы расположения каналов и асбестоцементных досок.	112
АС-117	То же. Подземное хозяйство. Разрезы. сечения.	113
АС-118	6х12-1К-ФЛ. Подземное хозяйство. Схемы расположения каналов и асбестоцементных досок	114

Взам. инв. №

Подпись и дата

Инв. № подл.

Копировал: [signature] формат А3.

1	2	3
АС-119	То же. Подземное хозяйство Разрезы, сечения	115
АС-120	6×18-2к-фл. Подземное хозяйство Схема расположения каналов. Разрезы	116
АС-121	То же. Подземное хозяйство. Схема расположения асбестоцементных досок	117
АС-122	То же. Подземное хозяйство Разрезы, сечения	118
АС-123	6×18-2к-фл. Подземное хозяйство. Схема расположения каналов. Разрезы	119
АС-124	То же. Подземное хозяйство. Схема расположения асбестоцементных досок	120
АС-125	Разрезы, сечения. То же.	121
АС-126	6×24-4к-28л.п. Подземное хозяйство Схема расположения каналов	122
АС-127	То же. Подземное хозяйство. Схема расположения асбестоцементных досок	123
АС-128	То же. Подземное хозяйство. Разрезы 1-1...3-3	124
АС-129	То же. Подземное хозяйство. Разрезы 4-4...10-10	125
АС-130	6×36-4к-фл.п. Подземное хозяйство Схема расположения каналов	126
АС-131	То же. Подземное хозяйство. Схема расположения асбестоцементных досок	127
АС-132	То же. Подземное хозяйство Разрезы 1-1... 3-3	128
АС-133	То же. Подземное хозяйство Разрезы 4-4... 7-7	129
АС-134	6×6... 6×36. Фундаменты под реакторы ФР-1... ФР-13	130
АС-135	То же. Монтажная схема установки ворот. В-1	131
АС-136	То же. Схема расположения элементов	132

1	2	3
	сетчатого ограждения со	
АС-137	То же. Схема расположения элемен- тов сетчатого ограждения со узлы I... III	133

126/1тм-т2-7

Типовые проектные решения Альбом II

Чертежи основного комплекта марки АС

Наименование	Лист												Примечание
	6×6				6×12				6×18		6×24	6×36	
	1К-ЕЛ	1К-ЕП	1К-ВЛ	1К-ВП	2К-ЕЛП	2К-ВЛП	1К-ФП	1К-ФЛ	2К-ФП	2К-ФЛ	4К-2ВЛП	4К-ФЛП	
1	2	3	4	5	6	7	8	9	10	11	12	13	14
Общие данные (начало)	АС-1	АС-1	АС-1	АС-1	АС-1	АС-1	АС-1	АС-1	АС-1	АС-1	АС-1	АС-1	
То же (продолжение)	АС-2...АС-6	АС-2...АС-6	АС-2...АС-6	АС-2...АС-6	АС-2...АС-6	АС-2...АС-6	АС-2...АС-6	АС-2...АС-6	АС-2...АС-6	АС-2...АС-6	АС-2...АС-6	АС-2...АС-6	
То же (окончание)	АС-7	АС-7	АС-7	АС-7	АС-8	АС-8	АС-9	АС-9	АС-10	АС-10	АС-11	АС-12	
План на отм. 0.000	АС-13	АС-16	АС-19	АС-22	АС-25	АС-28	АС-31	АС-35	АС-39	АС-43	АС-47	АС-51	
Разрезы 1-1... 3-3	АС-14	АС-17	АС-20	АС-23	АС-26	АС-29	АС-32	АС-36	—	—	—	АС-52	
Разрезы 1-1, 2-2	—	—	—	—	—	—	—	—	—	—	АС-48	—	
Разрезы 3-3. Спецификации.	—	—	—	—	—	—	—	—	—	—	АС-49	—	
Разрезы 4-4, 5-5 Спецификации.	—	—	—	—	—	—	АС-33	АС-37	—	—	—	АС-53	
Разрезы 1-1... 4-4.	—	—	—	—	—	—	—	—	АС-40	АС-44	—	—	
Разрез 5-5. Спецификации.	—	—	—	—	—	—	—	—	АС-41	АС-45	—	—	
Фасады	АС-15	АС-18	АС-21	АС-24	АС-27	АС-30	АС-34	АС-38	АС-42	АС-46	АС-50	АС-54	
Спецификация монтажных стальных элементов	АС-55	АС-55	АС-56	АС-56	АС-57	АС-58	АС-59	АС-59	АС-60	АС-60	АС-61	АС-62	
Фрагмент фасада 1	—	—	АС-63	АС-63	—	АС-63	АС-63	АС-63	АС-63	АС-63	АС-63	АС-63	
Фрагмент фасада 2	АС-64	АС-64	—	—	АС-64	—	—	—	—	—	—	—	
Узлы I; II; III	АС-65	АС-65	АС-65	АС-65	АС-65	АС-65	АС-65	АС-65	АС-65	АС-65	АС-65	АС-65	
Пристройки П-1; П-2 для установки вентиляторов	АС-66	АС-66	АС-66	АС-66	АС-66	АС-66	АС-66	АС-66	АС-66	АС-66	АС-66	АС-66	
План, Разрезы.													
То же, узлы I-IV.	АС-67	АС-67	АС-67	АС-67	АС-67	АС-67	АС-67	АС-67	АС-67	АС-67	АС-67	АС-67	

Удостоверяю, что проект соответствует действующим нормам и правилам, а эксплуатация сооружений с пожароопасными и взрывоопасным характером производства безопасна при соблюдении предусмотренных проектом мероприятий.

Главный инженер проекта Парфёнов Ю.Д.

Инв. № подл. | Подпись и дата | Взам. инв. №

Инв. №			
Н.контр.	Ковалёв		05.06.89
Нач. ОТП	Роменский		06.06.89
ГИП	Одинцов		05.06.89
ГИП стр.	Парфенов		05.06.89
Гл.спец.	Ковалев		05.06.89
Рук. гр.	Шленова		05.06.89
Проверил	Кулешова		05.06.89
Ст. техн.	Харитонова		05.06.89

Привязан

АС

Установка реакторов 6-10кВ в закрытом помещении

6×6 ... 6×36

Общие данные (начало)

Стадия	Лист	Листов
РП	1	133

ЭНЕРГОСЕТЬПРОЕКТ Северо-Западное отделение Ленинград

Копировал:

формат А3

Типовые поэтажные планы сечения. Альбом II. 12.411-12.88

1	2	3	4	5	6	7	8	9	10	11	12	13	14
То же. Узлы А...В	АС-68	АС-68	АС-68	АС-68	АС-68	АС-68	АС-68	АС-68	АС-68	АС-68	АС-68	АС-68	
То же. Узлы Г; Д	АС-69	АС-69	АС-69	АС-69	АС-69	АС-69	АС-69	АС-69	АС-69	АС-69	АС-69	АС-69	
То же. Узлы Е...И	АС-70	АС-70	АС-70	АС-70	АС-70	АС-70	АС-70	АС-70	АС-70	АС-70	АС-70	АС-70	
Схема расположения фундаментов здания.	АС-71	АС-71	АС-71	АС-71	АС-72	АС-72	АС-72	АС-72	АС-73	АС-73	АС-74	АС-75	
Фундаменты здания. Фрагменты плана 1и2.	АС-76	АС-76	АС-76	АС-76	АС-76	АС-76	АС-76	АС-76	АС-76	АС-76	АС-76	АС-76	
То же. Фрагмент плана 3.	АС-77	АС-77	АС-77	АС-77	АС-77	АС-77	АС-77	АС-77	АС-77	АС-77	АС-77	АС-77	
Схемы расположения колонн, балок и плит покрытия	АС-78	АС-78	АС-78	АС-78	АС-79	АС-79	АС-79	АС-79	АС-80	АС-80	АС-81	АС-82	
То же. Узел 1.	АС-83	АС-83	АС-83	АС-83	АС-83	АС-83	АС-83	АС-83	АС-83	АС-83	АС-83	АС-83	
Схемы расположения стеновых панелей	АС-84	АС-84	АС-85	АС-85	АС-86	АС-87	АС-88	АС-89	АС-90	АС-91	АС-92	АС-93	
То же. Спецификация.	АС-94	АС-94	АС-95	АС-95	АС-96	АС-97	АС-98	АС-99	АС-100	АС-101	АС-102	АС-103	
То же. Узлы 1...4	АС-104	АС-104	АС-104	АС-104	АС-104	АС-104	АС-104	АС-104	АС-104	АС-104	АС-104	АС-104	
То же. Узлы 5...7	АС-105	АС-105	АС-105	АС-105	АС-105	АС-105	АС-105	АС-105	АС-105	АС-105	АС-105	АС-105	
То же Узлы 8...10	АС-106	АС-106	АС-106	АС-106	АС-106	АС-106	АС-106	АС-106	АС-106	АС-106	АС-106	АС-106	
То же Узлы 11,12	АС-107	АС-107	АС-107	АС-107	АС-107	АС-107	АС-107	АС-107	АС-107	АС-107	АС-107	АС-107	
То же Узлы 13...16	АС-108	АС-108	АС-108	АС-108	АС-108	АС-108	АС-108	АС-108	АС-108	АС-108	АС-108	АС-108	
То же Узлы 17...19	АС-109	АС-109	АС-109	АС-109	АС-109	АС-109	АС-109	АС-109	АС-109	АС-109	АС-109	АС-109	
Подземное хозяйство. Схемы расположения каналов и асбестоцементных досок.	АС-110	АС-112	АС-110	АС-112	АС-114	АС-114	АС-116	АС-118	—	—	—	—	
То же. Разрезы. Сечения.	АС-111	АС-113	АС-111	АС-113	АС-115	АС-115	АС-117	АС-119	АС-122	—	—	—	
То же Схема расположения каналов.	—	—	—	—	—	—	—	—	АС-120	—	АС-126	АС-130	
То же. Схема расположения асбестоцементных досок.	—	—	—	—	—	—	—	—	АС-121	—	АС-127	АС-131	

Привязан

Инв. №

Нач. ОПП	Романенко		07.06.88
ГИП	Одинцов		06.06.88
ГИП отд.	Парфенов		06.06.88
Гл. спец.	Ковалёв		07.06.88
Рук. гр.	Шленова		07.06.88
Проверил	Кунецова		07.06.88
Ст. техн.	Харитонова		07.06.88

АС

Установка ресторов 6-10кВ в закрытом помещении

6×6 ... 6×36

Общие данные (Продолжение)

Стадия	Лист	Листов
РП	2	

ЭНЕРГОСЕТЬПРОЕКТ
Северо-Западное отделение
Ленинград

Копировал:

Формат А3

Инв. № подл. | Подпись и дата | Взам. инв. №

1	2	3	4	5	6	7	8	9	10	11	12	13	14
То же. Схема расположения каналов. Разрезы.	—	—	—	—	—	—	—	—	—	АС-123	—	—	
То же. Схема расположения асбестоцементных восок. Разрезы, сечения.	—	—	—	—	—	—	—	—	—	АС-124	—	—	
То же. Разрезы 1-1... 3-3.	—	—	—	—	—	—	—	—	—	125	АС-127	АС-131	
То же. Разрезы 4-4... 10-10	—	—	—	—	—	—	—	—	—	—	АС-128	—	
То же. Разрезы 4-4... 7-7	—	—	—	—	—	—	—	—	—	—	—	АС-132	
Фундаменты под реакторы ФР-1... ФР-13	АС-134	АС-134	АС-134	АС-134	АС-134	АС-134	АС-134	АС-134	АС-134	АС-134	АС-134	АС-134	
Монтажная схема установки ворот В-1	АС-135	АС-135	АС-135	АС-135	АС-135	АС-135	АС-135	АС-135	АС-135	АС-135	АС-135	АС-135	
Схема расположения элементов сетчатого ограждения СО	АС-136	АС-136	АС-136	АС-136	АС-136	АС-136	АС-136	АС-136	АС-136	АС-136	АС-136	АС-136	
То же. Узлы I... III	АС-137	АС-137	АС-137	АС-137	АС-137	АС-137	АС-137	АС-137	АС-137	АС-137	АС-137	АС-137	

Типовые проектные решения Альбом II 12611тм-т2-9

Инв. № подл. | Подп. и дата | Взам. инв. №

Инв. №

Н. контр.	Ковалев		06.84
Нач. отд.	Романский		06.84
ГИП	Одинцов		06.84
ГИП стр.	Парфёнков		06.84
Гл. спец.	Ковалев		06.84
Рук. гр.	Шлыкова		06.84
Проверил	Кулешова		06.84
Ст. техн.	Харитонова		06.84

Привязан

АС

Установка реакторов 6-10 кВ в закрытом помещении

6×6 ... 6×36

Общие данные (Продолжение)

Стадия	Лист	Листов
РП	3	

Энергосетьпроект Северо-Западное отделение Ленинград

Копировал: Лист

Формат А3

12611тн-т2-10

Альбом II

Типовые проектные решения

Ведомость ссылочных и прилагаемых документов

Обозначение	Наименование	Примечание
1	2	3
	Ссылочные документы	
Серия 3.407-102 вып. 1	Унифицированные железобетонные элементы подстанций 35-500кВ	
ГОСТ 14624-69	Двери деревянные для зданий промышленных предприятий	
ГОСТ 6665-82	Камни бетонные бортовые	
ГОСТ 13579-78	Блоки бетонные для стен подвалов	
Серия 1.138-10 вып. 1	Перемычки железобетонные для зданий с кирпичными стенами	
Серия 1.432-14/80	Стеновые панели отапливаемых производственных зданий с шагом колонн 6м	
Серия 1.415-1 вып. 1	Железобетонные фундаментные балки для стен производственных зданий.	
Серия 1.462.1-10/80 вып. 1,2	Балки стропильные железобетонные для покрытий зданий с пролетами 6 и 9м	
Серия 2.432-1 вып. 0-1	Монтажные узлы панельных стен отапливаемых одноэтажных производственных зданий с железобетонным каркасом	
Серия 1.423-3 вып. 0-1 0-2, 1,2	Железобетонные колонны прямоугольного сечения для одноэтажных производственных зданий без мостовых кранов высотой до 9,6м	
ГОСТ 22701.0-77	Плиты железобетонные ребристые предварительно напряженные размерами 6х3м для покрытий производственных зданий.	
	Прилагаемые документы	
Данный проект альбом III	Строительные изделия	
АС ВР л.1...14	Ведомость объемов строительно-монтажных работ	
АС.ВМ л.1...	Ведомость потребности в материалах	

Инв. №				Привязан.
Н.контр.	Коварев		06.84	407-03-376.85 АС
Нач.отд.	Роменский		06.84	Установка реакторов 6-10кВ в закрытом помещении
ГИП	Одинцов		06.84	6х6 ... 6х36
ГИПстр.	Парфенов		06.84	Стадия: РП; Лист: 4; Листов:
Гл.спец.	Коварев		06.84	
Рук.гр.	Шленова		06.84	Общие данные (продолжение)
Гровер.	Смирнова		06.84	ЭНЕРГОСЕТЬПРОЕКТ Северо-Западное отделение Ленинград
Техник	Буханова		06.84	

Контровал

Формат А3

12611тм-т2-11

Альбом II

Типовые проектные решения

Ведомость спецификаций комплекта АС

Наименование	Лист												Примечание
	6×6				6×12				6×18		6×24	6×36	
	1К-ЕЛ	1К-ЕП	1К-ВЛ	1К-ВП	2К-ЕЛП	2К-ВЛП	1К-ФП	1К-ФЛ	2К-ФП	2К-ФЛ	4К-2ВЛП	4К-ФЛП	
Спецификация элементов заполнения проемов и перемычек	АС-13	АС-16	АС-19	АС-22	АС-25	АС-28	АС-31	АС-35	АС-41	АС-45	АС-49	АС-53	
Спецификация монтажных стальных элементов	АС-55	АС-55	АС-56	АС-56	АС-57	АС-58	АС-59	АС-59	АС-60	АС-60	АС-61	АС-62	
Спецификация элементов к фрагменту фасада 1	—	—	АС-63	АС-63	—	АС-63	АС-63	АС-63	АС-63	АС-63	АС-63	АС-63	
Спецификация элементов к фрагменту фасада 2	АС-64	АС-64	—	—	АС-64	—	—	—	—	—	—	—	
Спецификация элементов к схеме расположения фундаментов	АС-71	АС-71	АС-71	АС-71	АС-72	АС-72	АС-72	АС-72	АС-73	АС-73	АС-74	АС-75	
Спецификация к схеме расположения колонн, балок и плит покрытия	АС-78	АС-78	АС-78	АС-78	АС-79	АС-79	АС-79	АС-79	АС-80	АС-80	АС-81	АС-82	
Спецификация к схеме расположения стеновых панелей	АС-84	АС-84	АС-85	АС-85	АС-86	АС-87	АС-88	АС-89	АС-90	АС-91	АС-92	АС-93	
Спецификация стальных элементов	АС-94	АС-94	АС-95	АС-95	АС-96	АС-97	АС-98	АС-99	АС-100	АС-101	АС-102	АС-103	
Спецификация к схеме расположения каналов	АС-110	АС-112	АС-110	АС-112	АС-114	АС-114	АС-116	АС-118	АС-120	АС-123	АС-126	АС-130	
Спецификация к схеме расположения асбестоцементных досок									АС-121	АС-124	АС-127	АС-131	
Спецификация элементов к схеме расположения ворот	АС-135	АС-135	АС-135	АС-135	АС-135	АС-135	АС-135	АС-135	АС-135	АС-135	АС-135	АС-135	
Спецификация к схеме расположения сетчатого ограждения	АС-136	АС-136	АС-136	АС-136	АС-136	АС-136	АС-136	АС-136	АС-136	АС-136	АС-136	АС-136	

Инв. №			
Н. контр.	Ковалев		11.07.84
Нач. отд.	Роменский		11.07.84
ГИП	Одинцов		11.07.84
ГИП стр.	Лосфенов		11.07.84
Гл. спец.	Ковалев		11.07.84
Рук. гр.	Шленова		11.07.84
Проверил	Кулешова		11.07.84
Инженер	Панкратьева		11.07.84

Привязан

АС

Установка реакторов 6-10кВ в закрытом помещении

6×6 ... 6×36	Стадия	Лист	Листов
	РП	5	

Общие данные (продолжение)

ЭНЕРГОСЕТЬПРОЕКТ
Северо-Западное отделение
Ленинград

Инв. № подл. | Подпись и дата | Взам. инв. №

Копир. №

формат А3

Ведомость объемов сборных бетонных и железобетонных конструкций

по чертежам основного комплекта марки АС

NN п/п	Наименование группы элементов конструкций	Код	Количество м³												Примечание
			6х6				6х12				6х18		6х24	6х36	
			1К-ЕА	1К-ЕП	1К-ВА	1К-ВП	2К-ЕАП	2К-ВАП	1К-ФА	1К-ФП	2К-ФА	2К-ФП	4К-28АП	4К-ФАП	
1	Блоки фундаментов	581100	15,3	15,3	15,3	15,3	30,4	30,4	20,6	20,6	29	29	49,6	57,1	
2	Фундаменты стаканного типа и башмаки	581200	5,2	5,2	5,2	5,2	7,8	7,8	7,8	7,8	10,4	10,4	13,0	18,2	
3	Балки фундаментные	582400	1,9	1,9	1,9	1,9	3,0	3,0	3,0	3,0	4,14	4,14	5,3	7,6	
4	Колонны	582100	2,24	2,24	2,24	2,24	3,36	3,36	3,36	3,36	4,48	4,48	5,6	6,72	
5	Балки стропильные и подстропильные	582200	0,9	0,9	0,9	0,9	1,35	1,35	1,35	1,35	1,8	1,8	2,25	3,15	
6	Перемычки	582800	0,2	0,2	0,2	0,2	0,5	0,5	0,22	0,22	0,6	0,54	1,06	1,76	
7	Панели стеновые наружные	583100	14,63	14,63	13,16	13,16	17,38	14,56	16,97	16,97	18,37	18,37	17,36	25,0	
8	Плиты покрытий	584100	2,54	2,54	2,54	2,54	5,08	5,08	4,28	4,28	6,42	6,42	9,68	12,84	
9	Архитектурно-строительные элементы зданий	589400	2,31	2,31	2,31	2,31	3,08	3,08	3,08	3,08	3,85	3,85	4,62	6,16	
10	Конструкции и детали инженерных сооружений	585000	—	—	—	—	—	—	—	—	—	—	—	—	

Инв. № подл. | Подпись и дата | Взам. инв. №

Инв. №

Привязан

Нач. сект.	Ковалев		
Начальник	Романский		
ГИП	Одинцов		
Нач. отд.	Пережогин		
Гл. спец.	Кабалев		
Рук. гр.	Шевцова		
Проверил	Смирнова		
Инженер	Платов		

АС

Установка реакторов ВВЭР-1000 в закрытом помещении

6х6 ... 6х36

Общие данные (продолжение)

Стадия	Лист	Листов
РП	6	

ЭНЕРГОСЕТЬПРОЕКТ
Северо-Западное отделение
Ленинград

Копировал: Фадеева

Формат А3

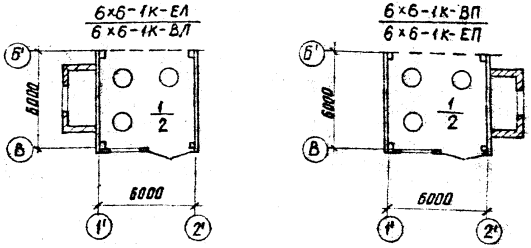

Ведомость отделки помещений

Наименование или номер помещения	потолок		Стены или перегородки		Примечания
	площадь	Вид отделки	площадь	Вид отделки	
Помещение реакторных	58,2	Известковая побелка	113,2	Затирка стен; известковая побелка	
Помещение пристройки	5,2	Известковая побелка	36,0	Затирка стен; известковая побелка	

Экспликация полов

Наименование или номер помещений по проекту	Тип пола по проекту	Схема пола или номер узла по серии	Элементы пола и их толщина	Площадь пола м²
Помещение реакторных	1		Цементный пол №300 с железнением δ=30мм Монолитный бетон М100 δ=120мм Уплотненный грунт	21,9
Помещение реакторных	2*		Выравнивающий слой δ=30мм Асбестоцементные доски δ=25мм	6,9

* Данный тип пола выполнять только по перекрытиям вентиляционных каналов

Общие указания

1. За отметку 0.000 принят уровень чистого пола здания реакторной, соответствующий абсолютной отметке по генплану [ ]
2. Координаты здания даны на чертеже генплана
3. Основанием здания являются грунты [ ]
4. Нормативная снеговая нагрузка [ ]
5. Нормативный скоростной напор ветра [ ]
6. Расчетная наружная температура воздуха самой холодной пятидневки [ ]
7. Наружная отделка фасадов здания – окраска стеновых панелей силикатной краской светлых тонов и расшивка швов кирпичной кладки.
8. Материал стальных элементов – сталь марки В Ст 3 кп 2 группы прочности 1 по ТУ 14-1-3023-80
9. Электроды для сварных швов типа Э42, ГОСТ 9467-75
10. Стальные элементы и поверхности закладных деталей окрасить масляной краской за 2 раза.

			Привязан	
Инв. №				
Н. контр.	Коваленков			АС
Нач. отд.	Роменский		Установка реакторов 6–10 кВ в закрытом помещении	
ГИП	Одинцов			
ГИП стр.	Парфенов		6×6-1к-ЕП (ЕЛ) 6×6-1к-ВП (ВЛ)	Стадия: РП; Лист: 7; Листов:
Гл. спец.	Козлев			
Рук. гр.	Шиленова			
Проверил	Кулешова		Общие данные (окончание)	ЭНЕРГОСЕТЬПРОЕКТ Северо-Западное отделение Ленинград
Инженер	Тократова			

Инв. № подл. | Подпись и дата | Взам. инв. №

копировал Анц

формат А3

Альбом II 12611 тм-т2-19

Типовые проектные решения

$\frac{6\times12-2к-ЕЛП}{6\times12-2к-ВЛП}$

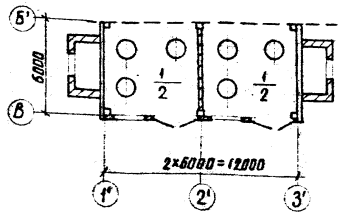

Ведомость отделки помещений

Наименование или номер помещения	Потолок		Стены или перегородки		Примечания
	Площадь	Вид отделки	Площадь	Вид отделки	
Помещение реакторных	114,4	Известковая побелка	213	Затирка стен, известковая побелка	
Помещение пристройки	10,4	Известковая побелка	72,0	Затирка стен, известковая побелка	

Экспликация полов

Наименование или номер помещений по проекту	Тип пола по проекту	Схема пола или номер узла по серии	Элементы пола и их толщина	Площадь пола м²
Помещение реакторных	1		Цементный пол М300 с железнением б=30мм Монолитный бетон М100 б=120мм Уплотненный грунт	42,5
Помещение реакторных	2*		Выравнивающий слой б=30мм Асбестоцементные доски б=25мм	13,8

* Данный тип пола выполнять только по перекрытиям вентиляционных каналов

Общие указания

1. За отметку 0,000 принят уровень чистого пола здания реакторной, соответствующий абсолютной отметке по генплану
2. Координаты здания даны на чертеже генплана
3. Основанием здания являются грунты:
4. Нормативная снеговая нагрузка
5. Нормативный скоростной напор ветра
6. Расчетная наружная температура воздуха самой холодной пятидневки
7. Наружная отделка фасадов здания — окраска стеновых панелей силикатной краской светлых тонов и расшивка швов кирпичной кладки
8. Материал стальных элементов-сталь марки ВСт3кп2 группы прочности 1 по ТУ 14-1-3023-80
9. Электроды для сварных швов типа Э42, ГОСТ 9467-75
10. Стальные элементы и поверхности закладных деталей окрасить масляной краской за 2 раза

Инв. №				Привязан	
Н. контр.	Ковалев		11.06.84	АС	
Нач. отд.	Роменский		8.06.84	Установка реакторов 6-10 кВ в закрытом помещении	
ГИП	Одинцов		11.06.84		
ГИП стр.	Парфенов		8.06.84	6×12-2к-ЕЛП 6×12-2к-ВЛП	Стадия: РП; Лист: 8; Листов:
Гл. спец.	Ковалев		8.06.84		
Рук. гр.	Шленова		8.06.84		
Проверил	Кулешова		11.06.84	Общие данные (окончание)	ЭНЕРГОСЕТЬПРОЕКТ Северо-Западное отделение Ленинград
Инженер	Панкратьева		11.06.84		

Инв. № подл. | Подпись и дата | Взам. инв. №

копировал Анц

формат А3

Альбом II 12611 ТМ-Т2-15

Типовые проектные решения

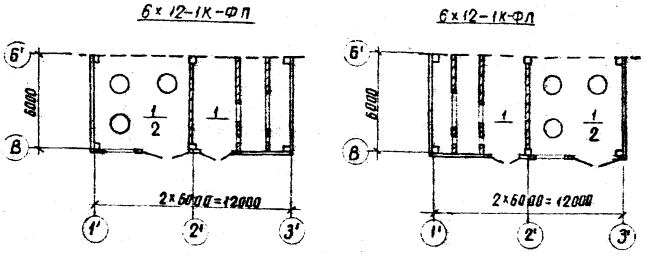

Ведомость отделки помещений

Наименование или номер помещения	Потолок		Стены или перегородки		Примечания
	Площадь	Вид отделки	Площадь	Вид отделки	
Помещение реакторных	58.2	Известковая побелка	113.2	Затирка стен, известковая побелка	
Камера фильтров	54	Известковая побелка	202	Затирка стен, известковая побелка	

Экспликация полов

Наименование или номер помещений по проекту	Тип пола по проекту	Схема пола или номер узла по серии	Элементы пола и их толщина	Площадь пола $м^2$
Помещение реакторных, Камера фильтров	1		Цементный пол М300 с железнением б=30мм Монолитный бетон М100 б=120мм Уплотненный грунт	54
Помещение реакторных	2*		Выравнивающий слой б=30мм Асбестоцементные доски б=25мм	6.9

* Данный тип пола выполнять только по перекрытиям вентиляционных каналов.

Общие указания

1. За отметку 0.000 принят уровень чистого пола здания реакторной, соответствующий абсолютной отметке по генплану
2. Координаты здания даны на чертеже генплана
3. Основанием здания являются грунты:
4. Нормативная снеговая нагрузка
5. Нормативный скоростной напор ветра
6. Расчетная наружная температура воздуха самой холодной пятидневки
7. Наружная отделка фасадов здания - окраска стеновых панелей силикатной краской светлых тонов и расшивка швов кирпичной кладки
8. Материал стальных элементов - сталь марки ВСт3кп2 группы прочности 1 по ТУ14-1-3023-80
9. Электроды для сварных швов типа Э42, ГОСТ 9467-75
10. Стальные элементы и поверхности закладных деталей окрасить масляной краской за 2 раза

Инв. №			
Н. контр.	Ковалев		11.06.84
Нач. отд.	Роменский		8.06.84
ГИП	Одинцов		8.06.84
ГИП стр.	Парфенов		8.06.84
Гл. спец.	Ковалев		11.06.84
Рук. гр.	Шленова		11.06.84
Проверил	Кулешова		11.06.84
Инженер	Панкратьева		11.06.84

Привязан

АС

Установка реакторов 6-10кВ в закрытом помещении

6×12-1К-ФП
6×12-1К-ФЛ

Стадия	Лист	Листов
РП	9	

Общие данные (окончание)

ЭНЕРГОСЕТЬПРОЕКТ Северо-Западное отделение Ленинград

Инв. № подл. | Подпись и дата | Взам. инв. №

копировал Анисе

формат А3

Альбом II 12611тм-т2-16

Типовые проектные решения

$$\frac{6\times18-2к-ФЛ}{6\times18-2к-ФП}$$

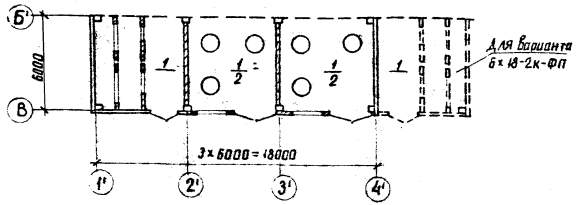

Ведомость отделки помещений

Наименование или номер помещения	Потолок		Стены или перегородки		Примечания
	Площадь	Вид отделки	Площадь	Вид отделки	
Помещение реакторных	117	Известковая побелка	215	Затирка стен, известковая побелка	
Камера фильтров	54	Известковая побелка	202	Затирка стен, известковая побелка	

Экспликация полов

Наименование или номер помещений по проекту	Тип пола по проекту	Схема пола или номер узла по серии	Элементы пола и их толщина	Площадь пола м²
Помещение реакторных Камера фильтров	1		Цементный пол м300 с железнением δ=30мм Монолитный бетон м 100 δ=120мм Уплотненный грунт	76
Помещение реакторных	2*		Выравнивающий слой δ=30мм Асбестоцементные доски δ=25мм	13,8

* Данный тип пола выполнять только по перекрытиям вентиляционных каналов

Общие указания

1. За отметку 0.000 принят уровень чистого пола здания реакторной, соответствующий абсолютной отметке по генплану
2. Координаты здания даны на чертеже генплана
3. Основанием здания являются грунты:
4. Нормативная снеговая нагрузка
5. Нормативный скоростной напор ветра
6. Расчетная наружная температура воздуха самой холодной пятидневки
7. Наружная отделка фасадов здания – окраска стеновых панелей силикатной краской светлых тонов и расшивка швов кирпичной кладки
8. Материал стальных элементов – сталь марки ВСт3 кп2 группы прочности 1 по ТУ 14-1-3023-80
9. Электроды для сварных швов типа Э42, ГОСТ 9467-75
10. Стальные элементы и поверхности закладных деталей окрасить масляной краской за 2 раза

Инв №			
Н. контр.	Ковалев		11.06.84
Нач. отд.	Роменский		11.06.84
ГИП	Одинцов		11.06.84
ГИП стр.	Парфенов		11.06.84
Гл. спец.	Ковалев		11.06.84
Рук. гр.	Шленова		11.06.84
Проверил	Кулешова		11.06.84
Инженер	Панкратьева		11.06.84

Привязан.

АС

Установка реакторов 6-10кВ в закрытом помещении

6×18-2к-ФЛ (ФП)

Стадия	Лист	Листов
РП	10	

Общие данные (окончание)

ЭНЕРГОСЕТЬПРОЕКТ Северо-Западное отделение Ленинград

Инв. № подл. | Подпись и дата | Взам. инв. №

копировал Анисе

формат А3

Типовые проектные решения

Альбом II 12611ТМ-Т2-17

6×24-4К-2ВЛП

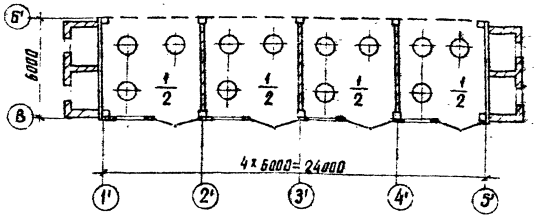

Ведомость отделки помещений

Наименование или номер помещения	Потолок		Стены или перегородки		Примечания
	Площадь	Вид отделки	Площадь	Вид отделки	
Помещение реакторных	226	Известковая побелка	423	Затирка стен, известковая побелка	
Помещение пристройки	12,4	Известковая побелка	111	Затирка стен, известковая побелка	

Экспликация полов

Наименование или номер помещений по проекту	Тип пола по проекту	Схема пола или номер узла по серии	Элементы пола и их толщина	Площадь пола м²
Помещение реакторных	1		Цементный пол М300 с железнением δ=30мм Монолитный бетон М100 δ=120мм Уплотненный грунт	83,2
Помещение реакторных	2*		Выравнивающий слой δ=30мм Асбестоцементные доски δ=25мм	27,6

* Данный тип пола выполнять только по перекрытиям вентиляционных каналов

Общие указания

1. За отметку 0.000 принят уровень чистого пола здания реакторной, соответствующий абсолютной отметке по генплану
2. Координаты здания даны на чертеже генплана
3. Основанием здания являются грунты:
4. Нормативная снеговая нагрузка
5. Нормативный скоростной напор ветра
6. Расчетная наружная температура воздуха самой холодной пятидневки
7. Наружная отделка фасадов здания — окраска стеновых панелей силикатной краской светлых тонов и расшивка швов кирпичной кладки
8. Материал стальных элементов - сталь марки ВСт3кп2 группы прочности 1 по ТУ 14-1-3023-80
9. Электроды для сварных швов типа Э42, ГОСТ 9467-75
10. Стальные элементы и поверхности закладных деталей окрасить масляной краской за 2 раза

Инв. №			
Н. контр.	Ковалев		11.06.84
Нач. отд.	Роменский		11.06.84
ГИП	Одинцов		11.06.84
ГИП стр.	Парфенов		11.06.84
Гл. спец.	Ковалев		11.06.84
Рук. гр.	Шпенова		11.06.84
Проверил	Кулешова		11.06.84
Инженер	Панкратьева		11.06.84

Привязан

АС

Установка реакторов 6-10кВ в закрытом помещении

6×24-4К-2ВЛП

Стадия	Лист	Листов
РП	11	

Общие данные (окончание)

ЭНЕРГОСЕТЬПРОЕКТ Северо-Западное отделение Ленинград

Инв. № подл. | Подпись и дата | Взам. № подл.

копировал Анна

формат А3

6×36-4К-ФЛП

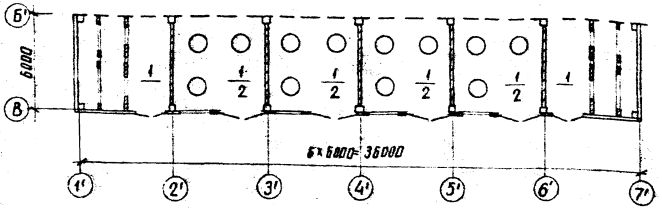

1. За отметку 0,000 принят уровень чистого пола здания реакторной, соответствующий абсолютной отметке по генплану
2. Координаты здания даны на чертеже генплана
3. Основанием здания являются грунты
4. Нормативная снеговая нагрузка
5. Нормативный скоростной напор ветра
6. Расчетная наружная температура воздуха самой холодной пятидневки
7. Наружная отделка фасадов здания – окраска стеновых панелей силикатной краской светлых тонов и расшивка швов кирпичной кладки
8. Материал стальных элементов-сталь марки В Ст 3 кп2 группы прочности 1 по ТУ 14-1-3023-80
9. Электроды для сварных швов типа Э42, ГОСТ 9467-75
10. Стальные элементы и поверхности закладных деталей окрасить масляной краской за 2 раза

Ведомость отделки помещений

Наименование или номер помещения	Потолок		Стены или перегородки		Примечания
	Площадь	Вид отделки	Площадь	Вид отделки	
Помещение реакторных	234	Известковая побелка	430	Затирка стен, известковая побелка	
Камеры фильтров	108	Известковая побелка	404	Затирка стен, известковая побелка	

Экспликация полов

Наименование или номер помещения по проекту	Тип пола по проекту	Схема пола или номер узла по серии	Элементы пола и их толщина	Площадь пола м²
Помещение реакторных Камеры фильтров	1		Цементный пол М300 с железнением δ=30мм Монолитный бетон М100 δ=120мм Уплотненный грунт	152
Помещение реакторных	2*		Выравнивающий слой δ=30мм Асбестоцементные доски δ=25мм	27,6

* Данный тип пола выполнять только на перекрытиях вентиляционных каналов.

Привязан

Инв. №

Н. контр.	Ковалев		11.06.87
Нач. отд.	Роменский		11.06.87
ГИП	Одинцов		11.06.87
ГИП стр.	Нарфенов		11.06.87
Гл. спец.	Ковалев		11.06.87
Рук. гр.	Шленова		11.06.87
Проверил	Кунешова		11.06.87
Инженер	Покрашева		11.06.87

АС

Установка реакторов 6-10кВ в закрытом помещении

6×36-4К-ФЛП

Общие данные (окончание)

Стадия	Лист	Листов
РП	12	

ЭНЕРГОСЕТЬПРОЕКТ Северо-Западное отделение Ленинград

Копировал Анц

Формат А3

Инв. № подл. | Подпись и дата | Взам. инв. №

12611тм-т2-19

Альбом II

План на отм. 0.000

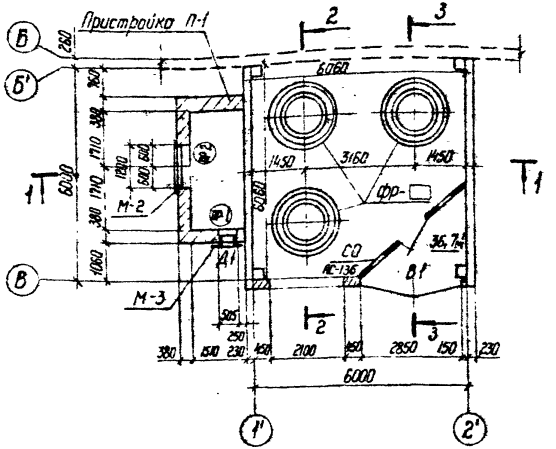

Спецификация элементов заполнения проемов

Марка, поз.	Обозначение	Наименование	Кол.	Масса ед. кг	Примечание
В-1	АС-135	Ворота распашные	1	430	
Д-1	4.904-62	ДУ 1.25	1	–	см. л. 08 ал. IV
Спецификация перемычек					
ПР-1	1.138-10 вып. 1	1.ПР1 - 12 12.6	3	25	0,01 м³
ПР-2	1.138-10 вып. 1	1.ПР2 - 15 12.14	3	75	0,03 м³

1. Пристройку П-1 см. лист АС-66
2. Марку фундамента под реакторы ФР см. лист АС-134
3. См. вместе с листом АС-14; 15
4. Спецификацию металлоконструкций см. лист АС-55.

Ведомость проемов ворот и дверей

Марка, поз.	Размер проема в кладке
В-1	2850 × 3600
Д-1	505 × 1295

Ведомость перемычек

Тип	Схема сечения
ПР-1	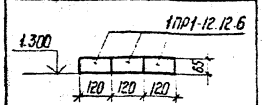
ПР-2	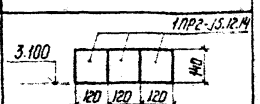

Инв.N			
Н контр.	Ковалев		11.06.84
Нач отд	Роменский		11.06.84
ГИП	Одинцов		11.06.84
ГИП стр.	Парфенов		11.06.84
Гл. спец.	Ковалев		11.06.84
Рук. гр.	Шленова		11.06.84
Проверил	Кулешова		11.06.84
Инженер	Кириллова		11.06.84

Привязан

АС

Установка реакторов 6-10кВ в закрытом помещении

6×6 - 1К - ЕЛ

Стадия	Лист	Листов
РП	13	

План на отм. 0.000

ЭНЕРГОСЕТЬПРОЕКТ
Северо-Западное отделение
Ленинград

Копир. Ин. Сп.

формат А3

Типовые проектные решения

Инв.N подл. | Подпись и дата | Взам. инв.N

Альбом II 12611 тп-12-20

Слой гравия на антисептированной битумной мастике - 10 мм
4 слоя рубероида марки РМД-350 на антисептированной битумной мастике
Цементная стяжка - 20 мм
Пенобетон γ=500 кг/м³, δ=100 мм
Слой рубероида на битумной мастике
Сборные железобетонные плиты

Разрез 1-1

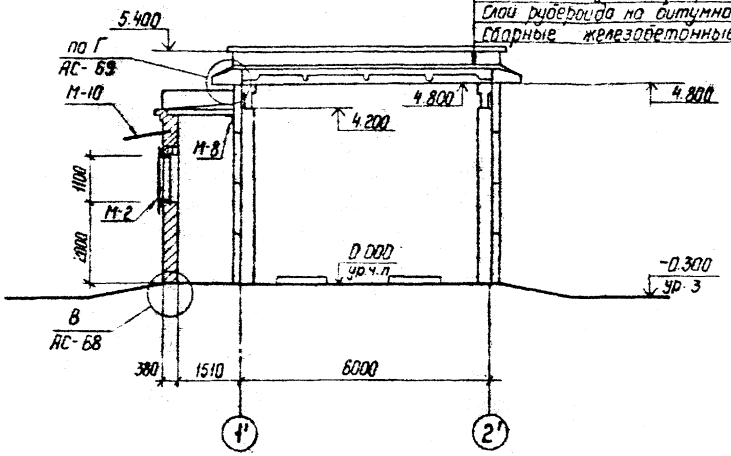

Разрез 3-3

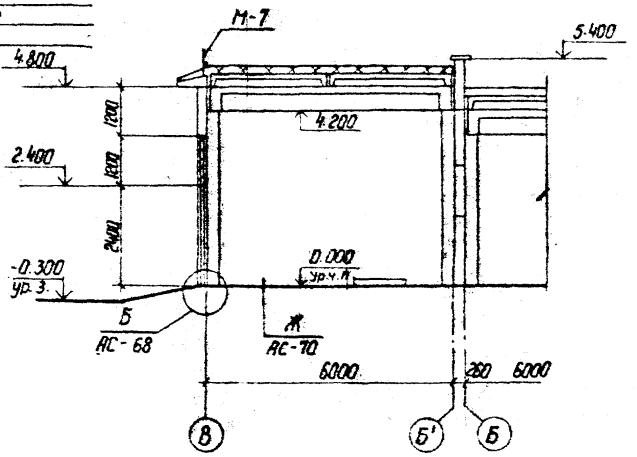

Разрез 2-2

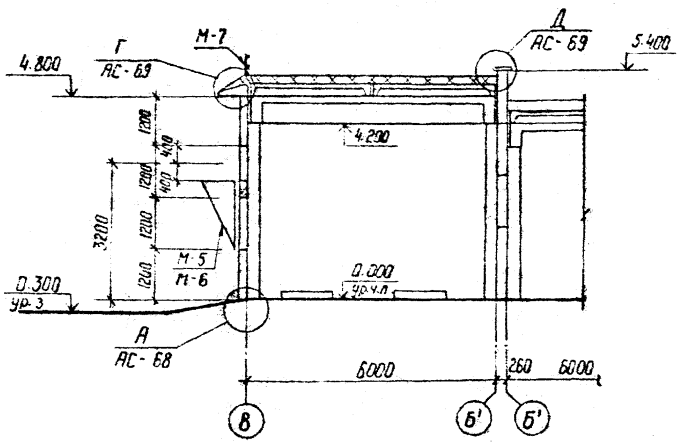

1. Спецификацию металлоконструкций см. лист АС-55
2. См. вместе с листами АС-13; 15

					привязан	
Инв.№						
Н.контр.	Ковалев				АС	
Нач.ОТП	Романский				Установка реакторов 6-10 кВ в закрытом помещении	
ГИП	Двинцов				6×6-1к-ЕЛ	Стадия: РП; Лист: 14; Листов:
ГИП стр	Порфенов					
Гл.спец.	Ковалев					
Рук.гр.	Шленова				Разрезы 1-1 ... 3-3	ЭНЕРГОСЕТЬПРОЕКТ Северо-Западное отделение Ленинград
Провер.	Кулешова					
Инженер	Воробьева					

Копир. Бл. №

Формат А3

Инв.№ подл. | Подпись и дата | Взам. инв.№

6×36-4к-ФЛП

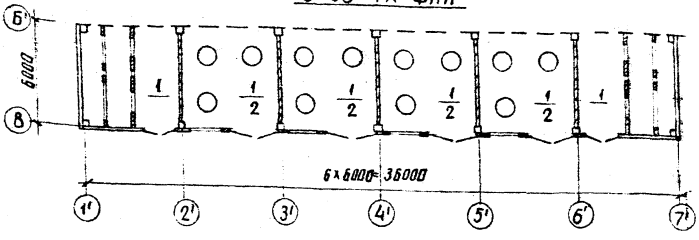

1. За отметку 0.000 принят уровень чистого пола здания реакторной, соответствующий абсолютной отметке по генплану
2. Координаты здания даны на чертеже генплана
3. Основанием здания являются грунты:
4. Нормативная снеговая нагрузка
5. Нормативный скоростной напор ветра
6. Расчетная наружная температура воздуха самой холодной пятидневки
7. Наружная отделка фасадов здания – окраска стеновых панелей силикатной краской светлых тонов и расшивка швов кирпичной кладки
8. Материал стальных элементов – сталь марки В Ст 3 кп2 группы прочности 1 по ТУ 14-1-3023-80
9. Электроды для сварных швов типа Э42, ГОСТ 9467-75
10. Стальные элементы и поверхности закладных деталей окрасить масляной краской за 2 раза

Ведомость отделки помещений

Наименование или номер помещения	Потолок		Стены или перегородки		Примечания
	Площадь	Вид отделки	Площадь	Вид отделки	
Помещение реакторных	234	Известковая побелка	430	Затирка стен известковой побелкой	
Камеры фильтров	108	Известковая побелка	404	Затирка стен известковой побелкой	

Экспликация полов

Наименование или номер помещения по проекту	Тип пола по проекту	Схема пола или номер узла по серии	Элементы пола и их толщина	Площадь пола м²
Помещение реакторных, камеры фильтров	1		Цементный пол М300 с железнением δ=30мм Монолитный бетон М100 δ=120мм Уплотненный грунт	152
Помещение реакторных	2*		Выравнивающий слой δ=30мм Асбестоцементные доски δ=25мм	27.6

* Данный тип пола выполнять только по перекрытиям вентиляционных каналов.

Привязан

Инв. №

Н.контр.	Ковалев		
Нач. отд.	Романский		
ГИП	Одинцов		
ГИП сто.	Лаврентьев		
Сл. спец.	Ковалев		
Рук. гр.	Шаренда		
Проверил	Кафельов		
Инженер	Полуэктова		

АС

Установка реакторов 6–10кВ в закрытом помещении

6×36-4К-ФЛП

Общие данные (окончание)

Стадия	Лист	Листов
Р	12	

ЭНЕРГОСЕТЬПРОЕКТ Северо-Западное отделение Ленинград

Инв. № подл. | Подпись и дата | Взам. инв. №

Копировал Анц

Формат А3

Альбом II 12611 тм-т2-22

Типовые проектные решения

План на отм. 0.000

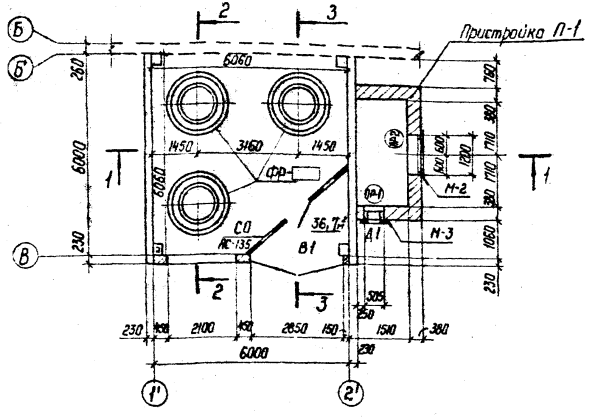

Спецификация элементов заполнения проемов

Марка, поз.	Обозначение	Наименование	Кол	Масса ед. кг	Примечание
В-1	АС-134	Ворота распашные	1	430	
Д-1	4.904-62	Ду 1.25	1	–	См. л. 08-ал. IV
Спецификация перемычек					
ПР-1	1.138-10 вып. 1	1.ПР1-12.12.6	3	25	0,01 м³
ПР-2	1.138-10 вып. 1	1.ПР2-15.12.14	3	75	0,03 м³

Ведомость проемов ворот и дверей

Марка. поз.	Размер проема в кладке, мм
В-1	2850 × 3600
Д-1	505 × 1295

Ведомость перемычек

Тип	Схема сечения
ПР-1	1.300; 1ПР1-10.12.6; 120 120 120; 65
ПР-2	3.100; 1ПР2-19.12.14; 120 120 120; 140

1. Пристройку П-1 см. лист АС-66.
2. Марку фундамента под реакторы ФР см. лист АС-133
3. См. вместе с листами АС-17, 18.
4. Спецификацию металлоконструкций см. лист АС-55

Инв. N			
Н. контр.	Ковалев		11.06.84
Нач. отд.	Роменский		11.06.84
ГИП	Одинцов		11.06.84
ГИП стр.	Парфенов		11.06.84
Гл. спец.	Ковалев		11.06.84
Рук. гр.	Шленова		11.06.84
Проверил	Кулешова		11.06.84
Инженер	Кириллова		11.06.84

Привязан

АС

Установка реакторов 6-10кВ в закрытом помещении

	Стадия	Лист	Листов
6×6 - 1к - ЕП	РП	16	
План на отм. 0.000	ЭНЕРГОСЕТЬПРОЕКТ Северо-Западное отделение Ленинград		

Инв. N подл. | Подпись и дата | Взам. инв. N

Копир. Стир. Нас.

Формат А3

Типовые проектные решения

Альбом II

12611тм-т2-23

Слой гравия на антисептированной битумной мастике - 10мм
Ислоя рубероида марки РМД-350 на антисептированной битумной мастике
Цементная стяжка - 20мм
Пенобетон γ = 500кг/м³, δ = 100мм
Слой рубероида на битумной мастике
Сборные железобетонные плиты

Разрез 1-1

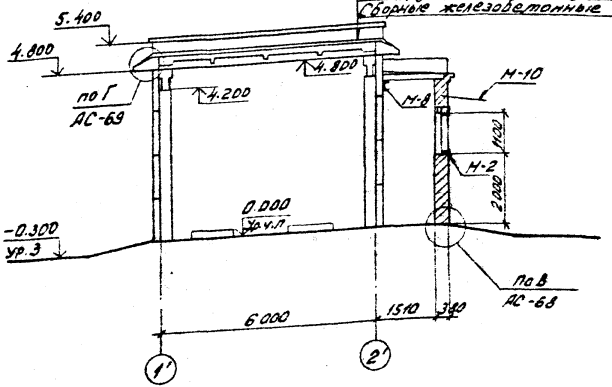

Разрез 3-3

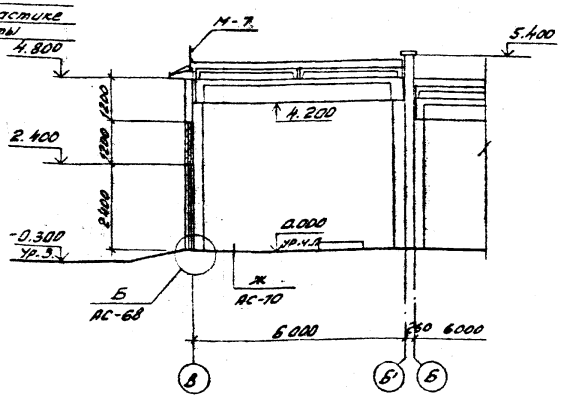

Разрез 2-2

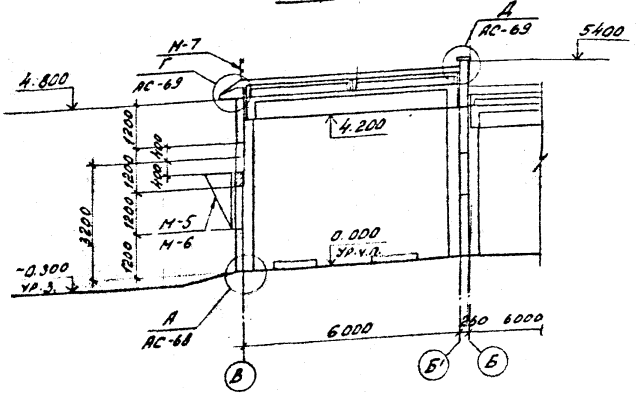

1. Спецификацию металлоконструкций см. лист АС-55.
2. См. вместе с листами АС-16; 18.

Инв. №				Привязан
Н. контр.	Ковалев		11.06.84	АС
Нач. ОПТП	Роменский		11.06.84	Установка реакторов 6-10 кВ в закрытом помещении
ГИП	Одинцов		11.06.84	6×6-1к-ЕП
ГИП стр.	Парфенов		11.06.84	Стадия: РП; Лист: 17; Листов:
Гл. спец.	Ковалев		11.06.84	
Рук. гр.	Шлемова		11.06.84	Разрезы 1-1...3-3
Провер.	Кулешова		11.06.84	ЭНЕРГОСЕТЬПРОЕКТ Северо-Западное отделение Ленинград
Инженер	Воронцова		11.06.84	

Копировал: [illegible] Формат А3

Типовые проектные решения

Альбом II

12611 тм-т 2-24

Фасад 1'-2'

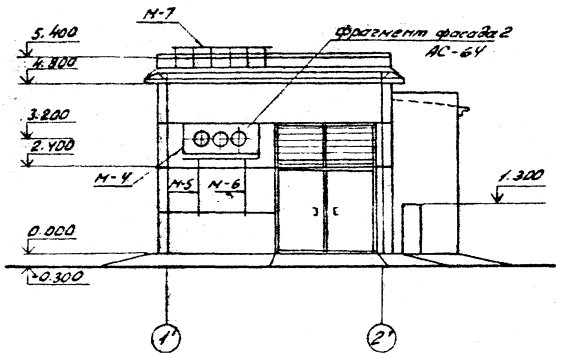

Фасад В-Б'

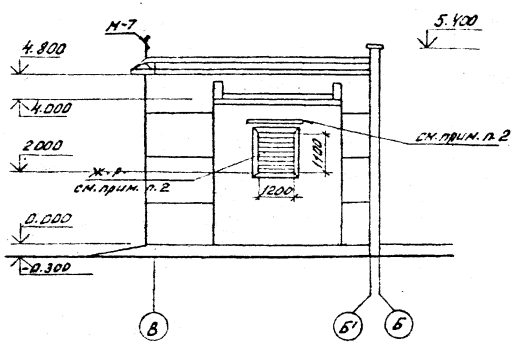

1. Спецификацию металлоконструкций см. лист. АС-55.
2. Жалюзийную решетку см. сантехническую часть проекта
3. Козырек над ж.р. см. лист АС-66.
4. См. вместе с листами АС-16; 17.

				Привязан			
Инв. №							
Н. контр.	Ковалев		11.06.84	АС			
Нач. отд.	Доменский		11.06.84	Установка реакторов 6-10кВ в закрытом помещении			
ГИП	Одинцов		8.06.84	6×6-1К-ЕЛ	Стадия	Лист	Листов
ГИПстр.	Парфенов		8.06.84		РП	18	
Гл. спец.	Ковалев		8.06.84				
Рук. гр.	Шленова		8.06.84	Фасады	ЭНЕРГОСЕТЬПРОЕКТ Северо-Западное отделение Ленинград		
Провер.	Кулешова		11.06.84				
Инженер	Воробьева		11.06.84				

Инв. № подл. | Подпись и дата | Взам. инв. №

Копировал: [signature] формат А3

План на отм. 0.000

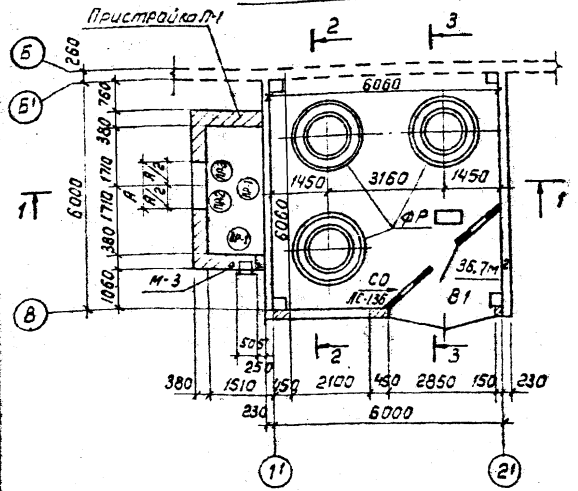

Спецификация элементов заполнения проемов

Марка поз.	Обозначение	Наименование	Кол.	Масса ед.кг	Примечание
В-1	АС-135	Ворота распашные	1	430	
Д-1	4.904-62	ДУ 1.25	1	–	см. Д8-ал.IV
Спецификация перемычек					
ПР-1	1.138-10 вып. 1	1.ПР1-12.12.6	6	25	0.01м³
ПР-2	1.138-10 вып. 1	1ПР2-15.12.14	3	75	0.03м³
ПР-3	1.138-10 вып. 1	1ПР3-19.12.14	3	75	0.03м³

1. Пристройку П-1 см. лист АС-66
2. Марку фундамента под реакторы ФР см. лист АС-134
3. См. вместе с листами АС-20, 21
4. Спецификацию металлоконструкций см. лист АС-56

Ведомость проемов ворот и дверей

Марка поз.	Размер проема в кладке, мм
В-1	2850 × 3600
Д-1	505 × 1295

Ведомость перемычек

Тип	Схема сечения
ПР-1	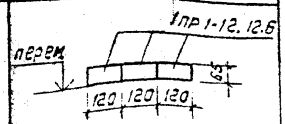
ПР-2 ПР-3	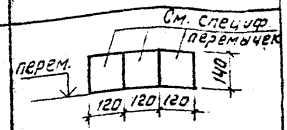

Инв. N				
Н.контр.	Ковалев		11.06.84	
Нач. отд.	Роменский		11.06.84	
ГИП	Одинцов		11.06.84	
ГИПстр.	Парфенов		11.06.84	
Гл. спец.	Ковалев		11.06.84	
Рук. гр.	Шленова		11.06.84	
Провер.	Кулешова		11.06.84	
Инженер	Кириллова		11.06.84	

Привязан

АС

Установка реакторов 6-10 кВ в закрытом помещении

6×6-1К-8Л

План на отм. 3.000

Стадия	Лист	Листов
РП	19	

ЭНЕРГОСЕТЬПРОЕКТ
Севера-Западное отделение
Ленинград

Формат А3

Альбом II

Типовые проектные решения

12611 тм-т2-25

Инв. N подл. | Подпись и дата | Взам. инв. N

Слой ерувия на антисептированной битумной мастике - 10мм
4 слоя рубероида на мастике РМД-350 на антисептированной битумной мастике
Цементная стяжка - 20мм
Гембетон γ = 3100 кг/м³ d = 100мм
Слой рубероида на битумной мастике
Сборные железобетонные плиты

Разрез 1-1

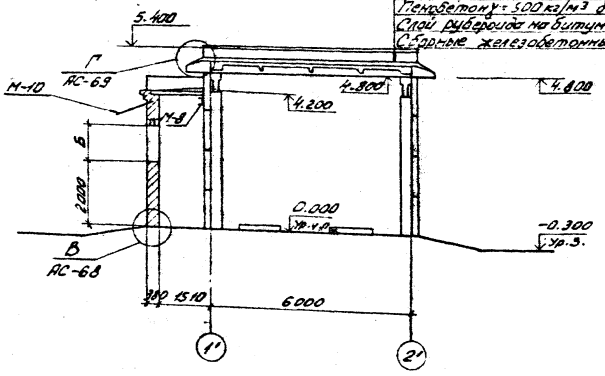

Разрез 3-3

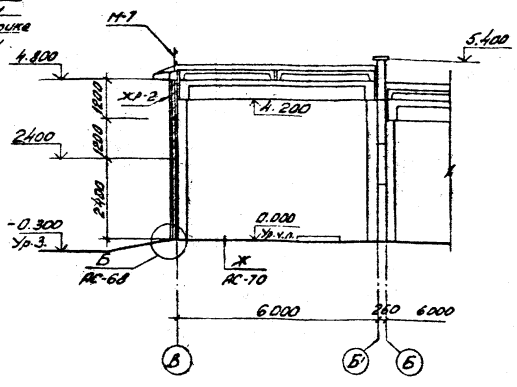

Разрез 2-2

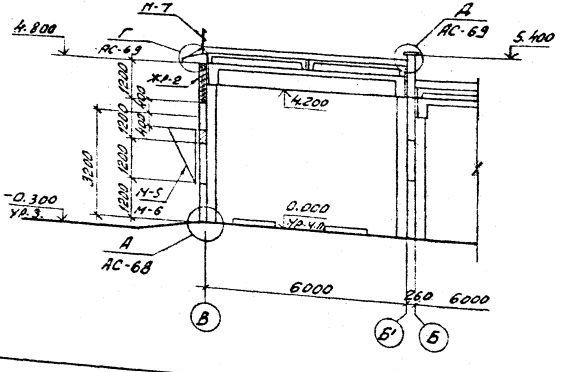

1. Спецификацию металлоконструкций см. лист АС-56.
2. См. вместе с листами АС-19; 21.

Инв. № подл.	Подпись и дата	Взам. инв. №			
			Инв. №		
			Н. контр.	Ковалев	
			Нач. ОТПП	Романенко	
			ГИП	Одинцов	
			Гл. техн.	Гордеев	
			Гл. спец.	Ковалев	
			Рук. гр.	Шалкова	
			Проект.	Кулешова	
			Инженер	Воробьева	

Привязан

АС

Установка реакторов 6-10кВ в закрытом помещении

6×6-1к-ВЛ

Стадия	Лист	Листов
РП	20	

Разрезы 1-1 ... 3-3

ЭНЕРГОСЕТЬПРОЕКТ
Северо-Западное отделение Ленинград

Контролер: Гл. спец. Ковалев

Формат А3

Типовые проектные решения

Альбом II

12611 тм-т 2-27

фасад 1'-2'

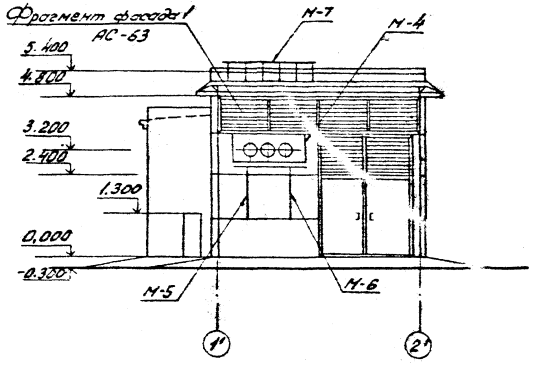

№ вентустановок	Размеры проема		Тип перемычек
	А	Б	
П1	580	600	ПР-1
П2; П3	810	840	
П4; П5	980	1140	
П6	1180	1380	ПР-2
П7	1430	1680	ПР-3

фасад В-Б'

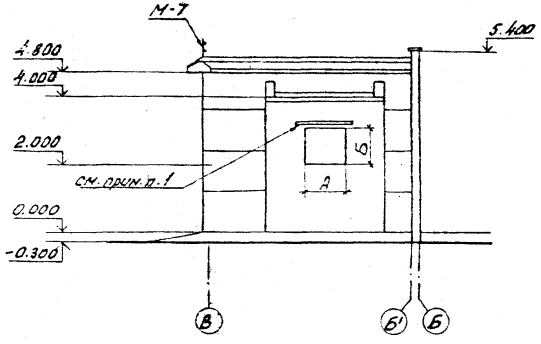

1. Козырек над проемом под осевой вентилятор см. лист АС-66.
2. См. вместе с листами АС-19; 20.
3. Спецификацию металлоконструкций см. лист АС-56.

				Привязан	
Инв. №					
Н. контр.	Ковалев		11.06.84	АС	
Нач. ОТ ПП	Роменский		11.06.84	Установка реакторов 6-10 кВ в закрытом помещении	
ГИП	Одинцов		11.06.84	6×6-1К-ВЛ	Стадия: РП; Лист: 21; Листов:
ГИП стр.	Парфенов		11.06.84		
Гл. спец.	Ковалев		11.06.84		
Рук. гр.	Шлехова		11.06.84	Фасады	ЭНЕРГОСЕТЬПРОЕКТ Северо-Западное отделение Ленинград
Провер.	Кулешова		11.06.84		
Инженер	Воробьева		11.06.84		

Копировал: [подпись], [подпись]

формат А3

Инв. № подл. | Подпись и дата | Взам. инв. №

Типовые проектные решения

План на отм. 0.000

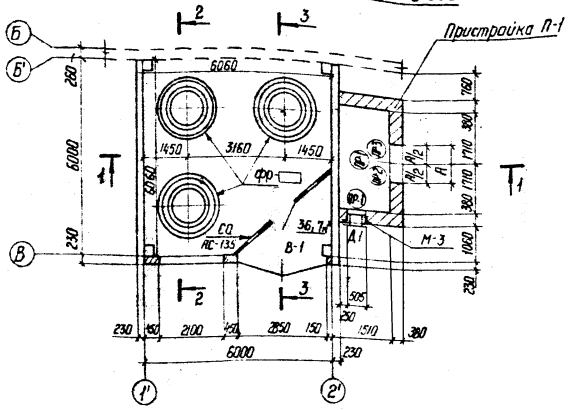

Спецификация элементов заполнения проемов

Марка, поз.	Обозначение	Наименование	Кол.	Масса ед. кг	Примечание
В-1	АС-135	Ворота распашные	1	430	
Д-1	4.904-62	ДУ 1.25	1	—	см. Об-ал IV

Спецификация перемычек

ПР-1	1.138-10	Вып. 1	1.ПР1-12.12.6	6	25	0,01 м³
ПР-2	1.138-10	Вып. 1	1.ПР2-15.12.14	3	75	0,03 м³
ПР-3	1.138-10	Вып. 1	1.ПР3-19.12.14	3	75	0,03 м³

1. Пристройку П-1 см. лист АС-66
2. Марку фундамента под реакторы ФР см. лист АС-134.
3. См. вместе с листами АС-23; 24
4. Спецификацию металлоконструкций см. лист АС-56

Ведомость проемов ворот и дверей

Марка поз.	Размер проема в кладке
В-1	2850 × 3600
Д-1	505 × 1295

Ведомость перемычек

Тип	Схема сечения
ПР-1	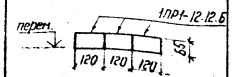
ПР-2 ПР-3	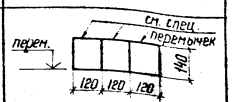

Инв.№ подл. | Подпись и дата | Взам. инв.№

Инв.№

Нач. отд.	Роменский		11.06.87
ГИП	Одинцов		11.06.87
Гип стр.	Карфена		11.06.87
Гл. спец.	Ковалев		11.06.87
Рук. гр.	Шленова		11.06.87
Проверил	Кулешов		11.06.87
Инженер	Кириллов		11.06.87

Привязан

Н. контр. Ковалев 11.06.87

АС

Установка реакторов 6-10 кВ в закрытом помещении

6×6-1К-ВП

Стадия: РП | Лист: 22 | Листов:

План на отм. 0.000

ЭНЕРГОСЕТЬПРОЕКТ Северо-Западное отделение Ленинград

Копир. Сл. ф. №4 Формат А3

Типовые проектные решения

Альбом II 12811 тм-т2-29

Слой гравия на антисептированной битумной мастике - 10 мм
4 слоя рубероида марки РМД-350 на антисептированной битумной мастике
Цементная стяжка - 20 мм
Пенобетон γ = 500 кг/м3 δ = 100 мм
Слой рубероида на битумной мастике
Сборные железобетонные плиты

Разрез 1-1

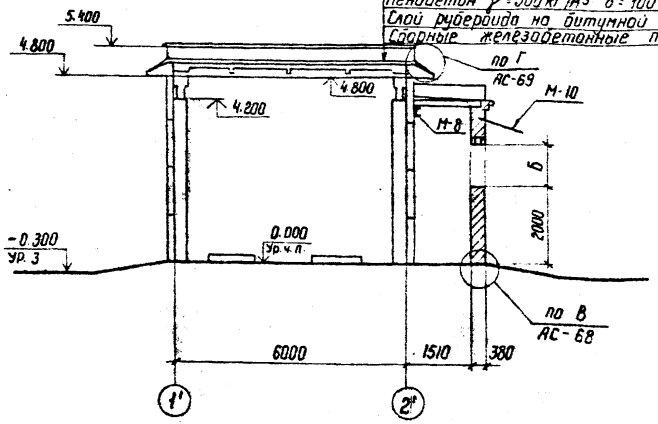

Разрез 3-3

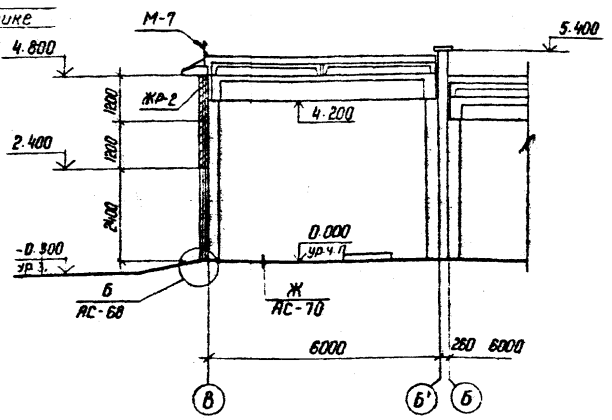

Разрез 2-2

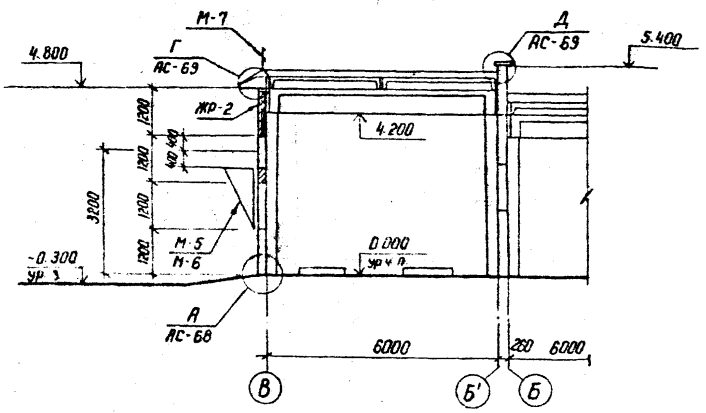

1. См. вместе с листами АС-22; 24
2. Спецификацию металлоконструкций см. лист АС-56

				Привязан	
Инв. №					
Н. контр.	Коваленко			АС	
Нач. ОТМП	Роменский			Установка реакторов 6-10кВ в закрытом помещении	
ГИП	Одинцов			6×6-1к-ВП	Стадия: РП; Лист: 23; Листов:
ГИП стр.	Порфенов				
Гл. спец.	Коваленко				
Рук. гр.	Шленова			Разрезы 1-1 ... 3-3	ЭНЕРГОСЕТЬПРОЕКТ Северо-Западное отделение Ленинград
Проверил	Кулешова				
Инженер	Воробьева				

Копир. №

Формат А3

Инв. № подл. | Подпись и дата | Взам. инв. №

Альбом II 1261/тм-т2-30

Типовые проектные решения

Фасад 1'-2'

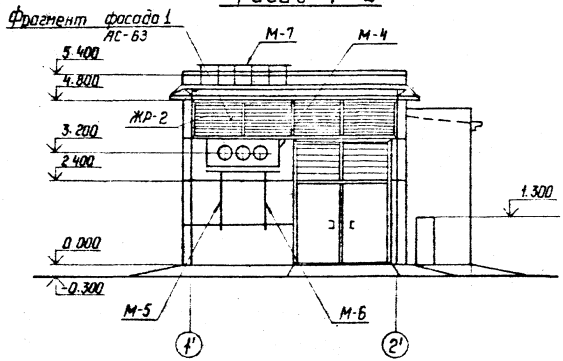

Фасад В'-Б'

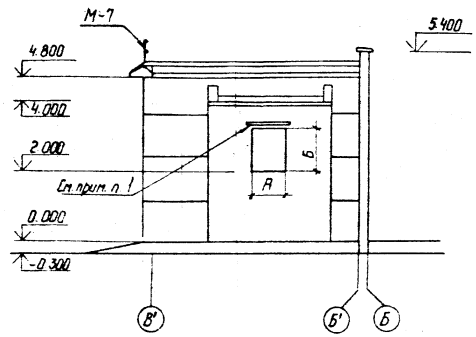

1. Козырек над проемом под осевой вентилятор см. лист АС-66
2. См. вместе с листами АС-22; 23
3. Спецификацию металлоконструкций см. лист АС-56

N вентустановок	Размеры проёма		Тип перемычек
	А	Б	
П1	580	600	ПР-1
П2; П3	810	840	
П4; П5	980	1140	
П6	1180	1380	ПР-2
П7	1430	1680	ПР-3

Инв. №			
Н. контр.	Ковалев		11.06.84
Нач. отд.	Роменский		8.06.84
ГИП	Одинцов		11.06.84
ГИП стр.	Парфенов		11.06.84
Гл. спец.	Ковалев		11.06.84
Рук. гр.	Шленова		11.06.84
Проверил	Кулешова		11.06.84
Ст. техн.	Харитонова		11.06.84

Привязан

АС

Установка реакторов 6-10кВ в закрытом помещении

6×6-1к-ВП

Стадия	Лист	Листов
РП	24	

Фасады

ЭНЕРГОСЕТЬПРОЕКТ
Северо-Западное отделение
Ленинград

Копир Ст. Ин.

Формат А3

Инв. N подл. | Подпись и дата | Взам. инв. N

12611ТМ-т 2-31

Альбом II

Типовые проектные решения

План на отм. 0.000

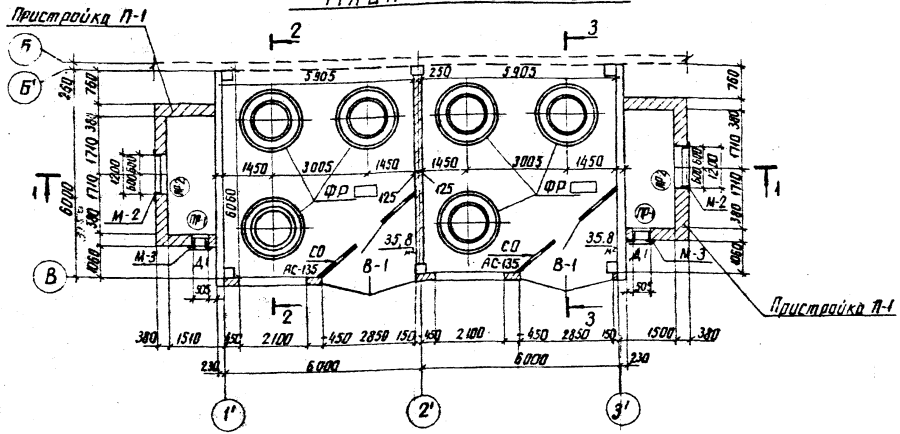

Ведомость проемов ворот и дверей

Марка, поз.	Размер проема в кладке
В-1	2850×3600
Д-1	505×1295

Ведомость перемычек

Тип	Схема сечения
ПР-1	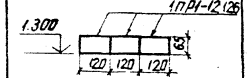
ПР-2	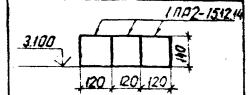

Спецификация элементов заполнения проемов

Марка поз.	Обозначение	Наименование	Кол.	Масса ед. кг	Примечание
В-1	АС-135	Ворота распашные	2	430	
Д-1	4.904-62	ДУ 1.25	2	–	см. л. 08 ал. IV
	Спецификация перемычек				
ПР-1	1.138-10 Вып.1	1.ПР1 – 12.12.6	6	25	0,01м³
ПР-2	1.138-10 Вып.1	1.ПР2 – 15.12.14	6	75	0,03м³

См. вместе с листами АС-26;27

1. Пристройку П-1 см. лист АС-66
2. Марку фундамента под реакторы ФР см. лист АС-134
3. Спецификацию металлоконструкций см. лист АС-57

Инв. №				Привязан
Н. контр.	Ковалев			АС
Нач. отд.	Роменский			Установка реакторов 6-10кВ в закрытом помещении
ГИП	Одинцов			6×12 – 2К – ЕЛП
ГИП стр.	Парфенов			Стадия: РП; Лист: 25; Листов:
Гл. спец.	Ковалев			
Рук. гр.	Шленова			План на отм. 0.000
Проверил	Кулешова			ЭНЕРГОСЕТЬПРОЕКТ Северо-Западное отделение Ленинград
Инженер	Кириллова			

Инв. № подл. | Подпись и дата | Взам. инв. №

Типовые проектные решения

Слои гравия на антисептированной битумной мастике - 10 мм
4 слоя рубероида марки РМД-350 на антисептированной битумной мастике
Цементная стяжка - 20 мм
Пенобетон $\gamma = 500$ кг/м^3 $\delta = 100$ мм
Слои рубероида на битумной мастике
Сборные железобетонные плиты

Разрез 1-1

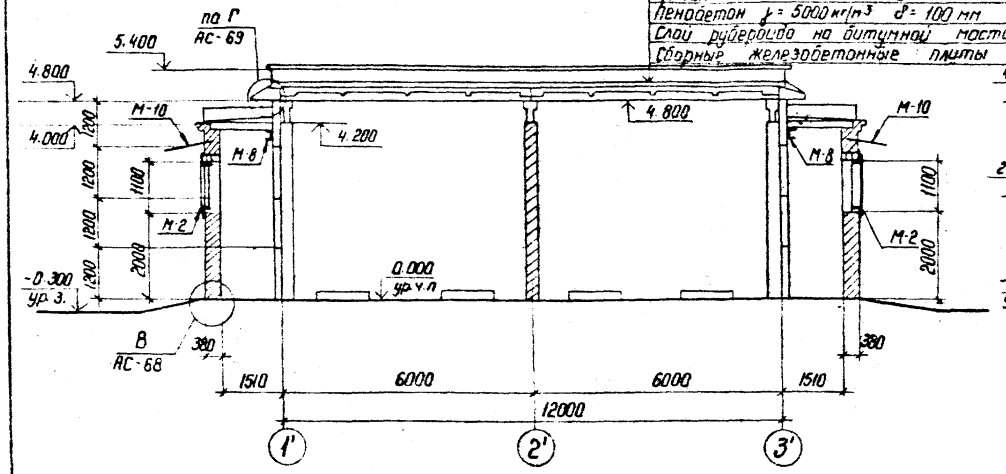

Разрез 3-3

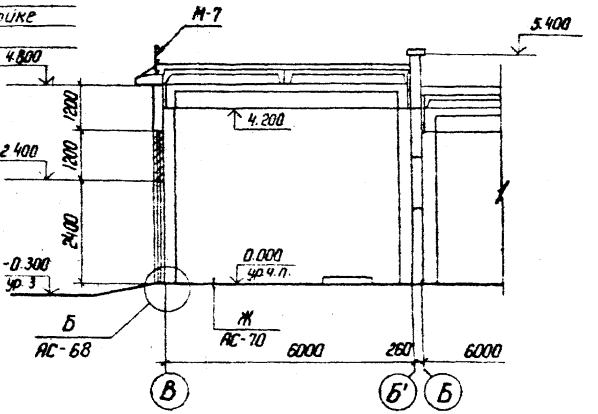

Разрез 2-2

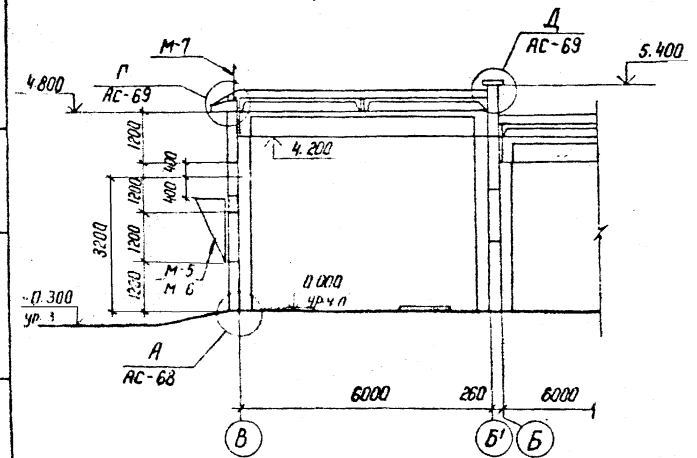

1. Спецификацию металлоконструкций см. лист АС-57
2. См. вместе с листами АС-25, 27.

				Привязан	
Инв. №					
Н. контр.	Ковалев		11.06.87	АС	
Нач. отд.	Роменский		11.06.87	Установка реакторов 6-10 кВ в закрытом помещении	
ГИП	Одинцов		11.06.87	6×12-2к-ЕЛП	Стадия: РП; Лист: 26; Листов:
ГИП стр.	Парфенов		11.06.87		
Гл. спец.	Ковалев		11.06.87		
Рук. гр.	Шленова		11.06.87	Разрезы 1-1 ... 3-3	ЭНЕРГОСЕТЬПРОЕКТ Северо-Западное отделение Ленинград
Проверил	Кулешова		11.06.87		
Инженер	Кириллова		11.06.87		

Копир. Спир. Инв.

Формат А3

12611тм-т2-3в

Альбом II

Типовые проектные решения

ФАСАД 1'-3'

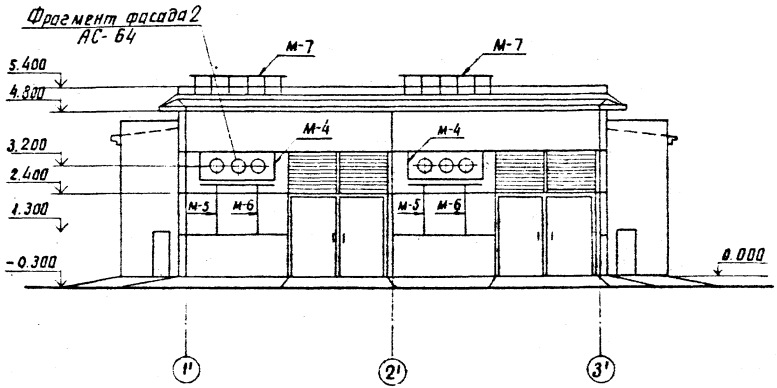

ФАСАД Б-В

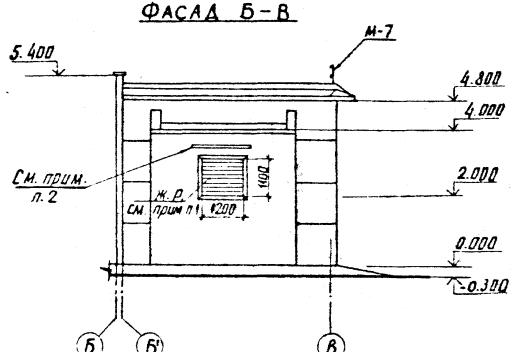

1. Спецификацию металлоконструкций см. лист АС-57
2. Жалюзийную решетку см сантехническую часть проекта
3. Козырек над ж.р. см. лист АС-66
4. См. вместе с листами АС-25; 26

				Привязан			
Инв. №							
Н. контр.	Ковалев		11.06.84	АС			
Нач. отд.	Роменский		11.06.84	Установка реакторов 6-10кВ в закрытом помещении			
ГИП	Одинцов		11.06.84	6×12-2К-ЕЛП	Стадия	Лист	Листов
ГИП стр.	Парфенов		11.06.84		РП	27	
Гл. спец.	Ковалев		11.06.84				
Рук. гр.	Шленова		11.06.84	Фасады	ЭНЕРГОСЕТЬПРОЕКТ Северо-Западное отделение Ленинград		
Провер.	Кулешова		11.06.84				
Инженер	Воробьева		11.06.84				

Инв. № подл. | Подпись и дата | Взам. инв. №

копировал Спирс А.

формат А3

12611 тм-т2-34

Альбом II

План на отм. 0.000

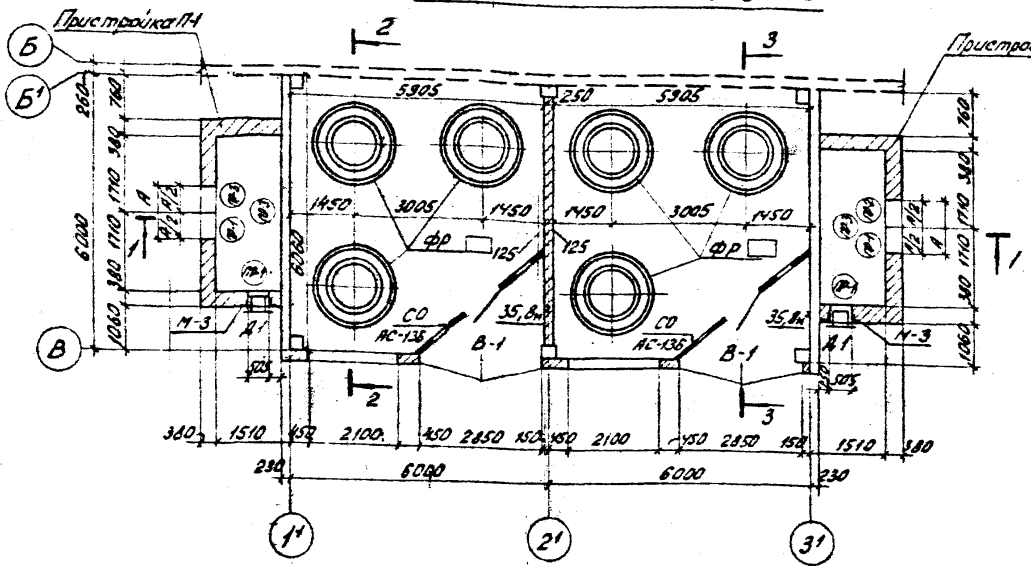

Ведомость проемов ворот и дверей

Марка, поз.	Размер проема в кладке
В-1	2850 × 3600
Д-1	505 × 1295

Ведомость перемычек

Тип	Схема сечения
ПР-1	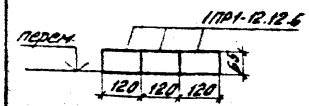
ПР-2 ПР-3	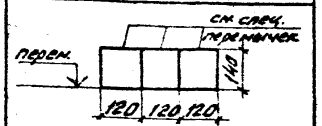

Спецификация элементов заполнения проемов

Марка, поз.	Обозначение	Наименование	Кол.	Масса ед. кг.	Примечание
В-1	АС-135	Ворота распашные	2	430	
Д-1	4.904-62	ДУ 1.25	2	–	см. ОВ-ал. IV
	Спецификация перемычек				
ПР-1	1.138-10 вып.1	1.ПР1-12.12.6	12	25	0,01м³
ПР-2	1.138-10 вып.1	1.ПР2-15.12.14	6	75	0,03м³
ПР-3	1.138-10 вып.1	1.ПР3-19.12.14	6	75	0,03м³

См. вместе с листами АС-

1. Пристройку П-1 см. лист АС-66
2. Марку фундамента под реакторы ФР см. лист АС-133
3. Спецификацию металлоконструкций см. лист АС-58

Инв. №			
Н. контр.	Ковалев	[signature]	11.06.84
Нач. отд.	Раменский	[signature]	11.06.84
ГИП	Одинцов	[signature]	11.06.84
ГИП стр.	Парфенов	[signature]	11.06.84
Гл. спец.	Ковалев	[signature]	11.06.84
Рук. гр.	Шлечова	[signature]	11.06.84
Проверил	Кулешова	[signature]	11.06.84
Инженер	Кириллова	[signature]	11.06.84

Привязан

АС

Установка реакторов 6-10 кВ в закрытом помещении

6×12-2к-ВЛП

План на отм. 0.000

Стадия	Лист	Листов
РП	28	

ЭНЕРГОСЕТЬПРОЕКТ
Северо-Западное отделение
Ленинград

Копировал: [signature]

Формат А3

Инв. № подл. | Подпись и дата | Взам. инв. №

Типовые проектные решения

Альбом II

126111м-т2-3-5

Слой гравия на антисептированной битумной мастике - 10мм
Ковля рубероида марки РМД-350 на антисептированной битумной мастике
Цементная стяжка - 20мм
Пенобетон γ = 500кг/м³ δ = 100мм
Слой рубероида на битумной мастике
Сборные железобетонные плиты

Разрез 1-1

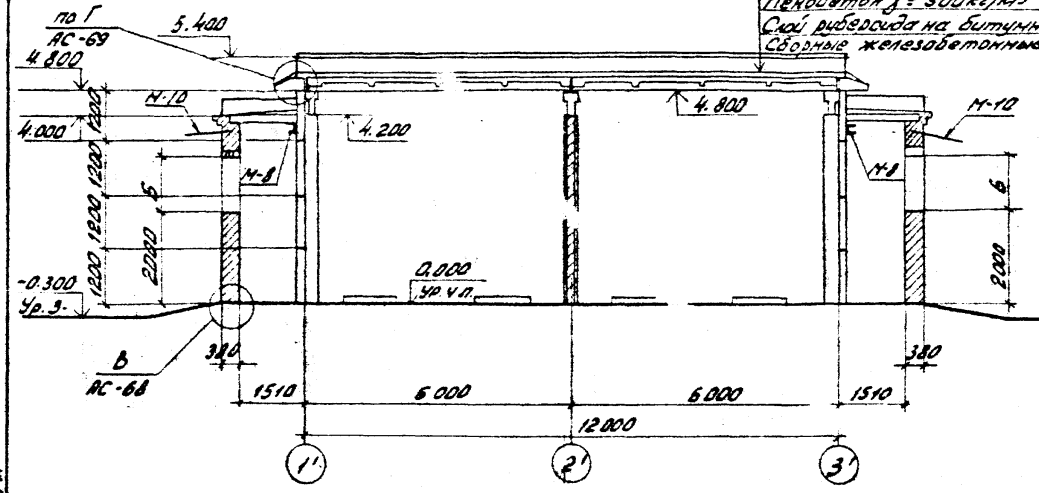

Разрез 3-3

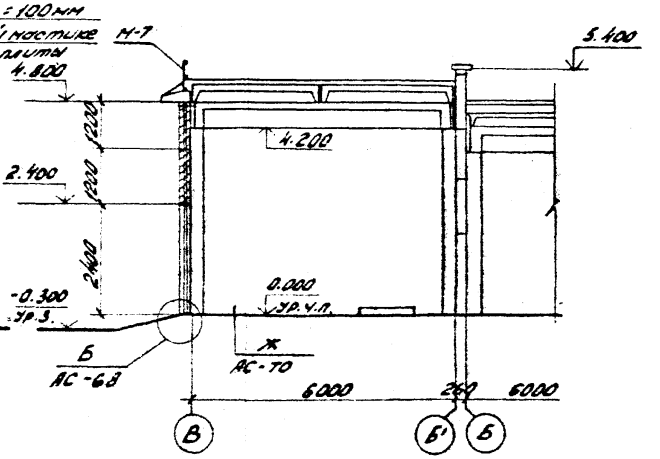

1. Спецификацию металлоконструкций см. лист АС-58.
2. См. вместе с листами АС-28;30.

Разрез 2-2

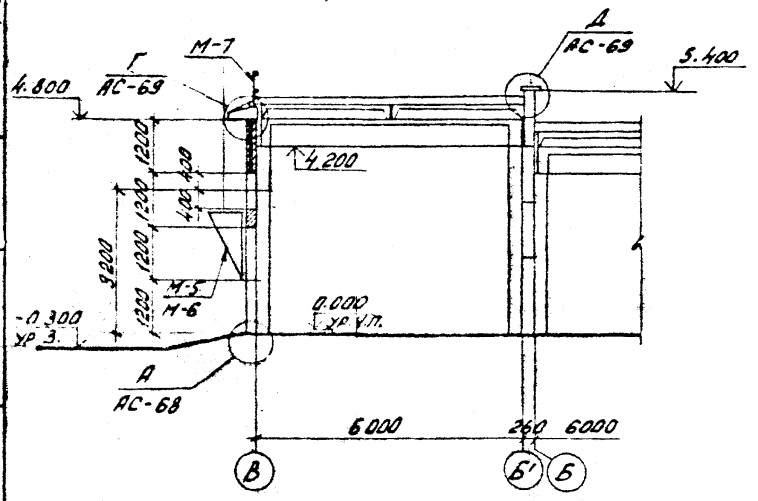

Инв. №			
Н.контр.	Ковалев		11.06.84
Нач.отд.	Роменский		11.06.84
ГИП	Одинцов		11.06.84
Гип.стр.	Парфенов		11.06.84
Гл.спец.	Ковалев		11.06.84
Рук.гр.	Шпенова		11.06.84
Проверил	Кулешова		11.06.84
Инженер	Чирков		11.06.84

Привязан

АС

Установка реакторов 6-10 кВ в закрытом помещении

6×12-2к-ВЛП

Стадия	Лист	Листов
РП	29	

Разрезы 1-1 ... 3-3

ЭНЕРГОСЕТЬПРОЕКТ
Северо-Западное отделение
Ленинград

Копировал: [signature]

Формат А3

Инв.№ подл. | Подпись и дата | Взам.инв.№

Фасад 1-3

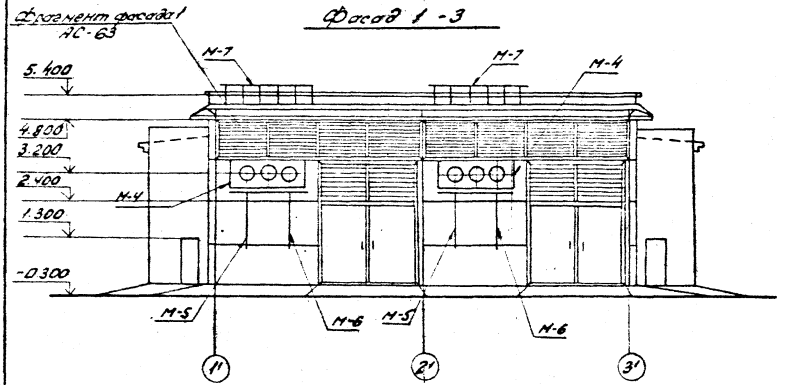

Фасад Б-В

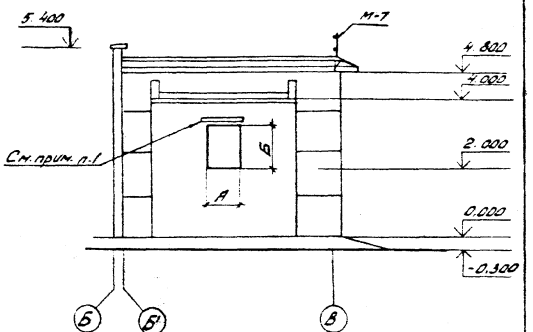

1. Козырек над проемом под осевой вентилятор см. лист АС-66.
2. См. вместе с листами АС-28; 29.
3. Спецификацию металлоконструкций см. лист АС-58.

№ вентустановки	Размеры проема		Тип перемычек
	А	Б	
П1;	580	600	ПР-1
П2; П3	810	840	
П4; П5	980	1140	
П6	1180	1380	ПР-2
П7	1430	1680	ПР-3

				Привязан			
Инв. №							
				АС			
Н. контр.	Ковалев		11.06.84	Установка реакторов 6-10 кВ в закрытом помещении			
ГИП	Одинцов		11.06.84				
Нач. отд.	Роменский		11.06.84	6 × 12 - 2К - ВЛП	Стадия	Лист	Листов
ГИПстр.	Парфенов		11.06.84		РП	30	
Гл. спец.	Ковалев		11.06.84				
Рук. гр.	Шленова		11.06.84	Фасады	ЭНЕРГОСЕТЬПРОЕКТ Северо-Западное отделение Ленинград		
Проверил	Кулешова		11.06.84				
Ст. техн.	Харитонова		11.06.84				

Копировал: [illegible] Формат А3

Инв. № подл. | Подпись и дата | Взам. инв. №

Альбом II 126Н тм-т2-37

Типовые проектные решения

План на отм. 0.000

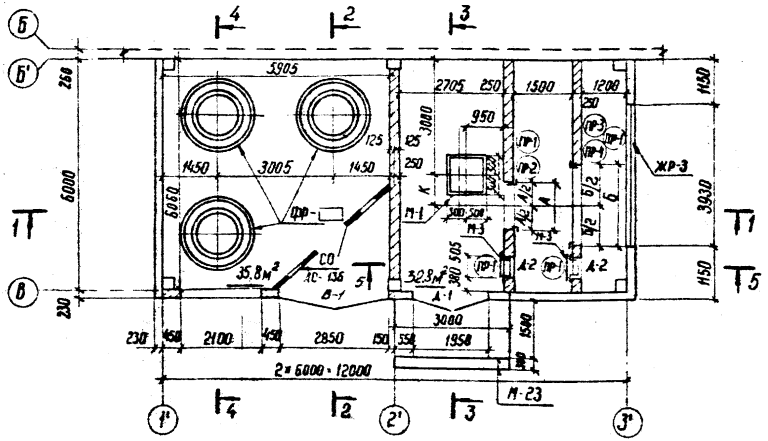

Спецификация элементов заполнения проемов

Марка поз.	Обозначение	Наименование	Кол.	Масса ед. кг	Примечание
В-1	АС 135	Ворота распашные	1	430	
Д-2	4.904 - 62	ДУ 1.25	2	-	См. л. ОВ-ал. IV
Д-1	ГОСТ 14624-69	Д 51	1	-	
Спецификация перемычек					
ПР-1	1.138-10 Вып. 1	1ПР1-12, 12.6	8	25	0.01м³
ПР-2	То же	1ПР2-15, 12.14	2	75	0.03м³
ПР-3	То же	1ПР3-19.12.14	2	75	0.03м³
ПР-4	То же	1ПР3-24.12.14	2	100	0.04м³

1. Марку фундамента под реакторы ФР см. лист АС-134
2. Спецификацию металлоконструкций см. лист АС-59
3. См. вместе с листами АС-32; 33; 34.

Ведомость проемов ворот и дверей

Марка поз.	Размер проема в кладке
В-1	2850 × 3600
Д-1	1950 × 2400
Д-2	505 × 1295

Ведомость перемычек

Тип	Схема сечения
ПР-1	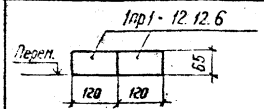
ПР-2 ПР-3 ПР-4	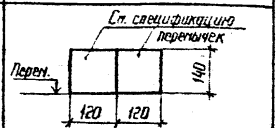

Инв. №			
Н. контр.	Ковалев		11.06.84
Нач. отдел	Роменский		11.06.84
ГИП	Одинцов		11.06.84
ГИП стр.	Парфенов		11.06.84
Гл. спец.	Ковалев		11.06.84
Рук. гр.	Шленова		11.06.84
Провер.	Кулешова		11.06.84
Инженер	Воробьева		11.06.84

Привязан

АС

Установка реакторов 6-10 кВ в закрытом помещении

6×12-1К-ФП

Стадия	Лист	Листов
РП	31	

План на отм. 0.000

ЭНЕРГОСЕТЬПРОЕКТ
Северо-Западное отделение
Ленинград

Взам. инв. №

Подпись и дата

Инв. № подл.

Типовые проектные решения

Альбом II

126 ТМ-Т2-Д.8

Разрез 1-1

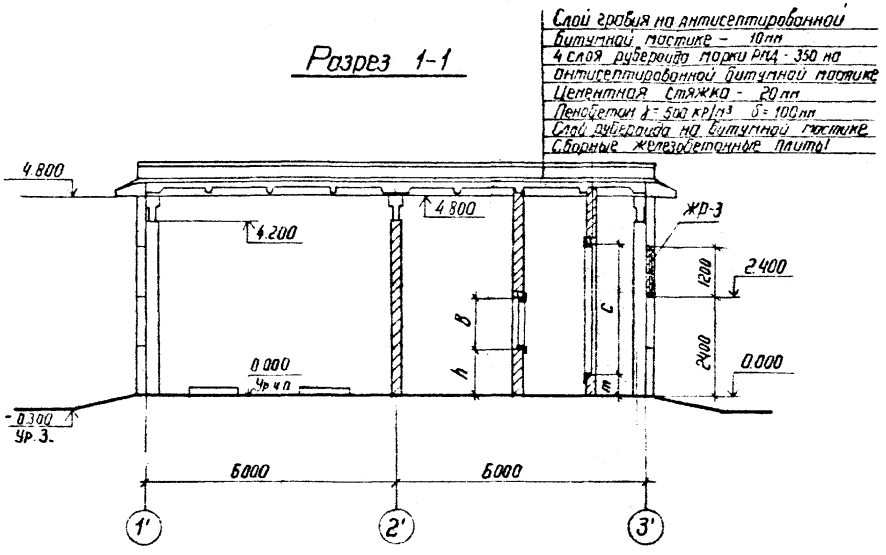

Разрез 2-2

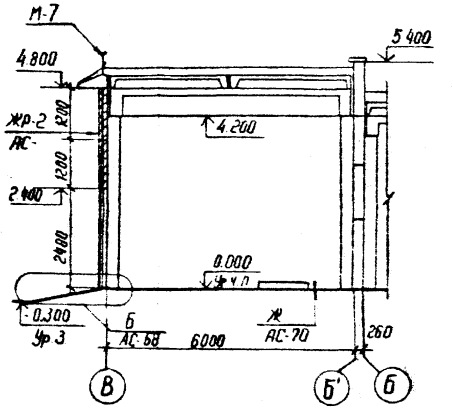

Разрез 3-3

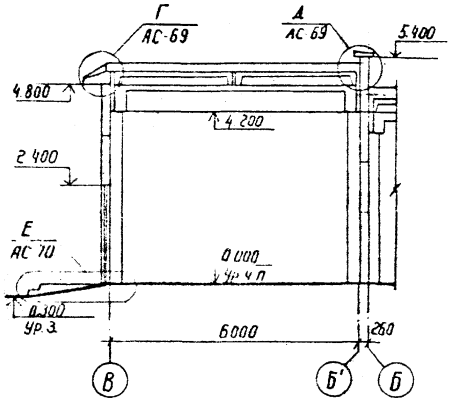

1. Спецификацию металлоконструкции см. лист АС-59
2. См. вместе с листами АС-31,33,34

				Привязан		
Инв. №						
Н. контр.	Ковалев		11.06.84	АС		
Нач. отдел	Роменский		11.06.84	Установка реакторов 6-10 кВ в закрытом помещении		
ГИП	Одинцов		11.06.84	6×12-1К-ФП	Стадия	Лист	Листов
ГИП стр.	Парфенов		11.06.84		РП	32	
Гл. спец.	Ковалев		11.06.84				
Рук. гр.	Шленова		11.06.84	Разрезы 1-1... 3-3	ЭНЕРГОСЕТЬПРОЕКТ Северо-Западное отделение Ленинград		
Провер.	Кулешова		11.06.84				
Ст. техн.	Харитонова		11.06.84				

Инв. № подл. | Подпись и дата | Взам. инв. №

Альбом II 12611тн-т2-3.9

Типовые проектные решения

Разрез 4-4

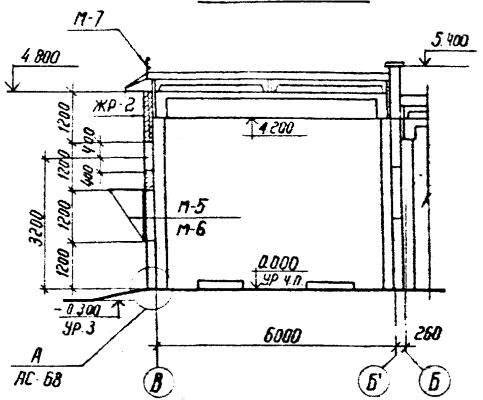

Разрез 5-5

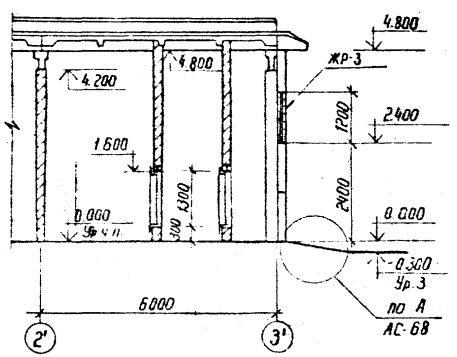

№ вент. установок	Размер проема, мм А	Размер проема, мм В	Тип перемычек	n мм	K мм	Марка обрамл. проемов	Кол. шт.	Примечание
П1	500	500	ПР-1 (шт.1)	350	325	М-12	1	
П2	630	630		485	410	М-13	1	
П3	800	800		740	520	М-14	1	
П4	800	800		740	520	М-14	1	
П5	1000	1000		840	650	М-15	1	
П6	1250	1250	ПР-2 (шт-1)	1125	650	М-16	1	
П7	1250	1250		1125	812	М-16	1	

№ вент. установок	Размер проема, мм Б	Размер проема, мм С	Тип перемычек	m мм	K мм	Марка обрамл. проемов	Кол. шт.	Примечание
П1	1030	1030	ПР-1 (шт.1)	500	325	М-17	1	
П2	1550	1030	ПР-3 (шт-1)	500	410	М-18	1	
П3	2060	1030	ПР-4 (шт.1)	500	520	М-19	1	
П4	2060	1550		500	520	М-20	1	
П5	2060	2060		500	650	М-21	1	
П6	2100	3100		500	650	М-22	1	
П7	2100	3100		500	812	М-22	1	

См. вместе с листами АС-31; 32; 34

Инв. №			
Н. контр.	Ковалев		11.06.84
Нач. отпл.	Роменский		8.06.84
ГИП	Одинцов		11.06.84
ГИП стр.	Порфенов		11.06.84
Гл. спец.	Ковалев		11.06.84
Рук. гр.	Шленова		11.06.84
Проверил	Кулешова		11.06.84
Ст. техн.	Харитонова		11.06.84

Привязан

АС

Установка реакторов 6-10кВ в закрытом помещении

6×12-1К-ФП

Стадия	Лист	Листов
РП	33	

Разрезы 4-4; 5-5
Спецификации

ЭНЕРГОСЕТЬПРОЕКТ
Северо-Западное отделение
Ленинград

Инв. № подл. | Подпись и дата | Взам. инв. №

Альбом II 12611ТН-Т2-40

Типовые проектные решения

Фасад 1'-3'

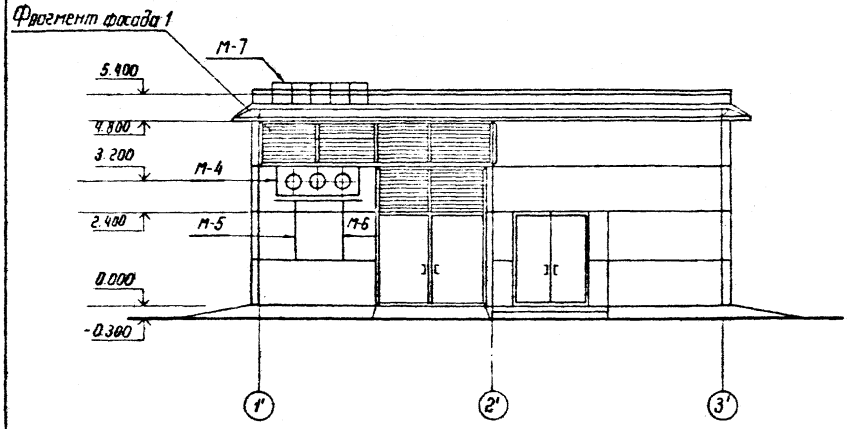

Фасад В-Б'

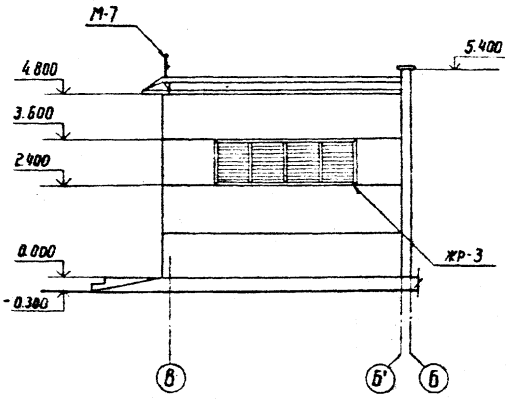

Фасад Б'-В

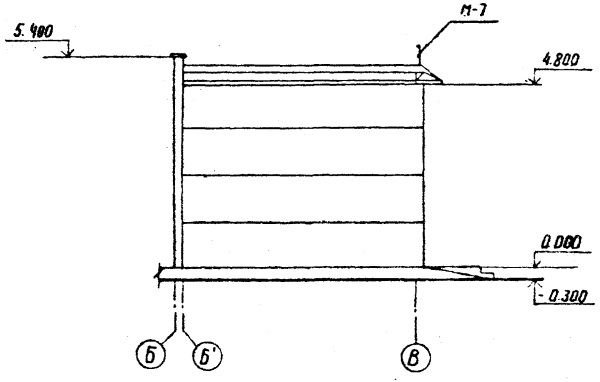

1. Спецификацию металлоконструкций см. лист АС-59
2. Фрагмент фасада 1 см. лист АС-63
3. См. вместе с листами АС-31; 32; 33

				Привязан			
Инв №							
Н контр	Ковалев		11.06.84	АС			
Нач отп	Роменский		11.06.84	Установка реакторов 6-10 кВ в закрытом помещении			
ГИП	Одинцов		11.06.84	6×12-1К-фп	Стадия	Лист	Листов
ГИП стр.	Парфенов		11.06.84		РП	34	
Гл спец	Ковалев		11.06.84				
Рук гр.	Шленова		11.06.84	Фасады	Энергосетьпроект Северо-Западное отделение Ленинград		
Провер.	Кулешова		11.06.84				
Инжен	Воробьева		11.06.84				

Инв № подл. | Подпись и дата | Взам. инв. №

Альбом II 12611тн-т 2-41

Типовые проектные решения

План на отм. 0.000

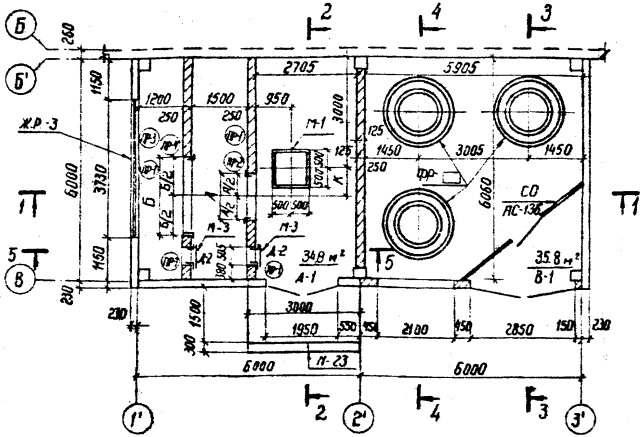

Спецификация элементов заполнения проемов

Марка поз.	Обозначение	Наименование	Кол.	Масса ед. кг	Примечание
В-1	АС-135	Ворота распашные	1	430	
Д-1	ГОСТ 14624-69	Двери Д-51	1	–	
Д-2	4.904-62	Двери ДУ 1.25	2	–	См. л. 08 Ал. IV
Спецификация перемычек					
ПР-1	1.138-10 вып. 1	1ПР1-12.12.6	8	25	0.01м³
ПР-2	1.138-10 вып. 1	1ПР2-15.12.14	2	75	0.03м³
ПР-3	1.138-10 вып. 1	1ПР3-19.12.14	2	75	0.03м³
ПР-4	1.138-10 вып. 1	1ПР3-24.12.14	2	100	0.04м³

1. Марку фундаментов под реакторы фр см. лист АС-134
2. Спецификацию металлоконструкций см. лист АС-59
3. См. вместе с листами АС-36; 37; 38

Ведомость проемов ворот и дверей

Марка поз.	Размер проема в кладке
В-1	2850 × 3600
Д-1	1950 × 2400
Д-2	505 × 1295

Ведомость перемычек

Тип	Схема сечения
ПР-1	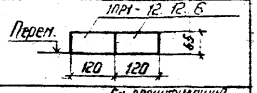
ПР-2 ПР-3 ПР-4	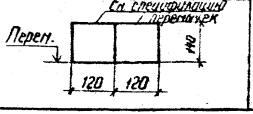

Инв. №			
Н. контр.	Ковалев		11.06.84
Нач. отдел	Роненский		11.06.84
ГИП	Одинцов		11.06.84
ГИП стр.	Лорфенов		11.06.84
Гл. спец.	Ковалев		11.06.84
Рук. гр.	Шпенова		11.06.84
Провер.	Кулешова		11.06.84
Инженер	Воробьева		11.06.84

Привязан

АС

Установка реакторов 6 - 10 кВ в закрытом помещении

6×12-1К-ФЛ

Стадия	Лист	Листов
РП	35	

План на отм. 0.000

ЭНЕРГОСЕТЬПРОЕКТ
Северо-Западное отделение
Ленинград

Взам. инв. №

Подпись и дата

Инв. № подл.

Слой гравия на антисептированной битумной мастике - 10мм
4 слоя рубероида марки РКД 350 на антисептированной битумной мастике
Цементная стяжка - 20мм
Ценабетон γ = 500 кг/м³ δ = 100 мм
Слой рубероида на битумной мастике
Сборные железобетонные плиты

Разрез 1-1

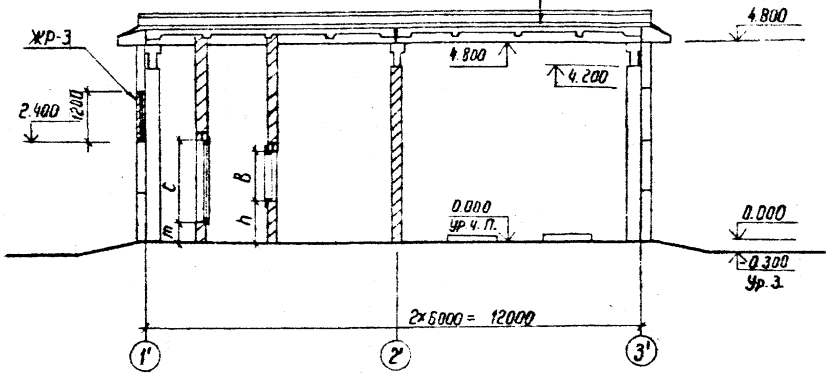

Разрез 2-2

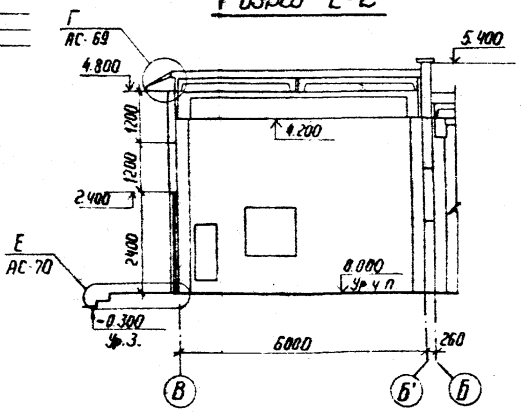

Разрез 3-3

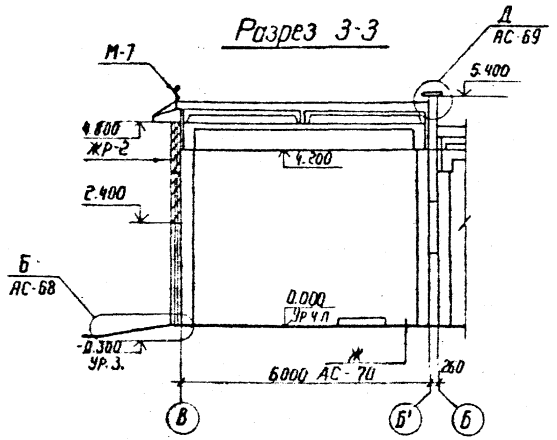

1. Спецификацию металлоконструкций см. лист АС-59
2. См. вместе с листами АС-35; 37; 38

Инв. №				Привязаны			
Н. контр.	Ковалев		11.06.84				
				АС			
				Установка реакторов 6-10 кВ в закрытом помещении			
Нач. отд.	Ронинский		11.06.84				
ГИП	Одинцов		11.06.84				
ГИП стр.	Парфенов		11.06.84	6×12-1К-ФЛ	Стадия	Лист	Листов
Гл. спец.	Ковалев		11.06.84		РП	36	
Рук. гр.	Шленова		11.06.84	Разрезы 1-1 ... 3-3	ЭНЕРГОСЕТЬПРОЕКТ Северо-Западное отделение Ленинград		
Провер.	Кулешова		11.06.84				
Ст. техн.	Харитонова		11.06.84				

Инв. № подл. | Подпись и дата | Взам. инв. №

Разрез 4-4

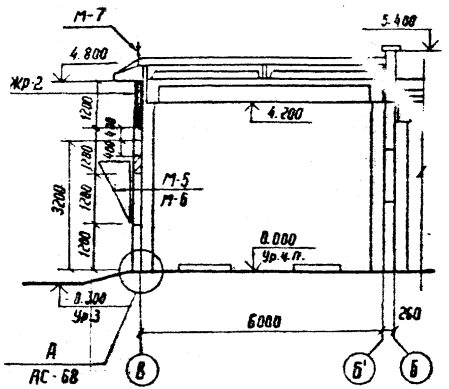

Разрез 5-5

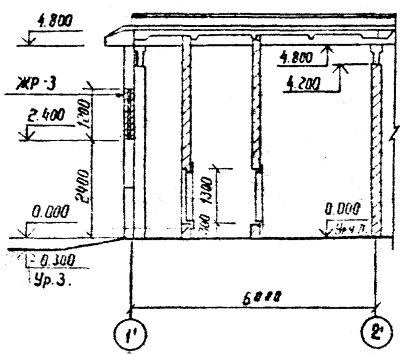

№ вент. установок	Размер проема, мм А	Размер проема, мм В	Тип перемыч-ки	h мм	K мм	Марка обрамл. проемов	Кол. шт	Примечание
П1	500	500	ПР-1 (шт.1)	350	325	М-12	1	
П2	630	630		485	410	М-13	1	
П3	800	800		740	520	М-14	1	
П4	800	800		740	520	М-14	1	
П5	1000	1000		890	650	М-15	1	
П6	1250	1250	ПР-2 (шт.1)	1125	650	М-16	1	
П7	1250	1250		1125	812	М-16	1	

№ вент. установок	Размер проема, мм Б	Размер проема, мм С	Тип перемыч-ки	m мм	K мм	Марка обрамл. проемов	Кол. шт.	Примечание
П1	1030	1030	ПР-1 (шт.1)	500	325	М-17	1	
П2	1550	1030	ПР-3 (шт.-1)	500	410	М-18	1	
П3	2060	1030		500	520	М-19	1	
П4	2060	1550	ПР-4 (шт.1)	500	520	М-20	1	
П5	2060	2060		500	650	М-21	1	
П6	2100	3100		500	650	М-22	1	
П7	2100	3100		500	812	М-22	1	

См вместе с листами АС-35; 36; 38

Инв. № подл.	Подпись и дата	Взам. инв. №	

Привязан

Инв. №

Н. контр.	Кабалев	
Нач. отд.	Раменский	
Гип	Одинцов	
Гип. стр.	Лосренов	
Гл. спец.	Кабалев	
Рук. гр.	Шленова	
Проверил	Кулешова	
Ст. техн.	Харитонова	

АС

Установки реакторов 6-10кВ в закрытом помещении

6×12-1К-ФЛ

Стадия	Лист	Листов
РП	37	

Разрезы 4-4; 5-5 Спецификации

Энергосетьпроект Северо-Западное отделение Ленинград

Альбом II 12611тм-Т2-47

Типовые проектные решения

Фасад 1'-3'

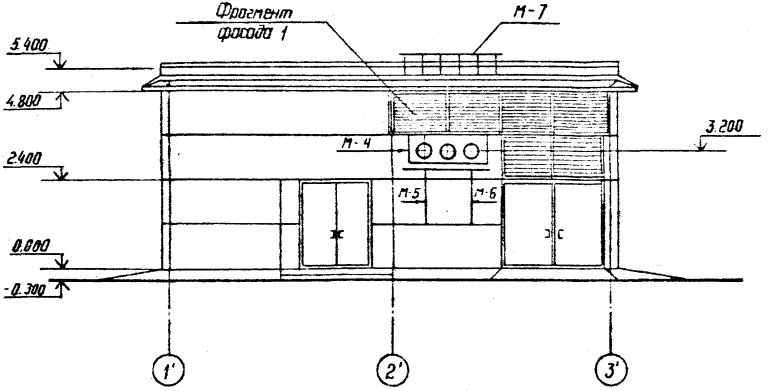

Фасад В-Б'

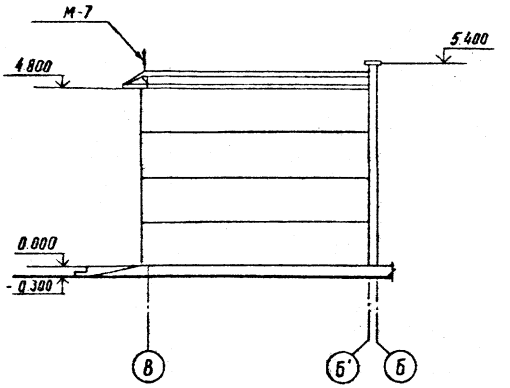

Фасад Б'-В

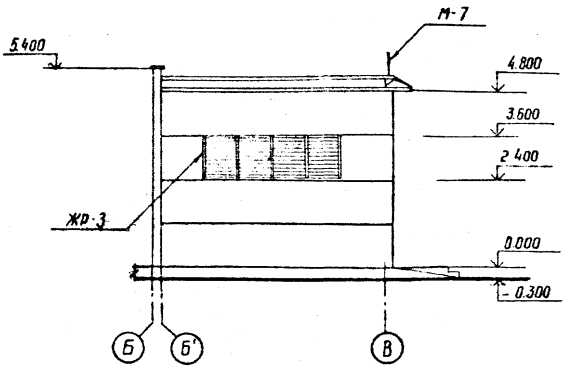

1. Спецификацию металлоконструкций см. лист АС-59
2. Фрагмент фасада 1 см. лист АС-63
3. См. вместе с листами АС-35; 36; 37

				Привязан			
Инв. №							
Н. контр.	Ковалев		11.06.89	АС			
Нач. ОТПП	Роменский		1.06.89	Установка реакторов 6-10 кВ в закрытом помещении			
ГИП	Одинцов		11.06.89	6×12-1к-ФЛ	Стадия	Лист	Листов
ГИП стр.	Парфенов		11.06.89		РП	38	
Гл. спец.	Ковалев		11.06.89				
Рук. гр.	Шленова		11.06.89	Фасады	ЭНЕРГОСЕТЬПРОЕКТ Северо-Западное отделение Ленинград		
Провер.	Кулешова		11.06.89				
Инженер	Воробьева		11.06.89				

Инв. № подл. | Подпись и дата | Взам. инв. №

План на отм. 0.000

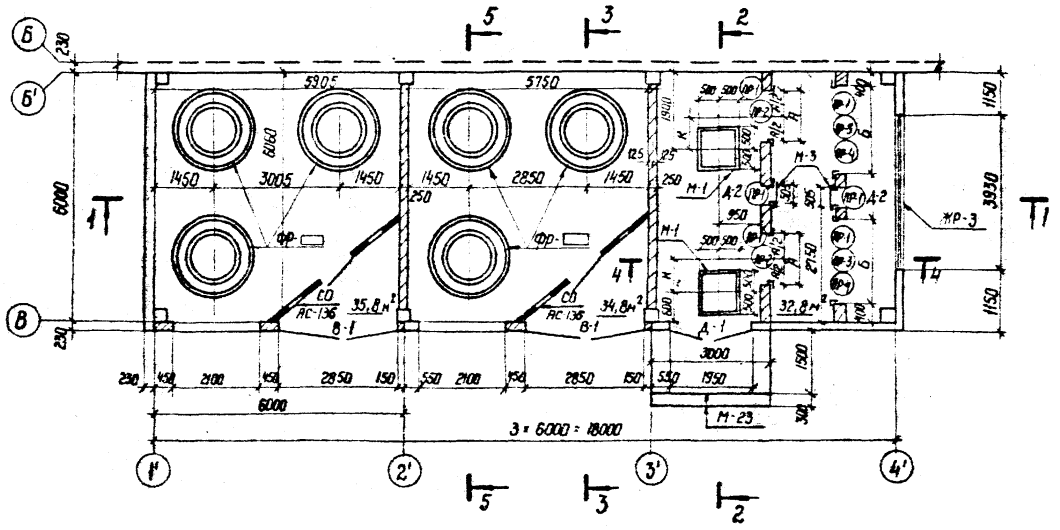

1. Марку фундамента ФР см. лист АС-134
2. Спецификацию металлоконструкции см. лист АС-60
3. См. вместе с листами АС-40; 41; 42.

				Привязан			
Инв.№							
Н.контр.	Ковалев			АС			
Нач.ОТПП	Роменский			Установка реакторов 6-10кВ в закрытом помещении			
ГИП	Одинцов			6×10-2К-ФП	Стадия	Лист	Листов
ГИП стр.	Парфенов				РП	39	
Гл.спец.	Ковалев			План на отм. 0.000	ЭНЕРГОСЕТЬПРОЕКТ Северо-Западное отделение Ленинград		
Рук.гр.	Шленова						
Проверил	Кулешова						
Ст.техн.	Харитонова						

Инв.№ подл. | Подпись и дата | Взам.инв.№

Копир. Сп. №:

Формат А3

Альбом II 12611тм-т2-46

Типовые проектные решения

Слой гравия на антисептированной битумной мастике - 10 мм
4 слоя рубероида марки РМД-350 на антисептированной битумной мастике
Цементная стяжка - 20 мм
Пенобетон γ = 500 кг/м³ δ = 100 мм
Слой рубероида на битумной мастике
Сборные железобетонные плиты

Разрез 1-1

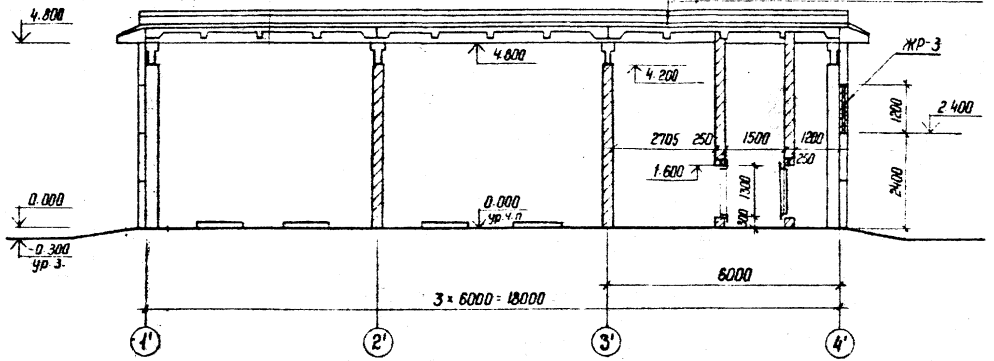

Разрез 4-4

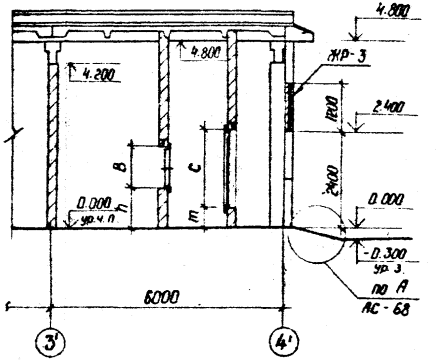

Разрез 2-2

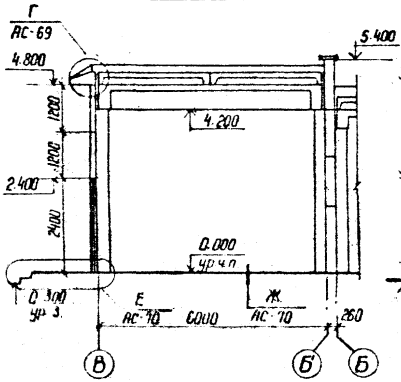

Разрез 3-3

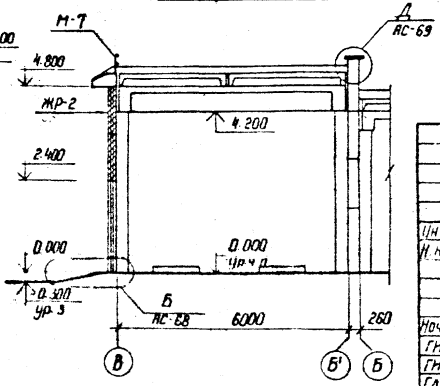

1. Спецификацию металлоконструкций см. лист АС-60.
2. См. вместе с листами АС-39; 41; 42.

Инв.N				Привязан
Н. контр.	Ковалев			АС
Нач. отпп	Раменский			Установка реакторов 6-10кВ в закрытом помещении
ГИП	Одинцов			6×18-2К-ФП
ГИП стр.	Парфенов			Стадия: РП; Лист: 40; Листов:
Гл. спец.	Ковалев			
Рук. гр.	Шленова			Разрезы 1-1 ... 4-4
Проверил	Кулешова			ЭНЕРГОСЕТЬПРОЕКТ Северо-Западное отделение Ленинград
Ст. техн.	Харитонова			

Инв.N подл. | Подпись и дата | Взам. инв.N

Копир. Сл. Ин.

формат А3

Альбом III 12611 тм-т2-47

Типовые проектные решения

Разрез 5-5

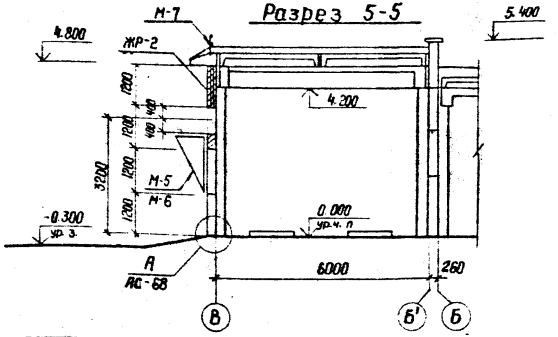

N вент. устано-вок	Размер проема, мм А	Размер проема, мм В	Тип перемы-чек	h мм	К мм	Марка обрамл. проемов	Кол. шт.	Примечание
П1	500	500		350	325	М-12	2	
П2	630	630	ПР-1 (шт.2)	485	410	М-13	2	
П3	800	800		740	520	М-14	2	
П4	800	800		740	520	М-14	2	
П5	1000	1000		840	650	М-15	2	
П6	1250	1250	ПР-2 (шт.2)	1125	650	М-16	2	
П7	1250	1250		1125	812	М-16	2	

N вент. устано-вок	Размер проема, мм Б	Размер проема, мм С	Тип перемы-чек	т мм	к мм	Марка обрамл. проемов	Кол. шт.	Примечание
П1	1030	1030	ПР-1 (шт.2)	500	325	М-17	2	
П2	1550	1030	ПР-3 (шт.2)	500	410	М-18	2	
П3	2060	1030		500	520	М-19	2	
П4	2060	1550	ПР-4 (шт.2)	500	520	М-20	2	
П5	2060	2060		500	650	М-21	2	
П6	2100	3100		500	650	М-22	2	
П7	2100	3100		500	812	М-22	2	

Инв. № подл. | Подпись и дата | Взам. инв. №

Спецификация элементов заполнения проемов

Марка, поз.	Обозначение	Наименование	Кол	Масса ед. кг	Примечание
В-1	АС-135	Ворота распашные	2	430	
Д-1	ГОСТ 14624-69	Д-51	1	—	
Д-2	4.904-62	ДУ 1.25	2	—	см. л. 06-ол. IV

Спецификация перемычек

ПР-1	1.138-10	Вып. 1	1.ПР1-12.12.6	12	25	0,01 м³
ПР-2	1.138-10	Вып. 1	1.ПР2-15.12.14	4	75	0,03 м³
ПР-3	1.138-10	Вып. 1	1.ПР3-19.12.14	4	75	0,03 м³
ПР-4	1.138-10	Вып. 1	1.ПР3-24.12.14	4	100	0,04 м³

Ведомость проемов ворот и дверей

Марка, поз.	Размер проема в кладке
В-1	2850 × 3600
Д-1	1950 × 2400
Д-2	505 × 1295

Ведомость перемычек

Тип	Схема сечения
ПР-1	1ПР.12.12.6; перем.; 65; 120; 120
ПР-2, ПР-3, ПР-4	см. Спецификацию перемычек; перем.; 140; 120; 120

См. вместе с листами АС-39; 40; 42

Привязан

Инв. №			
Н. контр.	Кавалев		
Нач. отд.	Роменский		
ГИП	Одинцов		
Гл. инженер	Парфенов		
Гл. спец.	Кавалев		
Рук. гр.	Шленова		
Проверил	Кулешова		
Ст. техн.	Харитонова		

АС

Установка реакторов 6-10кВ в закрытом помещении

6×18-2К-ФП

Разрез 5-5. Спецификации

Стадия	Лист	Листов
РП	41	

ЭНЕРГОСЕТЬПРОЕКТ Северо-Западное отделение Ленинград

Калир. Сентябрь

Формат А3

Типовые проектные решения

Альбом II 12611 ТМ-Т2-48

Фасад 1'-4'

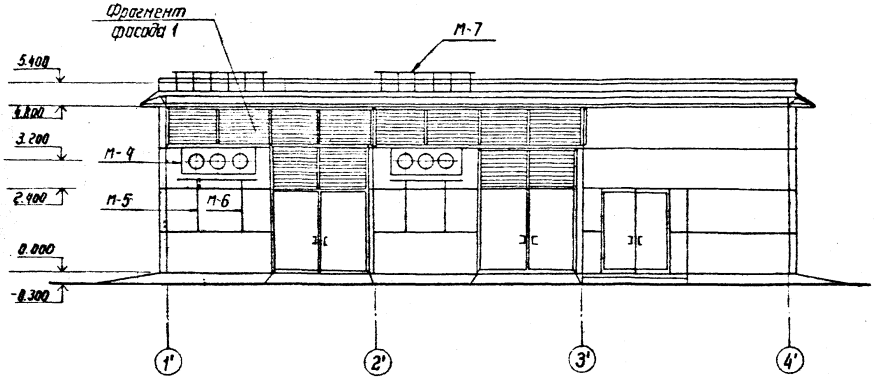

Фасад В-Б'

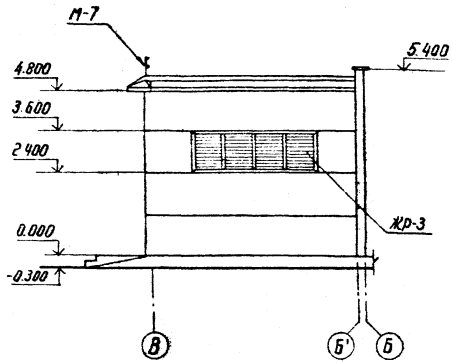

Фасад Б'-В

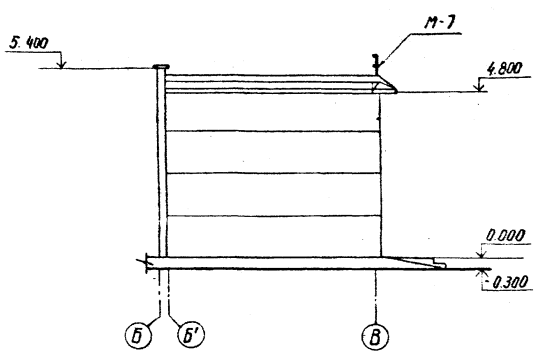

1. Спецификацию металлоконструкций см. лист АС-60
2. Фрагмент фасада 1 см. лист АС-63
3. См. вместе с листами АС-39; 40; 41

				Привязан			
Инв. №							
Н. контр.	Ковалев		11.06.84	АС			
Нач. отдел	Доменский		11.06.84	Установка реакторов 6-10 кВ в закрытом помещении			
ГИП	Одинцов		11.06.84	6×18-2К-ФП	Стадия	Лист	Листов
ГИП стр.	Парфенов		11.06.84		РП	42	
Гл. спец.	Ковалев		11.06.84				
Рук. гр.	Шленова		11.06.84	Фасады	Энергосетьпроект Северо-Западное отделение Ленинград		
Провер.	Кулешова		11.06.84				
Ст. техн.	Харитонова		11.06.84				

Инв. № подл. | Подпись и дата | В. инв. №

План на отм 0.000

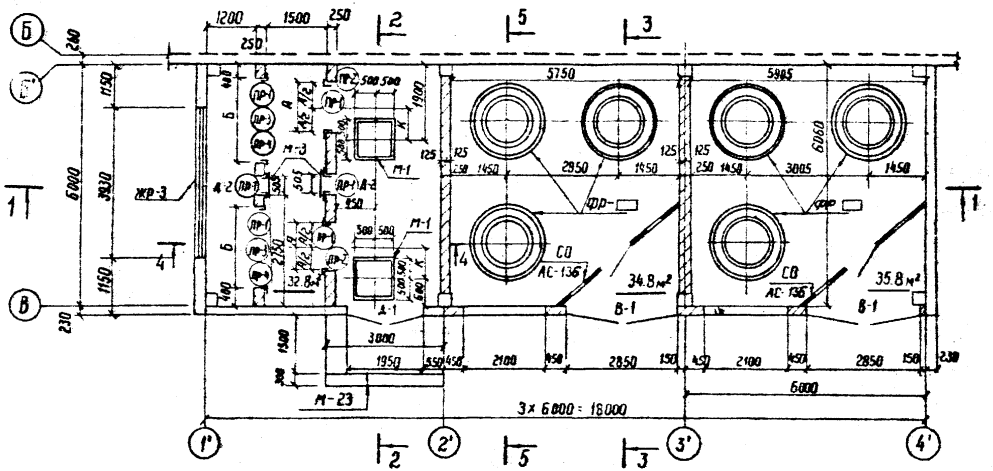

1. Марку фундаментов под реакторы ФР см. лист АС-134
2. Спецификацию металлоконструкций см. лист АС-60
3. См. вместе с листами АС-44; 45; 46

Инв. № подл.	Подпись и дата	Взам. инв. №	Инв. №		
			Н. контр.	Ковалев	
			Нач. отд.	Роменский	
			ГИП	Одинцов	
			Гип стр.	Парфенов	
			Гл. спец.	Ковалев	
			Рук. гр.	Шлемова	
			Провер.	Кулешова	
			Ст. техн.	Харитонова	

Привязан

АС

Установка реакторов 6-10кВ в закрытом помещении

6×18-2К-ФЛ

Стадия	Лист	Листов
РП	43	

План на отм. 0.000

Энергосетьпроект Северо-Западное отделение Ленинград

Альбом II 12611тм-т2-50

Типовые проектные решения

Слой гравия на антисептированной битумной мастике - 10 мм
4 слоя рубероида марки РМД-350 на антисептированной битумной мастике
Цементная стяжка 20 мм
Пенобетон γ = 500 кг/м³ δ = 100 мм
Слой рубероида на битумной мастике
Сборные железобетонные плиты

Разрез 1-1

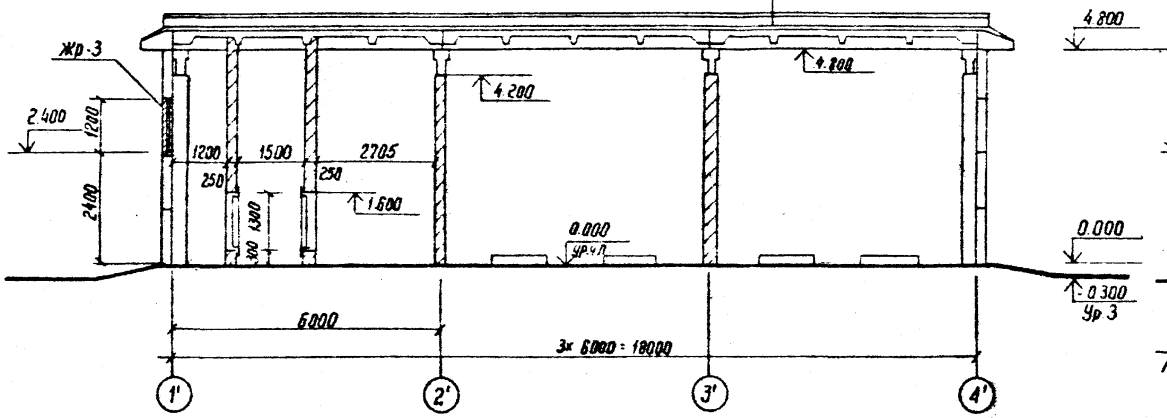

Разрез 4-4

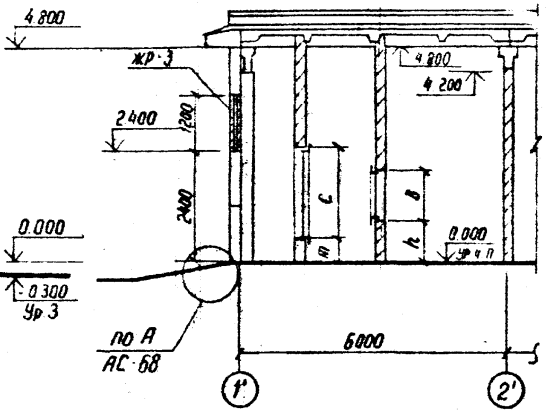

Разрез 2-2

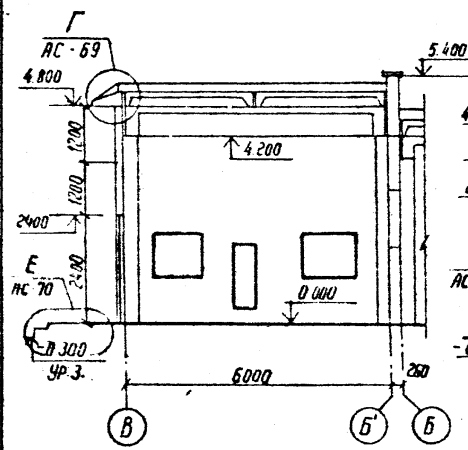

Разрез 3-3

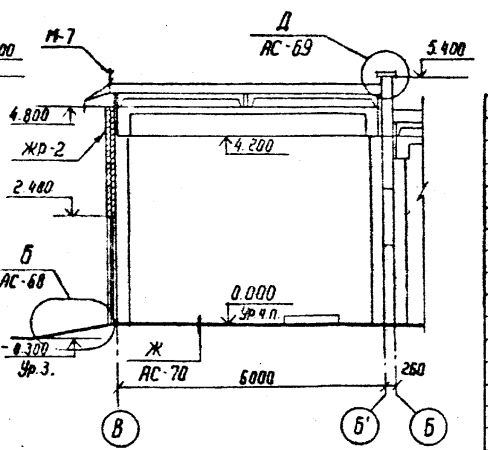

1. Спецификацию металлоконструкций см лист АС-60
2. См. вместе с листами АС-43; 45; 46

Инв. №				Привязан
Н контр.	Ковалев		07.06.84	АС
Нач отпр	Роменский		08.06.84	Установка реакторов 6-10 кВ в закрытом помещении
Тип	Одинцов		08.06.84	6×18-2 к-фл
Гип. стр.	Порфенов		08.06.84	Стадия: РП; Лист: 44; Листов:
Гл спец.	Ковалев		08.06.84	
Рук гр.	Шленова		08.06.84	Разрезы 1-1 ... 4-4
Проверил	Кулешова		08.06.84	ЭНЕРГОСЕТЬПРОЕКТ Севера-Западное отделение Ленинград
Ст техн.	Хиритонову		08.06.84	

Взам инв № | Подпись и дата | Инв № подл.

Типовой проект Альбом II 12611 ТМ-Т2-51

Фасад 1'-4'

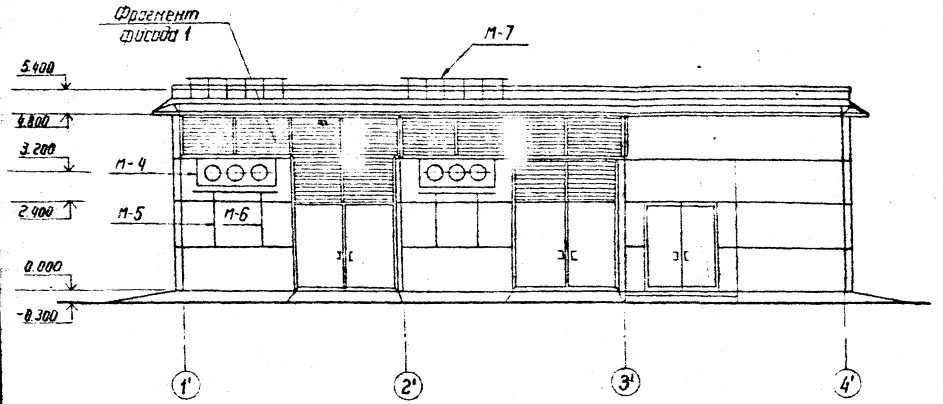

Фасад В-Б'

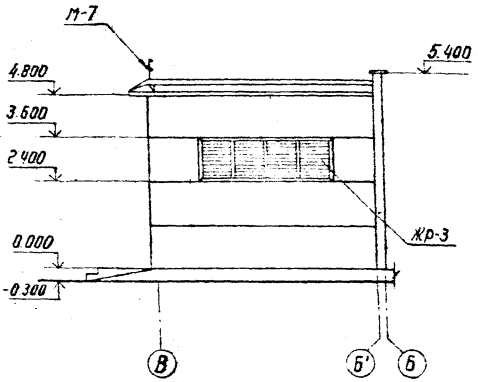

Фасад Б'-В

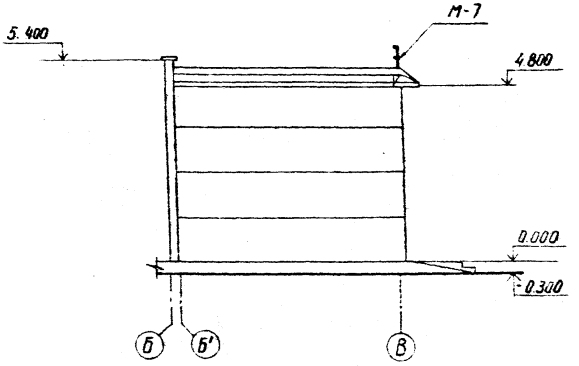

1. Спецификацию металлоконструкций см. лист АС-60
2. Фрагмент фасада 1 см. лист АС-63
3. См. вместе с листами АС-39; 40; 41

Инв. №				Привязан
Н. контр.	Ковалев			АС
Нач. отдел	Доменский			Установка реакторов 6-10 кВ в закрытом помещении
ГИП	Ос[illegible]ов			6×18-2К-ФП
ГИП стр.	Ас[illegible]ов			Стадия: Р; Лист: 42; Листов:
Гл. спец.	Ко[illegible]ов			
Рук. гр.	Шаенова			Фасады
Провер.	Кулешова			Энергосетьпроект Северо-Западное отделение Ленинград
Ст. техн.	Харитонова			

Взам. инв. № | Подпись и дата | Инв. № подл.

Фасад 1'-4'

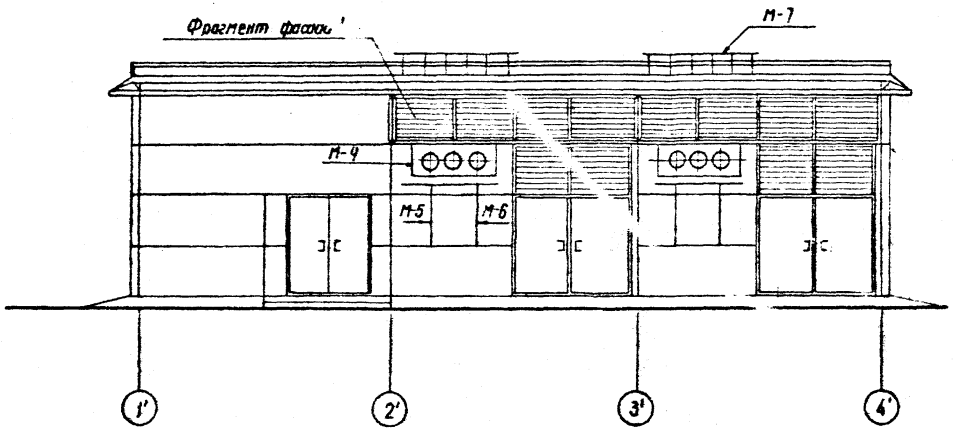

Фасад В-Б'

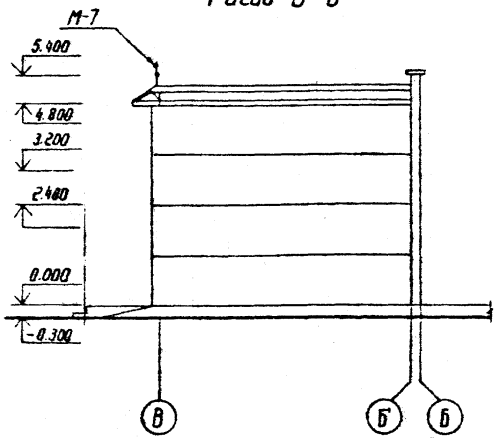

1. Спецификацию металлоконструкций см. лист АС-60
2. Фрагмент фасада 1 см. лист АС-63
3. См. вместе с листами АС-43; 44; 45

Фасад Б'-В

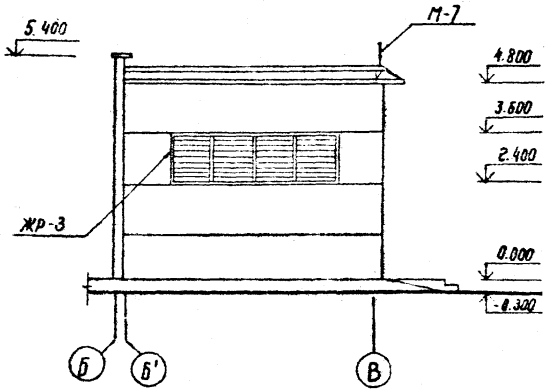

				Привязан	
Инв. №					
Н. контр.	Ковалев		11.06.87	АС	
Нач. отд.	Роменский		11.06.87	Установка реакторов 6-10 кВ в закрытом помещении	
ГИП	Одинцов		11.06.87	6×18-2К-ФЛ	Стадия: РП; Лист: 46; Листов:
ГИП стр.	Порфенов		11.06.87		
Гл. спец.	Ковалев		11.06.87	Фасады	Энергосетьпроект Северо Западное отделение Ленинград
Рук. гр.	Шленова		11.06.87		
Провер.	Кулешова		11.06.87		
Ст. техн.	Харитонова		11.06.87		

Инв. № подл. | Подпись и дата | Взам. инв. №

Альбом II 12611 тм-т2-53

Типовые проектные решения

План на отм. 0.000

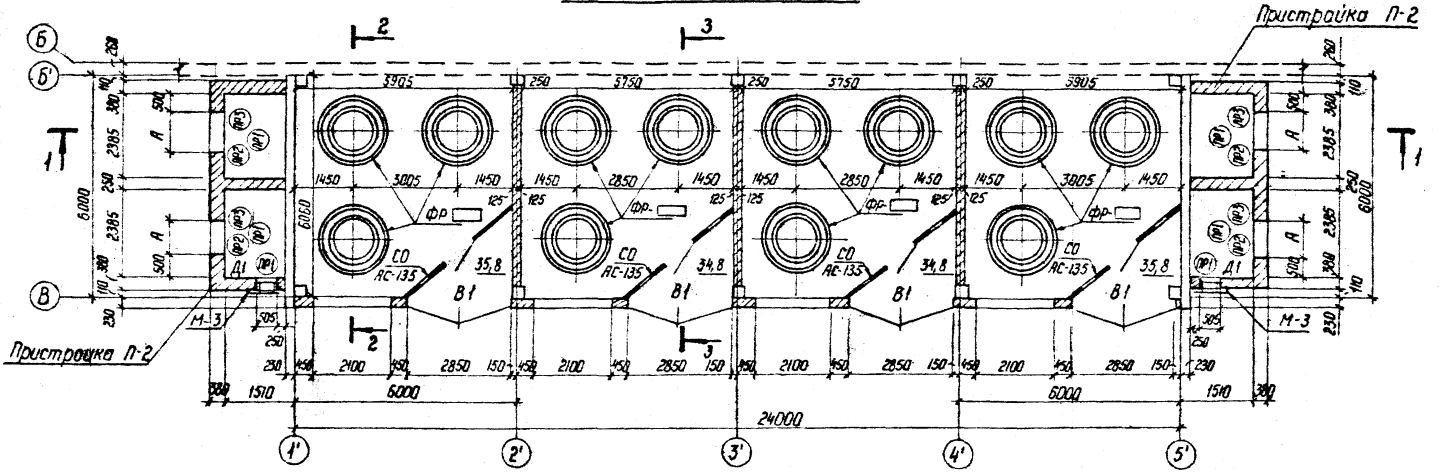

1. Пристройку П-2 см. лист АС-66
2. Марку фундамента под реакторы ФР см. лист АС-133
3. См. вместе с листами АС-48; 49, 50
4. Спецификацию металлоконструкций см. лист АС-61.

Инв. №				Привязан
Н. контр.	Ковалев		8.06.84	АС
Нач. отд.	Роменский		8.06.84	Установка реакторов 6-10 кВ в закрытом помещении
ГИП	Одинцов		8.06.84	6×24-4к-2ВЛП
ГИП стр.	Парфенов		8.06.84	Стадия: РП; Лист: 47; Листов:
Гл. спец.	Ковалев		8.06.84	
Рук. гр.	Шленова		8.06.84	План на отм. 0.000
Проверил	Кулешова		8.06.84	ЭНЕРГОСЕТЬПРОЕКТ Северо-Западное отделение Ленинград
Ст. техник	Харитонова		8.06.84	

Инв. № подл. | Подпись и дата | Взам. инв. №

Копир. Стар. Инв. Формат А3

Типовой проект Альбом II 1261 ТМ-Т2-54

Разрез 5-5

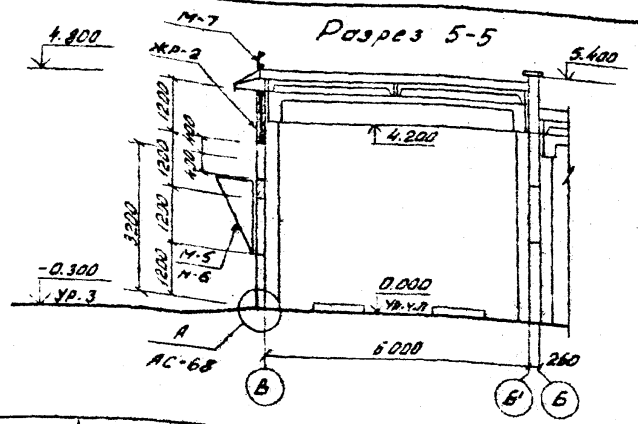

N вент. установок	Размер проема, мм А	Размер проема, мм В	Тип перемычек	h мм	K мм	Марка обрамл. проемов	Кол. шт.	Примечан.
П1	500	500	ПР-1 (шт. 2)	350	325	М-12	2	
П2	630	630		485	410	М-13	2	
П3	800	800		740	520	М-14	2	
П4	800	800		740	520	М-14	2	
П5	1000	1000		840	650	М-15	2	
П6	1250	1250	ПР-2 (шт. 2)	1125	650	М16	2	
П7	1250	1250		1125	812	М16	2	

N вент. установок	Размер проема, мм Б	Размер проема, мм С	Тип перемычек	m мм	K мм	Марка обрамл. проемов	Кол. шт.	Примечан.
П1	1030	1030	ПР-1 (шт. 2)	500	325	М-17	2	
П2	1550	1030	ПР-3 (шт. 2)	500	410	М-18	2	
П3	2060	1030	ПР-4 (шт. 2)	500	520	М-19	2	
П4	2060	1550		500	520	М-20	2	
П5	2060	2060		500	650	М-21	2	
П6	2100	3100		500	650	М-22	2	
П7	2100	3100		500	812	М-22	2	

Инв. № подл. | Подпись и дата | Взам. инв. №

Спецификация элементов заполнения проемов

Марка, поз.	Обозначение	Наименование	Кол.	Масса ед. кг.	Примечание
В-1	АС-135	Ворота распашные	2	430	
Д-1	ГОСТ 14624-69	Д 51	1		
Д-2	4.904-62	ДУ 1.25	2		см. л. 08 ал. 17

Спецификация перемычек

ПР-1	1.138-10 вып. 1	1. ПР1-12.12.6	12	25	0,01 м³
ПР-2	1.138-10 вып. 1	1. ПР2-15.12.14	4	75	0,03 м³
ПР-3	1.138-10 вып. 1	1ПР3-19.12.14	4	75	0,03 м³
ПР-4	1.138-10 вып. 1	1. ПР3-24.12.14	4	100	0,04 м³

Ведомость проемов ворот и дверей.

Марка, поз.	Размер проема в кладке
В-1	2850 × 3600
Д-1	~~1950~~ × 2400
Д-2	505 × 1295

Ведомость перемычек

Тип	Схема сечения
Пр-1	перем. 1 пр1-12.12.6; 120; 120; 85
ПР-2, ПР-3, ПР-4	перем. см. специф. перемыч.; 120; 120; 140

См. вместе с листами АС-43, 44, 46

Инв. №			
Н. контр.	Ковалев		11.06.84
Нач. ОТПП	Роменский		11.06.84
ГИП	Одинцов		11.06.84
ГИП стр.	Парфенов		11.06.84
Гл. спец.	Ковалев		11.06.84
Рук. гр.	Шленова		11.06.84
Проверил	Кулешова		11.06.84
Ст. техн.	Харитонова		11.06.84

Привязан

АС

Установка реакторов 6-10 кВ в закрытом помещении.

6×18-2К-фл

Стадия	Лист	Листов
Р	45	

Разрез 5-5. Спецификации.

ЭНЕРГОСЕТЬПРОЕКТ Северо-Западное отделение Ленинград

Копировал: [illegible] формат А3

12611ТМ-Т2-55

Альбом II

Типовые проектные решения

Разрез 3-3

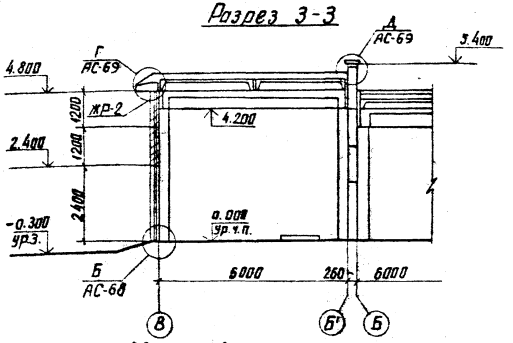

Спецификация элементов заполнения проемов

Марка, поз.	Обозначение	Наименование	Кол.	Масса ед. кг	Примечание
В-1	АС-135	Ворота распашные	2	430	
Д-1	4.904-62	ДУ 1.25	2	–	см. ОВ-ал. IV
Спецификация перемычек					
пр-1	1.138-10 вып. 1	1.пр1-12.12.6	18	25	0.01м³
пр-2	1.138-10 вып. 1	1.пр2-15.12.14	12	75	0.03м³
пр-3	1.138-10 вып. 1	1.пр3-19.12.14	12	75	0.03м³

См. вместе с листами АС-47; 48; 50

Ведомость проемов ворот и дверей

Марка, поз.	Размер проема в кладке
В-1	2850 × 3600
Д-1	505 × 1295

Ведомость перемычек

Тип	Схема сечения
пр-1	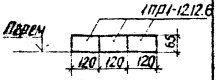
пр-2 пр-3	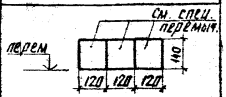

№ вентустановки	размеры проема А	размеры проема Б	Тип перемычек
П1;	580	600	пр-1
П2; П3	810	840	
П4; П5	980	1140	
П6;	1180	1380	пр-2
П7	1430	1680	пр-3

Инв №			
Н.контр.	Ковалев		11.06.84
Нач. отд.	Роменский		8.06.84
ГИП	Одинцов		8.06.84
ГИП стр.	Парфенов		11.06.84
Гл. спец.	Ковалев		11.06.84
Рук. гр.	Шленова		11.06.84
Проверил	Кулешова		11.06.84
Инженер	Кириллова		11.06.84

Привязан

АС

Установка реакторов 6-10кВ в закрытом помещении

6×24-4К-28ЛП

Стадия	Лист	Листов
РП	49	

Разрез 3-3
Спецификации

ЭНЕРГОСЕТЬПРОЕКТ
Северо-Западное отделение
Ленинград

ФАСАД 1'-5'

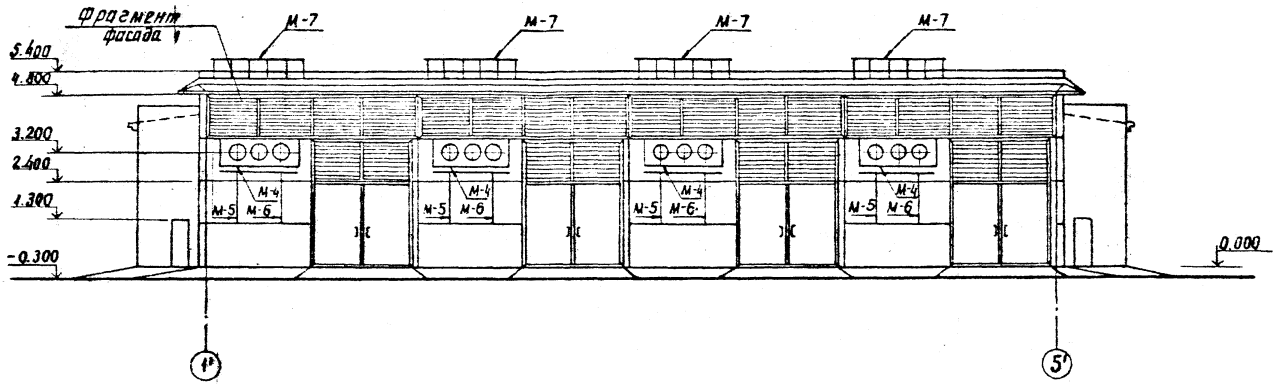

ФАСАД Б-В

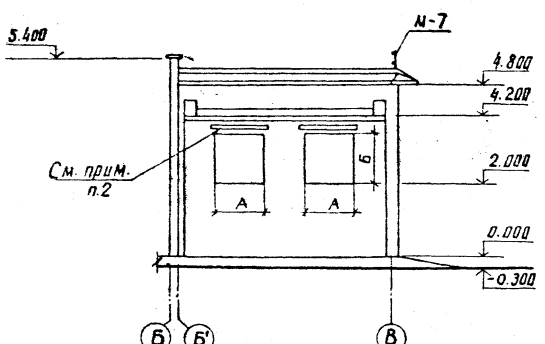

1. Фрагмент фасада 1 см. лист АС-63
2. Козырек над ж.р. см. лист АС-66
3. См. вместе с листом АС-47,48,49
4. Спецификацию металлоконструкций см. лист АС-61

				Привязан		
Инв. №						
Н. контр.	Ковалев		11.06.87	АС		
Нач. ОТПР	Роменский		11.06.87	Установка реакторов 6-10 кВ в закрытом помещении		
ГИП	Одинцов		11.06.87	6х24-4К-28ЛП	Стадия: РП	Лист: 50
ГИП стр.	Парфенов		11.06.87			Листов:
Гл. спец.	Ковалев		11.06.87			
Рук. гр.	Шленова		11.06.87	ФАСАДЫ	ЭНЕРГОСЕТЬПРОЕКТ Северо-Западное отделение Ленинград	
Провер.	Кулешова		11.06.87			
Инженер	Воробьева		11.06.87			

Копировал Смир. А. Формат А3

Инв. № подл. | Подпись и дата | Взам. инв. №

Типовые проектные решения

Альбом II

12611 тм-т2-5.7

План на отм. 0.000

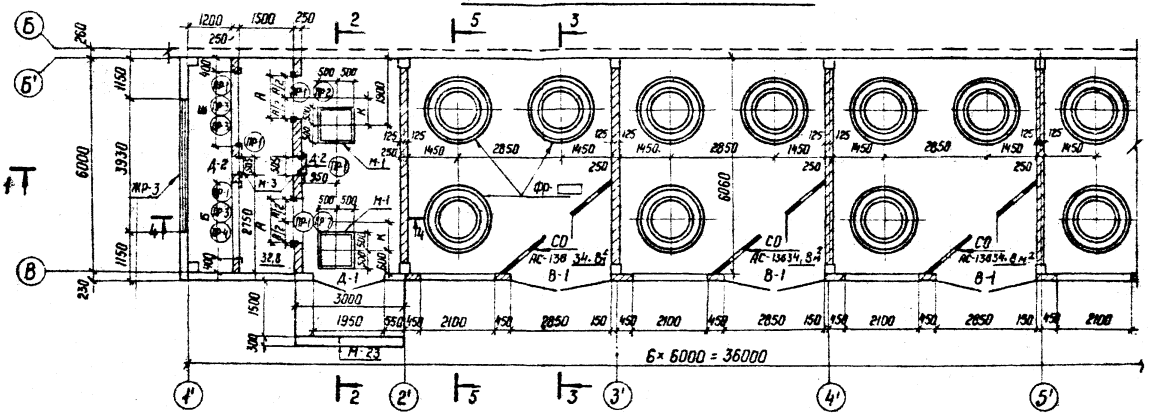

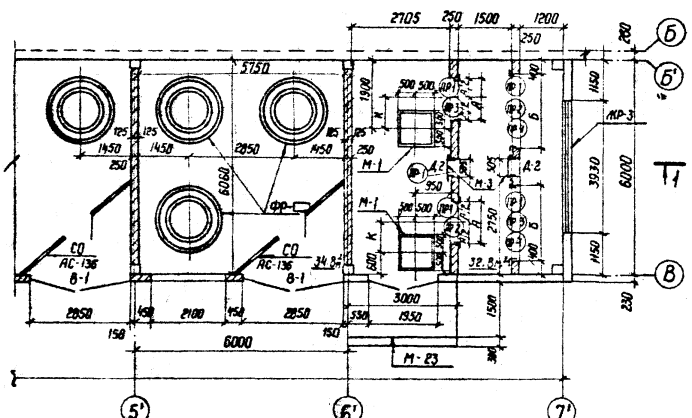

1. Марку фундаментов под реакторы ФР см. лист АС-134
2. Спецификацию металлоконструкций см. лист АС-62
3. См. вместе с листами АС-52; 53; 54.

Инв. №				Привязан
Н. контр.	Ковалев		11.06.84	АС
Нач. отдп.	Роменский		11.06.84	Установка реакторов 6-10×8 в закрытом помещении
ГНП	Одинцов		11.06.84	6×36-4К-ФЛП
ГНП стр.	Парфенов		11.06.84	Стадия: РП; Лист: 51; Листов:
Гл. спец.	Ковалев		11.06.84	
Рук. гр.	Шлёнова		11.06.84	План на отм. 0.000
Проверил	Кулешова		11.06.84	ЭНЕРГОСЕТЬПРОЕКТ Северо-Западное отделение Ленинград
Инженер	Зоробьева		11.06.84	

Инв. № подл. | Подпись и дата | Взам. инв. №

Контр. Стан. Нас.

формат А3

Типовые проектные решения

Альбом II

12611 тм-Е2-58

Разрез 1-1

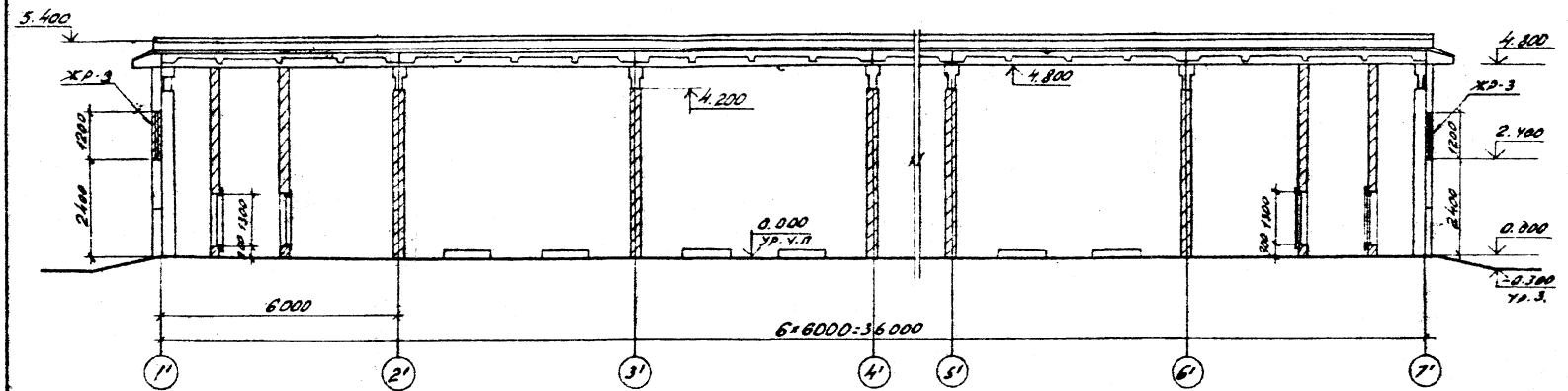

Разрез 2-2

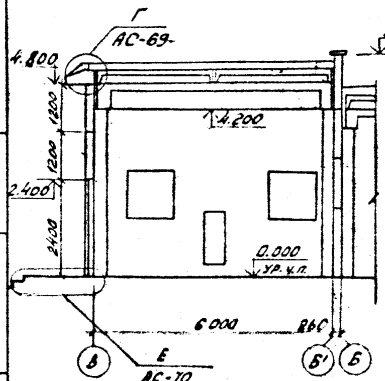

Разрез 3-3

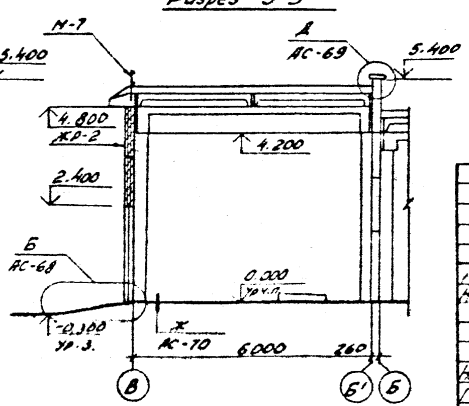

1. Спецификацию металлоконструкций см. лист АС-62
2. См. вместе с листами АС-51; 53; 54.

				Привязан			
Инв. №							
Н. контр.	Ковалев		11.06.84	АС			
Нач. отп.	Роменский		11.06.84	Установка реакторов 6-10 кВ в закрытом помещении			
ГИП	Одинцов		11.06.84	6×36-4К-ФЛП	Стадия	Лист	Листов
ГИП стр.	Парфенов		11.06.84		РП	52	
Гл. спец.	Ковалев		11.06.84				
Рук. гр.	Шленова		11.06.84	Разрезы 1-1 ... 3-3	ЭНЕРГОСЕТЬПРОЕКТ Северо-Западное отделение Ленинград		
Проверил	Кулешова		11.06.84				
Ст. техн.	Воробьева		11.06.84				

Копировал: [signature]

формат А3

Инв. № подл. | Подпись и дата | Взам. инв. №

Типовые проектные решения Альбом II

12611 тм-т2-59

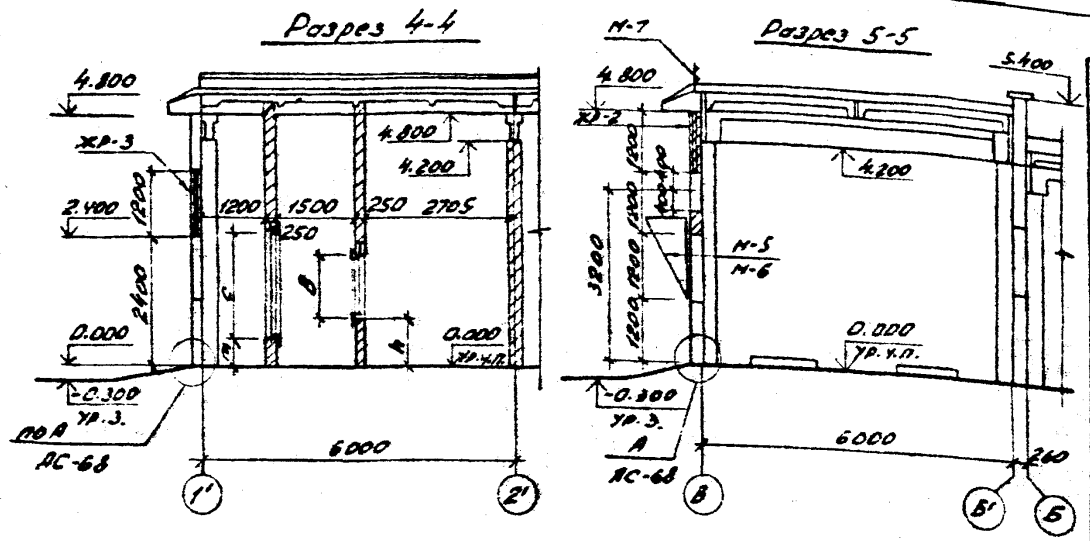

Спецификация элементов заполнения проемов

Марка, поз.	Обозначение	Наименование	Кол.	Масса, ед., кг	Примечание
В-1	АС-135	Ворота распашные	4	430	
Д-1	ГОСТ 14624-69	Д 51	2		
Д-2	4.904-62	ДУ 1,25	4		см. л. 08 Вл. IV

Спецификация перемычек

ПР-1	1.138-10 вып. 1	1.ПР1-12.12.6	24	25	0,01м³
ПР-2	1.138-10 вып. 1	1.ПР.2-15.12.14	8	75	0,03м³
ПР-3	1.138-10 вып. 1	1ПР3-19.12.14	8	75	0,03м³
ПР-4	1.138-10 вып. 1	1ПР3-24.12.14	8	100	0,04м³

Ведомость проемов ворот и дверей

Марка, поз.	Размер проёма в кладке
В-1	2850 x 3600
Д-1	1950 x 2400
Д-2	505 x 1295

Ведомость перемычек

Тип	Схема сечения
ПР-1	Перем. 120 120 см. специф. перемычек
ПР-2 ПР-3 ПР-4	Перем. 120 120 см. специф. перем.

См. вместе с листами АС-51; 52; 54

N вент. установок	Размер проема, мм А	Размер проема, мм В	Тип перемычек	m мм	K мм	Марка обрамл. проемов	Кол. шт.	Примечан.
П1	500	500	ПР-1 (шт. 4)	350	325	М-12	4	
П2	630	630		485	410	М-13	4	
П3	800	800		740	520	М-14	4	
П4	800	800		740	520	М-14	4	
П5	1000	1000		840	650	М-15	4	
П6	1250	1250	ПР-2 (шт. 4)	1125	650	М-16	4	
П7	1250	1250		1125	812	М-16	4	

N вент. установок	Размер проема, мм Б	Размер проема, мм С	Тип перемычек	m мм	K мм	Марка обрамл. проемов	Кол. шт.	Примечание
П1	1030	1030	Пр-1 (шт. 4)	500	325	М-17	4	
П2	1550	1030	ПР-3 (шт. 4)	500	410	М-18	4	
П3	2060	1030	ПР-4 (шт. 4)	500	520	М-19	4	
П4	2060	1550		500	520	М-20	4	
П5	2060	2060		500	650	М-21	4	
П6	2100	3100		500	650	М-22	4	
П7	2100	3100		500	812	М-22	4	

Взам. инв. № | Подпись и дата | Инв. № подл.

Инв. №			
Н. контр.	Ковалёв		11.06.84
Нач. отпп	Роменский		11.06.84
ГИП	Одинцов		11.06.84
ГИП стр.	Парфенов		11.06.84
Гл. спец.	Ковалев		11.06.84
Рук. гр.	Шленова		11.06.84
Провер.	Кулешова		11.06.84
Ст. техн.	Харитонова		11.06.84

Привязан

АС

Установка реакторов 6-10 кВ в закрытом помещении

6×36-4к-ф.л.п.

Стадия	Лист	Листов
РП	53	

Разрезы 4-4; 5-5. Спецификации

ЭНЕРГОСЕТЬПРОЕКТ Северо-Западное отделение Ленинград

Копировал: [signature] Формат А3

Альбом II 126/11 тм-т2-60

Типовые проектные решения

Фасад 1'-7'

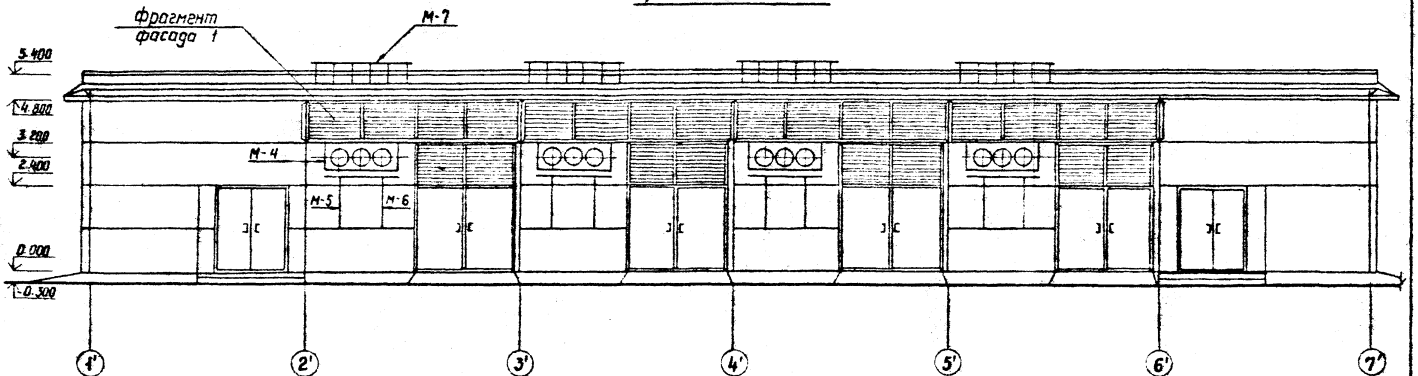

1. Спецификацию металлоконструкций см. лист АС-62
2. Фрагмент фасада 1 см. лист АС-63
3. См. вместе с листами АС-51; 52; 53.

Фасад Б'-В

Фасад В-Б'

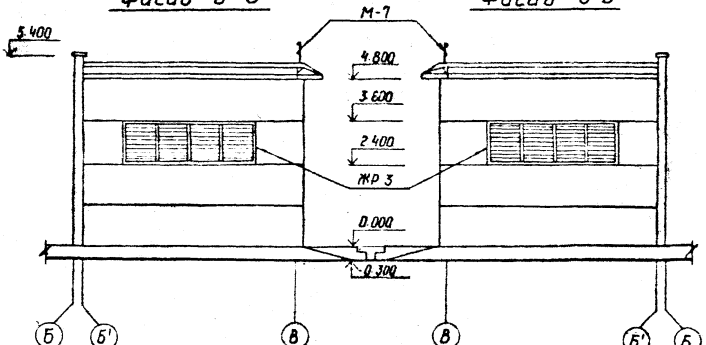

Инв. N				Привязан
Н. контр.	Ковалев		11.06.84	АС
Нач. отпп.	Роменский		11.06.84	Установка реакторов 6-10 кВ в закрытом помещении
ГИП	Одинцов		11.06.84	6×36 - 4К - ФЛП
ГИП стр.	Парфенов		11.06.84	Стадия: РП; Лист: 54; Листов:
Гл. спец.	Ковалев		11.06.84	
Рук. гр.	Шленова		11.06.84	Фасады
Провер.	Кулешова		11.06.84	ЭНЕРГОСЕТЬПРОЕКТ Северо-Западное отделение Ленинград
Ст. техн.	Харитонова		11.06.84	

Инв. N подл. | Подпись и дата | Взам. инв. N

Копир. Стир. Ист.

формат А3

12611тм-т2-61

Типовые проектные решения Альбом II

Марка поз.	Обозначение	Наименование	Кол.	Масса ед. кг	Примечание
СО	АС-135	Ограждение сетчатое	1	134	
М-2	АСИ-032	Рама	1	20.5	
М-3	АСИ-033	Рама	1	17.0	
М-4	АСИ-034	Рама	1	24.7	
М-5	АСИ-035	Кронштейн	1	22.5	
М-6	АСИ-035	Кронштейн	1	22.5	
М-7	АСИ-036	Ограждение	1	30.3	
М-8	АСИ-037	Балка	1	64.0	
М-9	АСИ-038	Деталь крепежная	6	2.8	
М-10	АСИ-039	Консоль козырька	1	37.0	

См. вместе с листами АС-13...18

Взам. инв. №

Подпись и дата

Инв. № подл.

Инв. №			
Н. контр.	Ковалев	[signature]	06.84
Нач. отд.	Роменский	[signature]	06.84
ГИП	Одинцов	[signature]	06.84
ГИП стр.	Парфенов	[signature]	06.84
Гл. спец.	Ковалев	[signature]	06.84
Рук. гр.	Шлепова	[signature]	06.84
Провер.	Кулешова	[signature]	06.84
Инженер	Чиркова	[signature]	06.84

Привязан

АС

Установка реакторов 6-10 кВ в закрытом помещении

6×6-1К-ЕЛ(ЕП)

Стадия	Лист	Листов
РП	55	

Спецификация монтажных стальных элементов

ЭНЕРГОСЕТЬПРОЕКТ Северо-Западное отделение Ленинград

Копировал: [signature] Формат А4

Типовые проектные решения Альбом II

Марка поз.	Обозначение	Наименование	Кол.	Масса ед. кг	Примечание
СО	АС-135	Ограждение сетчатое	1	134	
М-3	АСИ-033	Рама	1	17.0	
М-4	АСИ-034	Рама	1	24.7	
М-5	АСИ-035	Кронштейн	1	22.5	
М-6	АСИ-035	Кронштейн	1	22.5	
М-7	АСИ-036	Ограждение	1	30.3	
М-8	АСИ-037	Балка	1	64.0	
М-9	АСИ-038	Деталь крепежная	6	2.8	
М-10	АСИ-039	Консоль козырька	1	37.0	

См. вместе с листом АС-19...24

Взам. инв. №

Подпись и дата

Инв. № подл.

Инв. №			
Н. контр.	Ковалев	[signature]	06.84
Нач. отд.	Роменский	[signature]	06.84
ГИП	Одинцов	[signature]	06.84
ГИП стр.	Парфенов	[signature]	06.84
Гл. спец.	Ковалев	[signature]	06.84
Рук. гр.	Шлепова	[signature]	06.84
Провер.	Кулешова	[signature]	06.84
Инженер	Чиркова	[signature]	06.84

Привязан

АС

Установка реакторов 6-10 кВ в закрытом помещении

6×6-1К-ВЛ(ВП)

Стадия	Лист	Листов
РП	56	

Спецификация монтажных стальных элементов

ЭНЕРГОСЕТЬПРОЕКТ Северо-Западное отделение Ленинград

Копировал: [signature] Формат А4

Марка поз.	Обозначение	Наименование	Кол.	Масса ед. кг	Примечание
СО	АС-135	Ограждение сетчатое	2	134	
М-2	АСИ-032	Рама	2	20.5	
М-3	АСИ-033	Рама	2	17.0	
М-4	АСИ-034	Рама	2	24.7	
М-5	АСИ-035	Кронштейн	2	22.5	
М-6	АСИ-035	Кронштейн	2	22.5	
М-7	АСИ-036	Ограждение	2	30.3	
М-8	АСИ-037	Балка	2	64.0	
М-9	АСИ-038	Деталь крепежная	12	2.8	
М-10	АСИ-039	Консоль козырька	2	37.0	

См. вместе с листом АС-25... 27

Привязан

Инв. № подл. | Подпись и дата | Взам. инв. №

Инв. №

Н.контр.	Ковалев		06.84
Нач. отд.	Романский		06.84
ГИП	Одинцов		06.84
ГИП стр.	Парфенов		06.84
Гл. спец.	Ковалев		06.84
Рук. гр.	Шленова		06.84
Провер.	Кулешова		06.84
Инженер	Чуркова		06.84

АС

Установка реакторов 6-10кВ в закрытом помещении

6х12-2К-ЕАП

Стадия	Лист	Листов
РП	57	

Спецификация монтажных стальных элементов

ЭНЕРГОСЕТЬПРОЕКТ Северо-Западное отделение Ленинград

Копировал:

Формат А4

Марка поз.	Обозначение	Наименование	Кол.	Масса ед. кг	Примечание
СО	АС-135	Ограждение сетчатое	2	134	
М-3	АСИ-033	Рама	2	17.0	
М-4	АСИ-034	Рама	2	24.7	
М-5	АСИ-035	Кронштейн	2	22.5	
М-6	АСИ-035	Кронштейн	2	22.6	
М-7	АСИ-036	Ограждение	2	30.3	
М-8	АСИ-037	Балка	2	64.0	
М-9	АСИ-038	Деталь крепежная	12	2.8	
М-10	АСИ-039	Консоль козырька	2	37.0	

См. вместе с листами АС-28... 30

Привязан

Инв. № подл. | Подпись и дата | Взам. инв. №

Инв. №

Н.контр.	Ковалев		06.84
Нач. отд.	Романский		06.84
ГИП	Одинцов		06.84
ГИП стр.	Парфенов		06.84
Гл. спец.	Ковалев		06.84
Рук. гр.	Шленова		06.84
Провер.	Кулешова		06.84
Инженер	Чуркова		06.84

АС

Установка реакторов 6-10кВ в закрытом помещении

6х12-2К-ВАП

Стадия	Лист	Листов
РП	58	

Спецификация монтажных стальных элементов

ЭНЕРГОСЕТЬПРОЕКТ Северо-Западное отделение Ленинград

Копировал:

Формат А4

126Ч1м-т2-63

Альбом II

Типовые проектные решения

Марка поз.	Обозначение	Наименование	Кол.	Масса ед. кг	Примечание
СО	АС-135	Ограждение сетчатое	1	134	
М-1	АСИ-031	Рама	1	17,2	
М-3	АСИ-033	Рама	2	17,0	
М-4	АСИ-034	Рама	1	24,7	
М-5	АСИ-035	Кронштейн	1	22,5	
М-6	АСИ-035	Кронштейн	1	22,5	
М-7	АСИ-036	Ограждение	1	30,3	
М-9	АСИ-038	Деталь крепежная	6	2,8	
М-23	АСИ-041	Деталь закладная	9	–	м
ЖР-3	АСИ-030	Решетка жалюзийная	1	343	

Количество стальных элементов М-12 ... М-22 см. лист АС-33;37
См. вместе с листами АС-31...38

Привязан

Инв. №

Н. контр.	Ковалев	[signature]	11.06.84
Нач. отд.	Романский	[signature]	06.84
ГИП	Одинцов	[signature]	06.84
ГИП стр.	Парфенов	[signature]	06.84
Гл. спец.	Ковалев	[signature]	06.84
Рук. гр.	Шлепова	[signature]	06.84
Проверил	Смирнова	[signature]	06.84
Инженер	Чирков	[signature]	06.84

АС

Установка реакторов 6-10кВ в закрытом помещении

6×12-1К-ФЛ(фп)

Стадия	Лист	Листов
РП	59	

Спецификация монтажных стальных элементов

ЭНЕРГОСЕТЬПРОЕКТ Северо-Западное отделение Ленинград

Котировал: [signature] формат А4

Взам. инв. №

Подпись и дата

Инв. № подл.

Альбом II

Типовые проектные решения

Марка поз.	Обозначение	Наименование	Кол.	Масса ед. кг	Примечание
СО	АС-135	Ограждение сетчатое	2	134	
М-1	АСИ-031	Рама	2	17,2	
М-4	АСИ-034	Рама	2	24,7	
М-5	АСИ-035	Кронштейн	2	22,5	
М-6	АСИ-035	Кронштейн	2	22,5	
М-7	АСИ-036	Ограждение	2	30,3	
М-23	АСИ-041	Деталь закладная	2	–	м
М-9	АСИ-038	Деталь крепежная	12	2,8	
М-3	АСИ-033	Рама	2	17,0	
ЖР-3	АСИ-030	Решетка жалюзийная	1	343	

Количество стальных элементов М-12 ... М-22 см. лист АС-41;45
См. вместе с листами АС-39...46

Привязан

Инв. №

Н. контр.	Ковалев	[signature]	11.06.84
Нач. отд.	Романский	[signature]	06.84
ГИП	Одинцов	[signature]	06.84
ГИП стр.	Парфенов	[signature]	06.84
Гл. спец.	Ковалев	[signature]	06.84
Рук. гр.	Шлепова	[signature]	06.84
Провер.	Смирнова	[signature]	06.84
Инженер	Чирков	[signature]	06.84

АС

Установка реакторов 6-10кВ в закрытом помещении

6×18-2К-ФЛ(фп)

Стадия	Лист	Листов
РП	60	

Спецификация монтажных стальных элементов

ЭНЕРГОСЕТЬПРОЕКТ Северо-Западное отделение Ленинград

Котировал: [signature] формат А4

12611 ТМ-Т2-61

Типовые проектные решения Альбом II

Марка поз.	Обозначение	Наименование	Кол.	Масса ед. кг	Примечание
М-3	АСИ-033	Рама	2	17.0	
М-4	АСИ-034	Рама	4	24.7	
М-5	АСИ-035	Кронштейн	4	22.5	
М-6	АСИ-035	Кронштейн	4	22.5	
М-7	АСИ-036	Ограждение	4	30.3	
М-9	АСИ-038	Деталь крепежная	24	2.8	
М-10	АСИ-039	Консоль козырька	4	37.0	
М-11	АСИ-040	Балка	2	[illegible]	
СО	АС-135	Ограждение сетчатое	4	134	

См. вместе с листами АС-47...50

Взам. инв. №

Подпись и дата

Инв. № подл.

Инв. №			
Н. контр.	Ковалев	[signature]	06.84
Нач. отд.	Роменский	[signature]	06.84
ГИП	Одинцов	[signature]	06.84
ГИП стр.	Парфенов	[signature]	06.84
Гл. спец.	Ковалев	[signature]	06.84
Рук. гр.	Шленова	[signature]	06.84
Провер.	Кулешова	[signature]	06.84
Инженер	Чиркова	[signature]	06.84

Привязан

АС

Установка реакторов 6-10кВ в закрытом помещении

6×24-4К-2ВЛП

Стадия	Лист	Листов
РП	61	

Спецификация монтажных стальных элементов

ЭНЕРГОСЕТЬПРОЕКТ Северо-Западное отделение Ленинград

Копировал: [signature] Формат А4

Типовые проектные решения Альбом II

Марка поз.	Обозначение	Наименование	Кол.	Масса ед. кг	Примечание
СО	АС-135	Ограждение сетчатое	4	134	
М-3	АСИ-033	Рама	4	17.8	
М-4	АСИ-034	Рама	4	24.7	
М-5	АСИ-035	Кронштейн	4	22.5	
М-6	АСИ-035	Кронштейн	4	22.5	
М-7	АСИ-036	Ограждение	4	30.3	
М-9	АСИ-038	Деталь крепежная	24	2.8	
ЖР-3	АСИ-030	Жалюзийная решетка	2	343	
М-23	АСИ-041	Деталь закладная	18	—	м

Количество стальных элементов М-12...М-22 см. лист АС-53
См. вместе с листами АС-51...54

Взам. инв. №

Подпись и дата

Инв. № подл.

Инв. №			
Н. контр.	Ковалев	[signature]	06.84
Нач. отд.	Роменский	[signature]	06.84
ГИП	Одинцов	[signature]	06.84
ГИП стр.	Парфенов	[signature]	06.84
Гл. спец.	Ковалев	[signature]	06.84
Рук. гр.	Шленова	[signature]	06.84
Провер.	Кулешова	[signature]	06.84
Инженер	Чиркова	[signature]	06.84

Привязан

АС

Установка реакторов 6-10кВ в закрытом помещении

6×36-4К-ФЛП

Стадия	Лист	Листов
РП	62	

Спецификация монтажных стальных элементов

ЭНЕРГОСЕТЬПРОЕКТ Северо-Западное отделение Ленинград

Копировал: [signature] Формат А4

Альбом II 12611тм-т2-65

Фрагмент фасада 1

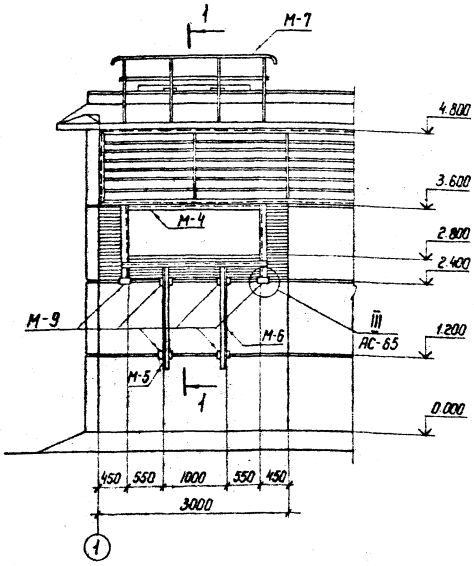

1-1

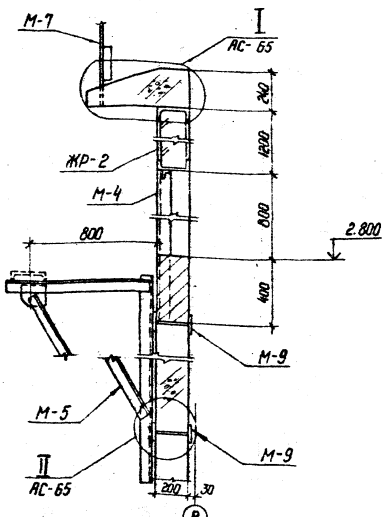

Марка, поз.	Обозначение	Наименование	Кол.	Масса ед.кг	Примечание
М-4	АСИ-034	Рама	1	24,7	
М-5	-035	Кронштейн	1	22,5	
М-6	-035	Кронштейн	1	22,5	
М-7	-036	Ограждение	1	30,3	
М-9	-038	Деталь крепежная	6	2,8	
ЖР-2	-029	Решетка жалюзийная	1	5 66	

Взам. инв. N | Подпись и дата | Инв. N подл.

Инв. N			
Н. контр.	Ковалев		11.06.87
Нач. отд.	Роменский		8.06.87
ГИП	Одинцов		11.06.87
ГИП стр.	Порфенов		4.06.87
Гл. спец.	Ковалев		8.06.87
Рук. гр.	Шленова		11.06.87
Проверил	Иванова		8.06.87
Ст. техн.	Харитонова		8.06.87

Привязан

АС

Установка реакторов 6-10кВ в закрытом помещении

6×6 ... 6×36

Стадия	Лист	Листов
РП	63	

Фрагмент фасада 1

ЭНЕРГОСЕТЬПРОЕКТ
Северо-Западное отделение
Ленинград

Фотор. Ла

формат А3

Типовые проектные решения

Альбом 1261/тн-т2-66

Фрагмент фасада 2

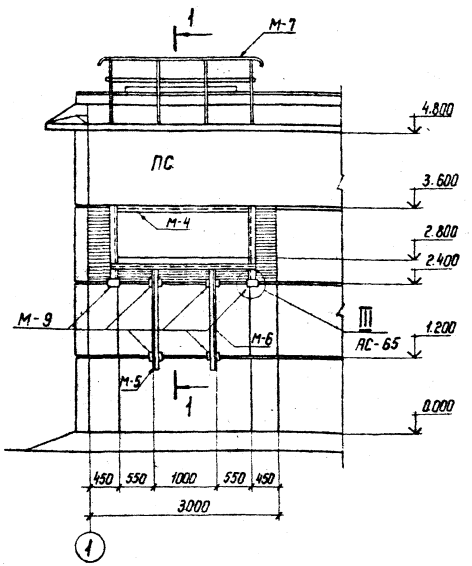

1-1

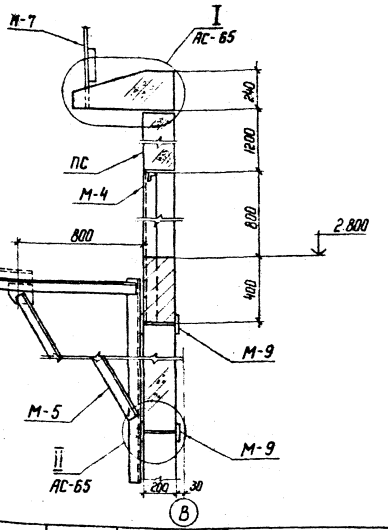

Марка, поз.	Обозначение	Наименование	Кол.	Масса ед. кг	Примечание
М-4	АСИ-034	Рама	1	24,7	
М-5	-035	Кронштейн	1	22,5	
М-6	-035	Кронштейн	1	22,5	
М-7	-036	Ограждение	1	30,3	
М-9	-038	Деталь крепежная	6	2,8	

Инв. N			
Н. контр.	Ковалев		5.06.84
Нач. отд.	Роменский		05.06.84
ГИП	Одинцов		07.06.84
ГИП стр.	Парфенов		07.06.84
Гл. спец.	Ковалев		06.06.84
Рук. гр.	Шленова		06.06.84
Проверил	Иванова		05.06.84
Ст. техн.	Харитонова		05.06.84

Привязан

АС

Установка реакторов 6-10кВ в закрытом помещении

6×6 ... 6×36

Стадия	Лист	Листов
РП	64	

Фрагмент фасада 2

ЭНЕРГОСЕТЬПРОЕКТ
Северо-Западное отделение
Ленинград

Коп. Ка

формат А3

Взам. инв. N | Подпись и дата | Инв. N подл.

Альбом II 12611тм-т2-67

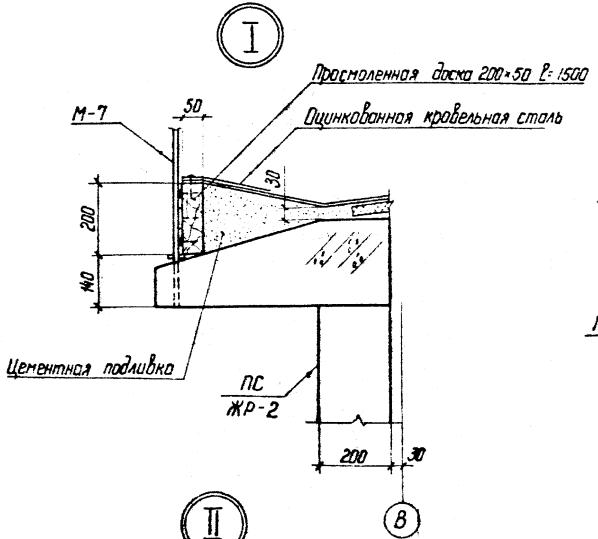

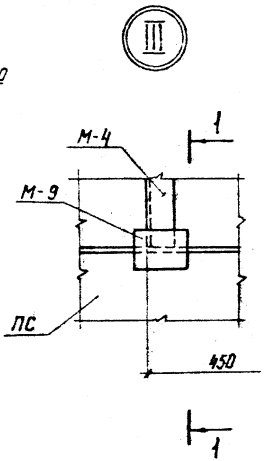

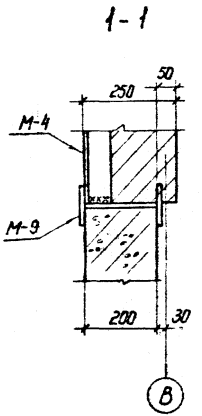

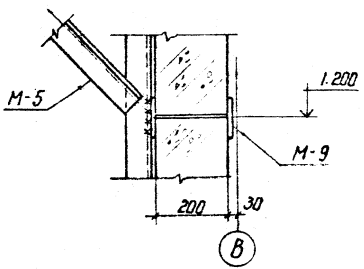

См. вместе с листами АС-63, АС-64

					Привязан		
Инв. №							
Н. контр.	Ковалев				АС		
Нач. отд.	Роменский				Установка реакторов 6-10 кВ в закрытом помещении		
ГИП	Одинцов				6×6 ... 6×36	Стадия	Лист	Листов
ГИП стр.	Перфенов					РП	65	
Гл. спец.	Ковалев				Узлы I, II, III	ЭНЕРГОСЕТЬПРОЕКТ Северо-Западное отделение Ленинград		
Рук. гр.	Шленова							
Проверил	Иванова							
Ст. техн.	Харитонова							

Инв. № подл. | Подпись и дата | Взам. инв. №

Копир. НИ

Формат А3

Альбом II 12614 тм-т2-68

П-1

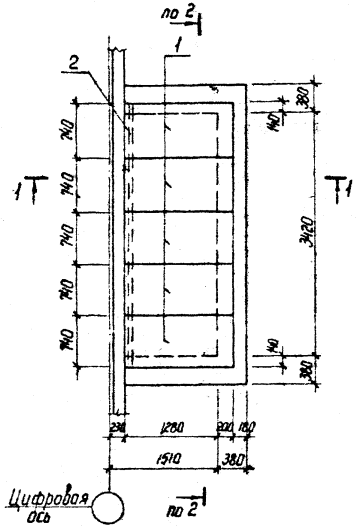

П-2

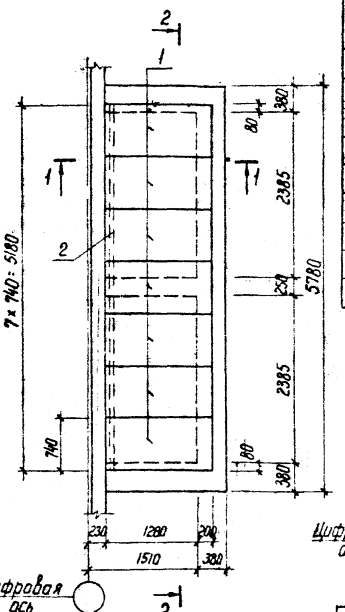

Спецификация элементов конструкций к схемам расположения

Марка, поз.	Обозначение	Наименование	Кол.	Масса ед. кг	Примечание
		П-1			
1	Серия 3.006-2 Вып. II-2	Плита покрытия П10g-3	5	190	0,08 м³
2	АСИ-037	Балка М-8	1	64	—
		П-2			
1	Серия 3.006-2 Вып. II-2	Плита покрытия П10g-3	7	190	0,08 м³
2	АСИ-040	Балка М-11	1	92	

1-1

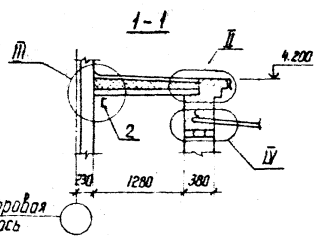

Узлы I ... IV см. лист АС-67

2-2

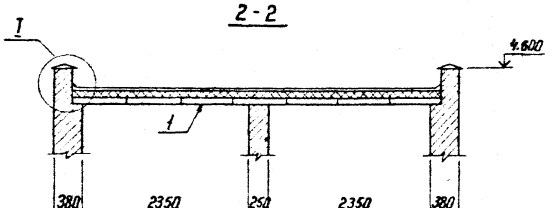

Инв. № подл. | Подпись и дата | Взам. инв. №

Инв. №				Привязан
Н. контр.	Ковалев			АС
Нач. отд.	Роменский			Установка реакторов 6-10 кВ в закрытом помещении
ГИП	Одинцов			
ГИП стр.	Порфенов			6×6 ... 6×36
Гл. спец.	Ковалев			
Рук. гр.	Цирнова			
Проверил	Иванова			Пристройки П-1; П-2 для установки вентиляторов. План, разрезы.
Инженер	Панкратьева			

Стадия	Лист	Листов
РП	66	

ЭНЕРГОСЕТЬПРОЕКТ Северо-Западное отделение Ленинград

Копир. №

Формат А3

Альбом II 1261тм-т2-70

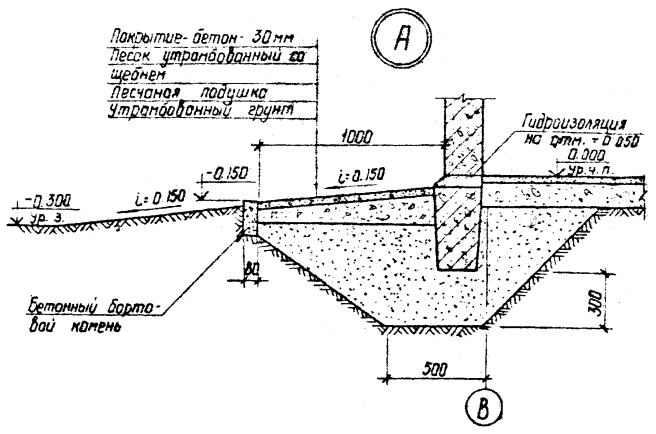

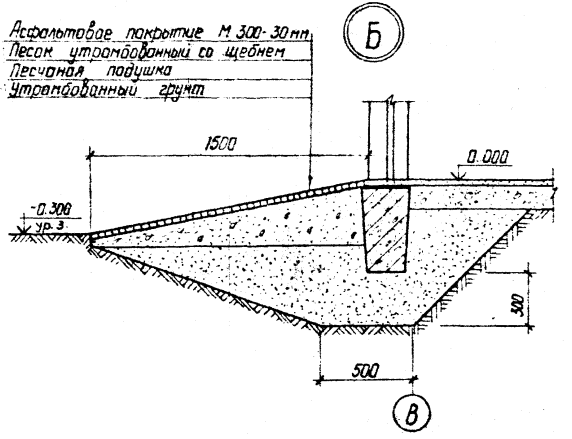

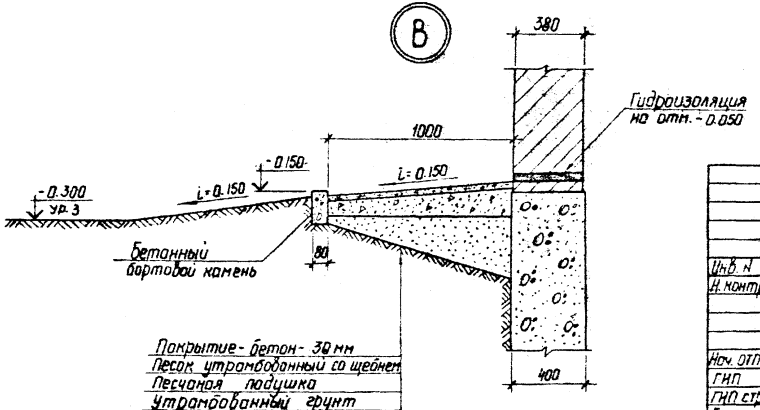

Инв. N подл. | Подпись и дата | Взам. инв. N

				Привязан	
Инв. N					
Н. контр.	Ковалев		11.06.87		АС
Нач. отд.	Роменский		8.06.87	Установка реакторов 6-10×В в закрытом помещении	
ГИП	Одинцов		11.06.87		
ГИП стр.	Парфенов		11.06.87	6×6 ... 6×36	Стадия: РП; Лист: 68; Листов:
Гл. спец.	Ковалев		11.06.87		
Рук. гр.	Шленова		11.06.87		
Проверил	Смирнова		8.06.87	Узлы А ... В	ЭНЕРГОСЕТЬПРОЕКТ Северо-Западное отделение Ленинград
Ст. техн.	Харитонова		8.06.87		

Копир. Формат А3

Типовые проектные решения

Альбом II

12611 тм-т 2-69

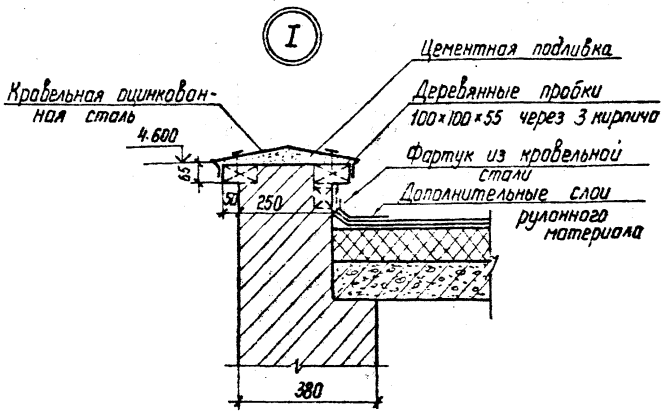

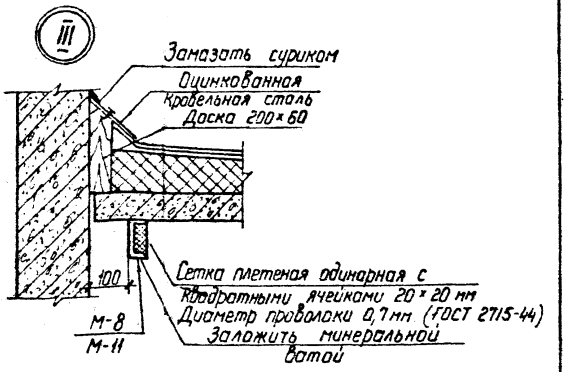

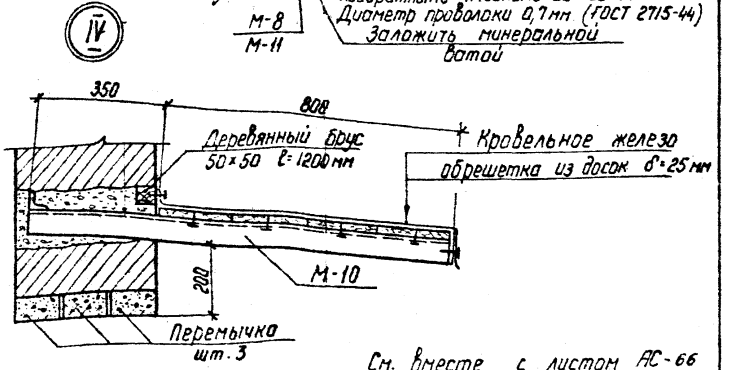

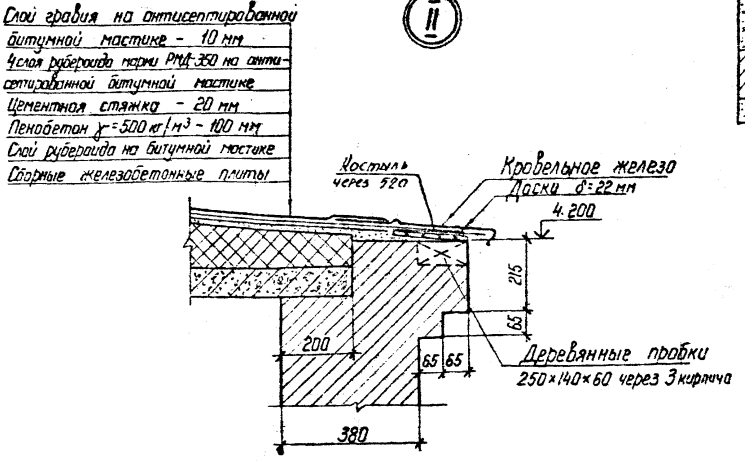

См. вместе с листом АС-66

Инв. N			
Н. контр.	Королев		11.06.84
Нач. отд.	Роменский		06.84
ГИП	Одинцов		06.84
ГИП стр.	Парфенов		06.84
Гл. спец.	Ковалев		06.84
Рук. гр.	Шленова		06.84
Проверил	Иванова		06.84
Инженер	Панкратьева		06.84
			06.84

Привязан:

АС

Установка реакторов 6 - 10 кВ в закрытом помещении

6×6 ... 6×36

Стадия	Лист	Листов
РП	67	●

Пристройки П-1; П-2 для установки вентиляторов Узлы I ... IV

ЭНЕРГОСЕТЬПРОЕКТ Северо-Западное отделение Ленинград

Копир. Ист

формат А3

Инв. N подл.	Подпись и дата	Взам. инв. N

Типовые проектные решения

Альбом II

12611тм-т2-71

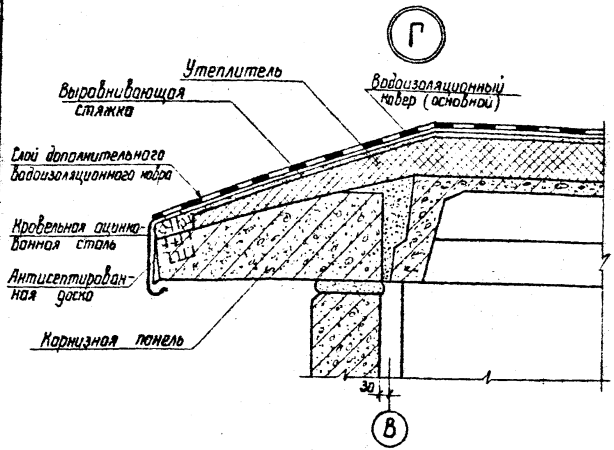

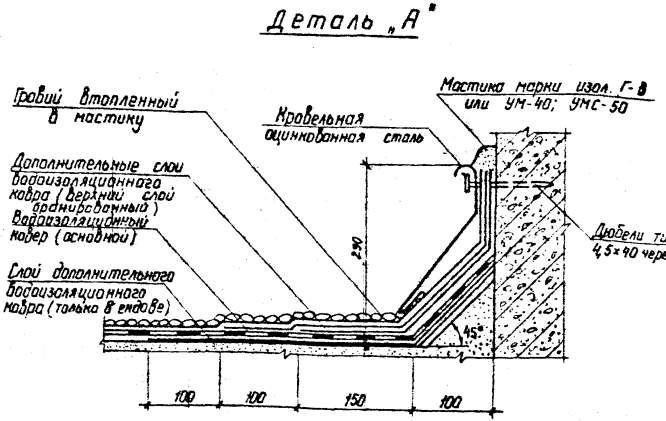

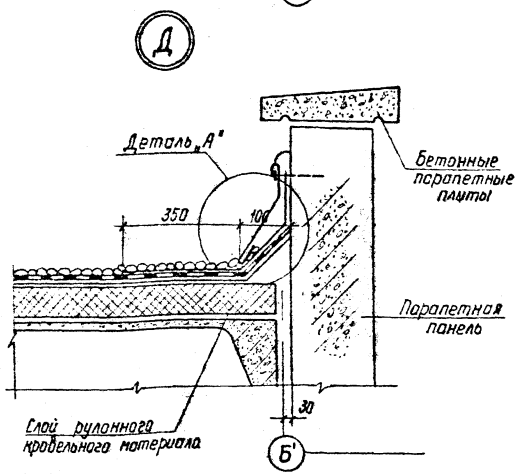

Инв. н				Привязан			
Н. контр.	Ковалев		14.06.84				
				АС			
Нач. отд	Роменский		3.06.84	Установка реакторов 6-10кВ в закрытом помещении			
ГИП	Одинцов		3.06.84				
ГИП стр	Парфенов		3.06.84	6×6 ... 6×36	Стадия	Лист	Листов
Гл. спец.	Ковалев		3.06.84		РП	69	
Рук. гр.	Шленова		3.06.84				
Проверил	Смирнова		3.06.84	Узлы Г. Д	ЭНЕРГОСЕТЬПРОЕКТ Северо-Западное отделение Ленинград		
Ст. техн.	Харитонова		3.06.84				

Копир. Ко

формат А3

Инв. н подл.	Подпись и дата	Взам. инв. н

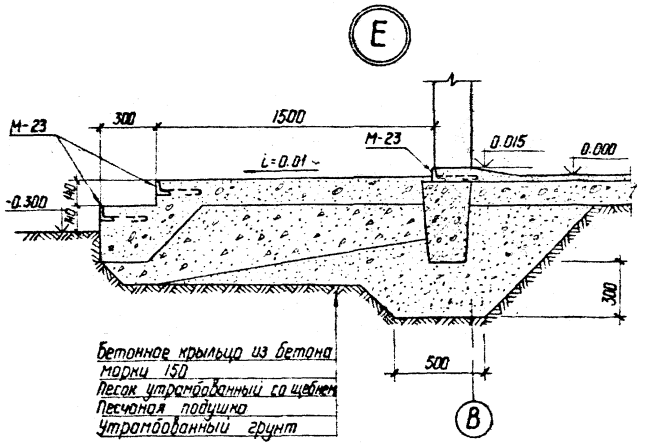

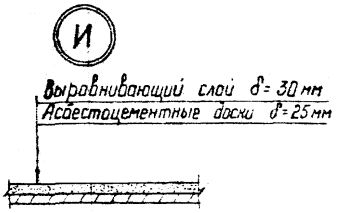

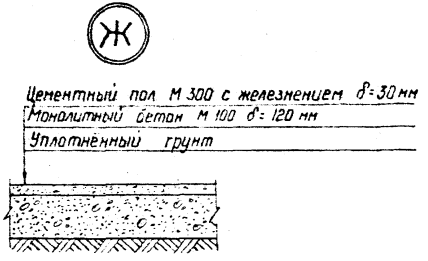

Инв. № подл.	Подпись и дата	Взам. инв. №	Инв. №	

				Привязан		
Инв. №						
Н. контр.	Ковалев		11.06.87	АС		
Нач. ОТПП	Роменский		11.06.87	Установка реакторов 6·10 кВ в закрытом помещении		
ГИП	Одинцов		11.06.87	6×6 ... 6×36	Стадия: РП	Лист: 70	Листов:
ГИП стр.	Порфенов		11.06.87				
Гл. спец.	Ковалев		11.06.87				
Рук. гр.	Шленова		11.06.87	Узлы Е ... И	ЭНЕРГОСЕТЬПРОЕКТ Северо-Западное отделение Ленинград		
Проверил	Смирнова		11.06.87				
Ст. техн.	Харитонова		11.06.87				

Копир. Инв.

Формат А3

Схема расположения фундаментов

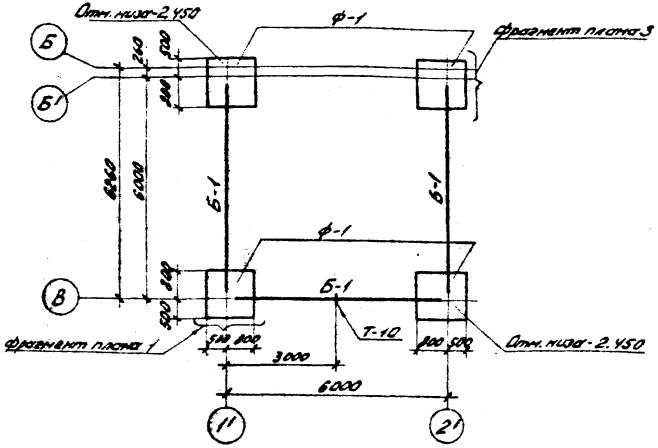

Расчетная схема нормативных нагрузок на угловой фундамент

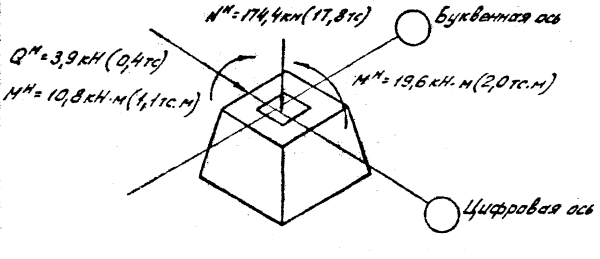

См. с листами АС-76; 77.

Спецификация элементов к схеме расположения фундаментов

Марка позиц.	Обозначение	Наименование	Кол.	Масса ед. кг	Примечание
Ф-1	1.020-1 вып. 1-1	фундамент 1Ф 13	4	3200	1,3 м³
ФБ-1	ГОСТ 13579-78	фундаментный блок ФБС-9.3.6-Т	6	350	0,146 м³
Б-1	1.415-1 вып. 1	фундаментная балка ФБ6-1	3	1600	0,62 м³
Т-10	АСН-060	Деталь крепежная	1	2,6	

1. По верху фундаментных балок выполнить цементно-песчаную гидроизоляцию толщиной 50 мм состава 1:2 с уплотняющей добавкой (церезит, алюминат натрия, битумные мастики).
2. Обратную засыпку пазух котлованов производить слоями 15-20 см. с тщательным послойным уплотнением, исключающим просадку грунта.
3. Под подошвой фундамента выполнить песчаную подготовку толщиной 10 см.
4. Фундаментные балки укладывать на бетоне марки 150.
5. Блоки ФБС укладывать на бетоне марки 50.
6. Колонны замоноличивать в фундамент бетоном марки 200 на мелком заполнителе.

Привязан.				
Инв. №				
Н. контр.	Ковалев			АС
Нач. отд.	Роменский			Установка реакторов 6-10 кВ в закрытом помещении
ГИП	Сафонцев			6 × 6
Гл. констр.	Парфенов			Стадия: РП; Лист: 71; Листов:
Гл. спец.	Ковалев			
Рук. гр.	Шлячкова			Схема расположения фундаментов здания
Провер.	Кулешова			ЭНЕРГОСЕТЬПРОЕКТ Северо-Западное отделение Ленинград
Инженер	Чуркова			

Копировал: Бибр. Майл Формат А3

Инв. № подл. | Подпись и дата | Взам. инв. №

12611тм-т2-7

Альбом II

Схема расположения фундаментов

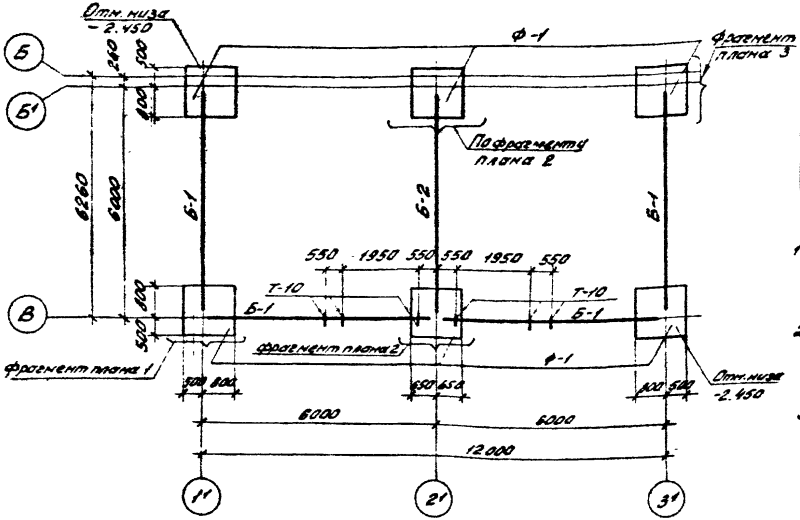

Спецификация элементов к схеме расположения фундаментов

Марка, поз.	Обозначение	Наименование	Кол.	Масса ед кг	Примечание
Ф-1	1,020-1 вып. 1-1	фундамент 1Ф13	6	3200	1,3 м³
ФБ-1	ГОСТ 13579-78	фундаментный блок ФБС 9,3,6-Т	9	350	0,14 м³
Б-1	1,415-1 вып. 1	фундаментная балка ФБ6-1	4	1600	0,62 м³
Б-2	1,415-1 вып. 1	фундаментная балка ФБ6-2	1	1300	0,52 м³
Т-10	АСИ-060	деталь крепежная	6	2,6	

1. По верху фундаментных балок выполнить цементно-песчаную гидроизоляцию толщиной 50 мм состава 1:2 с уплотняющей добавкой (церезит, алюминат натрия, битумные мастики).
2. Обратную засыпку пазух котлованов производить слоями 15-20 см с тщательным послойным уплотнением, исключающим просадку грунта.
3. Под подошвой фундамента выполнить песчаную подготовку толщиной 10 см.
4. Фундаментные балки укладывать на бетоне марки 150.
5. Блоки ФБС укладывать на бетоне марки 50.
6. Колонны замоноличиваются в фундамент бетоном марки 200 на мелком заполнителе.

Расчетные схемы нормативных нагрузок на фундаменты

Угловой фундамент

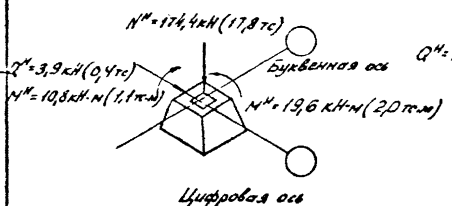

Рядовой фундамент

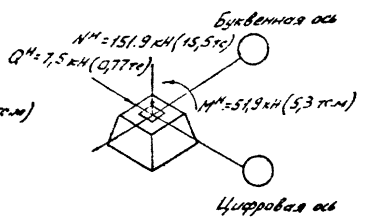

См. с листами АС-76; 77.

Инв. № подл.	Подпись и дата	Взам. инв. №		

Инв. №				Привязан
Н. контр.	Ковалев			АС
Нач. отд.	Роменский			Установка реакторов 6-10 кВ в закрытом помещении
ГИП	Одинцов			6 x 12
ГИПстр.	Парфенов			Стадия: РП; Лист: 72; Листов:
Гл. спец.	Ковалев			
Рук. гр.	Шлемова			Схема расположения фундаментов здания
Провер.	Кулешова			ЭНЕРГОСЕТЬПРОЕКТ Северо-Западное отделение Ленинград
Инженер	Чиркова			

Копировал: [подпись] Формат А3

Типовые проектные решения Альбом II 12611 тм-т2-75

Схема расположения фундаментов

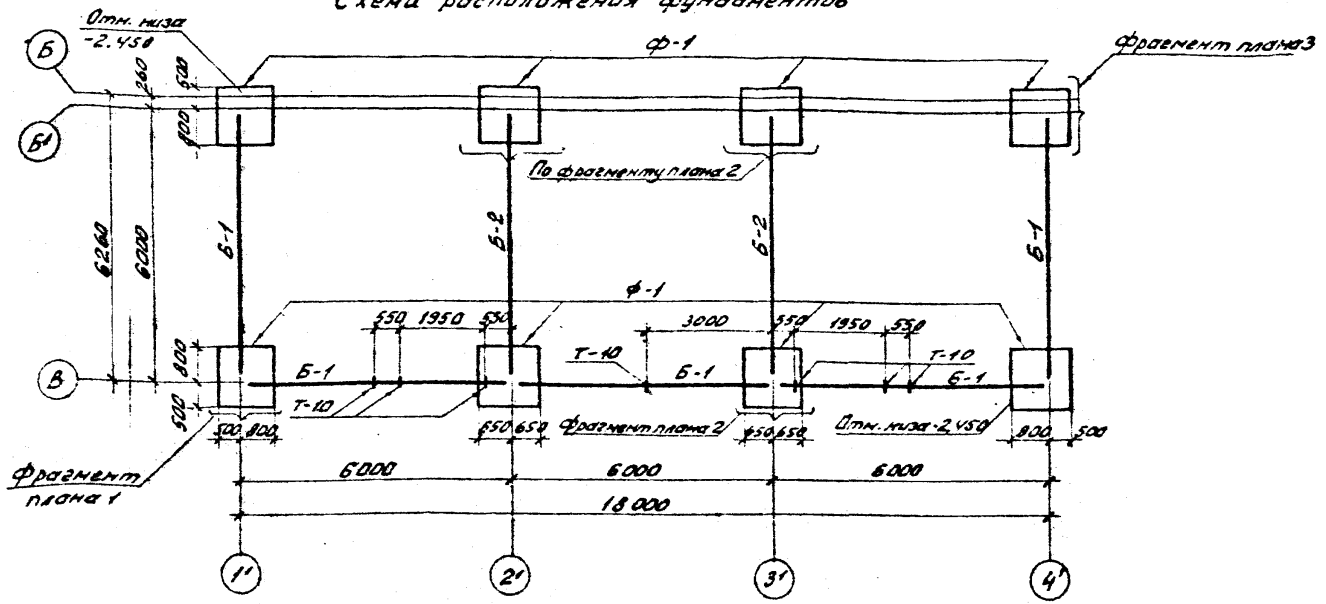

1. По верху фундаментных балок выполнить цементно-песчаную гидроизоляцию толщиной 50 мм состава 1:2 с уплотняющей добавкой (церезит, алюминат натрия, битумные мастики)
2. См. с листами АС-76,77

Спецификация элементов к схеме расположения фундаментов

Марка позиц.	Обозначение	Наименование	Кол.	Масса ед. кг	Примечание
Ф-1	1.020-1 вып. 1-1	Фундамент 1Ф13	8	3200	1,3 м³
ФБ-1	ГОСТ 13579-78	Фундаментный блок ФБС9,36-Т	12	350	0,146 м³
Б-1	1.415-1 вып. 1	Фундаментная балка ФБ6-1	5	1600	0,62 м³
Б-2	1.415-1 вып. 1	Фундаментная балка ФБ6-2	2	1300	0,52 м³
Т-10	АСИ-060	Деталь крепежная	7	26	

Инв. №				Привязан
Н. контр.	Ковалев	[signature]	11.06.84	АС
Нач. отд.	Роменский	[signature]	11.06.84	Установка реакторов Б-10кв в закрытом помещении
ГИП	Одинцов	[signature]	11.06.84	6 × 18
ГИПстр.	Парфенов	[signature]	11.06.84	Стадия: РП; Лист: 73; Листов:
Гл. спец.	Ковалев	[signature]	11.06.84	
Рук. гр.	Шпенова	[signature]	11.06.84	Схема расположения фундаментов здания
Провер.	Кулешова	[signature]	11.06.84	ЭНЕРГОСЕТЬПРОЕКТ Северо-Западное отделение Ленинград
Инженер	Чиркова	[signature]	11.06.84	

Копировал: [signature] Формат А3

Инв. № подл. | Подпись и дата | Взам. инв. №

Альбом II

Типовые проектные решения

Схема расположения фундаментов

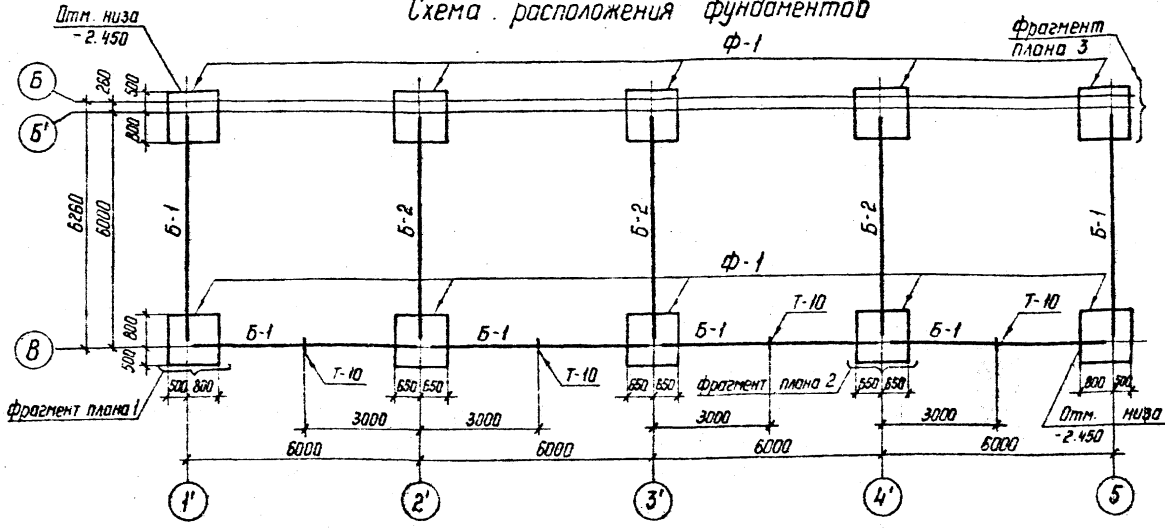

Расчетные схемы нормативных нагрузок на фундаменты

Угловой фундамент

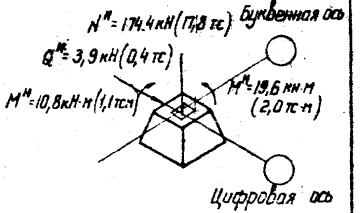

Рядовой фундамент

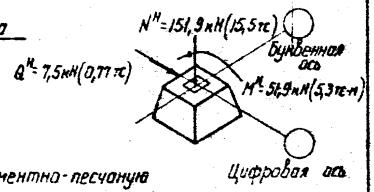

1. По верху фундаментных балок выполнить цементно-песчаную гидроизоляцию толщиной 50 мм состава №2 с уплотняющей добавкой (церезит, алюминат натрия, битумные мостики).
2. См. с листами АС-76; 77

Спецификация элементов к схеме расположения фундаментов

Марка поз.	Обозначение	Наименование	Кол.	Масса ед. кг	Примечание
Ф-1	1.020-1 Вып. 1-1	фундамент 1Ф13	10	3200	1,3 м³
ФБ-1	ГОСТ 13579-78	фундаментный блок ФБС9.3.6-Т	15	350	0,146 м³
Б-1	1.415-1 Вып. 1	фундаментная балка ФБ6-1	6	1600	0,62 м³
Б-2	1.415-1 Вып. 1	фундаментная балка ФБ6-2	3	1300	0,52 м³
Т-10	АСИ-060	Деталь крепежная	4	2,6	

Инв. N			
Н. контр.	Ковалев		11.06.84
Нач. отд.	Роменский		11.06.84
ГИП	Одинцов		11.06.84
ГИП стр.	Парфенов		11.06.84
Гл. спец.	Ковалев		11.06.84
Рук. гр.	Шленова		11.06.84
Провер.	Кулешова		11.06.84
Инженер	Чирнова		11.06.84

Привязан

АС

Установка реакторов 6-10 кВ в закрытом помещении

6 × 24	Стадия	Лист	Листов
	РП	74	

Схема расположения фундаментов здания

ЭНЕРГОСЕТЬПРОЕКТ Северо-Западное отделение Ленинград

Копир. №

Формат А3

Инв. N подл. | Подпись и дата | Взам. инв. N

Типовые проектные решения

Альбом II

126/1 тм-72-7

Схема расположения фундаментов

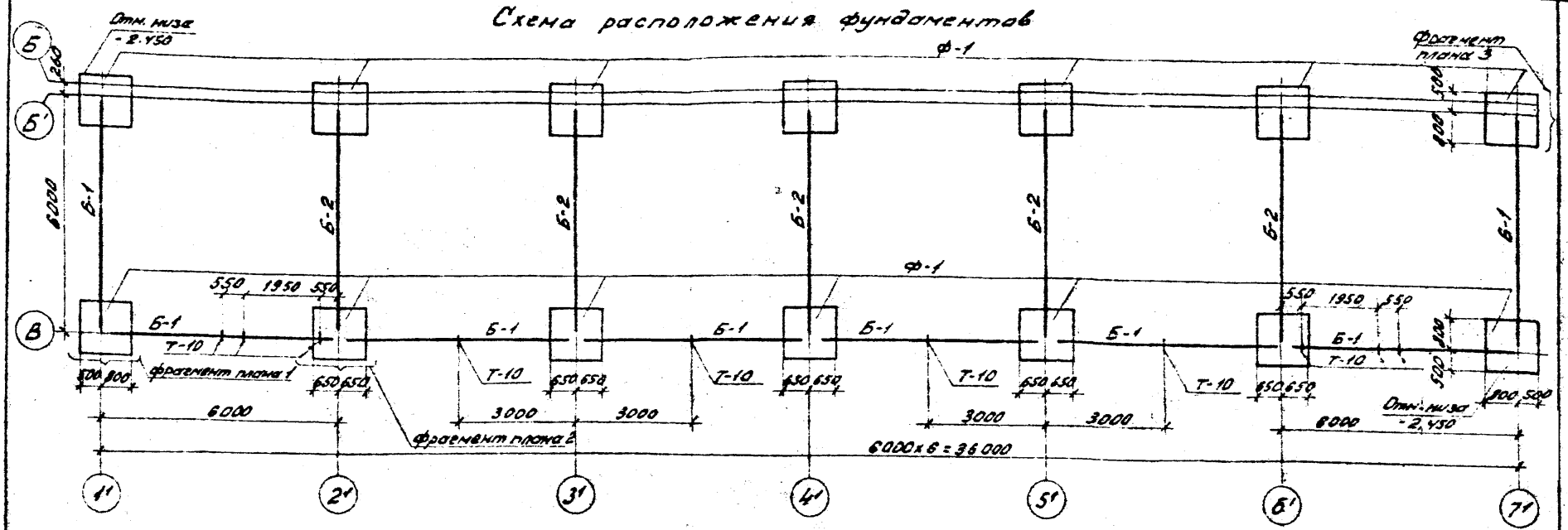

1. По верху фундаментных балок выполнить цементно-песчаную гидроизоляцию толщиной 50мм состава 1:2 с уплотняющей добавкой (церезит, алюминат натрия, битумные мастики).
2. См. с листами АС-76;77

Спецификация элементов к схеме расположения фундаментов

Марка поз.	Обозначение	Наименование	Кол.	Масса ед.кг	Примечание
Ф-1	1.020-1 вып.1-1	фундамент 1Ф13	14	3200	1,3м³
ФБ-1	ГОСТ 13579-[illegible]	фундаментный блок ФБС9,3,6-7	21	350	0,146³
Б-1	1.415-1 вып.1	фундаментная балка ФБ6-1	8	1600	0,62м³
Б-2	1.415-1 вып.1	фундаментная балка ФБ6-2	5	1300	0,52м³
Т-10	АСМ-Ост	Деталь крепежная	10	2,6	

Инв. №			
Н. контр.	Ковалев	[illegible]	[illegible]
Нач. отд.	Роменский	[illegible]	08.06.84
ГИП	Одинцов	[illegible]	08.06.84
ГИП стр.	Парфенов	[illegible]	08.06.84
Гл. спец.	Ковалев	[illegible]	08.06.84
Рук. гр.	Шпенова	[illegible]	08.06.84
Провер.	Кулешова	[illegible]	08.06.84
Инженер	Чиркова	[illegible]	08.06.84

Привязан

АС

Установка реакторов 6-10кВ в закрытом помещении

6×36

Стадия	Лист	Листов
РП	75	

Схема расположения фундаментов здания

ЭНЕРГОСЕТЬПРОЕКТ Северо-Западное отделение Ленинград

Копировал: [illegible] Формат А3

12611 тм-т2-78

Альбом II

Фрагмент плана 1

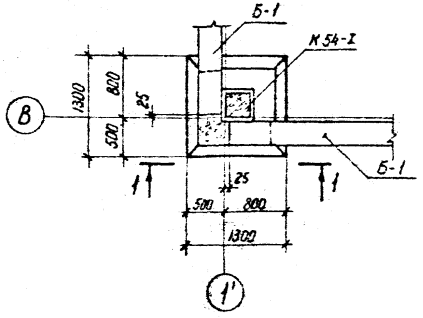

1-1

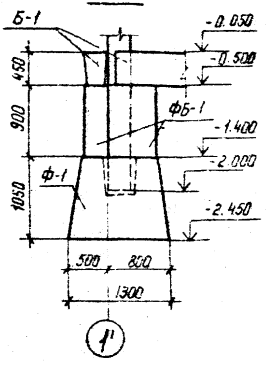

2-2

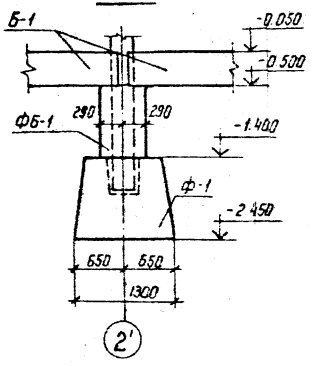

3-3

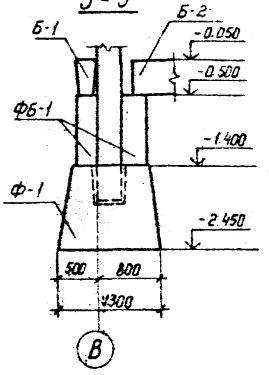

Фрагмент плана 2

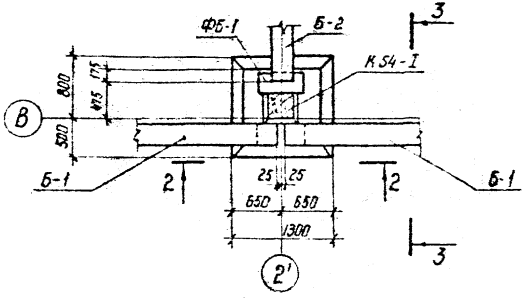

Привязан						
Инв. №						
Н. контр.	Ковалев			АС		
Нач. отд	Роменский			Установка реакторов Б-10 кВ в закрытом помещении		
ГИП	Офинцов			6×6 ... 6×36	Стадия: РП	Лист: 76	Листов:
ГИП стр	Порфенов					
Гл. спец.	Ковалев			Фундаменты здания. Фрагменты плана 1 и 2	ЭНЕРГОСЕТЬПРОЕКТ Северо-Западное отделение Ленинград	
Рук. гр.	Шленова					
Провер.	Кулешова					
Инженер	Чиркова					

Копир. №

Формат А3

Инв. № подл. | Подпись и дата | Взам. инв. №

Фрагмент плана 3

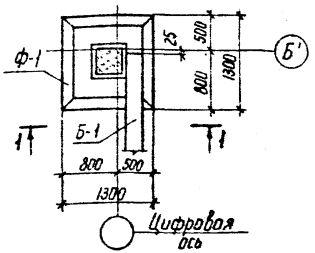

1-1

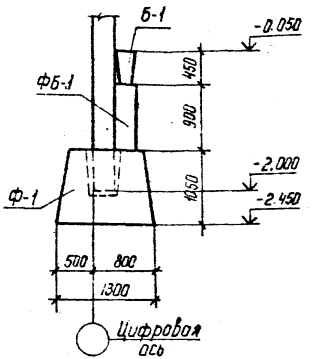

1. По верху фундаментных балок выполнить цементно-песчаную гидроизоляцию толщиной 50 мм состава 1:2 с уплотняющей добавкой (церезит, алюминат натрия, битумные мастики).
2. Обратную засыпку пазух котлованов производить слоями 15-20 см с тщательным послойным уплотнением, исключающим просадку грунта.
3. Под подошвой фундамента выполнить песчаную подготовку толщиной 10 см.
4. Фундаментные балки укладывать на бетоне марки 150.
5. Блоки ФБС укладывать на бетоне марки 50.
6. Колонны замоноличиваются в фундамент бетоном марки 200 на мелком заполнителе.

Расчетные схемы нормативных нагрузок на фундаменты

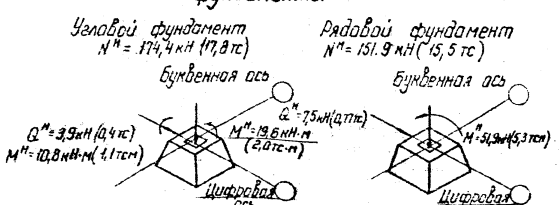

				Привязки	
Инв.№					
Н.контр.	Ковалев		11.06.91		АС
Нач.отд	Роменский		11.06.91	Установка реакторов 6-10х8 в закрытом помещении	
ГИП	Овинцов		11.06.91	6×6 ... 6×36	Стадия: РП; Лист: 77; Листов:
ГИП стр.	Лорфенов		11.06.91		
Гл. спец.	Ковалев		11.06.91		
Рук. гр.	Шленова		11.06.91	Фундаменты здания фрагмент плана 3	ЭНЕРГОСЕТЬПРОЕКТ Северо-Западное отделение Ленинград
Проверил	Кулешова		11.06.91		
Инженер	Чиркова		11.06.91		

Копир №5 Формат А3

Инв.№ подл. | Подпись и дата | Взам. инв.№

Схема расположения колонн и балок

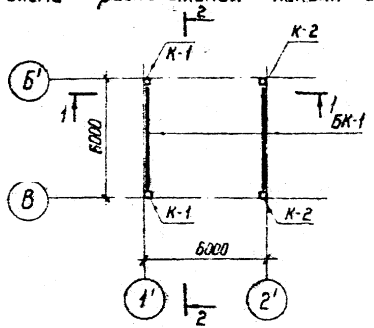

Схема расположения плит покрытия

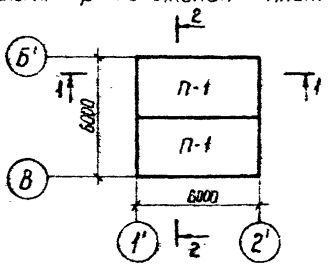

1–1

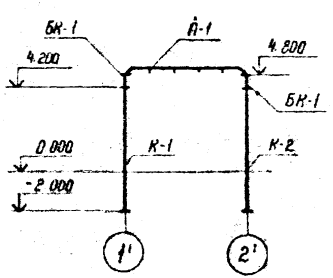

2–2

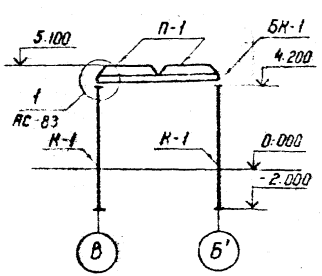

Спецификация к схемам расположения колонн, балок и плит покрытия

Марка поз.	Обозначение	Наименование	Кол.	Масса ед. кг	Примечание
П-1	ГОСТ 22701.1-77	Плита покрытия ПГ-4 АIVТ	2	2650	1,07 м³
БК-1	1.462-10/80 Вып. 1 и АСМ-002	Кровельная балка 16СТБ-5АIVТ-1	2	1150	0,45 м³
К-1	1.423-3 Вып. 1,2 и АСМ-001	Колонна К-54-9-А	2	1500	0,56 м³
К-2	1.423-3 Вып. 1,2 и АСМ-001	Колонна К-54-9-2	2	1500	0,56 м³

1. Монтаж элементов каркаса производить согласно указаниям СНиП - III - 16 - 73.
2. Швы между плитами заделать бетоном марки 150.
3. При монтаже колонны ориентировать по закладным деталям.

Привязан			
Инв. №			
Н. контр.	Кабалев		АС
Нач. отд.	Романенко	11.06.84	Установка реакторов 6-10 кВ в закрытом помещении
ГИП	Одинцов	11.06.84	
ГИП стр.	Парфенов	11.06.84	6×6
Гл. спец.	Кобалев	11.06.84	Стадия: Рп; Лист: 78; Листов:
Рук. гр.	Шленова	11.06.84	Схемы расположения колонн балок и плит покрытия
Провер.	Смирнова	11.06.84	ЭНЕРГОСЕТЬПРОЕКТ Северо-Западное отделение Ленинград
Инженер	Чиркова	11.06.84	

Копир. Инв. № подл. | Подп. и дата | Взам. инв. №

Формат А3

Типовые проектные решения

Альбом II

12611тм-т2-81

Схема расположения колонн и балок

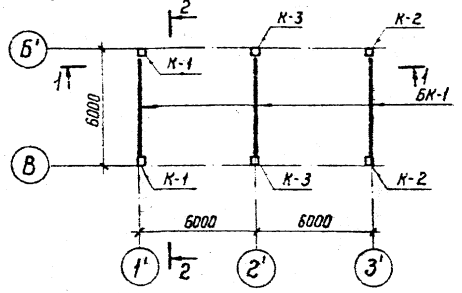

Схема расположения плит покрытия

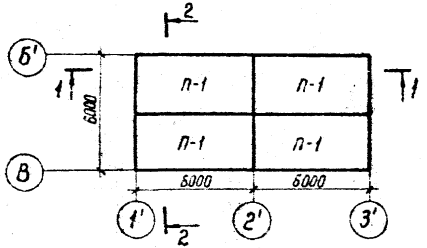

1-1

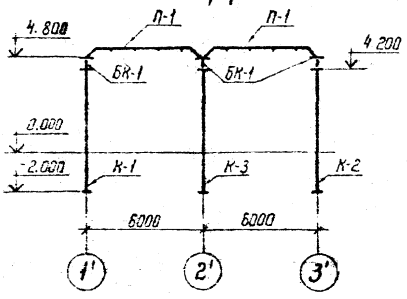

2-2

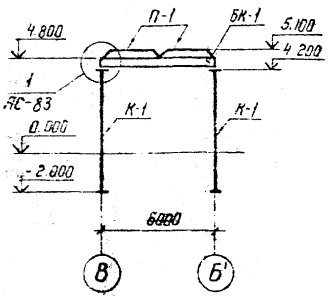

Спецификация к схемам расположения колонн, балок и плит покрытия

Марка поз.	Обозначение	Наименование	Кол.	Масса ед. кг	Примечание
П-1	ГОСТ 22701.1-77	Плита покрытия ПГ-4АV т	4	2650	1,07 м³
БК-1	1.462-10/80 вып. 1 и АСИ-002	Кровельная балка 1БСТ6-5АV т-I	3	1150	0,45 м³
К-1	1.423-3 вып. 1,2 и АСИ-001	Колонна К 54-9-А	2	1500	0,56 м³
К-2	1.423-3 вып. 1,2 и АСИ-001	Колонна К 54-9-В	2	1500	0,56 м³
К-3	1.423-3 вып. 1,2 и АСИ-001	Колонна К 54-9-Б	2	1500	0,56 м³

1. Монтаж элементов каркаса производить согласно указаниям СНИП-III-16-73.
2. Швы между плитами заделать бетоном марки 150.
3. При монтаже колонны ориентировать по закладным деталям.

Инв. №				Привязан
Н. контр.	Ковалев		11.06.84	АС
Нач. отд.	Роменский		11.06.84	Установка реакторов 6-10кВ в закрытом помещении
ГИП	Одинцов		11.06.84	6×12
ГИП стр.	Порфенов		11.06.84	
Гл. спец.	Ковалев		11.06.84	
Рук. гр.	Шленова		11.06.84	Схемы расположения колонн, балок и плит покрытия
Провер.	Смирнова		11.06.84	
Инженер	Чиркова		11.06.84	

Стадия	Лист	Листов
РП	79	

ЭНЕРГОСЕТЬПРОЕКТ
Северо-Западное отделение
Ленинград

Копир. №7

Формат А3

Инв. № подл. | Подпись и дата | Взам. инв. №

12611ТМ-Т2-82

Типовые проектные решения Альбом II

Схема расположения колонн и балок.

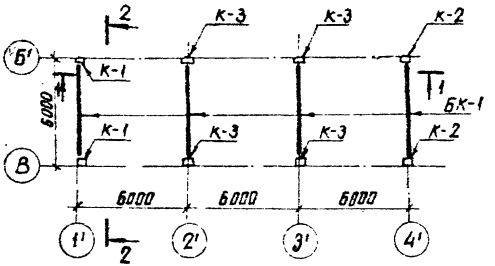

Схема расположения плит покрытия.

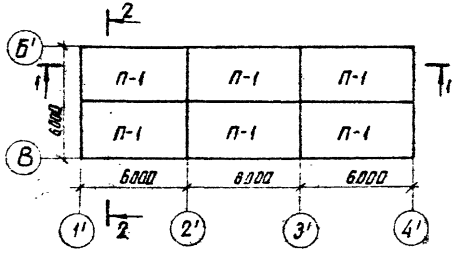

2-2

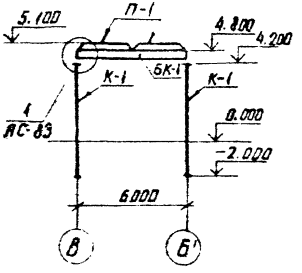

1-1

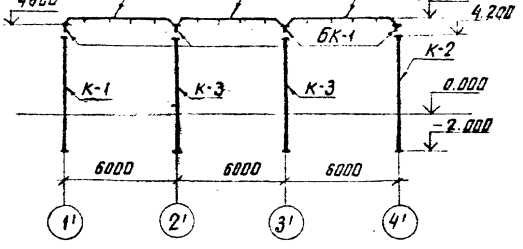

Спецификация к схемам расположения колонн, балок и плит покрытия

Марка позиц.	Обозначение	Наименование	Кол.	Масса ед. кг	Примечание
П-1	ГОСТ 22701. 1-77	плита покрытия ПГ-4АТ-Т	6	2650	1.07 м³
БК-1	1.462-10/80 вып 1 и АСИ-002	кровельная балка 1БСТБ-5АТ-Т-1	4	1150	0.45 м³
К-1	1.423-3 вып. 1, 2 и АСИ-001	колонна К 54-9-А	2	1500	0.56 м³
К-2	1.423-3 вып. 1, 2 и АСИ-001	колонна К 54-9-В	2	1500	0.56 м³
К-3	1.423-3 вып. 1, 2 и АСИ-001	колонна К 54-9-Б	4	1500	0.56 м³

1. Монтаж элементов каркаса производить согласно указаниям СНИП-III-16-73.
2. Швы между плитами заделать бетоном марки 150.
3. При монтаже колонны ориентировать по закладным деталям.

Инв. №				Привязан	
Н. контр.	Ковалев		11.06.84	АС	
Нач. отд.	Роменский		11.06.84	Установка реакторов 6-10 кВ в закрытом помещении	
ГИП	Одинцов		11.06.84	6 × 18	Стадия: РП; Лист: 80; Листов:
ГИП стр.	Парфенов		11.06.84		
Гл. спец.	Ковалев		11.06.84		
Рук. гр.	Шленова		11.06.84	Схемы расположения колонн, балок и плит покрытия	ЭНЕРГОСЕТЬПРОЕКТ Северо-Западное отделение Ленинград
Провер.	Смирнова		11.06.84		
Инженер	Чиркова		11.06.84		

Инв. № подл. | Подпись и дата | Взам. инв. №

копировал Ани | формат А3

Схема расположения колонн и балок.

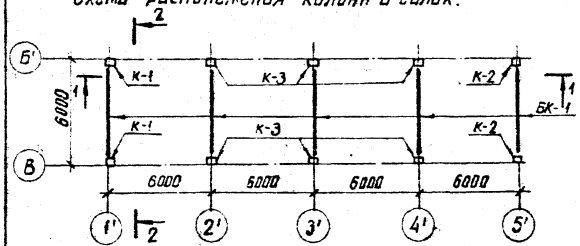

Спецификация к схемам расположения колонн, балок и плит покрытия.

Марка позиц.	Обозначение	Наименование	Кол.	Масса ед. кг	Примечание
П-1	ГОСТ 22701.1-77	плита покрытия ПГ-4А3Т	8	2650	1.07м³
БК-1	1.462-10/80 Вып. 1 и АСИ-002	кровельная балка 16СТ6-5А3Т-1	5	1150	0.45м³
К-1	1.423-3 Вып. 1.2 и АСИ-001	колонна К54-9-А	2	1500	0.56м³
К-2	1.423-3 Вып. 1.2 и АСИ-001	колонна К54-9-В	2	1500	0.56м³
К-3	1.423-3 Вып. 1.2 и АСИ-001	колонна К54-9-Б	6	1500	0.56м³

Схема расположения плит покрытия.

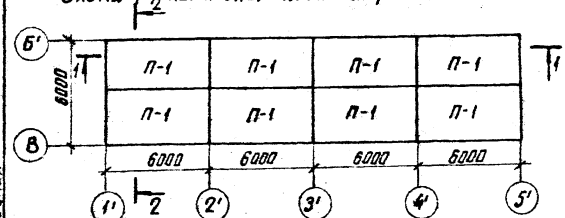

2-2

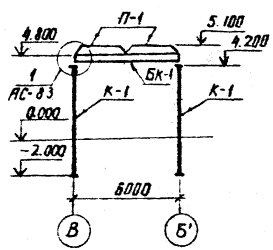

1. Монтаж элементов каркаса производить согласно указаниям СНИП-III-16-73.
2. Швы между плитами заделать бетоном марки 150.
3. При монтаже колонны ориентировать по закладным деталям

1-1

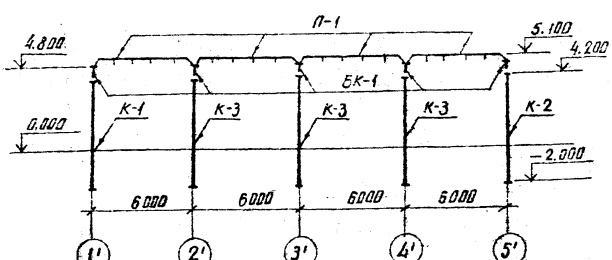

Привязан			
Инв. №			
Н. контр.	Кобалев		11.84
		АС	
Нач. отд.	Роменский		11.84
ГИП	Овинцов		11.84
Гл. спец.	Парфенов		11.84
Гл. спец.	Кобалев		11.84
Рук. гр.	Шленова		11.84
Проверил	Симонова		11.84
Инженер	Чиркова		11.84

Установка реакторов 6-10 кВ в закрытом помещении

6 × 24

Стадия	Лист	Листов
РП	81	

Схемы расположения колонн, балок и плит покрытия.

ЭНЕРГОСЕТЬПРОЕКТ Северо-Западное отделение Ленинград

Инв. № подл. | Подпись и дата | Взам. инв. №

Схема расположения колонн и балок

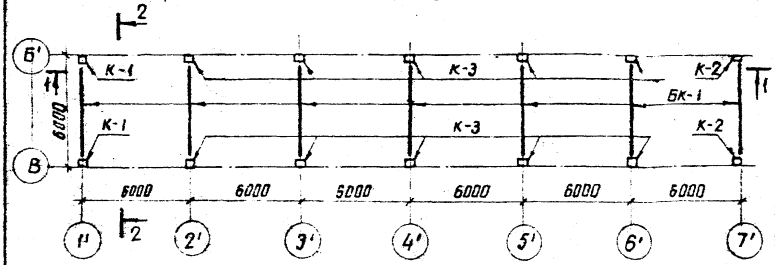

Спецификация к схемам расположения колонн, балок и плит покрытия

Марка поз.	Обозначение	Наименование	Кол.	Масса ед. кг	Примечание
П-1	ГОСТ 22701.1-77	плита покрытия ПГ-4А3т	42	2650	1.07 м³
БК-1	1.462-10/80 вып. 1 и АСИ-005	кровельная балка 16БТ6-5АтV	7	1150	0.45 м³
К-1	1.423-3 вып. 1.2 и АСИ-001	колонна К 54-9-А	2	1500	0.56 м³
К-2	1.423-3 вып. 1.2 и АСИ-001	колонна К 54-9-В	2	1500	0.56 м³
К-3	1.423-3 вып. 1.2 и АСИ-001	колонна К 54-9-Б	8	1500	0.56 м³

Схема расположения плит покрытия

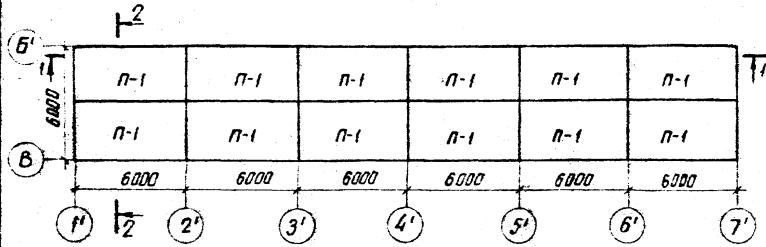

2-2

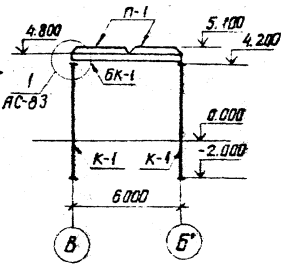

1-1

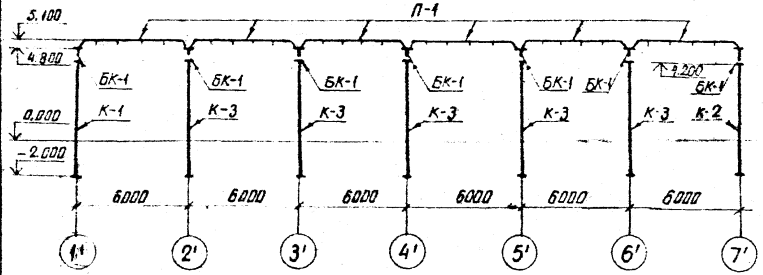

1. Монтаж элементов каркаса производить согласно указаниям СНиП-III-16-73.
2. Швы между плитами заделать бетоном марки 150.
3. При монтаже колонны ориентировать по закладным деталям.

Привязан			
Инв. №			
Н. контр.	Кабалев		11.06.84
Нач. отд.	Роменский		11.06.84
ГИП	Одинцов		11.06.84
ГИПетр	Парфенов		11.06.84
Гл. спец.	Ковалев		11.06.84
Рук. гр.	Шленова		11.06.84
Провер	Смирнова		11.06.84
Инженер	Чиркова		11.06.84

АС

Установка реакторов 6-10кВ в закрытом помещении

6 х 36

Стадия	Лист	Листов
РП	82	

Схемы расположения колонн, балок и плит покрытия

ЭНЕРГОСЕТЬПРОЕКТ Северо-Западное отделение Ленинград

Инв. № подл. | Подпись и дата | Взам. инв. №

Копировал Аниц

Формат А3

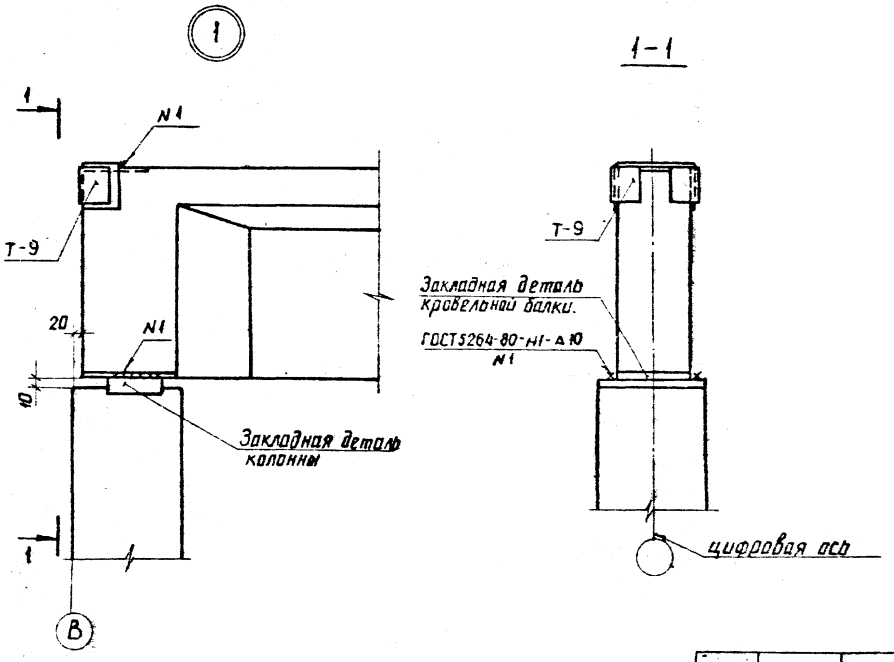

Привязан							
Инв. №							
Н. контр.	Ковалев		11.06.84	АС			
Нач. отд.	Романский		11.06.84	Установка реакторов 6-10 кВ в закрытом помещении.			
ГИП	Обинцов		11.06.84	6×6 ... 6×36	Стадия	Лист	Листов
ГИП стр.	Парсенов		11.06.84		РП	83	
Гл. спец.	Ковалев		11.06.84				
Рук. гр.	Шаенский		11.06.84	Схема расположения колонн, балок и плит покрытия. Узел 1	ЭНЕРГОСЕТЬПРОЕКТ Северо-Западное отделение		
Провер.	Смирнов		11.06.84				
Исполн.	Чиркова		11.06.84				

Инв. № подл. | Подпись и дата | Взам. инв. №

копировал Анц

формат А3

Схема расположения стеновых панелей по оси В

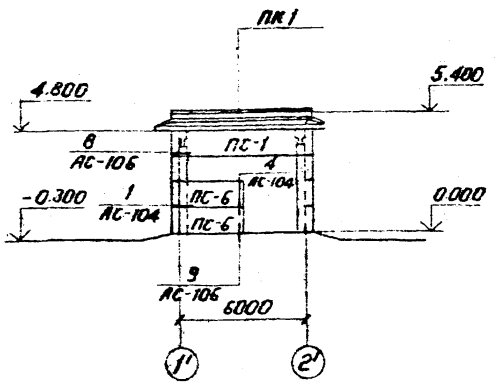

Схема расположения стеновых панелей по оси 1'

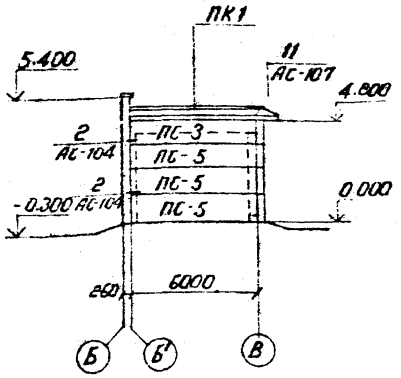

Схема расположения стеновых панелей по оси 2'

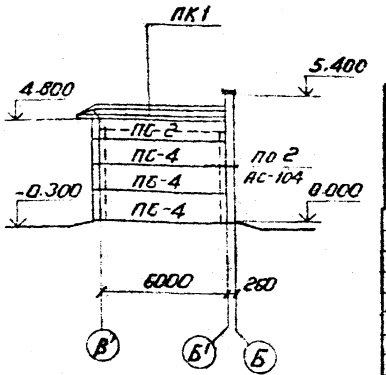

Спецификация элементов к схеме расположения стеновых панелей

Марка поз.	Обозначение	Наименование	Кол	Масса ед. кг	Примечание
ПС-1	1.432-14/80 Вып. 0.1	Панель ПС 600.12.20-Т-4	1	1400	1.41 м³
ПС-2	1.432-14/80 Вып. 0.1	Панель ПС 625.12.20-Т-21	1	1400	1.47 м³
ПС-3	1.432-14/80 Вып. 0.1	Панель ПС 625.12.20-Т-22	1	1400	1.47 м³
ПС-4	1.432-14/80 Вып 0.1	Панель ПС 625.12.20-Т-11	3	1400	1.47 м³
ПС-5	1.432-14/80 Вып. 0.1	Панель ПС 625.12.20-Т-12	3	1400	1.47 м³
ПС-6	1.432-14/80 Вып. 0.1	Панель ПС 295.12.20-Т-2	2	700	0.70 м³
ПК-1	1.432-14/80 Вып. 2	Панель ПК 6.65-П	3	1200	0.77 м³

Привязан

Инв. №

Н.контр.	Ковалев		06.87
Нач.отд.	Ротенский		06.87
ГИП	Одинцов		06.87
ГИП стр.	Парфенов		06.87
Гл.спец.	Ковалев		06.87
Рук.гр.	Шленова		06.87
Провери	Смирнова		06.87
Ст.инж.	Иванова		06.87

АС

Установка реакторов 6-10кВ в закрытом помещении

6×6-1К-ЕЛ(ЕЛ)

Схема расположения стеновых панелей

Стадия	Лист	Листов
РП	84	

«Энергосетьпроект»
Северо-Западное отделение
Ленинград

Инв. № подл. | Подпись и дата | Взам. инв. №

Схема расположения стеновых панелей по оси В.

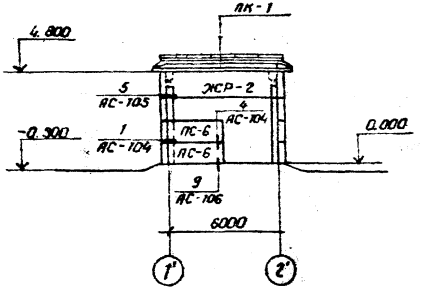

Спецификация элементов к схеме расположения стеновых панелей.

Марка поз.	Обозначение	Наименование	Кол.	Масса ед, кг.	Примечание
ЖР-2	АСИ-029	Жалюзийная решетка	1	566	
ПС-2	1.432-14/80 Вып. 0.1	Панель ПС 625.12.20-9-21	1	1400	1,47м³
ПС-3	1.432-14/80 Вып. 0.1	Панель ПС 625.12.20-9-22	1	1400	1,47м³
ПС-4	1.432-14/80 Вып 0.1	Панель ПС 625.12.20-9-11	3	1400	1.47м³
ПС-5	1.432-14/80 Вып 0.1	Панель ПС 625.12.20-9-12	3	1400	1.47м³
ПС-6	1.432-14/80 Вып. 0.1	Панель ПС 295.12.20-9-12	2	700	0,70м³
ПК-1	1.432-14/80 Вып. 2	Панель ПК 6.65-П	3	1200	0,77м³

Схема расположения стеновых панелей по оси 1'.

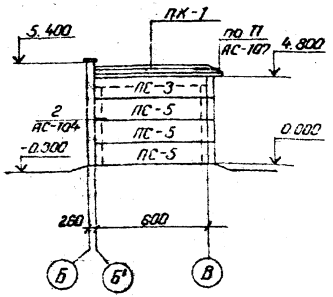

Схема расположения стеновых панелей по оси 2'.

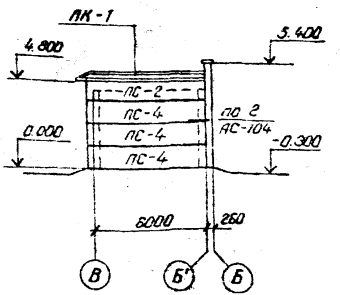

				Привязан	
Инв. №					
Н.контр.	Ковалев			АС	
Нач.отд.	Роменский			Установка реакторов 6-10кВ в закрытом помещении.	
ГИП	Одинцов			6×6-1К-ВЛ (ВП)	Стадия: РП; Лист: 85; Листов:
ГИП стр.	Парфенов				
Гл.спец.	Ковалев				
Рук.гр.	Шленова			Схема расположения стеновых панелей.	«ЭНЕРГОСЕТЬПРОЕКТ» Северо-Западное отделение Ленинград
Проверил	Смирнова				
Ст.инж.	Иванова				

Типовые проектные решения

Альбом II

126/1ТМ-Т2-87

Инв. № подл. | Подпись и дата | Взам. инв. №

Альбом II 12611ТМ-72-88

Схема расположения стеновых панелей по оси В

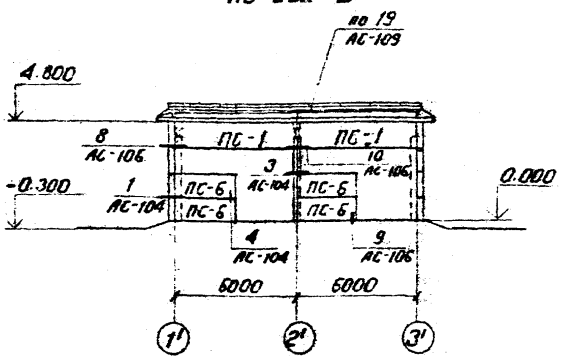

Спецификация элементов к схеме расположения стеновых панелей

Марка поз.	Обозначение	Наименование	Кол.	Масса ед., кг	Примечание
ПС-1	1.432-14/80 вып. 0.1	Панель ПС 600.12.20-Я-4	2	1400	1.41 м³
ПС-2	1.432-14/80 вып. 0.1	Панель ПС 625.12.20-Я-21	1	1400	1.47 м³
ПС-3	1.432-14/80 вып. 0.1	Панель ПС 625.12.20-Я-22	1	1400	1.47 м³
ПС-4	1.432-14/80 вып. 0.1	Панель ПС 625.12.20-Я-11	3	1400	1.47 м³
ПС-5	1.432-14/80 вып. 0.1	Панель ПС 625.12.20-Я-12	3	1400	1.47 м³
ПС-6	1.432-14/80 вып. 0.1	Панель ПС 295.12.20-Я-2	4	700	0.70 м³
ПК-1	1.432-14/80 вып 2	Панель ПК 6.65-П	4	1200	0.77 м³

Схема расположения стеновых панелей по оси 1'

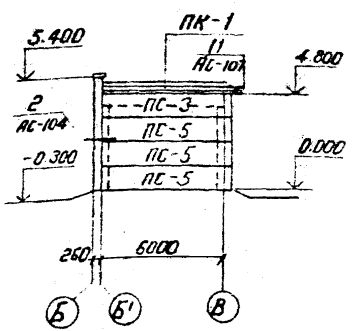

Схема расположения стеновых панелей по оси 3'

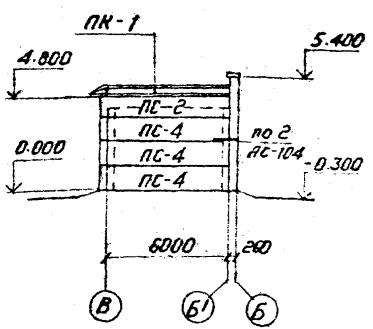

Инв. №			
Н. контр.	Ковалев		06.84
Нач. отд.	Роменский		06.84
ГИП	Одинцов		06.84
ГИП стр.	Парфенов		06.84
Гл. спец.	Ковалев		06.84
Рук. гр.	Шленова		06.84
Проверил	Смирнова		06.84
Ст. инж.	Иванова		06.84

Привязан

АС

Установка реакторов 6-10 кв в закрытом помещении

6×12-2К-ЕЛП

Стадия	Лист	Листов
РП	86	

Схема расположения стеновых панелей

«ЭНЕРГОСЕТЬПРОЕКТ» Северо-Западное отделение Ленинград

Инв. № подл. | Подпись и дата | Взам. инв. №

Альбом II 126/1ТМ-Г2-89

Типовые проектные решения

Схема расположения стеновых панелей по оси В

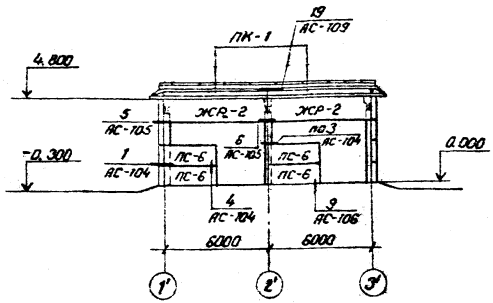

Спецификация элементов к схеме расположения стеновых панелей.

Марка поз.	Обозначение	Наименование	Кол.	Масса ед., кг.	Примечание.
ЖР-2	АСИ-029	Жалюзийная решетка	2	566	
ПС-2	1.432-14/80 вып. 0,1	Панель ПС 625.12.20-Я-21	1	1400	1,47м³
ПС-3	1.432-14/80 вып. 0,1	Панель ПС 625.12.20-Я-22	1	1400	1,47м³
ПС-4	1.432-14180 вып. 0,1	Панель ПС 625.12.20-Я-11	3	1400	1,47м³
ПС-5	1.432-14180 вып 0,1	Панель ПС 625.12.20-Я-12	3	1400	1,47м³
ПС-6	1432-14180 вып 0,1	Панель ПС 295.12.20-Я-2	4	700	0.70м³
ПК-1	1.432-14/80 вып 2	Панель ПК 6.65-П	4	1200	0.77м³

Схема расположения стеновых панелей по оси 1'.

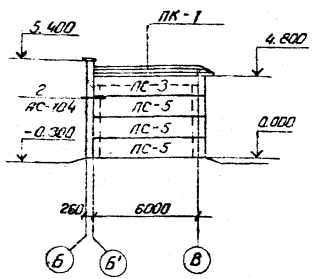

Схема расположения стеновых панелей по оси 3'.

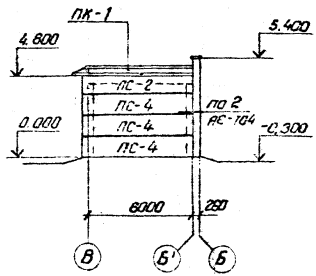

Инв. №			
Н.контр.	Ковалев		10.06.84
Нач.отд.	Роменский		10.06.84
ГИП	Одинцов		10.06.84
ГИП стр.	Парфенов		10.06.84
Гл.спец.	Ковалев		10.06.84
Рук.гр.	Шленова		10.06.84
Провер.	Смирнова		10.06.84
Ст.инж.	Иванова		10.06.84

Привязан

АС

Установка реакторов 6-10кВ в закрытом помещении.

6×12-2К-ВЛП

Стадия	Лист	Листов
РП	87	

Схема расположения стеновых панелей.

«ЭНЕРГОСЕТЬПРОЕКТ» Северо-Западное отделение Ленинград.

Инв. № подл. | Подпись и дата | Взам. инв. №

Схема расположения стеновых панелей по оси В

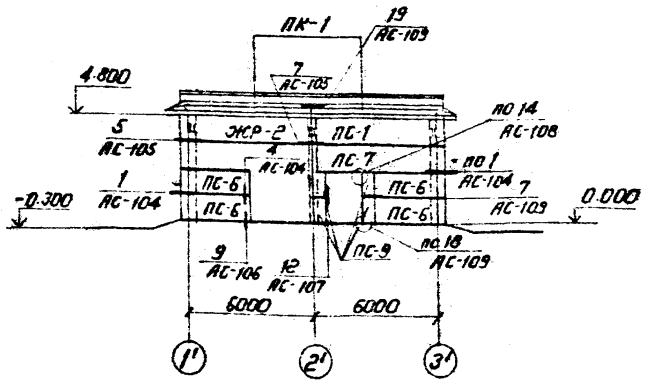

Спецификация элементов к схеме расположения стеновых панелей

Марка поз.	Обозначение	Наименование	Кол.	Масса ед., кг	Примечание
ПС-1	1.432-14/80 Вып.0.1	Панель ПС 600.12.20-Я-4	1	1400	1.41 м³
ПС-2	1.432-14/80 Вып 0.1	Панель ПС 625.12.20-Я-21	2	1400	1.47 м³
ПС-3	1.432-14/80 Вып.0.1	Панель ПС 625.12.20-Я-22	1	1400	1.47 м³
ПС-4	1.432-14/80 Вып. 0.1	Панель ПС 625.12.20-Я-11	1	1400	1.47 м³
ПС-5	1.432-14/80 Вып.0.1	Панель ПС 625.12.20-Я-12	3	1400	1.47 м³
ПС-6	1.432-14/80 Вып. 0.1	Панель ПС 295.12.20-Я-2	4	700	0.70 м³
ПС-7	1.432-14/80 Вып.0.1	Панель ПС 600.12.20-Я-2	1	1400	1.41 м³
ПС-8	1.432-14/80 Вып.0.1	Панель ПС 115.12.20-Я	2	300	0.27 м³
ПС-9	1.432-14/80 Вып.0.1	Панель ПС 55.12.20-Я	4	100	0.13 м³
ПК-1	1.492-14/80 Вып.0.1	Панель ПК 6.65-П	4	1200	0.77 м³
ЖР-2	АСИ-025	Железобетонная решетка	1	566	

Схема расположения стеновых панелей по оси 1'

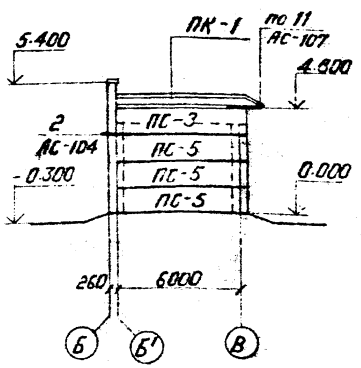

Схема расположения стеновых панелей по оси 3'

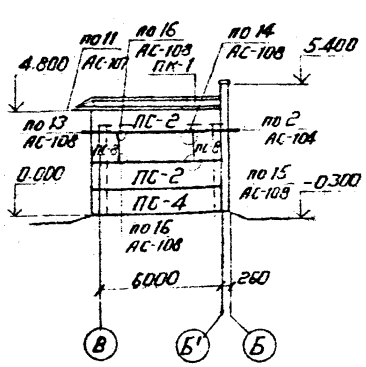

Привязан

Инв. №

Н.контр.	Ковалев		06.94
Нач.отд.	Роменский		06.94
ГИП	Одинцов		06.94
Гип стр.	Парфенов		06.94
Гл.спец.	Ковалев		06.94
Рук.гр.	Шленова		06.94
Проверил	Стирнова		06.94
Ст.инж.	Иванова		06.94

АС

Установка реакторов 6-10 кв в закрытом помещении

6×12-1К-ФП

Стадия	Лист	Листов
РП	88	

Схема расположения стеновых панелей

«ЭНЕРГОСЕТЬПРОЕКТ» Северо-Западное отделение Ленинград

Инв. № подл. | Подпись и дата | Взам. инв. №

Схема расположения стеновых панелей. по оси В

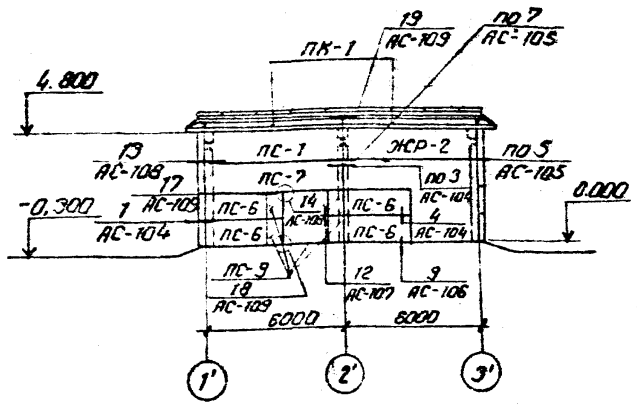

Спецификация элементов к схеме расположения стеновых панелей

Марка поз.	Обозначение	Наименование	Кол.	Масса ед, кг	Примечание
ПС-1	1,432-14/80 вып 0.1	Панель ПС600.12.20-Я-4	1	1400	1,41м³
ПС-2	1,432-14/80 вып. 0.1	Панель ПС625.12.20-Я-21	1	1400	1,47м³
ПС-3	1,432-14/80 вып. 0.1	Панель ПС625.12.20-Я-22	2	1400	1,47м³
ПС-4	1,432-14/80 вып. 0,1	Панель ПС625.12.20-Я-11	3	1400	1,47м³
ПС-5	1,432-14/80 вып. 0,1	Панель ПС625.12.20-Я-12	1	1400	1,47м³
ПС-6	1,432-14/80 вып. 0,1	Панель ПС295.12.20-Я-2	4	700	0,70м³
ПС-7	1,432-14/80 вып. 0,1	Панель ПС600.12.20-Я-2	1	1400	1,41м³
ПС-8	1.432-14/80 вып. 0.1	Панель ПС115.12.20-Я	2	300	0,27м³
ПС-9	1,432-14/80 вып. 0.1	Панель ПС55.12.20-Я	4	100	0,13м³
ПК-1	1,432-14/80 вып. 0,1	Панель ПК6,65-П	4	1200	0,77м³
ЖР-2	АСИ-029	Жалюзийная решетка	1	566	-

Схема расположения стеновых панелей по оси 1'

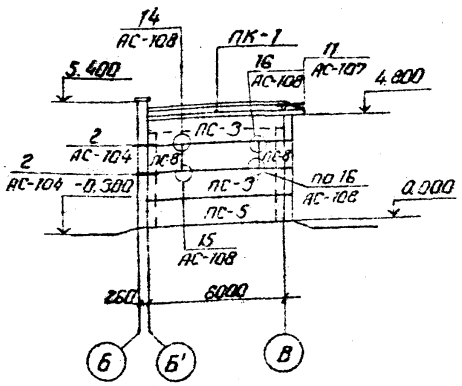

Схема расположения стеновых панелей по оси 3'.

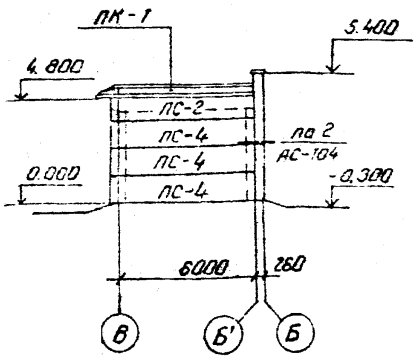

Привязан

Инв. №

Н.контр.	Ковалев		
Нач.отд.	Раменский		
ГИП	Одинцов		
ГИП стр.	Парфенов		
Гл.спец.	Ковалев		
Рук.гр.	Шленова		
Проверил	Смирнова		
Ст.инж.	Иванова		

АС

Установка реакторов 6-10кВ в закрытом помещении

6×12-1К-ФЛ

Стадия	Лист	Листов
РП	89	

Схема расположения стеновых панелей.

«ЭНЕРГОСЕТЬПРОЕКТ» Северо-Западное отделение Ленинград

Типовые проектные решения

Альбом II

12611ТМ-12-91

Инв. № подл. | Подпись и дата | Взам. инв. №

Схема расположения стеновых панелей по оси В

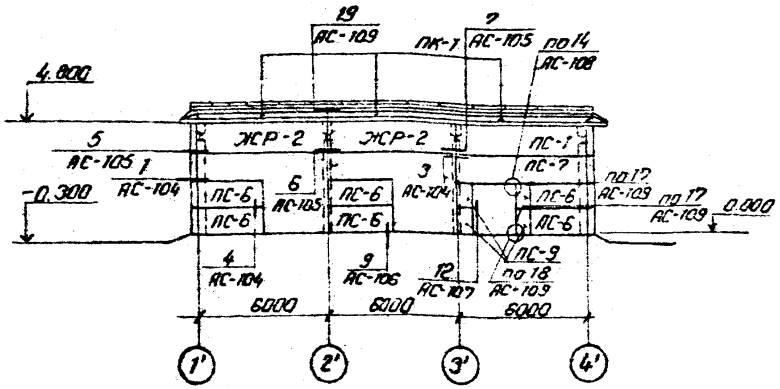

Спецификация элементов к схеме расположения стеновых панелей

Марка поз	Обозначение	Наименование	Кол.	Масса ед., кг	Примечание
ПС-1	1.432-14180 Вып. 0.1	Панель ПС 600.12.20-Я-4	1	1400	1,47 м3
ПС-2	1.432-14/80 Вып. 0.1	Панель ПС 625.12.20-Я-21	2	1400	1,47 м3
ПС-3	1.432-14/80 Вып. 0.1	Панель ПС 625.12.20-Я-22	1	1400	1,47 м3
ПС-4	1.432-14/80 Вып. 0.1	Панель ПС 625.12.20-Я-11	1	1400	1,47 м3
ПС-5	1.432-14/80 Вып. 0.1	Панель ПС 625.12.20-Я-12	3	1400	1,47 м3
ПС-6	1.432-14/80 Вып. 0.1	Панель ПС 295.12.20-Я-2	6	700	0,70 м3
ПС-7	1.432-14/80 Вып. 0.1	Панель ПС 600.12.20-Я-2	1	1400	1,41 м3
ПС-8	1.432-14/80 Вып. 0.1	Панель ПС 175.12.20-Я	2	300	0,27 м3
ПС-9	1.432-14/80 Вып. 0.1	Панель ПС 55.12.20-Я	4	100	0,13 м3
ПК-1	1.432-14/80 Вып. 2	Панель ПК 6.65-П	5	1200	0,79 м3
ЖР-2	АСМ-023	Жалюзийная решетка	2	566	

Схема расположения стеновых панелей по оси 1'

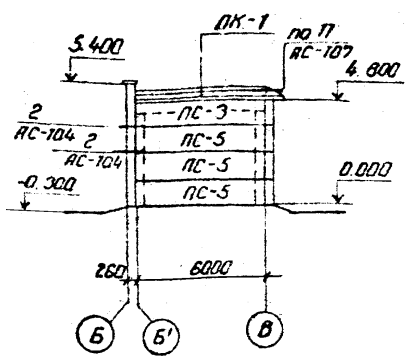

Схема расположения стеновых панелей по оси 4'

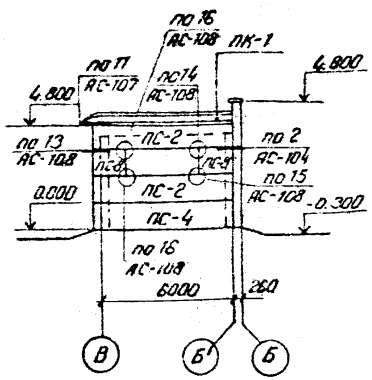

					Привязан	
Инв. №						
Н. контр.	Ковалев				АС	
Нач. отд.	Романский				Установка реакторов 6-10 кВ в закрытом помещении	
ГИП	Одинцов				6×18-2К-ФП	Стадия: РП; Лист: 90; Листов:
ГИП стр.	Парфенов					
Гл. спец.	Ковалев				Схема расположения стеновых панелей	«ЭНЕРГОСЕТЬПРОЕКТ» Северо-Западное отделение Ленинград
Рук. гр.	Шленова					
Проверил	Смирнова					
Ст. инж.	Иванова					

Инв. № подл. | Подпись и дата | Взам. инв. №

Схема расположения стеновых панелей по оси В

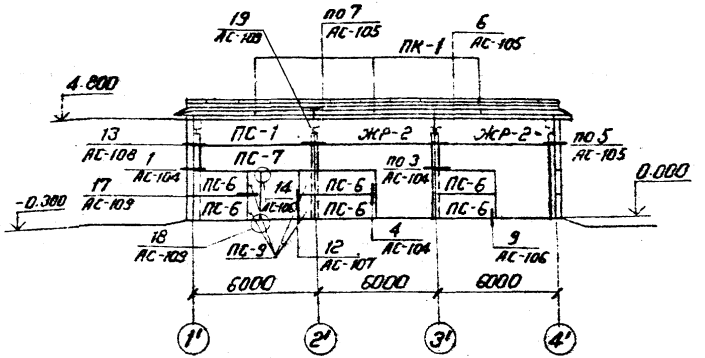

Спецификация элементов к схеме расположения стеновых панелей

Марка поз.	Обозначение	Наименование	Кол.	Масса ед, кг	Приме-чание
ПС-1	1.432-14/80 Вып. 0,1	Панель ПС 600.12.20-Т-4	1	1400	1.47 м³
ПС-2	1.432-14/80 Вып. 0,1	Панель ПС 625.12.20-Т-21	1	1400	1.47 м³
ПС-3	1.432-14/80 Вып.0,1	Панель ПС 625.12.20-Т-22	2	1400	1.47 м³
ПС-4	1.432-14/80 Вып. 0,1	Панель ПС 625.12.20-А-11	3	1400	1.47 м³
ПС-5	1.432-14/80 Вып. 0,1	Панель ПС 625.12.20-А-12	1	1400	1.47 м³
ПС-6	1.432-14/80 Вып. 0,1	Панель ПС 295.12.20-А-2	6	700	0.70 м³
ПС-7	1.432-14/80 Вып.0,1	Панель ПС 600.12.20-А-2	1	1400	1.41 м³
ПС-8	1.432-14/80 Вып.0,1	Панель ПС 175.12.20-Т	2	300	0.27 м³
ПС-9	1.432-14/80 Вып.0,1	Панель ПС 55.12-20-А	4	100	0.13 м³
ПК-1	1.432-14/80 Вып. 2	Панель ПК 6.65-П	5	1200	0.77 м³
ЖР-2	АСИ-029	Жалюзийная решетка	2	566	—

Схема расположения стеновых панелей по оси 1'

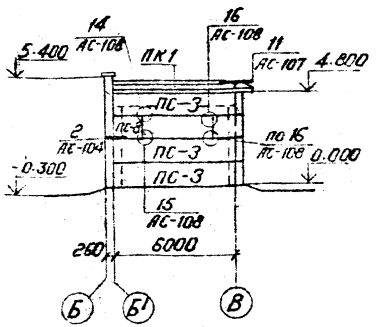

Схема расположения стеновых панелей по оси 4'

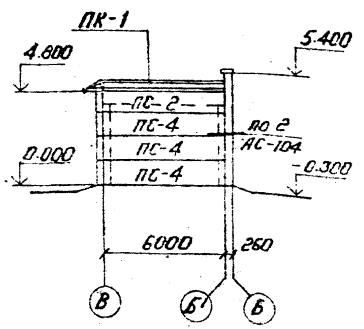

Привязан.							
Инв. №							
Н. контр.	Ковалев		11.06.93	АС			
Нач. отд.	Роменский		11.06.93	Установка реакторов 6-10 кв в закрытом помещении			
ГИП	Одинцов		11.06.93	6×18-2К-ФЛ	Стадия	Лист	Листов
ГИП стр.	Парренов		11.06.93		РП	91	
Гл. спец.	Ковалев		11.06.93				
Рук. гр.	Шленова		11.06.93	Схема расположения стеновых панелей	«Энергосетьпроект» Северо-Западное отделение Ленинград		
Проверил	Стирнова		11.06.93				
Ст. инж.	Иванова		11.06.93				

Инв. № подл. | Подпись и дата | Взам. инв. №

Формат А3

Схема расположения стеновых панелей по оси В.

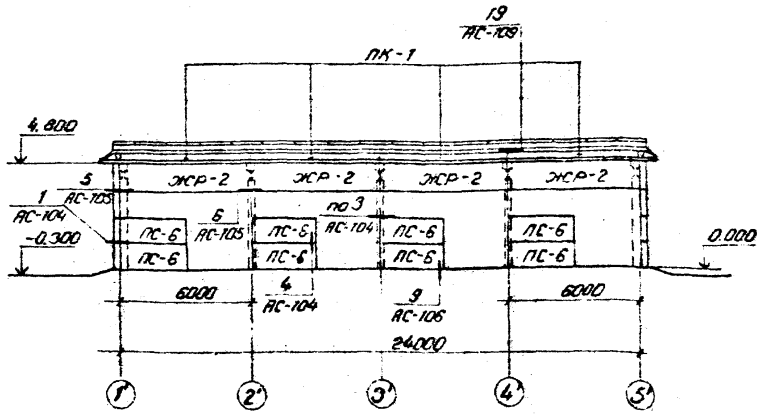

Спецификация элементов к схеме расположения стеновых панелей

Марка поз.	Обозначение	Наименование	Кол.	Масса ед., кг	Примечание
ЖСР-2	АСИ-029	жалюзийная решетка	4	586	
ПС-2	1.432-14/80 Вып. 0.1	Панель ПС 625.12.20-А-21	1	1400	1,47м³
ПС-3	1.432-14/80 Вып. 0.1	Панель ПС 625.12.20-А-22	1	1400	1,47м³
ПС-4	1.432-14/80 Вып 0.1	Панель ПС 625.12.20-А-17	3	1400	1,47м³
ПС-5	1.432-14/80 Вып. 0.1	Панель ПС 625.12.20-А-12	3	1400	1,47м³
ПС-6	1.432-14/80 Вып. 0.1	Панель ПС 295.12.20-А-2	8	700	0,70м³
ПК-1	1.432-14/80 Вып. 2	Панель ПК 6.65-П	6	1200	0,77м³

Схема расположения стеновых панелей по оси 1'

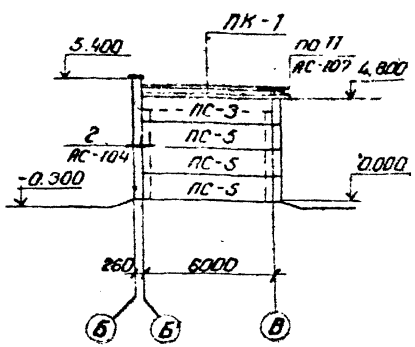

Схема расположения стеновых панелей по оси 5'

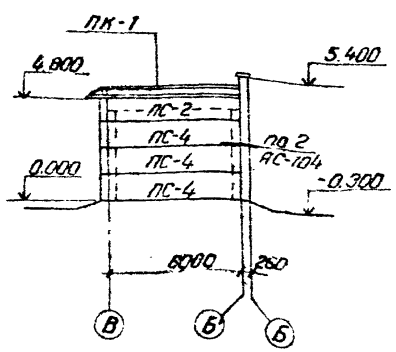

Привязан

Инв. №

Н. контр.	Ковалев		11.06.87
Нач. отд.	Роменский		11.06.87
ГИП	Одинцов		11.06.87
ГИП стр.	Погренов		11.06.87
Гл. спец.	Ковалев		11.06.87
Рук. гр.	Шлемович		11.06.87
Провер.	Смирнов		11.06.87
Стр. инж.	Иванов		11.06.87

АС

Установка реакторов 6-10 кВ в закрытом помещении

6×24-4К-2-8АП

Стадия	Лист	Листов
РП	92	

Схема расположения стеновых панелей.

«ЭНЕРГОСЕТЬПРОЕКТ» Северо-Западное отделение Ленинград

Формат А3

Типовые проектные решения

Инв. № подл. | Подпись и дата | Взам. инв. №

Схема расположения стеновых панелей по оси В

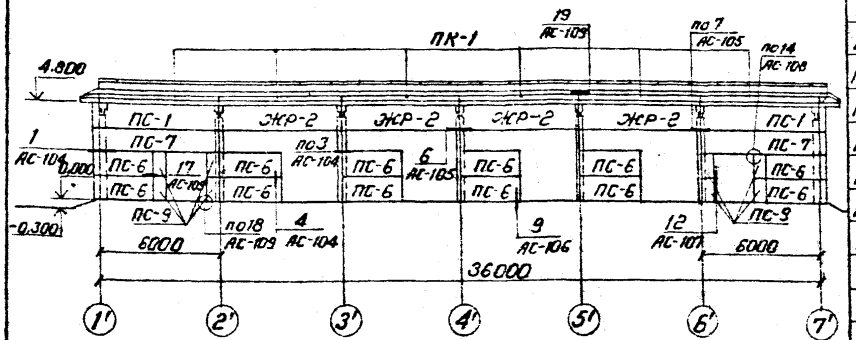

Спецификация элементов к схеме расположения стеновых панелей

Марка, поз	Обозначение	Наименование	Кол.	Масса ед., кг	Примечание
ПС-1	1.432-14/80 Вып.0,1	Панель ПС 600.12.20-Я-4	2	1400	1.47 м³
ПС-2	1.432-14/80 Вып.0,1	Панель ПС 625.12.20-Я-21	2	1400	1.47 м³
ПС-3	1.432-14/80 Вып.0,1	Панель ПС 625.12.20-Я-22	2	1400	1.47 м³
ПС-4	1.432-14/80 Вып.0,1	Панель ПС 625.12.20-Я-11	1	1400	1.47 м³
ПС-5	1.432-14/80 Вып.0,1	Панель ПС 625.12.20-Я-12	1	1400	1.47 м³
ПС-6	1.432-14/80 Вып.0,1	Панель ПС 295.12.20-Я-2	12	700	0.70 м³
ПС-7	1.432-14/80 Вып.0,1	Панель ПС 600.12.20-Я-2	2	1400	1.41 м³
ПС-8	1.432-14/80 Вып.0,1	Панель ПС 115.12.20-Я	4	300	0.27 м³
ПС-9	1.432-14/80 Вып.0,1	Панель ПС 55.12.20-Я	8	100	0.13 м³
ПК-1	1.432-14/80 Вып.2	Панель ПК 6.65-П	8	1200	0.77 м³
ЖР-2	АСИ-029	Жалюзийная решетка	4	5.66	

Схема расположения стеновых панелей по оси 1'

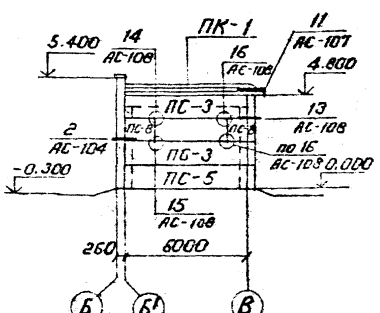

Схема расположения стеновых панелей по оси 7'

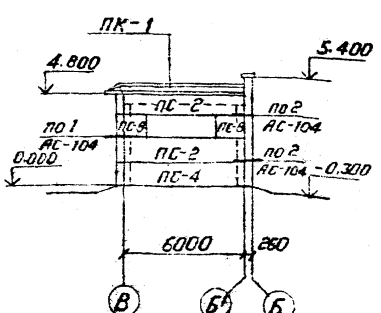

Инв. №				
Н. контр.	Ковалев			
Начотд.	Ротенекий			
ГИП	Одинцов			
ГИП стр.	Порфенов			
Гл. спец.	Ковалев			
Рук. гр.	Шленова			
Проверил	Смирнова			
Ст. инж.	Иванова			

Привязан

АС

Установка реакторов Б-10ка в закрытом помещении

Стадия	Лист	Листов
6×36-4К-ФЛП	РП	93

Схемы расположения стеновых панелей

«ЭНЕРГОСЕТЬПРОЕКТ» Северо-Западное отделение Ленинград

Инв. № подл. | Подпись и дата | Взам. инв. №

Спецификация металлоконструкций

Марка поз.	Обозначение	Наименование	Кол.	Масса ед.кг	Примечание
Т-1	АСИ-050	Марка	14	2,2	
Т-2	АСИ-051	Марка	8	2,1	
Т-3	АСИ-052	Марка	2	7,2	
Т-5	АСИ-054	Марка	1	1,2	
Т-6	АСИ-056	Марка	2	5,8	
Т-7	АСИ-055	Марка	2	4,8	
Т-8	АСИ-057	Марка	6	3,1	
Т-9	АСИ-059	Марка	4	3,6	
Т-11	АСИ-061	Марка	4	1,4	
А1	1.432-14/80 Вып.2	Марка	6	0,7	
А2	1.432-14/80 Вып.2	Марка	6	1,2	
А3	1.432-14/80 Вып.2	Марка	3	0,4	

Инв.№ подл. | Подпись и дата | Взам.инв.№

Привязан

Инв.№

Н.контр.	Ковалев		06.84
Нач.отд	Романский		06.84
ГИП	Одинцов		06.84
ГИ.Петр	Порфенов		06.84
Гл.спец.	Ковалев		06.84
Рук.гр.	Шленова		06.84
Провер.	Смирнова		06.84
Инженер	Чиркова		06.84

АС

Установка реакторов 6-10кВ в закрытом помещении

6кБ-1к-ЕЛ(ЕП)

Стадия	Лист	Листов
Р	94	

Схема расположения стеновых панелей. Спецификация.

ЭНЕРГОСЕТЬПРОЕКТ Северо-Западное отделение Ленинград

Копировал:

Формат А4

Альбом II
Типовые проектные решения

Спецификация металлоконструкций.

Марка поз.	Обозначение	Наименование	Кол.	Масса ед.кг	Примечание
Т-1	АСИ-050	Марка	14	2,2	
Т-2	АСИ-051	Марка	8	2,1	
Т-3	АСИ-052	Марка	2	7,2	
Т-5	АСИ-054	Марка	1	1,2	
Т-6	АСИ-056	Марка	2	5,8	
Т-7	АСИ-055	Марка	2	4,8	
Т-8	АСИ-057	Марка	6	3,1	
Т-9	АСИ-059	Марка	4	3,6	
Т-11	АСИ-061	Марка	4	1,4	
А1	1.432-14/80 Вып.2	Марка	6	0,7	
А2	1.432-14/80 Вып.2	Марка	6	1,2	
А3	1.432-14/80 Вып.2	Марка	3	0,4	

Инв.№ подл. | Подпись и дата | Взам.инв.№

Привязан

Инв.№

Н.контр.	Ковалев		6.84
Нач.отд	Романский		06.84
ГИП	Одинцов		06.84
ГИ.Петр	Порфенов		06.84
Гл.спец.	Ковалев		06.84
Рук.гр.	Шленова		06.84
Провер.	Смирнова		06.84
Инженер	Чиркова		06.84

АС

Установка реакторов 6-10кВ в закрытом помещении

6кБ-1к-ВЛ(ВП)

Стадия	Лист	Листов
РП	95	

Схема расположения стеновых панелей. Спецификация

ЭНЕРГОСЕТЬПРОЕКТ Северо-Западное отделение Ленинград

Копировал:

Формат А4

Типовые проектные решения

Альбом II

126/1тм-т2-97

Спецификация стальных элементов

Марка, поз.	Обозначение	Наименование	Кол.	Масса ед.кг	Примечание
Т-1	АСИ-050	Марка	16	2,2	
Т-2	АСИ-051	Марка	12	2,1	
Т-3	АСИ-052	Марка	2	7,2	
Т-4	АСИ-053	Марка	1	11,1	
Т-5	АСИ-054	Марка	2	1,2	
Т-6	АСИ-056	Марка	2	5,8	
Т-7	АСИ-055	Марка	2	4,8	
Т-8	АСИ-057	Марка	8	3,1	
Т-9	АСИ-059	Марка	6	3,6	
Т-11	АСИ-061	Марка	6	1,4	
А1	1.432-14/80. вып.2	Марка	8	0,7	
А2	1.432-14/80 вып.2	Марка	8	1,2	
А3	1.432-14/80 вып.2	Марка	6	0,4	

Взам.инв.№ | Подпись и дата | Инв.№ подл.

Привязан

Инв.№

Н.контр.	Ковалев	[signature]	06.84
Нач.отп.	Роменский	[signature]	06.84
ГИП	Одинцов	[signature]	06.84
ГИПстр.	Парфенов	[signature]	06.84
Гл.спец.	Ковалев	[signature]	06.84
Рук.гр.	Шленова	[signature]	06.84
Проверил	Смирнова	[signature]	06.84
Ст.техн.	Харитонова	[signature]	06.84

АС

Установка реакторов 6-10 кВ в закрытом помещении

6×12-2К-ЕЛП

Стадия	Лист	Листов
Р	96	

Схема расположения стеновых панелей Спецификация

ЭНЕРГОСЕТЬПРОЕКТ Северо-Западное отделение Ленинград

Копировал: [signature] Формат А4

Типовые проектные решения

Альбом II

Спецификация стальных элементов

Марка поз.	Обозначение	Наименование	Кол.	Масса ед.кг	Примечание
Т-1	АСИ-050	Марка	16	2,2	
Т-2	АСИ-051	Марка	12	2,1	
Т-3	АСИ-052	Марка	2	7,2	
Т-4	АСИ-053	Марка	1	11,1	
Т-5	АСИ-054	Марка	2	1,2	
Т-6	АСИ-056	Марка	2	5,8	
Т-7	АСИ-055	Марка	2	4,8	
Т-8	АСИ-057	Марка	8	3,1	
Т-9	АСИ-059	Марка	6	3,6	
Т-11	АСИ-061	Марка	6	1,4	
А1	1.432-14/80 вып.2	Марка	8	0,7	
А2	1.432-14/80 вып.2	Марка	8	1,2	
А3	1.432-14/80 вып.2	Марка	6	0,4	

Взам.инв.№ | Подпись и дата | Инв.№ подл.

Привязан

Инв.№

Н.контр.	Ковалев	[signature]	06.84
Нач.отп.	Роменский	[signature]	06.84
ГИП	Одинцов	[signature]	06.84
ГИПстр.	Парфенов	[signature]	06.84
Гл.спец.	Ковалев	[signature]	06.84
Рук.гр.	Шленова	[signature]	06.84
Проверил	Смирнова	[signature]	06.84
Ст.техн.	Харитонова	[signature]	06.84

АС

Установка реакторов 6-10 кВ в закрытом помещении

6×12-2К-ВЛП

Стадия	Лист	Листов
РП	97	

Схема расположения стеновых панелей Спецификация

ЭНЕРГОСЕТЬПРОЕКТ Северо-Западное отделение Ленинград

Копировал: [signature] Формат А4

Типовые проектные решения

Альбом II

12611тн-12-98

Спецификация стальных элементов

Марка, поз.	Обозначение	Наименование	Кол.	Масса ед.кг	Примечание
Т-1	АСИ-050	Марка	20	2,2	
Т-2	АСИ-051	Марка	12	2,1	
Т-3	АСИ-052	Марка	1	7,2	
Т-4	АСИ-053	Марка	1	11,1	
Т-5	АСИ-054	Марка	4	1,2	
Т-6	АСИ-056	Марка	2	5,8	
Т-7	АСИ-055	Марка	2	4,8	
Т-8	АСИ-057	Марка	8	3,1	
Т-9	АСИ-059	Марка	6	3,6	
Т-11	АСИ-061	Марка	6	1,4	
Т-12	АСИ-062	Марка	1	0,71	
Т-13	АСИ-058	Марка	3	0,48	
Т-14	АСИ-063	Марка	2	1,01	
Т-15	АСИ-064	Марка	2	1,04	
А1	1.432-14/80 Вып.2	Марка	8	0,7	
А2	1.432-14/80 Вып.2	Марка	8	1,2	
А3	1.432-14/80 Вып.2	Марка	6	0,4	

Инв.№ подл. | Подпись и дата | Взам.инв.№

Привязан

Инв.№ 2

Н.контр. Ковалев 11.06.84

АС

Нач.отд. Романский 11.06.84
ГИП Одинцов 11.06.84
ГИПотр. Пахомов 11.06.84
Гл.спец. Ковалев 11.06.84
Рук.гр. Шлепова 11.06.84
Проверил Смирнова 11.06.84
Ст.техн. Харитонова 11.06.84

Установка реакторов 6-10 кВ в закрытом помещении

6×12-1К-ФП

Стадия	Лист	Листов
Р	98	

Схема расположения стеновых панелей. Спецификация

ЭНЕРГОСЕТЬПРОЕКТ Северо-Западное отделение Ленинград

Копировал: [illegible] формат А4

Типовые проектные решения

Альбом II

Спецификация стальных элементов

Марка, поз.	Обозначение	Наименование	Кол.	Масса ед.кг	Примечание
Т-1	АСИ-050	Марка	20	2,2	
Т-2	АСИ-051	Марка	12	2,1	
Т-3	АСИ-052	Марка	1	7,2	
Т-4	АСИ-053	Марка	1	11,1	
Т-5	АСИ-054	Марка	4	1,2	
Т-6	АСИ-056	Марка	2	5,8	
Т-7	АСИ-055	Марка	2	4,8	
Т-8	АСИ-057	Марка	8	3,1	
Т-9	АСИ-059	Марка	6	3,6	
Т-11	АСИ-061	Марка	6	1,4	
Т-12	АСИ-062	Марка	1	0,71	
Т-13	АСИ-058	Марка	3	0,48	
Т-14	АСИ-063	Марка	2	1,01	
Т-15	АСИ-064	Марка	2	1,04	
А1	1.432-14/80 Вып.2	Марка	8	0,7	
А2	1.432-14/80 Вып.2	Марка	8	1,2	
А3	1.432-14/80 Вып.2	Марка	6	0,4	

Инв.№ подл. | Подпись и дата | Взам.инв.№

Привязан

Инв.№ 2

Н.контр. Ковалев 11.06.84

АС

Нач.отд. Романский 11.06.84
ГИП Одинцов 11.06.84
ГИПотр. Пахомов 11.06.84
Гл.спец. Ковалев 11.06.84
Рук.гр. Шлепова 11.06.84
Проверил Смирнова 11.06.84
Ст.техн. Харитонова 11.06.84

Установка реакторов 6-10 кВ в закрытом помещении

6×12-1К-ФЛ

Стадия	Лист	Листов
РП	99	

Схема расположения стеновых панелей. Спецификация.

ЭНЕРГОСЕТЬПРОЕКТ Северо-Западное отделение Ленинград

Копировал: [illegible] формат А4

Типовые проектные решения

Альбом II

12611-ТМ-12-99

Спецификация стальных элементов

Марка, поз.	Обозначение	Наименование	Кол.	Масса ед. кг.	Примечание
Т-1	АСИ-050	Марка	22	2,2	
Т-2	АСИ-051	Марка	15	2,1	
Т-3	АСИ-052	Марка	1	7,2	
Т-4	АСИ-053	Марка	2	11,1	
Т-5	АСИ-054	Марка	5	1,2	
Т-6	АСИ-056	Марка	2	5,8	
Т-7	АСИ-055	Марка	2	4,8	
Т-8	АСИ-057	Марка	10	3,1	
Т-9	АСИ-059	Марка	8	3,6	
Т-11	АСИ-061	Марка	8	1,4	
Т-12	АСИ-062	Марка	1	0,71	
Т-13	АСИ-058	Марка	3	0,48	
Т-14	АСИ-063	Марка	2	1,01	
Т-15	АСИ-064	Марка	2	1,04	
А1	1.432-14/80 Вып. 2	Марка	10	0,7	
А2	1.432-14/80 Вып. 2	Марка	10	1,2	
А3	1.432-14/80 Вып. 2	Марка	9	0,4	

Инв. № подл. | Подпись и дата | Взам. инв. №

Инв. №

Н. контр.	Ковалев		11.06.84
Нач. отд.	Романский		11.06.84
ГИП	Обидов		11.06.84
ГИП отд.	Парфенов		11.06.84
Гл. спец.	Ковалев		11.06.84
Рук. гр.	Шлечева		11.06.84
Гидролог	Смирнова		11.06.84
Ст. техн.	Харитонова		11.06.84

АС

Установка реакторов 6-10кВ в закрытом помещении

6×18-2к-ФП

Стадия	Лист	Листов
Р	100	

Схема расположения стеновых панелей. Спецификация.

ЭНЕРГОСЕТЬПРОЕКТ
Северо-Западное отделение
Ленинград

Копировал

Формат А4

Типовые проектные решения

Альбом II

Спецификация стальных элементов

Марка поз.	Обозначение	Наименование	Кол.	Масса ед. кг.	Примечание
Т-1	АСИ-050	Марка	22	2,2	
Т-2	АСИ-051	Марка	15	2,1	
Т-3	АСИ-052	Марка	1	7,2	
Т-4	АСИ-053	Марка	2	11,1	
Т-5	АСИ-054	Марка	5	1,2	
Т-6	АСИ-056	Марка	2	5,8	
Т-7	АСИ-055	Марка	2	4,8	
Т-8	АСИ-057	Марка	10	3,1	
Т-9	АСИ-059	Марка	8	3,6	
Т-11	АСИ-061	Марка	8	1,4	
Т-12	АСИ-062	Марка	1	0,71	
Т-13	АСИ-058	Марка	3	0,48	
Т-14	АСИ-063	Марка	2	1,01	
Т-15	АСИ-064	Марка	2	1,04	
А1	1.432-14/80 Вып. 2	Марка	10	0,7	
А2	1.432-14/80 Вып. 2	Марка	10	1,2	
А3	1.432-14/80 Вып. 2	Марка	9	0,4	

Инв. № подл. | Подпись и дата | Взам. инв. №

Инв. №

Н. контр.	Ковалев		11.06.84
Нач. отд.	Романский		11.06.84
ГИП	Обидов		11.06.84
ГИП отд.	Парфенов		11.06.84
Гл. спец.	Ковалев		11.06.84
Рук. гр.	Шлечева		11.06.84
Гидролог	Смирнова		11.06.84
Ст. техн.	Харитонова		11.06.84

Привязан

АС

Установка реакторов 6-10кВ в закрытом помещении

6×18-2к-ФП

Стадия	Лист	Листов
РП	101	

Схема расположения стеновых панелей Спецификация

ЭНЕРГОСЕТЬПРОЕКТ
Северо-Западное отделение
Ленинград

Копировал

Формат А4

Типовые проектные решения

Альбом II

126Н тм-т 2-100

Спецификация стальных элементов

Марка, поз.	Обозначение	Наименование	Кол.	Масса ед. кг	Примечание
Т-1	АСИ-050	Марка	20	2,2	
Т-2	АСИ-051	Марка	20	2,1	
Т-3	АСИ-052	Марка	2	7,2	
Т-4	АСИ-053	Марка	3	11,1	
Т-5	АСИ-054	Марка	4	1,2	
Т-6	АСИ-056	Марка	2	5,8	
Т-7	АСИ-055	Марка	2	4,8	
Т-8	АСИ-057	Марка	12	3,1	
Т-9	АСИ-059	Марка	10	3,6	
Т-11	АСИ-061	Марка	10	1,4	
А1	1.432-14/80 вып. 2	Марка	12	0,7	
А2	1.432-14/80 вып. 2	Марка	12	1,2	
А3	1.432-14/80 вып. 2	Марка	12	0,4	

Взам. инв. №

Подпись и дата

Инв. №

Инв. № подл.

Нач. отд.	Роменский		11.06.84
ГИП	Одинцов		11.06.84
ГИПстр.	Парфенов		11.06.84
Нач. отд.	Ковалев		11.06.84
Рук. гр.	Шленова		11.06.84
Проверил	Смирнова		11.06.84
Ст. техн.	Харитонова		11.06.84

Привязан

АС

Установка реакторов 6-10кВ в закрытом помещении

6×24-4к-2ВЛП

Стадия	Лист	Листов
Р	102	

Схема расположения стеновых панелей. Спецификация.

ЭНЕРГОСЕТЬПРОЕКТ Северо-Западное отделение Ленинград

Копировал: [signature] Формат А4

Типовые проектные решения

Альбом II

Спецификация стальных элементов

Марка, поз.	Обозначение	Наименование	Кол.	Масса ед. кг	Примечание
Т-1	АСИ-050	Марка	32	2,2	
Т-2	АСИ-051	Марка	26	2,1	
Т-4	АСИ-053	Марка	5	11,1	
Т-5	АСИ-054	Марка	10	1,2	
Т-6	АСИ-056	Марка	2	5,8	
Т-7	АСИ-055	Марка	2	4,8	
Т-8	АСИ-057	Марка	16	3,1	
Т-9	АСИ-059	Марка	14	3,6	
Т-11	АСИ-061	Марка	14	1,4	
Т-12	АСИ-062	Марка	2	0,71	
Т-13	АСИ-058	Марка	6	0,48	
Т-14	АСИ-063	Марка	4	1,01	
Т-15	АСИ-064	Марка	4	1,04	
А1	1.432-14/80. вып. 2	Марка	16	0,7	
А2	1.432-14/80 вып. 2	Марка	16	1,2	
А3	1.432-14/80 вып. 2	Марка	18	0,4	

Взам. инв. №

Подпись и дата

Инв. №

Инв. № подл.

Н. контр.	Ковалев		11.06.84
Нач. отд.	Роменский		11.06.84
ГИП	Одинцов		11.06.84
ГИПстр.	Парфенов		11.06.84
Гл. спец.	Ковалев		11.06.84
Рук. гр.	Шленова		11.06.84
Проверил	Смирнова		11.06.84
Ст. техн.	Харитонова		11.06.84

Привязан

АС

Установка реакторов 6-10кВ в закрытом помещении

6×36-4к-ФЛП

Стадия	Лист	Листов
РП	103	

Схема расположения стеновых панелей. Спецификация

ЭНЕРГОСЕТЬПРОЕКТ Северо-Западное отделение Ленинград

Копировал: [signature] Формат А4

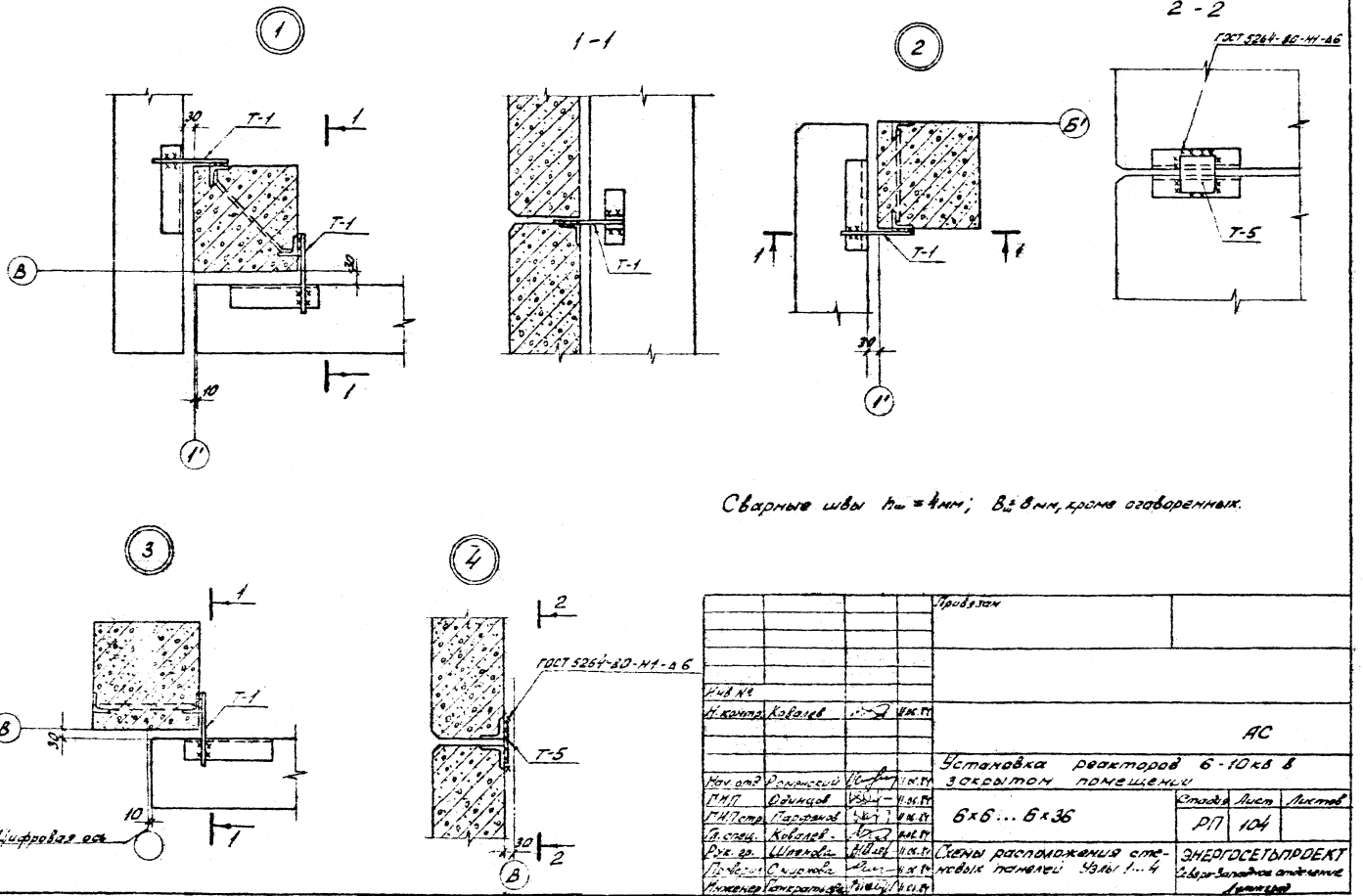

Сварные швы $h_ш = 4$ мм; $B_ш = 8$ мм, кроме оговоренных.

Инв. №				
Н. контр.	Ковалев		11.06.84	
Нач. отд.	Романский		11.06.84	
ГИП	Одинцов		11.06.84	
ГИП стр.	Парфенов		11.06.84	
Гл. спец.	Ковалев		11.06.84	
Рук. гр.	Шпенова		11.06.84	
Проверил	Смирнова		11.06.84	
Инженер	Панкратьева		11.06.84	

Привязан

АС

Установка реакторов 6-10 кВ в закрытом помещении

6×6 ... 6×36

Стадия	Лист	Листов
РП	104	

Схемы расположения стеновых панелей. Узлы 1...4

ЭНЕРГОСЕТЬПРОЕКТ
Северо-Западное отделение
Ленинград

Копировал: [illegible]

Формат А3

Типовые проектные решения

Альбом II

12611 тм-т2-101

Инв. № подл.	Подпись и дата	Взам. инв. №

12611 тм-т2-102
Альбом II
Типовые проектные решения

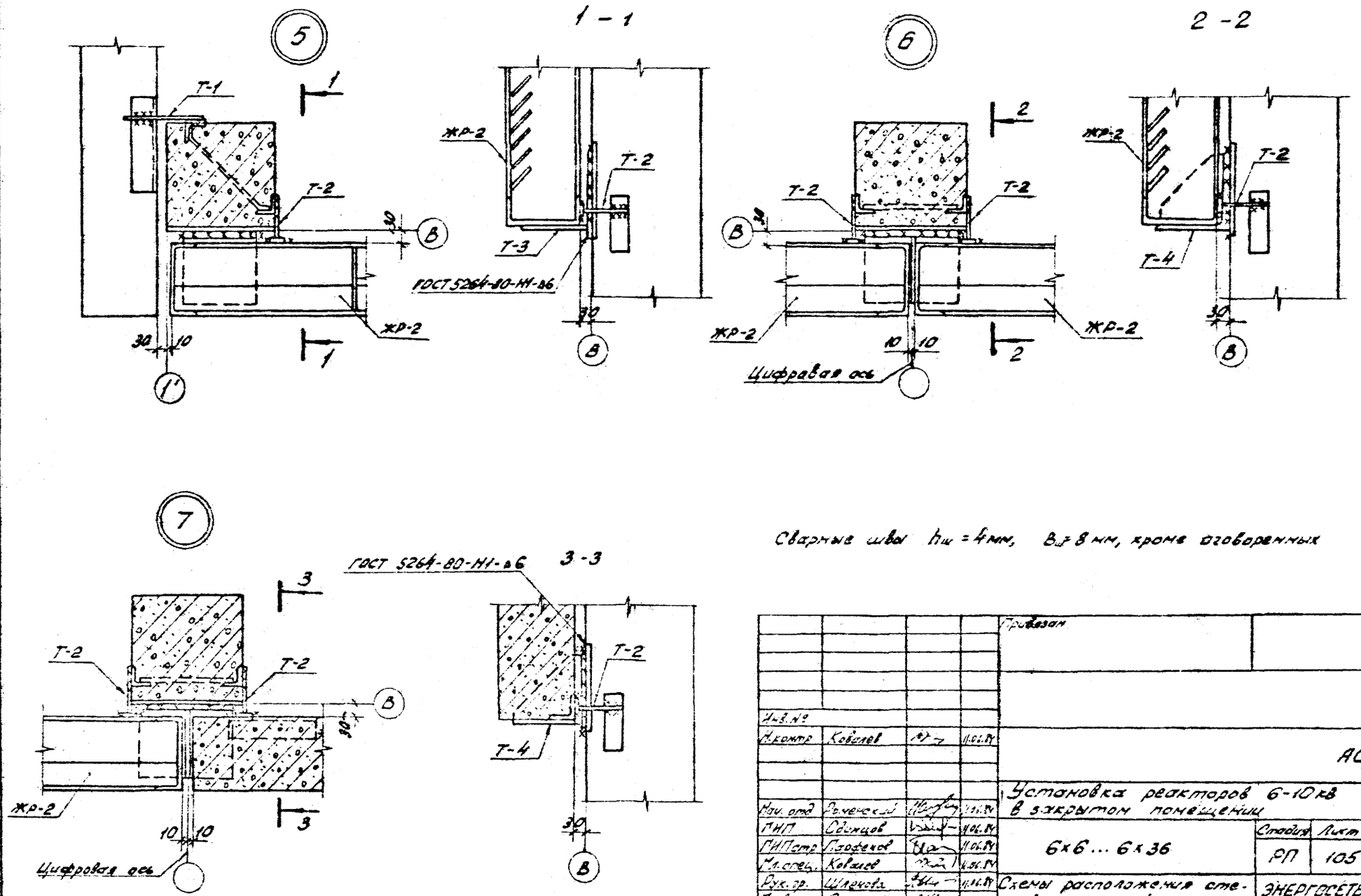

Сварные швы $h_ш = 4$ мм, $B_ш = 8$ мм, кроме оговоренных

				Привязан			
Инв. №							
Н. контр.	Ковалев		11.06.84	АС			
Нач. отд.	Роменский		11.06.84	Установка реакторов 6-10 кВ в закрытом помещении			
ГИП	Одинцов		11.06.84	6×6 ... 6×36	Стадия	Лист	Листов
ГИП стр.	Парфенов		11.06.84		РП	105	
Мл. спец.	Ковалев		11.06.84				
Рук. гр.	Шленова		11.06.84	Схемы расположения стеновых панелей. Узлы 5 ... 7	ЭНЕРГОСЕТЬПРОЕКТ Северо-Западное отделение Ленинград		
Проверил	Смирнова		11.06.84				
Инженер	Панкратьева		11.06.84				

Копировал: [illegible] формат А3

Инв. № подл. | Подпись и дата | Взам. инв. №

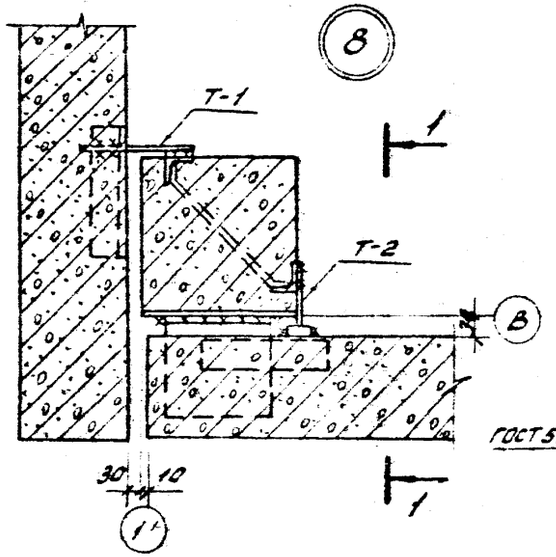

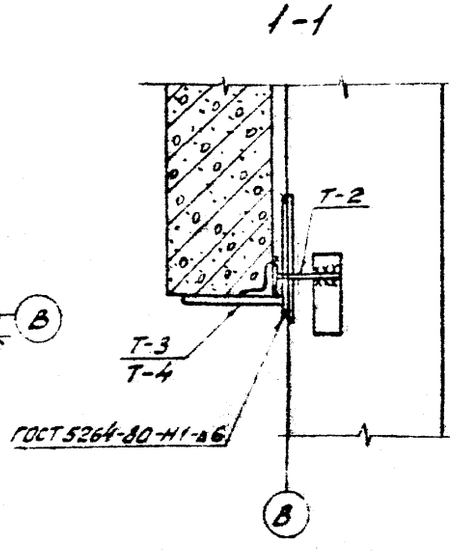

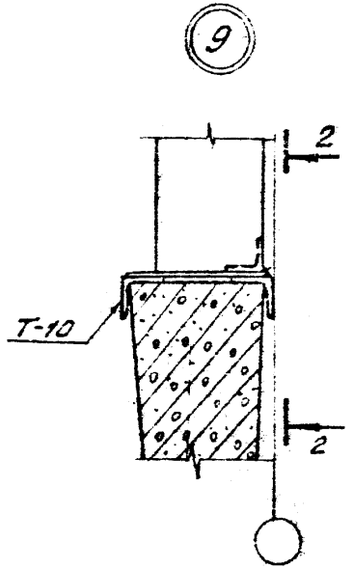

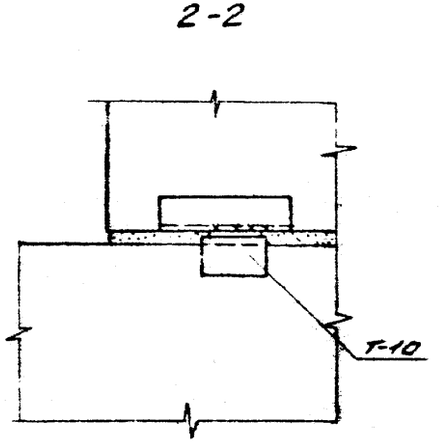

1. Марка Т-3 для узла 8, марка Т-4 для узла 10.
2. Сварные швы $h_ш$ = 4 мм, $B_ш$ = 8 мм, кроме оговоренных.

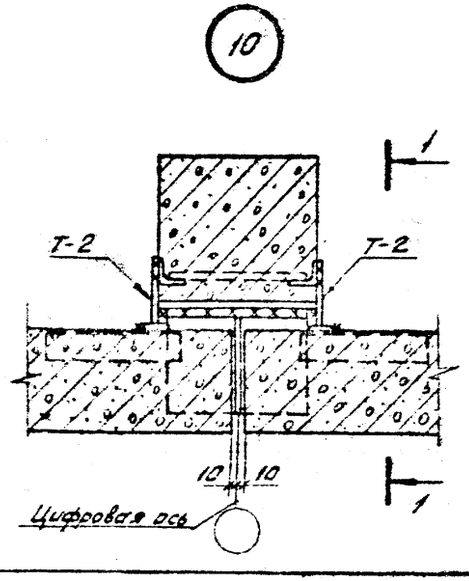

				Привязан			
Инв. №							
Н. контр.	Ковалев			АС			
Нач. отд.	Роменский			Установка реакторов 6-10 кВ в закрытом помещении			
ГИП	Одинцов			6×6 6×36	Стадия	Лист	Листов
ГИП стр.	Парфенов				РП	106	
Гл. спец.	Ковалев			Схемы расположения стеновых панелей Узлы 8...10	ЭНЕРГОСЕТЬПРОЕКТ Северо-Западное отделение Ленинград		
Рук. гр.	Шленова						
Проверил	Смирнова						
Инженер	Панкратьев						

Копировал: Д-2, Ан

Формат А3

Инв. № подл. | Подпись и дата | Взам. инв. №

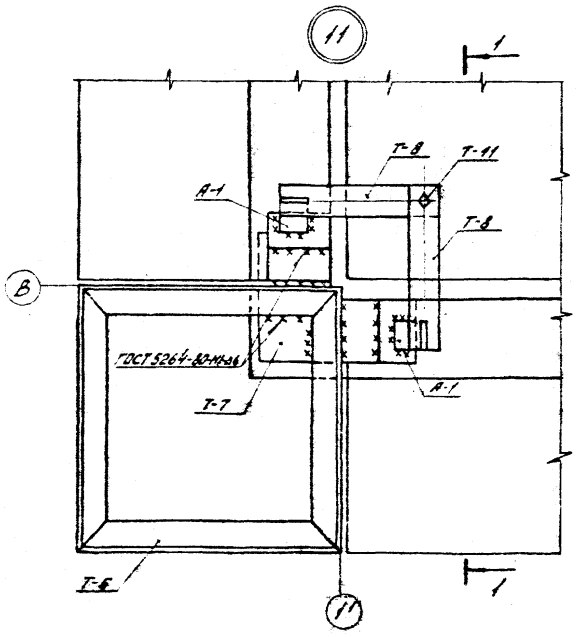

2-2

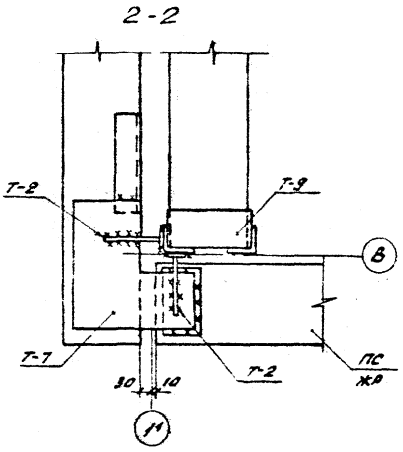

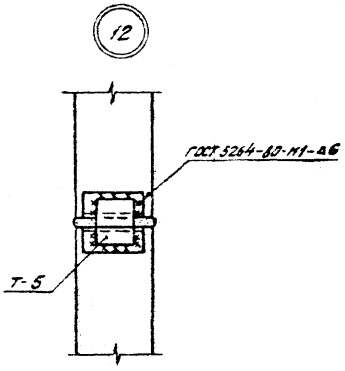

Сварные швы $h_ш$ = 4мм; $B_ш$ = 8мм, кроме оговоренных

1-1

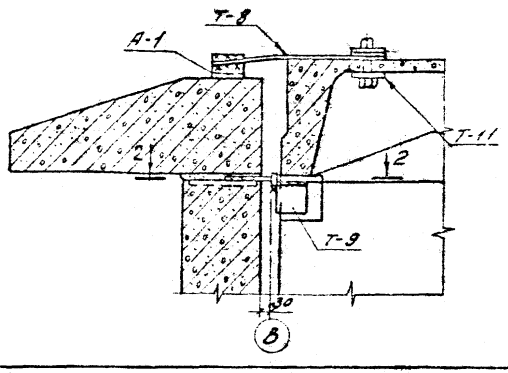

				Привязан			
Инв. №							
Н. контр.	Ковалев		11.06.84	АС			
Нач. отд.	Роменский		08.06.84	Установка реакторов 6-10 кВ в закрытом помещении			
ГИП	Одинцов		08.06.84	6×6 ... 6×36	Стадия	Лист	Листов
ГИП стр.	Парфенов		08.06.84		РП	107	
Гл. спец.	Ковалев		08.06.84				
Рук. гр.	Шленова		08.06.84	Схемы расположения стеновых панелей Узлы 11; 12.	ЭНЕРГОСЕТЬПРОЕКТ Северо-Западное отделение Ленинград		
Гробеим	Смирнова		08.06.84				
Инженер	Панкратьева		08.06.84				

Копировал: [illegible]

Формат А3

Инв. № подл. | Подпись и дата | Взам. инв. №

Типовые проектные решения

Альбом II

12611 ТМ-Т2-104

Альбом V 1261тм-т2-105

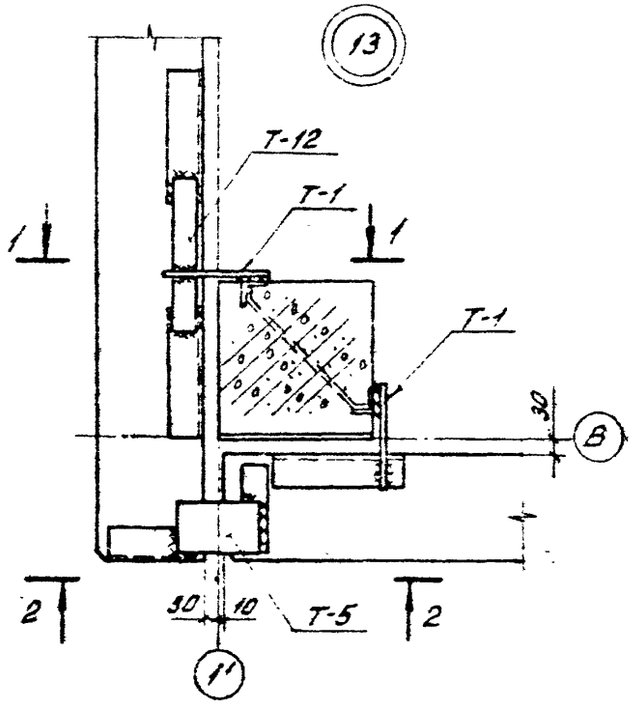

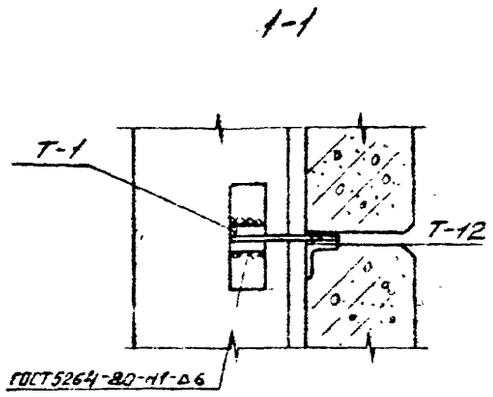

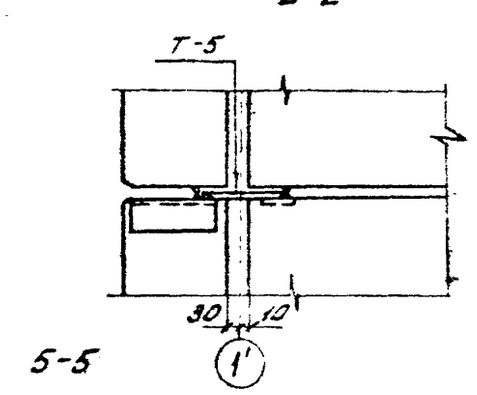

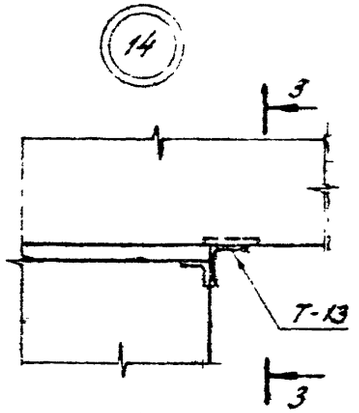

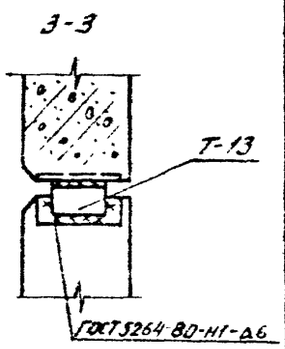

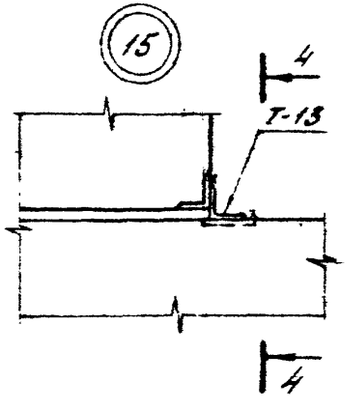

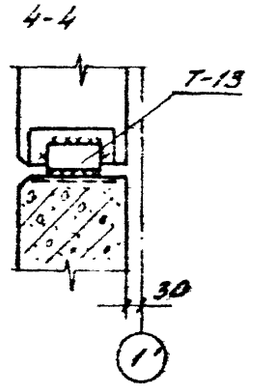

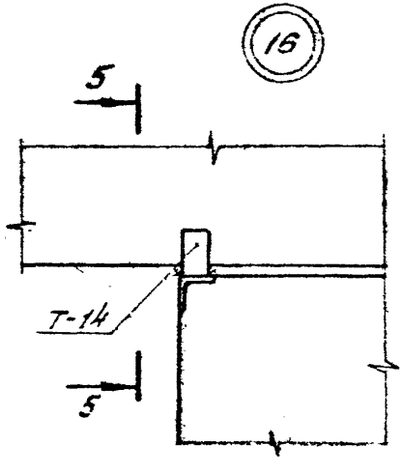

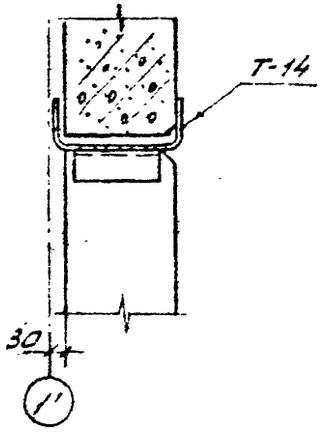

Все сварные швы $h_ш$ = 4мм, $B_ш$ = 8 мм, кроме оговоренных

				Привязан			
Инв. №							
Н.контр.	Ковалев		11.85		АС		
Нач.СПЛ	Доненский		11.85	Установка реакторов 6-10кВ в закрытом помещении			
ГИП	Свинцов		11.85				
ГИПпроекта	Газарянов		11.85		Стадия	Лист	Листов
Гл.спец.	Ковалев		11.85	6×6 ... 6×36	РП	108	
Рук.гр.	Шаронова		11.85				
Проверил	Захарова		11.85	Схема расположения стеновых панелей. Узлы 13...16	ЭНЕРГОСЕТЬПРОЕКТ Северо-Западное отделение Ленинград		
Инженер	Захарова		11.85				

Копировал Формат А4

Инв. № подл. | Подпись и дата | Взам. инв. №

Типовые проектные решения

Альбом II 12611 тн-т2-106

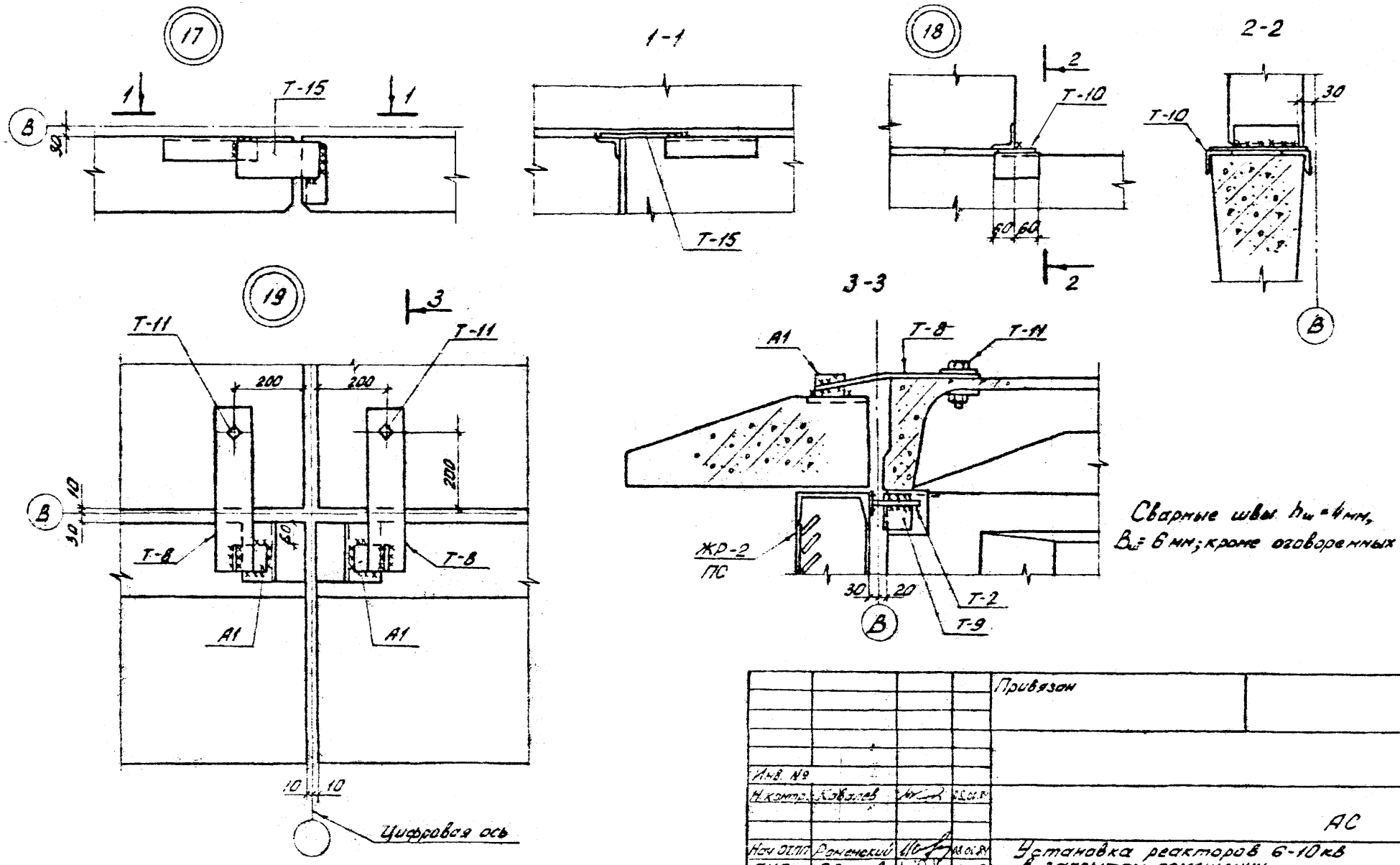

				Привязан			
Инв. №							
Н. контр.	Ковалев		08.06.84	АС			
Нач. ОТПП	Роменский		08.06.84	Установка реакторов 6-10 кВ в закрытом помещении			
ГИП	Одинцов		08.06.84				
ГИП стр.	Парфенов		08.06.84	6×6 ... 6×36	Стадия	Лист	Листов
Гл. спец.	Ковалев		08.06.84		РП	109	
Рук. гр.	Шленова		08.06.84				
Провер.	Смирнова		08.06.84	Схемы расположения стеновых панелей. Узлы 17...19	ЭНЕРГОСЕТЬПРОЕКТ Сибирь-Западное отделение Ленинград		
Инженер	Панкратьева		08.06.84				

Копировал: [illegible] Формат А3

Инв. № подл. | Подпись и дата | Взам. инв. №

Схема расположения каналов

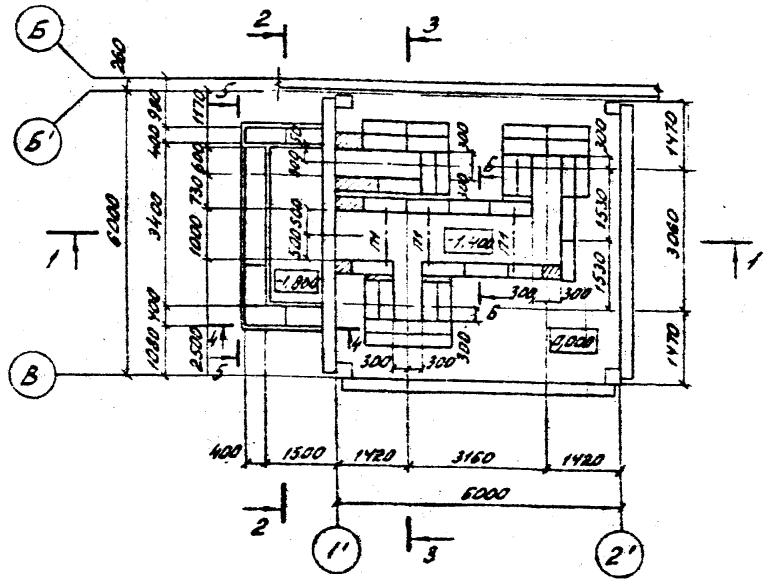

Схема расположения асбестоцементных досок

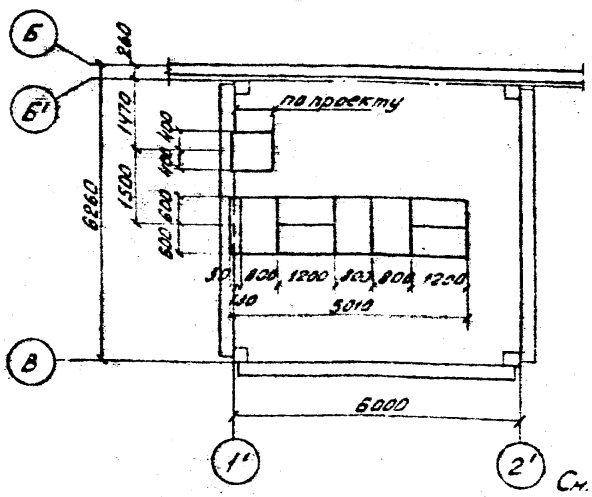

Спецификация элементов к схемам расположения каналов и асбестоцементных досок

Марка, позиц.	Обозначение	Наименование	Кол.	Масса ед. кг	Примечание
ФБ-1	ГОСТ 13579-78	Блок ФБС 9.3.6-Т	66	350	0,146 м³
ФБ-2	ГОСТ 13579-78	Блок ФБС 24.4.6-Т	4	1300	0,543 м³
ФБ-3	ГОСТ 13579-78	Блок ФБС 9.4.6-Т	16	470	0,195 м³
П-1	1.138-10 вып.1	1ПР1-12.12.14	3	50	0,02 м³
-400-1200×800×25	ГОСТ 4248-78	Асбестоцементная доска	8	43,2	
ФР	АС-134	Фундамент под реактор	3	–	–

1. Раскрой асбестоцементных досок производить по месту в соответствии с размерами, приведенными на данном чертеже.
2. Монолитные участки выполнять из бетона марки 150.
3. На отметке -0,050 выполнить цементно-песчаную гидроизоляцию состава 1:2 с уплотняющей добавкой (церезит, алюминат натрия, битумные мастики).
4. Под днищем каналов и фундаментами устраивается песчаная подготовка δ=100мм.
5. По верху асбестоцементных досок выполнить цементную стяжку толщиной δ=30мм по узлу И.

См. с листами АС-111, 134

Инв. №				Привязан
Н. контр.	Ковалев		03.06.84	АС
Нач. отд.	Роменский		03.06.84	Установка реакторов 6-10 кВ в закрытом помещении
ГИП	Одинцов		03.06.84	6×6-1К-ЕЛ (ВЛ)
ГИП стр.	Парфенов		03.06.84	Стадия: РП; Лист: 110; Листов:
Гл. спец.	Ковалев		03.06.84	
Рук. гр.	Шленова		03.06.84	Подземное хозяйство. Схемы расположения каналов и асбестоцементных досок
Провер.	Кулешова		03.06.84	ЭНЕРГОСЕТЬПРОЕКТ Северо-Западное отделение Ленинград
Инженер	Чиркова		03.06.84	

Копировал: [illegible]

Формат А3

Типовые проектные решения Альбом II

12611тм-т2-107

Инв. № подл. | Подпись и дата | Взам. инв. №

Альбом II КБ11тм-Т2-108

1 - 1

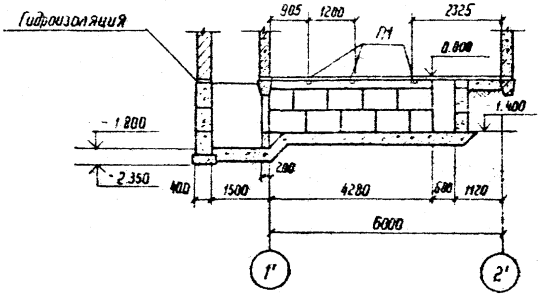

2 - 2

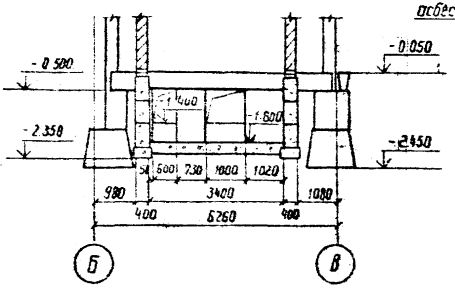

3 - 3

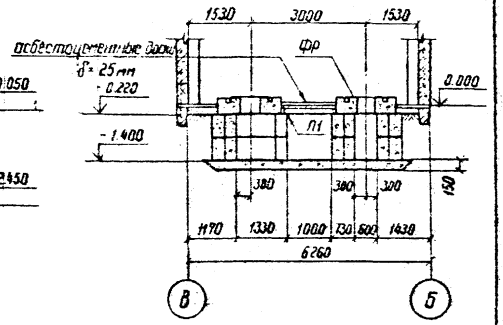

1. Блоки ФБС укладывать на бетоне марки 50
2. Все незамаркированные блоки - ФБС 9.3.6-Т

4 - 4

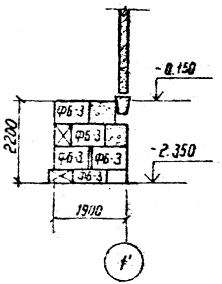

5 - 5

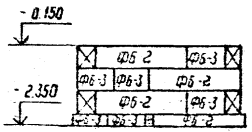

6 - 6

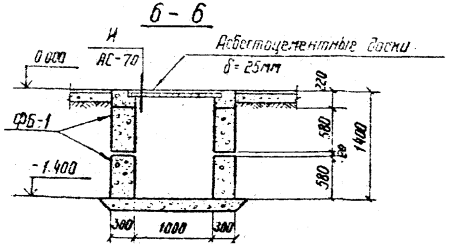

Инв. №				Привязан
Н контр.	Ковалев		08.06.84	АС
Нач. отд.	Раненский		08.06.84	Установка реакторов 6-10 кВ в закрытом помещении
ГИП	Одинцов		08.06.84	6×6-1К-ЕЛ (ВЛ)
ГИП стр.	Порфенов		08.06.84	Стадия: РП; Лист: 111; Листов:
Гл. спец.	Ковалев		08.06.84	
Рук. гр.	Шленова		08.06.84	Подземное хозяйство. Разрезы, сечения
Провер.	Кулешова		08.06.84	ЭНЕРГОСЕТЬПРОЕКТ Северо-Западное отделение Ленинград
Инженер.	Чиркова		08.06.84	

Инв. № подл. | Подпись и дата | Взам. инв. №

Схема расположения каналов

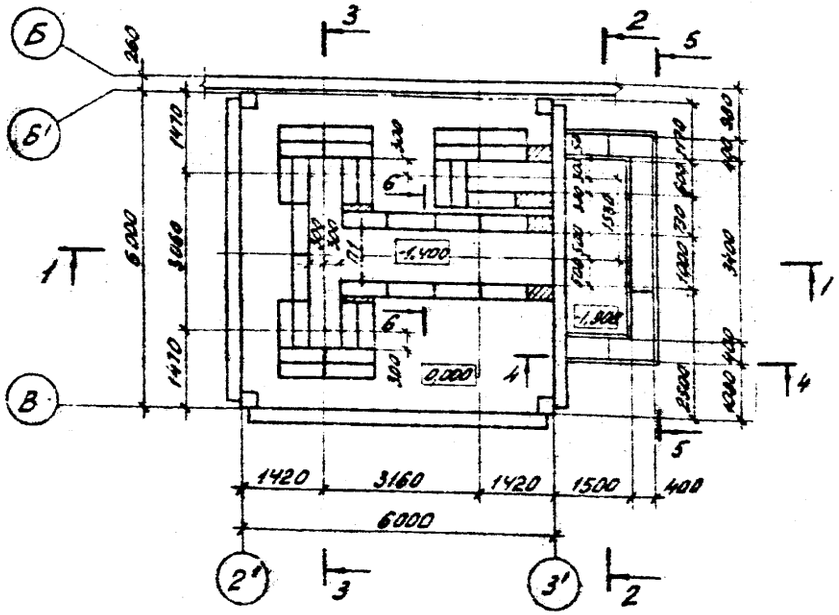
Б
Б'
В
1
2
3
4
5
2'
3'
260
1470
6000
3660
1410
1420
3160
1420
1500
400
6000
-1.400
-1.300
0.000
2300
400
1420
1420
1420

1 – 1

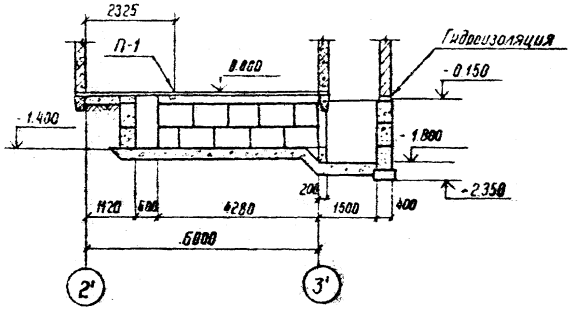

2 – 2

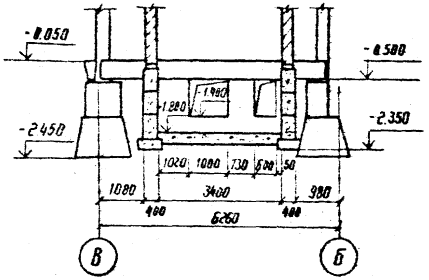

3 – 3

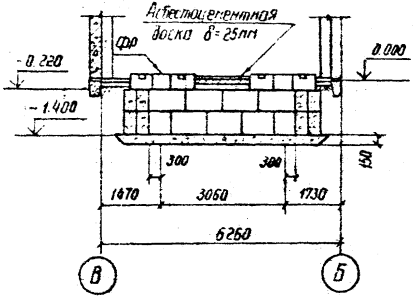

4 – 4

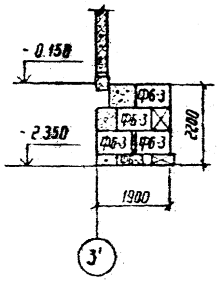

5 – 5

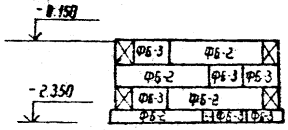

6 – 6

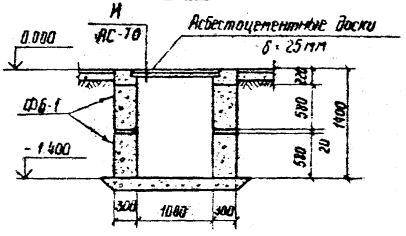

1. Блоки ФБС укладывать на бетоне марки 50
2. Все незаанкерованные блоки – ФБС 9.3.6-т

См. вместе с л. АС-112

				привязан	
Инв. №					
Н. контр.	Ковалев		11.06.94	АС	
Нач. отд.	Доленский		11.06.94	Установка реакторов Б-10КВ в закрытом помещении	
ГИП	Баранцев		11.06.94	6×6-1К-ЕП(ВП)	Стадия: РП; Лист: 113; Листов:
ГИП стр.	Пашенов		11.06.94		
Гл. спец.	Ковалев		11.06.94		
Рук. гр.	Шлемова		08.06.94	Подземное хозяйство. Разрезы, сечения	«Энергосетьпроект» Северо-Западное отделение Ленинград
Провер.	Кулешова		8.06.94		
Инженер	Чиркова		08.06.94		

Инв. № подл. | Подпись и дата | Взам. инв. №

Схема расположения каналов

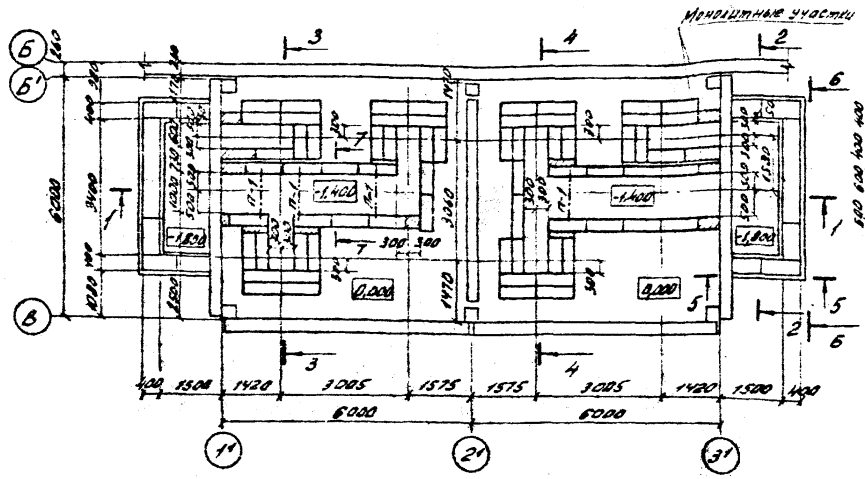

Схема расположения асбестоцементных досок

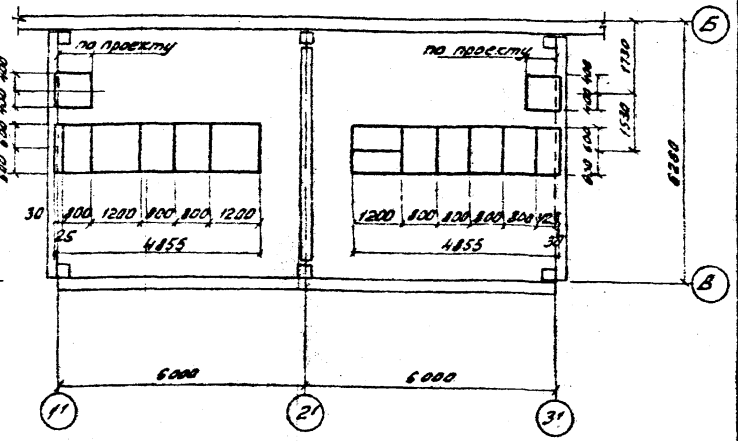

Спецификация элементов к схемам расположения каналов и асбестоцементных досок

Марка, поз.	Обозначение	Наименование	Кол.	Масса ед.кг	Примечание
ФБ-1	ГОСТ 13579-78	Блок ФБС 9.3.6-т	132	350	0.146м³
ФБ-2	ГОСТ 13579-78	Блок ФБС 24.4.6-т	8	1300	0,543м³
ФБ-3	ГОСТ 13579-78	Блок ФБС 9.4.6-т	32	470	0,195м³
Фр	АС-134	Фундамент под реактор	6	—	—
П-1	1.138-10 Вып.1	1ПР1-12.12.14	4	50	0,02м³
400×1200×100 и 400×25	ГОСТ 4248-78	Асбестоцементная доска	16	43,2	

См. л.л. АС-115, 134

1. На отметке -0,050 выполнить цементно-песчаную гидроизоляцию толщиной 50мм состава 1:2 с уплотняющей добавкой (цезрезит, алюминат натрия, битумные мастики).
2. Под днищем каналов и фундаментами устраивается песчаная подготовка δ = 100мм.
3. Раскрой асбестоцементных досок производить по месту в соответствии с размерами, приведенными на данном чертеже.
4. Монолитные участки выполнять из бетона марки 150
5. По верху асбестоцементных досок выполнить цементный пол толщиной δ = 30мм по узлу Н.
6. Все незонаркированные блоки - ФБС-9.3.6-т.

Привязан.				
Инв. №				
Н.контр.	Ковалев			АС
ГИП	Одинцов			Установка реакторов 6 - 10кВ в закрытом помещении
Нач.отд.	Романский			6 х 12 - 2К - ЕЛП (8ЛП)
ГИП стр.	Пархомов			
Гл.спец.	Ковалев			Подземное хозяйство. Схемы расположения каналов и асбестоцементных досок
Рук.гр.	Шленова			
Проверил	Купешова			
Инженер	Чуркова			

Стадия	Лист	Листов
РП	114	

ЭНЕРГОСЕТЬПРОЕКТ
Северо-Западное отделение
Ленинград

Копировал: Алиев, Ефим

Формат А3

Инв.№ подл. | Подпись и дата | Взам.инв.№

Типовые проектные решения

Альбом II

№ 2611 тм-т 2-112

1-1

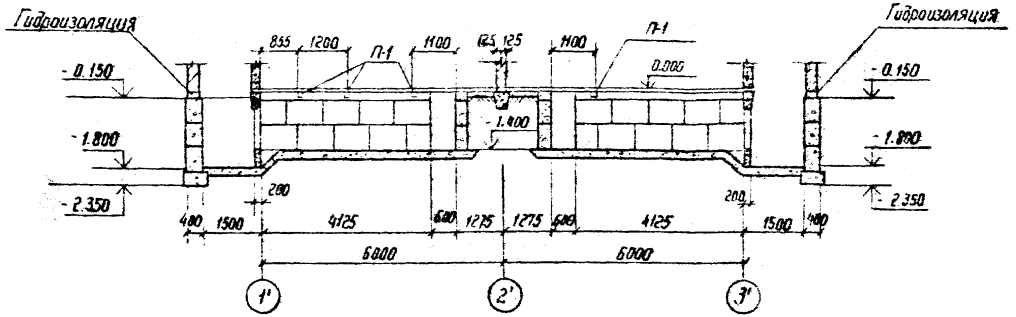

2-2

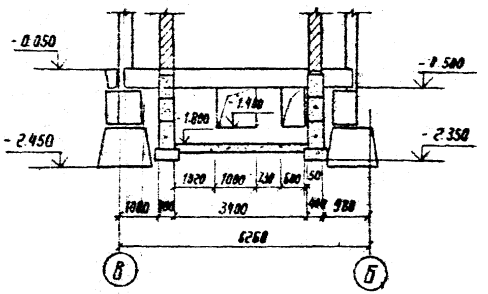

3-3

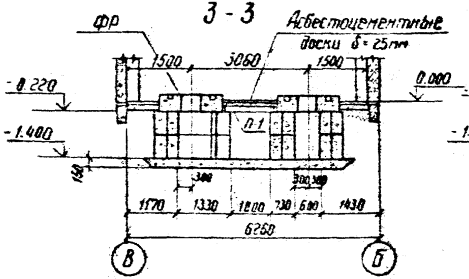

4-4

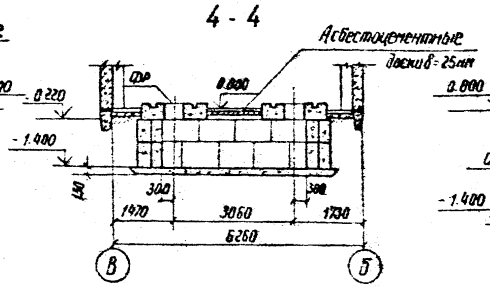

7-7

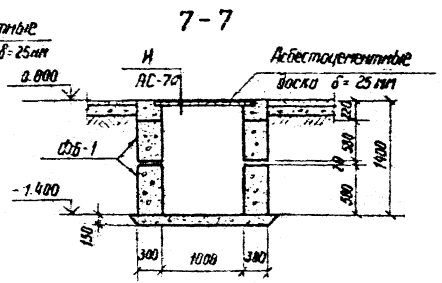

5-5

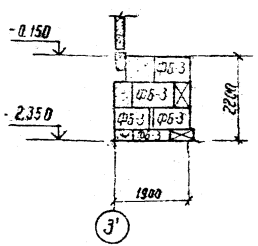

6-6

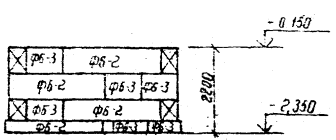

Блоки ФБС укладывать на бетоне марки 50

Инв. №				Привязан
Н. контр.	Ковалев		11.06.84	АС
ГИП	Одинцов		11.06.84	Установка реакторов 6-10 кВ в закрытом помещении
Нач. отд.	Раменский		11.06.84	6×12-2К-ЕЛП (ВЛП)
Гип. стр.	Ларфенов		11.06.84	Стадия: РП; Лист: 115; Листов:
Гл. спец.	Ковалев		11.06.84	
Рук. гр.	Шленова		11.06.84	Подземное хозяйство. Разрезы, сечения
Проверил	Кулешова		11.06.84	ЭНЕРГОСЕТЬПРОЕКТ Северо-Западное отделение Ленинград
Инженер	Чиркова		11.06.84	

Инв. № подл. | Подпись и дата | Взам. инв. №

12611тм-т2-113

Альбом II

Типовые проектные решения

Схема расположения каналов

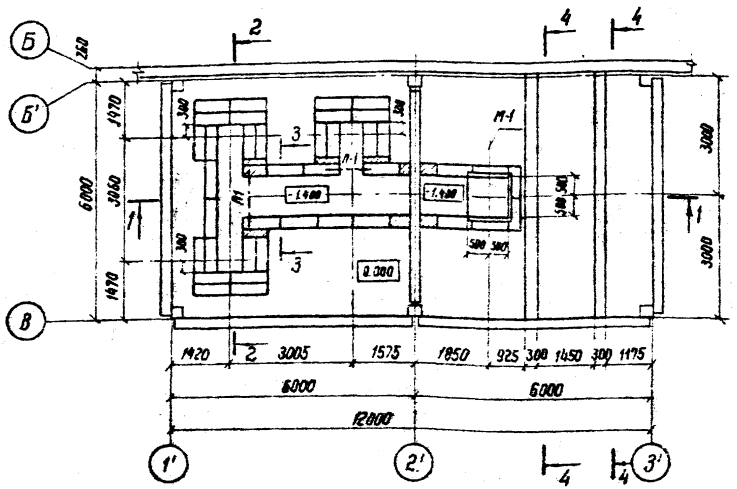

Схема расположения асбестоцементных досок

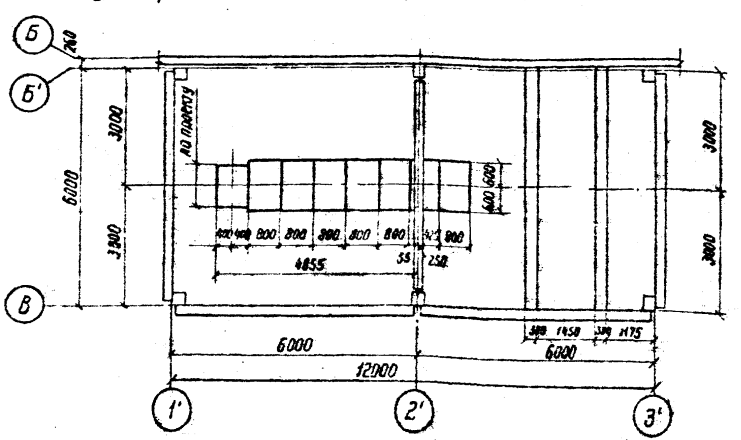

Спецификация элементов к схемам расположения каналов и асбестоцементных досок

Марка позиц.	Обозначение	Наименование	Кол.	Масса ед. кг	Примечания
ФБ-1	ГОСТ 13519-78	Блок ФБС 9.3.6-Т	13	358	0.146м³
ФБ-4	ГОСТ 13579-78	Блок ФБС 24.3.6-Т	14	970	0.406м³
П-1	1.138-10 вып.1	1ПР1-12.12.14	2	50	0.02м³
-400-1200×800×25	ГОСТ 4248-78	Асбестоцементная доска	8	43,2	
ФР	АС-133	Фундамент под реактор	3	—	—

1. Раскрой асбестоцементных досок производить по месту в соответствии с размерами, приведенными на данном чертеже.
2. Блоки ФБС укладывать на бетоне марки 50
3. Штриховкой показаны монолитные участки каналов.

См. с листами АС-117; 133

Инв. №				Привязан:
Н. контр.	Ковалев		06.84	АС
Нач. отд.	Роменский		06.84	Установка реакторов 6-10кВ в закрытом помещении
ГИП	Одинцов		06.84	6×12-1К-ФП
ГИП Стр.	Парфенов		06.84	Стадия: РП; Лист: 116; Листов:
Гл. спец.	Ковалев		06.84	
Рук. гр.	Шленова		06.84	Подземное хозяйство. Схемы расположения каналов и асбестоцементных досок
Провер.	Кулешова		06.84	ЭНЕРГОСЕТЬПРОЕКТ Северо-Западное отделение Ленинград
Инженер	Чиркова		06.84	

Инв. № подл. | Подпись и дата | Взам. инв. №

1-1

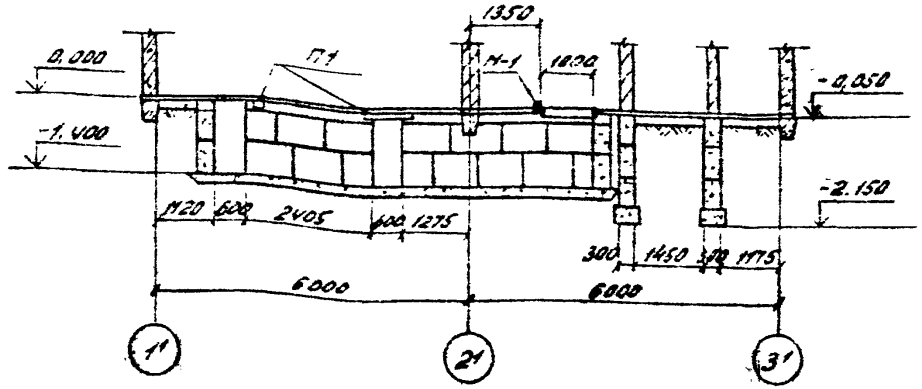

2-2

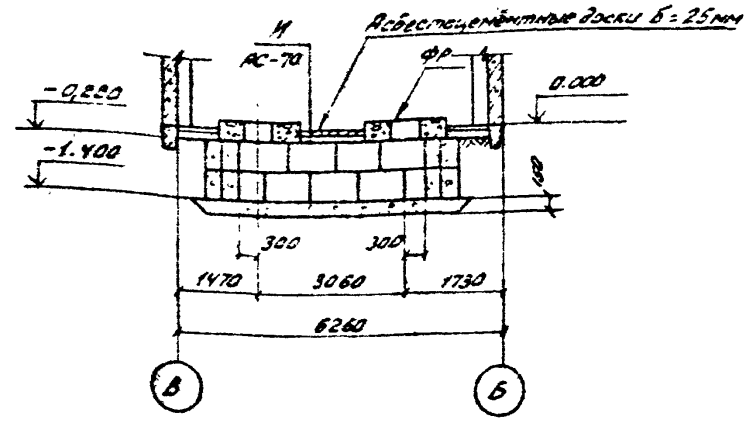

3-3

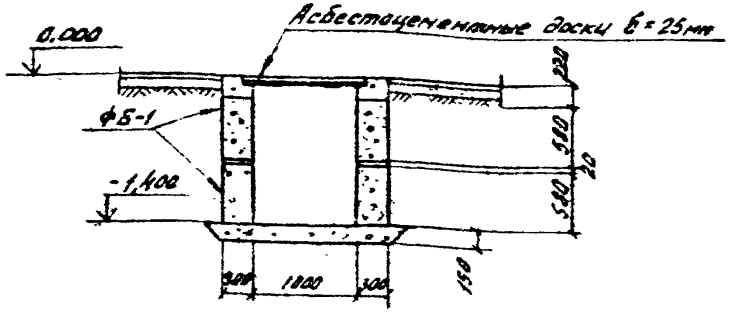

4-4

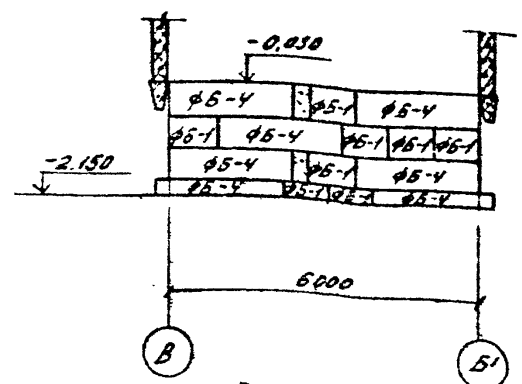

1. Монолитные участки выполнять из бетона марки 150.
2. На отметке -0,050 выполнить цементно-песчаную гидроизоляцию толщиной 50мм состава 1:2 с уплотняющей добавкой (церезит, алюминат натрия, битумные мастики).
3. Под днищем каналов и фундаментами устраивается песчаная подготовка б = 100мм.
4. По верху асбестоцементных досок выполнить цементную стяжку толщиной б = 30мм по узлу И.
5. Все незамаркированные блоки - ФБС 9.3.6-Т.

Инв. №				Привязан.
Н.контр.	Ковалев		06.84	АС
Нач.отд.	Роменский		06.84	Установка реакторов 6-10кВ в закрытом помещении
ГИП	Одинцов		06.84	6×12-1К-ФП
ГИПстр	Парфенов		06.84	Стадия: РП; Лист: 117; Листов:
Гл.спец.	Ковалев		06.84	
Рук.гр.	Шленова		06.84	Подземное хозяйство. Разрезы, сечения
Провер.	Кулешова		06.84	ЭНЕРГОСЕТЬПРОЕКТ Северо-Западное отделение Ленинград
Инженер	Чиркова		06.84	

Копировал: [illegible] формат А3

Инв. № подл. | Подпись и дата | Взам.инв.№

Типовые проектные решения

Альбом II

12611 ТМ-Т2-115

Схема расположения каналов

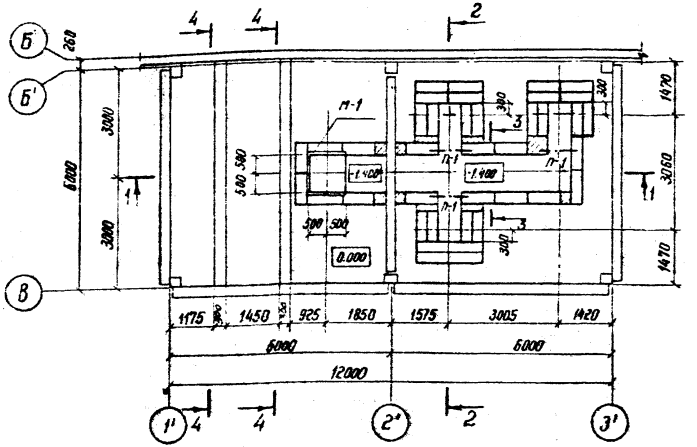

Схема расположения асбестоцементных досок

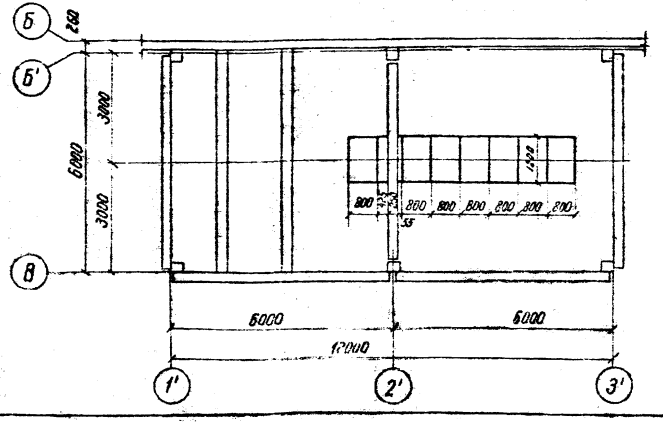

Спецификация элементов к схемам расположения каналов и асбестоцементных досок

Марка позиц.	Обозначение	Наименование	Кол.	Масса ед. кг	Примечание
ФБ-1	ГОСТ 13579-78	Блок ФБС 9.3.6-Т	94	350	0.146 м³
ФБ-4	ГОСТ 13579-78	Блок ФБС 24.3.6-Т	14	970	0.406 м³
П-1	1.138-10 вып. 1	1ПР1 - 12.12.14	3	50	0.02 м³
400-1200 × 800 × 25	ГОСТ 4248-78	Асбестоцементная доска	8	43.2	
ФР	АС-134	Фундамент под реактор	3	-	-

1. Раскрой асбестоцементных досок производить по месту в соответствии с размерами, приведенными на данном чертеже
2. Блоки ФБС укладывать на бетоне марки 50
3. Штриховкой показаны монолитные участки каналов.

См. с листами АС-119; 134

Инв. №				Привязан
Н. контр.	Ковалев		11.06.84	АС
Нач. отд.	Доменский		11.06.84	Установка реакторов 6.-10 кВ в закрытом помещении
ГИП	Одинцов		11.06.84	6×12 - 1К - ФЛ
ГИП стр.	Парфенов		11.06.84	Стадия: РП; Лист: 118; Листов:
Гл. спец.	Ковалев		11.06.84	
Рук. гр.	Шлечова		11.06.84	Подземное хозяйство. Схемы расположения каналов и асбестоцементных досок
Провер.	Кулешова		11.06.84	ЭНЕРГОСЕТЬПРОЕКТ Северо-Западное отделение Ленинград
Инженер	Чирлова		11.06.84	

Инв. № подл. | Подпись и дата | Взам. инв. №

1 - 1

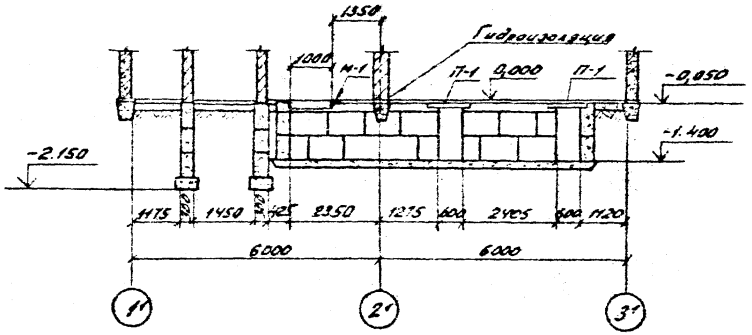

2 - 2

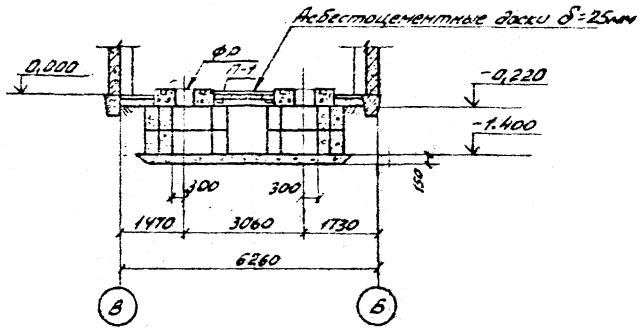

3 - 3

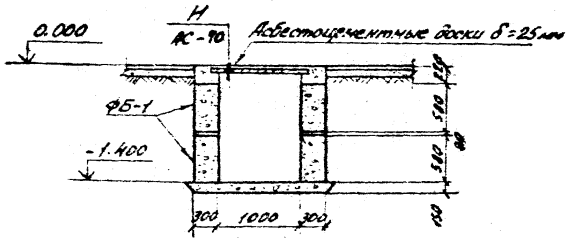

4 - 4

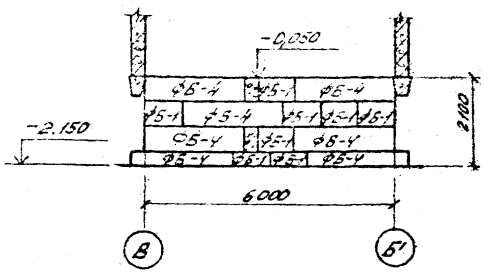

1. Монолитные участки выполнять из бетона марки 150.
2. На отметке -0,050 выполнить цементно-песчаную гидроизоляцию толщиной 50мм состава 1:2 с уплотняющей добавкой (церезит, алюминат натрия, битумные мастики).
3. Под днищем каналов и фундаментами устраивается песчаная подготовка δ = 100мм.
4. По верху асбестоцементных досок выполнить цементную стяжку толщиной δ = 30мм по узлу Н.

				Привязан			
Инв. №							
Н.контр.	Ковалев	[signature]	06.84	АС			
				Установка реакторов 6-10кВ в закрытом помещении			
Нач.отд.	Роменский	[signature]	06.84				
ГИП	Одинцов	[signature]	06.84	6 х 12 - 1К - ФЛ	Стадия	Лист	Листов
ГИП стр.	Парфенов	[signature]	06.84		РП	119	
Гл. спец.	Ковалев	[signature]	06.84				
Рук. гр.	Шленова	[signature]	06.84	Подземное хозяйство. Разрезы, сечения.	ЭНЕРГОСЕТЬПРОЕКТ Северо-Западное отделение Ленинград		
Провер.	Кулешова	[signature]	06.84				
Инженер	Чиркова	[signature]	06.84				

Копировал: [signature] Формат А3

Инв. № подл. | Подпись и дата | Взам. инв. №

Типовые проектные решения Альбом II

12611 тм-т 2-116

Схема расположения каналов

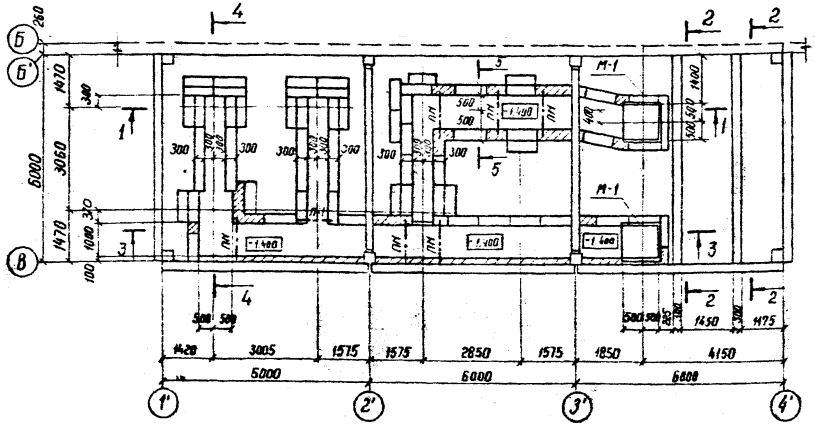

1. На отметке – 0.50 выполнить цементно-песчаную гидроизоляцию состава 1:2 с уплотняющей добавкой (церезит, алюминат натрия, битумные мастики)
2. Монолитные участки выполнять из бетона марки 150
3. Под днищем каналов и фундаментами устраивается песчаная подготовка δ= 100мм.
4. По верху асбестоцементных досок выполнить цементную стяжку δ= 30мм по узлу И
5. Все незамаркированные блоки – ФБС 9.3.6.-Т

См. с листами АС-121, 122, 134

Привязан

Инв. №

Н. контр.	Ковалев		
Нач. отд	Дятенский		
ГИП	Одинцов		
Гип. стр	Парфенов		
Гл. спец.	Ковалев		
Рук. гр.	Шленова		
Проверил	Кулишова		
Инженер	Чиркова		

АС

Установка реакторов 6 - 10 кВ в закрытом помещении

6×18-2К-ФП

Подземное хозяйство
Схема расположения каналов

Стадия	Лист	Листов
РП	128	

ЭНЕРГОСЕТЬПРОЕКТ
Север-Западное отделение
Ленинград

Инв. № подл. | Подпись и дата | Взам. инв. №

Типовые проектные решения

Типовые проектные решения

Схема расположения асбестоцементных досок

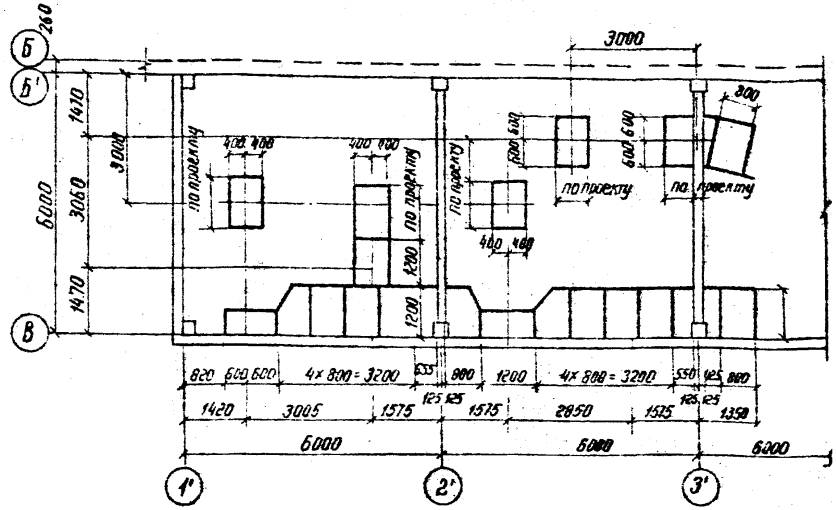

Спецификация элементов к схемам расположения асбестоцементных досок

Марка поз.	Обозначение	Наименование	Кол.	Масса ед. кг.	Примечание
ФБ-1	ГОСТ 13579-78	Блок ФБС 9.3.6-Т	148	350	0.146 м³
ФБ-4	ГОСТ 13579-78	Блок ФБС 24.3.6-Т	14	970	0.406 м³
=400-1200×800×25	ГОСТ 4248-78	Асбестоцементная доска	25	43.2	
П1	1.138-10 вып. 1	1пр1-12.12.14	1	50	0.02 м³
ФР	АС-134	Фундамент под реактор	6	—	—
ПМ	АС-134	Перемычка монолитная	6	-	0.056 м³

Взам. инв. №

Подпись и дата

Инв. № подл.

Инв. №			
Н. контр.	Ковалев		1.06.87
Нач. отд.	Роменский		1.06.87
ГИП	Одинцов		1.06.87
Гип стр.	Парфенов		1.06.87
Гл. спец.	Ковалев		1.06.87
Рук. гр.	Шленова		1.06.87
Проверил	Кулешова		1.06.87
Инженер	Циркова		1.06.87

Привязан

АС

Установка реакторов 6-10кВ в закрытом помещении

6×18-2К-ФП

Стадия	Лист	Листов
РП	121	

Подземное хозяйство
Схемы расположения асбестоцементных досок

ЭНЕРГОСЕТЬПРОЕКТ
Северо-Западное отделение
Ленинград

12611ТМ-Т2-119

Альбом II

Типовые проектные решения

1 - 1

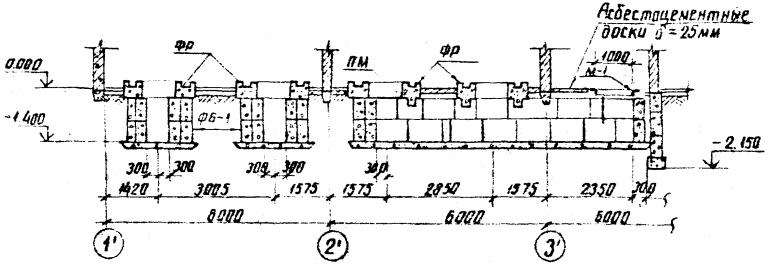

2 - 2

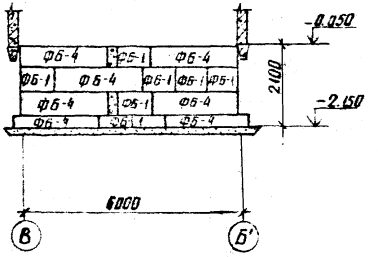

3 - 3

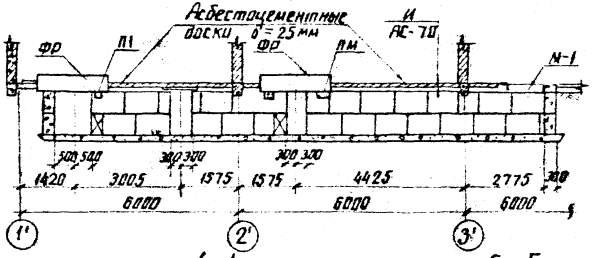

4 - 4

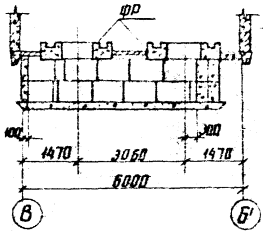

5 - 5

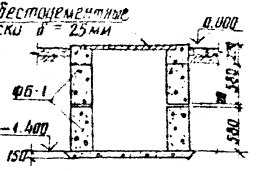

Инв. №				Привязан
Н. контр.	Ковалев			АС
Нач. отд.	Роменский			Установка реакторов 6 - 10 кВ в закрытом помещении
ГИП	Одинцов			6 × 18 - 2К. - ФП
ГИП стр.	Парфенов			Стадия: РП; Лист: 122; Листов:
Гл. спец.	Ковалев			Подземное хозяйство. Разрезы, сечения
Рук. гр.	Шленова			ЭНЕРГОСЕТЬПРОЕКТ Северо-Западное отделение Ленинград
Приборил	Кулешова			
Инженер	Чиркова			

Инв. № подл. | Подпись и дата | Взам. инв. №

копировал Анц

формат А3

Альбом II 12611 тм-т2-120

Типовые проектные решения

Схема расположения каналов

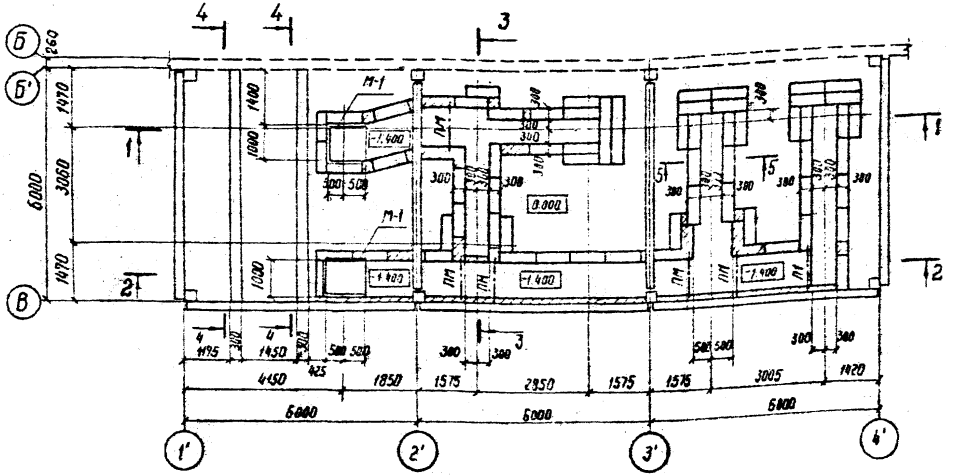

См вместе с листами АС-124; 125

Спецификация элементов к схеме расположения каналов

Марка, позиц.	Обозначение	Наименование	Кол.	Масса ед кг	Примечание
ФБ-1	ГОСТ 13579-78	Блок ФБС 9.3.6-Т	148	350	0.146 м³
ФБ-4	ГОСТ 13579-78	Блок ФБС 24.3.6-Т	14	970	0.406 м³
П1	1.138 10 вып 1	1Пр1 - 12.12.14	1	50	0.02 м³
ПМ	АС-134	Перемычка монолитная	5	—	0.056 м³
ФР	АС-134	Фундамент под реактор	6	—	—

Инв. №			
Н. контр.	Ковалев		08.06.84
Нач. отд	Роменский		08.06.84
ГИП	Оданцов		08.06.84
Гип. стр	Парфенов		08.06.84
Гл. спец	Ковалев		08.06.84
Рук. гр.	Шаенова		08.06.84
Провер.	Кулешова		08.06.84
Инженер	Чиркова		08.06.84

Привязан

АС

Установка реакторов 6-10 кВ в закрытом помещении

6×18-2к-ФЛ

Стадия	Лист	Листов
РП	123	

Подземное хозяйство. Схема расположения каналов

ЭНЕРГОСЕТЬПРОЕКТ Северо-Западное отделение Ленинград

Инв. № подл. | Подпись и дата | Взам. инв. №

Схема расположения асбестоцементных досок

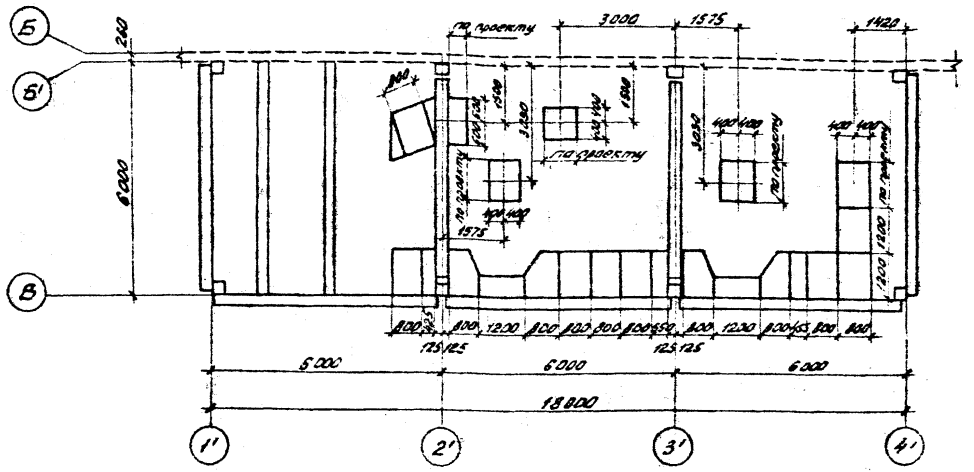
Б
Б'
В
240
6000
по проекту
3000
1575
1420
1500
1200
1575
1575
1575

Типовые проектные решения

Альбом II

126 Н тн-т 2-122

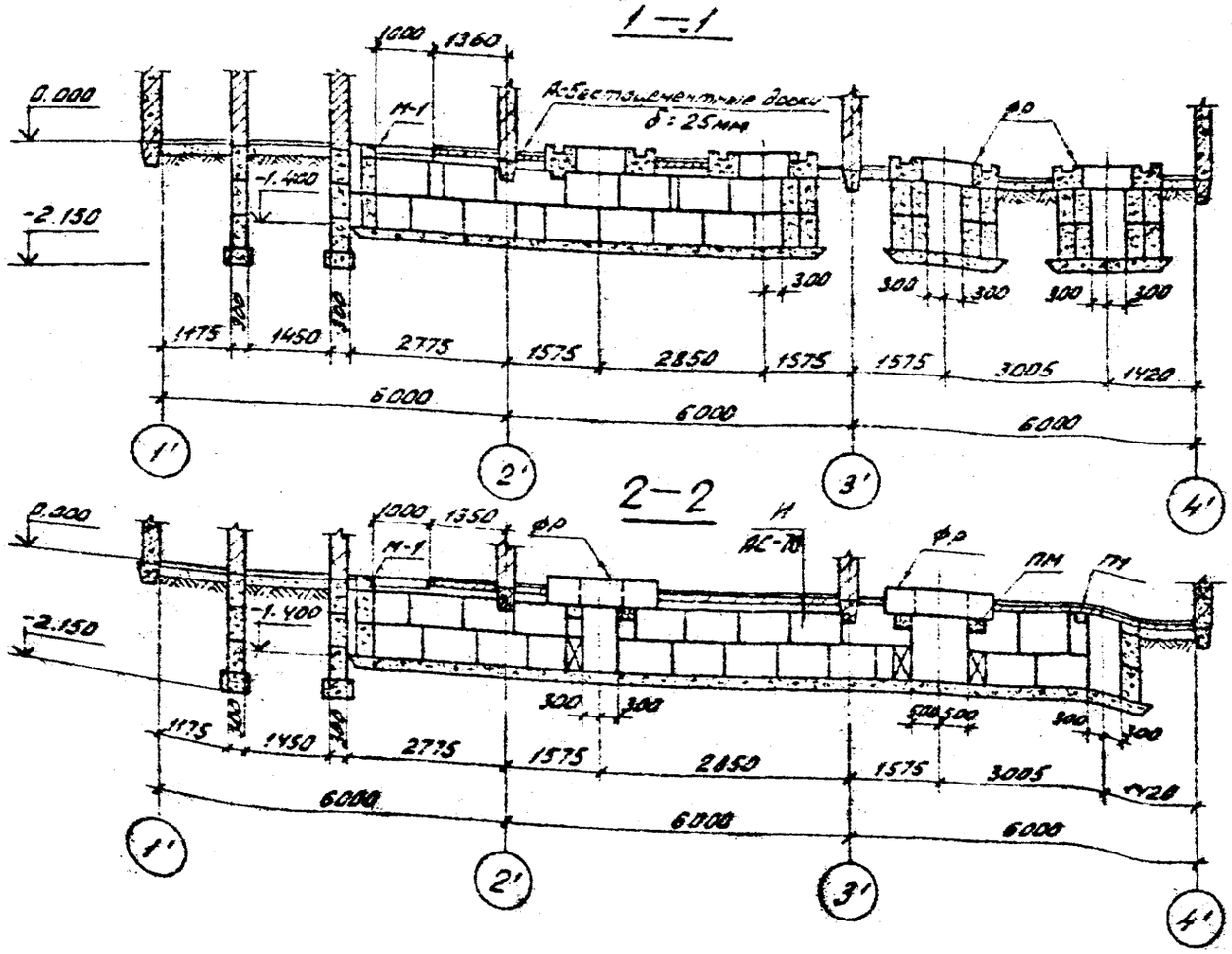

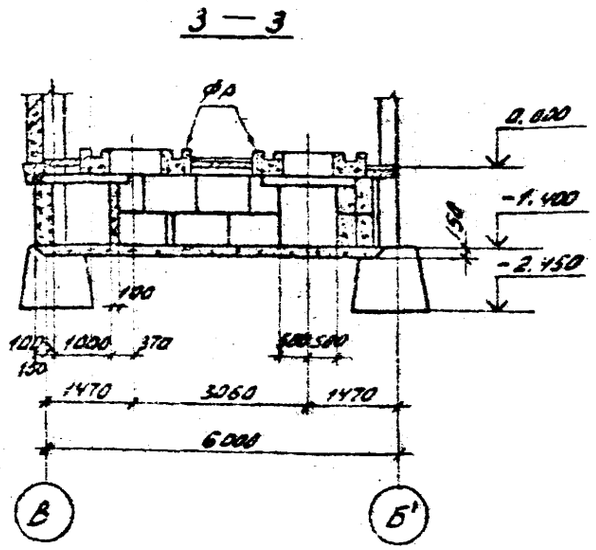

1. Блоки ФБС укладывать на бетоне марки 50.
2. Монолитные участки выполнять из бетона марки 150.
3. На отметке -0,050 выполнить цементно-песчаную гидроизоляцию толщиной 50 мм состава 1:2 с уплотняющей добавкой (церезит, алюминат натрия, битумные мастики).
4. Под днищем каналов и фундаментами устраивается песчаная подготовка δ = 100 мм.
5. По верху асбестоцементных досок выполнить цементный пол δ = 30 мм по узлу И.
6. Все незамаркированные блоки — ФБС 9.3.6-Т

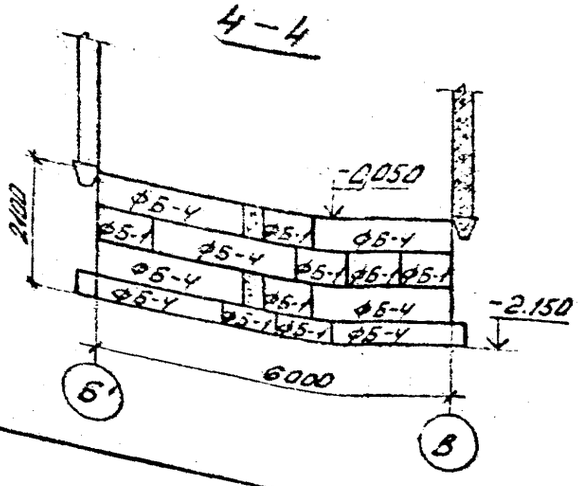

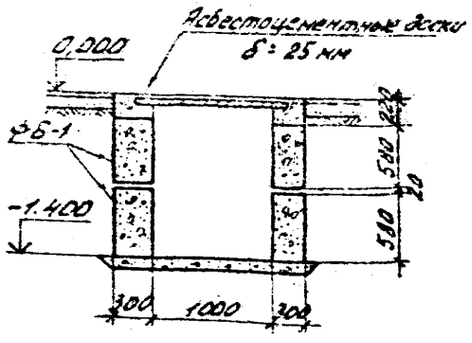

См. с листами АС-123,124

				Привязан			
Инв. №							
Н. контр.	Ковалев	[signature]	11.06.84	АС			
Нач. отд.	Роменский	[signature]	11.06.84	Установка реакторов 6-10 кВ в закрытом помещении			
ГИП	Одинцов	[signature]	11.06.84	6×18-2К-ФЛ	Стадия	Лист	Листов
ГИП стр.	Парфенов	[signature]	11.06.84		РП	125	
Гл. спец.	Ковалев	[signature]	11.06.84				
Рук. гр.	Шленова	[signature]	18.06.84	Подземное хозяйство. Разрезы, сечения	ЭНЕРГОСЕТЬПРОЕКТ Северо-Западное отделение Ленинград		
Провер.	Кулешова	[signature]	18.06.84				
Инженер	Чиркова	[signature]	18.06.84				

Копировал: [signature] Формат А3

Инв. № подл. | Подпись и дата | Взам. инв. №

Альбом II 126/1 тм-т2-123

Типовые проектные решения

Схема расположения каналов

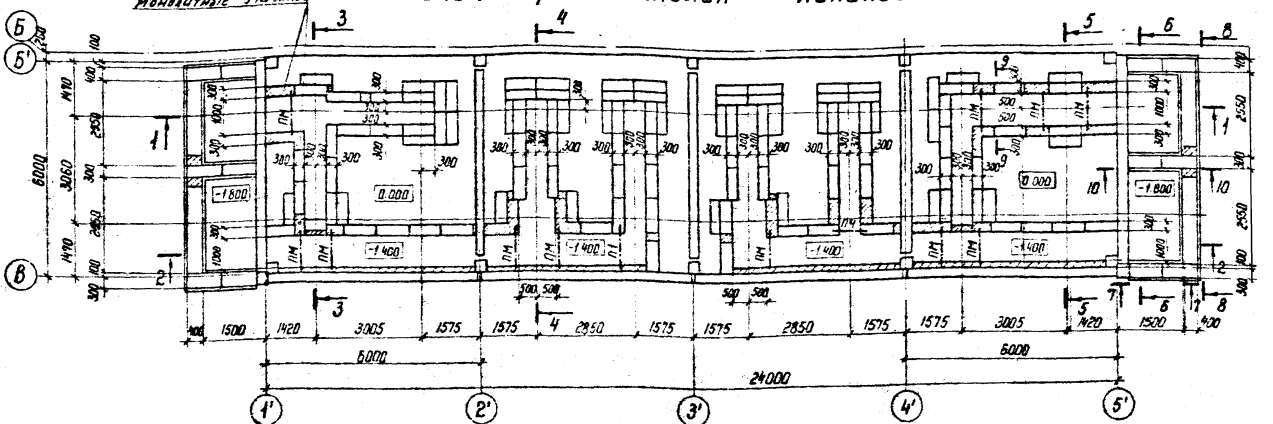

1. Монолитные участки выполнять из бетона марки 150.
2. На отметке - 0.050 выполнить цементно-песчаную гидроизоляцию толщиной 50 мм состава 1:2 с уплотняющей добавкой (церезит, алюминат натрия, битумные мастики)
3. Под днищем каналов и фундаментами устраивается песчаная подготовка δ = 100 мм.

Спецификация элементов к схеме расположения каналов

Марка, поз.	Обозначение	Наименование	Кол.	Масса ед. кг	Примечания
ФБ-1	ГОСТ 13579-78	Блок ФБС 9.3.6-т	230	350	0,146 м³
ФБ-2	ГОСТ 13579-78	Блок ФБС 24.4.6-т	16	1300	0,543 м³
ФБ-3	ГОСТ 13579-78	Блок ФБС 9.4.6-т	26	470	0,195 м³
П1	1.138-10 вып. 1	1ПР1-12.12.14	2	25	0,02 м³
ФР	АС-134	Фундамент под реактор	12	—	—
ПМ	АС-134	Перемычка монолитная	10	—	0,056 м³

См. с листами АС-127, 129

Инв. № подл.	Подпись и дата	Взам. инв. №	

Инв. №			
Н. контр.	Ковалев		11.06.84
Нач. отд.	Роменский		11.06.84
ГИП	Одинцов		11.06.84
ГИП стр.	Лаофенов		11.06.84
Гл. спец.	Ковалев		11.06.84
Рук. гр.	Шленова		11.06.84
Проверил	Кулешова		11.06.84
Инженер	Чиркова		11.06.84

Привязан

АС

Установка реакторов 6-10 кВ в закрытом помещении

6×24-4к-28ЛП

Стадия	Лист	Листов
РП	126	

Подземное хозяйство. Схема расположения каналов

ЭНЕРГОСЕТЬПРОЕКТ Северо-Западное отделение Ленинград

Копир. №

Формат А3

Альбом II

12611 тм-т2-124

Типовые проектные решения

Схема расположения асбестоцементных досок

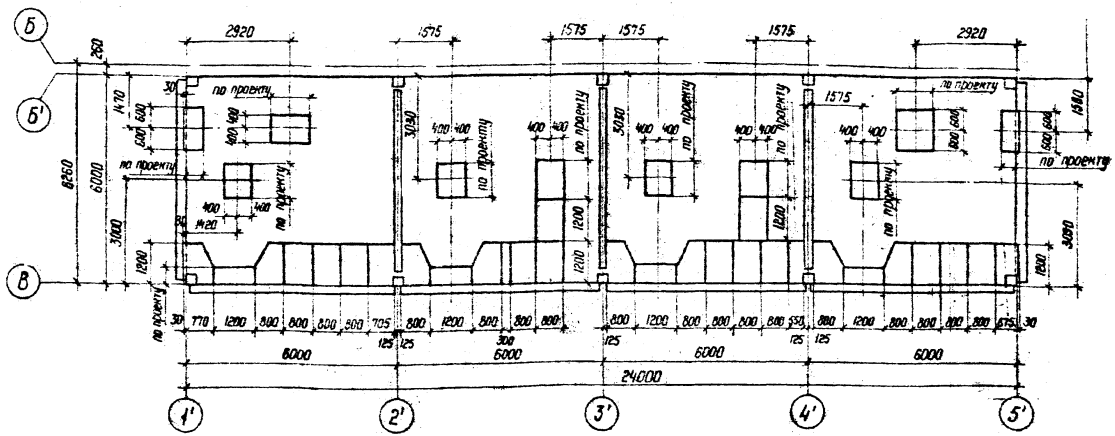

1. Раскрой асбестоцементных досок производить по месту в соответствии с размерами, приведенными на данном чертеже
2. По верху асбестоцементных досок выполнить цементный пол $\delta = 30$ мм по узлу А.

Спецификация элементов к схеме расположения асбестоцементных досок

Марка поз.	Обозначение	Наименование	Кол.	Масса ед. кг	Примечание
-400-1200×800×25	ГОСТ 4248-78	Асбестоцементная доска	40	43,2	

Инв. № подл.	Подпись и дата	Взам. инв. №			

Инв. №				Привязан	
Н. контр.	Ковалев		8.06.84		АС
Нач. отд.	Романский		8.06.84	Установка реакторов 6-10кВ в закрытом помещении	
ГИП	Одинцов		8.06.84	6×24-4К-28ЛП	Стадия: РП; Лист: 127; Листов:
ГИП стр.	Парфенов		8.06.84		
Гл. спец.	Ковалев		8.06.84		
Рук. гр.	Шленова		8.06.84	Подземное хозяйство. Схема расположения асбестоцементных досок	ЭНЕРГОСЕТЬПРОЕКТ Северо-Западное отделение Ленинград
Провер.	Кулешова		8.06.84		
Инженер	Чиркова		8.06.84		

Копир. №

Формат А3

Альбом II

Типовые проектные решения

Р2611тм-т2-125

1-1

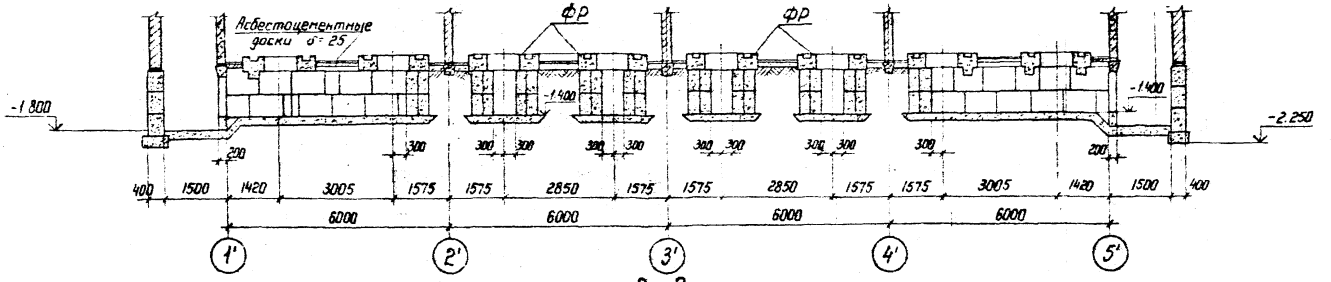

2-2

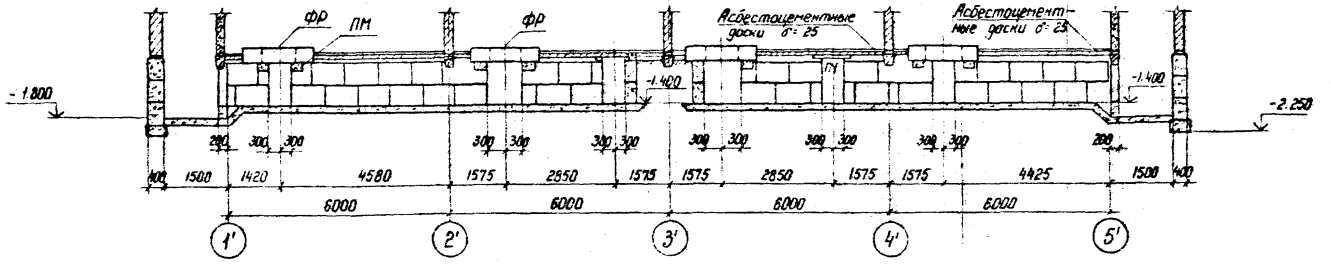

3-3

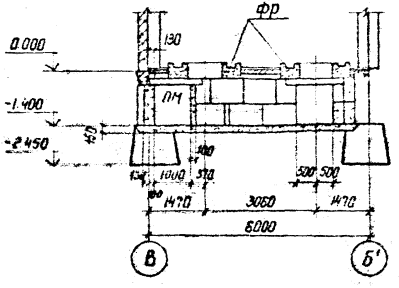

См. с листами АС-126, 127, 129

Инв. №				Привязан
Н.контр.	Ковалев		8.06.84	АС
Нач. отд.	Роменский		8.06.84	Установка реакторов 6-10кВ в закрытом помещении
ГИП	Одинцов		8.06.84	6×24 - 4К - 2ВЛП
ГИП стр.	Парфенов		8.06.84	Стадия: РП; Лист: 128; Листов:
Гл. спец.	Ковалев		8.06.84	
Рук. гр.	Шленова		8.06.84	Подземное хозяйство. Разрезы 1-1... 3-3
Проверил	Кулешова		11.06.84	ЭНЕРГОСЕТЬПРОЕКТ Северо-Западное отделение Ленинград
Инженер	Чиркова		8.06.84	

Кол. Изд.

Формат А3

Инв. № подл. | Подпись и дата | Взам. инв. №

Альбом II 126Мтн-Т2-126

Типовые проектные решения

4 - 4

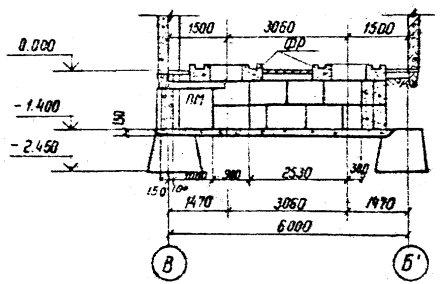

5 - 5

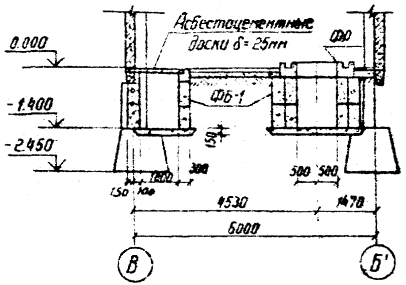

6 - 6

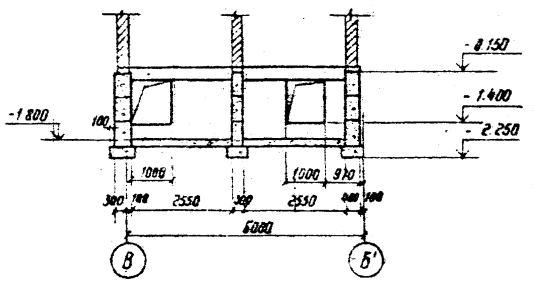

1. Блоки ФБС укладывать на бетоне марки 50
2. Все незамаркированные блоки - ФБС9.3.6-Т

7 - 7

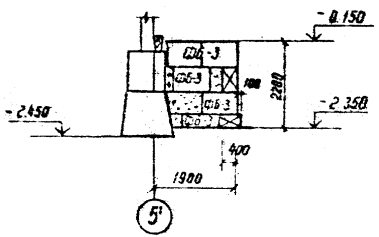

8 - 8

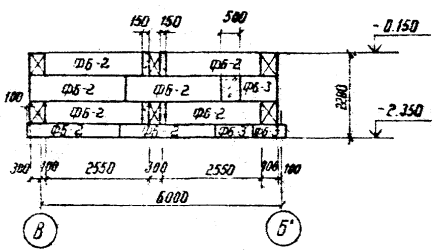

9 - 9

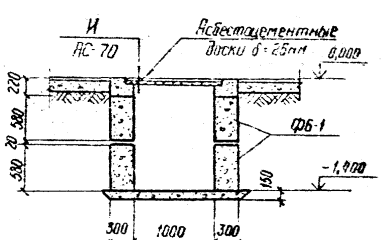

10 - 10

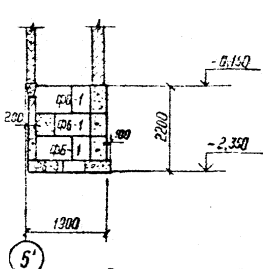

См. с листами АС-126...128

Инв. №			
Н. контр.	Ковалев		08.06.84
Нач. отдл.	Доненский		08.06.84
ГИП	Одинцов		08.06.84
Гип. стр.	Парфенов		08.06.84
Гл. спец.	Ковалев		08.06.84
Рук. гр.	Шленова		08.06.84
Провер.	Кулешова		08.06.84
Инженер	Чиркова		08.06.84

Привязан

АС

Установка реакторов 6-10 кВ в закрытом помещении

6×24 - 4К - 2ВЛП

Стадия	Лист	Листов
РП	129	

Подземное хозяйство. Разрезы 4-4 ... 10-10

ЭНЕРГОСЕТЬПРОЕКТ Северо-Западное отделение Ленинград

Инв. № подл. | Подпись и дата | Взам. инв. №

126 Нтм-т2-12.7

Альбом II

Типовые проектные решения

Схема расположения каналов

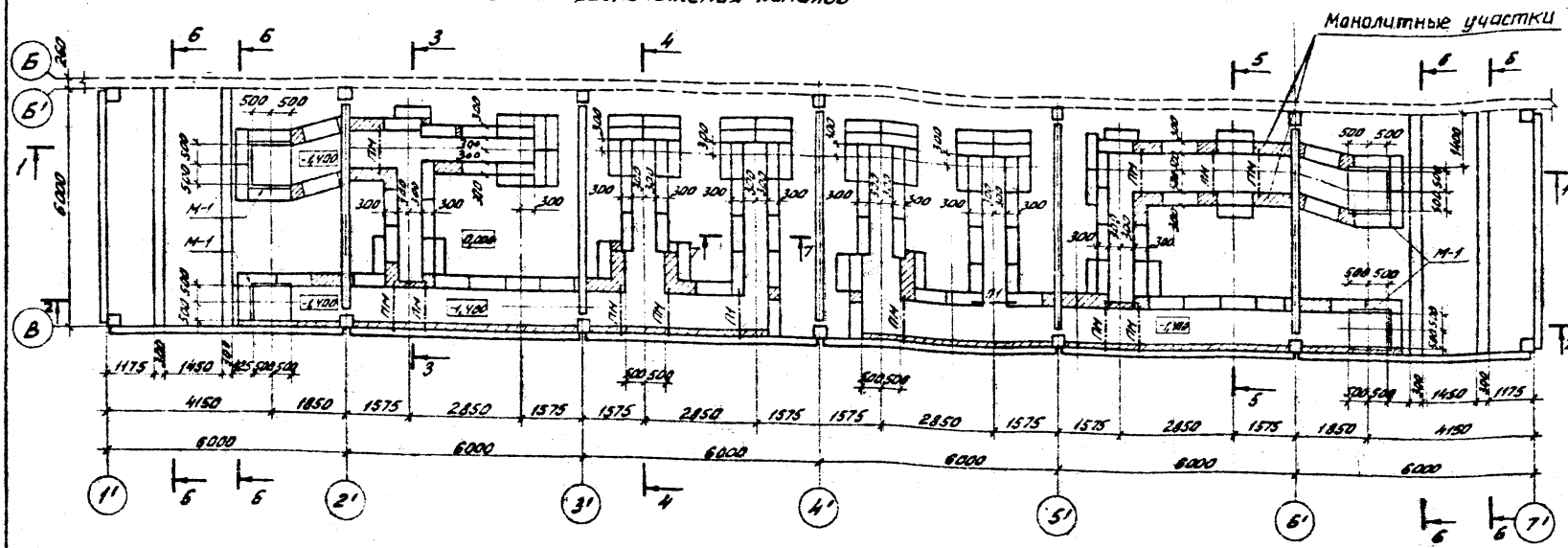

Спецификация элементов к схеме расположения каналов

Марка, позиц.	Обозначение	Наименование	Кол.	Масса ед. кг	Примечание
ФБ-1	ГОСТ 13579-78	Блок ФБС 9.3.6-т	295	350	0,146м³
ФБ-4	ГОСТ 13579-78	Блок ФБС 24.3.6-т	28	970	0,406м³
П1	1.138-10 вып.1	1ПР1-12.12.14	2	50	0,02м³
ПМ	АС-134	Перемычка [illegible]	14	—	0,056м³
ФР	АС-134	Фундамент [illegible] реактор	12	—	—

1. См. вместе с листами АС-131; 132; 133

				Привязан			
Инв. №							
Н. контр.	Ковалев	[signature]	[illegible]				
				АС			
Нач. отд.	Роменский	[signature]	[illegible]	Установка реакторов 6-10 кВ в закрытом помещении			
ГИП	Одинцов	[signature]	[illegible]	6х36-4К-ФЛП	Стадия	Лист	Листов
ГИП стр.	Парфенов	[signature]	[illegible]		РП	130	
Гл. спец.	Ковалев	[signature]	[illegible]				
Рук. гр.	Шпенова	[signature]	[illegible]	Подземное хозяйство. Схема расположения каналов	ЭНЕРГОСЕТЬПРОЕКТ Северо-Западное отделение Ленинград		
Провер.	Кулешова	[signature]	[illegible]				
Инженер	Чиркова	[signature]	[illegible]				

Копировал: [signature]

Формат А3

Взам. инв. №

Подпись и дата

Инв. № подл.

Схема расположения асбестоцементных досок

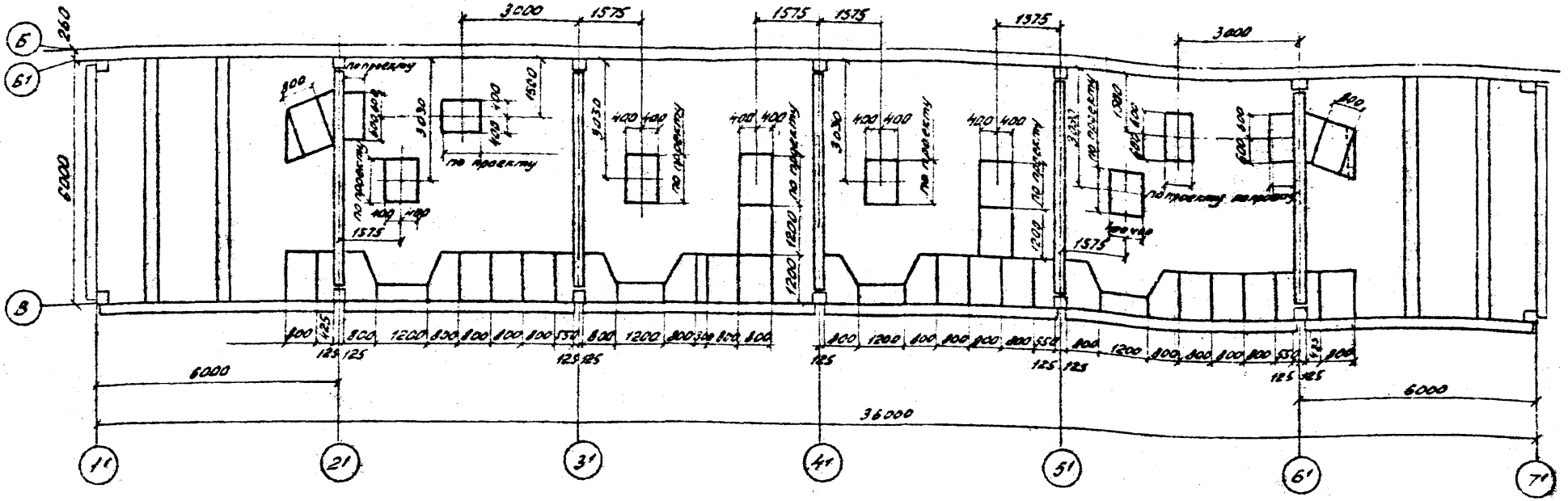
Б
Б1
В
260
6000
3000
1575
1575
1575
1575
1575
3000
3000
1575
3000
1575
1575
1575
1575
1575

Типовые проектные решения

Альбом II

1261 ТМ-12-129

1-1

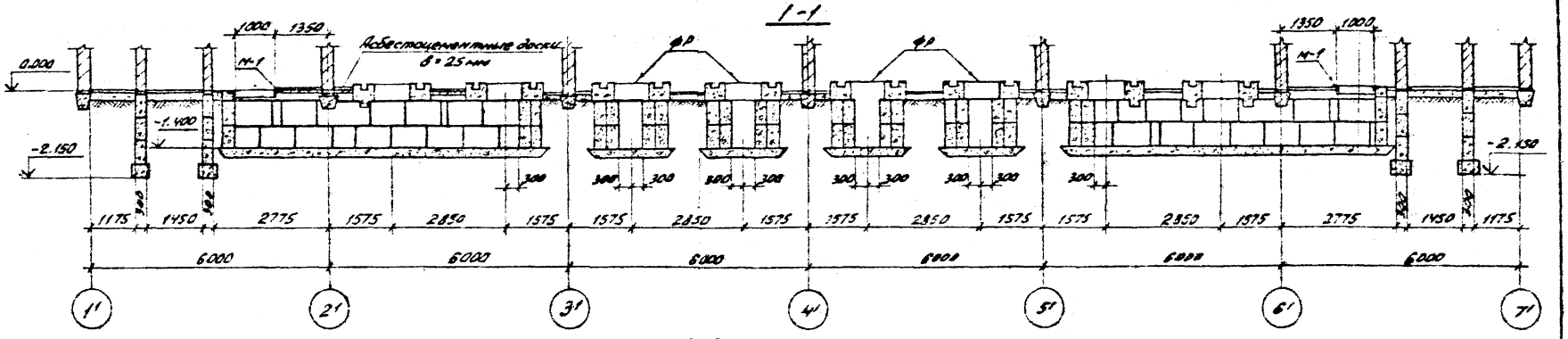

2-2

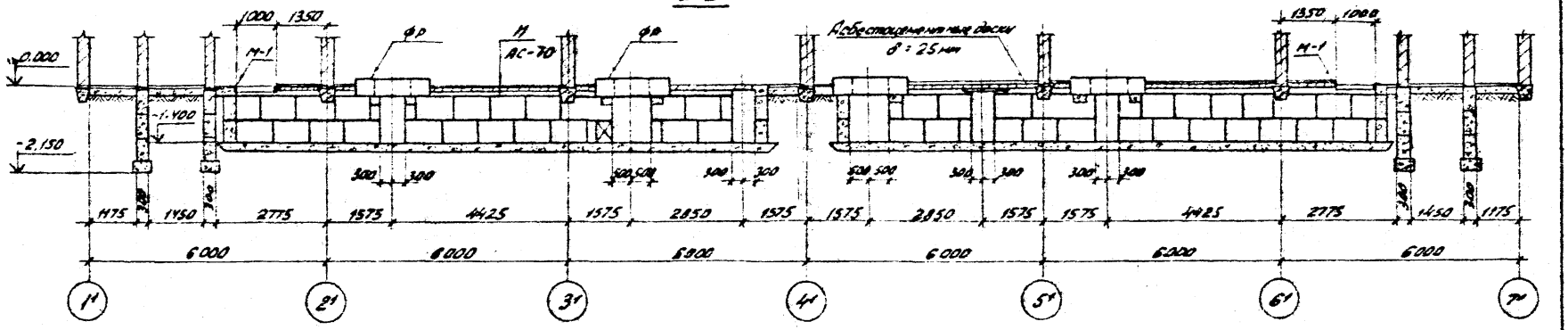

3-3

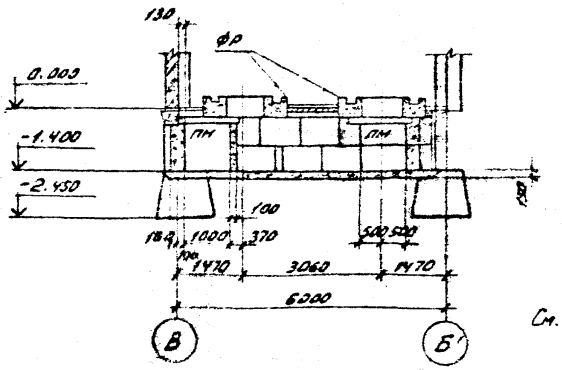

См. с листами АС-130; 131; 133

				Привязан			
Инв. №							
Н.контр.	Ковалев		11.06.84	АС			
Нач. отд.	Роменский		11.06.84	Установка реакторов 6-10 кВ в закрытом помещении.			
ГИП	Шинцов		11.06.84	6×36 - 4к - ФЛП	Стадия	Лист	Листов
ГИП стр.	Софенов		11.06.84		РП	132	
Гл. спец.	Ковалев		11.06.84				
Рук. гр.	Зенова		11.06.84	Подземное хозяйство Разрезы 1-1 ... 3-3.	ЭНЕРГОСЕТЬПРОЕКТ Северо-Западное отделение Ленинград		
Провер.	Семенова		11.06.84				
Инженер	Зыкова		11.06.84				

Инв. № подл. | Подпись и дата | Взам. инв. №

Копировал: [illegible] формат А3

○ 12611 тм-т2-130

Альбом II

Типовые проектные решения

4-4

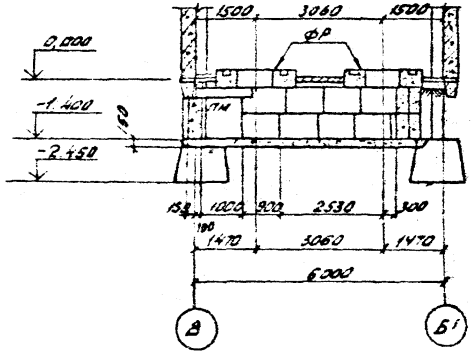

6-6

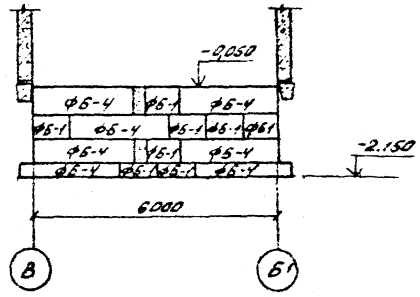

7-7

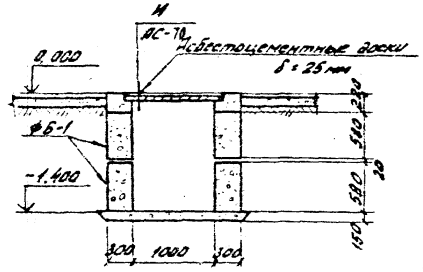

5-5

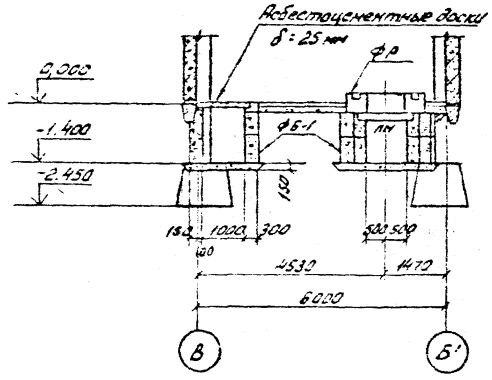

1. По верху асбестоцементных досок выполнить цементный пол толщиной 30 мм по узлу „И".
2. Блоки ФБС укладывать на растворе марки 50.
3. Монолитные участки выполнять из бетона марки 150.
4. На отметке -0,050 выполнить цементно-песчаную гидроизоляцию толщиной 50 мм состава 1:2 с уплотняющей добавкой (церезит, алюминат натрия, битумные мастики).
5. Под днищем каналов устраивается песчаная подготовка толщиной 100 мм.

				Привязан			
Инв. №							
Н.контр.	Ковалев	[signature]	11.06.84	АС			
Нач.отд.	Роменский	[signature]	11.06.84	Установка реакторов 6-10 кВ в закрытом помещении.			
ГИП	Одинцов	[signature]	11.06.84	6 × 36 - 4К - ФЛП	Стадия	Лист	Листов
ГИП отр.	Парфенов	[signature]	11.06.84		РП	133	
Гл.спец.	Ковалев	[signature]	11.06.84				
Рук.гр.	Шленова	[signature]	11.06.84	Подземное хозяйство Разрезы. 4-4... 7-7	ЭНЕРГОСЕТЬПРОЕКТ Северо-Западное отделение Ленинград		
Провер.	Кулешова	[signature]	11.06.84				
Инженер	Чиркова	[signature]	11.06.84				

Инв. № подл. | Подпись и дата | Взам. инв. №

Копировал [signature] Формат А3

Альбом II

Типовые проектные решения

План

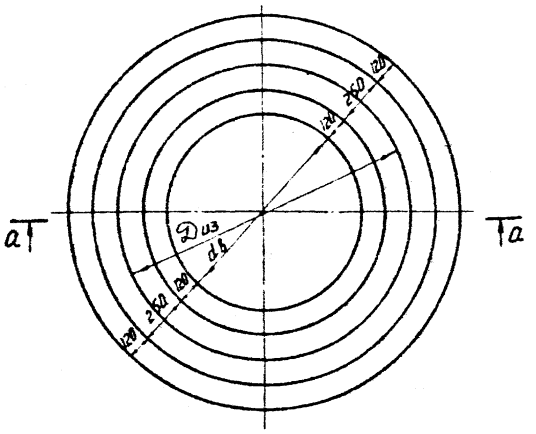

а-а

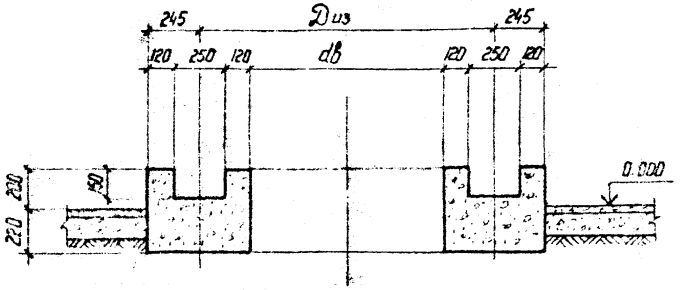

Таблица фундаментов под реакторы

Марка фундамента	Объём бетона м³	Диз в мм	dв в мм	Тип реактора
ФР-1	0,51	965	475	РБГ-10-1600-0,14
ФР-2	0,55	1045	555	РБГ-10-1600-0,20
ФР-3	0,7	1325	835	РБГ-10-1600-0,25 РБДГ-10-4000-0,[illegible]
ФР-4	0,64	1205	715	РБГ-10-1600-0,35
ФР-5	0,67	1265	775	РБГ-10-2500-0,14
ФР-6	0,65	1225	735	РБГ-10-2500-0,20
ФР-7	0,73	1365	875	РБДГ-10-2500-0,25 РБСГ-10-2×1600-0,[illegible]
ФР-8	0,74	1405	915	РБДГ-10-2500-0,35 РБДГ-10-2×2500-0,20
ФР-9	0,77	1465	975	РБСГ-10-2×1600-0,20
ФР-10	0,82	1545	1055	РБСДГ-10-2×1600-0,25
ФР-11	0,71	1345	855	РБСДГ-10-2×1600-0,35
ФР-12	0,8	1505	1015	РБСДГ-10-2×2500-0,14
ФР-13	0,70	1305	815	РБДГ-10-4000-0,10

1. Фундаменты „ФР" выполнять из бетона марки 150.
2. Выбор фундамента производить по таблице в зависимости от типа реактора.

Инв. №			
Н. контр.	Ковалев	[signature]	06.84
Нач. отп.	Роменский	[signature]	06.84
ГИП	Одинцов	[signature]	06.84
ГИП стр.	Парфенов	[signature]	06.84
Гл. спец.	Ковалев	[signature]	06.84
Рук. гр.	Шленова	[signature]	06.84
Провер.	Кулешова	[signature]	06.84
Инженер	Шлыкова	[signature]	06.84

Привязан

АС

Установка реакторов 6-10 кВ в закрытом помещении

6×6 ... 6×36

Фундаменты под реакторы ФР-1 ... ФР-13

Стадия	Лист	Листов
РП	134	

ЭНЕРГОСЕТЬПРОЕКТ Северо-Западное отделение Ленинград

Копир. [illegible]

Формат А3

Инв. № подл. | Подпись и дата | Взам. инв. №

0126Ктм-т2-131

Типовые проектные решения

Альбом II

○ 12611 тм-т2-132

Общий вид ворот снаружи

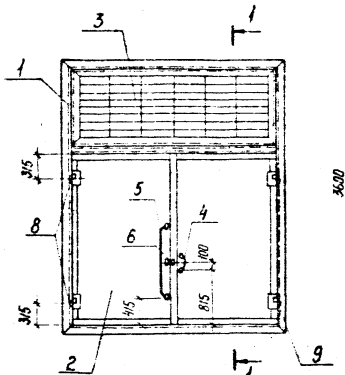

Общий вид ворот изнутри

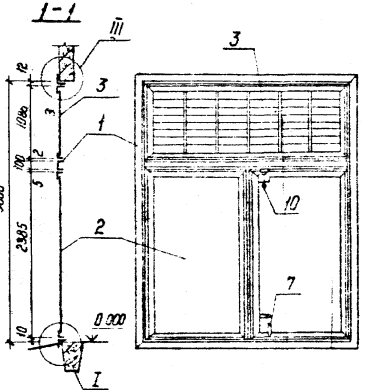

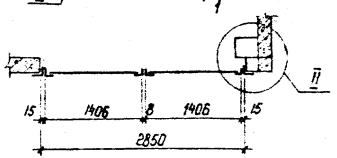

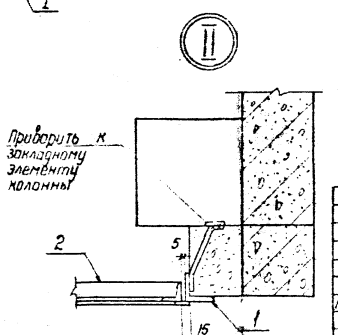

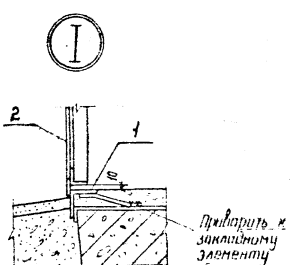

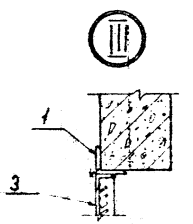

Спецификация элементов к схеме расположения ворот

Марка, поз.	Обозначение	Наименование	Кол.	Масса ед., кг	Примечание
1	АСИ-020	Коробка К-1	1	133	
2	-021	Полотно МВ-1	1	194	
3	-028	Марка ЖР-1	1	88	
4	-022	Ручка Р-1	1	1,6	
5	-022	Ручка Р-2	1	3,6	
6	-023	Комплект „А"	1	0,3	
7	-024	Комплект „Б"	1	1,5	
8	-025	Комплект „В"	2	0,4	
9	-026	Комплект „Г"	2	0,4	
10	-027	Комплект „Ж"	1	5,3	
		Итого:		430	

1. Жалюзийную решетку ЖР-1 приварить к коробке ворот К-1.
2. Все сварные швы Кf=6 мм.

Инв. №				Привязан
Н. контр.	Ковалев		11.06.84	АС
Нач. отд.	Раменский		11.06.84	Установка реакторов 6-10кВ в закрытом помещении
ГИП	Одинцов		11.06.84	
ГИП стр.	Парфенов		11.06.84	6×6 ... 6×36
Гл. спец.	Ковалев		11.06.84	Стадия: РП; Лист: 135; Листов:
Рук. гр.	Шленова		11.06.84	
Проверил	Смирнова		11.06.84	Монтажная схема установки ворот В-1
Инженер	Панкратьева		11.06.84	ЭНЕРГОСЕТЬПРОЕКТ Северо-Западное отделение Ленинград

Инв. № подл. | Подпись и дата | Взам. инв. №

Копир. Ист.

Формат А3

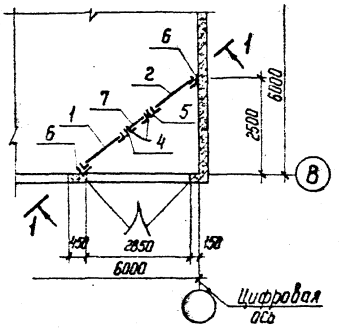

1-1

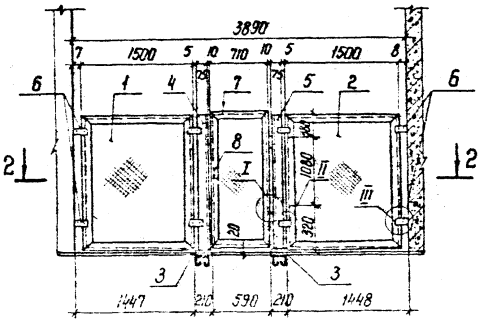

2-2

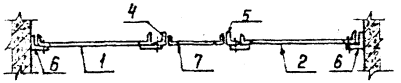

Спецификация элементов к схеме расположения сетчатого ограждения

Марка, поз.	Обозначение	Наименование	Кол.	Масса ед. кг	Примечание
1	АСИ-045	Секция С-1	1	34,7	
2	-045	Секция С-2	1	34,7	
3	-047	Марка С-3	2	3,8	
4	-046	Стойка С-4	1	14,1	
5	-046	Стойка С-5	1	14,0	
6	-048	Марка С-6	4	0,4	
7	-049	Калитка К-1	1	25,4	
8	-022	Ручка Р-1	1	1,6	
9		Петля ПНЦ 130	2	—	ГОСТ 5088-78
10		Болт М10×25.58	12	0,026	ГОСТ 7798-70*
—		Гайка М10.5	12	0,011	ГОСТ 5915-70*
—		Шайба 10	12	0,004	ГОСТ 11371-78
		Итого	134.0		

Привязан

Инв.№ подл.	Подпись и дата	Взам. инв.№	
Нач. отд.	Роменский		12.06.89
ГИП	Одинцов		12.06.89
ГИП стр.	Сарфенов		08.06.89
Гл. спец.	Кабалев		08.06.89
Рук. гр.	Шленова		08.06.89
Проверил	Смиранова		08.06.89
Инженер	Панкратьева		08.06.89

АС

Установка реакторов 6-10кВ в закрытом помещении

6×6 ... 6×36

Стадия	Лист	Листов
РП	136	

Схема расположения элементов сетчатого ограждения СО

ЭНЕРГОСЕТЬПРОЕКТ Северо-Западное отделение Ленинград

Копир. Нат

Формат А3

Типовые проектные решения

Альбом II 12611 тм т2-134

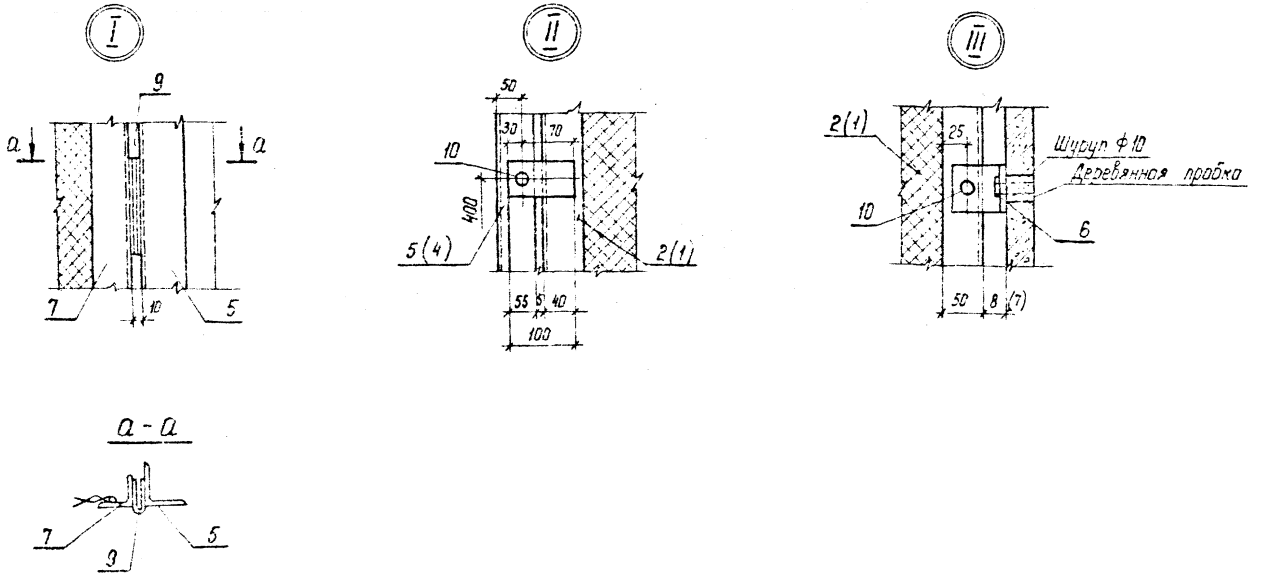

				Привязан	
Инв. №					
Н. контр.	Ковалев			АС	
Нач. отд.	Роменский			Установка реакторов 6-10 кВ в закрытом помещении	
ГИП	Одинцов				
ГИП стр.	Парфен			6×6 ... 6×35	Стадия: РП; Лист: 137; Листов:
Гл. спец.	Ковалев				
Рук. гр.	Шлепова			Схема расположения элементов сетчатого ограждения СС узлы I ... III	ЭНЕРГОСЕТЬПРОЕКТ Северо-Западное отделение Ленинград
Проверил	Ковалева				
Инженер	Кинкратова				

Копир. Ист. Формат А3

gost.e-ecolog.ru