ТИПОВЫЕ ПРОЕКТНЫЕ РЕШЕНИЯ

820-1-077.87

РЕГУЛЯТОРЫ ТРУБЧАТЫЕ НА РАСХОД ВОДЫ ДО 20 м³/с БЕЗ ПЕРЕПАДА И С ПЕРЕПАДОМ ДО 2 м С ПЕРЕЕЗДОМ И БЕЗ ПЕРЕЕЗДА НА ОРОСИТЕЛЬНЫХ СИСТЕМАХ

АЛЬБОМ I
Часть 2.

ПОЯСНИТЕЛЬНАЯ ЗАПИСКА. СТРОИТЕЛЬНЫЕ ЧЕРТЕЖИ

КФ ЦИТП инв. № 9766/1. Ч.2.

				Привязан	
Гип					

gost.e-ecolog.ru

© КФ ЦИТП Госстроя СССР 1988г.

Типовые проектные решения 820-1-077.87 Альбом I Ч.2

Инв. № подл. | Подпись и дата | Взам. инв. №

Ведомость рабочих чертежей основного компл

Лист	Наименован
1	Общие данные (начало)
2	Общие данные (окончание)
3	План. Разрез 1-1
4	Разрезы 2-2 ... 5-5
5	Разрезы 6-6, 7-7

Ведомость спецификаций

Лист	Наименование
5	Спецификация элементов сборной конструкции

Типовой проект разработан в соответствии с действующими нормами и правилами

Главный инженер проекта Н.В. Радченко

Ведомость объемов сборных железобетонных ко по рабочим чертежам основного комплекта ма

	Наименование группы элементов конструкции	Код	Кол., м³
1	Конструкции и детали каналов и открытых водоводов	585800	8,3
2	Трубы безнапорные	586200	5,2
	Всего железобетона		13.5

Материалы на изготовление сборных железобе. конструкций учтены в ведомости потребности риалах и отдельно не учитываются

В процессе производства строительно-монтажны должны соблюдаться правила техники безопаснос согласно СНиП III - 4 - 80

				Привязан
чв. №				
зраб.	Прокопец		10.01.87	
ров	Уклеина		15.01.87	ТПР 820 - 1-077.87
ИП	Радченко		20.01.87	
ч отд	Лисняченский		04.03.87	Регуляторы трубчатые на расход воды перепада и с перепадом до 2м с перегезд регезда на оросительных системах
контр.	Курбацкая		05.03.87	
				ПРТ / ВРТ 10-10 — Стадия Р
				Общие данные (начало) — УКРГИ г. К

Копировал Теслюк Форм

Ведомость ссылочных и прилагаемых документов

Продолжение

Обозначение	Наименование	Примечание
	Ссылочные документы	
3.820-6, вып.2	Оголовки, плиты крепления сооружений, гасители Оголовки с	
	нырящими стенками	
3.820-6, вып.5	Оголовки, плиты крепления сооружений, гасители Плиты крепления сооружений, гасители	
ГОСТ 6482.0-79*	Трубы железобетонные безнапорные	
ГОСТ 8478-81	Сетки сварные для железобетонных конструкций	
3.820.2-43 вып.0	Затворы глубинные плоские скользящие. Монтажные чертежи	
3820.2-44 вып.0	Подъемники винтовые для затворов гидротехнических сооружений грузоподъемностью до 20тс модели В-83	
	Пояснительная записка и габаритные чертежи подъемников	

Обозначение	Наименование	Примечание
	Прилагаемые документы	
- КЖ 16.ВМ	Ведомость потребности в материалах	альбом III

Взам.инв.№ | Подпись и дата | Инв.№ подл.

Разраб.	Прокопец		20.01.87
Пров.	Уклеина		20.01.87
ГИП	Радченко		20.01.87
Нач.отд.	Писнячевский		20.01.87
Н.контр.	Хурбацкая		20.01.87

ТПР 820-1-077.87 КЖ16

Регуляторы трубчатые на расход воды до 20 м³/с без перепада и с перепадом до 2 м с переездом и без переезда на оросительных системах

ПРТ/ВРТ 10-10

Стадия	Лист	Листов
Р	2	

Общие данные (окончание)

УКРГИПРОВОДХОЗ г. Киев

Привязан

Инв.№

Копировал Теслюк

Формат А3

Альбом V.2

Типовые проектные решения 820-1-077.87

Разрез 1-1

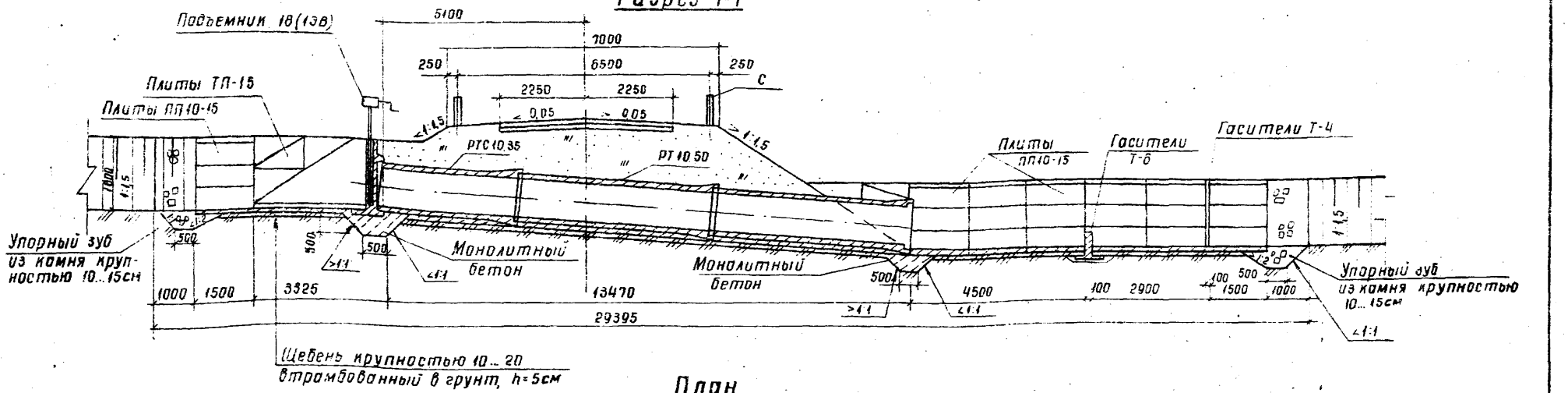

План

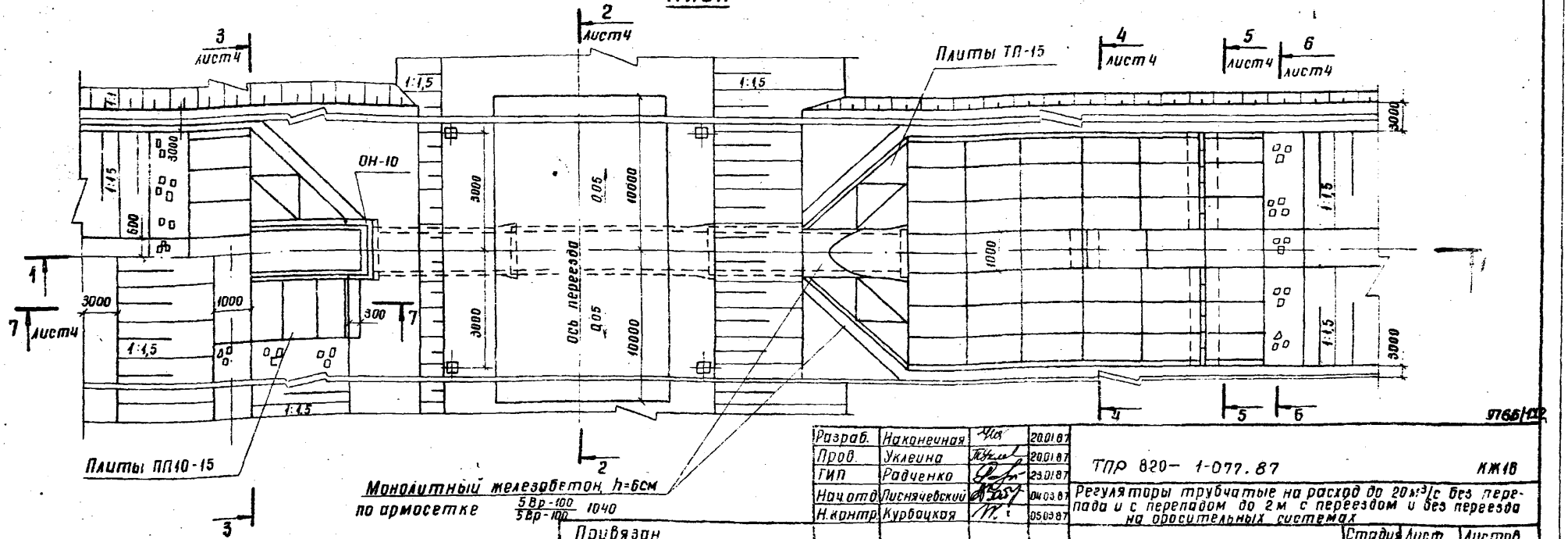

Разраб.	Наконечная		20.01.87
Пров.	Уклеина		20.01.87
ГИП	Радченко		23.01.87
Нач.отд.	Лисняченский		04.03.87
Н.контр.	Курбацкая		05.03.87

Привязан

Инв. №

ТПР 820-1-077.87 КЖ18

Регуляторы трубчатые на расход до 20м³/с без перепада и с перепадом до 2м с переездом и без переезда на оросительных системах

ПРТ/ВРТ-10-10

Стадия	Лист	Листов
Р	3	

План, разрез 1-1

УКРГИПРОВОДХОЗ г. Киев

Копировал Тесляк

Формат А3

Инв. № подл. | Подпись и дата | Взам. инв. №

Типовые проектные решения 820-1-077.87 Альбом I ч.2

Инв.№ подл. | Подпись и дата | Взам. инв.№

Разрез 2-2

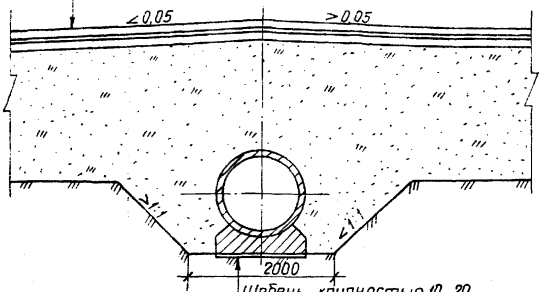

Разрез 3-3

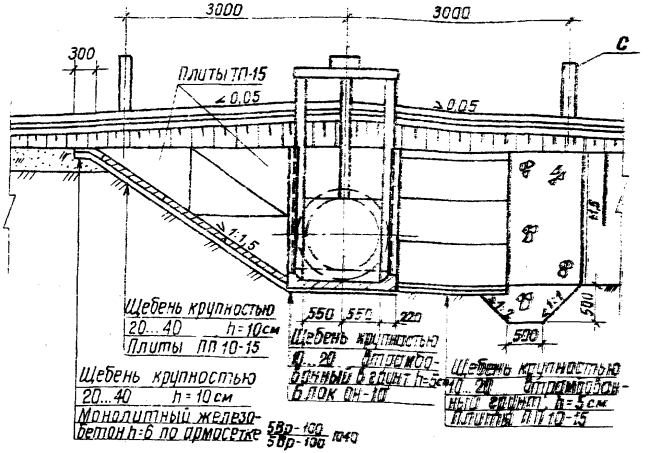

Разрез 4-4

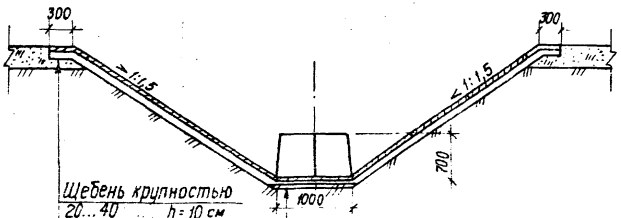

Разрез 5-5

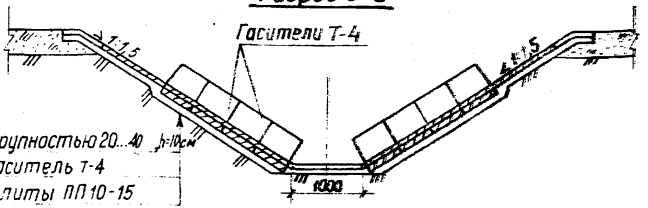

Разраб.	Наконечная		20.01.87
Пров.	Уклеина		20.01.87
ГИП	Радченко		20.01.87
Нач. отд.	Лисячебский		20.01.87
Н. контр.	Курбацкая		20.01.87

ТПР 820-1-077.87 КЖ 16

Резервуары типовые на рабочие воды до 20 мас. раз пробки под давлением 0,2 кг/см² с перерезом и без перезда на высотных отметках

Стадия	Лист	Листов
Р	4	

ПРТ/ВРТ-10-10

Разрезы 2-2...5-5

УКРГИПРОВОДХОЗ г. Киев

Привязан

Инв.№

Копировал Майборода Формат А3

Альбом I кг

Типовые проектные решения 820-1-077.87

Разрез 6-5

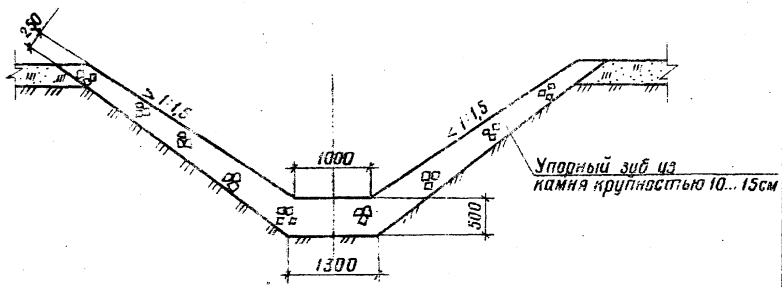

Разрез 7-7

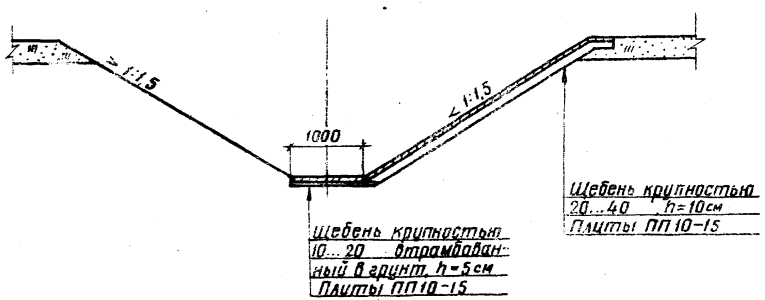

Спецификация элементов сборной конструкции

Марка поз.	Обозначение	Наименование	Кол.	Масса, кг	Примеч.
ОН-10	3.820-5, вып.2	Оголовок с ныряющими стенками	1	4050	
РТ10.50	ГОСТ6482.0-79	Труба железобетонная	2	4600	
РТС10.35	ГОСТ6482.0-79	Труба железобетонная	1	3500	
ПП10-15	3.820-6, вып.5	Плита крепления	49	225	
ТП-15	3.820-6, вып.5	Плита треугольная	16	200	
Т-4	3.820-6, вып.5	Гасители	8	138	
Т-6	3.820-6, вып.5	Гасители	2	160	
С	3.820-6, вып.5	Столбик сигнальный	8	100	

Узел соединения входного оголовка с трубой дан в ПЗ лист 25

9766/1.18

Разраб.	Наконечная		200187
Пров.	Уклеина		200187
ГИП	Рабченко		230187
Нач.отд.	Пионячевская		04.03.87
Н.контр.	Курбацкая		16.03.87

ТПР 820-1-077.87 КЖ16

Регуляторы трубчатые на расход до 20 м³/с без перепада и с перепадом до 2м с переездом и без переезда на оросительных системах

Стадия	Лист	Листов
Р	5	

ПРТ/ВРТ 10-10

Разрез 6-6, 7-7 М1:50

УКРГИПРОВОДХОЗ г.Киев

Привязан

Инв. №

Инв. № подл. | Подпись и дата | Взам. инв. №

Копир. Стороженко

Формат А3

Ведомость рабочих чертежей основного комплекта КЖ17

Лист	Наименование	Примечание
1	Общие данные (начало)	
2	Общие данные (окончание)	
3	План. Разрез 1-1	
4	Разрезы 2-2...5-5	
5	Разрезы 6-6...7-7	

Ведомость спецификаций

Лист	Наименование	Примечание
5	Спецификация элементов сборной конструкции	

Ведомость объемов сборных железобетонных конструкций по рабочим чертежам основного комплекта марки КЖ17

№строки	Наименование группы элементов конструкции	Код	Кол., м³	Примечание
1	Конструкции и детали каналов и открытых водоводов	585800	9,6	
2	Трубы безнапорные	586200	5,7	
	Всего железобетона		15,3	

Материалы на изготовление сборных железобетонных конструкций учтены в ведомости потребности в материалах и отдельно не учитываются.

В процессе производства строительно-монтажных работ должны соблюдаться правила техники безопасности согласно СНиП III-4-80.

Типовой проект разработан в соответствии с действующими нормами и правилами

Главный инженер проекта Н.В. Радченко

Инв. № подл. | Подпись и дата | Взам. инв. №

9865/1.ч.2

Привязан

Инв. №

Разраб.	Уклеина		25.03.87
Пров.	Прокопец		25.03.87
ГИП	Радченко		25.03.87
Нач. отд.	Писнячевский		24.03.87
Н. контр.	Кировацкая		25.03.87

ТПР 820-1-077.87 КЖ17

Регуляторы трубчатые на расход воды до 20 л/с без перепада с перепадом до 1м с переездом и без переезда на оросительных системах

ПРТ/ВРТ-10-20

Стадия	Лист	Листов
Р	1	5

Общие данные (начало)

УКРГИПРОВОДХОЗ г. Киев

Копир. Стороженко

Формат А3

Ведомость ссылочных и прилагаемых документов

Обозначение	Наименование	Примечание
	Ссылочные документы	
3.820-6. Вып. 2	Облицовка, плиты крепления	
	сооружений, гасители. Оголовки	
	с выряющими стенками	
3.820-6 Вып.5	Облицовки. плиты крепления сооруже-	
	ний, гасители. Плиты крепления	
	сооружений, гасители	
3.820-13. Вып. 2	Конструкции для пешеходных	
	мостов и мостовых переездов	
ГОСТ 6482.0-79*	Трубы железобетонные	
	безнапорные	
ГОСТ 3478-51	Сетки сварные для железобетон-	
	ных конструкций	
3.823. 2-43. Вып.6	Затворы глубинные плоские	
	скользящие. Монтажные	
	чертежи	
3.820.2-44. Вып.0	Подъемники винтовые для затворов	
	гидротехнических сооружений	
	грузоподъемностью до 20тс. Модели В-83	
	Пояснительная записка и габаритные	
	чертежи подъемников	

Продолжение

Обозначение	Наименование	Примечание
	Прилагаемые документы	
-КЖ17.ВМ	Ведомость потребности в	
	материалах	альбом IV

Инв. № подл. | Подпись и дата | Взам. инв. №

9766/142

Разраб.	Уклеина		25.02.87
Пров.	Прокопец		28.02.87
ГИП	Радченко		03.03.87
Нач. отд.	Лисячевский		03.03.87
Н. контр.	Курбацкая		04.03.87

ТПР 820-1-077.87 КЖ17

Регуляторы трубчатые на расход воды до 20 м³/с без перепада и с перепадом до 2м с переездом и без переезда на оросительных системах

ПРТ/ВРТ-10-20

Стадия	Лист	Листов
Р	2	

Общие данные (окончание)

УКРГИПРОВОДХОЗ г. Киев

Привязан

Инв. №

Копир. Стороженко

Формат А3

Альбом I. Ч. 2

Типовые проектные решения 820-1-077.87

Разрез 1-1

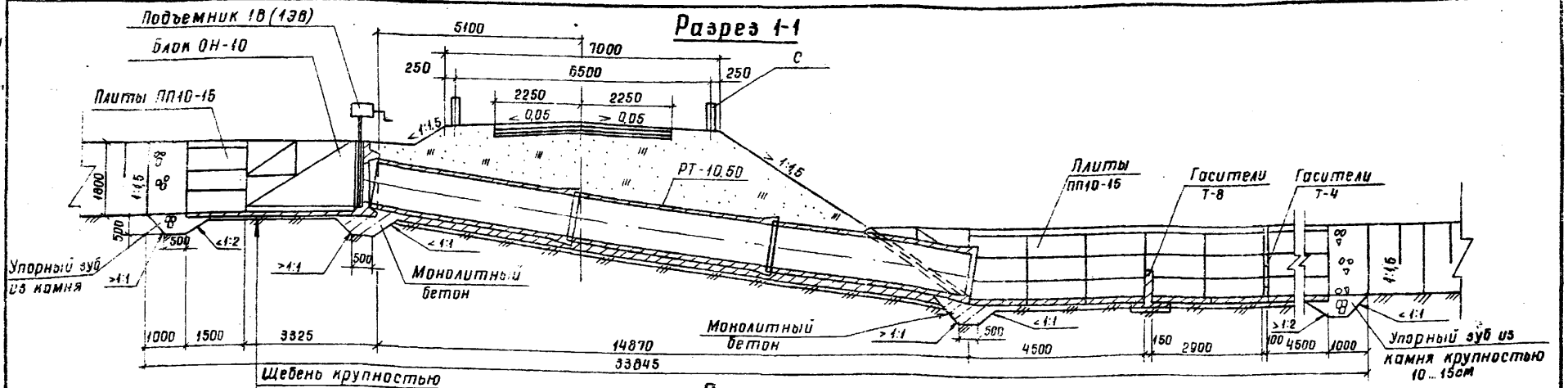

План

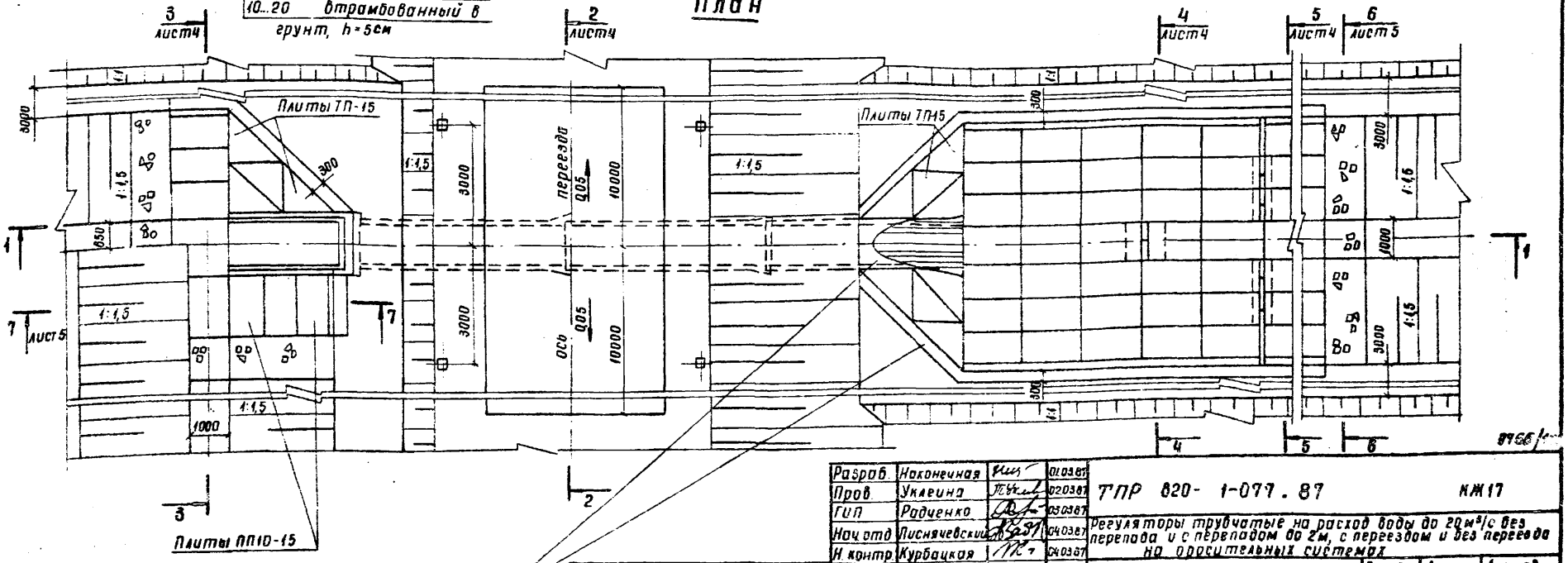

Разраб.	Наконечная		02.1987
Пров	Украинец		02.1987
ГИП	Радченко		03.1987
Нач.отд	Лисячевский		04.1987
Н.контр	Курбацкая		04.1987

ТПР 820-1-077.87 КЖ17

Регуляторы трубчатые на расход воды до 20 м³/с без перепада и с перепадом до 2м, с переездом и без переезда на оросительных системах

Стадия	Лист	Листов
Р	3	

ПРТ/ВРТ-10-20

План, разрез 1-1

УКРГИПРОВОДХОЗ г. Киев

Привязан

Инв. №

Копировал Тесляк

формат А3

Инв. № подл. | Подпись и дата | Взам. инв. №

Типовые проектные решения 820-1-077.87 Альбом V, ч.2

Инв.№ подл. | Подпись и дата | Взам. инв.№

Разрез 2-2

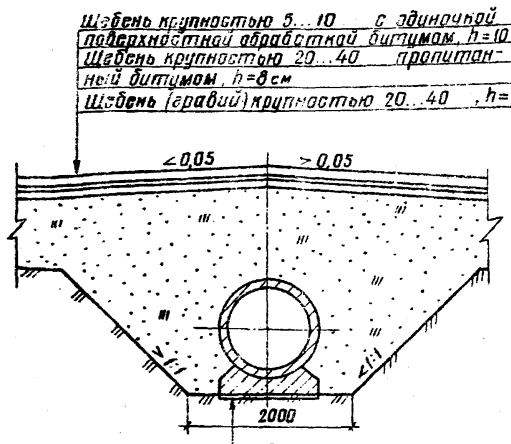

Разрез 3-3

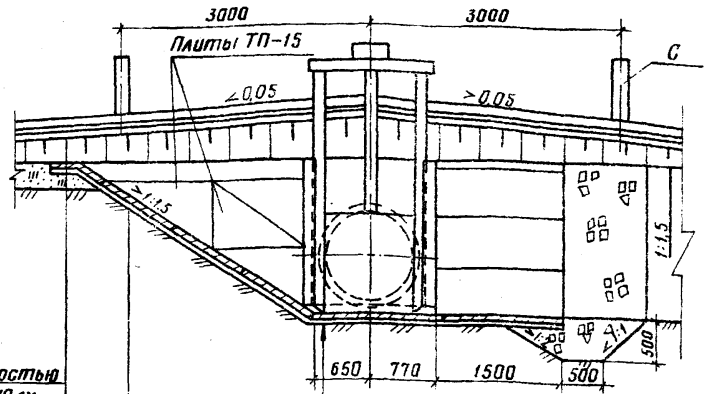

Разрез 4-4

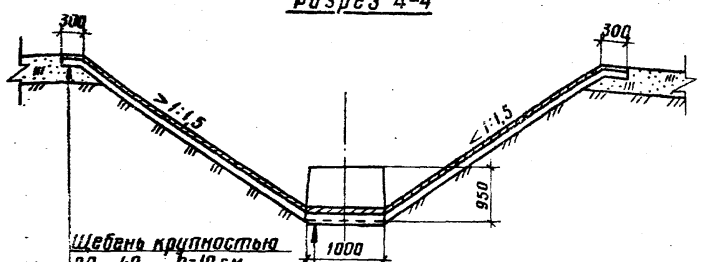

Разрез 5-5

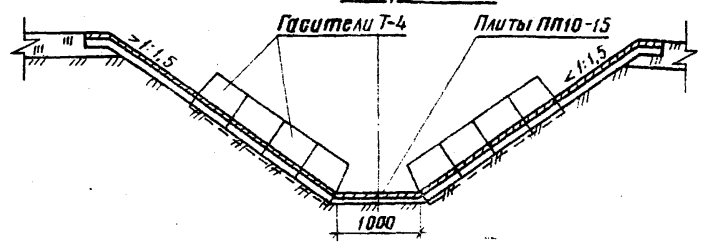

9766/1-42

Разраб.	Наконечная		15.02.87
Пров.	Укеина		18.02.87
ГИП	Радченко		22.02.87
Нач. отд.	Лиснячевский		30.02.87
Н. контр.	Курбацкая		11.03.87

ТПР 820-1-077.87 · КЖ17

Регуляторы трубчатые на расход воды до 20 м³/с без перепада у с перепадом до 2м с переездом и без переезда на оросительных системах.

ПРТ/ВРТ-10-20

Разрезы 2-2...5-5

Стадия	Лист	Листов
О	4	

УКРГИПРОВОДХОЗ г. Киев

Привязан

Инв. №

Копир. Староженко

Формат А3

Разрез 6-6

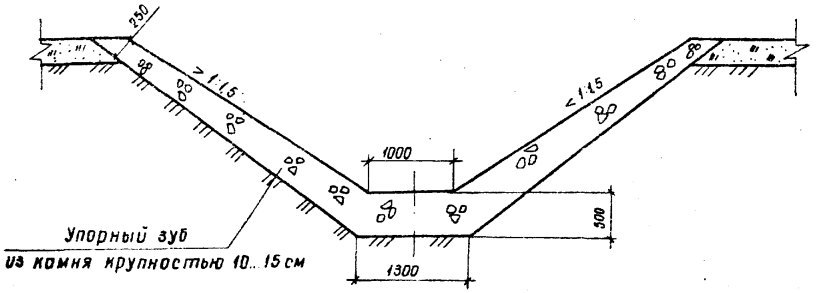

Разрез 7-7

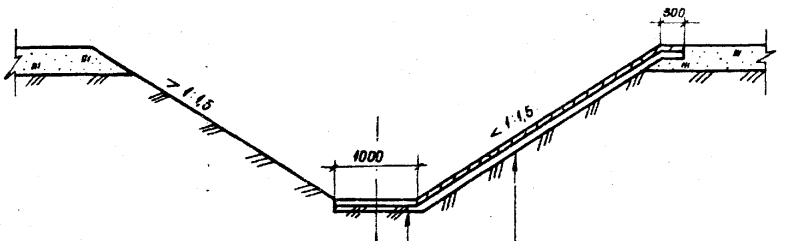

Спецификация элементов сборной конструкции

Марка поз.	Обозначение	Наименование	Кол	Масса, кг	Примечание
ОН-10	3.820-6, вып.2	Оголовок с ныряющими стенками	1	4050	
РТ10.50	ГОСТ 6482.0-79	Труба железобетонная	3	4600	
ПП10-15	3.820-6, вып.5	Плита крепления	63	225	
ТП-15	3.820-6, вып.5	Плита треугольная	16	200	
Т-4	3.820-6, вып.5	Гасители	8	136	
Т-8	3.820-6, вып.5	Гасители	2	312	
С	3.820-6, вып.5	Столбик сигнальный	8	100	

Узел соединения входного оголовка с трубой дан в ПЗ лист 25

5766/1.4.2

Разраб.	Наконечная		05.03.87	ТПР 820-1-077.87	КЖ17
Пров.	Уклеина		05.03.87		
ГИП	Радченко		04.03.87		
Нач.отд	Лисняченский		05.03.87	Регуляторы трубчатые на расход воды до 20 м³/с без перепада и с перепадом до 2м с переездом и без переездов на оросительных системах	
Н.контр	Курбацкая		05.03.87		
				ПРТ/ВРТ10-20	Стадия Р; Лист 5; Листов
				Разрезы 6-6...7-7. Спецификация	УКРГИПРОВОДХОЗ г. Киев

Привязан

Инв. №

Копировал Теслюк

Формат А3

Взам. инв. № | Подпись и дата | Инв. № подл.

Ведомость рабочих чертежей основного комплекта КЖ18

Лист	Наименование	Примечание
1	Общие данные (начало)	
2	Общие данные (окончание)	
3	План. Разрез 1-1	
4	Разрезы 2-2 ... 6-6	
5	Входной оголовок. Схема армирования	

Ведомость спецификаций

Лист	Наименование	Примечание
4	Спецификация элементов сборной конструкции	
5	Спецификация	

Ведомость объемов сборных железобетонных конструкций по рабочим чертежам основного комплекта марки КЖ18

№строки	Наименование группы элементов конструкции	Код	Кол. м³	Примечание
1	Конструкции и детали каналов			
	и открытых водоводов	585800	13,6	
2	Трубы безнапорные	586200	8,4	
	Всего железобетона		22,0	

Материалы на изготовление сборных железобетонных конструкций учтены в ведомости потребности в материалах и отдельно не учитываются.

В процессе производства строительно-монтажных работ должны соблюдаться правила техники безопасности согласно СНиП III-4-80

Типовой проект разработан в соответствии с действующими нормами и правилами

Главный инженер проекта Н.В. Радченко

9766/КЖ

Привязан

Инв. №

Разраб.	Уманна		06.02.87
Пров.	Прокопец		20.02.87
ГИП	Радченко		25.02.87
Нач. отд.	Лисначевский		04.03.87
Н.контр.	Курбацкая		05.03.87

ТПР 820-1-077.87 - КЖ18

Регуляторы трубчатые на расход воды до 20 м³/с без перепада и с перепадом до 2 м с переездом и без переезда на оросительных системах

ПРТ/ВРТ-14-0

Стадия	Лист	Листов
Р	1	5

Общие данные (начало)

УКРГИПРОВОДХОЗ г. Киев

Копировал Теслюк

Формат А3

Инв. № подл. | Подпись и дата | Взам. инв. №

Ведомость ссылочных и прилагаемых документов

Обозначение	Наименование	Примечание
	Ссылочные документы	
3.820-6 вып.5	Оголовки, плиты крепления сооружений, гасители. Плиты крепления сооружений, гасители	
3.820-6 вып.3	Оголовки, плиты крепления сооружений, гасители. Блоки с нырящими стенками и вакового типа.	
3.820-6 вып.1/80	Оголовки, плиты крепления сооружений, гасители. Портальные оголовки трубчатых сооружений и открытых регуляторов	
3.820-13. вып.2	Конструкции для пешеходных мостов и мостовых переездов	
ГОСТ 6482.0-79*	Трубы железобетонные безнапорные	
ГОСТ 5781-82	Сталь горячекатанная для армирования железобетонных изделий	
ГОСТ 8478-81	Сетки сварные для железобетонных конструкций	
3.820.2-48, вып.0	Затворы глубинные плоские скользящие. Монтажные чертежи	
3.820.2-44, вып.0	Подъемники винтовые для затворов гидротехнических сооружений грузоподъемностью до 20тс. Модель 8-83. Пояснительная записка	

Продолжение

Обозначение	Наименование	Примечание
	и габаритные чертежи подъемников	
	Прилагаемые документы	
- 01.00	Сетка арматурная С1	
- 02.00	Сетка арматурная С2	
- КМ 16.ВМ	Ведомость потребности в материалах	Альбом III

Типовые проектные решения 820-1-077.87

Инв. № подл. | Подпись и дата | Взам. инв. №

Привязан

Инв. №

Разраб.	Уклеина		16.02.87
Пров.	Прокопец		16.02.87
ГИП	Рабченко		20.02.87
Начата	Лисняческий		22.02.87
Н.контр.	Курбацкая		5.03.87

ТПР 820-1-077.87 КМ16

Регуляторы трубчатые на расход воды 80 20м³/с без перепада и с перепадом до 2м с переездом и без переезда на оросительных системах

ПРТ/ВРТ-44-0

Стадия	Лист	Листов
Р	2	

Общие данные (окончание)

УКРГИПРОВОДХОЗ г. Киев

Копировал Теслюк

Формат А3

Альбом I Ч.2

Типовые проектные решения 820-1-077.87

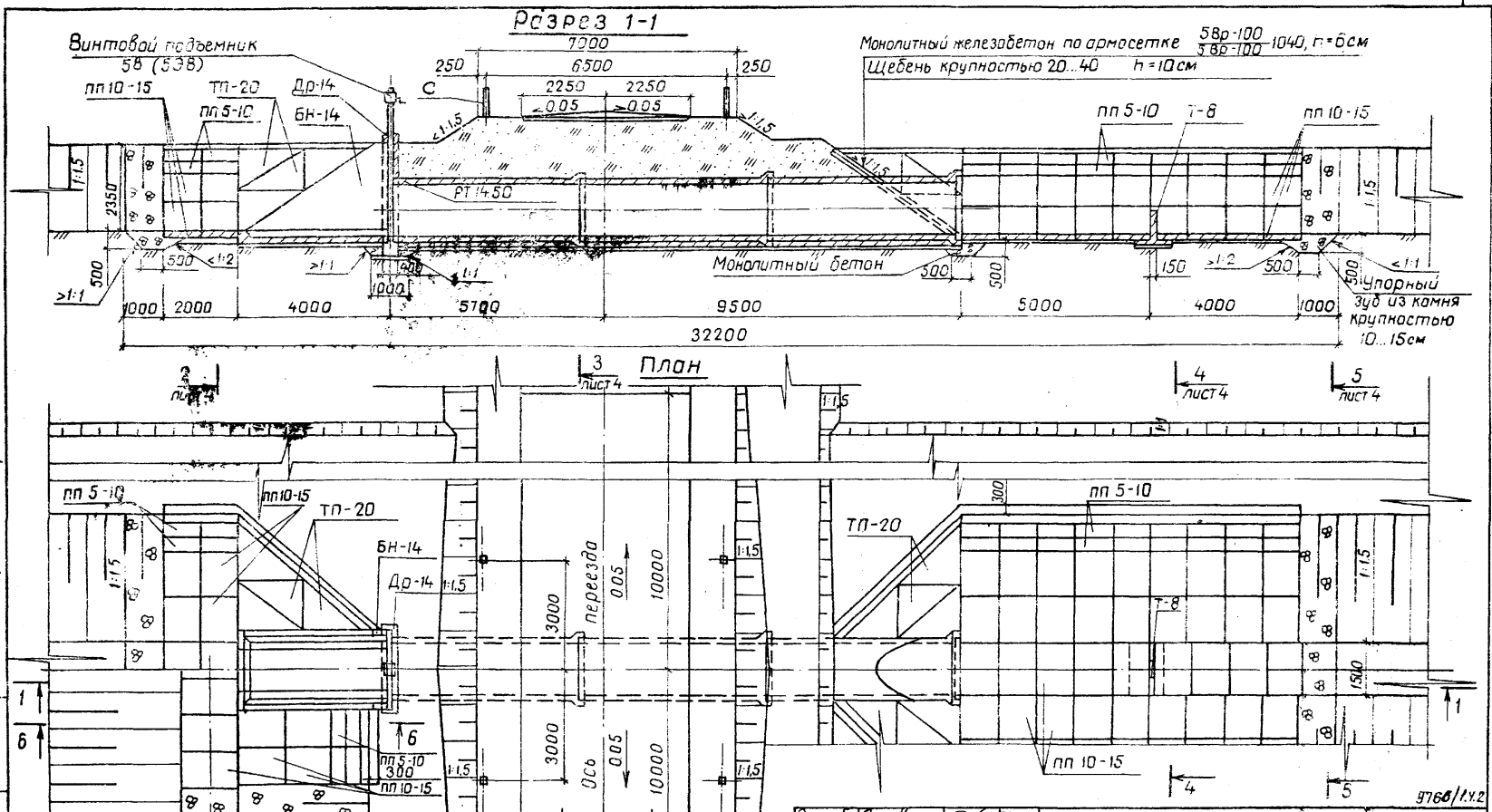

Разраб.	Сеневич		26.02.87	ТПР 820-1-077.87 КЖ 18
Пров.	Уклеина		27.02.87	
ГИП	Радченко		5.02.87	Регуляторы трубчатые на расход воды до 20м³/с без перепада и с перепадом до 2м с переездом и без переезда на оросительных системах
Нач.отд.	Писнячевский		6.02.87	
Н.контр.	Курбацкая		6.02.87	

Привязан

Инв. №

Стадия	Лист	Листов
Р	3	

ПРТ/ВРТ-14-0

План, разрез 1-1

УКРГИПРОВОДХОЗ г. Киев

Инв. № подл. | Подпись и дата | Взам. инв. №

Копировал Гиз

Формат А3

Альбом I ч.2

Типовые проектные решения 820-1-077.87

Разрез 2-2

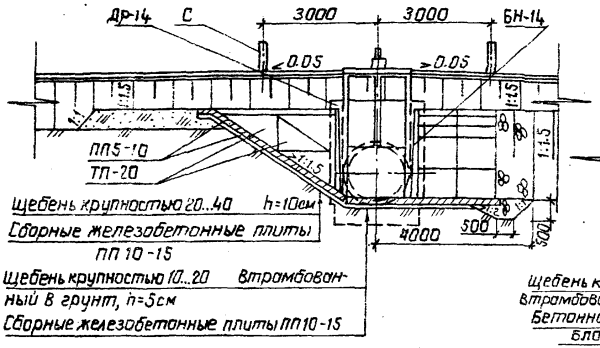

Разрез 3-3

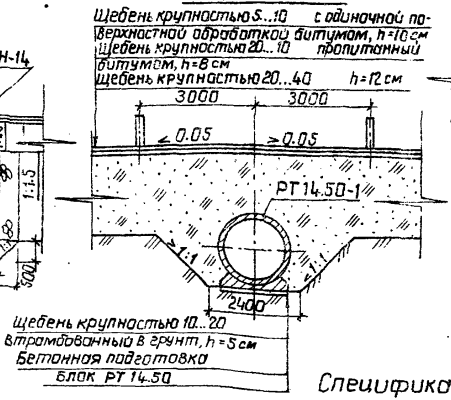

Разрез 6-6

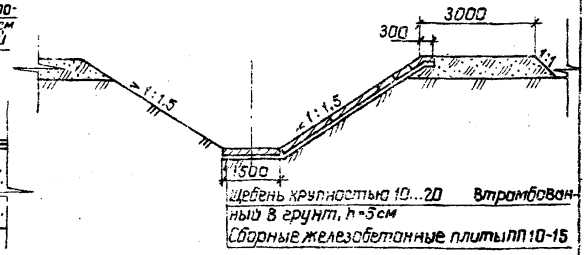

Разрез 4-4

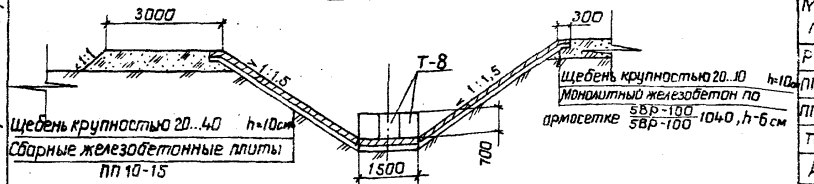

Разрез 5-5

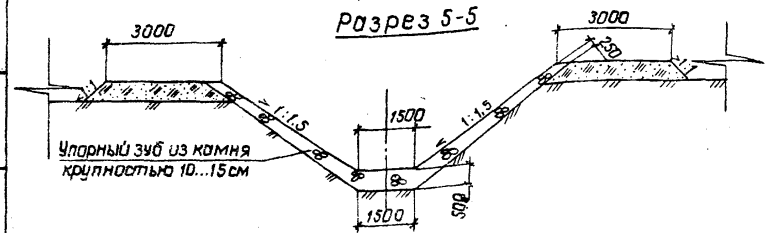

Спецификация элементов сборной конструкции

Марка поз.	Обозначение	Наименование	Кол.	Масса кг	Примеч.
РТ-14.50	ГОСТ 6482.0-79	Труба железобетонная	3	7000	
ПП 5-10	3.820-6 Вып.5	Плита крепления	44	72.5	
ПП10-15	3.820-6 Вып.5	Плита крепления	55	22 5	
ТП-20	3.820-6 Вып.5	Плита треугольная	16	375	
Др-14	3.820-6 Вып.1/80	Диафрагма	1	4200	
Бн-14	3.820-6 Вып.3	Блок с ныряющими стенками	2	3275	
Т-8	3.820-6 Вып.5	Гасители	3	312	
С	3.820-13 Вып.2	Столбик сигнальный	8	100	

9766/1

Разраб.	Сеневич		10.01.87
Пров.	Уклеина		15.01.87
ГИП	Радченко		20.01.87
Нач.отд.	Лисячевский		01.03.87
Н.контр.	Курбацкая		05.03.87

ТПР 820-1-077.87 КЖ18

Регуляторы трубчатые на расход воды до 20 м³/с без перепада и с перепадом до 2 м с переездом и без переезда на оросительных системах

Стадия	Лист	Листов
Р	4	

ПРТ/ВРТ-14-0

Разрез 2-2... Разрез 6-6

УКРГИПРОВОДХОЗ г.Киев

Привязан

Инв.№

Инв.№подл. | Подпись и дата | Взам.инв.№

Копировал: Ку.

Формат А3

Типовые проектные решения 820-1-077.87 Альбом I ч.2

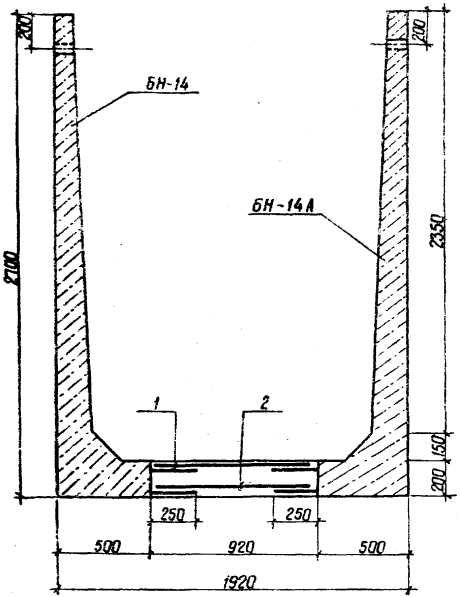

Формат	Зона	Поз.	Обозначение	Наименование	Кол.	Примечание
				Сборочные единицы		
				Сетка арматурная С1	1	
				Сетка арматурная С2	1	
				Материалы		
				Бетон тяжелый класса		
				В 15, W 150, F 4		0,74 м³

Ведомость расхода стали на элемент, кг

Марка элемента	Изделия арматурные							Общий расход
	Арматура класса						Всего	
	А I			А III				
	ГОСТ 5781-82			ГОСТ 5781-82				
	ф 8		Итого	ф 10	ф 16	Итого		
Входной оголовок	16,0	–	16,0	12	37,8	49,8	65,8	65,8

9766/1.ч.2

Разраб.	Уклеина		26.02.87
Пров.	Сеневич		27.02.87
ГИП	Радченко		05.02.87
Нач.отд.	Лиснячевский		06.02.87
Н.контр.	Курбоцкая		03.02.87

ТПР 820-1-077.87 КЖ 18

Регуляторы трубчатые на расход воды до 20 м³/с без перепада и с перепадом до 2м с переездом и без переезда на просительных системах

Стадия	Лист	Листов
Р	5	

ПРТ / ВРТ-14-0...20

Входной оголовок
Схема армирования. М 1:20

УКРГИПРОВОДХОЗ г. Киев

Привязан

Инв. №

Копировал

Формат А3

Инв. № подл. | Подп. и дата | Взам. инв. №

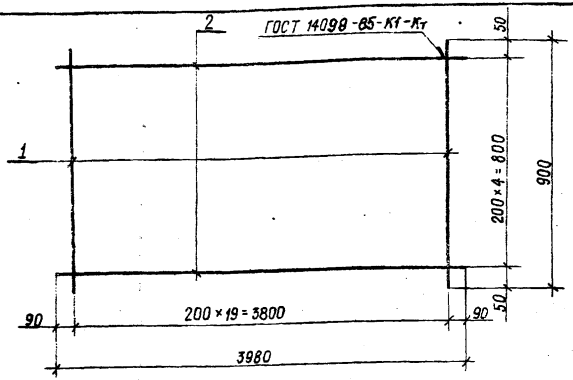

Формат	Зона	Поз.	Обозначение	Наименование	Кол.	Примечание
			-01.00	С-1		
		1	-01.01	ф10 А III ГОСТ 5781-82, ℓ=900	20	0,6
		2	-01.02	ф8 А I ГОСТ 5781-82, ℓ=3980	5	1,6

Привязан

Инв. №

Разраб.	Уклеина		10.01.87
Пров.	Сенебич		15.01.87
ГИП	Радченко		20.01.87
Нач. отд.	Лисняченский		04.03.87
Н. контр.	Курбацкая		05.03.87

ТПР 820-01-77.87 -01.00

Сетка арматурная С (С1)

Стадия	Масса	Масштаб
Р	20	

Лист 2 Листов

УКРГИПРОВОДХОЗ г. Киев

Копировала Майборода Формат А4

Инв. № подл. | Подпись и дата | Взам. инв. №

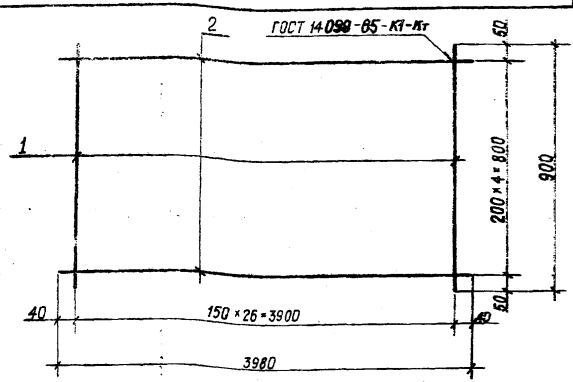

Формат	Зона	Поз.	Обозначение	Наименование	Кол.	Примечание
			-02.00	С2		
		1	-02.01	ф16 А III ГОСТ 5781-82, ℓ=900	27	1,4
		2	-02.02	ф 8 А I ГОСТ 5781-82, ℓ=3980	5	1,6

Привязан

Инв. №

Разраб.	Уклеина		10.01.87
Пров.	Сенебич		15.01.87
ГИП	Радченко		20.01.87
Нач. отд.	Лисняченский		04.03.87
Н. контр.	Курбацкая		05.03.87

ТПР 820-1-077.87 -02.00

Сетка арматурная С (С2)

Стадия	Масса	Масштаб
Р	46,6	

Лист 2 Листов

УКРГИПРОВОДХОЗ г. Киев

Копировала Майборода Формат А4

Инв. № подл. | Подпись и дата | Взам. инв. №

Ведомость рабочих чертежей основного комплекта КЖ19

Лист	Наименование	Примечание
1	Общие данные (начало)	
2	Общие данные (окончание)	
3	План. Разрез 1-1	
4	Разрезы 2-2...5-5	
5	Разрезы 6-6...7-7	

Ведомость спецификаций

Лист	Наименование	Примечание
5	Спецификация элементов сборной конструкции	

Ведомость объемов сборных железобетонных конструкций по рабочим чертежам основного комплекта марки КЖ19

№№ позиции	Наименование группы элементов конструкции	Код	Кол., м³	Примечание
1	Конструкции и детали каналов и открытых водоводов	585800	16,1	
2	Трубы безнапорные	586200	8,4	
	Всего железобетона		24,5	

Материалы на изготовление сборных железобетонных конструкций учтены в ведомости потребности в материалах и отдельно не учитываются

В процессе производства строительно-монтажных работ должны соблюдаться правила техники безопасности согласно СНиП III-4-80.

Типовой проект разработан в соответствии с действующими нормами и правилами

Главный инженер проекта Н.В.Радченко

9766/1.4.2

Привязан

Инв.№

Разраб.	Уклеина		16.02.87
Пров.	Прокопец		16.02.87
ГИП	Радченко		20.02.87
Нач.отд.	Писнячевский		24.03.87
Н.контр.	Курбацкая		23.03.87

ТПР 820-1-077.87 КЖ19

Регуляторы трубчатые на расход воды до 10 м³/с без перепада с перепадом до 2 м с переездом и без переезда на оросительных системах

Стадия	Лист	Листов
Р	1	5

прт/8РТ-14-5

Общие данные (начало)

УКРГИПРОВОДХОЗ г.Киев

Копир. Стороженко Формат А3

Типовые проектные решения 820-1-077.87 Альбом I Ч.2

Ведомость ссылочных и прилагаемых документов

Обозначение	Наименование	Примечание
	Ссылочные документы	
3.820-6. Вып 5	Оголовки, плиты крепления сооружений, гасители. Плиты крепления сооружений, гасители.	
3-320-6. Вып 3	Оголовки, плиты крепления сооружений, гасители. Блоки с ныряющими стенками и докового типа.	
3.820-6. Вып I/80	Оголовки, плиты крепления сооружений, гасители. Портальные оголовки трубчатых сооружений и открытых регуляторов	
3.820-13. Вып 2	Конструкции для пешеходных мостов и мостовых переездов	
ГОСТ 6482.0-79*	Трубы железобетонные безнапорные	
ГОСТ 5781-82	Сталь горячекатанная для армирования железобетонных изделий.	
ГОСТ 8478-81	Сетки сварные для железобетонных конструкций	
3.820.2-43. Вып 0	Затворы глубинные плоские скользящие. Монтажные чертежи	
3.820.2-44. Вып.0	Подъемники винтовые для затворов гидротехнических сооружений грузоподъемностью до 20 тс. Модели В-83	

Продолжение

Обозначение	Наименование	Примечание
	Прилагаемые документы	
-01.00	Сетка арматурная С1	см. КЖ18
-02.00	Сетка арматурная С2	см КЖ18
-КЖ19.ВМ	Ведомости потребности в материалах	альбом III

Инв. № подл. | Подпись и дата | Взам. инв. №

Привязан

Инв №

Разраб	Уклеина		16.02.87
Пров.	Прокопец		16.02.87
ГИП	Радченко		13.03.87
Нач отд	Лисняневский		14.03.87
Н контр	Курбацкая		15.03.87

ТПР 820-1-077.87 КЖ19

Регуляторы трубчатые на расход воды до 20 м³/с без перепада и с перепадом до 2 м с переездом и без переезда на оросительных системах

	Стадия	Лист	Листов
ПРТ/ВРТ-14-5	Р	2	

Общие данные (окончание)

УКРГИПРОВОДХОЗ г. Киев

Копир Стороженко Формат А3

Альбом I ч.2

Типовые проектные решения 820-1-Q77.87

Инв.№подл. | Подпись и дата | Взам.инв.№

Разрез 1-1

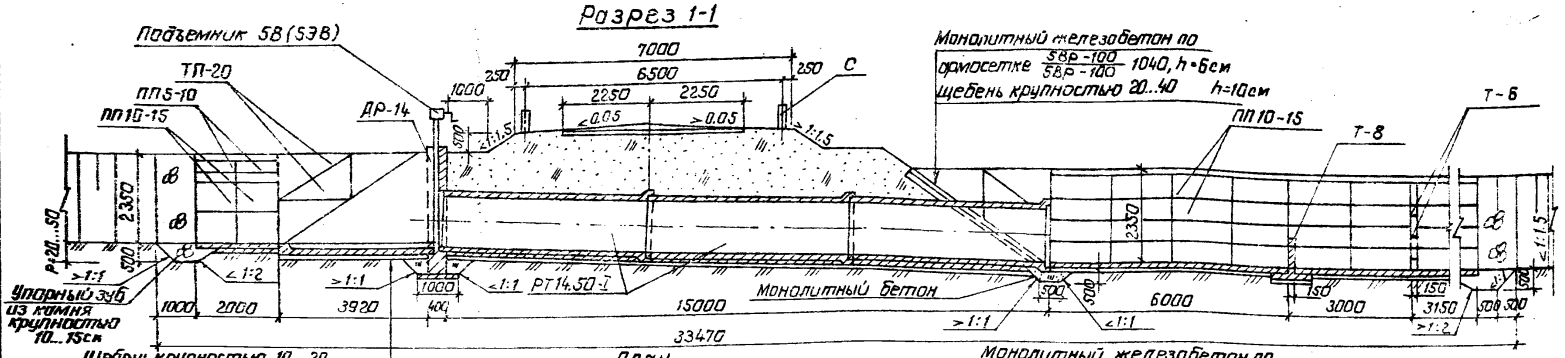

Щебень крупностью 10...20
втрамбованный в грунт, h=5см
Блок БН-14

План

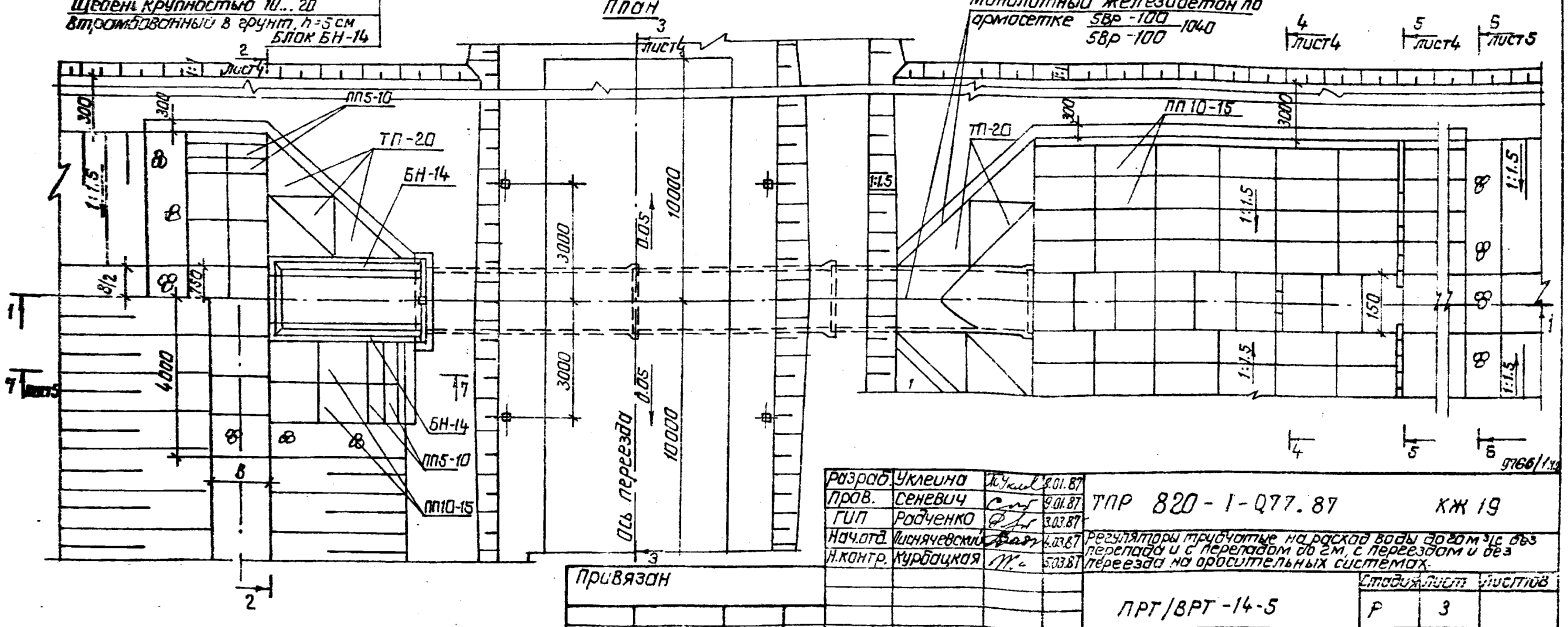

Разраб.	Уклеина		9.01.87
Пров.	Сеневич		9.01.87
ГИП	Радченко		3.03.87
Нач.отд.	Лисняченский		4.03.87
Н.контр.	Курбацкая		5.03.87

ТПР 820-1-Q77.87 КЖ 19

Регуляторы трубчатые на расход воды 60 м³/с без перепада и с перепадом до 2м, с переездом и без переезда на оросительных системах.

ПРТ/8РТ-14-5

Стадия	Лист	Листов
Р	3	

План. Разрез 1-1

Укргипроводхоз
г. Киев

Привязан

Инв.№

Копировал: Ищ.

Формат А3

Альбом I ч.2

Типовые проектные решения 820-1-077.87

Разрез 2-2

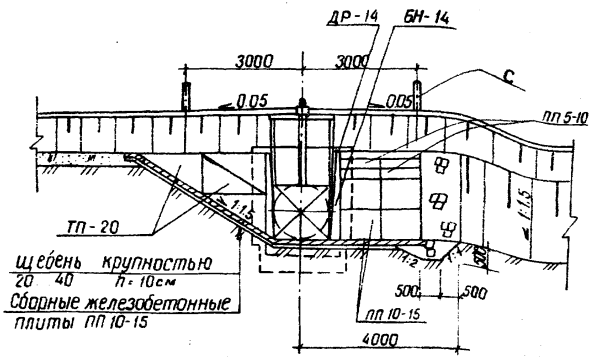

Разрез 4-4

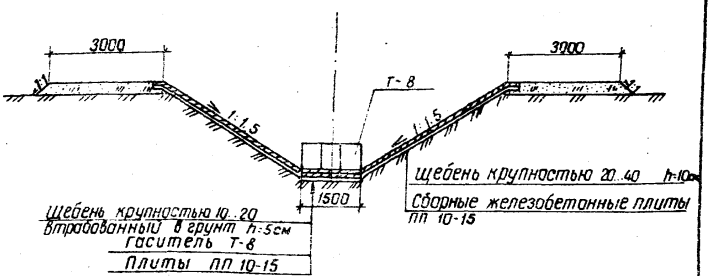

Разрез 3-3

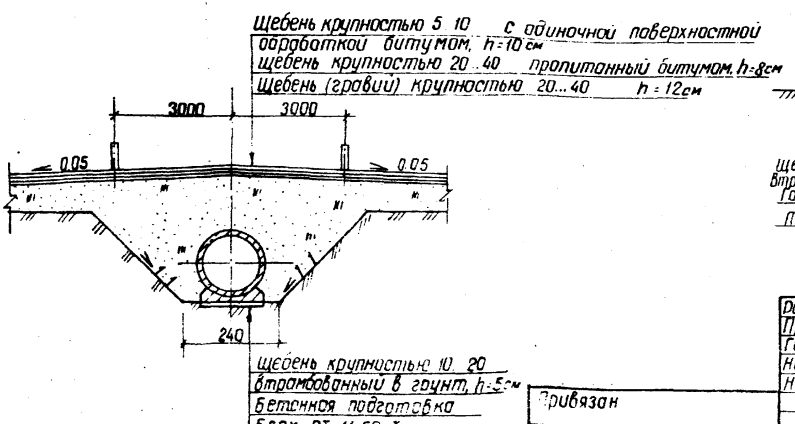

Разрез 5-5

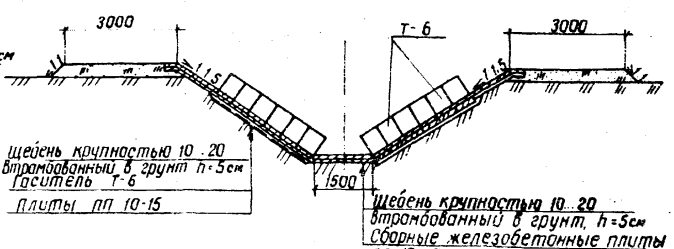

9766/1

Разраб	Уклеина		08.01.87
Пров	Сеневич		10.01.87
ГИП	Радченко		13.03.87
Нач отд	Лисняческий		14.03.87
Н контр	Курбацкая		15.03.87

ТПР 820-1-077.87 КЖ 19

Регуляторы трубчатые на расход воды до 20м³/с без перепада и с перепадом до 2м с переездом и без переезда на проходительных системах

	Стадия	Лист	Листов
ПРТ/ВРТ - 14-5	Р	4	

Разрезы 2-2...5-5

УКРГИПРОВОДХОЗ г. Киев

Привязан

Инв №

Копировал Ятченко

Формат А3

Инв.№ подл. | Подпись и дата | Взам. инв.№

Разрез 6-6

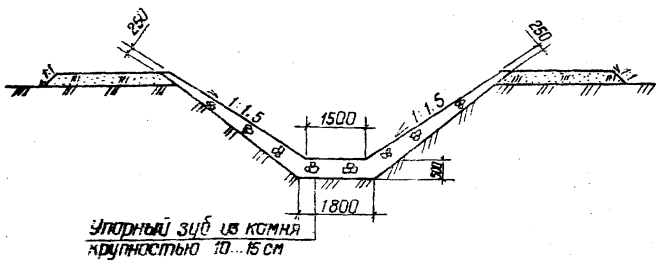

Разрез 7-7

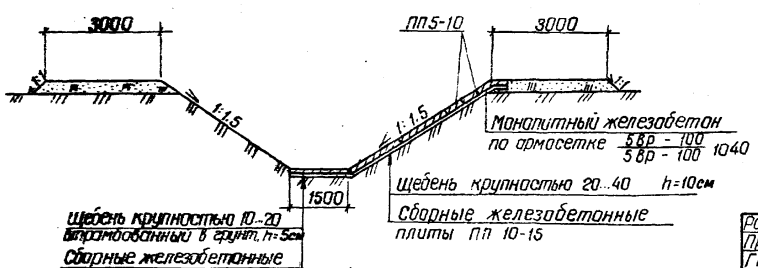

Спецификация элементов сборной конструкции

Марка поз.	Обозначение	Наименование	Кол.	Масса, кг	Примеч.
БН-14	3.820-6 Вып 3	Блок с нырящими стенками	2	3275	
ДР-14	3.820-6 Вып. 1/80	Диафрагма	1	4200	
РТ 14.50-1	ГОСТ 6482.0-79	Труба железобетонная	3	7000	
Г-8	3.820-6 Вып. 5	Гасители	3	312	
Г-6	3.820-6 Вып. 5	Гасители	12	160	
ПП 10-15	3.820-6 Вып. 5	Плита крепления	86	225	
ТП-20	3.820-6 Вып. 5	Плита треугольная	16	375	
ПП 5-10	3.820-6 Вып. 5	Плита крепления	8	72.5	
С	3.820-13 Вып. 2	Столбик сигнальный	8	100	

Схема армирования входного оголовка дана в КЖ 18 лист 5, узел соединения входного оголовка с трубой дан в ПЗ лист 26.

9766/1.12

Разраб.	Уклеина		03.01.87
Пров.	Сеневич		10.01.87
ГИП	Радченко		03.03.87
Нач. отд.	Лисняковский		04.03.87
Н. контр.	Курбацкая		05.03.87

ТПР 820-1-077.87 КЖ 19

Регуляторы трубчатые на расход воды до 20 м³/с без перепада и с перепадом до 2 м, с перезором и без перезора на оросительных системах

ПРТ / 8РТ - 14-5

Стадия	Лист	Листов
Р	5	

Разрезы 6-6 ... 7-7

УКРГИПРОВОДХОЗ г. Киев

Привязан

Инв. №

Инв. № подл. | Подпись и дата | Взам. инв. №

Копировал

Формат А3

Альбом 1 Х.2

Типовые проектные решения 820-1-077.87

Ведомость рабочих чертежей основного комплекта КЖ 20

Лист	Наименование	Примечание
1	Общие данные (начало)	
2	Общие данные (окончание)	
3	План. Разрез 1-1	
4	Разрезы 2-2 ... 5-5	
5	Разрезы 6-6 ... 7-7	

Ведомость спецификаций

Лист	Наименование	Примечание
5	Спецификация элементов сборной конструк-	
	ции	

Ведомость объемов сборных железобетонных конструкций по рабочим чертежам основного комплекта марки КЖ 20

№строки	Наименование группы элементов конструкции	Код	Кол., м³	Примечание
1	Конструкции и детали каналов и			
	открытых бабабабов	585800	16,7	
2	Трубы безнапорные	586200	8,4	
	Всего железобетона		25,1	

Материалы на изготовление сборных железобетонных конструкций учтены в ведомости потребности в материалах и отдельно не учитываются.

В процессе производства строительно-монтажных работ должны соблюдаться правила техники безопасности согласно СНиП III-4-80

Типовой проект разработан в соответствии с действующими нормами и правилами

Главный инженер проекта Н.В. Радченко

Инв.№ подл. | Подпись и дата | Взам.инв.№

9766/1.Х.2

Привязан

Инв.№

Разраб	Уклеина		16.02.87
Пров	Сеневич		20.02.87
ГИП	Радченко		25.02.87
Нач.отд	Лисичевский		01.03.87
Н.контр	Курбацкая		01.03.87

ТПР 820-1-077.87 КЖ 20

Регуляторы трубчатые на расход воды до 20 м³/с без перепада и с перепадом до 2м с переездом и без переезда на оросительных системах.

ПРТ/ВРТ-14-10

Общие данные (начало)

Стадия	Лист	Листов
Р	1	5

УКРГИПРОВОДХОЗ г. Киев

Копировала Майборода Формат А3

Продолжение

Обозначение	Наименование	Примечание
	Ссылочные документы	
3.820-6. Вып 5	Оголовки, плиты крепления сооружений, гасители. Плиты крепления сооружений, гасители.	
3.820-6. Вып.3	Оголовки, плиты крепления сооружений, гасители. Блоки с ныряющими стенками и докового типа.	
3.820-6. Вып.I/80	Оголовки, плиты крепления сооружений, гасители. Портальные оголовки трубчатых сооружений и открытых регуляторов.	
3820-13. Вып. 2.	Конструкции для пешеходных мостов и мостовых переездов	
ГОСТ 6482.0-79*	Трубы железобетонные безнапорные	
ГОСТ 5781-82	Сталь горячекатанная для армирования железобетонных изделий	
ГОСТ 8478-81	Сетки сварные для железобетонных конструкций	
3.820.2-43. Вып.0	Затворы глубинные плоские скользящие. Монтажные чертежи.	
3.820.2-44. Вып.0	Подъемники винтовые для затворов гидротехнических сооружений грузоподъемностью до 20тс. Модели В-83	

Обозначение	Наименование	Примечание
	Прилагаемые документы	
-01.00	Сетка арматурная С1	см. КЖ 18
-02.00	Сетка арматурная С2	см. КЖ 18
-КЖ 20. ВМ	Ведомость потребности в материалах	альбом III

Привязан

Инв. №

Разраб.	Уклеина		16.02.87
Пров.	Сенебич		20.02.87
ГИП	Радченко		25.07.87
Нач. отд.	Лисняевский		03.03.87
Н. контр.	Курбацкая		06.03.87

ТПР 820-1-077.87 КЖ 20

Регуляторы трубчатые на расход воды до 20м³/с без переподаи с переподом до 2м °С переездом и без переездов на оросительн. системах

Стадия	Лист	Листов
Р	2	

ПРТ/ВРТ-14-10

Общие данные (окончание)

УКРГИПРОВОДХОЗ г. Киев

Копировал Майборода Формат А3

9766/1.4.1

Инв.№ подл. | Подпись и дата | Взам. инв.№

Альбом I 4.2

Типовые проектные решения 820-1-077.87

Инв.№ подл. | Подпись и дата | Взам.инв.№

Разрез 1-1

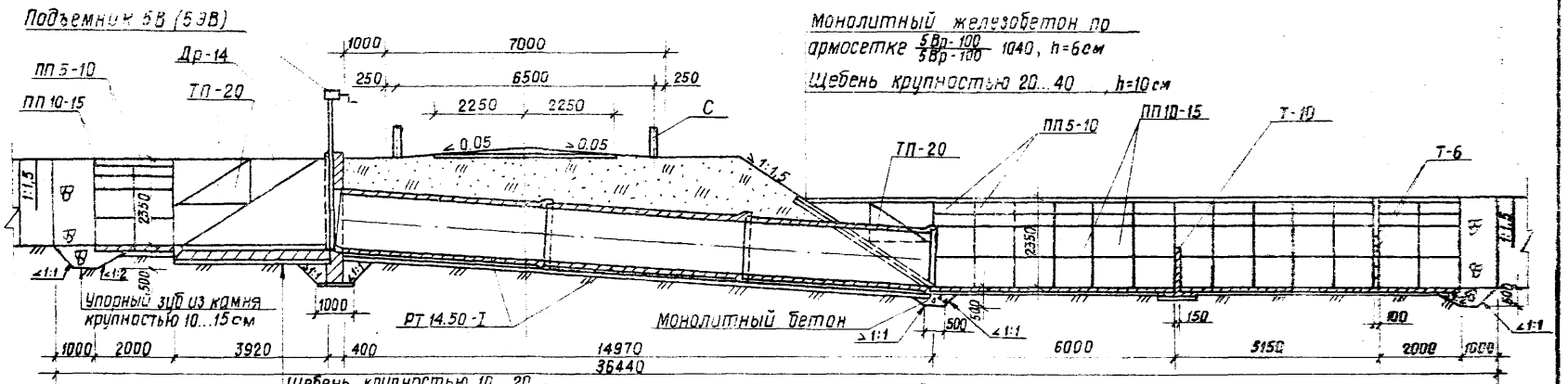

План

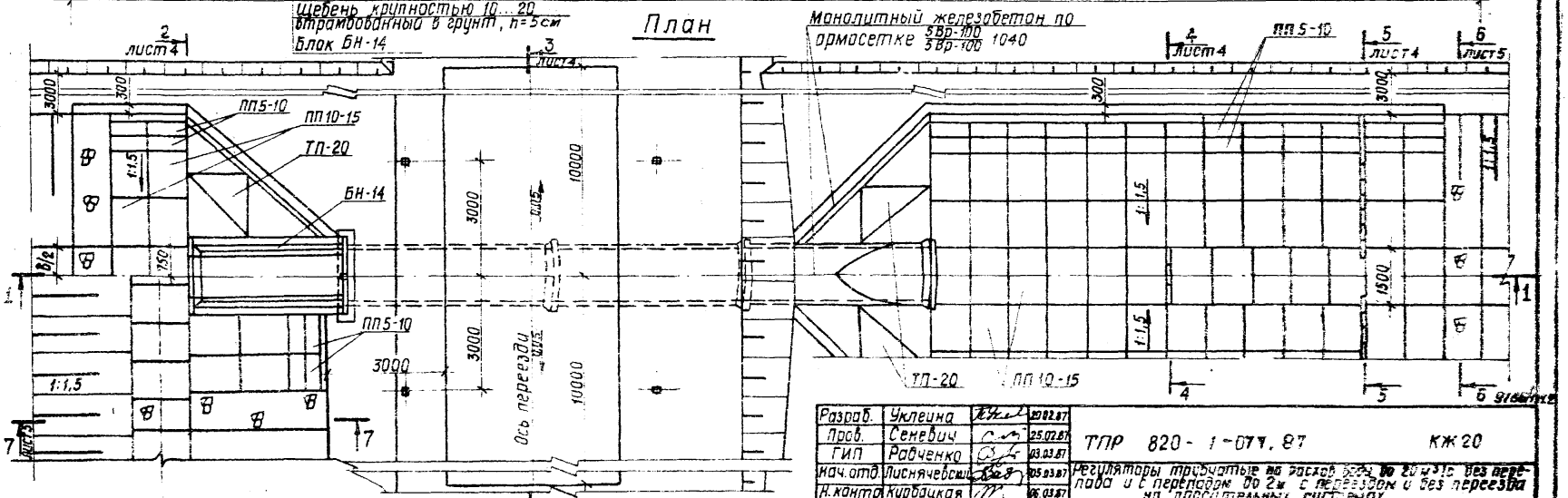

Привязан

Инв.№

Разраб.	Уклеина		20.02.87
Пров.	Семевич		25.02.87
ГИП	Рабченко		03.03.87
Нач.отд.	Лисничевский		05.03.87
Н.контр.	Курбацкая		06.03.87

ТПР 820-1-077.87 КЖ 20

Регуляторы трубчатые на расход воды до 20 м³/с без перепада и с перепадом до 2м с переездом и без переезда на двухколейных дорогах

ПРТ/ВРТ-14-10

Стадия	Лист	Листов
Р	3	

План. Разрез 1-1.

СКРГИПРОВОДХОЗ г. Киев

Копировала Майорова Формат А3

Типовые проектные решения 820-1-077.87

Разрез 2-2

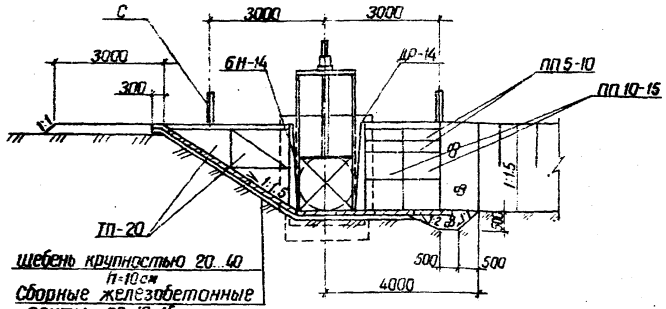

Разрез 4-4

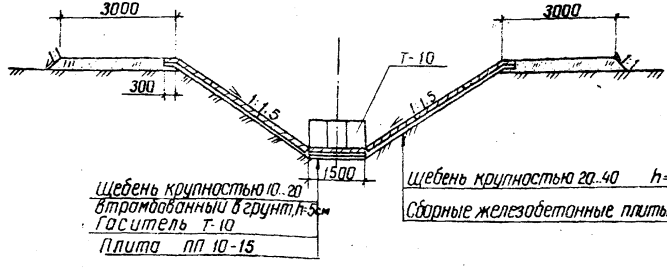

Разрез 3-3

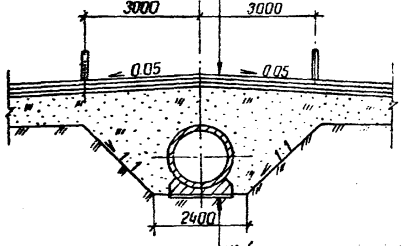

Разрез 5-5

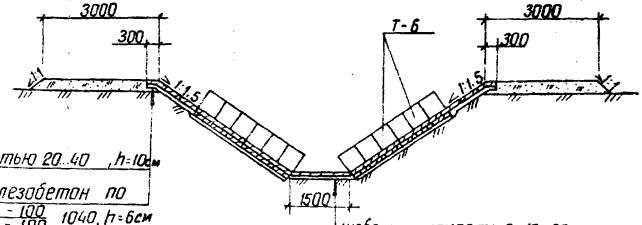

5166/1.4.2

Разраб.	Уклеина		17.02.87	ТПР 820-1-077.87 КЖ 20
Пров.	Сеневич		20.02.87	
ГИП	Рабченко		25.02.87	
Нач.отд.	Лисняческий		17.03.87	Регуляторы трубчатые на расход воды до 20 м³/с без переправ и с переправами 80, 60 с переездом 1 пс.1 переезд на проезжей части
Н.контр.	Курбацкая		16.03.87	

ПРТ/ВРТ-14-10	Стадия	Лист	Листов
	Р	4	
Разрезы 2-2 ... 5-5	УКРГИПРОВОДХОЗ г. Киев		

Привязан

Инв. №

Копировал

Формат А3

Инв.№ подл. | Подпись и дата | Взам. инв.№

Альбом I 4.2

Типовые проектные решения 820 1.077.87

Разрез 6-6

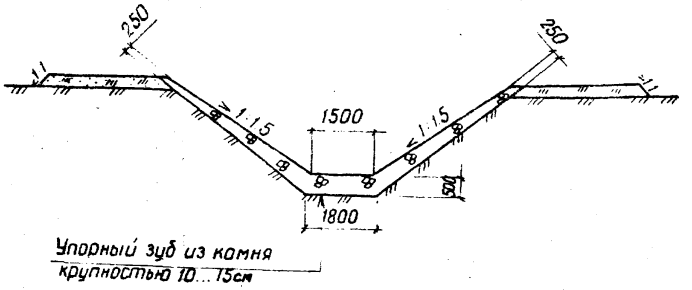

Разрез 7-7

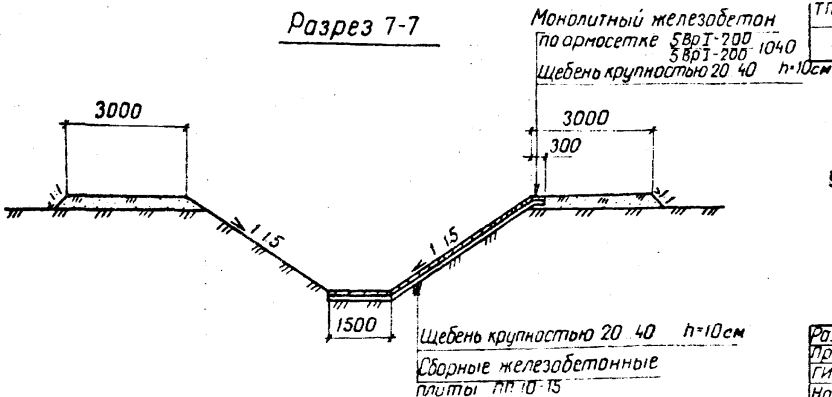

Спецификация элементов сборной конструкции

Марка поз	Обозначение	Наименование	Кол	Масса, кг	Примеч
БН-14	3820-6 вып 3	Блок с ныряющими стенками	2	3275	
Др-14	3820-6 вып 1/80	Диафрагма	1	4200	
РТ1450-I	ГОСТ 6482 0-79	Труба железобетонная	3	7000	
Т-6	3820-6 вып 5	Гасители	12	160	
Т-10	3820-6 вып 5	Гасители	3	358	
ПП10-15	3820-6 вып 5	Плита крепления	75	225	
ПП5-10	3820-6 вып 5	Плита крепления	60	72.5	
ТП-20	3820-6 вып 5	Плита треугольная	16	375	
С	3820-13 вып 2	Столбик сигнальный	8	100	

Схема армирования входного оголовка дана в КЖ 18 лист 5

Узел входного оголовка с трубой дан в ПЗ лист 26

Разраб	Уклеина		10.02.87
Пров	Сеневич		20.02.87
ГИП	Радченко		25.02.87
Нач отд	Лисняческий		3.03.87
Н контр	Курбацкая		06.03.87

ТПР 820-1-077.87 КЖ 20

Регуляторы трубчатые на расход воды до 20 м³/с без перепада и с перепадом до 2м с переездом и без переезда на оросительных системах

Привязан

Инв №

ПРТ/ВРТ-14-10

Разрезы 6-6. 7-7

Стадия	Лист	Листов
Р	5	

УКРГИПРОВОДХОЗ г Киев

Копировала Ковальчук

Формат А3

Инв № подл. | Подпись и дата | Взам инв №

Типовые проектные решения 820-1-077.87 Альбом I 4.2

Ведомость рабочих чертежей основного комплекта КЖ 21

Лист	Наименование	Примечание
1	Общие данные (начало)	
2	Общие данные (окончание)	
3	План. Разрез 1-1.	
4	Разрезы 2-2 ... 5-5.	
5	Разрезы 6-6 ... 7-7	

Ведомость объемов сборных железобетонных конструкций по рабочим чертежам основного комплекта марки КЖ 21

№ строки	Наименование группы элементов конструкции	Код	Кол. м³	Примечание
1	Конструкции и детали каналов			
	и открытых водоводов	585800	19,5	
2	Трубы безнапорные	586200	8.4	
	Всего железобетона		27.9	

Ведомость спецификаций

Лист	Наименование	Примечание
5	Спецификация элементов сборной конструкции	

Материалы на изготовление сборных железобетонных конструкций учтены в ведомости потребности в материалах и отдельно не учитываются.

В процессе производства строительно-монтажных работ должны соблюдаться правила техники безопасности согласно СНиП III-4-80.

Типовой проект разработан в соответствии с действующими нормами и правилами.

Главный инженер проекта Н.В.Радченко

9766/1.4.2

				Привязан
Инв. №				
Разраб.	Уклеина		16.02.87	ТПР 820-1-077.87 КЖ21
Пров.	Прокопец		16.02.87	
ГИП	Радченко		20.02.87	
Нач.отд.	Лисначевский		01.03.87	Регуляторы трубчатые на расход воды до 20м³/с без перепада и с перепадом до 2м с переездом и без переезда на оросительных системах
Н.контр.	Курбацкая		05.03.87	

	Стадия	Лист	Листов
ПРТ/ВРТ-14-20	Р	1	5
Общие данные (начало)	УКРГИПРОВОДХОЗ г.Киев		

Копировал: Фармат А3

Инв. № подл. | Подпись и дата | Взам. инв. №

Ведомость ссылочных и прилагаемых документов

Обозначение	Наименование	Примечание
	Ссылочные документы	
3.820-6 Вып.5	Оголовки, плиты крепления сооружений, гасители. Плиты крепления сооружений, гасители.	
3.820-6. Вып.3	Оголовки, плиты крепления сооружений, гасители. Блоки с ныряющими стенками и докового типа.	
3.820-6. Вып. I-80	Оголовки, плиты крепления сооружений, гасители. Портальные оголовки трубчатых сооружений и открытых регуляторов.	
3.820-13. Вып. 2	Конструкции для пешеходных мостов и мостовых переездов.	
ГОСТ 6482.0-79*	Трубы железобетонные безнапорные	
ГОСТ 5781-82	Сталь горячекатанная для армирования железобетонных изделий.	
ГОСТ 8478-81	Сетки сварные для железобетонных конструкций.	
3.820.2-43. Вып.0	Затворы глубинные плоские скользящие. Монтажные чертежи.	
3.820.2-44. Вып.0	Подъемники винтовые для затворов гидротехнических сооруже-	

Продолжение

Обозначение	Наименование	Примечание
	ний грузоподъемностью до 20 тс.	
	модели В-83. Пояснительная записка	
	и габаритные чертежи подъемников	
-01.00	Прилагаемые документы	
-02.00	Сетка арматурная С1	см. КЖ18
-КЖ21.ВМ	Сетка арматурная С2	см. КЖ18
	Ведомость потребности в	
	материалах.	альбом III

Типовые проектные решения 820-1-077.87 Альбом I ч.2

Инв.№ подл.	Подпись и дата	Взам.инв.№

Привязан

Инв.№

Разраб.	Уклеина		17.02.87
Пров.	Прокопец		24.02.87
Гип.	Родченко		19.03.87
Нач.отд.	Лисничевский		19.03.87
Н.контр.	Курбацкая		18.03.87

ТПР 820-1-077.87 КЖ21

Регуляторы трубчатые на расход воды до 20 м³/с без перепада и с перепадом до 2м с переездом и без переезда на просительных системах

ПРТ/ВРТ -14-20

Стадия	Лист	Листов
Р	2	

Общие данные (окончание)

УКРГИПРОВОДХОЗ г.Киев

Копировал: Ищ

Формат А3

Типовые проектные решения 820-1-077.87 Альбом I ч.2

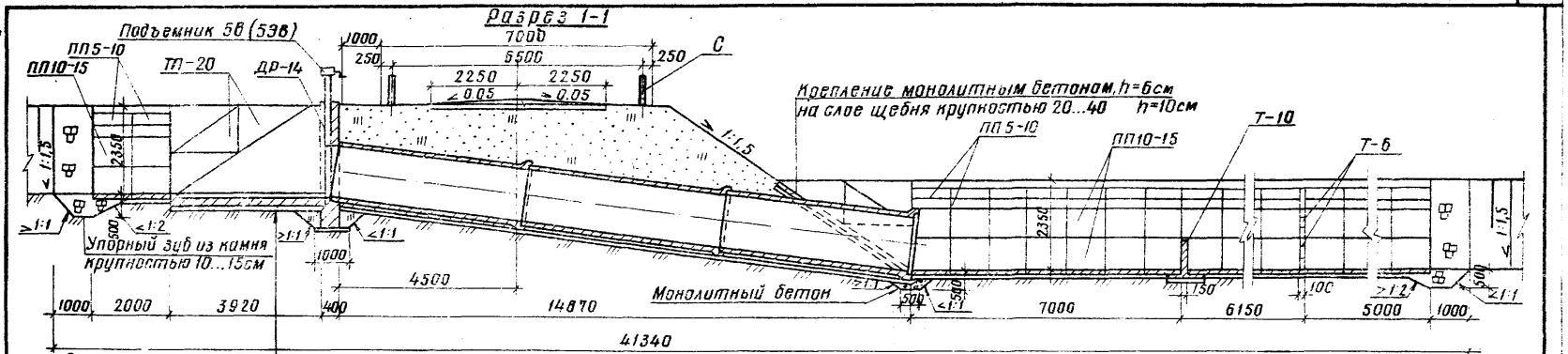

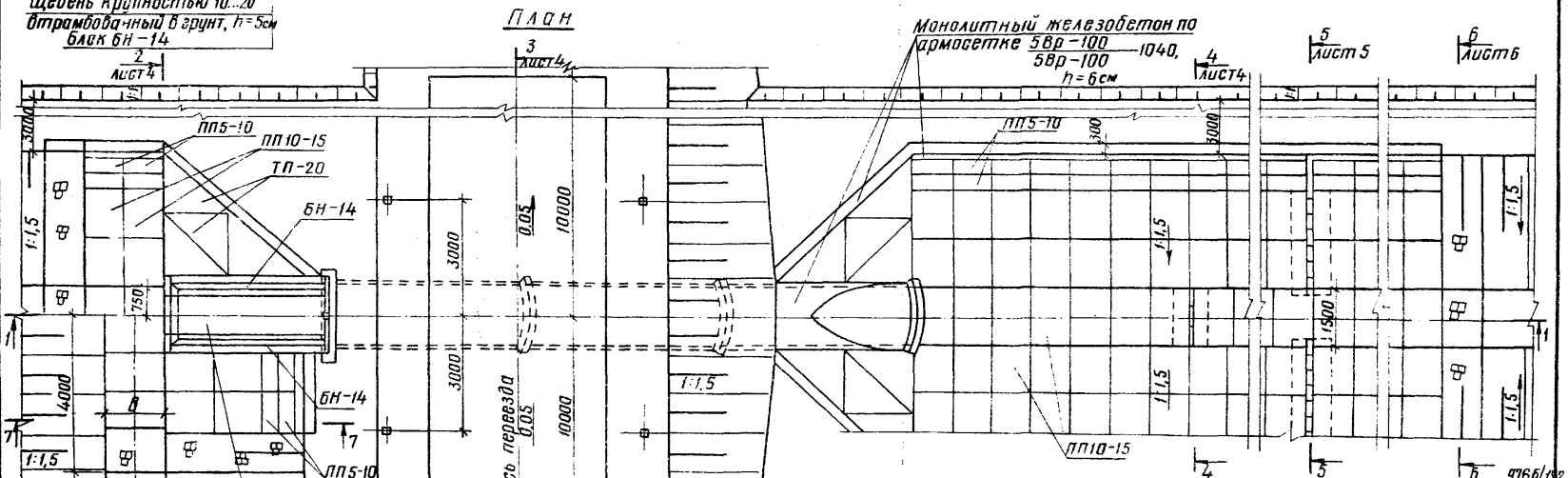

Разраб.	Уклеина		12.01.87
Пров.	Прокопец		15.01.87
ГИП	Радченко		15.01.87
Нач.отд	Лисняческий		16.03.87
Н.контр.	Курбацкая		19.03.87

ТПР 820-1-077.87 КЖ 21

Регуляторы трубчатые на шахтах воды до 20 м³/с без перепада и с перепадом до 2м, с перевозом и без перевоза на оросительных системах

ПРТ/ВРТ-14-20

План. Разрез 1-1

Стадия	Лист	Листов
Р	3	

УКРГИПРОВОДХОЗ г.Киев

Привязан

Инв.№

Инв.№ подл. | Подпись и дата | Взам.инв.№

Копир. Стороженко

Формат А3

Разрез 2-2

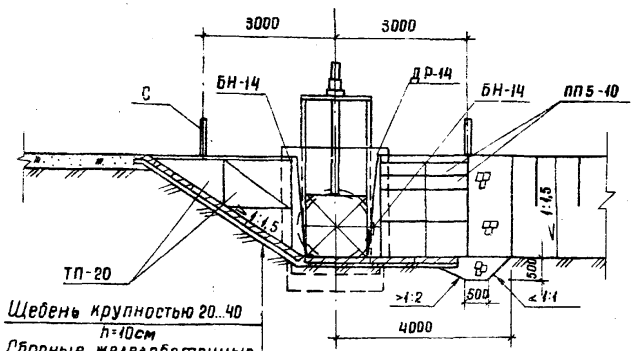

Щебень крупностью 20...40 h=10см
Сборные железобетонные плиты ПП10-15

Разрез 4-4

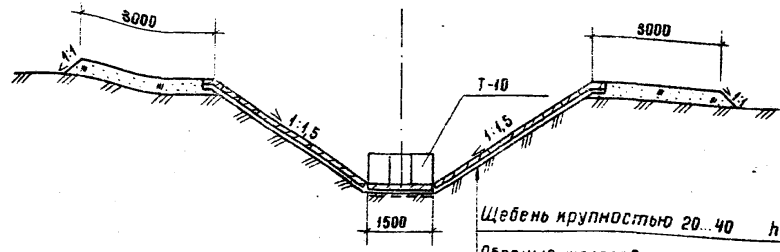

Щебень крупностью 20...40 h=10см
Сборные железобетонные плиты ПП10-15

Разрез 3-3

Щебень крупностью 5-10 с одиночной поверхностной обработкой битумом h=10см
Щебень крупностью 20...40 пропитанный битумом h=8см
Щебень (гравий) крупностью 20...40 h=12см

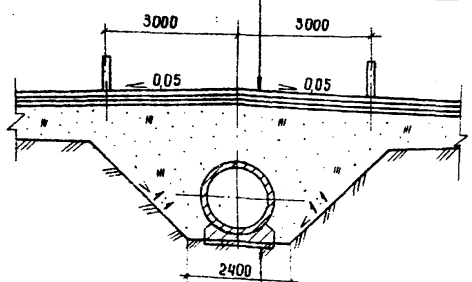

Щебень крупностью 10...20
втрамбованный в грунт h=5см
Бетонная подготовка
Блок РТ14,50-I

Разрез 5-5

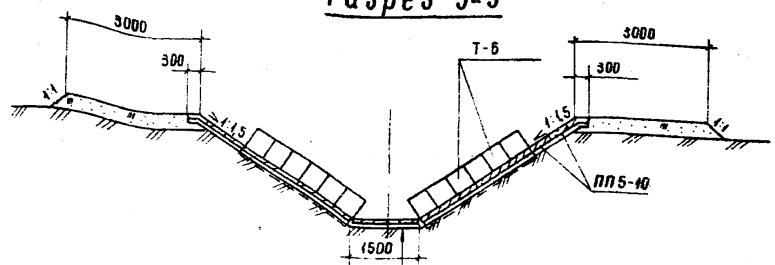

Щебень крупностью 10...20
втрамбованный в грунт h=5см
Сборные железобетонные плиты ПП10-15

9766/14

Разраб	Умлеина		03.0187
Пров	Прокопец		01.0187
ГИП	Рабченко		06.0387
Нач.отд	Лисичевский		06.0387
Н.контр	Курбацкая		03.87

ТПР 820-1-077.87 ИМ21

Регуляторы трубчатые на расход воды до 20м³/с без переводов и с переводом до 2м с переездом и без переезда на оросительных системах

ПРТ/ВРТ-14-20

Стадия	Лист	Листов
Р	4	

Разрезы 2-2 ... 5-5

УКРГИПРОВОДХОЗ г. Киев

Привязан

Инв. №

Инв. № подл. | Подпись и дата | Взам. инв. №

Копировал Теплюк

Формат А3

Альбом I 4.2

Типовые проектные решения 820-1-077.87

Разрез 6-6

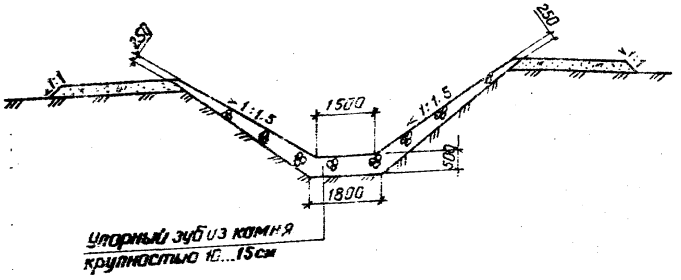

Разрез 7-7

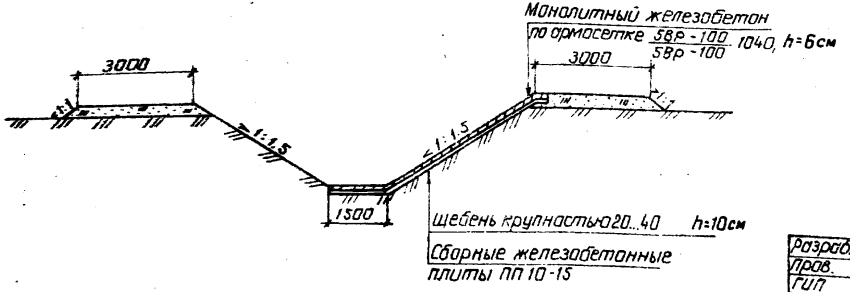

Спецификация элементов сборной конструкции

Марка поз.	Обозначение	Наименование	Кол.	Масса, кг	Примеч.
БН-14	3.820-6. Вып. 3	Блок с ныряющими стенками	2	3275	
ДР-14	3.820-6. Вып. 1/80	Диафрагма	1	4200	
РТ14.50-I	ГОСТ6482.0-79	Труба железобетонная	3	7000	
Т-6	3.820-6. Вып.5	Гасители	12	160	
Т-10	3.820-6. Вып.5	Гасители	3	358	
ПП10-15	3.820-6. Вып.5	Плита крепления	100	225	
ПП5-10	3.820-6. Вып.5	Плита крепления	80	72.5	
ТП-20	3.820-6. Вып.5	Плита треугольная	16	375	
С	3.820-13. Вып.2	Столбик сигнальный	8	100	

Схема армирования входного оголовка дана в КЖ 18 лист 5, узел соединения входного оголовка с трубой дан в ПЗ лист 26.

9766/1.V.2

Разраб.	Уклеина		14.01.87
Пров.	Прокопец		15.01.87
ГИП	Родченко		16.03.87
Нач.отд.	Лиснячевский		10.03.87
Н.контр.	Курбацкая		11.03.87

ТПР 820-1-077.87 КЖ21

Регуляторы трудчатые на расход воды до 20м³/с без перепада и с перепадом до 2м с переездом и без переезда на оросительных системах.

Стадия	Лист	Листов
Р	5	

ПРТ/ВРТ-14-20

Разрезы 6-6...7-7 м 1:100

УКРГИПРОВОДХОЗ г.Киев

Копировал: Гиц.

Формат А3

Привязан

Инв.№

Инв.№ подл. | Подпись и дата | Взам.инв.№

Ведомость рабочих чертежей основного комплекта КЖ 22

Лист	Наименование	Примечание
1	Общие данные (начало)	
2	Общие данные (окончание)	
3	План	
4	Разрезы 1-1, 2-2	
5	Разрезы 3-3... 6-6	
6	Входной оголовок. Схема армирования м 1:50	

Ведомость спецификаций

Лист	Наименование	Примечание
5	Спецификация элементов сборной конструкции	
6	Спецификация	

Ведомость объемов сборных железобетонных конструкций по рабочим чертежам основного комплекта марки КЖ22

№ строки	Наименование группы элементов конструкции	Код	Кол., м³	Примечание
1	Конструкции и детали каналов			
	и открытых водоводов	585800	17,8	
2	Трубы безнапорные	586200	16,8	
	Всего железобетона		34,6	

Материалы на изготовление сборных железобетонных конструкций учтены в ведомости потребности в материалах и отделочных не учитываются.

В процессе производства строительно-монтажных работ должны соблюдаться правила техники безопасности согласно СНиП III-4-80.

Типовой проект разработан в соответствии с действующими нормами и правилами

Главный инженер проекта Н.В. Радченко

Инв.№ подл. | Подпись и дата | Взам.инв.№

9766/132

Привязан

Инв.№

Разраб	Уклеина		10.02.87
Пров	Прокопец		20.02.87
ГИП	Радченко		25.02.87
Нач.отд	Лисняческий		04.03.87
Н.контр	Курбацкая		05.03.87

ТПР 820-1-077.87 КЖ 22

Регуляторы трубчатые на расход воды до 20 м³/с без перепада и с перепадом до 2 м с перевозом и без перевоза на оросительных системах

ПРТ/ВРТ-2×14-0

Стадия	Лист	Листов
Р	1	6

Общие данные (начало)

УКРГИПРОВОДХОЗ г. Киев

Копировала Ковальчук Формат А3

Альбом 1.4.2

Типовые проектные решения 820-1-077.87

Инв. № подл. | Подпись и дата | Взам. инв. №

Ведомость ссылочных и прилагаемых документов

Обозначение	Наименование	Примечание
	Ссылочные документы	
3.820-6 Вып. 5	Оголовки, плиты крепления сооружений, гасители. Плиты крепления сооружений, гасители	
3.820-6. Вып. 3	Оголовки, плиты крепления сооружений, гасители. Блоки с ныряющими стенками и донного типа	
3.820-6. Вып. 1-80	Оголовки, плиты крепления сооружений, гасители. Портальные оголовки трубчатых сооружений и открытых регуляторов	
3.820-13 Вып. 2	Конструкции для пешеходных мостов и мостовых переездов	
ГОСТ 6482.0-79*	Трубы железобетонные безнапорные	
ГОСТ 5781-82	Сталь горячекатанная для армирования железобетонных изделий	
ГОСТ 8478-81	Сетки сварные для железобетонных конструкций	
3.820.2-43 Вып.0	Затворы глубинные плоские скользящие Монтажные чертежи	

Продолжение

Обозначение	Наименование	Примечание
3.820.2-44 вып.0	Подъемники винтовые для затворов гидротехнических сооружений грузоподъемностью до 20тн модели 8-83 Пояснительная записка и габаритные чертежи подъемников	
	Прилагаемые документы	
- 04.00	Сетка арматурная С3	
- 04.00	Сетка арматурная С4	
-05.00	Каркас плоский КР1	
-КЖ 22.8м	Ведомость потребности в материалах	альбом III

9766/1-42

Разраб.	Уклеина		17.02.87
Пров.	Пропопец		17.02.87
ГИП	Радченко		06.03.87
Нач.отд.	Писнячевский		06.03.87
Н.контр.	Курбацкая		10.3.87

ТПР 820-1-077.87 КЖ 22

Регуляторы трубчатые на расход воды до 20 м³/с без перепада и с перепадом до 2м с переездом и без переезда на оросительных системах

ПРТ/ВРТ-2×14-0

Стадия	Лист	Листов
Р	2	

Общие данные (окончание)

УКРГИПРОВОДХОЗ г. Киев

Привязан

Инв. №

Копировал

Формат А3

План

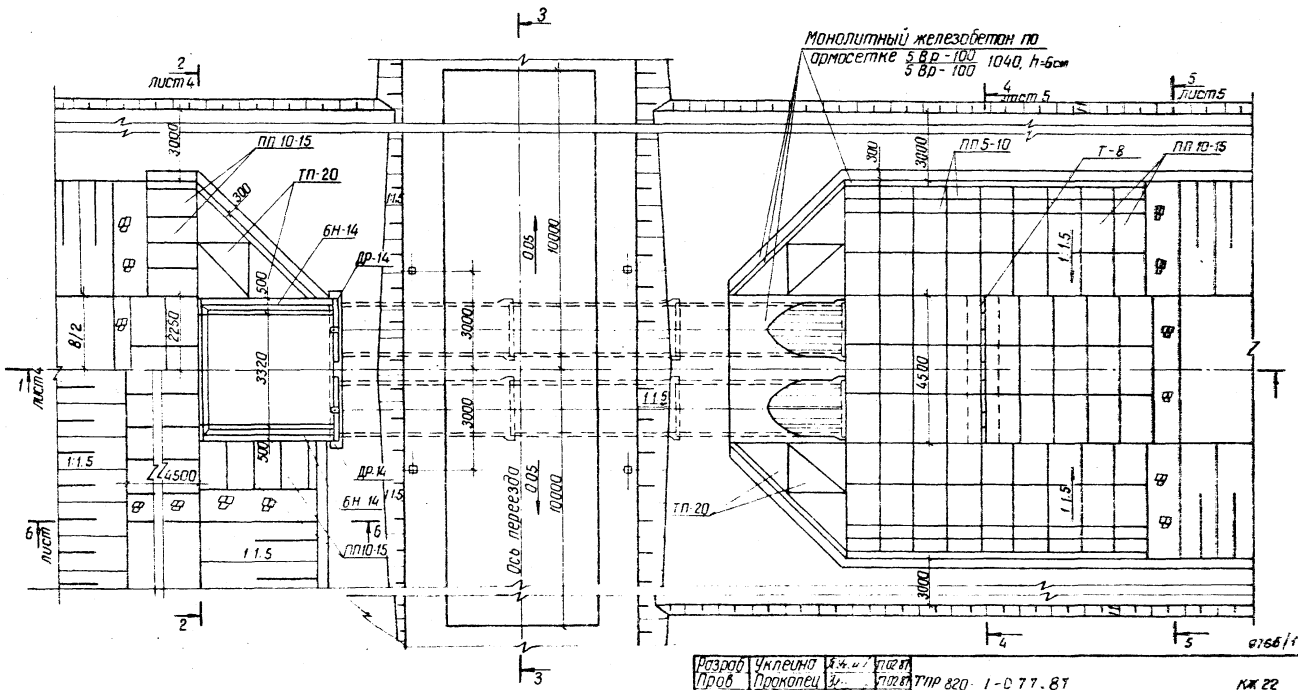

Разраб	Уклеина		5.87	ТПР 820-1-077.87	КЖ 22
Пров	Прокопец		5.87		
ГИП	Радченко		5.87		
Нач отд	Писнячевская		5.87	Регистры прикатные на расход воды до 20 л/с без перегиба и с перегибом до 2м, с перегибом и без перегиба на оросительных системах	
Н.контр	Курочкина		5.87		
				Стадия	Лист / Листов
				ПРГ I ВРГ - 2×14-0	Р 3
				План	УКРГИПРОВОДХОЗ г. Киев

Привязан

Инв. № подл. | Подпись и дата | Взам. инв. №

Инв. № подл.

Копировал

Формат А3

Альбом I 4.2

Типовые проектные решения 820-Г-077.87

Разрез 1-1

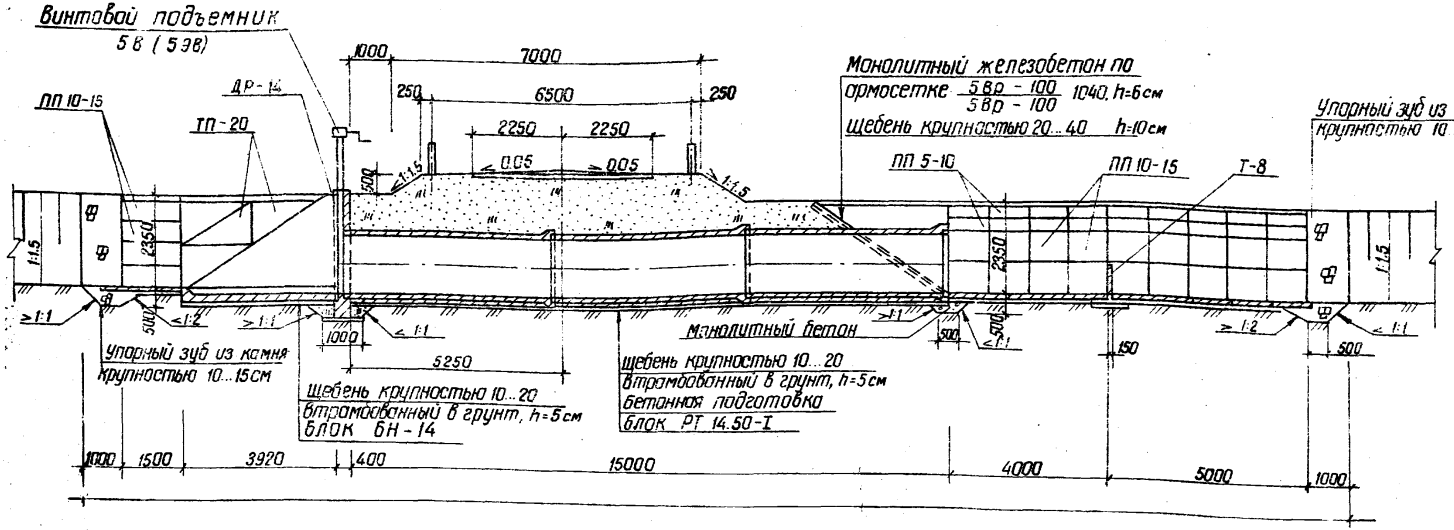

Разрез 2-2

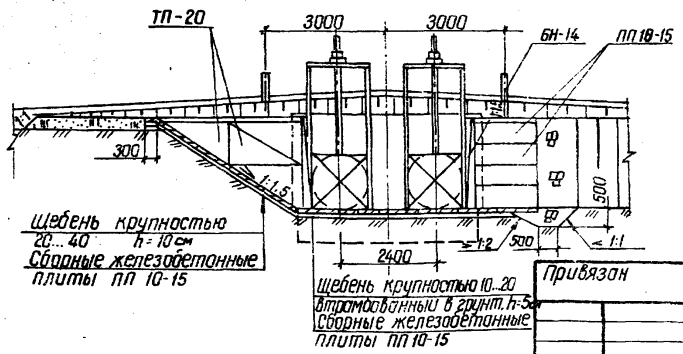

Разраб.	Уклеина		14.02.87
Пров.	Прокопец		17.02.87
ГИП	Радченко		06.03.87
Нач. отд.	Лисичевский		06.03.87
Н. контр.	Курбацкая		11.03.87

Привязан

Инв. №

9766/1.4.2

ТПР 820-Г-077.87 КЖ22

Регуляторы тридцатые на расход воды до 20 м³/с без перепада и с перепадом до 2 м с переездом и без переезда на дросительных системах

	Стадия	Лист	Листов
ПРТ / ВРТ-2×14-0	Р	4	

Разрезы 1-1, 2-2

УКРГИПРОВОДХОЗ г. Киев

Копировал Айченко

Формат А3

Инв. № подл. | Подпись и дата | Взам. инв. №

Альбом I 4.2

Типовые проектные решения 820-1-077.87

Разрез 3-3

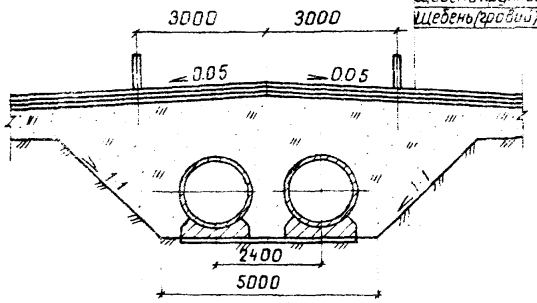

Щебень крупностью 5..10 с одиночной поверхностной обработкой битумом, h=10см
Щебень крупностью 20..40 пропитанный битумом, h=8см
Щебень(гравий) крупностью 20..40 м, h=12см

Разрез 6-6

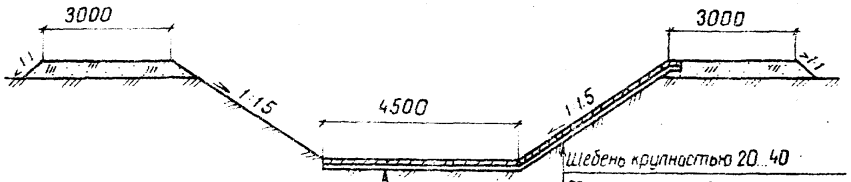

Щебень крупностью 10..20
Втрамбованный в грунт, h=5см
Сборные железобетонные плиты ПП 10-15

Щебень крупностью 20..40
Сборные железобетонные плиты ПП 10-15

Разрез 4-4

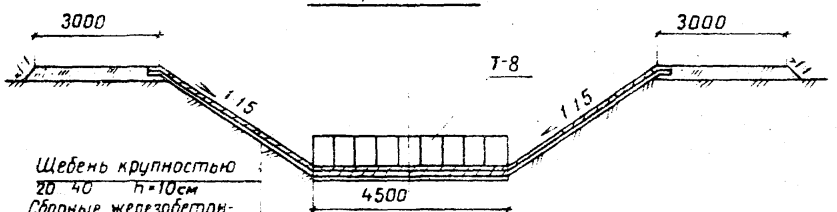

Щебень крупностью 20..40 h=10см
Сборные железобетонные плиты ПП 10-15

Разрез 5-5

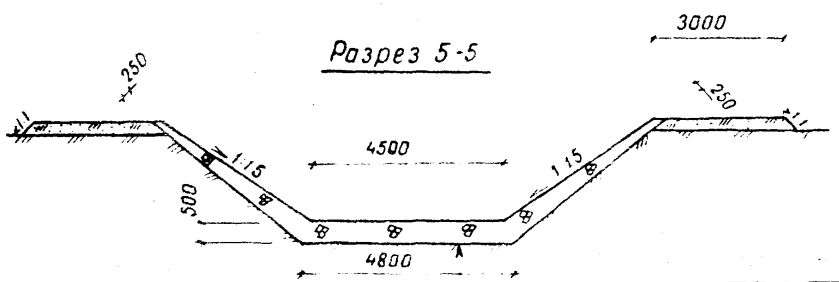

Упорный зуб из камня крупностью 10..15см

Спецификация элементов сборной конструкции

Марка поз	Обозначение	Наименование	Кол	Масса, кг	Примеч.
БН-14	3.820-6 Вып 3	Блок с ныряющими стенками	2	3275	
Дф-14	3.820-6 Вып 1/80	Диафрагма	2	4200	
РТ 1450-1	ГОСТ 6482.0-79	Труба железобетонная	6	7000	
Т-8	3.820-6 Вып 5	Гасители	9	312	
ПП 10-15	3.820-6 Вып 5	Плита крепления	77	225	
ПП 5-10	3.820-6 Вып 5	Плита крепления	36	72.5	
ТП-20	3.820-6 Вып 5	Плита треугольная	16	37.5	
С	3.820-13 Вып 12	Столбик сигнальный	8	100	

Разраб.	Уклеина		26.03.87
Пров.	Прокопец		04.03.87
ГИП	Радченко		06.03.87
Нач.отд.	Лисниевский		06.03.87
Н.контр.	Курбацкая		11.03.87

ТПР 820-1-077.87 КЖ 22

Регуляторы трубчатые на расход воды до 20 м³/с без перепада и с перепадом до 2 м с пересадом и без пересада на оросительных системах

ПРТ/ВРТ 2-14-0

Стадия	Лист	Листов
Р	5	

Разрезы 3-3..6-6

УКРГИПРОВОДХОЗ г. Киев

Привязан

Инв. № подл. | Подпись и дата | Взам. инв. №

Копировала Ковальчук

Формат А3

Типовые проектные решения 820-1-077.87

Инв.№ подл. | Подпись и дата | Взам.инв.№

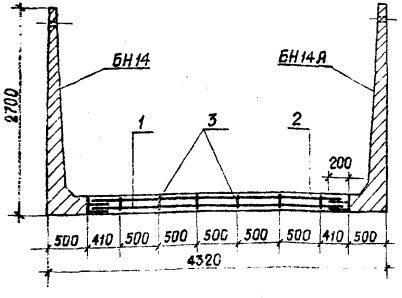

Ведомость расхода стали на элемент, кг

Марка элемента	Изделия арматурные						Всего	Общий расход
	Арматура класса							
	AI ГОСТ 5781-82			AIII ГОСТ 5781-82				
	ф8	–	Итого	ф10	ф16	Итого		
Входной оголовок	88,8		88,8	48,0	124,8	172,8	261,6	261,6

Формат	Зона	Поз.	Обозначение	Наименование	Кол.	Примечание
				Сборочные единицы		
		1	-03.00	Сетка арматурная С	2	
		2	-04.00	Сетка арматурная С	2	
		3	-05.00	Каркас Кр	12	
				Материалы		
				Бетон класса В15,0		
				F150, W4		2,7 м³

9766/1.4.2

Разраб.	Проколец		15.02.87
Пров.	Уклеина		15.02.87
ГИП	Радченко		15.03.87
Нач.отд.	Лисичейский		15.03.87
Н.контр.	Курдацкая		4.03.87

ТПР 820-1-077.87 КЖ 22

Регуляторы трубчатые на расход воды до 20 м³/с без перепада и с перепадом до 2м с переездом и без переезда на оросительных системах

ПРТ/ВРТ-2×14

Стадия	Лист	Листов
Р	6	

Входной оголовок. Схема армирования

УКРГИПРОВОДХОЗ г. Киев

Привязан

Инв.№

Копировала Майборода

Формат А3

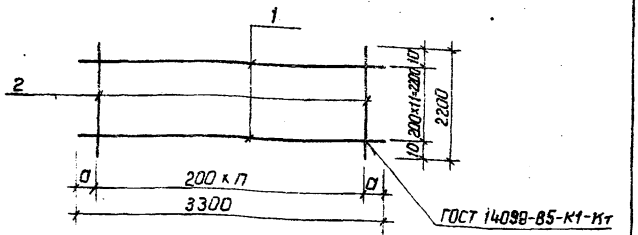

Марка	Размеры, мм		Масса, кг
	а	п	
С3	250	14	75.9
С4	50	16	39.3

Формат	Зона	Поз.	Обозначение	Наименование	Кол.	Примечание
			-03.00	С3		
		1	-03.01	Ф16А III ГОСТ 5781-82, ℓ=3300	12	5.2кг
		2	-03.02	Ф8А I ГОСТ 5781-82, ℓ=2200	15	0.9кг
			-04.00	С4		
		1	-04.01	Ф10А III ГОСТ 5781-82, ℓ=3300	12	2.0кг
		2	-04.02	Ф8А I ГОСТ 5781-82, ℓ=2200	17	0.9кг

Привязан

9765/1

Инв. N°

Разраб.	Уклеина		9.03.87
Пров.	Сеневич		9.03.87
ГИП	Радченко		9.03.87
Нач.отд.	Лисняевский		10.03.87
Н.контр.	Курбацкая		10.03.87

ТПР 820-01-77-87 -03.00, С4.00

Сетка арматурная С (С3, С4)

Стадия	Масса	Масшт.
Р	см. табл.	б/м
Лист	Листов 1	

УКРГИПРОВОДХОЗ г. Киев

Копировал: Гид

Формат А4

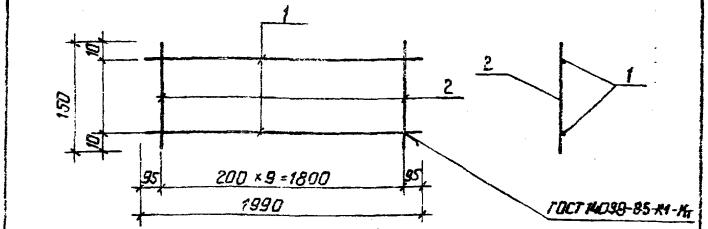

Формат	Зона	Поз.	Обозначение	Наименование	Кол.	Примечание
			-05.00	КР1		
		1	-05.01	Ф8А I ГОСТ 5781-82, ℓ=1990	2	0,8кг
		2	-05.02	Ф8А I ГОСТ 5781-82, ℓ=150	10	0,1кг

9766/1.4.2

Привязан

Инв. N°

Разраб.	Уклеина		5.02.87
Пров.	Прокопец		2.02.87
ГИП	Радченко		06.03.87
Нач.отд	Лисняевский		06.03.87
Н.контр.	Курбацкая		4.03.87

ТПР 820-1-077.87 -05.00

Каркас плоский КР (КР1)

Стадия	Масса	Масшт.
Р	2.6	б/м
Лист	Листов 1	

УКРГИПРОВОДХОЗ г. Киев

Копировал: Гид

Формат А4

Альбом IV.2

Типовые проектные решения 820-1-077.87

Ведомость рабочих чертежей основного комплекта КЖ 23

Лист	Наименование	Примечание
1	Общие данные (начало)	
2	Общие данные (окончание)	
3	План	
4	Разрезы 1-1, 2-2, 4-4	
5	Разрезы 3-3, 5-5 ... 7-7	

Ведомость объемов сборных железобетонных конструкций по рабочим чертежам основного комплекта марки КЖ 23

№ строки	Наименование группы элементов конструкции	Код	Кол, м³	Примечание
1	Конструкции и детали каналов			
	и открытых водоводов	585800	19.6	
2	Трубы безнапорные	586200	16.8	
	Всего железобетона		36.4	

Ведомость спецификаций

Лист	Наименование	Примечание
5	Спецификация элементов сборной конструкции	

Материалы на изготовление сборных железобетонных конструкций учтены в ведомости потребности в материалах и отдельно не учитываются

В процессе производства строительно-монтажных работ должны соблюдаться правила техники безопасности согласно СН и П III-4-80

9766/1.2

Типовой проект разработан в соответствии с действующими нормами и правилами

Главный инженер проекта Н.В.Радченко

Инв. №			
Разраб.	Уклеина		11.02.87
Пров.	Прокопец		20.02.87
ГИП	Радченко		03.02.87
Нач. отд.	Лиснячевский		04.03.87
Н. контр.	Курбацкая		11.03.87

Привязан

ТПР 820-1-077.87 КЖ 23

Регуляторы трубчатые на расход воды до 20м³/с без переезда и с переездом до 2м с переездом и без переезда на бросительных системах

ПРТ/ВРТ-2×14-5

Стадия	Лист	Листов
Р	1	5

Общие данные (начало)

УКРГИПРОВОДХОЗ г. Киев

Копировал Зайченко

Формат А3

Инв. № подл. | Подпись и дата | Взам. инв. №

Альбом I 4.2

Типовые проектные решения 820-1-077.87

Ведомость ссылочных и прилагаемых документов

Обозначение	Наименование	Примечание
	Ссылочные документы	
3.820-6 Вып. 5	Оголовки, плиты крепления	
	сооружений, гасители. Плиты	
	крепления сооружений, гасители.	
3.820-6. Вып. 3	Оголовки, плиты крепления	
	сооружений, гасители. Блоки с	
	ныряющими стенками и докового	
	типа.	
3.820-6. Вып I-80	Оголовки, плиты крепления	
	сооружений, гасители. Портальные	
	оголовки трубчатых сооружений	
	и открытых регуляторов	
3.820-13. Вып. 2	Конструкции для пешеходных	
	мостов и мостовых переездов.	
ГОСТ 6482.0-79*	Трубы железобетонные	
	безнапорные	
ГОСТ 5781-82	Сталь горячекатанная для	
	армирования железобетонных	
	изделий	
ГОСТ 8478-81	Сетки сварные для железобетон-	
	ных конструкций.	
3.820.2-43. Вып. 0	Затворы глубинные плоские	
	скользящие. Монтажные чертежи.	

Продолжение

Обозначение	Наименование	Примечание
3.820.2-44. Вып. 0	Подъемники винтовые для затво-	
	ров гидротехнических сооружений	
	грузоподъемностью до 20тс модели В-83	
	Пояснительная записка и габаритные	
	чертежи подъемников	
	Прилагаемые документы	
03.00	Сетка арматурная С3	см кж 22
04.00	Сетка арматурная С4	см кж 22
05.00	Сетка арматурная С5	см кж 22
-КЖ 23.ВМ	Ведомость потребности в	
	материалах	альбом III

9765/1.4.2

Разраб	Уклеина		17.02.87
Пров	Прокопец		20.02.87
ГИП	Радченко		06.03.87
Нач.отд	Лисячевский		06.03.87
Н.контр	Курбацкая		11.03.87

ТПР 820-1-077.87 КЖ 23

Регуляторы трубчатые на расход воды до 20 м³/с без перепада и с перепадом до 2 м с переездом и без переезда на оросительных системах

ПРТ / ВРТ-2×14-5

Стадия	Лист	Листов
Р	2	

Общие данные (окончание)

УКРГИПРОВОДХОЗ г. Киев

Привязан

Инв. №

Инв. № подл. | Подпись и дата | Взам. инв. №

Копировал [signature]

Формат А3

Альбом I 4.2

Типовые проектные решения 820-1-077.87

Инв.№подл. | Подпись и дата | Взам.инв.№

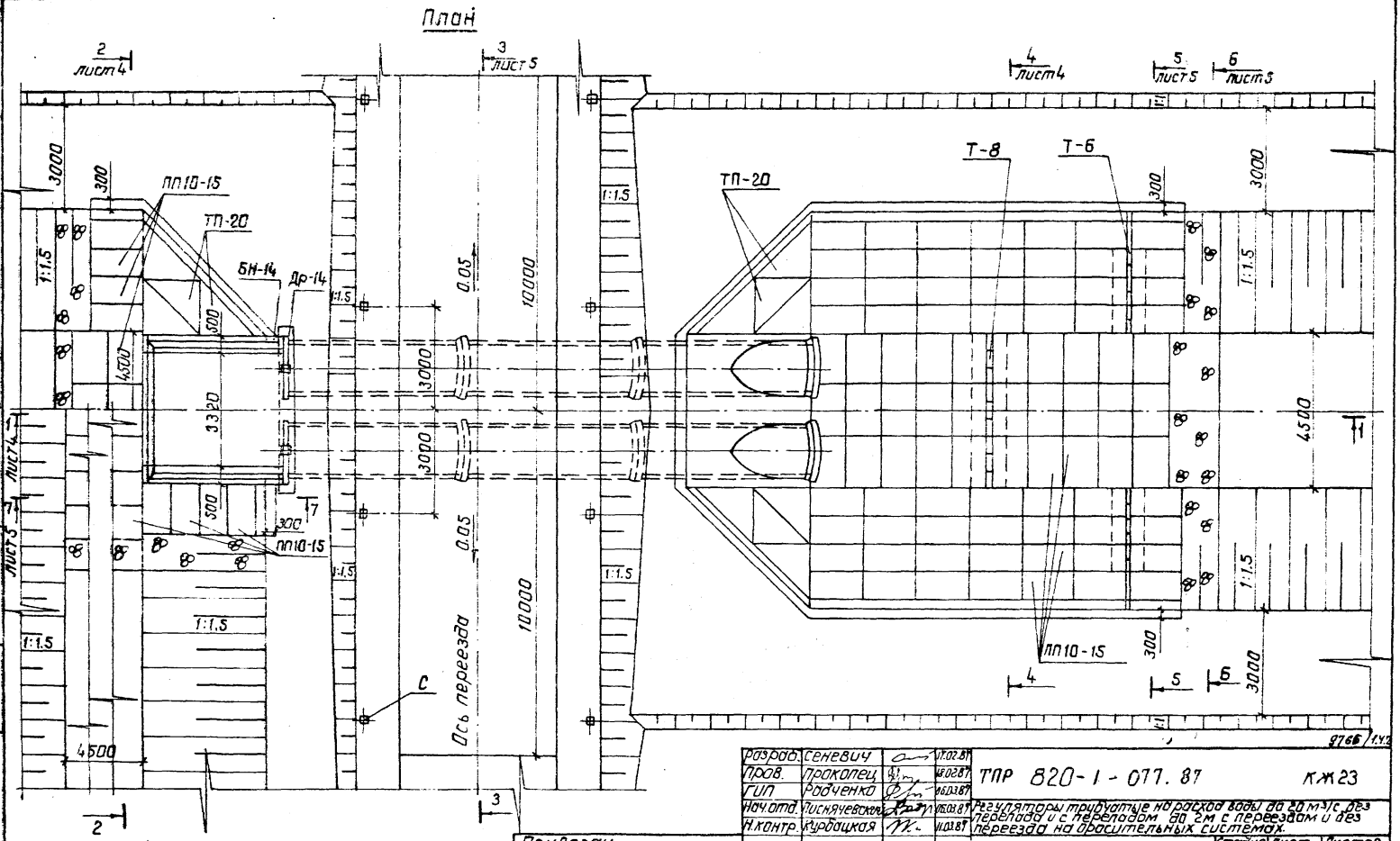

Разраб.	Сеневич		17.02.87
Пров.	Прокопец		18.02.87
ГИП	Родченко		18.02.87
Нач.отд.	Лискячевский		18.02.87
Н.контр.	Курощкая		17.03.87

ТПР 820-1-077.87 КЖ23

Регуляторы трибутные на расход воды до 20 м³/с без перелива и с переливом до 2м с переездом и без переезда на оросительных системах.

Привязан

Инв.№

ПРТ/ВРТ 2×14-5

План

Стадия	Лист	Листов
Р	3	

УКРГИПРОВОДХОЗ г. Киев

Копировал

Формат А3

Разрез 1-1

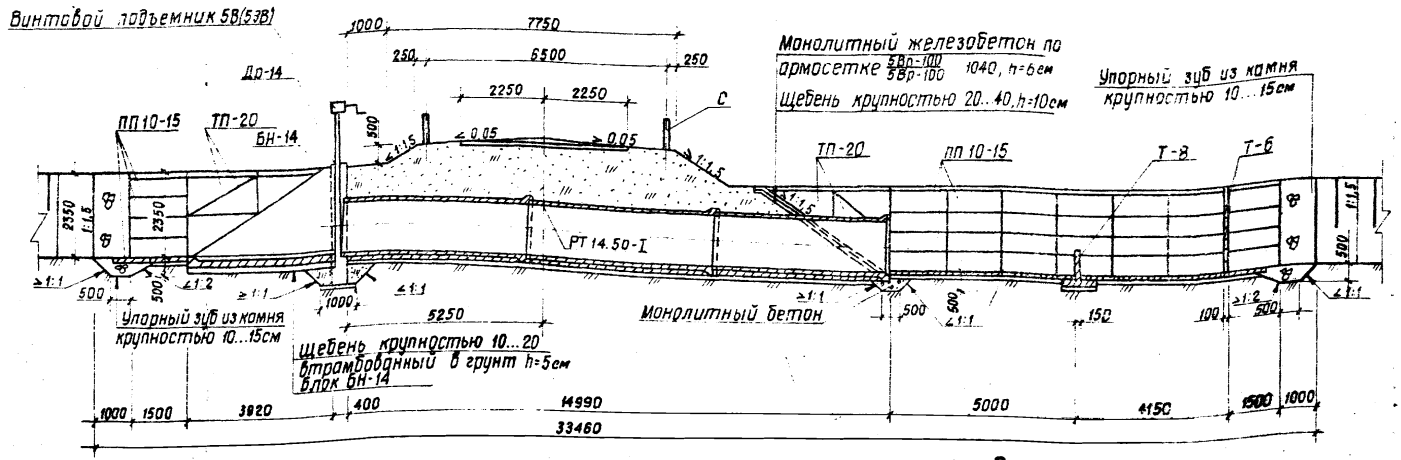

Разрез 2-2

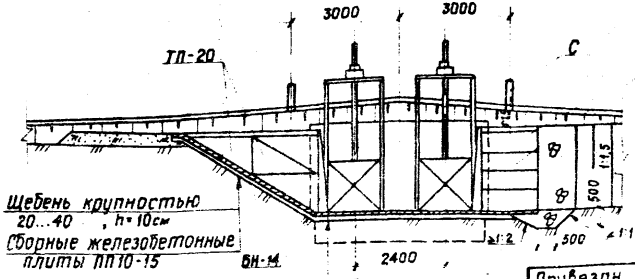

Разрез 4-4

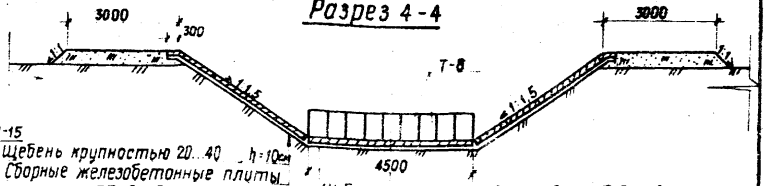

Привязан

Инв №

Разраб.	Сеневич		17.01.87
Пров.	Проколец		20.01.87
ГИП	Радченко		05.03.87
Нач. отд.	Листяченский		05.03.87
Н. контр.	Урбацкая		06.03.87

ТПР 820-1-077.87 КЖ 23

Регуляторы трубчатые на расход воды до 20 м³/с без перепада и с перепадом до 2 м с переездом и без переезда на дорожных системах

ПРТ/ВРТ 2×14-5

Стадия	Лист	Листов
Р	4	

Разрезы 1-1; 2-2; 4-4

УКРГИПРОВОДХОЗ г. Киев

Копировала Майорова

Формат А3

9768/14.2

Инв.№ подл. | Подпись и дата | Взам. инв.№

Разрез 5-5

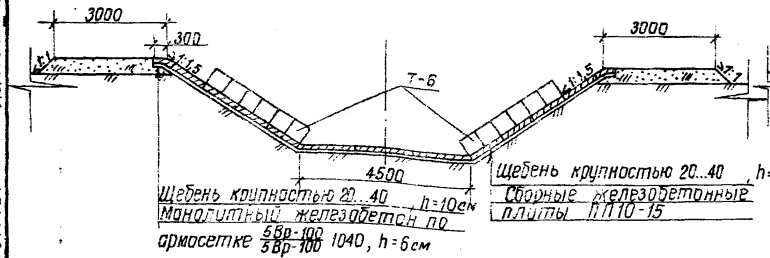

Разрез 6-6

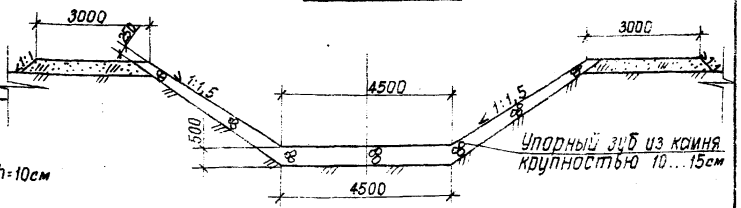

Разрез 7-7

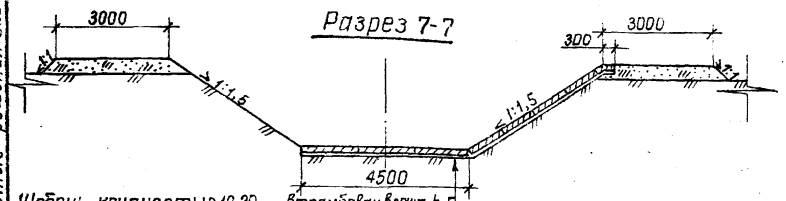

Щебень крупностью 5...10 с одиночной поверхностной обработкой битумом, h=10см
Щебень крупностью 20...40 пропитанный битумом, h=8см
Щебень (гравий) крупностью 20...40 , h=12см

Разрез 3-3

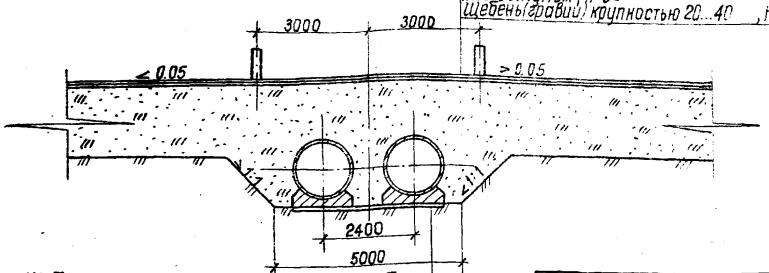

Спецификация элементов

Марка, поз.	Обозначение	Наименование	Кол.	Масса кг	Примеч.
БН-14	3.820-6. Вып.3	Блок с нырящ. стенками	2	3275	
Др-14	3.820-6. Вып. 1/80	Диафрагма	2	4200	
РТ1450-Т	ГОСТ 6482.0-79	Труба железобетонная	6	7000	
Т-8	3.820-6. Вып.5	Гасители	9	312	
Т-6	3.820-6. Вып.5	Гасители	12	160	
ПП10-15	3.820-6. Вып.5	Плиты крепления	100	225	
ТП-20	3.820-6. Вып.5	Плита треугольная	16	375	
С	3.820-13. Вып.2	Столбик сигнальный	8	100	

Схема армирования входного оголовка дана в КЖ 22 листб

9766/1.4.2

Разраб.	Сеневич		17.01.87
Пров.	Прокопец		15.02.87
ГИП	Радченко		05.03.87
Нач.отд	Лисячевский		05.03.87
Н.контр.	Курбацкая		11.03.87

Привязан

Инв. №

ТПР 820-1-077.87 КЖ 23

Регуляторы трубчатые на реках до воды до 20м% без перелива и переливом до 2м% с пешеходным переездом на фасонных опорах

ПРТ/ВРТ 2×14×5

Стадия	Лист	Листов
Р	5	

Разрезы 3-3; 5-5...7-7

УКРГИПРОВОДХОЗ г. Киев

Копировала Майборода Формат А3

Инв.№ подл. | Подпись и дата | Взам. инв.№

Ведомость рабочих чертежей основного комплекта КЖ24

Лист	Наименование	Примечание
1	Общие данные (начало)	
2	Общие данные (окончание)	
3	План	
4	Разрезы 1-1, 2-2, 4-4, 5-5	
5	Разрезы 6-6, 7-7, 8-8	

Ведомость спецификаций

Лист	Наименование	Примечание
6	Спецификация элементов сборной конструкции	

Ведомость объемов сборных железобетонных конструкций по рабочим чертежам основного комплекта марки КЖ24

№строки	Наименование группы элементов конструкции	Код	Кол., м³	Примечание
1	Конструкции и детали каналов			
	и открытых задоводов	585800	22,3	
2	Трубы безнапорные	586200	16,8	
	Всего железобетона		39,1	

Материалы на изготовление сборных железобетонных конструкций учтены в ведомости потребности в материалах и отдельно не учитываются

В процессе производства строительно-монтажных работ должны соблюдаться правила техники безопасности согласно СНиП III-4-80

Типовой проект разработан в соответствии с действующими нормами и правилами

Главный инженер проекта Н.В.Радченко

9766/1.4.2

Инв.№ подл.	Подпись и дата	Взам. инв.№		
Инв.№				
Разраб	Уклеина			Привязан
Пров	Проколец			
ГИП	Радченко			ТПР 820-1-077.87 КЖ24
Нач.отд	Лисячевский			Регуляторы трубчатые на расход воды до 20 м³/с без перепада и с перепадом до 2м с переездом и без переезда на оросительных системах
Н.контр.	Журбаицкая			ПРТ/ВРТ-2х14-10

Стадия	Лист	Листов
Р	1	5

Общие данные (начало)

УКРГИПРОВОДХОЗ г.Киев

Копировал Теслина

Формат А3

Ведомость ссылочных и прилагаемых документов

Обозначение	Наименование	Примечание
	Ссылочные документы	
3.820-6. Вып.5	Оголовки, плиты крепления сооружений, гасители. Плиты крепления сооружений, гасители.	
3.820-6. Вып.3	Оголовки, плиты крепления сооружений, гасители. Блоки с нырящими стенками и докового типа	
3.820-6. Вып.1-80	Оголовки, плиты крепления сооружений, гасители. Портальные оголовки трубчатых сооружений и открытых регуляторов	
3.820-13. Вып.2	Конструкции для пешеходных мостов и мостовых переездов	
ГОСТ 6482.0-79*	Трубы железобетонные безнапорные	
ГОСТ 5781-82	Сталь горячекатанная для армирования железобетонных изделий	
ГОСТ 8478-81	Сетки сварные для железобетонных конструкций	
3.820.2-43. Вып.0	Затворы глубинные плоские скользящие. Монтажные чертежи	

Продолжение

Обозначение	Наименование	Примечание
3.820.2-44. Вып.0	Подъемники винтовые для затворов гидротехнических сооружений грузоподъемностью до 20тс. Модели В-83. Пояснительная записка и габаритные	
	Прилагаемые документы	
-03.00	Сетка арматурная С3	см. КЖ22
-04.00	Сетка арматурная С4	см. КЖ22
-05.00	Каркас плоский КР1	
-КЖ24.ВМ	Ведомости потребности в материалах	альбом III

9765/1 4.2

Разраб.	Уклеина		18.02.87
Пров.	Прокопец		20.02.87
ГИП	Радченко		03.03.87
Начотд	Лисячебский		04.03.87
Н.контр	Курбацкая		05.03.87

ТПР 820-1-077.87 КЖ24

Регуляторы трубчатые на расход воды до 20м³/с без перепада и с перепадом до 2м с переездом и без переезда на оросительных системах

ПРТ/ВРТ-2×14-10

Стадия	Лист	Листов
Р	2	

Общие данные (окончание)

УКРГИПРОВОДХОЗ г. Киев

Привязан

Инв. №

Копировал Теслюк

Формат А3

Взам.инв.№ | Подпись и дата | Инв.№ подл.

Альбом I 4.2

Типовые проектные решения 820-1-077.87

План

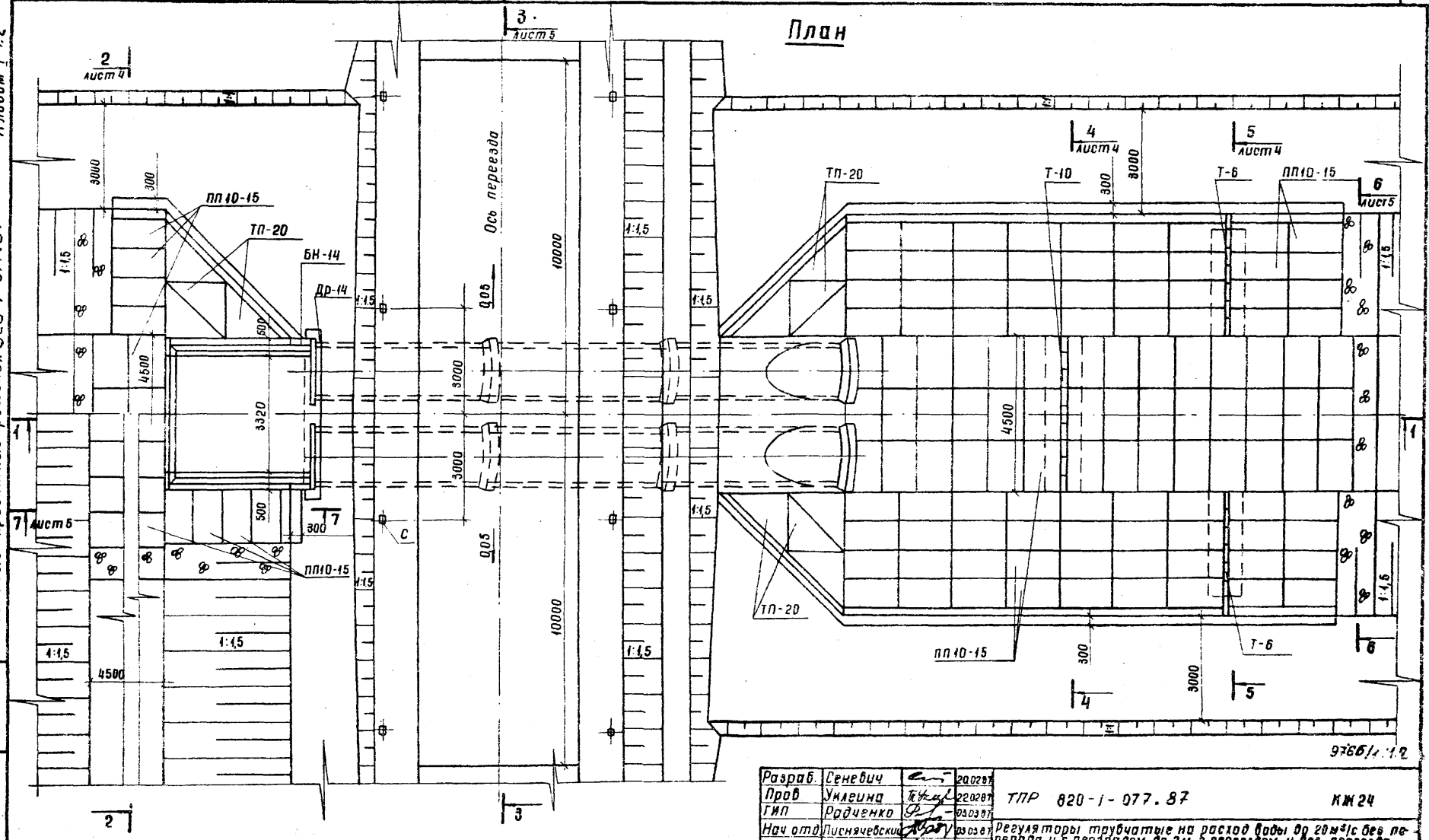

9766/1.1.2

Разраб.	Сеневич		20.02.87
Пров	Уклеина		22.02.87
ГИП	Радченко		03.03.87
Нач отд	Писнячевский		03.03.87
Н контр	Курбацкая		11.03.87

ТПР 820-1-077.87 КЖ24

Регуляторы трубчатые на расход воды до 20 м³/с без перепада и с перепадом до 2м с переездом и без переезда на оросительных системах

ПРТ/ВРТ-2х14-10

Стадия	Лист	Листов
Р	3	

План

УКРГИПРОВОДХОЗ г. Киев

Привязан

Инв №

Инв № подл. | Подпись и дата | Взам инв №

Копировал Теслюк

формат А3

Альбом I 4.2

Типовые проектные решения 820-1-077.87

Разрез 1-1

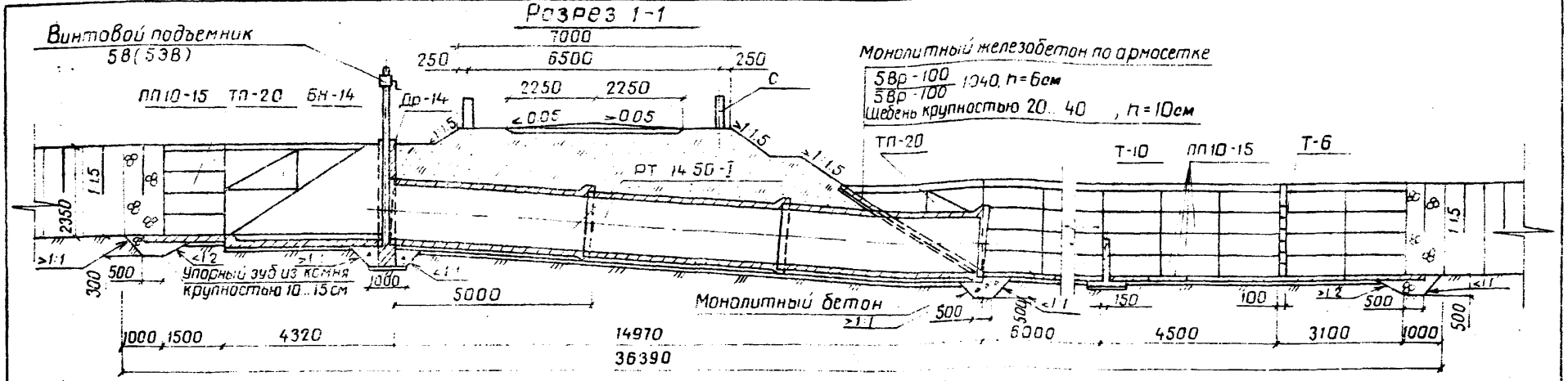

Разрез 4-4

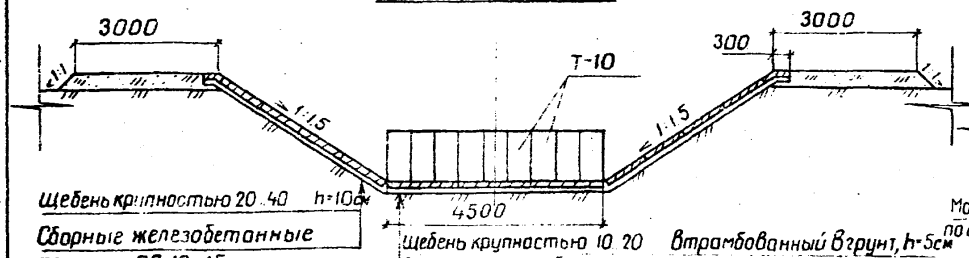

Разрез 2-2

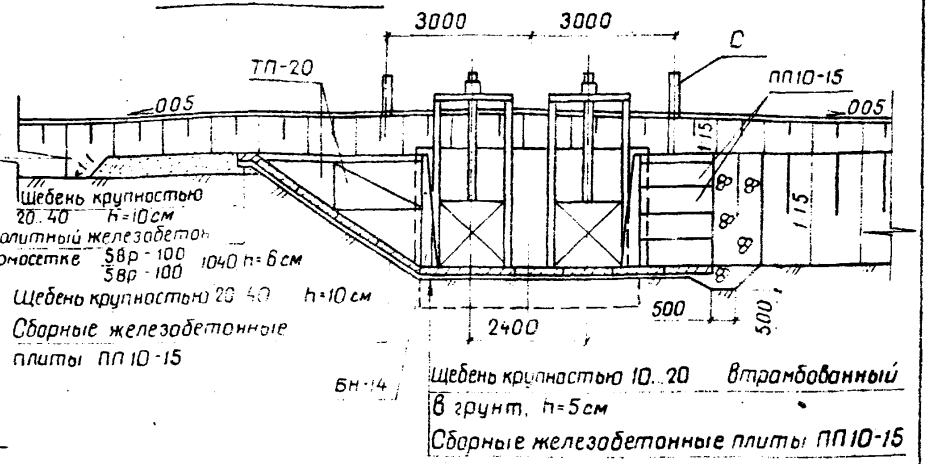

Разрез 5-5

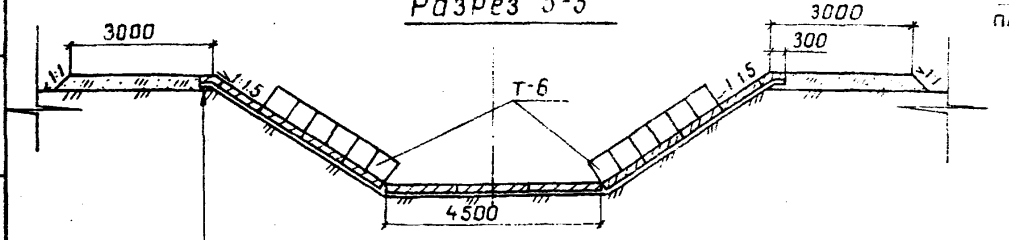

9766/1, 4.2

Разраб	Сеневич		20.02.87
Пров	Уклеина		21.02.87
ГИП	Радченко		03.03.87
Нач.отд	Писнячевский		04.03.87
Н.контр	Курбацкая		25.03.87

ТПР 820-1-077.87 КЖ 24

Регуляторы трубчатые на расход воды до 20м³/с без перепада и с перепадом до 2м, с переездом и без переезда на оросительных системах

ПРТ / ВРТ-2×14-10

Стадия	Лист	Листов
Р	4	

Разрезы 1-1... 2-2
Разрезы 4-4, 5-5

УКРГИПРОВОДХОЗ г. Киев

Привязан

Инв. №

Копировала Ковальчук

Формат А3

Инв.№ подл. | Подпись и дата | Взам.инв.№

Разрез 6-6

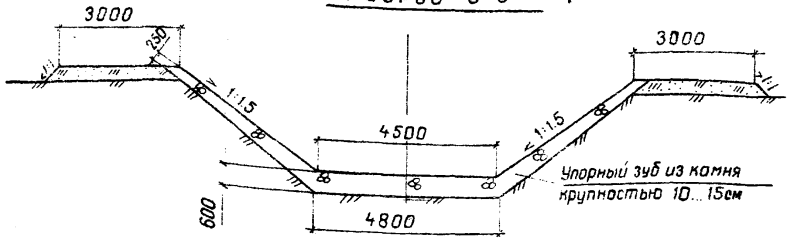

Разрез 7-7

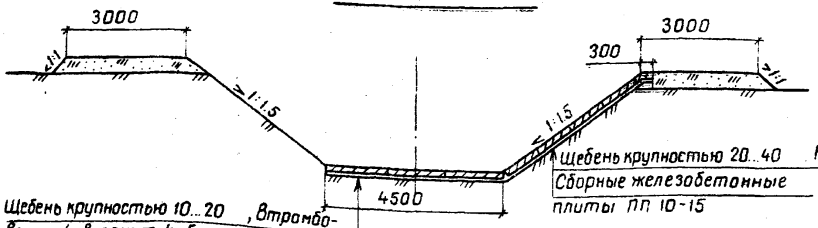

Разрез 3-3

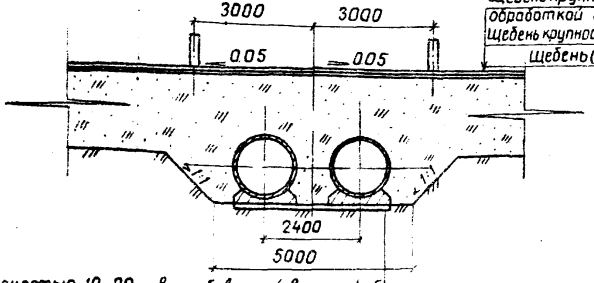

Спецификация элементов сборной конструкции

Марка поз	Обозначение	Наименование	Кол.	Масса кг	Примеч.
БН-14	3.820-6. Вып. 3	Блок с ныряющими стенками	2	3275	
Др-14	3.820-6. Вып. 1/80	Диафрагма	2	4200	
РТ 14.50-1	ГОСТ 6482.0-79	Труба железобетонная	6	7000	
Т-10	3.820-6. Вып. 5	Гасители	9	358	
Т-6	3.820-6. Вып. 5	Гасители	12	160	
ПП10-15	3.820-6. Вып. 5	Плита крепления	128	225	
ТП-20	3.820-6 Вып. 5	Плита треугольная	16	375	
С	3.820-13. Вып. 2	Столбик сигнальный	8	100	

Схема армирования входного оголовка дана в КЖ 22 лист 6 Узел соединения входного оголовка с трубой дан в ПЗ лист 27.

9766/1 ч.2

Разраб	Сеневич		2.02.87	ТПР 820-1-077.87 КЖ 24
Пров	Уклеина		2.02.87	
ГИП	Рабченко		3.03.87	
Нач отд	Писячевский		3.03.87	Регуляторы прочерные на расход воды до 20 м³/с без перепада и с перепадом до 7м с переездом и без переезда на оросительных системах
Н контр	Курбацкая		4.03.87	

Привязан

Инв

ПРТ/8РТ-2×14-10	Стадия	Лист	Листов
	Р	5	

Разрез 6-6, Разрез 7-7, Разрез 3-3

УКРГИПРОВОДХОЗ г. Киев

Копировала Ковальчук

Формат А3

Инв.№подл. | Подпись и дата | Взам.инв.№

Ведомость рабочих чертежей основного комплекта КЖ 25

Лист	Наименование	Примечание
1	Общие данные (начало)	
2	Общие данные (окончание)	
3	План	
4	Разрезы 1-1, 2-2	
5	Разрезы 3-3...5-5	
6	Разрезы 6-6, 7-7	

Ведомость спецификаций

Лист	Наименование	Примечание
6	Спецификация элементов сборной конструкции	

Ведомость объемов сборных железобетонных конструкций по рабочим чертежам основного комплекта марки КЖ 25

№строки	Наименование группы элементов конструкции	Код	Кол., м³	Примечание
1	Конструкции и детали каналов			
	и открытых водоводов	585800	25,7	
2	Трубы безнапорные	586200	16,8	
	Всего железобетона		42,5	

Материалы на изготовление сборных железобетонных конструкций учтены в ведомости потребности в материалах и отдельно не учитываются

В процессе производства строительно-монтажных работ должны соблюдаться правила техники безопасности согласно СНиП III-4-80

9766/1 ч.2

Типовой проект разработан в соответствии с действующими нормами и правилами

Главный инженер проекта Радченко Н.В.

Привязан

Инв. №

Разраб.	Уклеина		2.80
Пров.	Прокопец		2.80
ГИП	Радченко		2.80
Нач. отд.	Лисняевский		04.80
Н. контр.	Курбацкая		05.80

ТПР 820-1-077.87 КЖ 25

Регуляторы трубчатые на расход воды до 20 м³/с без перепада и с перепадом до 2м с переездом и без переезда на оросительных системах

ПРТ/ВРТ-2×14-20

Стадия	Лист	Листов
Р	1	6

Общие данные (начало)

УКРГИПРОВОДХОЗ г. Киев

Копир. Стороженко Формат А3

Инв. № подл. | Подпись и дата | Взам. инв. №

Ведомость ссылочных и прилагаемых документов

Обозначение	Наименование	Примечание
	Ссылочные документы	
3.820-6. Вып.5	Оголовки, плиты крепления сооружений, гасители. Плиты крепления сооружений, гасители.	
3.820-6. Вып.3	Оголовки, плиты крепления сооружений, гасители. Блоки с ныряющими стенками и докового типа.	
3.820-6. Вып.I-80	Оголовки, плиты крепления сооружений, гасители. Портальные оголовки трубчатых сооружений и открытых регуляторов	
3.820-13. Вып. 2	Конструкции для пешеходных мостов и мостовых переездов	
ГОСТ 6482. 0-79*	Трубы железобетонные безнапорные.	
ГОСТ 5781-82	Сталь горячекатанная для армирования железобетонных изделий.	
ГОСТ 8478-81	Сетки сварные для железобетонных конструкций	
3.820.2-43.Вып.0	Затворы глубинные плоские скользящие. Монтажные чертежи	

Продолжение

Обозначение	Наименование	Примечание
3.820.2-44. Выпуск 0	Подъемники винтовые для затворов гидротехнических сооружений грузоподъемностью до 20 тс. Модель В-83 Пояснительная записка и габаритные чертежи подъемников	
	Прилагаемые документы	
-03.00	Сетка арматурная С-3	см. КЖ 22
-04.00	Сетка арматурная С-4	см. КЖ 22
-05.00	Каркас плоский Кр-1	см. КЖ 22
	Ведомость потребности	
-КЖ 25.ВМ	в материалах.	Альбом III

Типовые проектные решения 820-1-077.87

Инв. № подл. | Подпись и дата | Взам. инв. №

9766/1. Ч.2

Разраб.	Уклеина		10.02.87
Пров.	Прокопец		20.02.87
ГИП	Радченко		22.02.87
Нач. отд.	Лисичевский		23.02.87
Н. контр.	Курбацкая		23.02.87

ТПР 820-1-077.87 КЖ 25

Регуляторы трубчатые на расход воды до 20 м³/с без перепада и с перепадом до 2м с переездом и без переезда на оросительных системах

ПРТ/ВРТ-2х14-20

Стадия	Лист	Листов
Р	2	

Общие данные (окончание)

УКРГИПРОВОДХОЗ г. Киев

Привязан

Инв. №

Копировал

Формат А3

Альбом I ч.2

Типовые проектные решения 820-1-077.87

Инв.№подл. | Подпись и дата | Взам.инв.№

План

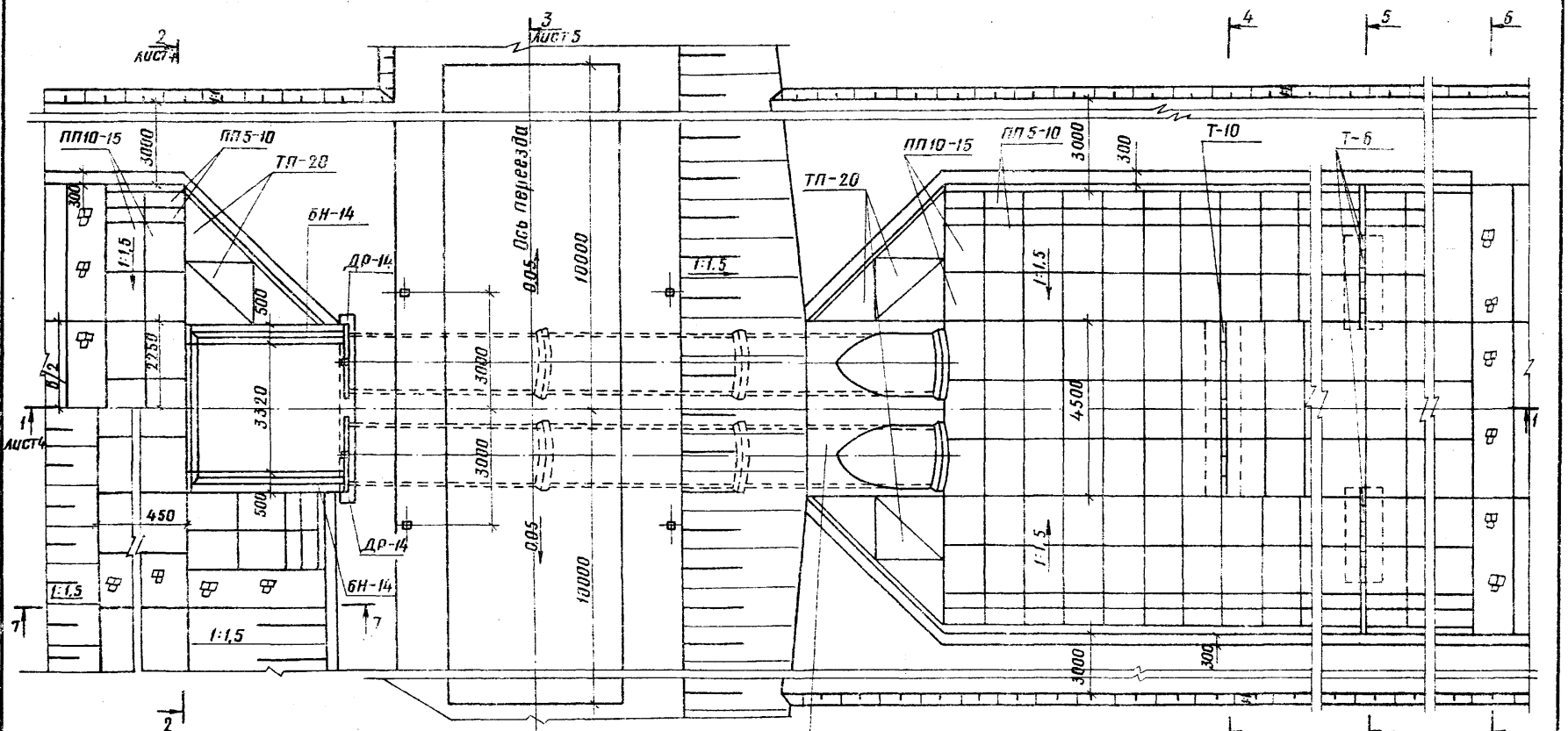

Крепление монолитным бетоном, h=10см

Щебень крупностью 20...40 h=10см

Разраб.	Уклеина		03.02.87
Пров.	Сеневич		04.02.87
ГИП	Радченко		04.02.87
Нач.отд.	Лисичевский		02.02.87
Н.контр.	Курбацкая		03.02.87

Привязан

Инв.№

ТПР 820-1-077.87 КЖ25

Регуляторы трубчатые на расход воды до 70 м³/с без перепада и с перепадом до 2м с перевездом и без перевезда на оросительных системах

ПРТ/ВРТ-2×14-20

План

Стадия	Лист	Листов
Р	3	

УКРГИПРОВОДХОЗ г.Киев

Копир.Ставоженко

Формат А3

Альбом I ч.2

Типовые проектные решения 820-1-077.87

Разрез 1-1

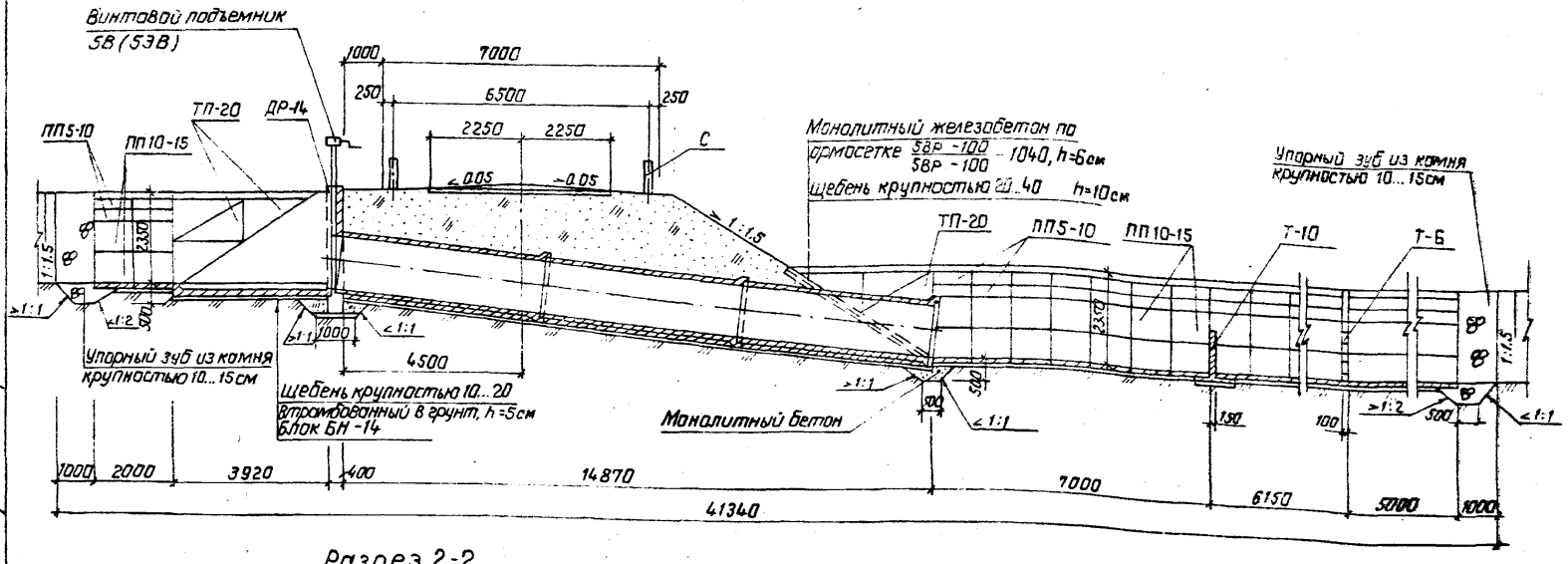

Разрез 2-2

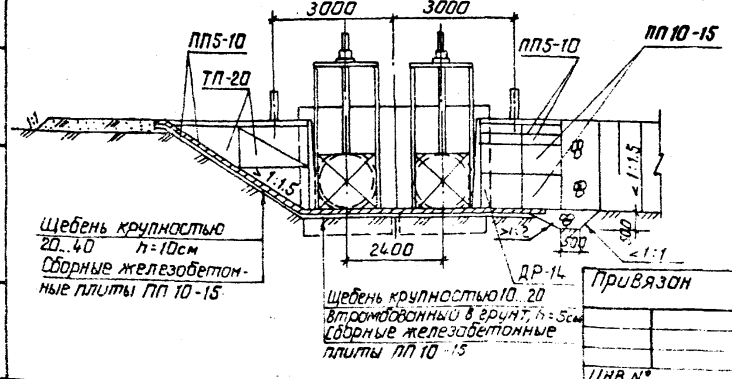

Разраб.	Уклеина		23.01.87
Пров.	Сеневич		24.01.87
ГИП	Радченко		24.01.87
Нач отд.	Лисячевский		2.02.87
Н.контр.	Курбацкая		3.02.87

Привязан

Инв. №

9766/1 ч.2

ТПР 820-1-077.87 КЖ25

Регуляторы трубчатые на расход воды до 20 м³/с без переезда и с переездом до 2м с переездом и без переезда на оросительных системах.

ПРТ/ВРТ-2×14-20

Стадия	Лист	Листов
Р	4	

Разрезы 1-1, 2-2

УКРГИПРОВОДХОЗ г. Киев

Копировал

Формат А1

Инв. № подл. | Подпись и дата | Взам. инв. №

Разрез 3-3

Щебень крупностью 5...10 с одиночной поверхностной обработкой битумом, h=10см
Щебень крупностью 20...40 пролитанный битумом, h=8см
Щебень (грабий) крупностью 20...40, h=12см

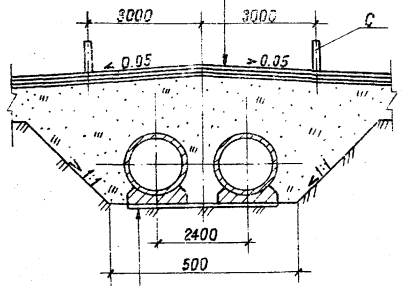

Щебень крупностью 10...20
втрамбованный в грунт, h=5см
бетонная подготовка
Блок РТ 14.50-1

Разрез 5-5

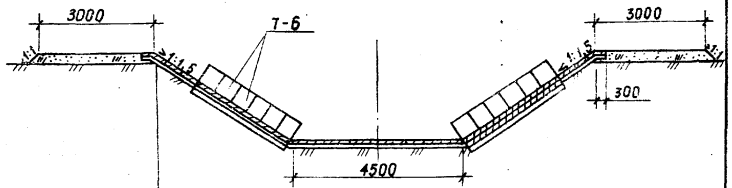

Щебень крупностью 20...40, h=10см
Монолитный железобетон по армосетке 5Вр-100 / 5Вр-100 1040, h=6см

Разрез 4-4

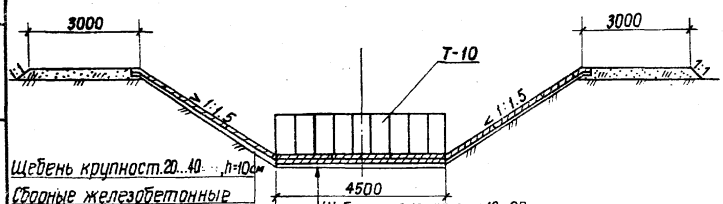

Щебень крупност.20...40 h=10см
Сборные железобетонные плиты ПП 10-15

Щебень крупностью 10...20
втрамбованный в грунт, h=5см
Сборные железобетонные плиты ПП 10-15

9766/1 У.2

Разраб.	Укрдина		25.02.87
Пров.	Сенебич		24.02.87
ГИП	Рабченко		25.02.87
Нач.отд.	Лисняченский		26.02.87
Н.контр.	Курбацкая		26.02.87

ТПР 820-1-077.87 КЖ 25

Регуляторы трубчатые на расход воды до 20 м³/с без перелива и с переливом до 2м, с переездом и без переезда на оросительных системах

ПРТ/ВРТ-2×14-20

Стадия	Лист	Листов
Р	5	

Разрезы 3-3...5-5

УКРГИПРОВОДХОЗ г. Киев

Привязан

Инв. №

Инв.№ подл. | Подпись и дата | Взам. инв.№

Копировала Майборода Формат А3

Разрез 6-6

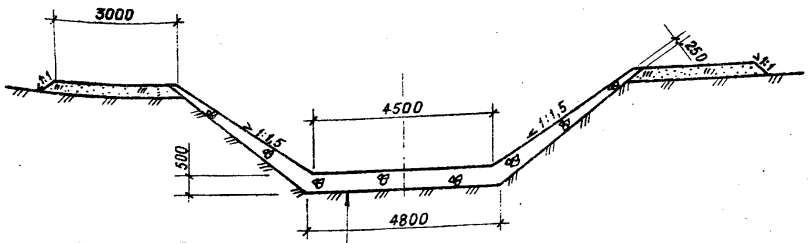

Упорный зуб из камня крупностью 10...15 см

Разрез 7-7

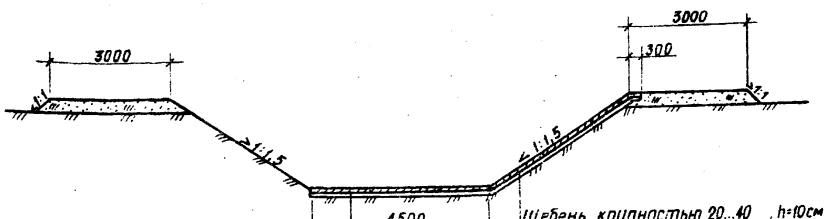

Щебень крупностью 10...20
Втромбованный в грунт, h=5см
Сборные железобетонные плиты
ПП10-15

Щебень крупностью 20...40, h=10см
Сборные железобетонные плиты
ПП10-15

Спецификация элементов сборной конструкции

Марка, поз	Обозначение	Наименование	Кол.	Масса кг	Примечание
БН-14	3.820-6. Вып.3	Блок с нырящими стенками	2	3275	
Др-14	3.820-6. Вып.1/80	Диафрагма	2	4200	
РТ14.50-Т	ГОСТ 6482.0-79	Труба железобетонная	6	7000	
Т-6	3.820-6. Вып.5	Гасители	12	160	
Т-10	3.820-6. Вып.5	Гаситель	9	358	
ПП10-15	3.820-6. Вып.5	Плита крепления	140	225	
ПП5-10	3.820-6. Вып.5	Плита крепления	80	72,5	
ТП-20	3.820-6. Вып.5	Плита треугольная	16	375	
С	3.820-13. Вып.2	Столбик сигнальный	8	100	

Схема армирования входного оголовка дана в КЖ 22 лист 6.
Узел соединения входного оголовка с трубой дан в ПЗ лист 27.

Инв. № подл. | Подпись и дата | Взам. инв. №

Привязан

Инв. №

Разраб.	Уклеина		25.01.87
Пров.	Сенкевич		26.01.87
ГИП	Рабченко		26.01.87
Нач. отд.	Лисичебский		27.01.87
Н. контр.	Курбацкая		27.01.87

9766/1 Ч.2

ТПР 820-1-077.87 КЖ 25

Регуляторы трубчатые на расход воды до 20 м³/с без перепада и с перепадом до 2м с переездом и без переезда на оросительных системах

ПРТ/ВРТ-2×14-20

Стадия	Лист	Листов
Р	6	

Разрезы 6-6, 7-7

УКРГИПРОВОДХОЗ г. Киев

Копировала Майборода Формат А3

Ведомость рабочих чертежей основного комплекта КЖ 26

Лист	Наименование	
1	Общие данные (начало)	
2	Общие данные (окончание)	
3	План, разрезы 1-1,	
4	Разрезы 3-3 ... 6-6.	
5	Входной оголовок и соединение блоков ОГ-28	
	Схема армирования. План, вид А-А,	
	разрезы 1-1, 2-2	
6	Входной оголовок и соединение блоков ОГ-28.	
	Схема армирования, 3-3 ... 5-5, узел Б.	
7	Входной оголовок и соединение блоков ОГ-28	
	Схема армирования. Узлы В, Г.	
8	Монолитная железобетонная диафрагма и	
	соединение блоков ПТ20-20. Схема армирования.	
	План, разрезы 1-1, 2-2.	
9	Выходной оголовок и соединение блоков ОГ-28.	
	Схема армирования. План, вид А-А, разрез 1-1.	
10	Выходной оголовок и соединение блоков ОГ-28.	
	Схема армирования. Разрез 2-2.	

Типовой проект разработан в соответствии с действующими нормами и правилами.

Главный инженер проекта Н.В.Рабченко

Ведомость объемов сборных железобетонных конструкций по рабочим чертежам основного комплекта марки КЖ 26

	Наименование группы элементов конструкции	Код	Кол., м³	Примечание
1	Трубы безнапорные	586200	13,3	
2	Конструкции и детали каналов			
	и открытых водоводов	585800	25,4	
	Всего железобетона		38,7	

Материалы на изготовление сборных железобетонных конструкций учтены в ведомости потребности в материалах и отдельно не учитываются.

В процессе производства строительно-монтажных работ должны соблюдаться правила техника безопасности согласно СНиП III-4-80

9765/1 ч.2

Привязан

Инв. №

Разраб.	Коросташ		17.02.87
Пров.	Уклеина		17.02.87
ГИП	Рабченко		06.03.87
Нач. отд.	Лисьячевский		06.03.87
Н.контр.	Курбацкая		06.03.87

ТПР 820-1-077.87 КЖ 26

Регуляторы трубчатые на расход воды до 20м³ без перепада и с перепадом до 2м с перевозом и без перевоза на оросительных системах

ПРТ/ВРТ 20-20-0

Стадия	Лист	Листов
Р	1	10

Общие данные (начало)

УКРГИПРОВОДХОЗ г. Киев

Копировала Майборода Формат А3

Ведомость ссылочных и прилагаемых документов

Обозначение	Наименование	Примечание
	Ссылочные документы	
3.820-6. Вып. 5	Оголовки, плиты крепления сооружений, гасители.	
	Плиты крепления сооружений, гасители.	
3.820-14. Вып. 1	Трубы безнапорные прямоугольные. Трубы с размерами 1,5×2,0;	
	2,0×2,0 и 2,5×2,0 м.	
3.820-6. Вып. 1/80	Оголовки, плиты крепления сооружений, гасители. Портальные	
	оголовки трубчатых сооружений	
	и открытых регуляторов.	
3.820-13. Вып. 2	Конструкции для пешеходных	
	мостов и мостовых переездов	
ГОСТ 8478-81	Сетки сварные для железобетонных конструкций	
ГОСТ 5781-82	Сталь горячекатанная для армирования железобетонных	
	изделий.	
3.820.2-43. Вып. 0	Затворы глубинные плоские	
	скользящие. Монтажные чертежи	
3В20.2-44. Вып. 0	Подъемники винтовые для затворов	
	гидротехнических сооружений грузоподъемностью до 20тс. Пояснительная	
	записка и габаритные чертежи	

Продолжение

Обозначение	Наименование	Примечание
	Прилагаемые документы	
-06.00... 07.00	Каркасы плоские Кр2... Кр3	
-09.00... 10.00	Сетки арматурные С5, С6	
-16.00	Сетка арматурная С7	
-11.00... 12.00	Сетки арматурные С8... С9	
-13.00... 15.00	Сетки арматурные С10... С12	
-08.00	Изделие закладное мн1	
-КЖ26 ВМ	Ведомость потребности в материалах	

Ведомость спецификаций

Лист	Наименование	Примечание
4	Спецификация элементов сборной	
	конструкции	

9765/1, Ч.2

Разраб.	Коростош		05.02.87	ТПР 820-1-077.87	КЖ 26
Пров.	Уклеина		05.03.87		
ГИП	Рабченко		06.03.87	Регуляторы трубчатые на расход воды 20 м³/с с переездом и без переезда на железнодорожных путях	
Нач.отд.	Пустячевский		06.03.87		
Н.контр.	Курбацкая		06.03.87		
				ПРТ/ВРТ 20-20-0	Стадия: Р; Лист: 2; Листов:
				Общие данные (окончание)	УКРГИПРОВОДХОЗ г. Киев

Привязан

Инв. №

Инв. № подл. | Подпись и дата | Взам. инв. №

Копировала Майборода

Формат А3

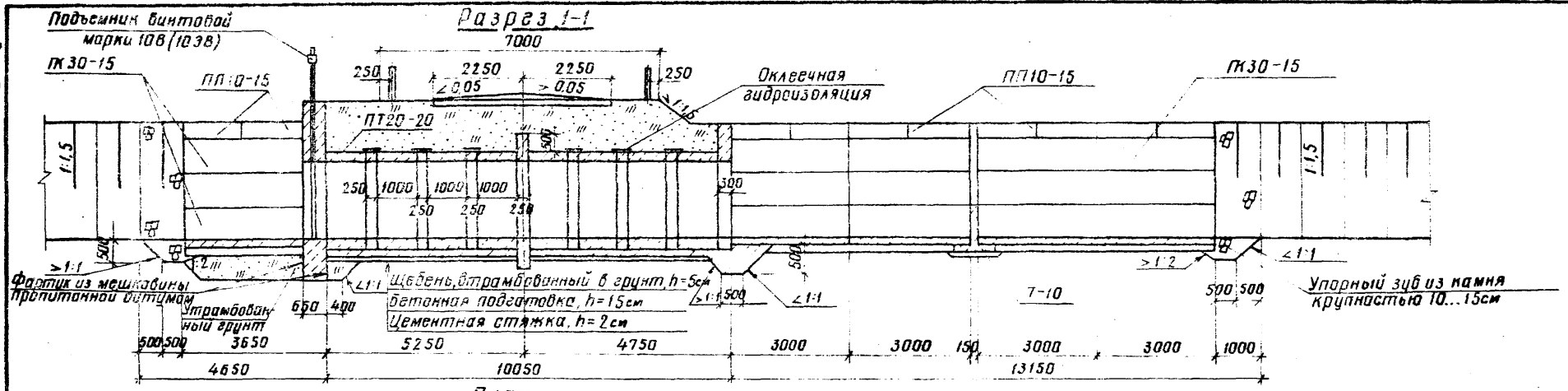

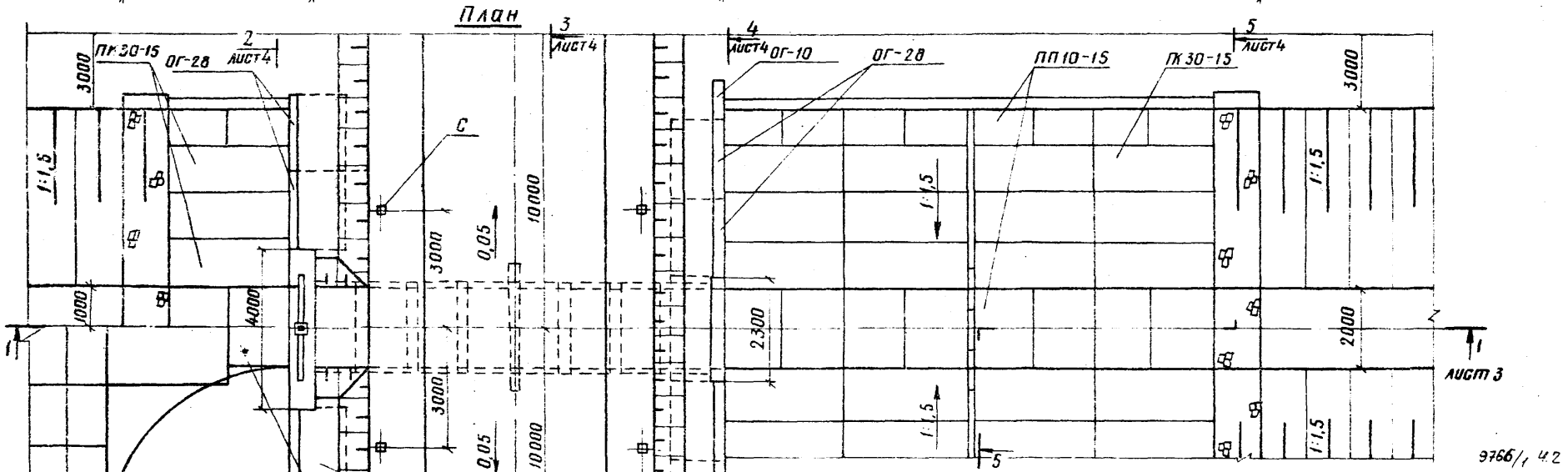

9766/1 42

Разраб	Коросташ		04.87	ТПР 820-1-077.87 КЖ26
Пров.	Уклеина		04.87	Регуляторы трубчатые на расход воды до 20 м³/с без перепада и с перепадом до 2 м с перевозом и без перевоза на оросительных системах
ГИП	Радченко		04.87	
Нач. отд.	Писнячевский		04.87	ПРТ/ВРТ-20-20-0
Н. контр.	Курбацкая		11.87	План, разрез 1-1

Стадия	Лист	Листов
Р	3	

УКРГИПРОВОДХОЗ г. Киев

Привязан

Инв. №

Копир. Старженка

Формат А3

Инв. № подл. | Подпись и дата | Взам. инв. №

Типовые проектные решения 820-1-077.87 Альбом 12

Разрез 2-2

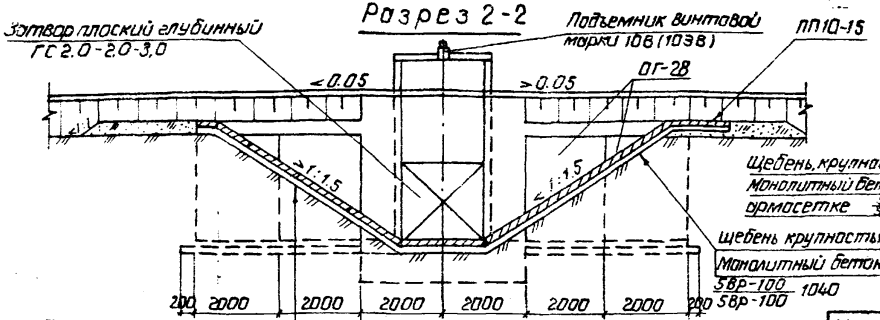

Разрез 5-5

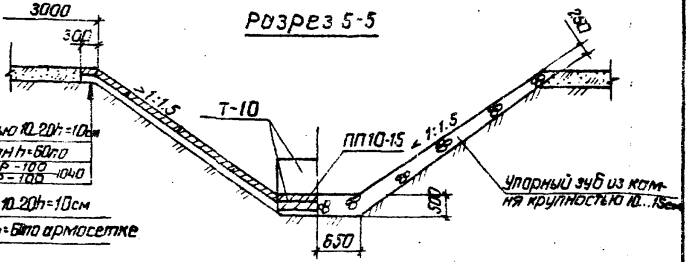

Разрез 3-3

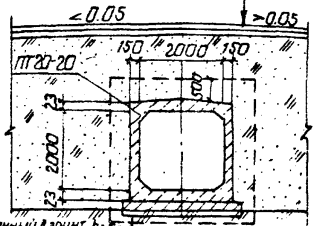

Разрез 6-6

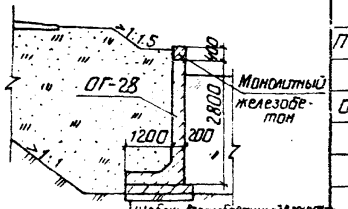

Разрез 4-4

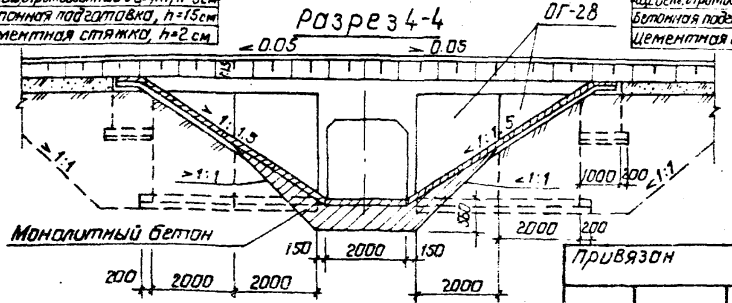

Марка, поз.	Обозначение	Наименование	Кол.	Масса кг	Примечание
ПП10-15	3.820-6. Вып.5	Плита крепления плоская	40	225	
ПК30-15		Плита крепления	30	665	
ОГ-28		Открылки Г-образного			
		типа	8	3875	
Т-10	3.820-6. Вып.5	Блок гасителя	6	358	
ПГ20-20	3.820-14. Вып.1	Прямоугольная			
		труба	8	4150	
ОГ-10	3.820-6. Вып.1/80	Открылки Г-образно-			
		го типа	2	340	
С	3.820-13. Вып.2	Сигнальный столбик	8	100	

Узлы соединения блоков зоны в ПЗ, листы 28, 30

9766/1, 4.2

Разраб.	Коростош		04.87
Пров.	Уклеина		04.87
ГИП	Радченко		04.87
Нач. отд.	Лисичевский		04.87
Н. контр.	Курбацкая		04.87

Тип 820-1-077.87 КЖ26

Регуляторы трубчатые на расход воды до 20м³/с без перепада и с перепадом до 6м с переездом и без переезда на оросительных системах.

ПРТ/ВРТ-20-20-0

Стадия	Лист	Листов
Р	4	

Разрезы 2-2...6-6.

Укргипроводхоз г. Киев

Привязан

Инв. №

Инв. № подл. | Подпись и дата | Взам. инв. №

Копировал: Формат А3

Альбом I ч.2

Типовые проектные решения 820-1-077.87

Инв.№подл. | Подпись и дата | Взам.инв.№

Вид А-А

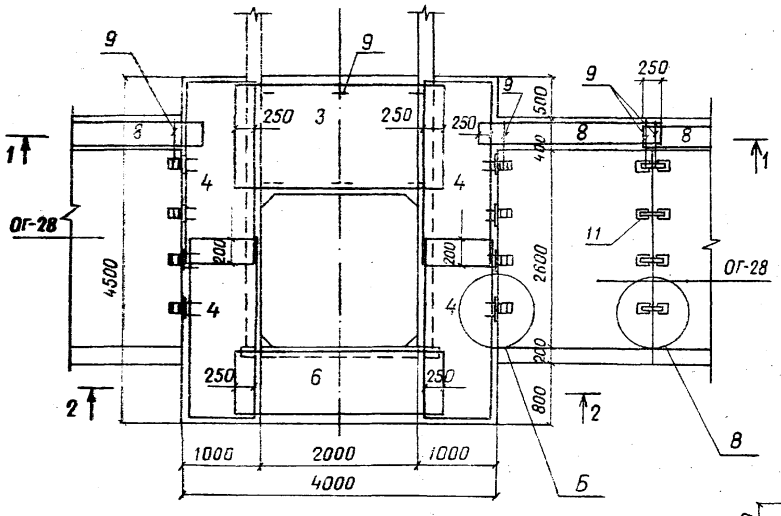

Разрез 1-1

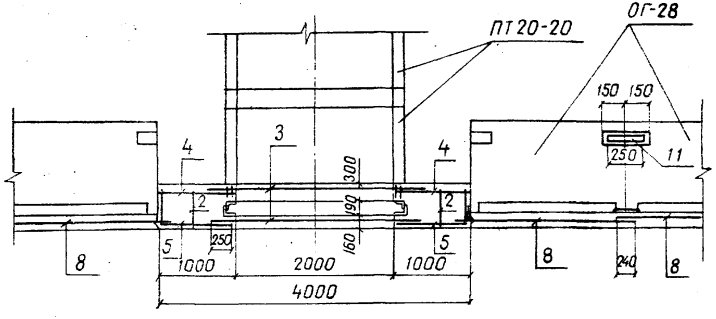

Разрез 2-2

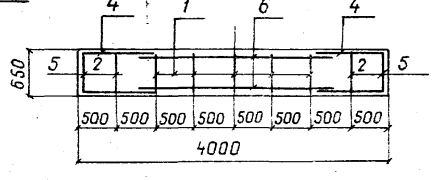

План

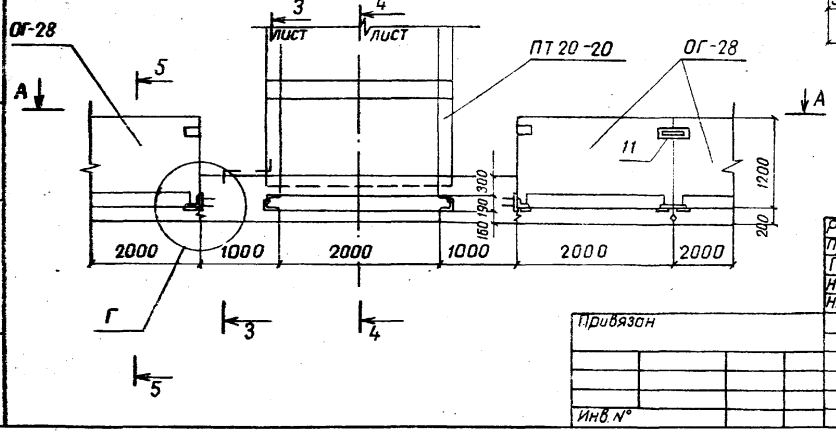

Ведомость деталей

Поз.	Эскиз
9'	360, 100, 220

976б/1, ч.2

Разраб	Коросташ		10.02.87	ТПР 820-1-077.87	КЖ 26
Пров.	Супрунчук		12.02.87		
ГИП	Рабченко		06.03.87		
Нач.отд	Писнячевский		06.03.87	Регуляторы трубчатые на расход воды до 20 л/с без перепада и с перепадом до 2 м, с переездом и без переезда на оросительных системах	
Н.контр	Курбацкая		11.03.87		
Привязан				ПРТ/ВРТ 20-20-0...10	Стадия: Р; Лист: 5; Листов:
Инв.№				Входной оголовок и соединение блоков ОГ-28. Схема армирования. План, вид А-А, разрезы 1-1, 2-2	УКРГИПРОВОДХОЗ г. Киев
Копировала Ковальчук					Формат А3

Типовые проектные решения 820-1-077.87 Альбом I 42

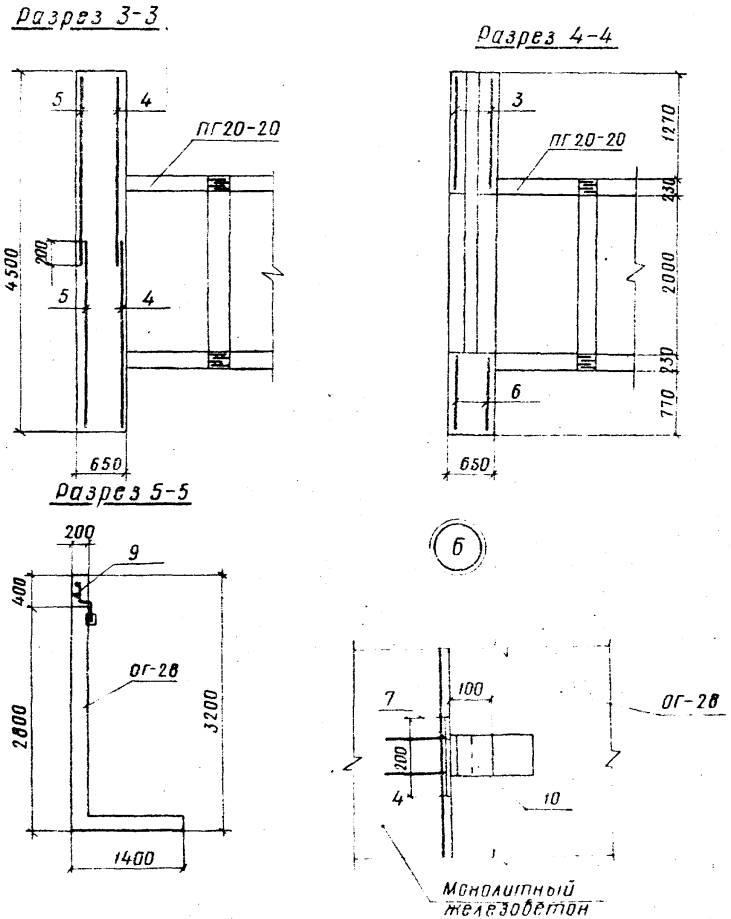

Формат	Зона	Поз.	Обозначение	Наименование	Кол.	Примечание
				Центральная часть оголовка		
				Сборочные единицы		
		1		Каркас плоский Кр 2	5	
		2		Каркас плоский Кр 3	4	
				Сетки арматурные		
		3		С5	2	
		4		С6	4	
		5		С7	4	
		6		С8	2	
		7		Изделие закладное Мн1	8	
				Монолитный ж-б. пояс		
				Сборочные единицы		
		8		Сетка арматурная С9	4	
				Детали		
		9*		⌀16 А III ГОСТ 5781-82, ℓ=680	6	1,1 кг
				Соединение блоков ОГ-28		
				Детали		
		10		Уголок 100×100×8 ГОСТ 8509-72 / ст 3 ГОСТ 535-79 ℓ=400	8	1,2 кг
		11		Полосы 6-26×60 ГОСТ 103-76 / Ст 3 кп ГОСТ 535-79 ℓ=250	10	0,7 кг
				Материалы		
				бетон тяжелый класса В15, F150, W4		9,8 м³

9766/1 42

Разраб	Коросташ		17.02.87
Пров	Уклеина		06.03.87
ГИП	Радченко		06.03.87
Нач отд	Писнячевский		06.03.87
Н контр	Курбацкая		11.03.87

ТПР 820-1-077.87 КЖ 26

Регуляторы: трубчатые на расход воды до 20 м³/с без перепада и с перепадом до 2 м с переездом и без переезда на оросительных системах.

ПРТ/БРТ 20-20-0...10

Стадия	Лист	Листов
Р	6	

Входной оголовок и соединение блоков ОГ-28 Схема армирования Разрезы 3-3 5-5 Узел Б

УКРГИПРОВОДХОЗ г Киев

Привязан

Инв №

Инв № подл | Подпись и дата | Взам инв №

Копир Стороженко

Формат А3

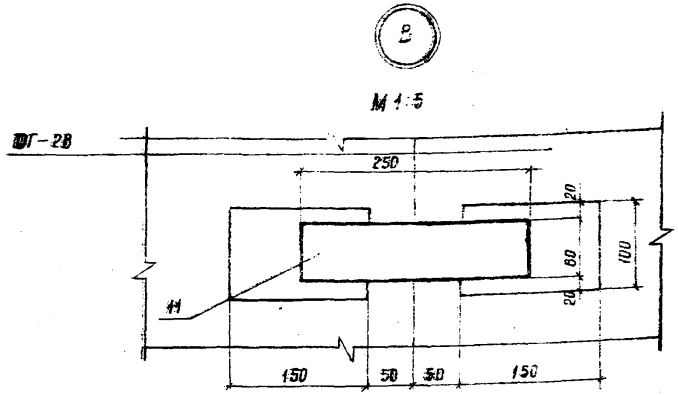

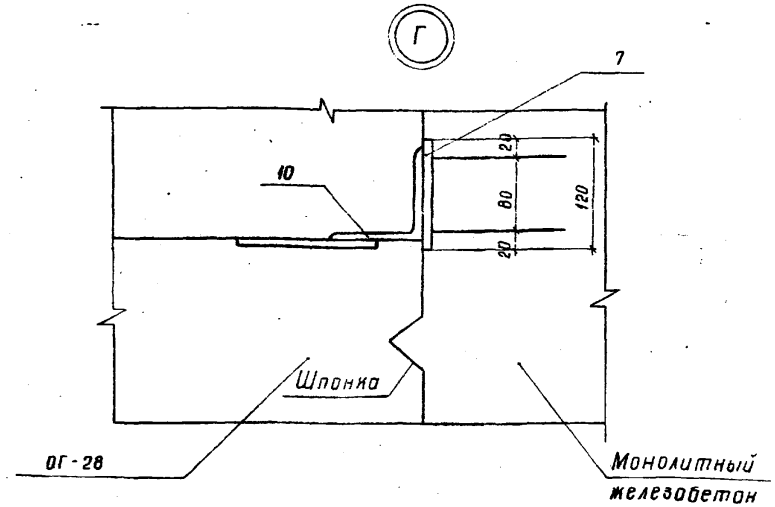

Ведомость расхода стали на элемент, кг

Марка элемента	Изделия арматурные						Изделия закладные									Общий расход
	Арматура класса					Всего	Арм. класса		Прокат марки						Всего	
	А-I		А-III				А-I		Ст.3 кп							
	ГОСТ 5781-82						ГОСТ 5781-82		ГОСТ 535-79							
	ф8	Итого	ф12	ф16	Итого		ф8	Итого	100×100×6	Итого	6×60	Итого	6×120	Итого		
Центральная часть головки	102,8	102,8	143,0	—	143,0	257,8	3,2	3,2	—	—	—	—	8,8	8,8	12,0	257,8
Монолитный железобетонный пояс	19,2	19,2	—	8,8	8,8	28,0	—	—	—	—	—	—	—	—	—	28,0
Соединение блоков ОГ-28	—	—	—	—	—	9,6	—	—	9,6	9,6	7,0	7,0	—	—	16,6	16,6

9766/1 4.2

Разраб.	Коростош		10.02.87
Пров.	Супрунчук		12.02.87
ГИП	Радченко		20.3.87
Нач.отд.	Лисняческий		9.03.87
Н.контр.	Курбацкая		10.03.87

ТПР 820-1-077.87 КЖ26

Регуляторы трубчатые на расход воды до 20 м³/с без перепада и с перепадом до 1 м с переездом и без переезда на оросительных системах

ПРТ/ВРТ 20-20-0...10

Стадия	Лист	Листов
Р	7	

Входной оголовок и соединение блоков ОГ-28. Схема армирования. Узлы В и Г.

УКРГИПРОВОДХОЗ г. Киев

Привязан

Инв. №

Копировал Теслюк

Формат А3

Разрез 1-1

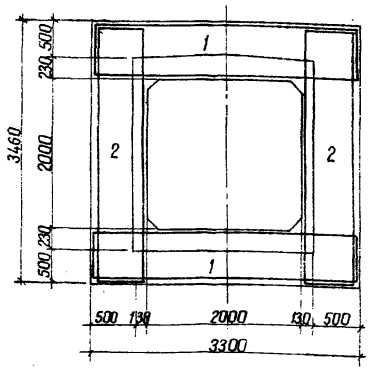

Разрез 2-2

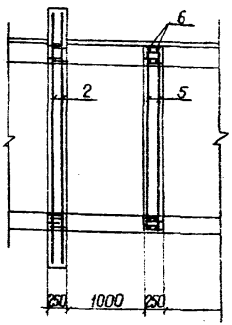

2 План

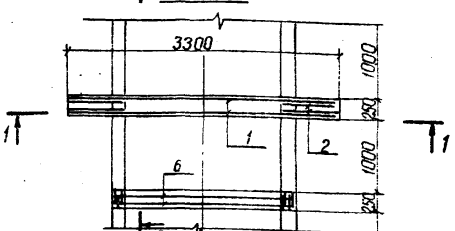

Формат	Зона	Поз.	Обозначение	Наименование	Кол.		Примечание
					шифр 20-20.10	шифр 20-20.0	
				Монолитная железобетонная диафрагма			
				Сборочные единицы			
				Сетки арматурные			
		1		С 10	4		
		2		С 11	4		
				Детали			
		3		ф 8 А-I ГОСТ 5781-82, ℓ=4000	28	28	0,2 кг
				Соединение блоков тт 20-20			
				Сборочные единицы			
				Детали			
		4		ф 16 А-III ГОСТ 5781-82, ℓ=400			
		5		ф 16 А-III ГОСТ 5781-82, ℓ=2420	48	54	3,8 кг
		6		ф 16 А-III ГОСТ 5781-82, ℓ=2260	48	54	3,6 кг
				Материалы			
				Бетон тяжелый			
				класса В 15, F 150, W 4			4,5 м³

Поз. 4*, 6* см. ведомость деталей на листе 9

Ведомость расхода стали на элемент, кг

Марка элемента	Изделия арматурные				Всего	Общий расход
	Арматура класса					
	А-I		А-III			
	ГОСТ 5781-82					
	ф 8	Итого	ф 16	Итого		
Монолитная железобетонная диафрагма	81,2	81,2	—	—	81,2	81,2
Соединение блоков тт: 1РТ10РТ 20-20-0,5	—	—	355,2	355,2	355,2	355,2
Соединение блоков тт: 1РТ18РТ 20-20-10	—	—	414,4	414,4	414,4	414,4

Разраб	Коростоцкий		11.02.87
Пров	Супончинчук		11.02.87
ГИП	Радченко		11.02.87
Нач отд	Листвецкий		11.02.87
Н контр	Курбацкая		11.02.87

Привязан

Инв №

Инв № подл. | Подпись и дата | Взам инв №

0766/1 ч.2

ГСП 820-1-077.87 КЖ 28

Вентиляторы трубчатые на расход воды до 20 м³/с без перепада и с перепадом до 2 м с перевязкой и без перевязки на оросительных системах

Стадия	Лист	Листов
Р	8	

АРТ 18РТ 20-20-0 10

Монолитная железобетонная диафрагма с соединением блоков тт 20-20 Схема армирования. План, разрезы 1-1 2-2

УКРГИПРОВОДХОЗ г. Киев

Копировал

Формат А3

Типовые проектные решения 820-1-077.87 Альбом I ч.2

Вид А-А

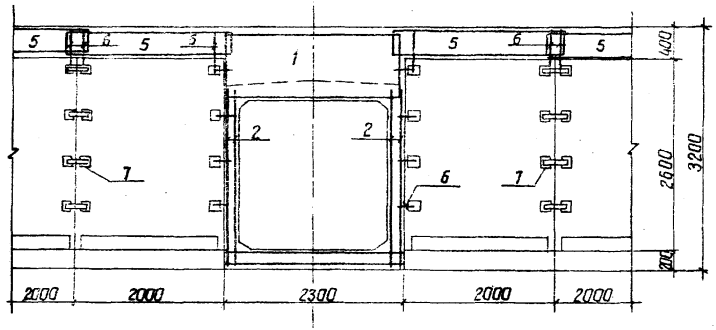

Разрез 1-1

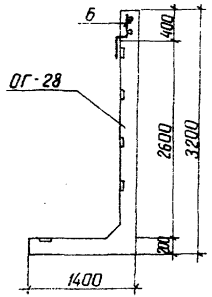

Ведомость деталей

Поз	Эскиз
4*	100 / 200 / 100
6*	360 / 100 / 220

План

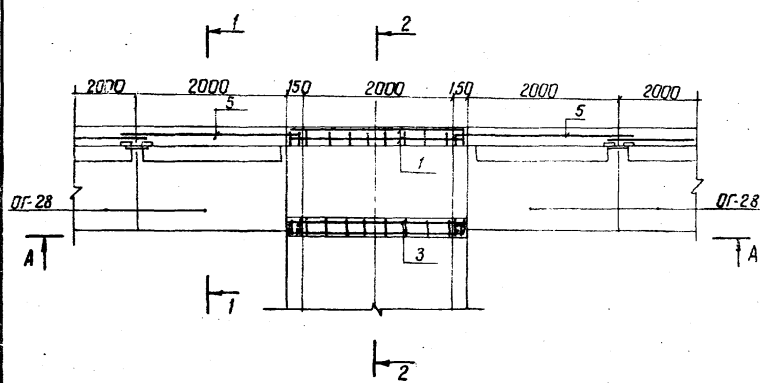

9766/1 ч.2

Разраб.	Коросташ		10.12.87	ТПР 820-1-077.87
Пров.	Супрунчук		11.12.87	
ГИП	Радченко		19.12.87	Регуляторы трубчатые на расход воды до 20 м³/с без перепада и с перепадом до 2 м с переездом и без переезда на оросительных системах
Нач. отд.	Лисичковский		19.12.87	
Н. контр.	Курбацкая		19.12.87	

Стадия	Лист	Листов
Р	9	

ПРГ/ВРГ 20-20-0...10

Выходной оголовок и соединение блоков ОГ-28 Схема армирования План, вид А-А, разрез 1-1

УКРГИПРОВОДХОЗ г. Киев

Привязан

Инв. № подл. | Подпись и дата | Взам. инв. №

Инв. №

Копировал

Формат А3

Разрез 2-2

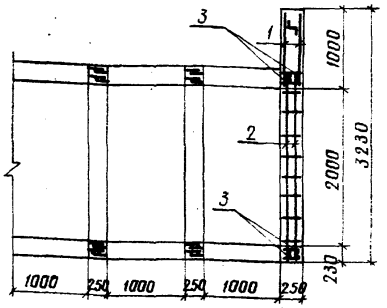

Ведомость расхода стали на элемент, кг

Марка элемента	Изделия арматурные										Общий расход
	Арматура класса					Всего	Прокат марки			Всего	
	A-I			A-III			ст 3 кп				
	ГОСТ 5781-82						ГОСТ 535-79				
	ф8	ф10	Итого	ф16	Итого		6×60		Итого		
Центральная часть оголовка	1,2	28,4	29,6	59,2	59,2	88,8	–	–	–	624,8	624,8
Монолитный ж.б.пояс	19,2	–	19,2	8,8	8,8	28,0	–	–	–	28,0	28,0
Соединение блоков ОГ	–	–	–	8,8	8,8	8,8	7,0	–	7,0	7,0	15,8

	Обозначение	Наименование	Кол.	Примечание
		Центральная часть оголовка		
		Сборочные единицы		
1		Сетка арматурная С12	2	
		Детали		
2		ф16 AIII ГОСТ 5781-82, ℓ=2420	6	3,8 кг
3		ф16 AIII ГОСТ 5781-82, ℓ=2260	6	3,6 кг
4		ф8 AI ГОСТ 5781-82, ℓ=400	6	0,2 кг
		Монолитный ж.б. пояс		
		Сборочные единицы		
5		Сетка арматурная С9	4	
		Детали		
6		ф16 AIII ГОСТ 5781-82, ℓ=680	6	1,1 кг
		Соединение блоков ОГ-28		
		Детали		
7		Пластина 6-26×60 ГОСТ 103-76 Ст 3 кп ГОСТ 535-79	10	0,7 кг
6		ф16 AIII ГОСТ 5781-82, ℓ=680	6	1,1 кг
		Материалы		
		Бетон тяжелый		
		класса В15, F150, W4		1,9 м³

Отбл. чл.

Разраб.	Коросташ		11.02.87
Пров.	Уклеина		12.02.87
ГИП	Рабченко		20.02.87
Нач.отд.	Лисняевский		20.02.87
Н.контр.	Курбацкая		20.02.87

ТПР 820-1-077.87

Регуляторы трубчатые на расход до 20 м³/с без перепада и с перепадом до 2 м с пересыпью и без пересыпи на вросшальных септенях

ПРТ/ВРТ 20-20-0...10

Стадия	Лист	Листов
Р	10	

Выходной оголовок и соединение блоков ОГ-28. Схема армирования. Разрез 2-2

УКОГИПРОВОДХОЗ г. Киев

Формат А3

Привязан

Инв. №

Инв. № подл. | Подпись и дата | Взам. инв. №

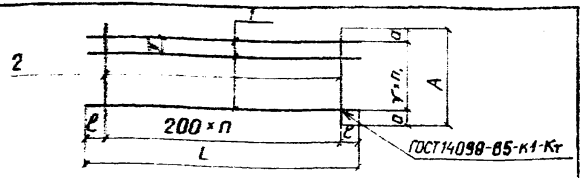

Марка	Размеры, мм							Масса, кг
	L	A	ℓ	δ	y	n	n_1	
С10	3260	680	30	40	200	16	3	10,3
С11	3400	580	100	65	150	16	3	8,6
С12	2250	900	25	50	200	11	4	14,2

Формат	Зона	Поз.	Обозначение	Наименование	Кол	Примечание
			-13.00	С10		
		1	-13.01	ф8А-I ГОСТ 5781-82, ℓ=3260	4	1,3 кг
		2	-13.02	ф8А-I ГОСТ 5781-82, ℓ=680	17	0,3 кг
			-14.00	С11		
		1	-14.01	ф8А-I ГОСТ 5781-82, ℓ=3400	4	1,3 кг
		2	-14.02	ф8А-I ГОСТ 5781-82, ℓ=580	17	0,2 кг
			-15.00	С12		
		1	-15.01	ф10А-I ГОСТ 5781-82, ℓ=2250	5	1,4 кг
		2	-15.02	ф10А-I ГОСТ 5781-82, ℓ=900	12	0,6 кг

Инв.№подл. | Подпись и дата | Взам.инв.№

Привязан

Инв. № 9765/1

Разраб.	Коростош		10.02.87
Пров.	Котеленец		11.02.87
ГИП	Родченко		11.03.87
Нач.отд	Лисичевский		11.03.87
Н.контр.	Курбацкая		11.03.87

ТПР 820-01-77.87 — -13.00...15.00

Сетка арматурная С (С10...С12)

Стадия	Масса	Масштаб
Р	см.табл.	б/м
Лист	Листов	

УКРГИПРОВОДХОЗ г.Киев

Копировала Ковальчук Формат А4

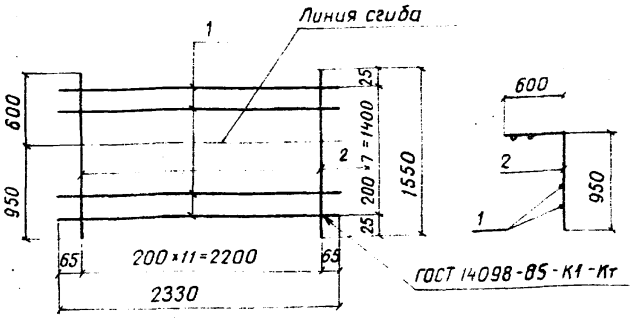

Формат	Зона	Поз.	Обозначение	Наименование	Кол	Примечание
			-16.00	С7		
		1	-16.01	ф12А-III ГОСТ 5781-82, ℓ=2330	8	2,1 кг
		2	-16.02	ф8А-I ГОСТ 5781-82, ℓ=1550	12	0,6 кг

9765/1 ч.2

Привязан

Инв. №

Разраб.	Коростош		10.02.87
Пров.	Котеленец		11.02.87
ГИП	Родченко		11.03.87
Нач.отд	Лисичевский		11.03.87
Н.контр.	Курбацкая		11.03.87

ТПР 820-1-077.87 — -16.00

Сетка арматурная С (С7)

Стадия	Масса	Масштаб
Р	23,7	б/м
Лист	Листов	

УКРГИПРОВОДХОЗ г.Киев

Копировала Ковальчук Формат А4

Альбом I ч.2

Типовые проектные решения 820-1-077.87

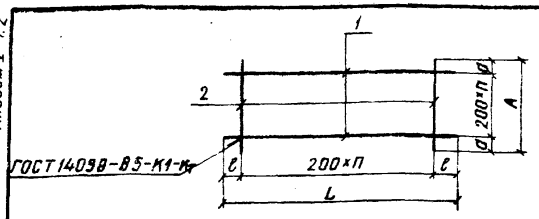

Марка	Размеры, мм						Масса
	L	A	c	a	n	n_1	кг
С5	2500	1450	50	25	12	7	24,9
С6	2330	960	65	80	11	4	15,3

Формат	Зона	Поз.	Обозначение	Наименование	Кол	Примечание
			- 09.00	С5		
		1	- 09.01	ф8А-I ГОСТ 5781-82, ℓ=2500	8	1,0кг
		2	- 09.02	ф12А-III ГОСТ 5781-82, ℓ=1450	13	1,3кг
			- 10.00	С6		
		1	- 10.01	ф12А-III ГОСТ 5781-82, ℓ=2330	5	2,1кг
		2	- 10.02	ф8А-I ГОСТ 5781-82, ℓ=960	12	0,4кг

Привязан

9765/1 Инв. N2

Инв. N подл. | Подпись и дата | Взам. инв. N

Разраб.	Коросташ		10.02.87
Пров.	Супрунчук		10.02.87
ГИП	Радченко		9.03.87
Нач.отд.	Лисичевский		9.03.87
Н.контр.	Курбацкая		10.03.87

ТПР 820-01-77.87 -09.00...10.00

Сетка арматурная С (С5, С6)

Стадия	Масса	Масштаб
Р	см.табл.	б/м
Лист	Листов	

УКРГИПРОВОДХОЗ г.Киев

Калир. Сторожсенко

Формат А4

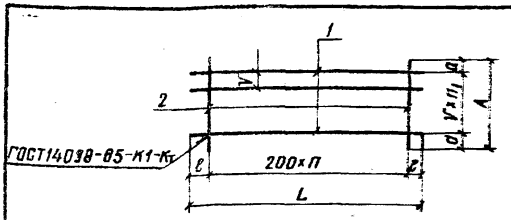

Марка	Размеры, мм							Масса
	L	A	c	a	V	n	n_1	кг
С8	2600	960	50	80	200	12	4	10,2
С9	2250	350	25	25	100	11	3	

Формат	Зона	Поз.	Обозначение	Наименование	Кол	Примечание
			- 11.00	С8		
		1	- 11.01	ф8А-I ГОСТ 5781-82, ℓ=2500	5	1,0кг
		2	- 11.02	ф8А-I ГОСТ 5781-82, ℓ=960	13	0,4кг
			- 12.00	С9		
		1	- 12.01	ф8А-I ГОСТ 5781-82, ℓ=2250	4	0,9кг
		2	- 12.02	ф8А-I ГОСТ 5781-82, ℓ=350	12	0,1кг

Привязан

9766/1 ч.2 Инв. N

Разраб.	Коросташ		10.02.87
Пров.	Супрунчук		10.02.87
ГИП	Радченко		9.03.87
Нач.отд.	Лисичевский		9.03.87
Н.контр.	Курбацкая		10.03.87

ТПР 820-1-077.87 11.00...12.00

Сетка арматурная С (С8 С9)

Стадия	Масса	Масштаб
Р	см.табл.	б/м
Лист	Листов	

УКРГИПРОВОДХОЗ г.Киев

Калир. Сторожсенко

Формат А4

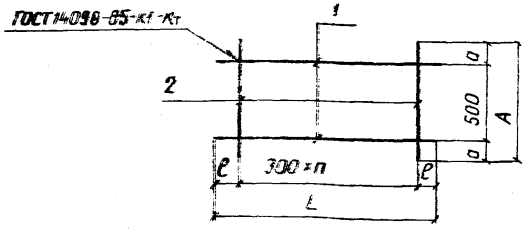

Марка	Размеры, мм					Масса,
	L	A	e	a	n	кг
Кр 2	800	600	100	50	2	1,2
Кр 3	2300	600	100	500	7	3,4

Формат	Зона	Поз.	Обозначение	Наименование	Кол.	Примечание
			-06.00	Кр 2		
		1	-06.01	ф8А-I ГОСТ 5781-82, ℓ=800	2	0,3 кг
		2	-06.02	ф8А-I ГОСТ 5781-82, ℓ=600	3	0,2 кг
			-07.00	Кр 3		
		1	-07.01	ф8А-I ГОСТ 5781-82, ℓ=2300	2	0,9 кг
		2	-07.02	ф8А-I ГОСТ 5781-82, ℓ=600	8	0,2 кг

Привязан

Инв. №

9765/1

Разраб.	Карасташ		10.02.87
Пров.	Котелелец		11.02.87
ГИП	Радченко		9.03.87
Нач.отд	Писнячевский		9.03.87
Н.контр	Курбацкая		10.03.87

ТПР 820-01-77.87 -06.00...07.00

Каркасы плоские КР (Кр 2... Кр 3)

Стадия	Масса	Масштаб
Р	см.тойл	б/м
Лист	Листов 1	

УКРГИПРОВОДХОЗ г. Киев

Копировал Ковальчик

Формат А4

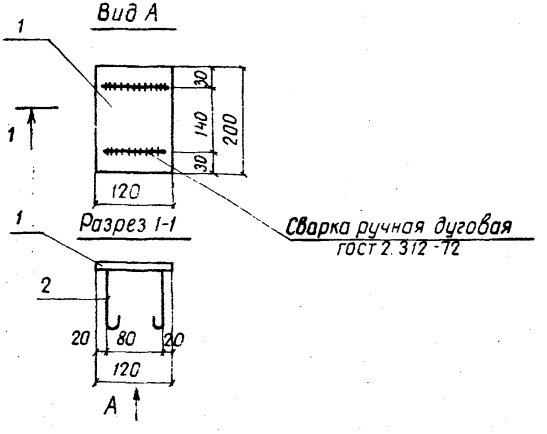

Формат	Зона	Поз.	Обозначение	Наименование	Кол.	Примечание
			-08.00	Мн 1		
		1	-08.01	Полосы Б-26×120 ГОСТ 103-76 Ст3кп ГОСТ 535-79 ℓ=200	1	1,1 кг
		2	-08.02	ф8А-I ГОСТ 5781-82, ℓ=520	2	0,2 кг

9766/1 ч.2

Привязан

Инв. №

Разраб.	Карасташ		10.02.87
Пров.	Котелелец		11.02.87
ГИП	Радченко		9.03.87
Нач.отд	Писнячевский		9.03.87
Н.контр	Курбацкая		10.03.87

ТПР 820-1-077.87 -08.00

Изделие закладное Мн 1

Стадия	Масса	Масштаб
Р	12,0	б/м
Лист	Листов 1	

УКРГИПРОВОДХОЗ г. Киев

Копировала Ковальчук

Формат А4

Инв. № подл. | Подпись и дата | Взам. инв. №

Типовые проектные решения 820-1-077.87 Альбом I ч.2

Ведомость рабочих чертежей основного комплекта КЖ 27

Лист	Наименование	Примечание
1	Общие данные (начало)	
2	Общие данные (окончание)	
3	План, разрезы 1-1	
4	Разрезы 2-2... 6-6	

Ведомость объемов сборных железобетонных конструкций по рабочим чертежам основного комплекта марки КЖ 27

№ строки	Наименование группы элементов конструкции	Код	Кол., $м^3$	Примечание
1	Трубы безнапорные	586200	13,28	
2	Конструкции и детали каналов			
3	и открытых водоводов	585800	42,09	
4	Всего железобетона		55,37	

Ведомость спецификаций

Лист	Наименование	Примечание
4	Спецификация элементов сборной	
	конструкции	

Материалы на изготовление сборных железобетонных конструкций учтены в ведомости потребности в материалах и отдельно не учитываются

В процессе производства строительно-монтажных работ должны соблюдаться правила техники безопасности согласно СНиП III-4-80

9766/1 ч.2

Типовой проект разработан в соответствии с действующими нормами и правилами

Главный инженер проекта Н В Радченко

Инв №				Привязан
Разраб	Коростош		17.02.87	
Пров	Супрунчук		17.02.87	ТПР 820-1-077.87 КЖ 27
ГИП	Радченко		04.03.87	
Нач отд	Писмичевский		05.03.87	Регуляторы трубчатые на расход воды до 20 м³/с без перепада и с перепадом до 2 м с переездом и без переезда на оросительных системах
Н контр	Курбацкая		11.03.87	

	Стадия	Лист	Листов
ПРТ/ВРТ 20-20-5	Р	1	4
Общие данные (начало)	УКРГИПРОВОДХОЗ г. Киев		

Копировал Фиц Формат А3

Инв № подл | Подпись и дата | Взам инв №

Альбом V 4.2

Типовые проектные решения 820-4-077.87

Ведомость ссылочных и прилагаемых документов

Обозначение	Наименование	Примечание
	Ссылочные документы	
3.820-6. Вып. 5	Оголовки, плиты крепления сооружений, гасители. Плиты крепления сооружений, гасители	
3.820-14. Вып. 1	Трубы безнапорные прямоугольные. Трубы с размерами 1,5×2,0, 2,0×2,0 и 2,5×2,0 м	
3.820-6. Вып. 1/80	Оголовки, плиты крепления сооружений, гасители. Портальные оголовки трубчатых сооружений и открытых регуляторов.	
3.820-13. Вып. 2	Конструкции для пешеходных мостов и мостовых переездов.	
ГОСТ 8478-81	Сетки сварные для железобетонных конструкций	
ГОСТ 5781-82	Сталь горячекатанная для армирования железобетонных изделий.	
3.820.2-43. Вып. 0	Затворы глубинные плоские скользящие. Монтажные чертежи	
3.820.2-44. Вып. 0	Подъемники винтовые для затворов гидротехнических сооружений грузоподъемностью до 20 т.с. Пояснительная записка и габаритные чертежи	

Продолжение

Обозначение	Наименование	Примечание
	Прилагаемые документы	
-06.00...01.00	Каркасы плоские Кр 2...Кр 3	
-08.00	Изделие закладное Мн 1	
-09.00...10.00	Сетки арматурные С5, С6	
-11.00...12.00	Сетки арматурные С8, С9	
-13.00...15.00	Сетки арматурные С10...С12	
-16.00	Сетка арматурная С7	
-КЖ 27 ВМ	Ведомость потребности в материалах	

9766/4 4.2

Разраб	Коростош		16.02.87
Пров	Супрунчук		18.02.87
ГИП	Радченко		04.03.87
Нач.отд	Писнячевский		04.03.87
Н.контр	Курбацкая		11.03.87

ТПР 820-1-077.87 КЖ 27

Регуляторы трубчатые на расход воды до 20 м³/с без перепада и с перепадом до 2 м с перепадом и без перепада на оросительных системах

ПРТ/ВРТ 20-20-5

Стадия	Лист	Листов
Р	2	

Общие данные (окончание)

УКРГИПРОВОДХОЗ г. Киев

Привязан

Инв. №

Инв. № подл. | Подпись и дата | Взам. инв. №

Копировала Ковальчук

Формат А3

Альбом V т.2

Типовые проектные решения 820-1-077.87

Разрез 1-1

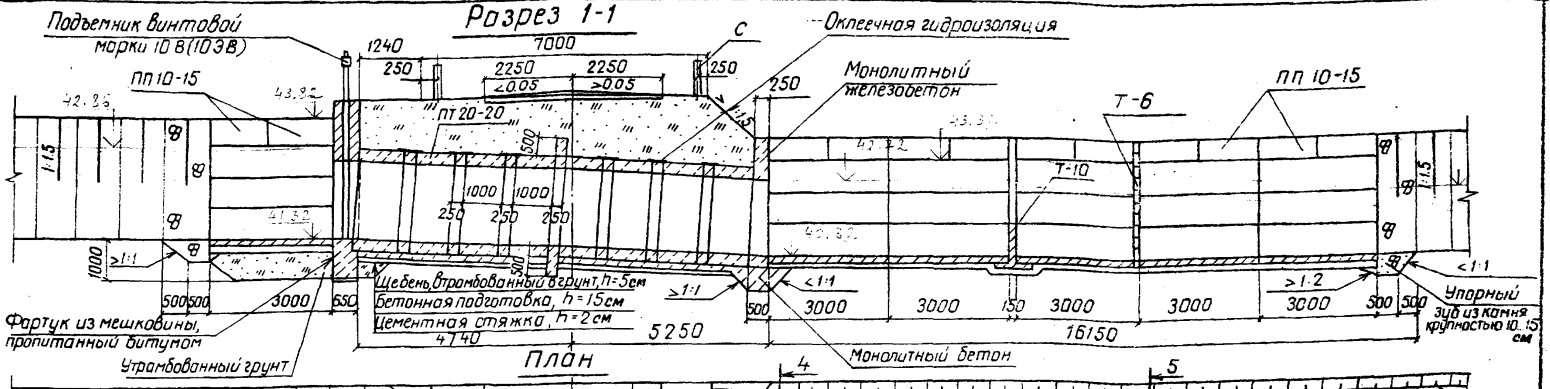

План

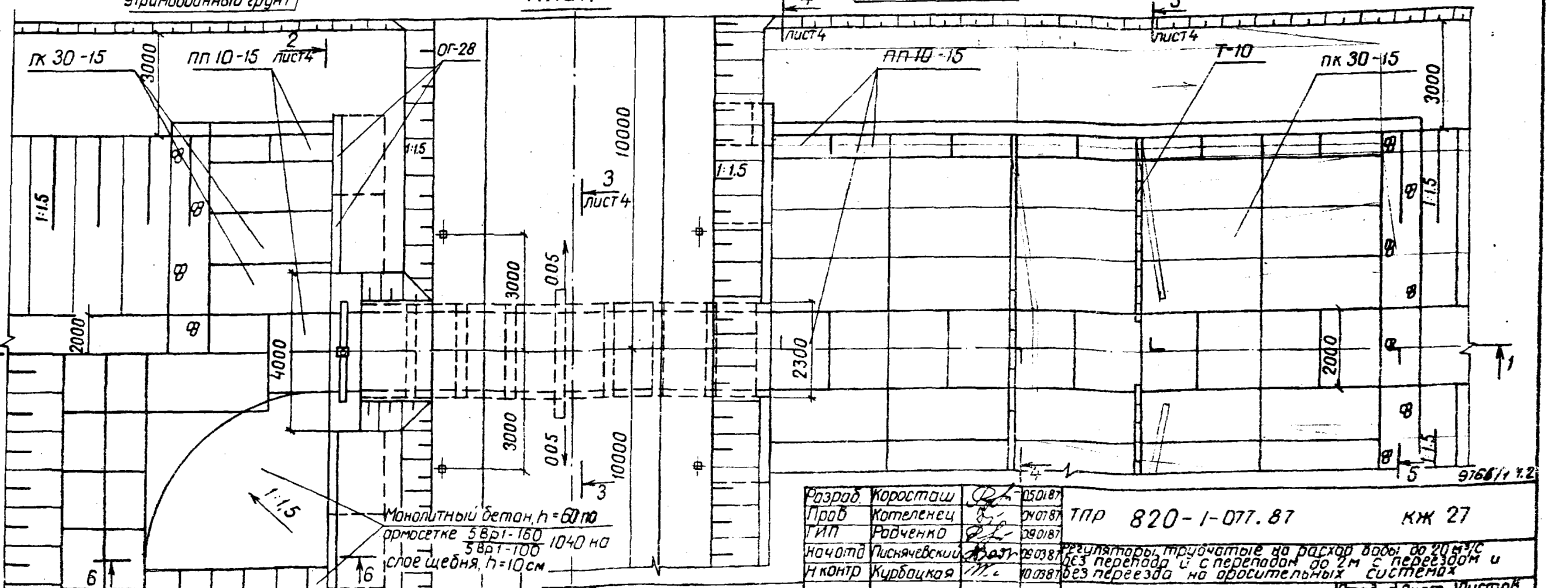

Привязан

Инв N°

Взам инв N°

Подпись и дата

Инв N° подл.

Разраб	Коросташ		05.01.87
Пров	Котеленец		09.01.87
ГИП	Рабченко		09.01.87
Нач.отд	Лисячевский		09.01.87
Н.контр	Курбацкая		10.01.87

ТПР 820-1-077.87 КЖ 27

Регуляторы, трубчатые на расход воды до 20 м³/с без перепада и с перепадом до 2 м с переездом и без переезда на дросселирующих системах

ПРТ/8РТ-20-20-5

Стадия	Лист	Листов
Р	3	

План, разрез 1-1

УКРГИПРОВОДХОЗ г. Киев

Копировал Ятченко

Формат А3

Альбом I ч.2

Типовые проектные решения 820-1-077.87

Разрез 2-2

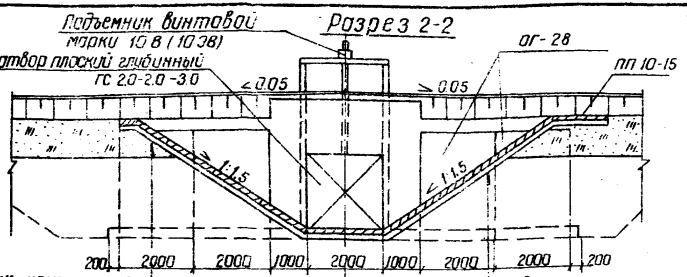

Щебень крупностью 10...20, h=10см
Плиты ПП 10-15

Щебень крупностью 5...10 с обильной поверхностной обработкой битумом, h=10
Щебень крупностью 20...40 пропитанный битумом, h=8
Щебень (гравий) крупностью 20...40, h=12см

Щебень крупностью 10...20, h=10см
Монолитный бетон, h=6см по армосетке 4Вр1-200 4Вр1-200

Разрез 3-3

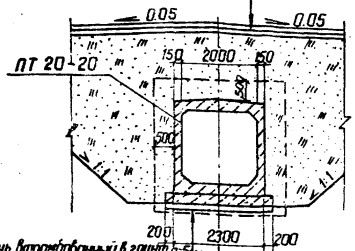

Щебень, втрамбованный в грунт h=5см
бетонная подготовка, h=15см
цементная стяжка, h=2см

Разрез 6-6

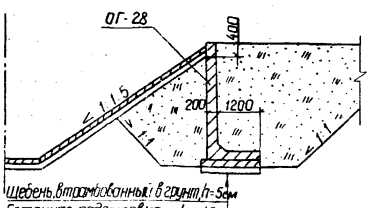

Щебень, втрамбованный в грунт h=5см
бетонная подготовка h=15см
цементная стяжка, h=2см

Разрез 4-4

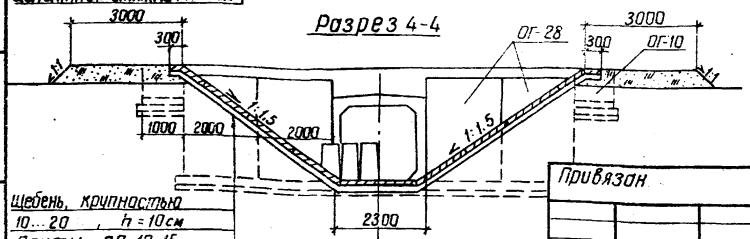

Щебень, крупностью 10...20, h=10см
Плиты ПП 10-15

Разрез 5-5

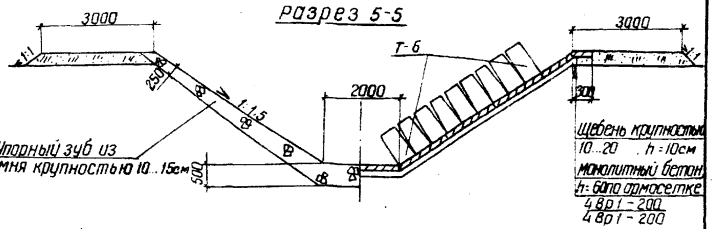

Спецификация элементов сборной конструкции

Марка, поз	Обозначение	Наименование	Кол	Масса, кг	Примечание
ПП 10-15		Плита крепления плоская	44	225	
ПК 30-15	3.820-6. вып.5	Плита крепления	36	665	
Г-10		Блок гасителя	6	358	
ЛТ 20-20	3.820-14. вып.1	Прямоугольная труба	8	4150	
ОГ-10	3.820-6. вып.1/80	Открылки Г-образно-	2	340	
ОГ-28		го типа	8	3815	
С	3.820-13. вып.2	Сигнальный			
		столбик	8	100	
Т-6	3.820-6. вып.5	Блок гасителя	18	160	

Схемы армирования оголовков см. КЖ 26 лист 5..10 и узлы соединения блоков см. ПЗ листы 28,30.

Привязан

Инв. №

Разраб.	Коросташ		05.01.87
Пров.	Кателенец		05.03.87
ГИП	Радченко		05.03.87
Нач.отд.	Лисняевский		10.03.87
Н.контр.	Курбацкая		10.03.87

9766/1 ч.2

ТПР 820-1-077.87 КЖ 27

Регуляторы, трубчатые на расход воды до 20 м³/с без перепада и с перепадом до 2м с переездом и без переезда на оросительных системах

ПРТ/ВРТ-20-20-5

Стадия	Лист	Листов
Р	4	

Разрезы 2-2...6-6

УКРГИПРОВОДХОЗ г. Киев

Копировал

Формат А3

Ведомость рабочих чертежей основного комплекта КЖ 28

Лист	Наименование	Примечание
1	Общие данные (начало)	
2	Общие данные (окончание)	
3	План, разрезы 1-1,	
4	Разрезы 2-2 ... 6-6.	

Ведомость объемов сборных железобетонных конструкций по рабочим чертежам основного комплекта марки КЖ 28

№строки	Наименование группы элементов конструкции	Код	Кол., м3	Примечание
1	Трубы безнапорные	586200	14.94	
2	Конструкции и детали каналов			
3	и открытых водоводов	585800	45.64	
4	Всего железобетона		60.58	

Ведомость спецификаций

Лист	Наименование	Примечание
4	Спецификация элементов сборной	
	конструкции	

Материалы на изготовление сборных железобетонных конструкций учтены в ведомости потребности в материалах и отдельно не учитываются.

В процессе производства строительно-монтажных работ должны соблюдаться правила техники безопасности согласно СНиП III-4-80.

9766/1, Ч.2

Типовой проект разработан в соответствии с действующими нормами и правилами

Главный инженер проекта Н.В. Радченко

Привязан

Инв. №

Разраб.	Коросташ		10.88
Пров.	Супрунчук		10.88
ГИП	Радченко		10.88
Нач. отд.	Писняческая		10.88
Н. контр.	Курбацкая		10.88

ТПР 820-1-077.87 КЖ 28

Регуляторы трубчатые на расход воды до 20 м³/с без перепада и с перепадом до 2 м с перезаводом и без перезавода на оросительных системах

ПРТ / ВРТ 20-20-10

Стадия	Лист	Листов
Р	1	4

Общие данные (начало)

УКРГИПРОВОДХОЗ г. Киев

Копировал

Формат А3

Инв. № подл. | Подпись и дата | Взам. инв. №

Ведомость ссылочных и прилагаемых документов

Обозначение	Наименование	Примечание
	Ссылочные документы	
3.820-6. Вып. 5	Оголовки, плиты крепления сооружений, гасители	
	Плиты крепления сооружений, гасители.	
3.820-14. Вып. 1	Трубы безнапорные прямоугольные. Трубы с размерами 1,5×2,0;	
	2,0×2,0 и 2,5×2,0 м	
3.820-6. Вып. 1/80	Оголовки, плиты крепления сооружений, гасители. Портальные	
	оголовки трубчатых сооружений и	
	открытых регуляторов	
3.820-13. Вып. 2	Конструкции для пешеходных	
	мостов и мостовых	
	переездов	
ГОСТ 8478-81	Сетки сварные для железобетонных	
	конструкций	
ГОСТ 5781-82	Сталь горячекатанная для	
	армирования железобетонных изделий	
3.820.2-43. Вып. 0	Затворы глубинные плоские	
	скользящие. Монтажные чертежи	
3.820.2-44. Вып. 0	Подъемники винтовые для затворов	
	гидротехнических сооружений грузо-	
	подъемностью до 20тс. Пояснительная	
	записка и габаритные чертежи	

Продолжение

Обозначение	Наименование	Примечание
	Прилагаемые документы	
-06.00 , 07.00	Каркасы плоские Кр 2, Кр 3	
-08.00	Изделие закладное МН 1	
-09.00 , 10.00	Сетки арматурные С5, С6	
-11.00 , 12.00	Сетки арматурные С8, С9	
-13.00 ... 15.00	Сетки арматурные С10 .. С11	
-16.00	Сетка арматурная С7	
-КЖ 28 ВМ	Ведомость потребности	
	в материалах	

Привязан

Инв.№

Разраб.	Супрунчук		04.04.87
Пров.	Коросташ		10.03.87
ГИП	Радченко		10.03.87
Нач.отд.	Лисняевский		10.03.87
Н.контр.	Курбацкая		10.03.87

9766/г.4.2

тпр 820-1-077.87 КЖ 28

Регуляторы трубчатые на расход воды до 20 м³/с без перепада и с перепадом до 2м с переездом и без переезда на оросительных системах

ПРТ/ВРТ 20-20-10	Стадия	Лист	Листов
	Р	2	

Общие данные (окончание)

УКРГИПРОВОДХОЗ г. Киев

Копировал

Формат А3

Инв.№ подл. | Подпись и дата | Взам. инв.№

Альбом Т У.2

Типовые проектные решения 820-1-077.87

Разрез 1-1

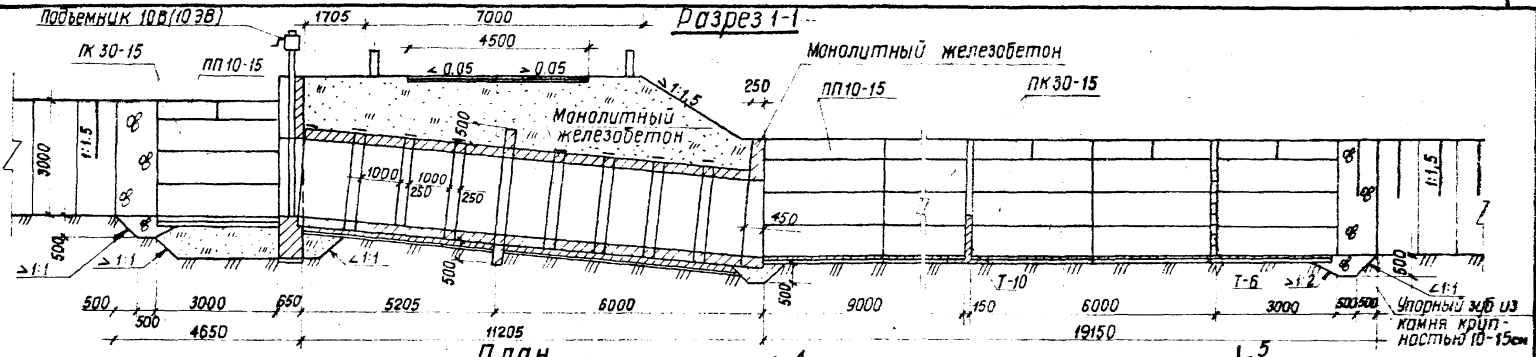

План

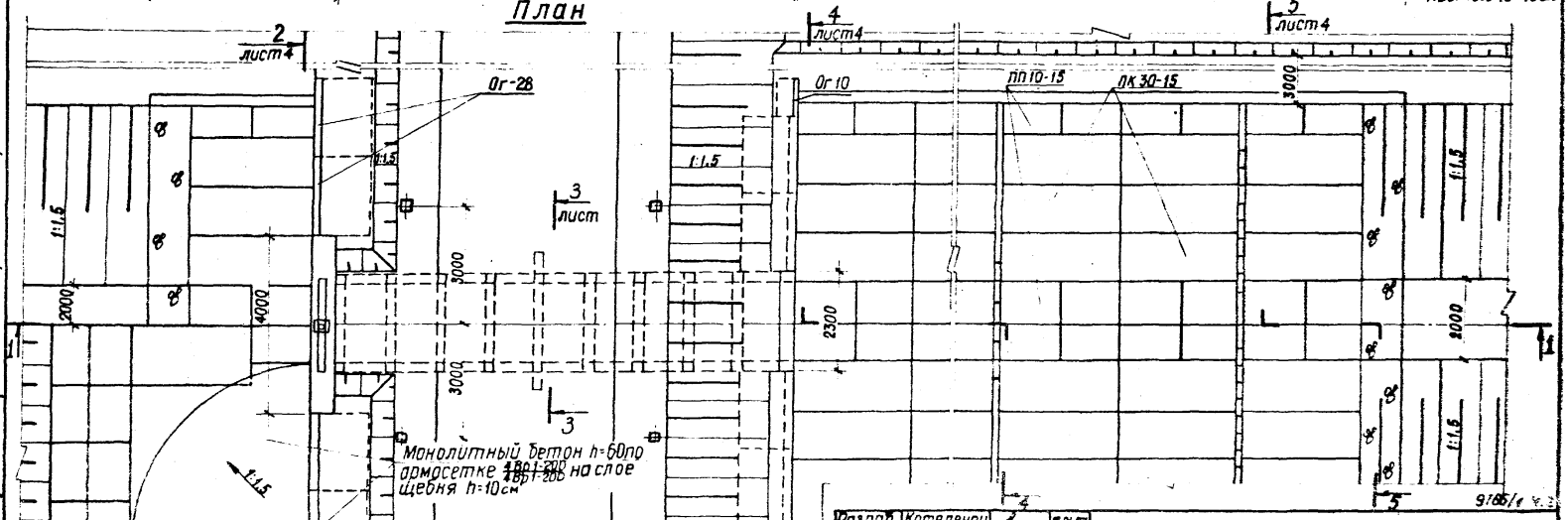

Разраб.	Котеленец		09.01.87
Пров.	Коросташ		09.01.87
ГИП	Рабченко		09.03.87
Нач. отд.	Лисичевский		09.03.87
Н. контр.	Курбацкая		10.03.87

ТПР 820-1-077.87 КЖ 28

Регуляторы трубчатые на расход воды до 20 м³/с без перепада и с перепадом до 2 м с переездом и без переезда на оросительных системах

Привязан

Инв. №

Регулятор трубчатый ПРТ/ВРТ 20-20-10

Стадия	Лист	Листов
Р	3	

План. Разрез 1-1.

УКРГИПРОВОДХОЗ г. Киев

Инв. № подл. | Подпись и дата | Взам. инв. №

Копировала майборода формат А3

Альбом I Ч.2

Типовые проектные решения 820-1-077.87

Разрез 2-2

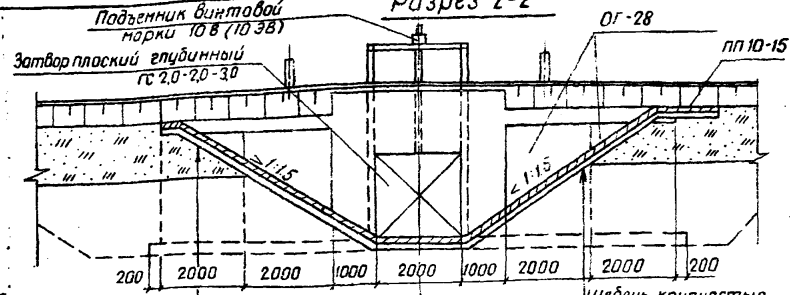

Щебень крупностью 10...20, h=10см
Плиты ПП 10-15

Щебень, крупностью 5...10
с одиночной поверхностной обработкой битумом, h=10
Щебень, крупностью 20...40
пропитанный битумом, h=8
Щебень (гравий) крупностью 20...40, h=12см

Щебень крупностью 10...20, h=10см
Монолитный бетон, h=6см по арматурной сетке 4Вр1-200 4Вр1-200

Разрез 3-3

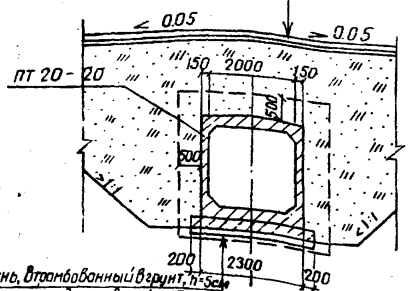

Щебень, втрамбованный в грунт, h=5см
Бетонная подготовка, h=15см
Цементная стяжка, h=2см

Разрез 6-6

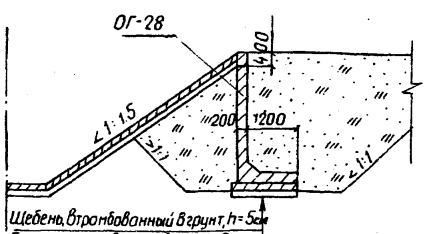

Щебень, втрамбованный в грунт, h=5см
Бетонная подготовка, h=15см
Цементная стяжка, h=2см

Разрез 4-4

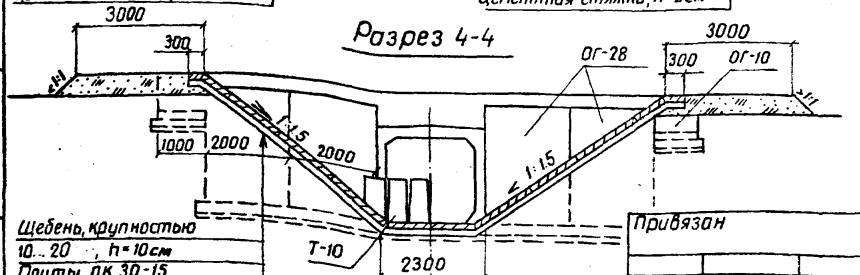

Щебень, крупностью 10...20, h=10см
Плиты ПК 30-15

Разрез 5-5

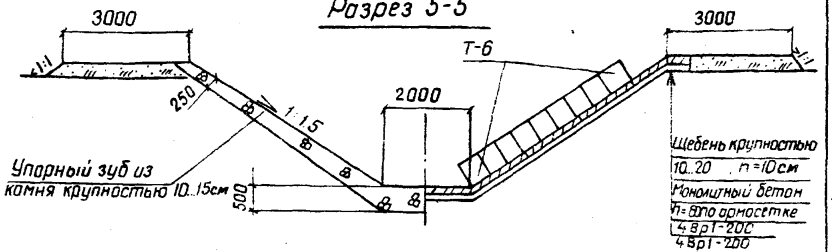

Спецификация элементов сборной конструкции

Марка, поз	Обозначение	Наименование	Кол.	Масса, кг	Примечание
ПП10-15	3.820-6. Вып 5	Плита крепления плоская	60	225	
ПК30-15	3.820-11. Вып. 1/80	Плита крепления	42	665	
Т-10	3.820-6. Вып. 5	Блок гасителя	6	358	
ПТ20-20	3.820-14 Вып. 1	Прямоугольная труба	9	4150	
ОГ-10	3.820-6. Вып. 1/80	Открылки Г-образного типа	2	340	
ОГ-28			8	3875	
Т-6	3.820-6. Вып 5	Блок гасителя	18	160	
С	3.820-13 Вып. 2	Сигнальный столбик	8	100	

Схемы армирования оголовков см. КЖ 26 лист 5...10 и узлы соединения блоков см. ПЗ листы 28, 30

Инв. № подл. | Подпись и дата | Взам. инв. №

Привязан

Инв. №

Разраб.	Котеленец		20.01.87
Пров.	Коросташ		21.01.87
ГИП	Радченко		9.01.87
Нач. отд.	Лисячевский		9.01.87
Н. контр.	Курбацкая		10.01.87

9166/1 Ч.2

ТПР 820-1-077.87 КЖ 28

Регуляторы трубчатые на расход воды до 20 м³/с без перепада и с перепадом до 2м с переездом и без переезда на оросительных системах

ПРТ/ВРТ 20-20-10

Стадия	Лист	Листов
Р	4	

Разрезы 2-2...6-6

УКРГИПРОВОДХОЗ г. Киев

Копировала Ковальчук

Формат А3

Типовые проектные решения 820-1-077.87 Альбом I Ч.2

Ведомость рабочих чертежей основного комплекта КЖ 29

Лист	Наименование	Примечание
1	Общие данные (начало)	
2	Общие данные (окончание)	
3	План. Разрез 1-1	
4	Разрезы 2-2	
5	Входной оголовок и соединения блоков ОГ. Схема армирования. План. Разрезы 1-1...3-3. Вид А-А	
6	Входной оголовок и соединения блоков ОГ. Схема армирования. Разрезы 4-4...7-7. Узлы А,Б,В.	
7	Входной оголовок и соединения блоков ОГ. Схема армирования	
8	Монолитная железобетонная диафрагма. Схема армрования. План. Разрезы 1-1, 2-2	
9	Выходной оголовок и соединения блоков ОГ и ПТ. Схема армирования. План. Разрез 1-1. Вид А.	
10	Выходной оголовок и соединения блоков ОГ и ПТ. Схема армирования. Разрез 2-2	

Ведомость спецификаций

Лист	Наименование	Примечание
4	Спецификация элементов сборной конструкции	
7	Спецификация входного оголовка	
8	Спецификация монолитной железобетонной диафрагмы	
10	Спецификация выходного оголовка	

Ведомость объемов сборных железобетонных конструкций по рабочим чертежам основного комплекта марки КЖ 29

№ строки	Наименование группы элементов конструкции	Код	Кол., м³	Примечание
1	Трубы безнапорные	586200	26,56	
2	Конструкции и детали каналов и открытых водоводов	585800	32,01	
3	Всего железобетона		58,57	

Материалы на изготовление сборных железобетонных конструкций учтены в ведомости потребности в материалах и отдельно не учитываются

В процессе производства строительно-монтажных работ должны соблюдаться правила техники безопасности согласно СН и П III-4-80.

9765/1 Ч.2

Типовой проект разработан в соответствии с действующими нормами и правилами

Главный инженер проекта Н.В Радченко

Инв. № подл.	Подпись и дата	Взам. инв. №

Привязан

Инв. №

Разраб	Пинкевич		240287
Пров	Худин		240287
ГИП	Радченко		240287
Нач отд	Писнячевский		240287
Н контр	Курбацкая		10387

ТПР 820-1-077.87 КЖ29

Регуляторы трубчатые на расход воды до 20 м³ с без перепада и с перепадом до 2м с переездом и без переезда на оросительных системах

	Стадия	Лист	Листов
ПРТ/ВРТ 2×20-20-0	Р	1	10

Общие данные (начало)

УКРГИПРОВОДХОЗ г.Киев

Копир Стороженко

Формат А3

Ведомость ссылочных и прилагаемых документов

Обозначение	Наименование	Примечание
	Ссылочные документы	
3.820-14. Вып.1	Трубы безнапорные прямоугольные	
3.820-6. Вып.5	Оголовки, плиты крепления	
	сооружений, гасители. Плиты	
	крепления сооружений, гасители	
3.820-13.Вып.2	Конструкции для пешеходных	
	мостов и мостовых переездов	
ГОСТ 5781-82	Сталь горячекатанная для армиро-	
	вания железобетонных изделий.	
ГОСТ 8478-81	Сетки сварные для железобетон-	
	ных конструкций.	
3.820-11.Вып.I/80	Конструкции крепления каналов	
	Плиты крепления оросительных	
	каналов.	
3.820.2-43. Вып.0	Затворы глубинные плоские	
	скользящие. Монтажные чертежи	
3.820.2-44.Вып.0	Подъемники винтовые для затворов	
	гидротехнических сооружений	
	грузоподъемностью до 20 тс.	
	Пояснительная записка и габарит-	
	ные чертежи подъемников	
	Прилагаемые документы	
-17.00	Каркасы плоские КР4	
-18.00	Каркасы плоские КР5	
-12.00	Сетки арматурные С9	

Продолжение

Обозначение	Наименование	Примечание
-23.00	Сетки арматурные С13	
-19.00	Сетки арматурные С14	
-20.00	Сетки арматурные С15	
-21.00	Сетки арматурные С16	
-22.00	Сетки арматурные С17	
-24.00	Сетки арматурные С18	
-25.00	Сетки арматурные С19	
-26.00	Сетки арматурные С20	
-08.00	Изделие закладное МН-1	
-КЖ 29. ВМ	Ведомость потребности в материалах	

Привязан

Инв.№

Инв.№подл. | Подпись и дата | Взам.инв.№

Разраб.	Линкевич		09.02.87
Пров.	Худин		09.02.87
ГИП	Радченко		09.02.87
Нач.отд.	Писячевский		09.02.87
Н.контр.	Курбацкая		09.02.87

9766/1 Ч.2

ТПР 820-1-077.87 КЖ 29

Регуляторы трубчатые на расход воды до 20 м³/с без перепада и с перепадом до 2м с переездом и без переезда на оросительных системах

ПРТ/ВРТ 2×20-20-0

Стадия	Лист	Листов
Р	2	

Общие данные (окончание)

УКРГИПРОВОДХОЗ г.Киев

Копир. Стороженко Формат А3

Альбом I 4.2

Типовые проектные решения 820-1-077.87

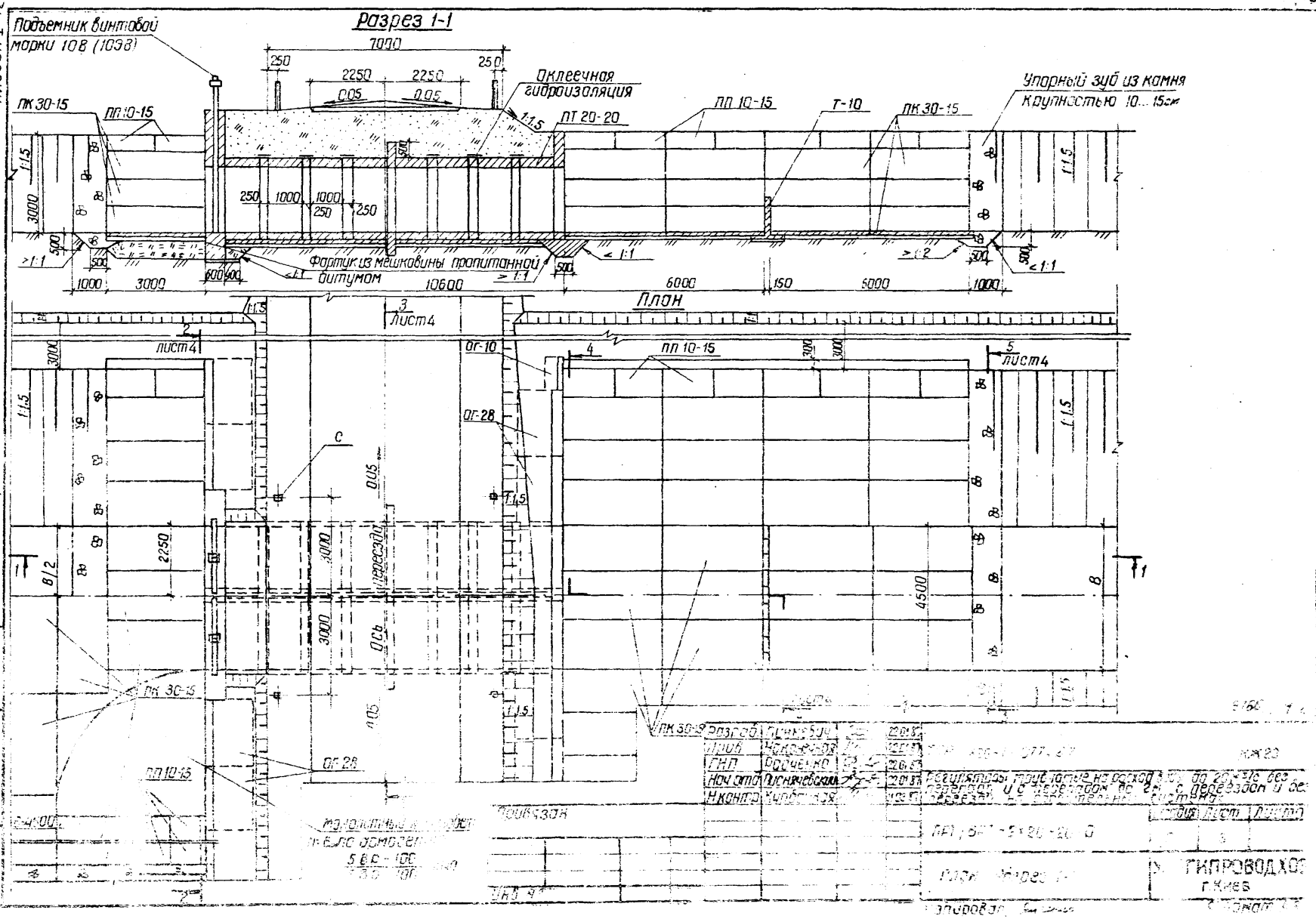

Альбом I 4.2

Типовые проектные решения 820-1-077.87

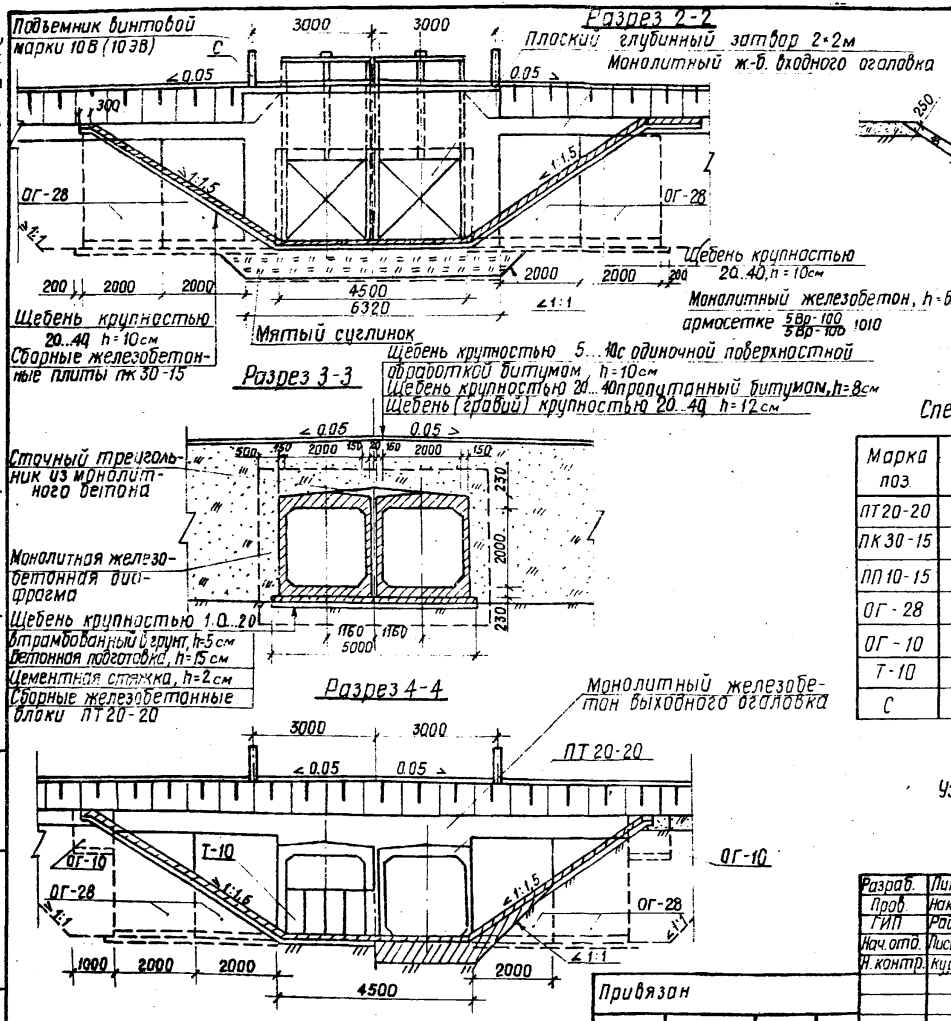

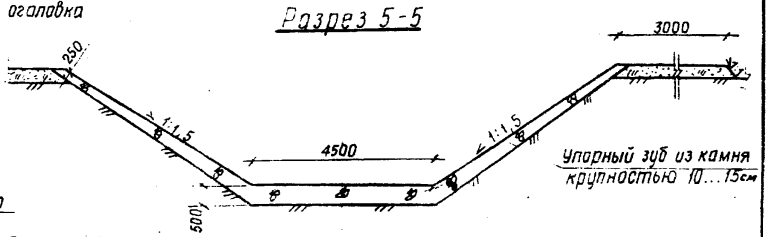

Спецификация элементов сборной конструкции

Марка поз.	Обозначение	Наименование	Кол.	Масса, кг	Примеч.
ПТ20-20	3.820-14. Вып. 1	Прямоугольные трубы	16	4150	
ПК30-15	3.820-11. Вып I/80	Плиты облицовки каналов	45	885	
ПП10-15	3.820-6. Вып 5	Плита крепления	20	225	
ОГ-28	3.820-6. Вып. I/80	Изделия для портальных оголовков	8	3875	
ОГ-10	3.820-6. Вып I/80	Изделия для портальных оголовков	2	340	
Т-10	3.820-5 Вып 5	Гасители	9	358	
С	3.820-13 Вып 2	Столбик сигнальный	8	100	

Узлы соединения блоков см. ПЗ листы 28,30

9766/1.4.2

Разраб.	Линкевич		23.01.87
Пров.	Наконечная		23.01.87
ГИП	Радченко		23.01.87
Нач.отд.	Лиснячевский		23.01.87
Н.контр.	Курбацкая		23.01.87

ТПР 820-1-077.87 КЖ 29

Регуляторы трубчатые на расход воды до 20м³/с без перепада и с перепадом до 2м, с переездом и без переезда на оросительных системах

ПРТ/ВРТ-2×20-20-0	Стадия	Лист	Листов
	Р	4	
Разрезы 2-2...5-5	УКРГИПРОВОДХОЗ г. Киев		

Привязан

Инв. №

Инв. № подл. | Подпись и дата | Взам. инв. №

Копировала Майборода

формат А3

Альбом I ч.2

Типовые проектные решения 820-1-077.87

Инв. № подл. | Подпись и дата | Взам. инв. №

Вид А-А

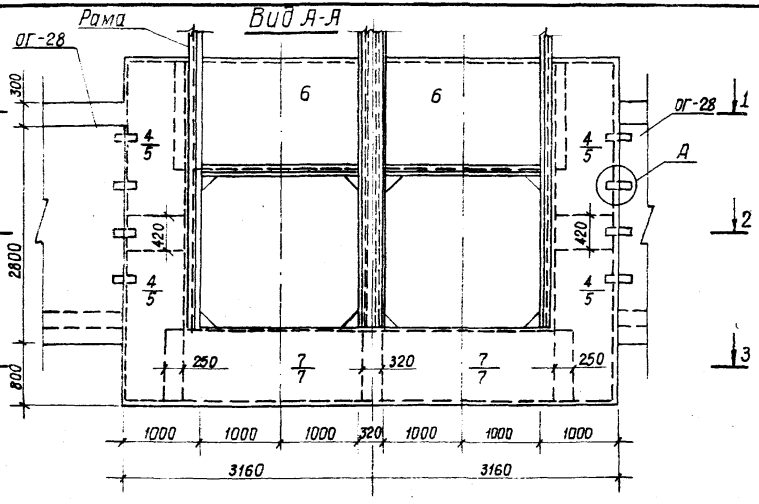

Разрез 1-1

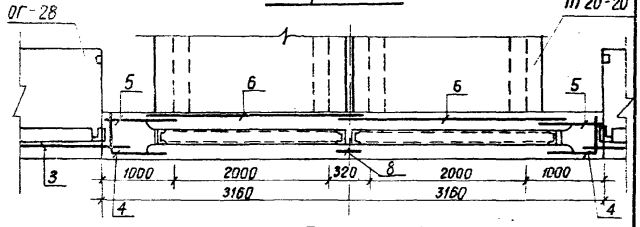

Разрез 2-2

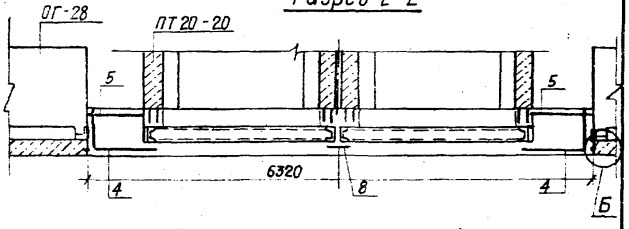

Разрез 3-3

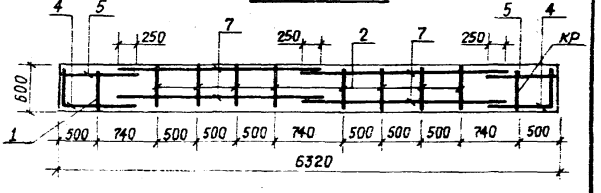

План

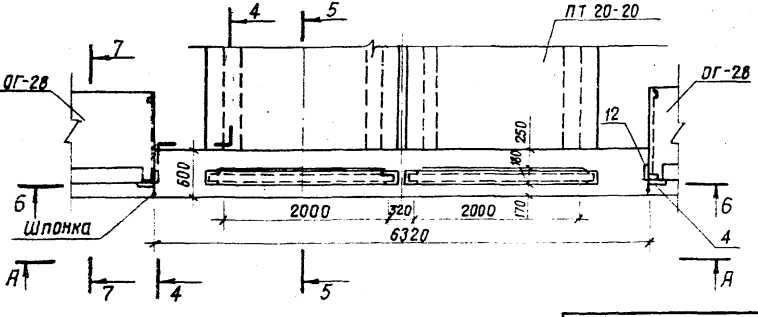

Разраб.	Пинкевич		05.02.87
Пров.	Наконечная		05.02.87
ГИП	Радченко		05.02.87
Нач. отд.	Лисняченкий		05.02.87
Н. контр.	Курбацкая		11.03.87

Привязан

Инв. №

ТПР 820-1-077.87 КЖ 29

Регуляторы переезды треугольные на расход воды на 20 м³/с без перепада и с перепадом до 2м, с переездом и без переезда на оросительных системах

ПРТ/ВРТ 2×20-20-0...10

Стадия	Лист	Листов
Р	5	

Входной оголовок и соединения блоков ОГ. Схема армирования. План. Разрезы 1-1...3-3. Вид А-А

г. Киев

Копировал Майорова

Формат А3

9766/1 ч.2

Альбом I ч.2

Типовые проектные решения 820-1-077.87

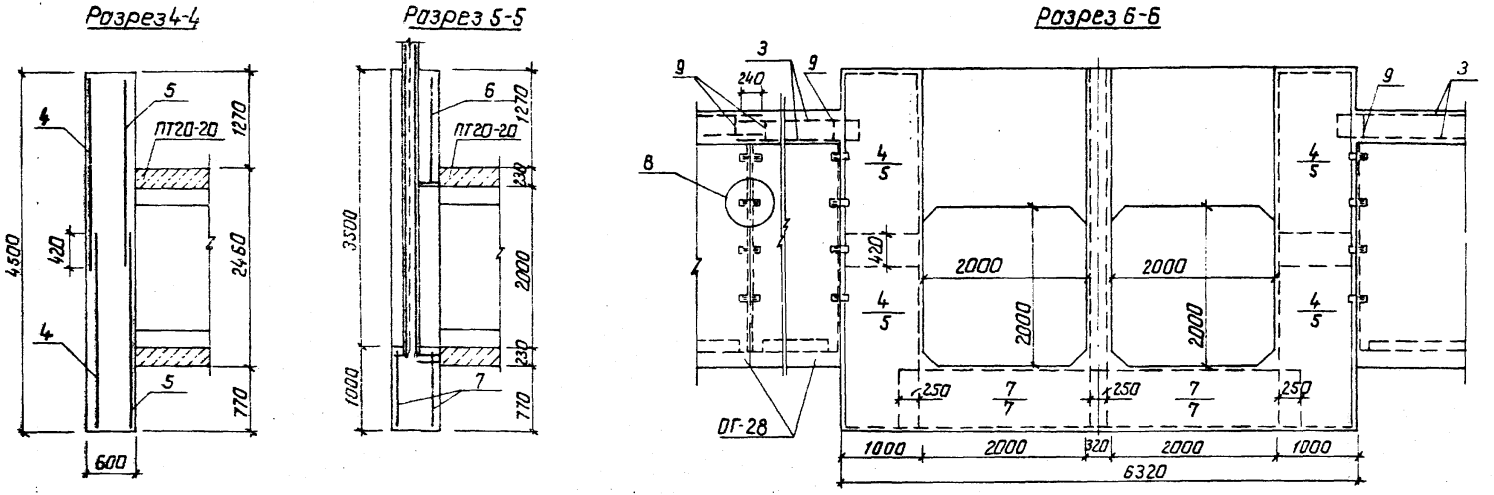

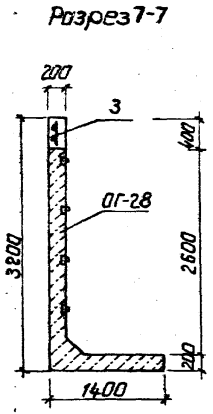

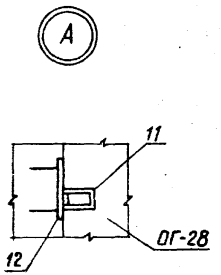

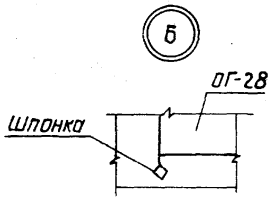

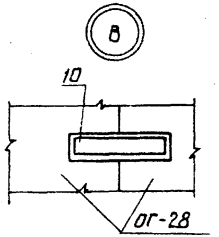

Спецификация к схеме армирования см. лист 7

9766/1 ч.2

Разраб.	Линкевич		19.02.87
Пров.	Наконечная		19.02.87
ГИП	Радченко		19.02.87
Нач.отд.	Лисячевский		19.02.87
Н.контр.	Курбацкая		19.03.87

ТПР 820-1-077.87 КЖ 29

Регуляторы трубчатые на расход воды до 20 м³/с без перепада и с перепадом до 2м, с переездом и без переезда на оросительных системах.

ПРТ/ВРТ 2×20-20-0...10

Стадия	Лист	Листов
Р	6	

Входной оголовок и соединения блоков ОГ. Схема армирования. Разрезы 4-4...7-7. Узлы А, Б, В

УКРГИПРОВОДХОЗ г. Киев

Привязан

Инв.№ подл. | Подпись и дата | Взам.инв.№

Инв.№

Копировал: Тиц.

Формат А3

Типовые проектные решения 820-1-077.87 Альбом I ч.2

Ведомость расхода стали на элемент, кг

Марка элемента	Изделия арматурные						Изделия закладные					Общий расход
	Арматура класса						Прокат марки					
	AI		AIII			Всего	Ст3кп				Всего	
	ГОСТ5781-82		ГОСТ5781-82				ГОСТ103-76			ГОСТ 8510-72		
	ф8	Итого	ф12	ф16	Итого		-250×6	-120×6	Итого	L100×100×8		
Центральная часть оголовка	138,0	138,0	145,6	—	145,6	283,6	—	8,8	8,8	—	8,8	292,4
Монолитный ж-б пояс	19,2	19,2	—	—		19,2	—			—		19,2
Соединение блоков ОГ-28	—	—	—	8,8	8,8	8,8	7,6	—	7,6	9,6	17,2	26,0

Спецификация к схеме армирования

Обозначение	Наименование	Кол.	Примечание
	Входной оголовок		
	Сборочные единицы		
	Каркас плоский		
1	КР4	4	
2	КР5	8	
	Сетки арматурные		
3	С9	4	
4	С13	4	
5	С14	4	
6	С15	2	
7	С16	4	
8	С17	1	
	Детали		
9	ф16АШ ГОСТ5781-82, ℓ=700	8	1,1кг
10	Полосы $\frac{б265\times6\ ГОСТ103-76}{Ст3кп\ ГОСТ14637-79}$ ℓ=250	10	0,76кг
11	Уголок $\frac{100\times100\times8\ ГОСТ8510-72}{Ст3\ ГОСТ535-79}$, ℓ=100	8	1,2кг
12	Изделие закладное МИ-1	8	1,1
	Материалы		
	бетон тяжелый класса		
	В15, F150, W4		11,3 м³

Схема армирования см листы 5,6

9766/1 ч.2

Разраб	Пинкевич		10.02.87
Пров	Наконечная		10.02.87
ГИП	Радченко		10.02.87
Нач отд	Лисичкобский		10.02.87
Н контр	Курбацкая		10.02.87

ТПР 820-1-077.87 КЖ29

Регуляторы прямого действия, устанавливаемые на расход воды до 20 м³/с без перепада и с перепадом до 2м, с переездом и без переезда на оросительных системах

ПРТ/ВРТ 2×20-20-0...10

Стадия	Лист	Листов
Р	7	

Входной оголовок и соединения блоков ОГ Схема армирования

УКРГИПРОВОДХОЗ г. Киев

Привязан

Инв №

Инв № подл. | Подпись и дата | Взам инв №

Копир Стороженко Формат А3

Типовые проектные решения 820-1-077.87 Альбом I 4.2

Разрез 1-1

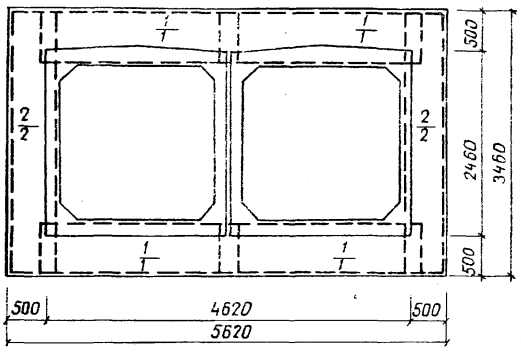

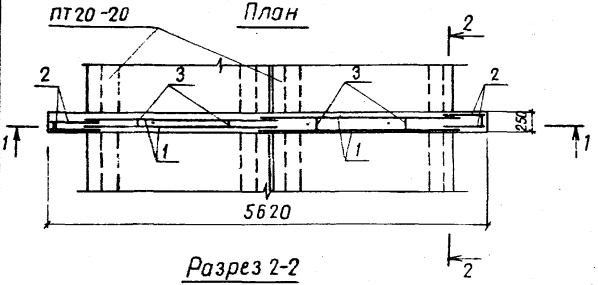

Разрез 2-2

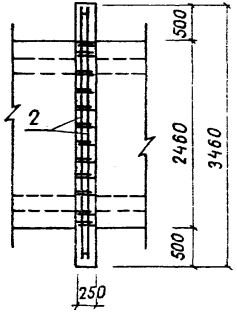

Формат	Зона	Поз.	Обозначение	Наименование	Кол.	Примечание
				Монолитная ж-б. диафрагма		
				Сборочные единицы		
				Сетки арматурные		
		1		С 19	8	
		2		С 20	4	
				Детали		
		3		ф8 AI ГОСТ 5781-82, ℓ=400	26	0,2 кг
				Материалы		
				Бетон тяжелый класса В15 F150 W4		2,9 м³

Ведомость деталей

Поз.	Эскиз
3*	100, 200, 100

Ведомость расхода стали на элемент, кг

Марка элемента	Изделия арматурные		
	Арматура класса AI ГОСТ 5781-82		Всего
	ф 8	Итого	
Монолитная ж-б. диафр.	108	108	108

9786/1 4.2

Разраб.	Пинкевич		12.02.87	ТПР 820-1-077.87		КЖ 29
Пров.	Наконечная		12.02.87			
ГИП	Радченко		12.02.87			
Нач. отд.	Писячевский		12.02.87	Регуляторы траубчатые на расход воды до 20 м³/с без перепада и с перепадом до 2 м, с переездом и без переезда на оросительных системах		
Н. контр.	Курбацкая		12.02.87			
Привязан				ПРТ/ВРТ 2×20-20-0...1,0	Стадия: Р	Лист: 8	Листов:
Инв. №				Монолитная железобетонная диафрагма. Схема армирования. План. Разрезы 1-1, 2-2	УКРГИПРОВОДХОЗ г. Киев	
Копировала Ковальчук					Формат А3	

Инв. № подл. | Подпись и дата | Взам. инв. №

Типовые проектные решения 820-1-077.87 Альбом I ч.2

Вид А

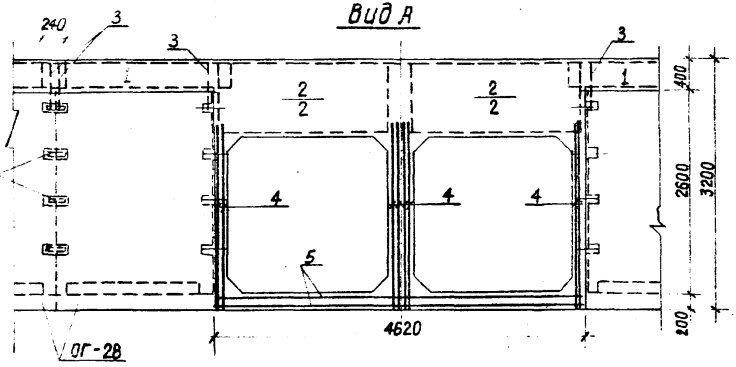

Разрез 1-1

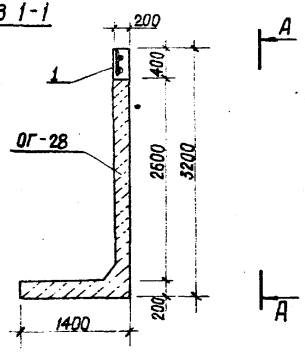

План

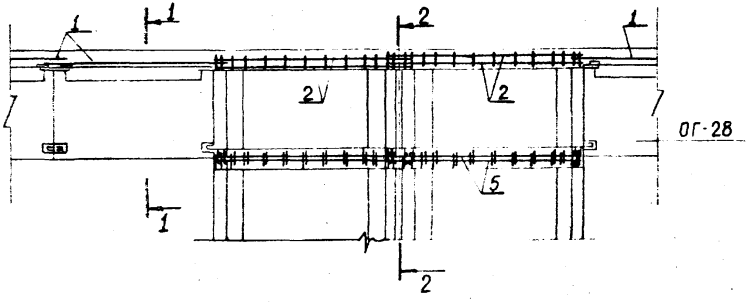

9766/1 ч.2

Разраб	Линкевич		12.02.87
Пров	Наконечная		12.02.87
ГИП	Радченко		12.02.87
Нач отд	Лисячевский		12.02.87
Н контр	Курбацкая		12.02.87

ТПР 820-1-077.87 КЖ 29

Регуляторы трубчатые на расход воды до 20м³/с без перепада и с перепадом до 2м. с переездом и без переезда на оросительных системах

Стадия	Лист	Листов
Р	9	

ПРТ/ВРТ 2×20-20-0...10

Входной оголовок и соединения блоков ОГ и ПТ. Схема армирования. План. Разрез 1-1 Вид А

УКРГИПРОВОДХОЗ г. Киев

Привязан

Инв. №

Инв. № подл. | Подпись и дата | Взам. инв. №

Копировала Майборода формат А3

Типовые проектные решения 820-1-077.87 Альбом I ч.2

Разрез 2-2

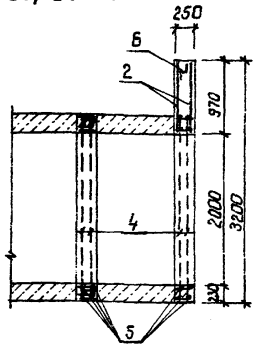

Спецификация изделий

Формат	Зона	Поз.	Обозначение	Наименование	Кол. на 1 ПР-2×20-20-0...5	Кол. на 1 ПР-2×20-20-0...10	Примечание
				Выходной оголовок			
				Сборочные единицы			
				Сетки арматурные			
		1		С9	4	4	
		2		С18	4	4	
				Детали			
		3		Ф16 А III ГОСТ 5784-82, ℓ=700	16	16	1.1 кг
		4		Ф16 А III ГОСТ 5781-82, ℓ=2440	112	128	3.8
		5		Ф16 А III ГОСТ 5781-82, ℓ=4600	56	64	7.2
		6*		Ф8 А I ГОСТ 5781-82, ℓ=400	5	5	0.2
		7		Полоса $\frac{S2\ 65\times6\ ГОСТ\ 103\text{-}76}{Ст3кп\ ГОСТ\ 14637\text{-}78}$ ℓ=250	10	10	0.76
				Материалы			
				Бетон тяжелый класса В15, F150, W4			2.4 м³

* Поз.6 см. ведомость деталей

Ведомость расхода стали на элемент, кг

Марка элемента	Изделия арматурные						Изделия закладные			Общий расход
	Арматура класса						Прокат марки			
	A I			A III		Всего	Ст.3кп		Всего	
	ГОСТ 5781-82			ГОСТ 5781-82			ГОСТ 103-76			
	Ф8	Ф10	Итого	Ф16	Итого		-250×6	Итого		
Центральная часть оголовка	1.0	61.2	62.2	118.4	118.4	180.6	—	—	—	180.6
Монолитный ж.-б. пояс	19.2	—	19.2	—	—	19.2	—	—	—	19.2
Соединение блоков ОГ-28	—	—	—	17.7	17.7	17.7	7.6	7.6	7.6	25.3
Соединение труб ПТ	—	—	—	710.4	710.4	710.4	—	—	—	710.4

Ведомость деталей

Поз.	Эскиз
6	100, 200, 100

9766/1 ч.2

Разраб.	Пинкевич		11.02.87	ТПР 820-1-077.87	КЖ29
Пров.	Наконечная		11.02.87		
ГИП	Родченко		11.02.87		
Нач.отд.	Лисячевский		11.02.87	Регуляторы трубчатые на расход воды до 2 м³/с без перепада и с перепадом до 2 м, с переездом и без переезда на оросительных системах	
Н.контр.	Курбакова		11.02.87		

Привязан

Инв.№

	Стадия	Лист	Листов
ПРТ/8РТ2×20-20-0...10	Р	10	

Выходной оголовок и соединения блоков ОГ и ПТ. Схема армирования. Разрез 2-2.

Укргипроводхоз г. Киев

Копировал: Ту.

Формат А3

Инв.№подл. | Подпись и дата | Взам.инв.№

Типовые проектные решения 820-1-077.87 Альбом I ч.2

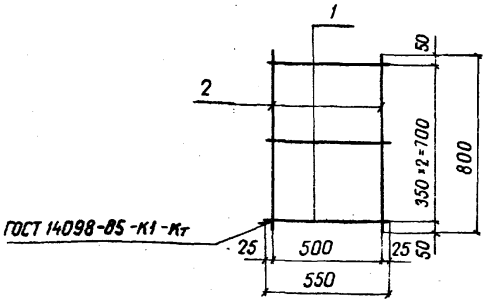

Формат	Зона	Поз.	Обозначение	Наименование	Кол.	Примечание
11			-17.00	КР 4		
				Детали		
Б4		1	-17.01	ф 8 А I ГОСТ 5781-82, ℓ=550	3	0,2 кг
Б4		2	-17.02	ф 8 А I ГОСТ 5781-82, ℓ=800	2	0,3 кг

9765/1

Разраб.	Линкевич		03.87	ТМ 820-01-77.87	-17.00
Прав	Худин		03.87		
ГИП	Радченко		03.87		
Нач.отд	Писнячевский		03.87	Каркас плоский КР /КР 4/	Стадия: Р; Масса: 1,2 кг; Масштаб:
Н.контр	Курбацкая		03.87		Лист; Листов
					УКРГИПРОВОДХОЗ г. Киев

Копировал Ковальчук Формат А4

Взам. инв. № | Подп. и дата | Инв. № подл.

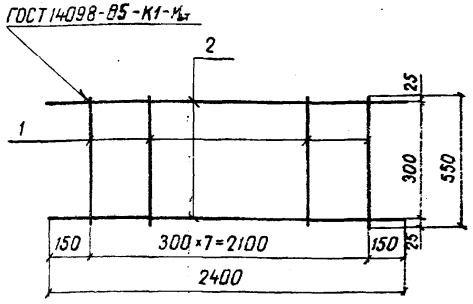

Формат	Зона	Поз.	Обозначение	Наименование	Кол.	Примечание
11			-18.00	Кр 5		
				Детали		
Б4		1	-18.01	ф 8 А I ГОСТ 5781-82, ℓ=550	8	0,2 кг
Б4		2	-18.02	ф 8 А I ГОСТ 5781-82, ℓ=2400	2	0,9 кг

9765/1 ч.2

Разраб	Линкевич		03.87	ТМ 820-1-077.87	-18.00
Провер	Худин		03.87		
ГИП	Радченко		03.87		
Нач.отд	Писнячевская		03.87	Каркас плоский КР /КР 5/	Стадия: Р; Масса: 3,4 кг; Масштаб:
Н.контр	Курбацкая		11.03.87		Лист; Листов 1
					УКРГИПРОВОДХОЗ г. Киев

Копировал Ковальчук Формат А4

Взам. инв. № | Подп. и дата | Инв. № подл.

ГОСТ 14098-85-К1-Кт

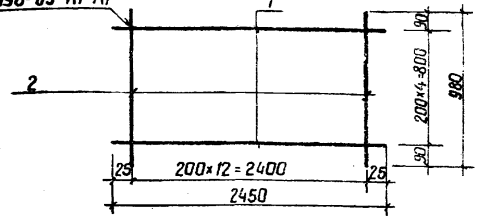

Формат	Зона	Поз.	Обозначение	Наименование	Кол	Примечание
11			-19.00	С14		
				Детали		
ВЧ		1	-19.01	Ф12А III ГОСТ 5781-82, ℓ=2450	5	2.2 кг
ВЧ		2	-19.02	Ф8 А I ГОСТ 5781-82, ℓ=980	13	0.4 кг

Привязан

9765/1

Инв. N°

Подпись и дата | Взам. инв. N° | Инв. N° подл.

Разраб.	Пинкевич		12.02.87
Провер.	Худин		12.02.87
ГИП	Радченко		13.02.87
Нач. отд.	Лисячевский		13.02.87
Н. контр.	Курбацкая		11.03.87

ТПР 820-01-77.87

- 19.00

Сетка арматурная С (С14)

Стадия	Масса	Масштаб
Р	16.2кг	
Лист	Листов 1	

УКРГИПРОВОДХОЗ г. Киев

Копировал Ятченко

Формат А4

ГОСТ 14098-85-К1-Кт

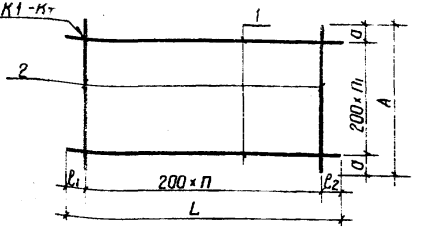

Марка	Размеры, мм							Масса кг
	L	ℓ1	ℓ2	n	A	a	n1	
С15	2545	70	75	12	1450	25	7	23.6
С16	2545	70	75	12	980	90	4	10.2

Формат	Зона	Поз.	Обозначение	Наименование	Кол	Примечание
11			-20.00	С15		
				Детали		
ВЧ		1	-20.01	Ф12А III ГОСТ 5781-82, ℓ=1450	13	1.2кг
ВЧ		2	-20.02	Ф8 А I ГОСТ 5781-82, ℓ=2545	8	1.0 кг
			-21.00	С16		
				Детали		
ВЧ		1	-21.01	Ф8 А I ГОСТ 5781-82, ℓ=2545	5	1.0кг
ВЧ		2	-21.02	ℓ=980	13	0.4кг

Привязан

9765/1 ч.2

Инв. N°

Подпись и дата | Взам. инв. N° | Инв. N° подл.

Разраб.	Пинкевич		12.02.87
Провер.	Худин		12.02.87
ГИП	Радченко		13.02.87
Нач. отд.	Лисячевский		13.02.87
Н. контр.	Курбацкая		11.03.87

ТПР 820-1-077.87

-20.00...-21.00

Сетка арматурная С (С15, С16)

Стадия	Масса	Масштаб
Р	см. черт.	
Лист	Листов 1	

УКРГИПРОВОДХОЗ г. Киев

Копировал

Формат А4

Альбом I У.2

Типовые проектные решения 820-1-077.87

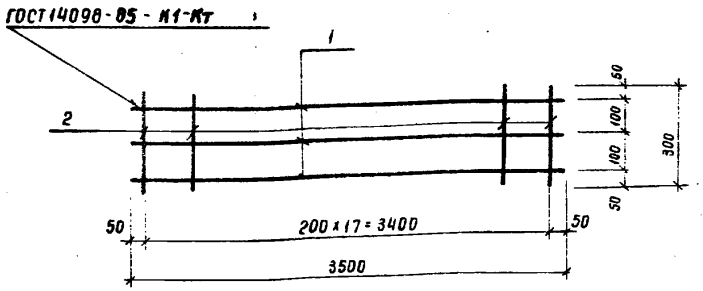

Формат	Зона	Поз.	Обозначение	Наименование	Кол.	Примечание
11			-22.00	С17		
				Детали		
Б4		1	-22.01	ф8 AI ГОСТ 5781-82; ℓ=3500	3	1.4
Б4		2	-22.02	ф8 AI ГОСТ 5781-82; ℓ=300	18	0.1

Привязан

Инв. №

9765/1

Разраб.	Худин		12.02.87
Пров.	Линкевич		12.02.87
ГИП	Радченко		13.02.87
Нач. отд.	Писнячевский		13.02.87
Н. контр.	Курбацкая		11.03.87

ТПР 820-01-77.87 -22.00

Сетка арматурная С (С17)

Стадия	Масса	Масштаб
Р	6.0 кг	
Лист	Листов 1	

УКРГИПРОВОДХОЗ
П-15

Копировал Ятченко

Формат А4

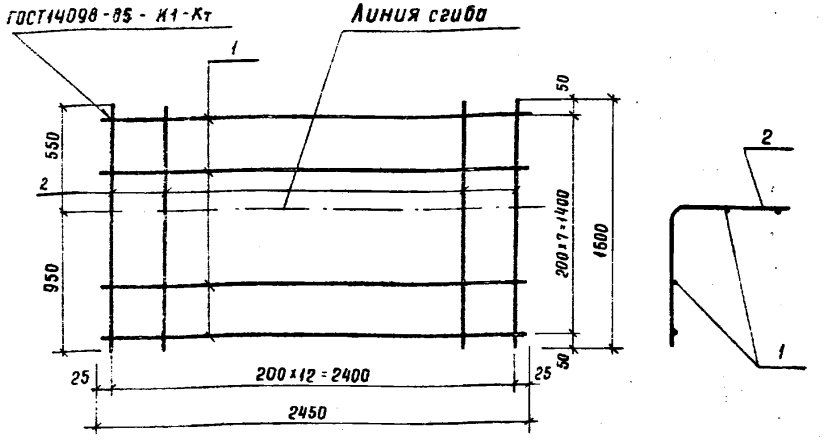

Формат	Зона	Поз.	Обозначение	Наименование	Кол.	Примечание
11			-23.00	С13		
				Детали		
Б4		1	-23.01	ф12 AIII ГОСТ 5781-82, ℓ=2450	8	2.2
Б4		2	-23.02	ф8 AI ГОСТ 5781-82; ℓ=1500	13	0.6

Привязан

Инв. №

9765/1.У.2

Разраб.	Худин		12.02.87
Пров.	Линкевич		12.02.87
ГИП	Радченко		13.02.87
Нач. отд.	Писнячевский		13.02.87
Н. контр.	Курбацкая		11.03.87

ТПР 820-1-077.87 -23.00

Сетка арматурная С (С13)

Стадия	Масса	Масштаб
Р	25.4 кг	
Лист	Листов 1	

УКРГИПРОВОДХОЗ
г. Киев

Копировал Ятченко

Формат А4

Взам. инв. № | Подпись и дата | Инв. № подл.

ГОСТ 14098-85-К1-Кт

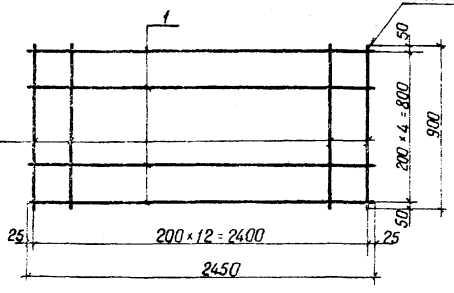

Поз.	Обозначение	Наименование	Кол.	Примечание
	-24.00	С18		
		Детали		
1	-24.01	⌀10AI ГОСТ 5781-82 ℓ=2450	5	1,5
2	-24.02	⌀10AI ГОСТ 5781-82 ℓ= 900	13	0,6

Инв.№ подл. | Подп. и дата | Взам. инв.№

9766/1 ч.2

Разраб.	Пинкевич		8.02.87
Пров.	Худин		8.02.87
ГИП	Радченко		8.02.87
Нач.отд.	Лисичевский		8.02.87
Н.контр.	Курдацкая		11.03.87

Инв.№ подл. | Подп. и дата | Взам. инв.№

ТП 820-1-077.87 -24.00

Сетка арматурная С (С 18)

Стадия	Масса	Масштаб
Р	15,3 кг	
Лист	Листов 1	

УКРГИПРОВОДХОЗ г.Киев

Копировал

Формат А4

Формат А4

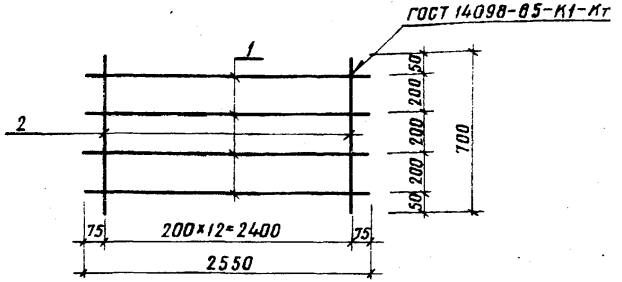

Формат	Зона	Поз	Обозначение	Наименование	Кол.	Примечание
11			- 25.00	С19		
				Детали		
		1	- 25.01	⌀8AIГОСТ5781-82, ℓ=2550	4	1,0кг
		2	- 25.02	ℓ=700	13	0,3кг

9765/1

Привязан

Инв. №

Разраб.	Пинкевич		13.02.87
Провер.	Худин		13.02.87
ГИП	Радченко		13.02.87
Нач.отд	Писнячевский		13.02.87
Н.контр.	Курбацкая		13.02.87

ТПР 820-01-77.87 -25.00

Сетка арматурная С /С19/

Стадия	Масса	Масштаб
Р	7,9кг	
Лист	Листов 1	

УКРГИПРОВОДХОЗ П-15

Копир. Стороженко Формат А4

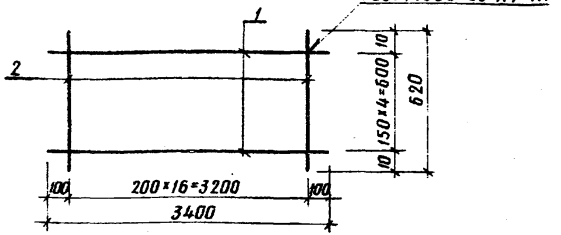

Формат	Зона	Поз	Обозначение	Наименование	Кол.	Примечание
11			- 26.00	С20		
				Детали		
		1	- 26.01	⌀8AIГОСТ5781-82, ℓ=3400	5	1,3кг
		2	- 26.02	ℓ=620	17	0,2кг

9766/1 ч.2

Привязан

Инв. №

Разраб.	Пинкевич		13.02.87
Провер.	Худин		13.02.87
ГИП	Радченко		13.02.87
Нач.отд	Писнячевский		13.02.87
Н.контр.	Курбацкая		13.02.87

ТПР 820-1-077.87 -26.00

Сетка арматурная С /С20/

Стадия	Масса	Масштаб
Р	9,9кг	
Лист	Листов 1	

УКРГИПРОВОДХОЗ г. Киев

Копир. Стороженко Формат А4

Инв. № подл. | Подпись и дата | Взам. инв. №

Ведомость рабочих чертежей основного комплекта КЖ 30

Лист	Наименование	Примечание
1	Общие данные (начало)	
2	Общие данные (окончание)	
3	План. Разрез 1-1.	
4	Разрезы 2-2... 4-4	
5	Разрезы 5-5... 6-6	

Ведомость спецификаций

Лист	Наименование	Примечание
5	Спецификация элементов сборной конструк	
	ции	

Ведомость объемов сборных железобетонных конструкций по рабочим чертежам основного комплекта марки КЖ 30

№ строки	Наименование группы элементов конструкции	Код	Кол., м³	Примечание
1	Трубы безнапорные	586200	26,56	
2	Конструкции и детали каналов			
	и открытых водоводов	585800	36,69	
3	Всего железобетона		63,25	

Материалы на изготовление сборных железобетонных конструкций учтены в ведомости потребности в материалах и отдельно не учитываются.

В процессе производства строительно-монтажных работ должны соблюдаться правила техники безопасности согласно СНиП III-4-80.

Типовой проект разработан в соответствии с действующими нормами и правилами

Главный инженер проекта Н.В.Радченко

9766/1 ч.2

Привязан

Инв. №

Разраб.	Линкевич		04.02.87
Пров.	Уклеина		04.02.87
ГИП	Радченко		04.02.87
Нач. отд.	Лисичевский		04.02.87
Н.контр.	Курбацкая		04.02.87

ТПР 820-1-077.87 КЖ 30

Регуляторы трубчатые на расход воды до 20 м³/с без перепада и с перепадом до 2 м с переездом и без переезда на оросительных системах

ПРТ/ВРТ 2×20-20-5

Стадия	Лист	Листов
Р	1	5

Общие данные (начало)

УКРГИПРОВОДХОЗ г. Киев

Копировала Майборода формат А3

Инв.№ подл. | Подпись и дата | Взам. инв.№

Ведомость ссылочных и прилагаемых документов

Обозначение	Наименование	Примечание
	Ссылочные документы	
3.820-14. Вып. 1	Трубы безнапорные прямоугольные	
3.820-6. Вып. 5	Оголовки, плиты крепления сооружений, гасители. Плиты крепления	
	сооружений, гасители	
3.820-13. Вып. 2	Конструкции для пешеходных мостов и мостовых переездов.	
3.820-11. Вып. I/80	Конструкции крепления каналов	
	Плиты крепления оросительных	
	каналов	
ГОСТ 5781-82	Сталь горячекатанная для армирования железобетонных изделий.	
ГОСТ 8478-81	Сетки сварные для железобетонных конструкций.	
3.820.2-43. Вып.0	Затворы глубинные плоские скользящ.	
	Монтажные чертежи	
3.820.2-44. Вып.0	Подъемники винтовые для затворов гидротехнических сооружений	
	грузоподъемностью до 20 тс	
	Пояснительная записка и габаритные чертежи.	

Продолжение

Обозначение	Наименование	Примечание
	Прилагаемые документы	
-17.00	Каркас плоский Кр4	
-18.00	Каркас плоский Кр5	
-19.00	Сетка арматурная С14	
-20.00...-21.00	Сетка арматурная С15, С16	
-22.00	Сетка арматурная С17	
-23.00	Сетка арматурная С13	
-24.00	Сетка арматурная С18	
-12.00	Сетка арматурная С9	
-25.00	Сетка арматурная С19	
-26.00	Сетка арматурная С20	
-КЖ-30 ВМ	Ведомость потребности в материалах	
-08.00	Изделие закладное МН-1	

Инв.№подл. | Подпись и дата | Взам. инв.№

9766/1 ч.2

Разраб.	Пинкевич		25.01.87
Пров.	Уклеина		25.01.87
ГИП	Радченко		25.01.87
Нач.отд.	Лисичебский		25.01.87
Н.контр.	Курбацкая		25.01.87

ТПР 820-1-077.87 КЖ 30

Регуляторы трубчатые на расход воды до 20 м³/с без перепада и с перепадом до 2 м с переездом и без переезда на оросительных системах

Стадия	Лист	Листов
Р	2	

ПРТ/ВРТ 2×20-20-5

Общие данные (окончание)

УКРГИПРОВОДХОЗ г. Киев

Привязан

Инв.№

Копировал Майборода

Формат А3

Типовые проектные решения 820-1-077.87

Инв. № подл. | Подпись и дата | Взам. инв. №

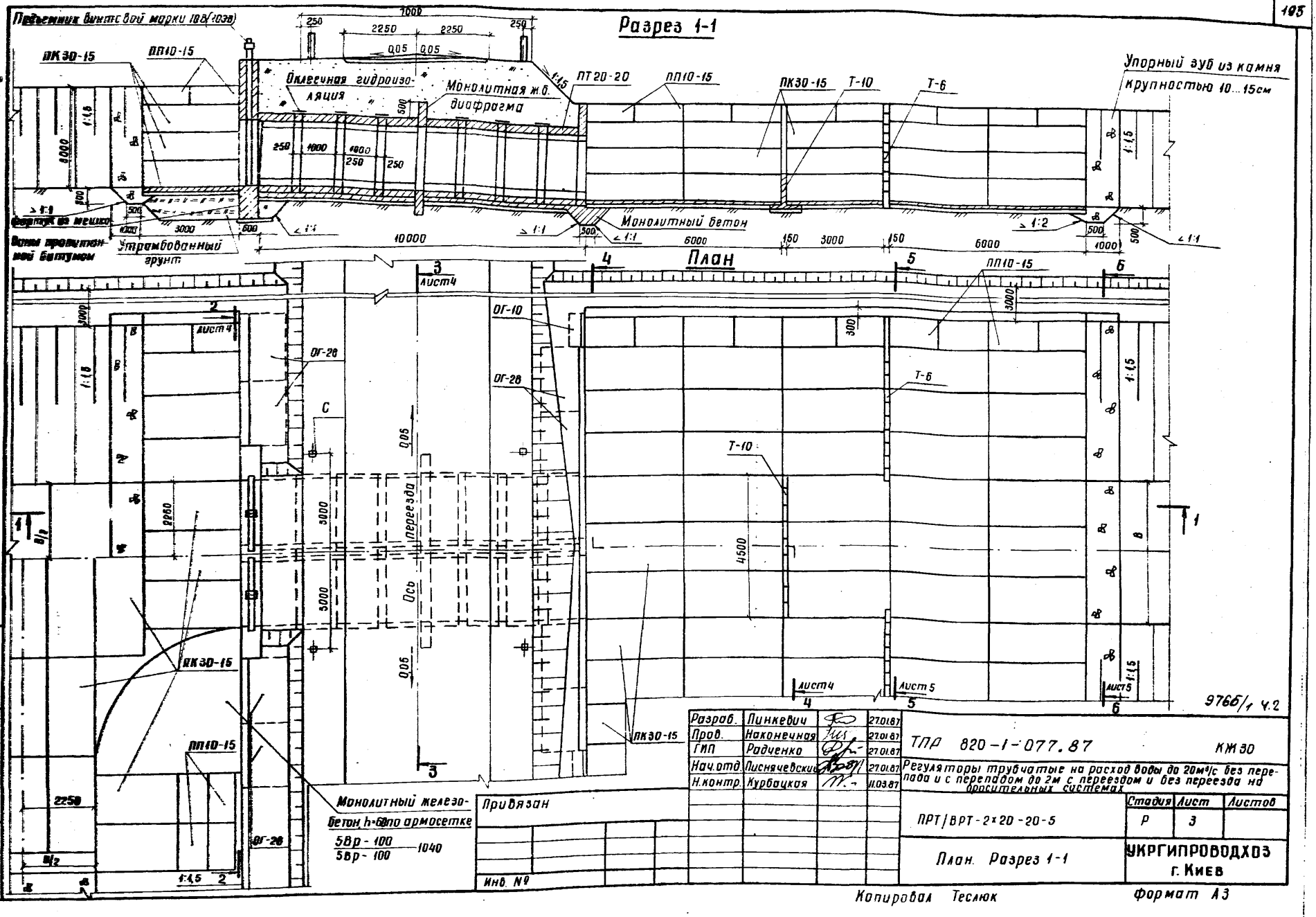

Разраб.	Линкевич		27.01.87
Пров.	Наконечная		27.01.87
ГИП	Радченко		27.01.87
Нач.отд.	Лисняевский		27.01.87
Н.контр.	Курбацкая		11.03.87

ТПР 820-1-077.87 КЖ30

Регуляторы трубчатые на расход воды до 20м³/с без перепада и с перепадом до 2м с переездом и без переезда на оросительных системах

ПРТ/ВРТ-2×20-20-5

Стадия	Лист	Листов
Р	3	

План. Разрез 1-1

УКРГИПРОВОДХОЗ г. Киев

Копировал Теслюк

Формат А3

9765/1 Ч.2

Типовые проектные решения 820-1-077.87 Альбом I ч.2

Разрез 2-2

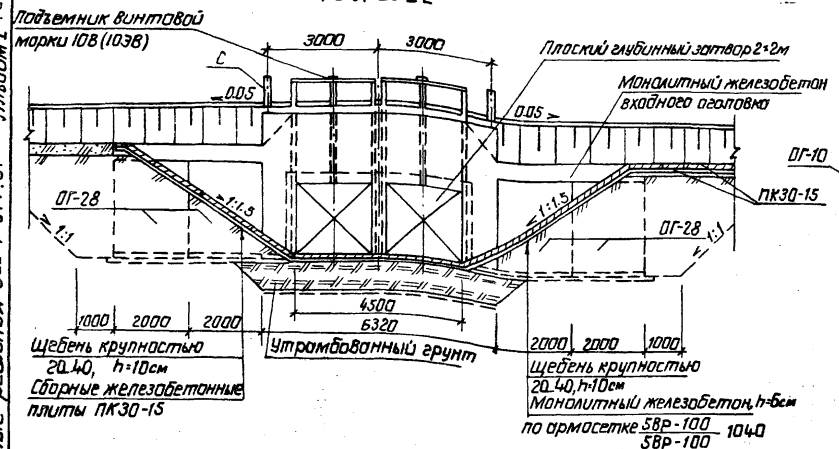

Разрез 4-4

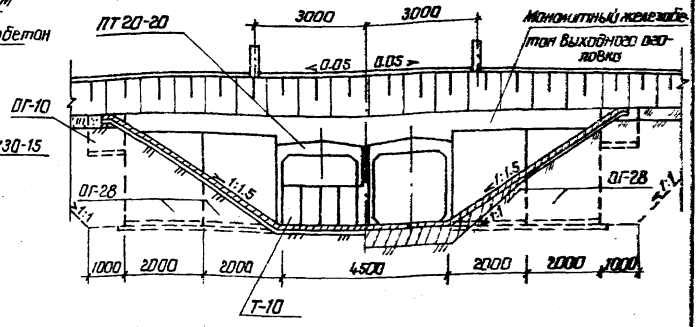

Разрез 3-3

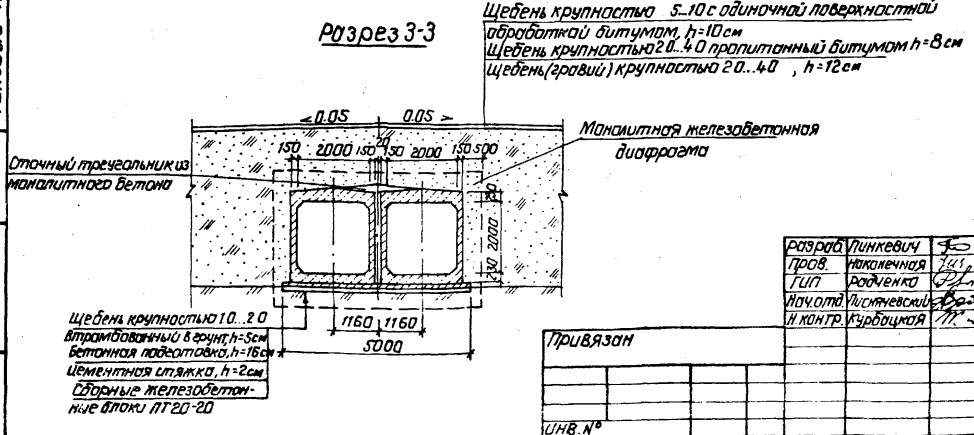

9766/1 ч.2

Разраб.	Линкевич		28.01.87
Пров.	Наконечная		28.01.87
ГИП	Радченко		28.01.87
Нач.отд.	Лисичевский		28.01.87
Н.контр.	Курбацкая		4.03.87

ТПР 820-1-077.87 КЖ30

Регуляторы труб чатые на расход воды до 20м³/с без перепада и с перепадом до 2м с переездом и без переезда на оросительных системах.

Привязан

ПРТ/ВРТ-2×20-20-5

Стадия	Лист	Листов
Р	4	

Разрезы 2-2...4-4

УКРГИПРОВОДХОЗ г. Киев

Инв. № подл. | Подпись и дата | Взам. инв. №

Инв. №

Копировал: Формат А3

Разрез 5-5

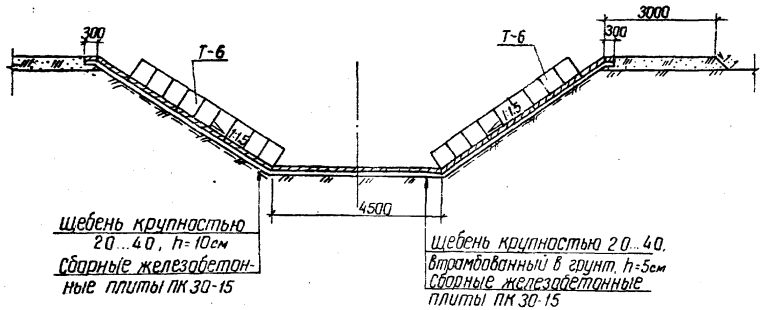

Разрез 6-6

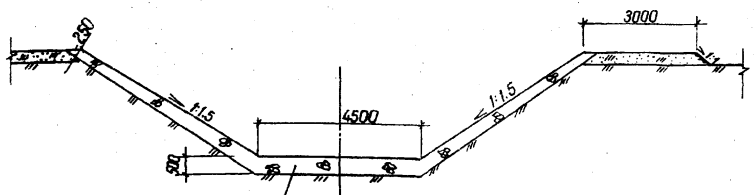

Спецификация элементов сборной конструкции

Марка поз.	Обозначение	Наименование	Кол.	Масса кг	Примеч.
ПГ 20-20	3.820-14 Вып. 1	Прямоугольные трубы	16	4150	
ПК 30-15	3.820-11 Вып. I/80	Плиты облицовки каналов	54	885	
ПП 10-15	3.820-6 Вып. 5	Плиты крепления	24	225	
ОГ-28	3.820-6 Вып. I/80	Изделия для портальных оголовков	8	3875	
ОГ-10	3.820-6 Вып. I/80	Изделия для портальных оголовков	2	340	
Г-10	3.820-6 Вып. 5	Гасители	9	358	
Г-6	3.820-6 Вып. 5	Гасители	18	160	
С	3.820-13 Вып. 2	Столбик сигнальный	8	100	

Схемы армирования оголовков и **узлы соединения блоков** см. ПЗ листы 28 30. КЖ 29 листы 5...10

9766/1 4.2

Разраб.	Линкевич		21.01.87
Пров.	Наконечная		21.01.87
ГИП	Радченко		21.01.87
Нач. отд.	Лисичевский		21.01.87
Н. контр.	Курбацкая		21.01.87

ТПР 820-1-077.87 КЖ 30

Регуляторы трубчатые на расход воды до 20 м³/с без перепада и с перепадом до 2м, с переездом и без переезда на оросительных системах

ПРГ/ВРГ-2×20-20-5

Стадия	Лист	Листов
Р	5	

Разрезы 5-5, 6-6

УКРГИПРОВОДХОЗ г. Киев

Привязан

Инв. №

Инв. № подл. | Подпись и дата | Взам. инв. №

Копировал Айченко Формат А3

Типовые проектные решения 820-1-077.87 Альбом I ч.2

Ведомость рабочих чертежей основного комплекта КЖ 31

Лист	Наименование	Примечание
1	Общие данные (начало)	
2	Общие данные (окончание	
3	План	
4	Разрезы 1-1, 2-2, 5-5	
5	Разрезы 3-3, 4-4	

Ведомость спецификаций

Лист	Наименование	Примечание
5	Спецификация элементов сборной конструкции	

Ведомость объемов сборных железобетонных конструкций по рабочим чертежам основного комплекта марки КЖ 31

№ строки	Наименование группы элементов конструкции	Код	Кол., $м^3$	Примечание
1	Трубы безнапорные	586200	29.88	
2	Конструкции и детали каналов и			
	открытых водоводов	585800	37.73	
3	Всего железобетона		67.61	

Материалы на изготовление сборных железобетонных конструкций учтены в ведомости потребности в материалах и отдельно не учитываются.

В процессе производства строительно-монтажных работ должны соблюдаться правила техники безопасности согласно СНиП III-4-80.

9766/1 ч.2

Типовой проект разработан в соответствии с действующими нормами и правилами.

Главный инженер проекта: Н.В. Радченко

				Привязан
Инв. №				
Разраб.	Линкевич		25.02.87	ТПР 820-1-077.87 КЖ 31
Пров.	Худин		25.02.87	
ГИП	Радченко		25.02.87	
Нач.отд.	Лисничевский		25.02.87	Регуляторы трудчатые на расход воды до 20 м³/с без перепада и с перепадом до 2м с переездом и без переезда на оросительных системах
Н.контр.	Курбацкая		4.03.87	
				ПРТ/ВРТ 2×20-20-10 — Стадия: Р; Лист: 1; Листов: 5
				Общие данные (начало) — УКРГИПРОВОДХОЗ г. Киев

Копировал: Формат А3

Инв.№ подл. | Подпись и дата | Взам.инв.№

Ведомость ссылочных и прилагаемых документов

Обозначение	Наименование	Примечание
	Ссылочные документы	
3.820-14. Вып. 1	Трубы безнапорные прямоугольные	
3.820-6. Вып 5	Сваи-оболочки, плиты крепления сооружений, гасители. Плиты крепления сооружений, гасители.	
3.820-13. Вып 2	Конструкции для пешеходных мостов и мостовых проездов.	
ГОСТ 5781-82	Сталь горячекатанная для армирования железобетонных изделий.	
ГОСТ 8478-81	Сетки сварные для железобетонных конструкций.	
3.820 -11. Вып I/80	Конструкции крепления каналов. Плиты крепления оросительных каналов.	
3.820.2-43 Вып.0	Затворы глубинные плоские скользящие. Монтажные чертежи	
3.820.2-44. Вып.0	Подъемники винтовые для затворов гидротехнических сооружений грузоподъемностью до 20тс.	
	Прилагаемые документы	
-17.00	Каркасы плоские КР4	
-18.00	Каркасы плоские КР5	
-12.00	Сетки арматурные С9	
-23.00	Сетки арматурные С13	

Продолжение

Обозначение	Наименование	Примечание
-19.00	Сетки арматурные С14	
-20.00	Сетки арматурные С15	
-21.00	Сетки арматурные С16	
-22.00	Сетки арматурные С17	
-24.00	Сетки арматурные С18	
-25.00	Сетки арматурные С19	
-26.00	Сетки арматурные С20	
-05.00	Изделие закладное МН-1	
- КЖ31.ВМ	Ведомость потребности в материалах	

9766/1 ч.2

Привязан

Инв.№

Разраб.	Линкевич		25.02.87
Пров.	Худин		25.02.87
Рук.гр.			25.02.87
ГИП	Радченко		25.02.87
Нач.отд.	Лисняевский		25.02.87
Н.контр.	Курбацкая		11.03.87

ТПР 820- 1-077.87 КЖ31

Регуляторы трубчатые на расход воды до 2 м³/с без перепада и с перепадом до 2м с переездом и без переезда на оросительных системах.

Стадия	Лист	Листов
Р	2	

ПРТ/ВРТ 2×20-20-10

Общие данные (окончание)

УКРГИПРОВОДХОЗ г. Киев

Копировал: Гуц. Формат А3

Типовые проектные решения 820-1-077.87 Альбом I ч.2

Инв.№ подл. | Подпись и дата | Взам.инв.№

План

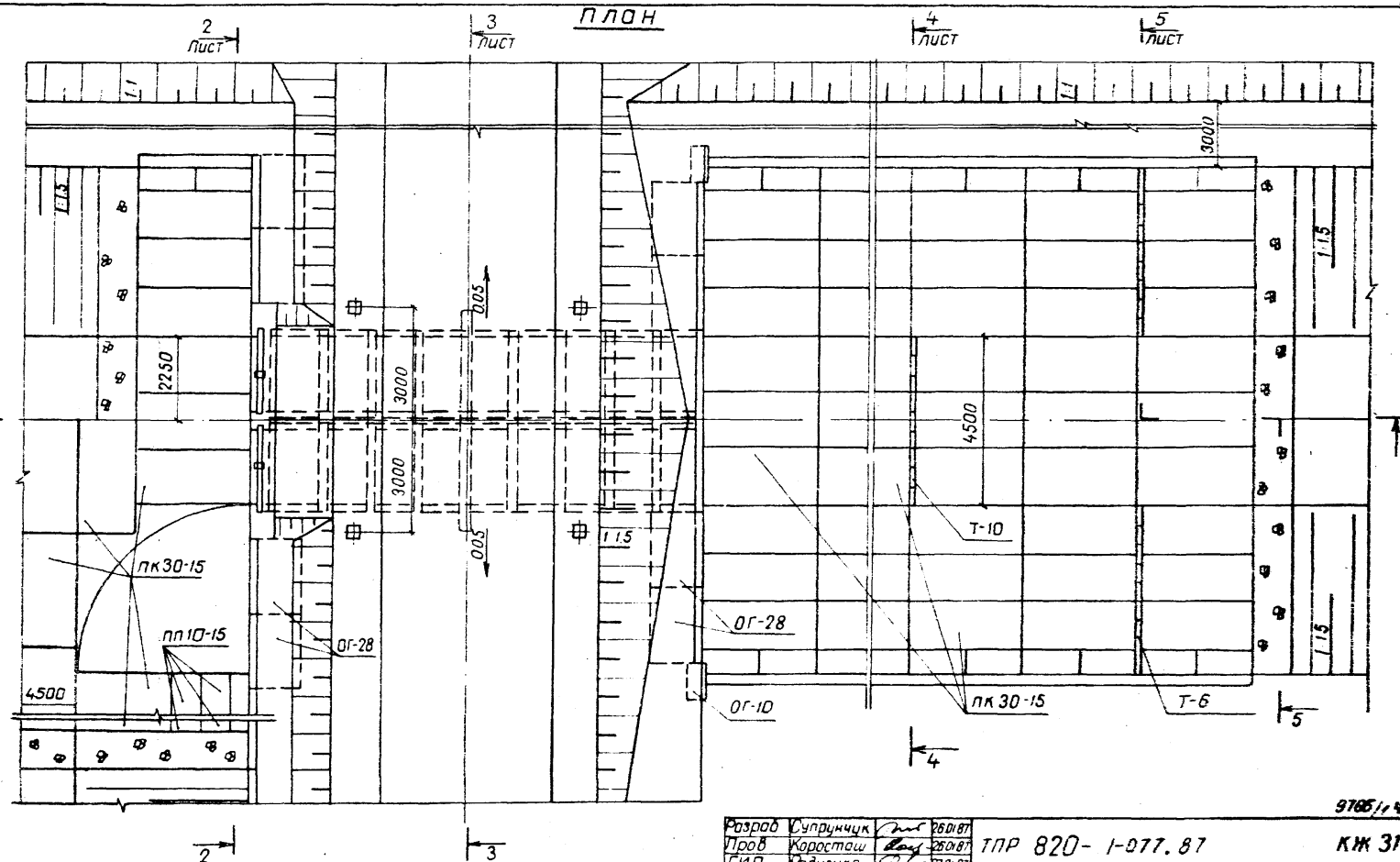

9765/1.2

Разраб	Супрунчук		26.01.87
Пров	Коросташ		26.01.87
ГИП	Родченко		27.01.87
Нач.отд	Лисячевский		27.01.87
Н.контр	Курбацкая		27.03.87

ТПР 820-1-077.87 КЖ 31

Регуляторы трубчатые на расход воды до 20 м³/с без перепада и с перепадом до 2 м с переездом и без переезда на оросительных системах

ПРТ/ВРТ 2×20-20-10

План

Стадия	Лист	Листов
Р	3	

УКРГИПРОВОДХОЗ г.Киев

Привязан

Инв.№

Копировал Теслюк

Формат А3

Типовые проектные решения 820-1-077.87 Альбом I ч.2

Разрез 1-1

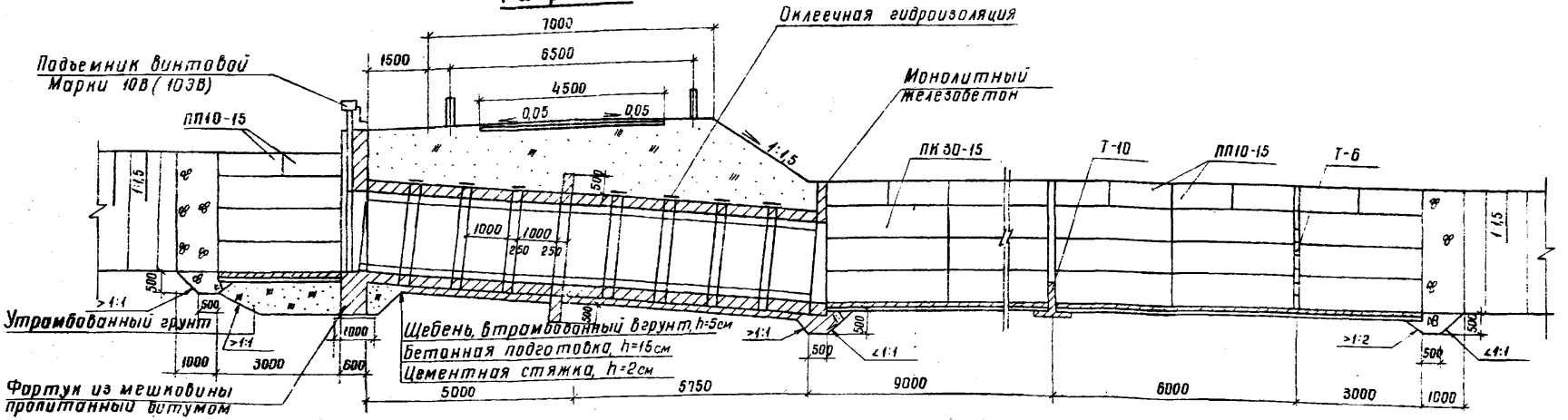

Разрез 2-2

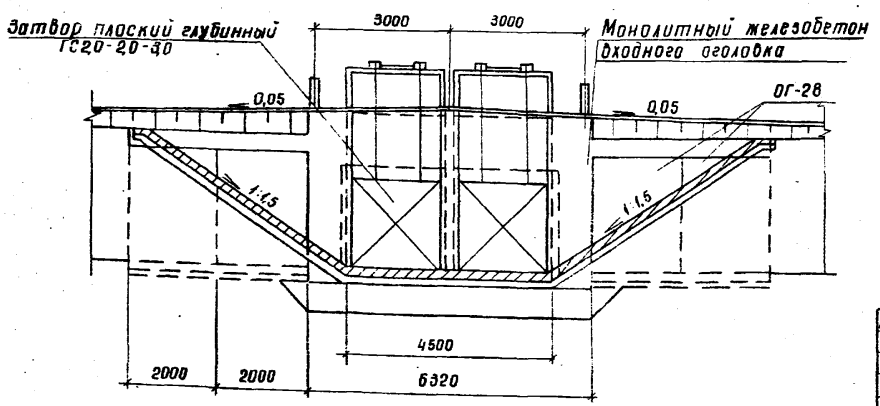

Разрез 5-5

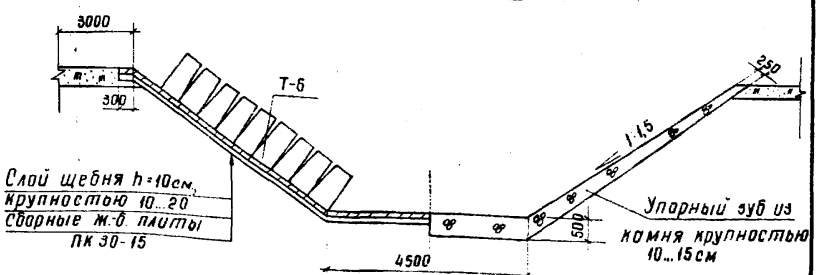

Привязан

Инв. №

Разраб.	Супрунчук		22.01.87
Пров.	Коросташ		24.01.87
ГИП	Радченко		10.03.87
Нач. отд.	Лисячевский		10.03.87
Н. контр.	Курбацкая		10.03.87

9766/1 ч.2

ТПР 820-1-077.87 КЖ 31

Регуляторы трубчатые на расход воды до 20 м³/с без перепада и с перепадом до 2м с переездом и без переезда на оросительных системах

ПРТ/ВРТ 2×20-20-10

Стадия	Лист	Листов
Р	4	

Разрезы 1-1, 2-2, 5-5

УКРГИПРОВОДХОЗ г. Киев

Копировал Теслюк

Формат А3

Взам. инв. № | Подпись и дата | Инв. № подл.

Разрез 3-3

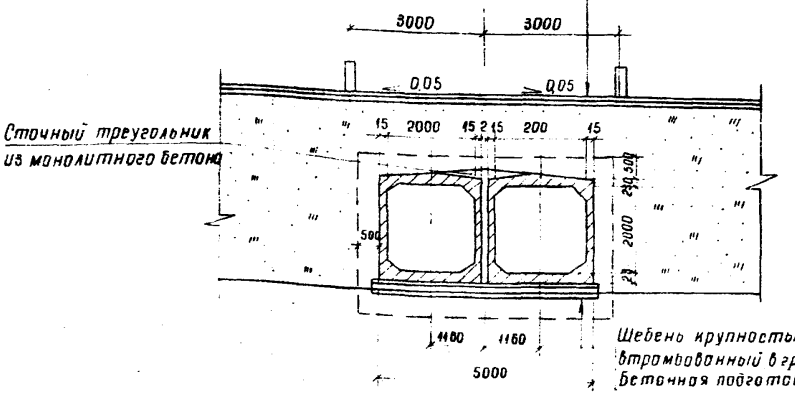

Щебень крупностью 5...10 с одиночной поверхностной обработкой битумом h=10см
Щебень крупностью 20...40 пропитанный битумом, h=8см
Щебень (гравий) крупностью 20...40 , h=12см

Щебень крупностью 10...20 втрамбованный в грунт, h=5см
Бетонная подготовка, h=15см
Цементная стяжка, h=2см
Сборные железобетонные блоки ПТ20-20

Разрез 4-4

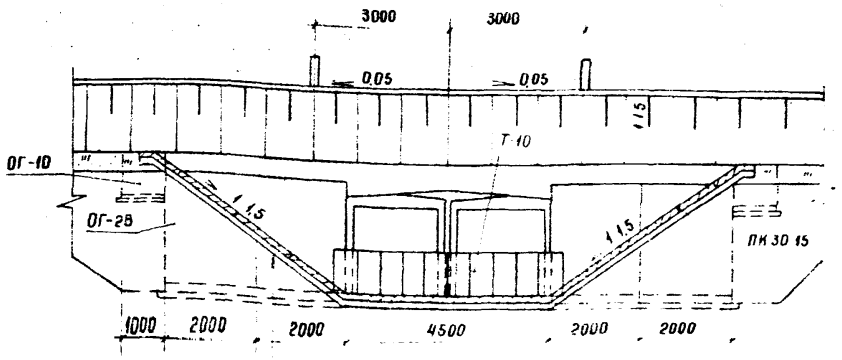

Щебень крупностью 20...40 h=10см
Сборные железобетонные плиты ПК 30-15

Спецификация элементов сборной конструкции

Марка поз	Обозначение	Наименование	Кол	Масса, кг	Примечание
С	3.820-13 вып 2	Сигнальный столбик	8	100	
Т-10	3.820-6 вып 5	Гасители	9	358	
Т-6	3.820-6 вып 5	Гасители	18	160	
ОГ-28	3.820-6 вып 1/80	Открылки Г-образного типа	8	3875	
ОГ-10	3.820-6 вып 1/80	Открылки Г-образного типа	2	340	
ПК30-15	3.820-11 вып 1/80	Плита крепления	63	665	
ПТ20-20	3.820-14 вып 1	Прямоугольная труба	18	4150	

Схемы армирований оголовков и узлы соединения блоков см ПЗ листы 28,30, КЖ29 листы 5 10

9766/1 4.2

Разраб	Супрунчук		27.01.87
Пров	Коросташ		27.01.87
ГИП	Радченко		27.01.87
Нач отд	Лисняческий		01.03.87
Н контр	Курбацкая		01.03.87

ТПР 820-1-077.87 КЖ31

Регуляторы трубчатые на расход воды до 20м³/с без перепада и с перепадом до 2м с переездом и без переезда на сейсмостойкие системах

ПРТ/ВРТ 2×20-20-10

Стадия	Лист	Листов
Р	5	

Разрезы 3-3, 4-4

УКРГИПРОВОДХОЗ г. Киев

Привязан

Инв. №

Копировал Теслюк

Формат А3

Взам. инв. №

Подпись и дата

Инв. № подл.

Ведомость рабочих чертежей основного комплекта ПО-1

Лист	Наименование	Примечание
1	Общие данные. Ведомость привязки размеров котлованов	
2	Котлован под сооружения без перепада. План Разрез 1-1	
3	Схема производства монтажных и бетонных работ	
4	Перечень и последовательность монтажа железобетонных конструкций	

Ведомость ссылочных и прилагаемых документов

Обозначение	Наименование	Примечание
	Ссылочные документы	
Часть III СНиП	Правила производства и приемки работ	
Часть IV СНиП	Сметные нормы и правила	

Ведомости привязки размеров котлованов

Наименование	Размеры в сантиметрах																	
	ℓ_1	ℓ_2	ℓ_3	ℓ_4	ℓ_5	ℓ_6	$в_1$	$в_2$	$в_3$	$в_4$	$в_5$	$в_6$	$в_7$	$в_8$	h_1	h_2	h_3	h_4
ПР-6-0	130	100	150	130	70	100	50	440	480	460	90	250	150	140	130	180	140	30
ПРТ-4-0	100	180	1100	100	70	100	50	350	430	410	90	250	150	120	100	150	110	30
ПРТ-6-0	130	180	1140	130	160	100	50	440	480	460	90	250	150	140	130	180	140	30
ПРТ-8-0	150	170	1250	150	350	100	100	550	590	570	140	300	200	170	150	200	160	40
ПРТ-10-0	180	190	1250	180	170	100	100	640	680	660	140	300	200	200	180	230	190	40
ПРТ-14-0	235	170	1300	230	520	100	150	860	900	880	190	350	250	250	235	300	250	40
ПРТ-2×14-0	235	170	1300	230	520	100	450	1160	1200	1180	490	650	550	500	235	300	250	40

Типовые проектные решения разработаны в соответствии с действующими нормами и правилами.

Главный инженер проекта Загрызлый А.И.

9766/1 4.2

Привязан

Инв. №

Разраб.	Кузора		06.03.87
Пров.	Каличенко		06.03.87
Рук. гр.	Липовецкая		06.03.87
ГИП	Загрызлый		06.03.87
Нач. отд.	Загрызлый		06.03.87
Н. контр.	Курбацкая		06.03.87

ТПР 820-1-077.87 ПО-1

Регуляторы трубчатые на расход воды до 20 м³/с без перепада и с перепадом до 2м с переездом и без переезда на оросительных системах

Регуляторы трубчатые без перепада ПРТ/ВРТ-4-0...№ПРТ/ВРТ2×14-0

Стадия	Лист	Листов
Р	1	4

Общие данные. Ведомость привязки размеров котлованов

УКРГИПРОВОДХОЗ г. Киев

Копир. Стоваженко Формат А3

Инв. № подл. | Подпись и дата | Взам. инв. №

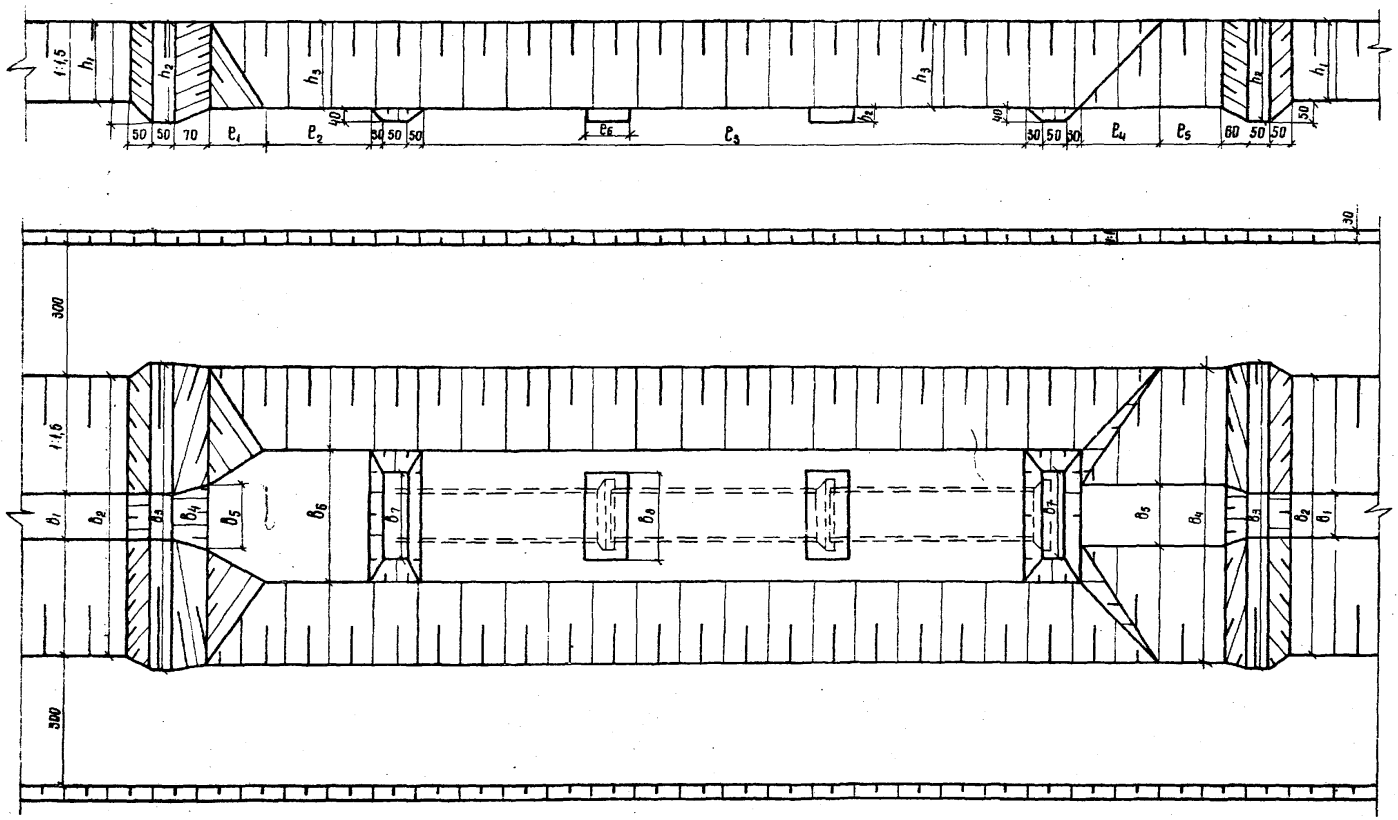

9765/1 ч.2

Разраб	Кузора		06.03.87	ТПР 820-1-077.87	ПО-1
Пров	Колиниченко		06.03.87		
Рук гр	Липовецкая		06.03.87		
ГИП	Загрызлый		06.03.87	Регуляторы трубчатые на расход воды до 20м³/с без перепада и с перепадом до 2м с переездом и без переезда на оросительных системах	
Начотд	Загрызлый		06.03.87	Регуляторы трубчатые без перепада ПРТ/ВРГ-4-0... ПРТ/ВРГ 2-14-0	Стадия: Р; Лист: 2; Листов:
Н.контр	Курбацкая		06.03.87	Котлован под сооружения	УКРГИПРОВОДХОЗ г. Киев

Привязан

Инв. №

Инв. № подл. | Подпись и дата | Взам. инв. №

Копировал Теслюк

Формат А3

Типовые проектные решения 820-1-077.87 Альбом 1 ч2

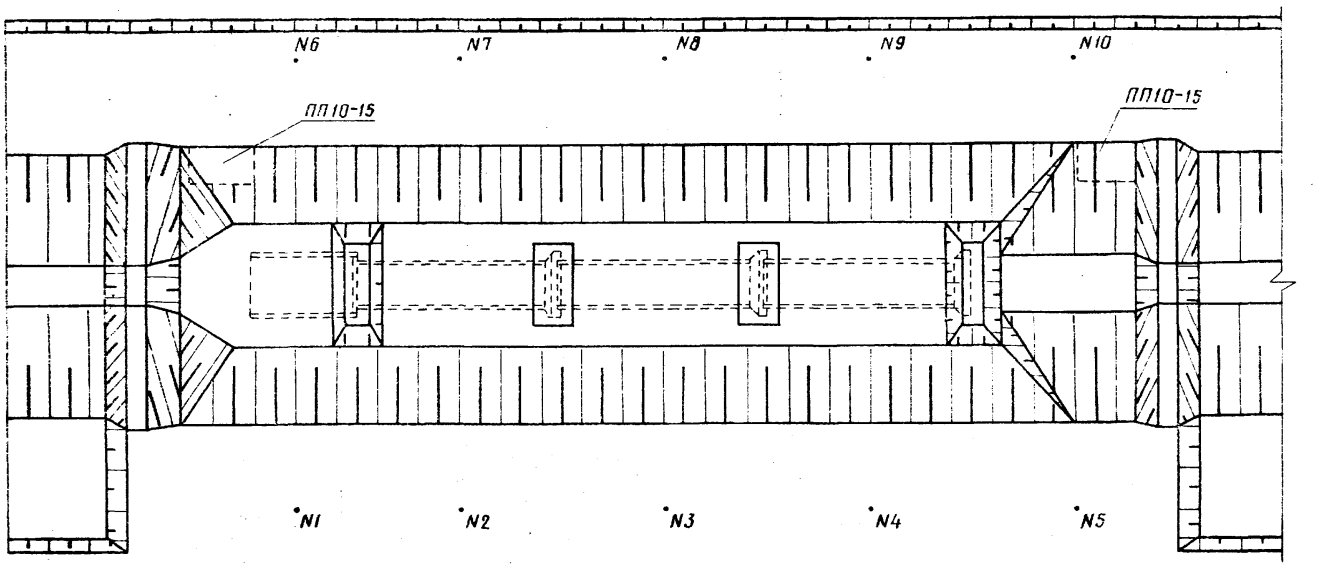

Инв.№подл. | Подпись и дата | Взам. инв.№

9766/1 ч2

Разраб	Кузора		06.03.87	ТПР 820-1-077.87	ПО-1
Пров	Каличенко		06.03.87	Регуляторы трубчатые на расход воды до 20 м³/с без перепада и с перепадом до 2 м с переездом и без переезда на оросительных системах	
Рук.гр	Липовецкая		06.03.87		
ГИП	Загрызлый		06.03.87		
Нач.отд	Загрызлый		06.03.87		
Н.контр	Курбацкая		06.03.87	Регуляторы трубчатые без перепада ПРТ, ВРТ-4-0 прт/ВРТ2×4-0 и ПР-6-0	Стадия: Р; Лист: 3; Листов:
				Схема производства монтажных и бетонных работ	УКРГИПРОВОДХОЗ г. Киев

Привязан

Инв.№

Копир. Стороженко

Формат А3

Перечень и последовательность монтажа железобетонных конструкций

Наименование	Количество по типам. № монтажной позиции							Масса, кг
	ПР-6-0	ПРТ/ВРТ-4-0	ПРТ/ВРТ-6-0	ПРТ/ВРТ-8-0	ПРТ/ВРТ-10-0	ПРТ/ВРТ-14-0	ПРТ/ВРТ-2×14-0	
Сбросные конструкции								
РТ 4.50-1	—	2/3	—	—	—	—	—	950
РТ 8.50-1	—	—	2/3	—	—	—	—	1700
РТ 6.25-1	1/3	—	1/3	—	—	—	—	920
РТ 8.50-1	—	—	—	2/3	—	—	—	3000
РТ 10.50-1	—	—	—	—	2/3	—	—	4600
РТ 14.50-1	—	—	—	—	—	3/2,3,4	6/2,3,4,7,8,9	7000
РТ 4.25-1	—	1/3	—	—	—	—	—	520
РТС 8.35-1	—	—	—	1/3	—	—	—	2200
РТС 10.35-1	—	—	—	—	1/3	—	—	3500
ОН-4	—	1/3	—	—	—	—	—	1200
ОН-6	1/3	—	1/2	—	—	—	—	1650
ОН-8	—	—	—	1/1	—	—	—	2580
ОН-10	—	—	—	—	1/1	—	—	4050
БН-14	—	—	—	—	—	2/1	2/1,6	3215
ДР-14	—	—	—	—	—	1/1	2/1,6	4200

Продолжение табл.

Наименование	Количество по типам. № монтажной позиции							Масса, кг
	ПР-6-0	ПРТ/ВРТ-4-0	ПРТ/ВРТ-6-0	ПРТ/ВРТ-8-0	ПРТ/ВРТ-10-0	ПРТ/ВРТ-14-0	ПРТ/ВРТ2×14-0	
С	—	6/3,8	6/3,8	6/3,8	6/3,8	6/3,8	6/3,8	100
Т-4	1/3	1/3	1/5	—	—	—	—	138
Т-6	—	—	—	2/5	2/5	—	—	160
Т-8	—	—	—	—	—	3/5	9/9,10	312
ПП-5-10	12/3	5/3	14/1,5	—	—	44/5	36/5,10	725
ПП10-15	8/3	10/3	12/1,5	25/1,5	28/1,5	55/1,5	77/1,5,6,10	225
ТП-15	—	4/3	—	—	16/1,4	—	—	200
ТП-20	4/3	—	4/1,5	—	—	16/1,4,6,9	16/1,4,6,9	375
ТП-25	4/3	—	—	4/1,5	—	—	—	600

9766/1 ч.2

Разраб.	Кузора		06.03.87	ТПР 820-1-077.87	ПО-1
Пров.	Каличенко		06.03.87	Регуляторы трубчатые на расход воды до 20м³/с без перепада и с перепадом до 2м с переездом и без переезда на оросительных системах	
Рук. гр.	Липовецкая		06.03.87		
ГИП	Загрызлый		06.03.87		
Нач. отд.	Загрызлый		06.03.87		
Н. контр.	Курбацкая		06.03.87	Регуляторы трубчатые без перепада ПРТ/ВРТ4-0, ПРТ/ВРТ2×14-0 и ПР-6-0	Стадия: Р; Лист: 4; Листов:
				Перечень и последовательность монтажа железобетонных конструкций	УКРГИПРОВОДХОЗ г. Киев

Привязан

Инв. №

Копировал Теслюк

Формат А3

Взам. инв. № | Подпись и дата | Инв. № подл.

Альбом I ч.2

Типовые проектные решения 820-1-077.87

Инв.№подл. | Подпись и дата | Взам.инв.№

Ведомость рабочих чертежей основного комплекта ПО-2

Лист	Наименование	Примечание
1	Общие данные	
2	Ведомость привязки размеров котлованов	
3	Котлован под сооружение с перепадом План	
	Разрез 1-1	
4	Схема производства монтажных и бетонных	
	работ	
5,6	Перечень и последовательность монтажа	
	железобетонных конструкций	

Ведомость ссылочных и прилагаемых документов

Обозначение	Наименование	Примечание
	Ссылочные документы	
Часть III СНиП	Правила производства и	
	приемки работ	
Часть IV СНиП	Сметные нормы и правила	

Типовые проектные решения разработаны в соответствии с действующими нормами и правилами

Главный инженер проекта Загрызлый А.И.

9766/1 ч.2

Привязан

Инв.№

Разраб.	Кузора		06.03.86
Пров.	Количенко		06.03.86
Рук.гр.	Липовецкая		06.03.86
ГИП	Загрызлый		06.03.86
Нач.отд.	Загрызлый		06.03.86
Н.контр.	Курбацкая		06.03.86

ТПР 820-1-077.87 ПО-2

Регуляторы трубчатые на расход воды до 20м³/с без перепада и с перепадом до 2м с переездом и без переезда на дренажительных системах

Регуляторы трубчатые с перепадом ПРТ/ВРТ-4-5, ПРТ/ВРТ-2-11-20

Стадия	Лист	Листов
Р	1	6

Ведомость рабочих чертежей основного комплекта.

УКРГИПРОВОДХОЗ г. Киев

Копировал

Формат А3

Типовые проектные решения 820-1-077.87 Альбом I 4.2

Ведомости привязки размеров котлованов

Наименование	Размеры в сантиметрах																					
	l_1	l_2	l_3	l_4	l_5	l_6	b_1	b_2	b_3	b_4	b_5	b_6	b_7	b_8	h_1	h_2	h_3	h_4	h_5	d_1	d_2	d_3
ПРТ-4-5	100	180	1040	100	170	100	50	350	430	410	90	250	150	120	100	150	110	30	15	400	750	300
ПРТ-4-10	100	180	1120	100	300	100	50	350	430	410	90	250	150	120	100	150	110	30	30	400	750	300
ПРТ-4-20	100	180	1360	100	400	100	50	350	430	410	90	250	150	120	100	150	110	30	70	400	750	300
ПРТ-6-5	130	180	1130	130	270	100	50	440	480	460	90	250	150	140	130	180	140	30	15	400	750	300
ПРТ-6-10	130	180	1120	130	370	100	50	440	480	460	90	250	150	140	130	180	140	30	30	400	750	300
ПРТ-6-20	130	180	1360	130	370	100	50	440	480	460	90	250	150	140	130	180	140	30	70	400	750	300
ПРТ-8-5	150	170	1240	150	500	100	100	550	590	570	140	300	200	170	150	200	160	40	15	400	750	300
ПРТ-8-10	150	170	1230	150	500	100	100	550	590	570	140	300	200	170	150	200	160	40	30	400	750	300
ПРТ-8-20	150	170	1360	150	800	100	100	550	590	570	140	300	200	170	150	200	160	40	70	400	750	300
ПРТ-10-5	180	190	1240	180	380	100	100	640	680	660	140	300	200	200	180	230	190	40	15	400	750	300
ПРТ-10-10	180	190	1230	180	530	100	100	640	680	660	140	300	200	200	180	230	190	40	30	400	750	300
ПРТ-10-20	180	190	1360	180	830	100	100	640	680	660	140	300	200	200	180	230	190	40	70	400	750	300
ПРТ-14-5	235	170	1290	230	820	100	150	860	900	880	190	350	250	250	235	300	250	40	15	400	750	300
ПРТ-14-10	235	170	1280	230	920	100	150	860	900	880	190	350	250	250	235	300	250	40	30	400	750	300
ПРТ-14-20	235	170	1270	230	1420	100	150	860	900	880	190	350	250	250	235	300	250	40	70	400	750	300
ПРТ-2×14-5	235	170	1290	230	770	100	450	1160	1200	1180	490	650	550	500	235	300	250	40	15	400	750	300
ПРТ-2×14-10	235	170	1280	230	970	100	450	1160	1200	1180	490	650	550	500	235	300	250	40	30	400	750	300
ПРТ-2×14-20	235	170	1270	230	1420	100	450	1160	1200	1180	490	650	550	500	235	300	250	40	70	400	750	300

9766/1 4.2

Разраб	Кузора		06.03.87
Пров	Капиченко		06.03.87
Рук гр	Липовецкая		06.03.87
ГИП	Загрызлый		06.03.87
Нач отд	Загрызлый		06.03.87
Н.контр	Курбацкая		06.03.87

ТПР 820-1-077.87 ПО-2

Регуляторы трубчатые на расход воды до 20 м³/с без перепада и с перепадом до 2 м с переездом и без переезда на оросительных системах

Регуляторы трубчатые с перепадом ПРТ/ВРТ-4-5, ПРТ/ВРТ-2×14-20

Стадия	Лист	Листов
Р	2	

Ведомость привязки размеров котлованов

УКРГИПРОВОДХОЗ г. Киев

Привязан

Инв №

Инв № подл | Подпись и дата | Взам.инв №

Копировал [illegible]

Формат А3

Альбом 1 4.2

Типовые проектные решения 820-1-077.87

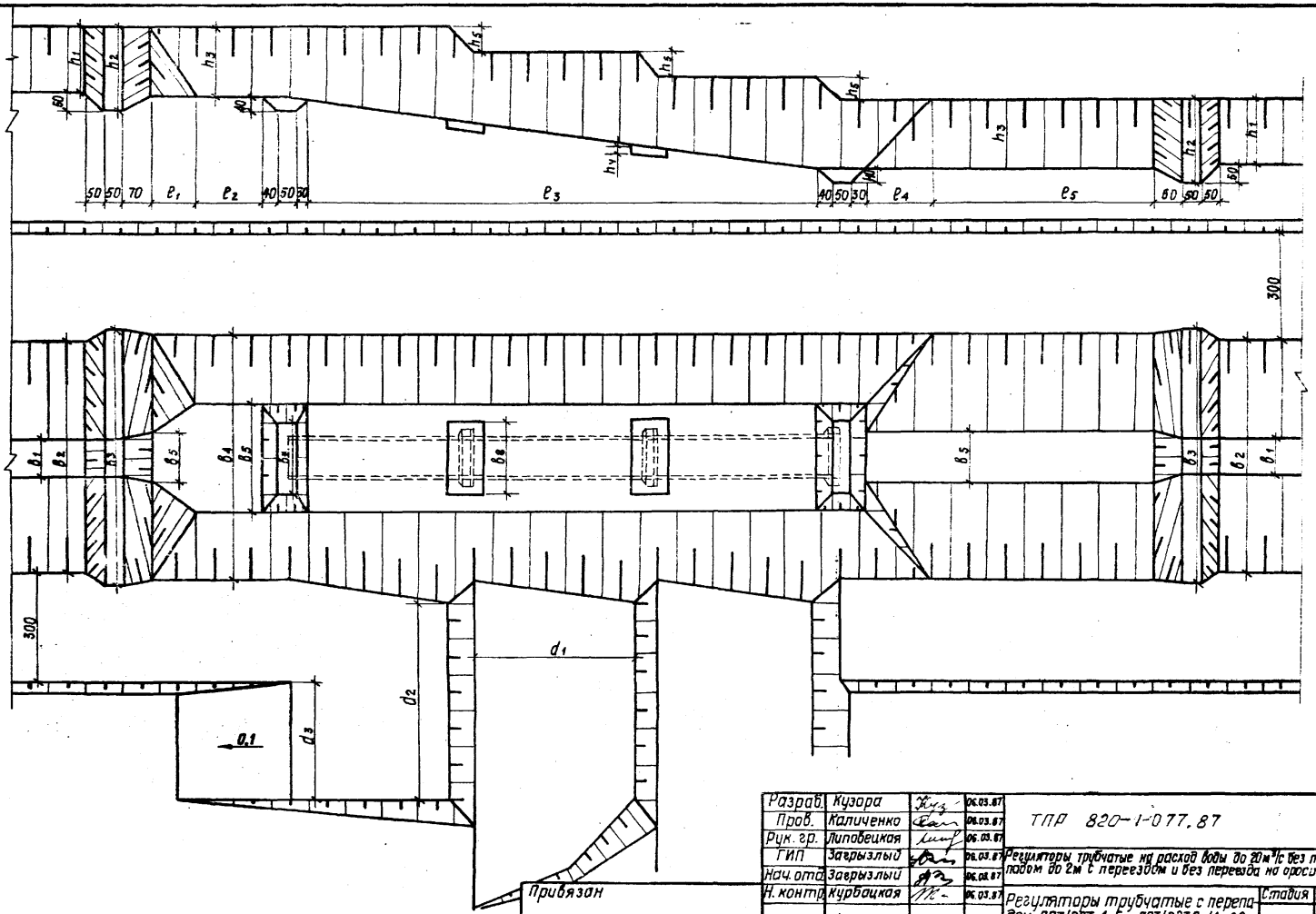

9766/1 4.2

Разраб.	Кузора		06.03.87
Пров.	Каличенко		06.03.87
Рук. гр.	Липовецкая		06.03.87
ГИП	Загрызлый		06.03.87
Нач. отд.	Загрызлый		06.03.87
Н. контр.	Курбацкая		06.03.87

ТПР 820-1-077.87 ПО-2

Регуляторы трубчатые на расход воды до 20м³/с без перепада и с перепадом до 2м с переездом и без переезда на оросительных системах

Регуляторы трубчатые с перепадом ПРТ/ВРТ-4-5...ПРТ/ВРТ 2×14-20

Стадия	Лист	Листов
Р	3	

Котлован под сооружения

УКРГИПРОВОДХОЗ г. Киев

Привязан

Инв. №

Копировала Майборода

формат А3

Инв. № подл. | Подпись и дата | Взам. инв. №

Типовые проектные решения 820-1-077.87 Альбом 1 4.2

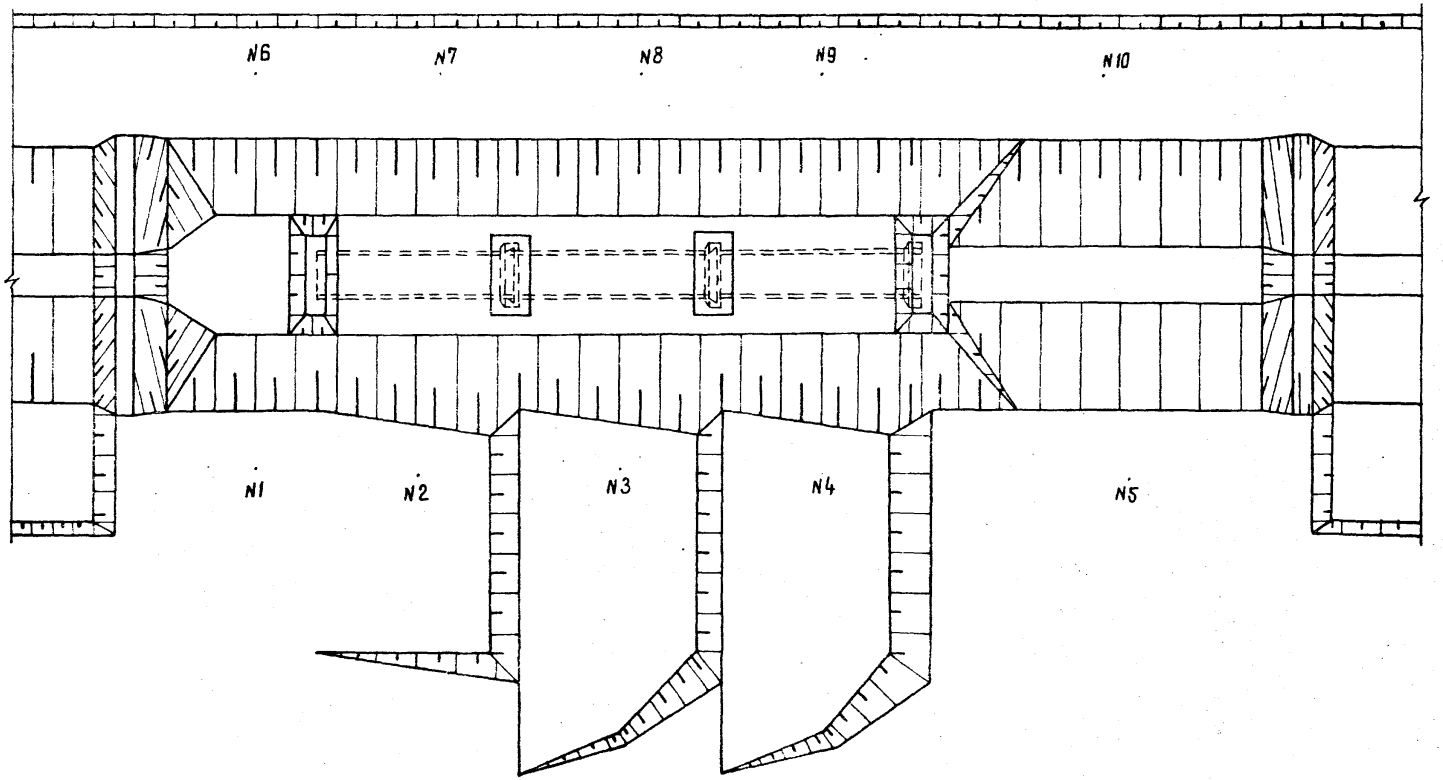

9766/1 4.2

Разраб.	Кузора		06.03.87
Пров.	Каличенко		06.03.87
Рук.гр.	Липовецкая		06.03.87
ГИП	Загрызлый		06.03.87
Нач.отд.	Загрызлый		06.03.87
Н.контр.	Курбаикая		06.03.87

ТПР 820-1-077.87 ПО-2

Регуляторы трубчатые на расход воды до 20 м³/с без перепада и с перепадом до 2м с переездом и без переезда на оросительных системах

Регуляторы трубчатые с перепадом ПРТ/ВРТ-4 5. ПРТ/ВРТ-2-14-20

Стадия	Лист	Листов
Р	4	

Схема производства монтажных и бетонных работ

УКРГИПРОВОДХОЗ г. Киев

Привязан

Инв. №

Инв. № подл. | Подпись и дата | Взам. инв. №

Копировал: Фармат А3

Альбом I V2

Типовые проектные решения 820-1-077.87

Перечень и последовательность монтажа железобетонных конструкций

Таблица 1

Наименование блоков	Количество по типам. № монтажной позиции																			Масса кг
	ПРТ/8РТ4-5	ПРТ/8РТ4-10	ПРТ/8РТ4-20	ПРТ/8РТ6-5	ПРТ/8РТ6-10	ПРТ/8РТ6-20	ПРТ/8РТ8-5	ПРТ/8РТ8-10	ПРТ/8РТ8-20	ПРТ/8РТ10-5	ПРТ/8РТ10-10	ПРТ/8РТ10-20	ПРТ/8РТ14-5	ПРТ/8РТ14-10	ПРТ/8РТ14-20	ПРТ/8РТ24-5	ПРТ/8РТ24-10	ПРТ/8РТ24-20	
РТ 4.50-1	2/3	2/3	2/3	—	—	—	—	—	—	—	—	—	—	—	—	—	—	—	—	950
РТ 6.50-1	—	—	—	2/3	2/3	2/3	—	—	—	—	—	—	—	—	—	—	—	—	—	1100
РТС 6.25-1	—	—	—	1/3	1/3	—	—	—	—	—	—	—	—	—	—	—	—	—	—	920
РТ 8.50-1	—	—	—	—	—	—	2/3	2/3	2/3	—	—	—	—	—	—	—	—	—	—	3000
РТ 10.50-1	—	—	—	—	—	—	—	—	—	2/3	2/3	2/3	—	—	—	—	—	—	—	4600
РТ 14.50-1	—	—	—	—	—	—	—	—	—	—	—	—	3/2, 3, 4	3/2, 3, 4	3/2, 3, 4	6/2-4, 7-9	6/2-4	6		7000
РТ 4.25-1	1/3	1/3	—	—	—	—	—	—	—	—	—	—	—	—	—	—	—	—	—	520
РТС 8.35-1	—	—	—	—	—	—	1/3	1/3	—	—	—	—	—	—	—	—	—	—	—	2200
РТС 10.35-1	—	—	—	—	—	—	—	—	—	1/3	1/3	—	—	—	—	—	—	—	—	3500
ПН-4	1/3	1/3	1/3	—	—	—	—	—	—	—	—	—	—	—	—	—	—	—	—	1200
ОН-6	—	—	—	1/1	1/1	1/1	—	—	—	—	—	—	—	—	—	—	—	—	—	1850
ОН-8	—	—	—	—	—	—	1/1	1/1	1/1	—	—	—	—	—	—	—	—	—	—	2580
ОН-10	—	—	—	—	—	—	—	—	—	1/1	1/1	1/1	—	—	—	—	—	—	—	4050
БН-14	—	—	—	—	—	—	—	—	—	—	—	—	2/1	2/1	2/1	2/1.6	2/1.6	2/1.6	3275	

Продолжение табл. 1 смотри на листе 6.

9766/1 V2

Разраб.	Кузора		06.03.87
Провер.	Калиненко		06.03.87
Рук. гр.	Литовецкая		06.03.87
ГИП	Загрызлый		06.03.87
Нач. отд.	Загрызлый		06.03.87
Н. контр.	Курбацкая		06.03.87

ТПР 820-1-077.87 ПО-2

Регуляторы трубчатые на расход воды до 20 м³/с без перепада и с перепадом до 2 м с переездом и без переезда на оросительных системах.

Регуляторы трубчатые с перепадом ПРТ/8РТ-4-5... ПРТ/8РТ-2×14-20

Стадия	Лист	Листов
Р	5	

Перечень и последовательность монтажа железобетонных конструкций.

Укргипроводхоз г. Киев

Привязан

Инв. № подл. | Подпись и дата | Взам. инв. №

Инв. №

Копировал: Гау. Формат А3

продолжение табл. 1

Наименование блоков	Количество по типам № монтажных позиций																		Масса, кг
	ПРТ/ВРТ-4-5	ПРТ/ВРТ-4-10	ПРТ/ВРТ-4-20	ПРТ/ВРТ-6-5	ПРТ/ВРТ-6-10	ПРТ/ВРТ-6-20	ПРТ/ВРТ8-5	ПРТ/ВРТ8-10	ПРТ/ВРТ-8-20	ПРТ/ВРТ8-10	ПРТ/ВРТ10-20	ПРТ/ВРТ-14-5	ПРТ/ВРТ-14-10	ПРТ/ВРТ-14-20	ПРТ/ВРТ2+14-5	ПРТ/ВРТ2+14-10	ПРТ/ВРТ2+14-20	
ДР-14	—	—	—	—	—	—	—	—	—	—	—	1/1	1/1	1/1	2/1,6	2/1,6	2/1,6	4200
С	8/3,8	8/3,8	8/3,8	8/3,8	8/3,8	8/3,8	8/3,8	8/3,8	8/3,8	8/3,8	8/3,8	8/3,8	8/3,8	8/3,8	8/3,8	8/3,8	8/3,8	100
Т-4	5/5	7/3	7/3	9/5	9/5	9/5	6/5	6/5	6/5	8/5	8/5	—	—	—	—	—	—	138
Т-6	—	—	—	—	—	—	2/5	2/5	2/5	2/5	—	12/5	12/5	12/5	12/5,10	12/5,10	12/5,10	160
Т-8	—	—	—	—	—	—	—	—	—	—	2/5	3/5	—	—	9/5,10	—	—	312
Т-10	—	—	—	—	—	—	—	—	—	—	—	—	3/5	3/5	—	9/5,10	9/5,10	368
ПП-5-10	6/3	7/3	8/3	17/1,5	19/1,5	25/1,5	16/1,5	16/1,5	22/1,5	—	—	8/1,5	60/1,5	80/1,5	—	—	80/1,5,6,10	72,5
ПП-10-15	18/3	21/3	24/3	24/1,5	24/1,5	30/1,5	36/1,5	36/1,5	48/1,5	68/1,5	68/1,5	108/1,5	90/1,5	120/1,5	96/1,5,6,10	120/1,5,6,10	120/1,5,6,10	225
ТП-15	4/3	4/3	4/3	—	—	—	—	—	—	16/1,4	16/1,4	—	—	—	—	—	—	200
ТП-20	—	—	—	4/1,5	4/1,5	4/1,5	—	—	—	—	—	16/1,4	16/1,4	16/1,4	16/1,4,5,9	16/1,4,5,9	16/1,4,5,9	375
ТП-25	—	—	—	—	—	—	12/1,5	12/1,5	12/1,5	—	—	—	—	—	—	—	—	500

Инв. № подл. | Подпись и дата | Взам. инв. №

9766/1-42

Разраб.		26.03.87	ТПР 820-1-077.87	П0-2
Пров.		26.03.87		
Рук. гр.		26.03.87		
ГИП		26.03.87	Регуляторы трубчатые на расход воды до 20м³/с без перепада и с перепадом до 2м с переездом и без переезда на оросительн. системах	
Нач. отд.		26.03.87		
Н. контр.		26.03.87	Регуляторы трубчатые с перепадом ПРТ/ВРТ4-5... ПРТ/ВРТ-2+14-20	Стадия: Р; Лист: 6; Листов:
			Перечень и последовательность монтажа железобетонных конструкций	УКРГИПРОВОДХОЗ г. Киев

Привязан

Инв. №

Копировала Майбарова Формат А3

Ведомость
рабочих чертежей основного комплекта ПО-3

Лист	Наименование	Примечание
1	Общие данные. Ведомость привязки размеров котлованов	
2	Котлован под сооружения из прямоугольных труб. План. Разрез 1-1	
3	Схема производства монтажных и бетонных работ	
4	Перечень и последовательность монтажа железобетонных конструкций	

Ведомость
ссылочных и прилагаемых документов

Обозначение	Наименование	Примечание
	Ссылочные документы	
Часть III СНиП	Правила производства и приемки работ	
Часть IV СНиП	Сметные нормы и правила	

Типовые проектные решения разработаны в соответствии с действующими нормами и правилами

Главный инженер проекта Загрызлый

Ведомость
привязки размеров котлованов

Наименование	Размеры в сантиметрах															
	B_1	B_2	B_3	B_4	B_5	B_6	B_7	B_8	B_9	B_{10}	B_{11}	B_{12}	B_{13}	B_{14}	B_{15}	B_{16}	l_1
ПРТ-20-20-0	50	50	50	35	50	80	15	50	50	50	50	20	1020	40	50	50	20
ПРТ-2×20-20-0	50	50	50	35	50	80	15	50	50	50	50	20	1020	40	50	50	45
ПРТ-20-20-50	50	50	50	35	50	70	15	50	50	50	50	20	1360	40	50	50	20
ПРТ2×20-20-50	50	50	50	35	50	70	15	50	50	50	50	20	1360	40	50	50	45
ПРТ-20-20-100	50	50	50	35	50	65	15	50	50	50	50	20	1360	40	50	50	20
ПРТ2×20-20-100	50	50	50	35	50	65	15	50	50	50	20	20	1360	40	50	50	45

Наименование	Размеры в сантиметрах																
	B_2	B_3	B_4	B_5	B_6	B_7	B_8	B_9	B_{10}	h_1	h_2	h_3	h_4	h_5	h_6	h_7	i
ПРТ-20-20-0	300	400	450	500	450	1300	300	220	200	300	350	400	350	400	50	330	0
ПРТ2×20-20-0	550	650	450	750	450	1550	550	470	450	300	350	400	350	400	50	330	0
ПРТ-20-20-50	300	400	450	500	450	1300	300	220	200	300	350	400	350	400	50	330	5
ПРТ2×20-20-50	550	650	450	750	450	1550	550	470	450	300	350	400	350	400	50	330	5
ПРТ-20-20-100	300	400	450	500	450	1300	300	220	200	300	350	400	350	400	50	330	10
ПРТ2×20-20-100	550	650	450	750	450	1550	550	470	450	300	350	400	350	400	50	330	10

Привязан

Инв. №

Разраб.	Колотюк		06.03.87
Пров.	Кременчуский		06.03.87
Рук. гр.	Липовецкая		06.03.87
ГИП	Загрызлый		06.03.87
Нач. отд.	Загрызлый		06.03.87
Н.контр.	Курбацкая		06.03.87

ТПР 820-1-077.87 ПО-3

Регуляторы трубчатые на расход воды до 20 м³/с без перепада и с перепадом до 2 м с переездом и без переезда на оросительных системах

Регуляторы трубчатые ПРТ 20-20-0, ПРТ 2×20-20-0, ПРТ 20-20-50, ПРТ 2×20-20-50, ПРТ 20-20-100, ПРТ 2×20-20-100

Стадия	Лист	Листов
Р	1	4

Общие данные. Ведомость привязки размеров котлованов

УКРГИПРОВОДХОЗ г. Киев

9766/1.ч.2

Копировал Теслюк

Формат А3

Инв. № подл. | Подпись и дата | Взам. инв. №

Альбом I 4.2

Типовые проектные решения 820-1-077.87

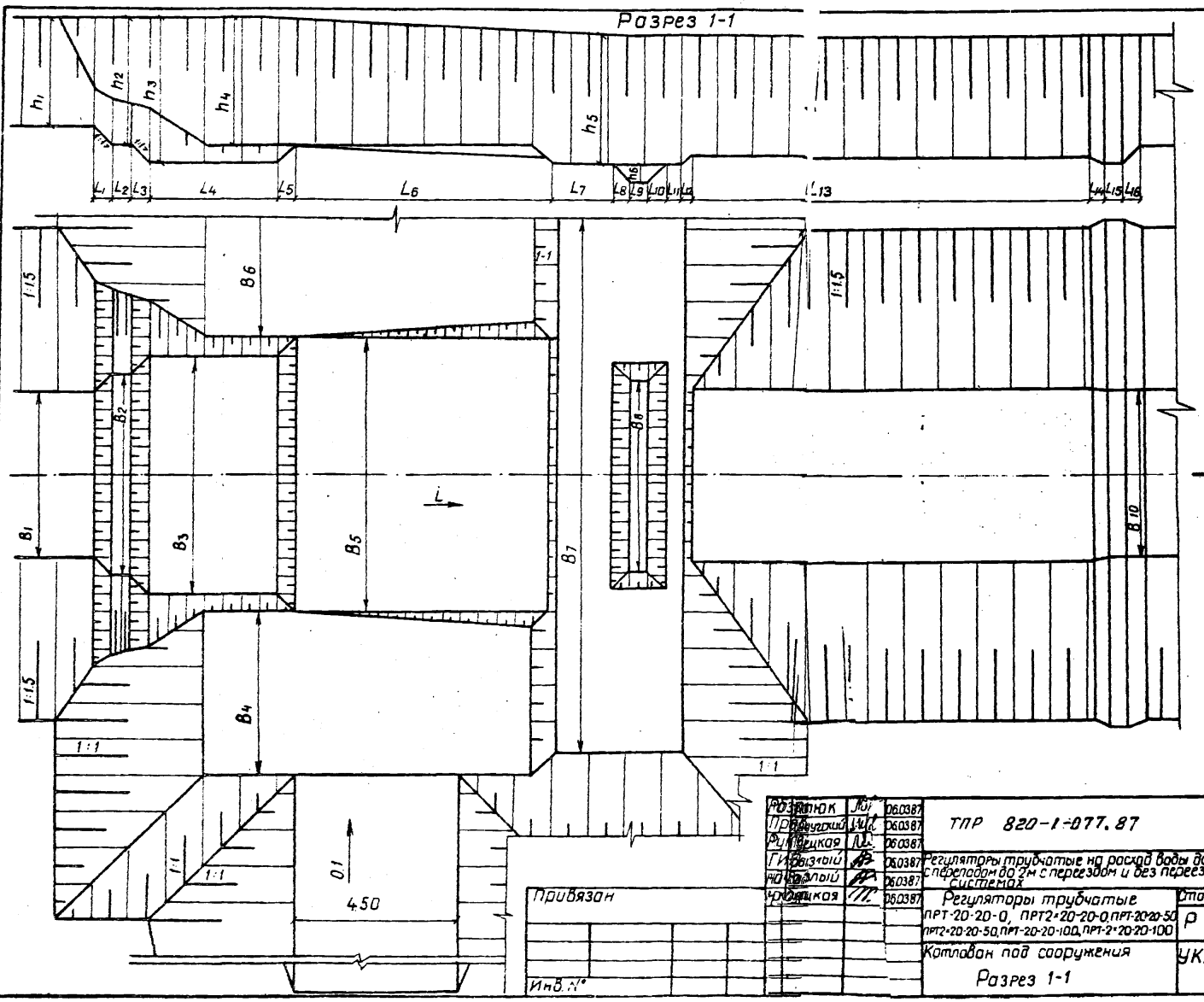

9766/1 4.2

Разработок		06.03.87	ТПР 820-1-077.87 ПО-3
Проверил		06.03.87	
Рукоцкая		06.03.87	Регуляторы трубчатые на расход воды до 20м³/с без перепада и с переходом до 2м с переездом и без переезда на оросительных системах
ГИ Вызлый		06.03.87	
Нач. Вызлый		06.03.87	
Рукоцкая		06.03.87	Регуляторы трубчатые ПРТ-20-20-0, ПРТ2×20-20-0, ПРТ-20-20-50, ПРТ2×20-20-50, ПРТ-20-20-100, ПРТ-2×20-20-100

Стадия	Лист	Листов
Р	2	

Котлован под сооружения

Разрез 1-1

УКРГИПРОВОДХОЗ г. Киев

Привязан

Инв. №

Инв. № подл. | Подпись и дата | Взам. инв. №

Копировал Ятченко

Формат А3

Альбом I 42

Типовые проектные решения 820-1-077.87

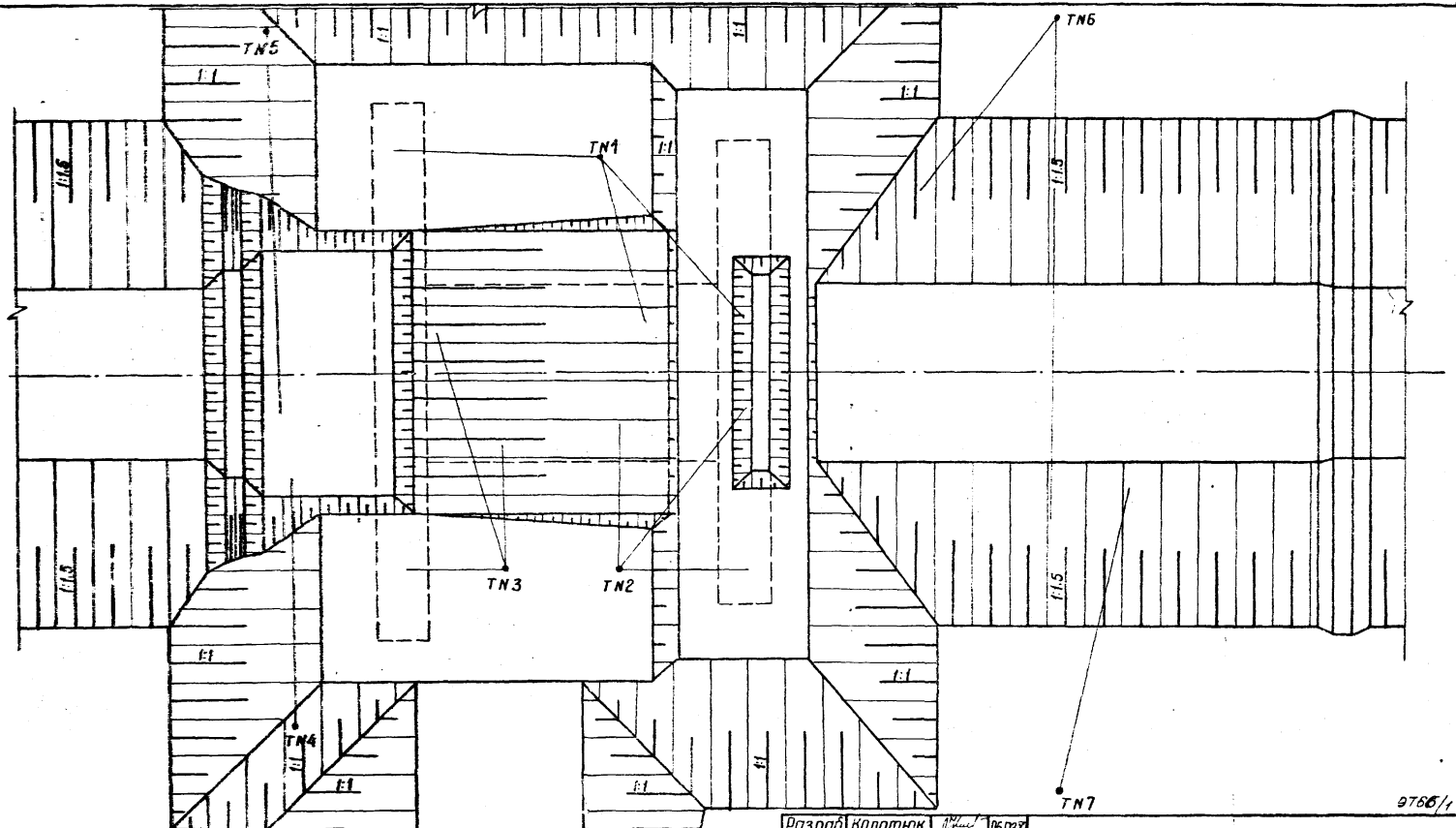

Инв.№ подл. | Подпись и дата | Взам.инв.№

Разраб.	Колотюк		06.03.87
Пров.	Кременецкая		06.03.87
Рук. гр.	Липовецкая		06.03.87
ГИП	Загрызлый		06.03.87
Нач. отд.	Загрызлый		06.03.87
Н. контр.	Курбацкая		06.03.87

Привязан

Инв.№

ТПР 820-1-077.87 ПО-3

Регуляторы трубчатые на расход воды до 20 м³/с без перепада и с перепадом до 2м с переездом и без переезда на оросительных системах

Регуляторы трубчатые ПРТ-20-20-0, ПРТ-2×20-20-0, ПРТ-20-20-50, ПРТ-2×20-20-50, ПРТ-20-20-100, ПРТ-2×20-20-100

Стадия	Лист	Листов
Р	3	

Схема производства монтажных и бетонных работ

УКРГИПРОВОДХОЗ Г. Киев

Копировал Ятченко

Формат А3

9766/1.42

Типовые проектные решения 820-1-077.87 Альбом I 4.2

Перечень и последовательность монтажа железобетонных конструкций

N стоянки крана	Наименование: Сборные конструкции	кол. по типам сооружений: ПРТ 20-20-0	ПРТ 2-20-20-0	ПРТ 20-20-50	ПРТ 2×20-20-50	ПРТ 20-20-100	ПРТ 2×20-20-100	Масса ед. изм. кг
1	ОГ-28	4	4	4	4	4	4	3875
	ПТ-20-20	–	3	–	3	–	3	4150
2	ОГ-28	4	2	4	2	4	2	3875
	ПТ-20-20	8	5	8	5	8	5	4150
3	ПТ-20-20	–	8	–	8	–	10	4150
	ОГ-28	–	2	–	2	–	2	3875
4	ПП-10-15	6	2	6	2	6	2	230
	ПП-30-15	3	6	3	6	3	6	670
5	ПП-10-15	2	2	2	2	2	2	230
	ПП-30-15	3	3	3	3	3	3	670
6	ОГ-10	1	1	1	1	1	1	340
	ПП-10-15	24	10	30	10	36	12	230
	ПП-30-15	12	30	15	30	18	36	670
	Т-10	3	9	3	9	3	9	360
	Т-6	–	–	9	9	9	9	150
7	ОГ-10	1	1	1	1	1	1	340
	ПП-10-15	8	10	10	10	12	12	230
	ПП-30-15	12	15	15	15	18	18	670
	Т-6	–	–	9	9	9	9	150

График грузоподъемности крана-экскаватора Э-652 Б

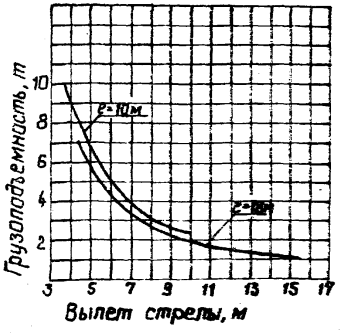

9766/1 4.2

Привязан

Инв. №

Разраб.	Колтюк		06.03.87
Пров.	Креенчуский		06.03.87
Рук. гр.	Лицвецкая		06.03.87
ГИП	Зарызлый		06.03.87
Нач. отд.	Зарызлый		06.03.87
Н. контр.	Ябоцкая		06.03.87

ТПР 820-1-077.87 ПО-3

Регуляторы трубчатые на расход воды до 20 м³/с, без перепада и с перепадом до 2м с переездом и без переезда на фасонных системах

Регуляторы трубчатые ПРТ-20-20-0, ПРТ 2×20-20-0, ПРТ 20-20-50, ПРТ 2-20-20-50, ПРТ 20-20-100, ПРТ 2-20-20-100

Стадия	Лист	Листов
Р	4	

Перечень и последовательность монтажа железобетонных конструкций.

УКРГИПРОВОДХОЗ г. Киев

Копировал: Ид. Формат А3

Инв. № подл. | Подпись и дата | Взам. инв. №

№ строки	Наименование материала и единица измерения	Код материала	Код ед. изм	Количество тип.	Количество инд.	Количество всего
1	Сортовой прокат обыкновен-					
2	ного качества	093000				
3	Сталь арматурная					
4	класса А-III, т	093003	168	1,14	1,63	2,77
5	диам. 8, т	ф6	168	—	0,17	
6	диам. 12, т	ф12	168	—	1,03	
7	диам. 14, т	ф14	168	—	0,43	
8	Сталь арматурная					
9	класса А-I, т	093004	168	2,31	2,14	4,45
10	диам. 6, т	ф 6, т	168	—	0,05	
11	диам. 8, т	ф 8, т	168	—	2,09	
12	Итого сортового проката					
13	обыкновенного качества,					
14	т	097100	168	3,45	3,77	7,22
15	Прокат листовой рядовой,					
16	т	097100	168	2,06	0,02	2,08
17	Сталь толстолистовая					
18	рядовых марок (от 4мм), т	097100	168	2,06	0,02	2,08
19	Сталь крупносортовая, т	093100	168	—	0,003	
20	Итого стали в натуральной					
21	массе, т		168	5,51	3,79	9,30
22	Итого стали, приведенной					
23	к стали класса А-I, т		168	4,44	4,70	9,14

В графе „тип" указано количество материалов, потребное для изготовления типовых и стандартных изделий, а в графе „инд"-индивидуальных (не типовых) конструкций и изделий.

gost.e-ecolog.ru