ТИПОВОЙ ПРОЕКТ

181-219-32.87

ОДНОЭТАЖНЫЙ ДВУХКВАРТИРНЫЙ ЖИЛОЙ ДОМ С 4-КОМНАТНЫМИ КВАРТИРАМИ

С ПРИМЕНЕНИЕМ ЦЕМЕНТНО-СТРУЖЕЧНЫХ ПЛИТ

АЛЬБОМ 1

АРХИТЕКТУРНО-СТРОИТЕЛЬНЫЕ, САНИТАРНО-ТЕХНИЧЕСКИЕ И ЭЛЕКТРОТЕХНИЧЕСКИЕ ЧЕРТЕЖИ

gost.e-ecolog.ru

ТИПОВОЙ ПРОЕКТ
181-219-32.87

ОДНОЭТАЖНЫЙ ДВУХКВАРТИРНЫЙ ЖИЛОЙ ДОМ С 4- КОМНАТНЫМИ КВАРТИРАМИ

С ПРИМЕНЕНИЕМ ЦЕМЕНТНО-СТРУЖЕЧНЫХ ПЛИТ

АЛЬБОМ 1

СОСТАВ ПРОЕКТА:

Альбом I - Архитектурно-строительные, санитарно-технические и электротехнические чертежи.
Альбом II - Сметы.
Альбом III - Ведомости потребности в материалах.
Альбом IV - Спецификация оборудования.
Прилагаемые документы: Серия 219, часть I, раздел 1-01 - Узлы.
часть II, разделы 1-01,
1-02 - Изделия заводского изготовления

Разработан:
ЦНИИЭПграждансельстрой
Вр.И.О. гл. инженера института М.Х. Атабаев
Гл. архитектор проекта В.Б. Петросов
Гл. спец. по пож. безопасности Г.А. Проскуряков

Проект утвержден Госгражданстроем
приказ N 143 от 23 апреля 1986г.

Альбом I

Типовой проект 181-219-32.87

Лист	Наименование	Страница
	Титульный лист	1
1	Содержание альбома /начало/	2
2	Содержание альбома /окончание/	3
	Архитектурно - строительная часть	
1	Общие данные /начало/	4
2	Общие данные /продолжение/	5
3	Общие данные /окончание/	6
4	Фасады 1-7, Б-А, 7-1, А-Б	7
5	План	8
6	Ведомость отделки помещений	9
7	Экспликация полов. План полов. Экспликация столярных изделий	10
8	Разрез 1-1; 2-2	11
9	Фундаменты /буронабивные сваи/. План	12
10	План цоколя на отм.- 0.166	13
11	Фундаменты. Сечения.	14
12	Монтажный план.	15
13	Монтажный план. Спецификация.	16
14	План раскладки лаг. Спецификация.	17
15	Цокольное перекрытие. Сечения 1-1 ÷ 7-7	18
16	Монтажный план перегородок.	19
17	План чердачного перекрытия	20
18	Монтажные схемы подстропильных рам, фронтонов, мауэрлата.	21
19	Фронтоны по осям „А" и „Б". Разрез 1-1	22
20	Крыша ($P^н_{сн}$=100кгс/м²). План стропил. План кровли.	23
21	Крыша ($P^н_{сн}$=100кгс/м²). Разрезы 1-1; 2-2; 3-3. Спецификация	24
22	Встроенный шкаф Ш-1; Антресоли А-1, А-2, А-3	25
23	Встроенные шкафы Ш-2; Ш-3; Антресоль А-4	26
24	План (вариант с отоплением от котла КЧМ-2М)	27
25	Монтажный план. ($t_{н.в.}$=-40°с).	28
26	Монтажный план. ($t_{н.в.}$=-40°с). Спецификация.	29
27	Крыша ($P^н_{сн}$=150кгс/м²). План стропил.	30
28	Крыша ($P^н_{сн}$=150кгс/м²). План кровли. Спецификация.	31
	Отопление и вентиляция	
1	Общие данные /начало/	32
2	Общие данные /окончание/	33
3	План	34

Инв. № подл. | Подпись и дата | Взам. инв. №

Привязан:

Инв. №

Нормокон	Овакимьян	
Зам. нач. м	Овакимьян	
ГАП	Петросов	
ГИП	Сидорина	
Рук. гр.	Чулкова	
Исполнит.	Шепелева	
Проверил	Сегень	

181-219-32.87

Одноэтажный двухквартирный жилой дом с 4-комнатными квартирами

Стадия	Лист	Листов
Р	1	

Содержание альбома /начало/

ЦНИИЭП граждансельстрой

Альбом I

Типовой проект 181-219-32.87

Лист	Наименование	Страниц.
4	План (вариант от КЧМ-2М)	35
5	Схема системы отопления	36
6	Схема системы отопления в осях 1÷4,	
	4÷7 (вариант с отоплением от котла КЧМ-2М)	37
1	ОВН. Титульный лист. Содержание.	38
1	Воздуховод из асбестоцементных листов. ОВН-1	
	Конструкция теплоизоляционная ОВН-2	39
	Водопровод и канализация	
1	Общие данные	40
2	План	41
3	Схемы систем $В_1$; $Т_3$; $Т_4$; $К_1$	42
4	План (вариант)	43
5	Схемы систем $В_1$; $Т_3$; $К_1$ (вариант)	44
	Электроосвещение	
1	Общие данные	45
2	План расположения осветительных сетей	46

Лист	Наименование	Страница
	Устройство связи	
1	Общие данные	47
2	Схема расположения устройств связи.	
	План кровли.	48
3	План этажа	49

Инв. № подл. | Подпись и дата | Взам. инв. №

Привязан:

Инв. №

Нормокон.	Овакимьян	
Зам. нач. м	Овакимьян	
ГАП	Петросов	
ГИП	Сидорина	
Рук. гр.	Чулкова	
Исполнит	Щепелева	
Проверил	Сегень	

181-219-32.87

Одноэтажный двухквартирный жилой дом с 4-комнатными квартирами

Стадия	Лист	Листов
Р	2	

Содержание альбома /окончание/

ЦНИИЭП граждансельстрой

22436-01 4

Альбом I

Типовой проект 181-219-32.87

Ведомость рабочих чертежей основного комплекта АС

Лист	Наименование	Примечание
1	Общие данные /начало/	
2	Общие данные /продолжение/	
3	Общие данные /окончание/	
4	Фасады 1-7; Б-А; 7-1; А-Б	
5	План	
6	Ведомость отделки помещений	
7	Экспликация полов, план полов. Спецификация столярных изделий.	
8	Разрезы 1-1; 2-2	
9	Фундаменты /буронабивные сваи/. План.	
10	План цоколя на отм. -0.166.	
11	Фундаменты, сечения.	
12	Монтажный план.	
13	Монтажный план. Спецификация.	
14	План раскладки лаг. Спецификация.	
15	Цокольное перекрытие. Сечения 1-1 ÷ 7-7.	
16	Монтажный план перегородок.	
17	План чердачного перекрытия.	
18	Монтажные схемы подстропильных рам, фронтонов, мауэрлата.	
19	Фронтоны по осям „А" и „Б". Разрез 1-1.	

Ведомость рабочих чертежей основного комплекта АС

Лист	Наименование	Примечание
20	Крыша. ($P^н_{сн}$=100 кгс/м²). План стропил. План кровли.	
21	Крыша ($P^н_{сн}$=100 кгс/м²). Разрезы 1-1; 2-2; 3-3. Спецификация.	
22	Встроенный шкаф Ш-1. Антресоли А-1, А-2, А-3.	
23	Встроенные шкафы Ш-2; Ш-3. Антресоль А-4	
24	План (вариант с отоплением от котла КЧМ-2М)	
25	Монтажный план. ($t_{н.в.}$=-40°С).	
26	Монтажный план ($t_{н.в}$=-40°С) Спецификация.	
27	Крыша ($P^н_{сн}$=150 кгс/м²). План стропил.	
28	Крыша ($P^н_{сн}$=150 кгс/м²). План кровли. Спецификация.	

Взам. инв. №

Подпись и дата

Инв. № подл.

Типовой проект выполнен в соответствии с действующими нормами и правилами (в том числе по взрывопожарной безопасности)

Гл. арх. проекта — В.Б. Петросов

Гл. спец. по пожарной безопасности — Г.А. Проскуряков

Инв. №		
Нормокон.	Овакимьян	
Зам. нач. м.	Овакимьян	
ГАП	Петросов	
ГИП	Сидорина	
Рук. гр.	Чулкова	
Исполнит.	Сегень	
Проверил	Чулкова	

Привязан:

181-219-32.87 АС

Одноэтажный двухквартирный жилой дом с 4-комнатными квартирами

Стадия	Лист	Листов
Р	1	

Общие данные /начало/

ЦНИИЭП гражданселькстрой

Альбом I

Типовой проект 181-219-32.87

Ведомость основных комплектов рабочих чертежей

Обозначение	Наименование	Примечание
АС	Архитектурно-строительная часть	
ОВ	Отопление и вентиляция	
ВК	Водопровод и канализация	
ЭО	Электрическое освещение	
СС	Связь и сигнализация	

Общие указания

Типовой проект одноэтажного двухквартирного жилого дома с 4-комнатными квартирами разработан на основании задания на проектирование, утвержденного Госгражданстроем 3 июля 1985 года.

Проект утвержден приказом Госгражданстроя №143 от 23.04.1986г.

Область применения

Проект предназначен для строительства в IВ климатическом подрайоне, II климатическом районе, с обычными геологическими условиями, со средней температурой наружного воздуха наиболее холодной пятидневки -30°С(основное решение), -40°С.

Нормативные данные

Снеговая нагрузка — 100кгс/м² (0,98кПа)
Скоростной напор ветра — 45 кгс/м² (0.44 кПа)
Условное значение расчетного давления на грунт — 2кгс/см² (0.20мПа)

Характеристика здания

Класс здания — III
Степень долговечности — III
Степень огнестойкости — V
Ориентация — свободная

Указания по производству работ

Перед началом производства работ проект дома должен быть согласован с соответствующими организациями, привязан к местным условиям с учетом категории грунта, уровня грунтовых вод, горизонтальной и вертикальной планировки.

Перед началом монтажа необходимо проверить комплектность и качество изделий и деталей заводского изготовления.

Детали и изделия должны храниться в условиях, не допускающих их увлажнения, деформации и загрязнения.

Защита деревянных конструкций от биоразрушения.

Детали и изделия деревянных конструкций должны быть защены от биоразрушения в соответствии с СНиП 2.03.11-85 и ГОСТ 20022.0-82*

Взам. инв. №
Подпись и дата
Инв. № подл.

Привязан:
Инв. №

Нормокон.	Овакимьян	
Зам.нач.м.	Овакимьян	
ГАП	Петросов	
ГИП	Сидорина	
Рук. гр.	Чулкова	

181-219-32.87 АС

Одноэтажный двухквартирный жилой дом с 4-комнатными квартирами

Стадия	Лист	Листов
Р	2	

Общие данные / продолжение/

ЦИИЭП Гражданстроя

22436-01 6

Альбом I

Типовой проект 181-219-32.87

Ведомость ссылочных и прилагаемых документов

Обозначение	Наименование	Примечание
ГОСТ 8717.0-84*	Ступени железобетонные и бетонные	
ГОСТ 10178-85*	Портландцемент и шлакопортландцемент	
ГОСТ 530-80	Кирпич и камни керамические	
ГОСТ 20430-84	Листы асбестоцементные волнистые	
	среднего профиля 49/150 и детали к ним	
ГОСТ 18124-75*	Листы асбестоцементные плоские	
ГОСТ 4598-86*	Плиты древесноволокнистые	
ГОСТ 6266-81*	Листы гипсокартонные	
ГОСТ 10632-77*	Плиты древесностружечные	
ГОСТ 9573-82	Плиты теплоизоляционные из мине-	
	ральной ваты на синтетическом связующем	
ГОСТ 11047-72	Детали и изделия деревянные для малоэтаж-	
	ных жилых и общественных зданий	
ГОСТ 8242-75	Детали деревянные фрезерованные для	
	строительства.	
ГОСТ 24454-80Е*	Пиломатериалы хвойных пород	
ГОСТ 10923-82	Рубероид	
ГОСТ 5781-82*	Сталь горячекатаная для армирования	
	железобетонных конструкций	
ГОСТ 103-76*	Полоса стальная горячекатаная	
ГОСТ 9870-61*	Гвозди проволочные оцинкованные	
	для асбестоцементной кровли	
ГОСТ 4028-63*	Гвозди строительные	
2.144-1	Узлы полов жилых зданий	
1.131.9-24 вып. 2	Перегородки из гипсокартонных	
	листов для жилых зданий	

Обозначение	Наименование	Примечание
1.136.5-19	Двери деревянные наружные для жи-	
	лых и общественных зданий	
1.136-10	Двери деревянные внутренние для	
	малоэтажных жилых домов	
ГОСТ 26601-85	Окна и балконные двери деревянные	
	для малоэтажных жилых домов.	
ГОСТ 14918-80*	Сталь тонколистовая оцинкованная	
	с непрерывных линий	

Ведомость спецификаций

Лист	Наименование	Примечан.
7	Столярные изделия	
9	Фундаменты	
13	Монтажный план	
14	Цокольное перекрытие	
16	Перегородки	
17	Чердачное перекрытие	
18	Подстропильные рамы. Фронтоны	
21	Крыша $P^{н}_{сн} = 100$ кгс/м²	
22	Встроенный шкаф Ш-1. Антресоли А-1; А-2; А-3.	
23	Встроенные шкафы Ш-2, Ш-3. Антресоль А-4.	
26	Монтажный план. ($t_{н.в.} = -40°C$)	
28	Крыша. $P^{н}_{сн} = 150$ кгс/м²	

Взам. инв. №

Подпись и дата

Инв. № подл.

Привязан:

Инв. №

Нормокон.	Овакимьян	
Зам. нач. м.	Овакимьян	
ГАП	Петросов	
ГИП	Сидорина	
Рук. груп.	Чулкова	
Исполнит.	Сегень	
Проверил	Чулкова	

181-219-32.87 АС

Одноэтажный двухквартирный жилой дом с 4-комнатными квартирами

Стадия	Лист	Листов
Р	3	

Общие данные /окончание/

ЦНИИЭП граждансельстрой

ФАСАД 1-7

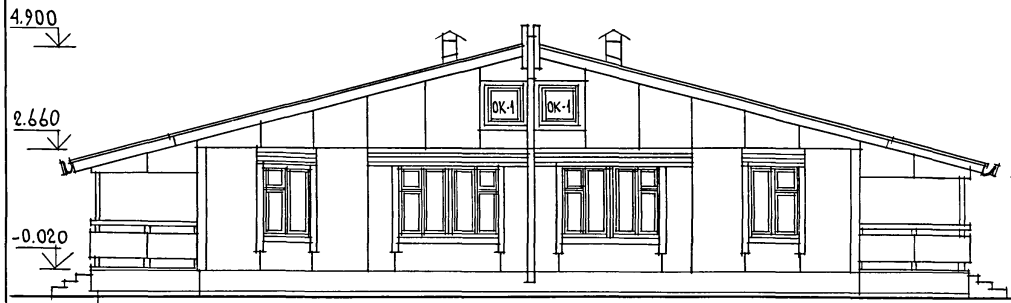

ФАСАД А-Б

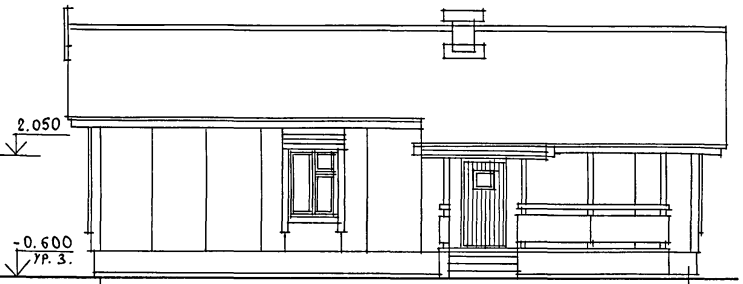

ФАСАД 7-1

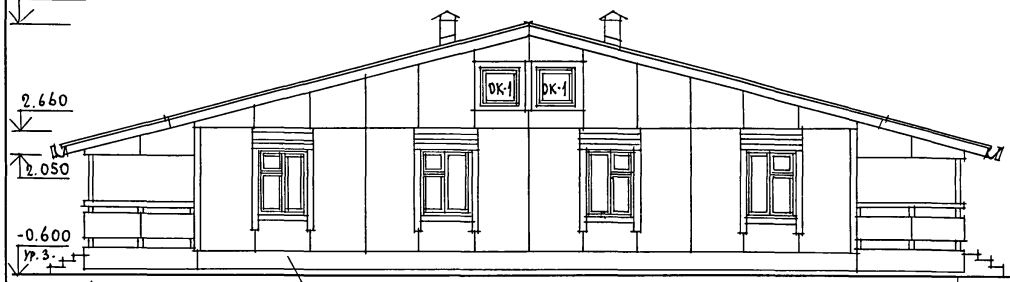

ФАСАД Б-А

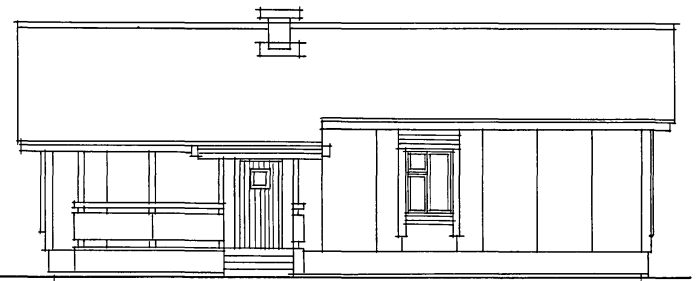

ТИПОВОЙ ПРОЕКТ 181-219-32.87 АЛЬБОМ I

ИНВ. N ПОДЛ.	ПОДПИСЬ И ДАТА	ВЗАМ. ИНВ. N

ПРИВЯЗАН	НОРМОКОН	ОВАКИМЯН	
	ЗАМ. НАЧ. М	ОВАКИМЯН	
	ГАП	ПЕТРОСОВ	
	ГИП	СИДОРИНА	
	ИСПОЛН.	ИЛЬИН	
ИНВ. N	ПРОВЕР.	ПЕТРОСОВ	

181-219-32.87 АС

Одноэтажный двухквартирный жилой дом с 4-комнатными квартирами

СТАДИЯ	ЛИСТ	ЛИСТОВ
Р	4	

Фасады 1-7; 7-1; А-Б; Б-А

ЦНИИЭП ГРАЖДАНСЕЛЬСТРОЙ

22436-01 8

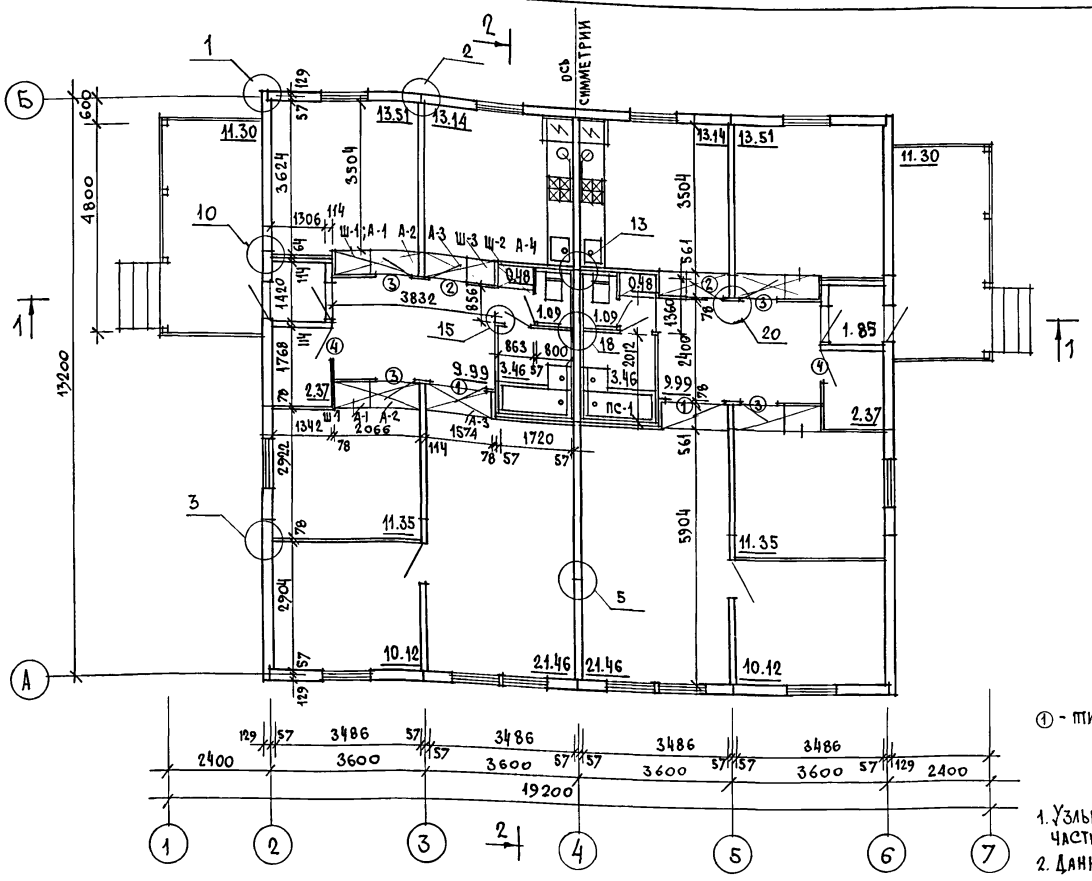

Жилая площадь	– 112,88 м²
Общая площадь	– 173,94 м²
Общая площадь (с террасой)	– 180,72 м²
Площадь застройки	– 219,50 м²
Строительный объем	– 527,05 м³
Естественная освещенность	– 0,48

$V = \ell \cdot в \cdot h = 14,66 \times 13,46 \times 2,671 = 527,05 м^3$

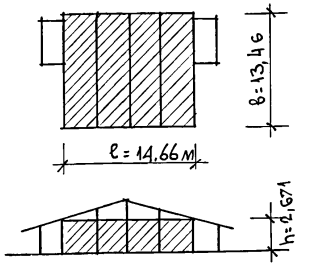

① – тип заполнения дверного проема

1. Узлы, замаркированные на чертеже см. серию 219, часть I, раздел 1-01.
2. Данный лист см. совместно с листом 8.

Спецификация элементов заполнения проемов

Марка поз.	Обозначение	Наименование	Кол. шт.	Масса ед. кг
1	1.136-10	Дверной блок ДО21-13	2	55.0
2	1.136-10	Дверной блок ДО21-9	2	41.0
3	1.136-10	Дверной блок ДГ21-9	4	40.0
4	1.136-10	Дверной блок ДГ21-7	2	35.0

Привязан

Инв. N

Подпись и дата

Взам. инв. N

Инв. N подл.

Нормоконт	Овакимьян	
Зам. нач. м.	Овакимьян	
ГАП	Петросов	
ГИП	Сидорина	
Ст. арх.	Ильин	
Провер.	Петросов	

181-219-32.87 АС

Одноэтажный двухквартирный жилой дом с 4-комнатными квартирами

Стадия	Лист	Листов
Р	5	

План.

ЦНИИЭП Гражданельстрой

Альбом I

Типовой проект 181-219-32.87

Ведомость отделки помещений

Наименование помещения	Потолок		Стены и перегородки		Отделка низа стен и перегородок			Примечания
	площадь м²	вид отделки	площадь м²	вид отделки	площадь м²	вид отделки	высота мм	
Жилые комнаты, прихожая, коридор	133.82	оклейка потолочными обоями	326.92	оклейка обоями	—	—	—	—
Кухня	26.28	покрытие водоэмульс. краской	69.18	покрытие водоэмульс. краской	4.30	инсулак *	650	* - в зоне кухонного оборудования; низ отделки на отм. 0.850
Ванная комната	6.92	то же	34.74	то же	10.40	то же *	—	* - в зоне сантехнического оборудования; верх отделки на отм. 1.800
Санузел, тамбур, кладовая	10.62	то же	67.42	то же	—	—	—	—

Инв. № подл. | Подпись и дата | Взам. инв. №

Привязан:	Нормок.	Овакимьян	
	Зам. нач. м.	Овакимьян	
	ГАП	Петросов	
	ГИП	Сидорина	
Инв. №	Исполнит.	Ильин	
	Проверил	Петросов	

181-219-32.87 АС

Одноэтажный двухквартирный жилой дом с 4-комнатными квартирами

Стадия	Лист	Листов
Р	6	

Ведомость отделки помещений

ЦНИИЭП гражданселькстрой

Альбом I

Типовой проект 181-219-32.87

Наименование помещений по проекту	Тип пола по проекту	Схема пола или номер узла по серии	Элементы пола и их толщины	Площадь пола м²
Жилые комнаты, кухня, передняя, кладовая тамбур	1	139 2.144-1	– покрытие – доски пола – 28мм	132.78
Коридор	2	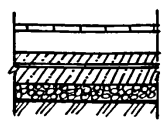	– доски пола – 28 мм – лаги – 50×100 мм – 2 слоя толя – подстилающий слой из бетона М-100 – 40 мм – толь на прослойке из дегтевой мастики – стяжка из бетона М-150 – 60мм – щебень, втрамбованный в грунт – грунт основания	2.72
Ванная комната, санузел	3	183 2.144-1	– покрытие – керамическая плитка по ГОСТ 6787-80 – 20мм	9.10
Терраса	4	177 2.144-1	– покрытие – бетон М 200 – 20мм	22.68

План полов

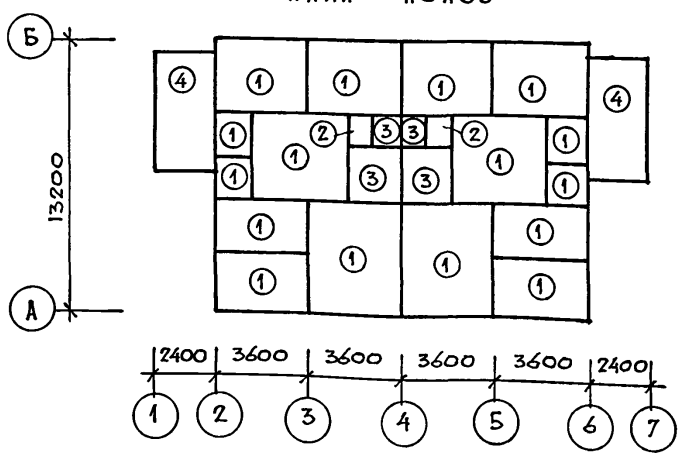

Спецификация столярных изделий

Марка позиции	Обозначение	Наименование	Кол. шт.	Масса ед. кг	Примечан
	Окна				
ОК-1	219-2-1-02-71.000	Окно фронтона ОФ-9-9	4	11.4	
	Встроенные шкафы и антресоли				
Ш-1	Альбом I Лист 22		4	35.0	
А-1	Альбом I Лист 22		4	16.1	
А-2	Альбом I Лист 22		4	15.85	
А-3	Альбом I Лист 22		4	22.2	
Ш-2	Альбом I Лист 23		2	25.5	
Ш-3	Альбом I Лист 23		2	30.6	
А-4	Альбом I Лист 23		2	13.1	

Позиция по проекту	Обозначение	Наименование	Кол. шт.	Объем единицы м³	Примеч.
1	ГОСТ 8242-75	Наличник (тип 1) 13×54 пм	103.2	0.001	

Привязан:

Инв. №

Нормокон.	Овакимьян	
Зам. нач. м	Овакимьян	
ГАП	Петросов	
ГИП	Сидорина	
Рук. гр.	Чулкова	
Исполнит.	Савостина	
Проверил	Сегень	

181-219-32.87 АС

Одноэтажный двухквартирный жилой дом с 4-комнатными квартирами

Стадия	Лист	Листов
Р	7	

Экспликация полов. План полов. Спецификация столярных изделий

ЦНИИЭП граждансельстрой

Инв. № подл. | Подпись и дата | Взам. инв. №

1-1

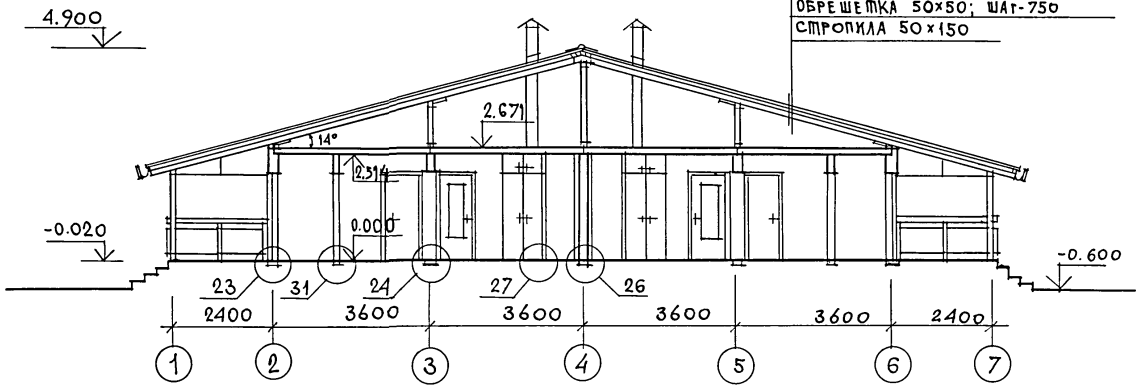

2-2

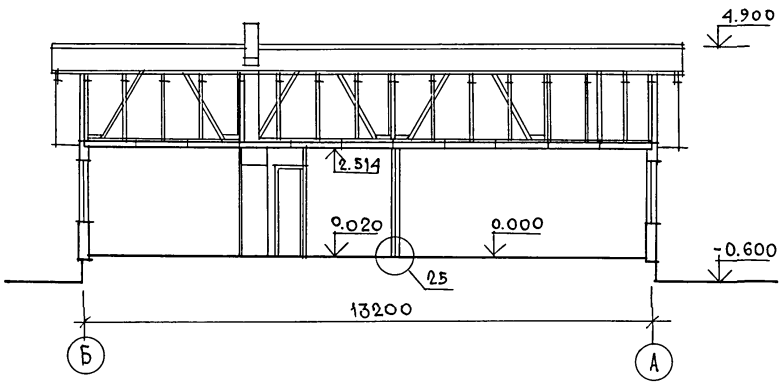

1. Узлы, замаркированные на чертеже, см серию 219, часть 1; раздел 1-01.
2. Данный лист см. совместно с листом 5.

				181-219-32.87			АС
Привязан		Нормок.	Овакимьян	Одноэтажный, двухквартирный жилой дом с 4-комнатными квартирами	Стадия	Лист	Листов
		Зам. нач. м	Овакимьян		Р	8	
		ГАП	Петросов				
		ГИП	Сидорина	Разрезы 1-1; 2-2	ЦНИИЭП гражданселькстрой		
		Исполн.	Лазарев				
Инв. N		Провер.	Петросов				

Инв. N подл. | Подпись и дата | Взам. инв. N

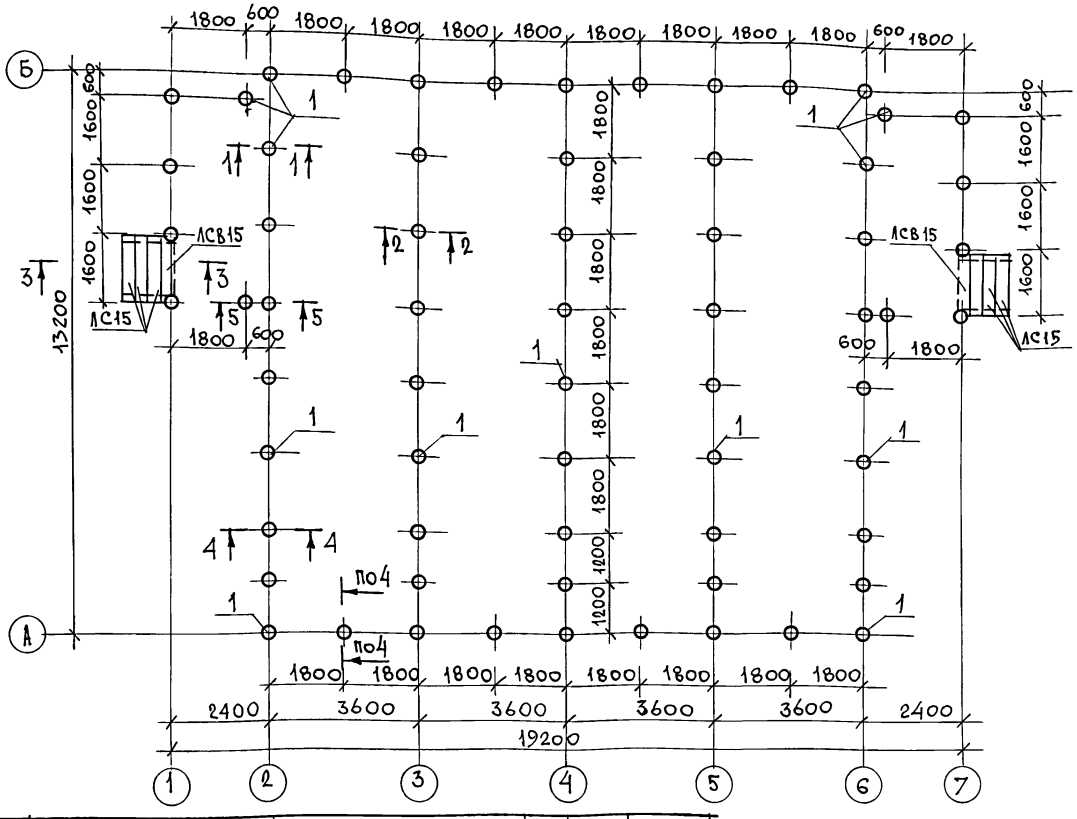

1. При привязке проекта фундаменты должны быть переработаны в соответствии со СНиП 2.02.01-83.
2. При переработке фундаментов привязку наружной грани цоколя (100мм от оси) не менять.
3. Цоколь - из кирпича керамического рядового полнотелого обыкновенного (ГОСТ 530-80) марки 75 на растворе марки 50.
4. Деревянные антисептированные пробки для крепления обвязок под стены уложить в цоколь с шагом 600-900мм.
5. Горизонтальная гидроизоляция - 2 слоя толя; вертикальная гидроизоляция - обмазка горячим битумом за 2 раза.
6. Вокруг здания выполнить асфальтовую отмостку шириной 750мм с уклоном 0,03 по серии 2.110-1 вып. 1.
7. Данный лист см. совместно с листами 10, 11.

МАРКА ПОЗ.	ОБОЗНАЧЕНИЕ	НАИМЕНОВАНИЕ	КОЛ.	ОБЪЕМ ЕДИН. М3	МАССА ЕД. КГ
1		СВАЯ Ф300мм, L=2000мм БЕТОН М-150	65	0.141	70.5
ЛС 15	ГОСТ 8717.0-84*	СТУПЕНИ БЕТОННЫЕ	6	0.059	165.0
ЛСВ15	ГОСТ 8717.0-84*	СТУПЕНЬ ФРИЗОВАЯ	2	0.045	130.0

ПРИВЯЗАН

ИНВ. N

НОРМОК.	Овакимьян	
ЗАМ.НАЧ.М	Овакимьян	
ГАП	Петросов	
ГИП	Сидорина	
РУК.ГР.	Чулкова	
ИСПОЛН.	Клищенко	
ПРОВЕР.	Чулкова	

181-219-32.87 АС

Одноэтажный двухквартирный жилой дом с 4-комнатными квартирами

СТАДИЯ	ЛИСТ	ЛИСТОВ
Р	9	

Фундаменты /буронабивные сваи/. План.

ЦНИИЭП гражданселькстрой

22436-01 13

ИНВ.N ПОДЛ. | ПОДПИСЬ И ДАТА | ВЗАМ.ИНВ.N

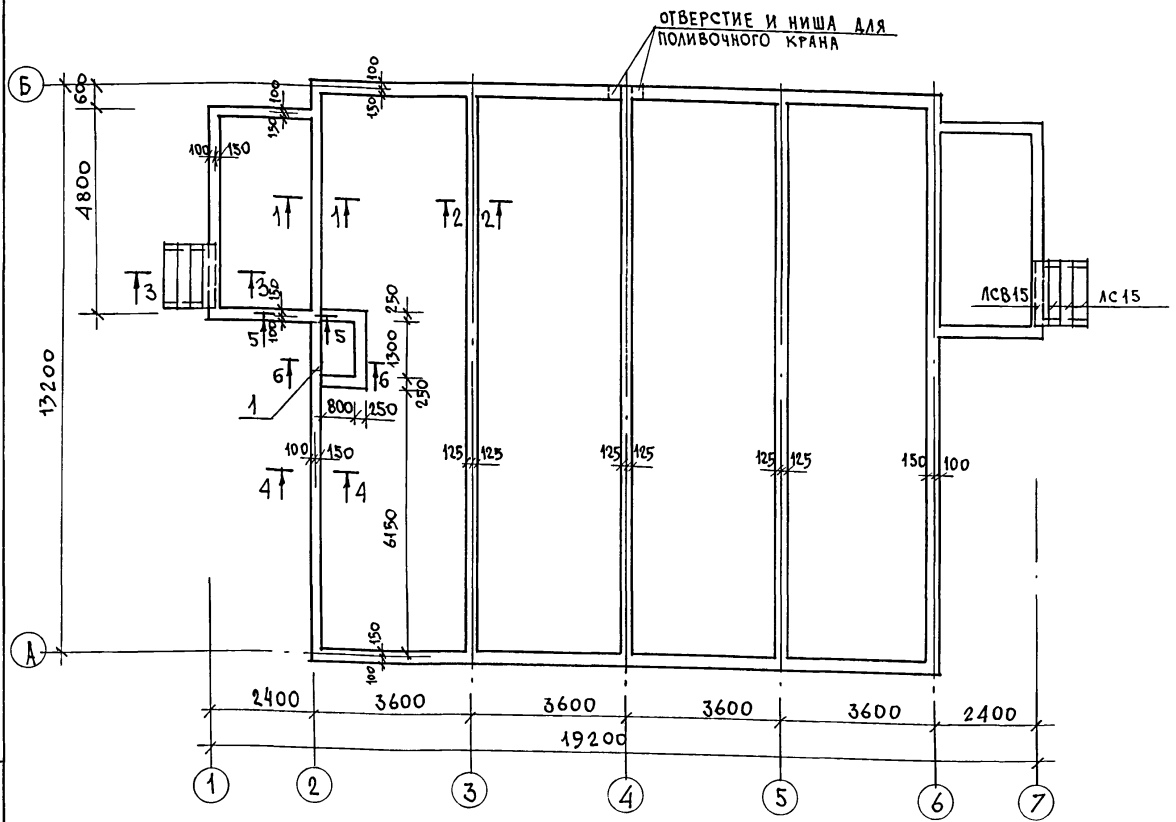

Схема нагрузок на фундамент

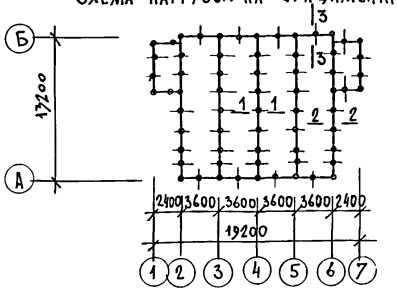

Таблица нормативных нагрузок

№№ сечений	Нагрузка, т	Отметка, на которую дана нагрузка
1-1	2.5	−0.690
2-2	1.81	
3-3	0.9	

Экспликация отверстий

Тип отв.	Размеры, мм		Отм. низа м	Назнач.
	в	н		
1	1200	150	-1.140	Теплоснаб

Типовой проект 181-219-32.87 альбом I

Расход материалов на монолитный пояс:
1. Арматура ф10AI - 520.0 п.м Вес - 321.0 кг
2. Цементно-песчаный раствор М50 - 2,0 м³

Расход бетона на полы:
Бетон М-200 — 0,4 м³
Бетон М-150 — 1,9 м³
Бетон М-100 — 2,1 м³
Бетонная подготовка - бетон М-100 - 2,5 м³

Данный лист см. совместно с листами 9; 11.

Нормок.	Овакимьян		
Зам. нач. м	Овакимьян		
ГАП	Петросов		
ГИП	Сидорина		
Рук. гр.	Чулкова		
Исполн.	Клищенко		
Провер.	Чулкова		

Привязан

Инв. №

181-219-32.87 АС

Одноэтажный одноквартирный жилой дом с 4-комнатными квартирами

План цоколя на отметке -0.166

Стадия	Лист	Листов
Р	10	

ЦНИИЭП гражданселькстрой

22436-01 14

Инв. № подл. | Подпись и дата | Взам. инв. №

1-1

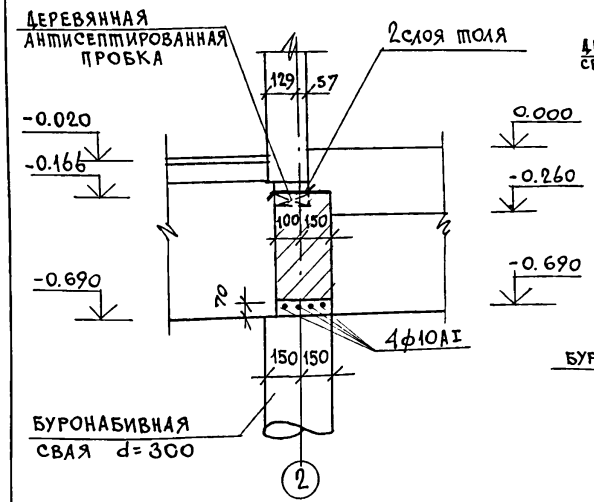

2-2

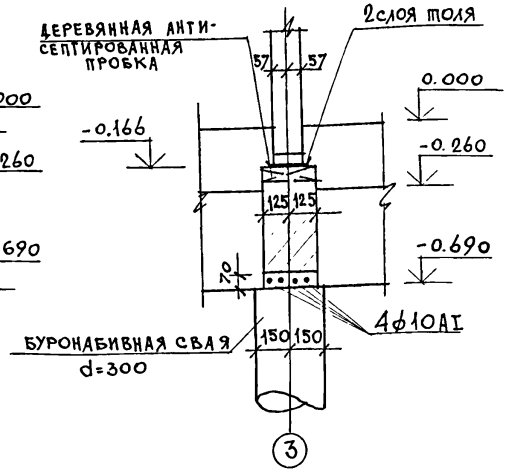

3-3

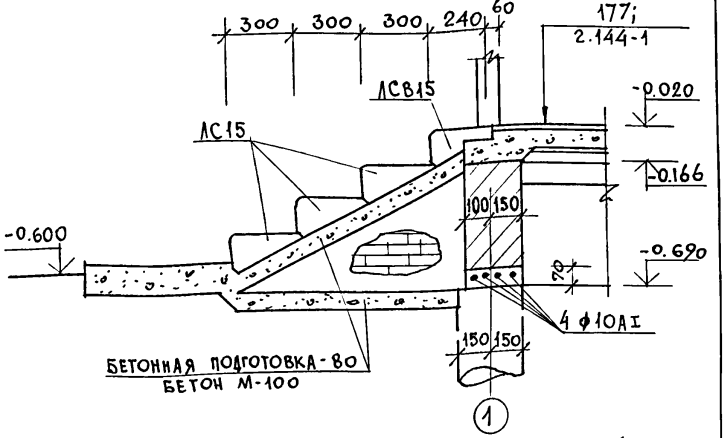

4-4

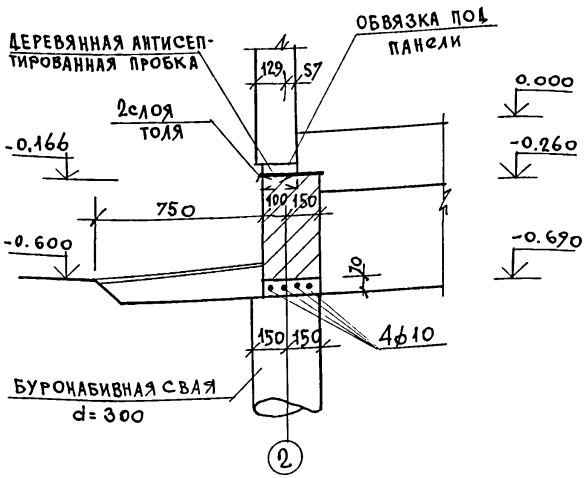

5-5

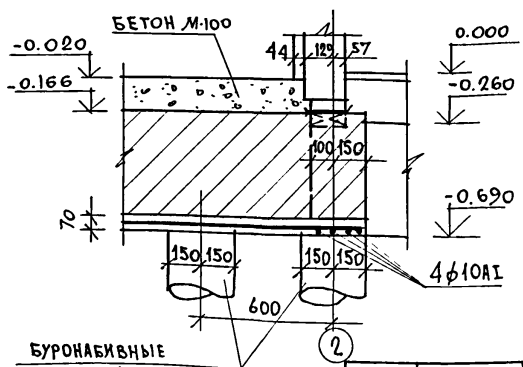

6-6

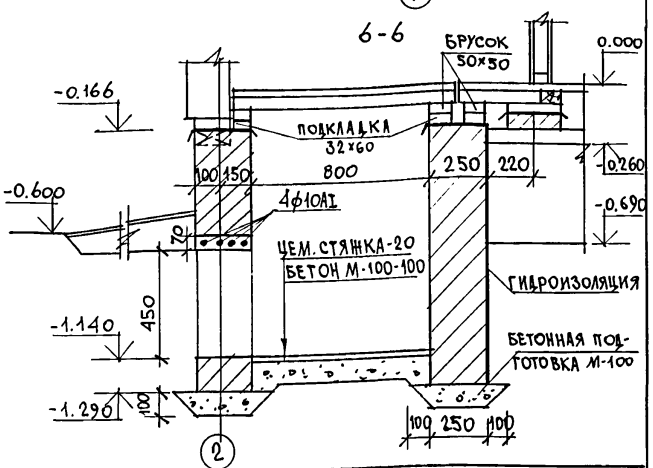

Типовой проект 181-219-32.87 Альбом I

Инв. N подл. | Подпись и дата | Взам. инв. N

Привязан			
Инв. N			

Нормок.	Овакимьян	
Зам. нач. м	Овакимьян	
ГАП	Петросов	
ГИП	Сидорина	
Рук. гр.	Чулкова	
Исполн	Сегень	
Провер	Чулкова	

181-219-32.87 АС

Одноэтажный двухквартирный жилой дом с 4-комнатными квартирами

Фундаменты. Сечения.

Стадия	Лист	Листов
Р	11	

ЦНИИЭП Граждансельстрой

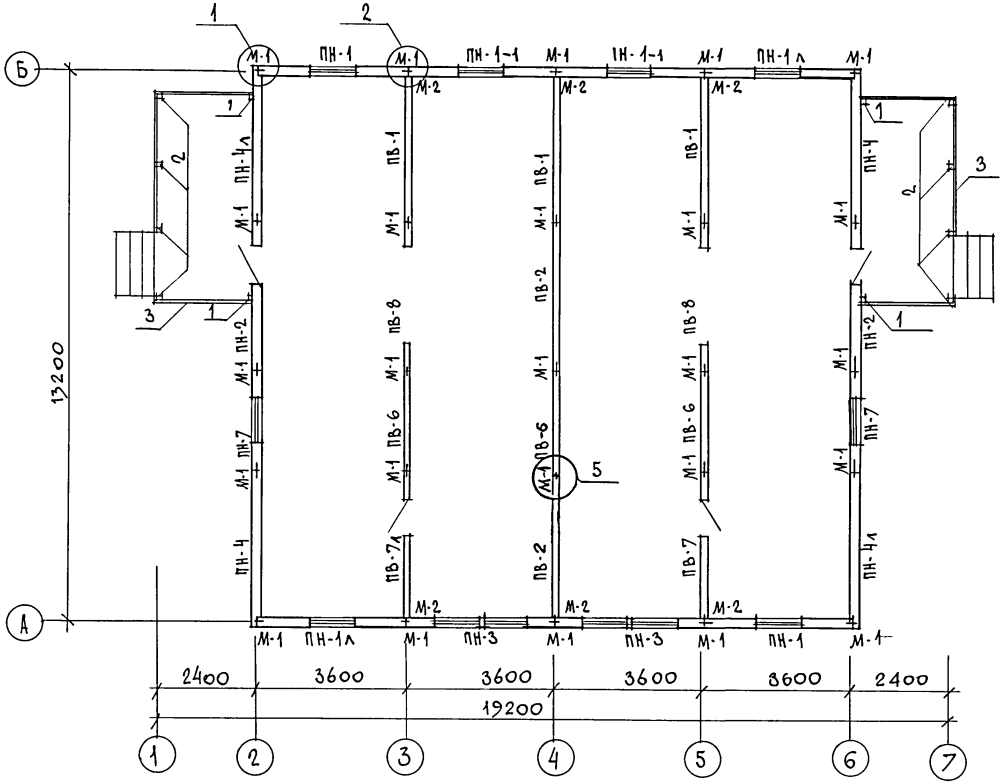

1. Панели наружных и внутренних стен крепятся между собой в двух уровнях на отм. 0.40 и 2.13 металлическими изделиями М-1, М-2 через окна во внутренних обшивках панелей. В углах панели наружных стен крепятся болтом М-1 через окна в наружной обшивке панелей.
2. Монтаж начинать с угла здания.
3. Панели устанавливаются на направляющую рейку и крепятся между собой в двух уровнях по высоте.
4. Расширенная часть стыка в наружных стенах тщательно заделывается (см. узел 3, серия 219, часть I, раздел 1-01).
5. Узлы, замаркированные на чертеже, см. серию 219, часть I, раздел 1-01.
6. Данный лист см. совместно с листом 13.

ВЗАМ. ИНВ. N | ПОДПИСЬ И ДАТА | ИНВ. N ПОДЛ.

НОРМОК.	Овакимьян		
ЗАМ. НАЧ. М	Овакимьян		
ГАП	Петросов		
ГИП	Сидорина		
РУК. ГР.	Чулкова		
ИСПОЛ.	Клищенко		
ПРОВЕР.	Сегень		

ПРИВЯЗАН

ИНВ. N

181-219-32.87 АС

Одноэтажный двухквартирный жилой дом с 4-комнатными квартирами

СТАДИЯ	ЛИСТ	ЛИСТОВ
Р	12	

Монтажный план.

ЦНИИЭП ГРАЖДАНСЕЛЬСТРОЙ

МАРКА	ОБОЗНАЧЕНИЕ	НАИМЕНОВАНИЕ	КОЛ. ШТ.	МАССА ЕДИН. Кг	ПРИМЕЧ.
		Панели наружных стен			
ПН-1	219-2-1-01-03.00	ПН2-36.28.19	2	581	
ПН-2	219-2-1-01-05.00	ПН3-36.28.19	2	580	
ПН-3	219-2-1-01-04.00	ПН2-36.28.19-2	2	594	
ПН-4	219-2-1-01-02.00	ПНУ-37.28.19	2	653	
ПН-7	219-2-1-01-04.00	ПН2-24.28.19	2	393	
ПН-1л	219-2-1-01-03.00	ПН2-36.28.19л	2	581	
ПН-4л	219-2-1-01-02.00	ПНУ-37.28.19	2	653	
ПН-1-1	219-2-1-01-03.00	ПН2-36.28.19-1	2	550	
		Панели внутренних стен			
ПВ-1	219-2-1-01-20.00	ПВ1-35.26.11	3	451	
ПВ-2	219-2-1-01-20.00	ПВ1-36.26.11	2	458	
ПВ-6	219-2-1-01-21.00	ПВ1-24.26.11	3	305	
ПВ-7	219-2-1-01-23.00	ПВ3-36.26.11-2	1	437	
ПВ-8	219-2-1-01-24.00	ПВ3-36.26.11-3	2	271	
ПВ-7л	219-2-1-01-23.00	ПВ3-36.26.11-2л	1	437	
		Прочие элементы			
1	ГОСТ 24454-80Е*	стойки террасы 44×94×2110	4	5,3	
2	ГОСТ 24454-80Е*	стойки террасы 94×94×2110	8	10,55	
3	ГОСТ 24454-80Е*	поручень террасы 44×94 п.м	19.0	2,5	
4	ГОСТ 24454-80Е*	стойки фронтона террасы 50×100 п.м	3.0	2,5	

МАРКА	ОБОЗНАЧЕНИЕ	НАИМЕНОВАНИЕ	КОЛ. ШТ.	МАССА ЕД. Кг	ПРИМ.
		Спецификация металлических изделий			
М-1	219-2-1-02-010	болт М12 с шайбами и гайк.	50	0.28	
М-2	219-2-1-02-011	крепежная деталь	12	0.35	

Данный лист см. совместно с листом 12.

ТИПОВОЙ ПРОЕКТ 181-219-32.87 АЛЬБОМ I

ВЗАМ. ИНВ. N | ПОДПИСЬ И ДАТА | ИНВ. N ПОДЛ.

ПРИВЯЗАН

ИНВ. N

НОРМОК.	Овакимьян	
ЗАМ.НАЧ.М	Овакимьян	
ГАП	Петросов	
ГИП	Сидорина	
РУК.ГР.	Чулкова	
ИСПОЛН.	Калиненко	
ПРОВЕР.	Сегень	

181-219-32.87 АС

Одноэтажный двухквартирный жилой дом с 4-комнатными квартирами

СТАДИЯ	ЛИСТ	ЛИСТОВ
Р	13	

Монтажный план. Спецификация.

ЦНИИЭП гражданселькстрой

22436-01 17

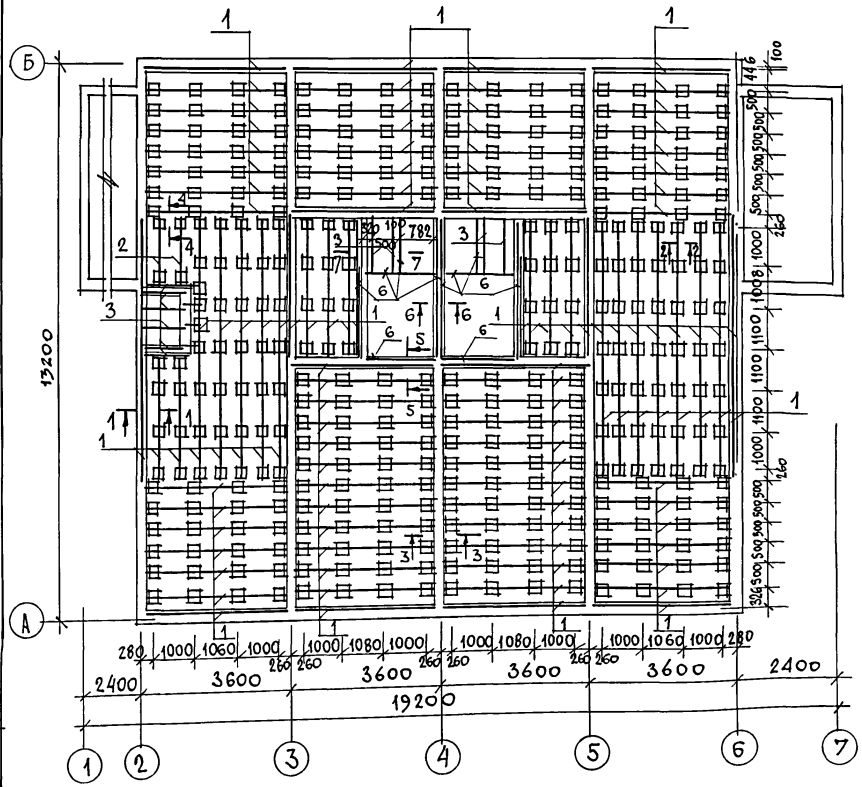

NN поз.	Обозначение	Наименование	Кол. на дом	Масса ед. кг	Прим.
1	ГОСТ 24454-80Е*	Лага 50×100×3460	110	8.65	
2	ГОСТ 24454-80Е*	Лага 50×100×1800	2	4.5	
3	ГОСТ 24454-80Е*	Лага 50×100×1300	4	3.25	
4	ГОСТ 24454-80Е*	Подкладка под лаги 25×450×250	362	0.45	
5	ГОСТ 24454-80Е*	Подкладка под лаги 32×60 п.м	500	0.95	
6	ГОСТ 24454-80Е*	Брусок под перегородки санузла 50×50 п.м	27.5	1.25	
7	ГОСТ 24454-80Е*	Рейки под перегородки санузла 42×42 п.м	6.0	1.25	
8	ГОСТ 24454-80Е*	Доски пола 28×94 п.м	21250	1.6	
9	ГОСТ 24454-80Е*	Обвязка под наружные стены 44×144 п.м	56.0	3.75	
10	ГОСТ 24454-80Е*	Обвязка под внутренние стены 44×94 п.м	400	2.5	
11	ГОСТ 24454-80Е*	Рейки под стены 20×42 п.м	127.0	0.55	
12	ГОСТ 8242-75	Плинтус /тип 3/ п.м	195.0	0.75	
13	ГОСТ 24454-80Е*	Пробки 65×120×250	192.0	1.0	

1. По периметру жилого дома предусмотреть утепление пола шлаком, керамзитом и др. на ширину 1,5 м толщиной 0.15 м.
2. Данный лист см. совместно с листом 15.

Нормок.	Овакимьян	
Зам.нач.м	Овакимьян	
ГАП	Петросов	
ГИП	Сидорина	
Рук.гр.	Чулкова	
Исполн.	Клищенко	
Провер.	Сегень	

Привязан

Инв. N

Инв. N подл. | Подпись и дата | Взам. инв. N

181-219-32.87 АС

Одноэтажный двухквартирный жилой дом с 4-комнатными квартирами

Стадия	Лист	Листов
Р	14	

План раскладки лаг. Спецификация.

ЦНИИЭП Гражданселькстрой

Типовой проект 181-219-32.87 Альбом I

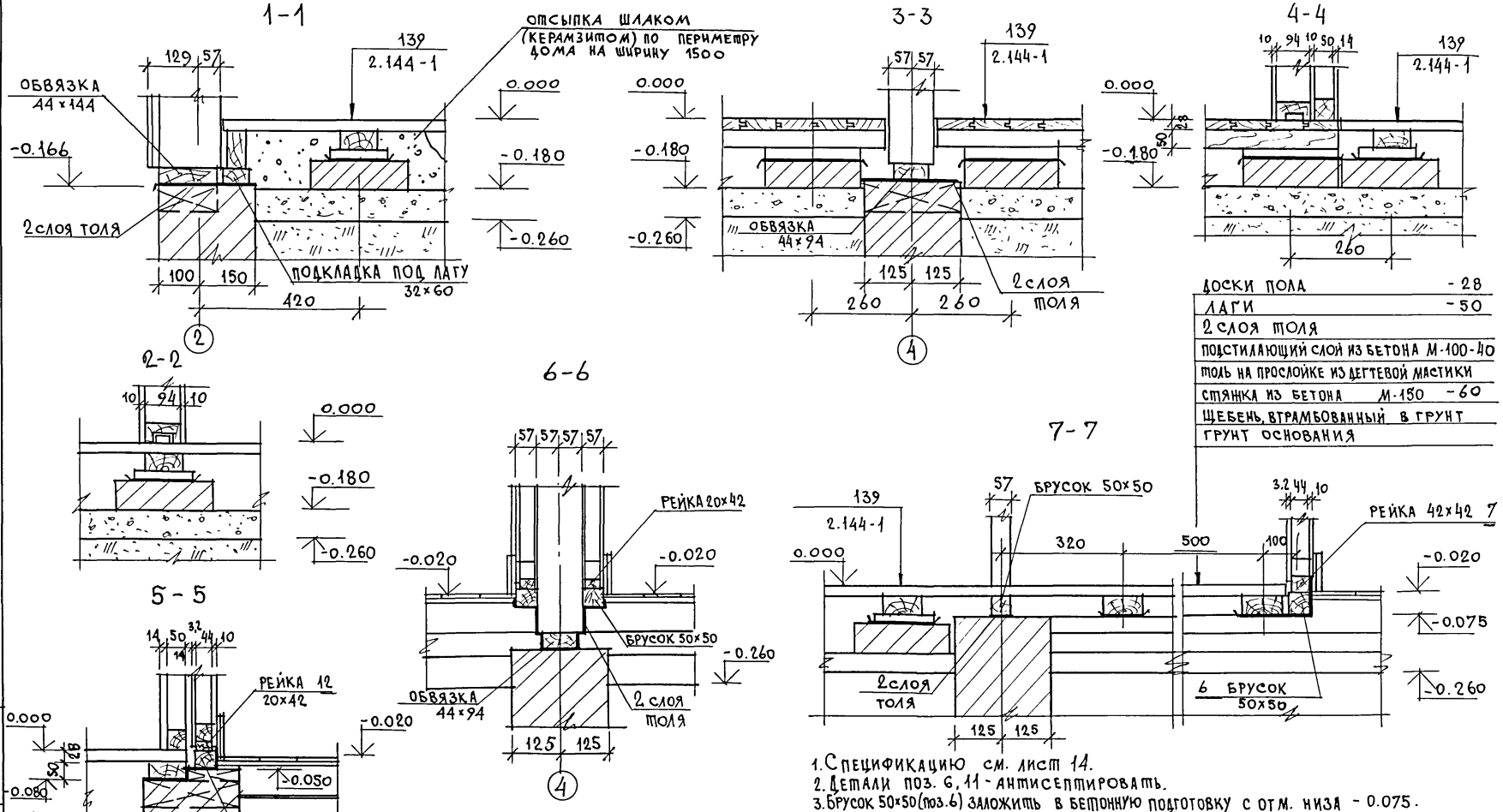

Доски пола	-28
Лаги	-50
2 слоя толя	
Подстилающий слой из бетона М-100-40	
Толь на прослойке из дегтевой мастики	
Стяжка из бетона М-150	-60
Щебень, втрамбованный в грунт	
Грунт основания	

1. Спецификацию см. лист 14.
2. Детали поз. 6, 11 - антисептировать.
3. Брусок 50×50 (поз. 6) заложить в бетонную подготовку с отм. низа -0.075.

Нормок.	Овакимьян	
Зам. нач. м	Овакимьян	
ГАП	Петросов	
ГИП	Сидорина	
Рук. гр.	Чулкова	
Исполн.	Сегень	
Провер.	Чулкова	

Привязан

Инв. N

181-219-32.87 АС

Одноэтажный двухквартирный жилой дом с 4-комнатными квартирами

Цокольное перекрытие. Сечения 1-1 ÷ 7-7.

Стадия	Лист	Листов
Р	15	

ЦНИИЭП Граждансельстрой

Инв. N подл. | Подпись и дата | Взам. инв. N

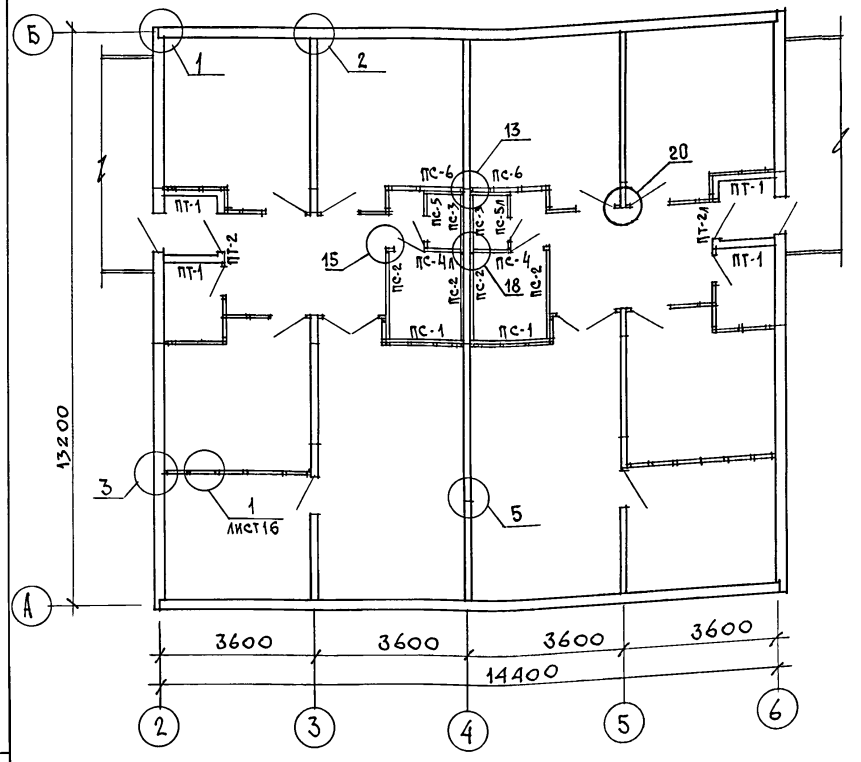

МАРКА ПОЗ.	ОБОЗНАЧЕНИЕ	НАИМЕНОВАНИЕ	КОЛ НА ДОМ	МАССА ЕД. КГ	ПРИМЕЧ.
		ТАМБУРНЫЕ ПАНЕЛИ			
ПТ-1	219-2-1-02-40.00	ПТ1-14.25.11	4	150.2	
ПТ-2	219-2-1-02-41.00	ПТ3-14.25.11	1	135.8	
ПТ-2л	219-2-1-02-41.00	ПТ3-14.25-11л	1	135.8	
		САНТЕХНИЧЕСКИЕ ПАНЕЛИ ПЕРЕГОРОДОК			
ПС-1	219-2-1-02-50.00	ПС1-18.25.6	2	121.7	
ПС-2	219-2-1-02-50.00	ПС1-20.25.6	4	134.2	
ПС-3	219-2-1-02-50.00	ПС1-14.25.6	2	95.2	
ПС-4	219-2-1-02-51.00	ПС3-18.25.6	1	136	
ПС-5	219-2-1-02-51.00	ПС3-14.25.6	1	108.4	
ПС-6	219-2-1-02-50.00	ПС1-9.25.6	2	67.7	
ПС-4л	219-2-1-02-51.00	ПС3-18.25.6л	1	136	
ПС-5л	219-2-1-02-51.00	ПС3-14.25.6л	1	108.4	
		ПЕРЕГОРОДКИ			
1	ГОСТ 24454-80Е*	СТОЙКИ 50×50×2414	96	3.00	
2	ГОСТ 24454-80Е*	ОБВЯЗКА 50×50 п.м	85.0	1.25	
3	ГОСТ 24454-80Е*	РИГЕЛЬ 50×50×870	6	1.10	
4	ГОСТ 24454-80Е*	РИГЕЛЬ 50×50×670	2	0.85	
5	ГОСТ 24454-80Е*	РИГЕЛЬ 50×50×1272	2	1.60	
6	ГОСТ 6266-81*	ЛИСТЫ ГИПСОКАРТОННЫЕ δ=14мм	146м²	13.3	
7	ГОСТ 9573-82	МИНЕРАЛОВАТНЫЕ ПЛИТЫ γ=125кг/м³	3,5м³	125	

1. Узлы, замаркированные на чертеже см серию 219, часть 1; раздел 1-01.
2. Узлы и детали см. серию 1.131.9-24 вып. 2 „Перегородки из гипсокартонных листов для жилых зданий".

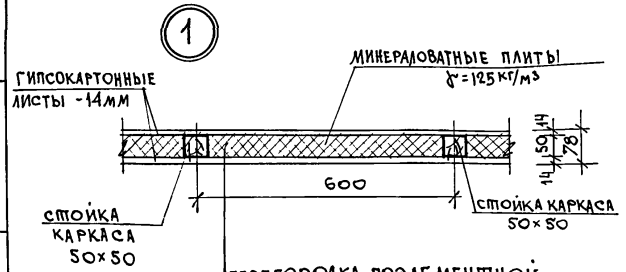

ПЕРЕГОРОДКА ПОЭЛЕМЕНТНОЙ СБОРКИ ПО СЕРИИ 1.131.9-24 ВЫП. 2

ТИПОВОЙ ПРОЕКТ 181-219-32.87 АЛЬБОМ I

ИНВ. N ПОДЛ. | ПОДПИСЬ И ДАТА | ВЗАМ. ИНВ. N

ПРИВЯЗАН

ИНВ. N

ЗАМ. НАЧ. М	ОВАКИМЬЯН	
ГАП	ПЕТРОСОВ	
ГИП	СИДОРИНА	
РУК. ГР.	ЧУЛКОВА	
ИСПОЛН	КЛИЩЕНКО	
ПРОВЕР	СЕГЕНЬ	

181-219-32.87 АС

ОДНОЭТАЖНЫЙ, ДВУХКВАРТИРНЫЙ ЖИЛОЙ ДОМ С 4-КОМНАТНЫМИ КВАРТИРАМИ

СТАДИЯ	ЛИСТ	ЛИСТОВ
Р	16	

МОНТАЖНЫЙ ПЛАН ПЕРЕГОРОДОК

ЦНИИЭП ГРАЖДАНСЕЛЬСТРОЙ

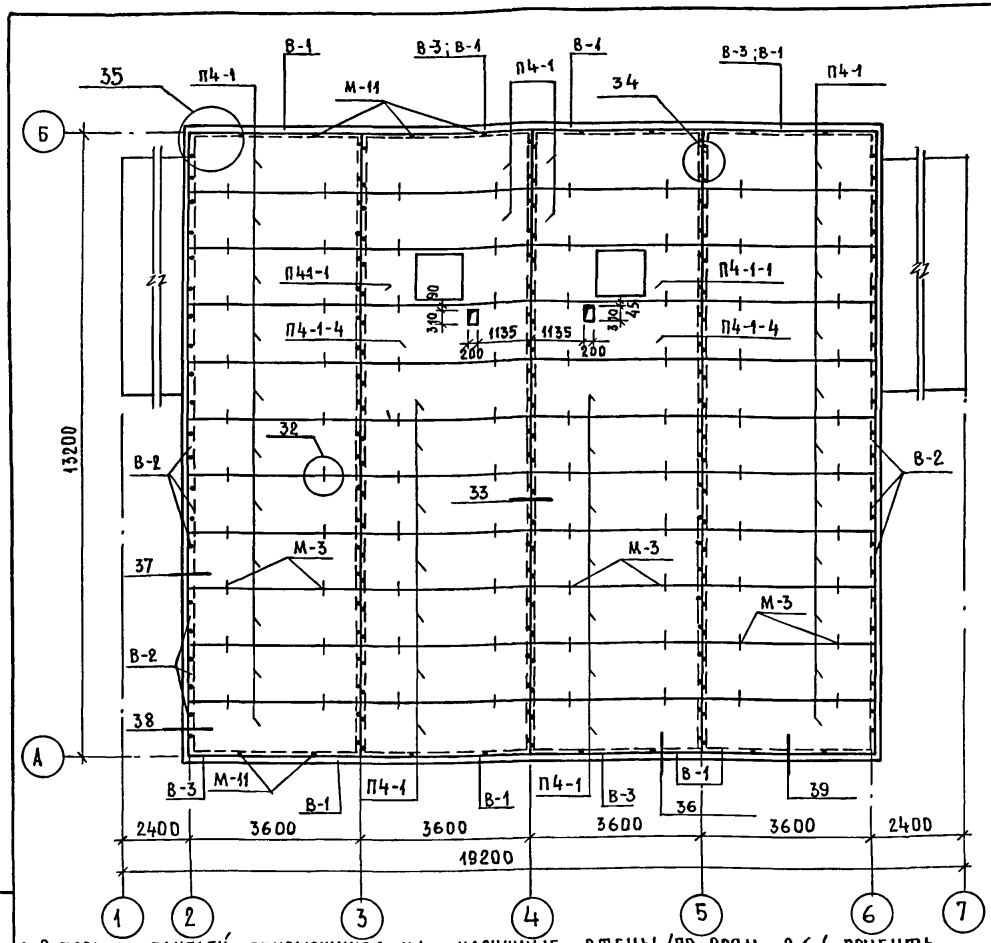

МАРКА	ОБОЗНАЧЕНИЕ	НАИМЕНОВАНИЕ	КОЛ. НА ДОМ	МАССА ЕДИН. КГ	ПРИМЕЧ.
ПАНЕЛИ ЧЕРДАЧНОГО ПЕРЕКРЫТИЯ					
П4-1	219-2-1-02-61.00	П436.12.16	40	2.05	
П4-1-1	219-2-1-02-60.00	П436.12.16-1	2	191	
П4-1-4	219-2-1-02-64.00	П436.12.16-4	2	2.07	
1	ГОСТ 26816-86	ПОДКЛАДКА ИЗ ЦСП δ=10 мм ШИР. 100 мм П.М	104.0	1.3	
В-1	ГОСТ 24454-80Е*	ВКЛАДЫШ 50×150 П.М	29.0	3.75	
В-2	ГОСТ 24454-80Е*	ВКЛАДЫШ 50×150 ℓ=530	88	2.0	
В-3	ГОСТ 24454-80Е*	ВКЛАДЫШ 44×90 ℓ=3500	4	6.93	

СПЕЦИФИКАЦИЯ МЕТАЛЛИЧЕСКИХ ИЗДЕЛИЙ

МАРКА	ОБОЗНАЧЕНИЕ	НАИМЕНОВАНИЕ	КОЛ. НА ДОМ	МАССА ЕДИН. КГ	ПРИМЕЧ.
М-3	219-2-1-02-012	БОЛТ М12 С ЩАЙБОЙ И ГАЙКОЙ	80	0.323	
М-11	219-2-1-02-013	ШУРУПЫ 6×200	192	0.08	

1. В ТОРЦАХ ПАНЕЛЕЙ ОПИРАЮЩИХСЯ НА НАРУЖНЫЕ СТЕНЫ /ПО ОСЯМ 2.6/ ПРИБИТЬ ВКЛАДЫШИ В-2 ДО МОНТАЖА ЭТИХ ПАНЕЛЕЙ.
2. ПАНЕЛИ ЧЕРДАЧНОГО ПЕРЕКРЫТИЯ КРЕПЯТСЯ К СТЕНОВЫМ ПАНЕЛЯМ МЕТАЛЛИЧЕСКИМИ ИЗДЕЛИЯМИ М-11/2 шт. НА ТОРЕЦ ПАНЕЛИ И 2 шт ПО ДЛИНЕ ПАНЕЛИ СОГЛАСНО РАЗБИВКЕ, ДАННОЙ НА ПЛАНЕ/.
3. ПАНЕЛИ КРЕПЯТСЯ МЕЖДУ СОБОЙ МЕТАЛЛИЧЕСКИМИ ИЗДЕЛИЯМИ М-3.
4. ПРИ УСТРОЙСТВЕ ОТВЕРСТИЙ КАРКАС ПАНЕЛЕЙ ДОЛЖЕН БЫТЬ СОХРАНЕН.
5. ПОСЛЕ УКЛАДКИ И ЗАКРЕПЛЕНИЯ ПАНЕЛЕЙ ЧЕРДАЧНОГО ПЕРЕКРЫТИЯ РАСШИРЕННУЮ ЧАСТЬ ПРОДОЛЬНОГО СТЫКА ПАНЕЛЕЙ ТЩАТЕЛЬНО ЗАЛОЖИТЬ МИНЕРАЛЬНОЙ ВАТОЙ ИЛИ ПАКЛЕЙ И СВЕРХУ ЗАДЕЛАТЬ ДВП δ=3.2 мм (СМ. УЗЕЛ 32 СЕРИЯ 219, ЧАСТЬ I РАЗДЕЛ 1-01).
6. ЗАПРЕЩАЕТСЯ ПЕРЕМЕЩЕНИЕ ЛЮДЕЙ ПО ВЕРХНЕЙ ОБШИВКЕ ПАНЕЛЕЙ БЕЗ НАЛИЧИЯ ХОДОВЫХ ДОСОК ИЛИ ЩИТОВ НАСТИЛОВ, КОТОРЫЕ ДОЛЖНЫ БЫТЬ УЛОЖЕНЫ ПЕРЕД МОНТАЖОМ ЭЛЕМЕНТОВ КРЫШИ.
7. ПРИ $t_{н.в.}$ = -40°С ПО ПАНЕЛЯМ ЧЕРДАЧНОГО ПЕРЕКРЫТИЯ УЛОЖИТЬ ДОПОЛНИТЕЛЬНУЮ ТЕПЛОИЗОЛЯЦИЮ ИЗ МИНЕРАЛОВАТНЫХ ПЛИТ γ=125 кг/м³ ТОЛЩИНОЙ 50 ММ (СМ. СЕРИЮ 219, ЧАСТЬ 1, РАЗДЕЛ 1-01)
8. УЗЛЫ, ЗАМАРКИРОВАННЫЕ НА ЧЕРТЕЖЕ, СМ. СЕРИЮ 219, ЧАСТЬ I, РАЗДЕЛ 1-01.
9. МЕТАЛЛИЧЕСКИЕ ИЗДЕЛИЯ М-3; М-11 СМ. СЕРИЮ 219, ЧАСТЬ 2, РАЗДЕЛ 1-02.

ПРИВЯЗАН

ИНВ №

ВЗАМ ИНВ №

ПОДПИСЬ И ДАТА

ИНВ № ПОДЛ

НОРМОКОН.	ОВАКИМЬЯН	
ЗАМ.НАЧ М	ОВАКИМЬЯН	
РАП	ПЕТРОСОВ	
ГИП	СИДОРИНА	
РУК.ГРУП.	ЧУЛКОВА	
ИСПОЛНИЛ	КАЩЕНКО	
ПРОВЕРИЛ	ЧУЛКОВА	

181-219-32.87

ОДНОЭТАЖНЫЙ ДВУХКВАРТИРНЫЙ ЖИЛОЙ ДОМ С 4-КОМНАТНЫМИ КВАРТИРАМИ.

ПЛАН ЧЕРДАЧНОГО ПЕРЕКРЫТИЯ.

СТАДИЯ	ЛИСТ	ЛИСТОВ
Р	17	

ЦНИИЭП ГРАЖДАНСЕЛЬСТРОЙ

КОПИРОВАЛ Ecop

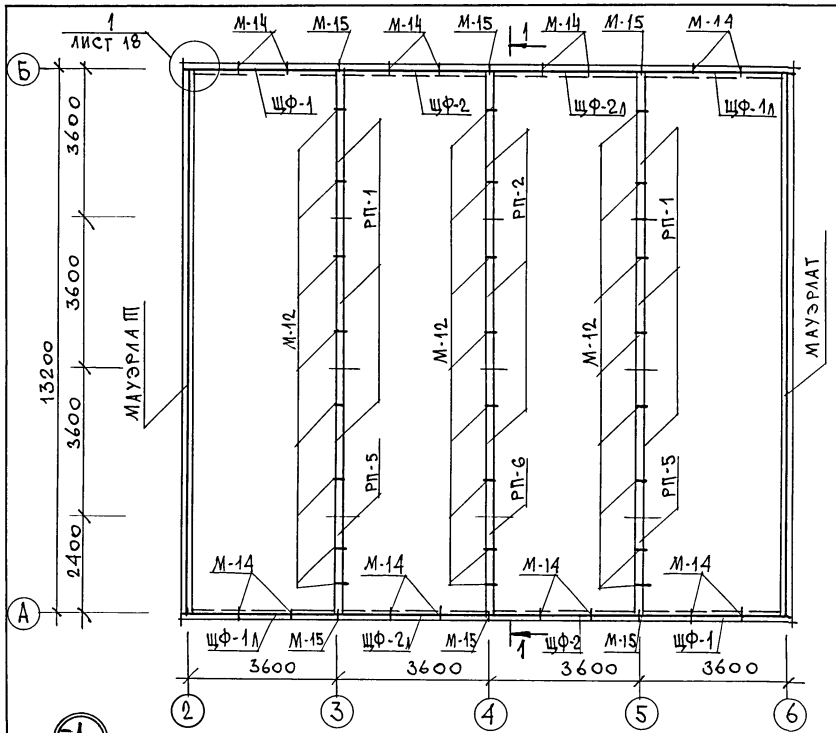

МАРКА	ОБОЗНАЧЕНИЕ	НАИМЕНОВАНИЕ	КОЛ. НА ДОМ	МАССА ЕД. КГ	ПРИМ.
РП-1	219-2-1-02-74.00	РАМА ПОДСТРОПИЛЬНАЯ РП36.10.10	6	48.8	
РП-2	219-2-1-02-74.00	РАМА ПОДСТРОПИЛЬНАЯ РП36.19.10	3	59.8	
РП-5	219-2-1-02-75.00	РАМА ПОДСТРОПИЛЬНАЯ РП24.19.10	2	75.8	
РП-6	219-2-1-02-74.00	РАМА ПОДСТРОПИЛЬНАЯ РП24.10.10	1	48.7	
ЩФ-2	219-2-1-02-71.00	ЩИТ ФРОНТОНА ЩФ-36.21.11	2	172	
ЩФ-1л	219-2-1-02-70.00	ЩИТ ФРОНТОНА ЩФ-37.12.11л	2	87	
ЩФ-2л	219-2-1-02-71.00	ЩИТ ФРОНТОНА ЩФ-36.21.11л	2	172	
ЩФ-1	219-2-1-02-70.00	ЩИТ ФРОНТОНА ЩФ-37.12.11	2	87	
	ГОСТ 24454-80Е*	ПРОКЛАДКА 22×100×80	8	0.1	
	МЕТАЛЛИЧЕСКИЕ ИЗДЕЛИЯ				
М-1	219-2-1-02-010	БОЛТ М12 С ШАЙБАМИ И ГАЙКОЙ	8	0.28	
М-12	219-2-1-02-014	КРЕПЕЖНАЯ ДЕТАЛЬ	24	0.507	
М-14	219-2-1-02-015	∠63×40×4	16	0.38	
М-15	219-2-1-02-016	КРЕПЕЖНАЯ ДЕТАЛЬ	8	0.759	
М-16	219-2-1-02-017	БОЛТ М12 С ШАЙБАМИ И ГАЙКОЙ	12	0.406	

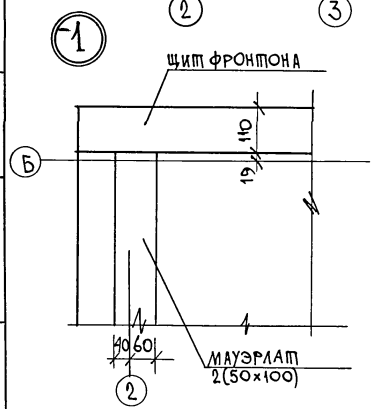

1. Подстропильная рама крепится к панелям внутренних стен крепежной деталью М-12.
2. Данный лист см. совместно с листами 19, 20, 21.

ТИПОВОЙ ПРОЕКТ 181-219-32.87 АЛЬБОМ I

ВЗАМ. ИНВ. N | ПОДПИСЬ И ДАТА | ИНВ. N ПОДЛ.

ПРИВЯЗАН			
ИНВ. N			

НОРМОК.	Овакимьян	
ЗАМ.НАЧ.М	Овакимьян	
ГАП	Петросов	
ГИП	Сидорина	
РУК. ГР.	Чулкова	
ИСПОЛН.	Сегень	
ПРОВЕР.	Чулкова	

181-219-32.87 АС

Одноэтажный двухквартирный жилой дом с 4-комнатными квартирами

СТАДИЯ	ЛИСТ	ЛИСТОВ
Р	18	

Монтажные схемы подстропильных рам, фронтонов, мауэрлата.

ЦНИИЭП ГРАЖДАНСЕЛЬСТРОЙ

22436-01 22

Фронтоны по осям „А" и „Б"

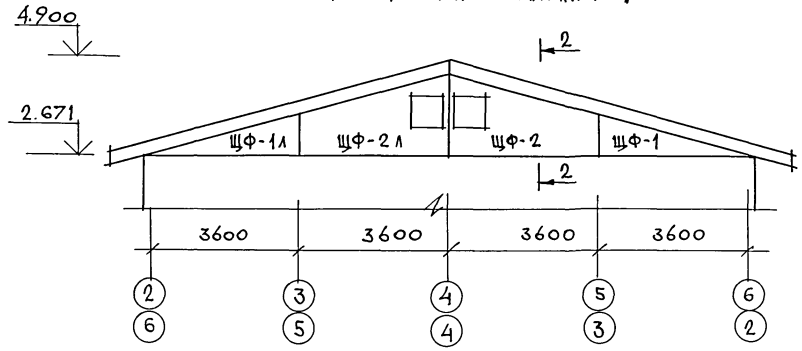

2-2

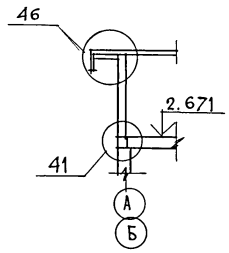

1-1

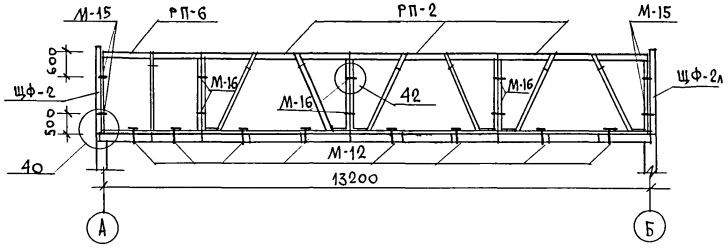

1. Данный лист см. совместно с листом 18.
2. Узлы, замаркированные на чертеже см. серию 219, часть I, раздел 1-01.

				181-219-32.87			АС
ПРИВЯЗАН							
ИНВ. N							

ЗАМ. НАЧ. М	ОВАКИМЬЯН		Одноэтажный двухквартирный жилой дом с 4-комнатными квартирами	СТАДИЯ	ЛИСТ	ЛИСТОВ
ГАП	ПЕТРОСОВ			Р	19	
ГИП	СИДОРИНА					
РУК. ГР.	ЧУЛКОВА		Фронтоны по осям „А" и „Б" Разрез 1-1.	ЦНИИЭП ГРАЖДАНСЕЛЬСТРОЙ		
ИСПОЛН.	СЕГЕНЬ					
ПРОВЕР.	ЧУЛКОВА					

22436-01 23

ТИПОВОЙ ПРОЕКТ 181-219-32.87 АЛЬБОМ I

ИНВ. N ПОДЛ. | ПОДПИСЬ И ДАТА | ВЗАМ. ИНВ. N

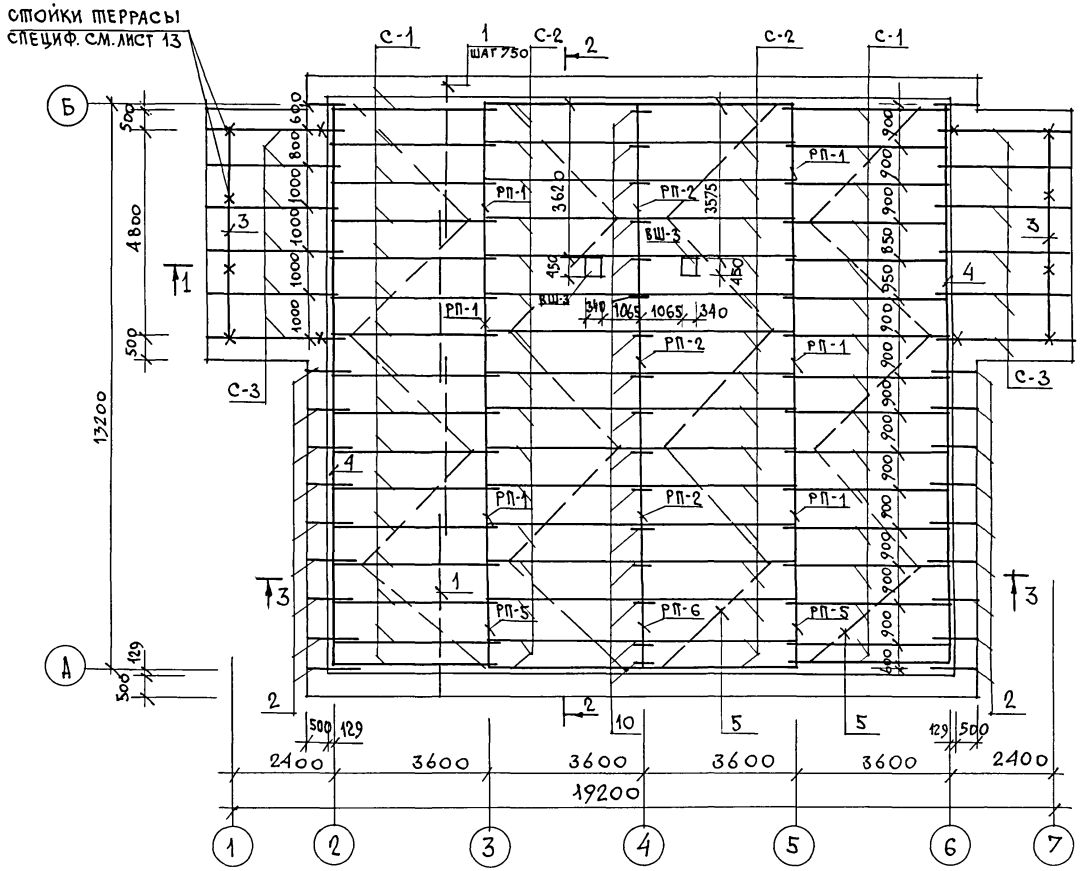

План кровли

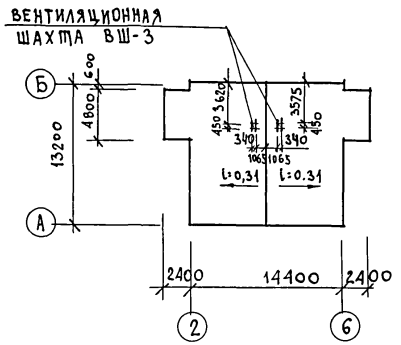

1. Монтаж крыши производить после монтажа вентиляционной системы.
2. Данный лист см. совместно с листами 18, 19, 21.
3. Спецификацию см. лист 21.

ЗАМ. НАЧ. М	Овакимьян		
ГАП	Петросов		
ГИП	Сидорина		
РУК. ГР.	Чулкова		
ИСПОЛН.	Сегень		
ПРОВЕР.	Чулкова		

ПРИВЯЗАН

ИНВ. N

181-219-32.87 АС

Одноэтажный двухквартирный жилой дом с 4-комнатными квартирами

Крыша/$P^{н}_{сн}$ = 100 кгс/м²/ План стропил. План кровли.

СТАДИЯ	ЛИСТ	ЛИСТОВ
Р	20	

ЦНИИЭП ГРАЖДАНСЕЛЬСТРОЙ

22436-01 24

ТИПОВОЙ ПРОЕКТ 181-219-32.87 АЛЬБОМ I

ИНВ. N ПОДЛ. | ПОДПИСЬ И ДАТА | ВЗАМ. ИНВ. N

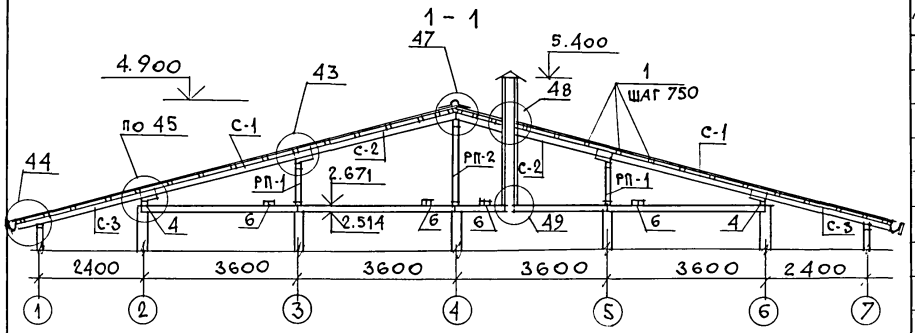

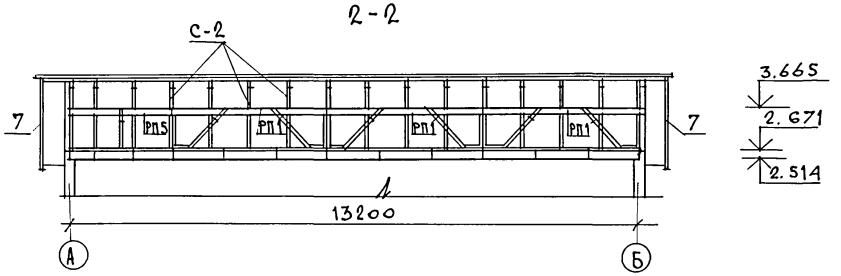

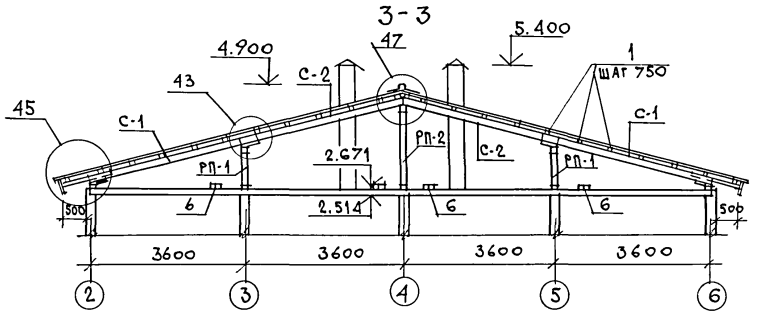

Узлы, замаркированные на чертеже, см. серию 219, часть I, раздел 1-01.

Марка	Обозначение	Наименование	Кол.	Масса ед. кг	Прим.
ВШ-3	219-2-1-02-91.00	Вентиляционная шахта ВШ-27.3.4	2	122.3	
С-1	219-2-1-02-80.00	Стропила С 43.15.5	32	15.90	
С-2	219-2-1-02-81.00	Стропила С 38.15.5	32	14.50	
С-3	219-2-1-02-82.00	Стропила С 33.15.5	12	12.90	
1	ГОСТ 24454-80Е*	Обрешетка 50×50 п.м	445	1.25	
2	ГОСТ 24454-80Е*	Кобылки 50×100×1100	20	2.75	
3	ГОСТ 24454-80Е*	Прогон террасы 94×94×4900	2	24.50	
4	ГОСТ 24454-80Е*	Мауэрлат 2×(50×100) п.м	26.5	0.05	
5	ГОСТ 24454-80Е*	Ветровые связи 25×100 п.м	88.0	1.25	
6	ГОСТ 24454-80Е*	Ходовые доски 32×100 п.м	53.0	1.60	
7	ГОСТ 24454-80Е*	Лобовая доска 19×94 п.м	160.0	1.25	
8	ГОСТ 24454-80Е*	Доски подшивки 13×94 п.м	458.0	0.80	
9	ГОСТ 24454-80Е*	Брусок 50×150×500	132	1.85	
10	ГОСТ 24454-80Е*	Накладка к стропилам 50×100×400	16	1.00	
11	ГОСТ 24454-80Е*	Брусок 50×50×200	60	0.25	
12	ГОСТ 24454-80Е*	Брусок 50×80 п.м	26.5	2.00	
13	ГОСТ 24454-80Е*	Прогон террасы 94×94×2318	4	11.60	
14	ГОСТ 24454-80Е*	Подшивка потолка террасы 13×94 п.м	280.0	0.80	
		Металлические изделия			
МИ-22	219-2-1-02-020	Скоба	8	2,0	
МИ-23	219-2-1-02-021	Противоветровая скоба	60	0,11	
Скрутка	ГОСТ 3282-74	Скрутка из проволоки ф4мм	75.0 п.м		
М-4	219-2-1-02-018	Кронштейн для желоба -6×40 ℓ=640	6	1,2	
	ГОСТ 14918-80*	Сталь кровельная оцинков. для желоба δ=0,6мм	3,0 м²	4.71	

Нормок.	Овакимьян	
Зам.нач.М	Овакимьян	
ГАП	Петросов	
ГИП	Сидорина	
Рук. гр.	Чулкова	
Исполн.	Сетень	
Провер.	Чулкова	

Привязан

Инв. N

181-219-32.87 АС

Одноэтажный двухквартирный жилой дом с 4-комнатными квартирами

Крыша ($P_{сн}$=100 кгс/м²)
Разрезы 1-1; 2-2; 3-3.
Спецификация.

Стадия	Лист	Листов
Р	21	

ЦНИИЭП гражданселькстрой

Взам. инв. N | Подпись и дата | Инв. N подл.

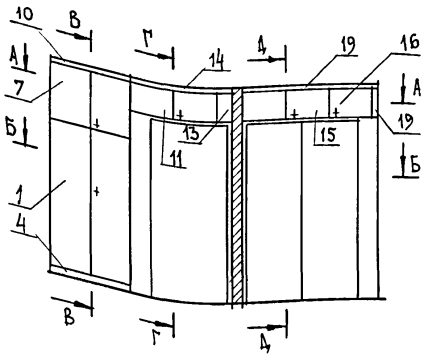

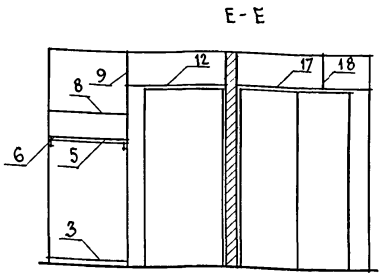

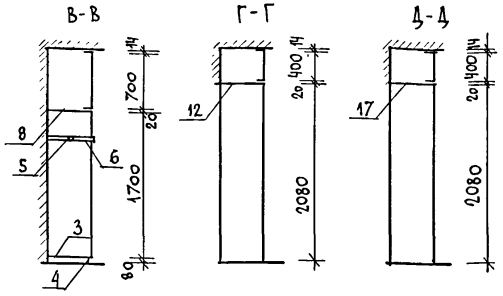

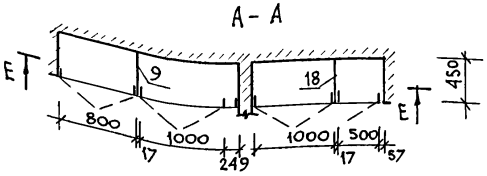

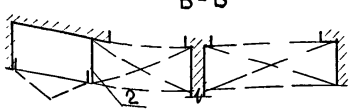

Монтажные узлы см. серию 1.172.5-6 "Элементы и детали встроенных шкафов и антресолей для жилых зданий".

Марка	№ поз.	Наименование	Серия	Ед. изм.	Кол. шт.	Расход материалов: пиломат. м³	ДСП δ=16мм м²	ДСП δ=19мм м²	Масса кг
А-3	15	Дверной блок ДА4-10	1.172.5-6	шт.	1	0,00330	0,393	—	
	16	Дверной блок ДА4-5	1.172.5-6	шт.	1	0,00214	0,196	—	
	17	Полка 1570×448 мм		шт.	1	—	—	0,703	
	18	Стенка боковая СБ4-4,5	1.172.5-6	шт.	1	—	0,179	—	
	19	Наличник 16×14 мм		п.м	1,97	0,00044	—	—	
Итого						0,00588	0,768	0,703	22,2

Марка	№ поз.	Наименование	Серия	Ед. изм.	Кол. шт.	Расход материалов: пиломат. м³	ДСП δ=16мм м²	ДСП δ=19мм м²	Масса кг
		Сборочные единицы шкафов и антресолей							
Ш-1	1	Дверной блок ДШ17-8	1.172.5-6	шт.	1	0,00595	1,343	—	
	2	Стенка боковая СБШ18-4,5	1.172.5-6	шт.	1	—	0,797	—	
	3	Полка переставная ПП4-8	1.172.5-6	шт.	1	—	0,335	—	
	4	Цоколь	1.172.5-6	п.м	0,8	0,00240	—	—	
	5	Штанга	1.172.5-6	шт.	1	0,00057	—	—	
	6	Штангодержатель	1.172.5-6	шт.	2	0,00176	—	—	
Итого						0,01068	2,475	—	35,0
А-1	7	Дверной блок ДА7-8	1.172.5-6	шт.	1	0,00357	0,554	—	
	8	Полка ПАЧ-8	1.172.5-6	шт.	1	—	0,358	—	
	9	Стенка боковая СБАВ-4,5	1.172.5-6	шт.	1	—	0,269	—	
	10	Наличник 16×14 мм		п.м	0,8	0,00018	—	—	
Итого						0,00375	1,181	—	16,1
А-2	11	Дверной блок ДАЧ-10	1.172.5-6	шт.	1	0,00330	0,393	—	
	12	Полка 1260×448 мм		шт.	1	—	—	0,564	
	13	Панель декорат. 265×400 мм		шт.	1	—	0,106	—	
	14	Наличник 16×14 мм		п.м	1,57	0,00035	—	—	
Итого						0,00365	0,499	0,564	15,85

Привязан

Инв. №

Нормок.	Овакимьян	
Зам.нач.м	Овакимьян	
ГАП	Петросов	
ГИП	Сидорина	
Исполн.	Ильин	
Провер.	Петросов	

181-219-32.87 АС

Одноэтажный двухквартирный жилой дом с 4-комнатными квартирами

Стадия	Лист	Листов
Р	22	

Встроенный шкаф Ш-1; антресоли А-1, А-2, А-3.

ЦНИИЭП граждансельстрой

Инв. № подл. | Подпись и дата | Взам. инв. №

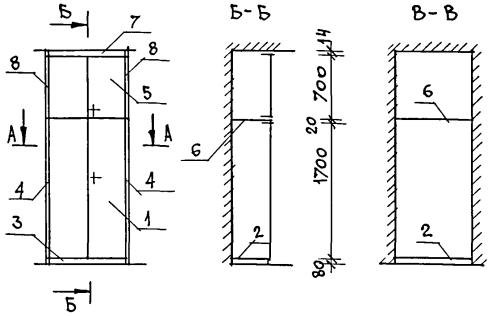

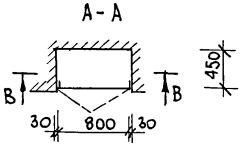

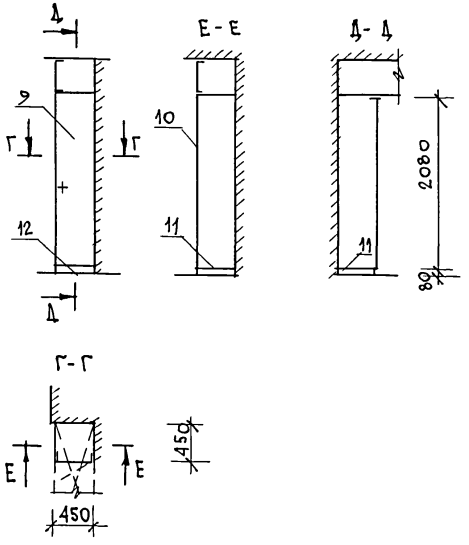

МАРКА	NN ПОЗ.	НАИМЕНОВАНИЕ	СЕРИЯ	ЕД. ИЗМ.	КОЛ. ШТ.	РАСХОД МАТЕРИАЛОВ: ПИЛОМАТ. м³	ДСП м² δ=16мм	ДСП м² δ=19мм	МАССА кг
		СБОРОЧНЫЕ ЕДИНИЦЫ ШКАФОВ И АНТРЕСОЛЕЙ							
Ш-2	1	ДВЕРНОЙ БЛОК ДШ17-8	1.172.5-6	ШТ.	1	0,00595	1,343	—	
	2	ПОЛКА ПЕРЕСТАВНАЯ	1.172.5-6	ШТ.	1	—	0,358	—	
	3	ЦОКОЛЬ	1.172.5-6	П.М	0,8	0,00240	—	—	
	4	НАЛИЧНИК 16×30ММ		П.М	3,6	0,00173	—	—	
				ИТОГО		0,01008	1,701	—	25,5
А-4	5	ДВЕРНОЙ БЛОК ДА7-8	1.172.5-6	ШТ.	1	0,00357	0,554	—	
	6	ПОЛКА ПЕРЕСТАВНАЯ	1.172.5-6	ШТ.	1	—	0,358	—	
	7	НАЛИЧНИК 16×14 ММ		П.М	0,8	0,00018	—	—	
	8	НАЛИЧНИК 16×30 ММ		П.М	1,5	0,00059	—	—	
				ИТОГО		0,00434	0,912	—	13.1
Ш-3	9	ДВЕРНОЙ БЛОК ДШ20-4.5	1.172.5-6	ШТ.	1	0,00690	0,892	—	
	10	СТЕНКА БОКОВАЯ СБШ11-4,5	1.172.5-6	ШТ.	1	—	0,932	—	
	11	ПОЛКА ПЕРЕСТАВНАЯ ПП4-8	1.172.5-6	ШТ.	1	—	0,335	—	
	12	ЦОКОЛЬ	1.172.5-6	П.М	0,8	0,00240	—	—	
				ИТОГО		0,00930	2,159	—	30.6

Монтажные узлы см. серию 1.172.5-6 „Элементы и детали встроенных шкафов и антресолей для жилых зданий".

ТИПОВОЙ ПРОЕКТ 181-219-32.87 АЛЬБОМ I

ИНВ. N ПОДЛ. | ПОДПИСЬ И ДАТА | ВЗАМ. ИНВ. N

181-219-32.87 АС

ПРИВЯЗАН			
ИНВ. N			
НОРМОК.	Овакимьян		
ЗАМ.НАЧ.М	Овакимьян		
ГАП	Петросов		
ГИП	Сидорина		
ИСПОЛН.	Ильин		
ПРОВЕР.	Петросов		

Одноэтажный двухквартирный жилой дом с 4-комнатными квартирами

Встроенные шкафы Ш-2, Ш-3 Антресоль А-4.

СТАДИЯ	ЛИСТ	ЛИСТОВ
Р	23	

ЦНИИЭП ГРАЖДАНСЕЛЬСТРОЙ

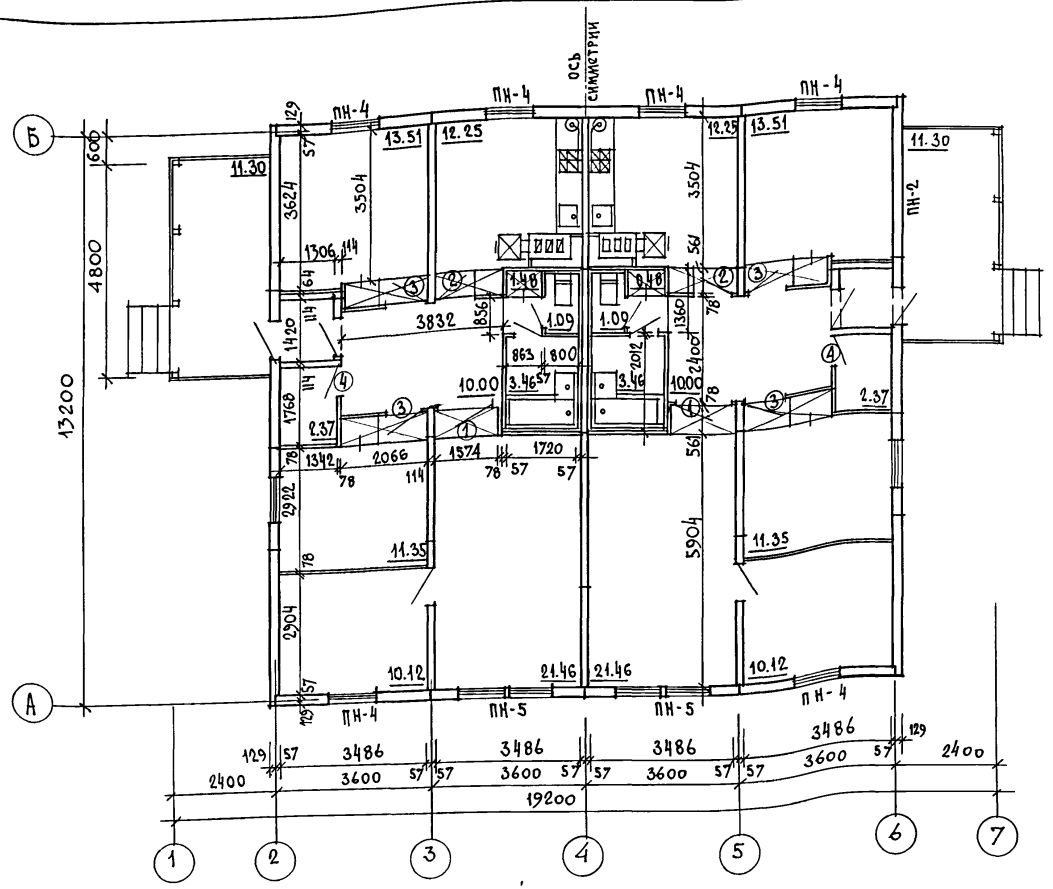

Жилая площадь	— 112.88 м²
Общая площадь	— 172.16 м²
Общая площадь (с террасой)	— 178.94 м²
Площадь застройки	— 219.50 м²
Строительный объем	— 526.90 м³
Естественная освещенность	— 0,48

① – тип заполнения дверного проема (см. лист 5)

1. Пол в кухне под котлом защитить листовой сталью по асбестовому картону толщиной 10 мм.
2. На полу под топочной дверкой предусмотреть металлический лист размером 0,7 × 0,5 м, длинной стороной вдоль печи.
3. Все деревянные элементы перекрытия должны быть расположены от внутренних стенок дымовых каналов на расстоянии не менее 380 мм.
4. Верх разделки дымовых каналов должен выступать над чердачным перекрытием на 70 мм.

Привязан

Инв. №

Инв. № подл. | Подпись и дата | Взам. инв. №

Нормок.	Овакимьян	
Зам. нач. м	Овакимьян	
ГАП	Петросов	
ГИП	Сидорина	
Ст. арх.	Ильин	
Провер.	Петросов	

181-219-32.87 АС

Одноэтажный, двухквартирный жилой дом с 4-комнатными квартирами

Стадия	Лист	Листов
Р	24	

План (вариант с отоплением от котла КЧМ-2М)

ЦНИИЭП гражданселькстрой

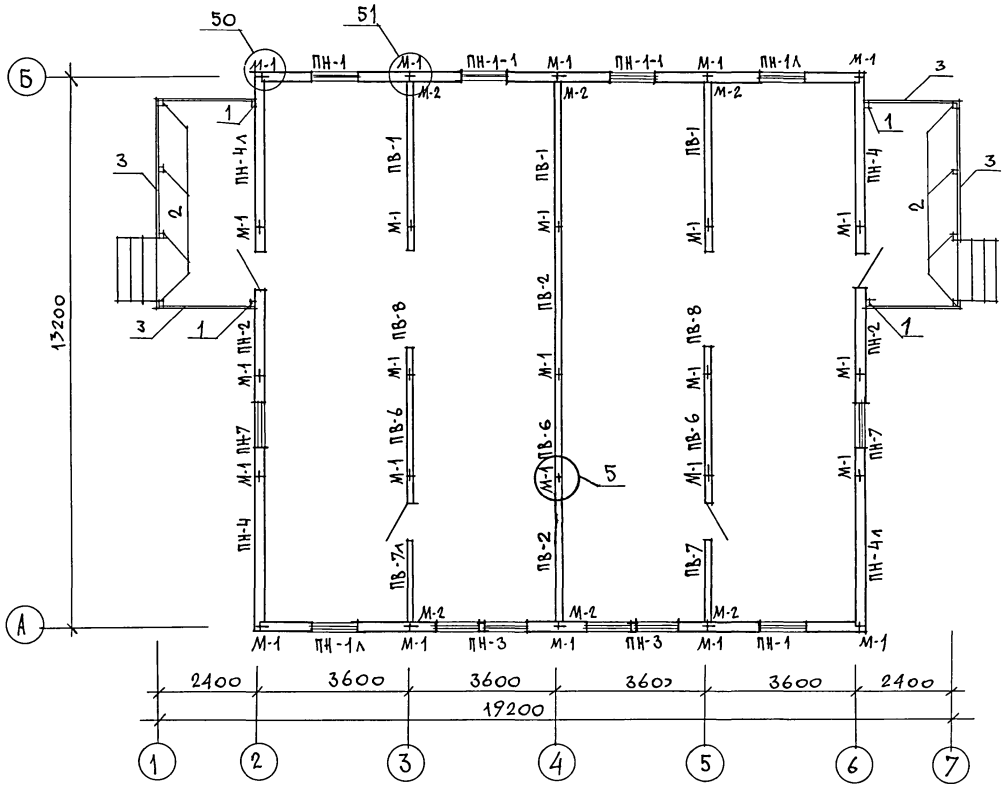

1. Панели наружных и внутренних стен крепятся между собой в двух уровнях на отм. 0.40 и 2.13 металлическими изделиями М-1, М-2, М-3 через окна во внутренних обшивках панелей. В углах панели наружных стен крепятся болтом М-1 через окна в наружной обшивке панелей.
2. Монтаж начинать с угла здания.
3. Панели устанавливаются на направляющую рейку и крепятся между собой в двух уровнях по высоте.
4. Расширенная часть стыка в наружных стенах тщательно заделывается (см. узел 53, серия 219, часть I, раздел 1-01)
5. Узлы, замаркированные на чертеже, см. серию 219, часть I, раздел 1-01.
6. Данный лист см. совместно с листом 26.

Типовой проект 181-219-32.87 Альбом I

Инв. N подл. | Подпись и дата | Взам. инв. N

Нормок.	Овакимьян		
Зам. нач. м	Овакимьян		
ГАП	Петросов		
ГИП	Сидорина		
Рук. гр.	Чулкова		
Испол.	Клищенко		
Провер.	Сегень		

Привязан

Инв. N

181-219-32.87 АС

Одноэтажный двухквартирный жилой дом с 4-комнатными квартирами

Стадия	Лист	Листов
Р	25	

Монтажный план. /t н.в. = -40°С/

ЦНИИЭП граждансельстрой

Типовой проект 181-219-32.87 Альбом I

МАРКА	ОБОЗНАЧЕНИЕ	НАИМЕНОВАНИЕ	КОЛ. ШТ.	МАССА ЕД. КГ	ПРИМЕЧ.
	Панели наружных стен				
ПН-1	219-2-1-01-08.00	ПН2-36.28.21	2	645	
ПН-2	219-2-1-01-10.00	ПН3-36.28.21	2	625	
ПН-3	219-2-1-01-09.00	ПН2-36.28.21-2	2	690	
ПН-4	219-2-1-01-07.00	ПНУ-37.28.21	2	708	
ПН-7	219-2-1-01-09.00	ПН2-24.28.21	2	446	
ПН-1л	219-2-1-01-08.00	ПН2-36.28.21л	2	645	
ПН-4л	219-2-1-01-07.00	ПНУ-37.28.21	2	708	
ПН-1-1	219-2-1-01-08.00	ПН2-36.28.21-1	2	615	
	Панели внутренних стен				
ПВ-1	219-2-1-01-20.00	ПВ1-35.26.11	3	451	
ПВ-2	219-2-1-01-20.00	ПВ1-36.26.11	2	458	
ПВ-6	219-2-1-01-21.00	ПВ1-24.26.11	3	305	
ПВ-7	219-2-1-01-23.00	ПВ3-36.26.11-2	1	437	
ПВ-8	219-2-1-01-24.00	ПВ3-36.26.11-3	2	271	
ПВ-7л	219-2-1-01-23.00	ПВ3-36.26.11-2л	1	437	
	Прочие элементы				
1	ГОСТ 24454-80Е*	Стойки террасы 44×94×2110	4	5,3	
2	ГОСТ 24454-80Е*	Стойки террасы 94×94×2110	8	10.55	
3	ГОСТ 24454-80Е*	Поручень террасы 44×94 п.м	19.0	2.5	
4	ГОСТ 24454-80Е*	Стойки фронтона террасы 50×100 п.м	3.0	2,5	

МАРКА	ОБОЗНАЧЕНИЕ	НАИМЕНОВАНИЕ	КОЛ. ШТ.	МАССА ЕДИН КГ	ПРИМЕЧ.
	Спецификация металлических изделий				
М-1	219-2-1-02-010	Болт М12 с шайбами и гайк.	50	0.28	
М-2	219-2-1-02-011	Крепежная деталь	12	0,35	

Данный лист см. совместно с листом 25.

Взам. инв. № | Подпись и дата | Инв. № подл.

Привязан

Инв. №

Нормок.	Овакимьян	
Зам. нач. м	Овакимьян	
ГАП	Петросов	
ГИП	Сидорина	
Рук. гр.	Чулкова	
Исполн.	Клищенко	
Провер.	Сегень	

181-219-32.87 АС

Одноэтажный, двухквартирный жилой дом с 4-комнатными квартирами

Стадия	Лист	Листов
Р	26	

Монтажный план ($t_{нв}$ -40°С) Спецификация.

ЦНИИЭП Гранд Сельстрой

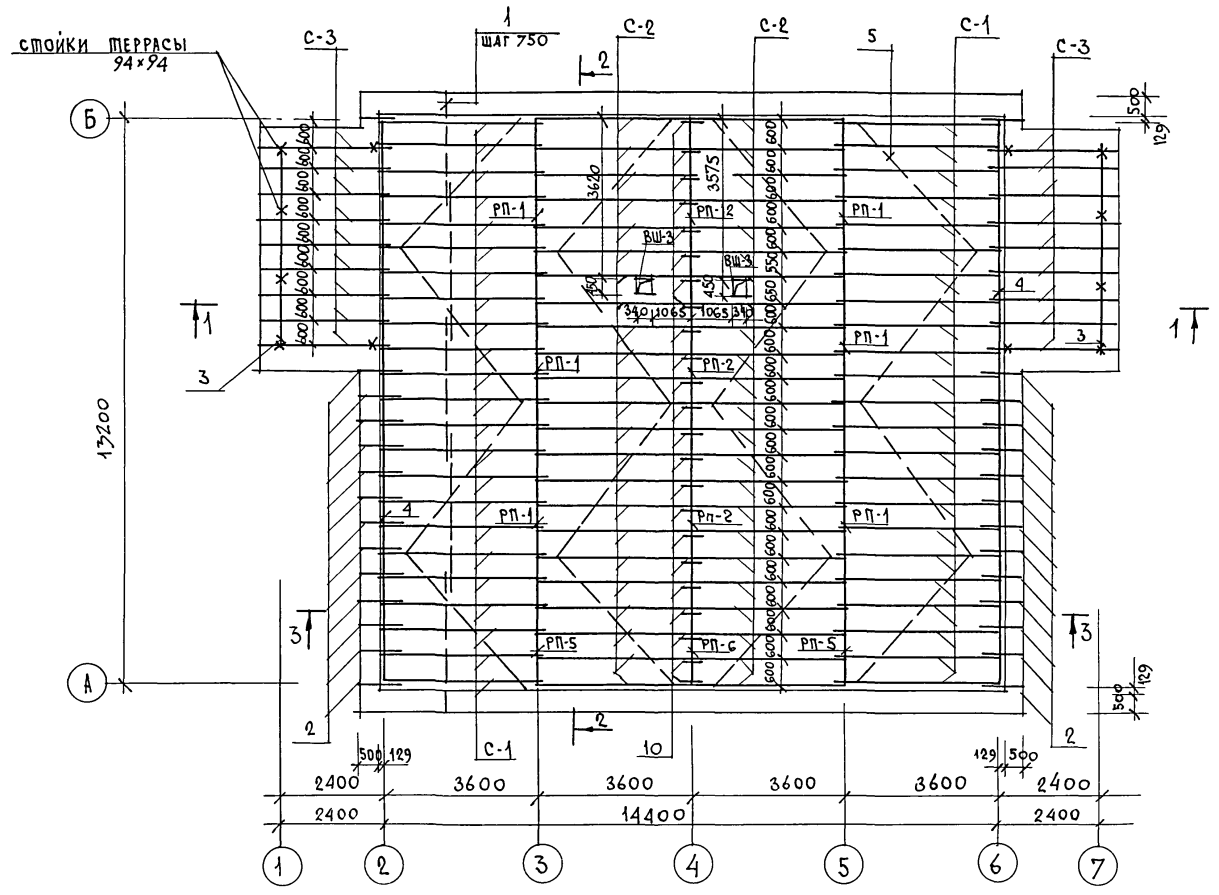

1. Монтаж крыши производить после монтажа вентиляционной системы.
2. Разрезы 1-1; 2-2; 3-3 см. лист 21.
3. Данный лист см. совместно с листом 28.

			181-219-32.87 АС
нормокон.	Овакимьян		
зам. нач. м.	Овакимьян		Одноэтажный двухквартирный жилой дом с 4-комнатными квартирами
ГАП	Петросов		
ГИП	Сидорина		
рук. гр.	Чулкова		Крыша ($P^{н}_{сн}$ = 150 кгс/м²) План стропил.
исполн.	Сегень		
провер.	Чулкова		

стадия	лист	листов
Р	27	

ЦНИИЭП ГРАЖДАНСЕЛЬСТРОЙ

привязан

инв. №

22436-01 31

План кровли

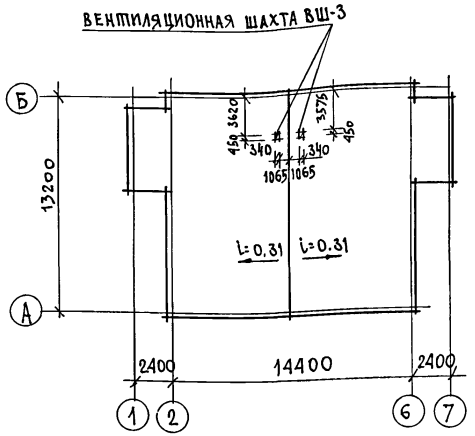

МАРКА ПОЗ.	ОБОЗНАЧЕНИЕ	НАИМЕНОВАНИЕ	КОЛ. НА ДОМ	МАССА ЕД. КГ	ПРИМЕЧ.
16	ГОСТ 24454-80Е*	СТОЙКИ ТЕРРАСЫ 44×94×2110	4	5,3	
17	ГОСТ 24454-80Е*	СТОЙКИ ТЕРРАСЫ 94×94×2110	8	10,55	
18	ГОСТ 24454-80Е*	ПОРУЧЕНЬ ТЕРРАСЫ 44×94 П.М	19.0	2,5	

Данный лист см. совместно с листом 27.

МАРКА ПОЗ.	ОБОЗНАЧЕНИЕ	НАИМЕНОВАНИЕ	КОЛ. НА ДОМ	МАССА ЕД. КГ	ПРИМЕЧ.
ВШ-3	219-2-1-02-91.00	ВЕНТИЛЯЦИОННАЯ ШАХТА ВШ-27.34	2	122.3	
С-1	219-2-1-02-80.00	СТРОПИЛА С 43.15.5	46	15.9	
С-2	219-2-1-02-81.00	СТРОПИЛА С 38.15.5	46	14.5	
С-3	219-2-1-02-82.00	СТРОПИЛА С 33.15.5	18	12.9	
1	ГОСТ 24454-80Е*	ОБРЕШЕТКА 50×80 П.М	445.0	1.25	
2	ГОСТ 24454-80Е*	КОБЫЛКИ 50×100×1100	28	2,75	
3	ГОСТ 24454-80Е*	ПРОГОН ТЕРРАСЫ 94×94×4900	2	24.5	
4	ГОСТ 24454-80Е*	МАУЭРЛАТ 2×(50×100) П.М	26.5	0.05	
5	ГОСТ 24454-80Е*	ВЕТРОВЫЕ СВЯЗИ 25×100 П.М	88.0	1.25	
6	ГОСТ 24454-80Е*	ХОДОВЫЕ ДОСКИ 32×100 П.М	53.0	1.6	
7	ГОСТ 24454-80Е*	ЛОБОВАЯ ДОСКА 19×94 П.М	160.0	1.25	
8	ГОСТ 24454-80Е*	ДОСКИ ПОДШИВКИ 13×94 П.М	458.0	0,8	
9	ГОСТ 24454-80Е*	БРУСОК 50×150×500	132	1.85	
10	ГОСТ 24454-80Е*	НАКЛАДКА К СТРОПИЛАМ 50×100×400	23	1.00	
11	ГОСТ 24454-80Е*	БРУСОК 50×50×200	88	0,25	
12	ГОСТ 24454-80Е*	БРУСОК 50×80 П.М	26.5	2,00	
13	ГОСТ 24454-80Е*	ПРОГОН ТЕРРАСЫ 94×94×2318	4	11.60	
14	ГОСТ 24454-80Е*	ПОДШИВКА ПОТОЛКА ТЕРРАСЫ 13×94	280.0	0.80	
		МЕТАЛЛИЧЕСКИЕ ИЗДЕЛИЯ			
МИ-22	219-2-1-02-020	СКОБА	8	2,0	
МИ-23	219-2-1-02-021	ПРОТИВОВЕТРОВАЯ СКОБА	60	0.11	
СКРУТКА	ГОСТ 3282-74	СКРУТКА ИЗ ПРОВОЛОКИ Ф4 ММ	110,0 П.М		
М-4	219-2-1-02-018	КРОНШТЕЙН ДЛЯ ЖЕЛОБА -6×40 е=640	8	1.2	
	ГОСТ 14918-80*	СТАЛЬ КРОВЕЛЬНАЯ ОЦИНКОВАННАЯ ДЛЯ ЖЕЛОБА δ=0,8ММ	3,0М²	4.71	

ТИПОВОЙ ПРОЕКТ 181-219-32.87 АЛЬБОМ I

ИНВ. N ПОДЛ. | ПОДПИСЬ И ДАТА | ВЗАМ. ИНВ. N

ПРИВЯЗАН

ИНВ. N

181-219-32.87 АС

НОРМОК.	ОВАКИМЬЯН	
ЗАМ.НАЧ.М	ОВАКИМЬЯН	
ГАП	ПЕТРОСОВ	
ГИП	СИДОРИНА	
РУК. ГР.	ЧУЛКОВА	
ИСПОЛН.	СЕГЕНЬ	
ПРОВЕР.	ЧУЛКОВА	

Одноэтажный двухквартирный жилой дом с 4-комнатными квартирами

СТАДИЯ	ЛИСТ	ЛИСТОВ
Р	28	

Крыша ($P_{сн}$=150 кгс/м²)
План кровли. Спецификация.

ЦНИИЭП ГРАЖДАНСЕЛЬСТРОЙ

Типовой проект 181-219-32.87 Альбом I

Ведомость рабочих чертежей основного комплекта

Лист	Наименование	Примечание
1	Общие данные (начало)	
2	Общие данные (окончание)	
3	План. Схема систем ВЕ-1, ВЕ-2	
4	План (вариант с отоплением от котла КЧМ-2м) схемы систем ВЕ1, ВЕ2	
5	Схема системы отопления.	
6	Схемы систем отопления в осях 1-4, 4-7 (вариант с отоплением от котла КЧМ-2м)	

Основные показатели по чертежам отопления и вентиляции

Наименование здания (сооружения), помещения	Объем, м³	Периоды года при $t_н$, °С	Расход тепла, Вт (ккал/ч)				Расход холода, Вт (ккал/ч)	Установленная мощность эл. двигат. квт
			На отопление	На вентиляцию	На горячее водоснабжение	Общий		
Одноэтажный двухквартирный дом с 4-комнатными квартирами	527,05	-25	13600 / 11700	—	46500 / 40100	60100 / 51800		
		-30	15800 / 13600	—	46500 / 40100	62300 / 53700		
		-40	17600 / 15150	—	46500 / 40100	64100 / 55250		

Типовой проект соответствует действующим нормам и правилам

Главный специалист /Крейнис/

Ведомость ссылочных и прилагаемых документов

Обозначение	Наименование	Примечание
	Ссылочные документы	
4.904-69	Детали крепления санитарно-технических приборов и трубопроводов	
5.903-2 в.1	Воздухосборники для систем отопления и теплоснабжения вентиляционных установок	
4.903-10 в.8	Изделия и детали трубопроводов для тепловых сетей	
	Прилагаемые документы	
181-219-32.87 - ОВ.СО	Спецификация оборудования	Альбом IV
181-219-32.87- ОВ.ВМ	Ведомость потребности в материалах	Альбом III
181-219-32.87 - ОВН-2	Конструкция теплоизоляционная для трубопроводов	стр. 39
181-219-32.87- ОВН-1	Воздуховод из асбестоцементных листов	стр. 39

Привязан:

Инв. №

181 - 219 - 32. 87 ОВ

Жилые дома с применением ЦСП (Т-2/II-1/9)

Н.контроль	Крейнис		Одноэтажный двухквартирный дом с 4-комнатными квартирами	Стадия	Лист	Листов
Нач.отд.	Головкин			Р	1	6
Гл.спец.	Крейнис					
Рук.гр.	Купцова		Общие данные (начало)	ЦНИИЭП гражданселькстрой		
Исполн.	Таврикова					
Провер.	Крейнис					

22436-01 33 Формат:

Инв.№ подл. | Подпись и дата | Взам.инв.№

Типовой проект 181-219-32.87 Альбом I

Теплопотери помещений, Вт (ккал/ч)

Расчетная температура $t_н$ °С	Количество квартир	Тип помещений 1	2	3	4	5	6	7	8	9	Всего на одну квартиру	Всего на две квартиры
-25	2	1230/1060	780/670	1315/1130	1335/1150	815/700	965/830	175/150	70/60	115/100	6800/5850	13600/11700
-30	2	1400/1210	930/800	1560/1340	1530/1315	960/830	1065/915	245/210	80/70	115/110	7885/6800	15750/13600
-40	2	1560/1340	1065/910	1695/1460	1685/1450	1045/900	1230/1060	290/250	90/80	140/120	8800/7575	17600/15150

Сопротивление теплопередаче наружных ограждений R (м²°С)/Вт

Наименование ограждений	R, при расчетной температуре °С -25	-30	-40
Наружная стена	2,225	2,225	2,522
Перекрытие чердачное	2,519	2,519	2,984
Окно	0,42	0,42	0,55

Общие указания.

Рабочие чертежи по отоплению и вентиляции разработаны на основании задания на проектирование, утвержденного Госгражданстроем, и действующих нормативных документов СНиП II-33-75, СНиП 2.08.01-85.

Теплоснабжение дома централизованное от наружных тепловых сетей с параметрами теплоносителя T_1=95°С, T_2=70°С и, как вариант от котла КЧМ-2М-3 „Жарок-2".

В качестве нагревательных приборов приняты радиаторы М140-АО. Система отопления принята однотрубная горизонтальная с нижней разводкой при централизованном теплоснабжении и однотрубная вертикальная с верхней разводкой при отоплении от котла КЧМ-2М-3 „Жарок-2". Все трубопроводы, проходящие в конструкции пола и в подпольных каналах, изолировать теплоизоляционным шнуром δ=30мм по ТУ 36-1695-79 с покровным слоем из стеклоткани. Неизолированные трубопроводы окрасить масляной краской.

Вентиляция-вытяжная естественная через каналы кухни, санузла и ванной. Монтаж систем отопления и вентиляции вести согласно СНиП 3.05.01-85.

Удельный расход тепла на 1м² общей площади 78(90) ккал/ч / Вт

Удельный расход металла на 1м² общей площади 10 кг.

Согласовано: ГИП АС Сидорина

Инв.№ подл. | Подпись и дата | Взам. инв.№

Привязан:

Инв.№

Н.контроль	Крейнис		
Нач.отд.	Головкин		
Гл.спец.	Крейнис		
Рук.гр.	Кузцова		
Исполн.	Гаврикова		
Провер.	Крейнис		

181-219-32.87 ОВ

Жилые дома с применением ЦСП (Т-С/II-1/9)

Одноэтажный двухквартирный дом с 4-комнатными квартирами

Стадия	Лист	Листов
Р	2	

Общие данные (окончание)

ЦНИИЭП Гражданстрой

22436-01 34 Формат:

Типовой проект
181-219-32.87
Альбом I

Кол-во прит. °С		
-25	-30	-40
11	12	13

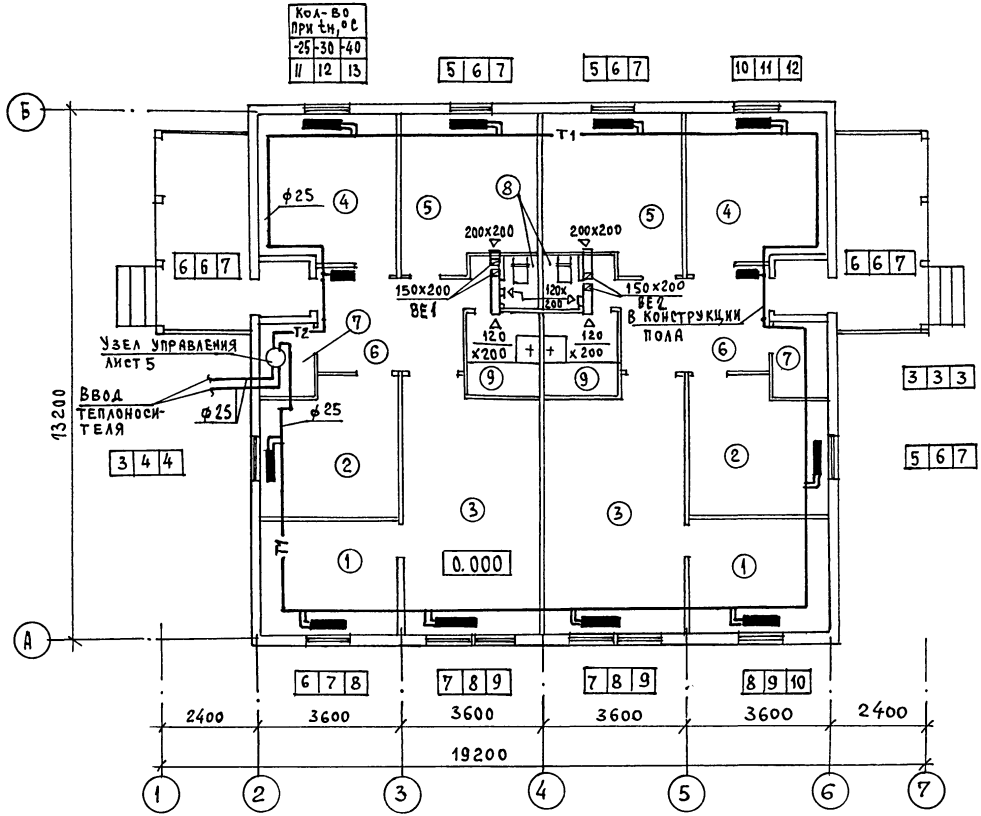

Экспликация помещений

1. Спальня
2. Спальня
3. Общая комната
4. Спальня
5. Кухня
6. Прихожая
7. Кладовая
8. Санузел
9. Ванная

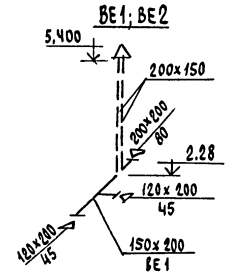

Согласовано:

ГИП АС	Сидорина
Гл. спец. ВК	Молодкин
Гл. спец. ЭО	Курочкин

Инв. № подл. | Подпись и дата | Взам. инв. №

Привязан:

Инв. №

Н. контроль	Крейнис	
Нач. отд.	Головкин	
Гл. спец.	Крейнис	
Рук. гр.	Купцова	
Исполн.	Гаврикова	
Провер.	Крейнис	

181-219-32.87 ОВ

Жилые дома с применением ЦСП (т-с/ii-1/9)

Одноэтажный двухквартирный дом с 4-комнатными квартирами

Стадия	Лист	Листов
Р	3	

План. Схемы систем ВЕ1, ВЕ2

ЦНИИЭП гражданселькстрой

22436-01 35 Формат:

Типовой проект
181-219-32.87
Альбом I

Согласовано:	
ГИП АС	Сидорина
Гл. спец. ВК	Молодкин
Гл. спец. ЭО	Курочкин

Инв. № подл. | Подпись и дата | Взам. инв. №

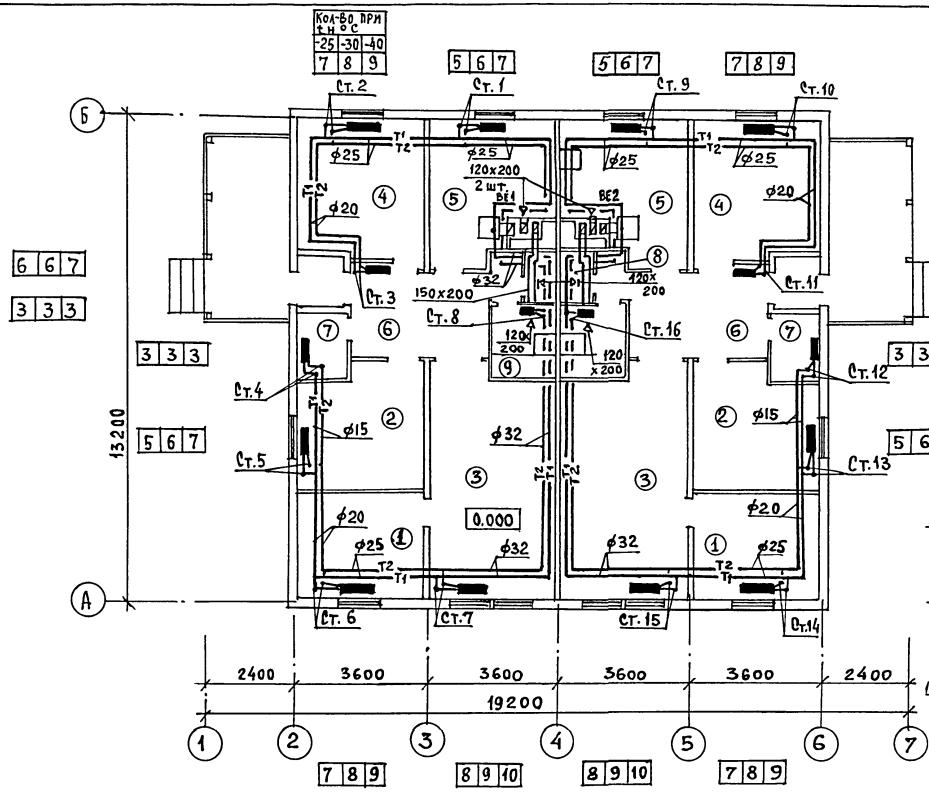

Экспликация помещений

1. Спальня
2. Спальня
3. Общая комната
4. Спальня
5. Кухня
6. Прихожая
7. Кладовая
8. Санузел
9. Ванная

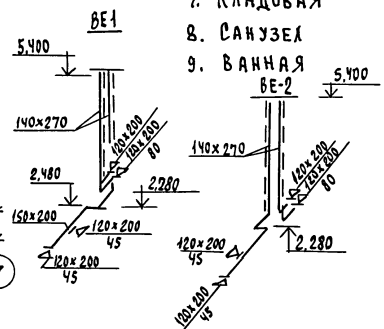

Привязан:		Н. контроль	Крейнис		181-219-32.87	08
		Нач. отд.	Головкин		Жилые дома с применением цеп (т-с/II-1/9)	
		Гл. спец.	Крейнис		Одноэтажный двухквартирный дом с 4-комнатными квартирами	Стадия: Р; Лист: 4; Листов:
		Рук. гр.	Купцова		План (вариант с отоплением от котла КЧМ-2м) схемы систем ВЕ1 и ВЕ-2	ЦНИИЭП гражданселькстрой
Инв. №		Исполн.	Гаврикова			
		Провер.	Крейнис			

22436-01 36 Формат:

Типовой проект
181-219-32.87
Альбом I

Система отопления

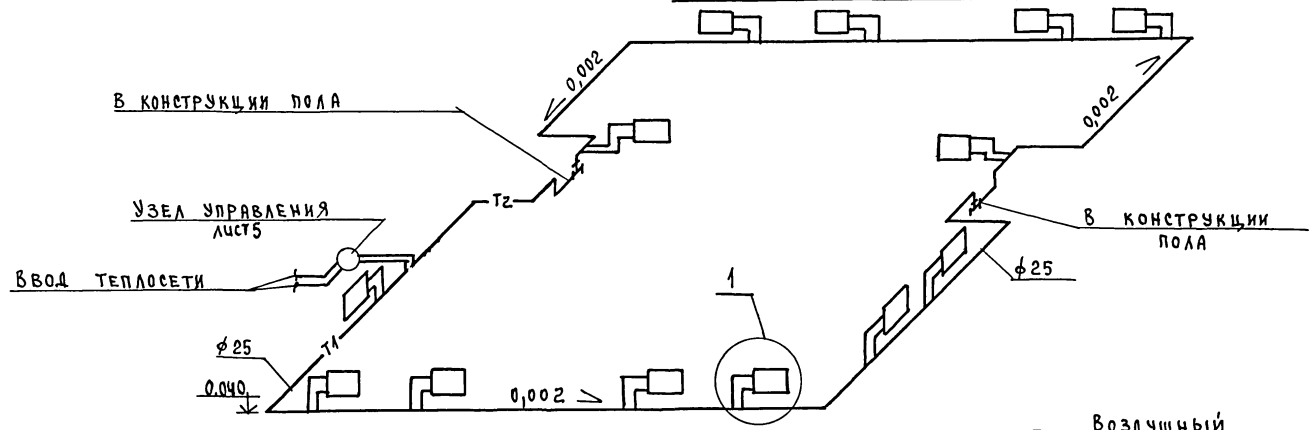

Узел управления.

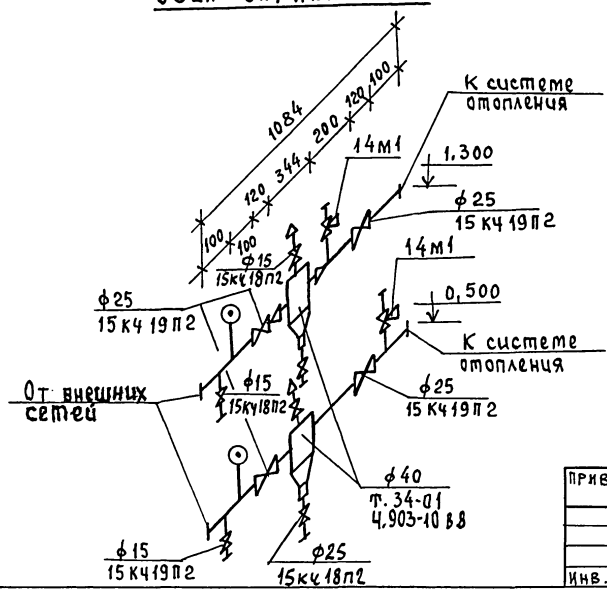

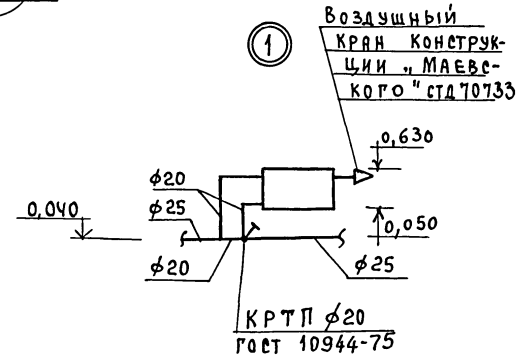

Привязан:					181 - 219 - 32.87		ОВ
					Жилые дома с применением ЦСП (Т-С/II 1/9)		
					Одноэтажный двухквартирный дом с 4-комнатными квартирами	Стадия	Лист	Листов
						Р	5	
					Схема системы отопления	ЦНИИЭП Гражданстрой		
Инв. №								

Н.контроль	Крейнис	
Нач.отд.	Головкин	
Гл. спец.	Крейнис	
Рук. гр.	Купцова	
Исполн.	Гаврикова	
Провер.	Крейнис	

22436-01 37 Формат:

Инв. № подл. | Подпись и дата | Взам. инв. №

Типовой проект 181-219-32.87 Альбом I

Схема отопления в осях 1-4

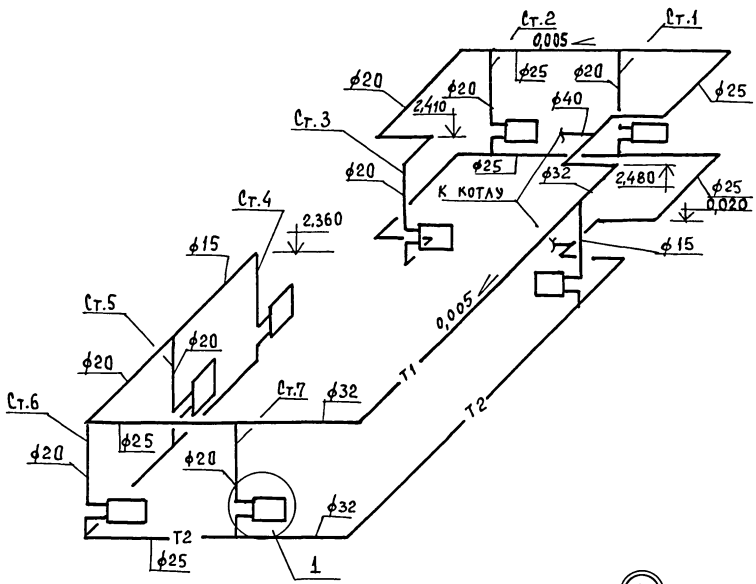

Схема отопления в осях 4-7

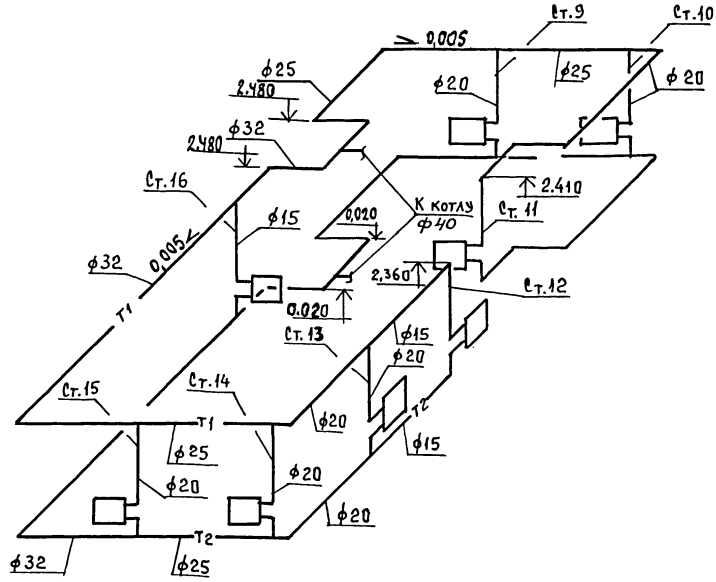

1

Схема обвязки котла.

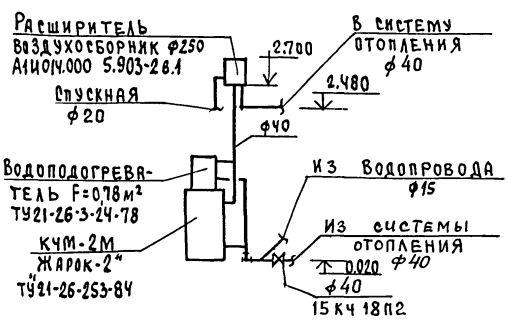

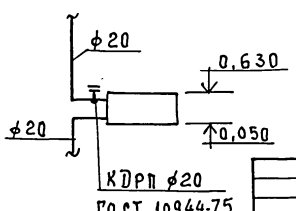

Привязан:	Н.контроль	Крейнис		181-219-32.87 ОВ		
	Нач.отд.	Головкин		Жилые дома с применением ЦСП (Т-С/II 1/9)		
	Гл.спец.	Крейнис		Одноэтажный двухквартирный дом с 4-комнатными квартирами	Стадия	Лист	Листов
	Рук.гр.	Купцова			Р	6	
	Исполн.	Гаврикова		Схемы систем отопления в осях 1-4, 4-7 (вариант отопления от котла КЧМ-2М)	ЦНИИЭП Гражданскельстрой	
Инв. №	Провер.	Крейнис				

22436-01 38 Формат:

Инв. № подл. | Подпись и дата | Взам. инв. №

ТИПОВОЙ ПРОЕКТ
181-219-32.87
АЛЬБОМ I

ТИПОВОЙ ПРОЕКТ

Одноэтажный двухквартирный
дом с 4-комнатными квартирами

ЧЕРТЕЖИ ОБЩИХ ВИДОВ
НЕТИПОВЫХ КОНСТРУКЦИЙ ДЛЯ
СИСТЕМ ОТОПЛЕНИЯ И ВЕНТИЛЯЦИИ

АЛЬБОМ I

Инв.№ подл.	Подпись и дата	Взам.инв.№

Инв.№	привязан	

Обозначение	Наименование	Примечание
ОВН-1	Воздуховод из асбестоцементных листов	
ОВН-2	Конструкция теплоизоляционная для трубопроводов	

		привязан	
Инв.№			
		181-219-32.87	ОВН
Н.контр.	Крейчис	СОДЕРЖАНИЕ	Стадия: Р; Лист: —; Листов: 1
Нач.отд.	Головкин		
Гл.спец.	Крейчис		
Рук.груп.	Купцова		
Исполн.	Гаврикова		ЦНИИЭП гражданстрой
Проверил	Крейчис		

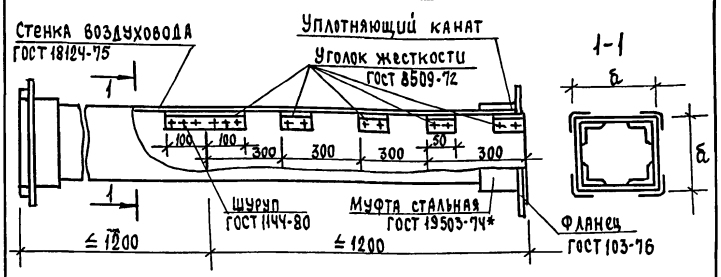

Асбестоцементные листы соединяются с помощью мастики из асбестоцементного раствора смешанного с казеиновым клеем и скрепляются уголками жесткости из алюминия. Продольные и поперечные швы проклеиваются двумя слоями ткани.

Зазор между стальной муфтой и воздуховодом уплотняется пеньковым канатом, смоченным в казеиновом клее, а затем густым асбестоцементным раствором с добавлением казеинового клея.

Смонтированные воздуховоды проверить на герметичность.

Внутреннее сечение воздуховода

а	б
150	200

Привязан:

Инв.№

Взам.инв.№ | Подп. и дата | Инв.№ подл.

Н.Контр.	Крейнис	
Нач.отд.	Головкин	
Гл.спец.	Крейнис	
Рук.груп.	Купцова	
Исполн.	Гаврикова	
Проверил	Крейнис	

181-219-32.87 - ОВН-1

Воздуховод из асбестоцементных листов

стадия	лист	листов
Р		1

ЦНИИЭП граждансельстрой

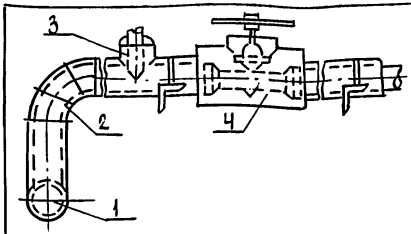

поз.	Наименование
1	Изоляция горизонтальных трубопроводов
2	Изоляция отводов
3	Изоляция тройников
Ч	Изоляция арматуры

№ поз.	Наименование изоляционных объектов	Наружный диаметр, мм	Местонахождение	Температура теплоносителя, °С	Теплоизоляционная конструкция: Толщина основного слоя, мм	Теплоизоляционная конструкция: Назначение	Наименование основных элементов
1	2	3	4	5	6	7	8
1	Трубопроводы	25-40	Продольный канал tв=+30°С		30	Соблюдение норм тепловых потерь	а. Краска БТ-177*
	подающий			95			б. Шнур теплоизоляционный ТУ 36-1695-79 для ф
	обратный			70			в. Рулонная стеклоткань ВВГ ТУ 21-23-44-79
2	Отвод			95			
	Отвод			70			
3	Тройник			95			
	Тройник			70			
Ч	Арматура			95			
	Арматура			70			

Привязан

Инв.№

Н.Контр.	Крейнис	
Нач.отд.	Головкин	
Гл.спец.	Крейнис	
Рук.груп.	Купцова	
Исполн.	Гаврикова	
Проверил	Крейнис	

181-219-32.87 ОВН-2

Конструкция теплоизоляционная для трубопроводов

стадия	лист	листов
Р		1

ЦНИИЭП граждансельстрой

Типовой проект 181-219-32.87 Альбом I

Ведомость рабочих чертежей основного комплекта

Лист	Наименование	Примечание
1	Общие данные	
2	План этажа	
3	Схемы систем В1, Т3, Т4, К1	
4	План этажа (вариант)	
5	Схемы систем В1, Т3, К1 (вариант)	

Ведомость ссылочных и прилагаемых документов

Обозначение	Наименование	Примечание
	Прилагаемые документы	
ВК.СО	Спецификация оборудование	Альбом IV
ВК.ВМ	Ведомость потребности в материалах	Альбом III

Общие указания.

I Водоснабжение.

Холодное водоснабжение здания предусматривается от наружных сетей водопровода по одному вводу.

Ввод водопровода предусмотрен из труб ПВД(с) и прокладывается ниже глубины промерзания грунта на 0,5м.

Горячее водоснабжение – централизованное с циркуляцией через полотенцесушители. Вводы горячего и циркуляционного трубопроводов прокладываются совместно с трубопроводами отопления в канале теплосети из стальных водогазопроводных оцинкованных труб.

Как вариант предусмотрено горячее водоснабжение от водонагревателя, установленного на котле отопления. При варианте ввод холодной воды в здание предусматривается по двум вводам из труб ПВД (с).

Типовой проект соответствует действующим нормам и правилам.

/Главный специалист /Молодкин/

Расчётные расходы и потребные напоры определены согласно СНиП 2.04.01-85 и сведены в таблицу.

Согласно СНиП 2.04.02-84 расчётный расход воды на наружное пожаротушение составляет 5 л/с.

II Канализация.

Отвод бытовых сточных вод от санитарных приборов осуществляется по одному выпуску ⌀100мм в наружную сеть канализации.

Вся сеть монтируется из пластмассовых канализационных труб ⌀50÷100 мм.

Основные показатели по чертежам водопровода и канализации

Наименование системы	Потребный напор на вводе, м	Расчётный расход м³/сут.	м³/ч	л/с	при пожаре л/с	Установленная мощность электродвигателя, квт	Примечание
В1	10	1,08	0,60	0,33	—	—	
Т3	10	0,72	0,67	0,42	—	—	
К1	—	1,80	1,27	2,35	—	—	
В1 (вариант)	10	3,50	1,71	0,90	—	—	
К1 (вариант)	—	3,50	1,71	2,50	—	—	

Трубопровод холодного водоснабжения изолируется от конденсации, горячего – от теплопотерь.

Основной изоляционный слой – теплоизоляционный шнур ТУ-36-1695-79.

Покровный слой – рулонная стеклоткань ВВГ ТУ 21-23-44-79.

Привязан:

Инв.№

181-219-32.87 ВК

Н.контроль	Верховский	
Нач.отд.	Головкин	
Гл.спец.	Молодкин	
Рук.гр.	Певчева	
Исполн.	Кукина	
Провер.	Певчева	

Одноэтажный двухквартирный дом с 4-комнатными квартирами

Стадия	Лист	Листов
Р	1	5

Общие данные

ЦНИИЭП гражданельстрой

22436-01 41 Формат:

Инв.№ подл. | Подпись и дата | Взам. инв.№

Типовой проект
181-219-32.87
Альбом I

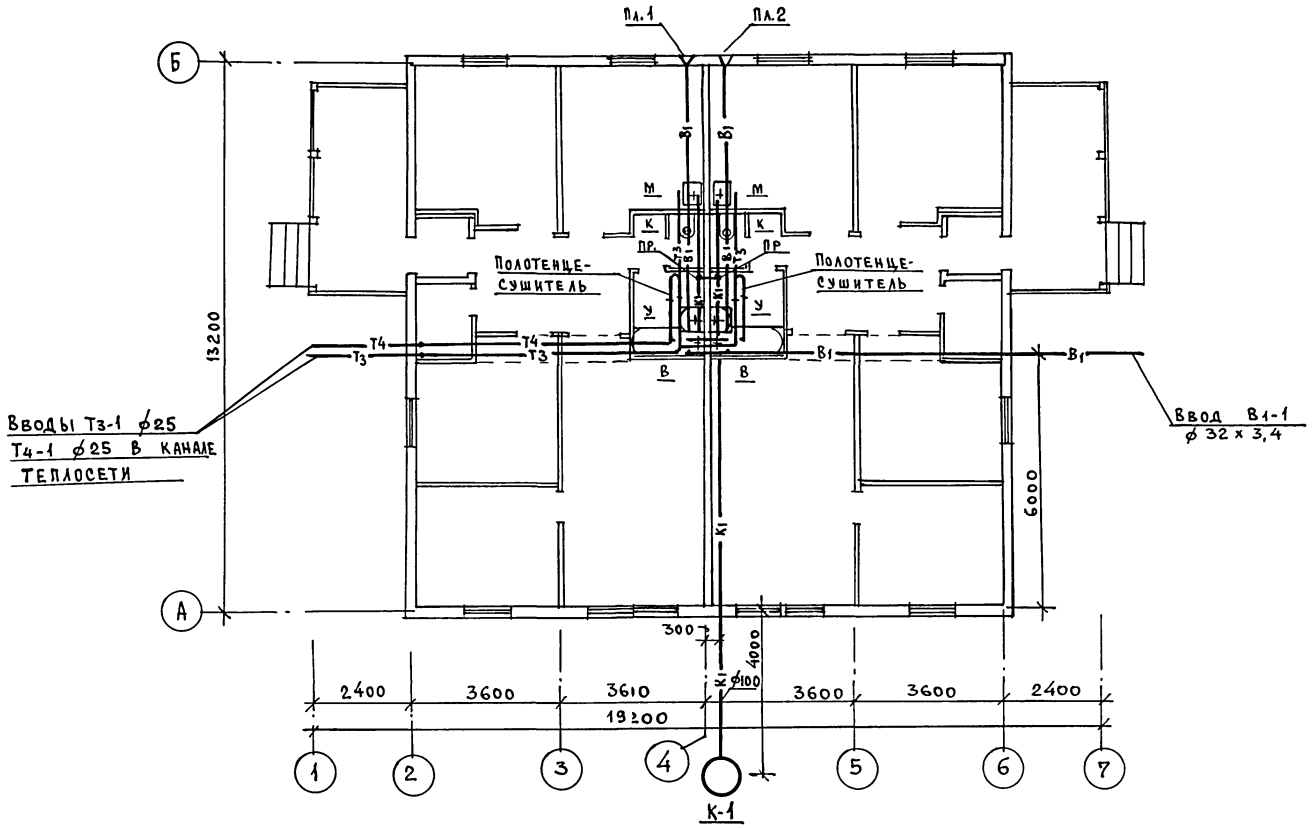

Гип АС	Сидорина	
Гл. спец. ОВ	Крейнис	
Гл. спец. ЭО	Курочкин	

Согласовано:

Инв. № подл. | Подпись и дата | Взам. инв. №

Привязан:		Н.контроль	Верховский	181-219-32.87 ВК
		Нач. отд.	Головкин	Одноэтажный двухквартирный дом с 4-комнатными квартирами
		Гл. спец.	Молодкин	Стадия: Р; Лист: 2; Листов:
		Рук. гр.	Певчева	План этажа.
Инв. №		Исполн.	Кукина	ЦНИИЭП Граждансельстрой
		Провер.	Певчева	

22436-01 42 Формат:

Типовой проект
181-219-32.87
Альбом I

К1

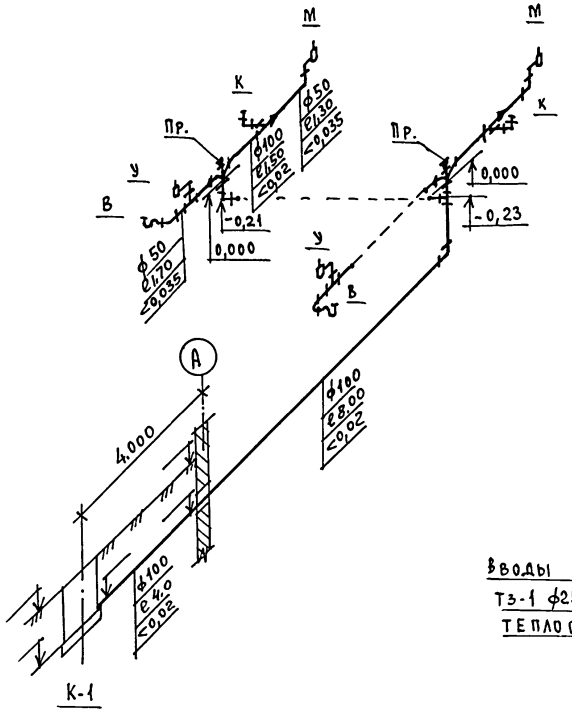

В1; Т3; Т4

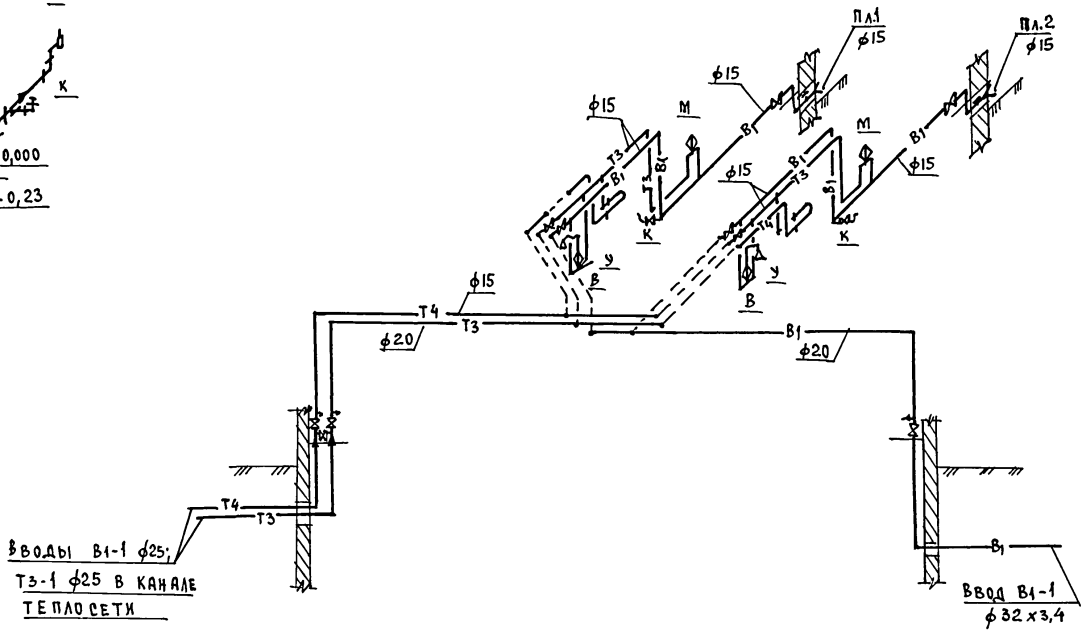

				181-219-32.87 ВК			
Привязан:		Н.контроль	Верховский	Одноэтажный двухквартирный дом с 4-комнатными квартирами	Стадия	Лист	Листов
		Нач.отд.	Головкин		Р	3	
		Гл.спец.	Молодкин				
		Рук.гр.	Певчева	Схемы систем В1; Т3, Т4, К1	ЦНИИЭП Граждансельстрой		
Инв.№		Исполн.	Кукина				
		Провер.	Певчева				

Инв.№подл. | Подпись и дата | Взам.инв.№

22436-01 43 Формат:

Типовой проект
181-219-32.87
Альбом I

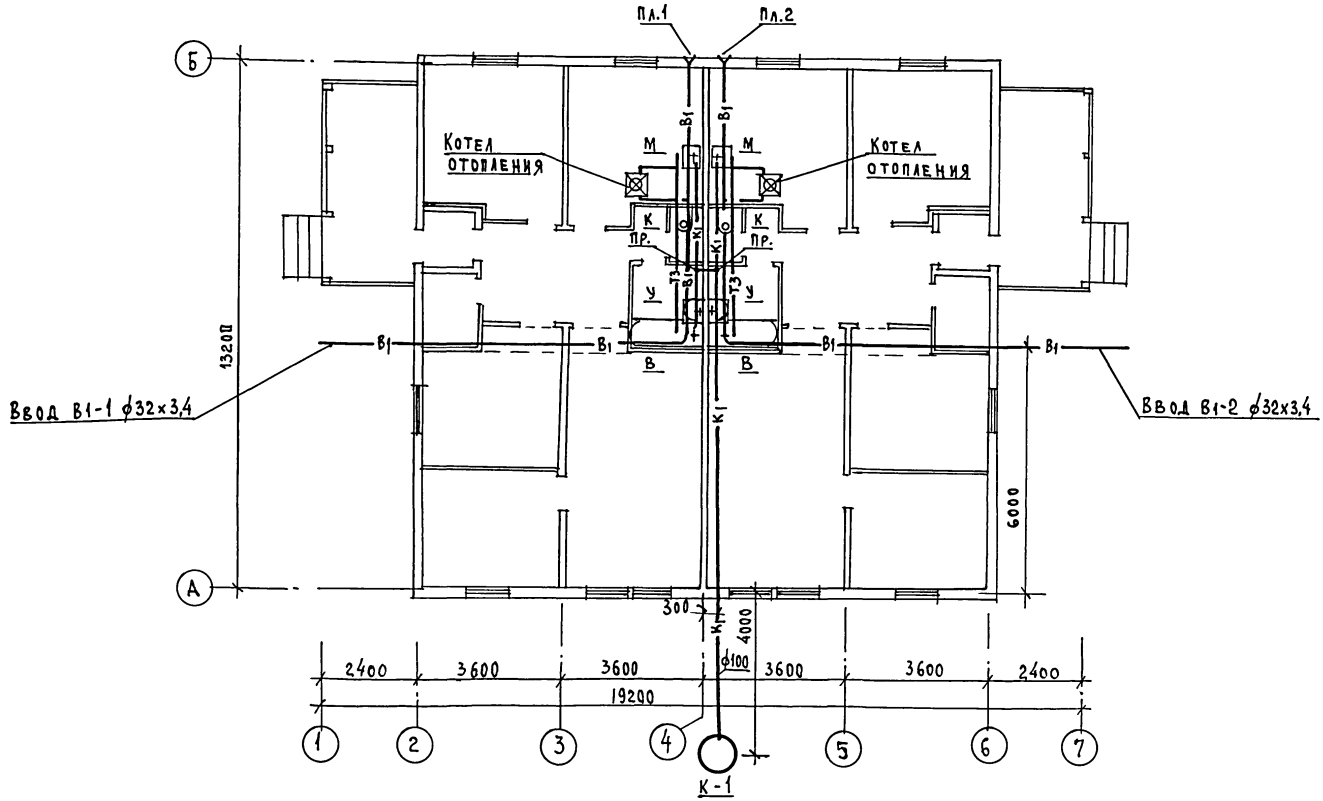

Согласовано:

Гип АС	Сидорина
Гл. спец. ОВ	Крейнис
Гл. спец. ЭО	Курочкин

Инв. № подл. | Подпись и дата | Взам. инв. №

Привязан:

Инв. №

Н.контроль	Верховский	
Нач. отд.	Головкин	
Гл. спец.	Молодкин	
Рук. гр.	Певчева	
Исполн.	Кукина	Э.Кук
Провер.	Певчева	

181-219-32.87 ВК

Одноэтажный двухквартирный дом с 4-комнатными квартирами

План этажа (вариант)

Стадия	Лист	Листов
Р	4	

ЦНИИЭП гражданселькстрой

22436-01 44 Формат:

Типовой проект
181-219-32.87
Альбом I

К1

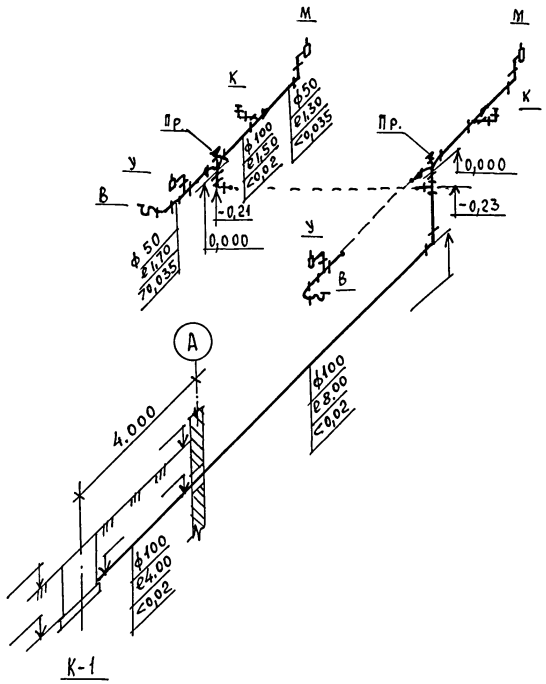

В1; Т3

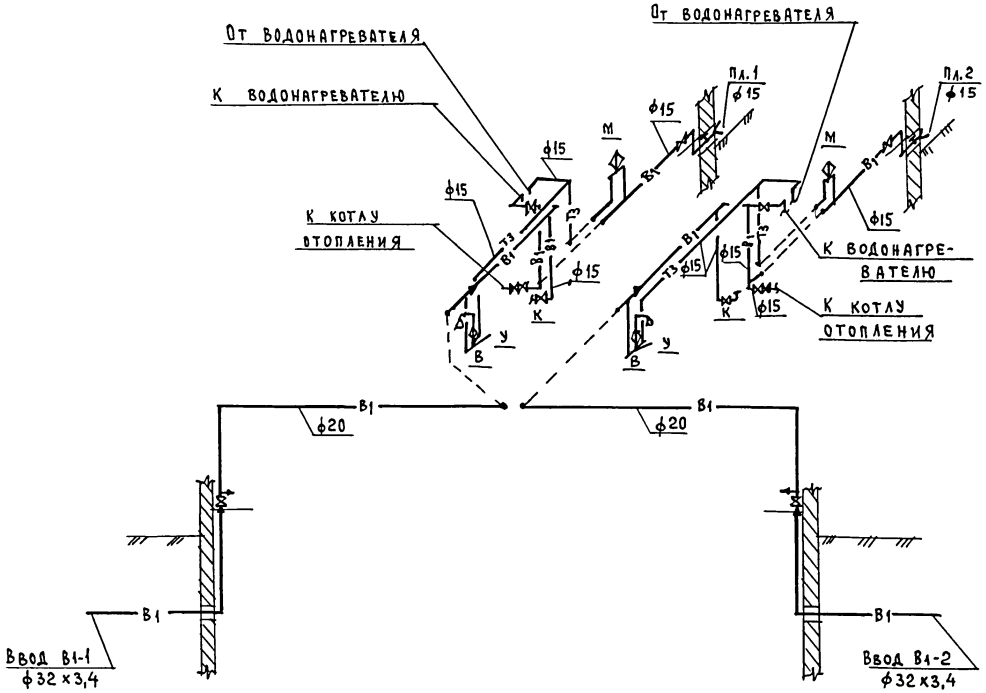

				181-219-32.87 ВК	
Привязан:		Н.контроль	Верховский	Одноэтажный двухквартирный дом с 4-комнатными квартирами	Стадия: Р; Лист: 5; Листов:
		Нач.от.д.	Головкин		
		Гл.спец.	Молодкин		
		Рук.гр.	Певчева	Схемы систем В1, Т3, К1 (вариант)	ЦНИИЭП граждансельстрой
Инв.№		Исполн.	Кукина		
		Провер.	Певчева		

22436-01 45 Формат:

Инв.№подл. | Подпись и дата | Взам.инв.№

Типовой проект 181-219-32.87 Альбом I

Ведомость рабочих чертежей основного комплекта марки ЭО

Лист	Наименование	
1	Общие данные	
2	План расположения осветительной сети	

Основные показатели проекта

Наименование	Ед. изм.	Данные проекта
Напряжение электросети	В	220
Расчетная мощность	кВт	11.6
Максимальная потеря напряжения	%	1.8

Ведомость ссылочных и прилагаемых документов

Обозначение	Наименование	Примечание
	Прилагаемые документы	
ЭО.СО	Спецификация оборудования	Альбом IУ

Типовой проект соответствует действующим нормам и правилам

Главный специалист /Курочкин/

Общие указания.

Проект разработан на напряжение 220В в сети 380/220В с глухозаземленной нейтралью трансформатора.

По степени надежности электроснабжения токоприемники жилого дома относятся к III категории.

Электромонтажные работы необходимо производить согласно ПУЭ и СН 544-82. Расчетная мощность определена для дома с кухонными плитами на сжиженном газе.

Расчетная схема.

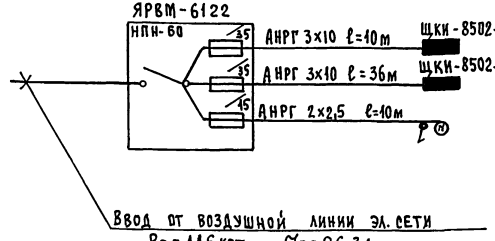

Инв.№ подл. | Подпись и дата | Взам. инв.№

Инв.№

Привязан:

181-219-32.87 ЭО

Н.контр.	Курочкин		Одноэтажный двухквартирный дом с 4-комнатными квартирами	Стадия	Лист	Листов
Нач.отд.	Головкин			Р	1	2
Гл.спец.	Курочкин					
Исполн.	Крутова		Общие данные	ЦНИИЭП граждансельстрой		
Провер.	Соловьева					

22436-01 46 Формат:

Типовой проект
181-219-32.87
Альбом I

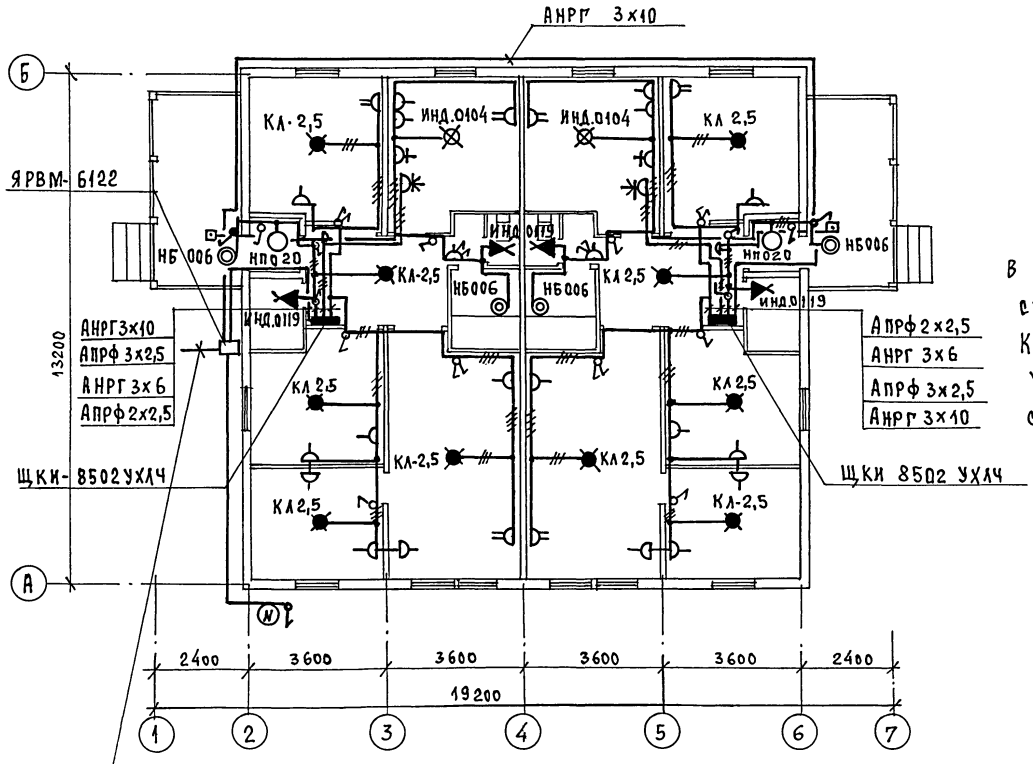

Ввод от воздушной линии эл. сети
Рр = 11,6 квт Ур = 26,3 А

Эл. сеть выполняется:
В квартире - проводом АПРФ сеч. 2х2,5 открыто.
К светильникам наружной установки - кабелем АНРГ сеч. 2х2,5 открыто.

Гл. спец. ОВ	Крейнис	
Гл. спец. ВК	Молодкин	

Инв. № подл. | Подпись и дата | Взам. инв. №

Привязан:		
Инв. №		

Н. контроль	Курочкин	
Нач. отд.	Головкин	
Гл. спец.	Курочкин	
Исполн.	Крутова	
Провер.	Соловьева	

181-219-32.87 ЭО

Однозтажный двухквартирный дом с 4 комнатными квартирами	Стадия	Лист	Листов
	Р	2	
План расположения осветительной сети.	ЦНИИЭП граждансельстрой		

22436-01 47 Формат:

Типовой проект 181-219-32.87 Альбом I

Ведомость рабочих чертежей основного комплекта СС

Лист	Наименование	Примечание
1	Общие данные	
2	План кровли. Схема расположения устройств связи	
3	План этажа.	

Ведомость ссылочных и прилагаемых документов

Обозначение	Наименование	Примечание
	Ссылочные документы	
2.190.1/72 вып. V	Узлы и детали инженерного оборудования жилых и общественных зданий для сельского строительства	
	Прилагаемые документы	
СС.ВМ	Ведомость потребности в материалах	Альбом III
СС.СО	Спецификация оборудования	Альбом IV

Основные показатели

Наименование	Ед. изм.	Кол-во
Телефонизация		
Емкость телефонного ввода в том числе		
используемых в данном здании	пар.	1
Радиофикация		
Количество абонентских точек	шт.	8
Телевидение		
Количество телевизионных антенн	шт.	1

Типовой проект соответствует действующим нормам и правилам.

Гл. инженер проекта /Бородкин/

Гл. инженер проекта привязки

Общие указания

Для защиты устройств связи от атмосферных разрядов проектом предусматривается установка молниезащиты. Молниеотвод выполняется из арматурной стали Ф 6мм и покрывается битумом за 2 раза. Вертикальный спуск молниеотвода выполняется по стене на штырях или скобах.

Для заземления используются электроды из угловой стали разм. 50×50×5мм длиной 2,5м, забиваемые в землю на 3м. Расстояние между ними 5,0м. Электроды соединяются стальной полосой разм. 20×5мм. Количество электродов определяется при привязке проекта в зависимости от электрического сопротивления грунта.

Взам. инв. N | Подп. и дата | Инв. N подл.

Привязан			
Инв. N			
	181-219-32.87 СС		
	Жилые дома с применением ЦСП (т-с/п-1/9)		
Н. контр. Бородкин	Одноэтажный двухквартирный дом с 4-комнатными квартирами	Стадия	Лист	Листов
Нач. отд. Головкин		Р	1	3
Гл. спец. Бородкин	Общие данные	ЦНИИЭП гражданселькстрой		
Рук. груп. Логинова				
Инженер Лихонина				

22436-01 48

Типовой проект 181-219-32.87 Альбом I

Схема расположения устройств связи

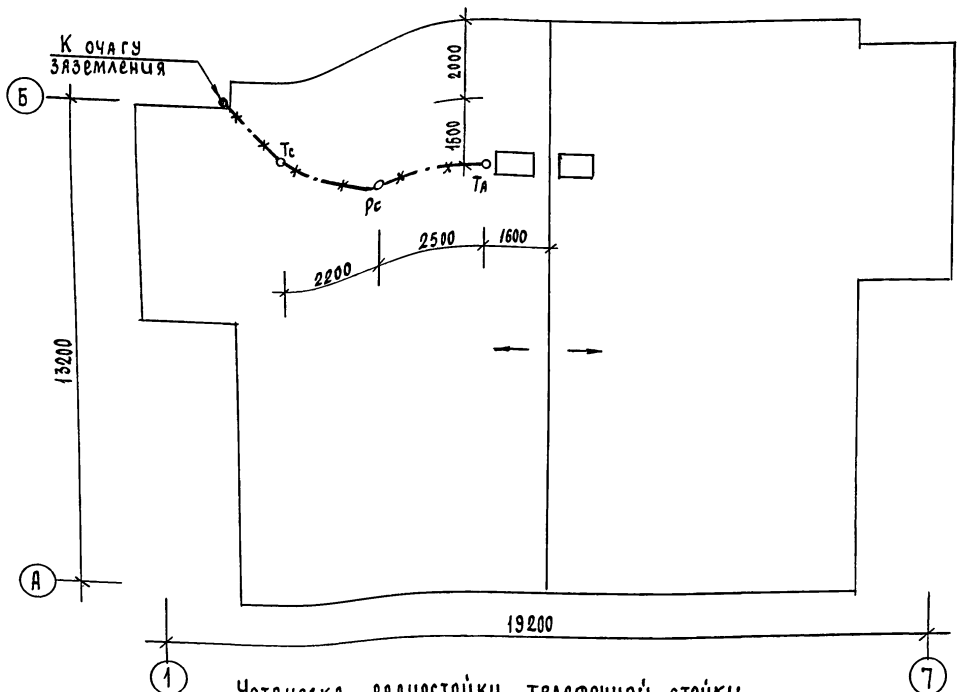

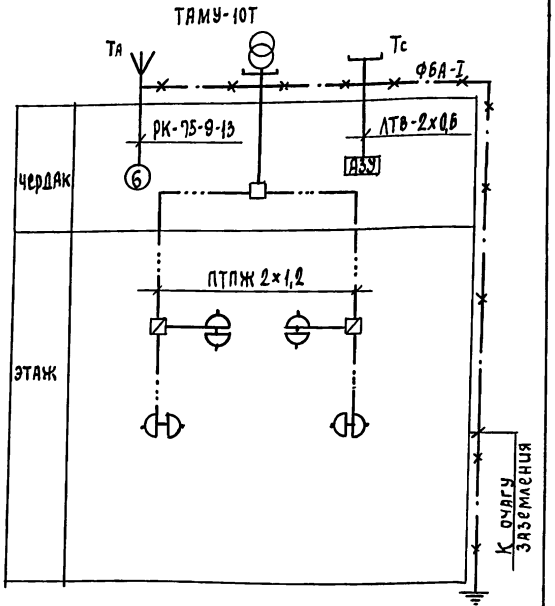

Установка радиостойки, телефонной стойки и телеантенны на кровле уточняется по месту строительства в зависимости от внешних условий прохождения радиофидера, сетей телефонной связи и источника телевизионных сигналов.

Привязан

Инв.№

Н.контр.	Бородкин	
Нач.отд.	Головкин	
Гл.спец.	Бородкин	
Рук.груп.	Логинова	
Инженер	Лучонина	

181-219-32.87 СС

Жилые дома с применением ЦСП (т-с/II-1/9)

Одноэтажный двухквартирный дом с 4-комнатными квартирами	стадия	лист	листов
	Р	2	3

Схема расположения устройств связи. План кровли.

ЦНИИЭП гражданселькстрой

Инв.№ подл. | Подп. и дата | Взам.инв.№

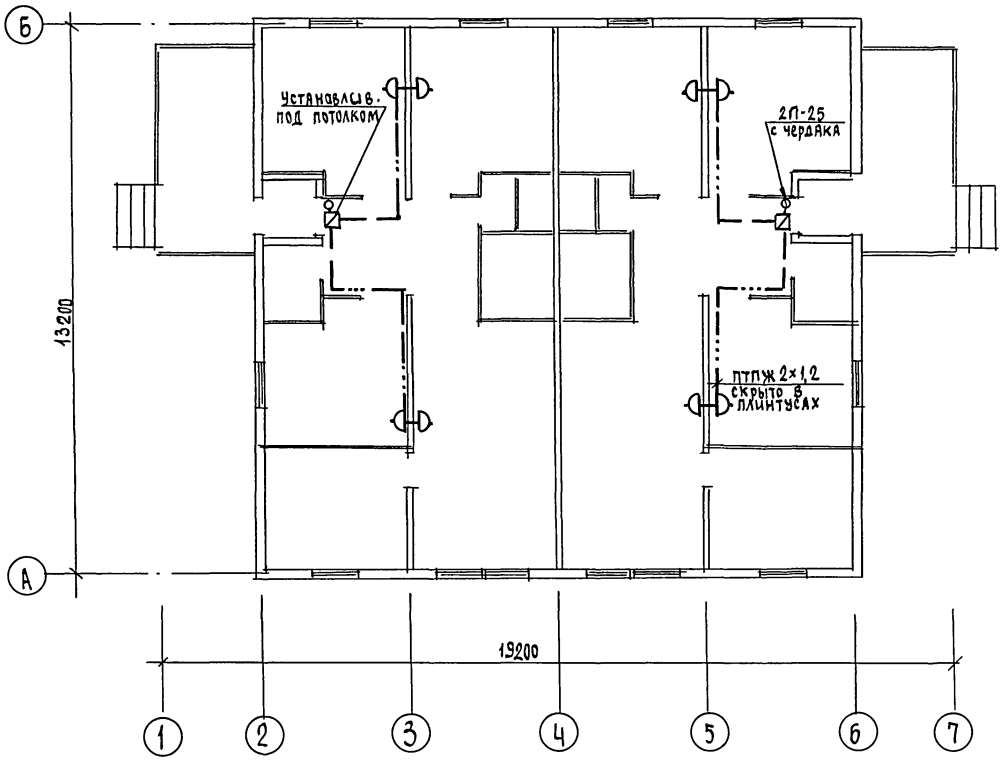

Проводка сетей связи по чердаку производится по настилу из досок.

				181-219-32.87		СС
				Жилые дома с применением ЦСП (7-с/II-1/9)		
Привязан				Одноэтажный двухквартирный дом с 4-комнатными квартирами	Стадия	Лист	Листов
					Р	3	3
		Н.контр.	Бородкин				
		Нач.отд.	Головкин				
		Гл.спец.	Бородкин				
		Рук.груп.	Логинова	План этажа	ЦНИИЭП Граждансельстрой		
Инв.№		Инженер	Лихонина				

22436-01

Подп. и дата | Взам.инв.№ | Инв.№ подл.

gost.e-ecolog.ru