ГОССТРОЙ РСФСР
КБ
ПО ЖЕЛЕЗОБЕТОНУ
ИМ. А.А. ЯКУШЕВА

КОМПЛЕКСНАЯ
СЕРИЯ 192
ТИПОВЫЕ ПРОЕКТЫ КРУПНОПАНЕЛЬНЫХ ЖИЛЫХ ДОМОВ И ОБЩЕСТВЕННЫХ ЗДАНИЙ

ТИПОВОЙ ПРОЕКТ 181-192-43.89

ОДНОЭТАЖНЫЙ 2-КВАРТИРНЫЙ ЖИЛОЙ ДОМ С 2 И 4 КОМНАТНЫМИ КВАРТИРАМИ

Альбом I

Часть 1 Архитектурно-строительные чертежи

				ПРИВЯЗАН:
ИНВ.№				

gost.e-ecolog.ru

Госстрой РСФСР КБ по железобетону им. А.А. Якушева

КОМПЛЕКСНАЯ СЕРИЯ 192
ТИПОВЫЕ ПРОЕКТЫ КРУПНОПАНЕЛЬНЫХ ЖИЛЫХ ДОМОВ И ОБЩЕСТВЕННЫХ ЗДАНИЙ

ТИПОВОЙ ПРОЕКТ 181-192-43.89
ОДНОЭТАЖНЫЙ 2-КВАРТИРНЫЙ ЖИЛОЙ ДОМ С 2 И 4 КОМНАТНЫМИ КВАРТИРАМИ

Альбом I часть 1
Состав проекта

Альбом I
- часть 1 - Архитектурно - строительные чертежи
- часть 2 - Санитарно-технические и электротехнические чертежи
- часть 3 - Сметы
- часть 3-1 Ведомость потребности в материалах
- часть 4 Спецификация оборудования

Разработан КБ по железобетону им. А.А. Якушева Начальник КБ В. Сабуров Гл. архитектор пр-та В. Падерин	Проект утвержден Госстроем РСФСР постановление N 47 от 16.05.88 г. Рабочие чертежи введены в действие КБ по железобетону им. А.А. Якушева приказ N 71 от 9 июня 1989 г.	инв. N	привязан:

Ал.I ч.1

181-192-43.89

ТИПОВОЙ ПРОЕКТ 181-192-43.89
ОДНОЭТАЖНЫЙ 2-КВАРТИРНЫЙ ЖИЛОЙ ДОМ
С 2 И 4-КОМНАТНЫМИ КВАРТИРАМИ

Разработан конструкторским бюро по железобетону им. А.А.Якушева /109088 Москва, 1я ул. Машиностроения, 5/
На основе здания на проектирование, утвержденного Госстроем РСФСР от 15 мая 1987г и плана бюджетных проектных работ на 1988-89г.
Авторский коллектив: Вершинин А.А., Новикова А.Ф., Падерин В.И. - Архитекторы
Богородский В.Л., Ивановский А.В., Полищук Р.В. - Конструкторы

ОБЩАЯ ХАРАКТЕРИСТИКА

Область применения типового проекта 181-192-43.89 I в подрайон II и III климатические районы с обычными геологическими условиями и расчетной температурой наружного воздуха от минус 20°С до минус 40°С. Нормативное значение веса снегового покрова 1,00 кпа /100 кгс/м²/ нормативное значение ветрового давления 0,38 кпа / 38 кгс/м²/

Расчетная температура наружного воздуха - 30°С
Степень долговечности II
Степень огнестойкости V
Класс ответственности зданий II

Типовой проект входит в состав комплексной серии 192 крупнопанельных жилых домов и общественных зданий, характеризующейся несущими поперечными и самонесущими продольными стенами при шаге поперечных стен 6.6 и 3.3 и с опиранием панелей перекрытий на стены по двум сторонам. Прочность и устойчивость конструкций обеспечивается совместной работой поперечных и продольных стен с дисками перекрытий, образующих пространственно - неизменяемую систему

Лист	Наименование			Стр.	Примеч.
1	Общие	данные	/начало/	2	
2	Общие	данные	/продолжение/	3	
3	Общие	данные	/продолжение/	4	
4	Общие	данные	/продолжение/	5	
5	Общие	данные	/продолжение/	6	
6	Общие	данные	/продолжение/	7	
7	Общие	данные	/окончание/	8	

Настоящий проект выполнен в соответствии с действующими нормами и правилами
Гл. архитектор проекта Падерин В.И.
Гл. инженер проекта Ивановский А.В.

Привязка настоящего типового проекта выполнена в соответствии с действующими нормами и правилами
Гл. архитектор проекта
Гл. инженер проекта

Согласовано:

Инв.№ подл. | Подпись и дата | Взам.инв.№

Привязан

Инв.№

Н.контр.	Падерин		181-192-43.89 Альбом I часть 1 АС
Зав.отд.	Богородский		Одноэтажный 2-квартирный жилой дом с 2 и 4-комнатными квартирами
Гл.арх.пр.	Падерин		
Гл.кон.пр.	Ивановский		
Рук.бр.к.	Полищук		Общие данные /начало/
Вед.арх.	Новикова		
Исполн.	Котова		

Стадия	Лист	Листов
Р	1	

КБ по железобетону им. А.А.Якушева

23833-01 3

Ведомость рабочих чертежей основного комплекта (продолжение)

Лист	Наименование	стр.	Примеч.
8	План свайного поля (буронабивные сваи)	9	
9	Монтажные планы цокольных панелей. Сечение 9-9	10	
10	План раскладки балок пола. Сечения а-а; б-б; в-в	11	
11	План техподполья. Разбивка бетонных столбиков.	12	
12	Развертки цокольных панелей	13	
13	Разрезы А-А, Б-Б; Г-Г; Е-Е	14	
14	Сечения 1-1 ÷ 8-8	15	
15	Монолитные площадки ПМ-1; ПМ-2. Спецификация и разрезы.	16	
16	Спецификация изделий ниже отм. 0.000/вариант/.	17	
17	План фундаментов. Вариант столбчатых фундаментов	18	
18	Монтажный план цокольных панелей /вариант/	19	
19	План техподполья /Вариант столбчатых фундаментов/	20	
20	Развертки цокольных панелей /Вариант		
	столбчатых фундаментов/.	21	
21	Сечения 1-1 ÷ 8-8. Вариант столбчатых		
	фундаментов.	22	
22	Схема расположения панелей перекрытий шир. 3.0м		
	и 1.5м над техподпольем /варианты/	23	
23	Спецификация изделий ниже отм. 0.000	24	
24	Спецификация изделий ниже отм. 0.000/Вариант/.	25	
25	Фрагменты планов при варианте инженерного		
	оборудования.	26	
26	Фрагменты планов при варианте инженерного		

Ведомость рабочих чертежей основного комплекта (продолжение)

Лист	Наименование	стр.	Примеч.
	оборудования.	27	
27	Спецификация сборных железобетонных изделий для		
	варианта инженерного оборудования ниже отм. 0.000	28	
28	Фасады 1-3; 3-1; А-Б /основной вариант/	29	
29	Фасады 1-3; 3-1; А-Б/Вариант N1/	30	
30	Фасады 1-3; 3-1; А-Б /Вариант N2/	31	
31	Фасады 1-3; 3-1; А-Б Вариант N3 с ж/б стропилами	32	
32	Фасады 1-3; 3-1; А-Б Вариант N4 с ж/б стропилами	33	
33	План.	34	
34	План отделочных работ.	35	
35	Ведомость отделочных работ.	36	
36	Варианты инженерного оборудования.		
	Фрагменты плана.	37	
37	Разрезы I-I; II-II /Основной вариант/	38	
38	Разрезы I-I; II-II/Вариант с ж/б стропилами/	39	
39	Схемы расположения панелей наружных стен		
	фасада.	40	
40	Монтажные планы панелей, плит перекрытий		
	шириной 3.0 м.	41	
41	Монтажный план раскладки керамзитобетонных		
	перегородок/вариант/. Схема плана с применением		
	объемных санкабин /вариант/	42	

Согласовано:

Инв. N подл. | Подпись и дата | Взам. инв. N

Привязан:

Инв. №

Н. контр.	Ивановский	
Зав. отд.	Богородский	
Гл. арх.	Падерин	
Гл. конс.	Ивановский	
Рук. бр. К.	Полищук	
Ст. инж.	Суханкина	
Ст. техник	Уварова	

181-192-43.89 Альбом I часть 1 АС

Одноэтажный 2-квартирный жилой дом с 2 и 4 комнатными квартирами

Стадия	Лист	Листов
Р	2	

Общие данные /продолжение/

КБ по железобетону им. А.А. Якушева

23833-01 4

Ведомость рабочих чертежей основного комплекта (продолжение)

Лист	Наименование	Стр.	Примеч.
42	Монтажный план плит перекрытия шириной 1,5 м.		
	Схема плана раскладки парапетных панелей.	43	
43	Фрагменты монтажного плана и планов перекрытий		
	для варианта местного отопления.	44	
44	Развертки и узлы по дымовым блокам /вариант/.	45	
45	План кровли.	46	
46	План чердака.	47	
47	План раскладки стропил.	48	
48	Разрезы по крыше 1–1÷4–4.	49	
49	Узлы по крыше I÷III.	50	
50	Узлы IV, V. Фрагмент плана вентшахт.	51	
51	Конструкция выхода на крышу.	52	
52	Планы раскладки карнизов, панелей перекры-		
	тия и железобетонных стропил.	53	
53	Разрезы 1–1, 2–2. План кровли.	54	
54	Конструкция выхода на крышу с железобетон-		
	ными стропилами.	55	
55	Веранда. План, фасады.	56	
56	План раскладки балок пола веранды №1.		
	Разрез 1–1.	57	
57	План раскладки балок потолка веранды №1.		
	Разрезы 2–2, 3–3.	58	

Ведомость рабочих чертежей основного комплекта (окончание)

Лист	Наименование	Стр.	Примеч.
58	Планы раскладки балок потолка и пола		
	веранды №2.	59	
59	Спецификация изделий выше отм. 0.000.	60	
60	Спецификация изделий выше отм. 0.000 /варианты/.	61	
61	Спецификация изделий для варианта		
	крыши с ж/б стропилами.	62	
62	Спецификация металлических изделий		
	выше отм. 0.000.	63	
63	Спецификация древесины на крышу.	64	
64	Спецификация древесины на веранды и		
	выхода на крышу.	65	
65	Спецификация сборных ж/бет. изделий для		
	варианта инженерного оборудования выше		
	отм. 0.000.	66	
66	Спецификация столярных изделий /начало/.	67	
67	Спецификация столярных изделий /окончание/.	68	

Согласовано:

Инв. № подл. | Подпись и дата | Взам. инв. №

181-192-43.89 Ал. I, ч. 1

Норм. кон.	Ивановский	
Зав. отд.	Богородский	
Гл. арх.	Падерин	
Гл. кон.	Ивановский	
Рук. бр. кон.	Полищук	
Ст. инж.	Суханкина	
Ст. техник	Уварова	

Привязан:

Инв. №

181-192-43.89 Альбом I часть 1 АС

Одноэтажный 2 квартирный жилой дом с 2 и 4 комнатными квартирами

Стадия	Лист	Листов
Р	3	

Общие данные /продолжение/

КБ по железобетону им. А.А. Якушева

Ведомость ссылочных и прилагаемых документов /начало/

Обозначение	Наименование	Примечание
	Ссылочные документы	
ГОСТ 13580-85	Плиты железобетонные для ленточных фундаментов.	
ГОСТ 13579-78	Блоки бетонные для стен подвалов.	
Серия 1.136.5-16 ч.1.2	Окна и балконные двери деревянные с двойным остеклением для жилых и общественных зданий	
Серия 1.136-10	Двери деревянные внутренние для жилых и общественных зданий.	
Серия 2.144-1/88	Узлы полов жилых зданий	
Серия 1.136.5-17	Окна и балконные двери деревянные с тройным остеклением для жилых зданий.	
Серия 1.136.5-19	Двери деревянные наружные для жилых и общественных зданий.	
Серия 1.172.5-6	Встроенные и антресольные шкафы. Шкафы-перегородки каркасной конструкции из унифицированных элементов для жилых зданий	
Серия 1.131.9-21	Панели перегородок гипсобетонные для жилых зданий	
	Прилагаемая документация	
192.УАС.1-4	Монтажные узлы	
	Изделия заводского изготовления	
192 КЖ.И.1.1-5	Наружные трехслойные стеновые панели однорядной разрезки на	

Ведомость прилагаемых документов /окончание/

Обозначение	Наименование	Примечание
	гибких связях. Рабочие чертежи	
192 КЖ.И.1.2-5	Наружные трехслойные стеновые панели однорядной разрезки на гибких связях. Арматурные изделия.	
192 КЖ.И.3.1-4	Плиты перекрытия с пустотами. ф159. Рабочие чертежи	
192 КЖ.И.4.1-4	Разные изделия.	
192.КД.И-6	Деревянные изделия.	
192.КМ.И-5	Металлические изделия	
192 КЖ.СЦ-6	Калькуляции стоимости железобетонных изделий.	

Ведомость основных комплектов рабочих чертежей.

Обозначение	Наименование	Примечание
181-192-43.89		
Альбом I Часть 1	Архитектурно-строительные чертежи	
Часть 2	Санитарно-технические и электротехнические чертежи	
Часть 3	Сметы	
Часть 4	Спецификация оборудования	
Часть 3-1	Ведомость потребности в материалах	

Согласовано

Взам. инв. №

Подп. и дата

Инв. № подл.

Привязан:

Инв. №

Н. контр.	Ивановский	
Зав. отд.	Богородский	
Гл. арх.	Ладерин	
Гл. кон.	Ивановский	
Рук. бр. К.	Полищук	
Ст. инж.	Суханкина	
Ст. техн.	Уварова	

181-192-43.89 Альбом I Часть 1 АС

Одноэтажный 2 квартирный жилой дом с 2 и 4 комнатными квартирами

Стадия	Лист	Листов
Р	4	

Общие данные /продолжение/

КБ по железобетону им. А.А. Якушева

23833-01 6

СОГЛАСОВАНО:

ИНВ. N ПОДЛ. | ПОДПИСЬ И ДАТА | ВЗАМ. ИНВ. N

Пояснительная записка.

Архитектурно – планировочное решение.

Жилой дом предполагается для строительства в районах, имеющих освоенную базу стройиндустрии крупнопанельных жилых домов и общественных зданий серии 192 в доме запроектировано: 2 и 4 комнатные квартиры. При каждой квартире предусматривается приусадебный участок площадью 600м², для ведения ограниченного хозяйства. Площади квартир приняты в соответствии со СНиПом 2.08.01.85„Жилые здания."

Дом состоит из 2-х, 4-х комнатных квартир, сблокированных симметрично. Каждая из квартир рассчитана на заселение семьей из $4^{х}$–$5^{ти}$ человек. Вход в квартиры осуществляется с торцов здания через веранды, оборудованные тамбуром и холодной кладовой. В квартирах запроектированы: общая комната, кухня, две спальни, санузлы, кладовые и антресоли. Во внутренней отделке используются обои, клеевая покраска, панель из глазурованной плитки в соответствии с приказом Гражданстроя №288 от 27 сентября 1985г.

Архитектура фасадов решена в нескольких вариантах с использованием отделки наружных стеновых панелей в заводских условиях керамической плиткой, матричной фактурой, покраской кремнеорганическими красителями. Используется обрамление проемов декоративными железобетонными или деревянными элементами и различное цветовое решение.

Инженерное оборудование – отопление, горячее и холодное водоснабжение, канализация, газоснабжение, энергоснабжение и средства связи. Основное решение от инженерных поселковых сетей. Варианты – отопление и горячее водоснабжение от местных источников, балонное газоснабжение, плиты на твердом топливе.

Фундаменты – буронабивные сваи ⌀ 500мм длиной 3.0м и 2.0м. В качестве вариантов приняты столбчатые мелкозаглубленные из сборных железобетонных блоков по Гост 13580-85 и Гост 13579-78.

Полы – $1^{ого}$ этажа по бетонным столбикам. Вариант – по цокольному перекрытию.

Наружные стены – трехслойные стеновые панели на гибких связях из легкого бетона толщиной 350мм, цокольные стены – толщиной 300мм с γ–1400 кг/м³.

Внутренние стены – из тяжелого бетона толщиной 160мм

Перекрытие – многопустотные панели толщиной 220мм из тяжелого бетона, шириной 3,0 м. Вариант – шириной 1,5м.

Перегородки – гипсобетонные, вариант – керамзитобетонные. В санузлах – железобетонные, толщиной 50мм.

Крыша деревянная стропильная, вариант – с железобетонными стропилами.

Веранда – деревянная.

Н.контр.	Падерин	
Зав.отд.	Богородский	
Гл.арх.пр.	Падерин	
Гл.кон.пр.	Ивановский	
Рук.бр.к.	Полищук	
Вед.арх.	Новикова	

Привязан

Инв. №

181-192-43.89 Альбом I часть 1 АС

Одноэтажный 2-квартирный жилой дом с 2 и 4 комнатными квартирами

Стадия	Лист	Листов
Р	5	

Общие данные /продолжение/

КБ по железобетону им. А.А. Якушева

Ведомость объемов сборных бетонных и железобетонных конструкций по рабочим чертежам основного комплекта марки АС

Наименование группы элементов конструкции	Код	Кол. м³	Примечание
Блоки стеновые	583500	5.37	
Наружные стены	583100	41.2	
Плиты перекрытия	584200	23.92	
Внутренние стены	583200	10.36	
Перегородки	583300	11.46	
Вентблоки	589600	—	
Прочие изделия	589400	5.48	
Всего бетона и железобетона	589999	97.79	

Технико-экономические показатели.

Наименование	Един. изм.	По проекту	По привязке
Количество квартир	шт.	2	
Строительный объем здания	м³	479.50	
Площадь застройки	м²	210.85	
Общая площадь без учета летних помещений	м²	139.54	
Общая площадь с учетом летних помещений	м²	173.92	
Площадь летних помещений	м²	34.38	
Жилая площадь	м²	85.54	
K_1 Жилая площадь / Общая площадь	—	0.61	
K_2 Строительный объем / Жилая площадь	—	5.60	
Общая сметная стоимость	т.руб.	24.12	
Стоимость 1 квартиры	т.руб.	12.06	
Стоимость 1 куб. м здания	руб.	50.30	
Стоимость 1 кв.м жилой площади	руб.	281.97	
Стоимость 1 кв.м общей площади	руб.	138.68	
Расход стали на 1 кв.м. общей площади	т	0.016	

Примечания:

Ведомость объемов дана для варианта:

Фундаменты - буронабивные сваи

полы — по бетонным столбикам.

Наружные стены - трехслойные стеновые панели на гибких связях толщиной 330 мм, цокольные стены - толщиной 300 мм.

Внутренние стены - из тяжелого бетона толщиной 160 мм.

Перекрытие - многопустотные панели толщиной 220 мм из тяжелого бетона шириной 3,0 м

Перегородки - гипсобетонные, в санузлах - железобетонные толщиной 50 мм.

Крыша - деревянная стропильная

Веранда - деревянная

Согласовано:

Инв. № подл. | Подпись и дата | Взам. инв. №

Н.контр.	Падерин		181-192-43.89 Альбом I часть 1
Зав. отд.	Богородский		Одноэтажный 2-квартирный жилой дом с 2 и 4 комнатными квартирами
Гл.арх.пр.	Падерин		Стадия: Р; Лист: 6; Листов:
Гл.кон.пр.	Ивановский		
Рук.бр.к.	Полищук		Общие данные /продолжение/
Вед. арх.	Новикова		КБ по железобетону им. А.А.Якушева
Исполн.	Кузьмина		

Привязан

Инв. №

Указания по производству работ в зимнее время

При заделке и герметизации стыков и швов должны обеспечиваться прочность, монолитность и морозостойкость бетона (раствора) в стыках.

Бетонные смеси и растворы для заделки стыков и швов следует приготовлять на быстротвердеющих портландцементах марки 400 и выше.

Поверхность стыков и швов перед укладкой раствора методом замораживания следует очищать от снега и наледи и отогревать до температуры не менее + 15°.

Марка раствора швов и стыков должна быть не менее 100. Нанесение герметизирующих мастик на влажные поверхности предварительно не огрунтованные специальными составами не допускается.

При производстве работ в зимних условиях следует руководствоваться указаниями СНиП III 16-80, III-15-76.

Возможно использование бетона (раствора) с противоморозными добавками поташа и нитрита натрия, отогрев в этом случае не производится.

Схема нормативных нагрузок на отм. -1.120

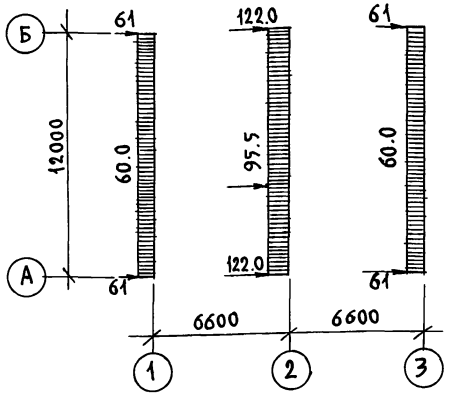

Примечания:

1. Равномерно-распределенные нагрузки даны в кн/мп. сосредоточенные – в кн.

Принятые нагрузки – нормативные

а) крыша-1.35 (в том числе снег-1.00 кн/м²)

б) перекрытие h=220 мм-3.00кн/м²

в) конструкция пола - плиты перекрытия - 0.80 кн/м²

г) перегородки - 1.2 кн/м²

д) наружные стены из легкого бетона D=1400кг/м³ толщ.350мм
цокольные панели из легкого бетона D=1400кг/м³ толщ.300 мм

е) временная нагрузка на чердак - 0.75 кн/м².

ж) временная нагрузка на перекрытие - 1.5кн/м²

Н.контр.	Ивановский		Т.п. 181-192-43.89 Альбом I часть 1 АС		
Зав.отд.	Богородский		Одноэтажный 2-квартирный жилой дом с 2 и 4 комнатными квартирами	Стадия	Лист	Листов
Гл.арх.пр.	Падерин			Р	7	
Гл.кон.пр.	Ивановский					
Рук.бриг.	Полищук		Общие данные /окончание/	КБ по железобетону им. А.А. Якушева		
Ст.инж.	Суханкина					
Инженер	Хомазюк					

Привязан:

Инв. №

Согласовано:

Инв. N подл. | Подпись и дата | Взам. инв. N

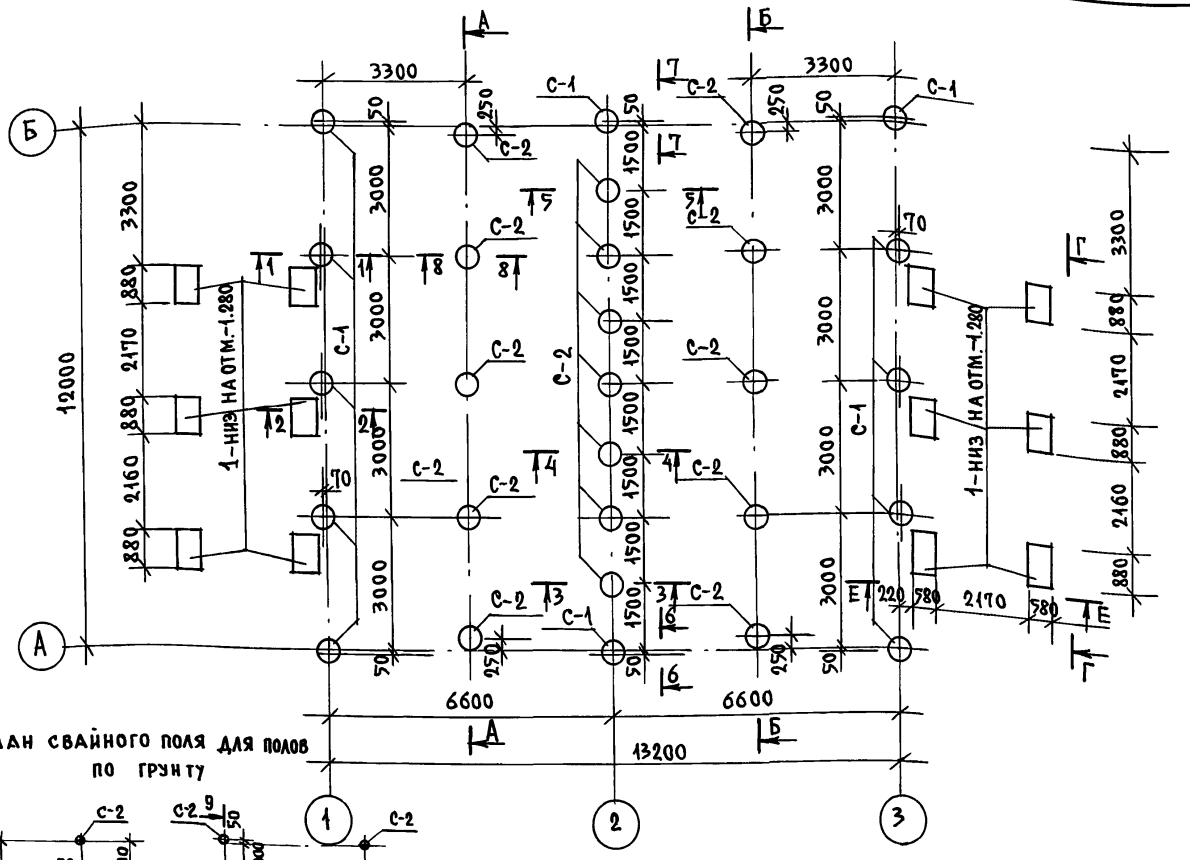

План свайного поля для полов по грунту

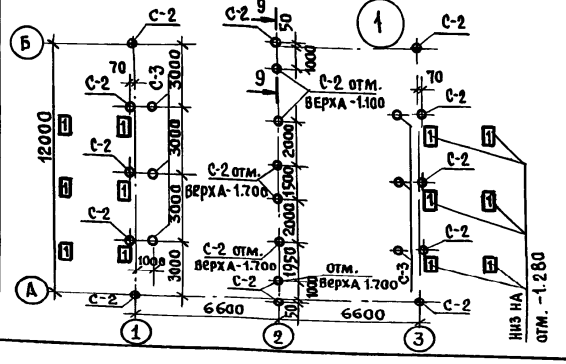

Примечания:

1. При привязке, свай должны быть откорректированы в зависимости от несущей способности грунтов и расчетной глубины промерзания.
2. Сваи буронабивные из бетона В7.5 разработаны для глинистых грунтов с консистенцией J_L=0.2.
3. Несущая способность свай С-1 - 230кн при ℓ=3.0м, С-2 - 150кн, ℓ=2.0м, Ø500мм.
4. Гидроизоляция ГИ1 - цементный раствор 1:3 толщиной 20мм, ГИ2 - обмазка горячим битумом за 2 раза.
5. Сечения по фундаментам см. л. 14
6. Отметки низа и верха свай даны на развертках см. л. 12
7. За отметку ±0.000 принята отметка пола 1го этажа, что соответствует абсолютной отметке.
8. Схема нормативных нагрузок в уровне низа цокольных панелей дана в пояснительной записке.
9. Сечение 9-9 см. лист 9.
10. Разрезы А-А; Б-Б; Г-Г; Е-Е см. лист 13.

Н.контр.	Ивановский	
Зав.отд.	Богородский	
Гл.арх.пр.	Падерин	
Гл.конс.пр.	Ивановский	
Рук.бриг.	Полищук	
Ст.инжен.	Суханкина	

Привязан:

Инв.№

181-192-43.89 Альбом I часть 1 АС

Одноэтажный 2-квартирный жилой дом с 2 и 4 комнатными квартирами

Стадия	Лист	Листов
Р	8	

Планы свайного слоя (буронабивные сваи).

ЦНИИЭП по железобетону им. А.А. Якушева

23833-01 10

Согласовано:

Инв.№подл. | Подпись и дата | Взам.инв.№

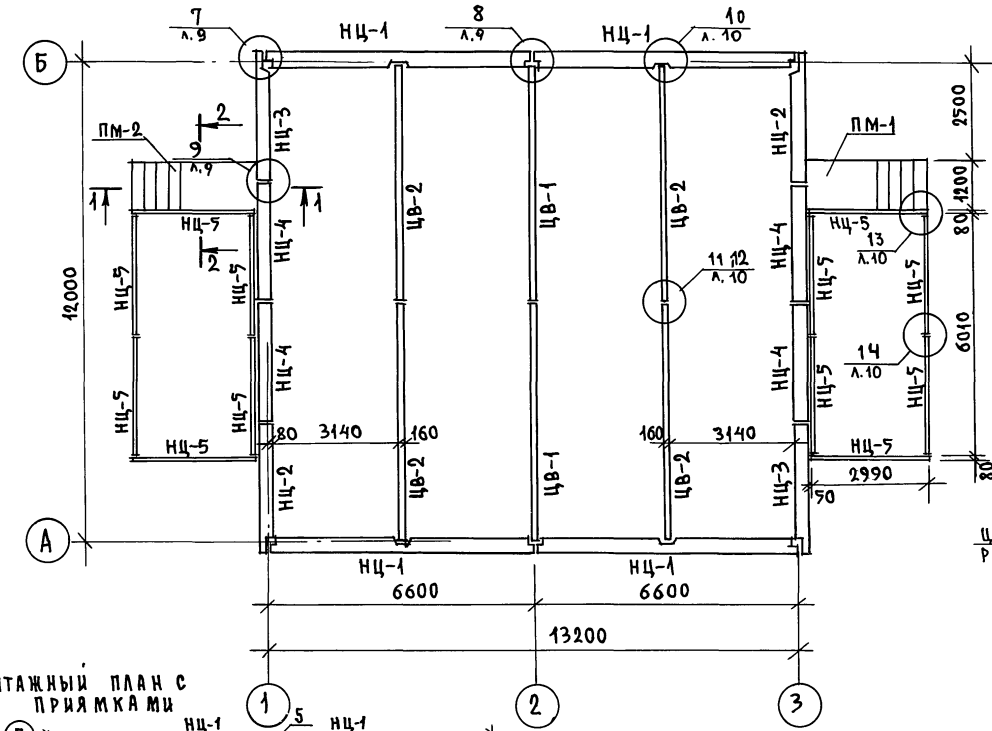

Примечания:

1. Поверхности цокольных панелей, соприкасающиеся с грунтом, покрыть горячим битумом за 2 раза.
2. Монтажные узлы см. раздел 192.У А С.1-4
3. Разрезы 1-1; 2-2 по монолитным площадкам ПМ-1 и ПМ-2 см. лист 15.
4. Место расположения сечения 9-9 см. лист 8.

9-9

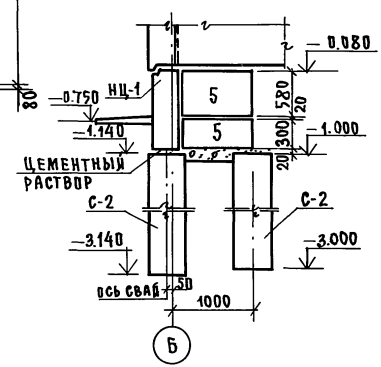

Монтажный план с приямками

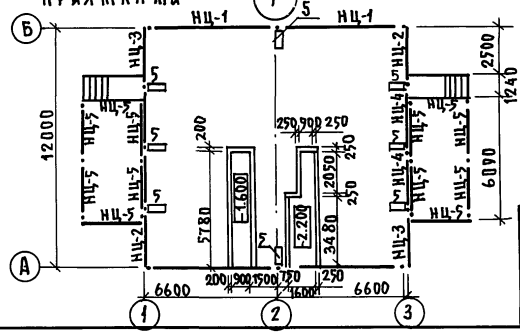

Н.контр.	Ивановский	
Зав.отд.	Богородский	
Гл.арх.пр.	Падерин	
Гл.констр.	Ивановский	
Рук.бриг.	Полищук	
Ст.инжен.	Суханкина	

181-192-43.89 Альбом I часть 1 АС

Одноэтажный 2-квартирный жилой дом с 2 и 4 комнатными квартирами

Стадия	Лист	Листов
Р	9	

Монтажные планы цокольных панелей. Сечение 9-9

КБ по железобетону им. А.А. Якушева

Привязан:

Инв. №

Согласовано:

Инв. № подл. | Подпись и дата | Взам. инв. №

План раскладки балок пола

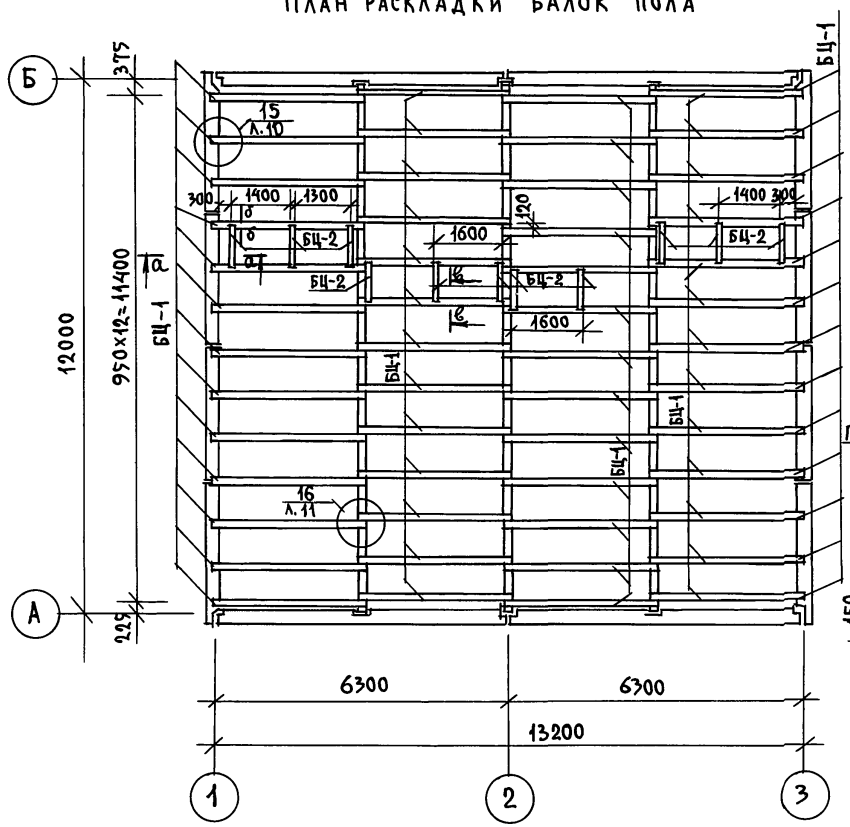

а-а

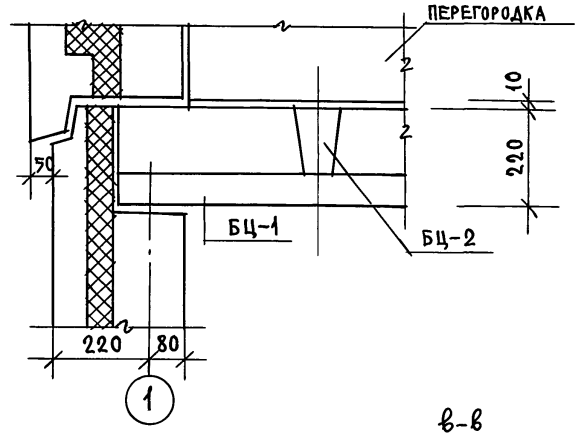

б-б

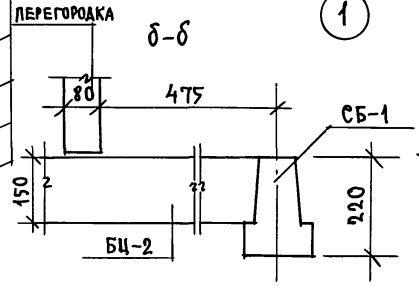

в-в

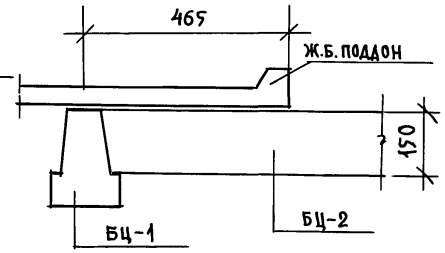

СОГЛАСОВАНО:

181-192-43.89 Ал.I ч.1

Инв.№ подл.	Подпись и дата	Взам. инв.№

Н.контр.	Ивановский	
Зав. отд.	Богородский	
Гл. арх. пр.	Падерин	
Гл. конс. пр.	Ивановский	
Рук. бр. кон	Полищук	
Ст. инжен.	Суханкина	

Привязан:

Инв.№

181-192-43.89 Альбом I часть 1 АС

Одноэтажный 2-квартирный жилой дом с 2 и 4 комнатными квартирами

Стадия	Лист	Листов
Р	10	

План раскладки балок пола. Сечения а-а; б-б; в-в.

ЦНИИЭП по железобетону им. А.А. Якушева

СОГЛАСОВАНО:

ИНВ.№ ПОДЛ. | ПОДПИСЬ И ДАТА | ВЗАМ. ИНВ.№

Разбивка бетонных столбиков (для полов по грунту)

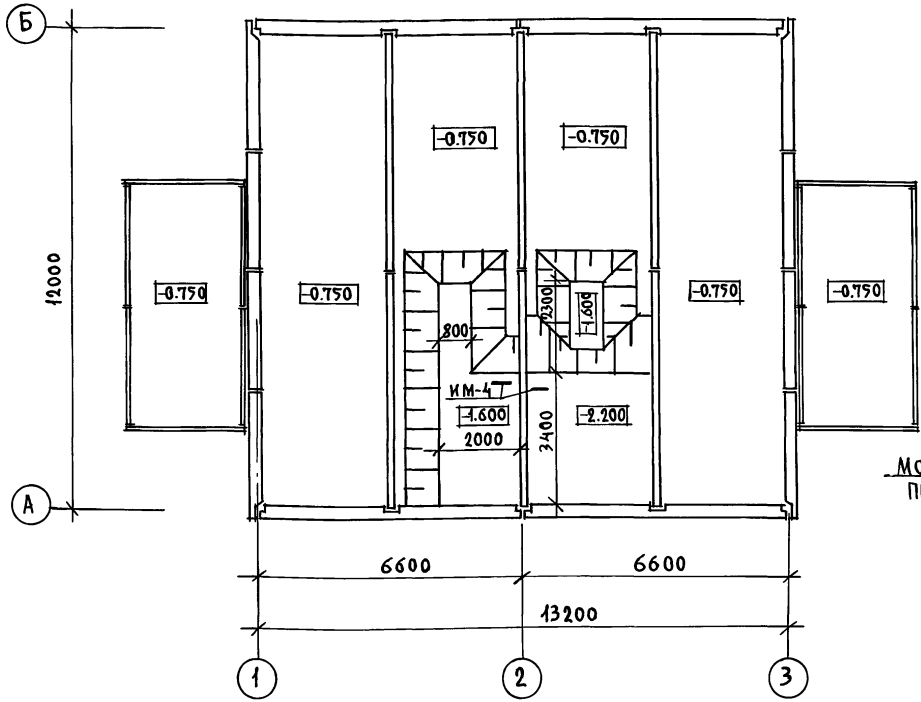

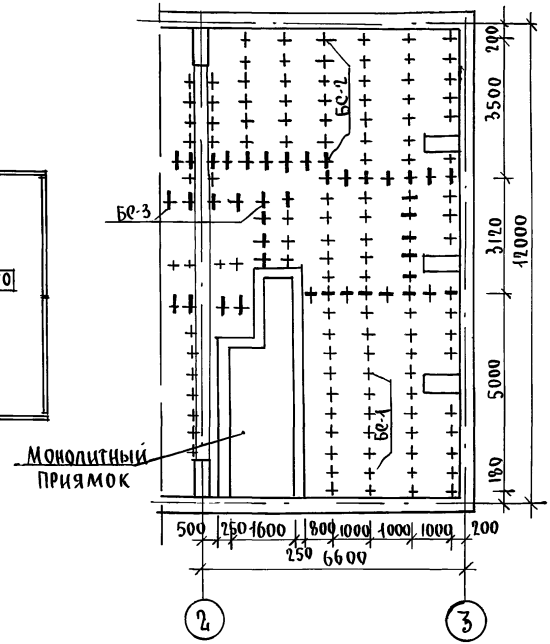

Примечания

1. Основные примечания по конструкции и устройству полов см. серию 2.144-1 „Узлы полов жилых зданий.
2. Условные обозначения:
   - + бетонный столбик БС-1 (150х150х150 мм)
   - ⊥ бетонный столбик БС-2 (250х150х150 мм)
   - БС-3 (300х150х150 мм)

Н.контр.	Ивановский	
Зав.отд.	Богородский	
Гл.арх.пр.	Падерин	
Гл.конст.пр.	Ивановский	
Рук.бриг.	Полищук	
Ст.инжен	Суханкина	

Привязан:

Инв.№

181-192-43.89 Альбом I часть 1 АС

Одноэтажный 2-квартирный жилой дом с 2 и 4 комнатными квартирами.

Стадия	Лист	Листов
Р	11	

План техподполья. Разбивка бетонных столбиков

ЦНИИЭП по железобетону им. А.А. Якушева

по оси А

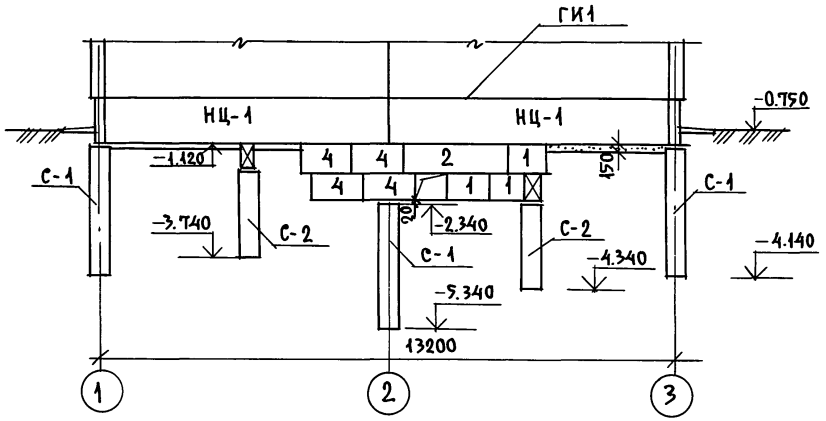

по оси Б

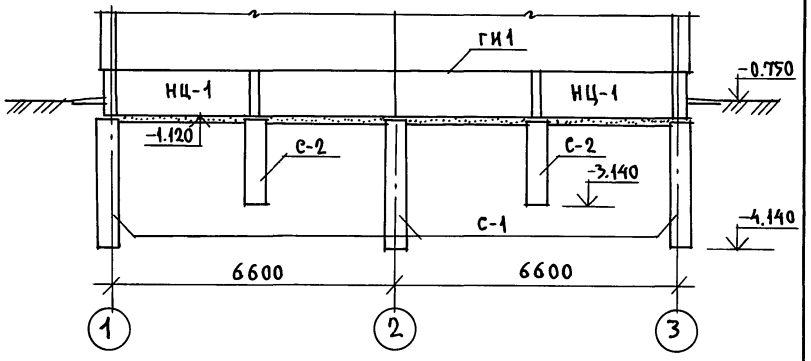

по оси 1

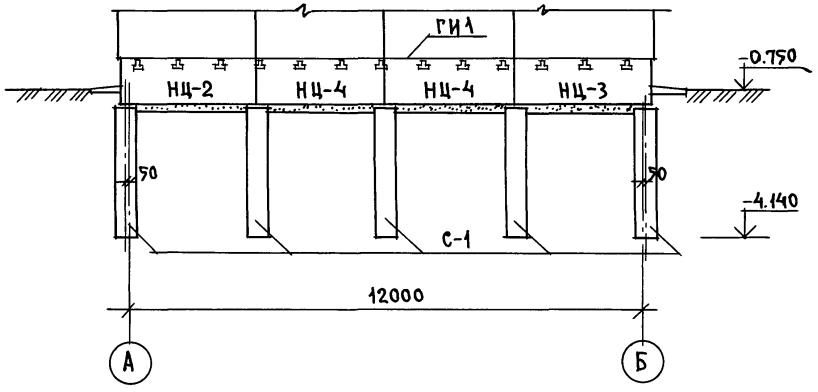

по оси 2

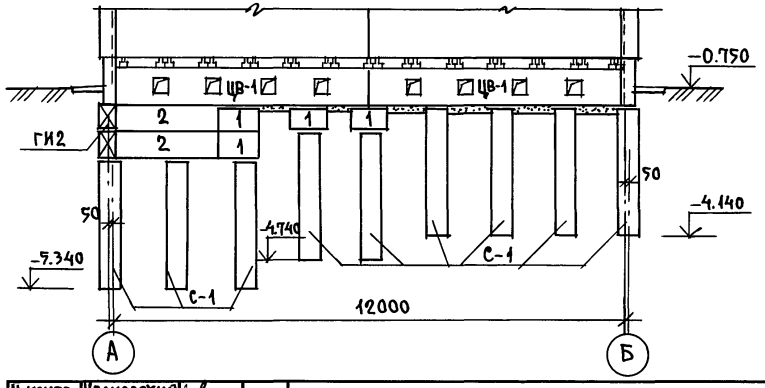

СОГЛАСОВАНО:

ИНВ.№ подл. | Подпись и дата | Взам.инв.№

Н.контр.	Ивановский		
Зав.отд.	Богородский		
Гл.арх.пр.	Падерин		
Гл.конс.пр.	Ивановский		
Рук.бриг.	Полищук		
Ст.инжен.	Суханкина		

ПРИВЯЗАН:

ИНВ. №

181-192-43.89 Альбом I часть 1 АС

Одноэтажный 2-квартирный жилой дом с 2 и 4 комнатными квартирами

Стадия	Лист	Листов
Р	12	

Развертки цокольных панелей

КБ по железобетону им. А.А. Якушева

СОГЛАСОВАНО:
ИНВ.№ ПОДЛ. | ПОДПИСЬ И ДАТА | ВЗАМ.ИНВ.№

А-А

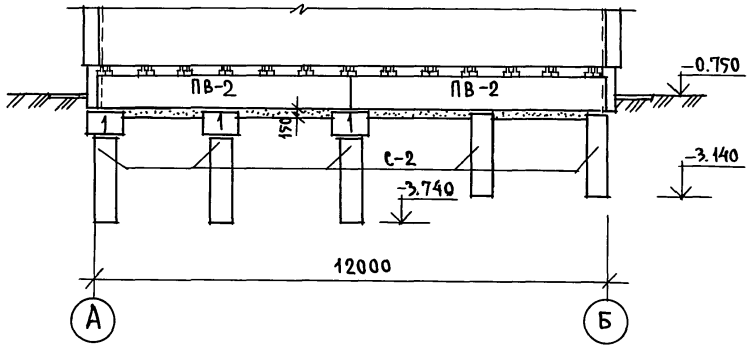

Б-Б

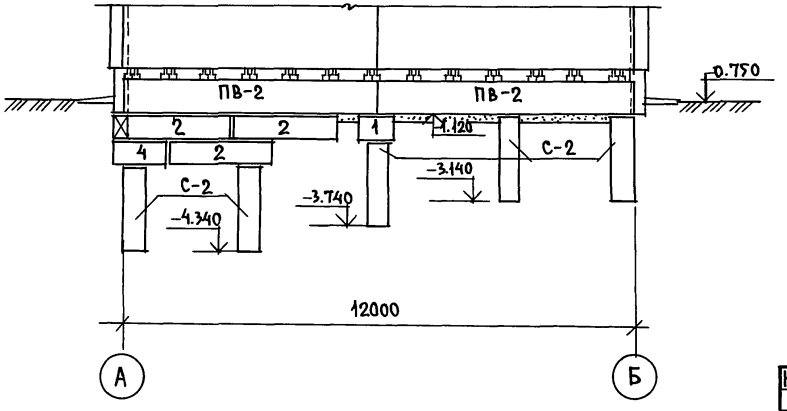

Г-Г

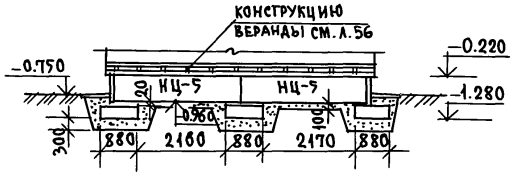

Е-Е

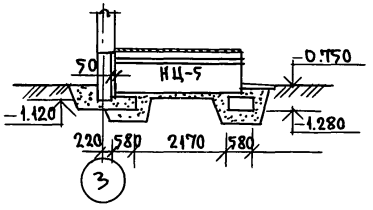

Линии разрезов см. лист 8.

Н.контр.	Ивановский		
Зав.отд.	Богородский		
Гл.арх.пр.	Падерин		
Гл.конс.пр.	Ивановский		
Рук.бриг.	Полищук		
Ст.инжен	Суханкина		

Привязан:

Инв.№

181-192-43.89 Альбом I часть 1 АС

Одноэтажный 2-квартирный жилой дом с 2 и 4 комнатными квартирами

Стадия	Лист	Листов
Р	13	

Разрезы А-А; Б-Б; Г-Г; Е-Е.

ЦНИИЭП по железобетону им. А.А. Якушева

СОГЛАСОВАНО:
ИНВ.№ ПОДЛ. ПОДПИСЬ И ДАТА ВЗАМ. ИНВ.№

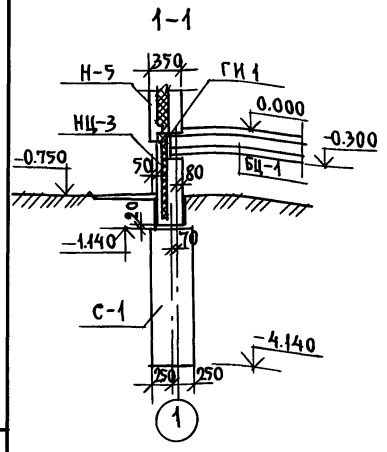

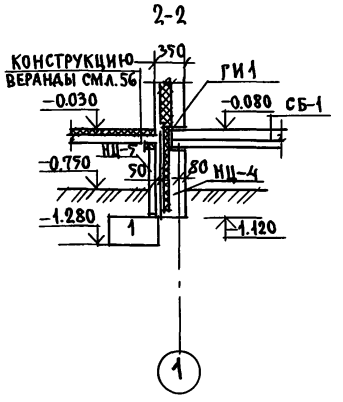

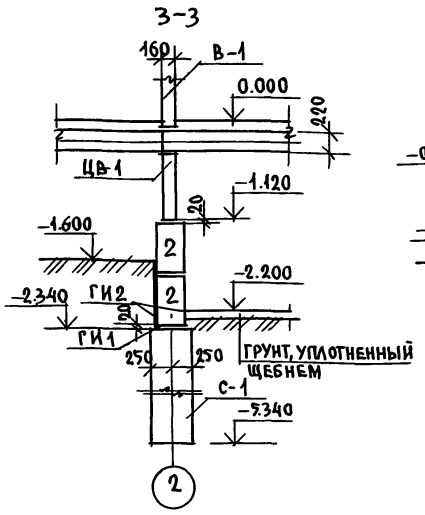

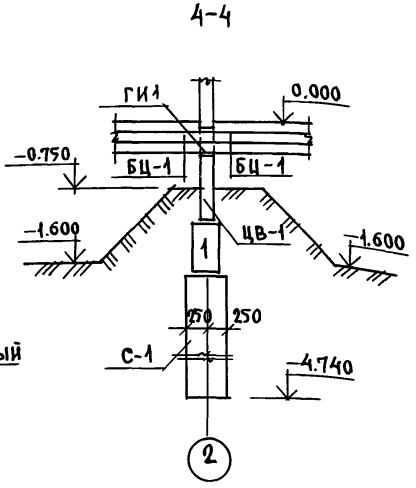

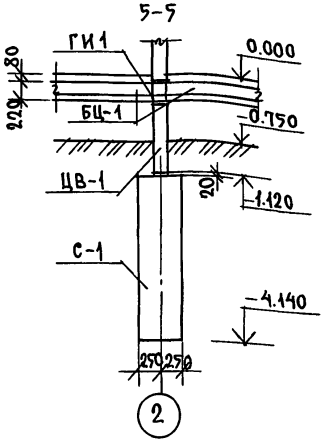

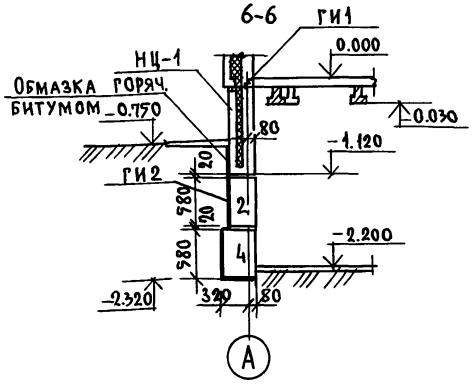

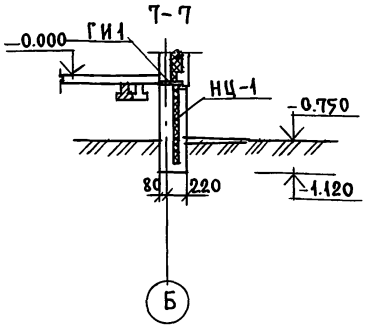

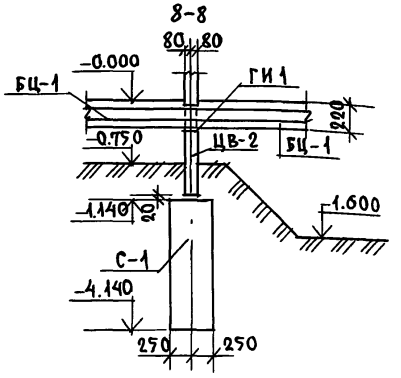

Примечания:

1. План свайного поля и основные примечания см. лист 8.
2. План цокольных панелей см. лист 9.

Н. контр.	Ивановский		
Зав. отд.	Богородский		
Гл. арх. пр.	Падерин		
Гл. конс. пр.	Ивановский		
Рук. бриг.	Полищук		
Ст. инжен.	Суханкина		

Привязан:

Инв. №

181-192-43.89 Альбом I часть 1 АС

Одноэтажный 2-квартирный жилой дом с 2 и 4 комнатными квартирами

Стадия	Лист	Листов
Р	14	

Сечения 1-1 ÷ 8-8

КБ железобетону им. А.А. Якушева

1-1

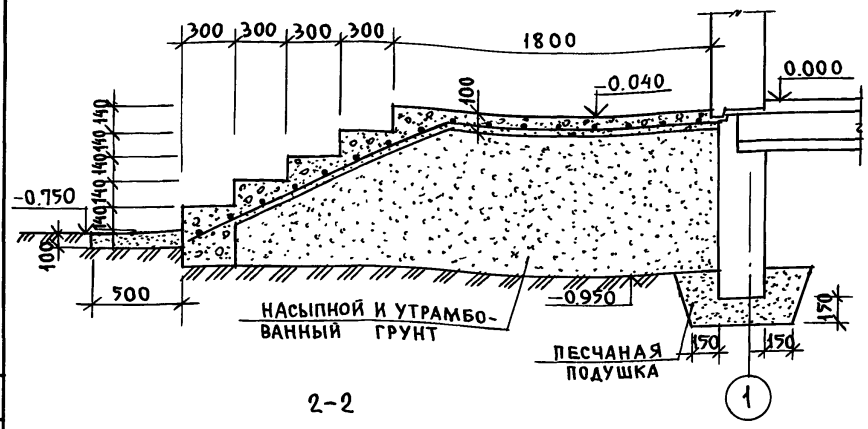

2-2

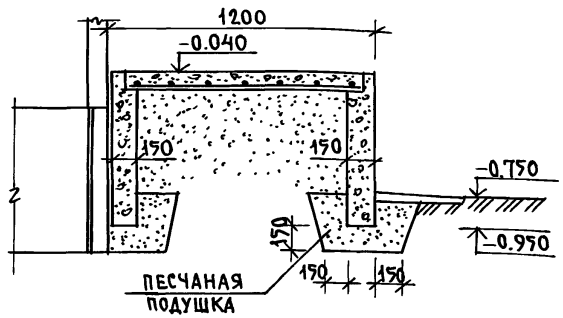

Примечания:

1. Данный лист см. совместно с листом 9.
2. Узел установкидетали ИМ-1 см. раздел 192.У.АС. 1-4 стр.23.
3. Линии разрезов см. лист 9.

Формат	Зона	Позиц.	Обозначение	Наименование	Кол.	Примеч.
				Площадка ПМ-1; ПМ-2		
				Детали		
БЧ		1		Сетка арматурная		
				С $\frac{4Вр I-200}{5Вр I-200}$ 2980×1440	1	5.92 кг
				ГОСТ 8478-81		
АЧ		2	192.КМ.И-5 00002	Закладная деталь ИМ-1	3	
				Материалы		
				Бетон В 7.5	1.02	м³

Марка элемента	Арматурные изделия								Общий расход
	Арматура класса								
	ВрI			AI		Всего	Прокат		
	ГОСТ 6727-80*			ГОСТ 5781-82*			ГОСТ 8240-72		
	4	5	итого	10	итого		С10	итого	
Площадка ПМ-1	2.24	3.68	5.92	0.30	0.30	6.22	2.58	2.58	8.80
Площадка ПМ-2	2.24	3.68	5.92	0.30	0.30	6.22	2.58	2.58	8.80

Согласовано:

Инв.№ подл. | Подпись и дата | Взам. инв.№

Привязан:

Инв. №

Норм.кон.	Ивановский	
Зав.отд.	Богородский	
Гл.арх.пр.	Падерин	
Гл.кон.пр.	Ивановский	
Рук.бр.	Полищук	
Инженер	Суханкина	
Инженер	Хомазюк	

181-192-43.89 Альбом I часть 1 АС

Одноэтажный 2-квартирный жилой дом с 2 и 4 комнатными квартирами

Стадия	Лист	Листов
Р	15	

Монолитные площадки ПМ-1, ПМ-2. Спецификация и разрезы.

НИИЖБ по железобетону им. А.А. Якушева

Марка поз.	Обозначение	Наименование	К-во шт.	Масса ед. кг	Примечание
Фундаменты свайные					
С-1	Буронабивная свая из бетона В7,5 h=3,0м	С-1 Расход бетона на сваю - 0,59м³	12	—	
С-2	h=2,0м	С-2 Расход бетона на сваю - 0,39м³	17	—	
1	ГОСТ 13579-78	ФБС 9.3.6-Т	12	350	
Стены техподполья					
1	ГОСТ 13579-78	ФБС 9.3.6-Т	11	350	
2		ФБС 24.3.6-Т	6	970	
4		ФБС 12.4.6Т	5	640	
Цокольные панели					
НЦ-1	192 КЖ.И.1.1-5 04000	3НЦ 66.10.30-100л-1	4	2664	
НЦ-2	192 КЖ.И.1.1-5 06000-01	3НЦ 32.10.30-100л-1	2	1224	
НЦ-3	192 КЖ.И.1.1-5 06000	3НЦ 32.10.30-100л	2	1224	
НЦ-4	192 КЖ.И.1.1-5 05000	3НЦ 30.10.30-100л	4	1124	
Внутренние цокольные панели					
ЦВ-1	192 КЖ.И.4.1-4 03000	ПСП 59.8.16	2	1900	
ЦВ-2	192 КЖ.И.4.1-4 04000	ПСП 59.8.16-1	4	1350	
Балки пола					
БЦ-1	192 КЖ.И.4.1-4 20000	БЦ 35.2	52	225	
БЦ-2	-01	БЦ 8.2	11	25	
Цокольные панели веранды					
НЦ-5	192 КЖ.И.4.1-4 05000	ПСП 30.8	12	448	

Марка поз.	Обозначение	Наименование	К-во шт.	Масса ед. кг	Примечание
Монтажные элементы соединений наружных стен					
МС-1	192.КМ.И-5 00001	МС-1	2	0.5	
МС-2	-01	МС-2	12	0.28	
МС-12	192.КМ.И-5 00004	МС-12	6	0.47	
МС-13	-01	МС-13	26	0.94	
МС-21	192.КМ.И-5 00005-01	МС-21	4	2.63	
Монтажные элементы соединений стен веранды					
МС-4	192КМ.И-5 00003	МС-4	12	0.11	
Монтажные элементы соединений внутренних стен					
МС-3	192.КМ.И-5 00001-02	МС-3	3	0.24	
МС-12	00004	МС-12	3	0.47	
Монтажные элементы соединений балок пола					
МС-12	192.КМ.И-5 00004	МС-12	40	0.47	
Стремянка в подполье					
ИМ-4	192.КМ.И-5 00014	ИМ-4	2	21.49	

Согласовано:

Инв.№ подл. | Подпись и дата | Взам.инв.№

181-192-43.89 Ал I ч.1

Привязан:

Инв.№

Норм.конт.	Ивановский	
Зав.отд.	Богородский	
Гл.арх.пр.	Падерин	
Гл.конст.пр.	Ивановский	
Рук.бриг.	Полищук	
Ст.инжен.	Суханкина	

181-192-43.89 Альбом I часть 1 АС

Одноэтажный 2-квартирный жилой дом с 2 и 4 комнатными квартирами

Стадия	Лист	Листов
Р	16	

Спецификация изделий ниже отм. 0.000/вариант/

КБ по железобетону им. А.А. Якушева

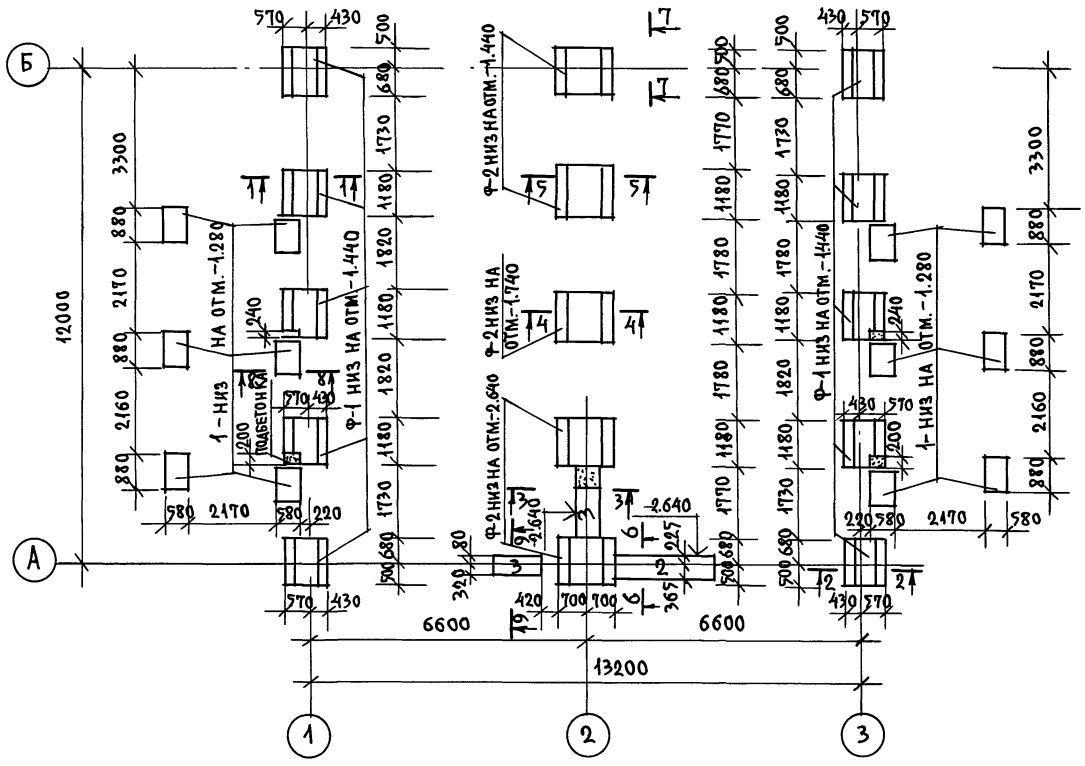

Примечания:

1. За отметку ±0.000 принята отметка пола 1-го этажа, что соответствует абсолютной отметке ____.
2. Фундаменты запроектированы из сборных бетонных и железобетонных блоков по ГОСТ 13580-85 и 13579-78.
3. Рельеф территории-спокойный, грунтовые воды отсутствуют, грунты непучинистые, непросадочные со следующими нормативными характеристиками φ^{H}=0.49 рад или 28°, C^{H}=2кПа (0.02кгс/см²); E=14.7 мПа (150кгс/см²) γ=1.8т/м³, K_P=1.
4. Фундаментные блоки укладываются на выровненное песчаное основание.
5. Схема нормативных нагрузок в уровне низа цокольных панелей дана в общих данных.
6. Развертки по фундаментам см. л. 20
7. Сечения см. л. 21.
8. При привязке, фундаменты должны быть откорректированы в зависимости от несущей способности грунтов и расчетной глубины промерзания.

Н. контр.	Ивановский	
Зав. отд.	В. Богородский	
Гл. арх. пр.	В. Падерин	
Гл. конс. пр.	Ивановский	
Рук. бриг.	Полищук	
Ст. инжен.	Суханкина	

Привязан:

Инв. №

181-192-43.89 Альбом I часть 1 АС

Одноэтажный 2-квартирный жилой дом с 2и4 комнатными квартирами

Стадия	Лист	Листов
Р	17	

План фундаментов. Вариант столбчатых фундаментов.

КБ по железобетону им. А.А. Якушева

23833-01 19

Согласовано:

Инв. № подл. | Подпись и дата | Взам. инв. №

181-192-43.89 Ал. I ч. 1

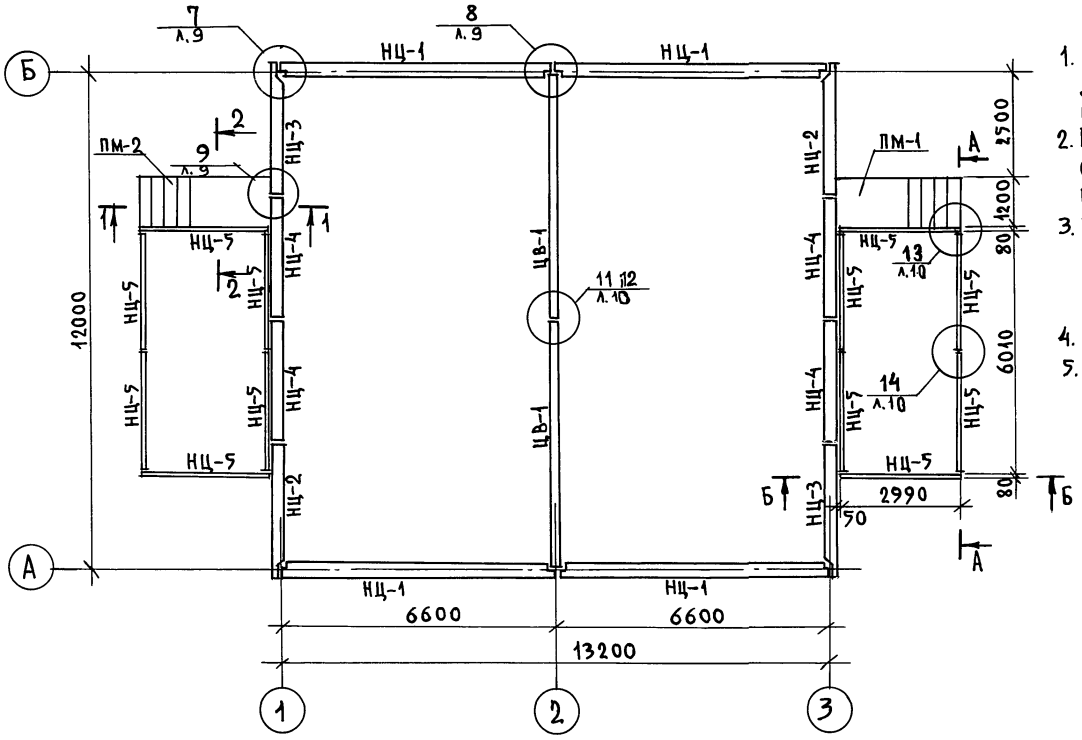

Примечания:

1. Схема расположения цокольных панелей дана для варианта столбчатых фундаментов.
2. Поверхности цокольных панелей, соприкасающиеся с грунтом, покрыть горячим битумом за 2 раза.
3. Засыпку пазух производить после монтажа плит перекрытия над подпольем и ввода в здание коммуникаций.
4. Монтажные узлы см. раздел 192.УАС.1-4.
5. Разрезы 1-1, 2-2 по монолитным площадкам ПМ-1 и ПМ-2 см. лист 15.

Н.контр.	Ивановский	
Зав. отд.	Богородский	
Гл.арх.пр.	Падерин	
Гл.кон.пр.	Ивановский	
Рук.бриг.	Полищук	
Ст.инж.	Суханкина	
Ст.техник	Уварова	

Привязан:

Инв. №

181-192-43.89 Альбом I часть 1 АС

Одноэтажный 2-квартирный жилой дом с 2 и 4 комнатными квартирами

Стадия	Лист	Листов
Р	18	

Монтажный план цокольных панелей /вариант/

КБ по железобетону им. А.А. Якушева

23833-01 20

Согласовано:

Инв. № подл. | Подпись и дата | Взам. инв. №

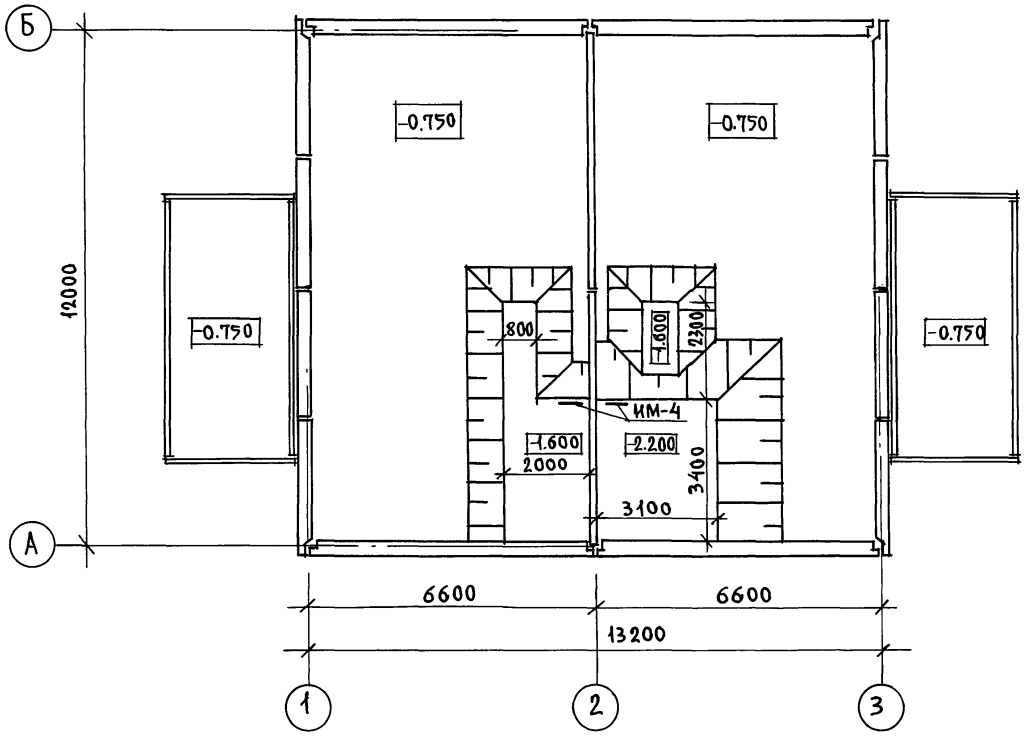

Деталь крепления стремянки в техподполье

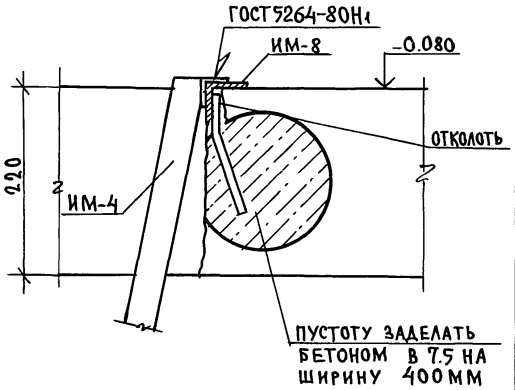

СОГЛАСОВАНО:

ИНВ.№ ПОДЛ. | ПОДПИСЬ И ДАТА | ВЗАМ. ИНВ.№

Н.КОНТР.	ИВАНОВСКИЙ	
ЗАВ.ОТД.	БОГОРОДСКИЙ	
ГЛ.АРХ.ПР.	ПАДЕРИН	
ГЛ.КОНСТ.	ИВАНОВСКИЙ	
РУК.БРИГ.	ПОЛИЩУК	
СТ.ИНЖЕН.	СУХАНКИНА	

ПРИВЯЗАН:

ИНВ.№

181-192-43.89 Альбом I часть 1 АС

Одноэтажный 2-квартирный жилой дом с 2 и 4 комнатными квартирами

СТАДИЯ	ЛИСТ	ЛИСТОВ
Р	19	

План техподполья. Вариант столбчатых фундаментов

ЦНИИЭП по железобетону им. А.А. Якушева

23833-01 21

СОГЛАСОВАНО:
ВЗАМ. ИНВ. №
ПОДПИСЬ И ДАТА
ИНВ. № ПОДЛ.

по оси А

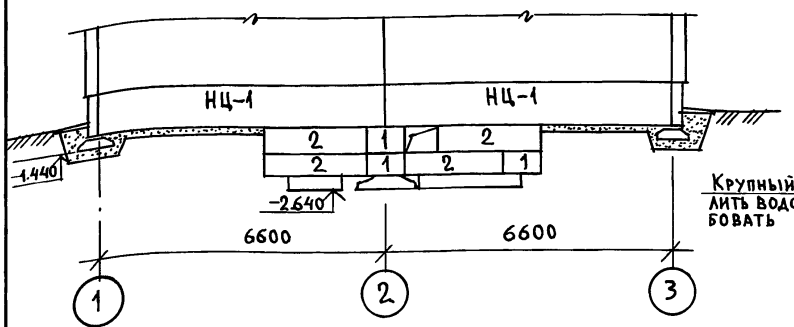

по оси Б

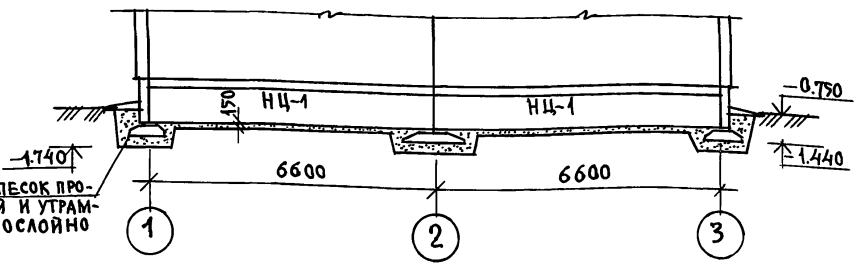

по оси 1,3

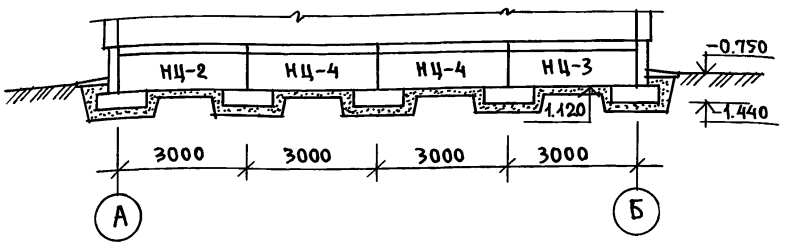

по оси 2

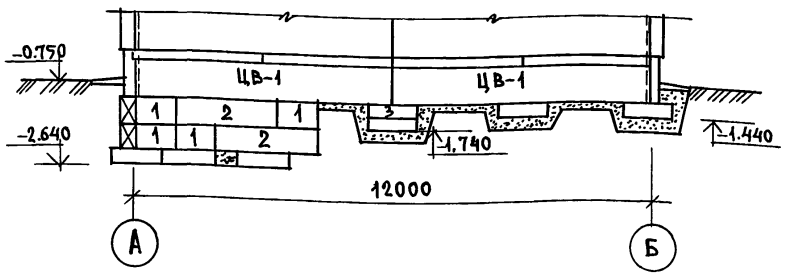

А-А

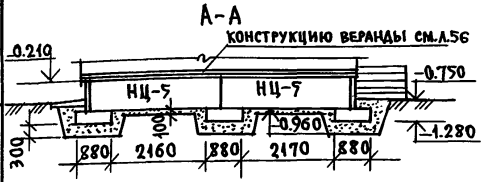

Б-Б

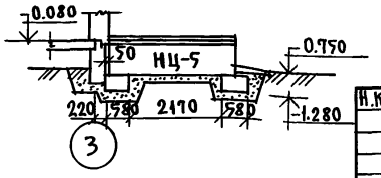

Линии разрезов А-А и Б-Б см. лист 18.

Н.контр.	Ивановский	
Зав. отд.	Богородский	
Гл.арх.пр.	Падерин	
Гл.конс.пр.	Ивановский	
Рук.бриг.	Полищук	
Ст.инжен.	Суханкина	

ПРИВЯЗАН:

ИНВ. №

181-192-43.89 Альбом I часть 1 АС

Одноэтажный 2-квартирный жилой дом с 2 и 4 комнатными квартирами

Развертки цокольных панелей. Вариант столбчатых фундаментов

Стадия	Лист	Листов
Р	20	

ЦНИИЭП по железобетону им. А.А. Якушева

СОГЛАСОВАНО:

ИНВ.№ ПОДЛ. | ПОДПИСЬ И ДАТА | ВЗАМ.ИНВ.№:

1-1

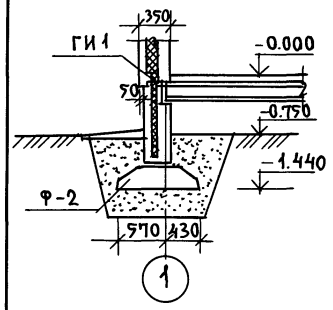

2-2

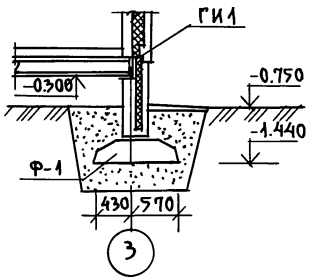

3-3

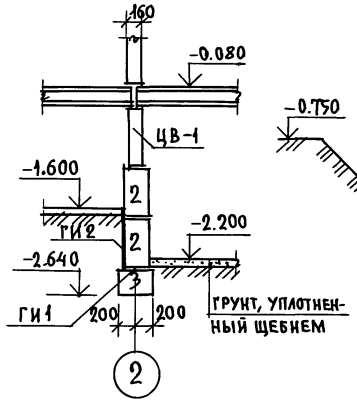

4-4

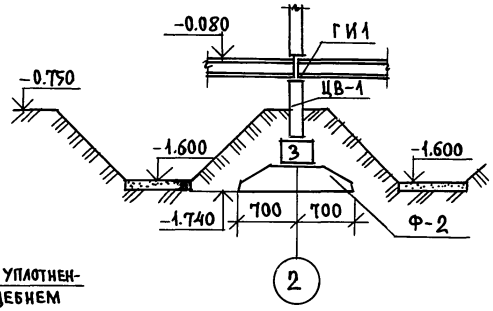

5-5

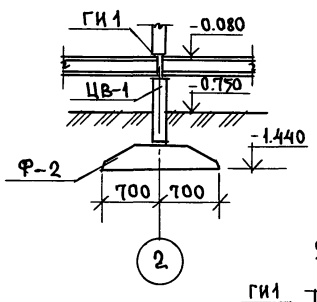

6-6

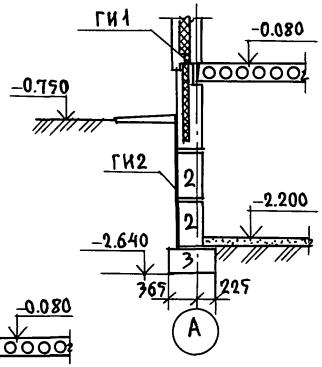

7-7

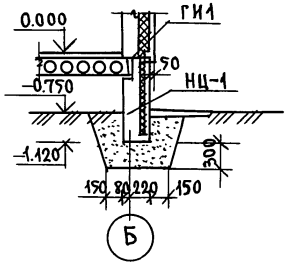

8-8

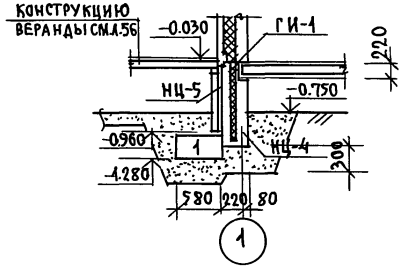

9-9

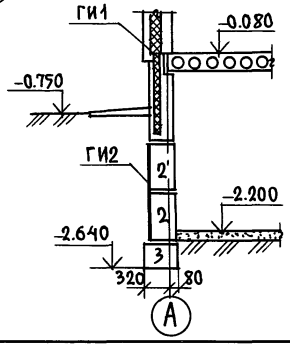

Н.Контр.	Ивановский		
ПРИВЯЗАН:			
Зав.отд.	Богородский		
Гл.арх.пр.	Падерин		
Гл.конс.пр.	Ивановский		
Рук.бриг.	Полищук		
Ст. инж.	Суханкина		
ИНВ. №			

181-192-43.89 Альбом I часть 1 АС

Одноэтажный 2-квартирный жилой дом с 2 и 4 комнатными квартирами

Стадия	Лист	Листов
Р	21	

Сечения 1-1 ÷ 8-8. Вариант столбчатых фундаментов.

КБ по железобетону им. А.А. Якушева

23833-01 23

Схема расположения панелей перекрытий шириной 3.0м над техподпольем.

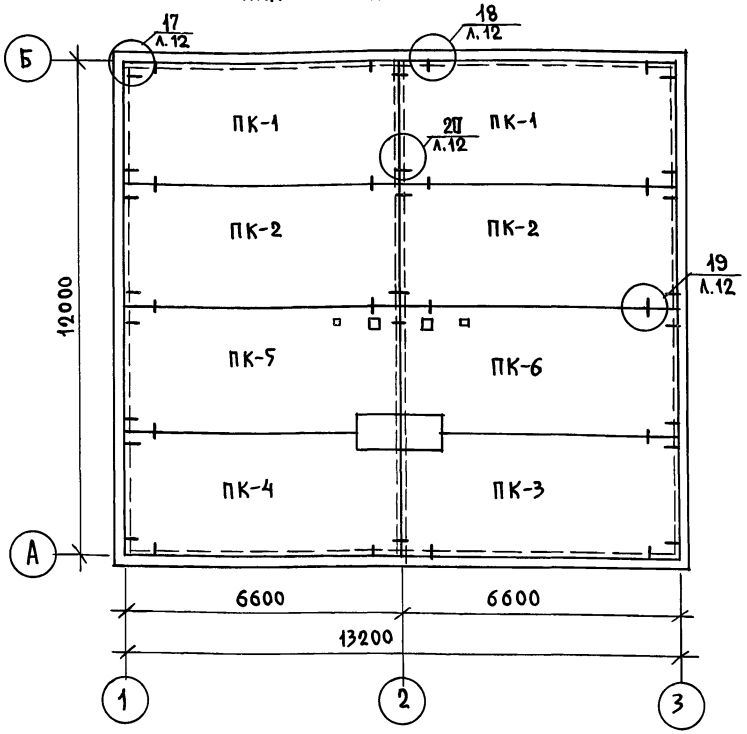

Схема расположения панелей перекрытий шириной 1.5м над техподпольем

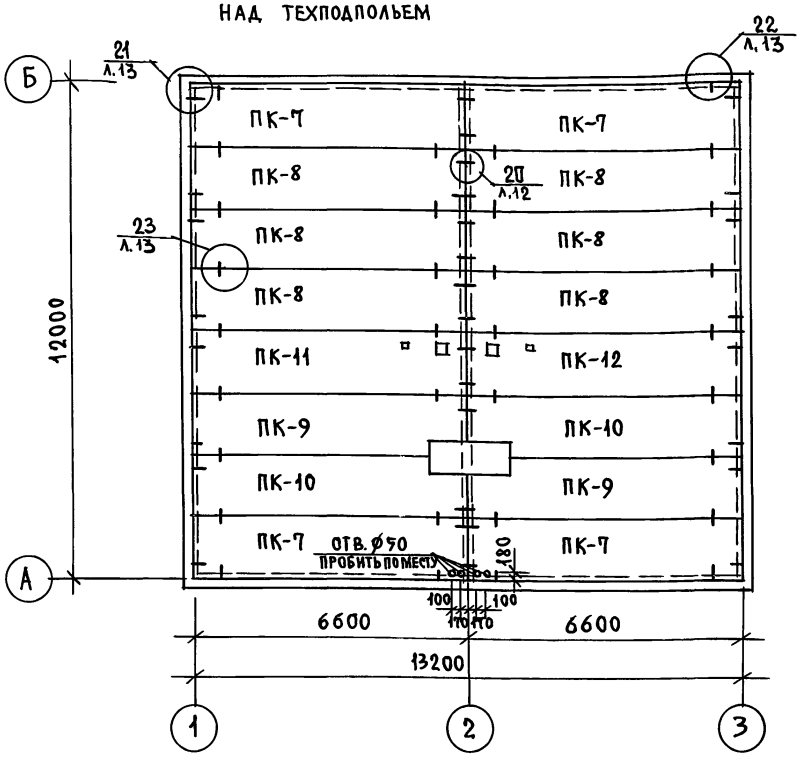

Примечания:

1. Заделку швов между панелями перекрытий после их монтажа производить цементным раствором М100
2. Монтажные узлы см. раздел 192.У.А с.1-4.
3. Отверстия Ø50 пробить в пустоту не нарушая ребер.

Н.контр.	Ивановский	
Зав.отд.	Богородский	
Гл.арх.пр.	Падерин	
Гл.конс.пр.	Ивановский	
Рук.бриг.	Полищук	
Ст.инжен.	Суханкина	

Т.п.181-192-43.89 Альбом I часть 1 АС

Одноэтажный 2-квартирный жилой дом с 2 и 4 комнатными квартирами

Стадия	Лист	Листов
Р	22	

Схема расположения панелей перекрытий шир.3.0м и 1.5м над техподпольем /варианты/

КБ по железобетону им. А.А.Якушева

Привязан:

Инв.№

Согласовано:

Инв.№ подл. | Подпись и дата | Взам.инв.№

Марка поз.	Обозначение	Наименование	Кол шт	Масса ед.кг	Приме чание
		Фундаменты свайные			
С-2	Буронабивная свая из бетона В 7.5 h=2.0м	С-2 Расход бетона на сваю 0.3м³	18	-	
С-3	h=1.0м	С-3 Расход бетона на сваю 0.196м³	6	-	
1	ГОСТ 13579-78	ФБС 9.3.6-Т	12	350	
		Стены техподполья			
5	ГОСТ 13579-78	ФБС 9.3.6-Т	17	350	
2		ФБС 24.5.6-Т	2	970	
		Цокольные панели			
НЦ-1	192 КЖИ.1.1-5 04000	3НЦ66.10.30-100л-1	4	2664	
НЦ-2	192 КЖИ.1.1-5 06000-01	3НЦ32.10.30-100л-1	2	1224	
НЦ-3	192 КЖИ.1.1-5 06000	3НЦ32.10.30-100л	2	1224	
НЦ-4	192 КЖИ.1.1-5 05000	3НЦ30.10.30-100л	4	1124	
		Цокольные панели веранды			
НЦ-5	192 КЖИ.4.1-4 05000	ПСП 30.8	12	448	
		Бетонные столбики			
БС-1	Монолитные бет. столбики разм. 150х150х150 мм	БС-1 Vбет - 0.003чм³	200	-	
БС-2	Разм. 250х150х150 мм	БС-2 Vбет: 0.0056 м³	74	-	
БС-3	Разм. 300х150х150 мм	БС-3 Vбет = 0.0079м³	6	-	

Марка поз.	Обозначение	Наименование	Кол шт.	Масса ед.кг	Приме чание
		Конструктивный вариант			
		Монтажные элементы соединений наружных стен			
МС-1	192.КМ.И-5 00001	МС-1	2	0.5	
МС-2	-01	МС-2	12	0.28	
МС-3	-02	МС-3	24	0.24	
МС-12	192.КМ.И-5 00004	МС-12	6	0.47	
		Монтажные элементы соединений стен веранды			
МС-4	192.КМ.И-5 00003	МС-4	12	0.11	
		Монтажные элементы соединений внутренних стен			
МС-3	192.КМ.И-5 00001-02	МС-3	1	0.24	
МС-12	192.КМ.И-5 00004	МС-12	1	0.47	
		Монтажные элементы соединений плит перекрытий шириной 3.0м			
МС-5	192.КМ.И-5 00003-01	МС-5	16	0.22	
		Монтажные элементы соединений плит перекрытий шириной 1.5м			
МС-5	192.КМ.И-5 00003-01	МС-5	16	0.22	
МС-6	-02	МС-6	26	0.44	
		Стремянки в подполье.			
ИМ-4	192.КМ.И-5 00014	ИМ-4	2	21.49	
ИМ-8	192.КМ.И-5 00021	ИМ-8	2	0.36	

Согласовано:

Инв.№ подл. | Подпись и дата | Взам.инв.№

181-192-43.89 Ал.1 ч.1

Привязан:

Инв.№

Н.контр.	Ивановский		
Зав.отд.	Богородский		
Гл.арх.пр.	Падерин		
Гл.конс.пр.	Ивановский		
Рук.бр.к	Полищук		
Инжен.	Суханкина		
Техник	Новикова		

181-192-43.89 Альбом I часть 1 АС

Одноэтажный 2 квартирный жилой дом с 2 и 4 комнатными квартирами

Спецификация изделий ниже отм. 0.000

Стадия	Лист	Листов
Р	23	

КБ по железобетону им. А.А. Якушева

МАРКА ПОЗ.	ОБОЗНАЧЕНИЕ	НАИМЕНОВАНИЕ	К-ВО ШТ.	МАССА ЕД. КГ	ПРИМЕЧАНИЕ
КОНСТРУКТИВНЫЕ ВАРИАНТЫ					
ФУНДАМЕНТЫ СТОЛБЧАТЫЕ					
Ф-1	ГОСТ 13580-85	ФЛ 10.12-2	10	670	
Ф-2		ФЛ 14.12-2	5	910	
1	ГОСТ 13979-78	ФБС 9.3.6-Т	12	350	
2		ФБС 24.3.6-Т	1	970	
3		ФБС 12.4.3-Т	2	310	
СТЕНЫ ТЕХПОДПОЛЬЯ					
1	ГОСТ 13579-78	ФБС 9.3.6-Т	6	350	
2		ФБС 24.3.6-Т	7	970	
3		ФБС 12.4.3-Т	1	310	
ЦОКОЛЬНЫЕ ПАНЕЛИ					
НЦ-1	1.092 КЖ.И.1.1-5 04000-01	3НЦ66.10.30-100л	4	2648	
НЦ-2	1.092 КЖ.И.1.1-5 06000-02	3НЦ32.10.30-100л-2	2	1192	
НЦ-3	-03	3НЦ32.10.30-100л-3	2	1192	
НЦ-4	1.092 КЖ.И.1.1-5 05000-01	3НЦ30.10.30-100л-1	4	1140	
ВНУТРЕННИЕ ЦОКОЛЬНЫЕ ПАНЕЛИ					
ЦВ-1	1.092 КЖ.И.4.1-4 03000	ПСП 59.8.16	2	1900	
ПЛИТЫ ПЕРЕКРЫТИЯ ШИРИНОЙ 3.0м					
ПК-1	1.092 КЖ.И.3.1-4 10000-01	ПК-66.30-1	2	7500	
ПК-2	1.092 КЖ.И.3.1-4 10000	ПК-66.30	2	7500	
ПК-3	-05	ПК-66.30-3	1	7325	
ПК-4	1.092 КЖ.И.3.1-4 10000-04	ПК66.30-2	1	7325	
ПК-5	-07	ПК66.30-5	1	7325	
ПК-6	-06	ПК 66.30-4	1	7325	
ПЛИТЫ ПЕРЕКРЫТИЯ ШИРИНОЙ 1,5М					
ПК-7	1.092 КЖ.И.3.1-4 11000-01	ПК66.15-1	4	2975	
ПК-8	1.092 КЖ.И.3.1-4 11000	ПК66.15-1	6	2975	
ПК-9	-02	ПК66.15-2	2	2825	
ПК-10	-03	ПК-66.15-3	2	2825	
ПК-11	-06	ПК-66.15-4	1	2875	
ПК-12	-07	ПК-66.15-5	1	2875	

181-192-43.89 Ал.I ч.1

СОГЛАСОВАНО:

Инв. № подл. | Подпись и дата | Взам. инв. №

ПРИВЯЗАН:

Инв. №

Нор. контр.	Н. Марченков	
Зав. отд.	В. Богородский	
Гл. арх. пр.	В. Падерин	
Гл. конс. пр.	Н. Марченков	
Рук. бриг.	Полищук	
Ст. инжен.	Суханкина	

181-192-43.89 Альбом I часть 1

Одноэтажный 2-квартирный жилой дом с 2 и 4 комнатными квартирами

СТАДИЯ	ЛИСТ	ЛИСТОВ
Р	24	

Спецификация изделий ниже отм. 0.000 / вариант /.

КБ по железобетону им. А.А. Якушева

Фрагмент плана свайного поля /буронабивные сваи/

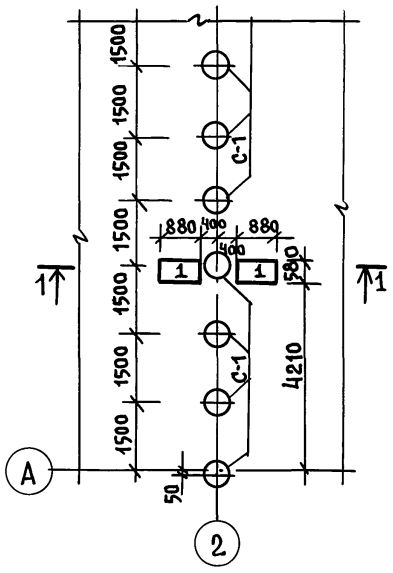

Фрагмент плана цокольных панелей.

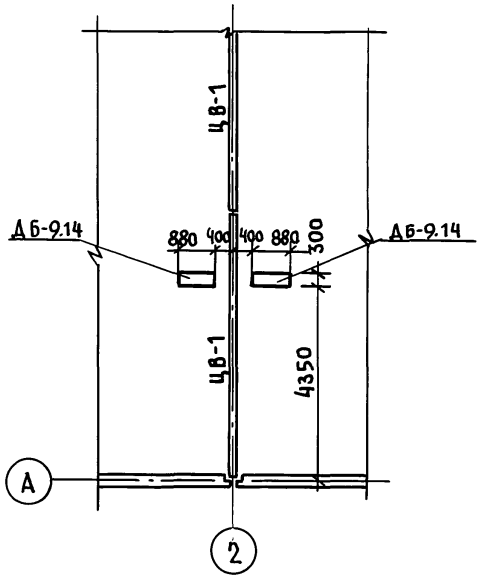

Фрагмент плана раскладки балок пола.

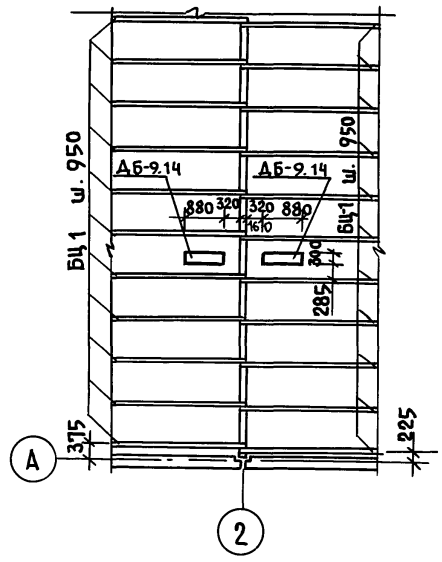

1-1

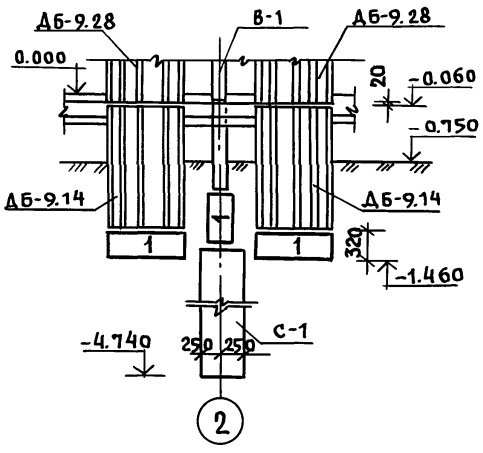

СОГЛАСОВАНО:

Инв.№ подл. | Подпись и дата | Взам.инв.№

Н.контр	Ивановский		181-192-43.89		Альбом I часть 1 АС
Привязан:			Одноэтажный 2-квартирный жилой дом с 2 и 4 комнатными квартирами	Стадия	Лист	Листов
				Р	25	
ЗАВ.ОТД.	Богородский		Фрагменты планов при варианте инженерного оборудования.	КБ по железобетону им. А.А. Якушева		
ГЛ.КОН.ПР	Ивановский					
РУК.БР.	Полищук					
СТ.ИНЖ.	Смирнова					
Инв.№	ИНЖЕН.	Суханкина				

СОГЛАСОВАНО:

ИНВ.№ ПОДЛ. | ПОДПИСЬ И ДАТА | ВЗАМ. ИНВ.№

Фрагмент плана столбчатых фундаментов

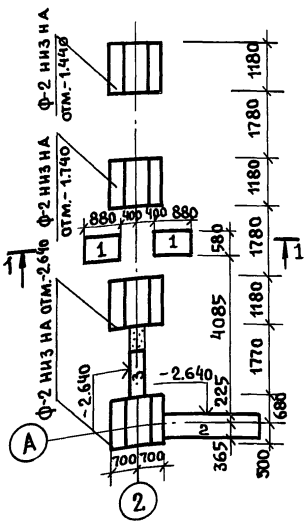

Фрагмент монтажного плана цокольных панелей.

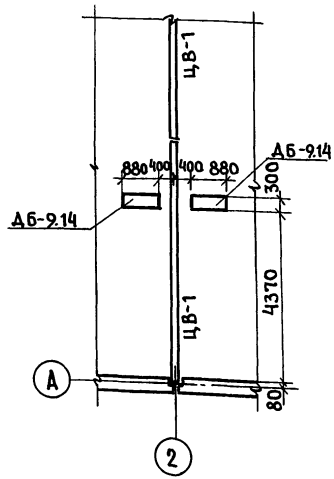

Фрагмент монтажного плана плит перекрытий шириной 3.0м над техподпольем

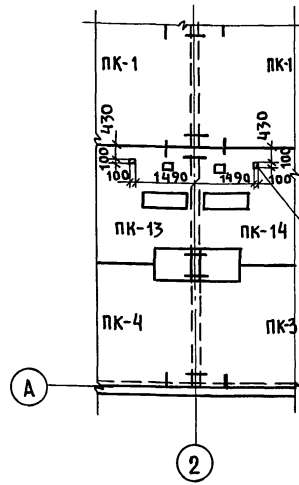

Фрагмент монтажного плана плит перекрытий шириной 1,5м над техподпольем.

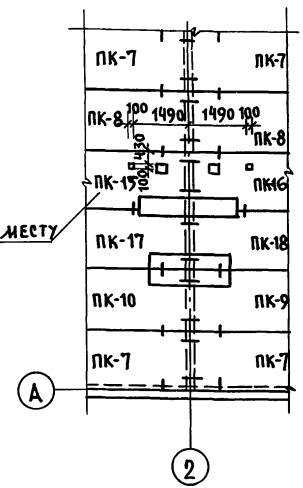

пробить по месту

Отверстие 100х100 пробить в пустоту, не нарушая ребер.

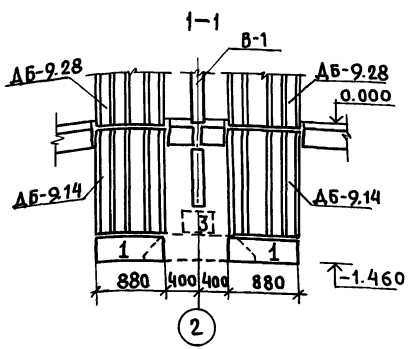

Норм. кон.	Ивановский		
Зав. отд.	Богородский		
Гл. кон.	Ивановский		
Гл. арх.	Падерин		
Рук. бр. к	Подищук		
Ст. инж.	Смирнова		
Инжен.	Суханкина		
Ст-техн.	Уварова		

Т. п. 181-192-43.89 АЛЬБОМ I ЧАСТЬ 1 АС

Одноэтажный 2-квартирный жилой дом с 2и4 комнатными квартирами

стадия	лист	листов
Р	26	

Фрагменты планов при варианте инженерного оборудования.

КБ по железобетону им. А.А. Якушева

привязан:

инв. №

Марка поз.	Обозначение	Наименование	Кол. шт.	Масса ед. кг	Примеч.
Добавить в сводную спецификацию					
1	ГОСТ 13979-78	ФБС 9.3.6-Т	2	350	
		Дымовые блоки			
ДБ-9.14	192 КЖ.И.Ч.1-4 11000	ДБ-9.14	2	550	
Панели перекрытия из тяжелого бетона шир. 3.0м					
ПК-13	192 КЖ.И.3.1-4 10000-12	ПК-66.30-8	1	6950	
ПК-14	-13	ПК-66.30-9	1	6950	
Панели перекрытия из тяжелого бетона шир. 1,5м					
ПК-15	192 КЖ.И 3.1-4 11000-10	ПК-66.15-8	1	2825	
ПК-16	-11	ПК-66.15-9	1	2825	
ПК-17	-14	ПК-66.15-12	1	2775	
ПК-18	-15	ПК-66.15-13	1	2775	

Марка поз.	Обозначение	Наименование	Кол. шт.	Масса ед. кг	Примеч.
Добавить в спецификацию металлических изделий					
МС-14	192.КМ.И-5 00004-02	МС-14	8	0.68	
Исключить из сводной спецификации					
Панели перекрытия из тяжелого бетона шир. 3.0м					
ПК-5	192 КЖ.И.3.1-4 1000-07	ПК-66.30-5	1	7325	
ПК-6	-06	ПК-66.30-4	1	7325	
Панели перекрытия из тяжелого бетона шир. 1,5м					
ПК-9	192 КЖ.И.3.1-4 11000-02	ПК-66.15-2	1	2825	
ПК-10	-03	ПК-66.15-3	1	2825	
ПК-11	-06	ПК-66.15-4	1	2875	
ПК-12	-07	ПК-66.15-5	1	2875	

Сводную спецификацию сборных изделий для основного варианта см. лист 16.
– для варианта со столбчатыми фундаментами см. лист 23.

Согласовано:

Инв.№ подл. | Подпись и дата | Взам. инв.№

181-192-43.89 Ал. I ч. 1

Н. контр.	Ивановский		
Зав. отд.	Богородский		
Гл. архлп	Падерин		
Гл. кон. пр	Ивановский		
Рук. бр.	Полищук		
Ст. инж.	Суханкина		

Привязан:

Инв. №

Т.п. 181-192-43.89 Альбом I часть 1 АС

Одноэтажный 2-квартирный жилой дом с 2 и 4 комнатными квартирами.

Стадия	Лист	Листов
Р	27	

Спецификация сборных железобетонных изделий для вариантов инженерного оборудования. Ниже отм. 0.000

КБ по железобетону им. А.А. Якушева

Ал.I ч.1

181-192-43.89

СОГЛАСОВАНО:

ИНВ.N ПОДЛ. | ПОДПИСЬ И ДАТА | ВЗАМ.ИНВ.N

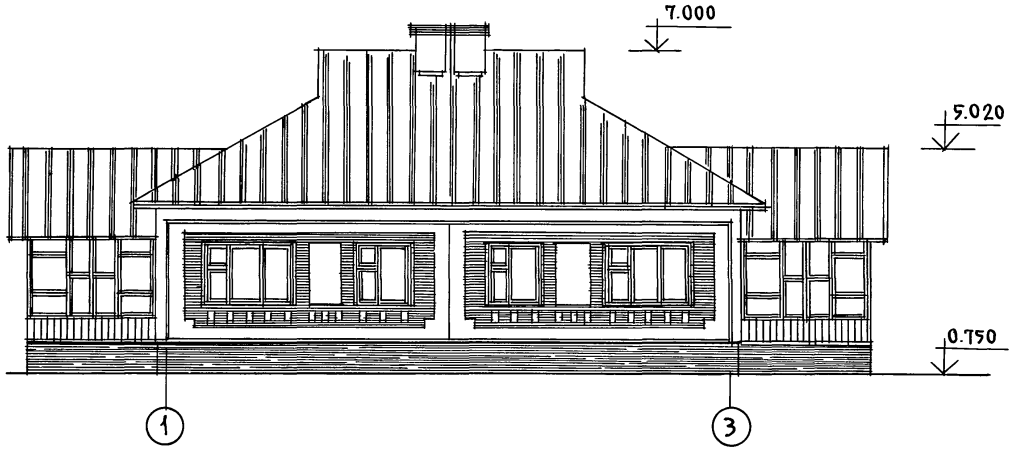

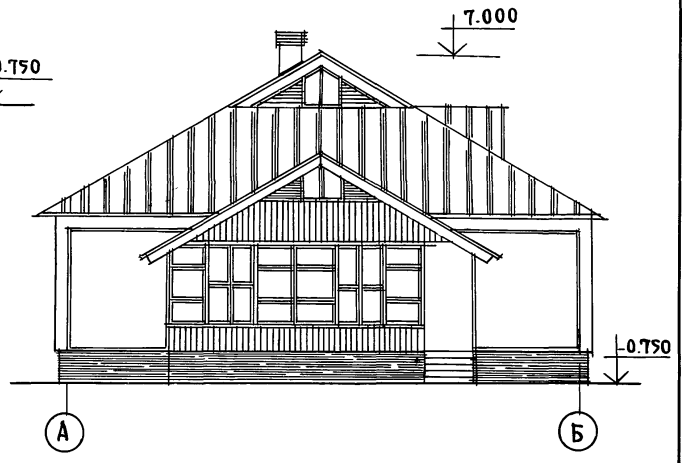

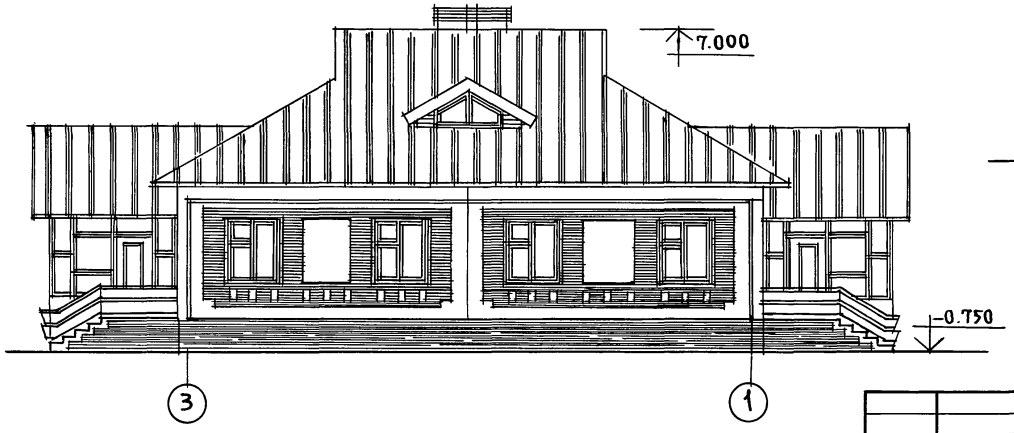

ЗАВ.ОТД.	Богородский		
ГЛ.АРХ.ПР.	Падерин		
ГЛ.КОН.ПР.	Ивановский		
РУК.БР.КОН.	Полищук		
ВЕД.АРХ.	Новикова		

ПРИВЯЗАН:

ИНВ. №

181-192-43.89 Альбом I часть 1 АС

Одноэтажный 2 квартирный жилой дом с 2 и 4 комнатными квартирами

СТАДИЯ	ЛИСТ	ЛИСТОВ
Р	28	

Фасады 1-3; 3-1; А-Б. /основной вариант/

КБ по железобетону им. А.А. Якушева

Ал I ч.1

181-192-43.89

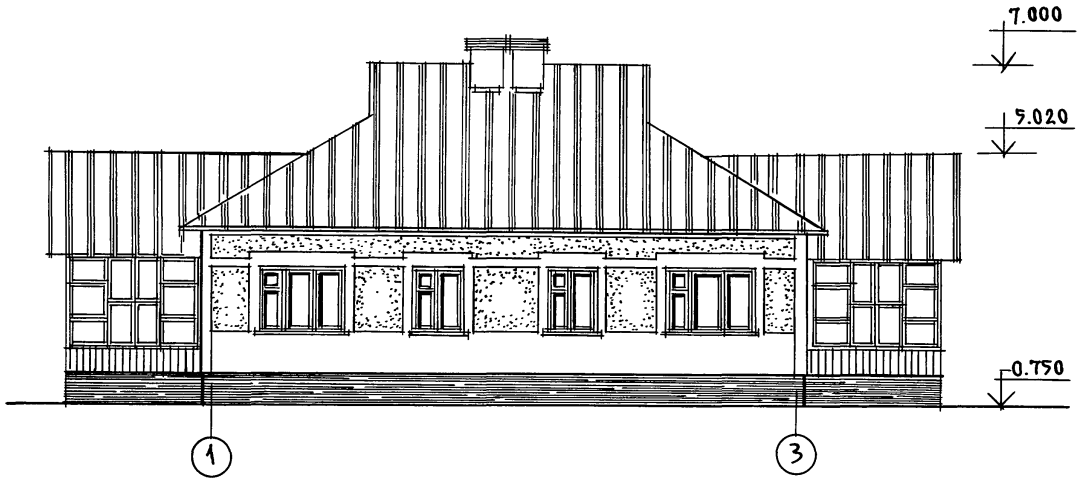

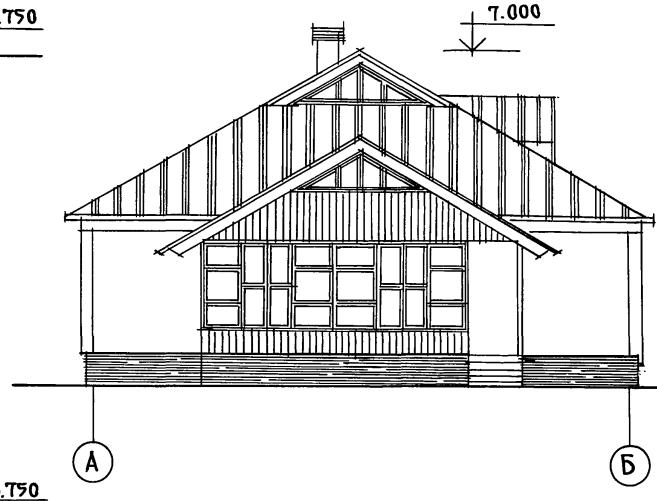

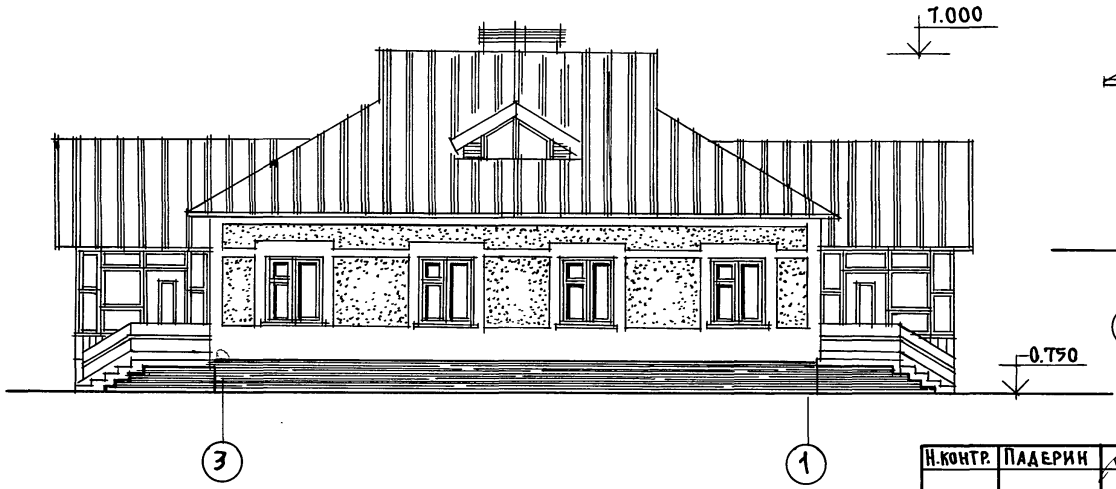

согласовано:

Инв.№ подл. | Подпись и дата | Взам. инв.№

Н.контр.	Падерин	
Зав.отд.	Богородский	
Гл.арх.пр.	Падерин	
Гл.кон.пр.	Ивановский	
Рук.бр.кон	Полищук	
Вед.арх.	Новикова	

181-192-43.89 Альбом I часть 1 АС

Привязан:

Инв.N

Одноэтажный 2-квартирный жилой дом с 2 и 4 комнатными квартирами

Стадия	Лист	Листов
Р	29	

Фасады 1-3;3-1; А-Б /вариант N 1/

КБ по железобетону им. А.А. Якушева

СОГЛАСОВАНО:
ИНВ.N ПОДЛ. | ПОДПИСЬ И ДАТА | ВЗАМ.ИНВ.N

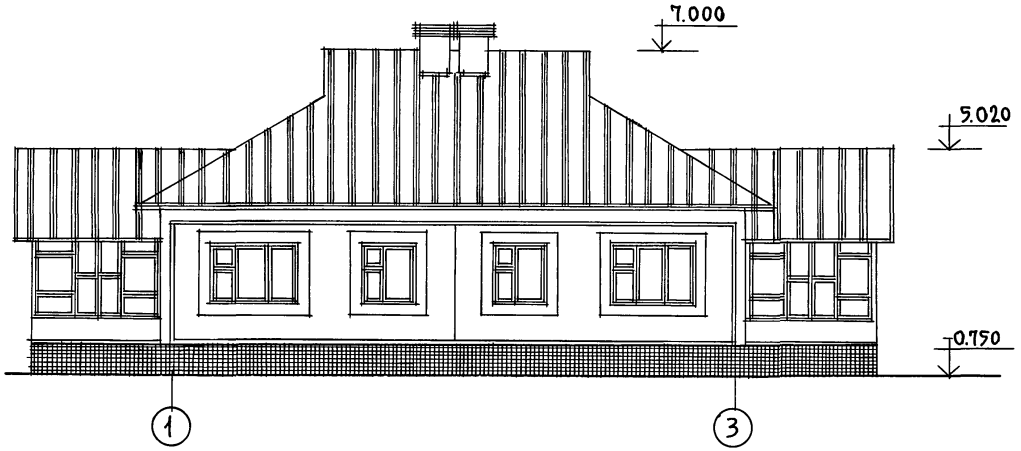

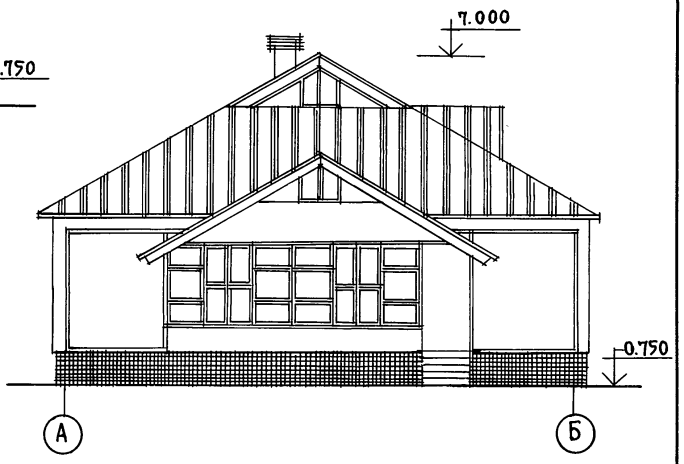

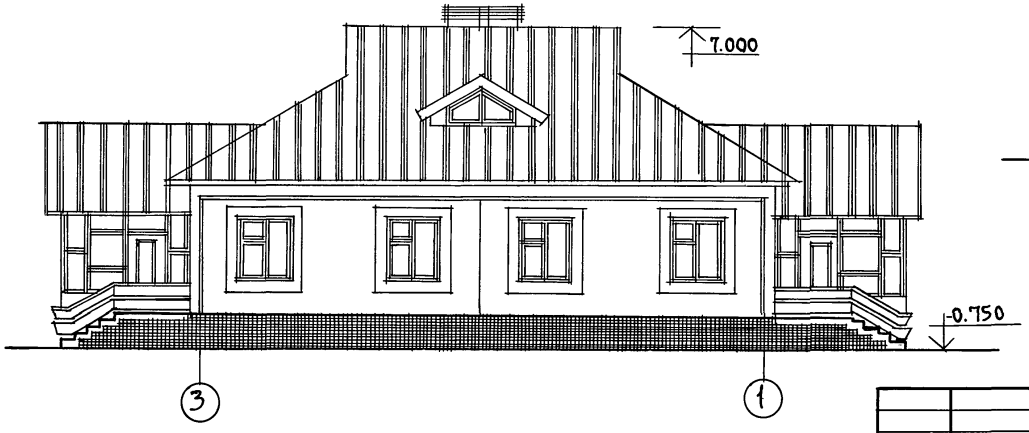

ПРИВЯЗАН:			
ИНВ.N			
Зав.отд.	Богородский		
Гл.арх.пр.	Падерин		
Гл.кон.пр.	Ивановский		
Рук.бр.кон.	Полищук		
Вед.арх.	Новикова		

181-192-43.89 Альбом I часть 1 АС

Одноэтажный 2-квартирный жилой дом с 2 и 4 комнатными квартирами

Стадия	Лист	Листов
Р	30	

Фасады 1-3; 3-1; А-Б. /вариант 2/

КБ по железобетону им. А.А. Якушева

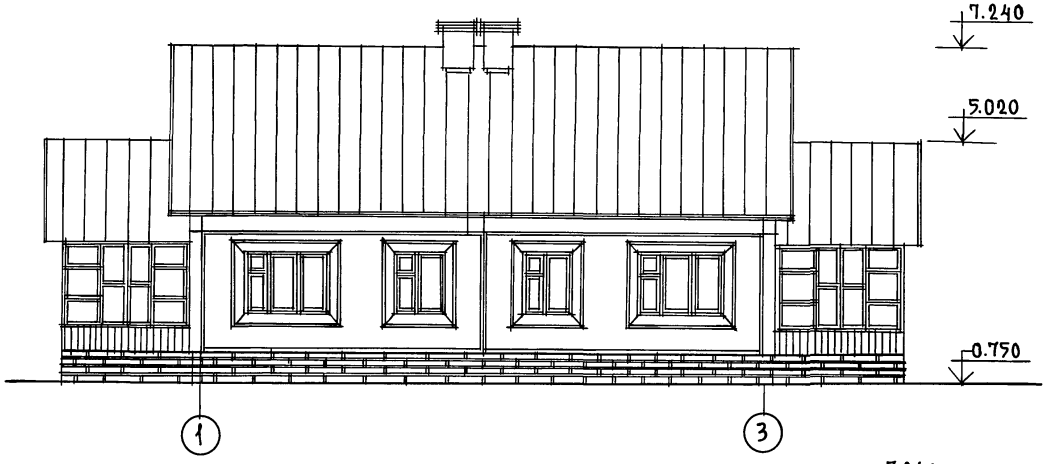

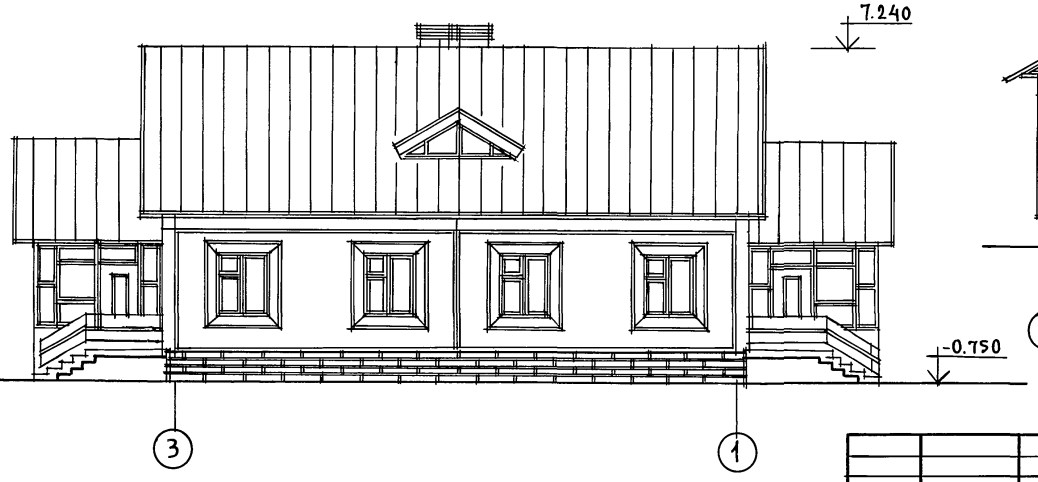

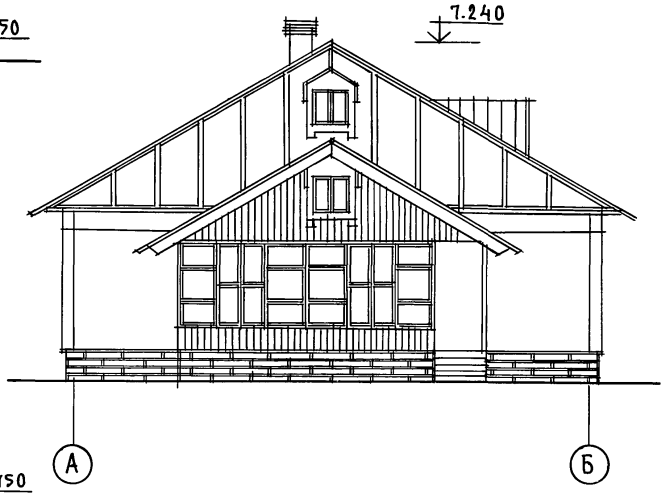

СОГЛАСОВАНО:

ИНВ.№ ПОДЛ.	ПОДПИСЬ И ДАТА	ВЗАМ.ИНВ.№

ПРИВЯЗАН:

ИНВ.№

ЗАВ.ОТД.	Богородский	
ГЛ.АРХ.ПР.	Падерин	
ГЛ.КОН.ПР.	Ивановский	
РУК.БР.КОН	Полищук	
ВЕД.АРХ.	Новикова	

181-192-43.89 Альбом I часть 1 АС

Одноэтажный 2-квартирный жилой дом с 2 и 4 комнатными квартирами

СТАДИЯ	ЛИСТ	ЛИСТОВ
Р	31	

Фасады 1-3; 3-1; А-Б
Вариант №3 с ж/б стропилами

КБ по железобетону им. А.А.Якушева

СОГЛАСОВАНО:

ИНВ.№ ПОДЛ. | ПОДПИСЬ И ДАТА | ВЗАМ.ИНВ.№

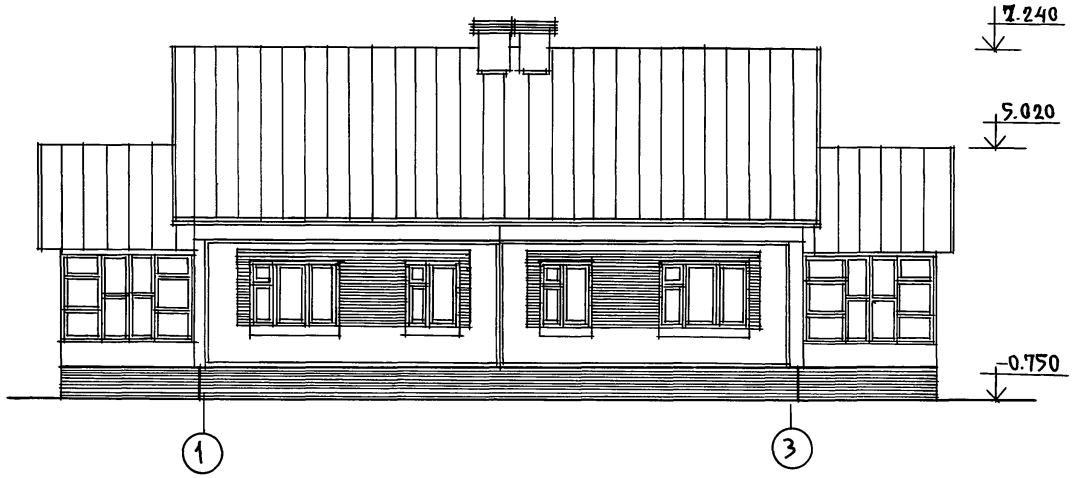

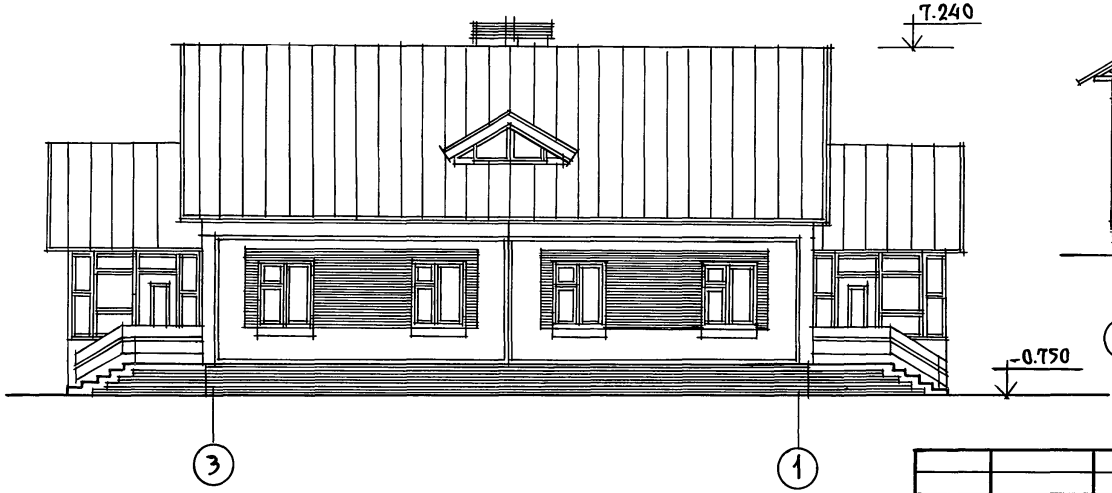

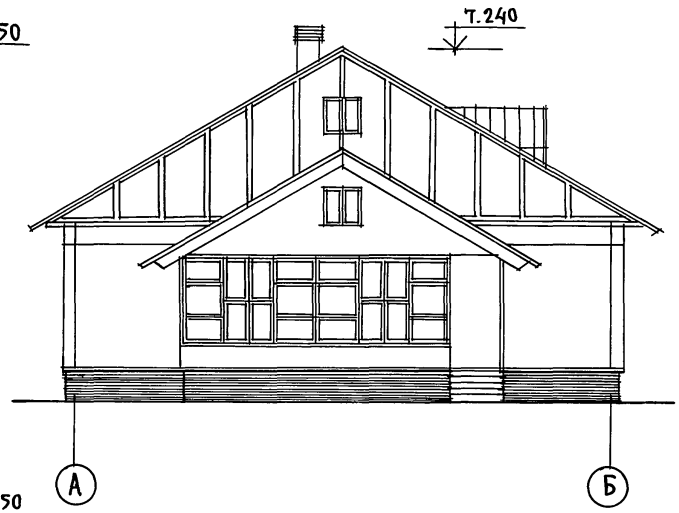

ПРИВЯЗАН:	Зав.отд.	Богородский	
	Гл.арх.пр.	Падерин	
	Гл.кон.пр.	Ивановский	
	Рук.бр.кон	Полищук	
	Вед.арх.	Новикова	
ИНВ. №			

181-192-43.89 Альбом I часть 1 АС

Одноэтажный 2-квартирный жилой дом с 2 и 4 комнатными квартирами.

Фасады 1-3; 3-1; А-Б вариант №4 с ж/б стропилами

Стадия	Лист	Листов
Р	32	

КБ по железобетону им. А.А. Якушева

Ал.I ч.1

181-192-43.89

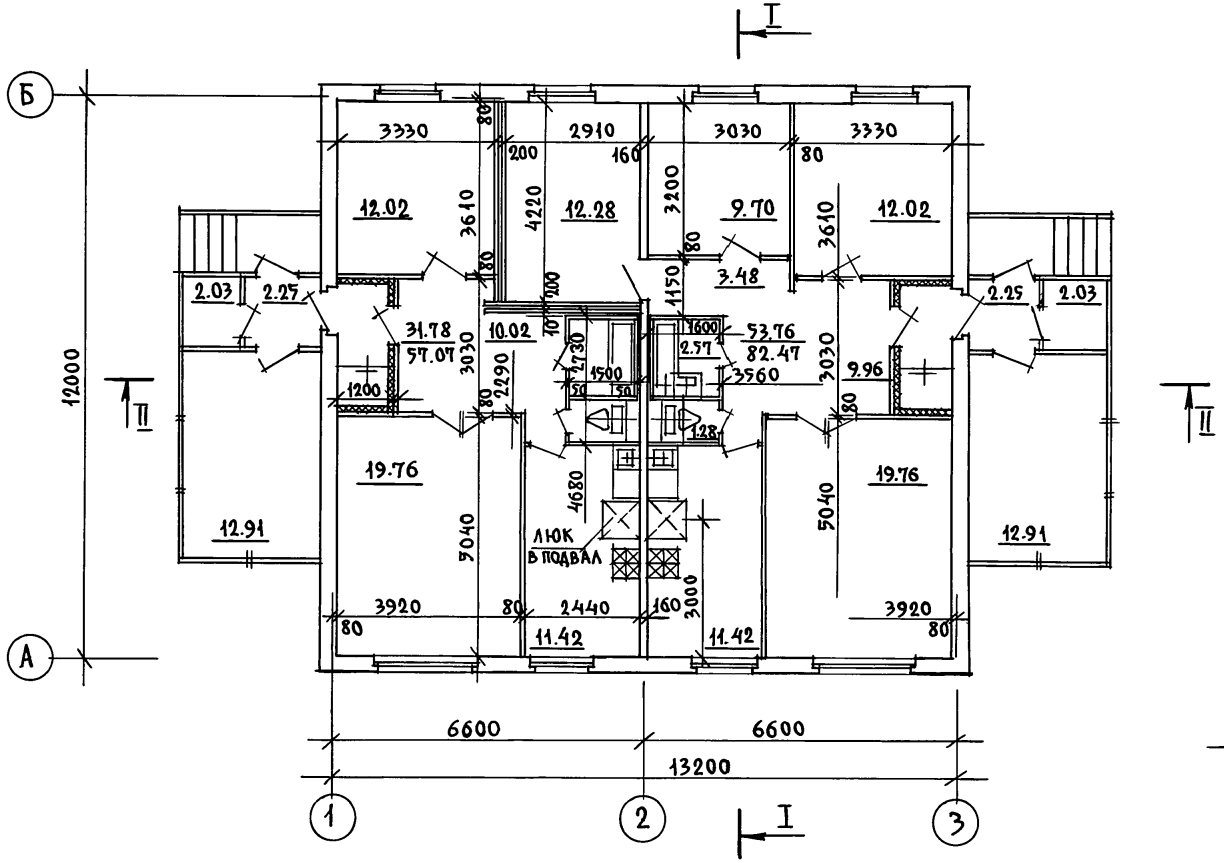

НА ДОМ

85.54
139.54

Разрезы I-I; II-II см. листы 37, 38

Н.контр.	Падерин	
Зав.отд.	Богородский	
Гл.арх.пр.	Падерин	
Гл.кон.пр.	Ивановский	
Рук.бр.кон	Полищук	
Вед.арх.	Новикова	

Привязан:

Инв. №

181-192-43.89 Альбом I часть 1 АС

Одноэтажный 2-квартирный жилой дом с 2 и 4 комнатными квартирами

Стадия	Лист	Листов
Р	33	

План

КБ по железобетону им. А.А. Якушева

Согласовано:

Инв. № подл. | Подпись и дата | Взам. инв. №

СОГЛАСОВАНО:

Инв.№ подл. | Подпись и дата | Взам. инв.№

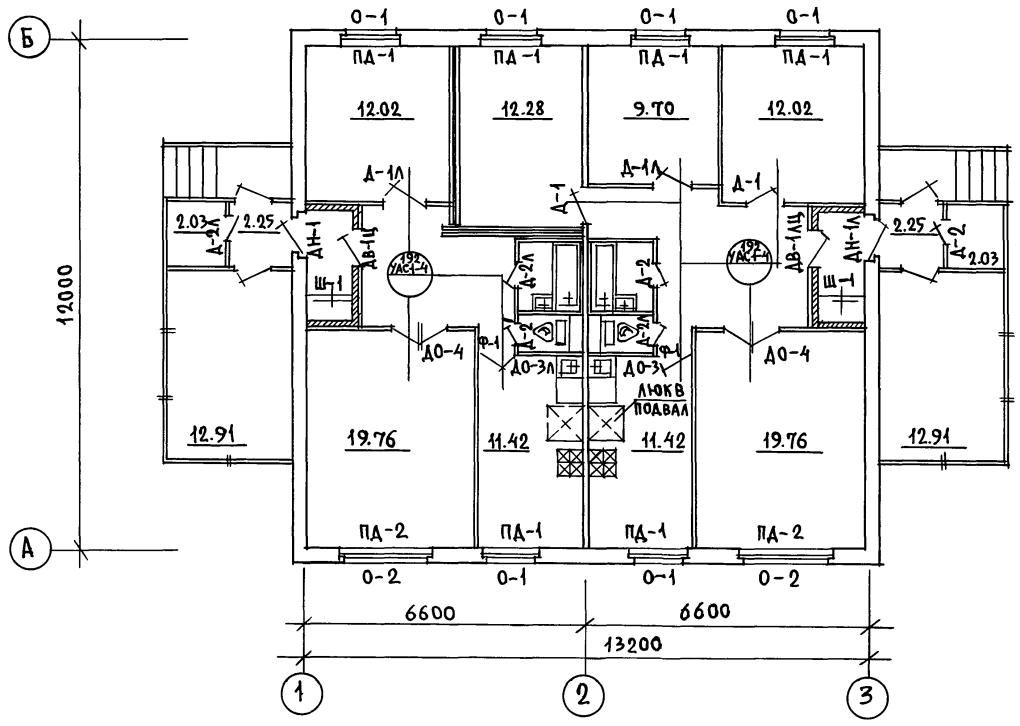

Ведомость отделочных работ см. лист 35
Спецификацию столярных изделий
см. листы 66, 67

Н. контр.	Падерин		
Зав. отд.	Богородский		
Гл. арх. пр.	Падерин		
Гл. кон. пр.	Ивановский		
Рук. конс.	Полищук		
Вед. арх.	Новикова		

Привязан:

Инв. N

181-192-43.89 Альбом I Часть 1 АС

Одноэтажный 2-квартирный жилой дом 2 и 4-комнатными квартирами

Стадия	Лист	Листов
Р	34	

План отделочных работ

КБ по железобетону им. А.А. Якушева

Наименование помещений	Стены: основной вариант	Стены: вариант с привлечением средств населения	Потолки: основной вариант	Потолки: вариант с привлечением средств населения	Полы: площадь м²	Полы: деталь серии 192.УАС.1-4	Полы: основной вариант	Полы: деталь серии 2.144-1/88	Полы: вариант с привлечением средств населения	Окна и балконные двери / включая откосы проемов / двери внутренние встроенные шкафы
Жилые помещения	Оклейка обоями на всю высоту помещения обыкновенного качества	Оклейка обоями на всю высоту помещения: улучшенные грунтованные высококачественные	Улучшенная клеевая окраска	Синтетическая окраска	85.54	стр	Дощатые	70	Паркетная доска	Масляная окраска синтетическая окраска
Холлы, коридоры прихожие кладовые					23.46			74	Паркетные щиты	
Кухни	Улучшенная клеевая окраска, облицовка глазурованной плиткой по фронту оборудования и боковым стенам h=60см	Оклейка моющимися пленочными обоями, облицовка глазурованной плиткой по фронту оборудования и боковым стенам h=60см	Улучшенная клеевая окраска	Синтетическая окраска	22.84	стр	Дощатые	130	Линолеум	Масляная окраска синтетическая окраска
Ванные комнаты	Облицовка глазурованной плиткой стен к которым примыкают сан. приборы h=180см остальные стены цоколь – 15 см: выше – улучшенная клеевая окраска	Облицовка глазурованной плиткой всех стен на высоту 2.1м и экрана ванны; окраска остальных поверхностей синтетической краской	Улучшенная клеевая окраска	Синтетическая окраска	5.14		Керамическая плитка по цементной стяжке	135	Керамическая плитка по цементной стяжке	Масляная окраска, оклейка поливинилхлоридной пленкой
Уборные туалетные	Облицовка керамической метлахской плиткой, в цокольной части h=10см выше – клеевая окраска	Облицовка керамической плиткой h=180см выше – синтетическая окраска	Улучшенная клеевая окраска	Синтетическая окраска	2.56					
Веранды		Панели, синтетическая окраска на всю высоту		Синтетическая окраска	34.38		Дощатые		Дощатые	Олифа с добавкой 15% половой краски; синтетическая окраска

Согласовано:

181-192-43.89 Ал.I ч.1

Инв. № подл. | Подпись и дата | Взам. инв. №

Норм. конт.	Падерин	
Зав. отд.	Богородский	
Гл. арх. пр.	Падерин	
Гл. кон. пр.	Ивановский	
Рук. бр. кон.	Полищук	
Вед. арх.	Новикова	

Привязан:

Инв. №

181-192-43.89 Альбом I часть 1 АС

Одноэтажный 2-квартирный жилой дом с 2 и 4 – комнатными квартирами

Ведомость отделочных работ

Стадия	Лист	Листов
Р	35	

ЦНИИЭП по железобетону им. А.А. Якушева

СОГЛАСОВАНО:

ИНВ.№ ПОДЛ. | ПОДПИСЬ И ДАТА | ВЗАМ.ИНВ.№

(1) Сетевой газ
Отсутствие централизованного отопления

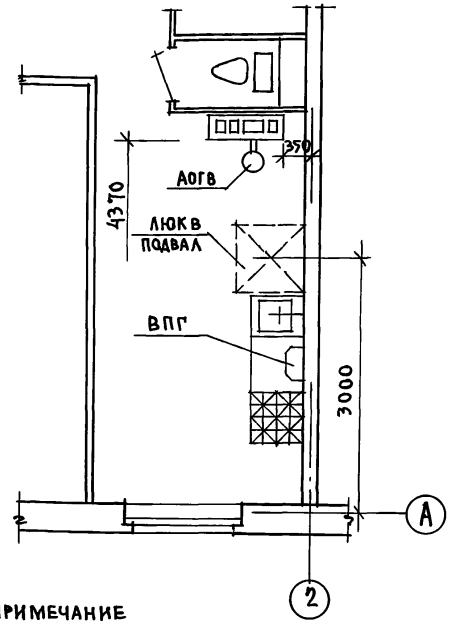

(2) Твердое топливо.
Отсутствие централизованного отопления и сетевого газа

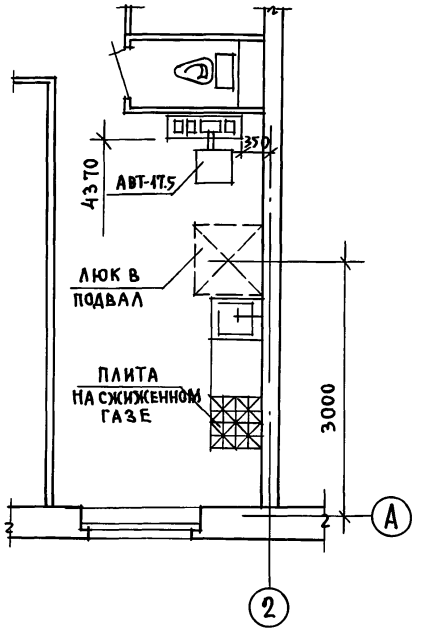

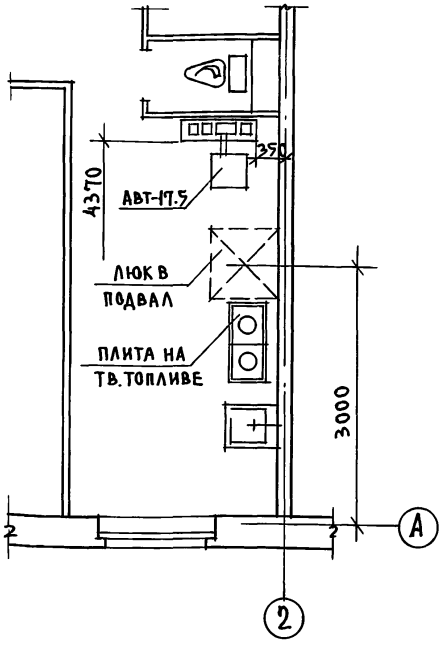

Примечание

Для защиты пола от возгорания следует предусмотреть под топочной дверкой металлический лист размером 0,7×0,5 м, длинной стороной вдоль печи.

Н.контр.	Падерин	
Зав.отд.	Богородский	
Гл.арх.пр.	Падерин	
Гл.кон.пр.	Ивановский	
Рук.бр.кон	Полищук	
Вед.арх.	Новикова	

Привязан:

Инв.№

181-192-43.89 Альбом I часть 1 АС

Одноэтажный 2-квартирный жилой дом с 2 и 4-комнатными квартирами

Стадия	Лист	Листов
Р	36	

Варианты инженерного оборудования. Фрагменты плана.

КБ по железобетону им. А.А.Якушева

Ал.I ч.1

181-192-43.89

Согласовано:

Инв.№ подл. | Подпись и дата | Взам. инв.№

Разрез I-I

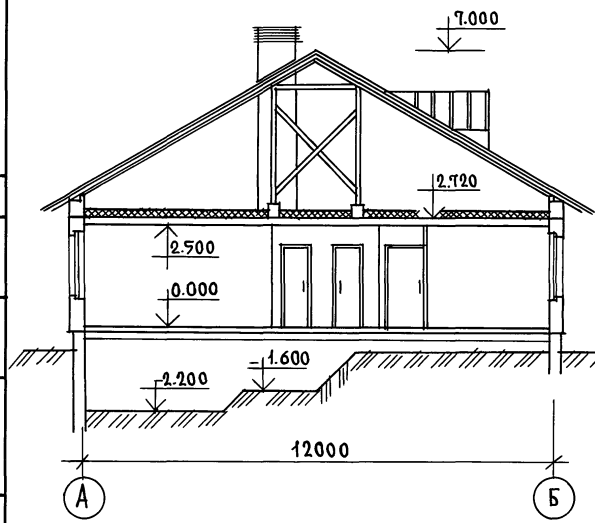

Разрез II-II

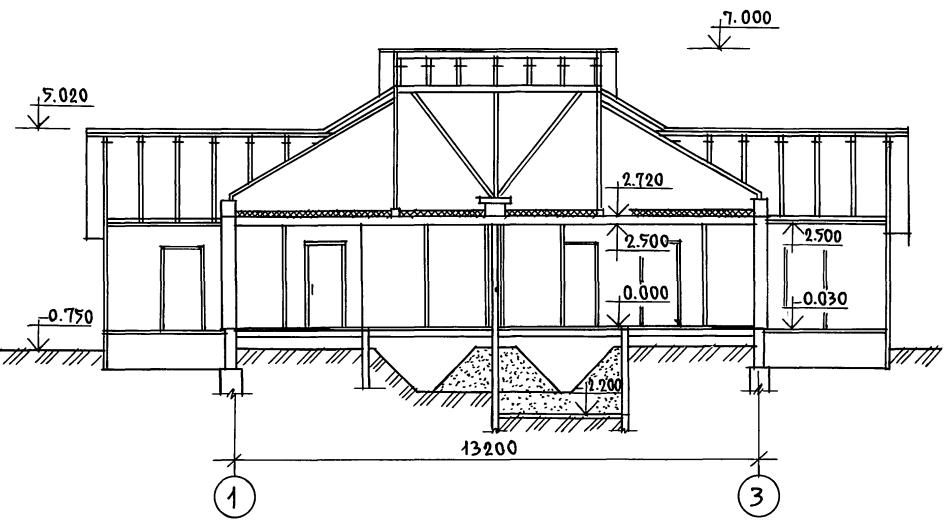

Линии разреза I-I, II-II см. лист 33

Привязан:	Н.контр.	Падерин	181-192-43.89	Альбом I часть 1 АС
	Зав. отд.	Богородский	Одноэтажный 2-квартирный жилой дом с 2 и 4 комнатными квартирами	Стадия: Р; Лист: 37; Листов:
	Гл.арх.пр.	Падерин		
	Гл.кон.пр.	Ивановский		
	Рук.бр.кон	Полищук	Разрезы I-I, II-II /основной вариант/.	КБ по железобетону им. А.А. Якушева
Инв. №	Вед.арх.	Новикова		

Ал.I ч.1

181-192-43.89

Согласовано:

Инв.№подл. | Подпись и дата | Взам.инв.№

Разрез I-I

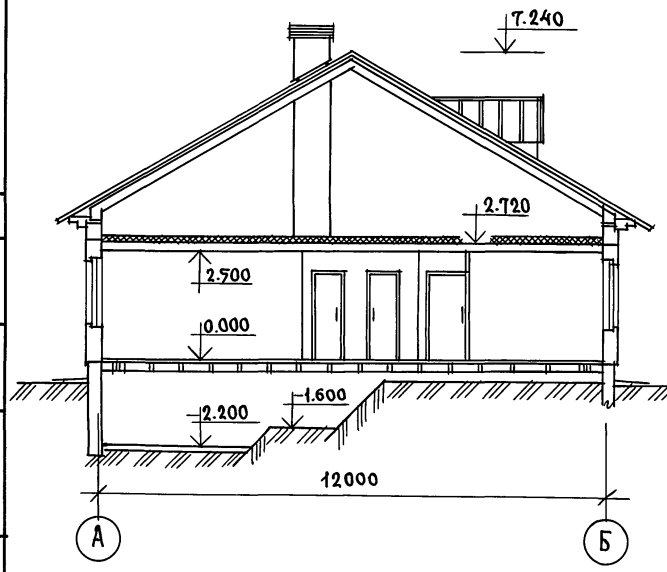

Разрез II-II

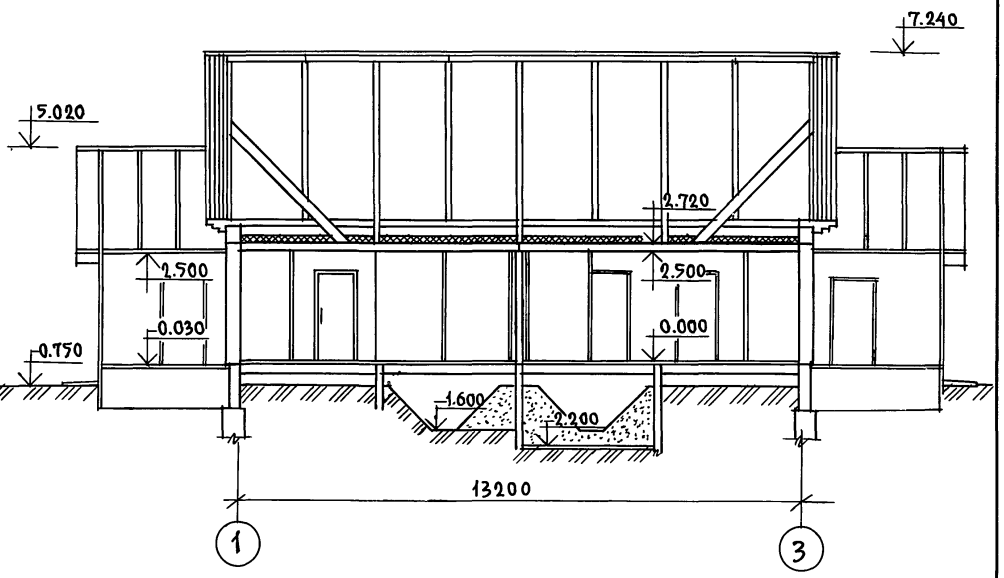

Линии разреза I-I, II-II см. лист 33

Н. контр.	Падерин		181-192-43.89 Альбом I часть 1 АС
Зав. отд.	Богородский		Одноэтажный 2-квартирный жилой дом с 2 и 4 комнатными квартирами
Гл. арх. пр.	Падерин		Стадия: Р; Лист: 38; Листов:
Гл. кон. пр.	Ивановский		
Рук. бр. кон.	Полищук		Разрезы I-I, II-II /Вариант с ж/б стропилами/
Вед. арх.	Новикова		КБ по железобетону им. А.А. Якушева

Привязан

Инв. №

Монтажный фасад „1-3"

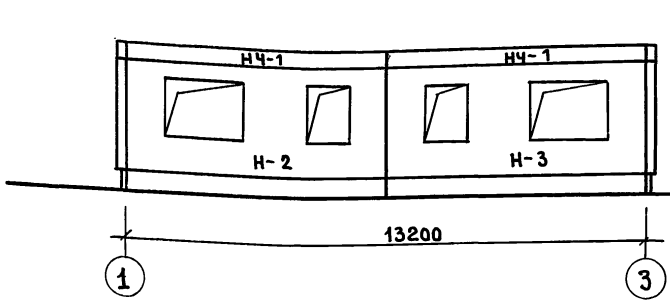

Монтажный фасад „А-Б"

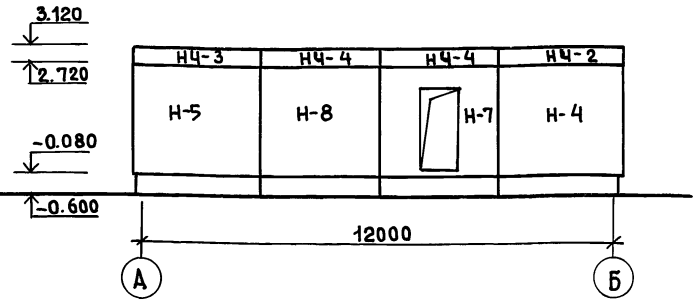

Монтажный фасад „3-1"

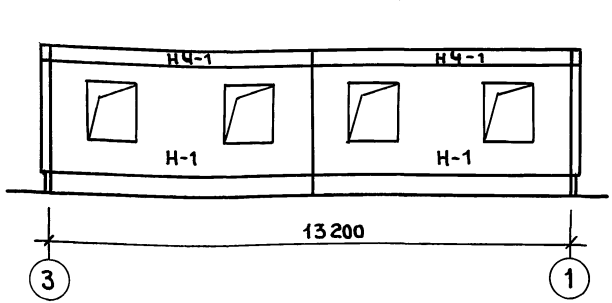

Монтажный фасад „Б-А"

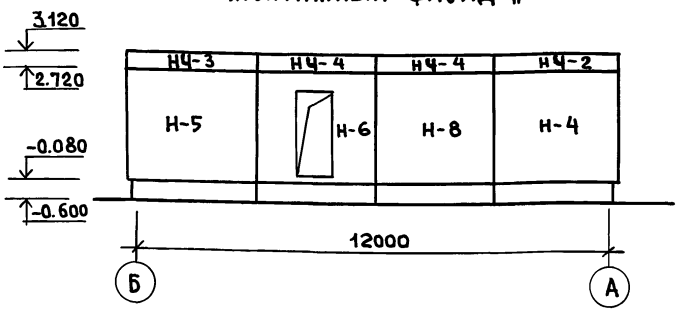

Отметки даны по верху монтируемого элемента.

Н.контр.	Ивановский		181-192-43.89 Альбом I часть 1 АС
Зав.отд.	Богородский		
Гл.архл.	Падерин		Одноэтажный 2-квартирный жилой дом с 2 и 4 комнатными квартирами.
Гл.кон.пр	Ивановский		Схемы расположения панелей наружных стен фасадов
Рук.бр.к	Полищук		
Ст.инж.	Григорьева		
Инжен.	Хомазюк		

Стадия	Лист	Листов
Р	39	

КБ по железобетону им. А.А. Якушева

Привязан:

Инв. №

Согласовано:

Инв. № подл. | Подпись и дата | Взам. инв. №

Монтажный план панелей

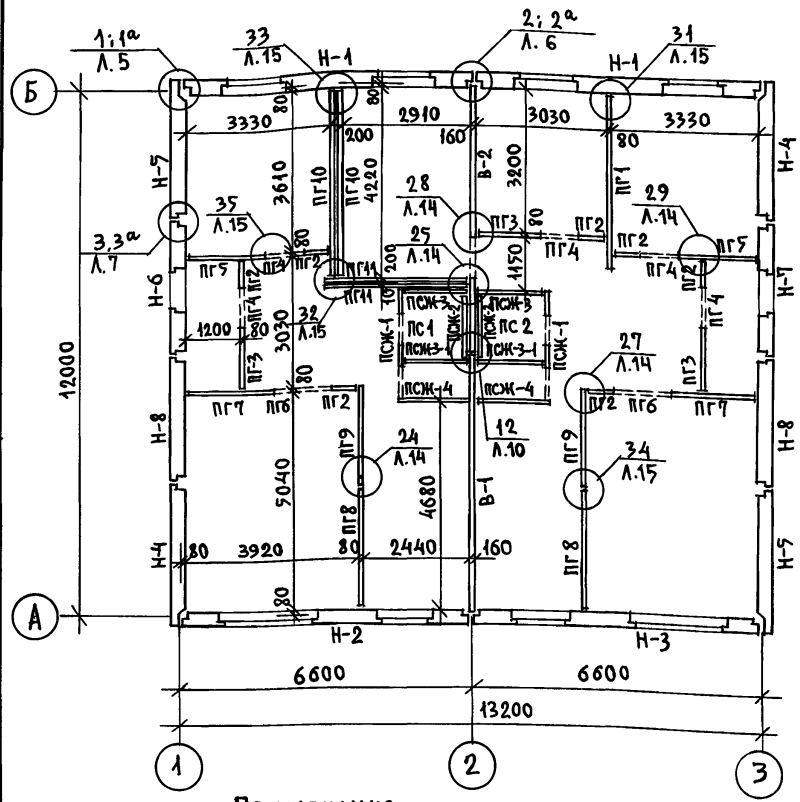

Монтажный план плит перекрытий шириной 3,0м

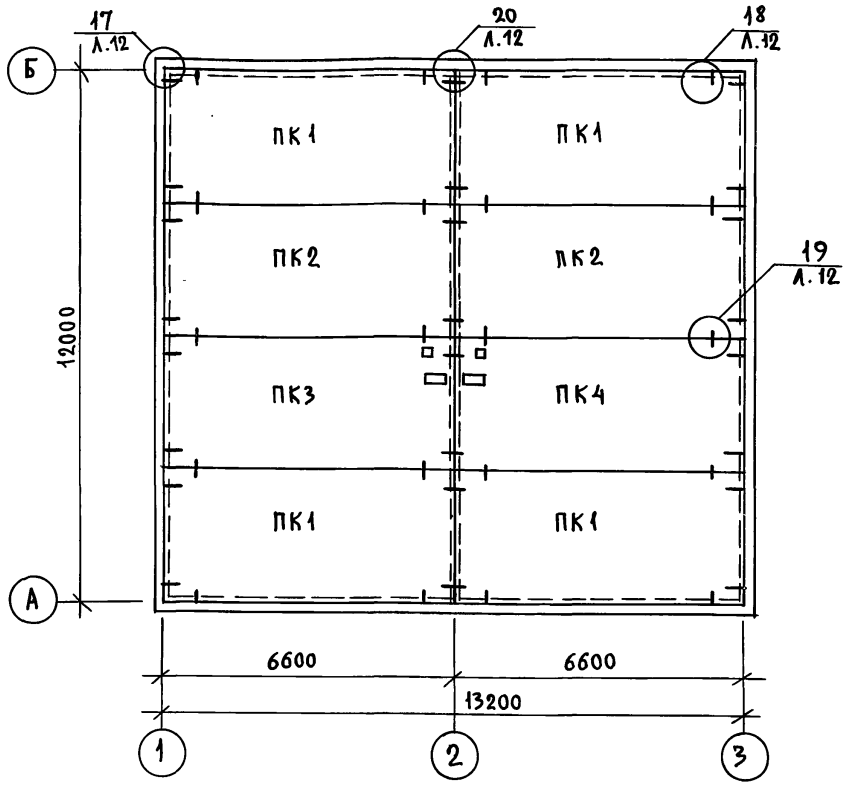

Примечания:

1. Установку и крепление стенок сантехкабин смотри 192.УАС.1-4 л.19
2. Заделку швов между панелями перекрытий после их монтажа производить цементным раствором В 7.5.
3. Торцы пустот панелей перекрытий должны быть заделаны в заводских условиях бетоном В15 на глубину 150мм, оставляя свободными каналы для пропуска электропроводки.
4. Монтажные узлы смотри 192.УАС.1-4.
5. Спецификацию железобетонных изделий смотри листы 59,60.

Привязан:

Инв. №

Н. контр.	Ивановский		181-192-43.89 Альбом I часть 1 АС
Зав. отд.	Богородский		Одноэтажный 2-квартирный жилой дом с 2 и 4 комнатными квартирами
Гл. арх. пр.	Падерин		Стадия: Р; Лист: 40; Листов:
Гл. кон. пр.	Ивановский		
Рук. бр. кон	Полищук		Монтажные планы панелей, плит перекрытий шириной 3.0м.
Ст. инжен	Григорьева		КБ по железобетону им. А.А. Якушева
Инженер	Хомазюк		

Согласовано:

Инв. № подл. | Подпись и дата | Взам. инв. №

Монтажный план раскладки керамзитобетонных перегородок

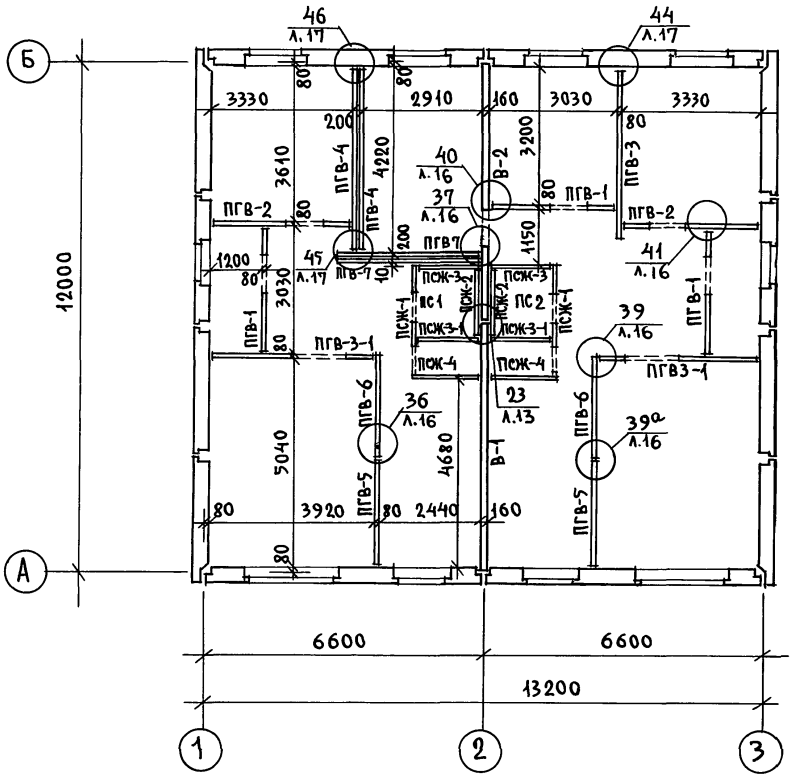

Схема плана с применением объемных санкабин

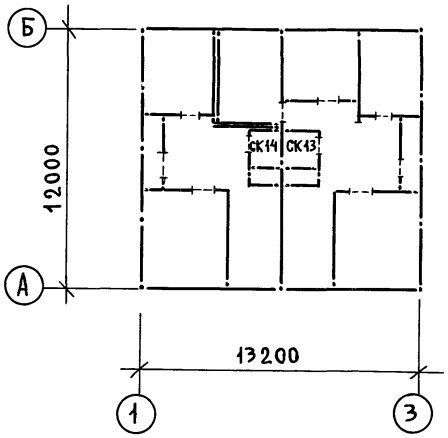

Примечания:

1. Общие примечания см. лист 40
2. Герметизацию стыков наружных стен смотри 192.УАС.1-4

Н.контр.	Ивановский		
Зав. отд.	Богородский		
Гл.арх.пр.	Падерин		
Гл.кон.пр.	Ивановский		
Рук.бр.кон	Полищук		
Ст.инж.	Григорьева		
Инженер	Хомазюк		

Привязан:

Инв. №

181-192-43.89 Альбом I часть 1 АС

Одноэтажный 2-квартирный жилой дом с 2 и 4 комнатными квартирами	Стадия	Лист	Листов
	Р	41	
Монтажный план раскладки керамзитобетонных перегородок /вариант/ Схема плана с применением объемных санкабин /вариант/.	КБ по железобетону им. А.А. Якушева		

23833-01 43

Согласовано:

Инв. № подл. | Подпись и дата | Взам. инв. №

Монтажный план плит перекрытий шириной 1.5м

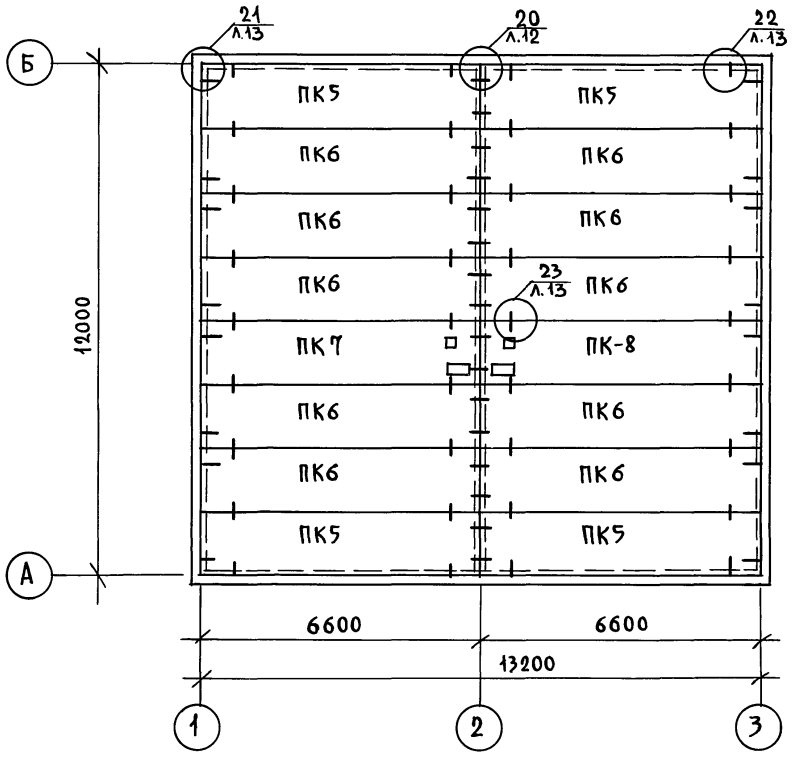

Схема плана раскладки парапетных панелей

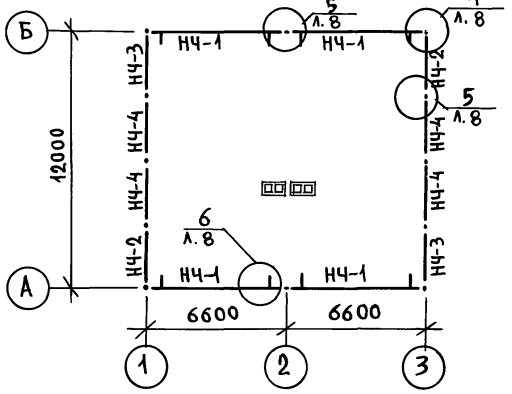

Примечания:

1. Общие примечания смотри лист 40.
2. Спецификацию железобетонных изделий смотри листы 59, 60.

Согласовано:

Инв.№ подл. | Подпись и дата | Взам. инв.№

181-192-43.89 Ал.I ч.1

Привязан:

Инв. №

Н.контр.	Ивановский	
Зав.отд.	Богородский	
Гл.арх.пр.	Падерин	
Гл.кон.пр.	Ивановский	
Рук.бр.кон.	Полищук	
Ст.инжен.	Григорьева	
Инженер	Хомазюк	

181-192-43.89 Альбом I часть 1 АС

Одноэтажный 2-квартирный жилой дом с 2 и 4 комнатными квартирами

Стадия	Лист	Листов
Р	42	

Монтажный план плит перекрытия шириной 1.5м. Схема плана раскладки парапетных панелей.

КБ по железобетону им. А.А. Якушева

Фрагмент монтажного плана

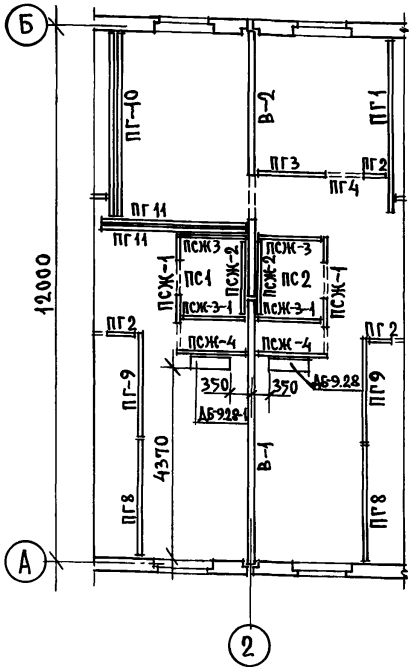

Фрагмент плана перекрытий шириной 3.0 м

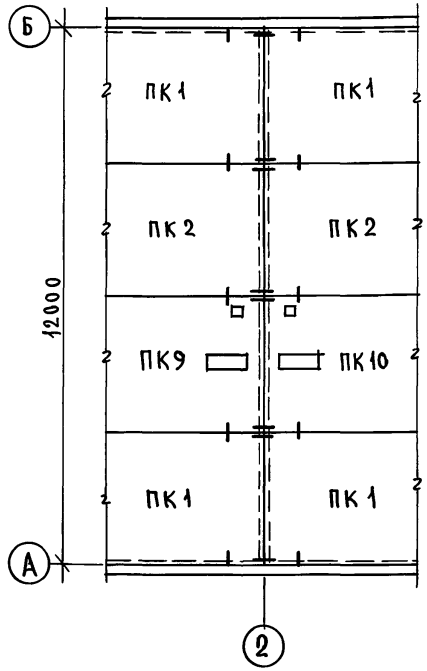

Фрагмент плана перекрытий шириной 1.5м

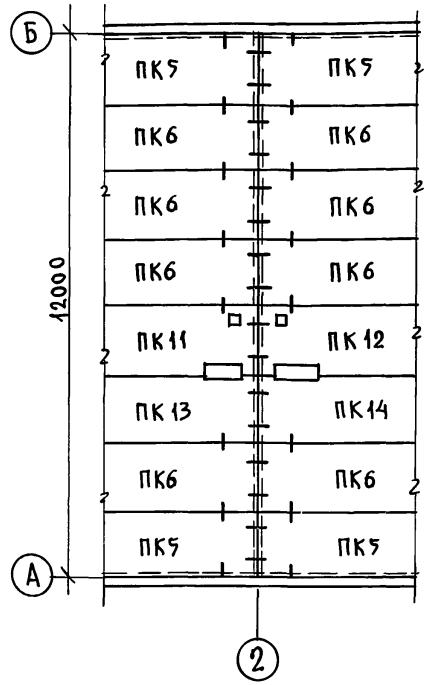

Примечания:

1. Основную спецификацию ж/б изделий и дополнительную спецификацию для варианта местного отопления см. листы 59, 60, 65.
2. Развертки по дымовым блокам см. лист 44.

СОГЛАСОВАНО:

Инв. N подл. | Подпись и дата | Взам. инв. N

Привязан:

Инв. №

Н.контр.	Ивановский	
Зав.отд.	Богородский	
Гл.арх.	Падерин	
Гл.кон.	Ивановский	
Рук.бр.кон.	Полищук	
Ст.инж.	Григорьева	
Ст.техник	Уварова	

181-192-43.89 Альбом I часть 1 АС

Одноэтажный 2-квартирный жилой дом с 2 и 4 комнатными квартирами

Стадия	Лист	Листов
Р.	43	

Фрагменты монтажного плана и планов перекрытий для варианта местного отопления

КБ по железобетону им. А.А. Якушева

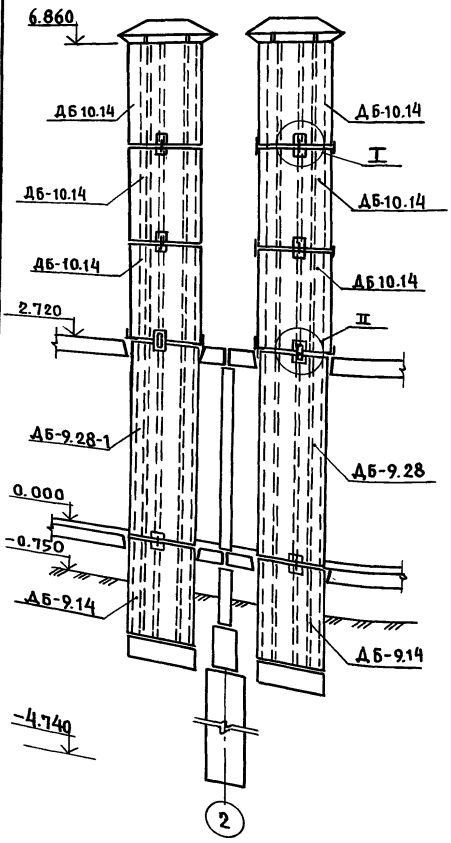

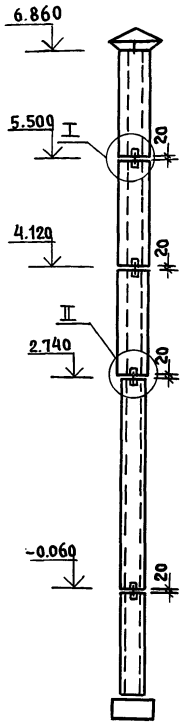

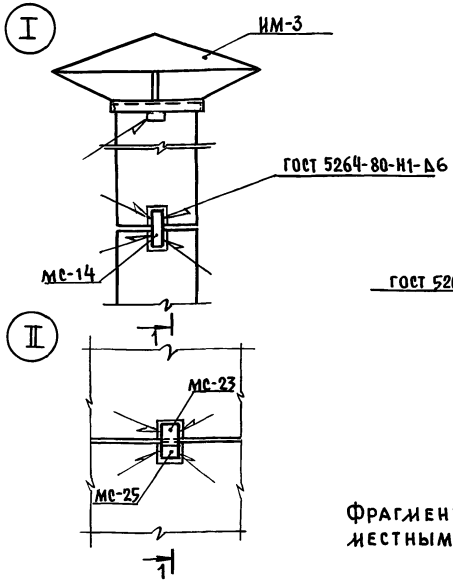

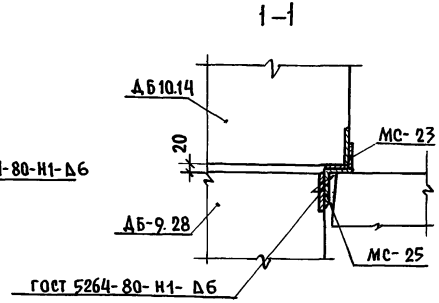

Примечание.

Фрагменты планов для варианта с местным отоплением см. лист 43.

Норм. кон.	Ивановский		
Зав. отд.	Богородский		
Гл. арх. пр.	Падерин		
Гл. кон. пр.	Ивановский		
Рук. бр.	Полищук		
Ст. инж.	Суханкина		
Инжен.	Хомазюк		

Привязан:

Инв. н

181-192-43.89 Альбом I часть 1 АС

Одноэтажный 2-квартирный жилой дом с 2 и 4 комнатными квартирами

Стадия	Лист	Листов
Р	44	

Развертки и узлы по дымовым блокам /вариант/

КБ по железобетону им. А.А. Якушева

23833-01 46

Ал. I ч. 1

181-192-43.89

Согласовано.

Инв. н подл. | Подп. и дата | Взам. инв.

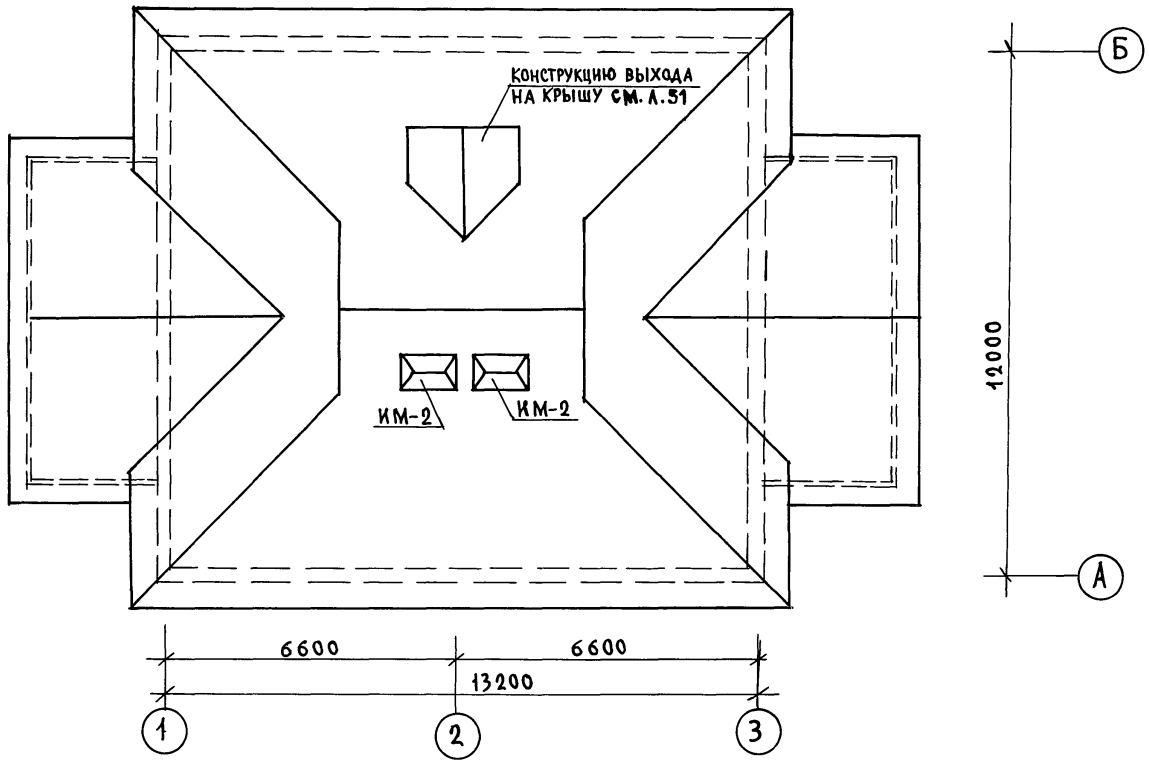

Н.контр.	Ивановский		
Зав.отд.	Богородский		
Гл.арх.пр.	Падерин		
Гл.кон.	Ивановский		
Рук.бр.кон	Полищук		
Вед.арх.	Новикова		
Исполн.	Котова		

Привязан

Инв. №

181-192-43.89 Альбом I часть 1 АС

Одноэтажный 2-квартирный жилой дом с 2 и 4 комнатными квартирами

Стадия	Лист	Листов
Р	45	

План кровли

ЦНИИЭП по железобетону им. А.А. Якушева

Инв. № подл. | Подпись и дата | Взам. инв. №

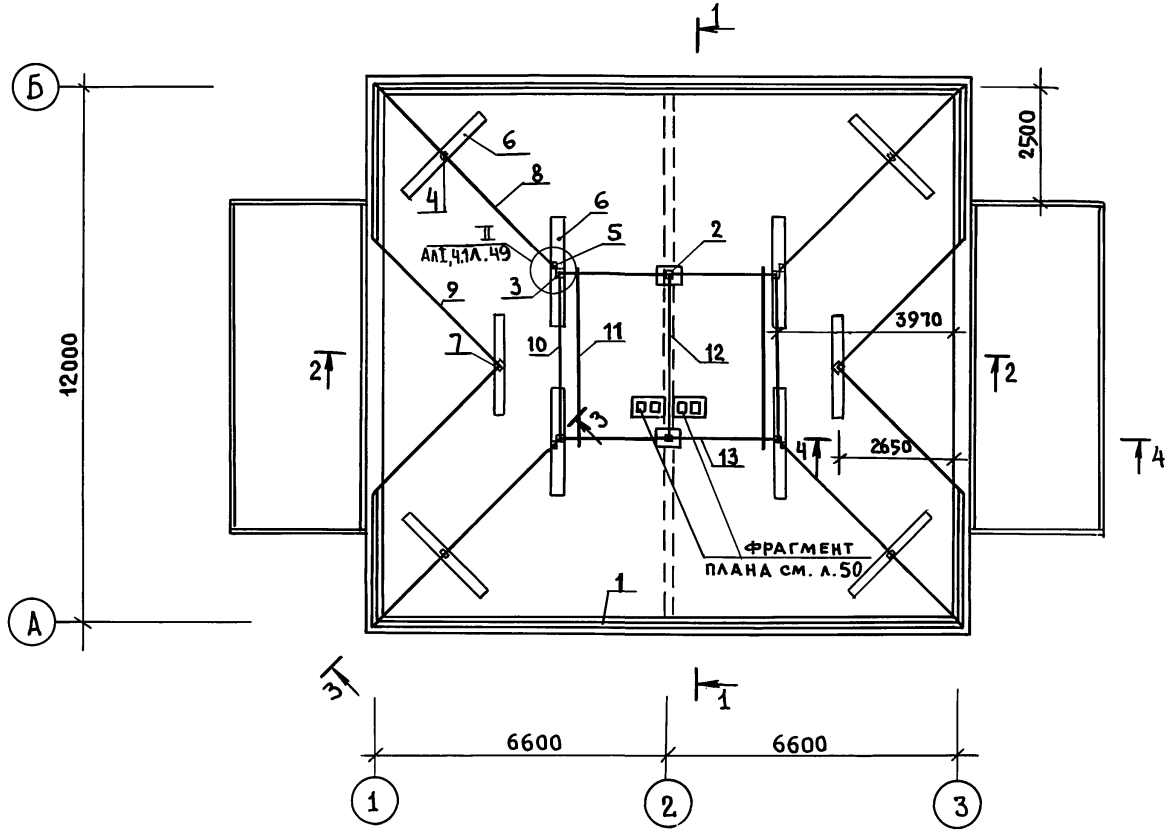

Общие примечания см. лист 47

Н. контр.	Ивановский		181-192-43.89 Альбом I часть 1 АС				
Зав. отд	Богородский		Одноэтажный 2-квартирный жилой дом с 2 и 4 комнатными квартирами	Стадия	Лист	Листов	
Гл. арх. пр	Падерин			Р	46		
Гл. кон. пр	Ивановский		План чердака	КБ по железобетону им. А.А. Якушева			
Рук. бр. К	Полищук						
Ст. инж	Григорьева						
Инжен.	Суханкина						

Привязан:

Инв. №

Согласовано

Инв. № подл. | Подпись и дата | Взам. инв. №

Согласовано:

Инв.№ подл. | Подпись и дата | Взам.инв.№

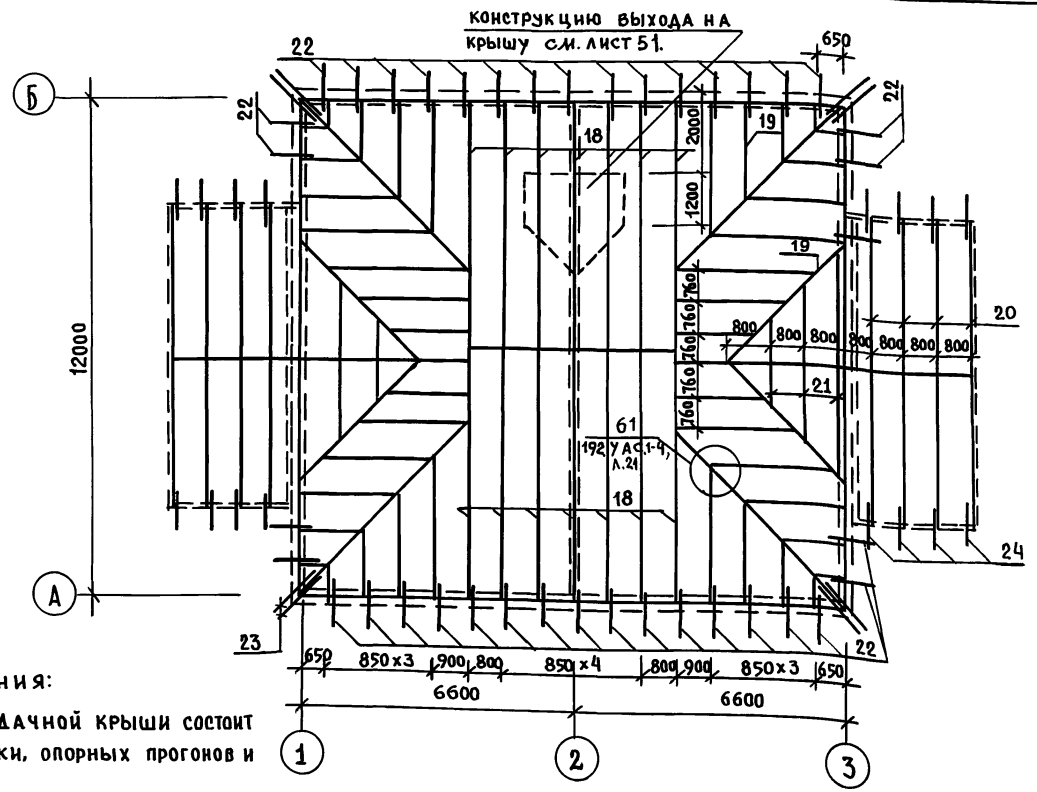

Примечания:

1. Конструкция чердачной крыши состоит из стропил, обрешетки, опорных прогонов и стоек.
2. Стропила покрыть огнезащитным составом за 2 раза.
3. Элементы, соприкасающиеся с бетоном, антисептировать и изолировать прокладкой из слоя толя.
4. Стропила крепятся к мауэрлату и соединяются между собой накладками.
5. Влажность древесины должна быть не более 20%
6. Мауэрлат крепить скрутками из 2ф4ВрI к подъемным петлям парапетных панелей.
7. Спецификацию деревянных изделий см.л.63

Привязан:

Инв.№

Н.контр.	Ивановский	
Зав.отд.	Богородский	
Гл.арх.пр	Падерин	
Гл.конс.пр	Ивановский	
Рук.бр.К	Полищук	
Ст.инж.	Григорьева	
Инжен.	Суханкина	

181-192-43.89 Альбом I часть 1 АС

Одноэтажный 2 квартирный жилой дом с 2 и 4 комнатными квартирами

Стадия	Лист	Листов
Р	47	

План раскладки стропил

КБ по железобетону им. А.А.Якушева

23833-01 49

1 – 1

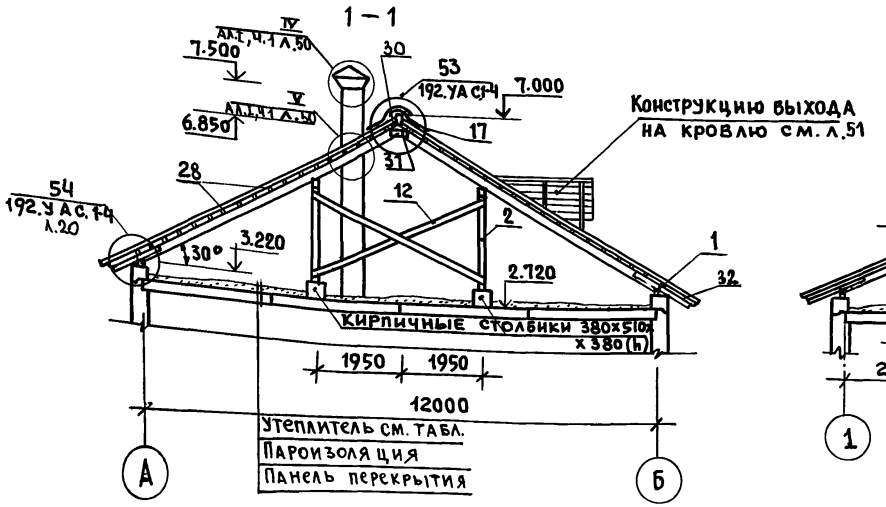

3 – 3

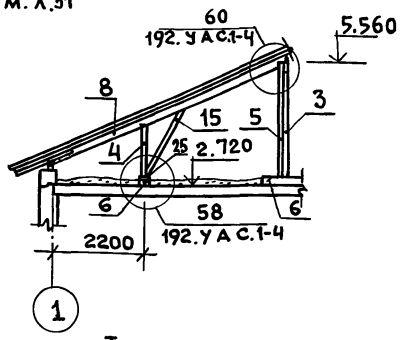

4 – 4

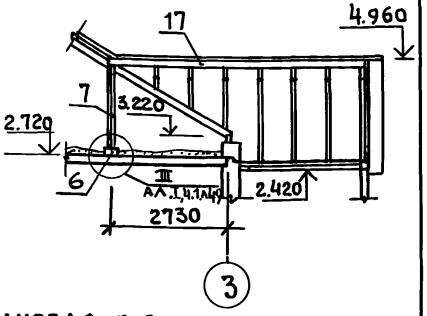

2 – 2

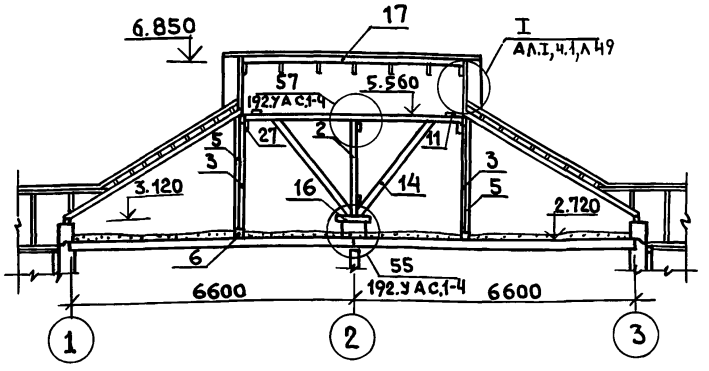

Таблица толщины утеплителя в зависимости от температуры наружного воздуха.

Наименование		Температура наружного воздуха		
		-20°	-30°	-40°
Засыпной утеплитель	Керамзит γ= 400 кг/м³ λ= 0.12	12см	16см	20см
Плитный утеплитель	Газобетон. плиты γ=300 кг/м³; λ=0.11	10см	14см	18см

Общие примечания см. лист 47.

Н.контр.	Ивановский		181-192-43.89 Альбом I часть 1 АС
Зав.отд.	Богородский		Одноэтажный 2-квартирный жилой дом с 2и 4 комнатными квартирами.
Гл.арх.пр	Падерин		
Гл.кон.пр	Ивановский		
Рук.бр.	Полищук		Разрезы по крыше 1-1÷ 4-4
Ст.инж.	Григорьева		
Инжен.	Суханкина		

Стадия	Лист	Листов
Р	48	

КБ по железобетону им. А.А.Якушева

Привязан:

Инв.№

Инв.№ подл. | Подп. и дата | Взам. инв.№

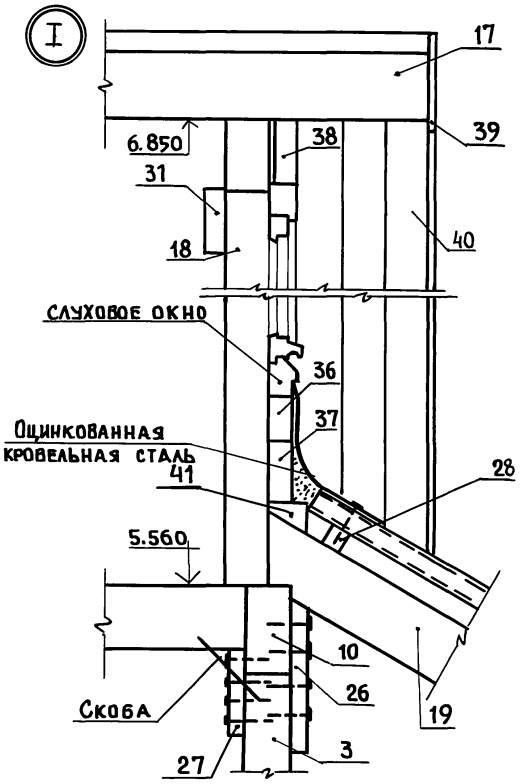

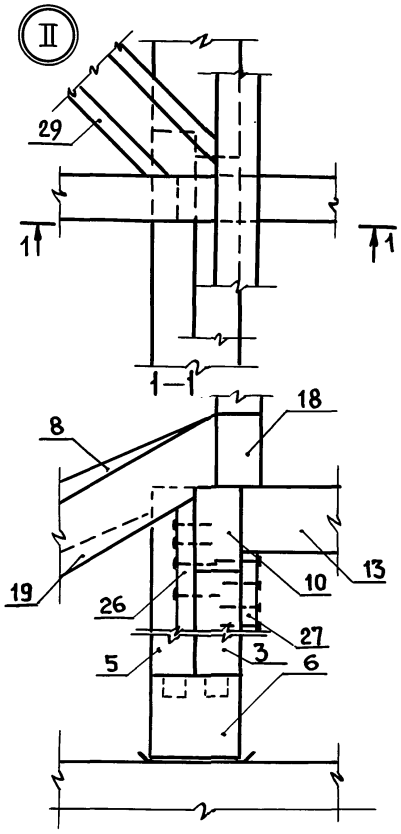

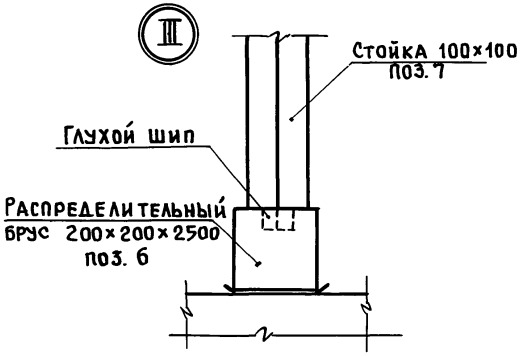

Маркировку узлов см. л. 46, 48.

Н. контр.	Ивановский		181-192-43.89 Альбом I часть 1 Ас
Зав. отд.	Богородский		Одноэтажный 2-квартирный жилой дом с 2 и 4 комнатными квартирами. Стадия: Р; Лист: 49; Листов:
Гл. арх. пр	Падерин		
Гл. кон. пр	Ивановский		
Рук. бр. К.	Полищук		Узлы по крыше I ÷ III
Ст. инж.	Григорьева		КБ по железобетону им. А.А. Якушева

Привязан:

Инв. №

Инв. № подл. | Подпись и дата | Взам. инв. №

23833-01 31

Инв. № подл. | Подпись и дата | Взам. инв. №

Фрагмент плана вентшахт

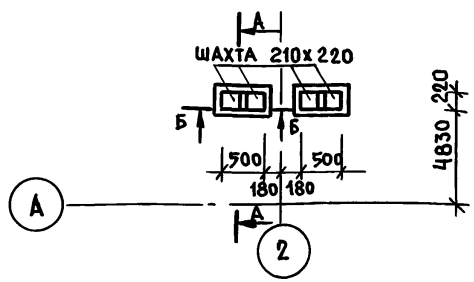

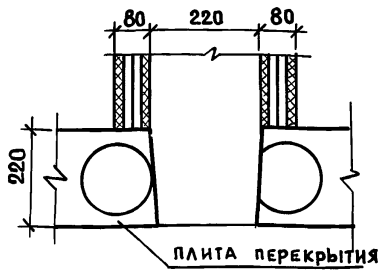

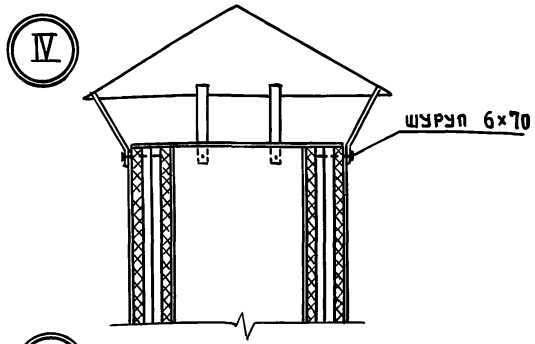

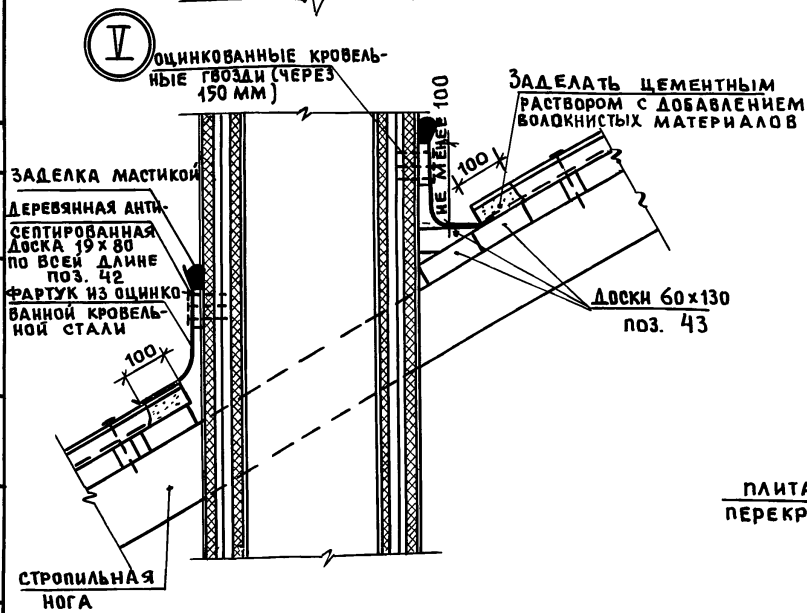

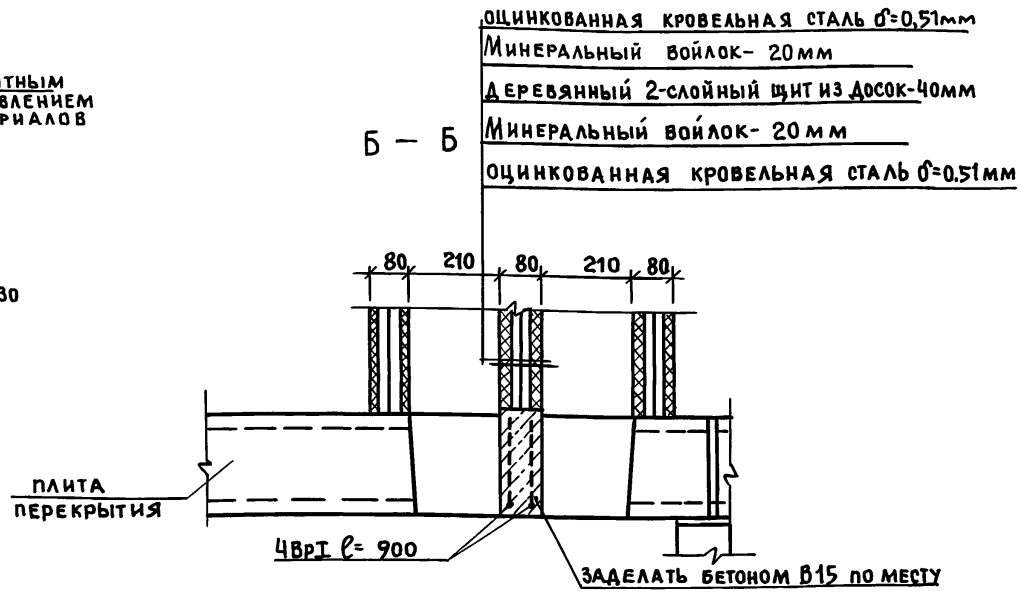

Примечания:

1. Маркировку узлов IV и V см. лист 48.
2. Расположение вентшахт см. листы 46.

Н. контр.	Ивановский		181-192-43.89 Альбом I часть 1 АС
Зав. отд.	Богородский		
Гл. Арх. пр.	Падерин		Одноэтажный 2-квартирный жилой дом с 2 и 4 комнатными квартирами
Гл. кон. пр.	Ивановский		Стадия: Р; Лист: 50; Листов:
Рук. бр. К	Полищук		Узлы IV, V. Фрагмент плана вентшахт.
Ст. инж.	Григорьева		КБ по железобетону им. А.А. Якушева
Инжен.	Суханкина		

Привязан:

Инв. №

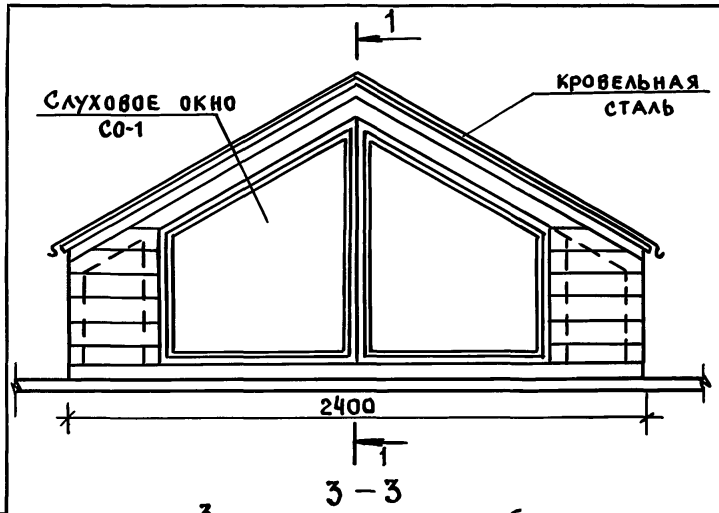

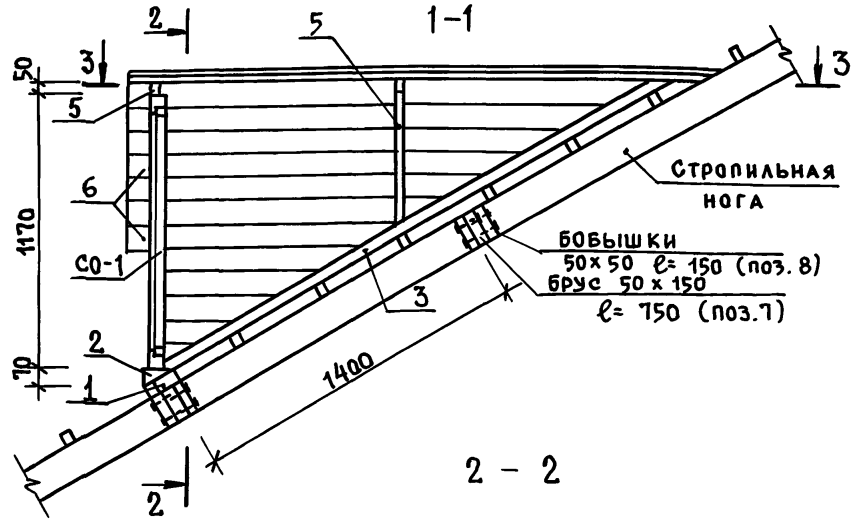

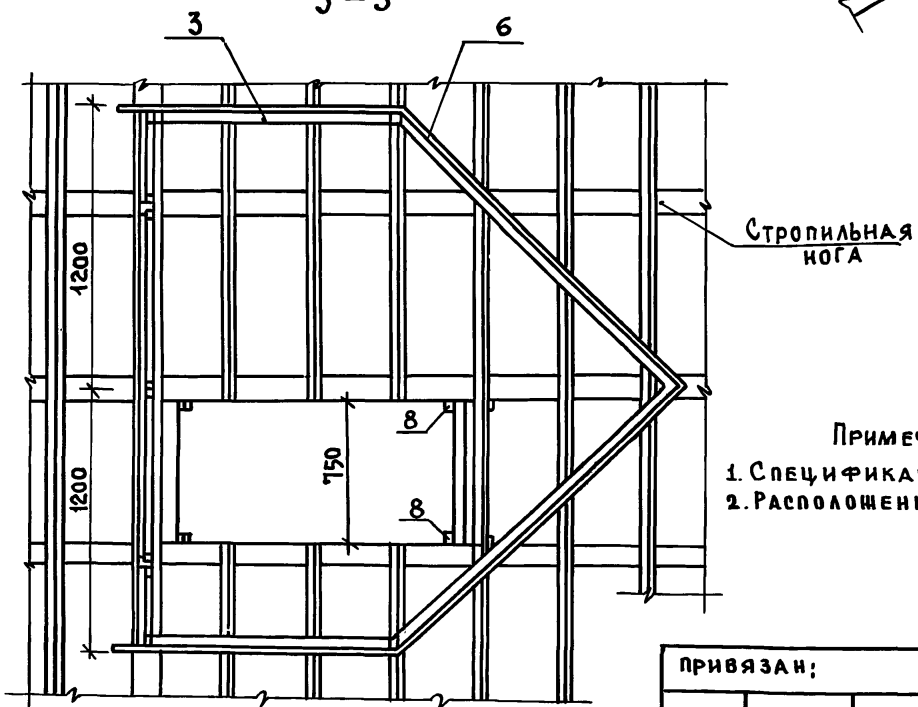

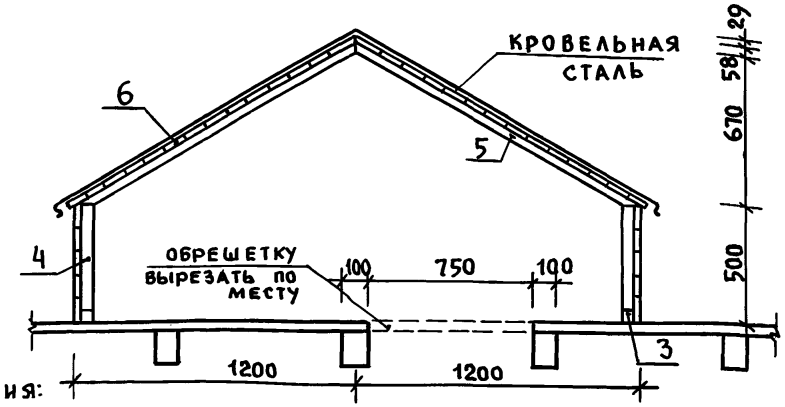

Примечания:

1. Спецификацию древесины см. лист 64
2. Расположение выхода на плане см. лист 47

Н. контр.	Ивановский	181-192-43.89	Альбом I часть 1 АС
Зав. отд	Богородский	Одноэтажный 2-квартирный жилой дом с 2 и 4 комнатными квартирами	Стадия: Р; Лист: 51; Листов:
Гл. арх. пр	Падерин		
Гл. кон. пр	Ивановский		
Рук. бр. к	Полищук	Конструкция выхода на крышу.	КБ по железобетону им. А.А. Якушева
Ст. инж	Григорьева		

Привязан:

Инв. №

Согласовано:

Инв. № подл. | Подпись и дата | Взам. инв. №

План раскладки карнизов и панелей перекрытия

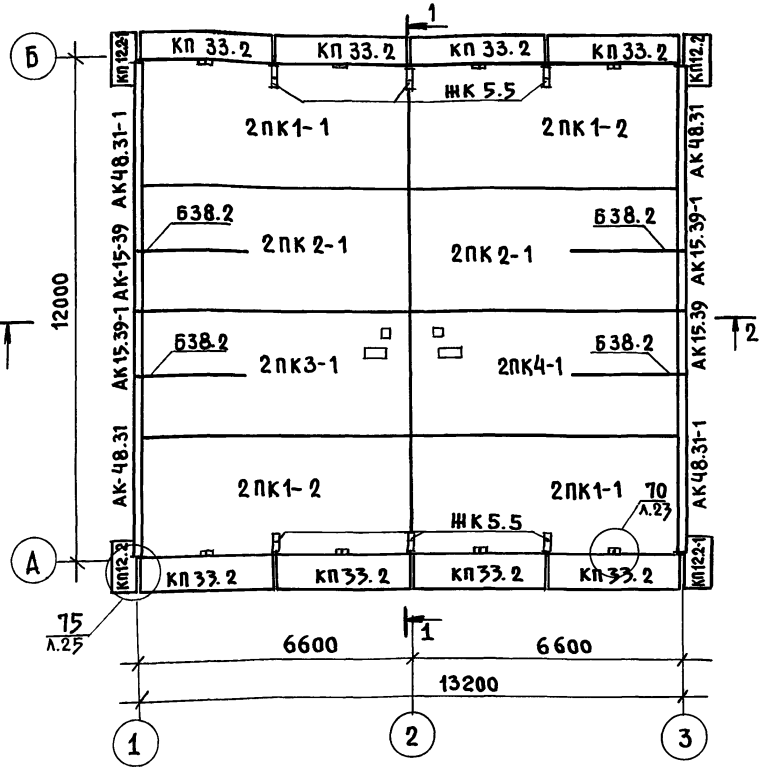

План раскладки железобетонных стропил.

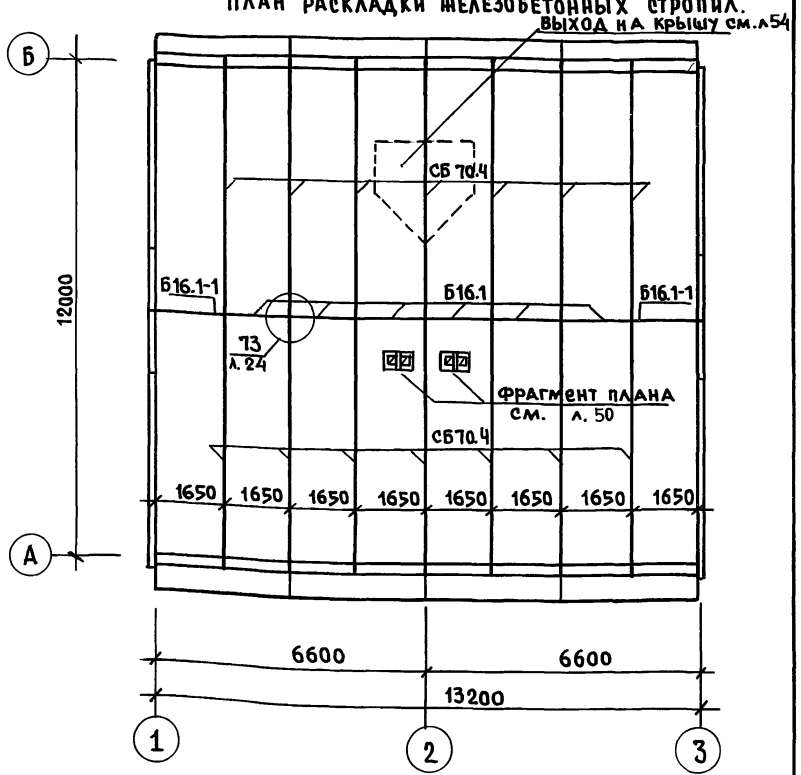

Примечания:

1. Разрезы 1-1, 2-2 см. лист 53.
2. Спецификацию изделий см. листы 61.
3. Узлы см. 192. у А с. 1-4.

Н. контр.	Ивановский		
Зав. отд.	Богородский		
Гл. арх. пр.	Падерин		
Гл. кон. пр.	Ивановский		
Рук. бр. к	Полищук		
Ст. инж.	Григорьева		

ПРИВЯЗАН:

ИНВ. №

181-192-43.89 АЛЬБОМ I ЧАСТЬ 1 АС

Одноэтажный 2-квартирный жилой дом с 2 и 4 комнатными квартирами.	Стадия	Лист	Листов
	Р	52	
Планы раскладки карнизов, панелей перекрытия и железобетонных стропил	КБ по железобетону им. А.А. Якушева		

23833-01 54

СОГЛАСОВАНО:

181-192-43.89 АЛ. I Ч. 1

ИНВ. Н ПОДЛ. | ПОДП. И ДАТА | ВЗАМ. ИНВ. Н

1-1

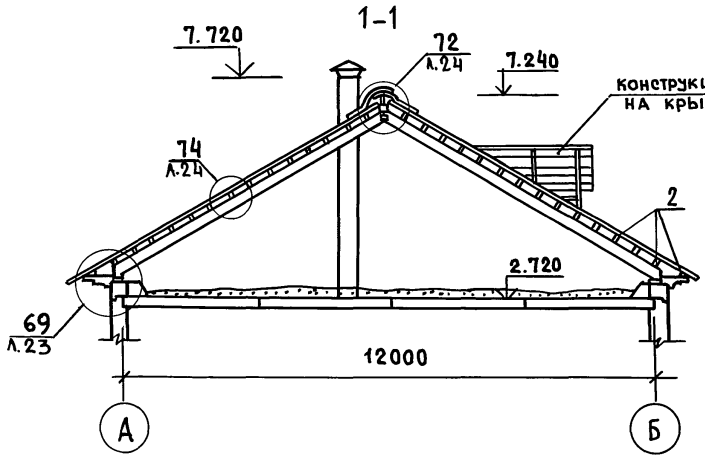

2 – 2

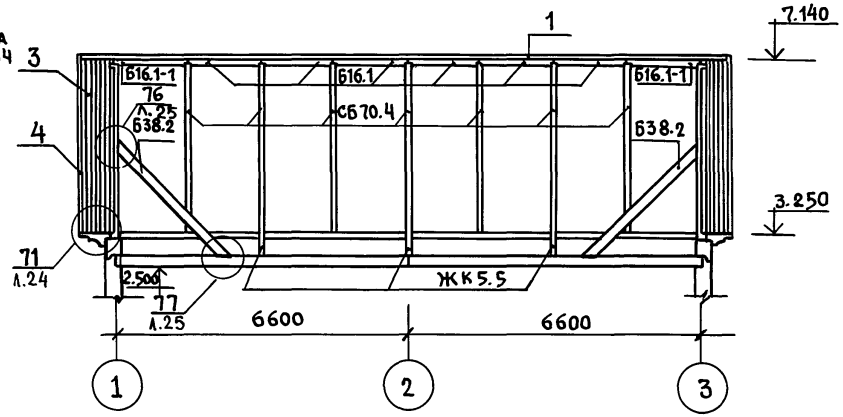

План кровли.

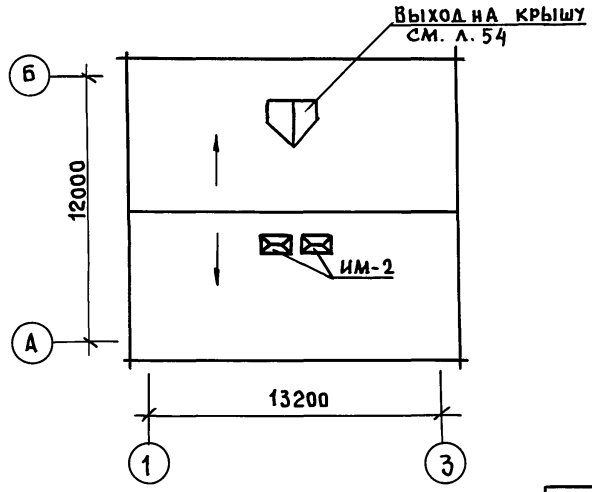

Примечания:

1. Линии разрезов см. лист 52.
2. Узлы см. 192.УАС.1-4
3. Общие примечания см. лист 52.

Н.контр	Ивановский		181-192-43.89 Альбом I часть 1 АС
Зав.отд	Богородский		Одноэтажный 2-квартирный жилой дом с 2 и 4 комнатными квартирами
Гл.Арх.пр	Падерин		
Гл.Кон.пр	Ивановский		
Рук.бр.к.	Полищук		Разрезы 1-1, 2-2 План кровли.
Ст. инж	Григорьева		

Стадия	Лист	Листов
Р	53	

КБ по железобетону им. А.А. Якушева

Привязан:

Инв.№

Инв.№ подл. | Подпись и дата | Взам.инв.№

Согласовано:

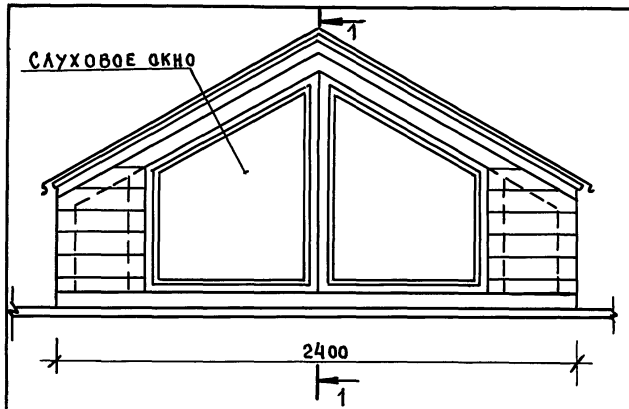

3-3

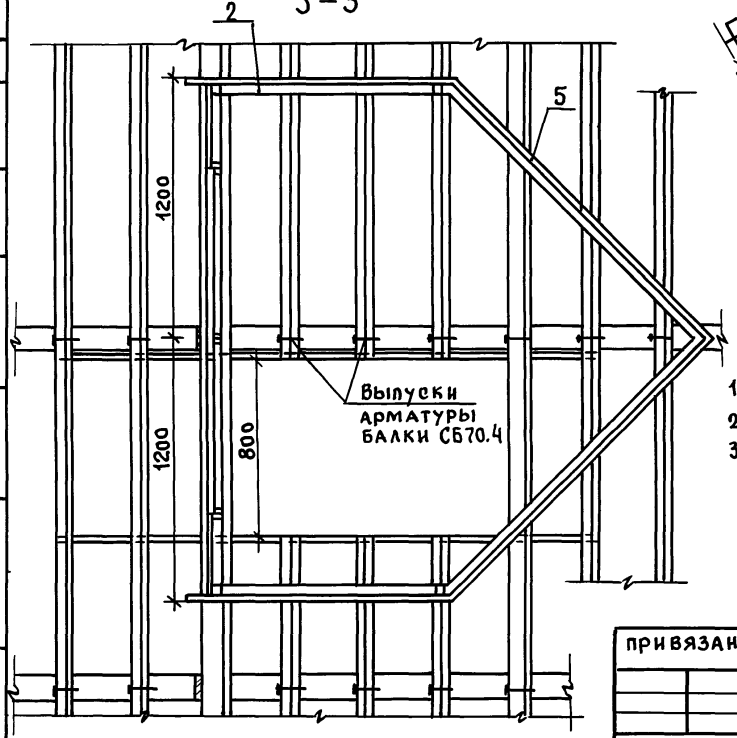

1-1

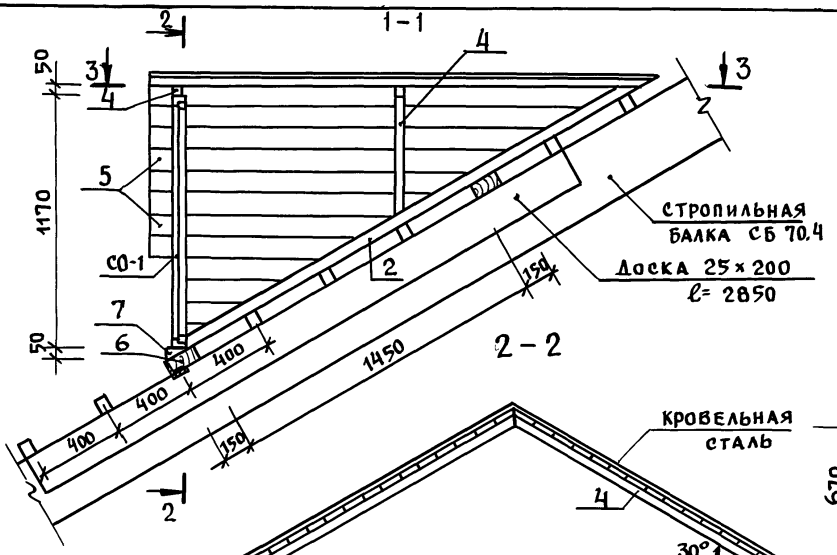

2-2

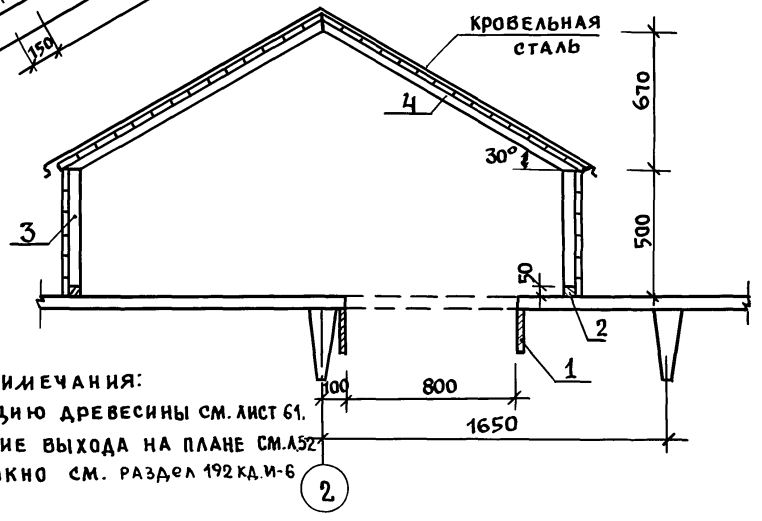

Примечания:

1. Спецификацию древесины см. лист 61.
2. Расположение выхода на плане см. л.52
3. Слуховое окно см. раздел 192 КД.И-6

(2)

Н.контр.	Ивановский		181-192-43.89 Альбом I часть 1 АС
Зав.отд.	Богородский		Одноэтажный 2-квартирный жилой дом с 2 и 4 комнатными квартирами
Гл.арх.пр.	Падерин		
Гл.кон.пр.	Ивановский		
Рук.бр.к.	Полищук		Конструкция выхода на крышу с железобетонными стропилами
Ст.инж.	Григорьева		

Стадия	Лист	Листов
Р	54	

КБ по железобетону им. А.А. Якушева

привязан:

инв. н

согласовано:

инв. н | подл. | подпись и дата | взам. инв. н

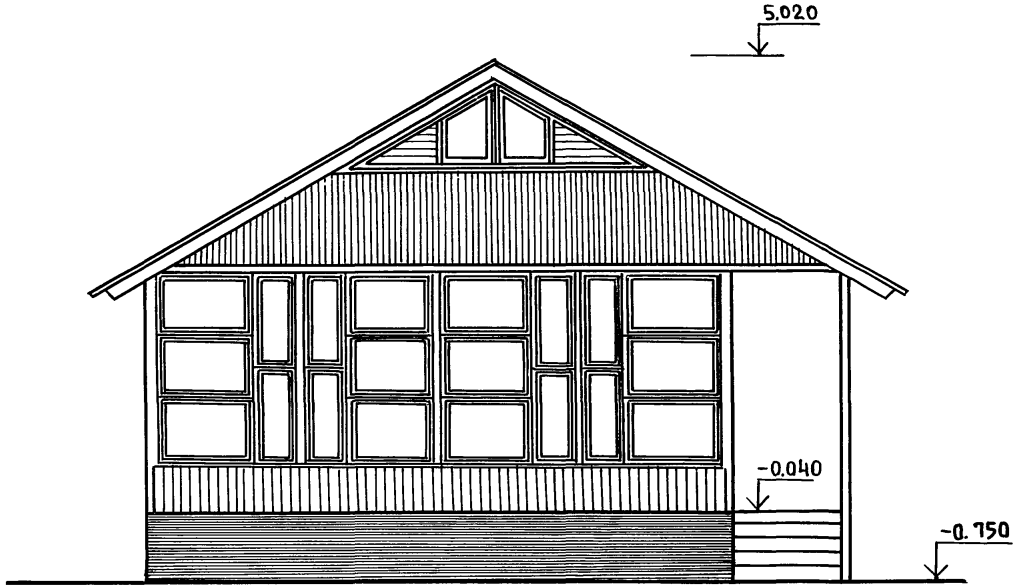

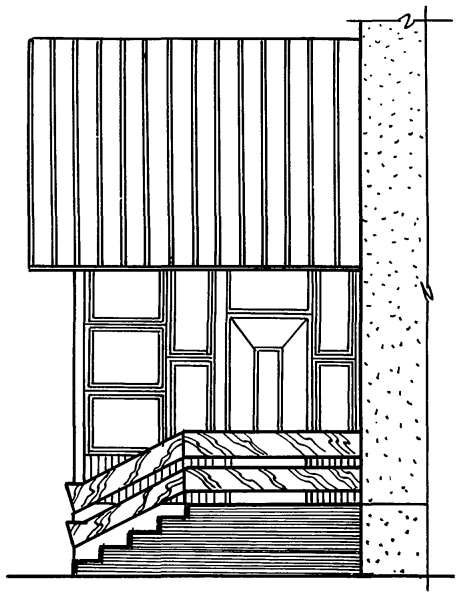

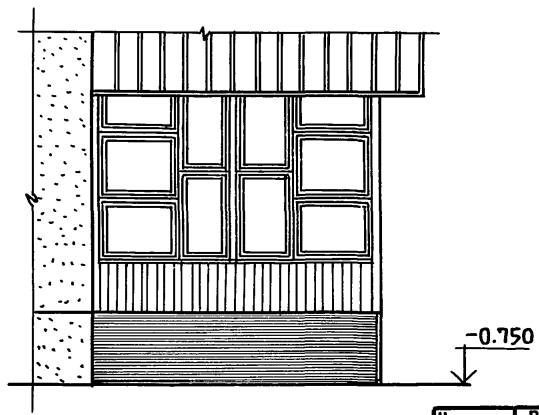

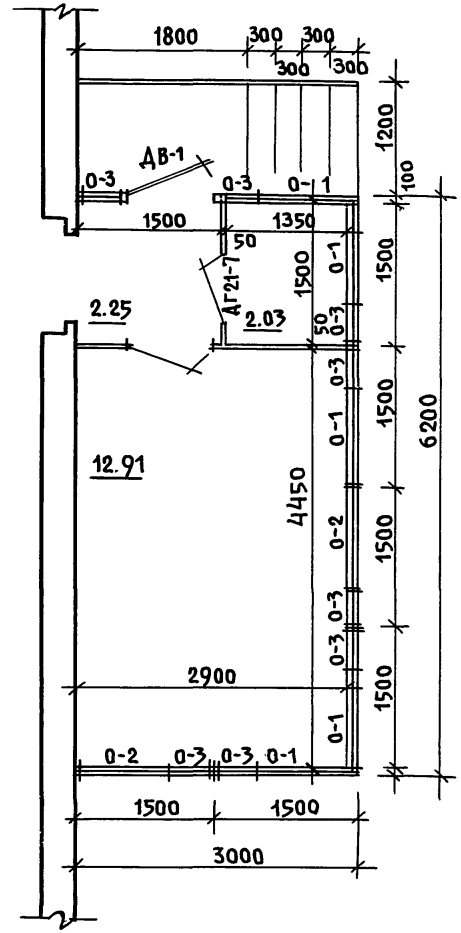

Норм.кон.	Падерин	
Зав.отд.	Богородский	
Гл.архлр	Падерин	
Гл.кон.пр	Ивановский	
Рук.бр.к.	Полищук	
Вед.арх	Новикова	
Архит.	Боголепова	

ПРИВЯЗАН:

ИНВ.№

181-192-43.89 Альбом I часть1 АС

Одноэтажный 2-квартирный жилой дом с 2и4 комнатными квартирами.

Веранда. План, фасады.

Стадия	Лист	Листов
Р	55	

КБ по железобетону им. А.А. Якушева

СОГЛАСОВАНО

ИНВ.№ подл. | Подп. и дата | Взам. инв.№

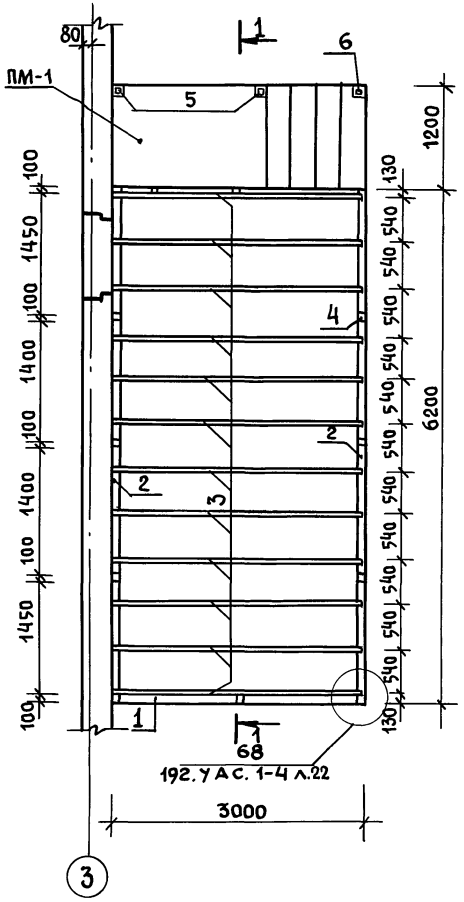

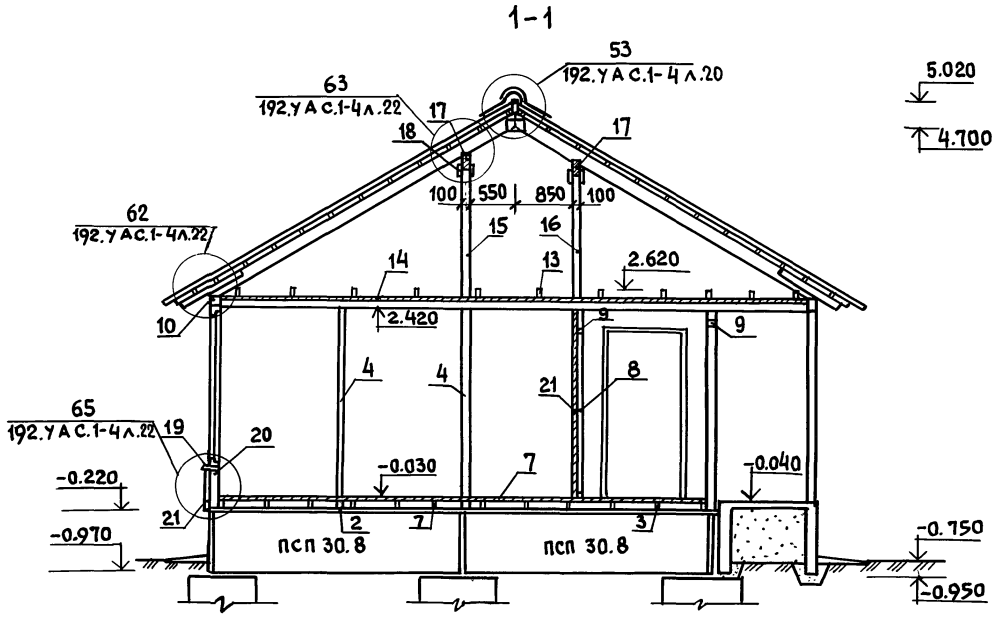

ПРИМЕЧАНИЯ:

1. Конструкцию площадки входа ПМ-1 см. лист 15
2. Узлы см. 192.УАС.1-4
3. Спецификацию древесины см. лист 64.

Н.контр.	Ивановский		181-192-43.89 Альбом I часть 1 АС
Зав.отд.	Богородский		Одноэтажный 2-квартирный жилой дом с 2 и 4 комнатными квартирами.
Гл.арх.пр.	Падерин		
Гл.кон.пр.	Ивановский		
Рук.бр.к.	Полищук		План раскладки балок пола веранды. Разрез 1-1
Ст.инж.	Григорьева		
Инжен.	Суханкина		

Стадия	Лист	Листов
Р	56	

КБ по железобетону им. А.А.Якушева

Привязан:

Инв.№

Согласовано:

Инв.№ подл. | Подпись и дата | Взам.инв.№

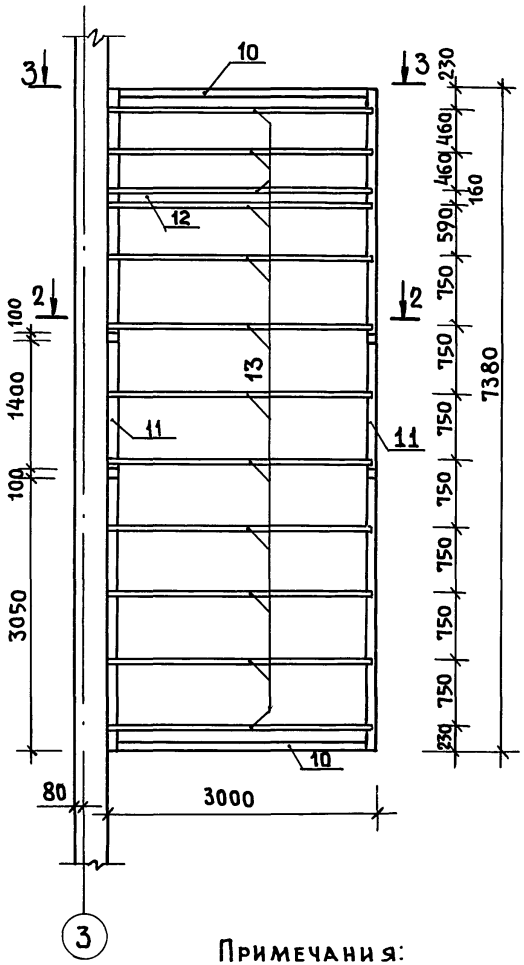

2 – 2

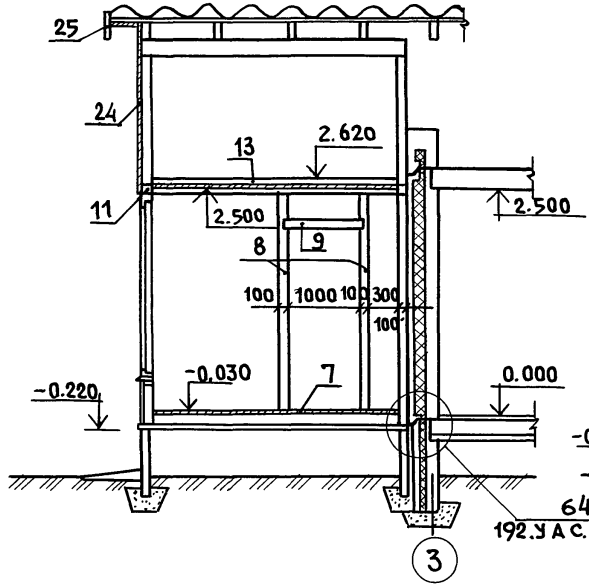

3 – 3

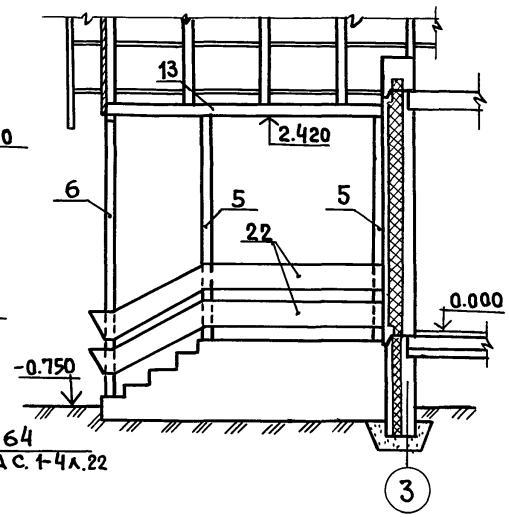

Примечания:

1. Общие примечания см. лист 56.
2. Спецификацию на крышу см. лист 64.

Норм.кон	Ивановский		181-192-43.89 Альбом I часть 1 АС			
Зав.отд	Богородский		Одноэтажный 2-квартирный жилой дом с 2и4 комнатными квартирами	Стадия	Лист	Листов
Гл.архлр	Падерин			Р	57	
Гл.кон.пр	Ивановский		План раскладки балок потолка веранды п1. Разрезы 2-2, 3-3.	КБ по железобетону им. А.А.Якушева		
Рук.бр.К.	Полищук					
Ст.инж.	Григорьева					
Инж.ен.	Суханкина					

Привязан:

Инв.№

Согласовано:

Инв.№ подл. | Подп. и дата | Взам.инв.№

СОГЛАСОВАНО:

Инв. № подл. | Подпись и дата | Взам. инв. №

План раскладки балок потолка веранды

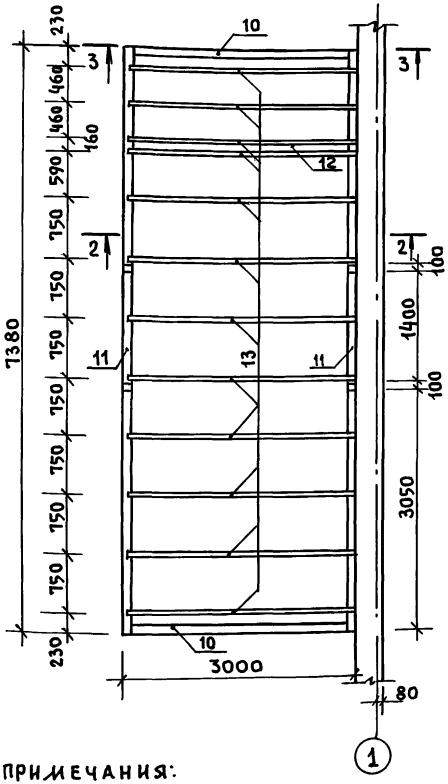

План раскладки балок пола веранды

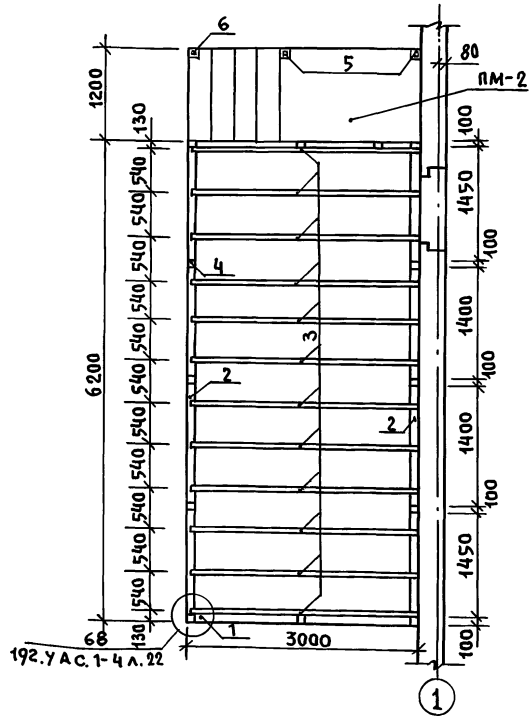

Примечания:

1. Разрезы 2-2, 3-3 см. л. 57
2. Узлы см. 192. у а с. 1-4
3. Спецификацию древесины см. л. 64.
4. Конструкцию площадки входа ПМ-2 см. л. 15.

Привязан:

Инв. №

Норм. кон.	Ивановский	181-192-43.89	Альбом I часть 1 АС
Зав. отд.	Богородский	Одноэтажный 2-квартирный жилой дом с 2 и 4 комнатными квартирами.	Стадия: Р; Лист: 58; Листов:
Гл. арх. пр.	Падерин		
Гл. кон. пр.	Ивановский		
Рук. бр. к.	Полищук	Планы раскладки балок потолка и пола веранды № 2.	КБ по железобетону им. А.А. Якушева
Ст. инж.	Григорьева		
Ст. техн.	Уварова		

Поз. обознач.	Обозначение	Наименование	Кол-во шт.	Масса ед., кг	Примечание
	Наружные стеновые панели				
Н-1	192 КЖ.И.1.1-5 01000-02	3НС 66.28.3,5-100л	2	5530	
Н-2	192 КЖ.И.1.1-5 01000	3НС 66.28.3,5-100л-1	1	5312	
Н-3	-01	3НС 66.28.3,5-100л-2	1	5312	
Н-4	192 КЖ.И.1.1-5 03000	3НС33.28.3,5-100л	2	3161	
Н-5	-01	3НС 33.28.3,5-100л-1	2	3161	
Н-6	192 КЖ.И.1.1-5 02000-01	3НС 30.28.3,5-100л-4	1	2534	
Н-7	192 КЖ.И.1.1-5 02000	3НС 30.28.3,5-100л-3	1	2534	
Н-8	-02	3НС 30.28.3,5-100л-5	2	3182	
НЧ-1	192 КЖ.И.1.1-5 07000	3НЧ 66.5.3,5-100л	4	1302	
НЧ-2	192 КЖ.И.1.1-5 08000	3НЧ 33.5.3,5-100л	2	636	
НЧ-3	-01	3НЧ 33.5.3,5-100л-1	2	636	
НЧ-4	192 КЖ.И.1.1-5 09000	3НЧ 30.5.3,5-100л	4	667	
	Внутренние стеновые панели				
В-1	192 КЖ.И.4.1-4 01000	ПСВ 59.26.16	1	6025	
В-2	192 КЖ.И.4.1-4 02000	ПСВ 59.26.16-1	1	5275	
	Плиты перекрытия шириной 3.0м				
ПК1	192 КЖ.И.3.1-4 10000-03	ПК-66.30	4	7500	
ПК2	-02	ПК-66.30-1	2	7500	
ПК3	-09	ПК-66.30-7	1	7300	
ПК-4	-08	ПК-66.30-6	1	7300	

Поз. обознач.	Обозначение	Наименование	Кол-во шт.	Масса ед., кг	Примечание
	Перегородки гипсобетонные				
ПГ1	192 КЖ.И.4.1-4 21000	ПГ39.25.8-5гэ	1	1030	
ПГ2	-08	ПГ6.25.8-5гэ	7	158	
ПГ3	-03	ПГ 15.25.8-5гэ	3	396	
ПГ4	-10	ПГ 9.4,4.8-5гэ	5	404	
ПГ5	-07	ПГ 18.25.8-5гэ	2	475	
ПГ6	-09	ПГ 13.4,4.8-5гэ	2	585	
ПГ7	-06	ПГ 20.25.8-5гэ	2	528	
ПГ8	-04	ПГ 27.25.8-5гэ	2	713	
ПГ9	-05	ПГ 24.25.8-5гэ	2	634	
ПГ10	-01	ПГ42.25.8-5гэ	2	1109	
ПГ11	-02	ПГ33.25.8-5гэ	2	892	
	Сантехкабины „Россыпью"				
ПСЖ-1	192 КЖ.И.4.1-4 08000	ПСЖ 27.25	2	450	
ПСЖ-2	192 КЖ.И.4.1-4 09000-03	ПСЖ 17.25	2	525	
ПСЖ-3	-01	ПСЖ 15.25	2	475	
ПСЖ-3-1	-02	ПСЖ 15.25-1	2	463	
ПСЖ-4	192 КЖ.И.4.1-4 09000	ПСЖ 16.25	2	475	
ПС1	192 КЖ.И.4.1-4 23000	ПС 27.16	1	530	
ПС2	-01	ПС 27.16-1	1	530	

Согласовано:

Инв.№ подл. | Подпись и дата | Взам. инв.№

181-192-43.89 Ал I ч.1

Привязан:

Инв.№

Н. контр.	Ивановский	
Зав. отд.	Богородский	
Гл. арх. пр	Падерин	
Гл. кон. пр	Ивановский	
Рук. бр. К	Полищук	
Ст. инж	Григорьева	
Инженер	Хомазюк	

181-192-43.89 Альбом I. часть 1 АС

Одноэтажный 2 квартирный жилой дом с 2 и 4 комнатными квартирами

Стадия	Лист	Листов
Р	59	

Спецификация изделий выше отм. 0.000

КБ по железобетону им. А.А. Якушева

Поз обознач.	Обозначение	Наименование	Кол-во шт	Масса ед. кг	Приме-чание
	Керамзитобетонные перегородки / Вариант/				
ПГВ-1	192 КЖ.И.4.1-4 07000	ПГВ 30.25	3	644	
ПГВ-2	-01	ПГВ 33.25-1	2	728	
ПГВ-3	192 КЖ.И.4.1-4 22000-01	ПГВ-39.25 э	1	1066	
ПГВ3-1	192 КЖ.И.4.1-4 07000-02	ПГВ 39.25-1	2	798	
ПГВ-4	192 КЖ.И.4.1-4 22000-02	ПГВ-42.25.Э	2	1148	
ПГВ-5	-03	ПГВ 27.25 э	2	742	
ПГВ-6	-04	ПГВ 24.25.Э	2	661	
ПГВ-7	192 КЖ.И.4.1-4 22000	ПГВ-33.25 э	2	891	
	Плиты перекрытия шириной 1.5м / Вариант /				
ПК-5	192 КЖ.И.3.1-4 11000	ПК-66.15-1	4	2975	
ПК-6	192 КЖ.И.3.1-4 11000-01	ПК-66.15	10	2975	
ПК-7	-08	ПК-66.15-6	1	2850	
ПК-8	-09	ПК-66.15-7	1	2850	
	Сантехнические кабины типа „Колпак" /Вариант /				
СК-13	1.188-5 Вып.5 л.9-14	СК-13	1	3320	
СК-14	л.9-14	СК-14	1	3320	

Поз обознач.	Обозначение	Наименование	Кол-во шт	Масса ед кг	Приме-чание
	Спецификация металлических изделий / Вариант/				
	Монтажные элементы соединений плит перекрытий шириной 1.5м				
МС-5	192.КМ.И-5 00003-01	МС-5	16	0,22	
М-6	-02	М-6	28	0.44	
4ВрI	ГОСТ 6727-80*	4ВрI ℓ=900мм	2	0.09	
	Монтажные элементы соединений керамзитобетонных перегородок				
МС-8	192.КМ.И-5 00003-04	МС-8	22	0.10	
МС-4	192.КМ.И-5 00003	МС-4	4	0.11	
МС-9	-05	МС-9	1	0.13	
ИМ-8	192.КМ.И-5 00021	ИМ-8	7	0.36	

Ал.I ч.1

181-192-43.89

Согласовано:

Инв.№ подл. | Подпись и дата | Взам. инв.№

Привязан:

Инв.№

Н.контр	Ивановский	
Зав.отд	Богородский	
Гл.арх.пр	Падерин	
Гл.конс.пр	Ивановский	
Рук.бр.К	Полищук	
Ст.инжен	Григорьева	
Инженер	Суханкина	

181-192-43.89 Альбом I часть I АС

Одноэтажный 2-квартирный жилой дом с 2 и 4 комнатными квартирами

Стадия	Лист	Листов
Р	60	

Спецификация изделий выше отм 0.000 / Варианты /

КБ по железобетону им. А.А.Якушева

поз. обозначен.	Обозначение	Наименование	Кол-во шт.	Масса ед. кг	Приме-чание
Вариант крыши с железобетонными стропилами					
Плиты перекрытия					
2ПК1-1	192 КЖ.И.3.1-4 10000-16	2ПК-66.30-1М	2	7500	
2ПК1-2	-17	2ПК-66.30-4М	2	7500	
2ПК2-1	-20	2ПК-66.30М	2	7500	
2ПК3-1	-18	2ПК-66.30-2М	1	7400	
2ПК4-1	-19	2ПК-66.30-3М	1	7400	
Изделия крыши					
КП12.2	192 КЖ.И.4.1-4 15000	КП12.2	2	170	
КП12.2-1	-01	КП12.2-1	2	170	
КП33.2	192 КЖ.И.4.1-4 14000	КП33.2	8	539	
ЖК5.5	192 КЖ.И.4.1-4 19000	ЖК5.5	6	43.2	
СБ70.4	192 КЖ.И.4.1-4 16000	СБ70.4	14	367	
Б16.1-1	192 КЖ.И.4.1-4 17000-01	Б16.1-1	2	28.8	
Б16.1	192 КЖ.И.4.1-4 17000	Б16.1	6	28.8	
Б38.2	192 КЖ.И.4.1-4 18000	Б38.2	4	236	
АК48.31	192 КЖ.И.4.1-4 12000	АК48.31	2	1026	
АК48.31-1	-01	АК48.31-1	2	1026	
АК15.39	192 КЖ.И.4.1-4 13000	АК15.39	2	589	
АК15.39-1	-01	АК15.39-1	2	589	
Спецификация металлических изделий					
ИМ-5	192.КМ.И-5 00016	ИМ-5	6	1.37	
ИМ-6	192.КМ.И-5 00017	ИМ-6	8	1.43	
ИМ-25	192.КМ.И-5 00005-05	ИМ-25	56	0.4	
МС-11	192.КМ.И-5 00003-07	МС-11	4	0.49	

поз. обозначен.	Обозначение	Наименование	кол-во шт.	Масса ед. кг	приме-чание
МС-16	192.КМ.И-5 00004-04	МС-16	7	0.45	
МС-24	192.КМ.И-5 00005-04	МС-24	2	0.53	
МС-30	192.КМ.И-5 00014	МС-30	7	0.38	
МС-31	192.КМ.И-5 00015	МС-31	21	1.13	
МС-32	192.КМ.И-5 00018	МС-32	6	2.61	
Болт М16	ГОСТ 7798-70*	Болт М16 ℓ=100	14		
Гайка М16	ГОСТ 5915-70*	Гайка М16	14		
Гайка М10	ГОСТ 5915-70*	Гайка М10	14		
Труба ф40	ГОСТ 3262-62	Труба ф40 ℓ=60	7		
Спецификация древесины на крышу					
1	Альбом I часть 1 л.53	Коньковый брус 60×120; ℓ=14.64 п.м	—	0,105	
2	л.53	Обрешетка 50×80(h); ℓ=469 п.м	—	1.874	
3	л.53	Доски зашивки δ=19мм Σ=193м²	—	0.365	
4	л.53	Фронтонные доски 25×200; ℓ=29 п.м		0.145	
Спецификация древесины выхода на крышу					
1	Альбом I часть 1 л.54	Доски 25×200, ℓ=2850	2	0,03	
2	л.54	Брусок 50×50; ℓ=6,5 пм	—	0,015	
3	л.54	Стойка 50×50, ℓ=450 мм	2	0,002	
4	л.54	Брусок 50×50, ℓ=5,6 п.м	—	0,014	
5	л.54	Доски обшивки δ=25	—	0,19	
6	л.54	Брус 80×150, ℓ=3300	2	0,05	
7	л.54	Брус 50×120, ℓ=2400	1	0,02	

Ал. I ч. 1

181-192-43.89

Согласовано:

Взам. инв.№

Подп. и дата

Инв.№ подл.

Привязан:

Инв.№

Норм.к.	Ивановский		181-192-43.89 Альбом I часть 1 АС
Зав.отд	Богородский		Одноэтажный 2-квартирный жилой дом с 2 и 4 комнатными квартирами
Гл.арх.пр	Падерин		Стадия Р; Лист 61; Листов
Гл.кон.пр	Ивановский		
Рук.бр.	Полищук		Спецификация изделий для варианта крыши с ж.б. стропилами.
Ст.инж	Григорьева		КБ по железобетону им. А.А. Якушева
Инжен.	Суханкина		

Поз обознач	Обозначение	Наименование	Кол-во шт	Масса ед.кг	Примечание
Монтажные элементы соединений наружных стен					
мс-1	192.км.и-5 00001	мс-1	44	0,5	
мс-2	-01	мс-2	4	0.28	
мс-3	-02	мс-3	28	0,24	
мс-12	192.км.и-5 00004	мс-12	8	0.47	
мс-17	-05	мс-17	4	0.14	
2ø4Вр I	гост 6727-80*	2ø4Вр I ℓ=1200	8	0.24	
Монтажные элементы соединений внутренних стен					
мс-12	192.км.и-5 00004	мс-12	1	0.47	
Монтажные элементы соединений плит перекрытий шир.3.0м					
мс-5	192.км.и-5 00003-01	мс-5	20	0.22	
4Вр I	гост 6727-80*	4Вр I ℓ=900	2	0.09	
Монтажные элементы соединений гипсобетонных перегородок					
мс-7	192.км.и-5 00003-03	мс-7	7	0.08	
мс-26	192.км.и-5 00006	мс-26	6	0.25	
мс-27	-01	мс-27	37	0.18	

Поз обознач.	Обозначение	Наименование	Кол-во шт	Масса ед.кг	Примечание
мс-29	192.км.и-5 00020	мс-29	14	0.35	
Крепление сантехнических перегородок					
мс-17	192.км.и-5 0004-05	мс-17	10	0.14	
мс-18	-06	мс-18	2	0.08	
мс-19	-07	мс-19	8	0.28	
Металлические зонты					
им-2	192.км.и-5 00007	им-2	2	8.97	
Опорная труба радиостойки					
им-17	192.км.и-5 00027	им-17	1	25,55	
Трубостойка для крепления мачты телеантенны					
им-16	192.км.и-5 00022	им. 16	1	31,7	
Элементы крепления опорной трубы					
-6×50	гост 103-76*	-6×150 ℓ=150	1	1.06	
4Вр I	гост 6727-80*	Растяжка 4Вр I	—	0.1	
им-9	192.км.и-5 00011	им-9	2	1.66	вариант крыши с ж/б балками

Согласовано:

Ал.I ч.1

181-192-43.89

Инв.№ подл. | Подпись и дата | Взам. инв.№

Привязан:

Инв.№

Н.контр	Ивановский	
Зав.отд	Богородский	
Гл.арх.пр	Падерин	
Гл.кон.пр	Ивановский	
Рук.бриг	Полищук	
Ст.инж	Суханкина	

181-192-43.89 Альбом I часть I АС

Одноэтажный 2-квартирный жилой дом с 2 и 4 комнатными квартирами

Стадия	Лист	Листов
Р	62	

Спецификация металлических изделий выше отм. 0.000.

КБ по железобетону им. А.А. Якушева

Поз. обозн.	Обозначение	Наименование	К-во	Общий объем	Примечание
1	АЛ.I часть 1 л.46	Мауэрлат 100×100 ℓ= 50.8 пм	–	0.51	
2	л.46	Стойка 100×150 ℓ= 2.26 м	2	0.07	
3	л.46	Стойка 100×100 ℓ= 2.54 м	4	0.10	
4	л.46	Стойка 100×100 ℓ= 1.30 м	4	0.05	
5	л.46	Стойка 100×100 ℓ= 2.64 м	4	0.11	
6	л.46	Распред. брус 200×200 ℓ=2,5м	10	1.0	
7	л.46	Стойка 100×100 ℓ= 1.88 м	2	0.04	
8		Диагональная нога			
	л.46	100×200 ℓ= 6.3 м	4	0.50	
9		Диагональная нога			
	л.46	100×200 ℓ= 4,25 м	4	0.34	
10	л.46	Прогон 100×200 ℓ= 4,0 м	2	0.16	
11	л.46	Прогон 100×150 ℓ= 4,0 м	2	0.12	
12	л.46	Распорка 100×150 ℓ= 4,55 м	2	0.14	
13	л.46	Прогон 100×150 ℓ= 5,0 м	2	0.15	
14	л.48	Подкос 100×150 ℓ= 2.7 м	4	0.16	
15	л.48	Подкос 100×150 ℓ= 2,0 м	4	0.12	
16	л.48	Опорный брус 100×150 ℓ=0.8м	2	0.02	
17	л. 48	Коньковый брус 50×150 ℓ=17.1пм	–	0,13	
18	л.47	Стропильная нога 100×150 ℓ=2.12м	14	1.50	
19	л.47	Стропильная нога 100×150 ℓ= 113.4 пм	–	1.70	
20	л.47	Стропильная нога 100×150 ℓ=4,34	16	1.04	
21	л.47	Стропильная нога 100×150 ℓ=2.1пм	–	0.41	
22	л.47	Кобылка 50×120 ℓ= 1,3 м	40	0.31	
23	л.47	Кобылка 50×120 ℓ= 1.6 м	8	0.08	
24	л.47	Кобылка 50×120 ℓ= 900 мм	16	0.09	
25	л. 48	Опорный брус 100×150 ℓ=350мм	4	0.02	

Поз. обознач	Обозначение	Наименование	К-во	Общий объем	Примечание
26	АЛ.I часть 1 л.49	Накладка 50×100 ℓ= 350 мм	4	0.007	
27	л.49	Накладка 40×100 ℓ=200 мм	12	0.01	
28	л.48	Обрешетка 40×50 ℓ= 640 пм	–	1.28	
29	л.49	Черепной брус 40×50 ℓ=84пм	–	0.17	
30	л.48	Брусок 150×50 ℓ= 17.7 пм	–	0,13	
31	л.48	Накладка 40×150 ℓ= 1,1 м	42	0.28	
32	л.48	Сплошной настил δ=19, $=22.4м²	–	0.43	
33	192.УАС.1-4 л.20	Лобовая доска 200×25 ℓ=41пм	–	0,21	
34	л.20	Карнизная доска 100×19 ℓ=34пм	–	0.06	
35	л.20	Бабышка 50×50 ℓ=180 мм	84	0.038	
36	АЛ.I часть 1 л.49	Брус 50×100 ℓ= 4 м	2	0.04	
37	л.49	Брус 50×150 ℓ= 4 м	2	0.06	
38	л.49	Брус 50×150 ℓ= 18.5 пм	–	0,14	
39		Фронтонная доска 200×25			
	л.49	ℓ= 2,3 м	4	0,046	
40	л.49	Доски свеса δ=19 $=4.6м²	–	0.087	
41	л.49	Брус 100×70 ℓ= 2,4 м	2	0.034	
42	л.50	Доска 19×80 ℓ= 4,4 пм	–	0,007	
43	л.50	Доска 60×130 ℓ= 1800	4	0.056	
44	192.УАС 1-4 л.27	Доска 32×130 ℓ= 1800	16	0,120	
45	л.27	Брус 40×80 ℓ= 150	2	0.001	
46	л.27	Брус 50×130 ℓ= 200	8	0.010	

СОГЛАСОВАНО:

ИНВ.№ ПОДЛ. | ПОДП. И ДАТА | ВЗАМ. ИНВ.№

ПРИВЯЗАН:

ИНВ.№

Н.конт.	Ивановский	
Зав.отд.	Богородский	
Гл.арх.пр	Падерин	
Гл.кон.пр	Ивановский	
Рук.бр.к	Полищук	
Ст.инж.	Григорьева	
Инжен.	Суханкина	
Инжен.	Хомазюк	

181-192-43.89 Альбом I часть 1 АС

Одноэтажный 2-квартирный жилой дом с 2 и 4 комнатными квартирами.

Стадия	Лист	Листов
Р	63	

Спецификация древесины на крышу

КБ по железобетону им. А.А. Якушева

поз. обознач.	Обозначение	Наименование	К-во	общий объем м³	Примечание
1	Альбом I часть1 л.56	Нижняя обвязка 100×50 ℓ=12пм	—	0,06	
2	л.56	Нижняя обвязка 100×50 ℓ=24пм	—	0,12	
3	л.56	Лаги 50×100 ℓ= 2,98 м	24	0,36	
4	л.56	Стойка 100×100 ℓ= 2,59 м	26	0,67	
5	л.56	Стойка 100×100 ℓ= 2,46 м	4	0,09	
6	л.56	Стойка 100×100 ℓ= 3,04 м	2	0,06	
7	л.56	Доски пола δ=37мм $\sum$=33,6м²	—	1,24	
8	л.56	Стойка 100×100 ℓ= 2,45 м	4	0,10	
9	л.57	Перемычка 100×100 ℓ= 1,1м	4	0,04	
10	л.57	Верхняя обвязка 100×150 ℓ=11,2пм	—	0,168	
11	л.57	Верхняя обвязка 100×100 ℓ=29,5пм	—	0,30	
12	л.57	Балка 100×100 ℓ= 2,8	2	0,06	
13	л.57	Балки потолка 50×100 ℓ= 2,95м	24	0,35	
14	л.56	Доски потолка δ=19мм $\sum$=102м²	—	0,76	
15	л.56	Стойка 100×100 ℓ= 1,72 м	4	0,07	
16	л.56	Стойка 100×100 ℓ= 1,54 м	4	0,06	
17	л.56	Прогон 100×150 ℓ= 3,0 м	4	0,18	
18	л.56	Накладка 100×50 ℓ=350мм	16	0,03	
19	л.56	Подоконная доска 50×120 ℓ=20пм	—	0,12	
20	л.56	Брус 50×100 ℓ= 20,0 пм	—	0,10	
21	л.56	Обшивка стен δ=13мм $\sum$=23м²	—	0,39	
22		Доска ограждения			
	л.57	250 × 25 ℓ= 3,4 м	4	0,09	
23	192.УАС. 1-4 л.22	Брусок 40×50 ℓ= 10 п м	—	0,02	
24		Доски зашивки фронто-			
	Ал.I часть1 л.57	на δ= 19мм $\sum$=14,44м²		0,27	
25		фронтонная доска			
	л.57	200×25 ℓ= 4,3 м	4	0,09	

поз. обознач.	Обозначение	Наименование	кол.	общий объем м³	Примечание
Спецификация древесины выхода на крышу.					
1	Ал.I часть1 л.51	Брус 50×100 ℓ= 3400	1	0,017	
2	л.51	Брус 70×120 ℓ= 2400	1	0,020	
3	л.51	Брусок 50×50 ℓ= 6,5 пм	—	0,016	
4	л.51	Стойка 50×50 ℓ= 450 мм	2	0,002	
5	л.51	Брусок 50×50 ℓ= 5,6 пм	—	0,014	
6	л.51	Доски обшивки δ= 25	—	0,190	
7	л.51	Брус 50×150 ℓ= 750	2	0,011	
8	л.51	Бобышка 50×50 ℓ= 150	8	0,003	

Привязан:

Инв. №

Н.контр.	Ивановский	
Зав.отд.	Богородский	
Гл.арх.пр	Падерин	
Гл.кон.пр	Ивановский	
Рук.бр.К.	Полищук	
Ст.инж.	Григорьева	
инжен.	Суханкина	
инжен.	Хомазюк	

181-192-43.89 Альбом I часть1 АС

Одноэтажный 2-квартирный жилой дом с 2и4 комнатными квартирами.

стадия	лист	листов
Р	64	

Спецификация древесины на веранды и выхода на крышу.

КБ по железобетону им. А.А.Якушева

23833-01 66

Инв.№ подл. | Подпись и дата | Взам.инв.№

181-192-43.89 Ал.I ч.1

Марка поз.	Обозначение	Наименование	К-во шт.	Масса ед. кг	Примечание
Добавить в сводную спецификацию					
ДБ-9.28	192 КЖ.И.4.1-4 10000	ДБ-9.28	1	1100	
ДБ-9.28-1	-01	ДБ-9.28-1	1	1100	
ДБ-10.14	192 КЖ.И.4.1-4 11000-01	ДБ-10.14	6	1075	
Добавить в сводную спецификацию плиты перекрытия шир.3.0м					
ПК-9	192 КЖ.И 3.1-4 10000-14	ПК-66.30-10	1	7150	
ПК-10	-15	ПК-66.30-11	1	7150	
Добавить в сводную спецификацию плиты перекрытия шир.1.5м /ВАР/					
ПК-11	192 КЖ.И.3.1-4 11000-10	ПК-66.15-8	1	2825	
ПК-12	-11	ПК-66.15-9	1	2825	
ПК-13	-12	ПК-66.15-10	1	2925	
ПК-14	-13	ПК-66.15.11	1	2925	
Добавить в сводную спецификацию металлические изделия					
МС-23	192.КМ.И-5 00005-03	МС-23	8	0.72	
МС-25	-05	МС-25	8	0,4	

Марка поз.	Обозначение	Наименование	К-во шт.	Масса ед. кг	Примечание
МС-14	192.КМ.И-5 00004-02	МС-14	16	0,68	
ИМ-3	192. КМ.И-5 00008	ИМ-3	2	26,46	
Исключить из сводной спецификации панели перекрытия шир.3.0м					
ПК-3	192 КЖ.И.3.1-4 10000-09	ПК-66.30-7	1	7300	
ПК-4	-08	ПК-66.30-6	1	7300	
Исключить из сводной спецификации панели перекрытия шир.1.5м					
ПК-6	192.КЖ.И.3.1-4 11000-01	ПК-66.15	2	2975	
ПК-7	-08	ПК-66.15-6	1	2850	
ПК-8	-09	ПК-66.15-7	1	2850	
Исключить из спецификации металлических изделий					
ИМ-2	192.КМ.И-5 00007	ИМ-2	2	8.97	

Основную спецификацию изделий см. листы 59, 60.

Согласовано:

Инв.№ подл. | Подпись и дата | Взам. инв.№

181-192 АА.I ч.1

Н.контр.	Ивановский	
Зав.отд	Богородский	
Гл.арх.пр	Падерин	
Гл.конс	Ивановский	
Рук.бр.	Полищук	
Ст.инж	Суханкина	

Привязан:

Инв.№

181-192- Альбом I часть 1 АС

Одноэтажный 2-квартирный жилой дом с 2 и 4 комнатными квартирами.	Стадия	Лист	Листов
	Р	65	
Спецификация сборных ж/бет. изделий для варианта инженерного оборудования выше отм.0.000	КБ по железобетону им. Д.А.Якушева		

23833-01 67

Ал. I ч. 1

181-192-

Поз обозн.	Обозначение	Наименование	Кол ед	Масса ед. т	Примечание
		Окна с раздельными переплетами			
О-1	Серия 1.136.5-16 ч.2	ОР 15-13.5	6		
О-2	То же	ОР 15-21	2		
		Окна со спаренными переплетами			
О-1	Серия 1.136.5-16 ч.1	ОС 15-13,5	6		
О-2	То же	ОС 15-21	2		
		Окна с тройным остеклением			
О-1	Серия 1.136.5-17	ОРС-15-13.5	6		
О-2	Серия 1.136.5-17	ОРС 15-21	2		
		Подоконные доски			
ПД-1	ГОСТ 17280-79	ПД 14-25	6		
ПД-2	ГОСТ 17280-79	ПД 22-25	2		

Поз обозн	Обозначение	Наименование	Кол ед.	Масса ед. т	Примечание
		Двери внутренние глухие	1		
ДВ-1ц	Серия 1.136-10	ДГ 21-9ц	2		
ДВ-1лц	То же	ДГ 21-9цл	1		
Д-1	То же	ДГ21-19	2		
Д-1л	То же	ДГ 21-9л	2		
Д-2	То же	ДГ 21-7д	3		1 дверь для веранды
Д-2А	То же	ДГ 21-7лп	3		1 дверь для веранды
		Двери внутренние остекленные			
ДО-3	Серия 1.136-10	ДО 21-9	1		
ДО-3л	То же	ДО 21-9л	1		
ДО-4	То же	ДО 21-13	2		
Ф-1		Фрамуга Ф-1	2		
		Двери наружные остекленные			
ДН-1	Серия 1.136.5-19	ДН 21-10щр2п	1		
ДН-1л	То же	ДН 21-10щр2пл	1		

Согласовано:

Инв. № подл. | Подпись и дата | Взам. инв. №

Привязан:

Инв. №

Н. контр.	Падерин	
Зав. отд.	Богородский	
Гл. арх. пр	Падерин	
Гл. кон. пр	Ивановский	
Рук. брк	Полищук	
Вед. арх	Новикова	

181-192- Альбом I часть 1 АС

Одноэтажный 2квартирный жилой дом с 2 и 4 комнатными квартирами

Стадия	Лист	Листов
	66	

Спецификация столярных изделий/начало/

КБ по железобетону им. А.А. Якушева

23833-01 68

Поз обозн	Обозначение	Наименование	Кол ед.	Масса ед.т	Примечание
		Окна и двери веранд			
ОВ-1	192 КД.И-6 стр 22	ОВ – 1	10		
ОВ-2	стр 22	ОВ -2	4		
ОВ-3	стр 23	ОВ - 3	16		
ДВ-1	стр 23	ДВ -1	4		
		Встроенное оборудование			
Ш-1	192 КД.И-6 стр 7	Шкаф встроенный Ш-1	2		
		Разные изделия			
СО-1	192 КД.И-6 стр. 29	Слуховое окно СО-1	1		
СО-2	стр. 30	Слуховое окно СО-2	4		
СО-3	стр. 33	Слуховое окно СО-5	4		
ТЩ-1	стр. 34	Тамбурный щит ТЩ-1	1		
ТЩ-2	стр. 35	Тамбурный щит ТЩ-2	4		
	192 КД.И-6 стр 36	Крышка люка в подвал	2		
		Погонажные изделия			
Тип 2	ГОСТ 8242-75	Наличник тип- 2	189		
Тип 3	то же	Наличник тип -3	57		
		Плинтус	87		

Согласовано:

Инв № подл. | Подпись и дата | Взам. инв №

Привязан:

Инв № | | | |

Н. контр	Падерин	
Зав. отд	Богородский	
Гл. арх. пр	Падерин	
Гл. кон. пр	Ивановский	
Рук. бр.	Полищук	
Вед. арх	Новикова	

181-192-43.89 Альбом I часть 1 АС

Одноэтажный 2-квартирный жилой дом с 2 и 4 комнатными квартирами	Стадия	Лист	Листов
	Р	67	
Спецификация столярных изделий/окончание	КБ по железобетону им. А.А. Якушева		

23833-01

gost.e-ecolog.ru