ГОССТРОЙ РСФСР
КБ
ПО ЖЕЛЕЗОБЕТОНУ
ИМ. А.А. ЯКУШЕВА

КОМПЛЕКСНАЯ
СЕРИЯ 192
ТИПОВЫЕ ПРОЕКТЫ КРУПНОПАНЕЛЬНЫХ ЖИЛЫХ ДОМОВ И ОБЩЕСТВЕННЫХ ЗДАНИЙ

ТИПОВОЙ ПРОЕКТ 181-192-42.89
ОДНОЗТАЖНЫЙ 2-КВАРТИРНЫЙ ЖИЛОЙ ДОМ С 3-КОМНАТНЫМИ КВАРТИРАМИ

АЛЬБОМ I
ЧАСТЬ 1 АРХИТЕКТУРНО-СТРОИТЕЛЬНЫЕ ЧЕРТЕЖИ

				ПРИВЯЗАН:
ИНВ.№				

gost.e-ecolog.ru

Госстрой РСФСР КБ по железобетону им. А.А. Якушева

КОМПЛЕКСНАЯ СЕРИЯ 192
ТИПОВЫЕ ПРОЕКТЫ КРУПНОПАНЕЛЬНЫХ ЖИЛЫХ ДОМОВ И ОБЩЕСТВЕННЫХ ЗДАНИЙ

ТИПОВОЙ ПРОЕКТ 181-192-42.89
ОДНОЭТАЖНЫЙ 2-КВАРТИРНЫЙ ЖИЛОЙ ДОМ С 3-КОМНАТНЫМИ КВАРТИРАМИ

Альбом I Часть I

Состав проекта:

Альбом I

Часть 1 - Архитектурно - строительные чертежи

Часть 2 - Санитарно - технинеские и электротехнические чертежи

Часть 3 - Сметы

Часть 3-1- Ведомость потребности в материалах

Часть 4 - Спецификация оборудования

Разработан КБ по железобетону им. А.А. Якушева Начальник КБ В. Сабуров Гл. архитектор пр-та В.В. Падерин	Проект утвержден Госстроем РСФСР постановление №47 от 16.05.88 г Рабочие чертежи введены в действие КБ по железобетону им. А.А. Якушева приказ №70 от 9 июня 1989 г	Инв №	Привязан:

Ал.I ч.1

181-192-42.89

ТИПОВОЙ ПРОЕКТ 181-192-42.89
ОДНОЭТАЖНЫЙ 2-КВАРТИРНЫЙ ЖИЛОЙ ДОМ С 3-КОМНАТНЫМИ КВАРТИРАМИ

Разработан конструкторским бюро по железобетону им. А.А.Якушева /109088 Москва 1-я ул. Машиностроения, 5/ на основе здания на проектирование, утвержденного госстроем РСФСР от 15 мая 1987г и плана бюджетных проектных работ на 1988-89г

Авторский коллектив: Вершинин А.А., Новикова А.Ф., Падерин В.И. - архитекторы
Богородский В.А., Ивановский А.В., Полищук Р.В. - конструкторы

Общая характеристика

Область применения типового проекта 181-192-42.89 I в подрайон II и III климатические районы с обычными геологическими условиями и расчетной температурой наружного воздуха от минус 20°С до минус 40°С нормативное значение веса снегового покрова 100кПа /100 кгс/м²/ нормативное значение ветрового давления 0.38кПа/ 38 кгс/м²/

Расчетная температура наружного воздуха -30°С
Степень долговечности II
Степень огнестойкости V
Класс ответственности зданий II

Типовой проект входит в состав комплексной серии 192 крупнопанельных жилых домов и общественных зданий, характеризующейся несущими поперечными и самонесущими продольными стенами при шаге поперечных стен 6.6 и 3.3 и с опиранием панелей перекрытий на стены по двум сторонам. Прочность и устойчивость конструкций обеспечивается совместной работой поперечных и продольных стен с дисками перекрытий, образующих пространственно-неизменяемую систему

Лист	Наименование	Стр.	Примеч.
1	Общие данные /начало/	2	
2	Общие данные /продолжение/	3	
3	Общие данные /продолжение/	4	
4	Общие данные /продолжение/	5	
5	Общие данные /продолжение/	6	
6	Общие данные /продолжение/	7	
7	Общие данные /окончание/	8	

Настоящий проект выполнен в соответствии с действующими нормами и правилами

Гл. архитектор проекта Падерин В.И.

Гл. инженер проекта Ивановский А.В.

Привязка настоящего типового проекта выполнена в соответствии с действующими нормами и правилами

Гл. архитектор проекта

Гл. инженер проекта

Инв.№		
Н.контр	Падерин	
Зав.отд	Богородский	
Гл.арх.пр	Падерин	
Гл.кон.пр	Ивановский	
Рук.бр.к.	Полищук	
Вед.арх	Новикова	
Исполн.	Котова	

Привязан

181-192-42.89 Альбом I часть 1 АС

Одноэтажный 2-квартирный жилой дом с 3 комнатными квартирами

Стадия	Лист	Листов
Р	1	

Общие данные /начало/

КБ по железобетону им. А.А.Якушева

Согласовано:

Инв.№ подл. | Подпись и дата | Взам.инв.№

23832-01 3

Ведомость рабочих чертежей основного комплекта (продолжение)

Лист	Наименование	Стр.	Примеч.
8	План свайного поля (буронабивные сваи).	9	
9	Монтажные планы цокольных панелей. Сечение 9-9	10	
10	План раскладки балок пола. Сечения а-а; б-б; в-в.	11	
11	План техподполья. Разбивка бетонных столбиков.	12	
12	Развертки цокольных панелей.	13	
13	Разрезы А-А; Б-Б; Г-Г; Е-Е.	14	
14	Сечения 1-1 ÷ 8-8.	15	
15	Монолитные площадки ПМ-1; ПМ-2.		
	Спецификация и разрезы.	16	
16	Спецификация изделий ниже отм. 0.000. /вариант/	17	
17	План фундаментов. Вариант столбчатых фундаментов.	18	
18	Монтажный план цокольных панелей (вариант).	19	
19	План техподполья. Вариант столбчатых фундаментов.	20	
20	Развертки цокольных панелей. /Вариант		
	столбчатых фундаментов/.	21	
21	Сечения 1-1 ÷ 9-9. Вариант столбчатых		
	фундаментов.	22	
22	Схема расположения панелей перекрытий шир. 3.0		
	и 1.5 м над техподпольем /Варианты/.	23	
23	Спецификация изделий ниже отм. 0.000	24	
24	Спецификация изделий ниже отм. 0.000 /вариант/.	25	
25	Фрагменты планов при варианте инженерного		
	оборудования.	26	
26	Фрагменты планов при варианте инженерного		

Ведомость рабочих чертежей основного комплекта (продолжение)

Лист	Наименование	Стр.	Примеч.
	оборудования.	27	
27	Спецификация сборных железобетонных изделий для		
	варианта инженерного оборудования ниже отм. 0.000.	28	
28	Фасады 1-3; 3-1; А-Б /Основной вариант/.	29	
29	Фасады 1-3; 3-1; А-Б /Вариант N1/.	30	
30	Фасады 1-3; 3-1; Б-А /Вариант N2/.	31	
31	Фасады 1-3; 3-1; А-Б/Вариант N3 с ж/б стропилами/.	32	
32	Фасады 1-3; 3-1; А-Б/Вариант N4 с ж/б стропилами/.	33	
33	План.	34	
34	План отделочных работ.	35	
35	Ведомость отделочных работ.	36	
36	Варианты инженерного оборудования.		
	Фрагменты плана.	37	
37	Разрезы I-I; II-II /Основной вариант/.	38	
38	Разрезы I-I; II-II /Вариант с ж/б стропилами/.	39	
39	Схема расположения панелей наружных стен фасада.	40	
40	Монтажный план панелей. Схема плана раскладки		
	парапетных панелей.	41	
41	Монтажный план раскладки керамзитобетонных перегоро-		
	док. Схема плана с применением объемных санкабин	42	

Согласовано:

Инв. N подл. | Подпись и дата | Взам. инв. N

Привязан:

Инв. №

Н. контр.	Ивановский	
Зав. отд.	Богородский	
Гл. кон.	Ивановский	
Гл. арх.	Падерин	
Рук. бюро	Полищук	
Ст. инж.	Суханкина	
Ст. техник	Уварова	

181-192-42.89 Альбом I часть 1 АС

Одноэтажный 2 квартирный жилой дом с 3 комнатными квартирами

Стадия	Лист	Листов
Р	2	

Общие данные (продолжение)

КБ по железобетону им. А.А. Якушева

23832-01 4

Ведомость рабочих чертежей основного комплекта /продолжение/

Лист	Наименование	Стр.	Примеч.
42	Монтажные планы плит перекрытий шириной 3,0м,		
	1,5м (вариант).	43	
43	Фрагменты монтажного плана и планов перекрытий		
	для варианта местного отопления.	44	
44	Развертки и узлы по дымовым блокам /Вариант/.	45	
45	План кровли.	46	
46	План чердака.	47	
47	План раскладки стропил.	48	
48	Разрезы по крыше 1-1÷4-4.	49	
49	Узлы по крыше I÷III.	50	
50	Узлы IV,V. Фрагмент плана вентшахт.	51	
51	Конструкция выхода на крышу.	52	
52	Планы раскладки карнизов, панелей перекрытий		
	и железобетонных стропил.	53	
53	Разрезы 1-1; 2-2. План кровли.	54	
54	Конструкция выхода на крышу с железобетонными		
	стропилами.	55	
55	Веранда. План. Фасады.	56	
56	План раскладки балок пола веранды № 1.		
	Разрез 1-1.	57	
57	План раскладки балок потолка веранды N 1.		
	Разрезы 2-2, 3-3.		

Ведомость рабочих чертежей основного комплекта /окончание/

Лист	Наименование	Стр.	Примеч.
58	План раскладки балок потолка и пола		
	веранды N2.	59	
59	Спецификация изделий выше отм. 0.000.	60	
60	Спецификация изделий выше отм. 0.000 /Вариант/.	61	
61	Спецификация изделий для варианта крыши		
	с ж/б стропилами.	62	
62	Спецификация металлических изделий		
	выше отм. 0.000.	63	
63	Спецификация древесины на крышу.	64	
64	Спецификация древесины на веранды и		
	выхода на крышу.	65	
65	Спецификация сборных ж.\бет. изделий для		
	варианта инженерного оборудования выше		
	отм. 0.000.	66	
66	Спецификация столярных изделий.	67	

Согласовано:

Инв.№ подл. | Подпись и дата | Взам. инв.№

Привязан:

Инв.№

Н. контр.	Ивановский		181-192-42.89 Альбом I часть 1 АС
Зав. отд.	Богородский		Одноэтажный 2 квартирный жилой дом с 3 комнатными квартирами
Гл. кон. пр.	Ивановский		
Гл. арх. пр.	В. Падерин		
Рук. бр. к.	Полищук		
Ст. инж.	Суханкина		Общие данные /продолжение/
Ст. техник	Уварова		

Стадия	Лист	Листов
Р	3	

КБ по железобетону им. А.А. Якушева

23832-01 5

Ведомость ссылочных и прилагаемых документов /начало/

Обозначение	Наименование	Примечание
	Ссылочные документы	
ГОСТ 13580-85	Плиты железобетонные для ленточных фундаментов	
ГОСТ 13579-78	Блоки бетонные для стен подвалов	
Серия 1.136.5-16 ч. 1.2	Окна и балконные двери деревянные с двойным остеклением для жилых и общественных зданий	
Серия 1.136-10	Двери деревянные внутренние для жилых и общественных зданий	
Серия 2.144-1/88	Узлы полов жилых зданий	
Серия 1.136.5-17	Окна и балконные двери деревянные с тройным остеклением для жилых зданий.	
Серия 1.136.5-19	Двери деревянные наружные для жилых и общественных зданий	
Серия 1.172.5-6	Встроенные и антресольные шкафы. Шкафы-перегородки каркасной конструкции из унифицированных элементов для жилых зданий.	
Серия 1.131.9-21	Панели перегородок гипсобетонные для жилых зданий.	
	Прилагаемая документация	
192.УАС.1-4	Монтажные узлы	
	Изделия заводского изготовления	
192 КЖ.И.1.1-5	Наружные трехслойные стеновые панели однорядной разрезки на гибких связях. Рабочие чертежи.	
192 КЖ.И.1.2-5	Наружные трехслойные стеновые панели однорядной разрезки на гибких связях. Арматурные изделия	
192 КЖ.И. 3.1-4	Плиты перекрытия с пустотами ф159. Рабочие чертежи.	
192 КЖ.И.4.1-4	Разные изделия.	
192.КД.И-6	Деревянные изделия	
192.КМ.И-5	Металлические изделия	
192 КЖ.СЦ-6	Калькуляции стоимости железобетонных изделий.	

Ведомость прилагаемых документов /окончание/

Обозначение	Наименование	Примечание

Ведомость основных комплектов рабочих чертежей.

Обозначение	Наименование	Примечание
181-192-42.89		
Альбом I часть 1	Архитектурно-строительные чертежи	
часть 2	Санитарно-технические и электротехнические чертежи	
часть 3	Сметы	
часть 4	Спецификация оборудования	
часть 3.1	Ведомость потребности в материалах	

Согласовано:

181-192-42.89 АЛ. I ч. 1

Инв. № подл. | Подпись и дата | Взам. инв. №

Привязан:

Инв. №

Норм. кон.	Ивановский	
Зав. отд.	Богородский	
Гл. арх.	Падерин	
Гл. кон.	Ивановский	
Рук. гр. к.	Полищук	
Ст. инж.	Суханкина	
Ст. техн.	Чварова	

181-192-42.89 Альбом I часть 1 АС

Одноэтажный 2 квартирный жилой дом с 3 комнатными квартирами

Стадия	Лист	Листов
Р	4	

Общие данные /продолжение/

КБ по железобетону им. А.А. Якушева

23832-01 6

Ведомость объемов сборных бетонных и железобетонных конструкций по рабочим чертежам основного комплекта марки АС

	Наименование группы элементов конструкции	Код	Кол. м³	Примечание
	Блоки стеновые	583500	5.37	
	Наружные стены	583100	41.20	
	Плиты перекрытия	584200	23.92	
	Внутренние стены	583200	10.66	
	Перегородки	583300	11.46	
	Вентблоки	589600	—	
	Прочие изделия	589400	5.48	
	Всего бетона и железобетона	589999	98.09	

Технико-экономические показатели

Наименование	Един. изм.	По проекту	По привязке
Количество 3х комнатных квартир	шт.	2	
Строительный объем здания	м³	479.50	
Площадь застройки	м²	210.85	
Общая площадь без учета летних помещений	м²	140.08	
Общая площадь с учетом летних помещений	м²	174.46	
Площадь летних помещений	м²	34.38	
Жилая площадь	м²	85.44	
K_1 жилая площадь / общая площадь	—	0.60	
K_2 строительный объем / жилая площадь	—	5.61	
Общая сметная стоимость	т.руб.	24.18	
Стоимость 1 квартиры	т. руб.	12.09	
Стоимость 1куб. м здания	руб.	50.43	
Стоимость 1кв.м жилой площади	руб.	282.90	
Стоимость 1кв.м общей площади	руб.	138.58	
Расход стали на 1кв.м общей площади	т	0.016	

Примечания:

Ведомость объемов дана для варианта:

Фундаменты-буронабивные сваи

Полы- по бетонным столбикам.

Наружные стены-трехслойные стеновые панели на гибких связях толщиной 350мм, цокольные стены-толщиной 300мм

Внутренние стены-из тяжелого бетона толщиной 160мм.

Перекрытие-многопустотные панели толщиной 220мм из тяжелого бетона, шириной 3.0 м.

Перегородки-гипсобетонные, в санузлах-железобетонные, толщиной 50мм

Крыша-деревянная стропильная

Веранда-деревянная

Согласовано:

Инв.№ подл. | Подпись и дата | Взам.инв.№

181-192-42.89 Ал.1ч.1

Привязан

Инв.№

Н.контр.	Падерин	
Зав.отд.	Богородский	
Гл.арх.пр.	Падерин	
Гл.кон.пр.	Ивановский	
Рук.бр.к.	Полищук	
Вед.арх.	Новикова	
Исполн.	Кузьмина	

181-192-42.89 Альбом I часть 1 АС

Одноэтажный 2-квартирный жилой дом с 3 комнатными квартирами

Общие данные /продолжение/

Стадия	Лист	Листов
Р	5	

КБ по железобетону им. А.А. Якушева

Согласовано:

Инв.№ подл. | Подпись и дата | Взам.инв.№

Пояснительная записка.

Архитектурно-планировочное решение.

Жилой дом предполагается для строительства в районах, имеющих освоенную базу стройиндустрии крупнопанельных жилых домов и общественных зданий серии 192 в доме запроектировано: 2-трехкомнатные квартиры. При каждой квартире предусматривается приусадебный участок площадью 600 м² для ведения ограниченного хозяйства. Площади квартир приняты в соответствии со СН и Пом 2.08.01.85 „Жилые здания".

Дом состоит из 3-х комнатных квартир, сблокированных симметрично. Каждая из квартир рассчитана на заселение семьей из 4-5 человек. Вход в квартиры осуществляется с торцов здания через веранды, оборудованные тамбуром и холодной кладовой. В квартирах запроектированы: общая комната, кухня, две спальни, санузлы, кладовые и антресоли. во внутренней отделке используются обои, клеевая покраска, панель из глазурованной плитки в соответствии с приказом Гражданстроя N 288 от 27 сентября 1985 г.

Архитектура фасадов решена в нескольких вариантах с использованием отделки наружных стеновых панелей в заводских условиях керамической плиткой, матричной фактурой, покраской кремнеорганическими красителями. Используется обрамление проемов декоративными железобетонными или деревянными элементами и различное цветовое решение.

Инженерное оборудование – отопление, горячее и холодное водоснабжение, канализация, газоснабжение, энергоснабжение и средства связи. Основное решение от инженерных поселковых сетей. Варианты – отопление и горячее водоснабжение от местных источников, балонное газоснабжение, плиты на твердом топливе.

Фундаменты – буронабивные сваи ф 500 мм длиной 3,0 и 2,0 м. В качестве вариантов приняты столбчатые мелкозаглубленные из сборных железобетонных блоков по ГОСТ 13580-85 и ГОСТ 13579-78.

Полы – 1-ого этажа по бетонным столбикам. Вариант – по цокольному перекрытию.

Наружные стены – трехслойные стеновые панели на гибких связях из легкого бетона толщиной 350 мм, цокольные стены – толщиной 300 мм с Д-1400 кг/м³.

Внутренние стены – из тяжелого бетона толщиной 160 мм.

Перекрытие – многопустотные панели толщиной 220 мм из тяжелого бетона, шириной 3,0 м. Вариант – шириной 1,50 м.

Перегородки – гипсобетонные, вариант – керамзитобетонные. В санузлах – железобетонные, толщиной 50 мм.

Крыша деревянная стропильная, вариант – с железобетонными стропилами.

Веранда – деревянная.

Н.контр.	Падерин		181-192-42.89 Альбом I часть 1 АС
Зав.отд.	Богородский		Привязан:
Гл.арх.пр.	Падерин		Одноэтажный 2-х квартирный жилой дом с 3-х комнатными квартирами
Гл.кон.пр.	Ивановский		Стадия: Р; Лист: 6; Листов:
Рук.бр.к.	Полищук		Общие данные /продолжение/
Вед.арх.	Новикова		КБ по железобетону им. А.А.Якушева

Инв.№

Указания по производству работ в зимнее время.

При заделке и герметизации стыков и швов должны обеспечиваться прочность, монолитность и морозостойкость бетона (раствора) в стыках.

Бетонные смеси и растворы для заделки стыков и швов следует приготовлять на быстротвердеющих портландцементах марки 400 и выше.

Поверхность стыков и швов перед укладкой раствора методом замораживания следует очищать от снега и наледи и отогревать до температуры не менее + 15°.

Марка раствора швов и стыков должна быть не менее 100. Нанесение герметизирующих мастик на влажные поверхности предварительно не огрунтованные специальными составами не допускается.

При производстве работ в зимних условиях следует руководствоваться указаниями СНиП III 16-80, III-15-76

Возможно использование бетона (раствора) с противоморозными добавками поташа и нитрита натрия, отогрев в этом случае не производится.

Схема нормативных нагрузок на отм. - 1.120

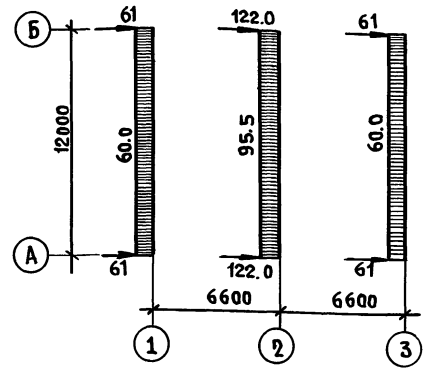

Примечания:

1. Равномерно-распределенные нагрузки даны в кн/мп сосредоточенные - в кн.

Принятые нагрузки нормативные.

а) крыша-1.35 (в том числе снег-1.00 кн/м²)

б) перекрытие h= 220 мм- 3.00 кн/м²

в) конструкция пола- плиты перекрытия- 0,80 кн/м²

г) перегородки- 1.2 кн/м²

д) наружные стены из легкого бетона D=1400 кг/м³ толщ. 350 мм
цокольные панели из легкого бетона D=1400 кг/м³ толщ. 300 мм

е) временная нагрузка на чердак- 0,75 кн/м²

ж) временная нагрузка на перекрытие - 1,5 кн/м²

Согласовано:

Инв. № подл. | Подпись и дата | Взам. инв. №

Привязан:

Инв. №

Н. контр.	Ивановский	
Зав. отд.	Богородский	
Гл. арх. пр.	Падерин	
Гл. кон. пр.	Ивановский	
Рук. бриг.	Полищук	
Ст. инж.	Смирнова	
Инженер.	Хомазюк	

т.п. 181-192-42.89 Альбом I часть 1 АС

Одноэтажный 2-квартирный жилой дом с 3 комнатными квартирами	Стадия	Лист	Листов
	Р	7	
Общие данные (окончание)	КБ по железобетону им. А.А. Якушева		

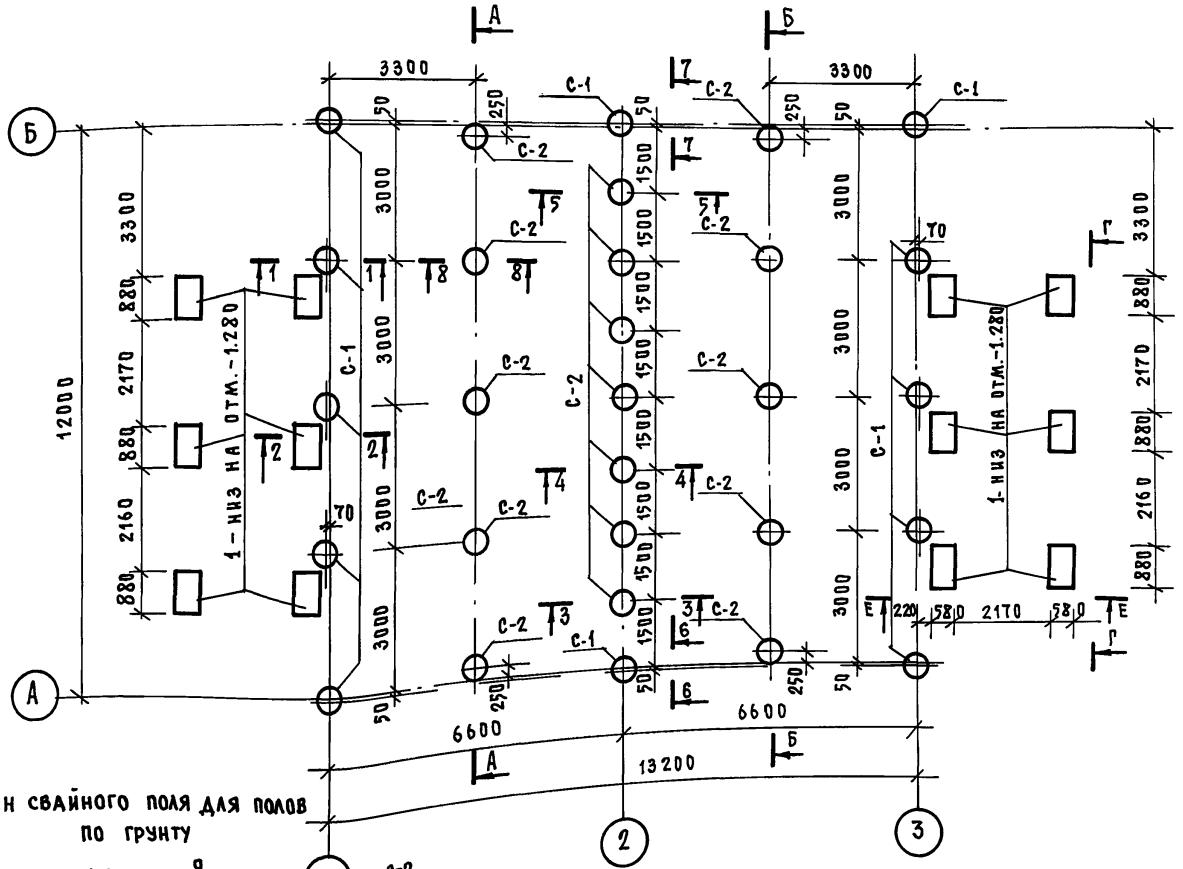

План свайного поля для полов по грунту

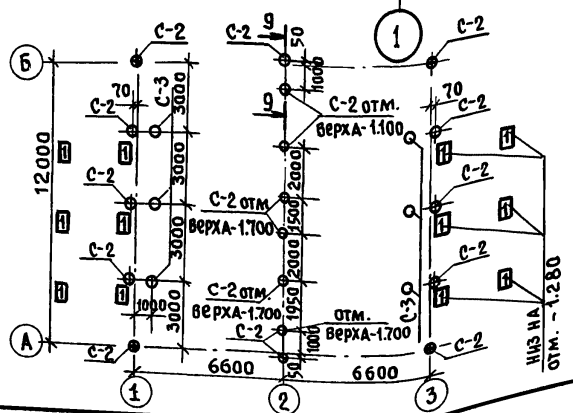

Примечания:

1. При привязке, сваи должны быть откорректированы в зависимости от несущей способности грунтов и расчетной глубины промерзания.
2. Сваи буронабивные из бетона В7.5 разработаны для глинистых грунтов с консистенцией $J_L = 0.2$.
3. Несущая способность свай С-1 -230кн при $P=3.0$м, С-2 -150кн, $P=2.0$м, ϕ500мм.
4. Гидроизоляция ГИ1- цементный раствор 1:3 толщиной 20мм, ГИ2- обмазка горячим битумом за 2 раза.
5. Сечения по фундаментам 1-1÷8-8 см. лист 14.
6. Отметки низа и верха свай даны на развертках см. л. 12.
7. За отметку ±0.000 принята отметка пола 1го этажа, что соответствует абсолютной отметке.
8. Схема нормативных нагрузок в уровне низа цокольных панелей дана в пояснительной записке.
9. Сечение 9-9 см. лист 9.
10. Разрезы А-А; Б-Б; Г-Г; Е-Е см. л. 13.

Н.контр.	Ивановский		181-192-42.89 Альбом I часть 1 АС
Зав.отд.	Богородский		Одноэтажный 2-квартирный жилой дом с 3 комнатными квартирами
Гл.арх.пр.	Падерин		Стадия: Р; Лист: 8; Листов:
Гл.кон.пр.	Ивановский		Планы свайного поля (буронабивные сваи)
Рук.бриг.	Полищук		КБ по железобетону им. А.А.Якушева
Ст.инж.	Смирнова		

Привязан:

Инв.№

Согласовано:

Инв.№ подл. | Подпись и дата | Взам.инв.№

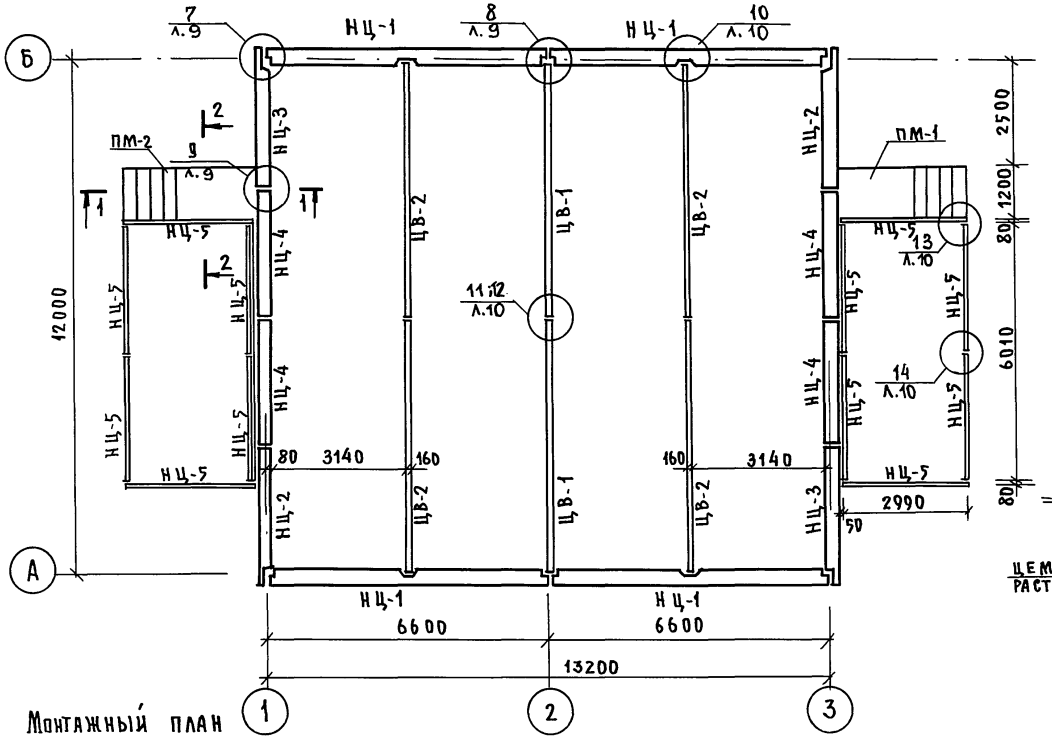

Примечания:

1. Поверхности цокольных панелей, соприкасающиеся с грунтом, покрыть горячим битумом за 2 раза.
2. Монтажные узлы см. раздел 192. УАС.1-4
3. Разрезы 1-1; 2-2 по монолитным площадкам ПМ-1; ПМ-2 см. лист 15.
4. Место расположения сечения 9-9 см. л.8.

9-9

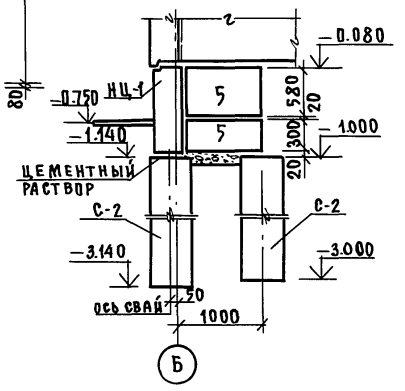

Монтажный план с приямками

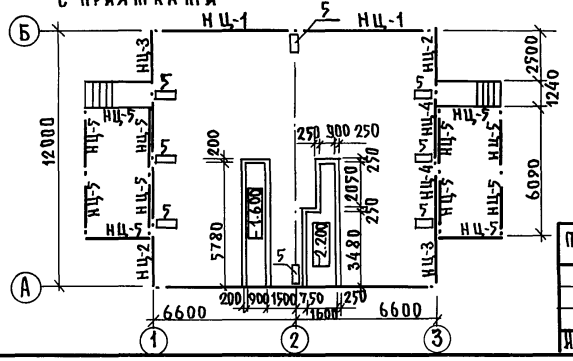

Н.контр.	Ивановский		181-192-42.89 Альбом I часть 1 АС
Зав. отд.	В.Богородский		Одноэтажный 2-квартирный жилой дом с 3 комнатными квартирами
Гл.арх.пр.	В.Падерин		
Гл.кон.пр.	Ивановский		Монтажные планы цокольных панелей. Сечение 9-9
Рук.бриг.	Полищук		
Ст.инж.	Суханкина		

Стадия	Лист	Листов
Р	9	

КБ по железобетону им. А.А.Якушева

Привязан:

Инв. №

Согласовано:

Инв. № подл. | Подпись и дата | Взам. инв. №

181-192-42.89 Ал.I ч.1

23832-01 11

181-192-42.89 Ал.I ч.1

СОГЛАСОВАНО:
Инв.№ подл. | Подпись и дата | Взам.инв.№

План раскладки балок пола

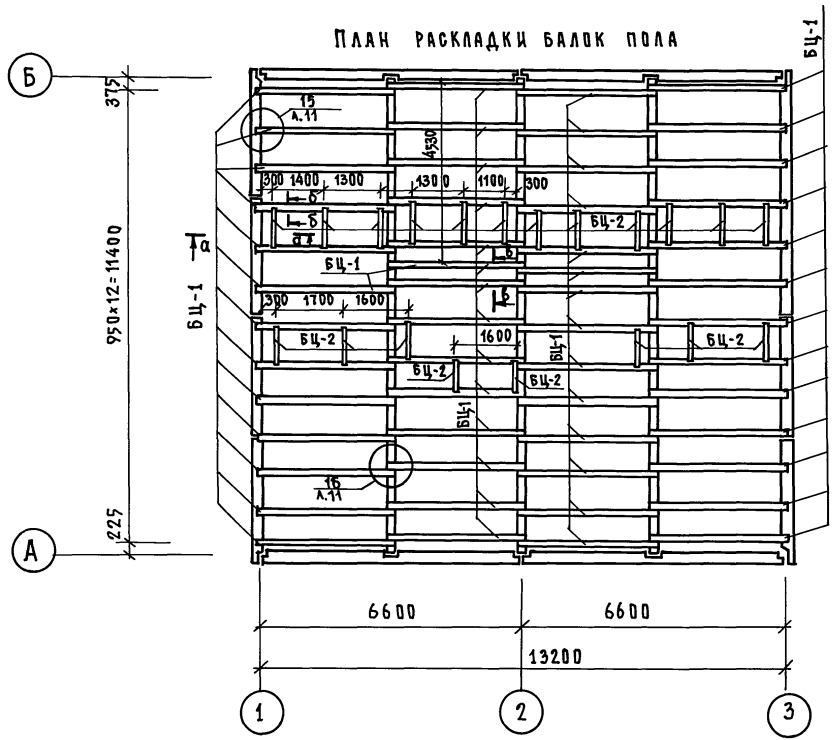

а-а

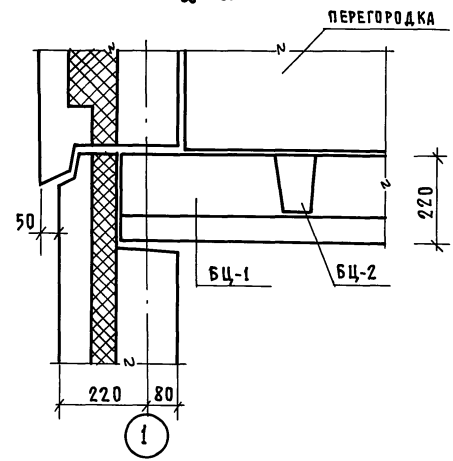

б-б

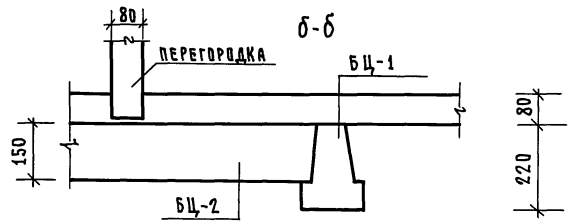

в-в

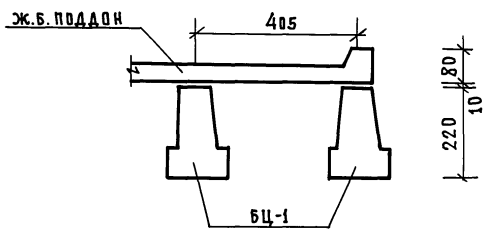

Н.контр.	Ивановский	
Зав.отд.	В.Богородский	
Гл.арх.пр.	О.Падерин	
Гл.кон.пр.	Ивановский	
Рук.бриг.	Полищук	
Ст.инж.	Суханкина	

Привязан:

Инв.№

181-192-42.89 Альбом I часть 1 АС

Одноэтажный 2-квартирный жилой дом с 3 комнатными квартирами

Стадия	Лист	Листов
Р	10	

План раскладки балок пола. Сечения а-а; б-б; в-в

КБ по железобетону им. А.А. Якушева

Согласовано:

Инв.№ подл. | Подпись и дата | Взам.инв.№

Разбивка бетонных столбиков (для полов по грунту).

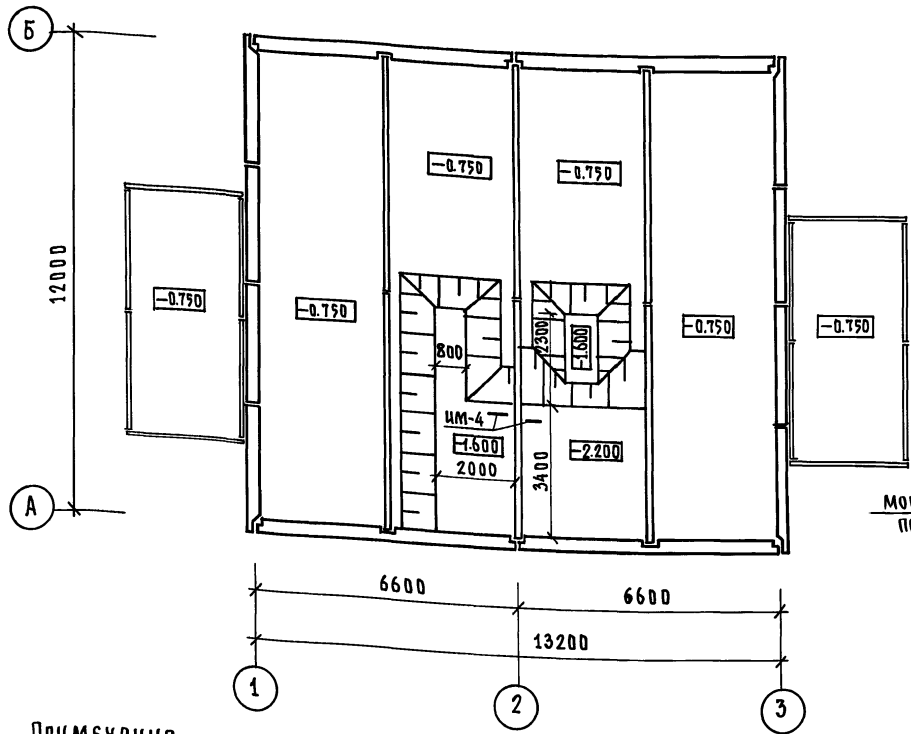

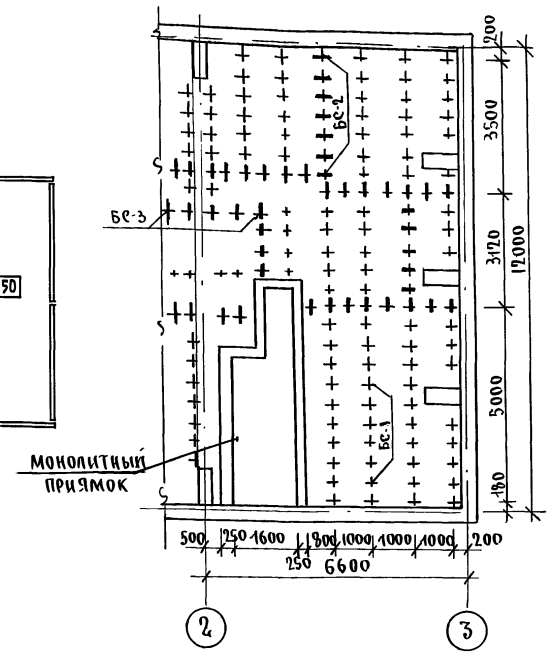

Примечания.

1. Основные примечания по конструкции и устройству полов см. Серию 2.144-1 „Узлы полов жилых зданий.
2. Условные обозначения:
   - + Бетонный столбик БС-1 (150×150×150 мм)
   - + Бетонный столбик БС-2 (250×150×150 мм)
   - БС-3 (300×150×150 мм)

Н.контр.	Ивановский	
Зав. отд.	Богородский	
Гл. арх. пр.	Падерин	
Гл. кон. пр.	Ивановский	
Рук. бриг.	Полищук	
Ст. инж.	Суханкина	

Привязан:

Инв.№

181-192-42.89 Альбом I часть 1 АС

Одноэтажный 2-квартирный жилой дом с 3 комнатными квартирами

Стадия	Лист	Листов
Р	11	

План техподполья
Разбивка бетонных столбиков

КБ по железобетону им. А.А. Якушева

23832-01 13

Согласовано:

Инв.№ подл. | Подпись и дата | Взам.инв.№

по оси «А»

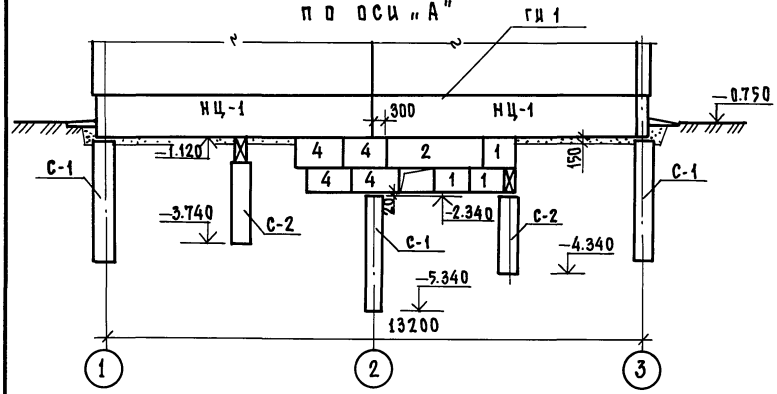

по оси «Б»

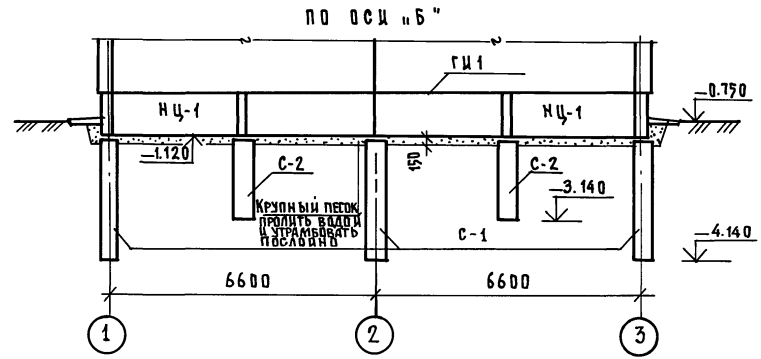

по оси 1

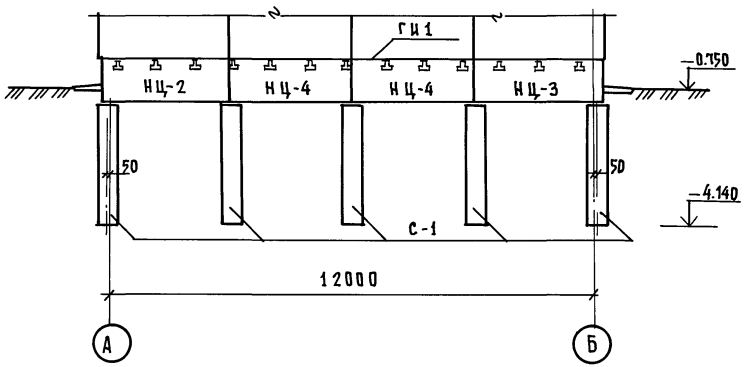

по оси 2

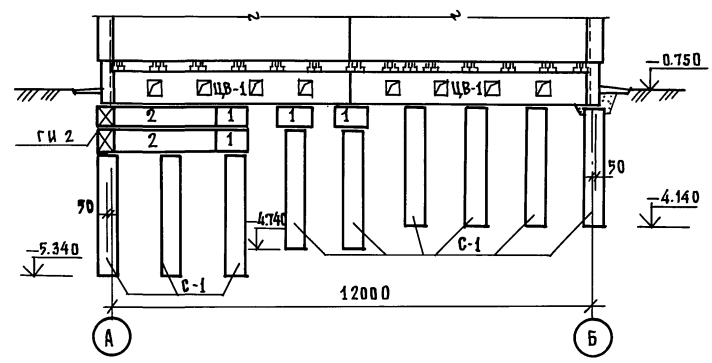

Н.контр.	Ивановский		181-192-42.89 Альбом I часть 1 АС
Зав.отд.	Богородский		Одноэтажный 2-квартирный жилой дом с 3комнатными квартирами
Гл.арх.пр.	Падерин		Стадия: Р; Лист: 12; Листов:
Гл.конст.	Ивановский		
Рук.бриг.	Полищук		Развертки цокольных панелей
Ст.инж.	Суханкина		КБ по железобетону им. А.А. Якушева

Привязан

Инв.№

СОГЛАСОВАНО:

Инв.№ подл. | Подпись и дата | Взам.инв.№

А - А

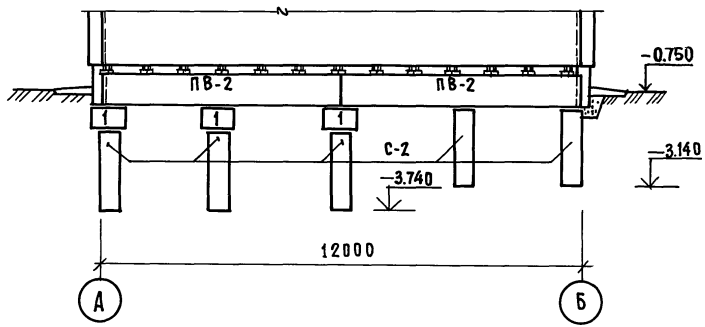

Б - Б

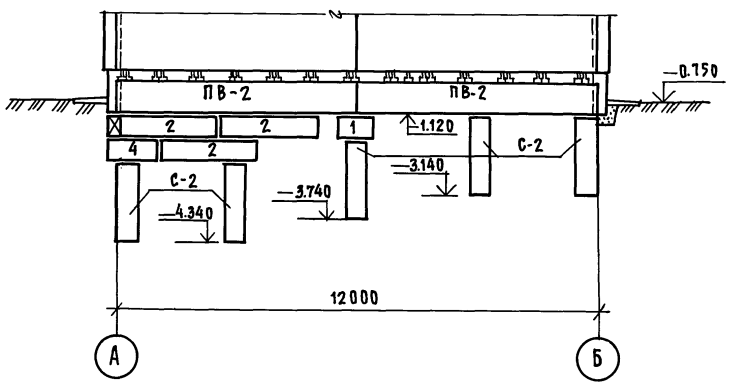

Г - Г



Е - Е

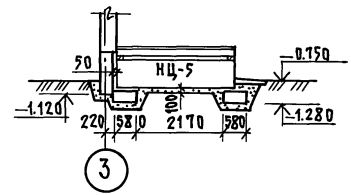

Линии разрезов см. лист 8.

Н.контр.	Ивановский		181-192-42.89 Альбом I часть 1 АС			
Зав.отд.	Богородский		Одноэтажный 2-квартирный жилой дом с 3 комнатными квартирами	Стадия	Лист	Листов
				Р	13	
Гл.арх.пр.	Падерин					
Гл.кон.пр.	Ивановский		Разрезы А-А; Б-Б; Г-Г; Е-Е	КБ по железобетону им. А.А.Якушева		
Рук.бриг.	Полищук					
Ст.инж.	Суханкина					

Привязан:

Инв.№

СОГЛАСОВАНО:
Инв.№подл. | Подпись и дата | Взам.инв.№

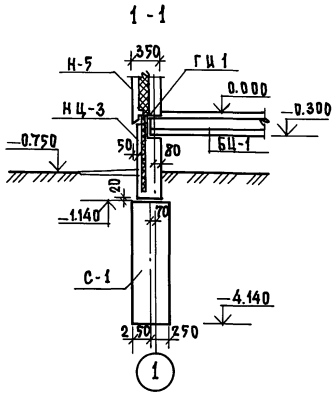

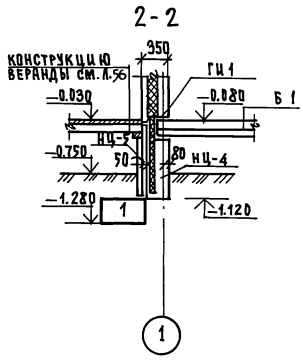

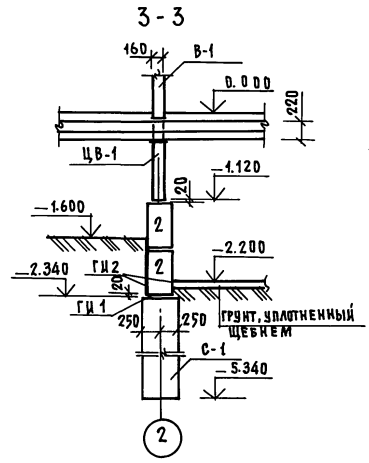

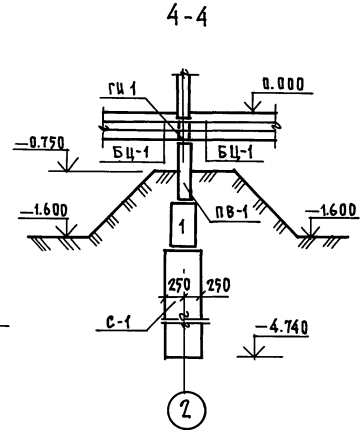

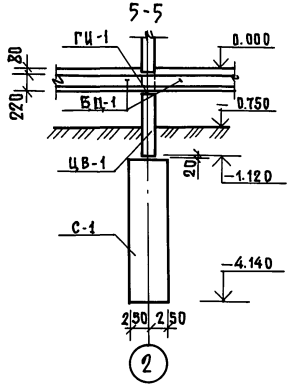

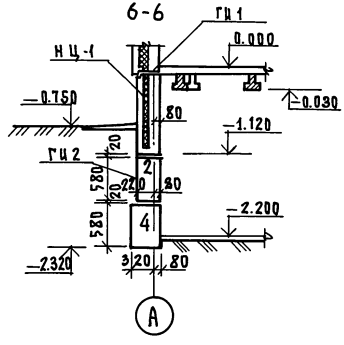

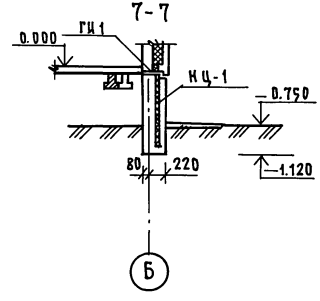

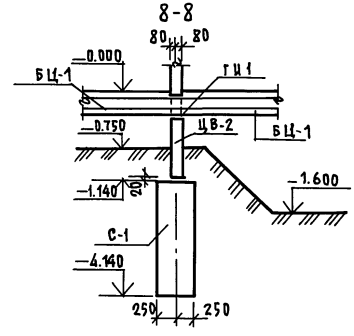

Примечания:

1. План свайного поля и основные примечания см. лист 8.
2. План цокольных панелей см. лист 9.

Н.контр.	Ивановский		181-192-42.89 Альбом I часть 1 АС
Зав.отд.	Богородский		Одноэтажный 2-квартирный жилой дом с 3 комнатными квартирами
Гл.арх.пр.	Падерин		Стадия: Р; Лист: 14; Листов:
Гл.кон.пр.	Ивановский		
Рук.бриг.	Полищук		Сечения 1-1 ÷ 8-8
Ст.инж.	Суханкина		КБ по железобетону им. А.А. Якушева

Привязан:

Инв. №

1 - 1

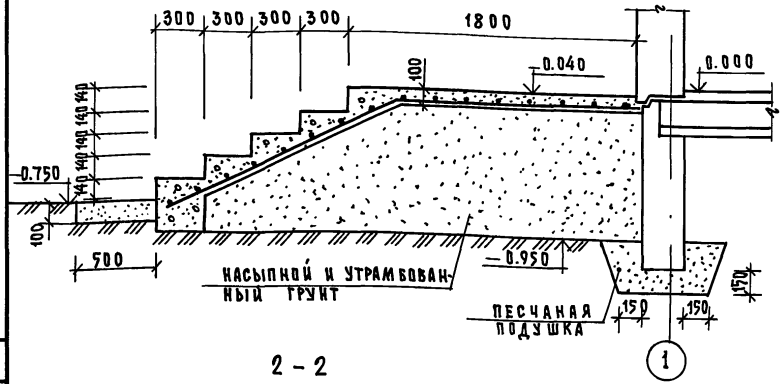

2 - 2

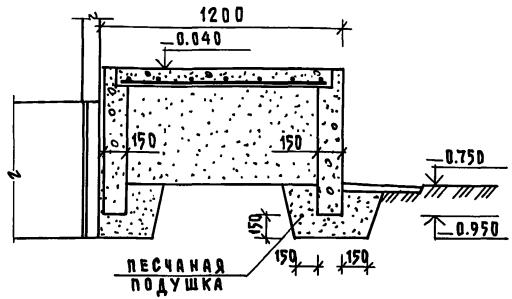

Примечания:

1. Данный лист см. совместно с листом 9.
2. Узел установки детали ИМ-1 см. раздел 192.У АС.1-4
3. Линии разрезов см. лист 9.

Формат	Зона	Позиц.	Обозначение	Наименование	Кол.	Примеч.
				Площадка ПМ-1; ПМ-2		
				Детали		
БЧ		1		Сетка арматурная		
				с 4Вр I-200 / 5Вр I-200 2980×1440	1	5.92 кг
				ГОСТ 8478-81		
АЧ		2	192.КМ.И-5 00002	Закладная деталь ИМ-1	3	
				Материалы		
				Бетон В7.5	1.02	м³

Марка элемента	Арматурные изделия								Общий расход
	Арматура класса								
	Вр I			A I		Всего	Прокат		
	ГОСТ 6727-80*			ГОСТ 5781-82*			ГОСТ 8240-72		
	4	5	итого	10	итого		С 10	итого	
Площадка ПМ-1	2.24	3.68	5.92	0.30	0.30	6.22	2.58	2.58	8.80
Площадка ПМ-2	2.24	3.68	5.92	0.30	0.30	6.22	2.58	2.58	8.80

Н.контр.	Ивановский	
Зав.отд.	Богородский	
Гл.арх.пр.	Падерин	
Гл.кон.пр.	Ивановский	
Рук.бр.	Полищук	
Инженер	Суханкина	
Инженер	Хомазюк	

181-192-42.89 Альбом I часть 1 АС

Одноэтажный 2-квартирный жилой дом с 3 комнатными квартирами

Монолитные площадки ПМ-1; ПМ-2. Спецификация и разрезы

Стадия	Лист	Листов
Р	15	

КБ по железобетону им. А.А. Якушева

Привязан:

Инв.№

Согласовано:

Инв.№ подл. | Подпись и дата | Взам. инв.№

Марка поз.	Обозначение	Наименование	К-во шт.	Масса ед. кг	Примечание
Фундаменты свайные					
С-1	Буронабивная свая из бетона В7,5 h=3,0 м	С-1 Расход бетона на сваю - 0,59 м³	12	—	
С-2	h=2,0 м	С-2 Расход бетона на сваю - 0,39 м³	17	—	
1	ГОСТ 13579-78	ФБС 9.3.6-Т	12	350	
Стены техподполья					
1	ГОСТ 13579-78	ФБС 9.3.6-Т	11	350	
2		ФБС 24.3.6-Т	6	970	
4		ФБС 12.4.6-Т	5	640	
Цокольные панели					
НЦ-1	192КЖ.И.1.1-5 04000	ЗНЦ 66.10.30-100л-1	4	2664	
НЦ-2	192КЖ.И.1.1-5 06000-01	ЗНЦ 32.10.30-100 л-1	2	1224	
НЦ-3	192КЖ.И.1.1-5 06000	ЗНЦ 32.10.30-100л	2	1224	
НЦ-4	192КЖ.И.1.1-5 05000	ЗНЦ 30.10.30-100л	4	1124	
Внутренние цокольные панели					
ЦВ-1	192КЖ.И.4.1-4 03000	ПСП 59.8.16	2	1900	
ЦВ-2	192КЖ.И.4.1-4 04000	ПСП 59.8.16-1	4	1350	
Балки пола					
БЦ-1	192КЖ.И.4.1-4 20000	БЦ 35.2	54	225	
БЦ-2	-01	БЦ 8.2	20	25	
Цокольные панели веранды					
НЦ-5	192КЖ.И.4.1-4 05000	ПСП 30.8	12	448	

Марка поз	Обозначение	Наименование	К-во шт.	Масса ед. кг	Примечание
Монтажные элементы соединений наружных стен					
МС-1	192.КМ.И-5 00001	МС-1	2	0.5	
МС-2	-01	МС-2	12	0.28	
МС-12	192.КМ.И-5 00004	МС-12	6	0.47	
МС-13	-01	МС-13	26	0.94	
МС-21	192КМ.И-5 00005-01	МС-21	4	2.63	
Монтажные элементы соединений стен веранды					
МС-4	192.КМ.И-5 00003	МС-4	12	0.11	
Монтажные элементы соединений внутренних стен					
МС-3	192.КМ.И-5 00001-02	МС-3	3	0.24	
МС-12	192КМ.И-5 00004	МС-12	3	0.47	
Монтажные элементы соединений балок пола					
МС-12	192.КМ.И-5 00004	МС-12	40	0.47	
Стремянки в подполье					
ИМ-4	192.КМ.И-5 00014	ИМ-4	2	21,49	

Согласовано:

Инв.№ подл. | Подпись и дата | Взам.инв.№

181-192-42.89 Ал.I ч.1

Привязан:

Инв.№

Н.контр.	Ивановский	
Зав.отд.	Богородский	
Гл.арх.пр.	Падерин	
Гл.кон.пр.	Ивановский	
Рук.бриг.	Полищук	
Ст.инж.	Суханкина	

181-192-42.89 Альбом I часть 1 АС

Одноэтажный 2-квартирный жилой дом с 3 комнатными квартирами

Стадия	Лист	Листов
Р	16	

Спецификация изделий ниже отм. 0.000 /вариант/

КБ по железобетону им. А.А. Якушева

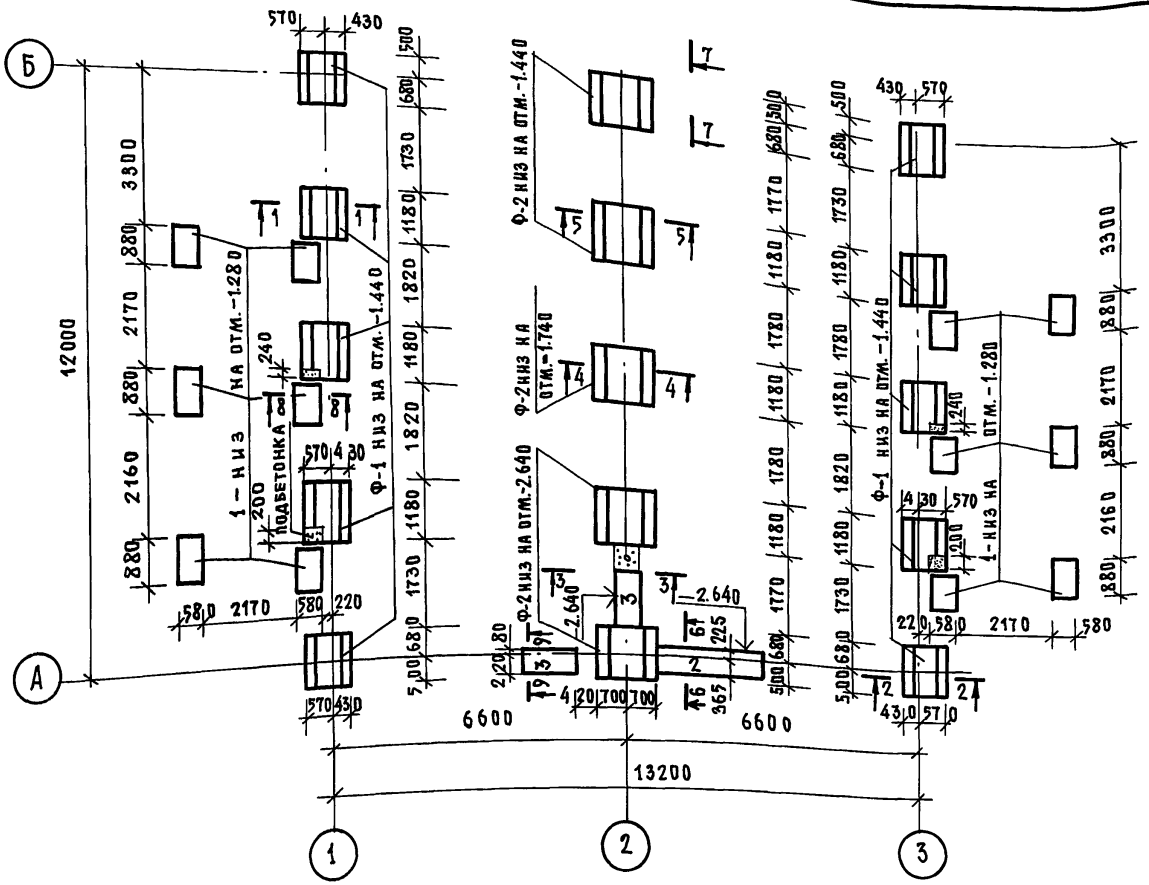

Примечания:

1. За отметку ±0.000 принята отметка пола 1го этажа, что соответствует абсолютной отметке ____ .
2. Фундаменты запроектированы из сборных бетонных и железобетонных блоков по ГОСТ 13580-85 и 13579-78.
3. Рельеф территории - спокойный, грунтовые воды отсутствуют, грунты не пучинистые, непросадочные со следующими нормативными характеристиками $\varphi^н$= 0.49 рад или 28°; $C^н$= 2кПа (0.02кгс/см²); E=14.7 мПа (150кгс/см²) γ=1.8т/м³; $K_г$=1 .
4. Фундаментные блоки укладываются на выровненное песчаное основание.
5. Схема нормативных нагрузок в уровне низа цокольных панелей дана в общих данных.
6. Развертки по фундаментам см.л. 20.
7. Сечения см.л. 21.
8. При привязке фундаменты должны быть откорректированы в зависимости от несущей способности грунтов и расчетной глубины промерзания.

Н.контр.	Ивановский	
Зав.отд.	Богородский	
Гл.арх.пр.	Падерин	
Гл.кон.пр.	Ивановский	
Рук.бриг.	Полищук	
Ст.инж.	Суханкина	

Привязан:

Инв.№

181-192-42.89 Альбом I часть 1 АС

Одноэтажный 2-квартирный жилой дом с 3-комнатными квартирами

Стадия	Лист	Листов
Р	17	

План фундаментов. Вариант столбчатых фундаментов.

КБ по железобетону им. А.А.Якушева

23832-01 19

Инв.№ подл. | Подпись и дата | Взам.инв.№

Согласовано:

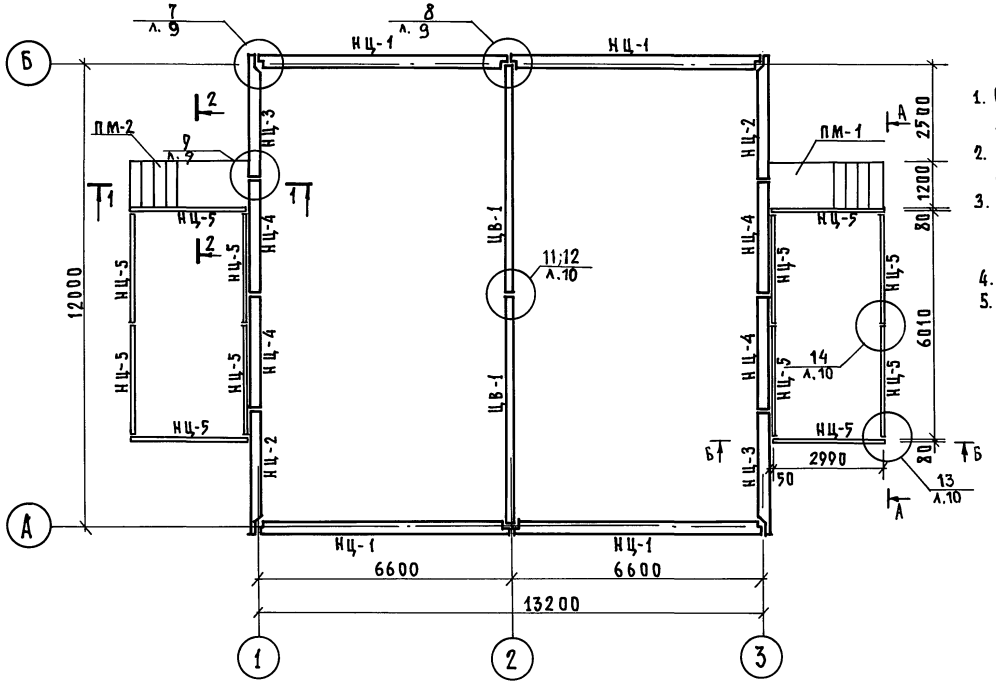

Примечания:

1. Схема расположения цокольных панелей дана для варианта столбчатых фундаментов.
2. Поверхности цокольных панелей, соприкасающиеся с грунтом, покрыть горячим битумом за 2 раза.
3. Засыпку пазух производить после монтажа плит перекрытия над подпольем и ввода в здание коммуникаций.
4. Монтажные узлы см. раздел 192.УАС.1-4.
5. Разрезы 1-1; 2-2 по монолитным площадкам ПМ-1; ПМ-2 см. лист 15.

Согласовано:

Инв.№ подл. | Подпись и дата | Взам.инв.№

Н.контр.	Ивановский		
Зав.отд.	Богородский		
Гл.арх.пр.	Падерин		
Гл.кон.пр.	Ивановский		
Рук.бриг.	Полищук		
Ст.инж.	Суханкина		
Ст.техник	Уварова		

Привязан:

Инв.№

181-192-42.89 Альбом I часть 1 АС

Одноэтажный 2-квартирный жилой дом с 3 комнатными квартирами

Стадия	Лист	Листов
Р	18	

Монтажный план цокольных панелей (вариант)

КБ по железобетону им. А.А.Якушева

СОГЛАСОВАНО:
181-192-42.89 Ал.I ч.1
Инв.№подл. | Подпись и дата | Взам.инв.№

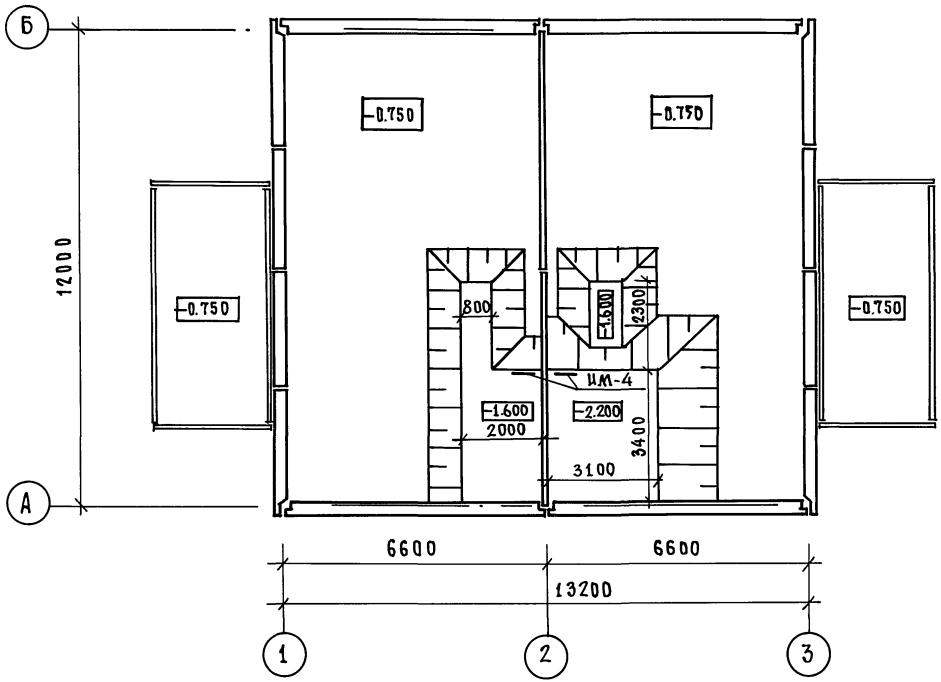

Деталь крепления стремянки в техподполье

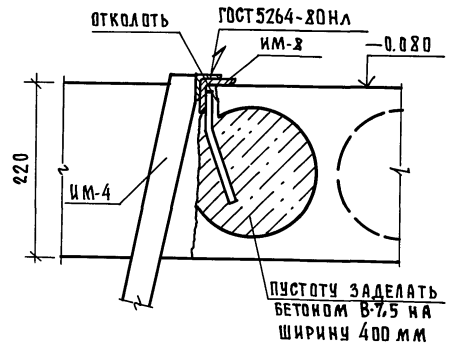

Н.контр.	Ивановский		
Зав.отд.	В.Богородский		
Гл.арх.пр.	В.Падерин		
Гл.конс.пр.	Ивановский		
Рук.бриг.	Полищук		
Ст.инжен	Суханкина		

Привязан:

Инв.№

181-192-42.89 Альбом I часть 1 АС

Одноэтажный 2-квартирный жилой дом с 3 комнатными квартирами

Стадия	Лист	Листов
Р	19	

План техподполья. Вариант столбчатых фундаментов

КБ по железобетону им. А.А. Якушева

Согласовано:
Инв.№ подл. | Подпись и дата | Взам. инв.№

по оси А

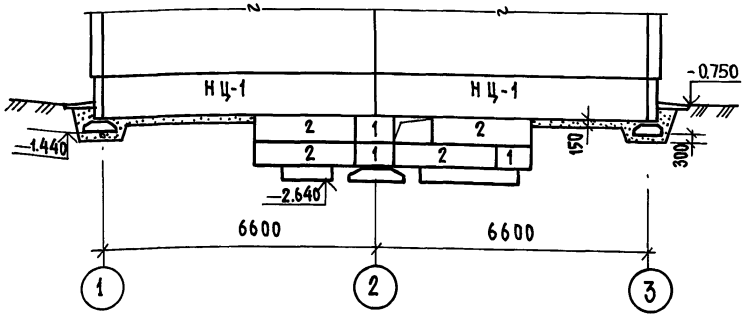

по оси Б

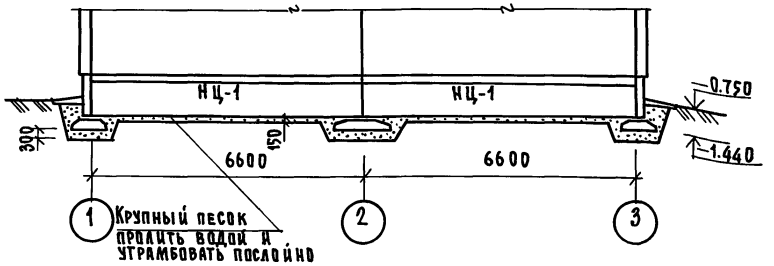

по оси 1.3

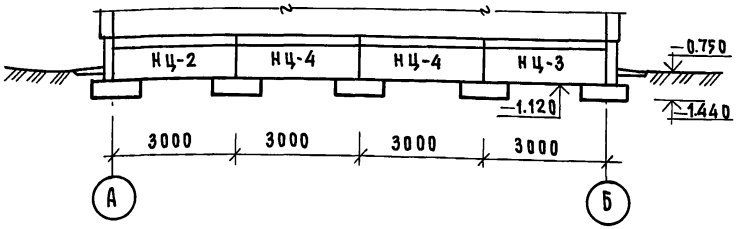

по оси 2

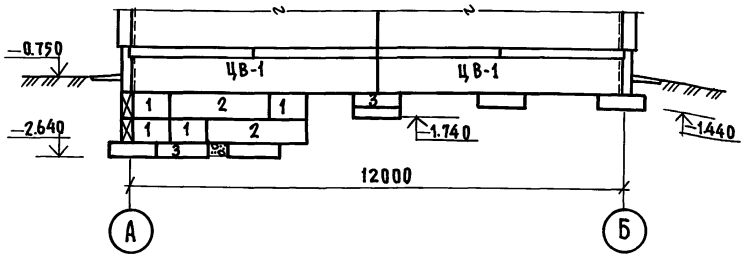

А-А

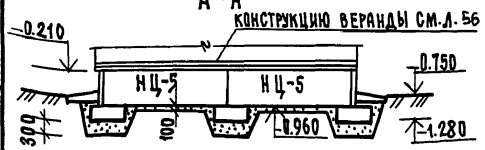

Б-Б

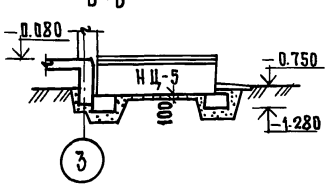

Линии разрезов А-А и Б-Б см. л. 18.

Н.контр.	Ивановский	
Зав.отд.	Богородский	
Гл.арх.пр.	Падерин	
Гл.кон.пр.	Ивановский	
Рук.бриг.	Полищук	
Ст.инж.	Суханкина	

Привязан:

Инв.№

181-192-42.89 Альбом I часть 1 АС

Одноэтажный 2-квартирный жилой дом с 3 комнатными квартирами

Развертки цокольных панелей (Вариант столбчатых фундаментов)

Стадия	Лист	Листов
Р	20	

КБ по железобетону им. А.А. Якушева

СОГЛАСОВАНО:

Инв.№ подл. | Подпись и дата | Взам.инв.№

1-1

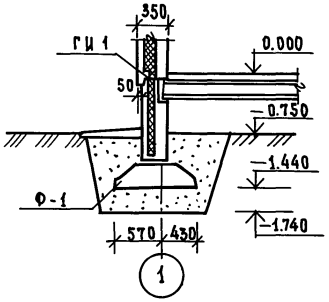

2-2

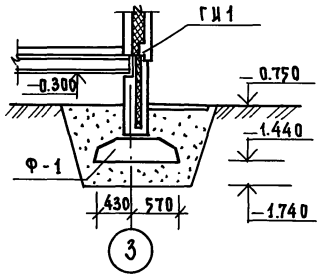

3-3

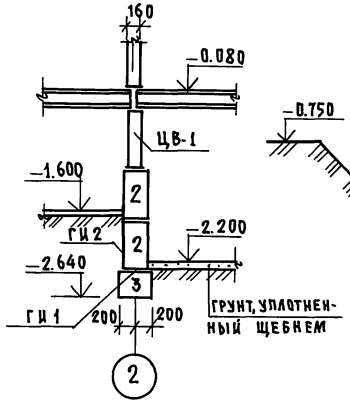

4-4

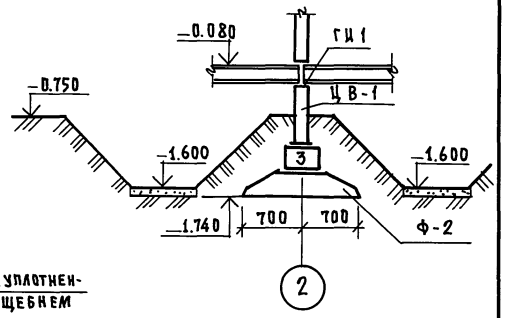

5-5

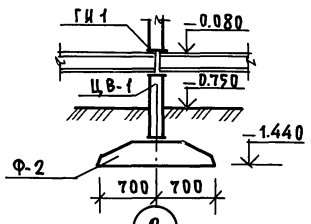

6-6

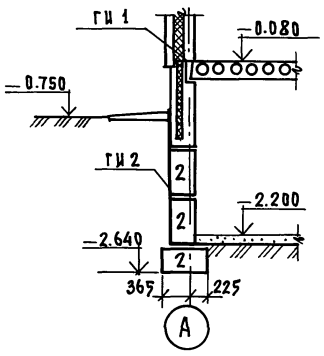

7-7

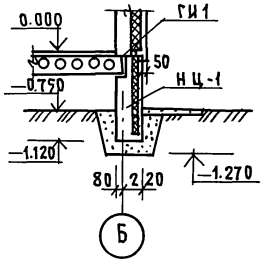

8-8

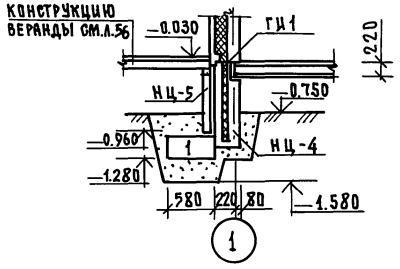

9-9

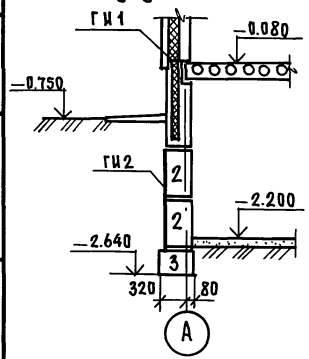

Н.контр.	Ивановский		
Зав.отд.	Богородский		
Гл.арх.пр.	Падерин		
Гл.кон.пр.	Ивановский		
Рук.бриг.	Полищук		
Ст.инж.	Суханкина		

Привязан:

Инв.№

181-192-42.89 Альбом I часть 1 АС

Одноэтажный 2-квартирный жилой дом с 3 комнатными квартирами

Сечения 1-1 ÷ 9-9 Вариант столбчатых фундаментов

Стадия	Лист	Листов
Р	21	

КБ по железобетону им. А.А. Якушева

Схема расположения панелей перекрытий шириной 3.0 м над техподпольем

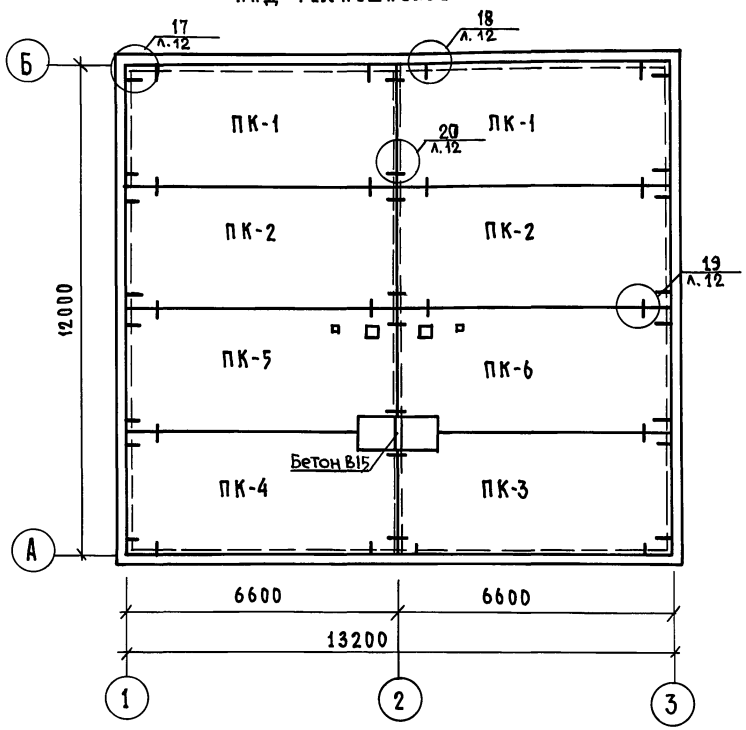

Схема расположения панелей перекрытий шириной 1.5 м над техподпольем

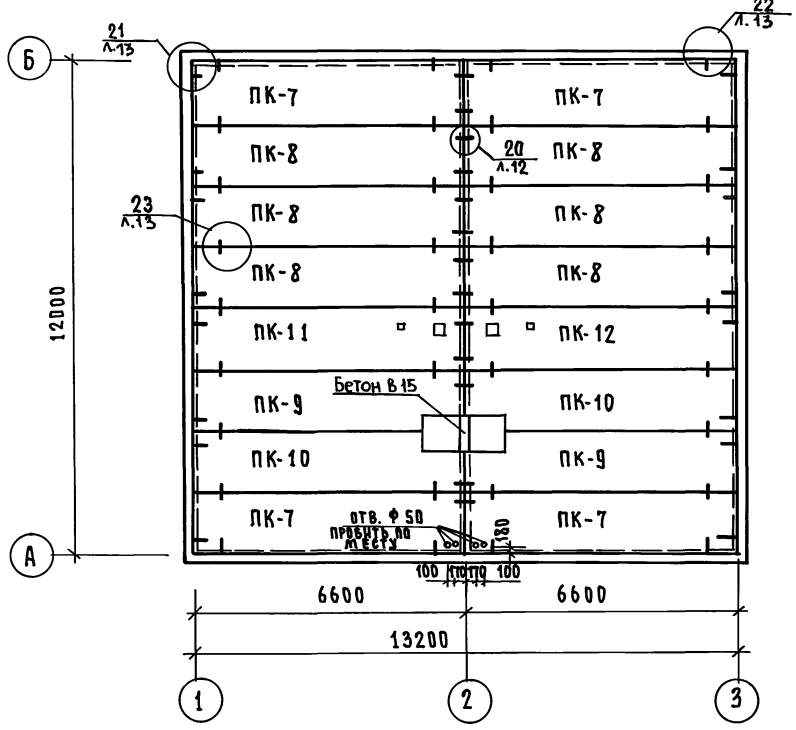

Примечания:

1. Заделку швов между панелями перекрытий после их монтажа производить цементным раствором М 100
2. Монтажные узлы см. раздел 192-У АС.1-4.
3. Отверстия ф 50 пробить в пустоту не нарушая ребер.

Н. контр.	Ивановский	
Зав. отд.	Богородский	
Гл. Арх. пр	Падерин	
Гл. кон. пр	Ивановский	
Рук. бриг.	Полищук	
Ст. инж.	Суханкина	

Привязан:

Инв. №

т.п. 181-192-42.89 Альбом I часть 1 АС

Одноэтажный 2квартирный жилой дом с 3 комнатными квартирами

Стадия	Лист	Листов
Р	22	

Схема расположения панелей перекрытий шир. 3.0 и 1.5 м над техподпольем /Варианты/

КБ по железобетону им. А.А. Якушева

Согласовано:

Инв. № подл. | Подпись и дата | Взам. инв. №

Марка поз.	Обозначение	Наименование	Кол шт	Масса ед.кг	Примечание
		Фундаменты свайные			
С-2	Буронабивная свая из бетона В 7.5 h=2.0м	С-2 расход бетона на сваю 0.39 м³	18	-	
С-3	h=1.0м	С-3 расход бетона на сваю 0.196 м³	6	-	
1	ГОСТ 13579-78	ФБС 9.3.6-Т	12	350	
		Стены техподполья			
5	ГОСТ 13579-78	ФБС 9.3.6-Т	17	350	
2		ФБС 24.3.6-Т	2	970	
		Цокольные панели			
НЦ-1	192.КЖИ.1.1-5 04000	ЗНЦ 66.10.30-100л-1	4	2664	
НЦ-2	192.КЖИ.1.1-5 06000-01	ЗНЦ 32.10.30-100л-1	2	1224	
НЦ-3	192.КЖИ.1.1-5 06000	ЗНЦ 32.10.30-100л	2	1224	
НЦ-4	192.КЖИ.1.1-5 05000	ЗНЦ 30.10.30-100л	4	1124	
		Цокольные панели веранды			
НЦ-5	192.КЖИ.4.1-4 05000	ПСП 30.8	12	448	
		Бетонные столбики			
БС-1	Монолитные бет. столбики разм 150х150х150 мм	БС-1 Vбет.= 0.0034 м³	200	-	
БС-2	разм 250х150х150 мм	БС-2 Vбет.= 0.0056 м³	74	-	
БС-3	разм 300х150х150 мм	БС-3 Vбет.= 0.0079 м³	6	-	

Марка поз.	Обозначение	Наименование	Кол шт	Масса ед.кг	Примечание
		Конструктивный вариант.			
		Монтажные элементы соединений наружных стен.			
МС-1	192.КМ.И-5 00001	МС-1	2	0.5	
МС-2	-01	МС-2	12	0.28	
МС-3	-02	МС-3	24	0.24	
МС-12	192.КМ.И-5 00004	МС-12	6	0.47	
		Монтажные элементы соединений веранды.			
МС-4	192.КМ.И-5 00003	МС-4	12	0.11	
		Монтажные элементы соединений внутренних стен			
МС-3	192.КМ.И-5 00001-02	МС-3	1	0.24	
МС-12	192.КМ.И-5 00004	МС-12	1	0.47	
		Монтажные элементы соединений плит перекрытий шириной 3.0м			
МС-5	192.КМ.И 5 00003-01	МС-5	16	0.22	
		Монтажные элементы соединений плит перекрытий шириной 1.5м			
МС-5	192.КМ.И-5 00003-01	МС-5	16	0.22	
МС-6	-02	МС-6	26	0.44	
		Стремянки в подполье.			
ИМ-4	192.КМ.И-5 00014	ИМ-4	2	21.49	
ИМ-8	192.КМ.И-5 00021	ИМ-8	2	0.36	

Согласовано:

Инв.№ подл. | Подпись и дата | Взам.инв.

Ал.Т.ч.1. 181-192-42.89

Привязан:

Инв.№

Н.контр.	Ивановский	
Зав.отд.	Богородский	
Гл.архпр.	Падерин	
Гл.констр.	Ивановский	
Рук.гр.К	Долищук	
Инжен	Суханкина	
Техник	Новикова	

181-192-42.89 Альбом Т часть 1 АС

Одноэтажный 2 квартирный жилой дом с 3 комнатными квартирами

Спецификация изделий ниже отм. 0.000

Стадия	Лист	Листов
Р	23	

КБ по железобетону им А.А.Якушева

Марка поз.	Обозначение	Наименование	К-во шт.	Масса ед. кг	Примечание
Конструктивные варианты					
Фундаменты столбчатые					
Ф-1	ГОСТ 13580-85	ФЛ 10.12-2	10	650	
Ф-2		ФЛ 14.12-2	5	910	
1	ГОСТ 13979-78	ФБС 9.3.6-Т	12	350	
2		ФБС 24.3.6-Т	1	970	
3		ФБС 12.4.3-Т	2	310	
Стены техподполья					
1	ГОСТ 13579-78	ФБС 9.3.6-Т	6	350	
2		ФБС 24.3.6-Т	7	970	
3		ФБС 12.4.3-Т	1	310	
Цокольные панели					
НЦ-1	1.КЖ.И.1.1-5 04000-01	ЗНЦ 66.10.30-100л	4	2648	
НЦ-2	1.КЖ.И.1.1-5 06000-02	ЗНЦ 32.10.30-100л-2	2	1192	
НЦ-3	-03	ЗНЦ 32.10.30-100л-3	2	1192	
НЦ-4	1.КЖ.И.1.1-5 05000-01	ЗНЦ 30.10.30-100л-1	4	1140	
Внутренние цокольные панели					
ПВ-1	1.КЖ.И.4.1-4 03000	ПСП 59.8.16	2	1900	
Плиты перекрытия шириной 2980 мм					
ПК-1	1.КЖ.И.3.1-4 10000-01	ПК-66.30-1	2	7500	
ПК-2	1.КЖ.И.3.1-4 10000	ПК-66.30	2	7500	
ПК-3	-05	ПК-66.30-3	1	7325	
ПК-4	1.КЖ.И.3.1-4 10000-04	ПК66.30-2	1	7325	
ПК-5	-07	ПК66.30-5	1	7325	
ПК-6	-06	ПК66.30-4	1	7325	
Плиты перекрытия шириной 1490 мм					
ПК-7	1.КЖ.И.3.1-4 11000-01	ПК66.15-1	4	2975	
ПК-8	1.КЖ.И.3.1-4 11000	ПК66.15	6	2975	
ПК-9	-02	ПК66.15-2	2	2825	
ПК-10	-03	ПК66.15-3	2	2825	
ПК-11	-06	ПК-66.15-4	1	2875	
ПК-12	-07	ПК66.15-5	1	2875	

Согласовано:

Инв.№ подл. | Подпись и дата | Взам. инв.№

181-192-42.89 Ал.I ч.1

Привязан:

Инв.№

Н.контр.	Марченков	
Зав.отд.	Богородский	
Гл.арх.пр.	Падерин	
Гл.кон.пр.	Ивановский	
Рук.бриг.	Полищук	
Ст.инж.	Суханкина	

181-192-42.89 Альбом I часть 1 АС

Одноэтажный 2-квартирный жилой дом с 3 комнатными квартирами

Спецификация изделий ниже отм. 0.000 /Вариант/

Стадия	Лист	Листов
Р	24	

КБ по железобетону им. А.А. Якушева

СОГЛАСОВАНО:

ИНВ. Н ПОДЛ | ПОДПИСЬ И ДАТА | ВЗАМ. ИНВ. Н

Фрагмент плана свайного поля /буронабивные сваи/

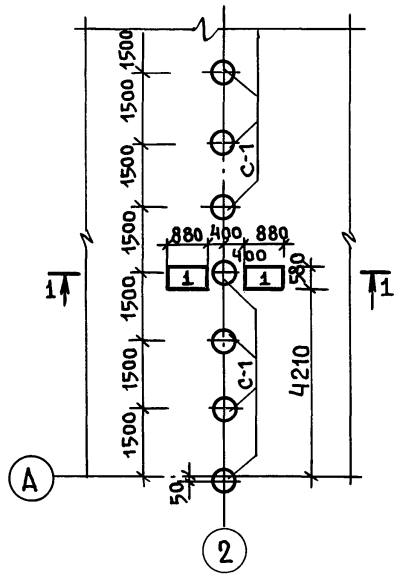

Фрагмент плана цокольных панелей

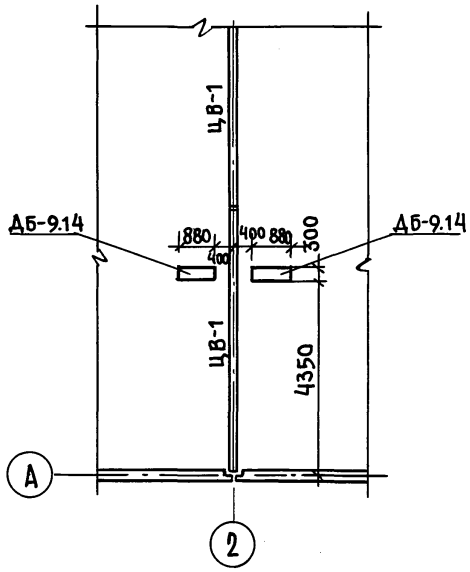

Фрагмент плана раскладки балок пола.

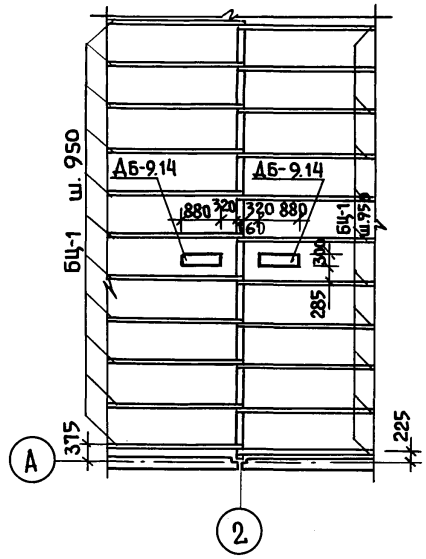

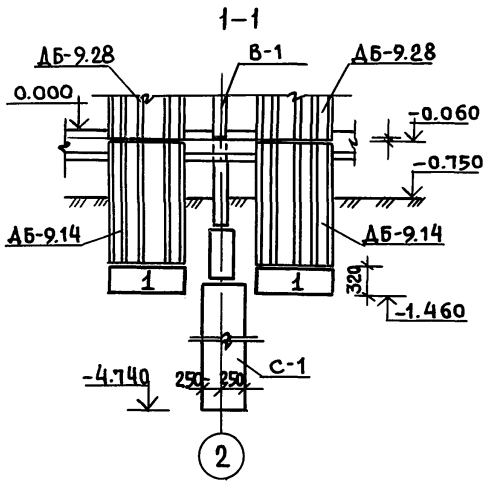

Н. контр.	Ивановский		181-192-42.89 Альбом I часть 1 АС
Зав. отд.	Богородский		Одноэтажный 2-квартирный жилой дом с 3 комнатными квартирами
Гл. конс. пр	Ивановский		
Рук. бр.	Полищук		Фрагменты планов при варианте инженерного оборудования
Ст. инж.	Смирнова		
Инженер.	Суханкина		

Стадия	Лист	Листов
Р	25	

КБ по железобетону им. А.А. Якушева

Привязан:

Инв. н

Фрагмент плана столбчатых фундаментов

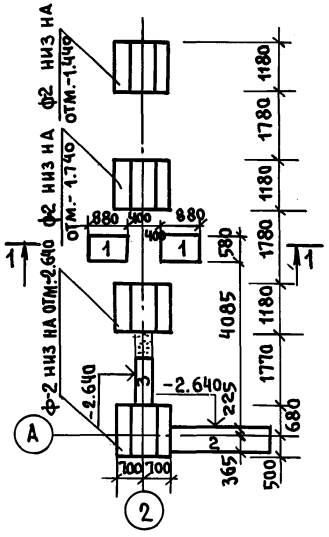

Фрагмент монтажного плана цокольных панелей.

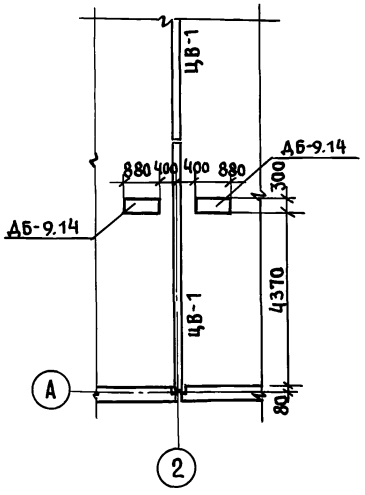

Фрагмент монтажного плана плит перекрытий шириной 3,0м над техподпольем

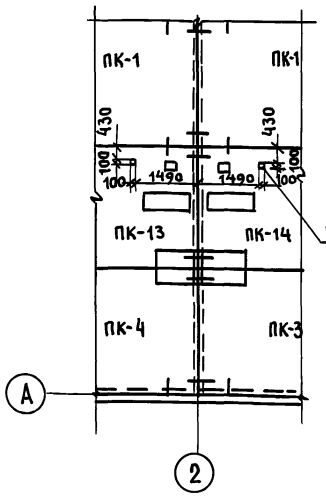

пробить по месту

Фрагмент монтажного плана плит перекрытий шириной 1,5 м над техподпольем.

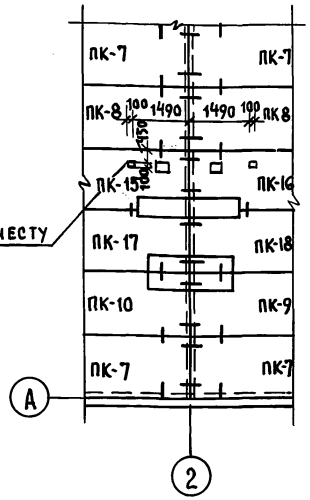

1-1

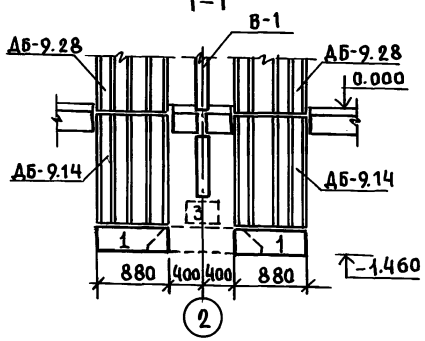

Отверстие 100х100 пробить в пустоту, не нарушая ребер

Н.конт.	Ивановский	
Зав.отд	Богородский	
Гл. кон.	Ивановский	
Гл. арх.	Падерин	
Рук.бр.к	Полищук	
Ст.инж.	Смирнова	
Инжен.	Суханкина	
Ст.техн.	Уварова	

т.п. 181-192-42.89 Альбом I часть 1 АС

Одноэтажный 2-квартирный жилой дом с 3 комнатными квартирами

Стадия	Лист	Листов
Р	26	

Фрагменты планов при варианте инженерного оборудования

КБ по железобетону им. А.А.Якушева

Привязан:

Инв.№

Инв.№ подл. | Подпись и дата | Взам.инв.№

Согласовано

МАРКА ПОЗ.	ОБОЗНАЧЕНИЕ	НАИМЕНОВАНИЕ	КОЛ ШТ.	МАССА ЕД. КГ.	ПРИМЕЧ.
ДОБАВИТЬ В СВОДНУЮ СПЕЦИФИКАЦИЮ					
1	ГОСТ 13979-78	ФБС 9.3.6-Т	2	350	
		ДЫМОВЫЕ БЛОКИ			
ДБ-9.14	192 КЖ.И.Ч.1-4 11000	ДБ-9.14	2	550	
ПАНЕЛИ ПЕРЕКРЫТИЯ ИЗ ТЯЖЕЛОГО БЕТОНА ШИР. 3.0 М					
ПК-13	192 КЖ.И.3.1-4 10000-12	ПК-66.30-8	1	6950	
ПК-14	-13	ПК-66.30-9	1	6950	
ПАНЕЛИ ПЕРЕКРЫТИЯ ИЗ ТЯЖЕЛОГО БЕТОНА ШИР. 1.5 М					
ПК-15	192 КЖ.И.3.1-4 11000-10	ПК-66.15-8	1	2825	
ПК-16	-11	ПК-66.15-9	1	2825	
ПК-17	-14	ПК-66.15-12	1	2775	
ПК-18	-15	ПК-66.15-13	1	2775	

МАРКА ПОЗ.	ОБОЗНАЧЕНИЕ	НАИМЕНОВАНИЕ	КОЛ ШТ.	МАССА ЕД.КГ	ПРИМЕЧ
ДОБАВИТЬ В СПЕЦИФИКАЦИЮ МЕТАЛЛИЧЕСКИХ ИЗДЕЛИЙ					
МС-14	192.КМ.И-5 00004-02	МС-14	8	0.68	
ИСКЛЮЧИТЬ ИЗ СВОДНОЙ СПЕЦИФИКАЦИИ.					
ПАНЕЛИ ПЕРЕКРЫТИЯ ИЗ ТЯЖЕЛОГО БЕТОНА ШИР. 3.0 М					
ПК-5	192 КЖ.И.3.1-4 10000-07	ПК-66.30-5	1	7325	
ПК-6	-06	ПК-66.30-4	1	7325	
ПАНЕЛИ ПЕРЕКРЫТИЯ ИЗ ТЯЖЕЛОГО БЕТОНА ШИР. 1.5 М					
ПК-9	192 КЖ.И.3.1-4 11000-02	ПК-66.15-2	1	2825	
ПК-10	-03	ПК-66.15-3	1	2825	
ПК-11	-06	ПК-66.15-4	1	2875	
ПК-12	-07	ПК-66.15-5	1	2875	

Сводную спецификацию сборных изделий для основного варианта см. лист 16.
- для варианта со столбчатыми фундаментами см. лист 23.

СОГЛАСОВАНО:

ИНВ.№ ПОДЛ. | ПОДПИСЬ И ДАТА | ВЗАМ.ИНВ.№

Н.КОНТР.	ИВАНОВСКИЙ		Т.П. 181-192-42.89 АЛЬБОМ I ЧАСТЬ 1 АС
ЗАВ.ОТД.	БОГОРОДСКИЙ		
ГЛ.АРХ.ПР.	ЛАДЕРИН		
ГЛ.КОН.ПР.	ИВАНОВСКИЙ		
РУК.БР.	ПОЛИЩУК		
СТ.ИНЖ.	СУХАНКИНА		

ПРИВЯЗАН:

ИНВ.№

ОДНОЭТАЖНЫЙ 2 КВАРТИРНЫЙ ЖИЛОЙ ДОМ С 3 КОМНАТНЫМИ КВАРТИРАМИ	СТАДИЯ	ЛИСТ	ЛИСТОВ
	Р	27	
СПЕЦИФИКАЦИЯ СБОРНЫХ ЖЕЛЕЗОБЕТОННЫХ ИЗДЕЛИЙ ДЛЯ ВАРИАНТА ИНЖЕНЕРНОГО ОБОРУДОВАНИЯ НИЖЕ ОТМ. 0.000	КБ ПО ЖЕЛЕЗОБЕТОНУ ИМ. А.А. ЯКУШЕВА		

СОГЛАСОВАНО:

Инв.№подл. | Подпись и дата | Взам.инв.№

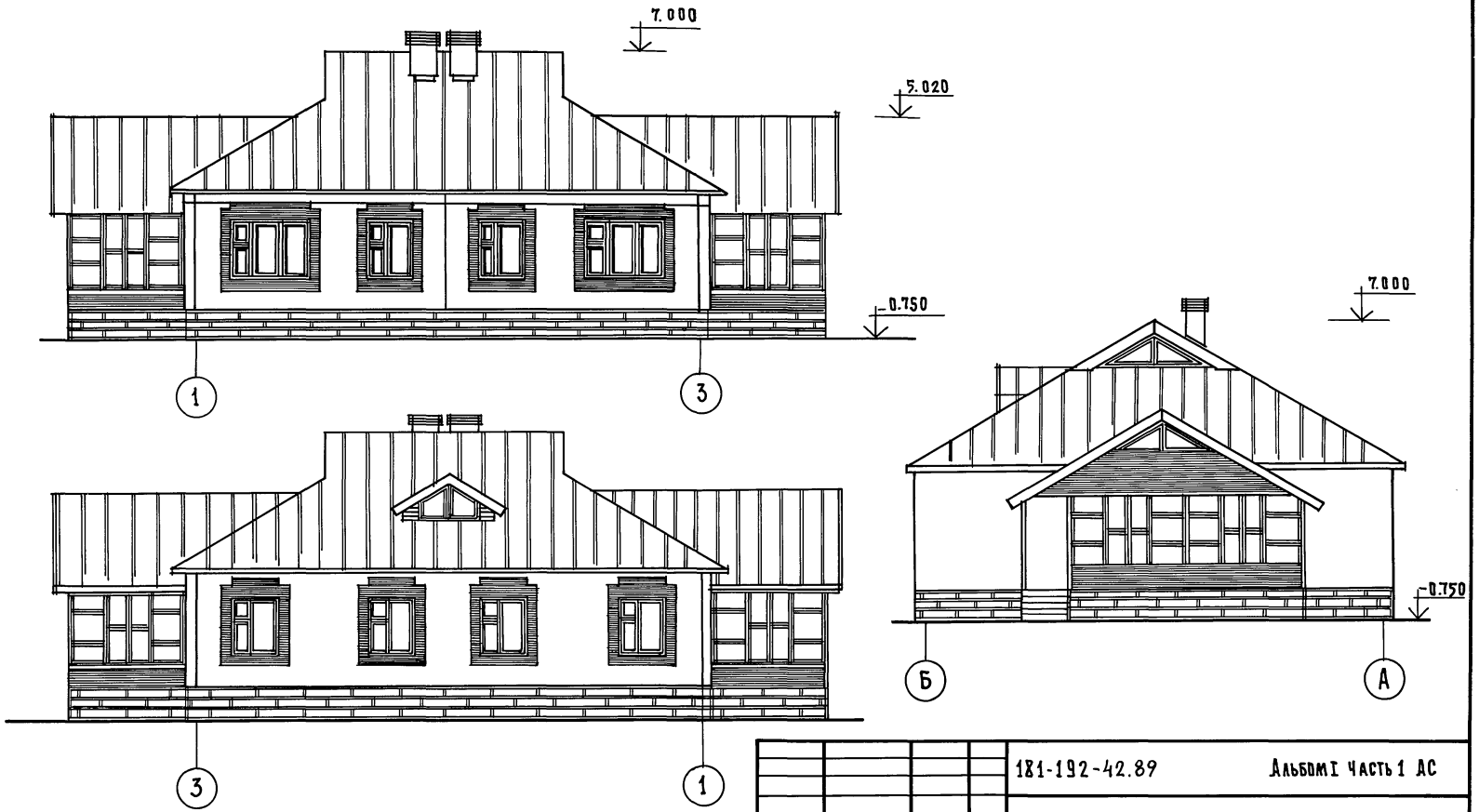

Привязан

Инв. №

Зав.отд.	Богородский	
Гл.арх.пр.	Падерин	
Гл.кон.пр.	Ивановский	
Рук.бр.к.	Молищук	
Вед.арх.	Новикова	

181-192-42.89 Альбом I часть 1 АС

Одноэтажный 2 квартирный жилой дом с 3-комнатными квартирами

Стадия	Лист	Листов
Р	28	

Фасады 1-3, 3-1, А-Б /Основной вариант/

КБ по железобетону им. А.А. Якушева

СОГЛАСОВАНО:
Инв.№ подл. | Подпись и дата | Взам. инв.№

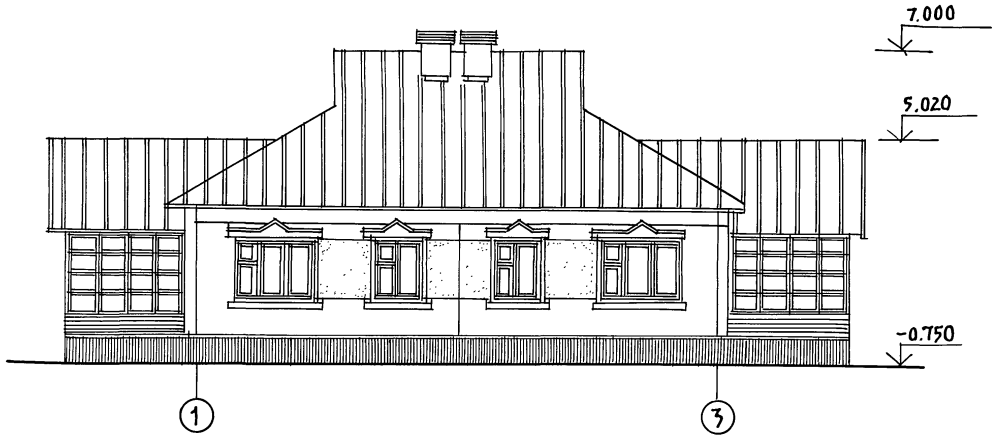

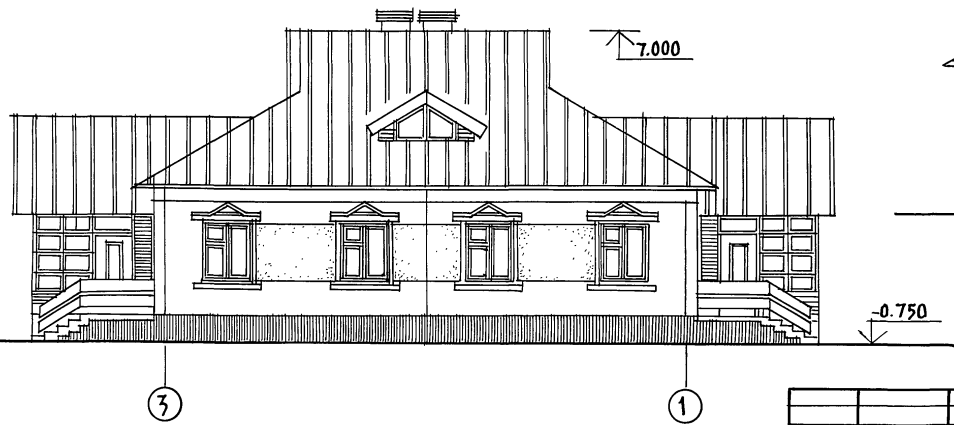

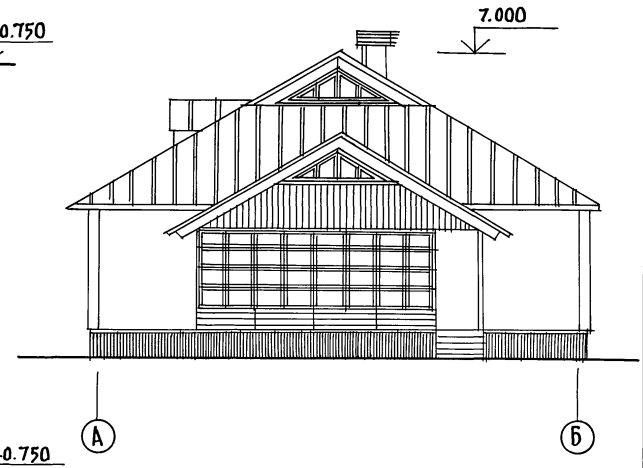

ПРИВЯЗАН:		181-192-42.89	АЛЬБОМ I ЧАСТЬ 1 АС
ЗАВ.ОТД.	БОГОРОДСКИЙ		
ГЛ.АРХ.ПР.	ЛАДЕРИН	ОДНОЭТАЖНЫЙ 2 КВАРТИРНЫЙ ЖИЛОЙ ДОМ С 4-КОМНАТНЫМИ КВАРТИРАМИ	СТАДИЯ: Р; ЛИСТ: 29; ЛИСТОВ:
ГЛ.КОН.ПР.	ИВАНОВСКИЙ		
РУК.КОН.	ПОЛИЩУК		
ВЕД.АРХ.	НОВИКОВА	ФАСАДЫ 1-3; 3-1; А-Б / ВАРИАНТ №1 /	КБ по железобетону им. А.А. Якушева
ИНВ.№			

Ал. I ч.1

181-192-42.89

СОГЛАСОВАНО:

ВЗАМ. ИНВ. №

ПОДПИСЬ И ДАТА

ИНВ. № ПОДЛ.



				181-192-42.89		АЛЬБОМ I ЧАСТЬ 1 АС	
ПРИВЯЗАН:		ЗАВ. ОТД.	БОГОРОДСКИЙ	ОДНОЭТАЖНЫЙ 2-КВАРТИРНЫЙ ЖИЛОЙ ДОМ С 3-КОМНАТНЫМИ КВАРТИРАМИ	СТАДИЯ	ЛИСТ	ЛИСТОВ
		ГЛ. АРХ. ПР.	ПАДЕРИН		Р	30	
		ГЛ. КОН. ПР.	ИВАНОВСКИЙ				
		РУК. БР. КОН.	ПОЛИЩУК	ФАСАДЫ 1-3; 3-1; Б-А /ВАРИАНТ 2/	КБ по железобетону им. А.А. Якушева		
ИНВ. №		ВЕД. АРХ.	НОВИКОВА				

23832-01 32

СОГЛАСОВАНО:

Инв.№ подл. | Подпись и дата | Взам. инв.№

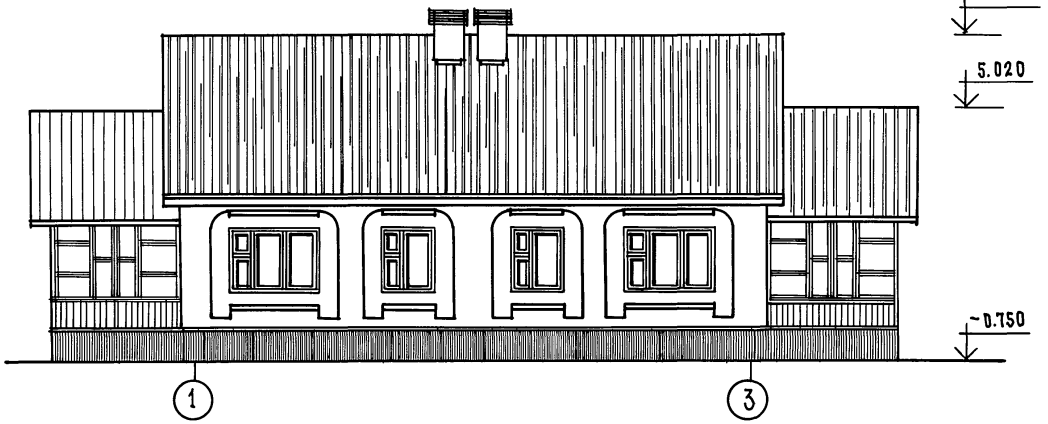

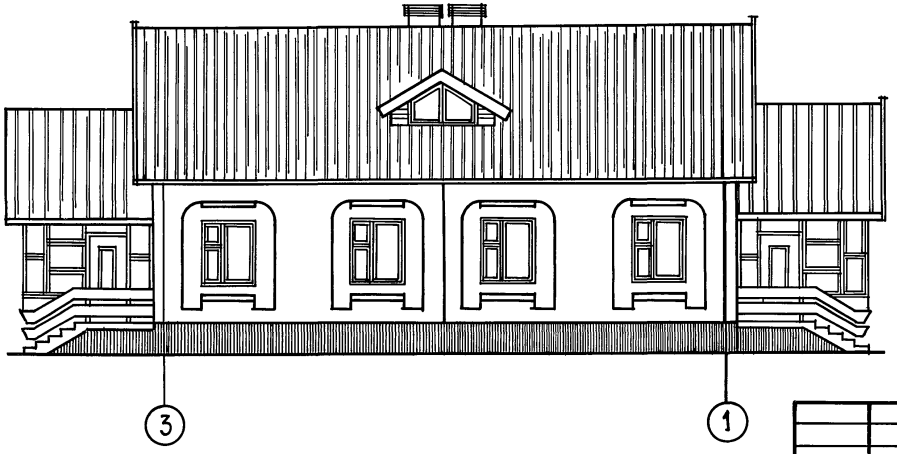

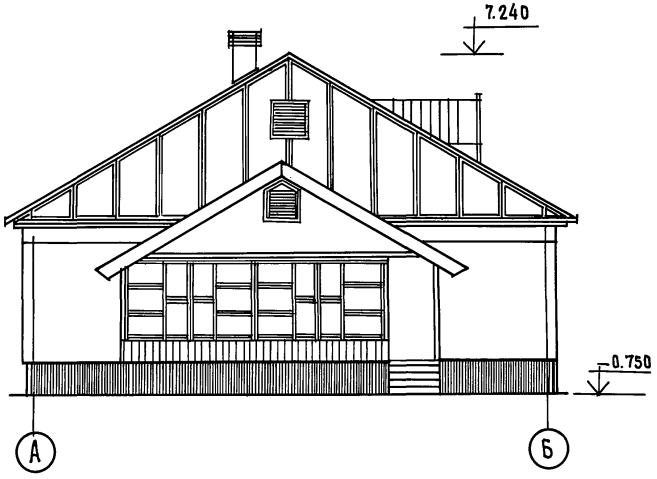

Привязан:

Инв. №

Зав. отд.	Богородский	
Гл. арх. пр.	Падерин	
Гл. кон. пр.	Ивановский	
Рук. бр. кон.	Полищук	
Вед. арх.	Новикова	

181-192-42.89 Альбом I часть I АС

Одноэтажный 2-квартирный жилой дом с 3-комнатными квартирами

Фасады 1-3, 3-1, А-Б (Вариант №3 с ж/б стропилами)

Стадия	Лист	Листов
Р	31	

КБ по железобетону им. А.А. Якушева

СОГЛАСОВАНО:

Инв.№подл. | Подпись и дата | Взам.инв.№

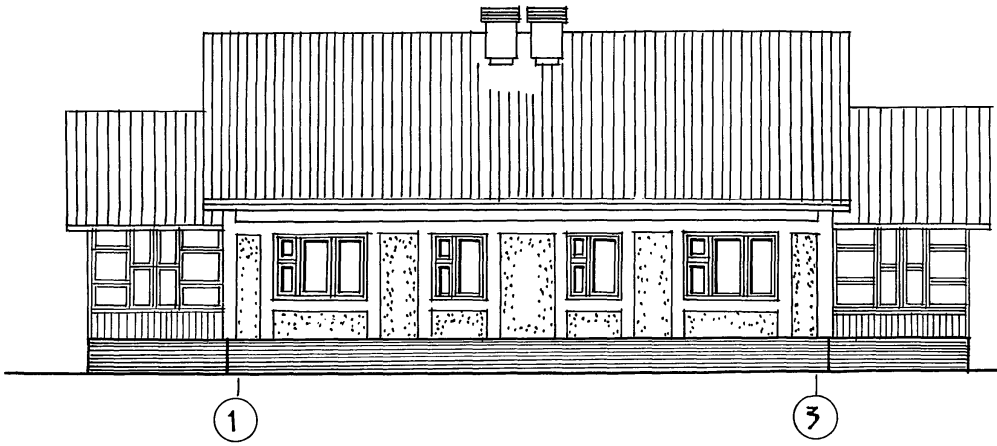

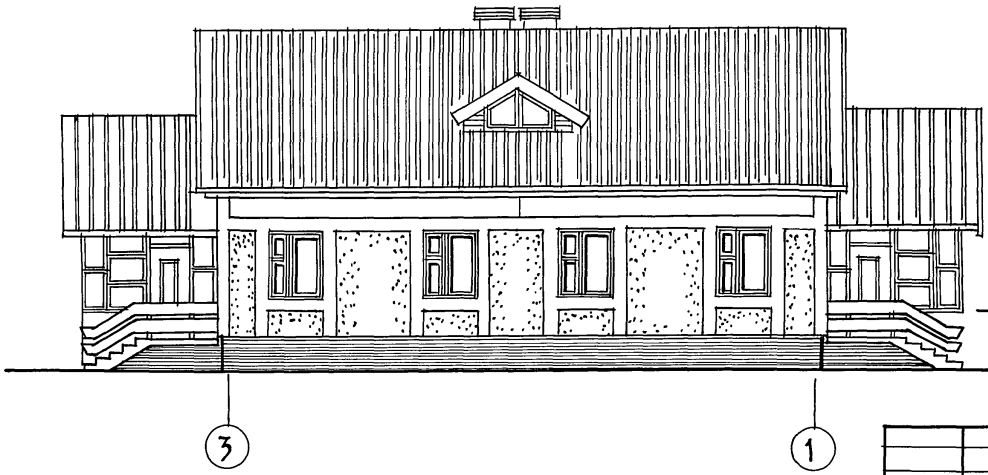

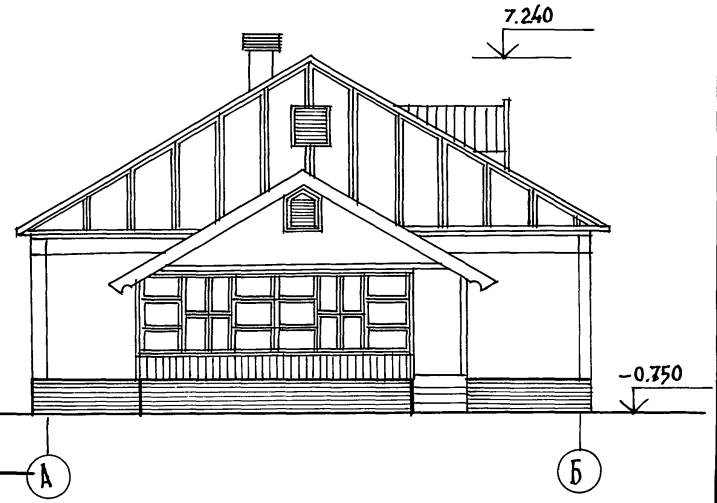

181-192-42.89 Альбом I часть I АС

Привязан:		
Инв.№		

Зав.отд.	Богородский	
Гл.арх.пр.	Падерин	
Гл.кон.пр.	Ивановский	
Рук.бр.кон.	Полищук	
Вед.арх.	Новикова	

Одноэтажный 2-квартирный жилой дом с 3-комнатными квартирами

Стадия	Лист	Листов
Р	32	

Фасады 1-3; 3-1; А-Б
Вариант №4 с ж/б стропилами

КБ по железобетону им. А.А.Якушева

Ал.I ч.1

181-192-42.89

Согласовано:

Инв.№подл. | Подпись и дата | Взам.инв.№

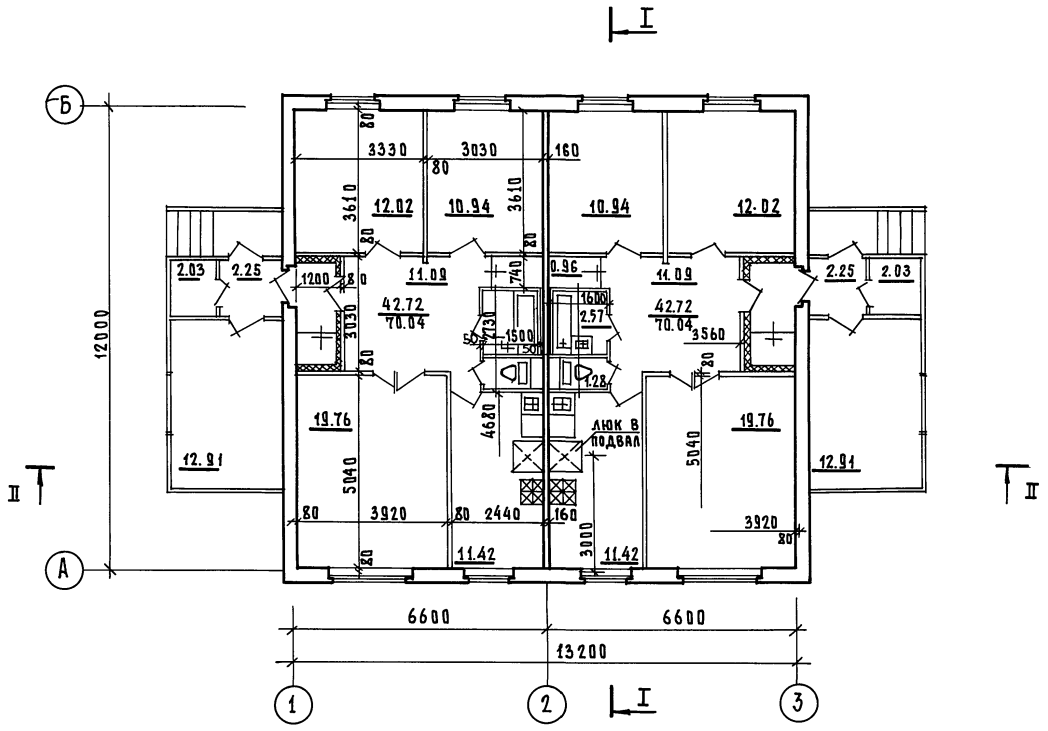

Разрезы I-I, II-II см. листы 37,38

Н.контр.	Падерин		181-192-42.89 Альбом I Часть 1 АС	
Зав.отд.	Богородский		Одноэтажный 2-квартирный жилой дом с 3 комнатными квартирами	Стадия: Р; Лист: 33; Листов:
Гл.арх.пр.	Падерин			
Гл.кон.пр.	Ивановский			
Рук.брон	Полищук			
Вед.арх.	Новикова		План	КБ по железобетону им. А.А.Якушева

Привязан:

Инв.№

23832-01 35

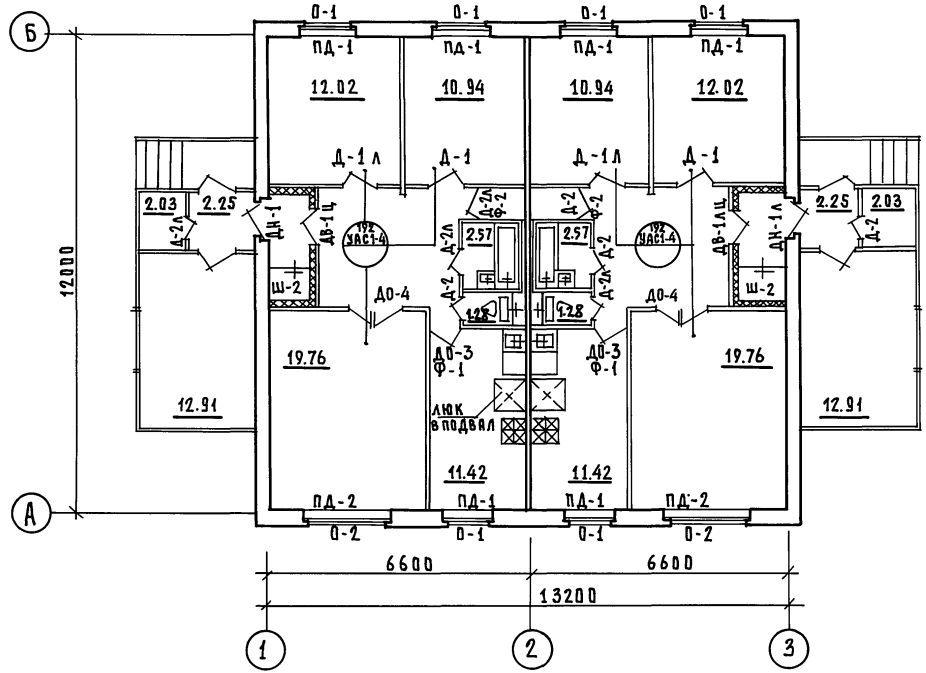

Ведомость отделочных работ см. лист. 35

Спецификацию столярных изделий см. Лист 66

Н.контр.	Падерин		
Зав.отд.	Богородский		
Гл.арх.пр.	Падерин		
Гл.кон.пр.	Ивановский		
Рук.бркон	Полищук		
Вед.арх.	Новикова		

Привязан:

Инв.№

181-192-42.89	Альбом I часть 1 АС		
Одноэтажный 2-квартирный жилой дом с 3-комнатными квартирами	Стадия	Лист	Листов
	Р	34	
План отделочных работ	КБ по железобетону им. А.А.Якушева		

23832-01 36

Согласовано:

Инв.№подл. | Подпись и дата | Взам.инв.№

Наименование помещений	стены		потолки		полы					Окна и балконные двери (включая откосы проемов двери внутренние встроенные шкафы
	Основной вариант	Вариант с привлечением средств населения	Основной вариант	Вариант с привлечением средств населения	Площадь м2	Деталь серии 192.4.А.С.1-4	Основной вариант	Деталь серии 2.144-1/88	Вариант с привлечением средств населения	
Жилые помещения	Оклейка обоями на всю высоту помещения обыкновенного качества	Оклейка обоями на всю высоту помещения! Улучшенные грунтованные, высококачественные	Улучшенная клеевая окраска	синтетическая окраска	85.44		Дощатые	70	Паркетная доска	Масляная окраска синтетическая окраска
Холлы, коридоры прихожие кладовые					24.10			74	Паркетные щиты	
Кухни	Улучшенная клеевая окраска, облицовка глазурованной плиткой по фронту оборудования и боковым стенам h=60 см	Оклейка моющимися пленочными обоями, облицовка глазурованной плиткой по фронту оборудования и боковым стенам h=60 см	Улучшенная клеевая окраска	синтетическая окраска	22.84		Дощатые	130	Линолеум	Масляная окраска синтетическая окраска
Ванные комнаты	Облицовка глазурованной плиткой стен к которым примыкают сан.приборы h=180 см остальные стены цоколь-15 см; выше-улучшенная клеевая-окраска	Облицовка глазурованной плиткой всех стен на высоту 2.1 м и экрана ванны; окраска остальных поверхностей синтетической краской	Улучшенная клеевая окраска	Синтетическая окраска	5.14	—	Керамическая плитка по цементной стяжке	135	керамическая плитка по цементной стяжке	Масляная окраска, оклейка поливинилхлоридной пленкой
Уборные туалетные	Облицовка керамической метлахской плиткой, в цокольной части h=10 см выше клеевая окраска	Облицовка керамической плиткой h=180 см выше синтетическая окраска	Улучшенная клеевая окраска	синтетическая окраска	2.56	—				
Веранды		панели, синтетическая окраска на всю высоту		синтетическая окраска	34.38		Дощатые		Дощатые	Олифа с добавкой 15% половой краски; синтетическая окраска

Согласовано:

Инв. № подл. | Подпись и дата | Взам. инв. №

181-192-42.89 Ал. I ч. 1

Н. контр.	Падерин		181-192-42.89 Альбом I часть 1 АС
Зав. отд.	Богородский		Одноэтажный двухквартирный жилой дом с 3комнатными квартирами
Гл. арх. пр.	Падерин		Стадия: Р; Лист: 35; Листов:
Гл. кон. пр.	Ивановский		Ведомость отделочных работ
Рук. бр. кон	Полищук		КБ по железобетону им. А.А. Якушева
Вед. арх.	Новикова		

Привязан:

Инв. №

23832-01 37

Согласовано:

Инв.№ подл. | Подпись и дата | Взам.инв.№

1 СЕТЕВОЙ ГАЗ ОТСУТСТВИЕ ЦЕНТРАЛИЗОВАННОГО ОТОПЛЕНИЯ

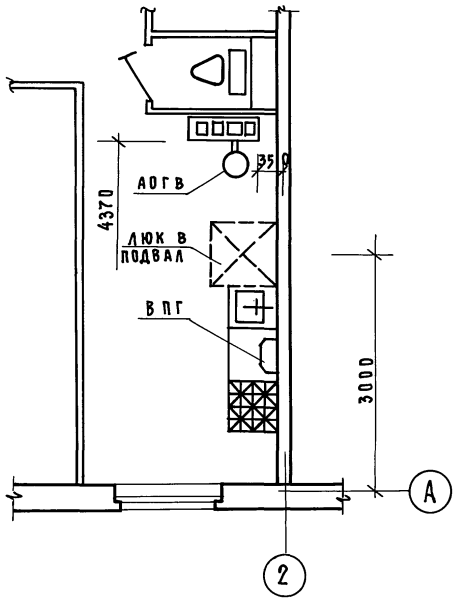

2 ТВЕРДОЕ ТОПЛИВО ОТСУТСТВИЕ ЦЕНТРАЛИЗОВАННОГО ОТОПЛЕНИЯ И СЕТЕВОГО ГАЗА

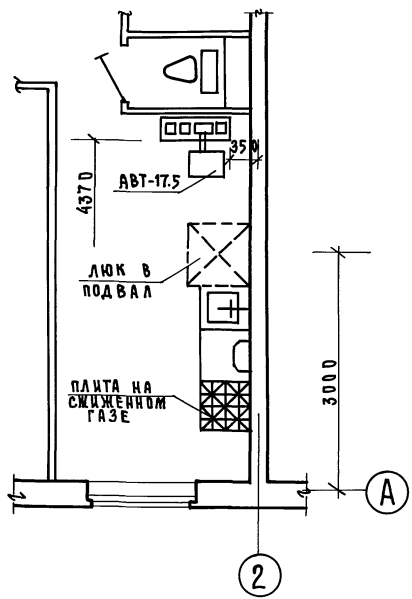

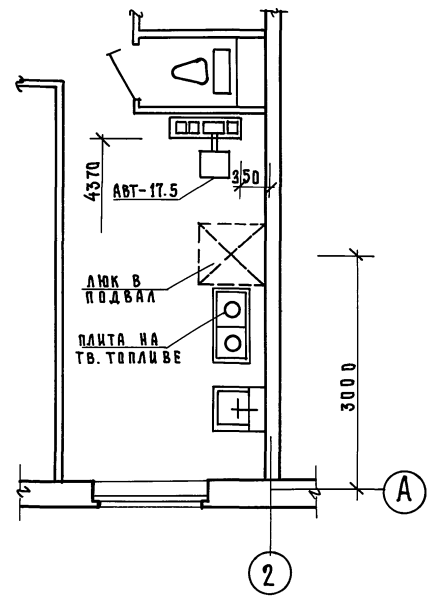

ПРИМЕЧАНИЕ

ДЛЯ ЗАЩИТЫ ПОЛА ОТ ВОЗГОРАНИЯ СЛЕДУЕТ ПРЕДУСМОТРЕТЬ ПОД ТОПОЧНОЙ ДВЕРКОЙ МЕТАЛЛИЧЕСКИЙ ЛИСТ РАЗМЕРОМ 0.7×0.5 м ДЛИННОЙ СТОРОНОЙ ВДОЛЬ ПЕЧИ.

Привязан:

Инв.№

Н.контр.	Падерин	
Зав.отд.	Богородский	
Гл.арх.пр.	Падерин	
Гл.кон.пр.	Ивановский	
Рук.бр.кон.	Полищук	
Вед.арх.	Новикова	

181-192-42.89 Альбом I часть 1 АС

Одноэтажный 2квартирный жилой дом с 3комнатными квартирами

Варианты инженерного оборудования. Фрагменты плана

Стадия	Лист	Листов
Р	36	

КБ по железобетону им. А.А.Якушева

Ал I ч. 1

181-192-42.89

Согласовано:

Инв.№ подл. | Подпись и дата | Взам. инв.№

Разрез I-I

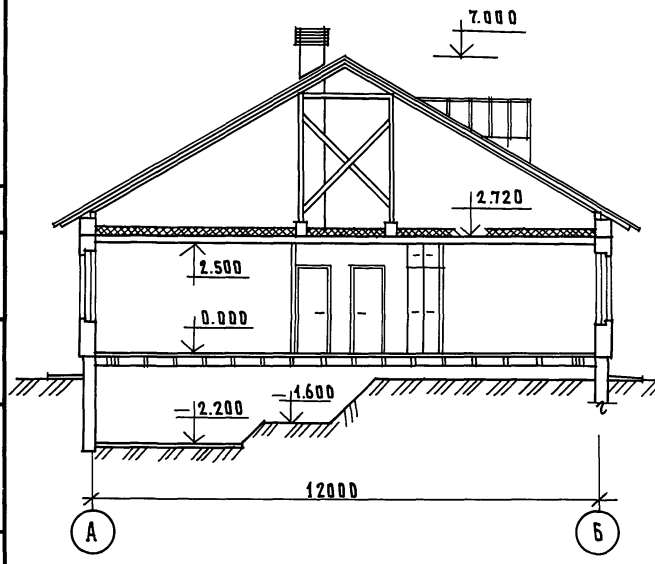

Разрез II-II

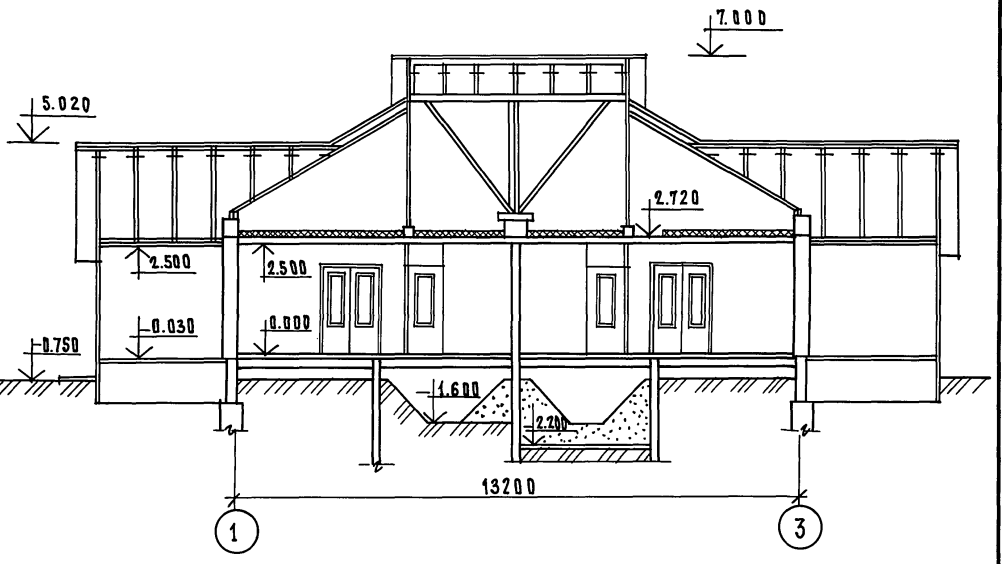

Линии разреза I-I, II-II см. лист 33

Н.контр.	Падерин		181-192-42.89	Альбом I часть 1 АС
Привязан			Одноэтажный 2 квартирный жилой дом с 3 комнатными квартирами	Стадия: Р; Лист: 37; Листов:
Зав.отд.	Богородский			
Гл.арх.пр.	Падерин			
Гл.кон.пр.	Ивановский			
Рук.бр.кон	Полищук		Разрезы I-I, II-II /Основной вариант/	КБ по железобетону им. А.А.Якушева
Вед.арх.	Новикова			
Инв.№				

Ал.I ч. 1

181-192-42.89

Согласовано:

Инв.№ подл. | Подпись и дата | Взам. инв.№

Разрез I-I

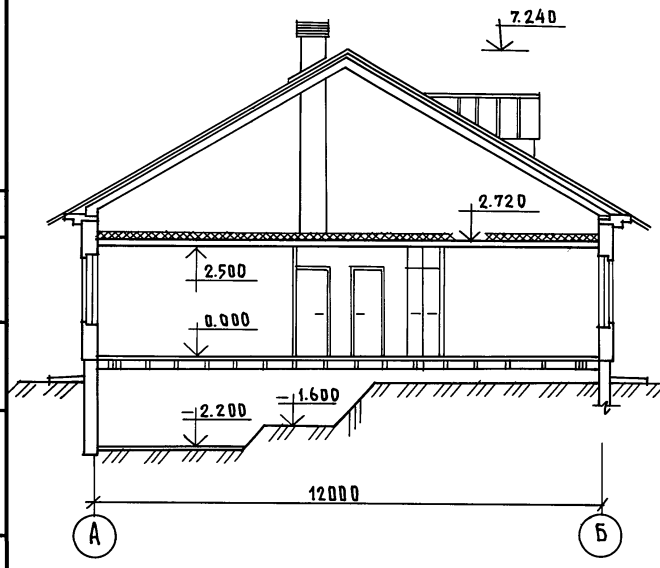

Разрез II-II

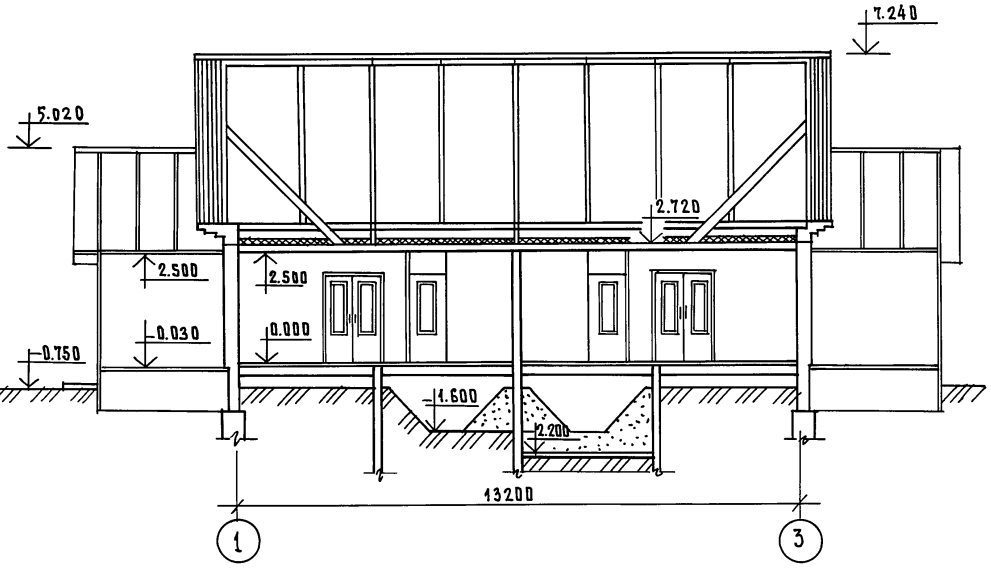

Линии разреза I-I; II-II см. лист 33

Норм.конт.	Падерин		181-192-42.89 Альбом I часть 1 АС
Зав.отд.	Богородский		Одноэтажный 2-квартирный жилой дом с 3-комнатными квартирами
Гл.арх.пр.	Падерин		
Гл.кон.пр.	Ивановский		
Рук.бр.кон	Полищук		Разрезы I-I; II-II /Вариант с ж/б стропилами/
Вед.арх.	Новикова		

Привязан

Инв.№

Стадия	Лист	Листов
Р	38	

КБ по железобетону им. А.А. Якушева

Монтажный фасад „1-3"

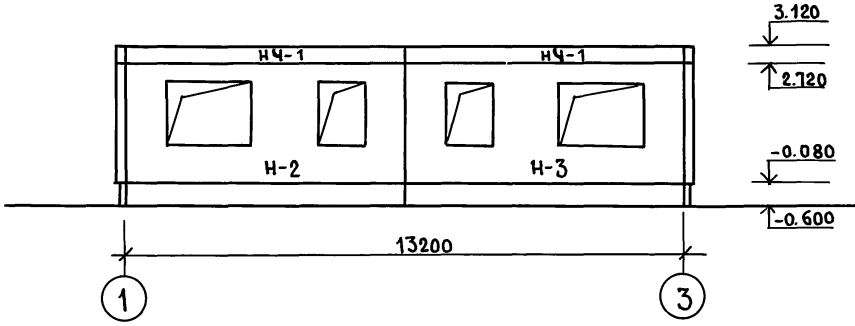

Монтажный фасад „А-Б"

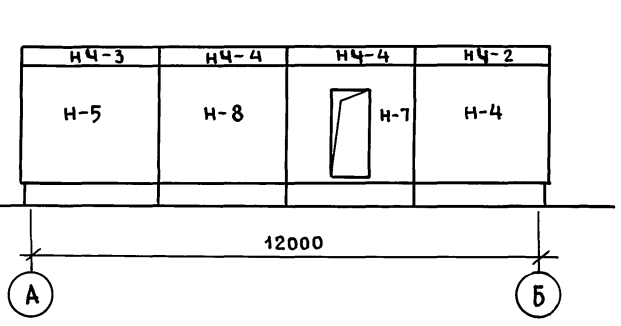

Монтажный фасад „3-1"

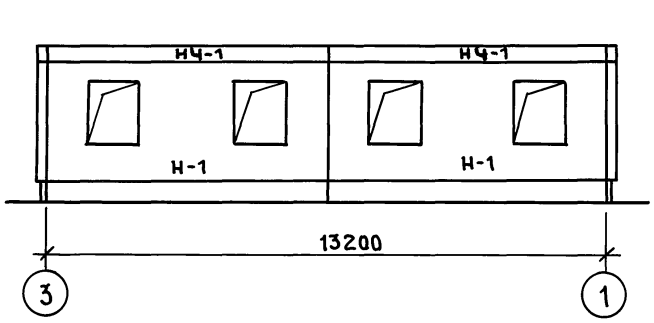

Монтажный фасад „Б-А"

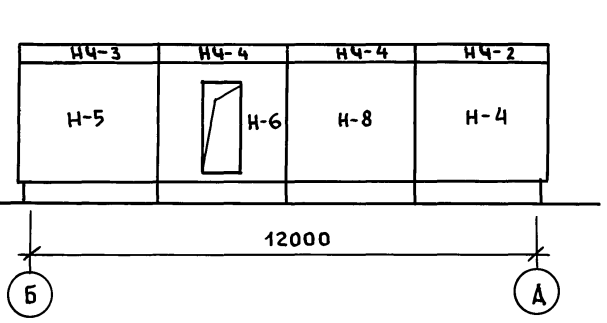

Отметки даны по верху монтируемого элемента.

Н.контр	Ивановский	
Зав.отд	Богородский	
Гл.арх.пр	Падерин	
Гл.кон.пр	Ивановский	
Рук.бр.к	Полищук	
Ст.инж	Григорьева	
Инжен.	Хомазюк	

Привязан:

Инв. №

181-192-42.89 Альбом I часть 1 АС			
Одноэтажный 2-квартирный жилой дом с 3 комнатными квартирами.	Стадия	Лист	Листов
	Р	39	
Схемы расположения панелей наружных стен фасада.	КБ по железобетону им. А.А. Якушева		

Инв. № подл. | Подпись и дата | Взам. инв. №

Монтажный план панелей

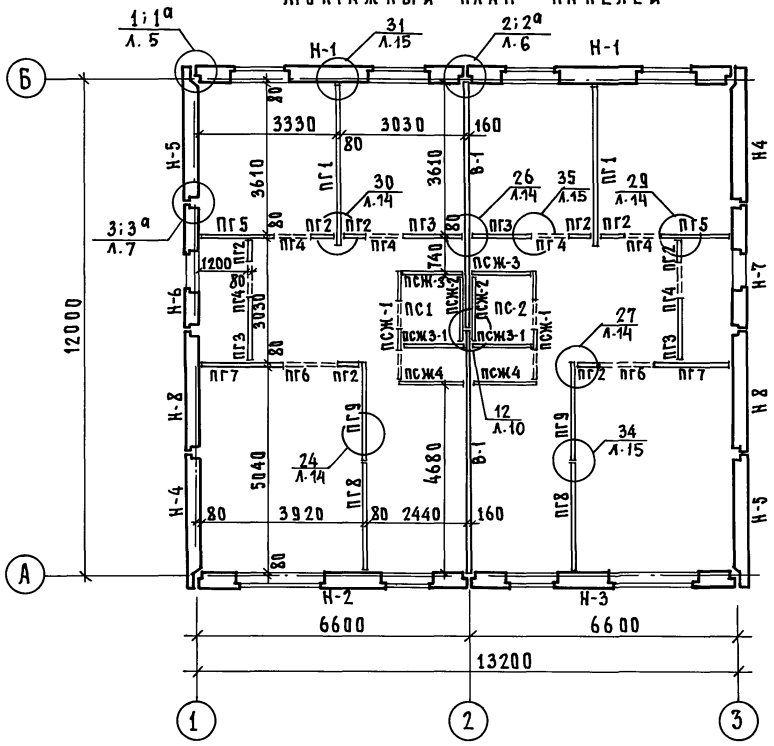

Схема плана раскладки парапетных панелей

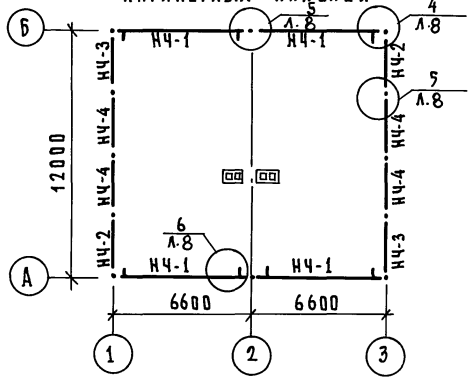

Примечания:

1. Монтажные узлы смотри 192.У А С.1-4
2. Спецификацию железобетонных изделий смотри листы 59,60.
3. Установку и крепление стенок сантехкабин смотри 192.У А С.1-4 л. 19.
4. Герметизацию стыков наружных стен смотри 192.У А С.1-4

Н.контр.	Ивановский		181-192-42.89 Альбом I часть 1 АС
Зав. отд.	Богородский		Одноэтажный 2квартирный жилой дом с 3 комнатными квартирами
Гл. арх. пр.	Падерин		Стадия: Р; Лист: 40; Листов:
Гл. кон. пр.	Ивановский		Монтажный план панелей. Схема плана раскладки парапетных панелей
Рук. бр. кон	Полищук		КБ по железобетону им. А.А. Якушева
Ст. инжен	Григорьева		

Привязан:

Инв. №

Согласовано:

Инв. № подл. | Подпись и дата | Взам. инв. №

181-192-42.89 Ал. I ч. 1

Монтажный план раскладки керамзитобетонных перегородок

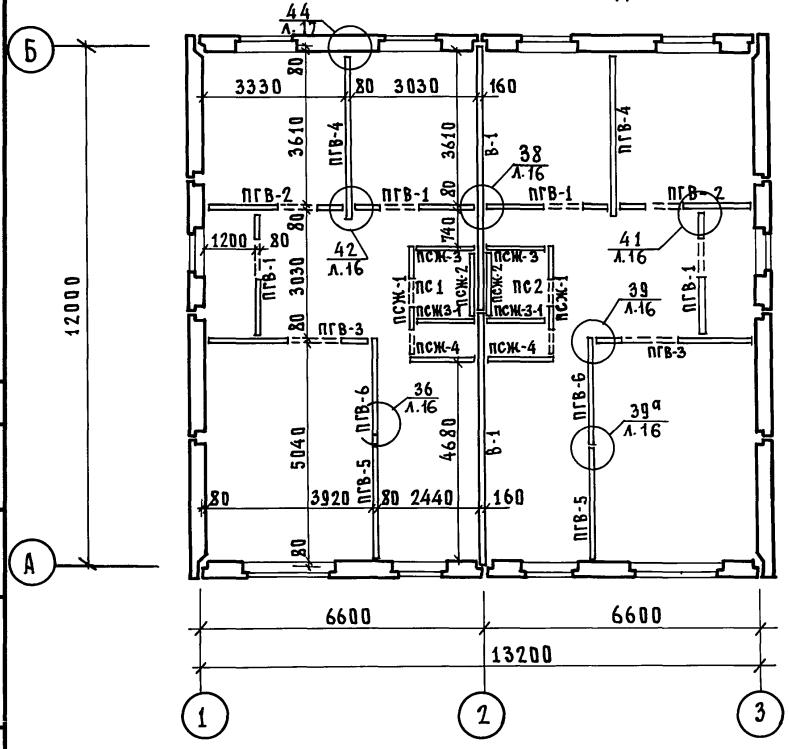

Схема плана с применением объемных санкабин

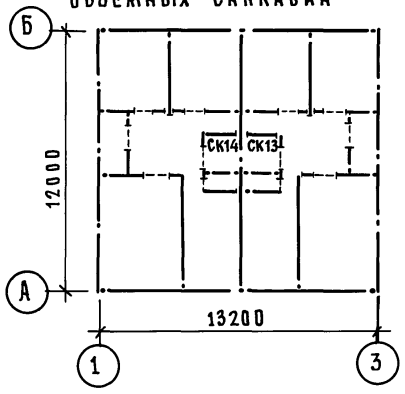

Примечание:

Общие примечания см. лист 40.

СОГЛАСОВАНО:

181-192-42.89 АЛ.I ч.1

Инв.№ подл. | Подпись и дата | Взам. инв.№

Н.контр.	Ивановский		181-192-42.89 Альбом I часть 1 АС		
Зав.отд.	Богородский		Одноэтажный 2-квартирный жилой дом с 3 комнатными квартирами	Стадия	Лист	Листов
Гл.арх.пр	Падерин			Р	41	
Гл.кон.пр	Ивановский		Монтажный план раскладки керамзитобетонных перегородок. Схема плана с применением объемных санкабин	КБ по железобетону им. А.А. Якушева		
Рук.бркон	Полищук					
Ст.инж.	Григорьева					
Инжен.	Сотникова					

Привязан:

Инв.№

23832-01 43

Монтажный план плит перекрытий шириной 3.0м

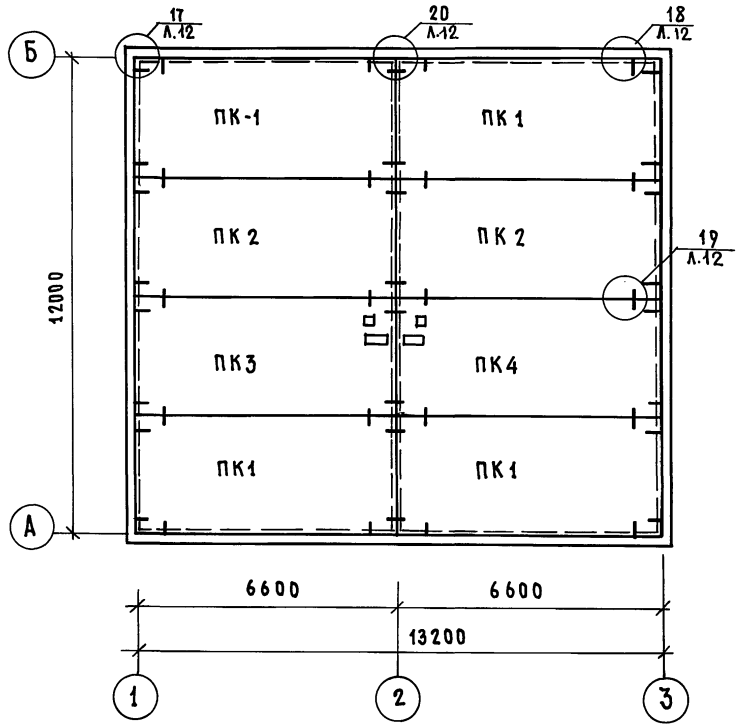

Монтажный план плит перекрытий шириной 1.5м

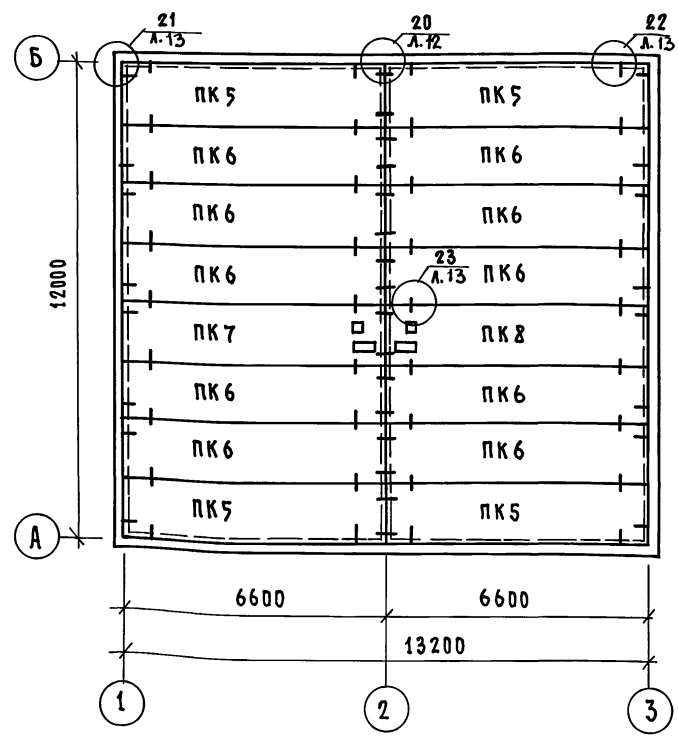

Примечания:

1. Заделку швов между панелями перекрытий после их монтажа производить цементным раствором В7.5.
2. Торцы пустот панелей перекрытий должны быть заделаны в заводских условиях В15 на глубину 150мм, оставляя свободными каналы для пропуска электропроводки.
3. Монтажные узлы смотри 192.УАС.1-4.
4. Спецификацию панелей перекрытия см. л.59,60.

Привязан:

Инв.№

Согласовано:

Инв.№ подл. | Подпись и дата | Взам.инв.№

Н.контр.	Ивановский	
Зав.отд.	Богородский	
Гл.арх.пр.	Падерин	
Гл.кон.пр.	Ивановский	
Рук.брон.	Полищук	
Ст.инж.	Григорьева	

181-192-42.89 Альбом I часть 1 АС

Одноэтажный 2квартирный жилой дом с 3 комнатными квартирами

Стадия	Лист	Листов
Р	42	

Монтажные планы плит перекрытий шириной 3.0м, 1.5м /Вариант/

КБ по железобетону им. А.А. Якушева

Фрагмент монтажного плана

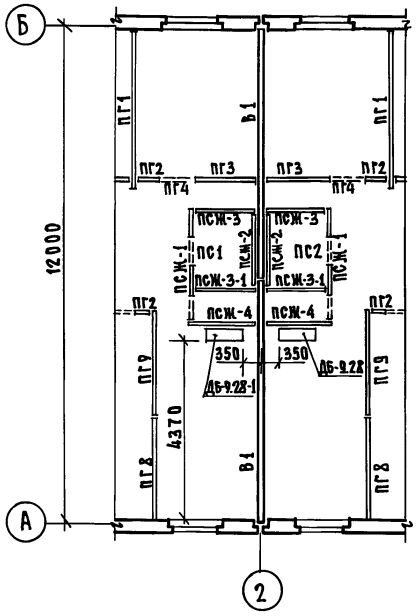

Фрагмент плана перекрытий шириной 3.0 м

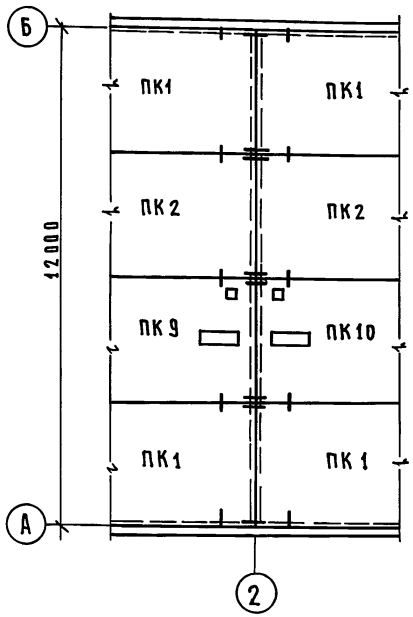

Фрагмент плана перекрытий шириной 1.5 м

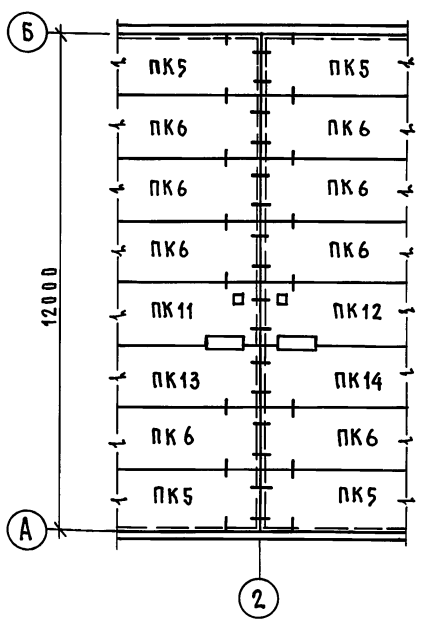

Примечания:

1. Основную спецификацию ж/б изделий и дополнительную спецификацию для варианта местного отопления см. листы 59, 60, 65.
2. Развертки по дымовым блокам см. лист 44.

Н.контр.	Ивановский		181-192-42.89 Альбом I часть 1 АС
Зав.отд.	Богородский		Одноэтажный 2-квартирный жилой дом с 3 комнатными квартирами
Гл.арх.пр.	Падерин		Стадия: Р; Лист: 43; Листов:
Гл.кон.пр.	Ивановский		Фрагменты монтажного плана и планов перекрытий для варианта местного отопления
Рук.бюро	Полищук		КБ по железобетону им. А.А. Якушева
Ст.инж.	Григорьева		
Ст.техник	Уварова		

Привязан:

Инв.№

Согласовано:

Инв.№ подл. | Подпись и дата | Взам.инв.№

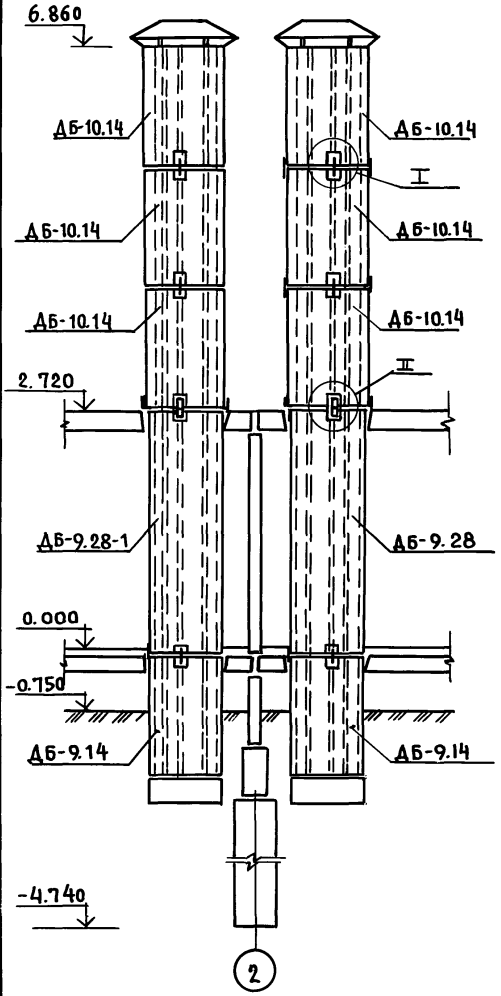

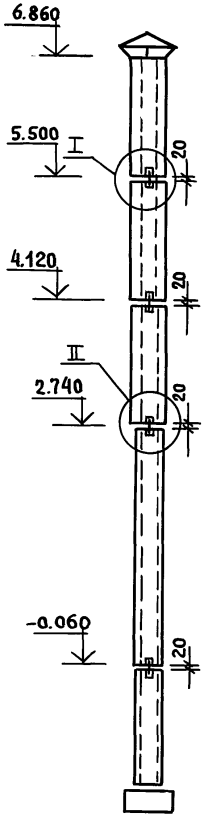

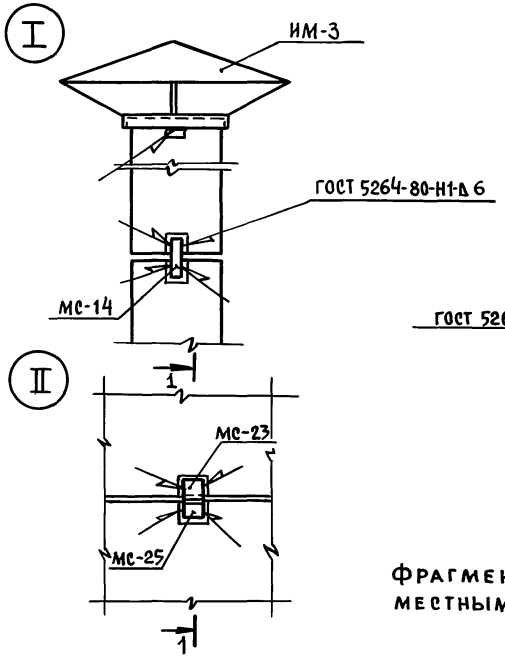

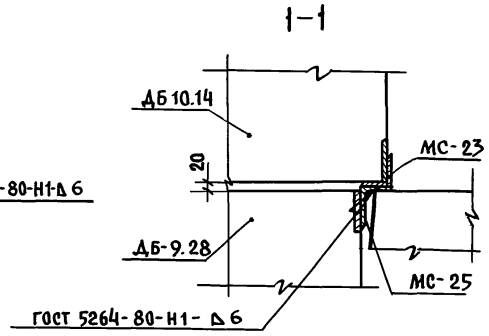

Примечание:

Фрагменты планов для варианта с местным отоплением см. лист 43.

Согласовано:

Инв.№ подл. | Подпись и дата | Взам.инв.№

Н.контр.	Ивановский	
Зав.отд	Богородский	
Гл.арх.пр	Падерин	
Гл. кон.пр	Ивановский	
Рук. бр.	Полищук	
Ст. инж.	Суханкина	
Инжен.	Хомазюк	

Привязан:

Инв. №

181-192-42.89 Альбом I часть 1 АС

Одноэтажный 2-квартирный жилой дом с 3 комнатными квартирами.

Стадия	Лист	Листов
Р	44	

Развертки и узлы по дымовым блокам (вариант)

КБ по железобетону им. А.А. Якушева

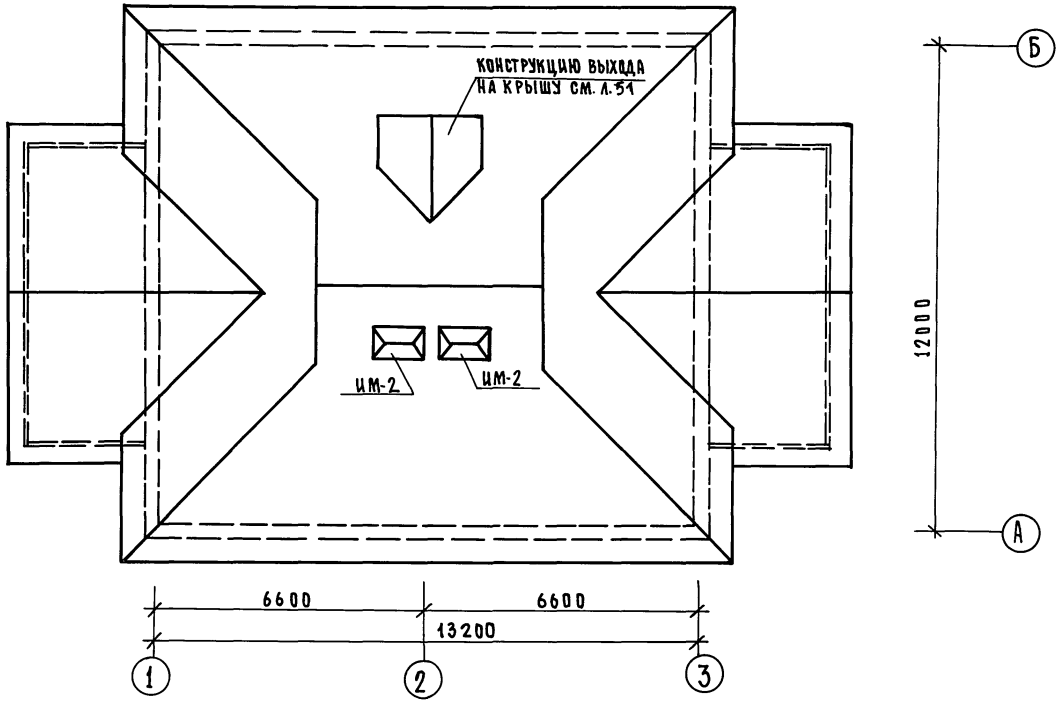

СОГЛАСОВАНО:

Инв.N подл. | Подпись и дата | Взам.инв.N

Привязан:

Инв.N

Н.контр.	Ивановский	
Зав.отд.	Богородский	
Гл.арх.пр.	Падерин	
Гл.кон.	Ивановский	
Рук.бр.к.	Полищук	
Вед.арх.	Новикова	
Испол.	Котова	

181-192-42.89 Альбом I часть 1 АС

Одноэтажный 2 квартирный жилой дом с 3 комнатными квартирами

План кровли

Стадия	Лист	Листов
Р	45	

КБ по железобетону им. А.А. Якушева

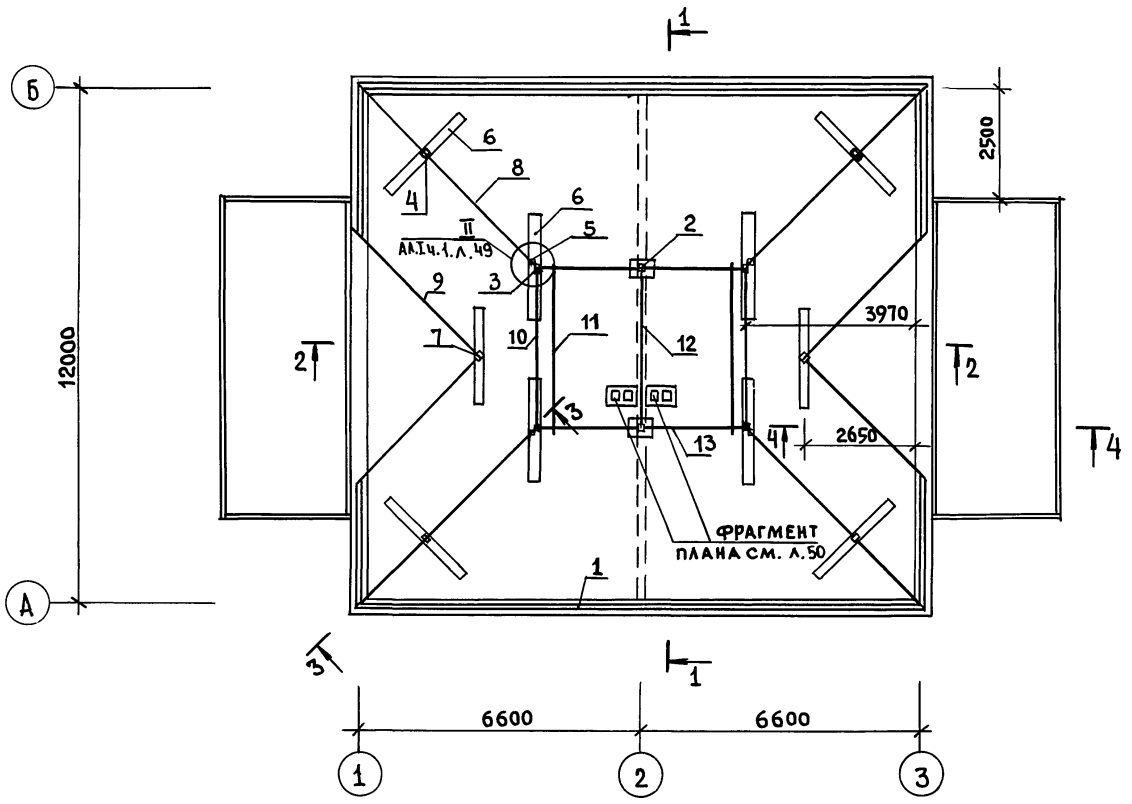

Общие примечания см. лист 47.

Н. контр.	Ивановский		181-192-42.89 Альбом I часть 1 АС
ЗАВ. ОТД.	Богородский		Одноэтажный 2-квартирный жилой дом с 3 комнатными квартирами
ГЛ. АРХ. ПР	Падерин		
ГЛ. КОН. ПР	Ивановский		
РУК. БР. К.	Полищук		План чердака
СТ. ИНЖ	Григорьева		
ИНЖ. ЕН.	Суханкина		

Стадия	Лист	Листов
Р	46	

КБ по железобетону им. А.А. Якушева

Привязан:

Инв. №

Инв. № подл. | Подп. и дата | Взам. инв. №

Согласовано:

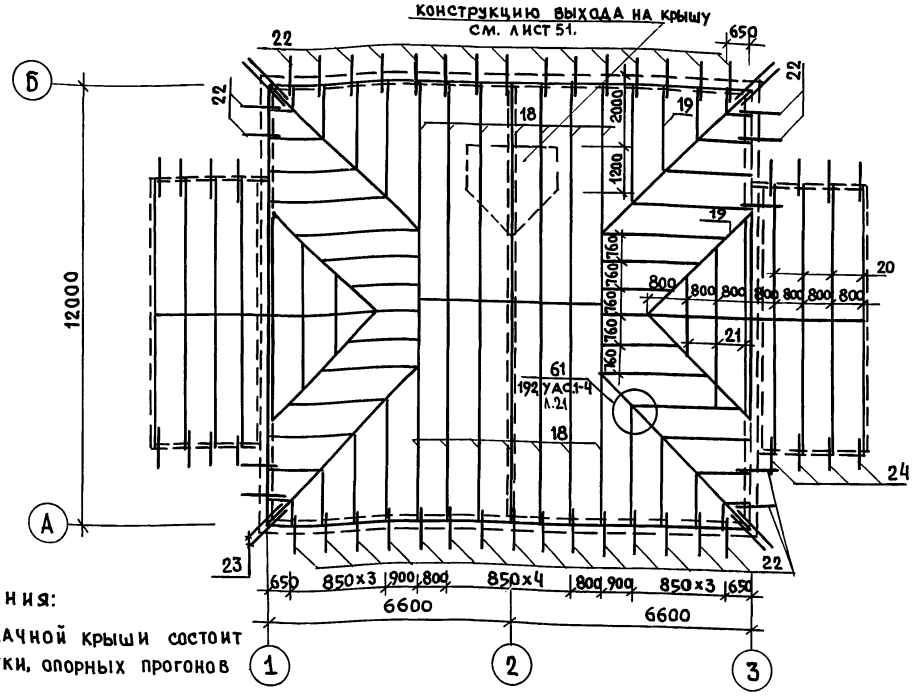

Примечания:

1. Конструкция чердачной крыши состоит из стропил, обрешетки, опорных прогонов и стоек.
2. Стропила покрыть огнезащитным составом за 2 раза.
3. Элементы, соприкасающиеся с бетоном, антисептировать и изолировать прокладкой из слоя толя.
4. Стропила крепятся к мауэрлату и соединяются между собой накладками.
5. Влажность древесины должна быть не более 20%.
6. Мауэрлат крепить скрутками из 2ф4 BpI к подъемным петлям парапетных панелей.
7. Спецификацию деревянных изделий см. лист 63.

Н.Контр.	Ивановский	
Зав.отд.	Богородский	
Гл.Арх.пр.	Падерин	
Гл.Кон.пр.	Ивановский	
Рук.бр.к	Полищук	
Ст.инж.	Григорьева	
Инженер	Суханкина	

привязан:

инв. №

181-192-42.89 Альбом I часть 1 АС

Одноэтажный 2-квартирный жилой дом с 3 комнатными квартирами.

Стадия	Лист	Листов
Р	47	

План раскладки стропил.

КБ по железобетону им. А.А.Якушева

согласовано:

инв. № подл. | подп. и дата | взам. инв. №

1 – 1

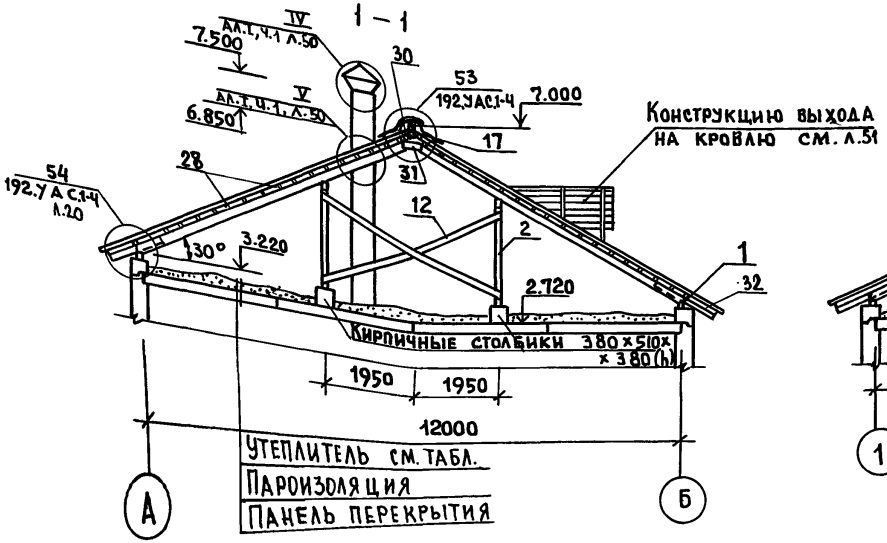

3 – 3

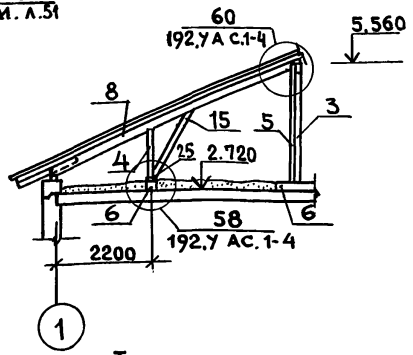

4 – 4

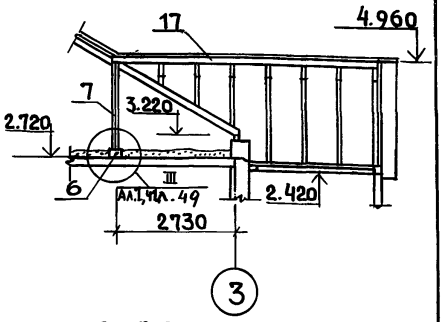

2 – 2

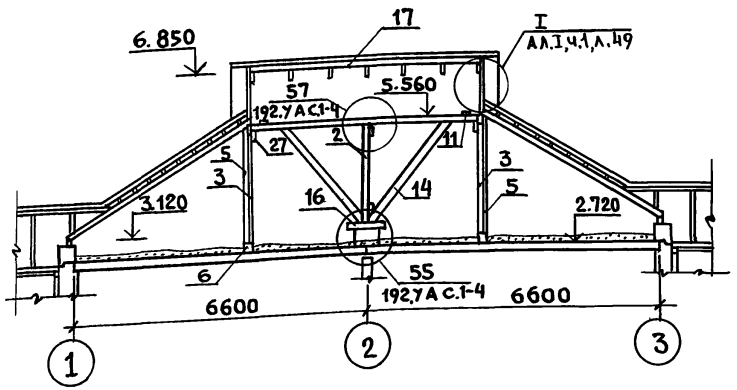

Таблица толщины утеплителя в зависимости от температуры наружного воздуха

Наименование		Температура наружного воздуха		
		-20°	-30°	-40°
Засыпной утеплитель	керамзит γ=400 кг/м³ λ=0,12	12см	16см	20см
Плитный утеплитель	газобетон. плиты γ=300 кг/м³; λ=0,11	10см	14см	18см

Общие примечания см. лист 47.

Согласовано.

Инв. № подл. | Подп. и дата | Взам. инв. №

Привязан:

Инв. №

Н. контр.	Ивановский	
Зав. отд.	Богородский	
Гл. архлр	Падерин	
Гл. конслр	Ивановский	
Рук. бриг	Полищук	
Ст. инж.	Григорьева	
Инж. эн.	Суханкина	

181-192-42.89 Альбом I часть 1 АС

Одноэтажный 2-квартирный жилой дом с 3 комнатными квартирами.

Стадия	Лист	Листов
Р	48	

Разрезы по крыше. 1-1 ÷ 4-4

КБ по железобетону им. А.А. Якушева

Согласовано:

Инв. № подл. | Подпись и дата | Взам. инв. №

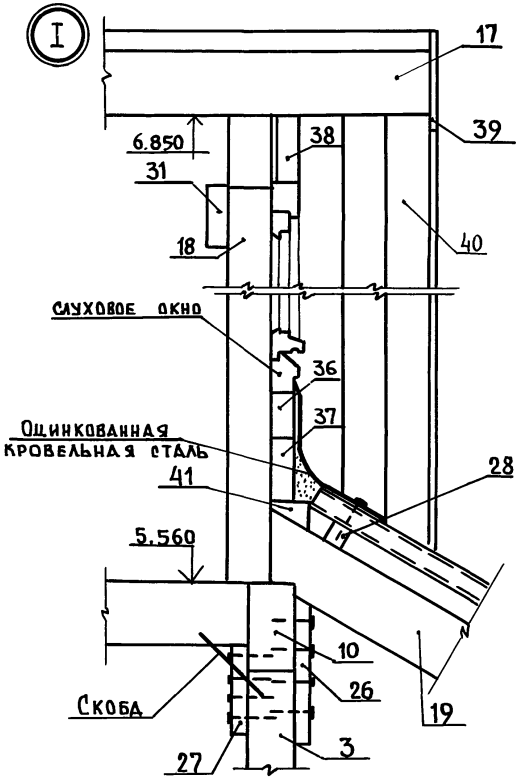

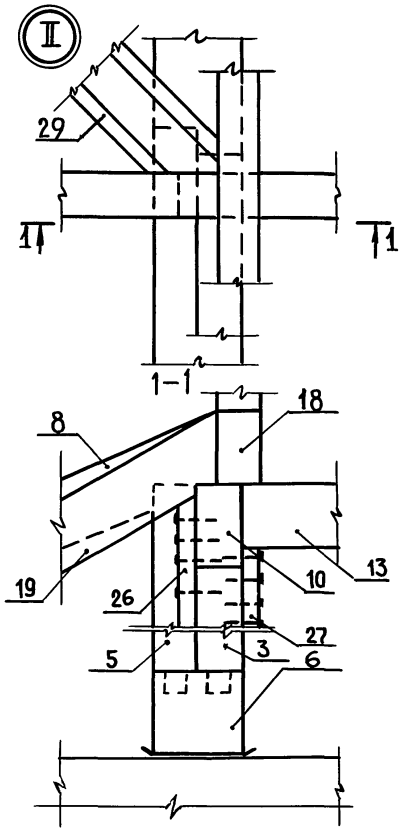

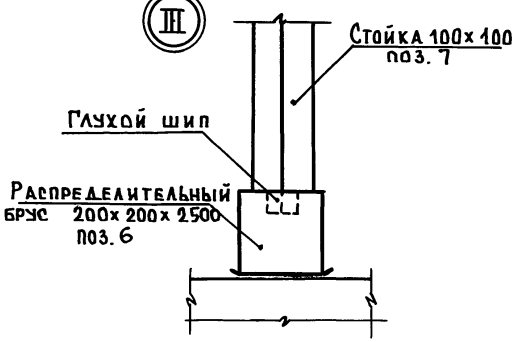

Маркировку узлов см. л. 46, 48.

Норм. контр.	Ивановский		
Зав. отд.	Богородский		
Гл. арх. пр.	Падерин		
Гл. конс. пр.	Ивановский		
Рук. бр. к.	Полищук		
Ст. инж.	Григорьева		

Привязан:

Инв. №

181-192-42.89 Альбом I часть 1 АС

Одноэтажный 2-квартирный жилой дом с 3 комнатными квартирами

Стадия	Лист	Листов
Р	49	

Узлы по крыше I ÷ III

КБ по железобетону им. А.А. Якушева

Ал.I ч.1

181-192-42.89

Согласовано:

Инв.№ подл. | Подпись и дата | Взам. инв.№

Фрагмент плана вентшахт

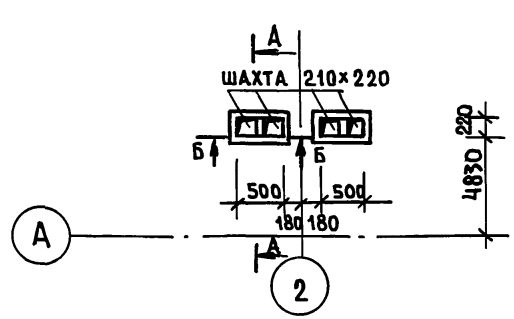

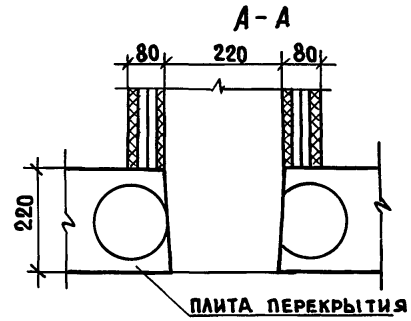

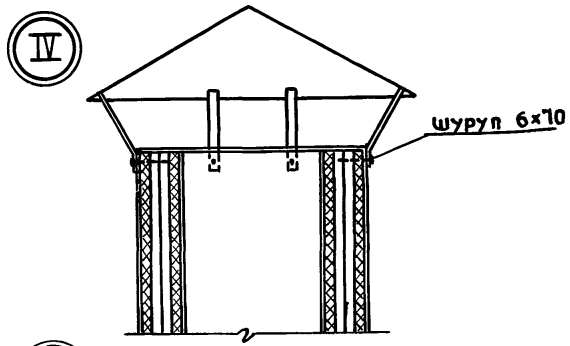

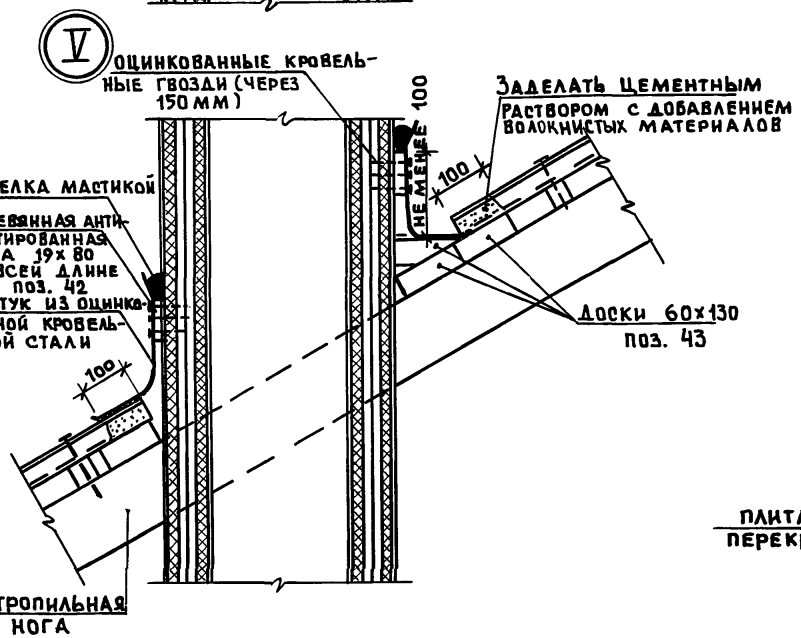

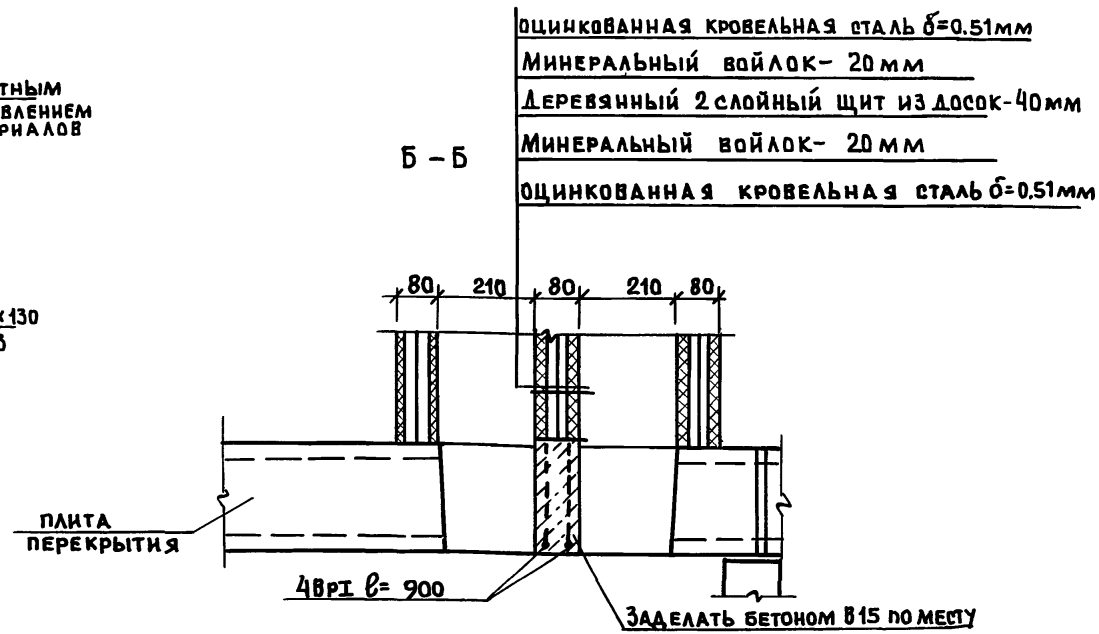

Примечания:

1. Маркировку узлов IV и V см. лист 48.
2. Расположение вентшахт см. листы 46.

Н. контр.	Ивановский		181-192-42.89 Альбом I часть 1 АС
Зав. отд.	Богородский		Одноэтажный 2-квартирный жилой дом с 3 комнатными квартирами
Гл. арх. пр.	Падерин		Стадия: Р; Лист: 50; Листов:
Гл. констр.	Ивановский		
Рук. бр.	Полищук		Узлы IV, V. Фрагмент плана вентшахт
Ст. инж.	Григорьева		КБ по железобетону им. А.А. Якушева
Инженер	Суханкина		

Привязан:

Инв.№

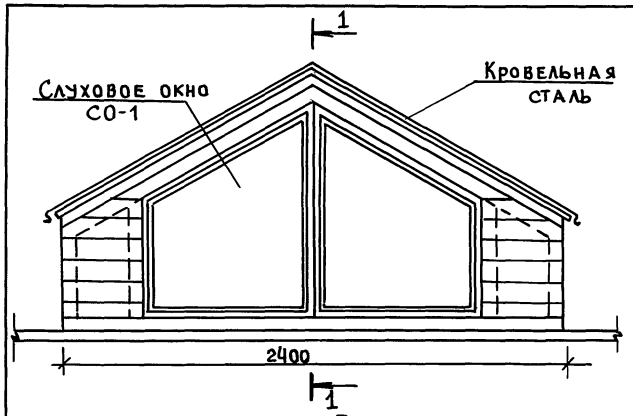

3 – 3

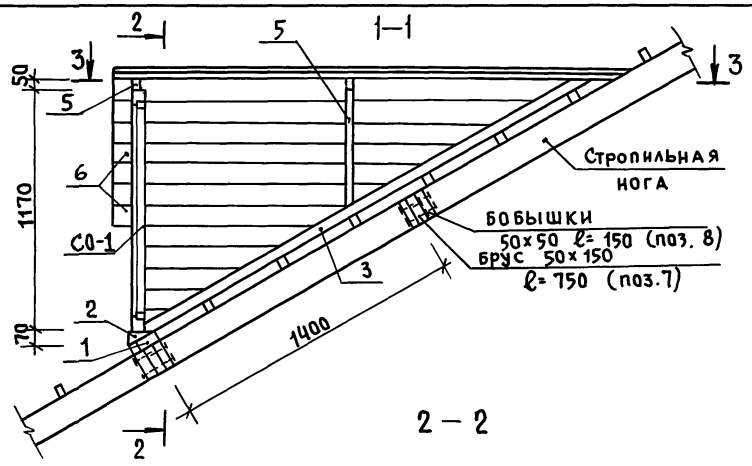

2 – 2

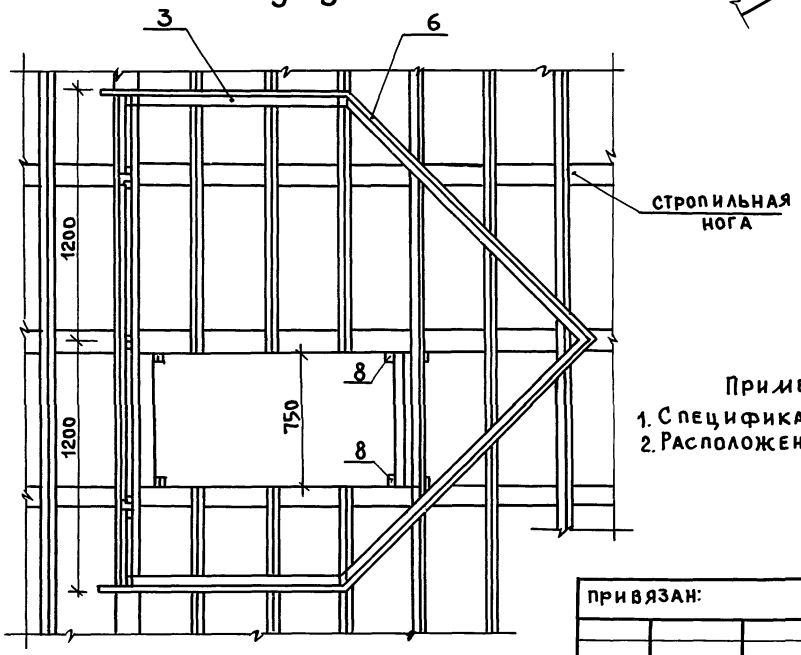

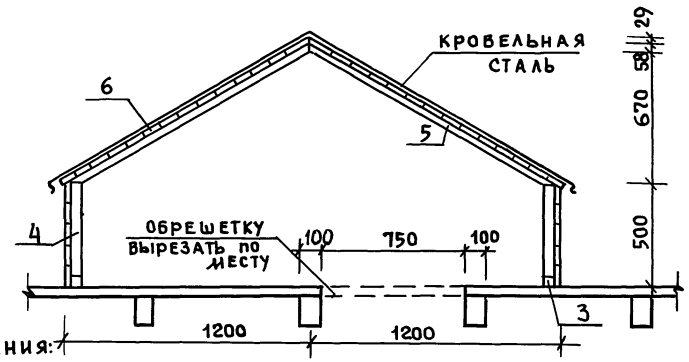

Примечания:

1. Спецификацию древесины см. лист 64.
2. Расположение выхода на плане см. лист 47.

Н. контр.	Ивановский		181-192-42.89 Альбом I часть 1 АС
ЗАВ. от.Д	Богородский		Одноэтажный 2-квартирный жилой дом с 3 комнатными квартирами
ГЛ. АРХ. ПР	Падерин		Стадия: Р; Лист: 51; Листов:
ГЛ. КОН. ПР	Ивановский		Конструкция выхода на крышу.
РУК. БР. К	Полищук		КБ по железобетону им. А.А. Якушева
Ст. инж.	Григорьева		

Привязан:

Инв. №

Согласовано:

Инв. № подл. | Подпись и дата | Взам. инв. №

СОГЛАСОВАНО:

ИНВ.№ ПОДЛ. | ПОДПИСЬ И ДАТА | ВЗАМ. ИНВ.№

План раскладки карнизов и панелей перекрытия.

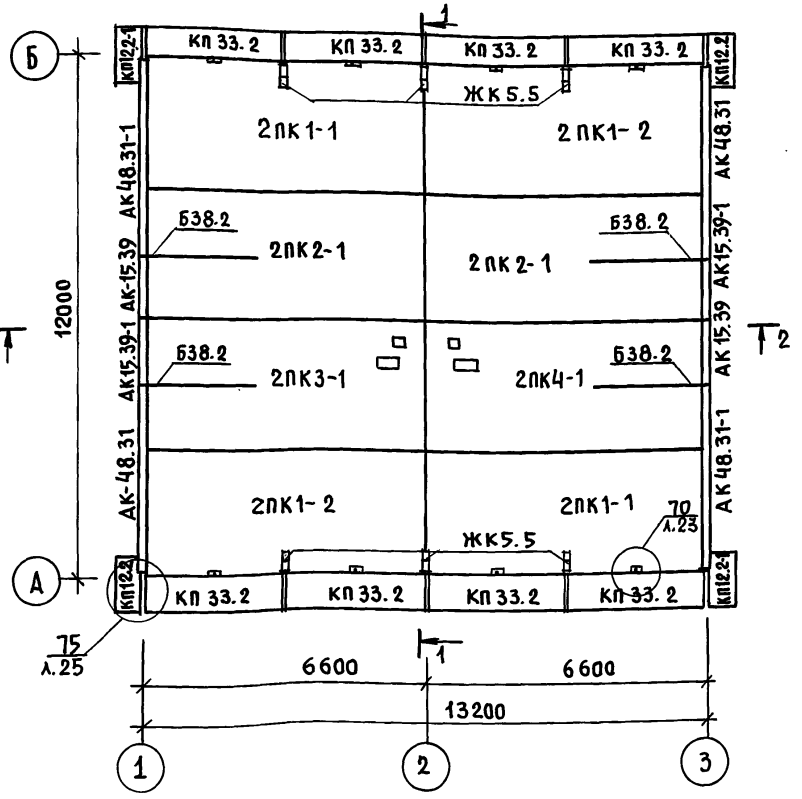

План раскладки железобетонных стропил.

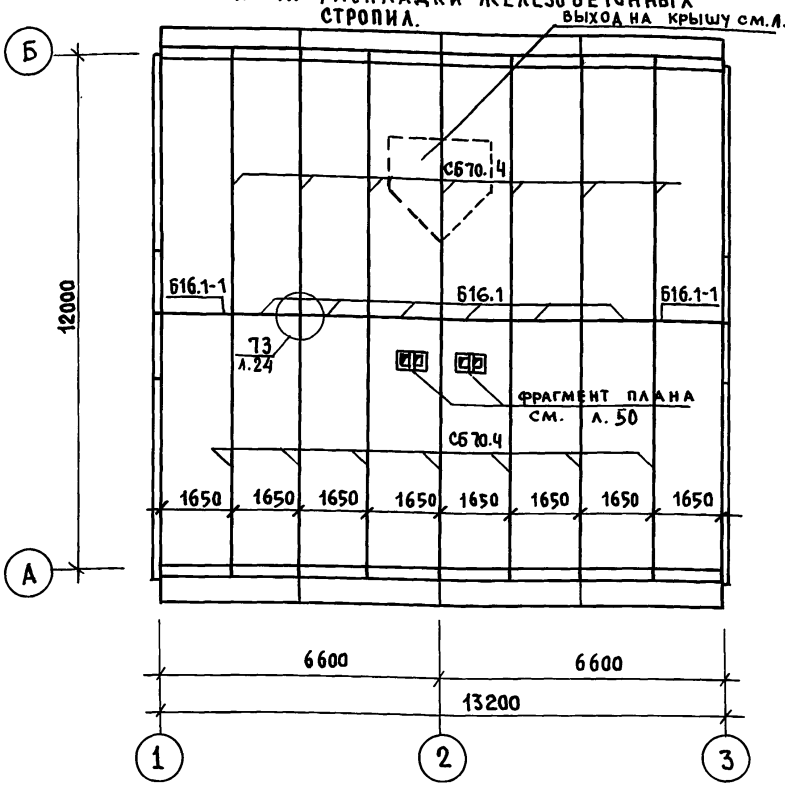

Примечания:

1. Разрезы 1-1, 2-2 см. лист 53
2. Спецификацию изделий см. листы 61
3. Узлы см. 192.У АС.1-4

Н. контр.	Ивановский		
Зав. отд.	Богородский		
Гл. арх. пр.	Падерин		
Гл. кон. пр.	Ивановский		
Рук. бр. К	Полищук		
Ст. инж.	Григорьева		

привязан:

инв. №

181-192-42.89 Альбом I часть 1 АС

Одноэтажный 2-квартирный жилой дом с 3 комнатными квартирами.	Стадия	Лист	Листов
	Р	52	
Планы раскладки карнизов, панелей перекрытия и железобетонных стропил.	КБ по железобетону им. А.А. Якушева		

181-192-42.89 Ал. I ч. 1

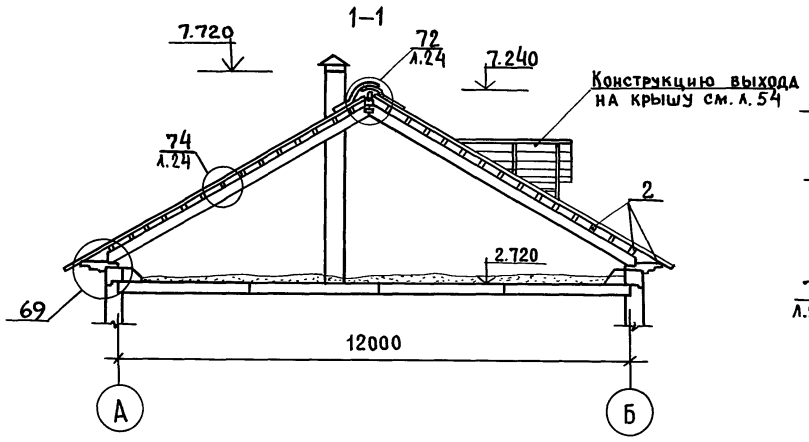

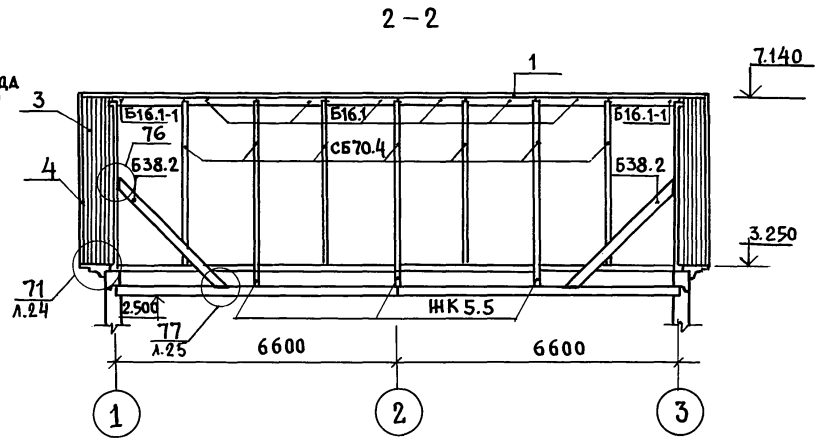

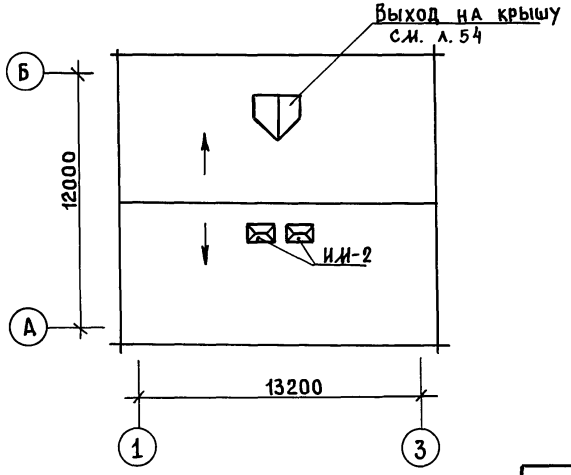

Примечания:

1. Линии разрезов см. лист 52.
2. Узлы см. 192.у а с. 1-4
3. Общие примечания см. лист 52.

Н. контр.	Ивановский		
Зав. отд.	Богородский		
Гл. арх. пр.	Падерин		
Гл. кон. пр.	Ивановский		
Рук. бр. к.	Полищук		
Ст. инж.	Григорьева		

181-192-42.89 Альбом I часть 1 АС

Одноэтажный 2-квартирный жилой дом с 3 комнатными квартирами

Стадия	Лист	Листов
Р	53	

Разрезы 1-1, 2-2. План кровли.

КБ по железобетону им. А.А. Якушева

Привязан:

Инв. №

Согласовано.

Инв. № подл. | Подп. и дата | Взам. инв. №

23832-01 55

181-192-42.89 Ал. I ч. 1

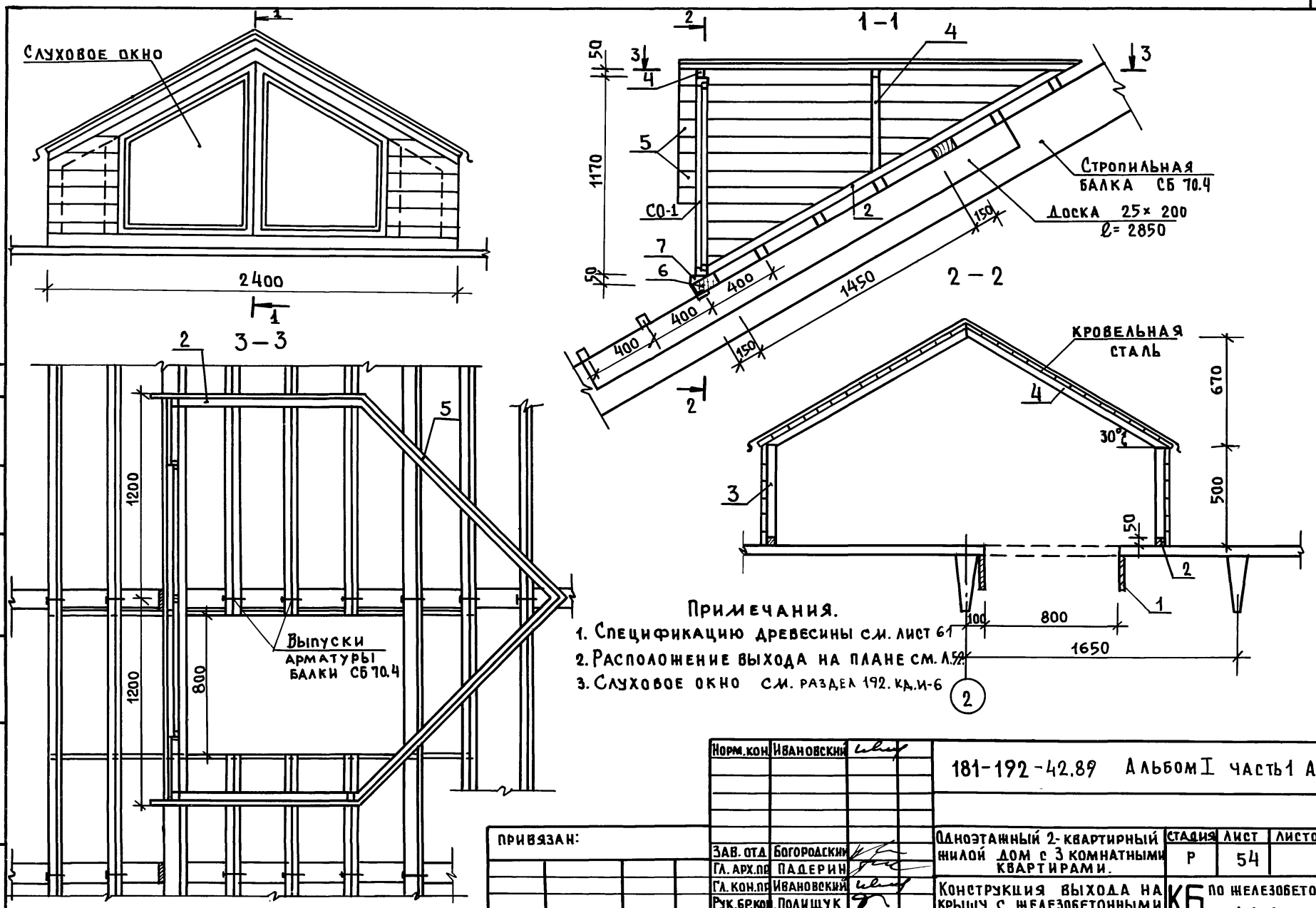

Примечания.

1. Спецификацию древесины см. лист 61
2. Расположение выхода на плане см. л. 52
3. Слуховое окно см. раздел 192. кд. и-6

Норм. кон.	Ивановский		181-192-42.89 Альбом I часть 1 АС
Зав. отд.	Богородский		Одноэтажный 2-квартирный жилой дом с 3 комнатными квартирами.
Гл. арх. пр.	Падерин		Стадия: Р; Лист: 54; Листов:
Гл. кон. пр.	Ивановский		Конструкция выхода на крышу с железобетонными стропилами.
Рук. бр. кон.	Полищук		КБ по железобетону им. А. А. Якушева
Ст. инж.	Григорьева		

Привязан:

Инв. н

Согласовано:

Инв. н подл. | Подпись и дата | Взам. инв. н

23832-01 56

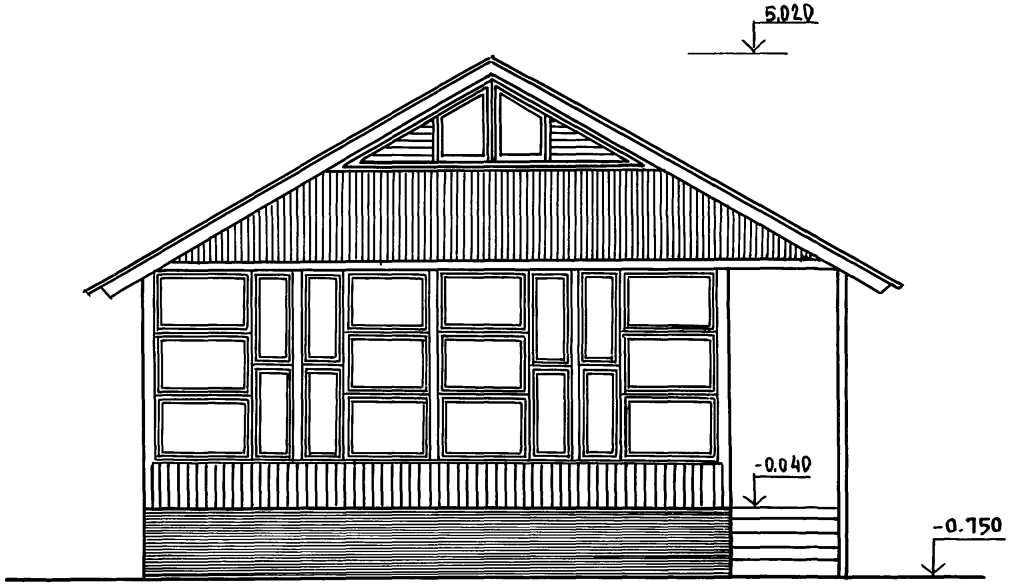

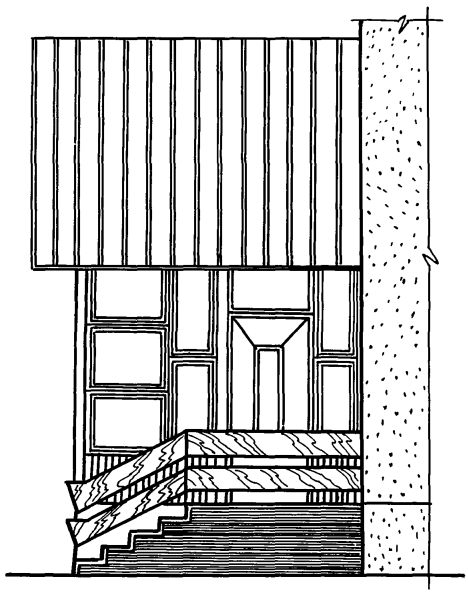

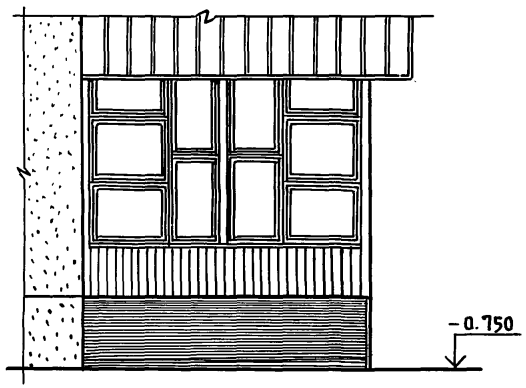

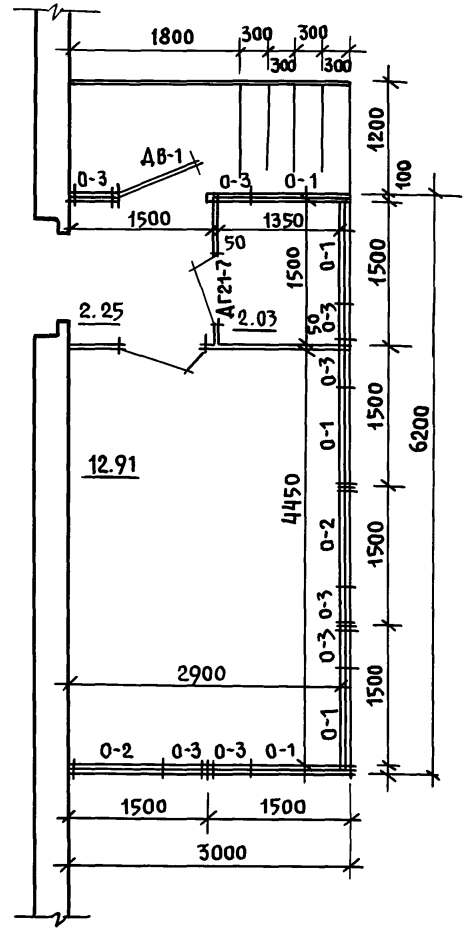

СОГЛАСОВАНО:

ИНВ.№ ПОДЛ | ПОДПИСЬ И ДАТА | ВЗАМ. ИНВ.№

Н.контр.	Падерин		
Зав. отд	Богородский		
Гл. арх.пр	Падерин		
Гл. кон.пр	Ивановский		
Рук. бр.к.	Полищук		
Вед. арх	Новикова		
Архит.	Боголепова		

ПРИВЯЗАН:

ИНВ.№

181-192-42.89 АЛЬБОМ I ЧАСТЬ 1 АС

Одноэтажный 2-квартирный жилой дом с 3 комнатными квартирами

Веранда
План, фасады.

СТАДИЯ	ЛИСТ	ЛИСТОВ
Р	55	

КБ по железобетону им. А.А. Якушева

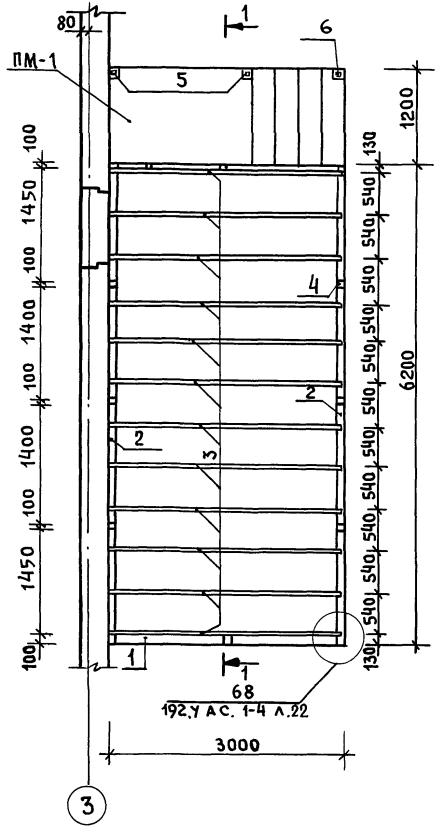

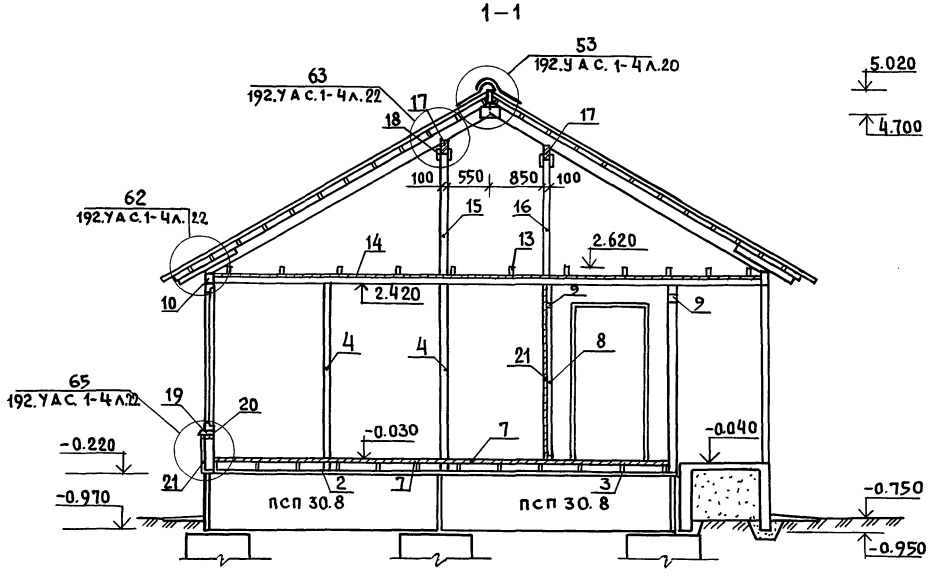

Примечания:

1. Конструкцию площадки входа ПМ-1 см. лист 15.
2. Узлы см. 192.УАС.1-4.
3. Спецификацию древесины см. лист 64.

Норм.кон.	Ивановский	181-192-42.89 Альбом I часть 1 АС	
Зав.отд.	Богородский	Одноэтажный 2-квартирный жилой дом с 3 комнатными квартирами.	Стадия: Р; Лист: 56; Листов:
Гл.арх.пр.	Падерин		
Гл.кон.пр.	Ивановский		
Рук.бр.кон.	Полищук	План раскладки балок пола веранды п1. Разрез 1-1	КБ по железобетону им. А.А.Якушева
Ст.инж.	Григорьева		
Инженер.	Суханкина		

Привязан:

Инв. №

Согласовано:

Инв.№ подл. | Подпись и дата | Взам.инв.№

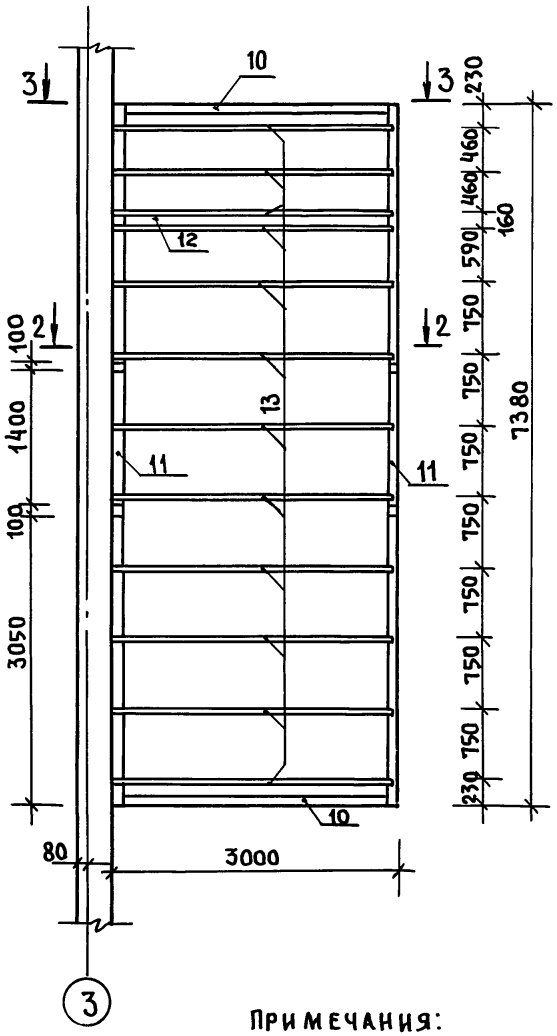

2 – 2

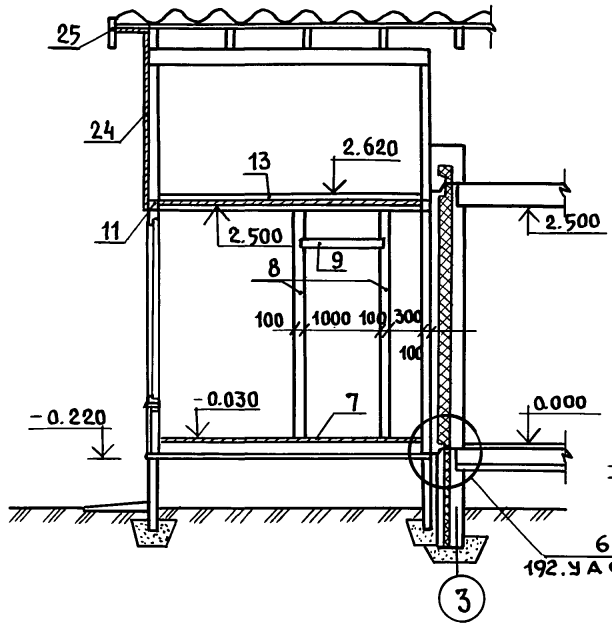

3 – 3

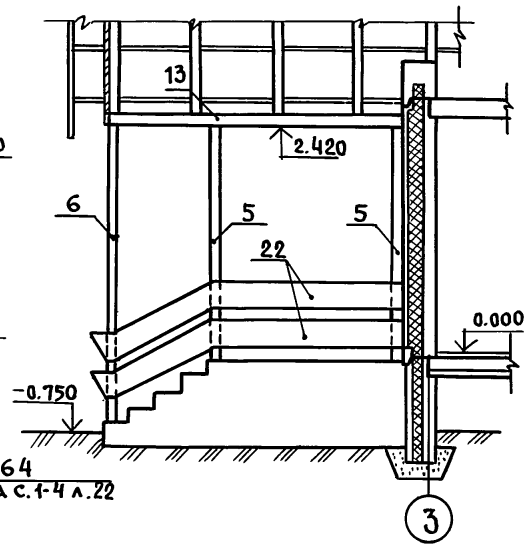

Примечания:

1. Общие примечания см. лист 56
2. Спецификацию на крышу см. лист 64.

Н.контр.	Ивановский		
Зав.отд	Богородский		
Гл.Арх.пр	Падерин		
Гл.Кон.пр	Ивановский		
Рук.бр.к	Полищук		
Ст.инж.	Григорьева		
Инжен.	Суханкина		

Привязан:

Инв. №

181-192-42.89 Альбом I часть 1 АС

Одноэтажный 2 квартирный жилой дом с 3 комнатными квартирами

Стадия	Лист	Листов
Р	57	

План раскладки балок потолка веранды м 1 Разрезы 2-2, 3-3

КБ по железобетону им. А.Д. Якушева

Согласовано:

Инв. № подл. | Подпись и дата | Взам. инв. №

СОГЛАСОВАНО:

ИНВ.Н ПОДЛ. | ПОДП. И ДАТА | ВЗАИМ.ИНВ.Н

План раскладки балок потолка веранды

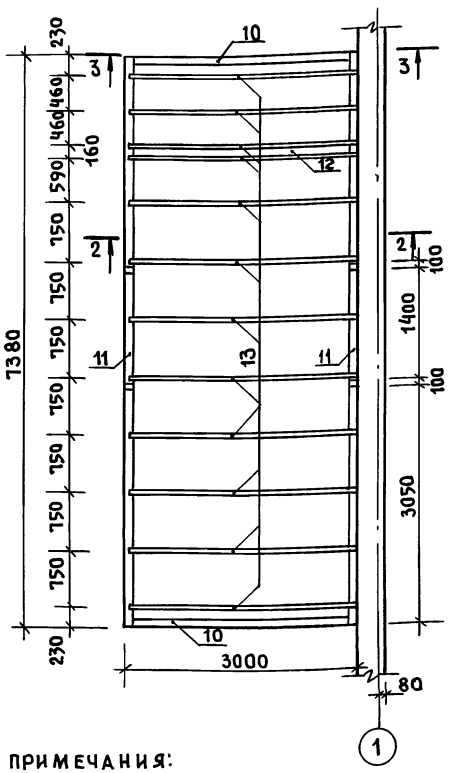

План раскладки балок пола веранды

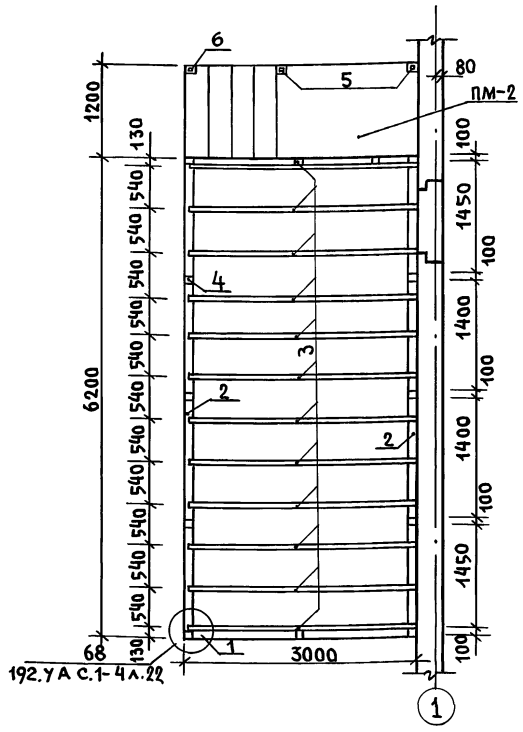

Примечания:

1. Разрезы 2-2, 3-3 см. л. 57.
2. Узлы см. 192. УА С. 1-4
3. Спецификацию древесины см. л. 64.
4. Конструкцию площадки входа ПМ-2 см. л. 15

Привязан:

Инв. №

Норм. кон.	Ивановский	
Зав. отд.	Богородский	
Гл. арх. пр.	Падерин	
Гл. кон. пр.	Ивановский	
Рук. бр. к.	Полищук	
Ст. инж.	Григорьева	
Ст. техн.	Уварова	

181-192-42.89 Альбом I Часть 1 АС

Одноэтажный 2-квартирный жилой дом с 3 комнатными квартирами

Стадия	Лист	Листов
Р	58	

Планы раскладки балок потолка и пола веранды н 2.

КБ по железобетону им. А.А. Якушева

Поз. обознач.	Обозначение	Наименование	Кол-во шт.	Масса ед., кг	Приме-чание
Наружные стеновые панели					
Н-1	192 КЖ.И.1.1-5 01000-02	3НС 66.28.3,5-100л	2	5530	
Н-2	192 КЖ.И.1.1-5 01000	3НС 66.28.3,5.100л-1	1	5312	
Н-3	-01	3НС 66.28.3,5-100л-2	1	5312	
Н-4	192 КЖ.И.1.1-5 03000	3НС 33.28.3,5-100л	2	3161	
Н-5	-01	3НС 33.28.3,5-100л-1	2	3161	
Н-6	192 КЖ.И.1.1-5 02000-04	3НС 30.28-3,5-100л-4	1	2534	
Н-7	192 КЖ.И.1.1-5 02000	3НС 30.28.3,5-100л-3	1	2534	
Н-8	-02	3НС 30.28.3,5-100л-5	2	3182	
НЧ-1	192 КЖ.И.1.1-5 07000	3НЧ 66.5.3,5-100л	4	1302	
НЧ-2	192 КЖ.И.1.1-5 08000	3НЧ 33,5. 3,5-100л	2	636	
НЧ-3	-01	3НЧ 33.5.3,5-100л-1	2	636	
НЧ-4	192 КЖ.И.1.1-5 09000	3НЧ 30.5,3,5-100л	4	667	
Внутренние стеновые панели					
В-1	192 КЖ.И.4.1-4 01000	ПСВ 59.26.16	2	6025	
Плиты перекрытия шириной 3,0м					
ПК-1	192 КЖ.И.3.1-4 10000-03	ПК-66.30-1	4	7500	
ПК-2	192 КЖ.И.3.1-4 10000-02	ПК-66.30	2	7500	
ПК-3	-09	ПК-66.30-7	1	7300	
ПК-4	-08	ПК-66.30-6	1	7300	
Перегородки гипсобетонные					
ПГ1	192 КЖ.И.4.1-4 21000	ПГ39.25.8-5ГЭ	2	1030	
ПГ2	192 КЖ.И.4.1-4 21000-08	ПГ6. 25.8-5ГЭ	8	158	
ПГ3	-03	ПГ15. 25.8-5ГЭ	4	396	
ПГ4	-10	ПГ9. 4,4.8-5ГЭ	6	40.4	
ПГ5	-07	ПГ 18. 25.8-5ГЭ	2	475	
ПГ6	-09	ПГ13. 4,4.8-5ГЭ	2	58.5	
ПГ7	-06	ПГ 20. 25. 8-5 ГЭ	2	528	
ПГ8	-04	ПГ 27. 25.8-5 ГЭ	2	713	
ПГ9	-05	ПГ 24. 25.8-5ГЭ	2	634	
Сантехкабины „Россыпью"					
ПСЖ-1	192 КЖ.И.4.1-4 08000	ПСЖ 27. 25	2	450	
ПСЖ-2	192 КЖ.И.4.1-4 09000-03	ПСЖ 17. 25	2	525	
ПСЖ-3	-01	ПСЖ 15.25	2	475	
ПСЖ-3-1	-02	ПСЖ 15.25-1	2	463	
ПСЖ-4	192 КЖ.И.4.1-4 09000	ПСЖ 16.25	2	475	
ПС-1	192 КЖ.И.4.1-4 23000	ПС 27. 16	1	530	
ПС-2	-01	ПС 27.16-1	1	530	

Согласовано:

Инв. № подл. | Подпись и дата | Взам. инв. №

181-192-42.89 Ал. I ч. 1

Привязан:

Инв. №

Н. контр.	Ивановский	
Зав. отд.	Богородский	
Гл. арх. пр.	Падерин	
Гл. кон. пр.	Ивановский	
Рук. бр. К.	Полищук	
Ст. инж.	Григорьева	
Инженер	Хомазюк	

181-192-42.89 Альбом I. часть 1 АС

Одноэтажный 2 квартирный жилой дом с 3 комнатными квартирами

Спецификация изделий выше отм. 0.000

Стадия	Лист	Листов
Р	59	

КБ по железобетону им. А.А. Якушева

Поз. обознач.	Обозначение	Наименование	Кол-во шт	Масса ед., кг	Примечание
	Керамзитобетонные перегородки / Вариант /				
ПГВ-1	192 КЖ.И.4.1-4 07000	ПГВ 30.25	4	644	
ПГВ-2	-01	ПГВ 33.25-1	2	728	
ПГВ-3	-02	ПГВ 39.25-1	2	798	
ПГВ-4	192 КЖ.И.4.1-4 22000-01	ПГВ 39.25 Э	2	1066	
ПГВ-5	-03	ПГВ 27.25 Э	2	742	
ПГВ 6	-04	ПГВ 24.25 Э	2	661	
	Плиты перекрытия шириной 1.5м / Вариант /				
ПК-5	192 КЖ.И.3.1-4 11000-01	ПК-66.15-1	4	2975	
ПК-6	192 КЖ.И.3.1-4 11000	ПК-66.15	10	2975	
ПК-7	-08	ПК-66.15-6	1	2850	
ПК-8	-09	ПК-66.15-7	1	2850	
	Сантехнические кабины типа „Колпак" / Вариант /				
СК-13	1.188-5.Вып.5 л.9÷14	СК-13	1	3320	
СК-14	л.9÷14	СК-14	1	3320	

Поз. обознач.	Обозначение	Наименование	Кол-во шт	Масса ед., кг	Примечание
	Спецификация металлических изделий / Вариант /				
	Монтажные элементы соединений керамзитобетонных перегородок				
ИМ-8	192.КМ.И-5 00021	ИМ-8	6	0.36	
ИМ10	192.КМ.И-5 00003-06	МС-10	1	0.20	
МС-8	-04	МС-8	16	0.10	
МС-9	-05	МС-9	2	0.13	
4вр I	ГОСТ 6727-80*	4вр I ℓ=900	2	0.09	
	Монтажные элементы соединений плит перекрытий шир 1.5м				
МС-5	192.КМ.И-5 00003-01	МС-5	16	0.22	
МС-6	-02	МС-6	28	0.44	

Согласовано:

Инв № подл. | Подпись и дата | Взам. инв №

181-192-42.89 Ал.Т.ч.1

Привязан:

Инв №

Н. контр.	Ивановский		
Зав. отд.	Богородский		
Гл. арх. пр	Падерин		
Гл. коорд. пр	Ивановский		
Рук. бр.	Полищук		
Ст. инж	Григорьева		
Инжен.	Суханкина		

181-192-42.89 Альбом I часть 1 АС

Одноэтажный 2-квартирный жилой дом с 3 комнатными квартирами

Стадия	Лист	Листов
Р	60	

Спецификация изделий выше отм. 0.000 / Вариант /

КБ по железобетону им. А.А. Якушева

23832-01 62

Поз. обозначен	Обозначение	Наименование	кол-во шт.	Масса ед. кг.	Приме-чание
Вариант крыши с железобетонными стропилами					
Плиты перекрытия					
2ПК1-1	192 КЖ.И.3.1-4 10000-16	2ПК-66.30-1М	2	7500	
2ПК1-2	-17	2ПК-66.30-4М	2	7500	
2ПК2-1	-20	2ПК-66.30М	2	7500	
2ПК3-1	-18	2ПК-66.30-2М	1	7400	
2ПК4-1	-19	2ПК-66.30-3М	1	7400	
Изделия крыши					
КП-12.2	192КЖ.И.4.1-4 15000	КП 12.2	2	170	
КП12.2-1	-01	КП 12.2-1	2	170	
КП 33.2	192 КЖ.И.4.1-4 14000	КП 33.2	8	539	
ЖК 5.5	192 КЖ.И. 4.1-4 19000	ЖК 5.5	6	43.2	
СБ 70.4	192 КЖ.И.4.1-4 16000	СБ 70.4	14	367	
Б16.1-1	192 КЖ.И.4.1-4 17000-01	Б16.1-1	2	28.8	
Б 16.1	192 КЖ.И.4.1-4 17000	Б 16.1	6	28,8	
Б 38.2	192 КЖ.И.4.1-4 18000	Б 38.2	4	236	
АК 48.31	192 КЖ.И.4.1-4 12000	АК 48.31	2	1026	
АК48.31-1	-01	АК 48.31-1	2	1026	
АК 15.39	192 КЖ.И. 4.1-4 13000	АК 15.39	2	589	
АК15.39-1	-01	АК15.39-1	2	589	
Спецификация металлических изделий					
ИМ-5	192.КМ.И-5 00016	ИМ-5	6	1.37	
ИМ-6	192. КМ.И-5 00017	ИМ-6	8	1.43	
ИМ-25	192. КМ.И-5 00005-05	ИМ-25	56	0.4	
МС-11	192. КМ.И-5 00003-07	МС-11	4	0.49	

Поз. обозначен	Обозначение	Наименование	Кол-во шт.	Масса ед. кг	Приме-чание
МС-16	192.КМ.И-5 00004-04	МС-16	7	0,45	
МС-24	192. КМ.И-5 00005-04	МС-24	2	0.53	
МС-30	192. КМ. И-5 00014	МС-30	7	0.38	
МС-31	192. КМ. И-5 00015	МС-31	21	1.13	
МС-32	192. КМ. И-5 00018	МС-32	6	2.61	
Болт М16	ГОСТ 7798-70*	Болт М16 ℓ= 100	14		
Гайка М16	ГОСТ 5915-70*	Гайка М16	14		
Гайка М10	ГОСТ 5915-70*	Гайка М10	14		
Труба ф40	ГОСТ 3262-62	Труба ф40 ℓ=60	7		
Спецификация древесины на крышу					
1	Альбом I часть 1 л.53	Коньковый брус 60×120, ℓ= 14.64 п.м	—	0,105	
2	л.53	Обрешетка 50×80(h), ℓ= 469 п.м	—	1,874	
3	л.53	Доски зашивки δ=19мм $\sum$=193,3	—	0,365	
4	л.53	Фронтонные доски 25×200, ℓ= 29 п.м		0.145	
Спецификация древесины выхода на крышу					
1	Альбом I, часть 1 л.54	Доски 25×200, ℓ= 2850	2	0.03	
2	л.54	Брусок 50×50, ℓ= 6.5 п.м	—	0,015	
3	л.54	Стойка 50×50, ℓ= 450мм	2	0.002	
4	л.54	Брусок 50×50, ℓ= 5.6 п.м	—	0,014	
5	л.54	Доски обшивки δ= 25	—	0.19	
6	л.54	Брус 80×150, ℓ= 3300	2	0.05	
7	л.54	Брус 50×120, ℓ= 2400	1	0.02	

Привязан:

Инв. №

Норм. кон.	Ивановский	
Зав. отд.	Богородский	
Гл. Арх. пр	Падерин	
Гл. кон. пр	Ивановский	
Рук. бр.	Полищук	
Ст. инж	Григорьева	
Инжен	Суханкина	

181-192-42.89 Альбом I часть 1 АС

Одноэтажный 2-квартирный жилой дом с 3 комнатными квартирами.

Стадия	Лист	Листов
Р	61	

Спецификация изделий для варианта крыши с ж/б стропилами.

КБ по железобетону им. А.А. Якушева

23832-01 63

Согласовано:

Инв. № подл. | Подпись и дата | Взам. инв. №

181-192-42.89 Ал. Ч. 1

Поз обознач.	Обозначение	Наименование	Кол-во шт	Масса ед,к	Примечание
Монтажные элементы соединений наружных стен					
мс-1	192,км.и-5 00001	мс-1	44	0,5	
мс-2	-01	мс-2	4	0.28	
мс-3	-02	мс-3	28	0.24	
мс-12	192,км.и-5 00004	мс-12	8	0.47	
мс-17	-05	мс-17	4	0.14	
2ø4ВрI	ГОСТ 6727-80*	2ø4ВрI ℓ=1200 мм	8	0.24	
Монтажные элементы соединений внутренних стен					
мс-12	192,км.и-5 00004	мс-12	1	0.47	
Монтажные элементы соединений плит перекрытий шир3.0м					
мс-5	192,км.и-5 00003-01	мс-5	20	0.22	
4ВрI	ГОСТ 6727-80*	4ВрI ℓ=900	2	0.09	
Монтажные элементы соединений гипсобетонных перегородок					
мс-7	192.км.и-5 00003-03	мс-7	6	0.08	
мс-26	192.км.и-5 00006	мс-26	2	0.25	

Поз обознач.	Обозначение	Наименование	Кол-во шт	Масса ед.кг	Примечание
мс-27	192.км.и-5 00006-01	мс-27	32	0.18	
мс-28	-02	мс-28	2	0,35	
мс-29	192.км.и-5 00020	мс-29	16	0.35	
Крепление сантехнических перегородок					
мс-17	192.км.и-5 00004-05	мс-17	10	0.14	
мс-18	-06	мс-18	2	0.08	
мс-19	-07	мс-19	8	0.28	
Металлические зонты					
им-2	192.км.и-5 00007	им-2	2	8.97	
Опорная труба радиостойки					
им-17	192,км.и-5 00027	им-17	1	25,55	
Трубостойка для крепления мачты телеантенны					
им-16	192,км.и-5 00022	им-16	1	31,7	
Элементы крепления опорной трубы					
-6×50	ГОСТ 103-76*	-6×150 ℓ=150	1	1,06	
4ВрI	ГОСТ 6727-80*	Растяжка 4ВрI		0,1	
им-9	192,км.и-5 00011	им-9	2	1.66	Вариант крыши с ж/б стропилами

Ал.I ч.1

181-192-42.89

Согласовано:

Инв № подл | Подпись и дата | Взам. инв. н

Привязан:

Инв №

Н.контр	Ивановский	
Зав.отд.	Богородский	
Гл.арх.пр	Падерин	
Гл.кон.пр	Ивановский	
Рук.бриг	Полищук	
Ст.инж.	Суханкина	

181-192-42.89 Альбом I часть 1 АС

Одноэтажный 2х квартирный жилой дом с 3 комнатными квартирами

Стадия	Лист	Листов
Р	62	

Спецификация металлических изделий выше отм. 0.000.

КБ по железобетону им. А.А.Якушева

23832-01 64

поз. обозн.	обозначение	наименование	к-во	общий объем	примечание
1	АЛ.I ЧАСТЬ 1 Л.46	Мауэрлат 100×100 ℓ= 50,8пм	—	0.51	
2	Л.46	Стойка 100×150 ℓ= 2,26 м	2	0,07	
3	Л.46	Стойка 100×100 ℓ= 2,54 м	4	0,10	
4	Л.46	Стойка 100×100 ℓ= 1.30 м	4	0.05	
5	Л.46	Стойка 100×100 ℓ= 2.64 м	4	0,11	
6	Л.46	Распред. брус 200×200 ℓ=2,5м	10	1,0	
7	Л.46	Стойка 100×100 ℓ= 1,88 м	2	0.04	
8		Диагональная нога			
	Л.46	100×200 ℓ= 6,3 м	4	0.50	
9		Диагональная нога			
	Л.46	100×200 ℓ= 4,25 м	4	0.34	
10	Л.46	Прогон 100×200 ℓ= 4,0 м	2	0.16	
11	Л.46	Прогон 100×150 ℓ= 4,0 м	2	0.12	
12	Л.46	Распорка 100×150 ℓ= 4,55м	2	0.14	
13	Л.46	Прогон 100×150 ℓ= 5,0 м	2	0.15	
14	Л.48	Подкос 100×150 ℓ= 2,7 м	4	0.16	
15	Л.48	Подкос 100×150 ℓ= 2,0 м	4	0,12	
16	Л.48	Опорный брус 100×150 ℓ=0,8м	2	0,02	
17	Л.48	Коньковый брус 50×150 ℓ=17,7пм	—	0,13	
18	Л.47	Стропильная нога 100×150 ℓ=7,12м	14	1,50	
19	Л.47	Стропильная нога 100×150 ℓ=113,4 пм	—	1.70	
20	Л.47	Стропильная нога 100×150 ℓ=4,34	16	1.04	
21	Л.47	Стропильная нога 100×150 ℓ=2,7пм	—	0.41	
22	Л.47	Кобылка 50×120 ℓ= 1.3 м	40	0.31	
23	Л.47	Кобылка 50×120 ℓ= 1.6 м	8	0.08	
24	Л.47	Кобылка 50×120 ℓ= 900 мм	16	0.09	
25	Л.48	Опорный брус 100×150 ℓ=350мм	4	0.02	

поз. обознач.	обозначение	наименование	к-во	общий объем	примечание
26	АЛ.I ЧАСТЬ 1 Л.49	Накладка 50×100 ℓ= 350 мм	4	0.007	
27	Л.49	Накладка 40×100 ℓ= 200мм	12	0,01	
28	Л.48	Обрешетка 40×50 ℓ= 640пм	—	1,28	
29	Л.49	Черепной брус 40×50 ℓ=84пм	—	0.17	
30	Л.48	Брусок 150×50 ℓ= 17.7пм	—	0,13	
31	Л.48	Накладка 40×150 ℓ= 1,1м	42	0,28	
32	Л.48	Сплошной настил δ=19, $=22,5м²	—	0,43	
33	192.УАС.1-4 Л.20	Лобовая доска 200×25 ℓ=41пм	—	0,21	
34	Л.20	Карнизная доска 100×19 ℓ=34пм	—	0,06	
35	Л.20	Бобышка 50×50 ℓ= 180 мм	84	0,038	
36	АЛ.I ЧАСТЬ 1 Л.49	Брус 50×100 ℓ= 4 м	2	0,04	
37	Л.49	Брус 50×150 ℓ= 4 м	2	0,06	
38	Л.49	Брус 50×150 ℓ= 18,5 пм	—	0,14	
39		Фронтонная доска 200×25			
	Л.49	ℓ= 2,3м	4	0,046	
40	Л.49	Доски свеса δ=19 $=4,6м²	—	0,087	
41	Л.49	Брус 100×70 ℓ= 2,4 м	2	0,034	
42	Л.50	Доска 19×80 ℓ= 4,4 пм	—	0,007	
43	Л.50	Доска 60×130 ℓ= 1800	4	0,056	
44	192.УАС 1-4 Л.27	Доска 32×130 ℓ= 1800	16	0,120	
45	Л.27	Брус 40×80 ℓ= 150	2	0,001	
46	Л.27	Брус 50×130 ℓ= 200	8	0,010	

АЛ.I ч.1

181-192-42.89

СОГЛАСОВАНО

Инв.№ подл. | Подпись и дата | Взам.инв.№

Привязан:

Инв.№

Нач.кон.	Ивановский	
Зав.отд.	Богородский	
Гл.арх.пр.	Ладерин	
Гл.кон.пр.	Ивановский	
Рук.бр.К	Полищук	
Ст.инж.	Григорьева	
Инженер.	Суханкина	
Инженер.	Хомазюк	

181-192-42.89 Альбом I часть 1 АС

Одноэтажный 2-квартирный жилой дом с 3 комнатными квартирами

Стадия	Лист	Листов
Р	63	

Спецификация древесины на крышу

КБ по железобетону им. А.А. Якушева

поз. обознач.	обозначение	наименование	к-во	общий объем м³	примечание
1	АЛЬБОМ I ЧАСТЬ 1 л.56	Нижняя обвязка 100×50 ℓ=12пм	—	0.06	
2	л.56	Нижняя обвязка 100×50 ℓ=24,4 пм	—	0.12	
3	л.56	Лаги 50×100 ℓ= 2,98 м	24	0.36	
4	л.56	Стойка 100×100 ℓ= 2.59м	26	0.67	
5	л.56	Стойка 100×100 ℓ= 2.46м	4	0.09	
6	л.56	Стойка 100×100 ℓ= 3.04 м	2	0.06	
7	л.56	Доски пола δ=37мм $\frac{S=33,6}{м^2}$	—	1.24	
8	л.56	Стойка 100×100 ℓ= 2.45м	4	0.10	
9	л.56	Перемычка 100×100 ℓ= 1.1м	4	0.04	
10	л.57	Верхняя обвязка 100×150 ℓ=11,2пм	—	0.168	
11	л.57	Верхняя обвязка 100×100 $\frac{ℓ=29,5}{пм}$	—	0.30	
12	л.57	Балка 100×100 ℓ= 2.8	2	0.06	
13	л.57	Балки потолка 50×100 ℓ=2.95м	24	0.35	
14	л.56	Доски потолка δ=19мм $\frac{S=40,2}{м^2}$	—	0.76	
15	л.56	Стойка 100×100 ℓ= 1.72 м	4	0.07	
16	л.56	Стойка 100×100 ℓ= 1.54 м	4	0.06	
17	л.56	Прогон 100×150 ℓ= 3,0м	4	0.18	
18	л.56	Накладка 100×50 ℓ=350мм	16	0.03	
19	л.56	Подоконная доска 50×120 $\frac{ℓ=20}{пм}$	—	0.12	
20	л.56	Брус 50×100 ℓ= 20.0 пм	—	0.10	
21	л.56	Обшивка стен δ=13мм $\frac{S=2м^2}{}$	—	0.39	
22		Доска ограждения			
	л.57	250×25 ℓ= 3.4 м	4	0.09	
23	192.УАС.1-4 л.22	Брусок 40×50 ℓ= 10 п.м	—	0.02	
24		Доски зашивки фронто-			
	АА.I часть 1 л.57	на δ= 19мм S=14,44м²		0.27	
25		фронтонная доска			
	л.57	200×25 ℓ= 4.3 м	4	0.09	

поз. обознач.	обозначение	наименование	к-во	общий объем м³	примечание
Спецификация древесины выхода на крышу					
1	АА.I часть 1 л.51	Брус 50×100 ℓ= 3400	1	0.017	
2	л.51	Брус 70×120 ℓ= 2400	1	0.020	
3	л.51	Брусок 50×50 ℓ= 6,5пм	—	0.016	
4	л.51	Стойка 50×50 ℓ= 450мм	2	0.002	
5	л.51	Брусок 50×50 ℓ= 5,6пм	—	0.014	
6	л.51	Доски обшивки δ=25	—	0.190	
7	л.51	Брус 50×150 ℓ= 750	2	0.011	
8	л.51	Бобышка 50×50 ℓ=150	8	0.003	

Привязан:

Инв.№

Норм.кон	Ивановский	
Зав.отд	Богородский	
Гл.арх.пр	Падерин	
Гл.кон.пр	Ивановский	
Рук.бр.к.	Полищук	
Ст. инж	Григорьева	
Инжен.	Суханкина	
Инжен.	Хомазюк	

181-192-42.89 АЛЬБОМ I ЧАСТЬ1 АС

Одноэтажный 2-квартирный жилой дом с 3 комнатными квартирами

стадия	лист	листов
Р	64	

Спецификация древесины на веранды и выхода на крышу.

КБ по железобетону им. А.А. Якушева

23832-01 66

Инв.№ подл. | Подпись и дата | Взам. инв.№

181-192-42.89 АА.I ч.1

МАРКА ПОЗ.	ОБОЗНАЧЕНИЕ	НАИМЕНОВАНИЕ	К-ВО ШТ.	МАССА ЕД. КГ	ПРИМЕЧАНИЕ
Добавить в сводную спецификацию					
ДБ-9.28	192 КЖ.И 4.1-4 10000	ДБ-9.28	1	1100	
ДБ-9.28-1	-01	ДБ-9.28-1	1	1100	
ДБ-10.14	192 КЖ.И 4.1-4 11000-01	ДБ-10.14	6	1075	
Добавить в сводную спецификацию плиты перекрытия шир.3.0м					
ПК-9	192 КЖ.И 3.1-4 10000-14	ПК-66.30-10	1	7150	
ПК-10	-15	ПК-66.30-11	1	7150	
Добавить в сводную спецификацию плиты перекрытия шир.1,5м/вар/					
ПК-11	192 КЖ.И 3.1-4 11000-10	ПК-66.15-8	1	2825	
ПК-12	-11	ПК-66.15-9	1	2825	
ПК-13	-12	ПК-66.15-10	1	2925	
ПК-14	-13	ПК-66.15-11	1	2925	
Добавить в сводную спецификацию металлические изделия					
МС-23	192.КМ.И-5 00005-03	МС-23	8	0.72	
МС-25	-05	МС-25	8	0.4	

МАРКА ПОЗ.	ОБОЗНАЧЕНИЕ	НАИМЕНОВАНИЕ	К-ВО ШТ	МАССА ЕД.КГ	ПРИМЕЧАНИЕ
МС-14	192.КМ.И-5 00004-02	МС-14	16	0,68	
ИМ-3	192.КМ.И-5 00008	ИМ-3	2	26,46	
Исключить из сводной спецификации панели перекрытия шир.3.0м					
ПК-3	192 КЖ.И.3.1-4 10000-09	ПК-66.30-7	1	7300	
ПК-4	-08	ПК-66.30-6	1	7300	
Исключить из сводной спецификации панели перекрытия шир. 1,5м					
ПК-6	192 КЖ.И 3.1-4 11000-01	ПК-66.15	2	2975	
ПК-7	-08	ПК-66.15-6	1	2850	
ПК-8	-09	ПК-66.15-7	1	2850	
Исключить из спецификации металлических изделий					
ИМ-2	192.КМ.И-5 00007	ИМ-2	2	8,97	

Основную спецификацию изделий см. листы 59,60.

СОГЛАСОВАНО:

ИНВ.№ ПОДЛ. | ПОДП. И ДАТА | ВЗАМ. ИНВ.№

181-192-42.89 Ал.I ч.1

ПРИВЯЗАН:

ИНВ. №

Н.контр.	Ивановский	
Зав.отд.	Богородский	
Гл.арх.пр	Падерин	
Гл.кон.пр	Ивановский	
Рук.бр.	Полищук	
Ст.инж.	Суханкина	

181-192-42.89 Альбом I часть 1 АС

Одноэтажный 2-квартирный жилой дом с 3 комнатными квартирами.

СТАДИЯ	ЛИСТ	ЛИСТОВ
Р	65	

Спецификация сборных ж/бет изделий для варианта инженерного оборудования выше отм.0.000

КБ по железобетону им. А.А. Якушева

Поз обознач	Наименование	Наименование	Кол	Масса ед.т	Примечание
		Окна с раздельными переплетами			
О-1	Серия 1.136.5-16.4.2	ОР15 -13.5	6		
О-2	То же	ОР 15 -21	2		
		Окна со спаренными переплетами			
О-1	Серия 1.136.5-16 ч.1	ОС 15 -13.5	6		
О-2	То же	ОС 15 -21	2		
		Окна с тройным остеклением			
О-1	Серия 1.136.5-17	ОРС 15 - 13.5	6		
О-2	То же	ОРС 15 - 21	2		
		Двери внутренние глухие			
ДВ-1ц	Серия 1.136-10	ДГ21-9 ц	1		
ДВ-1лц	То же	ДГ21-9 цл	1		
Д-1	То же	ДГ 21-9	2		
Д-1л	То же	ДГ 21-9л	2		
Д-2	То же	ДГ 21-7п	4		1дв. для веранды
Д-2л	То же	ДГ 21-7 пл	4		1дв. для веранды
		Двери внутренние остекленные			
ДО-3	Серия 1.136-10	ДО 21-9	1		
ДО-3л	То же	ДО21-9л	1		
ДО-4	То же	ДО 21-13	2		
Ф-1	192 кд. н-6	Фрамуга ф-1	2		
Ф-2	То же	Фрамуга ф-2	1		
		Двери входные наружные			
ДН-1	Серия 1.136.5-19	ДН 21-10 щр2п	1		
ДН-1л	То же	ДН 21-10 щр 2пл	1		

Поз обознач.	Обозначение	Наименование	Кол	Масса ед.т	Примечание
		Подоконные доски			
ПД-1	ГОСТ 17280-79	ПД 14-25	6		
ПД-2	То же	ПД 22-25	2		
		Встроенное оборудование			
Ш-1	192 кд. н-6 стр 7	Шкаф встроенный Ш-1	2		
		Окна и двери веранд			
ОВ-1	192 кд. н-6 стр 22	ОВ-1	10		
ОВ-2	То же стр 22	ОВ-2	4		
ОВ-3	То же стр 23	ОВ-3	16		
ДВ-1	То же стр 23	ДВ-1	4		
		Разные изделия			
СО-1	192 кд. н-6 стр 29	Слуховое окно СО-1	1		
СО-2	То же стр 30	Слуховое окно СО-2	4		
СО-3	То же стр 33	Слуховое окно СО-3	4		
ТЩ-1	То же стр 34	Тамбурный щит ТЩ-1	2		
ТЩ-2	То же стр 35	Тамбурный щит ТЩ-2	4		
	То же стр 36	Крышка люка в подвал	2		
Тип 2	ГОСТ 8242-75	Погонажные изделия наличник тип 2	189		
Тип 3	То же	Наличник тип 3	57		
	То же	Плинтус п.м	187.0		

Согласовано:

Инв. № подл. | Подпись и дата | Взам. инв. №

Ал. I ч. 1

181-192-42.89

Привязан:

Инв. №

И. контр.	Падерин	
Зав. отд.	Богородский	
Гл. арх. пр.	Падерин	
Гл. кон. пр.	Ивановский	
Рук. бр. к	Полищук	
Вед. арх	Новикова	

181-192-42.89 Альбом I часть 1 АС

Одноэтажный 2 квартирный жилой дом с 3 комнатными квартирами

Спецификация столярных изделий

Стадия	Лист	Листов
Р	66	

КБ по железобетону им. А.А. Якушева

23832-01

gost.e-ecolog.ru