ТИПОВОЙ ПРОЕКТ

141-115-181.87

МАНСАРДНЫЙ 1-КВАРТИРНЫЙ 5-КОМНАТНЫЙ ЖИЛОЙ ДОМ

ДЕРЕВЯННО-ПАНЕЛЬНОЙ КОНСТРУКЦИИ

АЛЬБОМ I

АРХИТЕКТУРНО-СТРОИТЕЛЬНЫЙ, САНИТАРНО-ТЕХНИЧЕСКИЙ

И ЭЛЕКТРОТЕХНИЧЕСКИЙ КОМПЛЕКТЫ

22580-01

Отпускная цена
На момент реализации
Указана в счет-накладной

gost.e-ecolog.ru

ТИПОВОЙ ПРОЕКТ 141-115-181.87

МАНСАРДНЫЙ 1-КВАРТИРНЫЙ 5-КОМНАТНЫЙ ЖИЛОЙ ДОМ

ДЕРЕВЯННО-ПАНЕЛЬНОЙ КОНСТРУКЦИИ

АЛЬБОМ I

СОСТАВ ПРОЕКТА:

АЛЬБОМ I – АРХИТЕКТУРНО-СТРОИТЕЛЬНЫЙ, САНИТАРНО-ТЕХНИЧЕСКИЙ И ЭЛЕКТРОТЕХНИЧЕСКИЙ КОМПЛЕКТЫ

АЛЬБОМ II – ДЕРЕВЯННЫЕ ИЗДЕЛИЯ ЗАВОДСКОГО ИЗГОТОВЛЕНИЯ /см. т.п 141-115-180.87/

АЛЬБОМ III – СМЕТЫ

АЛЬБОМ IV – ВЕДОМОСТЬ ПОТРЕБНОСТИ В МАТЕРИАЛАХ

АЛЬБОМ V – СПЕЦИФИКАЦИЯ ОБОРУДОВАНИЯ

разработан институтом „Гипродеспромом" Минлесбумпрома СССР
генеральный директор ВНПО Союзначучстандартдом Разумовский В.Г.
главный инженер проекта Русаков Ю.В.

Проект утвержден Госгражданстроем приказ №479 от 2 июня 1987 г.
рабочая документация введена в действие Гипродеспромом приказ №136 от 25 сентября 1987 г.

© ГУП ЦПП, 1998

ПРИВЯЗАН:

ИНВ. №

Альбом I

	Лист	Стр.
Содержание альбома		2
Основной комплект АР		
Общие данные (начало)	1	3
Общие данные (окончание)	2	4
Перспективный вид	3	5
Фасады 1-3; А-В. Разрез 1-1	4	6
Фасады 3-1; В-А	5	7
План на отм. 0.00. План мансарды	6	8
Разрезы 1-1; 2-2	7	9
Узлы разрезов 1-6	8	10
План полов: Спецификация	9	11
План полов (вариант). Спецификация	10	12
Фрагменты фасадов 1,2. Сечения. Узлы.	11	13
Фрагмент плана 1. Сечения.	12	14
Ставни. Сечения. Узлы.	13	15
Основной комплект КЖ		
Общие данные	1	16
Пояснительная записка	2	17
План фундаментов	3	18
Сечения фундаментов	4	19
Сечения фундаментов (вариант цокольного перекрытия по лагам)	5	20
Дымовентиляционный стояк. Разрезы.	6	21
Дымовентиляционный стояк. Сечения.	7	22

	Лист	Стр.
Основной комплект КД		
Общие данные	1	23
Пояснительная записка (начало)	2	24
Пояснительная записка (окончание)	3	25
План цокольного перекрытия	4	26
Сечения цокольного перекрытия	5	27
План цокольного перекрытия (вариант)	6	28
Сечения к варианту цокольного перекрытия	7	29
Монтажный план	8	30
Узлы плана 1-14	9	31
Монтажный план мансарды.	10	32
Узлы плана мансарды	11	33
Спецификация к монтажному плану	12	34
Лестница. План и разрез 1-1. Узлы.	13	35
Лестница. Разрез 2-2. Узлы. План ограждений лестницы и площадки.	14	36
План междуэтажного перекрытия.	15	37
Сечения к плану междуэтажного перекрытия	16	38
План стропил	17	39
Разрезы по стропилам 1-1÷3-3.	18	40
Разрез по стропилам 4-4	19	41
Узлы стропил	20	42
План кровли	21	43
Сводная спецификация (начало)	22	44
Сводная спецификация (продолжение)	23-41	45-63
Сводная спецификация (окончание)	42	64

	Лист	Стр.
Отопление, вентиляция и кондиционирование воздуха ОВ		
Общие данные (начало)	1	65
Общие данные (окончание)	2	66
Отопление и вентиляция. План на отм. 0.000 и план мансарды	3	67
Схема трубопроводов отопления	4	68
Водопровод и канализация ВК		
Общие данные	1	69
Планы систем В1 и Т3 1го этажа и мансарды	2	70
Планы систем К1 1го этажа и мансарды	3	71
Схемы систем К1, В1, Т3 1го этажа и мансарды	4	72
Электрическое освещение ЭО		
Общие данные	1	73
План расположения электрооборудования и прокладка электрических сетей.	2	74
Связь и сигнализация СС		
Общие данные (начало)	1	75
Скелетные схемы связи. План кровли		
Общие данные (окончание)	2	76
План на отм. 0.000 и план мансарды с сетями связи	3	77

ГИП	Русаков	
Нач.отд.	Гольденшлюгер	
Гл.спец.	Межуева	
Рук.гр.	Якубова	
Н.контр.	Межуева	

141-115-181.87

Мансардный 1-квартирный 5-комнатный жилой дом деревянно-панельной конструкции

Стадия	Лист	Листов
Р		

Содержание альбома

ВНПО СОЮЗНАУЧСТАНДАРТДОМ ГИПРОЛЕСПРОМ

Инв. N подл. | Подпись и дата | Взам. инв. N

22580-01 3

Жукова

Альбом I

Ведомость основных комплектов рабочих чертежей

Обозначение	Наименование
АР	Архитектурные решения
КЖ	Конструкции железобетонные
КД	Конструкции деревянные
ОВ	Отопление, вентиляция и кондиционирование воздуха
ВК	Внутренние водопровод и канализация
ЭО	Электрическое освещение
СС	Связь и сигнализация

Ведомость рабочих чертежей основного комплекта „АР"

№№ п/п	Наименование	Примечание
1	Общие данные /начало/	
2	Общие данные /окончание/	
3	Перспективный вид	
4	Фасады 1-3, А-В	
5	Фасады 3-1, В-А	
6	План на отм. 0.000, план мансарды	
7	Разрезы 1-1, 2-2	
8	Узлы разрезов 1-6	
9	План полов. Спецификация.	
10	План полов/Вариант/. Спецификация.	
11	Фрагменты фасада 1,2. Сечения, узлы.	
12	Фрагмент плана 1. Сечения.	
13	Ставни. Сечения. Узлы.	

Типовой проект разработан в соответствии с действующими нормами и правилами, и предусматривает мероприятия, обеспечивающие взрывобезопасность и пожаробезопасность при эксплуатации здания

Главный инженер проекта Русаков Ю.В
1987г.

Согласовано:

Взам. инв. №

Подп. и дата

Инв. № подл.

I. Общая часть

Проект 1-квартирного 5-комнатного мансардного жилого дома разработан на основании плана бюджетных проектных работ Госстроя СССР по Минлесбумпрому СССР на 1987 г. и в соответствии с заданием, утвержденным Госстроем.

Дом предназначен для индивидуального поселкового строительства в IВ и IIВ климатических подрайонах с расчетной температурой наружного воздуха -30°, -40°С с обычными геологическими условиями. Вес снегового покрова-100 кгс/м². Скоростной напор ветра-35 кгс/м². Класс здания-IV. Степень огнестойкости-V. Степень долговечности-IV.

II. Архитектурно-планировочное решение и наружная отделка.

Планировка дома разработана в соответствии со СНиП 2.08.01-85 „Жилые здания" и требованиями к индивидуальному сельскому строительству. На I-м этаже размещены входной тамбур, прихожая, общая комната, лестница на мансарду, кухня-столовая и рабочая кухня, спальня, туалет и ванная комната, на мансарде- спальни и туалет с умывальником. Из рабочей кухни предусмотрен выход на участок через веранду, при выходе размещена холодная кладовая.

Дом оборудован водопроводом, канализацией, электроснабжением и слаботочными устройствами от поселковых сетей, отопление и горячее водоснабжение- от котелка, кухонные плиты - на твердом топливе.

Наружные стены окрашиваются атмосферостойкими красками,

Деревянные детали обрабатываются олифой или прозрачным лаком

Привязан

Инв. №

ГИП	Русаков	
Нач. отд.	Гольдешмидт	
ГАП	Гурари	
Н. контр.	Бурас	

141-115-181.87 АР

Мансардный 1-квартирный 5-комнатный жилой дом деревянно-панельной констр.	Стадия	Лист	Листов
	Р	1	13
Общие данные /начало/	ВНПО Союзнаучстандартдом ГИПРОЛЕСПРОМ		

22580-01 Ч

Альбом I

Технико - экономические показатели

Наименование		Всего	На 1 м² приведен. общей площади
Жилая площадь	м²	59,67	
Общая площадь	м²	111,25	
Общая площадь с летними помещениями	м²	122,35	
Площадь застройки		107,00	
Строительный объем		354,20	
К освещен. - 0,49			
Сметная стоимость:			
Общая	тыс. руб.	15,50	0,127

Ведомость ссылочных и прилагаемых документов

Обозначение	Наименование	Примечан.
	Ссылочные документы	
ГОСТ 26607-85	Окна и балконные двери деревянные для жилых и общественных зданий	
серия 1.136.5-19	Двери деревянные входные и служебные для жилых и общественных зданий	
серия 1.136-10	Двери деревянные внутренние для жилых и общественных зданий	
	Прилагаемые документы	
Альбом II	Деревянные изделия заводского изготовления	
Альбом V	Ведомость потребности в материалах	

Согласовано:

Взам. инв. №

Подпись и дата

Инв. № подл.

Привязан:

Инв. №

Ведомость отделочных работ.

№№ п.п	Наименование помещений	Тип отделочных работ: Площадь м²	Полы	Потолок	Площадь м²	Стены
1.	Жилые комнаты	59,67	линолеум ГОСТ 18108-80	Потолочные обои	155,33	улучшенные обои
2.	Прихожая	6,00	—"—	—"—	17,26	—"—
3	Внутриквартирные коридоры	12,4	—"—	—"—	44,01	—"—
4	Кухня - столовая	13,65	—"—	—"—	20,84	—"—
5	Кухня	11,3	—"—	Водостойкая эмаль	21,8	Водостойкая эмаль, экран-керамическая плитка - 2 м²
6.	Туалет на мансарде	2,76	Линолеум ГОСТ 16914-77	—"—	14,9	Водостойкая эмаль по АЦП
7.	Туалет на 1 этаже	1,02	керамическая плитка ГОСТ 6787-80	—"—	8,9	—"—
8.	Ванная	4,91	—"—	—"—	21,08	Водостойкая эмаль по асбестоцементным листам
9.	Тамбур	2,16	—"—	—"—	12	Водоэмульсионная покраска
10.	Шкафы, кладовая теплая	3,87	Линолеул ГОСТ 18108-80	Потолочные обои	34,73	обои
11.	Веранда, крыльцо, холодн. клад.	17,99	дощатые, масляная окраска	строганная обшивка	22,73	Водоэмульсионная окраска

ГИП	Русаков	
Нач. отд.	Гольденшлагер	
ГАП	Гурари	
Арх	Рыжкина	
Н. контр	Бурас	

141-115-181.87 АР

Мансардный 1-квартирный 5-комнатный жилой дом деревянно-панельной конструкции

Стадия	Лист	Листов
Р	2	

Общие данные /окончание/

ВКПО Союзнаучстандартдом ГИПРОЛЕСПРОМ

Альбом I

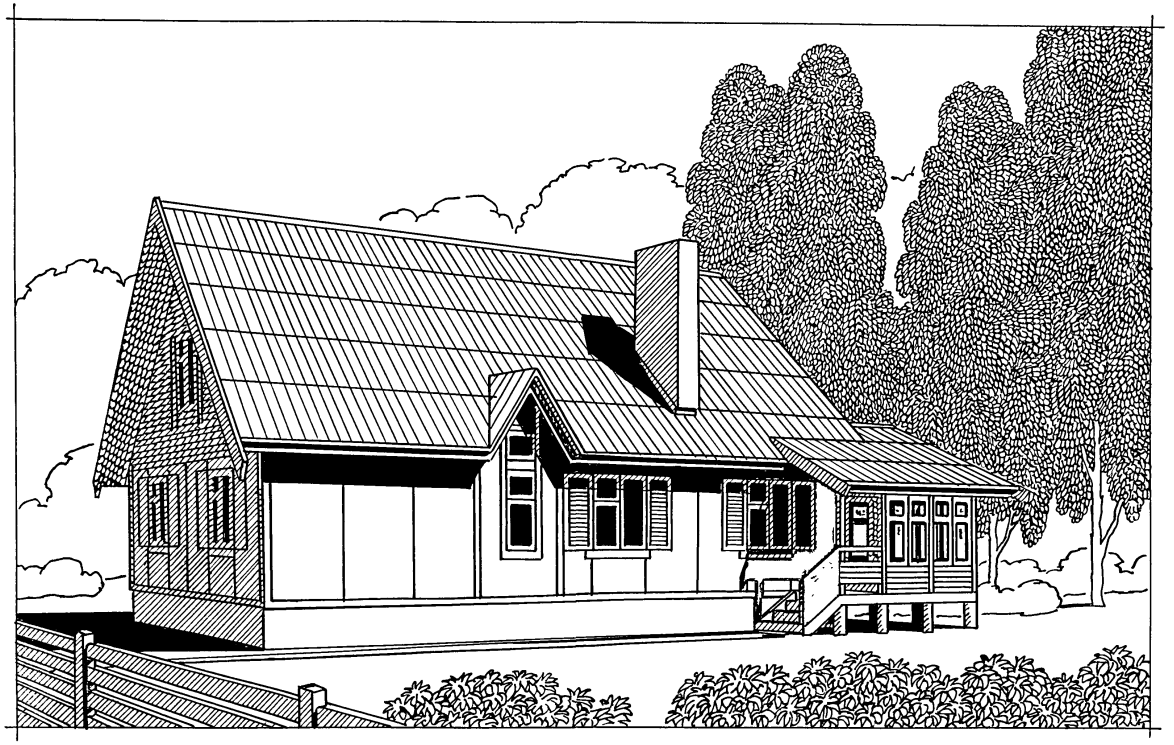

ГИП	Русаков		
нач. отд.	Гольденшлюгер		
ГАП	Гурари		
Н. контр.	Бурас		

141-115-181.87 АР

Мансардный 1-квартирный 5-комнатный жилой дом деревянно-панельной конструкции

стадия	лист	листов
Р	3	

Перспективный вид

ВНПО СОЮЗНАУЧСТАНДАРТДОМ ГИПРОЛЕСПРОМ

привязан:

инв. №

инв. № подл. | подпись и дата | взам. инв. №

22580-01 6

Альбом I

Типовой проект

Фасад 1-3

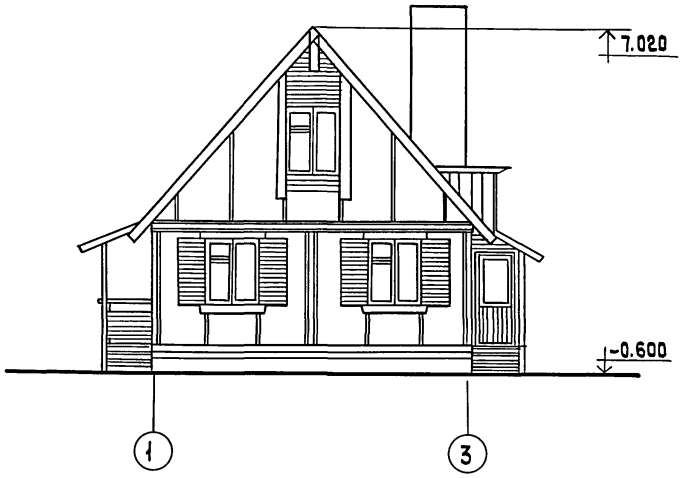

Фасад А-Б



Разрез 1-1

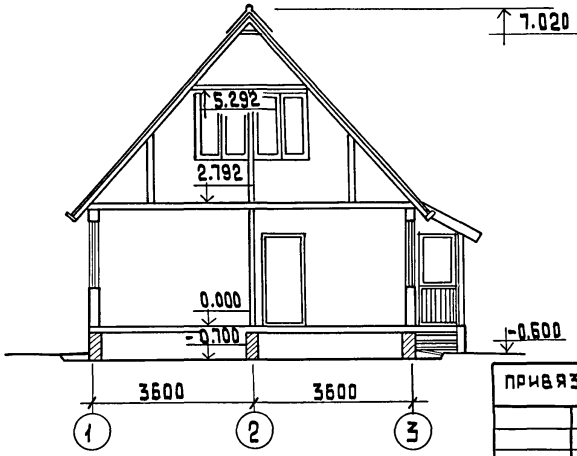

ГИП	Русаков		
Нач. ОТД	Гольденшлюгер		
ГАП	Гурари		
Ст. арх.	Суренкова		
Н. контр	Бурас		

141-115-181.87

АР

Мансардный 1 квартирный 5 комнатный жилой дом деревянно-панельной конструкции

Стадия	Лист	Листов
Р	4	

Фасад 1-3, Фасад А-Б; Разрез 1-1.

ВНПО Союзнаучстандартдом Гипролеспром

Привязан

Инв. N

Инв. N подл. | Подпись и дата | Взам. инв. N

22580-01 7

Альбом 1

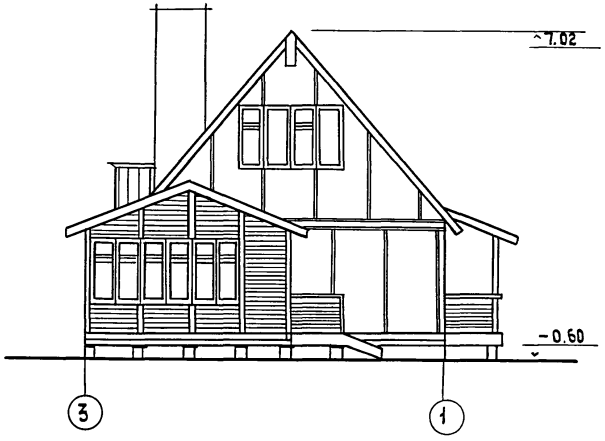

Фасад 3-1

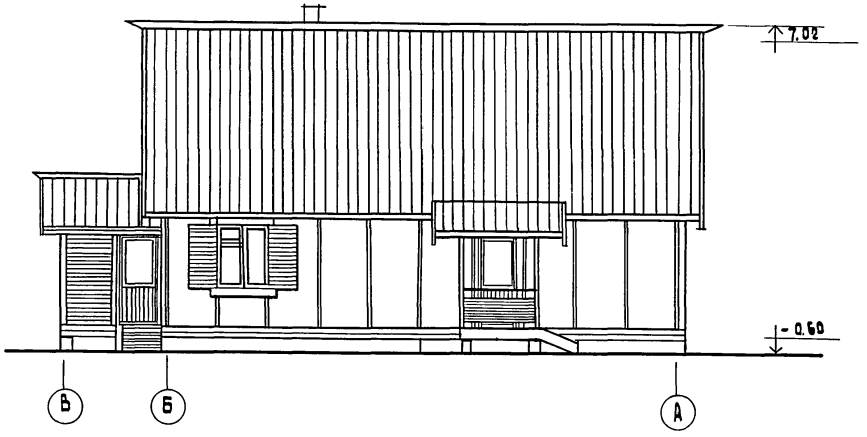

Фасад В-А

ГИП	Русаков		
Нач. отд.	Гольденшлюгер		
ГАП	Сурари		
Ст. арх.	Суренкова		
Н. контр	Бурас		

141-115-181.87 АР

Мансардный 1квартирный 5комнатный жилой дом деревянно-панельной конструкции

Стадия	Лист	Листов
Р	5	

Фасад 3-1, В-А

ВНПО Союзнаучстандартдом ГИПРОЛЕСПРОМ

Привязан

Инв. N

Инв. N подл. | Подпись и дата | Взам. инв. N

План на отм. 0.000

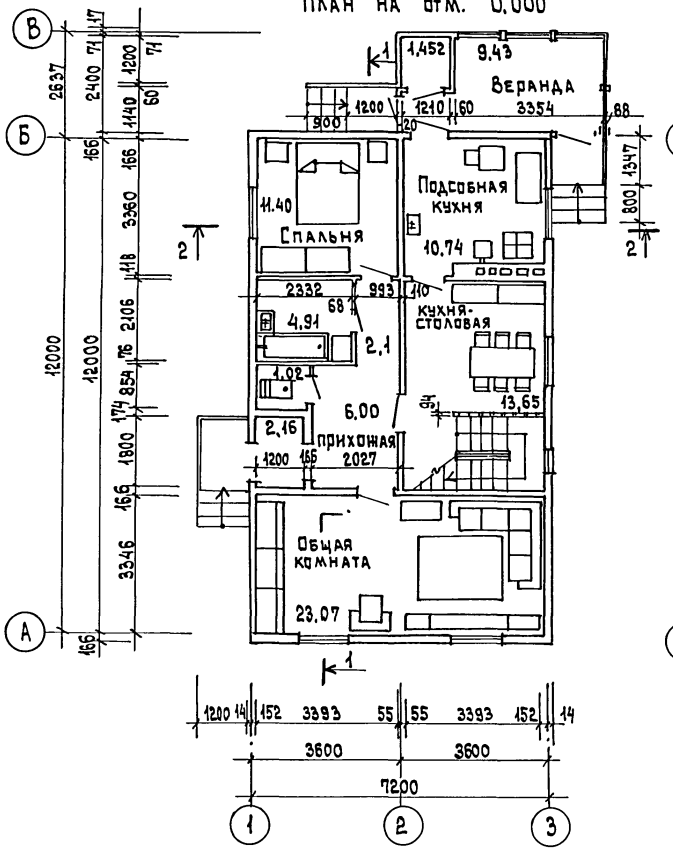

План мансарды

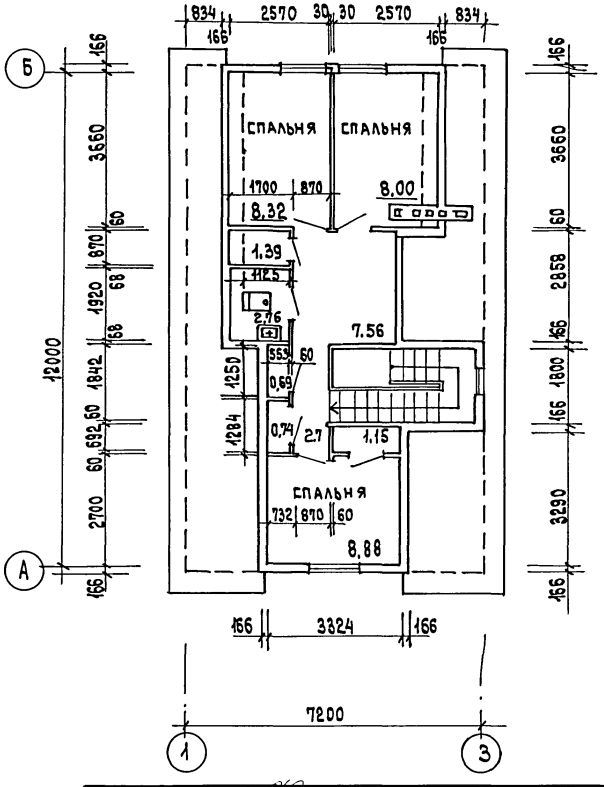

Жилая площадь	- 59.67 м²
Общая площадь	- 111.25 м²
Общая площадь с летними помещениями	- 122.35 м²
Площадь застройки	- 107.00 м²
Строительный объем	- 354.20 м³

ГИП	Русаков	
Нач.отд.	Гольденшлагер	
ГАП	Гурари	
Гл.спец.	Межуева	
Арх.	Батанова	
Арх.	Рыжкина	
Н.контр.	Бурас	

141-115-181.87 АР

Привязан:

Инв.№

Мансардный 1-квартирный 5-комнатный жилой дом деревянно-панельной конструкции

Стадия	Лист	Листов
Р	6	

План на отм. 0.000
План мансарды

ВНПО Союзнаучстандартдом Гипролеспром

22580-01 9

Инв.№ подл. | Подпись и дата | Взам.инв.№

Альбом I

Разрез 1-1

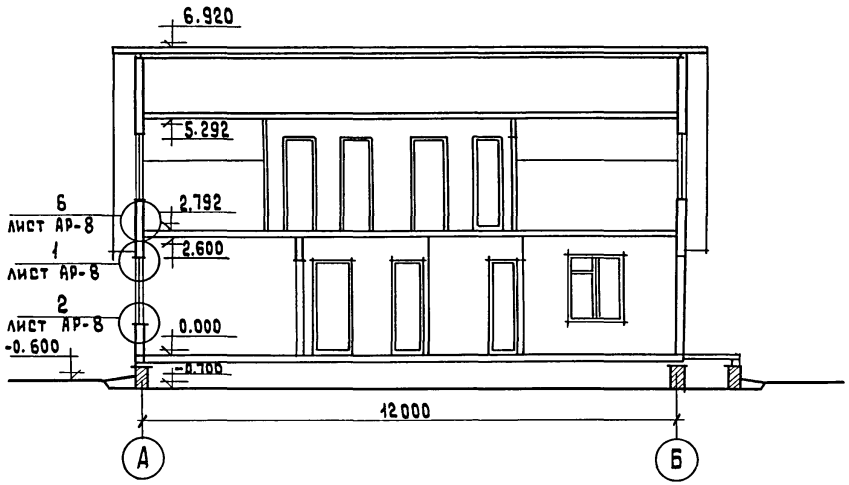

Разрез 2-2

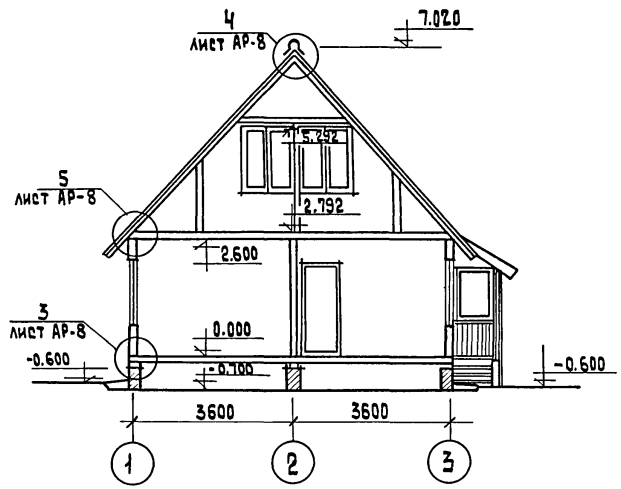

Разрезы 1-1, 2-2 см. лист АР-6.

ГИП	Русаков	
Нач.ОТД	Гольденшлюгер	
ГАП	Гурари	
Гл.спец.	Межуева	
Арх.	Рыжкина	
Н.контр.	Бурас	

141-115-181.87 АР

Мансардный 1-квартирный 5-комнатный жилой дом деревянно-панельной конструкции

Стадия	Лист	Листов
Р	7	

Разрезы 1-1, 2-2.

ВНПО Союзнаучстандартдом Гипролеспром

Привязан:

Инв.N

Инв.N подл. | Подп. и дата | Взам.инв.N

Согласовано:

Альбом I

Согласовано:

Инв.№ подл. | Подпись и дата | Взам.инв.№

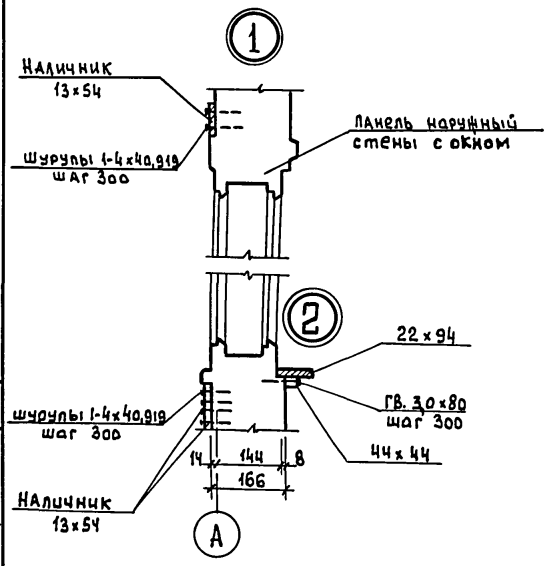

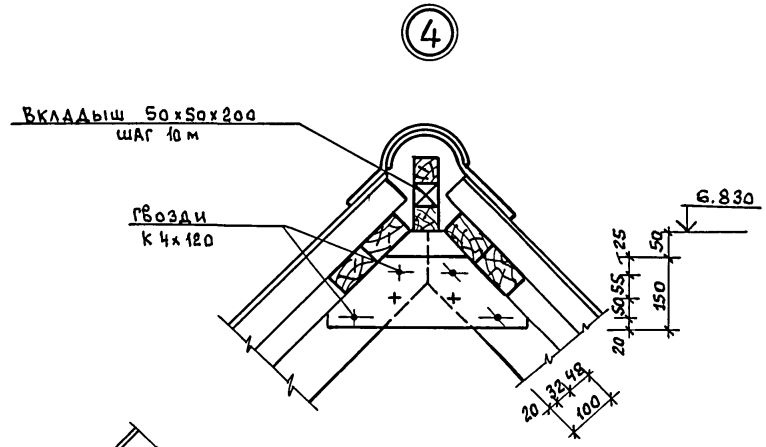

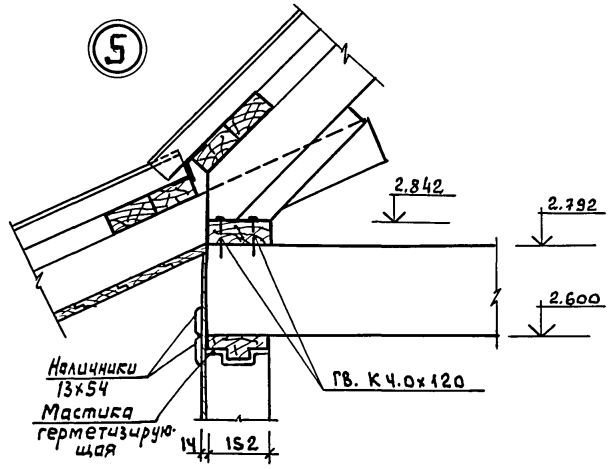

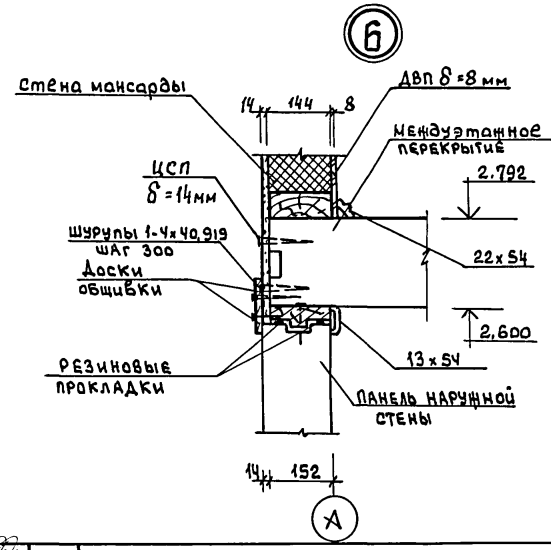

Г.И.П.	Русаков	
Нач.отд.	Гольденшлюгер	
Г.А.П.	Гурари	
Ст.Арх.	Ястребова	
Н.контр.	Бурас	

141-115-181.87 АР

Привязан:

Инв.№

Мансардный 1-квартирный 5-комнатный жилой дом деревянно-панельной конструкц

Стадия	Лист	Листов
Р	8	

Узлы разрезов 1-6.

ВНПО Союзнаучстандартдом Гипролеспром

Альбом I

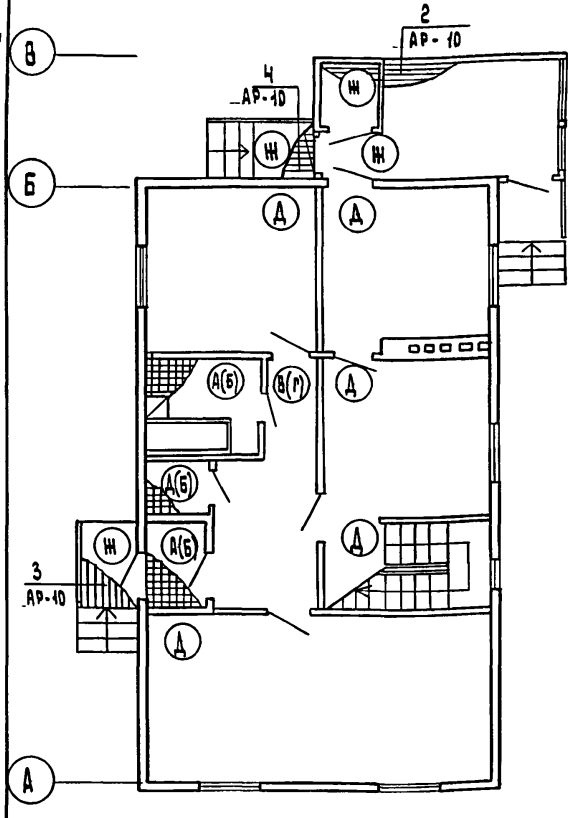

План на отм. 0.000

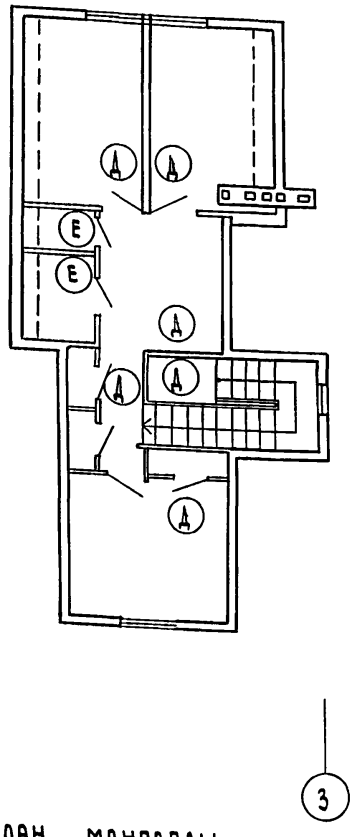

План мансарды

Наименование или номер помещения по проекту	Тип пола по проекту	Схема пола или номер узла по серии	Элементы пола и их толщина, мм	Площадь пола м²
1 этаж: туалет ванная тамбур	А		1. Покрытие - плитка керамическая для полов по ГОСТ 6787-80 на цем.-песчаном растворе М 150 — 20мм 2. Подстилающий слой из бетона марки 100 — 80мм 3. Грунт основания	8,89
То же	Б	Узел 182 серия 2.144-1	Вариант - покрытие - плитка керамическая для полов, по ГОСТ 6787-80	8,09
1 этаж: прихожая коридор	В	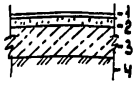	1. Линолеум поливинилхлоридный на теплозвукоизолирующей подоснове, по ГОСТ 18108-80 на клеящей мастике — 5мм 2. Стяжка из легкого бетона, марка 75, γ = 1200 кг/м³ — 20мм 3. Подстилающий слой из бетона М100 — 80мм 4. Грунт основания	8,4
То же	Г	Узел 173 серия 2-144-1	Вариант: покрытие - линолеум ПВХ на теплозвукоизолирующей подоснове по ГОСТ 18108-80. — 5мм	8,4
Жилые комнаты кухня	Д	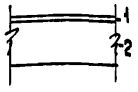	1. Линолеум поливинилхлоридный на теплозвукоизолирующей основе, по ГОСТ 18108-80 — 5мм мастика клеящая 2. Панель перекрытия	97,19
С/ узел 2-го этажа	Е	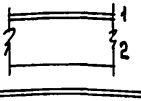	1. Линолеум резиновый многослойный -релин ГОСТ 16914-71 на каучуковой мастике марки КН-2 — 5мм 2. Панель перекрытия	2,76
Веранда кладовая, крыльцо	Ж	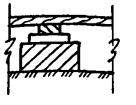	Доски пола — 21мм Лаги 50 = 10 мм — 50мм Деревянные прокладки — 25мм 2 слоя толя Кирпичный столбик на цем.-песчаном растворе М 25 — 160мм Грунт основания	17,99

Конструкцию пола тип А и тип В допускается применять только при грунтах основания с ненарушенной структурой естественной плотности при расположении поверхности грунта основания выше зоны опасного капилярного поднятия грунтовых вод.

Конструкцию пола тип Б и тип Г допускается применять при расположении поверхности грунта основания выше уровня отмостки здания в зоне опасного капилярного поднятия грунтовых вод /серия 2.144-1 „Узлы полов жилых зданий"/.

ГИП	Русаков	
Нач. отд.	Гольденшлюгер	
ГАП	Гурари	
Гл. спец.	Мешуева	
Архит.	Батанова	
Н. контр.	Бурас	

Привязан:

Инв. N

141-115-181.87 АР

Мансардный 1-квартирный 5-комнатный жилой дом деревянно-панельной конструкции

Стадия	Лист	Листов
Р	9	

План полов
Спецификация

ВНПО Союзнаучстандартдом Гипролеспром

Взам. инв. N | Подп. и дата | Инв. N подл.

Альбом I

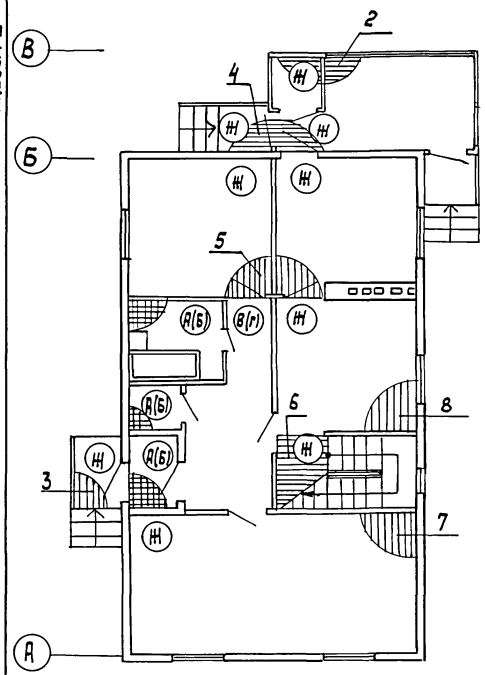

План на отм. 0,000

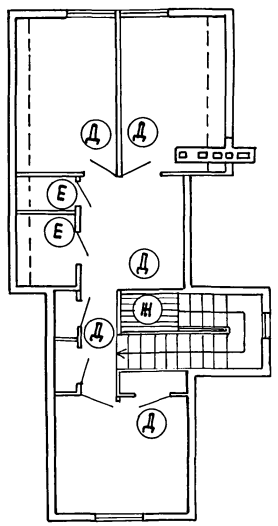

План мансарды

Наименование или номер помещения по проекту	тип пола по проекту	Схема пола или номер узла по серии	Элементы пола и их толщина, мм	Площадь пола, м2
1 этаж туалет ванная тамбур	А	см лист АР-8	Покрытие - плитка керамическая для полов по ГОСТ 6787-80 на цем.-песчаном растворе м 150 - 20 мм	8,09
То же	Б	Узел 182 серия 2 144-1	Покрытие - плитка керамическая для полов по ГОСТ 6787-80	8,09
1 этаж прихожая коридор	В	см лист АР-8	Покрытие - линолеум поливинилхлоридный на теплозвукоизолирующей подоснове по ГОСТ 18108-80 -5мм	8,40
То же	Г	узел 173 серия 2144-1	Покрытие - линолеум ПВХ на теплозвукоизолирующей подоснове по ГОСТ 18108-80 5мм	8,40
жилые комнаты	Д	см. лист АР-8	Покрытие - линолеум ПВХ на теплозвукоизолирующей основе по ГОСТ 18108-80 -5мм	31.10
с/узел 2-го этажа	Е	см лист АР-8	Линолеум резиновый многослойный релин ГОСТ 16914-71 -5мм	2.70
жилые комнаты, веранда, кладовая	Ж	см. лист АР-8	Покрытие - доски пола -21мм	74,20

Спецификация деревянных изделий

Марка, позиция	Обозначение	Наименование	Кол-во шт.	Масса ед.	Примечание
1	ТУ 13-889-86	Доски пола 21×94×1370	14		
2	ТУ 13-889-86	Доски пола 21×94×4610	28		Пол веранды (чтены на листе КД-6)
3	"	То же 21×94×1980	14		
4	"	" 21×94×1200	15		
5	"	" 21×94×3350	78		жилые комнаты, кухня л/кл
6	"	" 21×94×3370	21		
7	"	" 21×94×3340	79		
8	"	" 21×94×3120	39		
	ГОСТ 8242-75	Плинтус тип 3; 22×54, п.м.	147		

ГИП	Русаков	
Нач. отд.	Гольденшлюгер	
ГАП	Гурари	
Гл. спец.	Мещуева	
Архит.	Батанова	
Н. контр.	Бурас	

141-119-181.87 АР

Привязан:

Инв. №

Взам. инв. №

Подп. и дата

Инв. № подл.

Мансардный 1-квартирный 5-комнатный жилой дом деревянно-панельной конструкции

Стадия	Лист	Листов
Р	10	

План полов (вариант); спецификация.

ВНПО Союзнаучстандартдом ГИПРОЛЕСПРОМ

Альбом I

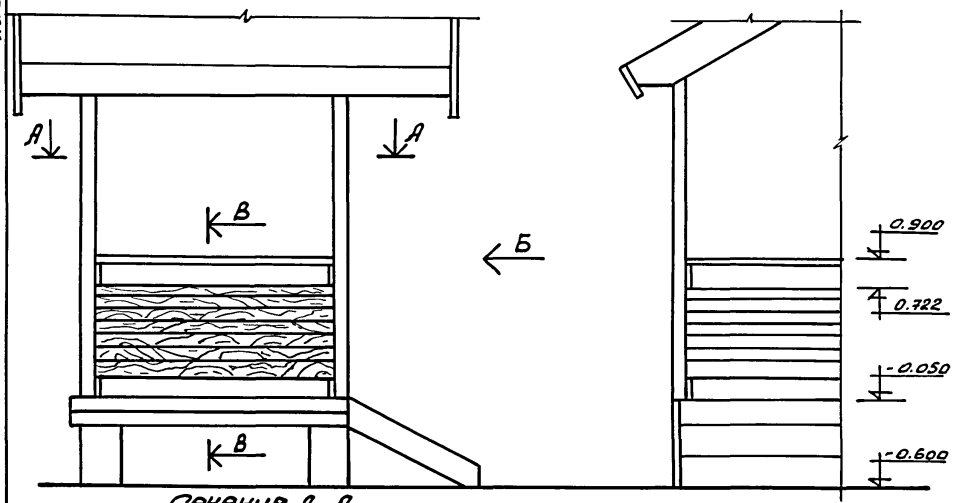

Фрагмент фасада 2



Сечение А-А

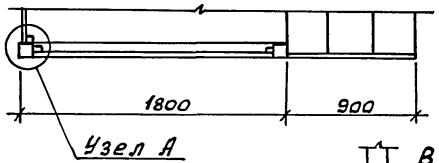

Узел А

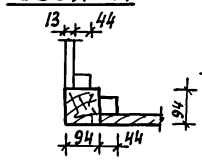

В-В

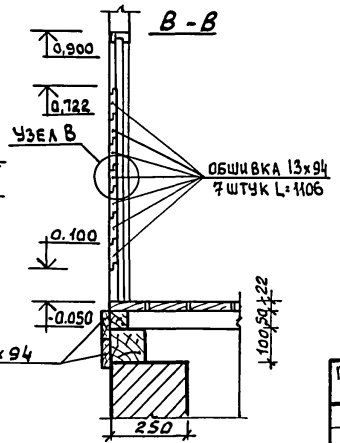

Узел В

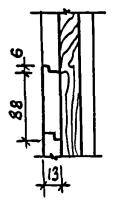

Сечение В-В

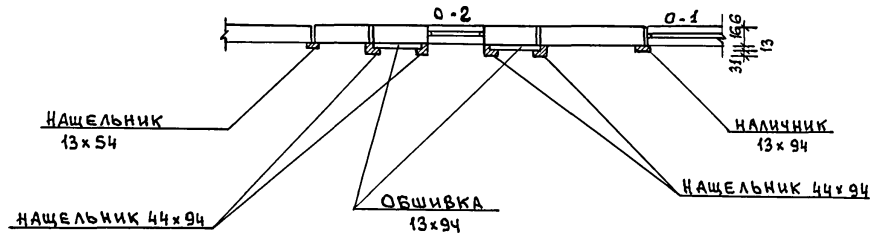

ГИП	Русаков		141-115-181.87 АР
Нач. отд.	Гольденшлюгер		
ГАП	Гурари		
Арх.	Баганова		
Арх.	Рыжкина		
Н. контр.	Бурас		

Мансардный 1-квартирный 5-комнатный жилой дом деревянно-панельной конструкции	Стадия	Лист	Листов
	Р	11	
Фрагменты фасадов 1, 2. Сечения. Узлы.	ВНПО Союзнаучстандартдом Типролеспром		

Привязан:

Инв. №

Инв. № подл. | Подпись и дата | Взам. инв. №

22580-01 14

Фрагмент плана М 1:25

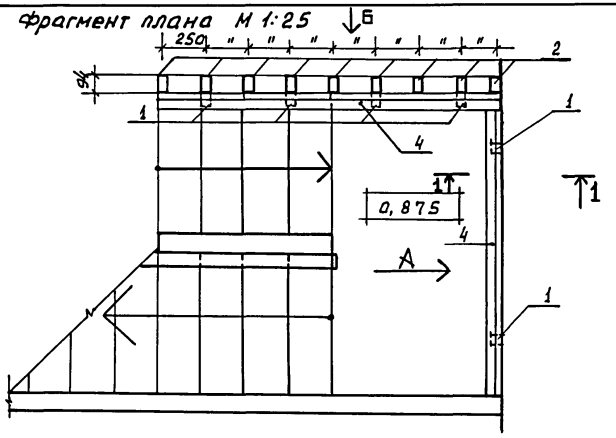

Вид „А"

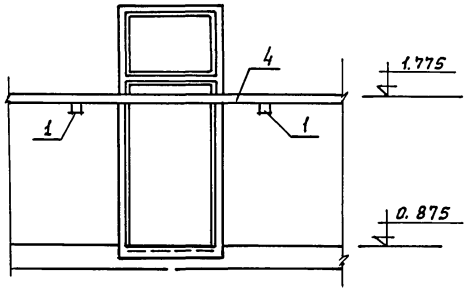

Сечение 1-1

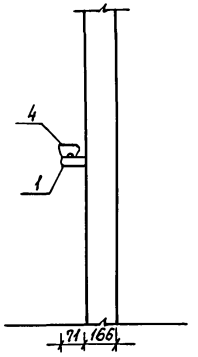

Вид „Б"

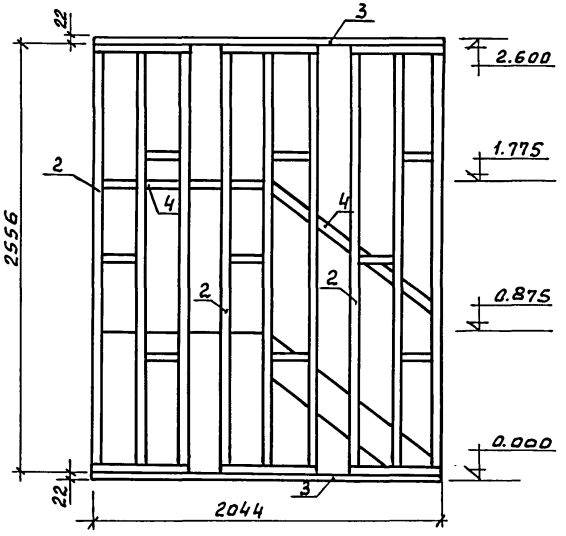

Поз. марка	Обозначение	Наименование	Кол. шт.	Масса ед. кг	Примеч.
1	ГОСТ 11047-72	Брусок 44×44×71	6		
2	Альбом II лист 101	Решетка Р-1 544×2556	3		
3	ГОСТ 11047-72 ГОСТ 24454-80	Обвязка Б-1 22×94×2044	2		
4	ГОСТ 8242-75	Поручень тип I 27×54	4,0		

ГИП	Русаков		141-115-181.87 АР
Нач. отд	Гольденшлюгер		
ГАП	Гурари		
Гл. спец	Межуева		
Арх.	Рыжкина		
Н. контр	Бурас		

Привязан:

Инв. №

Мансардный 1-квартирный 5-комнатный жилой дом	Стадия	Лист	Листов
	Р	12	
Фрагмент плана 1. Сечения.	ВНПО Союзнаучстандартгом Гипролеспром		

Инв. № подл. | Подпись и дата | Взам. инв. №

Альбом I

Согласовано:

Инв.№ подл. | Подп. и дата | Взам.инв.№

Сечение 1-1

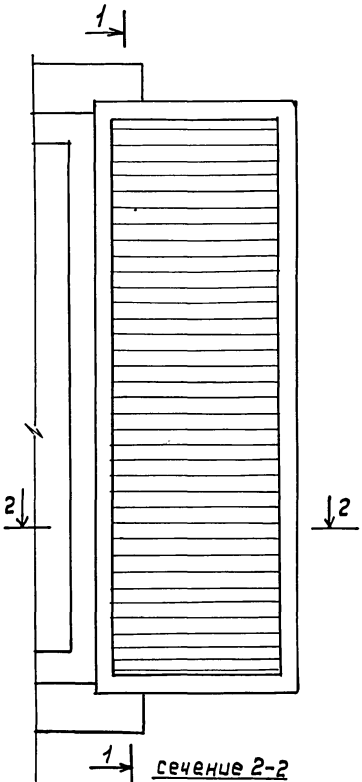

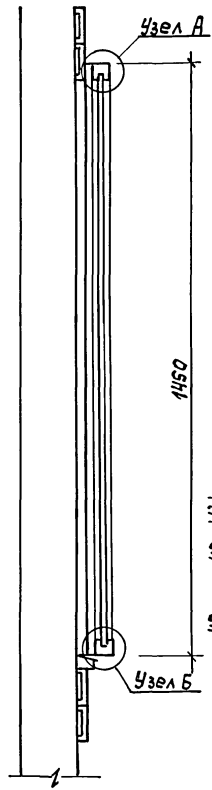

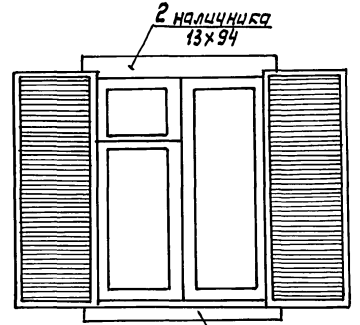

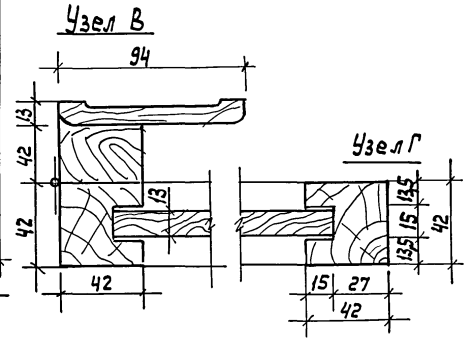

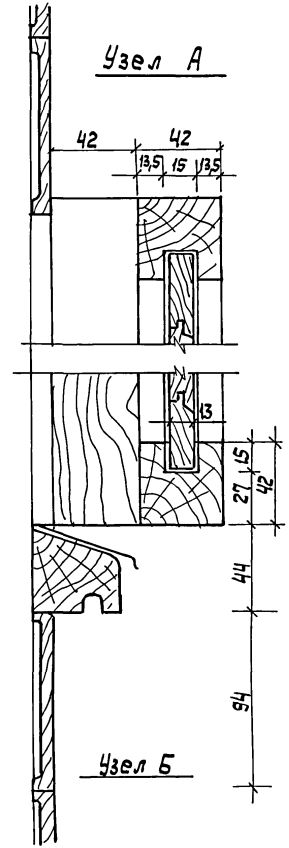

ГИП	Русаков		
Нач.отд.	Гольдентлют		
ГАП	Гурари		
Рук. гр.	Кандаурина		
Арх.ат.	Батанова		
Ст. арх.	Астребова		
Н. контр.	Бурас		

141-115-181.87 АР

Мансардный 1-квартирный 5 комнатный жилой дом деревянно-панельной констр.

Стадия	Лист	Листов
Р	13	

Ставни. Сечения Узлы.

ВНПО Союзнаучстандартдом Минлесбумпрома

Альбом I

Ведомость рабочих чертежей основного комплекта марки /КЖ/

Лист	Наименование	Примечан.
1	Общие данные	
2	Пояснительная записка	
3	План фундаментов	
4	Сечения фундаментов	
5	Сечения фундаментов (вариант цокольного перекрытия по лагам)	
6	Дымовентиляционный стояк. Разрезы.	
7	Дымовентиляционный стояк. Сечения.	

Ведомость ссылочных и прилагаемых документов

Обозначение	Наименование	Примечание
	Ссылочные документы	
ГОСТ 9817-82	Аппараты варочные на твердом топливе	
Серия 1.494-10	Решетки щелевые регулирующие	

Ведомость спецификаций марки /КЖ/

Лист	Наименование	Примечание
3	Спецификация к плану фундаментов	
5	Спецификация к дымовентиляционному стояку	

Общие указания

При расчете фундаментов приняты грунты с допускаемым давлением на грунт $R_0 = 2 кг/см^2$ (196133,0 Па)

При привязке проекта к площадке с другими гидрогеологическими условиями глубину заложения и сечения фундаментов следует пересчитать в соответствии со СН и П2.02.01-83.

Рабочие чертежи разработаны в соответствии с действующими нормами и правилами и предусматривают мероприятия обеспечивающие взрывобезопасность и пожаробезопасность при эксплуатации здания /сооружения/

Гл. инж. проекта Ю.В. Русаков

Привязан:

Инв. №

ГИП	Русаков	
Нач. отд.	Гольденшлюгер	
Гл. спец.	Межуева	
Рук. гр.	Якубова	
Ст. инж.	Богомолова	
Н. контр.	Межуева	

141-115-181.87 КЖ

Мансардный 1-квартирный 5-комнатный жилой дом деревянно-панельной конструкции

Стадия	Лист	Листов
Р	1	7

Общие данные

ВНПО Союзнаучстандартдом ГИПРОЛЕСПРОМ

Инв. № подл. | Подпись и дата | Взам. инв. №

22580-01 17

Альбом I

ПОЯСНИТЕЛЬНАЯ ЗАПИСКА

Фундаменты-

Проектом предусмотрены столбчатые бутобетонные фундаменты (бут марки „150", бетон марки „100")
Глубина заложения фундамента условно принята 0,5м от спланированной поверхности земли при наличии ровной горизонтальной площадки, отсутствии грунтовых вод, просадочных и пучинистых грунтов.

Цоколь -

Цоколь выполняется из красного кирпича марки „75" шириной 250-380 мм по слою цементно-песчаного раствора М „50" толщиной 10 мм, армированного стержневой поперечной арматурой ф 10 мм, и ф 6 мм. По поверхности цоколя устраивается стяжка из цементно-песчаного раствора состава 1:2 с прокладкой по ней рубероида (2 слоя).

Цокольное перекрытие-

Цокольное перекрытие панельное из панелей мелкой разрезки. Панели из деревянного каркаса облицованного со стороны пола фанерой марки ФСФ толщиной 12мм, с наружной стороны ЦСП толщиной 12 мм. Утеплитель-плиты минераловатные $\gamma = 75 кг/м^3$ или заливочный пенопласт МФП-3 (для $t_{нв} = -40°C$).

Цокольное перекрытие (вариант)-

С внутренней стороны по периметру цоколя устраивается утепление минераловатными плитами $\gamma = 75 кг/м^3$ толщиной 180 мм и шириной 1,5м для $t_{нв} = -30°C$ и 2.0м для $t_{нв} = -40C$, обернутыми двумя слоями рубероида.
Под всем домом спланирован щебеночный слой толщиной 80мм, под ним тщательно утрамбованный грунт.
С наружной стороны цоколя делается асфальтовая отмостка шириной 500 мм.

Стояк дымовентиляционный - выполняется из красного кирпича, возводится согласно СНиП III-17-78.
В уровне междуэтажного перекрытия в стояке устраивается кирпичная разделка, а конструкции примыкающие к стояку защищаются асбестовой крошкой смоченной в глиняном растворе.
Противопожарные мероприятия по установке отопительных приборов осуществляются в точном соответствии со СНиП П-33-75 "Отопление, вентиляция и кондиционирование воздуха. Нормы проектирования".

Инв.N подл. | Подпись и дата | Взам.инв.N

ГИП	Русаков	
Нач. отд.	Гольденшлюгер	
Гл. спец.	Межуева	
Рук. гр.	Якубова	
Ст. инж.	Богомолова	
Н. контр.	Межуева	

141-115-181.87 КЖ

Привязан:

Инв. N

Мансардный 1-квартирный 5-комнатный жилой дом деревянно-панельной конструкции

Стадия	Лист	Листов
Р	2	

Пояснительная записка

ВНИПИ Союзнаучстандартдом Гипролеспром

Альбом I

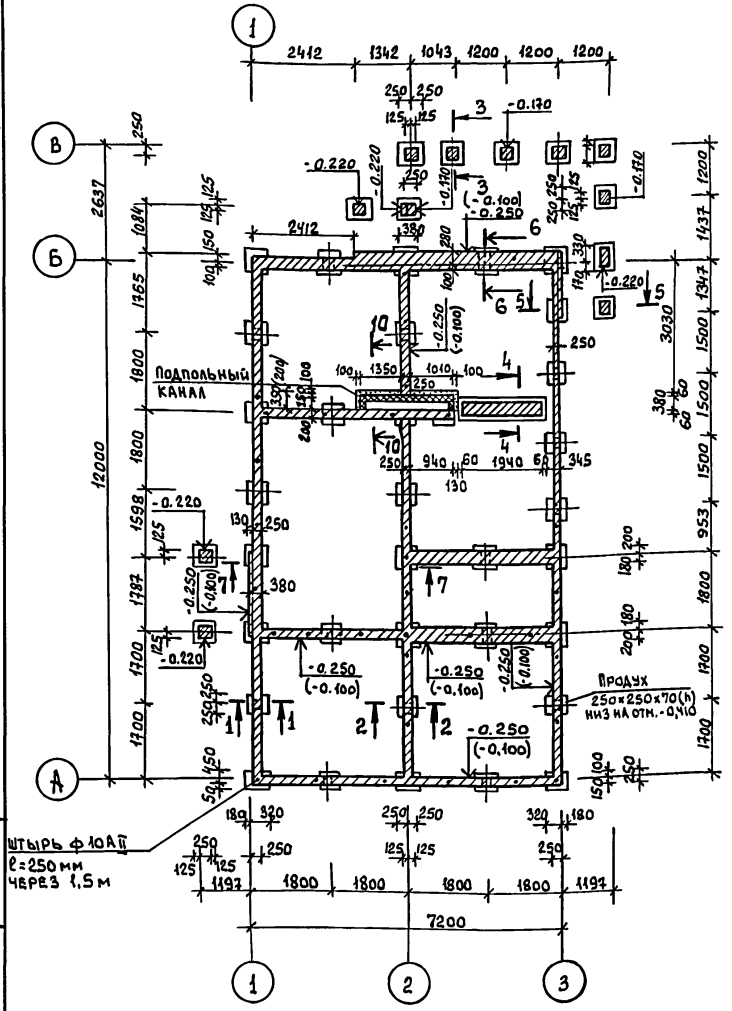

Позиция обознач.	Обозначение	Наименование	Кол. шт.	Масса ед. кг	Примечание
		Легкий бетон „М75"			
		$\gamma \leq$ 1200 кг/м³ м³	0,37		
		Бетон М100 м³	2,3		полы и канал
	ГОСТ 5781-82	ф10 AII по периметру			
		цоколя п.м.	231,0	142,6	
	ГОСТ 5781-82	ф10 AII ℓ=250 для креп-			
		ления обвязки шт.	46	7,1	
	ГОСТ 5781-82	ф6 AII для связи			
		продольной арматуры п.м.	27,0	6,0	
		Бутобетон м³	6,8		
	ГОСТ 9573-82	плиты минераловатные полужесткие γ=75 кг/м³, δ=150 мм м³ (утепление откоса)	0,2		исключить при вариантах с лагами

Таблица расчетных нагрузок на обрез фундамента

NN осей	Расчетная нагрузка кгс/м (Н/м)	Примечание
1, 3	5000 (49033.3)	
2	4000 (39226.6)	
А, Б	3000 (29419,9)	

Экспликация отверстий

Тип отв.	Размеры в мм В	Размеры в мм Н	Отметка низа	Назначение
1	250	70	-0,410	Продухи

Отметки и размеры в скобках даны для варианта цокольного перекрытия по лагам.

Сечение 10-10 см. лист КД-5

ГИП	Русаков		
Нач. отд.	Гольденшлюгер		
Гл. спец.	Межуева		
Рук. гр.	Якубова		
Инженер	Моспан		
Н. контр.	Межуева		

141-115-181.87 КЖ

Мансардный 1-квартирный 5-комнатный жилой дом деревянно-панельной конструкции.

Стадия	Лист	Листов
Р	3	

План фундаментов

ВНПО Союзнаучстандартдом ГИПРОЛЕСПРОМ

Привязан:

Инв. №

Инв. № подл. | Подпись и дата | Взам. инв. №

Альбом I

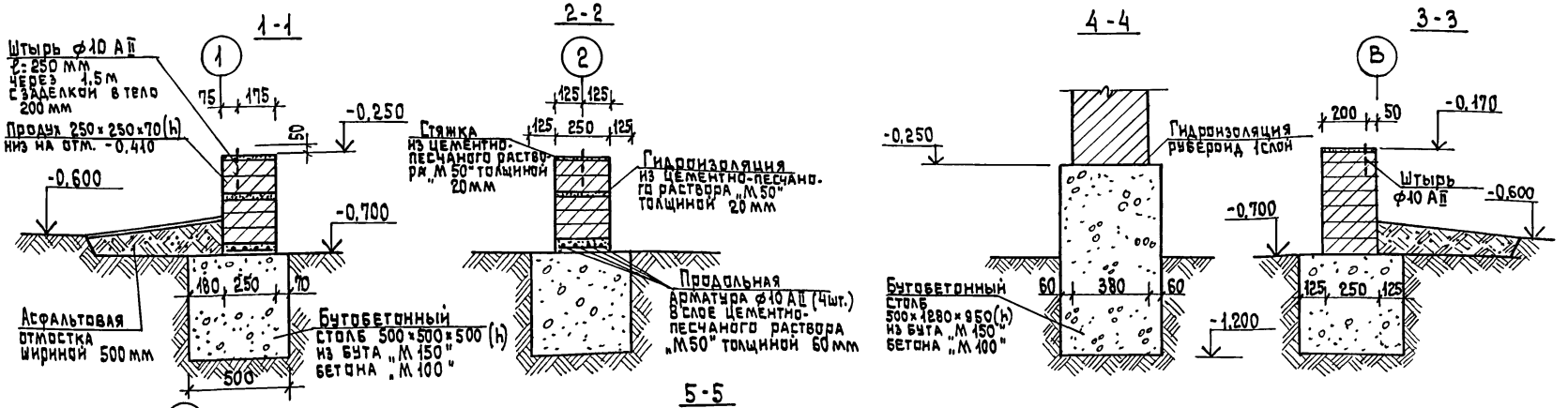

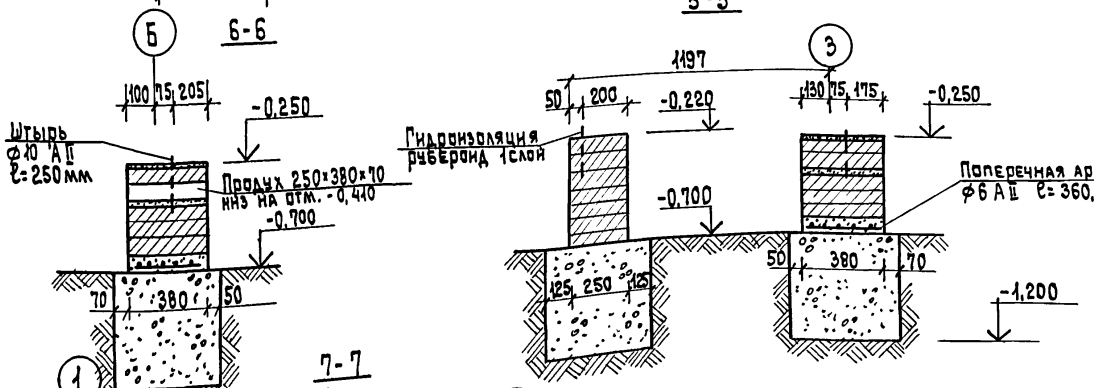

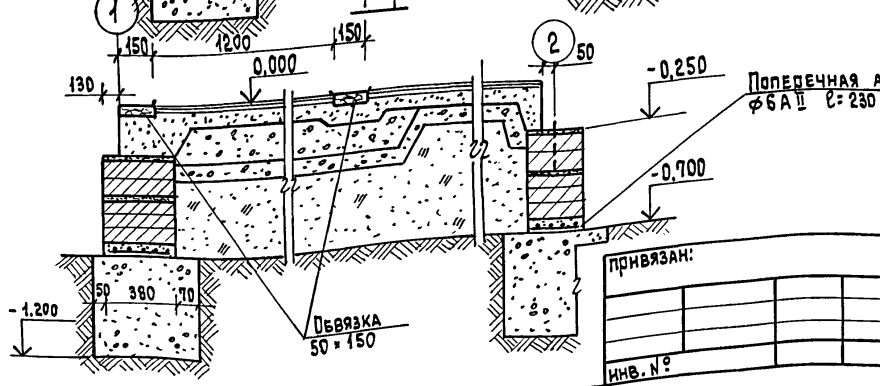

ГИП	Русаков	
нач. отд.	Гольденшлагер	
гл. спец.	Межуева	
рук. гр.	Якубова	
инженер	Зайчикова	
н. контр.	Межуева	

141-115-181.87 КЖ

Мансардный 1-квартирный 5-комнатный жилой дом деревянно-панельной конструкции

стадия	лист	листов
Р	4	

Сечения фундаментов

ВНПО Союзнаучстандартом Гипролеспром

Привязан:

Инв. №

Взам. инв. № | Подпись и дата | Инв. № подл.

Альбом I

1-1

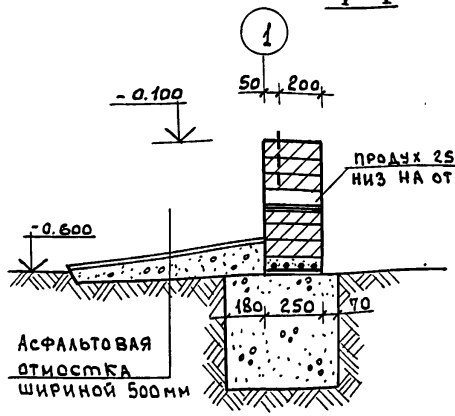

2-2

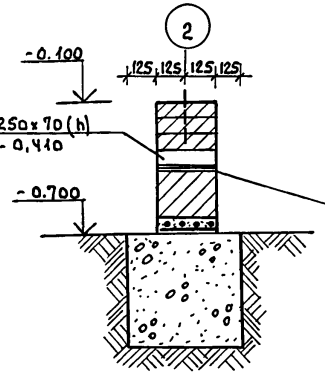

5-5

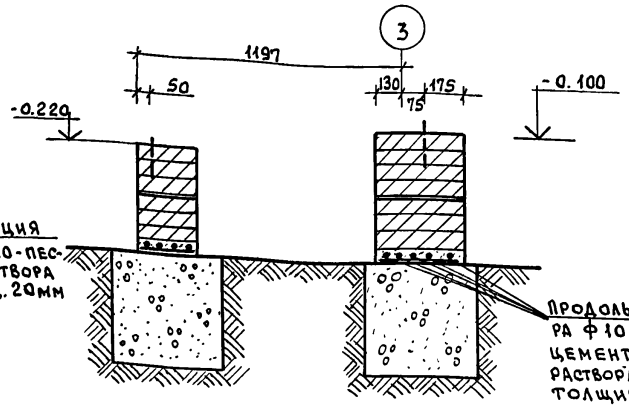

6-6

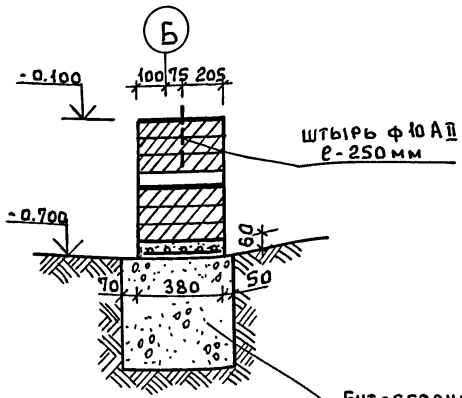

7-7

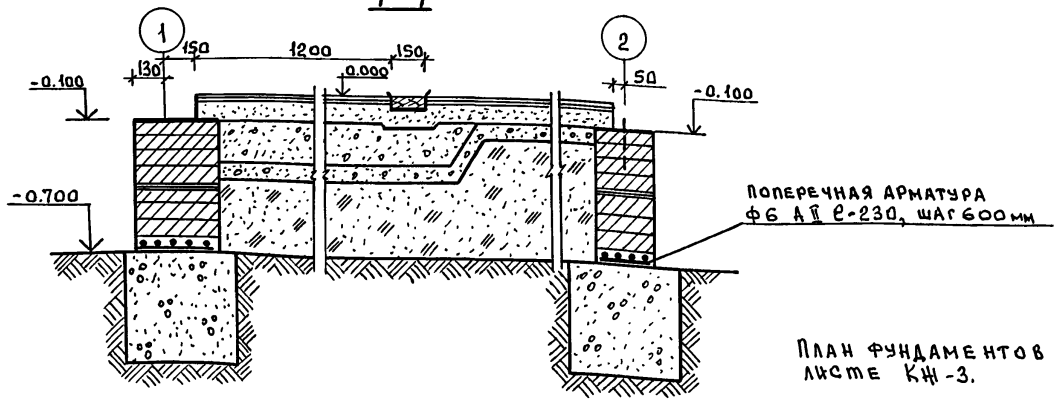

План фундаментов на листе КЖ-3.

ГИП	Русаков		
Нач.отд.	Гольденшлюгер		
Гл.спец.	Мещчева		
Рук.гр.	Якубова		
Инженер	Зайчикова		
Н.контр.	Мещчева		

141-115-181,87 КЖ

Мансардный 1-квартирный 5-комнатный жилой дом деревянно-панельной конструкции

Стадия	Лист	Листов
Р	5	

Сечения фундаментов (вариант цокольного перекрытия по лагам).

ВНПО Союзнаучстандартдом ГИПРОЛЕСПРОМ

Привязан

Инв. №

Инв. № подл. | Подпись и дата | Взам. инв. №

Альбом I

ФРАГМЕНТ МОНТАЖНОГО ПЛАНА

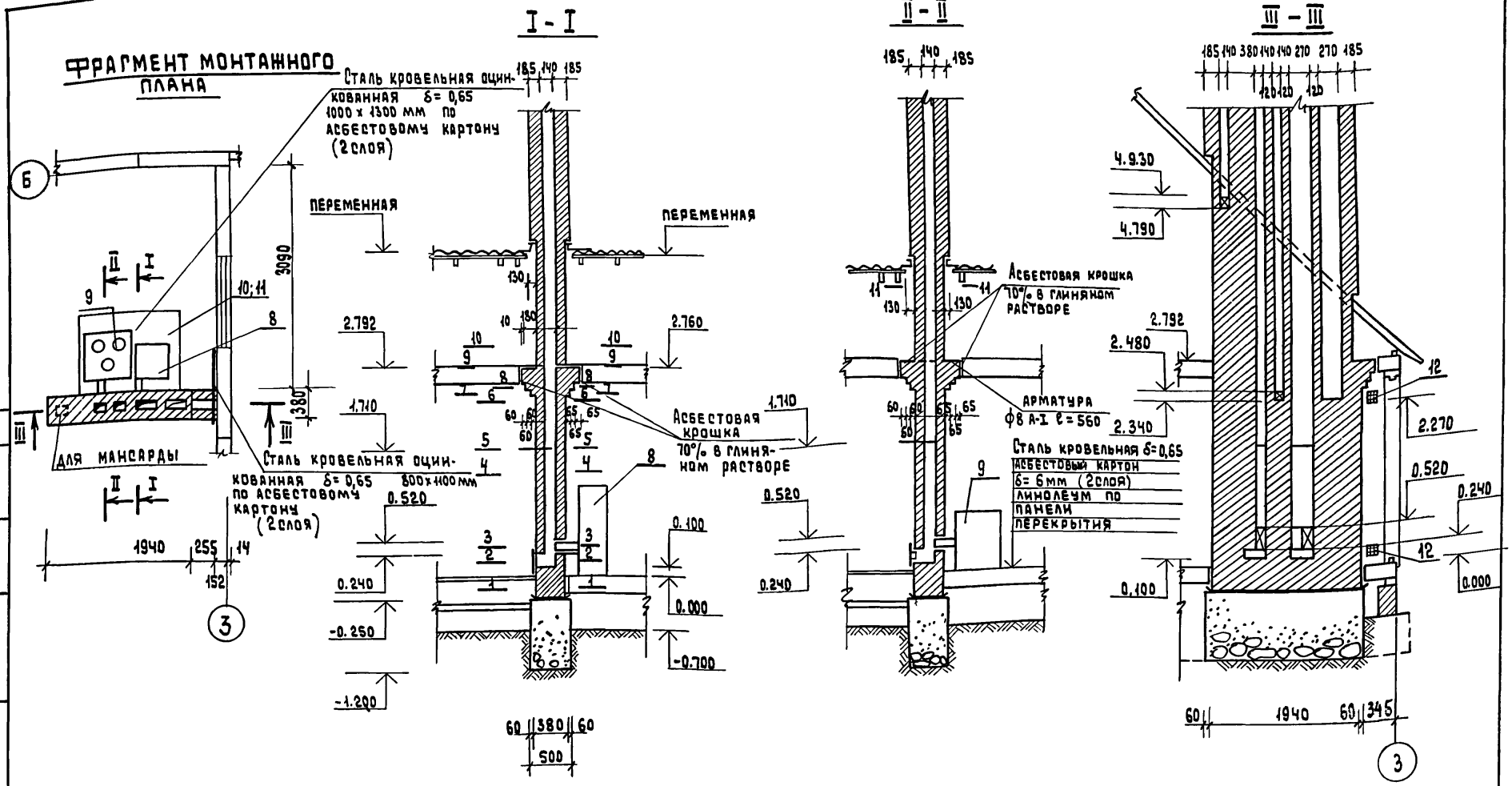

Водоподогреватель устанавливается непосредственно на отопительный котел и составляет с ним единый агрегат данный лист см. совместно с листом КЖ-7.

Гл. инж. пр.	Русаков	
Нач. отд.	Гольденшлюгер	
Гл. спец.	Межуева	
Рук. гр.	Якубова	
Ст. инж.	Козлова	
Н. контр.	Межуева	

Привязан:

Инв. N

141-115-181.87 КЖ

Мансардный 1-квартирный 5-комнатный жилой дом деревянно-панельной конструкции

Стадия	Лист	Листов
Р	6	

Дымовентиляционный стояк. Разрезы.

ВНПО Союзнаучстандартдом Гипролеспром

22580-01 22

Согласовано

Инв. N подл. | Подпись и дата | Взам. инв. N

Альбом I

1-1

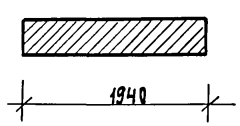

2-2

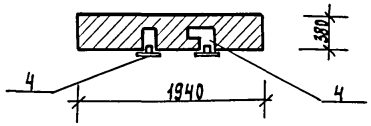

3-3

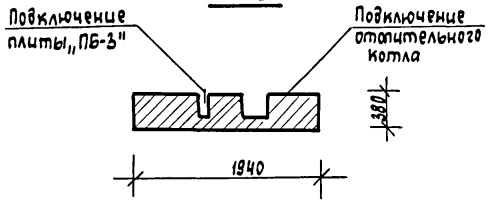

4-4

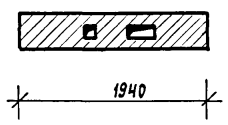

5-5

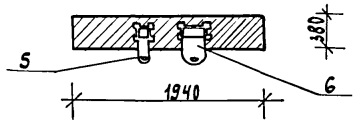

6-6

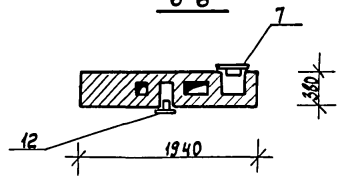

7-7

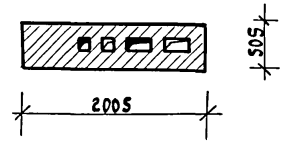

8-8

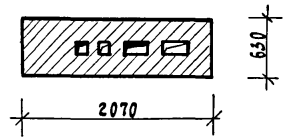

9-9

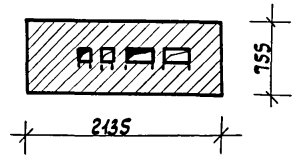

10-10

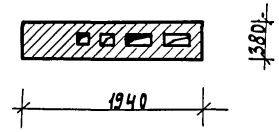

11-11

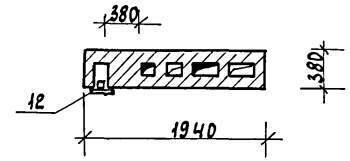

Спецификация

Позиция обознач.	Обозначение	Наименование	Кол-во шт.	Масса ед.кг.	Примечание
1	ГОСТ 8426-75	Кирпич красный обыкновенный М-75 65х120х250	2100		
2		Глина обыкновенная м³	1,01		
3	ГОСТ 8747-83	Песок м³	0,74		
4	РТУ РСФСР 877-69	Дверца прочистная 130х130	2		
5	РТУ РСФСР 875-69	Задвижка дымовая 130х130	1		
6	—— " ——	Задвижка дымовая 130х260	1		
7	Серия 1.494-10	Жалюзийная решетка 200х200	1		
8	Братский завод отопительных приборов	Котел КЧМ-2М 400х450х600 с водоподогревателем компл.	1		
9	9817-82	Плита ПБ-3 600х660х650 компл.	1		
10	ГОСТ 14918-80	Сталь кровельная оцинкованная δ=0,65 м²	22	112	
11	ГОСТ 2850-80*	Асбестовый картон δ=6мм (2слоя) м²	4,5		
12	Серия 1.494.10	Жалюзийная решетка 150х150	4		

Гл.инж.пр	Русаков	
Нач.отд.	Гольденшлюгер	
Гл.спец.	Мещуева	
Рук.груп.	Якубова	
Ст.инж.	Козлова	
Н.контр.	Мещуева	

141-115-181.87 КЖ

Мансардный 1 квартирный 5-комнатный жилой дом деревянно-панельной конструкции

стадия	лист	листов
Р	7	

Дымовентиляционный стояк. Сечения

ВНПО Союзнаучстандартдом ГИПРОЛЕСПРОМ

Привязан:

Инв.№

Инв.№ подл. | Подпись и дата | Взам.инв.№

СОГЛАСОВАНО:

Альбом I

Ведомость рабочих чертежей основного комплекта марки /КД/

Лист	Наименование	Примечание
1	Общие данные	
2	Пояснительная записка (начало)	
3	Пояснительная записка (окончание)	
4	План цокольного перекрытия	
5	Сечения цокольного перекрытия	
6	План цокольного перекрытия /вариант/	
7	Сечения к варианту цокольного перекрытия	
8	Монтажный план	
9	Узлы плана 1-14	
10	Монтажный план мансарды	
11	Узлы плана мансарды	
12	Спецификация к монтажному плану	
13	Лестница. План и разрез 1-1. Узлы.	
14	Лестница. Разрез 2-2. Узлы. План ограждений лестницы и площадки	
15	План междуэтажного перекрытия	
16	Сечения к плану междуэтажного перекрытия	
17	План стропил	
18	Разрезы по стропилам 1-1 ÷ 3-3	
19	Разрез по стропилам 4-4	
20	Узлы стропил	
21	План кровли. Узлы.	
22	Сводная спецификация (начало)	
23	Сводная спецификация (продолжение)	
	Сводная спецификация (окончание)	

Рабочие чертежи разработаны в соответствии с действующими нормами и правилами и предусматривают мероприятия обеспечивающие взрывобезопасность и пожаробезопасность при эксплуатации здания /сооружения/

Гл. инж. проекта Ю.В. Русаков

Ведомость спецификации марки /КД/

Лист	Наименование	Примечание
4	Спецификация к плану цокольного перекрытия	
6	Спецификация к плану цокольного перекрытия /вариант/	
8	Спецификация к монтажному плану	
9	Спецификация к узлам плана	
10	Спецификация к монтажному плану мансарды	
11	Спецификация к узлам плана мансарды	
12	Спецификация к монтажному плану	
13	Спецификация к лестнице	
15	Спецификация к междуэтажному перекрытию	
17	Спецификация к плану стропил	
18	Спецификация к разрезам по стропилам	
21	Спецификация к плану кровли	
22	Сводная спецификация	

Привязан

Инв. N подл. | Подпись и дата | Взам. инв. N

Инв. N

ГИП	Русаков	
Нач. отд.	Гольденшлюгер	
Гл. спец.	Межуева	
Рук. гр.	Якубова	
Н. контр.	Межуева	

141-115-181.87 КД

Мансардный 1-квартирный 5-комнатный жилой дом деревянно-панельный конструкции

Стадия	Лист	Листов
Р	1	

Общие данные

ВНПО Союзнаучстандартдом Гипролеспром

Альбом I

Ведомость ссылочных и прилагаемых документов

Обозначение	Наименование	Примечан.
Ссылочные документы		
Серия 1.136.5-19	Двери деревянные наружные для жилых и общественных зданий	
Серия 1.136-10	Двери деревянные внутренние для жилых и общественных зданий	
ТУ13-723-83	Окна и балконные двери деревянные для малоэтажных домов заводского изготовления	
Гост 26601-85	Окна и балконные двери деревянные для малоэтажных жилых домов	

Общие указания

Все деревянные изделия и детали изготавливаются на домостроительном предприятии и поставляются на строительную площадку в полном комплекте в упаковке, обеспечивающей их сохранность на период транспортирования и хранения согласно требованиям Гост 11047-72 „ Детали и изделия деревянные для малоэтажных жилых и общественных зданий."

Пояснительная записка.

Конструктивная схема здания принята с продольными несущими стенами. Жесткость здания обеспечивается скреплением панелей стен с диском перекрытия через верхние обвязки, неизменным положением кухни, тамбура, санузлов и внутриквартирной лестницы.

Панели наружных стен и мансарды разработаны для двух вариантов температуры наружного воздуха.

Для $t_{нв}$ = -30°С.

Панели мелкой разрезки из деревянного каркаса (цельного сечения или комбинированных балок), облицованного с наружной стороны ЦСП толщиной 14 мм, со стороны помещения-ДВПс толщиной 8 мм.

Утеплитель-плиты минераловатные γ=125кг/м^3,

для $t_{нв}$ = -40°С.

Панели аналогичны панелям для $t_{нв}$=-30°С, но с утеплителем МФП-3.

Герметизация стыков панелей осуществляется резиновыми пористыми уплотняющими прокладками и обмазкой с наружной стороны мастикой герметизирующей нетвердеющей строительной по ГОСТ 14791-79.

Пароизоляция - пленка полиэтиленовая.

ГИП	Русаков		
Нач. отд.	Гольденшьгер		
Гл. спец.	Мещуева		
Рук. гр.	Якувова		
Н. контр.	Мещуева		

141-115-181.87 КД

Мансардный 1-квартирный 5-комнатный жилой дом деревянно-панельной конструкции

Стадия	Лист	Листов
Р	2	2

Пояснительная записка (начало)

ВНПО Союзнаучстандартдом ГИПРОЛЕСПРОМ

Привязан:

Инв. №

Инв. № подл. | Подпись и дата | Взам. инв. №

Альбом I

Панели внутренних стен—панели мелкой разрезки из деревянного каркаса, облицованного с обоих сторон ДВПс толщиной 8 мм. Звукоизоляционный слой-минераловатные плиты γ=125кг/м³ или заливочный пенопласт МФП-3.

Панели перегородок разработаны из деревянного каркаса сечением 44×44 мм, облицованного с двух сторон ДВПс толщиной 8 мм.

Стены санузлов и ванной обшиваются по месту асбестоцементными листами.

Полы в жилых помещениях, прихожей при панельном цокольном перекрытии-линолеум на теплой основе, в помещениях санузлов полы из керамической плитки на цементно-песчаном растворе по бетонной подготовке. Конструкцию полов принимать по серии 2.144-1"Узлы полов жилых зданий" и СНиП II-В,8-71 "Полы. Нормы проектирования".

Полы при варианте цокольного перекрытия дощатые из досок 21×94 мм по лагам 50×60 мм укладываемым на деревянные прогоны по кирпичным столбикам. В помещениях санузлов полы такие же, как в основном варианте.

Полы в туалете на мансарде-линолеум на резиновой основе.

Перекрытие междуэтажное — панели мелкой разрезки из деревянного каркаса (цельного сечения или комбинированных балок) облицованного со стороны пола мансарды фанерой ФСФ толщиной 12 мм, со стороны потолка фанерой ФК толщиной 8 мм. Звукоизоляционный слой-плиты минераловатные γ=75кг/м³ или заливочный пенопласт МФП-3.

Чердачное перекрытие —по низу затяжек и стропил производится подшивка из досок толщиной 21 мм по ДВП толщиной 4 мм. Между затяжками и стропилами вложен утеплитель-плиты минераловатные γ-75кг/м³ толщиной 150 мм для $t_{н.в.}$=-30°С; 180 мм для $t_{н.в.}$=-40°С.

Пароизоляция — пленка полиэтиленовая проложенная под утеплителем.

Крыша двухскатная стропильной конструкции.

Стропила наслонные расчитанные на снеговую нагрузку 100кг/м³, шаг стропил 600 мм.

Кровля — из волнистых асбестоцементных листов среднего профиля по деревянной обрешетке.

Фронтоны — обшиваются ЦСП и досками в построечных условиях.

Веранда из облегченных панелей, полы по лагам дощатые.

Крыльцо — стойки 94×94 мм по обвязке 94×94мм.
Полы дощатые 21×94 мм по балкам сечением 50×60 мм.

Окна — применяются в зависимости от температуры наружного воздуха: с двойным остеклением для $t_{н.в.}$=-30°С марок ОРМ по ГОСТ 26601-85, марок ОДМ по ТУ13-723-83; с тройным остеклением для $t_{н.в.}$=-40°С марок ОРСМ по ГОСТ 26601-85, марок ОТМ по ТУ 13-723-83. Двери наружные по серии 1.136.5-19, внутренние двери по серии 1.136-10. Проектом предусмотрена защитная обработка изделий и деталей из древесины в соответствии со СНиП III-19-76, ГОСТ 20022,0-82, ГОСТ 20022,2-80.

Инв.№ подл. | Подпись и дата | Взам.инв.№

Альбом I

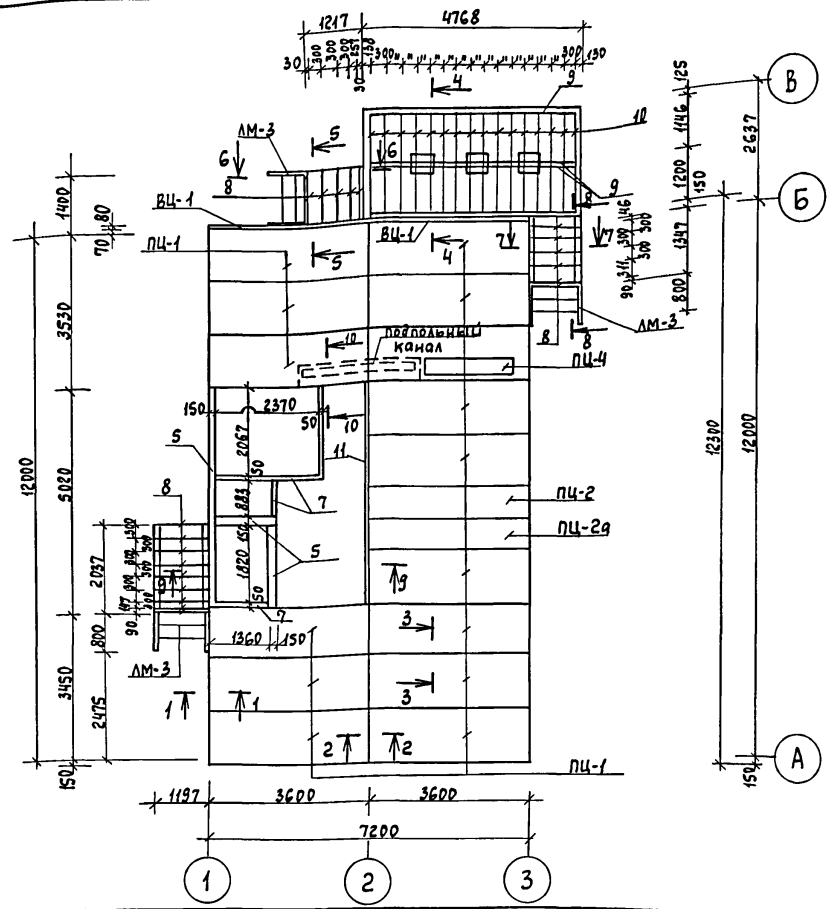

Позиция марка	Обозначение	Наименование	Кол. шт.	Масса ед. кг	Примеч.
1	2	3	4	5	6
ЛМ-3	Альбом II стр. 92	Марш лестничный	3		
ПЦ-1	—"—	Панель цокольная	14		
ПЦ-2 / ПЦ-2а	—"—	—"— —"—	1 / 1		
ПЦ-4	—"—	—"— —"—	1		
ВЦ-1	—"—	Вкладыш	2		
1	ГОСТ 11047-72, 24454-80	Обвязка 100×100×4760	1		
2	—"—	Обвязка 100×100×1375	3		
3	—"—	Обвязка 100×100×1937	2		
4	—"—	Обвязка 100×100×2610	2		
5	—"—	Обвязка 50×150 п.м	73,3		
6	—"—	Балка крыльца 50×100 п.м.	13,0		
7	—"—	Брусок, Вкладыш 50×50 п.м.	13,6		
8	—"—	Лага крыльца 50×60×1200	20		
9	—"—	Прогон 50×100×4620	4		
10	—"—	Лага 50×60×2400	26		
11	—"—	Брусок 47×94×5020	2		
12	—"—	Доска подкладная 25×100 п.м.	4,5		
13	—"—	Рейка 44×44 п.м.	51,0		
14	—"—	Доски пола 21×94×1370	14		
15	—"—	Доски пола 21×94×1200	15		
16	—"—	Рейка 22×44 п.м.	64,0		
17	—"—	Доски пола 21×94×1980	14		
18	—"—	Брусок 47×71×4760	1		
19	—"—	Доски пола 21×94×4610	28		

1	2	3	4	5	6
20	ГОСТ 10923-76	Рубероид	м² 43,0		
21	ГОСТ 5781-82	Штырь ф10 ℓ=300	68		
22	ГОСТ 19177-81	Прокладки резиновые пористые уплотняющие ПРП-40-К10.300	п.м 205,0		
23	ГОСТ 14791-79	Мастика герметизирующая нетвердеющая строительная	м³ 0,006		

1. Сечение 9-9 см. лист КД-5
2. Доски пола дома, плинтус учтены на листе АР-10
3. Данный лист читать совместно с листом КД-5
4. Рейка поз. 16 при варианте панелей наружных стен с каркасом из комбинированных балок заменить на рейку сечением 44×54 мм.

Привязан

Инв. №

Взам. инв. №

Подпись и дата

Инв. № подл.

ГИП	Русаков	
Нач. отд.	Гольденшлюгер	
Гл. спец.	Менщева	
Рук. груп.	Якубова	
Инженер	Моспан	
Н. контр.	Межуева	

141-115-181.87 КД

Мансардный 1-квартирный 5-комнатный жилой дом деревянно-панельной конструкции

Стадия	Лист	Листов
Р	4	

План цокольного перекрытия

ВНПО Союзнаучстандартдом ГИПРОЛЕСПРОМ

Альбом I

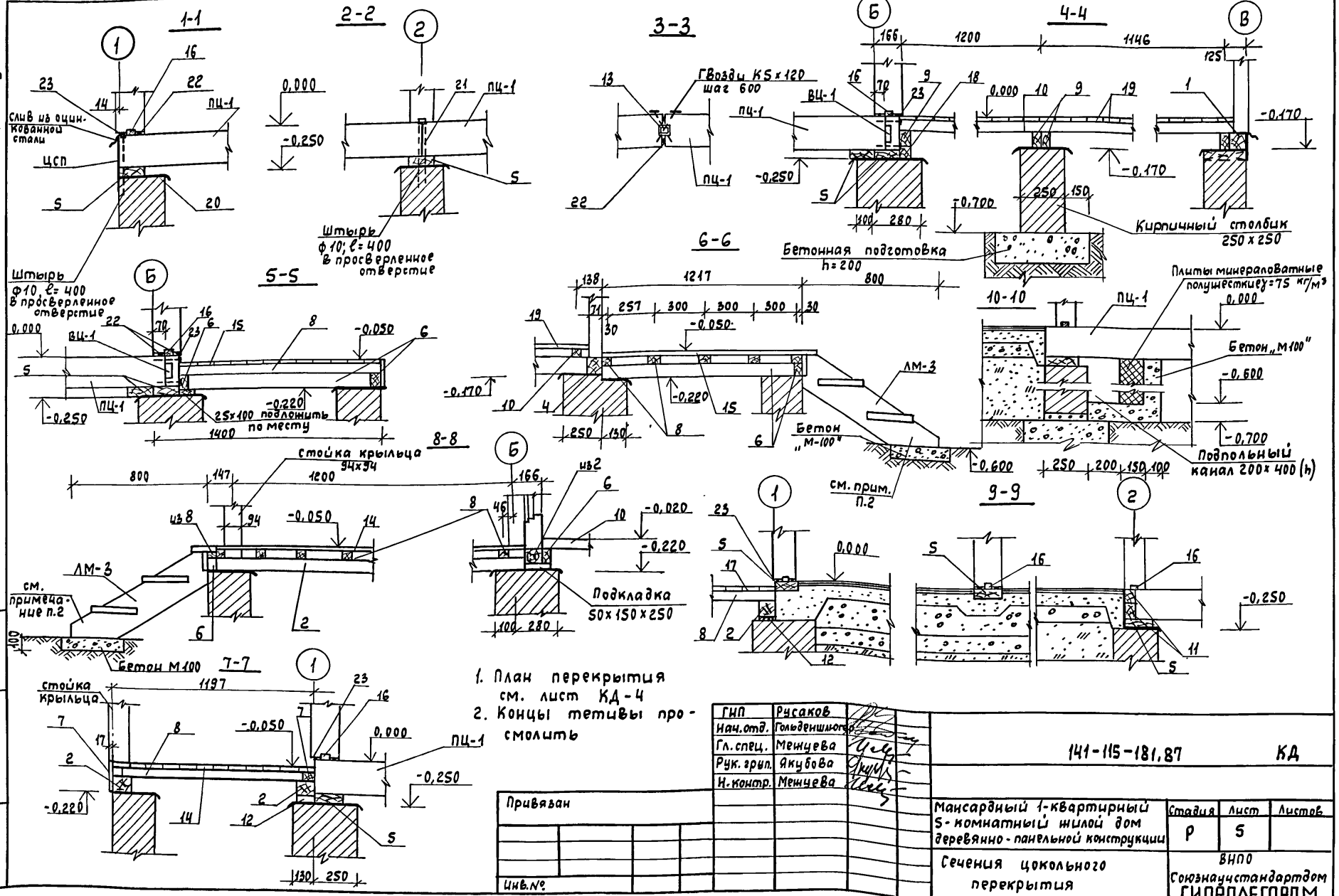

1. План перекрытия см. лист КД-4
2. Концы тетивы пропитать смолить

ГИП	Русаков		
Нач.отд.	Гольденшлюгер		
Гл.спец.	Мещуева		
Рук.груп.	Якубова		
Н.контр.	Мещуева		

Привязан

Инв.№

Инв.№ подл. | Подп. и дата | Взам.инв.№

141-115-181.87 КД

Мансардный 1-квартирный 5-комнатный жилой дом деревянно-панельной конструкции

Сечения цокольного перекрытия

Стадия	Лист	Листов
Р	5	

ВНПО Союзнаучстандартдом ГИПРОЛЕСПРОМ

Альбом I

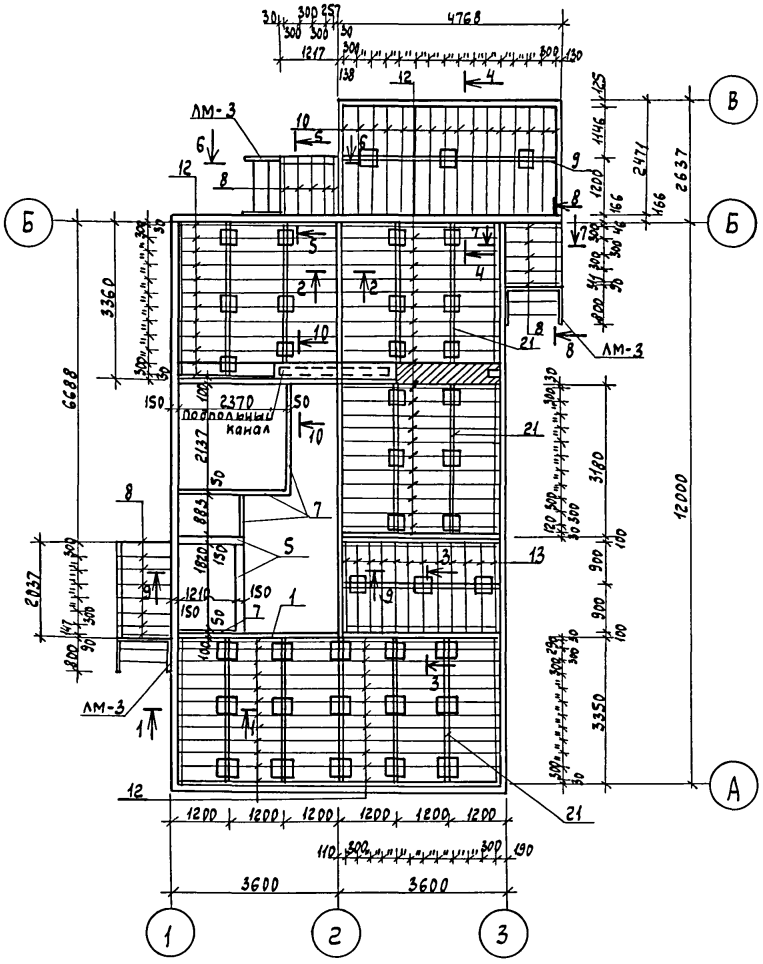

Позиция марка	Обозначение	Наименование	Кол. шт.	Масса ед. кг	Примеч.
1	2	3	4	5	6
ЛМ-3	Альбом III стр. 92	Марш лестничный	3		
1	ГОСТ 11047-72; 24454-80	Обвязка 100 х 100 х 4760	14		
2	—— " ——	Обвязка 100 х 100 х 1375	1		
3	—— " ——	Обвязка 100 х 100 х 1937	2		
4	—— " ——	Обвязка 100 х 100 х 2610	2		
5	—— " ——	Обвязка 50 х 150 п.м.	3,0		
6	—— " ——	Обвязка 50 х 100 Балка крыльца п.м.	6,4		
7	—— " ——	Брусок, Вкладыш 50х50 п.м.	19,5		
8	—— " ——	Лага крыльца 50х60х1200	20		
9	—— " ——	Прогон 50 х 100 х 4620	3		
10	—— " ——	Лага 50 х 60 х 2400	16		
11	—— " ——	Доска обвязки 50 х 100 п.м.	39,0		
12	—— " ——	Лага 50 х 60 х 3380	60		
13	—— " ——	Лага 50 х 60 х 1790	12		
14	ТУ 13-889-86	Доски пола 21 х 94 х 1370	14		
15	—— " ——	Доски пола 21 х 94 х 1200	15		
16	ГОСТ 11047-72; 24454-80	Рейка 22 х 44 п.м.	64,0		
17	ТУ 13-889-86	Доски пола 21 х 94 х 1980	14		
18	ГОСТ 9573-82	Плиты минераловатные полужесткие γ = 100 кг/м³ δ: 180 мм м³	7,5 / 10,0		для t н.в. -31°С / для t н.в. -40°С
19	ТУ 13-889-86	Доски пола веранды 21 х 94 х 4610	28		
20	ГОСТ 10923-76	Рубероид	141,0		
21	ГОСТ 11047-72; 24454-80	Прогон 50 х 100 х 3100	24		
22	ГОСТ 19177-81	Прокладки резиновые пористые уплотняющие ПРП-40-К10.300 п.м.	102,0		
23	ГОСТ 14791-79	Мастика герметизирующая нетвердеющая строительная м³	0,006		

1	2	3	4	5	6
24	ГОСТ 11047-72; 24454-80	Доски щитов канала 25 х 100 п.м.	22,5		

Взам. инв. №

Подпись и дата

Инв. № подл.

Привязан

Инв. №

ГИП	Русаков	
Нач. отд.	Гольденшлюгер	
Гл. спец.	Мешуева	
Рук. груп.	Якубова	
Инженер	Масплан	
Н. контр.	Межуева	

141-115-187.87 КД

Мансардный 1-квартирный 5-комнатный жилой дом деревянно-панельной конструкции

Стадия	Лист	Листов
Р	6	

План цокольного перекрытия (Вариант)

ВНПО Союзнаучстандартдом ГИПРОДЕРПРОМ

Альбом I

1-1

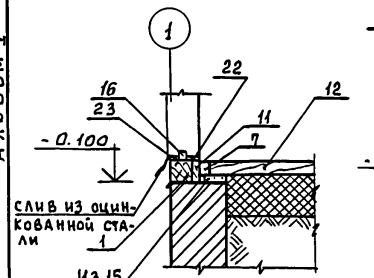

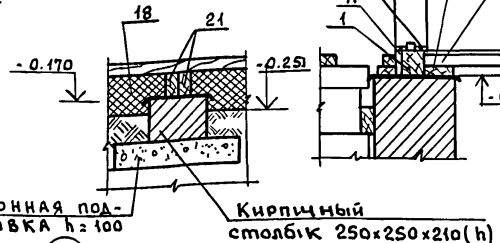

4-4

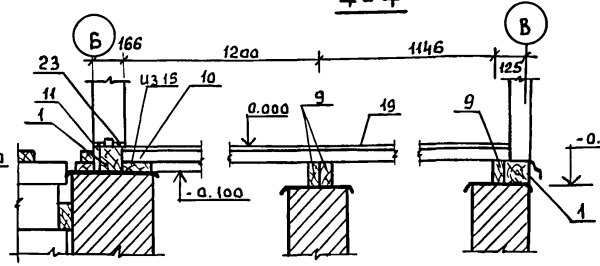

5-5

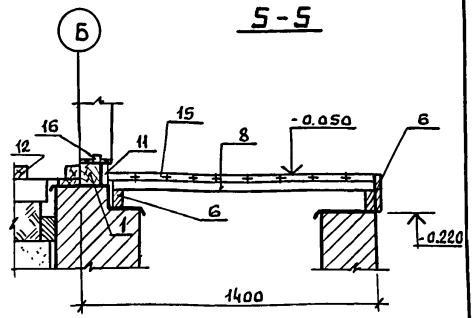

7-7

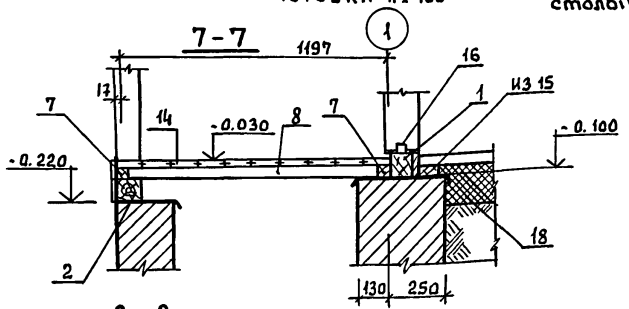

9-9

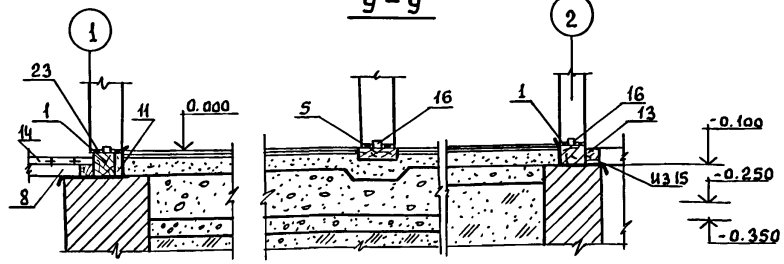

2-2

3-3

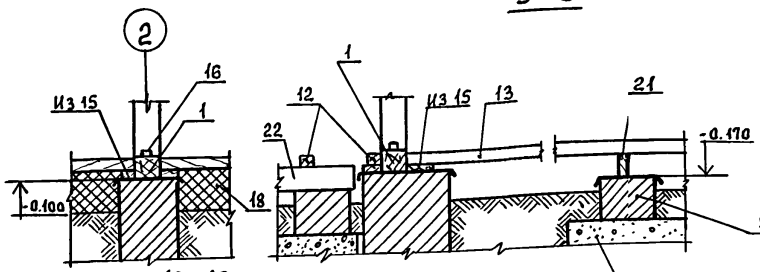

10-10

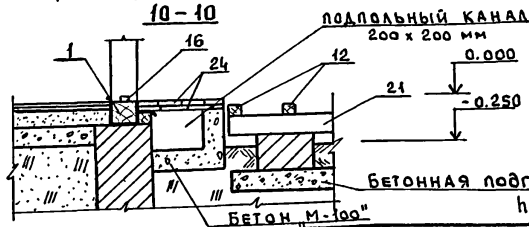

1. План цокольного перекрытия см. лист КД-6.
2. Сечения 6-6 и 8-8 см. лист КД-5

ГИП	Русаков	
Нач. отд.	Гольденшлюгер	
Гл. спец.	Меньчева	
Рук. гр.	Якубова	
Н. контр.	Меньчева	

141-115-181.87 КД

Привязан

Инв. №

Мансардный 1-квартирный 5-комнатный жилой дом деревянно-панельной конструкции.

Стадия	Лист	Листов
Р	7	

Сечения к варианту цокольного перекрытия.

ВНПО Союзнаучстандартдом ГИПРОЛЕСПРОМ

Инв. № подл. | Подпись и дата | Взам. инв. №

Альбом I

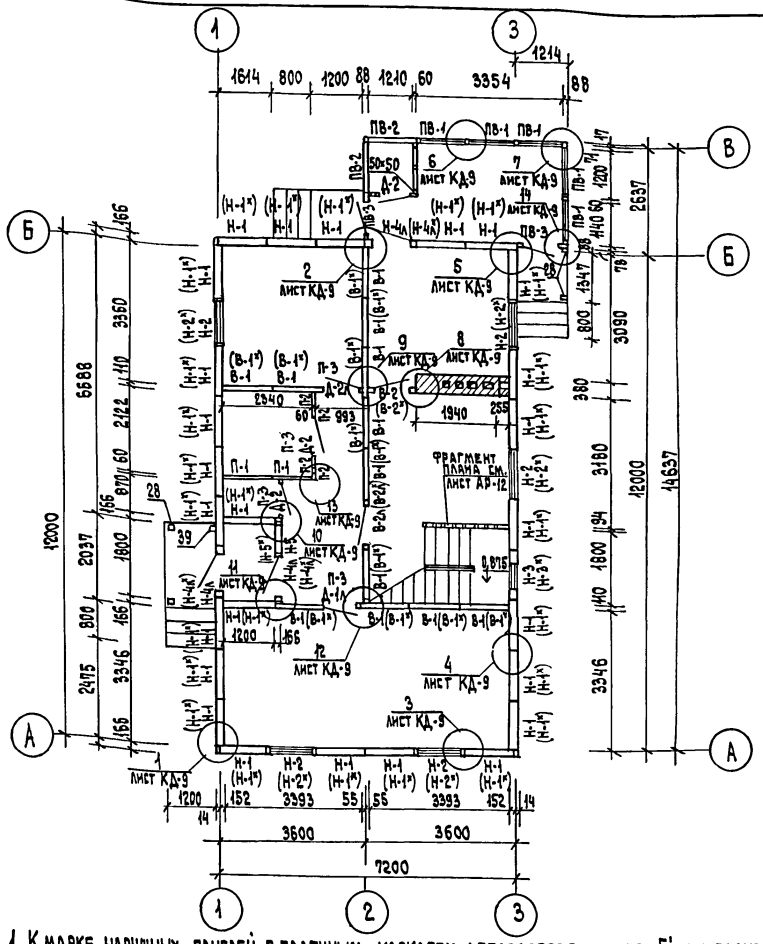

1. К марке наружных панелей с балочным каркасом добавляется индекс „Б", на плане эти панели условно не обозначены.
2. Монтажный план внутриквартирной лестницы см. лист КД-13.
3. В скобках даны марки панелей наружных стен для варианта $t_{н.в.}=-40°C$. Марки панелей внутренних стен - для варианта звукоизоляционного слоя из заливочного пенопласта МФП-3.
4. В туалете над дверью под потолком предусмотреть отверстие. (см. лист ОВ-3)

Позиц. обознач.	Обозначение	Наименование	Кол. шт.	Масса ед. кг	Примеч.
1	2	3	4	5	6
Панели наружных стен, каркас панелей - цельного сечения					
Н-1	Альбом II стр. 7	Н-1 глухая 166×1196×2567	26		
Н-2	" стр. 8	Н-2 с окном ОРМ15-11 166×1196×2567	5		
Н-3	" стр. 9	Н-3 с окном ОРМ15-6 166×1196×2567	1		
Н-4л	" стр. 10	Н-4л с дверью ДН21-9лпцр$_2$ 166×1196×2567	3		
Н-5	" стр. 11	Н-5 глухая 166×596×2567	1		
Панели наружных стен, каркас панелей - балки комбинированные					
НБ-1	Альбом II стр. 20	НБ-1 глухая 166×1196×2567	26		
НБ-2	" стр. 21	НБ-2 с окном ОРМ15-11 166×1196×2567	5		
НБ-3	" стр. 22	НБ-3 с окном ОРМ15-6 166×1196×2567	1		
НБ-4л	" стр. 23	НБ-4л с дверью ДН21-9лпцр$_2$ 166×1196×2567	3		
НБ-5	" стр. 24	НБ-5 глухая 166×596×2567	1		
Панели наружных стен, каркас панелей цельного сечения. Вариант с $t_{н.в.}=-40°C$					
Н-1*	Альбом II стр. 12	Н-1* глухая 166×1196×2567	26		
Н-2*	" стр. 13	Н-2* с окном ОРСМ15-11 166×1196×2567	5		
Н-3*	" стр. 14	Н-3* с окном ОРСМ15-6 166×1196×2567	1		
Н-4*л	" стр. 15	Н-4*л с дверью ДН21-9лпцр$_2$ 166×1196×2567	3		
Н-5*	" стр. 16	Н-5* глухая 166×1196×2567	1		
Панели наружных стен, каркас панелей - балки комбинированные. Вариант с $t_{н.в.}=-40°$					
НБ-1*	Альбом II стр. 25	глухая 166×1196×2567	26		

ГИП	Русаков	
Нач. отд.	Гольденлюгер	
Гл. спец.	Межуева	
Рук. груп.	Якубова	
Ст. инж.	Козлова	
Инж.	Корочкина	
Н. контр.	Межуева	

141-115-181.87 КД

Мансардный 1-квартирный 5-комнатный жилой дом деревянно-панельной конструкции

Стадия	Лист	Листов
Р	8	

МОНТАЖНЫЙ ПЛАН

ВНИПИ Союзнаучстандартдом Гипролеспром

Привязан:

Инв. №

Инв. № подл. | Подпись и дата | Взам. инв. №

22580-01 31

Альбом I

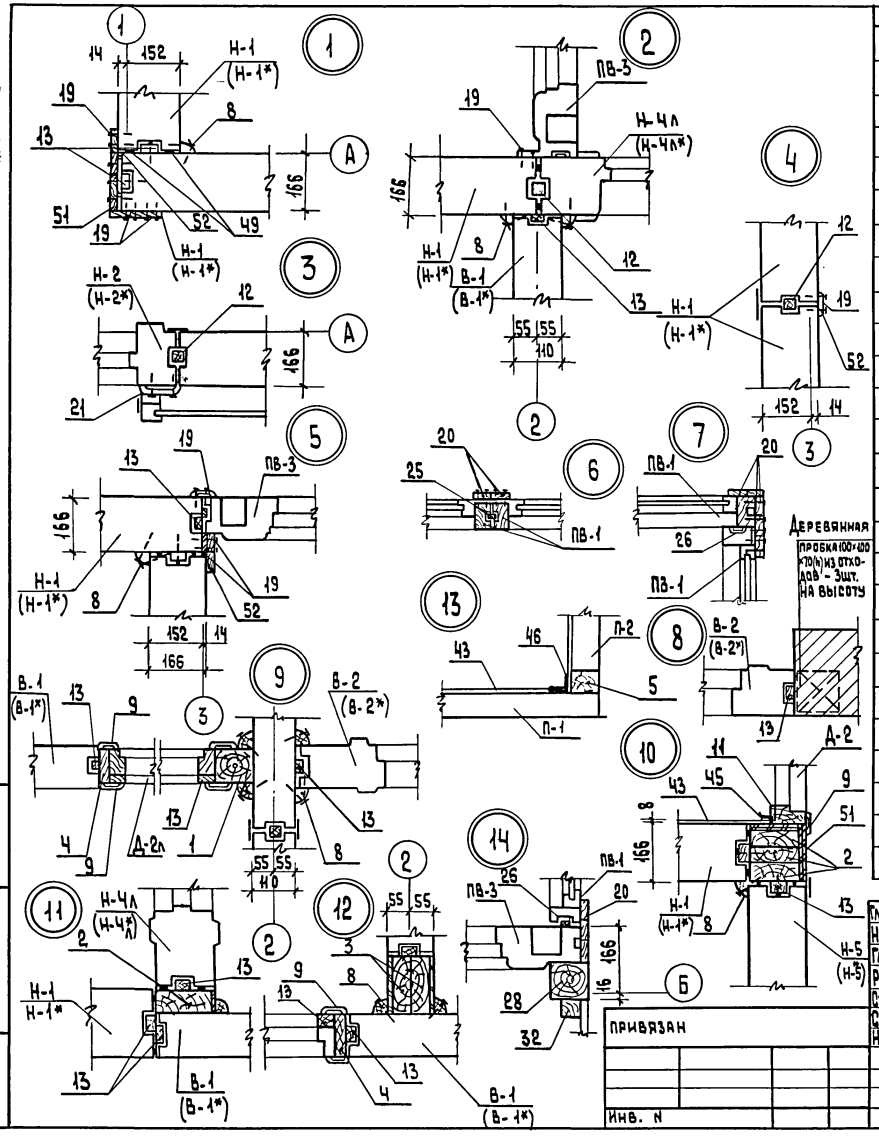

1	2	3	4	5	6
НБ-2*	Альбом II стр. 26	НБ-2* с окном ОРМС15-Н 166×1196×2567	5		
НБ-3*	——"—— стр. 27	НБ-3* с окном ОРМС15-6 166×1196×2567	1		
НБ-4*Л	——"—— стр. 28	НБ-4*Л с дверью ДН21-9Л ПЩР$_2$ 166×1196×2567	3		
НБ-5*	——"—— стр. 29	НБ-5* глухая 166×1196×2567	1		
	Панели внутренних стен				
В-1	Альбом II стр. 32	В-1 глухая 110×1196×2567	12		Звукоизоляц. слой-плиты минераловат-ные
В-2	——"—— стр. 33	В-2 с дверью ДО 21-9 С 110×1196×2567	1		
В-2Л	——"—— стр. 33	В-2Л с дверью ДО 21-9Сл 110×1196×2567	1		
В-1*	——"—— стр. 34	В-1* глухая 110×1196×2567	12		Звукоизоляц. слой-залив. пенопласт МФП-3
В-2*	——"—— стр. 35	В-2* с дверью ДО 21-9С 110×1196×2567	1		
В-2*Л	——"—— стр. 35	В-2*Л с дверью ДО 21-9Сл 110×1196×2567	1		
	Панели веранды				
ПВ-1	Альбом II стр. 61	ПВ1 со створками ОРМ 15-6 88×1196×2270	5		
ПВ-2	——"—— стр. 62	ПВ-2 глухая 88×1196×2270	2		
ПВ-3	——"—— стр. 63	ПВ-3 с дверью ДО 21-9Сл 88×1196×2270	2		
СТ-1	Альбом II стр. 100	СТ-1 ставень 42×545×1508	10		
	Панели перегородок				
П-1	Альбом II стр. 64	П-1 60×1200×2600	2		
П-2	——"—— стр. 64	П-2 60×300×2600	4		
П-3	——"—— стр. 65	П-3 60×870×529 над дверью	4		
МП-1	——"—— стр. 66	МП-1 60×1200×2500	5		
МП-2	——"—— стр. 66	МП-2 60×300×2500	12		
МП-3	——"—— стр. 67	МП-3 60×870×429 над дверью	8		

Гл. инж. пр	Русаков		
Нач. отд.	Гольденштейн		
Гл. спец.	Меньчуева		
Рук. гр.	Якубова		
Ст. инж.	Козлова		
Ст. инж.	Корочкина		
Н. контр.	Меньчуева		

141-115-181.87 КД

Мансардный 1-квартирный 5-комнатный жилой дом деревянно-панельной конструкции

Стадия	Лист	Листов
Р	9	

Узлы плана 1-14

ВНПО Союзнаучстандартдом Гипролеспром

Привязан

Инв. N

Взам. инв. N | Подпись и дата | Инв. N подл.

Альбом I

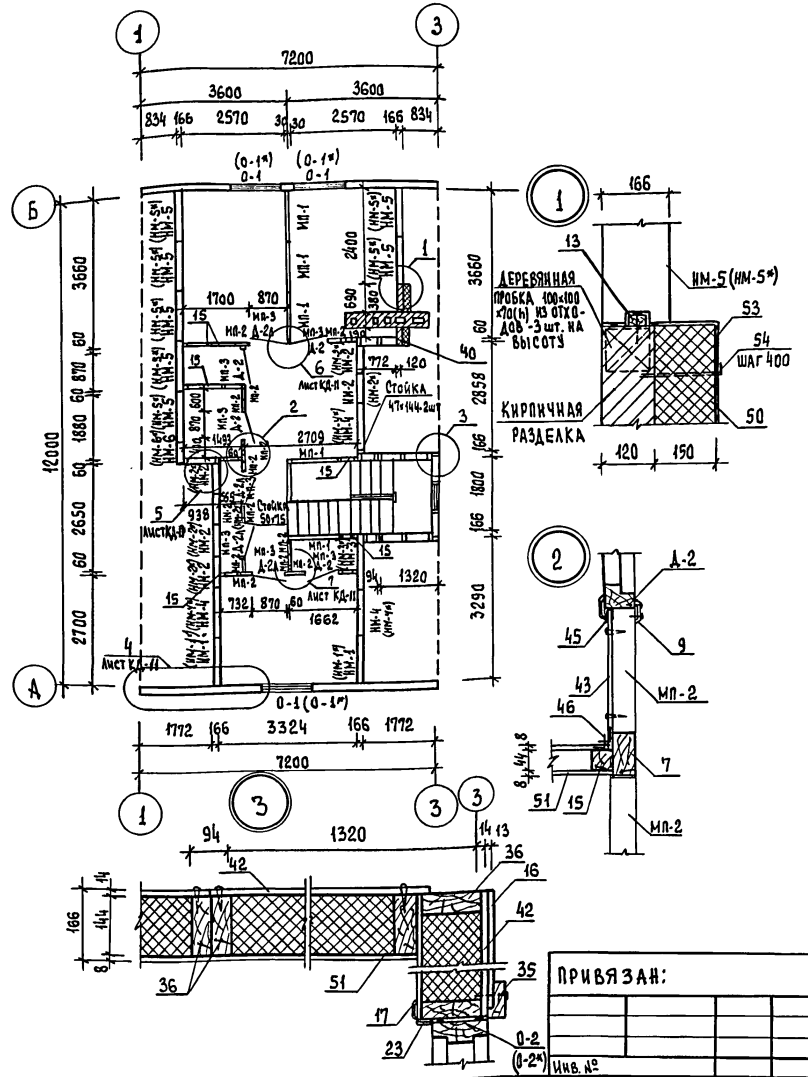

1	2	3	4	5	6
ПАНЕЛИ НАРУЖНЫХ СТЕН МАНСАРДЫ-КАРКАС ПАНЕЛИ-ЦЕЛЬНОГО СЕЧЕНИЯ					
НМ-1	АЛЬБОМ II стр. 37	НМ-1 ГЛУХАЯ 166×1196×1873	2		
НМ-2	—"— стр. 38	НМ-2 ГЛУХАЯ 166×726×1873	6		
НМ-3	—"— стр. 39	НМ-3 ГЛУХАЯ 166×1066×1873	1		
НМ-4	—"— стр. 40	НМ-4 С ЛЮКОМ 166×1196×1873	3		
НМ-5	—"— стр. 41	НМ-5 ГЛУХАЯ 166×1196×846	7		
НМ-6	—"— стр. 42	НМ-6 ГЛУХАЯ 166×696×846	1		
ПАНЕЛИ НАРУЖНЫХ СТЕН МАНСАРДЫ-КАРКАС ПАНЕЛИ-КОМБИНИРОВАННЫЕ БАЛКИ					
НМБ-1	АЛЬБОМ II стр. 49	НМБ-1 ГЛУХАЯ 166×1196×1873	2		
НМБ-2	—"— стр. 50	НМБ-2 ГЛУХАЯ 166×726×1873	6		
НМБ-3	—"— стр. 51	НМБ-3 ГЛУХАЯ 166×1066×1873	1		
НМБ-4	—"— стр. 52	НМБ-4 С ЛЮКОМ 166×1196×1873	3		
НМБ-5	—"— стр. 53	НМБ-5 ГЛУХАЯ 166×1196×846	7		
НМБ-6	—"— стр. 54	НМБ-6 ГЛУХАЯ 166×696×846	1		
ПАНЕЛИ НАРУЖНЫХ СТЕН МАНСАРДЫ-КАРКАС ЦЕЛЬНОГО СЕЧЕНИЯ $t_{н.в.}=-40°C$					
НМ-1*	АЛЬБОМ II стр. 43	НМ-1* ГЛУХАЯ 166×1196×1873	2		
НМ-2*	—"— стр. 44	НМ-2* ГЛУХАЯ 166×726×1873	6		
НМ-3*	—"— стр. 45	НМ-3* ГЛУХАЯ 166×1066×1873	1		
НМ-4*	—"— стр. 46	НМ-4* С ЛЮКОМ 166×1196×1873	3		
НМ-5*	—"— стр. 47	НМ-5* ГЛУХАЯ 166×1196×846	7		
НМ-6*	—"— стр. 48	НМ-6* ГЛУХАЯ 166×696×846	1		
ПАНЕЛИ НАРУЖНЫХ СТЕН МАНСАРДЫ-КАРКАС-КОМБИНИРОВАННЫЕ БАЛКИ $t_{н.в.}=-40°C$					
НМБ-1*	АЛЬБОМ II стр. 55	НМБ-1* ГЛУХАЯ 166×1196×1873	2		

Гл. инж. пр.	РУСАКОВ	
Нач. отд.	ГОЛЬДЕНШЛЮГЕР	
Гл. спец.	МЕЖУЕВА	
Рук. гр.	ЯКУБОВА	
Ст. инж.	КОЗЛОВА	
Ст. инж.	КОРОЧКИНА	
Н. контр.	МЕЖУЕВА	

141-115-181.87 КД

МАНСАРДНЫЙ 1-КВАРТИРНЫЙ 5-КОМНАТНЫЙ ЖИЛОЙ ДОМ ДЕРЕВЯННО-ПАНЕЛЬНОЙ КОНСТРУКЦИИ.

СТАДИЯ	ЛИСТ	ЛИСТОВ
Р	10	

МОНТАЖНЫЙ ПЛАН МАНСАРДЫ

ВНПО СОЮЗНАУЧСТАНДАРТДОМ ГИПРОЛЕСПРОМ

ПРИВЯЗАН:

Инв. №

Взам. инв. №

Подпись и дата

Инв. № подл.

Альбом I

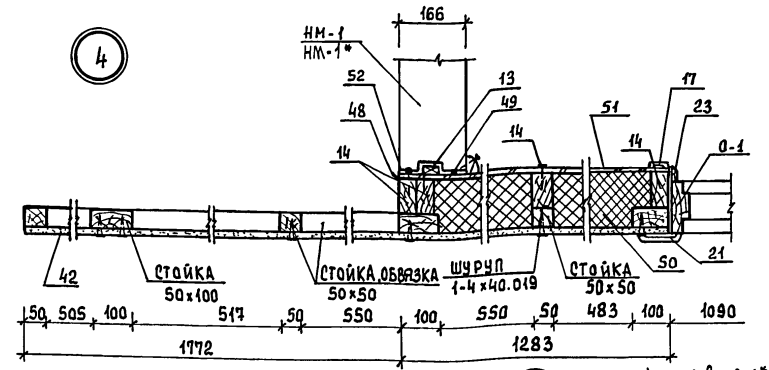

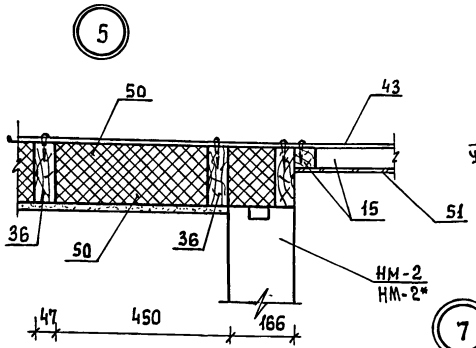

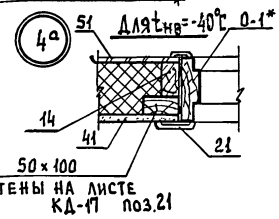

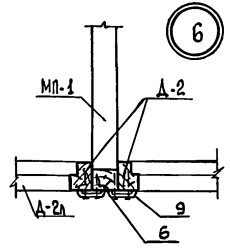

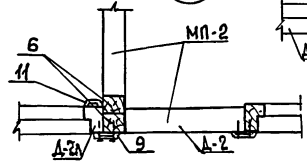

1	2	3	4	5	6
НМБ-2*	Альбом II стр. 56	НМБ-2* глухая 166×726×1873	6		
НМБ-3*	—"— стр. 57	НМБ-3* глухая 166×1066×1873	1		
НМБ-4*	—"— стр. 58	НМБ-4* слюком 166×1196×1873	3		
НМБ-5*	стр. 59	НМБ-5* глухая 166×1196×846	7		
НМБ-6*	стр. 60	НМБ-6* глухая 166×696×846	1		
	Дверные и оконные блоки				
Д-1л	Серия 1.136.10	Д021-9сл 74×870×2071 остеклен.	1		
Д-2	—"—	Дг21-9с 74×870×2071 глухая	7		
Д-2л	—"—	Дг21-9сл 74×870×2071 глухая	5		
0-1	ГОСТ 26601-85	ОРМ 15-11	3		Для $t_{н.в}$=-30°С
0-1*	—"—	ОРСМ 15-11	3		Для $t_{н.в}$=-40°С
	Детали деревянные				
1	ГОСТ 11047-72; 24454-80	Стойка 94×94×2600	1		
2	—"—	Стойка 50×150×2600	4		
3	—"—	Стойка 47×144×2600	2		
4	—"—	Стойка 25×100×2600	2		
5	—"—	Стойка 50×50×2600	1		
6	—"—	Стойка 50×50×2500	3		
7	—"—	Стойка 50×100×2500	1		
8	—"—	Раскладка 24×24 п.м.	81,0		
9	—"—	Наличник у двери 13×54×2120	35		
10	—"—	Наличник у двери 13×54×980	23		
11	—"—	Наличник у двери 13×34×2120	9		
12	—"—	Рейка 44×44 п.м.	124,0		См. примеч. лист КД-11

Рейки поз. 12 при варианте наружных стен с каркасом из комбинированных балок заменить на рейки сечением 54×88 (сбить из 2×44×54) и рейки поз. 13 на рейки сечением 44×54

Стойки и обвязки фронтона дома учтены на листе КД-17 поз. 21; 22

Привязан

Инв.№ подл.

Взам.инв.№ | Подпись и дата | Инв.№ подл.

ГИП	Русаков	
Нач.отд.	Гольденшлюгер	
Гл.спец.	Межуева	
Рук.груп	Якубова	
Ст.инж.	Козлова	
Н.контр.	Межуева	

141-115-181.87 КД

Мансардный 1-квартирный 5-комнатный жилой дом деревянно-панельной конструкции

Стадия	Лист	Листов
Р	11	

Узлы плана мансарды

ВНПО Союзнаучстандартдом Гипролеспром

22580-01 34

Альбом I

1	2	3	4	5	6
13	ГОСТ 11047-72; 24454-80	Рейка 22×44 п.м.	75.0		
14	"	Стойки и обвязки стен мансарды по осн А и Б 47×94 п.м.	64.0		
15	"	Стойки и обвязки каркасов перегородок и перегор. на вер. 44×44	83.0		
16	"	Доски обшивки 13×94 п.м.	99.0		слуховое окно и фронтона
17	"	Наличник у окна мансарды 13×54×1610	7		
18	"	Наличник у окна мансарды 13×54×1190	4		
19	"	Пилястры, доски по стыкам панелей дома 13×54×2567	51		
20	"	Пилястры, доски по стыкам панелей веранды 13×54×2270	23		
21	"	Наличник у окна 13×94×1870	22		
22	"	Наличник у окна 13×94×1050	15		
23	"	Наличник у окна мансарды 13×34×1500	7		при варианте t н.в. = -40°С
24	"	Наличник у окна мансарды 13×34×1140	4		исключить
25	"	Рейка 13×28 п.м.	12.0		на веранде
26	"	Рейка 13×13 п.м.	12.0		на веранде
27	"	Слив 44×44 п.м.	5.0		
28	"	Стойка крыльца 94×94×2276	4		
29	"	Подоконник 22×94×1300	9		
30	"	Брусок под подоконник 44×44×1300	9		
31	"	Доски ограждения крыльца и подшивка по низу веранды и крыльца 22×94 п.м.	39.0		
32	"	Бруски ограждения крыльца 44×44×850	6		
33	ГОСТ 8242-75	Поручень тип I 27×54 п.м.	8.0		
34		Брусок крепления ставня 29×54×1508	10		
35		Нащельник 44×94 по фасаду слухового окна п.м.	12.0		
36		Стойки и обвязки каркасов стен и фронтона с 0-2 47×144 п.м.	48.0		
37		Стойка 47×144×1873	2		на мансарде
38		Стойка 50×75	1		на мансарде
39		Стойка 94×94×850	1		

1	2	3	4	5	6
		Прочие материалы			
40	ГОСТ 14918-80	Сталь кровельная оцинкованная δ = 0.65	5.8		у окна и на мансарде у стояка
41	"	Сталь кровельная оцинкованная для слива дома	5.7		
42	ГОСТ 26816-86	ЦСП δ=14мм для обшивки стен мансарды и на заделку в углах, у цокольного и междуэтажного перекрытия	52.0		
43	ГОСТ 18124-75*	Асбестоцементные плоские листы δ=8мм для облицовки санузлов и ванной м2	43.0		
	ГОСТ 19111-77	Раскладка для крепления асбестоцементных листов			
44	"	Тип 2.8.1	21.0		в стыках листов
45	"	Тип 2.8.2	36.0		в концах листов и по потолку
46	"	Тип 2.8.3	23.0		в углах
47	ГОСТ 8904-81	ДВП твердая с лакокрасочным покрытием δ=6мм м2	10.0		потолки санузла и ванной
48	ГОСТ 10354-82	Полиэтиленовая пленка м2	68.0		
49	ГОСТ 19177-81	Прокладка резиновая пористая уплотняющая в стыках панелей ПРП-40-К.10.300 п.м.	280.0		
50	ГОСТ 9573-82	Плиты минераловатные полужесткие γ=125кг/м3 для утепления каркасных стен мансарды и фронтона м3	3.7		
51	ТУ 13-614-81	ДВП с δ=8мм для обшивки перегородок и каркасных стен мансарды м2	68.0		
52	ГОСТ 14791-79	Мастика герметизирующая нетвердеющая строительная м3	0.03		
53	ГОСТ 3826-82	Сетка №10-100 для крепления утеплителя на мансарде м2	1.0		у стояка
54	Альбом II стр. 102	МИ-11 для крепления утеплит.	12		

ГИП	Русаков	
Нач. отд.	Гольденькогер	
Гл. спец.	Межуева	
Рук. гр.	Якубова	
Ст. инж.	Козлова	
Ст. инж.	Корочкина	
Н. контр.	Межуева	

141-115-181.87 КД

Мансардный 1-квартирный 5-комнатный жилой дом деревянно-панельной конструкции

Стадия	Лист	Листов

Спецификация к монтажному плану

ВНПО Союзнаучстандартдом Гипролеспром

Привязан:

Инв. № подл.

Взам. инв. №

Подпись и дата

Инв. № подл.

Альбом I

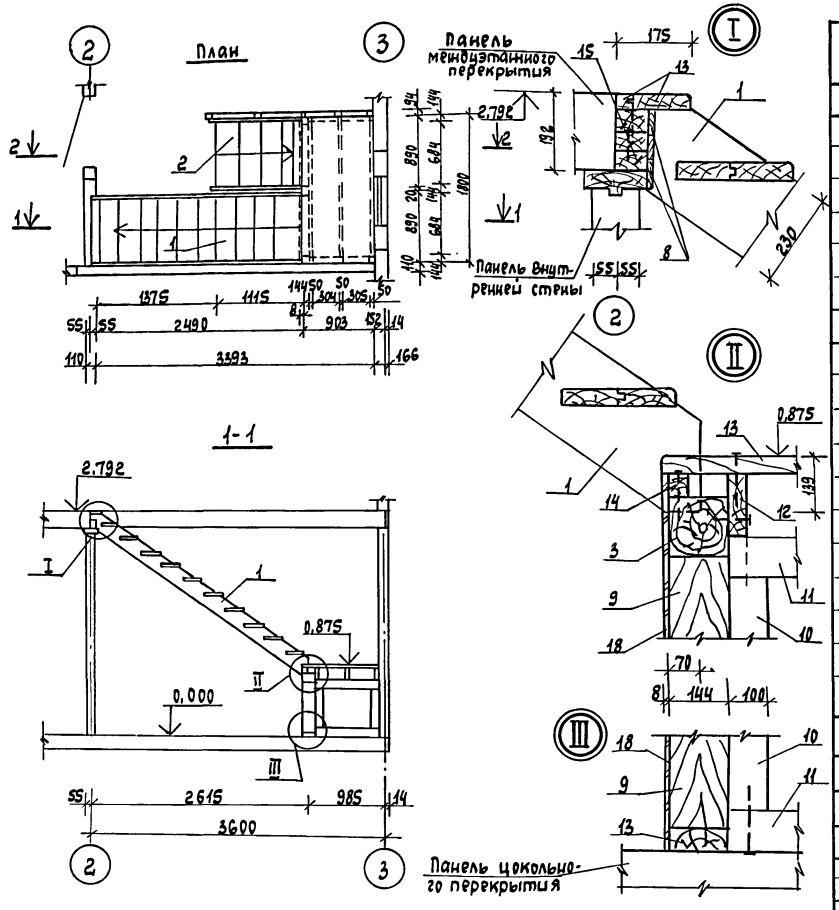

Позиция обознач.	Обозначение	Наименование	Кол. шт.	Масса ед. кг	Примечание
		Изделия деревянные			
1	Альбом II, стр. 89, 90	ЛМ-1 Лестничный марш на 11 подъемов	1	106,6	
2	—"— стр. 91	ЛМ-2 Лестничный марш на 5 подъемов	1	44,6	
3	—"— стр. 93	ЛБ-1 Подкосоурная балка 144×144×1800	1	20,3	
4	—"— стр. 94	ЛС-1 Стойка ограждения	4	1,3	
5	—"— стр. 94	ЛС-2 Стойка ограждения	14	1,2	
6	—"— стр. 94	ЛС-3 Стойка ограждения	2	1,3	
		Детали деревянные			
7	ГОСТы 11047-72; 24454-80	Доска 22×94	2,0		
8	ГОСТ 8242-75	Наличник 13×54	5,5		
9	ГОСТы 11047-72, 24454-80	Стойка 144×144×583	3		
10	—"—	Стойка 100×100×481	4		
11	—"—	Прогон 100×100×759	4		
12	—"—	Балка 50×150×1800	3		
13	—"—	Доски 44×144 м	17,4		
14	—"—	Вкладыш 44×60×832	2		
15	—"—	Брусок 47×71×832	3		
16	—"—	Бобышка 20×44×200	3		
17	ГОСТ 8242-75	Поручень тип 1 27×54 м	5,8		
		Прочие материалы			
18	ТУ 13-444-83	ДВП Тс-400 δ=8 м²	1,50		
		Изделия металлические			
19	Альбом II стр.-102	МИ-2 Металлическое изделие	2	0,19	

Настоящий чертеж читать совместно с листом КД-14

ГИП	Русаков	
Нач. отд.	Гольденшлагер	
Гл. спец.	Мещуева	
Рук. груп.	Якубова	
Ст. инж.	Козлова	
Н. контр.	Мещуева	

141-115-181.87 КД

Мансардный 1-квартирный 5-комнатный жилой дом деревянно-панельной конструкции

Стадия	Лист	Листов
Р	13	

Лестница
План и разрез 1-1. Узлы

ВИПО Союзнаучстандартдом ГИПРОЛЕСПРОМ

Привязан

Инв. №

Взам. инв. № | Подпись и дата | Инв. № подл.

Альбом I

2-2

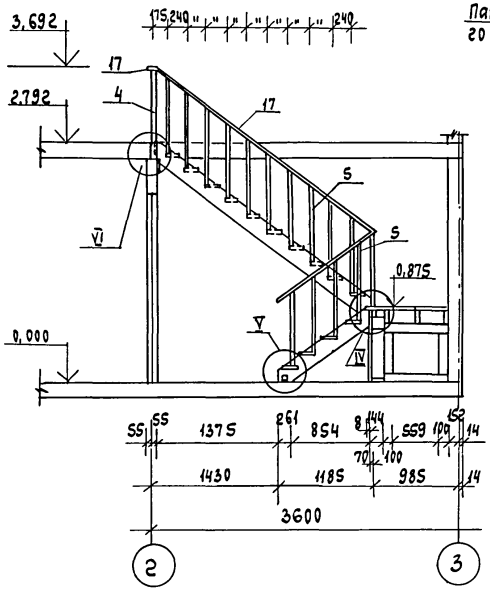

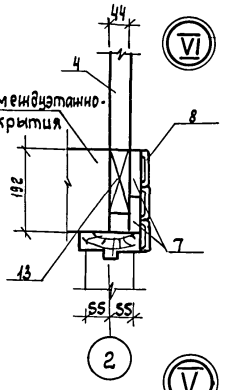

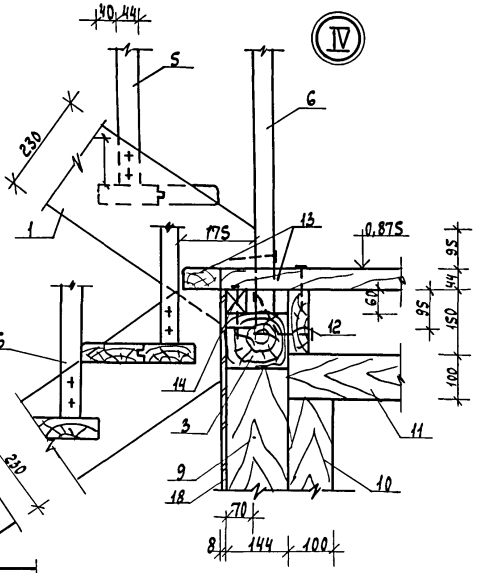

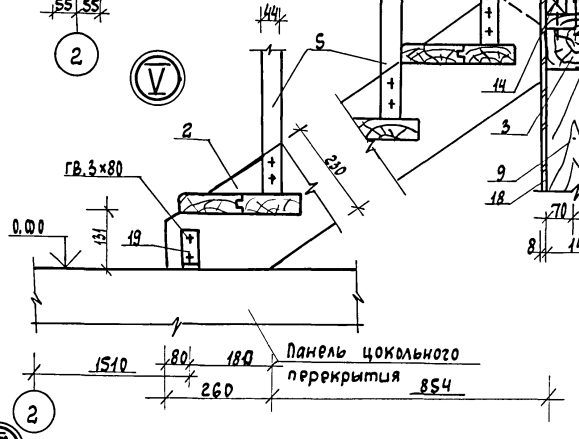

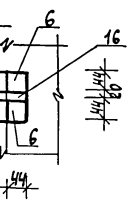

План ограждений лестницы и площадки
(поручень условно не показан)

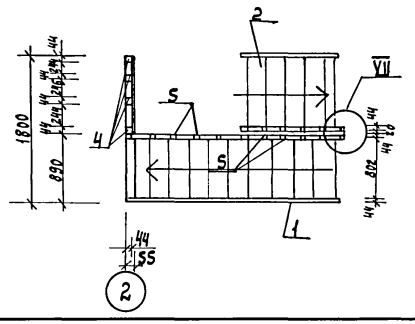

1. Настоящий чертеж читать совместно с листом КД-13

ГИП	Гурари		
Нач. отд.	Гольденшлюгер		
Гл. спец.	Мещуева		
Рук. груп.	Якубова		
Ст. инж.	Козлова		
Н. контр.	Мещуева		

141-115-181.87 КД

Привязан

Инв. №

Взам. инв. №

Подпись и дата

Инв. № подл.

Мансардный 1 квартирный 5 комнатный жилой дом деревянно-панельной конструкции

Стадия	Лист	Листов
Р	14	

Лестница
Разрез 2-2. Узлы
План ограждений лестницы и площадки

ВНПО Союзнаучстандартдом
ГИПРОДЕСПРОМ

Альбом I

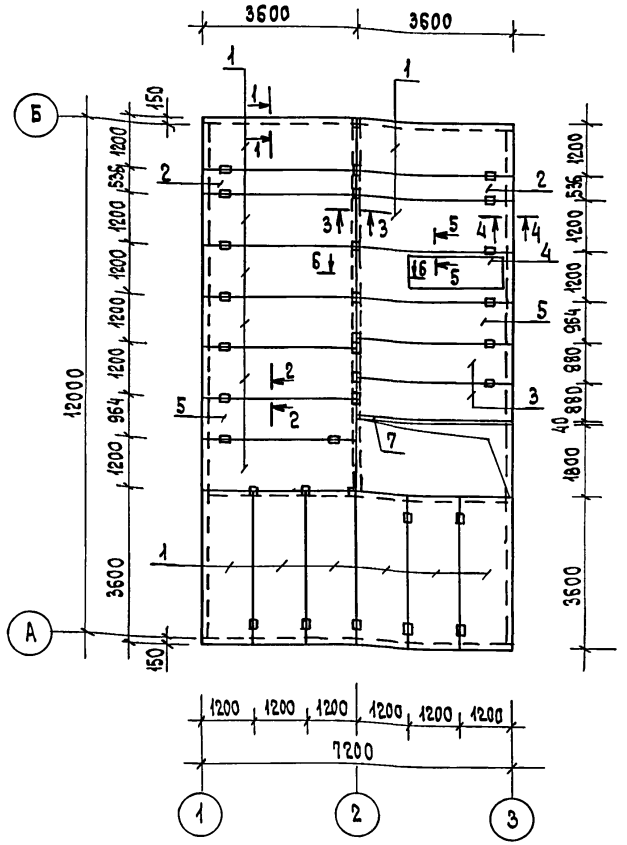

Позиц. обознач.	Обозначение	Наименование	Кол-во шт.	Масса ед. кг	Примечание
1	Альбом II стр. 73 (79)	ПМ-1 (ПБ6-1) Панель междуэтажного перекрытия	14		
2	—"— стр. 74 (80)	ПМ-2 (ПМБ-2) —"—	2		
3	—"— стр. 75 (81)	ПМ-3 (ПМБ-3) —"—	2		
4	—"— стр. 78 (84)	ПМ-6 (ПМБ-6) —"—	1		
5	—"— стр. 77 (83)	ПМ-5 (ПМБ-5) —"—	2		
	Детали деревянные				
6	ГОСТ 11047-72, 24454-80	Рейка 44×44 п.м.	65,0		см. примечание
7	—"—	Балка 47×172×3600	1		
8	—"—	Обвязка верхняя стен дома и мансарды 47×144 п.м.	81,0		
9	—"—	Обвязка нижняя под панельные стены мансарды 47×144×5410	3		
10	—"—	Обвязка нижняя под панельные стены мансарды 47×144×2700	2		
11	—"—	Рейка под обвязку 44×44 п.м.	22,0		
12	ГОСТ 8242-75	Наличник 13×54 п.м.	170,0		
	Прочие материалы				
13	Альбом II стр. 102	МИ-4	32		
14	ГОСТ 5781-82	Штырь ⌀10 ℓ=300	84		
15	ГОСТ 4028-63*	Гвозди К4×100	336		
16	ГОСТ 19177-81	Прокладки резиновые пористые уплотняющие ПРП-40.К-10.300 п.м.	412,0		
17	ГОСТ 14791-79	Мастика герметезирующая нетвердеющая строительная м3	0,014		

1. В скобках обозначены марки панелей междуэтажного перекрытия с каркасом из комбинированных балок.
2. Рейка поз. 6 при варианте панелей с каркасом из комбинированных балок заменяется на рейку сечением 62×88 мм (сбить из двух реек сечением 44×62 мм).

ГИП	Русаков	
Нач. отд.	Ольденшлюгер	
Гл. спец.	Меншуева	
Рук. груп.	Якубова	
Ст. инж.	Корочкина	
Ст. инж.	Козлова	
Н. контр.	Меншуева	

Привязан:

Инв. №

141-115-181.87 КД

Мансардный 1-квартирный 5-комнатный жилой дом деревянно-панельной конструкции

Стадия	Лист	Листов
Р	15	

План междуэтажного перекрытия

ВНПО Союзнаучстандартдом Гипролеспром

Согласовано:

Инв. № подл. | Подпись и дата | Взам. инв. №

Альбом I

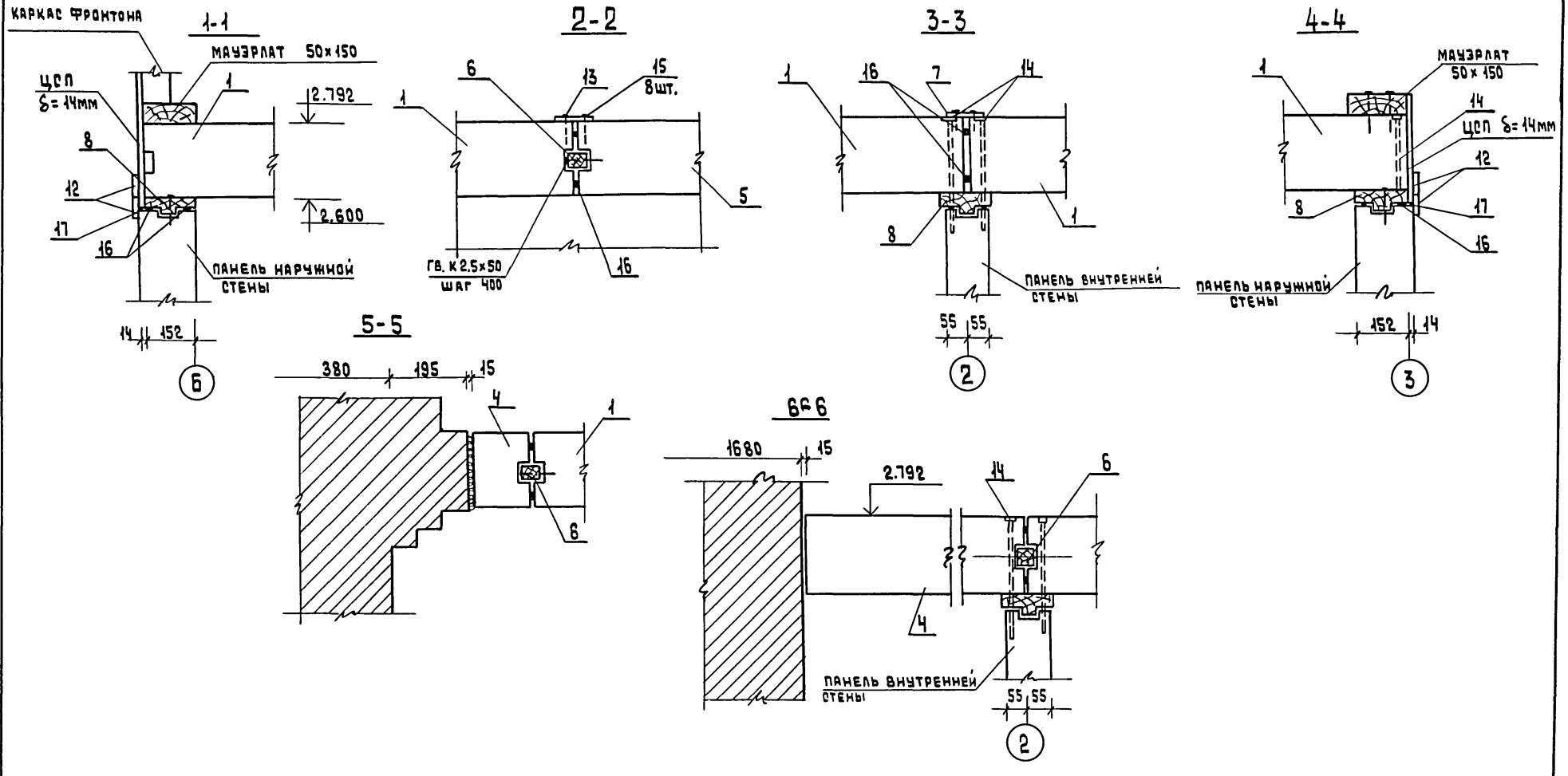

ГИП	Русаков		
Нач. отд.	Гольденшлюгер		
Гл. спец.	Межуева		
Рук. гр.	Якубова		
Ст. инж.	Корочкина		
Ст. инж.	Козлова		
Н. контр.	Межуева		

141-115-181.87 КД

Мансардный 1-квартирный 5-комнатный жилой дом деревянно-панельной конструкции

Стадия	Лист	Листов
Р	16	

Сечения к плану междуэтажного перекрытия

ВНПО Союзнаучстандартдом Гипролеспром

Привязан:

Инв. N

Инв. N подл. | Подпись и дата | Взам. инв. N

Альбом I

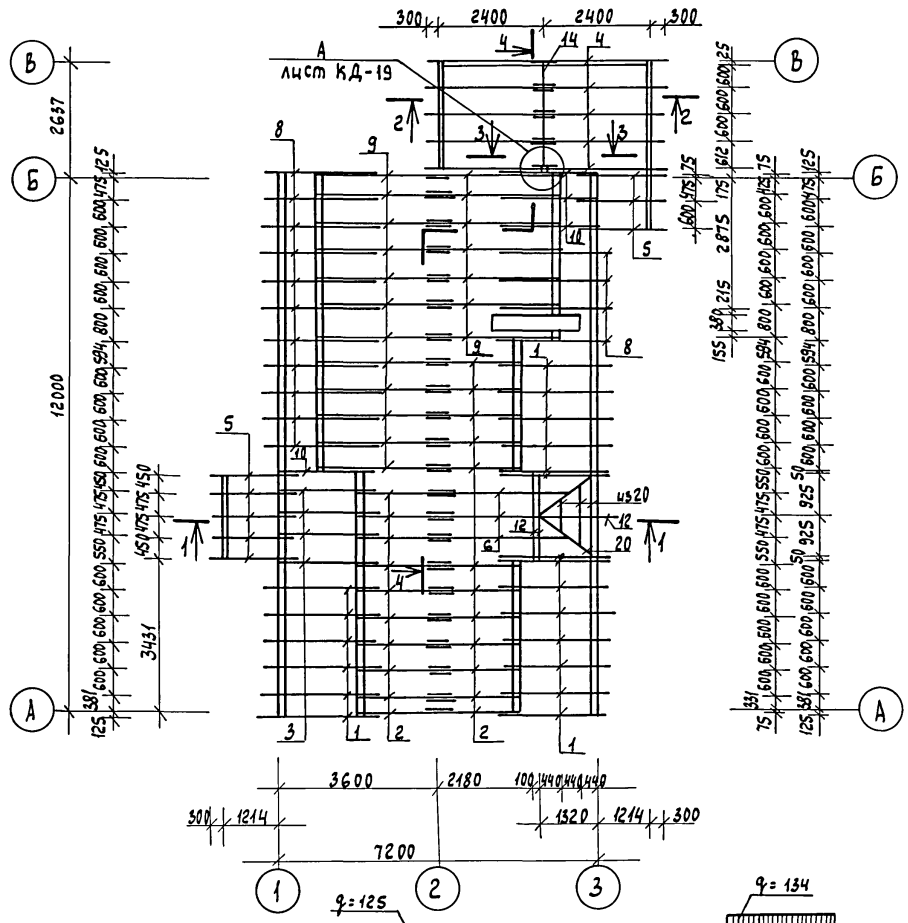

Позиц. обознач.	Обозначение	Наименование	Кол. шт.	Масса ед.кг	Примечание
1	2	3	4	5	6
		Изделия			
1	Альбом II стр. 94, 95	СД-1 Стропильная нога дома 50×100×4146	20		
2	—"— стр. 94, 95	СД-2 Стропильная нога дома 50×100×2770	22		
3	—"— стр. 94, 95	СД-3 Стропильная нога дома 50×100×3774	4		
4	—"— стр. 94, 95	СД-4 Стропильная нога веранды 50×100×3000	10		
5	—"— стр. 94, 95	СД-5 Стропильная нога крыльца 50×100×2025	8		
6	—"— стр. 94, 95	СД-6 Стропильная нога дома 50×100×4500	3		
7	—"— стр. 95	СД-7 Затяжка 50×150×2810	42		
8	—"— стр. 96	СД-8 Стропильная нога дома 50×100×4146	15		
9	—"— стр. 96	СД-9 Стропильная нога дома 50×100×4163	19		
10	—"— стр. 96	СД-10 Стропильная нога дома 50×100×3774	4		
11	ГОСТ 26601-85	О-2 / О-2* Оконный блок ОРМ6-6 / ОРСМ6-6	1		т.в.-30°С / т.в.-40°С
		Детали деревянные			
12	ГОСТ 11047-72, 24454-80	Прогон, ригель 50×100×2100	3		
13	—"—	Брусок фронтона веранды 47×71 п.м	15,0		
14	—"—	Прогон 44×144×2600	1		
15	Альбом II стр. 88	Наличник 13×94×2100	3		
16	ГОСТ 11047-72, 24454-80	Стойка 50×50×313	1		
17	—"—	Стойка 50×50×1294	1		
18	—"—	Подкос 50×50×1000	1		
19	—"—	Мауэрлат, вкладыш, накладка 50×150 п.м	88,0		
20	—"—	Диагональная нога, стропила слухового окна 50×100×2850	6		
21	—"—	Брусок фронтона дома 50×100 п.м	21,0		
22	—"—	Брусок фронтона дома 50×50 п.м	86,0		

Согласовано:

Взам. инв. №

Подпись и дата

Инв. № подл.

Привязан

Инв. №

ГИП	Русаков		
Нач. отд.	Гольденшлюгер		
Гл. спец.	Мещерва		
Рук. груп.	Якубова		
Ст. инж.	Корочкина		
Н. контр.	Мещерва		

141-115-181.87 КД

Мансардный 1-квартирный 5-комнатный жилой дом деревянно-панельной конструкции

Стадия	Лист	Листов
Р	17	

План стропил

ВНПО Союзнаучстандартдом ГИПРОЛЕСПРОМ

Альбом I

Согласовано:

Инв. № подл. | Подпись и дата | Взам. инв. №

1 — 1

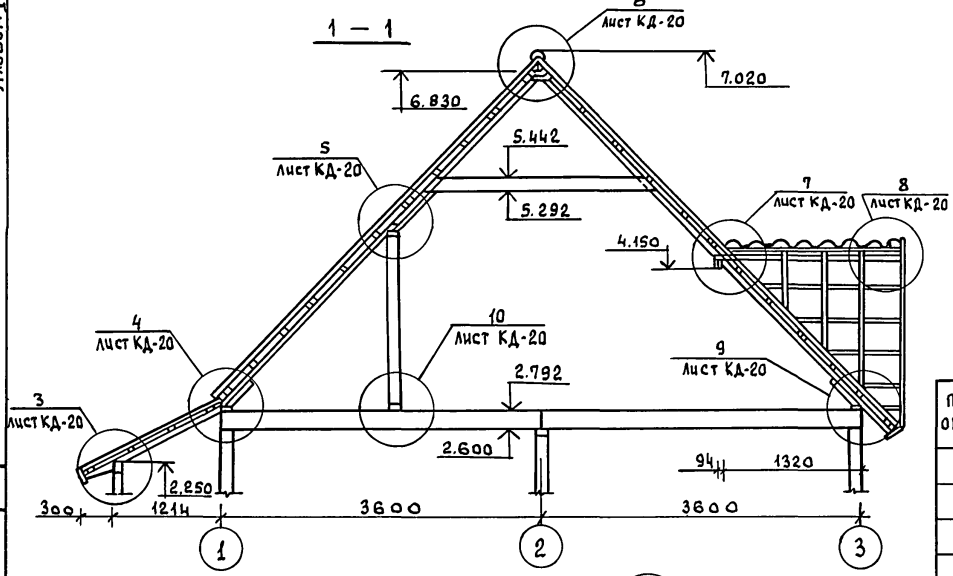

2 — 2

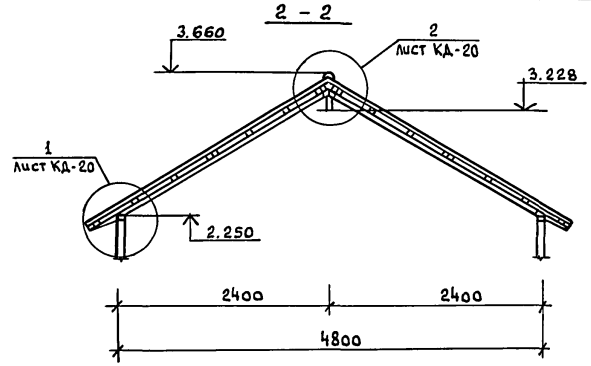

3 — 3

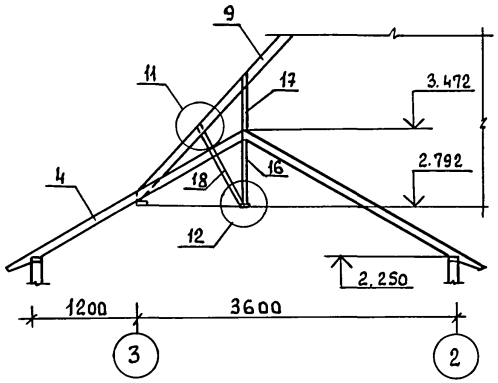

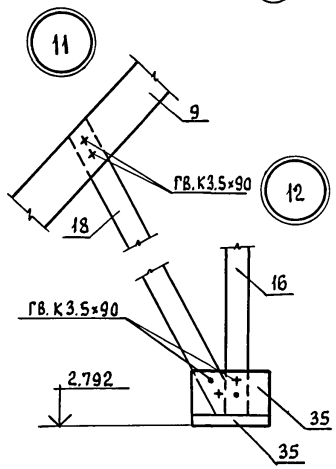

НАКЛАДКА 42шт.

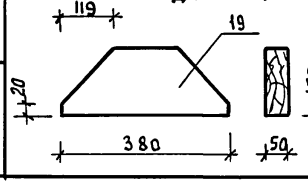

НАКЛАДКА 8шт.

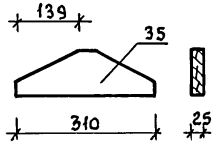

ПОЗИЦ. ОБОЗНАЧ.	ОБОЗНАЧЕНИЕ	НАИМЕНОВАНИЕ	Кол. шт.	МАССА ЕД. КГ	ПРИМЕЧАНИЕ
23	ГОСТ 11047-72, 24454-80	Доски подшивки потолка мансарды 13×94 п.м.	724,0		
24	Альбом II стр. 88	Доски подшивки потолка веранды, крыльца, свесов 13×94 п.м.	474,0		
25	—"—	Доска лобовая 22×94 п.м.	103,0		
26	—"—	Обвязка веранды 47×94 п.м.	10,1		
27	—"—	Обвязка крыльца 94×94 п.м.	3,1		
28	ГОСТ 11047-72, 24454-80	Обрешетка 50×50×3100	36		
29	—"—	Обрешетка 50×50×2700	28		
30	—"—	Обрешетка 50×50×1700	16		
31	—"—	Обрешетка 50×100×3100	52		
32	—"—	Обрешетка 50×100×2700	42		
33	—"—	Обрешетка 50×100×1900	24		
34	—"—	Коньковый брусок, вкладыш, брусок слухового окна 50×50 п.м.	51,0		
35	—"—	Доска подкладная, накладка, ветровые связи 25×100 п.м.	34,0		

ГИП	РУСАКОВ	
НАЧ. ОТД.	ГОЛЬДЕНШЛЮГЕР	
ГЛ. СПЕЦ.	МЕЖУЕВА	
РУК. ГРУП.	ЯКУБОВА	
СТ. ИНЖ.	КОРОЧКИНА	
Н. КОНТР.	МЕЖУЕВА	

141-115-181.87 КД

Мансардный 1-квартирный 5-комнатный жилой дом деревянно-панельной конструкции

СТАДИЯ	Лист	Листов
Р	18	

Разрезы по стропилам 1-1 ÷ 3-3

ВНИПИ СОЮЗНАУЧСТАНДАРТДОМ ГИПРОЛЕСПРОМ

ПРИВЯЗАН

Инв. №

22580-01 41

Альбом I

Согласовано

Инв.№ подл. | Подпись и дата | Взам.инв.№

4-4

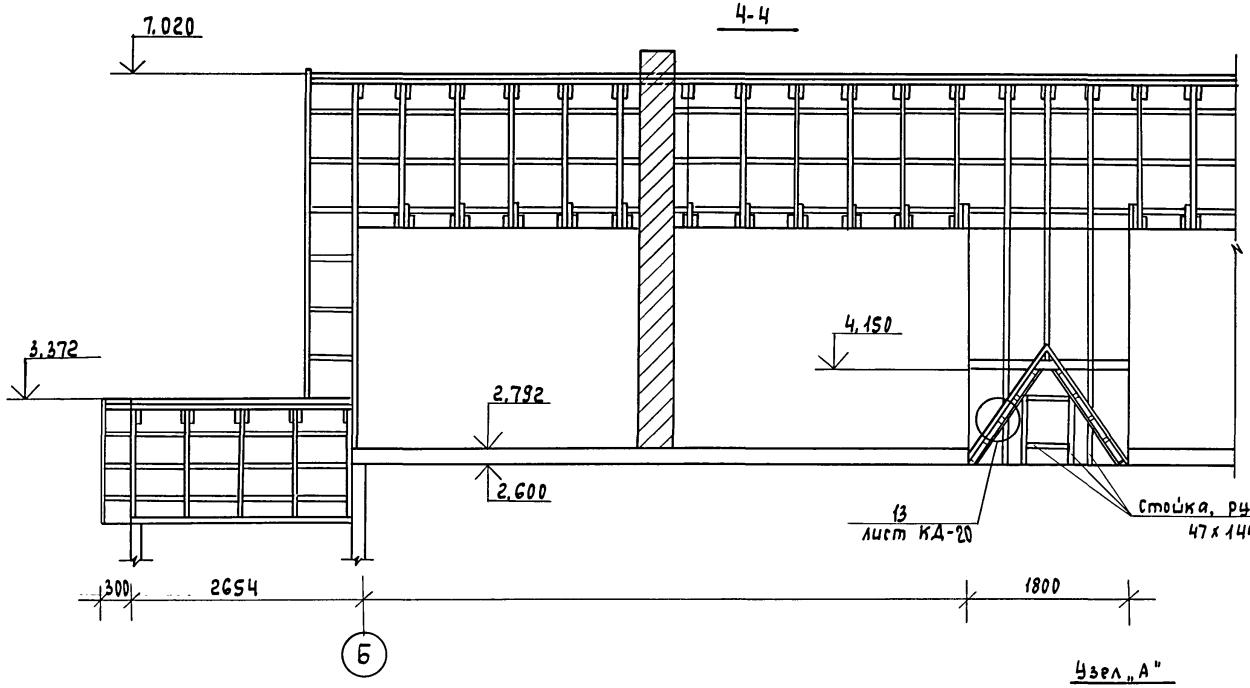

А-А

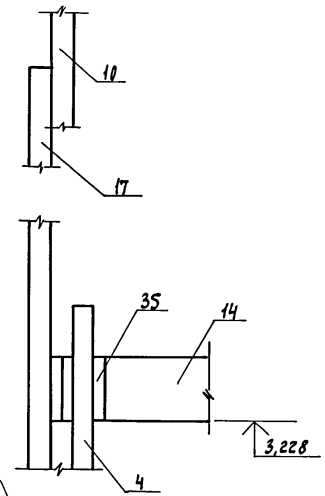

Узел „А"

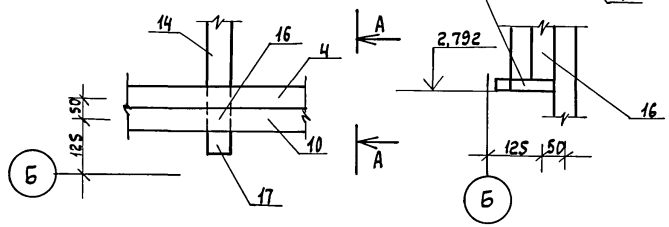

Каркас фронтона дома

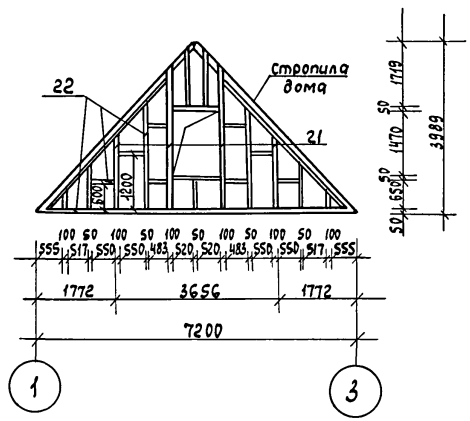

Каркас фронтона веранды

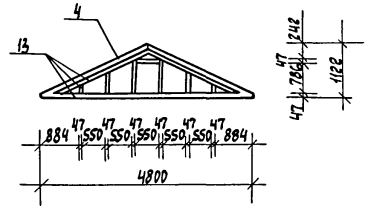

ГИП	Русаков		
Нач.отд.	Гольденилов		
Гл.спец.	Мещуева		
Рук.груп.	Якубова		
Ст.инж.	Корочкина		
Н.контр.	Мещуева		

Привязан

Инв.№

141-115-181.87 КД

Мансардный 1-квартирный 5-комнатный жилой дом деревянно-панельной конструкции	Стадия	Лист	Листов
	Р	19	
Разрез по стропилам 4-4	ВНПО Союзнаучстандартдом ГИПРОЛЕСПРОМ		

Альбом I

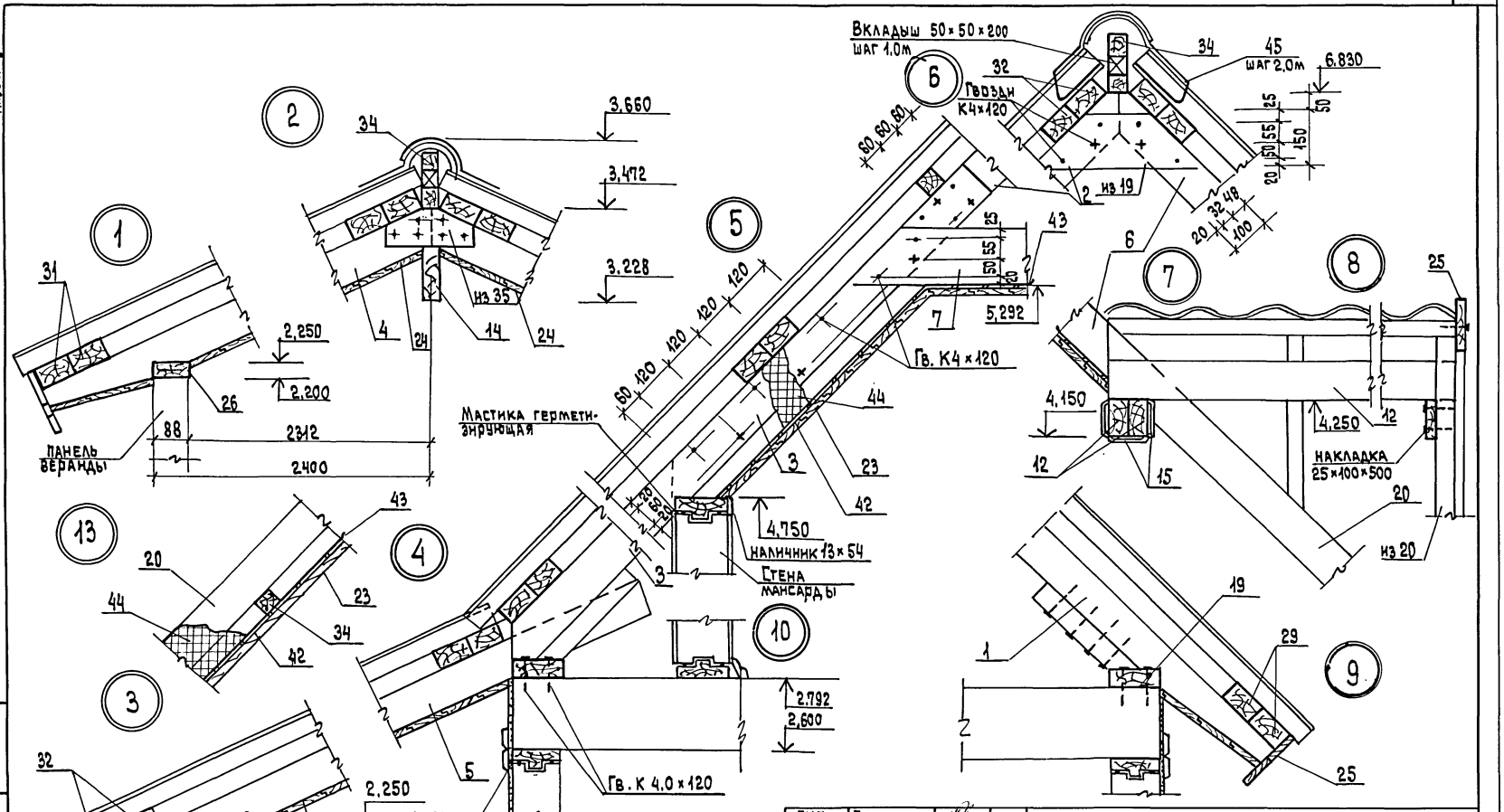

ГИП	Русаков		
Нач.отд.	Ольденшлюгер		
Гл.спец.	Мешуева		
Рук.гр.	Якубова		
Инженер	Зайчикова		
Н.контр.	Мешуева		

141-115-181.87 КД

Мансардный 1-квартирный 5-комнатный жилой дом деревянно-панельной конструкции

Стадия	Лист	Листов
Р	20	

Узлы стропил

ВНПО Союзнаучстандартдом Гипролеспром

Привязан:

Инв.№

Инв.№ подл. | Подпись и дата | Взам.инв.№

Альбом I

ПЛАН КРОВЛИ

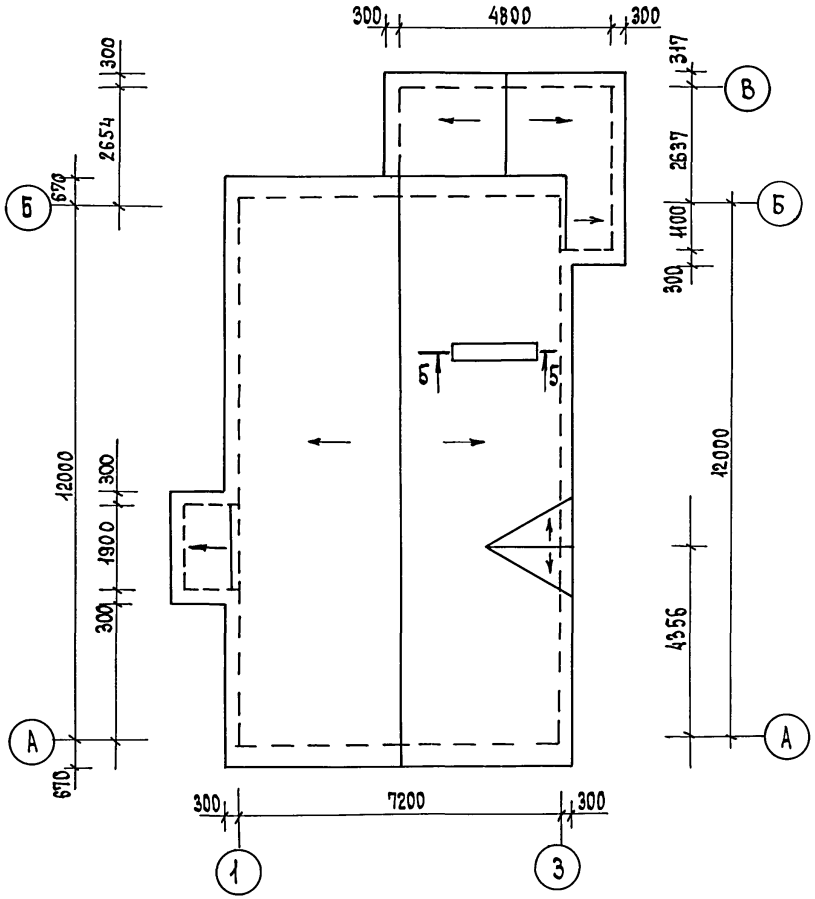

5-5

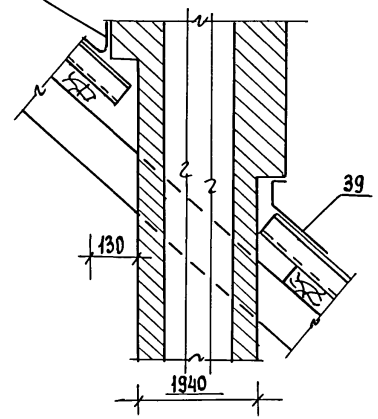

Позиц. обознач.	Обозначение	Наименование	Кол. шт.	Масса ед. кг	Примечание
36	ГОСТ 16233-77 *	Листы асбестоцементные волнистые	131		
37	—— " ——	Коньковая деталь перекрываемая УКУ-1 6×445×1310	17		
38	—— " ——	Коньковая деталь перекрывающая УКУ-2 6×440×1310	17		
39	ГОСТ 14918-80	Сталь кровельная оцинкованная δ=0,65 м²	3,0		
40	Альбом II стр. 102	МИ-1 скоба разворотная	4		
41	ГОСТ 5781-82	Штырь ⌀10 ℓ=200	4		
42	ГОСТ 4598-86	ДВПтв. δ=3,2 мм для подшивки потолка мансарды м²	63,0		
43	ГОСТ 10354-82	Полиэтиленовая пленка по потолку мансарды м²	63,0		
44	ГОСТ 9573-82	Плиты минераловатные полужесткие γ=75кг/м² по потолку мансарды м³	9,8		При варианте t.н.в.=-40° сдобавить 2,0 м³
45	Альбом II стр. 102	МИ-8 скоба противоветровая	66		

ГИП	Русаков	
Нач. отд.	Гольденшлюгер	
Гл. спец.	Межуева	
Рук. груп.	Якубова	
Ст. инж.	Корочкина	
Н. контр.	Межуева	

141-115-181.87 КД

Мансардный 1-квартирный 5-комнатный жилой дом деревянно-панельной конструкции

Стадия	Лист	Листов
Р	21	

План кровли

ВНПО Союзнаучстандартдом Гипролеспром

Привязан:

Инв. №

Согласовано:

Взам. инв. №

Подпись и дата

Инв. № подл.

22580-01 44

Альбом I

I ИЗДЕЛИЯ

МАРКА	НАИМЕНОВАНИЕ	РАЗМЕРЫ В ММ: ТОЛЩИНА	ШИРИНА	ДЛИНА	ЕД. ИЗМ.	КУБАТУРА ЕД. ИЗМ. м³	МАССА ЕД. ИЗМ. К	КОЛИЧЕСТВО НА ДОМ: ШТ.	м³	ТОНН	ГОСТ СЕРИЯ АЛЬБОМ	ПОСТАВКА
1	2	3	4	5	6	7	8	9	10	11	12	13
	ПАНЕЛИ НАРУЖНЫХ СТЕН											
Н-1	ГЛУХАЯ	166	1196	2567	ШТ.	0,0895	168,8	26	2,3270	4,389	Альбом II стр.7	ПОШТУЧНО
Н-2	С ОКНОМ ОРМ 15-11	166	1196	2567	—"—	0,1609	130,0	5	0,8045	0,650	" стр.8	—"—
Н-3	С ОКНОМ ОРМ 15-6	166	1196	2567	—"—	0,1466	157,1	1	0,1466	0,157	" стр.9	—"—
Н-4Л	С ДВЕРЬЮ ДН 21-9ЛЩР$_2$	166	1196	2567	—"—	0,1917	140,8	3	0,5751	0,422	" стр.10	—"—
Н-5	ГЛУХАЯ	166	596	2567	—"—	0,0536	87,4	1	0,0536	0,087	" стр.11	—"—
	ПАНЕЛИ ВНУТРЕННИХ СТЕН											
В-1	ГЛУХАЯ	110	1196	2567	ШТ.	0,0596	104,7	12	0,7152	1,256	Альбом II стр.32	ПОШТУЧНО
В-2	С ДВЕРЬЮ ДО 21-9С	110	1196	2567	—"—	0,1484	104,5	1	0,1484	0,105	" стр.33	—"—
	ПАНЕЛИ ВЕРАНДЫ											
ПВ-1	СО СТВОРКАМИ ОРМ 15-6	88	1196	2270	ШТ.	0,0934	52,0	5	0,4670	0,260	" стр.61	ПОШТУЧНО
ПВ-2	ГЛУХАЯ	88	1196	2270	—"—	0,0905	55,0	2	0,1810	0,110	" стр.62	—"—
ПВ-3	С ДВЕРЬЮ ДО 21-9*СПА	88	1196	2270	—"—	0,1618	85,5	2	0,3236	0,171	" стр.63	—"—
	ПАНЕЛИ ПЕРЕГОРОДОК											
П-1	ГЛУХАЯ	60	1200	2600	ШТ.	0,0301	58,1	2	0,0602	0,116	Альбом II стр.64	ПОШТУЧНО
П-2	ГЛУХАЯ	60	300	2600	—"—	0,0152	18,5	4	0,0608	0,074	" стр.64	ПАКЕТАМИ
П-3	НАД ДВЕРЬЮ	60	870	529	—"—	0,0066	9,7	4	0,0264	0,039	" стр.65	—"—
	ПАНЕЛИ ПЕРЕГОРОДОК МАНСАРДЫ											
МП-1	ГЛУХАЯ	60	1200	2500	ШТ.	0,0292	56,0	5	0,1460	0,280	Альбом II стр.66	ПОШТУЧНО
МП-2	ГЛУХАЯ	60	300	2500	—"—	0,0146	17,8	12	0,1752	0,214	" стр.66	ПАКЕТАМИ
МП-3	НАД ДВЕРЬЮ	60	870	429	—"—	0,0062	8,3	8	0,0496	0,066	" стр.67	—"—
В-2Л	ПАНЕЛЬ ВНУТРЕННЯЯ С ДВЕРЬЮ ДО 21-9СЛ	110	1196	2567	—"—	0,1484	104,5	1	0,1484	0,105	" стр.33	ПОШТУЧНО

Инв.№ подл. | Подпись и дата | Взам.инв.№

ГИП	РУСАКОВ	
НАЧ. ОТД.	ГОЛЬДЕНШЛЮГЕР	
ГЛ. СПЕЦ.	МЕЖУЕВА	
РУК. ГРУП.	ЯКУБОВА	
СТ. ИНЖ.	КОЗЛОВА	
СТ. ИНЖ.	КОРОЧКИНА	
Н. КОНТР.	МЕЖУЕВА	

ПРИВЯЗАН

ИНВ. №

141-115-181.87 КД

МАНСАРДНЫЙ 1-КВАРТИРНЫЙ 5-КОМНАТНЫЙ ЖИЛОЙ ДОМ ДЕРЕВЯННО-ПАНЕЛЬНОЙ КОНСТРУК.

СТАДИЯ	ЛИСТ	ЛИСТОВ
Р	22	

СВОДНАЯ СПЕЦИФИКАЦИЯ [НАЧАЛО]

ВНПО СОЮЗНАУЧСТАНДАРТДОМ ГИПРОЛЕСПРОМ

Альбом I

1	2	3	4	5	6	7	8	9	10	11	12	13
	ПАНЕЛИ НАРУЖНЫХ СТЕН МАНСАРДЫ											
НМ-1	ГЛУХАЯ	166	1196	1873	шт.	0,0659	123,4	2	0,1318	0,247	Альбом II стр. 37	ПОШТУЧНО
НМ-2	ГЛУХАЯ	166	726	1873	—"—	0,0551	80,8	6	0,3306	0,485	—"— стр. 38	—"—
НМ-3	ГЛУХАЯ	166	1066	1873	—"—	0,0629	111,4	1	0,0629	0,111	—"— стр. 39	—"—
НМ-4	С ЛЮКОМ	166	1196	1873	—"—	0,0887	132,3	3	0,2661	0,397	—"— стр. 40	—"—
НМ-5	ГЛУХАЯ	166	1196	846	—"—	0,0348	57,4	7	0,2436	0,402	—"— стр. 41	—"—
НМ-6	ГЛУХАЯ	166	696	846	—"—	0,0216	34,4	1	0,0216	0,034	—"— стр. 42	—"—
	ПАНЕЛИ ЦОКОЛЬНОГО ПЕРЕКРЫТИЯ											
ПЦ-1	ГЛУХАЯ	198	1196	3596	ШТ.	0,1321	234,0	14	1,8494	3,276	Альбом II стр. 68	ПОШТУЧНО
ПЦ-2	ГЛУХАЯ	198	710	3596	—"—	0,1153	155,0	1	0,1153	0,155	—"— стр. 69	—"—
ПЦ-2а	ГЛУХАЯ	198	710	3596	—"—	0,1751	185,0	1	0,1751	0,185	—"— стр. 72	—"—
ПЦ-4	С ОТВЕРСТИЕМ	198	1196	3596	—"—	0,2286	254,0	1	0,2286	0,254	—"— стр. 71	—"—
ВЦ-1	ВКЛАДЫШ	198	79	3596	—"—	0,0453	31,3	2	0,0906	0,063	—"— стр. 101	—"—
	ПАНЕЛИ МЕЖДУЭТАЖНОГО ПЕРЕКРЫТИЯ											
ПМ-1	ГЛУХАЯ	192	1196	3596	ШТ.	0,1323	187,0	14	1,8522	2,618	Альбом II стр. 73	ПОШТУЧНО
ПМ-2	ГЛУХАЯ	192	536	3596	—"—	0,0786	92,0	2	0,1572	0,184	—"— стр. 74	—"—
ПМ-3	ГЛУХАЯ	192	880	3596	—"—	0,1211	148,0	2	0,2422	0,296	—"— стр. 75	—"—
ПМ-5	ГЛУХАЯ	192	964	3596	—"—	0,1550	172,0	2	0,3100	0,344	—"— стр. 77	—"—
ПМ-6	С ОТВЕРСТИЕМ	192	1196	3596	—"—	0,2186	165,0	1	0,2186	0,165	—"— стр. 78	—"—
	ДВЕРНЫЕ БЛОКИ											
Д-1Л	Д021-9СЛ ОСТЕКЛЕННАЯ	74	870	2071	ШТ.	0,0641	34,6	1	0,0641	0,035	Серия 1.136-10	ПОШТУЧНО
Д-2	ДГ21-9С ГЛУХАЯ	74	870	2071	——	0,0937	50,6	7	0,6559	0,354	—"—	—"—
Д-2Л	ДГ21-9СЛ ГЛУХАЯ	74	870	2071	——	0,0937	50,6	5	0,4685	0,253	—"—	—"—
	ОКОННЫЕ БЛОКИ											
О-1	ОРМ 15-11 ОКОННЫЙ БЛОК	134	1080	1460	ШТ.	0,0677	30,5	3	0,2031	0,092	ГОСТ 26601-85	ПОШТУЧНО
О-2	ОРМ 6-6 ОКОННЫЙ БЛОК	134	570	560	—"—	0,0216	9,7	1	0,0216	0,010	—"—	ПАКЕТАМИ

Инв.№ подл. | Подпись и дата | Взам.инв.№

ПРИВЯЗАН:

ИНВ.№

141-115-181.87 КД

СВОДНАЯ СПЕЦИФИКАЦИЯ (ПРОДОЛЖЕНИЕ) Лист 23

Альбом I

1	2	3	4	5	6	7	8	9	10	11	12	13
СТ-1	СТАВЕНЬ	42	515	1508	шт.	0,0493	24,7	10	0,4930	0,247	Альбом II стр. 100	ПАКЕТАМИ
СД-1	СТРОПИЛЬНАЯ НОГА ДОМА	50	100	4146	—"—	0,0239	14,44	20	0,4780	0,289	стр. 94	—"—
СД-2	СТРОПИЛЬНАЯ НОГА ДОМА	50	100	2770	—"—	0,0158	9,54	22	0,3476	0,210	стр. 94	—"—
СД-3	СТРОПИЛЬНАЯ НОГА ДОМА	50	100	3774	—"—	0,0220	13,30	4	0,0880	0,053	стр. 94	—"—
СД-4	СТРОПИЛЬНАЯ НОГА ВЕРАНДЫ	50	100	3000	—"—	0,0150	9,0	10	0,1500	0,090	стр. 94	—"—
СД-5	СТРОПИЛЬНАЯ НОГА КРЫЛЬЦА	50	100	2025	—"—	0,0101	6,06	8	0,0808	0,049	стр. 94	—"—
СД-6	СТРОПИЛЬНАЯ НОГА ДОМА	50	100	4500	—"—	0,0225	13,5	3	0,0675	0,041	стр. 95	—"—
СД-7	ЗАТЯЖКА	50	150	2810	—"—	0,0241	14,48	42	1,0122	0,608	стр. 96	—"—
СД-8	СТРОПИЛЬНАЯ НОГА ДОМА	50	100	4146	—"—	0,0274	16,62	15	0,4110	0,249	стр. 96	—"—
СД-9	СТРОПИЛЬНАЯ НОГА ДОМА	50	100	4163	—"—	0,0262	15,86	19	0,4978	0,301	стр. 96	—"—
СД-10	СТРОПИЛЬНАЯ НОГА ДОМА	50	100	3774	—"—	0,0255	15,48	4	0,1020	0,062	стр. 96	—"—
	МАРШИ ЛЕСТНИЦЫ											
ЛМ-1	НА 11 ПОДЪЕМОВ	—	—	—	комп.	0,2064	106,6	1	0,2064	0,107	Альбом II стр. 89	ПОШТУЧНО
ЛМ-2	НА 5 ПОДЪЕМОВ	—	—	—	—"—	0,0858	44,6	1	0,0858	0,045	стр. 91	—"—
ЛМ-3	НА 3 ПОДЪЕМА	—	—	—	—"—	0,0648	34,1	3	0,1944	0,102	стр. 92	—"—
ЛБ-1	БАЛКА ПОДКОСОУРНАЯ	144	144	1800	шт.	0,0405	20,3	1	0,0405	0,020	стр. 93	ПАКЕТАМИ
ЛС-1	СТОЙКА ОГРАЖДЕНИЯ	44	44	1020	—"—	0,0026	1,3	4	0,0104	0,005	стр. 94	—"—
ЛС-2	СТОЙКА ОГРАЖДЕНИЯ	44	44	959	—"—	0,0024	1,2	14	0,0336	0,017	стр. 94	—"—
ЛС-3	СТОЙКА ОГРАЖДЕНИЯ	44	44	1027	—"—	0,0026	1,3	2	0,0052	0,003	стр. 94	—"—
Р-1	РЕШЕТКА ОГРАЖДЕНИЯ	44	544	2556	—"—	0,0477	23,9	3	0,1431	0,072	стр. 101	—"—
						ИТОГО:			18,5649	21,031		

Инв.№ подл. | Подпись и дата | Взам. инв.№

ПРИВЯЗАН:

Инв.№

141-115-181.87 КД

Сводная спецификация (продолжение)

Лист 24

Альбом I

II СТРОГАНЫЕ ДЕТАЛИ

Марка	Наименование	Сечение в мм до обработки	Сечение в мм после обработки	Длина в мм	Ед. изм.	Кубатура ед. изм. м³	Масса ед. изм. кг	Количество на дом: штук или п.м.	Количество на дом: м³	Количество на дом: тонн	Группа качес. древ. ГОСТ 11047-72	Антисептир.	Абс. влаж. %	ГОСТ альбом	Поставка
1	2	3	4	5	6	7	8	9	10	11	12	13	14	15	16
В0Д П	РЕЙКА	16×16	13×13	—	п.м.	0,0003		12,0	0,0036		2		18	11047-72 24454-80	ПАКЕТАМИ
В02П	РЕЙКА	16×32	13×28	—	—"—	0,0005		12,0	0,0060		2		18	—"—	—"—
Н03-21	НАЛИЧНИК	16×40	13×34	2120	шт.	0,0014		9	0,0126		—		—	8242-75	—"—
Н03-15	НАЛИЧНИК	16×40	13×34	1500	—"—	0,0010		7	0,0070		—		—	—"—	—"—
Н03-11	НАЛИЧНИК	16×40	13×34	1140	—"—	0,0007		4	0,0028		—		—	—"—	—"—
Н05П	НАЛИЧНИК	16×60	13×54	—	п.м.	0,0010		198,0	0,1980		—		—	—"—	—"—
Н05-25	НАЛИЧНИК	16×60	13×54	2570	шт.	0,0025		51	0,1275		—		—	—"—	—"—
Н05-22	НАЛИЧНИК	16×60	13×54	2270	—"—	0,0022		23	0,0506		—		—	—"—	—"—
Н05-21	НАЛИЧНИК	16×60	13×54	2120	—"—	0,0020		35	0,0700		—		—	—"—	—"—
Н05-15	НАЛИЧНИК	16×60	13×54	1510	—"—	0,0014		7	0,0098		—		—	—"—	—"—
Н05-11	НАЛИЧНИК	16×60	13×54	1190	—"—	0,0011		4	0,0044		—		—	—"—	—"—
009П	ДОСКИ ОБШИВКИ	16×100	13×94	—	п.м.	0,0016		1297,0	2,0752		—		—	—"—	—"—
009-21	НАЛИЧНИК	16×100	13×94	2100	шт.	0,0034		3	0,0102		2		18	Альбом II стр. 88	—"—
009-18	НАЛИЧНИК	16×100	13×94	1870	—"—	0,0030		22	0,0660		2		18	—"—	—"—
009-10	НАЛИЧНИК	16×100	13×94	1050	—"—	0,0017		15	0,0255		2		18	—"—	—"—
П29-12	ДОСКИ ПОЛА	25×100	21×94	1200	—"—	0,0030		15	0,0450		—	Обмазка нижней	—	ТУ-13-889-86	—"—
П29-13	ДОСКИ ПОЛА	25×100	21×94	1370	—"—	0,0034		14	0,0476		—	пласти и кромок пастой	—	—"—	—"—
П29-19	ДОСКИ ПОЛА	25×100	21×94	1980	—"—	0,0050		14	0,0700		—		—	—"—	—"—
П29-46	ДОСКИ ПОЛА	25×100	21×94	4610	—"—	0,0115		28	0,3220		—	"200"	—	—"—	—"—
В24П	РЕЙКА	25×50	22×44	—	п.м.	0,0013		140,0	0,1820		2		18	11047-72 24454-80	—"—
Р25П	ПЛИНТУС ТИП 3	25×60	22×54	—	—"—	0,0015		147,0	0,2205		—		—	8242-75	—"—
Т29П	ДОСКИ ОГРАЖДЕНИЯ КРЫЛЬЦА ПОДШИВКА ВЕРАНДЫ, ЛОБОВАЯ ДОСКА	25×100	22×94	—	—"—	0,0025		144,0	0,3600		2		18	11047-72 24454-80	—"—
Т29-13	ПОДОКОННАЯ ДОСКА	25×100	22×94	1300	шт.	0,0033		9	0,0297		2		15	—"—	—"—
Т29-20	ОБВЯЗКА	25×100	22×94	2050	—"—	0,0051		2	0,0102		2		18	—"—	—"—

Взам. инв. N | Подпись и дата | Инв. N подл.

Привязан:

Инв. N

141-115-181.87 КД

Сводная спецификация (продолжение)

Лист 25

Альбом I

1	2	3	4	5	6	7	8	9	10	11	12	13	14	15	16
	РАСКЛАДКА	32×32	24×24	—	п.м.	0,0010		84,0	0,0840		—		—	8242-75	ПАКЕТАМИ
	ПОРУЧЕНЬ ТИП 1	32×60	27×54	—	—"—	0,0019		18,0	0,0342		—		—	—"—	—"—
	БРУСОК КРЕПЛЕНИЯ СТАВНЯ	32×60	29×54	1508	шт.	0,0029		10	0,0290		2		18	11047-72 24454-80	—"—
В 54 П	РЕЙКА, СТОЙКИ И ОБВЯЗКИ КАРКАСОВ ПЕРЕГОРОДОК	50×50	44×44	—	п.м.	0,0025		346,0	0,8650		2		15	—"—	—"—
С 54 П	СЛИВ	50×50	44×44	—	—"—	0,0025		5,0	0,0125		2		18	—"—	—"—
В 54-13	БРУСОК ПОД ПОДОКОННИК	50×50	44×44	1300	шт.	0,0033		9	0,0297		2		15	—"—	—"—
В 54-8	БРУСОК ОГРАЖДЕНИЯ КРЫЛЬЦА	50×50	44×44	850	—"—	0,0021		6	0,0126		1		18	—"—	—"—
В 59 П	НАЩЕЛЬНИК	50×100	44×94	—	п.м.	0,0050		12,0	0,0600		2		18	—"—	—"—
В 512 П	ДОСКИ, ВКЛАДЫШ В ЛЕСТНИЦЕ	50×150	44×144	—	—"—	0,0075		19,0	0,1425		2		18	—"—	—"—
	СТОЙКА	50×150	47×144	1880	шт.	0,0141		2	0,0282		1		15	—"—	—"—
В 512-26	ПРОГОН	50×150	44×144	2600	—"—	0,0195		1	0,0195		1		18	—"—	—"—
	БРУСОК; БРУСОК ФРОНТОНА ВЕРАНДЫ	50×75	47×71	—	п.м.	0,0038		22,3	0,0848		2		18	—"—	—"—
	БРУСОК; СТОЙКИ, ОБВЯЗКИ СТЕН МАНСАРДЫ; ОБВЯЗКА ВЕРАНДЫ	50×100	47×94	—	—"—	0,0050		84,2	0,4210		1		18	—"—	—"—
	СТОЙКИ И ОБВЯЗКИ КАРКАСОВ СТЕН И ФРОНТОНА	50×150	47×144	—	—"—	0,0075		129,0	0,9675		1		18	—"—	—"—
	СТОЙКА	50×150	47×144	2600	шт.	0,0195		2	0,0390		1		15	—"—	—"—
	ОБВЯЗКА	50×150	47×144	2700	—"—	0,0203		2	0,0406		2		15	—"—	—"—
	ОБВЯЗКА	50×150	47×144	5410	—"—	0,0406		3	0,1218		2		15	—"—	—"—
	БАЛКА	50×175	47×172	3600	—"—	0,0315		1	0,0315		1		15	—"—	—"—
В 89 П	ОБВЯЗКА КРЫЛЬЦА	100×100	94×94	—	п.м.	0,0100		3,1	0,0310		1		18	—"—	—"—
В 89-26	СТОЙКА	100×100	94×94	2600	шт.	0,0260		1	0,0260		1		15	—"—	—"—
В 89-22	СТОЙКА КРЫЛЬЦА	100×100	94×94	2280	—"—	0,0228		4	0,0912		1		18	—"—	—"—
В 912-5	СТОЙКА	150×150	144×144	583	—"—	0,0131		3	0,0393		1		18	—"—	—"—
В 89-8	СТОЙКА	100×100	94×94	850	—"—	0,0085		1	0,0085		1		18	—"—	—"—
						ИТОГО:			7,1726	3,586					

Взам. инв. N | Подпись и дата | Инв. N подл.

ПРИВЯЗАН

ИНВ. N

141-115-181.87 КД

СВОДНАЯ СПЕЦИФИКАЦИЯ (ПРОДОЛЖЕНИЕ)

ЛИСТ 26

Альбом I–1

III Нестроганые детали

Марка	Наименование	Сечение в мм до строжки	Сечение в мм после строжки	Длина в мм	Ед. изм.	Кубатура ед. изм. м3	Масса ед. изм. кг	Количество на дом штук или п.м.	Количество на дом м3	Количество на дом тонн	Группа кач-ва древес. ГОСТ 11047-72	Антисептир.	Абс. влажн. %	ГОСТ альбом	Поставка
1	2	3	4	5	6	7	8	9	10	11	12	13	14	15	16
29п	доска подкладная; накладка;	25×100	—	–	п.м.	0,0025		39,0	0,0975		2		22	11047-72 24454-80	пакетами
	ветровые связи														
29-26	стойка	25×100	–	2600	шт.	0,0065		2	0,0130		1		"	"	"
54п	брусок; вкладыш; брусок фронтона дома; коньковый брусок; брусок	50×50	–	–	п.м.	0,0025		151,0	0,3775		2		"	"	"
	слухового окна														
54-16	стойка	50×50	–	1610	шт.	0,0040		1	0,0040		1		"	"	"
54-10	подкос	50×50	–	1000	"	0,0025		1	0,0025		1		"	"	"
54-17	обрешетка	50×50	–	1700	"	0,0043		16	0,0688		2		"	"	"
54-27	обрешетка	50×50	–	2700	"	0,0068		28	0,1904		2		"	"	"
54-31	обрешетка	50×50	–	3100	"	0,0078		36	0,2808		2		"	"	"
54-25	стойка	50×50	–	2500	"	0,0063		3	0,0189		1		"	"	"
54-26	стойка	50×50	–	2600	"	0,0065		1	0,0065		1		"	"	"
	лага	50×60	–	1200	"	0,0036		20	0,0720		2		"	"	"
	лага	50×60	–	2400	"	0,0072		26	0,1872		2		"	"	"
57-25	стойка	50×75	–	2500	"	0,0094		1	0,0094		1		"	"	"
59п	балка крыльца	50×100	–	–	п.м.	0,0050		13,0	0,0650		1		"	"	"
59п	брусок фронтона дома	50×100	–	–	"	0,0050		21,0	0,1050		2		"	"	"
59-17	обрешетка	50×100	–	1700	шт.	0,0085		24	0,2040		2		"	"	"
59-27	обрешетка	50×100	–	2700	"	0,0135		42	0,5670		2		"	"	"
59-31	обрешетка	50×100	–	3100	"	0,0155		52	0,8060		2		"	"	"
59-21	прогон, ригель	50×100	–	2100	"	0,0105		3	0,0315		1		"	"	"
59-25	стойка	50×100	–	2500	"	0,0125		1	0,0125		1		"	"	"

Взам. инв. № | Подпись и дата | Инв. № подл.

Привязан:

Инв. №

141-115-18/87 КД

Сводная спецификация /продолжение/ Лист 27

Альбом I

1	2	3	4	5	6	7	8	9	10	11	12	13	14	15	16
59-28	ДИАГОНАЛЬНАЯ НОГА; СТРО-	50×100	-	2850	шт.	0,0143		6	0,0858		1		22	11047-72 24454-80	ПАКЕТАМИ
	ПИЛА СЛУХОВОГО ОКНА														
59-46	ПРОГОН	50×100	-	4620	"	0,0231		4	0,0924		1		"	"	"
512П	ОБВЯЗКА; МАУЭРЛАТ, ВКЛА-	50×150	-	-	п.м.	0,0075		162,0	1,2150		2		"	"	"
	ДЫШ; НАКЛАДКА														
512-18	БАЛКА	50×150	-	1800	шт.	0,0135		3	0,0405		1		"	"	"
512-26	СТОЙКА	50×150	-	2600	"	0,0195		4	0,0780		1		"	"	"
89-12	СТОЙКА, ПРОГОН В ЛЕСТНИЦЕ	100×100	-	1250	"	0,0125		4	0,0500		1		"	"	"
89-13	ОБВЯЗКА	100×100	-	1380	"	0,0138		3	0,0414		1		"	"	"
89-19	ОБВЯЗКА	100×100	-	1940	"	0,0194		2	0,0388		1		"	"	"
89-26	ОБВЯЗКА	100×100	-	2610	"	0,0261		2	0,0522		1		"	"	"
89-47	ОБВЯЗКА	100×100	-	4760	"	0,0476		1	0,0476		1		"	"	"
						Итого:			4,8612	2,917					
	Всего изделий и деталей в заготовках														
	на дом:								30,5987	27,534					

Инв. № подл. | Подпись и дата | Взам. инв. №

Привязан:

Инв. №

141-115-181.87 КД

Сводная спецификация (продолжение)

Лист 28

Альбом I

IV Прочие материалы

NN поз.	Наименование, ГОСТ	Ед. изм.	Кол-во на дом	Примечание
1	Рубероид ГОСТ 10923-82	м2	43,0	
2	Прокладки резиновые уплотняющие пористые ПРП-40-К10.300 ГОСТ 19177-81	п.м.	895,0	
3	Сталь кровельная оцинкованная δ=0,65 ГОСТ 14918-80	м2	16,9	
4	Сетка №10-1,00 ГОСТ 3826-82	м2	1,0	
5	ДВП Тс-400 δ=8мм ТУ 13-444-86	м2	1,5	
6	ДВП твердая с лакокрасочным покрытием δ=6мм ГОСТ 8904-81	м2	10,0	
7	Полиэтиленовая пленка ГОСТ 10354-82	м2	131,0	
8	ДВПс δ=8мм ТУ 13-614-81	м2	68,0	
9	Сталь ⌀10 AI ГОСТ 5781-82	п.м.	231,0	
10	Сталь ⌀10 AII ℓ=250 ГОСТ 5781-82	шт.	46	
11	Сталь ⌀6 AII ГОСТ 5781-82	п.м.	27,0	
12	МИ-4 Альбом II т.4 стр. 102	шт.	32	
13	МИ-8 Альбом II т.4 стр. 102	шт.	66	
14	МИ-1 Альбом II т.4 стр. 102	шт.	4	
15	Штырь ⌀10 ℓ=300 ГОСТ 5781-82	шт.	152	
16	ДВПтв δ=3,2мм ГОСТ 4598-86	м2	63,0	
17	Плиты минераловатные полужесткие γ=125 кг/м3 ГОСТ 9573-82	м3	3,7	
18	ЦСП δ=14мм ГОСТ 26816-86	м2	52,0	
19	Асбестоцементные плоские листы δ=8мм ГОСТ 18124-75*	м2	43,0	
20	Дверца прочистная 130×130 РТУ РСФСР 877-69	шт	2	
21	Задвижка дымовая 130×130 РТУ РСФСР 875-69	шт	1	
22	Задвижка дымовая 130×260 РТУ РСФСР 875-69	шт	1	
23	Жалюзийная решетка 200×200. Серия 1.494-10	шт	1	
24	Котел К4М-2М 400×460×600 с водоподогревателем. Братский завод отопительных приборов	комп.	1	
25	Мастика герметизирующая, нетвердеющая строительная ГОСТ 14791-79	м3	0,050	
26	Плита ПБ-3 600×660×650 ГОСТ 9817-82	компл.	1	
27	Асбестовый картон δ=6мм ГОСТ 2850-80*	м2	4,5	
28	Жалюзийная решетка 150×150 Серия 1.494-10	шт	4	
29	Штырь ⌀10 AI ℓ=200 ГОСТ 5781-82	шт	4	
30	Плиты минераловатные полужесткие γ=75 кг/м3 ГОСТ 9573-82	м3	10,0	
31	МИ-2 Альбом II т.4 стр. 102	шт	2	
32	Плитка керамическая ГОСТ 6787-80	м2	8,1	
33	Линолеум ГОСТ 16914-71	м2	2,8	
34	Линолеум ГОСТ 18108-80	м2	107,0	
35	Листы асбестоцементные волнистые УВ-6-К ГОСТ 16233-77*	шт	131	
36	Коньковая деталь перекрываемая УКУ-1 ГОСТ 16233-77*	шт	17	
37	Коньковая деталь перекрывающая УКУ-2 ГОСТ 16233-77*	шт	17	
38	МИ-11 Альбом II т.4 стр. 102	шт	12	
39	Раскладка для крепления асбестоцементных листов ГОСТ 19111-77 тип. 2.8.1	п.м.	21,0	
40	тип. 2.8.2	п.м.	36,0	
41	тип. 2.8.3	п.м.	23,0	

Инв.№ подл. | Подпись и дата | Взам. инв.№

Привязан:

Инв.№

141-115-181.87 КД

Сводная спецификация (продолжение)

Лист 29

Альбом I

Вариант с температурой наружного воздуха -40°С каркас панелей цельного сечения

Марка	Наименование	Размеры в мм: толщина	ширина	длина	Ед. изм.	Кубатура ед. изм. м³	Масса ед. изм. кг	Количество на дом: шт.	м³	тонн	ГОСТ серия альбом	Поставка
1	2	3	4	5	6	7	8	9	10	11	12	13
	Исключается											
	Панели наружных стен											
	Н-1, Н-2, Н-3, Н-4л, Н-5								3,9068	5,705	Альбом II стр. 7,8,9,10,11	
	Панели внутренних стен											
	В-1, В-2, В-2л								1,0120	1,466	Альбом II стр. 32; 33	
	Панели наружных стен мансарды											
	НМ-1, НМ-2, НМ-3, НМ-4, НМ-5, НМ-6								1,0566	1,676	Альбом II стр. 37,38,39, 40,41,42	
	Панели цокольного перекрытия											
	с минераловатными плитами											
	ПЦ-1, ПЦ-2, ПЦ-2а, ПЦ-4								2,3684	3,870	Альбом II стр. 68,69,70,71	
	Панели междуэтажного перекрытия											
	с минераловатными плитами											
	ПМ-1, ПМ-2, ПМ-3, ПМ-5, ПМ-6								2,7802	3,607	Альбом II стр. 73,74,75, 77,78	
	Оконные блоки											
	ОРМ 15-11, ОРМ 6-6								0,2247	0,102	26601-85	
						Итого:			11,3487	16,426		
	Детали строганые											
КОС-15	Наличник	16х40	13х34	1500	шт	0,0010		7	0,0070	0,004	8242-75	
КОС-11	Наличник	16х40	13х34	1140	шт	0,0007		4	0,0028	0,001		
						Итого:			0,0098	0,005		
	Итого исключается:								11,3585	16,431		
	Добавляется:											
	Панели наружных стен											
Н-1*	Глухая	166	1196	2567	шт.	0,0863	134,8	26	2,2438	3,505	Альбом II стр. 12	Поштучно
Н-2*	С окном ОРСМ 15-11	166	1196	2567	—"—	0,1798	125,6	5	0,8990	0,628	—"— стр. 13	—"—

Взам. инв. №

Подпись и дата

Инв. № подл.

Привязан

Инв. №

141-115-181.87 КД

Сводная спецификация (продолжение)

Лист 30

Альбом I

Вариант с температурой наружного воздуха -40°С каркас панелей цельного сечения (продолжение)

1	2	3	4	5	6	7	8	9	10	11	12	13
Н-3*	С окном ОРСМ 15-6	166	1196	2567	шт.	0,1546	139,4	1	0,1546	0,139	Альбом II стр.14	Поштучно
Н-4л*	С дверью ДН 21-9лпщр2	166	1196	2567	—"—	0,1917	132,2	3	0,5751	0,397	—"— стр.15	—"—
Н-5*	Глухая	166	596	2567	—"—	0,0524	71,6	1	0,0524	0,072	—"— стр.16	—"—
	Панели внутренних стен											
В-1*	Глухая	94	1196	2567	шт.	0,0596	81,7	12	0,7152	0,980	Альбом II стр.34	Поштучно
В-2*	С дверью Д 21-9с	94	1196	2567	—"—	0,1478	97,3	1	0,1478	0,097	—"— стр.35	—"—
В-2л*	С дверью Д 21-9сл	94	1196	2567	—"—	0,1478	97,3	1	0,1478	0,097	—"— стр.35	—"—
	Панели наружных стен мансарды											
НМ-1*	Глухая	166	1196	1873	шт.	0,0643	99,0	2	0,1286	0,198	Альбом II стр.43	Поштучно
НМ-2*	Глухая	166	726	1873	—"—	0,0547	67,5	6	0,3282	0,405	—"— стр.44	—"—
НМ-3*	Глухая	166	1066	1873	—"—	0,0619	90,4	1	0,0619	0,090	—"— стр.45	—"—
НМ-4*	С люком	166	1196	1873	—"—	0,0879	110,1	3	0,2637	0,330	—"— стр.46	—"—
НМ-5*	Глухая	166	1196	846	—"—	0,0348	47,6	7	0,2436	0,333	—"— стр.47	—"—
НМ-6*	Глухая	166	696	846	—"—	0,0216	28,7	1	0,0216	0,029	—"— стр.48	—"—
	Панели цокольного перекрытия											
	с пенопластом											
ПЦ-1	Глухая	198	1196	3596	шт	0,1257	205,0	14	1,7598	2,870	Альбом II стр.68	Поштучно
ПЦ-2	Глухая	198	710	3596	—"—	0,1125	140,0	1	0,1125	0,140	—"— стр.69	—"—
ПЦ-2а	Глухая	198	710	3596	—"—	0,1731	170,0	1	0,1731	0,170	—"— стр.72	—"—
ПЦ-4	С отверстием	198	1196	3596	—"—	0,2286	237,0	1	0,2286	0,237	—"— стр.71	—"—
	Панели междуэтажного перекрытия											
	с пенопластом											
ПМ-1	Глухая	192	1196	3596	шт.	0,1258	158,0	14	1,7612	2,212	Альбом II стр.73	Поштучно
ПМ-2	Глухая	192	536	3596	—"—	0,0760	80,0	2	0,1520	0,160	—"— стр.74	—"—
ПМ-3	Глухая	192	880	3596	—"—	0,1171	128,0	2	0,2342	0,256	—"— стр.75	—"—
ПМ-5	Глухая	192	964	3596	—"—	0,1512	150,0	2	0,3024	0,300	—"— стр.77	—"—
ПМ-6	С отверстием	192	1196	3596	—"—	0,2186	157,0	1	0,2186	0,157	—"— стр.78	—"—

Взам. инв. №

Подпись и дата

Инв. № подл.

Привязан

Инв. №

141-115-181.87 КД

Сводная спецификация (продолжение)

Лист 31

Альбом I

1	2	3	4	5	6	7	8	9	10	11	12	13
							Итого:		10,9257	13,802		
ОРСМ 15-11	оконный блок	168	1080	1460	шт.	0,0890	40,1	3	0,2670	0,120	ГОСТ 26601-85	Поштучно
ОРСМ 6-6	оконный блок	168	570	560	—"—	0,0273	12,3	1	0,0273	0,012	—"—	—"—
							Итого:		0,2943	0,132		
	Итого добавляется:								11,2200	13,934		
	Всего при варианте с температурой нарушного воздуха - 40°С (каркас цельного											
	сечения изделий и деталей в заготовках на дом:								30,4602	25,037		
	Вариант с температурой нарушного воздуха - 30°С, каркас панелей - балки комбинированные											
	Исключается:											
	Панели нарушных стен											
	Н-1, Н-2, Н-3, Н-4Л, Н-5								3,9068	5,705	Альбом II стр. 7,8,9,10,11,12	
	Панели нарушных стен мансарды											
	НМ-1, НМ-2, НМ-3, НМ-4, НМ-5, НМ-6								1,0566	1,676	Альбом II стр. 37;38;39; 40;41;42	
	Панели междуэтажного перекрытия											
	с минераловатными плитами										Альбом II.	
	ПМ-1, ПМ-2, ПМ-3, ПМ-5, ПМ-6								2,7802	3,607	стр. 73;74;75 77;78	
							Итого:		7,7436	10,988		
	Строганые детали											
В24П	Рейка	25х50	22х44	—	п.м.	0,0013	0,7	159,0	0,1807		11047-72 24454-80	
В54П	Рейка	50х50	44х44	—	п.м.	0,0025	1,3	189,0	0,4725		—"—	
							Итого:		0,6532	0,327		
	Итого исключается:								8,3968	11,315		

Взам. инв.№ | Подпись и дата | Инв.№ подл.

Привязан

Инв.№

141-115-181.87 КД

Сводная спецификация (продолжение)

Лист 32

Альбом I

ВАРИАНТ С ТЕМПЕРАТУРОЙ НАРУЖНОГО ВОЗДУХА -30°С, КАРКАС ПАНЕЛЕЙ-БАЛКИ КОМБИНИРОВАННЫЕ

1	2	3	4	5	6	7	8	9	10	11	12	13
	ДОБАВЛЯЕТСЯ:											
	ПАНЕЛИ НАРУЖНЫХ СТЕН											
НБ-1	ГЛУХАЯ	166	1196	2567	шт.	0,0690	167,0	26	1,7940	4,342	Альбом II стр. 20	поштучно
НБ-2	С ОКНОМ ОРМ 15-11	166	1196	2567	—"—	0,1421	124,7	5	0,7105	0,624	—"— стр. 21	поштучно
НБ-3	С ОКНОМ ОРМ 15-6	166	1196	2567	—"—	0,1237	154,0	1	0,1237	0,154	—"— стр. 22	—"—
НБ-4л	С ДВЕРЬЮ ДН21-9ЛПЩР2	166	1196	2567	—"—	0,1711	139,6	3	0,5133	0,419	—"— стр. 23	—"—
НБ-5	ГЛУХАЯ	166	1196	2567	—"—	0,0386	84,9	1	0,0386	0,085	—"— стр. 24	—"—
	ПАНЕЛИ НАРУЖНЫХ СТЕН МАНСАРДЫ											
НМБ-1	ГЛУХАЯ	166	1196	1873	шт.	0,0530	123,2	2	0,1060	0,246	Альбом II стр. 49	поштучно
НМБ-2	ГЛУХАЯ	166	726	1873	—"—	0,0434	80,3	6	0,2604	0,482	—"— стр. 50	—"—
НМБ-3	ГЛУХАЯ	166	1026	1873	—"—	0,0502	111,6	1	0,0502	0,112	—"— стр. 51	—"—
НМБ-4	С ЛЮКОМ	166	1196	1873	—"—	0,0756	132,1	3	0,2268	0,396	—"— стр. 52	—"—
НМБ-5	ГЛУХАЯ	166	1196	846	—"—	0,0318	57,9	7	0,2226	0,405	—"— стр. 53	—"—
НМБ-6	ГЛУХАЯ	166	696	846	—"—	0,0196	24,8	1	0,0196	0,025	—"— стр. 54	—"—
	ПАНЕЛИ МЕЖДУЭТАЖНОГО ПЕРЕКРЫТИЯ С МИНЕРАЛОВАТНЫМИ ПЛИТАМИ											
ПМБ-1	ГЛУХАЯ	194	1196	3596	шт.	0,0896	177,0	14	1,2544	2,478	Альбом II стр. 79	поштучно
ПМБ-2	ГЛУХАЯ	194	536	3596	—"—	0,0536	87,0	2	0,1072	0,174	—"— стр. 80	—"—
ПМБ-3	ГЛУХАЯ	194	880	3596	—"—	0,0824	141,0	2	0,1648	0,282	—"— стр. 81	—"—
ПМБ-5	ГЛУХАЯ	194	964	3596	—"—	0,1056	165,0	2	0,2112	0,330	—"— стр. 83	—"—
ПМБ-6	С ОТВЕРСТИЕМ	194	1196	3596	—"—	0,1492	150,0	1	0,1492	0,150	—"— стр. 84	—"—
							ИТОГО:		5,9525	10,704		
	ОТРОГАНЫЕ ДЕТАЛИ											
	РЕЙКА	50х75	44х62		п.м.	0,0038	1,9	130,0	0,4940		11047-72 24454-80	ПАКЕТАМИ
	РЕЙКА	50х60	44х54		п.м.	0,0030	1,5	387,0	1,1610		—"—	—"—
							ИТОГО:		1,6550	0,828		
	ИТОГО				ДОБАВЛЯЕТСЯ:				7,6075	11,532		
ВСЕГО ПРИ ВАРИАНТЕ С ТЕМПЕРАТУРОЙ НАРУЖНОГО ВОЗДУХА -30°С, КАРКАС ПАНЕЛЕЙ-БАЛКИ КОМБИНИРОВАННЫЕ												
ИЗДЕЛИЙ И ДЕТАЛЕЙ В ЗАГОТОВКАХ НА ДОМ:									29,8094	27,751		

Инв. N подл. | Подпись и дата | Взам. инв. N

ПРИВЯЗАН

ИНВ. N

141-115-181.87 КД

СВОДНАЯ СПЕЦИФИКАЦИЯ (ПРОДОЛЖЕНИЕ)

ЛИСТ 33

Альбом I

ВАРИАНТ С ТЕМПЕРАТУРОЙ НАРУЖНОГО ВОЗДУХА -40°С, КАРКАС ПАНЕЛЕЙ- БАЛКИ КОМБИНИРОВАННЫЕ

1	2	3	4	5	6	7	8	9	10	11	12	13
	ИСКЛЮЧАЕТСЯ:											
	ПАНЕЛИ НАРУЖНЫХ СТЕН										Альбом II	
	Н-1, Н-2, Н-3, Н-4А, Н-5								3,9068	5,705	стр.7; 8;9;10	
	ПАНЕЛИ ВНУТРЕННИХ СТЕН											
	В-1, В-2, В-2А								1,0120	1,466	Альбом II стр32;33.	
	ПАНЕЛИ НАРУЖНЫХ СТЕН МАНСАРДЫ										Альбом II	
	НМ-1, НМ-2, НМ-3, НМ-4, НМ-5, НМ-6								1,0566	1,676	стр.37;38;39; 40;41;42.	
	ПАНЕЛИ ЦОКОЛЬНОГО ПЕРЕКРЫТИЯ											
	С МИНЕРАЛОВАТНЫМИ ПЛИТАМИ										Альбом II	
	ПЦ-1, ПЦ-2, ПЦ-2а, ПЦ-4								2,3684	3,870	стр 68;69; 70;71;72	
	ПАНЕЛИ МЕЖДУЭТАЖНОГО ПЕРЕКРЫТИЯ											
	С МИНЕРАЛОВАТНЫМИ ПЛИТАМИ										Альбом II	
	ПМ-1, ПМ-2, ПМ-3, ПМ-5, ПМ-6								2,7802	3,607	стр.73;74; 75; 77;78	
	ОКОННЫЕ БЛОКИ											
	ОРМ 15-11, ОРМ 6-6								0,2247	0,102	26601-85	
							ИТОГО:		11,3487	16,426		
	СТРОГАНЫЕ ДЕТАЛИ											
	НАЛИЧНИК	16×40	13×34	1500	шт.	0,0010		7	0,0070		11047-72 24454-80	
	НАЛИЧНИК	16×40	13×34	1140	—"—	0,0007		4	0,0028		—"—	
	РЕЙКА	25×50	22×44	—	п.м.	0,0013		139,0	0,1807		—"—	
	РЕЙКА	50×50	44×44	—	—"—	0,0025		189,0	0,4725		—"—	
							Итого:		0,6630	0,332		
	ИТОГО ИСКЛЮЧАЕТСЯ:								12,0117	16,758		
	ДОБАВЛЯЕТСЯ:											
	ПАНЕЛИ НАРУЖНЫХ СТЕН											
НБ-1*	ГЛУХАЯ	166	1196	2567	шт.	0,0714	132,8	26	1,8564	3,453	Альбом II стр. 25	ПОШТУЧНО

Взам. инв. N | Подпись и дата | Инв. N подл.

ПРИВЯЗАН

ИНВ. N

141-115-181.87 КД

СВОДНАЯ СПЕЦИФИКАЦИЯ (ПРОДОЛЖЕНИЕ) ЛИСТ 34

Альбом I

ВАРИАНТ С ТЕМПЕРАТУРОЙ НАРУЖНОГО ВОЗДУХА -40°С, КАРКАС ПАНЕЛЕЙ - БАЛКИ КОМБИНИРОВАННЫЕ

1	2	3	4	5	6	7	8	9	10	11	12	13
НБ-2*	С ОКНОМ ОРСМ 15-11	166	1196	2567	шт.	0,1610	120,7	5	0,8050	0,604	Альбом II стр. 26	поштучно
НБ-3*	С ОКНОМ ОРСМ 15-6	166	1196	2567	—"—	0,1341	135,3	1	0,1341	0,135	—"— стр. 27	—"—
НБ-4*л	С ДВЕРЬЮ ДН21-9ЛПЩР2	166	1196	2567	—"—	0,1703	129,6	3	0,5109	0,389	—"— стр. 28	—"—
НБ-5*	ГЛУХАЯ	166	596	2567	—"—	0,0398	68,8	1	0,0398	0,069	—"— стр. 29	—"—
	ПАНЕЛИ ВНУТРЕННИХ СТЕН											
В-1*	ГЛУХАЯ	110	1196	2567	шт.	0,0596	81,7	12	0,7152	0,981	Альбом II стр. 34	поштучно
В-2*	С ДВЕРЬЮ ДО 21-9С	110	1196	2567	—"—	0,1478	97,3	1	0,1478	0,097	—"— стр. 35	—"—
В-2*л	С ДВЕРЬЮ ДО 21-9СЛ	110	1196	2567	—"—	0,1478	97,3	1	0,1478	0,097	—"— стр. 35	—"—
	ПАНЕЛИ НАРУЖНЫХ СТЕН МАНСАРДЫ											
НМБ-1*	ГЛУХАЯ	166	1196	1873	шт	0,0542	98,7	3	0,1626	0,099	Альбом II стр. 55	поштучно
НМБ-2*	ГЛУХАЯ	166	726	1873	—"—	0,0446	67,0	6	0,2676	0,402	—"— стр. 56	—"—
НМБ-3*	ГЛУХАЯ	166	1066	1873	—"—	0,0514	89,7	2	0,1028	0,179	—"— стр. 57	—"—
НМБ-4*	С ЛЮКОМ	166	1196	1873	—"—	0,0775	110,1	1	0,0775	0,110	—"— стр. 58	—"—
НМБ-5*	ГЛУХАЯ	166	1196	846	—"—	0,0318	48,2	7	0,2226	0,338	—"— стр. 59	—"—
НМБ-6*	ГЛУХАЯ	166	696	846	—"—	0,0196	29,1	1	0,0196	0,029	—"— стр. 60	—"—
	ПАНЕЛИ ЦОКОЛЬНОГО ПЕРЕКРЫТИЯ											
	С ПЕНОПЛАСТОМ											
ПЦ-1	ГЛУХАЯ	198	1196	3596	шт.	0,1257	205,0	14	1,7598	2,870	Альбом II стр. 68	поштучно
ПЦ-2	ГЛУХАЯ	198	710	3596	—"—	0,1125	140,0	1	0,1125	0,140	—"— стр. 69	"
ПЦ-2а	ГЛУХАЯ	198	710	3596	—"—	0,1731	170,0	1	0,1731	0170	—"— стр. 72	"
ПЦ-4	С ОТВЕРСТИЕМ	198	1196	3596	—"—	0,2286	237,0	1	0,2286	0,237	—"— стр. 71	"
	ПАНЕЛИ МЕЖДУЭТАЖНОГО ПЕРЕКРЫТИЯ											
	С ПЕНОПЛАСТОМ											
ПМБ-1	ГЛУХАЯ	194	1196	3596	шт.	0,0896	150,0	14	1,2544	2,100	Альбом II стр. 79	поштучно
ПМБ-2	ГЛУХАЯ	194	536	3596	—"—	0,0536	77,0	2	0,1072	0,154	Альбом II стр. 80	—"—

Взам. инв. N | Подпись и дата | Инв. N подл.

Привязан:

Инв. N

141-115-181.87 КД

СВОДНАЯ СПЕЦИФИКАЦИЯ (ПРОДОЛЖЕНИЕ)

Лист 35

ВАРИАНТ С ТЕМПЕРАТУРОЙ НАРУЖНОГО ВОЗДУХА -40°С, КАРКАС ПАНЕЛЕЙ-БАЛКИ КОМБИНИРОВАННЫЕ

1	2	3	4	5	6	7	8	9	10	11	12	13
ПМБ-3	глухая	194	880	3596	шт	0,0824	123,0	2	0,1648	0,246	Альбом II стр. 81	поштучно
ПМБ-5	глухая	194	964	3596	—"—	0,1056	145,0	2	0,2112	0,290	" стр. 83	"
ПМБ-6	с отверстием	194	1196	3596	—"—	0,1492	142,0	1	0,1492	0,142	" стр. 84	"
	оконные блоки											
ОРСМ 15-11	оконный блок	168	1080	1460	шт.	0,0890	40,1	3	0,2670	0,120	ГОСТ 26601-85	поштучно
ОРСМ 6-6	оконный блок	168	570	560	—"—	0,0273	12,3	1	0,0273	0,012	"	"
							итого:		9,6648	13,463		
	строганые детали											
	рейка	50×75	44×62	-	п.м.	0,0038	1,9	130,0	0,4940		11047-72 24454-80	пакетами
	рейка	50×60	44×54	-	п.м.	0,0030	1,5	387,0	1,1610		"	"
							Итого:		1,6550	0,828		
	итого: добавляется:								11,3198	14,291		
	Всего при варианте с температурой наружного воздуха -40° С.											
	Каркас панелей-балки комбинированные изделий и деталей											
	в заготовках на дом:								29,9068	25,067		

Инв. N подл. | Подпись и дата | Взам. инв. N

Привязан

Инв. N

141-115-181.87 КД

Сводная спецификация (продолжение) Лист 36

Альбом I

Вариант цокольного перекрытия по лагам

Марка	Наименование	Сечение в мм до обработки	Сечение в мм после обработки	Длина в мм	Ед. изм.	Кубатура ед. изм. м³	Масса ед. изм. кг	Количество на дом: штук или п.м.	Количество на дом: м³	Количество на дом: тонн	Группа кач. древ. ГОСТ 11047-72	Антисептир.	Абс. влажн. %	ГОСТ Альбом	Поставка
1	2	3	4	5	6	7	8	9	10	11	12	13	14	15	16
	Исключается:														
	Панели цокольного перекрытия														
ПЦ-1	Глухая	198	1196	3596	шт	0,1321	234,0	14	1,8494	3,276				Альбом II стр. 68	Пштучно
ПЦ-2	Глухая	198	710	3596	—"—	0,1153	155,0	1	0,1153	0,155				—"— стр. 69	—"—
ПЦ-4	С отверстием	198	1196	3596	—"—	0,2286	254,0	1	0,2286	0,254				—"— стр. 71	—"—
ВЦ-1	Вкладыш	79	198	3596	—"—	0,0453	31,3	2	0,0906	0,063				—"— стр. 101	Пакетами
ПЦ-2а	Глухая	198	710	3596	шт	0,1751	185,0	1	0,1751	0,185				Альбом II стр. 72	Пштучно
								Итого:	2,4590	3,933					
	Детали строганые														
В59п	Брусок	50×100	47×94	—	п.м.	0,0050		10,04	0,0502		2		18	11047-72 24459-80	Пакетами
В57п	Брусок	50×75	47×71	—	—"—	0,0038		4,7	0,0179		2		—"—	—"—	—"—
В54п	Рейка	50×50	44×44	—	—"—	0,0025		51,0	0,1275		—"—		—"—	—"—	—"—
							Итого:		0,1956	0,098					
	Детали нестроганые														
89-14	Обвязка	100×100	—	1375	шт	0,0138		2	0,0276						пштучно
512п	Обвязка	50×150	—	—	п.м	0,0075		70,3	0,5273		2		—"—	11047-72 24459-80	—"—
59п	Обвязка, балка крыльца	50×100	—	—	—"—	0,0050		6,6	0,0330		2		22	—"—	—"—
59-46	Прогон	50×100	—	4620	шт	0,0231		1	0,0231		1		—"—	—"—	—"—
29п	Доска подкладная	25×100	—	—	п.м.	0,0025		4,5	0,0113		2		—"—	—"—	—"—
	Лага	50×60		2400	шт	0,0072		10	0,0720						
							Итого:		0,6943	0,417					
					Итого исключается:				3,3489	4,448					

(продолжение)

Привязан:

Инв. №

141-115-181.87 КД

Сводная спецификация (продолжение)

Лист 37

22580-01 60

Инв. № подл. | Подпись и дата | Взам. инв. №

Альбом I

(продолжение)

1	2	3	4	5	6	7	8	9	10	11	12	13	14	15	16
	Добавляется:														
	Детали нестроганые														
89-47	Обвязка	100х100	—	4760	шт	0,0476		13	0,6188		1	п.в	22	11047-72 24454-80	Пакетами
59-31	Прогон	50х100	—	3100	—"—	0,0155		24	0,3720		1	"	"	"	"
29П	Доски щитов канала	25х100	—	—	п.м.	0,0025		225	0,0563		2	"	"	"	"
			—								1	"	"	"	"
	Лага	50х60	—	3380	—"—	0,0101		60	0,6060		2	"	"	"	"
	Лага	50х60	—	1790	"	0,0054		12	0,0648		2	"	"	"	"
59П	Доска обвязки	50х100	—	—	п.м	0,0050		39,0	0,1950		1	"	"	"	"
54П	Брусок, вкладыш	50х50	—	—	п.м	0,0025		5,9	0,0148		2	"	"	"	"
						Итого:			1,9217	1,157					
	Детали строганые														
	Доски пола	25х100	21х94	3350	шт	0,0084		78	0,6552		2	Обмазка	12	ТУ13-889-86	Пакетами
	Доски пола	25х100	21х94	3370	"	0,0084		21	0,1764		"	нижней	12	"	"
	Доски пола	25х100	21х94	3340	"	0,0084		79	0,6636		"	части и крамок	12	"	"
	Доски пола	25х100	21х94	3120	"	0,0078		39	0,3042		"	пастой "200"	12	"	"
							Итого:		1,7994	0,900					
					Итого добавляется:				3,7271	2,057					
	Всего при варианте дома цокольного перекрытия по лагам изделий и деталей в заготовках на дом:								30,9769	25,143					

Привязан:

Инв. №

141-115-181.87 КД

Сводная спецификация (продолжение) Лист 38

22580-01 61

Инв.№ подл. | Подпись и дата | Взам. инв.№

Альбом I

Вариант с окнами по ТУ13-723-83 с температурой наружного воздуха -30°с. Каркас панелей цельного сечения

Марка	Наименование	Сечение в мм: до обработки	Сечение в мм: после обработки	Длина в мм	Ед. изм.	Кубатура ед. изм. м³	Масса ед. изм. кг	Количество на дом: штук или п.м.	Количество на дом: м³	Количество на дом: тонн	Группа кач. древ. ГОСТ 11047-72	Антисептир.	Абсол. влажн. %	ГОСТ Альбом	Поставка
1	2	3	4	5	6	7	8	9	10	11	12	13	14	15	16
	Исключается:														
	Панели наружных стен														
Н-2	С окном ОРМ 15-11	166	1196	2567	шт	0,1609	130.0	5	0.8045	0,650				Альбом II стр. 8	Поштучно
Н-3	С окном ОРМ 15-6	166	1196	2567	—"—	0,1466	157.1	1	0,1466	0,157				—"—	—"—
							Итого:		0,9511	0,807					
ОРМ 15-11	Оконный блок	134	1080	1460	шт	0,0677	30.5	3	0.2031	0,092				ГОСТ 26601-85	—"—
ОРМ6-6	Оконный блок	134	570	560	—"—	0,0216	9,7	1	0,0216	0,010				—"—	"
							Итого:		0,2247	0,102					
	Детали строганые														
Н05-25	Наличник	16х40	13х34	1140	шт	0,0007		4	0,0028					8242-75	Пакетами
Н05-15	Наличник	16х40	13х34	1500	—"—	0,0010		7	0,0070					—"—	—"—
							Итого:		0,0098	0,005					
				Итого	исключается:				1,1856	0,914					
	Добавляется: панели наружных стен														
Н-2	С окном ОДМ 15-11	166	1080	1460	шт	0,1827	139,7	5	0,9135	0,699				Альбом II стр. 8	Поштучно
Н-3	С окном ОДМ 15-5,5	166	550	560	—"—	0,1636	164,6	1	0,1636	0,165				—"— стр. 9	—"—
							Итого:		1,0771	0,864					
ОДМ 15-11	Оконный блок	94	1095	1460	шт	0,0906	40,8	3	0,2718	0,122				ТУ 13-723-83	поштучно
ОДМ6-5,5	Оконный блок	94	550	560	—"—	0,0273	12,3	1	0,0273	0,012				—"—	—"—
							Итого:		0,2991	0,134					
Н07-15	Наличник	16х80	13х74	1500	шт	0,0019		7	0,0133					8242-75	Пакетами
Н07-11	Наличник	16х80	13х74	1140	—"—	0,0015		4	0,0060					—"—	—"—
							Итого:		0,0193	0,010					
				Итого	добавляется:				1,3955	1,008					

Всего при варианте с окнами по ТУ13-723-83 с $t_{н.в}$=-30°с каркас панелей цельного сечения изделий и деталей в заготовках на дом: 30,8086 м³ 27,628 тн

Привязан

Инв. №

141-115-181.87 КД

Сводная спецификация (продолжение)

Лист 39

Взам. инв. №

Подпись и дата

Инв. № подл.

Альбом I

Вариант с окнами по ТУ13-723-83 с температурай наружного воздуха -40°С Каркас панелей цельного сечения

Марка	Наименование	Сечение в мм до обработки	Сечение в мм после обработки	Длина в мм	Ед. изм.	Кубатура ед. изм. м³	Масса ед. изм. кг	Количество на дом шт/кг п.м	Количество на дом м³	Количество на дом тонн	Группа качество ГОСТ 11047-72	Антисептирован.	Абсол. влажность %	ГОСТ Альбом	Поставка
1	2	3	4	5	6	7	8	9	10	11	12	13	14	15	16
	Исключается:														
	Панели наружных стен														
	Н-1; Н-2; Н-3; Н-4л; Н-5						Итого:		3,9068	5,705				Альбом II стр. 7; 8 9; 10; 11	паштучно
	Панели внутренних стен														
	В-1; В-2; В-2л						Итого:		1,0120	1,466				Альбом II стр. 32; 33	—»—
	Панели наружных стен мансарды														
	НМ-1; НМ-2; НМ-3; НМ-4, НМ-5, НМ-6						Итого:		1,0866	1,676				Альбом II стр. 37; 38 39; 40; 41; 42	—»—
	Панели цокольного перекрытия														
	с минераловатными плитами														
	ПЦ-1; ПЦ-2; ПЦ-4; ПЦ-2а						Итого:		2,3684	3,870				Альбом II стр. 68, 69 72; 71	—»—
	Панели междуэтажного перекрытия														
	с минераловатными плитами														
	ПМ-1; ПМ-2; ДМ-3; ПМ-5; ПМ-6						Итого:		2,7802	3,607				Альбом II стр. 73, 74; 75; 77; 78	—»—
ОРМ 15-11	Оконный блок	134	1080	1460	шт	0,0677	30,5	3	0,2031	0,092				26601-85	—»—
ОРМ6-6	Оконный блок	134	570	560	—»—	0,0216	9,7	1	0,0216	0,010				—»—	—»—
	Детали строганые						Итого:		0,2247	0,102					
НД5-25	Наличник	16х40	13х34	1140	шт	0,0007		4	0,0028	0,001				8242-75	Пакетами
НО5-15	Наличник	16х40	13х34	1500	—»—	0,0010		7	0,0070	0,004				—»—	—»—

Привязан

Инв. №

141-115-181.87 КД

Сводная спецификация (продолжение)

Лист 40

Инв. № подл. | Подпись и дата | Взам. инв. №

(Продолжение) Вариант с окнами по ТУ13-723-83 с $t_{н.в}$=-40°С, каркас панелей цельного сечения

1	2	3	4	5	6	7	8	9	10	11	12	13	14	15	16
							Итого:		0,0098	0,005					
						Итого исключается:			11,3585	16,431					
	Добавляется:														
	Панели наружных стен														
Н-1*	Глухая	166	1196	2567	шт	0,0863	134,8	26	2,2438	3,505				Альбом II стр. 12	Поштучно
Н-2*	С окном ОТМ 15-11	166	1196	2567	—"—	0,2061	137,1	5	1,0305	0,686				—"— стр. 13	—"—
Н-3*	С окном ОТМ 15-5,5	166	1196	2567	—"—	0,1771	143,6	1	0,1771	0,150				—"— стр. 14	—"—
Н-4*л	С дверью ДН21-9лщ рz	166	1196	2567	—"—	0,1917	132,2	3	0,5751	0,397				—"— стр. 15	—"—
														—"—	—"—
Н-5*	Глухая	166	596	2567	—"—	0,0524	71,6	1	0,0524	0,072				—"— стр. 16	—"—
							Итого:		4,0789	4,810					
	Панели внутренних стен														
В-1*	Глухая	110	1196	2567	шт	0,0596	81,7	12	0,7152	0,980				Альбом II стр 34	Поштучно
В-2*	С дверью Д021-9с	110	1196	2567	—"—	0,1478	97,3	1	0,1478	0,097				—"— стр. 35	—"—
В-2*л	С дверью Д021-9сл	110	1196	2567	шт	0,1478	97,3	1	0,1478	0,097				—"— стр. 35	
							Итого		1,0108	1,174					
	Панели наружных стен мансарды														Поштучно
НМ-1*	Глухая	166	1196	1873	шт	0,0643	99,0	2	0,1286	0,198				Альбом II стр.43	—"—
НМ-2*	Глухая	166	726	1873	"	0,0547	67,5	6	0,3282	0,405				—"— стр.44	—"—
НМ-3*	Глухая	166	1066	1873	"	0,0619	90,4	1	0,0619	0,090				—"— стр. 45	—"—
НМ-4*	С люком	166	1196	1873	—"—	0,0879	110,12	3	0,2637	0,330				—"— стр. 46	
НМ-5*	Глухая	166	1196	846	—"—	0,0348	47,6	7	0,2436	0,333				—"— стр. 47	
НМ-6*	Глухая	166	696	846	шт	0,0216	28,7	1	0,0216	0,029				—"— стр. 48	
						Итого:			1,0476	1,385					Поштучно
	Панели цокольного перекрытия														—"—
	с пенопластом														—"—
ПЦ-1	Глухая	198	1196	3596	шт	0,1257	205,0	14	1,7598	2,870				Альбом II стр. 68	

Альбом I

Инв. № подл. | Подпись и дата | Взам. инв. №

Привязан

Инв. №

141-115-181.87 КД

Сводная спецификация (продолжение)

Лист 41

Альбом I

(Продолжение) Вариант с окнами по ТУ13-723-83 с $t_{н.в} = -40°C$ каркас панелей цельного сечения

1	2	3	4	5	6	7	8	9	10	11	12	13	14	15	16
ПЦ-2	Глухая	198	710	3596	шт	0,1125	140,0	1	0,1125	0,140				Альбом II стр. 69	
ПЦ-2а	Глухая	198	710	3596	шт	0,1731	170,0	1	0,1731	0,170				—"— стр. 72	
ПЦ-4	С отверстием	198	1196	3596	шт	0,2286	237,0	1	0,2286	0,237				Альбом II стр. 74	Пштучно
						Итого:			2,2740	3,417					—"—
	Панели междуэтажного перекрытия с пенопластом														—"—
															—"—
ПМ-1	Глухая	192	1196	3596	шт	0,1258	158,0	14	1,7612	2,212				Альбом II стр. 73	—"—
ПМ-2	Глухая	192	1196	3596	—"—	0,0760	80,0	2	0,1520	0,160				—"— стр. 74	—"—
ПМ-3	Глухая	192	880	3596	—"—	0,1171	128,0	2	0,2342	0,256				—"— стр. 75	—"—
ПМ-5	Глухая	192	964	3596	—"—	0,1512	150,0	2	0,3024	0,300				—"— стр. 77	Пштучно
ПМ-6	С отверстием	192	1196	3596	—"—	0,2186	157,0	1	0,2186	0,157				—"— стр. 78	—"—
						Итого:			2,6684	3,085					
ОТМ 15-11	Оконный блок	120	1095	1460	шт	0,1163	52,3	3	0,3489	0,157				ТУ13-723-83	Пштучно
ОТМ 15-5,5	Оконный блок	120	550	1460	"	0,0350	15,8	1	0,0350	0,016				—"—	—"—
						Итого:			0,3839	0,173					
	Детали строганые														
	Доска	16×50	13×46	1140	шт	0,0009		4	0,0036		2		18	11047-72 24454-80	Пакетами
	Доска	16×50	13×46	1500	шт	0,0012		7	0,0084		2		18	—"—	—"—
						Итого:			0,0120	0,006					
		Итого добавляется:							11,4756	14,050					
	Всего при варианте с окнами по ТУ13-723-83 с $t_{н.в} = -40°C$														
	Каркас панелей цельного сечения изделий и деталей в заготовках на дом:								30,7158	25,153					

Инв.№ подл. | Подпись и дата | Взам.инв.№

Привязан

Инв.№

141-115-181.87 КД

Сводная спецификация (окончание)

Лист 42

Альбом I

Ведомость рабочих чертежей основного комплекта

Лист	Наименование	Примечание
ОВ-1	Общие данные (начало)	
ОВ-2	Общие данные (окончание)	
ОВ-3	Отопление и вентиляция. План на отм. 0.000 и план мансарды	
ОВ-4	Схема трубопроводов отопления	

Наименование здания	Объем м³	Периоды года при t°н С	Расход тепла к|кал/ч / вт — на отопление	на вентиляцию	на горячее водоснабжение	Общий	Расход холода ккал/ч	Установленная мощн. электродвигат. квт
Мансардный 1-квартирный	354.2	-30°	11705 / 13575	—	6000 / 6960	17705 / 20535	—	—
5-комнатный жилой дом	354.2	-40°	11470 / 13305	—	6000 / 6960	17470 / 20265	—	—

Рабочие чертежи разработаны в соответствии с действующими нормами и правилами и предусматривают мероприятия, обеспечивающие взрывобезопасность и пожаробезопасность при эксплуатации здания (сооружения).

Гл. инженер проекта: /Русаков Ю.В./

Ведомость ссылочных и прилагаемых документов

Обозначение	Наименование	Примечание
	Ссылочные документы	
1.494-32	Зонты и дефлекторы	
4.904-69	Средства крепления трубопроводов	
	и нагревательных приборов	
5.903-2 в. 0.1	Воздухосборники	
7.903-9-2	Детали тепловой изоляции	
	Прилагаемые документы	
ВМ	Ведомость потребности в материалах	
СО	Спецификация оборудования	

Согласовано: АС Крымановская, КИ Якубова, ВК Иверсин

Инв. № подл. | Подпись и дата | Взам. инв. №

Инв. №		
ГИП	Русаков	
Нач. отд.	Гольденшлягер	
Вед. инж.	Щербакова	
Инженер	Пахарева	
Н. контр.	Бурас	

привязан:

141-115-181.87 ОВ

Мансардный 1-квартирный 5-комнатный жилой дом	Стадия	Лист	Листов
	Р	1	4
Общие данные (начало)	ГИПРОЛЕСПРОМ		

Альбом I

Общие данные

Проект разработан для индивидуального строительства в I В и II В климатических подрайонах, с расчетной температурой наружного воздуха -30° и -40° С с обычными геологическими условиями.

Согласно строительной части проекта, стены здания панельные с утеплителем из минераловатных плит.

Основные нормативные документы:

СНиП II-3-79. „Строительная теплотехника".

СНиП II-33-75. „Отопление и вентиляция".

СНиП 2.01.01-82. „Строительная климатология".

СНиП 2.08.01-85. „Жилые здания."

Отопление. Отопление дома запроектировано от отопительного водогрейного секционного котла модели КЧМ-2М-4 „Жарок-1" на твердом топливе, установленного на кухне. Система отопления двухтрубная с прокладкой подающей магистрали под потолком мансарды, обратная - над полом первого этажа. Удаление воздуха из системы предусматривается через воздухосборник, расположенный в высшей точке системы. Главный стояк изолируется минераловатными изделиями. Потери давления в системе отопления 23,1 кгс/м².

Вентиляция. Вентиляция жилых комнат предусмотрена через вытяжные каналы кухни, ванной комнаты и санузлов. Вентиляция кухни, ванной комнаты и санузлов предусмотрена естественная вытяжная.

Горячее водоснабжение. Горячее водоснабжение предусмотрено от водоподогревателя, установленного на котле „Жарок-1".

Согласовано:

Инв. N подл.	Подпись и дата	Взам. инв. N

ГИП	Русаков	
Нач. отд.	Гольденшлюзер	
Вед. инж.	Щербакова	
Инж.	Пахарева	
Н. контр.	Бурас	

141.-115-181.87 ОВ

Привязан

Инв. N

Мансардный 1-квартирный 5-комнатный жилой дом деревянно-панельной конструкции

Стадия	Лист	Листов
Р	2	

Общие данные /окончание/

ГИПРОЛЕСПРОМ

22580-01 67

Жукова

Альбом I

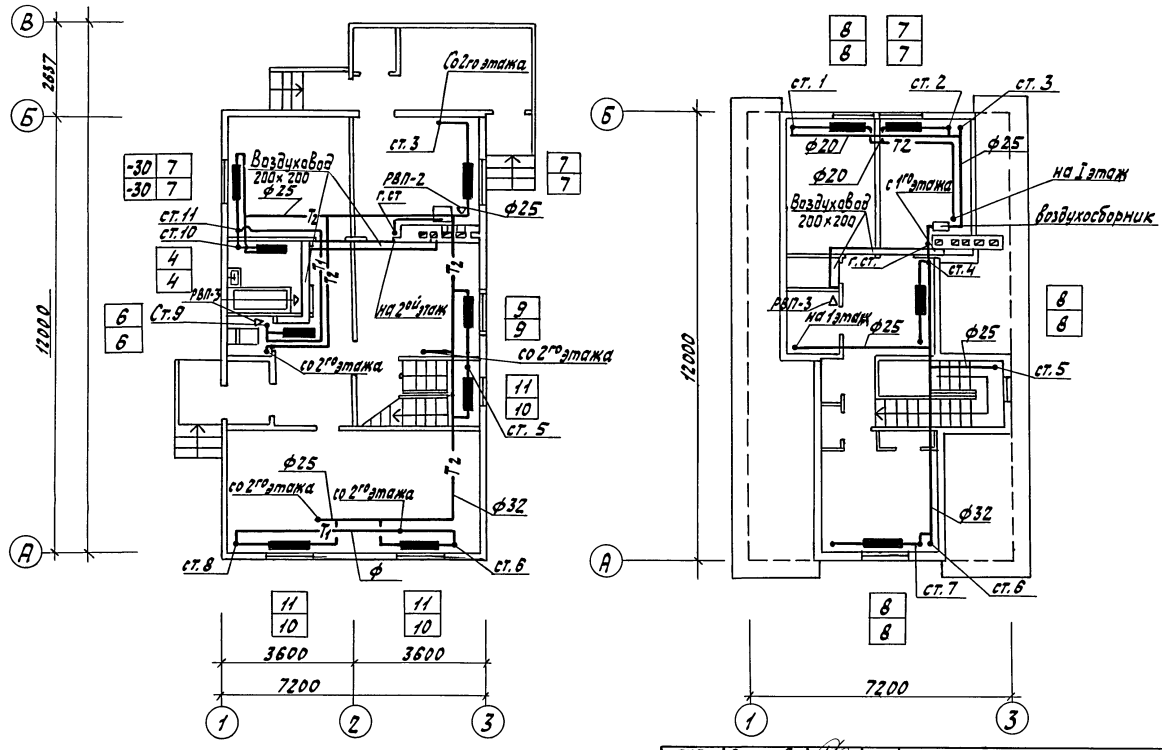

ГИП	Русаков		
Нач.отд.	Гольденштюгер		
Вед.инж.	Щербакова		
Инж.	Пахарева		
Н.контр.	Бурас		

141-115-181.87 ОВ

Мансардный 1-квартирный 5-комнатный жилой дом деревянно-панельной конструкции

Стадия	Лист	Листов
Р	3	

Отопление и вентиляция. Планы.

ГИПРОЛЕСПРОМ

22580-01 68

Согласовано:

АС	Кржижановская	
КН	Якубова	
ВК	Меерсон	

Инв.№ подл. | Подпись и дата | Взам.инв.№

Жукова

Альбом I

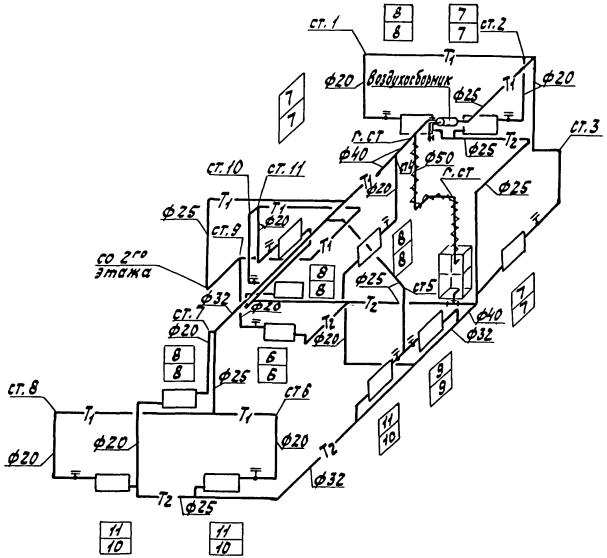

Таблица радиаторов МС-140

Количество секций в проводе	Количество приборов	
	-30	-40
4	1	1
6	1	1
7	3	3
8	3	3
9	1	1
10	—	3
11	3	—
Итого:	97	94

Согласовано:

Инв. N подл. | Подпись и дата | Взам. инв. N

ГИП	Русаков	
Нач.отд.	Гольденшлюгер	
Вед.инж.	Щербакова	
Инжен.	Пахарева	
Н.контр.	Бурас	

141-115-181.87 ОВ

Мансардный, 1-квартирный 5-комнатный жилой дом деревянно-панельной конструкции

Стадия	Лист	Листов
Р	4	

Схема трубопроводод отопления

ГИПРОЛЕСПРОМ

22580-01 69

Жукова

Альбом I

Ведомость рабочих чертежей основного комплекта

Лист	Наименование	Примечание
1	Общие данные	ВК-1
2	Планы систем В1 и Т3 1го этажа и мансарды	ВК-2
3	План системы К1 1го этажа и мансарды	ВК-3
4	Схемы систем В1, Т3 и К1 1го этажа и мансарды	ВК-4

Ведомость ссылочных и прилагаемых документов

Обозначение	Наименование	Примечание
	Ссылочные документы	
Серия 4.900-8 вып.1	Трубы и их соединения	
Серия 4.900-8 вып.4	Внутреннее санитарно-техническое оборудование	
Серия 5.901-1 в.0	Вводы водопровода и установка счетчиков холодной воды.	
Серия 4.904-69	Средства крепления санитарно-технических приборов и трубопроводов	
	Прилагаемые документы	
ВК. ВМ.	Ведомость материалов	
ВК. СО.	Спецификация оборудования	

Основные показатели по чертежам водопровода и канализации

Наименование системы	Потребный напор на вводе, м вод. ст.	Расчетный расход м³/сут	м³/ч	л/с	при пожаре л/с	Установленная мощность электродвигателей, кВт	Примечание
В1		1,35	—	0,40	—		
К1		1,35	—	2,00	—		
Т3		—	—	0,56	—		

Рабочие чертежи разработаны в соответствии с действующими нормами и правилами и предусматривают мероприятия, обеспечивающие взрывобезопасность и пожаробезопасность при эксплуатации здания (сооружения).

Гл. инженер проекта: Русаков

Инв. № подл. | Подпись и дата | Взам. инв. №

Водоснабжение и канализация

Водоснабжение и канализация проектируются в соответствии с нормами СН и П 2.04.01-85.

Проектом предусмотрено подключение внутренних сетей водопровода и канализации к наружным сетям водопровода и канализации поселка.

Горячее водоснабжение запроектировано от водонагревателя, установленного на котле КУМ-2м.

Монтаж санитарно-технических устройств и трубопроводов производить согласно СНиП-III-28-75. После монтажа и испытания трубопроводы окрасить масляной краской за 2 раза, в цвета, соответствующие ГОСТ-14202-69.

Водоснабжение

Внутренние сети водопровода и горячего водоснабжения проектируются из стальных водогазопроводных оцинкованных труб ф25-15мм. На трубопроводах устанавливается запорная и водоразборная арматура.

Трубопроводы прокладываются напольно с уклоном i=0,002 в сторону ввода.

Ввод водопровода запроектирован из стальных водогазопроводных оцинкованных труб ф25мм.

Канализация

Норма водоотведения принимается равной норме водопотребления. Внутренние сети канализации прокладываются из пластмассовых канализационных труб ф100÷50 мм.

Трубопроводы канализации прокладываются с уклоном i=0,02 для труб ф100 и i=0,035 для труб ф50мм.

Канализационные стояки выводятся выше кровли на 0,5м.

Привязан

Инв. №

ГИП	Русаков	
Нач. отд	Гетман	
Рук. гр	Меерсон	
Н. конт.	Гетман	

141-115-181.87 ВК

Мансардный 1-квартирный 5-комнатный жилой дом деревянно-панельной конструкции

Стадия	Лист	Листов
Р	1	4

Общие данные

ГИПРОЛЕВПРОМ

22580-01 70

Альбом I

План 1го этажа

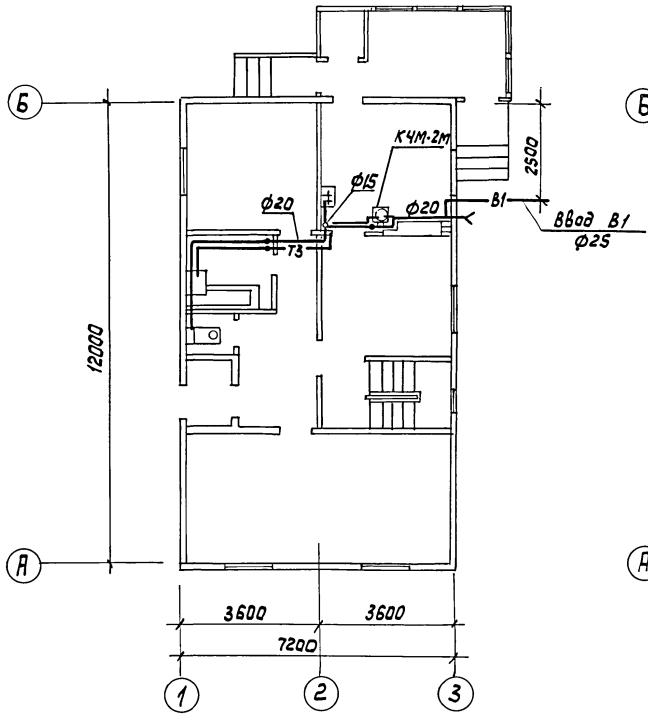

План мансарды

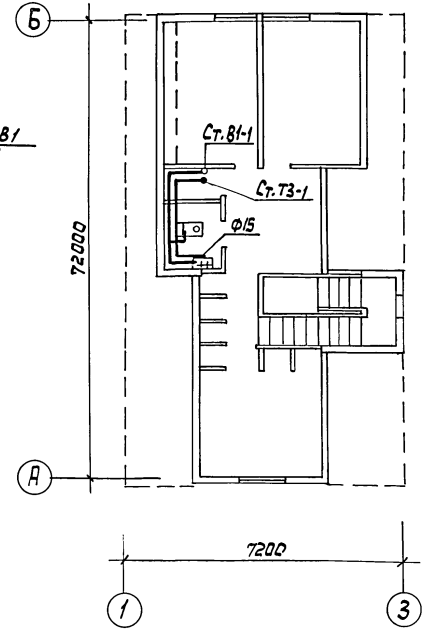

Гл.инж.пр.	Русаков		
Нач.отд	Гетман		
Рук. гр.	Меерсон		
Н.контр.	Гетман		

141-115-181.87 ВК

Мансардный 1квартирный 5 комнатный жилой дом деревянно-панельной конструкции	Стадия	Лист	Листов
	Р	2	4
Планы систем В1 и Т3 1го этажа и мансарды	ГИПРОЛЕСПРОМ		

22580-01 71

Инв. № подл. | Подпись и дата | Взам. инв. №

Альбом I

План 1го этажа

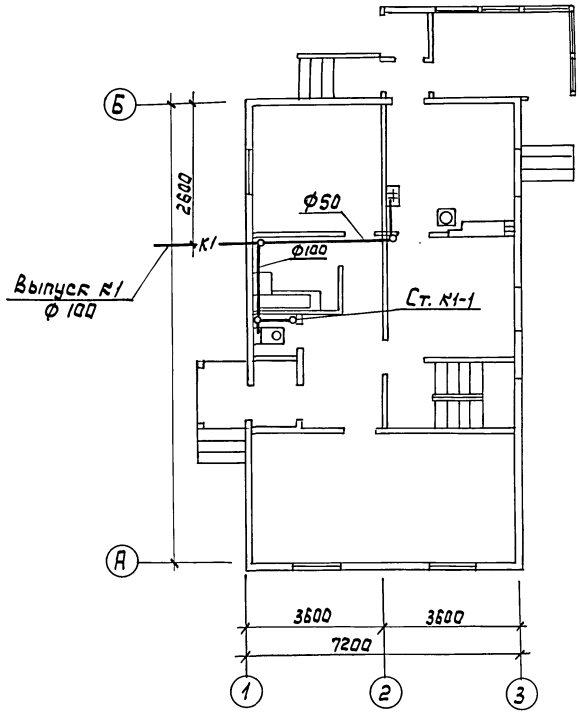

План мансарды

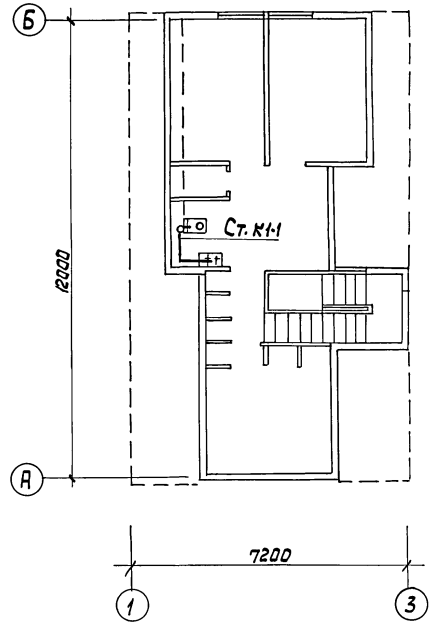

Гл. инж. пр.	Русаков		
Нач. отд.	Гетман		
Рук. гр.	Меерсон		
Н. контр.	Гетман		

141-115-181.87 ВК

Мансардный 1квартирный 5 комнатный жилой дом деревянно-панельной конструкции	Стадия	Лист	Листов
	Р	3	4
Планы системы К1 1го этажа и мансарды	ГИПРОЛЕСПРОМ		

22580-01 72

Инв. № подл. | Подпись и дата | Взам. инв.

В1

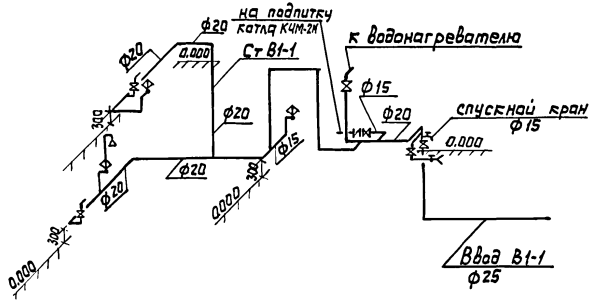

К1

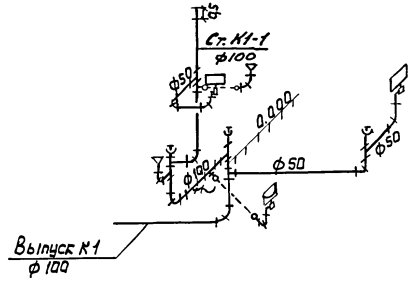

Т3

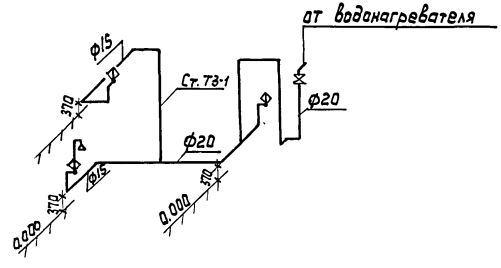

ГИП	Русаков		141-115-181.87 ВК
Нач. отд	Гетман		
Рук. гр	Меерсон		
Н. конт.	Гетман		

Мансардный 1-квартирный – 5-комнатный жилой дом деревянно-панельной конструкции	Стадия	Лист	Листов
	Р	4	4
Схемы систем В1, Т3 и К1 1-го этажа и мансарды	ГИПРОЛЕСПРОМ		

Взам. инв. N | Подпись и дата | Инв. № подл.

Альбом I

Ведомость рабочих чертежей основного комплекта

Лист	Наименование	Примечание
1	Общие данные	
2	План расположения электрооборудования и прокладка электрических сетей	

Ведомость ссылочных и прилагаемых документов

Обозначение	Наименование	Примечание
	Прилагаемые документы	
ЭО.СО	Спецификация оборудования	
ЭО.ВМ	Ведомость потребности в материалах	

Общие указания

1. Проект выполнен в соответствии с Инструкцией по проектированию электрооборудования жилых зданий СН 544-82, СНиП II-Л1-77 и ГОСТ 21608-84
2. Ввод электросети в здание предусматривается на 220 В (ф+0) в системе с глухозаземленной нейтралью трансформатора и выполняется при привязке проекта к местным условиям.
3. Питающая эл. сеть к квартирному щитку и к эл. розетке на 25 А выполняется кабелем АПВГ, групповая эл. сеть-проводом АППР открыто по стенам.
4. Для зануления электроустановок жилого дома используется нулевой рабочий провод электросети. Для зануления корпусов переносных бытовых приборов мощностью более 1,3 квт используется дополнительный провод, прокладываемый от щитка сечением, равным сечению фазного провода.

Рабочие чертежи разработаны в соответствии с действующими нормами и правилами и предусматривают мероприятия, обеспечивающие взрывобезопасность и пожаробезопасность при эксплуатации здания (сооружения)

Гл. инженер /Русаков/

Привязан

Инв.№

ГИП	Русаков	
Нач.отд	Мацкевич	
Гл.спец.	Рябцева	
Ст. инж.	Никонова	
Н.контр.	Клебанова	

141-115-181.87 ЭО

Мансардный 1-квартирный 5 комнатный жилой дом деревянно-панельной конструкции

Стадия	Лист	Листов
Р	1	2

Общие данные

ГИПРОЭЛЕСПРОМ

Инв.№ подл. | Подпись и дата | Взам. инв.№

Альбом V

План на отм. 0.000

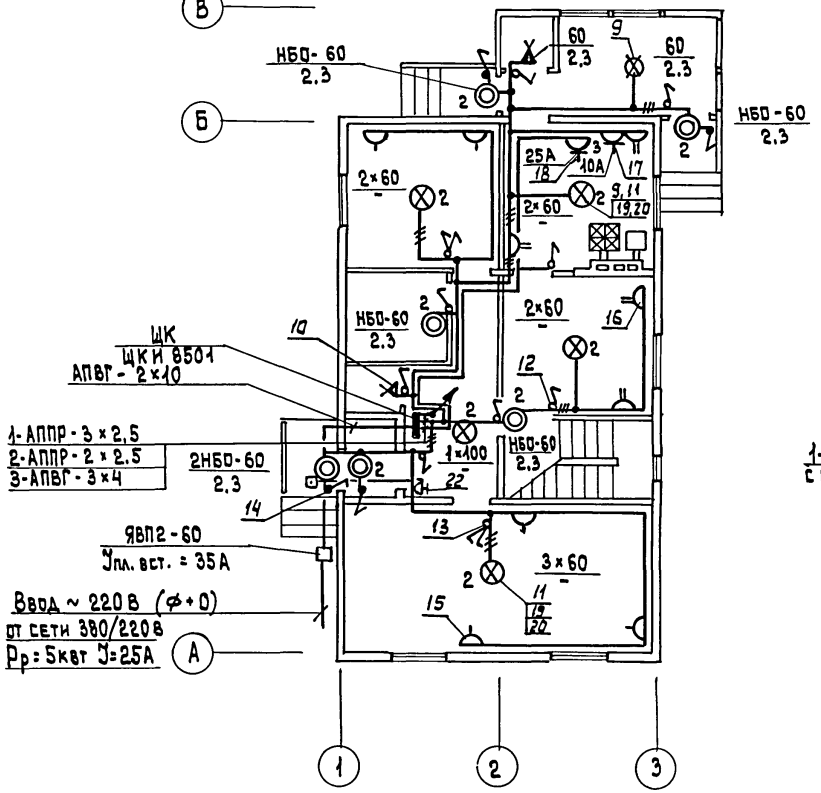

План мансарды

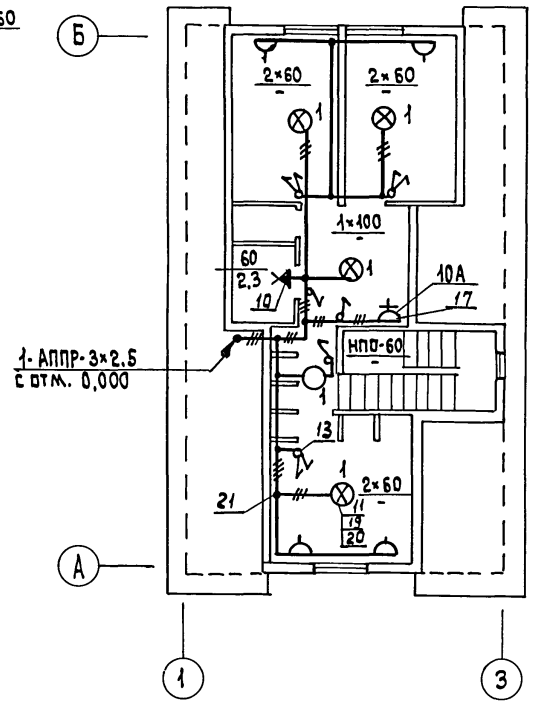

ГИП	Русаков		
Нач.отд.	Дацкевич		
Гл.спец.	Рябцева		
Ст.инж.	Никонова		
Н.контр.	Рябцева		

141-115-181.87 ЭО

Мансардный 1-квартирный 5-комнатный жилой дом деревянно-панельной конструкции

Стадия	Лист	Листов
Р	2	

План расположения электрооборудования и прокладка электрических сетей

ВНПО Союзнаучстандартдом Гипролеспром

Привязан:

Инв.№

Инв.№ подл. | Подпись и дата | Взам.инв.№

22580-01 75

Типовой проект 141-115-181.87 Альбом I

Согласовано:

Инв. N подл. | Подпись и дата | Взам. инв. N

Ведомость рабочих чертежей основного комплекта

Лист	Наименование	Примечание
1	Общие данные	
2	План расположения сетей	
3	Скелетные схемы связи. План кровли.	
	Условные обозначения	

Ведомость ссылочных и прилагаемых документов

Обозначение	Наименование	Примечание
	Ссылочные документы:	
Серия 2.190-1/72	Узлы и детали инженерного оборудования жилых и общественных зданий для сельского строительства. Выпуск V.	
	Прилагаемые документы:	
-СС.СО	Спецификация оборудования	
-СС.ВМ	Ведомость потребности в материалах	

Рабочие чертежи разработаны в соответствии с действующими нормами и правилами и предусматривают мероприятия, обеспечивающие взрывобезопасность и пожаробезопасность при эксплуатации здания (сооружения).

Гл. инженер проекта: /Ю.В. Русаков/

Общие указания:

В данном проекте предусмотрены следующие виды связи: телефонная связь общего пользования; радиофикация; телевидение.

Для телефонизации дома предусмотрен ввод абонентской линии городской (сельской) телефонной сети. На вводе устанавливается абонентское защитное устройство (АЗУ-5). Абонентскую проводку выполнить проводом ТРП 1×2×0,4 после заселения дома при наличии заявки абонента.

Предусмотрен ввод (на крюках) абонентской линии радиофикации. Радиорозетки устанавливаются на высоте 0,8м и на расстоянии не более 1м от электророзетки. Подключение их производится проводом ПТПЖ-2×1,2, прокладываемым скрыто.

Для приема программ телевидения на кровле устанавливаются телеантенны, размещаемые на антенной опоре. Тип телеантенн определяется при привязке проекта. Абонентская проводка выполняется после заселения дома. Для питания и заземления ОТТУ-6-01 в электротехнической части проекта предусмотрена электророзетка с заземляющим контактом. Для заземления антенной опоры, телефонной стойки и АЗУ-5 выполнить контур заземления из угловой стали. Шина заземления из стали Ф6.

				Привязан	
Инв. N					
ГИП	Русаков			141-115-181.87	СС
Нач. отд.	Дацкевич				
Рук. гр.	Макаров				
Н. контр.	Якушев				
				Мансардный 1 квартирный 5 комнатный жилой дом деревянно-панельной конструкции	Стадия: Р; Лист: 1; Листов: 3
				Общие данные	ГИПРОЛЕСПРОМ

22580-01 76

Жукова

Альбом I

Типовой проект 141-115-181.87

Инв. № подл. | Подпись и дата | Взам. инв. №

План на отм. 0.000

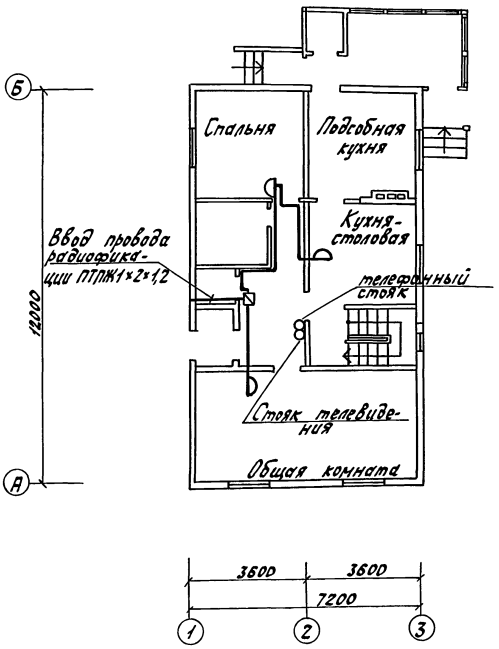

План мансарды

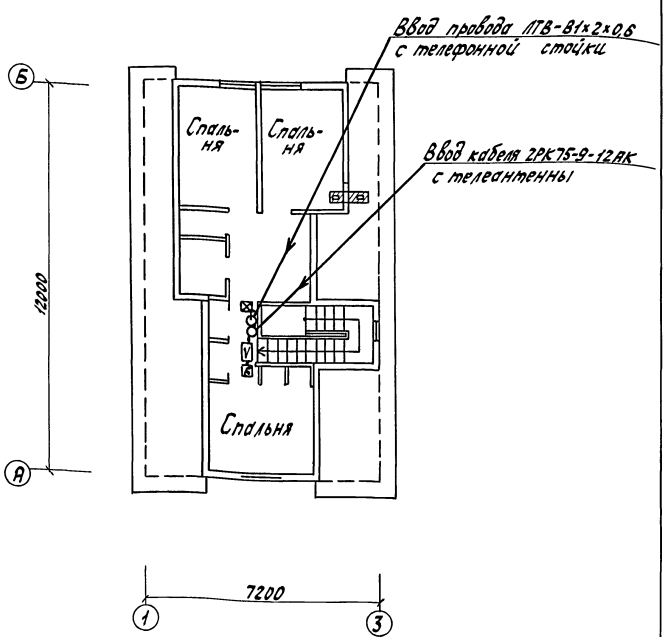

ГИП	Русаков		
Нач.отд.	Дашкевич		
Рук.гр.	Макаров		
Н.контр.	Якушев		

141-115-181.87 СС

Привязан

Инв.№

Мансардный 1-квартирный 5комнатный жилой дом деревянно-панельной конструкции

Стадия	Лист	Листов
Р	2	

План расположения сетей связи

ГИПРОЛЕСПРОМ

22580-01 77

Жукова

Альбом I

Типовой проект 141-115-181.87

Скелетные схемы связи

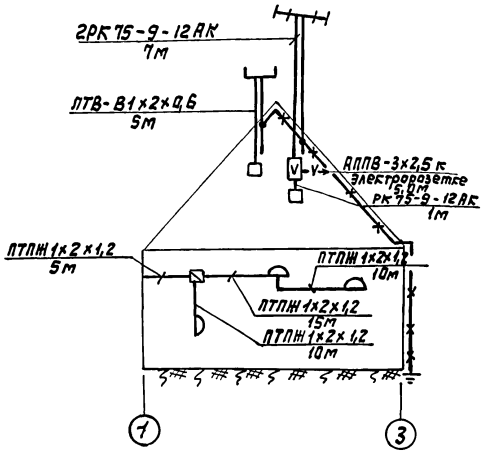

Условные обозначения

- оборудование телевизионное АТТУ-6-01
- устройство абонентское распределительное
- антенна телевизионная
- абонентское защитное устройство АЗУ-5
- коробка универсальная УК-Р-0,5-30
- кабель РК75-9-12АК, провода ПТВ-В1х2х0,6 и ПТПЖ-2х1,2
- провод АППВ-3х2,5
- шина заземления

План кровли

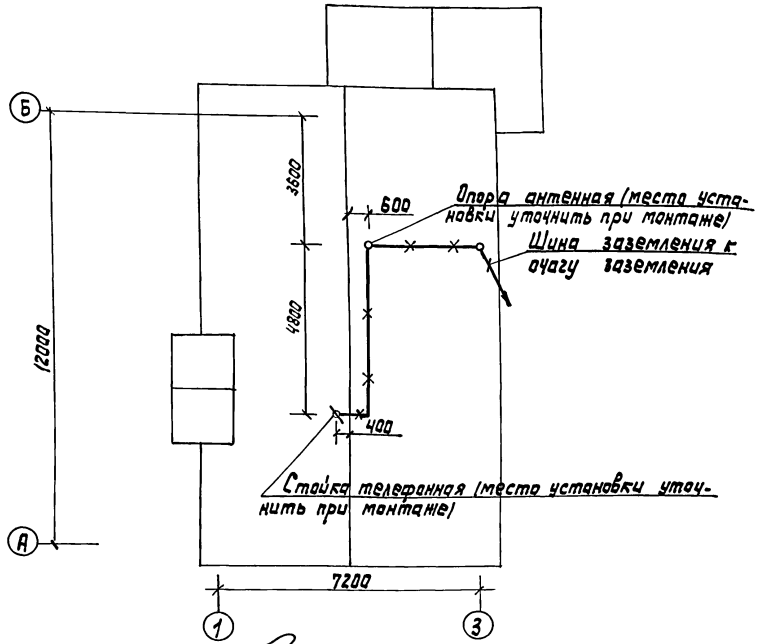

ГИП	Русаков		141-115-181.-87 СС
Нач.отд	Дацкевич		
Рук.гр	Макаров		
Н.контр	Якушев		
Привязан			Мансардный 1-квартирный 5-комнатный жилой дом деревянно-панельной конструкции
Инв.N			Стадия Р; Лист 3; Листов
			Скелетные схемы связи. План кровли. Условные обозначения
			ГИПРОЛЕСПРОМ

Подпись и дата | Взам.инв.№ | Инв.№ подл.

gost.e-ecolog.ru