ТИПОВАЯ ДОКУМЕНТАЦИЯ НА КОНСТРУКЦИИ, ИЗДЕЛИЯ И УЗЛЫ ЗДАНИЙ И СООРУЖЕНИЙ

СЕРИЯ 7.820-9.90

ЗАТВОРЫ ЩИТОВЫЕ ДЛЯ ПРЯМОУГОЛЬНЫХ ЛОТКОВ

ВЫПУСК 3

ЗАТВОРЫ ЩИТОВЫЕ ДЛЯ ЛОТКОВ РАЗМЕРОМ 600×900, 800×1000, 900×900, 1000×1000, 900×1200, 1200×1200, 1200×1600 мм С РУЧНЫМ И ЭЛЕКТРИЧЕСКИМ ПРИВОДОМ

РАБОЧАЯ ДОКУМЕНТАЦИЯ

РАЗРАБОТАНА
ПРОЕКТНЫМ ИНСТИТУТОМ
СОЮЗВОДОКАНАЛПРОЕКТ

ГЛАВНЫЙ ИНЖЕНЕР ИНСТИТУТА Евтеев В.М.
ГЛАВНЫЙ ИНЖЕНЕР ПРОЕКТА Блоков В.М.

УТВЕРЖДЕНА И ВВЕДЕНА В ДЕЙСТВИЕ
В/О СОЮЗВОДОКАНАЛПРОЕКТ
ПРИКАЗ ОТ 23 ноября 1989 г N 103

gost.e-ecolog.ru

СОДЕРЖАНИЕ АЛЬБОМА

Наименование	Обозначение	№ стр.
Содержание альбома		1
Затворы щитовые для лотков размером 600×900, 800×1000, 900×900, 1000×1000, 900×1200, 1200×1200, 1200×1600 с ручным и электрическим приводом	ТМ 168.00.00.00	2...4
Щит в сборе	ТМ 168.01.00.00	4,5
Щит	ТМ 168.01.01.00	5
Рама	ТМ 168.02.00.00	6
Опора	ТМ 168.02.01.00	6
Стойка	ТМ 168.02.02.00	6,7
Основание	ТМ 168.02.03.00	7
Подпятник	ТМ 168.03.00.00	7,8
Корпус подпятника	ТМ 168.03.01.00	8
Подпятник	ТМ 168.04.00.00	8
Корпус подпятника	ТМ 168.04.01.00	9
Маховик	ТМ 168.05.00.00	9
Кожух	ТМ 168.06.00.00	9
Кожух	ТМ 168.07.00.00	10
Винт	ТМ 168.00.00.01	10
Линейка	ТМ 168.00.00.02	10
Прокладка регулировочная	ТМ 168.00.00.03	10
Затворы щитовые для лотков размером 600×900, 800×1000, 900×900, 1000×1000, 900×1200, 1200×1200, 1200×1600 с ручным и электрическим приводом		
Сборочный чертеж	ТМ 168.00.00.00 СБ	11,12
Щит в сборе. Сборочный чертеж	ТМ 168.01.00.00 СБ	13
Щит. Сборочный чертеж	ТМ 168.01.01.00 СБ	14
Ушко	ТМ 168.01.01.01	15
Стяжка	ТМ 168.01.01.02	15
Стойка	ТМ 168.01.01.03	15
Обшивка	ТМ 168.01.01.04	15
Ребро	ТМ 168.01.01.05	16
Ребро	ТМ 168.01.01.06	16
Ригель	ТМ 168.01.01.07	16
Ригель	ТМ 168.01.01.08	16
Ребро	ТМ 168.01.01.09	17
Планка	ТМ 168.01.00.01	17
Уплотнение	ТМ 168.01.00.02	17
Консоль	ТМ 168.02.01.03	17
Рама. Сборочный чертеж	ТМ 168.02.00.00 СБ	18
Опора. Сборочный чертеж	ТМ 168.02.01.00 СБ	19
Стойка. Сборочный чертеж	ТМ 168.02.02.00 СБ	20
Основание. Сборочный чертеж	ТМ 168.02.03.00 СБ	20
Подпятник. Сборочный чертеж	ТМ 168.03.00.00 СБ	21
Корпус подпятника. Сборочный чертеж	ТМ 168.03.01.00 СБ	22
Корпус	ТМ 168.03.01.01	22
Фланец	ТМ 168.03.01.02	22
Втулка	ТМ 168.03.00.01	23
Втулка	ТМ 168.03.00.02	23
Втулка	ТМ 168.03.00.03	23
Подпятник. Сборочный чертеж	ТМ 168.04.00.00 СБ	24
Корпус подпятника. Сборочный чертеж	ТМ 168.04.01.00 СБ	25
Корпус	ТМ 168.04.01.01	25
Фланец	ТМ 168.04.01.02	25
Полумуфта кулачковая	ТМ 168.04.00.02	26
Втулка	ТМ 168.04.00.01	26
Гайка направляющая	ТМ 168.04.00.03	26
Гайка	ТМ 168.03.00.04	27
Фланец	ТМ 168.04.01.03	27
Маховик. Сборочный чертеж	ТМ 168.05.00.00 СБ	27
Втулка	ТМ 168.05.00.02	27
Кожух. Сборочный чертеж	ТМ 168.06.00.00 СБ	28
Кожух. Сборочный чертеж	ТМ 168.07.00.00 СБ	28

Инв. № подл.	Подп. и дата	Взам. инв. №	Инв. № дубл.	Подп. и дата

Формат	Зона	Поз.	Обозначение	Наименование	Кол. на исполн. ТМ168.00.00.00-										Примечание
					-	01	02	03	04	05	06	07	08	09	
				Детали											
А4		10	ТМ168.00.00.01	Винт	1	1			1	1					
			-01				1	1							
			-02								1	1			
			-03										1	1	
А4		11	ТМ168.00.00.02	Линейка	1	1			1	1					
			-01				1	1			1	1			
			-02										1	1	
А4		12	ТМ168.00.00.03	Прокладка регулировочная											
Б4		13	ТМ168.00.00.04	Уплотнение											
				Пластина I лист ТМКЩ-С-10											
				ГОСТ 7338-77; 20×666	1	1									0,21 кг
			-01	20×866			1	1							0,26 кг
			-02	20×966					1	1			1	1	0,28 кг
			-03	20×1066							1	1			0,3 кг

Изм.	Лист	№ докум.	Подп.	Дата	ТМ168.00.00.00	Лист 3

Формат А4

Формат	Зона	Поз.	Обозначение	Наименование	Кол. на исполн. ТМ168.00.00.00-										Примечание
					-	01	02	03	04	05	06	07	08	09	
Б4		14	ТМ168.00.00.[illegible]	Шайба											
				Лист 4,0 ГОСТ 19903-74											
				Ст3 ГОСТ 14637-79											
				Ф75 h14/Ф43 H14	1		1		1						0,1 кг
				Ф90 h14/Ф53 H14							1		1		1,9 кг
Б4		15	ТМ168.00.00.[illegible]	Кольцо											
				Лист 3 ГОСТ 19903-74											
				Ст3 ГОСТ 16523-70											
				Ф120 h14/Ф77 H14		1		1		1		1		1	0,16 кг
Б4		16	ТМ168.00.00.[illegible]	Прокладка											
				Пластина I лист ТМКЩ-С-2											
				ГОСТ 7338-77 Ф120/Ф77		1		1		1		1		1	0,02 кг
Б4		17	ТМ168.00.00.[illegible]	Кольцо											
				Ст3 ГОСТ 380-71		1		1		1		1		1	0,5 кг

Изм.	Лист	№ докум.	Подп.	Дата	ТМ168.00.00.00	Лист 4

Формат А4

Формат	Зона	Поз.	Обозначение	Наименование	Кол. на исполн. ТМ168.00.00.00-										Примечание
					-	01	02	03	04	05	06	07	08	09	
А4		2	-02	Рама					1	1					
			-03								1	1			
			-04										1	1	
			-07			1									
			-08					1							
А4		3	ТМ168.03.00.00	Подпятник	1		1		1						
			-01								1		1		
А4		4	ТМ168.04.00.00	Подпятник		1		1		1					
			-01									1		1	
А4		5	ТМ168.05.00.00	Маховик	1										
			-01				1		1						
			-02										1		
			-03								1				
А4		6	ТМ168.06.00.00	Кожух		1		1		1		1		1	
А4		7	ТМ168.07.00.00	Кожух						1		1		1	
			-01			1		1							
Б4		8	ТМ168.08.00.00	Колпак		1		1		1		1		1	изготовить по месту

Изм.	Лист	№ докум.	Подп.	Дата	ТМ168.00.00.00	Лист 2

Формат А4

Формат	Зона	Поз.	Обозначение	Наименование	Кол. на исполн. ТМ168.00.00.00-										Примечание
					-	01	02	03	04	05	06	07	08	09	
				Документация											
А2			ТМ168.00.00.[illegible]	Сборочный чертеж	X	X	X	X	X	X	X	X	X	X	
А4			ТМ168.[illegible]	Технические условия	X	X	X	X	X	X	X	X	X	X	
				Сборочные единицы											
А4		1	ТМ168.01.0[illegible]	Щит в сборе	1	1									
			-01				1	1							
			-02						1	1					
			-03								1	1			
			-04										1	1	
А4		2	ТМ168.02.[illegible]	Рама	1										
			-01				1								

Т-3072/2

Исполнения 10...1203 - см. листы 7...11

Изм.	Лист	№ докум.	Подп.	Дата	ТМ168.00.00.00	Лист	Листов
Разраб.		[illegible]			Затворы щитовые для лотков размером 600×900, 800×1000, 900×900, 1000×1000, 900×1200, 1200×1200, 1200×1600 с ручным и электрическим приводом.	1	11
Пров.		[illegible]					
Нач. отд.		[illegible]					
Н. контр.		[illegible]					
Утв.		[illegible]					

Союзводоканалпроект

Формат А4

2

серия 7.820-9.90 В3 п43

Формат	Зона	Поз.	Обозначение	Наименование	Кол. на исполн. ТМ168.00.00.00- 10	11	12	13	Примечание
				Документация					
А2			ТМ168.00.00.00 СБ	Сборочный чертеж	×	×	×	×	
А4			ТМ168, 169 ТУ	Технические условия	×	×	×	×	
				Сборочные единицы					
А4		1	-05	Щит в сборе	1	1			
			-06				1	1	
А4		2	-05	Рама	1	1			
			-06				1	1	
А4		3	ТМ168.03.00.00 -01	Подпятник	1		1		
А4		4	ТМ168.04.00.00 -01	Подпятник		1		1	
А4		5	ТМ168.05.00.00 -03	Маховик	1				
			-04				1		

Изм. Лист N докум. Подп. Дата — ТМ 168.00.00.00 — Лист 7

Формат А4

Формат	Зона	Поз.	Обозначение	Наименование	Кол. на исполн. ТМ168.00.00.00- 10	11	12	13	Примечание
А4		6	ТМ168.06.00.00	Кожух		1		1	
А4		7	ТМ168.07.00.00	Кожух		1		1	
Б4		8		Колпак		1		1	Изготовить по месту
				Детали					
		10	-03	Винт	1	1			
			-04				1	1	
А4		11	-02	Линейка	1	1			
			-03				1	1	
А4		12		Прокладка регулировочная	Набор				
Б4		13	-04	Уплотнение					
				Пластина I лист ТМКЩ-С-10					
				ГОСТ 7338-77; 20×1266	1	1	1	1	0,4кг
Б4		14	-01	Шайба					
				Лист 4,0 ГОСТ 19903-74					
				Ст3 ГОСТ 14637-79					
				ф 90 h14/ф53 H14	1		1		1,9кг

Изм. Лист N докум. Подп. Дата — ТМ 168.00.00.00 — Лист 8

Формат А4

Формат	Зона	Поз.	Обозначение	Наименование	Кол. на исполн. ТМ168.00.00.00- -	01	02	03	04	05	06	07	08	09	Примечание
		33		Гайка М42×3-6Н.4.0115											
				ГОСТ 5915-70	1		1		1						
		34		Гайка М52×3,02.0115											
				ГОСТ 10607-72							1		1		
		35		Шайба 12.65Г.0115											
				ГОСТ 6402-70	4	4	4	4	4	4	4	4	4	4	
				Шайбы ГОСТ 10905-78											
		36		8.02. Ст3.0115		4		4		4		4		4	
		37		12.02. Ст3.0115	4	4	4	4	4	4	4	4	4	4	
				Шайбы ГОСТ 9649-78											
		38		12.01. Ст3.0115	1	1	1	1	1	1					
		39		16.01. Ст3.0115							1	1	1	1	
				Шплинты ГОСТ 397-79											
		40		3,2×25.0115	1	1	1	1	1	1					
		41		4×25.0115							1	1	1	1	
				Прочие изделия											
		42		Электропривод БОЗУ2											По "Тула-электро-привод"
				ТУ26-07-1025-93		1		1		1		1		1	

Изм. Лист N докум. Подп. Дата — ТМ 168.00.00.00 — Лист 6

Формат А4

Формат	Зона	Поз.	Обозначение	Наименование	Кол. на исполн. ТМ168.00.00.00- -	01	02	03	04	05	06	07	08	09	Примечание
				Стандартные изделия											
				Болты ГОСТ 7798-70											
		21		М6-6g×14.36.0115		6		6		6		6		6	
		22		М8-6g×20.36.0115		4		4		4		4		4	
		23		М8-6g×35.36.0115		4		4		4		4		4	
		24		М12-6g×40.36.0115	4	4	4	4	4	4	4	4	4	4	
		25		М12-6g×50.36.0115		4		4		4		4		4	
				Гайки ГОСТ 5915-70											
		27		М6.-6Н.4.0115		6		6		6		6		6	
		28		М8-6Н.4.0115		4		4		4		4		4	
		29		М12-6Н.4.0115	4	8	4	8	4	8	4	8	4	8	
				Оси ГОСТ 9650-80											
		30		6-12h11×40 Ст3Ц15	1	1	1	1	1	1					
		31		6-16h11×45 Ст3Ц15								1		1	
		32		6-16h11×50 Ст3Ц15							1		1		

Т-3072/3

Изм. Лист N докум. Подп. Дата — ТМ 168.00.00.00 — Лист 5

Формат А4

3

Серия 7.820-9.90 в3

п43

Инв.№ подл.	Подп. и дата	Взам.инв.№	Инв.№ дубл.	Подп. и дата

Формат	Зона	Поз.	Обозначение	Наименование	Кол. на испол. ТМ168.00.00.00- 10	11	12	13	Примечание
		41		Шплинт 4х25.0115	1	1	1	1	
				Прочие изделия					
		42		Электропровод ПВ3 4 ТУ 26-07-1935-83		1		1	

Изм.	Лист	N докум.	Подп.	Дата

ТМ168.00.00.00 Лист 11

Формат А4

Формат	Зона	Поз.	Обозначение	Наименование	Кол. на испол. ТМ168.01.00.00- –	01	02	03	04	05	06	Примечание
				Документация								
А2			ТМ168.01.00.00 СБ	Сборочный чертеж	X	X	X	X	X	X	X	
				Сборочные единицы								
		1	ТМ168.01.01.00 СБ	Щит	1							
			-01			1						
			-02				1					
			-03					1				
			-04						1			
			-05							1		
			-06								1	

Изм.	Кол.уч.	N докум.	Подп.	Дата
Разраб.	Журкина			
Пров.	Сидорова			
Нач.гр.зав.отд.	Кудрявцев			
Н.контр.	Сидорова			
Утв.	Вдовеев			

ТМ168.01.00.00

Щит в сборе

Лит. | Масса | Масштаб
И | 1 | 2

Сельэнергопроект

Формат А4

Формат	Зона	Поз.	Обозначение	Наименование	Кол. на испол. ТМ168.00.00.00- 10	11	12	13	Примечание
				Гайки ГОСТ 5915-70					
		27		М6-6Н.4.0115		6		6	
		28		М8-6Н.4.0115		4		4	
		29		М12-6Н.4.0115	4	8	4	8	
				Оси ГОСТ 9650-80					
		31		6-16 h11×45 Ст3 4 15		1		1	
		32		6-16 h11×50 Ст3 4 15	1		1		
		34		Гайка 52×3.02.0115 ГОСТ 10607-72	1				
		35		Шайба 12.65Г.0115 ГОСТ 6402-70	4	4	4	4	
				Шайбы ГОСТ 10906-78					
		36		8.02.Ст 3 ГОСТ 0115		4		4	
		37		12.02.Ст3 ГОСТ 0115	4	4	4	4	
		39		Шайба 16.01.Ст3.0115 ГОСТ 9649-78	1	1	1	1	

Изм.	Лист	N докум.	Подп.	Дата

ТМ168.00.00.00 Лист 10

Формат А4

Формат	Зона	Поз.	Обозначение	Наименование	Кол. на испол. ТМ168.00.00.00- 10	11	12	13	Примечание
5.4		15		Кольцо					
				Лист 3.0 ГОСТ 19903-74 Ст3 ГОСТ 16523-70					
				Ф120 h14/Ф77 H14		1		1	0,16 кг
5.4		16		Прокладка					
				Пластина I лист ТМКШ.6-2 ГОСТ 7338-77 Ф120/Ф77		1		1	0,02 кг
5.4		17		Кольцо					
				Ст3 ГОСТ 380-71		1		1	0,5 кг
				Стандартные изделия					
				Болты ГОСТ 7798-70					
		21		М6-6g×14.36.0115		6		6	
		22		М8-6g×20.36.0115		4		4	
		23		М8-6g×35.36.0115		4		4	
		24		М12-6g×40.36.0115	4	4	4	4	
		25		М12-6g×50.36.0115		4		4	

7-3072/3

Изм.	Лист	N докум.	Подп.	Дата

ТМ168.00.00.00 Лист 9

Формат А4

Сельэнергопроект 7820-9.90 в.3 ТМ.13

Инв. № подл.	Подп. и дата	Взам. инв. №	Инв. № дубл.	Подп. и дата

Формат	Зона	Поз.	Обозначение	Наименование	Кол. на исполн. ТМ168.01.01.00 –										Примечание
					–	01	02	03	04	05	06				
А4		3	ТМ168.01.01.03	Стойка	2		2								
			-01			2									
			-02					2							
			-03						2						
			-04							2					
			-05								2				
А4		4	ТМ168.01.01.04	Обшивка	1										
			-01			1									
			-02				1								
			-03					1							
			-04						1						
			-05							1					
			-06								1				
А4		5	ТМ168.01.01.05	Ребро	1		1								
			-01			1									
А4		6	ТМ168.01.01.06	Ребро	2										
			-01			2									
			-02				2								

Изм.	Лист	№ докум.	Подп.	Дата	ТМ168.01.01.00	Лист 2

Формат А4

Формат	Зона	Поз.	Обозначение	Наименование	Кол. на исполн. ТМ168.01.01.00 –										Примечание
					–	01	02	03	04	05	06				
А4		7	ТМ168.01.01.07	Ригель				1							
			-01						1						
А4		8	ТМ168.01.01.08	Ригель				1							
			-01						1						
		9	-02					1							
			-03						1						
А4		10	ТМ168.01.01.09	Ребро						1					
			-01								1				
		11	-02							1					
			-03								1				

Изм.	Лист	№ докум.	Подп.	Дата	ТМ168.01.01.00	Лист 3

Формат А4

Формат	Зона	Поз.	Обозначение	Наименование	Кол. на исполн. ТМ168.01.01.00 –										Примечание
					–	01	02	03	04	05	06				
				Документация											
А3			ТМ168.01.01.00 СБ	Сборочный чертеж	X	X	X	X	X	X	X				
				Детали											
А4		1	ТМ168.01.01.01	Ушко	1	1	1								
			-01					1	1	1	1				
А4		2	ТМ168.01.01.02	Стяжка	2										
			-01			2									
			-02				2								
			-03					2							
			-04						2						
			-05							3	3				

Изм.	Лист	№ докум.	Подп.	Дата	ТМ168.01.01.00			
Разраб.		Турукина			Щит	Лит.	Лист	Листов
Пров.		Солдатова				К	1	3
Нач. пр.		Вайнштейн				Союзводоканалпроект		
Н. контр.		Солдатова						
Утв.		Авдеев						

Формат А4

Формат	Зона	Поз.	Обозначение	Наименование	Кол. на исполн. ТМ168.01.0000 –										Примечание
					–	01	02	03	04	05	06				
				Детали											
А4		2	ТМ168.01.00.01	Планка	2		2								
			-01			2		2							
			-02						2						
			-03							2					
			-04								2				
А4		3	ТМ168.01.00.02	Уплотнение	2		2								
			-01			2		2							
			-02						2						
			-03							2					
			-04								2				
				Стандартные изделия											
		6		Винт В.М8-6g×30.48.0115											
				ГОСТ 17473-8	12	12	12	12	14	14	14				
		7		Гайка М8-6Н.5.0115											
				ГОСТ 5915-70	12	12	12	12	14	14	14				

Т-3072/3

Изм.	Лист	№ докум.	Подп.	Дата	ТМ168.01.00.00	Лист 2

Формат А4

Серия 7.820-9.90 В3 п43

5

Инв. № подл.	Подпись и дата	Взам. инв. №	Инв. № дубл.	Подпись и дата

Формат	Зона	Поз.	Обозначение	Наименование	Кол. на исполн. ТМ168.02.01.00-										Примечание
					-	01	02	03	04	05	06	07	08	09	
				Документация											
А2			ТМ168.02.01.00 СБ	Сборочный чертеж	Х	Х	Х	Х	Х	Х	Х	Х	Х	Х	
				Детали											
				Стяжка											
				Швеллер 10 ГОСТ 8240-89 Ст3 ГОСТ 535-88											
Б4		1	ТМ168.02.01.01	L=200 h14	2	2	2	2	2	2	2	2	2	2	1,8 кг
		2	-01	L=666 h14	2	2									5,7 кг
			-02	L=866 h14			2	2							7,4 кг
			-03	L=966 h14					2	2					8,3 кг
			-04	L=1066 h14							2	2			9,2 кг
			-05	L=1266 h14									2	2	11 кг
А4		3	ТМ168.02.01.02	Консоль		1									
			-01			1									
			-02					1							
			-03					1							

Изм.	Лист	№ докум.	Подп.	Дата
Разраб.	Гудкина			
Пров.	Сафронов			
Н.контр.	Войтович			
Н.контр.	Комлатов			
Утв.	Авдеев			

ТМ 168.02.01.00

Опора

Лит.	Лист	Листов
		1

Союзводоканалпроект

Формат А4

Формат	Зона	Поз.	Обозначение	Наименование	Кол. на исполн. ТМ168.02.02.00-				Примечание
					-	01	02	03	
				Документация					
А3			ТМ168.02.02.00 СБ	Сборочный чертеж	Х	Х	Х	Х	
				Детали					
Б4		1	ТМ168.02.02.01	Анкер					
				12-А-II ГОСТ 5781-8					
				L=84 h14	3	3	4	5	0,07 кг
Б4		2	ТМ168.02.02.02	Направляющая					
				Полоса 10×25 ГОСТ 103-76 Ст3 ГОСТ 535-88					
				L=1235 h14	2				2,4 кг
			-01	L=1435 h14		2			2,8 кг
			-02	L=1550 h14			2		3,6 кг

Изм.	Лист	№ докум.	Подп.	Дата
Разраб.	Гудкина			
Пров.	Сафронов			
Н.контр.	Войтович			
Н.контр.	Комлатов			
Утв.	Авдеев			

ТМ168.02.02.00

Стойка

Лит.	Лист	Листов
А	1	2

Союзводоканалпроект

Формат А4

Формат	Зона	Поз.	Обозначение	Наименование	Кол. на исполн. ТМ168.02.00.00-								Примечание
					-	01	02	03	04	05	06	07	
			ТМ168.02.01.00-03	Опора						1	1		
			-09							1	1		
А4		2	ТМ168.02.02.00	Стойка	2		2					2	
			-01			2		2					2
			-02						2	2			
			-03								2		
А4		3	ТМ168.02.03.00	Основание	1							1	
			-01			1							1
			-02				1		1				
			-03					1					
			-04							1	1		

Изм.	Лист	№ докум.	Подп.	Дата
Разраб.	Гудкина			
Пров.	Сафронов			
Н.контр.	Войтович			
Н.контр.	Комлатов			
Утв.	Авдеев			

ТМ168.02.00.00

Лист 2

Формат А4

Формат	Зона	Поз.	Обозначение	Наименование	Кол. на исполн. ТМ168.02.00.00-									Примечание
					-	01	02	03	04	05	06	07	08	
				Документация										
А0			ТМ168.02.00.00 СБ	Сборочный чертеж	Х	Х	Х	Х	Х	Х	Х	Х	Х	
				Сборочные единицы										
А4		1	ТМ168.02.01.00	Опора	1									
			-01									1		
			-02			1								
			-03										1	
			-04				1		1					
			-05				1		1					
			-06					1						
			-07					1						

Т-3072/3

Изм.	Лист	№ докум.	Подп.	Дата
Разраб.	Гудкина			
Пров.	Сафронов			
Н.контр.	Войтович			
Н.контр.	Комлатов			
Утв.	Авдеев			

ТМ168.02.00.00

Рама

Лит.	Лист	Листов
А	1	2

Союзводоканалпроект

Формат А4

ЕТМ-ЕЭ-ИБЛ-028.4-6 плаз

Изм. № подл.	Подп. и дата	Взам. инв. №	Инв. № дубл.	Подп. и дата

Формат	Зона	Поз.	Обозначение	Наименование	Кол. на исполн. ТМ168.02.03.00-					Примечание
					–	01	02	03	04	
Б4		2	ТМ168.02.03.02	Анкер						
				12-А-II ГОСТ 5781-82						
				L=84 h14	3	3	3	3	4	0,07кг
Б4		3	ТМ168.02.03.03	Опора						
				Уголок 63×63×6 ГОСТ 8509-86						
				Ст3 ГОСТ 535-88						
				L=726 h14	2					4,2кг
			-01	L=926 h14		2				5,3
			-02	L=1026 h14			2			5,9кг
			-03	L=1126 h14				2		6,5кг
			-04	L=1326 h14					2	7,6кг

Изм.	Лист	№ докум.	Подп.	Дата	ТМ168.02.03.00	Лист 2

Формат А4

Формат	Зона	Поз.	Обозначение	Наименование	ТМ168.03.00.00-		Примечание
					–	01	
				Документация			
А2			ТМ168.03.00.00 СБ	Сборочный чертеж	X	X	
				Сборочные единицы			
А3		1	ТМ168.03.01.00	Корпус подпятника	1	1	
				Детали			
		2	ТМ168.03.00.01	Втулка	1	1	
		3	ТМ168.03.00.02	Втулка	1		
			-01			1	
		4	ТМ168.03.00.03	Втулка	1	1	
		5	ТМ168.03.00.04	Гайка	1		

Изм.	Лист	№ докум.	Подп.	Дата	ТМ168.03.00.00			
Разраб.		Турукина			Подпятник	Лит. И	Лист 1	Листов 2
Пров.		Солдатова				Союзводоканалпроект		
Нач.пр.гр.		Вайнштейн						
Н.контр.		Солдатова						
Утв.		Авдеев						

Формат А4

Формат	Зона	Поз.	Обозначение	Наименование	Кол. на исполн. ТМ168.02.03.00-					Примечание
					–	01	02	03	04	
				Документация						
А3			ТМ168.02.03.00 СБ	Сборочный чертеж	X	X	X	X	X	
				Детали						
Б4		1	ТМ168.02.03.01	Упор						
				Полоса 10×25 ГОСТ 103-76						
				Ст3 ГОСТ 535-88						
				L=666 h14	1					1,3кг
			-01	L=866 h14		1				1,7кг
			-02	L=966 h14			1			1,9кг
			-03	L=1066 h14				1		2,1кг
			-04	L=1266 h14					1	2,5кг

Изм.	Лист	№ докум.	Подп.	Дата	ТМ168.02.03.00			
Разраб.		Турукина			Основание	Лит. И	Лист 1	Листов 2
Пров.		Солдатова				Союзводоканалпроект		
Нач.пр.гр.		Вайнштейн						
Н.контр.		Солдатова						
Утв.		Авдеев						

Формат А4

Формат	Зона	Поз.	Обозначение	Наименование	Кол. на исполн. ТМ168.02.02.00-				Примечание
					–	01	02	03	
			-03	L=1835 h14				2	3,6кг
Б4		3	ТМ168.02.02.03	Стойка					
				Уголок 63×63×6 ГОСТ 8509-86					
				Ст3 ГОСТ 535-88					
				L=1894 h14	2				10,8кг
			-01	L=2094 h14		2			12кг
			-02	L=2494 h14			2		14,2кг
			-03	L=3294 h14				2	19кг
Б4		4	ТМ168.02.02.04	Вставка					
				Полоса 10×25 ГОСТ 103-76					
				Ст3 ГОСТ 535-88					
				L=20 h14	2	2	2	3	0,04кг
Б4		5	ТМ168.02.02.05	Накладка					
				Лист 6 ГОСТ 19903-74					
				Ст3 ГОСТ 14637-79					
				60 h14 × 55 h14	2	2	2	2	0,15кг

Т-3072/3

Изм.	Лист	№ докум.	Подп.	Дата	ТМ168.02.02.00	Лист 2

Формат

Серия 7.820-9.90 В.3 п43

Инв. № подл. | Подпись и дата | Взам. инв. № | Инв. № дубл. | Подпись и дата

Формат	Зона	Поз.	Обозначение	Наименование	Кол-на испол. ТМ168.04.00.00 —	Кол-на испол. ТМ168.04.00.00 -01	Примечание
				Документация			
А2			ТМ168.04.00.00 СБ	Сборочный чертеж	Х	Х	
				Сборочные единицы			
А3		1	ТМ168.04.01.00	Корпус подпятника	1	1	
				Детали			
А4		2	ТМ168.04.00.01	Втулка	1	1	
А3		3	ТМ168.04.00.02	Полумуфта кулачковая	1	1	
А4		4	ТМ168.04.00.03	Гайка направляющая	1	1	

Изм.	Лист	№ докум.	Подп.	Дата	ТМ168.04.00.00		
Разраб.		Гурченко			Подпятник	Лит.	Лист 1	Листов 2
Пров.		Сабатова						
Нач.пр.		Вайнштейн				Союзводоканалпроект	
Н.контр.		Сабатова					
Утв.		Авдеев					

Формат А4

Формат	Зона	Поз.	Обозначение	Наименование	Кол-на испол. ТМ168.04.00.00 —	Кол-на испол. ТМ168.04.00.00 -01	Примечание
А4		5	ТМ168.03.00.04 -01	Гайка	1	1	
				Стандартные изделия			
		6		Винт ВМ6-6g×ХН.016 ГОСТ 1477-84	6	6	
		7		Кольцо СП 90-124-95 ГОСТ 6418-81	1	1	
		8		Масленка 1.246 ГОСТ 19853-74	1	1	
		9		Подшипник 8118 ГОСТ 6874-75	1	1	

Изм.	Лист	№ докум.	Подп.	Дата	ТМ168.04.00.00	Лист 2

Формат А4

Формат	Зона	Поз.	Обозначение	Наименование	Кол. на испол. ТМ168.03.01.00	Примечание
				Документация		
А3			ТМ168.03.01.00 СБ	Сборочный чертеж		
				Детали		
А4		1	ТМ168.03.01.01	Корпус	1	
А4		2	ТМ168.03.01.02	Фланец	1	

Изм.	Лист	№ докум.	Подп.	Дата	ТМ168.03.01.00		
Разраб.		Гурченко			Корпус подпятника	Лит.	Лист 1	Листов 1
Пров.		Сабатова						
Нач.пр.		Вайнштейн				Союзводоканалпроект	
Н.контр.		Сабатова					
Утв.		Авдеев					

Формат А4

Формат	Зона	Поз.	Обозначение	Наименование	Кол-на испол. ТМ168.03.00.00 —	Кол-на испол. ТМ168.03.00.00 -01	Примечание
			-01	Гайка		1	
				Стандартные изделия			
		8		Винт ВМ6-6g×Ю.14Н.016 ГОСТ 1477-84	6	6	
		9		Кольцо СП-93-74-6 ГОСТ 6308-71	1	1	
		10		Масленка 11.УХЛ1 ГОСТ 19853-74	1	1	
		11		Подшипник 8113 ГОСТ 6874-75	1	1	

Т-3072/3

Изм.	Лист	№ докум.	Подп.	Дата	ТМ168.03.00.00	Лист 2

Формат А4

Серия 3.820-9.00 8.3 Инв. №

Изм. № подл.	Подпись и дата	Взам. инв. №	Инв. № дубл.	Подпись и дата

Формат	Зона	Поз	Обозначение	Наименование	Кол. на исполн. ТМ168.05.00.00 –										Примечание
					–	01	02	03	04						
А4		2	ТМ168.05.00.02	Втулка	1	1									
			-01												
			-02				1		1						
			-03					1							
Б.4		3	ТМ168.05.00.03	Обод											
				Труба 20×2,8 ГОСТ 3262-75											
				L=920 h 14	1										1,7кг
			-01	Труба 25×3,2 ГОСТ 3262-75											
				L=1170 h 14		1									2,2кг
			-02	L=1465 h 14			1								2,4кг
			-03	L=1653 h 14				1							3,5кг
			-04	L=1905 h 14					1						4,6кг

Изм.	Лист	№ докум.	Подп.	Дата	ТМ 168.05.00.00	Лист 2

Формат А4

Формат	Зона	Поз	Обозначение	Наименование	Кол. на исполн. ТМ168.05.00.00	Примечание
				Документация		
А3			ТМ168.06.00.00 СБ	Сборочный чертеж		
				Детали		
Б.4		1	ТМ168.06.00.01	Крышка		
				ОЦ Б-ПН-НО-0,6 ГОСТ 19903-74		
				ОН-НТ-2 ГОСТ 14918-80	1	0,8кг
Б.4		2	ТМ168.06.00.02	ОЦ Б-ПН-НО-0,6 ГОСТ 19903-74		
				ОН-НТ-2 ГОСТ 14918-80	1	1,9кг

Изм.	Лист	№ докум.	Подп.	Дата	ТМ 168.06.00.00	Лит.	Лист	Листов
Разраб.		Турукина			Кожух			1
Пров.		Солдатова				Союзводоканалпроект		
Н.контр.		Солдатова						
Утв.		Авдеев						

Формат А4

Формат	Зона	Поз	Обозначение	Наименование	Кол. на исполн. ТМ168.05.00.00 –										Примечание
					–	01	02	03	04						
				Документация											
А4			ТМ168.05.00.00 СБ	Сборочный чертеж	X	X	X	X	X						
				Детали											
Б.4		1	ТМ168.05.00.01	Спица											
				Труба 15×2,8 ГОСТ 3262-75											
				L=90 h 14	4										0,15кг
			-01	L=131 h 14		4									0,2кг
			-02	L=163 h 14			6								0,25кг
			-03	L=195 h 14				6							0,3кг
			-04	L=234 h 14					6						0,35кг

Изм.	Лист	№ докум.	Подп.	Дата	ТМ 168.05.00.00	Лит.	Лист	Листов
Разраб.		Турукина			Маховик		1	2
Пров.		Солдатова				Союзводоканалпроект		
Н.контр.		Солдатова						
Утв.		Авдеев						

Формат А4

Формат	Зона	Поз	Обозначение	Наименование	Кол. на исполн. ТМ168.04.01.00	Примечание
				Документация		
А3			ТМ168.04.01.00 СБ	Сборочный чертеж		
				Детали		
А4		1	ТМ168.04.01.01	Корпус	1	
А4		2	ТМ168.04.01.02	Фланец	1	
А4		3	ТМ168.04.01.03	Фланец	1	

Т-3072/3

Изм.	Лист	№ докум.	Подп.	Дата	ТМ 168.04.01.00	Лит.	Лист	Листов
Разраб.		Турукина			Корпус подпятника			1
Пров.		Солдатова				Союзводоканалпроект		
Н.контр.		Солдатова						
Утв.		Авдеев						

Формат А4

ТМ 168.00.00.02

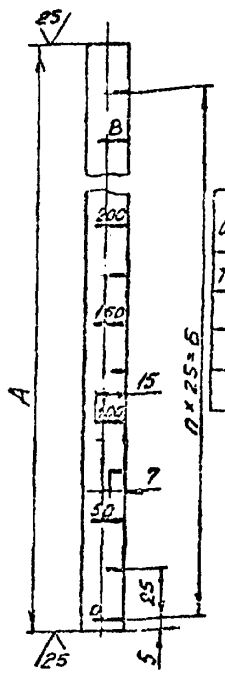

Обозначение	Размеры, мм А	Б	В	Г	Масса кг
ТМ168.00.00.02	955	925	900	37	0,45
-01	1055	1025	1000	41	0,48
-02	1255	1225	1200	49	0,6
-03	1655	1625	1600	65	0,8

1. h14, ± IT14/2.
2. Риски и цифры гравировать на глубину 1,5мм шрифтом типа Б, размером 7мм. ГОСТ 2.304-81.
3. Покрытие: риски и цифры залить эмалью ХВ-785 красно-коричневого цвета ГОСТ 7313-75.

ТМ168.00.00.02

Изм.	Лист	№ докум.	Подп.	Дата
Разраб.		Турукина		
Пров.		Соловьева		
Н.контр.		Беляков		
Утв.		Кобзев		

Линейка

Лит. | Масса: Сж. Табл. | Масштаб: 1:2

Лист | Листов 1

Плоска 4в.20 ГОСТ 103-76 / Ст.3 ГОСТ 535-88

СОЮЗВОДОКАНАЛПРОЕКТ

Формат А4

ТМ168.00.00.03

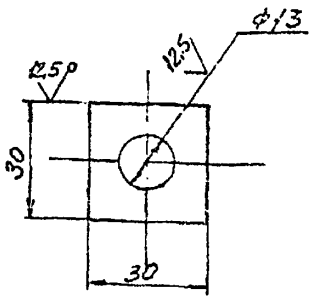

Предельные отклонения размеров h14, h14.

ТМ158.00.00.03

Изм.	Лист	№ докум.	Подп.	Дата
Разраб.		Турукина		
Пров.		Соловьева		
Н.контр.		Беляков		
Утв.		Кобзев		

Прокладка регулировочная

Лит. | Масса: 0,01 | Масштаб: 1:1

Лист | Листов 1

Ст.3 ГОСТ 19903-74 / Ст.3 ГОСТ 535-88

СОЮЗВОДОКАНАЛПРОЕКТ

Формат А4

ТМ168.00.00.01

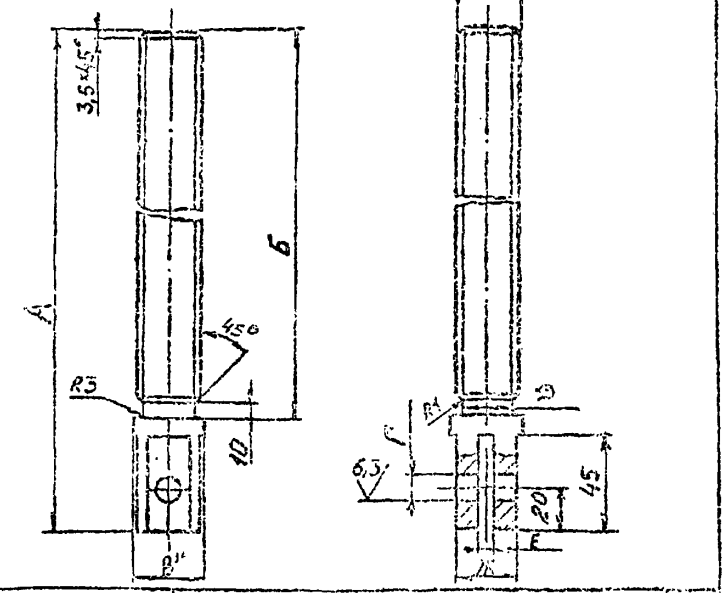

Обозначение	Размеры, мм А	Б	В	Г	Д	Е	Ж	А'	Масса кг
ТМ168.00.00.01	1180	1125	ф36	ф12h14	ф24	13	30	Тр 32×2(РБ)-8е	6,5
-01	1280	1225	ф36	ф20h11	ф24	13	29		7
-02	1280	1225	ф46	ф16h14	ф32	16	36	Тр 44×2(РБ)-3е	12,5
-03	1480	1425	ф46	ф16h14	ф32	16	36		14,5
-04	1890	1835	ф46	ф16h14	ф32	16	36		19

1. Неуказанные предельные отклонения размеров: h14, ±IT14/2.
2. * Размер для справок

ТМ168.00.00.01

Изм.	Лист	№ докум.	Подп.	Дата
Разраб.		Турукина		
Пров.		Соловьева		
Т.контр.				
Н.контр.		Беляков		
Утв.		Кобзев		

Винт

Лит. | Масса: Сж. Табл. | Масштаб: 1:2

Лист | Листов 1

Круг В ГОСТ 2590-88 / 25×13 Н2 ГОСТ 5652-72

СОЮЗВОДОКАНАЛПРОЕКТ

Формат А4

Обозначение	Наименование	Кол. на изделие	Примечание
	Документация		
ТМ168.07.00.00 СБ	Сборочный чертеж		
	Детали		
ТМ168.07.00.01	Крышка	1	0,5 кг
	Ст.5 ПН-КП-А.К ГОСТ 19903-74 / Ст.ПН-2 ГОСТ 14918-80		
ТМ168.07.00.02	Обечайка	1	1,3 кг
	Ст.6-ПН-КП-А1 ГОСТ 19903-74 / Ст.ПН-2 ГОСТ 14918-80		

ТМ168.07.00.00

Конструкция

Т-3072.1-3

серия 7.820-9.90 в.3 н43

ТМ168.00.00.00 СБ

Рис. 1

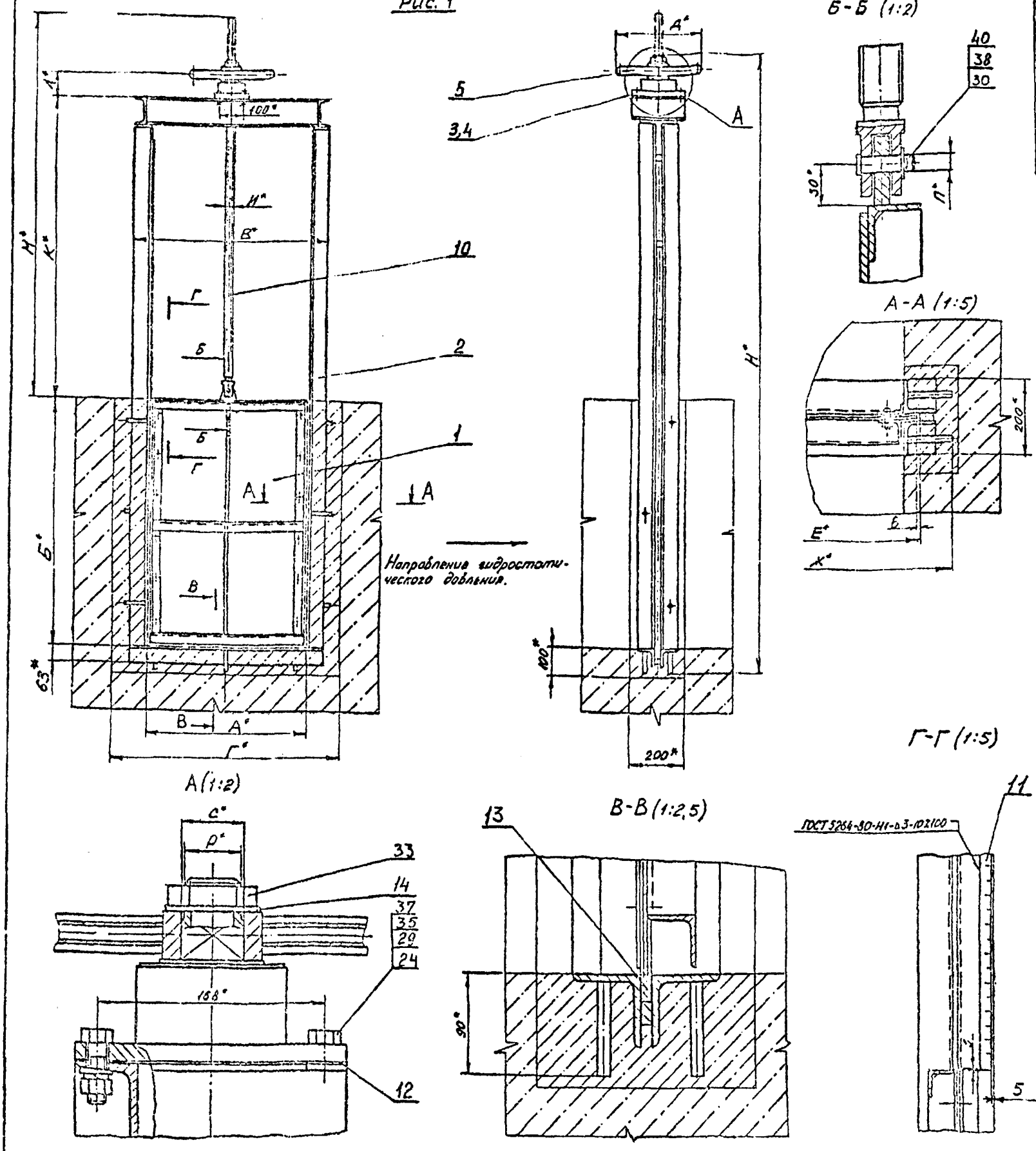

Техническая характеристика

Технические требования

1. * Размеры для справок.
2. Поверхности, находящиеся в воде, покрыть тремя слоями эмали ХС-710 ГОСТ 9355-81 и тремя слоями лака ХС-76 ГОСТ 9355-81. по двум слоям грунта ХС-010 ГОСТ 9355-81, а остальные двумя слоями лака ХС-76 ГОСТ 9355-81 по двум слоям грунта ХС-010 ГОСТ 9355-81. Посадочные места, трущиеся поверхности, резьбы и поверхности, соприкасающиеся с бетоном, покрытию не подлежат.
3. В качестве смазочного материала для шарикоподшипника подпятника поз. 3 и винта поз. 10 применять смазку ЦИАТИМ-203 ГОСТ 8773-73.
4. Количество прокладок поз. 12 определить по месту.
5. Направление гидростатического давления на затвор - одностороннее

	Исполнения													
	–	01	02	03	04	05	06	07	08	09	10	11	12	13
Тип затвора	Плоский, скользящий с уплотнением													
Размеры лотка, мм ширина	600		800		900		1000		900		1200		1200	
высота	900		1000		900		1000		1200		1200		1600	
Расчетное подъемное усилие при максимальном гидростатическом давлении, кгс	242		369		342		461		580		745		1254	
Тип привода: ручной винтовой, электропривод БОЗУ2 ТУ26-07-1025-83	+	+	+	+	+	+	+	+	+	+	+	+	+	+
Время полного открывания или закрывания затвора, мин	13	1,25	14	1,4	13	1,25	14	1,4	17	1,7	17	1,7	22	2,2
Наибольшее расчетное усилие на маховике, кгс	5	–	6,3	–	6	–	6,5	–	7,5	–	10	–	15	–
Наибольший крутящий момент на приводном валу электропривода, кгсм	–	0,82	–	1,25	–	1,16	–	1,75	–	2,2	–	2,8	–	4,8
Масса подвижных частей затвора, кг	48		64		65		85		94		113		147	
Максимальная высота подъема (ход) щита, мм	900		1000		900		1000		1200		1200		1600	

Т-3072/3

Изм.	Лист	№ докум.	Подп.	Дата
Разраб.		Турукина		
Пров.		Голдатова		
Нач. отд.		Вайнштейн		
Гл. спец.		Блохов		
Н. контр.		Солдатова		
Утв.		Авдеев		

ТМ 168.00.00.00 СБ

Затворы щитовые для лотков размером 600×900, 800×1000, 900×900, 1000×1000, 900×1200, 1200×1200, 1200×1600 с ручным и электрическим приводом. Сборочный чертеж

Лит.	Масса	Масштаб
И	Сн. Табл.	–

Лист 1 Листов 2

СОЮЗВОДОКАНАЛПРОЕКТ

серия 7.820-9.90 В3 Формат А2

п43

Рис. 2

Остальное см. рис. 1

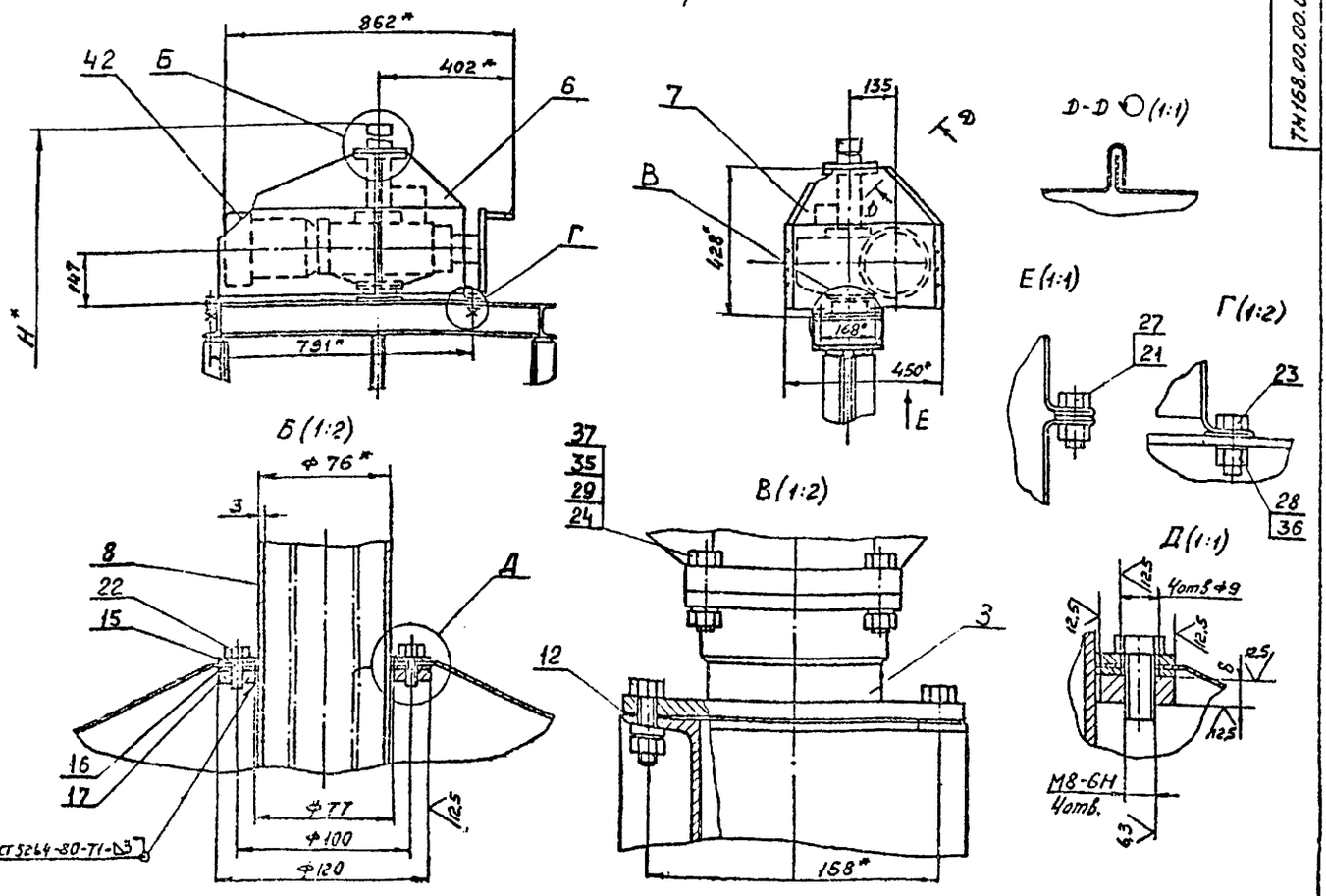

Рис. 3

Остальное см. рис. 1,2

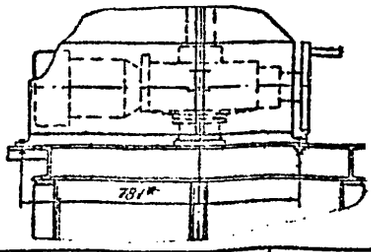

Обозначение	Размер лотка, мм	Рис.	Размеры в мм А	Б	В	Г	Д	Е	Ж	И	К	Л	М	Н	П	Р	С		Масса, кг
ТМ168.00.00.00	600×900	1	600	900	726	850	Ф320	666	780	Тг 32×2(6g)-8e	1100	87	2090	2270	Ф12 Н/Н	М42×3	□46,5		140
-01		3					—					—	2130	3120		—	—		195
-02	800×1000	1	800	1000	926	1050	Ф400	866	980		1200	87	2290	2420		М42×3	□46,5		170
-03		3					—					—	2330	3420		—	—		215
-04	900×900	1	900	900	1026	1150	Ф400	966	1080		1100	87	2090	2220		М42×3	□46,5		159
-05		2					—					—	2110	3100		—	—		220
-06	1000×1000	1	1000	1000	1126	1250	Ф560	1066	1180		1200	87	2290	2420	Ф16 Н/Н	М52×3	□55,5		203
-07		2					—					—	2330	3420		—	—		245
-08	900×1200	1	900	1200	1026	1150	Ф500	966	1080		1400	92	2690	2830		М52×3	□55,5		214
-09		2					—					—	2730	4020		—	—		264
-10	1200×1200	1	1200	1200	1326	1450	Ф560	1266	1380		1400	92	2690	2830		М52×3	□55,5		240
-11		2					—					—	2730	4020		—	—		281
-12	1200×1600	1	1200	1600	1326	1450	Ф640	1266	1380		1800	92	3490	3630		М52×3	□55,5		297
-13		2					—					—	3530	5820		—	—		348

Т-3072/3

ТМ 168.00.00.00 СБ

Лист 2

ТМ168.01.00.00 СБ

Рис. 1

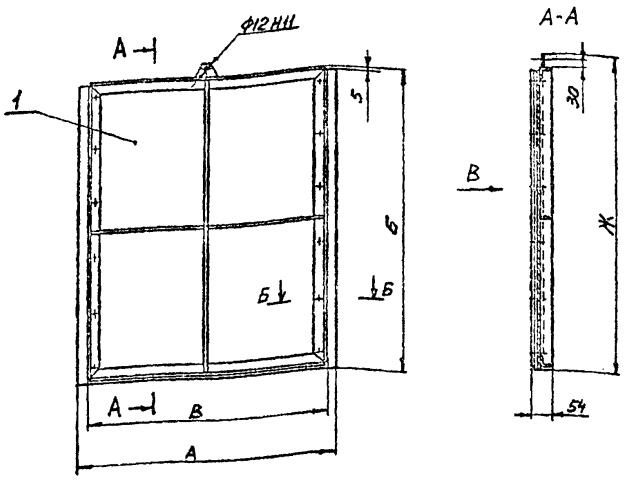

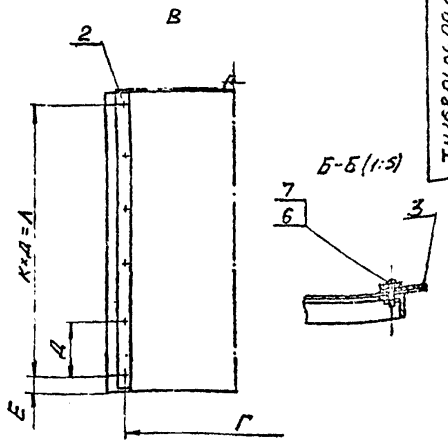

Рис. 3
остальное см. Рис. 1

Рис. 2
остальное см. Рис. 1

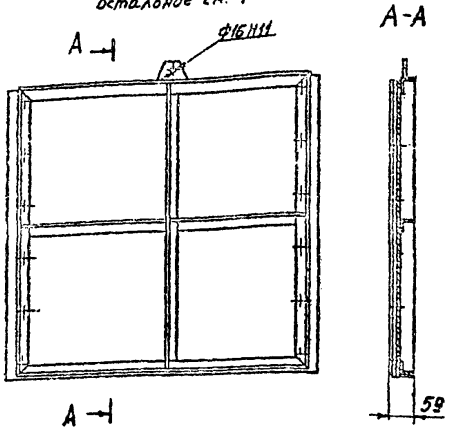

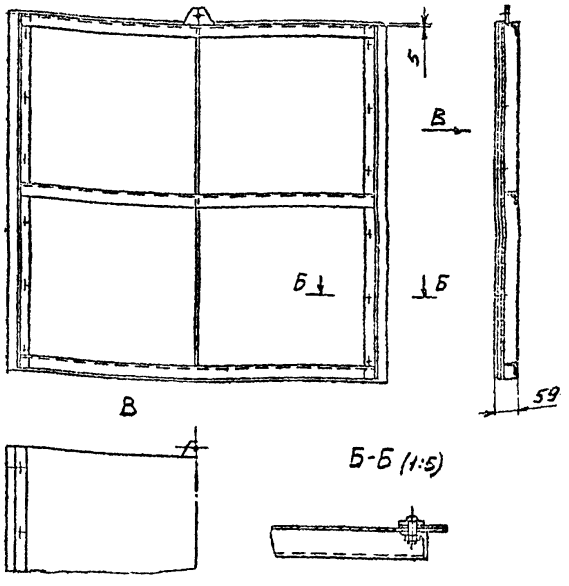

Обозначение	Рис.	Размеры, мм										Масса, кг
		А	Б	В	Г	Д	Е	Ж	К	Л		
ТМ 168.01.00.00	1	654	900	590	546	160	50	950	5	800		41
-01	1	854	1000	790	746	180	50	1050	5	900		56
-02	1	954	900	890	846	160	50	950	5	800		58,5
-03	2	1054	1000	990	940	180	50	1050	5	900		72
-04	2	954	1200	890	844	180	50	1250	6	1080		81
-05	3	1254	1200	1190	1140	216	60	1250	5	1080		100
-06	3	1254	1600	1190	1140	240	80	1640	6	1440		128

Размеры для справок.

Т-3072/3

Изм.	Лист	№ докум.	Подп.	Дата	ТМ 168.01.00.00 СБ	Лит.	Масса	Масштаб
Разраб.		Турукина			Щит в сборе Сборочный чертеж		СМ. ТАБЛ	—
Пров.		Солдатова				Лист	Листов 1	
Нач.пр.		Войматеин						
Гл.спец.		Блоков						
Н.контр.		Солдатова						
Утв.		Авдеев						

СОЮЗВОДОКАНАЛПРОЕКТ

Инв.№ подл. | Подп. и дата | Взам.инв.№ | Инв.№ дубл. | Подп. и дата

Формат А2

серия 7.820-9.90 63 п42

ТМ168.01.01.00СБ

Рис. 1

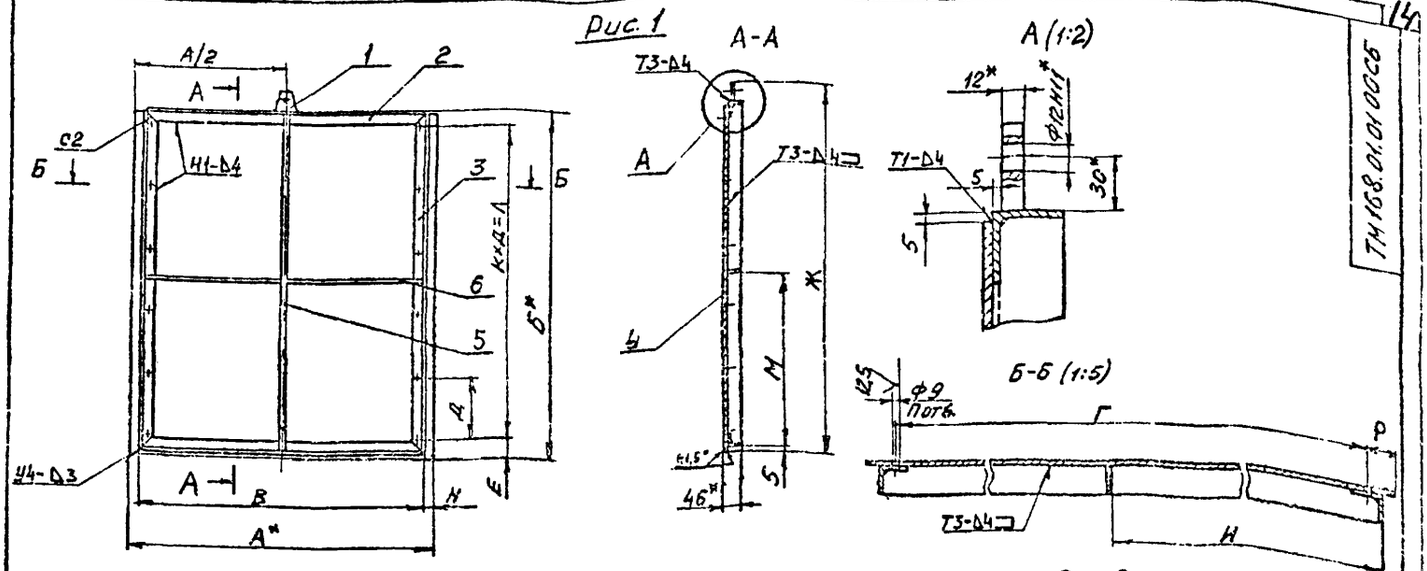

Рис. 2
остальное см. рис. 1

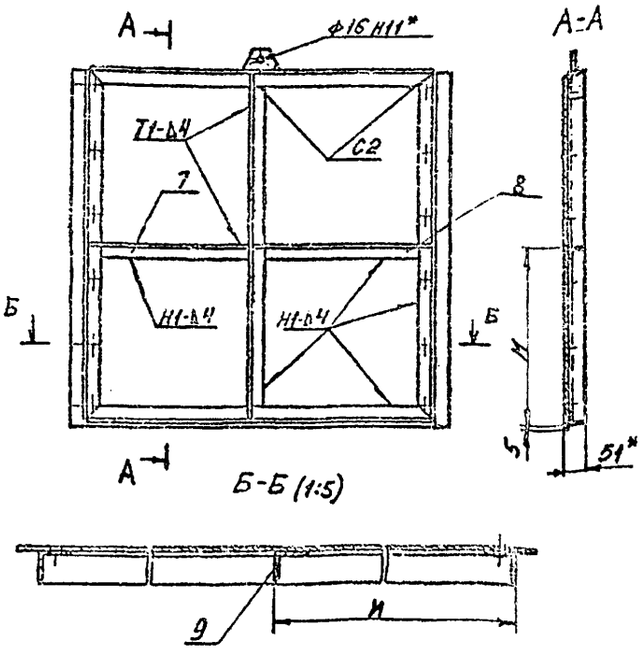

Рис. 3
остальное см. рис. 1

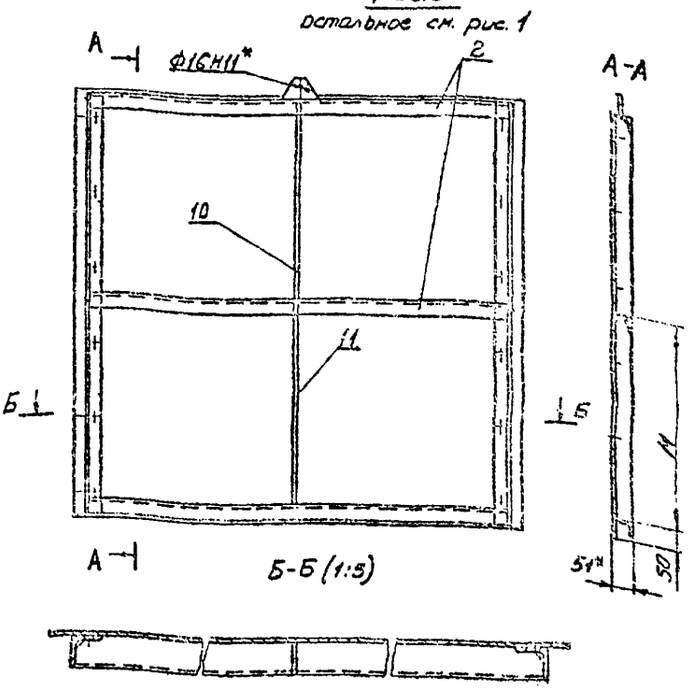

Обозначение	Рис.	Размеры, мм														Масса кг
		А	Б	В	Г	Д	Е	Ж	И	К	Л	М	Н	П	Р	
ТМ168.01.01.00 СБ	1	654	900	590	546	160	50	950	293	5	800	445	32	12	54	38
-01	1	854	1000	790	746	180	50	1050	393	5	900	495	32	12	54	51
-02	1	954	900	890	846	160	50	950	445	5	800	445	32	12	54	55,5
-03	2	1054	1000	990	940	180	50	1050	515	5	900	520	32	12	57	68
-04	2	954	1200	890	844	180	60	1250	458	6	1080	620	32	14	55	73
-05	3	1254	1200	1190	1140	216	60	1250	610	5	1080	550	32	12	57	95
-06	3	1254	1600	1190	1140	240	80	1640	595	6	1440	765	32	14	57	121

1. Н14, h14, $\pm \frac{JT14}{2}$.
2. Сварные швы - по ГОСТ 5264-80.
3. * Размеры для справок.

Т-3078/3

Изм.	Лист	№ докум.	Подп.	Дата	ТМ 168.01.01.00 СБ			
Разраб.		Турукина			Щит Сборочный чертеж	Лит.	Масса	Масштаб
Пров.		Солдатова					СМ. Табл.	—
Нач.пр.гр.		Зайжигин				Лист	Листов 1	
Гл.спец.		Блоков				СОЮЗВОДОКАНАЛПРОЕКТ		
Н.контр.		Сидотова						
Утв.		Авдеев						

Формат А2

серия 7.820-9.90 В3 п43

ТМ 168.01.01.03

Рис. 1

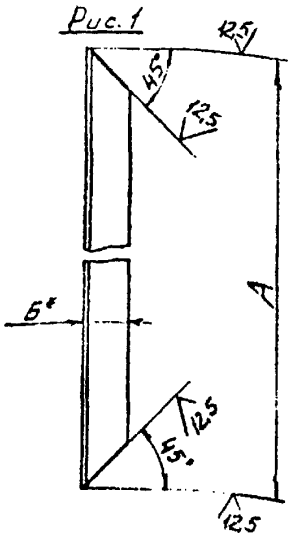

Рис. 2

остальное см. рис. 1



Обозначение	Рис.	Размеры, мм А	Размеры, мм Б	Материал	Масса, кг
ТМ168.01.01.03	1	886	40	Уголок 40×40×4 ГОСТ 8509-86 / Ст3 ГОСТ 535-88	2,1
-01	1	986	40		2,4
-02	1	985	45	Уголок 45×45×5 ГОСТ 8509-86 / Ст3 ГОСТ 535-88	3,2
-03	1	1185	45		3,9
-04	2	1190	45		4
-05	2	1590	45		5,4

1. $h14, \pm \frac{IT14}{2}$.
2. * Размер для справок.

ТМ 168.01.01.03

Стойка — Лит. — Масса: См. Табл. — Масштаб: 1:4

См. таблицу — Лист — Листов 1

СОЮЗВОДОКАНАЛПРОЕКТ

Разраб. Турукина; Пров. Солдатова; Нач.отд. Байштейн; Гл.спец. Блосев; Н.контр. Солдатова; Утв. Абасев

Формат А4

ТМ 168.01.01.04

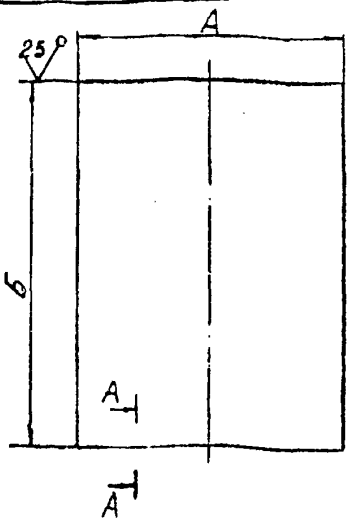

Обозначение	Размеры, мм А	Размеры, мм Б	Масса, кг
ТМ168.01.01.04	654	895	27,5
-01	854	995	40
-02	954	895	44,9
-03	1054	895	49,4
-04	954	1195	54
-05	1254	1195	70,5
-05	1254	1595	94

Предельные отклонения размеров: $h14, \pm \frac{IT14}{2}$

ТМ168.01.01.04

Обшивка — Лит. — Масса: См. Табл. — Масштаб: –

Лист — Листов 1

Лист 6.0 ГОСТ 19903-74 / Ст3 ГОСТ 14637-79

СОЮЗВОДОКАНАЛПРОЕКТ

Разраб. Турукина; Пров. Солдатова; Нач.отд. Байштейн; Гл.спец. Блосев; Н.контр. Солдатова; Утв. Абасев

Формат А4

ТМ 168.01.01.02

Рис. 1

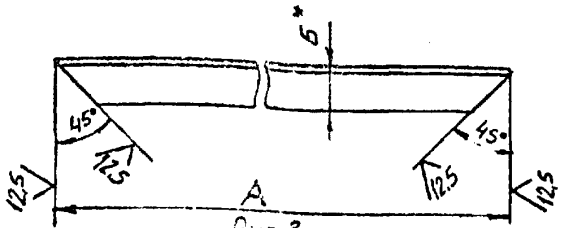

Рис. 2

остальное см. рис 1

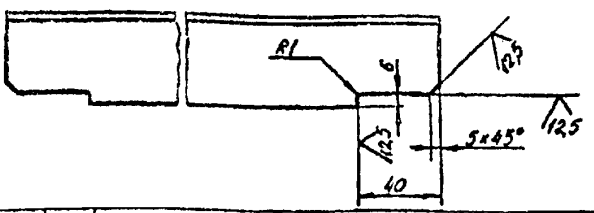

Обозначение	Рис.	Размеры, мм А	Размеры, мм Б	Материал	Масса, кг
ТМ168.01.01.02	1	582	40	Уголок 40×40×4 ГОСТ 8509-86 / Ст3 ГОСТ 535-88	1,4
-01	1	782	40		1,8
-02	1	882	40		2
-03	1	980	45	Уголок 45×45×5 ГОСТ 8509-86 / Ст3 ГОСТ 535-88	3
-04	1	880	45		2,9
-05	2	1180	45		4

1. $h14, \pm \frac{IT14}{2}$
2. * Размер для справок.

ТМ 168.01.01.02

Стяжка — Лит. — Масса: См. Табл. — Масштаб: –

См. таблицу — Лист — Листов 1

СОЮЗВОДОКАНАЛПРОЕКТ

Разраб. Турукина; Пров. Солдатова; Нач.отд. Байштейн; Гл.спец. Блосев; Н.контр. Солдатова; Утв. Абасев

Формат А4

ТМ 168.01.01.01

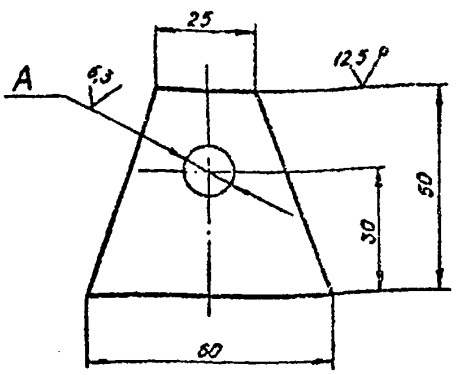

Обозначение	А, мм	Материал	Масса, кг
ТМ168.01.01.01	Ф12 Н11	Лист 12 ГОСТ 19903-74 / Ст3 ГОСТ 14637-79	0,25
-01	Ф16 Н11	Лист 16 ГОСТ 19903-74 / Ст3 ГОСТ 14637-79	0,2

Неуказанные предельные отклонения размеров: $h14, \pm \frac{IT14}{2}$

Т-3072/3

ТМ 168.01.01.01

Ушко — Лит. — Масса: См Табл — Масштаб: 1:1

См. таблицу — Лист — Листов 1

СОЮЗВОДОКАНАЛПРОЕКТ

Разраб. Турукина; Пров. Солдатова; Нач.отд. Байштейн; Гл.спец. Блосев; Н.контр. Солдатова; Утв. Абасев

Формат А4

ТМ168.01.01.07

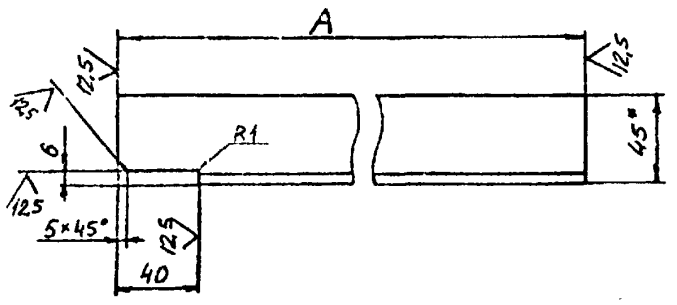

Обозначение	A, мм	Масса, кг
ТМ168.01.01.07	469	1,5
-01	427	1,3

1. $h14, \pm \frac{JT14}{2}$
2. * Размер для справок.

Изм.	Лист	№ докум.	Подп.	Дата	ТМ168.01.01.07
Разраб.		Гурукина			Ригель
Пров.		Соватова			Лит. / Масса: см. табл. / Масштаб: 1:2
Нач.отд.		Вайнштейн			Лист / Листов 1
Гл.спец.		Блоков			Уголок 45×45×5 ГОСТ 8509-86 / Ст3 ГОСТ 535-88
Н.контр.		Соватова			СОЮЗВОДОКАНАЛПРОЕКТ
Утв.		Аббасов			

Формат А4

ТМ168.01.01.08

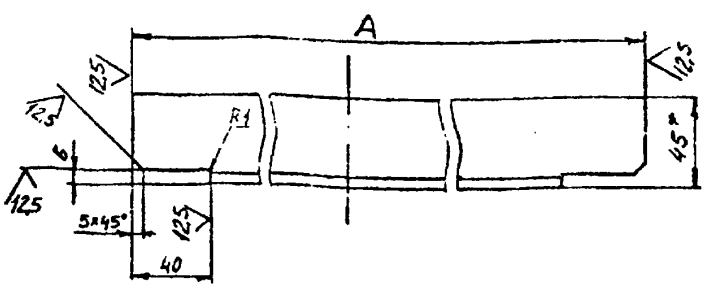

Обозначение	A, мм	Масса, кг
ТМ168.01.01.08	503	1,7
-01	446	1,4
-02	983	3,2
-03	1183	3,9

1. $h14, \pm \frac{JT14}{2}$
2. * Размер для справок.

Изм.	Лист	№ докум.	Подп.	Дата	ТМ168.01.01.08
Разраб.		Гурукина			Ригель
Пров.		Соватова			Лит. / Масса: см. табл. / Масштаб: 1:2
Нач.отд.		Вайнштейн			Лист / Листов 1
Гл.спец.		Блоков			Уголок 45×45×5 ГОСТ 8509-86 / Ст3 ГОСТ 535-88
Н.контр.		Соватова			СОЮЗВОДОКАНАЛПРОЕКТ
Утв.		Аббасов			

Формат А4

ТМ168.01.01.06

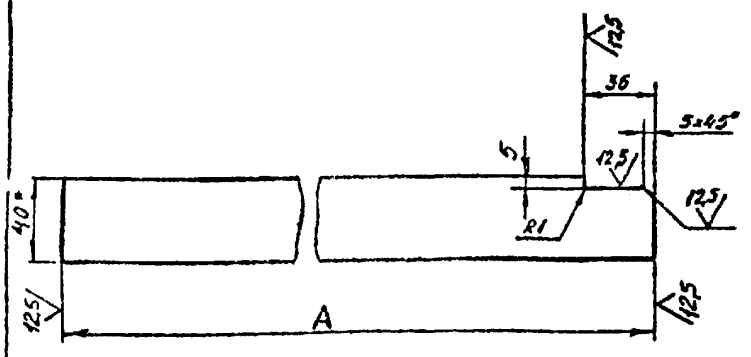

Обозначение	A, мм	Масса, кг
ТМ168.01.01.06	288	0,35
-01	388	0,5
-02	438	0,6

1. $h14, \pm \frac{JT14}{2}$
2. * Размер для справок.

Изм.	Лист	№ докум.	Подп.	Дата	ТМ168.01.01.06
Разраб.		Гурукина			Ребро
Пров.		Соватова			Лит. / Масса: см. табл. / Масштаб: 1:2
Нач.отд.		Вайнштейн			Лист / Листов 1
Гл.спец.		Блоков			Полоса 4×40 ГОСТ 103-76 / Ст3 ГОСТ 535-88
Н.контр.		Соватова			СОЮЗВОДОКАНАЛПРОЕКТ
Утв.		Аббасов			

Формат А4

ТМ168.01.01.05

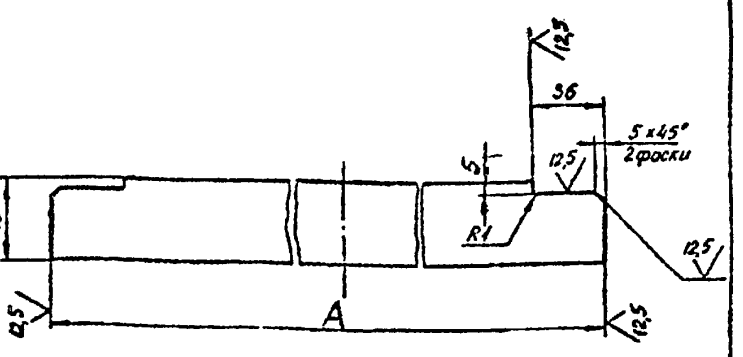

Обозначение	A, мм	Масса, кг
ТМ 168.01.01.05	886	1,1
-01	986	1,2

1. $h14, \pm \frac{JT14}{2}$
2. * Размер для справок.

Т-30'12/3

Изм.	Лист	№ докум.	Подп.	Дата	ТМ 168.01.01.05
Разраб.		Гурукина			Ребро
Пров.		Соватова			Лит. / Масса: см. табл. / Масштаб: 1:2
Нач.отд.		Вайнштейн			Лист / Листов 1
Гл.спец.		Блоков			Полоса 4×40 ГОСТ 103-76 / Ст3 ГОСТ 535-88
Н.контр.		Соватова			СОЮЗВОДОКАНАЛПРОЕКТ
Утв.		Аббасов			

Формат А4

Инв.№ подл. | Подп. и дата | Взам.инв.№ | Инв.№ дубл. | Подп. и дата

ТМ 168.01.00.02

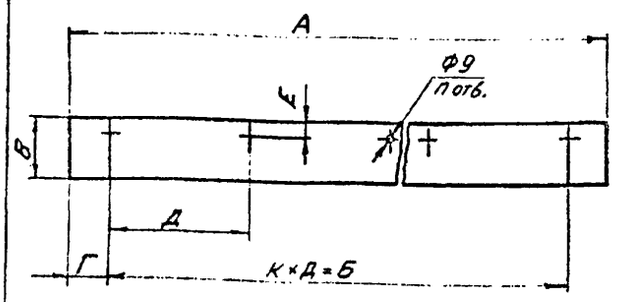

Обозначение	Размеры, мм								Масса, кг
	А	Б	В	Г	Д	Е	К	П	
ТМ168.01.00.02	895	800	70	50	160	16	5	6	0,4
-01	995	900	74	50	180	20	5	6	0,46
-02	1195	1080	74	60	180	20	6	7	0,6
-03	1195	1080	74	60	216	20	5	6	0,6
-04	1600	1440	74	80	240	20	6	7	0,8

ТМ 168.01.00.02

Изм.	Лист	№ докум.	Подп.	Дата
Разраб.		Турукина		
Пров.		Солдатова		
Нач.пр.з.		Вайнштейн		
Гл.спец.		Блоков		
Н.контр.		Солдатова		
Утв.		Авдеев		

Уплотнение

Лит. | Масса: См. табл. | Масштаб: 1:4

Лист | Листов 1

Пластина I, лист ТМКЩ-С-4 ГОСТ 7338-77

СОЮЗВОДОКАНАЛПРОЕКТ

Формат А4

ТМ 168.02.01.03

Рис. 1

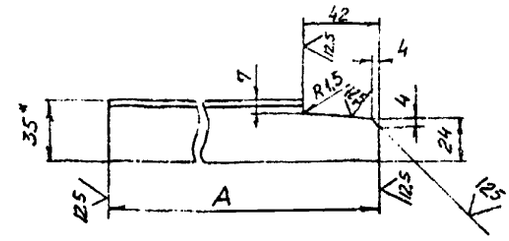

Рис. 2
остальное см рис. 1



Обозначение	Рис.	А, мм	Масса, кг
ТМ168.02.01.03	1	170	0,35
-01	2	170	0,35
-02	1	70	0,12
-03	2	70	0,12

1. $h14, \pm \frac{JT14}{2}$
2. * Размер для справок.

ТМ 168.02.01.03

Изм.	Лист	№ докум.	Подп.	Дата
Разраб.		Турукина		
Пров.		Солдатова		
Нач.пр.з.		Вайнштейн		
Гл.спец.		Блоков		
Н.контр.		Солдатова		
Утв.		Авдеев		

Консоль

Лит. | Масса: См. табл. | Масштаб: 1:2

Лист | Листов 1

Уголок 35×35×4 ГОСТ 8509-86 / Ст3 ГОСТ 535-88

СОЮЗВОДОКАНАЛПРОЕКТ

Формат А4

ТМ 168.01.00.01

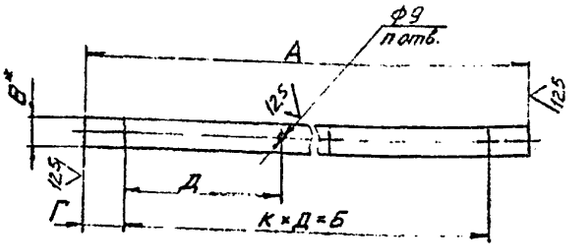

Обозначение	Размеры, мм							Масса, кг
	А	Б	В	Г	Д	К	П	
ТМ168.01.00.01	890	800	36	45	160	5	6	1
-01	990	900	36	45	180	5	6	1,15
-02	1190	1080	40	55	180	6	7	1,5
-03	1190	1080	40	55	216	5	6	1,5
-04	1595	1440	40	75	240	6	7	2

1. $H14, h14, \pm \frac{JT14}{2}$
2. * Размер для справок

ТМ 168.01.00.01

Изм.	Лист	№ докум.	Подп.	Дата
Разраб.		Турукина		
Пров.		Солдатова		
Нач.пр.з.		Вайнштейн		
Гл.спец.		Блоков		
Н.контр.		Солдатова		
Утв.		Авдеев		

Планка

Лит. | Масса: См. табл. | Масштаб: 1:5

Лист | Листов 1

Полоса 4×Б ГОСТ 103-76 / Ст3 ГОСТ 535-88

СОЮЗВОДОКАНАЛПРОЕКТ

Формат А4

ТМ 168.01.01.09

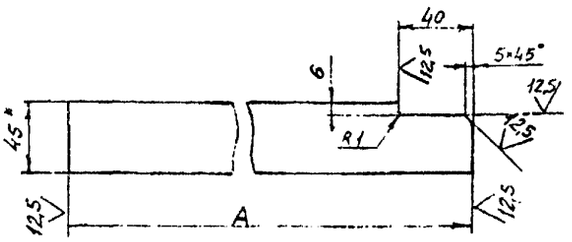

Обозначение	А, мм	Масса, кг
ТМ 168.01.01.09	590	1,3
-01	775	1,6
-02	545	1,2
-03	760	1,5

1. $h14, \pm \frac{JT14}{2}$
2. * Размер для справок.

Т-30'72/3

ТМ 168.01.01.09

Изм.	Лист	№ докум.	Подп.	Дата
Разраб.		Турукина		
Пров.		Солдатова		
Нач.пр.з.		Вайнштейн		
Гл.спец.		Блоков		
Н.контр.		Солдатова		
Утв.		Авдеев		

Ребро

Лит. | Масса: См. табл. | Масштаб: 1:2

Лист | Листов 1

Полоса 6×45 ГОСТ 103-76 / Ст3 ГОСТ 535-88

СОЮЗВОДОКАНАЛПРОЕКТ

Формат А4

серия 7.820-9.90 в.3 п43

ТМ 168.02.00.00 СБ

Рис. 1

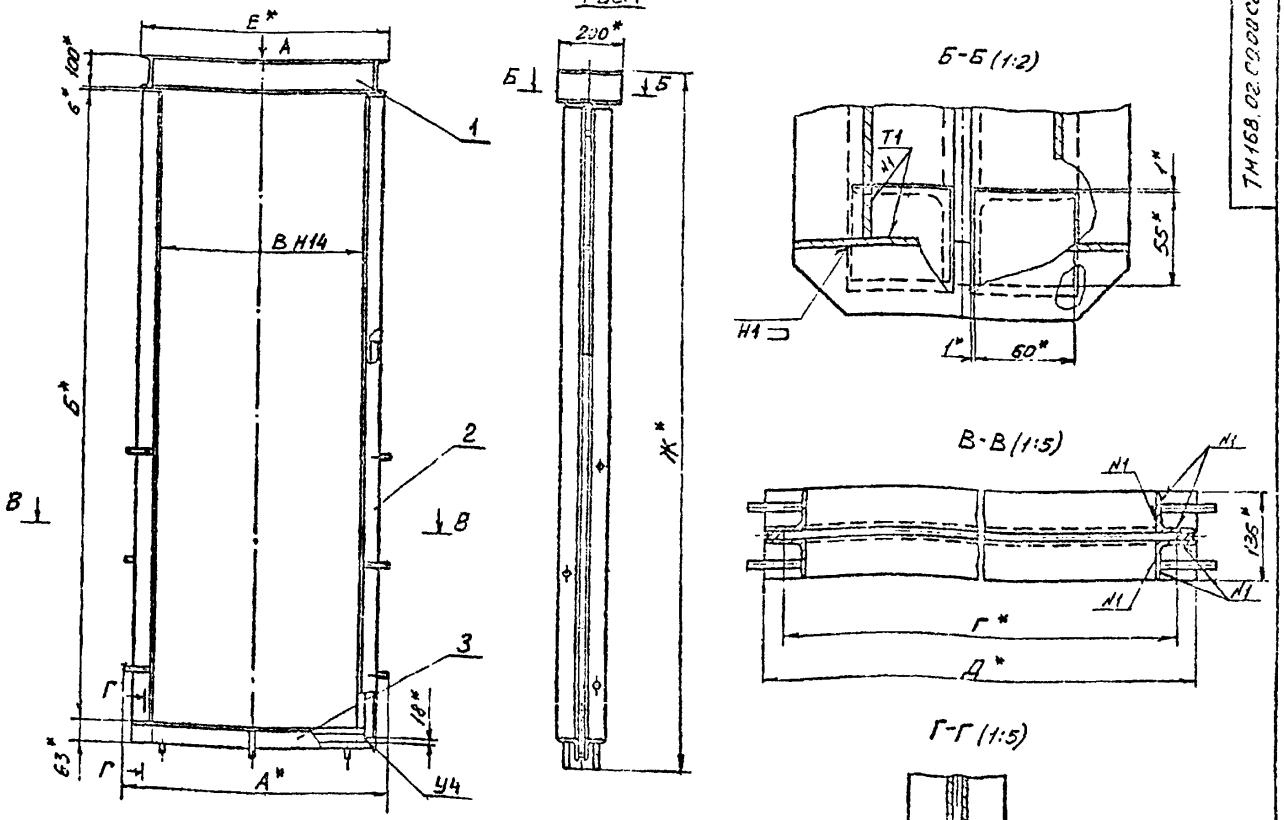

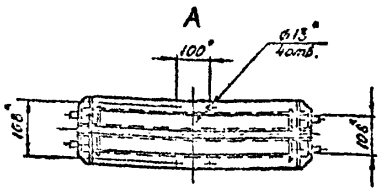

Рис. 2**

Остальное см. рис. 1

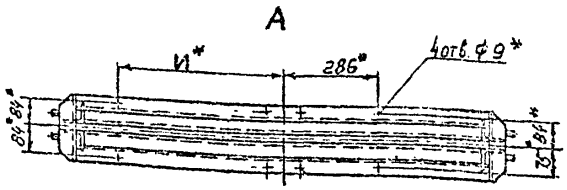

Рис. 3

Остальное см. рис. 1

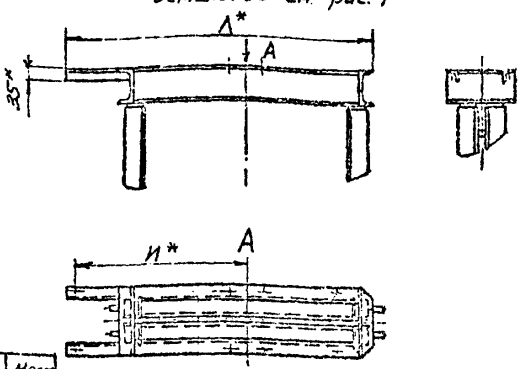

Обозначение	Рис.	Размеры, мм										Масса кг
		А	Б	В	Г	Д	Е	Ж	И	Л		
ТМ 168.02.00.00	1	780	1894	600	666	726	758	2090				75
-01	1	980	2094	800	866	926	958	2290				94
-02	1,2**	1080	1894	900	966	1026	1058	2090	505			89
-03	1,2**	1180	2094	1000	1066	1126	1158	2290	495			103
-04	1,2**	1080	2494	900	966	1026	1058	2690	505			104
-05	1,2**	1380	2494	1200	1266	1326	1358	2690	495			110
-06	1,2**	1380	3294	1200	1266	1326	1358	3490	495			133
-07	3	780	1894	600	666	726	758	2090	495	886		76
-08	3	980	2094	800	866	926	958	2290	495	986		94,5

1.* Размеры для справок.

2.** Рис. 2 дан для исполнений с электроприводом.

3. Сварные швы - по ГОСТ 5264-80.

Катет шва - Δ5.

Т-3072/3

Изм.	Лист	№ докум.	Подп.	Дата
Разраб.		Турукина		
Пров.		Солдатова		
Нач.пр.		Райнштейн		
Гл.спец.		Блоков		
Н.контр.		Солдатов		
Утв.		Авдеев		

ТМ 168.02.00.00 СБ

Рама

Сборочный чертеж

Лит.	Масса	Масштаб
	см. табл.	—

Лист | Листов 1

СОЮЗВОДОКАНАЛПРОЕКТ

Формат А2

серия 7.820-9.90 Б3 п43

ТМ168.02.01.00СБ

Рис. 1

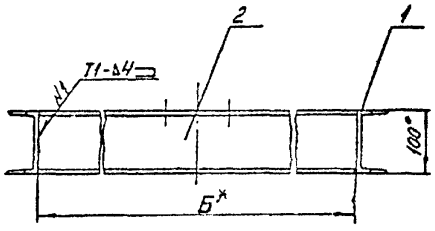

Рис. 2
остальное см. рис. 1.

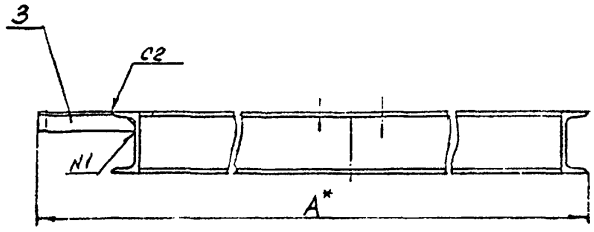

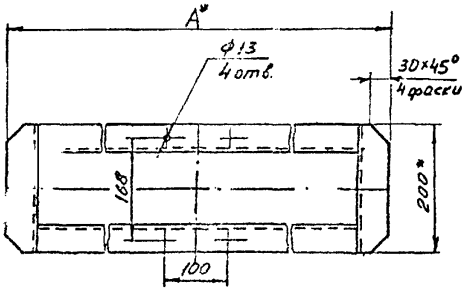

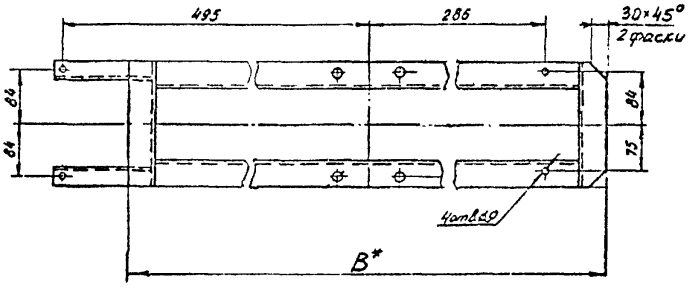

Рис. 3
остальное см. рис. 1

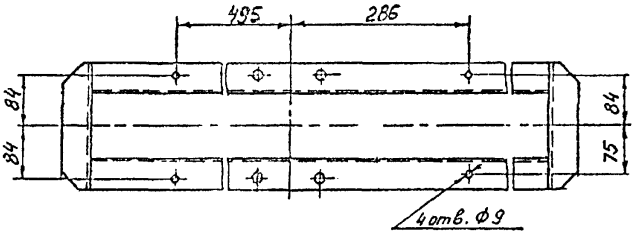

Обозначение	Рис.	Размеры, мм					Масса, кг
		А	Б	В			
ТМ168.02.01.00	1	758	666				15,5
-01	2	886	666	758			15,8
-02	1	958	866				18
-03	2	986	866	958			18,5
-04	1	1058	966				20
-05	4	1058	966				20
-06	1	1158	1066				21,2
-07	3	1158	1066				21
-08	1	1358	1266				26
-09	3	1358	1266				26

Рис. 4
остальное см. рис. 1

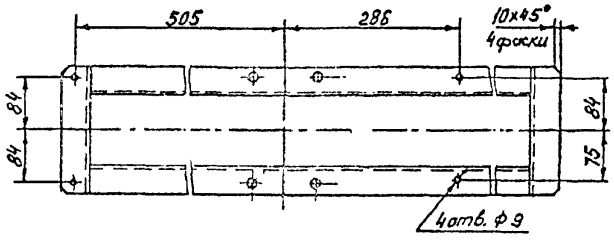

1. H14, h14, $\pm \frac{JT14}{2}$.
2. Сварные швы - по ГОСТ 5264-80.
3. Шероховатость обрабатываемых поверхностей деталей без чертежа - $\sqrt{12.5}$.
4. * Размеры для справок.

Т-3072/3

Изм.	Лист	№ докум.	Подп.	Дата
Разраб.		Турукина		
Пров.		Солдатов		
Нач.пр.гр.		Вайнштейн		
Гл.спец.		Блоков		
Н.контр.		Солдатова		
Утв.		Авдеев		

ТМ168.02.01.00 СБ

Опора
Сборочный чертеж

Лит.	Масса	Масштаб
	см. табл.	1:5

Лист | Листов 1

СОЮЗВОДОКАНАЛПРОЕКТ

формат А2

серия 7.820 9.90 в.3 п43

ТМ168.02.02.00 СБ

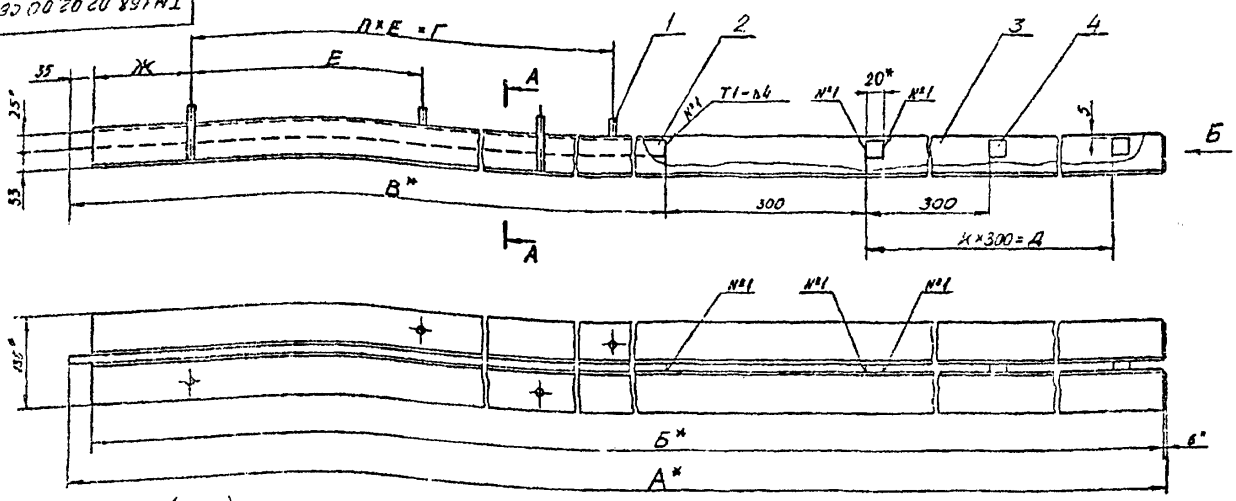

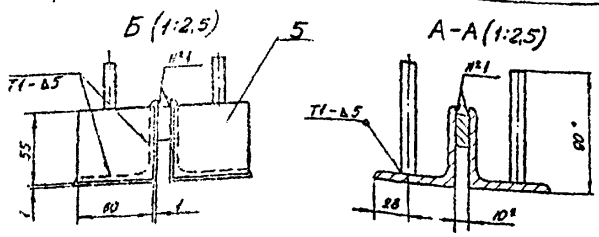

1. $\pm \frac{JT14}{2}$
2. Шероховатость обрабатываемых поверхностей деталей без чертежа – $\overset{12,5}{\surd}$.
3. Сварные швы – по ГОСТ 5264-80.
4. * Размеры для справок.

Обозначение	Размеры, мм									Масса, кг
	А	Б	В	Г	Д	Е	Ж	К	П	
ТМ168.02.02.00	1935	1894	1235	640	300	320	120	1	2	25
-01	2135	2094	1435	700	300	350	150	1	2	32
-02	2535	2494	1550	975	600	325	150	2	3	33
-03	3335	3294	1835	1400	900	350	150	3	4	44

Изм.	Лист	№ докум.	Подп.	Дата
Разраб.		Турукина		
Пров.		Солдатова		
Нач.пр.зн.		Вайнштейн		
Гл.спец.		Блоков		
Н.контр.		Солдатова		
Утв.		Авдеев		

ТМ 168.02.02.00 СБ

Стойка
Сборочный чертеж

Лит.	Масса	Масштаб
	См. табл.	1:5

Лист | Листов 1

СОЮЗВОДОКАНАЛПРОЕКТ

Формат А3

ТМ168.02.03.00 СБ

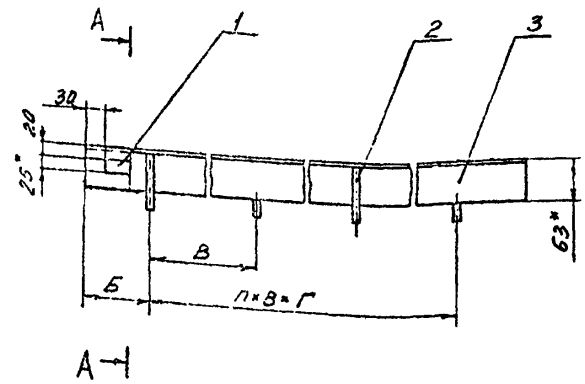

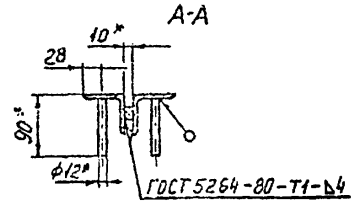

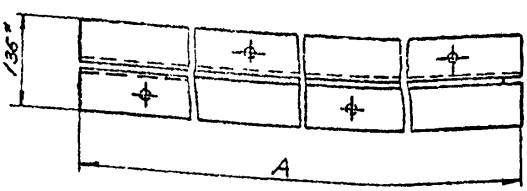

Обозначение	Размеры, мм					Масса, кг
	А	Б	В	Г	П	
ТМ168.02.03.00	726	113	250	500	2	10
-01	926	113	350	700	2	13
-02	1026	113	400	800	2	14
-03	1126	213	350	700	2	16
-04	1326	100	375	1125	3	18

1. $\pm \frac{JT14}{2}$
2. Шероховатость обрабатываемых поверхностей деталей без чертежа – $\overset{12,5}{\surd}$.
3. * Размеры для справок.

Т-3072/3

Изм.	Лист	№ докум.	Подп.	Дата
Разраб.		Турукина		
Пров.		Солдатова		
Нач.пр.зн.		Вайнштейн		
Гл.спец.		Блоков		
Н.контр.		Солдатова		
Утв.		Авдеев		

ТМ 168.02.03.00 СБ.

Основание
Сборочный чертеж

Лит.	Масса	Масштаб
	См. табл.	1:5

Лист | Листов 1

СОЮЗВОДОКАНАЛПРОЕКТ

Формат А3

серия 7.820-9.90 в.3

ТМ 168.03.00.00СБ

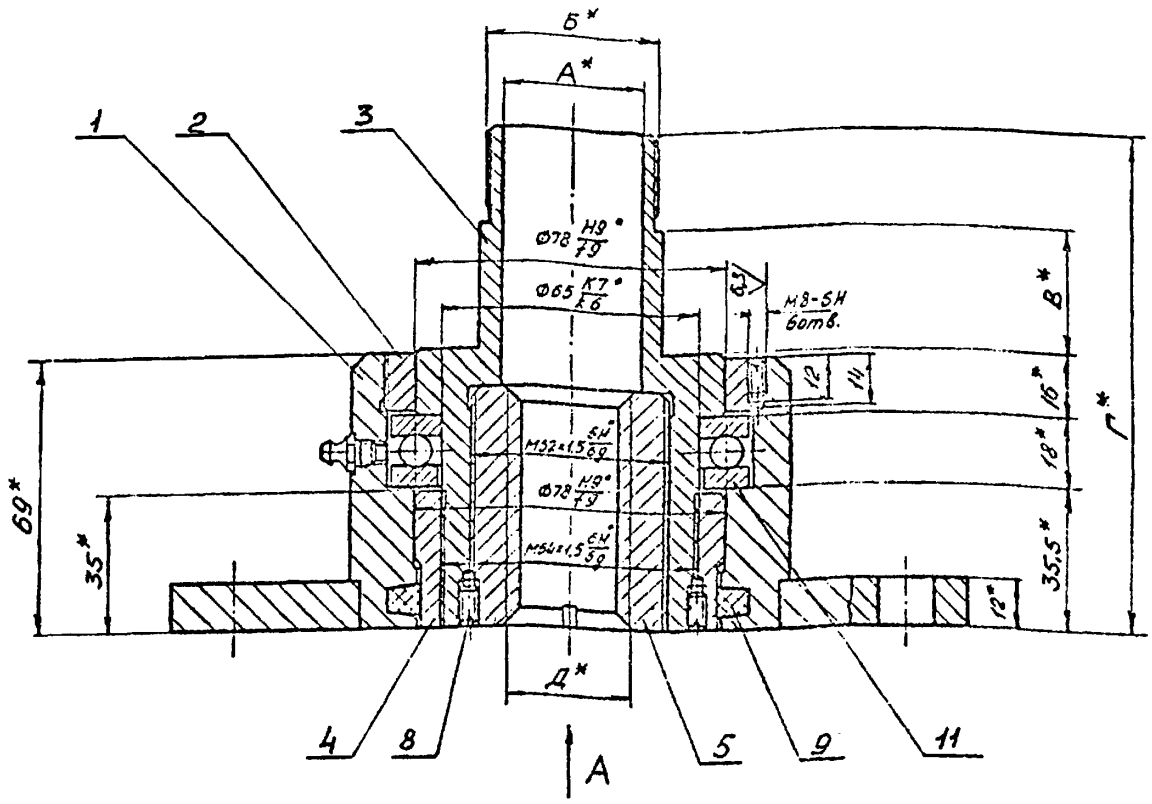

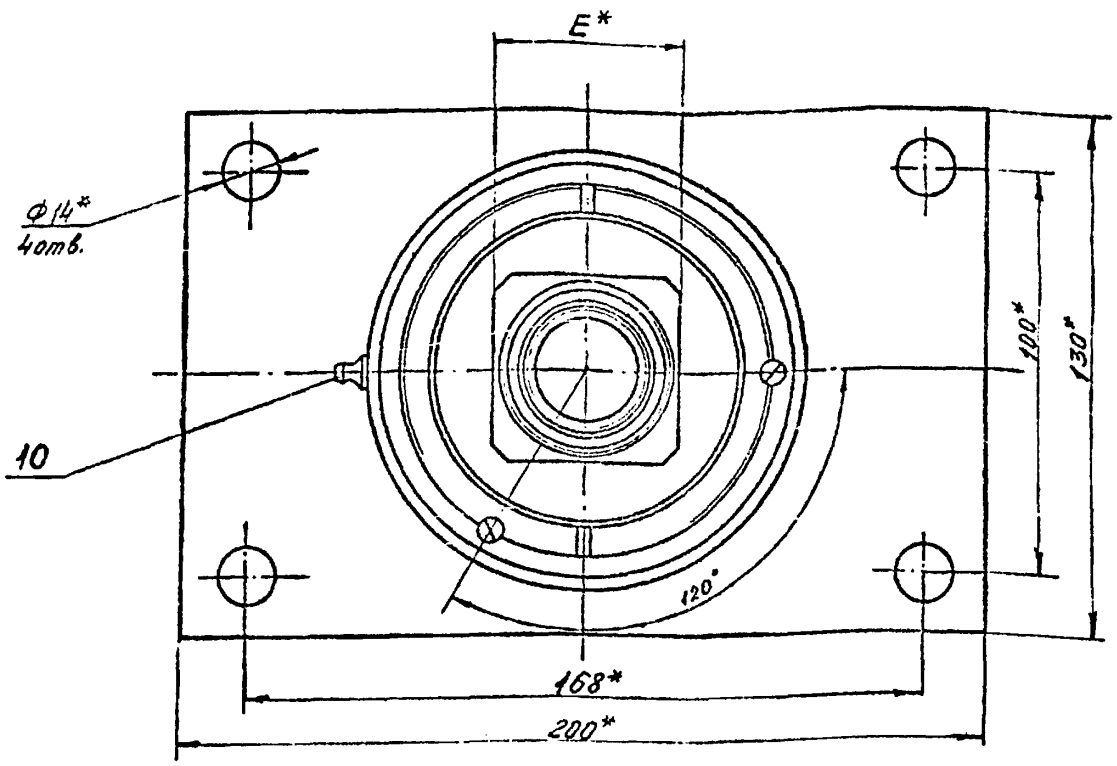

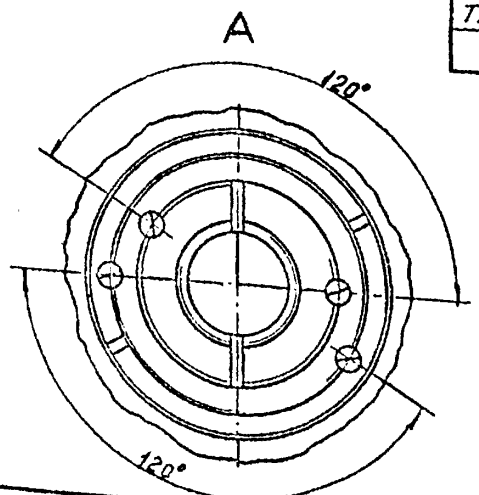

Обозначение	Размеры, мм						Масса, кг
	А	Б	В	Г	Д	Е	
ТМ 168.03.00.00	Ø33	М42×3-6g	32	130	Tr 32×2(P6)-8H	□46	7
-01	Ø42	М52×3-6g	37,5	140	Tr 40×2(P6)-8H	□55	7,5

1. Неуказанные предельные отклонения размеров: ± JT14/2.
2. Винты поз. 8 керить в 2* точках.
3. * Размеры для справок.

Т-3072/3

Изм.	Лист	№ докум.	Подп.	Дата
Разраб.		Туренина		
Пров.		Солдатов		
Нач.пр.		Байчагов		
Гл.спец.		Блохов		
Н.контр.		Солдатов		
Утв.		Авдеев		

ТМ 168.03.00.00СБ

Подпятник
Сборочный чертеж

Лит.	Масса	Масштаб
	См. табл	1:1
Лист	Листов 1	

СОЮЗВОДОКАНАЛПРОЕКТ

Формат А2

Инв. № подл. | Подпись и дата | Взам. инв. № | Инв. № дубл. | Подпись и дата

серия 7.820-9.90 в.3 пч3

ТМ168.03.01.01

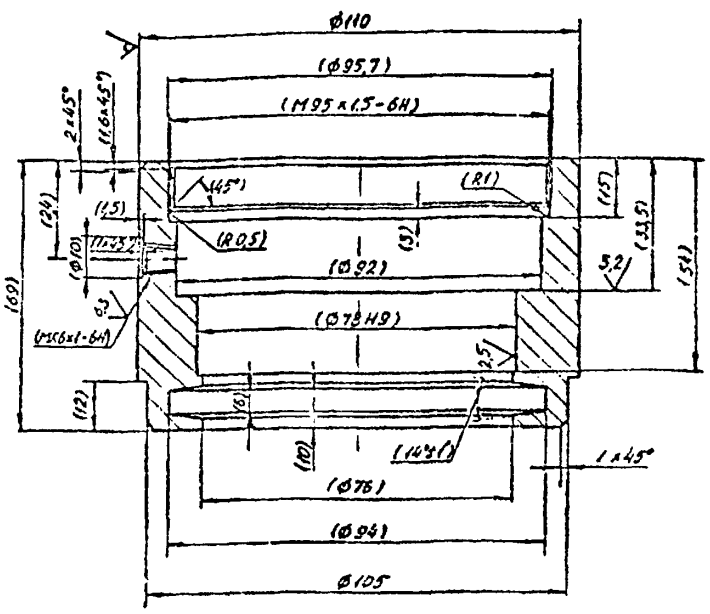

1. Неуказанные предельные отклонения размеров: H14, h14, $\pm\frac{JT14}{2}$
2. Размеры в скобках – после сборки.

Разраб.	Турукина			
Пров.	Солдатова			
Нач.пр.	Войнштейн			
Гл.спец.	Блоков			
Н.контр.	Солдатова			
Утв.	Авдеев			

ТМ 168.03.01.01

Корпус

Ст 3 ГОСТ 380-88

Лит.	Масса	Масштаб
	1,8	1:1

Лист | Листов 1

СОЮЗВОДОКАНАЛПРОЕКТ

Формат А4

ТМ168.03.01.02

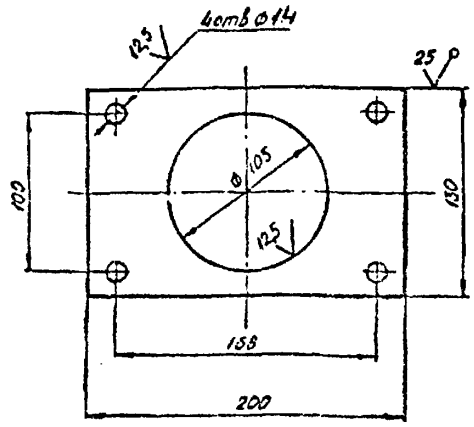

Предельные отклонения размеров: H14, h14, $\pm\frac{JT14}{2}$.

Разраб.	Турукина			
Пров.	Солдатова			
Нач.пр.	Войнштейн			
Гл.спец.	Блоков			
Н.контр.	Солдатова			
Утв.	Авдеев			

ТМ 168.03.01.02

Фланец

Лист 14,0 ГОСТ 19903-74
Ст 3 ГОСТ 14637-79

Лит.	Масса	Масштаб
	2,3	1:2,5

Лист | Листов 1

СОЮЗВОДОКАНАЛПРОЕКТ

Формат А4

ТМ168.03.01.00СБ

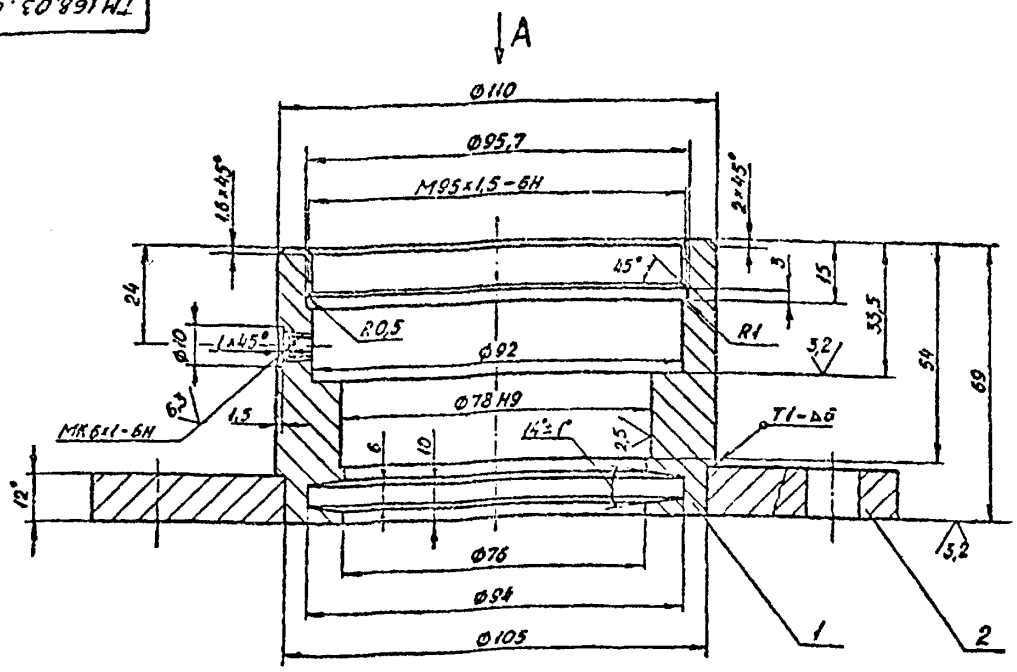

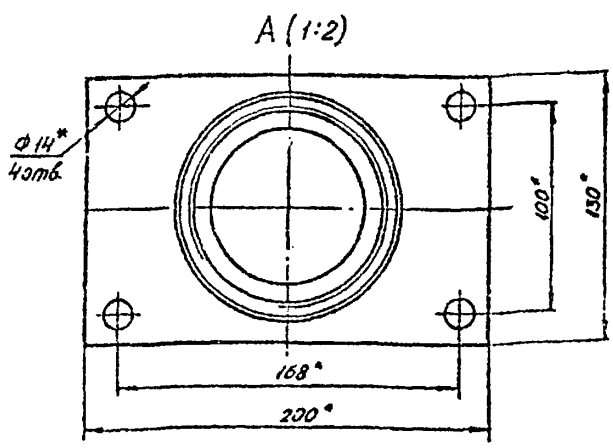

1. Неуказанные предельные отклонения размеров: H14, h14, $\pm\frac{JT14}{2}$
2. Сварной шов по ГОСТ 5264-80.
3. * Размеры для справок

Т-3072/3

Разраб.	Турукина			
Пров.	Солдатова			
Нач.пр.	Войнштейн			
Гл.спец.	Блоков			
Н.контр.	Солдатова			
Утв.	Авдеев			

ТМ 168.03.01.00СБ

Корпус подпятника Сборочный чертеж

Лит.	Масса	Масштаб
	4	1:1

Лист | Листов 1

СОЮЗВОДОКАНАЛПРОЕКТ

Формат А3

серия 7.820-9.90 в.3 п43

ТМ168.03.00.01

12,5 (√)

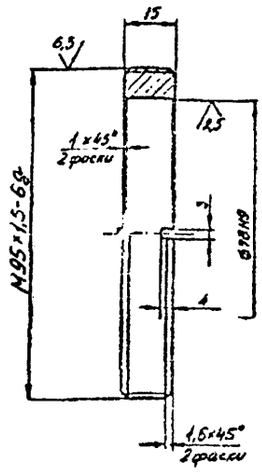

Неуказанные предельные отклонения размеров: H14, h14, $\frac{JT14}{2}$.

Изм.	Лист	№ докум.	Подп.	Дата	ТМ 168.03.00.01
Разраб.		Турукина			Втулка
Пров.		Солдатова			
Нач.пр.		Вайнштейн			Лит. / Масса 0,3 / Масштаб 1:1
Гл.спец.		Блохов			Лист / Листов 1
Н.контр.		Солдатова			Бр. АЖ 9-4 ГОСТ 18175-78 — СОЮЗВОДОКАНАЛПРОЕКТ
Утв.		Авдеев			

Формат А4

ТМ168.03.00.03

12,5 (√)

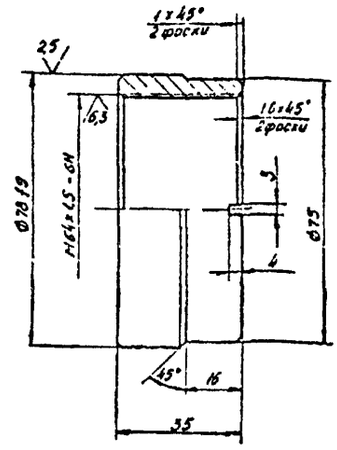

Неуказанные предельные отклонения размеров: H14, h14, $\frac{JT14}{2}$.

Изм.	Лист	№ докум.	Подп.	Дата	ТМ168.03.00.03
Разраб.		Турукина			Втулка
Пров.		Солдатова			
Нач.пр.		Вайнштейн			Лит. / Масса 0,4 / Масштаб 1:1
Гл.спец.		Блохов			Лист / Листов 1
Н.контр.		Солдатова			Бр. АЖ 9-4 ГОСТ 18175-78 — СОЮЗВОДОКАНАЛПРОЕКТ
Утв.		Авдеев			

Формат А4

ТМ168.03.00.02

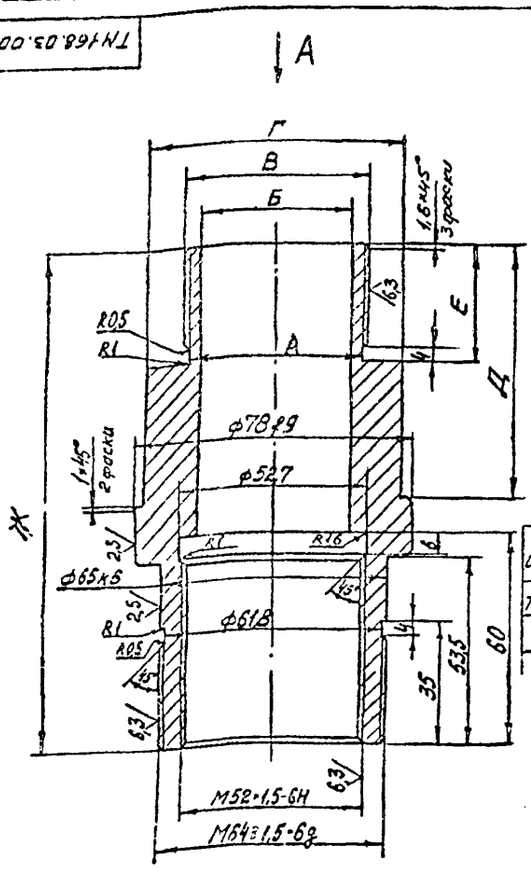

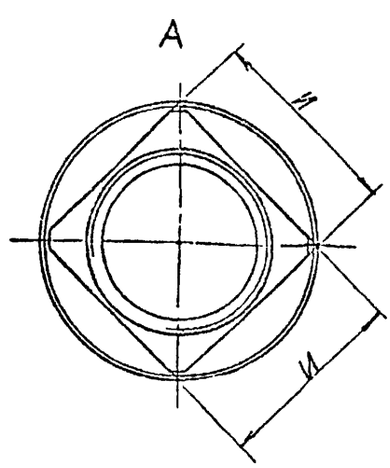

Обозначение	Размеры, мм								Масса, кг
	А	Б	В	Г	Д	Е	Ж	И	
ТМ168.03.00.02	ф37,5	ф33	М42×3-6g	60	60,5	28	130	46	1,5
-01	ф47,5	ф42	М52×3-6g	73	70,5	33	140	55	1,6

Неуказанные предельные отклонения размеров: H14, h14, $\frac{JT14}{2}$.

Т-3072/3

Изм.	Лист	№ докум.	Подп.	Дата	ТМ168.03.00.02
Разраб.		Турукина			Втулка
Пров.		Солдатова			
Нач.пр.		Вайнштейн			Лит. / Масса см. табл. / Масштаб 1:1
Гл.спец.		Блохов			Лист / Листов 1
Н.контр.		Солдатова			Ст 3 ГОСТ 380-88 — СОЮЗВОДОКАНАЛПРОЕКТ
Утв.		Авдеев			

Формат А3

Инв. № подл. | Подп. и дата | Взам. инв. № | Инв. № дубл. | Подп. и дата

серия 7.820-9.90 в.3

ТМ 168.04.00.00 СБ

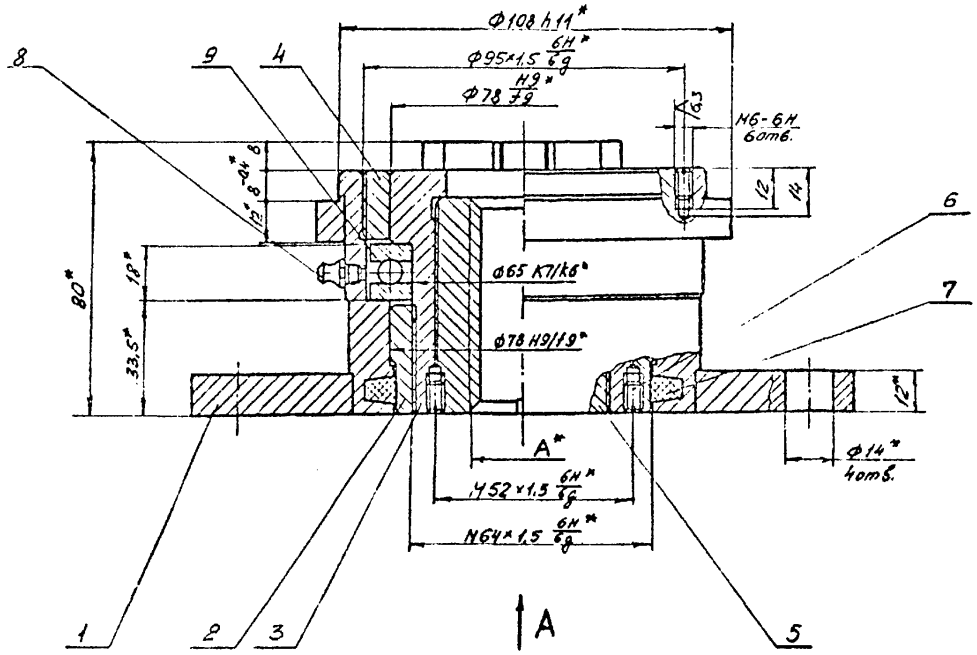

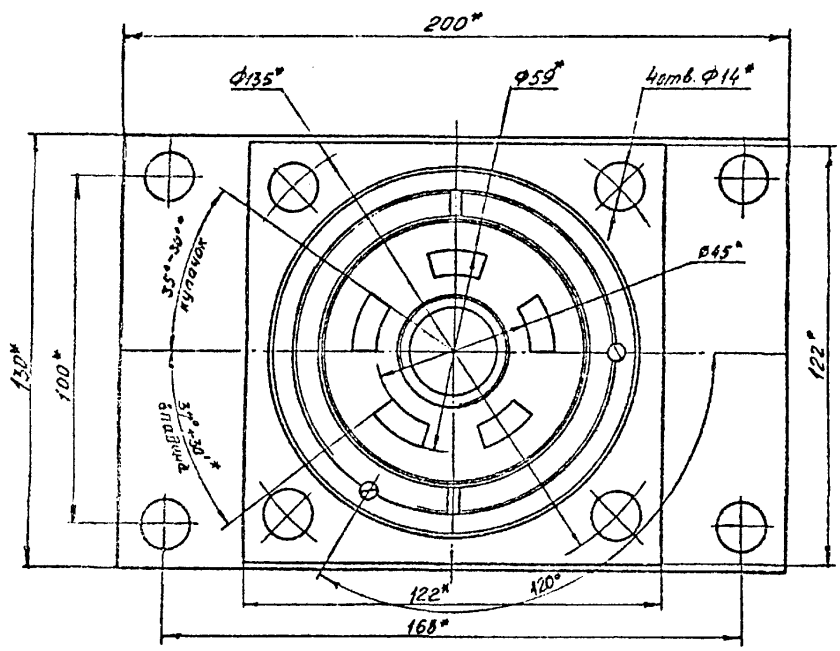

Обозначение	A, мм	Масса, кг
ТМ 168.04.00.00	Tr 32×2(P6)-8H	6,5
-01	Tr 40×2(P6)-8H	6.8

1. Неуказанные предельные отклонения размеров: $\pm \frac{JT14}{2}$
2. * Размеры для справок.

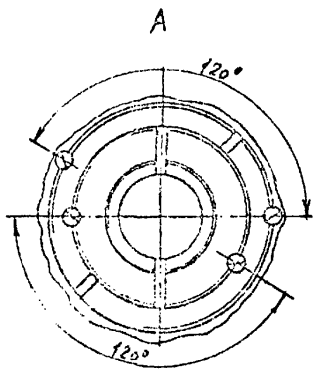

T-3072/3

Изм.	Лист	№ докум.	Подп.	Дата	ТМ 168.04.00.00 СБ
Разраб.	Турукина				Подпятник Сборочный чертеж
Пров.	Солдатова				
Нач.пр.пр.	Вайнштейн				
Гл.спец.	Блоков				
Н.контр.	Солдатова				
Утв.	Авдеев				

Лит.	Масса	Масштаб
	см. табл.	1:1
Лист	Листов 1	

СОЮЗВОДОКАНАЛПРОЕКТ

Формат А2

серия 7.820-9.90 в3 п43

ТМ 168.04.01.01

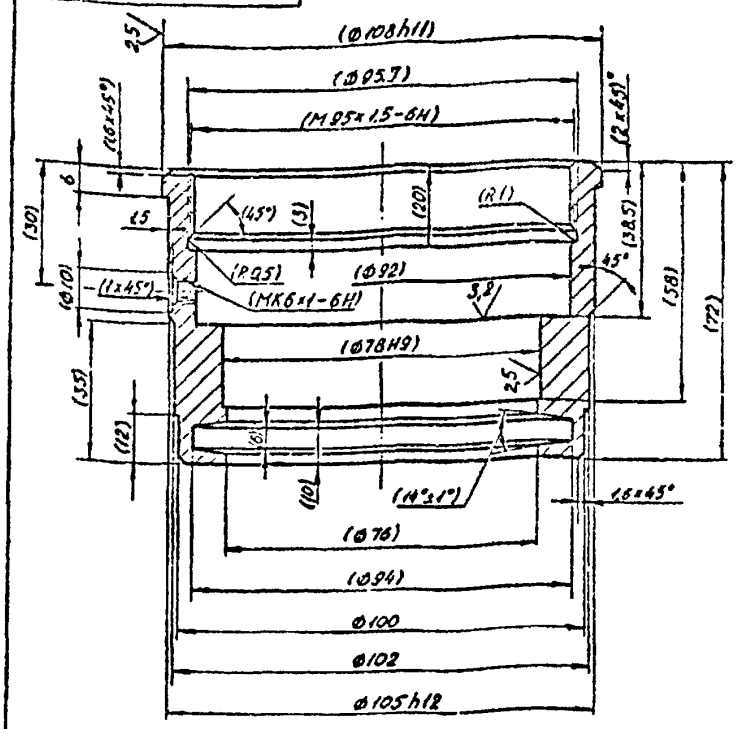

1. Неуказанные предельные отклонения размеров: H14, h14, $\pm\frac{IT14}{2}$.
2. Размеры в скобках после сборки.

Изм.	Лист	№ докум.	Подп.	Дата	ТМ168.04.01.01
Разраб.		Турукина			Корпус
Пров.		Соловьева			Лит. / Масса 1,4 / Масштаб 1:1
Н.контр.		Соловьева			Лист / Листов 1
Ут.		Авдеев			Ст 3 ГОСТ 380-88 — СОЮЗВОДОКАНАЛПРОЕКТ

Формат А4

ТМ 168.04.01.02

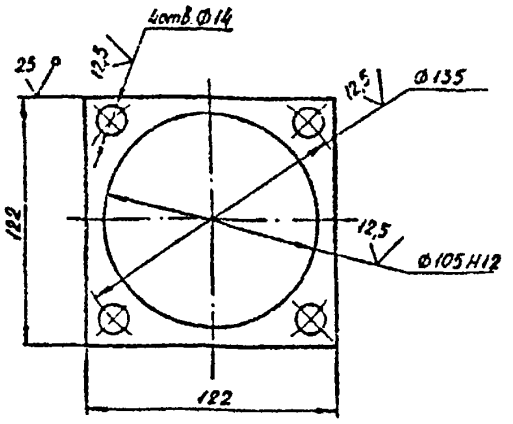

Неуказанные предельные отклонения размеров: H14, h14, $\pm\frac{IT14}{2}$.

Изм.	Лист	№ докум.	Подп.	Дата	ТМ168.04.01.02
Разраб.		Турукина			Фланец
Пров.		Соловьева			Лит. / Масса 0,6 / Масштаб 1:2
Нач.отд.		Зайнитдинов			Лист / Листов 1
Гл.спец.		Блажко			Лист 14.0 ГОСТ 19903-74 / Ст 3 ГОСТ 14637-79 — СОЮЗВОДОКАНАЛПРОЕКТ
Н.контр.		Соловьева			
Ут.		Авдеев			

Формат А4

ТМ168.04.01.00 СБ

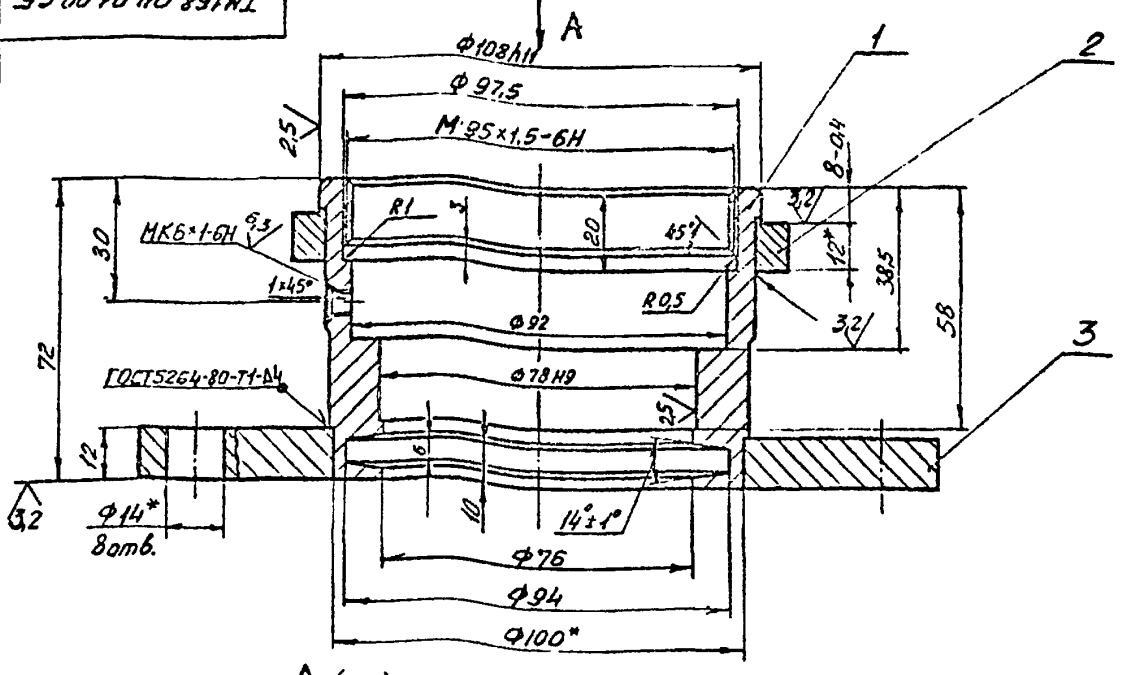

А (1:2)

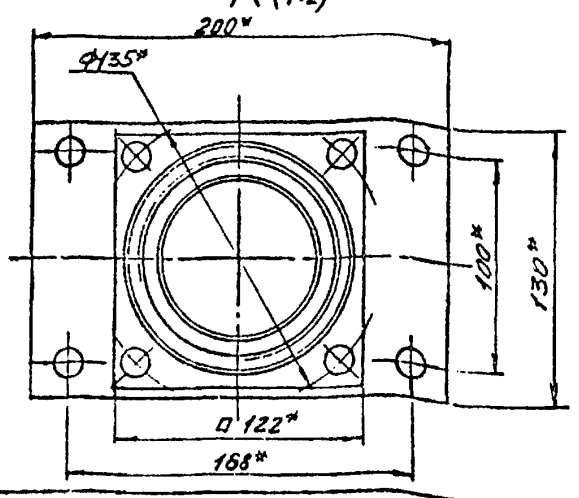

1. Неуказанные предельные отклонения размеров: H14, h14, $\pm\frac{IT14}{2}$.
2. * Размеры для справок.

Т-3072/3

Изм.	Лист	№ докум.	Подп.	Дата	ТМ168.04.01.00 СБ
Разраб.		Турукина			Корпус подпятника. Сборочный чертеж
Пров.		Соловьева			Лит. / Масса 3,9 / Масштаб 1:1
Нач.отд.		Зайнитдинов			Лист / Листов 1
Гл.спец.		Блажко			СОЮЗВОДОКАНАЛПРОЕКТ
Н.контр.		Соловьева			
Ут.		Авдеев			

Формат А3

Инв.№ подл. | Подп. и дата | Взам.инв.№ | Инв.№ дубл. | Подп. и дата

серия 7.820-9.90 в.3

ТМ 168.04.00.01

12,5 (√)

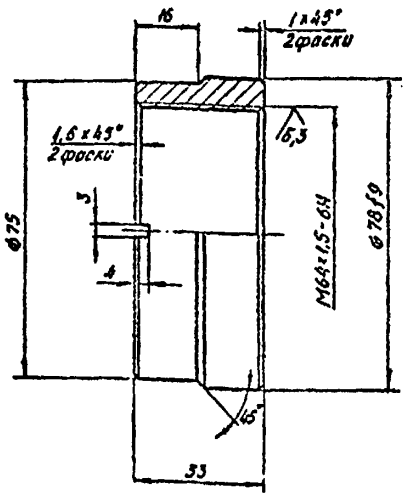

Неуказанные предельные отклонения размеров: H14, h14, $\pm\frac{JT14}{2}$.

				ТМ 168.04.00.01			
Изм.	Лист	№ докум.	Подп.	Дата	Втулка	Лит.	Масса 0,35	Масштаб 1:1
Разраб.		Турукина				Лист	Листов 1
Пров.		Солдатова					
Нач.пр.		Вайнштейн					
Гл.спец.		Блоков					
Н.контр.		Солдатова					
Утв.		Авдеев					

Бр. АЖ9-4 ГОСТ 18175-78 СОЮЗВОДОКАНАЛПРОЕКТ

Формат А4

ТМ 168.04.00.03

12,5 (√)

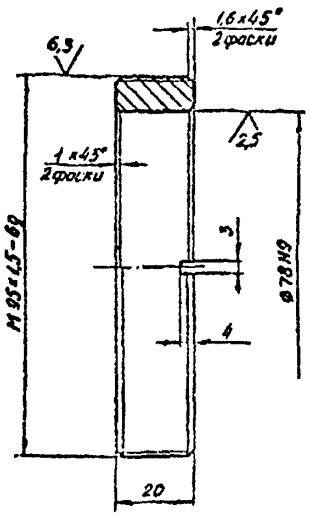

Неуказанные предельные отклонения размеров: H14, h14, $\pm\frac{JT14}{2}$.

				ТМ 168.04.00.03			
Изм.	Лист	№ докум.	Подп.	Дата	Гайка направляющая	Лит.	Масса 0,35	Масштаб 1:1
Разраб.		Турукина				Лист	Листов 1
Пров.		Солдатова					
Нач.пр.		Вайнштейн					
Гл.спец.		Блоков					
Н.контр.		Солдатова					
Утв.		Авдеев					

Бр АЖ9-4 ГОСТ 18175-78 СОЮЗВОДОКАНАЛПРОЕКТ

Формат А4

ТМ 168.04.00.02

12,5 (√)

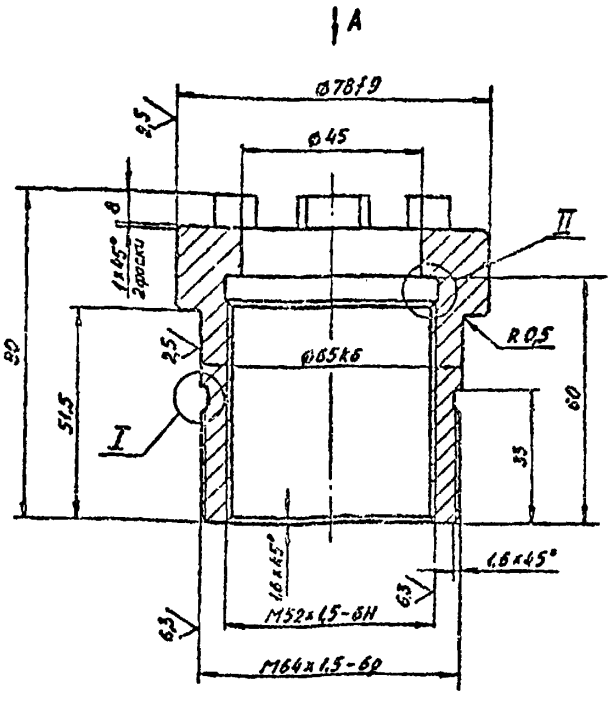

Вид А

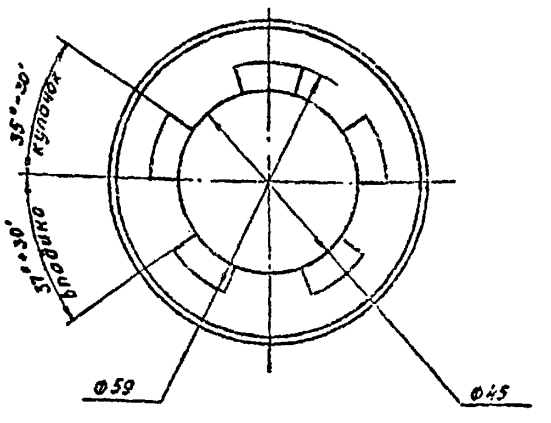

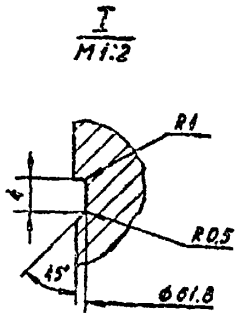

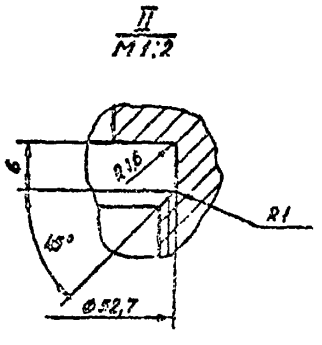

Неуказанные предельные отклонения размеров: H14, h14, $\frac{JT14}{2}$.

Т-3072/3

				ТМ 168.04.00.02			
Изм.	Лист	№ докум.	Подп.	Дата	Полумуфта кулачковая	Лит.	Масса 1	Масштаб 1:1
Разраб.		Турукина				Лист	Листов 1
Пров.		Солдатова					
Нач.пр.		Вайнштейн					
Гл.спец.		Блоков					
Н.контр.		Солдатова					
Утв.		Авдеев					

Сталь 45 ГОСТ 1050-88 СОЮЗВОДОКАНАЛПРОЕКТ

Формат А3

серия 7.820-9.90 в.3

ТМ 168.05.00.00 С5

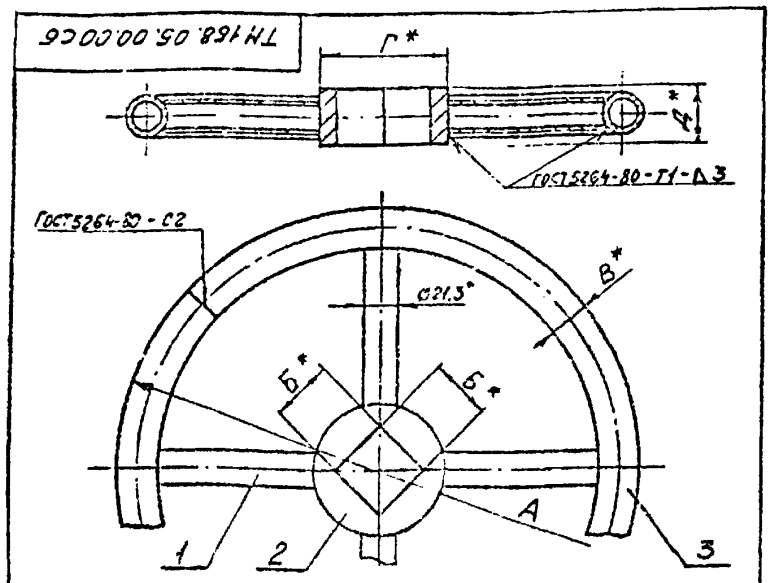

Обозначение	Размеры, мм А	Б	В	Г	Д	Масса, кг
ТМ168.05.00.00 С5	Ф320	46,5	Ф26,8	Ф80	36	3,4
-01	Ф400	46,5	Ф26,8	Ф80	36	4
-02	Ф500	55,5	Ф33,5	Ф100	40	6,5
-03	Ф560	55,5	Ф33,5	Ф100	46	5,8
-04	Ф640	55,5	Ф33,5	Ф100	40	8

1. h14, $\frac{JT14}{2}$.
2. Шероховатость обрабатываемых поверхностей деталей без чертежа - 12,5
3. * Размеры для справок.

Изм.	Лист	№ докум.	Подп.	Дата	ТМ 168.05.00.00 С5	Лит.	Масса	Масштаб
Разраб.		Турукина			Маховик		См. табл.	1:5
Пров.		Солдатова			Сборочный чертеж	Лист	Листов 1	
Т.контр.		Вайнштейн						
Гл.спец.		Блоков						
Н.контр.		Солдатова						
Утв.		Авдеев						

СОЮЗВОДОКАНАЛПРОЕКТ

Формат А4

ТМ 168.05.00.02

12,5 (√)

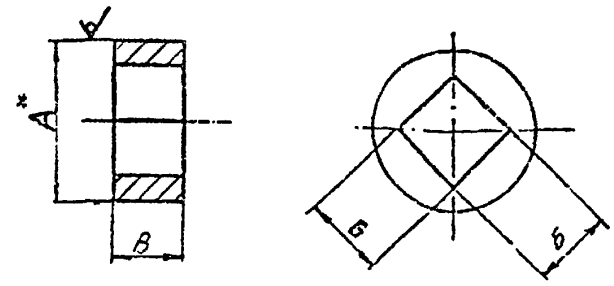

Обозначение	Размеры, мм А	Б	В	Материал	Масса, кг
ТМ168.05.00.01	80	46,5	36	Круг 80 ГОСТ 2590-88 / Ст3 ГОСТ 535-88	0,9
-01	100	55,5	40	Круг 100 ГОСТ 2590-88	1,5
-02	100	55,5	46	Круг Ст3 ГОСТ 535-88	1,75

1. H14, h14.
2. * Размер для справок.

Изм.	Лист	№ докум.	Подп.	Дата	ТМ 168.05.00.02	Лит.	Масса	Масштаб
Разраб.		Турукина			Втулка		См. табл.	1:2
Пров.		Солдатова				Лист	Листов 1	
Т.контр.		Вайнштейн						
Гл.спец.		Блоков			См. таблицу			
Н.контр.		Солдатова						
Утв.		Авдеев						

СОЮЗВОДОКАНАЛПРОЕКТ

Формат А4

ТМ 168.04.01.03

(√)

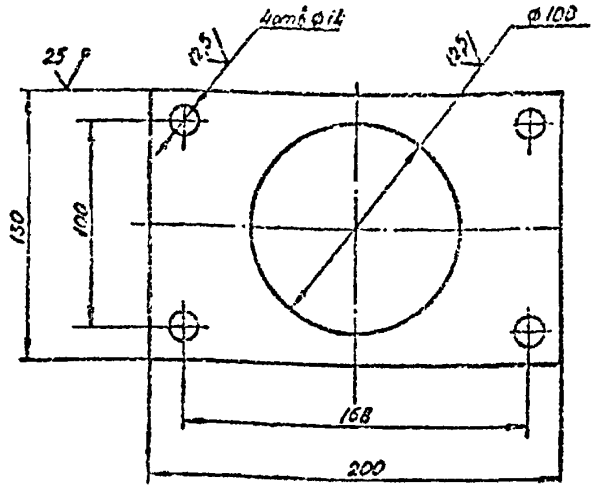

Предельные отклонения размеров: H14, h14, $\pm\frac{JT14}{2}$.

Изм.	Лист	№ докум.	Подп.	Дата	ТМ 168.04.01.03	Лит.	Масса	Масштаб
Разраб.		Турукина			Фланец		1,9	1:2
Пров.		Солдатова				Лист	Листов 1	
Т.контр.		Вайнштейн						
Гл.спец.		Блоков			Лист 14,0 ГОСТ 19903-74 / Ст3 ГОСТ 14637-79			
Н.контр.		Солдатова						
Утв.		Авдеев						

СОЮЗВОДОКАНАЛПРОЕКТ

Формат А4

ТМ 168.03.00.04

12,5 (√)

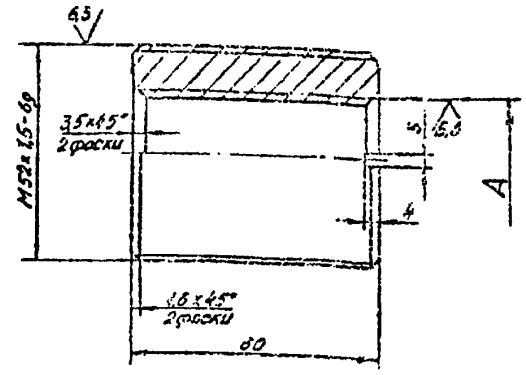

Обозначение	А	Масса, кг
ТМ168.03.00.04	Tr 32×2(P6)-8H	0,6
-01	Tr 40×2(P6)-8H	0,45

Неуказанные предельные отклонения размеров: H14, h14, $\pm\frac{JT14}{2}$.

Т-3072/3

Изм.	Лист	№ докум.	Подп.	Дата	ТМ 168.03.00.04	Лит.	Масса	Масштаб
Разраб.		Турукина			Гайка		См. табл.	1:1
Пров.		Солдатова				Лист	Листов 1	
Т.контр.		Вайнштейн						
Гл.спец.		Блоков			Бр АЖ9-4 ГОСТ 18175-79			
Н.контр.		Солдатова						
Утв.		Авдеев						

СОЮЗВОДОКАНАЛПРОЕКТ

Формат А4

серия 7.820-9.90 в.3

ТМ 168.07.00.00 СБ

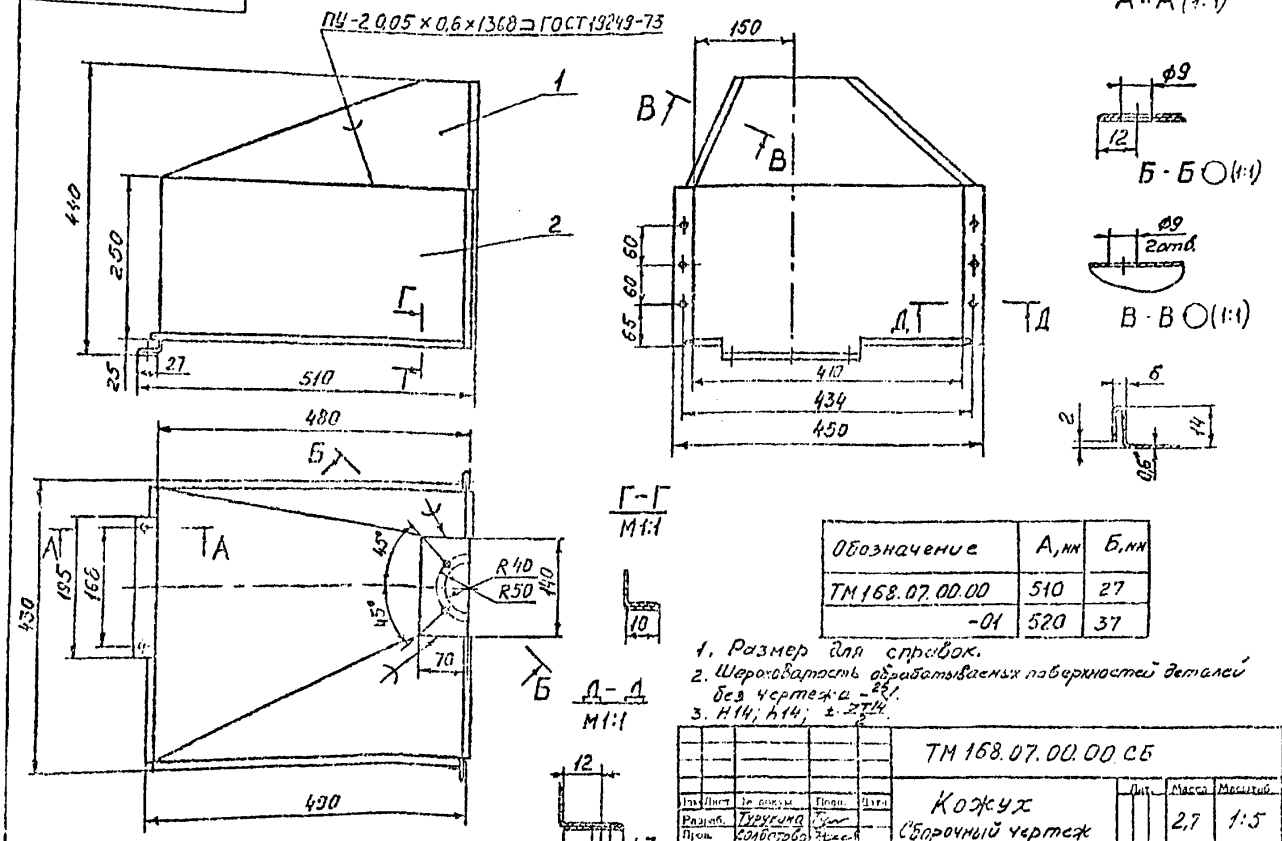

Обозначение	А, мм	Б, мм
ТМ 168.07.00.00	510	27
-01	520	37

1. Размер для справок.
2. Шероховатость обрабатываемых поверхностей деталей без чертежа – 25/.
3. H14; h14; ± $\frac{\text{ЭТ14}}{2}$.

Изм.	Лист	№ докум.	Подп.	Дата	ТМ 168.07.00.00 СБ		
Разраб.	Турукина				Кожух Сборочный чертеж	Лит.	Масса 2,7	Масштаб 1:5
Пров.	Солдатова					Лист	Листов 1
Нач.пр.	Кайнитова					СОЮЗВОДОКАНАЛПРОЕКТ	
Гл.спец.	Блохов						
Н.контр.	Солдатова						
Утв.	Авдеев						

Формат А3

ТМ 168.06.00.00 СБ

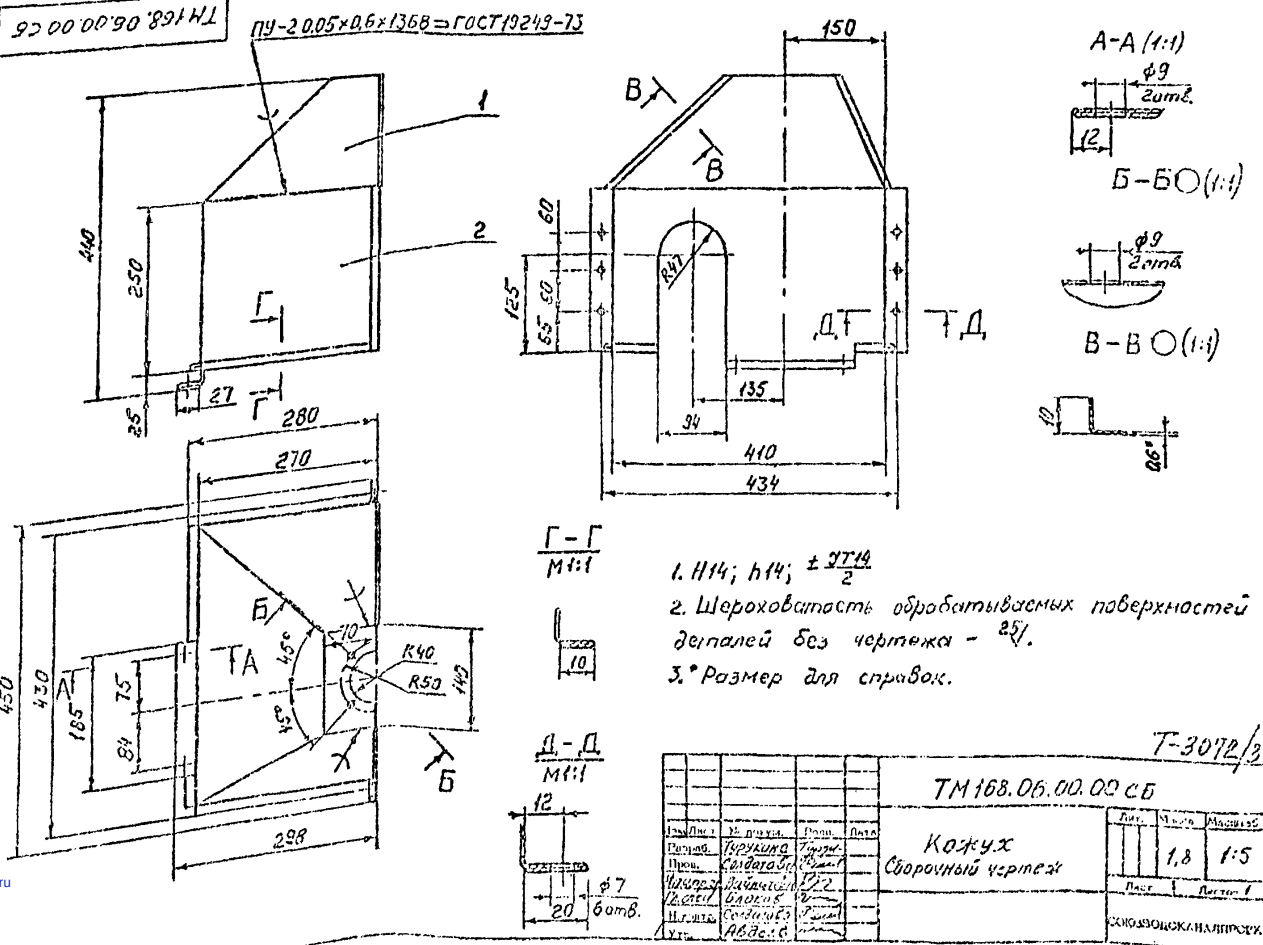

1. H14; h14; ± $\frac{\text{ЭТ14}}{2}$
2. Шероховатость обрабатываемых поверхностей деталей без чертежа – 25/.
3.* Размер для справок.

Т-3072/3

Изм.	Лист	№ докум.	Подп.	Дата	ТМ 168.06.00.00 СБ		
Разраб.	Турукина				Кожух Сборочный чертеж	Лит.	Масса 1,8	Масштаб 1:5
Пров.	Солдатова					Лист	Листов 1
Нач.пр.	Кайнитова					СОЮЗВОДОКАНАЛПРОЕКТ	
Гл.спец.	Блохов						
Н.контр.	Солдатова						
Утв.	Авдеев						

Формат А

Серия 7.820-9.90 в3

gost.e-ecolog.ru