ГОССТРОЯ РСФСР

КБ

ПО ЖЕЛЕЗОБЕТОНУ ИМ. А.А. ЯКУШЕВА

КОМПЛЕКСНАЯ

СЕРИЯ 25

ТИПОВЫЕ ПРОЕКТЫ КРУПНОПАНЕЛЬНЫХ ЖИЛЫХ ДОМОВ И ОБЩЕСТВЕННЫХ ЗДАНИЙ

ТИПОВОЙ ПРОЕКТ 181-25-10/1.2

ОДНОЭТАЖНЫЙ ДВУХКВАРТИРНЫЙ ЖИЛОЙ ДОМ С 2-КОМНАТНЫМИ КВАРТИРАМИ

АЛЬБОМ-I
ЧАСТЬ-1

АРХИТЕКТУРНО-СТРОИТЕЛЬНЫЕ ЧЕРТЕЖИ

18810-01

ЦЕНА 2-51

gost.e-ecolog.ru

Привязан:

Копировал: Дом

Формат: 12Г.

КОМПЛЕКСНАЯ СЕРИЯ 25-ТИПОВЫЕ ПРОЕКТЫ
КРУПНОПАНЕЛЬНЫХ, ЖИЛЫХ И ОБЩЕСТВЕННЫХ ЗДАНИЙ

ТИПОВОЙ ПРОЕКТ 181-25-10/1.2

ОДНОЭТАЖНЫЙ ДВУХКВАРТИРНЫЙ ЖИЛОЙ ДОМ С 2-КОМНАТНЫМИ КВАРТИРАМИ

АЛЬБОМ-1
ЧАСТЬ-1

РАЗРАБОТАН:
КБ ПО ЖЕЛЕЗОБЕТОНУ
ИМ. А.А. ЯКУШЕВА
ГОССТРОЯ РСФСР

НАЧАЛЬНИК КБ В.А. БОЛТИНСКИЙ
ГЛ. ИНЖЕНЕР КБ В.С. САБУРОВ
ГЛ. КОНСТР. ОТДЕЛА Ю.Ф. ДМИТРИЕВ

ВВЕДЕН В ДЕЙСТВИЕ:
ПРИКАЗОМ
КБ ПО ЖЕЛЕЗОБЕТОНУ
№ 186 от 28 ОКТЯБРЯ 1982 ГОДА

Привязан

Инв. №

ВЕДОМОСТЬ РАБОЧИХ ЧЕРТЕЖЕЙ ОСНОВНОГО КОМПЛЕКТА /НАЧАЛО/

Лист	Наименование	Примечание
1	Общие данные /начало/	
2	Общие данные /продолжение/	
3	Общие данные /продолжение/	
4	Общие данные /продолжение/	
5	Общие данные /окончание/	
6	Фасады 1-3; А-Б; 3-1 /гипсоцементные наличники/ /вариант 1/	
7	Фасады 1-3; А-Б; 3-1 /для вариантов расстановки сантехнического оборудования/	
8	Фасады 1-3; А-Б; 3-1 /вариант однорядной разрезки наружных стен/	
9	Фасады к вариантам расстановки сантехнического оборудования при однорядной разрезке стен	
10	Фасады 1-3; 3-1 А-Б /гипсоцементные наличники, вариант 2/	
11	Фасады 1-3; 3-1; А-Б / деревянные ставни вариант 3/	
12	План в осях 1-3 /основное решение/	
13	План в осях 1-3. Санузлы из объемных элементов	
14	План в осях 1-3 для расстановки сантехнического оборудования.	
15	План в осях 1-3 для отделочных работ	

Лист	Наименование	Примечание
16	План в осях 1-3 для отделочных работ для расстановки сантехнического оборудования	
17	Фрагменты планов санитарно-кухонных блоков с вариантами инженерного оборудования (вариант 1А, 1Б, 1В.2/	
18	Фрагменты планов санитарно-кухонных блоков с вариантами инженерного оборудования /вариант 3А, 3Б, 3В/	
19	Разрез 1-1	
20	Монтажный план стен /полосовая разрезка/ фрагмент плана с объемными элементами	
21	Монтажный план стен однорядной разрезки. Монтажные планы перекрытия на отм. 2.720.	
22	Монтажные схемы фасадов в осях А', Б', 1', 3', Узел 1.	
23	Монтажные схемы фасадов по осям А', Б', 1', 3', Узел 2.	
24	Монтажный план стен для вариантов оборудования. Монтажная схема фасадов по оси Б'	
25	План в осях 1-3 с расстановкой оборудования.	
26	Наличники на окна /вариант 1/	
27	Наличники на окна /вариант 2,3/	
28	Колонна веранды, рисунок кобылки веранды, люк в подвал ЛН-1	
29	План веранды. Вид А. Вид Б. Узлы.	
30	План балок пола веранды. Разрезы 1-1, 2-2. Узлы А, Б.	

Привязка настоящего проекта выполнена в соответствии с действующими нормами и правилами, предусматривает мероприятия, обеспечивающие взрывную, взрывопожарную и пожарную безопасность при эксплуатации здания.

Гл. инж. проекта:

Типовой проект откорректирован в соответствии с действующими нормами и правилами и предусматривает мероприятия, обеспечивающие взрывную, взрывопожарную и пожарную безопасность при эксплуатации здания.

/Гл. архит. проекта: /Юзефович А.Н/

Гл. констр. проекта: /Голоб Э.Д/

Инв.№		
Нач.КБ	Болтинский	
Гл.инж.КБ	Сабуров	
Гл.арх.КБ	Лопаткин	
Зав.отд.	Пересыпкин	
Гл.инж.от.	Снаоров	
Гл.конст.	Дмитриев	
Гл.арх.пр.	Юзефович	
Гл.конп.пр.	Голоб	
Рук.бриг.	Астафьева	
Провер.	Астафьева	
Разраб.	Левина	

Привязан:

181-25-10/1.2 ч.1

Одноэтажный двухквартирный жилой дом с двухкомнатными квартирами

Стадия	Лист	Листов
Р	1	63

Общие данные /начало/

КБ по железобетону им. А.А. Якушева

ВЕДОМОСТЬ РАБОЧИХ ЧЕРТЕЖЕЙ ОСНОВНОГО КОМПЛЕКТА /ОКОНЧАНИЕ/

Лист	Наименование	Примечание
31	План покрытия веранды. План обвязки стоек. Узлы 1-6	
32	План крыльца. Разрезы 1-1, 2-2. Узлы.	
33	План тамбура. Вид А. Разрез 1-1. Узлы	
34	Дверь ДН-1. Окна ОВ-1, ОВ-2 Узлы 1-8	
35	Встроенный шкаф Ш-1	
36	Элементы конструкций веранды Спецификация элементов окон ОВ-1, ОВ-2 и двери ДН-1 на одну веранду	
37	План стропил. Сечения 1÷1, 2÷2.	
38	План кровли узлы 1÷6 крепление мауэрлата к наружной стене	
39	Подстропильная ферма Ф-1	
40	Узлы крепления кровли для однорядной разрезки стен [illegible]	
41	Спецификация древесины на подстропильную ферму Ф-1 и на крышу	
42	Развертка вентиляционных блоков	
43	План вытяжной шахты (варианты оборудования) металлический зонт	
44	Спецификация железобетонных изделий выше отм 0.00	
45	Спецификация железобетонных и бетонных изделий выше отм. 0.000	
46	Спецификация железобетонных и бетонных изделий выше отм. 0.000	
47	Спецификация железобетонных и металлических изделий выше отм. 0.000	

Лист	Наименование	Примечание
48	Спецификация столярных изделий (начало)	
49	Спецификация столярных изделий /окончание/	
50	Сводная спецификация древесины	
51	Варианты фасадов, конструктивных решений и инженерного оборудования	
52	Ведомость отделки помещений. Ведомость отделки фасадов	
53	Объемно-планировочные и эксплуатационные показатели	
54	Общие указания ниже отм. 0.000	
55	Общие указания ниже отм. 0.000	
56	План фундаментов монтажная развертка стен по оси „Б". Сечение 1-1	
57	План подвала развертка стен по оси „1". Сечения 2-2, 3-3	
58	Монтажный план перекрытия на отм. 0.000 шириной 1.2м и 2.4м	
59	Спецификация железобетонных, бетонных изделий ниже отм. 0.000	
60	Спецификация железобетонных металлических элементов ниже отм. 0.000	
61	Монтажные узлы 1÷8 /полосовая разрезка)	
62	Монтажные узлы 1÷5 /однорядная разрезка)	
63	Стремянка в подвал	

Привязан:

Инв. №

Общие данные /продолжение/

Лист 2

Типовой проект одноэтажного двухквартирного жилого дома с двухкомнатными квартирами входит в состав комплексной серии 29 крупнопанельных жилых домов и общественных зданий, предназначенных для строительства в сельской местности в I в климатическом подрайоне и II, III климатических районах с расчётной зимней температурой наружного воздуха -20°, -30°, -40°С для обычных геологических условий.

Проект разработан в соответствии с планом типового проектирования и техническим проектом, утверждённым Госстроем РСФСР 9 сентября 1971 г. постановлением №47 откорректирован с целью повышения тепловой эффективности

В соответствии с заданием на корректировку ТП 181-25-10/1 с утвержденным 24 марта 1982г. Госстроем РСФСР выполнена корректировка наружных стеновых панелей и их стыков, а также введены новые варианты конструктивных решений и инженерного оборудования, объёмно-планировочные решения сохранены без оборудования.

Проектом предусматриваются все виды инженерного оборудования современных жилых домов: отопление, канализация, водопровод, горячее водоснабжение, вентиляция, электроснабжение, слаботочные устройства, с учетом вариантов инженерного оборудования.

Вариант 1: Центральное отопление, горячее водоснабжение, отсутствие сетевого газа:
а) плита на сжиженном газе
б) электроплита
в) плита на твердом топливе.

Вариант 2: Отсутствие центрального отопления, наличие сетевого газа, газовая плита, газонагреватель. Для отопления - котел.

Вариант 3: Отсутствие центрального отопления и сетевого газа. Плита на сжиженном газе водогрейная колонка на твердом топливе для отопления-котел.
а) плита на сжиженном газе
б) плита на твердом топливе.
в) электроплита

Ориентация дома - широтная.

Степень огнестойкости - вторая

Конструктивное решение

Наружные стены - панельные полосовой разрезки из лёгкого бетона толщиной 300, 350, 400 мм. Панели наружных стен предусмотрены полной заводской готовности с декоративным фактурным слоем. Толщина панелей наружных стен назначается в зависимости от расчётной зимней температуры наружного воздуха в соответствии с таблицей 2 (альбом III часть 1-57).

Разработан вариант панелей однорядной разрезки из лёгкого бетона толщиной 300, 350, 400 мм.

Толщину утеплителя чердачного перекрытия принимать по табл. 1.

Внутренние стены - бетонные толщиной 160 мм. высотой 2540 мм. В панелях предусмотрены каналы для скрытой электропроводки. Поверхности стен должны быть подготовлены под окраску или оклейку обоями.

Разработан вариант керамзитобетонных внутренних стен.

Перекрытия - сборные железобетонные многопустотные панели толщиной 220 мм. Панели приняты шириной 1.19, 2.39 м. Пустоты в торцах плит должны быть тщательно заделаны в заводских условиях.

Разработан вариант керамзитобетонных плит перекрытий.

Перегородки - сборные гипсобетонные панели толщиной 80 мм однорядной разрезки. Панели перегородок имеют каналы для скрытой электропроводки и поверхности, подготовленные под окраску или оклейку обоями, в санузлах - из тяжёлого бетона толщиной 50 мм.

Крыша - стропильная с кровлей из волнистых асбестоцементных листов (ГОСТ 16233-77) по обрешётке.

Крепление асбестоцементных листов по деревянным прогонам осуществляется при помощи оцинкованных шурупов (ГОСТ 1144-80*), которые должны быть в комплекте со стальными оцинкованными шайбами и мягкими прокладками.

На кровле необходимо предусмотреть устройство настилов шириной 400 мм из досок вдоль коньков, а также в местах прохода к вентиляционному и другому обслуживаемому оборудованию.

Таблица 1:

Наименование утепляемой конструкции	Наименование утеплителя	Условия эксплуатации	Толщина слоя при t наружн. воз.		
			-20°	-30°	-40°
Чердачное перекрытие	Плитный утеплитель газо и пенобетон газо- и пеносиликат γ = 400 кг/м³	А	160	220	280
		Б	180	240	300

Вентиляционные блоки - железобетонные, самонесущие, пятиканальные толщиной 300 мм шириной 880 мм. Марка бетона принята 200. Вентблоки принимаются только при централизованном горячем водоснабжении и наличии газовых плит.

Для варианта с местным отоплением принят 4х канальный дымовентиляционный блок тех же размеров.

Привязан:

Инв. №:

Указания по производству монтажных и строительных работ

Монтаж конструкций производить в соответствии с требованиями СНиП III-16-80; СНиП III-4-80, „Руководства по монтажу панельных и каркасно-панельных жилых и общественных зданий" и указаниями на листах данного альбома. Монтаж конструкций выше отм. 0.000 начинать только после окончания полного комплекса работ по нулевому циклу и составления исполнительной схемы монтажа конструкций нулевого цикла.

Особое внимание необходимо обратить на тщательную разбивку осей здания, обеспечения соосности внутренних несущих стен, качество выполнения замоноличивания узлов наружных и внутренних стен, сварных соединений и их антикоррозийную защиту, а также на качественную заделку и герметизацию стыков. Монтаж стеновых панелей и панелей перекрытий выполнять на растворе марки М 50.

Сварка должна производиться электродами Э-42 по ГОСТ 9467-75. Сварку должен производить дипломированный сварщик. Сечение соединительных связей, а также длина и толщина сварных швов должны строго соответствовать проекту. Защиту от коррозии стальных элементов, арматурных выпусков, закладных деталей и сварных соединений, примыкающих к наружным стенам, производить цинковым покрытием толщиной 120-180 мкм в соответствии со СНиП III-23-76. Все стальные элементы и связи (включая оцинкованные) защитить от коррозии и пожара слоем цементного раствора состава 1:2 толщиной не менее 20 мм.

Указания по производству работ в зимнее время

1. Монтаж стеновых панелей и панелей перекрытия выполнять на растворе марки 50 на портландцементе не ниже марки 400 с содержанием C_3A не более 8%. Подвижность бетона и раствора в момент укладки в швы и стыки должна составлять 6-9 см.

2. Укладка и разравнивание раствора должна производиться непосредственно перед установкой панелей. Устанавливать панели на слой замерзшего или схватившегося раствора категорически запрещается. Особое внимание необходимо обращать на недопустимость превышения проектной толщины горизонтальных швов (не более 1 см).

3. В бетон и раствор для замоноличивания стыков должны вводиться противоморозные добавки поташа и нитрита натрия, количество которых назначается для осенне-зимнего периода независимо от текущей температуры -10% веса цемента, а для весеннего периода согласно таблице 5.

Таблица 5

Противоморозная добавка	Количество противоморозной добавки % при текущей температуре наружного воздуха			
	до минус 5°С	до минус 15°С	до минус 25°С	ниже минус 25°С
Поташ (K_2CO_3)	5	7	10	10
Нитрит натрия ($NaNO_2$)	5	10	10	—

4. Для предупреждения образования наледей на гранях панелей целесообразно накрывать панели на складе брезентом. Перед укладкой бетона или раствора рекомендуется стыкуемые поверхности прогреть горячим воздухом, используя для этого переносные газовые агрегаты.

5. Антикоррозийные покрытия закладных и монтажных металлических соединений производить по аналогии с летними условиями в соответствии со СНиП-III-23-76.

Указания по привязке проекта

1. Рабочие чертежи настоящего альбома подлежат привязке применительно к конкретным условиям строительства. При привязке необходимо использовать указания, приведенные в соответствующих разделах пояснительной записки.

2. При применении поташа в качестве противоморозной добавки в растворах и бетонах необходимо разработать защиту лакокрасочными покрытиями оцинкованных деталей в соответствии со СНиП II-28-73* „Защита строительных конструкций от коррозии" (дополнение).

Условные обозначения

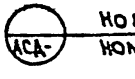

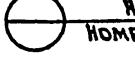

Привязан			
Инв.№			

Общие данные /продолжение/

Лист 4

Ведомость состава проекта

Обозначение	Наименование	Примечание
	Альбом I	
Часть 1	Архитектурно-строительные чертежи	
Часть 2	Санитарно-технические и электротехн черт.	
	Альбом II	
Часть 17	Монтажные узлы и детали	
Часть 8	Монтажные узлы и детали	
	Альбом III Изделия заводского изготовления	
Серия 25 часть 1-14	Наружные стеновые панели из лёгкого бетона толщ. 350 мм.	
Часть 1-15	Наружные стеновые панели из лёгкого бетона толщ 350-400 мм.	
Часть 1-19	Наружные стеновые панели из лёгкого бетона толщ. 300 мм.	
Часть 1-20	Наружные стеновые панели из легкого бетона. толщ. 350-400 мм.	
Часть 1-24	Цокольные панели из легкого бетона толщ. 300, 350, 400 мм.	
Часть 1-53	Наружные стеновые панели полосовой разрезки из легкого бетона, толщ. 300 мм рабочие чертежи изделий. Арматурные изделия.	
Часть 1-54	Наружные стеновые панели полосовой разрезки из лёгкого бет. толщ. 350-400 мм рабочие чертежи изделий. Арматурные изделия	
Часть 1-52, 1-57	Наружные стеновые панели однорядной разрезки из легк. бет. толщ. 300, 350 400 мм. Рабочие чертежи изделий Арматурные изделия	
Часть 2-7	Внутренние стеновые панели из легкого и тяжёлого бет. толщ. 160 мм	
Часть 2-13	Внутренние стеновые панели из керамзито бетона, толщ. 160 мм	
Часть 3-3	Многопустотные панели перекрытий. шир. 1190 мм, толщ. 220 мм	
Часть 3-10	Многопустотные панели перекрытий шир. 2390 мм. толщ. 220 мм /с диаметром пустот 159 мм/	
Часть 3-15	Многопустотные панели перекрытий шир. 1190 мм. толщ. 220 мм из керамзитобет	
Часть 4-8	Прочие сборные изделия из тяжелого бетона	
Часть 4-32	Прочие изделия	
Часть 5-4	Перегородки	
Часть 12-23	Прочие сборные изделия из тяжёлого бетона	
Часть 13-9	Расчёт сметных цен.	
Серия 125 часть 10.8-1	Объёмные сантехкабины	
Часть 6-6	Металлические изделия	
25 ТЭ-I	Техническая эксплуатация	

Ведомость ссылочных документов

Обозначение	Наименование	Примечание
ГОСТ 378-76	Листы асбестоцементные волокнистые обыкновенного профиля и детали к ним	
ГОСТ 8242-75	Детали деревянные фрезерованные для строительства	
ГОСТ 13579-78	Блоки бетонные для стен подвалов	
ГОСТ 17280-75	Доски подоконные деревянные	
Серия 1.112-5 вып 2	Плиты железобетонные для ленточных фундаментов.	
Серия 1.136-10	Двери деревянные внутренние для жилых и общественных зданий	
Серия 1.136-11	Двери деревянные входные наружные, тамбурные и служебные для жилых и общественных зданий	
Серия 1.136.5-16	Окна и балконные двери деревянные с двойным остеклением для жилых зданий.	
Серия 1.136.5-17	Окна и балконные двери деревянные с тройным остеклением для жилых зданий.	
Серия 1.172-4	Встроенные и антресольные шкафы, шкафы перегородки каркасной конструкции из унифицированных элементов для жилых зданий	
Серия 2.140-1 вып.6	Детали перекрытий жилых зданий Польш	

Авторский коллектив /по алфавиту/:

Архитекторы: Л. Кузнецова, В. Любченко, Л. Макареня
Инж-конструкторы: Л. Натыкина, Л. Пьянова, А. Сафонова
Инж-сантехники: Э. Безымянская, М. Жулин, Н. Сюзюмова, Б. Фрейдин
Инж-электрики: Л. Костина, Ю. Кузнецов, Н. Нарожная
Инж-сметчик: Т. Гринелевич

Привязан:

Инв №:

Общие данные /окончание/

Лист 5

ФАСАД 1-3

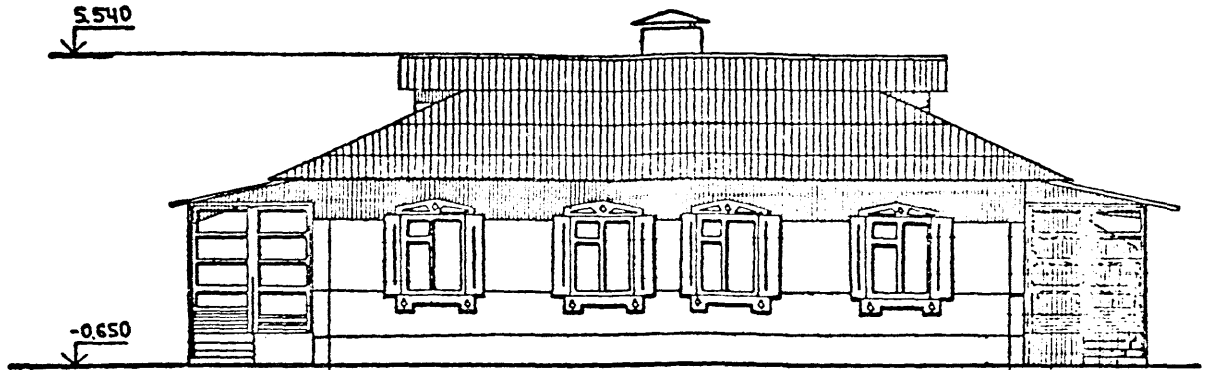

ФАСАД А-Б

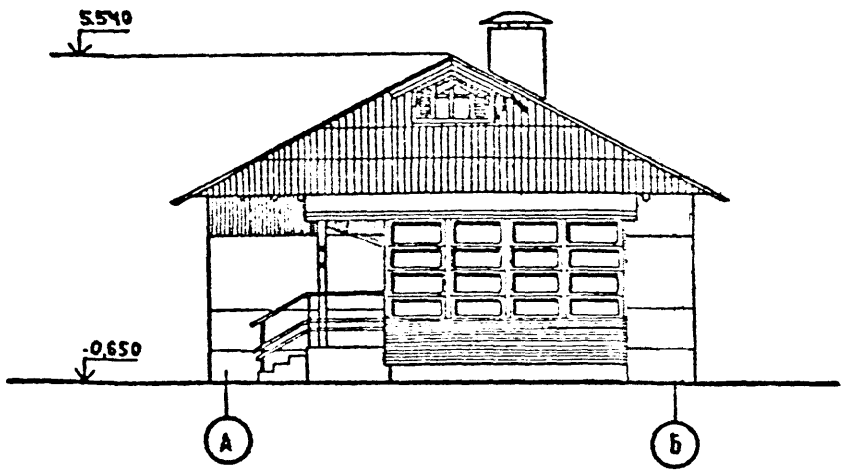

ФАСАД 3-1

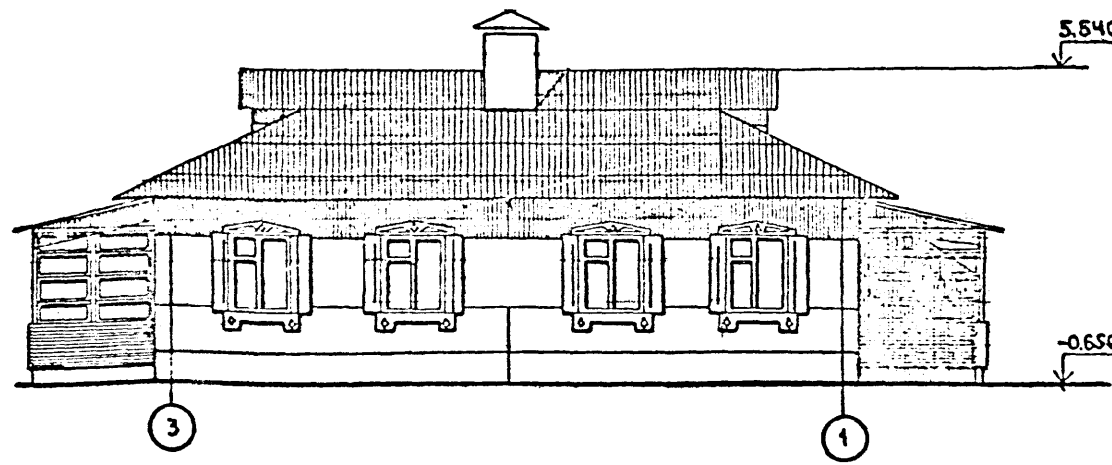

Привяз			
Инв №			
Завотд.	Пересыпкин		
Гл.инжот.	Сидоров		
Гл.кон.от.	Дмитриев		
Гл.архпр.	Юзефович		
Рук.бриг.	Астафьева		
Проверил	Астафьева		
Разраб.	Левина		

181-25-10/1.2			Ч.1
Одноэтажный двухквартирный жилой дом с двухкомнатными квартирами	Стадия	Лист	Листов
	Р	10	
Фасады 1-3; 3-1; А-Б/Гипсоцементные наличники вариант 2/	ЦНИИЭП по железобетону им. А.А. Якушева		

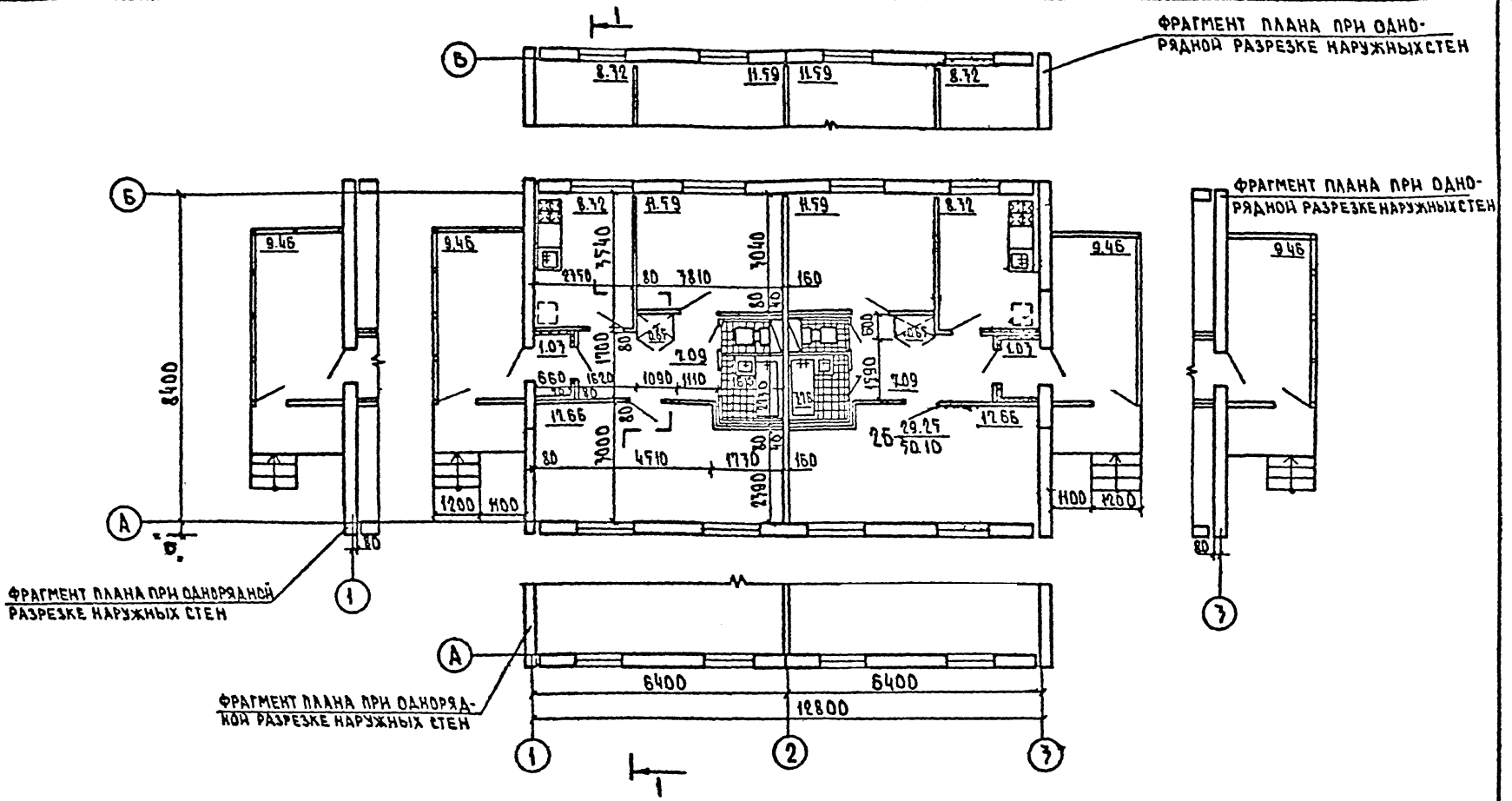

				181-25-10/12			ч.1
		ЗАВ.ОТД.	ПЕРЕСЫПКИН				
ПРИВЯЗАН:		ГЛ.ИНЖ.ОТ.	СИДОРОВ	ОДНОЭТАЖНЫЙ ДВУХКВАРТИРНЫЙ ЖИЛОЙ ДОМ С ДВУХКОМНАТНЫМИ КВАРТИРАМИ	СТАДИЯ	ЛИСТ	ЛИСТОВ
		ГЛ.КОН.ОТ.	ДМИТРИЕВ		Р	12	
		ГЛ.АРХ.ПР.	ЮЗЕФОВИЧ				
		РУК.БРИГ.	АСТАФЬЕВА	ПЛАН В ОСЯХ 1-3 /ОСНОВНОЕ РЕШЕНИЕ/	КБ ПО ЖЕЛЕЗОБЕТОНУ им. А.А.ЯКУШЕВА		
		ПРОВЕР.	АВЕРИНА				
ИНВ. №		РАЗРАБ.	ЛЕВИНА				

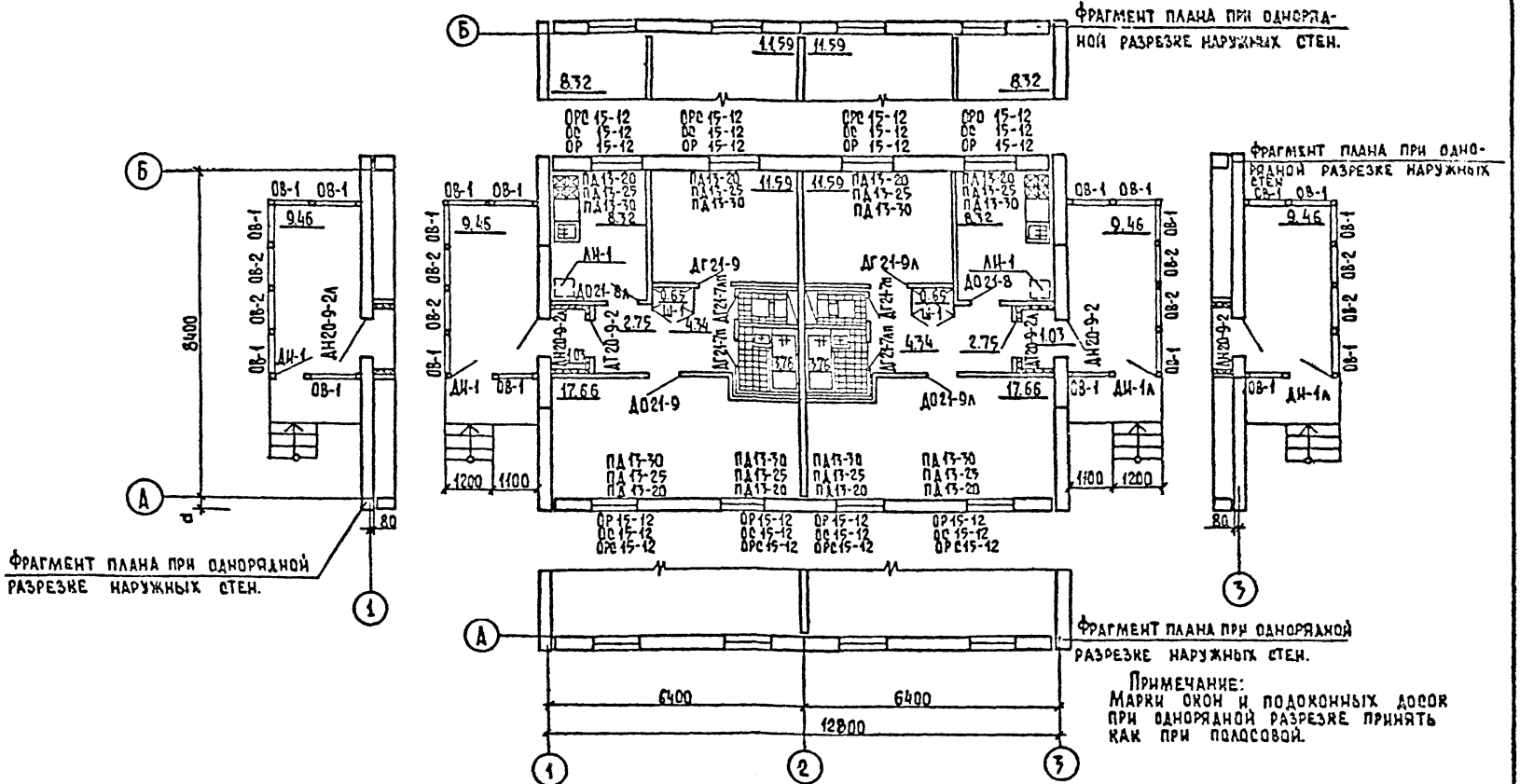

Примечание:
Марки окон и подоконных досок при одноряной разрезке принять как при полосовой.

				181-25-10/1.2			ч.1
		Зав.отд.	Пересыпкин				
Привязан:		Гл.инж.от.	Сидоров	Одноэтажный двухквартирный жилой дом с двухкомнатными квартирами.	Стадия	Лист	Листов
		Гл.конст.	Дмитриев		Р	15	
		Гл.арх.пр.	Юзефович	План для отделочных работ в осях 1-3.	КБ по железобетону им. А.А.Якушева		
		Рук.бриг.	Астафьева				
		Проверил	Аверина				
Инв.N		Разработ.	Левина				

Копировал: Балакина. 18810-01 17 Формат: 12Г.

Вариант 1а

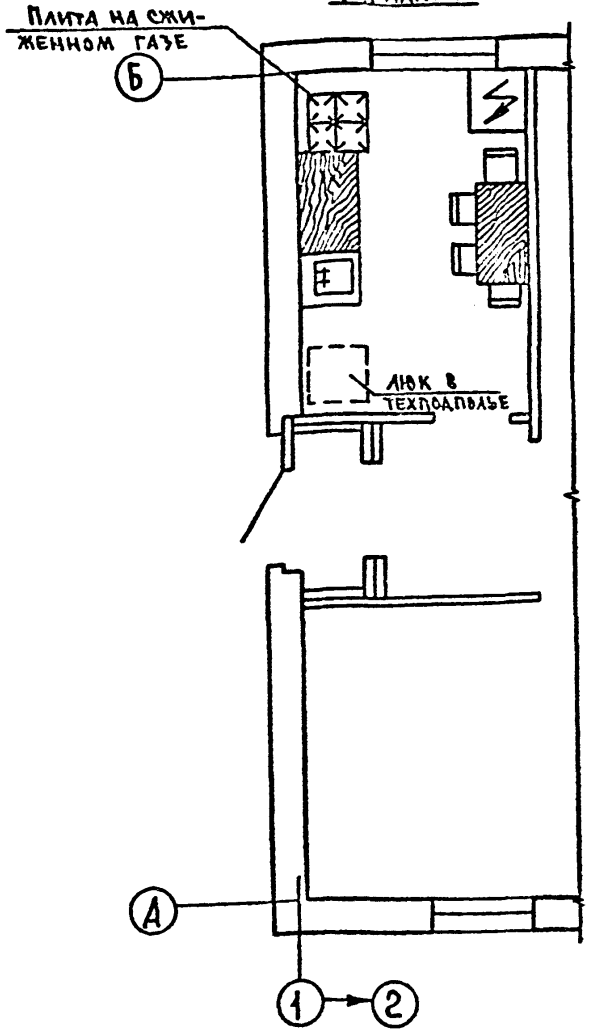

Вариант 1в

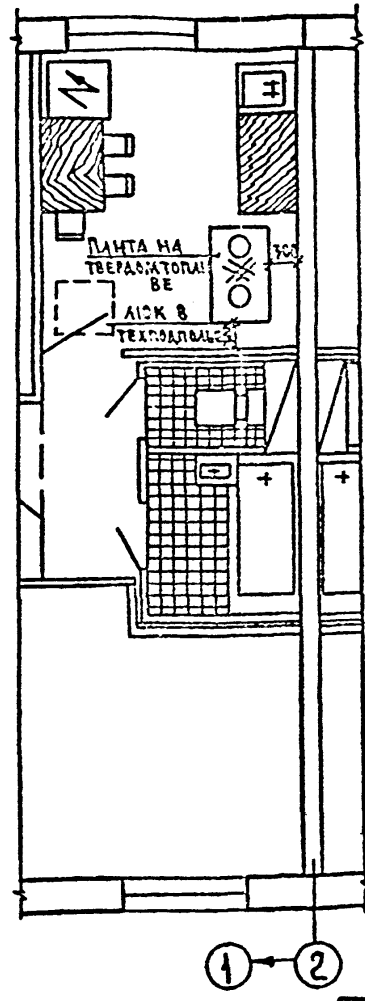

Вариант 1б

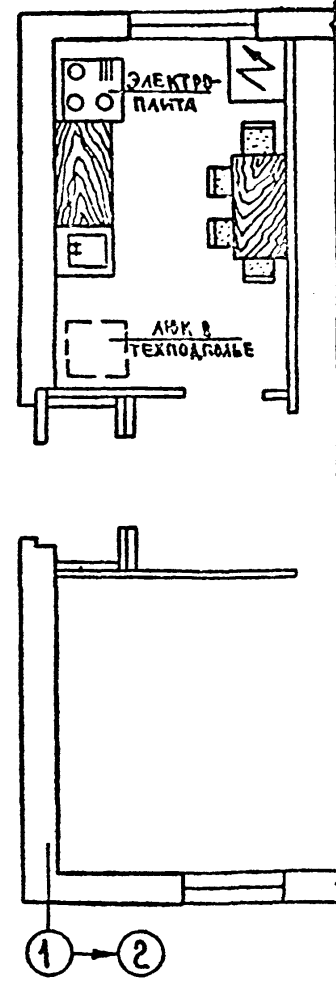

Вариант 2

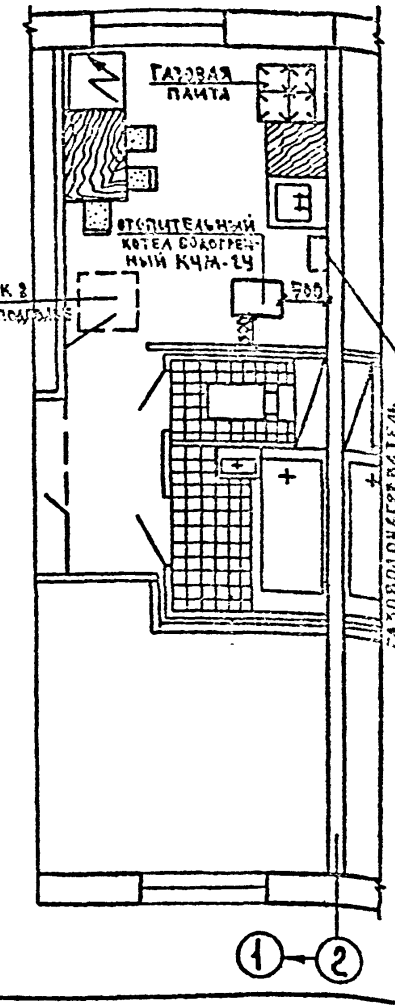

Примечания:

1. Варианты расстановки сантехнического оборудования 1а и 1б даны при основном решении плана.
2. Расстановка оборудования в осях 2-3 - зеркально.

Привязан:

Инв №

Зав.отд.	Пересыпкин	
Д.инж.от	Сидоров	
Гл.кон.от	Дмитриев	
Гл.арх.пр.	Юзефович	
Рук.вриг.	Астафьева	
Проверр.	Астафьева	
Разработ.	Левина	

181-25-10/1.2 4.1

Одноэтажный двухквартирный жилой дом с двухкомнатными квартирами

Стадия	Лист	Листов
Р	17	

Фрагмент планов санитарно-кухонных блоков с вариантами инженерного оборудования (вариант 1а, 1б, 1в, 2)

КБ железобетону им. А.А. Якушева

Копировал

18810-01 19 Формат А2г

РАЗРЕЗ 1-1

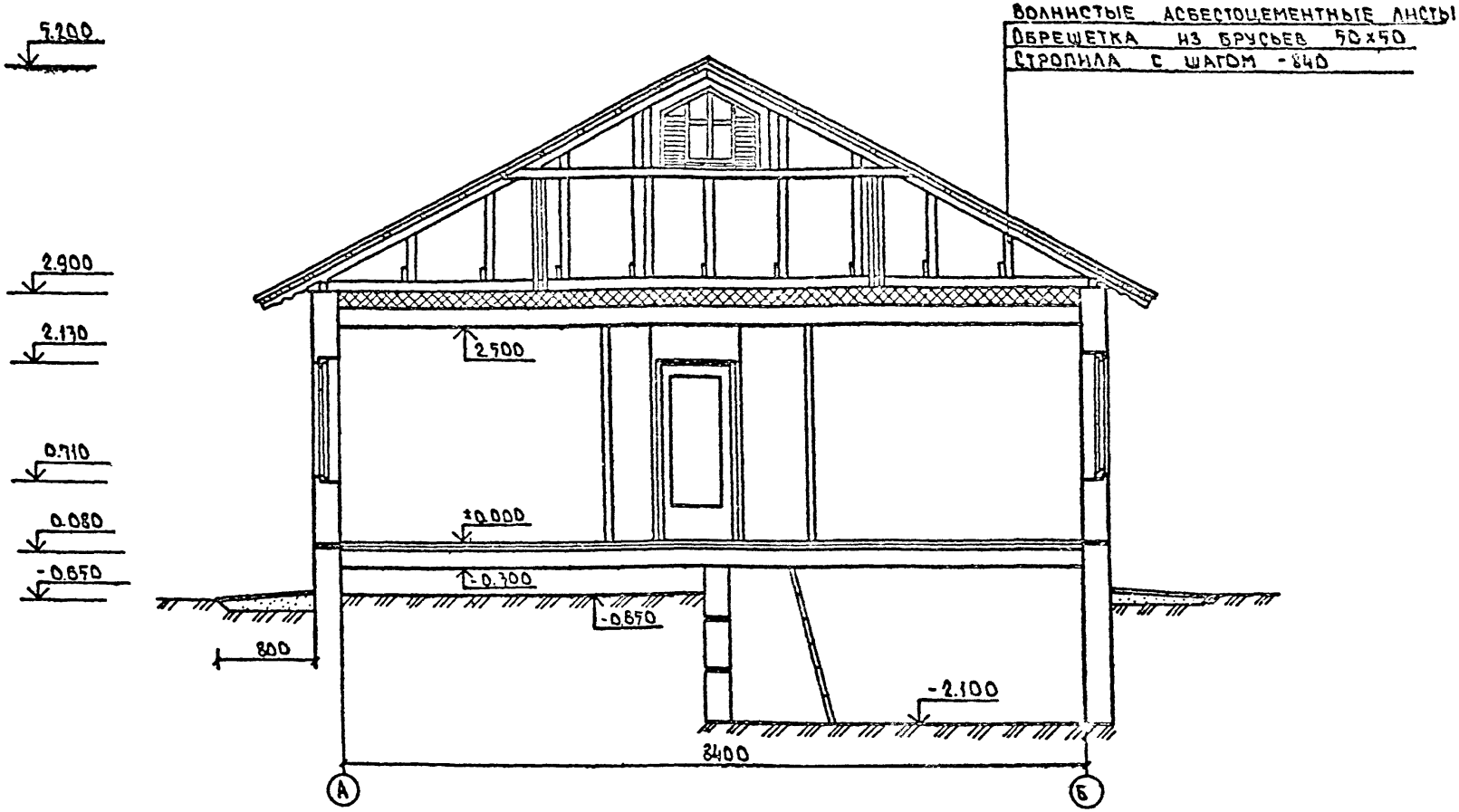

ГЛ.АРХ.	ЛОПАТКИН			181 - 25 - 10/12	ч.1
ГЛ.КОН.	АФАНАСЬЕВ				
ЗАВ.ОТД.	ПЕРЕСЫПКИН				
ГЛ.ИНЖ.ОТД.	СИДОРОВ			ОДНОЭТАЖНЫЙ ДВУХКВАРТИРНЫЙ ЖИЛОЙ ДОМ С ДВУХКОМНАТНЫМИ КВАРТИРАМИ	СТАДИЯ: Р; ЛИСТ: 19; ЛИСТОВ:
ГЛ.КОН.ОТД.	ДМИТРИЕВ				
ГЛ.АРХ.ПР.	ЮЗЕФОВИЧ				
РУК.БРИГ.	АСТАФЬЕВА			РАЗРЕЗ 1-1	КБ ПО ЖЕЛЕЗОБЕТОНУ ИМ.А.А.ЯКУШЕВА
ПРОВЕРИЛ	АСТАФЬЕВА				
РАЗРАБОТ.	ЛЕВИНА				

ПРИВЯЗАН

ИНВ.№

КОПИРОВАЛ: [signature]

18810-01 21 ФОРМАТ: 12г

Монтажный план стен (полосовая разрезка)

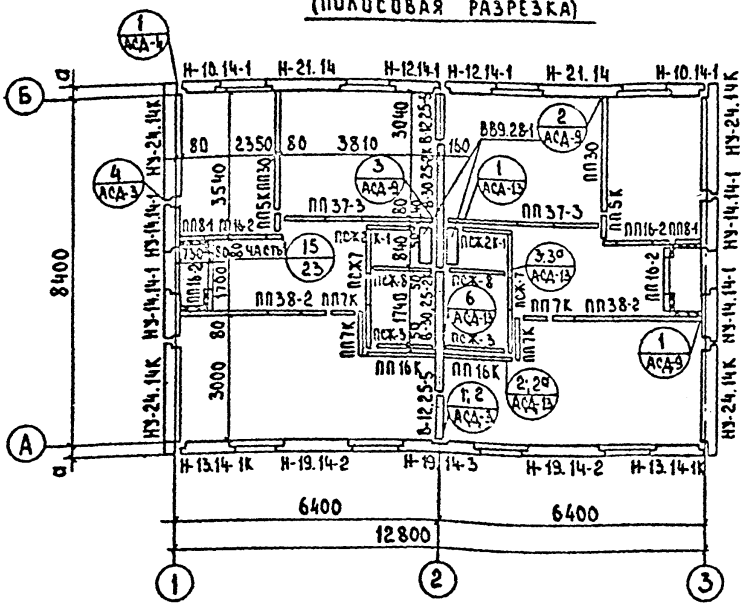

Фрагмент плана с объемными санкабинами

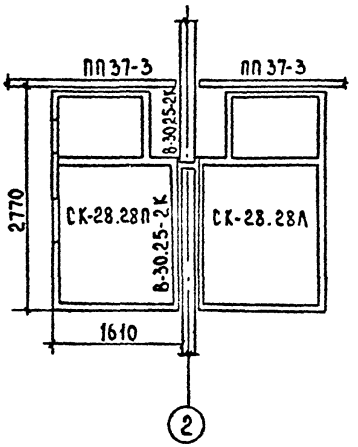

Продольные наружные стены	Соответствующие продольным торцовые стеновые панели	
Толщина стены-мм „а"	Толщ. стены „а" мм	
	Полосовая разрезка	Однорядная разрезка
300	380	380
350	430	430
400	480	480

Примечания.

1. Монтажные узлы соединений см. альбом II, часть 8
2. Общие указания по монтажу конструкций и технике безопасности при монтаже смотрите пояснительную записку.
3. Монтаж конструкций вести на цементно-песчаном растворе марки 50, монтажных связях и монтажной сварке.

Зав. отд.	Пересыпкин		
Гл. инж. от	Сидоров		
Гл. кон. от	Дмитриев		
Гл. кон. пр.	Голоб		
Рук. груп.	Натыкина		
Провер.	Натыкина		
Разраб.	Баракина		

181-25-10/1,2 ч.1

Одноэтажный двухквартирный жилой дом с 2 комнатными квартирами

Стадия	Лист	Листов
ТР	20	

Монтажный план стен (полосовая разрезка) фрагмент плана с объемными санкабинами

КБ по железобетону им. А.А. Якушева

Привязан:

Инв. №

Копировал: Доц- 18810-01 22 Формат: 12Г

Монтажный план стен

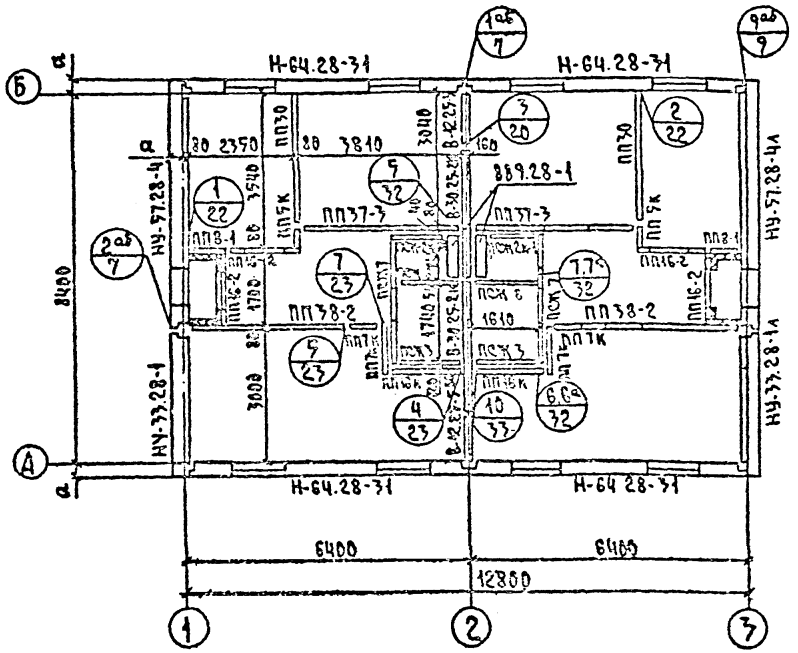

Монтажный план перекрытия на отм. 2.720

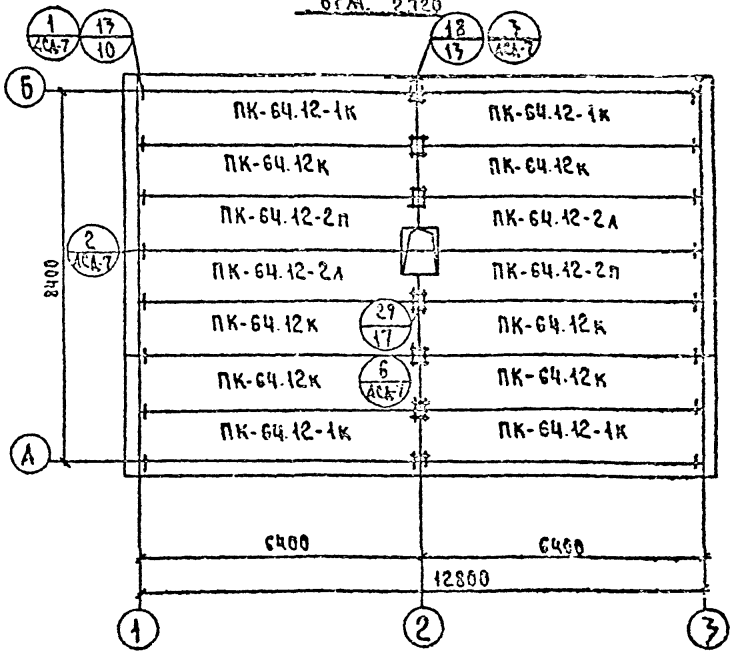

Монтажный план перекрытия на отм. 2.720 шириной 2.4 м. (вариант)

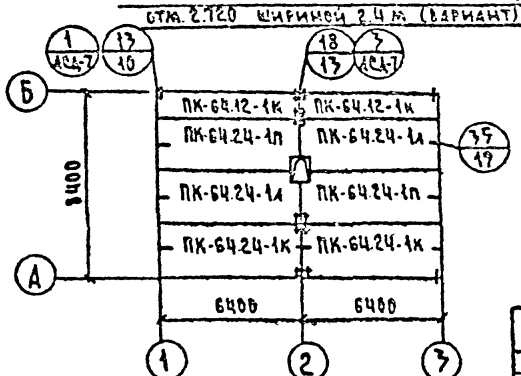

1 Таблицу значений „а" см. лист 54.

Зав. отд.	Пересыпкин		181-25-10/1,2		ч. 1
Гл. инж. от	Сидоров		Одноэтажный двухквартирный жилой дом с двухкомнатными квартирами	Стадия	Лист	Листов
Гл. кон. от	Дмитриев			ТР	21	
Гл. кон. пр.	Голоб		Монтажный план стен однорядной разрезки Монтажные планы перекрытия на отм. 2.720	КП по железобетону им. А.А. Якушева		
Рук. груп.	Натыкина					
Провер.	Натыкина					
Разраб.	Варакина					

Привязан:

Инв. №

Копировал [illegible] 18810 и 73 Формат: 12г

Монтажная схема фасада по оси „А"

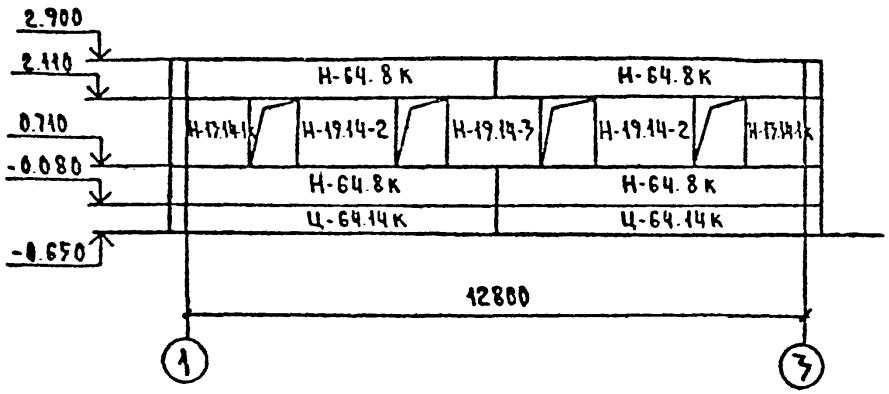

Монтажная схема фасада по оси „Б"

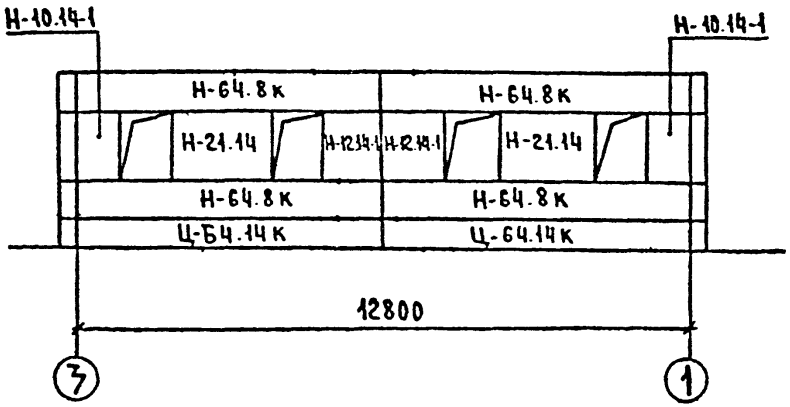

Монтажная схема фасада по оси „1" и „3"

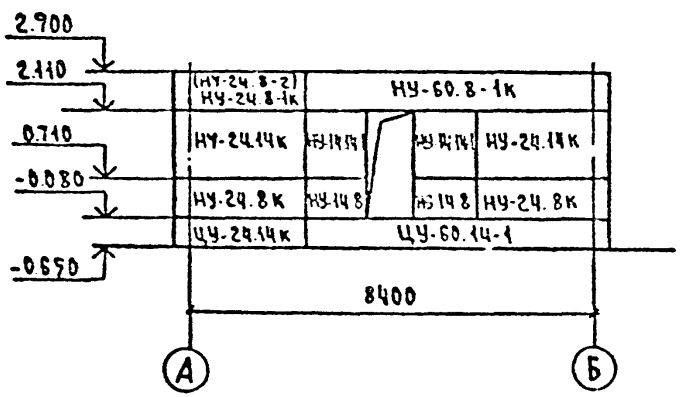

Примечание

1. Марка в скобках дана для монтажной схемы фасада по оси „1".

				181-25-10/1.2			ч.1
Зав отд	Пересыпкин						
Гл инж от	Сидоров			Одноэтажный двухквартирный жилой дом с 2 комнатными квартирами	Стадия	Лист	Листов
Гл кон от	Дмитриев				ТР	22	
Гл кон пр	Голоб						
Рук труп	Натыкина			Монтажные схемы фасадов в осях „А", „Б", „1", „3" Узел 1	КБ по железобетону им. А.А. Якушева		
Провер	Натыкина						
Разраб	Варакина						

Привязан:

Инв №:

Копировал: 18810-01 24 формат 12г

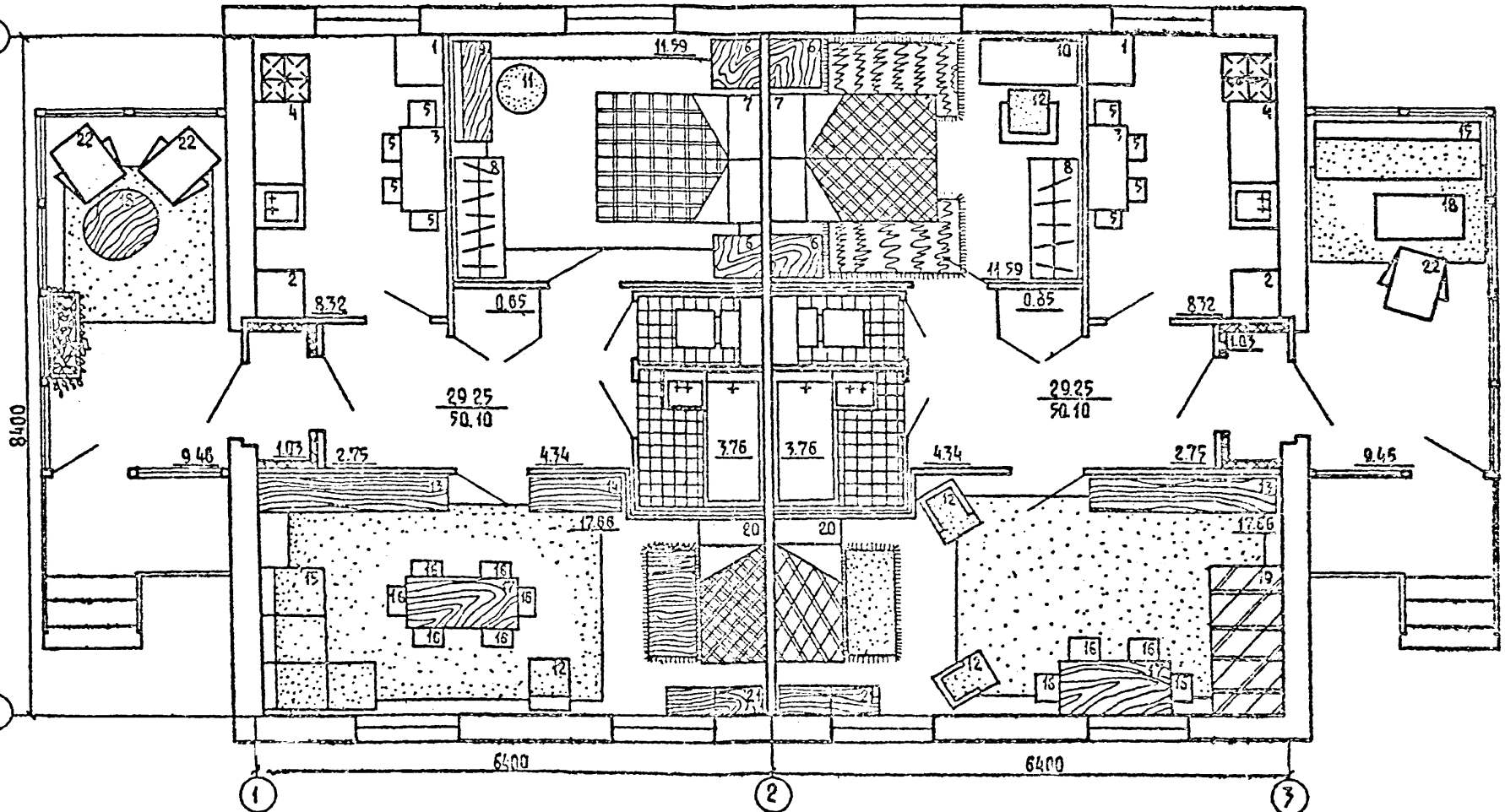

Экспликация:

1. Шкаф - пенал
2. Холодильник
3. Стол обеденный
4. Стол рабочий
5. Табурет
6. Тумбочка прикроватная
7. Кровать двухспальная
8. Шкаф платьевой,
9. Столик туалетный
10. Стол письменный
11. Пуф
12. Кресло
13. Стенка - шкаф
14. Шкаф - книжный
15. Диван
16. Стул
17. Стол
18. Стол журнальный
19. Софа
20. Кровать односпальная
21. Шкаф для игрушек
22. Кресло - качалка

Зав. отд.	Пересыпкин		
Гл. инж. от.	Сидоров		
Гл. кон. от.	Дмитриев		
Гл. арх. от.	Юзефович		
Рук. бриг.	Остафьева		
Проверил	Остафьева		
Разраб.	Левина		

Привязан

Инв. №

181-25-10/1.2 ч.1

Одноэтажный двухквартирный жилой дом с двухкомнатными квартирами.

План в осях 1-3 с расстановкой оборудования.

Стадия	Лист	Листов
Р	25	

КБ по железобетону им. А.А. Якушева

Копировал: Балакина. 18810-01 27 Формат: 12г.

ГИПСОЦЕМЕНТНЫЕ НАЛИЧНИКИ /ВАРИАНТ 2/

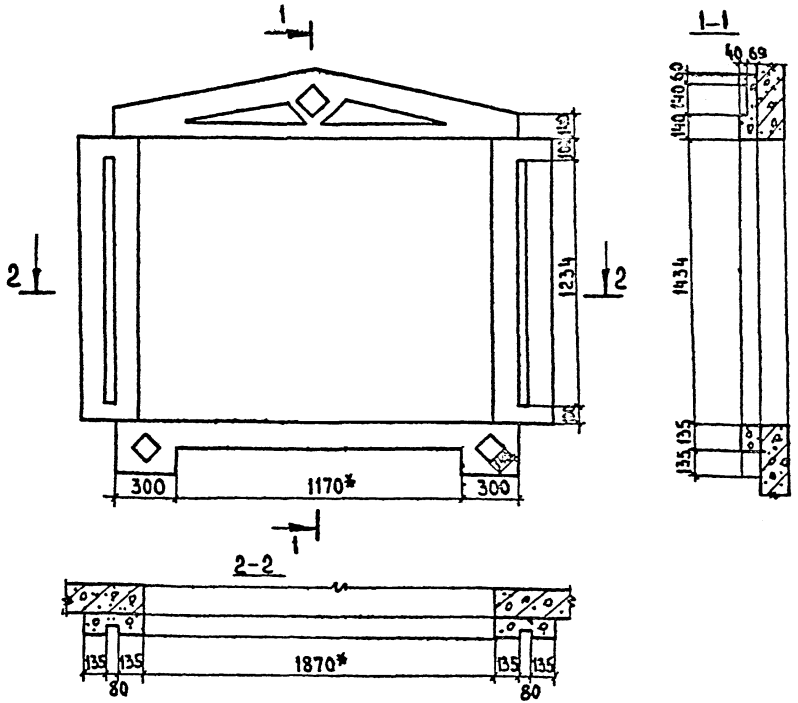

ДЕРЕВЯННЫЕ СТАВНИ /ВАРИАНТ 3/

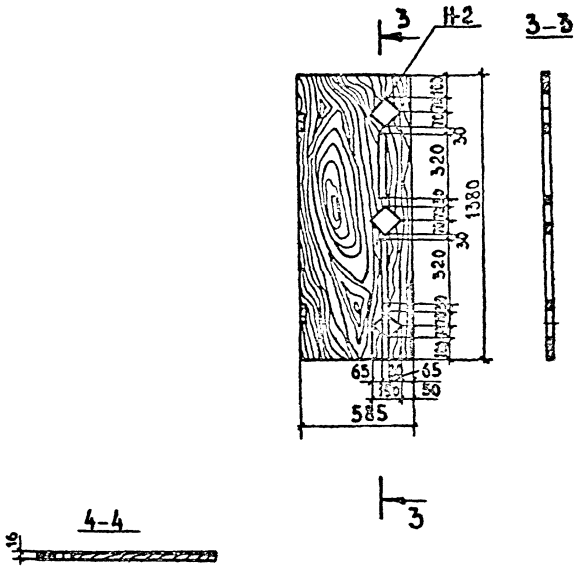

ПРИМЕЧАНИЕ: РАЗМЕР* - ВЕЛИЧИНА ПЕРЕМЕННАЯ И ЗАВИСИТ ОТ МАРКИ ОКНА

				181-25-10/1,2	ч.1
ЗАВ.ОТД.	ПЕРЕСЫПКИН				
ГЛ.ИНЖ.ОТ	СИДОРОВ			ОДНОЭТАЖНЫЙ ДВУХКВАРТИРНЫЙ ЖИЛОЙ ДОМ С ДВУХКОМНАТНЫМИ КВАРТИРАМИ	СТАДИЯ: Р; ЛИСТ: 27; ЛИСТОВ:
ГЛ.КОН.ОТ	ДМИТРИЕВ				
ГЛ.АРХ.ПР.	ЮЗЕФОВИЧ				
РУК.БРИС	АСТАФЬЕВА			НАЛИЧНИКИ НА ОКНА /ВАРИАНТ 2,3/	КБ ПО ЖЕЛЕЗОБЕТОНУ ИМ. А.А.ЯКУШЕВА
ПРОВЕР.	АСТАФЬЕВА				
РАЗРАБ.	ЛЕВИНА				

ПРИВЯЗАН:

ИНВ. №

КОПИРОВАЛ: 18810-01 29 ФОРМАТ: 12Г

Колонна веранды

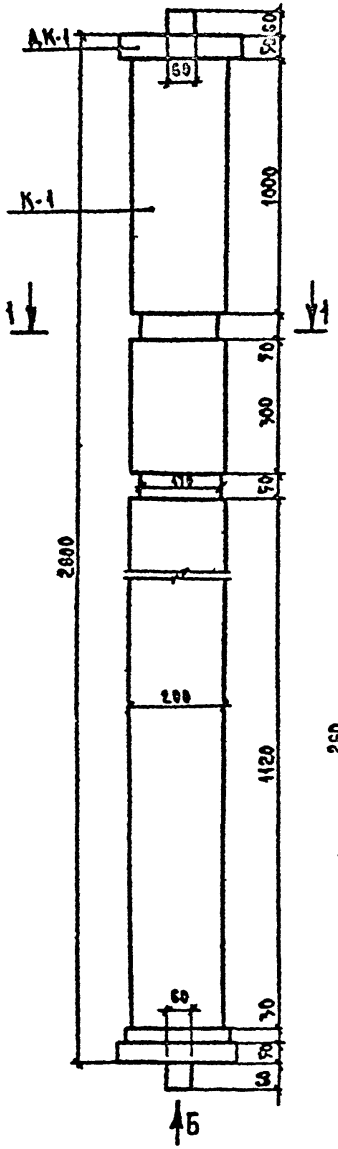

1-1

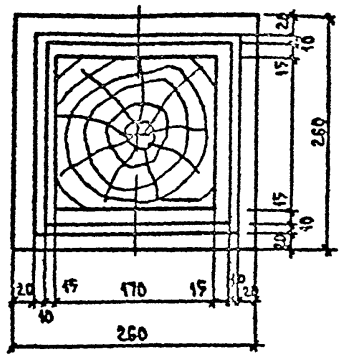

Люк в подвал ЛИ-1

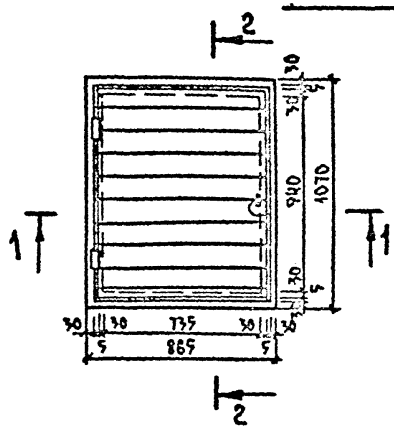

1-1

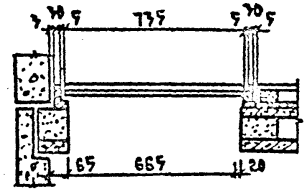

2-2

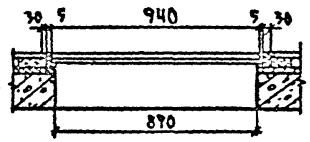

Рисунок кобылки веранды

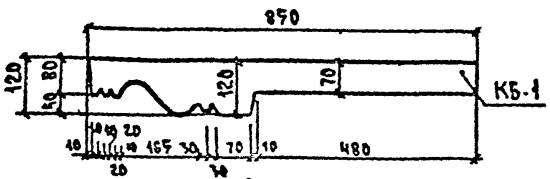

Вид Б

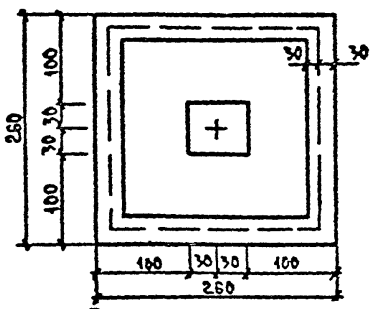

Спецификация древесины на один элемент

Марка поз.	Наименование изделий	Сеч. мм	Длина мм	Кол. шт.	Объем древесины	
К-1	Колонна веранды	260×260	2720	1	—	0.184
ЛИ-1	Доски/верхний настил/	22×94	735	10	0.0152	0.1520
	Доски/нижний настил/	22×94	940	10	0.019	0.190
	Брус	80×60	3620	1	—	0.0170
КБ	Кобылка веранды	120×40	850	1	—	0.004

Гл.арх.	Лопаткин	
Гл.кон.	Афанасьев	
Зав.отд.	Пересыпкин	
Гл.инж.от.	Сидоров	
Гл.кон.от.	Дмитриев	
Гл.арх.пр.	Юзефович	
Рук.бриг.	Астафьева	
Провер.	Астафьева	
Разраб.	Лезина	

Привязан:

Инв.№

181-25-10/1.2 ч.1

Одноэтажный двухквартирный жилой дом с двухкомнатными квартирами

Стадия	Лист	Листов
Р	28	

Колонна веранды. Рисунок кобылки веранды. Люк в подвал ЛИ-1

КБ по железобетону им. А.А. Якушева

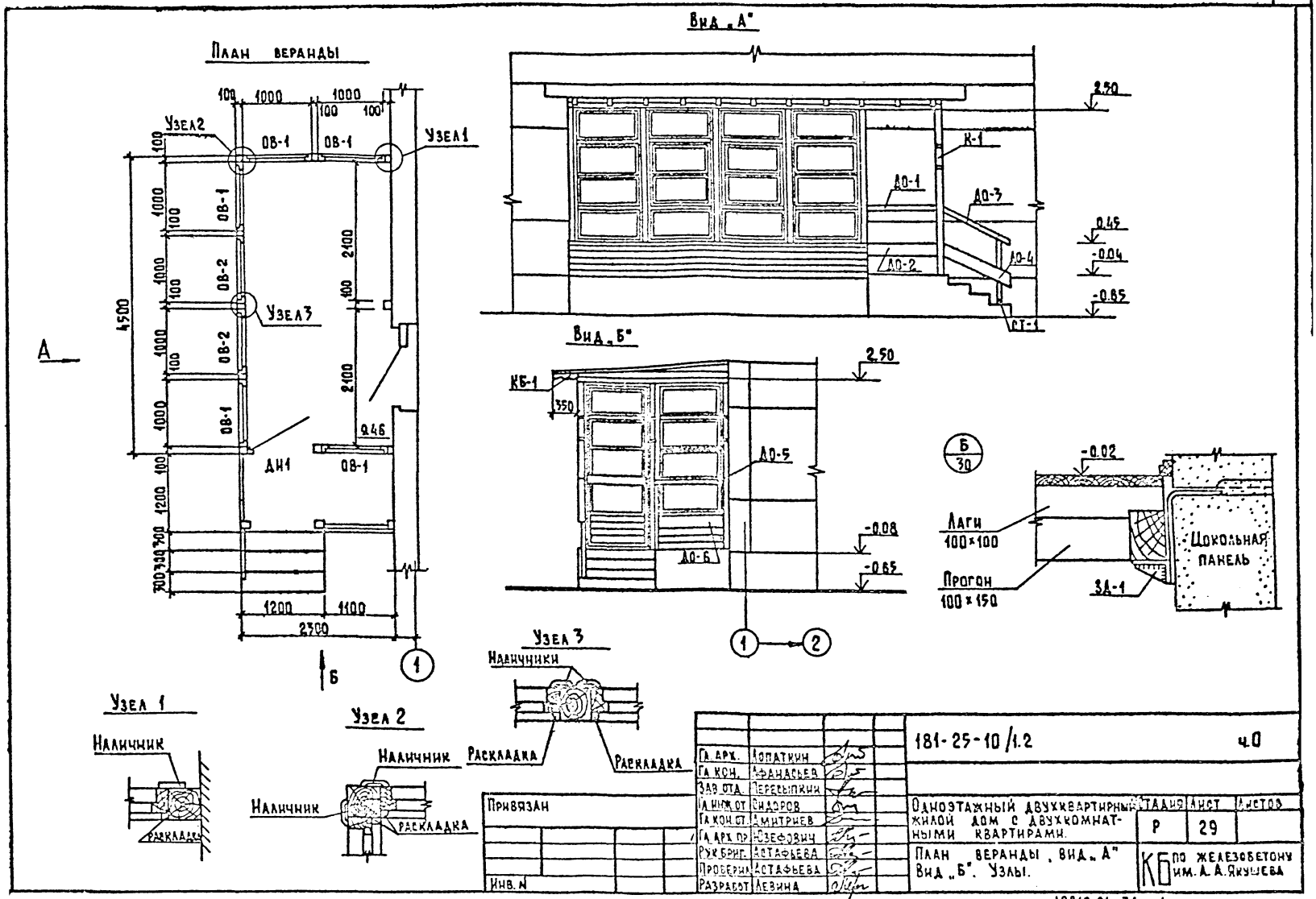

План веранды
Вид „А"
Вид „Б"
Узел 1
Узел 2
Узел 3
Узел 3
Наличники
Раскладка
Раскладка
Наличник
Наличник
Раскладка
Наличник
Раскладка
Узел 1
Узел 2
Узел 3
ОВ-1
ОВ-2
ДН1
К-1
ДО-1
ДО-2
ДО-3
ДО-4
СТ-1
КБ-1
ДО-5
ДО-6
Лаги 100×100
Прогон 100×150
Цокольная панель
ЗД-1
Б/30
4500
2300
1200
1100
2100
2.50
0.45
-0.04
-0.85
-0.08
-0.65
-0.02
Привязан
Инв. N
Гл. арх. Лопаткин
Гл. кон. Афанасьев
Зав. отд. Пересыпкин
Гл. инж. от. Сидоров
Гл. кон. от. Дмитриев
Гл. арх. пр. Юзефович
Рук. бриг. Астафьева
Проверил Астафьева
Разработ. Левина
181-25-10/1.2
ч.0
Одноэтажный двухквартирный жилой дом с двухкомнатными квартирами.
План веранды, вид „А" Вид „Б". Узлы.
Стадия Р
Лист 29
Листов
КБ по железобетону им. А. А. Якушева
Копировал: Балакина.
18810-01 31
Формат: 12Г.

План балок пола веранды

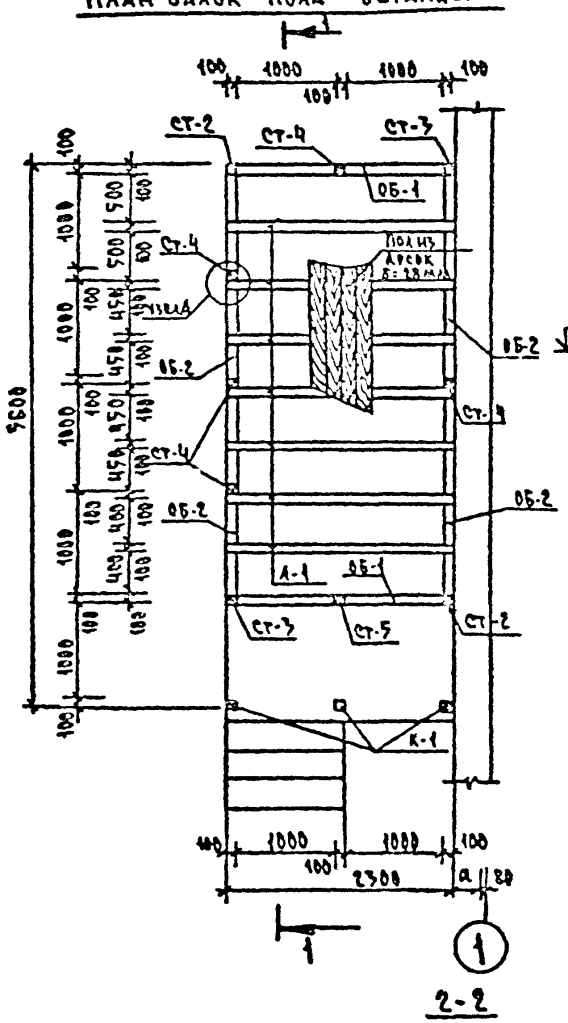

Разрез 1-1

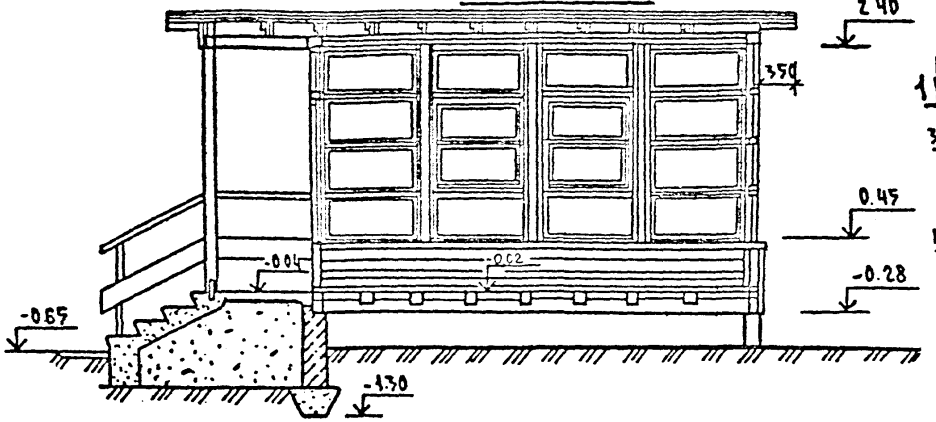

Разрез 2-2

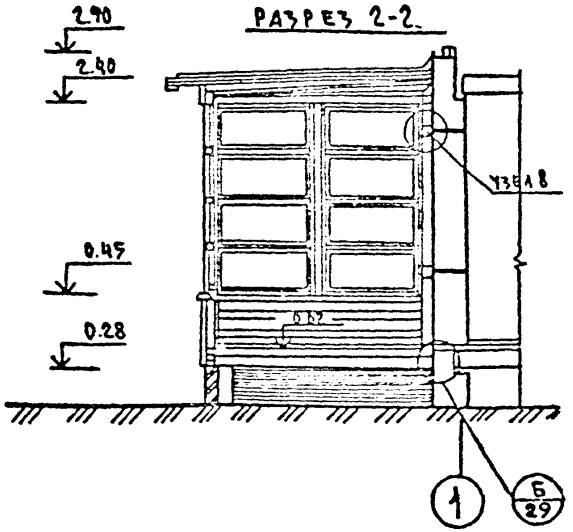

Узел В

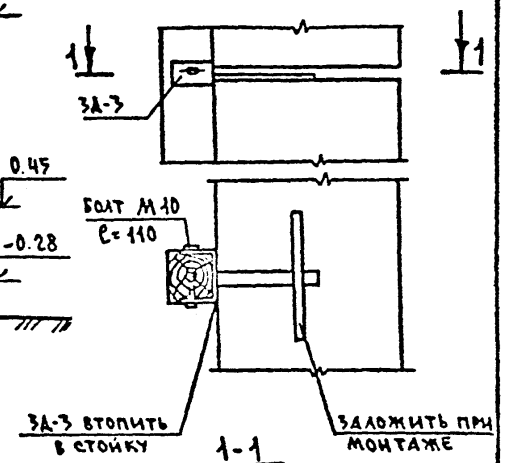

Примечания:

1. Монтажный узел Б см. лист 29.
2. Все деревянные конструкции веранды выполнять из древесины хвойных пород III категории с влажностью не более 23%.
3. Все сопряжения элементов веранды выполняются на врубке и скобах.
4. Спецификацию древесины на элементы веранды см. лист 49.
5. Конструкцию входной площадки см. лист 32

Узел А

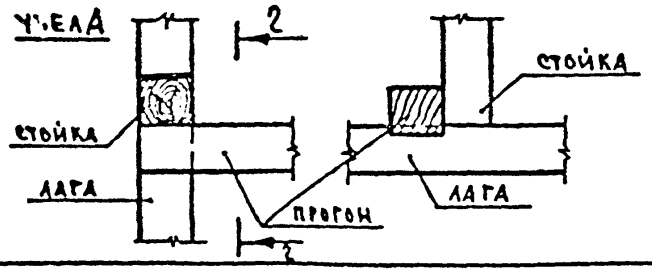

Привязан:		
Инв №:		

ГА.арх.	Лопаткин	
ГА.конст	Афанасьев	
Зав.отд.	Пересыпкин	
ГА.инж.от	Сидоров	
ГА.кон.от	Дмитриев	
ГА.арх.пр	Юсефович	
Рук.бриг	Астафьева	
Провер	Астафьева	
Разраб.	Лерина	

181-25-10/1.2 ч.1

Одноэтажный двухквартирный жилой дом с двухкомнатными квартирами	Стадия	Лист	Листов
	Р	30	

План блок пола веранды
Разрезы 1-1; 2-2. Узлы А, В

КБ пожелезобетону им. А.А. Якушева

Копировал: 18810-01 32 Формат А2г

ПЛАН ПОКРЫТИЯ ВЕРАНДЫ

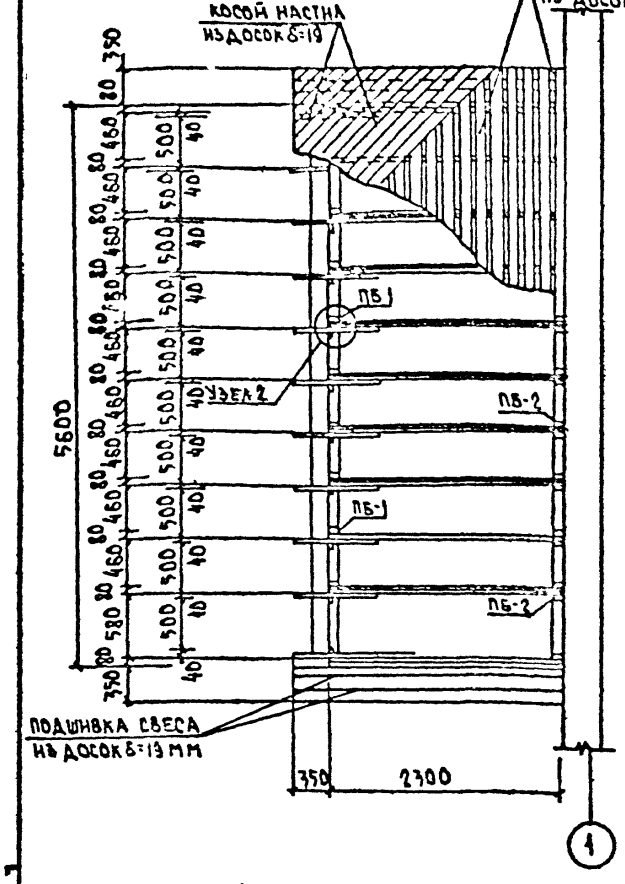

ПЛАН ОБВЯЗКИ СТОЕК

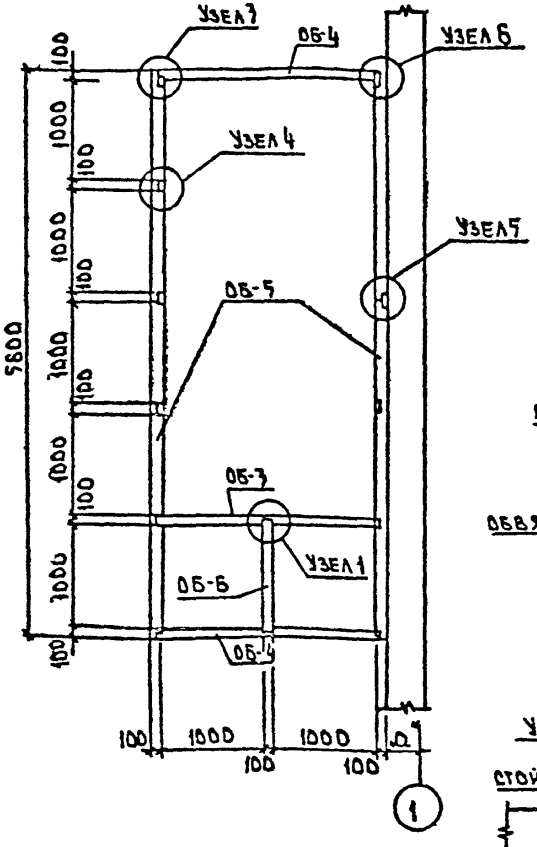

УЗЕЛ 1

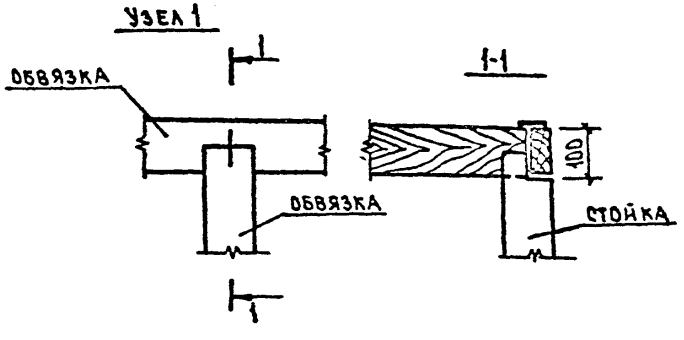

УЗЕЛ 2

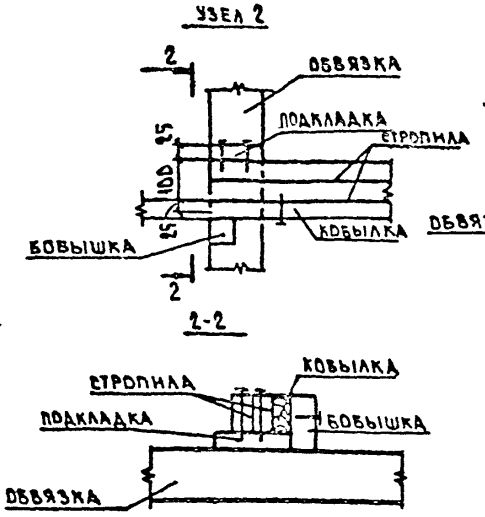

УЗЕЛ 3

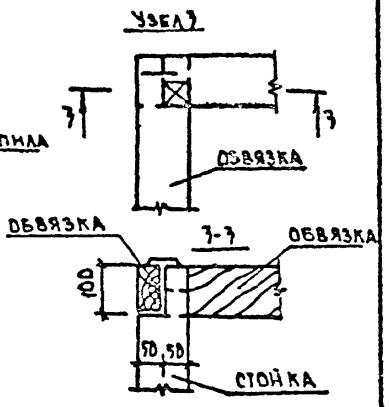

УЗЕЛ 4

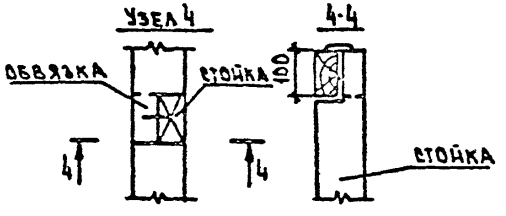

УЗЕЛ 5

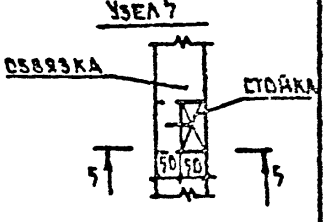

УЗЕЛ 6

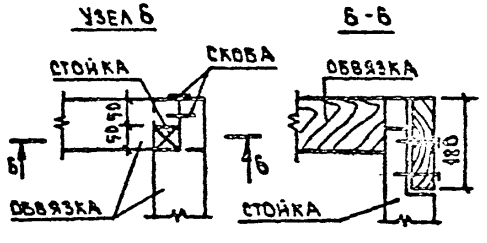

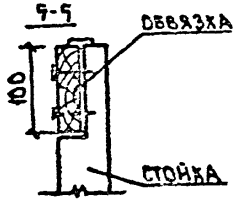

				181-25-10/1.2		4.1
		ГЛ.АРХ.	ЛОПАТКИН			
		ГЛ.КОНСТР.	АФАНАСЬЕВ			
		ЗАВ.ОТД.	ПЕРЕСЫПКИН			
Привязан		ГЛ.ИНЖ.ОТД.	СИДОРОВ	Одноэтажный двухквартирный жилой дом с двухкомнатными квартирами	Стадия: Р	Лист: 31	Листов:
		ГЛ.КОН.ОТД.	ДМИТРИЕВ				
		ГЛ.АРХ.ПР.	ЮЗЕФОВИЧ				
		РУК.БРИГ.	АСТАФЬЕВА	План покрытия веранды, план обвязки стоек. Узлы 1-6	КБ по железобетону им. А.А. Якушева		
		ПРОВЕРИЛ	АСТАФЬЕВА				
Инв. №		РАЗРАБ.	ЛЕВИНА				

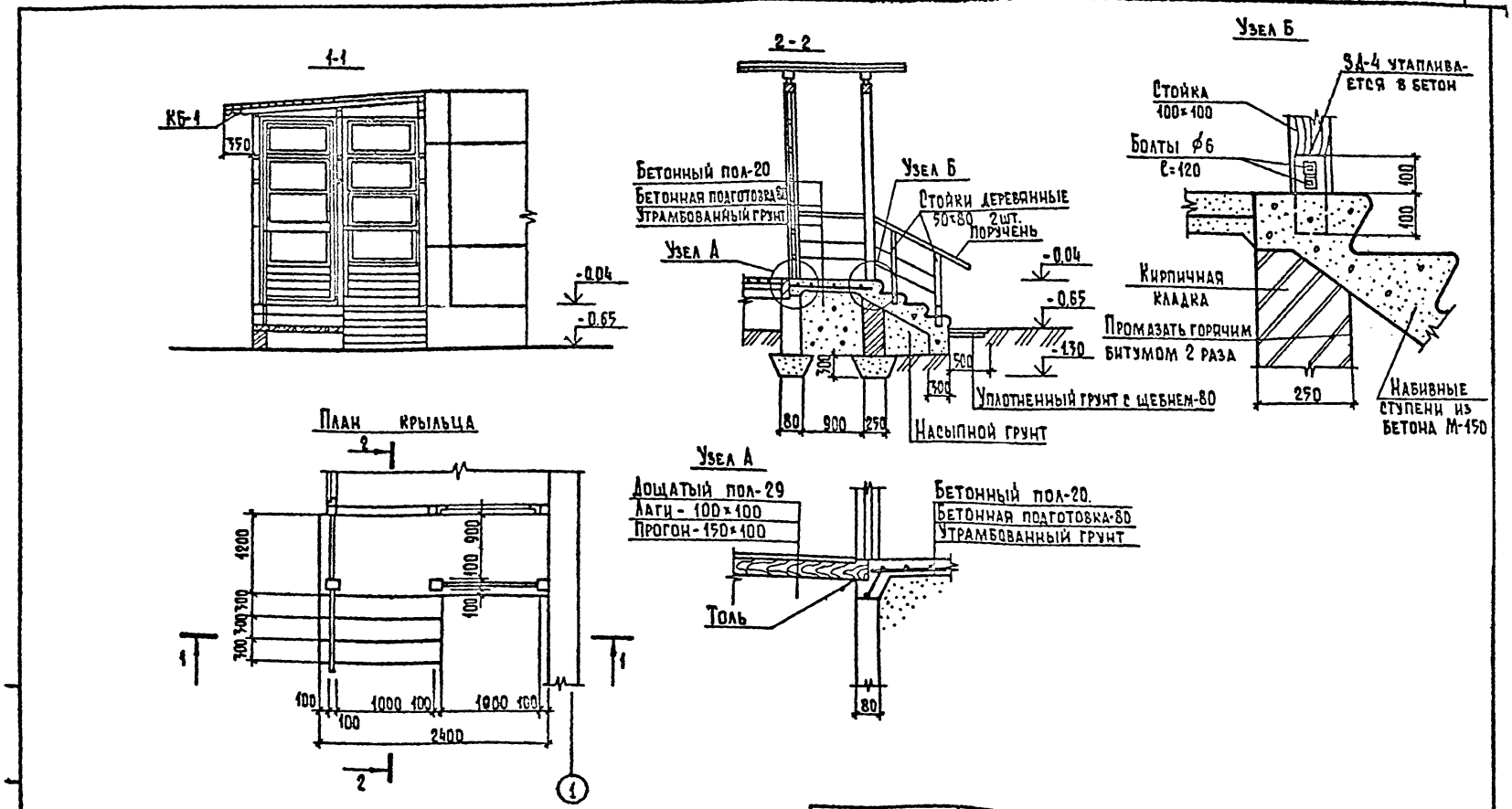

				Гл. арх.	Лопаткин	181-25-10/1.2	ч.1
				Гл. кон.	Афанасьев		
				Зав. отд.	Пересыпкин		
Привязан				Гл. инж. отд.	Сидоров	Одноэтажный двухквартирный жилой дом с двухкомнатными квартирами.	Стадия: Р; Лист: 32; Листов:
				Гл. кон. отд.	Дмитриев		
				Гл. арх. пр.	Юзефович		
				Рук. бриг.	Астафьева	План крыльца; Разрезы 1-1; 2-2. Узлы.	КБ по железобетону им. А. А. Якушева
				Проверил	Астафьева		
Инв. №				Разработ.	Левина		

Копировал: Балакина. 18810-01 34 Формат: 12г.

Вид А

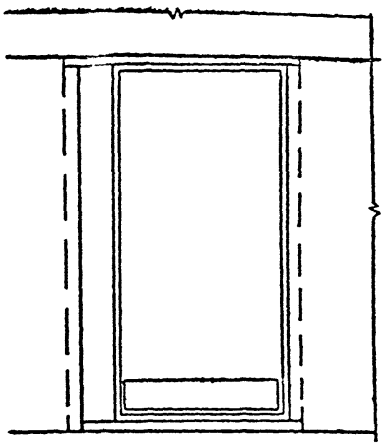

1-1

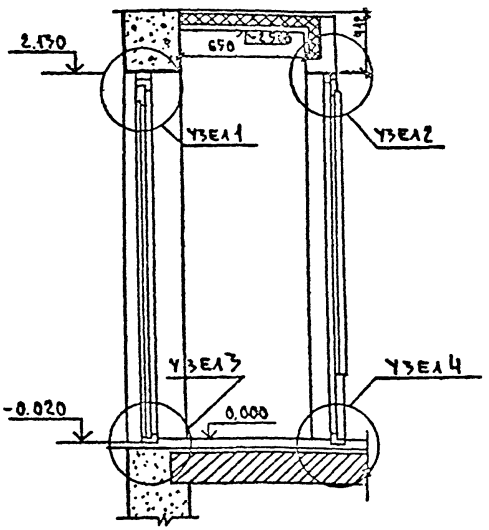

Узел 1

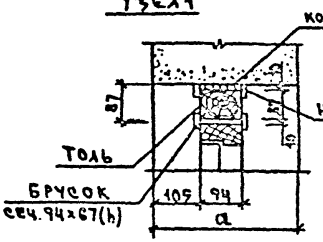

Узел 2

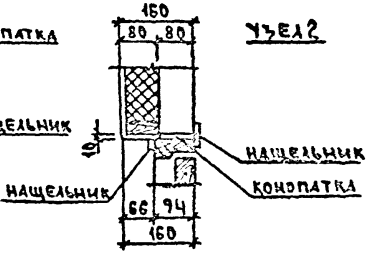

Узел 5

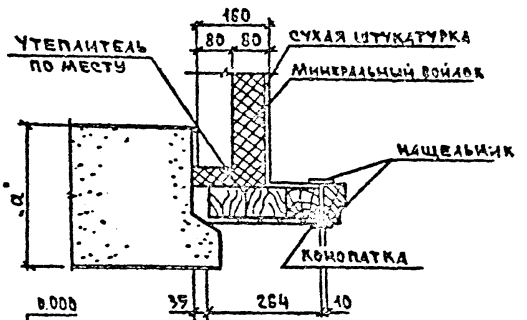

Узел 3

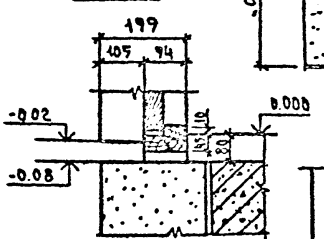

Узел 6

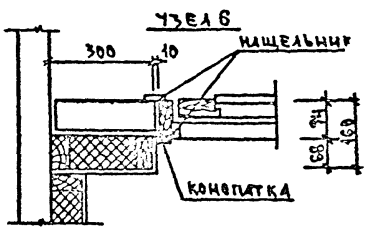

План тамбура

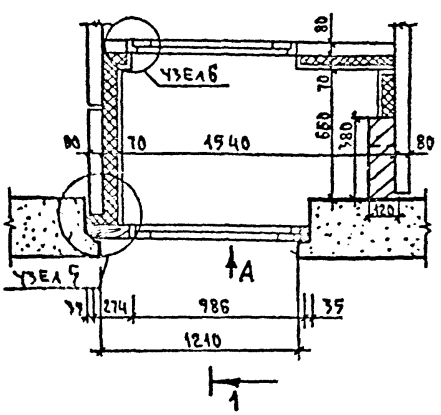

Узел 4

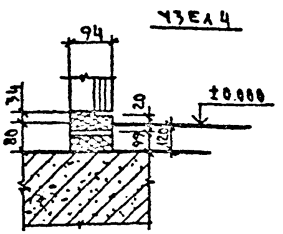

				181-25-10/1.2			Ч.1
Зав. отд.	Пересыпкин						
Гл. инж. пр.	Сидоров			Одноэтажный двухквартирный жилой дом с двухкомнатными квартирами	Стадия	Лист	Листов
Гл. конс.	Дмитриев				Р	33	
Гл. арх. пр.	Трофимович			План тамбура, вид А, разрез 1-1, узлы	КБ пожелезобетону им. А.Д. Якушева		
Рук. бриг.	Алтуфьева						
Протер	Аверина						
Разработ.	Левина						

Привязан:

Инв. №

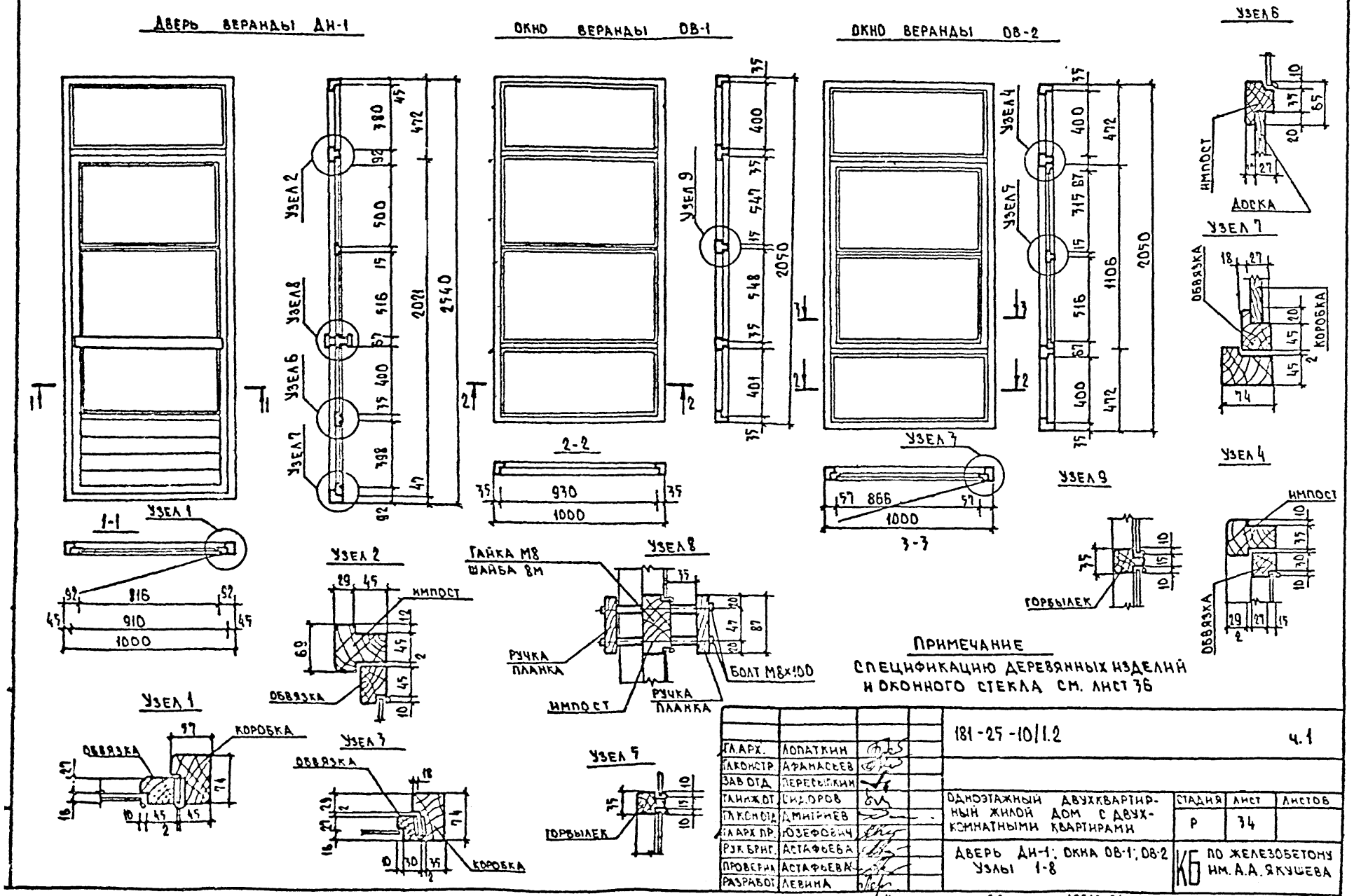
ДВЕРЬ ВЕРАНДЫ ДН-1
ОКНО ВЕРАНДЫ ОВ-1
ОКНО ВЕРАНДЫ ОВ-2
УЗЕЛ 1
УЗЕЛ 2
УЗЕЛ 3
УЗЕЛ 4
УЗЕЛ 5
УЗЕЛ 6
УЗЕЛ 7
УЗЕЛ 8
УЗЕЛ 9
1-1
2-2
3-3
ИМПОСТ
ДОСКА
ОБВЯЗКА
КОРОБКА
ГАЙКА М8
ШАЙБА 8М
РУЧКА ПЛАНКА
БОЛТ М8×100
ГОРБЫЛЕК
ПРИМЕЧАНИЕ
СПЕЦИФИКАЦИЮ ДЕРЕВЯННЫХ ИЗДЕЛИЙ И ОКОННОГО СТЕКЛА СМ. ЛИСТ 36
181-25-10/1.2
ч.1
ГЛ.АРХ. ЛОПАТКИН
ГЛ.КОНСТР. АФАНАСЬЕВ
ЗАВ.ОТД. ПЕРЕСЫПКИН
ГЛ.ИНЖ.ОТ. СИДОРОВ
ГЛ.КОН.ОТД. ДМИТРИЕВ
ГЛ.АРХ.ПР. ЮЗЕФОВИЧ
РУК.БРИГ. АСТАФЬЕВА
ПРОВЕРИЛ АСТАФЬЕВА
РАЗРАБОТ. ЛЕВИНА
ОДНОЭТАЖНЫЙ ДВУХКВАРТИРНЫЙ ЖИЛОЙ ДОМ С ДВУХКОМНАТНЫМИ КВАРТИРАМИ
СТАДИЯ Р
ЛИСТ 34
ЛИСТОВ
ДВЕРЬ ДН-1; ОКНА ОВ-1; ОВ-2
УЗЛЫ 1-8
КБ ПО ЖЕЛЕЗОБЕТОНУ ИМ. А.А. ЯКУШЕВА
КОПИРОВАЛ: 18810-01, 36
ФОРМАТ: 12г

Спецификация на Ш-2

Поз.	Обозначение	Наименование	Кол.	Расход матер. Хв. м3	Расход матер. Асп м2	Расход матер. Авц м2
		Документация				
		Сборочный чертеж				
	1.172-4-Д.132	Узлы 1-16				
	1.172-4-Д.135	Узлы 17-31				
	1.172-4-Д.137, 139	Узлы 34, 35, 36, 37				
		Сборочные единицы и детали				
1	1.172-4-Д.21	Дверка шкафа ДШ 20-10	1	0.0066	2.0	—
2	1.172-4-Д.31	Дверка антресоли ДАЗ-15	1	0.0029	0.32	—
3	1.172-4-Д.96	Полка антресольная 1090×500	1	—	0.654	—
4	1.172-4-Д.99	Монтажный брус МБ-2	4	0.038	—	—
5	1.172-4-Д.95	Полка переставная 2ПП-10	1	—	0.57	—
6	1.172-4-Д.100	Штанга ШТ-10	1	0.001	—	—
7	1.172-4-Д.103	Штангодержатель ЧА-1	2	0.0002	—	—
8	1.172-4-Д.109	Плинтус	1.09	0.0028	—	—
9	1.172-4-Д.108	Наличник	3.59	0.0218	—	—
10	1.172-4-Д.111	Угольник УМ-2	4			
11	1.172-4-Д.91	Стенка боковая СБ-2	2	—	2.48	—
12	1.172-4-Д.92	Стенка боковая доб. 2СБ-3	2	—	0.7	—

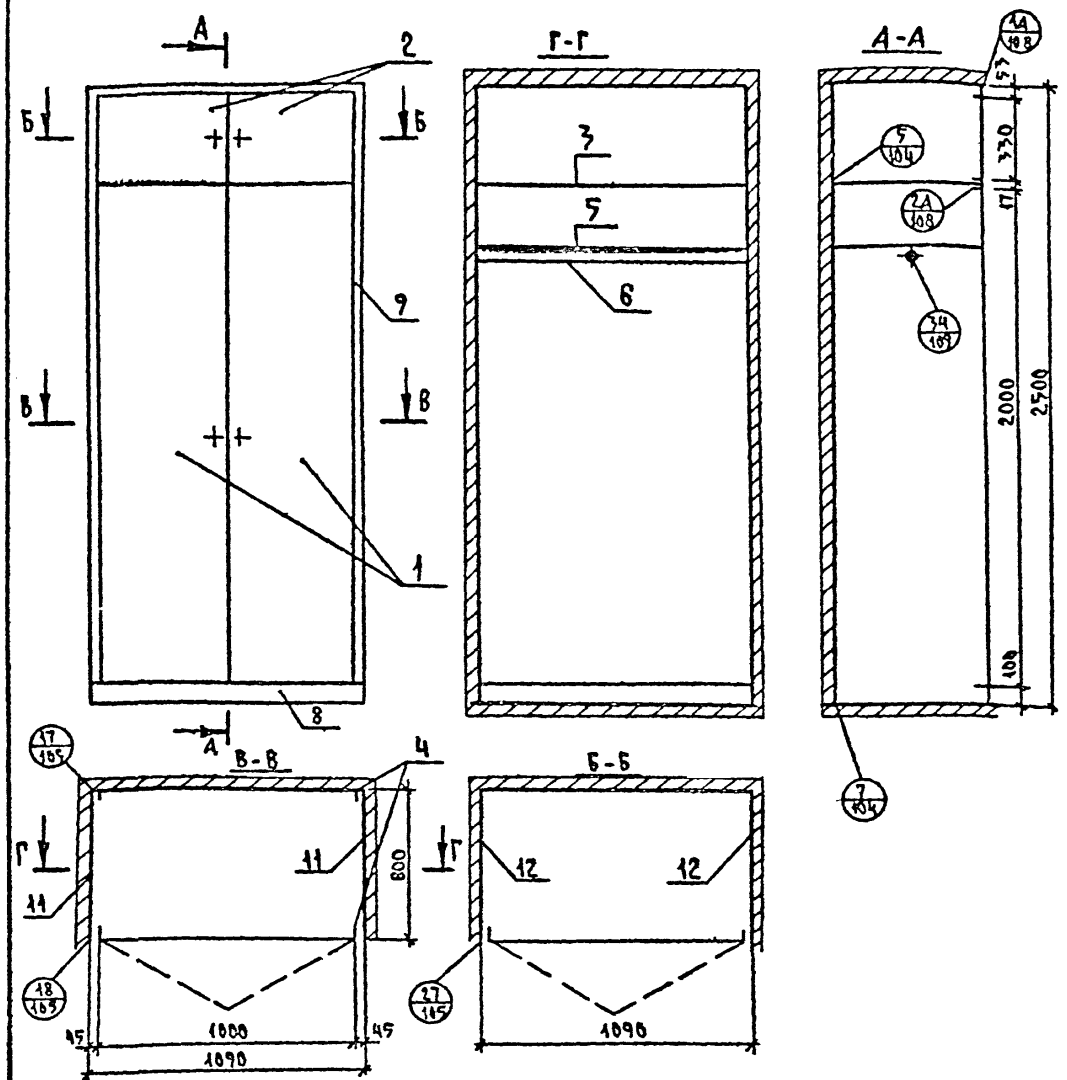

Привязан:

Инв. №:

ГА арх.	Лопаткин	
ГА. конц.	Афанасьев	
Зав. отд.	Пересыпкин	
ГА инж. от	Сидоров	
ГА кон. от	Дмитриев	
ГА арх. пр	Юзефович	
Рук. бриг	Астафьева	
Провер.	Астафьева	
Разработ	Елистратова	

181-25-10/1.2 4.1

Одноэтажный двухквартирный жилой дом с двухкомнатными квартирами

Стадия: Р | Лист: 35 | Листов:

Встроенный шкаф Ш-1

КБ пожелезобетону им. А.А. Якушева

Копировал:

18810-01 37 Формат: А2

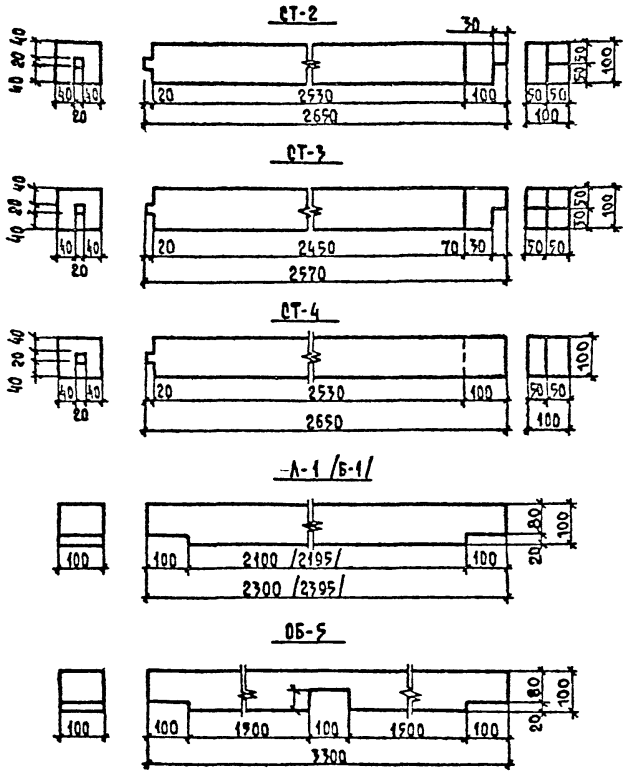

Спецификация элементов окон ОВ-1, ОВ-2 и двери ДИ-1 на одну веранду.

N поз.	Наименование	Сеч.	Длина	Объем
1	Коробка	74×57	7080	0.030
2	Обвязка	43×55	4950	0.011
3	Импост	74×69	910	0.005
4	Импост	43×87	910	0.003
5	Ручка - планка	19×87	910	0.002
6	Импост	65×43	910	0.002
7	Обвязка	65×43	910	0.003
8	Коробка	74×45	42700	0.141
9	Обвязка	43×40	3500	0.006
10	Импост	55×74	17420	0.070
11	Горбылек	35×43	1730	0.006
12	Горбылек	45×35	4650	0.007
13	Раскладка	—	84000	—
	Всего			0.286

Гл.Арх.	Афанасьев		
Гл.Кон.	Лопаткин		
Зав.ОТА.	Пересыпкин		
Гл.инж.от.	Сидоров		
Гл.кон.от.	Дмитриев		
Гл.Арх.пр.	Юзефович		
Рук.бриг.	Астафьева		
Проверил	Астафьева		
Разработ.	Левина		

Привязан

Инв.N

181-25-10/1.2 4.1

Одноэтажный двухквартирный жилой дом с двухкомнатными квартирами.

Стадия	Лист	Листов
Р	36	

Элементы конструкций веранды. Спецификация элементов окон ОВ-1; ОВ-2 и двери ДИ-1 на одну веранду.

КБ по железобетону им. А.А.Якушева

План стропил

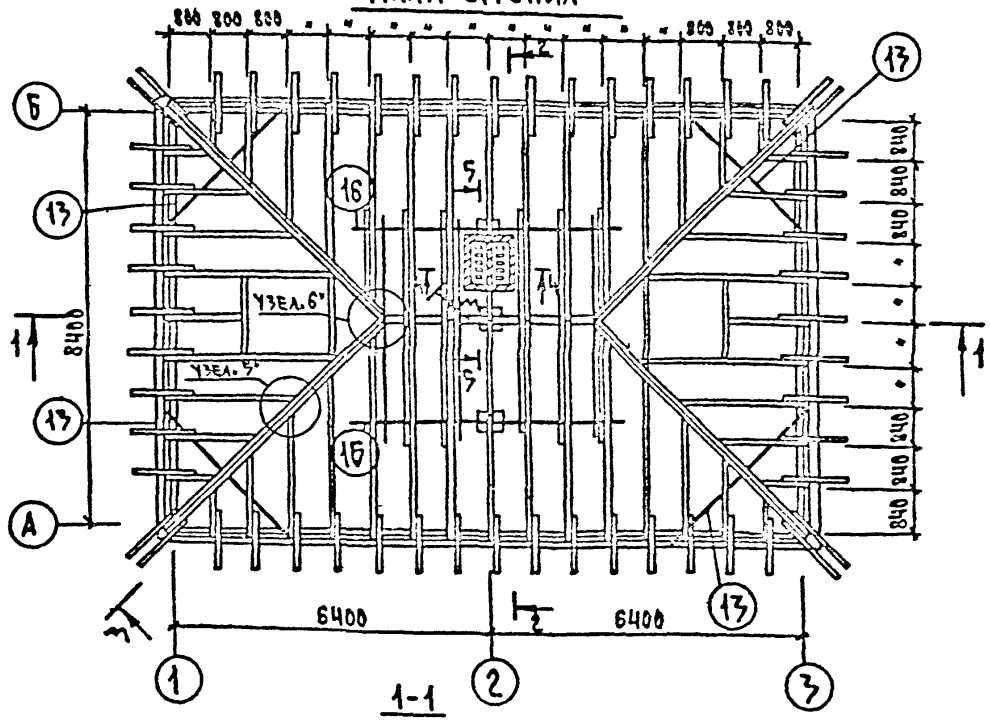

2-2

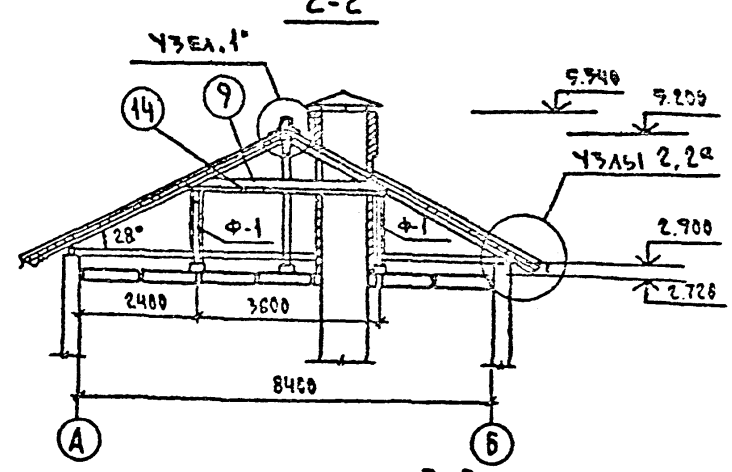

3-3

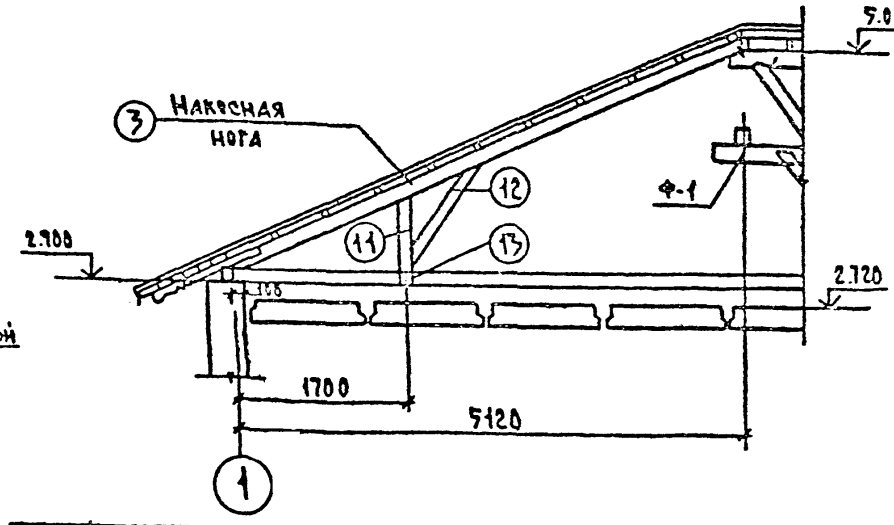

1-1

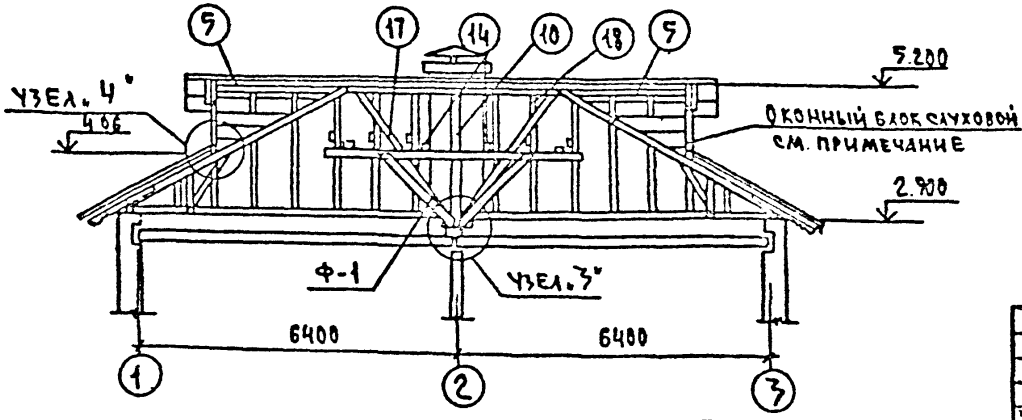

Примечания:

1. Узлы 1÷6 см лист 38.
2. Оконный блок слуховой см. лист 39 Ал. III часть 7-7.
3. Подстропильная ферма дана на листе 39.

Зав. отд.	Пересыпкин		
Гл. инж. пр.	Сидоров		
Гл. конст.	Дмитриев		
Гл. инж. пр.	Голоб		
Рук. гр.	Натыкина		
Провер.	Натыкина		
Разработ.	Варакина		

Привязан:

Инв. №:

181-25-10/1.2 ч.1

Одноэтажный двухквартирный жилой дом с 2 комнатными квартирами.

План стропил
Сечения 1-1 – 2-2

Стадия	Лист	Листов
ТР	37	

КБ по железобетону им. А.А. Якушева

Копировал: [signature]

18810-01 39 Формат 12г

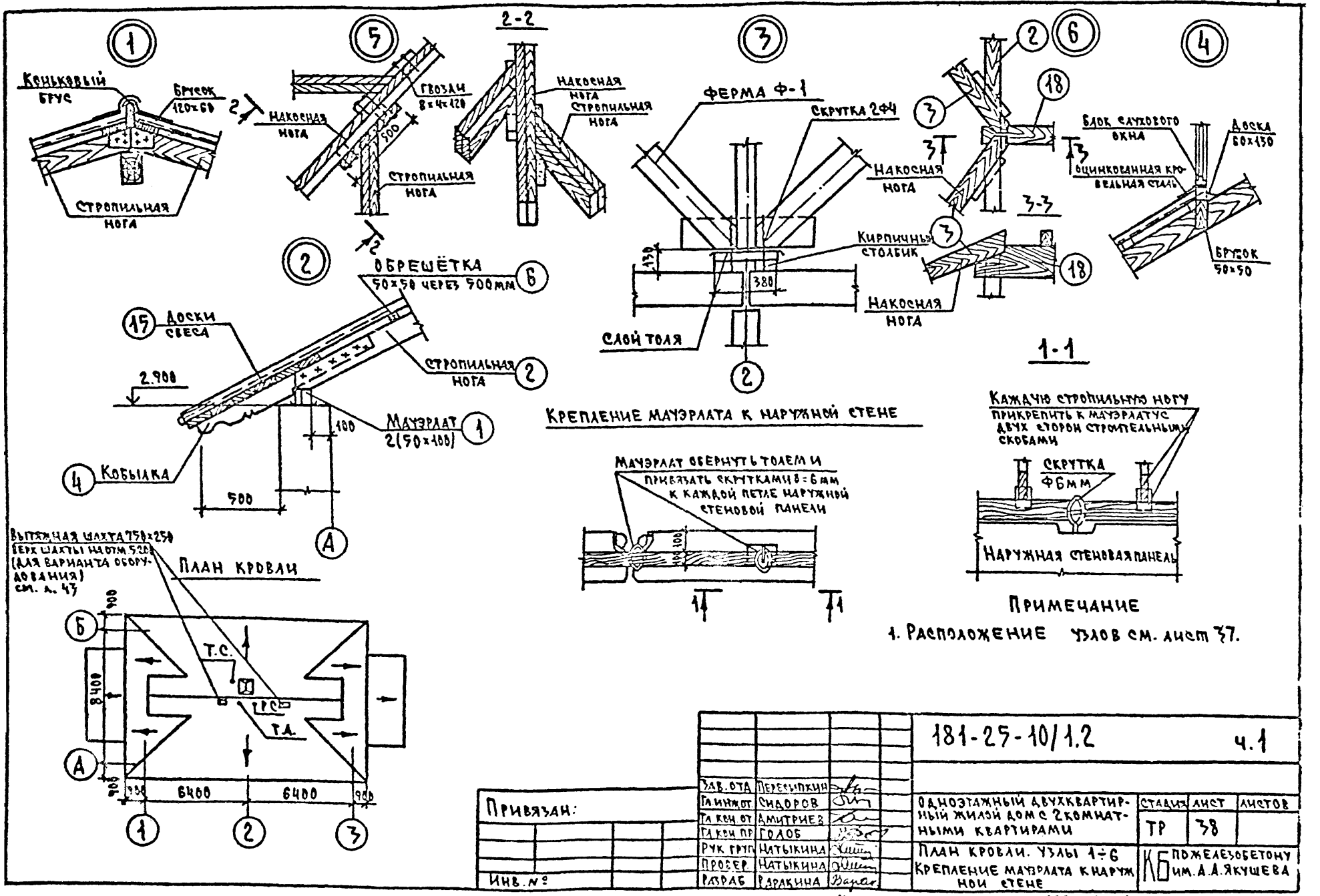

Примечание

1. Расположение узлов см. лист 37.

				181-25-10/1.2			ч.1
Зав. отд.	Пересыпкин			Одноэтажный двухквартирный жилой дом с 2 комнатными квартирами	Стадия	Лист	Листов
Гл. инж. от.	Сидоров				ТР	38	
Гл. кон. от.	Дмитриев						
Гл. кон. пр.	Голоб						
Рук. груп.	Натыкина			План кровли. Узлы 1÷6 Крепление мауэрлата к наружной стене	КБ по железобетону им. А.А. Якушева		
Провер.	Натыкина						
Разраб.	Варакина						

Привязан:

Инв. №

Копировал: [signature] 18810-01 40 Формат: 12г

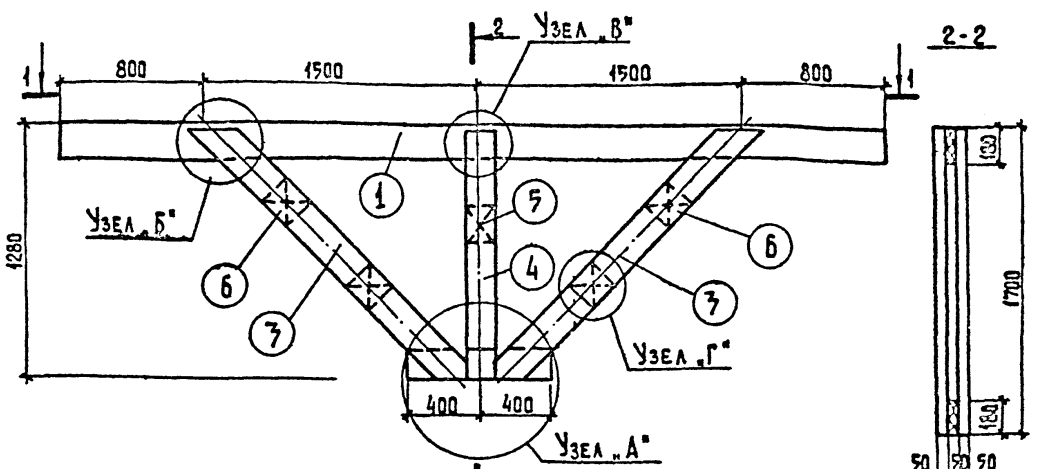

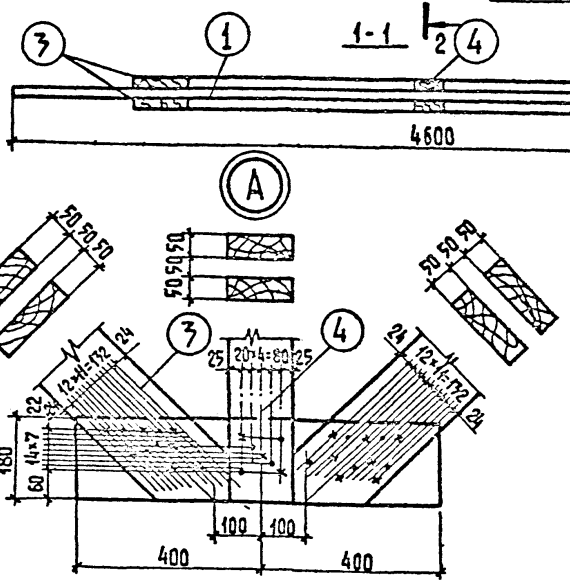

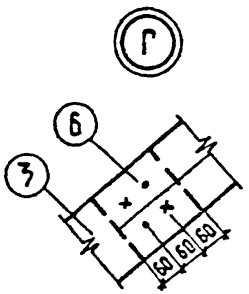

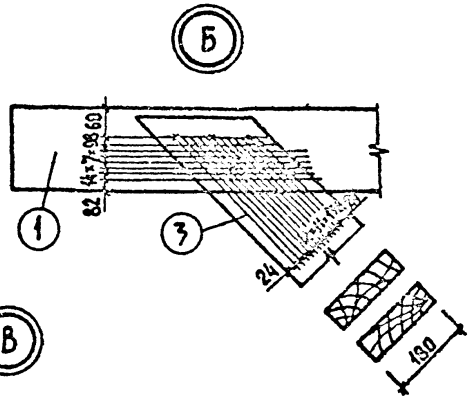

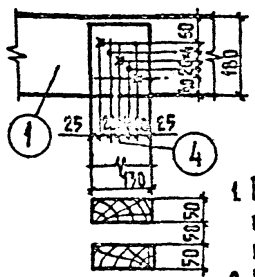

Примечания.

1. Все элементы заготовок фермы выполнять из древесины хвойных пород с влажностью не более 25%.
2. Все деревянные элементы фермы должны быть антисептированы и покрыты огнезащитным составом в соответствии с действующими инструкциями.
3. Соединения элементов фермы выполняются на гвоздях ⌀5 ℓ=150 мм, ГОСТ 4028-63.

Зав.отд.	Пересыпкин		
Гл.инж.отд.	Сидоров		
Гл.кон.отд.	Дмитриев		
Гл.кон.пр.	Голоб		
Рук.груп.	Натыкина		
Проверил	Натыкина		
Разработ.	Харанина		

Привязан

Инв.№

181-25-10/1.2 41

Одноэтажный двухквартирный жилой дом с 2 комнатными квартирами.

Стадия	Лист	Листов
ТР	39	

Подстропильная ферма Ф-1

КБ по железобетону им. А.А. Якушева

18810-01 41

Крепление мауэрлата к кирпичной стенке

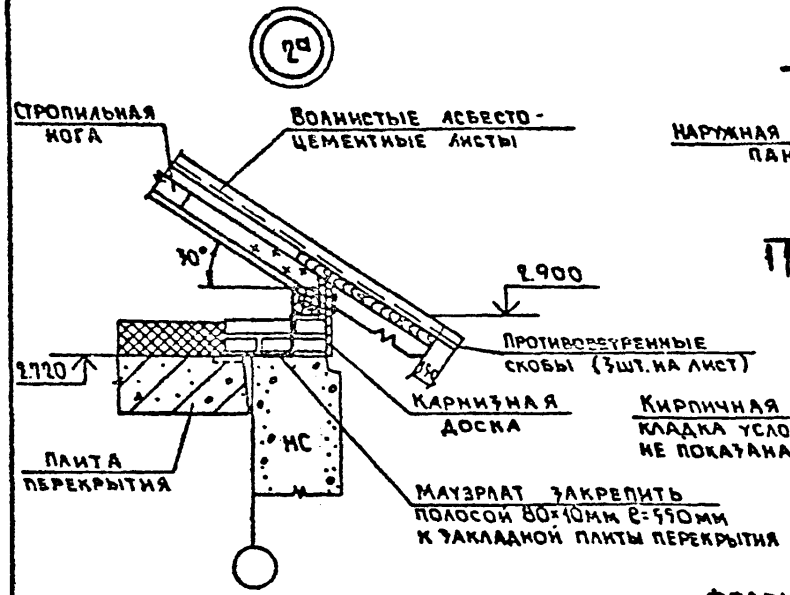

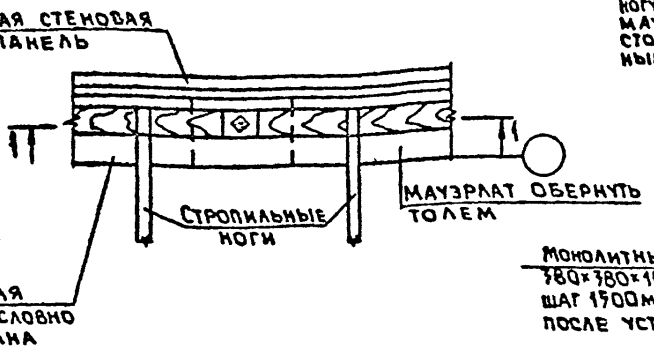

1-1

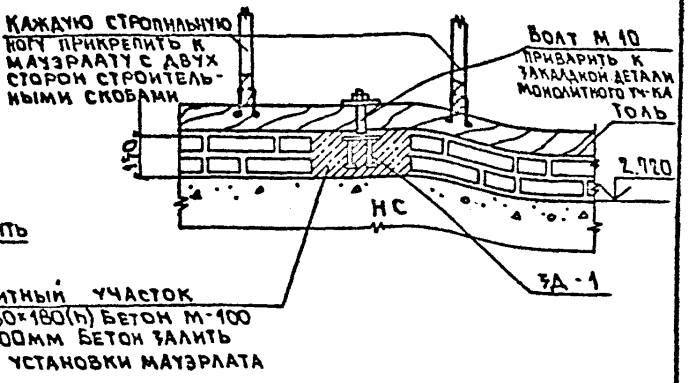

Фрагмент плана чердака

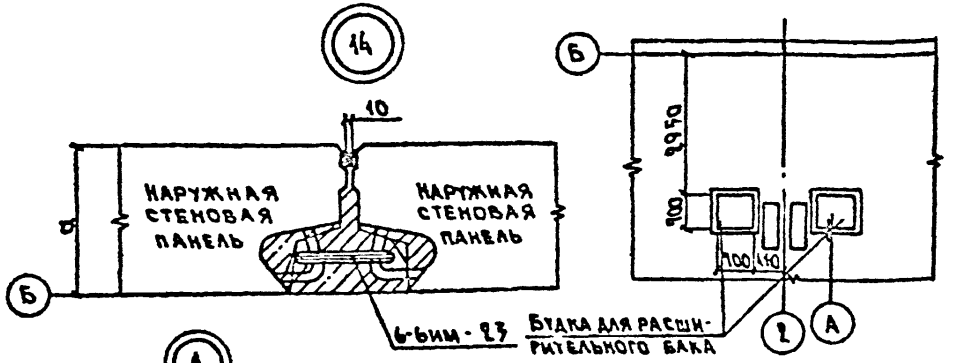

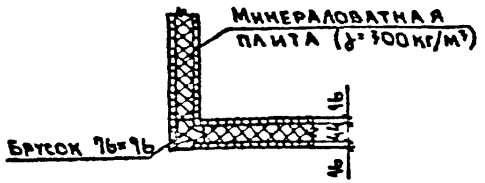

Примечание.

1. Закладную деталь 3Д-1 изготовить из пластины 100×150 δ=8 и 2х стержней из арматуры ф 12 AII ℓ=100мм

Расход стали на закладную деталь

-8×100 ℓ=150мм	- 0.942 кг
2ф12 AII ℓ=100мм	- 0.16 кг
2(-8×40) ℓ=40	- 0.20 кг

			181-25-10/1.2 ч.1
Зав.отд	Пересыпкин		
Гл.инж.от.	Сидоров		
Гл.кон.от.	Дмитриев		
Гл.кон.пр	Голоб		
Рук.груп.	Натыкина		
Провер.	Натыкина		
Разраб.	Варакина		
Привязан			
Инв.№			

Одноэтажный двухквартирный жилой дом с 2 комнатными квартирами	Стадия	Лист	Листов
	ТР	40	
Узлы крепления кровли для однорядной разрезки стен. Фрагмент плана чердака. Узлы 14; А	КБ по железобетону им. А.А. Якушева		

Копировал: [illegible] 18810-01 42 Формат: А2

Спецификация древесины на подстропильную ферму - Ф-1

NN поз.	Наименование изделий	Сечение мм	Длина мм	Кол. шт	Объем древесины, м³ 1 шт	Объем древесины, м³ всего	Объем древесины, м³ марки	Прим.
1	Верхний пояс	50×180	4600	1	0.041	0.041	0.146	
2	Нижний пояс	50×180	800	1	0.007	0.007		
3	Раскосы	50×180	2000	4	0.018	0.072		
4	Стойка	50×130	1280	2	0.0085	0.017		
5	Прокладка	50×130	180	2	0.0015	0.003		
6	Прокладка	50×130	180	4	0.0015	0.006		
7	Гвозди	ф5	150	120	—	—		2.88кг

Спецификация древесины на крышу

NN поз.	Наименование изделий	Сечение мм	Длина мм	Кол. шт.	Объем древесины, м³ 1 шт.	Объем древесины, м³ всего	Прим.
1	Мауэрлат	2(50×100)	430п.м	—	—	0.43	
2	Стропильная нога	2(50×100)	120п.м	—	—	1.20	
3	Накосная нога	2(50×180)	5600	4	0.101	0.404	
4	Кобылка	32×100	1200	56	0.0003	0.18	
5	Прогон	100×80	2500	2	0.02	0.04	
6	Обрешетка	50×50	234п.м	—	—	0.6	
7	Коньковый брус	50×80	9500	1	0.038	0.04	
8	Накладка	19×180	700	4	0.001	0.004	
9	Затяжка	29×100	4500	8	0.013	0.078	
10	Стойка С-1	2(50×100)	2290	1	0.04	0.04	

NN поз.	Наименование изделий	Сечение мм	Длина мм	Кол. шт.	Объем древесины, м³ 1 шт.	Объем древесины, м³ всего	Прим.
11	Стойка С-2	2(50×100)	750	4	0.0075	0.03	
12	Подкос	80×100	1200	4	0.096	0.384	
13	Распорка	2(50×100)	3500	4	0.035	0.14	
14	Прогон	2(50×100)	4100	4	0.041	0.164	
15	Доски свеса	50×150	180м²	—	—	0.90	
16	Ферма Ф-1	—	—	2	0.152	0.304	
17	Подкос	50×100	3400	4	0.03	0.12	
18	Прогон	2(50×100)	4800	1	0.05	0.05	
					Итого	5.108	

Привязан

Инв. №

Зав.отд.	Пересыпкин	
Гл.инж.от.	Сидоров	
Гл.конст.	Дмитриев	
Гл.кон.пр.	Голоб	
Рук.груп.	Натыкина	
Провер.	Натыкина	
Разраб.	Варакина	

181-25-10/1.2 ч.1

Одноэтажный двухквартирный жилой дом с 2 комнатными квартирами

Стадия	Лист	Листов
ТР	41	

Спецификация древесины на подстропильную ферму Ф-1 и на крышу

КБ железобетонных им. А.А. Якушева

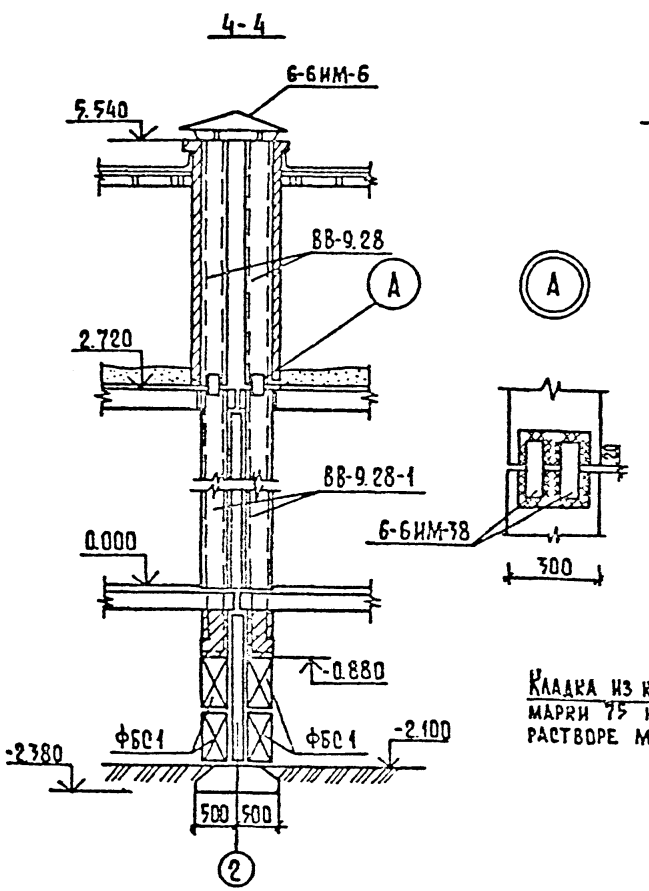

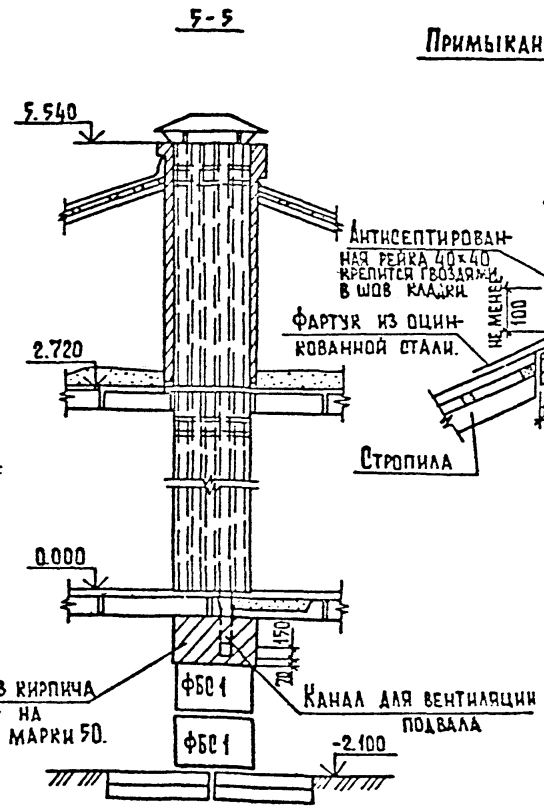

Примыкание кровли к вентблоку.

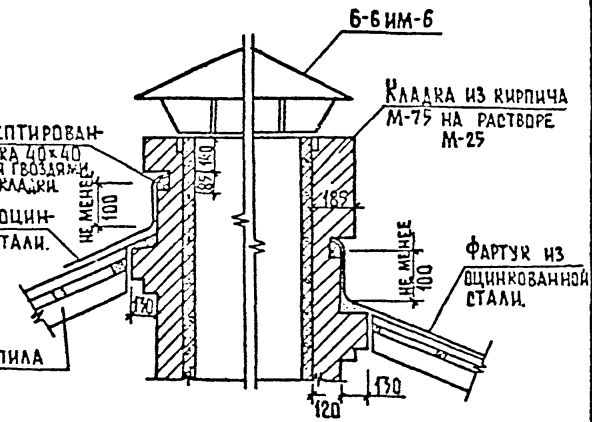

		181-25-10/12	ч.1
Зав.отд.	Пересыпкин		
Гл.инж.ст	Сидоров	Одноэтажный двухквартирный жилой дом с 2 комнатными квартирами.	Стадия: ТР; Лист: 42; Листов:
Гл.конст	Дмитриев		
Гл.констр	Голоб		
Рук.груп	Натыкина	Развертка вентиляционных блоков.	КБ по железобетону им. А.А. Якушева
Провер.	Натыкина		
Разраб.	Баракина		

Привязан:

Инв.№

Копировал: Баракина 18810-01 44 Формат: 12г.

Марка поз.	Обозначение		Наименование	Кол.	Масса ед. кг.	Прим.
Наружные стеновые панели толщиной 300мм при полосовой разрезке стен						
	Ал.III ч.1-53	л.6	Н-21.14	2	986	
	Ал.III ч.1-19	л.16	Н-19.14-2	2	875	
	Ал.III ч.1-44	л.4	Н-19.14-3	1	840	
	Ал.III ч.1-53	л.8	Н-12.14-1	2	545	
	Ал.III ч.1-14	л.15	Н-13.14-1К	2	630	
	Ал III ч.1-44	л.5	Н-10.14-1	2	421	
	Ал.III ч.1-14	л.6	Н-64.8К	8	1612	
	Ал.III ч.1-19	л.34	НУ-24.14К	4	1672	
	То же	л.37	НУ-24.8К	4	952	
	Ал.III ч.4-32	л.2	НУ-14.14-1	4	820	
	То же	л.2	НУ-14.8	4	465	
	Ал.III ч.1-14	л.23	НУ-60.8-1К	2	1909	
	Ал.III ч.1-19	л.38	НУ-24.8-1К	1	817	
	То же	л.38	НУ-24.8-2	1	817	
Наружные стеновые панели толщиной 350мм при полосовой разрезке стен						
	Ал.III ч.1-54	л.6	Н-21.14	2	1143	
	Ал.III ч.1-20	л.16	Н-19.14-2	2	1037	
	Ал.III ч.1-45	л.4	Н-19.14-3	1	1015	
	Ал.III ч.1-54	л.8	Н-12.14-1	2	623	
	Ал.III ч.1-15	л.16	Н-13.14-1К	2	720	
	Ал.III ч.1-45	л.5	Н-10.14-1	2	480	
	Ал.III ч.1-15	л.6	Н-64.8К	8	1872	
	Ал.III ч.1-20	л.34	НУ-24.14К	4	1959	
	То же	л.37	НУ-24.8К	4	1049	
	Ал.III ч.4-32	л.2	НУ-14.14-1	4	914	
	То же	л.2	НУ-14.8	4	510	

Марка поз.	Обозначение		Наименование	Кол.	Масса ед. кг.	Прим.
	Ал.III ч.1-14	л.24	НУ-60.8-2	2	1909	
	Ал.III ч.1-20	л.38	НУ-24.8-1К	1	949	
	То же	л.39	НУ-24.8-2	1	949	
Наружные стеновые панели толщиной 400мм при полосовой разрезке стен						
	Ал.III ч.1-54	л.6	Н-21.14	2	1300	
	Ал.III ч.1-20	л.16	Н-19.14-2	2	1166	
	Ал.III ч.1-45	л.4	Н-19.14-3	1	1150	
	Ал.III ч.1-54	л.8	Н-12.14-1	2	702	
	Ал.III ч.1-15	л.16	Н-13.14-1К	2	810	
	Ал.III ч.1-45	л.5	Н-10.14-1	2	550	
	Ал.III ч.1-16	л.6	Н-64.8К	8	2120	
	Ал.III ч 1-20	л.34	НУ-24.14К	4	2213	
	То же	л.37	НУ-24.8К	4	1192	
	Ал.III ч.4-32	л.2	НУ-14.14-1	4	1009	
	То же	л.2	НУ-14.8	4	570	
	Ал.III ч 1-15	л.24	НУ-60.8-2	2	2494	
	Ал.III ч 1-20	л.38	НУ-24.8-1К	1	1095	
	То же	л.39	НУ-24.8-2	1	1095	

Привязан

Инв.№

Зав.отд.	Пересыпкин	
Гл.инж.от.	Сидоров	
Гл.кон.от.	Дмитриев	
Гл.кон.пр.	Голоб	
Рук.груп.	Натыкина	
Провер.	Натыкина	
Разраб.	Баракина	

181-25-10/1.2 Ч.1

Одноэтажный двухквартирный дом с 2 комнатными квартирами.

Спецификация железобетонных изделий выше отм. 0.000

Стадия	Лист	Листов
ТР	44	

КБ по железобетону им. А.А.Якушева

Копировал: 18810-01.46 Формат: 12Г

Марка поз	Обозначение		Наименование	Кол.	Масса ед. кг	Примеч.
Наружные стеновые панели однорядной разрезки толщ. 300 мм (вариант)						
	Ал. III 4.1-52	л. 20	Н-64.28-3-31	4	5010	
	Ал. III 4.1-57	л. 8	НУ-33.28.38-1	1	3640	
	"	л. 10	НУ-33.28.38-1А	1	3640	
	Ал. III 4.1-57	л. 16	НУ-57.28.38-4	1	5330	
	То же	л. 18	НУ-57.28.38-4А	1	5330	
Наружные стеновые панели однорядной разрезки толщиной 350 мм (вариант)						
	Ал. III 4.1-52	л. 20	Н-64.28.35-31	4	5830	
	Ал. III 4.1-57	л. 8	НУ-33.28.43-1	1	4200	
	"	л. 10	НУ-33.28.43-1А	1	4200	
	"	л. 16	НУ-57.28.43-4	1	6280	
	"	л. 18	НУ-57.28.43-4А	1	6280	

Марка поз	Обозначение		Наименование	Кол.	Масса ед. кг.	Примечание
Наружные стеновые панели однорядной разрезки толщиной 400 мм (вариант)						
	Ал. III 4.1-52	л. 26	Н-64.28.4-31	4	6610	
	Ал. III 4.1-57	л. 8	НУ-33.28.4.8-1	1	4750	
	"	л. 10	НУ-33.28.4.8-1А	1	4750	
	"	л. 16	НУ-57.28.4.8-4	1	7110	
	"	л. 18	НУ-57.28.4.8-4А	1	7110	
Внутренние стеновые панели						
	Ал. III 4.2-7	л.1	В-30.25-2К	2	3070	
	Ал. III 4.4-32	л.6	В-12.25-5	2	1200	
Внутренние стеновые панели /вариант из керамзитобетона/						
	Ал. III 4.2-13	л.7	В-30.25-2К	2	1722	
	Ал. III 4.4-32	л.6	В-12.25-5	2	672	

Привязан.

Инв. №

Зав. отд.	Переверзкин	
Гл. инж. ст.	Сидоров	
Гл. хон. от.	Амитриев	
Гл. конструктор	Голоб	
Рук. гр.	Натыкина	
Провер.	Натыкина	
Разраб.	Варакина	

181-25-10/1.2 4.1

Одноэтажный двухквартирный жилой дом с 2 комнатными квартирами

Спецификация железобетонных и бетонных изделий выше отм 0.000

Стадия	Лист	Листов
ТР	45	

КБ по железобетону им. А.А. Якушева

Копировал: 11810-01 47 Формат А2

Марка поз.	Обозначение	Наименование	Кол.	Масса ед. кг	Прим.
	Перегородки гипобетонные, керамзитобетонные				
	Ал. III ч. 5-4 л.1	ПП-5к	2	115/135	
	Ал. III ч. 4-32 л.7	ПП-8-1	2	200/240	
	Ал III ч. 5-4 л.1	ПП-7к	4	170/190	
	Тоже л.1а	ПП-16к	2	290/335	
	" л.1а	ПП-16-2	4	247/252	
	" л.5	ПП-30	2	770/855	
	" л.7а	ПП-37-3	2	750/850	
	" л.9	ПП-38-2	2	780/879	
	Плиты перекрытия				
	Ал. III часть 3-3 л.1	ПК-64.12к	6	2300	
	Тоже л.2	ПК-64.12-1к	4	2600	
	" л.4	ПК-64.12-2л	2	2270	
	" л.4	ПК-64.12-2п	2	2270	
	Плиты перекрытия (вариант из керамзитобетона)				
	Ал. III часть 3-15 л.1	ПК-64.12к	6	1470	
	Тоже л.3	ПК-64.12-1к	4	1650	
	" л.5	ПК-64.12-2л	2	1450	
	" л.5	ПК-64.12-2п	2	1450	

Марка поз.	Обозначение	Наименование	Кол.	Масса ед. кг	Примеч.
	Плиты перекрытия шириной 2400 мм (вариант)				
	Ал. III часть 3-10 л.3	ПК-64.24-1к	2	4670	
	Тоже л.2	ПК-64.12-1к	2	2600	
	" л.5	ПК-64.24-1п	2	4600	
	" л.5	ПК-64.24-1л	2	4600	

Примечание:

При вариантах оборудования заменить в основном решении ПП37-3 на ПП16-1; ПП7; ПП5к и добавить дополнительно ПП8-2 шт.

В знаменателе дан вес керамзитобетонных перегородок.

Привязан

Инв №

Зав отд	Пересыпкин	
Гл инж от	Сидоров	
Гл кон от	Дмитриев	
Гл кон пр	Голоб	
Рук груп	Натыкина	
Проект	Натыкина	
Разраб	Варакина	

181-125-10/1,2

Одноэтажный двухквартирный жилой дом с 2-мя комнатными квартирами

Стадия	Лист	Листов
ТР	46	

Спецификация железобетонных и бетонных изделий выше отм. 0.000

КБ по железобетону им. А.А. Якушева

Копировал

18810-01 48 Формат А2

Марка поз.	Обозначение	Наименование	Кол.	Масса ед. кг	Прим.
		Вентблоки.			
	Ал. III часть 4-8 л. 15[а]	ВВ- 9. 28-1	2	960	
	то же л. 15	ВВ- 9. 28	2	900	
	Ал. III ч. 12-23	АБ- 9. 28-1	2	950	ВАРИАНТ
		АБ- 9. 28-1А	2	950	ВАРИАНТ
	Стенки сантехкабин.				
	Ал. III часть 4-32 л. 7	ПСЖ-7	2	500	
	Ал. III часть 4-8 л. 12	ПСЖ 2К-1	2	400	
	то же л. 13	ПСЖ-3	2	470	
	Ал. III часть 4-32 л. 7	ПСЖ-8	2	470	
		Поддоны			
	Ал. III часть 4-8 л. 10	ПД-27. 16-1К	1	525	
	то же л. 10	ПД-27. 16К	1	525	
	Объёмные сантехкабины (вариант)				
	Серия 75 Ал. ч. 8-1 л. 8	СК-28. 28П	1	3000	
	то же л. 9	СК-28. 28Л	1	3000	
	Металлические изделия при полосовой разрезке стен.				
	Соединительные элементы				
	Ал. III часть 6-6 л. 10	6-6 ИМ-23	6	0.285	
	то же л. 10	6-6 ИМ-24	8	0.25	
	" л. 10	6-6 ИМ-25	2	0.47	
	" л. 10	6-6 ИМ-28	4	0.20	
	" л. 10	6-6 ИМ-33	12	0.154	
	" л. 10	6-6 ИМ-35	12	0.11	
	" л. 10	6-6 ИМ-37	16	0.115	
	" л. 11	6-6 ИМ-38	11	0.27	
	" л. 11	6-6 ИМ-39	8	0.565	

Марка поз	Обозначение	Наименование	Кол.	Масса ед. кг	Примечание
	Ал III часть 6-6 л. 11	6-6 ИМ-41	20	0.34	
	то же л. 11	6-6 ИМ-42	6	0.06	
	" л. 11	6-6 ИМ-42[а]	8	0.06	
	" л. 11	6-6 ИМ-52	10	0.09	
	" л. 12	6-6 ИМ-61	6	0.50	
	" л. 11	6-6 ИМ-36	4	0.26	
	Прочие металлические изделия.				
	Ал. III часть 6-6 л. 3	6-6 ИМ-6	1	27.44	
	то же л. 4	6-6 ИМ-7	1	28.40	
	" л. 4	6-6 ИМ-8	1	34.1	
	" л. 4	6-6 ИМ-9	1	3.33	
	Металлические изделия при однорядной разрезке стен.				
	Соединительные элементы				
	Ал. III часть 6-6 л. 10	6-6 ИМ-28	18	0.20	
	то же л. 10	6-6 ИМ-33	16	0.154	
	" л. 10	6-6 ИМ-34	4	0.20	
	" л. 10	6-6 ИМ-35	8	0.11	
	" л. 11	6-6 ИМ-38	3	0.27	
	" л. 11	6-6 ИМ-39	6	0.565	
	" л. 11	6-6 ИМ-41	22	0.34	
	" л. 11	6-6 ИМ-42	6	0.06	
	" л. 11	6-6 ИМ-42[а]	6	0.06	
	" л. 11	6-6 ИМ-52	22	0.09	

Привязан:

Инв. №

Зав. ОТА	Переверзкин	
Гл. инж. от	Сидоров	
Гл. конс. от	Амитриев	
Гл. конс. пр	Голов	
Рук. груп	Натыкина	
Провер.	Натыкина	
Разраб	Баракина	

181-25-10/1.2 ч.1

Одноэтажный двухквартирный жилой дом с двухкомнатными квартирами

Спецификация железобетонных и металлических изделий выше отм. 0.000

Стадия	Лист	Листов
ТР	47	

КБ по железобетону им. А. А Якушева

Копировал: Баракина 18810-01 49 Формат: 12 Г.

МАРКА ПОЗ.	ОБОЗНАЧЕНИЕ	НАИМЕНОВАНИЕ	КОЛИЧЕСТВО НА ДОМ 1ЭТ.	ВСЕГО	МАССА ЕД. КГ.	ПРИМЕЧАНИЕ
		ДВЕРИ НАРУЖНЫЕ И ТАМБУРНЫЕ				
	181-25-10/1.2 ЛИСТ 34	ДН-1	1	1		
	ТО ЖЕ	ДН-1Л	1	1		
	СЕРИЯ 1.136-11	ДН20-9-2Л	1	1		
	ТО ЖЕ	ДН20-9-2	1	1		
	"	ДТ20-9-2Л	1	1		
	"	ДТ20-9-2	1	1		
	СЕРИЯ 1.136-10	ДВЕРИ ВНУТРЕННИЕ				
	ТО ЖЕ	ДО21-9	1	1		
	"	ДГ21-9Л	1	1		
	"	ДГ21-9	1	1		
	"	ДО21-8	1	1		
	"	ДО21-8Л	1	1		
	"	ДГ21-7П	2	2		
	"	ДГ21-7ЛП	2	2		
	"	ДО21-9Л	1	1		
	181-25-10/1.2 ЛИСТ 28	ЛЮК ИНДИВИДУАЛЬНЫЙ				
		ЛИ-1	2	2		
		ШКАФЫ И АНТРЕСОЛИ				
	181-25-10/1.2 ЛИСТ 35	Ш-1	2	2		

ЗАВ.ОТД.	ПЕРЕСЫПКИН		
ГЛ.ИНЖ.ОТ.	СИДОРОВ		
ГЛ.КОН.ОТ.	ДМИТРИЕВ		
ГЛ.АРХ.ПР.	ЮЗЕФОВИЧ		
РУК.БРИГ.	АСТАФЬЕВА		
ПРОВЕР.	АСТАФЬЕВА		
РАЗРАБ.	ЛЕВИНА		

ПРИВЯЗАН

ИНВ. №

181-25-10/12 ч.1

ОДНОЭТАЖНЫЙ ДВУХКВАРТИРНЫЙ ЖИЛОЙ ДОМ С ДВУХКОМНАТНЫМИ КВАРТИРАМИ

СТАДИЯ	ЛИСТ	ЛИСТОВ
Р	48	

СПЕЦИФИКАЦИЯ СТОЛЯРНЫХ ИЗДЕЛИЙ /НАЧАЛО/

КБ ПО ЖЕЛЕЗОБЕТОНУ ИМ. А.А. ЯКУШЕВА

КОПИРОВАЛ: 18810-01 50 ФОРМАТ: 12Г

Марка поз.	Обозначение	Наименование	Количество на дом /основное/ решение/		Количество на дом при расстановке оборудования		Масса ед. кг	Примечание
			1 эт.	всего	1 эт.	всего		
		Плинтус						
	ГОСТ 8242-75	Тип 1 п. м	98.66	98.66	100.62	100.62		
		Наличники на двери						
	ГОСТ 8242-75	Тип 1 п. м.	102.00	102.00	93.60	93.60		
	То же	Тип 2 п. м.	—	—	8.40	8.40		

Марка поз.	Обозначение	Наименование	Количество на дом /одноряд-ная разрез/		Количество на дом /двухряд-ная разрез/		Масса ед. кг	Примечание
			1 эт.	всего	1 эт.	всего		
	С	Окна						
	Серия 1.136.5-16	ОР ОС ОРС 15-12	8	8	8	8		
	181-25-10/1.2 лист 34	ОВ-1	10	10	10	10		
	То же	ОВ-2	4	4	4	4		
		Доски подоконные						
	Гост 1728-79	ПД 13-20 ПД 13-25 ПД 13-30	8	8	8	8		
		Наличники на окна						
	ГОСТ 8242-79	Тип 2 п. м.	33.60	33.60	33.60	33.60		

Зав. отд.	Пересыпкин		
Гл. инж. от.	Сидоров		
Гл. кон. от.	Дмитриев		
Гл. арх. пр.	Юзефович		
Рук. бриг.	Астафьева		
Провер.	Астафьева		
Разраб.	Левина		

Привязан:

Инв. N

181-25-10/1,2 ч.1

Одноэтажный двухквартирный жилой дом с двухкомнатными квартирами

Стадия	Лист	Листов
Р	49	

Спецификация столярных изделий /окончание/

КБ по железобетону им. А.А. Якушева

Копировал: Дау- 18810-01 51 Формат 12 г

Марка поз.	Обозначение	Наименование	Кол. на дом	Объем м³	Примечание
	181-25-10/1.2 лист 27	наличники Н-1	6	0.020	
	то же	Н-2	6	0.017	
	181-25-10/1.2 лист 28	колонна веранды К-1	6	0.109	
	то же лист 28	кобылка веранды КБ-1	22	0.004	
	ГОСТ 24454-80	обшивка веранды	—	0.014	
	181-25-10/1.2 лист 29	доска ограждения ДО-1	2	0.002	
	то же	25×180×900 ДО-2	2	0.004	
	"	25×80×1200 ДО-3	2	0.002	
	"	25×180×1200 ДО-4	2	0.005	
	"	25×80×1100 ДО-5	2	0.002	
	"	25×180×1100 ДО-6	2	0.005	
	"	стойка крыльца 50×80×900 СТ-1	4	0.004	
	181-25-10/1.2 лист 30	стойка веранды СТ-2	4	0.027	
	то же	СТ-3	4	0.026	
	"	СТ-4	10	0.027	
	"	100×100×2650 СТ-5	2	0.027	

Марка поз.	Обозначение	Наименование	Кол. на дом	Объем м³	Примечание
	181-25-10/1.2 лист 30	обвязка 100×100×2200 ОБ-1	4	0.022	
	то же	100×100×2250 ОБ-2	8	0.023	
	"	100×100×2300 ОБ-3	6	0.022	
	"	ОБ-4	4	0.022	
	"	ОБ-5	4	0.037	
	"	100×100×1200 ОБ-6	2	0.012	
	"	лаги Л-1	14	0.023	
	"	обшивка пола —	—	0.265	
	181-25-10/1.2 лист 31	балки Б-1	22	0.010	
	то же	подкладки под балки ПБ-1	11	0.0004	
	"	100×122×150 ПБ-2	11	0.002	
	ГОСТ 24454-80	подшивка потолка	—	0.265	
	то же	разреженный настил	—	0.164	
	"	косой настил	—	0.265	
	"	подшивка свеса	6	0.012	

Привязан

Инв. №

Нач. отд.	Пересыпкин	
Гл. инж. отд.	Сидоров	
Гл. конст. отд.	Дмитриев	
Гл. арх. пр.	Юзефович	
Рук. бриг.	Астафьева	
Проверил	Астафьева	
Разработ.	Левина	

181-25-10/1.2 ч.1

Одноэтажный двухквартирный жилой дом с двухкомнатными квартирами

Стадия	Лист	Листов
Р	50	

Сводная спецификация древесины

КБ по железобетону им. А.А. Якушева

Копировал: [illegible] 18810-01 52 Формат: 12Г

Ведомость отделки помещений.

Наименование	Пол			Потолок	Стены и перегородки
	Площадь на этаж м²	N узлов по серии 2-140.1-8-6 тип полов.	Покрытие		
Жилые комнаты	58.5	26	дощатое	известковая побелка	обои улучшенного качества
Кухня	16.64	26	то же		масляная краска глазурованная плитка клеевая краска
Санузел	7.92	60	керамическая плитка		глазурованная плитка, масляная краска.
Внутриквартирные коридоры и передние	14.18	26	дощатое		обои улучшенного качества
Встроенные шкафы	1.3	26	то же		обои, эмали, масляная краска
Тамбур входа	2.06	26	"		масляная краска
Веранда	18.92		"		масляная краска
Окна	масляные краски и эмали /за 2 раза/				
Двери	масляные краски и эмали /за 2 раза/				
Металлические изделия	масляные краски /за 2 раза/				

Ведомость отделки фасадов.

Фасад	Элементы	Отделка	Колер
	цокольные панели	Покраска цементными красками.	
	стеновые панели	Покраска цементными красками механическая обработка фактурного слоя бетона цветной бетон, крошка из естественного камня, стекла, керамического боя, облицовка керамической или стекломозаичной плиткой.	
	деревянные изделия	Масляная краска /за 2 раза/	
	металлические изделия	Масляная краска /за 2 раза/	

Примечания:

1. В кухнях поверхность стен над приборами по всей длине кухонного фронта облицевать глазурованной плиткой на h=0.60м, включая боковые стены около плиты и мойки. Оставшиеся участки стен окрасить масляной краской до верхнего уровня облицовки, выше - клеевая окраска.
2. В санузлах стены, к которым примыкают приборы, облицевать глазурованной плиткой на h=1.80м, а по периметру на h=0.15м; и окрасить масляной краской на h=1.80м.

Гл. арх.	Афанасьев	
Гл. кон.	Лопаткин	
Зав. отд.	Пересыпкин	
Гл. инж. от	Сидоров	
Гл. кон. от	Дмитриев	
Гл. арх. пр	Юзефович	
Рук. бриг.	Астафьева	
Проверил	Астафьева	
Разработ	Левина	

Привязан

Инв. N

181-25-10/1.2 ч 1

Одноэтажный двухквартирный жилой дом с двухкомнатными квартирами.

Стадия	Лист	Листов
Р	52	

Ведомость отделки помещений ведомость отделки фасадов.

КБ по железобетону им. А.А. Якушева

Нулевой цикл

Архитектурно - строительные чертежи ниже отм. 0.000 одноэтажного двухквартирного жилого дома с 2 комнатными квартирами предназначены для строительства в сельской местности в I8 климатическом подрайоне и II и III климатических районах с расчетной зимней температурой наружного воздуха -20°; -30°; -40°С для нормальной зоны влажности обычных геологических условий, весом снегового покрова 150 кг/м² и скоростным напором ветра 45 кг/м².

Конструктивное решение

Фундаменты приняты столбчатые из сборных железобетонных плит по серии 1.112-5 в.2 и бетонных блоков ГОСТ 13579-78, по которым устанавливаются внутренние стеновые панели. На внутренние стеновые панели опирается перекрытие из сборных многопустотных железобетонных панелей.

Цокольные панели керамзитобетонные однослойные высотой 1380мм для однорядной разрезки стен.

Представленные в проекте чертежи фундаментов разработаны для условий неагрессивных грунтовых вод при уровне их на 2м, ниже подошвы фундаментов для расчетного сопротивления основания 2.0 кг/см².

Гидроизоляция

1. Горизонтальная гидроизоляция подземной части выполняется во всех стенах в уровне низа перекрытия над техподпольем и на уровне низа цокольных панелей из цементно-песчаного раствора состава 1:2 толщиной 20 мм.
2. Вертикальная гидроизоляция всех поверхностей цокольных панелей соприкасающихся с грунтом выполняется обмазкой горячим битумом за 2 раза по грунтовке.

Защита от коррозии

Защиту от коррозии стальных монтажных элементов, закладных деталей и сварных соединений, примыкающих к наружным (цокольным) стенам производить цинковым покрытием толщиной 150 мкм в соответствии со СНиП III-23-76 „Защита строительных конструкций и сооружений от коррозии".

Все стальные монтажные и соединительные элементы и связи защитить от коррозии и от действия огня слоем цементно-песчаного раствора состава 1:2 толщиной не менее 20 мм

Указания по производству монтажных и строительных работ

Земляные работы выполняются в зависимости от конкретных условий, в которых предполагается строительство дома

Установку элементов в проектное положение осуществлять по геодезической разбивке с помощью монтажных приспособлений

Монтаж, транспортировку и хранение сборных железобетонных конструкций производить в соответствии с требованиями СНиП III-16-80 „Бетонные и железобетонные конструкции сборные", СНиП III-4-80 „Техника безопасности в строительстве", „Руководства по монтажу панельных и каркасно-панельных жилых и общественных зданий" издания 1970г и указаниями на листах проекта.

Монтаж конструкций в зимнее время должен производиться в соответствии с указаниями „Руководства по монтажу панельных и каркасно-панельных жилых и общественных зданий" и ВСН-28-76 „Временной инструкции по безобогревному выполнению швов и стыков в крупнопанельных жилых зданиях".

Привязан

Инв. №

Общие указания ниже отм. 0.000

Лист 54

Копировал:

18110-01.56 Формат: 12г

При применении поташа в качестве противоморозной добавки в растворах и бетонах необходимо разработать защиту лакокрасочными покрытиями оцинкованных деталей в соответствии со СНиП II-28-73* „Защита строительных конструкций от коррозии" (дополнение).

Указания по привязке проекта.

1. Типовой проект дома, включая чертежи подземной части, может быть применён только после выполнения привязки проекта к участку и утверждения его в установленном порядке.

2. При привязке проекта чертежи фундаментов подлежат корректировке применительно к выбираемому варианту наружных стен определённой толщины.
Отметка земли в типовом проекте принята условно - 0.90 м и подлежит корректировке при привязке. Отметка верха крыльца основного входа постоянная - 0.00 м и должна быть сохранена при привязке независимо от планировки участка.

Таблица 1

Толщина наружных стеновых панелей		Толщина цокольных панелей	
а		в	а
Однорядная разрезка	Полосовая разрезка	Однорядная разрезка	Полосовая разрезка
300	300	250	300
350	350	300	350
400	400	350	400
380	380	330	380
430	430	380	430
480	480	430	480

Схема нагрузок на уровне отм. -2.08

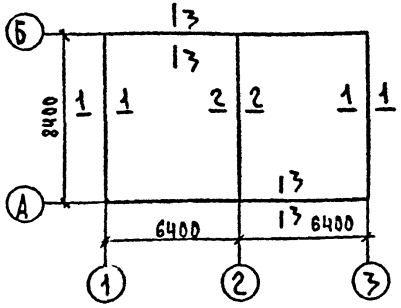

Таблица нагрузок

Сечения	Нагрузка т/м	Нагрузка н/м
1-1	8.10	79433,86
2-2	11.50	112776,47
3-3	1.85	18142,30

Привязан:

Инв. №

Общие указания ниже отм. 0.000

План фундаментов

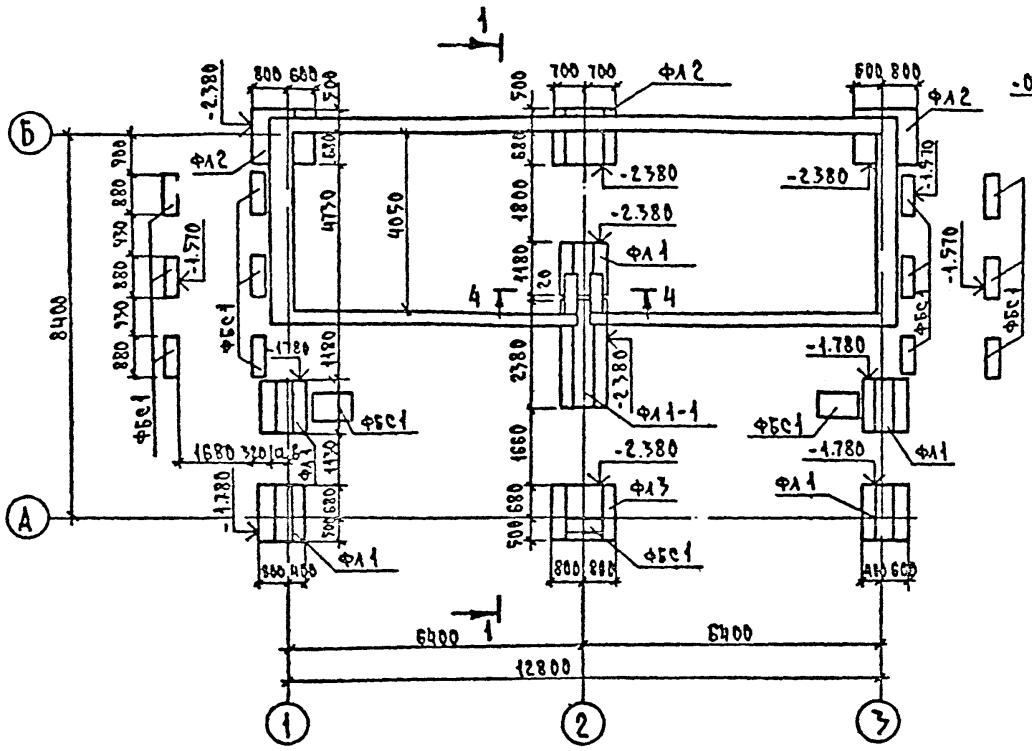

Монтажная развёртка стен по оси «Б»

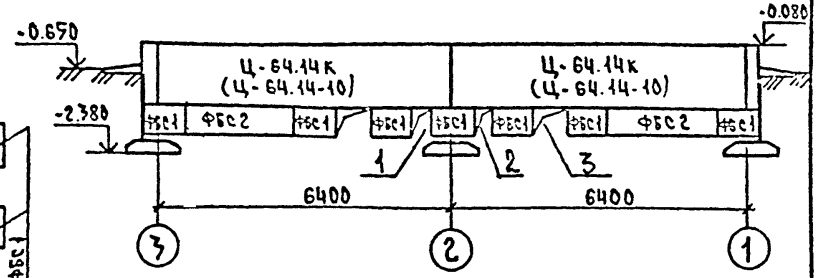

1-1

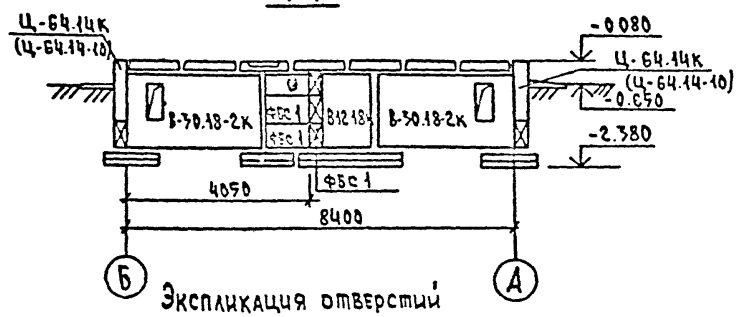

Экспликация отверстий

Тип отв.	Размеры, мм		Отметки низа, м	Назначение
	В	Н		
1	400	600	-2.08	канализация
2	400	600	-2.08	«
3	600	600	-2.08	отопление

Развёртка стены под веранду

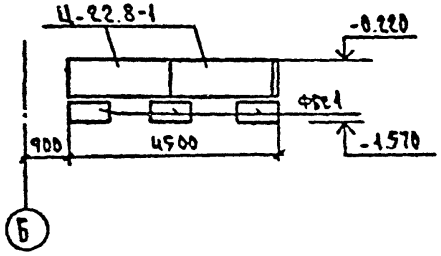

Привязан:

Инв. №

Зав. отд.	Пересыпкин	
Гл. инж. от	Сидоров	
Гл. кон. от	Амитриев	
Гл. констр.	Голоб	
Рук. груп.	Натыкина	
Провер.	Натыкина	
Разраб.	Каракина	

181-25-10/1.2 ч.1

Одноэтажный двухквартирный жилой дом с 2 комнатными квартирами

Стадия	Лист	Листов
ТР	56	

План фундаментов. Монтажная развёртка стен по оси «Б» Сечение 1-1

КБ по железобетону им. А.А. Якушева

Копировал: 18810-01 58 Формат: 12 г

План подвала

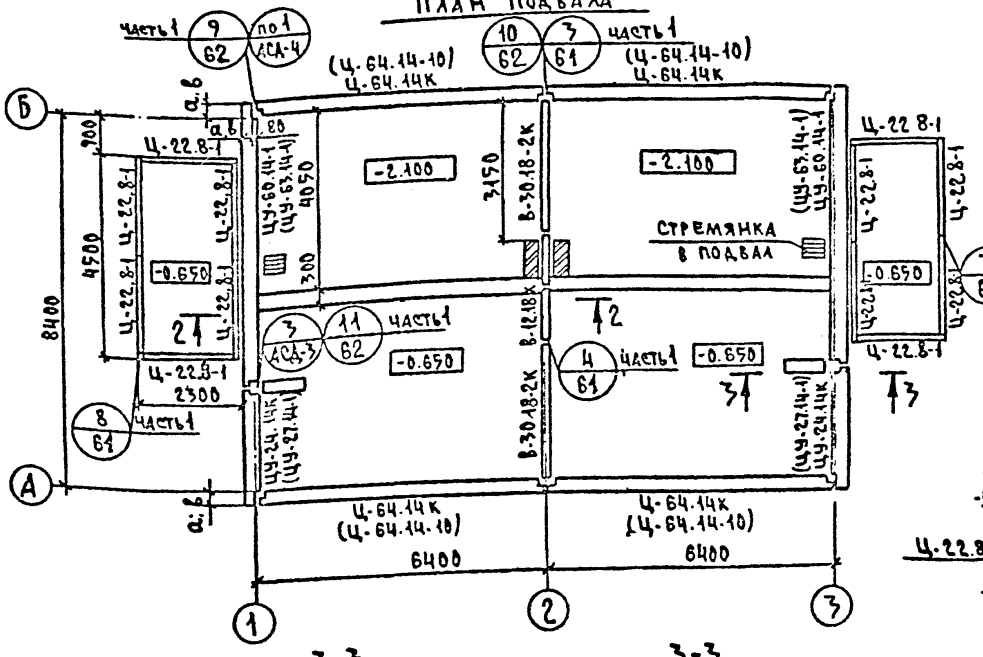
часть 1
9
62
по 1
ЦСА-4
(Ц-64.14-10)
Ц-64.14К
10
62
3
61
часть 1
(Ц-64.14-10)
Ц-64.14К
а
б
Ц-22.8-1
-2.100
-0.650
-2.100
стремянка в подвал
Ц-22.8-1
-0.650
Ц-22.8-1
7
61
часть 1
3
11
ЦСА-3
62
часть 1
-0.650
4
61
часть 1
-0.650
8
62
часть 1
Ц-22.8-1
2300
Ц-64.14К
(Ц-64.14-10)
Ц-64.14К
(Ц-64.14-10)
6400
6400
1
2
3
А
Б
8400
4500
4050
3150
300
300
2100
В-30.18-2К
В-12.18К
В-30.18-2К
(ЦУ-63.14-1)
ЦУ-60.14-1
(ЦУ-63.14-1)
(ЦУ-27.14-1)
ЦУ-24.14К
(ЦУ-27.14-1)
ЦУ-24.14К
(ЦУ-27.14-1)
Ц-22.8-1
Ц-22.8-1
Ц-22.8-1

Монтажный план перекрытия на отм. -0.000

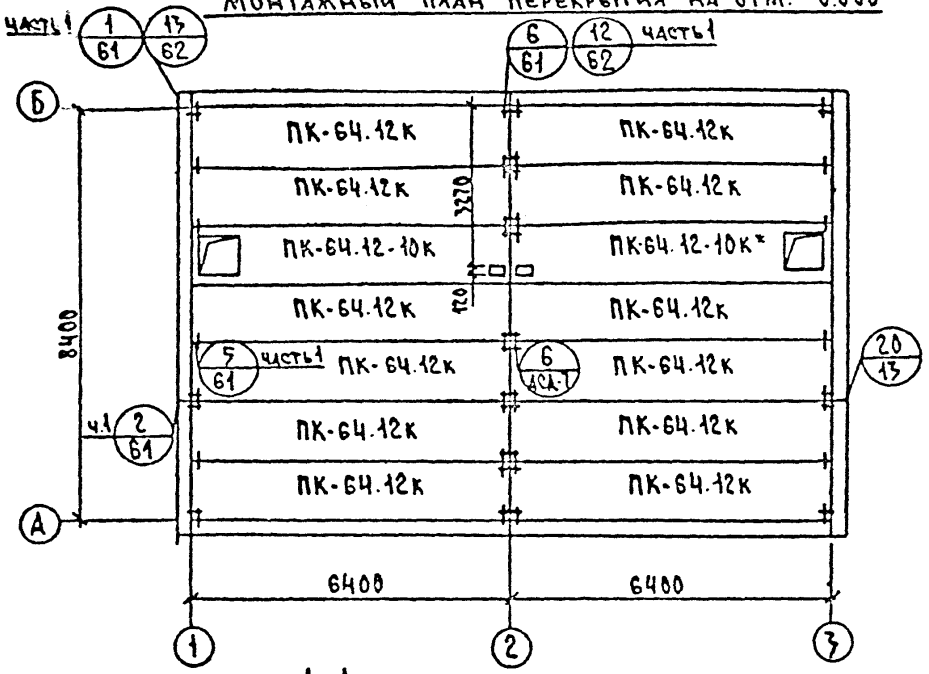

Монтажный план перекрытия на отм. 0.000 шириной 2.4м (вариант)

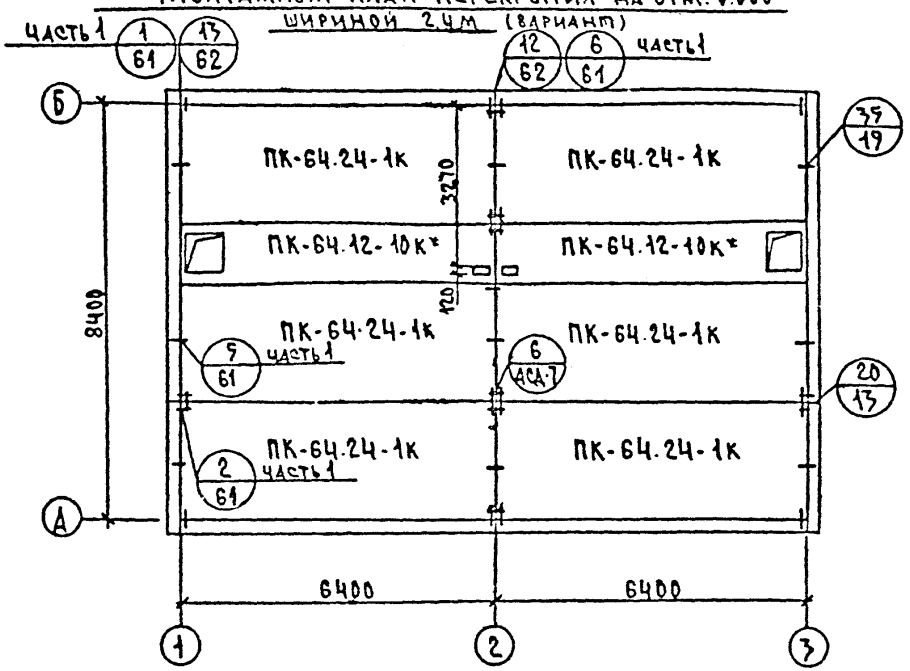

4-4

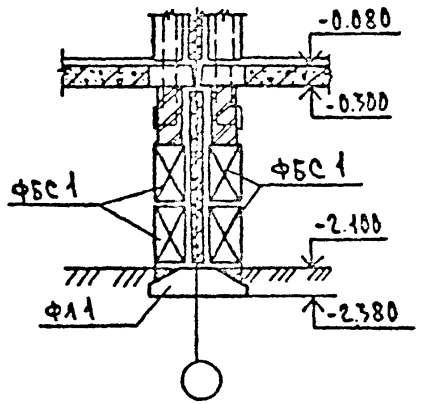

Примечания:

1 Сечение 4-4 см. на листе 56.

Привязан:

Инв. №

Зав. отд.	Пересыпкин		
Гл. инж. от	Сидоров		
Гл. конс. от	Дмитриев		
Гл. конс. пр.	Голов		
Рук. груп.	Натыкина		
Провер.	Натыкина		
Разраб.	Аракина		

181-25-10/1.2 ч.1

Одноэтажный двухквартирный жилой дом с 2 комнатными квартирами

Стадия	Лист	Листов
ТР	58	

Монтажный план перекрытия на отм. 0.000 шириной 1.2м и 2.4м

КБ по железобетону им. А.А. Якушева

Копировал:

18810-01 60 Формат: 12г

Марка поз.	Обозначение	Наименование	Кол.	Масса ед.кг	Примеч.
		Фундаменты			
ФЛ 2	Сер.1.112-5 вып.2	ФЛ 14.12-2	3	1040	
ФЛ1-1	Тоже	ФЛ 10.24-2	1	1520	
ФЛ1	"	ФЛ 10.12-2	5	750	
ФЛ3	"	ФЛ 16.12-2	1	1215	
ФБС1	ГОСТ 13579-78	ФБС 9.3.6-Т	36	350	
ФБС2	Тоже	ФБС 24.3.6-Т	14	970	
ФБС3	"	ФБС 9.4.6-Т	4	470	
ФБС4	"	ФБС 24.4.6-Т	2	1050	
	Цокольные панели для наружных стен, толщиной 300 мм (полосовая разрезка)				
	Ал.III ч.1-24 л.1	Ц-64.14К	4	4300	
	Тоже л.15а	ЦУ-60.14-1	2	4900	
	" л.8	ЦУ-24.14К	2	2120	
	Цокольные панели для наружных стен толщиной 350 мм (полосовая разрезка)				
	Ал.III часть 1-24 л.11	Ц-64.14К	4	4950	
	Тоже л.15а	ЦУ-60.14-1	2	5660	
	" л.18	ЦУ-24.14К	2	2355	
	Цокольные панели для наружных стен толщиной 400мм (полосовая разрезка)				
	Ал.III часть 1-24 л.11	Ц-64.14К	4	5630	
	Тоже л.15а	ЦУ-60.14-1	2	6380	
	" л.18	ЦУ-24.14К	2	2815	
	Цокольные панели для наружных стен толщиной 300мм (вариант однорядной разрезки)				
	Ал.III ч.1-57 л.42	Ц-64.14.29-10	4	2990	
	Тоже л.40	ЦУ-63.14.33-1	2	3190	
	" л.36	ЦУ-27.14.33-1	2	1700	

Марка поз.	Обозначение	Наименование	Кол.	Масса ед.кг	Примеч.
	Цокольные панели для наружных стен толщиной 350мм (вариант однорядной разрезки)				
	Ал.III ч.1-57 л.42	Ц-64.14.3-10	4	3040	
	Тоже л.40	ЦУ-63.14.38-1	2	3740	
	" л.36	ЦУ-27.14.3.8-1	2	1900	
	Цокольные панели для наружных стен толщиной 400мм (вариант однорядной разрезки)				
	Ал.III ч.1-57 л.42	Ц-64.14.35-10	4	3540	
	Тоже л.40	ЦУ-63.14.43-1	2	4120	
	" л.36	ЦУ-27.14.43-1	2	1710	
	Внутренние стеновые панели				
	Ал.III ч.2-7 л.9	В-30.18-2К	2	2070	
	Тоже л.10	В-12.18К	2	820	
	Внутренние стеновые панели из керамзитобетона				
	Ал.III ч.2-13 л.17	В-30.18-2К	2	1148	
	Тоже л.17	В-12.18К	2	462	
	Панели перекрытия				
	Ал.III ч.3-3 л.1	ПК-64.12К	12	2300	
	Тоже л.16	ПК-64.12-10К[в]	2	2700	
	Панели перекрытия из керамзитобетона (вариант)				
	Ал.III часть 3-15 л.1	ПК-64.12К	12	1470	
	Тоже л.11	ПК-64.12-10К[в]	2	1630	

Привязан:

Инв №

Зав.отд.	Пересыпкин	
Гл.инж.от	Сидоров	
Гл.конс.от	Дмитриев	
Гл.конс.пр	Голоб	
Рук.груп	Чатыкина	
Провер.	Чатыкина	
Разраб	Варакина	

181-25-10/1,2 ч.1

Одноэтажный двухквартирный жилой дом с 2 комнатными квартирами

Спецификация железобетонных, бетонных изделий ниже отм 0.000

Стадия	Лист	Листов
ТР	59	

ПО Железобетону им. А.А. Якушева

Марка поз.	Обозначение	Наименование	Кол.	Масса ед. кг	Примеч.
	Панели перекрытия шириной 2.4м (вариант)				
	Ал III ч.3-10 л.7	ПК-64.24-1К	6	4670	
	Ал. III ч.3-3 л.16	ПК-64.12-10К	2	2900	
	Панели веранды				
	Ал. III часть 4-32 л.5	Ц-22.8-1	6	325	
	Монтажные элементы соединений при полосовой разрезке стен				
	Соединительные элементы.				
	Ал. III часть 6-6 л.10	6-6им-23	6	0.285	
	то же л.11	6-6им-53	2	0.888	
	л.10	6-6им-27	4	0.32	
	л.10	6-6им-28	8	0.20	
	л.10	6-6им-33	14	0.154	
	л.10	6-6им-37	20	0.115	
	л.11	6-6им-52	12	0.09	
	л.10	6-6им-24	4	0.25	
	л.11	6-6им-38	9	0.27	
	Данный альбом л.63	Стремянка в подвал	2	19.71	

Марка поз.	Обозначение.	Наименование	Кол.	Масса ед. кг	Прим.
	Спецификация металла при однорядной разрезке стен				
	Соединительные элементы				
	Ал III часть 6-6 л.10	6-6им-27	4	0.32	
	то же л.10	6-6им-28	14	0.20	
	" л.10	6-6им-33	16	0.154	
	" л.10	6-6им-34	4	0.20	
	" л.10	6-6им-35	8	0.110	
	" л.11	6-6им-38	9	0.27	
	Данный альбом л.63	Стремянка в подвал	2	19.71	

Привязан

Инв.№

Зав.отд.	Пересыпкин	
Гл.инж.пр.	Сидоров	
Гл.конст.	Дмитриев	
Гл.кон.гр.	Голоб	
Рук.груп	Натыкина	
Провер.	Натыкина	
Разраб.	Баракина	

181-25-10/1.2 ч.1

Одноэтажный двухквартирный жилой дом с 2 комнатными квартирами

Стадия: ТР | Лист: 60 | Листов:

Спецификация железобетонных металлических элементов ниже отм. 0.000

КБ по железобетону им. А.А. Якушева

Копировал: 18810-01 62 Формат: 12Г

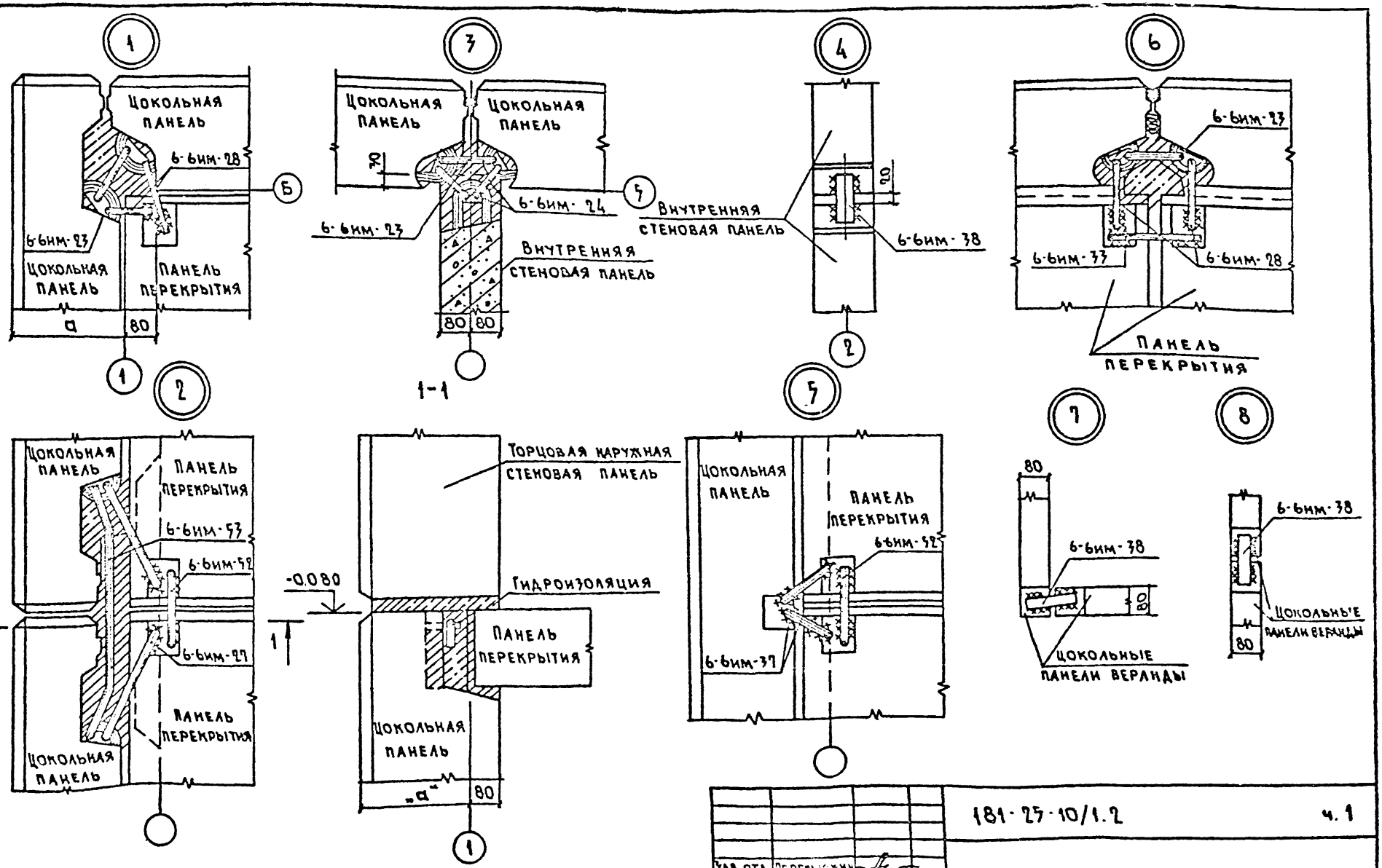

Рук.отд	Пересыпкин		
Гл.инж.от	Сидоров		
Гл.кон.от	Дмитриев		
Гл.кон.пр	Голоб		
Рук.грп	Натыркина		
Провер	Натыркина		
Разраб	Каракина		

Привязан:

Инв. №

181-25-10/1.2 ч. 1

Однозтажный двухквартирный жилой дом с 2 комнатными квартирами	Стадия	Лист	Листов
	ТР	61	
Монтажные узлы 1÷8 (полосовая разрезка)	КБ по железобетону им. А.А. Якушева		

Копировал: 18810-01 63 Формат: 12Г

Стремянка в подвал

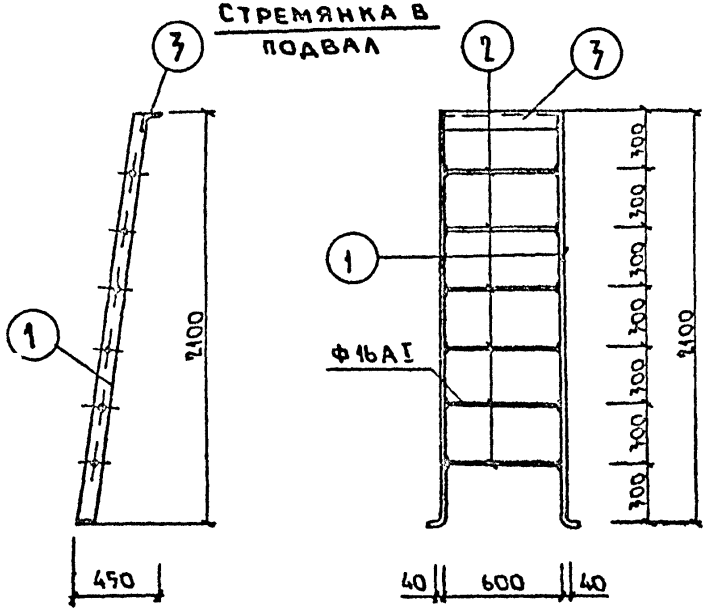

Спецификация на 1 изделие.

Марка	№№ поз.	Профиль мм	Длина мм	Кол-во шт.	Вес, кг шт.	Вес, кг общ	Марка
Стремянка в подвал	1	-40×8	2120	2	5.32	10.64	19.74
	2	Ф16АI	600	6	1.2	7.2	
	3	L32×4	600	1	1.15	1.15	
	4	L45×4	100	2	0.27	0.54	
	5	Ф10АI	150	2	0.09	0.18	

Узел крепления стремянки

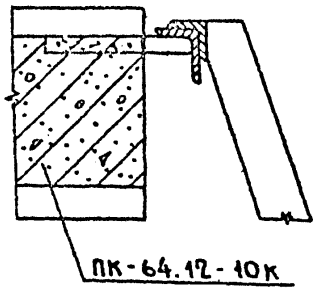

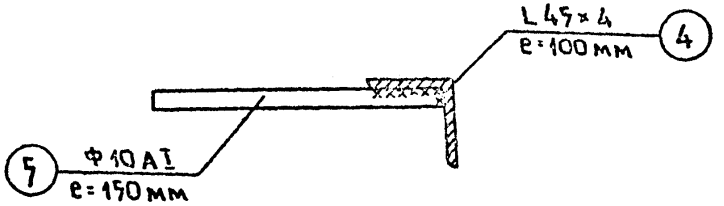

		181-25-10/1.2	ч. 1
ЗАВ.ОТД.	ПЕРЕСЫПКИН		
ГЛ.ИНЖ.ОТ.	СИДОРОВ		
ГЛ.КОН.ОТ.	ДМИТРИЕВ		
ГЛ.КОН.ПР.	ГОЛОБ		
РУК.ГРУП.	НАТЫКИНА		
ПРОВЕР.	НАТЫКИНА		
РАЗРАБ.	ВАРАКИНА		

Привязан

Инв. №

Одноэтажный двухквартирный жилой дом с 2 комнатными квартирами

Стадия	Лист	Листов
Р.Ч.	63	

Стремянка в подвал.

ПО ЖЕЛЕЗОБЕТОНУ им. АА. Якушева

gost.e-ecolog.ru