ТИПОВОЙ ПРОЕКТ

815-47.86

# ЖИЖЕСБОРНИК ЕМКОСТЬЮ 100 м$^3$

Строительные изделия

АЛЬБОМ II

25631-02

Отпускная цена
на момент реализации
Указана в счет—каталоге

gost.e-ecolog.ru

| | | | | |
|---|---|---|---|---|
| | | | Привязан | |
| | | | | |
| | | | | |
| | | | | |
| | | | Инв. № | |

ТИПОВОЙ ПРОЕКТ

815-47.86

# ЖИЖЕСБОРНИК ЕМКОСТЬЮ 100 $м^3$

## Строительные изделия

## АЛЬБОМ II


Разработан
институтом Гипронисельхоз

Главный инженер института В. А. Чернояров
Главный инженер проекта А.А. Кузнецов



Утвержден Госагропромом СССР,
приказ от 27.06.86 г. №15-ЭГ.
Введен в действие институтом
Гипронисельхоз, приказ от 23.09.86 г
№121-п


| | | | | |
|---|---|---|---|---|
| | | | | Привязан |
| | | | | |
| | | | | |
| | | | | |
| | | | | |
| Инв. № | | | | |

| Обозначение | Наименование | Стр. | Примечание |
|---|---|---|---|
| | Содержание | 2 | |
| КЖИ-ТТ1 | Технические требования к изготовлению сборных железобетонных изделий | 3 | |
| -ТТ2 | Технические требования к изготовлению арматурных и закладных изделий | 3 | |
| -2П1-6АIVТ-П-1 | Плита покрытия 2П1-6АIVТ-П-1 | 4 | |
| -2П1-6АIVТ-П-2 | Плита покрытия 2П1-6АIVТ-П-2 | 5 | |
| -П26-5а-1 | Плита покрытия П26-5а-1 | 6 | |
| -ПС1А$^{а}$-24-Б2.000 | Панель стеновая балочная | | |
| | ПС1А$^{а}$-24-Б2; ПС1А$^{б}$-24-Б2, | | |
| | ПС1Б$^{а}$-24-Б2, ПС1Б$^{б}$-24-Б2, | | |
| | ПС1и-24-Б2. | 7 | |
| -ПС1А$^{а}$-24-Б2.000СБ | Панель стеновая балочная | | |
| | ПС1А$^{а}$-24-Б2, ПС1А$^{б}$-24-Б2 | | |
| | ПС1Б$^{а}$-24-Б2, ПС1Б$^{б}$-24-Б2 | | |
| | ПС1и-24-Б2. | 8 | |
| | Сборочный чертеж. | 9,10 | |
| -ПС1А$^{а}$-24-Б2.010 | Сетка арматурная С1...С4 | 11 | |
| -ПС1А$^{а}$-24-Б2.020 | Каркас КР1...КР12 | 12 | |
| -ПС1А$^{а}$-24-Б2.020СБ | Каркас КР1...КР12. | | |
| | Сборочный чертеж. | 13 | |
| -ПС1А$^{а}$-24-Б2.030 | Изделие закладное МН1...МН5 | 14 | |
| -ПС1А$^{а}$-24-Б2.030СБ | Изделие закладное МН1...МН5 | | |
| | Сборочный чертеж | 15 | |
| -ПС1А$^{а}$-24-Б2$^{а}$ | Панель стеновая ПС1А$^{а}$-24-Б2$^{а}$, | | |
| | ПС1и-24-Б2$^{а}$; ПС1-24-Б2$^{а}$ | 16 | |
| -МН3.000 | Изделие закладное МН3 | 17 | |
| -МН4.000 | Изделие закладное МН4 | 18 | |
| -МС1.000 | Изделие закладное МС1 | 18 | |
| -ПК1.000 | Пакет арматурный ПК1, ПК3 | 19 | |
| -ПК2.000 | Пакет арматурный ПК2, | | |
| | ПК4...ПК6 | 20 | |
| -КР1.000 | Каркас плоский КР1, КР5 | 21 | |
| -КР2.000 | Каркас плоский КР2, КР6 | 22 | |
| -КР3.000 | Каркас плоский КР3, КР7, | | |
| | КР9, КР11. | 23 | |
| -КР4.000 | Каркас плоский КР4, КР8, | | |
| | КР10, КР12. | 24 | |
| -С1.000 | Сетка арматурная С1, | | |
| | С3...С10 | 25 | |

1. Изготовление изделий вести в соответствии с требованиями следующих нормативных документов:

ГОСТ 13015.0-83. Конструкции и изделия бетонные и железобетонные сборные. Общие технические требования;

ГОСТ 13015.1-81. Конструкции и изделия бетонные и железобетонные сборные. Правила приёмки;

ГОСТ 13015.2-82. Конструкции и изделия бетонные и железобетонные сборные. Правила маркировки;

ГОСТ 13015.3-81 Конструкции и изделия бетонные и железобетонные сборные. Документ о качестве;

ГОСТ 13015.4-84. Конструкции и изделия бетонные и железобетонные сборные. Правила транспортирования и хранения, а также серии чертежей типовых конструкций, указанных на чертежах изделий и дополнительных требований, указанных в рабочих чертежах основного комплекта марки КЖ

2. Для обеспечения требуемой толщины защитного слоя бетона под арматуру следует устанавливать специальные прокладки из плотного цементно-песчаного раствора состава 1:2, асбестоцемента или из пластмассы.

Предусматривать стальные прокладки или фиксаторы, выходящие на поверхность бетона, не допускается.

Привязан

Инв.№

| | | | |
|---|---|---|---|
| Нач.отд. | Вислогузов | | 11.86 |
| Н.контр. | Харламова | | |
| Гл.констр. | Олешко | | |
| Гл.спец. | Яковский | | |
| Рук.гр. | Левинская | | |
| Инж. | Ветров | | |

815-47.86-КЖИ-ТТ1

Технические требования к изготовлению сборных железобетонных изделий

| Стадия | Лист | Листов |
|---|---|---|
| Р | | 1 |

ГИПРОНИСЕЛЬХОЗ

Инв.№ подл. | Подпись и дата | Взам.инв.№

Формат А4



1. Изготовление арматурных изделий вести в соответствии с требованиями следующих нормативных документов:

ГОСТ 10922-75. Арматурные изделия и закладные детали сварные для железобетонных конструкций;

ГОСТ 14098-68. Соединения сварные арматуры железобетонных изделий и конструкций. Контактная и ванная сварка. Основные типы и конструктивные элементы;

ГОСТ 19292-73. Соединения сварные элементов закладных деталей сборных железобетонных конструкций. Контактная и автоматическая сварка плавлением. Основные типы и конструктивные элементы;

СН 393-78. Инструкция по сварке соединений арматуры и закладных деталей железобетонных конструкций.

2. Дуговую сварку производить электродами типа Э42 по ГОСТ 9467-75

3. Изготовление плоских каркасов и сеток производить при помощи контактной точечной электросварки.

4. Сварку сеток и каркасов производить во всех точках пересечения стержней.

Привязан

Инв.№

| | | | |
|---|---|---|---|
| Нач.отд | Вислогузов | | 11.86 |
| Н.контр | Харламова | | |
| Гл.констр. | Олешко | | |
| Гл.спец | Яковский | | |
| Рук.гр. | Левинская | | |
| Инж. | Ветров | | |

815-47.86-КЖИ-ТТ2

Технические требования к изготовлению арматурных и закладных изделий.

| Стадия | Лист | Листов |
|---|---|---|
| Р | | 1 |

ГИПРОНИСЕЛЬХОЗ

Инв.№ подл. | Подпись и дата | Взам.инв.№

Копир. Косенкова 25631-02 4 Формат А4

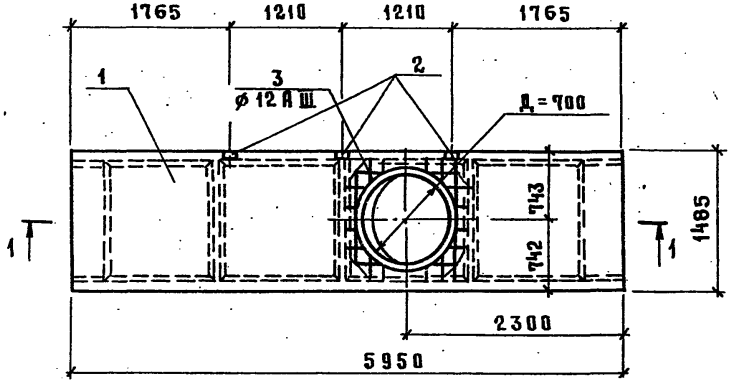


1 – 1

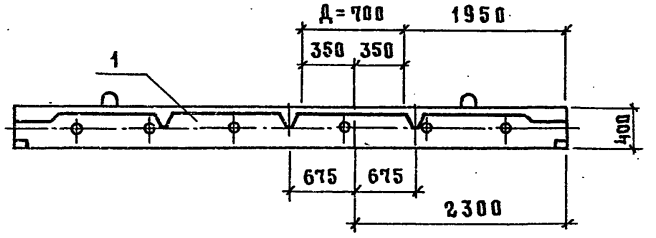


Поз. 3

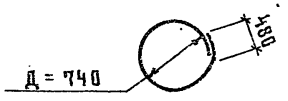


| Формат | Зона | Поз. | Обозначение | Наименование | Кол. | Примечание |
|---|---|---|---|---|---|---|
| | | | | Документация | | |
| А4 | | | КЖИ-ТТ1 | Технические требования | | |
| | | | | к изготовлению сборных | | |
| | | | | железобетонных изделий | | |
| | | | | | | |
| | | | | Сборочные единицы и детали | | |
| | | 1 | 1.422.1-2 вып.1 | Плита покрытия 2П1-6АIV-Т-П | 1 | |
| | | 2 | 3.400-6/76 | Изделие закладное МИ4-45 | 3 | |
| Б4 | | 3 | КЖИ-2П1-6АIV-Т-П-1.001 | ф 12 A III ГОСТ 5781-82 ℓ=2635 | 1 | 2,34 кг |

## Ведомость расхода дополнительной стали на элемент, кг

| Марка элемента | Изделия арматурные | | | | Изделия закладные | | | | | | Общий расход |
|---|---|---|---|---|---|---|---|---|---|---|---|
| | Арматура класса A III ГОСТ 5781-82 | | | | Арматура класса A III ГОСТ 5781-82 | | | Прокат марки Вст3кп2 ГОСТ 8509-72 | | | |
| | ф 12 | | | Итого | ф 8 | | Итого | 50×50×5 | | Итого | |
| 2П1-6АIV-Т-П-1 | 2,34 | | | 2,34 | 1,32 | | 1,32 | 1,14 | | 1,14 | 4,80 |

1. При изготовлении плиты с отверстием в форму для соответствующих плит устанавливается вкладыш ф 700
2. Поз. 2, и 3 – по данному чертежу, остальное – по серии 1.442.1-2 вып.1 и КЖИ-ТТ1
3. Арматуру полки плиты в месте прохождения отверстия обрезать, концы обрезанных стержней приварить к поз. 3
4. Покрытие поз. 2 гор. Ц 100 ГОСТ 9.073-77

| | | | |
|---|---|---|---|
| Привязан | Нач.отд. | Вислогузов | 11.86 |
| | Н.контр. | Харлямова | |
| | Гл.констр. | Олешко | |
| | Гл.спец. | Янковский | |
| | Рук.гр | Левинская | |
| Инв. № | Инж. | Китайгородский | |

815-47.86 – КЖИ-2П1-6АIV-Т-П-1

Плита покрытия 2П1-6АIV-Т-П-1

| Стадия | Масса | Масштаб |
|---|---|---|
| Р | | 1:5 |
| Лист | Листов 1 | |

ГИПРОНИСЕЛЬХОЗ

Альбом III

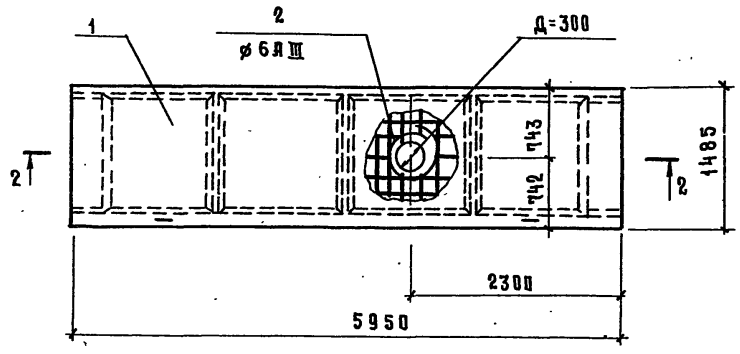


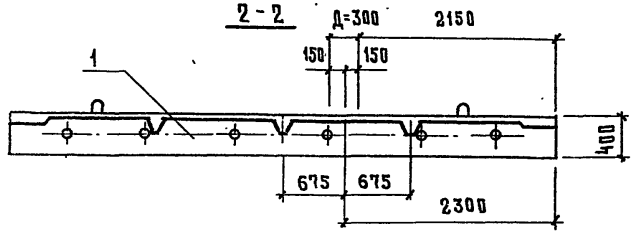


Поз. 2

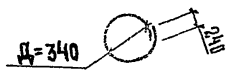


| Формат | Зона | Поз. | Обозначение | Наименование | Кол. | Примечание |
|---|---|---|---|---|---|---|
| | | | | Документация | | |
| А4 | | | -КЖИ-ТТ1 | Технические требования | | |
| | | | | к изготовлению сборных | | |
| | | | | железобетонных изделий | | |
| | | | | | | |
| | | | | Сборочные единицы | | |
| | | | | и детали | | |
| | | 1 | 1.442.1-2 вып.1 | Плита покрытия 2П1-6АIVт-п | 1 | |
| Б4 | | 2 | -КЖИ-2П1-6АIV-Т-П-2.002 | ø 6A III ГОСТ 5781-82 ℓ=1310 | 1 | 0,3 кг |

1. При изготовлении плиты с отверстием в форму для соответствующих плит устанавливается вкладыш ø 300; остальное - по серии 1.442.1-2 вып.1 и КЖИ-ТТ1.
2. Арматуру полки плиты в месте прохождения отверстия обрезать, концы обрезанных стержней приварить к поз. 2

| | | | |
|---|---|---|---|
| Привязан | Нач. отд | Вислогузов | 11.86 |
| | Н. контр | Харламова | |
| | Гл. констр | Олешко | |
| | Гл. спец. | Янковский | |
| | Рук. гр. | Левинская | |
| Инв. № | Инж. | Китайгородский | |

815-47.86 - КЖИ-2П1-6АIV-Т-П-2

Плита покрытия 2П1-6АIV-Т-П-2

| Стадия | Масса | Масштаб |
|---|---|---|
| Р | | 1:5 |
| Листов | Листов 1 | |

ГИПРОНИСЕЛЬХОЗ

Инв. № подл. | Подпись и дата | Взам. инв. №

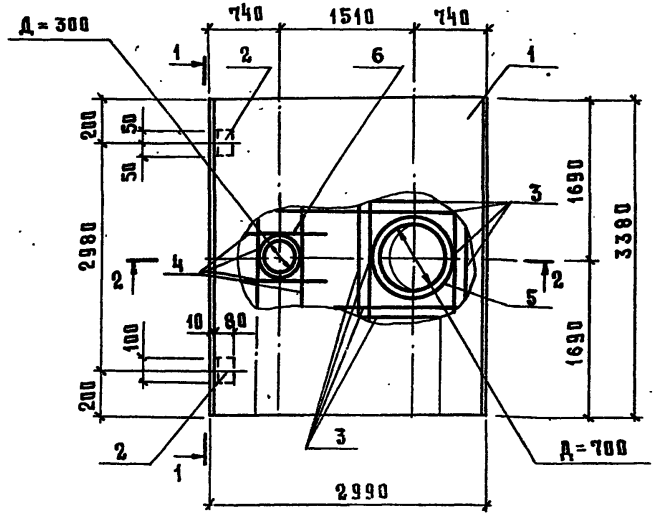


1 - 1

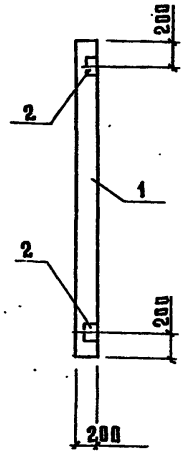


2 - 2

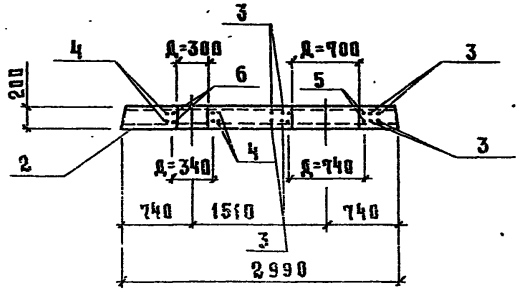


| Формат | Зона | Поз. | Обозначение | Наименование | Кол | Примечание |
|---|---|---|---|---|---|---|
| | | | | **Документация** | | |
| А4 | | | КЖИ-ТТ1 | Технические требования | | |
| | | | | к изготовлению сборных | | |
| | | | | железобетонных изделий | X | |
| | | | | **Сборочные единицы** | | |
| | | | | **и детали** | | |
| | | 1 | 3.006.1-2/82 вып.1-2 | Плита П26-5а | | |
| | | 2 | КЖИ-МН3.000 | Изделие закладное МН3 | 2 | |
| | | | | **Детали** | | |
| Бч | | 3 | КЖИ-П26-5а-1-003 | ⌀12АIII ГОСТ5781-82 ℓ=1500 | 16 | |
| Бч | | 4 | -01 | ℓ=1000 | 8 | |
| Бч | | 5* | -004 | ⌀8АIII ГОСТ5781-82 ℓ=2810 | 2 | |
| Бч | | 6* | -01 | ⌀6АIII ГОСТ5781-82 ℓ=1310 | 2 | |

* поз. 5, 6 см. ведомость деталей

Ведомость расхода дополнительной стали на элемент, кг

| Марка элемента | Изделия арматурные | | | | Изделия закладные | | | | | | | Всего | Общий расход |
|---|---|---|---|---|---|---|---|---|---|---|---|---|---|
| | Арматура класса | | | | Арматура класса | | | Прокат марки | | | | | |
| | AIII | | | | AIII | | | Вст3пс6 | | | | | |
| | ГОСТ 5781-82 | | | | ГОСТ 5781-82 | | | ГОСТ 8509-72 | | | | | |
| | ⌀6 | ⌀8 | ⌀12 | Итого | ⌀8 | | Итого | L80×80×6 | | | Итого | | |
| ПС26-5а-1 | 0,6 | 2,2 | 28,4 | 31,2 | 0,52 | | 0,52 | 1,48 | | | 1,48 | 2,0 | 33,2 |

1. При изготовлении плиты с отверстием в форму для соответствующих плит устанавливается вкладыш ⌀300 и ⌀700.
2. Поз. 2, 5, 6 - по данному чертежу, остальное - по серии 3.006.1-2/82, вып.1-2 и КЖИ-ТТ1.
3. Арматуру полки плиты в месте прохождения отверстий обрезать, концы обрезанных стержней приварить к поз. 5, 6.
4. Покрытие гор. Ц100 ГОСТ 9.073-77

Ведомость деталей

| Поз. | Эскиз |
|---|---|
| 5 | Д=740 |
| 6 | Д=340 |

| | | |
|---|---|---|
| Привязан | | |
| Инв. № | | |

| | | |
|---|---|---|
| Нач. отд | Вислогузов | 11.86 |
| Н. контр. | Хардамова | |
| Гл. констр. | Олешко | |
| Гл. спец. | Янковский | |
| Рук. гр. | Левинская | |
| Ст. инж. | Янтропов | |

815-47.86 - КЖИ-П26-5а-1

Плита покрытия П26-5а-1

| Стадия | Масса | Масштаб |
|---|---|---|
| Р | | 1:20 |
| Лист | Листов 1 | |

ГИПРОНИСЕЛЬХОЗ

| Формат | Зона | Поз. | Обозначение | Наименование | Количество на исполнение –ПС1А$^{а}$-24-62.000 — | 01 | 02 | 03 | 04 | Примечание |
|---|---|---|---|---|---|---|---|---|---|---|
| | | | | **Документация** | | | | | | |
| А4 | | | КЖИ-ТТ1 | Технические требования | | | | | | |
| | | | | к изготовлению сборных | | | | | | |
| | | | | железобетонных | | | | | | |
| | | | | изделий | | | | | | |
| А3 | | | –ПС1А$^{а}$-24-62.000 СБ | Сборочный чертёж | | | | | | |
| | | | | **Сборочные единицы** | | | | | | |
| | | | | Сетки арматурные | | | | | | |
| А3 | | 1 | -010 | С1 | 1 | 1 | | | | |
| | | | -01 | С2 | 1 | 1 | | | | |
| А3 | | 2 | -02 | С3 | | | 1 | 1 | 1 | |
| | | | -03 | С4 | | | 1 | 1 | 1 | |
| Б4 | | 3 | -001 | С $\frac{4Bp I-250}{6A III-100}$ 860×1280 $\frac{15}{30}$ ГОСТ 8478-81 | 1 | 1 | | | | 1,85 кг |
| | | | -002 | С $\frac{4Bp I-250}{6A III-100}$ 860×1380 $\frac{65}{30}$ ГОСТ 8478-81 | | | 1 | 1 | 1 | 2,05 кг |
| Б4 | | 4 | -003 | С $\frac{4Bp I-250}{6A III-200}$ 850×1280 $\frac{15}{25}$ ГОСТ 8478-81 | 1 | 1 | | | | 1,70 кг |
| | | | -004 | С $\frac{4Bp I-250}{6A III-200}$ 850×1380 $\frac{15}{25}$ ГОСТ 8478-81 | | | 1 | 1 | 1 | 1,90 кг |
| | | | | Каркасы | | | | | | |
| Б3 | | 5 | -020 | КР1 | 6 | 6 | | | | |
| | | | -01 | КР2 | | | 6 | 6 | 6 | |

Инв.№ подл. | Подпись и дата | Взам. инв.№

Привязан

Инв. №

| | | | |
|---|---|---|---|
| Нач.отд | Вислогузов | | 11.86 |
| Н.контр. | Харламова | | |
| Гл.констр. | Олешко | | |
| Гл.спец. | Яковский | | |
| Рук.гр. | Левинская | | |
| Ст.инж. | Трейбач | | |

815-47.86 КЖИ-ПС1А$^{а}$-24-62.000

Панель стеновая. Балочная ПС1А$^{а}$-24-62; ПС1А$^{б}$-24-62; ПС1Б$^{а}$-24-62; ПС1Б$^{б}$-24-62; ПС1И-24-62.

| Стадия | Лист | Листов |
|---|---|---|
| Р | 1 | 2 |

ГИПРОНИСЕЛЬХОЗ

25631-02 8 Формат А3

Альбом II

| Формат | Зона | Поз. | Обозначение | Наименование | Количество на исполнение -ПС1А$^{а}$-24-52.000- | | | | | Примечание |
|---|---|---|---|---|---|---|---|---|---|---|
| | | | | | — | 01 | 02 | 03 | 04 | |
| | | | | Изделия закладные | | | | | | |
| А3 | | 6 | КЖИ-ПС1А$^{а}$-24-52.030 | МН-1 | 1 | | | | | |
| | | | -01 | МН-2 | | 1 | | | | |
| | | | -02 | МН-3 | | | 1 | | | |
| | | | -03 | МН-4 | | | | 1 | | |
| | | | -04 | МН-5 | | | | | 1 | |
| А3 | | 7 | 3.900-3 в.4/82 ч.2 МН-21 | МН-21 | 2 | 2 | 2 | 2 | 2 | |
| | | | 3.900-3 в.4/82 ч.2 МН-21$^{1}$ | МН-21$^{1}$ | 2 | 2 | 2 | 2 | 2 | |
| | | | | | | | | | | |
| | | | | | | | | | | |
| | | | | Материалы | | | | | | |
| | | | | Бетон класса В15 | 0,462 | 0,462 | 0,524 | 0,524 | 0,557 | |
| | | | | | | | | | | м$^{3}$ |

Привязан

Инв. N

Инв. N подл. | Подпись и дата | Взам. инв. N

Альбом IX

1-1

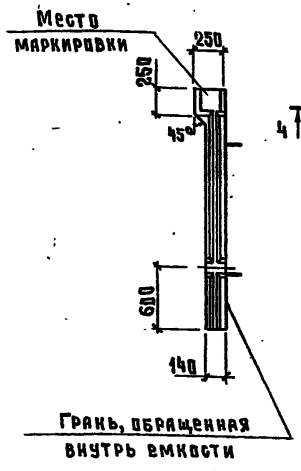


Рис.1

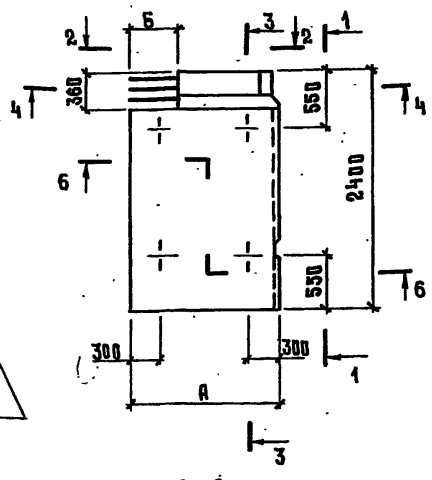


Рис.2

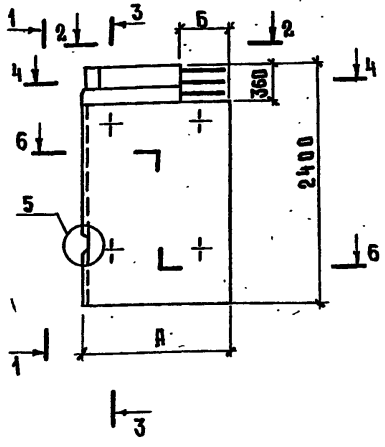


Рис.3

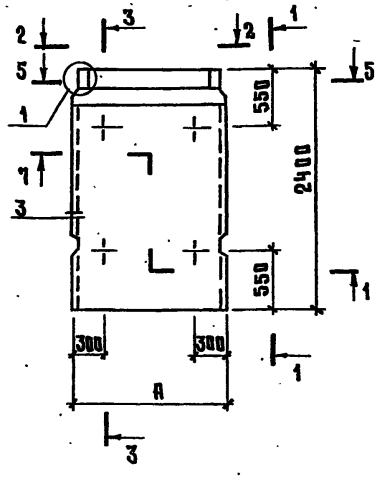


3-3

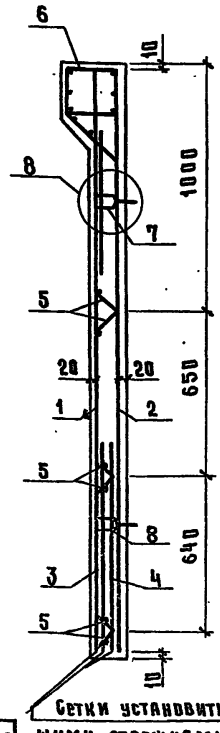


Сетки установить анкерующими стержнями к нижнему торцу панели.

2-2

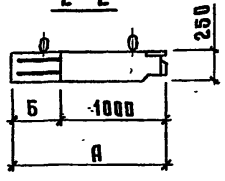


2-2

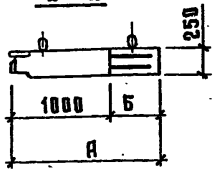


2-2

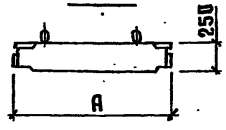


4-4
М1:20

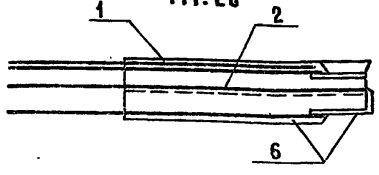


5-5
М1:20

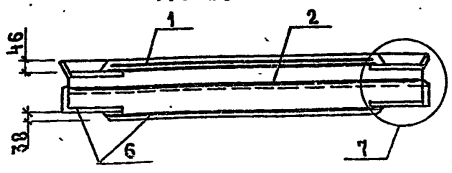


6-6
М1:20

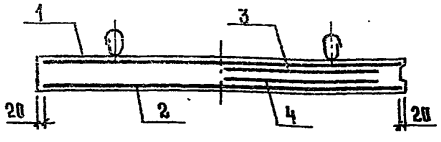


7-7
М1:20

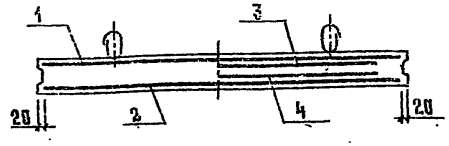


| Наименование | Марка | Размеры, мм А | Размеры, мм Б | Рис. | Масса т |
|---|---|---|---|---|---|
| ПС1А$^{а}$-24-Б2.000 | ПС1А$^{а}$-24-Б2 | 1320 | 320 | 1 | 1,12 |
| -01 | ПС1А$^{б}$-24-Б2 | 1320 | 320 | 2 | 1,12 |
| -02 | ПС1Б$^{а}$-24-Б2 | 1510 | 510 | 1 | 1,31 |
| -03 | ПС1Б$^{б}$-24-Б2 | 1510 | 510 | 2 | 1,31 |
| -04 | ПС1И-24-Б2 | 1510 | — | 3 | 1,39 |

Привязан

Инв. №

1. Панели изготавливаются в опалубочных формах для стеновых панелей марки ПС1 по серии 3.900-3 вып. 1/82 путем установки вкладышей и перегородок.
2. Панели шириной 1320 и 1510 следует изготавливать попарно в одной опалубочной форме с армированием по чертежам КЖИ.
3. Узлы приняты по серии 3.900-3 вып 4/82 часть 1.

| | | | |
|---|---|---|---|
| Нач. отд. | Вислогузов | | 11.86 |
| Н. контр | Харламова | | |
| Гл. констр | Олешко | | |
| Гд спец. | Янковский | | |
| Рук. гр. | Левинская | | |
| Ст. инж | Трейбач | | |

815-47.86- КЖИ-ПС1А$^{а}$-24-Б2.000СБ

Панель стеновая балочная ПС1А$^{а}$-24-Б2; ПС1А$^{б}$-24-Б2; ПС1Б$^{а}$-24-Б2; ПС1Б$^{б}$-24-Б2; ПС1И-24-Б2. Сборочный чертеж.

| Стадия | Масса | Масштаб |
|---|---|---|
| Р | см. табл. | 1:50 |
| Лист 1 | Листов 2 | |

ГИПРОНИСЕЛЬХОЗ

Инв. № подл. | Подпись и дата | Взам. инв. №

## Ведомость расхода стали на элемент, кг

| Марка элемента | Изделия арматурные | | | | | | | | | Изделия закладные | | | | | | | | | | | | | | | Общий расход |
|---|---|---|---|---|---|---|---|---|---|---|---|---|---|---|---|---|---|---|---|---|---|---|---|---|---|
| | Арматура класса | | | | | | | | Всего | Арматура класса | | | | | | | | | | | | Прокат марки | | | Всего | |
| | Вр I | | | | | А-III | | | | Вр I | | | А I | | | А II | | | А III | | | Вст3кп2 | | | | |
| | ГОСТ 6727-80 | | | | | ГОСТ 5781-82 | | | | ГОСТ 6727-80 | | | ГОСТ 5781-82 | | | | | | | | | ГОСТ 19903-74 | | | | |
| | ø4 | ø5 | | | Итого | ø6 | | Итого | | ø5 | | Итого | ø10 | | Итого | ø12 | | Итого | ø10 | | Итого | t=6 | | Итого | | |
| ПС1А$^{а}$-24-Б2 | 3,56 | 6,43 | | | 9,99 | 4,27 | | 4,27 | 14,26 | 1,12 | | 1,12 | 8,20 | | 8,20 | 2,20 | | 2,20 | 4,08 | | 4,08 | 6,46 | | 6,46 | 22,06 | 36,32 |
| ПС1А$^{б}$-24-Б2 | 3,56 | 6,43 | | | 9,99 | 4,27 | | 4,27 | 14,26 | 1,12 | | 1,12 | 8,20 | | 8,20 | 2,20 | | 2,20 | 4,08 | | 4,08 | 6,46 | | 6,46 | 22,06 | 36,32 |
| ПС1Б$^{а}$-24-Б2 | 3,76 | 6,91 | | | 10,67 | 4,15 | | 4,15 | 14,82 | 1,27 | | 1,27 | 8,20 | | 8,20 | 2,20 | | 2,20 | 4,80 | | 4,80 | 6,46 | | 6,46 | 22,93 | 37,75 |
| ПС1Б$^{б}$-24-Б2 | 3,76 | 6,91 | | | 10,67 | 4,15 | | 4,15 | 14,82 | 1,27 | | 1,27 | 8,20 | | 8,20 | 2,20 | | 2,20 | 4,80 | | 4,80 | 6,46 | | 6,46 | 22,93 | 37,75 |
| ПС1И-24-Б2 | 3,76 | 6,91 | | | 10,67 | 4,15 | | 4,15 | 14,82 | 1,04 | | 1,04 | 8,20 | | 8,20 | 2,20 | | 2,20 | 4,14 | | 4,14 | 12,92 | | 12,92 | 28,50 | 43,32 |
| | | | | | | | | | | | | | | | | | | | | | | | | | | |

Привязан

Инв №

Рис. 1

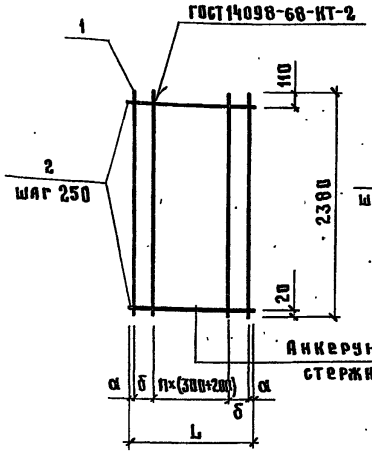


Рис. 2

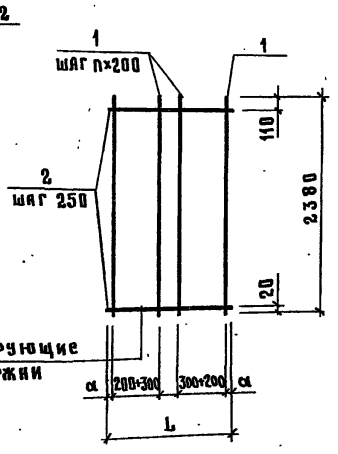


| Формат | Зона | Поз. | Обозначение | Наименование | Кол. на исп. ПС1А-24-Б2.010 — | 01 | 02 | 03 | Примечание |
|---|---|---|---|---|---|---|---|---|---|
| | | | | **Документация** | | | | | |
| А4 | | | КЖИ-ТТ2 | Технические требования к изготовлению арматурных и закладных изделий | | | | | |
| | | | | | | | | | |
| | | | | **Детали** | | | | | |
| Б4 | | 1 | ПС1А-24-Б2.011 | ⌀5 8pI ГОСТ 6727-80 ℓ=2380 | 7 | | 7 | | 0,37 кг |
| | | | -012 | ⌀6 AIII ГОСТ 5781-82 ℓ=2380 | | 6 | | 7 | 0,53 кг |
| Б4 | | 2 | -013 | ⌀4 BpI ГОСТ 6727-80 ℓ=1280 | 10 | | 10 | | 0,13 кг |
| | | | -01 | ℓ=1470 | | 10 | | 10 | 0,15 кг |

| Обозначение | Марка | Размеры, мм L | α | δ | n | Рис | Масса, кг |
|---|---|---|---|---|---|---|---|
| ПС1А-24-Б2.010 | С1 | 1280 | 40 | 100 | 2 | 1 | 3,90 |
| -01 | С2 | 1280 | 40 | — | 1 | 2 | 4,70 |
| -02 | С3 | 1470 | 35 | 200 | 2 | 1 | 3,90 |
| -03 | С4 | 1470 | 35 | — | 2 | 2 | 5,20 |

| | | | |
|---|---|---|---|
| Нач. отд. | Вислогузов | | 11.86 |
| Н. контр. | Харламова | | |
| Гл. конст. | Олешко | | |
| Гл. спец. | Яковский | | |
| Рук. гр. | Левинская | | |
| Ст. инж. | Треибач | | |

Привязан

Инв. №

815-47.86-КЖИ-ПС1А-24-Б2.010

Сетка арматурная С1... С4

| Стадия | Масса | Масштаб |
|---|---|---|
| Р | см. табл. | 1:5 |
| Лист | Листов 1 | |

ГИПРОНИСЕЛЬХОЗ

Инв. № подл. | Подпись и дата | Взам. инв. №

Альбом II

| Формат | Зона | Поз. | Обозначение | Наименование | Количество на исполнение ПС1А$^{а}$-24-62.000- | | | | | | | | | | | | | | | | | | | | Примечание |
|---|---|---|---|---|---|---|---|---|---|---|---|---|---|---|---|---|---|---|---|---|---|---|---|---|---|
| | | | | | — | 01 | 02 | 03 | 04 | 05 | 06 | 07 | 08 | 09 | 010 | 011 | | | | | | | | | |
| | | | | **Документация** | | | | | | | | | | | | | | | | | | | | | |
| А4 | | | КЖИ-ТТ2 | Технические требования | | | ● | | | | | | | | | | | | | | | | | | |
| | | | | к изготовлению арматур- | | | | | | | | | | | | | | | | | | | | | |
| | | | | ных и закладных изделий | | | | | | | | | | | | | | | | | | | | | |
| А3 | | | ПС1А$^{а}$-24-62.020 СБ | Сборочный чертеж. | | | | | | | | | | | | | | | | | | | | | |
| | | | | **Детали** | | | | | | | | | | | | | | | | | | | | | |
| | | | | ⌀5Вр-I ГОСТ 6727-80 | | | | | | | | | | | | | | | | | | | | | |
| Б4 | | 1 | -021 | ℓ=130 | 13 | 14 | | | | | | | | | | | | | | | | | | | 0,02 кг |
| | | | -01 | ℓ=210 | | | 6 | 6 | 7 | 7 | 6 | | | | | | | | | | | | | | 0,03 кг |
| | | | -02 | ℓ=520 | | | | | | | | 7 | 7 | 8 | 8 | 6 | | | | | | | | | 0,08 кг |
| Б4 | | 2 | -03 | ℓ=1105 | | | | | | | | 1 | 1 | | | | | | | | | | | | 0,17 кг |
| | | | -04 | ℓ=1120 | | | | | | | | | | | | 1 | | | | | | | | | 0,17 кг |
| | | | -05 | ℓ=1260 | 2 | | | | | | | | | | | | | | | | | | | | 0,19 кг |
| | | | -06 | ℓ=1295 | | | | | | | | | | 1 | 1 | | | | | | | | | | 0,20 кг |
| | | | -07 | ℓ=1450 | | 2 | | | | | | | | | | | | | | | | | | | 0,22 кг |
| | | | | ⌀10А III ГОСТ 5781-82 | | | | | | | | | | | | | | | | | | | | | |
| Б4 | | 3 | -022 | ℓ=1105 | | | 3 | 3 | | | | 3 | 3 | | | | | | | | | | | | 0,68 кг |
| | | | -01 | ℓ=1120 | | | | | | | 3 | | | | | 3 | | | | | | | | | 0,69 кг |
| | | | -02 | ℓ=1295 | | | | | 3 | 3 | | | | 3 | 3 | | | | | | | | | | 0,80 кг |
| Б4 | | 4 | -023 | Лист Б 6×250×250 ГОСТ 19903-74 / Вст3 кп2 ГОСТ 535-79 | | | 1 | 1 | 1 | 1 | 2 | 1 | 1 | 1 | 1 | 2 | | | | | | | | | 2,95 кг |

Инв. N подл. | Подпись и дата | Взам. инв. N

| | | |
|---|---|---|
| Гл. констр. | Олешко | |
| Гл. спец. | Янковский | |
| Рук. гр. | Левинская | |
| Ст. инж. | Трейбач | |

Инв. N

815-47.86-КЖИ-ПС1А$^{а}$-24-62.020

Каркас КР-1...КР12

| Стадия | Лист | Листов |
|---|---|---|
| Р | | 1 |

ГИПРОНИСЕЛЬХОЗ

Рис. 1

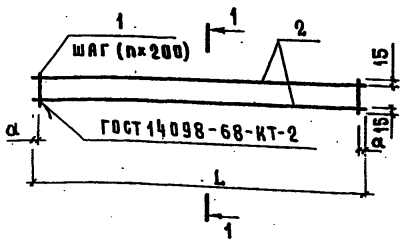


Рис. 2

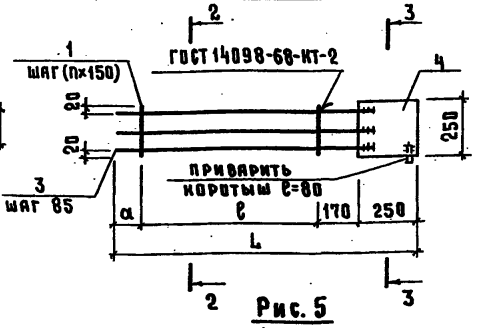


Рис. 3

Остальное - см. рис. 2

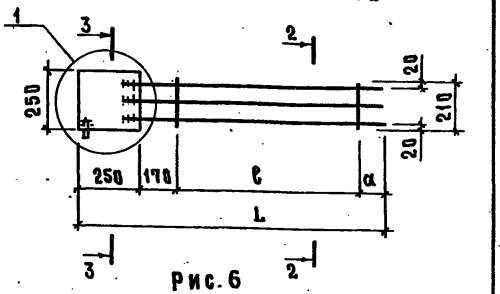


Рис. 4

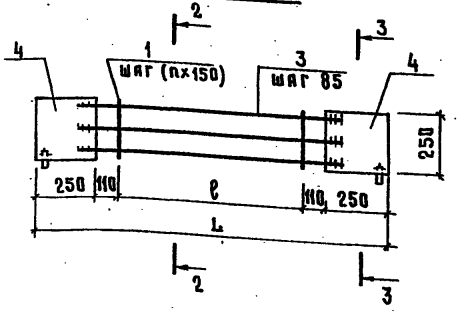


Рис. 5

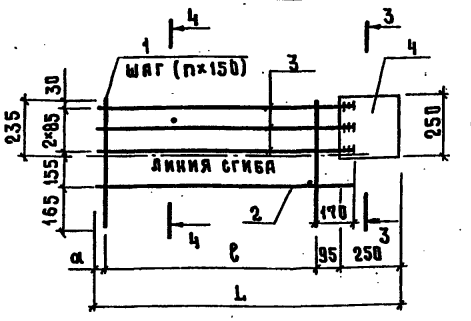


4-4

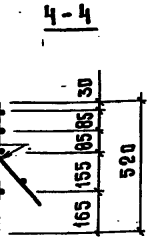


Рис. 6

Остальное - см. рис 5

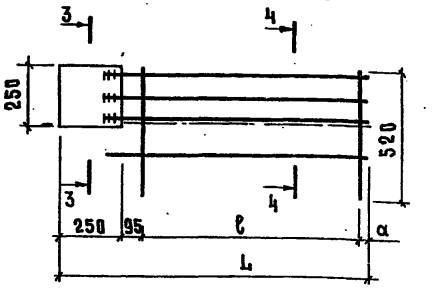


Рис. 7

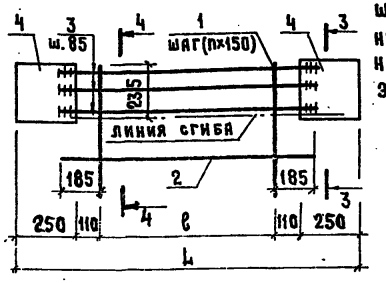


Приварку стержней выполнять дуговой сваркой фланговыми швами $h_{шв}=0,25d$, но не менее 4 мм; $в_{шв}=0,5d$ но не менее 10 мм электроды типа Э-50А

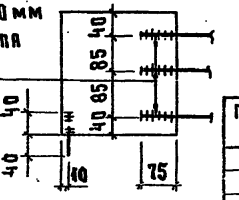


| Обозначение | Марка | Размеры, мм | | | n | Рис. | Масса кг |
|---|---|---|---|---|---|---|---|
| | | L | а | ℓ | | | |
| -ПС1А$^{а}$-24-Б2.020 | КР1 | 1260 | 30 | 1200 | 12 | 1 | 0,64 |
| - 01 | КР2 | 1450 | 25 | 1400 | 14 | 1 | 0,72 |
| - 02 | КР3 | 1280 | 110 | 750 | 5 | 2 | 5,17 |
| - 03 | КР4 | 1280 | 110 | 750 | 5 | 3 | 5,17 |
| - 04 | КР5 | 1470 | 150 | 900 | 6 | 2 | 5,56 |
| - 05 | КР6 | 1470 | 150 | 900 | 6 | 3 | 5,56 |
| - 06 | КР7 | 1470 | — | 750 | 5 | 4 | 8,15 |
| - 07 | КР8 | 1280 | 35 | 900 | 6 | 5 | 5,72 |
| - 08 | КР9 | 1280 | 35 | 900 | 6 | 6 | 5,72 |
| - 09 | КР10 | 1470 | 75 | 1050 | 7 | 5 | 5,69 |
| - 010 | КР11 | 1470 | 75 | 1050 | 7 | 6 | 5,69 |
| - 011 | КР12 | 1470 | — | 750 | 5 | 7 | 8,62 |

Привязан

Инв. N

| | | | |
|---|---|---|---|
| Нач. отд. | Вислогузов | | 11.86 |
| Н. контр. | Харламова | | |
| Гл. констр. | Олешко | | |
| Гл. спец. | Янковский | | |
| Рук. гр. | Левинская | | |
| Ст. инж. | Трейбач | | |

815-47.86-КЖИ-ПС1А$^{а}$-24-Б2.020СБ

Каркас КР1...КР12

Сборочный чертеж

| Стадия | Масса | Масштаб |
|---|---|---|
| Р | см. табл. | 1:20 |
| Лист | Листов 1 | |

ГИПРОНИСЕЛЬХОЗ

Инв. N подл. | Подпись и дата | Взам. инв. N

| Формат | Зона | Поз. | Обозначение | Наименование | Количество на исполнение - ПС1А^а-24-62.030- — | 01 | 02 | 03 | 04 | Примечание |
|---|---|---|---|---|---|---|---|---|---|---|
| | | | | | | | | | | |
| | | | | **Документация** | | | | | | |
| А4 | | | КЖИ-ТТ2 | Технические требования | | | | | | |
| | | | | к изготовлению армату- | | | | | | |
| | | | | рных и закладных изделий | | | | | | |
| А3 | | | -ПС1А^а-24-62.030 СБ | Сборочный чертёж | | | | | | |
| | | | | **Сборочные единицы** | | | | | | |
| Ф3 | | 1 | -020-02 | Каркас КР3 | 1 | | | | | |
| | | | -03 | КР4 | | 1 | | | | |
| | | | -04 | КР5 | | | 1 | | | |
| | | | -05 | КР6 | | | | 1 | | |
| | | | -06 | КР7 | | | | | 1 | |
| | | | -07 | КР8 | 1 | | | | | |
| | | | -08 | КР9 | | 1 | | | | |
| | | | -09 | КР10 | | | 1 | | | |
| | | | -010 | КР11 | | | | 1 | | |
| | | | -011 | КР12 | | | | | 1 | |
| | | | | **Детали** | | | | | | |
| Бч | | 3 | -031 | ⌀ 5 Вр I ГОСТ 6727-80 $\ell$=205 | 7 | 7 | 8 | 8 | 7 | 0,03 кг |
| Бч | | 4 | -032 | Лист Б 6×80×150 ГОСТ 19903-74 / Вст3кп2 ГОСТ 535-79 | 1 | 1 | 1 | 1 | 2 | 0,56 кг |

| | | | |
|---|---|---|---|
| Привязан | | | 815-47.86-КЖИ-ПС1А^а-24-62.030 |
| | Нач.отд | Вислогузов | |
| | Н.контр | Харламова | |
| | Гл.констр | Олешко | Изделие закладное МК1...МК5 |
| | Гл.спец. | Янковский | Стадия Р; Лист; Листов 1 |
| | Рук.гр. | Левинская | ГИПРОНИСЕЛЬХОЗ |
| Инв. № | Ст.инж. | Трейбач | |

Альбом II

Рис.1

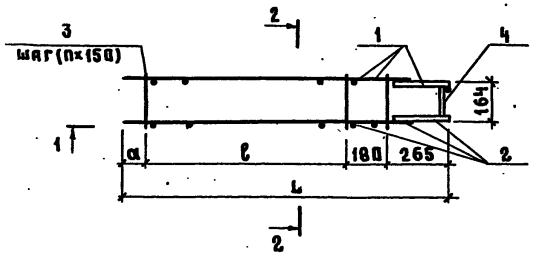


2-2

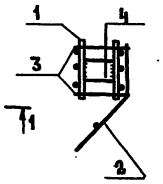


Рис.2

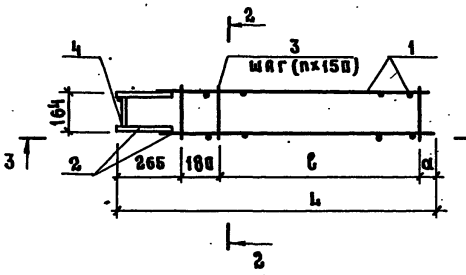


Рис.3

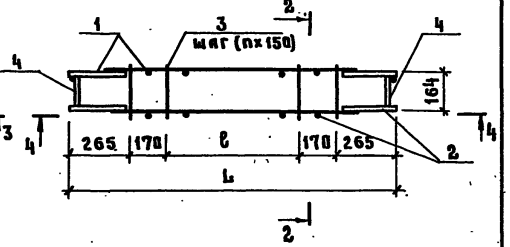


1-1

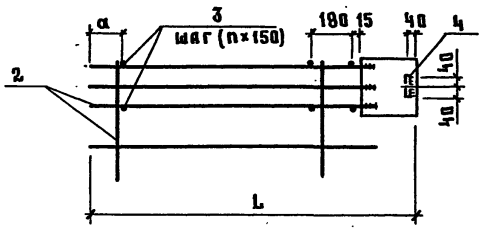


3-3

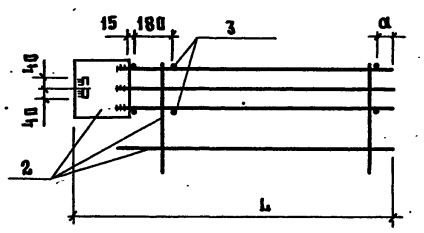


4-4

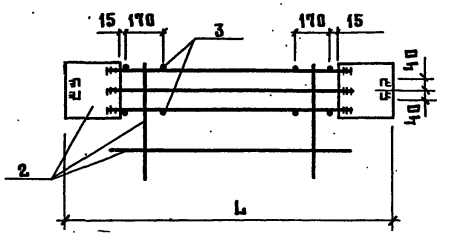


| Обозначение | Марка | Размеры, мм | | | n | Рис. | Масса, кг |
|---|---|---|---|---|---|---|---|
| | | L | ℓ | а | | | |
| -ПС1А$^{а}$-24-62.030 | МН 1 | 1280 | 750 | 85 | 5 | 1 | 11,10 |
| -01 | МН 2 | 1280 | 750 | 85 | 5 | 2 | 11,10 |
| -02 | МН 3 | 1470 | 900 | 135 | 6 | 1 | 12,00 |
| -03 | МН 4 | 1470 | 900 | 135 | 6 | 2 | 12,00 |
| -04 | МН 5 | 1470 | 600 | — | 4 | 3 | 10,00 |

Инв.№ подл. | Подпись и дата | Взам.инв.№

Привязан

Инв.№

| | | |
|---|---|---|
| Нач.отд. | Вислогузов | 11.86 |
| Н.контр. | Харламова | |
| Гл.констр | Олешко | |
| Гл.спец. | Яковский | |
| Рук.гр. | Левинская | |
| Ст.инж. | Трейбач | |

815-47.86- КЖИ-ПС1А$^{а}$-24-62.030 СБ

Изделие закладное МН1,... МН5
Сборочный чертеж

| Стадия | Масса | Масштаб |
|---|---|---|
| Р | СМ ТАБЛ. | 1:20 |
| Лист | Листов 1 | |

ГИПРОНИСЕЛЬХОЗ

25631-02 16 Формат А3

Рис.1

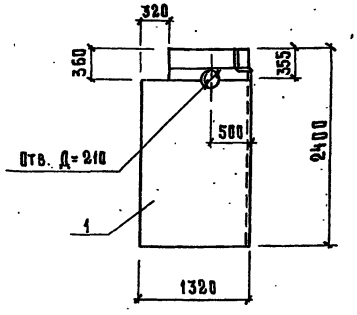


Рис. 2

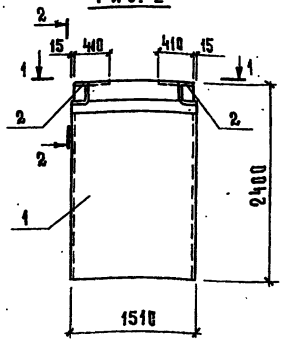


| Формат | Зона | Поз. | Обозначение | Наименование | Кол. на испол. ПС1^а-24-62^а.000- — | 01 | 02 | Примечание |
|---|---|---|---|---|---|---|---|---|
| | | | | Документация | | | | |
| А4 | | | -КЖИ-ТТ1 | Технические требования | | | | |
| | | | | к изготовлению сборных | | | | |
| | | | | железобетонных изделий | | | | |
| | | | | Сборочные единицы | | | | |
| А3 | | 1 | -КЖИ-ПС1А^а-24-62.000 | Панель ПС1А^а-24-62 | 1. | | | |
| | | | -КЖИ-ПС1А^а-24-62.000 | ПС1И- 24-62 | | 1 | | |
| | | | 3.900-3, вып. 4/82, ч.1 | ПС1 - 24-62 | | | 1 | |
| | | 2 | 3.900-3, вып. 2/82 | Изделие закладное МН2 | | 2 | | |
| А4 | | 3 | -КЖИ-МН4.000 | МН4 | | | 3 | |

Рис.3

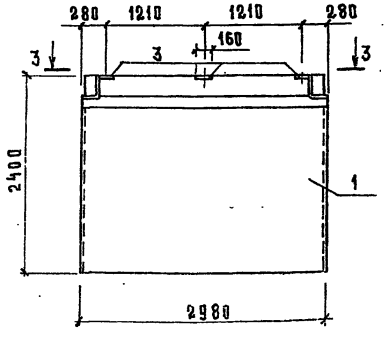


1-1

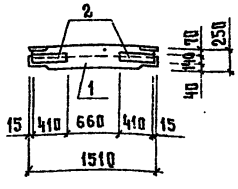


2-2

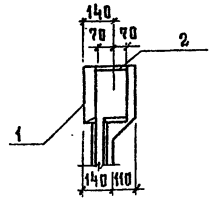


Ведомость расхода стали на дополнительные закладные изделия, кг

| Марка элемента | Изделия закладные | | | | | | Всего | Общий расход |
|---|---|---|---|---|---|---|---|---|
| | Арматура класса AIII ГОСТ 5781-82 | | | Прокат марки Вст пс 6-1 ГОСТ 19903-74 | | | | |
| | ø 14 | | Итого | t=12 | | Итого | | |
| ПС1И-24-62^а | 4,82 | | 4,82 | 10,82 | | 10,82 | 15,64 | 15,64 |
| ПС1-24-62^а | 5,28 | | 5,28 | 11,31 | | 11,31 | 16,59 | 16,59 |

3-3

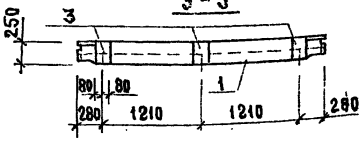


1. Разбивка поз.2 (рис.2) и отверстие (рис.1) по данному чертежу, остальное по КЖИ-ПС1А^а-24-62.000
2. Разбивка поз.3 (рис.3) по данному чертежу, остальное по серии 3.900-3 вып 4/82 ч.1
3. Покрытие поз. 2,3 гор. Ц100 ГОСТ 9.073-77

| Обозначение | Марка | Рис. |
|---|---|---|
| КЖИ-ПС1А^а-24-62^а.000 | ПС1А^а-24-62^а | 1 |
| -01 | ПС1И-24-62^а | 2 |
| -02 | ПС1-24-62^а | 3 |

Привязан

Инв. №

| | | |
|---|---|---|
| Гл.констр. | Цаешко | |
| Гл.спец. | Корнеев | |
| Рук.гр. | Ловинская | |
| Ст.инж. | Антропов | |

815-47.86- КЖИ-ПС1А^а-24-62^а

Панель стеновая ПС1А^а-24-62^а; ПС1И-24-62^а ПС1-24-62^а

| Стадия | Масса | Масштаб |
|---|---|---|
| Р | см. табл. | 1:20 |
| Лист | Листов 1 | |

ГИПРОНИСЕЛЬХОЗ

Альбом II

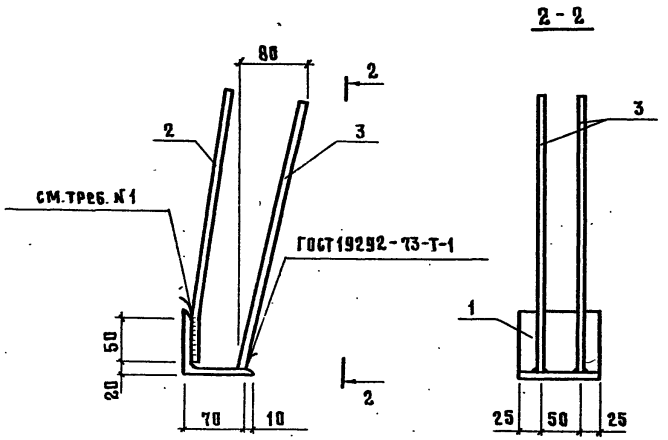


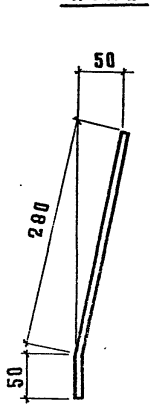


| Формат | Зона | Поз. | Обозначение | Наименование | Кол. | Примечание |
|---|---|---|---|---|---|---|
| | | | | | | |
| | | | | **Документация** | | |
| А4 | | | КЖИ-ТТ2 | Технические требования к изготовлению арматурных и закладных изделий | | |
| | | | | | | |
| | | | | **Детали** | | |
| БЧ | | 1 | -МН3.001 | Уголок Б-80×80×6 ГОСТ 8509-72 / Вст3пс6 ГОСТ 535-79 | | |
| | | | | ℓ=100 | 1 | 0,74 кг |
| БЧ | | 2 | -002 | ⌀8АIII ГОСТ 5781-82 ℓ=330 | 2 | 0,13 кг |
| БЧ | | 3 | -01 | ℓ=330 | 2 | 0,13 кг |
| | | | | | | |

1. Сварка ручная дуговая фланговыми швами $h_{шв}$=4мм, $в_{шв}$=8мм.
2. Покрытие гор. Ц 100 ГОСТ 9.073-77

Привязан

Инв. № подл. | Подпись и дата | Взам. инв. №

Инв. №

| | | | |
|---|---|---|---|
| Нач. отд. | Вислогузов | | 11.86 |
| Н. контр. | Харламова | | |
| Гл. констр. | Олешко | | |
| Гл. спец. | Янковский | | |
| Рук. гр. | Левинская | | |
| Инж. | Ветров | | |

815-47.86- КЖИ-МН3.000

Изделие закладное МН3

| Стадия | Масса | Масштаб |
|---|---|---|
| Р | 1,26 | 1:5 |
| Лист | Листов 1 | |

ГИПРОНИСЕЛЬХОЗ

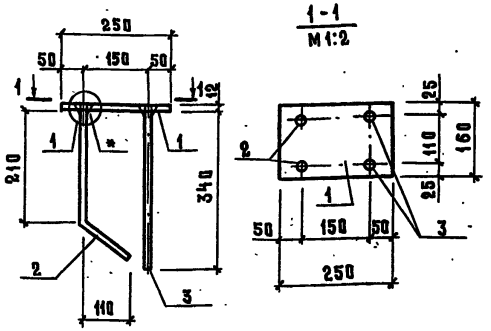


| Формат | Зона | Поз. | Обозначение | Наименование | Кол. | Примечание |
|---|---|---|---|---|---|---|
| | | | | Документация | | |
| А4 | | | КЖИ-ТТ2- | Технические требования | | |
| | | | | к изготовлению арматурных | | |
| | | | | и закладных изделий | X | |
| | | | | Детали | | |
| БЧ | | 1 | -МН4.001 | Лист $\frac{\text{Б12×160×230 ГОСТ 19903-74}}{\text{Вст3пс6-1 ГОСТ 535-79}}$ | 1 | 3,77 кг |
| БЧ | | 2 | -002 | ф14 А-III ГОСТ 5781-82, ℓ=340 | 2 | 0,41 кг |
| БЧ | | 3 | -003 | Различие исполнений | | |
| | | | | по чертежу | 2 | 0,41 кг |

* - Ручная дуговая сварка в разделанные отверстия. Электроды типа Э-42 по ГОСТ 9467-75.
Покрытие гор. Ц100 ГОСТ 9.073-77

Привязан

Инв. №

| | | | |
|---|---|---|---|
| Нач.отд | Вислогузов | | 11.86 |
| Н.контр. | Харламова | | |
| Гл.констр | Олешко | | |
| Гл.спец. | Янковский | | |
| Рук.гр. | Левинская | | |
| Ст.инж. | Антропов | | |

815-47.86- КЖИ-МН4.000

Изделие закладное
МН4

| Стадия | Масса | Масштаб |
|---|---|---|
| Р | 5,41 | 1:10 |
| Лист | Листов 1 | |

ГИПРОНИСЕЛЬХОЗ

Формат А4

Инв.№ подл. | Подпись и дата | Взам.инв.№



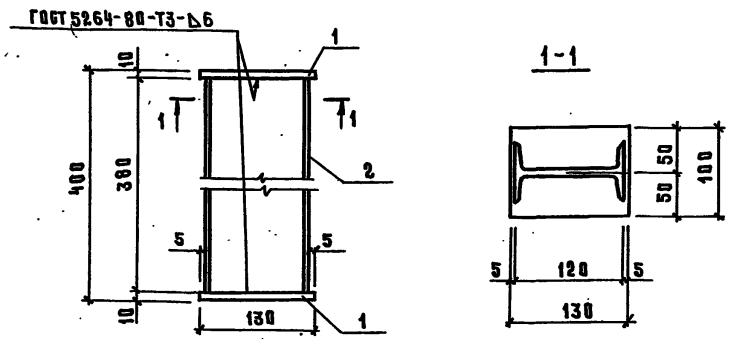


| Формат | Зона | Поз. | Обозначение | Наименование | Кол. | Примечание |
|---|---|---|---|---|---|---|
| | | | | Документация | | |
| А4 | | | КЖИ-ТТ2 | Технические требования | | |
| | | | | к изготовлению арматурных | | |
| | | | | и закладных изделий | X | |
| | | | | Детали | | |
| БЧ | | 1 | МС1.001 | Лист $\frac{\text{Б 10×100×130 ГОСТ 19903-74}}{\text{Вст3кп2 ГОСТ 535-79}}$ | 2 | 1,02 кг |
| БЧ | | 2 | -002 | Двутавр $\frac{\text{12 ГОСТ 8239-72}}{\text{Вст3кп2 ГОСТ 535-79}}$ | | |
| | | | | ℓ=380 | 1 | 4,37 кг |

Покрытие гор. Ц100 ГОСТ 9.073-77

Привязан

Инв. №

| | | | |
|---|---|---|---|
| Нач.отд | Вислогузов | | 11.86 |
| Н.контр. | Харламова | | |
| Гл.констр. | Олешко | | |
| Гл.спец. | Янковский | | |
| Рук.гр. | Левинская | | |
| Ст.инж. | Антропов | | |

815-47.86- МС1.000

Изделие соединительное
МС1

| Стадия | Масса | Масштаб |
|---|---|---|
| Р | 6,4 | 1:5 |
| Лист | Листов 1 | |

ГИПРОНИСЕЛЬХОЗ



Инв.№ подл. | Подпись и дата | Взам.инв.№

Альбом II

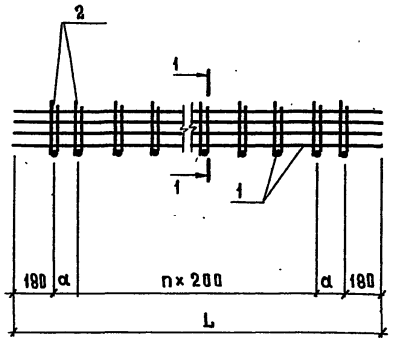


1-1

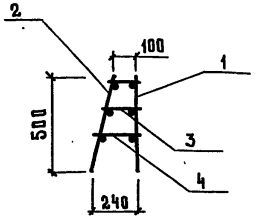


| Обозначение | Марка | Размеры, мм | | n, шт | Масса, кг |
|---|---|---|---|---|---|
| | | L | a | | |
| ПК1.000 | ПК1 | 3290 | 165 | 13 | 21,2 |
| -01 | ПК3 | 4840 | 140 | 21 | 31,43 |

| Формат | Зона | Поз. | Обозначение | Наименование | Кол | Примечание |
|---|---|---|---|---|---|---|
| | | | | Документация | | |
| А4 | | | КЖИ-ТТ2 | Технические требования | | |
| | | | | к изготовлению арматурных и закладных изделий | X | |
| | | | | ПК1.000 | | |
| | | | | Сборочные единицы | | |
| А3 | | 1 | КР1.000 | Каркас плоский КР1 | 1 | |
| А3 | | 2 | КР2.000 | КР2 | 1 | |
| | | | | Детали | | |
| Бч | | 3 | ПК1.001 | ⌀ 8 AI ГОСТ 5781-82 ℓ=170 | 16 | 0,07 кг |
| Бч | | 4 | -01 | ℓ=210 | 16 | 0,08 кг |
| | | | | ПК1.000-01 | | |
| | | | | Сборочные единицы | | |
| А3 | | 1 | КР1.000-01 | Каркас плоский КР5 | 1 | |
| А3 | | 2 | КР2.000-01 | КР6 | 1 | |
| | | | | Детали | | |
| Бч | | 3 | ПК1.001 | ⌀ 8 A-I ГОСТ 5781-82 ℓ=170 | 24 | 0,07 кг |
| Бч | | 4 | -01 | ℓ=210 | 24 | 0,08 кг |

Инв. № подл. | Подпись и дата | Взам. инв. №

Привязан

Инв. №

| | | |
|---|---|---|
| Нач. отд | Вислогузов | 11.86 |
| Н. контр | Харламова | |
| Гл. спец | Янковский | |
| Гл. констр. | Олешко | |
| Рук. гр. | Левинская | |
| Инж. | Китайгородский | |

815-47.86-КЖИ-ПК1.000

Пакет арматурный ПК1; ПК3

| Стадия | Масса | Масштаб |
|---|---|---|
| Р | см. табл. | Б.м |
| Лист | Листов 1 | |

ГИПРОНИСЕЛЬХОЗ

Альбом II

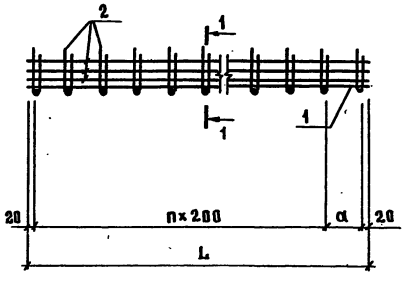


1-1

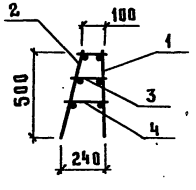


| Формат | Зона | Поз. | Обозначение | Наименование | Кол. на исп.-ПК2.000 — | 01 | 02 | 03 | Примечание |
|---|---|---|---|---|---|---|---|---|---|
| | | | | **Документация** | | | | | |
| А4 | | | КЖИ-ТТ2 | Технические требования к изготовлению арматурных и закладных изделий | | | | | |
| | | | | **Сборочные единицы** | | | | | |
| А3 | | 1 | КР3.000 | Каркас плоский КР3 | 1 | | | | |
| | | | -01 | КР7 | | 1 | | | |
| | | | -02 | КР9 | | | 1 | | |
| | | | -03 | КР11 | | | | 1 | |
| А3 | | 2 | КР4.000 | КР4 | 1 | | | | |
| | | | -01 | КР8 | | 1 | | | |
| | | | -02 | КР10 | | | 1 | | |
| | | | -03 | КР12 | | | | 1 | |
| | | | | **Детали** | | | | | |
| Бч | | 3 | ПК2.001 | ⌀8 AI ГОСТ 5781-82 ℓ=170 | 11 | 19 | 26 | 41 | 0,07 кг |
| Бч | | 4 | -01 | ℓ=210 | 11 | 19 | 26 | 41 | 0,08 кг |

| Обозначение | Марка | Размеры, мм L | Размеры, мм α | n шт | Масса, кг |
|---|---|---|---|---|---|
| ПК2.000 | ПК2 | 2040 | — | 10 | 17,85 |
| -01 | ПК4 | 3590 | 150 | 17 | 30,45 |
| -02 | ПК5 | 5040 | — | 25 | 42,68 |
| -03 | ПК6 | 8040 | — | 40 | 66,62 |

Взам. инв.№ | Подпись и дата | Инв.№ подл.

Привязан

Инв.№

| | | |
|---|---|---|
| Нач.отд | Вислогузов | 11.86 |
| Н.контр | Харламова | |
| Гл.констр | Олешко | |
| Гл.спец | Яковский | |
| Рук.гр | Левинская | |
| Инж. | Китайгородский | |

815-47.86- КЖИ-ПК2.000

Пакет арматурный ПК2, ПК4... ПК6

| Стадия | Масса | Масштаб |
|---|---|---|
| Р | см.-табл | 1:5 |
| Лист | Листов 1 | |

ГИПРОНИСЕЛЬХОЗ

Альбом II

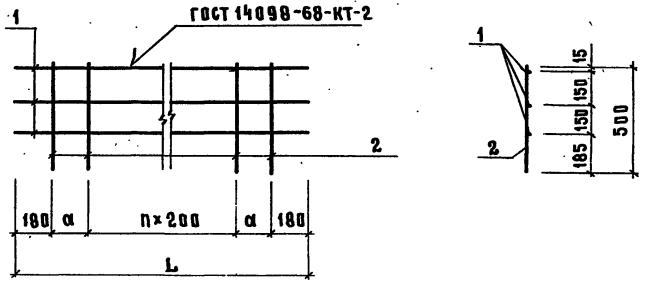


| Обозначение | Марка | Размеры, мм | | n, шт | Масса, кг |
|---|---|---|---|---|---|
| | | L | a | | |
| КР1.000 | КР1 | 3290 | 165 | 13 | 10,3 |
| -01 | КР5 | 4840 | 140 | 21 | 15,3 |

| Формат | Зона | Поз. | Обозначение | Наименование | Кол. | Примечание |
|---|---|---|---|---|---|---|
| | | | | Документация | | |
| А4 | | | КЖИ-ТТ2 | Технические требования к изготовлению арматурных и закладных деталей | | |
| | | | | КР1.000 | | |
| | | | | Детали | | |
| Б4 | | 1 | КР1.001 | ⌀8А I ГОСТ 5781-82 ℓ=3290 | 3 | 1,3 кг |
| Б4 | | 2 | -002 | ⌀12А III ГОСТ 5781-82 ℓ=500 | 16 | 0,4 кг |
| | | | | КР1.000-01 | | |
| | | | | Детали | | |
| Б4 | | 1 | -001-01 | ⌀8А I ГОСТ 5781-82 ℓ=4840 | 3 | 1,9 кг |
| Б4 | | 2 | -002 | ⌀12А III ГОСТ 5781-82 ℓ=500 | 24 | 0,4 кг |

Инв. № подл. | Подпись и дата | Взам. инв. №

Привязан

Инв. №

| | | | |
|---|---|---|---|
| Нач. отд. | Вислогузов | | 11.86 |
| Н. контр. | Харламова | | |
| Гл. констр. | Олешко | | |
| Гл. спец. | Янковский | | |
| Рук. гр. | Левинская | | |
| Инж. | Китайгородский | | |

815-47.86- КЖИ-КР1.000

Каркас плоский КР1; КР5.

| Стадия | Масса | Масштаб |
|---|---|---|
| Р | см. табл. | 1:5 |

Лист | Листов 1

ГИПРОНИСЕЛЬХОЗ

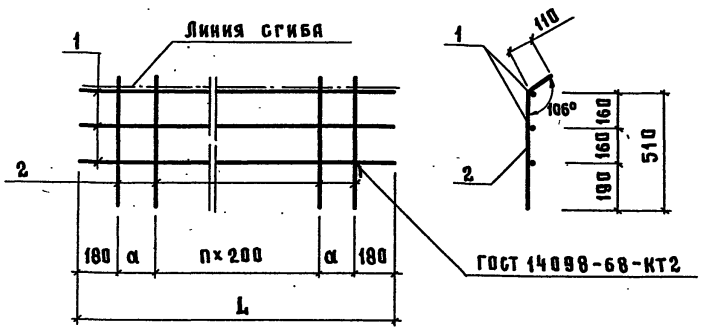


| Обозначение | Марка | Размеры, мм L | Размеры, мм а | n, шт | Масса, кг |
|---|---|---|---|---|---|
| КР2.000 | КР2 | 3290 | 165 | 13 | 7,8 |
| -01 | КР6 | 4840 | 140 | 21 | 11,5 |

| Формат | Зона | Поз. | Обозначение | Наименование | Кол | Примечание |
|---|---|---|---|---|---|---|
| | | | | Документация | | |
| А4 | | | КЖИ-ТТ2 | Технические требования | | |
| | | | | к изготовлению арматурных и закладных изделий | | |
| | | | | КР2.000 | | |
| | | | | Детали | | |
| БЧ | | 1 | КР2.001 | ø8А I ГОСТ 5781-82 ℓ=3290 | 3 | 1,3 кг |
| БЧ | | 2 | -01 | ℓ=620 | 16 | 0,24 кг |
| | | | | КР2.000-01 | | |
| | | | | Детали | | |
| БЧ | | 1 | -02 | ø8А I ГОСТ 5781-82 ℓ=4840 | 3 | 1,9 кг |
| БЧ | | 2 | -01 | ℓ=620 | 24 | 0,24 кг |

Привязан

Инв. №

| | | | |
|---|---|---|---|
| Нач. отд. | Вислогузов | | 11.86 |
| Н. контр | Харлямова | | |
| Гл. констр. | Олешко | | |
| Гл. спец. | Яковский | | |
| Рук. гр. | Левинская | | |
| Инж. | Китингородская | | |

815-47.86 КЖИ-КР2.000

Каркас плоский КР2, КР6

| Стадия | Масса | Масштаб |
|---|---|---|
| Р | см. табл. | 1:5 |
| Лист | Листов 1 | |

ГИПРОНИСЕЛЬХОЗ

Альбом II

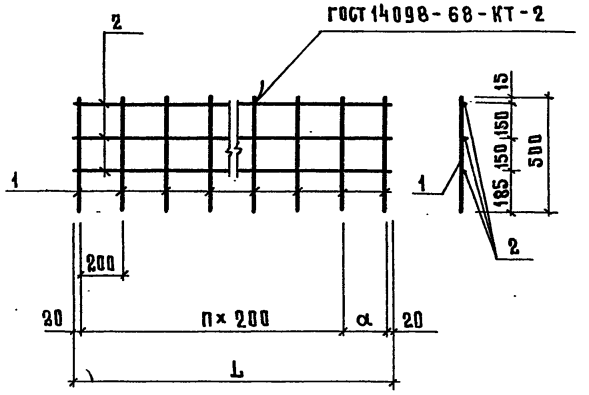


| Формат | Зона | Поз. | Обозначение | Наименование | Кол. на испол.-КР3.000- — | 01 | 02 | 03 | Примечание |
|---|---|---|---|---|---|---|---|---|---|
| | | | | Документация | | | | | |
| А4 | | | КЖИ-ТТ2 | Технические требования к изготовлению арматурных и закладных изделий | | | | | |
| | | | | Детали | | | | | |
| Б4 | | 1 | КР3.001 | ф16АIII ГОСТ5781-82 ℓ=500 | 11 | 19 | 26 | 41 | 0,79 кг |
| Б4 | | 2 | 002 | ф 8АI ГОСТ 5781-82 ℓ=2040 | 3 | | | | 0,8 кг |
| | | | — 01 | ℓ=3590 | | 3 | | | 1,32 кг |
| | | | — 02 | ℓ=5040 | | | 3 | | 2,0 кг |
| | | | — 03 | ℓ=8040 | | | | 3 | 3,1 кг |

| Обозначение | Марка | Размеры, мм L | α | n шт | Масса, кг |
|---|---|---|---|---|---|
| КР3.000 | КР3 | 2040 | — | 10 | 11,1 |
| -01 | КР7 | 3590 | 150 | 17 | 18,98 |
| -02 | КР9 | 5040 | — | 25 | 26,5 |
| -03 | КР11 | 8040 | — | 40 | 41,69 |

Инв. № подл. | Подпись и дата | Взам. инв. №

Привязан

Инв. №

| | | |
|---|---|---|
| Нач. отд. | Висюгузов | |
| Н. контр. | Харламова | |
| Гл. констр. | Олешко | |
| Гл. спец. | Яковский | |
| Рук. гр. | Левинская | |
| Инж | Китайгородский | |

815-47.86-КЖИ-КР3.000

КАРКАС ПЛОСКИЙ КР3; КР7; КР9; КР11

| Стадия | Масса | Масштаб |
|---|---|---|
| Р | см табл | 1:5 |
| Лист | Листов 1 | |

ГИПРОНИСЕЛЬХОЗ

Альбом II

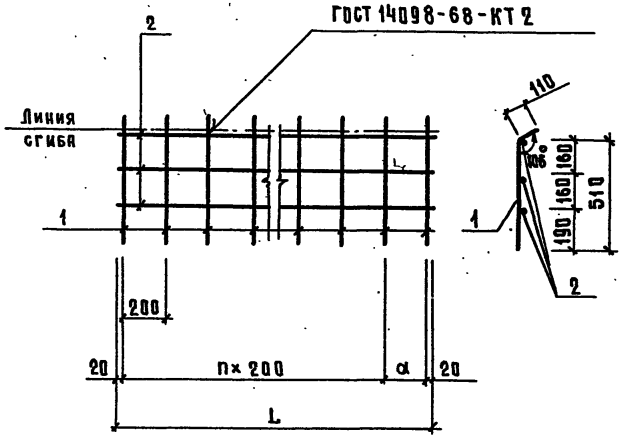


| Формат | Зона | Поз. | Обозначение | Наименование | Кол. на исп.-КР4.000- — | 01 | 02 | 03 | Примечание |
|---|---|---|---|---|---|---|---|---|---|
| | | | | Документация | | | | | |
| А4 | | | КЖИ-ТТ2 | Технические требования | | | | | |
| | | | | к изготовлению арматурных и закладных изделий | | | | | |
| | | | | Детали | | | | | |
| Б4 | | 1 | КР4.001 | ф 8 А I ГОСТ 5781-82 ℓ=620 | 11 | 19 | 26 | 41 | 0,24 кг |
| Б4 | | 2 | -01 | ℓ=2040 | 3 | | | | 0,8 кг |
| | | | -02 | ℓ=3590 | | 3 | | | 1,32 кг |
| | | | -03 | ℓ=5040 | | | 3 | | 2,0 кг |
| | | | -04 | ℓ=8040 | | | | 3 | 3,1 кг |

| Обозначение | Марка | Размеры, мм L | α | n шт | Масса, кг |
|---|---|---|---|---|---|
| КР4.000 | КР4 | 2040 | — | 10 | 5,1 |
| -01 | КР8 | 3590 | 150 | 17 | 8,52 |
| -02 | КР10 | 5040 | — | 25 | 12,24 |
| -03 | КР12 | 8040 | — | 40 | 19,14 |

| | | | |
|---|---|---|---|
| Привязан | Нач.отд | Вислогузов | 11.86 |
| | Н.контр. | Харламова | |
| | Гл.констр. | Дяешко | |
| | Гл.спец. | Янковский | |
| | Рук.гр. | Левинская | |
| Инв. № | Инж. | Китайгородский | |

815-47.86-КЖИ-КР4.000

Каркас плоский КР4; КР8; КР10; КР12

| Стадия | Масса | Масштаб |
|---|---|---|
| Р | см-табл. | 1:5 |
| Лист | Листов 1 | |

ГИПРОНИСЕЛЬХОЗ

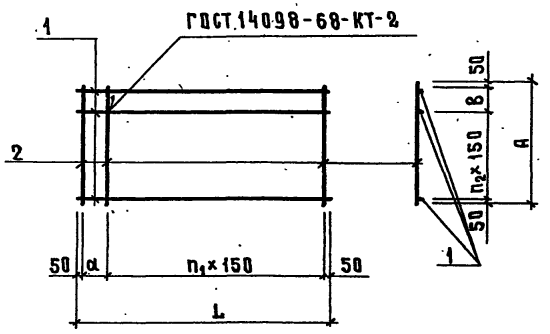


| Обозначение | Марка | Размеры, мм L | A | α | B | $n_1$ шт | $n_2$ шт | Масса, кг |
|---|---|---|---|---|---|---|---|---|
| С1.000 | С1 | 4300 | 1800 | – | 50 | 28 | 11 | 66,7 |
| -01 | С3 | 5850 | 1500 | 50 | 50 | 38 | 9 | 76,7 |
| -02 | С4 | 4300 | 2500 | – | – | 28 | 16 | 90,40 |
| -03 | С5 | 7300 | 1500 | – | 50 | 48 | 9 | 95,12 |
| -04 | С6 | 5850 | 2500 | 50 | – | 38 | 16 | 123,8 |
| -05 | С7 | 7300 | 2000 | – | 100 | 48 | 12 | 123,3 |
| -06 | С8 | 7300 | 2500 | – | – | 48 | 16 | 139,4 |
| -07 | С9 | 7300 | 3400 | – | – | 48 | 22 | 206,4 |
| -08 | С10 | 5300 | 2350 | 100 | – | 34 | 13 | 98,7 |

| Формат | Зона | Поз. | Обозначение | Наименование | Количество на исполнение С1.000 — | 01 | 02 | 03 | 04 | 05 | 06 | 07 | 08 | Примечание |
|---|---|---|---|---|---|---|---|---|---|---|---|---|---|---|
| | | | | **Документация** | | | | | | | | | | |
| А4 | | | КЖИ-ТТ2 | Технические требования | | | | | | | | | | |
| | | | | к изготовлению арматурных | | | | | | | | | | |
| | | | | и закладных изделий | | | | | | | | | | |
| | | | | **Детали** | | | | | | | | | | |
| | | | | ⌀ 10 А III ГОСТ 5781-82 | | | | | | | | | | |
| Б4 | | 1 | С1.001 | ℓ = 7300 | | | | 11 | | 14 | 17 | 23 | | 4,5 кг |
| | | | -01 | ℓ = 5850 | | 11 | | | 17 | | | | | 3,61 кг |
| | | | -02 | ℓ = 5300 | | | | | | | | | 14 | 3,27 кг |
| | | | -03 | ℓ = 4300 | 13 | | 17 | | | | | | | 2,65 кг |
| Б4 | | 2 | -04 | ℓ = 3400 | | | | | | | | 49 | | 2,10 кг |
| | | | -05 | ℓ = 2500 | | | 29 | | 40 | | 49 | | | 1,56 кг |
| | | | -06 | ℓ = 2350 | | | | | | | | | 36 | 1,47 кг |
| | | | -07 | ℓ = 2000 | | | | | | 49 | | | | 1,23 кг |
| | | | -08 | ℓ = 1800 | 29 | | | | | | | | | 1,11 кг |
| | | | -09 | ℓ = 1500 | | 40 | | 49 | | | | | | 0,93 кг |

Взам. инв. №
Подпись и дата
Инв. № подл.

Привязан

| | | |
|---|---|---|
| Нач. отд. | Вислогузов | 11.86 |
| Н. контр. | Харламова | |
| Гл. констр. | Олешко | |
| Гл. спец. | Янковский | |
| Рук. гр. | Левинская | |
| Инж. | Китайгородский | |

Инв. №

815-47.86-КЖИ-С1.000

Сетка арматурная С1; С3 ... С10

| Стадия | Масса | Масштаб |
|---|---|---|
| Р | см. табл. | 1:10 |
| Лист | Листов 1 | |

ГИПРОНИСЕЛЬХОЗ

gost.e-ecolog.ru