МОСОБЛИСПОЛКОМ
ГЛАВНОЕ
АРХИТЕКТУРНО-
ПЛАНИРОВОЧНОЕ
УПРАВЛЕНИЕ
ИНСТИТУТ
МОСГИПРОНИИСЕЛЬСТРОЙ

СЕРИЯ 85

КИРПИЧНЫЕ ЖИЛЫЕ ДОМА И БЛОК-СЕКЦИИ С ПОПЕРЕЧНЫМИ НЕСУЩИМИ СТЕНАМИ В ОБЛЕГЧЕННОЙ КИРПИЧНОЙ КЛАДКЕ

ТИПОВОЙ ПРОЕКТ

114-85-47/1.2

3-ЭТАЖНЫЙ 3-СЕКЦИОННЫЙ 33-КВАРТИРНЫЙ ЖИЛОЙ ДОМ

АЛЬБОМ I — АРХИТЕКТУРНО-СТРОИТЕЛЬНЫЕ, САНИТАРНО-ТЕХНИЧЕСКИЕ И ЭЛЕКТРО-ТЕХНИЧЕСКИЕ ЧЕРТЕЖИ

17305-01
ЦЕНА

gost.e-ecolog.ru

СЕРИЯ 85

КИРПИЧНЫЕ ЖИЛЫЕ ДОМА С ПОПЕРЕЧНЫМИ НЕСУЩИМИ СТЕНАМИ В ОБЛЕГЧЕННОЙ КИРПИЧНОЙ КЛАДКЕ

ТИПОВОЙ ПРОЕКТ
114-85-47/1.2

3 ЭТАЖНЫЙ 3 СЕКЦИОННЫЙ 33 КВАРТИРНЫЙ ЖИЛОЙ ДОМ

Альбом I — Архитектурно-строительные, санитарно-технические и электро-технические чертежи

Разработан — институтом Мосгипронииселькстрой /Москва 117342, ул. Обручева 46/.
Утвержден — Госстроем РСФСР на стадии технического проекта. Постановление № 4 от 16 января 1978г.
Введен в действие — институтом Мосгипронииселькстрой приказ № 83 от 11.03. 1981г.

Авторский коллектив — Архитекторы: Денисова К.Б, Сорокина Г.С.
Инженеры конструкторы: Чернецова О.А.
Инженеры сантехники: Голев А.И., Мамонтовская Н.И., Евдокимова Г.Р.
Инженеры электрики: Ким Н.К.
Инженеры сметчики: Поспелова Т.И.

Область применения I в подрайон II и III климатические районы с обычными геологическими условиями при расчетных температурах наружного воздуха -20°, -25°, -30°, -35°, -40°С.

Содержание проекта

№№ п.п.	Наименование чертежей	№№ листов	№№ стр.
1	Заглавный лист	1,2	1.2
	Часть 0. Общая часть.		
2	Пояснительная записка	АР-1	3
3	Строительные технико-экономические и эксплуатационные показатели. Лист для привязки.	АР-2	4
4	План подвала, план 1 этажа, план типового этажа (для привязки)	АР-3	5
5	Фасады 1-13, 13-1, А-К, К-А. Разрез I-I (для привязки)	АР-4	6
6	Вариант фасадов	АР-5	7
7	Торцовая секция 4Б-2Б-2Б /левая/. План типового этажа.	АР-6	8
8	Рядовая секция 1Б-2Б-3Б. План типового этажа	АР-7	9
	Торцовая секция 4Б-2Б-2Б /правая/. План типового этажа	АР-8	10
	Часть 01. Архитектурно-строительные чертежи ниже отм. 0.000		
1	Состав проекта	АР-9	11
2	Пояснительная записка к части 01.	АР-10	12
3	План подвала	АР-11	13
4	План фундаментов в осях „1-9" /вариант R=1,5 кг/см²/	АР-12	14
5	План фундаментов в осях „9-13" /вариант R=1,5 кг/см²/	АР-13	15
6	План фундаментов в осях „1-9" /вариант R=2,0 кг/см²/	АР-14	16
7	План фундаментов в осях „9-13" /вариант R=2,0 кг/см²/	АР-15	17
8	План фундаментов в осях „1-9" /вариант R=2,5 кг/см²/	АР-16	18
9	План фундаментов в осях „9-13" /вариант R=2,5 кг/см²/	АР-17	19
10	Сечения фундаментов	АР-18	20

Типовой проект разработан в соответствии с действующими нормами и правилами и предусматривает мероприятия обеспечивающие взрывобезопасность и пожаробезопасность при эксплуатации здания.
Гл. архитектор проекта /К. Денисова/
Гл. инженер проекта /Л. Хечинашвили/

Инв. №		
Рук. маст.	Бозина	
Гл. инж. м.	Аксенов	
ГИП	Хечинашвили	
ГАП	Денисова	
Вед. арх.	Сорокина	
Провер.	Хечинашвили	

Привязан:

Типовой проект 114-85-47/1

3 этажный 3 секционный 33 квартирный жилой дом

Альбом I. Архитектурно-строительные санитарно-технические и электротехнические чертежи	Лит.	Лист	Листов
	Р	1	
Заглавный лист.	Мосгипронииселькстрой МТиЭП-1		

17305-01 2

№№ п.п.	Наименование чертежей	№№ листов	№№ стр.
11	План перекрытия над подвалом в осях „1-9"	АР-19	21
12	План перекрытия над подвалом в осях „9-13"	АР-20	22
13	План перекрытия над подвалом в осях „1-9" (вариант легкобетонных плит)	АР-21	23
14	План перекрытия над подвалом в осях „9-13" (вариант легкобетонных плит)	АР-22	24
15	Спецификация сборных железобетонных изделий	АР-23	25
	Часть 1. Архитектурно-строительные чертежи выше отм. 0.000		
1	Пояснительная записка	АР-24	26
2	План первого этажа в осях „1-9" для отделочных работ	АР-25	27
3	План первого этажа в осях „9-13" для отделочных работ	АР-26	28
4	План типового этажа в осях „1-9" для отделочных работ	АР-27	29
5	План типового этажа в осях „9-13" для отделочных работ	АР-28	30
6	Разрезы I-I, II-II.	АР-29	31
7	Кладочный план первого этажа в осях „1-9"	АР-30	32
8	Кладочный план первого этажа в осях „9-13"	АР-31	33
9	Кладочный план типового этажа в осях „1-9"	АР-32	34
10	Кладочный план типового этажа в осях „9-13"	АР-33	35
11	Маркировочный план первого этажа в осях „1-9"	АР-34	36
12	Маркировочный план первого этажа в осях „9-13"	АР-35	37
13	Маркировочный план типового этажа в осях „1-9"	АР-36	38
14	Маркировочный план типового этажа в осях „9-13"	АР-37	39
15	Кладочные фасады	АР-38	40
16	План перекрытия типового этажа в осях „1-9"	АР-39	41
17	План перекрытия типового этажа в осях „9-13"	АР-40	42
18	План покрытия в осях „1-9"	АР-41	43
19	План покрытия в осях „9-13"	АР-42	44
20	План перекрытия типового этажа в осях „1-9" (вариант легкобетонных плит)	АР-43	45
21	План перекрытия типового этажа в осях „9-13" (вариант легкобетонных плит)	АР-44	46
22	План покрытия в осях „1-9" (вариант легкобетонных плит)	АР-45	47
23	План покрытия в осях „9-13" (вариант легкобетонных плит)	АР-46	48
24	План перекрытия третьего этажа в осях „1-9" (вариант вентилируемой крыши)	АР-47	49
25	План перекрытия третьего этажа в осях „9-13" (вариант вентилируемой крыши)	АР-48	50
26	План покрытия в осях „1-9" (вариант вентилируемой крыши)	АР-49	51
27	План покрытия в осях „9-13" (вариант вентилируемой крыши)	АР-50	52
28	Вариант ограждения лоджий. Металлическое ограждение лоджий ОЛ-3	АР-51	53
29	План крыши в осях „1-9"	АР-52	54
30	План крыши в осях „9-13"	АР-53	55
31	Спецификация сборных железобетонных изделий (вариант легкобетонных плит и вентилируемой крыши) Спецификация металлических изделий. Спецификация столярных изделий выше отм. 0.000	АР-54	56
32	Спецификация сборных железобетонных изделий.	АР-55	57
	Часть 2. Отопление и вентиляция		
1	Общие данные	ОВ-1	58
2	План подвала	ОВ-2	59
3	План первого этажа	ОВ-3	60
4	План типового этажа	ОВ-4	61
5	Схема магистральных трубопроводов отопления.	ОВ-5	62
6	Схема стояков отопления	ОВ-6	63
	Часть 3. Водопровод и канализация		
1	Пояснительная записка. Основные показатели проекта	ВК-1	64
2	Спецификации материалов	ВК-2	65
3	План подвала	ВК-3	66
4	План первого этажа	ВК-4	67
5	План типового этажа	ВК-5	68
6	Схема холодного и горячего водоснабжения.	ВК-6	69
7	Схема трубопроводов канализации	ВК-7	70
8	Схема дивнестоков. Детали воронок и газопроводов	ВК-8	71
	Часть 4. Газоснабжение		
1	План первого этажа.	ГС-1	72
2	План типового этажа.	ГС-2	73
3	Схема газопроводов. Общие сведения и указания по привязке.	ГС-3	74
	Часть 5. Электрооборудование		
1	Пояснение к проекту.	ЭО-1	75
2	Спецификация. Условные обозначения	ЭО-2	76
3	Однолинейная расчетная схема	ЭО-3	77
4	План освещения и сетей подвала.	ЭО-4	78
5	План электрооборудования 1 этажа	ЭО-5	79
6	План освещения 1 этажа и электрооборудования 2 этажа	ЭО-6	80
7	План освещения и электрооборудования типового этажа	ЭО-7	81
8	План освещения 3го этажа.	ЭО-8	82
	Часть 6. Устройства связи.		
1	Пояснительная записка	УС-1	83
2	Сети по подвалу.	УС-2	84
3	Сети по типовому этажу.	УС-3	85
4	Скелетная схема. Спецификация. Условные обозначения.	УС-4	86
5	План кровли.	УС-5	87

Рук.маст.	Бозина	
Гл.инж.м.	Аксенов	
Гл.арх.пр.	Денисова	
Гл.инж.пр.	Кечинашвили	
Рук.гр.	Черецова	
Вед.арх.	Сорокина	
Техник	Котек	
Провер.	Кечинашвили	

ТИПОВОЙ ПРОЕКТ
114-85-47/1.2
3 этажный 3 секционный 33 квартирный жилой дом
Альбом I. Архитектурно-строительные, санитарно-технические и электротехнические чертежи

Стадия	Лист	Листов
Р	2	

Заглавный лист.
МОСГИПРОНИИСЕЛЬСТРОЙ МТиЭП-1

Альбом I
Типовой проект 114-85-47/1.2
Инв. № подл. | Подпись и дата | Взам. инв. №

Общая характеристика проекта

Серия 85 типовых проектов кирпичных 1.2.3-этажных жилых домов и блок-секции с поперечными несущими стенами в облегченной кирпичной кладке, разрабатывается институтом „Мосгипронисельстрой" для строительства в Iв подрайоне и во II и III климатических районах с обычными геологичискими условиями при температурах наружного воздуха 20°-25°-30°-35°-40° с для применения в сельском строительстве.

Серия 85 основана на конструктивной схеме с поперечными несущими стенами.

Строительные изделия приняты по общему сортаменту унифицированных строительных изделий для жилых и общественных зданий на 1971-1975гг.

Основной конструктивный шаг 6.44м дополнительный 3,8м; 3,15м; 2,64м. В данном доме предусматриваются однокомнатные квартиры типа 1Б-для семей из 2х человек, двухкомнатные типа 2Б-для семей из 3х человек, трехкомнатные типа 3Б-для пяти человек, четырехкомнатные типа 4Б-на шесть человек.

Площадь общих комнатах в квартирах принята 15-19м² основных спален на два человека-12-14м²; вторых спален на два человека-10-12м²; спален на одного человека-8-9м²; кухонь-8-9м²; ширина передних 1,4-2,0м; санузел в однокомнатных квартирах совмещенный, в многокомнатных-раздельный. Размер ванной комнаты 173-152 см.

Дом проектируется с подвалом; где размещаются колясочные и сараи-для хранения овощей и т.п. Весь дом серии оборудован центральным отоплением, вентиляцией, холодным и горячим водоснабжением, канализацией, электроосвещением, слаботочными устройствами, газоснабжением для кухонных плит.

В проекте разработаны варианты фасадов с лоджиями (с различными ограждениями из кирпича или с навесными экранами) При привязке дома выбирается рисунок кладки, варианты отделки элементов фасадов с назначением цветового решения, материалов экранов, ограждений и т.д. В доме рекомендуется применять один вариант фасадов.

Указания по привязке проекта.

Для применения проекта в строительстве должна быть выполнена его привязка к участку строительства. Проект привязки должен быть оформлен штампами проектной организации и утвержден в установленном порядке.

При привязке могут быть использованы сметы общей части типового проекта.

При привязке к участку строительства производится выбор вариантов всех элементов здания из числа включенных в проект. При выборе вариантов необходимо исходить из технической и экономической целесообразности местных условий, условии проекта, архитектурных и градостроительных требований, условий эксплуатации зданий.

При привязке допускается внесение изменений, соответствующих указаниям, имеющимся в проекте или разрешенных распоряжениями Госстроя РСФСР.

При привязке и строительстве необходимо руководствоваться всеми данными, содержащимися в пояснительных записках. Указания по элементам здания и видам работ даны в соответствующих разделах проекта.

Архитектурное решение фасада и отделка.

Указания по кладке наружных стен см. в пояснительной записке части 1.

Цоколь оштукатуривается с мраморной крошкой.

Ограждения лоджий из кирпича или экранные по металлическим решеткам.

Фасадные поверхности столярных изделий олифятся и отделываются прозрачными лаками для наружных работ.

Допускается окраска фасадных поверхностей окон и балконных дверей масляными красками.

Внутренняя отделка принята по техническим условиям, утвержденным Госгражданстроем 20-I-70г.

Рук.маст.	Бозина		Типовой проект 114-85-47/1.2 АР
Гл.инж.м.	Аксенов		3этажный 3секционный 33квартирный жилой дом
ГИП	Мечинашвили		Часть 0. Общая часть.
ГАП	Денисова		Пояснительная записка
Вед.арх.	Сорокина		Стадия Р; Лист 1; Листов 55
Провер.	Денисова		Мосгипронисельстрой МТиЭП-1

Привязан:

Инв.№

Инв.№ подл. | Подпись и дата

Строительные конструкция и отделка здания

Наименование		Кол-во	Характеристика	Принятый вариант
Фундаменты		1	Ленточные из сборных железобетонных и бетонных блоков	
Стены наружные и внутренние ниже 0.000		1	Из сборных бетонных блоков	
Стены наружные выше 0.000		1	Облегченная кирпичная кладка из полнотелого глиняного кирпича по ГОСТу 530-71	
Стены внутренние выше 0.000		1	Кладка из полнотелого кирпича	
Перекрытия и покрытие		1	Жел. бет. панели с круглыми пустотами	
Кровля		1	Четырехслойный рулонный гидроизоляционный ковер	
Крыша		1	Совмещенная невентилируемая с внутренним водостоком	
Санузлы		1	Россыпью	
Лестницы		1	Сборные железобетонные площадки и марши	
Перегородки	Межкомнатные	1	Гипсобетонные панельные б=80 мм	
	для санузлов	1	Керамзитобетонные панельные б=60 мм	
Лоджии		1	Сборные железобетонные многопустотные плиты	
Ограждения	лоджии	1	Армированное кирпичное с металлическим поручнем	
		2	Металлические с заменяемыми экранами	
Полы	В жилых помещениях и коридорах	1	Дощатые	
		2	Из рулонных материалов /линолеум/	
		3	Из паркетных досок	
	В кухнях	1	Дощатые	
		2	Из рулонных материалов /линолеум/	
	В санузлах	1	Из керамической плитки	
	В вестибюлях	1	Из керамической плитки	
Окна серия 1.136-3 вып.1	Со спаренными переплетами	1	С неравными створками	
		2	С равными створками	
	С раздельными переплетами	1	С неравными створками	
		2	С равными створками	
Двери	Входные в здание	1	Щитовые обшитые рейками серия 1.135-1 Альб. I	
	Входные в квартиры	1	Щитовые фанерованные серия 1.136-10	
	Внутриквартирные	1	Щитовые серия 1.136-10	
Шкафы	Хозяйственные	1	Каркасно-щитовые с использованием примыкающ. конструкций	
Отделка стен по штукатурке	В жилых комнатах передних и коридорах	1	Оклейка обоями улучшенного качества	
		2	Клеевая покраска	
	В кухнях и уборных	1	Масляная панель H=1.6м в пределах оборудования на кухне глазур. плитк.	
	В ванных комнатах	1	Облицовка глазурованной плиткой H=1.8м	
	В вестибюле	1	Масляная окраска высокого качества	
	В лестничных клетках	1	Калошница-масляная окраска H=0.15м, выше высококачественная клеевая окраска	

Инженерное оборудование

Наименование		К-во вар.	Характеристика	Принятый вариант
Отопление		5	Центральное с температурой воды 95-70°С система однотрубная, регулируемая с нижней разводкой магистралей с П-образными стояками на 5 расч. температур наружного воздуха -20°; -25°; -30°; -35°; -40° С.	
Вентиляция		1	Естественная вытяжная из с/у и кухонь	
Водопровод	Холодный	1	Хозяйственно питьевой из сети	
	Горячий	1	Централизованный от внешнего источника	
Канализация		1	В городскую сеть; монтаж санузлов россыпью	
Газопровод	Цокольный ввод	1	От городской сети с установкой газовых плит в кухнях.	
	Подземный ввод			
Электрооборудование		1	От внешней сети напряжением 380/220в	
Слаботочные устройства		1	От телефонной сети; от телевизионной сети; от радиотрансляционной сети.	
Водосток			Внутренний с открытым выпуском	

Эксплуатационные показатели

Наименование		Един. изм.	Количество
Расчетный расход тепла на отопление	-20°С	ккал/час	113800
	-25°С		
	-30°С		
	-35°С		
	-40°С		
На горячее водоснабжение		ккал/час	58800
Расход воды	Хол.	л/сек	1.00
	Горяч.	л/сек	1.22

Наименование		Един. изм.	Количество
Необходимый напор в точках присоединения стояков к транзитным магистралям	Горячей	м	16.8
	Холодн.	м	15.6
Расход газа		ниж. час	20.0
Расчетная нагрузка на электровводе		квт	27.5
Кол-во радиотрансляционных точек		шт	75
Телефонный ввод		пар	10

Технико-экономические показатели

Наименование		Един. изм.	Количество
Количество секций		шт	3
Количество квартир		шт	9
в том числе	1ком	шт	15
	2ком	шт	3
	3ком	шт	6
	4ком		
Жилая площадь		м²	1001.0
Общая площадь		м²	1766.0
Коэффициент К1			0.57
Общая приведенная площадь			1808.0

Наименование	Един. изм.	Количество
Кубатура надземная при толщине наружных стен 400	м³	8746.0
Кубатура подземная	м³	1805.0
Коэффициент К2		0.56
Сметная стоимость	т.руб	179.76
Стоимость 1м² жилой площади	руб.	179.76
Стоимость 1м² общей площади	руб	101.3

Рук. маст.	Бозина	
Гл. инж. м.	Аксенов	
ГАП	Денисова	
ГИП	Кечинашвили	
Рук. гр.	Чернецова	
Вед. арх.	Сорокина	
Провер.	Кечинашвили	

Типовой проект 114-85-47 | 1.2 АР

3-этажный 3-секционный 33-квартирный жилой дом

Часть О. Общая часть

Стадия Р | Лист 2 | Листов

Строительные технико-экономические и эксплуатационные показатели (лист для привязки)

Мосгипронисельстрой

Привязан:

Инв. №

Инв. № подл. | Подпись и дата | Взам. инв. №

17305-01 5

Альбом 1

Типовой проект 114-85-47/1.2

Инв.№ подл. | Подпись и дата | Взам. инв.№

План подвала

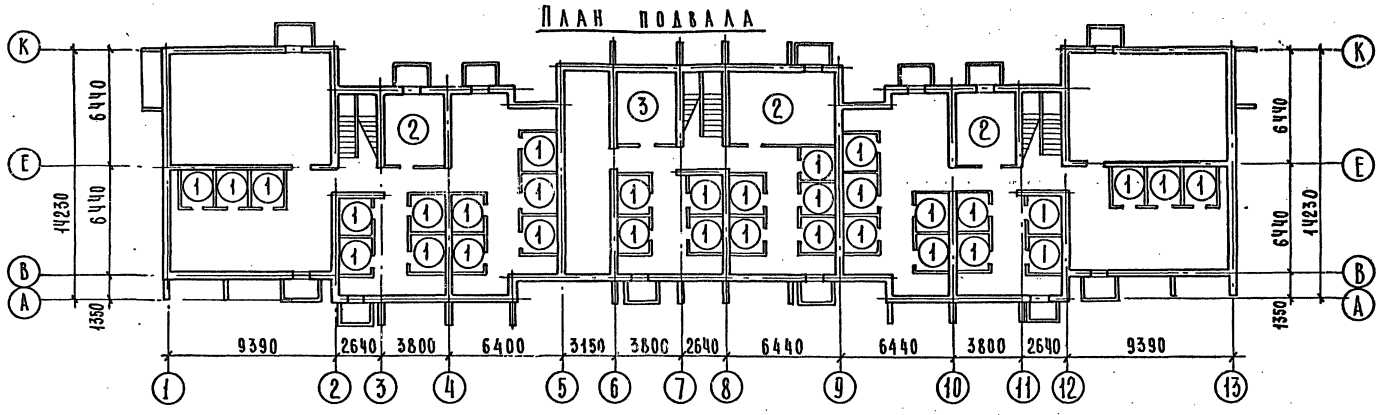

План 1 этажа

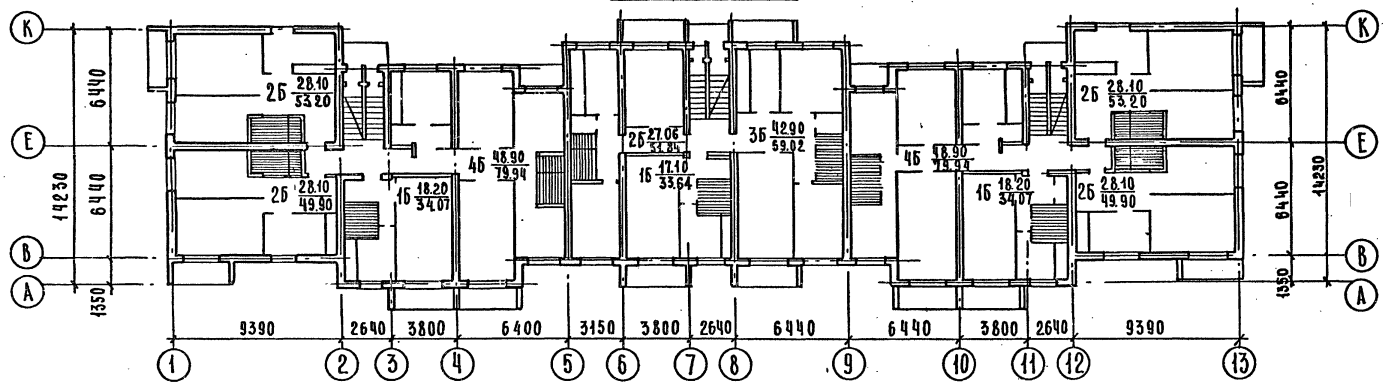

План типового этажа

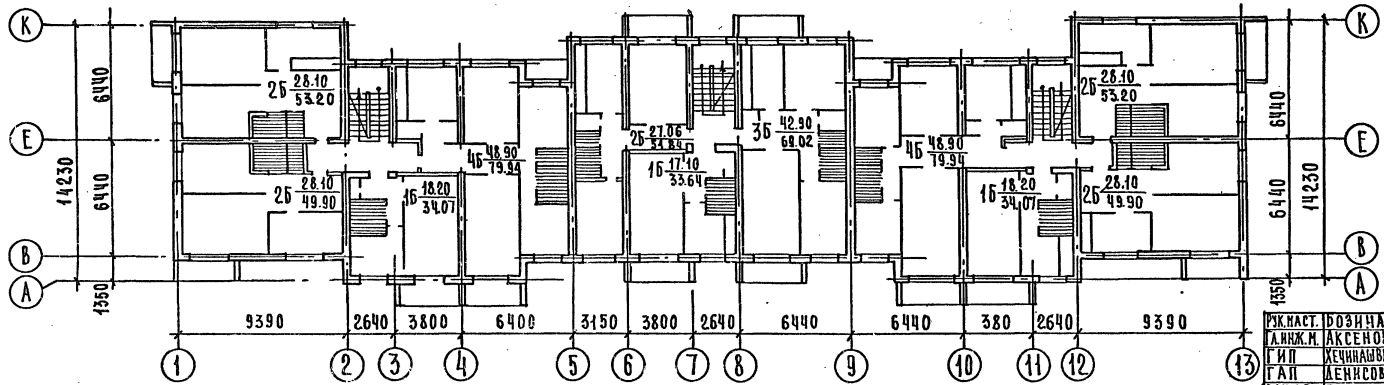

Экспликация помещений

1. Сараи
2. Колясочная
3. Тепловой пункт

Рук.маст.	Бозина	
Гл.инж.м.	Аксенов	
ГИП	Хечинашвили	
ГАП	Денисова	
Рзк.гр.	Ефимова	
Провер.	Сорокина	

Привязан:

Инв.№

Типовой проект 114-85-47/1.2 АР

3 этажный 3 секционный 33 квартирный жилой дом

Часть 0. Общая часть

Стадия	Лист	Листов
Р	3	

План подвала, план 1-го этажа. План типового этажа (для привязки)

Мосгипронииэлектрострой МТ и ЭП-1

17305-01 6

Фасад 1-13

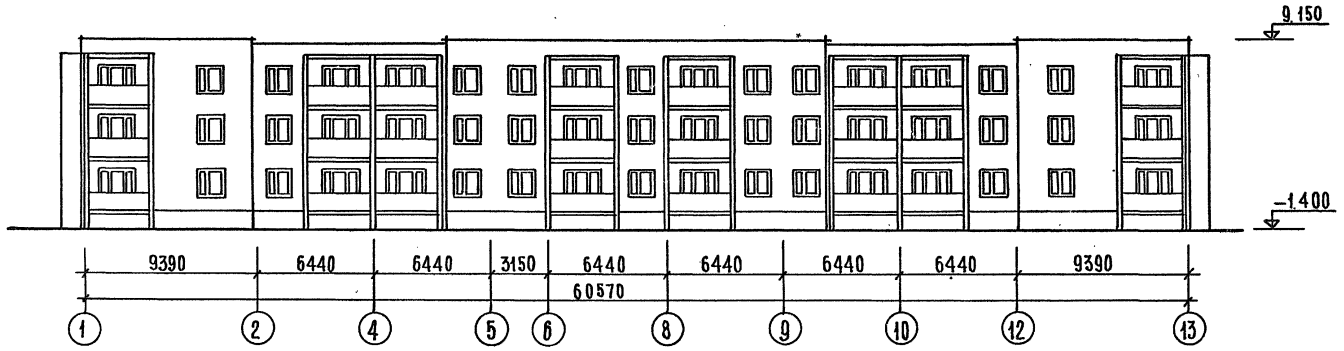

Фасад 13-1

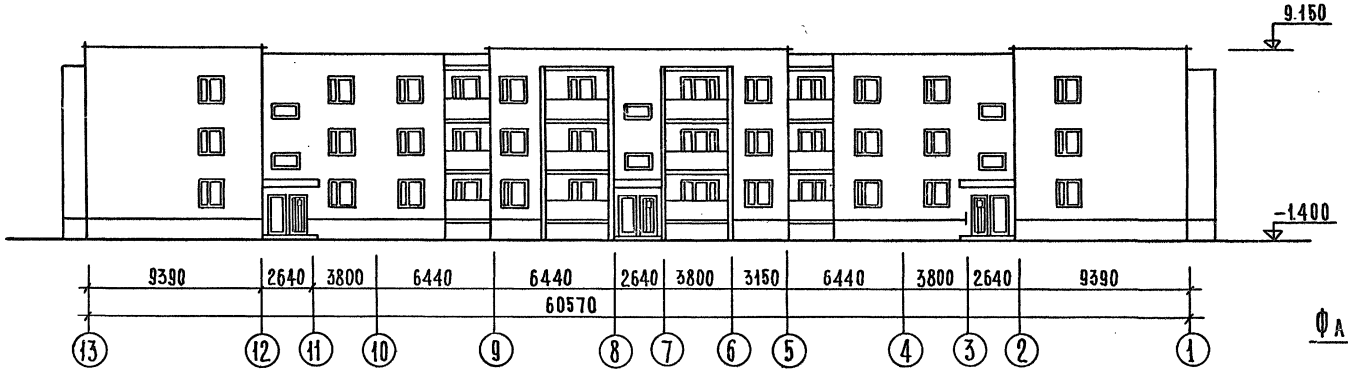

Фасад А-К

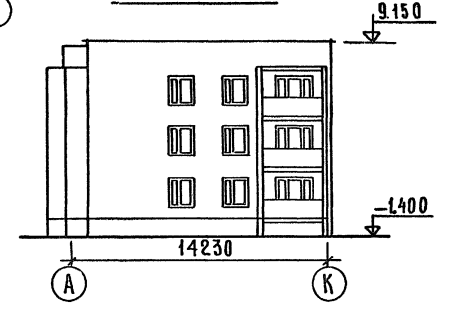

Разрез I-I

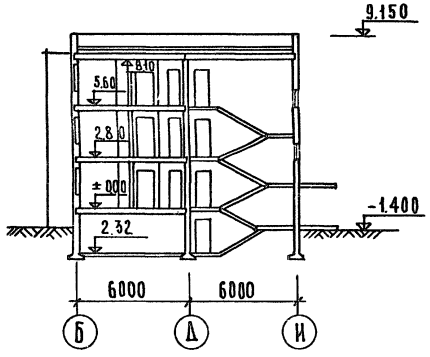

Фасад К-А

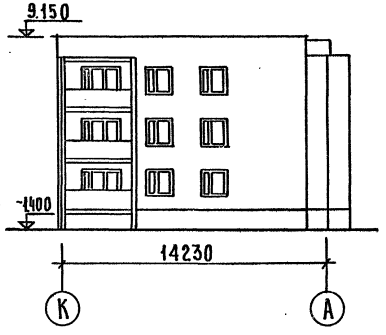

Рук.маст.	Бозина		
Гл.инж.пр.	Аксенов		
ГИП	Кечинашвили		
ГАП	Денисова		
Вед.арх.	Сорокина		
Привязан:			
Инв.№			
Провер.	Сорокина		

Типовой проект 114-85-47/1.2 АР

3 этажный 3 секционный 33 квартирный жилой дом

Часть О. Общая часть

Стадия	Лист	Листов
Р	4	

Фасады 1-13; 13-1; А-К; К-А. Разрез I-I (для привязки)

Мосгипронииспецстрой МТ и ЭП-1

Инв.№ подл. | Подпись и дата | Взам.инв.№

ТИПОВОЙ ПРОЕКТ 114-85-47/1.2 АР АЛЬБОМ 1

ИНВ.№ ПОДЛ. | ПОДПИСЬ И ДАТА | ВЗАМ.ИНВ.№

Фасад 1-13

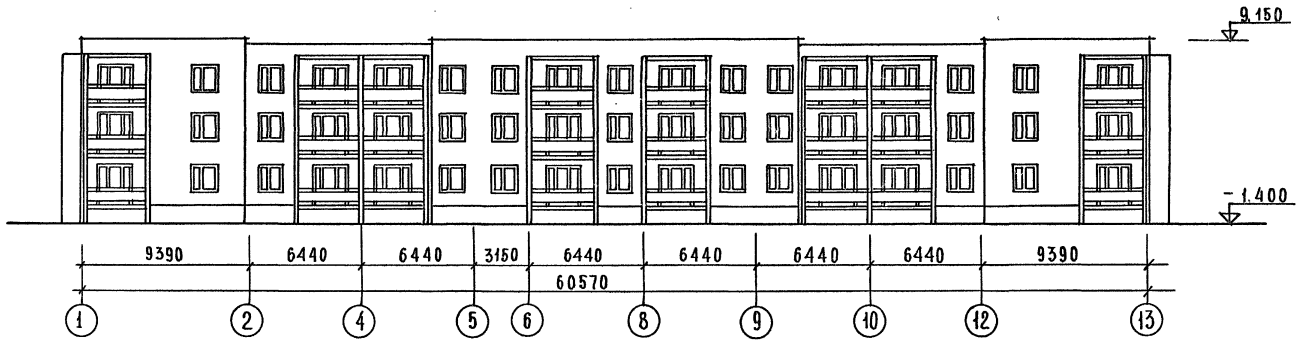

Фасад 13-1

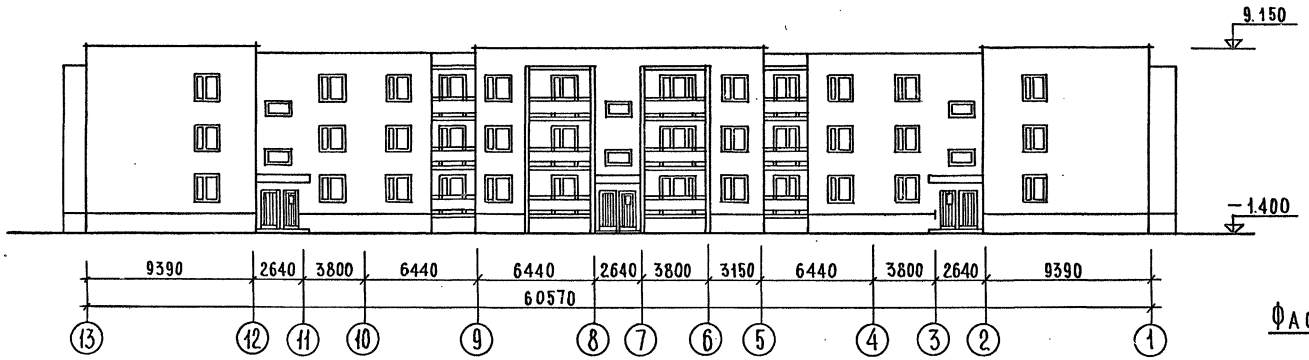

Фасад А-К

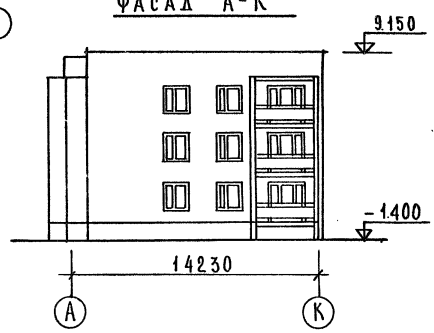

Фасад К-А

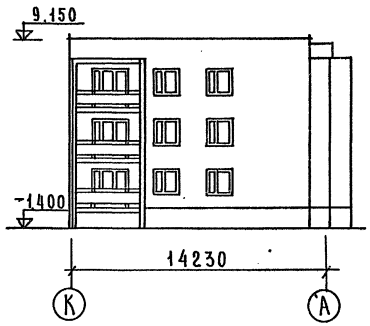

РУК.МАСТ.	БОЗИНА		Типовой проект 114-85-47/1.2 АР
Гл.инж.м.	АКСЕНОВ		3 этажный 3 секционный 33 квартирный жилой дом.
ГИП	ДЕЧИНАШВИЛИ		Часть 0. Общая часть.
ГАП	ДЕНИСОВА		Стадия: Р; Лист: 5; Листов:
ВЕД.АРХ.	СОРОКИНА		Вариант фасадов
ПРИВЯЗАН:			МОСГИПРОНИИСЕЛЬСТРОЙ МТиЭП-1
ИНВ.№	ПРОВЕР.	ДЕНИСОВА	

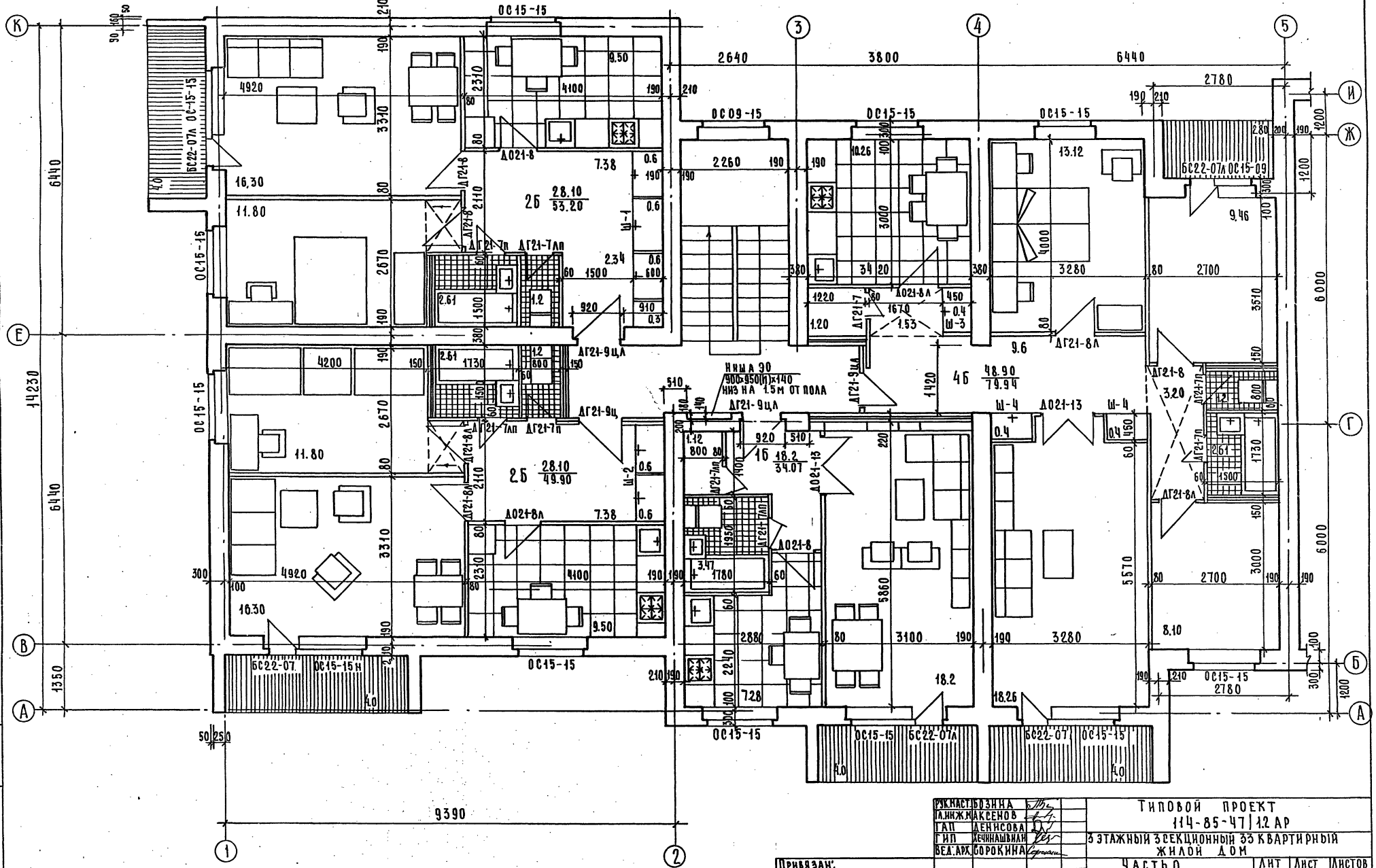

1. Антресоли, показанные на плане пунктиром, выполняются за счет средств населения.

Рук.маст.	Бозина		Типовой проект 114-85-4/1.2 АР
Гл.инж.	Аксенов		3 этажный 3 секционный 33 квартирный жилой дом
ГАП	Денисова		Часть О. Общая часть.
ГИП	Лечинашвили		Лит Р; Лист 6; Листов
Вед.арх.	Сорокина		Торцевая секция 4Б-2Б-2Б / левая / План типового этажа.
Привязан:			Мосгипронииселстрой МТи ЭП-1
Инв.№		Провер.	Лечинашвили

Инв.№ подл. | Подпись и дата | Взам.инв.№

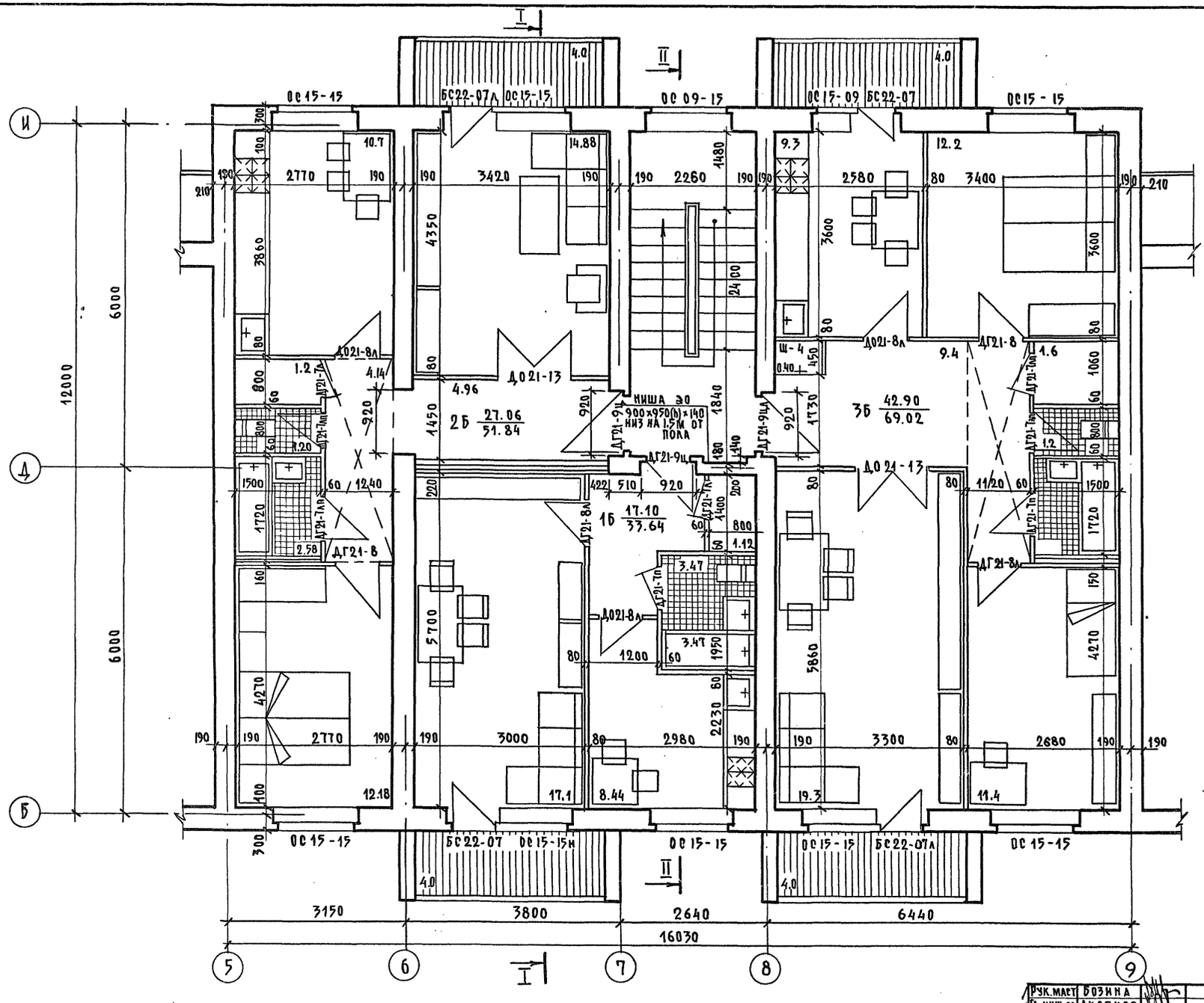

Фрагмент плана 1го эт.

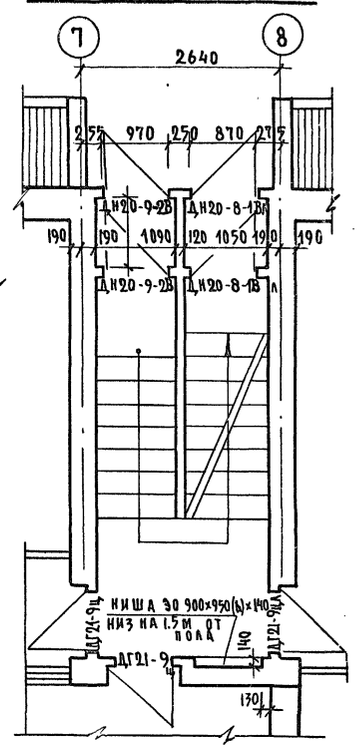

Рук.маст	Бозина		
Гл.инж.м	Аксенов		
ГАП	Денисова		
ГИП	Хечинашвили		
Вед. арх.	Сорокина		
Провер.	Сорокина		

Привязан:

Инв. №

Типовой проект 114-85-47/1.2 АР

3 этажный 3 секционный 33 квартирный жилой дом

Часть О. Общая часть — Лит. Р, Лист 7

Рядовая секция 1Б-2Б-3Б. План типового этажа

Мосгипроницельстой МТ и ЭП-1

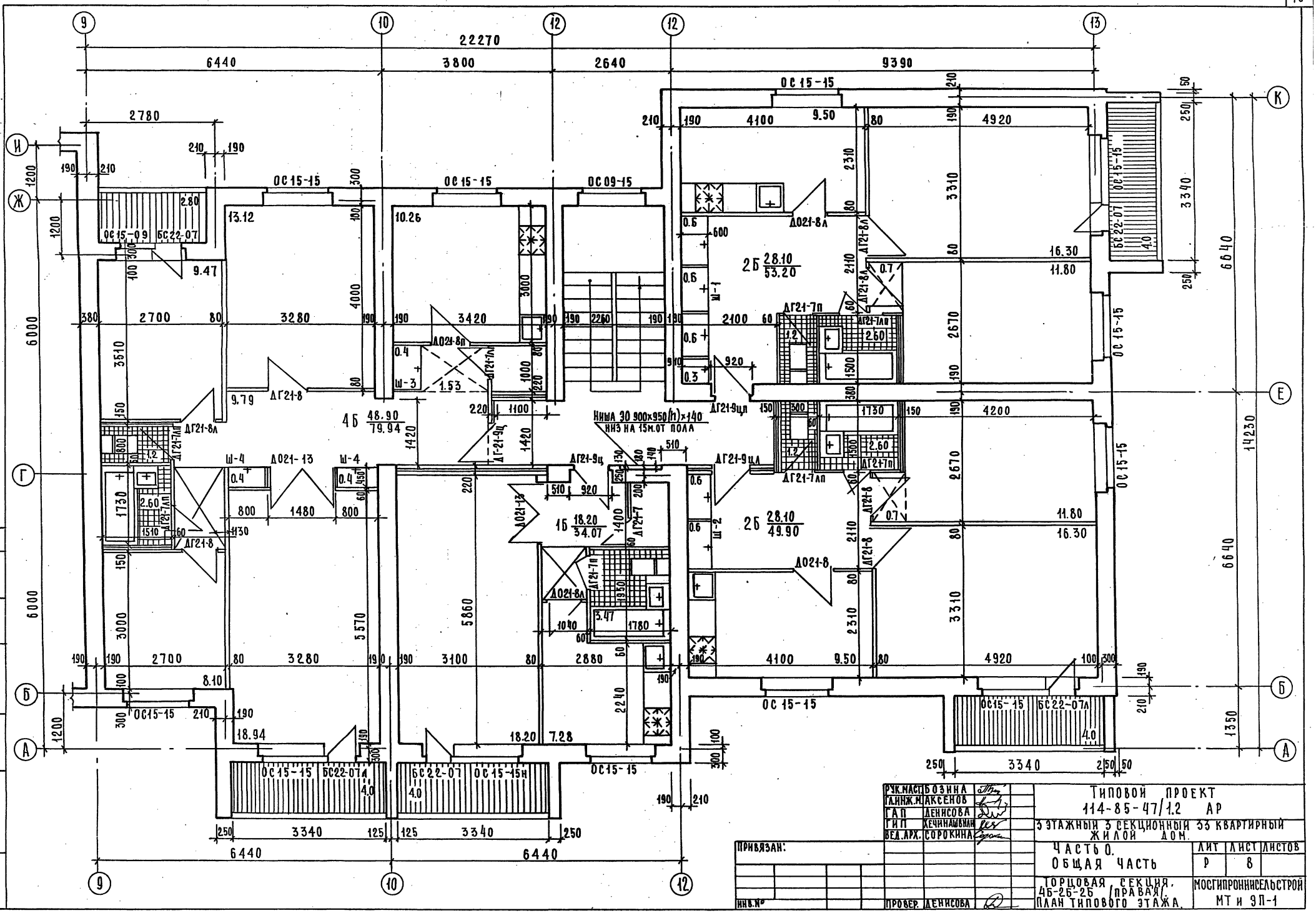

РУК.МАСТ.	БОЗИНА		
ГЛ.ИНЖ.М.	АКСЕНОВ		
ГАП	ДЕНИСОВА		
ГИП	ХЕЧИНАШВИЛИ		
ВЕД.АРХ.	СОРОКИНА		
ПРОВЕР.	ДЕНИСОВА		

ПРИВЯЗАН:

ИНВ.№

ТИПОВОЙ ПРОЕКТ
114-85-47/1.2 АР

3 ЭТАЖНЫЙ 3 СЕКЦИОННЫЙ 33 КВАРТИРНЫЙ ЖИЛОЙ ДОМ.

ЧАСТЬ О.
ОБЩАЯ ЧАСТЬ

ЛИТ	ЛИСТ	ЛИСТОВ
Р	8	

ТОРЦОВАЯ СЕКЦИЯ.
4Б-2Б-2Б (ПРАВАЯ).
ПЛАН ТИПОВОГО ЭТАЖА.

МОСГИПРОНИИСЕЛЬСТРОЙ
МТ и ЭП-1

17305-01 11

Типовая документация разрабатываемая проектная документация разрабатываемая в составе типового проекта дома на серию типовых проектов

Состав проекта

Альбом I. Архитектурно-строительные, санитарно-технические и электротехнические чертежи	
Часть 0. Общая часть	
Часть 01. Архитектурно-строительные чертежи ниже отм. 0.000	
Часть 1. Архитектурно-строительные чертежи выше отм. 0.000	
Часть 2. Отопление и вентиляция	
Часть 3. Водопровод и канализация	
Часть 4. Газоснабжение	
Часть 5. Электрооборудование	
Часть 6. Устройства связи	
Альбом II Сметы.	
Часть 9. Раздел 9.9-6/1. Узлы и детали.	
Часть 9. Узлы и детали	
Раздел 9.2-3. Монтажные узлы выше отм. 0.000	
Раздел 9.3-1, Санитарно-технические узлы и детали	
Раздел 9.3-2; 9.3-4. Санитарно-технические узлы и детали	
Часть 10. Изделия заводского изготовления	
Раздел 10.1-1. Железобетонные изделия	
Раздел 10.2-1. Легкобетонные изделия - перегородки	
Раздел 10.4-1. Металлические изделия	

Рук. маст.	Бозина	
А. инж. н.	Аксенов	
ГАП	Денисова	
ГИП	Кечинашвили	
Рук. гр.	Чернецова	
Вед. арх.	Сорокина	
Провер.	Кечинашвили	

Привязан:

Инв. №

Типовой проект 114-85-47/1.2

3этажный 3 секционный 33 квартирный жилой дом

Часть 0. Общая часть.

Стадия	Лист	Листов
Р	9	

Состав проекта

Мосгипронисельстрой

17305-01 12

1. Общая характеристика проекта

1-1 Настоящий проект нулевого цикла 3 этажного 3секционного 33 квартирного жилого дома включает весь комплекс строительно-монтажных работ ниже нулевой отметки. За относительную отметку 0.000 принят уровень чистого пола 1 этажа.

1-2 Фундаменты запроектированы из сборных бетонных блоков и железобетонных плит для условного расчетного давления на грунт 1,5; 2; 2.5 кгс/см² при однородном грунте, отсутствии напора грунтовых вод и спокойном рельефе.

1-3 При проектировании были приняты следующие нагрузки:

Постоянные - Объемный вес кирпичной полнотелой кладки - 1800 кг/м³
Объемный вес гипсобетонных перегородок - 1400 кг/м³
Объемный вес керамзитобетонных перегородок - 1600 кг/м³
Вес междуэтажного перекрытия - 400 кг/м²
Вес элементов лестницы - 250 кг/м²

Временные - снег 100 кг/м²
Междуэтажные перекрытия - 150 кг/м²
Лестницы - 300 кг/м²
Лоджии - 400 кг/м²

Расчетные нагрузки в т/пм в уровне верхнего обреза фундаментов

Расчетная схема.

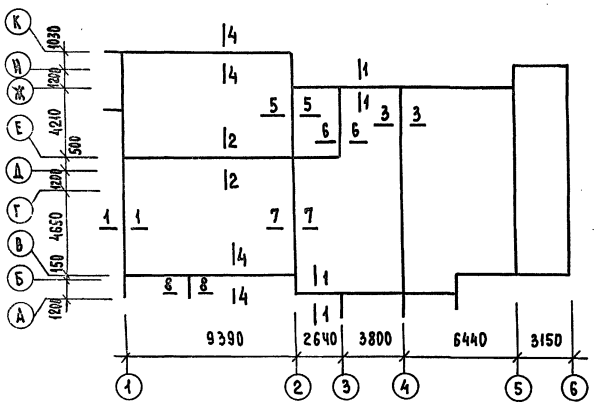

Таблица нагрузок в т/пм	
1-1	6.9
2-2	25.2
3-3	22.1
4-4	15.0
5-5	16.5
6-6	12.0
7-7	18.0
8-8	17.2

1-4 Перекрытие из сборных железобетонных плит с круглыми пустотами

1-5 Стены - клеевая покраска по штукатурке, во встроенных помещениях. в сараях - побелка. Стены лестничной клетки - масляная покраска h = 0,15м.

1-6 Полы см. часть 9.9-6/1

1-7 Полы в лестничных клетках - керамическая плитка. По периметру здания асфальтовая отмостка шириной -1.0м по щебеночному или шлаковому основанию

2. Указания по производству работ.

2-1 Земляные работы. Разработку котлована производить экскаватором с недобором до проектной отметки подошвы фундаментов под все стены на 10 см. Углубления под фундаментные плиты выполнять вручную до отметок указанных на плане, учитывая при этом толщину песчаной подсыпки 5см (при песчаных грунтах). Песчаную подсыпку производить непосредственно перед монтажом блоков.

2-2 Монтаж фундаментных плит и блоков.
Фундаментные плиты укладывать на выравненное песчаное основание. Зазоры между плитами заполнить утрамбованным грунтом. Фундаментные стеновые блоки укладывать на свежеуложенном растворе м 100 с соблюдением перевязки и тщательным заполнением раствором вертикальных швов шпонок. Местные заделки и участки кирпичной кладки выполнять на том же растворе из красного кирпича М-100. Отверстия в стенах после прокладки инженерных коммуникаций заделать кирпичом.

2.3 Кладку и армирование облегченных стен см. часть 1 пояснительной записки.

2.4 Гидроизоляция. Горизонтальную гидроизоляцию всех стен выполнять из цементного раствора состава 1-2 толщиной слоя 20мм по всему периметру на уровне верха фундаментных плит. По наружным стенам устраивается дополнительная гидроизоляция в уровне верха бетонных блоков из 2 слоев рубероида или гидроизола на битумной мастике по цементной стяжке. Расстояние от отмостки до горизонтальной гидроизоляции принимать не менее 200 мм. Поверхности стен, соприкасающиеся с грунтом, обмазать горячим битумом за 2 раза.

2.5 Монтаж панелей перекрытия. Укладку панелей на поперечные стены производить по выравненному слою цементного раствора м-50 с тщательной заделкой швов между панелями раствором м 100. Анкерные связи сваривать при плотном зацеплении за монтажные петли (h шва - 8мм) с последующим отгибанием монтажных петель и изоляцией всех металлических элементов 30 мм слоем цементного раствора М-100. Необходимые для пропуска коммуникаций отверстия сверлить по месту, не нарушая несущих ребер панелей с последующей их заделкой цементным раствором М-100.

3. Указания по привязке проекта.

3.1 В зависимости от величин и характера нагрузок, действующих на основание, глубины заложения фундаментов примыкающих зданий и сооружений, рельефа местности, гидрогеологических условий площадки строительства, а также глубины промерзания грунта устанавливается отметка заложения подошвы фундаментов, ширина подошвы и толщина стен подвала.

3.2. Для устройства вводов разрешается оставлять проемы между стеновыми блоками не более 500 мм.

3.3 При установке здания на рельефе, переход от одного участка к другому, имеющему иную отметку подошвы, осуществляется уступами высотой не более высоты фундаментной плиты.

3.4 Положение отметки отверстий для вводов и выпусков корректируется при привязке, при этом отметка низа выпусков не должна быть ниже подошвы примыкающих фундаментов

Рук.маст.	Бозина		Типовой проект 114-85-47/1.2 АР	
Гл.инж.м	Аксенов			
Гл.арх.пр	Демидова			
Гл.инж.пр	Хечинашвили			
Рук.гр.	Чернецова		3 этажный 3секционный 33 квартирный жилой дом	
Вед.арх.	Сорокина		Часть 01. Архитектурно-строительные чертежи ниже 0.000	Стадия: Р; Лист: 10; Листов:
Провер.	Хечинашвили		Пояснительная записка	МОСГИПРОНИИСЕЛЬСТРОЙ МТиЭП-1

17305-01 1/2

Инв.№ подл. | Подпись и дата | Взам.инв.№

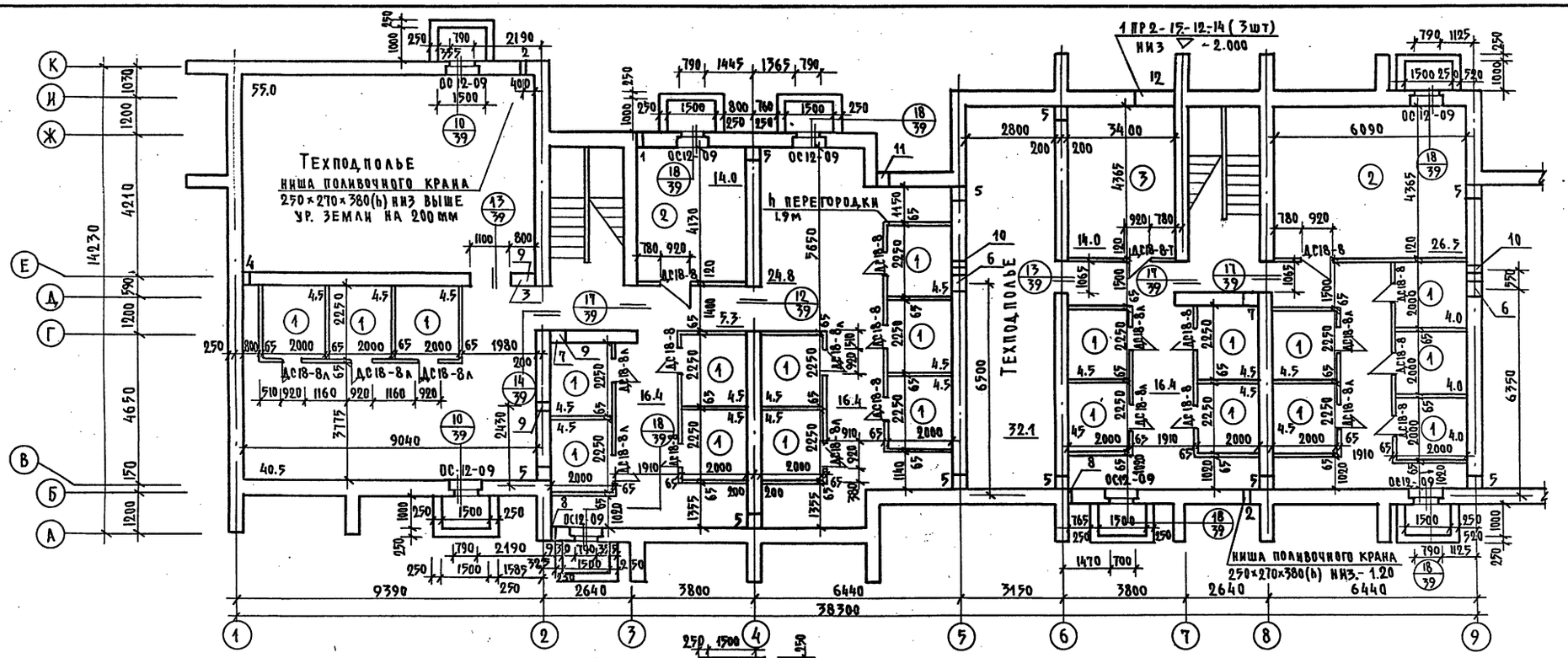

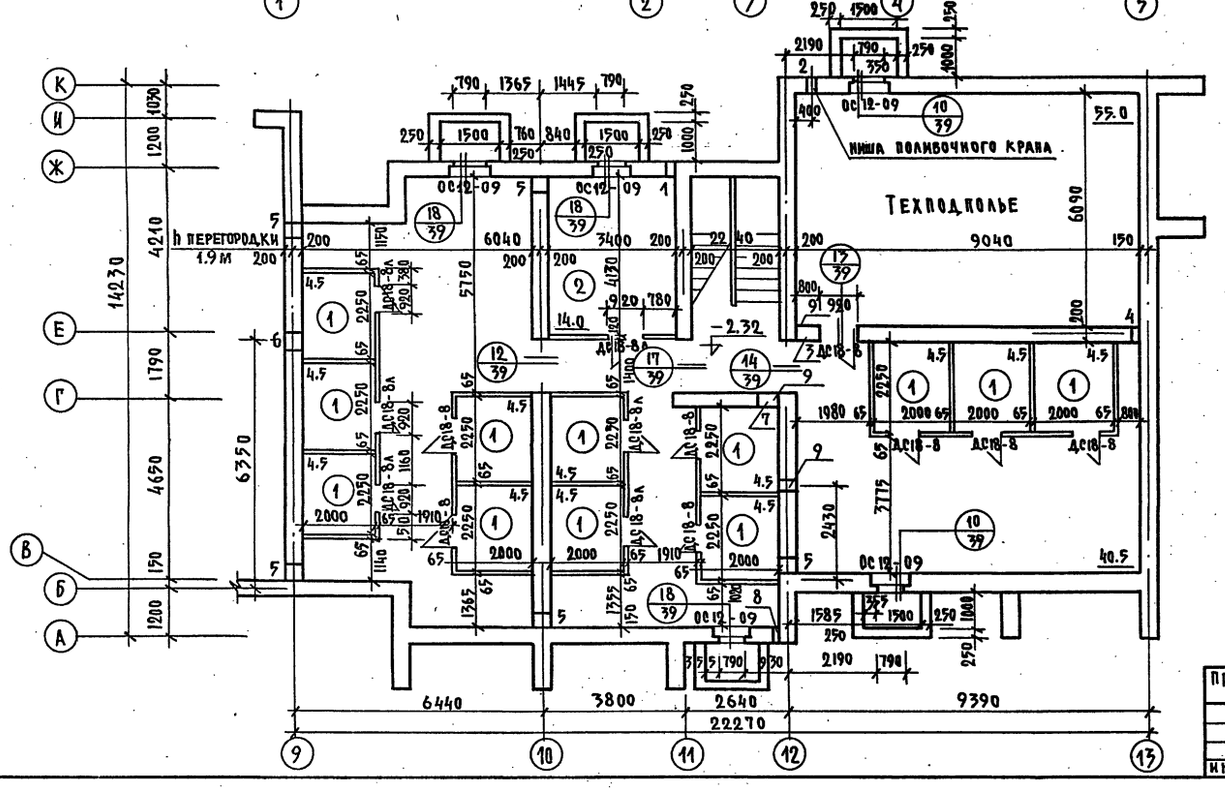

Экспликация помещений

1. Сараи
2. Колясочная
3. Т.П.У.

Все перегородки выполнить из кирпича „на ребро".

Таблица отверстий

№№ отв.	Размер мм	Низа отвер.	Назначение
1	200 × 600 (h)	— 1.20	Ливнесток
2	250 × 400 (h)	— 1.20	Водопровод
3	800 × 200 (h)	— 0.75	——— " ———
4	200 × 200 (h)	— 0.65	Отопл. вентиляция
5	400 × 200 (h)	— 0.75	Отопл. вентиляция
6	500 × 200 (h)	— 0.75	Водопровод
7	500 × 250 (h)	— 0.57	Водопровод
8	150 × 150 (h)	— 0.88	Устройство связи
9	200 × 250 (h)	— 2.75	Канализация
10	250 × 250 (h)	— 2.93	Канализация
11	400 × 600 (h)	— 3.50	——— " ———
12	1200 × 600 (h)	— 2.60	Отопление

Условные обозначения:

N типа перемычки
NN листа часть 9 раздела 9.9-6/1

Рук. маст	Бозина	
Гл. инж. м	Аксенов	
ГИП	Хечинашвили	
ГАП	Денисова	
Архит.	Сорокина	

Привязан:

Инв. №

Пров. Сорокина

Типовой проект 114-85-47/1.2 АР

3 этажный 3 секционный 33 квартирный жилой дом

Часть 01. Архитектурно-строительные чертежи. Ниже 0.000

План подвала

Лит.	Лист	Листов
Р.	11	

Моспроинженерстрой МТ и ЭП-1

Инв. № подл. | Подпись и дата | Взам. инв. №

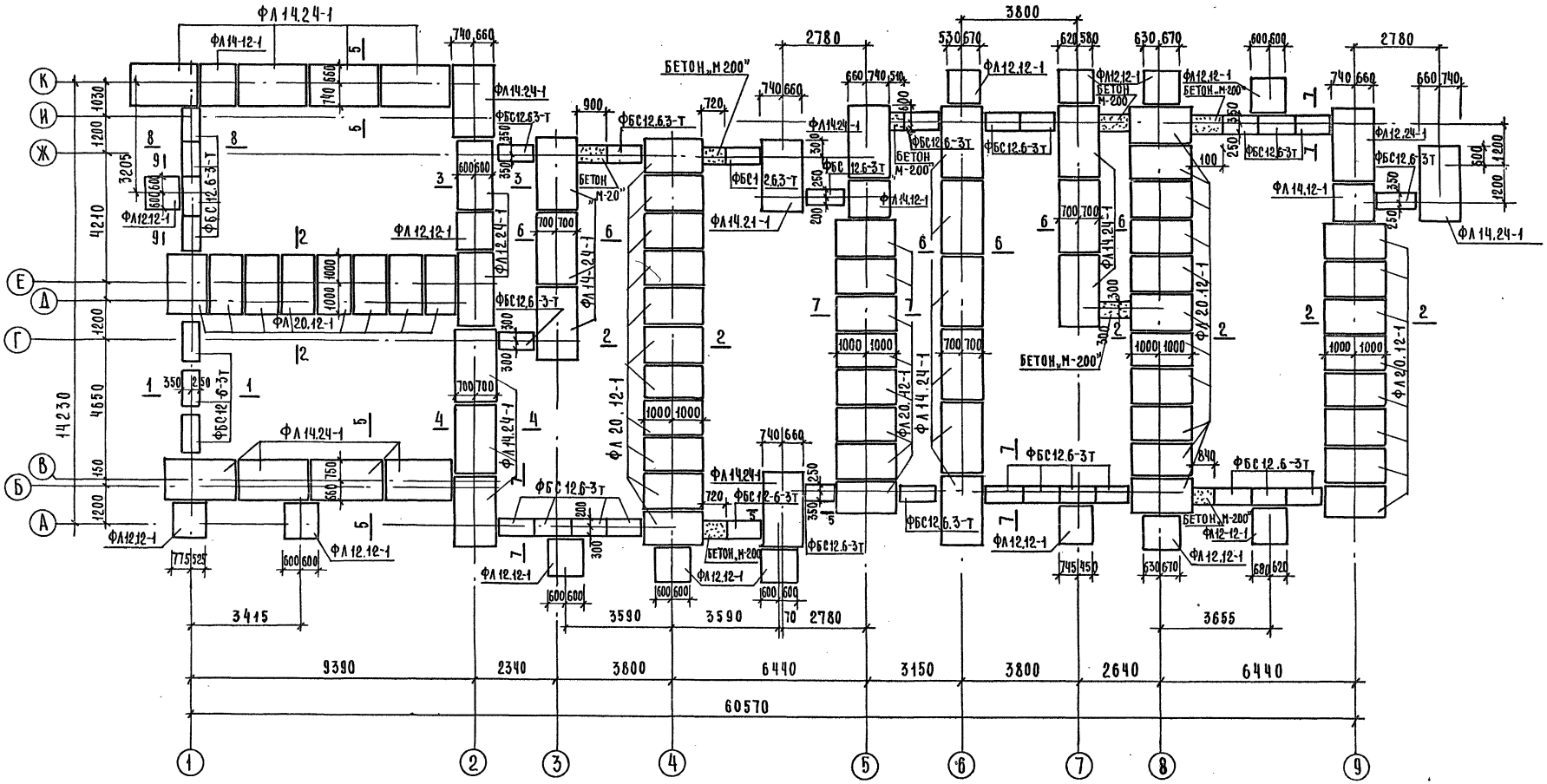
ФЛ14.24-1
ФЛ14-12-1
740,660
ФЛ14.24-1
ФБС12.6-3Т
БЕТОН „М 200"
2780
3800
530 670
620 580
630 670
600 600
ФЛ12.12-1
БЕТОН М-200
ФЛ12.12-1
ФЛ14.12-1
ФЛ12.24-1
ФЛ14.24-1
ФЛ20.12-1
ФЛ14.21-1
ФЛ14.24-1
ФЛ12.12-1
ФЛ20.12-1
ФЛ14.24-1
ФЛ12.12-1
ФЛ14.24-1
ФЛ12.12-1
ФЛ14.24-1
ФЛ12

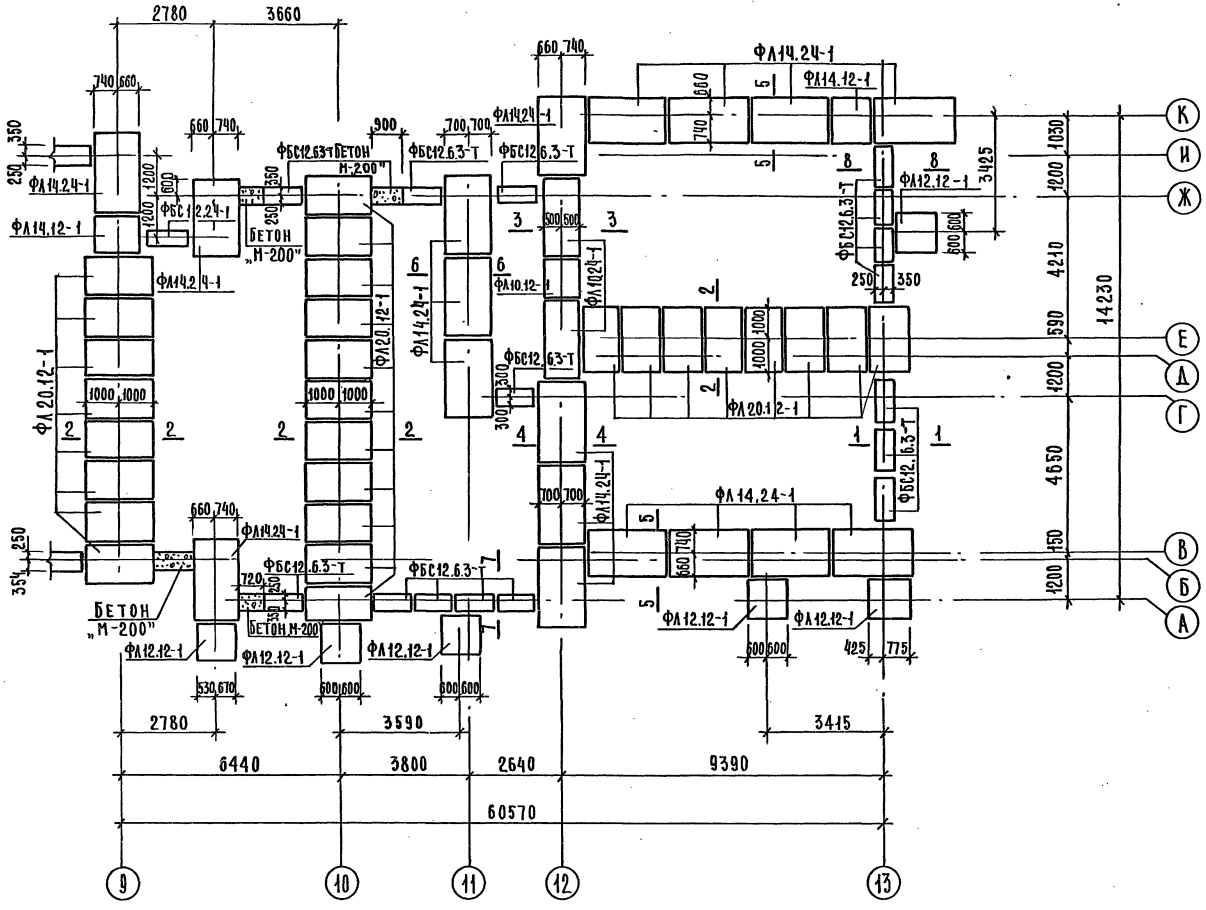

Рук.маст.	Бозина		Типовой проект 114-85-47/1.2 АР
Гл.инж.п.	Аксенов		3этажный 3 секционный 33 квартирный жилой дом
ГИП	Кечинашвили		Часть 01. Архитектурно-строительные чертежи ниже 0.000
ГАП	Леннсова		Стадия: Р; Лист: 13; Листов:
Рук.гр.	Чернецова		План фундаментов в осях "9-13" (вариант R=1,5 кг/см²)
Привязан:			МОСГИПРОНИИСЕЛЬСТРОЙ МТи ЭП-1
Инв. №		Провер.	Кечинашвили

Инв. № подл. | Подпись и дата | Взам. инв. №

17305-01 1В

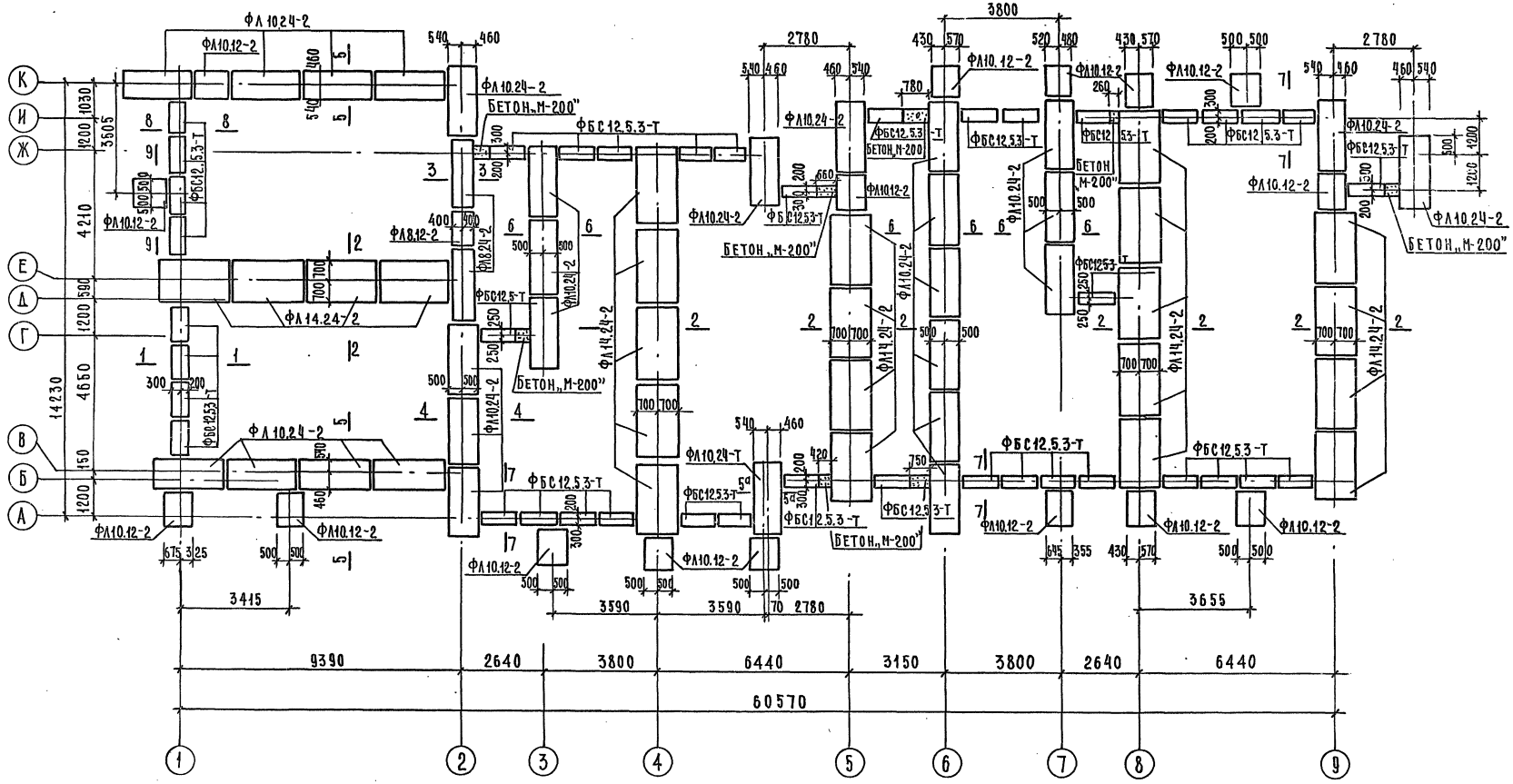

Рук.маст.	Бозина		Типовой проект 114-85-47/1.2
Гл.инж.м.	Аксенов		
ГИП	Кечинашвили		3 этажный 3 секционный 33 квартирный жилой дом
ГАП	Денисова		
Рук.гр	Черецова		Часть 04. Архитектурно-строительные чертежи ниже 0.000 — Стадия: Р; Лист: 14; Листов:
Привязан:			План фундаментов в осях 1-9 (вариант R=20 кг/см²) — Мосгипрониисельстрой МТиЭП-1
Инв.№	Провер.	Кечинашвили	

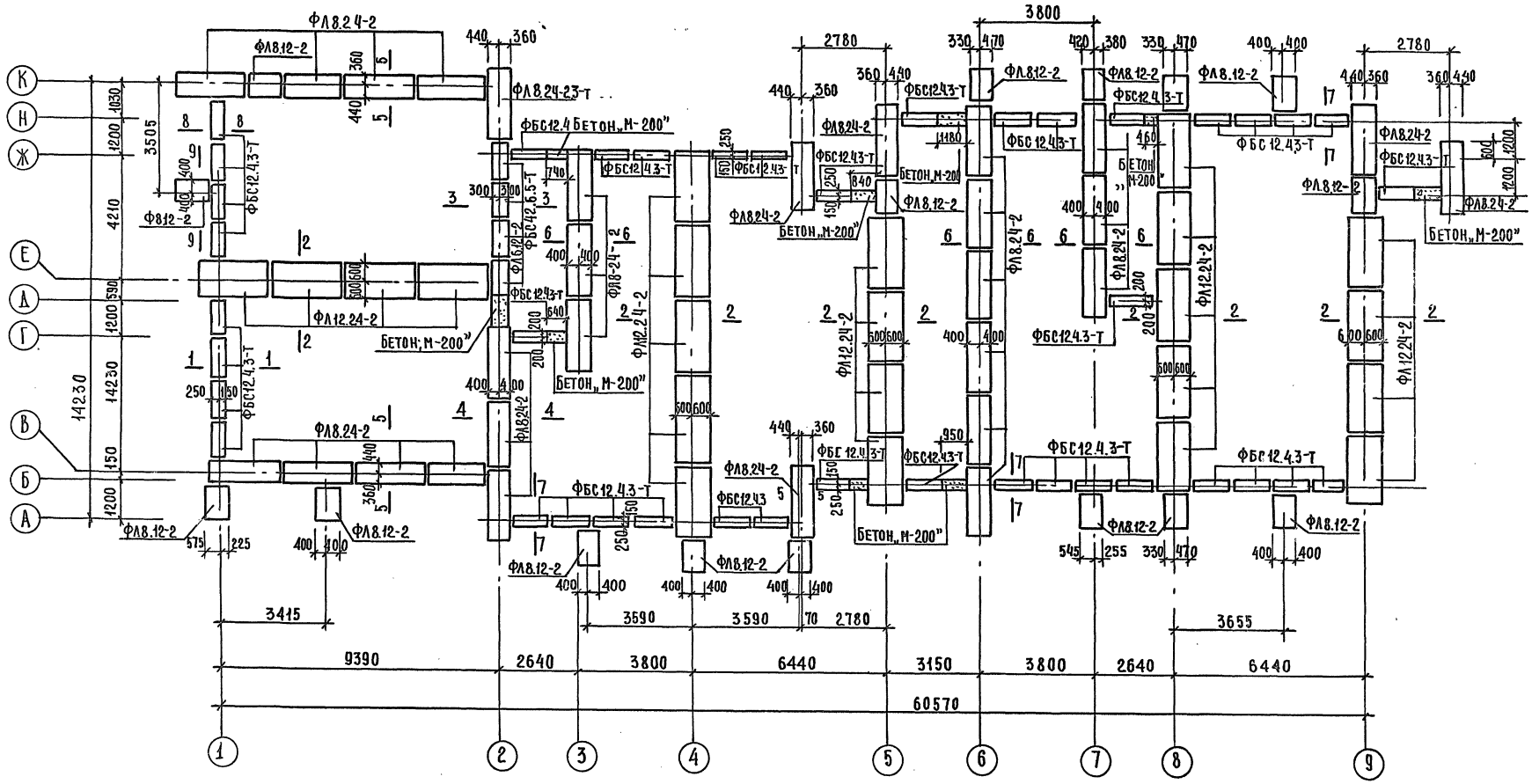
ФЛ8.24-2
ФЛ8.12-2
ФЛ8.24-23-т
ФБС12.4 Бетон „М-200"
ФБС12.43-т
ФБС12.43-Т
ФБС12.6.5-т
ФЛ8.12-2
ФЛ8.24-2
ФЛ12.24-2
ФЛ12.24-2
ФЛ8.24-2
ФЛ8.12-2
Бетон „М-200"
Бетон „М-200"
Бетон „М-200"
Бетон „М-200"
Бетон „М-200"
Бетон „М-200"
ФЛ8.12-2
ФЛ8.24-2
ФЛ8.12-2
ФЛ8.12-2
ФЛ8.12

1 – 1

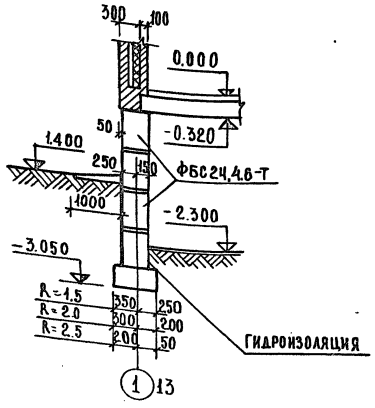

(1) 13

2 – 2

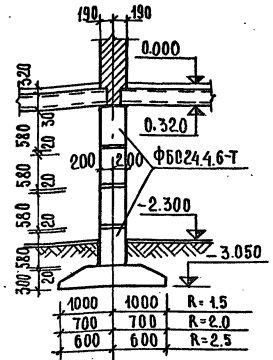

(Е) 4,5,8,9,10

3 – 3

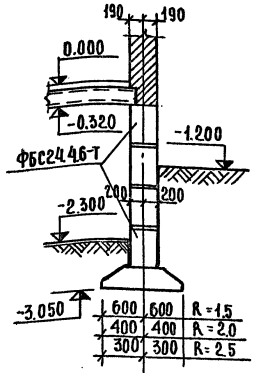

(12) 2

4 – 4

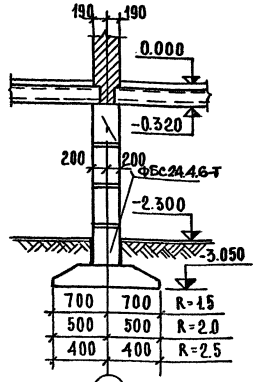

(2) 12

5 – 5

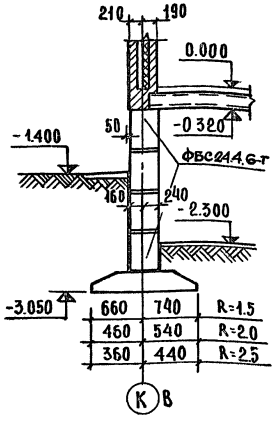

(К) В

6 – 6

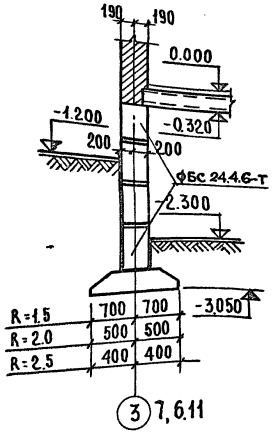

(3) 7,6,11

7 – 7

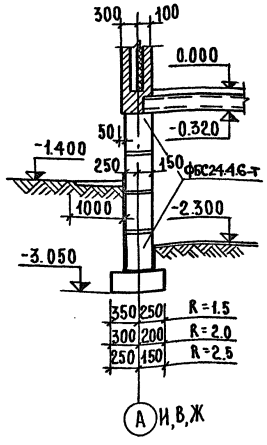

(А) И,В,Ж

8 – 8

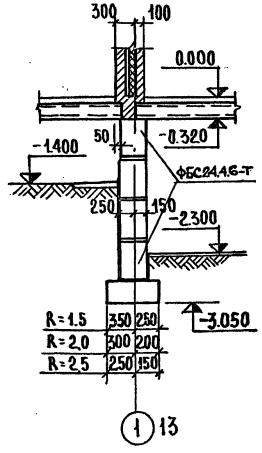

(1) 13

9 – 9

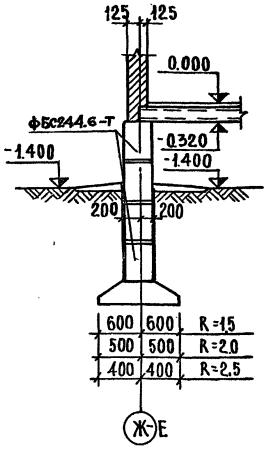

(Ж-Е)

Расчетные нагрузки в тс/пм ф-тов на ОТМ -2.750

№№ сеч. / оси	нагрузка
1-1 / 1,Ж	7.9
2-2 / Е,9	27.75
6-6 / 3,7	17.22
5А-5А / —	15.91
— / Д	8.9
4-4 / 2	15.13
5-5 / К	14.72

Примечания:

1. За относительную отметку 0.000 принят уровень чистого пола 1 этажа.
2. Горизонтальную изоляцию на ▽-0.320 выполнять из 2х слоев рубероида на битумной мастике.
3. Гидроизоляцию на ▽-2.750 выполнять из слоя цементного раствора состава 1:2.
4. Вертикальную гидроизоляцию выполнять обмазкой горячим битумом за 2 раза.

Рук.наст.	Бозина	
Гл.инж.	Аксенов	
ГИП	Хечинашвили	
Рук.гр.	Чернецова	
Провер.	Хечинашвили	

Типовой проект 114-85-47/1.2 АР

3этажный 3 секционный 33 квартирный жилой дом

Часть 01. Архитектурно-строительные чертежи ниже 0.000

Стадия	Лист	Листов
Р	18	

Сечения фундаментов

Мосгипронииспецстрой

Привязан:

Инв.№

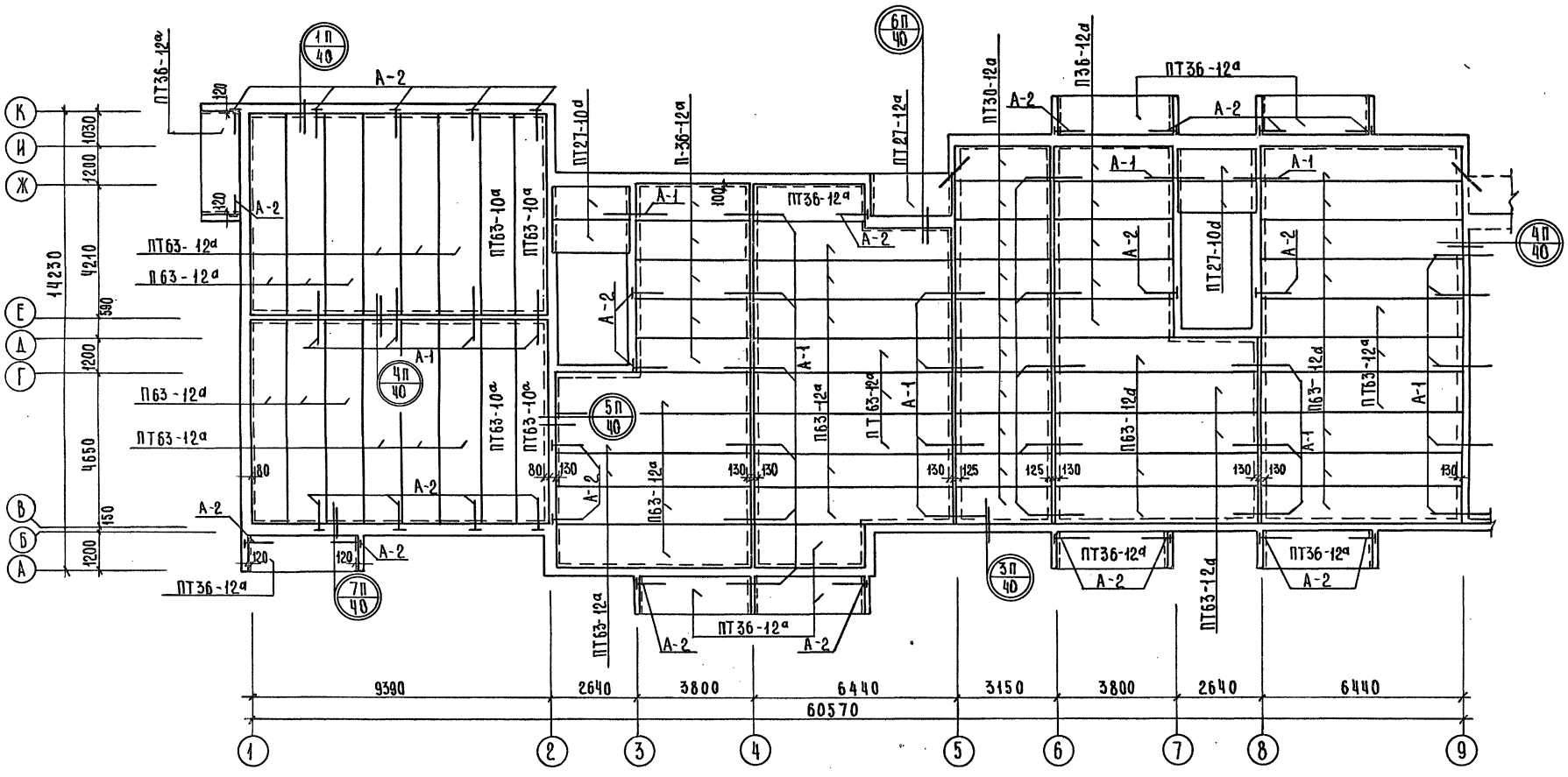

Условные обозначения:



N УЗЛА

N ЛИСТА ЧАСТИ 9 РАЗДЕЛА 9.9-6/1

РУК.НАСТ.	БОЗИНА		ТИПОВОЙ ПРОЕКТ 114-85-47/1.2 АР
ГЛ.ИНЖ.М.	АКСЕНОВ		3 ЭТАЖНЫЙ 3 СЕКЦИОННЫЙ 33 КВАРТИРНЫЙ ЖИЛОЙ ДОМ
ГИП	ХЕЧИНАШВИЛИ		ЧАСТЬ 01. АРХИТЕКТУРНО-СТРОИТЕЛЬНЫЕ ЧЕРТЕЖИ НИЖЕ 0.000
РУК.ГР.	ЧЕРНЕЦОВА		ПЛАН ПЕРЕКРЫТИЯ НАД ПОДВАЛОМ В ОСЯХ „1-9"
ПРОВЕР.	ХЕЧИНАШВИЛИ		

СТАДИЯ	ЛИСТ	ЛИСТОВ
Р	19	

МОСГИПРОНИИСЕЛЬСТРОЙ МТ и ЭП-1

ПРИВЯЗАН:

ИНВ.№

ИНВ.№ ПОДЛ. | ПОДПИСЬ И ДАТА | ВЗАМ.ИНВ.№

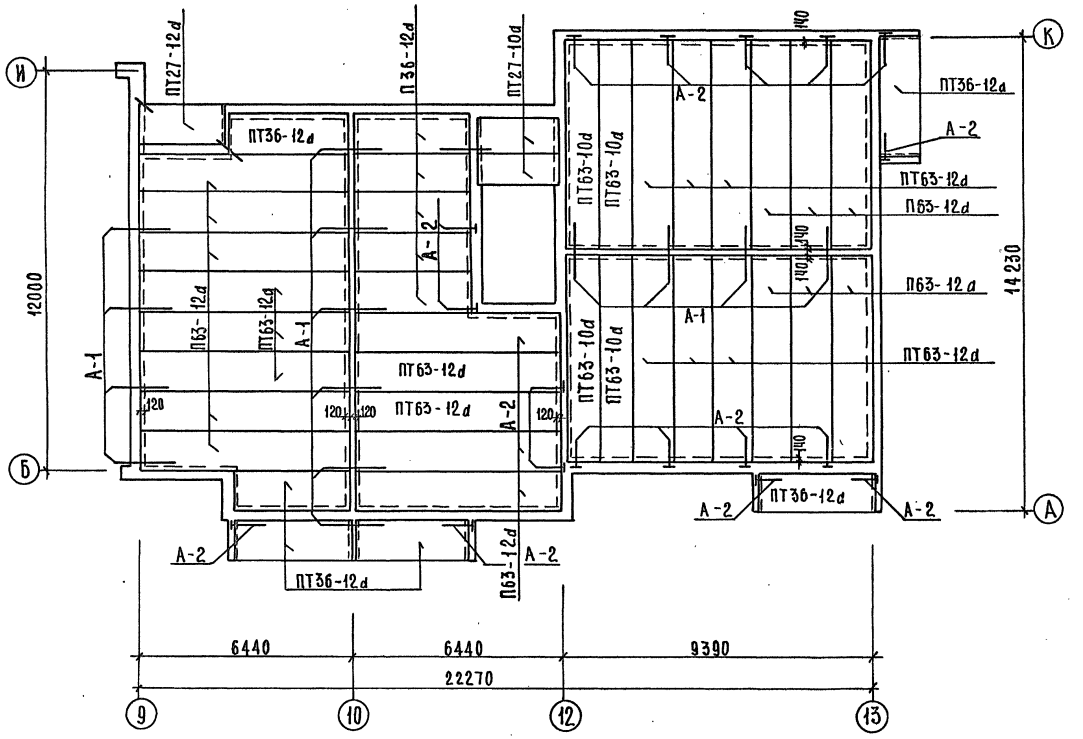

Перечень элементов

Обозначение	Наименование	Кол.	Масса ед.т.	Примеч.
	Панели перекрытий ж/бетонные многопустотные			
1.141-1 в 11	ПТ 27-10d	6	0.83	
1.141-1 в 12	ПТ 27-12d	2	1.01	
1.141-1 в 10	ПТ 30-12d	10	1.11	
1.141-1 в 9	П 36-12d	15	1.320	
1.141-1 в 9	ПТ 36-12d	16	1.320	
1.141-1 в 6	ПТ 63-10d	8	1.855	
1.141-1 в 1	П 63-12d	38	2.25	
1.141-1 в 1	ПТ 63-12d	27	2.25	

Рук.маст.	Бозина		Типовой проект 114-85-47/1.2 АР
Гл.инж.м.	Аксенов		3 этажный 3 секционный 33 квартирный жилой дом
ГИП	Мечиналвили		
Рук.гр.	Чернецова		Часть 01 Архитектурно-строительные чертежи ниже 0.000
Привязан:			План перекрытия над подвалом в осях „9-13"
Инв.№	Провер.	Мечиналвили	Стадия Р; Лист 20; Листов
			Мосгипронисельстрой МТиЭП-1

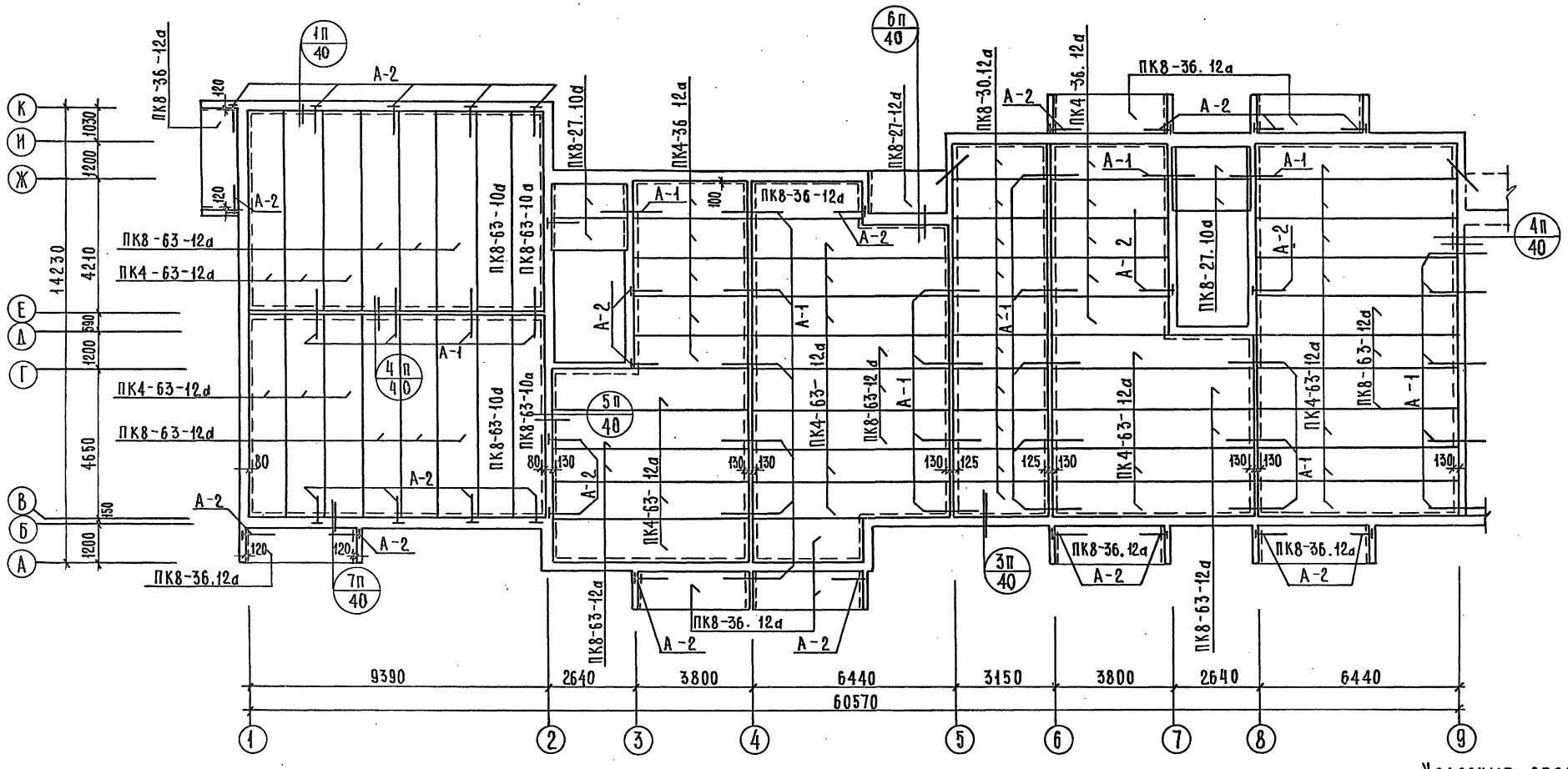

Условные обозначения:

№ узла

№ листа части 9 раздела 9.9-6/1

Рук.маст.	Бозина			Типовой проект 114-85-47/1.2 АР	
Гл.инж.м.	Аксенов			33этажный 3 секционный 33 квартирный жилой дом	
ГИП	Хечинашвили			Альбом I	Стадия Р; Лист 21; Листов
Рук.гр.	Смирнова			План перекрытия над подвалом в осях 1-9 (вариант легкобетонных плит)	МОСГИПРОНИИСЕЛЬСТРОЙ МТиЭП-1
Привязан:					
Инв.№		Провер.	Хечинашвили		

Инв.№ подл. | Подпись и дата | Взам.инв.№

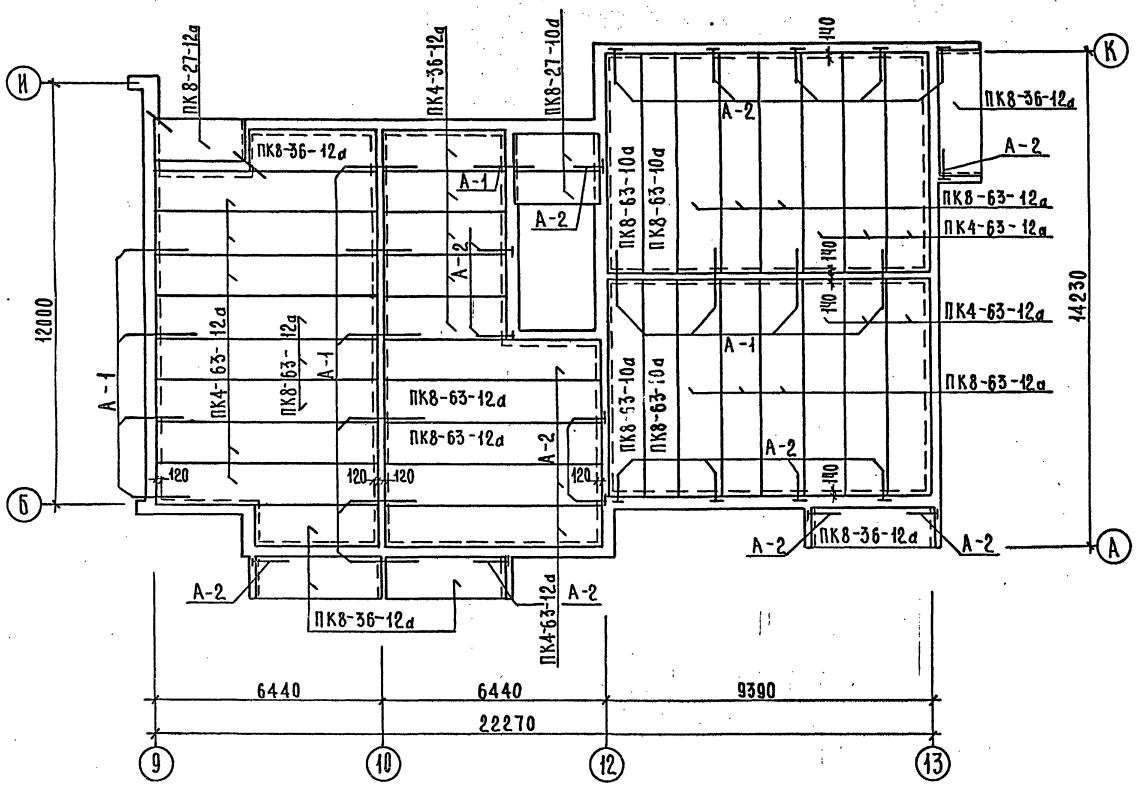

NN п.п.	Марка	Кол-во
1	ПК8-27-12а	2
2	ПК8-30-12д	10
3	ПК8-36-12д	16
4	ПК8-63-12а	27
5	ПК4-63-12а	38
6	ПК8-63-10д	8
7	ПК8-27-10а	6
8	ПК4-36-12а	15

Условные обозначения:

N УЗЛА
N ЛИСТА ЧАСТИ 9 РАЗЕЛА 9.9-6/1

Рук.маст.	Бозина	
Гл.инж.п.	Аксенов	
ГИП	Кечинашвили	
Рук.гр.	Чернецова	
Привязан:		
Инв.№	Провер.	Кечинашвили

Типовой проект 114-85-47/1.2 АР

3этажный 3 секционный 35 квартирный жилой дом

Часть01. Архитектурно-строительные чертежи ниже 0.000

План перекрытия над подвалом в осях 9-13. (вариант легкобетонных плит)

Стадия	Лист	Листов
Р	22	

МОСГИПРОНИИСЕЛЬСТРОЙ МТ и ЭП-1

17305-01 25

Инв.№ подл. | Подпись и дата | Взам.инв.№

NN п.п.	Марка	Кол-во штук	Вес т	Альбом часть
	Фундаментные плиты			
	1. R = 1.5 кгс/см²			
1	ФЛ 20.12-1	65	2.44	Серия 1.112-5 вып. 1.
2	ФЛ 14.24-1	46	2.11	
3	ФЛ 14.12-1	4	1.04	
4	ФЛ 12.24-1	2	1.76	
5	ФЛ 12.12-1	20	0.87	
6	ФЛ 10.24-1	2	1.52	
7	ФЛ 10.12-1	7	0.75	
8	ФБС12.63-Т	49	0.46	ГОСТ 13579-78
	2 R = 2.0 кгс/см²			
1	ФЛ 14.24-2	31	2.11	Серия 1.112-5 вып 2
2	ФЛ 10.24-2	45	1.52	
3	ФЛ 10.12-2	23	0.75	
4	ФЛ 8.24-2	4	1.395	
5	ФЛ 8.12-2	2	0.685	
6	ФБС12.53-Т	62	0.38	ГОСТ 13579-78
	3. R = 2,5 кгс/см²			
1	ФЛ 12.24-2	31	1.76	Серия 1.112-5 вып.2
2	ФЛ 8.24-2	45	1.395	
3	ФЛ 8.12-2	23	0.685	
4	ФБС12.6.3-Т	8	0.46	ГОСТ 13579-78
5	ФБС12.4.3-Т	62	0.305	
	Бетонные блоки для стен подвала			
1	ФБС 24.4.6-Т	556	1.30	ГОСТ 13579-78
2	ФБС 9.4.6-Т	420	0.47	

NN п.п.	Марка	Кол-во штук	Вес т	Альбом, часть
	Панели перекрытий			
1	ПТ 27-10а	6	0.830	Серия 1.141-1 вып. 11
2	ПТ27-12а	2	1.01	Серия 1.141-1 вып. 12
3	ПТ30-12а	10	1.11	Серия 1.141-1 вып. 10
4	П 36-12а	15	1.32	Серия 1.141-1 вып. 9
5	ПТ36-12а	16	1.32	
6	ПТ63-10а	8	1.855	Серия 1.141-1 вып. 6
7	П63-12а	38	2.25	Серия 1.141-1 вып. 1.
8	ПТ63-12а	27	2.25	
	Плиты перекрытия /вариант легкобетонных плит/			
1	ПК8-27-10а	6	0.83	Серия 1.141-9 в.9
2	ПК8-27-12а	2	1.015	Серия 1.141-9 в.7
3	ПК8-30-12а	10	1.11	Серия 1.141-9 в.6
4	ПК4-36-12а	15	1.32	Серия 1.141-9 в.4
5	ПК8-36-12а	16	1.32	Серия 1.141-9 в.4
6	ПК8-63-10а	8	1.455	Серия 1.141-10 в.7
7	ПК4-63-12а	38	1.745	Серия 1.141-10 в.1
8	ПК8-63-12а	27	1.765	Серия 1.141-10 в.1
	Перемычки			
1	1 ПР38-12.12.22у	4	0.075	1.138-10 вып.1.
2	1 ПР1-12.12.6	35	0.025	
3	1 ПР 38-15.12.22у	2	0.10	
4	1 ПР 2-15.12.14	4	0.075	
5	1 ПР 28-20.25.22у	2	0.275	
6	1 ПР 3-19.12.14	2	0.075	
7	2 ПР 27-20.38.22у	6	0.43	1.138-10 вып.2
8	1 ПР 8-24.12.22у	4	0.175	1.138-10 вып.1.
9	1 ПР 3-22.12.14	2	0.100	

NN п.п.	Марка	Кол-во шт.	Вес т	Альбом, часть
	Лестницы			
1	ЛС11	39	0.113	Серия 1.155-1 вып.1.
2	ЛПР22-18к	3	1.34	Серия 1.152-3 вып.1.
	Металлические изделия			
1	А-1	43	0.32	Часть 9.9-6/1 л36
2	А-2	45	0.32	
3	МОЛ. 28-1	3	21.56	ИИ-03-03; 71-64
4	С-2	8	2.44	Часть 9.9-6/1 л33, 34
5	С-3	9	1.74	
6	С-4	2	2.88	
7	С-5	2	1.92	
8	С-6	8	1.92	
9	С-8	10	1.4	

Спецификация столярных изделий

NN п.п.	Марка изделия	Наименование	Серия	Размеры мм	К-во шт	Лист N
1	ОС12-09	Оконный блок	1.136-3 вып.1	878×1162 (И)	13	7
2	ДС 18-8	Дверь глухая	1.136-11	886×1888 (И)	19	13
3	ДС 18-8л				17	
4	ДС18-8-Т	Дверь трудновозгораемая		886×1888 (И)	1	14

Примечание:

1. Вес металлических изделий дан в кг

Привязан:

Инв. №

Рук.маст	Бозина	
Гл.инж.м.	Аксенов	
ГИП	Хечинашвили	
Рук.гр.	Чернецова	
Провер.	Хечинашвили	

Типовой проект 114-85-47/1.2 АР

3 этажный 3 секционный 33 квартирный жилой дом

Часть 01. Архитектурно-строительные чертежи ниже 0.000

Спецификация сборных ж.б. изделий.

Лит	Лист	Листов
Р	23	

Мосгипронинсельстрой МТ и ЭП-1

17305-01 26

Инв. № подл. | Подпись и дата | Типовой проект 114-85-47/1.2 АР

1. Общая характеристика проекта и указания по привязке.

Проект разработан в соответствии с утвержденной номенклатурой жилых домов и блок-секций (постановление №2 от 10 сентября 1977г).

Проект разработан для расчетных температур наружного воздуха -20°; -25°; -30°; -35°; -40°С для применения в сельском строительстве.

Все данные и чертежи, не имеющие отношения к выбранному варианту, при привязке должны быть искючены.

Выполнение строительных работ по чертежам не имеющих штампа привязывающей организации, не допускается.

2. Архитектурное решение и отделка фасадов.

Лицевая кладка фасадов выполняется из светлого облицовочного керамического кирпича, силикатного кирпича, красного облицовочного керамического или обыкновенного кирпича, с прорезкой швов на глубину 10 мм.

Выбор вариантов архитектурного решения лоджий производится по чертежам части 9.9-6 при этом в чертежи, спецификации и сметы должны быть внесены соответствующие уточнения.

Ограждения лоджии выполняются из кирпича или металлические с различными вариантами экранов - асбестоцементные листы или стеклопластик.

Цоколь облицовывается плиткой „кабанчик". Допускается применение каменной штукатурки.

Столярные изделия приняты с прозрачной отделкой водостойкими лаками, допускается окраска наружных поверхностей окон и балконных дверей масляными красками в серый, черный или коричневый, при фасадах из красного кирпича - в белый цвета.

3. Конструктивная часть.

Проект разработан в соответствии со СНиП II-В. 2-71; ТП 101-76. и научно-техническим отчетом №28416004з ЦНИИСК им. Кучеренко.

Наружные стены.

В качестве основного конструктивного решения наружных стен принята трехслойная облегченная стена толщиной 40 см для температурных зон (-20°; -25°; -30°; -35°; -40°), состоящая из двух стенок толщиной 12 см (полукирпича), соединенных вертикальными поперечными кирпичными стенками, расстояние между которыми не должно превышать 12 м. Кладку вести из глиняного полнотелого кирпича „М-100" на растворе „М-75" (ГОСТ 530-71) с облицовкой керамическим кирпичом. Эффективный утеплитель (полужесткие минераловатные плиты по ГОСТу 9573-72 на синтетической связке γ=200 кг/м³) располагается внутри стен между поперечными стенками с образованием воздушной прослойки между ним и наружной кирпичной стенкой.

Толщина утеплителя назначается в зависимости от температуры наружного воздуха по следующей таблице 1.

Конструкция	Толщина утеплителя при t° наружн. воздуха			
	-20°С	-25°С	-30°С	-35°С; -40°С
Продольная и поперечные стены	50 мм	60 мм	70 мм	90 мм

Фиксация проектного положения плит утеплителя, которые примыкают вплотную к внутренней кирпичной стенке производится путем установки кусков утеплителя 150×150, удерживающих плиты за счет трения.

Для опирания плит утеплителя в каждом этаже в уровне перекрытий из внутренней и наружной стенок выпускаются тычковые ряды кирпичей, которые ограничивают также размеры воздушных прослоек пределами одного этажа.

Армирование облегченной кладки производится по листу

Принятие мер против продувания стен тщательная расшивка швов кладки с одновременной затиркой раствором внутренней поверхности наружной кирпичной стенки: применение плит, обернутых полиэтиленовой или другой пленкой, предотвращающей их увлажнение.

Воздушная прослойка в конструкции стены способствует удалению влаги поступающей в минватные плиты из помещений и предохраняет их от увлажнения атмосферной влагой, которая может проникнуть сквозь наружную кирпичную стенку.

В местах продухов проложить арматурную сталь ⌀3 вI; ℓ=300 мм: 3 шт.

В первом этаже толщина наружных несущих стен увеличивается до 51 см.

Внутренние стены.

Внутренние стены выполняются из полнотелого глиняного (ГОСТ 530-71) или силикатного (ГОСТ 379-69) кирпича марки „М100" на растворе „М-75".

Перемычки - сборные железобетонные.

Перекрытия приняты из сборных железобетонных панелей с круглыми пустотами.

Лестницы - сборные железобетонные из цельных маршей, опирающихся на площадки. Верхняя поверхность площадок и маршей - мозаичная.

Покрытия из ребристых плит (вариант)

Перегородки: межкомнатные - гипсобетонные толщиной 80 мм; в санузлах - керамзитобетонные толщиной 60 мм.

Утеплитель крыши принимается в зависимости от температуры наружного воздуха по таблице 2.

Вид утеплителя	-20°С	-25°С	-30°С	-40°; -35°С
Минераловатные плиты γ=200 кг/м³	80 мм	80 мм	90 мм	100 мм

Крыша - совмещенная, невентилируемая с внутренним водостоком. В проекте разработан вариант вентилируемой крыши с микрочердаком.

Указания по производству работ.

Указания по производству работ в зимних условиях см. СНиП II-В2-71 и СНиП III-47-78. В процессе кладки во внутренних стенах закладываются гильзы на высоте 22-23 м. от уровня чистого пола для ввода в квартиры ЭО и СУ.

Укладку панелей перекрытия на поперечные стены производить по выравненному слою цементного раствора М-50" толщиной 15 мм с тщательной заделкой швов между панелями раствором „М-100".

Анкерные связи сварить при плотном зацеплении за монтажные петли (hнав-6 мм) и изоляцией всех металлических элементов 30 мм слоем цементного раствора „М-100".

В период возведения наружных облегченных стен необходимо следить за плотным взаимным примыканием теплоизоляционных плит в стенках. Обращать особое внимание на защиту утеплителя от увлажнения (если он поставляется без полиэтиленовой упаковки) в процессе перевозки, хранения и производства работ.

Кладка облегченных стен в зимних условиях допускается в экспериментальном порядке с добавлением противоморозных добавок.

Межкомнатные и санузловые перегородки монтируются по окончании кладки стен данного этажа.

Перегородки устанавливаются на звукоизоляционные прокладки, покрытые лентой рубероида.

Элементы крепления перегородок для предохранения от ржавчины покрываются лаком (нитро). Зазоры между перегородками и плитами перекрытий тщательно проконопатить паклей и заделать цементным раствором.

Поверхность основания перед укладкой кровельных материалов должна быть сухой и обеспыленной. До начала укладки рулонного ковра должна быть произведена оклейка дополнительными слоями гидроизоляционных материалов мест примыкания воронок внутреннего водостока разжелобков и видов. Наклейка рулонных материалов должна производиться перпендикулярно направлению стока воды. Перекрестная наклейка отдельных слоев рулонного ковра не допускается. Рулонные материалы наклеиваются с нахлесткой в продольном и поперечном направлениях и со сдвижкой в последующих слоях.

В местах установки водоприемных воронок основной ковер должен усиливаться слоем мешковины или стеклоткани размером 1×1 м, пропитанным мастикой и двумя слоями рулонного материала. Прижимное кольцо должно устанавливаться на мастике и плотно прижиматься к гидроизоляционному ковру.

Указание по антикоррозийной защите.

Защиту металлических изделий от коррозии выполнять в соответствии со СНиП II-28-73 „Защита строительных конструкций от коррозии".

Рук. маст.	Бозина	
Гл. инж. М.	Аксенов	
Гл. инж. пр.	Кечинашвили	
Гл. арх. пр.	Денисова	

Типовой проект 114-85-47/1.2 АВ

3 этажный 3 секционный 33 квартирный жилой дом

Часть 1. Архитектурно-строительные чертежи выше 0.000

Стадия	Лист	Листов
Р	24	

Пояснительная записка.

Мосгипронисельстрой МТ и ЭП-1

Привязан:

Инв. №

Инв. № подл. | Дата и подпись | Взам. инв. №

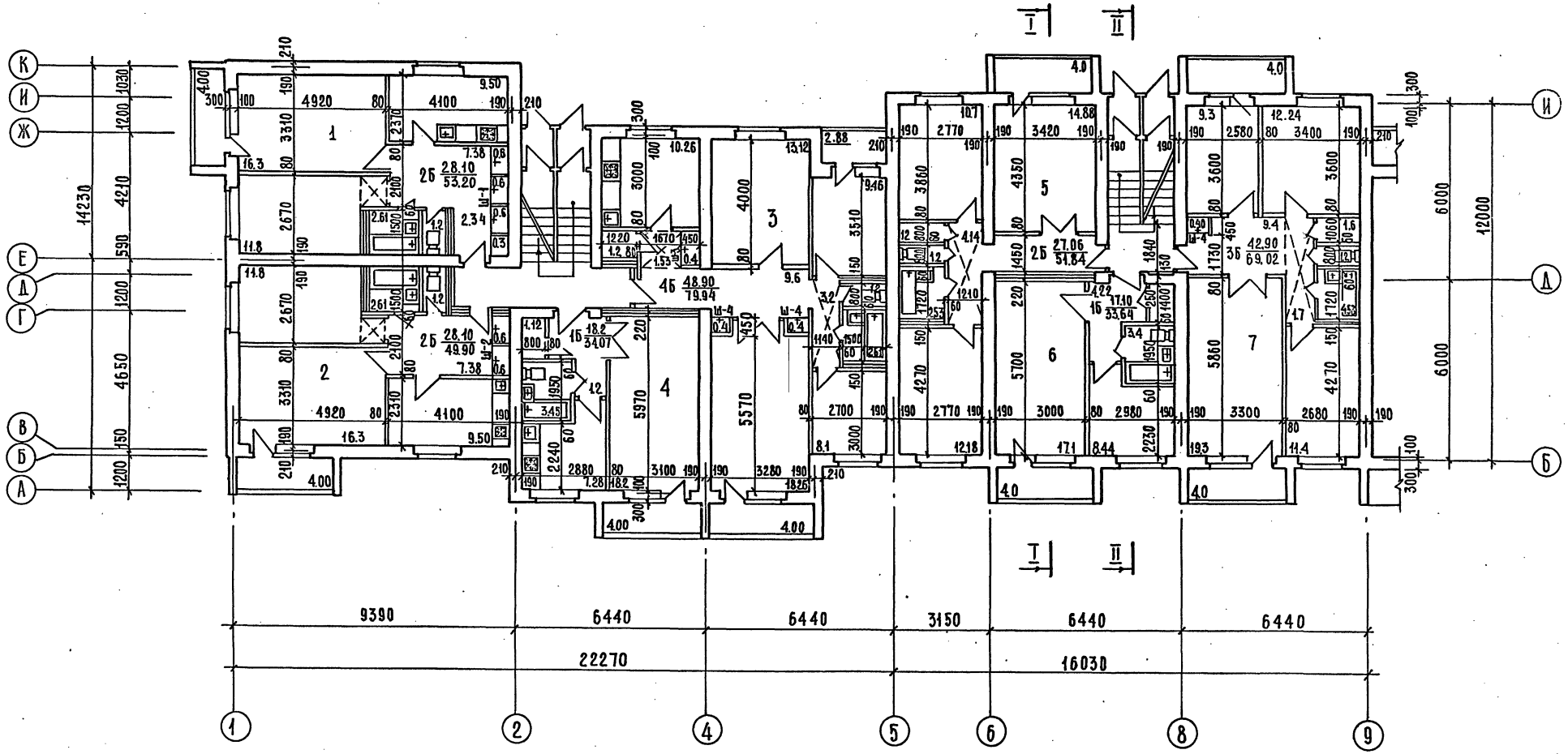

Архит. планировочные показ.			
на 1 этаж	Кол.	Жил. пл.	Общ. пл.
Кварт. 1	2	28.10	53.20
Кварт. 2	2	28.10	49.90
Кварт. 3	2	48.90	79.94
Кварт. 4	2	18.20	34.07
Кварт. 5	1	27.06	51.84
Кварт. 6	1	17.10	33.64
Кварт. 7	1	42.90	69.02
Всего по этажу		333.66	588.72

Спецификация полов				
№	Тип. пол.	Характер пола	Место уклад.	Площадь м²
1	Серия 85 часть 9 раздел 9.9-6/1 лист 54	Линолеум	Комнаты коридоры шкафы	548.12
2		Керамическая плитка	Санузел ванная	40.60

1. Данный лист см. совместно с листом АР-26
2. Марки перегородок см. кладочный план ч.1 лист АР-30
3. Антресоли, показанные на плане пунктиром, выполняются за счет средств населения.
4. Марки окон и дверей см. секции листы АР-6 ÷ АР-8.

Рукмаст.	Бозина	
Гл.инж.п.	Аксенов	
ГИП	Хечинашвили	
ГАП	Денисова	
Инжен.	Чернецова	
Вед.арх.	Сорокина	
Провер.	Сорокина	

Привязан:

Инв. №

Типовой проект 114-85-47/1.2 АР

3 этажный 3 секционный 33 квартирный жилой дом

Часть 1. Архитектурно-строительные чертежи выше 0.000

План первого этажа в осях „1-9" для отделочных работ

Стадия	Лист	Листов
Р	25	

Мосгипронииэлектрострой МТ и ЭП-1

Инв. № подл. | Подпись и дата | Взам. инв. №

Типовой проект 114-85-47/1.2 АР Альбом 1

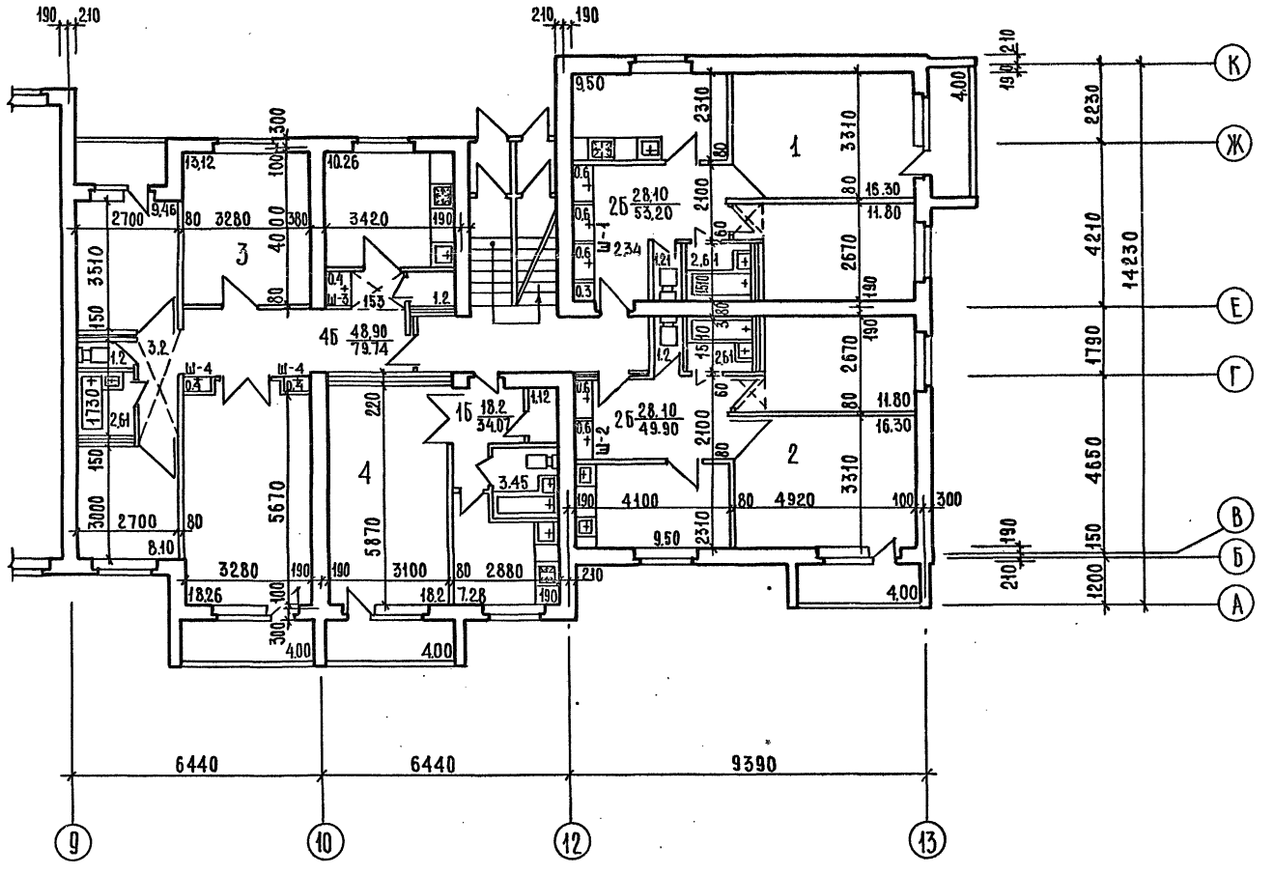

Примечания:

1. Данный лист см. совместно с листом АР-25
2. Марки перегородок см. кладочный план ч.1. лист АР-31.
3. Антресоли, показанные на плане пунктиром, выполняются за счет средств населения.
4. Марки окон и дверей см. секции листы АР-6 ÷ АР-8.

Рук.маст.	Бозина		Типовой проект 114-85-47/1.2 АР
Гл.инж.м.	Аксенов		3 этажный 3 секционный 33 квартирный жилой дом
ГИП	Хечинашвили		Часть 1. Архитектурно-строительные чертежи выше 0.000
ГАП	Денисова		Стадия Р; Лист 26; Листов
Вед.арх.	Сорокина		План первого этажа в осях „9-13" для отделочных работ
Провер.	Сорокина		Мосгипронииэльстрой МТ и ЭП-1

Привязан:

Инв.№

Инв.№ подл. | Подпись и дата | Взам.инв.№

17305-01 20

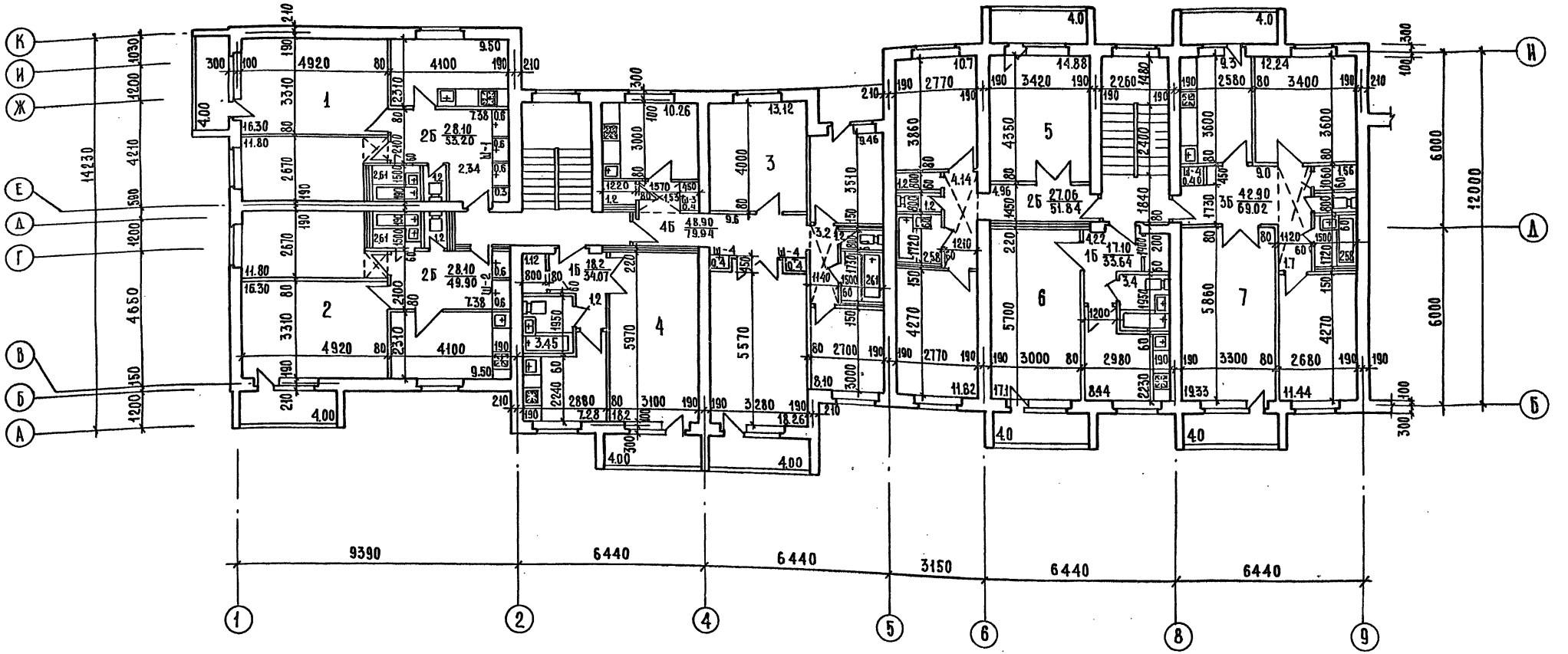

Примечания:

1. Данный лист см. совместно с листом АР-28
2. Марки перегородок см. кладочный план ч.1 лист АР-32
3. Антресоли, показанные на плане пунктиром, выполняются за счет средств населения.
4. Марки окон и дверей см. секции листы АР-6÷АР-8.

Архит планировочные показат.			
На 1 этаж	Кол.	Жил. пл.	Общая пл.
Кварт. 1	2	28.10	53.20
Кварт. 2	2	28.10	49.90
Кварт. 3	2	48.90	79.94
Кварт. 4	2	18.20	34.07
Кварт. 5	1	27.06	51.84
Кварт. 6	1	17.10	33.64
Кварт. 7	1	42.90	69.02
Всего по этажу		333.66	588.72

Спецификация полов				
N	Тип. пол.	Характер. пола	Место уклад.	Площадь м²
1	Серия 85 часть 9 раздел 9.9-6/1 лист 54	Линолеум	Комнаты коридоры шкафы	548.12
2		Керамическая плитка	Санузлов, ванная	40.60

Рук. маст.	Бозина		Типовой проект 114-85-47/1.2 АР
Гл. инж. м.	Аксенов		3 этажный 3 секционный 33 квартирный жилой дом
ГИП	Хечинашвили		Часть 1 Архитектурно-строительные чертежи выше 0.000
ГАП	Денисова		Стадия: Р; Лист: 27; Листов:
Техник	Котек		План типового этажа в осях "1-9" для отделочных работ
Провер.	Сорокина		Мосгипронииэлектрон МТ и ЭП-1

Привязан:

Инв. №

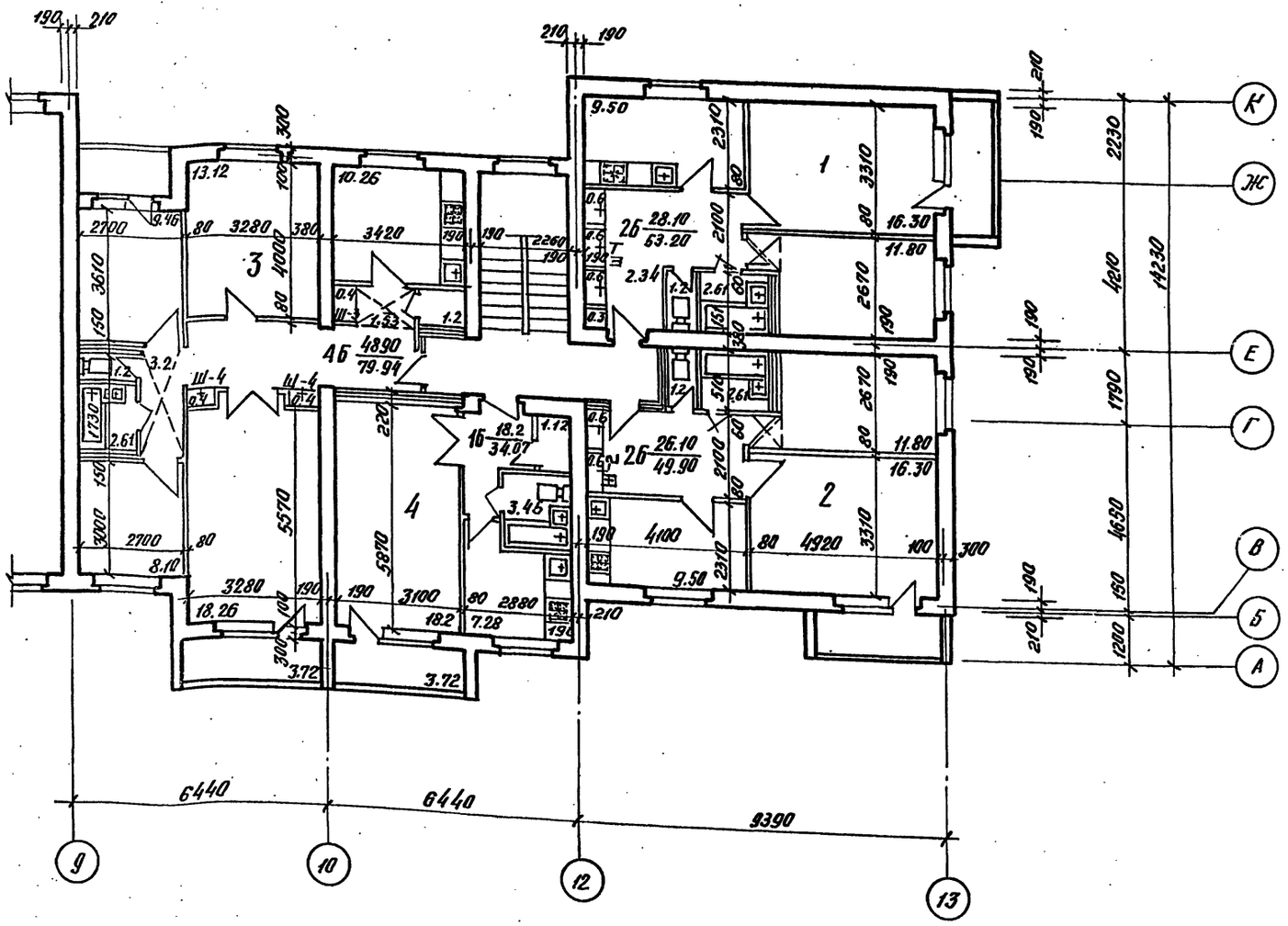

Примечания:

1. Данный лист см. совместно с листом АР-27
2. Марки перегородок см. кладочный план ч. 1. лист АР-33
3. Антресоли показанные на плане пунктиром, выполняются за счет средств населения.
4. Марки окон и дверей см. листы АР-6 ÷ АР-8

Рук.груп.	Базина			Типовой проект 114-85-47/1.2 Ар
Гл.инж.м.	Аксенов			3 этажный 3 секционный 33 квартирный жилой дом
ГИП	Ченчанидзе			часть 1 Архитектурно-строительные чертежи Выше 0.000
ГАП	Денисова			Стадия Р; Лист 28; Листов
Ст.инж.	Алябьева			План типового этажа в осях "9-13" для отделочных работ
Вед.арх.	Сорокина			Мосгипронисельстрой МТ и ЭП-1
Привязан:				
Инв.№		Пробер.	Сорокина	

Разрез II-II

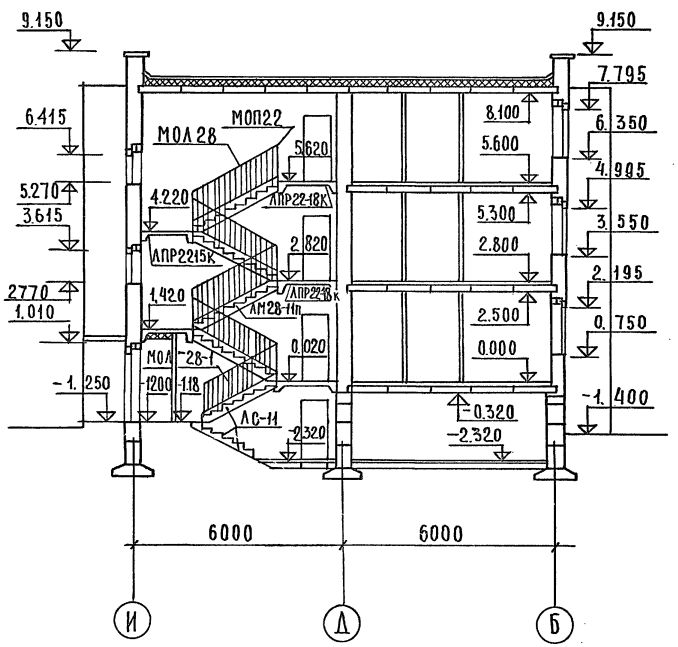

1 слой гравия на антисептирован. битумной мастике -10
4 слоя рубероида с эластичным покровным слоем марки РЭМ-350 на битумной мастике
Цементно-песчаная стяжка М-50 -20
Утеплитель минераловатн. плиты γ=200кг/м^3-80
Керамзит по уклону γ=300кг/м^3-30-150
1 слой пергамина
Сборные ж. б. плиты

Разрез I-I

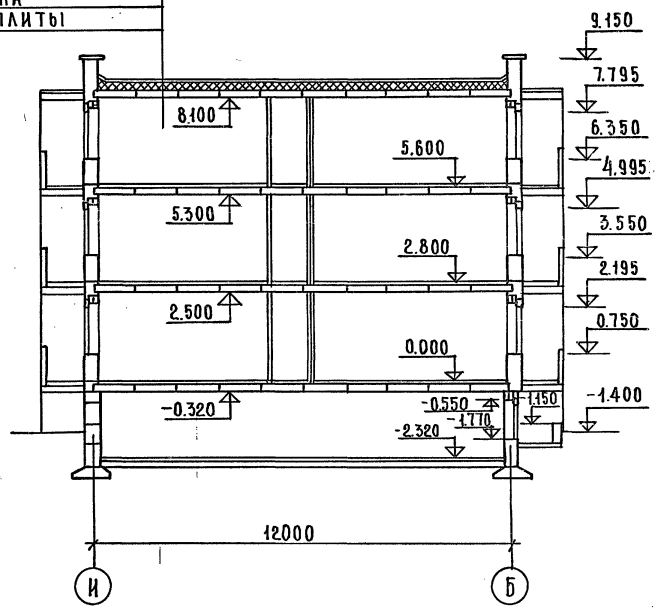

Рук.маст.	Бозина		Типовой проект 114-85-47/1.2 АР
Гл.инж.	Аксенов		3 этажный 3 секционный 33 квартирный жилой дом
ГАП	Денисова		
ГИП	Кечинашвили		
Рук.гр.	Чернецова		Часть 1. Архитектурно-строительные чертежи выше 0.000
Вед.арх.	Сорокина		
Провер.	Кечинашвили		Разрезы I-I; II-II.

Привязан:	Инв. №

Стадия	Лист	Листов
Р	29	

Мосгипроинисельстрой

17305-01 32

Инв. № подл. | Подпись и дата | Взам. инв. №

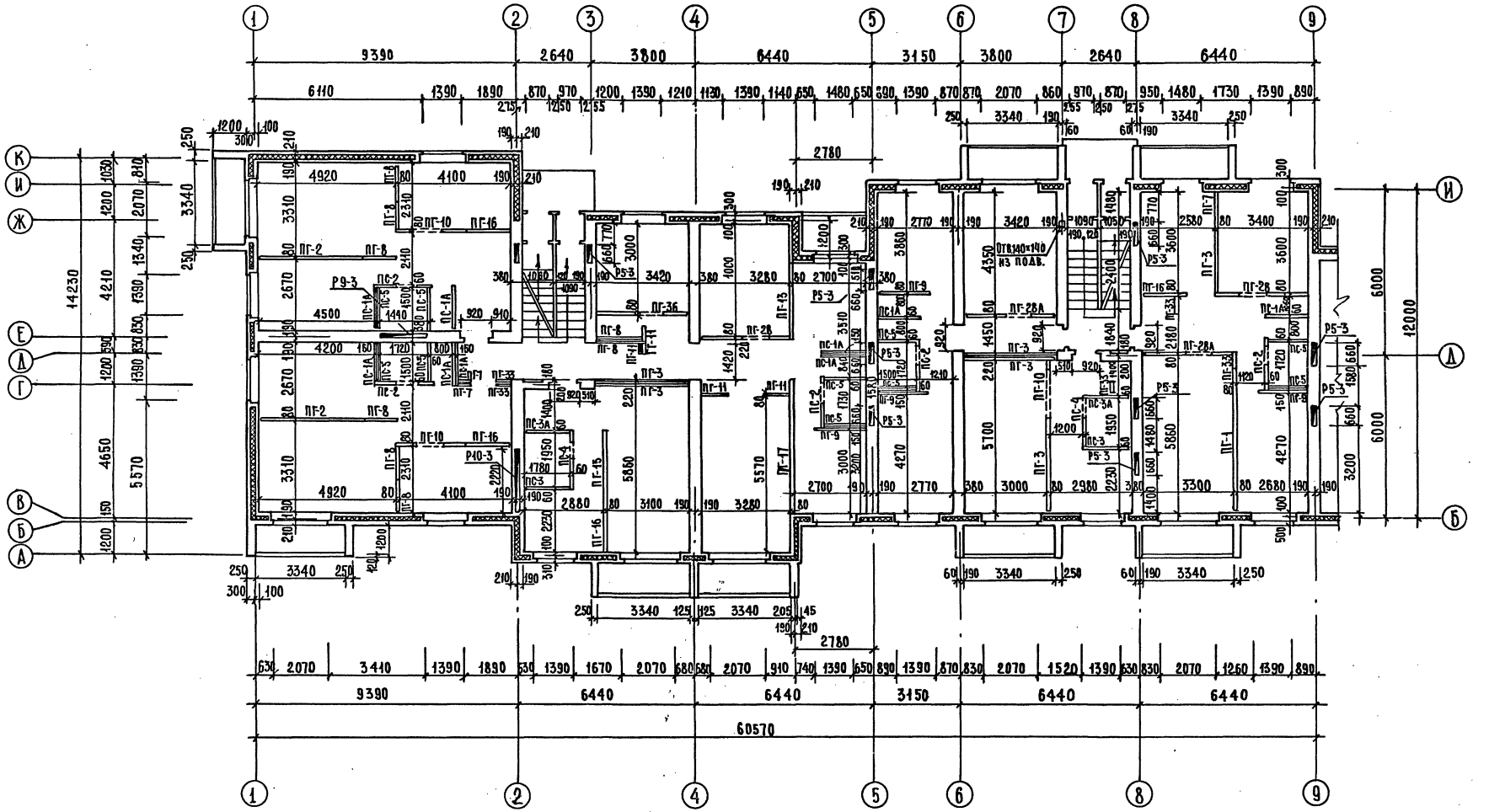

РУК.МАСТ.	БОЗИНА		
Гл.инж.м.	АКСЕНОВ		
Гл.арх.пр.	ДЕНИСОВА		
Гл.инж.пр.	ЧЕЧИНАШВИЛИ		
Рук.гр.	ЧЕРНЕЦОВА		
Вед.инж.	АЛЯБЬЕВА		
Провер.	ЧЕЧИНАШВИЛИ		

Типовой проект 114-85-47/1.2 АР

3 этажный 3 секционный 33 квартирный жилой дом

Часть 1. Архитектурно-строительные чертежи выше 0.000

Кладочный план первого этажа в осях „1-9"

Стадия	Лист	Листов
Р	30	

Мосгипронисельстрой

Привязан.

Инв. №

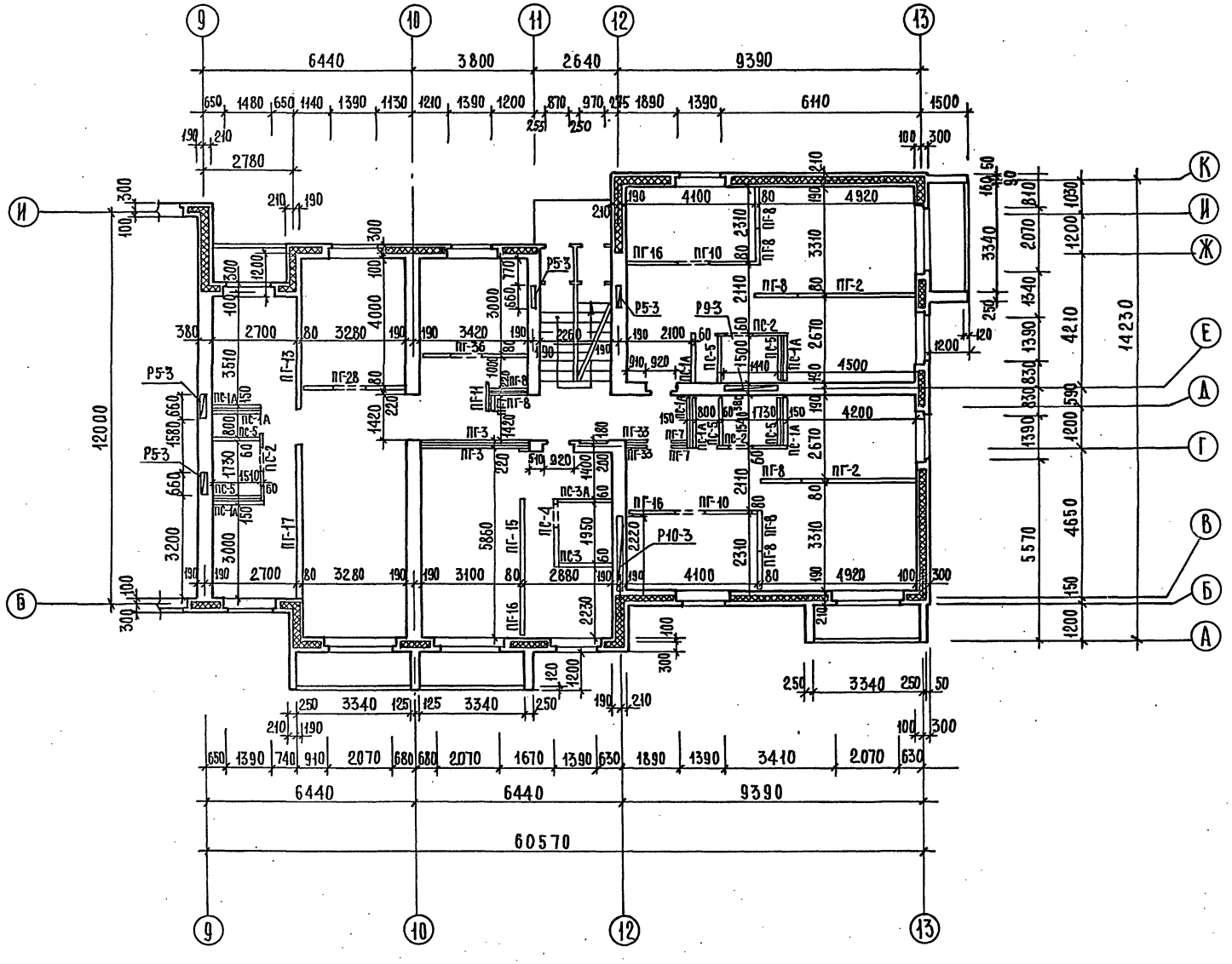

Рук.маст.	Бозина		
Гл.инж.п.	Аксенов		
ГАП	Денисова		
ГИП	Хечинашвили		
Рук.гр.	Чернецова		
Вед.инж.	Алябьева		
Провер.	Хечинашвили		

Привязан:

Инв. №

Типовой проект 114-85-47/1.2 АР

3 этажный 3 секционный 33 квартирный жилой дом

Часть I. Архитектурно-строительные чертежи выше 0.000

Стадия	Лист	Листов
Р	31	

Кладочный план первого этажа в осях „9-13"

Мосгипронииэльстрой

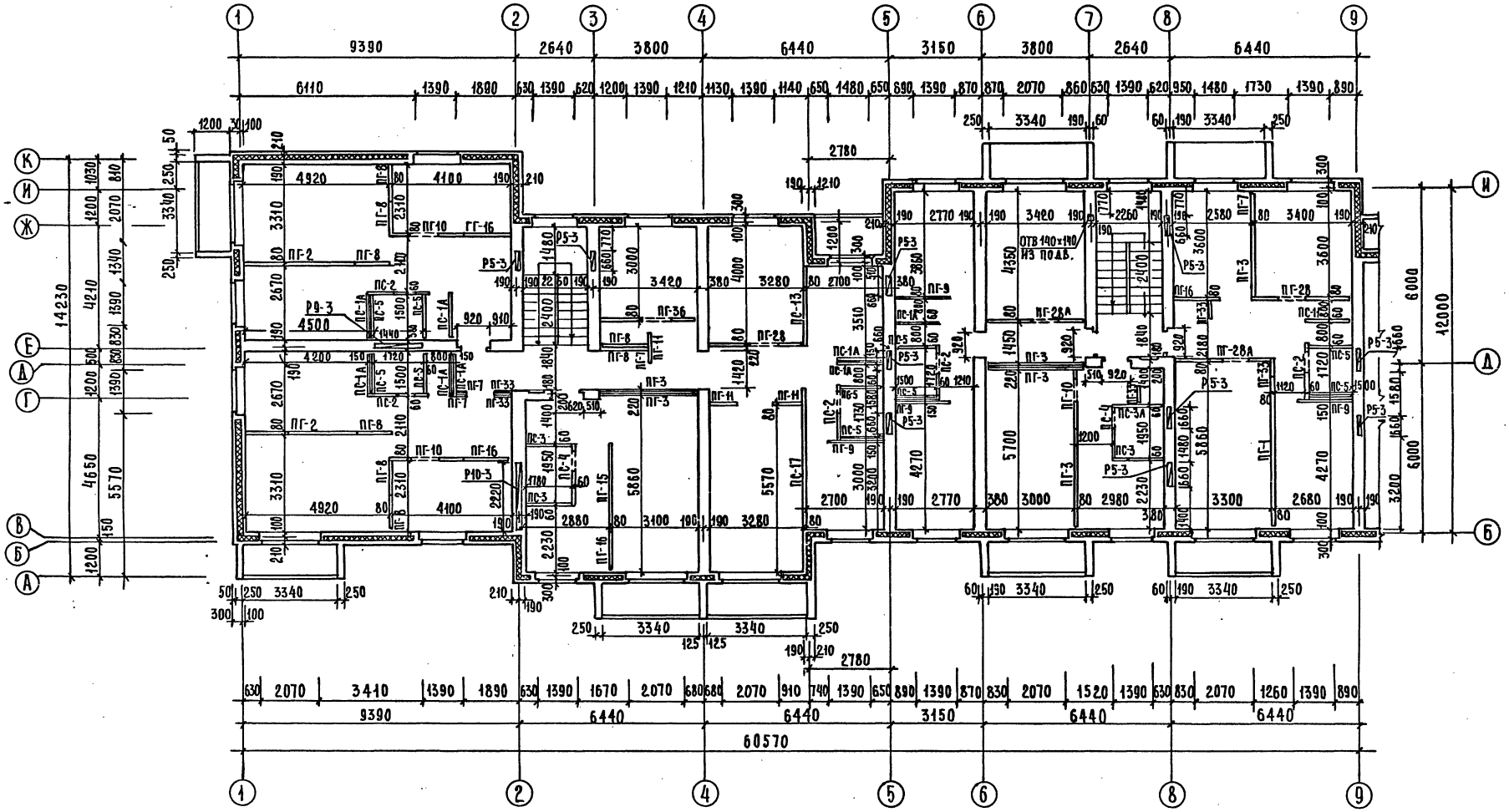

РУК.МАСТ.	БОЗИНА		
ГА.ИНЖ.М.	АКСЕНОВ		
ГА.АРХ.ПР.	ДЕНИСОВА		
ГА.ИНЖ.ПР.	ХЕЧИНАШВИЛИ		
РУК.ГР.	ЧЕРНЕЦОВА		
ВЕД.ИНЖ.	АЛЯБЬЕВА		
ПРОВЕР.	ХЕЧИНАШВИЛИ		

Привязан:

Инв.№

Типовой проект 114-85-47/1.2 АР

9этажный 3секционный 33квартирный жилой дом

Часть 1. Архитектурно-строительные чертежи выше 0.000

Кладочный план типового этажа в осях «1-9»

Стадия	Лист	Листов
Р	32	

МОСГИПРОНИИСЕЛЬСТРОЙ

17305-01 3.5

Инв.№ подл. | Подпись и дата | Взам.инв.№

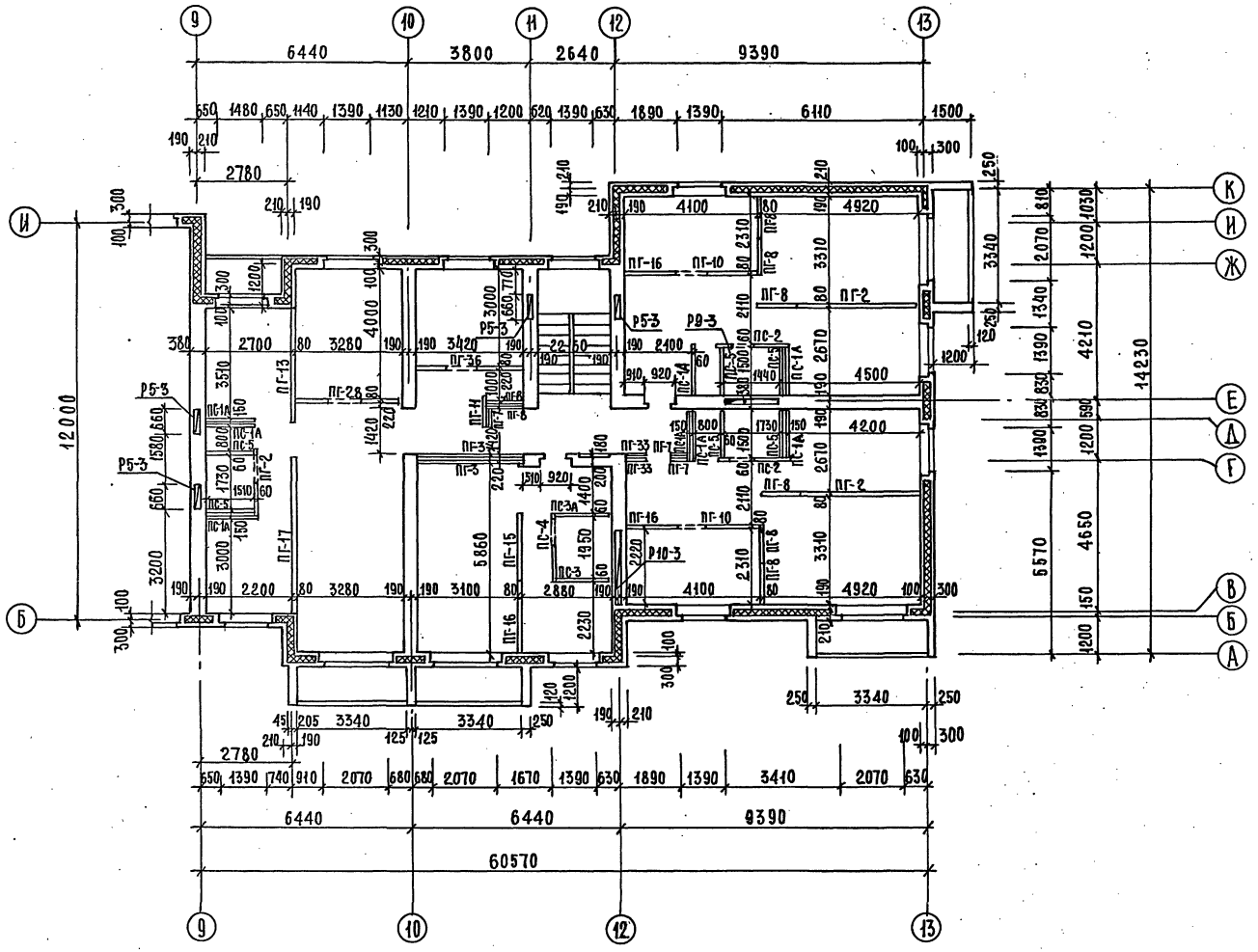

Рук.маст.	Бозина		
Гл.инж.м	Аксенов		
ГАП	Денисова		
ГИП	Хечинашвили		
Рук.гр	Чернецова		
Вед.инж	Алябьева		
Провер	Хечинашвили		

Привязан:

Инв.№

Типовой проект 114-85-47/1.2 АР

3 этажный 3 секционный 33 квартирный жилой дом

Часть 1. Архитектурно-строительные чертежи выше 0.000

Стадия	Лист	Листов
Р	33	

Кладочный план типового этажа в осях „9-13"

Мосгипронисельстрой

17305-01 36

Инв.№ подл. | Подпись и дата | Взам.инв.№

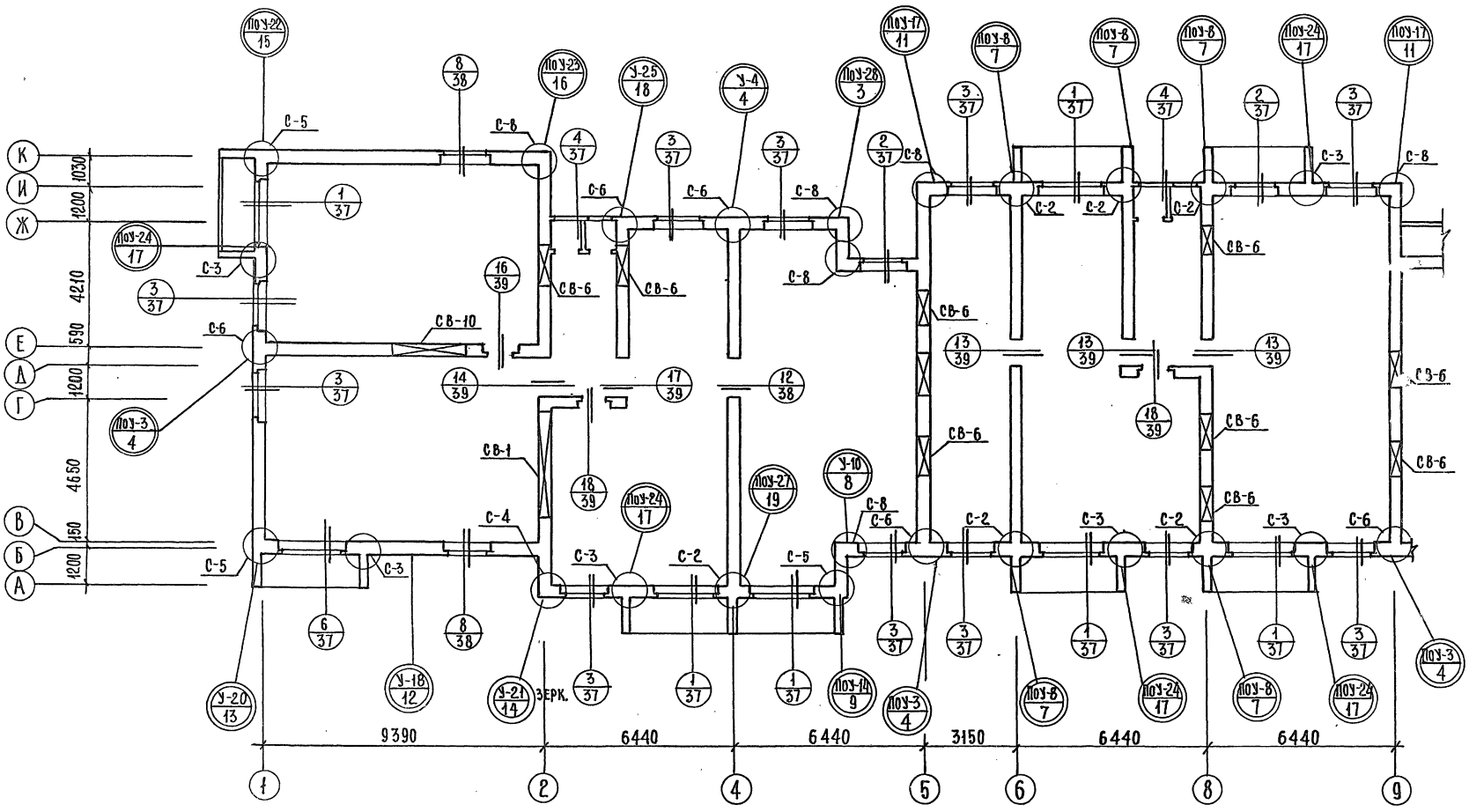

Условные обозначения:

№ Узла перемычек
№ Листа часть 9, раздела 9.9-6/1

№ Узла облегченной кладки
№ Листа часть 9, раздела 9.9-6/1

Рук.маст.	Бозина	
Гл.инж.м	Аксенов	
ГАП	Денисова	
ГИП	Хечинашвили	
Рук.гр.	Чернецова	
Провер.	Хечинашвили	

Привязан:

Инв.№

Типовой проект 114-85-47/1.2 АР

3 этажный 3 секционный 33 квартирный жилой дом

Часть 1. Архитектурно-строительные чертежи выше 0.000

Стадия	Лист	Листов
Р	34	

Маркировочный план первого этажа в осях 1-9

Мосгипронисельстрой

Альбом 1 Типовой проект 114-85-47/1.2 АР

Инв.№ подл. | Подпись и дата | Взам.инв.№

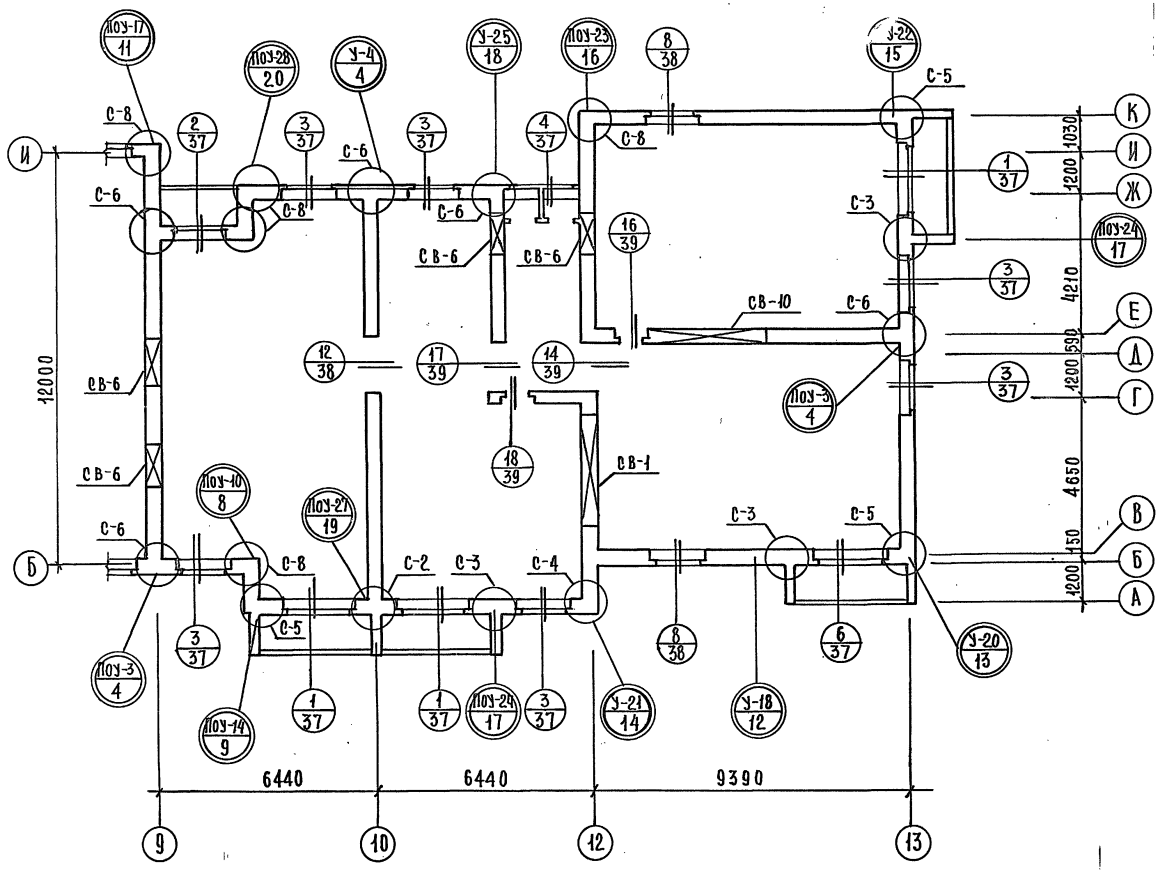

Условные обозначения:

№ узла перемычек
№ листа части 9 раздел 9.9-6/1

№ узла облегченной кладки
№ листа части 9 раздел 9.9-6/1

Примечания:

1. Спецификацию сеток см. лист АР-54
2. Сетки с маркировкой С- укладывать в местах пересечений и углах здания в уровне низа перекрытия каждого этажа
3. Сетки с маркировкой СВ укладывать в местах вентиляционных каналов в уровне низа перекрытия каждого этажа.

РУК.МАСТ	БОЗИНА		
ГЛ.ИНЖ.М	АКСЕНОВ		
АП	ДЕНИСОВА		
ГИП	ХЕЧИНАШВИЛИ		
РУК.ГР.	ЧЕРНЕЦОВА		
ПРОВЕР	ХЕЧИНАШВИЛИ		

ПРИВЯЗАН:

ИНВ.

ТИПОВОЙ ПРОЕКТ 114-85-47/1.2

3 ЭТАЖНЫЙ 3 СЕКЦИОННЫЙ 33 КВАРТИРНЫЙ ЖИЛОЙ ДОМ

ЧАСТЬ 1. АРХИТЕКТУРНО-СТРОИТЕЛЬНЫЕ ЧЕРТЕЖИ ВЫШЕ 0.000

СТАДИЯ	ЛИСТ	ЛИСТОВ
Р	35	

МАРКИРОВОЧНЫЙ ПЛАН ПЕРВОГО ЭТАЖА В ОСЯХ „9-13"

МОСГИПРОНИИСЕЛЬСТРОЙ

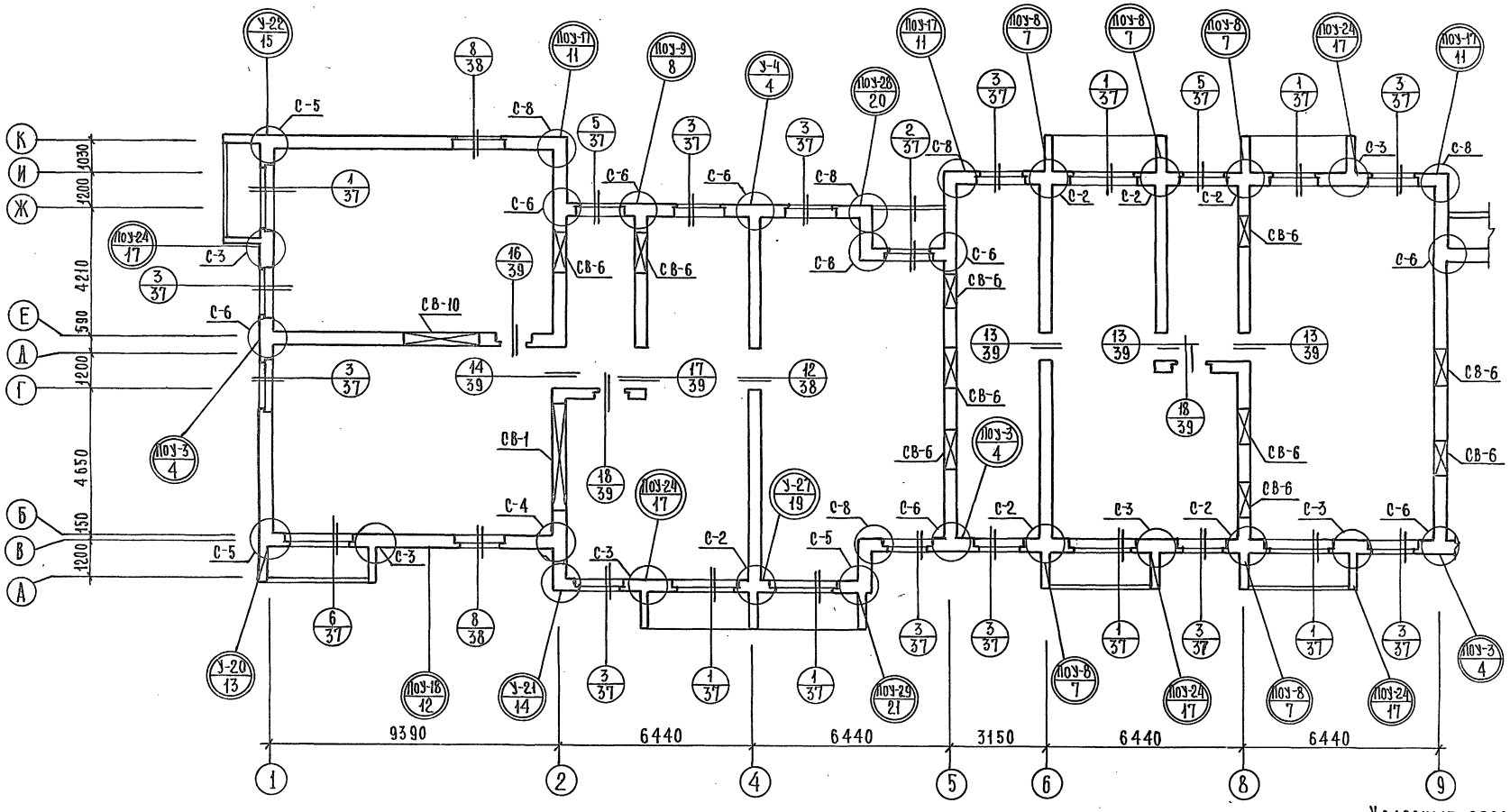

Условные обозначения:

№ узла перемычек
№ листа части 9 разд. 9.9-6/1

№ узла облегченной кладки
№ листа части 9 разд. 9.9-6/1

				Типовой проект 114-85-47/1.2 АР	
				3 этажный 3 секционный 33 квартирный жилой дом	
				Часть 1. Архитектурно-строительные чертежи выше 0.000	Стадия: Р; Лист: 36; Листов:
				Маркировочный план типового этажа в осях „1-9"	Мосгипронисельстрой

Рук.част.	Бозина	
Гл.инж.м.	Аксенов	
ГАП	Денисова	
ГИП	Хечинашвили	
Рук.гр.	Чернецова	
Провер.	Хечинашвили	

Привязан:

Инв.№

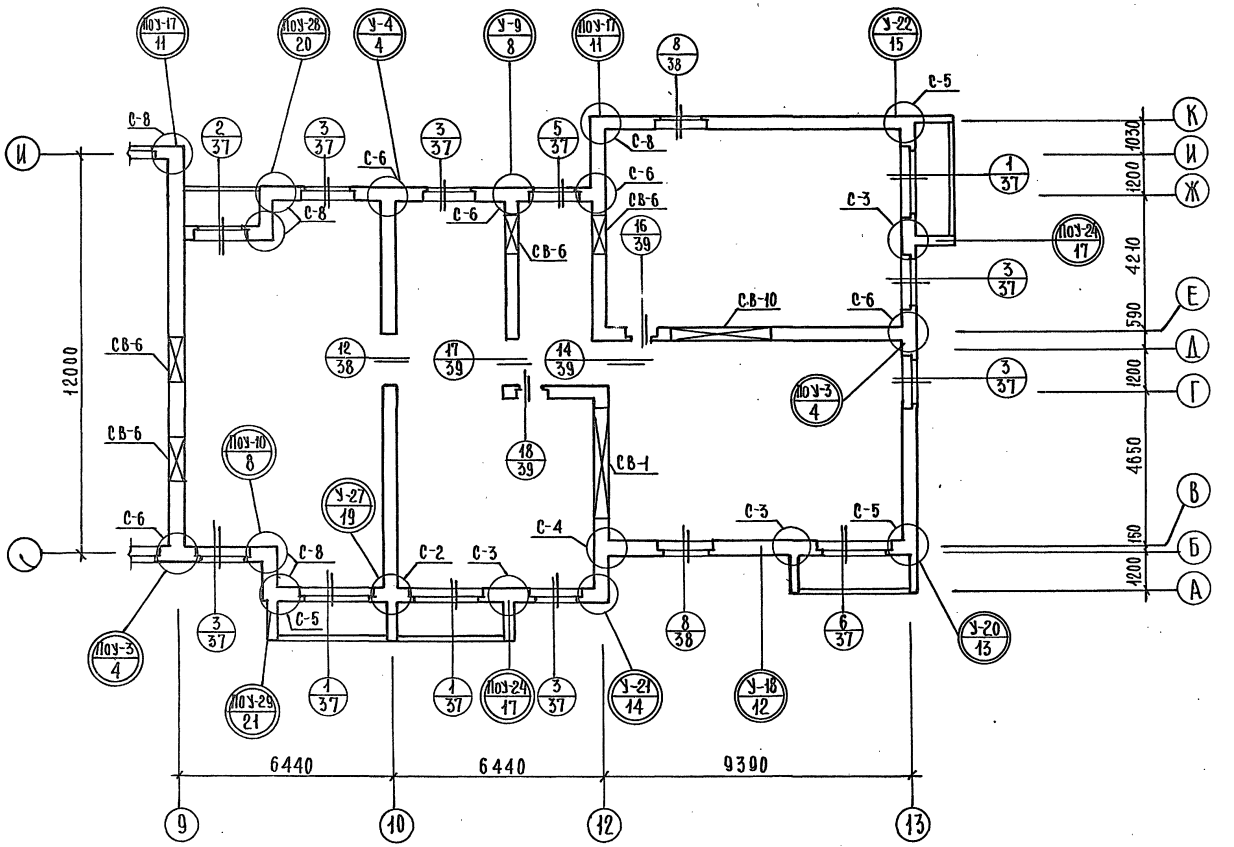

Условные обозначения:

№ Узла перемычек
№ Листа части 9 разд. 9.9-6/1

№ Узла облегченной кладки
№ Листа части 9 разд. 9.9-6/1

Рук.раст.	Бозина		Типовой проект 114-85-47/1.2 АР
Гл.инж.м.	Аксенов		3 этажный 3 секционный 33 квартирный жилой дом
ГАП	Денисова		Часть 1. Архитектурно-строительные чертежи выше 0.000
ГИП	Хечинашвили		Стадия: Р; Лист: 37; Листов:
Рук.гр.	Чернецова		Маркировочный план типового этажа в осях „9-13"
Провер.	Хечинашвили		Мосгипронииселькстрой

Привязан:

Инв. №

17305-01 40

Фасад в осях „1-13"

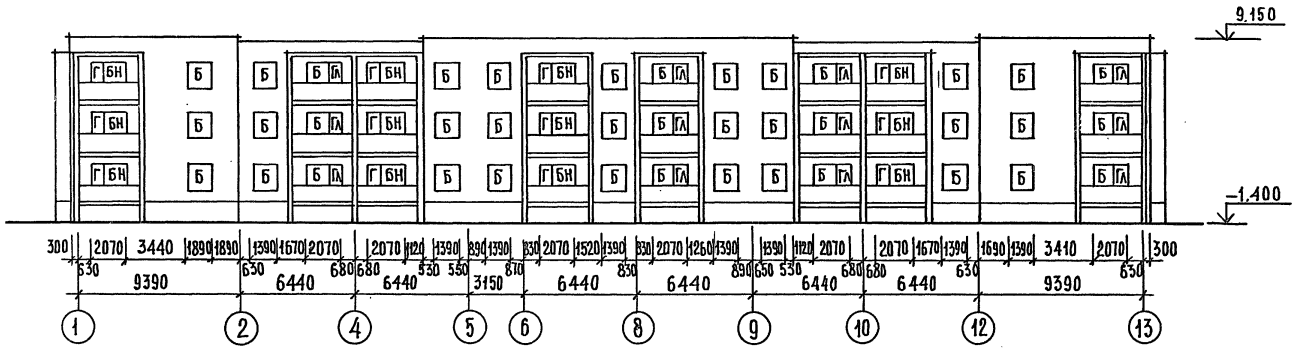

Фасад в осях „13-1"

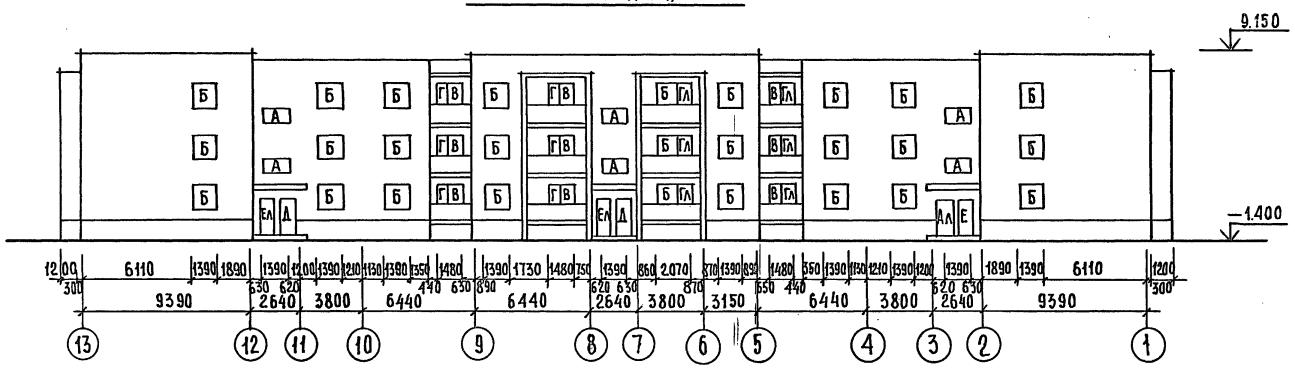

Фасад в осях „А-К"

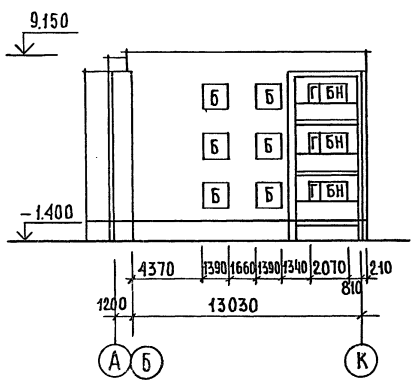

Фасад в осях „К-А"

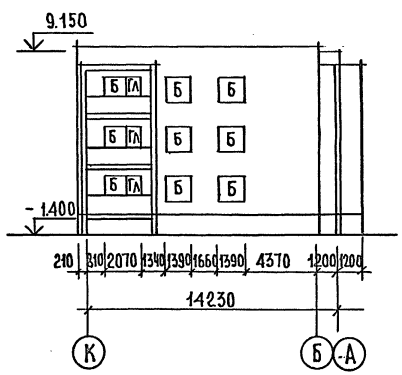

Рук.маст.	Бозина		Типовой проект 114-85-47/1.2 АР
Гл.инж.м.	Аксенов		
ГАП	Денисова		3 секционный 3 этажный 33 квартирный жилой дом
ГИП	Хечинашвили		
Рук.гр.	Чернецова		
Вед.арх.	Сорокина		Часть 0. Общая часть.
Провер.	Хечинашвили		
Привязан:			Кладочные фасады 1-13; 13-1; А-К; К-А.
Инв. №			

Стадия	Лист	Листов
Р	38	

МОСГИПРОНИИСЕЛЬСТРОЙ

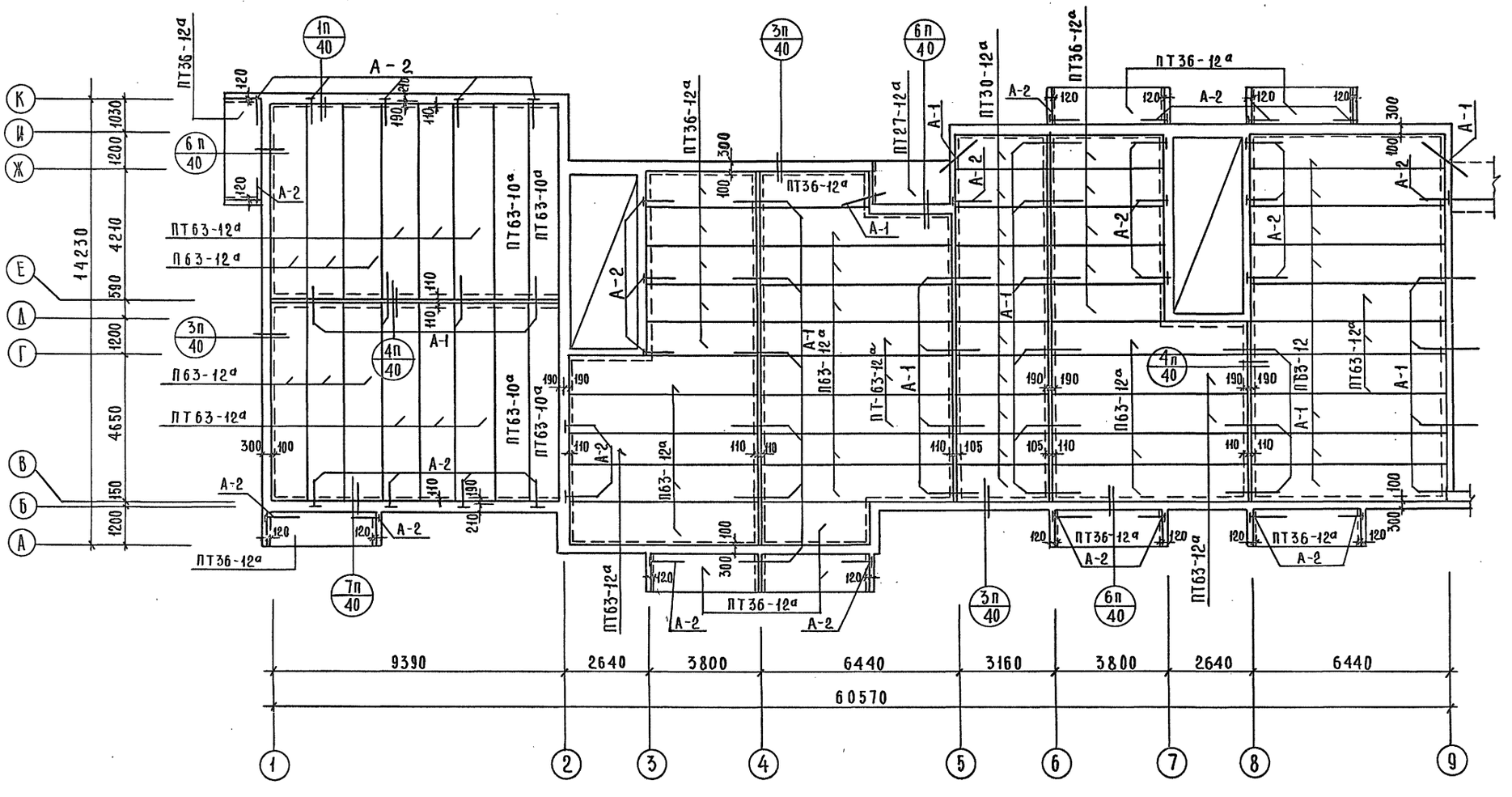

Рук.маст.	Бозина		Типовой проект 114-85-47/1.2 АР
Гл.инж.п.	Аксенов		3этажный 3секционный 33 квартирный жилой дом
ГАП	Денисова		
ГИП	Хечинашвили		Часть 1. Архитектурно-строительные чертежи выше 0.000
Рук.гр.	Черноцова		
Провер.	Хечинашвили		План перекрытия типового этажа в осях "1-9"

Стадия	Лист	Листов
Р	39	

Привязан:

Инв.№

Мосгипроникисельстрой

17345-01 42

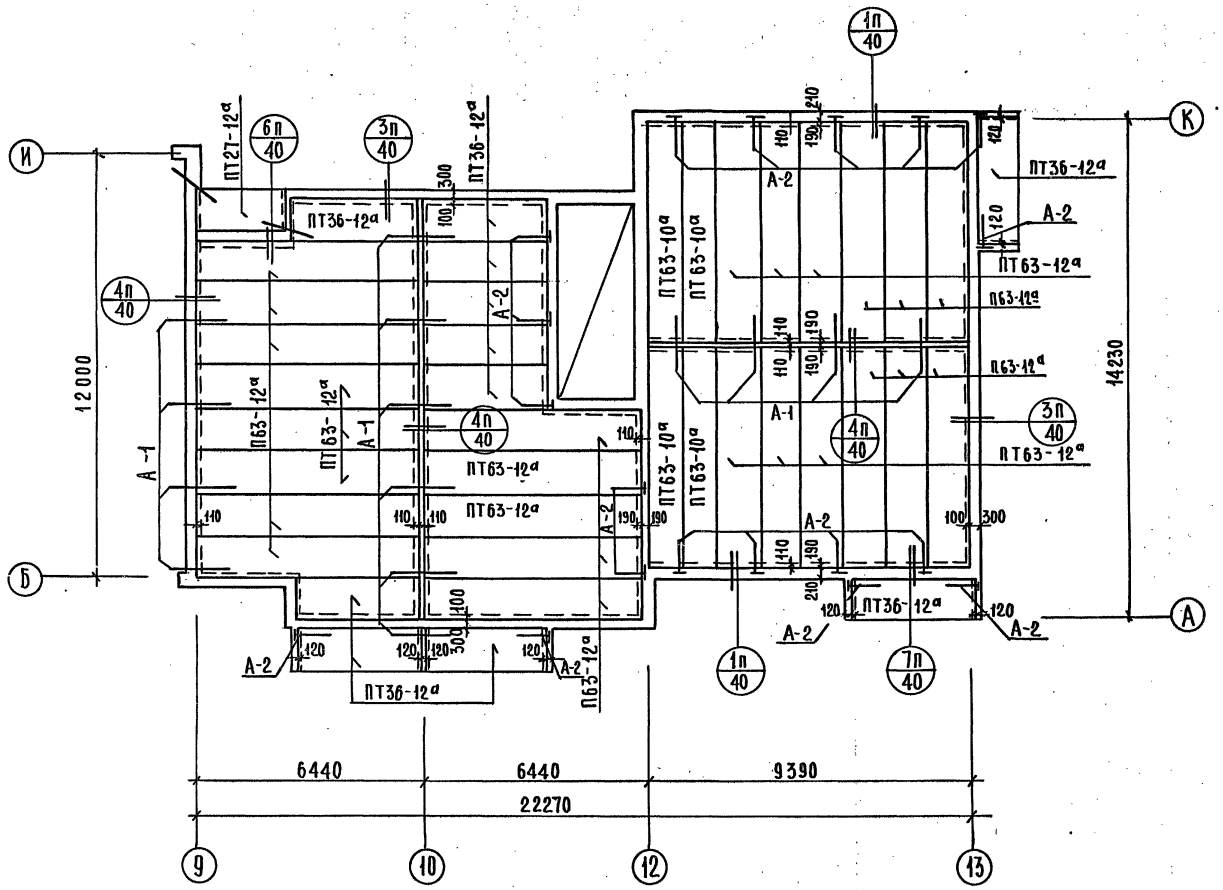

Спецификация: железобетонных изделий

NN п.п.	Марка	Кол-во
1	ПТ27-12а	2
2	ПТ30-12а	10
3	ПТ36-12а	31
4	ПТ63-12а	26
5	П63-12а	38
6	ПТ63-10а	8

Спецификация: металлических изделий

NN п.п.	Марка	Кол-во
1	А-1	41
2	А-2	54

Рукмаст	Бозина		Типовой проект 114-85-47/1.2 АР
Гл.инж.м	Аксенов		3этажный 3секционный 33 квартирный жилой дом
ГАП	Денисова		Часть 1. Архитектурно-строительные чертежи выше 0.000
ГИП	Кечинашвили		Стадия Р; Лист 40; Листов
Рук.гр.	Чернецова		План перекрытия типового этажа в осях „9-13"
Провер.	Кечинашвили		Мосгипронииспельстрой
Привязан:			
Инв.№			

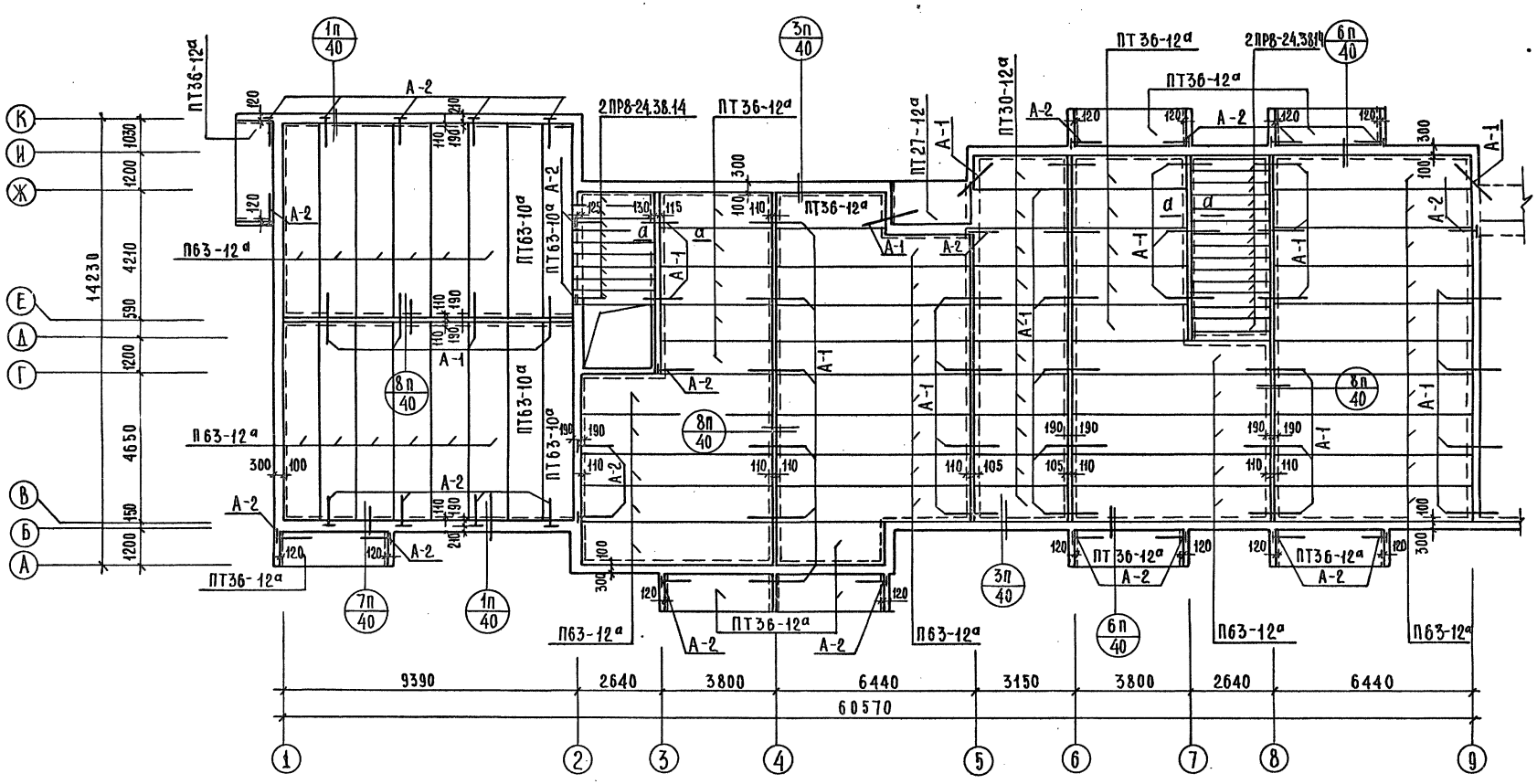

а – а

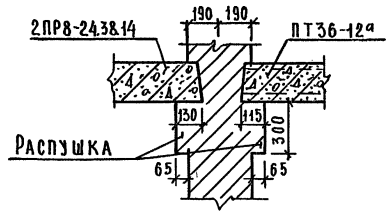

Рук.маст.	Бозина		
Гл.инж.п.	Аксенов		
ГАП	Денисова		
ГИП	Хечинашвили		
Рук.гр.	Чернецова		
Вед.инж.	Алябьева		
Провер.	Хечинашвили		

Типовой проект 114-85-47/1.2 АР

3 этажный 3 секционный 33 квартирный жилой дом

Часть 1. Архитектурно-строительные чертежи выше 0.000

Стадия	Лист	Листов
Р	41	

План покрытия в осях „1-9"

Мосгипронисельстрой

Привязан:

Инв.№

17305-01 44

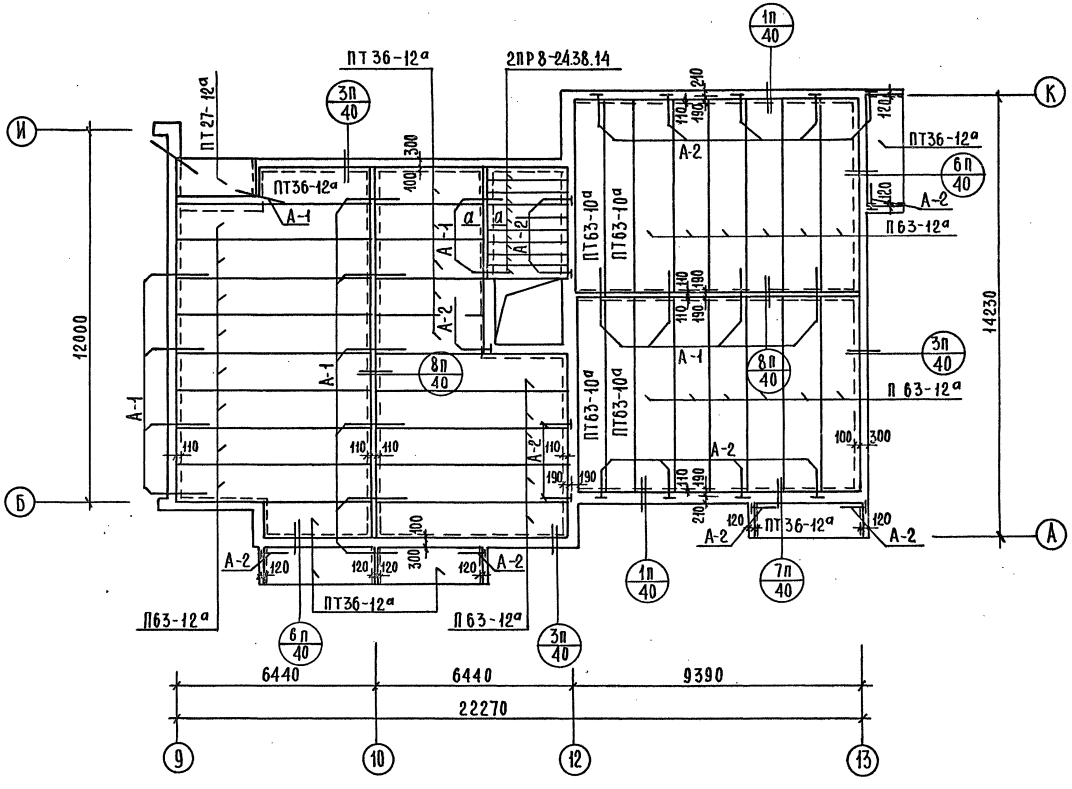

Спецификация железобетонных изделий

NN п.п.	Марка	Кол-во
1	ПТ27-12а	2
2	ПТ30-12а	10
3	ПТ36-12а	31
4	П63-12а	65
5	ПТ63-10а	8
5	2ПР8-24.38.14	32

Спецификация металлических изделий

NN п.п.	Марка	Кол-во
1	А-1	51
2	А-2	48

Рук.маст.	Бозина		Типовой проект 114-85-47/1.2 АР
Гл.инж.п.	Аксенов		
Гл.арх.пр	Денисова		3 этажный 3 секционный 35 квартирный жилой дом
Гл.инж.пр	Кечинашвили		
Рук.гр.	Черненцова		Часть I. Архитектурно-строительные чертежи выше 0.000
Провер.	Кечинашвили		План покрытия в осях „9-13"

Привязан:

Инв.№

Стадия	Лист	Листов
Р	42	

Мосгипронииэлектрострой

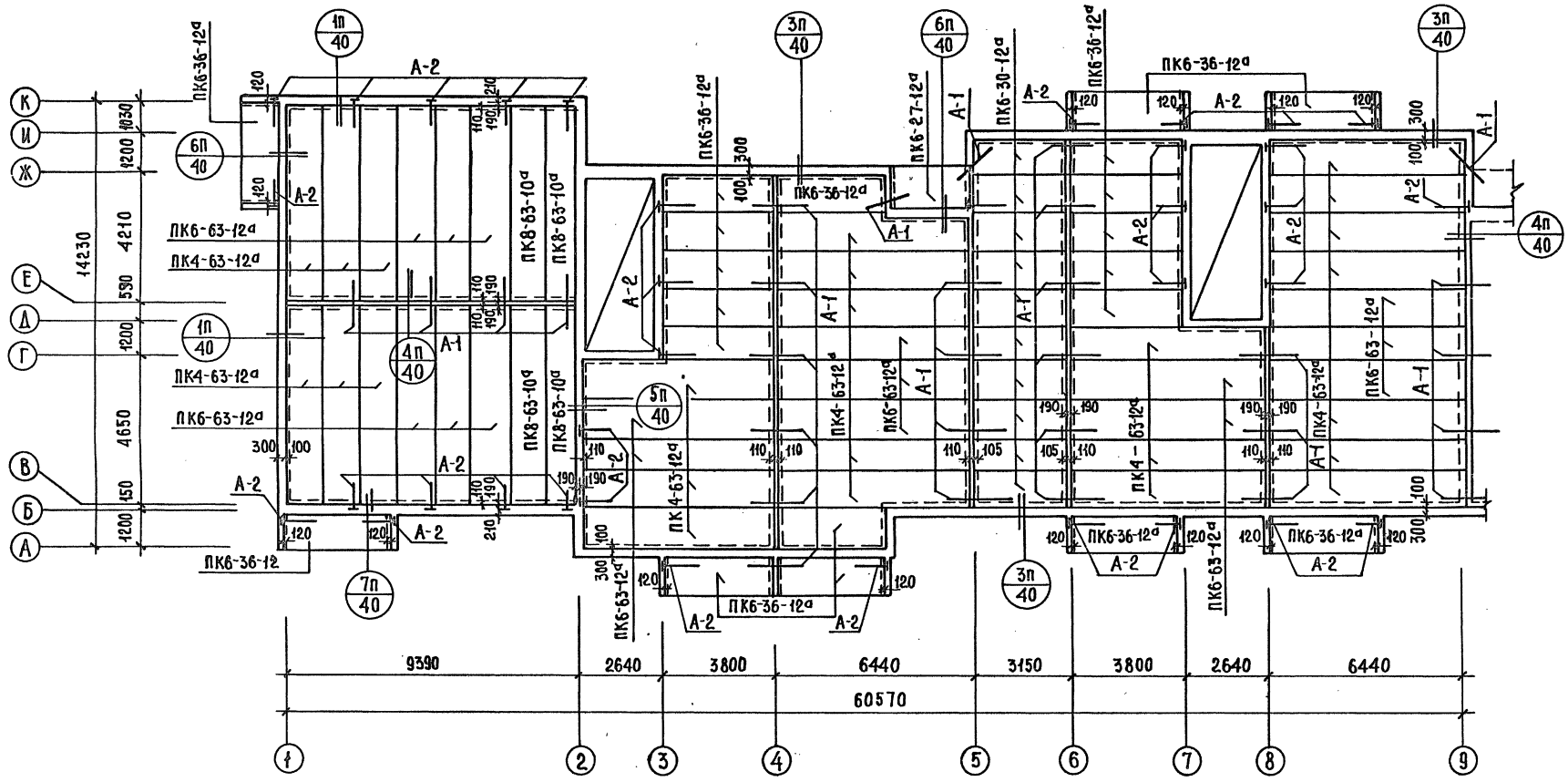

Рук.нас.	Бозина		Типовой проект 114-85-47/1.2 АР
Гл.инж.пр.	Аксенов		3 этажный 3 секционный 33 квартирный жилой дом
Гл.арх.пр.	Денисова		
Гл.инж.пр.	Кечинашвили		
Рук.гр.	Чернецова		Часть 1. Архитектурно-строительные чертежи выше 0.000
Провер.	Кечинашвили		План перекрытия типового этажа в осях 1-9" (вариант легкобетонных плит)

Стадия	Лист	Листов
Р	43	

Мосгипронииэльстрой

Привязан:

Инв.№

Инв.№ подл. | Подпись и дата | Взам.инв.№ 14988

17305-01 46

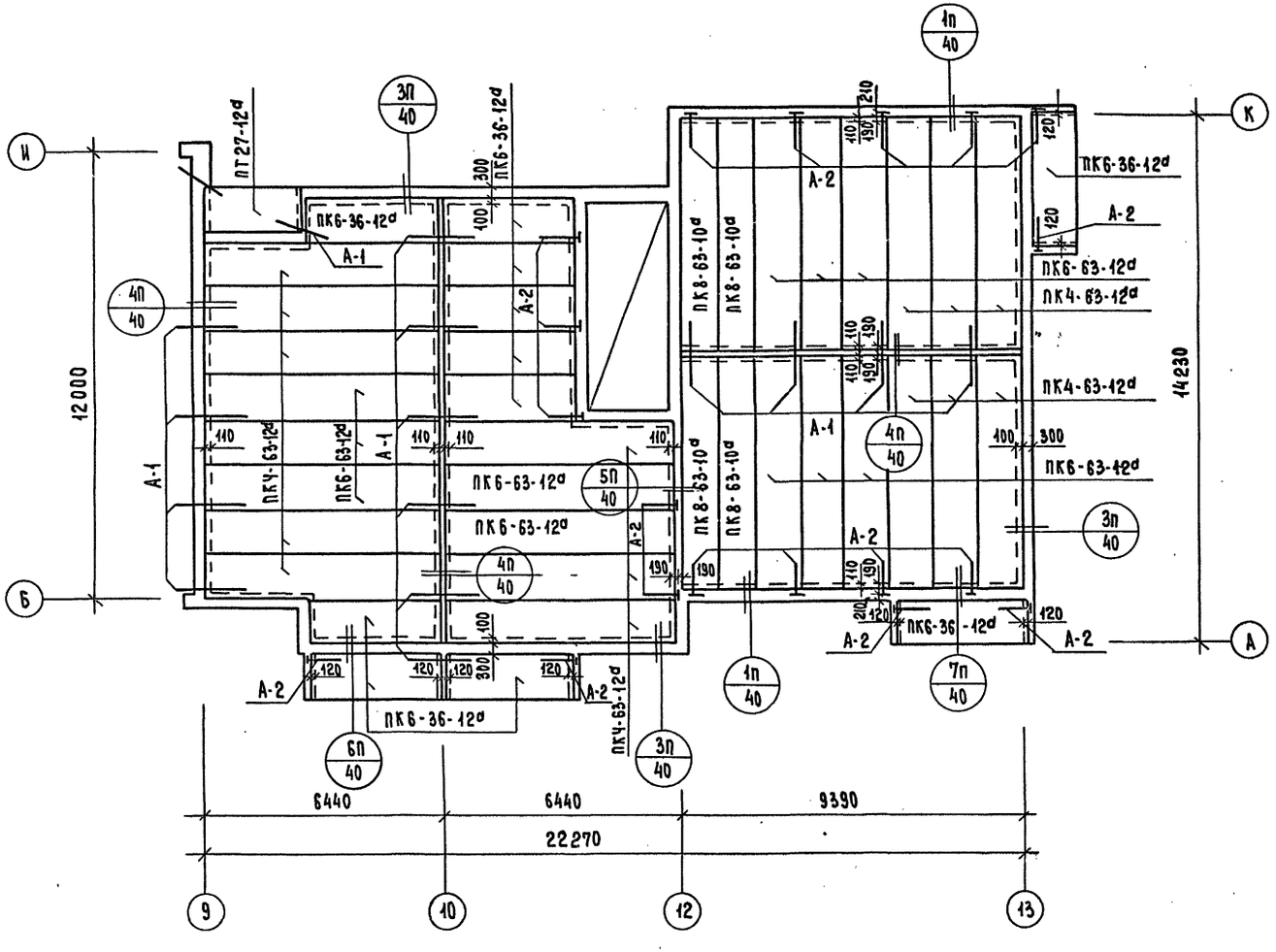

Спецификация железобетонных изделий

NN п.п.	Марка	Кол-во
1	ПК6-27-12d	2
2	ПК6-30-12d	10
3	ПК6-36-12d	31
4	ПК6-63-12d	27
5	ПК4-63-12d	38
6	ПК8-63-10d	8

Спецификация металлических изделий

NN п.п.	Марка	Кол-во
1	А-1	41
2	А-2	53

Рук.маст.	Бозина		Типовой проект 114-85-47/1.2 АР
Гл.инж.м.	Аксенов		
Гл.арх.пр.	Денисова		3 этажный 3 секционный 33 квартирный жилой дом
Гл.инж.пр.	Хечинашвили		
Рук.гр.	Чернецова		Часть 1. Архитектурно-строительные чертежи выше 0.000
Провер.	Хечинашвили		
Привязан			План перекрытия типового этажа в осях „9-13" (вариант легкобетонных плит)
Инв.№			

Стадия	Лист	Листов
Р	44	

МОСГИПРОНИИСЕЛЬСТРОЙ МТ и ЭП-1

17305.01.47

Копировал: [signature] / Грановская /

14988

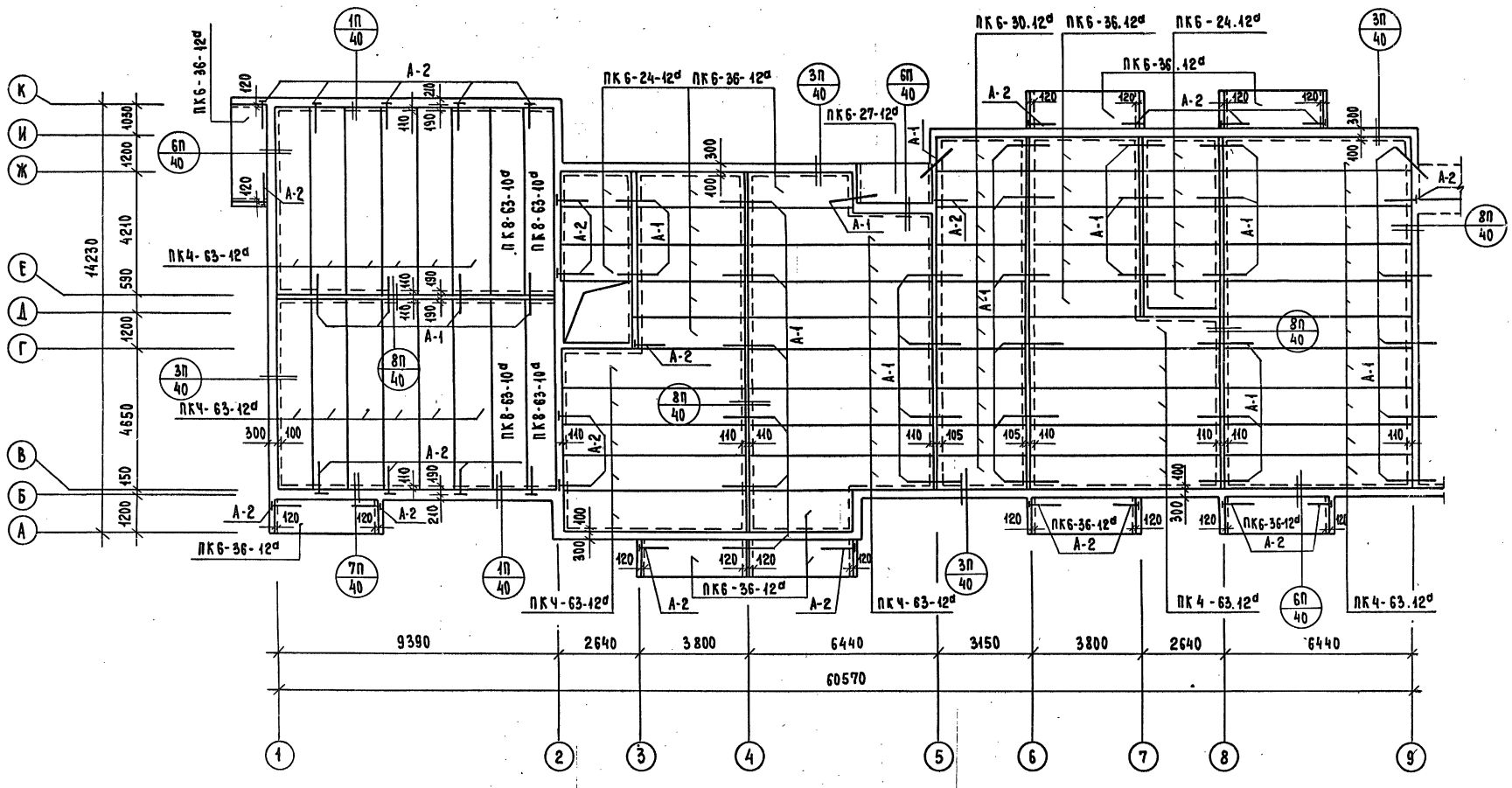

Рук.маст.	Бозина		
Гл.инж.м.	Аксенов		
Гл.арх.пр.	Денисова		
Гл.инж.пр.	Хечинашвили		
Рук.гр.	Чернецова		
Провер.	Хечинашвили		

Привязан

Инв.№

ТИПОВОЙ ПРОЕКТ
114-85-47/1.2 АР

3 ЭТАЖНЫЙ 3 СЕКЦИОННЫЙ 33 КВАРТИРНЫЙ ЖИЛОЙ ДОМ

ЧАСТЬ 1. АРХИТЕКТУРНО-СТРОИТЕЛЬНЫЕ ЧЕРТЕЖИ ВЫШЕ 0.000

СТАДИЯ	ЛИСТ	ЛИСТОВ
Р	45	

ПЛАН ПОКРЫТИЯ В ОСЯХ „1-9" (ВАРИАНТ ЛЕГКОБЕТОННЫХ ПЛИТ)

МОСГИПРОНИИСЕЛЬСТРОЙ МТ и ЭП-1

17305-01 48

14988

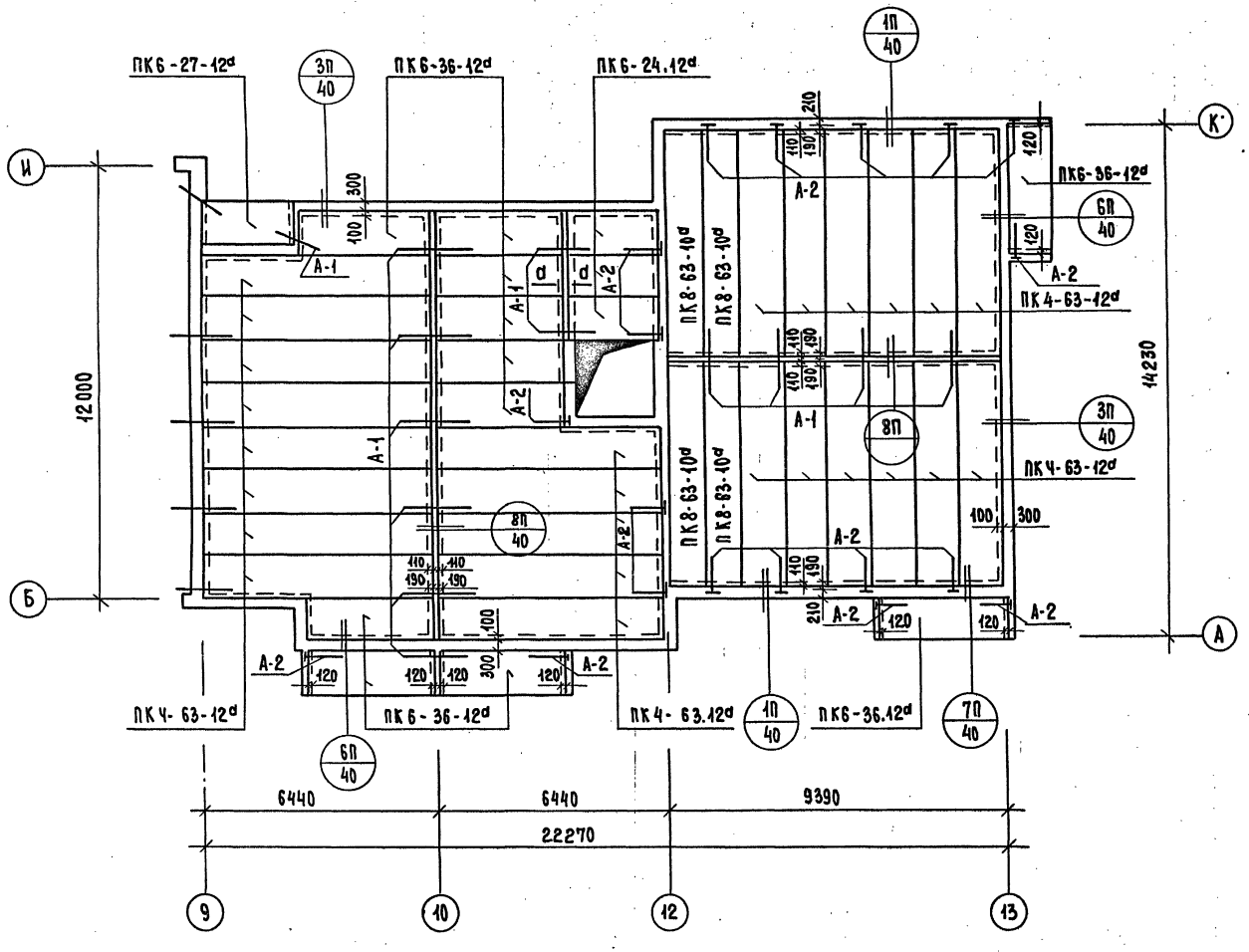

Спецификация железобетонных изделий

NN п.п.	Марка	Кол-во
1	ПК 6-24.12d	11
2	ПК 6-27.12d	2
3	ПК 6-30.12d	10
4	ПК 6-36-12d	31
5	ПК4-63-12d	65
6	ПК 8-63-10d	8

Спецификация металлических изделий

NN п.п.	Марка	Кол-во
1	А-1	51
2	А-2	47

Рук.маст.	Бозина	
Гл.инж.м.	Аксенов	
Гл.арх.пр	Денисова	
Гл.инж.пр.	Хечинашвили	
Рук.гр.	Черецова	
Проверил	Хечинашвили	

Привязан:

Инв. №

Типовой проект 114-85-47/1.2 АР

3 этажный 3 секционный 33 квартирный жилой дом

Часть 1. Архитектурно-строительные чертежи выше 0.000

План покрытия в осях "9-13" (вариант легкобетонных плит)

Стадия	Лист	Листов
Р	46	

МОСГИПРОНИИСЕЛЬСТРОЙ МТиЗП-1

17305-01 49

Инв.№ подл. | Подпись и дата | Взам.инв.№

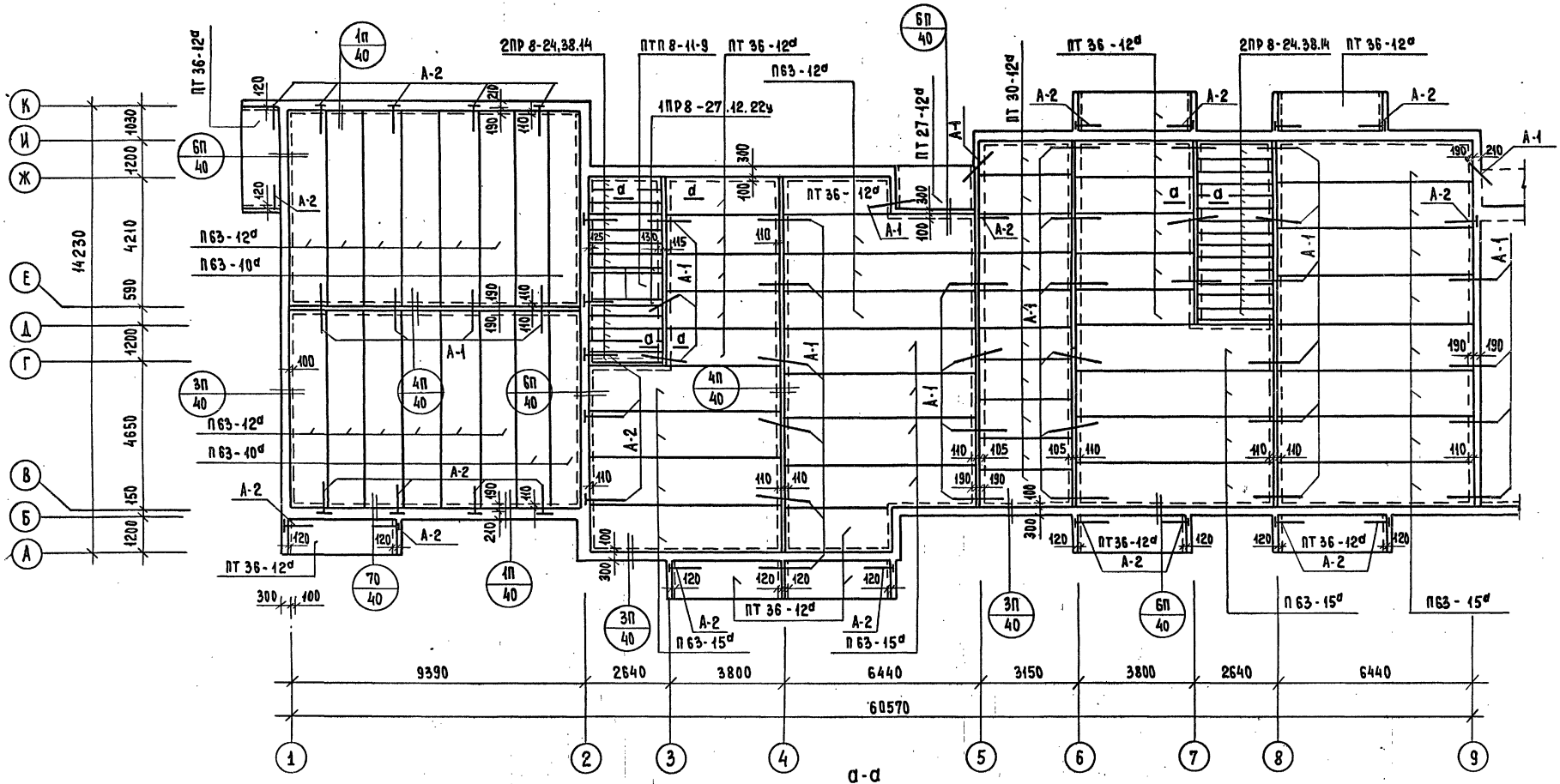

а-а

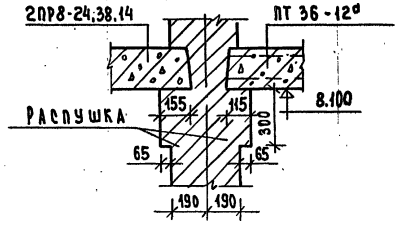

Рук.маст.	Бозина		
Гл.инж.м	Аксенов		
Гл.арх.пр.	Денисова		
Гл.инж.пр.	Хечинашвили		
Рук.гр.	Чернецова		
Провер.	Хечинашвили		

Привязан

Инв.№

ТИПОВОЙ ПРОЕКТ
114-85-47/1.2 АР

3 ЭТАЖНЫЙ 3 СЕКЦИОННЫЙ 33 КВАРТИРНЫЙ ЖИЛОЙ ДОМ

ЧАСТЬ 1. АРХИТЕКТУРНО-СТРОИТЕЛЬНЫЕ ЧЕРТЕЖИ ВЫШЕ 0.000

Стадия	Лист	Листов
Р	47	

ПЛАН ПЕРЕКРЫТИЯ ТРЕТЬЕГО ЭТАЖА В ОСЯХ 1-9 (ВАРИАНТ ВЕНТИЛИРУЕМОЙ КРЫШИ)

МОСГИПРОНИИСЕЛЬСТРОЙ МТиЭП-1

Инв.№ подл. | Подпись и дата | Взам.инв.№

14988

17305-01 50

Копировал: Гид / Грановская /

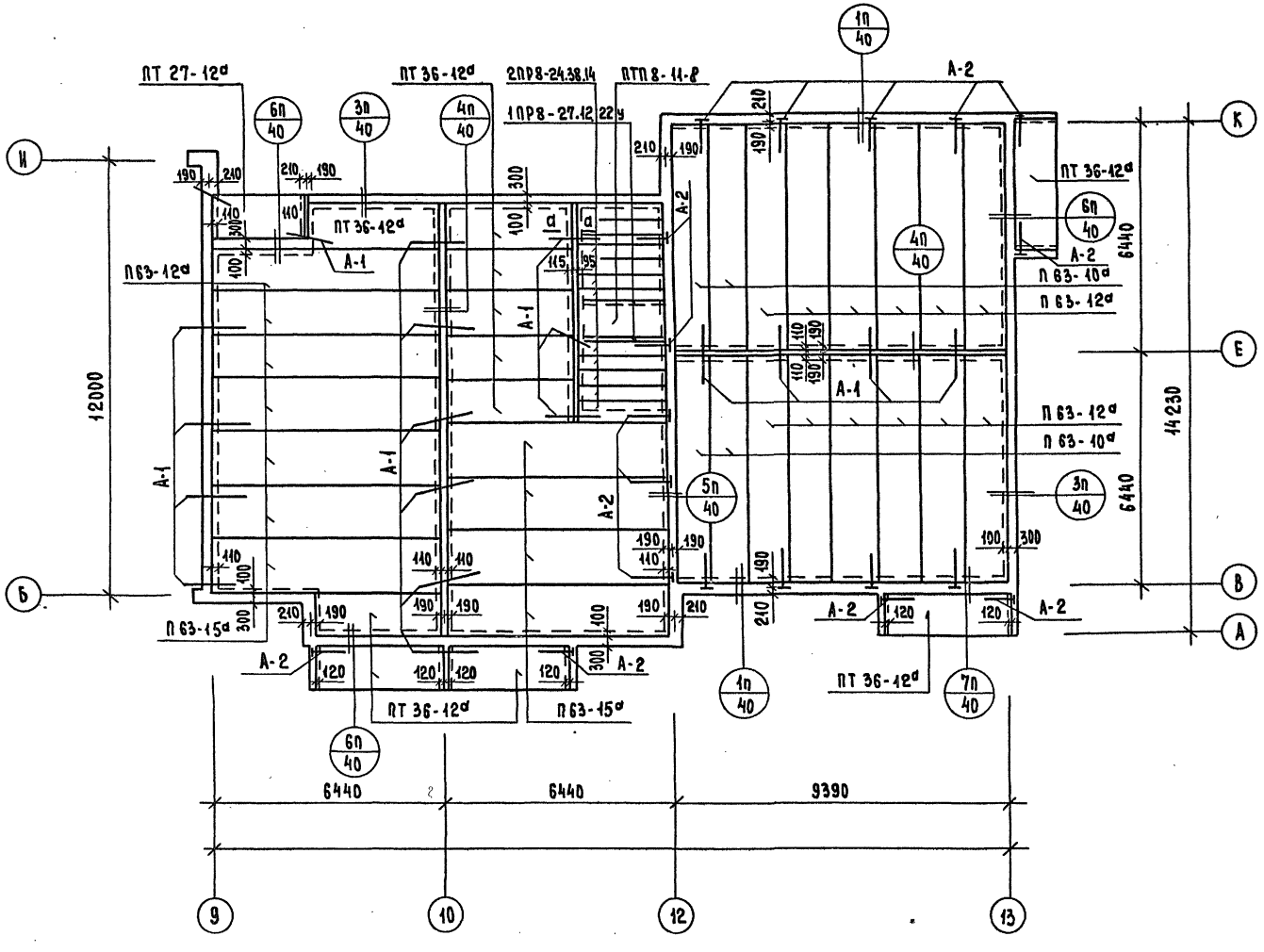

Спецификация железобетонных изделий

NN п.п.	Марка	Кол-во
1	ПТ 27-12d	2
2	ПТ 30-12d	10
3	ПТ 36-12d	31
4	П63-12d	30
5	П63-15d	28
6	ПТП8-11-9	2
7	2ПР8-24.38.14	39
8	1ПР8-27.12.22у	4

Спецификация металлических изделий

NN п.п.	Марка	Кол-во
1	А-1	53
2	А-2	48

Рук.маст.	Бозина	
Гл.инж.м.	Аксенов	
Гл.арх.пр.	Денисова	
Гл.инж.пр.	Хечинашвили	
Рук.гр.	Чернецова	
Вед.инж.	Алябьева	
Провер.	Хечинашвили	

Привязан:

Инв.N

Типовой проект 114-85-47/1.2 АР

3 этажный 3 секционный 33 квартирный жилой дом

Часть 1. Архитектурно-строительные чертежи выше 0.000

Стадия	Лист	Листов
Р	48	

План перекрытия третьего этажа в осях „9-13" (вариант вентилируемой крыши)

МОСГИПРОНИИСЕЛЬСТРОЙ МТиЗП-1

17305-01 51 Корпоровал: 48 / Грановская /

Типовой проект 114-85-47/1.2 АР Альбом 1

Инв.N подл. 14988 | Подпись и дата | Взам.инв.N

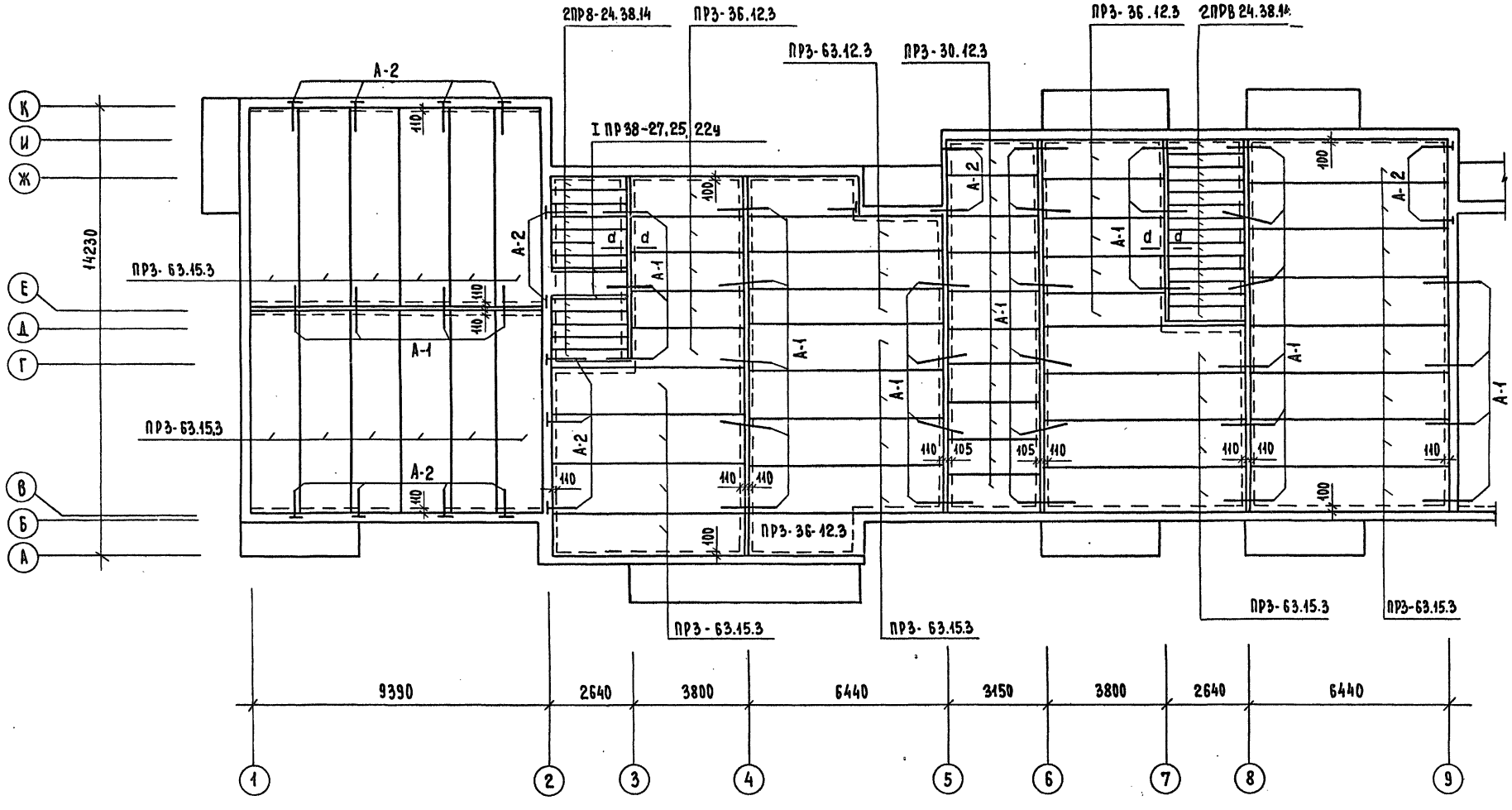

Рук.маст.	Бозина		
Гл.инж.м	Аксенов		
Гл.арх.пр	Денисова		
Гл.инж.пр	Хечинашвили		
Рук.гр.	Чернецова		
Вед.инж	Алябьева		
Проверил	Хечинашвили		

Привязан

Инв.№

ТИПОВОЙ ПРОЕКТ
114-85-47/1.2 АР

3 ЭТАЖНЫЙ 3 СЕКЦИОННЫЙ 33 КВАРТИРНЫЙ ЖИЛОЙ ДОМ

ЧАСТЬ 1. АРХИТЕКТУРНО-СТРОИТЕЛЬНЫЕ ЧЕРТЕЖИ ВЫШЕ 0.000

СТАДИЯ	ЛИСТ	ЛИСТОВ
Р	49	

ПЛАН ПОКРЫТИЯ В ОСЯХ 1-9 (ВАРИАНТ ВЕНТИЛИРУЕМОЙ КРЫШИ)

МОСГИПРОНИИСЕЛЬСТРОЙ
МТ и ЭП-1

17305-01 52 (С10 / Гранировская /

14988

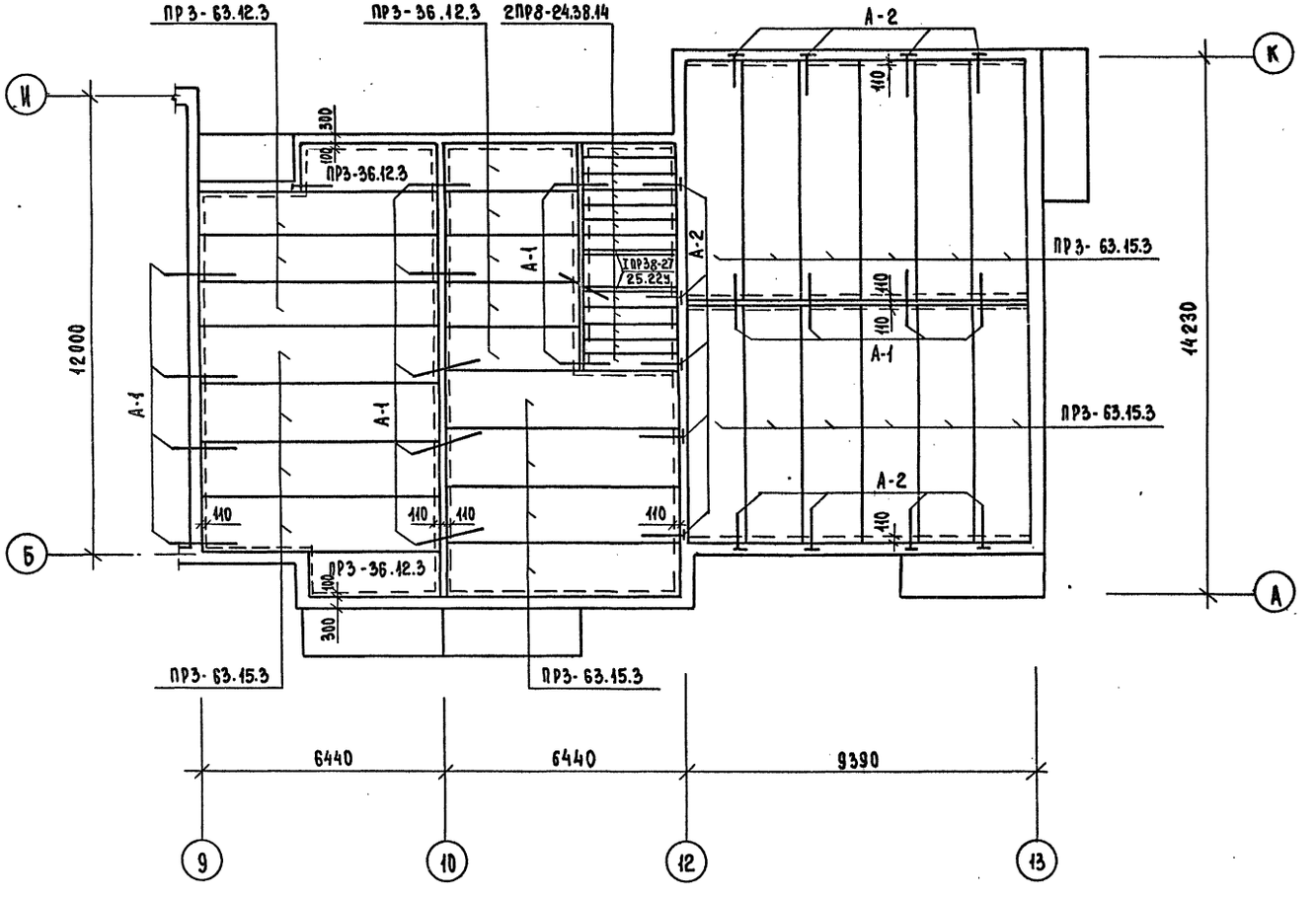

Спецификация железобетонных изделий

NN п.п.	Марка	Кол-во
1	ПРЗ-36.12.3	19
2	ПРЗ-63.12.3	6
3	ПРЗ-63.15.3	52
4	ПРЗ-30.12.3	10
5	2ПР8-24.38.14	38
6	1ПРЗ8-27.25.22ч	4

Спецификация металлических изделий

NN п.п.	Марка	Кол-во
1	А-1	47
2	А-2	34

Рук.маст.	Бозина	
Гл.инж.м	Аксенов	
Гл.арх.пр.	Денисова	
Гл.инж.пр	Хечинашвили	
Рук.груп	Чернецова	
Вед.инж.	Алябьева	
Провер.	Хечинашвили	

Типовой проект 114-85-47/1.2 АР

3 этажный 3 секционный 33 квартирный жилой дом

Часть 1. Архитектурно-строительные чертежи выше 0.000

Стадия	Лист	Листов
Р	50	

План покрытия в осях „9-13" (вариант вентилируемой крыши)

МОСГИПРОНИИСЕЛЬСТРОЙ МТиЭП-1

Привязан

Инв. №

Копировал | Формат А4

17305-01 53

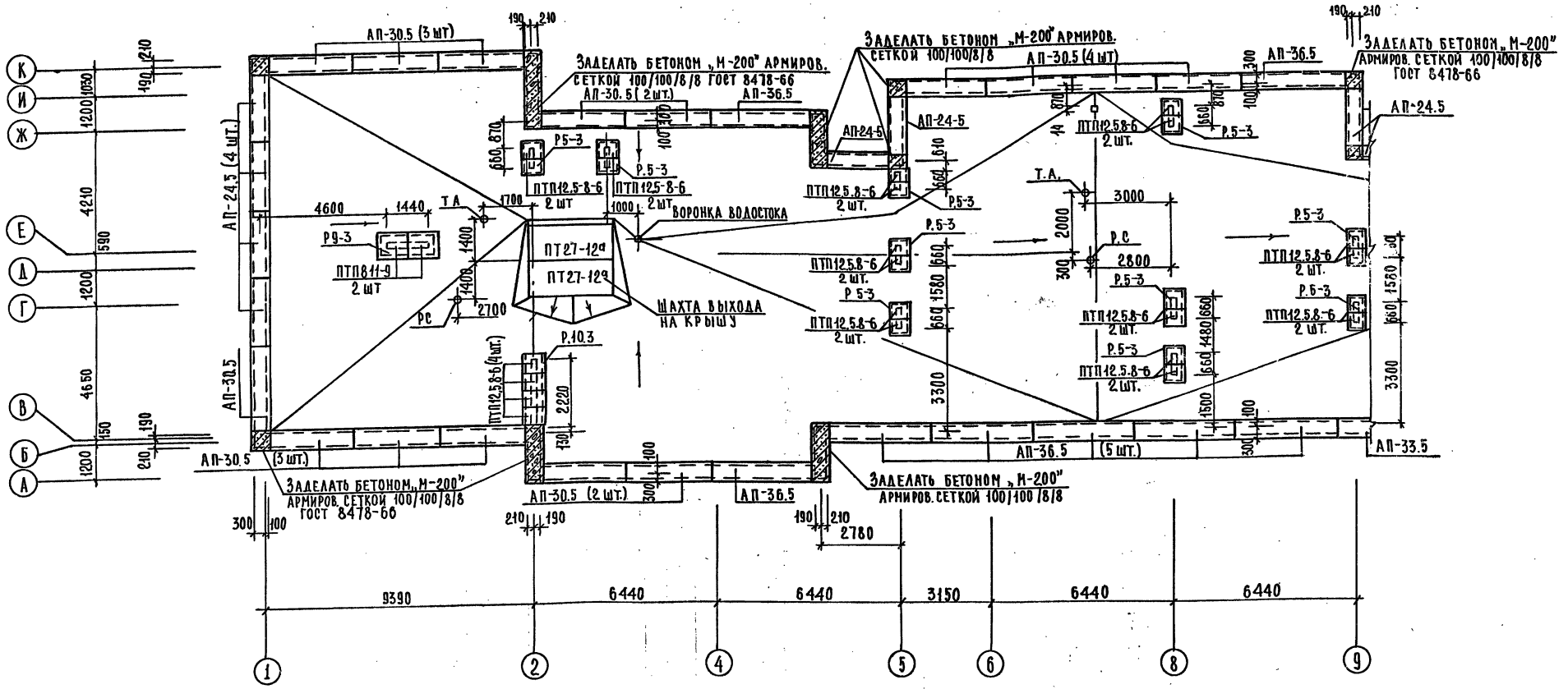

Рук.маст.	Бозина	
Гл.инж.м.	Аксенов	
ГАП	Денисова	
ГИП	Хечинашвили	
Рук.гр.	Чернецова	
Провер.	Хечинашвили	

Привязан.

Инв.№

Типовой проект 114-85-47/1.2 АР

9этажный 3секционный 33 квартирный жилой дом

Часть1. Архитектурно-строительные чертежи выше 0.000.

План крыши в осях „1-9"

Стадия	Лист	Листов
Р	52	

Мосгипронииэльстрой

17305-01 55

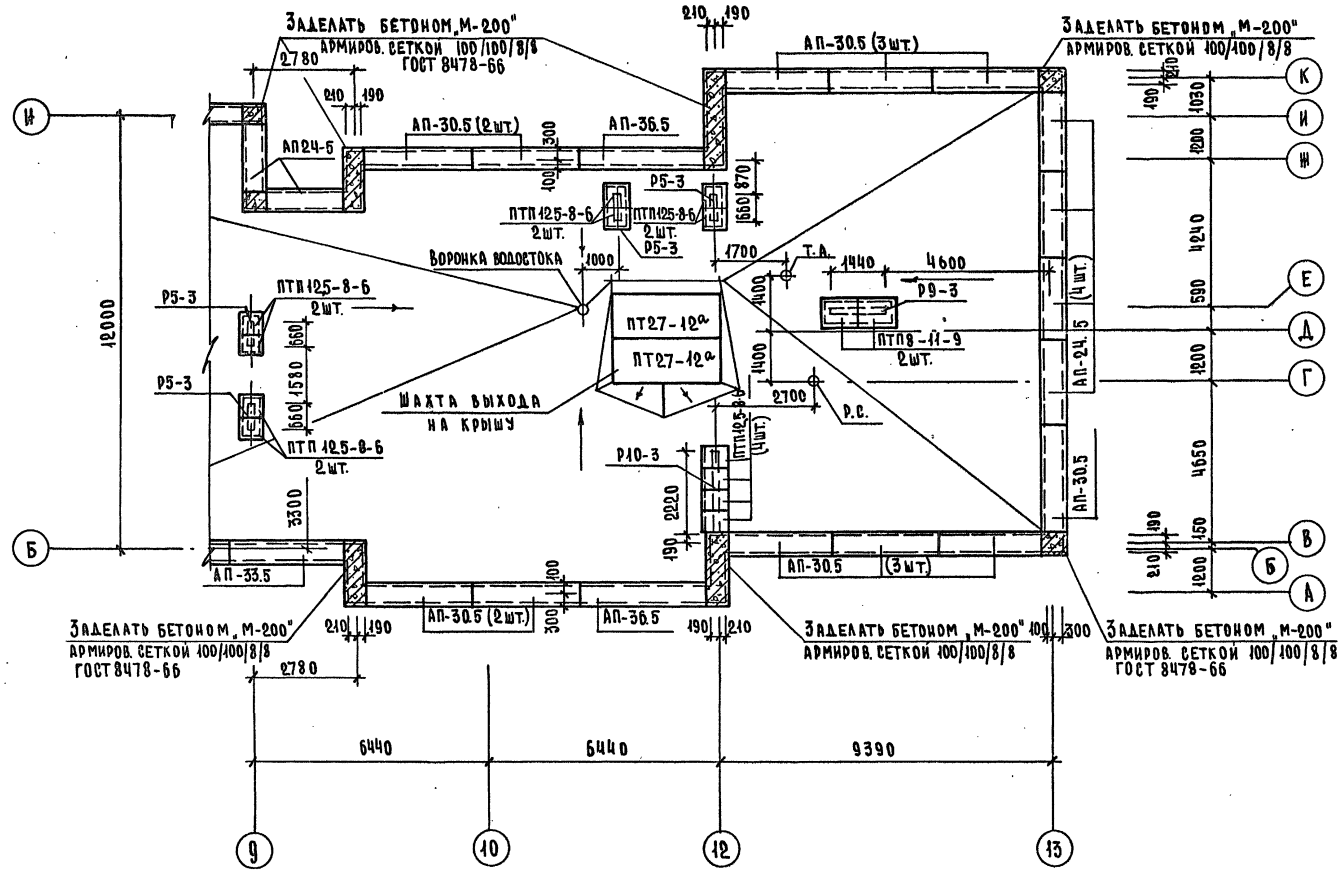

Спецификация ж/б панелей

Марка	Кол-во
АП-36.5	10
АП-33.5	1
АП-30.5	26
АП-24.5	12
ПТП8-11-9	4
ПТП 12.5-8-6	32
ПТ27-12а	4

Примечание:

1. Развертки вентиляционных шахт см. часть 9 разделы 9.9-6/1.

Рук. мастер	Бозина		
Гл. инж. М	Аксенов		
Гл. арх. пр	Денисова		
Гл. инж. пр	Хечинашвили		
Рук. гр.	Черецова		
Вед. инж.	Ахабьева		
Провер.	Хечинашвили		

Привязан:

Инв. №

Типовой проект 114-85-47/1.2 АР

3 этажный 3 секционный 33 квартирный жилой дом

Часть 1. Архитектурно-строительные чертежи выше 0.000

План крыши в осях „9-13"

Стадия	Лист	Листов
Р	53	

Мосгипронисельстрой

17305-01 56

Спецификация железобетонных изделий

NN п.п.	Марка изделия	Размеры в мм: Длина	Ширина	Высота	Количество штук: Всего	1 эт.	2 эт.	3 эт.	Крыша	Показатели на 1 эл.: Тяжел. бет. м³	Сталь кг	Вес т.	Альбом часть
	Плиты перекрытия (вариант легкобетонных плит)												
1	ПК4-63-12а	6280	1190	220	141	38	38	65	—	0.899	33.68	1.745	Сер.1.141-10 вып.1
2	ПК6-36-12а	6580	1190	220	93	31	31	31	—	0.528	16.04	1.005	Сер.1.141-9 вып.5
3	ПК6-63-12а	6280	1190	220	54	27	27	—	—	0.899	44.31	1.755	Сер.1.141-10 вып.1
4	ПК8-63-10а	6280	990	220	24	8	8	8	—	0.742	46.60	1.455	Сер.1.141-10 вып.7
5	ПК6-24-12а	2380	1190	220	11	—	—	11	—	0.36	9.70	0.685	Сер.1.141-9 вып.8
6	ПК6-27-12а	2680	1190	220	10	2	2	2	4	0.403	9.32	0.768	Сер.1.141-9 вып.7
7	ПК6-30-12а	2980	1190	220	30	10	10	10	—	0.61	10.85	0.85	Сер.1.141-9 вып.6
8	ПТП 12,5-8-6	800	600	80	32	—	—	—	32	0.038	1.297	0.096	Сер.1.243-2
9	ПТП 8-11-9	1100	900	80	4	—	—	—	4			0.198	
10	АП-36.5	3580	500	160/50	10	—	—	—	10	0.148	4.51	0.37	1.138-2 вып.1
11	АП-33.5	3280			1	—	—	—	1	0.136	4.16	0.34	
12	АП-30.5	2980			26	—	—	—	26	2.88	2.88	0.31	
13	АП-24.5	2380			12	—	—	—	12	0.098	2.43	0.25	

Спецификация столярных изделий

Марка изделия		Наименование	Серия ГОСТ	Размеры мм	Количество штук: 1 эт.	2 эт.	3 эт.	Всего
ОР 15-15 Н	БН	Окно с раздельными створками	Серия 1.136-3 выпуск-1	1478 × 1464	5	5	5	15
ОР 15-15	Б			1478 × 1464	27	27	27	81
ОР 15-09	В			878 × 1464	3	3	3	9
ОР 09-15	А			1469 × 862	—	3	3	6
БР 22-07	Г	Балконная дверь со спаренными полотнами		698 × 2197	7	7	7	21
БР 22-07 Л	ГЛ			698 × 2197	7	7	7	21
ОС 15-15 Н	БН	Оконный блок спаренный	Серия 1.136-3 выпуск-1	1469 × 1462	5	5	5	15
ОС 15-15	Б			1469 × 1462	27	27	27	81
ОС 15-09	В			878 × 1462	3	3	3	9
ОС 09-15	А			1469 × 862	—	3	3	6
БС 22-07	Г	Дверной балконный блок		698 × 2197	7	7	7	21
БС 22-07 Л	ГЛ			698 × 2197	7	7	7	21
ДН20-8-1В	Е	Дверной блок наружный	Серия 1.136-11	886 × 2088	2	—	—	2
ДН20-8-1В	ЕЛ			886 × 2088	4	—	—	4
ДН20-9-2В	Д			986 × 2088	4	—	—	4
ДН20-9-2В	ДЛ			986 × 2088	2	—	—	2
ДГ 21-9ц		Дверной блок глухой внутренний	Серия 1.136-10	870 × 2071	6	6	6	18
ДГ 21-9ц Л				870 × 2071	5	5	5	15
ДГ 21-8п				770 × 2071	9	9	9	27
ДГ 21-8Л				770 × 2071	9	9	9	27
ДГ 21-7п				670 × 2071	12	12	12	36
ДГ 21-7Лп				670 × 2071	14	14	14	42
ДО 21-13		Дверной блок остекленный внутренний		1298 × 2071	6	6	6	18
ДО 21-8п				770 × 2071	4	4	4	12
ДО 21-8Л				770 × 2071	7	7	7	21
		Встроенное оборудование						
Ш-1		Шкаф встроенный	Серия 1.172-4	3670 × 600	2	2	2	6
Ш-2				2030 × 600	2	2	2	6
Ш-3				960 × 450	2	2	2	6
ТИП 2		Наличник	8242-73	54 × 13				2280 п.м.
ТИП 3				34 × 13				—
		Плинтус		33 × 37	612	612	612	1836
Ш-4		Шкаф встроенный	Серия 1.172-3	960 × 450	5	5	5	15

Спецификация железобетонных изделий

NN п.п.	Марка изделия	Размеры в мм: Длина	Ширина	Высота	Количество штук: Всего	1 эт.	2 эт.	3 эт.	Крыша	Показатели на 1 эл.: Тяжел. бет. м³	Сталь кг	Вес т	Альбом часть
	Плиты перекрытия (вариант вентилируемой крыши)												
1	ПТ 27-12а	2680	1190	220	6	—	—	2	4	0.403	11.75	1.01	Сер.1.141-1 вып.12
2	ПТ 30-12а	2980	1190	220	20	—	—	10	—	0.445	14.18	1.11	Сер.1.141-1 вып.10
3	ПТ 36-12а	3580	1190	220	31	—	—	31	—	0.528	18.78	1.32	Сер.1.141-1 вып.9
4	П 63-12а	6280	1190	220	30	—	—	30	—	0.899	37.73	2.25	Сер.1.141-1 вып.1
5	П 63-15а	6280	1490	220	28	—	—	28	—	1.94	45.37	2.985	
6	ПТП8-11-9	1100	900	80	2	—	—	2		0.079	2.016	0.198	Сер.1.243-2
7	ПР3-36.12.3	3580	1190	300	19	—	—	—	19	0.35	19.15	0.875	Сер.1.165-6 вып.1
8	ПР3-63.12.3	6280	1190	300	6	—	—	—	6	0.59	47.55	1.475	
9	ПР3-63.15.3	6280	1490	300	52	—	—	—	52	0.67	56.06	1.675	
10	ПР3-30.12.3	2980	1190	300	10	—	—	—	10	0.29	15.72	0.725	Сер.1.165-6 вып.1
11	2ПР8-24.38.14	2460	380	140	22	—	—	39	38	0.130	6.49	0.325	Сер.[illegible]8-10 вып.1
12	1ПР8-38.27.25.22у	2720	250	220	8	—	—	4	4	0.150	3.65	0.375	
13	АП-36.5	3580	500	160/50	10	—	—	—	10	0.148	4.51	0.37	Сер.1.138-2 8.1
14	АП-33.5	3280			1	—	—	—	1	0.136	4.16	0.34	
15	АП-30.5	2980			26	—	—	—	26	0.123	2.88	0.31	
16	АП-24.5	2380			12	—	—	—	12	0.098	2.43	0.25	
17	ПТП8-11-9	1100	900	80	4	—	—	—	4	0.039		0.198	Сер.1.243-2.
18	ПТП 12,5-8-6	800	600	80	32	—	—	—	32	0.038	1.30	0.096	

Спецификация металлических изделий

NN п.п.	Марка изделия	Кол-во шт	Вес кг: 1 шт	Всего	Альбом часть
1	А-1	92	0.71	65.32	Часть 9 раздел 9.9-6/1 лист 44
2	А-2	102	0.61	62.22	
3	Р. С	3	16.70	50.1	Серия 85 раздел 10.4-1 л.
4	Т. Р.С-1	3	27.03	81.09	
5	Т. А	3	—	—	
6	Г.Т.А	3	49.71	149.13	
7	МОЛ 28	12	27.87	334.44	ИИ-03-03 71-64 л. 1.3
8	МОП 22	3	13.18	39.54	
9	МОЛ	24	0.08	1.92	
10	ОЛ-1	36	14.24	512.64	Часть 9 раздел 9.9-6/1 л. 51
11	ЗД-1	84	0.31	26.04	
12	ОЛ-3	6	10.79	64.74	АР-51

NN п.п.	Марка изделия	Кол-во шт.	Вес кг: 1 шт.	Всего	Альбом часть
13	МС 25	2	27.48	54.96	ИИ-03-03 Ал. 74-64 л.8
14	С-2	24	2.44	58.56	Часть 9 раздел 9.9-6/1 л. 39.40. 43.44
15	С-3	27	1.74	46.98	
16	С-4	6	2.88	16.92	
17	С-5	6	1.92	11.52	
18	С-6	24	1.92	46.28	
19	С-8	30	1.40	42.0	
20	СВ-1	6	1.11	6.66	
21	СВ-6	36	0.47	16.92	
22	СВ-10	6	0.79	4.74	
23					

Рук.маст.	Бозина	
Гл.инж.м.	Аксенов	
Гл.арх.пр.	Денисова	
Гл.инж.пр.	Хечинашвили	
Вед.арх.	Сорокина	
Рук.гр.	Чернецова	
Провер.	Хечинашвили	

Привязан

Инв. №

ТИПОВОЙ ПРОЕКТ 114-85-47/1.2 АР

3 этажный 3 секционный 33 квартирный жилой дом

Часть 1. Архитектурно-строительные чертежи выше 0.000

Стадия	Лист	Листов
Р	54	

Специфик. ст. жел. бет. изделий (вариант легкобетонных плит и вентилируемой крыши. Спецификация метал. изделий спец. столярных изделий выше отм. 0.000

МОСГИПРОНИИСЕЛЬСТРОЙ МТ и ЭП-1

17305-01 57

Корпорация Грановская

NN п.п.	Марка изделия	Размеры в мм: Длина	Высота	Толщ.	Количество шт.: Всего	1эт.	2эт.	3эт.	Крыша	Показатели на 1эл.: Тяжел. бет. м³	Сталь кг	Вес т	Показатели на дом: Тяжел. бет. м³	Сталь кг	Вес т	Альбом часть
	Плиты перекрытий															
1	ПТ 27-12а	2680	1190	220	6	2	2	2	—	0.403	11.75	1.01	2.448	70.50	6.06	Сер. 1.141-1 вып. 12
2	ПТ 30-12а	2980	1190	220	30	10	10	10	—	0.445	14.48	1.11	13.35	125.40	33.30	Сер. 1.141-1 вып. 10
3	ПТ 36-12а	3580	1190	220	93	31	31	31	—	0.528	18.78	1.32	49.104	1746.54	122.76	Сер. 1.141-1 вып. 9
4	ПТ 63-12а	6280	1190	220	53	27	26		—	0.899	54.39	2.25	48.546	2937.06	121.50	Сер. 1.141-1 вып. 1
5	П 63-12а	6280	1190	220	144	38	38	65	—	0.899	37.73	2.25	126.759	5319.93	317.25	Серия 1.141-1 вып. 6.1
6	ПТ 63-10а	6280	990	220	24	8	8	8	—	0.742	46.24	1.855	17.808	1109.76	43.72	Сер. 1.141-1 вып. 6
7	КВ 27-14	2690	1760	150/180	3	3	—	—	—	0.47	61.29	1.18	1.41	183.87	3.54	Серия 85 раздел 10.1-1
8	АП-36.5	3580	500	160/50	10	—	—	—	10	0.148	4.51	0.37	1.48	45.1	3.70	Сер. 1.138-2 в. I
9	АП-33.5	3280	500	160/50	1	—	—	—	1	0.136	4.16	0.34	0.136	4.16	0.34	
10	АП-30.5	2980	500	160/50	26	—	—	—	26	0.123	2.88	0.308	3.198	74.86	8.008	
11	АП-24.5	2380	500	160/50	12	—	—	—	12	0.098	2.43	0.245	1.176	29.16	2.94	
12	2ПР8-24.38.14	2450	380	140	32	—	—	32	-	0.130	6.49	0.325	4.29	244.17	10.72	Сер. 1.138-10. в. I
	Перегородки															
1	ПГ-1	5200	80	2550	3	1	1	1	—	1.04	—	1.450	3.12	—	4.250	Серия 85 раздел 10.2-1
2	ПГ-2	3810	80	2550	12	4	4	4	—	0.78	—	1.090	9.36	—	13.08	
3	ПГ-3	3250	80	2550	24	8	8	8	—	0.66	—	0.924	15.84	—	22.176	
4	ПГ-36	3250	80	2550	6	2	2	2	—	0.49	—	0.700	2.94	—	4.20	
5	ПГ-7	530	80	2550	21	7	7	7	—	0.108	—	0.152	22.68	—	3.192	
6	ПГ-8	1200	80	2550	48	16	16	16	—	0.24	—	0.340	11.52	—	16.32	
7	ПГ-9	1860	80	2550	12	4	4	4	—	0.38	—	0.532	4.56	—	6.384	
8	ПГ-10	2530	80	2550	15	5	5	5	—	0.34	—	0.480	5.10	—	7.200	
9	ПГ-11	960	80	2550	12	4	4	4	—	0.193	—	0.274	2.316	—	3.288	
10	ПГ-13	3510	80	2550	6	2	2	2	—	0.71	—	0.994	4.26	—	5.964	
11	ПГ-15	2780	80	2550	6	2	2	2	—	0.57	—	0.800	3.42	—	4.800	
12	ПГ-16	1560	80	2550	21	7	7	7	—	0.314	—	0.440	65.94	—	9.240	
13	ПГ-17	4820	80	2550	6	2	2	2	—	0.96	—	1.340	57.6	—	8.040	
14	ПГ-28	3380	80	2550	9	3	3	3	—	0.50	—	0.709	4.50	—	6.381	
15	ПГ-28А	3380	80	2550	6	2	2	2	—	0.45	—	6.503	2.70	—	39.018	
16	ПГ-33	600	80	2550	21	7	7	7	—	0.13	—	0.183	2.73	—	3.843	
17	ПС-1А	1570	60	2550	51	17	17	17	—	0.24	—	0.387	12.24	—	19.737	
18	ПС-2	1570	60	2550	24	8	8	8	—	0.20	—	0.320	4.80	—	7.680	
19	ПС-3	1770	60	2550	9	3	3	3	—	0.25	—	0.400	2.25	—	3.600	
20	ПС-3А	1770	60	2550	9	3	3	3	—	0.27	—	0.435	2.43	—	3.915	
21	ПС-4	1920	60	2550	9	3	3	3	—	0.20	—	0.320	1.80	—	2.880	
22	ПС-5	1500	60	2550	44	16	14	14	—	0.23	—	0.370	10.12	—	16.28	

NN п.п.	Марка изделия	Размеры в мм: Длина	Высота	Толщ.	Количество шт.: Всего	1эт.	2эт.	3эт.	Крыша	Показатели на 1эл.: Тяжел. бет. м³	Сталь кг	Вес т	Показатели на дом: Тяжел. бет. м³	Сталь кг	Вес т	Альбом часть
	Лестницы и площадки															
1	АПР 22-15К	2200	1520	320	6	3	3	—	—	0.402	30.49	1.16	2.412	182.94	6.96	Серия 1.152-3 Выпуск 1
2	АПР 22-18К	2200	1820	320	3	—	3	—	—	0.455	33.41	1.32	1.365	100.253	3.96	
3	АПР 22-18КВ	2200	1820	320	3	—	—	3	—	0.548	33.48	1.37	1.644	100.44	4.11	
4	АМ 28-11П	2416	1050	1331	12	6	6	—	—	0.531	20.86	1.33	6.372	250.32	15.96	Сер. 1.154-1 вып. 1
								—	—							
	Подоконные доски															
1	А 016-20	1600	200	45	102	34	34	34		0.013	1.41	0.033	1.326	143.22	3.366	Серия 1.136-1 Выпуск 1
2	А 0-10-20	1000	200	45	9	3	3	3	—	0.009	0.47	0.023	0.081	4.23	0.207	
								-								
	Перемычки															
1	1ПР1-12.12.6	1300	120	65	36	12	12	12	—	0.01	0.64	0.025	0.36	24.84	0.900	Серия 1.138-10 Вып. 1
2	1ПР2-15.12.14	1550	120	140	15	5	5	5	—	0.030	0.56	0.075	0.390	8.70	0.975	
3	1ПР3-19.12.14	1940	120	140	210	76	67	67	—	0.030	1.06	0.075	6.930	226.80	17.850	
4	1ПР3-24.12.14	2450	120	140	87	29	29	29	—	0.040	2.02	0.100	3.567	182.70	9.135	
5	1ПР4-28.12.14	2850	120	140	3	3			—	0.05	4.71	0.125	0.135	14.13	0.345	
6	1ПР38-15.12.22в	1550	120	220	30	10	10	10	—	0.040	3.38	0.100	1.230	78.30	3.150	
7	1ПР28-20,25.22в	2070	250	220	20	6	6	8	—	0.41	6.79	0.275	2.200	175.80	5.500	
8	1ПР38-27.25.22в	2720	250	220	11	5	2	4	—	0.150	14.18	0.375	1.650	156.00	4.125	
9	2ПР12-20.38.22в	2070	380	220	20	4	8	8	—	0.170	16.52	0.430	3.40	330.40	8.60	Серия 1.138-10 Вып. 2

Привязан:

Инв. №

Рук. маст.	Бозина	
Гл. инж. м	Аксенов	
Гл. арх. пр.	Денисова	
Гл. инж. пр.	Хечинашвили	
Рук. гр.	Чернецова	
Вед. инж.	Лаябьева	
Провер.	Хечинашвили	

Типовой проект 114-85-47/1.2 АР

3 этажный 3 секционный 33 квартирный жилой дом

Часть 1. Архитектурно-строительные чертежи выше 0.000

Спецификация сборных железобетонных изделий

Стадия	Лист	Листов
Р	55	

МОСГИПРОНИИСЛЬСТРОЙ МТиЗП-1

17305-01 58

Типовой проект 114-85-47/1.2 АР Альбом 1

Инв. № подл. | Подпись и дата | Взам. инв. №

14988

Пояснительная записка.

Отопление. Проект разработан для строительства в климатических районах с расчетными наружными температурами воздуха $t_н$=-20°С; -25°С; -30°С; -35°С; -40°С.

Теплоснабжение предусмотрено от наружной тепловой сети с параметрами теплоносителя $T_н$=+95°С; $T_з$=+70°С. Тепловой пункт расположен в подвале. В здании запроектирована однотрубная система отопления с нижней разводкой магистралей, тупиковая.

Гидравлический расчет трубопроводов и поверхности нагрева радиаторов произведены с учетом постоянного перепада температуры в стояках 25°С. Схема стояков запроектирована со смещенными замыкающими участками и трехходовыми кранами.

В качестве нагревательных приборов приняты чугунные радиаторы марки „М-140-АО". Воздух из системы удаляется через воздушные краны „Маевского".

Неизолированные трубопроводы и нагревательные приборы окрашиваются масляной краской за 2 раза.

Нагревательные приборы устанавливаются со смещением от оси оконного проема в сторону стояка. Длина подводки к радиатору принята 360 мм.

Магистральные трубопроводы, проложенные по подвалу изолируются минераловатными полуцилиндрами δ=30мм на синтетическом связующем, покровный слой - лакостеклоткань по чертежам серии 2.400-4 вып. 1.

Расчет поверхности нагревательных приборов произведен на ЭВМ „Найри-2".

Вентиляция запроектирована с естественным побуждением с вытяжкой через каналы из кухонь и санузлов.

Из кухонь 3 и 4 этажей с механическим побуждением - осевыми вентиляторами ВК-7У4.

Монтаж систем отопления и вентиляции производится согласно СНиП III-28-75.

Условные обозначения

- Подающий трубопровод отопления
- Обратный " "
- Уклон трубопровода
- Радиатор в схеме с краном „Маевского".
- Радиатор на плане
- Переходная муфта
- (2) Подъемный стояк отопления
- (2а) Обратный " "
- Пробковый кран на стояке и тройник с пробкой
- ВК-7У4 Кухонный вентилятор ВК-7У4

Основные показатели проекта.

№№ п.п.	Наименование	Ед. изм.	К-во при $t^o_н$=С -20°	-25°	-30°	-35°	-40°
1	Расход тепла на отопление	ккал/час	97240	105620	113800	122330	131690
2	Коэффициент теплопередачи стен	ккал/м²час.гр.	0.7	0.62	0.56	0.51	0.47
3	" " покрытия	"	0,55	0,55	0,5	0,5	0,46
4	" " окон	"	2,5	2,5	2,3	2,3	1.67
5	" " дверей	"	4.0	4.0	4.0	4.0	4.0
6	Гидравлическое сопротивление системы	кг/м²	710	730	745	760	780
7	Удельный расход тепла	ккал/м²час	46,4	50,2	51,3	54.7	50,5

Перечень примененных типовых серий

Наименование	Серия
Крепление трубопроводов и нагревательных приборов	4.904-69
Тепловые пункты для жилых, общественных и промышленных зданий	ТС 01-15 в.2
Решетки щелевые регулирующие типа „Р"	1.494-10

Группировка радиаторов

№№ п.п.	Наименование	Кол-во при $t^o_н$ С -20°	-25°	-30°	-35°	-40°
1	Радиатор „М-140-АО" из 3 секций	25	24	17	13	7
2	" 4 "	25	14	12	13	15
3	" 5 "	17	17	25	16	14
4	" 6 "	20	24	10	14	17
5	" 7 "	3	8	18	20	7
6	" 8 "	6	3	6	8	20
7	" 9 "	9	8	5	4	5
8	" 10 "	2	7	5	6	3
9	" 11 "	—	2	7	4	3
10	" 12 "	2	—	2	7	7
11	" 13 "	2	4	—	2	3
12	" 14 "	—	—	2	—	4
13	" 15 "	—	—	2	2	2
14	" 16 "	—	—	—	2	—
15	" 17 "	—	—	—	—	2
16	" 18 "	—	—	—	—	2

Спецификация

№№ п.п.	Наименование	Размер	Ед. изм.	Кол-во	Примеч.
	Отопление				
1	Трубы стальные водогазопроводн.	d=15	п.м	686.0/6.0	ГОСТ 3262-75
2	"	d=20	"	1980.0/128.0	"
3	"	d=25	"	81.0/81.0	"
4	"	d=32	"	154.0/154.0	"
5	"	d=50	"	24.0/24.0	"
6	Пробковые краны	d=15	шт.	20	ГОСТ 19193-73
7	"	d=20	"	32	"
8	Вентили муфтовые	d=32	"	8	ГОСТ 18161-72
9	Трехходовые краны	d=15	"	21	ГОСТ 10944-75
10	"	d=20	"	84	"
11	Воздушные краны „Маевского"		"	38	
12	Тепловой узел НП-2		"	1	для $t_н$=-20;-25;-30
13	Тепловой узел НП-3		"	1	для $t^o_н$=-35;-40°С
14	Радиаторы „М-140-АО"		секц./укм.	600/210.0	для $t_н$=-20°С
15	"		"	653/22.855	для $t_н$=-25°С
16	"		"	712/249.2	для $t_н$=-30°С
17	"		"	771/269.85	для $t_н$=-35°
18	"		"	849/297.15	для $t_н$=-40°С
19	Изоляция трубопроводов минераловатными полуцилиндрами	δ=30мм	м³	2,5	2.400-4 вып.1
	Вентиляция.				
1	Решетки щелевые регулирующие	Р150/I	шт.	48	серия 1.494-10
2	"	Р150/IIа	"	21	"
3	Кухонный вентилятор „Самал"	ВК-7У4	"	22	УВД Казахской ССР
4	Асбестоцементный короб	200×200	м²	50,0	Воскресенский завод

Примечание:

В пунктах 1÷5 в числителе указано общее количество трубопроводов, в знаменателе количество изолируемых трубопроводов.

Рук.маст.	Костин	
Гл.инж.	Аксенов	
Гл.арх.пр.	Денисова	
Рук.бр.	Станкевич	
Ст.инж.	Барабанова	
Ст.техн.	Деткина	

Привязан:

Инв. №

ТИПОВОЙ ПРОЕКТ 114-85-47/1 ОВ

3 этажный 3 секционный 33 квартирный жилой дом

Часть 2

Отопление и вентиляция

Стадия	Лист	Листов
Р.Ч.	1	6

Общие данные

МОСГИПРОНИИСЕЛЬСТРОЙ МТИ ЭП-1

17305-01 59

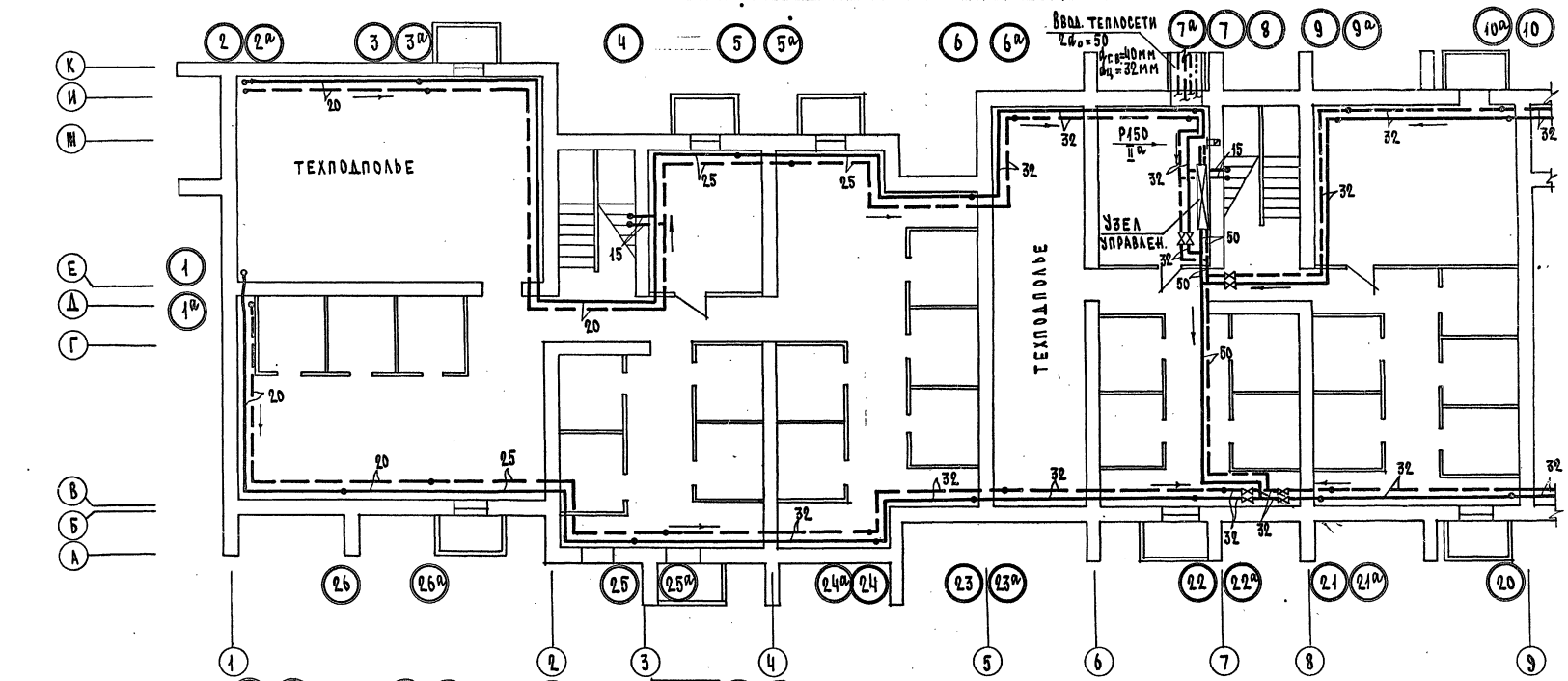

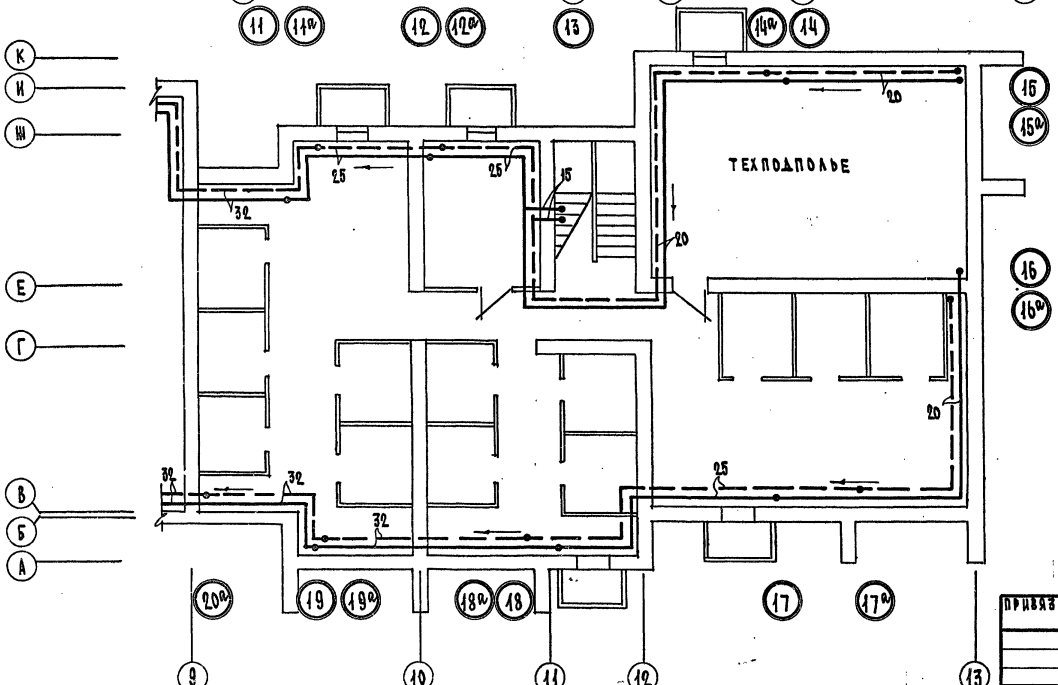

Рук.маст.	Бозина А		
Гл.инж.м.	Аксенов		
Гл.арх.пр.	Денисова		
Рук.бр.	Станкевич		
Ст.инж.	Барабанов		

Привязан:

Инв. №

ТИПОВОЙ ПРОЕКТ
114-85-47/1.2 ОВ
9этажный 3секционный 33 квартирный жилой дом
Часть 2
Отопление и вентиляция
План подвала.

Стадия	Лист	Листов
Р.ч.	2	6

МОСГИПРОНИИСЕЛЬСТРОЙ МТИЭП-1

17305-01 КП

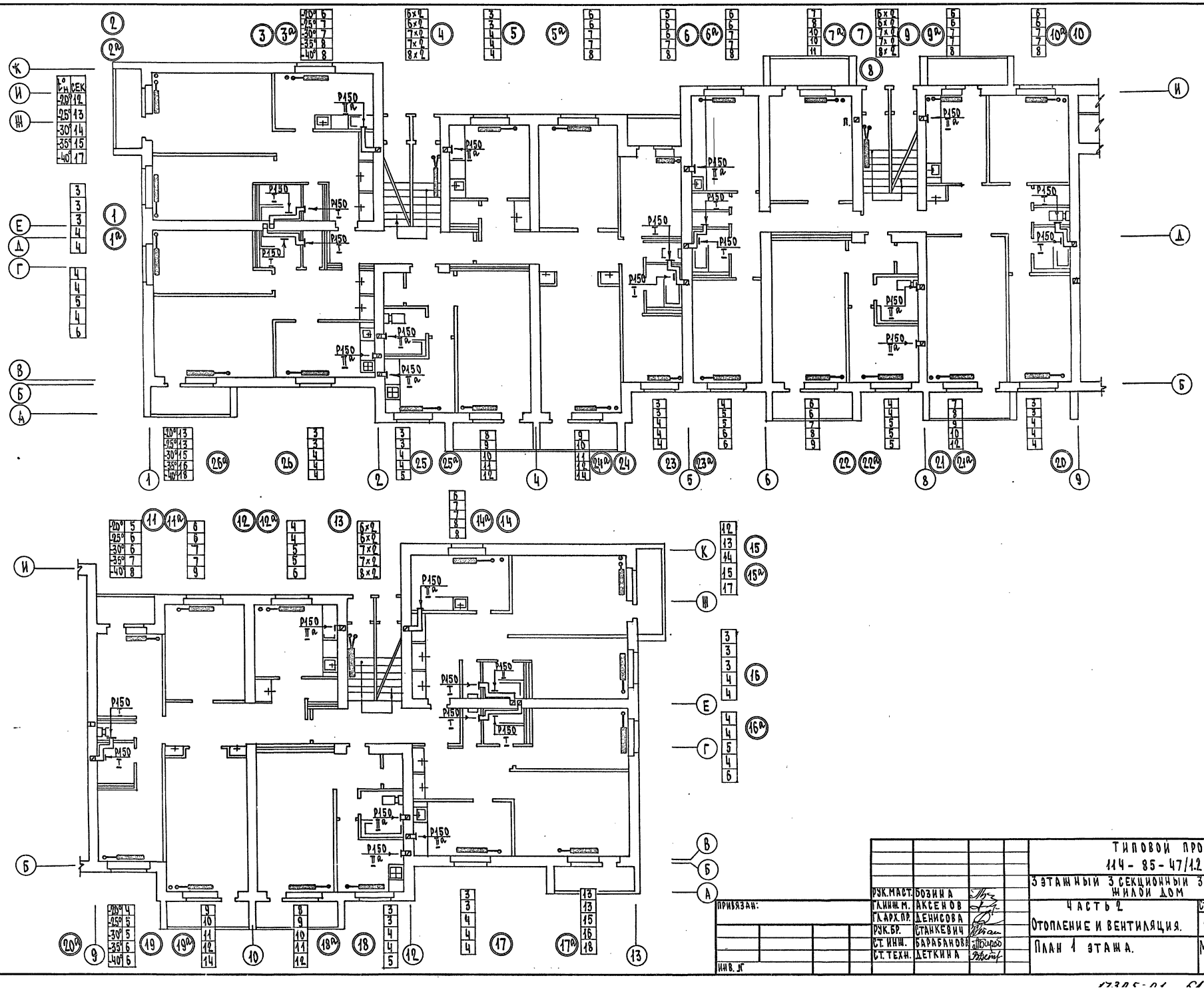

ПРИВЯЗАН:	РУК.МАСТ.	БОЗИНА	
	ГЛ.ИНЖ.М.	АКСЕНОВ	
	ГЛ.АРХ.ПР.	ДЕНИСОВА	
	РУК.БР.	СТАНКЕВИЧ	
	СТ.ИНЖ.	БАРАБАНОВА	
ИНВ. №	СТ.ТЕХН.	ДЕТКИНА	

ТИПОВОЙ ПРОЕКТ
114-85-47/1.2 ОВ

3 ЭТАЖНЫЙ 3 СЕКЦИОННЫЙ 33 КВАРТИРНЫЙ ЖИЛОЙ ДОМ

ЧАСТЬ 2
ОТОПЛЕНИЕ И ВЕНТИЛЯЦИЯ.

СТАДИЯ	ЛИСТ	ЛИСТОВ
Р.Ч.	3	6

ПЛАН 1 ЭТАЖА.

МОСГИПРОНИИСЕЛЬСТРОЙ
МТИЭП-1

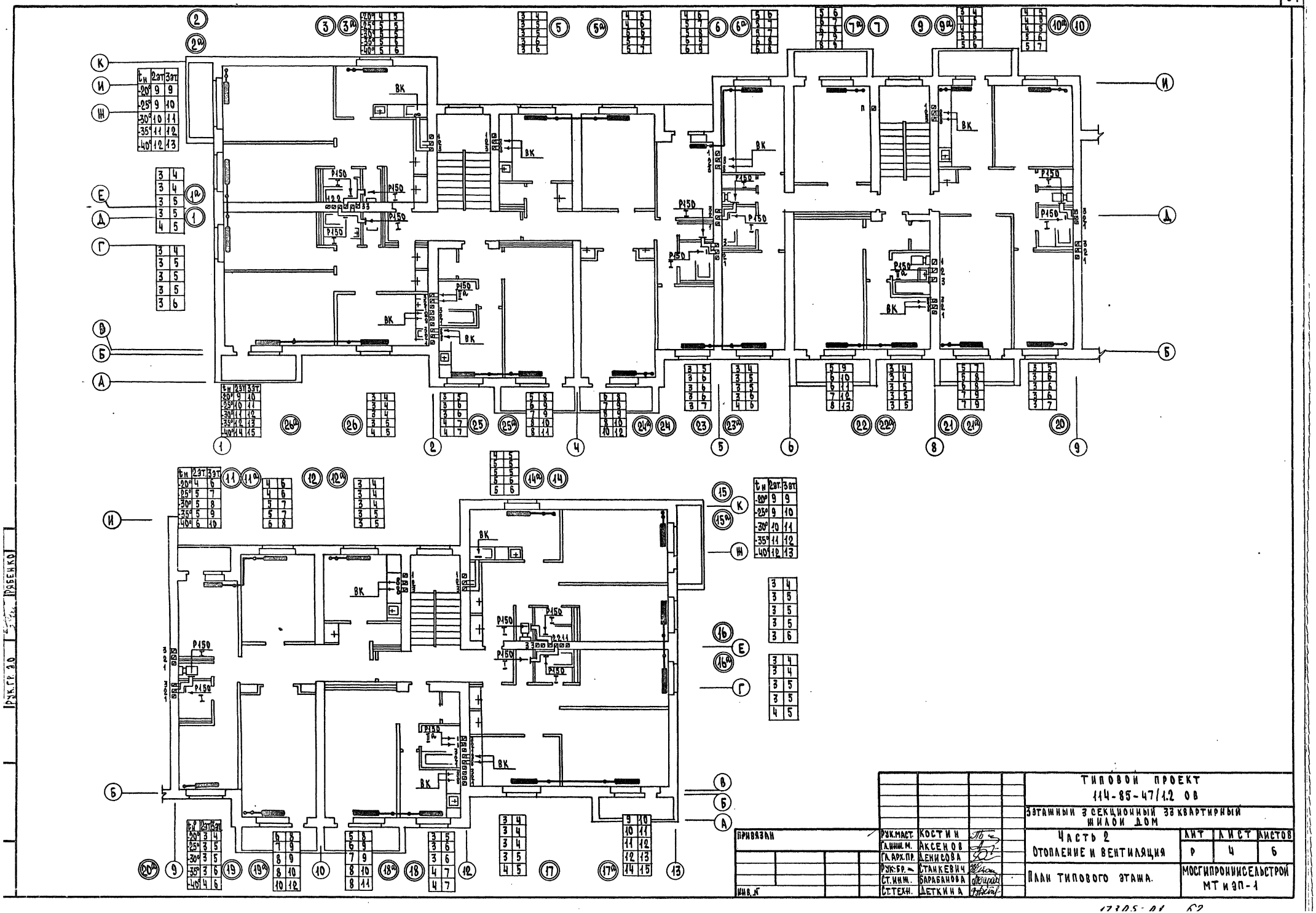
ВК
Р150
ТИПОВОЙ ПРОЕКТ
114-85-47/1.2 ОВ
3 ЭТАЖНЫЙ 3 СЕКЦИОННЫЙ 33 КВАРТИРНЫЙ ЖИЛОЙ ДОМ
ЧАСТЬ 2
ОТОПЛЕНИЕ И ВЕНТИЛЯЦИЯ
ПЛАН ТИПОВОГО ЭТАЖА.
ЛИТ Р
ЛИСТ 4
ЛИСТОВ 6
МОСГИПРОНИИСЕЛЬСТРОЙ МТ и ЭП-1
ПРИВЯЗАН
ИНВ. №
РУК. МАСТ. КОСТИН
ГЛ. ИНЖ. М. АКСЕНОВ
ГЛ. АРХ. ПР. ДЕНИСОВА
РУК. БР. СТАНКЕВИЧ
СТ. ИНЖ. БАРАБАНОВА
СТ. ТЕХН. ДЕТКИНА
РУК. ГР. 2.0
РЯБЕНКО

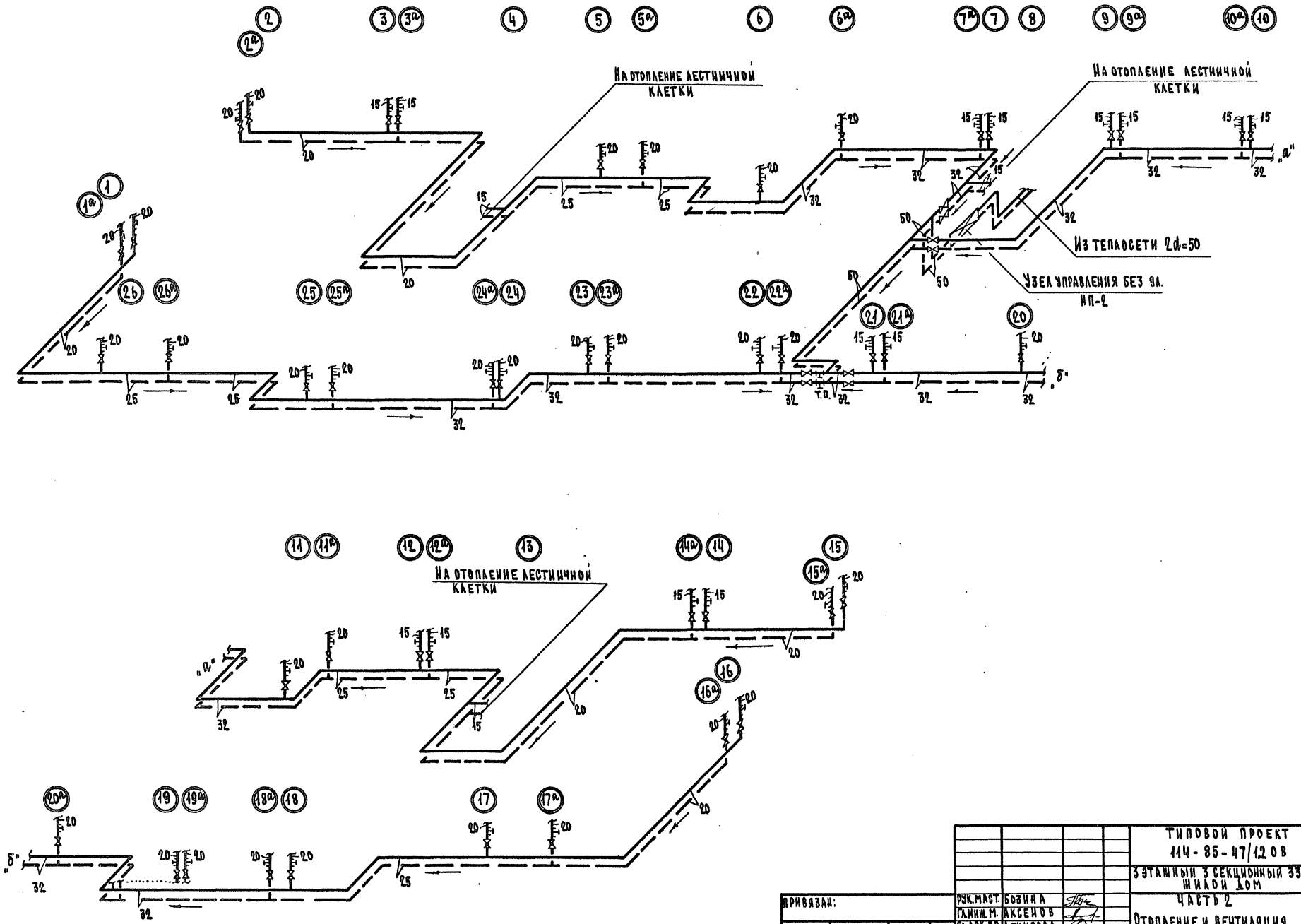

				ТИПОВОЙ ПРОЕКТ 114-85-47/1.2 ОВ			
				3 ЭТАЖНЫЙ 3 СЕКЦИОННЫЙ 33 КВАРТИРНЫЙ ЖИЛОЙ ДОМ			
ПРИВЯЗАН:	РУК. МАСТ.	БОЗИНА		ЧАСТЬ 2	СТАДИЯ	ЛИСТ	ЛИСТОВ
	ГЛ. ИНЖ. М.	АКСЕНОВ		Отопление и вентиляция	Р.Ч.	5	6
	ГЛ. АРХ. ПР.	ДЕНИСОВА					
	РУК. БР.	СТАНКЕВИЧ		СХЕМА МАГИСТРАЛЬНЫХ ТРУБОПРОВОДОВ ОТОПЛЕНИЯ	МОСГИПРОНИИСЕЛЬСТРОЙ МТИЭП-1		
ИНВ. №	СТ. ИНЖ.	БАРАБАНОВА					

ИНВ.№ ПОДЛ. | ПОДПИСЬ И ДАТА | ВЗАМЕН ИНВ.№

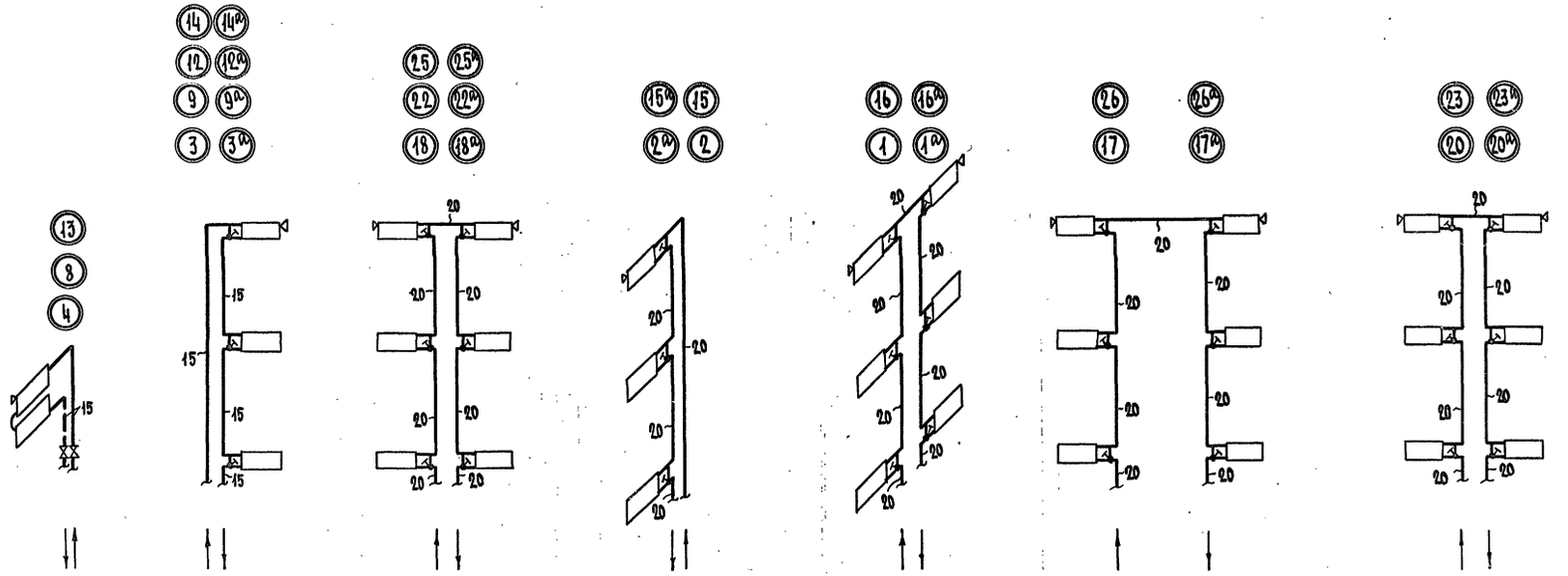

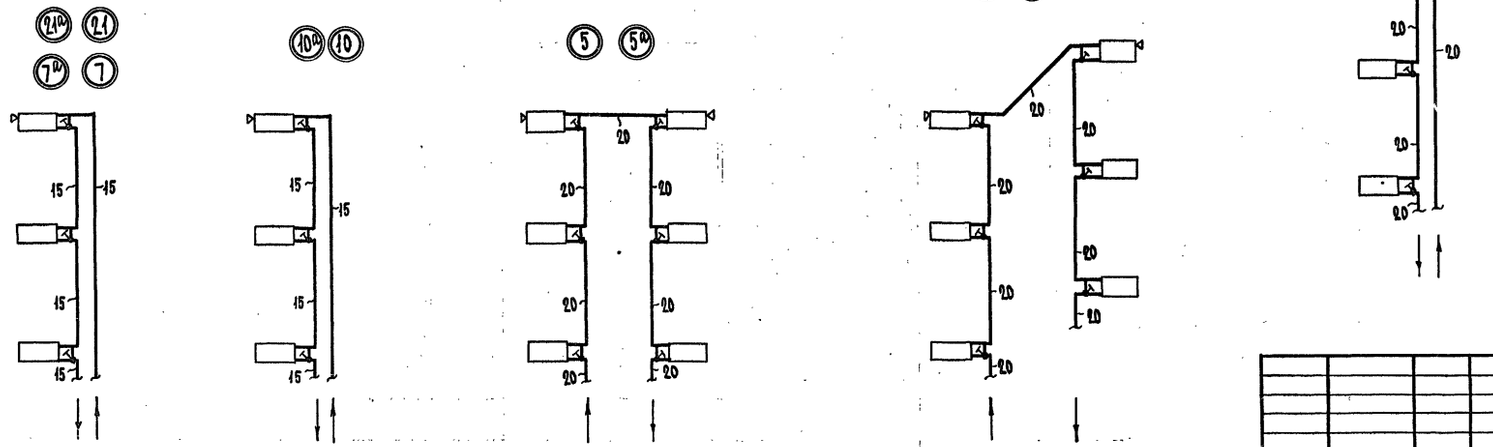

				ТИПОВОЙ ПРОЕКТ 114-85-47/12 ОВ	
				33ТАЖНЫЙ 3СЕКЦИОННЫЙ 33 КВАРТИРНЫЙ ЖИЛОЙ ДОМ	
				ЧАСТЬ 2 Отопление и вентиляция	СТАДИЯ Р.Ч. / ЛИСТ 6 / ЛИСТОВ 6
				Схема стояков отопления	МОСГИПРОНИИСЕЛЬСТРОЙ МТ и ЭП-1
ПРИВЯЗАН:					
ИНВ.№					
	РУК.МАСТ.	БОЗИНА			
	Гл.ИНЖ.М.	АКСЕНОВ			
	Гл.АРХ.ПР.	ДЕНИСОВА			
	РУК.БР.	СТАНКЕВИЧ			
	СТ.ИНЖ.	БАРАБАНОВА			
	СТ.ТЕХН.	ДЕТКИНА			

17305-01 84

План дома
с указанием мест ввода водопровода и выпусков канализации

М 1:500

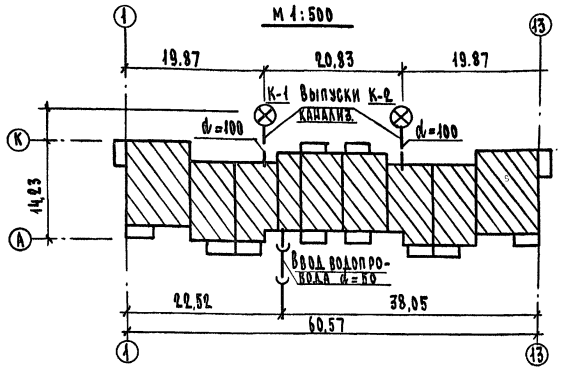

Основные показатели проекта.

1. Среднесуточный расход воды по жилому дому (без учета работы поливочных кранов) составляет 34.2 м³/сут., при норме водопотребления 300 л/сутки на одного жителя.
2. Максимально-секундные расходы холодной и горячей воды составляют:

   $q_{хол.}$ = 1.00 л/сек,

   $q_{гор.}$ = 1.22 л/сек.
3. Потребные напоры на вводах составляют:

   $H_{хол.}$ = 15.6 м. вод. ст.,

   $H_{гор.}$ = 16.6 м. вод. ст.
4. Количество тепла для нужд горячего водоснабжения составляет 58800 к.кал/час.
5. Расчетное количество жителей в доме составляет 114 человек.

Пояснительная записка.

В жилом доме предусматривается устройство централизованных систем холодного и горячего водопровода с вводами от наружных сетей.

Ввод холодного водопровода запроектирован из чугунных труб d=50мм глубиной заложения на 0,5м больше расчетной глубины промерзания грунта, считая до низа трубы.

Внутренние сети холодного и горячего водопровода монтируются из стальных водогазопроводных оцинкованных труб.

Магистральные трубопроводы систем холодного и горячего водопровода изолируются изделиями из минеральной ваты толщиной слоя 30мм с последующим покрытием лакостеклотканью за два раза. На трубы холодного водопровода (кроме вышеуказанного изоляционного слоя) уложить еще гидроизоляционный слой из пергамина.

Для полива зеленых насаждений предусматривается установка поливочных кранов d=25мм. Внутренняя сеть канализации устраивается с выпуском сточных вод в наружную сеть.

Прокладка сети предусматривается из чугунных канализационных труб d=100мм и d=50мм.

Для отвода атмосферных вод с плоской кровли жилого дома предусматривается устройство системы внутреннего ливнестока с установкой приемной воронки „ВВ-1". Выпуск атмосферных вод предусмотрен на отмостку тротуара. Перед выпуском устраивается гидравлический затвор. Внутренний ливнесток монтируется из чугунных канализационных труб d=100мм.

Установку санприборов с подводкой к ним трубопроводов водоснабжения и канализации производить по альбому серии 85, часть 9, раздел 9.3-4 выпуск 1974г, разработанному ЦНИИЭП-ом жилища. Все стояки и подводки к санприборам систем водоснабжения и канализации подлежат окраске масляной краской не менее чем за 2 раза.

Подводки холодной и горячей воды и циркуляционной трубы от магистральной разводки в подвале к стоякам №№ 5,9 и 14 необходимо сместить в сторону соответственно от стен ②, ⑧ и ⑫ не менее чем на 1 метр.

				ТИПОВОЙ ПРОЕКТ 114-85-47/1.2 ВК	
				3 этажный 3 секционный 33 квартирный жилой дом	
				Часть 3 Водопровод и канализация	Стадия: Р.Ч. / Лист: 1 / Листов: 8
				Общие данные.	Мосгипронинсельстрой МТ и ЭП-1
Привязан:					
Инв. №					

Рук. маст.	Бозина	
Гл. инж. м.	Аксенов	
Гл. арх. пр.	Денисова	
Рук. бр.	Станкевич	
Рук. гр.	Голев	

Спецификация материалов по сетям холодного и горячего водоснабжения

№№ п/п	Наименование	Размер в мм	Ед. изм.	Количество холодн. водосн.	Количество горяч. водосн.	ГОСТ
1	Ввод. Трубы чугунные напорные класса „А"	d=50	п.м	3	—	5525-61
2	Колено чугунн. водопр. „раструб-гладкий конец"	d=50	шт.	1	—	"
3	Патрубок чугунн. водопр. „фланец-гладкий конец"	d=50	"	1	—	"
4	Фланец без выступа стальн. плоский приварной	d=50	"	1	—	12827-67
5	Задвижка параллельная фланцевая	d=50	"	1	—	8437-75
6	Трубы стальные водогазопров. оцинков.	d=50	п.м	9 9	— —	3262-75
7	" " " "	d=40	"	17 17	23 23	"
8	" " " "	d=32	"	34 34	45 45	"
9	" " " "	d=25	"	30 25	130 65	"
10	" " " "	d=20	"	52 12	105 60	"
11	" " " "	d=15	"	94 18	100 32	"
12	Вентили запорные муфтовые	d=40	шт.	—	1	18161-73
13	" " "	d=25	"	6	11	"
14	" " "	d=20	"	8	—	"
15	" " "	d=15	"	7	1	"
16	Краны водогазопроводные для раковины	d=15	"	1	—	20275-74
17	Поливочные краны	d=25	компл	3	—	18161-73
18	Рукава резиново-тканевые l=30 м	d=25	шт.	3	—	18698-73
19	Полотенцесушители двухоборотные	d=32	"	—	93	3262-75

Примечание:

1. В спецификации по сетям холодного и горячего водоснабжения в графах №№ 6-11 дробью обозначено: в числителе - общее количество п.м труб, а в знаменателе количество п.м труб, подлежащих изоляции. Конструкция изоляции труб указана в пояснительной записке (см. лист № 1)
2. Спецификацию труб, фасонных частей и арматуры, монтируемых в узлах от стояков до санитарных приборов, смотри в альбоме серии 85, часть 9, раздел 9,3-4 ЦНИИЭП-жилища, выпуска 1974 года.

Таблица узлов по альбому серии 85

№№ п/п	Тип узлов по альбому серии 85	Наименование узлов по альбому серии 85	№№ страниц альбома серии 85	Количество узлов (шт.) на одном этаже	Количество узлов (шт.) всего в доме	№№ стояков Х.В., Г.В.Ц., К при узлах по проекту
1	КУ-1	Кухонный узел	2	1	3	3
2	КУ-3	" "	4	1	3	15
3	КУ-6	" "	6	3	9	4, 6, 10
4	КУ-8	" "	7	2	6	13, 16
5	СУ11-01	Разобщенный санитарный узел	8 и 9	4	12	17, 11, 18
6	СУ12-01	" " "	14 и 15	3	9	2, 12, 17
7	СУ12-11	" санитарно-кухонный узел	18 и 19	1	3	8
8	СУ15-31	Совмещенный " " "	20 и 21	2	6	9, 14
9	СУ16-31	" " " "	22 и 23	1	3	5

Спецификация материалов по сетям канализации и водостока.

№№ п.п.	Наименование	Размер в мм	Ед. изм.	Количество	ГОСТ
	Канализация				
1	Трубы чугунные канализационные	d=100	п.м	202	6942.3-69
2	" " "	d=50	"	104	"
3	Колена " "	d=100	шт.	9	6942.8-69
4	" " "	d=50	"	1	"
5	Отводы 135° чугунные канализационные	d=100	"	23	6942.12-69
6	" " " "	d=50	"	14	"
7	Отступы " "	d=100	"	11	6942.16-69
8	" " "	d=50	"	7	"
9	Тройники прямые чугунные канализац.	d=100×100	"	16	6942.17-69
10	" " " "	d=100×50	"	8	"
11	" " " "	d=50×50	"	2	"
12	" косые 45° " "	d=100×100	"	3	6942.22-69
13	Муфты соединительные " "	d=100	"	11	6942.28-69
14	" " " "	d=50	"	7	"
15	Ревизии " "	d=100	"	33	6942.30-69
16	" " "	d=50	"	21	"
17	Прочистки " "	d=100	"	10	
18	Сифон-ревизия двухоборотная	d=50	"	1	6924-73
19	Кран пробковый проходной сальниковый	d=15	"	1	16549-71
20	Раковина стальная эмалированная		"	1	8631-75
21	Умывальники керамические		"	33	23759-79
22	Ванны чугунные эмалированные	l=1700	"	33	1154-73
23	Мойки чугунные эмалиров. на 1 отд. мал. мод.		"	33	7506-73
24	Кронштейны чугун. для умывальн. и моек		"	66	1153-76
25	Унитазы керамические		"	33	22847-77
	Водосток				
1	Трубы чугунные канализационные	d=100	п.м	18	6942.3-69
2	Трубы стальные бесшовные горячедеформир.	d=100	"	12	8732-78
3	Фланцы плоские приварные без выступа	d=100	шт.	14	12827-67
4	Трубы стальные водогазопроводные	d=15	п.м	4	3262-75
5	Заглушки фланцевые стальные	d=100	шт.	2	12837-67
6	Сифон-ревизии двухоборотные	d=50	"	2	6924-73
7	Краны пробковые проходные сальниковые	d=15	"	2	16549-71
8	Ревизии чугунные канализационные	d=100	"	4	6942.30-69
9	Муфты соединительные чугун. канализ.	d=100	"	2	6942.28-69
10	Воронки водосточные „ВВ-1"		"	2	г. Полтава опытный лит 3-Д

Рук. маст.	Бозина		
Гл. инж. м.	Аксенов		
Гл. арх. пр.	Денисова		
Рук. бр.	Станкевич		
Рук. гр.	Голев		

Привязан:

Инв. №

ТИПОВОЙ ПРОЕКТ 114-85-47/1.2 ВК

3 этажный 3 секционный 33 квартирный жилой дом

Часть 3 Водопровод и канализация

Стадия	Лист	Листов
Р.Ч.	-2	8

Спецификация материалов

МОСГИПРОНИИСЕЛЬСТРОЙ МТИ ЭП-1

17305-01 66

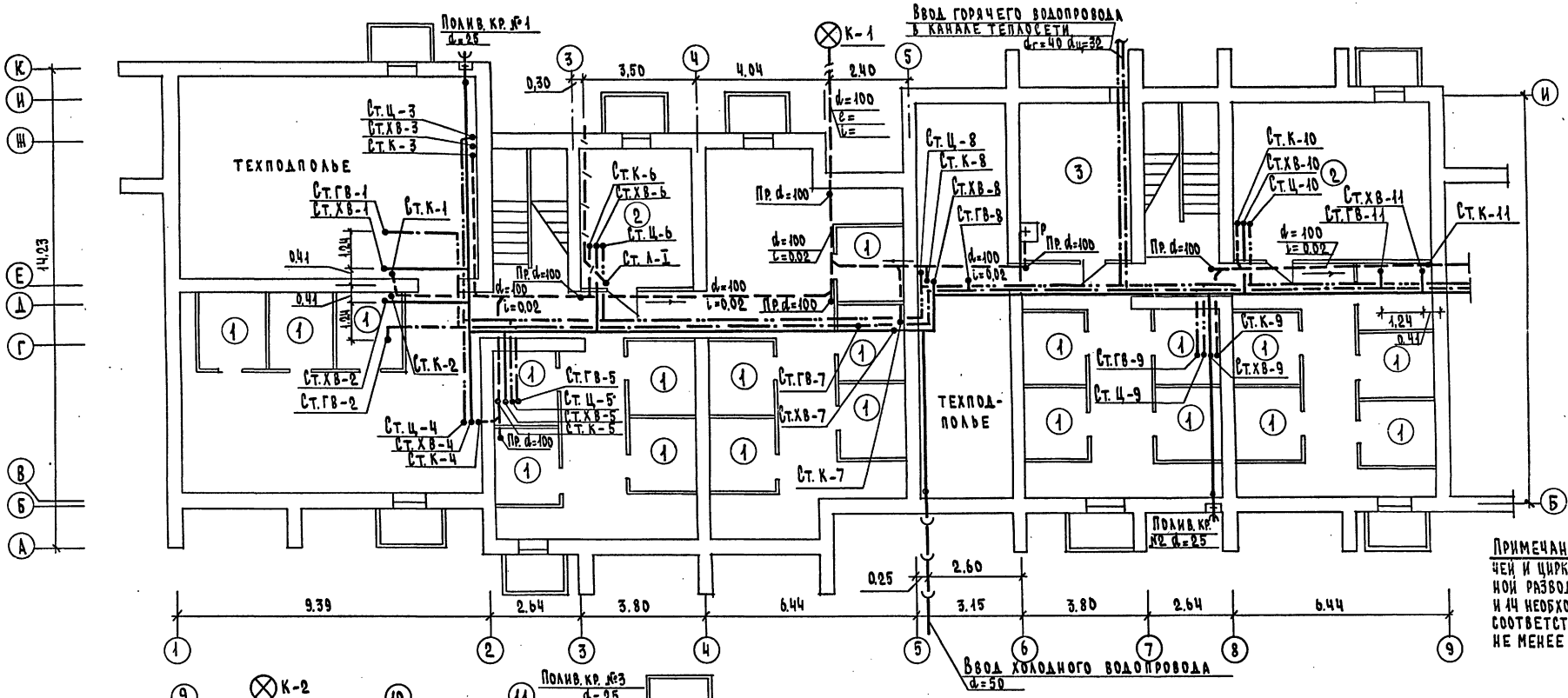

Экспликация:
1 – сараи
2 – каляска
3 – тепловой узел

Примечание: подводки холодной и горячей и циркуляционной трубы от магистральной разводки в подвале к стоякам №№ 5,9 и 14 необходимо сместить в сторону соответственно от стен 2 8 и 12 не менее чем на 1 метр.

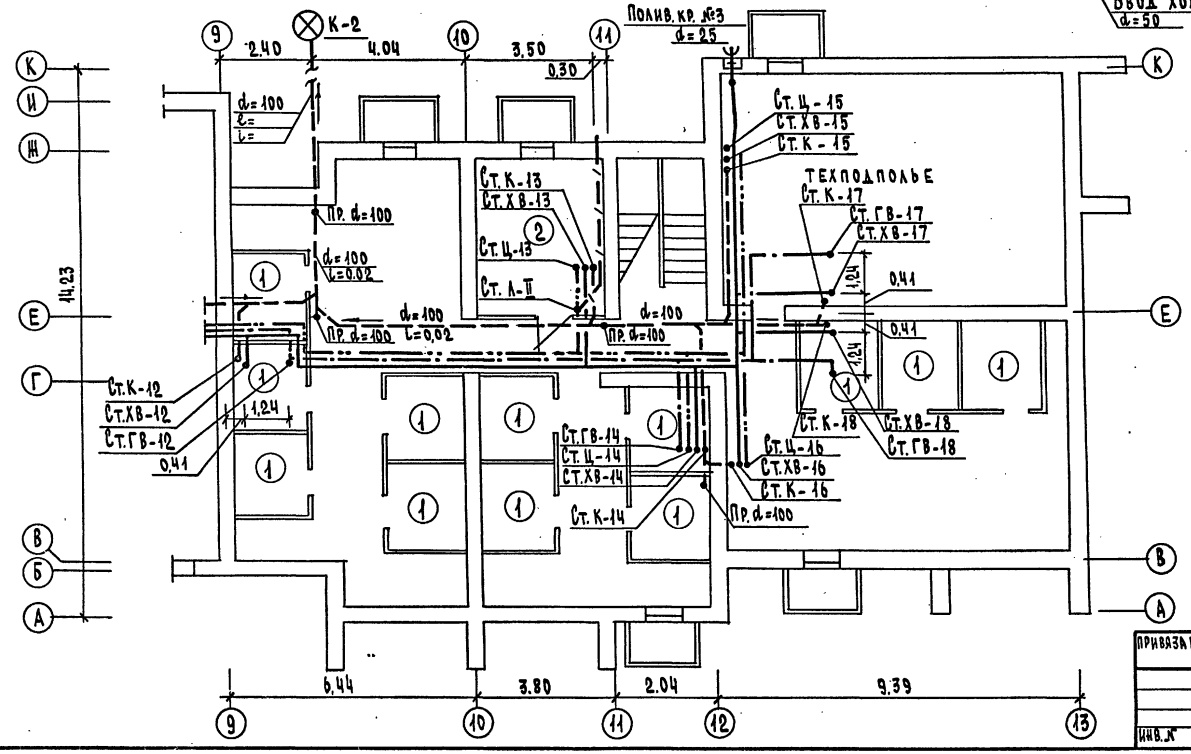

Условные обозначения к планам.

- Ввод холодного водопровода
- Трубопровод холодного водопровода
- Трубопровод горячего водопровода
- Циркуляционный трубопровод
- Трубопровод канализации
- Трубопровод ливнестока
- К-1 — Смотровой канализационный колодец
- Ст. Х.В. №… — Стояк холодного водопровода
- Ст. ГВ-№… — Стояк горячего водопровода
- Ст. Ц-№… — Стояк циркуляционный
- Ст. К-№… — Стояк канализационный
- Пр. d=100 — Прочистка
- Ст. А-№… — Стояк ливнестока
- Поливочный кран.

Рук. маст.	Бозина		Типовой проект 114-85-47/1.2 ВК
Гл. инж. м.	Аксенов		3 этажный 3 секционный 33 квартирный жилой дом
Гл. арх. пр.	Денисова		
Рук. бр.	Станкевич		Часть 3 Водопровод и канализация
Рук. гр.	Голев		Стадия Р; Лист 3; Листов
Привязан:			План подвала.
Инв. №	Проверил	Станкевич	Мосгипроинисельстрой МТ и ЭП-1

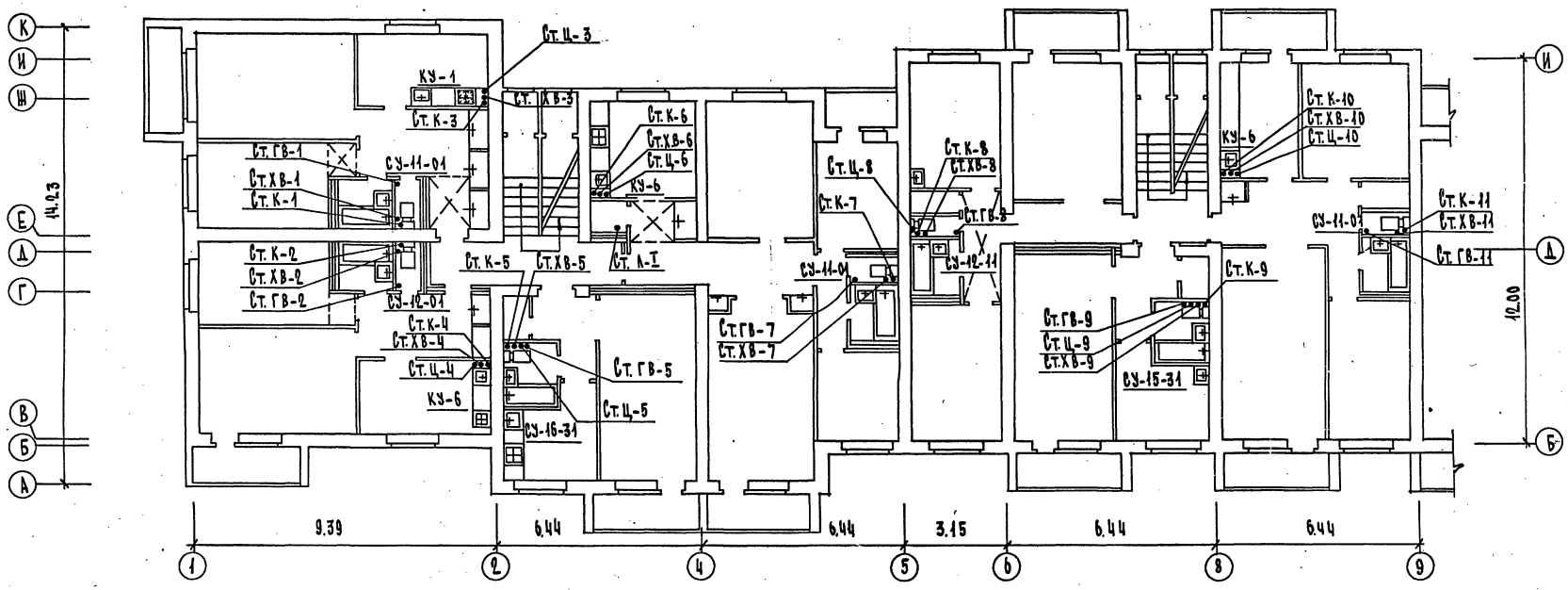

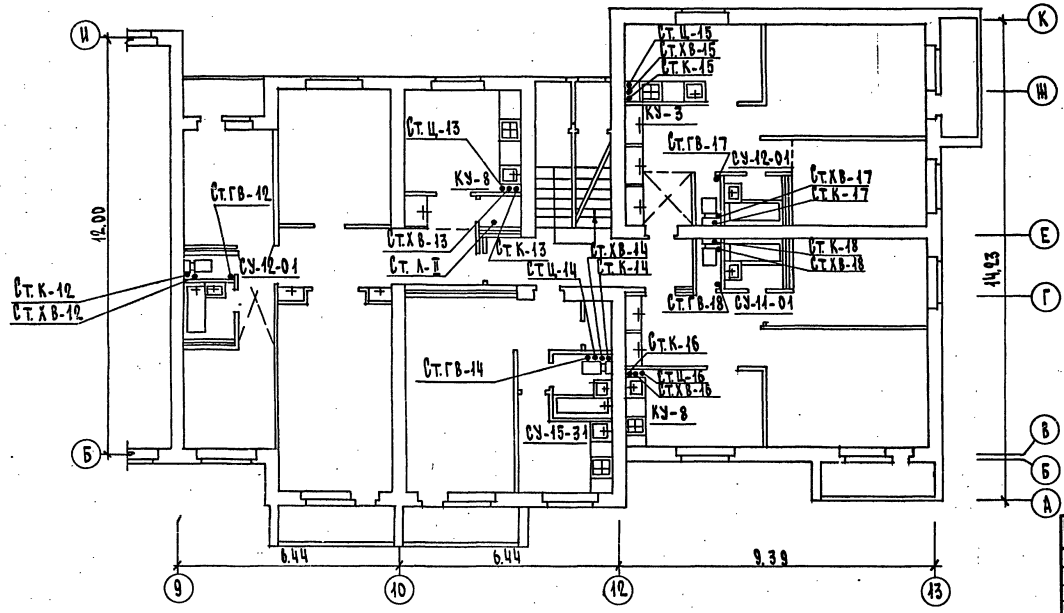

ТИПОВОЙ ПРОЕКТ 114-85-47/12 ВК				
3 ЭТАЖНЫЙ 3 СЕКЦИОННЫЙ 33 КВАРТИРНЫЙ ЖИЛОЙ ДОМ				
ЧАСТЬ 3 ВОДОПРОВОД И КАНАЛИЗАЦИЯ				
ПЛАН ПЕРВОГО ЭТАЖА.				
РУК. МАСТ	БОЗИНА			
ГЛ. ИНЖ. М.	АКСЕНОВ			
ГЛ. АРХ. ПР.	ДЕНИСОВА			
РУК. БР.	СТАНКЕВИЧ			
РУК. ГР.	ГОЛЕВ			
ПРИВЯЗАН:				
ИНВ. №				
ЛИТ	ЛИСТ	ЛИСТОВ		
Р. Ч.	4			
МОСГИПРОНИИСЕЛЬСТРОЙ МТ И ЭП-1				

17305-01 68

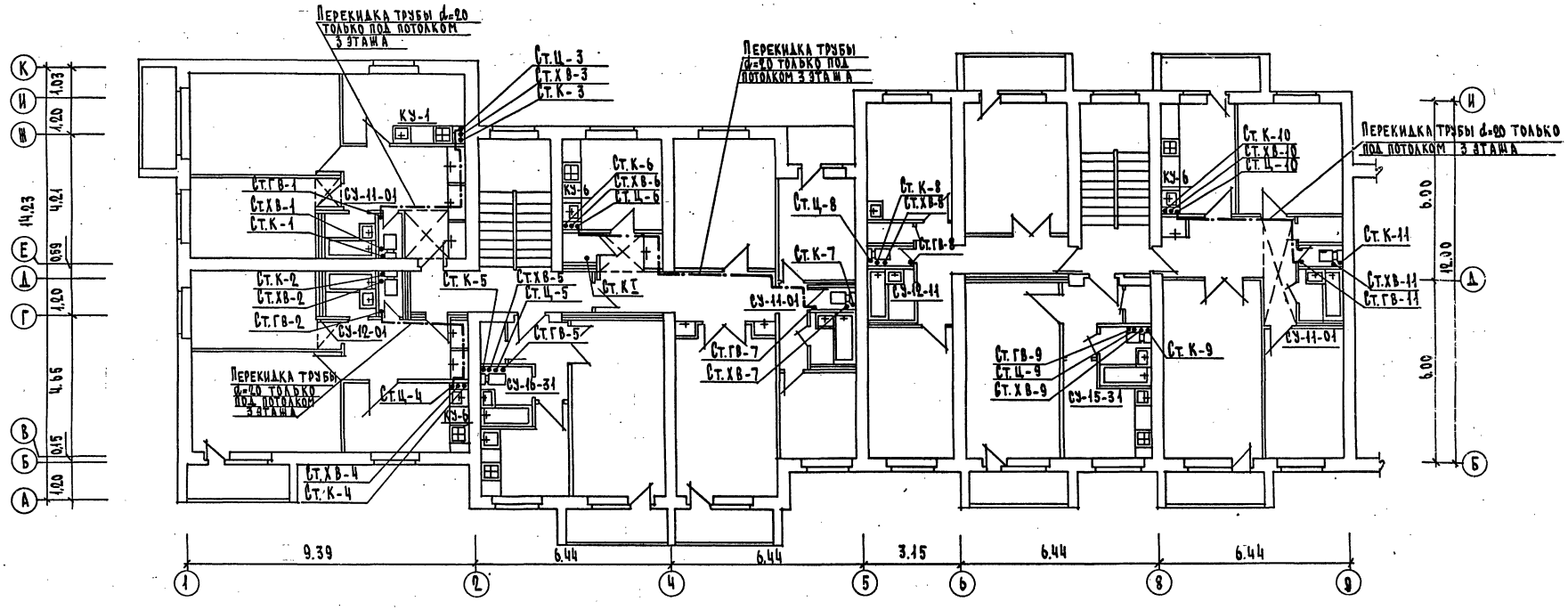

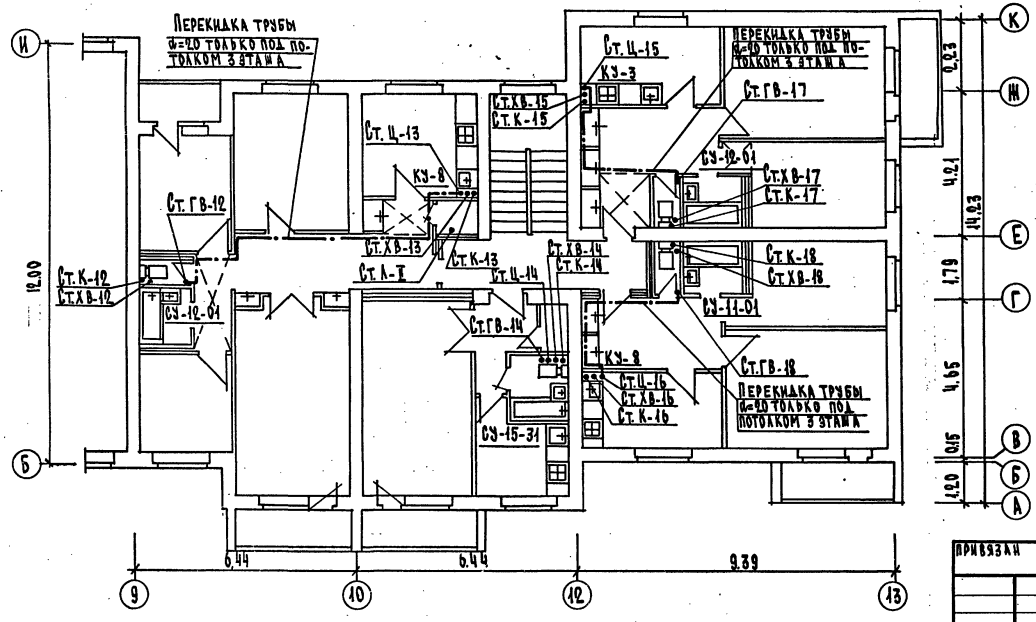

Рук.маст.	Бозина			ТИПОВОЙ ПРОЕКТ 114-85-47/12 ВК	
Гл.инж.м.	Аксенов			3 ЭТАЖНЫЙ 3 СЕКЦИОННЫЙ 33КВАРТИРНЫЙ ЖИЛОЙ ДОМ	
Гл.арх.пр.	Денисова			ЧАСТЬ 3 Водопровод и канализация	Стадия: Р.Ч. / Лист: 65-5 / Листов:
Рук.бр.	Станкевич			План типового этажа.	МОСГИПРОНИИСЕЛЬСТРОЙ МТИ 9П-1
Рук.гр.	Голев				

Привязан

Инв.№

17.305-01 68

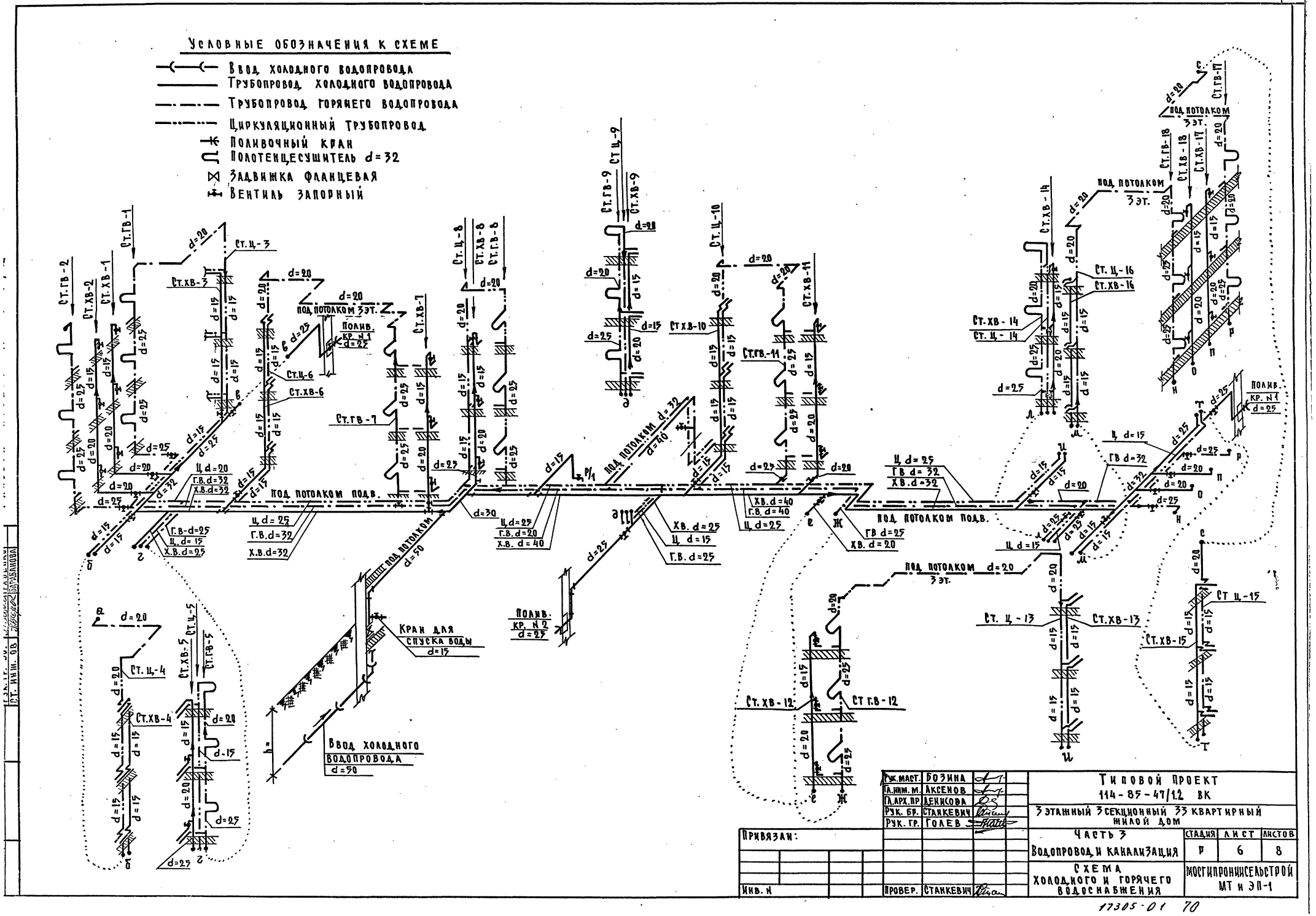

Рук. маст.	Бозина		
Гл. инж. м.	Аксенов		
Гл. арх. пр.	Денисова		
Рук. бр.	Станкевич		
Рук. гр.	Голев		
Провер.	Станкевич		

Привязан:

Инв. N

Типовой проект 114-85-47/1.2 ВК

3 этажный 3 секционный 33 квартирный жилой дом

Часть 3

Водопровод и канализация

Стадия	Лист	Листов
Р	6	8

Схема холодного и горячего водоснабжения

Мосгипроинисельстрой МТ и ЭП-1

17305-01 70

Условные обозначения

- Смотровой канализационный колодец
- Трубы чугунные канализационные
- R — Ревизия
- Пр. d=100 — Прочистка
- Сифон-ревизия двухоборотная

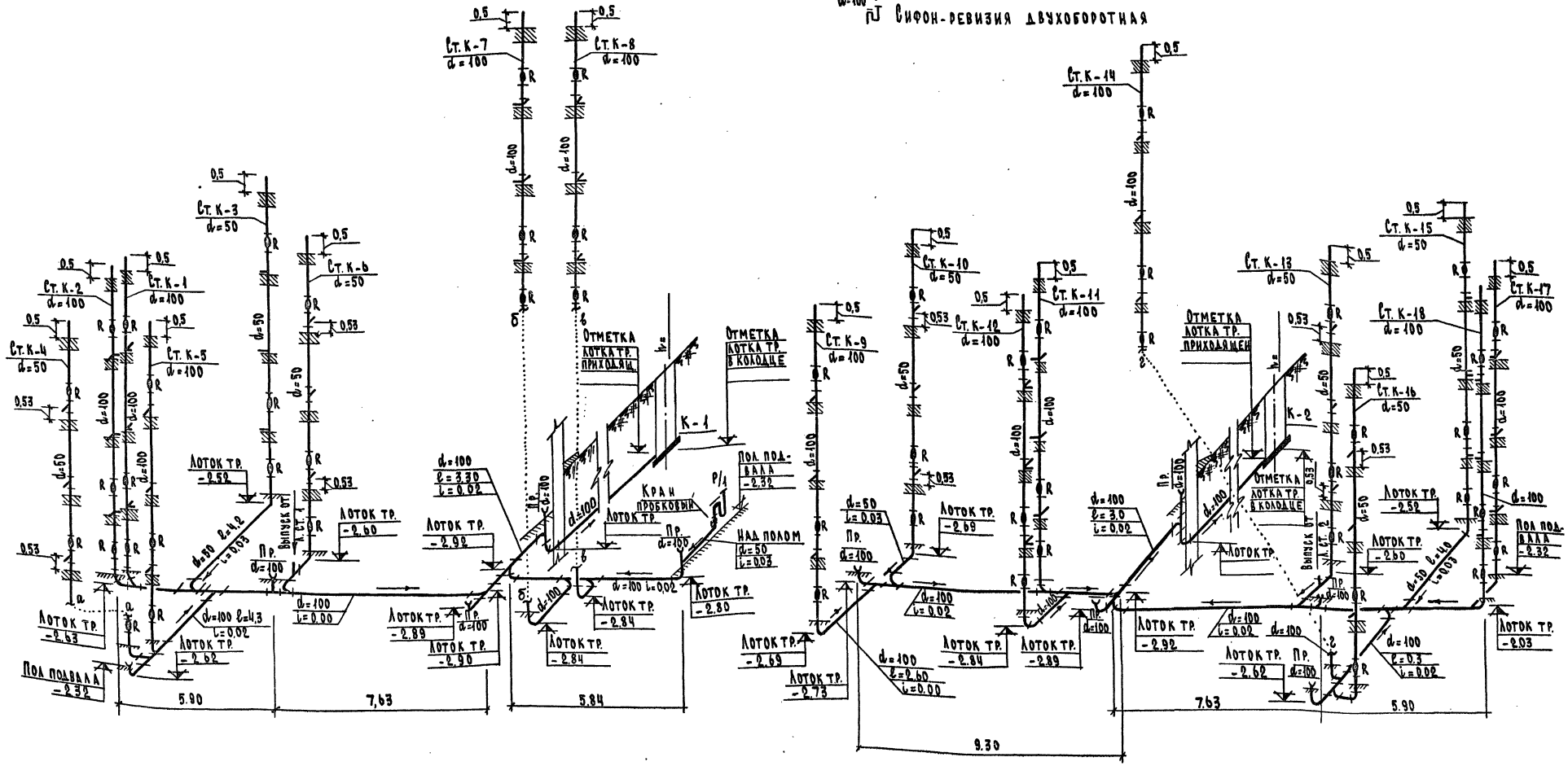

Примечания

1. Монтаж трубопроводов от стояков до санитарных приборов и установку сантехприборов производить по альбому серии 85, часть 9, раздел 9.3-4, разработанному ЦНИИЭП-ом жилища, выпуска 1974 года.
2. В спецификации по канализации длина выпусков от прочистки до смотрового колодца учтена длиною по 6.0 метров.

Рук. маст.	Бозина		Типовой проект 114-85-47/12 ВК
Гл. инж. м.	Акеенов		33 квартирный 3 секционный 33 квартирный жилой дом
Гл. арх. пр.	Денисова		
Рук. гр.	Станкевич		Часть 3
Рук. гр.	Гокев		Водопровод и канализация
Привязан:			Схема трубопроводов канализации.
Инв. №	Проверил	Станкевич	Стадия Р; Лист 7; Листов
			Мосгипроинисельстрой МТ и ЭП-1

Схема ливнестоков

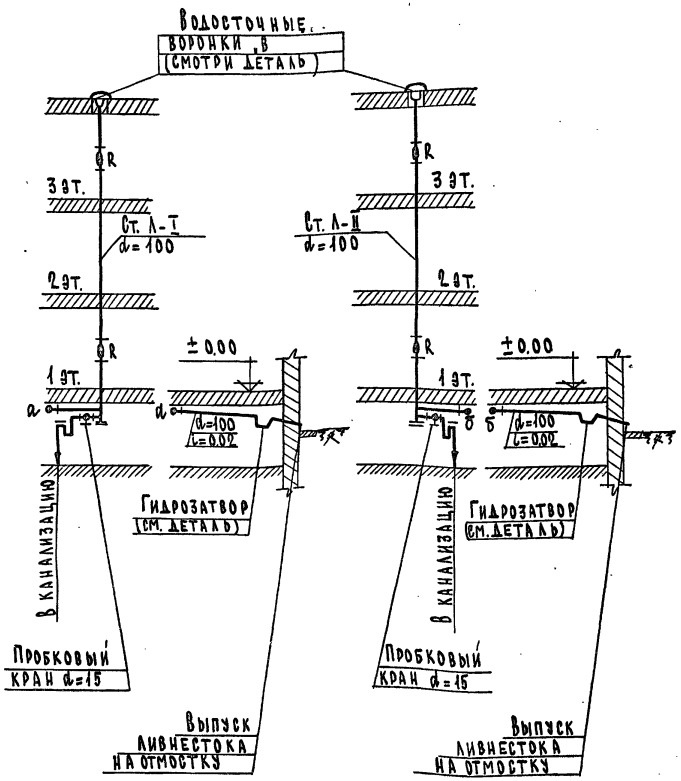

Примечание Точки „а" и „б" являются стальные сварные отводы 135° d=100.

Водосточная воронка „ВВ-1"

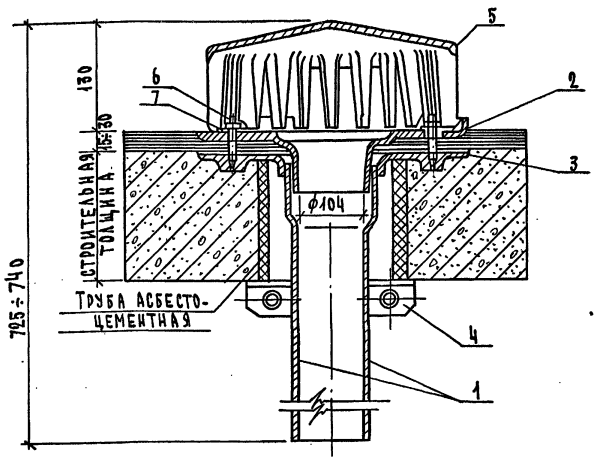

Экспликация

1. Труба чугунная канализ. d=100;
2. Воронка
3. Фланец
4. Хомут
5. Колпак
6. Шпилька
7. Прокладка

Примечания

1. Водосточная воронка „ВВ-1" принята типовая из альбома серии 2.190-1, вып-III/70 ЦНИИЭП - граждансельстроя.
2. Производство водосточных воронок „ВВ-1" осваивает Теплогорский чугунно-литейный завод по чертежам БПК и Т.П. НИИ - сантехники.

Деталь гидрозатвора М=1:20

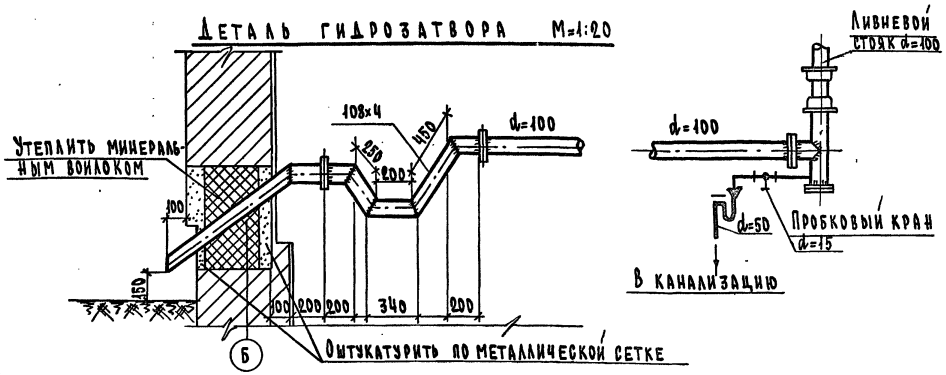

Рук.маст.	Бозина		Типовой проект 114-85-47/12 ВК		
Гл.инж.м.	Аксенов		3 этажный 3 секционный 33 квартирный жилой дом		
Гл.арх.пр.	Денисова		Часть 3		
Рук.бр.	Станкевич		Водопровод и канализация	Стадия: Р.Ч.	Лист: 8
Рук.гр.	Голев		Схема ливнестоков. Детали воронки гидрозатвора.	МОСГИПРОНИИСЕЛЬСТРОЙ МТи ЭП-1	

Привязан:

Инв.№

Инв.№ подл. | Подпись и дата | Взамен инв.№

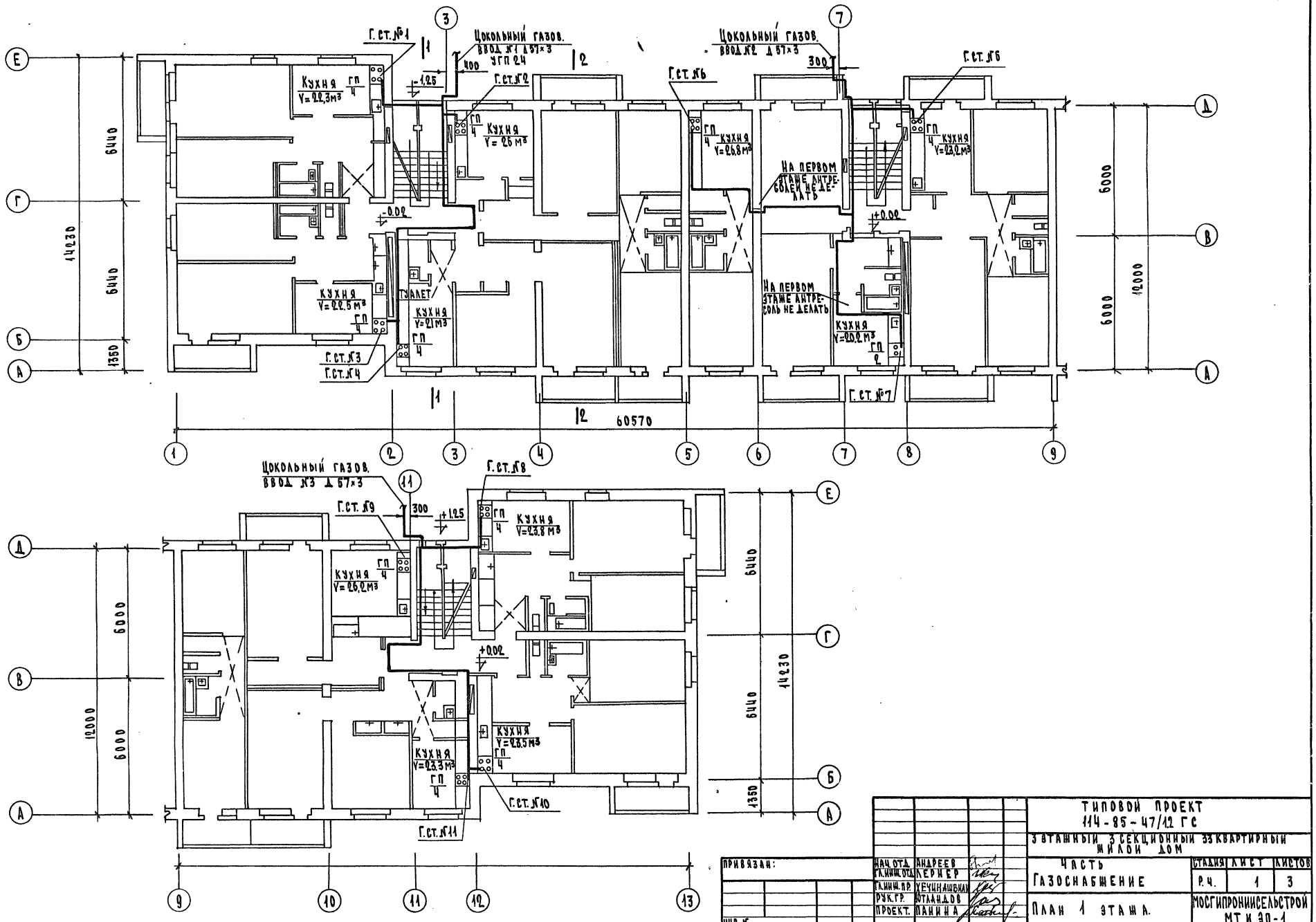

ПРИВЯЗАН:		НАЧ.ОТД.	АНДРЕЕВ		
		ГЛ.ИНЖ.ОТД.	КЕРНЕР		
		ГЛ.ИНЖ.П.Р.	ХЕЧУНАШВИЛИ		
		РУК.ГР.	ОТЛАНДОВ		
ИНВ.№		ПРОЕКТ.	ПАНИНА		

ТИПОВОЙ ПРОЕКТ 114-85-47/12 ГС			
3 ЭТАЖНЫЙ 3 СЕКЦИОННЫЙ 33 КВАРТИРНЫЙ ЖИЛОЙ ДОМ			
ЧАСТЬ	СТАДИЯ	ЛИСТ	ЛИСТОВ
ГАЗОСНАБЖЕНИЕ	Р.Ч.	1	3
ПЛАН 1 ЭТАЖА.	МОСГИПРОНИИСЕЛЬСТРОЙ МТИ ЭП-1		

17305-01 73

ИНВ.№ ПОДЛ. | ПОДПИСЬ И ДАТА | ВЗАМ.ИНВ.№

ТИПОВОЙ ПРОЕКТ 114-85-47/1.2 ГС АЛЬБОМ 1

ПЛАН 2,3,4 ЭТАЖЕЙ

Н=2м М1:100

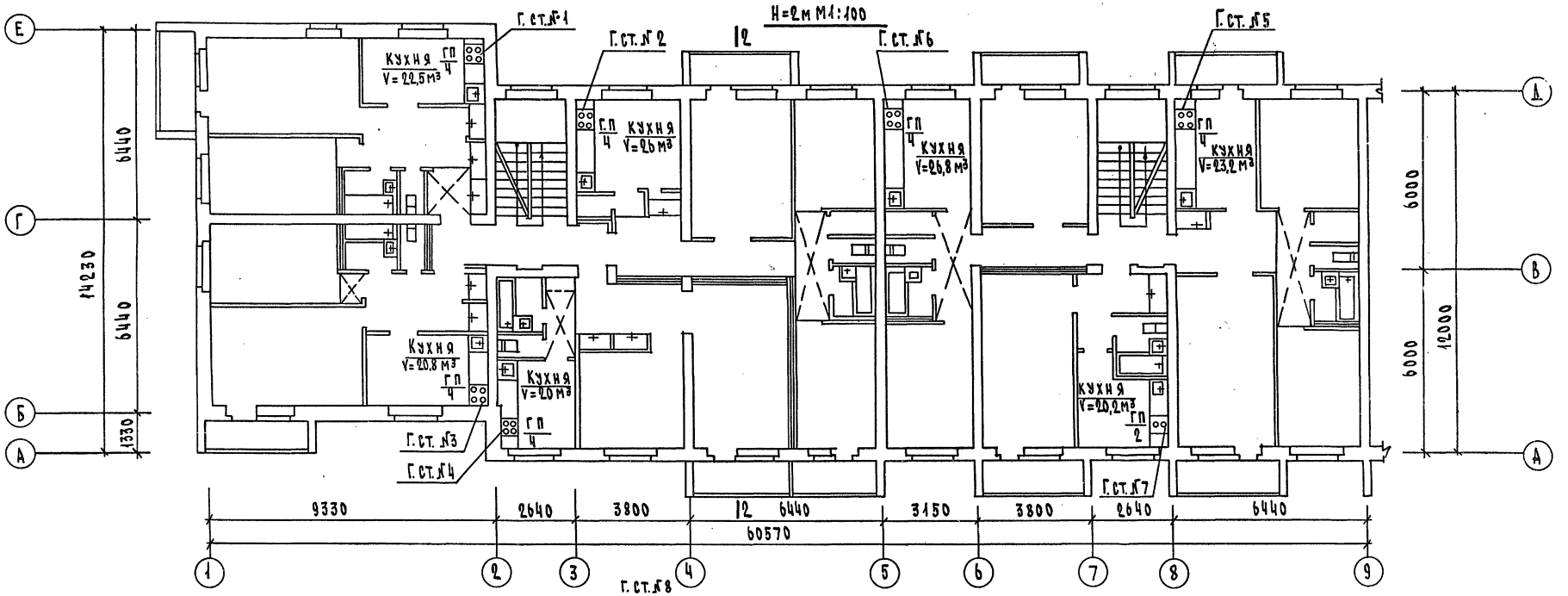

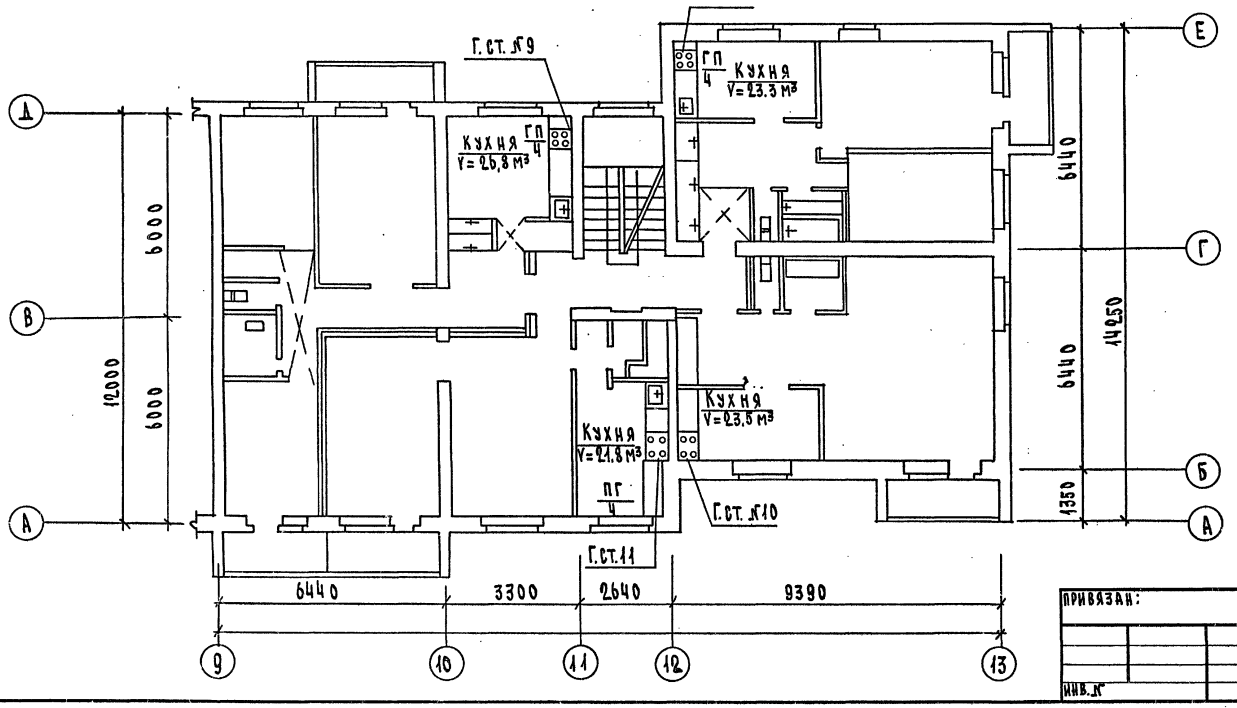

ПРИВЯЗАН:	НАЧ.ОТД.	АНДРЕЕВ	ТИПОВОЙ ПРОЕКТ 114-85-47/1.2 ГС	
	ГЛ.ИНЖ.ОТД.	ЛЕРНЕР	3 ЭТАЖНЫЙ 3 СЕКЦИОННЫЙ 33 КВАРТИРНЫЙ ЖИЛОЙ ДОМ	
	ГЛ.ИНЖ.ПР.	ХАЧИНАШВИЛИ	ЧАСТЬ ГАЗОСНАБЖЕНИЕ	СТАДИЯ: Р.Ч. / ЛИСТ: 2 / ЛИСТОВ:
	РУК.ГР.	ЮТЛАНДОВ		
ИНВ.№	ПРОЕКТ.	ПАНИНА	ПЛАН ТИПОВОГО ЭТАЖА.	МОСГИПРОНИИСЕЛЬСТРОЙ МТ и ЭП-1

ИНВ.№ ПОДЛ. | ПОДПИСЬ И ДАТА | ВЗАМЕН ИНВ.№

17305-01 74

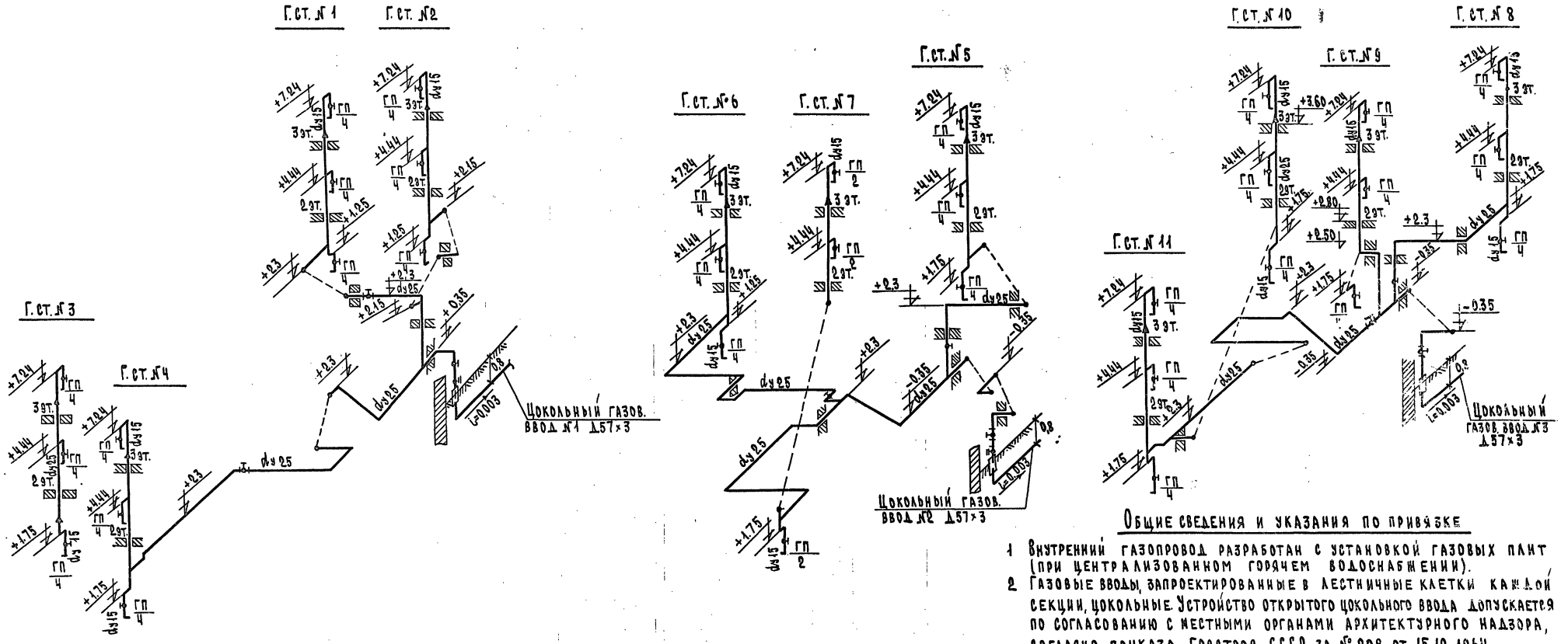

Общие сведения и указания по привязке

1. Внутренний газопровод разработан с установкой газовых плит (при централизованном горячем водоснабжении).
2. Газовые вводы, запроектированные в лестничные клетки каждой секции, цокольные. Устройство открытого цокольного ввода допускается по согласованию с местными органами архитектурного надзора, согласно приказа Госстроя СССР за № 208 от 15.12.1964.
3. Каждая кухня имеет вытяжной канал.
4. Диаметры внутреннего газопровода определены для природного газа с низшей теплотворной способностью $Q^{p}_{н}$=8000ккал/мм³ и уд. весом γ=0,73 кг/м³

Указания по монтажу.

1. Монтаж газового оборудования и газопровода должен выполняться согласно СНиП-II-37-76 „Правил безопасности в газовом хозяйстве 1980 г. Госгортехнадзора.
2. Газопроводы при пересечении перегородок, перекрытий заключить в футляры.
3. Прокладку газопровода через стены выполнить по черт. УГ-12 тип. пр. 4.905-8/77/2 вып 1
4. Цокольный газов. ввод выполнить по черт. УГП-24. „Мосгражданпроект."
5. Расчетный расход газа Q=20мм³/час. Коэффициент одновременности принят по табл. 38 СНиП II-37-76.

Спецификация:

NN п. п.		ГОСТ или шифр	Ед. изм	Кол. шт.
1	Труба dy 25	3262-75	п.м	200
2	Труба dy 15	"	"	40
3	Футляр dy 80 УГ-52 тип. пр.	4.905-8/77/2	шт.	36
4	Кран сальниковый муфт. dy 25 Ру 10	11 4 6бк	"	3
5	Кран муфтовый dy 25 Ру 1	"	"	3
6	Кран муфтовый газовый dy 15	11 б 10бк	"	33
7	Плита газовая 4 конфор. ПГ4		шт.	30
8	Плита газовая 2 конфор. ПГ2		"	3

Рук. маст.	Андреев		
Гл. инж. м.	Лернер		
Гл. инж. пр.			
Рук. гр.	Ютландов		
Исполн.	Панина		
Провер.	Ютландов		

ТИПОВОЙ ПРОЕКТ 114-85-47/12 ГС

3 этажный 3 секционный 33 квартирный жилой дом

Часть 4 Газоснабжение

Стадия	Лист	Листов
Р	3	3

Схема газопроводов. Общие сведения и указания по привязке

МОСГИПРОНИИСЕЛЬСТРОЙ МТ и ЭП-1

Привязан:

Инв. №

Инв. № подл. | Подпись и дата | Взамен инв. №

Типовой проект 114-85-47/12 ГС Альбом 1

17305-01 75

Пояснения к проекту.

Электроснабжение жилого дома осуществляется от внешней питающей сети кабельным петлевым вводом при напряжении 380/220 в.

По степени надежности электроснабжения жилой дом относится к потребителям III категории.

В качестве вводно-распределительного устройства принят шкаф ШВ-1, устанавливаемый в лестничной клетке на 1ом этаже в осях 11-12. Вводно-распределительный шкаф выпускается заводами Главэлектромонтажа.

В шкафу ШВ-1 монтируются предохранители НПН-60 для защиты питающих линий, автоматы АБ-25 для защиты осветительной сети лестничных клеток и техподполья, счетчик САЧ для учета потребителей электроэнергии подвала и лестничных клеток.

Распределение электроэнергии по квартирам предусматривается от этажных щитков. ЩСЧ-2 на четыре квартиры и ЩСЗ-2 - на три квартиры, устанавливаемых в нишах стены на лестничных клетках.

В этажных щитках размещаются счетчики квартирного учета электроэнергии, автоматы для защиты групповых линий квартир. Освещение подвала предусмотрено групповыми линиями от вводно-распределительного щита ШВ-1.

Расчет потребляемой мощности произведен в соответствии с изменениями указаний по проектированию электрооборудования жилых зданий, утвержденными приказом Госграждданстроя от 13 июля 1973 года №125 и составляет 33 × 0,80 = 26,4 квт. Общая расчетная мощность по дому составляет с учетом мощности кухонных вентиляторов и освещения сараев подвала:

$$P_p = 27,5 \text{ кВт}$$

Указания по монтажу.

Питающая сеть выполняется проводом марки АПВ-380 в винипластовых трубах открыто по потолку и стенам подвала.

Ответвления от питающих линий к стоякам, прокладываемым в бороздах кирпичных стен, осуществляются через распаечно протяжные коробки, монтируемые на потолке технического подполья.

Групповая сеть освещения подвала, лестничных клеток выполняется проводом АПВ-380 в винипластовых трубах, прокладываемых под потолком и по стенам подвала.

Вводы в квартиры от этажных щитков и групповая сеть в квартирах прокладывается проводом марки АППВС-380 скрыто поверх негорючих плит перекрытия под чистым полом следующего этажа и поверх плит перекрытия верхнего этажа под слоем цементного или алебастрового намета толщиной 10мм.

Для каждой квартиры предусматривается установка электрического звонка с кнопкой Звонковая проводка выполняется проводом марки ППВС 2×0,75 мм².

Проектом предусмотрена запитка кухонных однофазных вентиляторов для 2х последних этажей от группы питания сети освещения. Питание осуществляется по месту и подводится к клеммной коробке и поставляется комплектно с электродвигателем.

Отверстия для настенных светильников пробивать по месту.

Для подавления радиопомех на шинах вводно-распределительного щита устанавливаются конденсаторы типа К-3.

Все металлические нетоковедущие части электрооборудования (каркасы щитков, стальные трубы электропроводки и др.) подлежат заземлению путем металлического соединения с нулевой жилой кабеля.

Металлические корпуса ванн должны иметь соединения с трубами водопровода для уравнивания потенциалов, могущих возникнуть на корпусах ванн при неисправности электропроводки.

Монтаж электрооборудования должен быть выполнен согласно ПУЭ и СН 297-64.

Рук. маст.	Бозина		Типовой проект 114-85-47/1.2 90
Гл. инж. м.	Аксенов		Этажный 3 секционный 33 квартирный жилой дом
Гл. арх. пр.	Денисова		Часть: Электрооборудование
Гл. инж. пр.	Качинашвили		Стадия: Р; Лист: 1; Листов: 8
Рук. бр.	Станкевич		Пояснения к проекту.
Рук. гр.	Рябенко		Мосгипронииспельстрой МТ и ЭП-4

Привязан

Инв. №

Типовой проект 114-85-47/1.2 Альбом 1

Инв. № подл. | Подпись и дата | Взамен инв. №

17305-01 75

№ п.п.	Условные обознач.	Наименование	Тип индекс	Основание	Ед. изм.	К-во	К-во при прив.	Примечание
1	2	3	4	5	6	7	8	9
		Щит вводно-распределительный с установкой в нем: а) рубильник-РПБ-250 шт. 1 б) автомат АБ-25 с номинальным током расцепителя 15А - шт. 9 в) предохранитель ПН-2-250 с плавкой вставкой 80А - шт. 3 г) предохранитель НПН-2-60 с плавкой вставкой 30А - шт. 15 д) счетчик 3х фазный 380/220в 20А - шт. 1 е) предохранитель Ц27 с плавкой вставкой 20А - 3 шт. ж) конденсатор ЕМК. 0,5 мкф шт. 3 з) стенной патрон с лампой 25 вт шт. 1 и) пакетный выключатель ПВ3-25 шт. 1	ШВ-1	ГЭМ г. Ленинград	комп.	1		
2		Щиток этажный, на нем установлено: а) автоматические выключатели с $I_{уст.}$ = 15А - 8 шт.; с $I_{уст.}$ = 25А - 4 шт. б) счетчик СО-2М 220в 10А - шт. 4	ЩЭ-4-2	ГЭМ г. Казань	компл.	6		
3		То же, с $I_{уст.}$ = 15А - 6 шт. с $I_{уст.}$ = 25А - 3 шт. с ICO-2M - 3 шт.	ЩЭ-3-2	ГЭМ г. Казань	комп.	3		
4		Патрон подвесной карболитовый		ГОСТ 2746-1-71	шт.	142		
5		Светильник потолочный пылевлагонепроницаемый	НПП-10×60	Тернопольский з-д „Ватра"	"	13		
6		То же	ППР-200	"	"	2		
7		То же, настенный	НБ005×60	"	"	109		
8		Выключатель однополюсный в нормальном исполнении для скрытой проводки	02210	ГОСТ 7397-76	"	23		
9		Выключатель под потолочный со шнуровой тягой для скрытой проводки.	02260	З-д электронзделий Главмосстроя г. Москва	шт.	145		
10		Выключатель герметический для открытой проводки	02610	ГОСТ 7397-76	"	77		
11		Розетка штепсельная двухполюсная надплинтусная для скрытой проводки	03370	ГОСТ 7396-76	"	244		
12		Розетка штепсельная двухполюсная с третьим заземляющим контактом на ток 10А.	03750	ГОСТ 7396-76	"	13		
13		То же, на ток 20-25А		ГОСТ 7396-76	"	35		
14		Блок на 3 выключателя и 1 штепсельную розетку	УБ-С2 09540	"	"	8		
15		То же на 2 " и 1 " "	УБ-С-2 09560	"	"	29		
16		Патрон стенной наклонный	01190	ГОСТ 2746.4-71	"	25		
17	Ⓜ	Звонок милицейский		З-ды местной промышл.	"	1		
18		Ящик протяжной	У-997	ГЭМ г. Орск, Гродно	"	5		
19		Звонок электрический	ЗП-220	ГОСТ 7220-66	"	34		
20		Кнопка звонковая	ЗК-2	ГОСТ 10023-70	"	34		
21		Коробка ответвительная для скрытой проводки	У-194	ГЭМ г. Ростов	"	460		
22		То же, для открытой проводки	У-419	"	"	193		
23		Крюк для подвески светильников	У-623	ГЭМ г. Орск Курганск	"	142		

1	2	3	4	5	6	7	8	9
24		Провод алюминиевый сеч. 2,5 мм²	АПВ-380	ГОСТ 6323-79	м	1600		
25		То же, сеч. 4 мм²	"	"	"			
26		То же, сеч. 6 мм²	"	"	"	230		
27		То же, сеч. 10 мм²	"	"	"			
28		То же, сеч. 16 мм²	"	"	"	250		
29		То же, сеч. 2×2,5 мм²	АППВС-380	"	"	1600		
30		То же, сеч. 3×2,5 мм²	"	"	"	460		
31		Провод медный " 2×0,75 мм²	ППВС	"	"	170		
32		Труба винипластовая, условный проход 32 мм	1 1/4"	ТУ-6-05-1573-72	"	60		
33		То же 25 мм	1"	"	"	800		
34		Труба асбоцементная, диаметр 100 мм	Т100	ГОСТ 1839-72	м	16		
35		Ящик для питания сетей местного освещения напр. 36 в.	ЯТП-0,25	Михневский з-д ГЭМ	шт.	1		
37		Лампа накаливания напряжением 220 в мощностью 150 вт	Б	ГОСТ 2239-70*	"	3		
38		То же, мощностью 60 вт	Б	"	"	45		
39		То же " 40 вт	Б	"	"	17		
40		То же " 25 вт	В	"	"	37		
41		Лампа ручная переносная с вилкой и шнуром	СР-2	З-д эл. изм. г. Аша	"	1		
42		Лампа накаливания 25 вт. 36 в	МО-36-25	ГОСТ 1182-72	"	2		
43		Розетка потолочная	РП	ГЭМ г. Ростов	"	142		
44		Клемма люстровая	КЛ-25	ГЭМ	"	142		
		Электродвигатель кухонного вентилятора с выключателем и клеммной коробкой, поставляется комплектно:						
		Провод уходит вверх						
		Провод пришел сверху						
		Провод пришел снизу и уходит вверх						
		Провод уходит вниз						
		Провод пришел снизу.						
		Поток труб магистральной и распределительной сети.						

Рук. маст.	Костин		
Гл. инж. м.	Аксенов		
Гл. инж. пр.	Хечинашвили		
Гл. арх. пр.	Денисова		
Рук. бр.	Станкевич		
Рук. гр.	Рябенко		
Проверил	Рябенко		

Привязан:

Инв. №

ТИПОВОЙ ПРОЕКТ 114-85-47/1.2 90

3 этажный 3 секционный 33 квартирный жилой дом

Часть 5 Электрооборудование

Спецификация. Условные обозначения.

Стадия	Лист	Листов
Р	2	

Мосгипронисельстрой МТ и ЭП-1

Альбом I

Типовой проект 114-85-47/1.2

Инв. № подл. | Подпись и дата | Взамен инв. №

17305-01 77

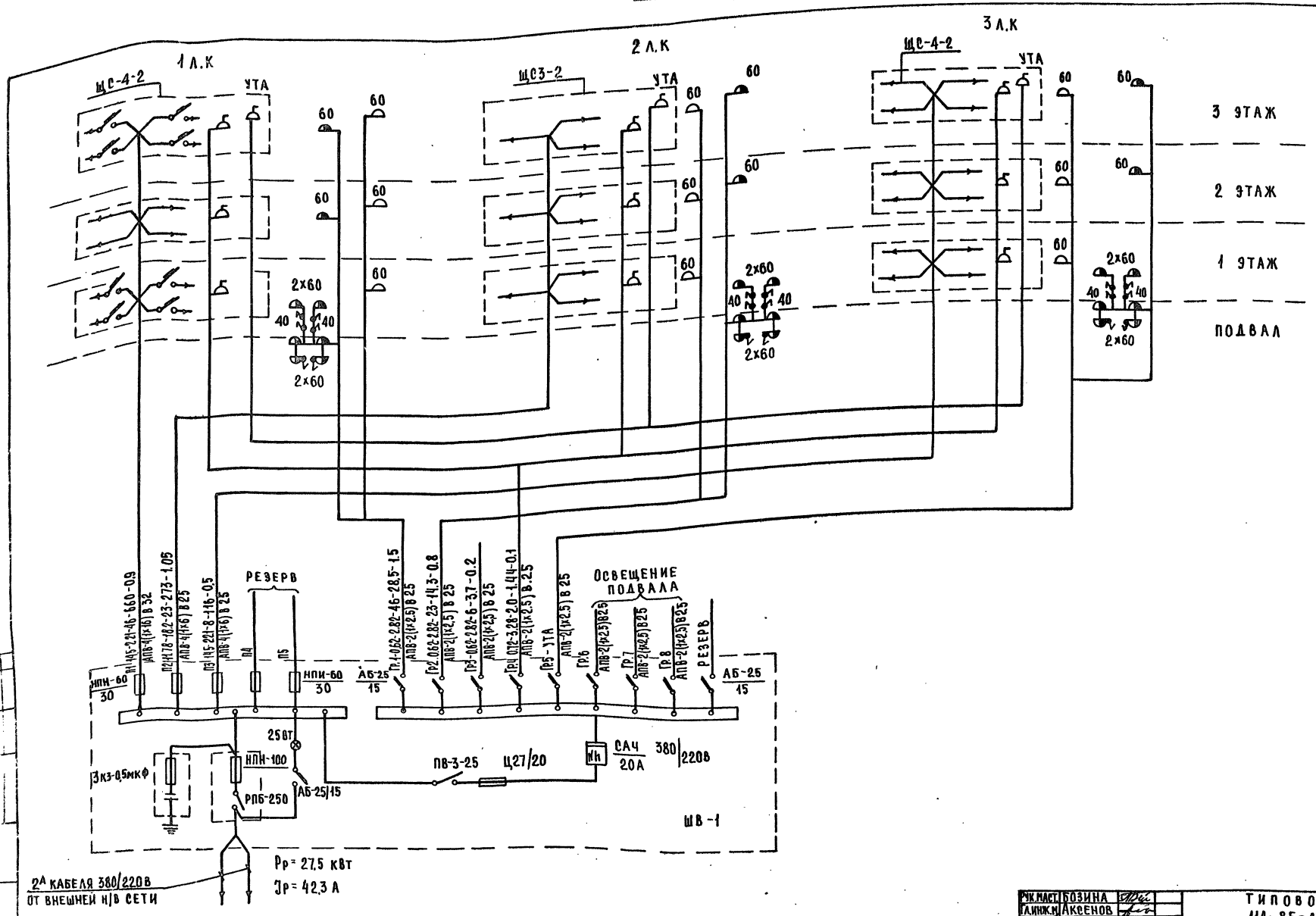

ПИТАЮЩИХ И ГРУППОВЫХ ЛИНИИ	РАСЧЕТН. МОЩН. В КВТ	РАСЧЕТН. ТОК В А	ДЛИНА РАСЧЕТН. УЧАСТКА В М	МОМЕНТ КВТ. М	ПОТЕРЯ НАПРЯЖ. В %
МАРКА КОЛ-ВО И СЕЧЕНИЕ ПРОКЛАДЫВАЕМОГО ПРОВОДА	СПОСОБ ПРОКЛАДКИ И ДИАМ. ТРУБ				

ГИП	БОЗИНА		
Гл.инж.м	АКОПЕНОВ		
Гл.арх.пр	ДЕНИСОВА		
Гл.инж.пр	ЕЧИНАШВИЛИ		
Рук.бр	СТАНКЕВИЧ		
Рук.гр.	РЯБЕНКО		

ТИПОВОЙ ПРОЕКТ 114-85-47/1.2 30

9ЭТАЖНЫЙ 3СЕКЦИОННЫЙ 33КВАРТИРНЫЙ ЖИЛОЙ ДОМ

ЧАСТЬ. ЭЛЕКТРООБОРУДОВАНИЕ | СТАДИЯ Р.Ч. | ЛИСТ 3 | ЛИСТОВ

ОДНОЛИНЕЙНАЯ РАСЧЕТНАЯ СХЕМА | МОСГИПРОНИИСЕЛЬСТРОЙ

ПРИВЯЗАН:

ИНВ.№

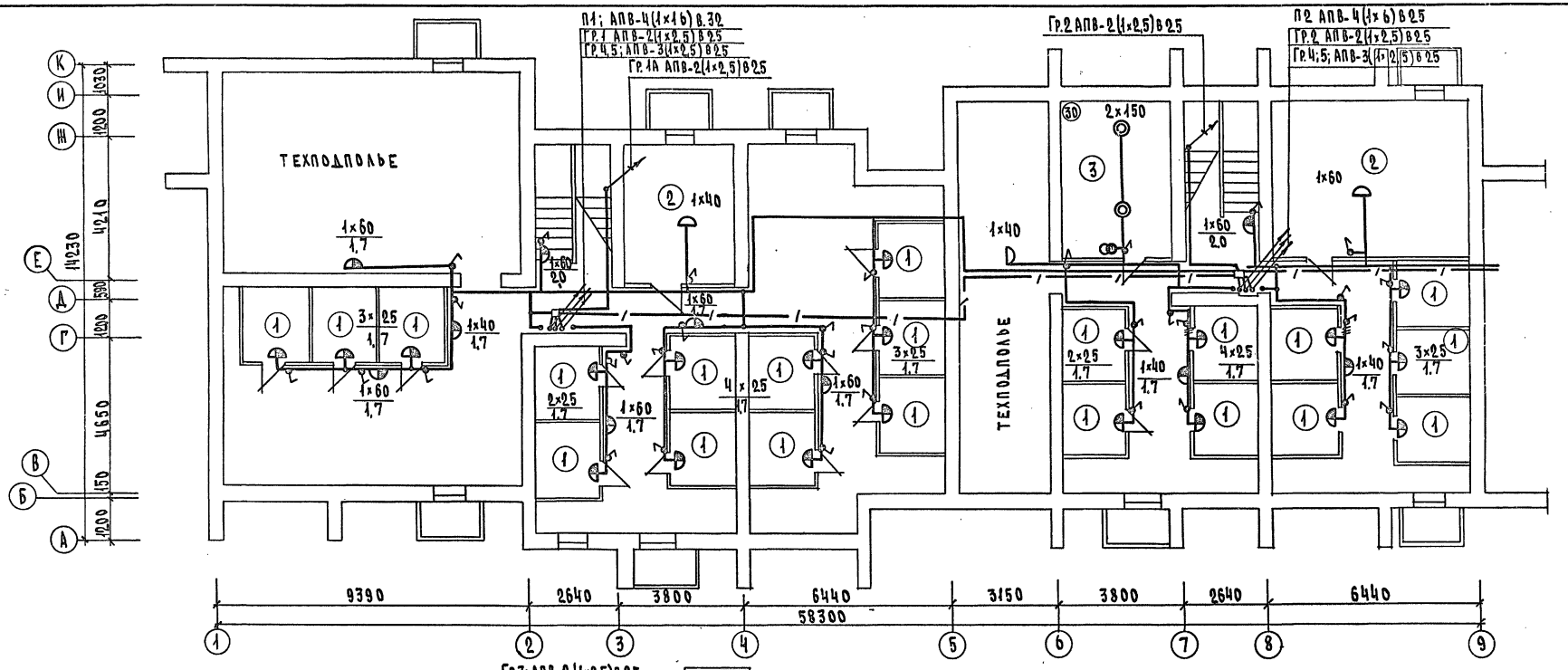

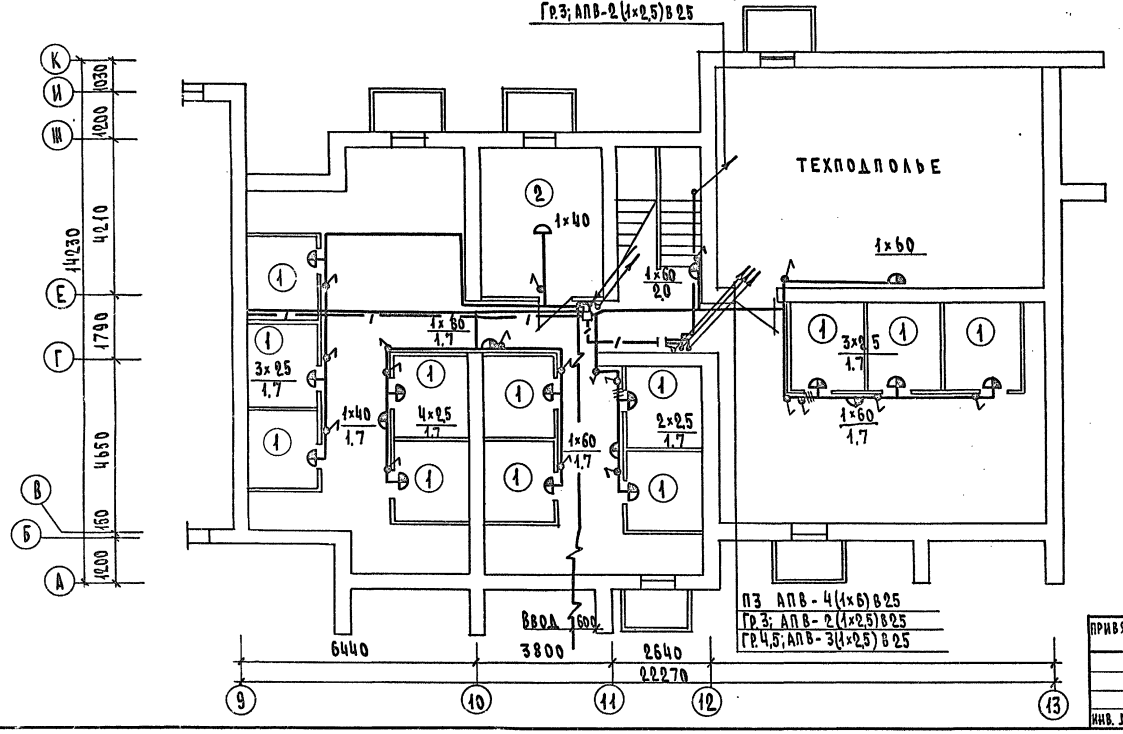

Экспликация

1 САРАИ

2 КОЛЯСОЧНАЯ

3 ТПУ

Рук.маст.	БОЗИНА		
Гл.инж.м.	АКСЕНОВ		
Гл.арх.пр.	ДЕНИСОВА		
Гл.инж.пр.	ДЖИНДЖОЛИЯ		
Рук.бр.	СТАНКЕВИЧ		
Рук.гр.	РЯБЕНКО		

ТИПОВОЙ ПРОЕКТ 114-85-47/1.2 ЭО

3 ЭТАЖНЫЙ 3 СЕКЦИОННЫЙ 33 КВАРТИРНЫЙ ЖИЛОЙ ДОМ

ЧАСТЬ ЭЛЕКТРООБОРУДОВАНИЕ

СТАДИЯ	ЛИСТ	ЛИСТОВ
Р.	4	8

ПЛАН ОСВЕЩЕНИЯ И СЕТЕЙ ПОДВАЛА.

МОСГИПРОНИИСЕЛЬСТРОЙ МТИ ЭП-1

ПРИВЯЗАН:

ИНВ. №

ПОДПИСЬ И ДАТА

ИНВ. № ПОДЛ.

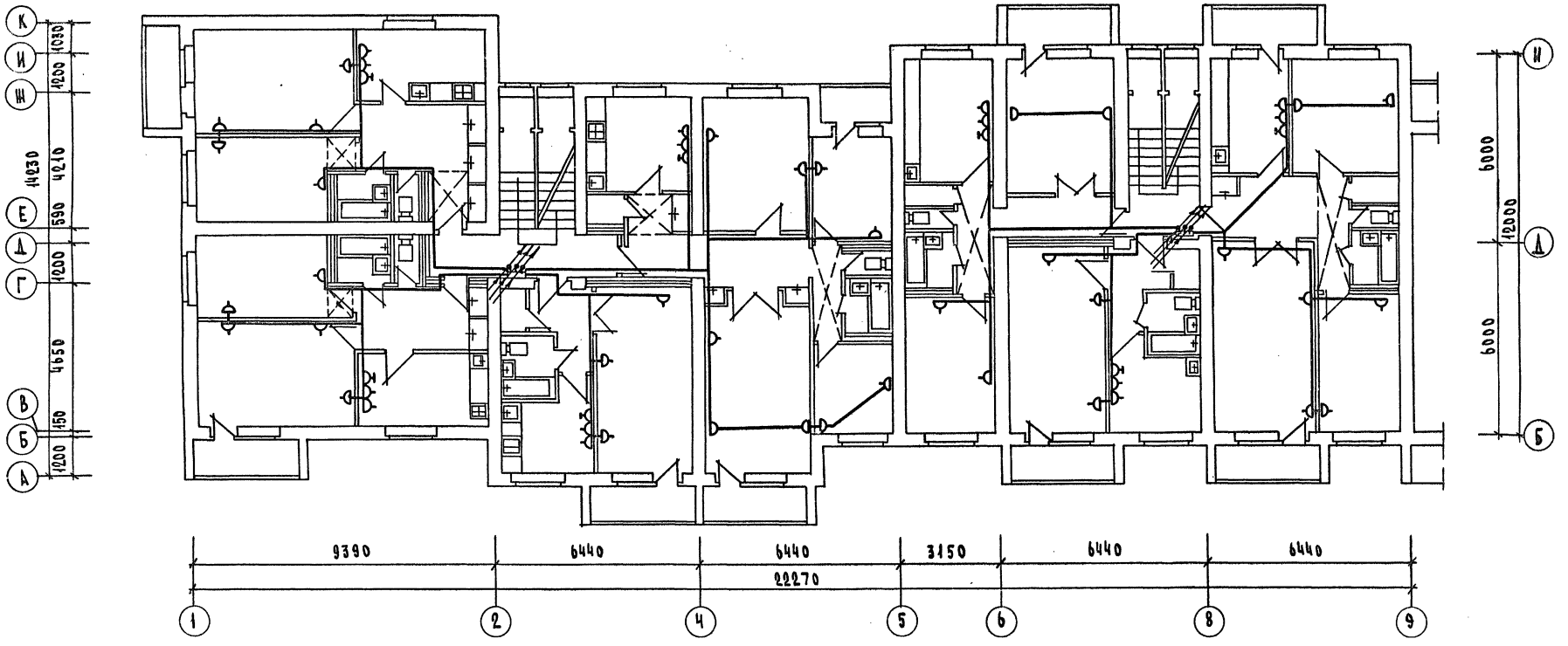

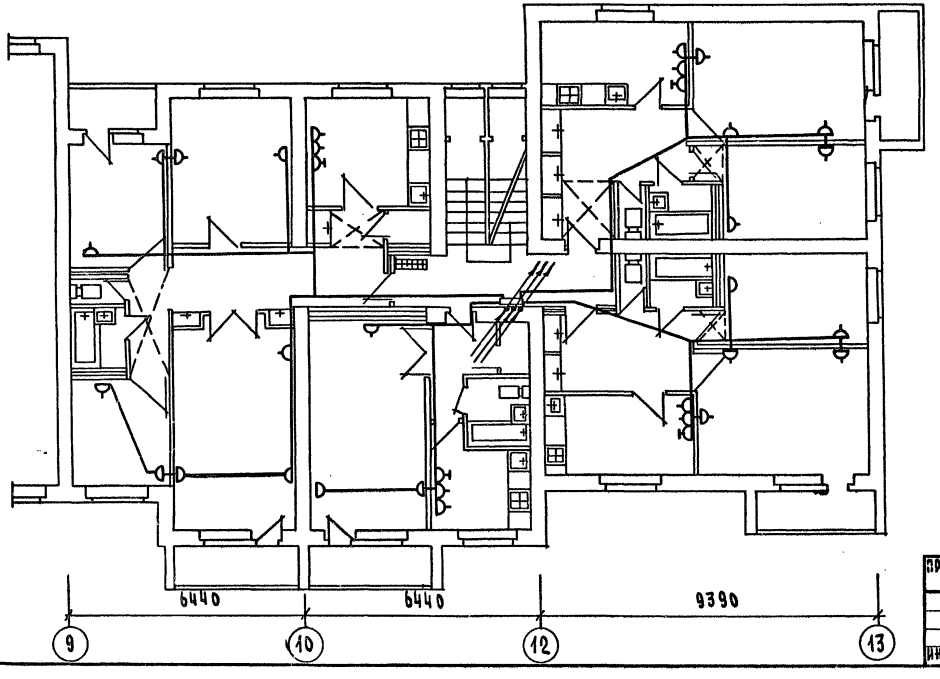

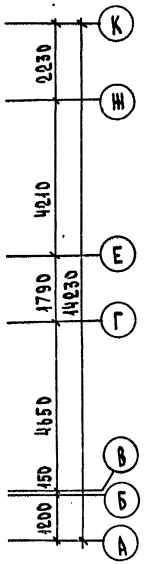

Примечание:

Разводка сети штепсельных розеток в полу 1 этажа.

Рук.маст.	Бозина		Типовой проект 114-85-47/1.2 90				
Гл.инж. м.	Аксенов		3этажный 3секционный 33 квартирный жилой дом				
Гл.арх.пр.	Качиашвили						
Гл.инж.пр.	Денисова		Часть	Стадия	Лист	Листов	
Рук.бр.	Станкевич		Электрооборудование	Р	5		
Рук.гр.	Рябенко		План электрооборудования 1 этажа.	Мосгипропромспецстрой МТ и ЭП-1			
Привязан:							
Инв.№							

ТИПОВОЙ ПРОЕКТ 114-85-47/12.90 АЛЬБОМ I

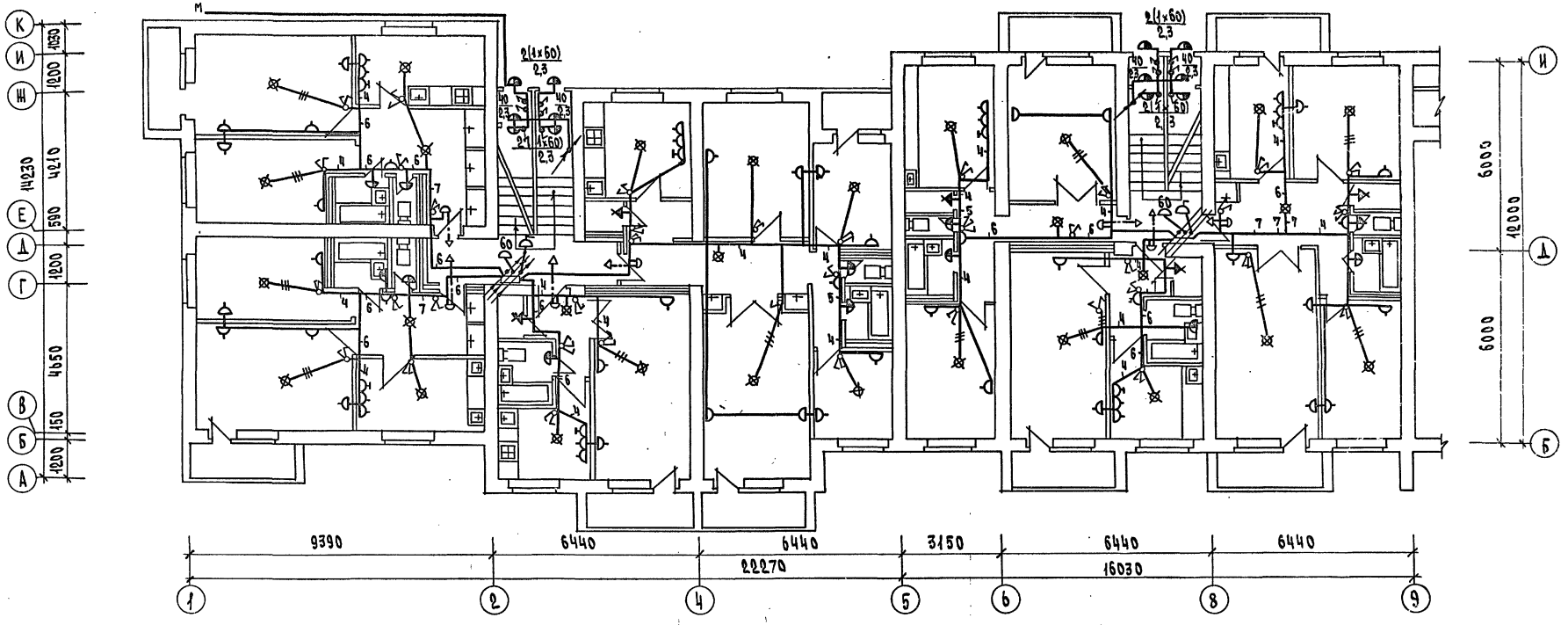

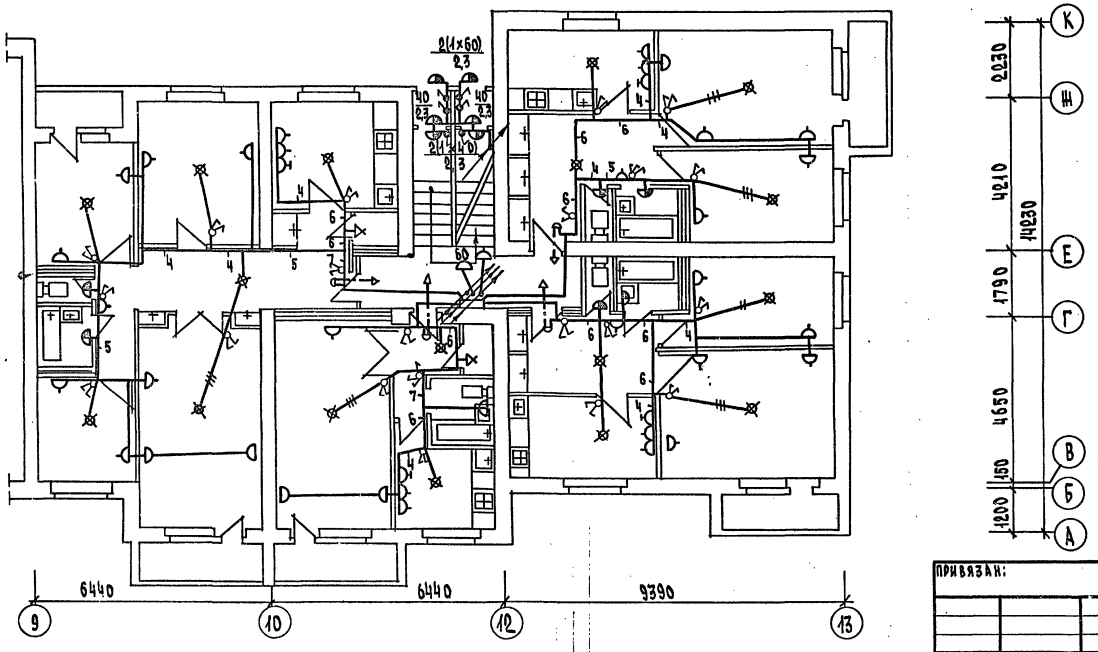

Разводка сетей поверх плит перекрытия вышележащего этажа сети освещения - для 1го этажа, сети штепсельных розеток для 2го этажа.

Рук. маст.	Бозина		Типовой проект 114-85-47/12.90
Гл. инж. м.	Аксенов		3 этажный 3 секционный 33 квартирный жилой дом
Гл. арх. пр.	Денисова		
Рук. бр.	Станкевич		Часть 5 Электрооборудование
Рук. гр.	Рябенко		
Ст. техн.	Деткина		План освещения 1 этажа и электрооборудования 2 этажа.
Проверил	Рябенко		

Стадия	Лист	Листов
Р	6	8

Мосгипронинсельстрой МТ и ЭП-1

Привязан:

Инв. №

Инв. № подл. | Подпись и дата | Взамен инв. № | Гл. инж. пр. | Рук. гр. ВК | Ст. инж. ОВ. | Разработан | Гоаев | Барабанова

17305-01 81

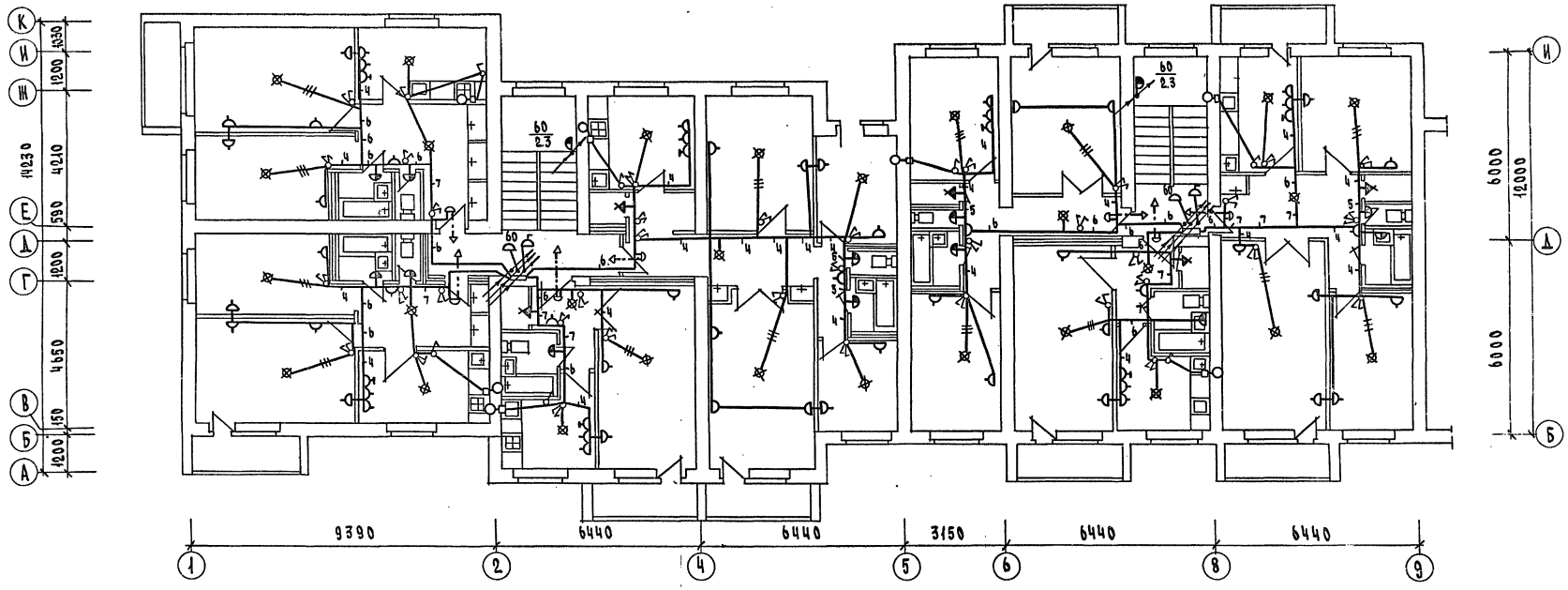

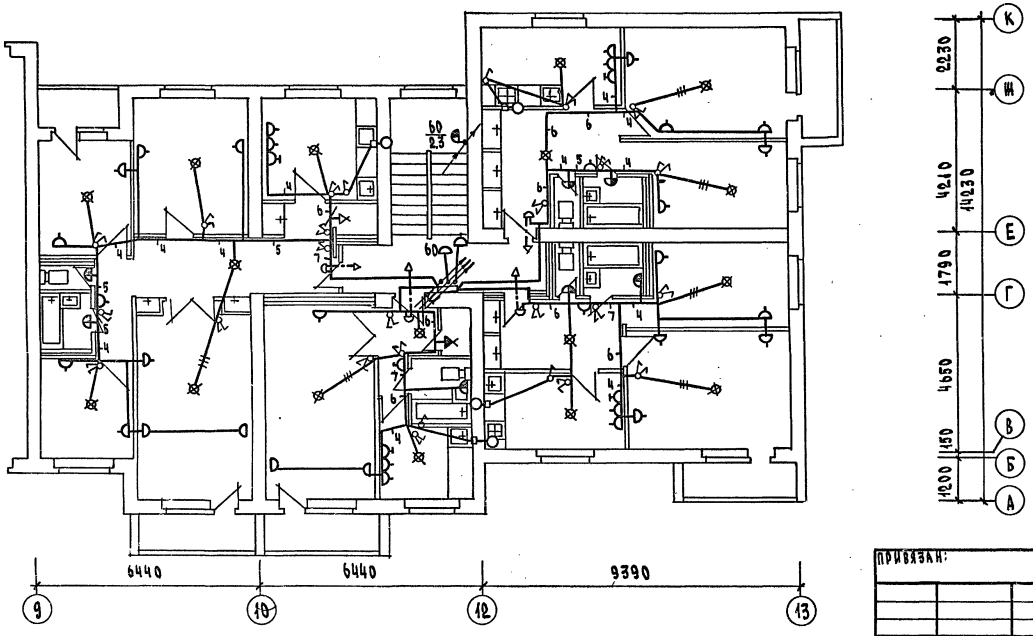

Разводка сети освещения для конкретного этажа - поверх плит перекрытия данного этажа, сети штепсельных розеток - в полу данного этажа. Кухонные вентиляторы устанавливаются на предпоследнем этаже.

РУК. МАСТ.	БОЗИНА		ТИПОВОЙ ПРОЕКТ 114-85-47/12 90
ГЛ. ИНЖ. М.	АКСЕНОВ		
ГЛ. АРХ. ПР.	ДЕНИСОВА		3 ЭТАЖНЫЙ 3 СЕКЦИОННЫЙ 33 КВАРТИРНЫЙ ЖИЛОЙ ДОМ
РУК. БР.	СТАНКЕВИЧ		
РУК. ГР.	РЯБЕНКО		ЧАСТЬ 5 ЭЛЕКТРООБОРУДОВАНИЕ
СТ. ТЕХН.	ДЕТКИНА		
ПРОВЕРИЛ	РЯБЕНКО		ПЛАН ОСВЕЩЕНИЯ И ЭЛ. ОБОРУДОВАНИЯ ТИПОВОГО ЭТАЖА.

СТАДИЯ	ЛИСТ	ЛИСТОВ
Р	7	

МОСГИПРОНИИСЕЛЬСТРОЙ МТИ 90-1

ПРИВЯЗАН:

ИНВ. №

ИНВ. № ПОДЛ. | ПОДПИСЬ И ДАТА | ВЗАМЕН ИНВ. №

РУК. ГР. ВК | ГОЛЕВ
СТ. ИНЖ. ОВ | БАРАБАНОВА

ТИПОВОЙ ПРОЕКТ 114-85-47/12 АЛЬБОМ I

17305-01 82

ТИПОВОЙ ПРОЕКТ 114-85-47/12 АЛЬБОМ 1
ИНВ.№ ПОДЛ. | ПОДПИСЬ И ДАТА | ВЗАМЕН ИНВ.№

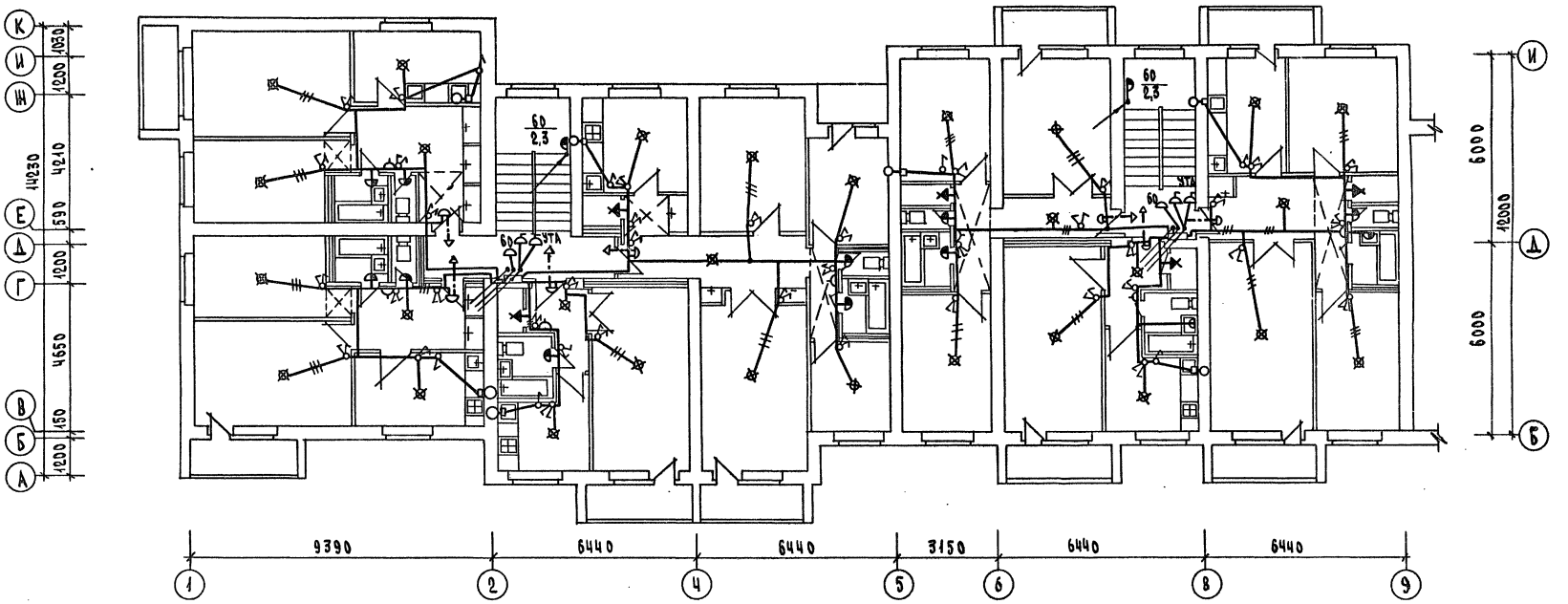

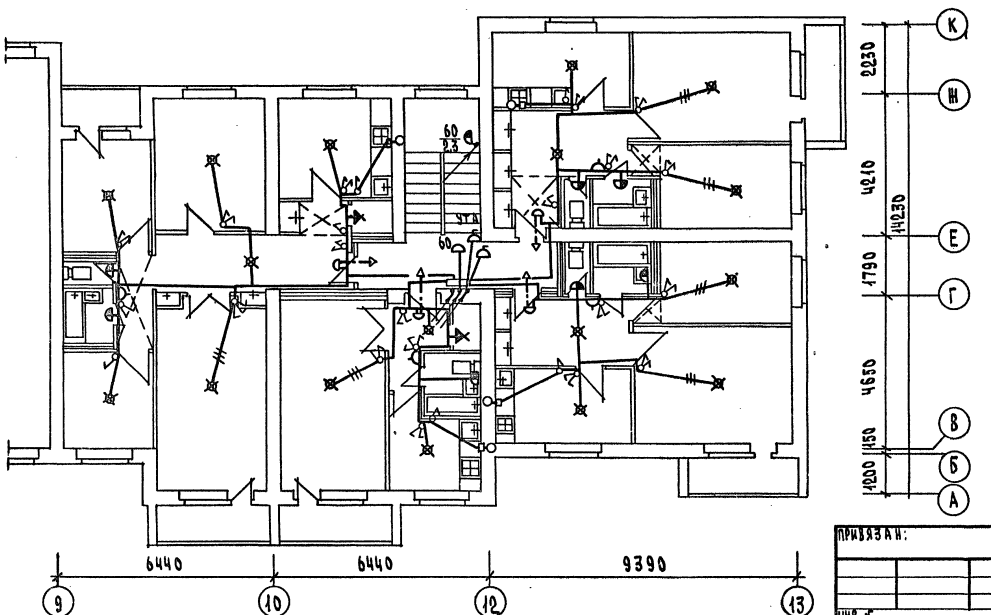

Примечание

Разводка сети освещения поверх плит перекрытия верхнего этажа.

Рук.маст.	Бозина		
Гл.инж.М.	Аксенов		
Гл.арх.пр.	Денисова		
Гл.инж.пр.	Сечинавиан		
Рук.бр.	Станкевич		
Рук.гр.	Рябенко		
Проверил	Рябенко		

Привязан:

Инв.№

ТИПОВОЙ ПРОЕКТ
114-85-47/12 90
3 этажный 3 секционный 33 квартирный жилой дом

Часть 5
Электрооборудование

План освещения 3 этажа.

Стадия	Лист	Листов
Р	8	8

МОСГИПРОНИИСЕЛЬСТРОЙ
МТ и ЭП-1

17305-01 83

Пояснительная записка

Данным проектом предусматривается устройство следующих сетей: телефонной - от ближайшего смотрового устройства местной кабельной сети до распределительной коробки КРТП-10, устанавливаемой в слаботочной секции совмещенного шкафа ЩСЧ-2 и ЩСЗ-2 1 этажа; радиотрансляции - от ближайшего отвода стоечной линии до абонентских розеток в кухне и комнатах каждой квартиры; телевидения - от телеантенны коллективного пользования с антенным усилителем до поэтажных распределительных коробок КРТВ-6, монтируемых в секциях СУ шкафов ЩСЧ-2; ЩСЗ-2.

Прокладка абонентских линий телефонной связи от КРТП-10 и линий коллективного приема телевидения от КРТВ-6 в квартиры производится работниками районных узлов после окончания строительства дома по заявкам жильцов.

Ввод телефонного кабеля подземный с окончанием вводной трубы на внутреннюю стену подвала; радиотрансляционный ввод - воздушный, стоечный.

Все групповые переходные и распределительные устройства слаботочных сетей (КРТП-10, УТА-4М, СИ-50, КФСТ. КРТВ-6, УК-2МП и УК-2МС) на 1-3 этажах монтируются в секциях СУ совмещенных шкафов ЩСЧ-2, ЩСЗ-2, устанавливаемых на лестничных клетках.

В пределах 1-3 этажей магистральная часть внутренних сетей СУ выполняется скрыто (секции ЩСЧ-2, ЩСЗ-2, трубы), распределительная часть внутренних сетей на участке от секции СУ шкафов ЩСЧ-2; ЩСЗ-2 до ввода в квартиры скрыто (трубы), в пределах квартиры радиотрансляционные линии прокладываются открыто (под плинтусами и наличниками дверей и в штрабах стен), телефонные линии и телевизионный кабель - открыто.

Для защиты радиостойки и телеантенны от атмосферных разрядов предусматривается молниеотвод, состоящий из стальной шины ϕ=8мм, соединяющей радиостойку и телеантенну с заземлителями. Шина прокладывается по покрытию кровли. Спуск шины к заземлителям - по торцам здания. Заземлители - из угловой стали 50×50×5 длиной 2,5м забиваются в грунт на глубину 3м с расстоянием друг от друга 5м и соединяются между собой и шиной молниеотвода стальной полосой 40×4. Все соединения молниеотвода сварные. Наружные части молниеотвода 2 раза покрываются антикоррозийным составом (битумом). Число заземлителей определяется в зависимости от вида грунта в месте постройки по таблице:

	Вид грунта					
	торф	чернозем	глина	суглинок	супесок	песок
Уд. сопрот. гр-та (Ом м)	25	50	60	80÷100	100÷300	300÷500
Количество заземлителей	2	2	3	5	6	10

Места спуска шины молниеотвода, узлы крепления, а также чертежи на установку гильз для радиостоек, телеантенн и анкеров для оттяжек приводятся в архитектурно-строительной части проекта, часть 9, раздел 9.2-3.

Указания по монтажу.

Вертикальная прокладка магистральной части внутренних сетей телефонной связи, радиофикации и сети коллективного приема телевидения в пределах 1÷3 этажей предусматривается в полиэтиленовых трубах $\phi_{усл.пр.}$=40, прокладываемых между секциями СУ шкафов ЩСЧ-2, ЩСЗ-2 в штрабах стен. Всего прокладывается два вертикальных канала (стояка) - один для телефонных линий, второй для линий радиофикации и коллективного приема телевидения.

Ввод кабеля РК-75-4-15 от телеантенны и провода ПТПЖ 2×1,2 от радиостойки в шкафы ЩСЧ-2, ЩСЗ-2 3 этажа в полиэтиленовых трубах $\phi_{усл.пр.}$=20. Распределительная часть внутренних слаботочных сетей на участке от шкафов ЩСЧ-2, ЩСЗ-2 до квартир прокладывается скрыто в трубах $\phi_{усл.пр.}$=20, прокладываемых в штрабах стен. Трубы заканчиваются в квартире под обрез плоскости стены. Учитывая, что расстояния вводных труб от шкафа ЩСЧ-2, ЩСЗ-2 до квартиры не превышают 7м, в каждую квартиру от шкафа подается по одной трубе, которая используется для совместной прокладки абонентских линий телефона, радиофикации и коллективного приема телевидения. При прокладке вводных труб в последние обязательно закладываются заготовки (стальная проволока ϕ=2мм), которые после затяжки в трубы радиотрансляционных линий должны оставаться в трубах с целью использования при прокладке в квартиру абонентской телефонной линии и телевизионного кабеля. Концы заготовок в квартире и в шкафах ЩСЧ-2, ЩСЗ-2 загибаются внутрь вводной трубы.

Линии радиофикации в пределах каждой квартиры на участке от квартирного ввода прокладываются скрыто - под плинтусами, под наличниками дверей, а на участке стены от пола до розетки в штрабах стен. Радиорозетки в жилых комнатах крепятся на высоте 0,7м от пола, в кухнях - на высоте 1,5м. Расстояние от радиорозеток до розеток электроосветительной сети - не менее 0,5м.

Абонентские телефонные линии и линии коллективного приема телевидения в пределах каждой квартиры прокладываются открытым способом.

При прокладке линий слаботочных сетей руководствоваться требованиями НТП 45-329-74.

Указания по привязке.

При привязке проекта подлежат уточнению следующие данные:
1. Количество вводного телефонного кабеля.
2. Число асбоцементных труб подземного кабельного ввода.
3. Количество угловой и полосовой стали заземлителей.

Рук. маст.	Бозина		
Гл. инж. м.	Аксенов		
Рук. гр.	Кечинашвили		
Рук. бр.	Станкевич		
Сп. инж.	Евдокимова		

Привязан:

Инв. №

Типовой проект 114-85-47/1.2 СУ

5этажный 3секционный 33 квартирный жилой дом

Часть 6. Слаботочные устройства.

Пояснительная записка.

Стадия	Лист	Листов
Р	1	5

Мосгипронииспецстрой МТИ ЭП-1

Инв. № подл. | Подпись и дата | Взам. инв. №

17305-01 84

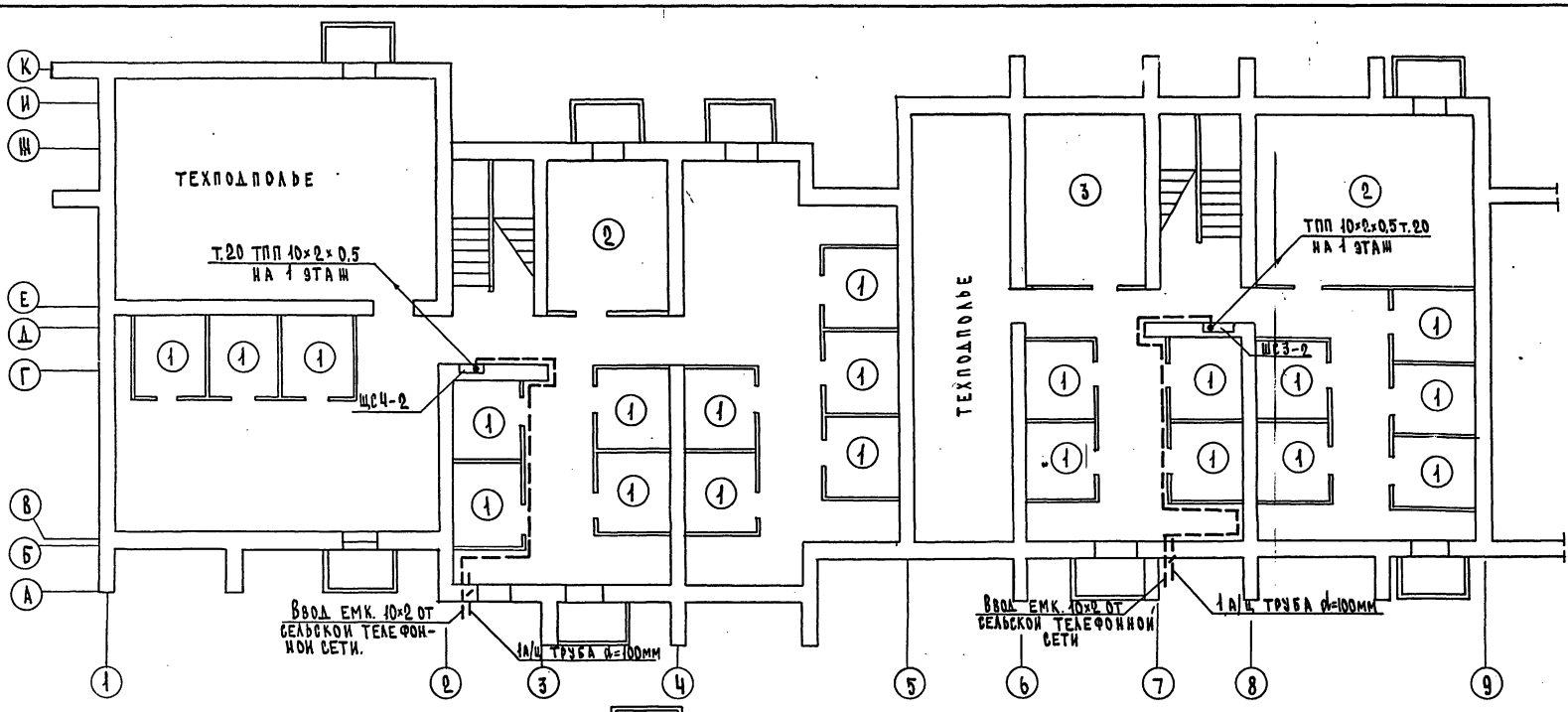

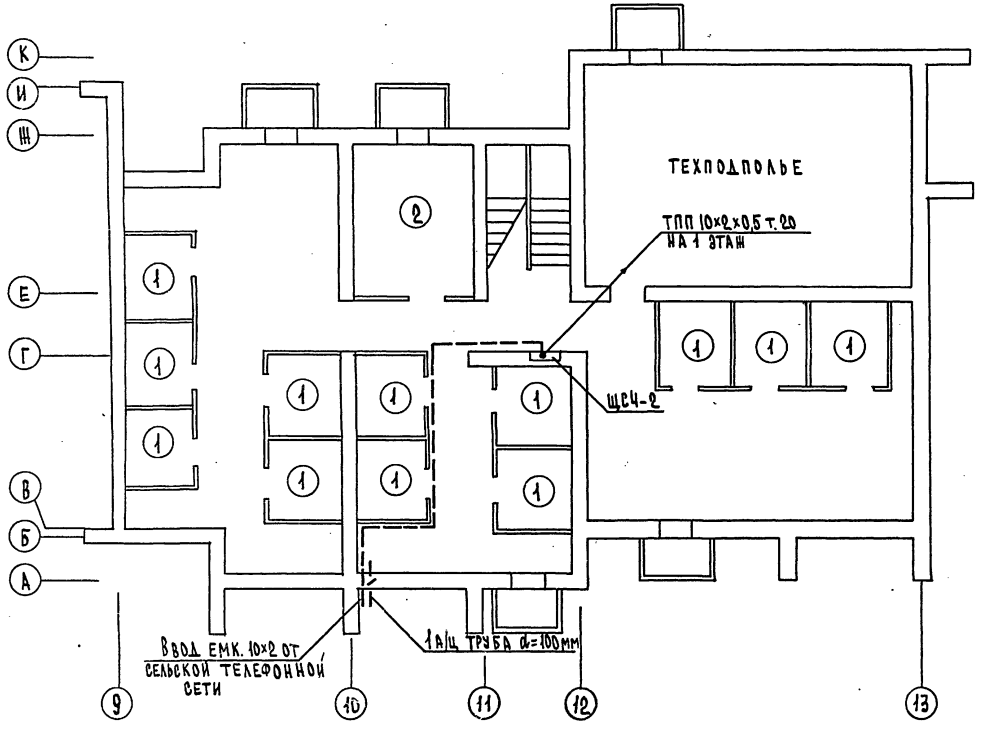

Экспликация:

1 Сараи
2 Колясочная
3 ТПУ

Примечания:

1 Место ввода распределительной телефонной сети в подвал уточняется согласно проекта наружных сетей и определяется при привязке.
2. Пояснения см. лист 1.
3. Условные обозначения см. лист 4.

Рук. маст.	Бозина		
Гл. инж. м.	Ак[illegible]нов		
Гл. инж. пр.	[illegible]чинашвили		
Рук. б[illegible]	Станкевич		
Ст. [illegible]	Евдокимова	Евдокимов	

ТИПОВОЙ ПРОЕКТ
114-85-47/12 СУ

3 этажный 3 секционный 33 квартирный жилой дом

Часть 6
Слаботочные устройства

Стадия	Лист	Листов
Р	2	5

Сети по подвалу

МОСГИПРОНИИСЕЛЬСТРОЙ
МТИ ЭП-1

Привязан:

Инв. №

Инв. № подл. | Подпись и дата | Взамен инв. №

Типовой проект 114-85-47/12 СУ Альбом 1

17305-01 85

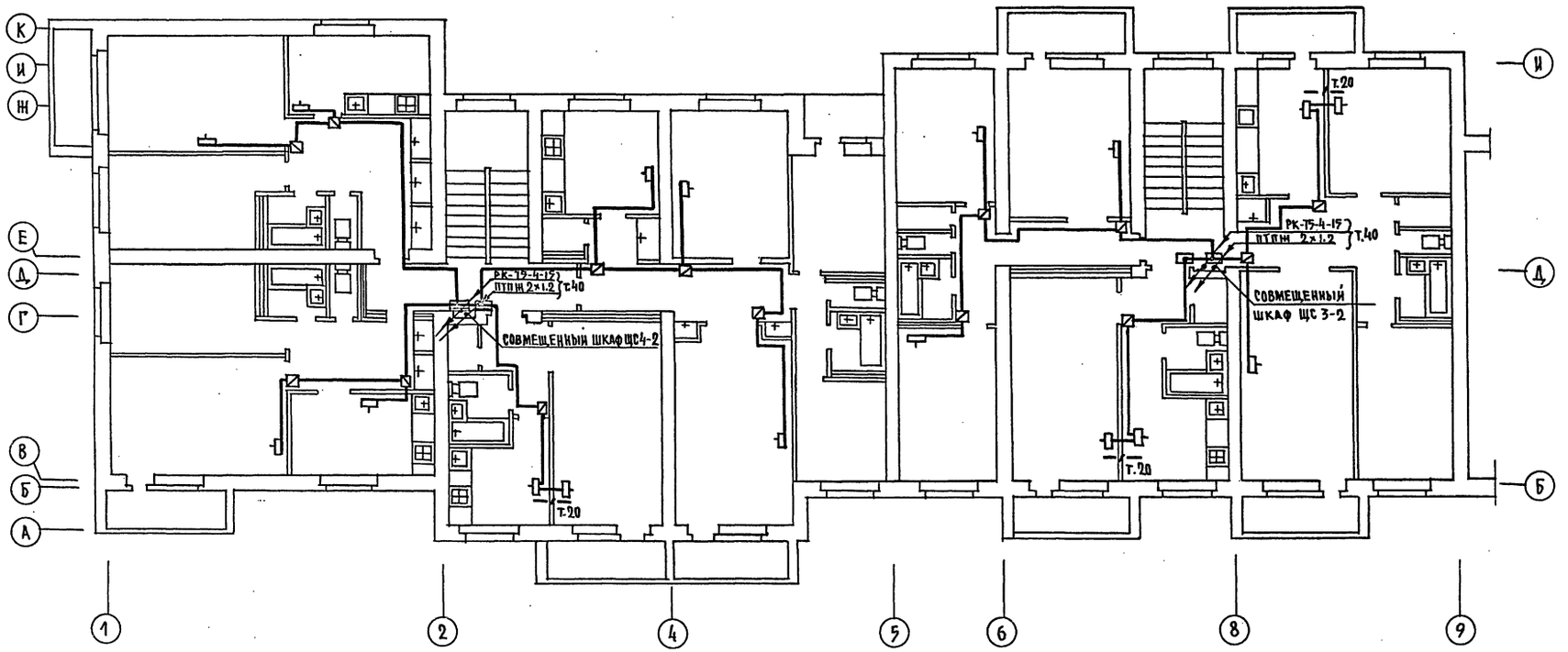

Примечания:

1. Пояснения см. лист 1.
2. Условные обозначения см. лист 4
3. Радиорозетки устанавливаются не далее 1 м от розеток электросети.
4. Совмещенные шкафы ЩС4-2 и ЩС3-2 учтены в разделе ЭО.

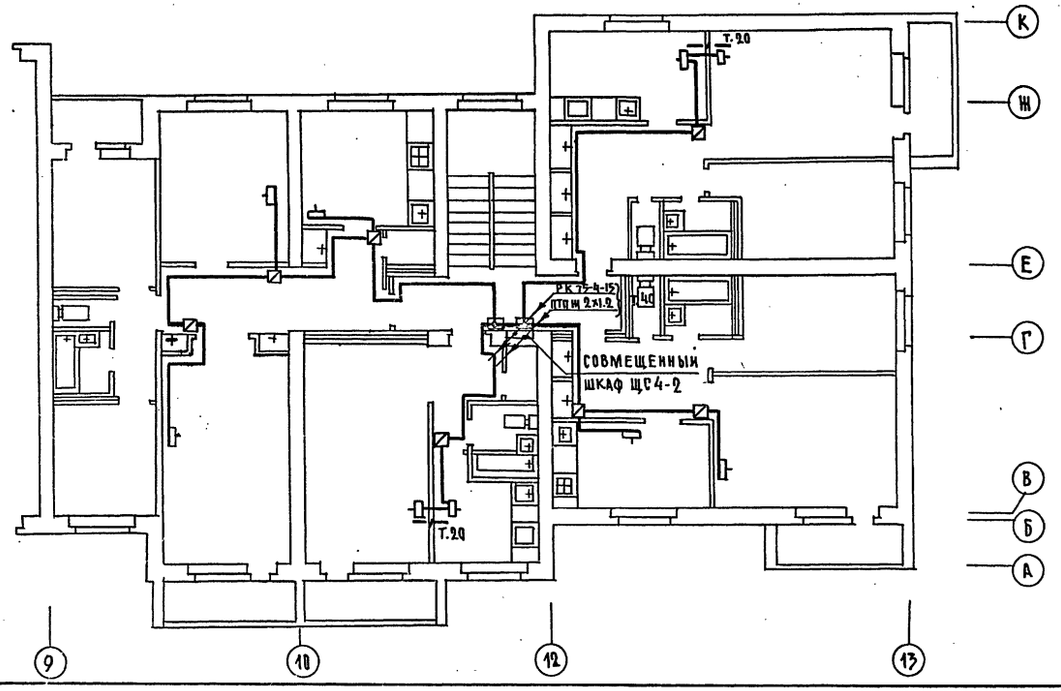

Выкопировка из плана 1 этажа

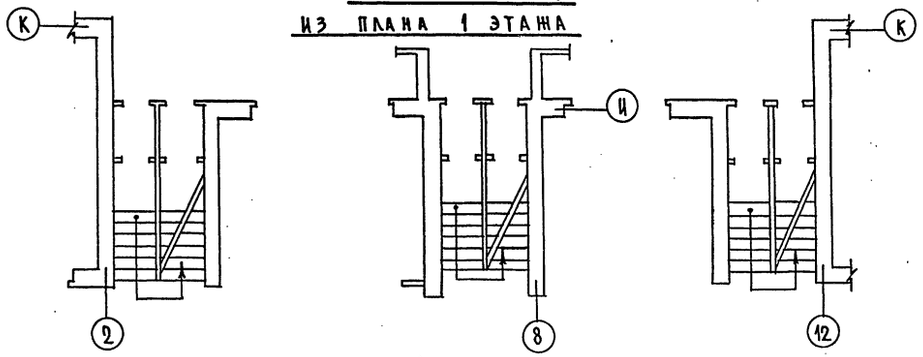

Рук. маст.	Бозина		
Гл. инж. м	Аксенов		
Гл. инж. пр	Хечинашвили		
Рук. бр.	Станкевич		
Ст. инж.	Евдокимова		

Привязан:

Инв. №

Провер. Ким

Типовой проект 114-85-47/12-СУ

3этажный 3 секционный 33 квартирный жилой дом

Часть 6 Слаботочные устройства

Сети по типовому этажу

Стадия	Лист	Листов
Р	3	5

Моегипронисельстрой МТ и ЭП-1

17305-01 86

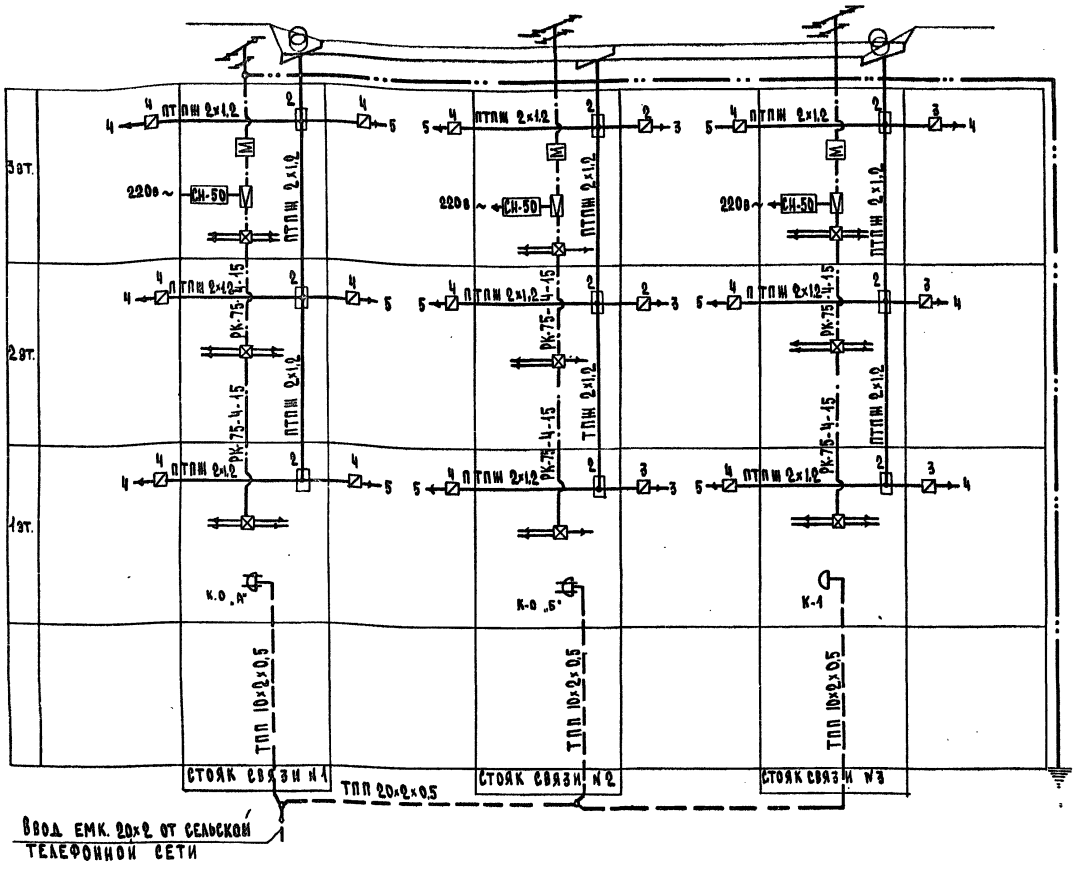

Спецификация
оборудования, основных монтажных материалов и изделий

№№ п.п.	Наименование	Тип	Един. измер.	Кол-во	Примечание
1	2	3	4	5	6
	Телефонизация				
1	Коробка телефонная распределительная	КРТП-10	шт.	3	ГОСТ 8525-78
2	Кабель телефонный распределительный	ТПП 10×2×0,5	м	60	ТУ 16505-131-70
3	Труба асбоцементная длиной 3 м	d=100 мм	шт.	1	ГОСТ 1839-72
4	Труба полиэтиленовая средняя легкого типа	$\phi_{усл.пр.}$=20	м	10	ГОСТ 18599-73
	Радиофикация				
1	Ответвительные коробки	УК-2МП	шт.	18	ГОСТ 10040-75
2	Ограничительные коробки	УК-2МС	"	63	"
3	Радиорозетки штепсельные	РШР-1	"	75	ГОСТ 8659-78
4	Радиостойка емк. 1×2 габ. 0,8 м	РС-1	компл.	3	ГОСТ 8715-78
5	Трансформатор абонентский мощн. 10 вт	ТАГ-10ТМ	шт.	2	ГОСТ 7659-88
6	Провод радиофикации в трубе	ПТПШ 2×1,2	м	30	ГОСТ 10264-75
7	То же	ПТПШ 2×0,6	"	400	"
	Сеть коллективного приема телевидения				
1	Телеантенна коллективного пользования	ТВК-4/1,3+ ТВК-7/6-12	К-Т	3	ГОСТ 11289-74
2	Усилитель телевизионный	УТА-4М	шт.	3	МРТУ 4-61-047-66
3	Стабилизатор напряжения	СН-50	"	3	ТУ738-62
4	Коробка фильтров сложения	КФСТ	"	3	ГОСТ 22006-75
5	Коробка телевизионная распределительная	КРТВ-6	"	9	МРТУ 45692-65
6	Кабель коаксиальный радиочастотный	РК-75-4-15	м	50	ГОСТ 18422-73
	Устройства скрытой проводки				
1	Труба полиэтиленовая средняя легкого типа	$\phi_{усл.пр.}$=40	м	30	ГОСТ 18599-73
2	То же	$\phi_{усл.пр.}$=20	"	150	"
3	Проволока стальная линейная ф2 мм	С-2	кг	3,8	ГОСТ 1669-73
	Молниезащита				
1	Сталь угловая	50×50×5	шт.	2	ГОСТ 8509-72
2	Сталь полосовая	40×4	м	15	ГОСТ 4405-75
3	Сталь катанка 8 мм		"	30	ГОСТ 2590-71

Примечания:

1. Пояснения см. лист 1.
2. Цифры у абонентских устройств на скелетной схеме показывают их количество.

Условные обозначения:

- Ответвительная коробка
- Ограничительная коробка
- Радиорозетка штепсельная
- К-1 Коробка телефонная распределительная
- К.О „А" То же параллельная
- Коробка фильтров сложения
- Усилитель телевизионный
- СН-50 Стабилизатор напряжения
- Коробка телевизионная распределительная
- Муфта телефонная распределительная
- Трансформатор абонентский
- Р.С Радиостойка
- Т.А Антенна коллективного пользования
- Контур заземления
- Провод радиотрансляционной сети.
- Кабель сети коллективного приема телевидения
- Сталь катанка
- Кабель телефонный распределительный
- К.О „А" Номер коробки телефонной распределительной сети.

Привязан	Рук. маст.	Бозина		Типовой проект 114-85-47/1,2 СУ
	Гл. инж. п.	Аксенов		3 этажный 3 секционный 33 квартирный жилой дом
	Гл. инж. пр.	Хочинашвили		Часть 6 Слаботочные устройства.
	Рук. бр.	Станкевич		Лит Р; Лист 4; Листов
Инв. №	Ст. инж.	Евдокимова		Скелетная схема. Спецификация. Условные обозначения
				Мосгипроннисельстрой МТ и ЭП-1

Инв. № подл. | Подп. и дата

17305-01 87

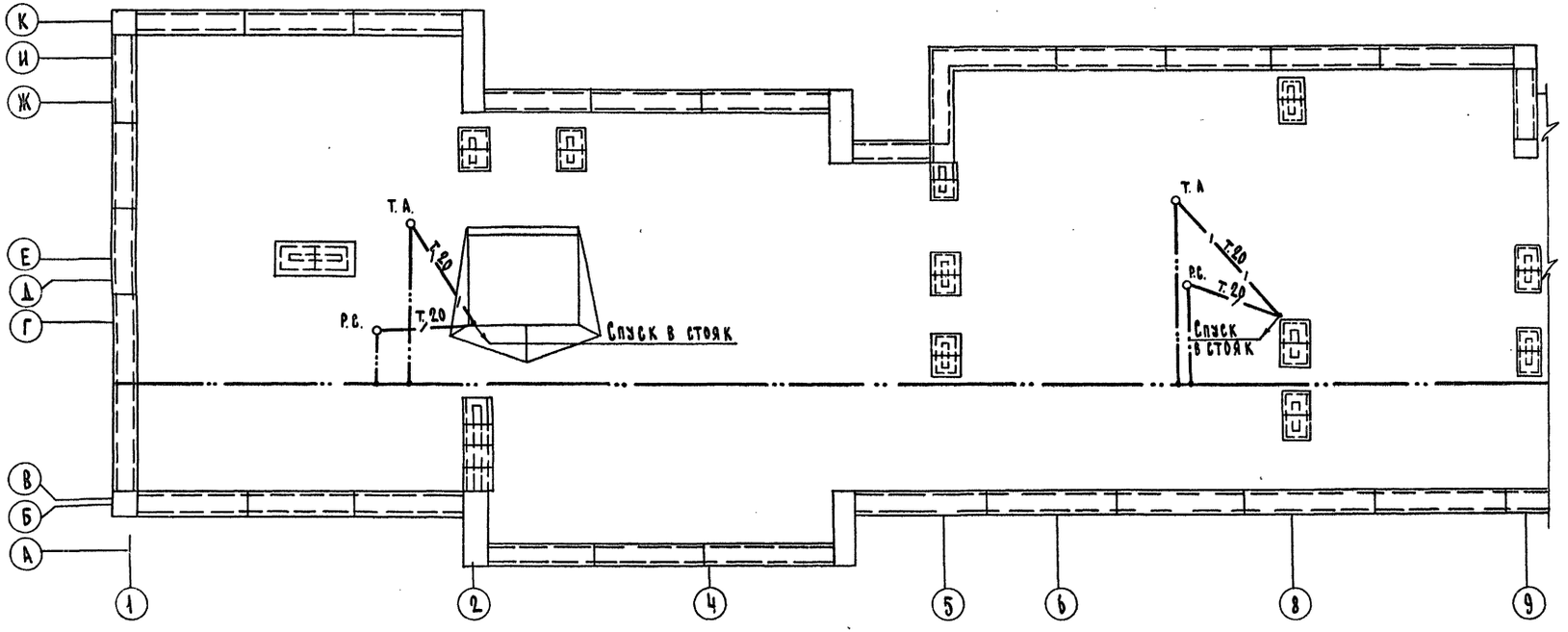

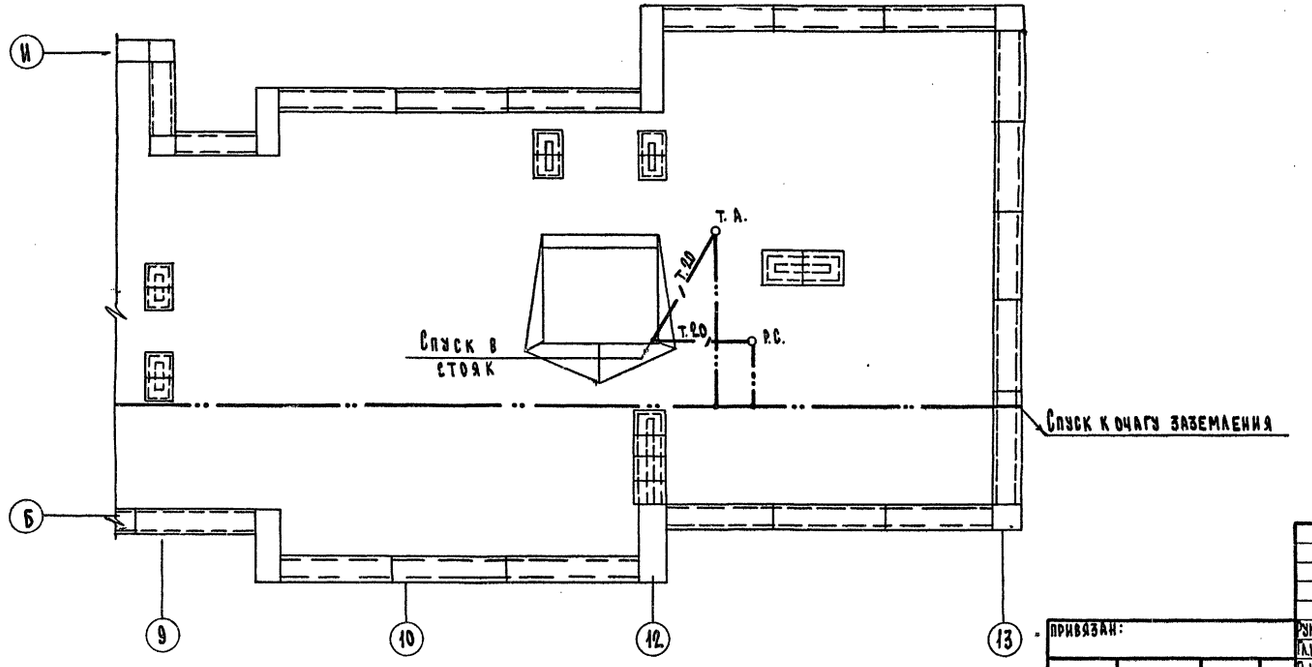

Примечания:

1. Пояснения см. лист 1.
2. Условные обозначения см. лист 4.
3. Узлы крепления радиостоек и телеантенн приводятся в архитектурно-строительной части.

Рук. маст.	Бозина		
Гл. инж. м.	Аксенов		
Гл. инж. пр.	Хачинашвили		
Рук. б. р.	Станкевич		
Ст. инж.	Евдокимова		

Привязан:

Инв. №

Типовой проект 114-85-47/1.2 СУ

Этажный 3 секционный 33 квартирный жилой дом

Часть 6 Слаботочные устройства

План кровли.

Стадия	Лист	Листов
Р. Ч.	5	

Мосгипроинисельстрой МТиЭП-1

17305-01 (00)

Альбом I

Типовой проект 114-85-47/1.2 СУ

Инв. № подл. | Подпись и дата | Взамен инв. №

gost.e-ecolog.ru