ТИПОВОЙ ПРОЕКТ

702-3-3.83

ПРИЕМНОЕ УСТРОЙСТВО ЗЕРНА С ЖЕЛЕЗНОЙ ДОРОГИ ДЛЯ РАЗГРУЗКИ ВАГОНОВ-ЗЕРНОВОЗОВ

АЛЬБОМ III

ИЗДЕЛИЯ ЗАВОДСКОГО ИЗГОТОВЛЕНИЯ

Инф 1162/03

цена 3-65

				Привязан	
Инв. №					

gost.e-ecolog.ru

ТИПОВОЙ ПРОЕКТ

702-3-3.83

Приемное устройство зерна с железной дороги для разгрузки вагонов-зерновозов

АЛЬБОМ III

СОСТАВ ПРОЕКТА

Альбом I — Пояснительная записка. Технологические и электротехнические чертежи

Альбом II — Архитектурно-строительные решения. Конструкции железобетонные. Конструкции металлические

Альбом III — Изделия заводского изготовления

Альбом IV — Заказные спецификации

Альбом V.85 — Сметы

Альбом VI — Ведомости потребности в материалах

УТВЕРЖДЕН
Министерством заготовок СССР
Приказ от 13.05.82г. №135
Введен в действие
ГОСНИИСИБПРОМЗЕРНОПРОЕКТОМ
Приказ от 30.05.83 г. №53

Альбомы V.85. и VI введены в действие
ГОСНИИСИБПРОМЗЕРНОПРОЕКТОМ
Приказ от 19.09.85г. №61

РАЗРАБОТАН
проектным институтом
„ГОСНИИСИБПРОМЗЕРНОПРОЕКТ"
Главный инженер института А.С. Соколов
Главный инженер проекта Л.Н. Емельянов

Привязан

Инв. №

Обозначение	Наименование	стр.	Примечание
тп КЖИ - ДО	Опись документов	2	
КЖИ - ДО	Опись документов	3	
КЖИ - ДО	Опись документов	4	
К3а-4-2-1	Колонна К 3а-4-2-1. Вид 1-1. Армирование	5	
К3а-4-2-2	Колонна К3а-4-2-2. Вид 1-1. Армирование	7	
К3а-4-2-3	Колонна К3а-4-2-3. Вид 1-1. Армирование	9	
К3а-4-2-4	Колонна К3а-4-2-4. Вид 1-1. Армирование	11	
К3а-4-2-5	Колонна К3а-4-2-5. Вид 1-1. Армирование	13	
К3а-4-2-6	Колонна К3а-4-2-6. Вид 1-1. Армирование	15	
К3а-4-2-7	Колонна К3а-4-2-7. Вид 1-1. Армирование	17	
К3а-4-2-8	Колонна К3а-4-2-8. Вид 1-1. Армирование	19	
К3а-4-2-9	Колонна К3а-4-2-9. Вид 1-1. Армирование	21	
К3а-4-2-10	Колонна К3а-4-2-10. Вид 1-1. Армирование	23	
К 25а-2-3-1	Колонна К25а-2-3-1. Вид 1-1. Армирование	25	
К 25а-2-3-2	Колонны К25а-2-3-2, К 25а-2-3-3		
К 25а-2-3-3	Вид 1-1. Армирование.	27	
К25а-2-3-4	Колонна К 25а-2-3-4. Вид 1-1. Армирование	30	
тп КЖИ- БОС 2-1-1 БОС 2-1-1а	Железобетонные обвязочные балки	32	
	БОС 2-1-1, БОС 2-1-1а		
П1 ÷ П3	Плиты перекрытия П1 ÷ П3	33	
П4 ÷ П6	Плиты перекрытия П4 ÷ П6	34	
П2-1	Плита перекрытия П2-1	35	
П3-1	Плита перекрытия П3-1	36	
П3-2	Плита перекрытия П3-2	37	
1П7-2АIII т-1	Плита перекрытия 1П7-2АIII т-1	38	
1П3-2АIV т-1	Плита перекрытия 1П3-2АIV т-1	39	
1П3-2АIV т-2	Плита перекрытия 1П3-2АIV т-2	40	
1П3-2АIV-3	Плита перекрытия 1П3-2АIV т-3	41	
П16	Плита перекрытия П16	42	
П17, П18	Плита перекрытия П17, П18	43	

Обозначение	Наименование	стр.	Примечание
ПС 635.12-1АIV т-11-1	Панели стеновые ПС 635.12-1АIV-Т-11-1	44	
ПС 635.12-1АIV-Т-12-2	ПС 635.12-1АIV-Т-12-2,		
ПС 635.9-1АIV-Т-11-7	ПС 635.9-1АIV-Т-11-7,		
ПС 635.9-1АIV-Т-12-8	ПС 635.9-1АIV-Т-12-8		
ПС 635.12-1АIV-Т-11-9	Панели стеновые ПС 635.12-1АIV-Т-11-9	45	
ПС 600.12-1АIV-Т-11-11	ПС 600.12-1АIV-Т-11-11,		
ПС 600.12-1АIV-Т-12-12	ПС 600.12-1АIV-Т-12-12		

Привязан

инжен	Верещагина	
Рук.гр.	Кутырева	
Гл.спец.	Коротун	
Нач.отд.	Малюгин	
ГИП	Меклер	
Н.контр.	Еремина	

тп 702-3-3.83 КЖИ-ДО

Опись документов

стадия	Лист	Листов
Р	1	3

Министерство Заготовок СССР
Госниисибпромзернопроект
г. Новосибирск

Копировал

Обозначение	Наименование	стр.	Примечание
ТП КЖИ - ПС 300.9-18I-Т-21-15, ПС 300.12-18I-Т-21-16	Панели стеновые ПС 300.9-18I-Т-21-15,	45	
	ПС 300.12-18I-Т-21-16		
ПС 600.9-4АIV-Т-11-13, ПС 600.9-4АIV-Т-12-14,	Панели стеновые ПС 600.9-4АV-Т-11-13,	45	
ПС 300.9-18I-Т-21-17	ПС 600.9-4АV-Т-12-14, ПС 300.9-18I-Т-21-17		
ПС 635.9-1АIV-Т-11-4, ПС 635.9-1АIV-Т-12-5,	Панели стеновые ПС 635.9-1АV-Т-11-4,	46	
ПС 635.12-1АIV-Т-11-10	ПС 635.9-1АV-Т-12-5, ПС 635.12-1АV-Т-11-10		
КВ 16-2, КВ 22-3, КВ 22-3а, КВ 22-4	Козырьки входов КВ 16-2, КВ 22-3	47	
	КВ 22-3а, КВ 22-4		
КП1	Каркас пространственный КП1	48	
КП2	КП2	48	
КП3, КП4	КП3, КП4	49	
КП 5	КП 5	50	
КП 6	КП 6	51	
КП 7	КП 7	52	
КП 8	КП 8	53	
КП 9	КП 9	54	
КП 10	КП 10	55	
КП 11	КП 11	56	
КП 12	КП 12	57	
КП 13	КП 13	58	
КП 14	КП 14	59	
КП 15	КП 15	60	
КП 16	КП 16	61	
КП 17	КП 17	62	
КП 18	КП 18	63	
КР 1	Каркас плоский КР 1	64	
КР 2	КР 2	64	
КР4÷КР7	КР4÷КР7	65	
КР 8, КР9	КР8, КР9	66	
КР 10	КР 10	67	
КР 11	КР 11	67	

Обозначение	Наименование	стр.	Примечание
ТП КЖИ-КР13, КР14	Каркасы плоские КР 13, КР 14	68	
КР 12	КР 12	69	
КР 15	КР 15	69	
КР 16	КР 16	70	
КР 17	КР 17	70	
КР 18	КР 18	71	
КР 19	КР 19	71	
КР 20	КР 20	72	
КР 21	КР 21	72	
КР 22	КР 22	73	
КР 23	КР 23	73	
КР 3	КР 3	74	
КР 24	КР 24	74	
КР25, КР 26	КР 25, КР 26	75	
КР 27	КР 27	76	
КР 28	КР 28	76	
С1	Сетка арматурная С1	77	
С2	С2	77	
С3	С3	78	
С4	С4	78	
С5	С5	79	
С6	С6	79	
С7	С7	80	

Привязан

Инв. №

Альбом III

Обозначение	Наименование		стр.	Примечание
ТП КЖИ - С8	Сетка арматурная	С8	80	
С9		С9	81	
С10		С10	81	
С11		С11	82	
С12÷С14		С12÷С14	83	
С15÷С17		С15÷С17	84	
С18		С18	85	
МН1	Изделие закладное	МН1	86	
МН8		МН8	86	
МН11		МН11	87	
МН12		МН12	87	
МН13		МН13	88	
МН14		МН14	88	
МН15		МН15	89	
МН16		МН16	89	
МН17		МН17	90	
МС1	Изделие соединительное	МС1	90	
МС2		МС2	91	
МС3		МС3	91	
МС14		МС14	92	
ФК1	Опорная консоль	ФК1	92	
НС1	Насадка	НС1	93	
НС2	Насадка	НС2	93	
БМ1÷БМ3	Балки металлические	БМ1÷БМ3	94	

ТП 702-3-3.83

Привязан

Инв. №

ТП 702-3-3.83 КЖИ - ДО

Лист 3

Копировал: Аверина

Формат А3

Альбом III

кза-4-2-1

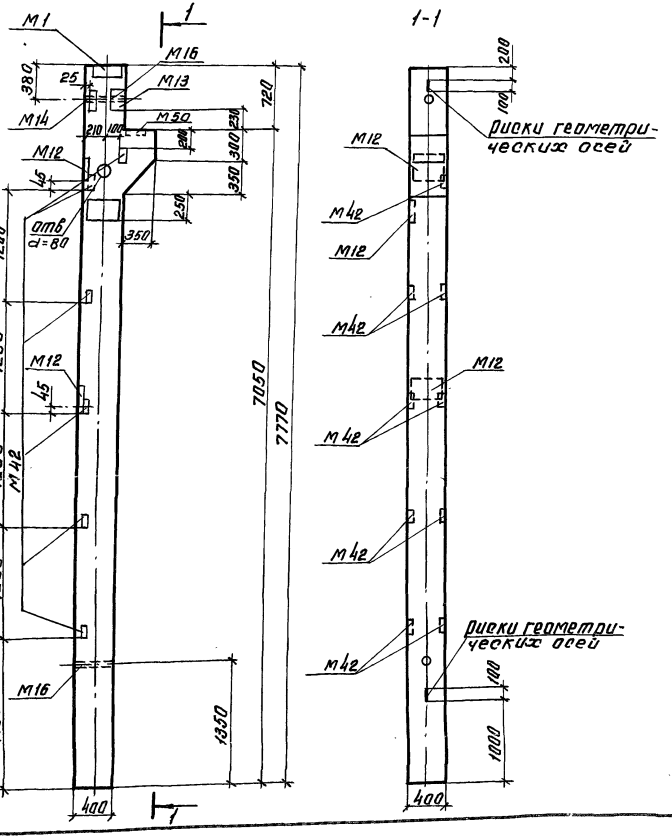

Формат	Зона	Поз.	Обозначение	Наименование	Кол.	Примечание
				Документация		
А3			ТП кжи-кза-4-2-1	Колонна кза-4-2-1. Вид 1-1		
				Армирование		
				Сборочные единицы		
А3			КП 5	Каркас пространственный кп5	1	
				Материалы:		
				Бетон м400		1.26м³

Колонна кза-4-2-1 выполнена в опалубке колонны кза-4-2 серии 1.420-12 вып.1 и отличается длиной и разбивкой закладных деталей.

Привязан

Инв.н.

инженер	Морозова		
рук.еруп.	Кутырева		
гл.спец.	Коротун		
Нач.отд.	Малюгин		
ГИП	Меклер		
Н.контр.	Еремина		

ТП 702-3-3.83 кжи-кза-4-2-1

Колонна кза-4-2-1
Вид 1-1
Армирование

Стадия	Масса	Масштаб
Р	3150	1:40

Лист 1 | Листов 2

Министерство заготовок ССР
Госниисибпромзернопроект
г. Новосибирск

Копировал ... формат А3

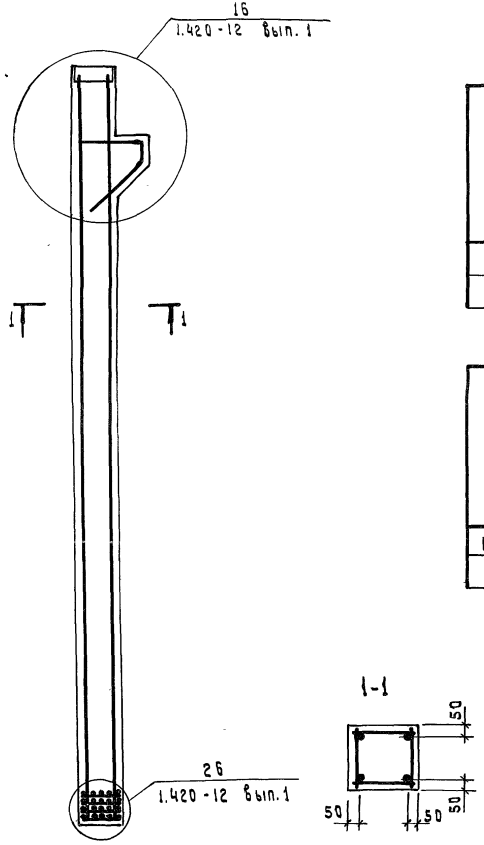

Ведомость расхода стали на колонну, кг

Марка элемента	Изделия арматурные									Всего	Изделия закладные								
	Арматура класса										Арматура класса						Прокат марки		
	A-III					A-I					A III						Вст 3 пс 6		
	ГОСТ 5.1459-72					ГОСТ 5781-75					ГОСТ 5.1459-72						ГОСТ 8509-72		
	ф10	ф12	ф28		итого	ф8	ф12		итого		ф12	ф16	ф20	ф28		итого	∠4.5/4.5×5		итого
К3а-4-2-1	9.2	4.4	300.0		313.6	18.8	2.0		20.8	334.4	8.0	13.7	0.9	5.8		28.4	2.6		2.6

Продолжение ведомости

Марка элемента	Изделия закладные														Всего	Общий расход
	Прокат марки															
	Вст 3 пс 6															
	ГОСТ 8510-72			ГОСТ 103-76							ГОСТ 3262-75		ГОСТ 5915-70			
	∠6.3/4×8	∠14/9×10	итого	-10×10	-10×13	-12×15	-12×24	-12×30	итого		газ.тр. d_y=40	итого	Гайка М16	итого		
К3а-4-2-1	4.6	13.2	17.8	19.4	4.4	8.8	27.0	10.2	69.8		3.0	3.0	0.2	0.2	121.8	456.2

Привязан

Инв.№

Альбом III.

ТП 702-3-3.83

КЭа-4-2-2

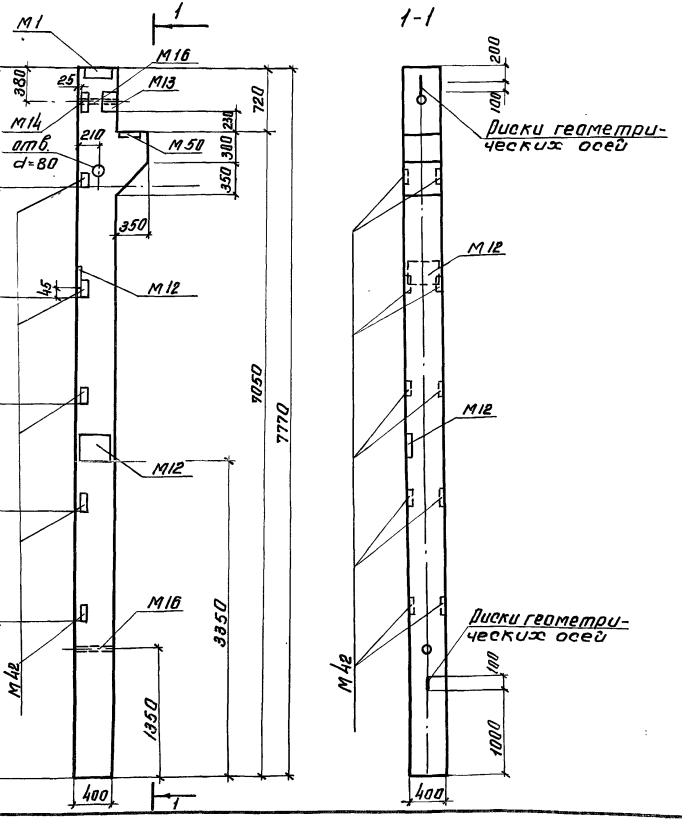

Формат	Зона	Поз.	Обозначение	Наименование	Кол	Примечание
				Документация		
А3			ТП КЖИ-КЭа-4-2-2	Колонна КЭа-4-2-2. Вид 1-1		
				Армирование		
				Сборочные единицы		
А3			КП 6	Каркас пространственный КП 6	1	
				Материалы:		
				Бетон М 400		1,26 м³

Колонна КЭа-4-2-2 выполнена в опалубке колонны КЭа-4-2 серии 1.420-12 вып.1 и отличается длиной и разбивкой закладных деталей.

Привязан

Инв. №

Инжен.	Морозова		
Рук. гр.	Кутырева		
Гл. спец.	Коротун		
Нач. отд.	Малюгин		
ГИП	Меклер		
Н. контр.	Еремина		

ТП 702-3-3.83 КЖИ-КЭа-4-2-2

Колонна КЭа-4-2-2
Вид 1-1.
Армирование

Стадия	Масса	Масштаб
Р	3150	1:40
Лист 1	Листов 2	

Министерство заготовок СССР
Гипрозернопроект
г. Новосибирск

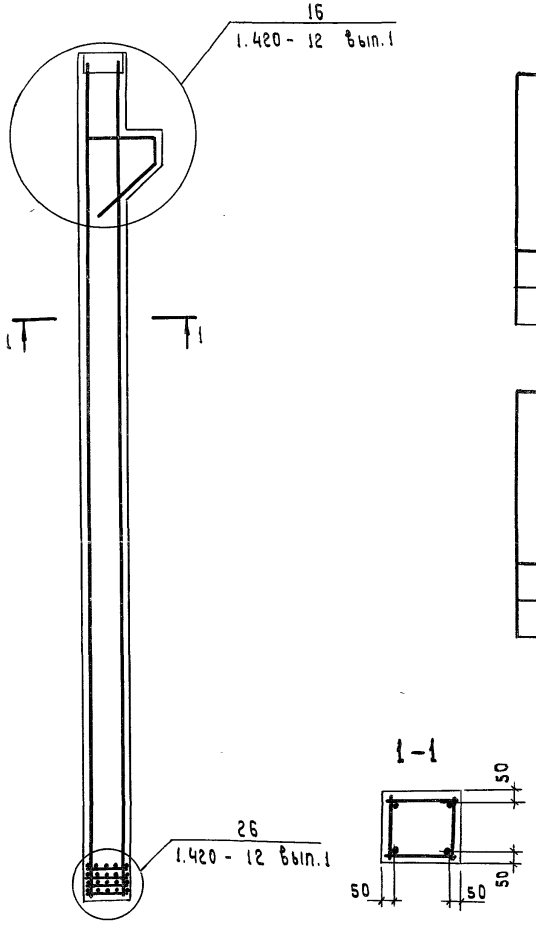

Ведомость расхода стали на колонну, кг

Марка элемента	Изделия арматурные											Изделия закладные						
	Арматура класса										Всего	Арматура класса						
	A III						A I					A III						
	ГОСТ 5.1459-72						ГОСТ 5781-75					ГОСТ 5.1459-72						ГОСТ 8510-72
	ф10	ф12	ф28			итого	ф8	ф12		итого		ф12	ф16	ф20	ф28		итого	∠63/4×8
К3а-4-2-2	9.2	4.4	300.0			313.8	18.8	2.0		20.8	334.4	8.0	10.4	0.9	5.8		25.1	4.6

Продолжение ведомости

Марка элемента	Изделия закладные															Всего	Общий расход
	Прокат марки																
	ВСт3пс6																
	ГОСТ 8510-72		ГОСТ 8509-72		ГОСТ 103-76						ГОСТ 3262-75		ГОСТ 5915-70				
	∠14/9×10	итого	∠4.5/4.5×5	итого	-10×10	-10×13	-12×15	-12×24	-12×30	итого	газ.тр. dy=40	итого	гайка М16	итого			
К3а-4-2-2	13.2	17.8	2.6	2.6	19.4	4.4	8.8	18.0	10.2	60.8	3.0	3.0	0.2	0.2	109.5	443.9	

Привязан

Инв.№

Копировал Формат А3

Инв.№ подл. | Подпись и дата | Взам.инв.№

Альбом III

ТП 702-3-3.83

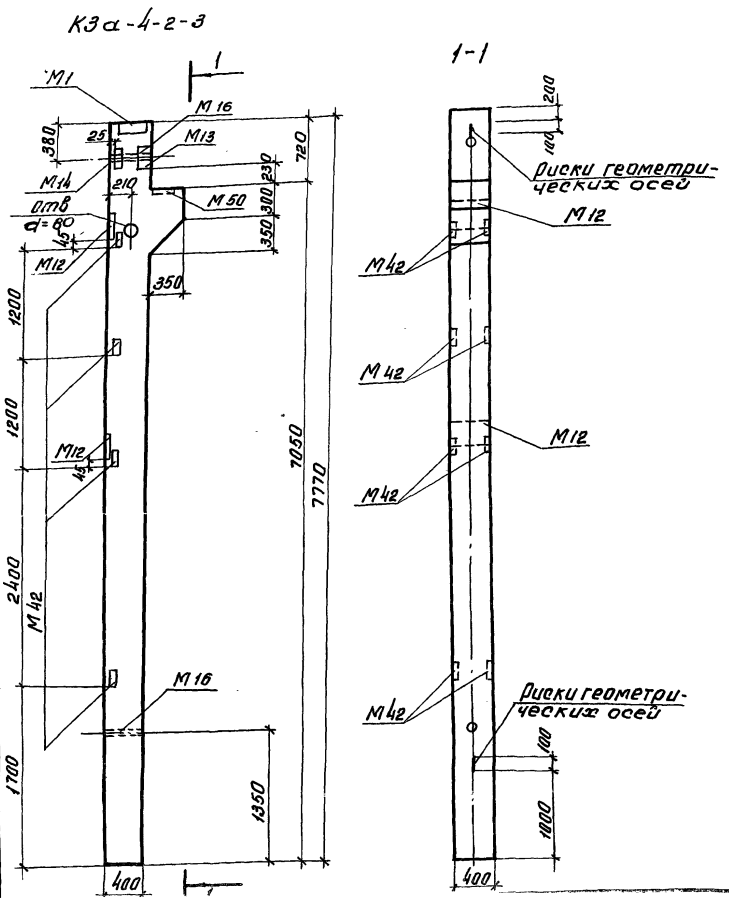

Формат	Зона	Поз.	Обозначение	Наименование	Кол	Примечание
				Документация		
А3			ТП КЖИ-КЗа-4-2-3	Колонна КЗа-4-2-3 Вид 1-1		
				Армирование		
				Сборочные единицы		
А3			ТП КЖИ-КП 7	Каркас пространственный КП 7	1	
				Материалы		
				Бетон М 400		1.26 м³

Колонна КЗа-4-2-3 выполнена в опалубке колонны КЗа-4-2 серии 1.420-12 вып.1 и отличается длиной и разбивкой закладных деталей.

Привязан

Инв. N

инжен.	Морозова	
рук. гр.	Кутырева	
гл. спец	Коротун	
Нач отд	Малюгин	
Гип	Меклер	
Н. контр.	Еремина	

ТП 702-3-3.83 КЖИ-КЗа-4-2-3

Колонна КЗа-4-2-3
Вид 1-1
Армирование

Стадия	Масса	Масшт
Р	3150	1:40

Лист 1 | Листов 2

Министерство Заготовок и Гос. Инсибпромзернопроект г. Новосибирск

Формат А3

Инв. N подл. | Подпись и дата | Взам. инв. N

Альбом III

тп 702-3-3.83

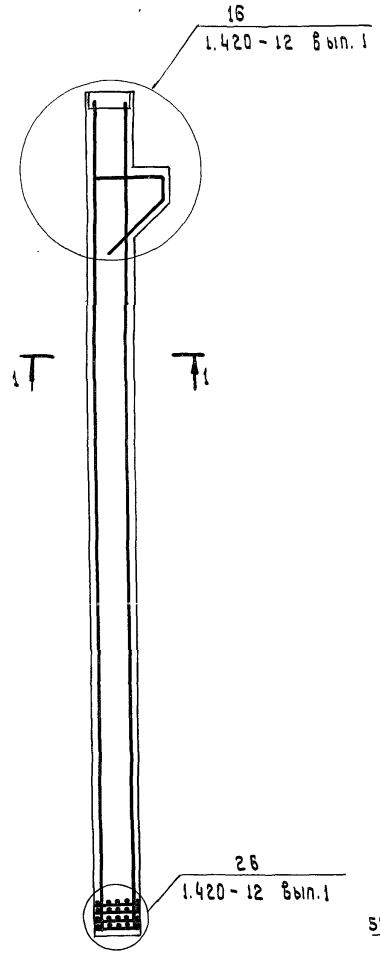

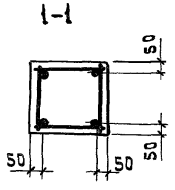

Ведомость расхода стали на колонну, кг

Марка элемента	Изделия арматурные										Изделия закладные							
	Арматура класса									Всего	Арматура класса						Прокат марки	
	A-III					A-I					A-III						В Ст 3 пс 6	
	ГОСТ 5.1459-72					ГОСТ 5781-75					ГОСТ 5.1459-72						ГОСТ 8509-72	
	ф10	ф12	ф28		итого	ф8	ф12		итого		ф12	ф16	ф20	ф28		итого	∠4,5/4,5×5	итого
К3а-4-2-3	9.2	4.4	300.0		313.6	18.8	2.0		20.8	334.4	6.8	10.4	0.9	5.8		23.9	2.6	2.6

Продолжение ведомости

Марка элемента	Изделия закладные																Всего	Общий расход
	Прокат марки																	
	В Ст 3 пс 6																	
	ГОСТ 8510-72			ГОСТ 103-76								ГОСТ 3262-75		ГОСТ 5915-70				
	∠6.3/4×8	∠14/9×10	итого	-10×10	-10×13	-12×15	-12×24	-18×30		итого		газ.тр. ду=40	итого	гайка М16	итого			
К3а-4-2-3	4.6	13.2	17.8	16.2	4.4	8.8	18.0	10.2		57.6		3.0	3.0	0.2	0.2		105.1	439.5

Привязан

Инв.№

тп 702-3-3.83 КЖСИ-К3а-4-2-3

Лист 2

Копировал

Формат А3

Альбом III

тп 702-3-3.83

К3а-4-2-4

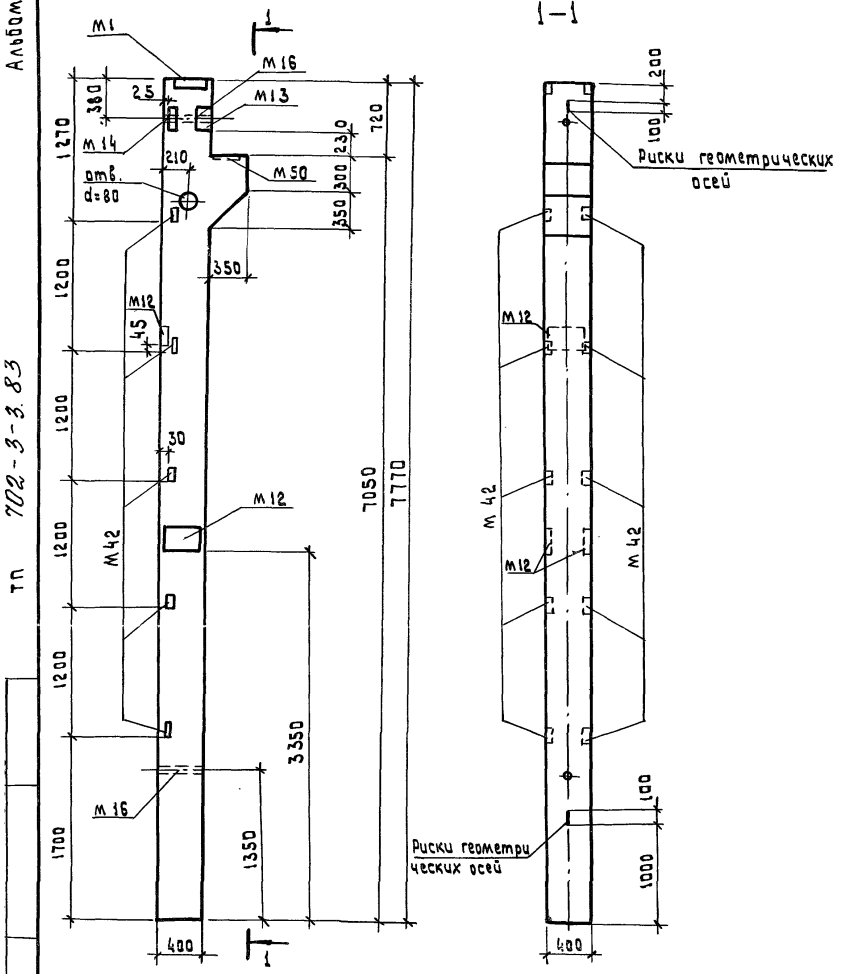

Формат	Зона	Поз	Обозначение	Наименование	кол.	Примечание
				Документация		
А3			тп кжи-к3а-4-2-4	Колонна к3а-4-2-4. Вид 1-1		
А3				Армирование		
				Сборочные единицы		
А3			КП 8	Каркас пространственный КП-8	1	
				Материалы:		
				Бетон М 400		1.26 м3

Колонна К3а-4-2-4 выполнена в опалубке колонны К3а-4-2 серии 1.420-12 вып. 1 и отличается длиной и разбивкой закладных деталей

Привязан

Инв.№

Инжен.	Морозова	
Рук.груп.	Кутырева	
Гл. спец.	Коротун	
Нач.отд.	Малюгин	
ГИП	Меклер	
Н. контр.	Еремина	

тп 702-3-3.83 кжи-К3а-4-2-4

Колонна К3а-4-2-4 Вид 1-1. Армирование.

Стадия	Масса	Масштаб
Р	3150	1:40
Лист 1	Листов 2	

Министерство Заготовок СССР Госниисцбпромзернопроект г. Новосибирск

Копировал

Формат А3

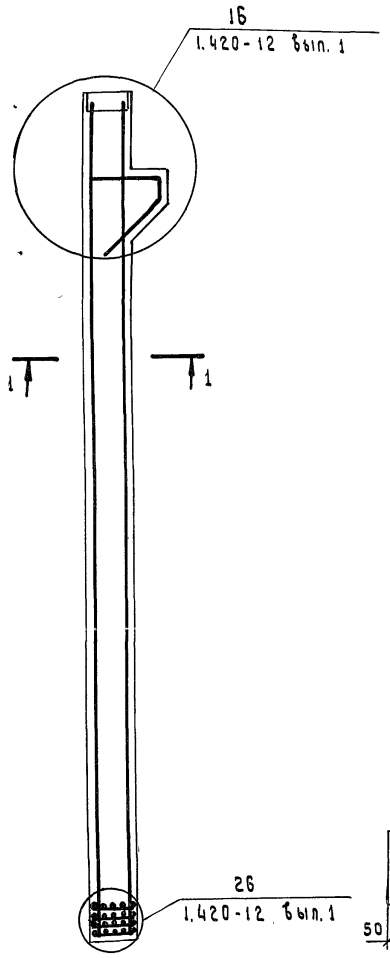

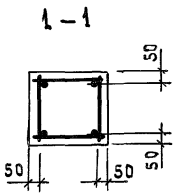

Ведомость расхода стали на колонну, кг

Марка элемента	Изделия арматурные										Изделия закладные							
	Арматура класса									Всего	Арматура класса						Прокат марки	
	A-III					A-I					A-III						ВСт3 пс6	
	ГОСТ 5.1459-72					ГОСТ 5781-75					ГОСТ 5.1459-72						ГОСТ 8509-72	
	ф10	ф12	ф28		итого	ф8	ф12		итого		ф12	ф16	ф20	ф28		итого	∠4,5/4,5х5	итого
К3а-4-2-4	9,2	4,4	300,0		313,6	18,8	2,0		20,8	334,4	8,0	13,7	0,9	5,8		28,4	2,6	2,6

Продолжение ведомости

Марка элемента	Изделия закладные														Всего	Общий расход
	Прокат марки															
	ВСт3 пс6															
	ГОСТ 8510-72				ГОСТ 103-76							ГОСТ 3262-75		ГОСТ 5915-70		
	∠63/4х8	∠14/9х10	итого	-10х10	-10х13	-12х15	-12х24	-12х30	итого			газ.тр. dy=40	итого	Гайка М16	итого	
К3а-4-2-4	4,6	13,2	17,8	19,4	4,4	8,8	27,0	10,2	69,8			3,0	3,0	0,2	0,2	121,8	456,1

Привязан

Инв. №

Тп 702-3-3.83 КЖИ-К3а-4-2-4

Лист 2

Копировал

Формат А3

Альбом III

ТП 702-3-3.83

К3а-4-2-5

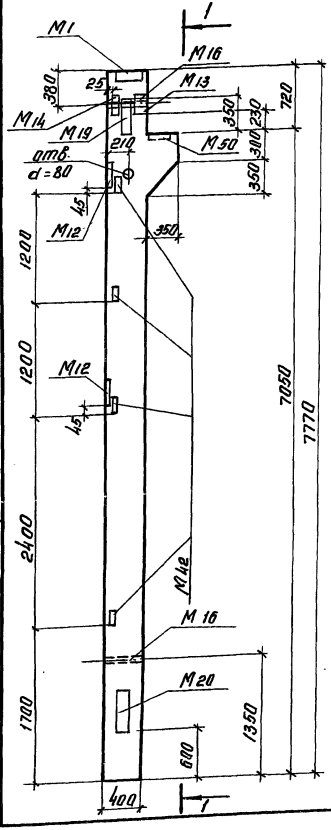

1-1

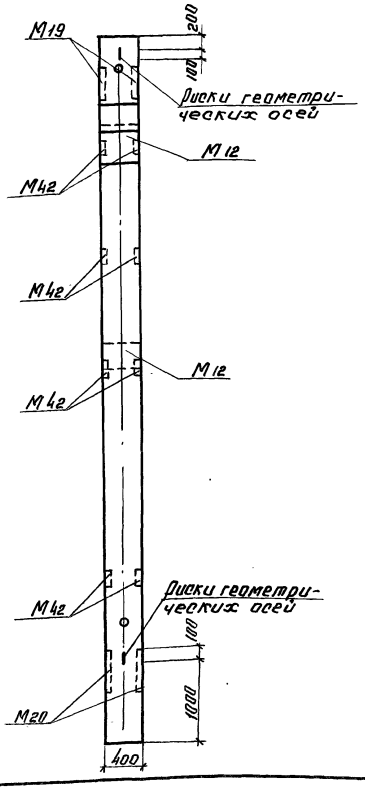

Формат	Зона	Поз.	Обозначение	Наименование	Кол	Примечание
				Документация		
А3			ТП кжи-к3а-4-2-5	Колонна к3а-4-2-5. Вид 1-1		
				Армирование		
				Сборочные единицы		
А3			КП9	Каркас пространственный КП9	1	
				Материалы		
				Бетон М 400		1.26 м³

Колонна К3а-4-2-5 выполнена в опалубке колонны К3а-4-2 серии 1.420-12 вып.1 и отличается длиной и разбивкой закладных деталей.

Привязан

Инв. №

ТП 702-3-3.83 Кжи-к3а-4-2-5

Инженер	Марозова	
Рук. гр.	Кутырева	
Гл. спец.	Каратун	
Нач. отд.	Малюгин	
ГИП	Меклер	
Н. контр.	Еремина	

Колонна К3а-4-2-5
Вид 1-1
Армирование

Стадия	Масса	Масштаб
Р	3150	1:40
Лист 1	Листов 2	

Министерство заготовок СССР
Госниисельпромзернопроект
г. Новосибирск

Копировал

Формат А3

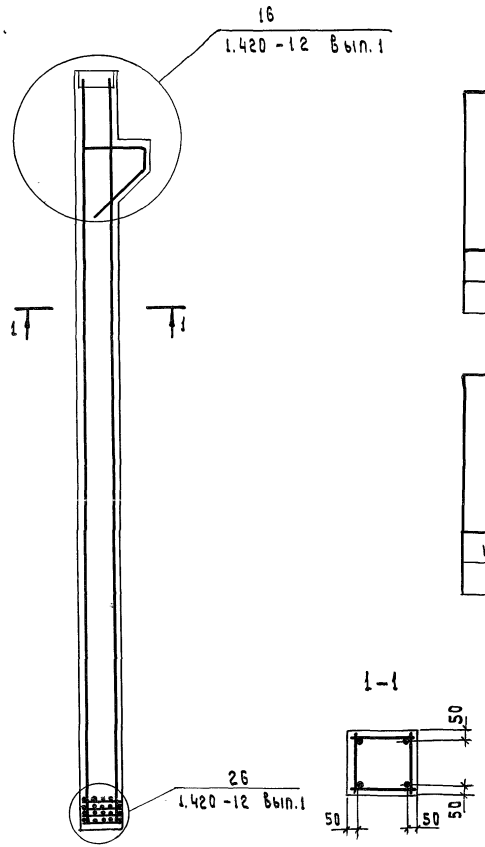

Ведомость расхода стали на колонну, кг

Марка элемента	Изделия арматурные									Всего	Изделия закладные							
	Арматура класса										Арматура класса						Прокат марки	
	A-III					A-I					A-III						ВСт3пс6	
	ГОСТ 5.1459-72					ГОСТ 5781-75					ГОСТ 5.1459-72						ГОСТ 8509-72	
	ф10	ф12	ф28		Итого	ф8	ф12		Итого		ф12	ф16	ф20	ф22	ф28	Итого	∠4,5/4,5×5	Итого
К3а-4-2-5	9.2	4.4	300.0		313.6	18.8	2.0		20.8	334.4	6.8	16.4	0.9	12.0	5.8	41.9	2.6	2.6

Продолжение ведомости

Марка элемента	Изделия закладные																Всего	Общий расход
	Прокат марки																	
	ВСт3пс6																	
	ГОСТ 8510-72			ГОСТ 103-76										ГОСТ 3262-75		ГОСТ 5915-70		
	∠63/4×8	∠140/90×10	Итого	-10×10	-10×13	-12×14	-12×15	-12×24	-12×30	-16×14	Итого			газ. тр. dу=40	итого	гайка М16	Итого	
К3а-4-2-5	4.6	13.2	17.8	16.2	4.4	10.6	8.8	18.0	10.2	19.4	87.6			3.0	3.0	0.2	0.2	153.1	487.5

Привязан

Инв. №

Альбом III

КЗа-4-2-6 1—1

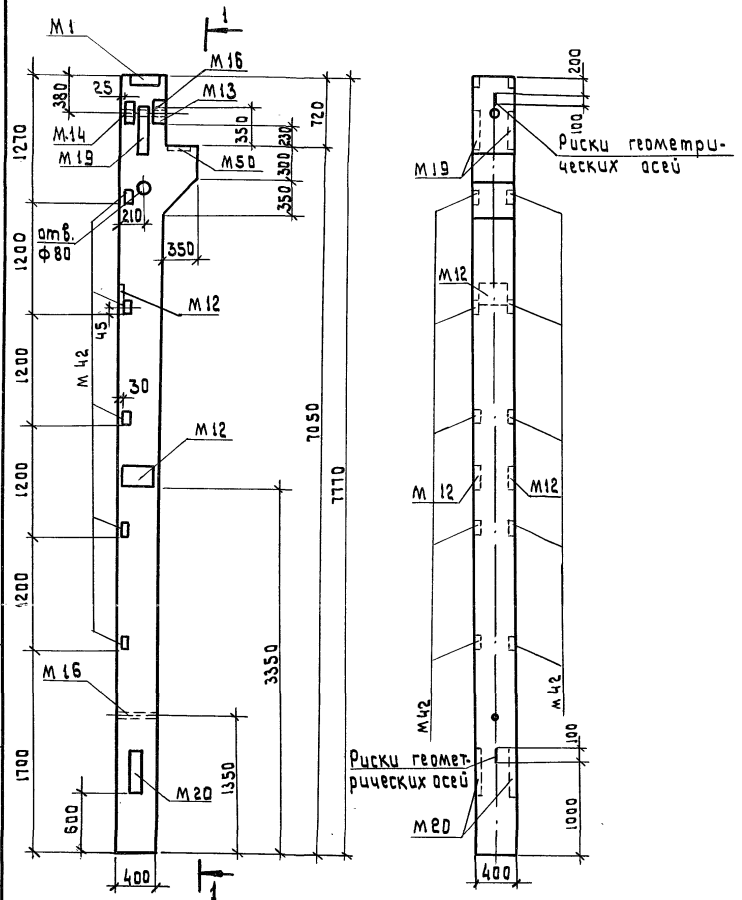

Формат	Зона	Поз.	Обозначение	Наименование	Кол.	Примечание
				Документация		
А3			ТП КЖСи-КЗа-4-2-6	Колонна КЗа-4-2-6. Вид 1-1		
А3				Армирование		
				Сборочные единицы		
А3			Кп 10	Каркас пространственный Кп 10	1	
				Материалы:		
				Бетон М 400		1.26 м³

Колонна КЗа-4-2-6 выполнена в опалубке колонны КЗа-4-2 серии 1.420-12 вып.1 и отличается длиной и разбивкой закладных деталей.

Привязан

Инв.№

Инженер	Морзова		
Рук. груп.	Кутырева		
Гл. спец.	Коротун		
Нач. отд.	Малюгин		
Гип	Меклер		
Н. контр.	Еремина		

ТП 902-3-3.83 КЖСи-КЗа-4-2-6

Колонна КЗа-4-2-6
Вид 1—1
Армирование

Стадия	Масса	Масшт.
Р	3150	1:40
Лист 1	Листов 2	

Министерство Заготовок СССР
Госниисибпромзернопроект
г. Новосибирск

Копировал Формат А3

Альбом III

Т.П. 702-3-3.83

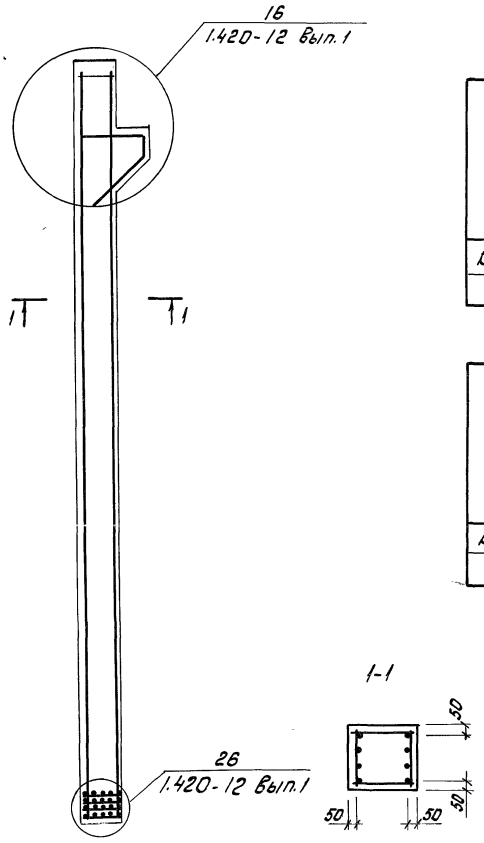

Ведомость расхода стали на колонну, кг

Марка элемента	Изделия арматурная										Изделия закладные							
	Арматура класса									Всего	Арматура класса						Прокат марки	
	А-III					А-I					А-III						ВСт 3пс6	
	ГОСТ 5.1459-72					ГОСТ 5781-75					ГОСТ 5.1459-72						ГОСТ 8509-72	
	ф10	ф12	ф28		Итого	ф8	ф12		Итого		ф12	ф16	ф20	ф22	ф28	Итого	∠4.5/4.5×5	Итого
КЗа-4-2-6	9.2	4.4	300.0		313,6	18.8	2.0		20.8	334.4	8.0	19.7	0.9	12.0	5.8	46.4	2.6	2.6

Продолжение ведомости

Марка элемента	Изделия закладные																Общий расход
	Прокат марки															Всего	
	ВСт 3пс6																
	ГОСТ 8510-72			ГОСТ 103-76									ГОСТ 3262-75		ГОСТ 5915-70			
	∠6.3/4×8	∠14/9×10	Итого	-10×10	-10×13	-12×14	-12×15	-12×24	-12×30	-16×14	Итого	Гоз.тр dy=40	Итого	Гайка М16	Итого		
КЗа-4-2-6	4.6	13.2	17.8	19.4	4.4	10.6	8.8	27.0	10.2	19.4	99.8	3.0	3.0	0.2	0.2	169.8	504.2

Привязан			
Инв. №			

ТП 702-3-3.83 КЖИ-КЗа-4-2-6

Лист 2

Копировал: Ф.

Формат А3

Альбом III

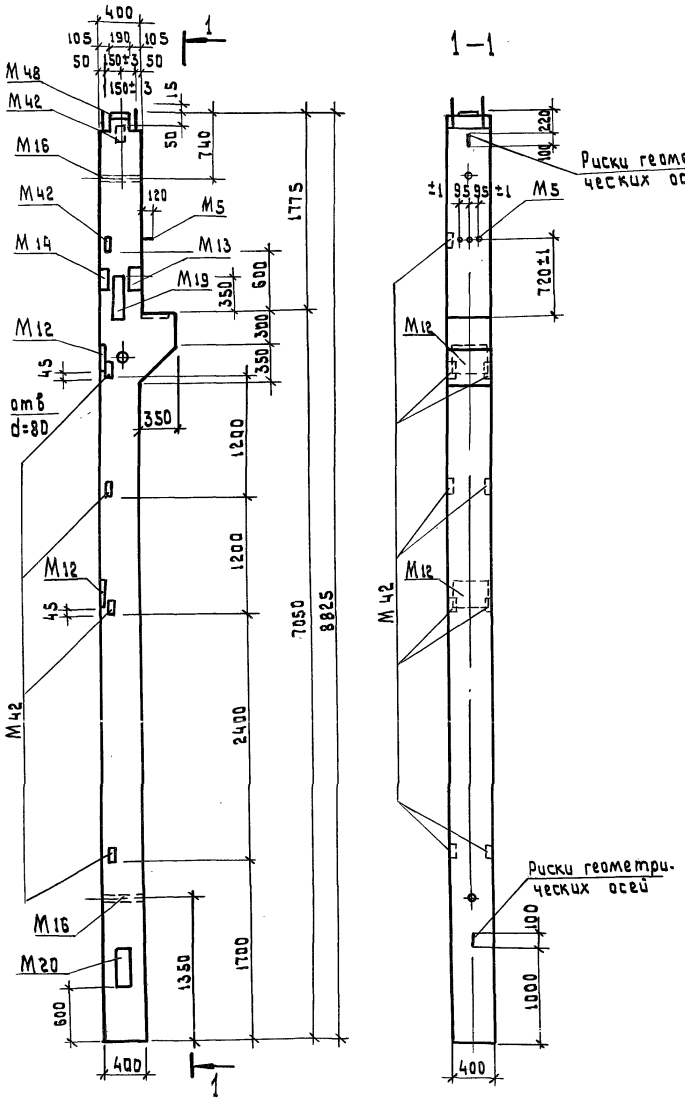

Формат	Зона	Поз.	Обозначение	Наименование	Кол.	Примечание
				Документация		
А3			ТП КЖИ-КЗа-4-2-7	Колонна КЗа-4-2-7. Вид 1-1		
А3				Армирование		
				Сборочные единицы		
А3			КП 11	Каркас пространственный КП 11	1	
				Материалы:		
				Бетон м 400		1,4 м3

Колонна КЗа-4-2-7 выполнена в опалубке колонны КЗа-4-2 по серии 1.420-12 вып.1 и отличается разбивкой и наличием дополнительных закладных деталей.

Привязан

Инв. №

Инженер	Морозова		
Рук.груп.	Кутырева		
Гл.спец.	Коротун		
Нач.отд	Малюгин		
Гип	Меклер		
Н.контр.	Еремина		

ТП 702-3-3.83 КЖИ-КЗа-4-2-7

Колонна КЗа-4-2-7
Вид 1-1
Армирование

Стадия	Масса	Масшт.
Р	3150	1:40

Лист 1 Листов 2

Министерство Заготовок СССР
Госниисибпромзернопроект
г. Новосибирск

Формат А3

ТП 702-3-3.83

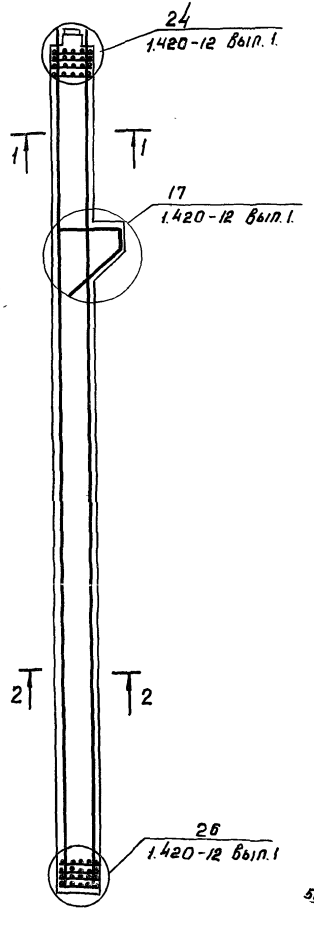

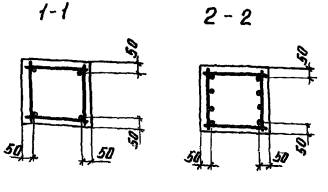

Ведомость расхода стали на колонну, кг

Марка элемента	Изделия арматурные								Изделия закладные									
	Арматура класса								Арматура класса								Прокат марки	
	A-III				A-I				A-III								Вст 3 пс 6	
	ГОСТ 5.1459-72				ГОСТ 5781-75			Всего	ГОСТ 5.1459-72								ГОСТ 8509-72	
	ф10	ф12	ф28	Итого	ф8	ф12	Итого		ф12	ф16	ф18	ф20	ф22	ф28	ф36	Итого	L 45/4, 5х5	Итого
КЗа-4-2-7	20,9	4,4	337,6	362,9	20,6	5,3	25,9	388,8	8,0	16,4	4,6	0,9	12,0	5,8	12,0	59,7	2,6	2,6

Продолжение ведомости

Марка элемента	Изделия закладные																Всего	Общий расход
	Прокат марки																	
	Вст 3 пс 6																	
	ГОСТ 8510-72		ГОСТ 103-76										ГОСТ 3262-75		ГОСТ 5915-70			
	L 63/4х8	Итого	-10х10	-10х13	-12х14	-12х24	-12х30	-16х14	-16х16	-25х14	Итого	Газ. тр. dу=40	Итого	Гайка М16	Итого			
КЗа-4-2-7	4,6	4,6	19,4	4,4	10,6	18,0	10,2	19,4	3,8	11,0	96,8	3,0	3,0	0,4	0,4		167,1	555,9

Привязан

Инв. N.

Альбом III

ТП 702-3-3.83

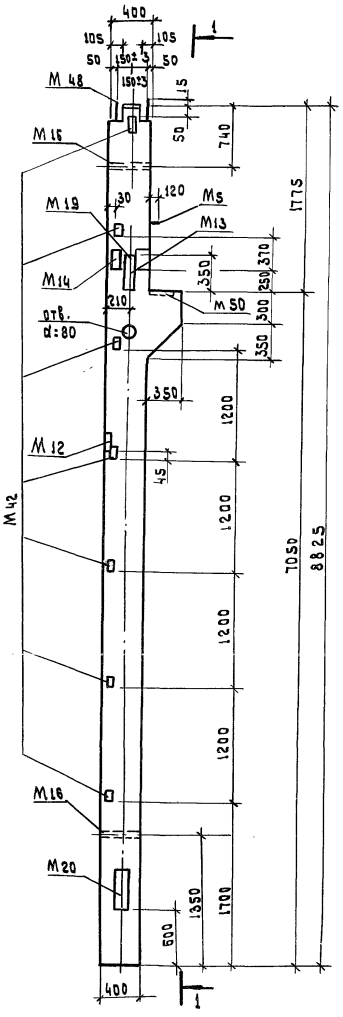

1—1

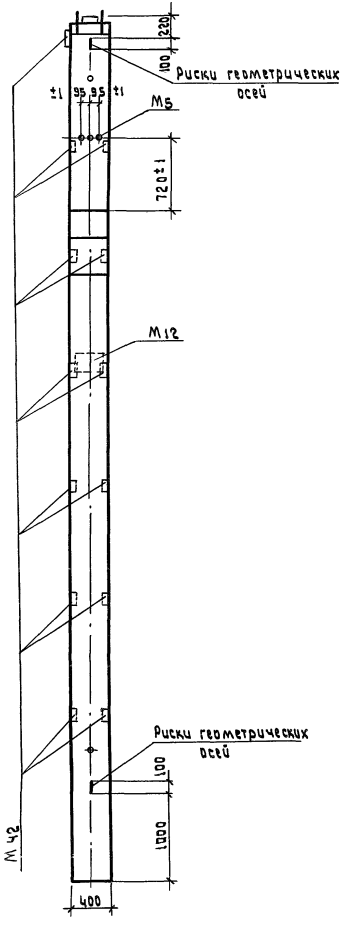

Формат	Зона	Поз	Обозначение	Наименование	Кол.	Примечание
				Документация		
А3			ТП КЖИ-К3а-4-2-8	Колонна К3а-4-2-8. Вид 1-1		
А3				Армирование		
				Сборочные единицы		
А3			КП 12	Каркас пространственный		
				КП 12	1	
				Материалы:		
				Бетон М 400		1,4 м3

Колонна К3а-4-2-8 выполнена в опалубке колонны К3а-4-2 серии 1.420-12 вып. 1 и отличается разбивкой и наличием дополнительных закладных деталей

Привязан

Инв. №

Инженер	Морозова	
Рук. груп.	Кутырева	
Гл. спец.	Каратун	
Нач. отд.	Малюгин	
ГИП	Меклер	
Н. контр.	Еремина	

ТП 702-3-3.83 КЖИ-К3а-4-2-8

Колонна К3а-4-2-8
Вид 1-1
Армирование

Стадия	Лист	Листов
Р	3500	1:40
Лист 1	Листов 2	

Министерство заготовок СССР
Госниисибпромжилпроект
г. Новосибирск

Копировал

Формат А3

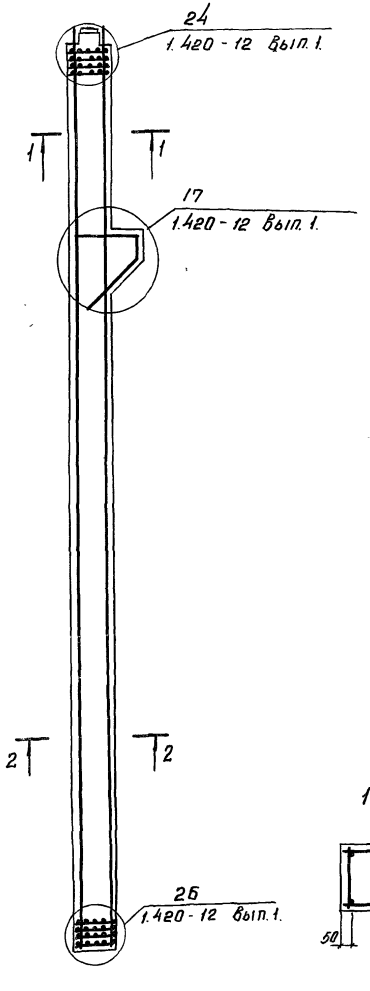

Ведомость расхода стали на колонну, кг.

Марка элемента	Изделия арматурные								Изделия закладные									
	Арматура класса							Всего	Арматура класса								Прокат марки	
	A-III				A-I				A-III								ВСт3пс6	
	ГОСТ 5.1459-72				ГОСТ 5781-75				ГОСТ 5.1459-72								ГОСТ 8509-72	
	ф10	ф12	ф28	Итого	ф8	ф12	Итого		ф12	ф16	ф18	ф20	ф22	ф28	ф36	Итого	L 45/45×5	Итого
КЗа-4-2-8	20,9	4,4	337,6	362,9	20,6	5,3	25,9	388,8	10,4	13,1	4,6	0,9	12,0	5,8	12,0	58,8	2,6	2,6

Продолжение ведомости

Марка элемента	Изделия закладные																Всего	Общий расход
	Прокат марки																	
	ВСт3пс6																	
	ГОСТ 8510-72		ГОСТ 103-76										ГОСТ 3262-75		ГОСТ 5915-70			
	L 63/4×8	Итого	-10×10	-10×13	-12×14	-12×24	-12×30	-16×14	-16×16	-25×14	Итого	Газ 7Р dу=40	Итого	Гайка М16	Итого		
КЗа-4-2-8	4,6	4,6	25,8	4,4	10,6	9,0	10,2	19,4	3,8	11,0	94,2	3,0	3,0	0,4	0,4	163,6	552,4

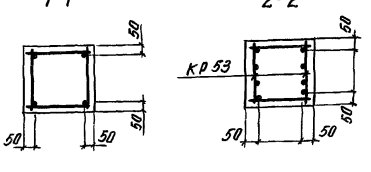

Привязан

Инв.№

Копировал Формат А3

Альбом III

ТП 702-3-3.83

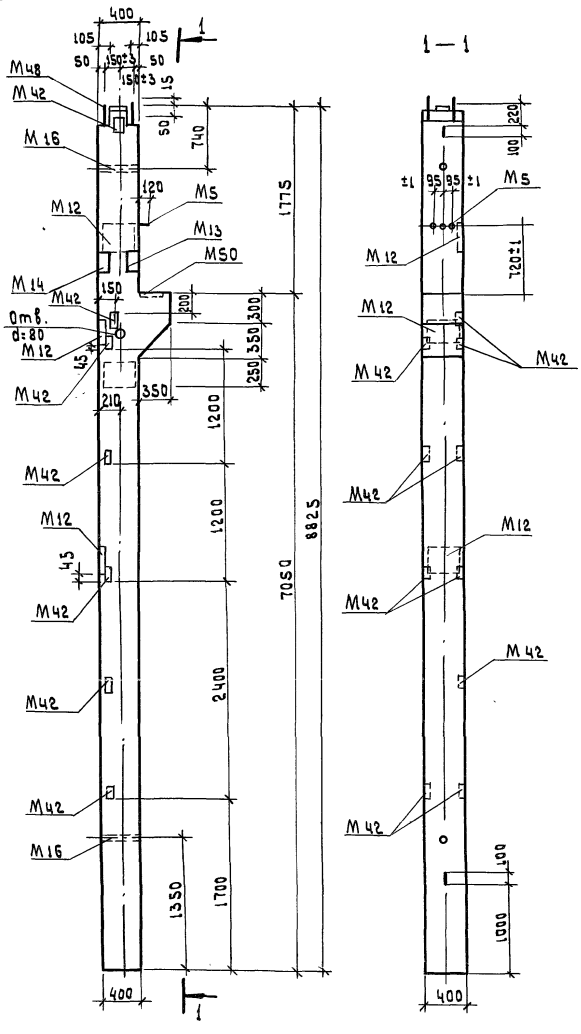

Формат	Зона	Поз.	Обозначение	Наименование	Кол.	Примечание
				Документация		
А3			ТП КЖСИ-КЗа-4-2-9	Колонна КЗа-4-2-9. Вид 1-1		
А3				Армирование		
				Сборочные единицы		
А3			КП 13	Каркас пространственный КП 13	1	
				Материалы:		
				Бетон М 400		1,4 м3

Колонна КЗа-4-2-9 выполнена в опалубке колонны КЗа-4-2 по серии 1.420-12 вып.1 и отличается разбивкой и наличием дополнительных закладных деталей

Привязан

Инв.№

Инженер	Морозова		
Рук.груп.	Кутырева		
Гл.спец.	Коратун		
Нач.отд.	Малюгин		
ГИП	Меклер		
Н.контр.	Еремина		

ТП 702-3-3.83 КЖСИ-КЗа-4-2-9

Колонна КЗа-4-2-9
Вид 1-1
Армирование

Стадия	Масса	Масштаб
Р	3500	1:40
Лист 1	Листов 2	

Министерство заготовок СССР
Госниисибпромзернопроект
г. Новосибирск

Копировал

Формат А3

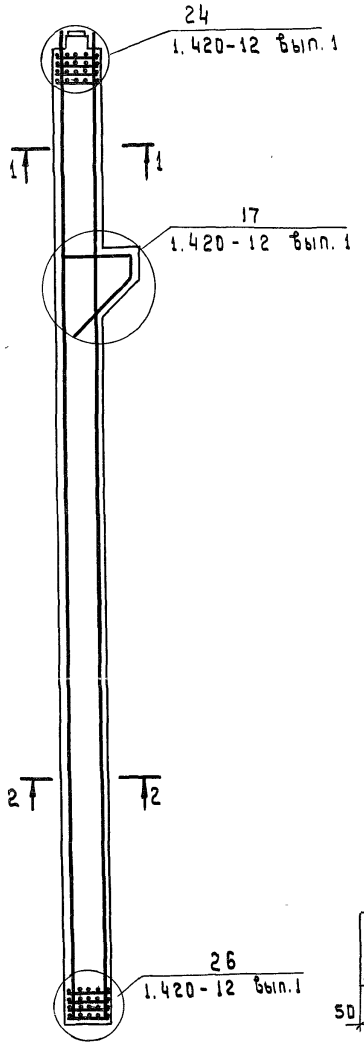

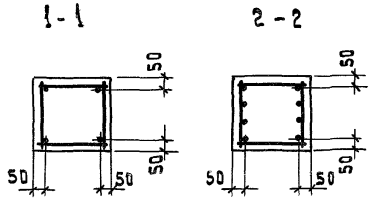

Ведомость расхода стали на колонну, кг

Марка элемента	Изделия арматурные								Изделия закладные									
	Арматура класса							Всего	Арматура класса								Прокат марки	
	A-III				A-I				A-III								Вст 3 пс 6	
	ГОСТ 5.1459-72				ГОСТ 5781-75				ГОСТ 5.1459-72								ГОСТ 8509-72	
	ф10	ф12	ф28	итого	ф8	ф12	итого		ф12	ф16	ф18	ф20	ф28	ф36		итого	∠4.5/4.5×5	итого
К3а-4-2-9	20.9	4.4	337.6	362.9	20.6	5.3	25.9	388.8	8.6	17.0	4.6	0.9	5.8	12.0		48.9	2.6	2.6

Продолжение ведомости

Марка элемента	Изделия закладные																	Всего	Общий расход
	Прокат марки																		
	Вст 3 пс 6																		
	ГОСТ 8510-72		ГОСТ 103-76										ГОСТ 3262-75		ГОСТ 5915-70				
	∠6.3/4×8	итого	-10×10	-10×12	-12×24	-12×30	-16×16	-25×14			итого		газ. тр. ду=40	итого	Гайка м16	итого		
К3а-4-2-9	4.6	4.6	21.0	4.4	36.0	10.2	3.8	11.0			91.0		3.0	3.0	0.4	0.4	150.5	539.3

Привязан

Инв. №

Альбом III

ТП 702-3-3.83

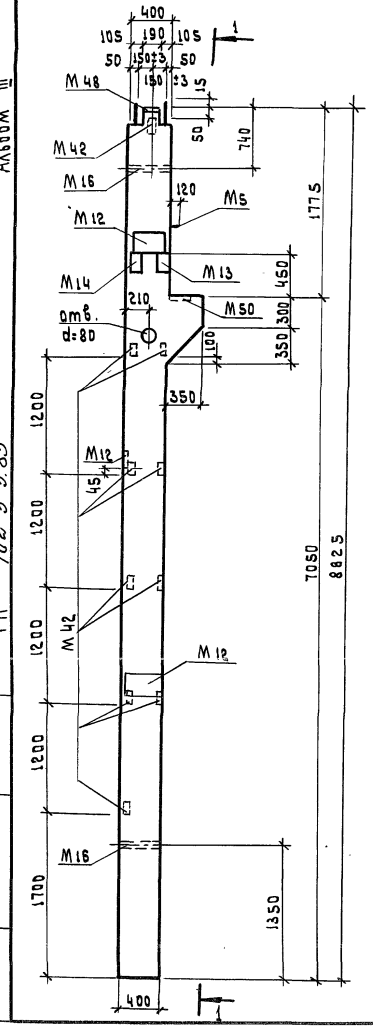

1-1

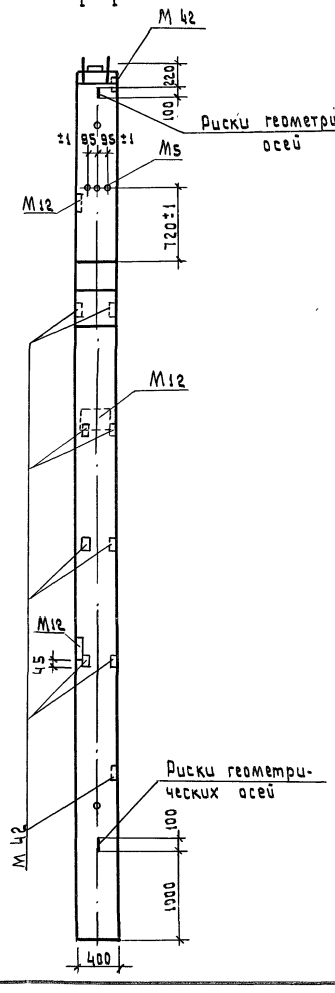

Формат	Зона	Поз	Обозначение	Наименование	кол.	Примечание
				Документация		
А3			ТП КЖСИ-КЗа-4-2-10	Колонна КЗа-4-2-10. Вид 1-1		
А3				Армирование		
				Сборочные единицы		
А3			КП 14	Каркас пространственный		
				КП 14		
				Материалы:		
				Бетон М 400		1,4 м3

Колонна КЗа-4-2-10 выполнена в опалубке колонны КЗа-4-2 по серии 1.420-12 вып.1 и отличается разбивкой и наличием дополнительных закладных деталей

Привязан

Инв. №

Инженер	Морозова		
Рук. гр.	Кутырева		
Гл. спец.	Коротун		
Нач. отд.	Малюгин		
ГИП	Меклер		
Н. контр.	Еремина		

ТП 702-3-3.83 КЖСИ-КЗа-4-2-10

Колонна КЗа-4-2-10
Вид 1-1
Армирование

Стадия	Масса	Масшт.
Р	3500	1:40
Лист 1	Листов 2	

Министерство заготовок СССР
Госинисибпромзернопроект
г. Новосибирск

Кариовал

Формат А3

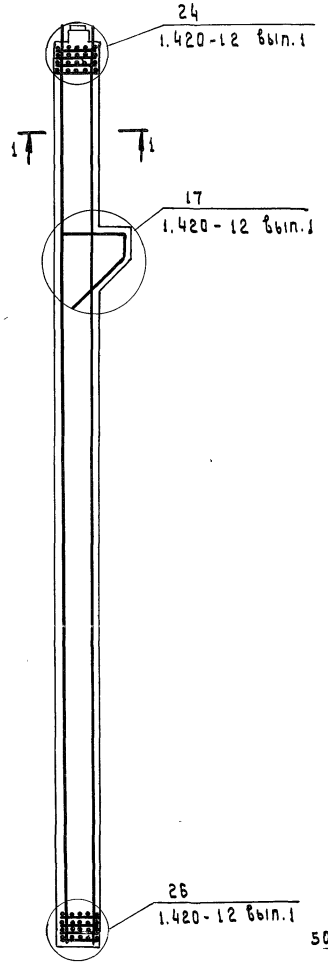

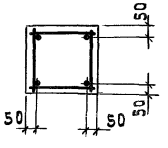

Ведомость расхода стали на колонну, кг.

Марка элемента	Изделия арматурные								Изделия закладные									
	Арматура класса							Всего	Арматура класса								Прокат марки	
	A-III				A-I				A-III								Вст 3 пс 6	
	ГОСТ 5.1459-72				ГОСТ 5781-75				ГОСТ 5.1459-72								ГОСТ 8509-72	
	ф10	ф12	ф28	итого	ф8	ф12	итого		ф12	ф16	ф18	ф20	ф28	ф36		итого	∠4,5/4,5×5	итого
К3а-4-2-10	20.9	4.4	337.6	362.9	20.6	5.3	25.9	388.8	8.0	13.7	4.6	0.9	5.8	12.0		45.0	2.6	2.6

Продолжение ведомости

Марка элемента	Изделия закладные																		Всего	Общий расход
	Прокат марки																			
	Вст 3 пс 6																			
	ГОСТ 8510-72			ГОСТ 103-76									ГОСТ 3282-75		ГОСТ 5915-70					
	∠6.3/4×8		итого	-10×10	-10×13	-12×24	-12×30	-16×16	-25×14			итого	газ.тр dy=40	итого	гайка М16	итого				
К3а-4-2-10	4.6		4.6	19.4	4.4	27.0	10.2	3.8	11.0			75.8	3.0	3.0	0.4	0.4			131.4	520.2

Привязан

инв. №

Альбом III

ТП 702-3-3.83

Формат	Зона	Поз	Обозначение	Наименование	Кол	Примечание
				Документация		
А3			ТП КЖИ-К25а-2-3-1	Колонна К25а-2-3-1. Вид 1-1		
				Армирование		
				Сборочные единицы		
А3			КП 15	Каркас пространственный КП 15	1	
				Материалы:		
				Бетон М200		0,86 м³

К25а-2-3-1

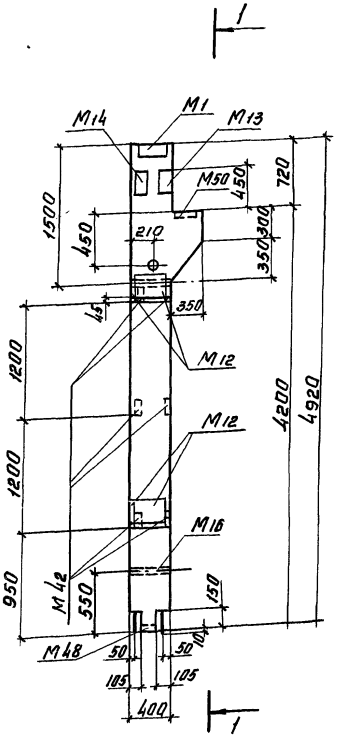

1-1

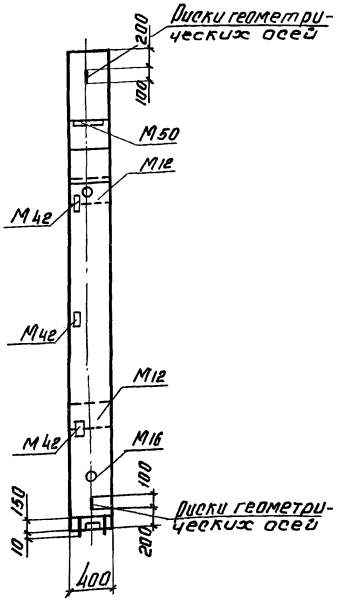

Колонна К25а-2-3-1 выполнена в опалубке колонны К25а-2-3 серии 1.420-12 вып. 3 и отличается разбивкой и наличием дополнительных закладных деталей.

Привязан		ТП 702-3-3.83 КЖИ-К25а-2-3-1	
	Инженер Морозова	Колонна К25а-2-3-1 Вид 1-1 Армирование	Стадия Р; Масса 2150; Масштаб 1:40
	Рук. гр. Кутырева		Лист 1; Листов 2
	Гл. спец. Коротун		Министерство заготовок СССР Госниисибпромзерновпроект г. Новосибирск
	Нач. отд. Малюгин		
	ГИП Меклер		
	Н. Контр. Еремина		
Инв. №			

Копировал Формат А3

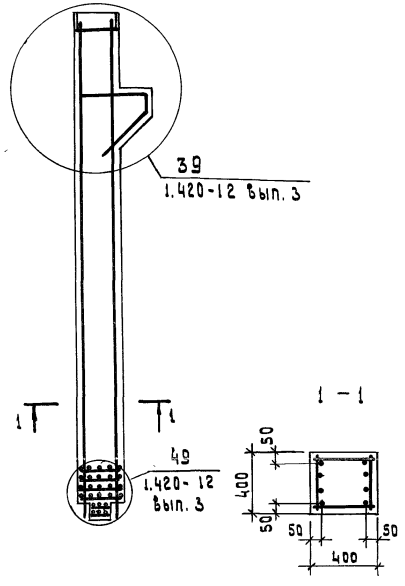

Ведомость расхода стали на колонну, кг.

Марка элемента	Изделия арматурные									Изделия закладные							
	Арматура класса								Всего	Арматура класса						Прокат марки	
	A-III					A-I				A-III						ВСт 3 пс 6	
	ГОСТ 5.1459-72					ГОСТ 5781-75				ГОСТ 5.1469-72						ГОСТ 8509-72	
	ф10	ф12	ф20	ф25	итого	ф8	ф12	итого		ф12	ф16	ф18	ф20	ф28	итого	4,5/4,5×5	итого
К25д-2-3-1	12.2	4.3	48.8	75.6	140.9	12.8	2.0	14.8	155.7	5.6	17.0	4.6	0.9	5.8	33.9	2.6	2.6

Продолжение ведомости

Марка элемента	Изделия закладные															Всего	Общий расход
	Прокат марки																
	ВСт 3 пс 6																
	ГОСТ 8510-72			ГОСТ 103-76									ГОСТ 3262-75	ГОСТ 5915-70			
	∠63/4×8	∠14/9×10	итого	-10×10	-10×13	-12×15	-12×24	-12×30	-16×16		итого	газ.тр. ду=40	итого	гайка м16	итого		
К25д-2-3-1	4.6	13.2	17.8	13.0	4.4	8.8	36.0	10.2	3.8		76.2	3.0	3.0	0.4	0.4	133.9	289.6

Узлы 39 и 49 по серии 1.420-12 вып.3

Привязан

Инв.№

Альбом III

Формат	Зона	Поз.	Обозначение	Наименование	Кол.	Примечание
				Документация		
А3			ТП КЖИ-К25а-2-3-2	Колонны К25а-2-3-2,		
			К25а-2-3-3	К25а-2-3-3		
				Виды. Армирование.		
				Сборочные единицы		
А3			КП16	Каркас пространственный		
				КП16	1	
				Материалы:		
				Бетон М200		0.86 м³

К25а-2-3-2

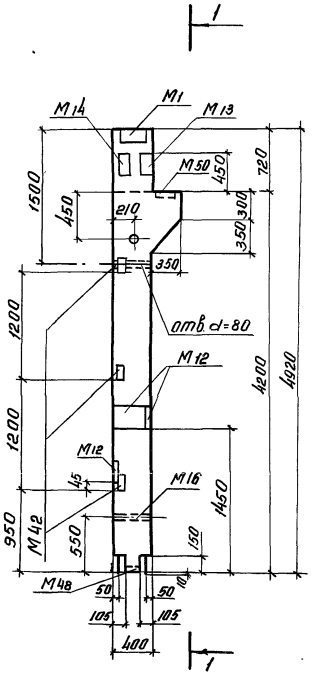

1-1

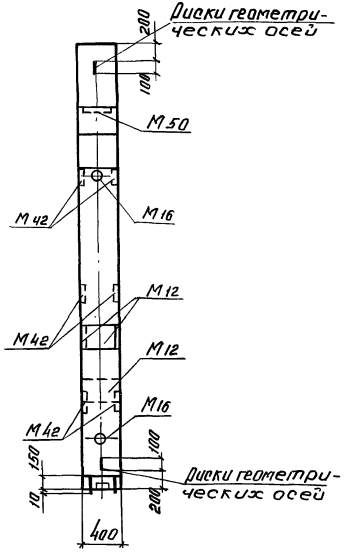

Инженер	Морозова		
Рук. гр.	Кутырева		
Гл. спец.	Коротун		
Нач. отд.	Малюгин		
ГИП	Меклер		
Н. Контр.	Еремина		

Привязан:

Инв. N

ТП 702-3-3.83 КЖИ-К25а-2-3-2 К25а-2-3-3

Колонна К25а-2-3-2, К25а-2-3-3. Виды. Армирование.

Стадия	Масса	Масштаб
Р	2150	1:40

Лист 1 Листов 3

Министерство заготовок и гос. ниисибпромзернопроект г. Новосибирск

Копировал [signature] Формат А3.

Альбом III

Формат	Зона	Поз.	Обозначение	Наименование	Кол	Примечание
				Документация		
А3			ТП КЖИ-К25а-2-3-2, К25а-2-3-3	Колонны К25а-2-3-2, К25а-2-3-3. Виды.		
				Армирование		
				Сборочные единицы		
А3			КП17	Каркас пространственный КП17	1	
				Материалы:		
				Бетон М200		0.86 м³

К25а-2-3-3

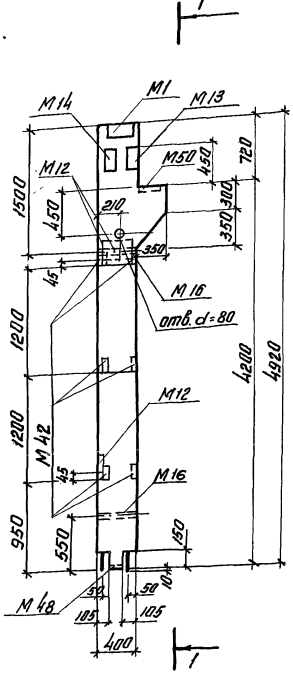

1-1

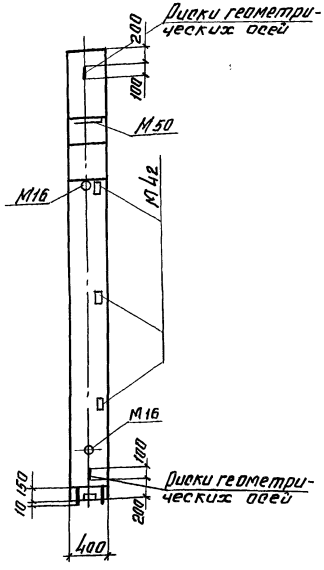

Колонна К25а-2-3-3 выполнена в опалубке колонны К25а-2-3 серии 1.420-12 вып. 3 и отличаются разбивкой и наличием дополнительных закладных деталей.

Инжен.	Морозова		ТП 702-3-3.83	КЖИ-К25а-2-3-2 К25а-2-3-3	
Рук.гр.	Кутырева		Колонны К25а-2-3-2, К25а-2-3-3. Виды. Армирование.	Стадия	Масса	Масштаб
гл.спец.	Коротун			Р	2150	1:40
Нач.отд.	Малюгин			Лист 2	Листов 3	
гип	Меклер			Министерство заготовок СССР Госниисибпромзернопроект г. Новосибирск		
Н.контр.	Еремина					

Привязан

Инв. N

Копировал

Формат А3

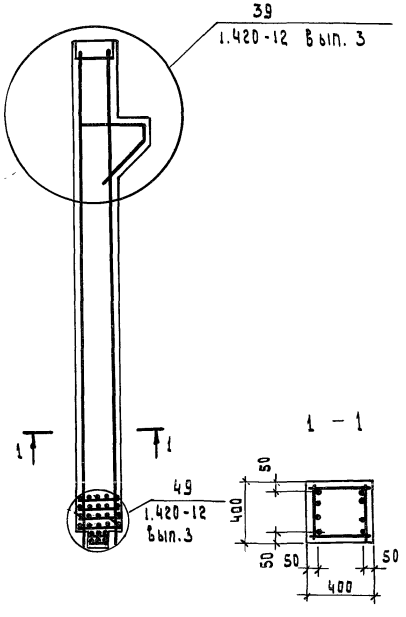

Ведомость расхода стали на колонну, кг

Марка элемента	Изделия арматурные									Изделия закладные							
	Арматура класса									Арматура класса							Прокат марки
	A-III					A-I				A-III							ВСт3пс6
	ГОСТ 5.1459-72					ГОСТ 5781-75			Всего	ГОСТ 5.1459-72							ГОСТ 8509-72
	ф10	ф12	ф20	ф25	итого	ф8	ф12	итого		ф12	ф16	ф18	ф20	ф28		итого	44.5/4.5×5	итого
К25а-2-3-2 К25а-2-3-3	12.2	4.3	48.8	75.6	140.9	12.8	2.0	14.8	155.7	5.6	13.7	4.6	0.9	5.8		30.6	2.6	2.6

Продолжение ведомости

Марка элемента	Изделия закладные																	Всего	Общий расход
	Прокат марки																		
	ВСт3пс6																		
	ГОСТ 8510-72			ГОСТ 103-76									ГОСТ 3262-75		ГОСТ 5915-70				
	∠63/4×8	∠149×10	итого	-10×10	-10×13	-12×15	-12×24	-12×30	-16×16		итого	газ.тр. dy=40	итого	гайка М16	итого				
К25а-2-3-2 К25а-2-3-3	4.6	13.2	17.8	13.0	4.4	8.8	27.0	10.2	3.8		67.2	3.0	3.0	0.4	0.4	121.6	277.3		

Привязан

Инв.№

Тп 702-3-3.83 КЖСИ- К25а-2-3-2, К25а-2-3-3

Лист 3

Альбом III

Формат	Зона	Поз	Обозначение	Наименование	Кол	Примечание
				Документация		
А3			ТП КЖИ-К25а-2-3-4	Колонна К25а-2-3-4 вид 1-1		
				Армирование		
				Сборочные единицы		
А3			КП 18	Каркас пространственный КП 18	1	
				Материалы:		
				Бетон М 200		0,86 м³

К25а-2-3-4

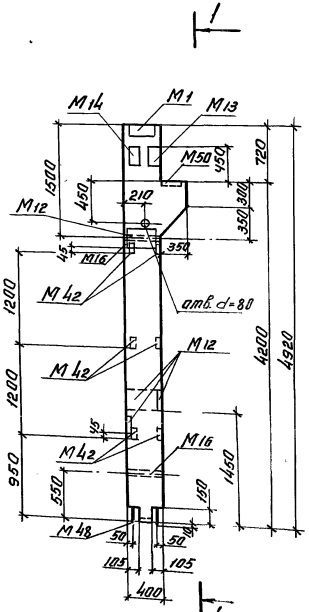

1-1

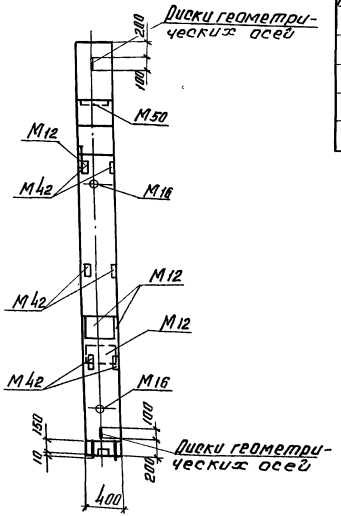

Инженер	Морозова		
Рук. гр.	Кутырева		
Гл. спец.	Коротун		
Нач. от.	Малюгин		
ГИП	Меклер		
Н. контр.	Еремина		

Привязан

Инв. №

ТП 702-3-3.83 КЖИ-К25а-2-3-4

Колонна К25а-2-3-4 вид 1-1. Армирование.

Стадия	Масса	Масштаб
Р	2150	1:40
Лист 1	Листов 2	

Министерство заготовок СССР Госниисельхозпромзернопроект г. Новосибирск

Копировал

Формат А3.

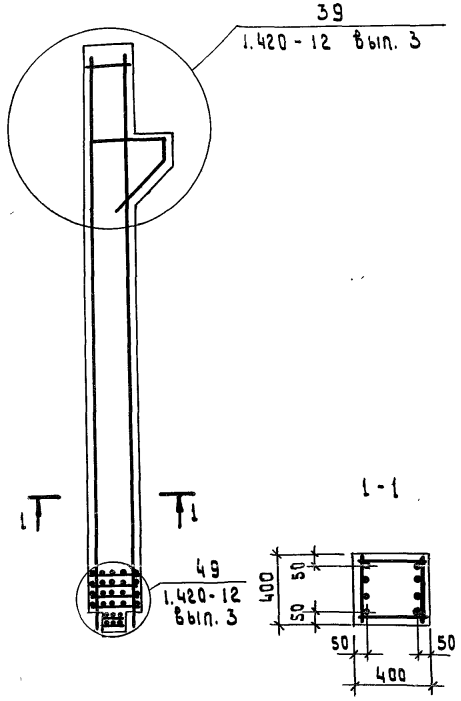

Ведомость расхода стали на колонну, кг.

Марка элемента	Изделия арматурные									Изделия закладные								
	Арматура класса								Всего	Арматура класса							Прокат марки	
	A-III					A-I				A-III							Вст 3 пс 6	
	ГОСТ 5.1459-72					ГОСТ 5781-75				ГОСТ 5.1459-72							ГОСТ 8509-72	
	ф10	ф12	ф20	ф25	итого	ф8	ф12	итого		ф12	ф16	ф18	ф20	ф28		итого	∠4.5/4.5×5	итого
К25а-2-3-4	12.2	4.3	48.8	75.6	140.9	12.8	2.0	14.8	155.7	5.6	17.0	4.6	0.9	5.8		33.9	2.6	2.6

Продолжение ведомости

Марка элемента	Изделия закладные																Всего	Общий расход
	Прокат марки																	
	Вст 3 пс 6																	
	ГОСТ 8510-72			ГОСТ 103-76									ГОСТ 3262-75		ГОСТ 5915-70			
	∠6.3/4×8	∠14/9×10	итого	-10×10	-10×13	-12×15	-12×24	-12×30	-16×16		итого	газ.тр dу=40	итого	гайка М16	итого		
К25а-2-3-4	4.6	13.2	17.8	13.0	4.4	8.8	36.0	10.2	3.8		76.2	3.0	3.0	0.4	0.4	133.9	289.6	

Узлы 39 и 49 по серии 1.420-12 Вып. 3

Привязан

Инв.№

ТП 702-3-3.83 КЖСИ-К25а-2-3-4

Лист 2

Копировал А2 Формат А3

Альбом III

ТП 702-3-3.83

БОС 2-1-1

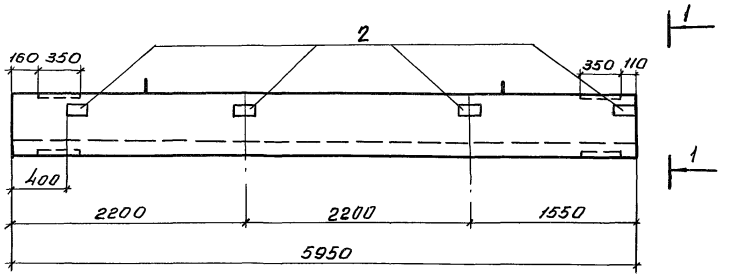

1-1

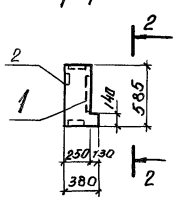

2-2

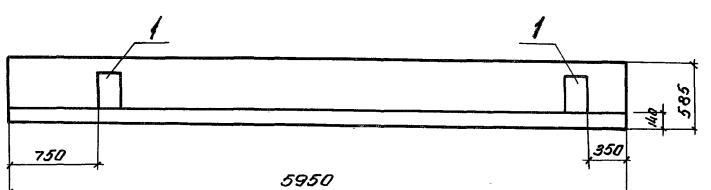

Формат	Зона	Поз.	Обозначение	Наименование	Кол.	Примечание
				Документация		
А3			ТП КЖИ-БОС2-1-1, БОС2-1-1а	Балки БОС2-1-1, БОС2-1-1а		
				Сборочные единицы		
			КЭ-01-58 Вып.1.	Балка БОС 2-1	1	
			КЭ-01-58 Вып.1.	Исключаемое закл.изделие М5	2	
				Изделия закладные		
		1	КЭ-01-58 Вып.1.	М6	2	
		2	КЭ-01-58 Вып.1.	М7	4	
				Материалы		
				Бетон марки 200		1.0 м³

Ведомость расхода стали на элемент, кг.

Марка элемента	Изделия арматурные								Изделия закладные								Общий расход
	Арматура класса					Прокат марки		Всего	Арматура класса				Прокат марки			Всего	
	A-III		A-I			Вст3пс6			A-III		A-I		Вст3пс6				
	ГОСТ 5.1459-72		ГОСТ 5781-75			ГОСТ 103-76			ГОСТ 5.1459-72		ГОСТ 5781-75		ГОСТ 103-76				
	Ф20	Итого	Ф6	Ф10	Итого	-10х7	Итого		Ф10	Итого	Ф14	Итого	-10х10	-10х18	Итого		
БОС 2-1-1 БОС 2-1-1а	29.2	29.2	7.0	33.2	40.2	1.6	1.6	71.0	5.4	5.4	3.0	3.0	6.4	33.6	40.0	48.4	119.4

1. Железобетонные обвязочные балки БОС2-1-1 и БОС2-1-1а отличаются от балки БОС-2-1 по серии КЭ-01-58 Вып.1. разбивкой и наличием дополнительных закладных деталей
2. Разбивка закладных деталей в балке БОС 2-1-1 зеркально повторяется в балке БОС-2-1-1а.

Привязан

Инв.№

Инжен.	Морозова	
Рук.еруп.	Кутырева	
Гл.спец.	Коратун	
Нач.отд.	Малюгин	
ГИП	Меклер	
Н.контр.	Ерёмина	

ТП 702-3-3.83 КЖИ-БОС2-1-1, БОС 2-1-1а

Железобетонные обвязочные балки БОС 2-1-1 и БОС 2-1-1а.

Стадия	Масса	Масштаб
Р	2500	1:40
Лист	Листов 1.	

Министерство заготовок СССР
Госниисибпромзернопроект
г. Новосибирск

Альбом III

Т П 702-3-3.83

П1 ÷ П3

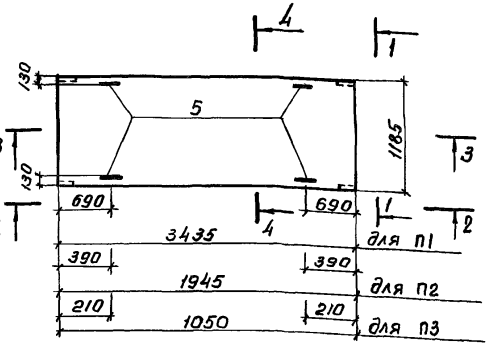

1-1

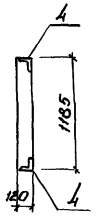

2-2

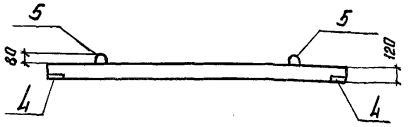

3-3

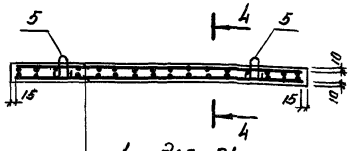

1 для П1
2 для П2
3 для П3

4-4

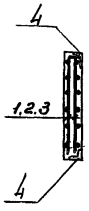

Формат	Зона	Поз.	Обозначение	Наименование	Кол. на исполнение					Примечание
				Документация						
А3			ТП КЖИ-П1÷П3	Плиты П1, П2, П3						
				Сборочные единицы						
				Сетки арматурные						
А3		1	ТП КЖИ-С12÷С14	С 12	2					
А3		2	С12÷С14	С13		2				
А3		3	С12÷С14	С14			2			
				Изделия закладные						
А4		4	ТП КЖИ-МН14	МН14	4	4	4			
А4		5	МН15	МН15	4	4	4			
				Материалы						
				Бетон марки 300	0.49	0.28	0.15			м³
				Лит						
				Усл. наим.	П1	П2	П3			

Ведомость расхода стали на элемент, кг

Марка элемента	Изделия арматурные							Изделия закладные									Общий расход
	Арматура класса						Всего	Арматура класса						Прокат марки		Всего	
	А-III		А-III		В-I			А-III				А-I		ВСт3 пс6			
	ГОСТ 5781-75		ГОСТ 5.1459-72		ГОСТ 6727-80			ГОСТ 5.1459-72				ГОСТ 5781-75		ГОСТ 8509-72			
	ф 8	Итого	ф 12	Итого	ф 5	Итого		ф 10	Итого			ф 12	Итого	L7/7x x 6	Итого		
П1			36.0	36.0	7.2	7.2	43.2	2.4	2.4			4.0	4.0	2,4	2.4	8,8	52.0
П2	9.6	9.6			4.4	4.4	14.0	2.4	2.4			4.0	4.0	2,4	2.4	8.8	22.8
П3	4,8	4,8			2.4	2.4	7,2	2.4	2.4			4.0	4.0	2,4	2.4	8,8	16.0

Плиты П1-П3 изготавливаются в опалубке панели ПСЖ-5 серии 3.702-1/79 вып.4.

Привязан

Инв. н

инжен.	Слепынина	
рук.гр.	Кутырева	
гл.спец.	Коротун	
Нач.отд.	Малюгин	
Г.И.П.	Меклер	
Н.контр.	Еремина	

ТП 702-3-3.83 КЖИ-П1÷П3

Плиты перекрытия П1÷П3

Стадия	Масса	Масштаб
Р	1225 700 375	б/м
Лист	Листов 1	

Министерство заготовок СССР
Госнииси бпромзернопроект
г. Новосибирск

Копировал

формат А3

Альбом III

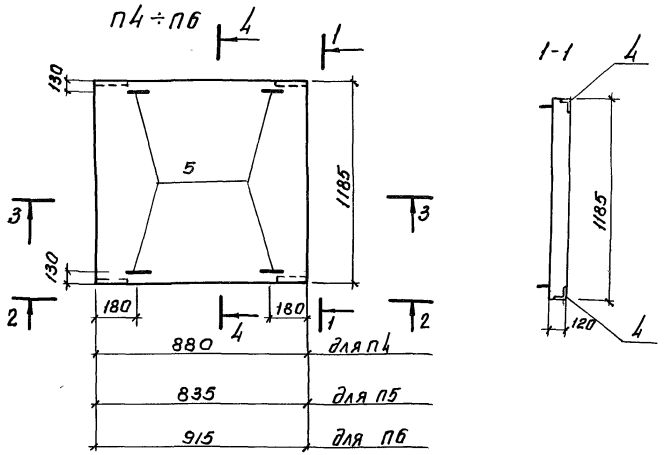

Формат	Зона	Поз.	Обозначение	Наименование	Кол. на испол.			Примечание
				Документация				
А3			ТП КЖС И-П4÷П6	Плиты П4, П5, П6				
				Сборочные единицы				
				Сетки арматурные				
А3	1		ТП КЖС И-С15÷С17	С15	2			
А3	2		С15÷С17	С16		2		
А3	3		С15÷С17	С17			2	
				Изделия закладные				
А4	4		МН14	МН14	4	4	4	
А4	5		МН15	МН15	4	4	4	
				Материалы				
				Бетон марки 300	0,12	0,12	0,13	м³
				Лит.				
				Усл. наим.	П4	П5	П6	

Ведомость расхода стали на элемент, кг

Марка элемента	Изделия арматурные					Изделия закладные							Общий расход
	Арматура класса				Всего	Арматура класса				Прокат марки		Всего	
	А-III ГОСТ 5781-75		В-I ГОСТ 6727-80			А-III ГОСТ 5,1459-72		А-I ГОСТ 5781-75		ВСт3пс6 ГОСТ 8509-72			
	ф8	Итого	ф5	Итого		ф10	Итого	ф12	Итого	∟7/7×6	Итого		
П4	4,8	4,8	2,0	2,0	5,8	2,4	2,4	4,0	4,0	2,4	2,4	8,8	14,6
П5	3,6	3,6	2,0	2,0	5,6	2,4	2,4	4,0	4,0	2,4	2,4	8,8	14,4
П6	4,2	4,2	2,0	2,0	6,2	2,4	2,4	4,0	4,0	2,4	2,4	8,8	15,0

Плиты П4÷П6 изготавливаются в опалубке панели ПЖ-5 серии 3.702-1/79 вып. 4

Привязан

инв. №

Инжен.	Слепынина	
Рук. гр.	Кутыреба	
Гл. спец.	Коротун	
Нач. отд.	Малюгин	
ГИП	Меклер	
Н. контр.	Еремина	

ТП 702-3-3.83 КЖС И-П4÷П6

Плиты перекрытия П4÷П6.

Стадия	Масса	Масштаб
Р	300 300 325	1/М
Лист	Листов 1	

Министерство заготовок СССР Госгражданпромпроект г. Новосибирск

Копировал

Формат А3

ТП 702-3-3.83

Альбом III

ТП 702-3-3.83

П2-1

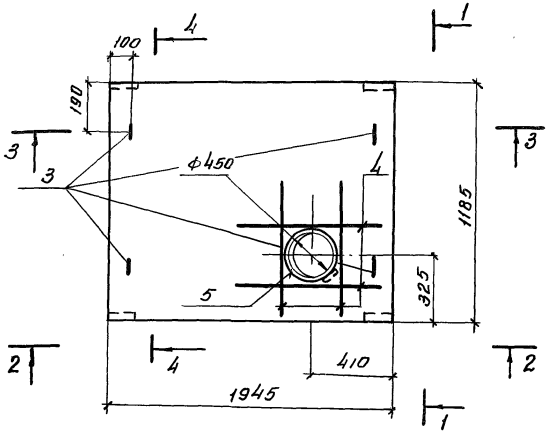

1-1

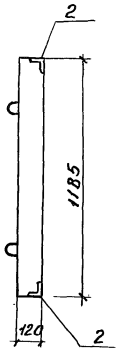

2-2

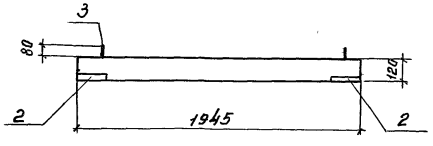

4-4

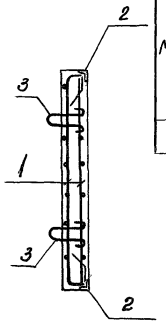

3-3

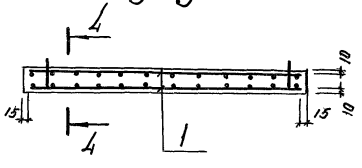

Формат	Зона	Поз.	Обозначение	Наименование	Кол.	Примечание
				Документация		
А3			ТП КЖИ-П2-1	Плита П2-1		
				Сборочные единицы		
А3		1	ТП КЖИ-С13	Сетка арматурная С13	2	
				Изделия закладные		
А4		2	МН14	МН14	4	
А4		3	МН15	МН15	4	
				Детали		
Б4		4		Окаймляющая арматура		
				ф10 AIII ГОСТ 5.1459-72 ℓ=1150	8	0,7 кг
Б4		5		то же ℓ=2200	2	1,4 кг
				Материалы:		
				Бетон марки 300		0,28 м³

Ведомость расхода стали на элемент, кг

Марка элемента	Изделия арматурные							Изделия закладные							Общий расход
	Арматура класса						Всего	Арматура класса				Прокат марки Вст3пс6		Всего	
	A-III ГОСТ 5781-75		A-III ГОСТ 5.1459-72		B-I ГОСТ 6727-80			A-III ГОСТ 5.1459-72		A-I ГОСТ 5781-75		ГОСТ 8509-72			
	ф8	Итого	ф10	Итого	ф5	Итого		ф10	Итого	ф12	Итого	L 7/7 x 6	Итого		
П2-1	9,6	9,6	8,4	8,4	4,4	4,4	22,4	2,4	2,4	4,0	4,0	2,4	2,4	8,8	31,2

Плита П2-1 изготавливается в опалубке панели ПСЖ-5 серии 3.702-1/79 Вып. 4.

Инженер	Слепынина		
Рук. груп.	Кутырева		
Гл. спец.	Коротун		
Нач. отд.	Малюгин		
ГИП	Меклер		
Н-контр.	Еремина		

Привязан

Инв. №

ТП 702-3-3.83 КЖИ-П2-1

Плита перекрытия П2-1.

Стадия	Масса	Масштаб
Р	700	б/м
Лист	Листов 1	

Министерство заготовок СССР Госниисиспромзернопроект г. Новосибирск

Альбом III

Т.П. 702-3-3.83

ПЗ-1

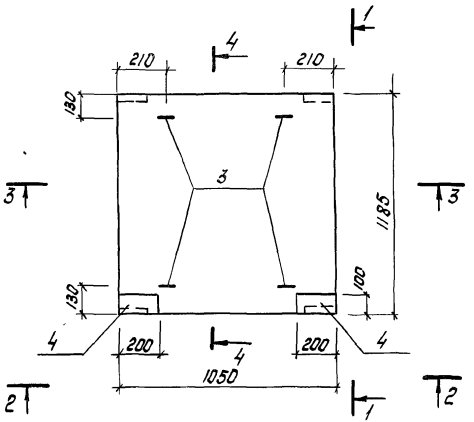

1-1

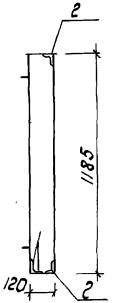

2-2

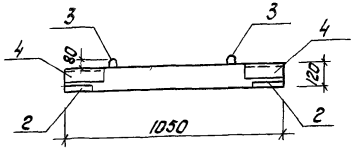

3-3

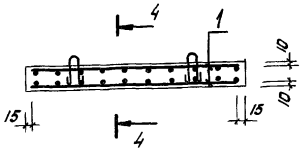

4-4

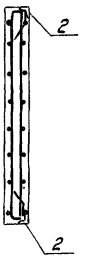

Формат	Зона	Поз.	Обозначение	Наименование	Кол.	Примечание
				Документация		
А3			ТП КЖЦ-ПЗ-1	Плита ПЗ-1		
				Сборочные единицы		
А3		1	ТП КЖЦ-С12÷С14	Сетка арматурная С14	2	
				Изделия закладные		
А4		2	МН14	МН14	4	
А4		3	МН15	МН15	4	
А4		4	МН16	МН16	2	
				Материалы		
				Бетон марки 300		0.15м³

Ведомость расхода стали на элемент, кг

Марка элемента	Изделия арматурные					Изделия закладные											Общий расход
	Арматура класса				Всего	Арматура класса						Прокат марки				Всего	
	А-III		В-I			А-III				А-I		Вст 3ПС6					
	ГОСТ 5781-75		ГОСТ 6727-80			ГОСТ 5781-75		ГОСТ 5.1459-72		ГОСТ 5781-75		ГОСТ 8509-72		ГОСТ 8510-72			
	ф8	Итого	ф5	Итого		ф8	Итого	ф10	Итого	ф12	Итого	L717×6	Итого	L10/6.3×6	Итого		
ПЗ-1	4.8	4.8	2.4	2.4	7.2	1.0	1.0	2.4	2.4	4.0	4.0	2.4	2.4	3.6	3.6	13.4	20.6

Плита ПЗ-1 изготавливается в опалубке панели ПСЖ-5 серии 3.702-1/79 в.4.

Инженер	Слепынина		
Рук.групп	Кутырева		
Гл.спец	Коротун		
Нач.отд	Малюгин		
ГИП	Меклер		
Н.контр.	Еремина		

Привязан

Инв.№

ТП 702-3-3.83 КЖЦ-ПЗ-1

Плита перекрытия ПЗ-1

Стадия	Масса	Масштаб
Р	375	1:20

Лист | Листов 1

Министерство заготовок СССР
ГОСНИИСИБПРОМЗЕРНОПРОЕКТ
г. Новосибирск

Копировал:

Формат А3

П3 — 2

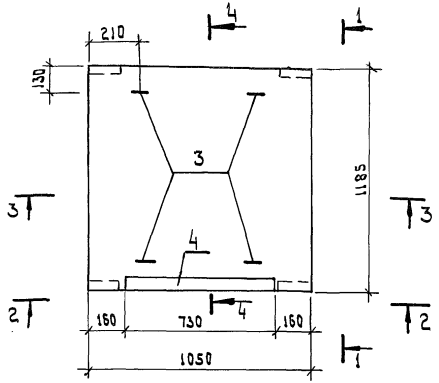

1 — 1

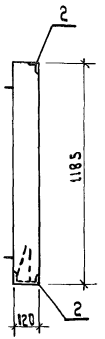

2 — 2

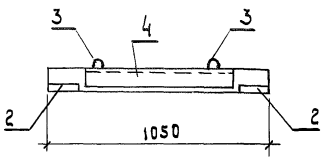

3 — 3

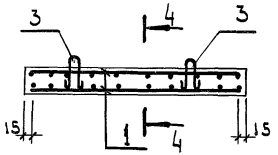

4 — 4

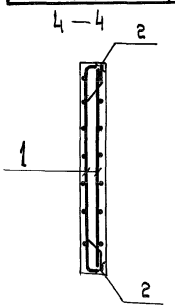

Формат	Зона	Поз.	Обозначение	Наименование	Кол.	Примечание
				Документация		
			ТП КЖИ-ПЗ-2	Плита ПЗ-2		
				Сборочные единицы		
А3		1	ТП КЖИ-С12÷С14	Сетка арматурная С14	2	
				Изделия закладные		
А4		2	МН 14	МН 14	4	
А4		3	МН 15	МН 15	4	
А4		4	МН 17	МН 17	1	
				Материалы:		
				Бетон марки 300		0.15 м3

Ведомость расхода стали на элемент, кг.

Марка элемента	Изделия арматурные					Изделия закладные										Общий расход
	Арматура класса				Всего	Арматура класса						Прокат марки				
	А-III		В-I			АIII				АI		ВСт3пс6				
	ГОСТ 5781-75		ГОСТ 6727-80			ГОСТ 5781-75		ГОСТ 5.1459-72		ГОСТ 5781-75		ГОСТ 8510-72		ГОСТ 8509-72		
	ф8	итого	ф5	итого		ф 8	итого	ф10	итого	ф 12	итого	-10/63 ×6	итого	47/7× ×6	итого	
ПЗ-2	4.8	4.8	2.4	2.4	7.2	0.8	0.8	2.4	2.4	4.0	4.0	5.6	5.6	2.4	2.4	15.2	22.4

Плита ПЗ-2 изготавливается в опалубке панели ПГЖС-5 серии 3.702-1/79 вып. 4

Привязан

Инв. №

Инженер	Слепынина		
Рук. гр.	Кутырева		
Гл. спец.	Каротун		
Нач. отд.	Малюгин		
Гип	Меклер		
Н. контр.	Еремина		

ТП 702-3-3.83 КЖИ - ПЗ-2

Плита перекрытия ПЗ-2

Стадия	Масса	Масштаб
Р	375	1:20
Лист	Листов 1	

Министерство Заготовок СССР
Госниисиб промзернопроект
г. Новосибирск

Копировал

Формат А3

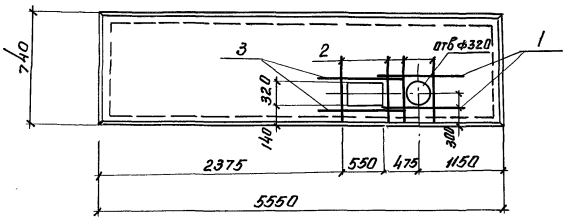

формат	зона	поз	Обозначение	Наименование	Кол.	Примечание
				Документация		
А3			ТП КЖИ-1П7-2 А III т-1	Плита 1П7-2 А III т-1		
				Сборочные единицы		
			1.442.1-1 вып. 3	Плита 1П7-2 А III т-1		
				Детали		
				ф10 А III ГОСТ 5781-82		
		1		l = 1320	4	0.8 кг
		2		l = 710	8	0.4 кг
		3		l = 1550	4	1.0 кг
				Материалы		
				Бетон М 200		0.60 м³

Ведомость расхода стали на элемент, кг

Марка элемента	Изделия арматурные														Общий расход
	Арматура класса											Прокат марки		Всего	
	А-III					А-I			В-I			ВСт3 кп2			
	ГОСТ 5781-82								ГОСТ 6727-80			ГОСТ 103-76			
	ф6	ф8	ф10	ф22	итого	ф10	ф16	итого	ф4		итого	-30х8	итого		
1П7-2 А III т-1	6,7	2.8	12.0	33.8	55.3	2.4	2.4	4.8	6,6		6.6	7,6	7.6	74.3	74.3

Попадающие в проемы арматурные стержни обрезать и загнуть за окаймляющую арматуру.

инжен.	Морозова		
Рук. гр.	Кутырева		
гл. спец.	Коротун		
Нач. отд.	Малюгин		
Г.И.П.	Меклер		
Н. контр.	Еремина		

привязан

инв. N

ТП 702-3-3.83 КЖИ-1П7-2 А III т-1

Плита перекрытия 1П7-2 А III т-1

Стадия	Масса	Масштаб
Р	1500	1:50

Лист | Листов 1

Министерство заготовок СССР
Госниисибпромзернопроект
г. Новосибирск

Копировал [signature] формат А3

Альбом III

ТП 702-3-3.83

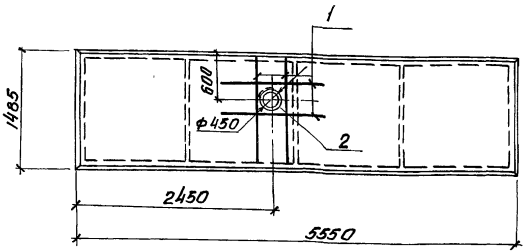

Формат	Зона	Поз	Обозначение	Наименование	Кол	Примечание
				Документация		
А3			ТП КЖИ-1П3-2АIVТ-1	Плита 1П3-2АIVТ-1		
				Сборочные единицы		
			1442.1-1 вып.1	Плита 1П3-2АIVТ-1		
				Детали		
				ф10АIII ГОСТ 5781-82		
		1		ℓ = 1450	8	0.9 кг
		2		ℓ = 1550	2	1.0 кг
				Материалы		
				Бетон марки 250		0.90 м³

Ведомость расхода стали на элемент, кг

Марка элемента	Напрягаемая арматура класса				Изделия арматурные							Изделия закладные												Общий расход
	A-IV				Арматура класса							Арматура класса							Прокат класса				Всего	
	ГОСТ 5781-82				AIII ГОСТ 5781-82			Bp-I ГОСТ 6727-80			Всего	AII марки 10гт ГОСТ 5781-82			A III ГОСТ 5781-82			Bp-I ГОСТ 6727-80	С 38/23 ГОСТ 380-71*					
		ф20		итого	ф10	ф12	итого	ф4	ф5	итого		ф10		итого	ф8		итого	ф5	итого	L80×6			итого		
1П3-2АIVТ-1		27.4		27.4	9.2	6.2	15.4	13.1	15.2	28.3	43.7	2.0		2.0	1.2		1.2	0.4	0.4	3.6			3.6	7.2	78.3

Попадающие в проемы арматурные стержни обрезать и загнуть за окаймляющую арматуру

Привязан

Инв. №

Инженер	Шарапова	
Рук. гр.	Кутырева	
Гл. спец.	Каратун	
Нач. отд.	Малюгин	
ГИП	Меклер	
Н. Контр	Еремина	

ТП 702-3-3.83 КЖИ-1П3-2АIVТ-1

Плита перекрытия 1П3-2АIVТ-1

Стадия	Масса	Масштаб
Р	2200	1:50
Лист	Листов 1	

Министерство заготовок СССР
Гипрозернопроект
г. Новосибирск

Альбом III

ТП 702-3-3.83

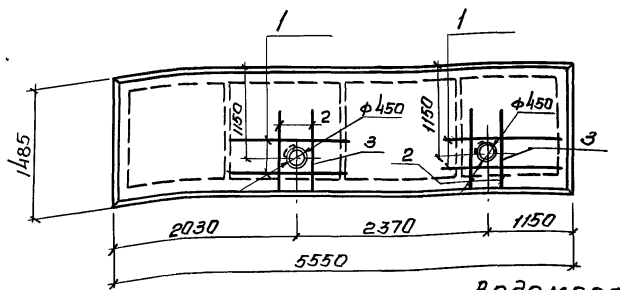

Формат	Зона	Поз.	Обозначение	Наименование	Кол	Примечание
				Документация		
А3			ТП КЖИ-1ПЗ-2АIV Т-2	Плита 1ПЗ-2АIV Т-2		
				Сборочные единицы		
			1.442.1-1 вып. 1	Плита 1ПЗ-2АIV Т-2		
				Детали		
				ф10АIII ГОСТ 5781-82		
		1		ℓ= 1450	8	0.9 кг
		2		ℓ= 1160	8	0.7 кг
		3		ℓ= 1550	4	1.0 кг
				Материалы		
				Бетон М250		0.90 м³

Ведомость расхода стали на элемент, кг

Марка элемента	Напрягаемая арматура класса				Изделия арматурные								Изделия закладные													Общий расход
					Арматура класса								Арматура класса									Прокат класса				
	А-IV				АIII			Вр-I				Всего	АII марки 10гт			АIII			Вр-I			С 28/23 ГОСТ 380-71*			Всего	
					ГОСТ 5781-82			ГОСТ 6727-80					ГОСТ 5781-82						ГОСТ 6727-80			ГОСТ 8509-72*				
		ф20		Итого	ф10	ф12	Итого	ф4	ф5		Итого		ф10		Итого	ф8		Итого	ф5		Итого	∠80×6		Итого		
1ПЗ-2АIV Т-2		27.4		27.4	16.8	6.2	23.0	13.1	15.2		28.3	51.3	2.0		2.0	1.2		1.2	0.4		0.4	3.6		3.6	7.2	85.9

Попадающие в проемы арматурные стержни обрезать и загнуть за окаймляющую арматуру.

Инжен.	Морозова		
Дук. гр.	Кутырева		
Гл. спец.	Коротун		
Нач. отд.	Малюгин		
ГИП	Меклер		
Н. конт.	Коротун		

Привязан

Инв. N

ТП 702-3-3.83 КЖИ-1ПЗ-2АIV Т-2

Плита перекрытия 1ПЗ-2АIV-2

Стадия	Масса	Масштаб
Р	2200	
Лист	Листов 1	

Министерство заготовок СССР
Госниисибпромзернопроект
г. Новосибирск

Альбом III

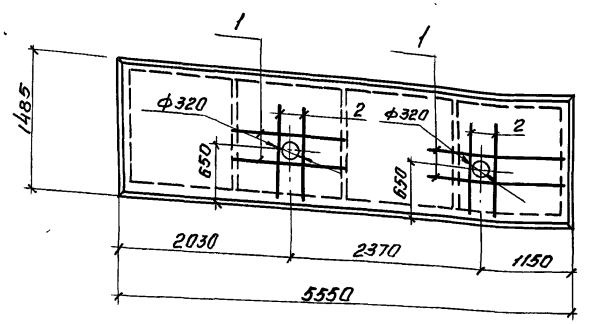

Формат	Зона	Поз.	Обозначение	Наименование	Кол	Примечание
				Документация		
А3			ТП КЖИ-1П3-2АIV т3	Плита 1П3-2АIV т-3		
				Сборочные единицы		
			1.442-1-1 вып. 1	Плита 1П3-2АIV т-3		
				Детали		
				ф10АIII гост 5781-82		
		1		l = 1320	8	0.8 кг
		2		l = 1290	8	0.8 кг
				Материалы:		
				Бетон М250		0.90 м³

Ведомость расхода стали на элемент, кг

Марка элемента	Напрягаемая арматура класса				Изделия арматурные								Изделия закладные													Общий расход
					Арматура класса								Арматура класса									Прокат класса				
	А-IV				АIII			Вр-I				Всего	АII марки 10гт			АIII			Вр-I			С 28/23 гост 380-71*			Всего	
					гост 5781-82			гост 6727-80					гост 5781-82						гост 6727-80			гост 8509-72*				
		ф20		Итого	ф10	ф12	Итого	ф4	ф5		Итого		ф10		Итого	ф8		Итого	ф5		Итого	L80x6		Итого		
1П3-2АIV т-3		27.4		27.4	12.8	6.2	19.0	13.1	15.2		28.3	47.3	2.0		2.0	1.2		1.2	0.4		0.4	3.6		3.6	7.2	81.9

Попадающие в проемы арматурные стержни обрезать и загнуть за окаймляющую арматуру

Инжен.	Морозова		
Рук. гр.	Кутырева		
Гл. спец.	Коротун		
Нач. отд.	Малюгин		
Г. и П.	Меклер		
Н. Контр.	Еремина		

Привязан

Инв. N

ТП 702-3-3.83 КЖИ-1П3-2АIV т-3

Плита перекрытия 1П3-2АIV т-3.

Стадия	Масса	Масштаб
Р	2200	1:50

Лист. Листов 1

Министерство заготовок ссср
Госниисибпромзернопроект
г. Новосибирск

ТП 702-3-3.83

Альбом III

Т П 702-3-3.83

П 16

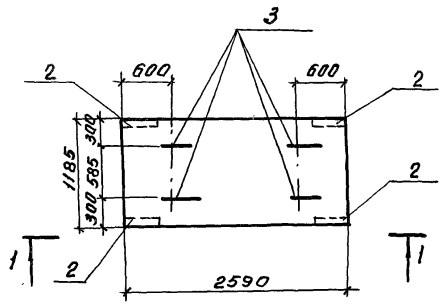

1—1

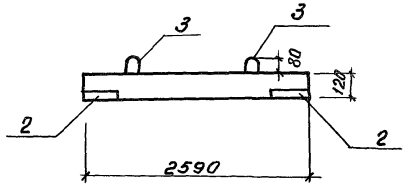

Армирование плиты П 16

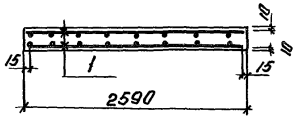

Формат	Зона	Поз.	Обозначение	Наименование	Кол.	Примечание
				Документация		
А3			Т П КЖИ-П 16	Плита П 16		
				Сборочные единицы		
А3		1	Т П КЖИ-С18	Сетка арматурная С 18	2	
				Изделия закладные		
А4		2	МН 14	МН 14	4	
А4		3	МН 15	МН 15	4	
				Материалы:		
				бетон марки 300		0,38 м³

Ведомость расхода стали на элемент, кг.

Марка элемента	Изделия арматурные					Изделия закладные											Общий расход
	Арматура класса				Всего	Арматура класса						Прокат марки				Всего	
	А-III		В-I			А-III				А-I		ВСт3 пс 6					
	ГОСТ 5.1459-72		ГОСТ 6727-80			ГОСТ 5.1459-72				ГОСТ 5781-75		ГОСТ 8509-72					
	ф 12	Итого	ф 5	Итого		ф 10	Итого			ф 12	Итого	L 7/7x x 6	Итого				
П 16	27,6	27,6	5,6	5,6	33,2	2,4	2,4			4,0	4,0	2,4	2,4			8,8	42,0

Плиту П-16 изготавливать в опалубке стеновой панели пож-5 по серии 3.702-1/79 вып. 4.

Привязан			
Инв. №			

инжен.	Первутинская	
рук. гр.	Кутырева	
гл. спец.	Коротун	
нач. отд.	Малюгин	
гип	Меклер	
Н. контр.	Еремина	

Т П 702-3-3.83 КЖИ-П 16

Плита перекрытия П 16

Стадия	Масса	Масштаб
Р	950	1:50
Лист	Листов 1.	

Министерство заготовок СССР
ГОСНИИСИБПРОМЗЕРНОПРОЕКТ
г. Новосибирск

Альбом III

Т.П. 702-3-3.83

П 17

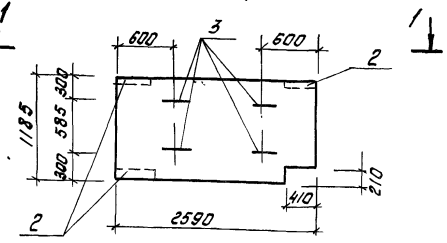

П 18

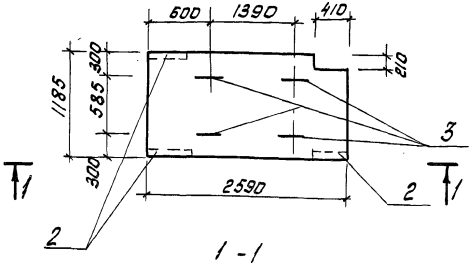

1 - 1

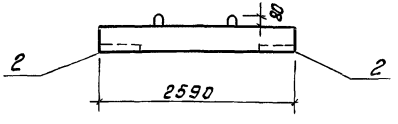

Армирование плит П17; П18

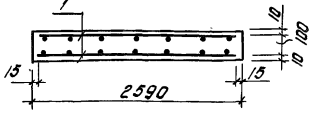

Формат	Зона	Поз.	Обозначение	Наименование	Кол. на исполн.				Примечание
				Документация					
			ТП КЖИ-П17, П18	Плиты П17, П18					
				Сборочные единицы					
		1	ТП КЖИ-С 18	Сетка арматурная С 18		2	2		
				Изделия закладные					
А4		2	МН 14	МН 14		3	3		
А4		3	МН 15	МН 15		4	4		
				Материалы					
				Бетон марки 300		0.37	0.37		$м^3$
					Лит.				
					Усл. наимен.	П 17	П 18		

Ведомость расхода стали на элемент, кг

Марка элемента	Изделия арматурные					Изделия закладные											Общий расход
	Арматура класса				Всего	Арматура класса						Прокат марки				Всего	
	А III		В I			А-III				А-I		ВСТ 3 пс 6					
	ГОСТ 5.1459-72		ГОСТ 6727-80			ГОСТ 5.1459-72				ГОСТ 5781-75		ГОСТ 8509-72					
	ф 12	Итого	ф 5	Итого		ф 10	Итого			ф 12	Итого	L 7/7 × 6	Итого				
П 17	27.6	27.6	5.6	5.6	33.2	1.8	1.8			4.0	4.0	1.8	1.8			7.6	40.8
П 18	27.6	27.6	5.6	5.6	33.2	1.8	1.8			4.0	4.0	1.8	1.8			7.6	40.8

Плиты П17, П18 изготавливать в опалубке стеновой панели ПСЖ-5 по серии 3.702-1/79 вып. 4. В месте выреза арматурную сетку плиты вырезать по месту.

Инжен.	Первутинская		
Рук. гр.	Кутырева		
Гл. спец.	Коротун		
Нач. отд.	Малюгин		
ГИП	Меклер		
Н. контр.	Еремина		

Привязан

Инв. №

ТП 702-3-3.83 КЖИ-П17, П18

Плиты перекрытия П17, П18

Стадия	Масса	Масштаб
Р	925	1:50
Лист	Листов 1	

Министерство заготовок СССР
ГОСНИИСИБПРОМЗЕРНОПРОЕКТ
г. Новосибирск

Формат А3

Альбом III

Т.П. 702-3-3.83

ПС 635.12-1АIV-Т-11-1
ПС 635.9-1АIV-Т-11-7

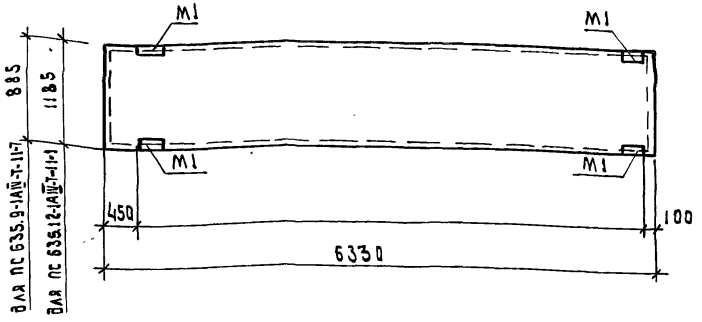

1. Панели ПС 635.12-1АIV-Т-11-1, ПС 635.12-1АIV-Т-12-2, ПС 635.9-1АIV-Т-11-7 и ПС 635.9-1АIV-Т-12-8 отличаются от панелей ПС 635.12-1АIV-Т-11 и ПС 635.9-1АIV-Т-11 по серии 1.432.-15 вып. 1 привязкой закладных деталей М1.
2. Расположение закладных деталей в панелях ПС 635.12-1АIV-Т-11-1 и ПС 635.9-1АIV-Т-11-7 зеркально повторяется соответственно в панелях ПС 635.12-1АIV-Т-12-2 и ПС 635.9-1АIV-Т-12-8

Привязан

Инв. № 9

Инжен.	Морозова		
Рук.гр.	Кутырева		
Гл.спец	Коротун		
Нач.отд.	Малюгин		
Гип	Меклер		
Н.контр.	Еремина		

Т П 702-3-3.83 КЖИ – ПС 635.12-1АIV-Т-11-1, ПС 635.12-1АIV-Т-12-2, ПС 635.9-1АIV-Т-11-7, ПС 635.9-1АIV-Т-12-8

Панели стеновые
ПС 635.12-1АIV-Т-11-1
ПС 635.12-1АIV-Т-12-2
ПС 635.9-1АIV-Т-11-7
ПС 635.9-1АIV-Т-12-8

Стадия	Масса	Масшт.
Р	1320 980	1:50

Лист | Листов 1

Министерство Заготовок СССР
Госниисибпромзернопроект
г. Новосибирск

Копировал | Формат А4

Инв. № подл. | Подпись и дата | Взам. инв. №

ПС-635.12-АIV-Т-11-9
ПС-600.12-А-IV-Т-11-11

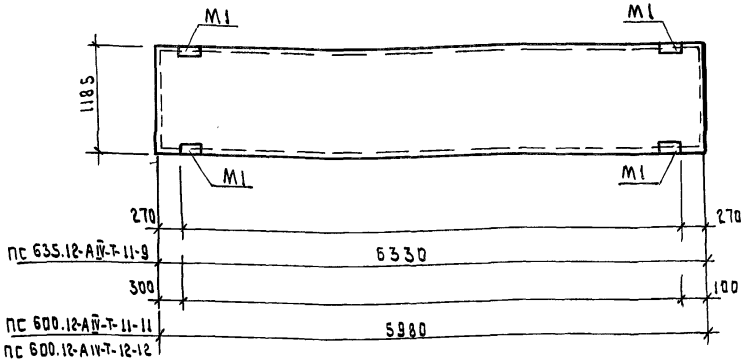

1. Панели ПС 635.12-АIV-Т-11-9 и ПС 600.12-АIV-Т-11-11 отличаются от панелей ПС 635.12-АIV-Т-11 и ПС 600.12-АIV-Т-11 по серии 1.432-15 вып. 1 привязкой закладных деталей М1
2. Расположение закладных деталей в панели ПС 600.12-АIV-Т-11-11 зеркально повторяется в панели ПС 600.12-АIV-Т-12-12

Привязан

Инв. №

Инжен.	Морозова		
Рук.гр.	Кутырева		
Гл.спец.	Коротун		
Нач.отд.	Малюгин		
Гип	Меклер		
Н.контр.	Еремина		

Т П 702-3-3.83 КЖИ – ПС 635.12-1АIV-Т-11-9, ПС 600.12-1АIV-Т-11-11, ПС 600.12-1АIV-Т-12-12

Панели стеновые
ПС 635,12-1АIV-Т-11-9
ПС 600,12-1АIV-Т-11-11
ПС 600.12-1АIV-Т-12-12

Стадия	Масса	Масшт.
Р	1320	1:50

Лист | Листов 1

Министерство Заготовок СССР
Госниисибпромзернопроект
г. Новосибирск

Копировал | Формат А4

ПС 300.9-18Т-Т-21-15
ПС 300.12-18Т-Т-21-16

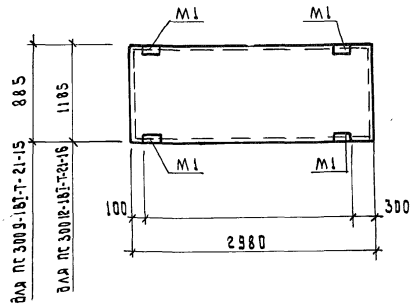

Панели ПС 300.9-18Т-Т-21-15 и ПС 300.12-18Т-Т-21-16 отличаются от панелей ПС 300.9-18Т-Т-21 и ПС 300.12-18Т-21 по серии 1.432-15 в.1 привязкой закладных деталей М1.

Привязан

Инв.№

Взам. инв.№ | Подпись и дата | Инв.№ подл.

Инженер	Морозова		
Рук.гр.	Кутырева		
Гл.спец.	Коротун		
Нач.отд.	Малюгин		
Гип	Меклер		
Н.контр.	Еремина		

ТП 702-3-3.83КЖИ – ПС 300.9-18Т-Т-21-15, ПС 300.12-18Т-Т-21-16

Панели стеновые
ПС 300.9-18Т-Т-21-15
ПС 300.12-18Т-Т-21-16

Стадия	Масса	Масшт.
Р	480 630	1:50

Лист | Листов 1

Министерство заготовок СССР
Госниисибпромзернопроект
г. Новосибирск

Копировал А4 Формат А4

ПС 600.9-4АIV-Т-11-13
ПС 300.9-18Т-Т-21-17

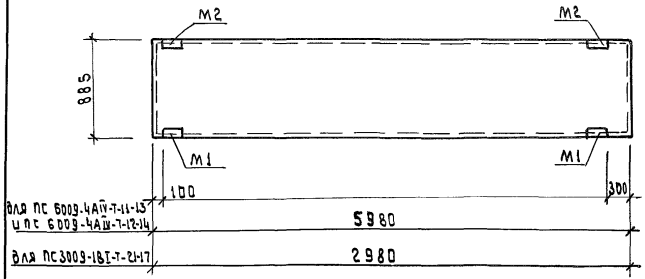

1. Панели ПС 600.9-4АIV-Т-11-13, ПС 600.9-4АIV-Т-12-14 и ПС 300.9-18Т-Т-21-17 отличаются от панелей ПС 600.9-4АIV-Т-11 и ПС 300.9-18Т-Т-21 по серии 1.432-15 вып.1 расположением закладных деталей М2 и привязкой закладных деталей М1.
2. Расположение закладных деталей в панели ПС 600.9-4АIV-Т-11-13 зеркально повторяется в панели ПС 600.9-4АIV-Т-12-14.

Привязан

Инв.№

Взам. инв.№ | Подпись и дата | Инв.№ подл.

Инженер	Морозова		
Рук.груп.	Кутырева		
Гл.спец.	Коротун		
Нач.отд.	Малюгин		
Гип	Меклер		
Н.контр.	Еремина		

ТП 702-3-3.83КЖИ – ПС 600.9-4АIV-Т-11-13, ПС 600.9-4АIV-Т-12-14, ПС 300.9-18Т-Т-21-17

Панели стеновые
ПС 600.9-4АIV-Т-11-13
ПС 600.9-4АIV-Т-12-14
ПС 300.9-18Т-Т-21-17

Стадия	Масса	Масшт.
Р	920 480	1:50

Лист | Листов 1

Министерство заготовок СССР
Госниисибпромзернопроект
г. Новосибирск

Копировал А4 Формат А4

Альбом III

1.11. 702-3-3.83

ПС 635.9-1АIV-Т-11-4

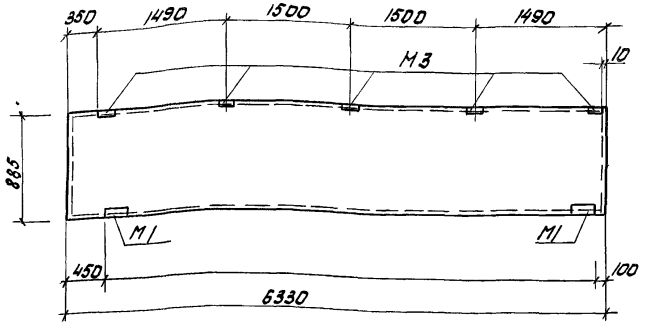

ПС 635.12-1АIV-Т-11-10

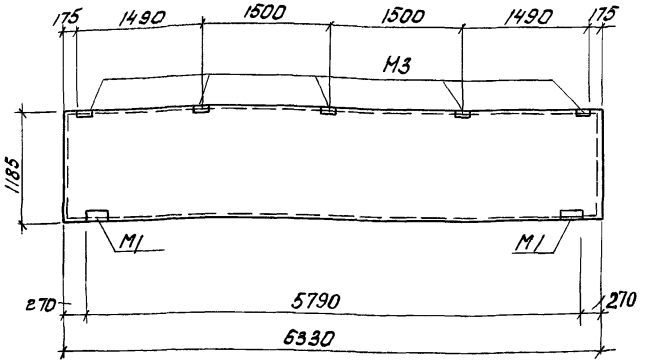

Формат	Зона	Поз.	Обозначение	Наименование			Примечание
				Документация			
				Панели стеновые			
А3			ТП КЖИ-ПС635.9-1АIV-Т-11-4, ПС635.9-1АIV-Т-12-5,	ПС635.9-1АIV-Т-11-4, ПС635.9-1АIV-Т-12-5,			
			ПС635.12-1АIV-Т-11-10	ПС635.12-1АIV-Т-11-10			
				Сборочные единицы			
				Панели стеновые			
			1.432-15 вып. 1	ПС635.9-1АIV-Т-11, ПС635.12-1АIV-Т-11			
			1.432-15 вып. 2	Исключаемое закл. изделие М1	2	2	
			1.432-15 вып. 2	Дополнит. закл. изделие М3	5	5	
				Материалы			
				Бетон марки 300	0.39	0.53	м³

Усл. наимен.	Лит.
ПС635.9-1АIV-Т-11-4	
ПС635.9-1АIV-Т-12-5	
ПС635.12-1АIV-Т-11-10	

Ведомость расхода стали на элемент, кг

Марка элемента	Напрягаемая арматура класса			Изделия арматурные			Изделия закладные									Общий расход
				Арматура класса			Арматура класса				Прокат марки					
	А-IV		Всего	В-I		Всего	А-III		А-I		ВСТ3кп2				Всего	
	ГОСТ 5781-75			ГОСТ 6727-80			ГОСТ 5.1459-72		ГОСТ 5781-75		ГОСТ 8509-72		ГОСТ 103-76			
	ф10	Итого		ф5	Итого		ф10	Итого	ф10	Итого	∠5.6/5.6×5	Итого	-6×10	Итого		
ПС635.9-1АIV-Т-11-4, ПС635.9-1АIV-Т-12-5	15.6	15.6	15.6	3.2	3.2	3.2	4.5	4.5	0.8	0.8	2.1	2.1	1.5	1.5	8.9	27.7
ПС635.12-1АIV-11-10	23.4	23.4	23.4	4.0	4.0	4.0	4.5	4.5	0.8	0.8	2.1	2.1	1.5	1.5	8.9	36.3

1. Панели ПС635.9-1АIV-Т-11-4, ПС635.9-1АIV-Т-12-5 и ПС635.12-1АIV-Т-11-10 отличаются соответственно от панелей ПС635.9-1АIV-Т-11 и ПС635.12-1АIV-Т-11 серии 1.432-15 вып. 1 наличием дополнительных закладных деталей и привязкой закладных деталей М1.
2. Расположение закладных деталей в панели ПС635.9-1АIV-Т-11-4 зеркально повторяется в панели ПС635.9-1АIV-Т-12-5.

Привязан

Инв. №

Инженер	Морозова	
Рук. груп.	Кутырева	
Гл. спец.	Коротун	
Нач. отд.	Малюгин	
ГИП	Меклер	
Н. контр.	Еремина	

Т П702-3-3.83 КЖИ - ПС635.9-1АIV-Т-11-4, ПС635.9-1АIV-Т-12-5, ПС635.12-1АIV-Т-11-10

Панели стеновые
ПС635.9-1АIV-Т-11-4
ПС635.9-1АIV-Т-12-5
ПС635.12-1АIV-Т-11-10

Стадия	Масса	Масштаб
Р	975 1325	1:50

Лист | Листов 1

Министерство заготовок СССР
ГОСНИИСИБПРОМЗЕРНОПРОЕКТ
г. Новосибирск

Формат А3

Альбом III

КВ 16-2, КВ 22-3, КВ 22-4

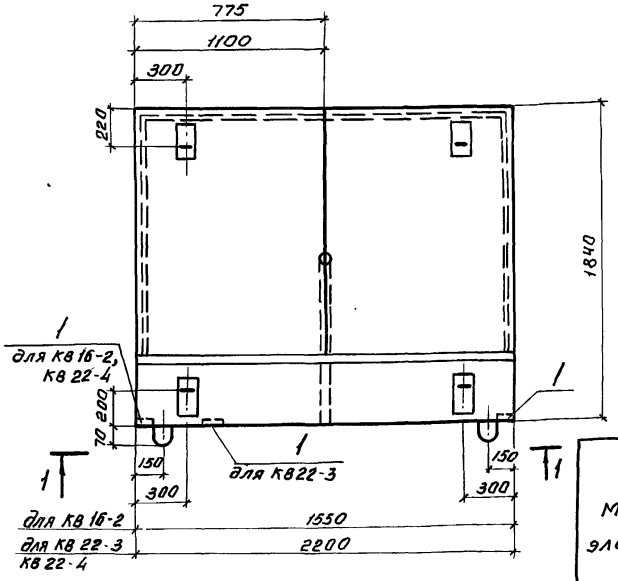

1-1 (для КВ 22-3)

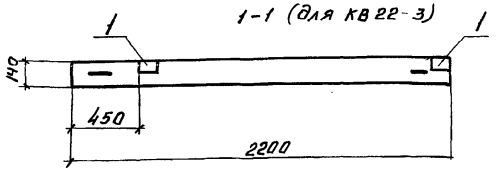

1-1 (для КВ 16-2, КВ 22-4)

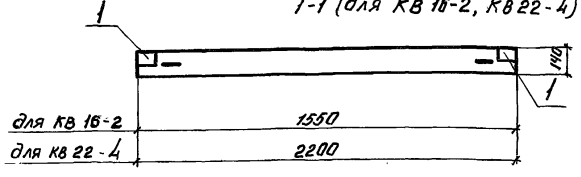

Формат	Зона	Поз.	Обозначение	Наименование				Примечание
				Документация				
А3			ТП КЖИ КВ 16-2, КВ 22-3, КВ 22-3а, КВ 22-4	Козырьки входов КВ 16-2, КВ 22-3, КВ 22-3а, КВ 22-4				
				Сборочные единицы				
			серия 1.238-1 вып. 1	Козырьки входов КВ 16, КВ 22	1	1	1	
		1	1.238-1 вып. 1	доп. закладное изделие М2	2	2	2	
				Материалы				
				Бетон марки 200	0.30	0.42	0.42	м³

Усл. наимен. лит.	КВ 16-2	КВ 22-3, КВ 22-3а	КВ 22-4

Ведомость расхода стали на элемент, кг

Марка элемента	Изделия арматурные												Изделия закладные					Общий расход
	Арматура класса								Прокат марки		Всего		Арматура класса	Прокат марки			Всего	
	A-III		A-II		AI			Bp-I	ВСт3пс6				A III	ВСт3пс6				
	ГОСТ 5781-75		ГОСТ 5781-75		ГОСТ 5781-75			ТУ-14-4-659-75	ГОСТ 3262-75				ГОСТ 5781-75	ГОСТ 103-76				
	ф8	итого	ф10	итого	ф8	ф10	итого	ф5	итого	ф13,5	итого		ф8	итого	-8х8	итого		
КВ 16-2	11.04	11.04	2.02	2.02	1,28		1,28	8,20	8,20	0,58	0,58	23,12	0,44	0,44	0,9	0,9	1,34	24,46
КВ 22-3 КВ 22-3а, КВ 22-4	16,39	16,39	2.02	2.02		2.00	2.00	11,64	11,64	0,58	0,58	32,63	0,44	0,44	0,9	0,9	1,34	33,97

1. Козырьки входов КВ 16-2, КВ 22-3, КВ 22-3а и КВ 22-4 отличаются от козырьков КВ-16 и КВ-22 по серии 1.238-1 вып.1 наличием дополнительных закладных деталей М2
2. Расположение закладных деталей в козырьке КВ 22-3 зеркально повторяется в козырьке КВ-22-3а.

Инженер.	Морозова	
Рук. груп.	Кутырева	
Гл. спец.	Коратун	
Нач. отд.	Малюгин	
Гип.	Меклер	
Н. контр.	Еремина	

Привязан

Инв. №

ТП 702-3-3.83 КЖИ - КВ 16-2; КВ 22-3; КВ 22-3а; КВ 22-4

Козырьки входов КВ 16-2; КВ 22-3; КВ 22-3а; КВ 22-4.

Стадия	Масса	Масштаб
Р	750 1050 1050	1:25
Лист	Листов 1.	

Министерство заготовок СССР Госнисибаромзернопроект г. Новосибирск

ТП 702-3-3.83

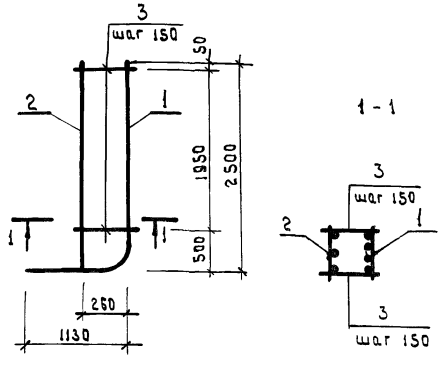

Формат	Зона	Поз.	Обозначение	Наименование	Кол.	Примечание
				Сборочные единицы		
А4		1	т.п. КЖСИ - КР1	Каркас плоский КР1	1	106.4 кг
А4		2	КР2	То же КР2	1	50.0 кг.
				Детали		
Б4		3		Одиночный стержень		
				ф10AIII, ГОСТ 5.1459-72		
				L = 300		

Привязан

Инв. №

ст.техн.	Шатохина	
инженер	Верещагина	
рук.гр.	Кутырева	
гл.спец.	Каратун	
нач.отд.	Малюгин	
ГИП	Меклер	
н.контр.	Еремина	

ТП 703-3-3.83 КЖСИ - КП1

Каркас пространственный КП1

Стадия	Масса	Масшт
Р	162.2	б/м
Лист	Листов 1	

Министерство заготовок СССР
Госниисибпромзернопроект
г. Новосибирск

Копировал

Формат А4

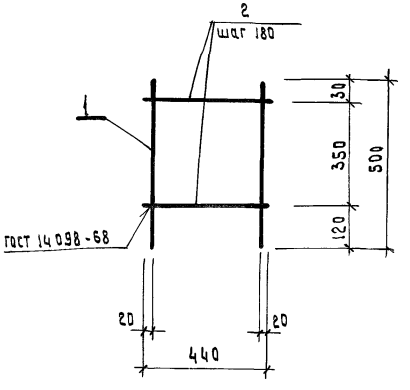

Формат	Зона	Поз.	Обозначение	Наименование	Кол.	Примечание
				Сборочные единицы		
А4		1	т.п. КЖСИ - КР3	Каркас плоский КР3	2	1.8 кг
				Детали		
Б4		2		Одиночный стержень		
				ф10AI, ГОСТ 5781-75		
				L = 440	6	0.3 кг.

Привязан

Инв. №

ст.техн.	Шатохина	
инженер	Верещагина	
рук.гр.	Кутырева	
гл.спец.	Каратун	
нач.отд.	Малюгин	
ГИП	Меклер	
н.контр.	Еремина	

ТП 702-3-3.83 КЖСИ - КП2

Каркас пространственный КП2

Стадия	Масса	Масшт.
Р	5.4	б/м.
Лист	Листов 1	

Министерство заготовок СССР
Госниисибпромзернопроект
г. Новосибирск

Копировал

Формат А4

Инв.№ подл. | Подпись и дата | Взам.инв.№

Альбом III

ТП 702-3-3.83

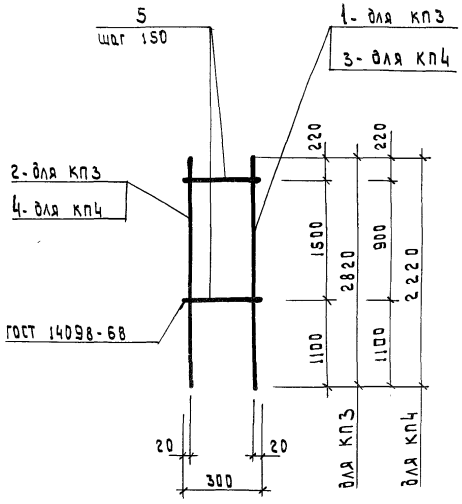

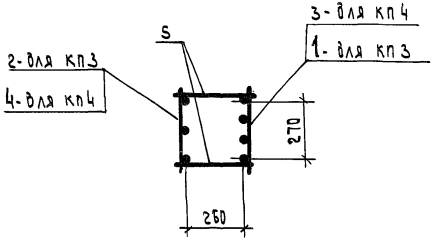

Формат	Зона	Поз.	Обозначение	Наименование	Кол. на исполнение					Примечание
				Сборочные единицы						
				Каркасы плоские						
А3		1	Т.П. КЖСИ-КР4÷КР7	КР4	1					35.8 кг
А3		2	КР4÷КР7	КР5	1					27.4 кг
А3		3	КР4÷КР7	КР6		1				27.8 кг
А3		4	КР4÷КР7	КР7		1				21.2 кг
				Детали						
		5		Одиночный стержень						
				ф10А III, ГОСТ 5.1459-72,						
				L = 300	22	14				0.2 кг
				Вес марки, кг	67.6	51.8				

Инв. № подл.	Подп. и дата	Взам. инв. №

Изм.	Усл. наимен.	КП3	КП4

Привязан

Инв. №

Ст. техн.	Шатохина	
Рук. гр.	Кутырева	
Гл. спец.	Коротун	
Нач. отд.	Малюгин	
Гип	Меклер	
Н. контр.	Еремина	

ТП 702-3-3.83 КЖСИ-КП3, КП4

Каркасы пространственные КП3, КП4.

Стадия	Масса	Масшт.
Р	67.6 51.8	б/м
Лист	Листов 1	

Министерство Заготовок СССР
Госниисибпромзернопроект
г. Новосибирск

Копировал

Формат А3

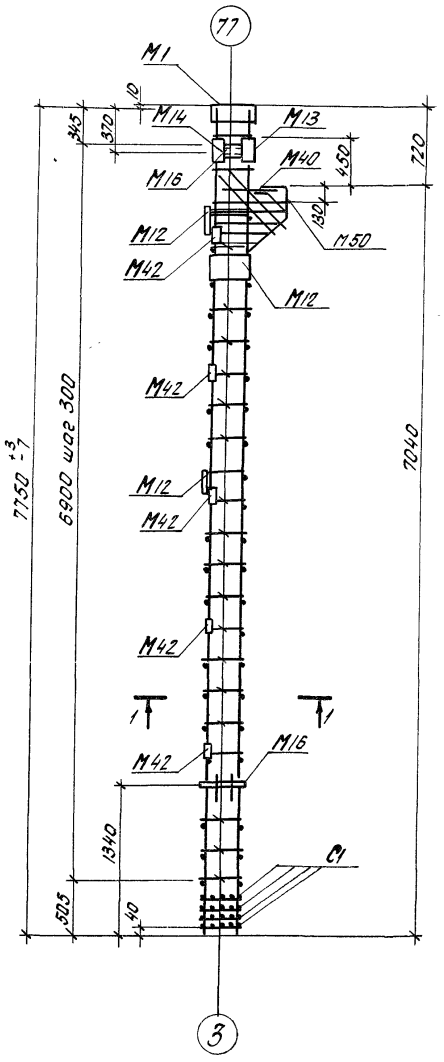

1-1

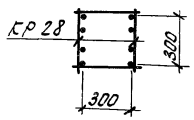

Формат	Зона	Поз.	Обозначение	Наименование	Кол.	Примечание
				Сборочные единицы		
А4			ТП КЖИ-КР28	Каркас плоский КР28	2	
			Серия 1.420-12 Вып.1	Сетка арматурная С1	4	
				Изделия закладные		
			Серия 1.420-12 В.5 л.1	М1	1	
			То же л.2	М12	3	
			" л.2	М13	1	
			" л.3	М14	1	
			" л.3	М16	2	
			" л.8	М40	1	
			" л.8	М42	10	
			" л.9	М50	1	
				Детали		
		3	То же	Одиночный стержень 3	48	7.2 кг
		54	"	То же 54	1	0.9 кг
		55	"	" 55	2	3.4 кг
		56	"	" 56	2	1.6 кг
		57	"	" 57	1	0.8 кг
		58	"	" 58	1	0.7 кг
		59	"	" 59	1	0.7 кг
		60	"	" 60	1	0.6 кг
		77	"	" 77	6	1.98 кг

Привязан

Инв. №

Инженер	Морозова	
Рук. груп.	Кутырева	
Гл. спец.	Коротун	
Нач. отд.	Малыгин	
ГИП	Меклер	
Н. контр.	Еремина	

ТП 702-3-3.83 КЖИ-КП-5

Каркас пространственный КП 3

Стадия	Масса	Масштаб
Р	456.2	б/м
Лист	Листов 1	

Министерство заготовок СССР
ГОСНИИСИБПРОМЗЕРНОПРОЕКТ
г. Новосибирск.

Альбом V

Инв. № подл. | Подпись и дата | Взам. инв. №

Т.П. 702-3-3.83

Альбом III

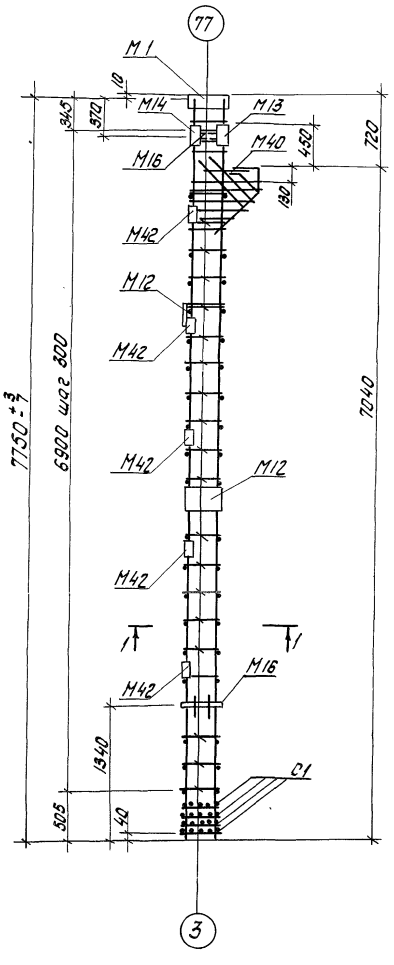

1-1

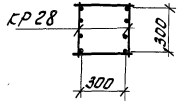

Формат	Зона	Поз.	Обозначение	Наименование	Кол.	Примечание
				Сборочные единицы		
А4			ТП КЖИ-КР28	Каркас плоский КР28	2	
			Серия 1.420-12 Вып. 1	Сетка арматурная С1	4	
				Изделия закладные		
			Серия 1.420-12 В.5 л. 1	М1	1	
			То же л. 2	М12	2	
			" л. 2	М13	1	
			" л. 3	М14	1	
			" л. 3	М16	2	
			" л. 8	М40	1	
			" л. 8	М42	10	
			" л. 9	М50	1	
				Детали		
		3	То же	Одиночный стержень 3	48	7.2 кг
		54	"	То же 54	1	0.9 кг
		55	"	" 55	2	3.4 кг
		56	"	" 56	2	1.6 кг
		57	"	" 57	1	0.8 кг
		58	"	" 58	1	0.7 кг
		59	"	" 59	1	0.7 кг
		60	"	" 60	1	0.6 кг
		77	"	" 77	6	2.0 кг

Т.17. 702-3-3.83

Инв.№ подл. | Подпись и дата | Взам. инв.№

Привязан

Инв.№

Инженер	Морозова	
Рук. груп.	Кутырева	
Гл. спец.	Коротун	
Нач. отд.	Малюгин	
ГИП	Меклер	
Н. контр.	Еремина	

ТП 702-3-3.83 КЖИ-КП6

Каркас пространственный КП6

Стадия	Масса	Масштаб
Р	443.9	б/м
Лист	Листов 1	

Министерство заготовок СССР
ГОСНИИСИБПРОМАГРОПРОЕКТ
г. Новосибирск

Альбом III

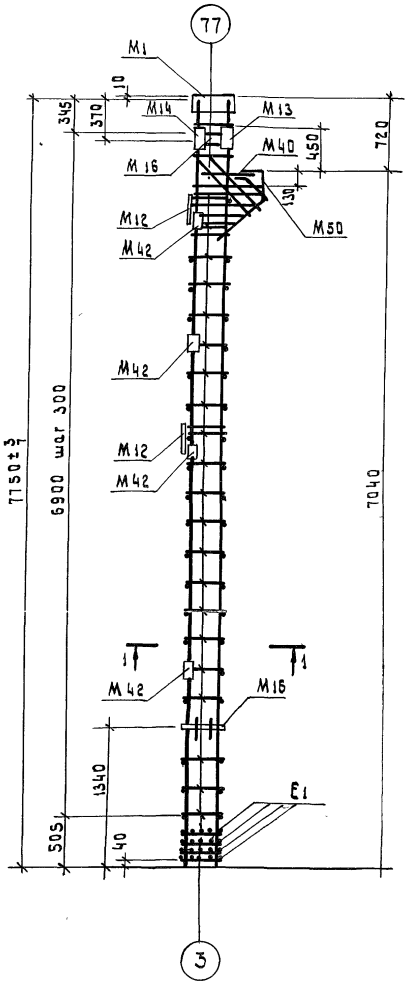

1—1

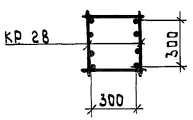

Формат	Зона	Поз	Обозначение	Наименование	Кол.	Примечание
				Сборочные единицы		
А4			ТП КЖИ-КР 28	Каркас плоский КР 28	2	
			Серия 1.420-12 вып. 1	Сетка арматурная С1	4	
				Изделия закладные		
			Серия 1.420-12 вып. 5 л.1	М1	1	
			То же л.2	М12	2	
			—"— л.2	М13	1	
			—"— л.3	М14	1	
			—"— л.3	М16	2	
			—"— л.8	М40	1	
			—"— л.8	М42	8	
			—"— л.9	М50	1	
				Детали		
		3	Серия 1.420-12 вып.1	Одиночный стержень 3	48	7.2 кг
		54	—"—	то же 54	1	0.9 кг
		55	—"—	—"— 55	2	3.4 кг
		56	—"—	—"— 56	2	1.6 кг
		57	—"—	—"— 57	1	0.8 кг
		58	—"—	—"— 58	1	0.7 кг
		59	—"—	—"— 59	1	0.7 кг
		60	—"—	—"— 60	1	0.6 кг
		77	—"—	—"— 77	6	2.0 кг

Т П 702-3-3.83

Т П 702-3-3.83 КЖИ - КП 7

Каркас пространственный КП 7

Стадия	Масса	Масшт.
Р	439.5	б/м

Лист | Листов 1

Министерство Заготовок СССР
Госниисибпромзернопроект
г. Новосибирск

инженер	Морозова	Веренц
рук.груп.	Кутырева	
гл. спец.	Коротун	
нач. отд.	Малюгин	
Гип	Меклер	
н. контр.	Еремина	

Привязан

Инв. №

Альбом III

Т.П. 702-3-3.83

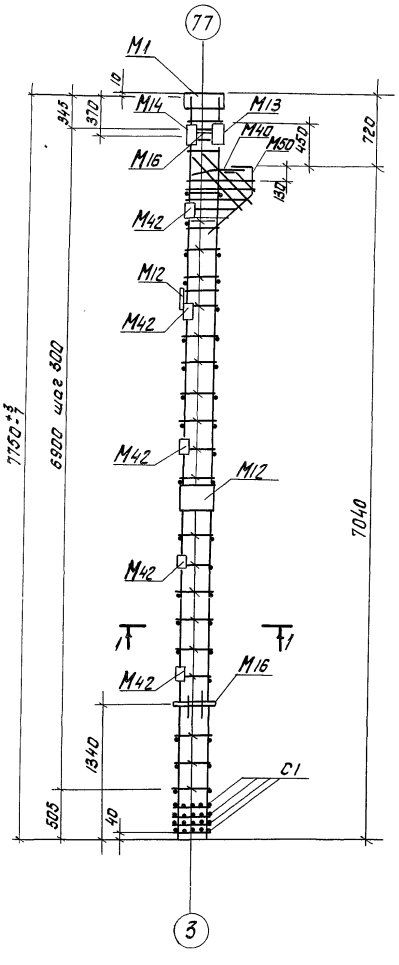

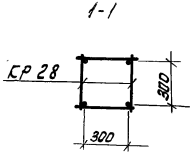

Формат	Зона	Поз.	Обозначение	Наименование	Кол.	Примечание
				Сборочные единицы		
А4			ТП КЖИ-КР28	Каркас плоский КР 28	2	
			Серия 1.420-12, Вып.1	Сетка арматурная С1	4	
				Изделия закладные		
			Серия 1.420-12, Вып.5. л.1	М1	1	
			То же л.2	М12	3	
			" л.2	М13	1	
			" л.3	М14	1	
			" л.3	М16	2	
			" л.8	М40	1	
			" л.8	М42	10	
			" л.9	М50	1	
				Детали		
		3	Серия 1.420-12, Вып.1	Одиночный стержень 3	48	7.2 кг
		54	"	То же 54	1	0.9 кг
		55	"	" 55	2	3.4 кг
		56	"	" 56	2	1.6 кг
		57	"	" 57	1	0.8 кг
		58	"	" 58	1	0.7 кг
		59	"	" 59	1	0.7 кг
		60	"	" 60	1	0.6 кг
		77	"	" 77	6	1.98 кг

Привязан

Инв. №

Инженер	Морозова	
Рук. груп.	Гутырева	
Гл. спец.	Коротун	
Нач. отд.	Малюгин	
ГИП	Меклер	
Н. контр.	Еремина	

ТП 702-3-3.83 КЖИ-КП8

Каркас пространственный КП8

Стадия	Масса	Масштаб
Р	456.1	б/м
Лист	Листов 1	

Министерство заготовок СССР ГОСНИИСИБПРОМЗЕРНОПРОЕКТ г. Новосибирск

Альбом III

Т.П. 702-3-3.83

Инв.№ подл. | Подпись и дата | Взам.инв.№

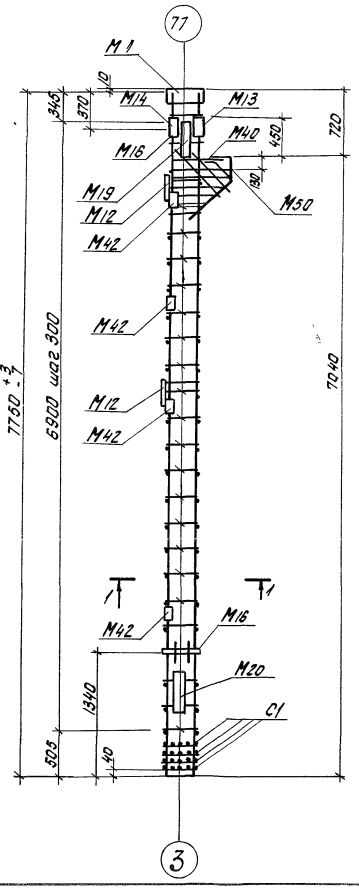

1-1

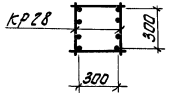

Формат	Зона	Поз.	Обозначение	Наименование	Кол.	Примечание
				Сборочные единицы		
А3			ТП КЖИ-КР28	Каркас плоский КР28	2	
			Серия 1.420-12 вып.1	Сетка арматурная С1	4	
				Изделия закладные		
			Серия 1.420-12 в5 л.1	М1	1	
			То же л.2	М12	2	
			" л.2	М13	1	
			" л.3	М14	1	
			" л.3	М16	2	
			" л.4	М19	1	
			" л.4	М20	1	
			" л.8	М40	1	
			" л.8	М42	8	
			" л.9	М50	1	
				Детали		
		3	Серия 1.420-12 вып.1	Одиночный стержень 3	48	7.2 кг
		54	"	То же 54	1	0.9 кг
		55	"	" 55	2	3.4 кг
		56	"	" 56	2	1.6 кг
		57	"	" 57	1	0.8 кг
		58	"	" 58	1	0.7 кг
		59	"	" 59	1	0.7 кг
		60	"	" 60	1	0.8 кг
		77	"	" 77	6	2.0 кг

Привязан

Инв.№

Инженер	Морозова	
Рук.груп.	Кутырева	
Гл.спец.	Коротун	
Нач.отд.	Малюгин	
ГИП	Меклер	
Н.контр.	Еремина	

ТП 702-3-3.83 КЖИ-КП-9

Каркас пространственный КП9

Стадия	Масса	Масштаб
Р	487.5	б/м
Лист	Листов 1	

Министерство заготовок СССР
ГОСНИИСИБПРОМЗЕРНОПРОЕКТ
г. Новосибирск

Альбом III

Т.П. 702-3-3.83

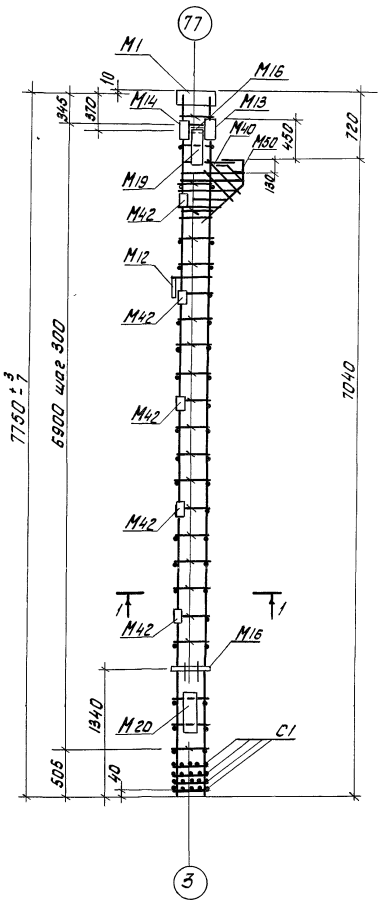

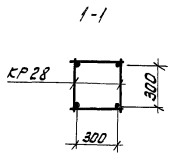

Формат	Зона	Поз.	Обозначение	Наименование	Кол.	Примечание
				Сборочные единицы		
А4			ТП КЖИ-КР28	Каркас плоский КР 28	2	
			Серия 1.420-12 Вып. 1	Сетка арматурная С1	4	
				Изделия закладные		
			Серия 1.420-12 Вып. 5 л. 1	М1	1	
			То же л. 2	М12	3	
			" л. 2	М13	1	
			" л. 3	М14	1	
			" л. 3	М16	2	
			" л. 4	М19	1	
			" л. 4	М20	1	
			" л. 8	М40	1	
			" л. 8	М42	10	
			л. 9	М50	1	
				Детали		
		3	Серия 1.420-12 Вып. 1	Одиночный стержень 3	48	7.2 кг
		54	"	То же 54	1	0.9 кг
		55	"	" 55	2	3.4 кг
		56	"	" 56	2	1.6 кг
		57	"	" 57	1	0.8 кг
		58	"	" 58	1	0.7 кг
		59	"	" 59	1	0.7 кг
		60	"	" 60	1	0.6 кг
		77	"	" 77	6	2.0 кг

Привязан

Инв. №

Инженер	Морозова	
Рук. груп.	Сутырева	
Гл. спец.	Коротун	
Нач. отд.	Малюгин	
ГИП	Меглер	
Н. контр.	Еремина	

ТП 702-3-3.83 КЖИ-КП10

Каркас пространственный КП 10

Стадия	Масса	Масштаб
Р	504.2	б/м
Лист	Листов 1	

Министерство заготовок СССР
ГОСНИИСИБПРОМЗЕРНОПРОЕКТ
г. Новосибирск

Формат А3

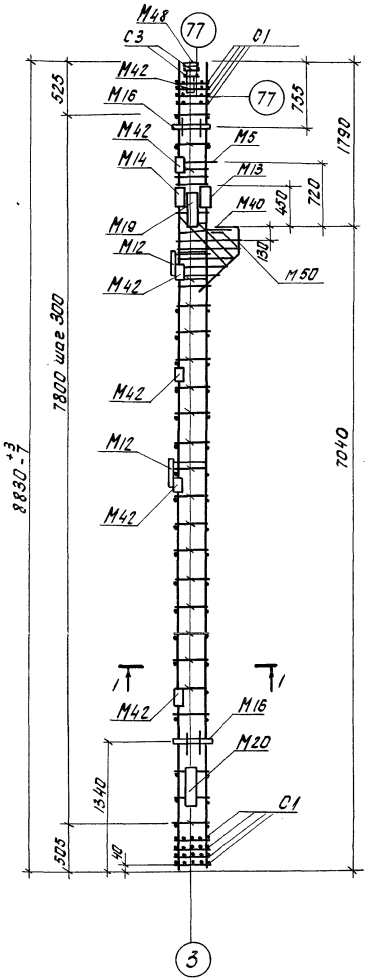

1-1

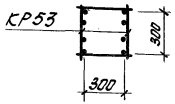

Формат	Зона	Поз.	Обозначение	Наименование	Кол.	Примечание
				Сборочные единицы		
			Серия 1.420-12 в.1 л.114	Каркас плоский КР53	2	
			То же л.113	Сетка арматурная С1	8	
			"	То же С3	2	
			Серия 1.420-12 в.5 л.2	Изделие закладное М5	1	
			То же л.2	То же М12	2	
			" л.2	" М13	1	
			" л.3	" М14	1	
			" л.3	" М16	2	
			" л.	" М19	1	
			" л.	" М20	1	
			" л.8	" М40	1	
			" л.8	" М42	10	
			" л.8	" М48	1	
			" л.9	" М50	1	
				Детали		
		3	Серия 1.420-12 Вып.1	Одиночный стержень 3	54	8.1 кг
		54	То же	То же 54	1	0.9 кг
		55	"	" 55	2	3.4 кг
		56	"	" 56	2	1.6 кг
		57	"	" 57	1	0.8 кг
		58	"	" 58	1	0.7 кг
		59	"	" 59	1	0.7 кг
		60	"	" 60	1	0.8 кг
		77	"	" 77	16	5.3 кг

Привязан

Инв.№

Инженер	Морозова	
Рук. гр-п	Кутырева	
Гл. спец.	Коротун	
Нач. отд.	Малюгин	
ГИП	Меклер	
Н. контр.	Еремина	

ТП 702-3-3.83 КЖИ-КП-11

Каркас пространственный КП 11

Стадия	Масса	Масштаб
Р	555.9	б/м
Лист	Листов 81	

Министерство агропром СССР ГОСНИИПРОМЗЕРНОПРОЕКТ г. Новосибирск

Инв. № подл. | Подпись и дата | Взам. инв. №

7.П. 702-3-3.83

Альбом III

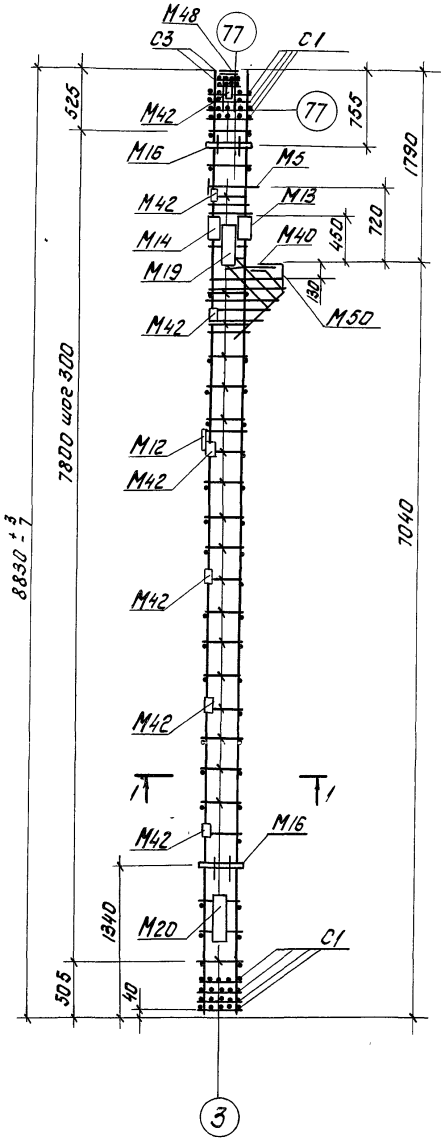

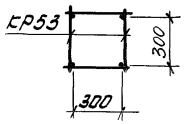

Формат	Зона	Поз.	Обозначение	Наименование	Кол.	Примечание
				Сборочные единицы		
			Серия 1.420-12 Вып.1 л. 114	Каркас плоский Кр 53	2	
			То же л. 113	Сетка арматурная С1	8	
			—"—	То же С3	2	
			Серия 1.420-12 Вып. 5 л. 2	Изделие закладное М5	1	
			То же л. 2	То же М12	1	
			" л. 2	" М13	1	
			" л. 3	" М14	1	
			" л. 3	" М16	2	
			" л. 4	М19	1	
			" л. 4	М20	1	
			" л. 8	" М40	1	
			" л. 8	" М42	14	
			" л. 8	" М48	1	
			" л. 9	" М50	1	
				Детали		
		3	Серия 1.420-12 Вып. 1	Одиночный стержень 3	54	8.1 кг
		54	То же	То же 54	1	0.9 кг
		55	"	" 55	2	3.4 кг
		56	"	" 56	2	1.6 кг
		57	"	" 57	1	0.8 кг
		58	"	" 58	1	0.7 кг
		59	"	" 59	1	0.7 кг
		60	"	" 60	1	0.6 кг
		77	"	" 77	16	5.3 кг

Привязан

Инв. N

Инженер	Морозова	
Рук. груп.	Кутырева	
Гл. спец.	Коротун	
Нач. отд.	Малюгин	
ГИП	Меклер	
Н. контр.	Еремина	

ТП 702-3-3.83 КЖИ-КП12

Каркас пространственный КП 12

Стадия	Масса	Масштаб
Р	552.4	б/м
Лист	Листов 1	

Министерство заготовок СССР ГОСНИИСИБПРОМЗЕРНОПРОЕКТ г. Новосибирск

1.11. ТП2-3-3.83

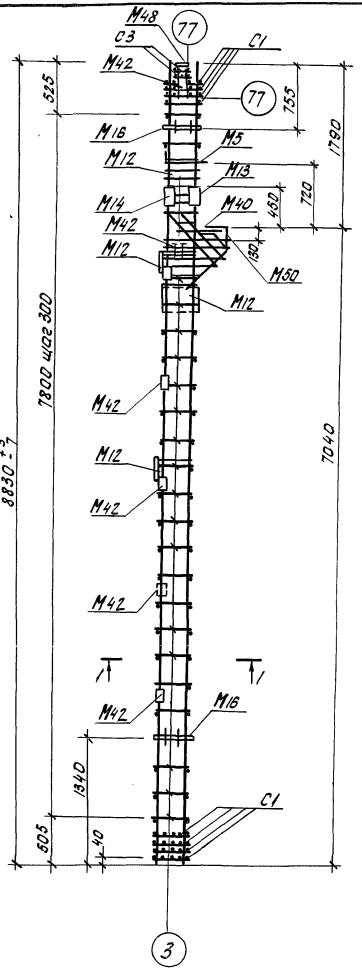

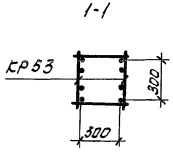

Формат	Зона	Поз.	Обозначение	Наименование	Кол.	Примечание
				Сборочные единицы		
			Серия 1.420-12 вып.1, л.114	Каркас плоский КР53	2	
			То же л.113	Сетка арматурная С1	8	
			"	То же С3	2	
				Изделия закладные		
			Серия 1.420 8.5 л.2	М5	1	
			То же л.2	М12	4	
			" л.2	М13	1	
			" л.3	М14	1	
			" л.3	М16	2	
			" л.8	М40	1	
			" л.8	М42	11	
			" л.8	М48	1	
			" л.9	М50	1	
				Детали		кг
		3	Серия 1.420-12 вып.1	Одиночный стержень 3	54	8.1
		54	То же	То же 54	1	0.9
		55	"	" 55	2	3.4
		56	"	" 56	2	1.6
		57	"	" 57	1	0.8
		58	"	" 58	1	0.7
		59	"	" 59	1	0.7
		60	"	" 60	1	0.6
		77	"	" 77	16	5.3

Привязан

Инв. N

Инженер	Морозова	
Рук. груп	Кутырева	
Гл. спец.	Коротун	
Нач. отд.	Малыгин	
ГИП	Меклер	
Н. контр.	Еремина	

ТП 702-3-3.83 КЖИ-КП13

Каркас пространственный КП13

Стадия	Масса	Масштаб
Р	539.3	б/м
Лист	Листов 1	

Министерство заготовок СССР
ГОСНИИСОЦПРОМЗАГОТПРОЕКТ
г. Новосибирск

Альбом III

Т.П. 702-3-3.83

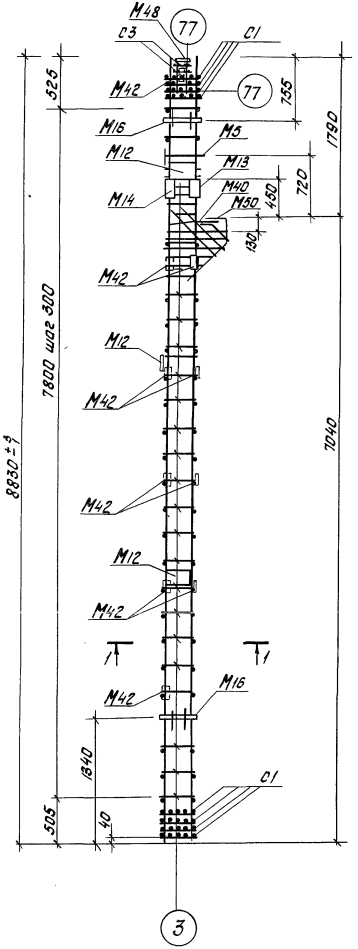

1-1

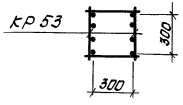

Формат	Зона	Поз.	Обозначение	Наименование	Кол.	Примечание
				Сборочные единицы		
			Серия 1.420-12 в.1 л. 114	Каркас плоский КР 53	2	
			То же л. 113	Сетка арматурная С1	8	
			"	То же С3	2	
				Изделия закладные		
			Серия 1.420-12 в 5 л.2	М5	1	
			То же л. 2	М12	3	
			" л. 2	М13	1	
			" л. 3	М14	1	
			" л. 3	М16	2	
			" л. 8	М40	1	
			" л. 8	М42	10	
			" л. 8	М48	1	
			" л. 9	М50	1	
				Детали		
		3	Серия 1.420-12 вып. 1	Одиночный стержень 3	54	8.1
		54	То же	То же 54	1	0.9
		55	"	" 55	2	3.4
		56	"	" 56	2	1.6
		57	"	" 57	1	0.8
		58	"	" 58	1	0.7
		59	"	" 59	1	0.7
		60	"	" 60	1	0.6
		77	"	" 77	16	5.3

Привязан

Инв. №

Инженер	Морозова	Верещ
Рук. груп.	Кутырева	
Гл. спец.	Коротун	
Нач. отд.	Малюгин	
ГИП	Меклер	
Н. контр.	Еремина	

Т П 702-3-3.83 КЖИ-КП 14

Каркас пространственный КП 14

Стадия	Масса	Масштаб
Р	520.2	б/м
Лист	Листов 1	

Министерство заготовок СССР
ГОСНИИСИБПРОМЗЕРНОПРОЕКТ
г. Новосибирск

Копировал: А. Формат А 3

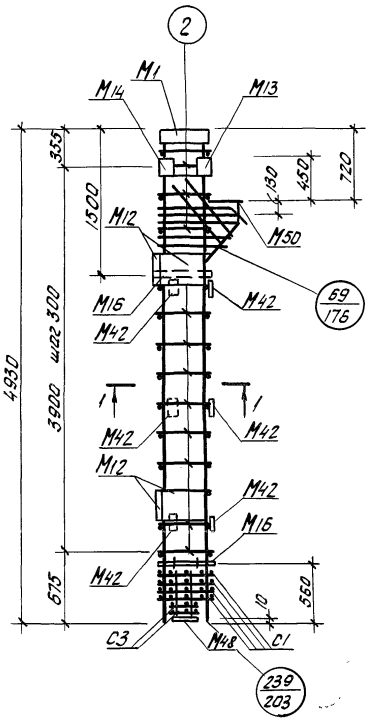

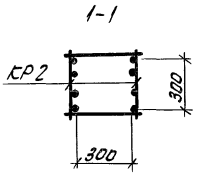

Формат	Зона	Поз.	Обозначение	Наименование	Кол.	Примечание
				Сборочные единицы		
			Серия 1.420-12 в.3 л. 207	Каркас плоский КР2	2	
			То же л. 216	Сетка арматурная С1	4	
			"	Сетка арматурная С3	2	
				Изделия закладные		
			Серия 1.420-12 в.5 л.1	М1	1	
			То же л. 2	М12	4	
			" л. 2	М13	1	
			" л. 3	М14	1	
			" л. 3	М16	2	
			" л. 8	М40	1	
			" л. 8	М42	6	
			" л. 8	М48	1	
			" л. 9	М50	1	
				Детали		
		2	Серия 1.420-12 в.3	Одиночный стержень 2	28	4.2кг
		58	То же	То же 58	6	2.0кг
		66	"	" 66	1	0.9кг
		67	"	" 67	2	3.4кг
		68	"	" 68	2	1.6кг
		69	"	" 69	1	0.8кг
		70	"	" 70	1	0.7кг
		71	"	" 71	1	0.7кг
		72	"	" 72	1	0.8кг

Привязан

Инв. N.

Инженер	Морозова	
Рук. груп.	Кутырева	
Гл. спец.	Коротун	
Нач. отд.	Малюгин	
ГИП	Меклер	
Н. контр.	Еремина	

ТП 702-3-3.83 КЖЦ-КП15

Каркас пространственный КП15

Стадия	Масса	Масштаб
Р	289.6	б/м
Лист	Листов 1	

Министерство заготовок СССР ГОСНИИСИБПРОМЗАГОТПРОЕКТ г. Новосибирск

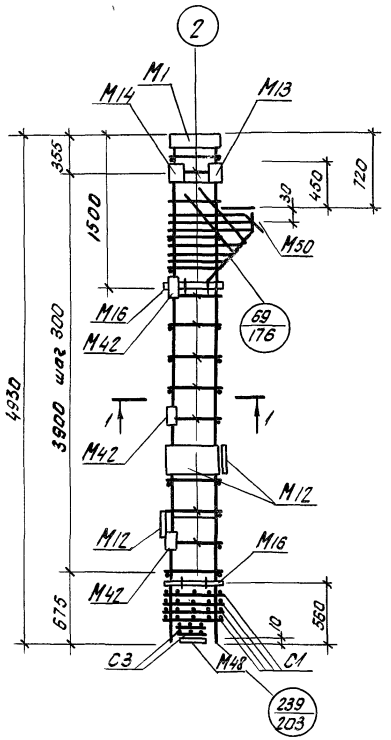

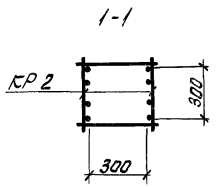

Формат	Зона	Поз.	Обозначение	Наименование	Кол.	Примечание
				Сборочные единицы		
			Серия 1.420-12 Вып.3 л.207	Каркас плоский КР2	2	
			Серия 1.420-12 Вып.3 л.216	Сетка арматурная С1	4	
			То же	Сетка арматурная С3	2	
				Изделия закладные		
			Серия 1.420-12 Вып.5 л.1	М1	1	
			л.2	М12	3	
			л.2	М13	1	
			л.3	М14	1	
			л.3	М16	2	
			л.8	М40	1	
			л.8	М42	6	
			л.8	М48	1	
			л.9	М50	1	
				Детали		
		2	Серия 1.420-12 Вып.3	Одиночный стержень 2	28	4.2 кг
		58	То же	То же 58	6	2.0 кг
		66	"	" 66	1	0.9 кг
		67	"	" 67	2	3.4 кг
		68	"	" 68	2	1.6 кг
		69	"	" 69	1	0.8 кг
		70	"	" 70	1	0.7 кг
		71	"	" 71	1	0.7 кг
		72	"	" 72	1	0.6 кг

Привязан

Инв. №

Инженер	Морозова	
Рук.груп.	Кутырева	
Гл.спец.	Каратун	
Нач.отд.	Малюгин	
ГИП	Меклер	
Н.контр.	Еремина	

ТП 702-3-3.83 КЖИ-КП16

Каркас пространственный КП-16

Стадия	Масса	Масштаб
Р	277.3	б/м
Лист	Листов 1	

Министерство заготовок СССР
ГОСНИИСИБПРОМЗЕРНОПРОЕКТ
г. Новосибирск

Инв. № подл. | Подпись и дата | Взам. инв. №

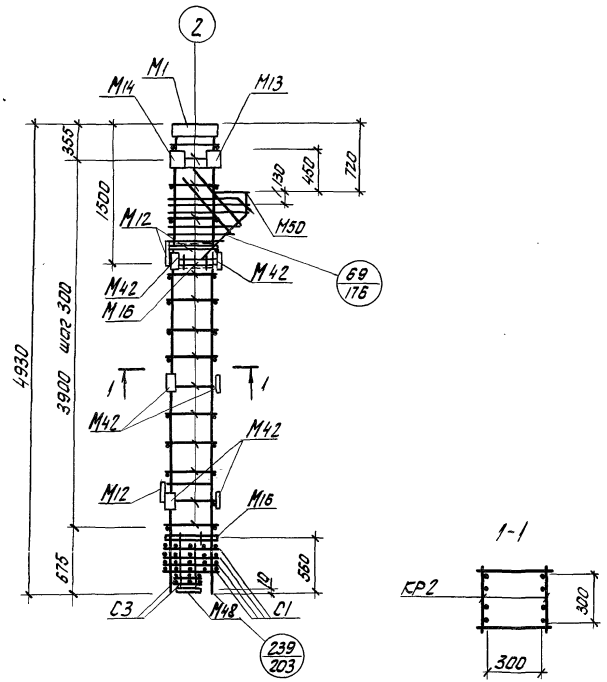

Формат	Зона	Поз.	Обозначение	Наименование	Кол.	Примечание
				Сборочные единицы		
			Серия 1.420-12 в.3 л.207	Каркас плоский КР2	2	
			То же л.216	Сетка арматурная С1	4	
			"	Сетка арматурная С3	2	
				Изделия закладные		
			Серия 1.420-12 вып.5, л.1	М1	1	
			л.2	М12	3	
			л.2	М13	1	
			л.3	М14	1	
			л.3	М16	2	
			л.8	М40	1	
			л.8	М42	6	
			л.8	М48	1	
			л.9	М50	1	
				Детали		
		2	Серия 1.420-12 в.3	Одиночный стержень 2	28	4.2 кг
		58	То же	То же 58	6	2.0 кг
		66	"	" 66	1	0.9 кг
		67	"	" 67	2	3.4 кг
		68	"	" 68	2	1.6 кг
		69	"	" 69	1	0.8 кг
		70	"	" 70	1	0.7 кг
		71	"	" 71	1	0.7 кг
		72	"	" 72	1	0.6 кг

Т.П. 702-3-3.83 Альбом III

Инв. № подл. | Подпись и дата | Взам. инв. №

Привязан

Инв. №

Инженер	Морозова	
Рук. груп.	Кутырева	
Гл. спец.	Коротун	
Нач. отд.	Малюгин	
ГИП	Меклер	
Н. контр.	Еремина	

Т П 702-3-3.83 КЖИ-КП17

Каркас пространственный КП-17

Стадия	Масса	Масштаб
Р	277.3	б/м
Лист	Листов 1	

Министерство заготовок СССР
ГОСНИИСИБПРОМЗЕРНОПРОЕКТ
г. Новосибирск

Альбом III

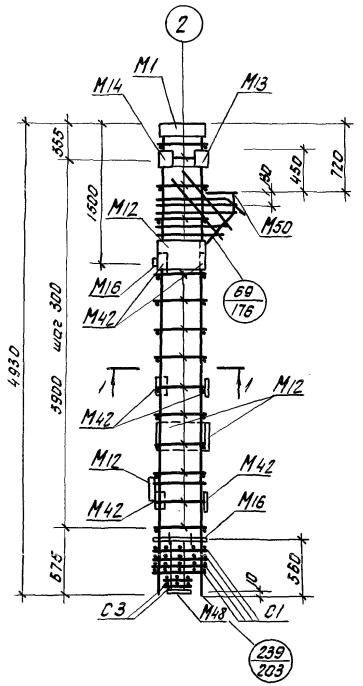

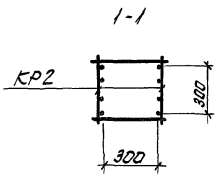

Формат	Зона	Поз.	Обозначение	Наименование	Кол.	Примечание
				Сборочные единицы		
			Серия 1.420-12 В.3 л.207	Каркас плоский КР2	2	
			То же л.216	Сетка арматурная С1	4	
			"	Сетка арматурная С3	2	
				Изделия закладные		
			Серия 1.420-12 вып.5	М1	1	
			То же	М12	4	
			"	М13	1	
			"	М14	1	
			"	М16	2	
			"	М40	1	
			"	М42	6	
			"	М48	1	
			"	М50	1	
				Детали		
		2	Серия 1.420-12 вып.3	Одиночный стержень 2	28	4.2 кг
		58	"	" 58	6	2.0 кг
		66	"	" 66	1	0.9 кг
		67	"	" 67	2	3.4 кг
		68	"	" 68	2	1.6 кг
		69	"	" 69	1	0.8 кг
		70	"	" 70	1	0.7 кг
		71	"	" 71	1	0.7 кг
		72	"	" 72	1	0.6 кг

Привязан

Инв. N

Инженер	Морозова	
Рук. груп.	Сутырева	
Гл. спец.	Коротун	
Нач. отд.	Малогин	
ГИП	Меслер	
Н. контр.	Еремина	

ТП 102-3-3.83 КЖИ-КП18

Каркас пространственный КП 18

Стадия	Масса	Масштаб
Р	289.6	1/50
Лист	Листов 1	

Министерство газового строительства СССР
Госкомсибтяжстроя
Сибгазпроект
г. Новосибирск

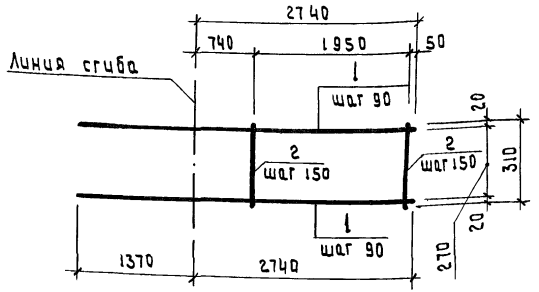

Формат	Зона	Поз.	Обозначение	Наименование	Кол.	Примечание
				Детали		
Б4		1		Одиночный стержень		
				ф 32А III, ГОСТ 5.1459-72,		
				L = 4110	4	25.9 кг
Б4		2		То же ф 10А III, ГОСТ 5.1459-72		
				L = 310	14	0,2 кг.

Привязан

Инв. №

Ст.техн.	Шатохина	
Инженер	Верещагина	
Рук.гр.	Кутырева	
Гл.спец.	Каротун	
Нач.отд.	Малыгин	
Гип	Меклер	
Н.контр.	Еремина	

ТП 702-3-3.83 КЖЦ-КР 1

Каркас плоский КР 1

Стадия	Масса	Масшт.
Р	106.4	б/м
Лист 1	Листов 1	

Министерство заготовок СССР
Госниисибпромзернопроект
г. Новосибирск

Копировал

Формат А4

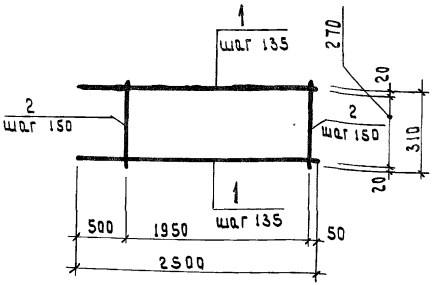

Формат	Зона	Поз	Обозначение	Наименование	Кол.	Примечание
				Детали		
Б4		1		Одиночный стержень		
				ф 32А III, ГОСТ 5.1459-72		
				L = 2500	3	15.8 кг
Б4		2		То же ф 10А III, ГОСТ 5.1459-72		
				L = 310	14	0,2 кг

Привязан

Инв. №

Инв.№ подл. | Подпись и дата | Взам. инв.№

Ст.техн.	Шатохина	
Инжен.	Верещагина	
Рук.гр	Кутырева	
Гл.спец.	Каротун	
Нач.отд.	Малыгин	
Гип	Меклер	
Н.контр	Еремина	

ТП 702-3-3.83 КЖЦ-КР 2

Каркас плоский КР 2

Стадия	Масса	Масшт.
Р	50,2	б/м
Лист	Листов 1	

Министерство заготовок СССР
Госниисибпромзернопроект
г. Новосибирск

Копировал

Формат А4

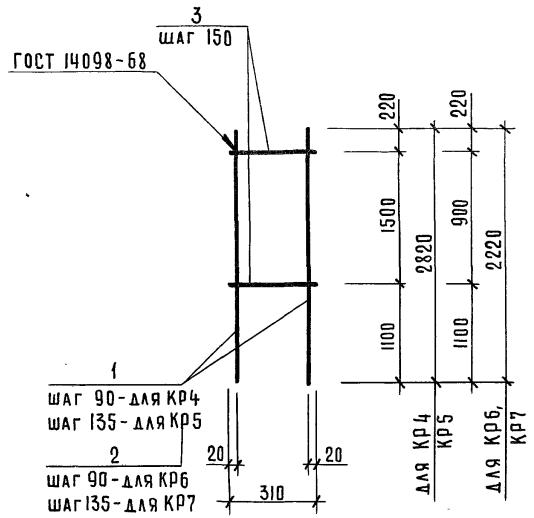

Формат	Зона	Поз.	Обозначение	Наименование	Кол. на исполнение					Примечание
				Детали						
Б4		1		Одиночный стержень						
				ф 22 А III, ГОСТ 5.1459-72						
				L = 2820	4		3			8,4 кг
Б4		2		Тоже ф 22 А III, L = 2220		4		3		6,6 кг
Б4		3		" ф 10 А III, L = 310	11	7	11	7		0,2 кг
				Вес марки, кг	35,8	27,8	27,4	21,2		

Усл. наимен.	Лит.
КР4	
КР6	
КР5	
КР7	

Привязан

Инв. N

Ст. техн.	Шатохина	
Рук. гр.	Кутырева	
Гл. спец.	Коротун	
Нач. отд.	Малюгин	
Гип	Меклер	
Н. контр.	Еремина	

ТП 702-3-3.83 КЖИ-КР4÷КР7

Каркасы плоские КР4 ÷ КР7

Стадия	Масса	Масштаб
Р		б/м
Лист	Листов 1	

Министерство Заготовок СССР
Госниисибпромзернопроект
г. Новосибирск

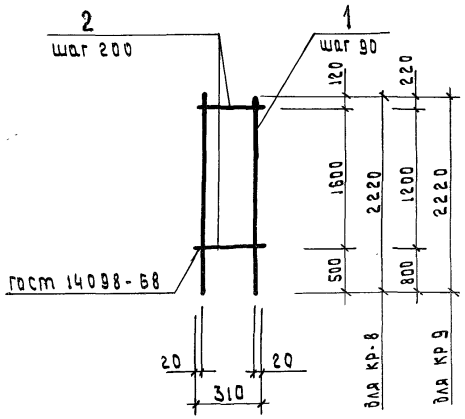

Формат	Зона	Поз.	Обозначение	Наименование	Кол. на исполнение					Примечание
				Детали						
Б4		1		Одиночный стержень						
				ф 22 А III, ГОСТ 5.1459-72,						
				L=2220	4	4				6.6 кг
Б4		2		То же ф 10 А III						
				ГОСТ 5.1459-72, L=310	9	7				0,2 кг
				Вес марки, кг	28.2	27.8				

Альбом III

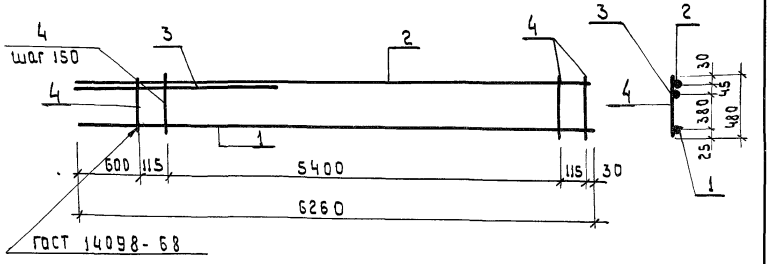

Формат	Зона	Поз.	Обозначение	Наименование	Кол.	Примечание
				Детали		
Б4		1		стержень одиночный Ф20 А III ℓ = 6260	1	15.5 кг
				ГОСТ 5.1459-72		
Б4		2		То же, Ф14 А III ℓ = 6260 ГОСТ 5.1459-72	1	7.6 кг
Б4		3		То же, Ф25 А III ℓ = 2400 ГОСТ 5.1459-72	1	9.2 кг
Б4		4		То же, Ф 8 АI, ℓ = 480 ГОСТ 5781-75	39	0.2 кг

Привязан

Инв. №

Инжен.	Первутинская	
Рук. гр.	Кутырева	
Гл. спец.	Коротун	
Нач. отд.	Малюгин	
ГИП	Меклер	
Н. контр.	Еремина	

ТП 702-3-3.83 КЖИ-КР 10

Каркас плоский КР 10

Стадия	Масса	Масшт.
Р	39.7	6/м
Лист	Листов 1	

Министерство заготовок СССР
Госнисибпромзернопроект
г. Новосибирск

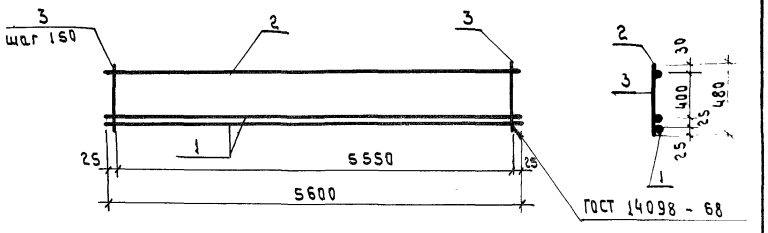

Формат	Зона	Поз.	Обозначение	Наименование	Кол	Примечание
				Детали		
Б4		1		Стержень одиночный		
				Ф20 А III ℓ = 5600 ГОСТ 5.1459-72	2	13.8
Б4		2		То же Ф14 А III ℓ = 5600 ГОСТ 5.1459-72	1	5.8
Б4		3		То же Ф 8 АI ℓ = 480 ГОСТ 5781-75	38	0.2 кг

Привязан

Инв. №

Инжен.	Первутинская	
Рук. гр.	Кутырева	
Гл. спец.	Коротун	
Нач. отд.	Малюгин	
ГИП	Меклер	
Н. контр.	Еремина	

ТП 702-3-3.83 КЖИ-КР 11

Каркас плоский КР 11

Стадия	Масса	Масшт.
Р	41.6	6/м
Лист	Листов 1	

Министерство заготовок СССР
Госнисибпромзернопроект
г. Новосибирск

Инв. № подл. | Подпись и дата | Взам. инв. №

Альбом III

ТП 702-3-3.83

КР-13

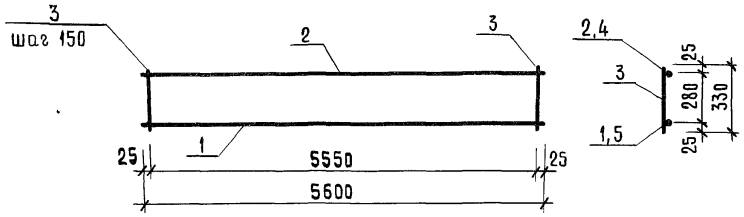

КР-14

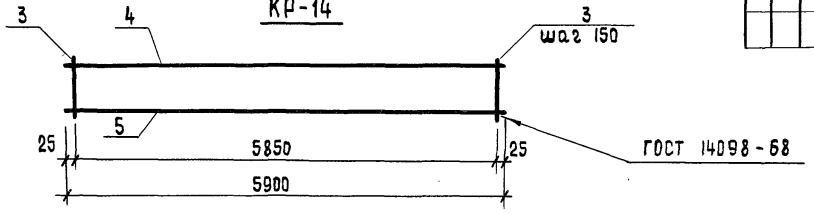

Формат	Зона	Поз.	Обозначение	Наименование	Кол. на исполн.				Примечание
				Детали					
Б4		1		стержень одиночный ℓ=5600 Ф 20 А III ГОСТ 5.1459-72	1				13,8 кг
Б4		2		тоже ℓ=5600 Ф 10 АI ГОСТ 5781-75	1				3,5 кг
Б4		3		тоже ℓ=330 Ф 8 АI ГОСТ 5781-75	38	40			0,2 кг
Б4		4		тоже ℓ=5900 Ф 10 АI ГОСТ 5781-75		1			3,6 кг
Б4		5		тоже ℓ=5900 Ф 20 А III ГОСТ 5.1459-72		1			14,6 кг
				Вес марки, кг	24,9	26,9			

Усл. наимен.	Лит.
КР-13	
КР-14	

Привязан

Инв. N

Инженер.	Первутинская	
Рук. груп.	Кутырева	
Гл. спец.	Коротун	
Нач. отд.	Малюгин	
ГИП	Меклер	
Н. контр.	Еремина	

ТП 702-3-3.83 КЖИ-КР13, К14

Каркасы плоские КР-13, КР-14

Стадия	Масса	Масштаб
Р		б/м
Лист	Листов 1	

Министерство Заготовок СССР Госниисибпромзернопроект г. Новосибирск

Копировал: Жирнова Формат А3

Инв. N подл. | Подпись и дата | Взам. инв. N

Альбом III

ТП 702-3-3.83

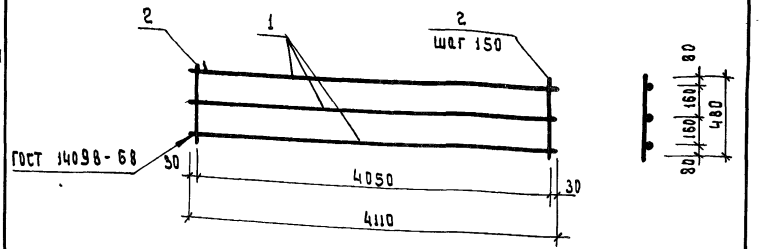

Формат	Зона	Поз.	Обозначение	Наименование	Кол.	Примечание
				Детали		
Б4		1		Стержень одиночный		
				ф 28 А III ℓ= 4110	3	19.9 кг
				ГОСТ 5.1459-72		
Б4		2		То же ф 8 А I ℓ=480	28	0.2 кг
				ГОСТ 5781-75		

Привязан

Инв.№

Инжен.	Первутинская		
Рук.гр.	Кутырева		
Гл.спец.	Коротун		
Нач.отд.	Малюгин		
ГИП	Меклер		
Н.контр	Еремина		

ТП 702-3-3.83 КЖИ-КР 12

Каркас плоский КР 12

Стадия	Масса	Масшт.
Р	65.3	б/м
Лист	Листов 1	

Министерство заготовок СССР
Госниисибпромзернопроект
г. Новосибирск

Копировал

Формат А4

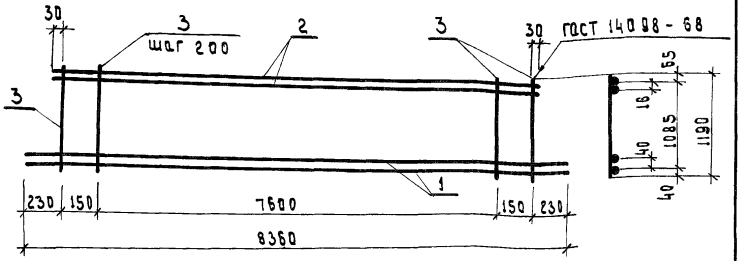

Формат	Зона	Поз	Обозначение	Наименование	Кол.	Примечание
				Детали		
Б4		1		Одиночный стержень ф 36 А III	1	
				ГОСТ 5.1459-72 ℓ= 8360	2	66.8 кг.
Б4		2		Одиночный стержень ф 16 А III		
				ГОСТ 5.1459-72 ℓ=7960	2	12.6 кг.
Б4		3		Одиночный стержень ф 10 А I		
				ГОСТ 5781-75 ℓ= 1190	41	0.7 кг

Привязан

Инв.№

Взам.инв.№

Подпись и дата

Инв.№ подл.

Инжен.	Морозова		
Рук.гр.	Кутырева		
Гл.спец.	Коротун		
Нач.отд.	Малюгин		
ГИП	Меклер		
Н.контр.	Еремина		

ТП 702-3-3.83 КЖИ-КР 15

Каркас плоский КР 15

Стадия	Масса	Масшт
Р	187.5	б/м
Лист	Листов 1	

Министерство заготовок СССР
Госниисибпромзернопроект
г. Новосибирск

Копировал

Формат А4

Альбом III

ТП 702-3-3.83

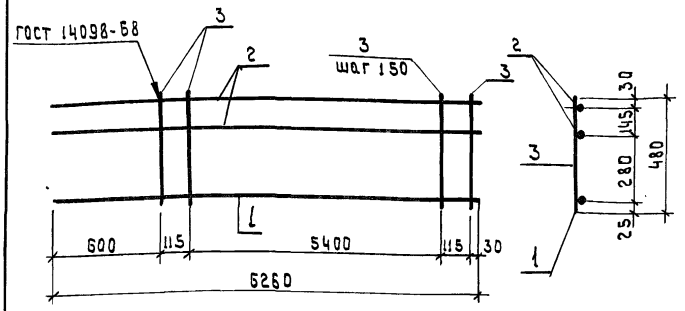

Формат	Зона	Поз.	Обозначение	Наименование	кол.	Примечание
				Детали		
Б4		1		Одиночный стержень ф 20А-III	1	15.4 кг
				ГОСТ 5.1459-72 L = 6260		
Б4		2		То же, ф 14А-III, L = 6260	2	7.8 кг
Б4		3		" , ф 8А-I, ГОСТ 5781-75	39	0,2 кг
				L = 480		

Привязан

Инв. №

ТП 702-3-3.83	КЖИ-КР 17	
Каркас плоский КР 17	Стадия: Р	Масса: 38.4
	Масшт.: б/м	
	Лист	Листов 1

Ст. инж.	Середа
Рук. гр.	Кутырева
Гл. спец	Коротун
Нач. отд.	Малюгин
Гип	Меклер
Н. контр.	Еремина

Министерство заготовок СССР
Госниисибпромзернопроект
г. Новосибирск

Копировал

Формат А4

Инв. № подл. | Подпись и дата | Взам. инв. №

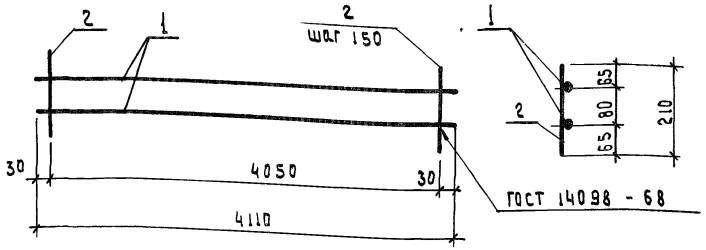

Формат	Зона	Поз	Обозначение	Наименование	кол.	Примечание
				Детали		
Б4		1		Одиночный стержень ф 25А-III ГОСТ 5.1459-72 L = 4110	2	15.8 кг
Б4		2		То же, ф 8 А-I ГОСТ 5781-75, L = 210	28	0.1 кг

Привязан

Инв. №

ТП 702-3-3.83	КЖИ-КР 16	
Каркас плоский КР 16	Стадия: Р	Масса: 34.4
	Масшт.: б/м	
	Лист	Листов 1

Ст. инж.	Середа
Рук. гр.	Кутырева
Гл. спец	Коротун
Нач. отд	Малюгин
Гип	Меклер
Н. контр.	Еремина

Министерство заготовок СССР
Госниисибпромзернопроект
г. Новосибирск

Копировал

Формат А4

Инв. № подл. | Подпись и дата | Взам. инв. №

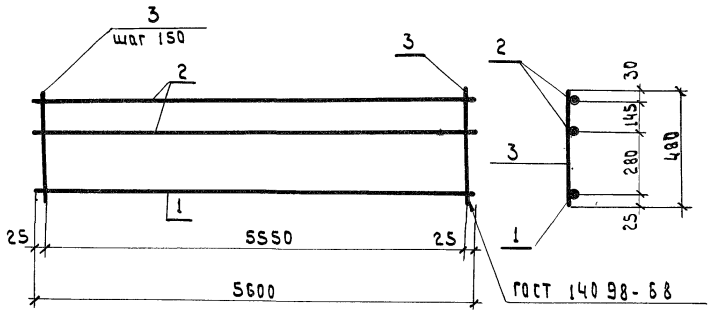

Формат	Зона	Поз	Обозначение	Наименование	Кол.	Примечание
				Детали		
Б4		1		Одиночный стержень	1	13.8 кг
				ф20 А-III ГОСТ 5.1459-72		
				L = 5600		
Б4		2		То же, ф14 А-III, L = 5600	2	6.8 кг.
Б4		3		" , ф8 А-I ГОСТ 5781-75	38	0,2 кг
				L = 480		

Привязан

Инв. №

ТП 702-3-3.83	КЖСИ-КР 18	
Каркас плоский КР 18	Стадия: Р	Масса: 35.0
	Масшт.: б/м	
	Лист	Листов 1
Министерство заготовок СССР Госниисибпромзернопроект г. Новосибирск		

Ст. инж.	Середа	
Рук. гр.	Кутырева	
Гл. спец.	Коротун	
Нач. отд.	Малюгин	
Гип	Меклер	
Н. контр.	Еремина	

Копировал

Формат А4

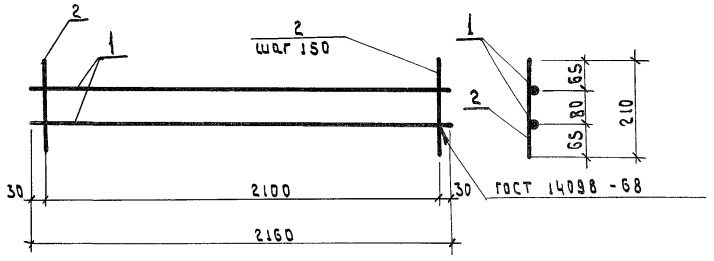

Формат	Зона	Поз	Обозначение	Наименование	Кол.	Примечание
				Детали		
Б4		1		Одиночный стержень	2	8.3 кг
				ф25 А-III ГОСТ 5.1459-72		
				L = 2160		
Б4		2		То же, ф 8 А-I	15	0.1 кг
				ГОСТ 5781-75, L = 210		

Привязан

Инв. №

ТП 702-3-3.83	КЖСИ-КР 19	
Каркас плоский КР 19	Стадия: Р	Масса: 18.1
	Масшт.: б/м	
	Лист	Листов 1
Министерство заготовок СССР Госниисибпромзернопроект г. Новосибирск		

Ст. инж.	Середа	
Рук. гр.	Кутырева	
Гл. спец.	Коротун	
Нач. отд.	Малюгин	
Гип	Меклер	
Н. контр.	Еремина	

Инв. № подл. | Подпись и дата | Взам. инв. №

Копировал

Формат А4

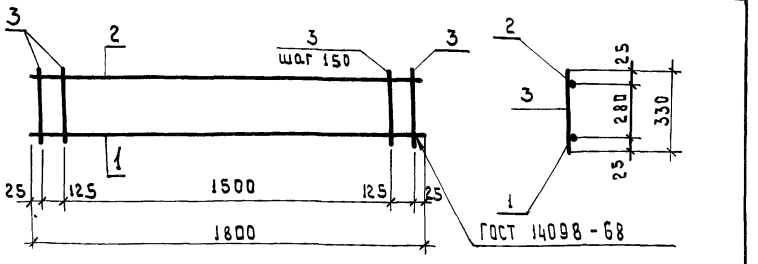

Формат	Зона	Поз.	Обозначение	Наименование	Кол.	Примечание
				Детали		
Б4		1		Одиночный стержень	1	4.4 кг
				ф20 А-III ГОСТ 5.1459-72		
				L = 1800		
Б4		2		То же, ф 10А-I	1	1.1 кг
				ГОСТ 5781-75, L = 1800		
Б4		3		" , ф 8А-I , L = 330	13	0.2 кг

Привязан

Инв.№

ст.инж.	Серева	
Рук.гр.	Кутырева	
Гл.спец.	Коротун	
Нач.отд.	Малюгин	
Гип	Меклер	
Н.контр.	Еремина	

ТП 702-3-3.83 КЖИ - КР 20

Каркас плоский КР 20

Стадия	Масса	Масшт.
Р	8.1	б/м
Лист	Листов 1	

Министерство заготовок СССР
Госниисибпромзернопроект
г. Новосибирск

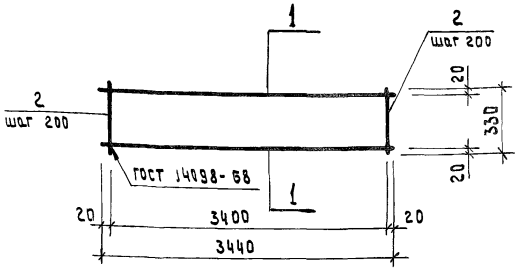

Формат	Зона	Поз.	Обозначение	Наименование	Кол.	Примечание
				Детали		
Б4		1		Одиночный стержень		
				ф16А III ГОСТ 5.1459-72		
				L = 3440	2	5.4 кг
Б4		2		То же ф 8АI , ГОСТ 5781-75		
				L = 330	18	0.2 кг

Привязан

Инв.№

Взам.инв.№ | Подпись и дата | Инв.№ подл.

ст.техн.	Шатохина	Шатох
Рук.гр.	Кутырева	
Гл.спец	Коротун	
Нач.отд.	Малюгин	
Гип.	Меклер	
Н.контр.	Еремина	

ТП 702-3-3.83 КЖИ - КР 21

Каркас плоский КР 21

Стадия	Масса	Масшт.
Р	14.4	б/м
Лист	Листов 1	

Министерство заготовок СССР
Госниисибпромзернопроект
г. Новосибирск

Альбом III

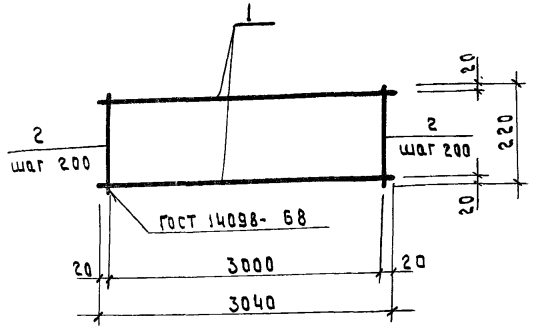

Формат	Зона	Поз.	Обозначение	Наименование	кол.	Примечание
				Детали		
Б4		1		Одиночный стержень		
				ф 16 А III, ГОСТ 5.1459-72		
				L = 3040	2	4.8 кг
Б4		2		То же, ф 8 А I, ГОСТ 5781-75		
				L = 220	16	0.1 кг

Привязан

Инв. №

Ст. техн.	Шатохина	
Рук. гр.	Кутырева	
Гл. спец.	Коротун	
Нач. отд.	Малюгин	
Гл. инж. пр.	Меклер	
Н. контр.	Еремина	

ТП 702-3-3.83 КЖИ-КР 22

Каркас плоский КР 22

Стадия	Масса	Масшт.
Р	11.2	б/м
Лист	Листов 1	

Министерство заготовок СССР Госнисибпромзернопроект г. Новосибирск

Копировал

Формат А4

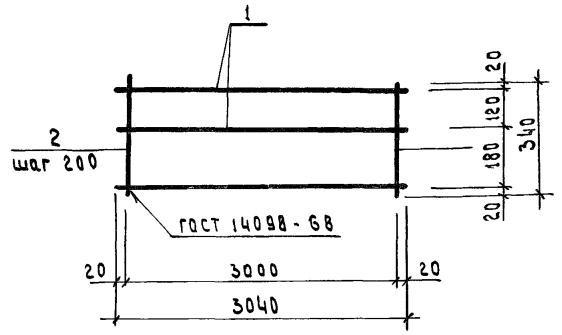

Формат	Зона	Поз	Обозначение	Наименование	кол.	Примечание
				Детали		
Б4		1		Одиночный стержень		
				ф 16 А III, ГОСТ 5.1459-72		
				L = 3040	3	4.8 кг.
Б4		2		То же, ф 8 А I, ГОСТ 5781-75		
				L = 340	16	0.2 кг

Привязан

Инв. №

Инв. № подл. | Подпись и дата | Взам. инв. №

Ст. техн.	Шатохина	
Рук. гр.	Кутырева	
Гл. спец.	Коротун	
Нач. отд.	Малюгин	
Гип	Меклер	
Н. контр.	Еремина	

ТП 702-3-3.83 КЖИ-КР 23

Каркас плоский КР 23

Стадия	Масса	Масшт.
Р	17.6	б/м
Лист	Листов 1	

Министерство заготовок СССР Госнисибпромзернопроект г. Новосибирск

Копировал

Формат А4

Альбом III

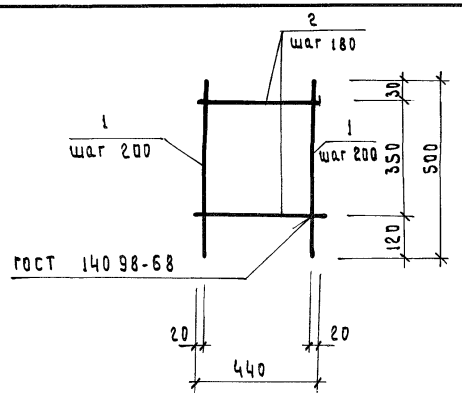

Формат	Зона	Поз.	Обозначение	Наименование	Кол.	Примечание
				Детали		
Б4		1		Одиночный стержень		
				ф 10 AI, ГОСТ 5781-75,		
				L = 500	3	0.3 кг
Б4		2		То же, ф 10 AI,		
				ГОСТ 5781-75, L = 440	3	0.3 кг

Привязан

Инв. №

ст. техн.	Шатохина	
инжен.	Верещагина	
рук. гр.	Кутырева	
гл. спец.	Коратун	
нач. отд.	Малюгин	
ГИП	Меклер	
н. контр.	Еремина	

ТП 702-3-3.83 КЖСИ-КР 3

Каркас плоский КР 3

Стадия	Масса	Масшт.
Р	1.8	б/м
Лист	Листов 1	

Министерство заготовок СССР
Госниисибпромзернопроект
г. Новосибирск

Копировал

Формат А4

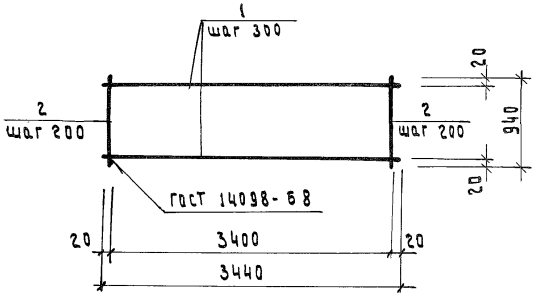

Формат	Зона	Поз	Обозначение	Наименование	Кол.	Примечание
				Детали		
Б4		1		Одиночный стержень		
				ф 16 AIII, ГОСТ 5.1459-72		
				L = 3440	4	5.4 кг
Б4		2		То же ф 8 AI, ГОСТ 5781-75		
				L = 940	18	0.4 кг

Привязан

Инв. №

ст. техн.	Шатохина	
Рук. гр.	Кутырева	
Гл. спец.	Коратун	
Нач. отд.	Малюгин	
ГИП	Меклер	
Н. контр.	Еремина	

ТП 702-3-3.83 КЖСИ-КР 24

Каркас плоский КР 24

Стадия	Масса	Масшт.
Р	28.8	б/м
Лист	Листов 1	

Министерство заготовок СССР
Госниисибпромзернопроект
г. Новосибирск

Копировал

Формат А4

Инв. № подл. | Подпись и дата | Взам. инв. №

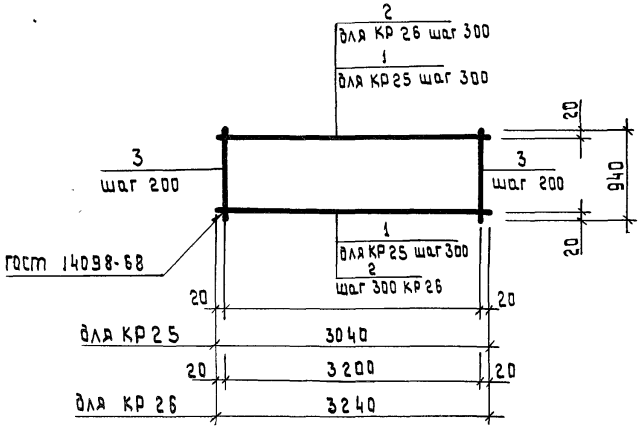

Формат	Зона	Поз.	Обозначение	Наименование	Кол. на исполнение					Примечание
				Детали						
Б4		1		Одиночный стержень						
				ф 16 А III, ГОСТ 5.1459-72,						
				L = 3040	4					4.8 кг
Б4		2		То же ф 16 А III, ГОСТ 5.1459-72						
				L = 3240		4				5.1 кг.
Б4		3		То же ф 8 А I ГОСТ 5781-75						
				L = 940	16	17				0.4 кг
				Вес марки, кг	25.6	27.2				

Усл. маркир.	Лит.					
КР 25						
КР 26						

Привязан

Инв. №

Ст. техн.	Шатохина	
Рук. гр.	Кутырева	
Гл. спец.	Каротун	
Нач. отд.	Малюгин	
Гип	Меклер	
Н. контр.	Еремина	

ТП 702-3-3.83 КЖИ - КР 25, КР 26

Каркасы плоские КР 25, КР 26

Стадия	Масса	Масштаб
Р		0|м
Лист	Листов 1	

Министерство Заготовок СССР
Госниисибпромзернопроект
г. Новосибирск

Копировал

Формат А3

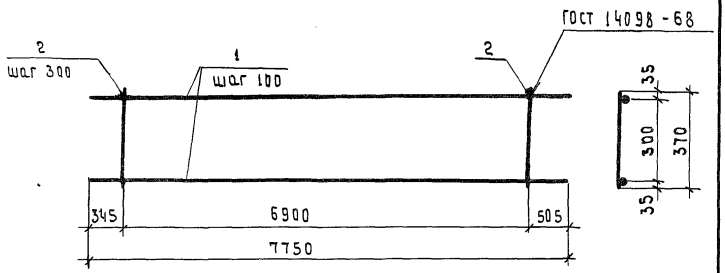

Формат	Зона	Поз	Обозначение	Наименование	Кол	Примечание
				Детали		
Б4		1		Одиночный стержень ф28АIII		
				ГОСТ 5.1459-72, ℓ=7750	4	37.5 кг.
Б4		2		Одиночный стержень		
				ф8АI ГОСТ 5781-75, ℓ=370	24	0,2кг.

Привязан

Инв. №

Инженер	Морозова	
Рук.груп.	Кутырева	
Гл.спец.	Коротун	
Нач.отд.	Малюгин	
Гип.	Меклер	
Н.контр.	Еремина	

ТП 702-3-3.83 КЖИ - КР 28

Каркас плоский КР 28

Стадия	Масса	Масшт.
Р	154.8	б/м
Лист	Листов 1	

Министерство заготовок СССР
Госниисибпромзернопроект
г. Новосибирск

Копировал

Формат А4

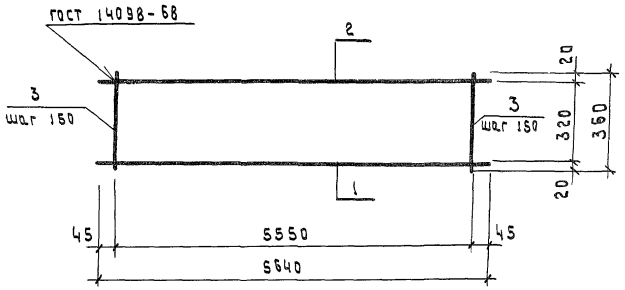

Формат	Зона	Поз	Обозначение	Наименование	Кол.	Примечание
				Детали		
				Одиночный стержень		
Б4		1		ф18АIII ГОСТ 5.1459-72		
				ℓ = 5640	1	11.3кг
Б4		2		То же ф14АIII ГОСТ 5.1459-72		
				ℓ = 5640	1	6.8кг
Б4		3		ф6АI ГОСТ 5781-75		
				ℓ = 360	38	0.1кг.

Привязан

Инв.№

Инжен.	Верещагина	
Рук.гр.	Кутырева	
Гл.спец.	Коротун	
Нач.отд	Малюгин	
ГИП	Меклер	
Н.контр.	Еремина	

ТП 702-3-3.83 КЖИ - КР 27

Каркас плоский КР 27

Стадия	Масса	Масштаб
Р	21.9	б/м
Лист	Листов 1	

Министерство заготовок СССР
Госниисибпромзернопроект
г. Новосибирск

Копировал

Формат А4

Инв.№ подл. | Подпись и дата | Взам. инв.№

Инв.№ подл. | Подпись и дата | Взам. инв.№

ТП 702-3-3.83

Альбом III

ТП 702-3-3.83

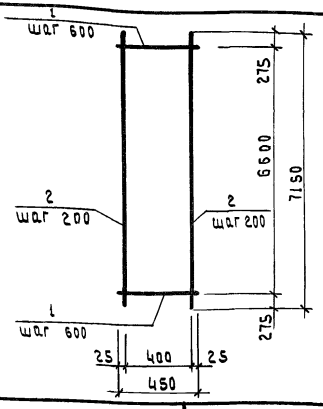

Формат	Зона	Поз	Обозначение	Наименование	кол	Примечание
				Детали		
Б4		1		Одиночный стержень		
				ф12АIII, ГОСТ 5.1459-72, L=450	12	0.4кг.
Б4		2		То же, ф 12АIII, ГОСТ 5.1459-72		
				L=7150	3	6.3 кг

Привязан

Инв. №

ТП 702-3-3.83		КЖС-С1	
Сетка арматурная С1	Стадия	Масса	Масшт.
	Р	23.7	б/м
	Лист	Листов 1	
	Министерство заготовок СССР Госниисибпромзернопроект г. Новосибирск		

ст. техн.	Шатохина	
инжен.	Верещагина	
Рук. гр.	Кутырева	
Гл. спец.	Коротун	
Нач. отд.	Малюгин	
Гип	Меклер	
Н. контр.	Еремина	

Копировал

Формат А4

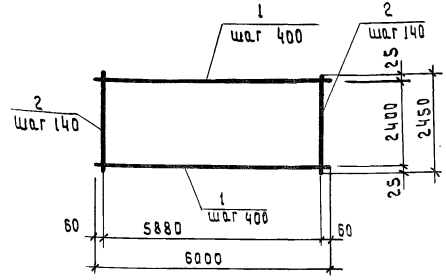

Формат	Зона	Поз	Обозначение	Наименование	кол.	Примечание
				Детали		
Б4		1		Одиночный стержень		
				ф 16АIII ГОСТ 5.1459-72, L=6000	7	9,5 кг
Б4		2		То же, ф 32АIII, ГОСТ 5.1459-72		
				L=2450	43	15.5 кг

Привязан

Инв. №

ТП 702-3-3.83		КЖС-С2	
Сетка арматурная С2	Стадия	Масса	Масшт.
	Р	733.0	б/м
	Лист	Листов 1	
	Министерство заготовок СССР Госниисибпромзернопроект г. Новосибирск		

ст. техн	Шатохина	
инжен.	Верещагина	
Рук. гр.	Кутырева	
Гл. спец.	Коротун	
Нач. отд.	Малюгин	
Гип.	Меклер	
Н. контр.	Еремина	

Инв. № подл. | Подпись и дата | Взам. инв. №

Формат А4

Альбом III

Т.П. 702-3-3.83

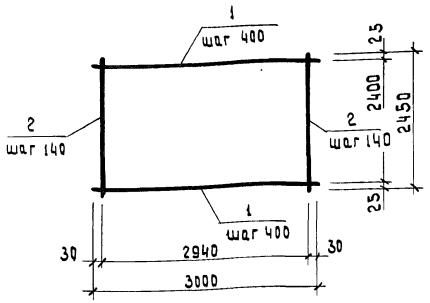

Формат	Зона	Поз	Обозначение	Наименование	Кол.	Примечание
				Детали		
64		1		Одиночный стержень		
				ф16А III, ГОСТ 5.1459-72, L=3000	7	4,7кг
64		2		То же ф32А III ГОСТ 5.1459-72		
				L=2450	22	15,5кг

Привязан

Инв. № 9

Ст.техн.	Шатохина	Шатох
Инжен.	Верещагина	Верещ
Рук.гр.	Кутырева	
Гл.спец.	Коротун	
Нач.отд.	Малюгин	
Гип	Меклер	
Н.контр	Еремина	

ТП 702-3-3.83 КЖИ-С3

Сетка арматурная С3

Стадия	Масса	Масшт
Р	373.9	б/м

Лист | Листов 1

Министерства Заготовок СССР
Госниисибпромзернопроект
г. Новосибирск

Копировал Ал

Формат А4

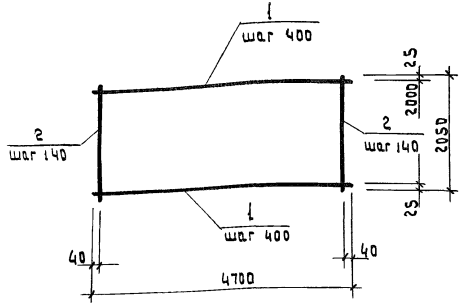

Формат	Зона	Поз	Обозначение	Наименование	Кол.	Примечание
				Детали		
64		1		Одиночный стержень		
				ф16А III, ГОСТ 5.1459-72,		
				L=4700	6	7.5кг
64		2		То же, ф32А III, ГОСТ 5.1459-72		
				L=2050	34	12.9 кг

Привязан

Инв. № 9

Инв. № подл. | Подпись и дата | Взам. инв. №

Ст.техн.	Шатохина	Шатох
Инженер.	Верещагина	Верещ
Рук.гр.	Кутырева	
Гл.спец.	Коротун	
Нач.отд.	Малюгин	
Гип	Меклер	
Н.контр.	Еремина	

ТП 702-3-3.83 КЖИ-С4

Сетка арматурная С4

Стадия	Масса	Масштаб
Р	483.6	б/м.

Лист | Листов 1

Министерство Заготовок СССР
Госниисибпромзернопроект
г. Новосибирск

Копировал Ал

Формат А4

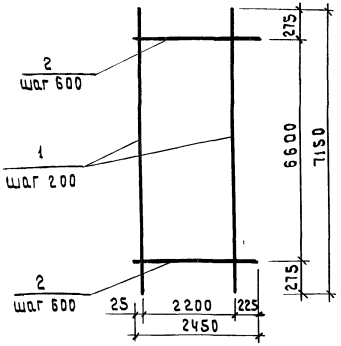

Формат	Зона	Поз	Обозначение	Наименование	Кол.	Примечание
				Детали		
64		1		Одиночный стержень		
				ф25АIII ГОСТ 5.1459-72 L=7150	12	27.5 кг
64		2		То же ф 12 АIII ГОСТ5.1459-72		
				L = 2450	12	2,2 кг

Привязан

Инв. №

инжен	Верещагина	Верещ.	
Рук.гр.	Кутырева		
Гл.спец.	Коротун		
Нач.отд.	Малюгин		
Гип	Меклер		
Н.контр	Еремина		

ТП 702-3-3.83 КЖИ - С5

Сетка арматурная С5

Стадия	Масса	Масшт.
Р	356.4	б/м

Лист | Листов 1

Министерство Заготовок СССР
Госниисибпромзернопроект
г. Новосибирск

Копировал | Формат А4

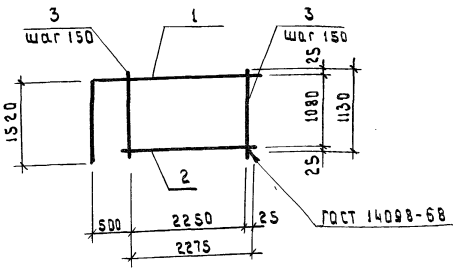

Формат	Зона	Поз.	Обозначение	Наименование	Кол.	Примечание
				Детали		
64		1		Одиночный стержень		
				ф25АIII, ГОСТ 5.1459-72, L=4295	1	16.6 кг.
64		2		То же, ф 16 АIII, L = 2300	1	3.7 кг
64		3		" ф8 АI, ГОСТ 5781-75 L=1130	16	0.4 кг.

Привязан

Инв. №

Ст. техн.	Шатохина	Шатох.	
Рук. гр.	Кутырева		
Гл. спец	Коротун		
Нач. отд.	Малюгин		
Гип	Меклер		
Н. контр.	Еремина		

ТП 702-3-3.83 КЖИ - С6

Сетка арматурная С6

Стадия	Масса	Масшт
Р	27.2	б/м.

Лист | Листов 1

Министерство Заготовок СССР
Госниисибпромзернопроект
г. Новосибирск

Копировал | Формат А4

Инв. № подл. | Подпись и дата | Взам. инв. №

Т П 702-3-3.83 Альбом III

Альбом III

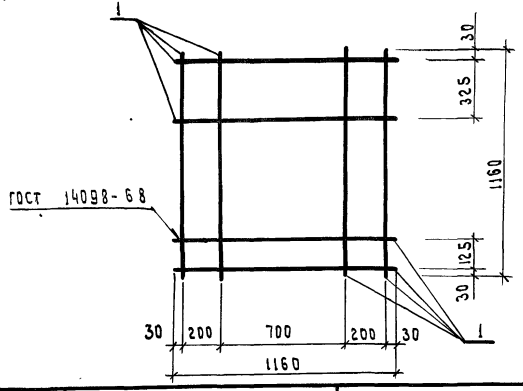

Формат	Зона	Поз.	Обозначение	Наименование	Кол.	Примечание
				Детали		
Б4		1		Одиночный стержень		
				ф 10 А III, ГОСТ 5.1459-72		
				L = 1160	8	0,7 кг.

Привязан

Инв. №

Ст. техн.	Шатохина	
Рук. гр.	Кутырева	
Гл. спец.	Коротун	
Нач. отд.	Малюгин	
Гип	Меклер	
Н. контр.	Еремина	

ТП 702-3-3.83 КЖИ - С7

Сетка арматурная С7

Стадия	Масса	Масштаб
Р	5.6	б/м

Лист	Листов 1

Министерство заготовок СССР
Госниисибпромзернопроект
г. Новосибирск

Копировал Формат А4

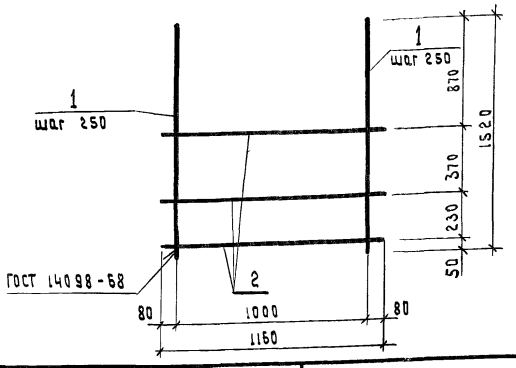

Формат	Зона	Поз.	Обозначение	Наименование	Кол.	Примечание
				Детали		
Б4		1		Одиночный стержень		
				ф 16 А III, ГОСТ 5.1459-72,		
				L = 1520	5	2,4 кг
Б4		2		То же, ф 8 А III, ГОСТ 5781-75		
				L = 1160	3	0,5 кг

Привязан

Инв. №

Ст. техн.	Шатохина	
Рук. гр.	Кутырева	
Гл. спец.	Коротун	
Нач. отд.	Малюгин	
Гип	Меклер	
Н. контр.	Еремина	

ТП 702-3-3.83 КЖИ - С8

Сетка арматурная С8

Стадия	Масса	Масштаб
Р	13.5	б/м

Лист	Листов 1

Министерство заготовок СССР
Госниисибпромзернопроект
г. Новосибирск

Копировал Формат А4

Инв. № подл. | Подпись и дата | Взам. инв. №

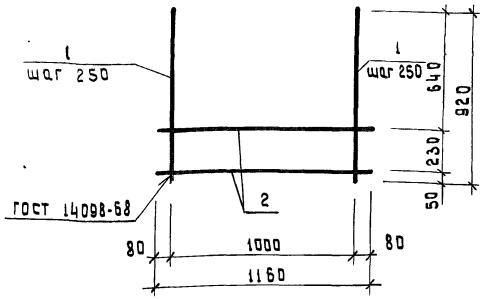

Формат	Зона	Поз.	Обозначение	Наименование	Кол.	Примечание
				Детали		
Б4		1		Одиночный стержень ф 16 А III, ГОСТ 5.1459-72 L = 820	5	1,5 кг
Б4		2		То же ф 8 А III ГОСТ 5781-75, L = 1160	2	0.5 кг

Привязан

Инв. № подл. | Подпись и дата | Взам. инв. №

Ст. техн.	Шатохина	
Рук. гр.	Кутырева	
Гл. спец.	Коротун	
Нач. отд.	Малюгин	
ГИП	Меклер	
Н. контр.	Еремина	

ТП 702-3-3.83 КЖИ-С9

Сетка арматурная С9

Стадия	Масса	Масштаб
Р	8.5	б/м
Лист	Листов 1	

Министерство Заготовок СССР
Госниисиб промзернопроект
г. Новосибирск

Копировал А2 Формат А4

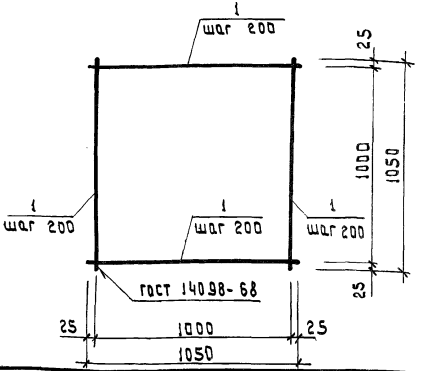

Формат	Зона	Поз.	Обозначение	Наименование	Кол.	Примечание
				Детали		
Б4		1		Одиночный стержень ф 10 А III ГОСТ 5.1459-72 L = 1050	12	0.7 кг

Привязан

Инв. № подл. | Подпись и дата | Взам. инв. №

Ст. техн.	Шатохина	
Рук. гр.	Кутырева	
Гл. спец.	Коротун	
Нач. отд.	Малюгин	
ГИП	Меклер	
Н. контр.	Еремина	

ТП 702-3-3.83 КЖИ-С10

Сетка арматурная С10

Стадия	Масса	Масштаб
Р	8.4	б/м
Лист	Листов 1	

Министерство Заготовок СССР
Госниисиб промзернопроект
г. Новосибирск

Копировал А2 Формат А4

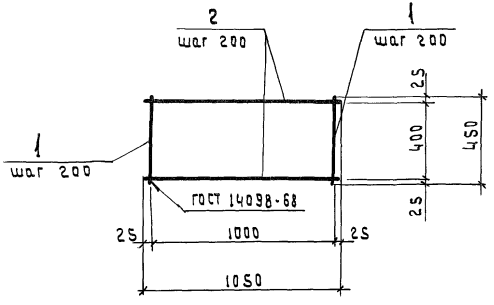

Формат	Зона	Позиц.	Обозначение	Наименование	Кол.	Примечание
				Детали		
Б4		1		Одиночный стержень		
				ф 10 А III, ГОСТ 5.1459-72		
				L = 450	6	0.3 кг
Б4		2		То же ф 10 А III		
				ГОСТ 5.1459-72, L=1050	3	0.6 кг

Привязан

Инв. №

Ст. техн	Шатохина		
Рук. гр.	Кутырева		
Гл. спец.	Коротун		
Нач. отд.	Малыгин		
ГИП	Меклер		
Н. контр.	Еремина		

ТП 702-3-3.83 КЖСИ-С11

Сетка арматурная С11

Стадия	Масса	Масштаб
Р	3.6	б/м.
Лист	Листов 1	

Министерство заготовок СССР
Госниисубпромзернопроект
г. Новосибирск

Копировал

Формат А3

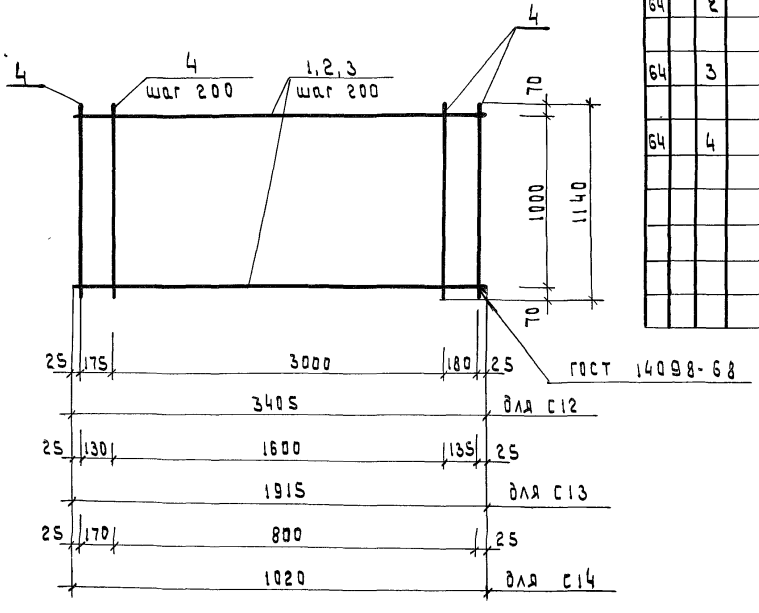

Формат	Зона	Поз.	Обозначение	Наименование	Кол. на исполнение					Примечание
				Детали						
Б4		1		Одиночный стержень ф12АIII						
				ГОСТ 5.1459-72 ℓ=3405	6					3.0 кг.
Б4		2		Одиночный стержень ф8АIII						
				ГОСТ 5781-75 ℓ= 1915		6				0.8 кг.
Б4		3		то же ℓ=1020			6			0.4 кг
Б4		4		Одиночный стержень ф5ВI						
				ГОСТ 6727-80 ℓ=1140	18	11	6			0.2 кг
				Вес марки, кг	21.6	7.0	3.6			
					Лит.					
					Усл. наимен.	С12	С13	С14		

Привязан

Инв. №

Инженер	Морозова	
Рук. груп	Кутырева	
Гл. спец.	Коратун	
Нач. отд.	Малюгин	
Гип	Меклер	
Н. контр.	Еремина	

ТП 702-3-3.83 КЖСИ-С12÷С14

Сетки арматурные С12 ÷ С14

Стадия	Масса	Масштаб
Р		1/м.
Лист	Листов 1	

Министерство Заготовок СССР
Госнисибпромзернопроект
г. Новосибирск

Копировал

Формат А3

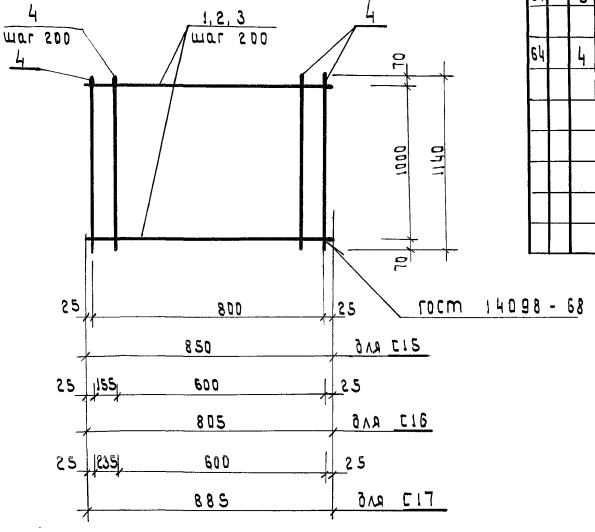

Формат	Зона	Поз	Обозначение	Наименование	Кол. на исполнение					Примечание
				Детали:						
Б4		1		Одиночный стержень ф8 AIII						
				ГОСТ 5781-75 ℓ = 850	6					0.4 кг
Б4		2		То же ℓ = 805		6				0.3 кг
Б4		3		То же ℓ = 885			6			0.4 кг
Б4		4		Одиночный стержень ф5 BI						
				ГОСТ 6727-80 ℓ = 1140	5	5	5			0.2 кг.
				Вес марки, кг	3,4	2.8	3.4			

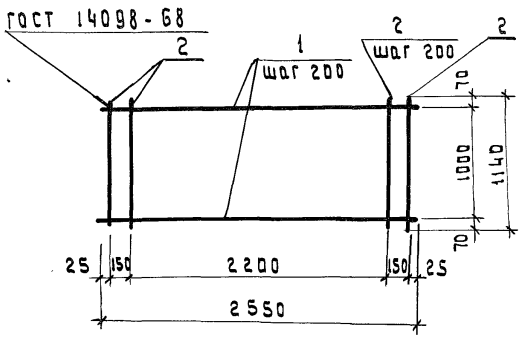

Формат	Зона	Поз.	Обозначение	Наименование	Кол. на исполнение	Примечание
				Детали		
64		1		Стержень одиночный		
				ф12 A III ℓ=2550	6	2.3 кг
				ГОСТ 5.1459-72		
64		2		То же ф5 BI	14	0,2 кг
				ℓ=1140 ГОСТ 6727-80		

Инв. № подл. | Подп. и дата | Взам. инв. №

Привязан

Инв. №

Инжен.	Первутинская	
Рук. гр.	Кутырева	
Гл. спец.	Коротун	
Нач. отд.	Малюгин	
Гип	Меклер	
Н. контр.	Еремина	

ТП 702-3-3.83 КЖСИ-С18

Сетка арматурная С 18

Стадия	Масса	Масштаб
Р	16.6	б/м
Лист	Листов 1	

Министерство заготовок СССР
Госниисибпромзернопроект
г. Новосибирск

Усл. наимен. С-18

Копировал

Формат А3

Альбом III

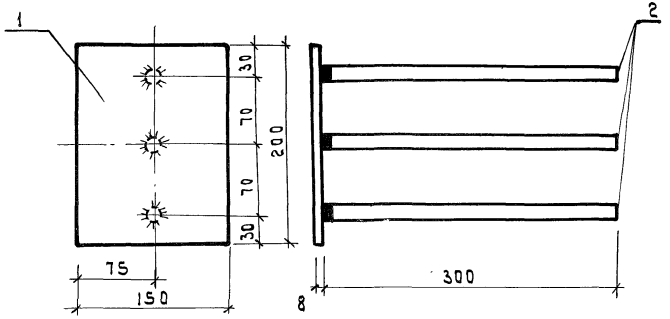

Формат	Зона	Поз	Обозначение	Наименование	Кол.	Примечание
				Детали		
64		1		Полоса $\frac{-150\times 8\ \text{ГОСТ}\ 103-76}{\text{ВСт.3 пс 6 ГОСТ}\ 380-71}$		
				L = 200	1	1.9 кг
64		2		Одиночный стержень		
				Ф 12А III ГОСТ 5.1459-72		
				L = 300	3	0.3 кг

Т.П. 702-3-3.83

Привязан

Инв. №

инжен.	Верещагина		
рук. гр.	Кутырева		
гл. спец.	Коротун		
нач. отд.	Малюгин		
гип	Меклер		
н. контр.	Еремина		

Т П 702-3-3.83 КЖИ-МН 1

Изделие закладное МН 1

Стадия	Масса	Масшт.
Р	2.8	б/м

Лист | Листов 1

Министерство Заготовок СССР
Госниисибпромзернопроект
г. Новосибирск

Копировал Ад Формат А4

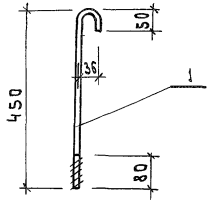

Формат	Зона	Поз.	Обозначение	Наименование	Кол.	Примечание
				Детали		
64		1		Одиночный стержень		
				Ф8А I ГОСТ 5781-75, L = 616	1	1.0 кг.

Привязан

Инв. №

ст. инж.	Середа		
рук. гр.	Кутырева		
гл. спец	Коротун		
нач. отд.	Малюгин		
гип	Меклер		
н. контр.	Еремина		

Т П 702-3-3.83 КЖИ - МН 8

Изделие закладное МН 8

Стадия	Масса	Масштаб
Р	1.0	б/м

Лист | Листов 1

Министерство Заготовок СССР
Госниисибпромзернопроект
г. Новосибирск

Инв. № подл. | Подпись и дата | Взам. инв. №

Копировал Ад Формат А4

Альбом III

ТП 702-3-3.83

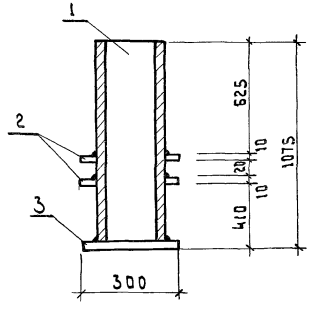

Формат	Зона	Поз.	Обозначение	Наименование	Кол.	Примечание
				Детали		
Б4		1		Труба d=273×7 ГОСТ 10704-76 / Ст 3 пс б ГОСТ 380-71		
				L = 1075	1	45.9кг
Б4		2	Т.П. КЖСИ-МН 12	Изделие закладное МН 12	2	5.5 кг.
Б4		3		Лист 10 ГОСТ 19903-74 / Ст 3 пс б ГОСТ 380-71	1	5.5кг

Привязан

Инв. №

Инженер	Верещагина	
Рук. гр.	Кутырева	
Гл. спец.	Коротун	
Нач. отд.	Малюгин	
ГИП	Меклер	
Н. контр.	Еремина	

ТП 702-3-3.83 КЖСИ-МН 11

Изделие закладное МН 11

Стадия	Масса	Масшт.
Р	62.4	б/м
Лист	Листов 1	

Министерство заготовок СССР
Госниисибпромзернопроект
г. Новосибирск

Копировал

Формат А4

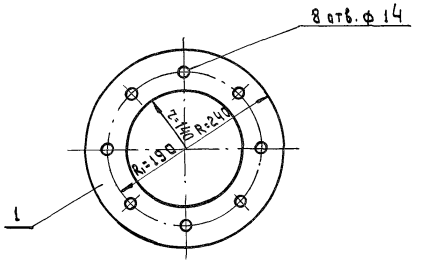

Формат	Зона	Поз.	Обозначение	Наименование	Кол	Примечание
				Детали		
Б4		1		Лист 10 ГОСТ 19903-74 / Ст 3 пс 2 ГОСТ 380-71	1	5.5 кг

Привязан

Инв. №

Инжен.	Верещагина	
Рук. гр.	Кутырева	
Гл. спец.	Коротун	
Нач. отд.	Малюгин	
ГИП	Меклер	
Н. контр.	Еремина	

ТП 702-3-3.83 КЖСИ-МН 12

Изделие закладное МН 12

Стадия	Масса	Масшт.
Р	5.5	б/м
Лист	Листов 1	

Министерство заготовок СССР
Госниисибпромзернопроект
г. Новосибирск

Копировал

Формат А4

Инв.№ подл. | Подпись и дата | Взам. инв.№

Альбом III

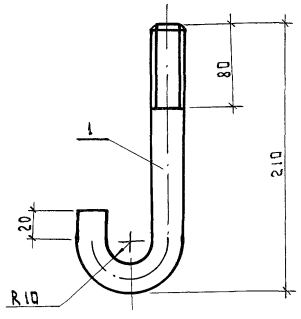

Формат	Зона	Поз.	Обозначение	Наименование	Кол.	Примечание
				Детали		
Б4		1		Сталь $\frac{\text{Ф12 ГОСТ 2590-71}}{\text{ВСТ 3 кп2 ГОСТ 380-71}}$	1	0,2 кг.

Привязан

Инв. №

Инжен.	Верещагина	
Рук. гр.	Кутырева	
Гл. спец.	Коротун	
Нач. отд.	Малюгин	
ГИП	Меклер	
Н. контр.	Еремина	

ТП 702-3-3.83 КЖИ-МН 13

Изделие закладное МН 13

Стадия	Масса	Масшт.
Р	0,2	б/м
Лист	Листов 1	

Министерство Заготовок СССР
Госниисибпромзернопроект
г. Новосибирск

Копировал

Формат А4

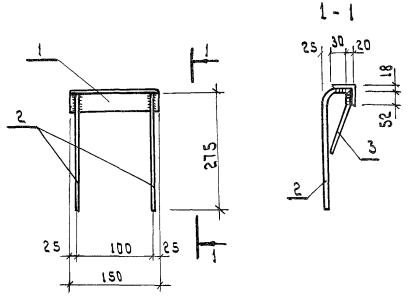

Формат	Зона	Поз	Обозначение	Наименование	Кол.	Примечание
				Детали		
Б4		1		Уголок $\frac{\text{4717×6 ГОСТ 8509-72}}{\text{ВСт 3 пс 6 ГОСТ 380-71}}$		
				L = 150	1	0,6 кг
Б4		2		Одиночный стержень ф10 AIII		
				ГОСТ 51459-72; ℓ = 350	2	0,2 кг
Б4		3		То же ℓ = 180	2	0,1 кг

Привязан

Инв. №

Инжен.	Морозова	
Рук. гр.	Кутырева	
Гл. спец	Коротун	
Нач. отд.	Малюгин	
Гип	Меклер	
Н. контр	Еремина	

ТП 702-3-3.83 КЖИ-МН 14

Изделие закладное МН 14

Стадия	Масса	Масшт.
Р	1,2	б/м.
Лист	Листов 1	

Министерство Заготовок СССР
Госниисибпромзернопроект
г. Новосибирск

Копировал

Формат А4

Инв. № подл. | Подпись и дата | Взам. инв. №

Инв. № подл. | Подпись и дата | Взам. инв. №

Альбом III

ТП 702-3-3.83

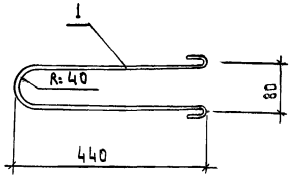

Формат	Зона	Поз.	Обозначение	Наименование	Кол.	Примечание
				Детали		
Б4		1		Одиночный стержень ФВАIII ГОСТ 5781-75 ℓ=1110	1	1.0 кг.

Привязан

Инв. №

Инженер	Морозова	
Рук. груп.	Кутырева	
Гл. спец.	Каротун	
Нач. отд.	Малюгин	
Гип	Меклер	
Н. контр.	Еремина	

ТП 702-3-3.83 КЖИ-МН 15

Изделие закладное МН 15

Стадия	Масса	Масшт.
Р	1.0	б/м

Лист | Листов 1

Министерство заготовок СССР Госниисибпромзернопроект г. Новосибирск

Копировал

Формат А4

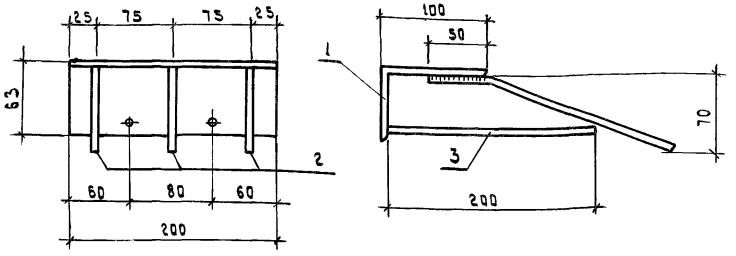

Формат	Зона	Поз.	Обозначение	Наименование	Кол	Примечание
				Детали		
Б4		1		Уголок ∠10/6,3×6 ГОСТ 8510-72 ВСт3пс6 ГОСТ 380-71		
				ℓ = 200	1	1.8 кг
Б4		2		Одиночный стержень		
				ф8 AIII ГОСТ 5781-75 ℓ=250	3	0.10 кг
Б4		3		То же ℓ=200	2	0.1 кг

Привязан

Инв. №

Взам. инв. №

Подпись и дата

Инв. № подл.

Инжен.	Морозова	
Рук. груп	Кутырева	
гл. спец.	Каротун	
Нач. отд.	Малюгин	
Гип	Меклер	
Н. контр.	Еремина	

ТП 702-3-3.83 КЖИ-МН 16

Изделие закладное МН 16

Стадия	Масса	Масшт.
Р	2.3	б/м

Лист | Листов 1

Министерство заготовок СССР Госниисибпромзернопроект г. Новосибирск

Копировал

Формат А4

Альбом III

ТП 702-3-3.83

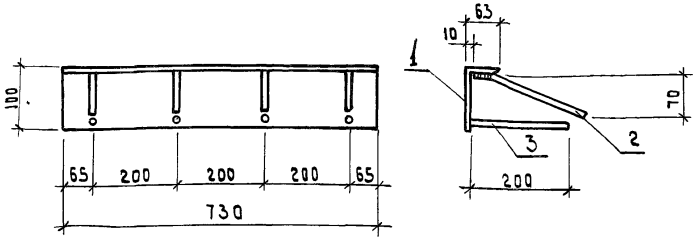

Формат	Зона	Поз	Обозначение	Наименование	Кол.	Примечание
				Детали		
Б4		1		Уголок ∠ 10/6.3×6 ГОСТ 8510-72 / Ст.3 пс 6 ГОСТ 380-71	1	5.6 кг
Б4		2		Одиночный стержень		
				ф8 A III ГОСТ 5781-75 ℓ=250	4	0.1 кг
Б4		3		То же ℓ=200	4	0.1 кг

Привязан

Инв.№

Инжен.	Морозова		
Рук.гр.	Кутырева		
Гл.спец	Коротун		
Нач.отд.	Малюгин		
Гип	Меклер		
Н.контр.	Еремина		

ТП 702-3-3.83 КЖИ - МН 17

Изделие закладное МН 17

Стадия	Масса	Масшт.
Р	6.4	6/м
Лист	Листов 1	

Министерство заготовок СССР Госниисибпромзернопроект г. Новосибирск

Копировал

Формат А4

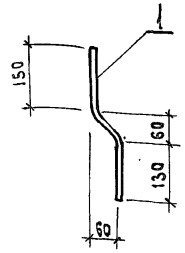

Формат	Зона	Поз	Обозначение	Наименование	Кол	Примечание
				Детали		
Б4		1		Одиночный стержень		
				ф16 A I ГОСТ 5781-75 ℓ=340	1	0.5 кг

Привязан

Инв.№

Взам.инв.№ | Подпись и дата | Инв.№ подл.

Инжинер	Морозова		
Рук.груп.	Кутырева		
Гл.спец.	Коротун		
Нач.отд.	Малюгин		
ГИП	Меклер		
Н.контр.	Еремина		

ТП 702-3-3.83 КЖИ - МС1

Изделие соединительное МС 1

Стадия	Масса	Масшт.
Р	0.5	6/м
Лист	Листов 1	

Министерство заготовок СССР Госниисибпромзернопроект г. Новосибирск

Копировал

Формат А4

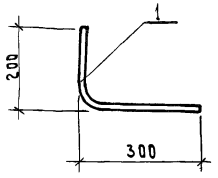

Формат	Зона	Поз.	Обозначение	Наименование	Кол.	Примечание
				Детали		
Б4		1		Одиночный стержень		
				ф 10 А I ГОСТ 5781-75 L=500	1	0,3кг

Привязан

Инв.№

Инженер.	Морозова	
Рук.гр.	Кутырева	
Гл.спец.	Коротун	
Нач.отд	Малюгин	
ГИП	Меклер	
Н.контр.	Еремина	

ТП 702-3-3.83 КЖСИ-МС 2

Изделие соединительное МС 2

Стадия	Масса	Масшт.
Р	0.3	б/м
Лист	Листов 1	

Министерство заготовок СССР
Госниисибпромзернопроект
г. Новосибирск

Копировал

Формат А4

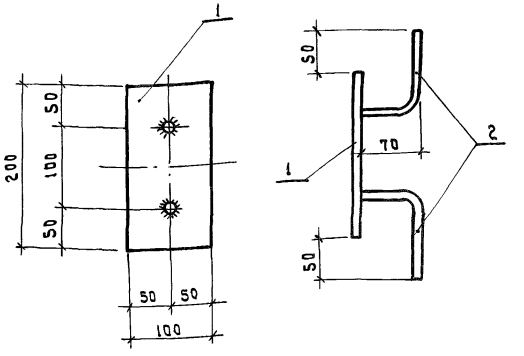

Формат	Зона	Поз.	Обозначение	Наименование	Кол.	Примечание
				Детали		
Б4		1		Полоса $\frac{-100\times10\ \text{ГОСТ}\ 103\text{-}76}{\text{БСт}\ 3\text{пс}6\ \text{ГОСТ}\ 380\text{-}71}$		
				L = 200	1	1,6кг
Б4		2		Одиночный стержень		
				ф 12 А III ГОСТ 5.1459-72 L=170	2	0,1кг

Привязан

Инв.№

Инженер	Морозова	
Рук.гр.	Кутырева	
Гл.спец.	Коротун	
Нач.отд.	Малюгин	
ГИП	Меклер	
Н.контр.	Еремина	

ТП 702-3-3.83 КЖСИ-МС 3

Изделие соединительное МС 3

Стадия	Масса	Масшт
Р	1.8	б/м
Лист	Листов 1	

Министерство заготовок СССР
Госниисибпромзернопроект
г. Новосибирск

Копировал

Формат А4

Инв.№ подл. | Подпись и дата | Взам.инв.№

Альбом III

ТП 702-3-3.83

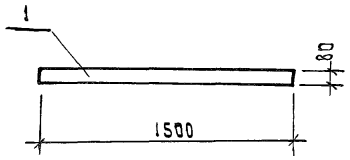

Формат	Зона	Поз.	Обозначение	Наименование	Кол.	Примечание
				Детали		
Б4		1		Полоса $\frac{-80\times8\ \text{ГОСТ}\ 103-76}{\text{Ст.3 пс 6 ГОСТ}\ 380-71}$		
				L = 1500	1	7.5 кг.

Привязан

Инв. №

ТП 702-3-3.83 КЖСИ-МС 14			
Изделие соединительное МС 14	Стадия	Масса	Масшт.
	Р	7.5	б/м
	Лист	Листов 1	
	Министерство Заготовок СССР Госниисибпромзернопроект г. Новосибирск		

Инжен.	Шарапова	
Рук. гр.	Кутырева	
Гл. спец.	Коротун	
Нач. отд.	Малюгин	
ГИП	Меклер	
Н. контр.	Еремина	

Копировал

Формат А4

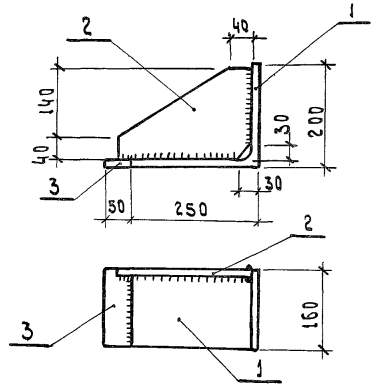

Формат	Зона	Поз.	Обозначение	Наименование	Кол.	Примечание
				Детали		
Б4		1		Уголок $\frac{425}{\text{Ст 3 пс 6 ГОСТ}\ 380-71}\ \frac{25\times16\ \text{ГОСТ}\ 8509-72}{}$		
				L = 160	1	9.8 кг.
Б4		2		Полоса $\frac{-180\times10\ \text{ГОСТ}\ 103-76}{\text{Ст.3 пс 6 ГОСТ}\ 380-71}$		
				L = 280	1	3.9 кг
Б4		3		Полоса $\frac{-80\times16\ \text{ГОСТ}\ 103-76}{\text{Ст.3 пс 6 ГОСТ}\ 380-71}$		
				L = 160	1	1.0 кг

Привязан

Инв. №

ТП 702-3-3.83 КЖСИ-ФК3			
Опорная консоль ФК 3	Стадия	Масса	Масшт.
	Р.	14.7	б/м.
	Лист	Листов 1	
	Министерство Заготовок СССР Госниисибпромзернопроект г. Новосибирск		

Инжен.	Морозова	
Рук. гр.	Кутырева	
Гл. спец.	Коротун	
Нач. отд.	Малюгин	
ГИП	Меклер	
Н. контр.	Еремина	

Копировал

Формат А4

Инв. № подл. | Подпись и дата | Взам. инв. №

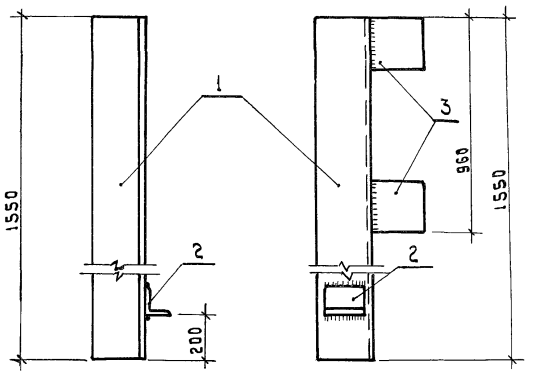

Формат	Зона	Поз.	Обозначение	Наименование	Кол.	Примечание
				Детали		
Б4		1		Уголок ∠ 12.5/12.5×10 ГОСТ 8509-72 / Ст.3 пс 6 ГОСТ 380-71		
				L = 1550	1	29.6 кг
Б4		2		Уголок ∠ 6.3/6.3×6 ГОСТ 8509-72 / Ст.3 пс 6 ГОСТ 380-71		
				L = 100	1	0.6 кг
Б4		3		Полоса -120×10 ГОСТ 103-76 / Ст.3 пс 6 ГОСТ 380-71		
				L = 120	2	2.2 кг

Привязан

Инв. №

Инженер	Морозова	
Рук.гр.	Кутырева	
Гл.спец.	Коротун	
Нач.отд.	Малюгин	
ГИП	Меклер	
Н.контр.	Еремина	

ТП 702-3-3.83 КЖСИ - НС1

Насадка НС 1

Стадия	Масса	Масшт.
Р	32.4	б/м
Лист	Листов 1	

Министерство Заготовок СССР
Госниисибпромзернопроект
г. Новосибирск

Копировал

Формат А4

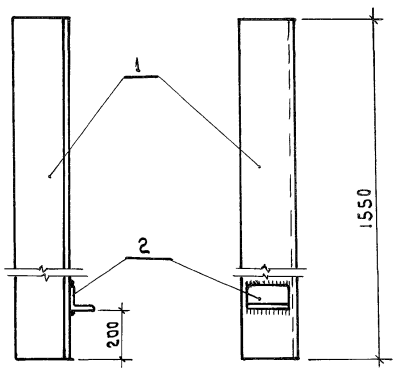

Формат	Зона	Поз	Обозначение	Наименование	Кол.	Примечание
				Детали		
Б4		1		Уголок ∠ 12.5/12.5×10 ГОСТ 8509-72 / Ст.3 пс 6 ГОСТ 380-71		
				L = 1550	1	29.6 кг.
Б4		2		Уголок ∠ 6.3/6.3×6 ГОСТ 8509-72 / Ст.3 пс 6 ГОСТ 380-71		
				L = 100	1	0.6 кг

Привязан

Инв. №

Инженер	Морозова	
Рук.гр.	Кутырева	
Гл.спец.	Коротун	
Нач.отд.	Малюгин	
ГИП	Меклер	
Н.контр.	Еремина	

ТП 702-3-3.83 КЖСИ-НС2

Насадка НС 2

Стадия	Масса	Масштаб
Р	30.2	б/м
Лист	Листов 1	

Министерство Заготовок СССР
Госниисибпромзернопроект
г. Новосибирск

Копировал

Формат А4

Инв.№ подл. | Подпись и дата | Взам. инв.№

Альбом III

БМ1 , БМ2

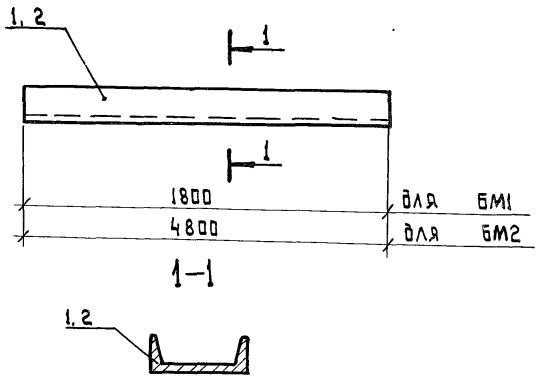

Формат	Зона	Поз	Обозначение	Наименование	Кол. на испол.				Примечание
				Детали					
Б4		1		Швеллер $\frac{\text{С20 ГОСТ 8240-72}}{\text{В Ст3 пс6 ГОСТ 380-71}}$	1				33.1 кг
				L = 1800					
Б4		2		Швеллер $\frac{\text{С20 ГОСТ 8240-72}}{\text{В Ст3 пс6 ГОСТ 380-71}}$		1			88.3 кг
				L = 4800					
Б4		3		Швеллер $\frac{\text{С20 ГОСТ 8240-72}}{\text{В Ст3 пс6 ГОСТ 380-71}}$			1		102.7 кг
				L = 5580					
				Вес марки, кг	33.1	88.3	102.7		

Усл. наимен.	БМ1	БМ2	БМ3		
Лит.					

МБМ-3

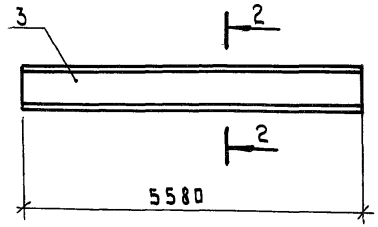

Привязан

Инв. №

Инжен.	Первутинская	
Рук. гр.	Кутырева	
Гл. спец	Коратун	
Нач. отд.	Малюгин	
ГИП	Меклер	
Н. контр.	Еремина	

ТП 702-3-3.83 КЖСИ - БМ1÷БМ3

Балки металлические БМ 1 ÷ БМ 3

Стадия	Масса	Масштаб
Р		б/м
Лист	Листов 1	

Министерство заготовок СССР
Госниисибпромзернопроект
г. Новосибирск

gost.e-ecolog.ru