ТИПОВОЙ ПРОЕКТ

702-3-3.83

ПРИЕМНОЕ УСТРОЙСТВО ЗЕРНА С ЖЕЛЕЗНОЙ ДОРОГИ ДЛЯ РАЗГРУЗКИ ВАГОНОВ-ЗЕРНОВОЗОВ

АЛЬБОМ II

Архитектурно-строительные решения. Конструкции железобетонные, конструкции металлические

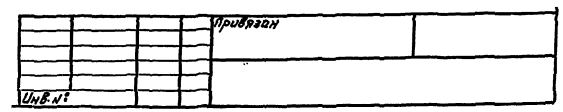

gost.e-ecolog.ru

ТИПОВОЙ ПРОЕКТ

702-3-3.83

ПРИЕМНОЕ УСТРОЙСТВО ЗЕРНА С ЖЕЛЕЗНОЙ ДОРОГИ ДЛЯ РАЗГРУЗКИ ВАГОНОВ-ЗЕРНОВОЗОВ

Альбом II

СОСТАВ ПРОЕКТА

Альбом I – Пояснительная записка.
Технологические и электротехнические чертежи.
Альбом II – Архитектурно-строительные решения.
Конструкции железобетонные.
Конструкции металлические
Альбом III – Изделия заводского изготовления
Альбом IV – Заказные спецификации
Альбом V.85-Сметы
Альбом VI -Ведомости потребности в материалах

Разработан
проектным институтом
„Госниисибпромзернопроект"
Главный инженер института А.С. Соколов
Главный инженер проекта Л.Н. Емельянов

Утвержден
Министерством заготовок СССР
Приказ от 13.05.82г. №135
Введен в действие
Госниисибпромзернопроектом
Приказ от 30.05.83г. №53
Альбомы V.85 и VI введены в действие
Госниисибпромзернопроектом
Приказ от 19.09.85г. №61

Привязан

Инв. №

Альбом I

Лист	Наименование	Стр.	Примеч.
1	Содержание альбома	2	
	Комплект чертежей марки АР		
1	Общие данные	3	
2	Планы на отм. -4.100; 0.000; 7.140	4	
3	План на отм. 10.000, ведомости и спецификации	5	
4	Фасады 1-5; 5-1; В-А; А-В	6	
5	Разрезы 1-1, 2-2, 3-3, Схема расположения молние-приемной сетки на отм. 7.100 и 13.100	7	
6	Схемы расположения элементов заполнения оконных проемов. Планы полов, план кровли	8	
7	План гидроизоляции подземной части. Узлы 1÷5. Спецификация стали	9	
	Комплект чертежей марки КЖ		
1	Общие данные	10	
2	Схемы расположения элементов подземной части на отм. -0.180 и 4.100	11	
3	Подземная часть. Разрезы 1-1÷3-3. Схемы расположения фундаментов под лестницу. Фундаменты ФМ1 и ФМ2. Спецификация	12	
4	Подземная часть. Вид днища ДНМ1. Схема раскладки верхней арматуры ДНМ1.	13	
5	Схема раскладки нижней арматуры. Разрезы 2-2, 3-3. Спецификация днища ДНМ1	14	
6	Подземная часть. Схема раскладки блоков стены Армирование стены. Спецификация СТ1	15	
7	Монолитные железобетонные балки БМ1÷БМ5 Виды и разрезы.	16	
8	Монолитные железобетонные балки БМ6÷БМ8 Виды. Ведомость расхода стали. Расчетные схемы БМ1÷БМ8	17	
9	Монолитные железобетонные балки БМ1, БМ2, БМ3 Схемы армирования	18	
10	Монолитные железобетонные балки БМ4÷ БМ8 Схемы армирования	19	
11	Монолитная обвязочная балка БОМ1. Вид. Разрезы. Сечения.	20	
12	Схема армирования БОМ1. Спецификация БОМ1.	21	
13	Схема расположения элементов конструкций перекрытия на отм. -0.180. Спецификация.	22	
14	Монолитный участок УМ1. Пример армирования монолитных участков шириной 300, 600	23	
15	Схемы расположения колонн и ригелей на отм. 7.100, 13.100. Спецификация к схемам	24	
16	Схемы расположения стеновых панелей Спецификация	25	
17	Схемы расположения стеновых панелей Узлы 1÷6.	26	

Лист	Наименование	Стр.	Примеч.
18	Схемы расположения плит перекрытия на отм. 2.970 и 7.100 и плит покрытия на отм. 13.100	27	
19	Монолитный участок УМ2	28	
	Комплект чертежей марки КМ		
1	Общие данные (начало)	29	
2	Общие данные (продолжение)	30	
3	Общие данные (продолжение)	31	
4	Общие данные (окончание)	32	
5	Схемы расположения элементов лестниц Л1, Л2	33	
6	Металлическая площадка на отм. 10.000. Схема балок площадки. Разрезы 1-1÷4-4	34	
7	Металлическая площадка на отм. 10.000. Узлы 3÷8	35	
8	Схема расположения элементов лестницы Л3	36	
9	Лестница Л3. Узлы 3÷7.	37	
10	Лестница Л3. Узлы 8÷13. Косоуры КЛ1÷КЛ7	38	
11	Схема расположения балок, бункеров. Узлы 1÷8	39	
12	Схема расположения решеток, щитов. План ограждения кровли	40	
13	Бункера БУ1, БУ2	41	
14	Лестничные марши ЛМ1÷ЛМ3. Ограждение кровли ОГ1. Балки Б1÷Б4.	42	
15	Решетки МР1-МР6. Щиты Щ1÷Щ3 Балки Б5÷Б7.	43	
16	Лестница Л3. Ферма лестницы ФЛ1.	44	
17	Схема расположения элементов лестницы Л4	45	

Инв.№ подл. | Подпись и дата | Взам.инв.№

702-3-3.83

Т.П.

Привязан			
Инв.№			
Разраб.	Морозова		
Рук.гр.	Кутырева		
Гл.спец.	Карапун		
Нач.отд.	Малюгин		
ГИП	Меклер		
Н.контр.	Еремина		

702-3-3.83

Приемное устройство зерна с железными воротами для разгрузки вагонов-зерновозов

Содержание альбома

Стадия	Лист	Листов
Р		1

Министерство заготовок СССР Госкомхлебопродукт г. Новосибирск

Копировал:

Формат А2

Альбом II

702-3-3.83

ТП

Ведомость основных комплектов рабочих чертежей

Обозначение	Наименование	Примечание
ПЗ	Пояснительная записка	
АР	Архитектурно-строительная часть	
КЖ	Конструкции железобетонные	
КМ	Конструкции металлические	
ТХ	Технологические монтажные чертежи	
ЭМ	Силовое электрооборудование	
ЭО	Электрическое освещение	
СС	Связь и сигнализация	
АТХ	Автоматизация технологического процесса	

Ведомость ссылочных и прилагаемых документов

Обозначение	Наименование	Примечание
ГОСТ 12506-81	Окна деревянные для зданий пром. предприятий	
Серия 2.435-6 в.1	Противопожарные двери и ворота пром. зданий	
ГОСТ 14624-69	Двери деревянные для зданий пром. предприятий	
Шифр 898-73	Ворота шторные	
Серия 1.138-10 в.1	Перемычки железобетонные для	
	зданий с кирпичными стенами	

Ведомость спецификаций

Лист	Наименование	Примечание
4	Спецификация элементов заполнения проемов	
4	Спецификация перемычек	
7	Спецификация заполнения оконных проемов	

Ведомость рабочих чертежей основного комплекта АР

Лист	Наименование	Примечание
1	Общие данные	
2	Планына отм. -4.100; 0.000; 7.140	
3	План на отм. 10.000, ведомости и спецификации	
4	Фасады 1-5, 5-1, В-А, А-В	
5	Разрезы 1-1, 2-2, 3-3. Схема расположения молниеприемной сетки на отм. 7.100 и 13.100.	
6	Схемы расположения элементов заполнения оконных проемов. Планы полов, план кровли.	
7	План гидроизоляции подземной части	

Ведомость отделки помещений

Наименование или номер помещений	Потолок		Стены или перегородки		Низ стен или перегородок (панель)			Колонны		Двери		Окна		Примечание
	Площадь м²	Вид отделки	Площадь м²	Вид отделки	Площадь м²	Вид отделки	Высота, мм	Площадь м²	Вид отделки	Площадь м²	Вид отделки	Площадь м²	Вид отделки	
Лестничная клетка, производственные помещения, распределительный пункт	440	Затирка швов, окраска-силикатная колер-белый	990	Бетон-затирка, кирпич-штукатурка окраска-силикатная светлая	—	—	—	76	Затирка, окраска-силикатная	25.7	Масляная окраска за два раза		Масляная окраска за два раза	

Наружная отделка

Кирпичные участки наружных стен выкладываются из красного кирпича с облицовкой из силикатного кирпича с расшивкой швов.

Лицевые поверхности панелей окрасить силикатной краской светлых тонов.

Наружные поверхности деревянных оконных блоков и двери окрасить масляной краской за два раза.

Металлоконструкции окрасить эмалью ХВ-16 (МРТУ 6-10-1301-72) по грунтовкам ГФ-020, ГФ-0320, ФЛ-03К, ПФ-020.

Кирпичный цоколь оштукатурить цементно-песчаным раствором состава 1:2 с добавлением церезита с последующей окраской силикатной краской темного цвета.

Общие указания

1. За относительную отметку 0.000 принята отметка головки рельса, что соответствует абсолютной отметке [ ]
2. Кирпичные участки стен /наружных и внутренних/ выполнять из кирпича М 75 на растворе М 25.
3. Кладку стен вести под расшивку швов с 2х сторон. Гидроизоляцию кирпичных участков выполнять из цементно-песчаного раствора состава 1:2 толщиной 30мм на отметке 0.030.
4. Все деревянные изделия, соприкасающиеся с железобетоном, металлом, кирпичной кладкой, - антисептировать
5. Вокруг здания устраивается отмостка из асфальтобетона толщиной 30 мм по щебеночному основанию толщиной 100 мм. Ширина отмостки 700 мм.
6. Наружные стены приняты из железобетонных панелей по серии 1.432-15, вып. 1.

Типовой проект разработан в соответствии с действующими нормами и правилами и предусматривают мероприятия, обеспечивающие взрывную, взрывопожарную и пожарную безопасность при эксплуатации здания

Главный инженер проекта А.Я. Меклер

Инв. N				Привязан
Архит.	Коденцова			Т.П. 702-3-3.83-АР
Рук. гр.	Кутырева			Приемное устройство зерна с железной дороги для разгрузки вагонов-зерновозов
Гл. арх. отд.	Богатко			Стадия: Р; Лист: 1; Листов: 7
Гл. спец.	Коротин			
Нач. отд.	Малюгин			Общие данные
ГИП	Меклер			Министерство заготовок СССР ГОСНИИСИБПРОМЗЕРНОПРОЕКТ г. Новосибирск
Н. контр.	Еремина			

Копировал:

Инв. N подл. | Подпись и дата | Взам. инв. N

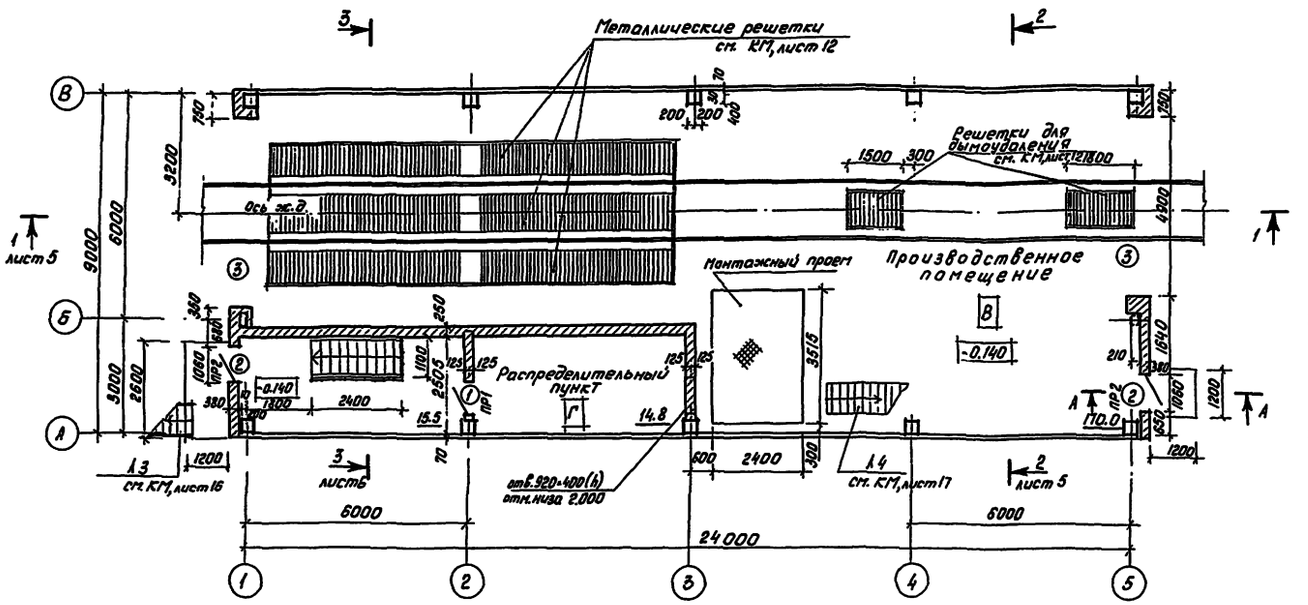

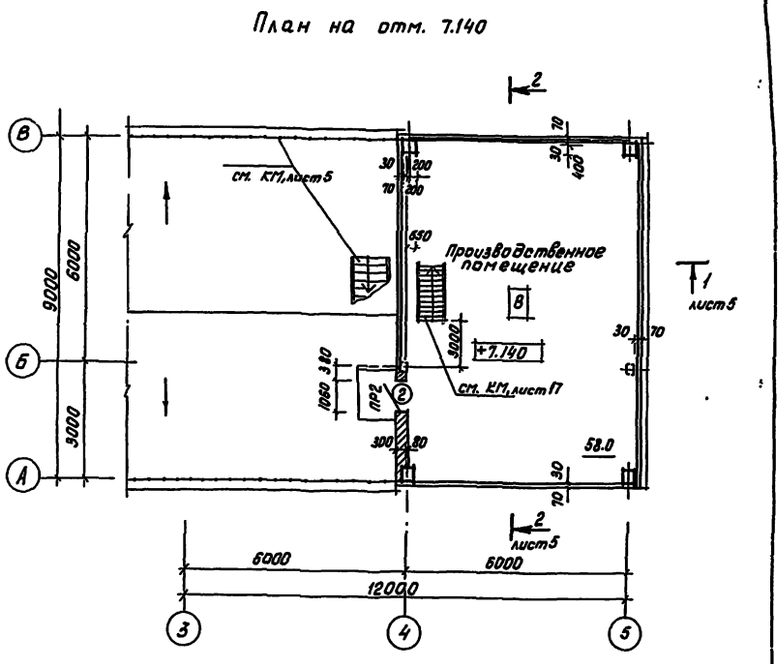

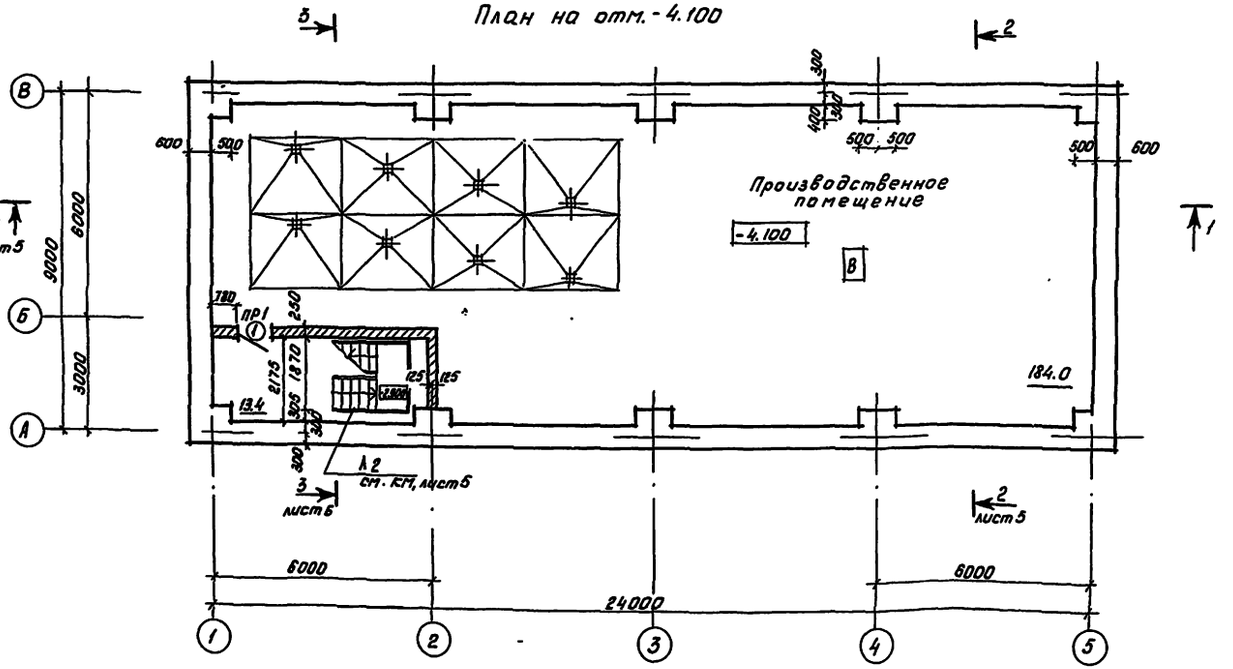

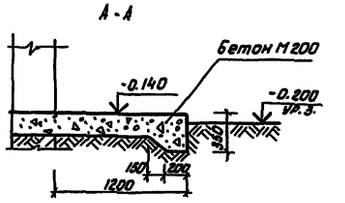

Альбом II

702-3-3.83

Т.П.

Согласовано:
Нач. технол. отд. Козлов
Нач. энерг. отд. Марко

Инв. № подл. | Подпись и дата | Взам. инв. №

Привязан

Инв. №

Архит.	Микушина		
Рук. гр.	Кутырева		
Гл. арх. отд.	Богатко		
Гл. спец.	Коротин		
Нач. отд.	Малюгин		
ГИП	Меклер		

ТП 702-3-3.83 -АР

Приемное устройство зерна с железной дороги для разгрузки вагонов-зерновозов 1

Стадия	Лист	Листов
Р	2	

Планы на отм. 0.000, -4.100

Министерство заготовок СССР

Формат А2

Копировал:

Альбом II

ТП 702-3-3.83

План на отм. 10.000

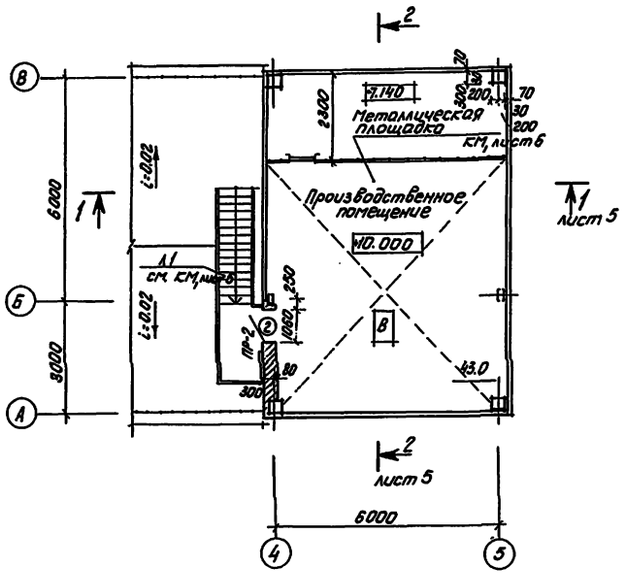

Ведомость проемов ворот и дверей

Марка, поз.	Размер проема в кладке мм
1	960 × 2050
2	1060 × 2100
3	4900 × 5400

Спецификация элементов заполнения проемов

Марка, поз.	Обозначение	Наименование	Кол.	Масса	Примечание
1	сер. 2.435-6, вып. 1	Дверной блок ПД-6	2		
2	ГОСТ 14624-69	Дверной блок Д-56П	4		
3	Шифр 898-73	Ворота ВШП-1	2		
Н3-94	ГОСТ 12506-67	Оконный блок	28		

Ведомость перемычек

Марка, поз.	Схема сечения
ПР1	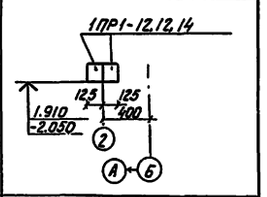
ПР2	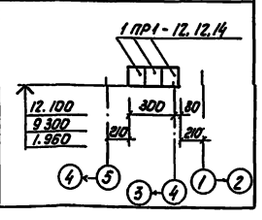

Спецификация перемычек

Марка, поз.	Обозначение	Наименование	Кол. всего	Масса ед., кг	Примечание
ПР 1	Сер. 1.138-10, вып. 1	1ПР1-12,12,14	4	200	
ПР 2	Сер. 1.138-10, вып. 1	1ПР1-12,12,14	9	450	

Инв. № подл. | Подпись и дата | Взам. инв. № | Нач. технол. отд. Козлов | Нач. энерг. отд. Маркс

Привязан

Инв. №

Архит.	Микушина		
Рук. гр.	Кутырева		
Гл. арх. отд.	Богатко		
Гл. спец.	Коротун		
Нач. отд.	Малюгин		
ГИП	Меклер		

Т.П. 702-3-3.83 -АР

Приемное устройство зерна с железной дороги для разгрузки вагонов-зерновозов

Стадия	Лист	Листов
Р	3	

План на отм. 10.000 ведомости и спецификации

Министерство заготовок СССР
ГОСНИИ СИБПРОМЗЕРНОПРОЕКТ
г. Новосибирск

Копировал:

Формат А2

Альбом II

ТП 702-3-3.83

Фасад 1-5

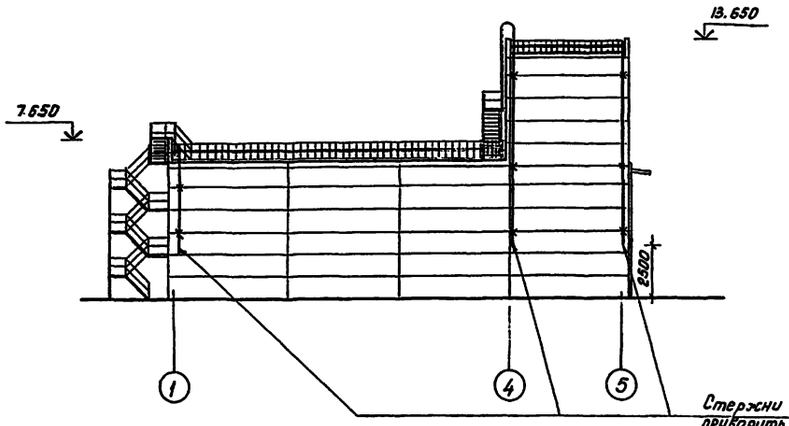

Фасад 5-1

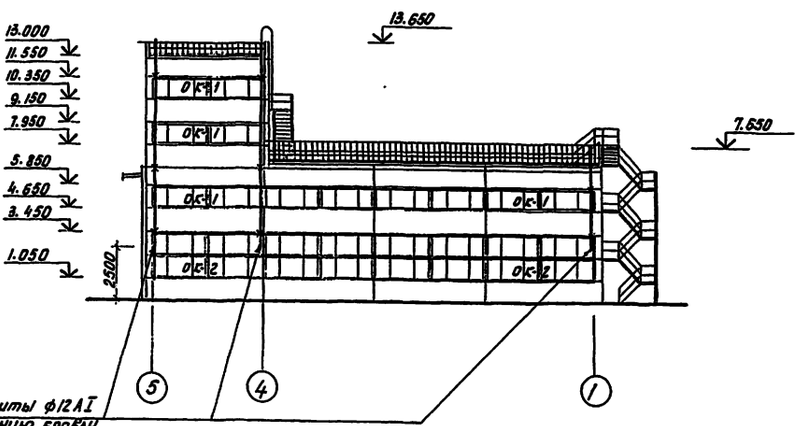

Стержни молниезащиты ф12 А I приварить к ограждению кровли
Расход арматуры - 50 кг

Фасад В-А

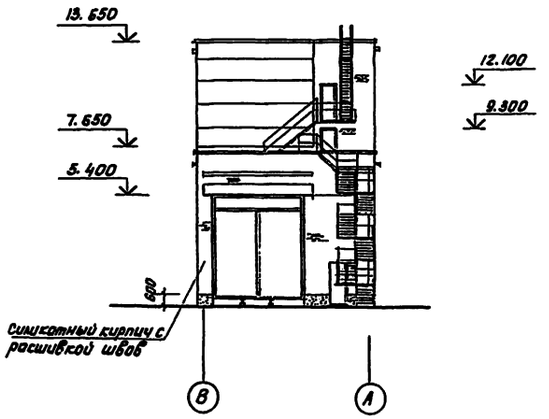

Фасад А-В

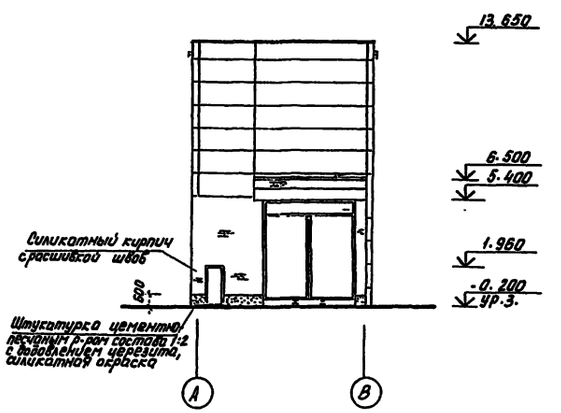

Стержни молниезащиты крепить при помощи металлических ершей, забиваемых в швы между стеновыми панелями. Место закрепления стержней на фасаде обозначено знаком х.

Нач. технол. отд.	Козлов		
Нач. энерг. отд.	Марко		
Инв. № подл.	Подпись и дата	Взам. инв. №	

Привязан

Инв. №

			ТП 702-3-3.83	АР
			Приемное устройство зерна с железной дороги для разгрузки вагонов зерновозов	
Архит.	Микушина			Стадия: Р; Лист: 4; Листов:
Рук. гр.	Кутырева			
Гл. архит.	Богатко			
Гл. спец.	Коротун		Фасады 1-5, 5-1, В-А, А-В	Министерство заготовок СССР Госниисибпромзернопроект г. Новосибирск
Нач. отд.	Малюгин			
ГИП	Меклер			

Копировал:

Формат А2

Альбом II

702-3-3.83

Т.П.

Разрез 1-1

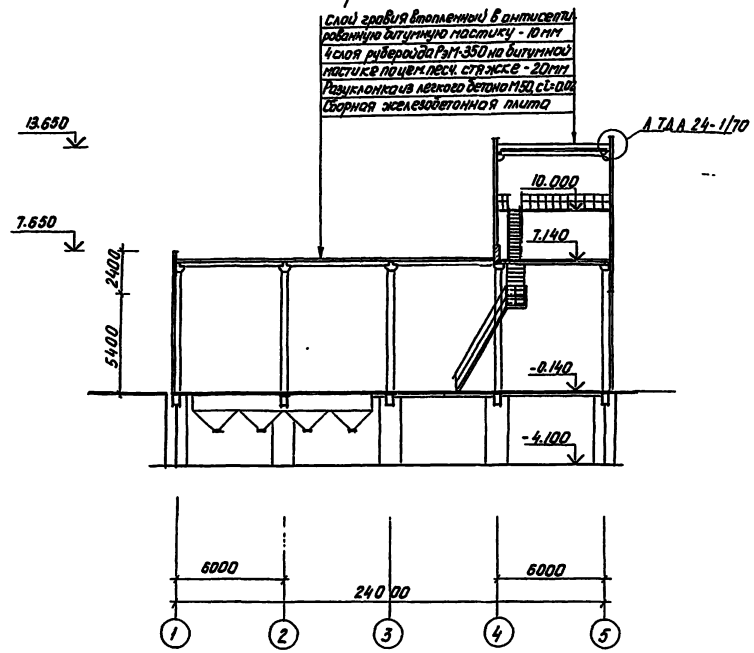

Разрез 2-2

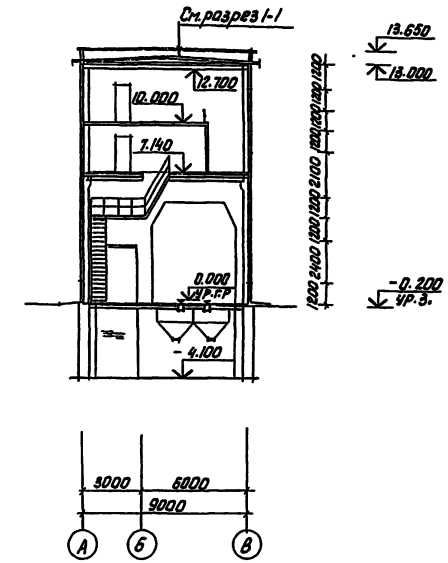

Разрез 3-3

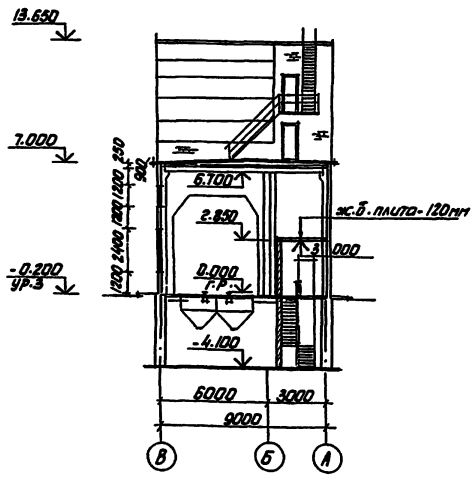

Схема расположения молниеприемной сетки на отм. 7.100 и 13.100

По плитам покрытия под рулонным ковром уложить стержни молниеприемной сетки из стали марки ВСт3пс6-1 по ГОСТ 380-94 диаметром 10 мм. В местах пересечения стержни сварить. Концы стержней приварить к стойкам ограждения ОГ1. Расход арматуры ФБА1-30.0 кг

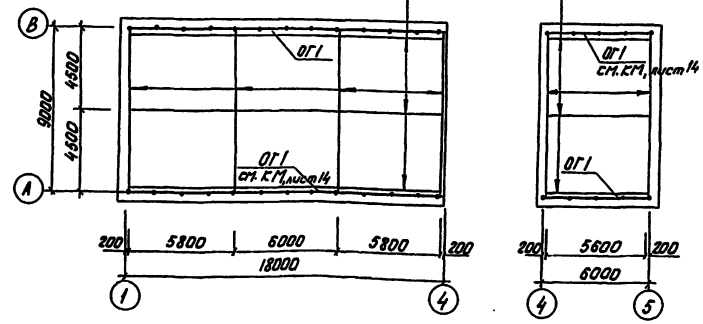

Привязан

Инв.№ подл. | Подпись и дата | Взам.инв.№ | Инв.№ дубл. | Подпись | Дата

				Т.П. 702-3-3.83 - АР	
				Приемное устройство зерна с железной дороги для разгрузки вагонов-зерновозов	
					Стадия: Р; Лист: 5; Листов:
Архит.	Никушина			Разрезы 1-1, 2-2, 3-3. Схема расположения молниеприемной сетки на отм. 7.100/13.100	Министерство заготовок СССР Росглавзернопродукт г. Новосибирск
Рук. гр.	Кутырева				
Гл. констр.	Богатко				
Гл. спец.	Коротун				
Нач. отд.	Малюгин				
ГИП	Меклер				

Копировал: Фу

Формат А2

Альбом II

702-3-3.83

ТП

План кровли

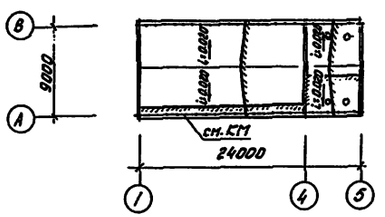

План полов на отм. 7.140

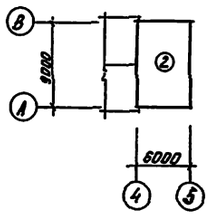

План полов на отм. 10.000

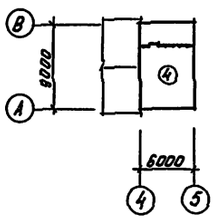

План полов на отм. 0.000

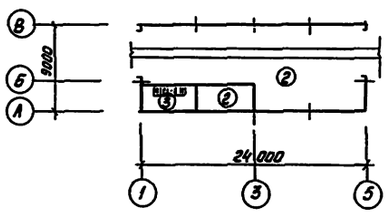

План полов на отм. - 4.100

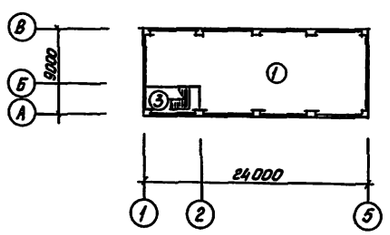

Схемы расположения элементов заполнения оконных проемов

ОК-2

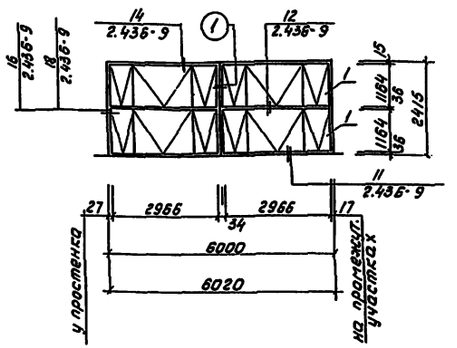

ОК-1

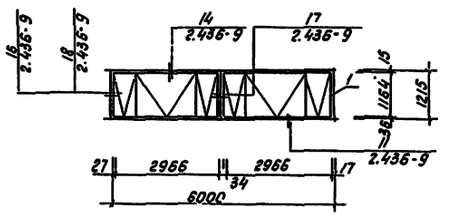

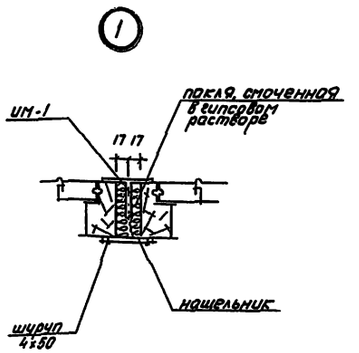

Экспликация полов

Наименован. или номер помещения по проекту	Тип пола по проекту	Схема пола или номер узла по серии	Элементы пола и их толщина	Площадь пола, м²
Производственное помещение	1		Асфальтобетон - 30 Железобетонная плита Уплотненный грунт основания	184.0
Производственное помещение распределит пункт	2		Асфальтобетон - 40 Железобетонная плита	180.0
Лестничн. клетка	3		Бетон М200 - 30 Железобетонная плита	26.3
Производственное помещение	4		Металлическая площадка	43.0

Спецификация элементов заполнения оконных проемов.

Марка	Обозначение	Наименов	Кол.	Масса ед. кг	Примечание
		Проем ОК-1	6		
1	ГОСТ 12506-67	Оконный блок НЗ-94	2		
		Проем ОК-2	4		
1	ГОСТ 12506-67	Оконный блок НЗ-94	4		

Привязан

Инв. N

Архит.	Микушина		
Рук. гр.	Кутырева		
Гл. арх. отд.	Богатко		
Гл. спец.	Коротун		
Нач. отд.	Малюгин		
ГИП	Меклер		

Т.П. 702-3-3.83 - АР

Приемное устройство зерна с железной дороги для разгрузки вагонов-зерновозов

Стадия	Лист	Листов
Р.	6	

Схемы расположения элементов заполнения оконных проемов. Планы полов. План кровли.

Министерство заготовок СССР
ГОСНИИСИБПРОМЗЕРНОПРОЕКТ
г. Новосибирск

Копировал: [signature]

Формат А2

Инв. N подл. | Подпись и дата | Взам. инв. N

План гидроизоляции подземной части

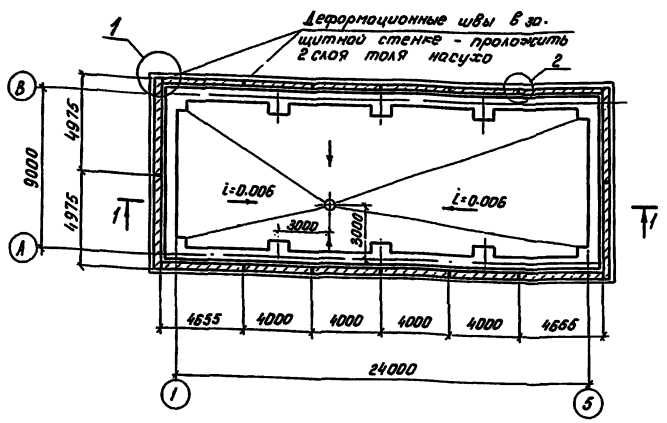

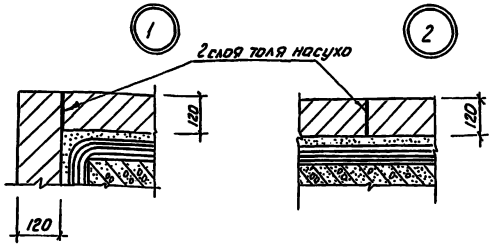

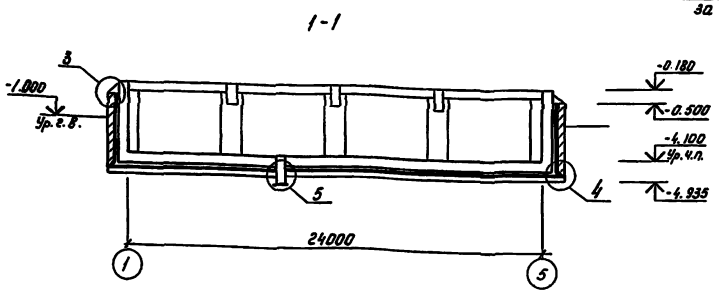

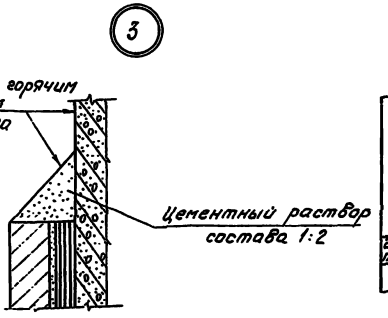

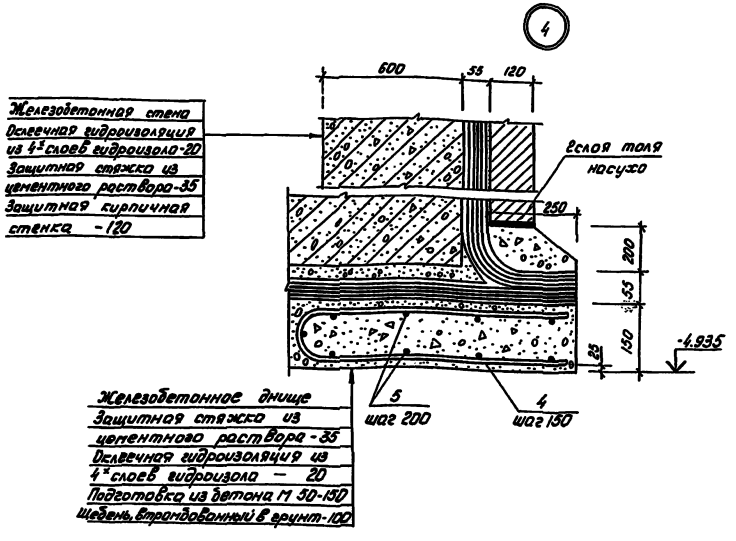

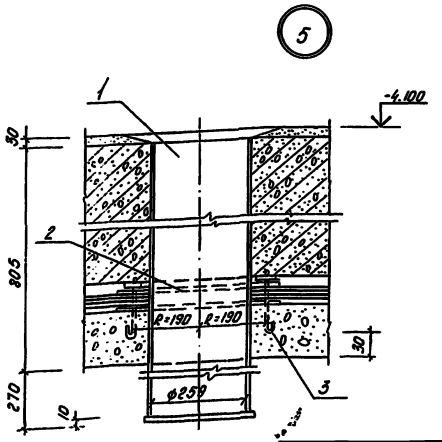

Спецификация стали

Формат	Зона	Поз.	Обозначение	Наименование	Кол.	Примечание
				Закладные изделия		
		1	Т.П. Альбом III КЖИ - Мн 11	Мн 11	1	
		2	То же Мн 12	Мн 12	2	
		3	" Мн 13	Мн 13	8	
				Отдельные стержни		
		4*		ф8АI ГОСТ 5781-75 ℓ=1700	460	0.7кг
		5		ф6АI ГОСТ 5781-75	702	п.м.

Ведомость деталей

Поз.	Эскиз
4	

Ведомость расхода стали на элемент, кг

Марка эл-та	Изделия арматурные				Изделия закладные								Общий расход
	Арматура класса АI ГОСТ5781-75			Всего	Прокат марки ВСТ 3 пс 6							Всего	
					ГОСТ2590-71		ГОСТ19903-74		ГОСТ10704-76				
	ф6	ф8	Итого		ф12	Итого	-δ=10	Итого	Труба 273×7		Итого		
Гидроизоляция подземной части	155.8	322.0	477.8	477.8	1.6	1.6	16.5	16.5	46.0		46.0	64.1	541.9

1. Гидроизоляция подземной части здания выполняется в открытом и сухом котловане и осуществляется при помощи наружной оклеечной гидроизоляции с устройством защитной стенки. Оклеечная гидроизоляция представляет собой сплошной водонепроницаемый ковер из 4х слоев гидроизола.
2. Первый слой гидроизола наклеивается по выравненной сухой и огрунтованной разжиженным битумом поверхности.
3. В местах стыкования гидроизоляции днища с изоляцией стен и в углах производится усиление ковра полосой стеклоткани шириной не менее 50см.
4. Для зажима и обеспечения сохранности гидроизоляции в процессе ее эксплуатации предусматриваются по наружным контурам подземной части защитные стенки из хорошо обожженного кирпича марки 100 на цементном растворе марки 50.
5. Гидроизоляционные работы выполнять в соответствии со СНиП III-20-74
6. По окончании работ по устройству изоляции производится обратная засыпка пазух котлована с послойным уплотнением до $\gamma_{ск}$ = 16 г/см³.

Т.П. 702-3-3.83 -АР							
Приемное устройство зерна с железной дороги для разгрузки вагонов-зерновозов							
						Стадия	Лист	Листов
						Р	7	
Привязан	Инжен.	Верещагина		План гидроизоляции подземной части. Узлы 1÷5 Спецификация стали		Министерство заготовок СССР ГОСНИИСИБПРОМЗЕРНОПРОЕКТ г.Новосибирск	
	Рук. гр.	Кутырева					
	Гл. спец.	Коротун					
	Нач. отд.	Малюгин					
	ГИП	Меклер					
Инв. №	Н. контр.	Еремина					

Копировал: [signature]

Формат А2

Альбом II

702-3-3.83

ТП

Инв. № подл. | Подпись и дата | Взам. инв. №

Альбом II

Ведомость ссылочных и прилагаемых документов

Обозначение	Наименование	Примечание
	Ссылочные документы	
1.420-12, Вып. 1,3,5,7,12	Конструкции многоэтажных производственных зданий с сетками колонн 6×6 и 9×6.	
ШИ 23-2/70	Железобетонные ригели пролетом 9м с полками для опирания плит	
1.442.1-1 Вып. 1.3	Предварительно напряженные железобетонные плиты перекрытий шириной 1.5м и ненапряженные плиты шириной 0.75м, укладываемые на полки ригелей	
1.432-15, Вып. 1	Стеновые панели неотапливаемых производственных зданий с шагом колонн 6.0м	
1.432-14/80, Вып. 2	Стеновые панели отапливаемых производственных зданий с шагом колонн 6.0м	
2.430-17, Вып. 2	Монтажные детали стен многоэтажных производственных зданий:	
ШИ 29-2/70	Рядовые стальные конструктивные элементы	
1.400-15, Вып. 0	Унифицированные закладные изделия железобетонных конструкций для крепления технологических коммуникаций и устройств	
1.410-2, Вып. 1	Унифицированные арматурные изделия для монолитных железобетонных конструкций	
1.238-1, Вып. 1	Железобетонные козырьки входов и парапетные плиты общественных зданий	
3.702-1/79, Вып. 4	Унифицированные сборные железобетонные конструкции силосных сооружений предприятий по хранению и переработке зерна	
Трест „Оргтехстрой" Главзапстрой, СК 707	Унифицированные дырчатые блоки	
	Прилагаемые документы	
Т.П. - КЖИ	Изделия заводского изготовления	

Типовой проект разработан в соответствии с действующими нормами и правилами и предусматривает мероприятия, обеспечивающие взрывную, взрыва-пожарную и пожарную безопасность при эксплуатации здания.

Главный инженер проекта А.Я. Меклер

Ведомость основных комплектов рабочих чертежей

Обозначение	Наименование	Примечание
ПЗ	Пояснительная записка	Альбом I
ТХ	Технологические монтажные чертежи	"
ЭМ	Силовое электрооборудование	"
ЭО	Электрическое освещение	"
СС	Связь и сигнализация	"
АТХ	Автоматизация технологического процесса	"
АР	Архитектурно-строительные решения	Альбом II
КЖ	Конструкции железобетонные	"
КМ	Конструкции металлические	"

Ведомость спецификаций

Лист	Наименование	Примечание
2	Спецификация к схемам расположения элементов подземной части и фундаментов под лестницу	
3	Спецификация фундаментов Фм1, Фм2	
5	Спецификация днища ДНм1 (отм. -4.130)	
6	Спецификация стены СТ1	
9	Спецификация монолитных железобетонных балок БМ1, БМ2, БМ3	
10	Спецификация монолитных железобетонных балок БМ4÷БМ8	
12	Спецификация БОм1	
13	Спецификация к схеме расположения элементов перекрытия на отм. -0.180	
14	Спецификация монолитных конструкций перекрытия (отм. -0.180)	
15	Спецификация к схемам расположения колонн и ригелей	
16	Спецификация к схемам расположения стеновых панелей	
18	Спецификация к схемам расположения плит перекрытия и покрытия	
19	Спецификация монолитного участка Ум2 (отм. 7.100)	

Ведомость объемов сборных бетонных и железобетонных конструкций по рабочим чертежам основного комплекта марки КЖ

	Наименование группы элементов конструкции	Код	Кол., м³	Примечание
1	Блоки УДБ с обычным армированием	58 1120	82.18	
2	Колонны	58 2120	17.18	
3	Ригели и обвязочные балки	58 2520	18.94	
4	Плиты перекрытия с обычным армированием	58 4220	16.28	
5	Плиты перекрытия предварительно напряженные	58 4210	25.62	
6	Панели стеновые наружные	58 3110	32.71	
7	Перемычки	58 2820	0.26	
8	Козырьки входа	58 9520	2.28	
	Всего бетона и железобетона		195.45	

Материалы на изготовление сборных бетонных и железобетонных конструкций учтены в ведомости потребности в материалах и отдельно не учитываются.

Ведомость рабочих чертежей основного комплекта КЖ

Лист	Наименование	Примечание
1	Общие данные	
2	Схемы расположения элементов подземной части на отм. -0.180 и -4.130	
3	Подземная часть. Разрезы 1-1÷3-3. Схема расположения фундаментов под лестницу. Фундаменты Фм1 и Фм2. Спецификация	
4	Подземная часть. Вид днища ДНм1. Схема раскладки верхней арматуры ДНм1.	
5	Схема раскладки нижней арматуры. Разрезы 1-1, 2-2, 3-3. Спецификация днища ДНм1	
6	Подземная часть. Схема раскладки блоков стены. Армирование стены. Спецификация стены Ст1.	
7	Монолитные железобетонные балки БМ1, БМ2, БМ4, БМ5. Виды и разрезы	
8	Монолитные железобетонные балки БМ6÷БМ8. Виды. Ведомость расхода стали. Расчетные схемы БМ1÷БМ8.	
9	Монолитные железобетонные балки БМ1, БМ2, БМ3. Схемы армирования.	
10	Монолитные железобетонные балки БМ4÷БМ8. Схемы армирования	
11	Монолитная обвязочная балка БОм1. Вид. Разрезы. Сечения.	
12	Схема армирования БОм1. Спецификация БОм1.	
13	Схема расположения элементов конструкций перекрытия на отм. -0.180. Спецификация.	
14	Монолитный участок Ум1. Пример армирования монолитных участков шириной 900, 600 мм	
15	Схемы расположения колонн и ригелей на отм. 7.100, 13.100. Спецификация к схемам.	
16	Схемы расположения стеновых панелей. Спецификация.	
17	Схемы расположения стеновых панелей Узлы 1÷6	
18	Схемы расположения плит перекрытия на отм. 2970 и 7.100 и плит покрытия на отм. 13.100	
19	Монолитный участок Ум2	

Общие указания.

Проект разработан для следующих условий строительства:
- сейсмичность района - не выше 6 баллов
- скоростной напор ветра - 27 кгс/м² (I район по СНиП 2-6-74)
- вес снегового покрова 1м² горизонтальной поверхности - 150 кгс/м² (IV район по СНиП 2-6-74)
- расчетная зимняя температура наружного воздуха -20°, -30° (основной вариант), -40°С
- за относительную отметку 0.000 принята отметка головки рельса, что соответствует абсолютной отметке
- Необетонируемые закладные детали железобетонных конструкций и соединительные элементы каркаса покрываются цинковым покрытием толщиной 120-150мкм в соответствии с требованиями СНиП 2-28-73*.

Привязан

Инв. №

Т.П. 702-3-3.83 КЖС

Инженер	Горозова	
Рук. арх.	Сытырев	
Гл. спец.	Коротун	
Нач. отд.	Малогин	
ГИП	Меклер	
Контр.	Еремина	

Приемное устройство зерна с железной дороги для разгрузки вагонов-зерновозов

Стадия	Лист	Листов
Р	1	19

1 Общие данные

Минтяжстроем СССР Гипроспецэлеваторпроект г. Новосибирск

Копировал:

Формат А2

Альбом II

702-3-3.83

Т.П.

Инв. № подл. | Подпись и дата | Взам. инв. №

Альбом II

Т. П. 702-3-3.83

Схема расположения элементов подземной части на отм. -0.180

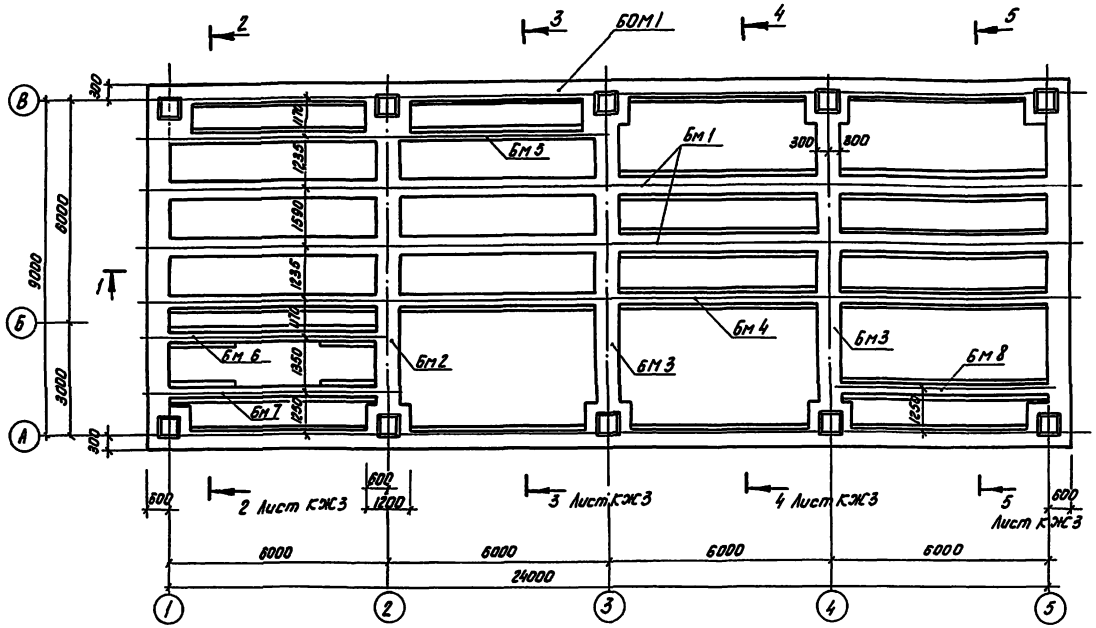

Схема расположения элементов подземной части на отм. -4.130

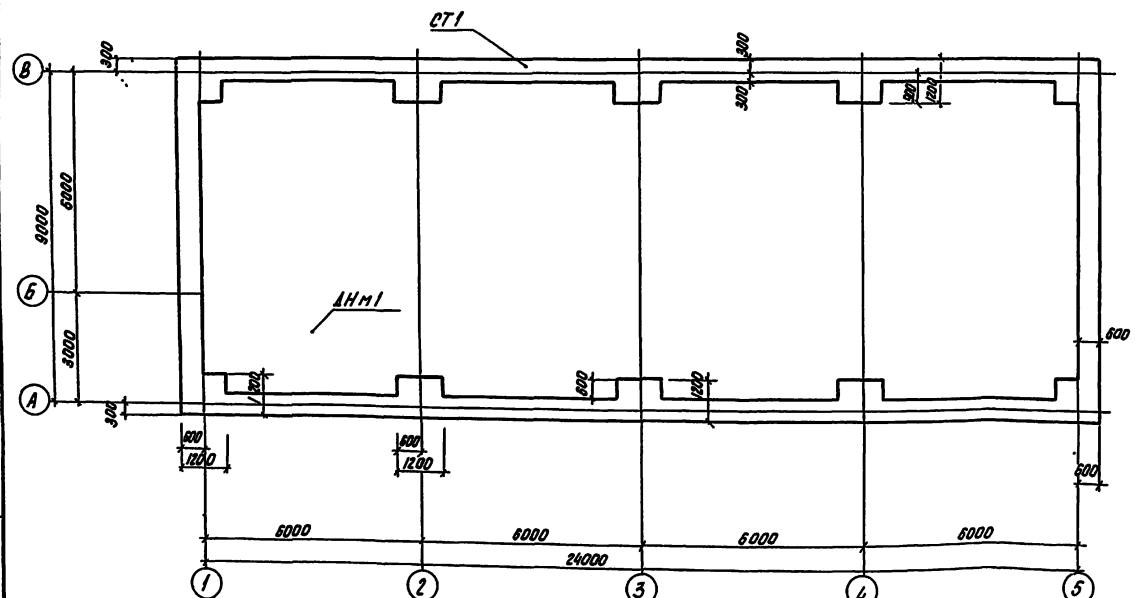

Расчетная схема

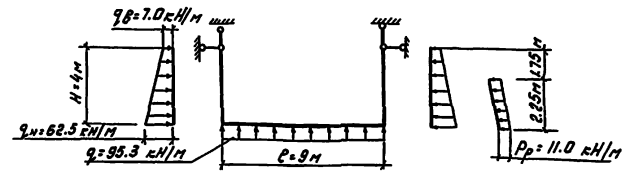

Спецификация к схемам расположения элементов

Марка, поз.	Обозначение	Наименование	Кол.	Масса ед.кг	Примечание
	Схема расположения	элементов подземной			
		части на отм. -4.130			
ДНм1	Т.П. КЖ л.4,5	Днище монолитное ДНм1	1		
СТ1	л.6	Стена сборно-монолитная СТ1	1		
	Схема расположения	элементов подземной			
		части на отм. -0.180			
		Балки монолитные			
Бм1	Т.П. КЖ. л.7,9	БМ1	2		
БМ2	л.7,9	БМ2	1		
БМ3	л.	БМ3	2		
Бм4	л.7,10	БМ4	1		
Бм5	л.7,10	БМ5	1		
Бм6	л.8,10	БМ6	1		
Бм7	л.8,10	БМ7	1		
Бм8	л.8,10	Бм8	1		
БОм1	л.11,12	Балка обвязочная			
		монолитная БОм1	1		
	Схема расположения	фундаментов под лестницу			
Фм1	Т.П. КЖ л.3	Фундамент монолитный Фм1	1		
Фм2	л.3	Фм2	2		

Грунтом основания и засыпки являются непучинистные непросадочные грунты со следующими характеристиками: $\varphi = 28°$; $C_н = 0.002$ МПа; $E = 15.0$ МПа; $\gamma = 18$ т/м³.

Привязан

Инв.N

Инжен.	Верещагина		
Рук.гр.	Кутырева		
Гл.спец.	Коротун		
Нач.отд.	Малюгин		
ГИП	Меклер		
Н.контр.	Еремина		

Т.П. 702-3-3.83 -КЖ

Приемное устройство зерна с железной дороги для разгрузки вагонов-зерновозов

Стадия	Лист	Листов
Р	2	

Схемы расположения элементов подземной части на отм. -0.180 и -4.130

Министерство заготовок СССР ГОСНИИСИБПРОМЗЕРНОПРОЕКТ г.Новосибирск

Копировал:

Формат А2

Инв.N подл. | Подпись и дата | Взам.инв.N

Альбом II

702-3-3.83

Т. П.

1-1

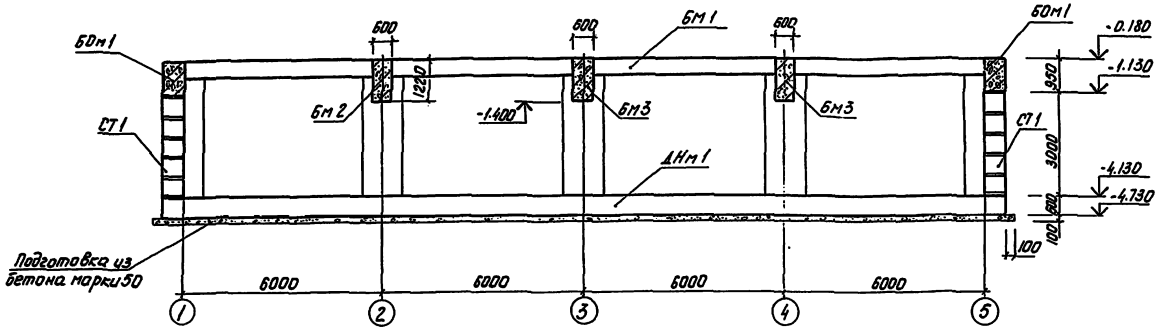

2-2

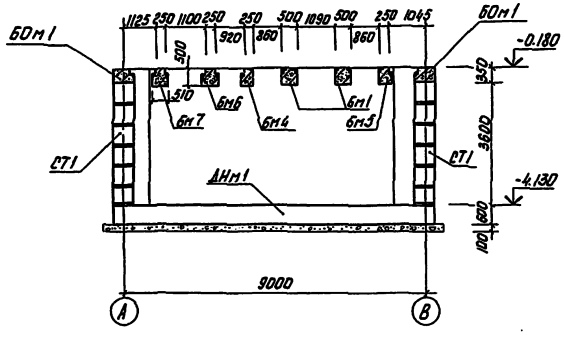

3-3

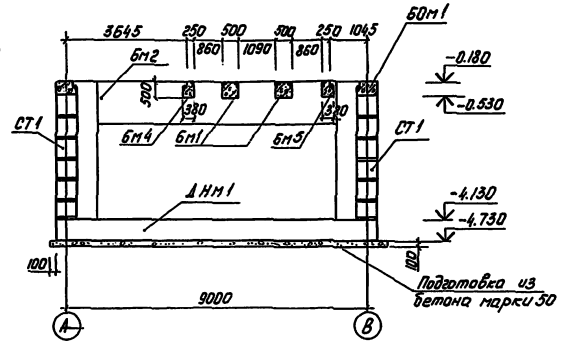

4-4

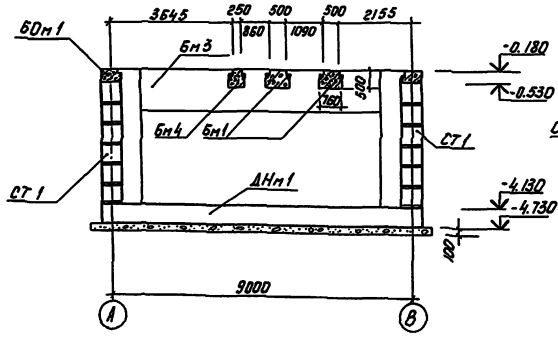

5-5

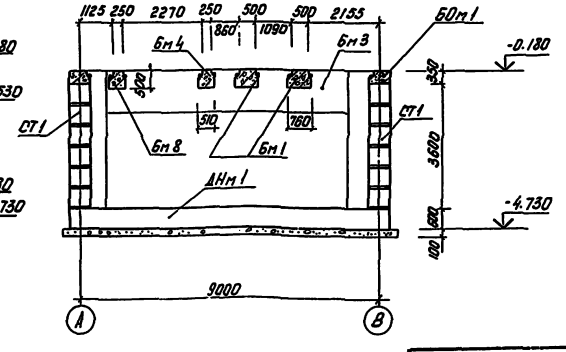

Схема расположения фундаментов Фм1, Фм2 под лестницу. Фундаменты Фм1, Фм2

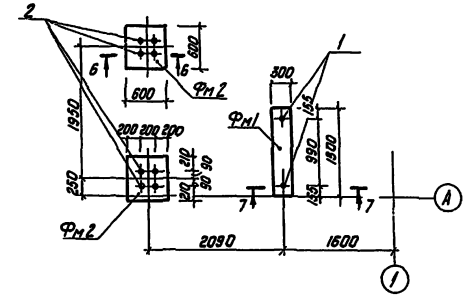

6-6

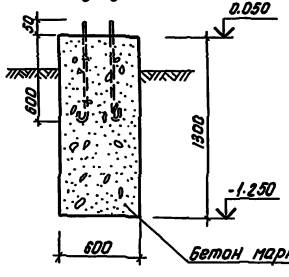

7-7

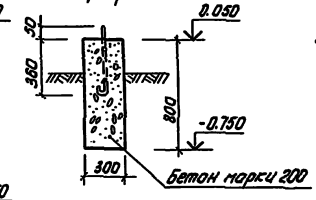

Спецификация фундаментов Фм1, Фм2

Формат	Зона	Поз.	Обозначение	Наименование	Кол. на исп.		Примечание
				Сборочные единицы			
64		1		Болт М12 L=460	2	–	
64		2		Болт М20 L=700	–	4	
				Материалы			
				Бетон марки 200	0.30	0.50	м³
				Лит			
				Марка	Фм1	Фм2	

Спецификацию к схеме расположения фундаментов Фм1, Фм2 см. лист КЖ2.

Т.П. 702-3-3.83 -КЖ					
Приемное устройство зерна с железной дороги для разгрузки вагонов-зерновозов					
Инжен.	Верещагина			Стадия	Лист	Листов
Рук.гр.	Кутырева			Р	3	1
Гл.спец.	Коротчин					
Нач.отд.	Молюгин					
ГИП	Меклер					
Н.контр.	Еремина					

Подземная часть. Разрезы 1-1÷5-5. Схема расположения фундаментов Фм1, Фм2 под лестницу. Фундаменты Фм1, Фм2. Спецификация.

Министерство заготовок СССР. ЗОСНИЦИСИБПРОМЗЕРНОПРОЕКТ г. Новосибирск

Привязан

Инв. №

Инв. № подл. | Подпись и дата | Взам. инв. №

Копировал:

Формат А2

Альбом II

702-3-3.83

Т.П.

Вид днища ДНм1

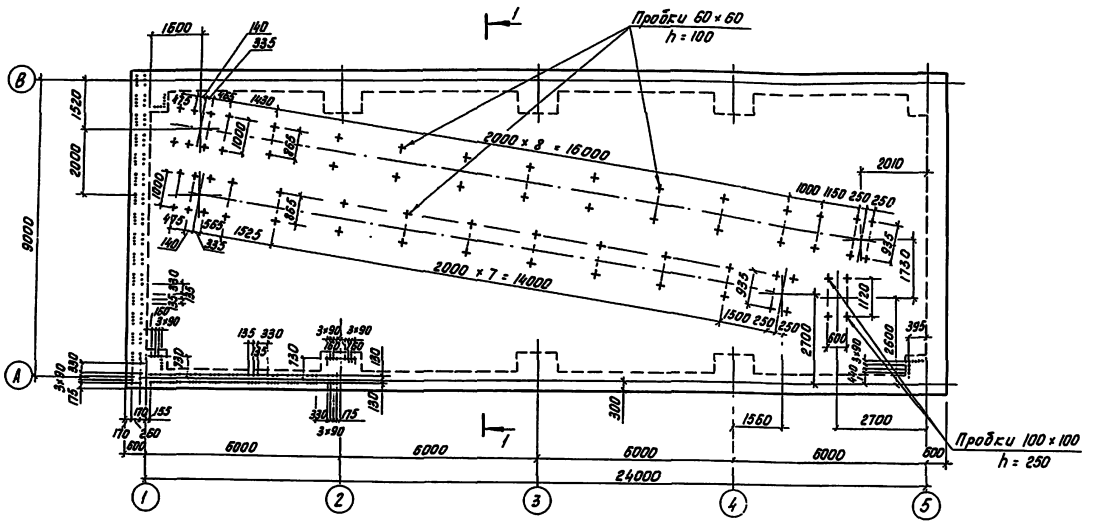

Схема раскладки верхней арматуры ДНм1

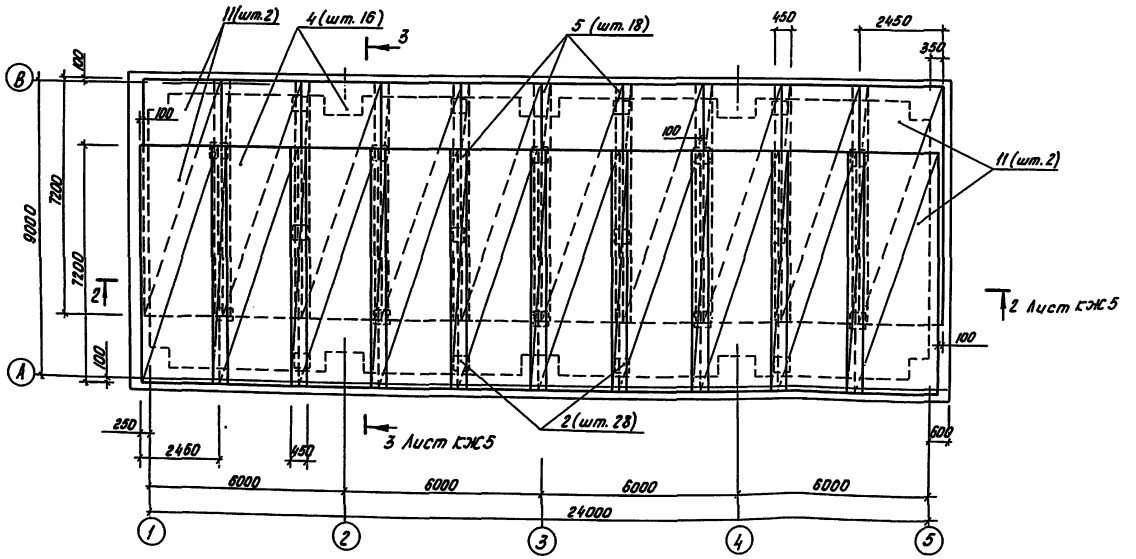

1-1

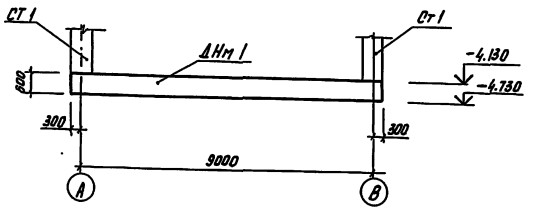

Деталь укладки арматурных сеток

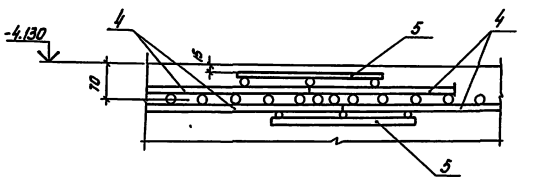

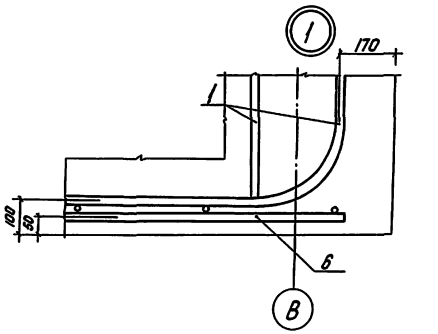

Данный лист рассматривать совместно с листом КЖ 5

Привязан			
Инв. N			

Инжен.	Верещагина		Т.П. 702-3-3.83 -КЖ	
Рук.гр.	Кутырева		Приемное устройство зерна с железной дороги для разгрузки вагонов-зерновозов	
Гл.спец.	Коротун			Стадия / Лист / Листов
Нач.отд	Малюгин		Подземная часть. Вид днища ДНм 1. Схема раскладки верхней арматуры ДНм1	Р / 4 /
ГИП	Меклер			Министерство заготовок СССР ЗОСНИИСИБПРОМЗЕРНОПРОЕКТ г. Новосибирск
Н.контр.	Еремина			

Копировал: Фу

Формат А2

Альбом II

702-3-3.83

Т. П.

Схема раскладки нижней арматуры

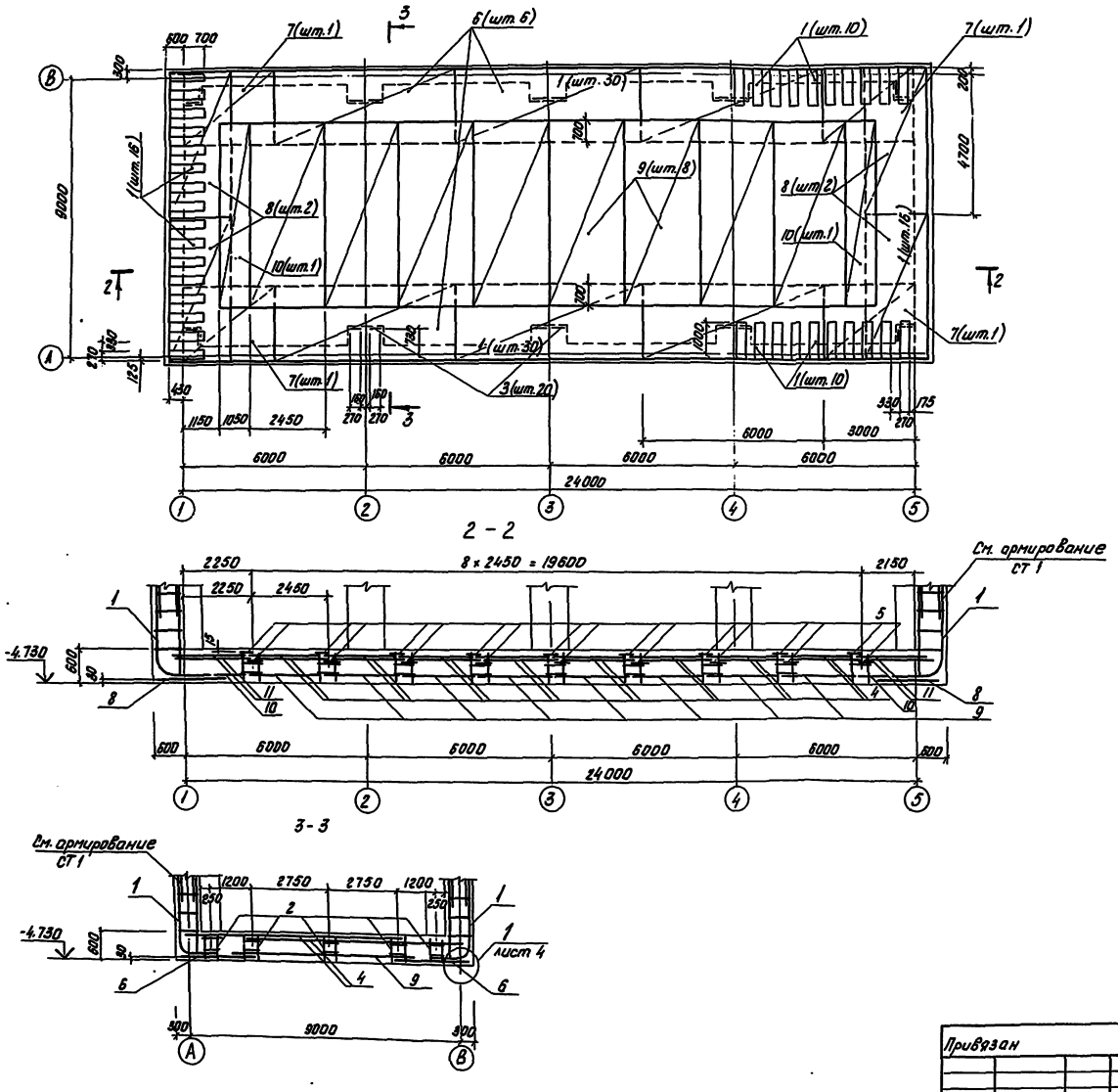

Спецификация днища ДНм1 (отм. -4.130)

Формат	Зона	Поз.	Обозначение	Наименование	Кол.	Примечание
				Сборочные единицы		
				Каркасы пространственные		
А4		1	Т.П. КЖИ-КП1	КП 1	112	
А4		2	КП2	КП 2	22	
А3		3	КР8, КР9	Каркас плоский КР8	20	
				Сетки арматурные		
		4	1.410-2, Вып. 1	С25-24-72	16	
А4		5	Т.П. КЖИ-С1	С1	18	
А4		6	С2	С2	6	
А4		7	С3	С3	4	
А4		8	С4	С4	4	
		9	1.410-2, Вып. 1	С16-24-60	8	
		10	1.410-2, Вып.1	С16-10-60	2	
А4		11	Т.П. КЖИ-С5	С5	4	
				Материалы		
				Бетон марки 200		145.2 м³

Ведомость расхода стали на элемент, кГ

Марка элемента	Изделия арматурные										Всего
	Арматура класса										
	А-III							А-I			
	ГОСТ 5.1459-72							ГОСТ 5781-75			
	ф10	ф12	ф16	ф22	ф25	ф32	Итого	ф10		Итого	
ДНм1	1357.2	950.6	1797.4	528.0	7048.2	24023.0	35704.4	110.0		110.0	35814.4
СТ 1	430.0			3254.4			3684.4				3684.4

Продолжение ведомости

Изделия закладные							Общий расход
Арматура класса			Прокат марки			Всего	
А-III			ВСт 3пс6				
ГОСТ 5.1459-72			ГОСТ 103-76				
ф12		Итого	-8×15		Итого		
							35814.4
3.2		3.2	7.6		7.6	10.8	3695.2

Инжен.	Верещагина		
Рук. гр.	Кутырева		
Гл. спец.	Коротун		
Нач. отд.	Малюгин		
ГИП	Меклер		
Н. контр.	Еремина		

Т.П. 702-3-3.83 КЖС

Приемное устройство зерна с железной дороги для разгрузки вагонов-зерновозов

Стадия	Лист	Листов
Р	5	

Схема раскладки нижней арматуры. Разрезы 2-2, 3-3. Спецификация днища ДНм1

Министерство заготовок СССР ВОСТНИИСЕЛЬПРОМЗЕРНОПРОЕКТ г. Новосибирск

Копировал: [signature]

Формат А2

Привязан

Инв. №

Инв. № подл. | Подпись и дата | Взам. инв. №

Альбом II

702-3-3.83

Т.П.

Схема раскладки блоков стен

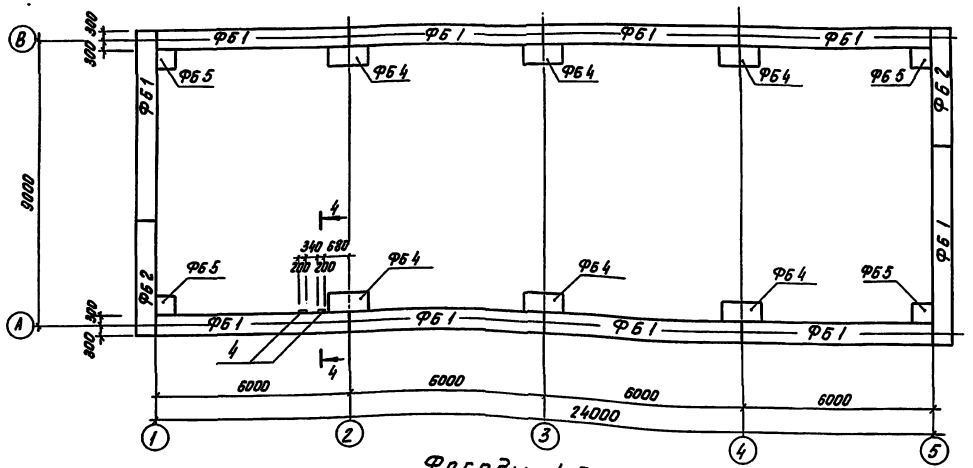

Фасады 1-5, 5-1

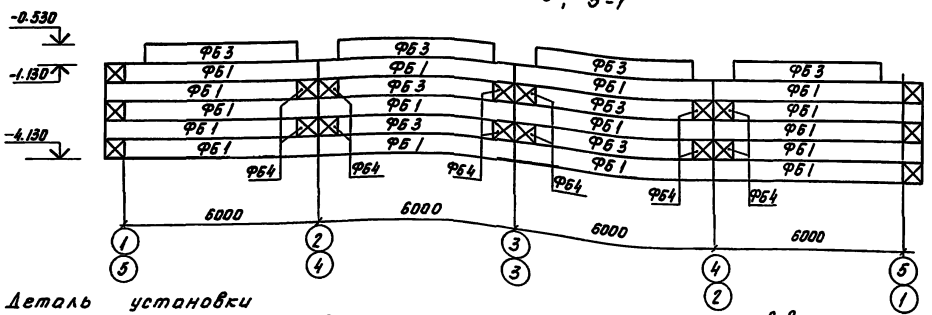

4-4

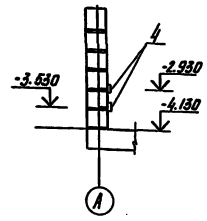

Фасады А-В, В-А

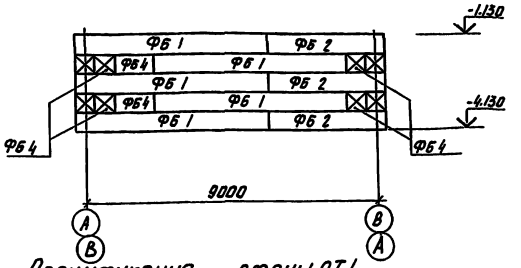

Спецификация стены СТ1

Марка, поз.	Обозначение	Наименование	Кол.	Масса ед, кг	Примечание
	СК 107 „Оргтехстрой" Главзапстроя	Унифицированные дырчатые блоки			
ФБ1		УДБ-6.0	42	3000	
ФБ2		УДБ-3,6	6	1800	
ФБ3		УДБ-4.8	16	2400	
ФБ4		УДБ-1,2	54	600	
ФБ5		УДБ-0.6	12	300	
		Сборочные единицы			
		Каркасы пространственные			
1	Т.П. КЖИ-КП3,КП4	КП3	64		
2	КП3,КП4	КП4	48		
3	КР8,КР9	Каркас плоский КР9	20		
4	МН-1	Изделие закладное МН-1	4	2.7	
		Материалы			
		Бетон марки 200			66.0м³

1. Укладку блоков УДБ производить на цементном растворе марки 100
2. После установки арматуры в проектное положение пустоты в блоках заполняются бетоном марки 200 с уплотнением глубинным вибратором. Перед бетонированием пустоты очистить от остатков раствора и мусора

Деталь установки арматурных каркасов

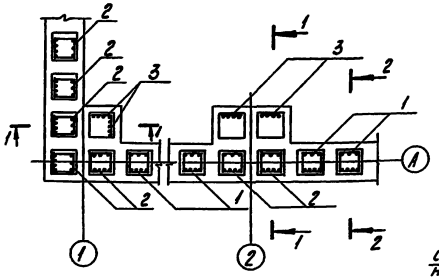

1-1

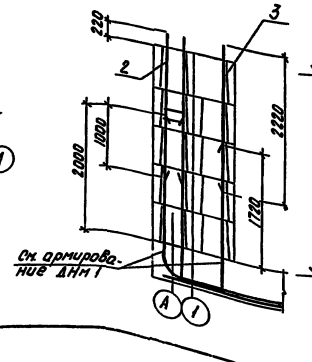

2-2

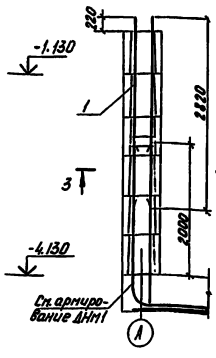

3-3

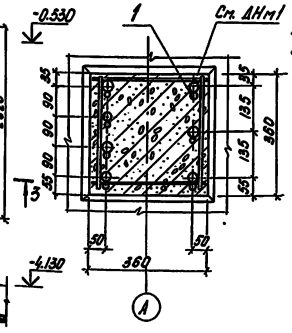

Привязан

Инв. N

Инженер	Верещагина		
Рук. гр.	Кутырева		
Гл. спец.	Коротун		
Нач. отд.	Малюгин		
ГИП	Меклер		
Н. контр.	Еремина		

Т.П. 702-3-3.83 -КЖС

Приемное устройство зерна с железной дороги для разгрузки вагонов-зерновозов

Стадия	Лист	Листов
Р	6	

Подземная часть. Схема раскладки блоков стен. Армирование стен. Спецификация СТ1.

Министерство заготовок СССР Госкомсибпромзернопроект г. Новосибирск

Копировал:

Формат А2

Инв. N подл. | Подпись и дата | Взам. инв. N

Альбом II

702-3-3.83

Т. П.

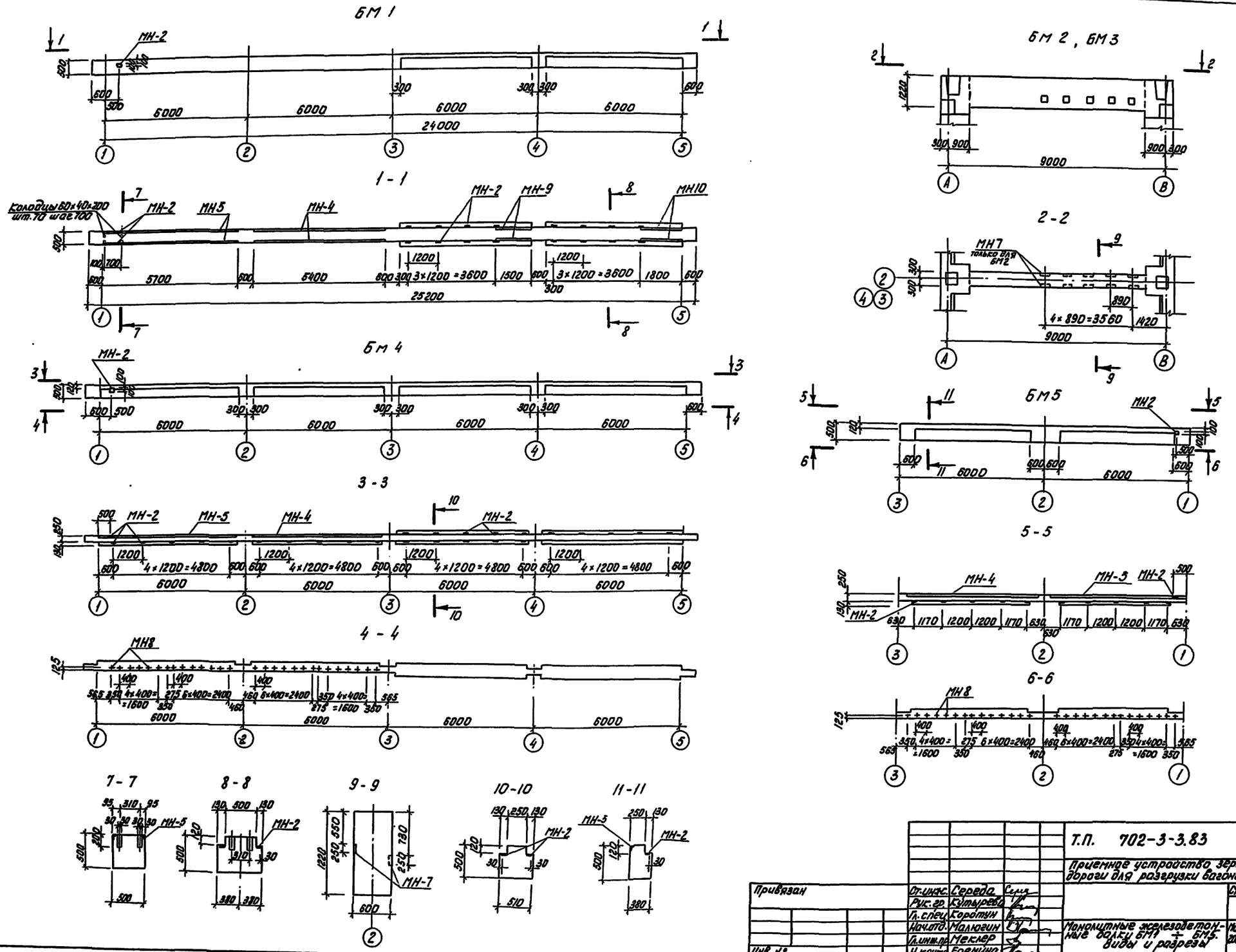

Т.П. 702-3-3.83 КЖ						
Приемное устройство зерна с железной дороги для разгрузки вагонов-зерновозов						
Привязан	Ст.инж.	Середа		Стадия	Лист	Листов
	Рук.гр.	Кутырева		Р	7	
	Гл.спец.	Коротун				
	Нач.отд.	Малюгин		Монолитные железобетонные балки БМ1 ÷ БМ5. Виды и разрезы	Министерство заготовок СССР ГОСНИИСИБПРОМЗЕРНОПРОЕКТ г.Новосибирск	
	Гл.инж.пр.	Меклер				
Инв.№	Н.контр.	Еремина				

Копировал: Ал

Формат А2

Инв.№ подл. | Подпись и дата | Взам.инв.№

Альбом II

702-3-3.83

Т.П.

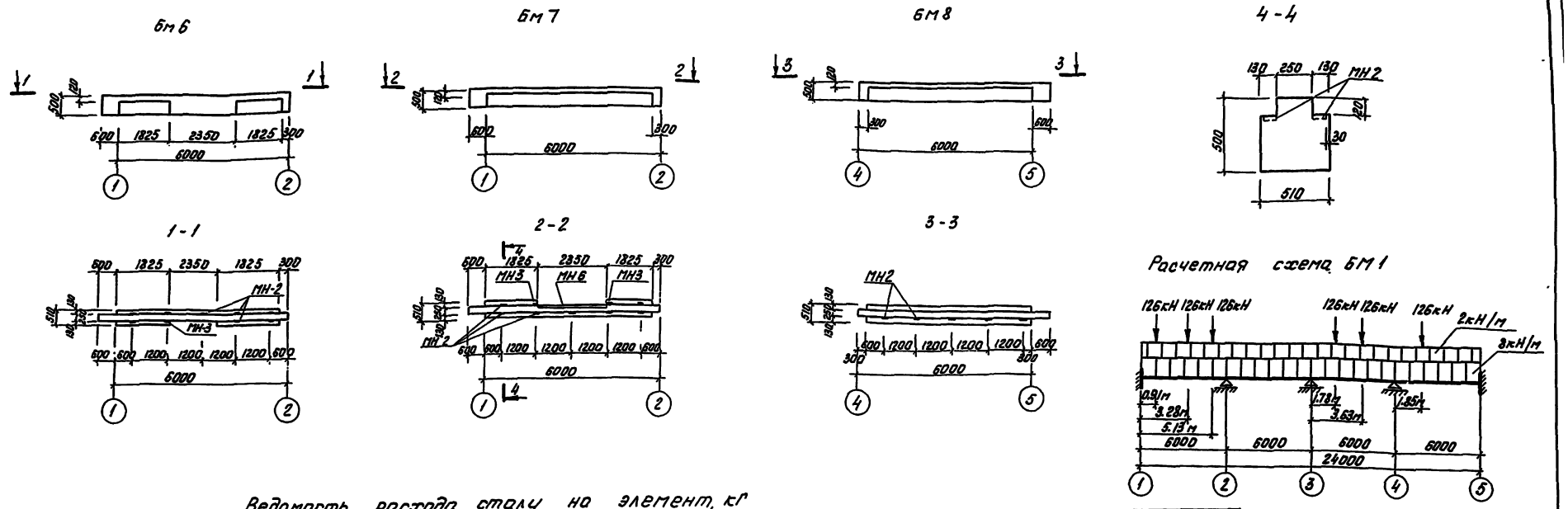

Ведомость расхода стали на элемент, кГ

Марка элемента	Изделия арматурные. Арматура класса А-I ГОСТ 5781-75 ф8	ф10		Итого	А-III ГОСТ 5.1459-72 ф12	ф14	ф16	ф20	ф25	ф28	ф36	ГОСТ 5781-75 ф8	ф10	Итого	Всего	Изделия закладные. Арматура класса А-I ГОСТ 5781-75 ф6		Итого	А-III ГОСТ 5781-75 ф8	ГОСТ 5.1459-72 ф14	ф16	ф10	Итого	Прокат марки ВСт3пс6 ГОСТ 103-76 -δ=6	-δ=10	-δ=8	Итого	ВСт3пс6 ГОСТ 8510-72 ∠10/6.3×6	Итого	ГОСТ 8509-72 ∠6.3/6.3×5	Итого	Всего	Общий расход
БМ-1	228.1	14.2		242.3	—	114.6	—	401.2	74.0	178.7	—	—	—	768.5	1010.8	6.2		6.2	14.2	—	—	—	14.2	9.0	—	—	9.0	—	—	135.3	135.3	164.7	1175.5
БМ-2	189.5	—		189.5	28.3	—	111.3	—	49.5	—	535.0	—	—	624.1	813.6	—		—	—	20.0	—	—	20.0	—	49.0	—	49.0	—	—	—	—	69.0	882.6
БМ-3	189.5	—		189.5	28.3	—	111.3	—	49.5	—	535.0	—	—	624.1	813.6	—		—	—	—	—	—	—	—	—	—	—	—	—	—	—	—	813.6
БМ-4	173.5	21.3		194.8	—	113.7	—	302.0	93.6	—	—	—	—	509.3	704.1	—		—	7.8	—	27.2	—	35.0	13.0	—	—	13.0	—	—	—	—	48.0	752.1
БМ-5	75.4	7.1		82.5	—	57.2	—	143.7	50.9	—	—	—	—	251.8	334.3	1.1		1.1	12.4	—	27.2	—	39.6	5.5	—	—	5.5	17.6	17.6	27.3	27.3	91.1	425.4
БМ-6	34.3	2.2		36.5	—	30.2	—	55.1	35.1	—	—	—	—	120.4	156.9	—		—	2.6	—	—	—	2.6	4.3	—	—	4.3	—	—	—	—	6.9	164.8
БМ-7	44.3	5.8		50.1	—	30.2	—	69.6	18.5	—	—	—	—	118.3	168.4	—		—	4.9	—	—	—	4.9	4.1	—	—	4.1	17.6	17.6	—	—	26.6	195.0
БМ-8	47.2	7.3		54.5	—	22.7	—	75.4	44.3	—	—	—	—	142.4	196.9	—		—	1.5	—	—	—	1.5	2.5	—	—	2.5	—	—	—	—	4.0	200.9
БОМ 1	315.3	—		315.3	—	—	821.3	—	—	—	—	21.0	559.0	1401.3	1716.6	—		—	10.6	—	—	4.2	14.8	21.6	—	26.6	48.2	—	—	—	—	63.0	1779.6

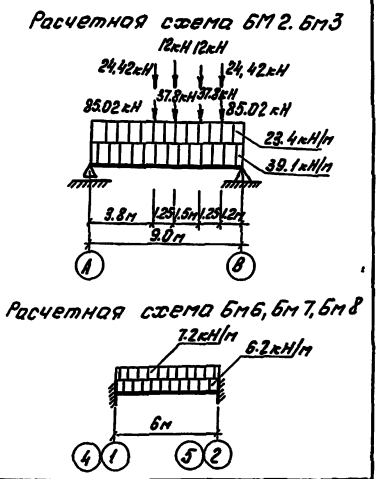

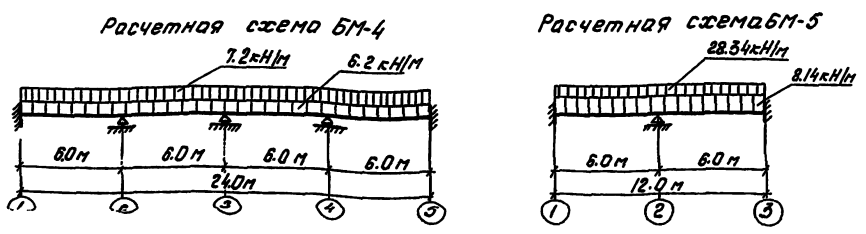

Ст. инж.	Середа		ТП 702-3-3.83 КЖ	
Рук. гр.	Кутырева		Приемное устройство зерна с железной дороги для разгрузки вагонов-зерновозов	
Гл. спец.	Коротин			
Нач. отд.	Малагин		Стадия: Р	Лист: 8	Листов:
ГИП	Меклер		Монолитные железобетонные балки БМ6-БМ8. Виды. Ведомость расхода стали. Расчетные схемы	Министерство заготовок СССР Госнаисцентрагипрозернопроект г. Новосибирск
Н. контр.	Еремина		Копировал:	Формат А2

Привязан

Инв. №

Подпись и дата

Взам. инв. №

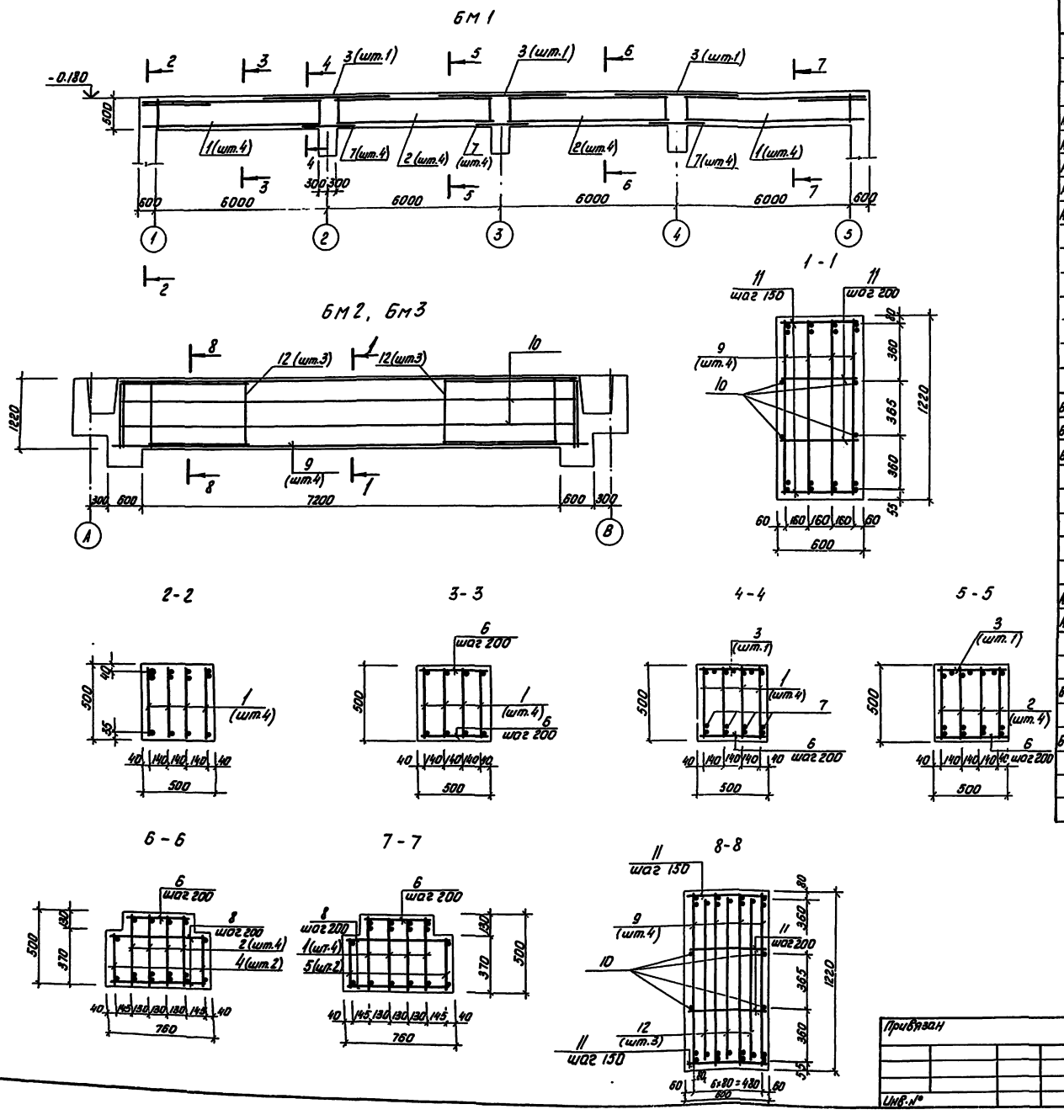

Спецификация монолитных железобетонных балок БМ-1, БМ-2, БМ-3

			Обозначение	Наименование	Кол.	Примечание
				Балка БМ1-шт.2		
				Сборочные единицы		
				Каркасы плоские		
А4		1	Т.П. КЖИ-КР10	КР10	8	
А4		2	-КР11	КР11	8	
А4		3	-КР12	КР12	3	
А3		4	КР13, КР14	КР13	2	
А3		5	КР13, КР14	КР14	2	
				Изделия закладные		
		МН-2	1.400-15.80.02	МН 105-3	18	
		МН-4	1.400-15.80.09	МН 556, L=5380	2	
		МН-5	1.400-15.80.09	То же, L=5680	2	
		МН-9	1.400-15.80.09	" L=1500	2	
		МН-10	1.400-15.80.09	" L=1800	2	
				Детали		
Б4		6		ф8АI ГОСТ 5781-75 ℓ=480	128	0.19 кг
Б4		7		То же ℓ=1300	12	0.51 кг
Б4		8		" ℓ=720	104	0.28 кг
				Материалы		
				Бетон марки М200		6.44 м³
				Балки БМ-2-шт.1, БМ3-шт.2		
				Сборочные единицы		
А4		9	т.п. КЖИ-КР15	Каркас плоский КР15	4	
А4		12	-С6	Сетка арматурная С6	6	
		МН-7	1.400-15.80.02	Изделие закладное МН123-2	10	только для БМ-2
				Детали		
Б4		10		ф12А-III ГОСТ 5.1459-72	4	7.1 кг
				ℓ=7960		
Б4		11		ф8А-I ГОСТ 5781-75	216	0.2 кг
				ℓ=570		
				Материалы		
				Бетон марки М200		5.3 м³

Т.П. 702-3-3.83 КЖ

Приемное устройство зерна с железной дороги для разгрузки вагонов-зерновозов

Инженер	Шарапова		Стадия	Лист	Листов
Рук.гр.	Кутырева		Р	9	
Гл.спец.	Коротун				
Нач.отд.	Малюгин		Монолитные железобетонные балки БМ-1, БМ-2, БМ-3 Схемы армирования	Министерство заготовок СССР Госмилисибпромзернопроект г. Новосибирск	
ГИП	Меклер				
Н.контр.	Еремина				

Привязан

Инв. №

Копировал:

Формат А2

Альбом II

702-3-3.83

Т.П.

Инв. № подл. | Подпись и дата | Взам. инв. №

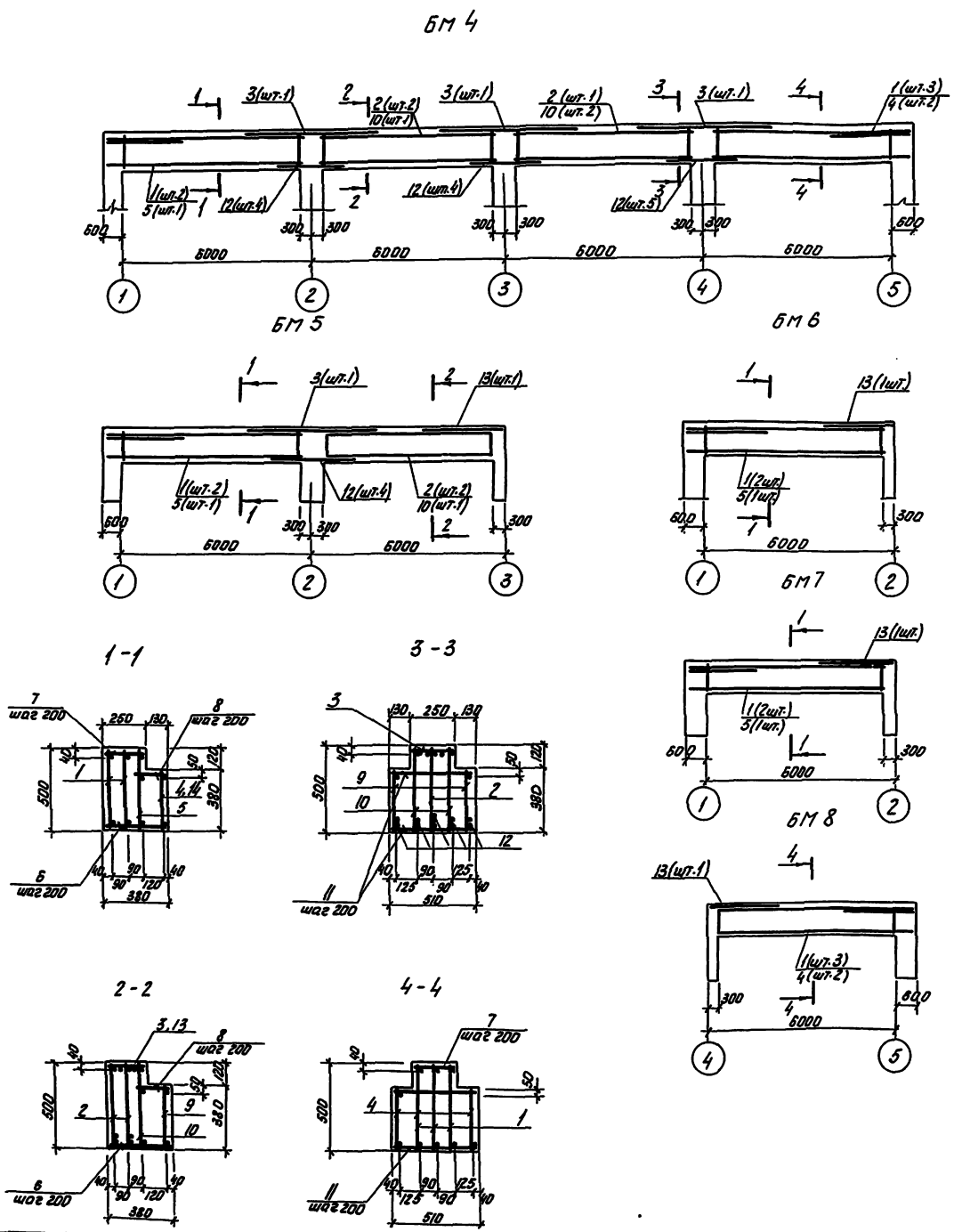

Спецификация монолитных железобетонных балок БМ4÷БМ8

Формат	Зона	Поз.	Обозначение	Наименование	Кол. на исполнение					Примечание
				Оборочные единицы						
				Каркасы плоские						
А4		1	Т.П. КЖИ-КР 10	Кр-10	6	2	2	2	3	
А4		2	КР 11	Кр-11	3	2	–	–	–	
А4		3	КР 16	Кр-16	3	1	–	–	–	
А4		4	КР 14	Кр-14	3	1	–	1	2	
А4		5	КР 17	Кр-17	1	1	1	1	–	
А4		9	КР 13	Кр-13	3	1	–	–	–	
А4		10	КР 18	Кр-18	3	1	–	–	–	
А4		13	КР 19	Кр-19	–	1	1	1	1	
А4		14	КР 20	Кр-20	–	–	2	2	–	
				Изделия закладные						
		МН-2	1.400-15.80.02	МН 105-3	26	11	8	7	5	
		МН-3	1.400-15.80.02	МН 101-3	–	–	1	2	–	
		МН-4	1.400-15.80.09	МН 556, L=5380	1	1	–	–	–	
		МН-5	1.400-15.80.09	МН 556, L=5680	1	1	–	–	–	
		МН-6	1.400-15.80.09	МН 540, L=2350	–	–	–	1	–	
А4		МН-8	Т.П. КЖИ-МН8	МН8	28	28	–	–	–	
				Детали						
				ф8А-I ГОСТ 5781-75						
Б4		6		ℓ=360	58	58	30	13	–	0.1 кГ
Б4		7		ℓ=230	80	40	21	21	21	0.1 кГ
Б4		8		ℓ=180	58	58	20	13	–	0.1 кГ
Б4		11		ℓ=490	116	–	–	46	60	0.2 кГ
Б4		12		ℓ=1300	13	4	–	–	–	0.5 кГ
				Материалы						
				Бетон марки 200	4.4	1.9	1.2	1.2	1.3	$м^3$

Усл. наимен.	Лит.	БМ-4	БМ-5	БМ-6	БМ-7	БМ-8

Т.П. 702-3-3.83 КЖ

Приемное устройство зерна с железной дороги для разгрузки вагонов-зерновозов

Стадия	Лист	Листов
Р	10	

Монолитные железобетонные балки БМ4÷БМ8. Схемы армирования

Министерство заготовок СССР ГОСНИИСИБПРОМЗЕРНОПРОЕКТ г. Новосибирск

Привязан

Инв. N

Ст. инж.	Середа	
Рук. гр.	Кутырева	
Гл. спец.	Коротун	
Нач. отд.	Малюгин	
ГИП	Меклер	
Н. контр.	Еремина	

Копировал:

Формат А2

Альбом II

702-3-3.83

Т.П.

Инв. N подл. | Подпись и дата | Взам. инв. N

Альбом II

702-3-3.83

Т. П.

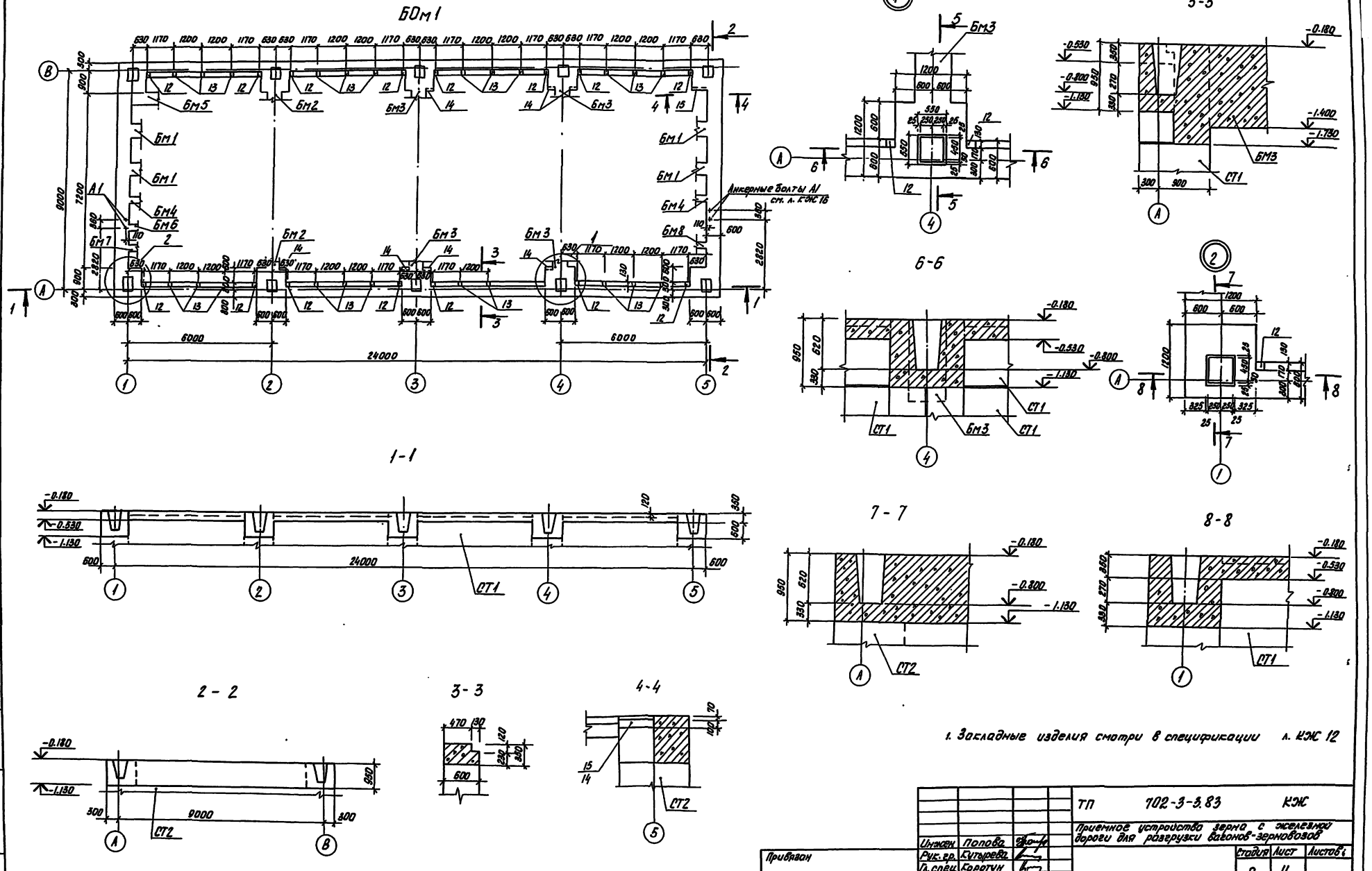

1. Закладные изделия смотри в спецификации л. КЖ 12

Инжен.	Попова		ТП 702-3-3.83 КЖ		
Рук. гр.	Кутырева		Приемное устройство зерна с железной дороги для разгрузки вагонов-зерновозов		
Гл. спец.	Коротун			Стадия	Лист	Листов
Гл. спец.	Рабкин			Р	11	
Нач. отд.	Малюгин		Монолитная обвязочная балка БОм1. Вид. Разрезы. Сечения.	Министерство заготовок СССР Госпищепромзернопроект г. Новосибирск	
ГИП	Меклер				
Н. контр.	Еремина				

Привязан

Инв. №

Копировал: Фуг

Формат А2

Инв. № подл. | Подпись и дата | Взам. инв. №

Альбом II

Схема армирования 60м1

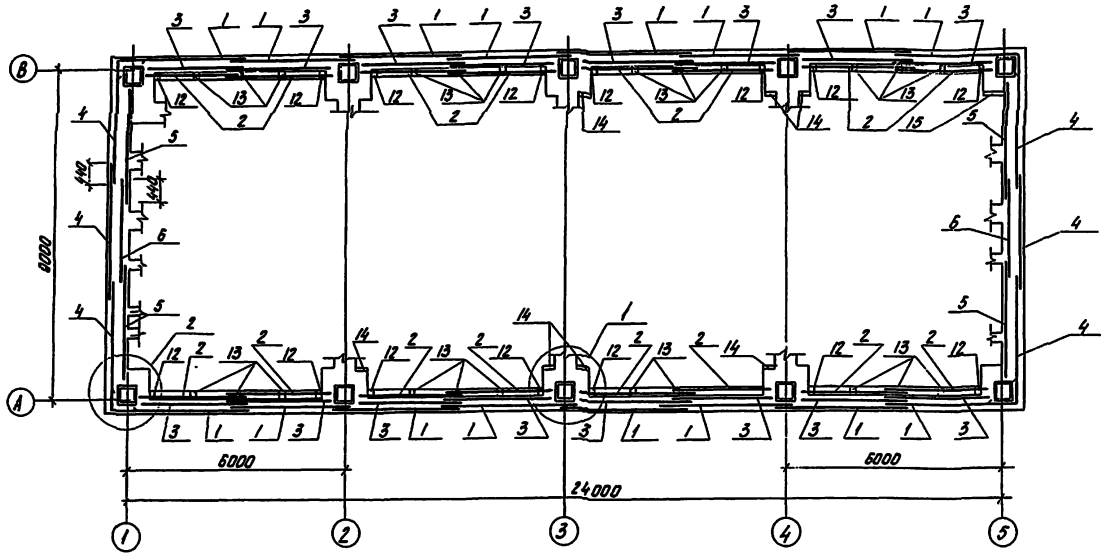

Спецификация 60м1

Формат	Зона	Поз.	Обозначение	Наименование	Кол.	Примечание
				Сборочные единицы		
А4		1	Т.П. ИЖИ-КР21	Каркас плоский КР21	16	
А4		2	КР22	КР22	16	
А4		3	КР23	КР23	16	
А4		4	КР24	КР24	6	
А3		5	КР25,КР26	КР25	4	
А3		6	КР25,КР26	КР26	2	
				Сетки арматурные		
А4		7	С7	С7	50	
А4		8	С8	С8	6	
А4		9	С9	С9	14	
А4		10	С10	С10	10	
А4		11	С11	С11	6	
				Изделия закладные		
		12	1.400-15,80.02	Мн101-3	15	
		13	1.400-15.80.02	Мн105-3	23	
		14	1.400-15.80.02	Мн121-3	7	
		15	1.400-15.80.02	Мн129-3	1	
				Детали		
				ф8 AI ГОСТ 5781-75		
Б4		16		ℓ=570	350	0.2кг
Б4		17		ℓ=440	200	0.2кг
Б4		18		ℓ=140	200	0.1кг
				ф16 AIII ГОСТ 5.1459-72		
Б4		19*		ℓ=1200	8	1.9кг
				ф8 AI ГОСТ 5781-75		
Б4		20		ℓ=1160	40	0.5кг
				Материалы		
				Бетон М200		29.7м³

1-1

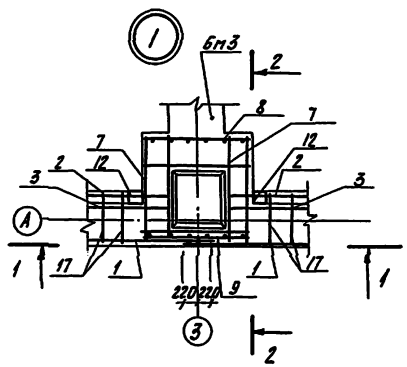

2-2

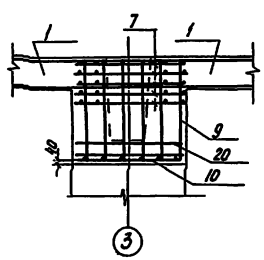

3-3

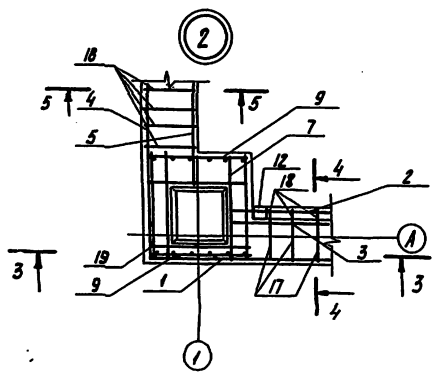

4-4

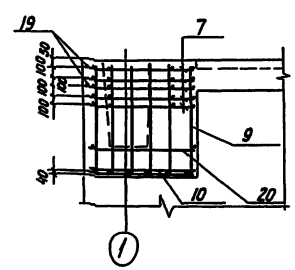

5-5

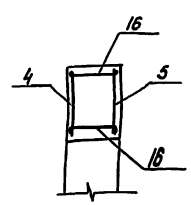

Ведомость деталей

Поз.	Эскиз
19	300 700

1. Позицию 19* см. ведомость деталей на данном листе
2. Толщина защитного слоя бетона от внешней поверхности стержня до ближайшей грани элемента 20мм

				Т.П 702-3-3.83		КЖ	
				Приемное устройство зерна с железной дороги для разгрузки вагонов-зерновозов.			
Инжен.	Попова					Стадия	Лист	Листов
Рук.гр.	Сорокина					Р	12	
Гл.спец.	Сорокин							
Гл.спец.	Радкин							
Нач.отд.	Малюгин			Схема армирования 60м1. Спецификация 60м1.			
ГИП	Меклер						
Н.контр.	Еремина						

Привязан

Инв.№

Копировал:

Инв.№ подл. | Подпись и дата | Взам.инв.№

702-3-3.83

Т.П.

Схема расположения элементов конструкций перекрытия на отм. -0.180

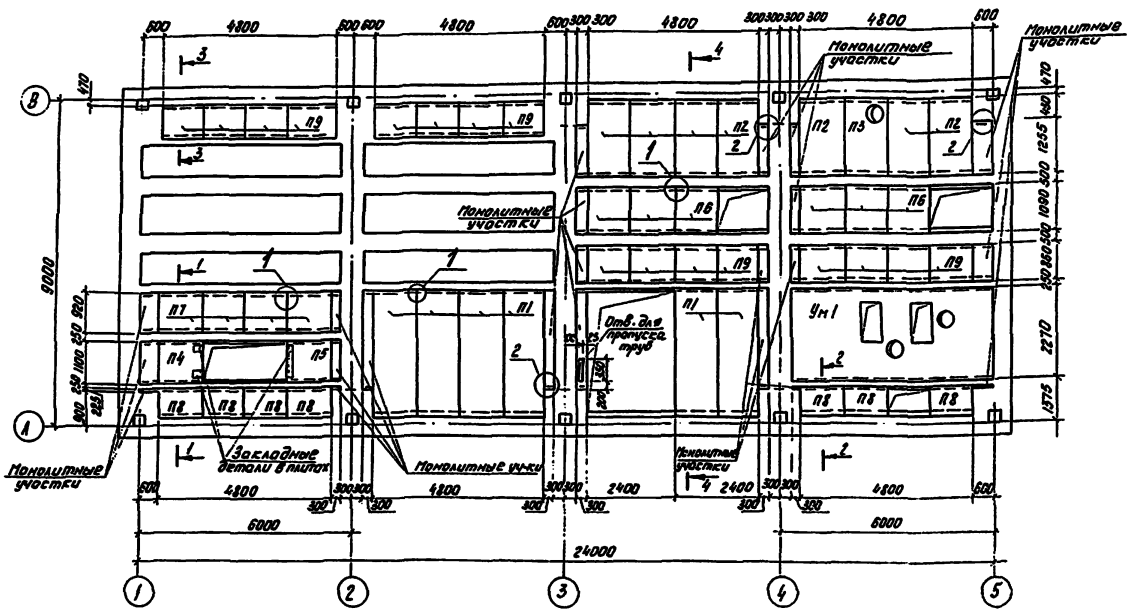

1-1 2-2 3-3

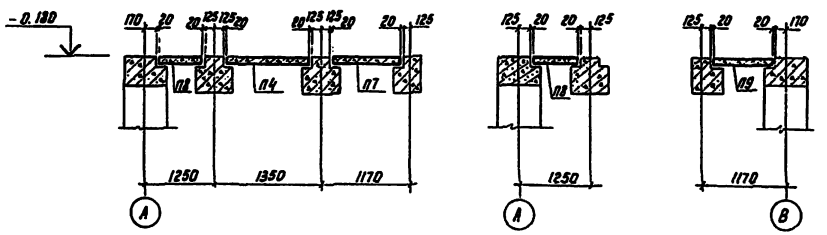

4-4

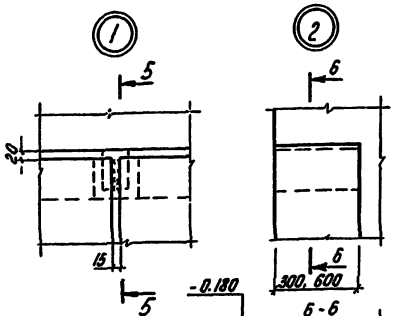

5-5

6-6

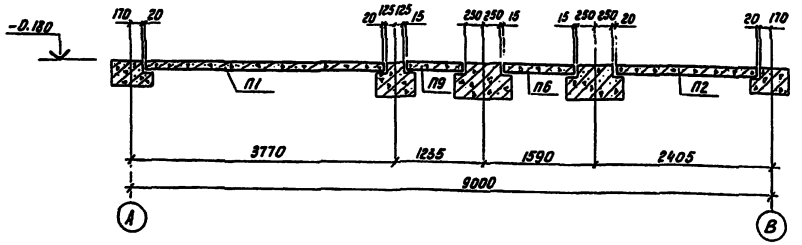

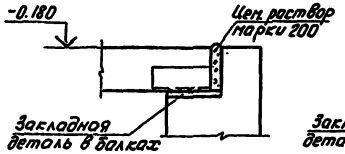

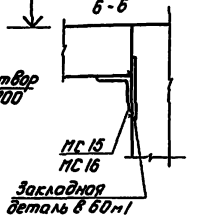

Спецификация к схеме расположения элементов перекрытия на отм. -0.180

Марка	Обозначение	Наименование	Кол.	Масса ед., кг	Примечание
		Панели перекрытий			
П1	Т.П. КЖИ-П1÷П3	П1	6	1225	
П2	П1÷П3	П2	7	700	
П3	П2-1	П2-1	1	700	
П4	П3-1	П3-1	1	375	
П5	П3-2	П3-2	1	375	
П6	П1÷П3	П3	6	375	
П7	П4÷П6	П4	4	300	
П8	П4÷П6	П6	7	325	
П9	П4÷П6	П5	16	300	
Ум1	Т.П. КЖ л.14	Монолитный участок Ум1	1		
	л.14	Монолитные участки шириной 300 и 600 мм			
		Соединительные элементы			
МС15	ГОСТ 8509-72	L10/10×8, l=600	1	13,2	
МС16	ГОСТ 8509-72	L10/10×8, l=300	7	56,6	

1. Швы между плитами заполняются цементным раствором марки 200.
2. Пример армирования монолитных участков шириной 300 и 600 мм смотреть на листе КЖ.14
3. Металлические соединительные детали защищаются цинковым покрытием толщиной 120-180 мкм в соответствии с требованиями СНиП II-28-73*

Привязан

Инв. №

Инженер	Овсиенко		
Рук.гр.	Сигарева		
Гл.спец.	Рабкин		
Гл.спец.	Коротин		
Нач.отд.	Мальгин		
ГИП	Неклер		
Н.контр.	Еремина		

Т.П. 702-3-3.83 КЖ

Приемное устройство зерна с железной дороги для разгрузки вагонов-зерновозов

Стадия	Лист	Листов
Р	13	

Схема расположения элементов конструкций перекрытия на отм. -0.180.

Министерство заготовок СССР Государственный институт проектирования г. Новосибирск

Формат А2

Копировал Ау

Альбом II

702-3-3.83

Т.П.

Согласовано:

Инв.№ подл.	Подпись и дата	Взам.инв.№	Нач.техн.отд.	Козлов	

Ум 1

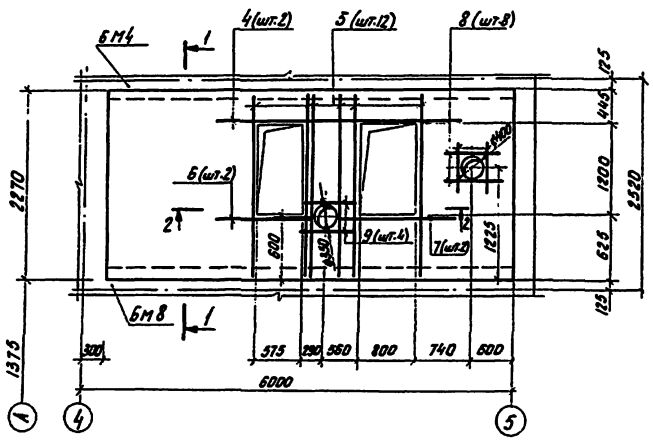

1-1

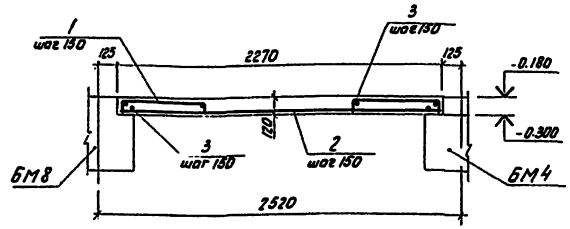

2-2

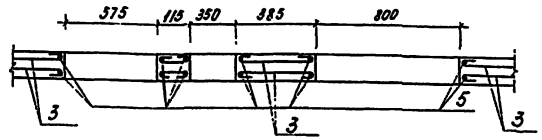

Пример армирования монолитных участков шириной 300 и 600мм

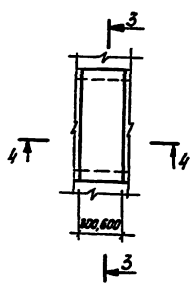

3-3

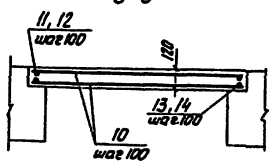

4-4

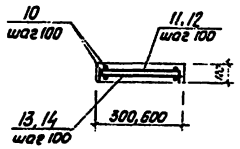

Ведомость деталей

Поз	Эскиз
1	100 800 100
11	100 270 100
12	100 570 100

Спецификация монолитных конструкций перекрытия (отм.-0.180)

Формат	Зона	Поз.	Обозначение	Наименование	Кол.	Примечание
				Ум 1 - шт. 1		
				Детали		
				ф8АIII ГОСТ 5781-75		
64		1*		ℓ= 800	78	0.3кг
64		2		ℓ= 2240	39	0.9кг
64		3		ф6АI ГОСТ 5781-75	143.5 п.м.	31.9кг
				ф14АIII ГОСТ 5.1459-72		
64		4		ℓ= 3420	2	4.1кг
64		5		ℓ= 2230	12	2.7кг
64		6		ℓ= 1260	2	1.5кг
64		7		ℓ= 1760	2	2.1кг
64		8		ℓ= 1600	8	1.9кг
64		9		ℓ= 830	4	1.0кг
				Монолитные участки		
				шириной 300мм		
				Детали		
64		10		ф8АIII ГОСТ 5781-75	68,52 п.м.	27.1кг
				ф6АI ГОСТ 5781-75		
64		11		ℓ= 470	230	0.1кг
64		13		ℓ= 270	230	0.1кг
				Монолитные участки		
				шириной 600 мм		
				Детали		
64		10		ф8АIII ГОСТ 5781-75	32,85 п.м.	13.0кг
				ф6АI ГОСТ 5781-75		
64		12		ℓ= 770	54	0.2кг
64		14		ℓ= 580	54	0.2кг
				Материалы		
				Бетон марки 200		3.0м³

1. Данный лист рассматривать совместно с л. КЖС-13.
2. Позиции 1, 11, 12 - см. ведомость деталей на данном листе
3. Арматуру, попадающую в отверстия, разрезать и отогнуть в тело плиты.
4. Толщина защитного слоя бетона от внешней поверхности стержня до ближайшей грани элемента - 15мм

Ведомость расхода стали на элемент, кг

Марка эл-та	Изделия арматурные								Общий расход
	Арматура класса							Всего	
	АIII		АIII			АI			
	ГОСТ 5781-75		ГОСТ 5.1459-72			ГОСТ 5781-75			
	ф 8	Итого	ф 14		Итого	ф 6	Итого		
Ум 1	59.1	59.1	67.4		67.4	31.9	31.9	158.4	158.4
Монолитные участки в=300,600	40.1	40.1				54.0	54.0	94.1	94.1

Привязан

Инв.№

Инженер	Овсиенко	
Рук.гр.	Кутырева	
Гл.спец.	Рабкин	
Гл.спец.	Коротун	
Нач.отд.	Моногин	
Гл.инж.пр.	Меклер	
Н.контр.	Еремина	

Т.П. 702-3-3.83 КЖС

Приемное устройство зерна с железной дороги для разгрузки вагонов-зерновозов

Стадия	Лист	Листов
Р	14	

Монолитный участок УМ1. Пример армирования монолитных участков шириной 300, 600 мм.

Министерство заготовок СССР ГОСНИИСИБПРОМЗЕРНОПРОЕКТ г.Новосибирск

Копировал: Ос

Формат А2

Схема расположения колонн и ригелей на отм. 7.100

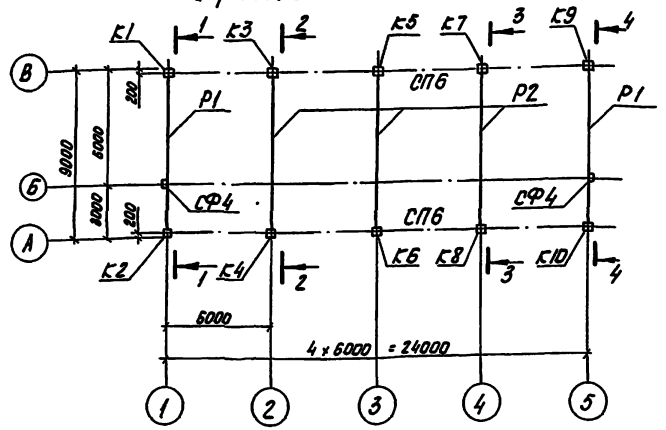

Схема расположения колонн и ригелей на отм. 13.100

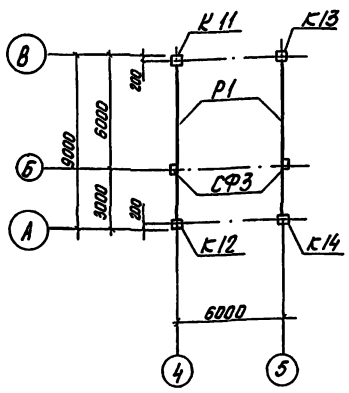

1 - 1

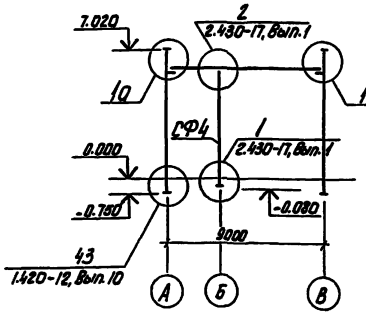

2 - 2

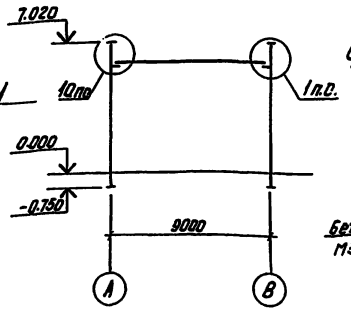

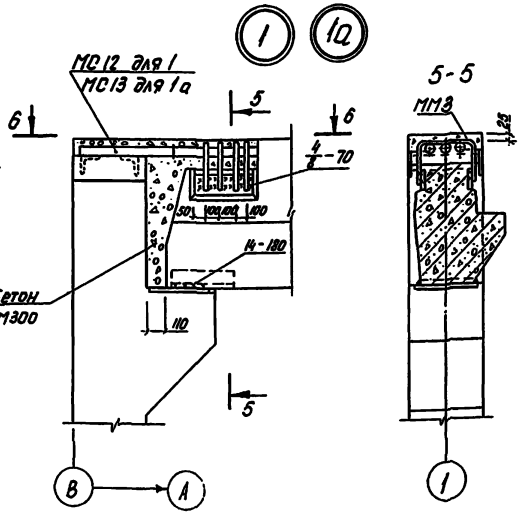

3 - 3

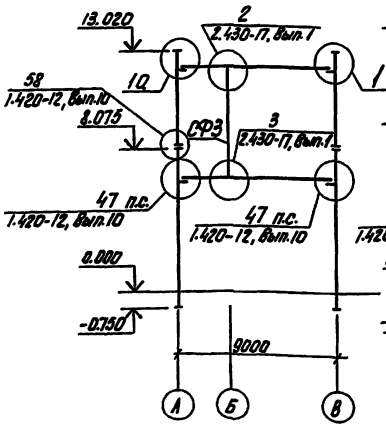

4 - 4

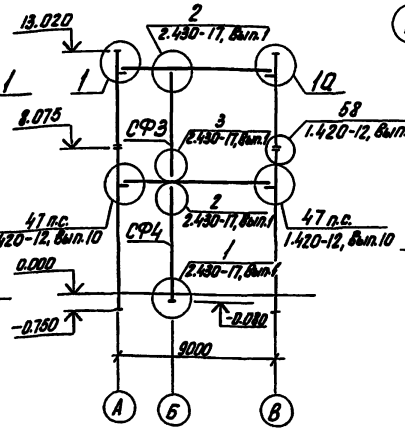

6 - 6

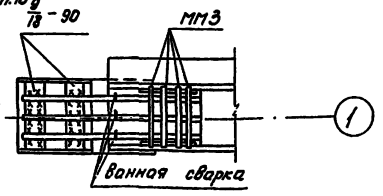

Спецификация к схемам расположения колонн и ригелей

Марка	Обозначение	Наименование	Кол. на отм. 7.100	Кол. на отм. 13.100	Кол. на отм. Всего	Масса ед., кг	Примечание
		Ригели					
Р1	1.420-12, Вып. 7	Б42-1	2	2	4	5750	
Р2	ИИ23-2/70	ИБ4-2	3	–	3	6480	
		Колонны					
К1	Т.П.-КЖИ-К3а-4-2-1	К3а-4-2-1	1	–	1	2840	
К2	К3а-4-2-2	К3а-4-2-2	1	–	1	2840	
К3	К3а-4-2-3	К3а-4-2-3	1	–	1	2840	
К4	К3а-4-2-4	К3а-4-2-4	1	–	1	2840	
К5	К3а-4-2-5	К3а-4-2-5	1	–	1	2840	
К6	К3а-4-2-6	К3а-4-2-6	1	–	1	2840	
К7	К3а-4-2-7	К3а-4-2-7	1	–	1	3440	
К8	К3а-4-2-8	К3а-4-2-8	1	–	1	3440	
К9	К3а-4-2-9	К3а-4-2-9	1	–	1	3440	
К10	К3а-4-2-10	К3а-4-2-10	1	–	1	3440	
К11	К25а-2-3-1	К25а-2-3-1	–	1	1	2100	
К12	К25а-2-3-2	К25а-2-3-2	–	1	1	2100	
К13	К25а-2-3-3	К25а-2-3-3	–	1	1	2100	
К14	К25а-2-3-4	К25а-2-3-4	–	1	1	2100	
		Металлические конструкции					
СП6	ИИ29-2/70	Вертикальная связь СП6	2	–	2	1033	
СФ3	2.430-17, Вып. 2	Стойка фахверка СФ3	–	2	2	263.9	
СФ4	2.430-17, Вып. 2	Стойка фахверка СФ4	2	–	2	322.3	
		Стальные соединительные элементы					
ММ2	ИИ29-2/70	ММ2	6	–	6	1.4	
ММ3	ИИ29-2/70	ММ3	40	16	56	0.9	
ММ64	1.420-12, Вып. 16	ММ64	–	4	4	1.6	
ММ65	1.420-12, Вып. 16	ММ65	–	4	4	2.1	
ММ67	1.420-12, Вып. 16	ММ67	–	4	4	0.9	
ММ69	1.420-12, Вып. 16	ММ69	–	16	16	0.1	
ММ70	1.420-12, Вып. 16	ММ70	–	32	32	0.5	
ММ74	1.420-12, Вып. 16	ММ74	–	8	8	1.9	
Т14	2.430-17, Вып. 2	Т14	2	2	4	6.8	
Т15	2.430-17, Вып. 2	Т15	2	2	4	2.6	
Т16	2.430-17, Вып. 2	Т19	–	4	4	8.1	
МС12	ГОСТ 5.1459-72	ф36А III ℓ=680	9	6	15	5.4	
МС13	ГОСТ 5.1459-72	ф36А III ℓ=540	9	6	15	4.3	
А-1	СЭВ 180-75	Анкерный болт М24 ℓ=850	4	–	4	3.3	

Т.П. 702-3-3.83 —КЖС

Приемное устройство зерна с железной дороги для разгрузки вагонов-зерновозов

Инжен.	Лазарев	Лазарев	
Рук.гр.	Кутырева		
Гл.спец.	Коротун		
Нач.отд.	Малюгин		
ГИП	Меклер		
Н.контр.	Еремина		

Привязан

Инв.N

Стадия	Лист	Листов
Р	15	

Схемы расположения колонн и ригелей на отм. 7.100; 13.100. Спецификация к схемам.

Министерство заготовок СССР ГОСНИИСИБТРОМЗЕРНОПРОЕКТ г. Новосибирск

Копировал: [illegible]

Формат А2

Альбом II

702-3-3.83

Т.П.

Инв.N подл. | Подпись и дата | Взам.инв.N

Альбом II

Т.П. 702-3-3.83

Схема расположения стеновых панелей по оси А

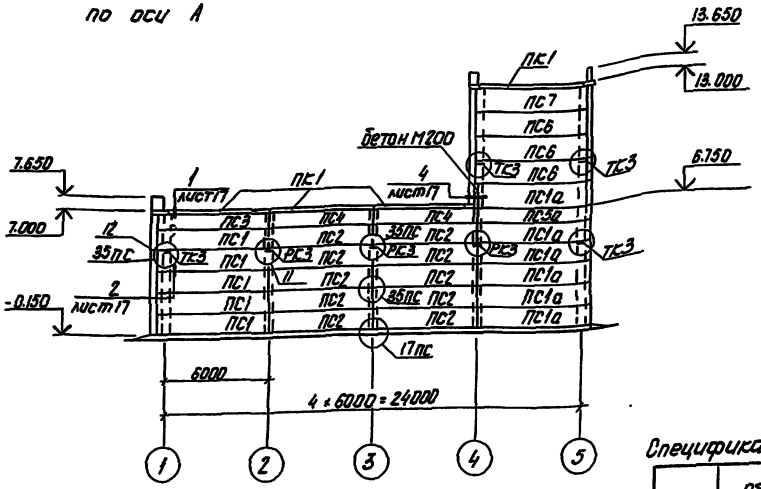

Схема расположения стеновых панелей по оси 5

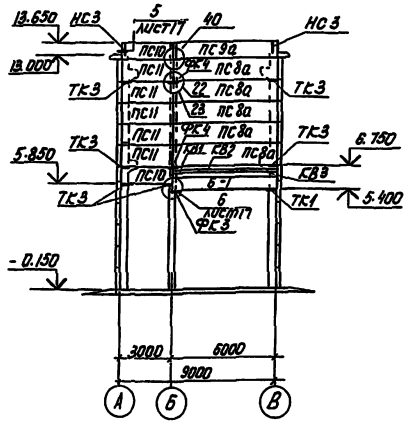

Схема расположения стеновых панелей по оси В

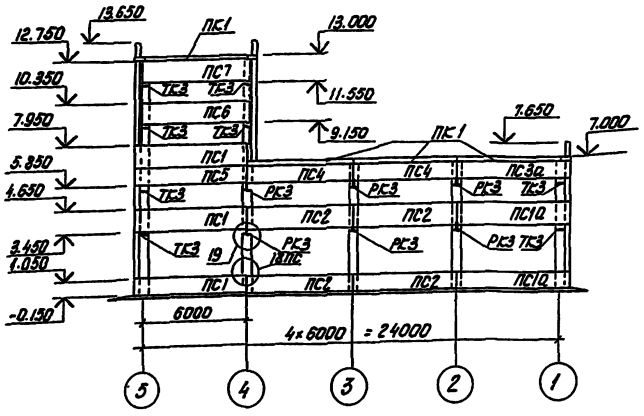

Схема расположения стеновых панелей по оси 4

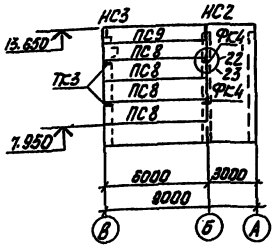

Схема расположения элементов по оси 1

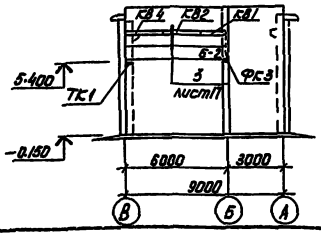

Спецификация к схемам расположения стеновых панелей

Марка, поз.	Обозначение	Наименование	Кол	Масса ед.кг	Примечание
		Панели стеновые			
ПС1	Т.П. КЖИ-ПС635.12-1АIV-Т-11-1	ПС635.12-1АIV-Т-11-1	8	1320	
ПС1а	ПС635.12-1АIV-Т-12-2	ПС635.12-1АIV-Т-12-2	8	1320	
ПС2	1.432-15, Вып.1	ПС600.12-1АIV-Т-1	14	1220	
ПС3	Т.П. КЖИ-ПС635.9-1АIV-Т-11-4	ПС635.9-1АIV-Т-11-4	1	980	
ПС3а	ПС635.9-1АIV-Т-12-5	ПС635.9-1.АIV-Т-12-5	1	980	
ПС4	1.432-15, Вып.1	ПС600.9-7АIV-Т-1	4	920	
ПС5	Т.П. КЖИ-ПС635.9-1АIV-Т-11-7	ПС635.9-1АIV-Т-11-7	1	980	
ПС5а	ПС635.9-1АIV-Т-12-8	ПС635.9-1АIV-Т-12-8	1	980	
ПС6	ПС635.12-1АIV-Т-11-9	ПС635.12-1АIV-Т-11-9	4	1320	
ПС7	ПС635.12-1АIV-Т-11-10	ПС635.12-1АIV-Т-11-10	2	1320	
ПС8	ПС600.12-1АIV-Т-11-11	ПС600.12-1АIV-Т-11-11	4	1220	
ПС8а	ПС600.12-1АIV-Т-12-12	ПС.600.12-1АIV-Т-12-12	5	1220	
ПС9	ПС600.9-4АIV-Т-11-13	ПС600.9-4АIV-Т-11-13	1	920	
ПС9а	ПС600,9-4АIV-Т-12-14	ПС600.9-4АIV-Т-12-14	1	920	
ПС10	ПС300.9-1ВI-Т-21-15	ПС300.9-1ВI-Т-21-15	2	480	
ПС11	ПС300.12-1ВI-Т-21-16	ПС300.12-1ВI-Т-21-16	5	630	
ПК1	1.432-14/80, Вып.2	Карнизная панель ПК6.65-П	8	1200	
Б-1	Т.П. КЖИ-БОС2-1-1 БОС2-1-1а	Обвязочная балка БОС2-1-1	1		
Б-2	БОС2-1-1, БОС2-1-1а	БОС2-1-1а	1		
		Козырьки входа			
КВ1	Т.П. КЖИ-КВ16-2, КВ22-3, КВ22-3а, КВ22-4	КВ16-2	2	750	
КВ2	КВ16-2, КВ22-3, КВ22-3а, КВ22-4	КВ22-4	2	1050	
КВ3	КВ16-2, КВ22-3, КВ22-3а, КВ22-4	КВ22-3	1	1050	
КВ4	КВ16-2, КВ22-3, КВ22-3а, КВ22-4	КВ22-3а	1	1050	
НС1	Т.П. КЖИ-НС1	Металлическая насадка НС1	1	33.2	
НС2	-НС2	НС2	1	31.0	
НС3	ГОСТ 8509-72	∠12.5/12.5×10 ℓ=430	3	8.2	

Продолжение спецификации

Марка, поз.	Обозначение	Наименование	Кол.	Масса ед.кг	Примечание
ТК1	2.430-17, Вып.2	Опорная консоль ТК1	2	22.1	
ТК3	2.430-17, Вып.2	ТК3	19	12.2	
РК3	2.430-17, Вып.2	РК3	9	10.0	
ФК3	Т.П. КЖИ-ФК3	ФК3	2	14.2	
ФК4	2.430-17, Вып.2	ФК4	5	11.7	
ИМ1	ГОСТ 8510-72	2∠7.5/5×8 ℓ=2380	7	35.6	
ИМ2	ГОСТ 8510-72	∠7.5/5×8 ℓ=2380	2	17.8	
ИМ3	ГОСТ 8510-72	2∠7.5/5×8 ℓ=1180	9	17.8	
ИМ4	ГОСТ 8510-72	∠7.5/5×8 ℓ=1180	6	8.9	
		Изделия соединительные			
Т1	2.430-17, Вып.2	Т1	100	0.4	
Т2	2.430-17, Вып.2	Т2	76	0.3	
Т3	2.430-17, Вып.2	Т3	26	0.5	
Т6	2.430-17, Вып.2	Т6	3	0.4	
Т12	2.430-17, Вып.2	Т12	3	1.4	
Т20	2.430-17, Вып.2	Т20	3	13.0	
Т21	2.430-17; Вып.2	Т21	6	0.5	
Т25	2.430-17, Вып.2	Т25	7	0.1	
МС1	Т.П. КЖИ-МС1	МС1	16	0.7	
МС2	МС2	МС2	54	0.4	
МС3	МС3	МС3	2	2.2	
МС4	ГОСТ 5781-75	ф16АI ℓ=450	12	0.8	
МС5	ГОСТ 103-76	-8×4 ℓ=100	28	0.3	
МС6	ГОСТ 8509-72	∠10/10×8 ℓ=50	4	0.7	
МС7	ГОСТ 8510-72	∠11/7 ×6.5 ℓ=300	20	5.4	
МС8	ГОСТ 103-76	-8×6 ℓ=300	6	1.2	
МС9	ГОСТ 103-76	-8×6 ℓ=150	8	0.6	
МС10	ГОСТ 8509-72	∠16/16×14 ℓ=680	2	23.2	
МС11	ГОСТ 8509-72	∠16/16×14 ℓ=380	4	13.0	
А2	1.432-14/80, Вып.2	А2	16	1.2	
А3	1.432-14/80, Вып.2	А3	24	0.4	

Все неоговоренные узлы по серии 2.430-17, Вып.1

Привязан

Инв.№

Инженер	Лазарев	Лазарев
Рук.груп.	Кутырева	
Гл.спец.	Коротун	
Нач.отд.	Малюгин	
ГИП	Меклер	
Н.контр.	Еремина	

Т.П. 702-3-3.83 КЖС

Приемное устройство зерна с железной дороги для разгрузки вагонов-зерновозов

Стадия	Лист	Листов
Р	16	

Схемы расположения стеновых панелей. Спецификация.

Министерство заготовок СССР Госниисибпромзернопроект г.Новосибирск

Копировал: Су

Формат А2

Инв.№ подл. | Подпись и дата | Взам.инв.№

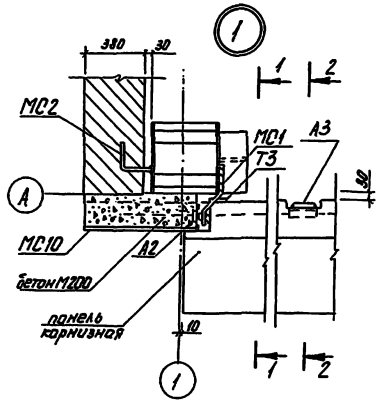

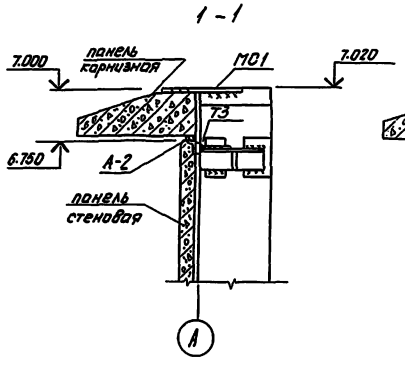

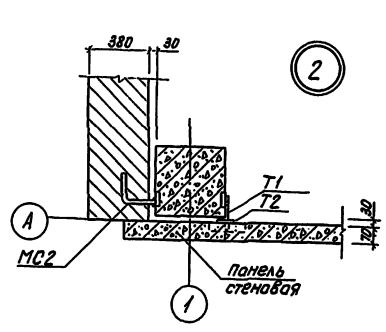

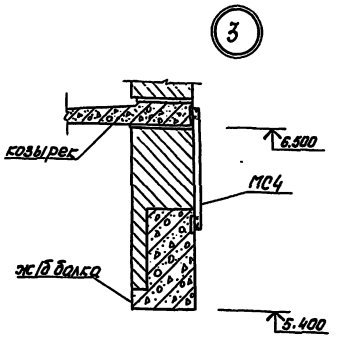

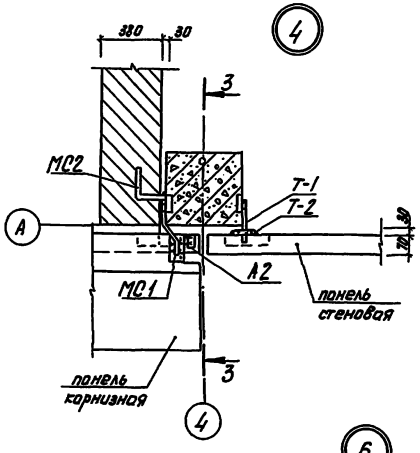

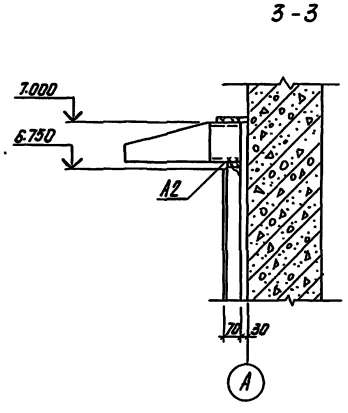

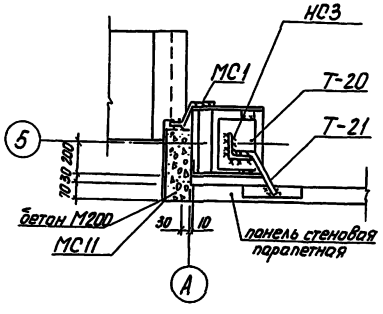

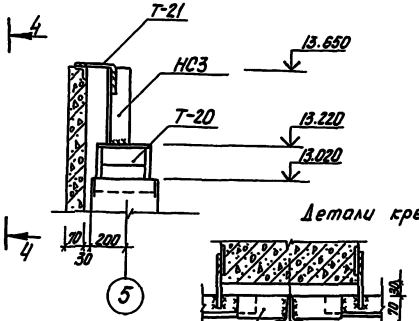

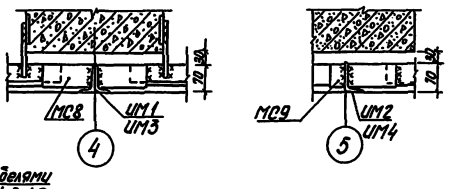

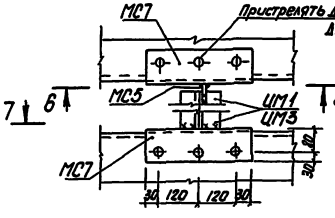

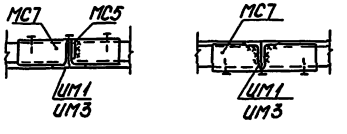

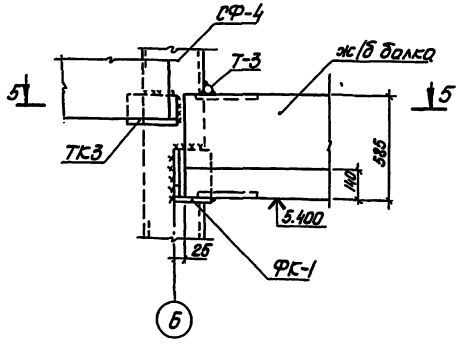

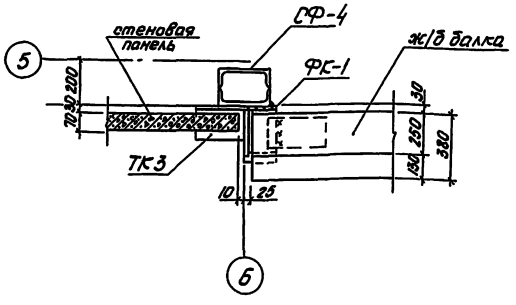

привязан

Инв.№

				Т.П. 702-3-3.83		КЖ
				Приемное устройство зерна с железной дороги для разгрузки вагонов-зерновозов		
Инжен.	Лазарев				Стадия	Лист	Листов
Рук.гр	Кутырева				Р	17	
Гл.спец.	Сорогун						
Нач.отд.	Молюрин			Схемы расположения стеновых панелей. Узлы 1÷6.	Министерство монтажных и специальных строительных работ СССР ЗСПИЛЬСИБПРОМЗЕРНОПРОЕКТ г. Новосибирск	
ГИП	Меклер					
Н.контр.	Еременко					

Копировал:

Формат А2

Инв.№ подл. | Подпись и дата | Взам.инв.№

702-3-3.83

Т.П

Схема расположения плит перекрытия на отм. 7.100

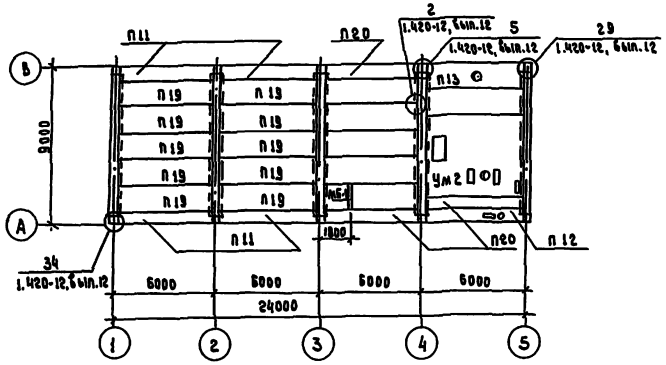

Схема расположения плит покрытия на отм. 13.100

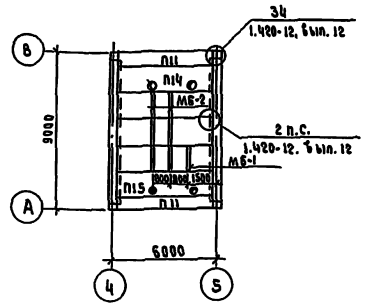

Схема расположения плит перекрытия на отм. 2.970

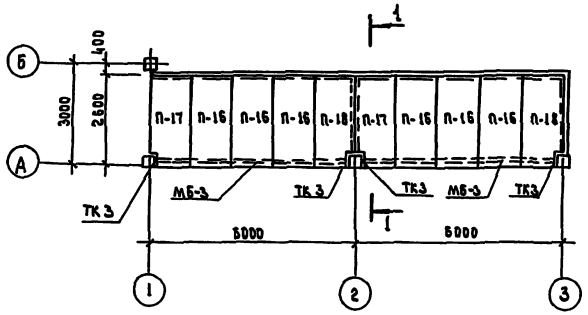

1 – 1

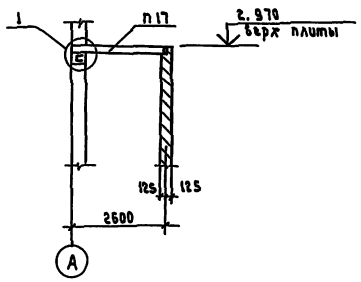

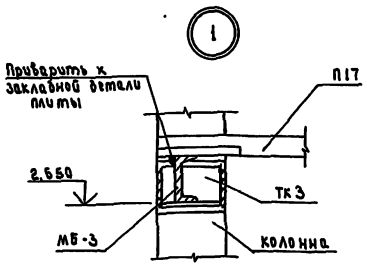

Спецификация к схемам расположения плит перекрытия и покрытия

Марка поз.	Обозначение	Наименование	Кол. на отм. 2.970	Кол. на отм. 7.100	Кол. на отм. 13.100	Кол. всего	Масса ед. кг.	Примечание
		Плиты						
П10	1.442.1-1 вып. 1	1П3-2АIV т	–	6	3	9	2200	
П11	1.442.1-1 вып. 3	1П7-1АIII т	–	4	2	6	1500	
П12	ТП 1П7-2АIII т-1	1П7-2АIII т-1	–	1	–	1	1500	
П13	1П3-2АIV т-1	1П3-2АIV т-1	–	1	–	1	2200	
П14	1П3-2АIV т-2	1П3-2АIV т-2	–	–	1	1	2200	
П15	1П3-2АIV т-3	1П3-2АIV т-3	–	–	1	1	2200	
П16	П-16	П-16	6	–	–	6	936	
П17	П-17, П-18	П-17	2	–	–	2	933	
П18	П-17, П18	П-18	2	–	–	2	933	
П19	1.442.1-1 вып. 1	1П3-1АIV т	–	10	–	10	2200	
П20	1.442.1-1 вып. 3	1П7-2АIII т	–	3	–	3	1500	
Ум2	ТП КЖ л. 19	Участок монолитный Ум2	–	1	–	1		
		Металлические балки						
МБ-1	ТП КЖИ-МБ1÷МБ3	МБ-1	–	1	1	2	33.1	
МБ-2	МБ1÷МБ-3	МБ-2	–	–	2	2	88.3	
МБ-3	МБ1÷МБ-3	МБ-3	2	–	–	2	102.7	
		Соединительные элементы						
ММ19	ИИ 29-2/70	ММ19	–	16	4	20	14	
МС14	ТП КЖИ-МС14	МС14	–	10	–	10	7.5	
ТК3	ИИ 29-2/70	Опорная консоль ТК3	4	–	–	–	12.2	

Все незамаркированные элементы марки П10

Альбом II

ТП 702-3-3.83

Согласовано

Нач. техн. отд. Козлов

Нач. энерг. отд. Маркс

Инв. № подл. | Подпись и дата | Взам. инв. №

Привязан

Инв. №

Инженер	Первутинская	
Инженер	Шарапова	
Рук. гр.	Кутырева	
Гл. спец.	Коротун	
Нач. отд.	Малюгин	
ГИП	Меклер	
Н. контр.	Коротун	

ТП 702-3-3.83 КЖ

Приемное устройство зерна с железной дороги для разгрузки вагонов-зерновозов

Стадия	Лист	Листов
Р	18	

Схемы расположения плит перекрытия на отм. 2.970 и 7.100, плит покрытия на отм. 13.100

Министерство заготовок СССР Госниисибпромзернопроект г. Новосибирск

Копировал

формат А2

Ум-2

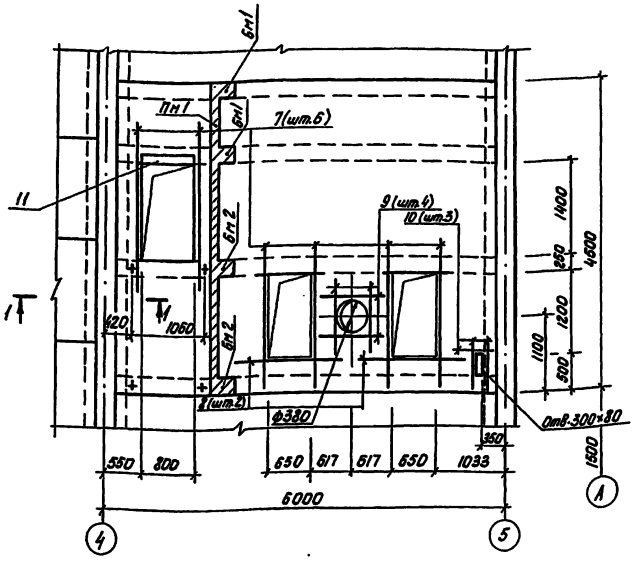

Плита Пм1. Схема армирования

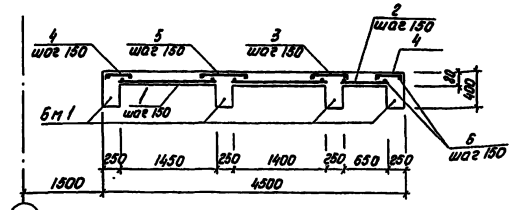

Балки 6М1, 6М2. Схема армирования

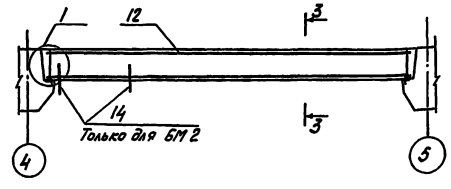

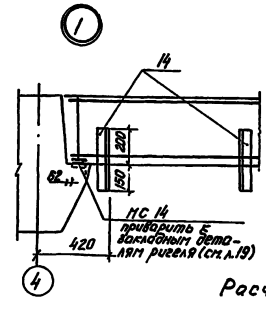

3-3

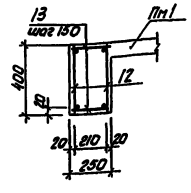

1-1

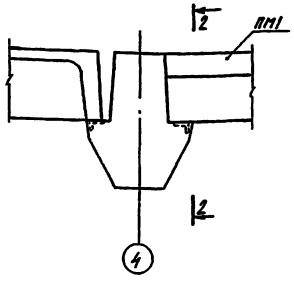

2-2

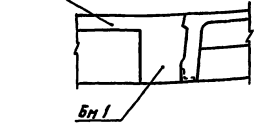

Расчетная схема Пм1

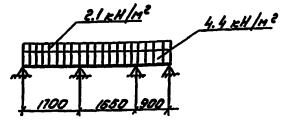

Расчетная схема 6М, 6М2

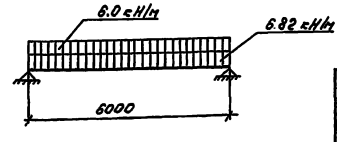

Спецификация монолитного участка Ум2 (отм. 7.100)

Формат	Зона	Поз.	Обозначение	Наименование	Кол.	Примечание
				Плита Пм1 - шт.1		
				Детали		
				ф 8 AIII ГОСТ 5781-75		
Б4		1		ℓ = 1450	78	0.6 кг
Б4		2		ℓ = 650	39	0.3 кг
		3*		ℓ = 740	39	0.3 кг
		4*		ℓ = 500	78	0.2 кг
		5*		ℓ = 890	39	0.4 кг
Б4		6		ф6 AI ГОСТ 5781-75	0.73 2400	53.3 кг
				ф14 AIII ГОСТ 5.1459-72		
Б4		7		ℓ = 2250	6	2.7 кг
Б4		8		ℓ = 1500	2	1.8 кг
Б4		9		ℓ = 1200	4	1.4 кг
Б4		10		ℓ = 800	3	1.0 кг
АА		11	Т.П. КЖСИ-МН17	Закладная деталь МН17	1	
				Балки 6М1-2шт., 6М2-2шт.		
				Сборочные единицы		
АА		12	Т.П. КЖСИ-КР27	Каркас плоский КР27	2	
		14	ГОСТ 8509-72	L 5/5×5 ℓ = 350	2	только для 6М2
				Детали		
		13		ф6 AI ГОСТ 5781-75		
				ℓ = 220	80	0.1 кг
				Материал		
				бетон марки 200		3.9 м³

Ведомость деталей

Поз.	Эскиз
3	70 600 70
4	70 350 70
5	70 750 70

Ведомость расхода стали на элемент, кг

Марка эл-та	Изделия арматурные							Всего	Изделия закладные						Всего	Общий расход
	Арматура класса								Арм. класса	Прокат марки						
	A-I		A-III		A-III				A-III	Вст3пс6						
	ГОСТ 5781-75		ГОСТ 5781-75		ГОСТ 5.1459-72				ГОСТ 5781-75	ГОСТ 8509-72		ГОСТ 8510-72				
	ф 6	Итого	ф 8	Итого	ф 14	ф 18	Итого		ф 8	Итого	4/9×5	L 90×6 ℓ=350	Итого			
Ум-2	68.1	68.1	95.2	95.2	85.1	90.1	175.2	338.5	0.7	0.7	5.3	5.3	5.6	5.6	11.6	348.1

Позиции 3, 4, 5 – см. ведомость деталей

Инженер	Шарапова		Т.П. 702-3-3.83		КЖ
Рук.гр.пр.	Кутырева		Приемное устройство зерна с железной дороги для разгрузки вагонов-зерновозов		
Гл.спец.	Радкин		–	Стадия: Р	Лист: 19	Листов:
Гл.спец.	Коротин					
Нач.отд.	Малюгин		Монолитный участок Ум 2	Министерство заготовок СССР Росглавзернопродукт г. Новосибирск	
ГИП	Пекшев				
Н.контр.	Еремина				

Привязан

Инв.№

Копировал:

Формат А2

Альбом II

702-3-3.83

Т.П.

Инв.№ подл. | Подпись и дата | Взам.инв.№

Ведомость рабочих чертежей основного комплекта КМ

Лист	Наименование	Примечание
1	Общие данные (начало)	
2	Общие данные (продолжение)	
3	Общие данные (продолжение)	
4	Общие данные (окончание)	
5	Схемы расположения элементов лестниц Л1, Л2.	
6	Металлическая площадка на отм. 10.000. Схема балок площадки. Разрезы 1-1÷4-4	
7	Металлическая площадка на отм.10.000. Узлы 3÷8	
8	Схема расположения элементов лестницы Л3	
9	Лестница Л3. Узлы 3÷7.	
10	Лестница Л3. Узлы 8÷13. Косоуры КЛ1÷КЛ7	
11	Схема расположения бункеров, балок. Узлы 1÷3	
12	Схема расположения решеток, щитов. План ограждения кровли	
13	Бункера БУ1, БУ2	
14	Лестничные марши ЛМ1÷ЛМ3. Ограждение кровли ОГ1. Балки Б1÷Б4.	
15	Решетки МР1÷МР6. Щиты Щ1÷Щ3. Балки Б5÷Б7	
16	Лестница Л3. Ферма лестницы ФЛ1.	
17	Схема расположения элементов лестницы Л4	

Ведомость ссылочных и прилагаемых документов

Обозначение	Наименование	Примечание
	Ссылочные документы	
Серия 1.459-2, вып.1,2	Стальные лестницы, переходные площадки и ограждения	

Типовой проект разработан в соответствии с действующими нормами и правилами и предусматрива ет мероприятия, обеспечивающие взрывную, взрывопожарную и пожарную безопасность при эксплуатации здания

Главный инженер проекта А.Я. Меклер

Ведомость спецификаций

Лист	Наименование	Примечание
5	Ведомость элементов	
6	Ведомость элементов	
8	Ведомость элементов	
11	Ведомость элементов	
12	Ведомость элементов	
13	Ведомость элементов	
14	Ведомость элементов	
15	Ведомость элементов	
16	Ведомость элементов	
17	Ведомость элементов	

Ведомость основных комплектов рабочих чертежей

Обозначение	Наименование	Примечание
ПЗ	Пояснительная записка	Альбом I
ТХ	Технологические монтажные чертежи	"
ЭМ	Силовое электрооборудование	"
ЭО	Электрическое освещение	"
СС	Связь и сигнализация	"
АТХ	Автоматизация технологического процесса	"
АР	Архитектурно-строительные решения	Альбом II
КЖ	Конструкции железобетонные	"
КМ	Конструкции металлические	"

Общие указания

1. Чертежи типового проекта приемного устройства зерна с железной дороги для разгрузки вагонов-зерновозов разработаны институтом „Госниисибпромзернопроект" по плану типового проектирования на основании задания, утвержденного Министерством заготовок СССР от 29 апреля 1981 года
2. Класс здания II
3. Степень огнестойкости II
4. Проект разработан для строительства в районах, характеризующихся следующими строительными и климатическими условиями:
   - сейсмичность района - не выше 6 баллов
   - территория застройки - без подработки горными выработками.
   - скоростной напор ветра 27кгс/м² (I район по СНиП II-6-74)
   - вес снегового покрова на 1м² горизонтальной поверхности 150 кгс/м² (IV район по СНиП II-6-74)
   - расчетная зимняя температура наружного воздуха -20°; -30° (основной вариант); -40°С
5. Рельеф территории спокойный
6. Грунтом основания и засыпки являются непучинистые непросадочные грунты со следующими характеристиками: $\varphi = 28°$; $C_н = 0.002$ МПа; $E = 15.0$ МПа; $\gamma = 18т/м^3$
7. За относительную отметку 0.000 принята отметка головки рельса, что соответствует абсолютной отметке ▭
8. Все стальные конструкции огрунтовываются одной из грунтовок ГФ-020; ГФ-0320; ФЛ-03К; ПФ-020.
9. Соприкасающиеся плоскости заводских и монтажных соединений не грунтуются на ширину 100мм по обе стороны шва. После монтажа конструкции догрунтовываются и окрашиваются эмалью ХВ-16 (МРТУ 6-10-1301-72) за 2 раза. Монтаж конструкций выполнять согласно СНиП III-18-75 и серии 1.459-2. Вып. 1, 2.
10. Внутренние поверхности воронок не окрашиваются.

Привязан

Министерство заготовок СССР ГОСНИИСИБПРОМЗЕРНОПРОЕКТ г. Новосибирск

Инв.№

Т.П. 702-3-3.83 КМ

Приемное устройство зерна с железной дороги для разгрузки вагонов-зерновозов

				Стадия	Лист	Листов
Рук.гр.	Головко			Р	1	17
Рук.гр.	Ситырев					
Гл.спец.	Коротун					
Нач.отд	Калюгин					
ГИП	Меклер					
Н.контр.	Еремина					

Общие данные (начало)

Министерство заготовок СССР ГОСНИИСИБПРОМЗЕРНОПРОЕКТ г. Новосибирск

Копировал: Ок

Формат А2

Техническая спецификация металла (начало)

Вид профиля и ГОСТ	Марка металла и ГОСТ	Обозначение и размер профиля мм	N п.п.	Код: Марки металла	Код: вида профиля	Код: размера профиля	Количество, шт.	Длина, мм	Масса металла по элементам конструк., т: Лестницы	Площадка	Бункера	Решетки, щиты, ограждения сроены	Общая масса, т	Масса потребности в металле по кварталам (заполняется изготовителем): I	II	III	IV	Заполняется ВЦ
									Код элемента конструк.									
1	2	3	4	5	6	7	8	9										
Двутавр ГОСТ 8239-72	ВСт3пс6 ГОСТ 380-71	I 30	1	12300	24007					0.5			0.5					
		I 40	2								0.2		0.2					
		Итого:								0.5	0.2		0.7					
Швеллер ГОСТ 8240-72	ВСт3пс6 ГОСТ 380-71	[12	3	12300	26108				0.1	0.4			0.5					
		[16	4						0.3				0.3					
		[20	5			26239				0.2			0.2					
		[22	6								0.5		0.5					
		[30	7			26310				0.8			0.8					
		[40	8			26344					0.7		0.7					
		Итого:							0.4	1.4	1.2		3.0					
	ВСт3кп2 ГОСТ 380-71	[12	9	11240	26108	26108			0.1			0.3	0.4					
		[16	10						0.2				0.2					
		[18	11						0.8				0.8					
		Итого:							1.1			0.3	1.4					
	Всего профиля								1.5	1.4	1.2	0.3	4.4					
Уголок равнополочный ГОСТ 8509-72	ВСт3пс6 ГОСТ 380-71	L 6.3/6.3×6	12	12300	21113	21113			0.1	0.1			0.2					
		L 7.5/7.5×6	13						0.1				0.1					
		L 10/10×10	14								0.1		0.1					
		Итого:							0.2	0.1	0.1		0.4					
	ВСт3кп2 ГОСТ 380-71	L 4.5/4.5×4	15	11240	21113	21113			0.1				0.1					
		L 5/5×5	16						0.1		0.1		0.2					
		L 6.3/6.3×6	17						0.1	0.1		0.8	1.0					
		L 7.5/7.5×6	18						0.1		0.3		0.4					
		L 7.5/7.5×8	19							0.1			0.1					
		L 10/10×10	20						0.1	0.1			0.2					
		Итого:							0.5	0.3	0.4	0.8	2.0					
	Всего профиля								0.7	0.4	0.5	0.8	2.4					
Уголок неравнополочный ГОСТ 8510-72	ВСт3кп2 ГОСТ 380-71	L 12.5/8×10	21	11240	24004						0.9		0.9					
		Итого:									0.9		0.9					
Сталь полосовая ГОСТ 103-76	ВСт3кп2, ГОСТ 380-71	-4×4	22	11240								0.7	0.7					
		-3×5										0.1	0.1					
		Итого:										0.8	0.8					
Сталь листовая ГОСТ 19903-74	ВСт3пс6 ГОСТ 380-71	δ=6	23	12300	72110	72110			0.1	0.1	0.2		0.4					
		δ=10	24						0.1				0.1					
		Итого:							0.2	0.1	0.2		0.5					
	ВСт3кп2 ГОСТ 380-71	δ=4	25	11240	72110	72110			0.1		2.4		2.5					
		δ=5	26						0.3				0.3					
		δ=6	27						0.2			0.1	0.3					
		δ=8	28						0.1	0.1			0.2					
		δ=10	29						0.1				0.1					

Альбом II

Т.П. 702-3-3.83

Инв.№ подл. | Подпись и дата | Взам.инв.№

Привязан

Инв.№

Т.П. 702-3-3.83 КМ			
Приемное устройство зерна с эстакады дороги для разгрузки вагонов-зерновозов			
	Стадия	Лист	Листов
	Р	2	
Общие данные (продолжение)	Министерство заготовок СССР Госкомсельхозпродзернопроект г. Новосибирск		

Инженер	Шумихин	
Рук. гр.	Горбко	
Рук. бр.	Кутырева	
Гл. спец.	Коротун	
Нач. отд.	Малогин	
ГИП	Меклер	
Н. контр.	Еремина	

Техническая спецификация металла (окончание).

Вид профиля ГОСТ	Марка металла и ГОСТ	Обозначение и размер профиля мм	N п.п	Код: Марки металла	Код: вида профиля	Код: размера профиля	Количество, шт.	Длина, мм	Масса металла по элементам конструкт.: Лестницы (Код элемента конструк.)	Площадка	Бункера	Решетки, щиты, ограждения, бровки	Общая масса, т	Масса потребности в металле по квартал. (заполняется изготовителем): I	II	III	IV	Заполняется ВЦ
1	2	3	4	5	6	7	8	9										
Сталь листовая ГОСТ 19903-74	ВСт3кп2 ГОСТ380-71	δ=12	30							0.1			0.1					
		Итого:							0.8	0.2	2.4	0.1	3.5					
	Всего профиля								1.0	0.3	2.6	0.1	4.0					
Сталь листовая рифленая ГОСТ 8568-77	ВСт3кп2 ГОСТ380-71	δ=4	31	11240	71120				0.2			0.3	0.5					
		δ=6	32							1.6			1.6					
		Итого:							0.2	1.6		0.3	2.1					
Сталь круглая ГОСТ 2590-71	ВСт3кп2 ГОСТ380-71	ф12	33	11240	11118	11118						0.1	0.1					
		ф18	34						0.5				0.5					
		ф25	35									0.1	0.1					
		Итого:							0.5			0.2	0.7					
Металлопрокат для лестниц и переходных площадок по серии 1.459-2	ВСт3кп2 ГОСТ380-71								1.6	0.5			2.1					
Всего масса металла									5.5	4.7	5.4	2.5	18.1					
В том числе по маркам	ВСт3кп2								4.7	2.7	3.7	2.5	13.6					
	ВСт3пс6								0.8	2.0	1.7		4.5					
Масса поставки элементов по кварталам, т (заполняется заказчиком)		I																
		II																
		III																
		IV																

Альбом II

702-3-3.83

Т. П.

Инв. № подл. | Подпись и дата | Взам. инв. №

Привязан

Инв. №

Инженер	Шумихин	
Рук. гр.	Головко	
Рук. гр.	Кутырева	
Гл. спец.	Коротун	
Нач. отд.	Малюгин	
ГИП	Меклер	
Н. контр.	Еремина	

Т. П. 702-3-3.83 КМ

Приемное устройство зерна с железной дороги для разгрузки вагонов-зерновозов

Стадия	Лист	Листов
Р	3	

Общие данные (продолжение)

Министерство заготовок СССР Госмиллиепромзернопроект г. Новосибирск

Копировал

Формат А2

Техническая спецификация металла на лестницы, ограждения и площадки по серии 1.459-2, вып. 1,2.

Вид профиля ГОСТ	Марка металла и ГОСТ	Обозначение и размер профиля мм	N п.п.	Код: Марки металла	Код: вида профиля	Код: Размера профиля	Количество, шт.	Длина, мм	Масса металла по элементам конструкт.: Лестницы	Площадка			Общая масса, т	Масса потребности в металле по квартал. (заполняется изготовителем): I	II	III	IV
									Код элемента конструк.								
1	2	3	4	5	6	7	8	9									
	Элементы по серии 1.459-2																
		[180×50×4	1	11240					0.2				0.2				
Сталь холодногнутая ГОСТ 8278-75 ГОСТ 19772-74	ВСт3кп2 ГОСТ380-71	[160×50×4	2	11240					0.2				0.2				
		∠ 50×40×12×2.5	3						0.4	0.1			0.5				
		∫ 90×30×25×3	4						0.1	0.1			0.2				
		Итого:							0.9	0.2			1.1				
Уголок равнополочный ГОСТ8509-72	ВСт3кп2 ГОСТ380-71	∠ 2.5/2.5×3	5	11240	21113	21113			0.1	0.1			0.2				
		∠ 7.5/7.5×6	6						0.1				0.1				
		∠ 8/8×5	7							0.1			0.1				
		Итого:							0.2	0.2			0.4				
Сталь листовая ГОСТ 19903-74	ВСт3кп2ГОСТ380-71	δ = 4	8	11240	72110	72110			0.1				0.1				
		Итого:							0.1				0.1				
Сталь листовая рифленая ГОСТ 8568-77	ВСт3кп2ГОСТ380-71	δ = 4	9	11240	71120				0.4				0.4				
		Итого:							0.4				0.4				
Сталь круглая ГОСТ 2590-71	ВСт3кп2ГОСТ380-71	ф18	10	11240	11118	11118				0.1			0.1				
		Итого:								0.1			0.1				
Всего масса металла									1.6	0.5			2.1				
Масса поставки элементов по кварталам, т (заполняется заказчиком).		I															
		II															
		III															
		IV															

Альбом II

702-3-3.83

Т.П.

Инв. N подл. | Подпись и дата | Взам. инв. N

Привязан

Инв. N

Инжен.	Шумихин	
Рук. гр.	Головко	
Рук. гр.	Кутырева	
Гл. спец.	Коротун	
Нач. отд.	Малюгин	
ГИП	Меклер	
Н. контр.	Еремина	

Т.П. 702-3-3.83 КМ

Приемное устройство зерна с железной дороги для разгрузки вагонов-зерновозов

Стадия	Лист	Листов:
Р	4	

Общие данные (окончание)

Министерство заготовок СССР Гипроцентромзернопроект г. Новосибирск

Копировал:

Формат А2

Альбом II

Т.П. 702-3-3.83

Инв.№ подл. | Подпись и дата | Взам.инв.№

Схема расположения элементов лестницы Л1

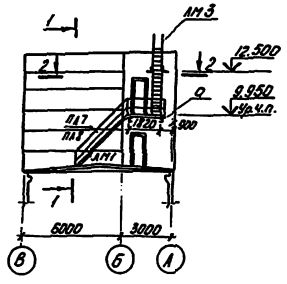

1-1

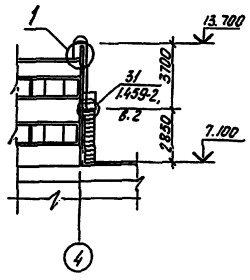

2-2

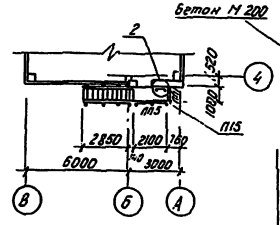

3

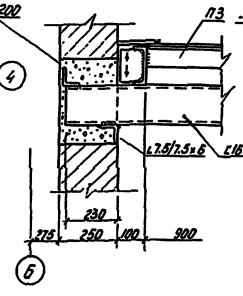

4

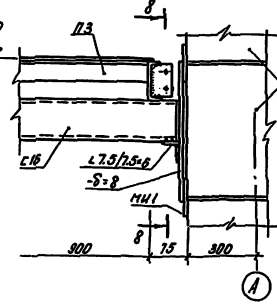

8-8

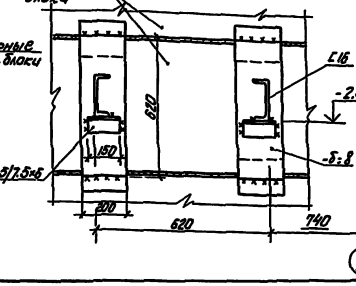

Схема расположения элементов лестницы Л2

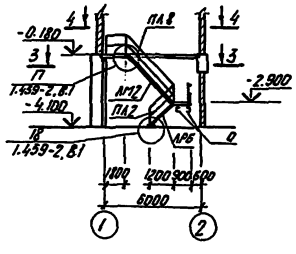

3-3

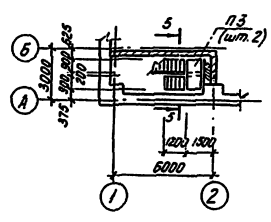

4-4

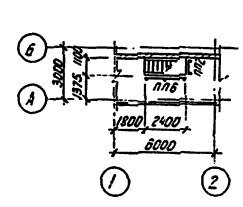

5-5

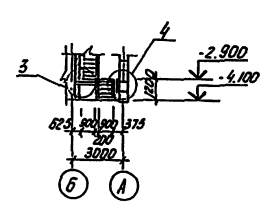

1

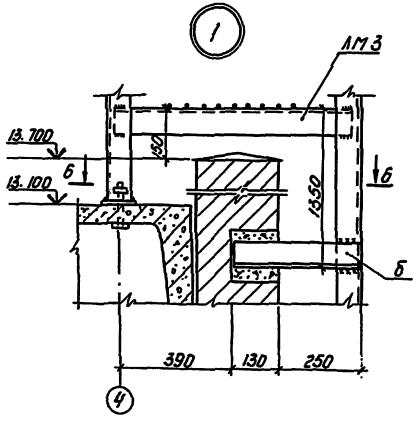

6-6

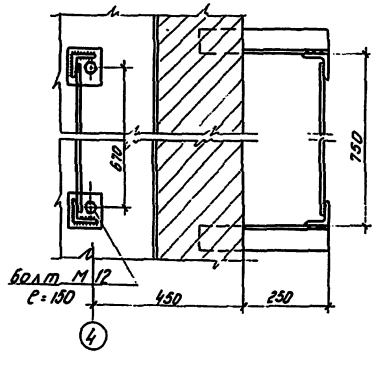

2

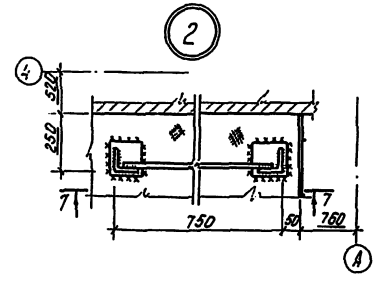

7-7

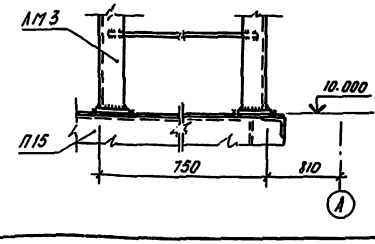

Ведомость элементов

Марка	Сечение: Эскиз	Поз	Сечение: Состав	Опорные усилия: M, тсм	Опорные усилия: N, тс	Опорные усилия: Q, тс	Группа конструкций	Марка металла	Примечание
а			∠16				IV	ВСт3пс6	
б			∠7.5/7.5×6						
ЛМ1	Лестничный марш ЛМ1,		см лист 14				VI	ВСт3кп2	шт.1
ЛМ2	То же		ЛМ2, То же						шт.1
ЛМ3	Лестница ЛМ3,		"						шт.1
ПЗ	Переходная площадка ПЗ; Серия 1.459-2, Вып.2								шт.2
П15	То же		П15, То же						шт.1
ПЛ2	Ограждение лестничного марша ПЛ2,		"						шт.1
ПЛ7	То же		ПЛ7, "						шт.1
ПЛ8	"		ПЛ8, "						шт.2
ПП1	Ограждение площадки ПП1,		"						шт.1
ПП2	То же		ПП2, "						шт.1
ПП5	"		ПП5, "						шт.1
ПП6	"		ПП6, "						шт.1
АР6	Лестница		АР6, серия 1.459-2, Вып.1						шт.1

1. Сварку выполнять по периметру касания свариваемых элементов
2. Высота сварных швов равна наименьшей толщине свариваемых элементов.
3. Сварку производить электродами Э42.

Привязан

Инв.№

			Т.П. 702-3-3.83		КМ
Гл.техник	Сухарева		Приемное устройство зерна с железной дороги для разгрузки вагонов-зерновозов		
Рук.гр.	Головко				
Рук.сект	Сутырева			Стадия	Лист	Листов
Гл.в.спец.	Коротун			Р	5	
Нач.отд.	Малюгин					
ГИП	Меклер		Схемы расположения элементов лестниц Л1, Л2	Министерство заготовок СССР ОРГМЕЛЬЗЕРНОПРОЕКТ г.Новосибирск	
Н.контр.	Еремина				

Копировал: Цук

Формат А2

Альбом II

Т.П. 702-3-3.83

План отверстий на отм. 10.000

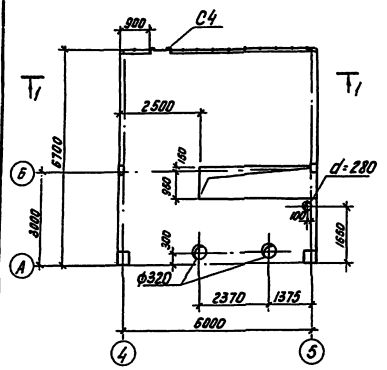

Схема балок площадки

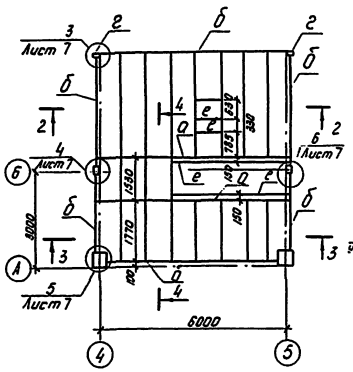

1-1

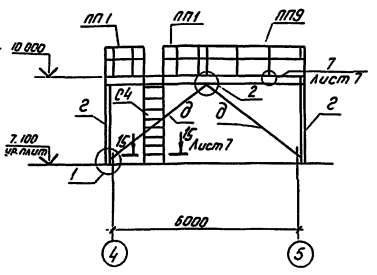

2-2

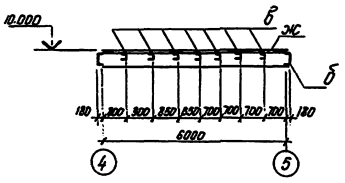

3-3

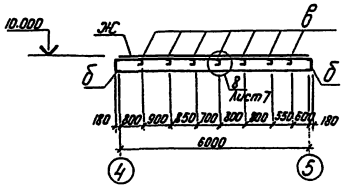

4-4

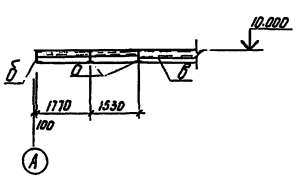

1

5-5

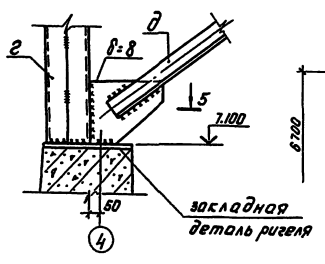

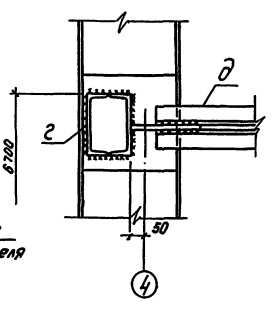

2

6-6

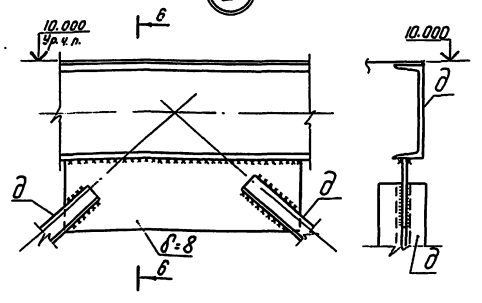

Ведомость элементов

Марка	Сечение: Эскиз	Поз	Сечение: Состав	Опорные усилия: M тс·м	Опорные усилия: N тс	Опорные усилия: Q тс	Группа констр.	Марка металла	Примеч.
а	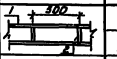	1	I 30	6.07		3.98	III	ВСт3пс6	
		2	δ=8						
б	[		С 30	4.5		2.7			
в	[		С 12	0.6		0.67			
г	[]		2С20		3.21				
д	JL		2L63/63×6		конс тр.				сварить на усилие 37
е	L		L63/63×6						
ж	▨		рифл. δ=6						
С4	Стремянка		1.459-2. Вып. 1 л. 62				VI	ВСт3кп2	шт. 1
ПП1	Ограждение		" Вып. 2. л. 75						шт. 2
ПП9	То же		" л. 78						шт. 1

1. Сварку нерасчетных швов выполнять по периметру свариваемых элементов. Высота сварных швов равна наименьшей толщине свариваемых элементов.
2. Сварку выполнять электродами Э42.
3. Монтажные болты М12.

Привязан

Инв. №

Т.П. 702-3-3.83					КМ
Приемное устройство зерна с железной дороги для разгрузки вагонов-зерновозов					
				Стадия	Лист	Листов
				Р	6	
Рук. гр.	Головко				
Рук. гр.	Кутырева				
Гл. спец.	Коротин				
Нач. отд.	Малюгин		Металлическая площадка на отм. 10.000. Схема балок площадки. Разрезы 1-1 ÷ 4-4	Министерство заготовок Госкомхлебопродуктов г. Новосибирск	
ГИП	Меклер				
Н. контр.	Еремина				

Копировал:

Формат А2

Инв. № подл. | Подпись и дата | Взам. инв. № | Инв. № дубл. | Подпись и дата

Альбом II

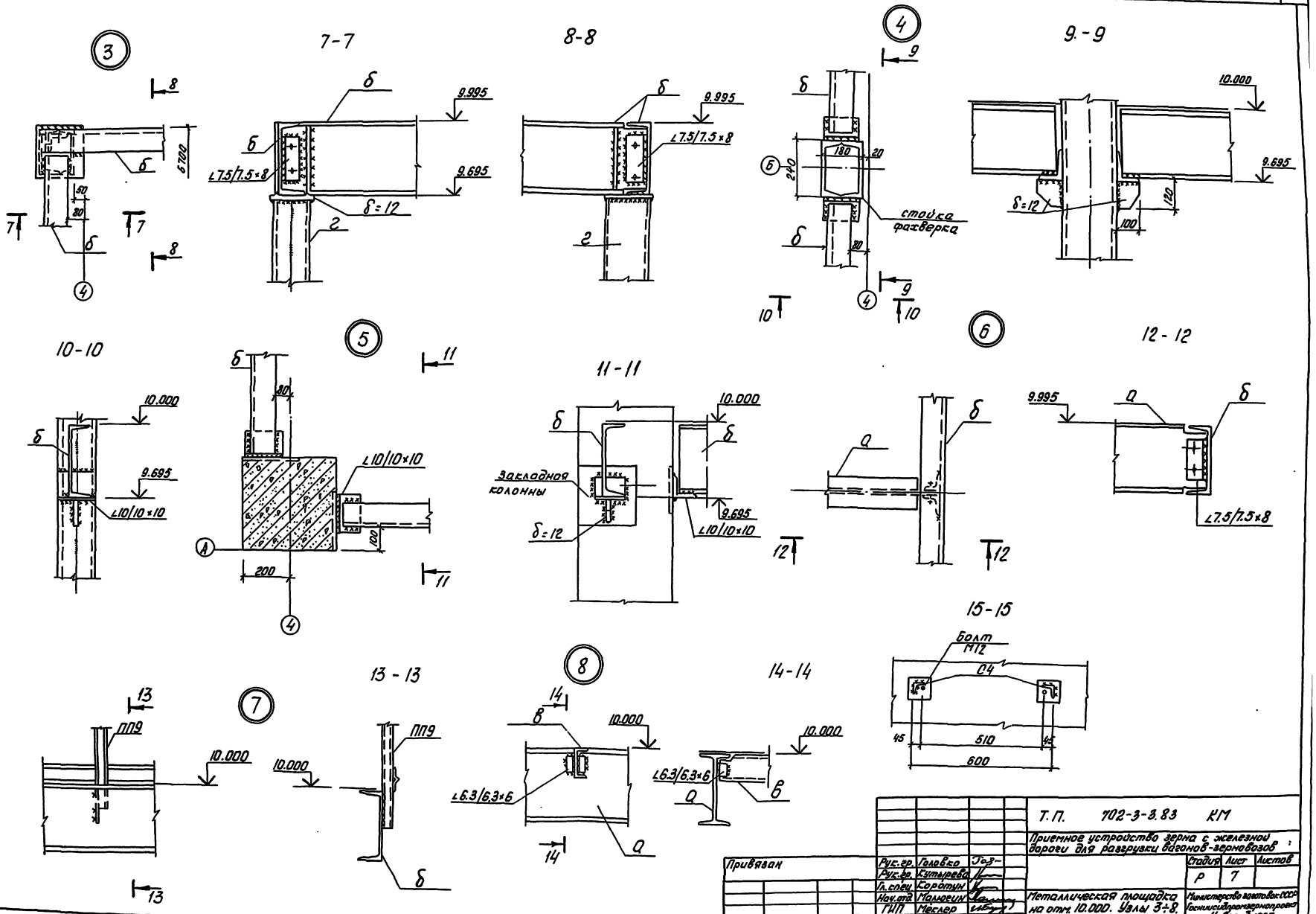
3
7-7
8-8
4
9.-9
10-10
5
11-11
6
12-12
15-15
7
13-13
8
14-14
9.995
9.695
10.000
6700
50
80
δ=12
∠7.5/7.5×8
∠10/10×10
200
100
180
20
240
стойка фахверка
120
Закладная колонны
Болт М12
С4
510
600
45
ПП9
∠6.3/6.3×6
а
б
в
Т.П. 702-3-3.83 КМ
Приемное устройство зерна с железной дороги для разгрузки вагонов-зерновозов
Стадия Р
Лист 7
Листов
Металлическая площадка на отм. 10.000. Узлы 3÷8.
Министерство заготовок СССР
Госмиссидоромзернопроект г. Новосибирск
Привязан
Инв. №
Рук. гр. Головко
Рук. гр. Кутырева
Гл. спец. Коротун
Нач. отд. Малюгин
ГИП Меклер
Н. контр. Еремина
Копировал:
Формат А2
Т.П. 702-3-3.83
Инв. № подл. | Подпись и дата | Взам. инв. №

Альбом II

702-3-3.83

Т.П.

Схема расположения элементов лестницы Л3

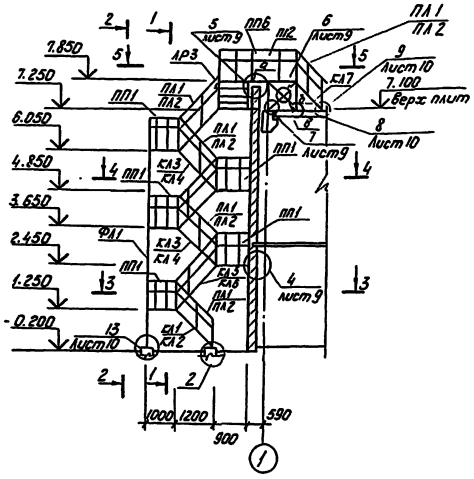

1-1

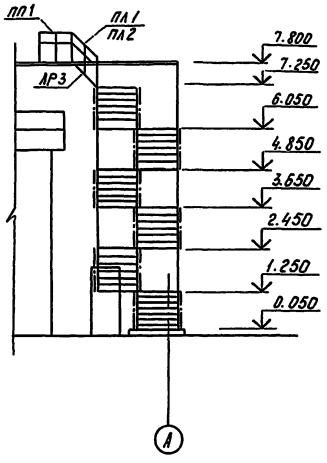

2-2

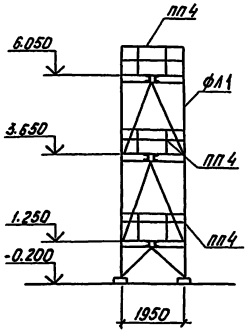

Ведомость элементов

Марка	Сечение: Эскиз	Поз.	Состав	Опорные усилия: M тсм	N тс	Q тс	Группа конструк.	Марка металла	Примечание
а	⊏		⊏ 12						сверлить на усилие 8Т
б	⊤		2L 63/63×6						сверлить на усилие 3Т
в	⊥		2L 5/5×5						"
г	▩		δ=5				VI	ВСт3сп2	рифл. ст.
д	•		ф18						
ФЛ1	Ферма лестницы		см. л. КМ16				III	ВСт3пс6	шт. 1
КЛ1	Косоур		см. л. КМ9						шт. 1
КЛ2	"		"						шт. 1
КЛ3	"		"						шт. 2
КЛ4	"		"						шт. 2
КЛ5	"		"						шт. 3
КЛ6	"		"						шт. 3
КЛ7	"		"				VI	ВСт3сп2	шт. 2
ПЛ1	Ограждение маршей 1.459-2, вып. 2								шт. 8
ПЛ2	То же		"						шт. 8
ПП1	Ограждение площадок 1.459-2, вып. 2								шт. 11
ПП4	То же		"						шт. 3
ПП6	"		"						шт. 1
ПП2	"		"						шт. 1
ЛР3	Лестница		1.459-2, вып. 1						шт. 1

3-3

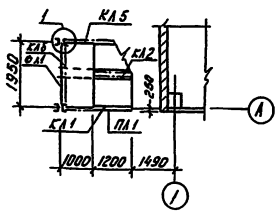

4-4

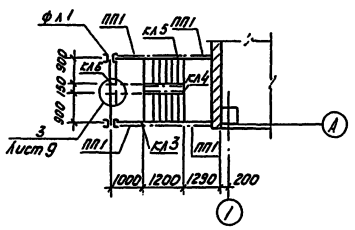

5-5

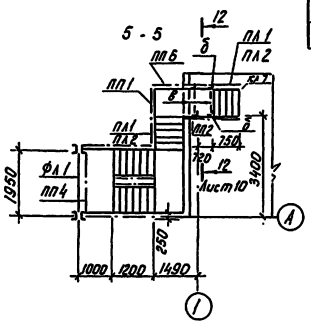

6-6

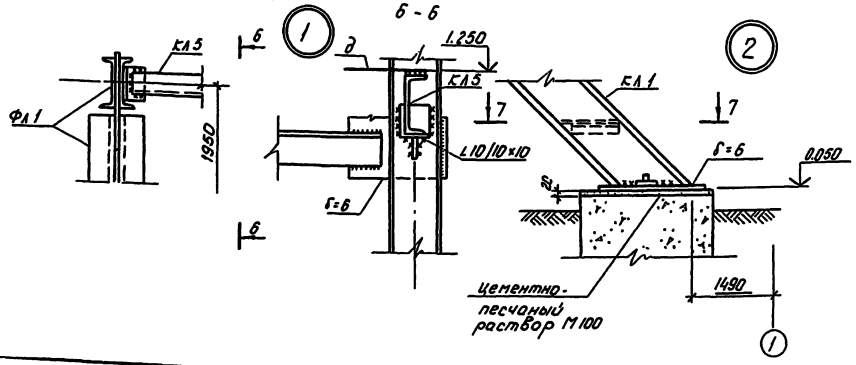

7-7

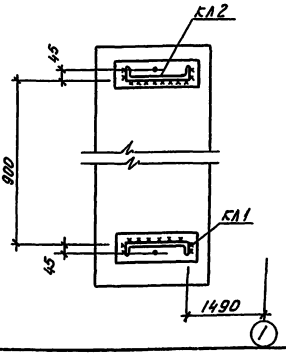

1. Сварку нерасчетных швов выполнять по длине касания свариваемых элементов.
2. Высота сварных швов равна наименьшей толщине свариваемых элементов.
3. Сварку выполнять электродами Э42.

Привязан:

Инв. №

Рук. гр.	Головко		Т.П. 702-3-3.83		КМ
Рук. гр.	Сутырева		Приемное устройство зерна с железнодорожной дороги для разгрузку вагонов-зерновозов		
Гл. спец.	Коротун			Стадия: Р	Лист: 8	Листов:
Нач. отд.	Маловичко		Схема расположения элементов лестницы Л3	Минмонтажспецстрой СССР ДСКБ Росглавстроизернопродукт г. Новосибирск	
ГИП	Меклер				
Н. контр.	Еремина				

Копировал:

Формат А2

Инв. № подл. | Подпись и дата | Взам. инв. №

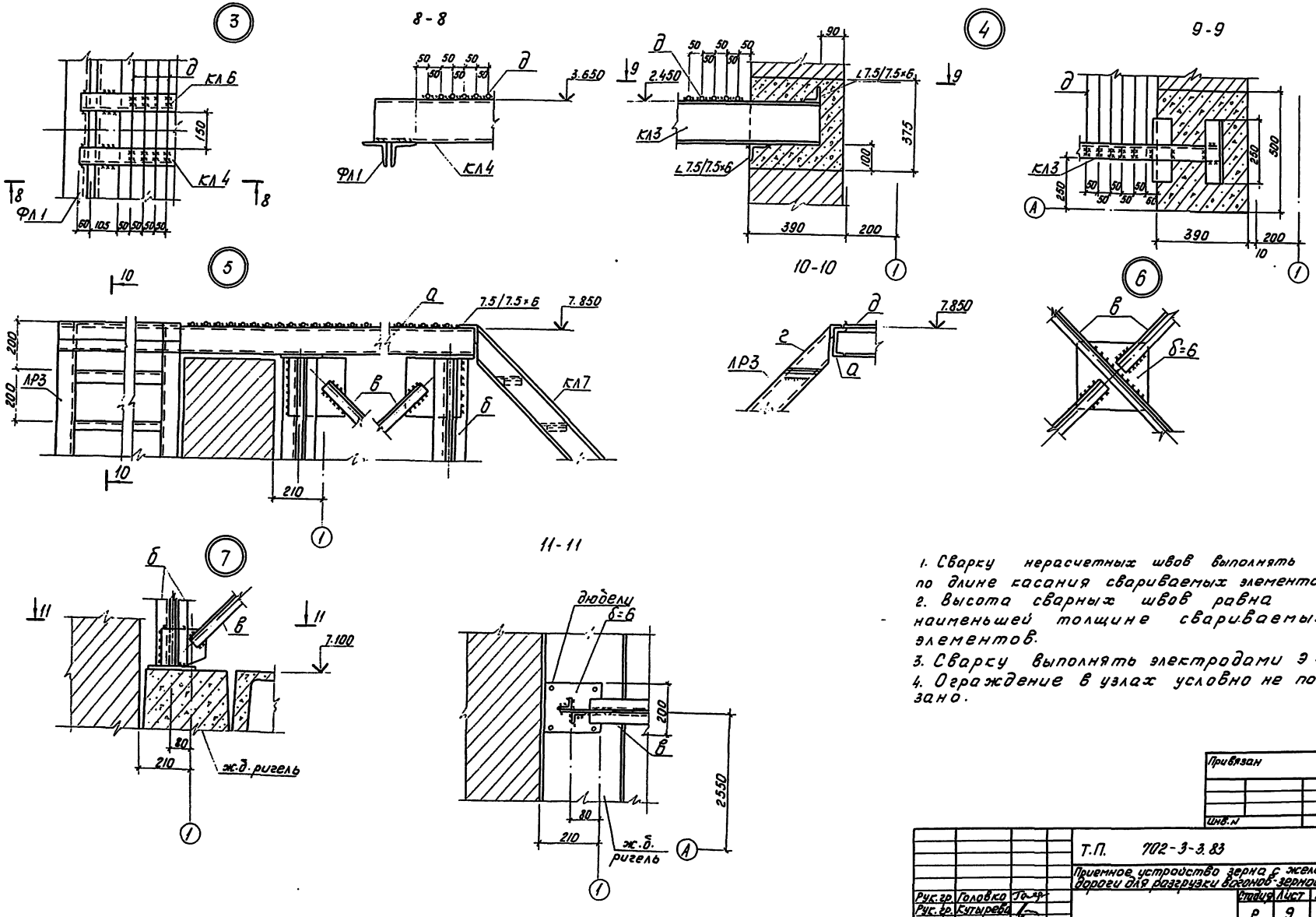

1. Сварку нерасчетных швов выполнять по длине касания свариваемых элементов
2. Высота сварных швов равна наименьшей толщине свариваемых элементов.
3. Сварку выполнять электродами Э 42
4. Ограждение в узлах условно не показано.

Альбом II

702-3-3.83

Т.П.

Инв.№ подл. | Подпись и дата | Взам.инв.№

Привязан

Инв.№

Рук.гр.	Головко		
Рук.гр.	Кутырева		
Гл.спец.	Коротун		
Нач.отд.	Малюгин		
ГИП	Меклер		
Н.контр.	Еремина		

Т.П. 702-3-3.83 КМ

Приемное устройство зерна с железной дороги для разгрузки вагонов-зерновозов

Стадия	Лист	Листов
Р	9	

Лестница Л3. Узлы 3÷7

Министерство заготовок СССР Госниисибпромзернопроект г. Новосибирск

Копировал: [illegible]

Формат А2

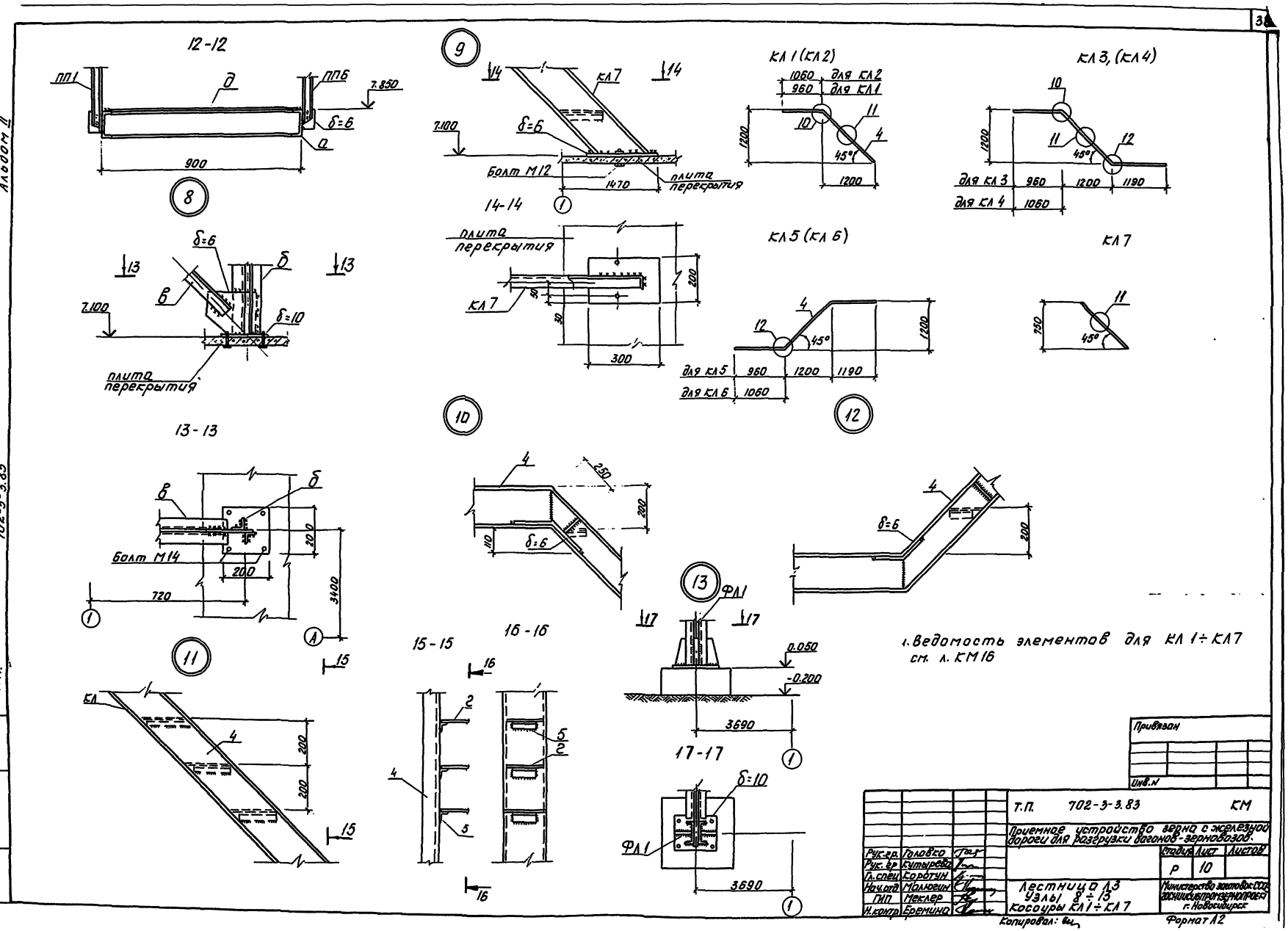

12-12
ПП1
ПП6
7.850
δ=6
900
8
13-13
7.100
δ=10
плита перекрытия
9
14-14
кл7
Болт М12
1470
плита перекрытия
кл1 (кл2)
1060 для кл2
960 для кл1
45°
кл3, (кл4)
для кл3 960 1200 1190
для кл4 1060
кл5 (кл6)
для кл5 960 1200 1190
для кл6 1060
кл7
750
10
12
Болт М14
720
3400
11
кл
15-15
16-16
250
110
13
ФЛ1
0.050
-0.200
3690
17-17
δ=10
1. Ведомость элементов для кл1÷кл7 см. л. КМ16
Т.П. 702-3-3.83 КМ
Приемное устройство зерна с железной дороги для разгрузки вагонов-зерновозов.
Рук.гр. Головко
Рук.гр. Кутырева
Гл.спец. Коротун
Нач.отд. Малюгин
ГИП Меклер
Н.контр. Еремина
Лестница Л3
Узлы 8÷13
Косоуры кл1÷кл7
Стадия Р
Лист 10
Листов
Министерство заготовок СССР
Госниисиптрогазпромпроект
г. Новосибирск
Копировал:
Формат А2
Инв.№ подл. Подпись и дата Взам.инв.№
Т.П. 702-3-3.83 Альбом II

Альбом II

Т.П. 702-3-3.83

Схема расположения балок, бункеров

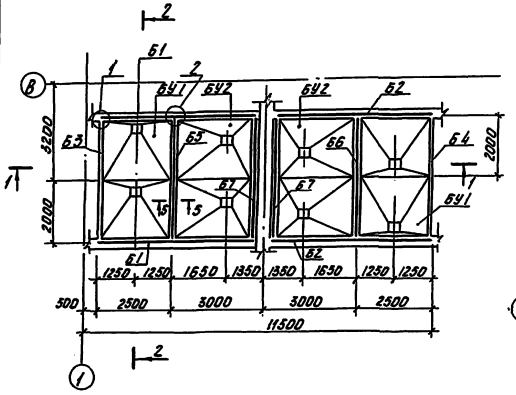

1-1

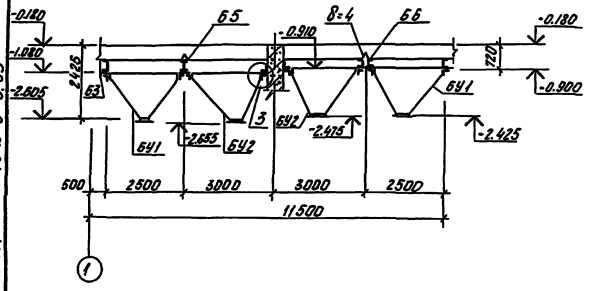

2-2

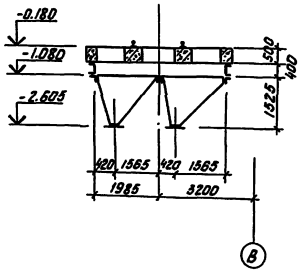

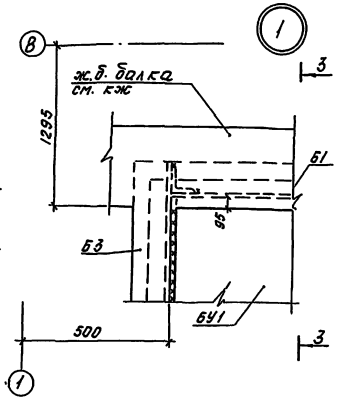

3-3

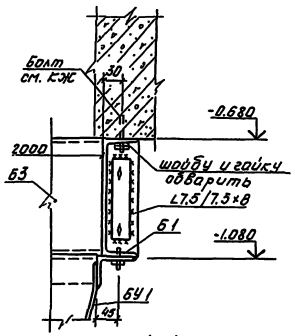

4-4

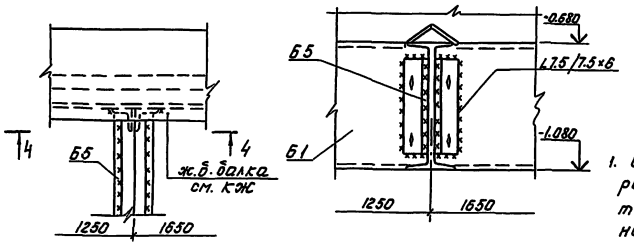

5-5

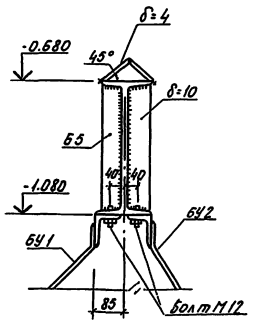

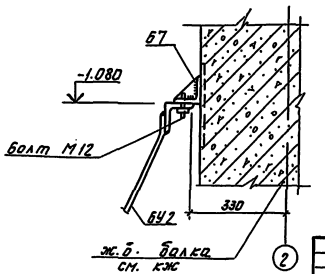

Ведомость элементов

Марка	Сечение: Эскиз	Поз.	Состав	Опорные усилия: M тсм	N тс	Q тс	Группа констр.	Марка металла	Примечание
БУ1	Бункер	см.	л.КМ 13				IV	ВСт3кп2	шт. 2
БУ2	"	см.	л.КМ 13						шт. 2
Б1	Балка	см.	л.КМ 14				IV	ВСт3пс6	шт. 2
Б2	"	см.	л.КМ 14						шт. 2
Б3	"	см.	л.КМ 14						шт. 1
Б4	"	см.	л.КМ 14						шт. 1
Б5	"	см.	л.КМ 15						шт. 1
Б6	"	см.	л.КМ 15						шт. 1
Б7	"	см.	л.КМ 16						шт. 2

1. Сварку нерасчетных швов выполнять по периметру касания свариваемых элементов. Высота сварных швов равна наименьшей толщине свариваемых элементов.
2. Сварку выполнять электродами Э 42
3. Монтажные болты ф12 мм

Привязан

Инв. №

Т.П. 702-3-3.83 КМ

Приемное устройство зерна с железной дороги для разгрузки вагонов-зерновозов.

Рук. гр.	Головко		Стадия	Лист	Листов
Рук. гр.	Кутырева		Р	11	
Гл. спец.	Коротун				
Нач. отд.	Малюгин		Схема расположения балок, бункеров. Узлы 1÷3.	Министерство заготовок СССР Госниисибпромзернопроект г. Новосибирск	
ГИП	Меклер				
Н. контр.	Еремина				

Копировал: Формат А2

Инв. № подл. | Подпись и дата | Взам. инв. №

Альбом II

Схема расположения решеток и щитов

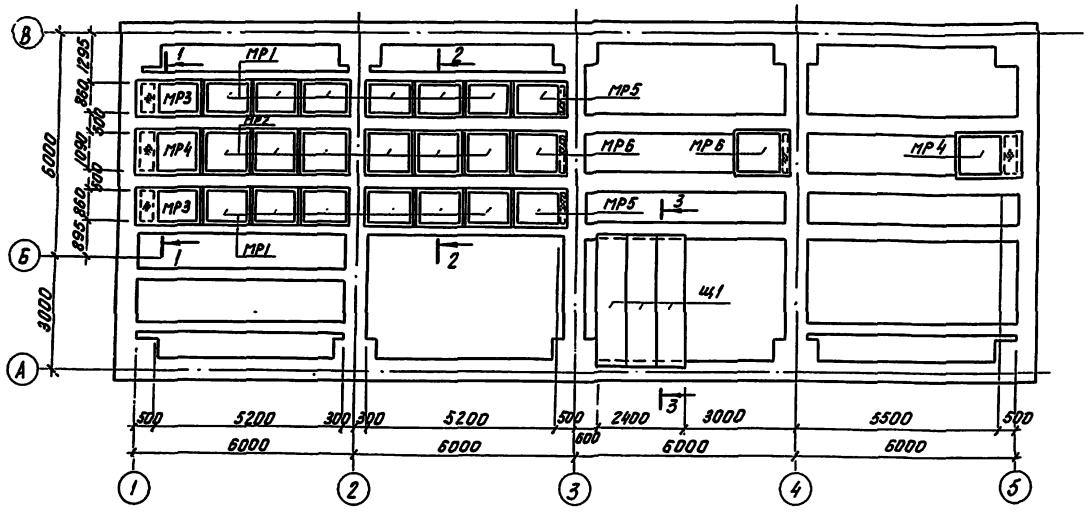

1-1

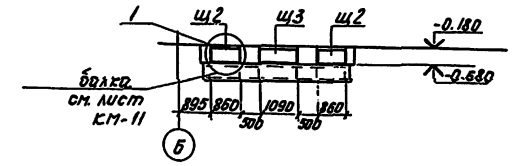

2-2

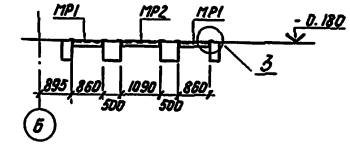

3-3

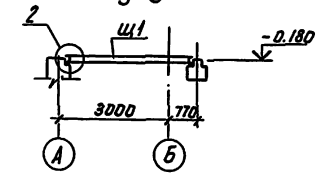

Ведомость элементов

Марка	Сечение: Эскиз	Поз	Состав	Опорные усилия: M тсм	N тс	Q тс	Группа констр.	Марка металла	Примечание
МР1	Металлическая решетка см. л. КМ-15						VI	В Ст 3 КП2	шт. 12
МР2	То же				"				шт. 6
МР3	"				"				шт. 2
МР4	"				"				шт. 2
МР5	"				"				шт. 2
МР6	"				"				шт. 2
Щ1	Щит				"				шт. 3
Щ2	То же				"				шт. 2
Щ3	"				"				шт. 1
ОГ1	Ограждение кровли см. л. КМ-14								шт. 8

Схема расположения ограждения кровли

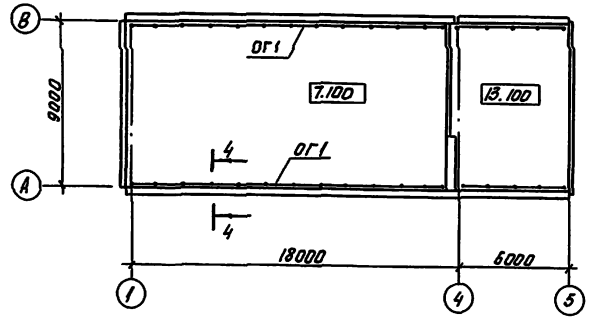

1

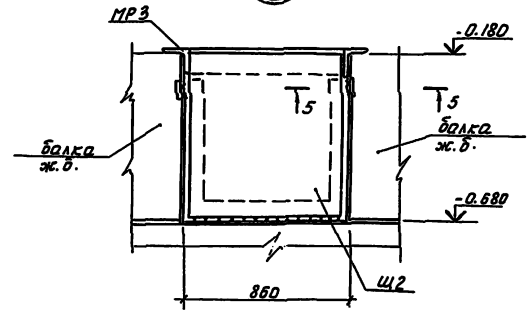

5-5

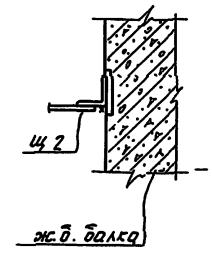

4-4

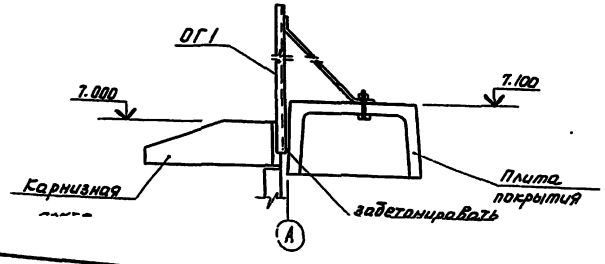

2

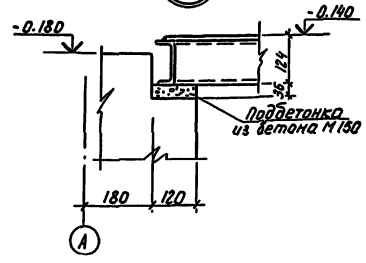

3

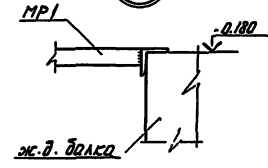

Т.П. 702-3-3.83

Инв.№ | Подпись и дата | Взам.инв.№

Привязан

Инв.№

Ст. техн.	Суходеева		
Рук.груп.	Кутырева		
Гл.спец.	Коротун		
Нач.отд.	Малюгин		
ГИП	Меклер		
Н.контр.	Еремина		

Т.П. 702-3-3.83 КМ

Приемное устройство зерна с железной дороги для разгрузки вагонов-зерновозов

Стадия	Лист	Листов
Р	12	

Схема расположения решеток, щитов. План ограждения кровли

Министерство заготовок СССР
Госкомсибпромзернопроект г. Новосибирск

Копировал: [illegible]

Формат А2

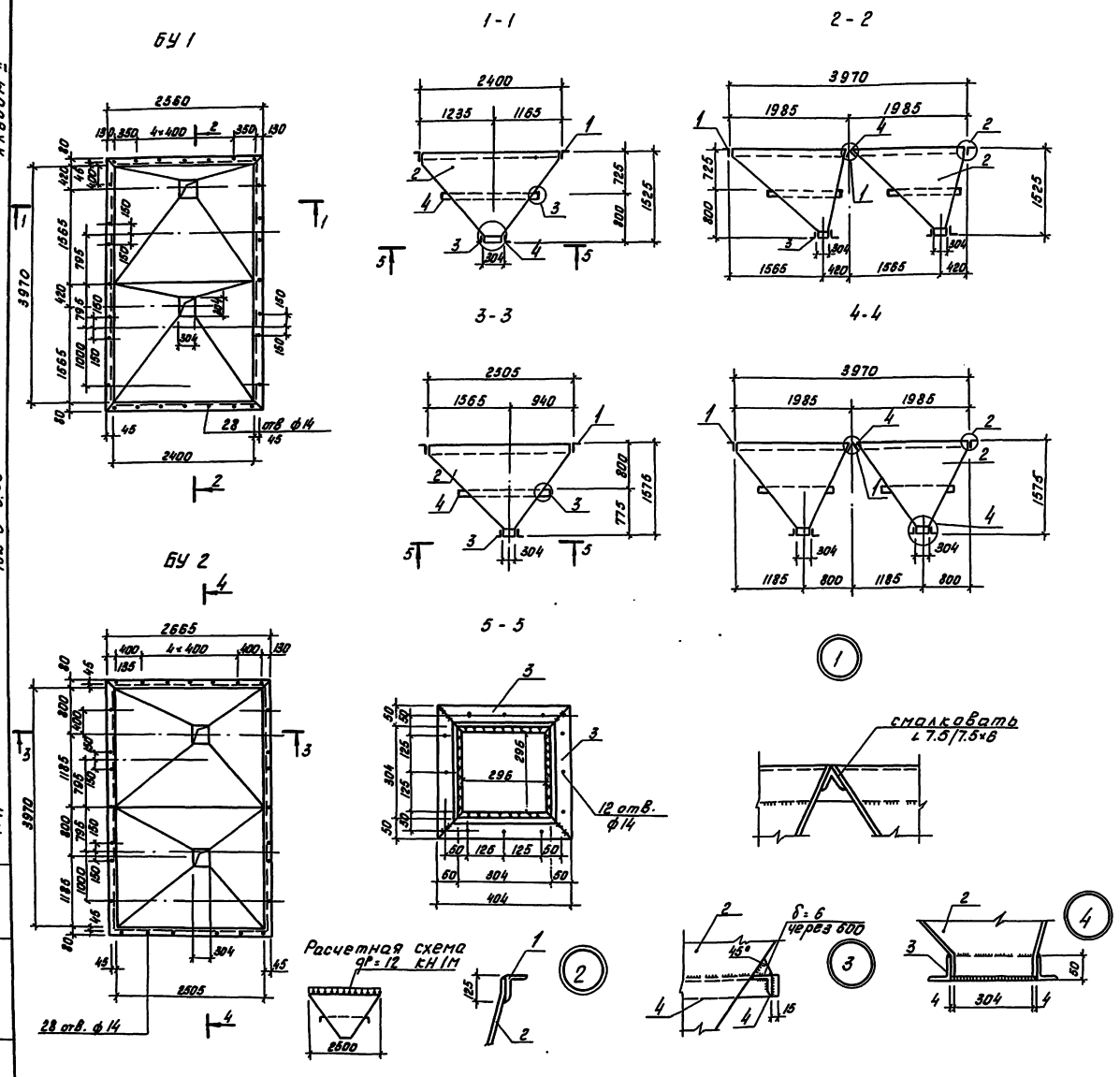

Ведомость элементов

Марка	Сечение: Эскиз	Поз.	Состав	Опорные усилия: M тсм	N тс	Q тс	Группа констр.	Марка металла	Примечание
БУ1	см. чертеж	1	∠12.5/8×10				IV	ВСт3кп2	
		2	δ=4						
		3	∠5/5×5						
		4	∠7.5/7.5×6						
БУ2	см. чертеж	1	∠12.5/8×10						
		2	δ=4						
		3	∠5/5×5						
		4	∠7.5/7.5×6						

1. Сварку выполнять по всему периметру соприкасания свариваемых элементов. Высота сварных швов равна наименьшей толщине свариваемых элементов.
2. Сварку выполнять электродами Э 42.
3. Марка стали бункеров для t=-40°С-ВСт3пс6

Альбом II

702-3-3.83

Т.П.

Инв.№ подл. | Подпись и дата | Взам.инв.№

Привязан

Инв.№

Т.П.	702-3-3.83	КМ	
Приемное устройство зерна с железной дороги для разгрузки вагонов-зерновозов			
Рук.гр.	Головко		Стадия: Р; Лист: 13; Листов:
Рук.гр.	Кутырева		
Гл.спец.	Коротун		
Нач.отд.	Малюгин		Бункера БУ1, БУ2
ГИП	Меклер		Министерство заготовок СССР Госкомсиб-промзернопроект г.Новосибирск
Н.контр.	Еремина		

Копировал

Формат А2

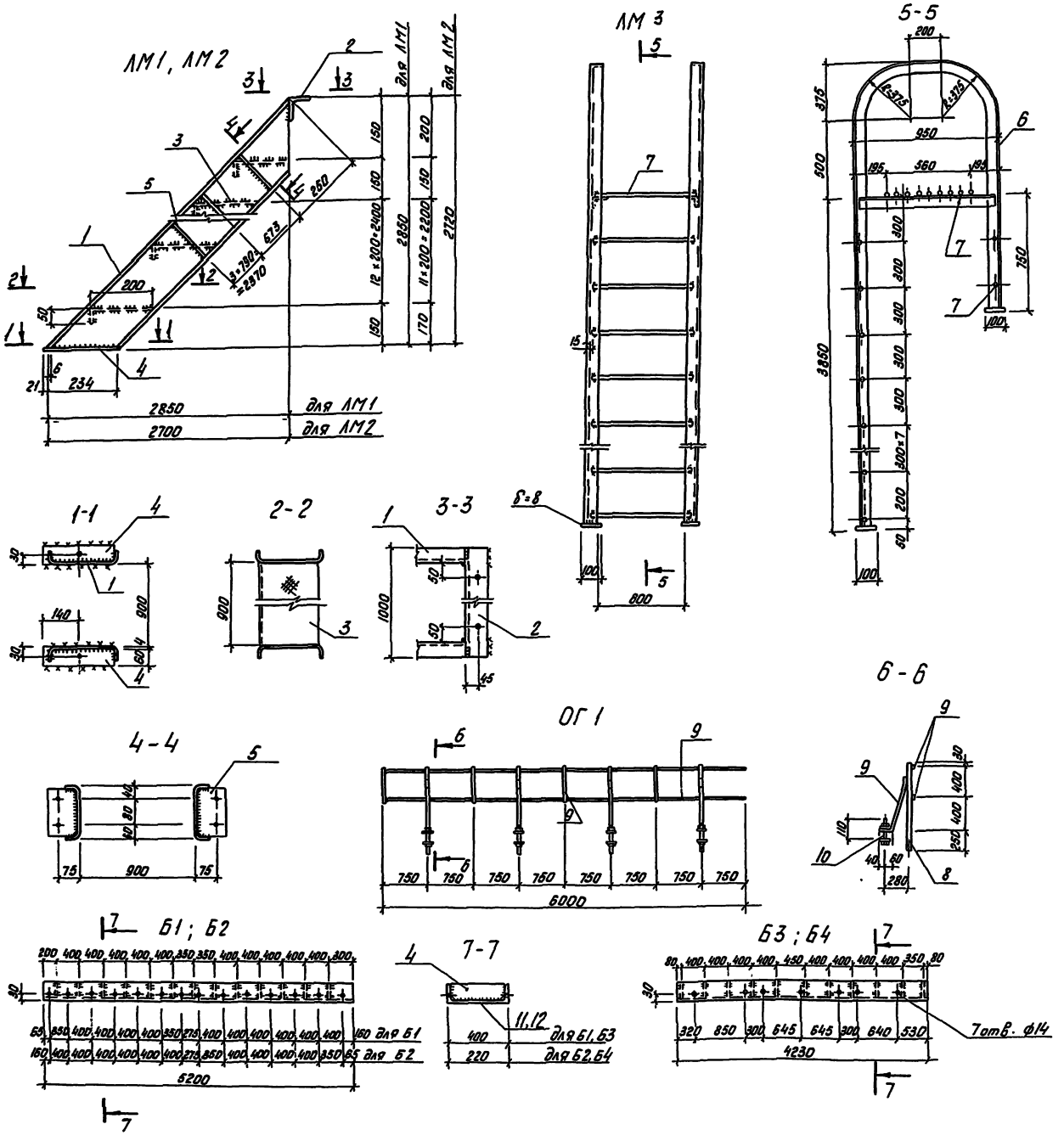

Ведомость элементов

Марка	Сечение: Эскиз	Поз.	Состав	Опорные усилия: M тсм	N тс	Q тс	Группа констр.	Марка металла	Примечание
ЛМ1, ЛМ2	см. чертеж	1	[18					ВСт 3 кп2	
		2	L7.5/7.5×6						
		3	риф. δ=4						
		4	-δ=6						
		5	-δ=4						
ЛМ3	см. чертеж	6	L7.5/7.5×6						
		7	⌀18						
ОГ1	см. чертеж	8	⌀25						
		9	-30×5						
		10	Болт М12						
Б1	см. чертеж	4	-δ=6					ВСт 3 пс6	
		11	[40						
Б2	см. чертеж	4	-δ=6						
		12	[22						
Б3	см. чертеж	4	-δ=6						
		11	[40						
Б4	см. чертеж	4	-δ=6						
		12	[22						

1. Сварку нерасчетных швов выполнять по длине касания свариваемых элементов.
2. Высота сварных швов равна наименьшей толщине свариваемых элементов.
3. Сварку выполнять электродами Э42.

Альбом II

702-3-3.83

Т. П.

Инв. № подл. | Подпись и дата | Взам. инв. №

Привязан

Инв. №

Ст. техн.	Суходеева		
Рук. груп.	Кутырева		
Гл. спец.	Коротун		
Нач. отд.	Малюгин		
ГИП	Меклер		
Н. контр.	Еремина		

Т. П. 702-3-3.83 КМ

Приемное устройство зерна с железной дороги для разгрузки вагонов-зерновозов

Стадия	Лист	Листов
Р	14	

Лестничные марши ЛМ1÷ЛМ3. Ограждение кровли ОГ1. Балки Б1÷Б4

Министерство заготовок СССР. ГОСНИИСУБПРОМЗЕРНОПРОЕКТ г. Новосибирск

Копировал:

Формат А2

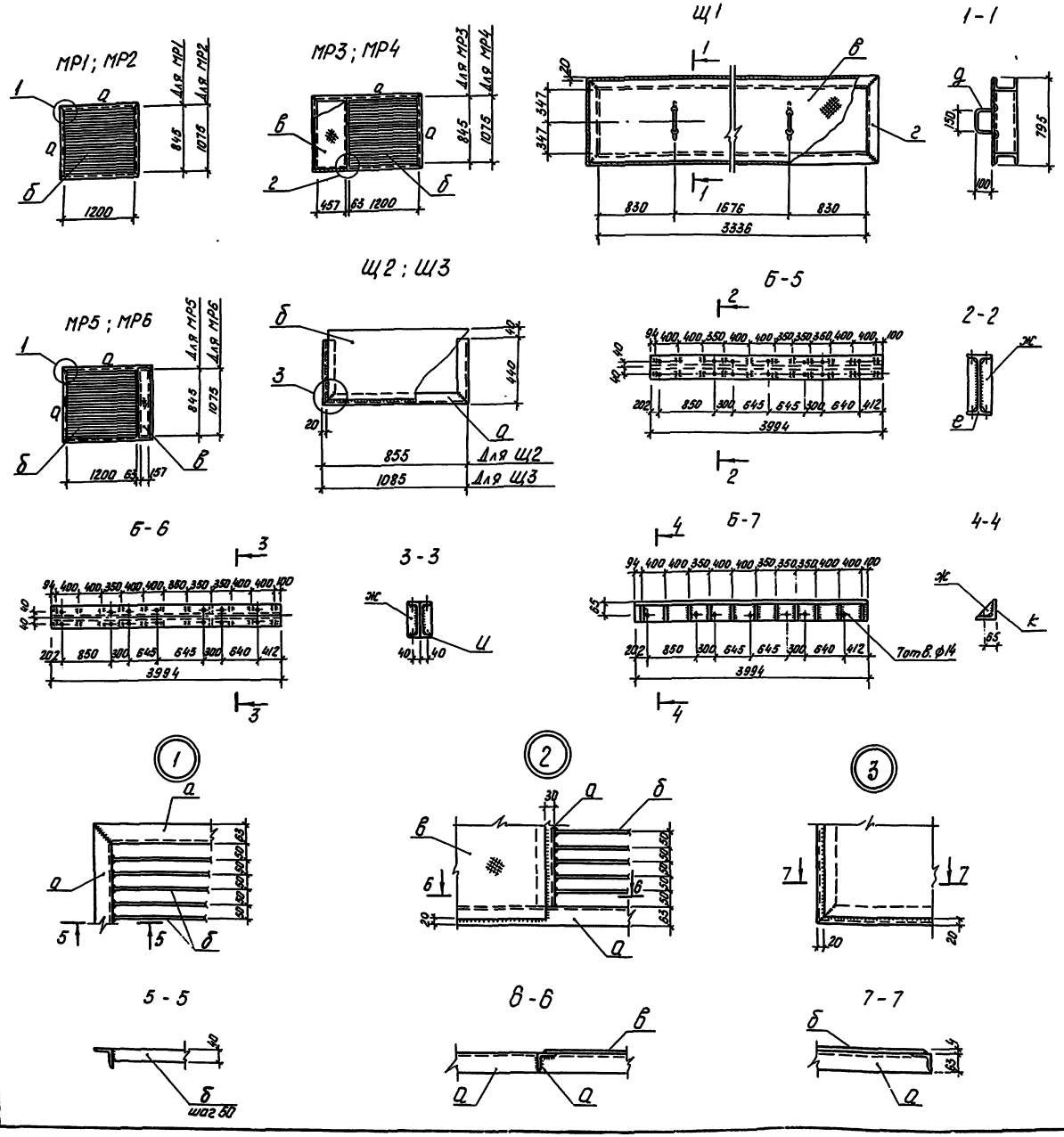

Ведомость элементов

Марка	Сечение: Эскиз	Поз.	Состав	Опорные усилия: M тсм	N тс	Q тс	Группа констр.	Марка металла	Примечание
МР1; МР2	см. чертеж	а	L6.3/6.3×6				VI	В Ст 3 кп2	
		б	- 4×4						
МР3; МР4	см. чертеж	а	L6.3/6.3×6						
		б	- 4×4						
		в	Р.С. δ=4						
МР5; МР6	см. чертеж	а	L6.3/6.3×6						
		б	- 4×4						
		в	Р.С. δ=4						
Щ1	см. чертеж	в	Р.С. δ=4						
		г	[12						
		д	ф 12						
Щ2; Щ3	см. чертеж	а	L6.3/6.3×6						
		б	- δ = 4						
Б5	см. чертеж	е	I 40				IV	В Ст 3 пс6	
		ж	- δ = 6						
Б6	см. чертеж	ж	- δ = 6						
		и	2 [22						
Б7	см. чертеж	ж	- δ = 6						
		к	L10/10×10						

1. Сварку нерасчетных швов выполнять по длине касания свариваемых элементов.
2. Высота сварных швов равна наименьшей толщине свариваемых элементов
3. Сварку выполнять электродами Э 42

Альбом II

702-3-3.83

Т.П.

Инв.№ подл. | Подпись и дата | Взам. инв.№

Привязан

Инв.№

Ст.техн.	Суходеева	
Рук.груп.	Кутырева	
Гл.спец.	Коротун	
Нач.отд.	Малюгин	
ГИП	Меклер	
Н.контр.	Еремина	

Т. П. 702-3-3.83 КМ

Приемное устройство зерна с железной дороги для разгрузки вагонов-зерновозов

Стадия	Лист	Листов
Р	15	

Решетки МР1÷МР6
Щиты Щ1÷Щ3
Балки Б5÷Б7

Министерство заготовок СССР
Госниписпромзернопроект
г. Новосибирск

Копировал:

Формат А2

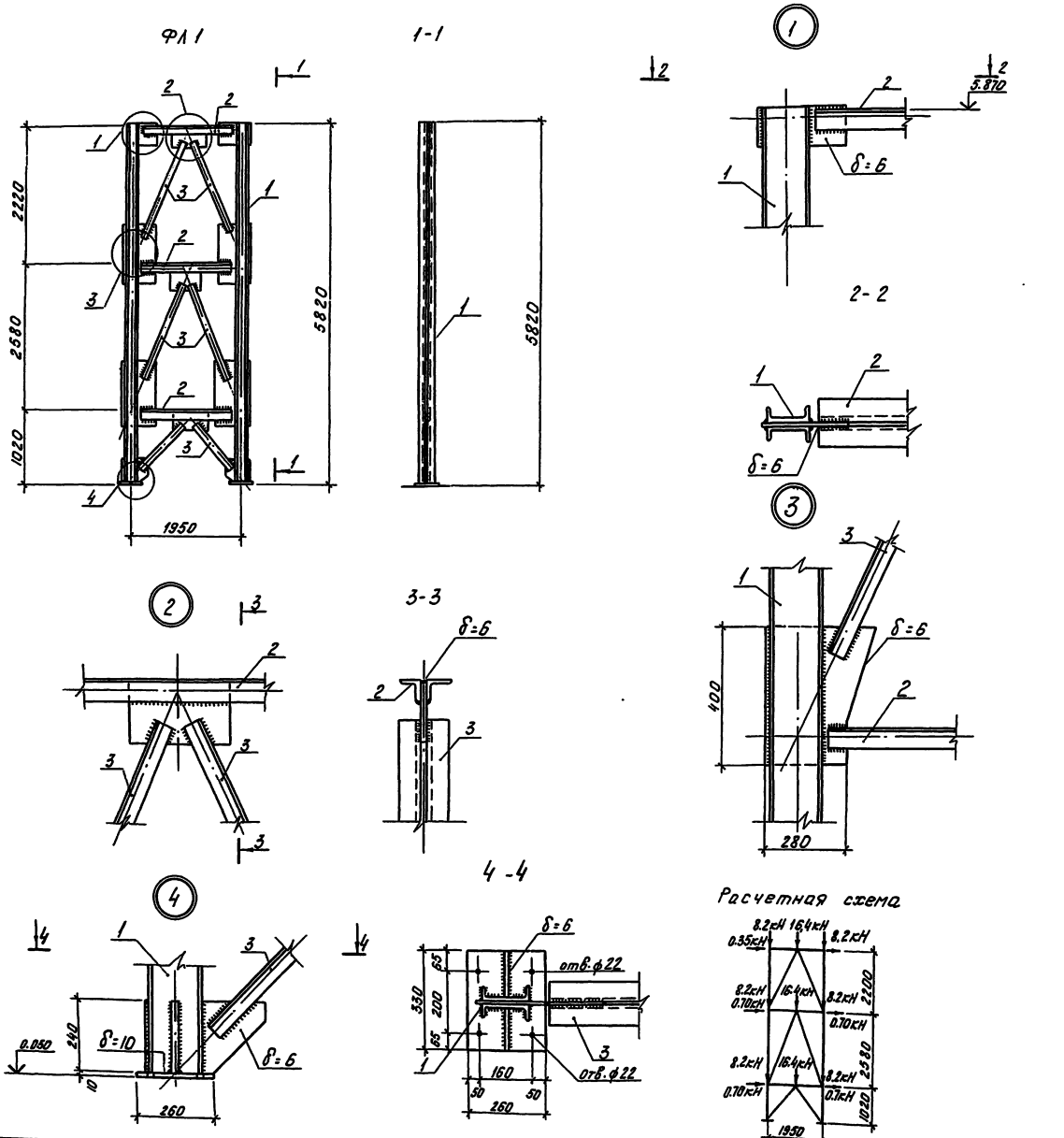

Ведомость элементов

Марка	Сечение: Эскиз	Поз.	Состав	Опорные усилия: M тсм	N тс	Q тс	Группа констр.	Марка металла	Примеч.
ФЛ 1	см. чертеж КМ	1	2][16		3.650		III	ВСт3пс6	
		2	⅃L 7.5/7.5×6		0.520				
		3	⅂L 6.3/6.3×6		1.200				
КЛ1, КЛ2	см черт КМ	4	[18				VI	ВСт3кп2	Крепить на усилие 31
		5	L4.5/4.5×4						То же
КЛ3 КЛ4	"	4	[18						"
		5	L4.5/4.5×4						"
КЛ5 КЛ6	"	4	[18						"
		5	L4.5/4.5×4						"
КЛ7	"	4	[18						"
		5	L4.5/4.5×4						"

Сварку выполнять электродами Э 42, высота сварных швов $h_ш = 6$мм

Альбом II

702-3-3.83

Взам. инв. N | Подпись и дата | Инв. N подл.

Привязан

Инв. N

Т.П. 702-3-3.83 КМ

Приемное устройство зерна с железной дороги для разгрузки вагонов-зерновозов

			Стадия	Лист	Листов
Рук. гр.	Головко		Р	16	
Рук. гр.	Кутырева				
Гл. спец.	Коротун				
Нач. отд.	Малюгин				
ГИП	Меклер				
Н. контр.	Еремина				

Лестница Л3
Ферма лестницы ФЛ 1

Министерство заготовок СССР
Экспериментальное производство
г. Новосибирск

Копировал:

Формат А2

Альбом II

Схема расположения элементов лестницы Л4

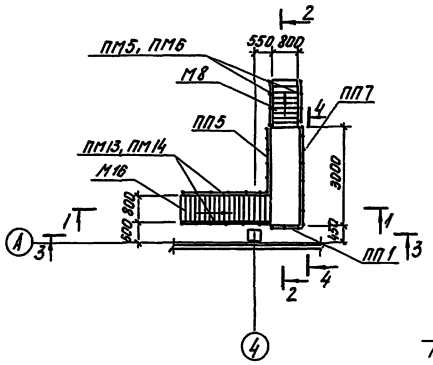

1-1

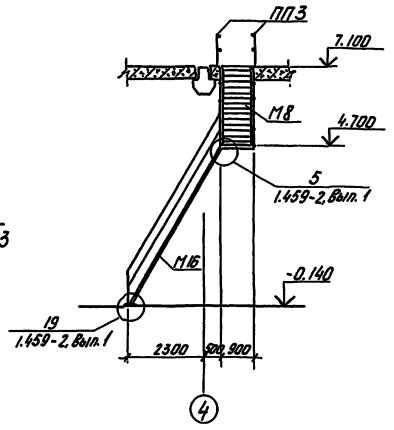

2-2

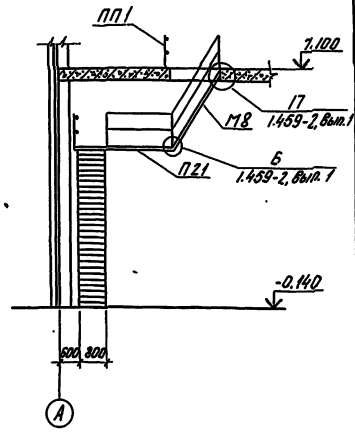

3-3

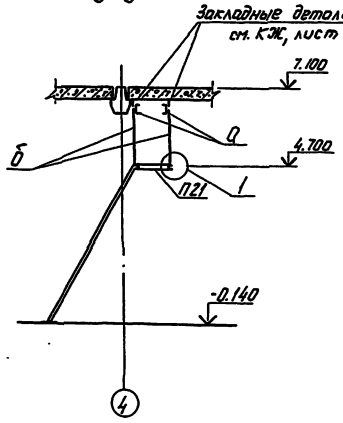

4-4

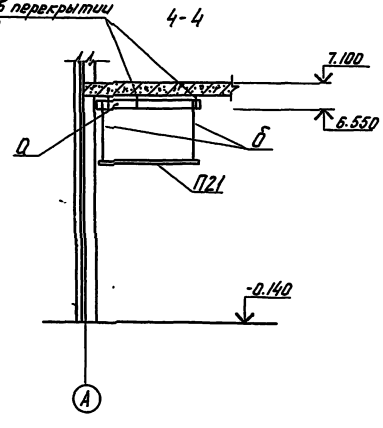

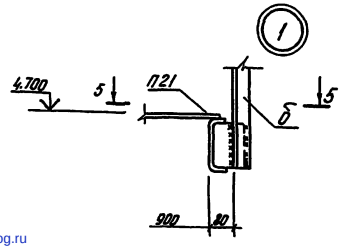

5-5

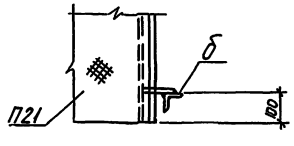

Ведомость элементов

Марка	Сечение: Эскиз	Поз.	Состав	Опорные усилия: M тсм	N тс	Q тс	Группа констр.	Марка металла	Примеч.
а	[		[12				IV	ВСт3пс6	
б	L		L50×50×5						
М8	Лестничный марш М8 1.459-2, Вып. 2						VI	ВСт3кп2	шт. 1
М16	То же М16 То же								шт. 1
П21	Переходная площадка П21 "								шт. 1
ПМ5	Ограждение лестничного марша ПМ5 "								шт. 1
ПМ6	То же ПМ6 "								шт. 1
ПМ13	" ПМ13 "								шт. 1
ПМ14	" ПМ14 "								шт. 1
ПП1	Ограждение площадки ПП1 "								шт. 2
ПП3	То же ПП3 "								шт. 2
ПП5	" ПП5 "								шт. 1
ПП7	" ПП7 "								шт. 1

При монтаже элементы „б" сварить с ограждением площадки

Т.П. 702-3-3.83

Инв. № подл. | Подп. и дата | Взам. инв. №

Привязан

Инв. №

Инжен.	Верещагин		
Рук. гр.	Кутырева		
Гл. спец.	Коротун		
Нач. отд.	Малюгин		
ГИП	Меклер		
Н. контр.	Бремина		

Т.П. 702-3-3.83 КМ

Приемное устройство зерна с железной дороги для разгрузки вагонов-зерновозов

Стадия	Лист	Листов
Р	17	

Схема расположения элементов лестницы Л4

Хозяйственный производственный комплекс г. Новосибирск

Копировал: [illegible]

Формат А2

gost.e-ecolog.ru