ГОССТРОЙ РСФСР
КБ ПО ЖЕЛЕЗОБЕТОНУ
ИМ. А.А. ЯКУШЕВА

СЕРИЯ 135-КОМПЛЕКСНАЯ СЕРИЯ ТИПОВЫХ ПРОЕКТОВ ЖИЛЫХ ДОМОВ, БЛОК-СЕКЦИЙ И ОБЩЕСТВЕННЫХ ЗДАНИЙ

ТИПОВОЙ ПРОЕКТ 135-0368.88

БЛОК-СЕКЦИЯ 9-ЭТАЖНАЯ 27-КВАРТИРНАЯ
РЯДОВАЯ 3-4-4

АРХИТЕКТУРНО-СТРОИТЕЛЬНЫЕ РЕШЕНИЯ ВЫШЕ ОТМ. 0.000

135-0368.88-АС.1

ВАРИАНТЫ ПОЛОЖЕНИЯ БЛОК-СЕКЦИИ В ЖИЛЫХ ДОМАХ

Наименование блок-секции	Планировочное решение первого этажа			
	I	основное	II	с колясочной
рядовая	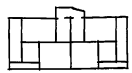		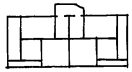	

23326-03

ПРИВЯЗАН:

ИНВ.№

gost.e-ecolog.ru

СЕРИЯ 135-КОМПЛЕКСНАЯ СЕРИЯ ТИПОВЫХ ПРОЕКТОВ
ЖИЛЫХ ДОМОВ, БЛОК-СЕКЦИЙ И ОБЩЕСТВЕННЫХ ЗДАНИЙ

БЛОК-СЕКЦИЯ 9-ЭТАЖНАЯ 27-КВАРТИРНАЯ
РЯДОВАЯ 3-4-4

135-0368.88-АС.1

АРХИТЕКТУРНО-СТРОИТЕЛЬНЫЕ РЕШЕНИЯ
ВЫШЕ ОТМ. 0.000

Проект утвержден Госстроем РСФСР
постановление № 40 от 21.04.86г.

Разработан КБ по железобетону
им. А.А.Якушева

Рабочие чертежи введены в действие КБ по железобетону
приказ № 101 от 31.08.1988 г.

Главный инженер КБ Афанасьев П.Г.

				ПРИВЯЗАН:
				Инв. №

Привязкой принято:

1. Планировочное решение первого этажа: - основное
   - с колясочной (электрощитовой)
2. Стены наружные:
   - однослойные из легкого бетона толщиной 350, 400 мм однорядной разрезки;
   - трехслойные на гибких связях толщиной 300 мм с утеплителем: а) минераловатные плиты на синтетическом связующем средней плотности $\rho = 150$ кг/м^3;
     б) плиты из пенопласта полистирольного средней плотности $\rho = 40$ кг/м^3;
3. Перекрытия:
   - многопустотные панели шириной 3м с 14 пустотами диаметром 159 мм толщиной 220 мм;
   - сплошные панели шириной 3м с опиранием на три стороны толщиной 160 мм;
   - многопустотные акустически однородные панели шириной 3м с 14 пустотами диаметром 127 мм с опиранием на три стороны толщиной 220 мм
4. Перегородки: - гипсобетонные толщиной 80 мм;
   - керамзитобетонные толщиной 80 мм;
5. Сантехкабины: - из сборных элементов „россыпью";
   - объемные
6. Кровля: - рулонная
   - безрулонная

Ведомость рабочих чертежей основного комплекта /начало/

Лист	Наименование	Примечание
1	Общие данные /начало/.	
2-4	Общие данные /продолжение/.	
5	Общие данные /окончание/.	
6	Схемы расположение однослойных панелей наружных стен фасада.	
7	Схемы расположение трехслойных панелей наружных стен фасада.	
8	Спецификация наружных стеновых панелей Основной и конструктивный варианты /начало/	
9	Спецификация наружных стеновых панелей. Конструктивный вариант /продолжение/.	
10	Спецификация наружных стеновых панелей Конструктивный вариант. /окончание/	
11	Схема расположения панелей стен 1го этажа Основное планировочное решение.	
12	Схема расположения панелей стен 1го этажа Планировочное решение с электрощитовой	
13	Схема расположения панелей стен 2-9 этажей	
14	Спецификация сборных изделий к схеме расположения панелей стен 1го и типового этажа. Основной вариант /начало/.	
15	Спецификация сборных изделий к схеме расположения панелей стен 1го и типового этажей. Основной вариант. /окончание/	
16	Спецификация сборных изделий к схеме расположения панелей стен 1го и типового этажей. Конструктивный вариант/ начало/.	

Взам. инв. № | Подпись и дата | Инв. № подл.

Настоящий проект выполнен в соответствии с действующими нормами и правилами

Гл. архитектор проекта Л.П. Киселев

Гл. конструктор проекта К.Ф. Есин

1988 г

Привязка настоящего типового проекта выполнена в соответствии с действующими нормами и правилами

Гл. Архитектор проекта

Гл. конструктор проекта

Привязан:

Инв. №

Н. контр.	Есин	
Зав. отд	Баходдина	
Гл. кон-отд	Таиров	
Гл. кон-пр	Киселев	
Гл. кон-пр	Есин	
Рук. гр.	Чекалина	
Вед. конс.	Семенова	
Ст. техник	Машкова	

135-0368.88 АС.1

Блок-секция 9-этажная 27-квартирная рядовая 3-4-4

Стадия	Лист	Листов
Р	1	44

Общие данные /начало/

КБ по железобетону им. А.А. Якушева

23326-03 Э

Ведомость рабочих чертежей основного комплекта /продолжение/

Лист	Наименование	Примечание
17	Спецификация сборных изделий к схеме расположения панелей стен 1го и типового этажей. Конструктивный вариант. /продолжение/	
18	Спецификация сборных изделий к схеме расположения панелей стен 1го и типового этажей. Конструктивный вариант. /окончание/	
19	Схема расположения многопустотных панелей перекрытия 1÷9 этажей. Основной вариант.	
20	Спецификация сборных изделий к схеме расположения пустотных панелей перекрытия. Основной вариант	
21	Схема расположения сплошных панелей перекрытия 1÷9 этажей. Вариант I	
22	Схема расположения панелей перекрытия 1÷9 этажей. Вариант II	
23	Спецификация сборных изделий к схемам расположения панелей перекрытия. Конструктивный вариант.	
24	Схема расположения элементов чердака и покрытия. План кровли. /Вариант с рулонной кровлей./	
25	Спецификация сборных изделий к схеме расположения элементов чердака и покрытия. Основной вариант	
26	Спецификация сборных изделий к машинному помещению лифта. Основной вариант.	
27	План чердачного помещения	
28	Разрез по крыше 1–1. /Вариант с рулонной кровлей./	
29	Схемы расположения элементов чердака и покрытия. План кровли. /Вариант с безрулонной кровлей./	
30	Спецификация сборных изделий к схеме расположения элементов чердака и покрытия. Конструктивный вариант. /начало./	
31	Спецификация сборных изделий к схеме расположения элементов чердака и покрытия. Конструктивный вариант. /окончание./	
32	Спецификация сборных изделий к машинному помещению лифта. Конструктивный вариант /начало/	
33	Спецификация сборных изделий к машинному помещению лифта. Конструктивный вариант. /окончание/	
34	Разрез по крыше 1–1 /Вариант с безрулонной кровлей/	
35	Спецификация металлических связей по видам соединяемых элементов /начало/	
36	Спецификация металлических связей по видам соединяемых элементов. /окончание/	
37	Выборка металлических монтажных связей.	
38	Спецификация металлических изделий /вариант с рулонной кровлей/	
39	План отделочных работ 1го этажа. Основное планировочное решение.	
40	План отделочных работ 1го этажа. Планировочное решение с электрощитовой.	
41	План отделочных работ 2÷9 этажей	
42	Ведомость отделки помещений.	
43	Спецификация деревянных изделий. /начало/.	
44	Спецификация деревянных изделий. /окончание/.	

Ведомость ссылочных и прилагаемых документов /начало/

Обозначение	Наименование	Примечание
	Ссылочные документы	
Гост 8242-75	Детали деревянные фрезерованные для строительства	
АТ-7.00-001	Альбом зданий на проектирование строительной части лифтовых установок стандартных конструкций /	

Взам. инв. № | Подпись и дата | Инв. № подл.

Привязан

Инв. №

Н.контр.	Есин		
Зав.отд.	Баходдина		
Гл.кон.отд	Таиров		
Гл.кон.пр	Есин		
Рук.гр.	Чекалина		
Вед.кон	Семенова		
Ст.техник	Машкова	Н.Маш.	

135-0368.88 АС.1

Блок-секция 9 этажная 27-квартирная рядовая 3-Ч-Ч

Стадия	Лист	Листов
Р	2	

Общие данные /продолжение/

КБ по железобетону им. А.А. Якушева

Ведомость ссылочных и прилагаемых документов/продолжение/

Обозначение	Наименование	Примечан
	Ссылочные документы	
Гост 11214-86	Окна и балконные двери деревянные с двойным остеклением для жилых и общественных зданий.	
Гост 16289-86	Окна и балконные двери деревянные с тройным остеклением для жилых и общественных зданий.	
Серия 1.136-10	Двери деревянные внутренние для жилых и общественных зданий.	
Серия 1.136.5-19	Двери деревянные наружные для жилых и общественных зданий.	
Серия 1.188-5 Выпуск 10	Железобетонные кабины санитарно-технических узлов жилых домов до 9 этажей с высотой этажа 2.8м: – строительные чертежи разобщенных и совмещенных кабин типа „колпак" из тяжелого цементного бетона и керамзитобетона.	
Серия 1.189.1-9 Выпуск 1	Конструкции железобетонные для шахт пассажирских лифтов жилых зданий с высотой этажа 2.8м. Конструкция унифицированных шахт лифтов грузоподъемностью 400 и 320кг с противовесом сзади Кабины для зданий высотой до 10 эт.	
Серия 2.144-1	Узлы полов жилых зданий	
Серия 83 часть 10 раздел 10.8-1 раздел 10.8-2	Крупнопанельные жилые дома. Изделия заводского изготовления. Мусоропровод МП-3; Чертежи унифицированных камер мусороудаления УКМ-1 и общие чертежи мусоропровода. Рабочие чертежи типовых металлических и деревянных изделий мусоропровода.	
	Прилагаемые документы из серии 135	
часть 9	Узлы и детали	
раздел 9.1-80	Монтажные узлы и детали.	
раздел 9.2-19	Общестроительные детали.	
135-УАС 2-167	Узлы, фрагменты архитектурно-строительных решений.	
часть 10	Изделия заводского изготовления	

Ведомость ссылочных и прилагаемых документов/продолжение/

Обозначение	Наименование	Примечан.
	Прилагаемые документы из серии 135	
Раздел 10.1.0.33	Наружные стеновые панели для обычных условий строительства. Общие материалы и унифицированные детали для панелей из легкого бетона.	
Раздел 10.1.1-101	Наружные стеновые панели однорядной разрезки из легкого бетона толщиной 300, 350 и 400мм. Цокольные панели. Рабочие чертежи изделий	
Раздел 10.1-2-101	Наружные стеновые панели однорядной разрезки из легкого бетона, толщиной 300, 350 и 400мм. Цокольные панели. Арматурные изделия	
Раздел 10.1-1-102	Наружные трехслойные рядовые стеновые панели на гибких связях. Рабочие чертежи изделий	
Раздел 10.1-2-102	Наружные трехслойные стеновые панели на гибких связях. Армирование.	
Раздел 10.1-1-104	Наружные трехслойные торцевые стеновые панели на гибких сваях. Рабочие чертежи изделий.	
Раздел 10.2-1-31	Внутренние стеновые и цокольные панели /для варианта пустотных панелей перекрытий/ Рабочие чертежи изделий. Арматурные изделия.	
Раздел 10.2-1-32	Внутренние стеновые и цокольные панели /для варианта сплошных панелей перекрытий/ Рабочие чертежи изделий. Арматурные изделия.	
Раздел 10.3-1-187	Многопустотные панели перекрытий шириной 3м с 14 пустотами ф 159мм. Рабочие чертежи. Арматурные изделия	
Раздел 10.3-1-88	Многопустотные акустически однородные панели перекрытий шириной 3м с 14 пустотами ф 127мм. Рабочие чертежи изделий. Арматурные изделия.	
Раздел 10.3-1-100	Сплошные панели перекрытий шириной 3м Рабочие чертежи изделий. Арматурные изделия.	
135-ИЖ.3-1-191	Многопустотные акустически однородные панели перекрытий шириной 3м с 14 пустотами ф 127 мм с опиранием на три стороны. Рабочие чертежи изделий. Арматурные изделия.	

Взам. инв. № | Подпись и дата | Инв. № подл.

Привязан:

Инв. №

Н. контр	Есин	
Зав. отд	Бахолдина	
Гл. кон. отд	Таиров	
Гл. кон. пр	Есин	
Вед. кон.	Семенова	
Ст. техник	Машкова	

135-0368.88 АС.1

Блок-секция 9-этажная 27-квартирная рядовая 3-Ц-Ц

Стадия	Лист	Листов
Р	3	

Общие данные /продолжение/

КБ по железобетону им. А.А. Якушева

Ведомость ссылочных и прилагаемых документов /окончание/

Обозначение	Наименование	Примеч.
Прилагаемые	Документы из серии 135	
Раздел 10.4-1-31	Разные железобетонные изделия. Рабочие чертежи изделий. Арматурные изделия	
Раздел 10.5-77	Перегородки гипсобетонные и керамзитобетонные /для варианта пустотных панелей перекрытий/	
Раздел 10.5-78	Перегородки гипсобетонные и керамзитобетонные / для варианта сплошных панелей перекр.	
Раздел 10.7-35	Металлические изделия и монтажные связи	
Раздел 10.11-1-31	Изделия крыши. Рабочие чертежи изделий Арматурные изделия.	
135.ИЖ.11.1.49	Изделия покрытия для безрулонной кровли	
Раздел 10.12-1-96	Дополнительные изделия. Рабочие чертежи изделий. Арматурные изделия	
Раздел 10.12-116		
135-ИЖ.12-1-126		
Раздел 10.13.124 10.13.134	Калькуляции стоимости железобетонных изделий	
135-ТЭ1	Техническая эксплуатация	

Примечания:

1. Ведомость объемов составлена на неизменяемую часть блок-секции с основными вариантами архитектурно-планировочных решений.
   - основное планировочное решение 1го этажа:
   - I вариант фасада:
   - наружные стены из однослойных керамзитобетонных панелей толщиной 350 мм.
   - многопустотные панели перекрытия с диаметром пустот 159 мм толщиной 220 мм.
   - гипсобетонные перегородки:
   - санузлы из сборных элементов „рассыпью".
   - вход с двойным тамбуром:
   - Крыша с теплым чердаком и рулонной кровлей.
2. Ведомость потребности в материалах на сборные бетонные и железобетонные конструкции на неизменяемую часть блок-секции см. раздел ВМ

Ведомость другой документации.

Обозначение	Наименование	Примечание
Т.П.135-0333.87 раздел АС.1-1	Элементы блокировки. Архитектурно-строительные решения выше отм. 0.000	
см.1	Элементы блокировки. Сметная документация.	
ВМ.1	Элементы блокировки ведомости потребности в материалах.	

Ведомость объемов сборных железобетонных и бетонных конструкций.

NN п/п	Наименование группы элементов конструкций	Код	Кол-во м3	Примечание
1	Панели стеновые наружные	583100	246,65	
2	Панели стеновые внутренние	583200	210,60	
3	Панели перекрытий	584200	238,53	
4	Панели покрытия	584102	67,40	
5	Архитектурно-строительные элементы	589400	7,96	
6	Перегородки	583300	70,71	
7	Элементы лестниц	589100	27,77	
8	Элементы входов и приямков	589500	3,67	
9	Детали лифтовых и вентшахт	589600	38,19	
10	Санитарно-технические кабины	589700	24,89	
11	Элементы лоджий и балконов	589800	27,07	
Всего бетона и железобетона			963,53	

Н.контр.	Есин	135-0368.88 АС.1	
Зав.отд	Бахолдина		
Гл.кон.отд	Таиров	Блок-секция 9-этажная 27-квартирная рядовая 3-Ч-Ч	Стадия: Р; Лист: 4; Листов:
Гл.кон.пр	Есин		
Рук.бриг	Чекалина	Общие данные /продолжение/	КБ по железобетону им. А.А. Якушева
Вед.кон	Семенова		
Ст.техн.	Машкова		

Привязан

Инв.№

Инв.№ подл. | Подпись и дата | Взам.инв.№

Таблица индексов типоразмеров сборных железобетонных изделий / выше отм. 0.000 /

Наименование изделия	Тип изделия	Типоразмер	Индекс типоразмер
1	2	3	4
Наружные стеновые панели	НР	63.28	1
		62.28	2
		61.28	3
		60.28	4
		58.28	5
		30.28	6
		29.28	7
		60.12	8
		30.12	9
		59.28	10
	НУ	12.28	1
	НТ	60.28	1
		48.28	2
		30.28	3
		18.28	4
	НТУ	30.28	1
	НПР	63.24	1
		62.24	2
		61.24	3
		60.24	4
		30.24	5
	НПУ	12.24	1
	НПТ	60.24	1
		50.24	2
		30.24	3
		18.24	4
	НПТУ	30.24	1

1	2	3	4
Внутренние стеновые панели	В	61.26	1
		59.26	2
		58.28	3
		58.26	4
		48.26	5
		47.26	6
		33.26	7
		28.26	8
		14.26	9
		12.26	10
	ВЭ	32.28	1
Многопустотные панели перекрытия	ПКЧ (ПК5)	63.30	1
		63.18	2
		63.12	3
		63.11	4
		33.30	5
		30.30	6
		30.18	7
		30.12	8
		30.11	9
	ПР	33.60	12
		30.59	13
		30.58	14
		30.48	18
		30.27	19
	ПКЧ (ПК5)	60.12	20
		60.11	21
Сплошные панели перекрытия	ПЧ (П5)	63.30	1
		30.60	2
		30.59	3
		30.58	4
		30.48	5
		30.12	6
		30.11	7

1	2	3	4
Сплошные панели перекрытия	ПЧ (П5)	63.12	8
		63.11	9
		30.27	10
		33.60	11
		63.18	12
		60.12	13
		60.11	14
Изделия крыши /рулонная кровля/	П	60.33	1
		60.30	2
		50.33	3
		50.30	4
		48.33	5
		48.30	6
	ЛТ	63.12	1
		60.12	2
		30.12	3
	ВЧ	59.17	1
		47.17	2
	АП	63.5	1
		60.5	2
		30.5	3
	АПУ	64.5	1
		51.5	2
		13.5	3
		64.9	4
Прочие изделия	ЛМ	28.12	1
	ЛП	28.19	1
		28.16	2
	ШЛ	28.32	1
		11.32	3
	ПС	27.16	1
		20.18	2

1	2	3	4
Изделия крыши /безрулонная кровля/	3ПКБ	64.33	4
		64.30	2
		47.33	3
		47.30	4
	3ЛТ	63.19	1
		60.19	2
		30.19	3
Изделия крыши /безрулонная кровля/	АП	63.7	4
		60.7	5
		30.7	6
	АПУ	63.7	4
		63.11	5
	ВЧ	60.18	3
		60.18-1	3-1

Пример позиционного обозначения сборных ж.б. изделий

Полная марка:	Сокращенная марка:
НР-63.28.35-107	НР-1-107
ЗВ-59.26-3	ЗВ-2-3
ПКЧ-63.30-301	ПКЧ-1-301
П-60.33	П-1
АП-63.5	АП-1

В проекте принята сокращенная маркировка сборных железобетонных изделий вместо цифр, обозначающих типоразмер изделия дан индекс типоразмера. Полная марка дана в спецификации.

В проекте буквой „О" обозначена толщина рядовой наружной стеновой панели, принятая при привязке, и численно равная 350; 400 мм.

Условное обозначение.



Привязан:

Инв.№

Н.контр.	Есин		
Зав.отд	Бахолдина		
Гл.кон.отд	Таиров		
Гл.кон.пр	Есин		
Вед.кон.	Семенова		

135-0368.88 АС.1

Блок-секция 9-этажная 27-квартирная рядовая 3-4-4

Общие данные /окончание/

Стадия	Лист	Листов
Р	5	

КБ по железобетону им. А.А. Якушева

23326-03 7

Формат 12г

Инв.№ подл. | Подпись и дата | Взам.инв.№

Между осями 1с-9с

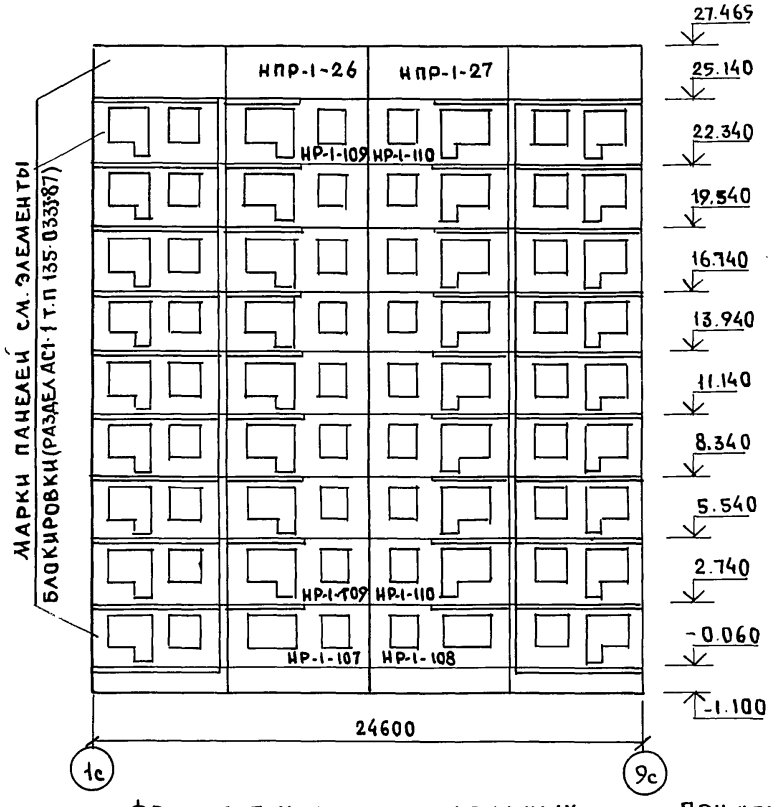

Марки панелей см. элементы блокировки (раздел АС1-1 т.п 135-033387)

Между осями 9с-1с

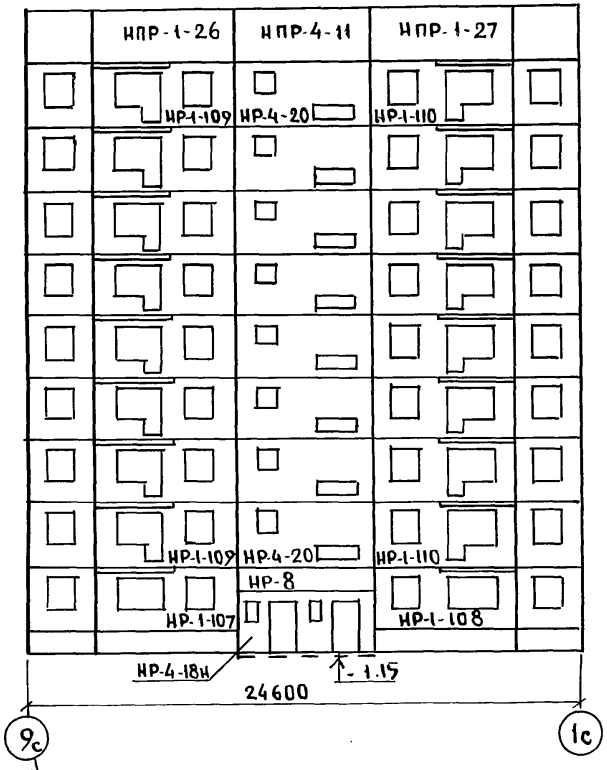

Между осями Бс-Ас Ас-Бс

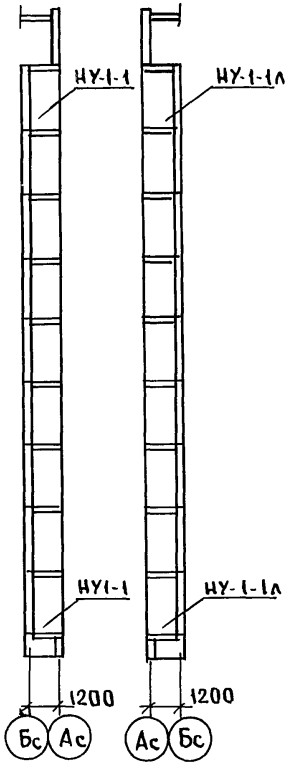

Фрагмент установки наружных стеновых панелей.

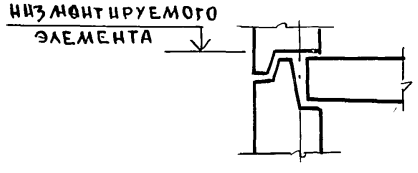

Примечание

1. Отметки даны по низу монтируемого элемента (см. фрагмент установки НС)

Н.контр.	Есин		135-0368.88 АС.1
Зав.отд	Бахолдина		Блок-секция 9-этажная 27-квартирная рядовая 3-4-4
Гл.конст	Таиров		Стадия: Р; Лист: 6; Листов:
Гл.кон.пр	Есин		Схемы расположения односадочных панелей наружных стен фасада.
Вед.кон	Семенова		КБ по железобетону им. А.А. Якушева

Привязан:

Инв. №

Согласовано

Инв. № подл. | Подпись и дата | Взам. инв. №

23326-03 8

Между осями 1с-9с

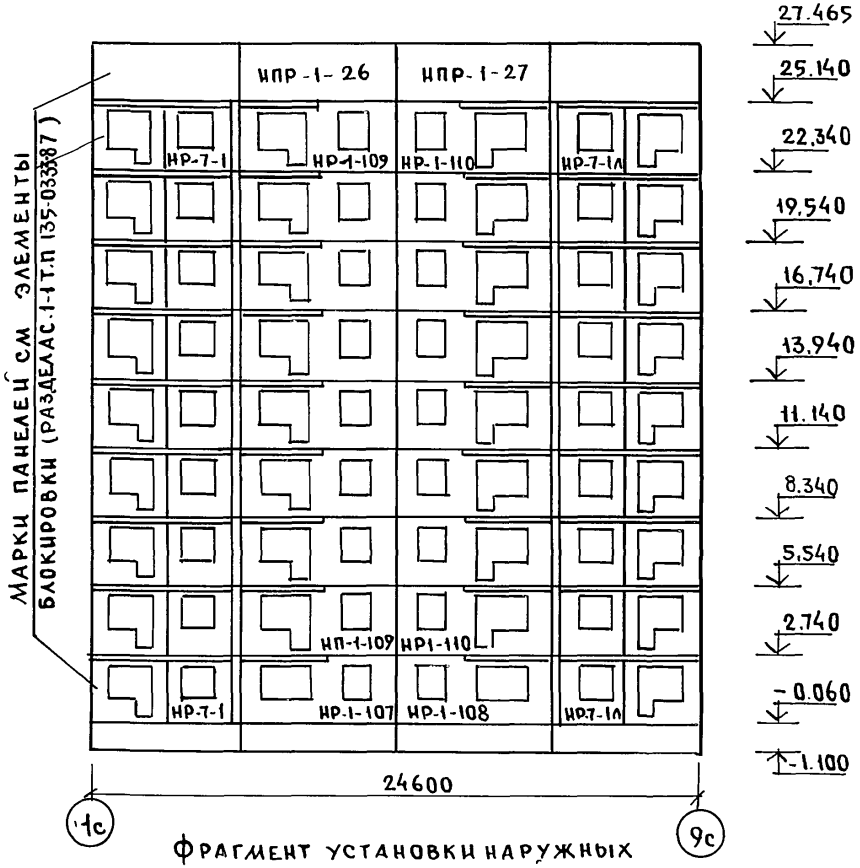

Между осями 9с-1с

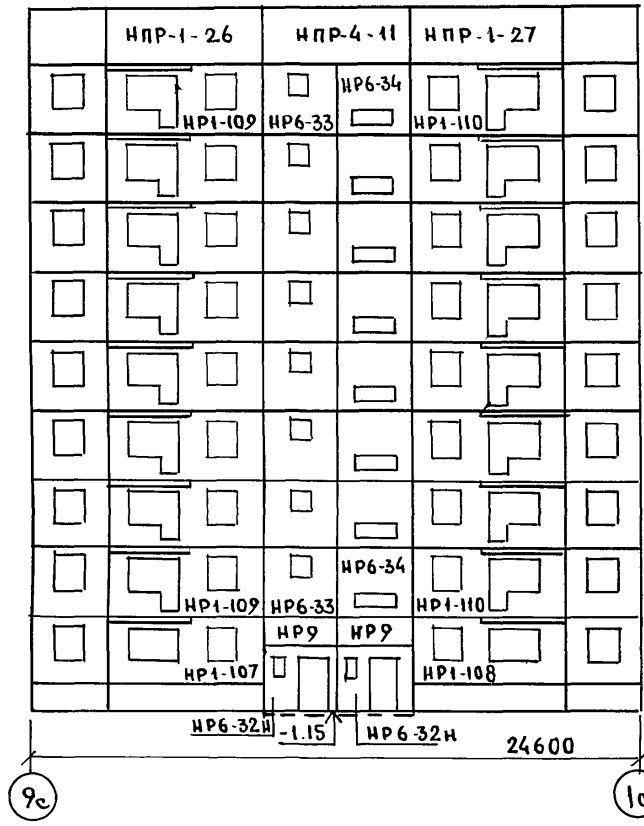

Между осями Бс-Ас Ас-Бс

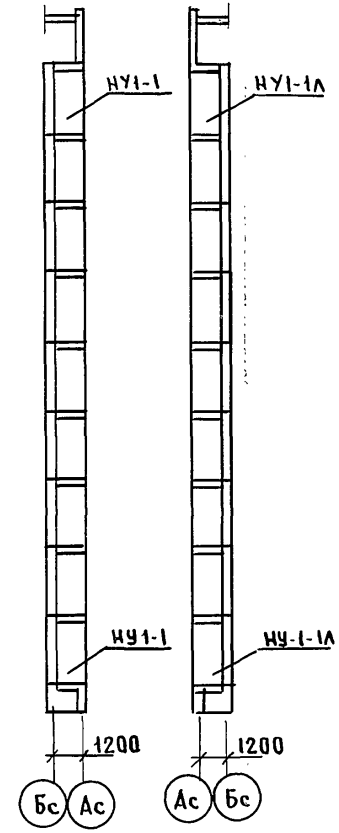

Фрагмент установки наружных стеновых панелей.

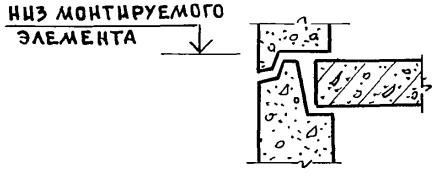

Н.контр.	Есин		135-0368.88 АС.1
ЗАВ.ОТД	Бахолдина		Блок-секция 9-этажная 27-квартирная рядовая 3-4-4
ГЛ.КОНСТ	Тахиров		Стадия: Р; Лист: 7; Листов:
ГЛ.КОН.ПР	Есин		Схемы расположения трехслойных панелей наружных стен фасада.
ВЕД.КОН	Семенова		КБ по железобетону им. А.А.Якушева

ПРИВЯЗАН:

Инв.№

Инв.№ подл. | Подпись и дата | Взам.инв.№

СОГЛАСОВАНО:

Марка поз.	Обозначение	Наименование	Количество штук на 1 этаж: 1 этаж (планировочн. решение: основной; электрощитовая)	2÷4 этаж	5÷8 этаж	9 этаж	чердак и машинное помещ.	Всего: планировочн. решение: основное	электрощитовая	Масса ед., т.	Примеч.
Наружные стеновые панели толщиной 350 мм.											
НР-1-107	1354.10 Р.10.1-1-101 Л.4	НР-63.28.35-107	2	2				2	2	4.73	
НР-1-108	—"— Л.4	НР-63.28.35-108	2	2				2	2	4.73	
НР-1-109	—"— Л.7	НР-63.28.35-109			6	8	2	16	16	4.54	
НР-1-110	—"— Л.7	НР-63.28.35-110			6	8	2	16	16	4.54	
НР-4-18И	1354.10 Р.10.12-116 Л.6	НР-60.28.35-18И	1	1				1	1	3.43	
НР-4-20	1354.10 Р.10.1-1-101 Л.27	НР-60.28.35-20			3	4	1	8	8	5.78	
НР-8	—"— Л.36	НР-60.12.35	1	1				1	1	2.415	
НПР-1-26	—"— Л.60	НПР-63.24.35-26					2	2	2	5.17	
НПР-1-27	—"— Л.60	НПР-63.24.35-27					2	2	2	5.17	
НПР-4-11	—"— Л.66	НПР-60.24.35-11					1	1	1	4.95	
НУ-1-1	—"— Л.43	НУ-12.28.3-1	1	1	3	4	1	9	9	1.08	
НУ-1-1А	—"— Л.43	НУ-12.28.3-1А	1	1	3	4	1	9	9	1.08	
Конструктивные варианты.											
Наружные стеновые панели толщ. 400 мм. /при варианте многопустотных панелей перекрытия/											
НР-1-107	1354.10 Р.10.1-1-101 Л.4	НР-63.28.4-107*	2	2				2	2	5.34	
НР-1-108	—"— Л.4	НР-63.28.4-108*	2	2				2	2	5.34	
НР-1-109	—"— Л.7	НР-63.28.4-109*			6	8	2	16	16	5.12	
НР-1-110	—"— Л.7	НР-63.28.4-110*			6	8	2	16	16	5.12	
НР-4-18И	1354.10 Р.10.12-116 Л.6	НР-60.28.4-18И	1	1				1	1	3.89	
НР-4-20	1354.10 Р.10.1-1-101 Л.27	НР-60.28.4-20			3	4	1	8	8	6.53	
НР-8	—"— Л.36	НР-60.12.4	1	1				1	1	2.74	

Марка со знаком * означает, что при варианте перекрытий из многопустотных акустически однородных плит с диаметром пустот 127мм в данном изделии изменена марка бетона с 50 на 75 (класс бетона В 3,5 на В5) по сравнению с рабочими чертежами изделия.

Привязан:

Инв. №

Н.контр.	Есин	
Зав. отд	Бахолдина	
Гл.кон.отд	Таиров	
Гл.кон.пр	Есин	
Вед. кон.	Семенова	
Ст.техник	Машкова	

135-0368.88 АС.1

Блок-секция 9 этажная 27-квартирная рядовая 3-Ч-Ч

Стадия	Лист	Листов
Р	8	

Спецификация наружных стеновых панелей. Основной и конструктивные варианты /начало/

КБ по железобетону им. А.А. Якушева

Инв.№ подл. | Подпись и дата | Взам. инв.№

Марка поз.	Обозначение	Наименование	Количество штук на 1 этаж: 1 этаж планировочн. решение		2÷4 этаж	5÷8 этаж	9 этаж	Чердак и машинное помещ.	Всего: планировочн. решение		Масса ед. т
НПР-1-26	1354.10 Р.10.1-1-101 Л.60	НПР-63.24.Ч-26						2	2	2	5.91
НПР-1-27	———"——— Л.60	НПР-63.24.Ч-27						2	2	2	5.91
НПР-Ч-11	———"——— Л.66	НПР-60.24.Ч-11						1	1	1	5.65
НУ-1-1	———"——— Л.43	НУ-12.28.35-1	1	1	3	Ч	1		9	9	1.24
НУ-1-1А	———"——— Л.43	НУ-12.28.35-1А	1	1	3	Ч	1		9	9	1.24
Наружные стеновые панели толщ.350мм /при варианте сплошных панелей перекрытия/											
НР-1-107	1354.10 Р.10.1-1-101 Л.Ч	НР-63.28.35-107	2	2					2	2	4.78
НР-1-108	———"——— Л.Ч	НР-63.28.35-108	2	2					2	2	4.78
НР-1-109	———"——— Л.7	НР-63.28.35-109			6	8	2		16	16	4.59
НР-1-110	———"——— Л.7	НР-63.28.35-110			6	8	2		16	16	4.59
НР-Ч-18и	1354.10 Р.10.12-116 Л.6	НР-60.28.35-18и	1	1					1	1	3.43
НР-8	1354.10 Р.10.1-1-101 Л.36	НР-60.12.35	1	1					1	1	2.415
НПР-1-26	———"——— Л.60	НПР-63.24.35-26						2	2	2	5.17
НПР-1-27	———"——— Л.60	НПР-63.24.35-27						2	2	2	5.17
НПР-Ч-11	———"——— Л.66	НПР-60.24.35-11						1	1	1	4.95
НУ-1-1	———"——— Л.43	НУ-12.28.3-1	1	1	3	Ч	1		9	9	1.08
НУ-1-1А	———"——— Л.43	НУ-12.28.3-1А	1	1	3	Ч	1		9	9	1.08
НР-Ч-20	———"——— Л.27	НР-60.28.35-20			3	Ч	1		8	8	5.78
Наружные стеновые панели толщ.400мм /при варианте сплошных панелей перекрытия/											
НР-1-107	1354.10 Р.10.1-1-101 Л.Ч	НР-63.28.Ч-107	2	2					2	2	5.39
НР-1-108	———"——— Л.Ч	НР-63.28.Ч-108	2	2					2	2	5.39
НР-1-109	———"——— Л.7	НР-63.28.Ч-109			6	8	2		16	16	5.17
НР-1-110	———"——— Л.7	НР-63.28.Ч-110			6	8	2		16	16	5.17
НР-Ч-18и	1354.10 Р.10.12-116 Л.6	НР-60.28.Ч-18и	1	1					1	1	3.89
НР-Ч-20	1354.10 Р.10.1-101 Л.27	НР-60.28.Ч-20			3	Ч	1		8	8	6.53

Инв.№ подл. | Подпись и дата | Взам.инв.№

Н.контр.	Есин	
Зав.отд.	Бахолдина	
Гл.кон.ст.	Таиров	
Гл.кон.пр.	Есин	
Вед.кон.	Семенова	
Ст.техник	Машкова	

Привязан

Инв.№

135-0368.88 АС.1

Блок-секция 9 этажная 27-квартирная рядовая 3-Ч-Ч

Спецификация наружных стеновых панелей. Конструктивный вариант. / Продолжение /

Стадия	Лист	Листов
Р	9	

КБ по железобетону им. А.А. Якушева

23326-03 11

Марка поз.	Обозначение	Наименование	Количество штук на 1 этаж: 1 этаж планир. решение: основное	1 этаж планир. решение: электрощитов	2÷4 этаж	5÷8 этаж	9 этаж	Чердак и машпомещен.	Всего планир. решение: основное	Всего планир. решение: электрощитов	Масса ед., т	Примечание
НР-8	135 ч.10 р.10-1-1-101 л.36	НР-60.12.4	1	1					1	1	2.74	
НПР-1-26	——"—— л.60	НПР-63.24.4-26						2	2	2	5.91	
НПР-1-27	——"—— л.60	НПР-63.24.4-27						2	2	2	5.91	
НПР-4-11	——"—— л.66	НПР-60.24.4-11						1	1	1	5.65	
НУ-1-1	——"—— л.47	НУ-12.28.35-1	1	1		3	4	1	9	9	1.24	
НУ-1-1л	——"—— л.47	НУ-12.28.35-1л	1	1		3	4	1	9	9	1.24	
Наружные трехслойные стеновые панели на гибких связях толщиной 300 мм /при варианте многопустотных панелей перекрытия с ф159 мм/												
НР-1-107	135 ч.10 р.10.1-1-102 л.18	НР-63.28-107	2	2					2	2	6.17	
НР-1-108	——"—— л.20	НР-63.28-108	2	2					2	2	6.17	
НР-1-109	——"—— л.22	НР-63.28-109			6	8	2		16	16	5.97	
НР-1-110	——"—— л.24	НР-63.28-110			6	8	2		16	16	5.97	
НР-6-32и	135 ч.10 р.10.12-116 л.11	НР-30.28-32и	2						2	2	2.45	
НР-6-33	135 ч.10 р.10.1-1-102 л.52	НР-30.28-33			3	4	1		8	8	3.80	
НР-6-34	——"—— л.54	НР-30.28-34			3	4	1		8	8	3.65	
НР-7-1	135 ИЖ.12-1-106 л.18	НР-29.28-1	1		3	4	1		9	9	3.06	
НР-7-1л	——"—— л.18	НР-29.28-1л	1		3	4	1		9	9	3.06	
НР-9	135 ч.10 р.10.1-1-102 л.46	НР-30.12	2						2	2	1.60	
НПР-4-11	135 ИЖ.12-1-126 л.22	НПР-60.24-11						1	1	1	6.74	
НПР-1-26	ч.10 р.10.1-1-102 л.68	НПР-63.24-26						2	2	2	7.45	
НПР-1-27	——"—— л.70	НПР-63.24-27						2	2	2	7.45	
НУ-1-1	——"—— л.64	НУ-12.28-1	1	1	3	4	1		9	9	1.29	
НУ-1-1л	——"—— л.64	НУ-12.28-1л	1	1	3	4	1		9	9	1.29	

Инв. № подл. | Подпись и дата | Взам. инв. №

Привязан:

Инв. №

Н. контр.	Есин	
Зав. отд.	Баходина	
Гл. кон. от	Таиров	
Гл. кон. пр	Есин	
Вед. кон	Семенова	
Ст. техн.	Машкова	

135-0368.88 АС.1

Блок-секция 9 этажная 27-квартирная рядовая 3-4-4

Стадия	Лист	Листов
Р	10	

Спецификация наружных стеновых панелей. Конструктивный вариант /Окончание/

КБ по железобетону им. А.А. Якушева

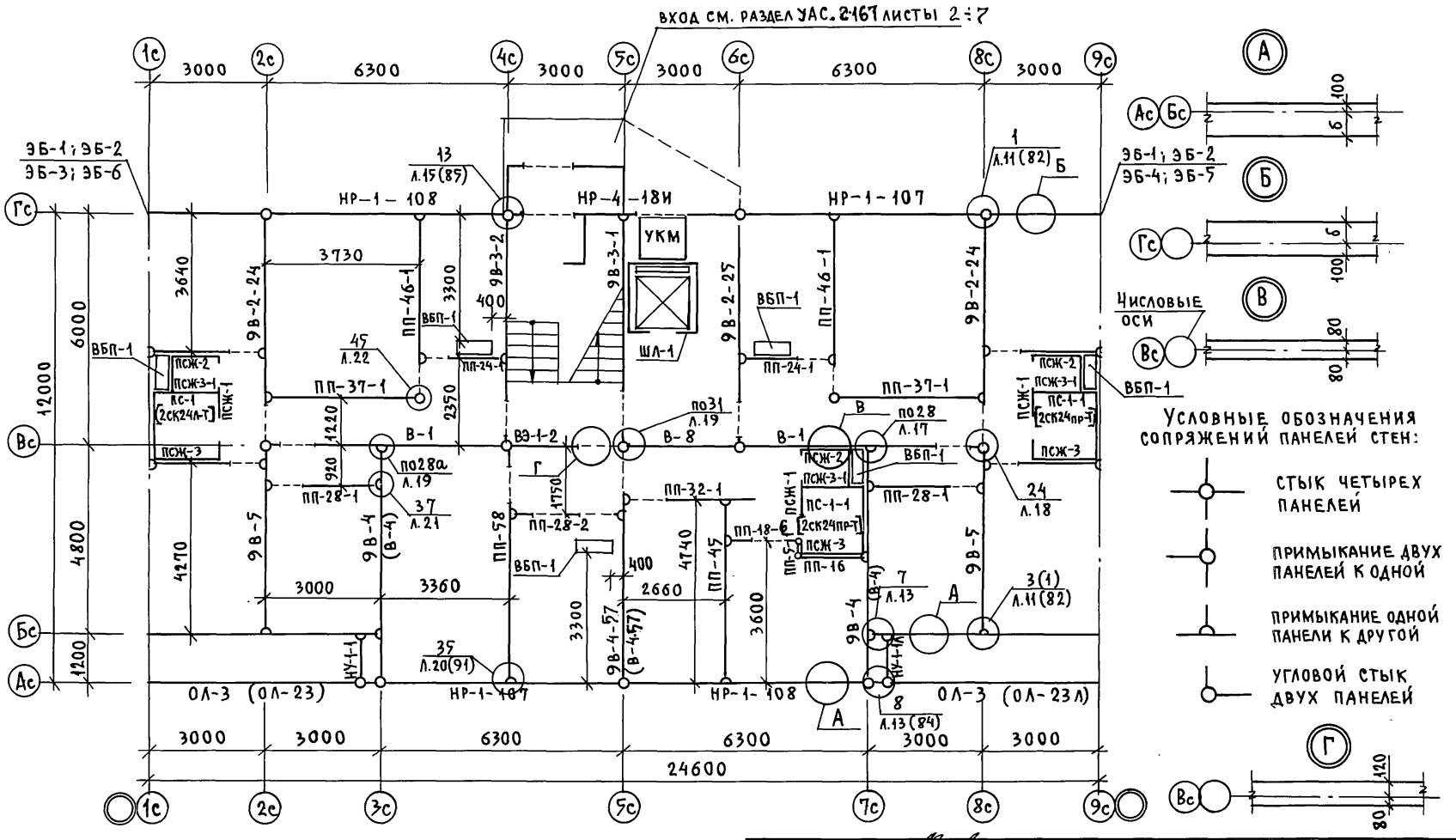

Толщина стен "а" мм	"δ" мм
300	250
350	250
400	300

Значение параметра "δ" для наружных стеновых панелей

Примечания см. лист 13.

Н. контр.	Есин	
Зав. отд.	Баходдина	
Гл. кон. отд.	Таиров	
Гл. кон. пр.	Есин	
Вед. конс.	Семенова	
Ст. техн.	Машкова	

135-0368.88 АС,1

Блок-секция 9-этажная 27-квартирная рядовая 3-4-4

Схема расположения панелей стен 1-го этажа. Основное планировочное решение

Стадия	Лист	Листов
Р	11	

ЦНИИЭП по железобетону им. А.А. Якушева

Привязан:

Инв. №

Согласовано: Гл. кон. пр. ОВ Бобринева; Гл. кон. пр. ВКГ Молчанова; Вед. кон. Э Полянский

Нормоконтр.

Инв. № подл. | Подпись и дата | Взам. инв. №

23326-03 13

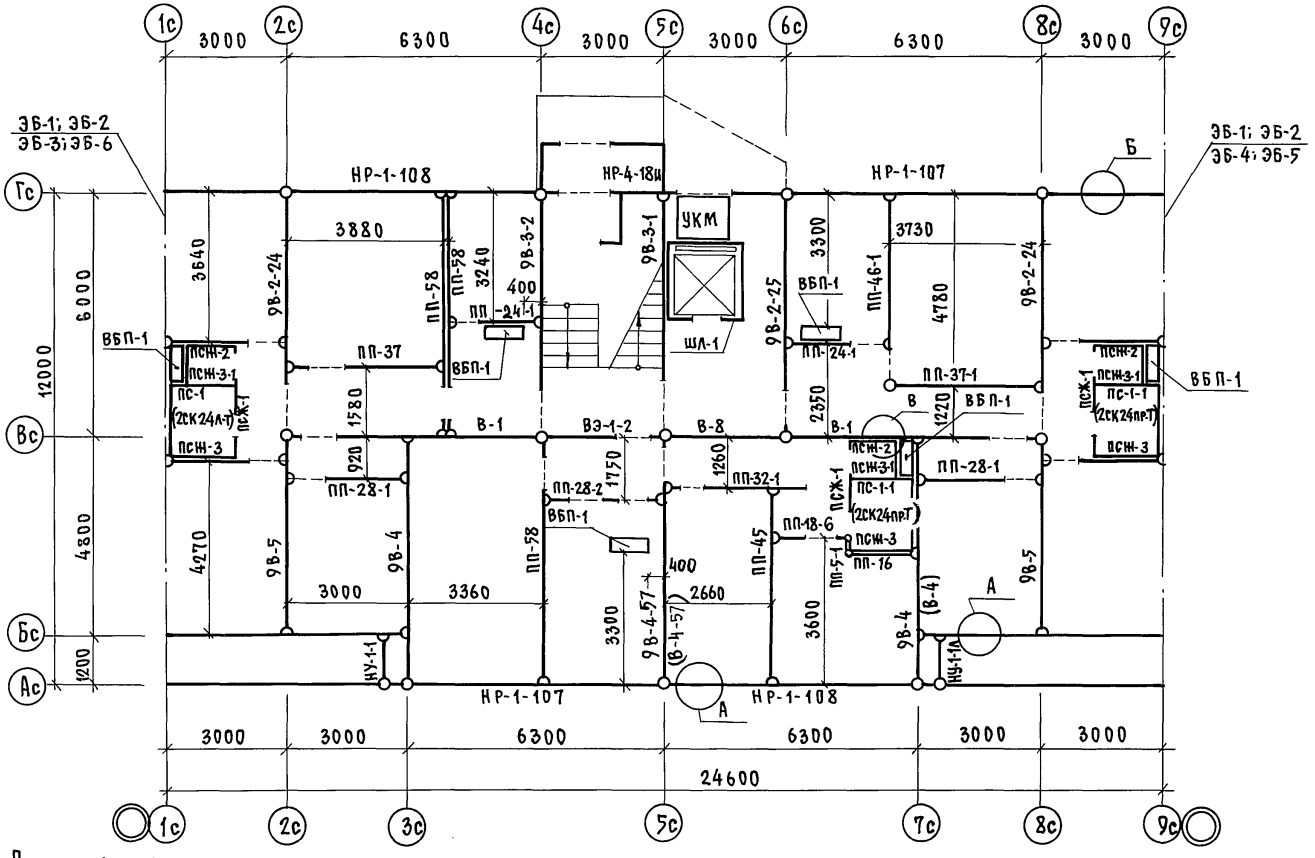

Примечания:

1. Отсчет размерных линий дается от координационных осей.
2. Марки в скобках даны для вариантов санкабин и ограждений лоджий. В обозначении узлов номера листов в скобках даны для варианта трехслойных панелей.
3. Элементы блокировки см. раздел АС.1.1 Т.п. 135-0333.87.
4. Условные обозначения см. лист 5;11

Привязан:

Инв.№

Н.контр.	Есин	
Зав.отд.	Баходдина	
Гл.кон-ст.	Таиров	
Гл.кон-пр.	Есин	
Вед. кон.	Семенова	
Ст-техн.	Машкова	

135-0368.88 АС.1

Блок-секция 9-этажная 27-квартирная рядовая 3-4-4

Стадия	Лист	Листов
Р	12	

Схема расположения панелей стен 1-го этажа. Планировочное решение с электрощитовой

КБ по железобетону им. А.А. Якушева

Копировал Шваф 23326-03 14 Формат 12г

Инв.№ подл. | Подпись и дата | Взам. инв.№

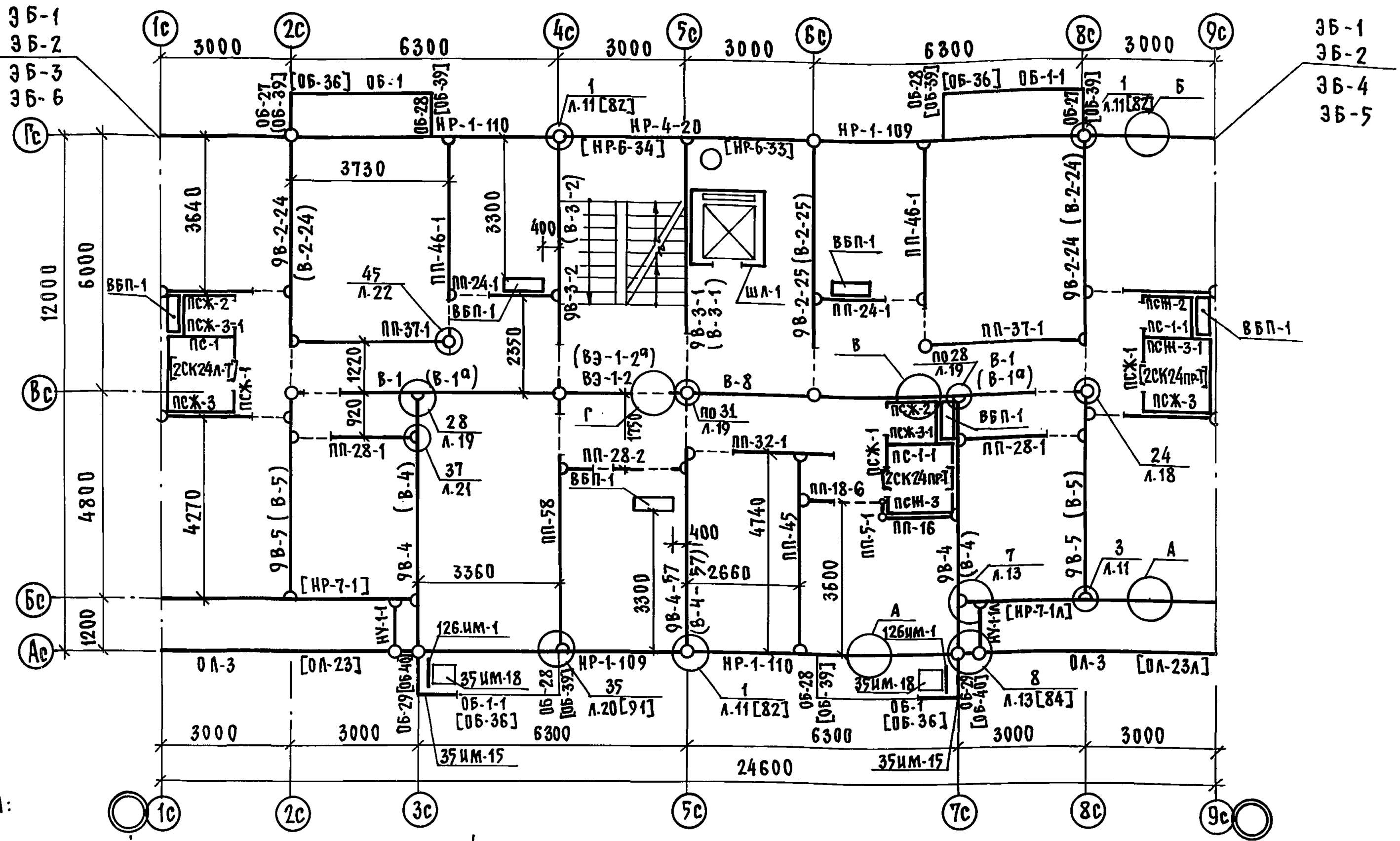

Примечания:

1. Отсчет размерных линий дается от координационных осей.
2. Условные обозначения см. лист 5; 11
3. Внутренние стены, марки которых указаны в круглых скобках, монтировать на 5÷9 эт. включительно.
4. Марки в квадратных скобках относятся к вариантам
5. Пожарная лестница 126ИМ-1 и ограждение пожарной лестницы 35.ИМ-15 устанавливаются на 5÷8 этаже.

Согласовано:

Гл.кон. пр. ОВ	Бобрикева	
Гл.конст. пр. ВКГ	Молчанова	
Вед.кон. З.	Полянский	

Нормоконтроль

Взам.инв.№

Подпись и дата

Инв.№ подл.

Привязан:

Инв.№

Н.контр.	Есин		135-0368. 88 АС.1
Зав.отд.	Бахолдина		Блок-секция 9-этажная 27-квартирная рядовая 3-4-4
Гл.кон.от.	Таиров		
Гл.кон.пр.	Есин		Схема расположения панелей стен 2÷9 этажей
Вед.кон.	Семенова		
Ст.техн.	Машкова		

Стадия	Лист	Листов
Р	13	

КБ по железобетону им. А.А. Якушева

Копировал 23326-03 15 Формат 12г

Марка поз	Обозначение	Наименование	Количество штук на этаж: 1 этаж планировочное решение основное	1 этаж планировочное решение с электрощитовой	2-4 этаж	5-8 этаж	9 этаж	Чердак и технический этаж	Всего планировочное решение основное	Всего планировочное решение с электрощитовой	Масса ед. т	Примечание
Панели внутренних стен												
В-1	135.4.10 Р.10.2-1-31 л.7	В-61.26	2	2	6				8	8	5.48	
В-1а	" л.7	В-61.26а				8	2		10	10	5.48	
ПВ-2-24	135-НЖ.12-1-126 л.39	ПВ-59.26-24	2	2	6				8	8	5.05	
В-2-24	" л.39	В-59.26-24				8	2		10	10	5.05	
ПВ-2-25	" л.167	ПВ-59.26-25	1	1	3				4	4	5.28	
В-2-25	"	В-59.26-25				4	1		5	5	5.28	
ПВ-3-1	1354.10 Р.10.2-1-31 л.16	при ВС без ж.б. консолей: ПВ-58.28-1	1	1	3				4	4	4.93	
В-3-1	" л.16	при ВС без ж.б. консолей: В-58.28-1				4	1		5	5	4.93	
ПВ-3-2	" л.167	при ВС без ж.б. консолей: ПВ-58.28-2	1	1	3				4	4	5.40	
В-3-2	"	при ВС без ж.б. консолей: В-58.28-2				4	1		5	5	5.40	
ПВ-4	135-НЖ.12-1-126 л.63	ПВ-58.26	2	2	6				8	8	5.95	
В-4	" л.63	В-58.26				18	2		10	10	5.95	
ПВ-5	" л.63	ПВ-48.26	2	2	6				8	8	4.93	
В-5	" л.63	В-48.26				8	2		10	10	4.83	
ПВ-4-57	" л.156	ПВ-58.26-57	1	1	3				4	4	5.23	
В-4-57	"	В-58.26-57				4	1		5	5	5.23	
В-8	" л.167	В-28.26	1	1	3	4	1		9	9	2.85	
ВЭ-1-2	" л.168	ВЭ-32.28-2	1	1	3				4	4	2.45	
ВЭ-1-2а	"	ВЭ-32.28-2а				4	1		5	5	2.45	
Сантех кабины "Россыпью"												
ПС-1	1354.10 Р.10.4-1-31 л.31	ПС-27-16	1	1	3	4	1		9	9	0.52	
ПС-1-1	" л.31	ПС-27-16-1	2	2	6	8	2		18	18	0.52	
ПСН-1	" л.33	ПСН-1	3	3	9	12	3		27	27	0.47	
ПСН-2	" л.33	ПСН-2	3	3	9	12	3		27	27	0.39	
ПСН-3	" л.35	ПСН-3	3	3	9	12	3		27	27	0.47	
ПСН-3-1	" л.35	ПСН-3-1	3	3	9	12	3		27	27	0.45	

Инв.№ подл. | Подпись и дата | Взам.инв.№

Н.контр.	Есин	
Зав.отд.	Баходдина	
Гл.кон.отд.	Таиров	
Гл.кон.пр.	Есин	
Рук.бр.	Чекалина	
Вед.кон.	Семенова	
Ст.техн.	Машкова	

135 – 0368.88 АС:1

Привязан:

Инв.№

Блок-секция 9 этажная 27 квартирная рядовая 3-4-4

Спецификация изделий к схеме расположения панелей стен 1-гo типового этажей. Основной вариант

Стадия	Лист	Листов
Р	14	

КБ по железобетону им. А.А.Якушева

Марка поз.	Обозначение	Наименование	Количество штук на этаж: 1 этаж планировоч. решение основное	1 этаж планировоч. решение с электрощитов.	2÷4 этаж	5÷8 этаж	9 этаж	чердак и машинное помещение	Всего: планировоч. решение основное	Всего: планировоч. решение с электрощитов.	Масса ед т	Примеч.
ВЕНТБЛОКИ												
ВБ П-1	1.134.1-12 вып. 1	ВБ П-9.28.3	6	6	18	24	6		54	54	0.80	
ГИПСОБЕТОННЫЕ ПЕРЕГОРОДКИ												
ПП-58	135ИЖ.12-1-126 л.167	ПП-58	1	3	3	4	1		9	11	1.41	
ПП-46-1	135-ИЖ.12-1-126 л167	ПП-46-1	2	1	6	8	2		18	17	1.08	
ПП-37-1	——— " ——— л.59	ПП-37-1	2	1	6	8	2		18	17	1.06	
ПП-32-1	135ИЖ.12-1-126 л.167	ПП-32-1	1	1	3	4	1		9	9	0.69	
ПП-45	135-ИЖ.12-1-126 л.167	ПП-45	1	1	3	4	1		9	9	1.28	
ПП-28-1	——— " ——— л.14	ПП-28-1	2	2	6	8	2		18	18	0.57	
ПП-28-2	——— " ——— л.14	ПП-28-2	1	1	3	4	1		9	9	0.45	
ПП-24-1	——— " ——— л.14	ПП-24-1	2	2	6	8	2		18	18	0.45	
ПП-18-6	135-ИЖ.12-1-126 л.166	ПП-18-6	1	1	3	4	1		9	9	0.39	
ПП-16	——— " ——— л.14	ПП-16	1	1	3	4	1		9	9	0.45	
ПП-5-1	——— " ——— л.166	ПП-5-1	1	1	3	4	1		9	9	0.13	
ПП-37	——— " ——— л.14	ПП-37		1						1	0.84	
ЛИФТОВЫЕ ШАХТЫ ИЗ ОБЪЕМНЫХ БЛОКОВ												
ШЛ-1	СЕР. 1.189.1-9 вып. 1	ШЛС 28-40а	1	1	3	4	1		9	9	4.50	
ШЛ-3	——— " ———	ШЛВ 9-40а						1	1	1	1.60	
ОГРАЖДЕНИЯ БАЛКОНОВ И ЛОДЖИЙ /ВАРИАНТ 1/												
ОБ-1	1354.10Р10.4-1-31 л.27	ОБ-1			6	8	2		16	16	0.26	
ОБ-1-1	——— " ——— л27	ОБ-1-1			6	8	2		16	16	0.26	
ОБ-27	135-ИЖ.12-1-126 л.70	ОБ-27			6	8	2		16	16	0.09	
ОБ-28	——— " ——— л.70	ОБ-28			12	16	4		32	32	0.06	
ОБ-29	——— " ——— л.70	ОБ-29			6	8	2		16	16	0.20	
ОЛ-3	——— " ——— л.66	ОЛ-3 при пустотных перекрытиях	1	1	6	8	2		18	18	0.68	

Инв.№ подл. | Подпись и дата | Взам. инв.№

Привязан

Инв.№

Н. контр.	Есин	
Зав. отд.	Баходдина	
Гл. кон. отд.	Таиров	
Гл. кон. пр.	Есин	
Вед. кон.	Семенова	
Ст. техник	Машкова	

135—0368.88 АС.1

Блок-секция 9 этажная 27-квартирная рядовая 3—4—4

Стадия	Лист	Листов
Р	15	

Спецификация сборных изделий к схеме расположения панелей стен 1-го и типового этажей. Основной вариант

КБ по железобетону им. А.А. Якушева

Марка поз	Обозначение	Наименование	Количество штук на 1 этаж: 1 этаж планир. решение основн.	1 этаж планир. решение с электрощитов.	2÷4 этаж	5-8 этаж	9 этаж	Чердак и машинное помещение	Всего планир. решение основн.	Всего планир. решение с электрощитов.	Масса ед. т	Примеч.
Конструктивный вариант												
Панели внутренних стен / при варианте сплошных панелей перекрытий /												
В-1	1354.10 р.10.2-1-32 л.7	В-61.26	2	2	6				8	8	5.63	
В-1а	——— " ——— л.7	В-61.26а				8	2		10	10	5.63	
9В-2-24	135-ИЖ.12.1-126 л.168	9В-59.26-24	2	2	6				8	8	5.18	
В-2-24	——— " ———	В-59.26-24				8	2		10	10	5.18	
9В-2-25	——— " ———	9В-59.26-25	1	1	3				4	4	5.42	
В-2-25	——— " ———	В-59.26-25				4	1		5	5	5.42	
9В-3-1	1354.10 р.10.2-1-32 л.16	при вс без ж. б. консолей 9В-58.28-1	1	1	3				4	4	5.00	
В-3-1	——— " ——— л.16	при вс без ж. б. консолей В-58.28-1				4	1		5	5	5.00	
9В-3-2	135-ИЖ.12-1-126 л.168	при вс без ж. б. консолей 9В-58.28-2	1	1	3				4	4	5.48	
В-3-2	——— " ———	при вс без ж. б. консолей В-58.28-2				4	1		5	5	5.48	
9В-4	——— " ——— л.63	9В-58.26	2	2	6				8	8	6,08	
В-4	——— " ———	В-58.26				8	2		10	10	6,08	
9В-4-57	——— " ——— 157	9В-58.26-57	1	1	3				4	4	5,35	
В-4-57	——— " ———	В-58.26-57				4	1		5	5	5,35	
9В-5	135-ИЖ.12.1-126 л.63	9В-48.26	2	2	6				8	8	4.93	
В-5	——— " ——— л.63	В-48.26				8	2		10	10	4.93	
В-8	1354.10 р.10.2-1-32 л 27	В-28.26	1	1	3	4	1		9	9	2.92	
ВЭ-1-2	135-ИЖ.12-1-126 л.168	ВЭ-32.28-2	1	1	3				4	4	2.48	
ВЭ-1-2а	——— " ———	ВЭ-32.28-2а				4	1		5	5	2.48	

Инв. № подл. | Подпись и дата | Взам. инв. №

Привязан:

Инв. №

Н. контр.	Есин	
зав. отд.	Бахолдина	
гл. конст.	Таиров	
гл. констр.	Есин	
рук. бр.	Чекалина	
вед. конс	Семенова	
ст. техн	Машкова	

135 – 0368.88. АС.1

Блок-секция 9 этажная 27 квартирная рядовая 3-4-4

Стадия	Лист	Листов
Р	16	

Спецификация изделий к схеме расположения панелей стен 1 и типового этажа (конструктивный вариант).

КБ по железобетону им. А.А. Якушева

Марка поз.	Обозначение	Наименование	Количество штук на 1 этаж: 1 этаж планиров. решение основное	1 этаж планиров. решение с электрощитов.	2÷4 этаж	5÷8 этаж	9 этаж	Чердак и машинное помещение	Всего планиров. решение основное	Всего планиров. решение с электрощитов.	Масса ед. т
САНТЕХКАБИНЫ „РОССЫПЬЮ" /ПРИ ВАРИАНТЕ СПЛОШНЫХ ПАНЕЛЕЙ ПЕРЕКРЫТИЙ/											
ПС-1	1354.10 р.10.4-1÷31 л.31	ПС-27.16	1	1	3	4	1		9	9	0.52
ПС-1-1	— " — л.31	ПС-27.16-1	2	2	6	8	2		18	18	0.52
ПСЖ-1	— " — л.34	ПСЖ-1	3	3	9	12	3		27	27	0.49
ПСЖ-2	— " — л.34	ПСЖ-2	3	3	9	12	3		27	27	0.40
ПСЖ-3	— " — л.36	ПСЖ-3	3	3	9	12	3		27	27	0.48
ПСЖ-3-1	— " — л.36	ПСЖ-3-1	3	3	9	12	3		27	27	0.46
САНТЕХКАБИНЫ ИЗ ОБЪЕМНЫХ БЛОКОВ											
2СК24пр-Т	СЕР.1.188-5 вып.10	2СК24пр-Т	1	1	3	4	1		9	9	3.35
2СК24л-Т	— " —	2СК24л-Т	2	2	6	8	2		18	18	3.35
ГИПСОБЕТОННЫЕ ПЕРЕГОРОДКИ /ПРИ ВАРИАНТЕ СПЛОШНЫХ ПАНЕЛЕЙ ПЕРЕКРЫТИЙ/											
ПП-58	135-ИЖ.12-1-126 л.168	ПП-58	1	3	3	4	1		9	11	1.46
ПП-46-1	135-ИЖ.12-1-126 л.168	ПП-46-1	2	1	6	8	2		18	17	1.10
ПП-37-1	— " — л.61	ПП-37-1	2	1	6	8	2		18	17	1.08
ПП-28-1	1354.10 р.10.5-78 л.14	ПП-28-1	2	2	6	8	2		18	18	0.59
ПП-24-1	— " — л.14	ПП-24-1	2	2	6	8	2		18	18	0.47
ПП-32-1	135-ИЖ.12-1-126 л.168	ПП-32-1	1	1	3	4	1		9	9	0.71
ПП-45	— " — л.168	ПП-45	1	1	3	4	1		9	9	1.32
ПП-28-2	— " — л.14	ПП-28-2	1	1	3	4	1		9	9	0.47
ПП-18-6	135-ИЖ.12-1-126 л.166	ПП-18-6	1	1	3	4	1		9	9	0.41
ПП-16	1354.10 р.10.5-78 л.14	ПП-16	1	1	3	4	1		9	9	0.46
ПП-5-1	135-ИЖ.12-1-126 л.166	ПП-5-1	1	1	3	4	1		9	9	0.19
ПП-37	1354.10 р.10.5-78	ПП-37		1						1	0.86

Инв.№ подл. | Подпись и дата | Взам.инв.№

Н.контр.	Есин	
Зав.отд.	Бахолдина	
Гл.кон.от.	Таиров	
Гл.кон.пр.	Есин	
Рук.бр.	Чекалина	
Вед.кон.	Семенова	
Ст.техн.	Машкова	

Привязан:

Инв.№

135 - 0368.88 АС.1

Блок-секция 9-этажная 27-квартирная рядовая 3-4-4

Спецификация изделий к схеме расположения стен 1-го и типового этажей. Конструктивный вариант

Стадия	Лист	Листов
Р	17	

КБ по железобетону им. А.А. Якушева

Марка поз.	Обозначение	Наименование		Количество штук на этаж: 1 этаж планиров. решение основное	1 этаж планиров. решение с электрощитом	2÷4 этаж	5÷8 этаж	9 этаж	чердак и машинное помещ.	Всего планиров. решение основное	Всего планиров. решение с электрощитом	Масса ед. т	Примеч.
Ограждение балконов и лоджий /вариант 2/													
ОБ-36	1354.10 р.10.4-1-31 л.29	ОБ-36				12	16	4		32	32	0.57	
ОБ-39	135-ИИ.12-1-126 л.71	ОБ-39				18	24	6		48	48	0.21	
ОБ-40	——— " ——— л.71	ОБ-40				6	8	2		16	16	0.39	
ОЛ-23	——— " ——— л.66	ОЛ-23	при пустот.	1	1	3	4	1		9	9	1.02	
ОЛ-23л	——— " ——— л.66	ОЛ-23л	перекрыт.	1	1	3	4	1		9	9	1.02	
Прочие изделия													
ОЛ-3	135-ИИ.12-1-126 л.66	ОЛ-3	Вариант 1 для сплош. пер.	1	1	6	8	2		18	18	0.65	
ОЛ-23	——— " ——— л.66	ОЛ-23	Вариант 2 для сплошн. перекрыт.	1	1	3	4	1		9	9	0.98	
ОЛ-23л	——— " ——— л.66	ОЛ-23л		1	1	3	4	1		9	9	0.98	
Изделия входа /вариант при t до -25° С/													
АВ-5	1354.10 р.10.4-1-31 л.10	АВ-5		1	1					1	1	1.52	
АВ-42	——— " ——— л.41	АВ-42		1	1					1	1	3.40	
Изделия входа /основной вариант/													
АВ-47л	1354.10 р.10.12-1-96 л.54	АВ-47л		1	1					1	1	4.63	
АВ-48	——— " ——— л.53	АВ-48		2	2					2	2	1.20	
АВ-49	——— " ——— л.55	АВ-49		1	1					1	1	2.02	
ПП-15	——— " ——— л.53	ПП-15		1	1					1	1	0.54	
ПП-5	135-ИИ.12-1-126 л.61	ПП-5		1	1					1	1	0.11	

Инв.№ подл. | Подпись и дата | Взам.инв.№

Привязан:

Инв.№

Н.контр.	Есин	
Зав.отд.	Баходдина	
Гл.кон.от.	Таиров	
Гл.кон.пр.	Есин	
Вед.кон.	Семенова	
Ст.техн.	Машкова	

135 — 0368.88 АС.1

Блок-секция 9 этажная 27-квартирная рядовая 3-4-4

Стадия	Лист	Листов
Р	18	

Спецификация сборных изделий к схеме расположения панелей стен 1-гоитипового этажей. Конструктив. вар.

ПО железобетону им. А.А.Якушева

23326-03 20

Многопустотные панели перекрытия с 14 пустотами ф 159 мм

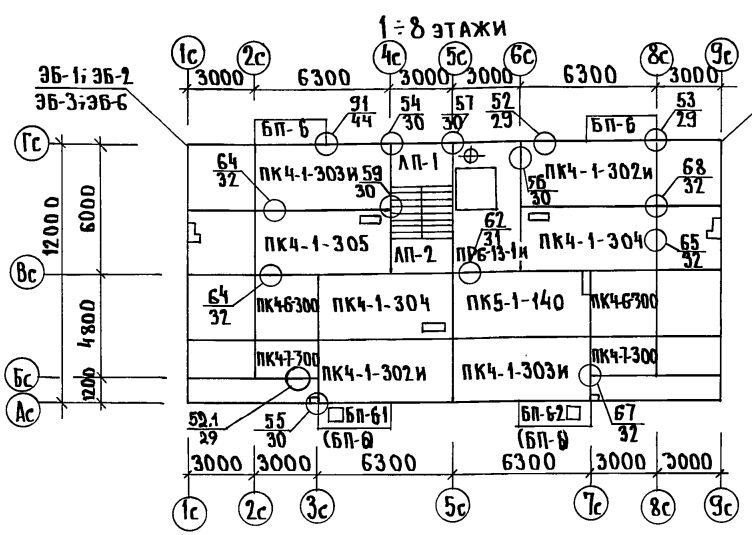

Марки балконных плит, стоящие в скобках, монтировать над 1÷4 этажами.

Н.контр.	Есин	135-0368.88 АС.1	
Зав.отд.	Бахолдина	Блок-секция 9-этажная 27-квартирная рядовая 3-4-4	Стадия: Р; Лист: 19; Листов:
Гл.констр.	Таиров		
Гл.констр.пр.	Есин		
Вед.констр.	Семенова	Схема расположения многопустотных панелей перекрытия 1÷9 этажей. Основной вариант.	КБ по железобетону им. А.А.Якушева
Ст.техн.	Машкова		

Привязан:

Инв. №

Инв. № подл. | Подпись и дата | Взам. инв. №

Согласовано: Гл. констр. пр. Бобринева; Гл. констр. пр. Молчанова; Вед. констр. Полянский

23326-03 21

Марка поз	Обозначение	Наименование	Количество штук на этаж: 1 этаж планиров. решение основное	1 этаж планиров. решение с электрощитов	2÷4 этаж	5-8 этаж	9 этаж	Чердак и машинное помещение	Всего планиров. решение основное	Всего планиров. решение с электрощитовой	Масса ед. т	Примеч
Основной вариант												
Многопустотные панели перекрытия												
ПК5-1-140	135-ИЖ.12-1-126 л.160	ПК5-63.30-140	1	1	3	4	1		9	9	5,92	
ПК4-1-302и	135-ИЖ.12-1-126 л.56	ПК4-63.30-302и	2	2	6	8	2		18	18	6,05	
ПК4-1-303и	——— " ——— л.56	ПК4-63.30-303и	2	2	6	8	2		18	18	6,05	
ПК4-1-304	135 ч.10 Р.10.3-1-187 л.13	ПК4-63.30-304	2	2	6	8	2		18	18	5,95	
ПК4-1-305	——— " ——— л.13	ПК4-63.30-305	1	1	3	4	1		9	9	5,95	
ПКН-6-300	——— " ——— л.40	ПК4-30.30-300	2	2	6	8	2		18	18	2,98	
ПКЦ-7-300	——— " ——— л.46	ПК4-30.18-300	2	2	6	8	2		18	18	1,83	
ПР6-13-1и	135 ч.10.Р.10.12.116 л.29	ПР6-30.59-1и	1	1	3	4			8	8	5,625	
ПР6-13-2и	——— " ——— л.29	ПР6-30.59-2и					1		1	1	5,375	
Балконные плиты												
БП-6	135-ИЖ.12-1-126 л.68	БП-6	4	4	12	8	4		28	28	1,05	
БП-6-1	——— " ——— л.69	БП-6-1				4			4	4	1,10	
БП-6-2	——— " ——— л.69	БП-6-2				4			4	4	1,15	
Изделия лестничные												
ЛП-1	135 ч.10 Р.10.12-1-96 л.44	ЛП-28.19	1	1	3	4	1		9	9	2,52	
ЛП-2	——— " ——— л.41	ЛП-28.16	1	1	3	3	1		8	8	2,15	
ЛП-2В	——— " ——— л.43	ЛП-28.16.В					1		1	1	2,18	
ЛМ-1п	——— " ——— л.47	ЛМ-28.12п	2	2	6	8	2		18	18	1,52	

Инв № подл. | Подпись и дата | Взам. инв. №

Привязан:

Инв. №

Н. контр.	Есин	
Зав. отд.	Бахолдина	
Гл. констр.	Таиров	
Гл. констр. пр.	Есин	
Рук. бр.	Чекалина	
Вед. констр.	Семенова	
Ст. техн.	Машкова	

135-0368.88 АС.1

Блок-секция 9-этажная 27 квартирная рядовая 3-4-4

Спецификация изделий к схеме расположения пустотных панелей перекрытия. Основной вариант

Стадия	Лист	Листов
Р	20	

КБ по железобетону им. А.А. Якушева

Сплошные панели перекрытия

1÷8 этажи

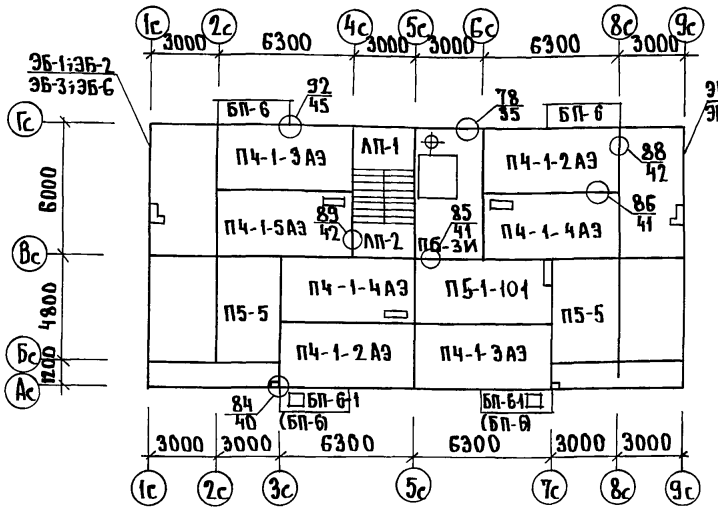

9 этаж

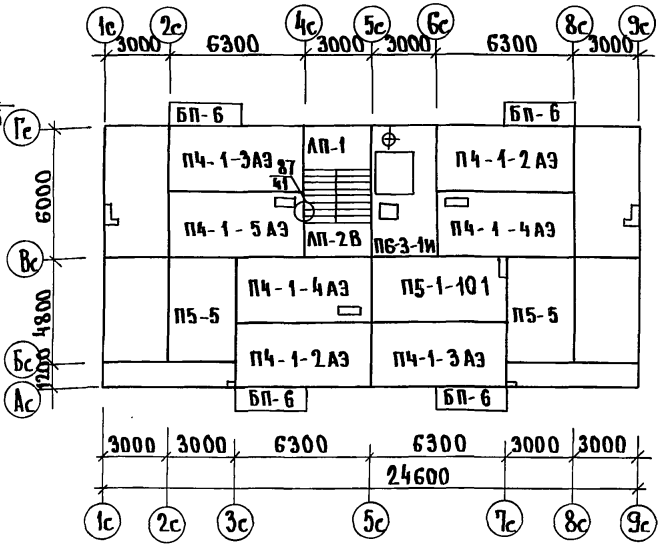

Марки балконных плит, стоящие в скобках, монтировать над 1 ÷ 4 этажами.

ГА.КОНСТР. ОВ	Бобринев			
ГА.КОНСТР. ВК	Молчанова			
ВЕД. КОН. 2	Полянский			

Инв.N подл. | Подпись и дата | Взам.инв.N

Н.контр.	Есин		135 – 0368.88 АС.1			
Зав.отд	Баходина					
Гл.конст	Танров					
Гл.кон.пр	Есин					
Вед.конс	Семенова					
Ст.техн.	Машкова					
Привязан:			Блок-секция 9-этажная 27-квартирная рядовая 3-4-4	Стадия	Лист	Листов
				Р	21	
Инв.N			Схема расположения сплошных панелей перекрытия 1÷9 этажей. Вариант I	КБ по железобетону им. А.А.Якушева		

23326-03 23

Вариант II: Многопустотные акустически однородные панели перекрытия с 14 пустотами ф 127мм

1-8 этажи

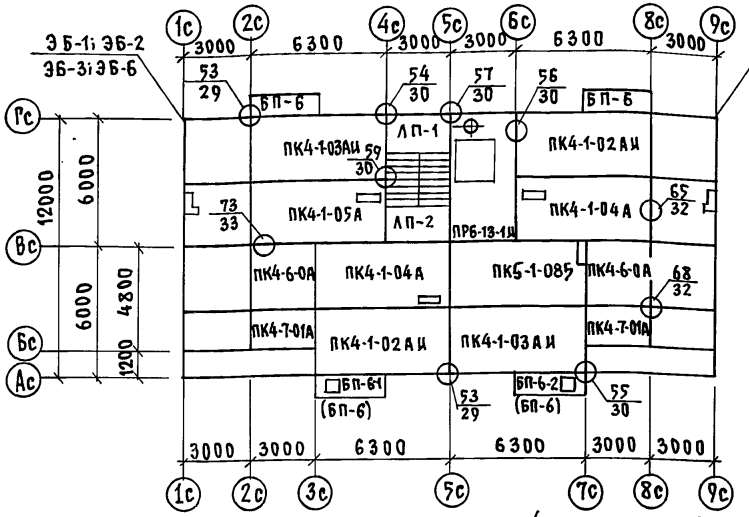

9 этаж

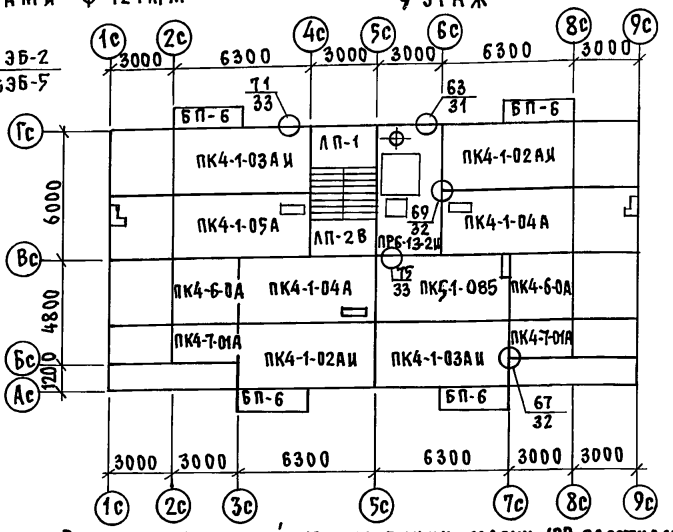

Технические условия на монтаж перекрытий, опертых по 3-м сторонам: (для сплошных и многопустотных акустически однородных перекрытий)

Опирание длинномерных панелей перекрытий, опертых по 3-м сторонам осуществляется по двум коротким и одной длинной стороне: при этом длинной стороной является наружная или продольная внутренняя стена.

Учитывая специфику работы перекрытий в условиях указанной схемы опирания устанавливается следующий порядок производства работ:

1. Монтаж перекрытий без постоянного геодезического обеспечения не допускается.
2. До монтажа перекрытий каждого этажа или отсека на участке между температурными швами определяется монтажный горизонт.
3. Отметка низа перекрытия каждого этажа фиксируется в натуре установкой недеформируемых маяков.
4. Для каждой панели перекрытия размером 6280×2980 мм устанавливается:
   - по 2 маяка на поперечных несущих стенах.
   - по 2 маяка на продольной наружной или внутренней стенах.
5. Маяки устанавливаются на расстоянии 20-30 см от краев панелей перекрытия.
6. Раствор пластичной консистенции марки 100 расстилается равномерно между маяками слоем, толщина которого несколько превышает верх маяков.
7. Укладка раствора осуществляется под опоры перекрытий одновременно по поперечным и продольным стенам.
8. Заполнение швов между контактирующими поверхностями стен и перекрытий проверяется визуально и в необходимых случаях производится подчеканка.
9. При монтаже в зимних условиях необходимо строго руководствоваться действующими техническими условиями, инструкциями и указаниями по производству работ, применять раствор марки 150 с противоморозными добавками.
10. Установка маяков по данным геодезической съемки должна оформляться актом на скрытые работы.

Н.контр.	Есин	
Зав.отд.	Баходдина	
Гл.кон.от.	Таиров	
Гл.кон.пр.	Есин	
Вед.кон.	Семенова	

135-0368.88 АС.1

Привязан:

Инв.№

Блок-секция 9-этажная 27-квартирная рядовая 3-4-4

Схема расположения панелей перекрытия 1÷9 этажей Вариант II

Стадия	Лист	Листов
Р	22	

КБ по железобетону им. А.А. Якушева

Копировал

23326-03 24 Формат

Инв.№ подл. | Подпись и дата | Взам.инв.№

Гл.кон.пр. ОВ Бобричев
Гл.кон.пр. ВКГ Молчанова
Вед.кон. Поляновский

Марка поз.	Обозначение	Наименование	Количество штук на этаж: 1 этаж планиров. решение основное	1 этаж планиров. решение с электрощитов	2÷4 этаж	5÷8 этаж	9 этаж	Чердак и машинное помещение	Всего планиров. решение основное	Всего планиров. решение с электрощитов	Масса ед. т	Примеч.
Конструктивный вариант												
Вариант I: Сплошные панели перекрытия.												
П5-1-101	135-ИЖ.12-1-126 л.161	П5-63.30-101	1	1	3	4	1		9	9	7,22	
ПЧ-1-2АЭ	——"—— Л168	ПЧ-63.30-2АЭ	2	2	6	8	2		18	18	7.48	
ПЧ-1-3АЭ	——"—— Л168	ПЧ-63.30-3АЭ	2	2	6	8	2		18	18	7.48	
ПЧ-1-4АЭ	——"—— Л168	ПЧ-63.30-4АЭ	2	2	6	8	2		18	18	7.30	
ПЧ-1-5АЭ	——"—— Л168	ПЧ-63.30-5АЭ	1	1	3	4	1		9	9	7.30	
П5-5	——"—— Л168	П5-30.48	2	2	6	8	2		18	18	5.70	
П6-3и	135 ч.10 Р.10.12-116 л.34	П6-30.59и	1	1	3	4			8	8	5.42	
П6-3-1и	——"—— л.34	П6-30.59-1и					1		1	1	5.15	
Вариант II: Многопустотные акустически однородные панели перекрытия с пустотами ⌀127 мм												
ПК5-1-085	135-ИЖ.12-1-126 л.162	ПК5-63.30-085	1	1	3	4	1		9	9	7.25	
ПКЧ-1-02АИ	135-ИЖ.3-1-191 л.14	ПКЧ-63.30-02АИ	2	2	6	8	2		18	18	7.50	
ПКЧ-1-03АИ	——"—— л.14	ПКЧ-63.30-03АИ	2	2	6	8	2		18	18	7.50	
ПКЧ-1-04А	——"—— л.17	ПКЧ-63.30-04А	2	2	6	8	2		18	18	7.38	
ПКЧ-1-05А	——"—— л.17	ПКЧ-63.30-05А	1	1	3	4	1		9	9	7.38	
ПКЧ-6-0А	——"—— л.21	ПКЧ-30.30-0А	2	2	6	8	2		18	18	3.65	
ПКЧ-7-01А	——"—— л.21	ПКЧ-30.18-01А	2	2	6	8	2		18	18	2.25	
ПРБ-13-1и	——"—— л.27	ПРБ-30.59-1и	1	1	3	4			8	8	5.625	
ПРБ-13-2и	——"—— л.27	ПРБ-30.59-2и					1		1	1	5.375	
Балконные плиты /для наружных стен толщиной 300 мм/												
БП-6	135-ИЖ.12-1-126 л.68	БП-6	4	4	12	8	4		28	28	1.05	
БП-6-1	——"—— л.69	БП-6-1				4			4	4	0.95	
БП-6-2	——"—— л.69	БП-6-2				4			4	4	0.95	
Балконные плиты /для наружных стен толщиной 400 мм/												
БП-6	135-ИЖ.12-1-126 л.68	БП-6	4	4	12	8	4		28	28	1.15	
БП-6-1	——"—— л.69	БП-6-1				4			4	4	1.05	
БП-6-2	——"—— л.69	БП-6-2				4			4	4	1.05	

Взам. инв. № | Подпись и дата | Инв. № подл.

Привязан

Инв. №

Н. контр.	Есин	
Зав. отд.	Баходина	
Гл. кон. отд.	Таиров	
Гл. кон. пр.	Есин	
Рук. бр.	Чекалина	
Вед. кон.	Семенова	
Ст. техник	Машкова	Н.Машк.

135 — 0368.88 АС.1

Блок-секция 9-этажная 27 квартирная рядовая 3-4-4

Стадия	Лист	Листов
Р	23	

Спецификация сборных изделий к схеме расположения панелей перекрытия. Конструктивный вариант.

КБ по железобетону им. А.А. Якушева

Схема расположения элементов чердака

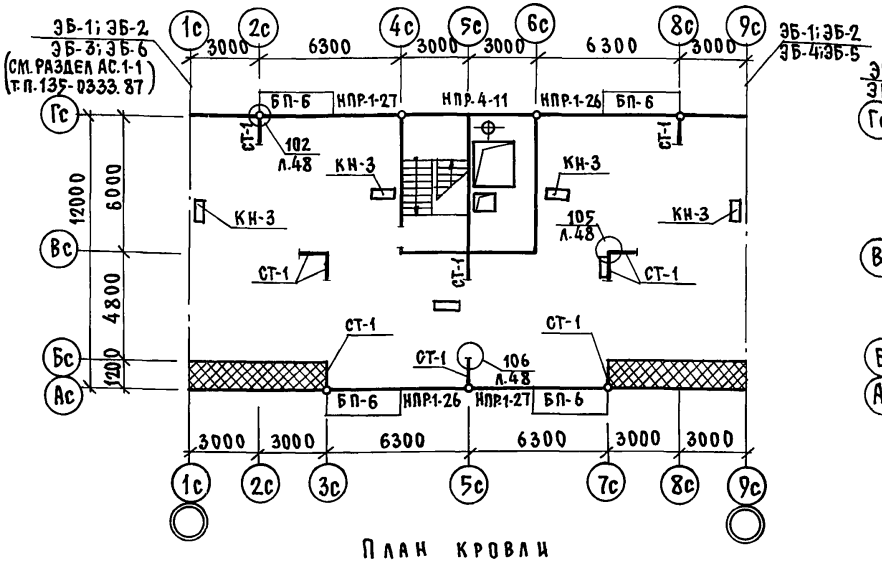

План кровли

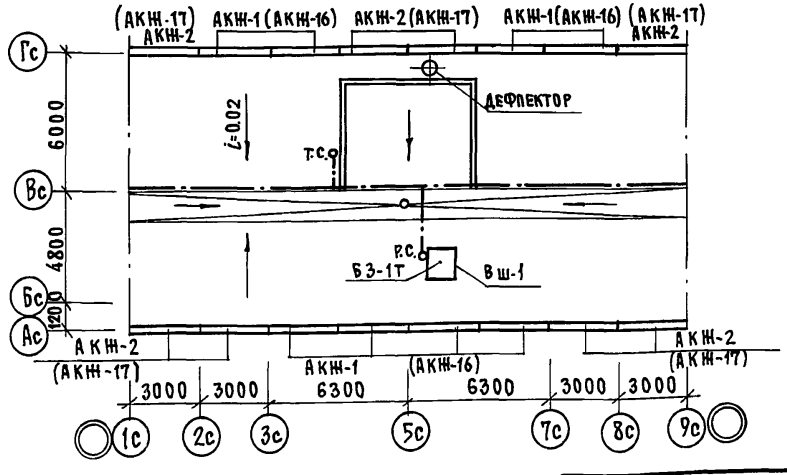

Схема расположения элементов покрытия

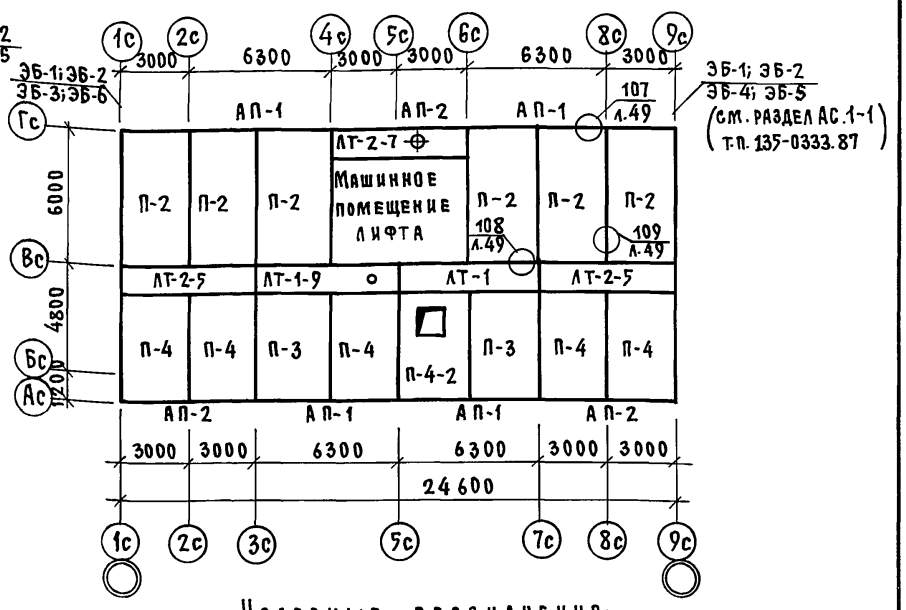

Условные обозначения:

- — — — шина заземления арм. сталь Ф 8 АI
- ○ Т.С. — телестойка
- ○ Р.С. — радиостойка
- ○ — воронка внутреннего водостока

Примечания:

1. Разрез по вентшахте ВШ-1 см. ч.9 р.9.1-80 лист 43.
2. Марки в скобках даны для варианта ограждения крыши.

Н.контр.	Есин		135-0368.88 АС.1
Зав.отд.	Бахолдина		
Гл.кон.от.	Таиров		
Гл.кон.пр.	Есин		
Вед.кон.	Семенова		

Привязан:

Инв.№

Блок-секция 9-этажная 27квартирная рядовая 3-4-4

Схема расположения элементов чердака и покрытия. План кровли (вариант с рулонной кровлей)

Стадия	Лист	Листов
Р	24	

КБ по железобетону им. А.А. Якушева

Копировал Шварц 23326-03 26 Формат 12г

Инв.№ подл. | Подпись и дата | Взам.инв.№

Марка поз.	Обозначение	Наименование		Количество штук на этаж: 1 этаж планиров. решение основное	1 этаж планиров. решение с электрошитов.	2÷4 этаж	5÷8 этаж	9 этаж	чердак и машинное помещение	Всего планиров. решение основное	Всего планиров. решение с электрошитов.	Масса ед. т	Примеч.
ОСНОВНОЙ ВАРИАНТ													
ИЗДЕЛИЯ КРЫШИ.													
П-2	135ч.10 р.10.11-1-31 л.5	П-60.30							6	6	6	6.08	
П-3	——— " ——— л.7	П-50.33							2	2	2	5.57	
П-4	——— " ——— л.8	П-50.30							5	5	5	5.01	
П-4-2	——— " ——— л.9	П-50.30-2							1	1	1	4.63	
АТ-1	——— " ——— л.12	АТ-63.12							1	1	1	3.10	
АТ-1-9	——— " ——— л.12	АТ-63.12-9							1	1	1	3.10	
АТ-2-5	——— " ——— л.13	АТ-60.12-5							2	2	2	2.95	
АТ-2-7	——— " ——— л.13	АТ-60.12-7							1	1	1	2.89	
СТ-1	——— " ——— л.18	СТ-1							10	10	10	0.55	
КН-3	——— " ——— л.18	КН-3							6	6	6	0.16	
АП-1	——— " ——— л.19	АП-63.5	при						4	4	4	1.20	
АП-2	——— " ——— л.19	АП-60.5	α=350мм						3	3	3	1.12	
ВШ-1	——— " ——— л.28	ВШ-1							1	1	1	2.83	
БЭ-1т	——— " ——— л.14	БЭ-1т							1	1	1	1.22	
ОГРАЖДЕНИЕ КРЫШИ /ВАРИАНТ 1/													
АКЖ-1	135ч.10 р.10.11-1-31 л.25	АКЖ-1							8	8	8	0.40	
АКЖ-2	——— " ——— л.25	АКЖ-2							8	8	8	0.37	
КОНСТРУКТИВНЫЙ ВАРИАНТ.													
ОГРАЖДЕНИЕ КРЫШИ /ВАРИАНТ 2/													
АКЖ-16	135ч.10 р.10.11-1-31 л.27	АКЖ-16							8	8	8	0.22	
АКЖ-17	——— " ——— л.27	АКЖ-17							8	8	8	0.20	
ПРОЧИЕ ИЗДЕЛИЯ.													
АП-1	135ч.10 р.10.11-1-31 л.19	АП-63.5	при						4	4	4	1.25	
АП-2	——— " ——— л.19	АП-60.5	α=400мм						3	3	3	1.20	

Инв.№ подл. | Подпись и дата | Взам. инв. №

Н.контр.	Есин	
Зав.отд.	Бахолдина	
Гл.кон.отд.	Таиров	
Гл.кон.пр.	Есин	
Вед. кон.	Семенова	
Ст.техн.	Машкова	

135—0368.88 АС.1

Привязан:

Инв. №

Блок-секция 9-этажная 27-квартирная рядовая 3-4-4

Стадия	Лист.	Листов
Р	25	

Спецификация сборных изделий к схеме расположения элементов чердака и покрытия. Основной вар.

ЦНИИЭП по железобетону им. А.А. Якушева

Марка поз	Обозначение	Наименование	Количество штук на этаж: 1 этаж планиров. решение основное	1 этаж планиров. решение с электрощитов	2÷4 этаж	5÷8 этаж	9 этаж	Чердак и машинное помещение	Всего планиров. решение основное	Всего планиров. решение с электрощитов	Масса ед. т	Примеч
Основной вариант												
Изделия машинного помещения												
НР-53.28	135 ч.10 р.10.11-1-31 л.66	НР-53.28						1	1	1	4.88	
НР-53.28-1	——— " ——— л.68	НР-53.28-1						1	1	1	4.20	
НР-58.14	——— " ——— л.64	НР-58.14						2	2	2	2.88	
В-47.23-1	135 ч.10 р.10.11-1-31 л.45	В-47.23-1						1	1	1	3.62	
В-47.10-5	——— " ——— л.46	В-47.10-5						5	5	5	1.60	
В-29.12	——— " ——— л.61	В-29.12						3	3	3	1.29	
ПК4-6-300	135 ч.10 р.10.3-1-187 л.40	ПКН-30.30-300						2	2	2	2.97	
ПК4-7-300	——— " ——— л.46	ПК4-30,18-300						2	2	2	1.82	
ПР6-18-1н	135 ч 10 р.10.12-116 л.29	ПР6-30,48-1н						1	1	1	4.05	
ПП-28-3	ч.10 р.10.11-1-31 л.63	ПП-28-3						1	1	1	0.57	
ПЛ19.18-40	1.189.1-9 вып.1	ПЛ 19.18-40						1	1	1	1.70	
Ш-1	135-ИЖ.12-1-126 л.65	Ш-1						1	1	1	0.41	

Инв.№ подл. | Подпись и дата | Взам. инв.№

Н.контр.	Есин		135-0368.88 АС.1
Зав.отд.	Бахолдина		Блок-секция 9 этажная 27-квартирная рядовая 3-4-4
Гл.кон.от	Таиров		Стадия: Р; Лист: 26; Листов:
Гл.кон.пр	Есин		Спецификация сборных изделий к машинному помещению. Основной вариант
Вед.кон	Семенова		КБ по железобетону им. А.А.Якушева
Ст.техн	Машкова		

Привязан:

Инв.№

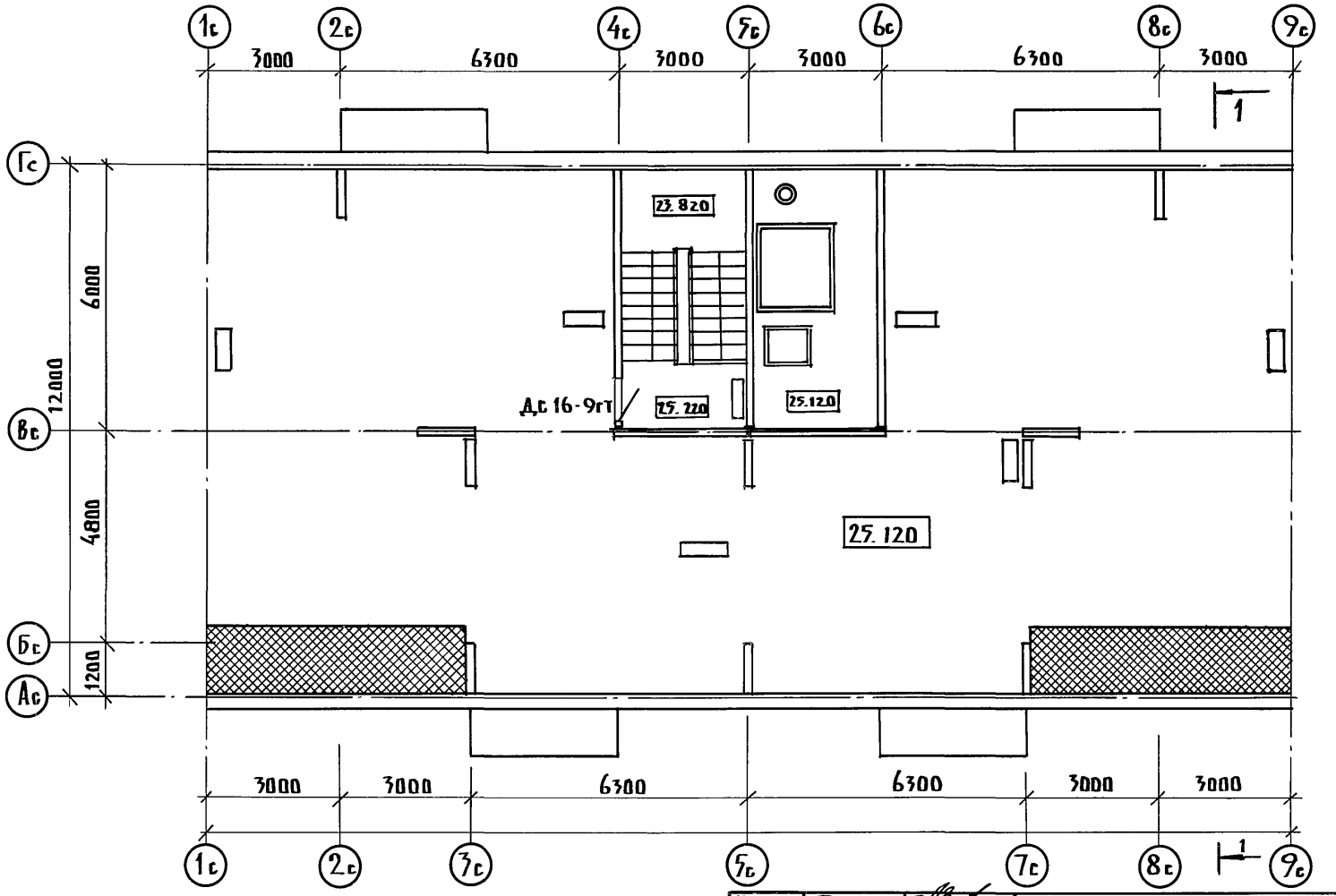

Разрез по крыше 1-1 см. лист 28.

Н.контр	Есин	
Зав. отд.	Бахолдина	
Гл. констр	Таиров	
Гл. Арх. пр	Киселев	
Гл. Кон. пр	Есин	

Привязан :

Инв. №

135-0368.88 АС.1

Блок-секция 9-этажная 27 квартирная 3-4-4

Стадия	Лист	Листов
Р	27	

План чердачного помещения

КБ по железобетону им. А.А. Якушева

Инв. № подл. | Подпись и дата | Взам. инв. №

СОГЛАСОВАНО:
Гл. кон. пр. ОВ Бобринева
Гл. кон. пр. ВКГ Молчанова
Вед. кон. Э Полянский

Разрез 1-1

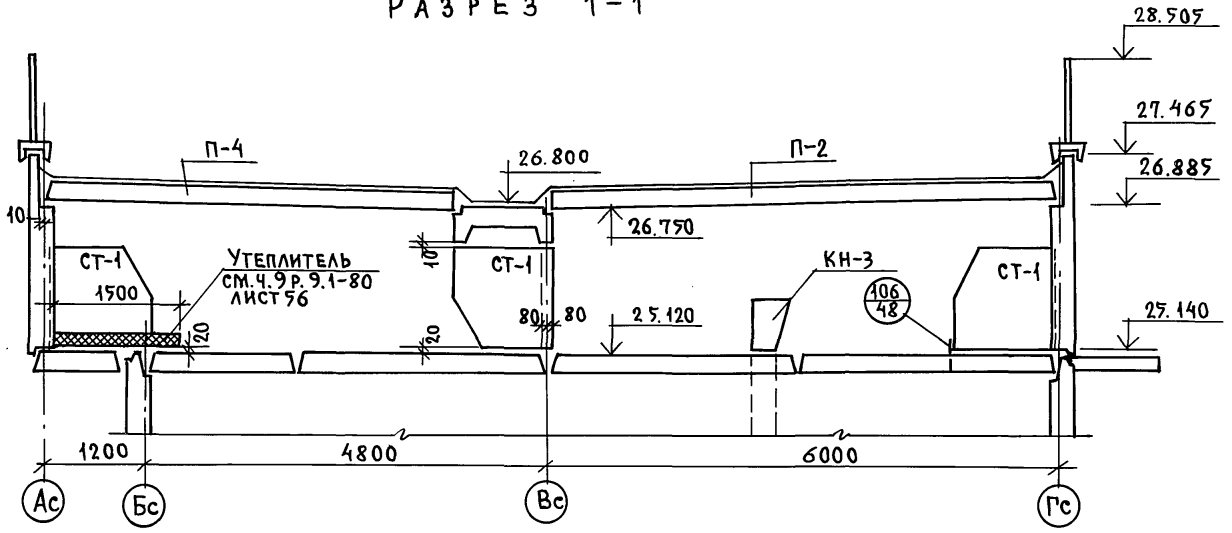

Установка оголовка вентблока

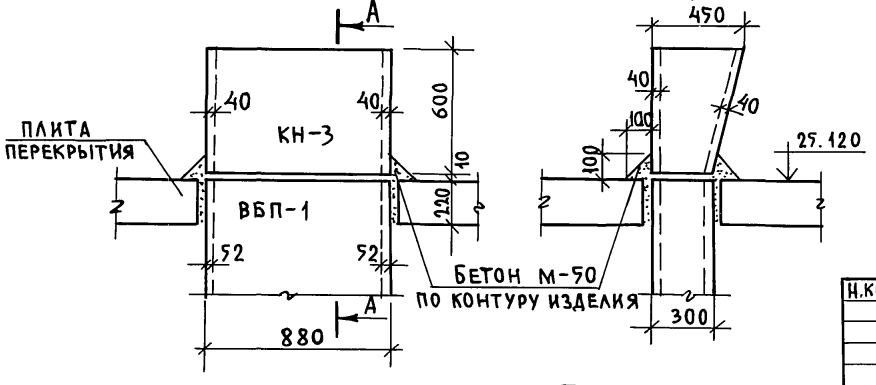

А-А

Н.контр.	Есин	
Зав.отд	Бахолдина	
Гл.кон.отд	Таиров	
Гл.кон.пр	Есин	
Вед.конс	Семенова	

135-0368.88 АС.1

Блок-секция 9-этажная 27-квартирная рядовая 3-4-4

Разрез по крыше 1-1. /Вариант с рулонной кровлей/

Стадия	Лист	Листов
Р	28	

ЦНИИЭП по железобетону им. А.А.Якушева

Привязан

Инв.N

Нормоконтр.

Инв.N подл. | Подпись и дата | Взам. инв.N

Схем расположения элементов чердака

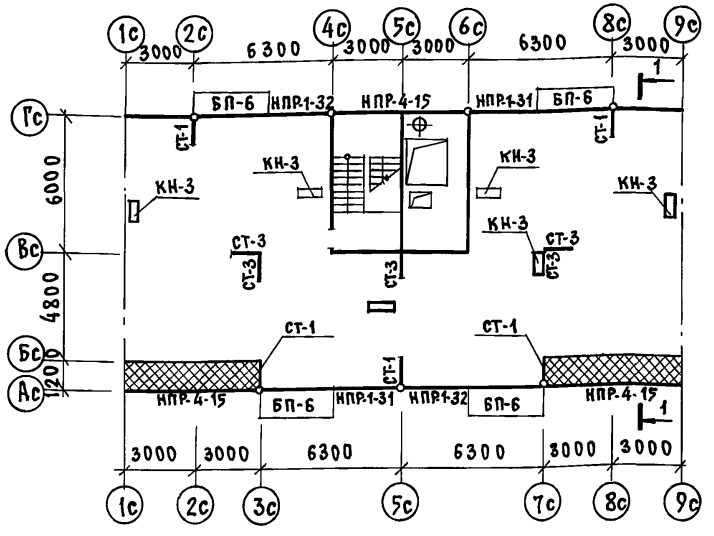

Схема расположения элементов покрытия

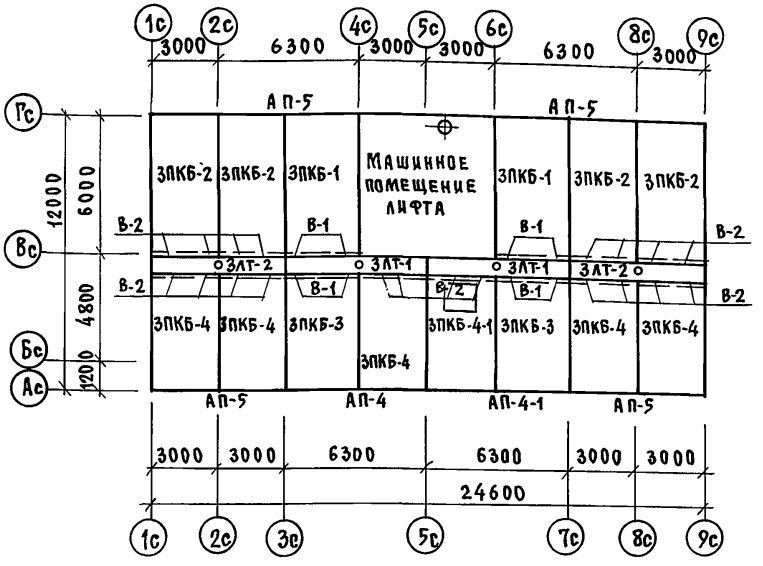

План кровли

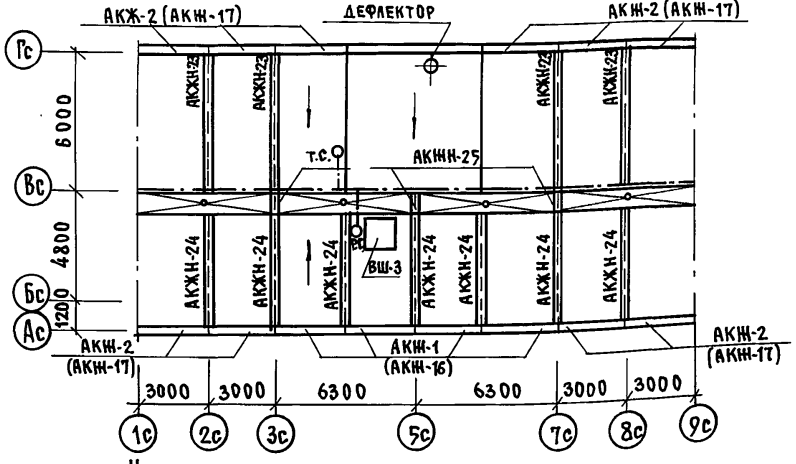

Примечания:

1. Марки в скобках даны для варианта ограждения крыши.
2. Элементы блокировки см. раздел АС.1.1.
3. Разрез по крыше 1-1 см. лист 28.
4. Узлы безрулонной кровли см. листы 22-25 раздел 135-УАС.2-167

Условные обозначения

—·— шина заземления (арм. сталь Ф8АI)

○т.с. телестойка

○р.с. радиостойка

○ воронка внутреннего водостока

Н.контр.	Есин		
Зав.отд.	Бахолдина		
Гл.кон.от.	Таиров		
Гл.кон.пр.	Есин		
Вед.кон.	Семенова		

Привязан:

Инв.№

135-0368.88 АС.1

Блок-секция 9-этажная 27-квартирная рядовая 3-4-4

Стадия	Лист	Листов
Р	29	

Схемы расположения элементов чердака и покрытия. План кровли (вариант с безрулонной кровлей)

КБ по железобетону им. А.А.Якушева

Копировал: Шварц 23326-03 31 Формат 12г

Инв.№подл. | Подпись и дата | Взам.инв.№

Марка поз.	Обозначение	Наименование	Количество штук на 1 этаж. 1 этаж. планиров. решение: основное	1 этаж. планиров. решение: с электр. щитов	2÷4 этаж	5÷8 этаж	9 этаж	чердак и машинное помещение	Всего планиров. решение: основное	Всего планиров. решение: с электр. щитов	Масса ед. т	Примеч.
Конструктивный вариант безрулонной кровли												
Наружные парапетные панели толщиной 400 мм /однослойные/												
НПР-1-31	135-ИИ.12-1-126 А.15	НПР-63.24.4-31						2	2	2	6.26	
НПР-1-32	——— " ——— А.15	НПР-63.24.4-32						2	2	2	6.26	
НПР-4-15	——— " ——— А.18	НПР-60.24.4-15						3	3	3	5.98	
Наружные трехслойные парапетные панели на гибких связях толщиной 300 мм												
НПР-1-31	135-ИИ.12-1-126 А.87	НПР-63.24-31						2	2	2	7.12	
НПР-1-32	——— " ——— А.87	НПР-63.24-32						2	2	2	7.12	
НПР-4-15	——— " ——— А.92	НПР-60.24-15						3	3	3	6.74	
Изделия крыши												
ЗПКБ-1	135-ИИ.11-1-49 А.11	ЗПКБ-64.33						2	2	2	6.53	
ЗПКБ-2	——— " ——— А.11	ЗПКБ-64.30						5	5	5	5.75	
ЗПКБ-2-1	——— " ——— А.11	ЗПКБ-64.30-1						1	1	1	5.74	
ЗПКБ-3	——— " ——— А.11	ЗПКБ-47.33						2	2	2	4.76	
ЗПКБ-4	——— " ——— А.11	ЗПКБ-47.30						5	5	5	3.86	
ЗПКБ-4-1	——— " ——— А.11	ЗПКБ-47.30-1						1	1	1	4.04	
ЗАТ-1	——— " ——— А.11	ЗАТ-63.19						2	2	2	6.28	
ЗАТ-2	——— " ——— А.11	ЗАТ-60.19						2	2	2	6.00	
АКЖН-23	——— " ——— А.27	АКЖН-23						4	4	4	0.52	
АКЖН-24	——— " ——— А.27	АКЖН-24						7	7	7	0.40	
АКЖН-25	——— " ——— А.27	АКЖН-25						3	3	3	0.10	
СТ-1	1354.10 Р. 10.11-1-31 А.18	СТ-1						5	5	5	0.55	

Инв. № подл. | Подпись и дата | Взам. инв. №

Н. контр.	Есин	
Зав. отд	Баходина	
Гл. кон. от.	Таиров	
Гл. кон. пр.	Есин	
Вед. кон.	Семенова	
Ст. техн.	Машкова	

135-0368.88 АС.1

Привязан.

Инв. №

Блок-секция 9-этажная 27-квартирная рядовая 3-4-4

Стадия	Лист	Листов
Р	30	

Спецификация сборных изделий к схеме расположения элементов чердака и покрытия. Конструктив. вар.

ЦНИИЭП по железобетону им. А.А. Якушева

Марка поз.	Обозначение	Наименование	Количество штук на 1 этаж: 1 этаж планировочное решение: основное	1 этаж планировочное решение: с электрощитовой	2÷4 этаж	5÷8 этаж	9 этаж	Чердак и машинное помещение	Всего: планировочное решение: основное	Всего: планировочное решение: с электрощитовой	Масса ед. т	Примеч.
		Изделия крыши										
СТ-3	135-ИИ.11-1-49 л.29	СТ-3						5	5	5	0.55	
КН-3	135 ч.10.Р.10.11-1-31 л.19	КН-3						6	6	6	0.16	
ВШ-3	135-ИИ.11-1-49 л.32	ВШ-3						1	1	1	3.12	
В-1	——— " ——— л.29	В-1						8	8	8	0.03	
В-2	——— " ——— л.29	В-2						20	20	20	0.03	
		Прижимные камни / при наружных стеновых панелях толщиной 400 мм/										
АП-4	135-ИИ.11-1-49 л.23	АП-63.7						1	1	1	1.65	
АП-4-1	——— " ——— л.23	АП-63.7-1						1	1	1	1.65	
АП-5	——— " ——— л.23	АП-60.7						4	4	4	1.55	
		Прижимные камни /при трехслойных стеновых панелях толщиной 300 мм/										
АП-4	135-ИИ.11-1-49 л.23	АП-63.6						1	1	1	1.48	
АП-4-1	——— " ——— л.23	АП-63.6-1						1	1	1	1.48	
АП-5	——— " ——— л.23	АП-60.6						4	4	4	1.40	
		Ограждения крыши /вариант 1/										
АКЖ-1	135ч.10 Р.10.11-1-31 л.25	АКЖ-1						4	4	4	0.40	
АКЖ-2	——— " ——— л.25	АКЖ-2						10	10	10	0.37	
		Ограждения крыши /Вариант 2/										
АКЖ-16	135ч.10 Р.10.11-1-31 л.27	АКЖ-16						4	4	4	0.22	
АКЖ-17	——— " ——— л.27	АКЖ-17						10	10	10	0.20	

Инв.№подл. | Подпись и дата | Взам.инв.№

Привязан:

Инв.№

Н.контр.	Есин	
Зав.отд.	Баколдина	
Гл.кон.от.	Таиров	
Гл.кон.пр.	Есин	
Вед.кон.	Семенова	
Ст.техн.	Машкова	

135-0368.88 АС.1

Блок-секция 9-этажная 27-квартирная рядовая 3-4-4

Стадия	Лист	Листов
Р	31	

Спецификация сборных изделий к схеме расположения элементов чердака и покрытия. Конструкт. вар.

ЦНИИЭП по железобетону им. А.А. Якушева

Марка поз.	Обозначение	Наименование	Количество штук на этаж: 1 этаж планиров. решение	2÷4 этаж	5÷8 этаж	9 этаж	чердак и машинное помещение	Всего: планиров. решение основное	с электрощитовой	Масса ед. т	Примеч.
КОНСТРУКТИВНЫЙ ВАРИАНТ											
ИЗДЕЛИЯ МАШИННОГО ПОМЕЩЕНИЯ /ПРИ ВАРИАНТЕ СПЛОШНЫХ ПАНЕЛЕЙ ПЕРЕКРЫТИЯ И ТОЛЩИНОЙ НАРУЖНЫХ СТЕН 350 мм./											
НР—53.28	135 ч.10 р.10.11-1-31 л.66	НР—53—28					1	1	1	4.88	
НР—53.28-1	——— " ——— л.68	НР—53.28—1					1	1	1	4.20	
НР—58.14	——— " ——— л.64	НР—58.14					2	2	2	2.88	
В—47.10-5	——— " ——— л.46	В—47.10—5					5	5	5	1.67	
П5—5	135 ч.10 р.10.3-1-100 л.41	П5—30.48					2	2	2	5.70	
П6—5—2	135 ч.10 р.10.12—116 л.42	П6—30.48—2и					1	1	1	3.95	
НАРУЖНЫЕ СТЕНОВЫЕ ПАНЕЛИ МАШИННОГО ПОМЕЩЕНИЯ ТОЛЩ.400мм /ПРИ ВАР. СПЛОШНЫХ ПЕРЕКР./											
НР—53.28	135 ч.10 р.10.11-1-31 л.66	НР—53.28					1	1	1	5.64	
НР—53.28-1	——— " ——— л.68	НР—53.28—1					1	1	1	5.01	
НР—58.14	——— " ——— л.64	НР—58.14					2	2	2	3.31	
АКУСТИЧЕСКИ ОДНОРОДНЫЕ МНОГОПУСТОТНЫЕ ПАНЕЛИ ПЕРЕКРЫТИЯ ДЛЯ МАШИННОГО ПОМЕЩЕН. ЛИФТА.											
ПКЧ-6-ОА	135—ИЖ.3.1—191	ПКЧ—30.30—ОА					2	2	2	3.65	
ПКЧ-7-01А	——— " ———	ПКЧ—30.18—01А					2	2	2	2.25	
ПР6-18-1	——— " ———	ПР6—30.48—1					1	1	1	4.05	
ИЗДЕЛИЯ МАШИННОГО ПОМЕЩЕНИЯ /ПРИ ТРЕХСЛОЙНЫХ СТЕНОВЫХ ПАНЕЛЯХ ТОЛЩ.300мм/											
НР—65.18-3	135—ИЖ.12-1—126	НР—65.18.3					1	1	1		
НР—65.18.3-1	——— " ———	НР—65.18.3—1					1	1	1		
НР—60.24.3	——— " ———	НР—60.24.3					1	1	1		
НР—60.24.3-1	——— " ———	НР—60.24.3—1					1	1	1		
В—58.27	——— " ———	В—58.27					1	1	1	5.15	
В—58.18	——— " ———	В—58.18					1	1	1	3.90	
В—46.18	——— " ———	В—46.18					1	1	1	3.15	
В—29.12-1	——— " ———	В—29.12—1					2	2	2	1.30	

Инв.№ подл. | Подпись и дата | Взам. инв.№

Н.контр.	Есин	
Зав.отд.	Баходина	
Гл.кон.отд.	Таиров	
Гл.кон.пр	Есин	
Вед. кон.	Семенова	
Ст.техник	Машкова	

135-0368.88 АС.1

Привязан

Инв.№

Блок-секция 9-этажная 27-квартирная рядовая 3-Ч-Ч

Спецификация сборных изделий к машинному помещению. Конструктивный вариант

Стадия	Лист	Листов
Р	32	

КБ по железобетону им.А.А.Якушева

Марка поз.	Обозначение	Наименование	Количество штук на этаж: 1 этаж планиров. решение: основн.	1 этаж планиров. решение: с электр. щитов	2÷4 этаж	5÷8 этаж	9 этаж	Чердак и машинное помещение	Всего планиров. решение: основное	Всего планиров. решение: с электр. щитов	Масса ед. т	Примеч.
Изделия машинного помещения / при трехслойных стеновых панелях толщ. 300мм/												
ПП-28-4	135-ИЖ.12-1-126 А.119	ПП-28-4						1	1	1	0.64	
ПА19.18-40	1.1891-9 вып.1	ПА-19.18-40						1	1	1	1.70	
ПРб-29.58	135-ИЖ.12-1-126 А.120	ПРб-29.58 при пустот.						1	1	1	5.02	
В-58.10п	— " — А.117	В-58.10п перекрыт.						1	1	1	1.98	
Пб-29.58	— " — А.121	Пб-29.58 при сплошн.						1	1	1	4.88	
В-58.10	— " — А.117	В-58.10 настиле						1	1	1	2.05	
Ш-1	— " — А.65	Ш-1						1	1	1	0.40	
АКЖИ-23	135-ИЖ.11-1-49	АКЖИ-23						1	1	1	0.52	
Изделия машинного помещения / при наружных стеновых панелях 400мм и безрулонной кровли/												
НР-65.18.4	135-ИЖ.12-1-126 А.108	НР-65.18.4						1	1	1	4.77	
НР-65.18.4-1	— " — А.108	НР-65.18.4-1						1	1	1	4.70	
НР-60.24.4	— " — А.112	НР-60.24.4						1	1	1	4.51	
НР-60.24.4-1	— " — А.112	НР-60.24.4-1						1	1	1	4.51	
В-58.27	— " — А.115	В-58.27						1	1	1	5.15	
В-58.18	— " — А.116	В-58.18						1	1	1	3.90	
В-29.12-1	— " — А.119	В-29.12-1						2	2	2	1.30	
ПП-28-4	— " — А.119	ПП-28.4						1	1	1	0.64	
ПА19.18-40	1.189.1-9 вып.1	ПА-19.18-40						1	1	1	1.70	
ПРб-29.58	135-ИЖ.12-1-126 А.120	ПРб-29.58 при пустот.						1	1	1	5.02	
В-58.10п	— " — А.117	В-58.10п перекрыт.						1	1	1	1.98	
Пб-29.58	— " — А.121	Пб-29.58 при сплошн.						1	1	1	4.88	
В-58.10	— " — А.117	В-58.10 перекрыт.						1	1	1	2.05	
Ш-1	— " — А.65	Ш-1						1	1	1	0.40	
В-46.18	— " — А.118	В-46.18						1	1	1	3.15	
АКЖИ-23	135-ИЖ.11-1-49	АКЖИ-23						1	1	1	0.52	

Взам. инв. № | Подпись и дата | Инв. № подл.

Привязан

Инв. №

Н. контр.	Есин		
Зав. отд.	Бахолдина		
Гл. кон. отд.	Таиров		
Гл. кон. пр.	Есин		
Вед. кон.	Семенова		
Ст. техн.	Машкова		

135-0368.88 АС.1

Блок-секция 9-этажная 27-квартирная рядовая 3-4-4

Спецификация сборных изделий к машинному помещению. Конструктивный вариант

Стадия	Лист	Листов
Р	33	

КБ по железобетону им. А.А. Якушева

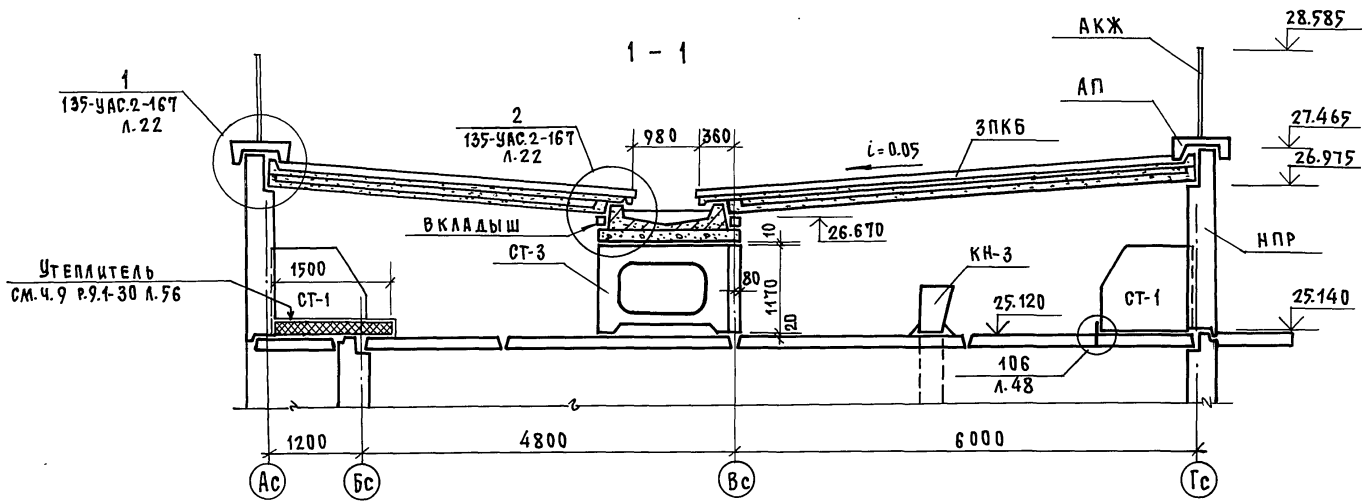

Н.контр.	Есин	135-0368.88 АС.1	
Привязан:		Блок-секция 9-этажная 27квартирная рядовая 3-4-4	Стадия: Р; Лист: 34; Листов:
Инв.№		Разрез по крыше 1-1 (Вариант с безрулонной кровлей)	КБ по железобетону им. А.А. Якушева
Зав.отд.	Баходдина		
Гл.кон.от.	Таиров		
Гл.кон.пр.	Есин		
Вед.кон.	Семенова		

Инв.№ подл. | Подпись и дата | Взам.инв.№

Вид соединяемых элементов	Номер узла или листа по альбому 4.9р.9-1-80	Марка монтажных связей, входящих в узел	Количество шт. связей в одном узле	узлов	связей всего
1	2	3	4	5	6
Соединение наружных стен между собой и с внутренними стенами	1а, б	35.ИМ-31	1	90	90
		35.ИМ-33	2		180
	3а, б	35.ИМ-36	2	54	108
	7а, б	35.ИМ-33	2	36	72
		35.ИМ-34	1		36
	8а, б	35.ИМ-31	1		36
		35.ИМ-33	1		36
		35.ИМ-34	1		36
	13а, б	35.ИМ-32	1	2	2
		35.ИМ-33	1		2
		35.ИМ-34	1		2
Соединение внутренних стен между собой	по 25б	35.ИМ-58	2	4	8
	по 17	35.ИМ-45	1	9	9
		35.ИМ-47	2		18
	24а	35.ИМ-50	3	18	54
	24б	35.ИМ-56	1	8	8
	28а	35.ИМ-50	2	18	36
	28б	35.ИМ-59	1	8	8
	31а	35.ИМ-48	1	9	9
		35.ИМ-50	3		27
	31б	35.ИМ-55	2	8	16
		35.ИМ-59	1	4	4
	29	35.ИМ-48	1	9	9
		~~35.ИМ-49~~ 35.ИМ-50	1		~~9~~ 9
Крепление многопустотных гипсобетонных перекрытий с НР и между городок	37	35.ИМ-66	1	126	126
	45	35.ИМ-67	1	18	18
	46	35.ИМ-67	1	18	18
	~~34~~ 32	~~35ИМ-65~~ 35ИМ-74	~~1~~ 1	~~36~~ 36	~~36~~ 36
Соединение многопустотных перекрытий с НР и между собой	52	35.ИМ-32	1	108	108
	54	35.ИМ-47	1	18	18
	53	35.ИМ-46	1	45	45
	55	35.ИМ-46	1	18	18
	56	35.ИМ-46	1	9	9

1	2	3	4	5	6
Соединение многопустотных перекрытий с НР и между собой	57	35.ИМ-47	1	9	9
	59	35.ИМ-47	2		18
	62	35.ИМ-45	1	9	9
	63	35.ИМ-36	1		9
	64	35.ИМ-44	1	108	108
	65	35.ИМ-46	1	108	108
	70	35.ИМ-46	2	9	9
	67	35.ИМ-47	1	18	18
	68	35.ИМ-46	2	81	162
		35.ИМ-34	1		81
	69	35.ИМ-46	2	9	9
Соединение плит балкона с пустотн. перекрыт.	52.1	35.ИМ-30	1	18	18
		35.ИМ-35	1		18
	91	35.ИМ-57	4	36	144
		35.ИМ-53	4		144
Соединение плит покрытия с НПР и ВШ					
	102	35.ИМ-31	1	5	5
		35.ИМ-32	2		10
Соединение с НПР	105	35.ИМ-61	1	2	2
	106	35.ИМ-33	1	5	5
	107	35.ИМ-61	1	24	24
	108	35.ИМ-40	1	10	10
	109	35.ИМ-46	1	22	22
	110	35.ИМ-56	1	3	3
	111	35.ИМ-73	2	4	8
Соединение АКЖ с АП	112	35.ИМ-73	1	7	7
	114	35.ИМ-67	1	14	14
	115	35.ИМ-54	1	7	7
	116	35.ИМ-73	1	24	24
	117	35.ИМ-37	1	24	24

1	2	3	4	5	6
Опирание ЛП на ВС без ж.б. консолей.	3-59	35.ИМ-72	1	18	18
	4-59	35.ИМ-70	1		18
		35.ИМ-72	1		18
Крепление ограждений балконов и лоджий.	1-63	35.ИМ-60	1	32	32
		35.ИМ-63	1		32
	2-63	35.ИМ-63	1	48	48
	3-63	35.ИМ-61	1	16	16
		35.ИМ-63	1		16
	5-64	35.ИМ-16	1	288	288
	6-64	35.ИМ-47	1	16	16
	7-64	35.ИМ-63	1	16	16
	8-64	35.ИМ-61	1	18	18
Крепление ПСЖ	1-67	35.ИМ-63	1	180	180
	2-67	35.ИМ-63	1	108	108
	3-67	35.ИМ-63	1	18	18
	4-67	35.ИМ-63	1	90	90
Крепление канала из. стояка КВЩ	л. 68	35.ИМ-82	1	1	1
Опирание ЛП на ВС без ж.б. консолей	2-58	35.ИМ-72	1	18	18
	1-58	35.ИМ-72	1		18
	3-59	35.ИМ-64	1		18

Инв. № подл. | Подпись и дата | Взам. инв. №

Н.контр.	Есин	
Зав. отд.	Баходина	
Гл. кон. от	Тадиров	
Гл. кон. пр	Есин	
Вед. кон.	Семенова	

Привязан:

Инв. №

135-0368.88 АС.1

Блок-секция 9-этажная 27-квартирная 3-4-4

Стадия	Лист	Листов
Р	35	

Спецификация металлических монтажных связей по видам соединяемых элементов (начало)

КБ по железобетону им. А.А. Якушева

1	2	3	4	5	6
Соединение элементов машинного помещения	7-77	35 ИМ-66	1	2	2
	8-78	35 ИМ-32	1		2
Крепление стойки и козырька над входом	120	35. ИМ-81	1	3	3
	121	35. ИМ-45	2	2	4
		35. ИМ-77	1	1	1
		35. ИМ-59	1	2	2
		35. ИМ-60	1		2
		35. ИМ-61	1	2	2
Соединение акустически однородных многопустотных перекрытий с НР, ВС и между собой	53	35. ИМ-46	1	45	45
	54	35. ИМ-47	1	18	18
	55	35. ИМ-46	1	18	18
	56	35. ИМ-46	1	9	9
	57	35. ИМ-47	1	9	9
	59	35. ИМ-47	2		18
	63	35. ИМ-35	1	9	9
	65	35. ИМ-46	1	108	108
	67	35. ИМ-47	1	18	18
	68	35. ИМ-46	2	81	162
		35. ИМ-34	1		81
	69	35. ИМ-46	2	9	9
	70	35. ИМ-46	2	9	18
	71	35. ИМ-34	1	108	108
	73	35. ИМ-35	1	108	108
	75	35. ИМ-36	1	9	9
	521	35. ИМ-30	1	18	18
		35. ИМ-35	1		18

1	2	3	4	5	6
Соединение сплошных перекрытий с НР, ВС и между собой	78	35. ИМ-41	1	36	36
	84	35. ИМ-34	1	18	18
	82	35. ИМ-34	1	72	72
	85	35. ИМ-53	1	27	27
	86	35. ИМ-33	1	108	108
	87	35. ИМ-37	1	27	27
	88	35. ИМ-35	1	135	135
	89	35. ИМ-36	1	18	18
Соединение сплошных перекрытий и балкона	92	35. ИМ-53	4	36	144
		35. ИМ-57	4		144
Соединение элементов машинного помещения	1-76	35. ИМ-31	1	2	2
		35. ИМ-33	2		4
		35. ИМ-34	2		4
	2-76	35. ИМ-59	1	12	12
	3-76	35. ИМ-34	2	4	8
	6-77	35. ИМ-61	2	2	2
	по 5-77	35. ИМ-47	1	1	1
		35. ИМ-61	1		1

1	2	3	4	5	6
Соединение элементов крыши при варианте с безрулонной кровлей	135-УАС 2-167				
	6	35. ИМ-61	1	17	17
	7	35. ИМ-50	1	5	5
		35. ИМ-51	3		15
	8	35. ИМ-61	2	8	16
	9	35. ИМ-59	1	6	6

Инв. N подл. | Подпись и дата | Взам. инв. N

Привязан

Инв. №

Н. контр.	Есин	
Зав. отд.	Бахолдина	
Гл. кон. от.	Таиров	
Гл. кон. пр.	Есин	
Вед. кон.	Семенова	

135-0368.88 АС.1

Блок-секция 9-этажная 27-квартирная рядовая 3-4-4

Спецификация металлических монтажных связей по видам соединяемых элементов (окончание)

Стадия	Лист	Листов
Р	36	

КБ по железобетону им. А.А. Якушева

НАИМЕНОВАН.	МАРКА	МАССА ЕД. КГ	КОЛИЧЕСТВО ШТ. ОСНОВНОЙ ВАРИАНТ	КОЛИЧЕСТВО ШТ. МНОГОПУСТ. ПЛИТЫ ПЕРЕКРЫТ.	КОЛИЧЕСТВО ШТ. АКУСТИЧ. ОДНОРОД. ПЛ. ПЕРЕКР.	КОЛИЧЕСТВО ШТ. СПЛОШНЫЕ ПЛИТЫ ПЕРЕКР.	ОБЩАЯ МАССА, КГ ОСНОВНОЙ ВАРИАНТ	ОБЩАЯ МАССА, КГ МНОГОПУСТ. ПЛИТЫ ПЕРЕКРЫТ.	ОБЩАЯ МАССА, КГ АКУСТИЧ. ОДНОРОДН. ПЛ. ПЕРЕКР.	ОБЩАЯ МАССА, КГ СПЛОШНЫЕ ПЛИТЫ ПЕРЕКРЫТ.	АЛЬБОМ РАБОЧИХ ЧЕРТЕЖЕЙ РАЗДЕЛ	АЛЬБОМ РАБОЧИХ ЧЕРТЕЖЕЙ ЛИСТ	ПРИМЕЧАН.
1	2	3	4	5	6	7	8	9	10	11	12	13	14
МОНТАЖНЫЕ СВЯЗИ	35.ИМ-30	0.55		18	18			9.90	9.90		10.7-35	10	
	35.ИМ-16	1.18	288				339.84				—//—	6	
	35.ИМ-31	0.46	133				61.18				—//—	10	
	35.ИМ-32	0.40	14	108			5.60	43.20			—//—	10	
	35.ИМ-33	0.35	300			108	105.0			37.80	—//—	10	
	35.ИМ-34	0.32	86	81	189	90	27.52	25.92	60.48	28.80	—//—	10	
	35.ИМ-35	0.28		18	135	135		5.04	37.80	37.80	—//—	10	
	35.ИМ-36	0.24	108	9	9	18	25.92	2.16	2.16	4.32	—//—	10	
	35.ИМ-37	0.18	24			27	4.32			4.86	—//—	10	
	35.ИМ-40	0.45	10				4.50				—//—	10	
	35.ИМ-41	0.39				36				14.04	—//—	10	
	35.ИМ-44	0.58		108				62.64			—//—	10	
	35.ИМ-45	0.35	13	9			4.55	3.15			—//—	10	
	35.ИМ-46	0.20	22	360	369		4.40	72.00	73.80		—//—	10	
	35.ИМ-47	0.16	35	63	63		5.60	10.08	10.08		—//—	10	
	35.ИМ-48	0.17	18				3.06				—//—	10	
	35.ИМ-50	0.13	126				16.38				—//—	10	
	35.ИМ-53	0.89	144			27	128.16			24.03	—//—	10	
	35.ИМ-54	1.18	7				8.26				—//—	10	
	35.ИМ-55	0.94	16				15.04				—//—	10	
	35.ИМ-56	0.56	11				6.16				—//—	10	
	35.ИМ-57	1.26	144				181.44				—//—	10	
	35.ИМ-59	0.38	26				9.88				—//—	10	
	35.ИМ-60	0.47	34				15.98				—//—	10	

1	2	3	4	5	6	7	8	9	10	11	12	13	14
МОНТАЖНЫЕ СВЯЗИ	35.ИМ-61	0.23	65				14.95				—//—	10	
	35.ИМ-63	0.08	508				40.64				—//—	10	
	35.ИМ-64	1.57	18				28.26				—//—	10	
	35.ИМ-66	0.39	164				63.96				—//—	10	
	35.ИМ-67	0.16	50				8.00				—//—	10	
	35.ИМ-70	2.84	18				51.12				—//—	10	
	35.ИМ-72	5.47	72				393.84				—//—	10	
	35.ИМ-73	0.94	39				36.66				—//—	10	
	35.ИМ-74	0.48	36				17.28				—//—	10	
	35.ИМ-77	1.17	1				1.17				—//—	11	
	35.ИМ-81	2.24	3				6.72				—//—	11	
	35.ИМ-82	0.32	1				0.32				—//—	11	
	126.ИМ-6	4.37		8	8			34.96	34.96		135-ИЖ. 12-1-126	73	
	ИТОГО:						1635.71	269.05	229.18	151.65			

ПРИВЯЗАН

ИНВ. N

Н. КОНТР.	ЕСИН		
ЗАВ. ОТД.	БАХОЛДИНА		
ГЛ. КОН. ОТД	ТАИРОВ		
ГЛ. КОН. ПР.	ЕСИН		
ВЕД. КОНС.	СЕМЕНОВА		

135-0368.88 АС. 1

БЛОК-СЕКЦИЯ 9-ЭТАЖНАЯ 27-КВАРТИРНАЯ РЯДОВАЯ 3-4-4

СТАДИЯ	ЛИСТ	ЛИСТОВ
Р	37	

ВЫБОРКА МЕТАЛЛИЧЕСКИХ МОНТАЖНЫХ СВЯЗЕЙ

КБ ПО ЖЕЛЕЗОБЕТОНУ им. А.А. Якушева

ИНВ. N ПОДЛ. | ПОДПИСЬ И ДАТА | ВЗАМ. ИНВ. N

Наименование	Марка	Масса ед. кг	Кол. шт	Общая масса кг	Альбом рабочих чертежей: раздел	Альбом рабочих чертежей: лист	Примечан.
Ограждение лестничного марша	35 ИМ-1	22.45	18	404.10	10.7-35	3	
Ограждение входного марша	35 ИМ-2	15.87	1	15.87	—"—	3	
Решетка для вытирания ног	35 ИМ-3	14.93	1	14.93	—"—	4	
Металлическая палка /монорельс/	35 ИМ-5	70.20	1	70.20	—"—	4	
Ограждение лестничной площадки	35 ИМ-6	2.69	18	48.42	—"—	5	
	35 ИМ-7	12.49	1	12.49			
Опорная труба телеантенны	35 ИМ-20	28.63	1	28.63	—"—	8	
Опорная труба радиостойки	35 ИМ-21	25.41	1	25.41	—"—	9	
Кронштейн для крепления стойки телеантенны	35 ИМ-22	3.54	2	7.08	—"—	9	
Стремянка в машинное помещение	35 ИМ-86	30.30	1	30.30	—"—	4	
	35 ИМ-88	36.82	1	36.82		11	
Соединительная планка	35 ИМ-9	0.09	72	6.48	—"—	5	
Пожарная лестница	126 ИМ-1	29.15	8	233.20	135-ИЖ. 12-1-12.6	72	
Кронштейн для крепления радиаторов	35 ИМ-27	0.22	504	110.88	—"—	5	
Крышка пожарного люка	35 ИМ-18	19.47	8	155.76	—"—	7	
Крышка демонтажного люка	126 ИМ-2	31.91	1	31.91	135-ИЖ. 12-1-12.6	73	
Ограждение пожарной лестницы	35 ИМ-15	22.15	8	177.20	10.7-35	6	
Хомут для крепления телеантенны	35 ИМ-24	0.91	2	1.82	—"—	9	
Поручни для ограждения балконов	35 ИМ-25	10.00	32	320.00	—"—	9	
	126 ИМ-5	4.64	32	148.50	135-ИЖ.12-1-12.6	73	
Рама-стойка	35 ИМ-27	30.40	1	30.40	10.7-35	9	
Кронштейн для крепления радиостойки	126 ИМ-8	3.54	2	7.08	135-ИЖ. 12-1-12.6	72	
Хомут для крепления радиостойки	126 ИМ-7	1.26	2	2.52	—"—	72	
		Итого		1920.00			

Примечание:
При варианте крыши с безрулонной кровлей в спецификацию металлических изделий внести следующие изменения:
исключить: 35 ИМ-5;
добавить: 126 ИМ-3-2 шт, 126 ИМ-4-2 шт, 126 ИМ-9-1 шт, 126 ИМ-10-4 шт из Альбома 135-ИЖ.12-1-12.6, а также 35 ИМ-51-15 шт из Альбома 10.7-35

Инв. № подл. | Подпись и дата | Взам. инв. №

Привязан:

Инв. №

Н. контр.	Есин	
Зав. отд.	Бахолдина	
Гл. конст.	Танров	
Гл. конс. пр.	Есин	
Вед. кон.	Семенкова	

135-0368.88 АС.1

Блок-секция 9-этажная 27-квартирная рядовая 3-4-4

Стадия	Лист	Листов
Р	38	

Спецификация металлических изделий /вариант с рулонной кровлей/

КБ по железобетону им. А.А. Якушева

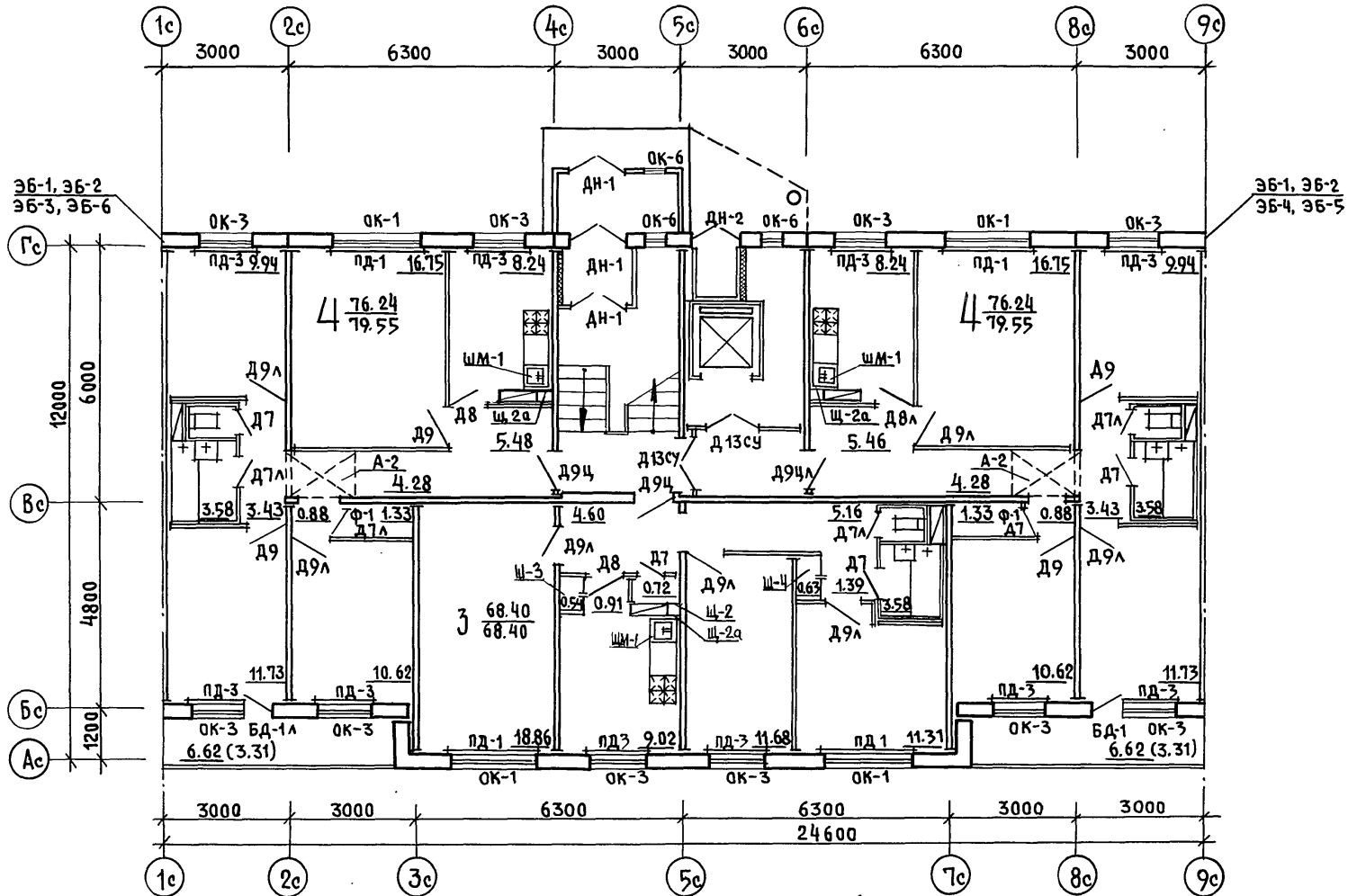

Н. КОНТР.	КИСЕЛЕВ	
ЗАВ. ОТД	БАХОЛДИНА	
ГА. КОН. ОТ.	ТАИРОВ	
ГА. АРХ. ПР	КИСЕЛЕВ	
ГА. КОН. ПР	ЕСИН	

ПРИВЯЗАН:

ИНВ. №

ИНВ. № ПОДЛ | ПОДПИСЬ И ДАТА | ВЗАМ. ИНВ. №

135 – 0368.88 – АС.1

Блок-секция 9 этажная 27 квартирная рядовая 3-4-4

СТАДИЯ	ЛИСТ	ЛИСТОВ
Р	39	

План отделочных работ 1 этажа. Основное планировочное решение.

КБ по железобетону им. А.А. Якушева

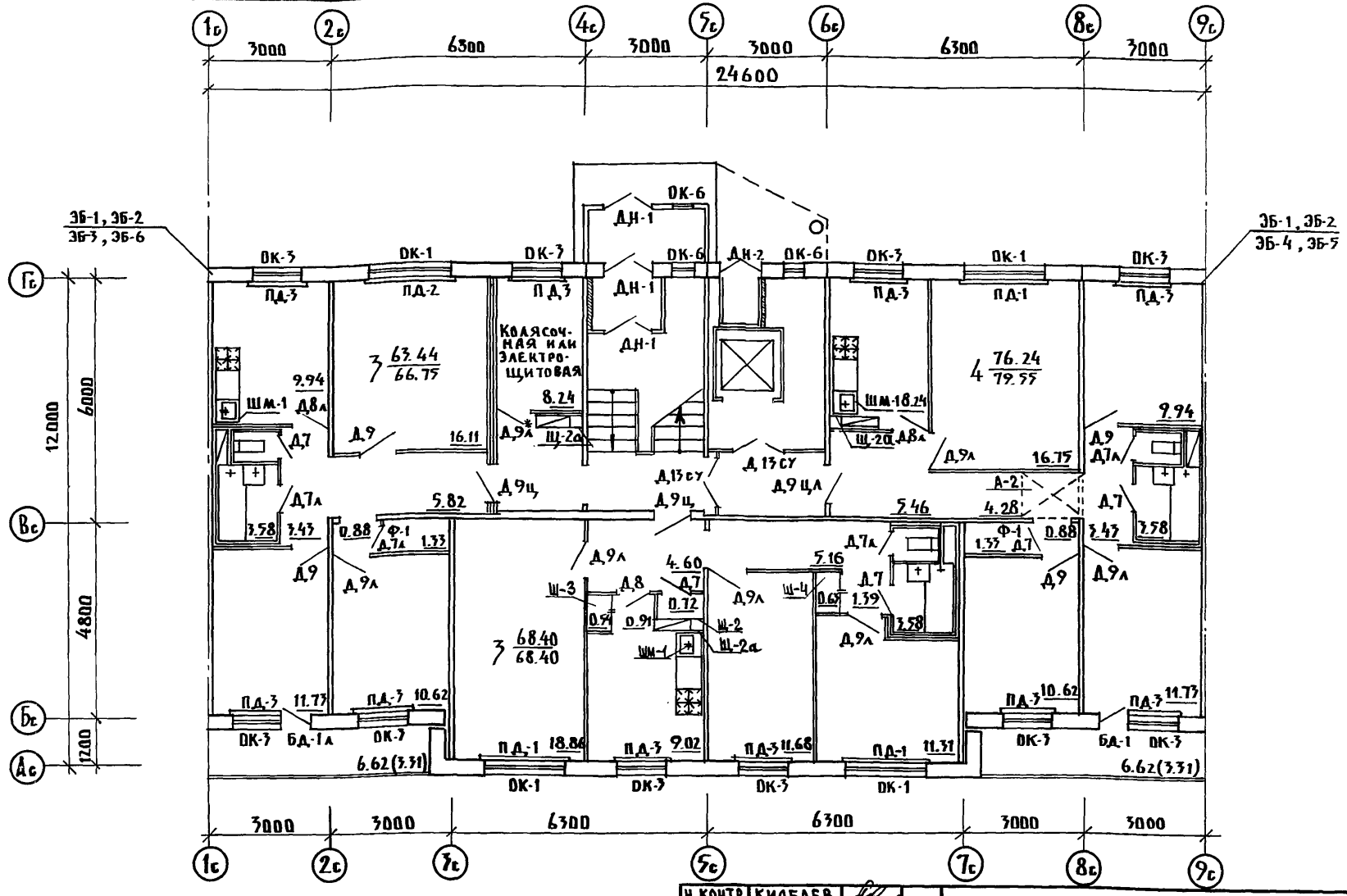

Дверь Д9л* обшить тонколистовой оцинкованной сталью (ГОСТ-7118-78) по асбестовому картону (ГОСТ2850-75) Дверь ставится при варианте с электрощитовой

Н. контр.	Киселев	
Зав. отд.	Бахвалина	
Гл. кон. от	Таиров	
Гл. арх. пр	Киселев	
Гл. кон. пр	Есин	

Привязан

Инв. №

135 – 0368.88 – АС.1

Блок-секция 9 этажная 27 квартирная рядовая 3-4-4

Стадия	Лист	Листов
Р	40	

План отделочных работ 1 этажа планировочное решение с коляскочной и электрощитовой

КБ по железобетону им. А.А. Якушева

Взам. инв. № | Подпись и дата | Инв. № подл.

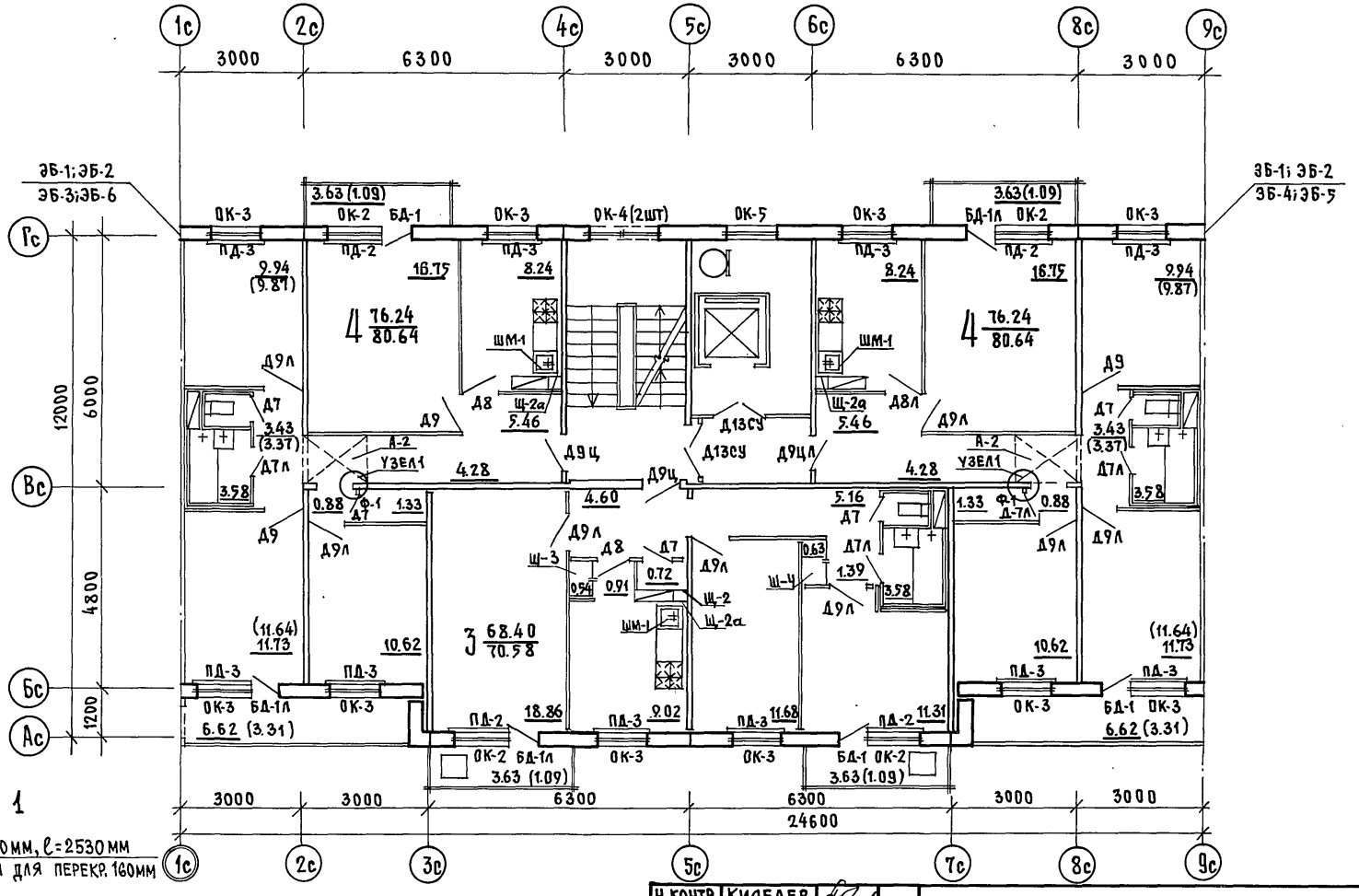

Узел 1

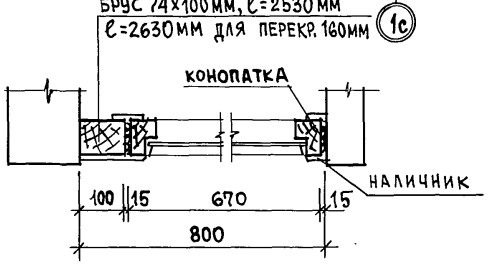

Н.контр.	Киселев	
Зав.отд.	Бахолдина	
Гл.кон.от	Тацров	
Гл.арх.пр.	Киселев	
Гл.кон.пр.	Есин	

Привязан

Инв.№

135 – 0368.88 – АС.1

Блок-секция 9 этажная 27 квартирная рядовая 3-4-4

План отделочных работ 2-9этажей основное планировочное решение

Стадия	Лист	Листов
Р	41	

КБ по железобетону им. А.А. Якушева

Инв.№ подл. | Подпись и дата | Взам.инв.№

Помещения	Полы: площади помещений, м² — планировочное решение 1 этажа: основное	Полы: площади помещений, м² — планировочное решение 1 этажа: с колясочн	Полы: площади помещений, м² — 2–9 этажи	Полы: № узла 135-УАС 2-167 — 1 этаж	Полы: № узла 135-УАС 2-167 — 2-9 этажи	Полы: тип покрытия пола	Потолки: вид отделки	Стены и перегородки: площадь м²	Стены и перегородки: вид отделки
Жилые комнаты, коридоры. Встроенные шкафы, кладовые	184.64	170.14	1477.12	1 Варианты 2 3 4 92 серия 2.144-1.25	6 7 8 9 25 серия 2.144-1.07	Линолеум на теплозвукоизолир. подоснове по стяжке из легкого бетона Варианты: Линолеум на теплозвукоизолир. подоснове по сплошному или многопустотному акустически однородн. перекр. Паркетные доски Паркетные щиты Паркет штучный	Улучшенная клеевая окраска		Оклейка на всю высоту помещения обоями улучшенного качества
Кухни	25.5	27.2	211.2	1 Варианты 2	6 7	Линолеум на теплозвукоизолирующей подоснове по стяжке из легкого бетона /при многопуст. перекр./ Линолеум на теплозвукоизолирующей подоснове по сплошному или многопустотному акустически однородному перекрытию			Масляная окраска на высоту 1.8м /выше - улучшенная клеевая окраска/: облицовка глазурованной плиткой по длине кухонного фронта на высоту 0.6м
Ванные комнаты	10.74	10.74	85.92	—	—	Керамическая плитка			Облицовка глазурованной плиткой стен, к которым примыкают санитарные приборы на высоту 1.8м /скрытые участки не облицов./ Остальные участки стен в цокольной части облицовываются на высоту 0,15м и масляная окраска до высоты 1.8м Выше - улучшенная клеевая окраска
Туалетные									Облицовка керамической метлахской плиткой в цокольной части на h= 0.10м и масляная окраска до высоты 1.8м; Выше - улучшенная клеевая окраска
Лестничные клетки Лифтовые холлы				5	10	Керамическая плитка			Масляная окраска в цокольной части на высоту 0.15м; улучшенная клеевая окраска на всю высоту помещения
Колясочная, электрощитовая	—	6.66	—	5	—	Керамическая плитка			
Лоджии	13.24	13.24	119.16	11	11	Керамическая плитка			

Взамен инв.№

Подпись и дата

Инв.№ подл.

Привязан

Инв.№

Н.контр	Киселев	
Зав.отд	Бахолдина	
Гл.кон.от	Таиров	
Гл.арх.пр	Киселев	
Гл.кон.пр	Есин	
Вед. арх	Галова	

135-0368.88-АС.1

Блок-секция 9 этажная 27 квартирная рядовая 3-Ч-Ч

Стадия	Лист	Листов
Р	42	

Ведомость отделки помещений

КГ по железобетону им. А.Д. Якушева

Инв.№ подл.	Подпись и дата	Взам. инв.№

МАРКА	ОБОЗНАЧЕНИЕ	НАИМЕНОВАНИЕ	КОЛИЧЕСТВО I этаж планировочное решение основное	I этаж планировочное решение скользящее	2-9 эт.	Всего /основное решение/	МАССА кг	ПРИМЕЧАНИЕ
Окна и балконные двери /вариант со спаренными переплетами/								
ОК-1	ГОСТ 11214-86	ОС 15-21	4	4	—	4		
ОК-2	—"—	ОС 15-13.5	—	—	32	32		
ОК-3	—"—	ОС 15-12	10	10	80	90		
ОК-4	—"—	ОС 6-9	—	—	16	16		
ОК-5	—"—	ОС 9-9	—	—	8	8		
ОК-6*	—"—	ОС 15-6*	3	3	—	3		
ОК-7	—"—	ОС 9-15	—	—	—	1		
БД-1	—"—	БС 22-7.5	1	1	24	25		
БД-1Л	—"—	БС 22-7.5Л	1	1	24	25		
Окна и балконные двери /вариант с раздельными переплетами/								
ОК-1	ГОСТ 11214-86	ОР 15-21	4	4	—	4		
ОК-2	—"—	ОР 15-13.5	—	—	32	32		
ОК-3	—"—	ОР 15-12	10	10	80	90		
ОК-4	—"—	ОР 6-9	—	—	16	16		
ОК-5	—"—	ОР 9-9	—	—	8	8		
ОК-6*	—"—	ОР 15-6*	3	3	—	3		
ОК-7	—"—	ОР 9-15	—	—	—	1		
БД-1	—"—	БР 22-7.5	1	1	24	25		
БД-1Л	—"—	БР 22-7.5Л	1	1	24	25		
Окна и балконные двери /вариант с раздельно-спаренными переплетами/								
ОК-1	ГОСТ 16289-86	ОРС 15-21	4	4	—	4		
ОК-2	—"—	ОРС 15-13.5	—	—	32	32		
ОК-3	—"—	ОРС 15-12	10	10	80	90		
ОК-4	—"—	ОРС 6-9	—	—	16	16		
ОК-5	—"—	ОРС 9-9	—	—	8	8		
ОК-6*	—"—	ОРС 15-6*	3	3	—	3		
ОК-7	—"—	ОРС 9-15	—	—	—	1		
БД-1	—"—	БРС 22-7.5	1	1	24	25		
БД-1Л	—"—	БРС 22-7.5Л	1	1	24	25		
Окна и балконные двери /вариант со стеклопакетами/								
ОК-1	1.136.5-20.05.00.000-01	ОСП 15-21	4	4	—	4		
ОК-2	1.136.5-20.04.00.000-01	ОСП 15-13.5	—	—	32	32		
ОК-3	1.136.5-20.04.00.000	ОСП 15-12	10	10	80	90		
ОК-4	1.136.5-20	ОСП 6-9	—	—	16	16		
ОК-5	1.136.5-20.01.00.000	ОСП 9-9	—	—	8	8		
ОК-6*	1.136.5-20	ОСП 15-6*	3	3	—	3		
ОК-7	1.136.5-20.02.00.000-02	ОСП 9-15	—	—	—	1		
БД-1	1.136.5-20.06.00.000	БСП 22-7.5	1	1	24	25		
БД-1Л	"	БСП 22-7.5Л	1	1	24	25		
Окна и балконные двери /вариант со стеклопакетами и стеклами/								
ОК-1	1.136.5-18.05.00.000-01	ОРСП 15-21	4	4	—	4		
ОК-2	1.136.5-18.04.00.000-01	ОРСП 15-13.5	—	—	32	32		
ОК-3	1.136.5-18.04.00.000	ОРСП 15-12	10	10	80	90		
ОК-4	1.136.5-18	ОРСП 6-9	—	—	16	16		
ОК-5	1.136.5-18.01.00.000	ОРСП 9-9	—	—	8	8		
ОК-6*	1.136.5-18.03.00.000	ОРСП 15-6*	3	3	—	3		
ОК-7	1.136.5-18.02.00.000-02	ОРСП 9-15	—	—	—	1		
БД-1	1.136.5-18.06.00.000	БРСП 22-7.5	1	1	24	25		
БД-1Л	"	БРСП 22-7.5Л	1	1	24	25		

Инв. №

Привязан

ГИП	ЗАВ. ОТД.	БАХОЛДИНА
ГЛ. КОН. ОТД.	ГЛ. АРХ. ПР.	ТАИРОВ
ГЛ. КОН. ПР.	ЕСИН	КИСЕЛЕВ
Н. КОНТР.	КИСЕЛЕВ	

135-0368.88-АС.1

Блок-секция 9 этажная 27 квартирная 3-4-4

Спецификация деревянных изделий /начало/

КБ по железобетону им. А.А. Якушева

Стадия	Лист	Листов
Р	43	

23326-03 45

Инв. № подл.	Подпись и дата	Взам. инв. №

Марка	Обозначение	Наименование	Количество: I этаж, планировочное решен.: основное	I этаж, планировочное решен.: с колясоч.	2-9 эт.	Всего основное решен.	Масса кг	Примечание
Двери внутренние с остекленными полотнами								
Д 13 СУ*	1.136-10 стр. 22	ДО 21-13СУ*	2	2	16	18		
Д 8	1.136-10 стр. 19	ДО 21-8	2	1	16	18		
Д 8 Л	1.136-10 стр. 19	ДО 21-8Л	1	2	8	9		
Д 13	1.136-10 стр. 22	ДО 21-13						
Двери внутренние с глухими полотнами								
Д 9	1.136-10 стр. 10	ДГ 21-9	4	4	24	28		
Д 9 Л	1.136-10 стр. 10	ДГ 21-9Л	7	7	64	71		
Д 9 Ц	1.136-10 стр. 10	ДГ 21-9Ц	2	2	16	18		
Д 9 ЦЛ	1.136-10 стр. 10	ДГ 21-9ЦЛ	1	1	8	9		
Д 7	1.136-10 стр. 8	ДГ 21-7	5	5	40	45		
Д 7 Л	1.136-10 стр. 8	ДГ 21-7Л	4	4	32	36		
Двери входные и тамбурные								
ДН-1	1.136.5-19.03.000-05	ДН 21-13ЩР2П	3	3	—	3		
ДН-2	1.136.5-19.03.000-02	ДН 21-13АЩР2П	1	1	—	1		
Подоконные доски								
ПД-1	ГОСТ 17280-79	ПД 22-25	4	4	—	4		
ПД-2	"	ПД 14-25	—	—	32	32		
ПД-3	"	ПД 13-25	10	10	80	90		
Двери входные на кровлю и в машинное помещение								
ДЛ 10-10	серия 1.136.5-19.12.000	ДЛ 10-10	—	—	—	1		
ДС 16-9ГТ	серия 1.136.5-19.11.000	ДС 16-9ГТ	—	—	—	1		
ДС 19-9ГТ	серия 1.136.5-19.11.000-01	ДС 19-9ГТ	—	—	—	1		
Деревянные изделия ниже отм. 0.000								
ДС 16-9ГУ	серия 1.136.5-19.11.000-03	ДС 16-9ГУ	—	—	—	1		
ДС 19-9ГТ	серия 1.136.5.19.11.000-01	ДС 19-9ГТ	—	—	—	1		
Щ-3	135-ИЖ.12-1-126	Щ-3	—	—	—	4		
Фрамуга								
Ф-1	ч.10 Р.10.12-116	Ф-1	2	2	16	18		
Наличники /для окон/ п.м								
Наличник	ГОСТ 8242-75	Тип 1 (54×13)			796,72			
Наличники /для дверей/								
Наличник	ГОСТ 8242-75	Тип 1 (54×13)			1256			
Плинтус, п.м.								
Плинтус	ГОСТ 8242-75	Тип 1 (54×16)			1789,94			
Встроенное оборудование (шкафы, антресоли)								
Ш-3	135-УАС.2-167	Ш-3	1	1	8	9		
Ш-4	"	Ш-4	1	1	8	9		
	"							
А-2	"	А-2						
Шкаф под мойку								
ШМ-1	ч.10 Р.10.12-116	ШМ-1	3	3	24	27		
Щит стенка								
Щ-2	135-ИЖ.12-1-126	Щ-2	1	1	20	21		
Щ-2а	"	Щ-2а	3	3	12	15		

Привязан

Инв. №

Зав. отд.	Бахолдина	
Гл. кон. отд.	Таиров	
Гл. арх. пр.	Киселев	
Гл. кон. пр.	Есин	
Н. контр.	Киселев	

135-0368.88-АС.1

Блок-секция 9 этажная 27 квартирная 3-4-4

Спецификация деревянных изделий /окончание/

Стадия	Лист	Листов
Р	44	

КБ по желе... ...етону им. А.А. ...ушева

23326-03 (46)

gost.e-ecolog.ru