КОМПЛЕКСНАЯ СЕРИЯ 192 ТИПОВЫХ ПРОЕКТОВ КРУПНОПАНЕЛЬНЫХ ЖИЛЫХ И ОБЩЕСТВЕННЫХ ЗДАНИЙ

КБ
ПО ЖЕЛЕЗОБЕТОНУ
ИМ. А.А. ЯКУШЕВА

ТИПОВОЙ ПРОЕКТ
221-1-706.92

СРЕДНЯЯ ШКОЛА НА 11 КЛАССОВ
С БАССЕЙНОМ
/264 УЧАЩИХСЯ/

АЛЬБОМ 2
ЧАСТЬ 2

ТХ-ТЕХНОЛОГИЧЕСКИЕ ЧЕРТЕЖИ СТР. 89-116

25443-03

Отпускная цена
на момент реализации
указана в счет-накладной

gost.e-ecolog.ru

Альбом 2 ч.2

Ведомость основных комплектов рабочих чертежей

Обозначение	Наименование	Примечание
ТХ	Технологическая часть	

Ведомость рабочих чертежей основного комплекта

Лист	Наименование	Примечание
1	Общие данные	
2	Фрагмент плана 1-го этажа с размещением технологического оборудования	Блок А
3	Фрагмент плана 2-го этажа с размещением технологического оборудования	—"—
4	Фрагмент плана 1-го этажа с размещением технологического оборудования	Блок Б
5	Фрагмент плана 2-го этажа с размещением технологического оборудования	—"—
6	Фрагмент плана 1-го этажа с размещением технологического оборудования столовой	Блок В
7	Фрагмент плана 1-го этажа с размещением технологического оборудования столовой привязка инженерных коммуникаций	—"—
8	Фрагмент плана 2-го этажа с размещением технологического оборудования	—"—
9	Фрагмент плана 3-го этажа с размещением технологического оборудования	Блок Б В
10	Фрагмент плана техподполья с размещением технологического оборудования	Блок Г
11	Фрагмент плана 1-го этажа с размещением технологического оборудования	Блок Г
12	Фрагмент плана 2-го этажа с размещением технологического оборудования	Блок Г

Ведомость ссылочных и прилагаемых документов.

Обозначение	Наименование	Примечание
СНиП 2.78.02-89	Общественные здания и сооружения	
Н.А 2.2-74 ЦНИЭП учебных зданий	Нормали основных планировочных элементов жилых и общественных зданий общеобразовательные школы	
	Каталог школьно-лабораторной мебели.	

Ведомость спецификаций

Лист	Наименование	Примечание
	Спецификация оборудования	листа

Условные обозначения	
	Умывальник с подводом хол. и гор воды
	Розетка штепсельная
	Розетка штепсельная низковольтная
	Заштриховывание
Э	Подвод электроэнергии
Хв	Подвод холодной воды
Гв	Подвод горячей воды
К	Отвод в канализацию

Настоящий проект выполнен в соответствии с действующими нормами и правилами с соблюдением норм по взрывно-пожарной безопасности

Главный инженер проекта /Ивановский/

Инв. № подл. | Подпись и дата | Взам. инв. №

Привязан:

Инв. №

Н. контр.	Сергеев	
Нач. отд.	Красновидов	
Гл. арх. отд.	Сергеев	
Гл. кон. пр.	Ивановский	
Технолог	Гореликова	
Технолог	Скорохода	
Технолог	Лисовская	

ТП 221-1-706.92 Альбом 2 ТХ

Средняя школа на 11 классов (264 учащихся) с бассейном

Стадия	Лист	Листов
Р	1	

Общие данные

КБ по железобетону им. А.А. Якушева

25443-03 2

АЛБОМ 2 ТХ

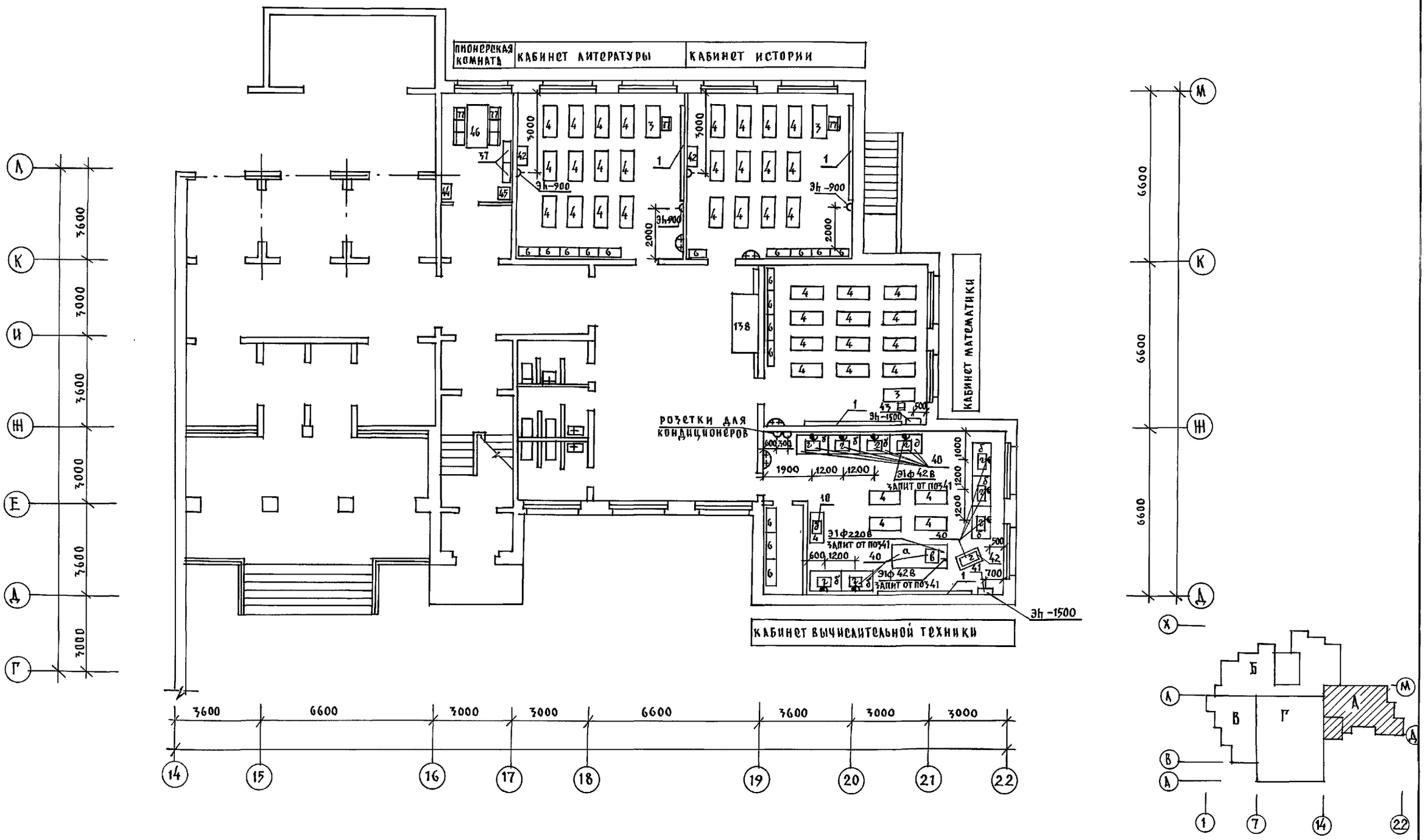

Н.КОНТР.	СЕРГЕЕВ		Т.П. 221-1-706.92	АЛЬБОМ 2 ТХ
НАЧ.ОТД.	КРАСНОВИДОВ		СРЕДНЯЯ ШКОЛА НА 11 КЛАССОВ С БАССЕЙНОМ /264 УЧАЩИХСЯ/	СТАДИЯ Р; ЛИСТ 2; ЛИСТОВ
ГА.АРХ.ПР.	СЕРГЕЕВ			
ГА.КОНСТ.	ИВАНОВСКИЙ			
ТЕХНОЛОГ	СКОРОХОД		ФРАГМЕНТ ПЛАНА 1-ГО ЭТАЖА С РАЗМЕЩЕНИЕМ ТЕХНОЛОГИЧЕСКОГО ОБОРУДОВАНИЯ	КБ по железобетону им. А.А.Якушева

ПРИВЯЗАН:

ИНВ.№

ИНВ.№ ПОДЛ. | ПОДПИСЬ И ДАТА | ВЗАМ.ИНВ.№

25443-03 3

Альбом 2 ч.2

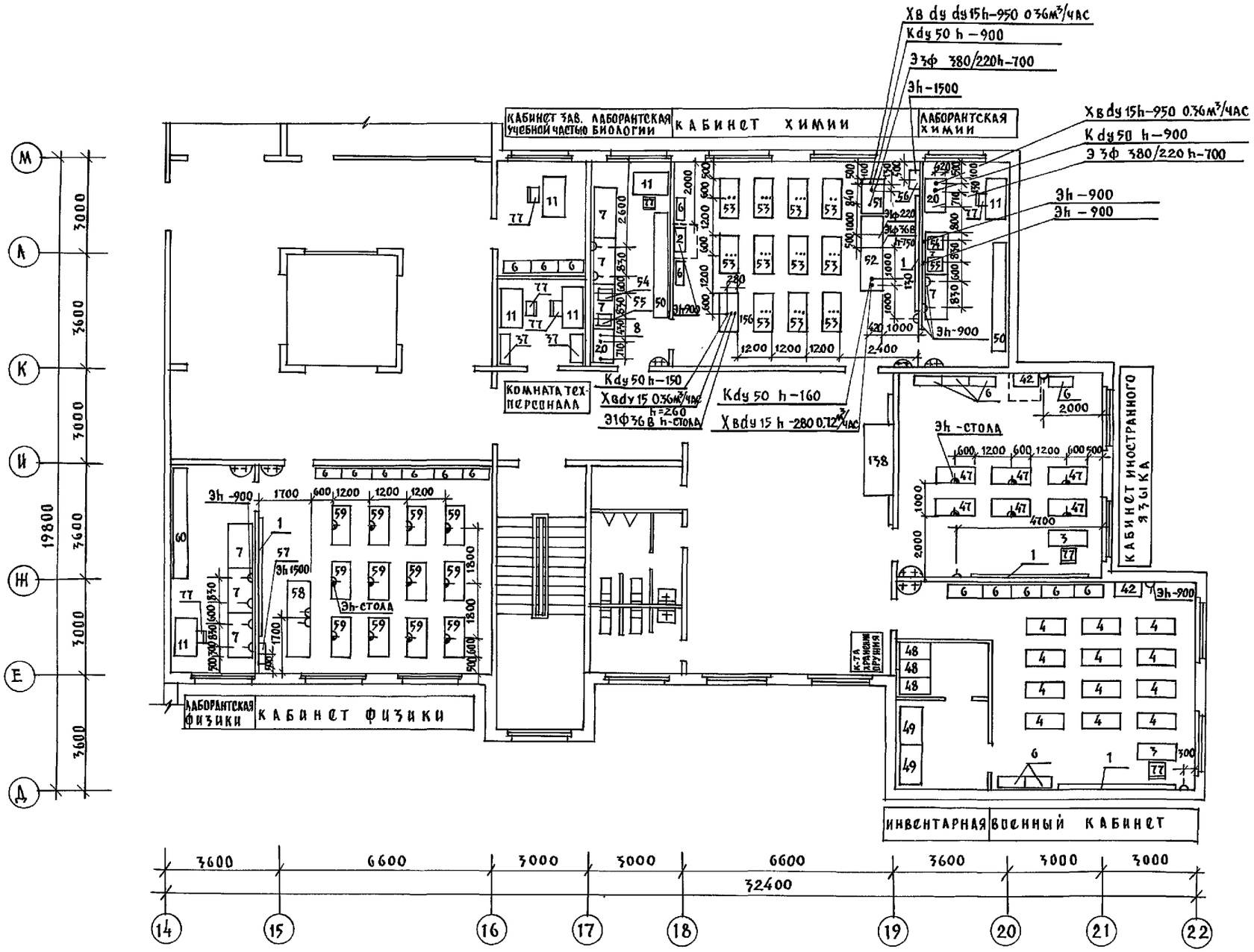

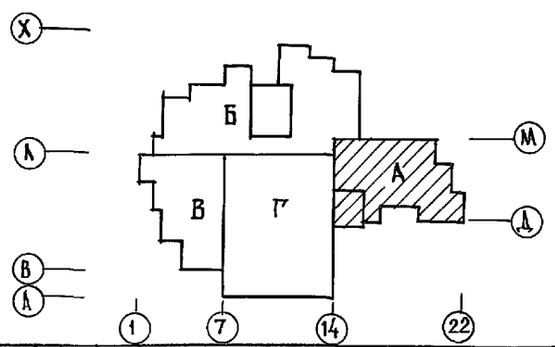

Н.контр.	Сергеев		Т.П. 221-1-706 92 Альбом 2 ТХ
Нач.отд.	Красновидов		
Гл.арх.пр.	Сергеев		
Гл.конст.	Ивановский		Средняя школа на 11 классов с бассейном /264 учащихся/ — Стадия: Р; Лист: 3; Листов:
Технолог	Скороход		Фрагмент плана 2-го этажа с размещением технологического оборудования — КБ по железобетону им. А.А.Якушева

Привязан:

Инв. №

Инв. № подл. | Подпись и дата | Взам. инв. №

25443-03 4

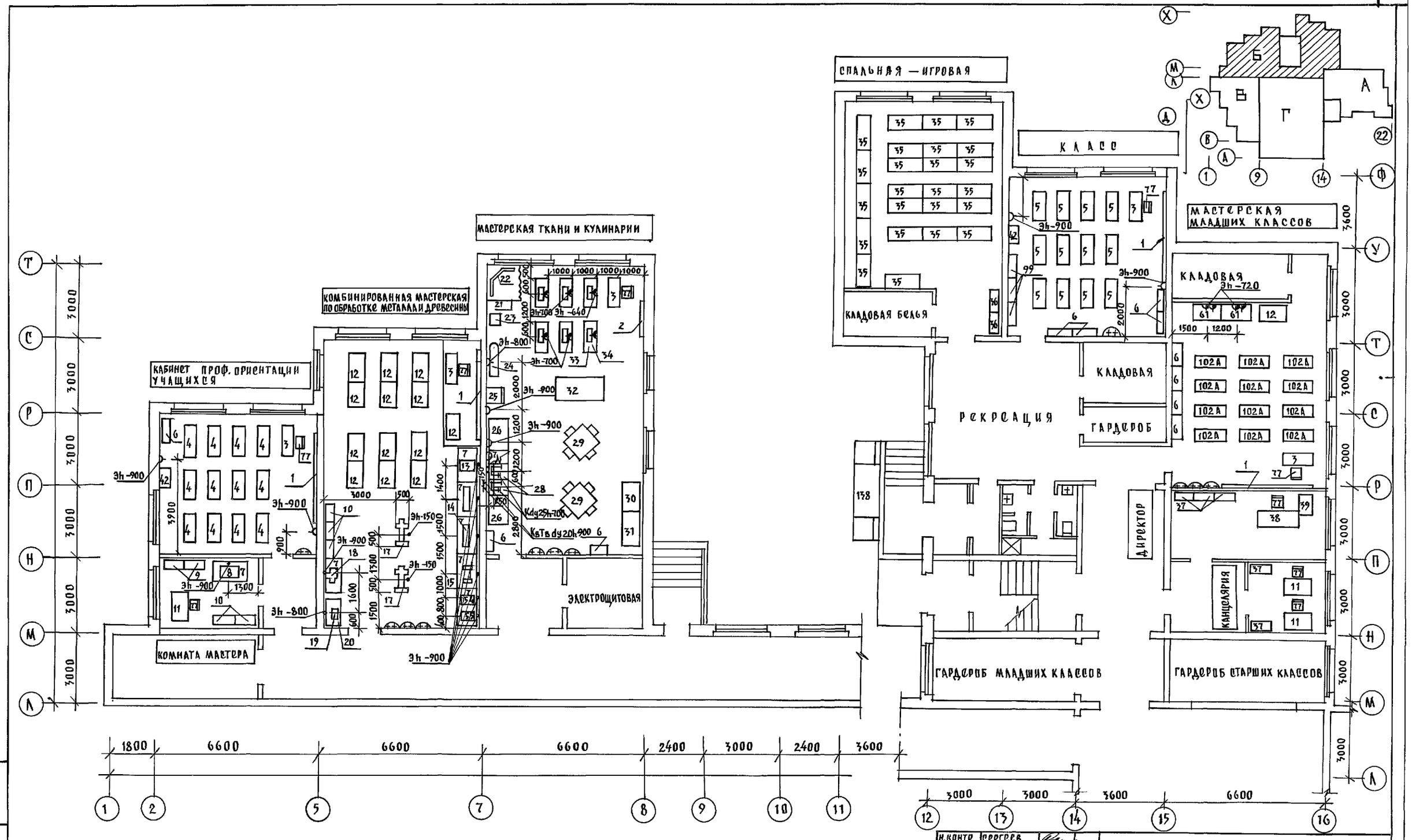

АЛЬБОМ 2 Ч 2

Н.КОНТР.	СЕРГЕЕВ		Т.П. 221-1-706.92 АЛЬБОМ 2 ТХ
НАЧ ОТД.	КРАСНОВИДОВ		СРЕДНЯЯ ШКОЛА НА 11 КЛАССОВ /264 УЧАЩИХСЯ/ С БАССЕЙНОМ
ГЛ.АРХ.ПР.	СЕРГЕЕВ		
ГЛ КОНСТ.	ИВАНОВСКИЙ		
ТЕХНОЛОГ	СКОРОХОД		ФРАГМЕНТ ПЛАНА 1-ГО ЭТАЖА С РАЗМЕЩЕНИЕМ ТЕХНОЛОГИЧЕСКОГО ОБОРУДОВАНИЯ

СТАДИЯ	ЛИСТ	ЛИСТОВ
Р	4	

КБ по железобетону им. А.А.Якушева

ПРИВЯЗАН:

ИНВ.№

ИНВ.№ПОДЛ. | ПОДПИСЬ И ДАТА | ВЗАМ.ИНВ.№

25443-03 5

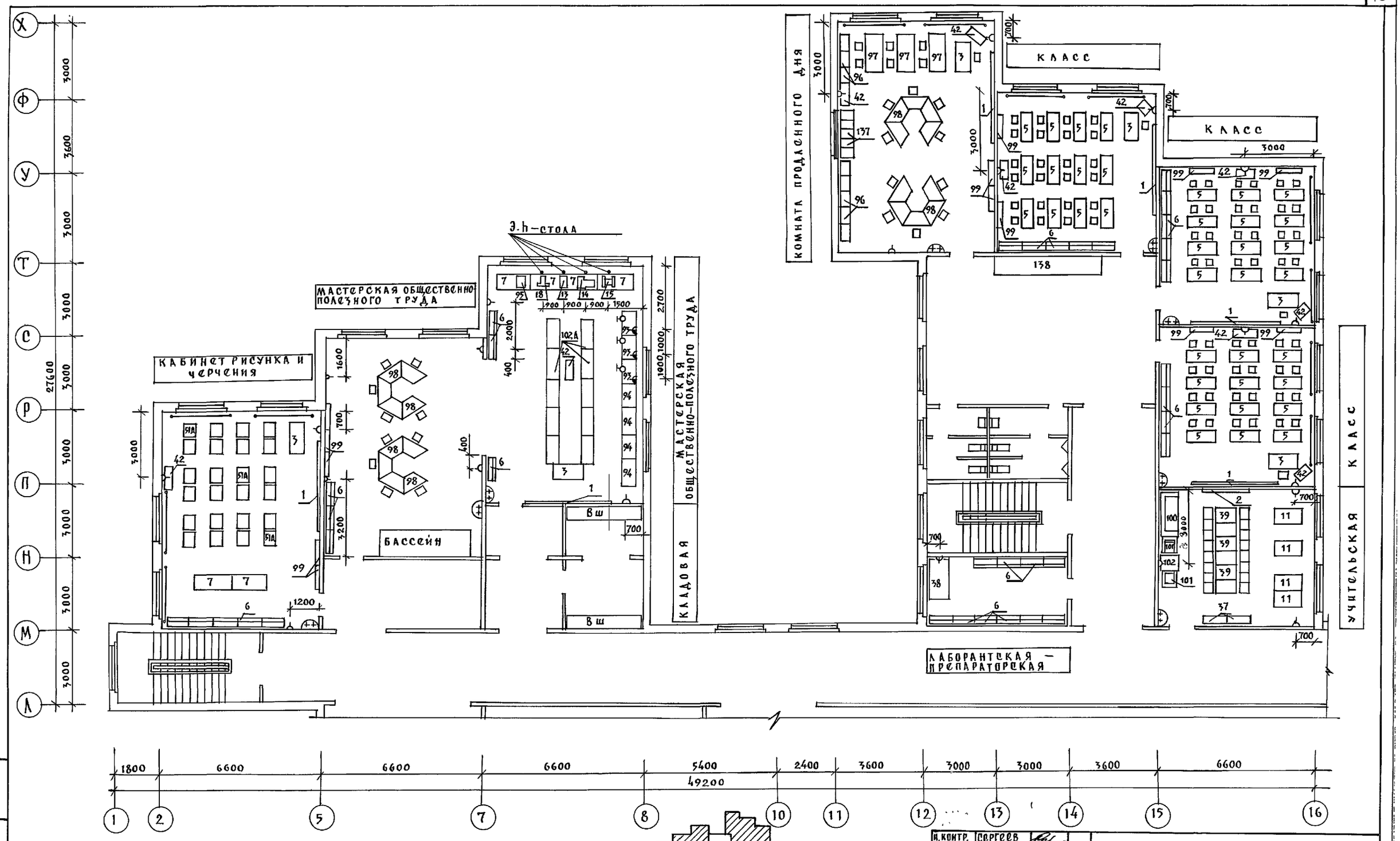

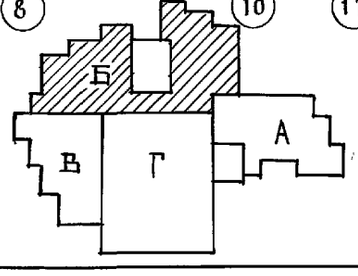

Н. КОНТР.	СЕРГЕЕВ		ТП. 221-1-706.92 АЛЬБОМ 2 ТХ
НАЧ. ОТД.	КРАСНОВИДОВ		СРЕДНЯЯ ШКОЛА НА 11 КЛАССОВ С БАССЕЙНОМ /264 УЧАЩИХСЯ/
ГЛ. АРХ. ПР.	СЕРГЕЕВ		СТАДИЯ: Р; ЛИСТ: 5; ЛИСТОВ:
ГЛ. КОН. ПР.	ИВАНОВСКИЙ		
ТЕХНОЛОГ	ГОРЕЛИКОВА		ФРАГМЕНТ ПЛАНА 2-ГО ЭТАЖА С РАЗМЕЩЕНИЕМ ТЕХНОЛОГИЧЕСКОГО ОБОРУДОВАНИЯ
			КБ по железобетону им. А. А. Якушева

ИНВ. № ПОДЛ. | ПОДПИСЬ И ДАТА | ВЗАМ. ИНВ. №

25443-03 6

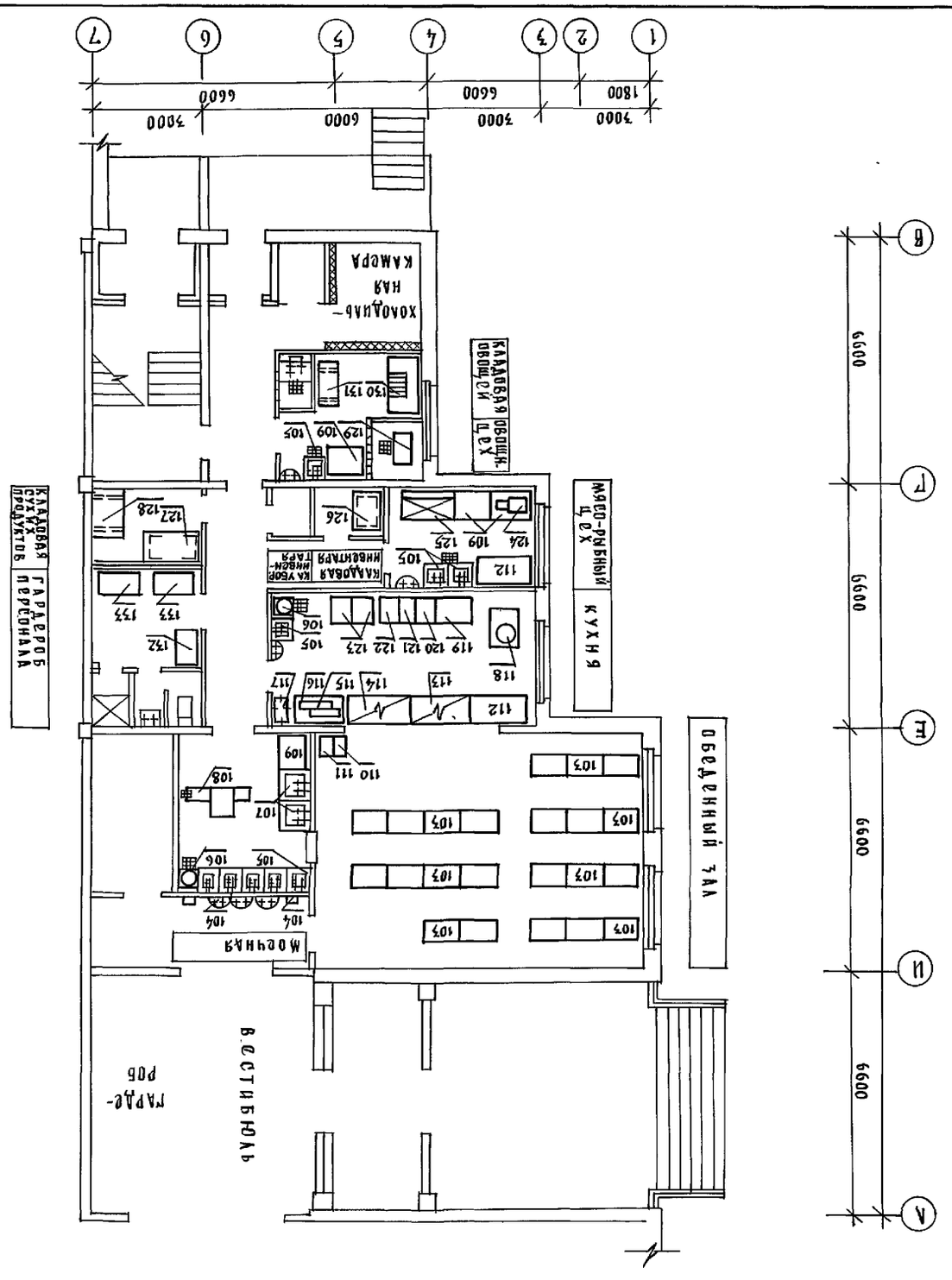
1
2
3
4
5
6
7
1800
6600
7000
6000
7000
6600
7000
А
Б
В
Г
Д
Е
6000
6000
6000
ХОЛОДИЛЬНАЯ КАМЕРА
КЛАДОВАЯ ОВОЩЕЙ
ЦЕХ ОВОЩНОЙ
КЛАДОВАЯ ИНВЕНТАРЯ
ЦЕХ МЯСО-РЫБНЫЙ
КУХНЯ
ГАРДЕРОБ ПЕРСОНАЛА
КЛАДОВАЯ СУХИХ ПРОДУКТОВ
ОБЕДЕННЫЙ ЗАЛ
МОЕЧНАЯ
ЧЕЛОВЕК
МАРШРУТ
ВЕСТИБЮЛЬ
112
118
119 120 121 122 123
124 109 125
126
127 128
129 109 105
130 131
132
133
105
106
107
108
109
110 111
104
113
114
115
116
117

Альбом 2 ч.2

Эф 220в 1.05 квт h-1300

ХВ ГВ d15 h-180 ХВ-0.72 м³/ч
ГВ-0.36 м³/ч

ОБЕДЕННЫЙ ЗАЛ

ХВ.ГВ d15 h-180

К d50 h-250

ХВф 15 вентиль h-100 0.72 м³/час

Э 3ф 380в 12.0 квт h-90

Э 1ф 220в 4.0 квт h-90

Э 3ф 380в 12.0 квт h-90

Э от ЩУ 3ф 380в 0.85 квт h-400

Э ЩУ 3ф 380в 0.85 квт h-1500
к поз.

ХВ ГВ d15 h-180

К d 50 h-250

Э Ш 3ф 380в 0.4 квт h-1300
к поз.

Э от МП 3ф 380в 1.1 квт h-500

Э МП 3ф 380в 1.1 квт h-1500
к поз.

ХВ d15 вентиль
к поз. 0.72 м³/ч

ЭАВ 3ф 380в 0.55 квт
h-1300 к поз.

ХВ d15 штуцер от ВЗ h800
0.72 м³/час к поз.

Э. от АВ 3ф 380в 0.55 квт
h-250

Трап d 100

стенка h 1600 облицевать
глазурованной плиткой

КЛАДОВАЯ ОВОЩЕЙ

Поливочный кран

Бортик в один
кирпич облице-
вать глазурован-
ной плиткой

ХВ ГВ d15 h-180

К d50 h-250

КЛАДОВАЯ ИНВЕНТАРЯ

КЛАДОВАЯ УБОРОЧНОГО ИНВЕНТАРЯ

КЛАДОВАЯ СУХИХ ПРОДУКТОВ

ГАРДЕРОБ ПЕРСОНАЛА

ХВ d 15 вентиль h-50 0.72 м³/час

Э. 3ф 380в 12.0 квт h-350

Трап d 100

ХВ. d 15 h 50 0.72 м³/час

ГВ. d15 h 50 0.36 м³/час

Трап ф 100

Э 3ф 380в 16.3 квт h-50

ЭШ 3ф 380в 0.5 квт h-1300 к поз.

Э 3ф 380в 3.0 квт h-70

Э 3ф 380в 4.9 квт h-70

Х.В. d15 h 70

Трап ф 100

ХВ. ГВ d15 h-180

К d50 h-250

Э 3ф 380 12 квт h-350

ХВ ф 15 вентиль h-50

Лоток канализационный с трапом
1250×400

Э 3ф 380в 9.45 квт h-100

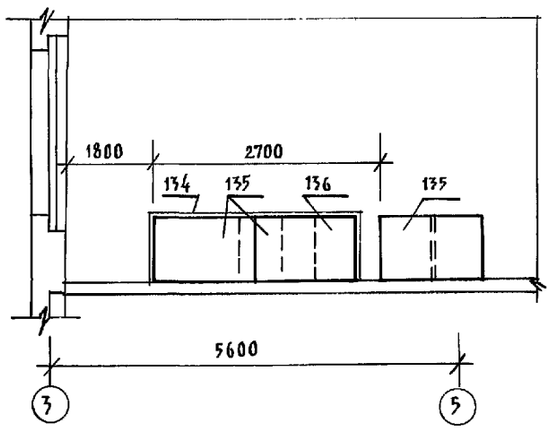

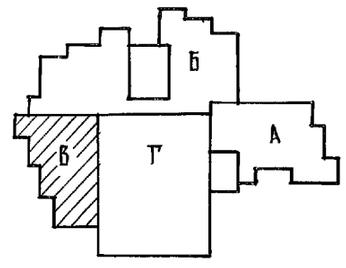

Н.контр.	Сергеев		
Нач. отд.	Красновидов		
Гл. арх. пр.	Сергеев		
Гл. конс. пр.	Ивановский		
Технолог	Гореликова		

Привязан:

Инв. №

Т.П. 221-1-706.92 Альбом 2 ТХ

Средняя школа на 11 классов (без бассейна) 1264 учащихся

Стадия	Лист	Листов
Р	7	

Фрагмент плана 1 го этажа с размещением технологического оборудования столовой привязки инженерных коммуникаций

КБ по железобетону им. А. А. Якушева

25443-03 8

Инв. № подл. | Подпись и дата | Взам. инв. №

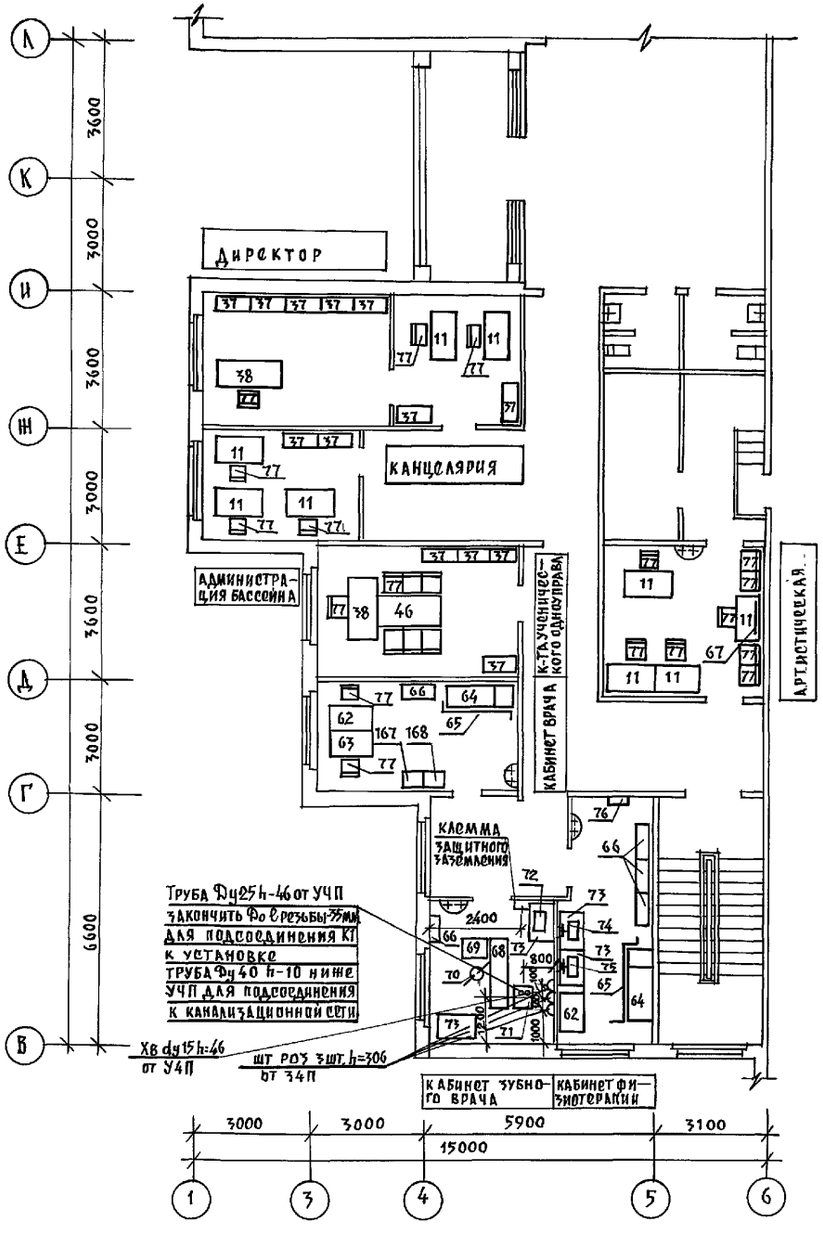

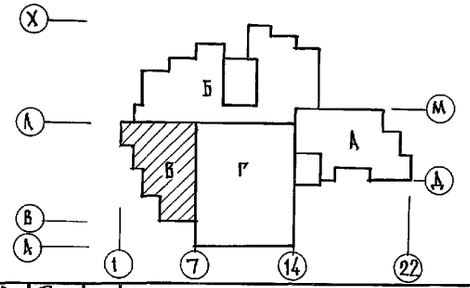

Н.КОНТР.	СЕРГЕЕВ			Т.П. 221-1-706.92	АЛЬБОМ 2 ТХ		
НАЧ.ОТД.	КРАСНОВИДОВ						
ГЛ.АРХ.ПР	СЕРГЕЕВ						
ГЛ.КОНСТ.	ИВАНОВСКИЙ			СРЕДНЯЯ ШКОЛА НА 11 КЛАССОВ С БАССЕЙНОМ /264 УЧАЩИХСЯ/	СТАДИЯ	ЛИСТ	ЛИСТОВ
					Р	8	
ТЕХНОЛОГ	СКОРОХОД			ФРАГМЕНТ ПЛАНА 2ОГО ЭТАЖА С РАЗМЕЩЕНИЕМ ТЕХНОЛОГИЧЕСКОГО ОБОРУДОВАНИЯ.	КБ по железобетону им. А.А. Якушева		

ПРИВЯЗАН:

ИНВ. №

ИНВ.№ ПОДЛ. | ПОДПИСЬ И ДАТА | ВЗАМ.ИНВ.№

25443-03 9

Альбом 242

Фрагмент плана 3 этажа /блок В/

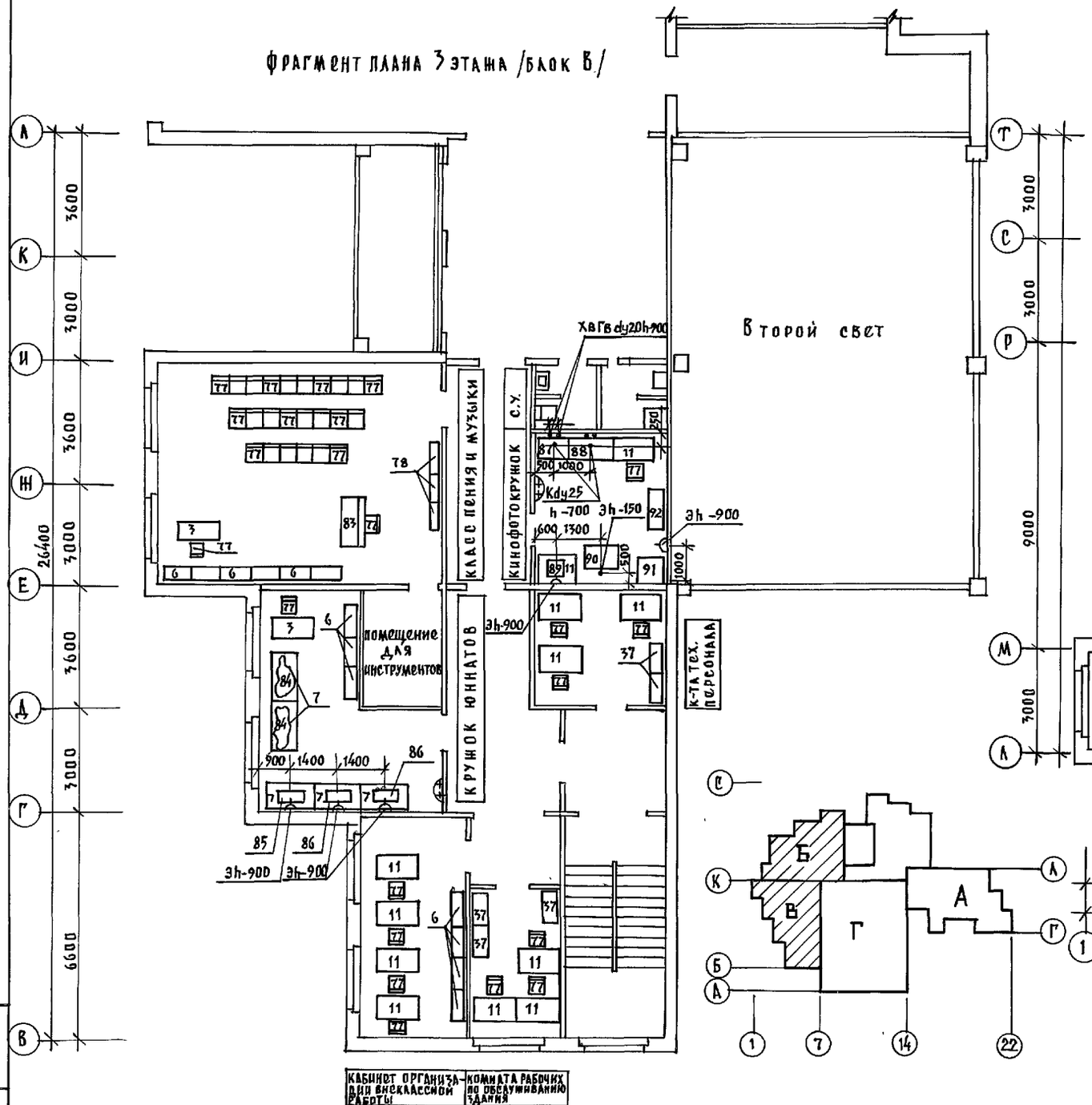

Фрагмент плана 3 этажа /блок Б/

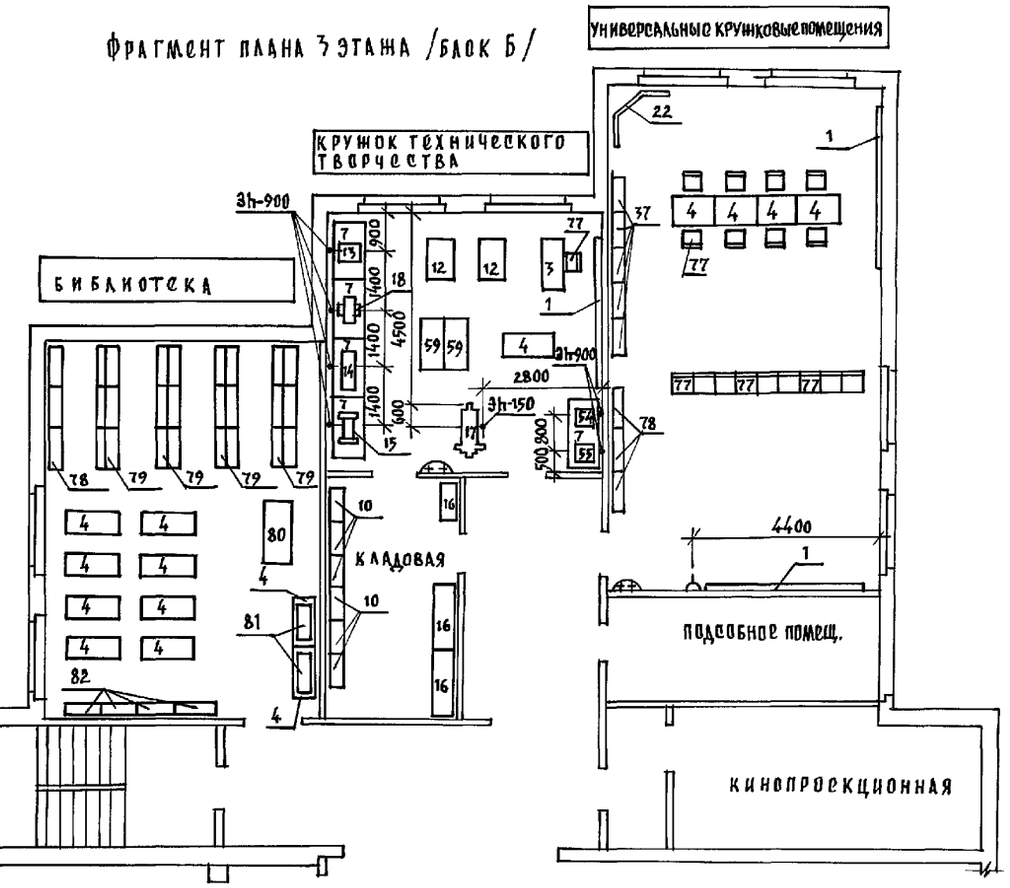

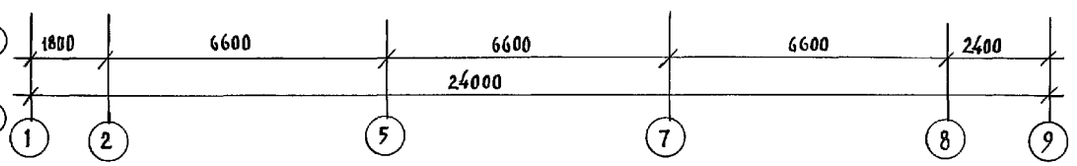

Н.контр.	Сергеев		Т.П. 221-1-706.92	Альбом 2 ТХ	
Нач. отд.	Красновидов				
Гл. арх.	Сергеев		Средняя школа на 11 классов с бассейном /264 учащихся/	Стадия: Р	Лист: 9	Листов:
Гл. конст.	Ивановский				
Технолог	Скороход		Фрагмент плана 3-го этажа с размещением технологического оборудования	КБ по железобетону им. А.А. Якушева	

Привязан:

Инв. №

Инв. № подл. | Подпись и дата | Взам. инв. №

25443-03 10

Альбом 2 ч.2

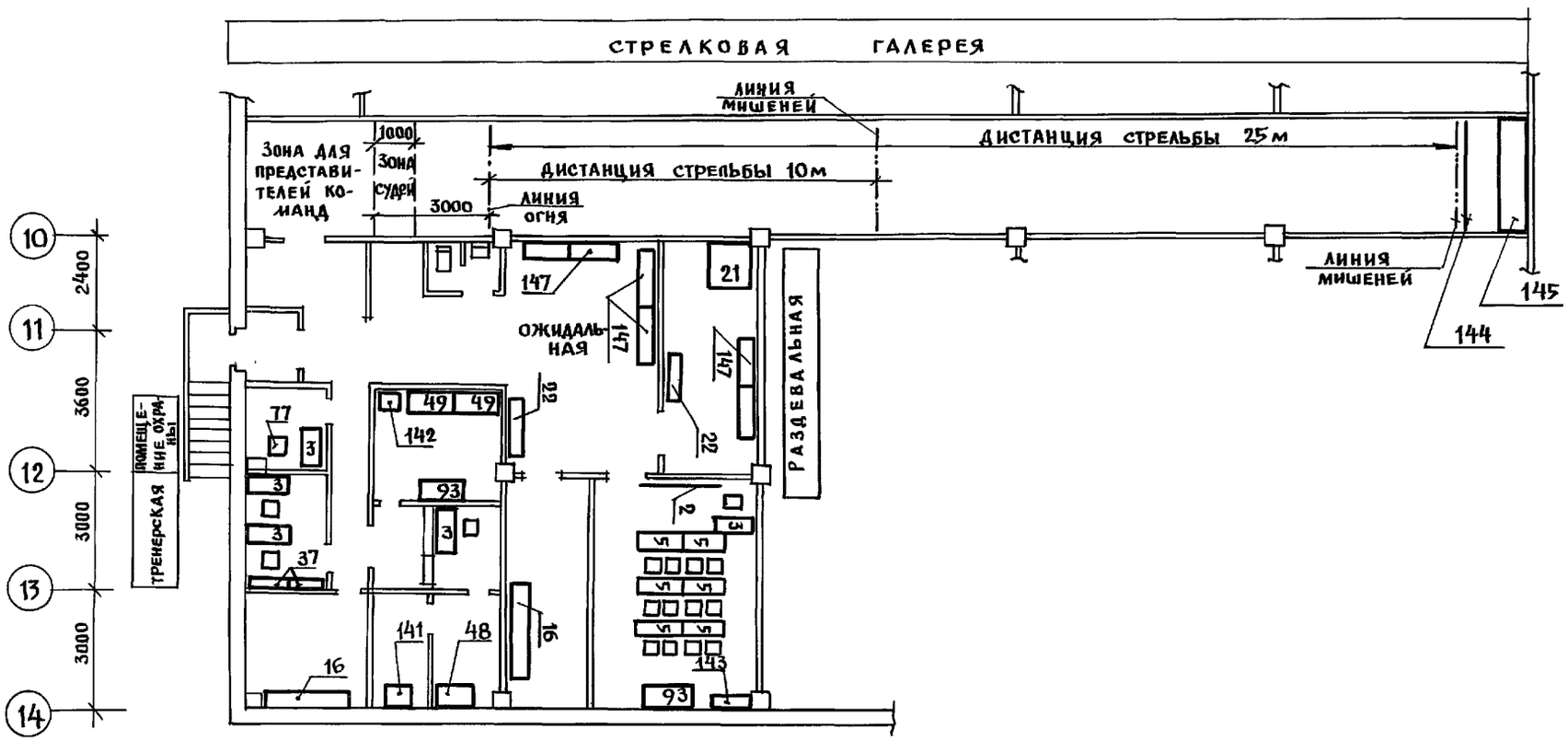

Кладовая хоз. инвентаря и инвентарная	Склад боеприпасов	склад оружия	кладовая спортинвент.	учебный класс	

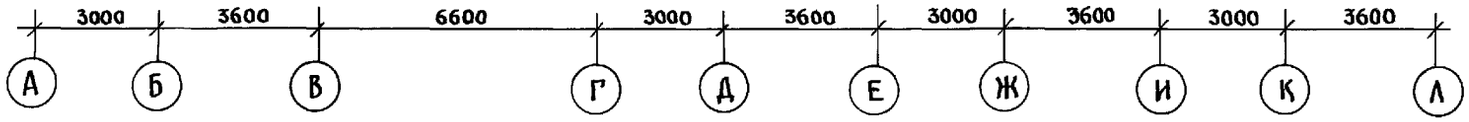

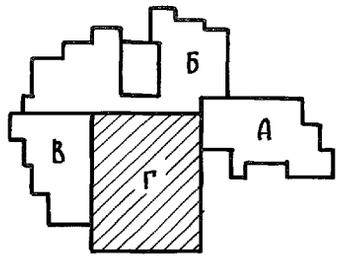

Н.контр.	Сергеев		ТП 221-1-706.92 Альбом 2 ТХ			
Нач.отд.	Красновидов					
Гл.арх.пр.	Сергеев		Средняя школа на 11 классов с бассейном (264 учащихся)	Стадия	Лист	Листов
Гл.кон.пр.	Ивановский			Р	10	
Техноло	Лисовская		Фрагмент плана техподполья с размещением технологического оборудования	КБ по железобетону им. А.А. Якушева		

Привязан:

Инв. №

Инв. № подл. | Подпись и дата | Взам. инв. №

25443-03 11

Альбом 2 ч 2

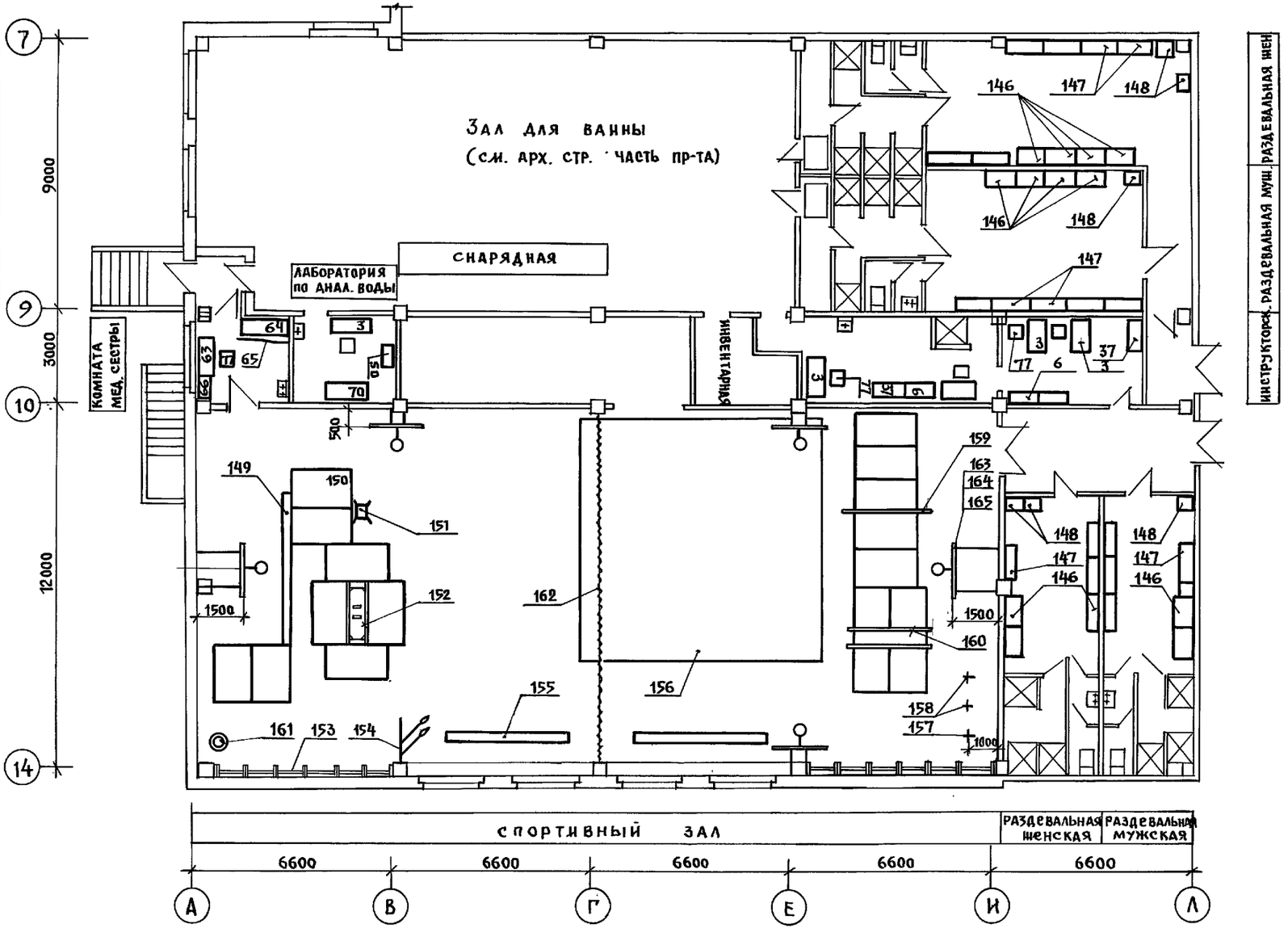

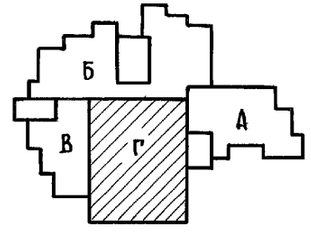

Н.контр.	Сергеев		Т.П 221-1-706.92	Альбом 2 ТХ		
Нач.отд.	Краснобаев		Средняя школа на 11 классов /264 учащихся/ с бассейном	стадия	лист	листов
Гл.арх.пр.	Сергеев			Р	11	
Гл.конст.	Ивановский		Фрагмент плана 1 этажа. Размещение технологического оборудования	КБ по железобетону им. А.А. Якушева		
Технол.	Лисовская					

Привязан:

Инв.№

Инв.№ подл. | Подпись и дата | Взам. инв.№

25443-03 12

АЛЬБОМ2 Ч.2

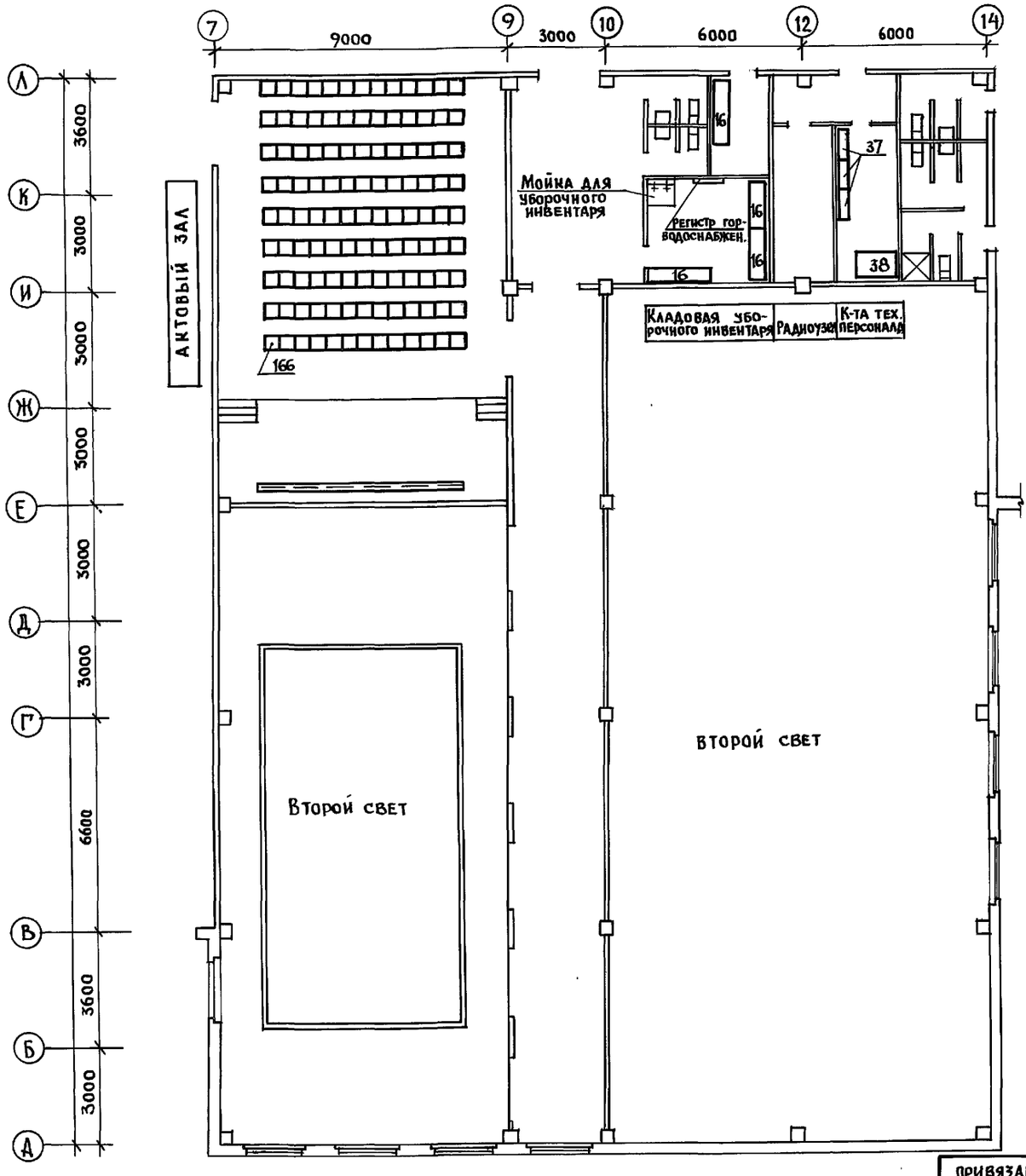

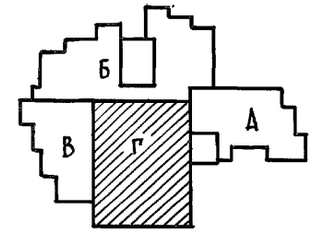

Н.контр.	Сергеев		Т.П 221-1-706.92 Альбом 2 ТХ
Нач.отд.	Красновидов		Средняя школа на 11 классов /264 учащихся/ с бассейном
Гл.арх.пр.	Сергеев		
Гл. конс.	Ивановский		
Технолог	Скороход		Фрагмент плана 2 этажа с размещением технологического оборудования

Стадия	Лист	Листов
Р	12	

КБ по железобетону им. А.А.Якушева

Привязан:

Инв.№

Инв.№ подл. | Подпись и дата | Взам. инв.№

25443-03 13

Альбом 242

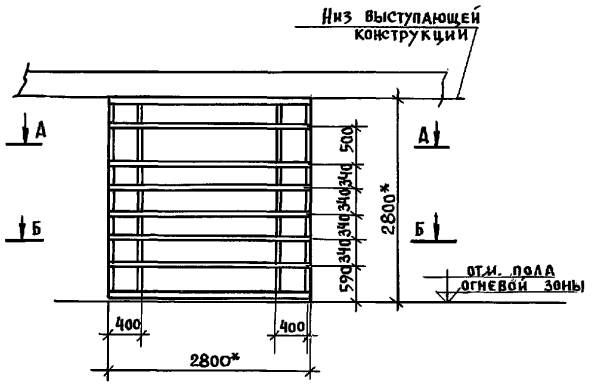

А-А

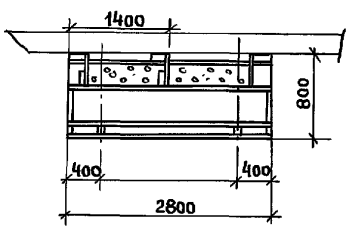

Б-Б

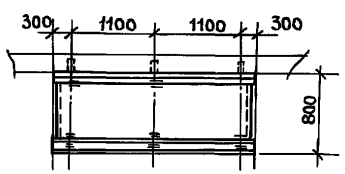

В-В

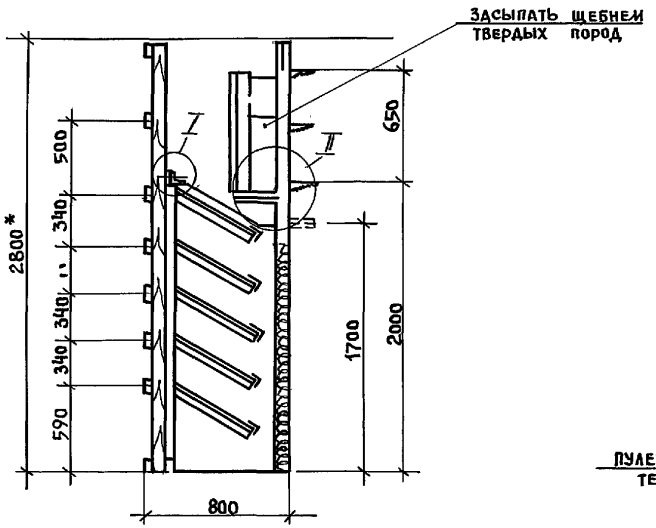

I

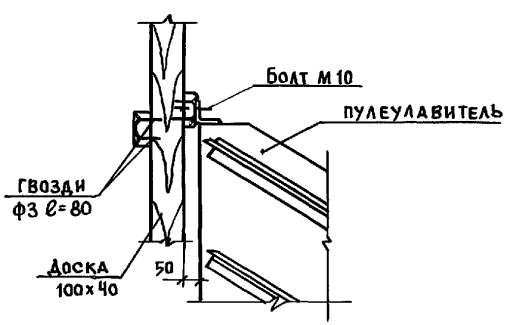

II

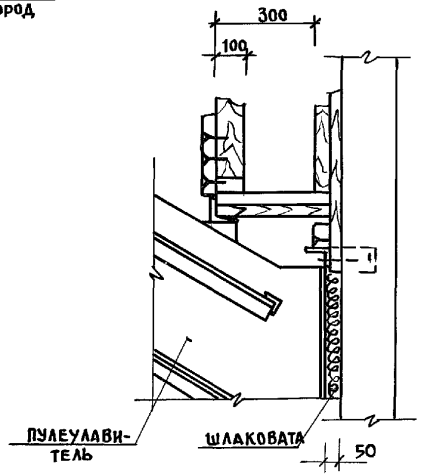

Выборка пиломатериалов

Наименование пиломатериала	Сечение мм	Расход		Прим.
		Длина м	Об'ем м3	
Доски строганые	100×40		0,3	шпунт
Доски пиленые	100×40		0,03	
Доски строганые	100×40		0,16	
Фанера	δ=5мм			ГОСТ 3916-69

Укрупненная выборка стали

Н п/п	Сечение	Кол-во	Длина 1шт мм	Длина общ м	Вес кг	Прим.
1	— 950×6				160	
2	— 550×6				140	
3	— 400×6				148	
4	∟ 40×4				14	
5	∟ 50×5				48	
6	∟ 75×5				44	

*1. Размеры уточнить по месту.

2. Выборка материалов - дана приблизительно.

Н. контр.	Сергеев	Т.п. 221-1-706.92	Альбом 2 ТХ
Нач. отд.	Красновидов	Средняя школа на 11 классов с бассейном /264 учащихся	Стадия Р, Лист 13, Листов
Гл. арх. пр.	Сергеев		
Гл. конс. пр.	Ивановский	Тир. Пулеулавливатель Технические условия	КБ по железобетону им. А.А. Якушева
Технолог	Лисовская		

Привязан:

Инв. н

Инв. н подл. | Подпись и дата | Взам. инв. н

25443-03 14

Позиция	Наименование и техническая характеристика оборудования и материалов.	Тип марка оборудования, обозначение документа и номер опросного листа	Единица измерения: наименование	Единица измерения: код	Код оборудования материала	Количество	Масса единицы оборудования
1	Доска классная обыкновенная 3732 х 214 х 2000	ОХ-14-1268/9	шт	796		21	
2	Доска классная передвижная 1500 х 550 х 2000	ОХ-14-1269/1	шт	796		3	
3	Стол преподавателя 1200 х 600 х 738	ОР-6-1464/1	шт	796		29	
4	Стол ученический с комплектом стульев гр. 4.5.6	ОН-1-1459/1	шт	796		80	
5	Стол ученический с комплектом стульев гр. 2.3.4	ОН-1-1459/1-1	шт	796		54	
6	Шкаф для учебно-наглядных пособий 960 х 400 х 2080	ОН-4-549/35 гж	шт	796		99	
7	Стол для препараторской 1430 х 750 х 900	ОР-6-1464/3	шт	796		30	
8	Станок круглопильный 800 х 600 х 800 N-1,2 квт	СКД-1	шт	796		1	
9	Секция для столярных инструментов 886 х 438 х 1824	ОХ-1-1465/1	шт	796		2	
10	Секция с ящиками для пособий и инструмента	ОХ-1-1465/3	шт	796		5	
11	Стол рабочий однотумбовый 1132 х 682 х 780	ОН-4-896/22 г	шт	796		40	
12	Верстак комбинированный школьный 1100 х 660 х 1150	ВК	шт	796		16	
13	Станок настольно-сверлильный 350 х 580 х 660 N-0,6 квт	ВСН	шт	796	9662221402	3	120
14	Станок токарный по дереву 1250 х 600 х 550 N-0,4 квт	СТД-120 м	шт	796	9662221101	4	
15	Станок заточный 550 х 500 х 400 N-0,4 квт	ОЗШ-1	шт	796		3	
16	Стеллаж		шт	796		8	
17	Станок токарно-винторезный 1100 х 530 х 1100 N-1,1 квт	ТВ-7	шт	796	9662221202	3	
18	Станок горизонтально-фрезерный 685 х 640 х 980 N-0,75 квт	НГФ-1	шт	796	9662221101	3	
19	Установка для клея 405 х 447 х 500 N-5 квт	УВК	шт	796		1	
20	Шкаф вытяжной 1050 х 687 х 2500	ОХ-5-1429/10	шт	796		3	
21	Кабина примерочная 1250 х 1256 х 1800	ОН-8-762/55	шт	796		2	
22	Трельяж	–	шт	796		4	
23	Манекен		шт	796		1	
24	Стол гладильный 1500 х 750 х 730	Р-10	шт	796		1	
25	Холодильник 590 х 630 х 1600 N=0,4 квт	Зил	шт	796		1	
26	Стол производственный 1200 х 800 х 850	СП-1200	шт	796		2	
27	Плита электрическая бытовая 590 х 692 х 1410 N-6 квт	томь-м	шт	796		1	
28	Ванна моечная 630 х 630 х 860	ВМСМ-1	шт	796		2	
29	Стол обеденный 4-х местный с комплектом стульев	ОН-10-710/3	шт	796		2	
30	Шкаф для хлеба 1050 х 630 х 2000	ТА-25	шт	796		1	
31	Шкаф для посуды 1200 х 600 х 1850	ОН-10-878	шт	796		1	
32	Стол для закройных работ 2400 х 750 х 900	–	шт	796		1	
33	Стол универсальный для кабинета обслуживающего труда гр. 4.5	ОР-14-1416	шт	796		6	
34	Машина швейная электрическая N-0.27 квт	Подольск	шт	796		6	
35	Кровать на ножках 1400 х 600 х 335	ОА-1-1242	шт	796		24	
36	Секция для стальных принадлежностей 886 х 582 х 1824	ОХ-10-1458	шт	796		2	
37	Шкаф для папок и бумаг 918 х 437 х 1876	ОИ-1236/2	шт	796		43	
38	Стол рабочий двухтумбовый 1712 х 840 х 750	ОН-4-1486/3	шт	796		5	
39	Стол приставной 920 х 730 х 750	ОН-4-1446/2	шт	796		7	
40	Комплект оборудования для вычислительной техники:	КУВТ-86	к-т	671		1	
а	Стол преподавателя для кабинета вычислительной техники		шт	796		1	
б	Стол ученический для кабинета вычислительной техники		шт	796		9	
в	Микро ЭВМ учителя		шт	796		1	
г	Микро ЭВМ ученический		шт	796		9	
д	Печатающее устройство		шт	796		1	
е	Цветной демонстрационный видеомонитор		шт	796		1	
41	Комплект электрооборудования для кабинета вычисл. техники	КЭВТ	к-т	671		1	
42	Подставка под телевизор 850 х 540 х 1200	ОХ-11-1461/2	шт	796		16	
43	Комплект электрооборудования для кабинета математики N-4 квт	КЭМ	шт	796		1	
44	Подставка для бюста и знамен 594 х 416 х 1296	ОН-1-1430/3	шт	796		1	
45	Подставка для флагов 1186 х 332 х 676	ОН-1-1430/5	шт	796		1	
46	Стол для пионерской комнаты 1200 х 790 х 741	ОН-1-1430/6	шт	796		2	
47	Стол ученический для кабинета иностранного языка гр 4,5,6	ОР-2-1445/4	шт	796		6	
48	Шкаф металлический 520 х 1000 х 1890	2ШМО-3	шт	796		3	
49	Стол для чистки оружия 1256 х 620 х 850	ОР-14-1431	шт	796		4	
50	Шкаф комбинированный лабораторный для кабинета биологии	ШКЛБ-4	шт	796		4	
51	Шкаф вытяжной демонстрационный 1050 х 687 х 2500	ОХ-5-1429/1	шт	796		1	
51а	Стол ученический для черчения и рисования 500 х 405 х 700	ОР-2-1446	шт	796		24	
52	Стол демонстрационный химический 2400 х 750 х 900	ОР-6-1464/6а	шт	796		1	
53	Стол ученический для кабинета химии 1200 х 600 х 640÷760 гр 4,5,6	ОР-2-1445/2	шт	796		12	
54	Печь муфельная 425 х 390 х 530 N-2,4 квт	ПМ-9	шт	796	9662112233	4	
55	Шкаф сушильный 410 х 470 х 605 N-0.3 квт	ШСУ	шт	796		4	
56	Комплект электрооборудования для кабинета химии N-2 квт	КЭХ-10	к-т	671	9662119742	1	

Инв. № подл. | Подпись и дата | Взам. инв. №

Н. контроль	Сергеев	
Нач. отд.	Кравцовидов	
Гл. арх. пр.	Сергеев	
Гл. инж. пр.	Ивановский	
Технолог	Горелик	
Технолог	Скороход	

Привязан:

Инв. №

ТП 221-1-706.92 Альбом 2 ТХ СО

Средняя школа на 11 классов с бассейном / 264 учащихся /

Стадия	Лист	Листов
Р	1	4

Спецификация и оборудования (начало)

КБ по железобетону им. А.А. Якушева

Позиция	Наименование и техническая характеристика оборудования и материалов	Тип марка оборудования. Обозначение документа и номер опросного листа	Единица измерения: наименование	Единица измерения: код	Код оборудования материала	Количество	Масса единицы оборудования
57	Комплект электрооборудования для кабинета физики N 1,4 квт	КЭФ-10-1	К-т	671	9662.113720	1	
58	Стол демонстрационный для кабинета физики	ОР-6-1464/5	шт	796		1	
59	Стол ученический лабораторный для кабинета физики гр.ч.5,6	ОР-2-1482/1	шт	796		12	
60	Шкаф комбинированный лабораторный для кабинета физики	ШКАФ-320Ч	шт	796		1	
61	Стол для ремонта и монтажа средств обучения 1206×755×720	ОР-3-1463	шт	796		2	
62	Стол врача 1100 х 630 х 740	ОН-7-301/1	шт	796		2	
63	Стол медсестры 1100 х 630 х 740	ОН-7-301/2	шт	796		2	
64	Кушетка смотровая 1850 х 600 х 500	ОН-7-301/12	шт	796		3	
65	Ширма медицинская 2100 х 1600	ГОСТ 16371-73 М-2-6	шт	796		3	
66	Шкаф медицинский 1100 х 450 х 1800	ОН-7-301/3	шт	796		6	
67	Зеркало		шт	796		1	
68	Кресло стоматологическое 1900 х 580 х 1560 N= 0,9 квт	КЭЭМ-01	К-т	671		1	
69	Столик инструментальный 545 х 380 х 850	СМ	шт	796		1	
70	Табурет 290 х 302 х 262	ОН-1-1241/11	шт	796		1	
71	Установка стоматологическая 415 х 1360 х 1750 N= 0,9 квт 220в	УС-30	К-т	671		1	
72	Стерилизатор суховоздушный 460 х 486 х 630 N= 1,5 квт 1ф	ГП-20	шт	796		1	
73	Стол палатный 1100 х 630 х 740	ОН-7-966/1	шт	796		4	
74	Аппарат для УВЧ-терапии 405 х 215 х 275 N= 0,16 квт запит. от роз.	УВЧ-30	К-т	671		1	
75	Ингалятор аэрозольный 315 х 165 х 295 N= 0,2 квт запит от роз	АИ-1	К-т	671		1	
76	Щиток физиотерапевтический N= 2 квт		шт	796		1	
77	Стул		шт	796		130	
78	Стеллаж библиотечный односторонний 884 х 289 х 1880	ОН-13-1466/4	шт	796		9	
79	Стеллаж библиотечный двухсторонний 884 х 450 х 1880	ОН-13-1466/3	шт	796		12	
80	Стол-кафедра для выдачи книг 1152 х 717 х 897	ОН-13-1466/9	шт	796		1	
81	Шкаф каталожный секционный 994 х 450 х 1270	ОН-13-1466-5	шт	796		2	
82	Витрины настенные 884 х 236 х 851	ОН-13-1466/6	шт	796		4	
83	Пианино	–	шт	796		1	
84	Цветочница	–	шт	796		2	
85	Аквариум	–	шт	796		1	
86	Террариум	–	шт	796		2	
87	Ванна моечная 840 х 630 х 860	ВМСМ	шт	796	5151530017	1	
88	Ванна моечная 1260 х 630 х 860	ВМСМ-2	шт	796	5151530044	1	
89	Фотоувеличитель 375 х 410 х 1250 N= 0,1 запит от роз	Нева-2м	шт	796	4443591000	1	
90	Автоматический прибор для сушки и глянцевания фотоотпечатков N=4 квт 3ф	АПСО-7	шт	796	1444528000	1	87
91	Шкаф для сушки кино и фотопленки 530 х 450 х 2200 N=0,75 квт	ешО-1-69	шт	796		1	
92	Шкаф для хранения реактивов 1160 х 500 х 1650	ОН-11-386/3	шт	796		1	
6/п	Кондиционер N= 1,5 квт запит. от роз	БК	шт	796		4	
93	Верстак слесарный 1010 х 670 х 1150	ВС-2	шт	796		5	
94	Верстак столярный 1120 х 580 х 785	ВСШ	шт	796		4	
95	Пресс гидравлический 470 х 200 х 860	Р-338	шт	796	4577620057	1	62
96	Шкаф для книг и игрушек 626 х 420 х 1392	ОН-1-1244/3	шт	796		8	
97	Тумба с ящиком для игрушек и подцветочницей 380 х 700 х 777	ОН-1-1241/14,8	шт	796		5	
98	Стол для игр и занятий 1100 х 500 х 460	ОН-1-1241/10	шт	796		20	
99	Стенка гимнастическая 1000 х 250 х 2880	ТУ 6253-74	шт	796		16	
100	Диван для отдыха 1650 х 750 х 715	ОС-6-367	шт	796		1	
101	Кресло для отдыха 610 х 440 х 785	ОС-13-260/21	шт	796		2	
102	Столик журнальный 650 х 521 х 650	ОР-88-1051	шт	796		1	
102а	Стол ученический для мастерской труда 1200 х 500 х 720÷840 гр 3,45	ОР-2-1917				22	
	Столовая						
103	Стол обеденный 4х местный с комплектом стульев 1000 х 600 х 730	–	компл	671		22	
104	Электросушитель для рук 305 х 115 х 235 1ф 220 В 1,05 квт	„Эра"	шт	796	3468780041	2	3
105	Ванна моечная секционно-модулированная 630 х 630 х 860 ХВ- 0,72 м3/ч ГВ- 0,36 м3/ч	ВМСМ-1	шт	796	5151530023	9	30
106	Электрокипятильник 3ф 380 В 12,0 квт 515 х 380 х 800	КНЭ-100МИ	шт	796	5151251049	2	39
107	Ванна моечная секционно-модулированная 840 х 840 х 860 ХВ- 0,72 м3/ч ГВ- 0,36 м3/ч	ВМСМ-5	шт	796		2	35
108	Машина посудомоечная 3ф 380В, 16,3 квт 1865 х 785 х 1500 ХВ- 0,72 м3/ч ГВ- 0,36 м3/ч	МПУ-700	шт	796	5151511068	1	180
109	Стол производственный 1050 х 800 х 860	ТА-11	шт	796		4	
110	Тележка для столовых приборов 400 х 600 х 850	ТСП-900	шт	796		1	
111	Тележка для подносов 400 х 600 х 850	ТВП-120	шт	796		1	
112	Стол производственный 1470 х 800 х 860	Т-12	шт	796		2	
113	Мармит стационарный электрический для II блюд 1600 х 840 х 1050 N- 4,9 квт	МСЭ-110К	шт	796	5151270005	1	220
114	Мармит стационарный электрический для I блюд 1700 х 840 х 1040 N- 3,0 квт 3ф 380В	МСЭМ-3М	шт	796	514228	1	150
115	Хлеборезка 3ф 380В 0,5 квт 1200 х 600 х 730	МХР-200	шт	796		1	76
116	Стол производственный для хлеборезки 1470 х 840 х 860	ТА-21	шт	796		1	

Альбом 2 ч.2

Инв.№ подл. | Подпись и дата | Взам. инв.№

Привязан

Инв.№

Н. контр.	Сергеев	
Нач. отд.	Красномадов	
Гл. арх. пр	Сергеев	
Гл. кон. пр	Ивановский	
Технолог	Гореликова	
Технолог	Скороход	

ТП 221-1-206.92 Альбом 2 ТХ СО

Средняя школа на 11 классов с бассейном /264 учащихся/

Стадия	Лист	Листов
Р	2	

Спецификация оборудования (продолжение)

КБ по железобетону им. А.А. Якушева

25443-03 16

Позиция	Наименование и техническая характеристика оборудования и материалов	Тип марка оборудования. Обозначение документа и номер опросного листа	Единица измерения: Наименование	Единица измерения: Код	Код оборудования материала	Количество	Масса единицы оборудования
117	Стеллаж передвижной 580×400×1500	СП-125	шт	796		3	
118	Привод универсальный с комплектом насадок 3ф 380В 0.85 квт 1100×800×1350	П-II	компл	671	5151535 0025	1	100
119	Плита электрическая 3ф 380В 12.0 квт 1000×800×330	ПЭ-0.51	шт	796	5151221053	1	120
120	Плита электрическая 3ф 380В 4,0 квт 500×800×330	ПЭ-0.17	шт	796	5151221047	1	55
121	Вставка 500×800×330	В-500	шт	796	5151580122	1	30
122	Шкаф жарочный электрический 3ф 380В 12,0 квт 500×800×980	ШЖЭ-0.85	шт	796	5151231021	1	140
123	Устройство варочное электрическое 3ф 380В 9,45 квт 600×880×1125	УЭВ-60	шт	796	5151290026	2	160
124	Мясорубка электрическая 3ф 380 в 1,1 квт 840×282×480	МИМ-250	шт	796	5151321001	1	70
125	Шкаф холодильный 3ф 380В 0,4 квт 1500×800×2000	ШК-1.40	шт	796	5151111043	1	280
126	Стеллаж производственный 1000×800×2000	СЖ-1А	шт	796		1	
127	Стеллаж производственный 1500×800×2000	СЖ-1	шт	796		1	
128	Подтоварник 1470×840×280	ПТ-1А	шт	796		1	18
129	Картофелечистка электрическая 3ф 380В 0,55 квт 755×450×785	МОК-350	шт	796	5151311066	1	70
130	Ларь для овощей 1470×1050×800	ЛО-1	шт	796		1	64
131	Подтоварник 1050×630×280	ПТ-2А	шт	796		1	7
132	Шкаф для белья 1050×630×2000	ГЛ-2Б	шт	796		1	62
133	Шкаф для одежды 840×630×1900	УШО-3	шт	796		2	
134	Ферма пристенная 2400×840×2180	ФП-2,4	шт	796	5151590080	1	155
135	Местный вентотсос 1200×785×580	МВО-1,2	шт	796	5151590028	3	75
136	Местный вентотсос 490×745×370	МВО-0.5	шт	796	5151590034	1	10
б/м	Тележка подъемная 1030×440×1250	ТП-80К	шт	796	5151562031	1	46
б/м	Весы товарные 1040×630×1680	РП-150Ц.137	шт	796	4271670005	1	185
б/м	Весы настольные циферблатные	ВНЦ-2	шт	796		2	
б/м	Тележка грузовая 1010×636×900	ТПГ-125	шт	796		1	
б/м	Тележка посудная 767×470×890	ТРП	шт	796		3	
б/м	Кассета настенная 1470×295×340	КТ-1	шт	796		5	
137	Тумба с ящиком для игрушек и подцветочницей 380×700×777	ОН-1-1041/14.8	шт	796		5	
138	Станок спортивный школьный 4300×1000×h стенки		к-т	671		4	1000
141	Шкаф металлический 450×600×760	2ШМО-2	шт	796		1	
142	Ларь лед ветошь 600×600×800		шт	796		1	по месту
143	Стеллаж витрина 200×250×1900	ККТА2.948.009	шт	796		1	

Позиция	Наименование и техническая характеристика оборудования и материалов.	Тип марка оборудования. Обозначение документа и номер опросного листа	Единица измерения: Наименование	Единица измерения: Код	Код оборудования материала	Количество	Масса единицы оборудования
144	Фон из фанеры 2200×3000	—	шт	796		1	
145	Пулеулавливатель 2200×800×3000	Нестанд. оборуд.	шт	796		1	
146	Шкафчик закрытый 5-х секц. 2-х др. 964×550×2100	Ш-I-3	шт	796		12	
147	Скамейка 1250×345×450	С-2	шт	796		26	
148	Аппарат для сушки волос 650×450×1200	СА-1	шт	796		6	
149	Бревно школьное гимнастическое ℓ=5 м	ТУ 60 4334-81	шт	796		2	
150	Маты гимнастические 2000×1250×60	ТУ 60 5273-76	шт	796		16	
151	Козел школьный гимнастический	ТУ-60 41-27-81	шт	796		2	
152	Конь школьный гимнастический	ТУ 60 4447-81	шт	796		2	
153	Стенка гимнастическая 1000×250×2280	ТУ 60 53-74	шт	796		12	
154	Подвеска блочная с гимн. кольцами ℓ=5.5 м	ТУ 60 1343-76	шт	796		1	55
155	Скамейка гимнастическая 4000×240×300	ОСТ 60 52-74	шт	796		6	
156	Ковер гимнастический 8000×8000	ТУ-60 4602-77	шт	796		1	87
157	Шест для лазания ℓ=5 м		шт	796		1	7
158	Канат для лазания ℓ=5 м	ТУ 60 2740-77	шт	796		2	8
159	Перекладина школьная /грифы/	ТУ 60 4350-81	шт	796		4	
160	Брусья школьные /жерди/	ТУ 60 4456-81	шт	796		2	
161	Канат для перетягивания	ТУ 60 126-77	шт	796		2	
162	Сетка волейбольная	ОСТ 60 32-76	шт	796		2	
163	Щит баскетбольн. тренир. деревян. 1200×1200×60	ТУ 60 2279-75	шт	796		5	46
164	Кольца для баскетбола	ТУ 60 2415-75	шт	796		8	
165	Сетка баскетбольная	ОСТ 60 3076	шт	796		10	
б/п	Ворота для ручного мяча	—	шт	796		1	
б/п	Верглюги низкие	ТУ 60 7364-81	шт	796		8	
б/п	Верглюги средние	ТУ 60 7364-81	шт	796		8	
б/п	Верглюги высокие	ТУ 60 7364-81	шт	796		8	
б/п	Кронштейн для хранения верглюгов	ТУ 60 7364-81	шт	796		1	
б/п	Стойки для крепления низкие	ТУ 60 7363-81	шт	796		8	

Инв. № подл. | Подпись и дата | Взам. инв. №

Привязан:

Инв. №

Н. контр.	Сергеев	
Нач. отд.	Красновидов	
Гл. арх. пр.	Сергеев	
Гл. конс. пр.	Ивановский	
Технолог	Гореликова	

ТП 221-1-706.92 Альбом 2 ТХ СО

Средняя школа на 11 классов (264 учащихся) с бассейном

Спецификация оборудования (продолжение)

Стадия	Лист	Листов
РП	3	

КБ по железобетону им. А.А. Якушева

25443-03 17

Позиция	Наименование и техническая характеристика оборудования и материалов	Тип марка оборудования. Обозначение документа и номер опросного листа	Единица измерения: Наименование	Единица измерения: Код	Код оборудования материала	Количество	Масса единицы оборудования
б/п	Стойки для крепления средние	ТУ 62 7363-81	шт	796		8	
б/п	Стойки для крепления высокие	ТУ 62 7363-81	шт	796		8	
б/п	Кронштейн для хранения стоек	ТУ-62 7363-81	шт	796		1	
б/п	Стаканы для крепления	ТУ 62 4363-81	шт	796		25	
б/п	Кронштейн для крепления корпусов коня, козла	ТУ 62 4127-81	шт	796		12	
б/п	Кронштейн для крепления грифов и жердей	ТУ-62 4456-81	шт	796		6	
166	Кресло для актового зала		шт	796		117	
167	Весы медицинские		шт	796		1	
б/п	Диапроектор	Пеленг-700АА	шт	796		5	
б/п	Графопроектор	Лектор-2000	шт	796		3	
б/п	Эпипроектор	ЭП	шт	796		2	
б/п	16 мм киноустановка передвижная „Украина7"	16УК7	комп	671		3	
б/п	Экран сворачивающийся	Д-Нр	шт	796		8	
б/п	Магнитофон	МАЯК-232 СТЕРЕО	шт	796		2	
б/п	Шкаф-подставка под графопроектор	ОХ-1461/1	шт	796		3	
б/п	Оборудование лингафонного кабинета	„ Л-20 "	компл	671		1	
б/п	Электрофон	„ВЕГА"	шт	796		5	
168	Ростомер		шт	796		1	

Альбом 2 ч.2

Инв.№ подл. | Подпись и дата | Взам. инв.№

Привязан.

Инв.№

Н. контр.	Сергеев	
Нач. отд.	Красновидов	
Гл. арх. пр.	Сергеев	
Гл. кон. пр	Ивановский	
Технол.	Гореликова	

Т.П. 221-1-706.92 Альбом 2 ТХ СО

Средняя школа на 11 классов с бассейном /264 учащихся/

Стадия	Лист	Листов
	4	

Спецификация оборудования

КБ по железобетону им. А.А. Якушева

25443-03 18

Ведомость рабочих чертежей основного комплекта марки ХС.

Лист	Наименование	Примечан.
1	Холодоснабжение. Общие данные	
2	Холодоснабжение. Фрагмент плана 1 этажа	
	Разрез 1-1. Принципиальная схема трубопроводов	
3	Холодоснабжение. Установочный чертеж блока	
	испарительных батарей ИРСН-10С	

Ведомость прилагаемых документов

Обозначение	Наименование	Примечание
ХС.ОО	Спецификация оборудования	

ОБЩИЕ УКАЗАНИЯ.

Холодильная установка предназначена для получения и снабжения холодом охлаждаемой камеры.

Монтаж Фреоновой холодильной установки, ее заполнение и регулировку произвести в в соответствии с заводской инструкцией, прилагаемой к поставляемому оборудованию.

Трубопроводы и испарительные батареи холодильной установки прочно закрепить во избежании ослабления соединений и утечки фреона.

Фреоновые трубопроводы проходящие через стены проложить в гильзах из труб ф57х3. После монтажа фреоновых труб гильзы забить мелочью минеральной пробки.

Обратный трубопровод /сторона всасывания/ проложить с уклоном i = 0.02 к компрессору для обеспечения возврата масла.

Медные трубопроводы сваривать между собой латунью марки ЛК 65-02 газовой горелкой

Настоящий проект разработан в соответствии с действующими нормами и правилами и предусматривает мероприятия обеспечивающие взрывную, взрывопожарную и пожарную безопасность при эксплуатации здания.

Главный инженер проекта.

Инв. № подл. | Подпись и дата | Инв. № подл.

Н. контр.	Сергеев		Т.П. 221-1-706.92 Альбом 2 ХС
Нач. отд.	Красновидов		Средняя школа на 11 классов с бассейном / 264 учащихся /
Гл. арх. пр	Сергеев		Стадия: Р; Лист: 1; Листов: 3
Гл. конст	Ивановский		Холодоснабжение. Общие данные
Испол.	Панкратова		КБ по железобетону им А.А Якушева

Привязан:

Инв. №

25443-03 19

Разрез 1-1

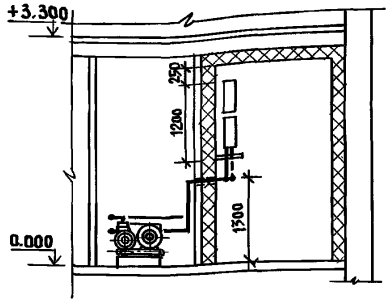

Принципиальная схема трубопроводов

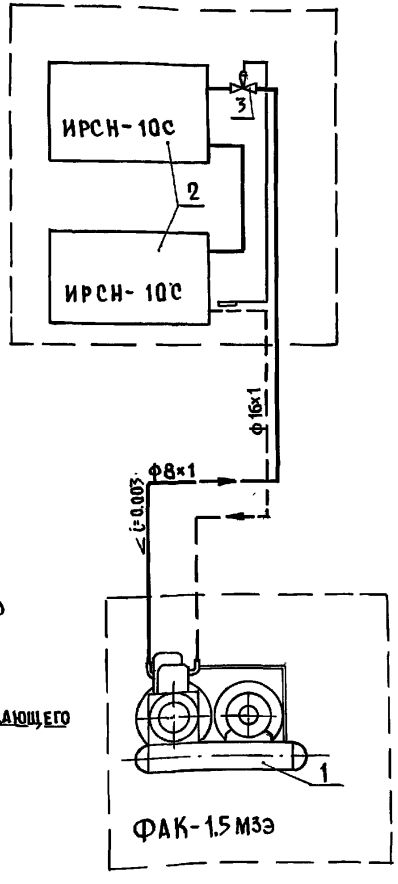

Фрагмент плана 1 этажа.

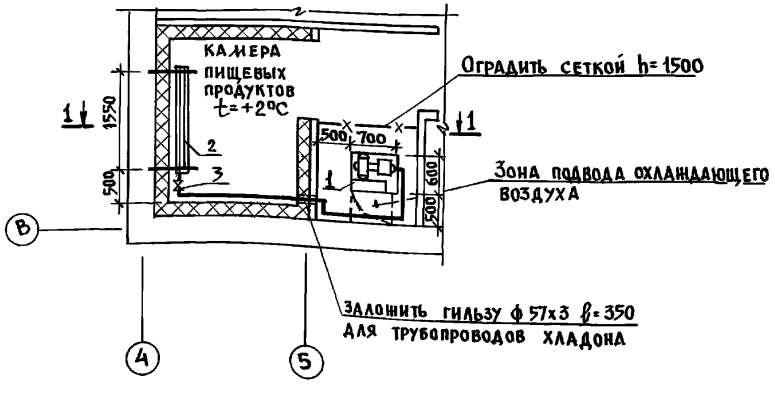

Спецификация

Поз. обозн.	Обозначение	Наименование	Кол.	Вес ед. кг	Примеч.
1	ФАК-1.5 М3Э	Холодильный агрегат	1	115	компл.
		холодопроизводит.			
		1500 ккал/ч			
		В комплект входит:			
	2ФВ-4|4,5	а) компрессорно-конден-	1		
		саторный агрегат			
	АОЛ2-22-4	с электродвигателем			
		N=1,5 кВт			
2	ИРСН-10С	Испарительная батарея	2		
3	ТРВ-2М	Вентиль терморегулир.	1		
4	ГОСТ 617-72	Труба М3М ф8х1	15	0,25	м
5	ГОСТ 617-72	То же ф16х1	15	0,6	м
6	ГОСТ 19212-73	Фреон-12	7		кг
7	ГОСТ 5546-66	Масло машинное ХФ12-16	1,5		кг
8	ГОСТ 9177-74	Термометр настенный ТС-7	1		
9	ГОСТ 10704-76	Труба стальная электро-			для гильз
		сварная ф 57х3	1,5		м

Условные обозначения:

- Трубопровод хладона подающий
- Трубопровод хладона обратный
- Терморегулирующий вентиль
- Чувствительный патрон

Инв. № подл. | Подпись и дата | Взам. инв. №

Привязан:

Инв. №

Н. контр.	Сергеев	ТП. 221-1-706.92.	Альбом 2 ХС
Нач. отд.	Красноводов	Средняя школа на 11 классов (264 учащихся) с бассейном	Стадия: Р; Лист: 2; Листов:
Гл. арх. пр.	Сергеев		
Гл. конс. пр.	Иванюхин		
Исполн.	Панкратова	Холодоснабжение. Фрагмент плана 1 этажа. Разрез 1-1. Принципиальная схема трубопроводов.	КБ по железобетону им. А.А. Якушева

25443-03 20

1 — 1

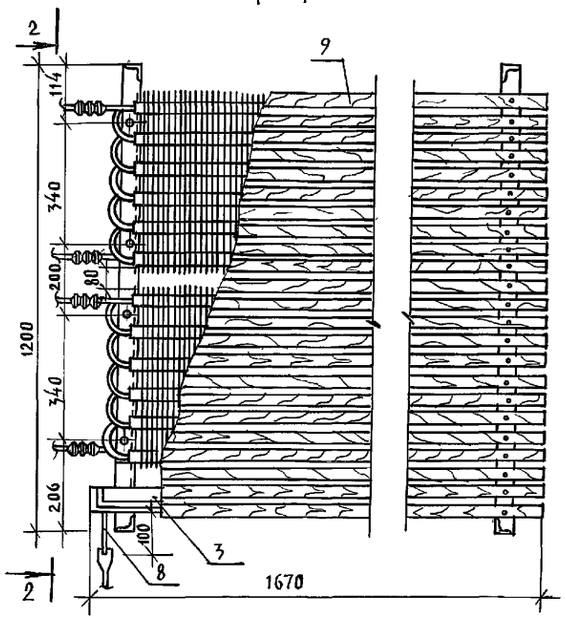

2 — 2

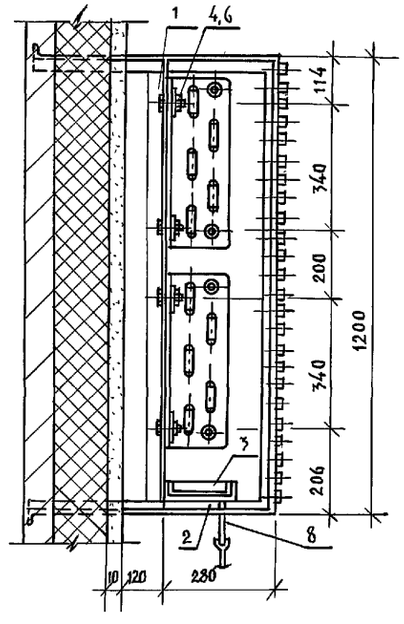

СПЕЦИФИКАЦИЯ

поз.	обозначение	наименование	кол.	масса ед. кг.	примеч.
1	ГОСТ 8509 — 72	сталь угловая равнобокая L50×5; ℓ=1200 (кронштейн)	4	4.37	
2	ГОСТ 8509 — 72	сталь угловая равнобокая L50×5; ℓ=700 (подвеска)	4	2.10	
3	———	поддон деревянный обитый оцинкованной сталью 1670×210×20	1	1.	
4	ГОСТ 7798 — 70	болт М12×30	8	0.08	
5	ГОСТ 7798 — 70	болт М8×40	50	0.04	
6	ГОСТ 5915 — 70	гайка М12	8	0.017	
7	ГОСТ 5915 — 70	гайка М8	50	0.009	
8	ГОСТ 3262 — 75	труба стальная водогазопроводная ф25; ℓ=120	1	0.13	
9	———	бруски деревянные 1670×30×19	23	1.5	

3 — 3

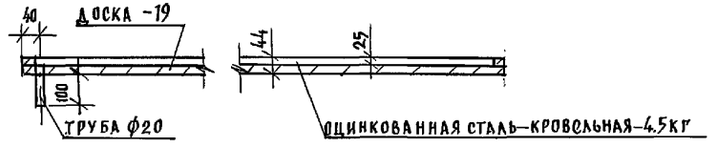

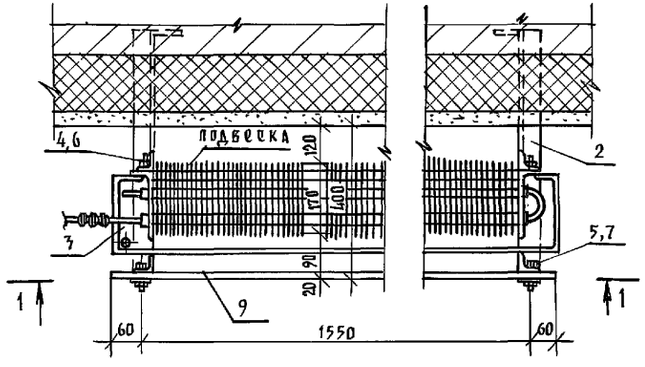

ПОДДОН

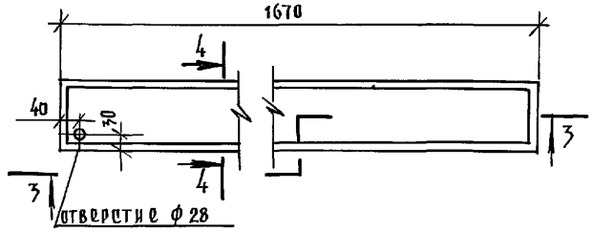

4 — 4

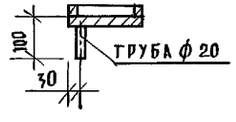

Н.контр.	Сергеев		т.п. 221-1-706.92 Альбом 2 ХС			
Нач. отд.	Красновидов		средняя школа на 11 классов с бассейном /264 учащихся/	стадия	лист	листов
Гл. арх. пр.	Сергеев			Р	3	
Гл. кон. пр.	Ивановский		холодоснабжение. Установочный чертеж блока испарительных батарей ИРСН-10С	КБ по железобетону им. А.А. Якушева		
Исполнит.	Панкратова					

25443-03 21

Инв. № подл. | Подпись и дата | Взам. инв. №

Ведомость основных комплектов рабочих чертежей.

Обозначение	Наименование	Примечан.
КТ	Кинотехнология	

Ведомость рабочих чертежей основного комплекта марки КТ

Лист	Наименование	Примечан.
1	Общие данные	
2	Спецификация оборудования и материалов	
3	План, разрезы и монтажная схема актового зала	
4	План, разрезы кинопроекционной	
5	Схема внешних соединений электросилового и кинопроекционного оборудования	
6	Схема внешних соединений комплекса звуковоспроизводящей аппаратуры „Звук Т2-25-2"	
7	Таблица соединений	
8	Монтажная схема кинопроекционной	

Ведомость ссылочных и прилагаемых документов.

Обозначение	Наименование	Примечан.
1	2	3
	Ссылочные документы	
СНиП 2.08.02-89	Общественные здания и сооружения	
РТМ 19-77-77	Руководящий технический материал по развитию и техническому оснащению киносети	
СНиП 3.05.06-85	Электротехнические устройства	
	Прилагаемые документы	
КТ.СО	Спецификация оборудования	
КТ.ВМ	Ведомость материалов	

Общие указания.

Проект кинофикации актового зала выполнен на основании архитектурно-строительных чертежей.

Проектом предусматривается показ широкоэкранных, кашетированных и обычных учебных, документальных и научно-популярных кинофильмов на 35 мм кинопленке с фотографической фонограммой.

В качестве основного кинотехнологического оборудования принято: два кинопроектора „Мир-11", два блока питания БПК-1, устройство распределительное РУК2-1, комплекс звуковоспроизводящей аппаратуры „Звук Т2-25-2", комплект вспомогательного оборудования.

В актовом зале на эстраде устанавливаются: кинозкран неперфорированный сворачиваемый электроприводом Д-Нэл-Б и на полках громкоговорители 30А-228, оси которых при установке разворачиваются в сторону оси актового зала. В зале при выходе устанавливается кнопка звонковая ЗП-220.

Монтаж коммуникаций внешних соединений выполняется в стальных трубах, проложенных скрыто в полу и стенах кинопроекционной и актового зала, проводами и кабельными изделиями по нормам ПУЭ согласно монтажным схемам и таблице соединений данного проекта.

В помещение кинопроекционной под распределительное устройство подается: два независимых взаимно-резервирующих эл. ввода 380/220В мощностью по 8 квт каждый; линия от общего контура защитного заземления здания; линии управления рабочим и дежурным эл. освещением актового зала.

В помещении кинопроекционной предусматривается местный отсос воздуха производительностью 600 м³/час.

Вопросы электроснабжения, эл. освещения, вентиляции архитектурно-акустической отделки кинопроекционной решаются в соответствующих разделах проекта.

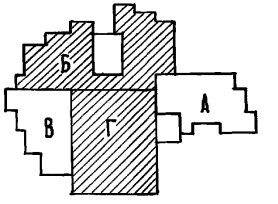

Настоящий проект выполнен в соответствии с действующими нормами и правилами.

Главный инженер проекта

Н. контр.	Сергеев		Т.П. 221-1-706.92 Альбом 2 КТ
Нач. отд.	Колсновидов		Средняя школа на 11 классов (264 учащихся) с бассейном
Гл. арх. пр	Сергеев		Стадия: Р; Лист: 1; Листов: 8
Гл. конс. пр	Ивановский		
Кинотехн	Кальчук		Общие данные
			КБ по железобетону им. А.А. Якушева

Привязан:

Инв. №

Инв. № подл. | Подпись и дата | Взам. инв. №

25443-03 22

№ пп	Наименование	Ед. изм	Кол-во	Тип	Завод-изготовитель	Примечание
1	2	3	4	5	6	7
1	Кинопроектор „Мир-11" с горизонтальной ксеноновой лампой мощностью 1 квт и объективами:	к-т	2	35 КСА-11	КИНАП г. Одесса	
	для широкоэкранной проекции F = 100 мм	шт	2			комплект
	для кашетированной проекции F = 65 мм	шт	2			с
	для обычной проекции F = 85 мм	шт	2			35 КСА-11
2	Комплекс звуковоспроизводящей аппаратуры двухканальный для залов до 600 мест	к-т	1	Звук Т 2-25-2	КИНАП г. Самарканд	
3	Блок питания	шт	2	БПК-1	-"-	
4	Устройство распределительное для киноустановок с 1,2 квт лампами	к-т	1	РУК 2-1	-"-	
5	Пульт дистационного управления	шт	2	55 ПДУ	"	
6	Киноэкран неперфорированный с дистанционным управлением сварачиваемый эл. приводом размером 5,8х2,45 м	к-т	1	Д-Нэл-Б	„Киноэкран" г. Киев	
7	Заслонка противопожарная кинопроекционная универсальная на 1 пост	к-т	2	ЗПКУ-1	„Кинодеталь" г. Минск	
8	Перемотыватель с эл. приводом для 35 мм фильмокопий	к-т	1	А 34Ч-Б	ОКМЗ г. Новгород	
9	Фильмостат	шт	2	ФС-35	-"-	

1	2	3	4	5	6	7
10	Пресс склеечный для соединения 35 мм фильмокопий	шт	1	35 Л-2	„Кинодеталь" г. Минск	
11	Комплект наладочный для ремонта и регулировки кинопр. и звуковоспр. аппаратуры киноуст-к	к-т	1	НРК-1	КМЗ г. Ленинград	
12	Комплект унифицированный наладочно-ремонтный	к-т	1	НРК-Ч	-"-	
13	Кресло подъемное для киномеханика	шт	2	КПМ-1	КМЗ г. Улан-Удэ	
14	Светильник настенный	шт	2	НБО06-100/ РСО-02УХЛ4	п/о „Ватра" г. Тернополь	
15	Кабель микрофонный экранированный двухжильный сечением 0,35 мм²	м	10	КММ-2 ТУ-16 505-488-78		
16	Провод установочный с медной жилой с ПВХ изоляцией сечением 1,5 мм²	м	450	ПВ-1 Гост 6323-79		
17	Провод установочный с медной жилой с ПВХ изоляцией сечением 2,5 мм²	м	150	ПВ-1 Гост 6323-79		
18	Провод установочный с медной жилой с ПВХ изоляцией сечением 10 мм²	м	50	ПВ-1 Гост 6323-79		
19	Рукав гибкий металлический негерметичный Ду-15	м	10	Р3-Ц-Х-Ш-15	„Металлорукав" г. Москва	
20	Труба стальная электросварная наружным диаметром 20 мм и толщиной стенки 1,6 мм.	м	50	Т 20х1,6 Гост 10704-76		

1	2	3	4	5	6	7
21	Труба стальная электросварная наружным диаметром 25 мм и толщиной стенки 1,8 мм	м	150	Т 25х1,8 Гост 10704-76		
22	Коробка установочная	шт	5	КУВ-1м	ГЭМ	
23	Коробка протяжная	шт	6	У994	-"-	
24	Коробка протяжная	шт	3	У995	-"-	
25	Коробка протяжная	шт	5	У996	-"-	
26	Розетка штепсельная с цилиндр. контактами для скрытой установки	шт	2	РШ-Ц-2-С--04-6/220	п/о Металлист г. Горький	
27	Розетка штепсельная с цилиндр. конт. с 3м заземл. контактом для скрытой установки	шт	1	РШ-Ц-20-С--56-10/220	АЗЭМ г. Рига	
28	Вилка с цилиндр. конт. с 3им заземл. контактом с прямым вводом проводов	шт	1	ВШ-Ц-20--07-10/220	-"-	

Альбом 2 ч. 2

Инв. № подл. | Подпись и дата | Взам. инв. №

Н. контр.	Сергеев		ТП 221-1-706.92 Альбом 2 КТ
Нач. отд.	Красновидов		Средняя школа на 11 классов с бассейном / 267 учащихся /
ГА. арх. пр.	Сергеев		Стадия: Р; Лист: 2; Листов:
ГА. кон. пр	Ивановский		Спецификация оборудования и материалов
Киноотехн.	Кальчук		КБ по железобетону им. А.А. Якушева

Привязан:

Инв. №

25443-03 23

1 — 1

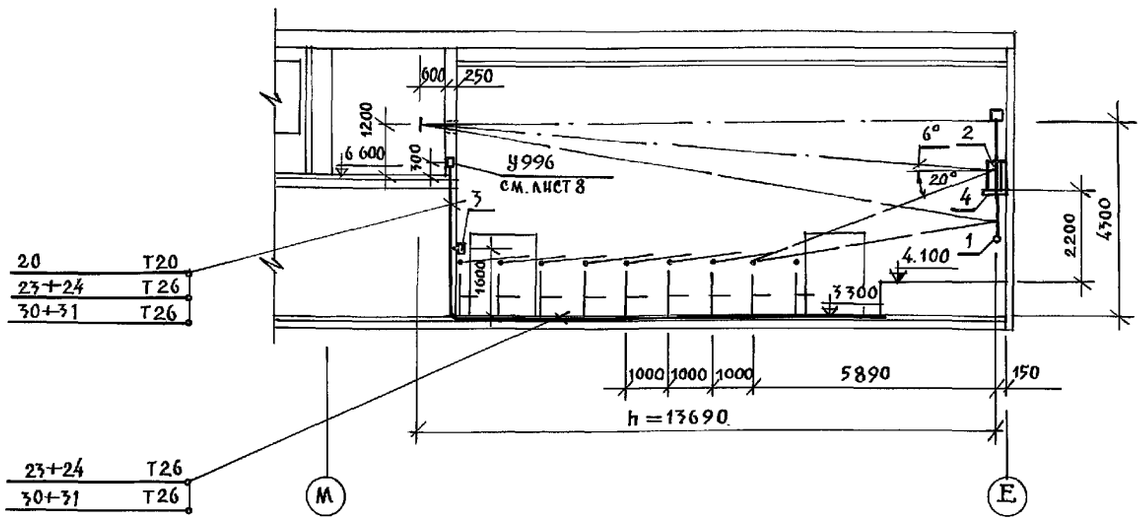

2 — 2

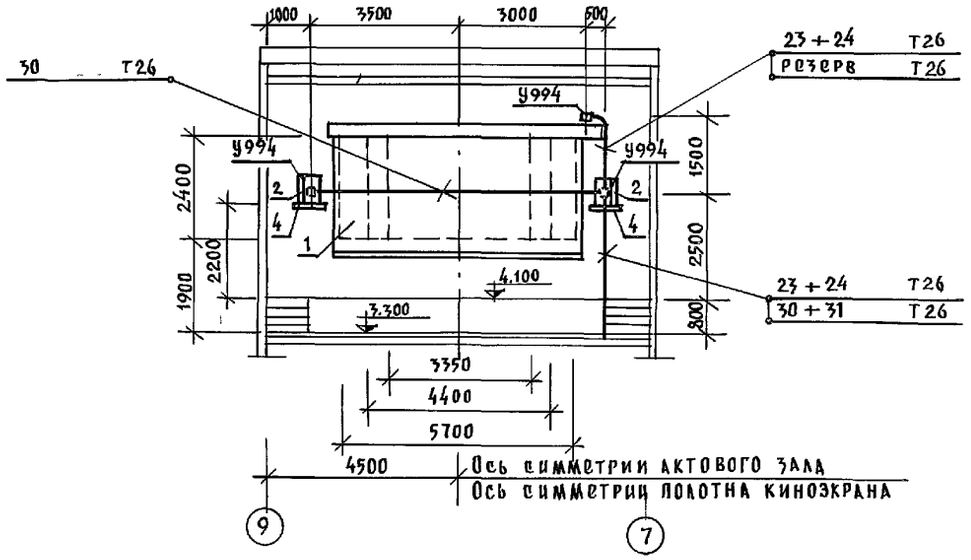

Размеры изображений:

широкоэкранного	5700 × 2400	объектив F=100 мм,
кашетированного	4400 × 2400	объектив F=65 мм;
обычного	3350 × 2400	объектив F=85 мм.

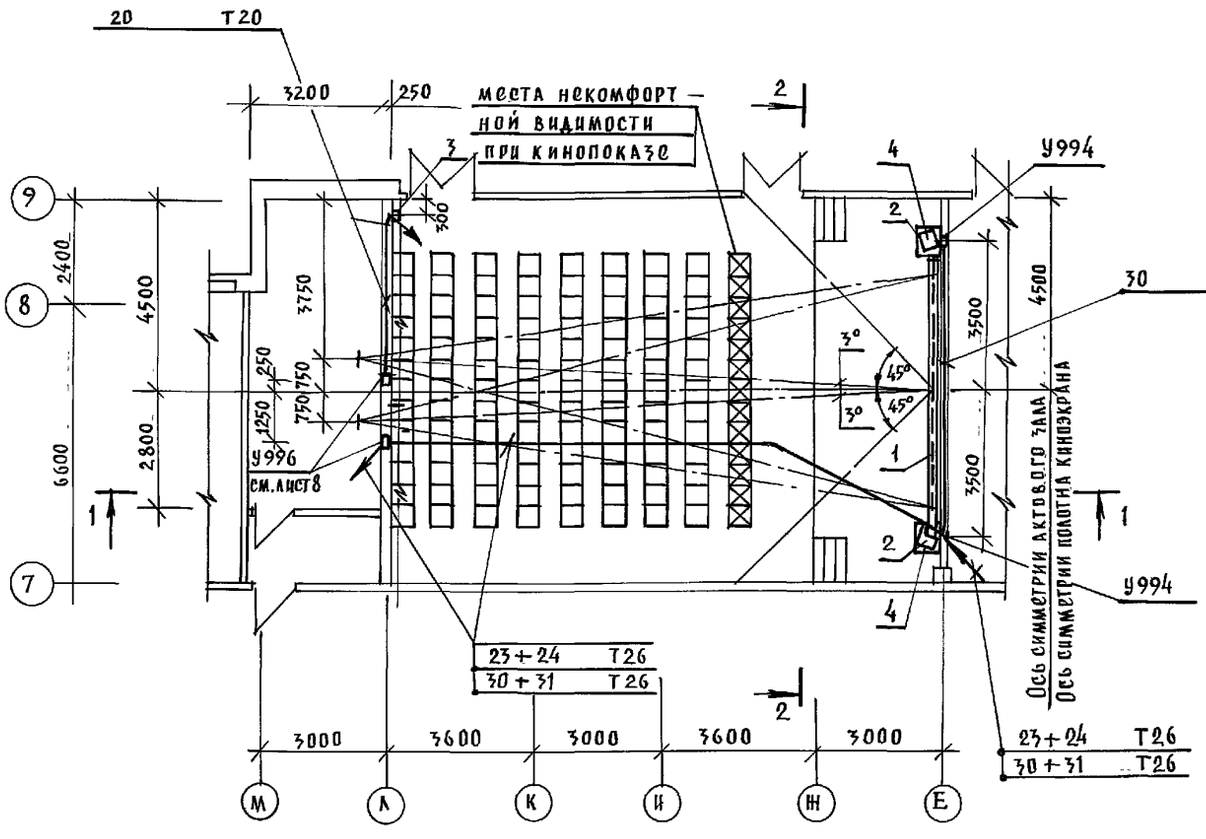

Экспликация оборудования

№ поз.	Наименование	Кол.	Тип	Примечан.
1	Киноэкран размером 5.8×2.45м	1	Д-Нэл-Б	
2	Громкоговоритель	2	30А-228	Из комплекта „Звукт2-25-2"
3	Кнопка звонковая	1	ЗП-220	—"—
4	Полка под громкоговоритель	2		См. арх.-констр. часть

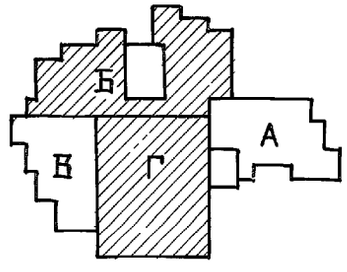

Н.контр.	Сергеев		Т.П. 221-1-706.92 Альбом 2 КТ
Нач.отд.	Красновидов		Средняя школа на 11 классов с бассейном /264 учащихся/
Гл.арх.пр.	Сергеев		Стадия: Р; Лист: 3; Листов:
Гл.кон.пр.	Ивановский		План, разрезы и монтажная схема актового зала
Кинотехн.	Кальчук		КБ по железобетону им. А.А. Якушева

Привязан:

Инв. №

Инв. № подл. | Подпись и дата | Взам. инв. №

25443-03 24

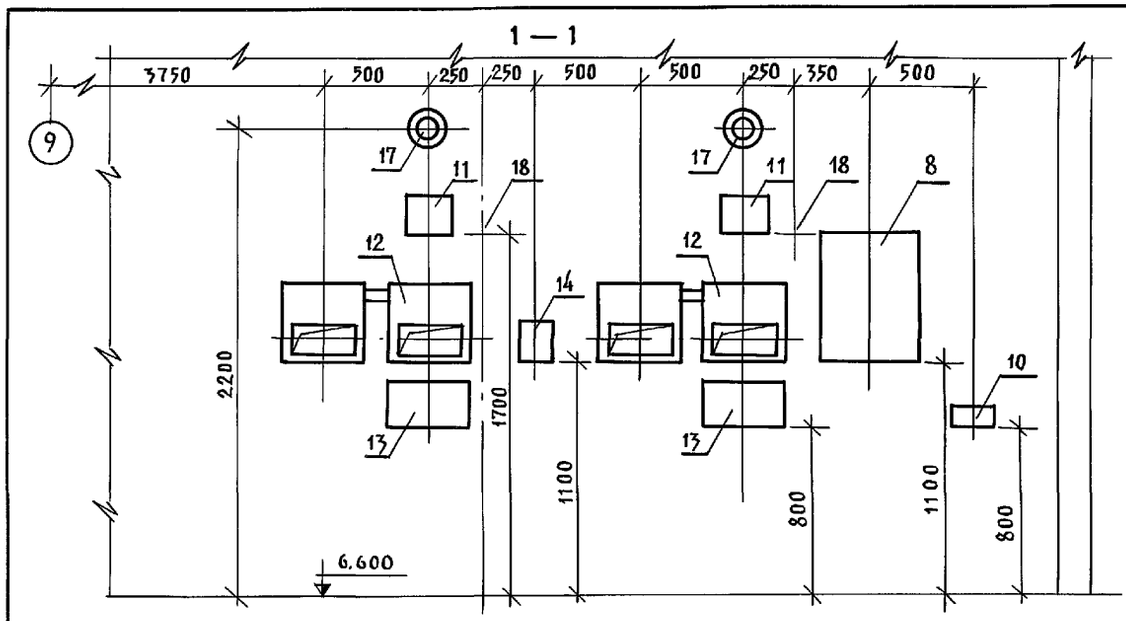

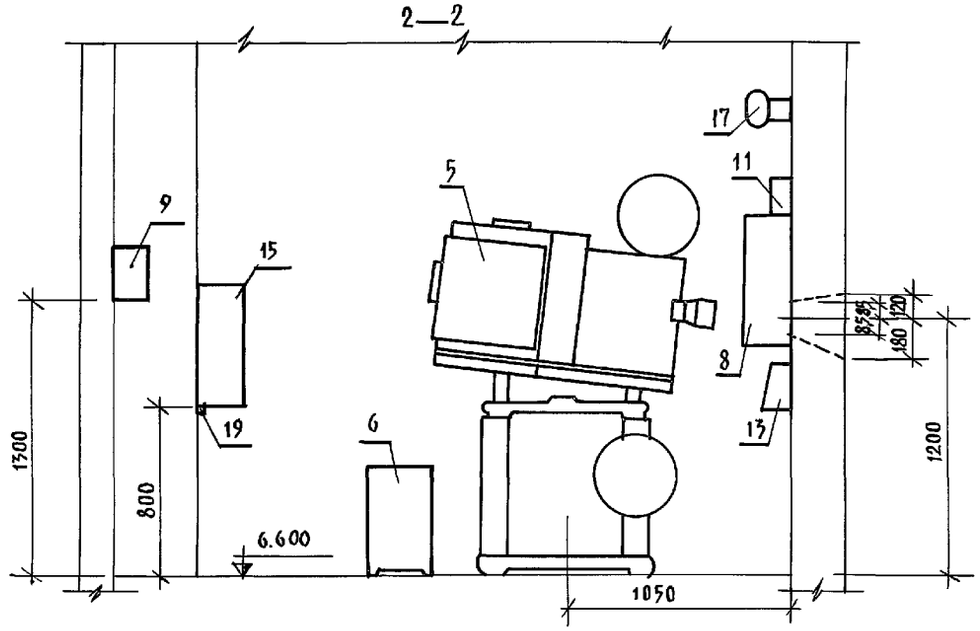

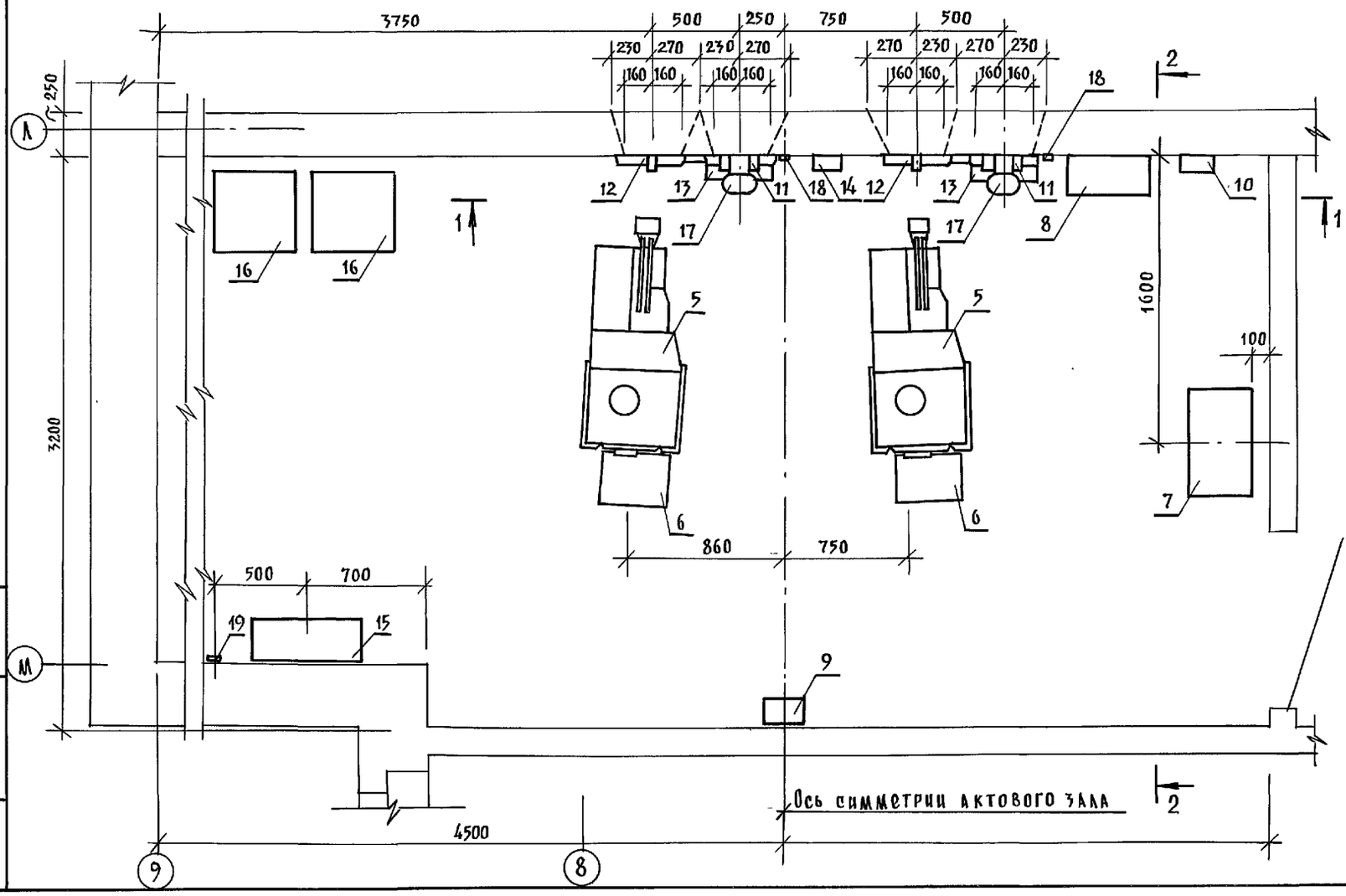

Экспликация оборудования

№ поз.	наименование	кол.	тип	примечан.
5	35 мм кинопроектор	2	35 КСА –11	
6	блок питания	2	БПК –1	
7	устройство распределительное	1	РУК 2 –1	
8	шкаф оконечных усилителей	1	50 У 62	из комплекта ЗВУК Т2–25–2
9	шкаф питания звукочит. лампы	1	15 М 89	–"–
10	коробка переходная	1	6К 208	–"–
11	громкоговоритель контрольный	2	34А –26	–"–
12	заслонка противопожарн. на 1 пост	2	ЗПКУ –1	
13	пульт дистанционного управлен.	2	55 ПДУ	
14	пульт управления киноэкраном	1	ПУэ	из комплекта А–Нэл–Б
15	перематыватель	1	А344 –Б	
16	фильмостат	2	ФС –35	
17	светильник настенный	2	НБО	
18	розетка штепсельная	2	РШ-ц-2-С-04-6/220	
19	розетка штепсельная с 3-им заземляющим контактом	1	РШ-ц-20-С56-10/220	

Н.контр.	Сергеев		ТП.221-1-706-92		Альбом 2 КТ	
Нач.отд.	Красновидов		Средняя школа на 11 классов с бассейном /264 учащихся/	Стадия	Лист	Листов
Гл.арх.пр.	Сергеев			Р	4	
Гл.кон.пр.	Ивановский		План, разрезы кинопроекционной	КБ по железобетону им. А.А. Якушева		
Кинотехн.	Кальчук					

Инв. № подл. | Подпись и дата | Взам. инв. №

25443-03 25

Альбом 2 К 2

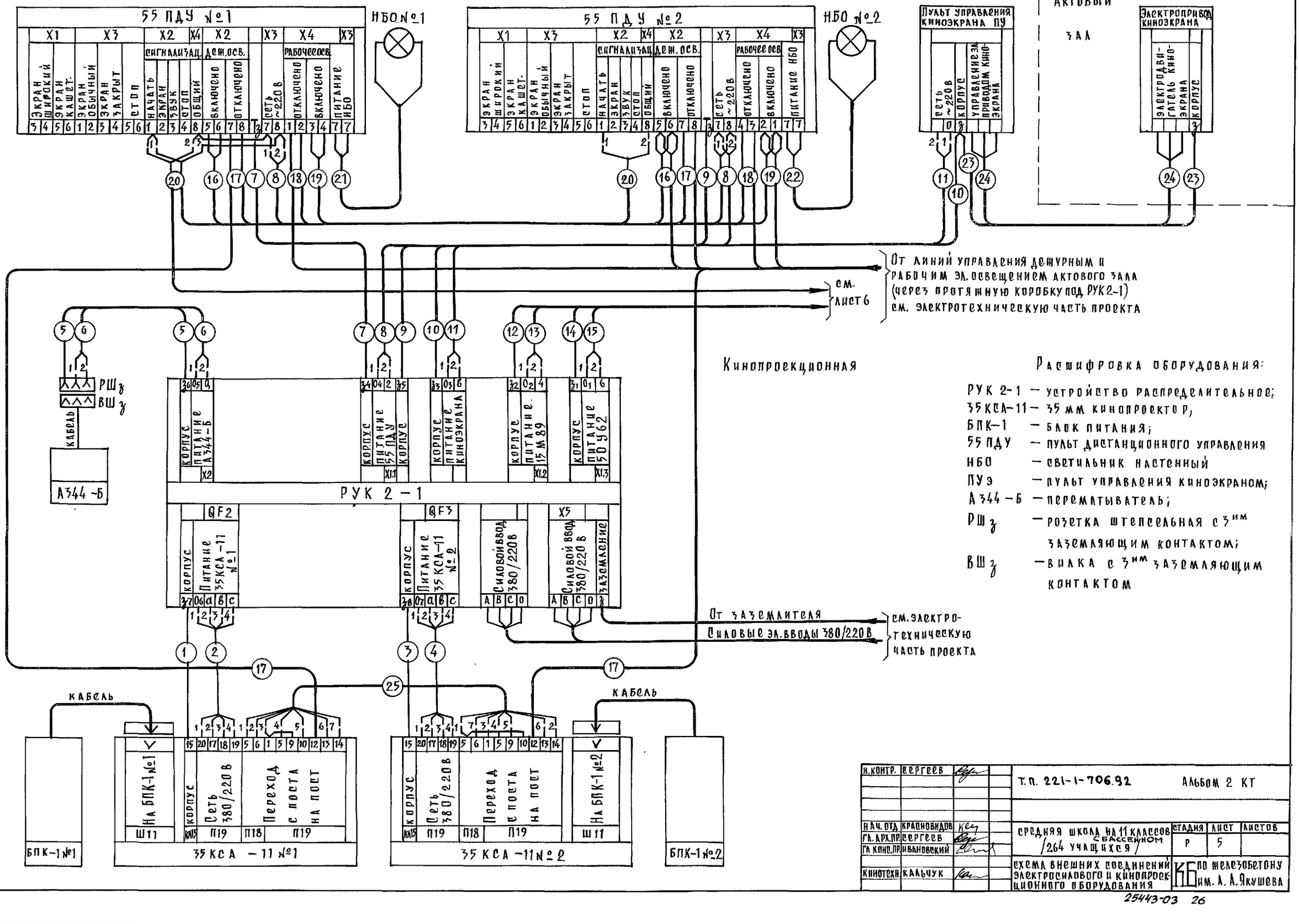

Расшифровка оборудования:

РУК 2-1 — устройство распределительное;
35КСА-11 — 35 мм кинопроектор;
БПК-1 — блок питания;
55 ПДУ — пульт дистанционного управления
НБО — светильник настенный
ПУэ — пульт управления киноэкраном;
А344-Б — перематыватель;
РШ з — розетка штепсельная с 3им заземляющим контактом;
ВШ з — вилка с 3им заземляющим контактом

Н.контр.	Сергеев			Т.П. 221-1-706.92	Альбом 2 КТ	
Нач. отд	Красновидов			Средняя школа на 11 классов с бассейном /264 учащихся/	стадия	лист	листов
Гл. арх. пр.	Сергеев				Р	5	
Гл. конс. пр.	Ивановский						
Кинотехн.	Кальчук			Схема внешних соединений электросилового и кинопроекционного оборудования	КБ по железобетону им. А. А. Якушева		

Инв. № подл. | Подпись и дата | Взам. инв. №

25443-03 26

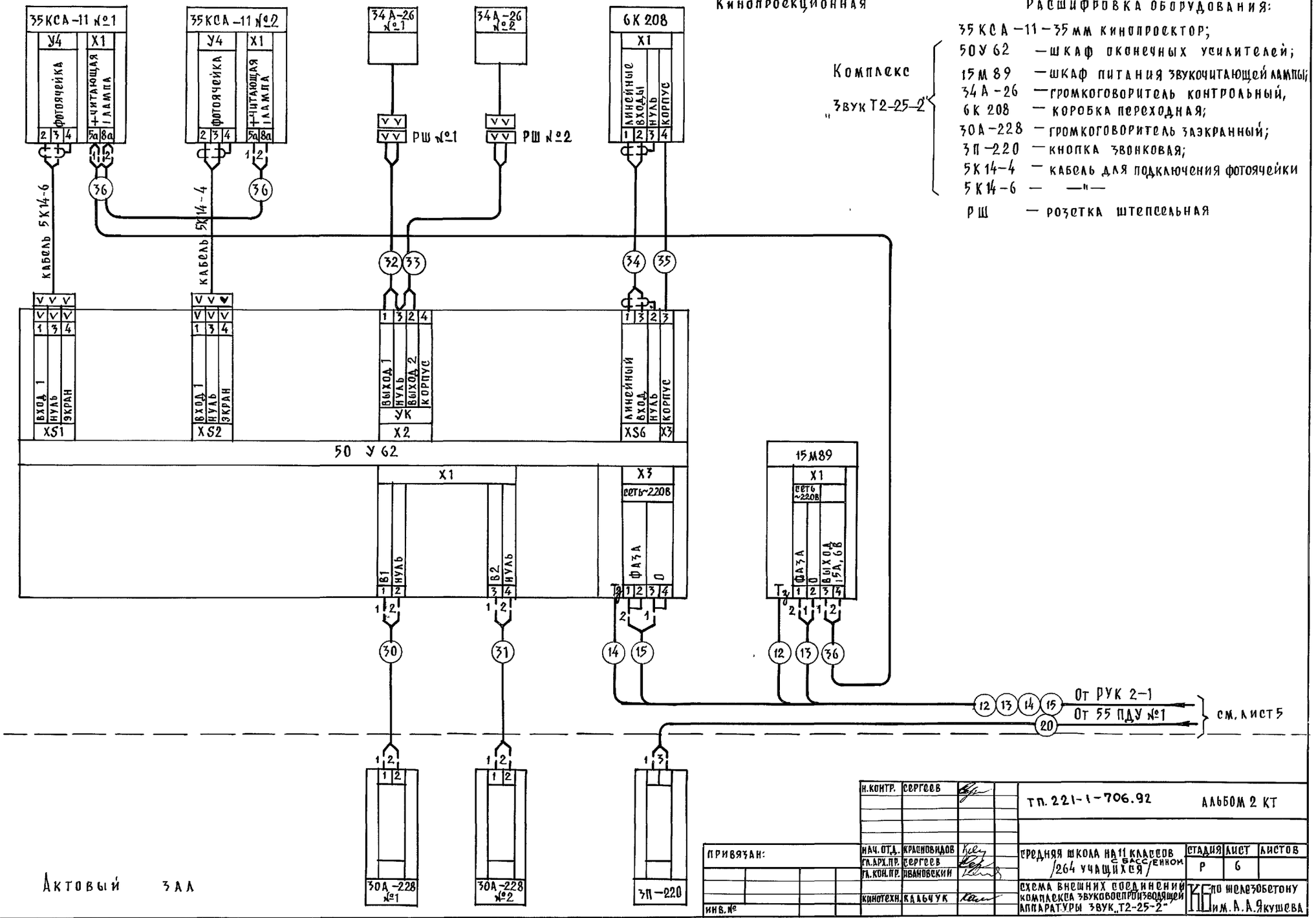

Расшифровка оборудования:

Комплекс „Звук Т2-25-2"

35КСА-11 — 35 мм кинопроектор;
50У62 — шкаф оконечных усилителей;
15М89 — шкаф питания звукочитающей лампы;
34А-26 — громкоговоритель контрольный,
6К208 — коробка переходная;
30А-228 — громкоговоритель заэкранный;
3П-220 — кнопка звонковая;
5К14-4 — кабель для подключения фотоячейки
5К14-6 — —"—
РШ — розетка штепсельная

Н.контр.	Сергеев		
Нач.отд.	Красновидов		
Гл.арх.пр.	Сергеев		
Гл.кон.пр.	Ивановский		
Кинотехн.	Кальчук		

ТП.221-1-706.92 АЛЬБОМ 2 КТ

Средняя школа на 11 классов с бассейном /264 учащихся/

Стадия	Лист	Листов
Р	6	

Схема внешних соединений комплекса звуковоспроизводящей аппаратуры звук „Т2-25-2"

КБ по железобетону им. А.А.Якушева

Привязан:

Инв. №

Инв. № подл. | Подпись и дата | Взам. инв. №

25443-03 27

Альбом 2 ч 2

№ линий	Откуда идет	Куда поступает	Данные провода: Марка	Кол-во жил.	Сечение мм²	Примечание
1	2	3	4	5	6	7
1	РУК 2-1	35КСА-11№1	ПВ-1	1	1.5	
2	РУК 2-1	35КСА-11№1	ПВ-1	4	1.5	
3	РУК 2-1	35КСА-11№2	ПВ-1	1	1.5	
4	РУК 2-1	35КСА-11№2	ПВ-1	4	1.5	
5	РУК 2-1	РШ3; А3Ч4-Б	ПВ-1	1	1.5	
6	РУК 2-1	РШ3; А3Ч4-Б	ПВ-1	2	1.5	
7	РУК 2-1	55ПДУ№1	ПВ-1	1	1.5	
8	РУК 2-1	55ПДУ№2; 55ПДУ№1	ПВ-1	2	1.5	
9	РУК 2-1	55ПДУ№2	ПВ-1	1	1.5	
10	РУК 2-1	ПУЭ-пульт управления кинозкраном	ПВ-1	1	1.5	
11	РУК 2-1	ПУЭ-пульт управления кинозкраном	ПВ-1	2	1.5	
12	РУК 2-1	15М89	ПВ-1	1	4.0	
13	РУК 2-1	15М89	ПВ-1	2	1.5	
14	РУК 2-1	50У62	ПВ-1	1	4.0	

1	2	3	4	5	6	7
15	РУК 2-1	50У62	ПВ-1	2	1.5	
16	От линий управления дежурным эл.освещением зала/через протяжную коробку под РУК 2-1/	55ПДУ№2; 55ПДУ№1	ПВ-1	2	1.5	
17		55ПДУ№2; 55ПДУ№1; 35КСА-11№1; 35КСА-11№2	ПВ-1	2	1.5	
18	От линий управления рабочим эл. освещением зала /через протяжную коробку под СУК 2-1/	55ПДУ№2, 55ПДУ№1;	ПВ-1	2	1.5	
19		55ПДУ№2; 55ПДУ№1;	ПВ-1	2	1.5	
20	55ПДУ№2	55ПДУ№1; ЗП-220	ПВ-1	2	1.5	
21	55ПДУ№1	НБО№1	ПВ-1	2	1.5	
22	55ПДУ№2	НБО№2	ПВ-1	2	1.5	
23	ПУЭ-пульт управления кинозкраном	Электропривод кинозкрана	ПВ-1	1	1.5	
24	ПУЭ-пульт управления кинозкраном	Электропривод кинозкрана	ПВ-1	3	1.5	
25	35КСА-11№1	35КСА-11№2	ПВ-1	7	1.5	
30	50У62	30А-228№1	ПВ-1	2	2.5	
31	50У62	30А-228№2	ПВ-1	2	2.5	

1	2	3	4	5	6	7
32	50У62	РШ№1; 34А-25№1	ПВ-1	2	1.5	
33	50У62	РШ№2; 34А-25№2	ПВ-1	2	1.5	
34	50У62	БК208	КММ	2	2х035	
35	50У62	БК208	ПВ-1	1	1.5	
36	15М89	35КСА-11№1; 35КСА-11№2	ПВ-1	2	4.0	

Альбом 2 ч.2

Инв.№ подл. | Подпись и дата | Взам. инв.№

Н.контр	Сергеев	
Привязан		
Нач.отд.	Красноводов	
Гл.арх.пр.	Сергеев	
Гл.кон.пр.	Ивановский	
Кинотехн	Кальчук	
Инв.№		

Т.п. 221-1-706.92 Альбом 2 КТ

Средняя школа на 11 классов /264 учащихся/ — Стадия: Р; Лист: 7; Листов:

Таблица соединений

КБ по железобетону им А.А.Якушева

25443-03 28

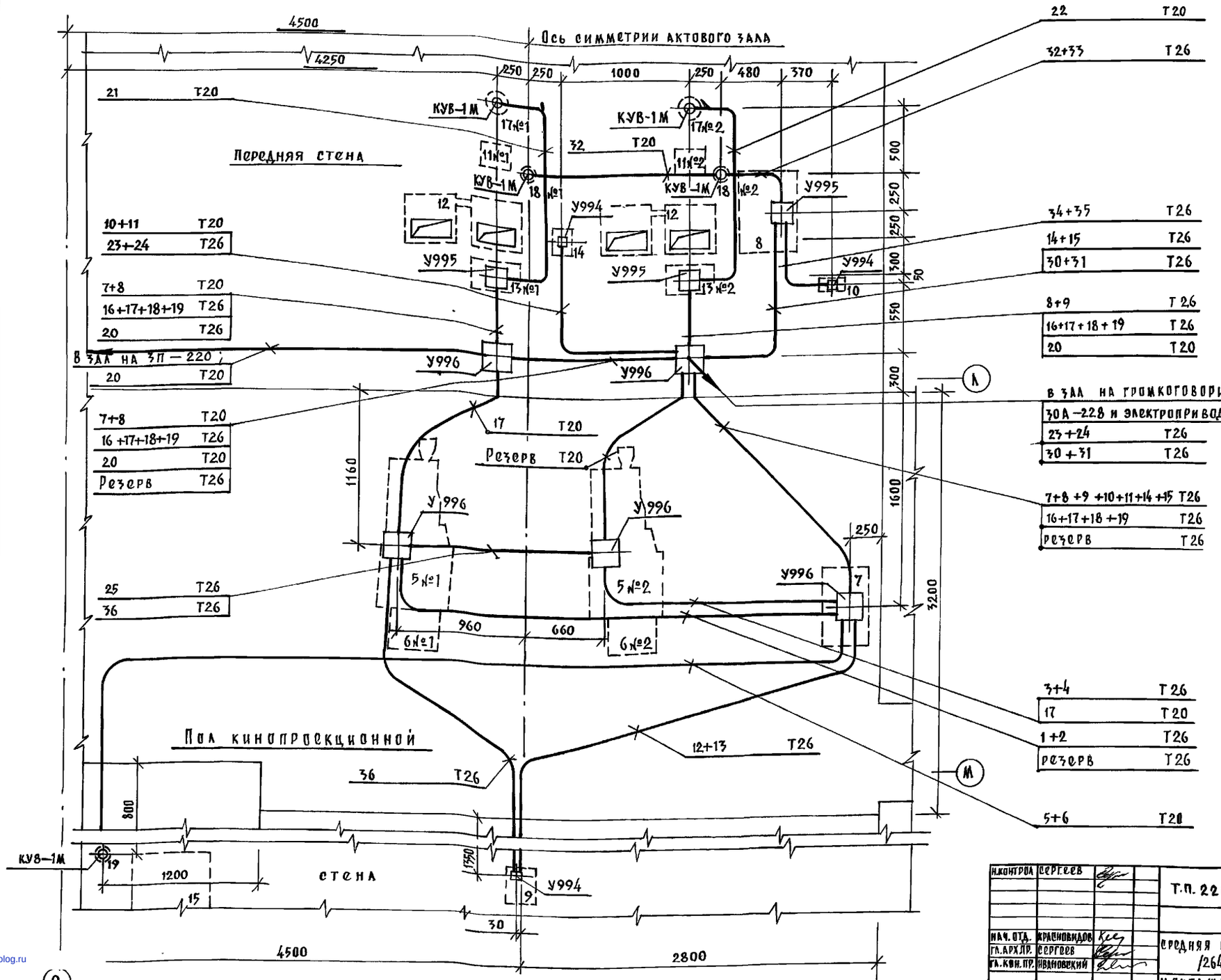

Расшифровка линий:
16+17+18+19 Т26 — линии №№ 16, 17, 18 и 19 (количество жил, сечение и марку провода см. таблицу соединений лист 7) прокладываются в стальной электросварной трубе наружным диаметром 26 мм.

КУВ-1М, У994, У995, У996 — протяжные металлические коробки.

Данный чертеж необходимо рассматривать совместно с листами 4; 5, 6 и 7.

Н.контроль	Сергеев		Т.П. 221-1-706 92		Альбом 2 КТ	
Нач. отд.	Красновидов		Средняя школа на 11 классов с бассейном /264 учащихся/	Стадия	Лист	Листов
Гл. арх. пр.	Сергеев			Р	8	
Гл. кон. пр.	Ивановский					
Кинотехн.	Кальчук		Монтажная схема кинопроекционной	КБ по железобетону им. А.А. Якушева		

25443-03 (29)

Альбом 2 42

Инв. № | Подпись и дата | Взам. инв. №

gost.e-ecolog.ru

(9)