КОМПЛЕКСНАЯ СЕРИЯ 192 ТИПОВЫХ ПРОЕКТОВ КРУПНОПАНЕЛЬНЫХ ЖИЛЫХ И ОБЩЕСТВЕННЫХ ЗДАНИЙ

КБ
ПО ЖЕЛЕЗОБЕТОНУ
ИМ. А.А. ЯКУШЕВА

ТИПОВОЙ ПРОЕКТ
221-1-706.92

СРЕДНЯЯ ШКОЛА НА 11 КЛАССОВ
С БАССЕЙНОМ
/264 УЧАЩИХСЯ/

АЛЬБОМ 2
ЧАСТЬ 1

АС - АРХИТЕКТУРНО-СТРОИТЕЛЬНЫЕ ЧЕРТЕЖИ ВЫШЕ ОТМ. 0.000 СТР. 2-88

25443-02

Отпускная цена
на момент реализации
указана в счет-накладной

gost.e-ecolog.ru

КОМПЛЕКСНАЯ СЕРИЯ 192 ТИПОВЫХ ПРОЕКТОВ КРУПНОПАНЕЛЬНЫХ ЖИЛЫХ И ОБЩЕСТВЕННЫХ ЗДАНИЙ

ТИПОВОЙ ПРОЕКТ
221-1-706.92
СРЕДНЯЯ ШКОЛА НА 11 КЛАССОВ
С БАССЕЙНОМ
/264 УЧАЩИХСЯ/

АЛЬБОМ 2
ПЕРЕЧЕНЬ АЛЬБОМОВ

Альбом 1	АС	Архитектурно-строительные чертежи ниже отм. 0.000
Альбом 2	ч.1 АС	Архитектурно-строительные чертежи выше отм. 0.000
	ч.2 ТХ	Технологические чертежи
Альбом 3	ОВ	Отопление, вентиляция
	ВК	Внутренний водопровод и канализация
Альбом 4	ЭС	Электроснабжение
	СС	Связь и сигнализация
	А	Автоматика
Альбом 5		Задание заводам изготовителям
Альбом 6	СО	Спецификация оборудования
Альбом 7	ВМ	Ведомости потребности в материалах
Альбом 8	С	Сметы кн. 1, 2

РАЗРАБОТАН:
КБ по железобетону
им. А.А.Якушева

Начальник КБ В.С.Сабуров

Гл. конструктор
проекта А.В.Ивановский

Утвержден Госкомархстрой РСФСР
приказ №108 от 14.04.1989г.

Введены в действие
КБ по железобетону
им. А.А. Якушева
приказ №51 от 31.08.1992 г.

Лист	Наименование	Стр.	Примеч.
1	Содержание	2	
2	Ссылочные документы	3	
3	Фасады в осях „1-22"; „К-А"	4	
4	Фасады в осях „22-1"; „А-Ф"	5	
5	Фасады в осях „1-22"; „Х-А" (вариант)	6	
6	Фасады в осях „22-1"; „А-Ф" (вариант)	7	
7	Блок „А" Фрагмент плана 1 этажа	8	
8	Блок „А" Фрагмент плана 2 этажа	9	
9	Блок „Б" Фрагмент плана 1 го этажа.	10	
10	Блок „Б" План 2 этажа	11	
11	Блок „Б", Фрагмент плана 1 этажа Фрагмент плана 1 этажа	12	
12	Блок „В" Фрагмент плана 3 этажа Блок „Г" Фрагмент плана 3 этажа	13	
13	Блок „Г" Фрагмент плана 1 этажа	14	
14	Блок „Г" Фрагмент плана 2 этажа Лестница в артистической	15	
15	План кровли	16	
16	Разрез 1-1	17	
17	Разрез 2-2	18	
18	Разрез 3-3	19	
19	Разрез 4-4	20	
20	Ведомость отделки помещений	21	
21	Ведомость отделки помещений. Экспликация полов (начало)	22	
22	Экспликация полов (окончание. Жалюзийная решетка ЖР-2; ЖР-3	23	
23	Спецификация столярных изделий Жалюзийная решетка ЖР-1	24	
24	Ведомость заполнения проемов	25	
25	Установка гардеробных стоек ГС-1; ГС-2; ГС-3	26	
26	Подиум П-1; Конструкция эстрады	27	
27	Ограждение радиаторов ОР-1; ОР-2	28	
28	Ограждение радиаторов ОР-3; ОР-4; ОР-5	29	
29	Развертки стен актового зала	30	
30	Сечение 1-1 и 2-2. Фрагмент декоративного щита. Обшивка зрительного зала.	31	
31	Блоки „А", „Б"; „В". Развертки наружных стен	32	
32	Блок „А" Монтажный план стен 1 этажа	33	
33	Блок „А" Монтажный план стен 2 этажа.	34	
34	Блок „Б" Монтажный план стен 1 этажа	35	
35	Блок „Б" Монтажный план стен 2 этажа	36	
36	Блок „Б" Монтажный план 3 этажа Бассейн для пуска моделей	37	
37	Блок „В" Монтажный план стен 1 этажа План раскладки балок	38	
38	Блок „В" Монтажный план стен 2 и 3 этажей	39	
39	Блок „А" Схема перекрытия над 1 этажом.	40	
40	Блок „А" Схема перекрытия над 1 этажом (вариант)	41	
41	Блок „А" Схема покрытия	42	
42	Блок „А" Схема покрытия (вариант)	43	
43	Блок „Б" Схема перекрытия над 1 этажом	44	
44	Блок „Б" Схема перекрытия над 1 этажом (вариант)	45	
45	Блок „Б" Схема перекрытия над 2 этажом.	46	
46	Блок „Б" Схема перекрытия над 2 этажом (вариант)	47	
47	Блок „Б" Схемы покрытия	48	
48	Блок „В" Схемы перекрытия над 1 этажом	49	
49	Блок „В" Схемы перекрытия над 2 этажом	50	
50	Блок „В" Схемы покрытия	51	
51	Разрезы лестничной клетки. Разрез 1-1; 2-2. Сечение 1-1÷6-6	52	
52	Узел А; Б; В Деталь установки столика. Сечение	53	
53	Ограждение лестницы ОЛ-1÷ОЛ-3. Закладные детали НМ-9; НМ-11÷НМ-13. Балка металлическая Б-1. Каркас НМ-16	54	
54	Узлы 1÷24	55	
55	Блок „А" Монтажный план парапетных панелей	56	
56	Блок „А" План расположения стоек прогонов, подкосов, раскосов.	57	
57	Блок „А" План расположения стропильных ног	58	
58	Разрезы 1-1÷8-8. Узлы 1-3	59	
59	Блок „Б" План парапетных панелей	60	
60	Блок „Б" План расположения стоек, прогонов, раскосов, подкосов	61	
61	Блок „Б" План расположения стропильных ног	62	
62	Блок „В" Монтажный план парапетных панелей План расположения стропильных ног	63	
63	Блок „В" План расположения стоек, прогонов, раскосов, подкосов. Разрезы 1-1÷4-4. Сечение а-а	64	
64	Блоки „А", „Б", „В" Спецификация древесины на крышу Разрезы 10-10÷12÷12	65	
65	Блок „Г" План раскладки стропильных ног, План расположения вентшахт.	66	
66	Блок „Г" План расположения стоек, раскосов, подкосов, прогонов. Разрезы 1-1÷3-3	67	
67	Блок „Г" Разрезы 4-4÷5-5. Сводная спецификация древесины.	68	
68	Сводная спецификация выше отм. 0.000 / начало /	69	
69-70	Сводная спецификация выше отм. 0.000 / продолжение /	70-71	
71	Сводная спецификация выше отм. 0.000 / окончание /	72	
72	Блок „Г" Монтажный план 1 этажа	73	
73	Блок „Г" Монтажный план стен 2 и 3 этажей	74	
74	Блок „Г" Монтажный план перекрытия над 1 этажом	75	
75	Блок „Г" Монтажный план покрытия над 2, 3 этажом	76	
76	Блок „Г" Монтажная схема перекрытия над 1 этажом / вариант /	77	
77	Блок „Г" Монтажная схема покрытия над 2; 3 этажом	78	
78	Монтажные фасады по осям „А", 7; „14"	78	
79	Сечения 1-1÷7-7	80	
80	Узлы 1÷3 Сечения 1-1÷3-3	81	
81	Узлы 4÷9 Сечения 4-4	82	
82	Узлы 10÷14 Сечения 5-5÷11-11	83	
83	Узлы 15; 16; 21. Сечения 12-12÷15-15	84	
84	Узлы 17-20	85	
85	Блок „Г" Ограждение окон спортзала. План спортзала	86	
86	Блок „Г" Сводная спецификация выше отм. 0.000	87	
87	Блок „Г" Сводная спецификация выше отм. 0.000	88	
1	Общие данные	89	
2	Фрагмент плана 1 этажа с размещением технологического оборудования	90	
3	Фрагмент плана 2 этажа с размещением технологического оборудования.	91	
4	Фрагмент плана 1 этажа с размещением технологического оборудования.	92	
5	Фрагмент плана 2 этажа с размещением технологического оборудования.	93	
6	Фрагмент плана 1 этажа с размещением технологического оборудования столовой.	94	
7	Фрагмент плана 1 этажа с размещением технологического оборудования столовой (привязка инженерных коммуникаций)	95	
8	Фрагмент плана 2 этажа с размещением технологического оборудования	96	
9	Фрагмент плана 3 этажа с размещением технологического оборудования.	97	
10	Фрагмент плана техподполья с размещением технологического оборудования	98	
11	Фрагмент плана 1 этажа. Размещение технологического оборудования	99	
12	Фрагмент плана 2 этажа с размещением технологического оборудования.	100	
13	Тир. Пулеуловитель. Технические условия	101	
1	Спецификация оборудования / начало /	102	
2-3	Спецификация оборудования / начало /	103-104	
4	Спецификация оборудования / окончание /	105	
1	Холодоснабжение. Общие данные	106	
2	Холодоснабжение. Фрагмент плана 1 этажа разрез 1-1 Принципиальная схема трубопроводов	107	
3	Холодоснабжение. Установочный чертеж блока испарительных батарей ИРСИ-106	108	
1	Общие данные	109	
2	Спецификация оборудования и материалов	110	
3	План, разрезы и монтажная схема актового зала	111	
4	План, разрезы кинопроекционной	112	
5	Схема внешних соединений электросилового и кинопроекционного оборудования	113	
6	Схема внешних соединений комплекса звуковос- производящей аппаратуры „Звук ТВ-25-2"	114	
7	Таблица соединений	115	
8	Монтажная схема кинопроекционной	116	

Альбом 2.41.

Инв. № подл. | Подпись и дата | Взам. инв. №

Привязан:

Н. контр.	Сергеев	
Нач. отд.	Красновидов	
Гл. арх.	Сергеев	
Гл. кон.	Ивановский	
Вед. арх.	Романова	
Архит.	Новикова	

ТП 221-1-706.92 Альбом 2 АС

Средняя школа на 11 классов с бассейном / 264 учащихся /

Стадия	Лист	Листов
Р	1	

Содержание.

КБ по железобетону им. А.А. Якушева

Альбом 2. Ч.1

Ведомость ссылочных и применяемых документов

Обозначение	Наименование	Примечание
	Ссылочные документы	
Серия 1.038.1-1 вып.1	Перемычки железобетонные для здания с кирпичными стенами	
Серия 2.244-1 вып.6	Детали полов общественных зданий, примыкания полов	
Гост 530-80	Кирпич глиняный обыкновенный	
Гост 7484-78	Кирпич облицовочный керамический	
Гост 5781-82	Сталь горячекатаная для армирования железобетонных конструкций	
Гост 6727-80	Проволока из низкоуглеродистой стали холоднотянутая для армирования железобетонных конструкций.	
Гост 103-76	Полоса стальная горячекатанная	
Гост 8509-86	Уголки стальные горячекатанные равнополочные	
Гост 6787-89	Керамическая плитка	
Гост 8242-88	Доски подоконные деревянные	
Гост 24698-81	Двери деревянные наружные для жилых и общественных зданий	
Гост 6629-88	Двери деревянные внутренние для жилых и общественных зданий	
Гост 11214-86	Окна и балконные двери деревянные с двойным остеклением для жилых и общественных зданий	
Гост 16289-86	Окна и балконные двери деревянные с тройным остеклением для жилых и общественных зданий	
Серия 3.006.1-2.87	Сборные ж/б каналы и тоннели из лотковых элементов	

Обозначение	Наименование	Примечание
	Прилагаемые документы:	
192КЖ.И.1.1-26 192КЖ.И.1.1-31	Наружные трехслойные стеновые панели однорядной разрезки на гибких связях. Рабочие чертежи	
192КЖ.И.1.2-26	Наружные трехслойные стеновые панели однорядной разрезки на гибких связях. Арматурные изделия.	
192КЖ.И.2.1-26	Внутренние стеновые панели.	
192КЖ.И.2.1-33	Внутренние стеновые панели	
192КЖ.И.3.1-28	Многопустотные панели перекрытий с диаметром пустот 159 мм.	
192КЖ.И.5.1-15	Перегородки керамзитобетонные и гипсобетонные	
192УАС 1-30	Монтажные узлы	
192КМ.И-31	Металлические изделия	
192КЖ.И-4.1-33	Разные железобетонные изделия	
192КЖСЦ-41 192КЖСЦ-45	Калькуляции стоимости железобетонных изделий.	
КЖ.И.8.1-1	Изделия каркаса	

Ведомость объемов ж.б. изделий

NN	Наименование группы, элементов конструкций	Код	Кол-во м3	Примеч.
1	Наружные стеновые панели	583100	517.0	
2	Внутренние стеновые панели	583200	395.20	
3	Перегородки	583300	100.60	
4	Плиты перекрытий	58200	563.70	
5	Лестницы	589100	24.30	
6	Перемычки	582800	2.10	
7	Колонны	582100	33.80	
8	Ригели	582500	37.20	
9	Балки	582200	7.20	
	Итого сборных ж.б. конструкций	58999	1681.10	

Условные обозначения

1 — Номер узла альбома 192.УАС 1-30

1 — Номер узла
2-23 — номер альбома (2) - номер стр. АС-23

Взам. инв. № | Подпись и дата | Инв. № подл.

Н.контр.	Сергеев		
Нач.отд.	Красновидов		
Гл. арх.	Сергеев		
Гл. конс	Иванковский		
Вед. арх	Романова		
Архит.	Новикова		

Привязан:

Инв. №

№221-1-706.92 Альбом 2 АС-

Средняя школа на 11 классов с бассейном /264 учащихся/

Стадия	Лист	Листов
Р.	2	

Ссылочные документы.

КБ по железобетону им. А.А. Якушева

25443-02 4

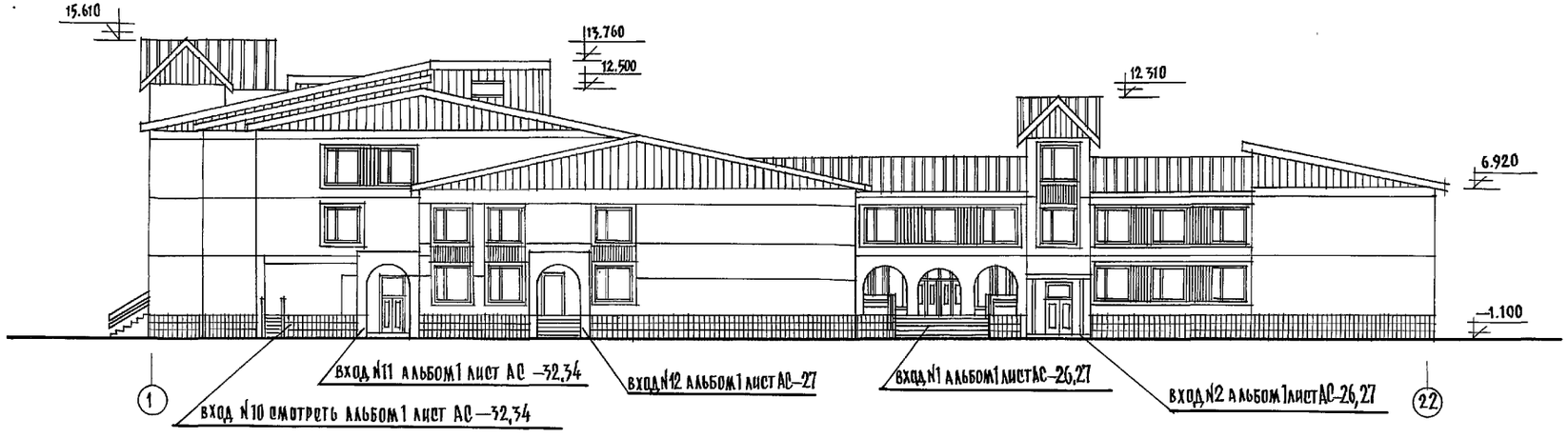

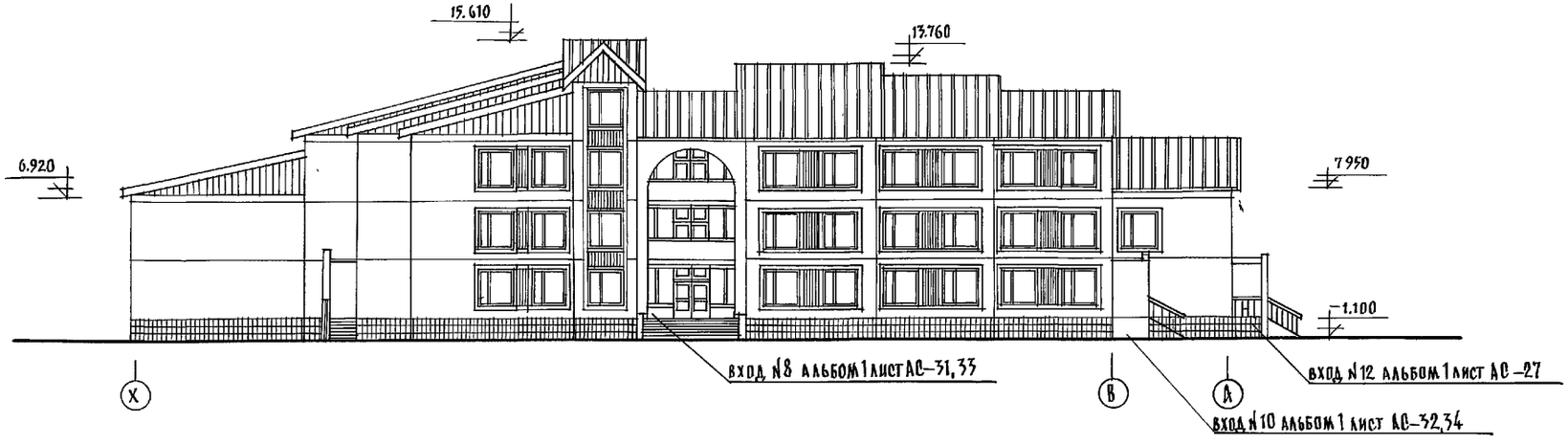

Данный лист смотреть совместно с листами АС–11 ÷ 14.

План кровли смотреть лист АС –15.

Общие примечания по отделке фасадов смотреть альбом 1 лист АС–6.

Инв.№ подл.	Подпись и дата	Взам. инв.№	

Н. контр.	Сергеев		Т.п. 221-1-706.92 Альбом 2 АС			
Нач. отд.	Красновидов		Средняя школа на 11 классов /264 учащихся/	Стадия	Лист	Листов
ГАП	Сергеев			Р	3	
Гл. кон. пр.	Ивановский					
Вед. арх.	Романова		Фасады в осях „1-22; „Х-А"	КБ по железобетону им. А.А. Якушева		
Арх.	Володина					

Привязан:

Инв. №

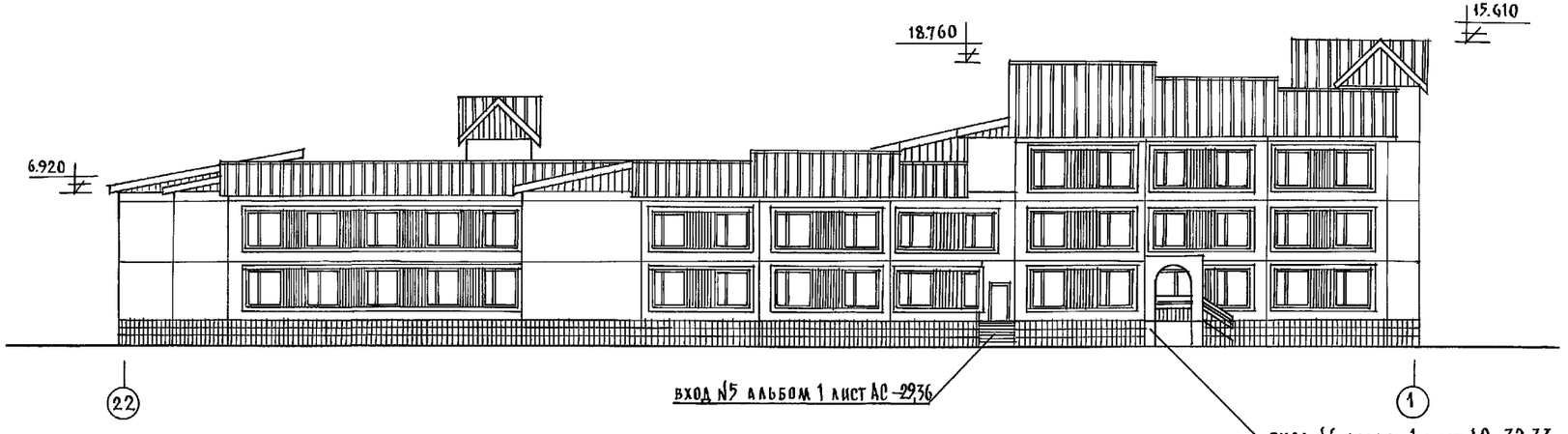

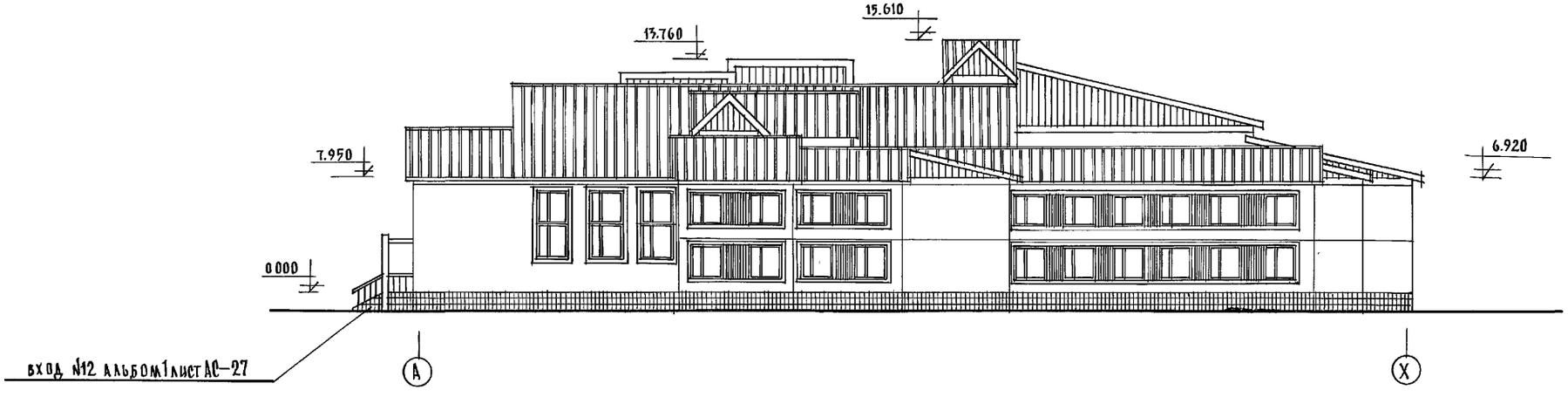

Общие примечания по отделке фасадов альбом 1 лист АС-6.

Н.контр.	Сергеев		Т.П. 221-1-706.92				Альбом 2 АС
Нач.отд.	Красновидов		С бассейном средняя школа на 11 классов /264 учащихся/	Стадия	Лист	Листов	
ГАП	Сергеев			Р	4		
Гл.кон.пр.	Ивановский						
Вед.арх.	Романова		Фасады в осях „22-1"; „А-Х"	КБ по железобетону им. А. А. Якушева			
Арх.	Володина						

Привязан:

Инв.№

Инв.№ подл. | Подпись и дата | Взам.инв.№

25443-02 6

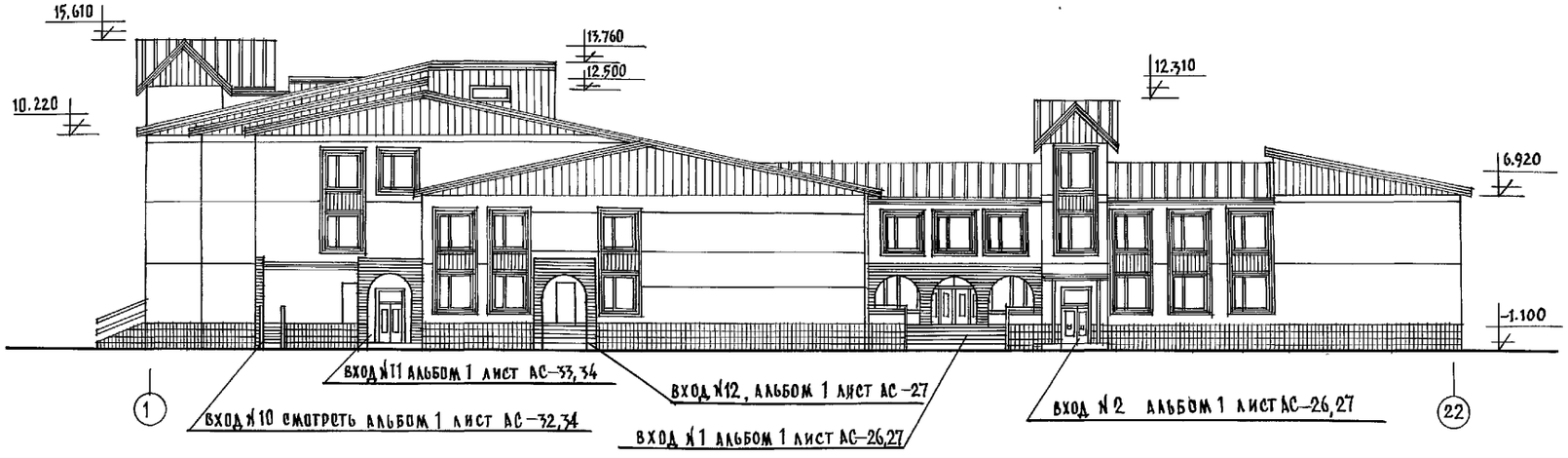

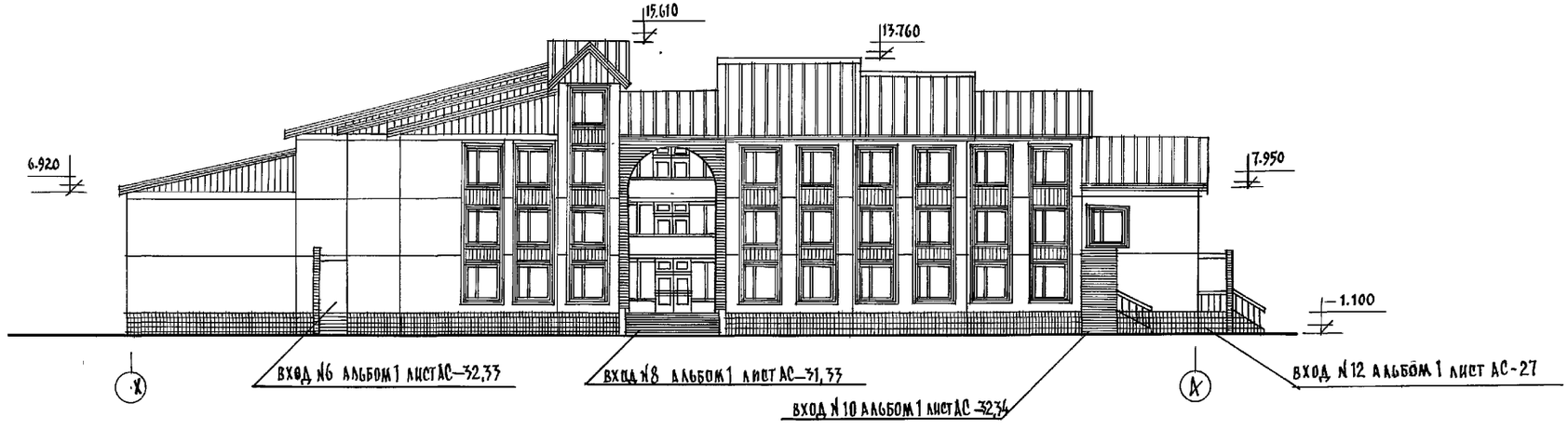

Данный лист смотреть совместно с листами АС 11 – 14.
План кровли смотреть лист АС–15
Общие примечания по отделке фасадов смотреть альбом 1 лист АС–6.

Н.контр.	Сергеев		Т.П. 221-1-706.92 Альбом 2 АС
Нач отд.	Красновидов		Средняя школа на 11 классов /264 учащихся/
ГАП	Сергеев		
Гл.кон. пр	Ивановский		
Вед. арх	Романова		Фасады в осях 1-22, „Х-А" Вариант
Арх.	Володина		КБ по железобетону им. А.А.Якушева

Стадия	Лист	Листов
Р	5	

Привязан:

Инв. №

Инв.№подл. | Подпись и дата | Взам. инв. №

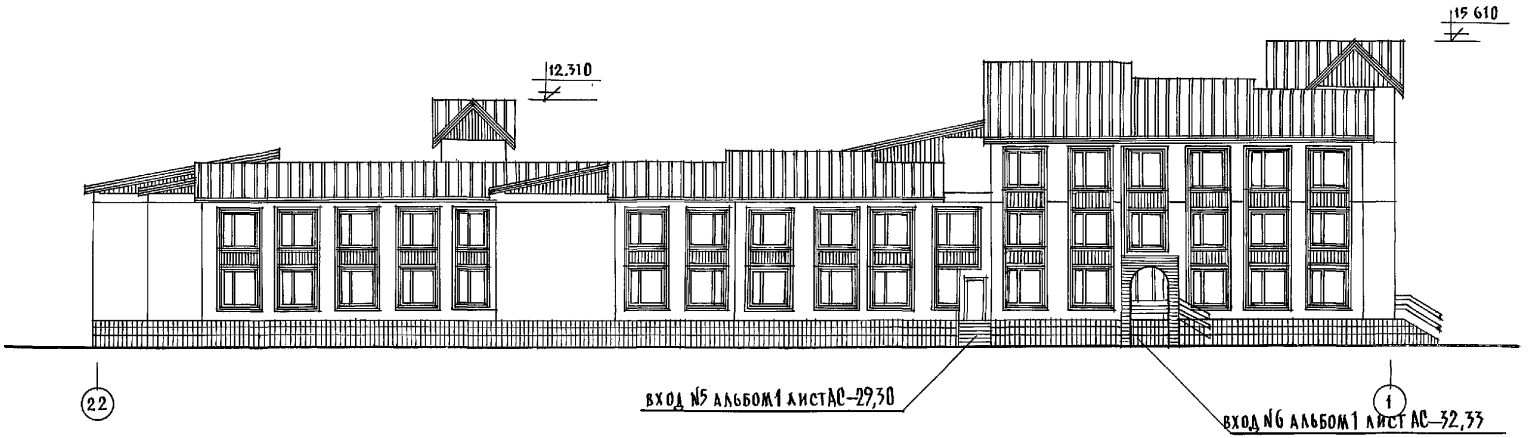

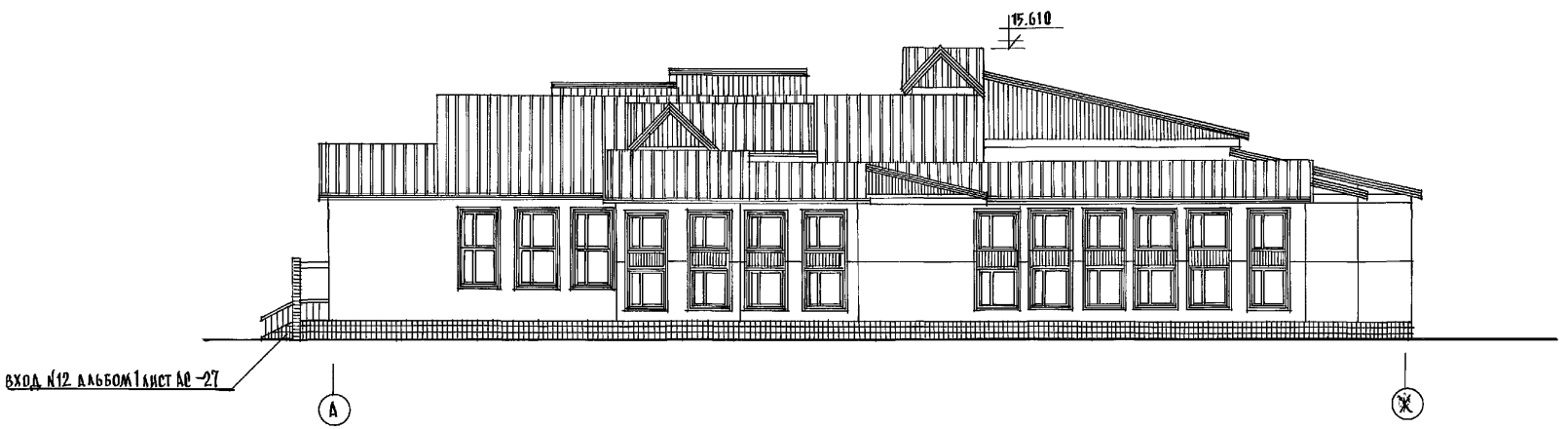

Вариант отделки фасада смотреть альбом1 лист АС-6.

Н.контр.	Сергеев		Т.П. 221-1-706.92		Альбом 2
Нач.отд	Богородский		Средняя школа на 11 классов с бассейном /264 учащихся/	Стадия	Лист 6	Листов
ГАП	Сергеев					
Гл.кон. пр.	Ивановский					
Вед.арх.	Романова		Фасад в осях „22-1"; „А-Ж" /вариант/	КБ по железобетону им. А.А.Якушева		
Арх.	Володина					
Привязан:						
Инв.№						

25443-02 8

Альбом 2 ч 1

Инв.№ подл. | Подпись и дата | Взам.инв.№

Альбом 2 ч.1

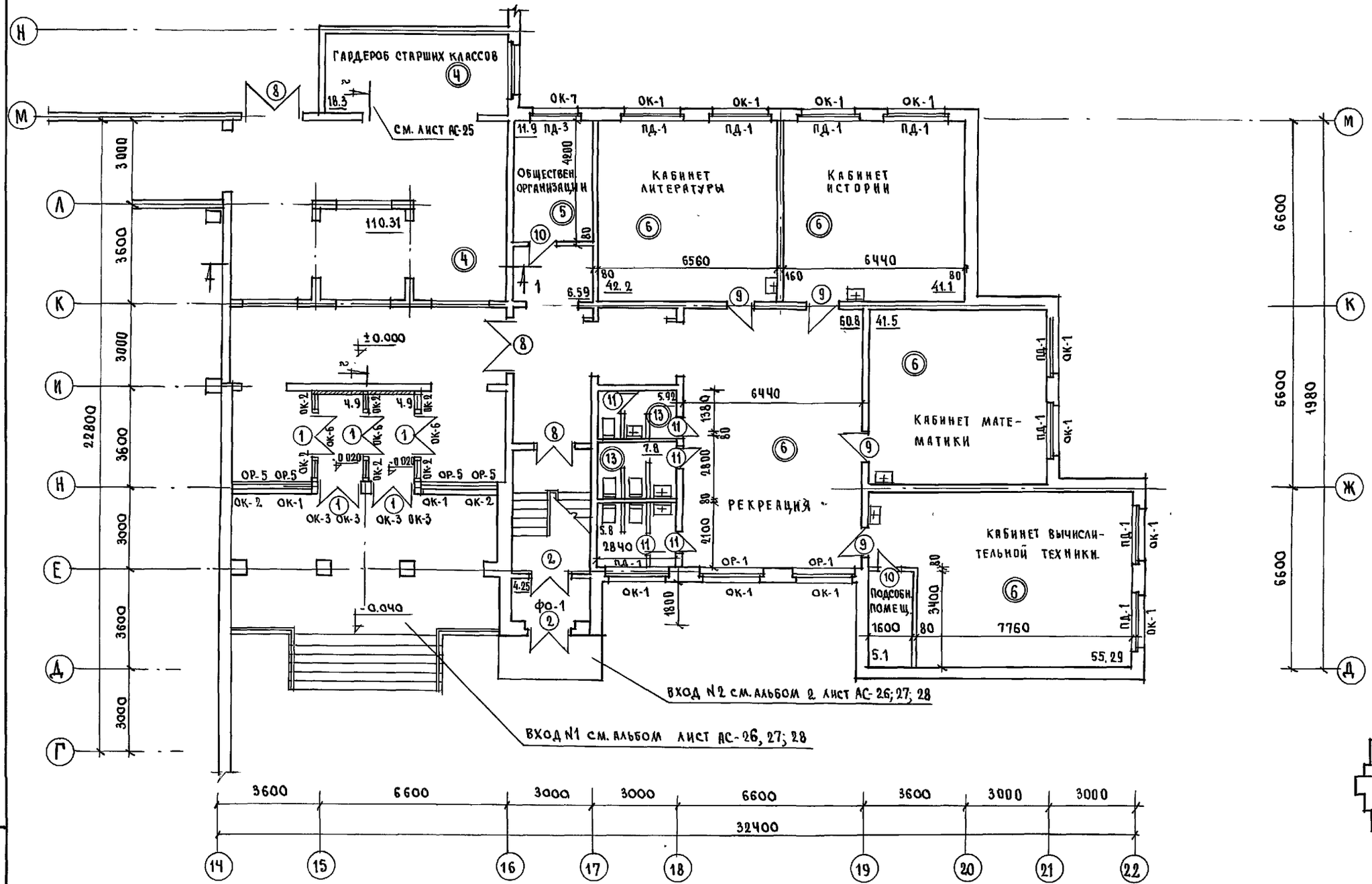

Данный лист см. совместно с листом АС-32

Спецификацию столярных изделий см. лист АС-23

Ведомость отделки помещений см. лист АС-21

Типы полов см. лист АС-21-22

Установку и расположение гардеробных стоек см. листы АС-25

Сечения 1-1 и 2-2 см. лист АС-30.

Н.контр.	Сергеев	Т.П. 221-1-706.92	Альбом 2 АС
Нач.отд	Красновидов	Средняя школа на 11 классов с бассейном / 264 учащихся /	Стадия Р. / Лист 7 / Листов
Гл.арх.	Сергеев		
Гл.конст.	Ивановский		
Вед.арх.	Иванова	Блок „А" Фрагмент плана 1 этажа	ЦКБ по железобетону им. А.А. Якушева

Привязан:

Инв. №

Инв. № подл. | Подпись и дата | Взам. инв. №

25443-02 9

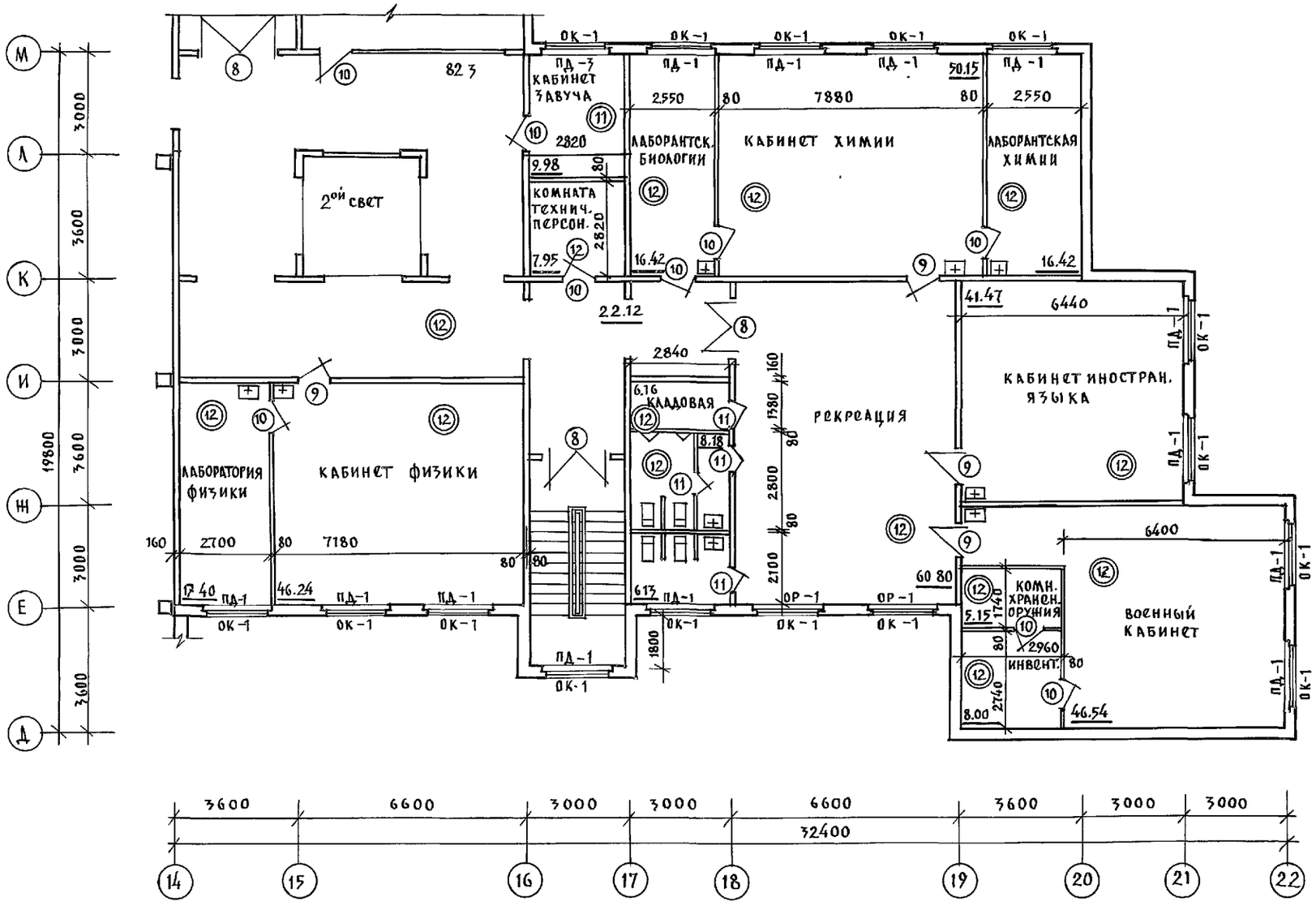

Данный лист смотреть совместно с лист АС—33
Спецификацию столярных изделий смотреть лист АС—23.
Ведомость отделки помещений смотреть листы АС —21
Типы полов смотреть лист АС — 21, 22.

Н. контр.	Сергеев		Т.П. 221-1-706.92 Альбом 2 АС		
Нач. отд.	Красновидов		Средняя школа на 11 классов / 264 учащихся /	Стадия	Лист	Листов
ГАП	Сергеев			Р	8	
Гл. кон.	Ивановский		Фрагмент плана второго этажа блок „А"	КБ по железобетону им. А.А. Якушева		
Вед. арх.	Романова					
Арх.	Володина					
Привязан:						
Инв. №						

Инв. № подл. | Подпись и дата | Взам. инв. №

25443-02 10

БЛОК Б" ФРАГМЕНТ ПЛАНА 1ГО ЭТАЖА

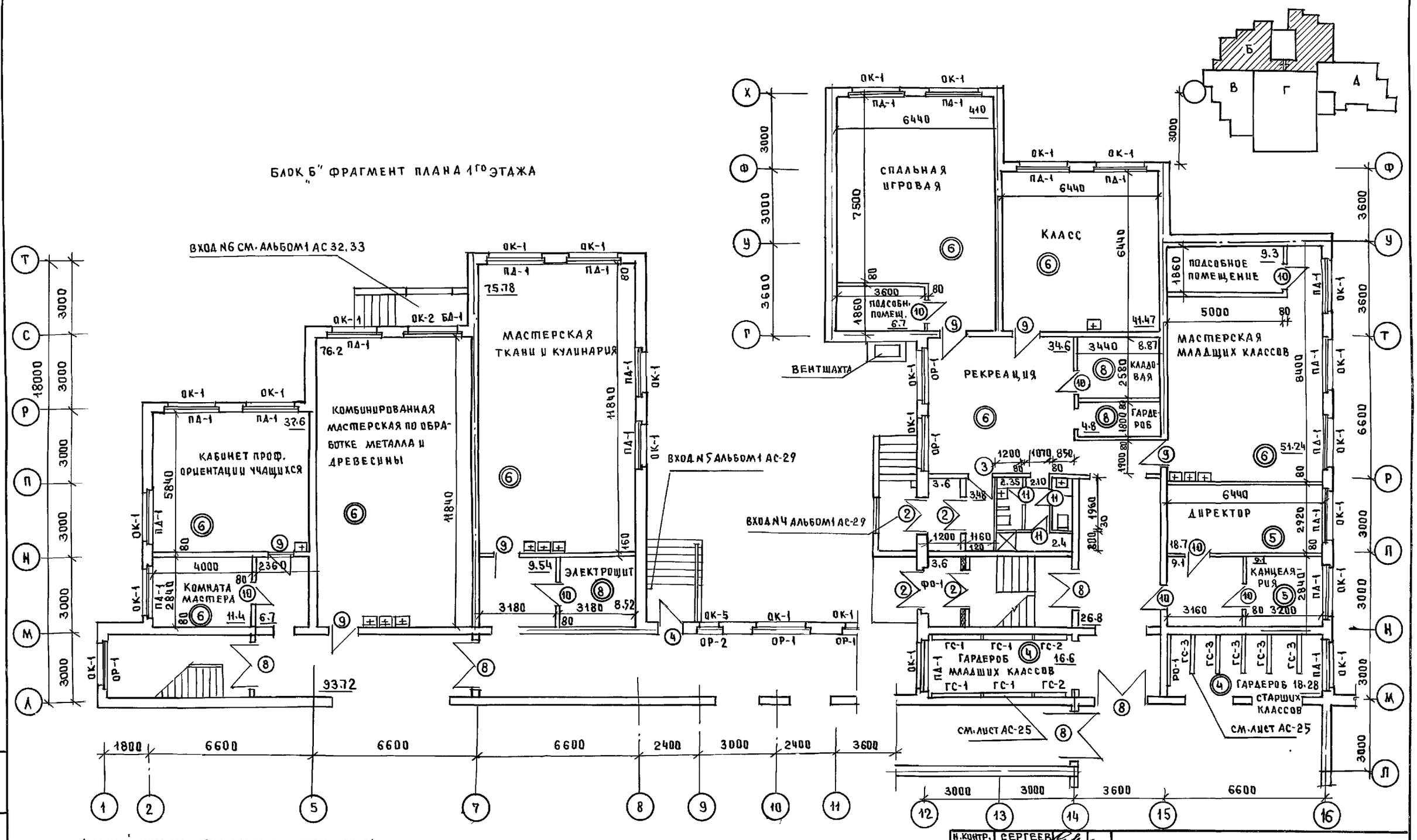

Данный лист см. совместно с листом АС-34

Спецификацию столярных изделий см. лист АС-23

Ведомость отделочных работ см. лист АС-21

Узлы и детали полов см лист АС-21; 22

Н. контр.	СЕРГЕЕВ		
Нач. отд.	КРАСНОЩЕКОВ		
Гл. арх.	СЕРГЕЕВ		
Гл. конст.	ИВАНОВСКИЙ		
Вед. арх.	РОМАНОВА		

Т.П. 221-1-706.92 АЛЬБОМ 2 АС

СРЕДНЯЯ ШКОЛА НА 11 КЛАССОВ /264 УЧАЩИХСЯ/ С БАССЕЙНОМ

БЛОК „Б" ФРАГМЕНТ ПЛАНА 1ГО ЭТАЖА

СТАДИЯ	ЛИСТ	ЛИСТОВ
Р	9	

ПО ЖЕЛЕЗОБЕТОНУ им. А.А. Якушева

ПРИВЯЗАН

ИНВ.

ИНВ. N ПОДЛ. | ПОДПИСЬ И ДАТА | ВЗАМ. ИНВ. N

АЛЬБОМ 2 Ч.1

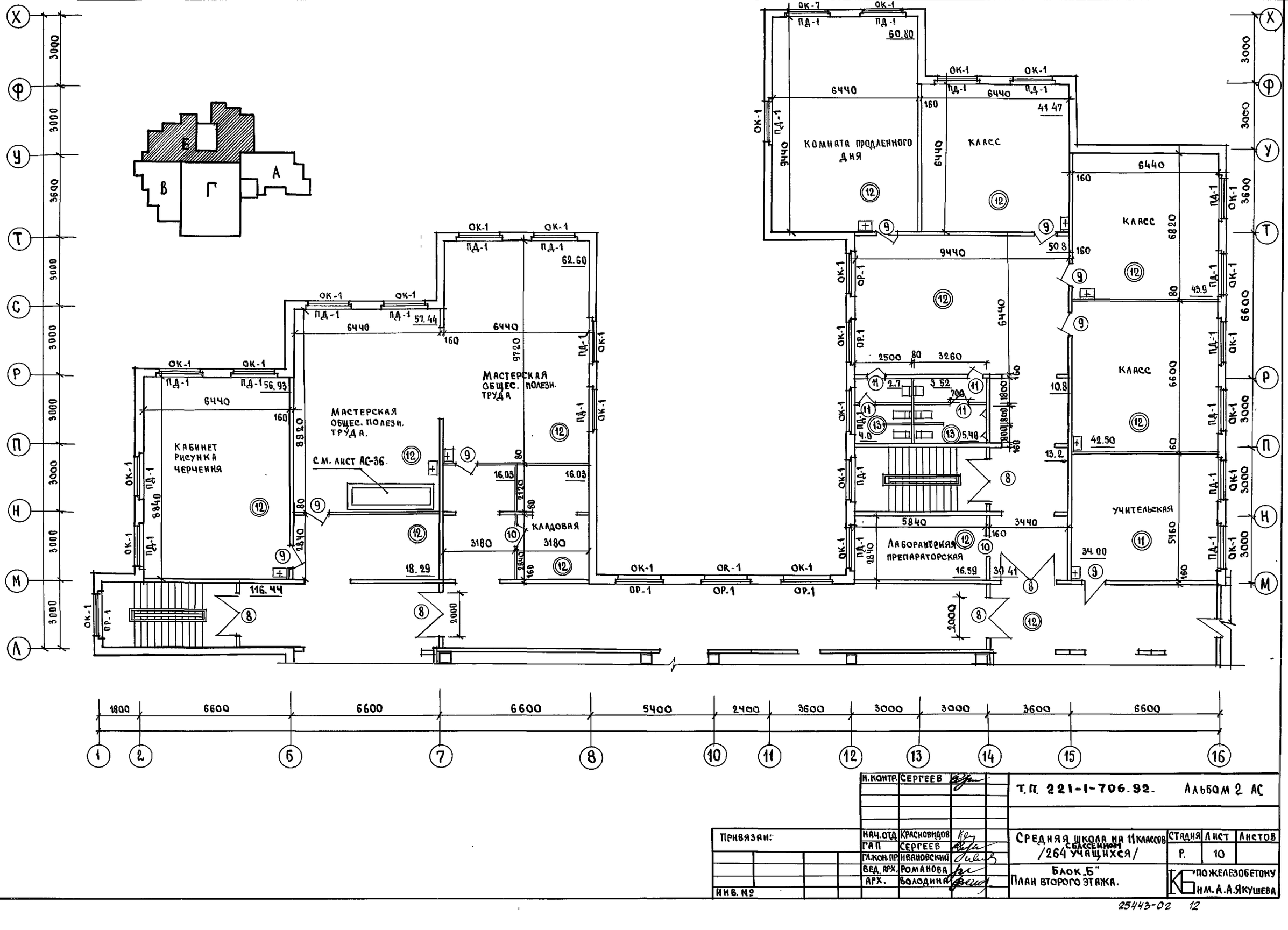

Н.КОНТР.	СЕРГЕЕВ	Т.П. 221-1-706.92.	Альбом 2 АС
НАЧ.ОТД	КРАСНОВИДОВ	Средняя школа на 11 классов (264 учащихся)	Стадия Р. / Лист 10 / Листов
ГАП	СЕРГЕЕВ		
Гл.КОН.ПР	ИВАНОВСКИЙ		
ВЕД. АРХ.	РОМАНОВА	Блок "Б" План второго этажа.	КБ по железобетону им. А.А. Якушева
АРХ.	ВОЛОДИНА		

Привязан:

Инв. №

Альбом 2 ч.1

Инв. № подл. | Подпись и дата | Взам. инв. №

25443-02 12

Фрагмент плана 1 этажа

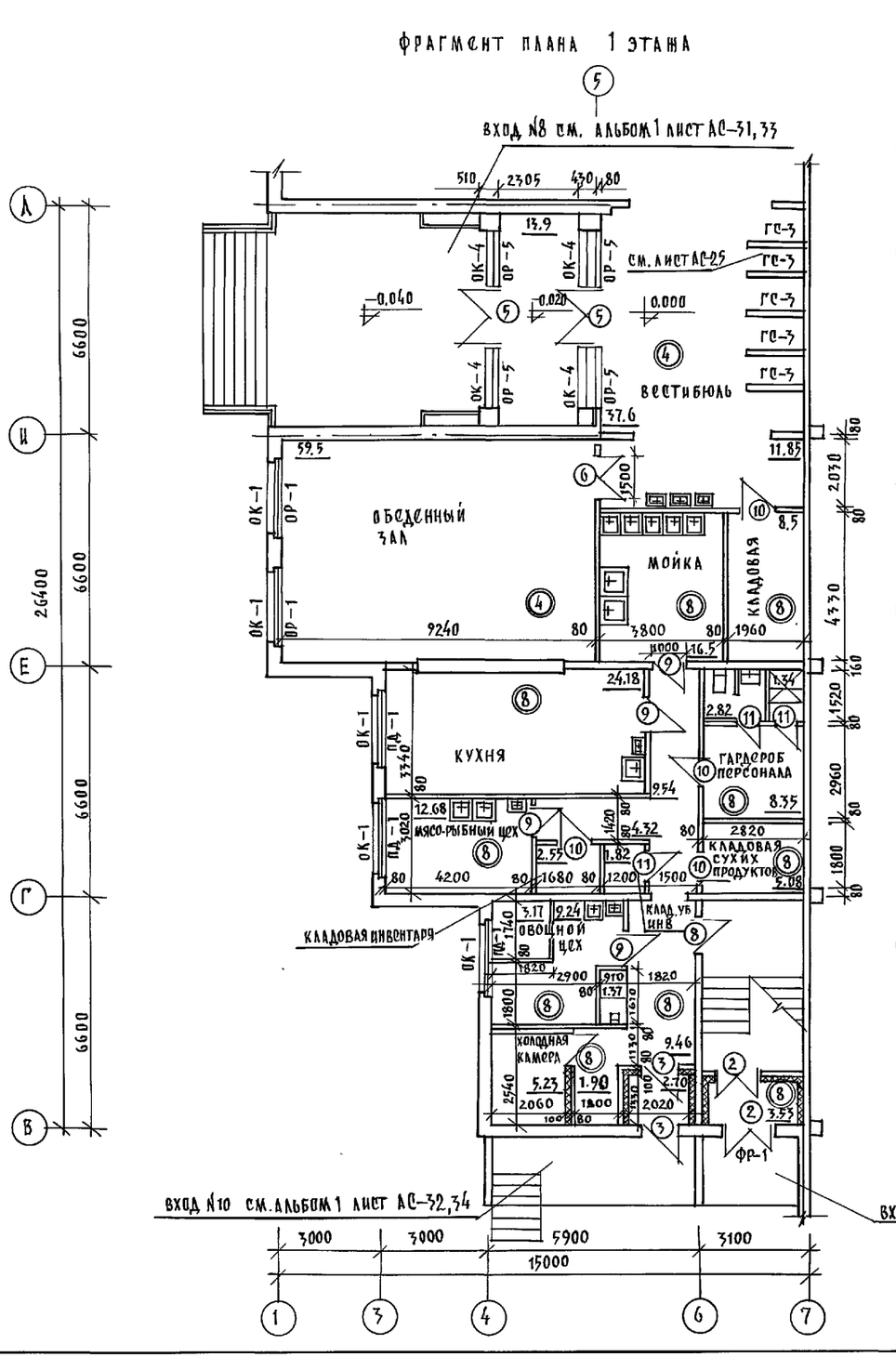

Фрагмент плана 2 этажа

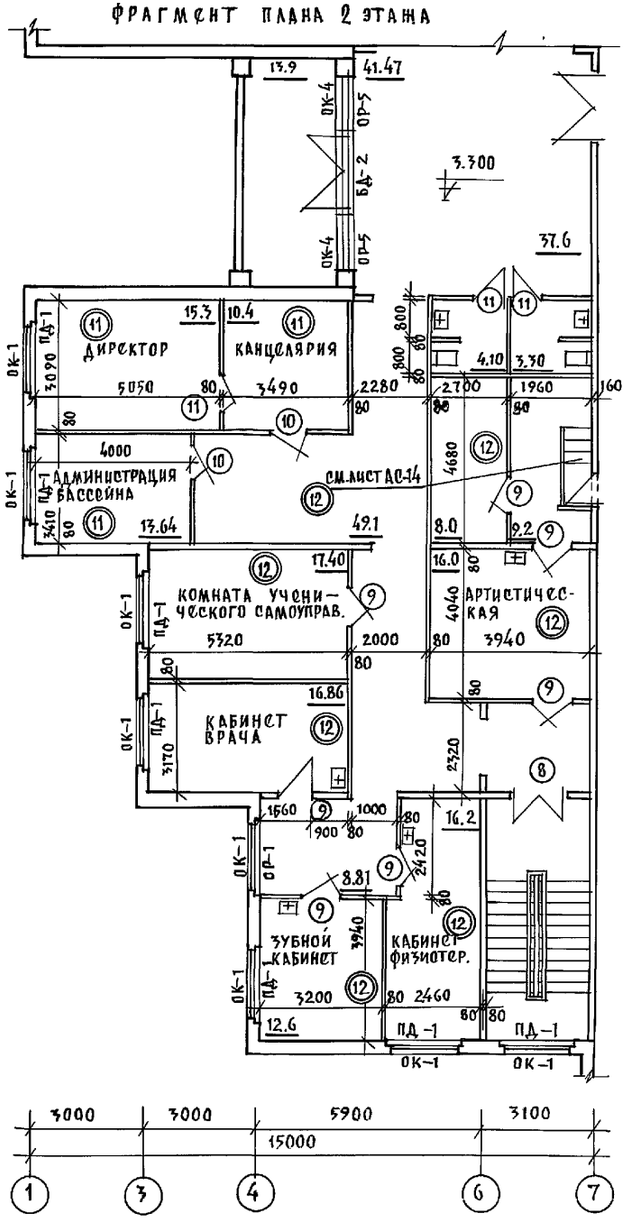

1. Данный лист см совместно с листами АС-27.
2. Спецификацию столярных изделий смотреть лист АС 23.
3. Ведомость отделки помещений смотреть листы АС-21.
4. Типы полов смотреть лист АС 21, 22.
5. Ограждение радиаторов смотреть лист АС-27.
6. Установку и расположение гардеробных стоек см. лист АС-25.

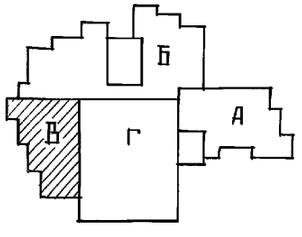

Н.контр.	Сергеев		Т.П. 221-1-706.92 Альбом 2 АС
Нач.отд	Красновидов		Средняя школа на 11 классов / 264 учащихся /
Гл.арх.	Сергеев		Стадия Р; Лист 11; Листов
Гл.констр.	Ивановский		Блок „В" Фрагмент плана 1-го этажа Фрагмент плана 2-го этажа
Вед.арх.	Романова		КБ по железобетону им А.А.Якушева
Привязан:			
Инв.№			

Инв.№подл. | Подпись и дата | Взам.инв.№

Альбом 2 ч.1

Фрагмент плана 3 этажа /блок В/

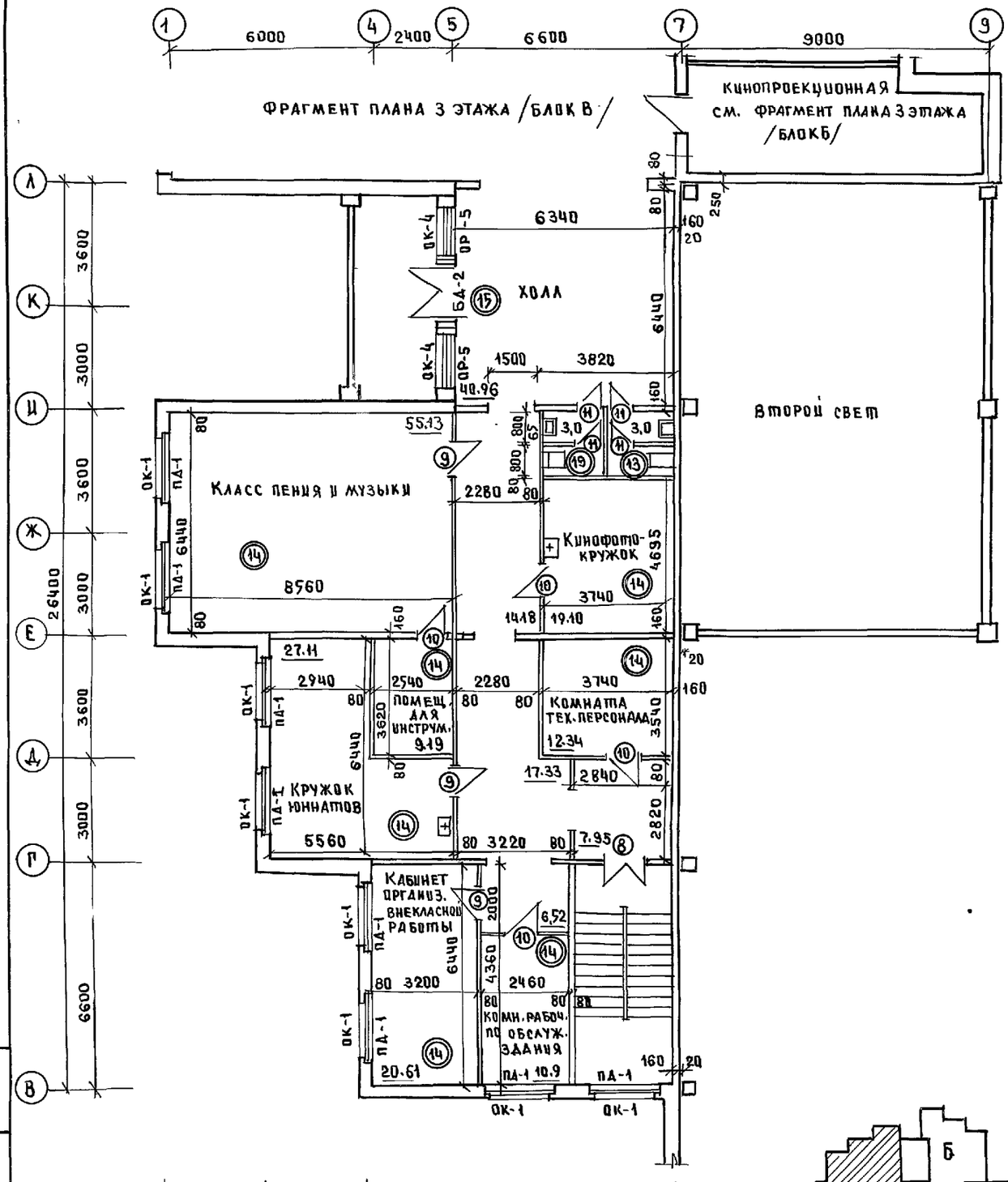

Фрагмент плана 3 этажа /блок Б/

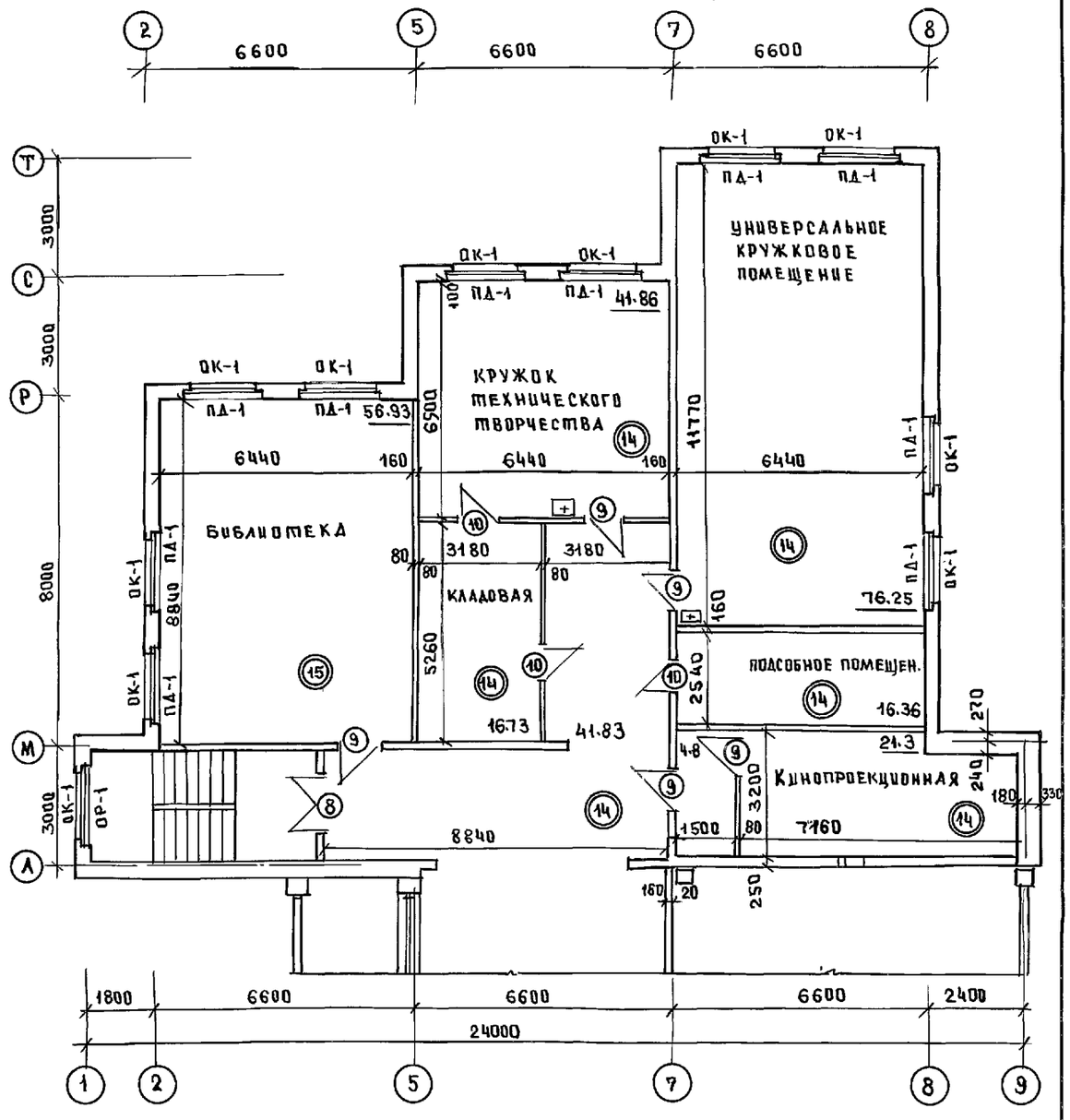

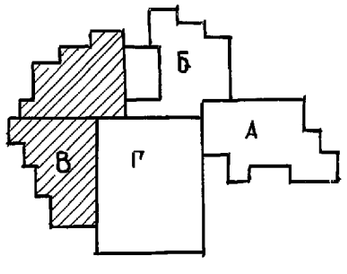

Н.контр.	Сергеев		
Нач.ота	Красновидов		
Гл.арх.	Сергеев		
Гл.кон.	Иванивский		
Вед.арх	Романова		
Арх.	Насикова		

Т.П. 221-1-706.92 Альбом 2 АС

Средняя школа на 11 классов /264 уч.мест/ с бассейном

Фрагмент плана 3 этажа /блок В/
Фрагмент плана 3 этажа /блок Б/

Стадия	Лист	Листов
Р	12	

КБ по железобетону им. Д.А. Якушева

Привязан.

Инв.

Взам. инв.№ | Подпись и дата | Инв.№ подл.

Альбом 2 ч.1

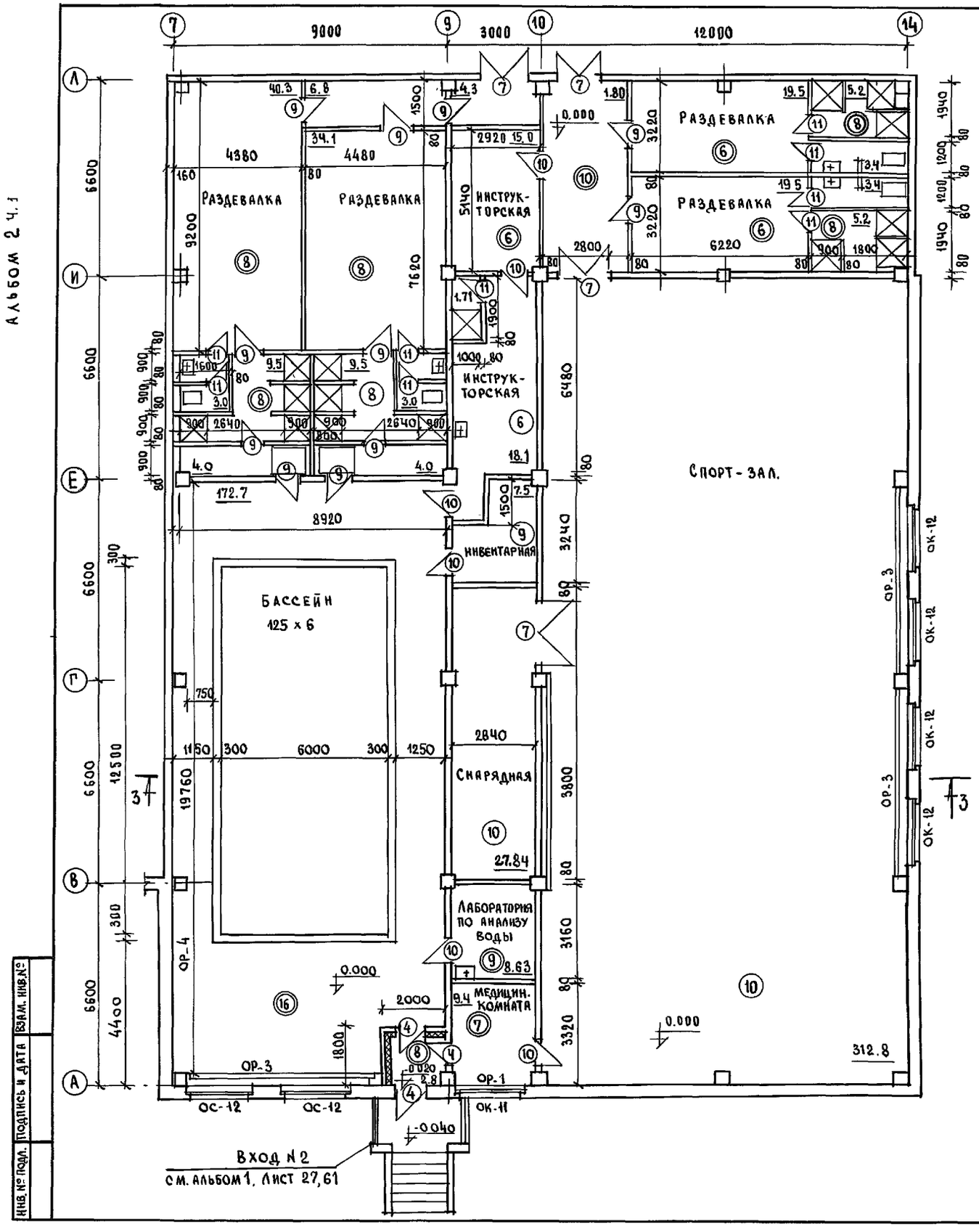

Развертка стены блока „Г" в осях „А"-„Е" по оси „14".

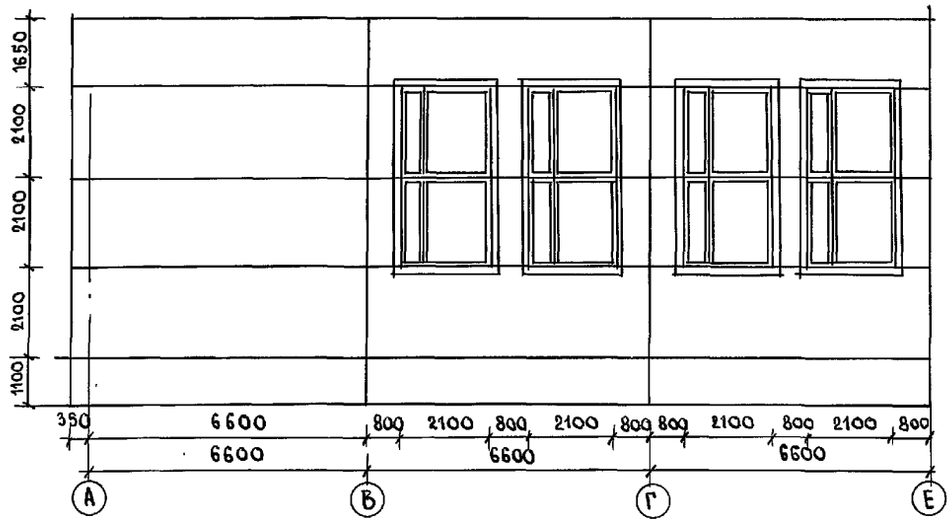

Развертка стены блока „Г" в осях „В"-„А" по оси „7".

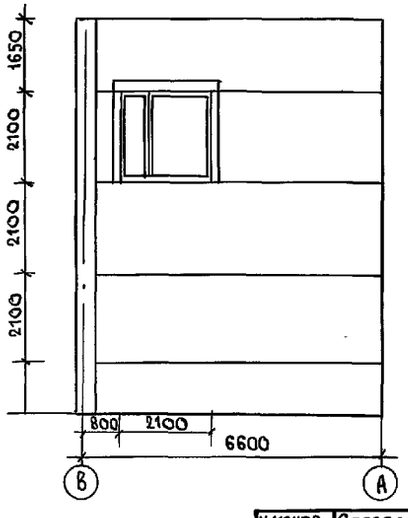

Данный лист см. совместно с листом АС-71
Спецификацию столярных изделий см. лист АС-23
Ведомость отделочных работ см. лист АС-21
Узлы и детали полов см. лист АС-21; 22

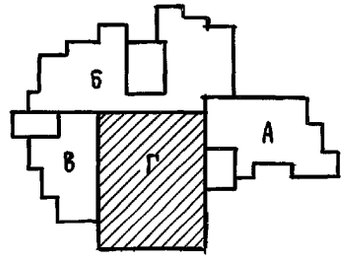

Н. контр.	Сергеев	Т.П. 221-1-706.92	Альбом 2 АС-
Нач. отд.	Красновидов	Средняя школа на 11 классов с бассейном на 264 учащихся	Стадия: Р; Лист: 13; Листов:
Гл. арх. пр.	Сергеев		
Гл. констр.	Ивановский	Блок „Г" Фрагмент плана 1 этажа.	КБ по железобетону им. А.А. Якушева
Вед. арх.	Романова		

Привязан:

Инв. №

Взам. инв. № | Подпись и дата | Инв. № подл.

25443-02 15

Альбом 2 АС

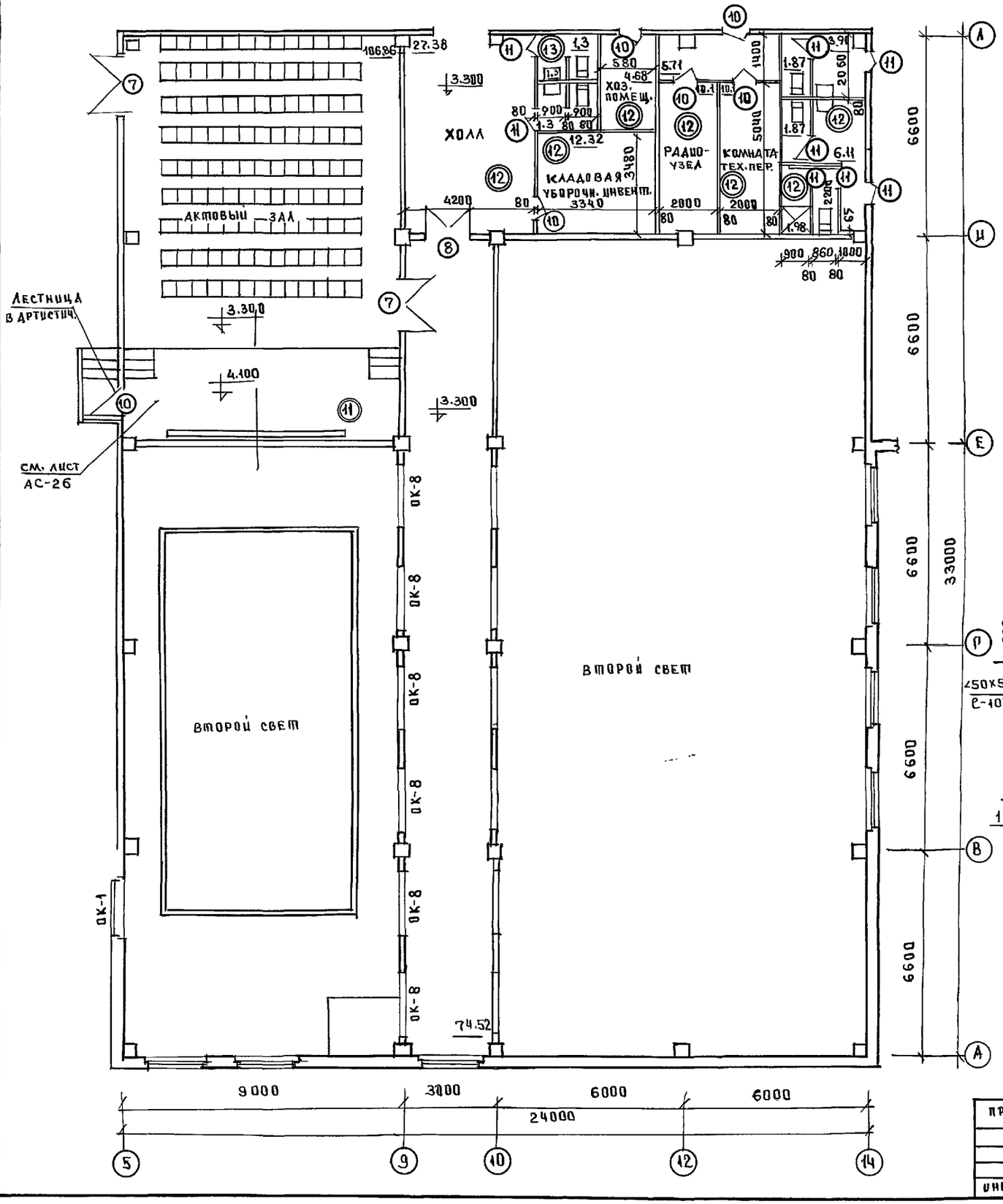

Спецификация древесины на лестницу в артистической							
поз.	наименование	размеры			количество	ед.измер	расход матер.
		с	в	р			
1	косоур	1100	260	50	2	м²	0.0275
2	проступь	920	300	40	3	м³	0.0331
3	стойка	770	80	80	4	м³	0.0197
4	доска половая	1000	200	30	6	м³	0.036
5	брус	1060	40	40	6	м³	0.0102
6	брус	960	40	40	2	м³	0.0081
7	поручень	3300	60	60			0.0119
					итого	м³	0.1415

I-I

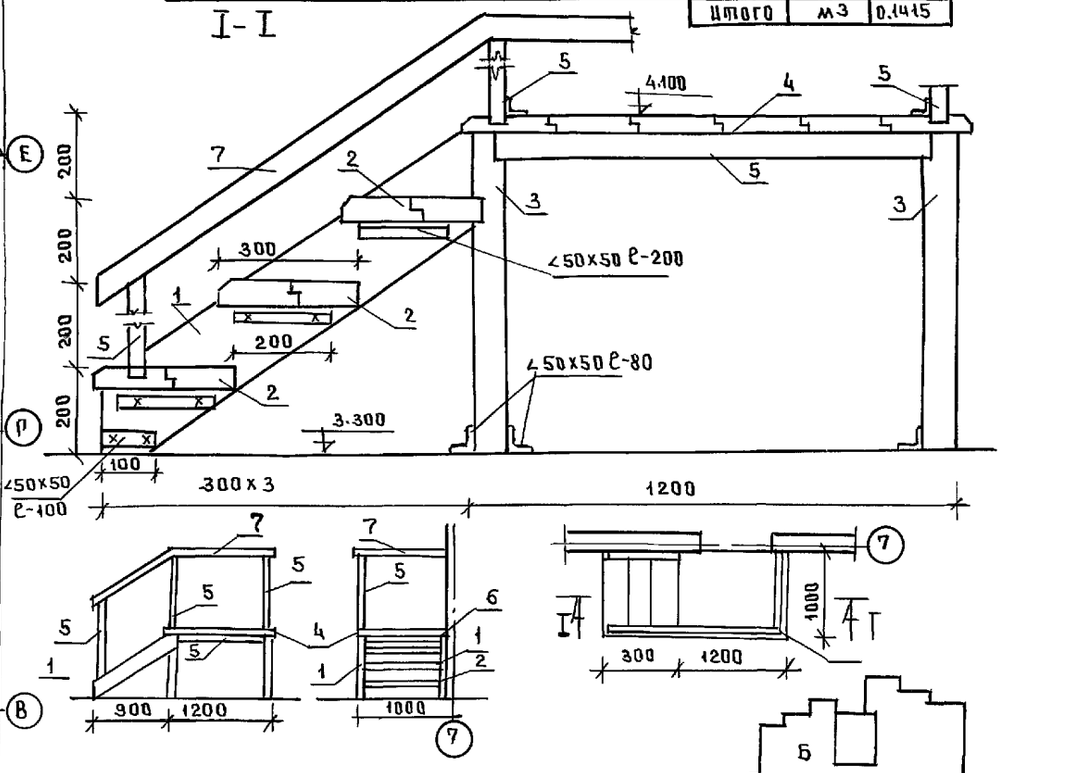

Данный лист см. совместно с листами АС-21
Спецификацию столярных изделий см. лист АС-23
Ведомость отделочных работ см. лист АС-21
Узлы и детали полов см. лист АС-21,22

Н. контр.	Сергеев		Т.П. 221-1-706.92 Альбом 2 АС
Нач. отд.	Красновид		Средняя школа на 11 классов /264 учащихся/ с бассейном — Стадия Р; Лист 14; Листов
Гл. арх. пр.	Сергеев		
Гл. кон. пр.	Ивановский		
Вед. арх.	Романова		Фрагмент плана 2 этажа /блок Г/ Лестница в артистической — КБ по железобетону им. А.А. Якушева

Привязан

Инв. №

Инв. № подл. | Подпись и дата | Взам. инв. №

25443-02

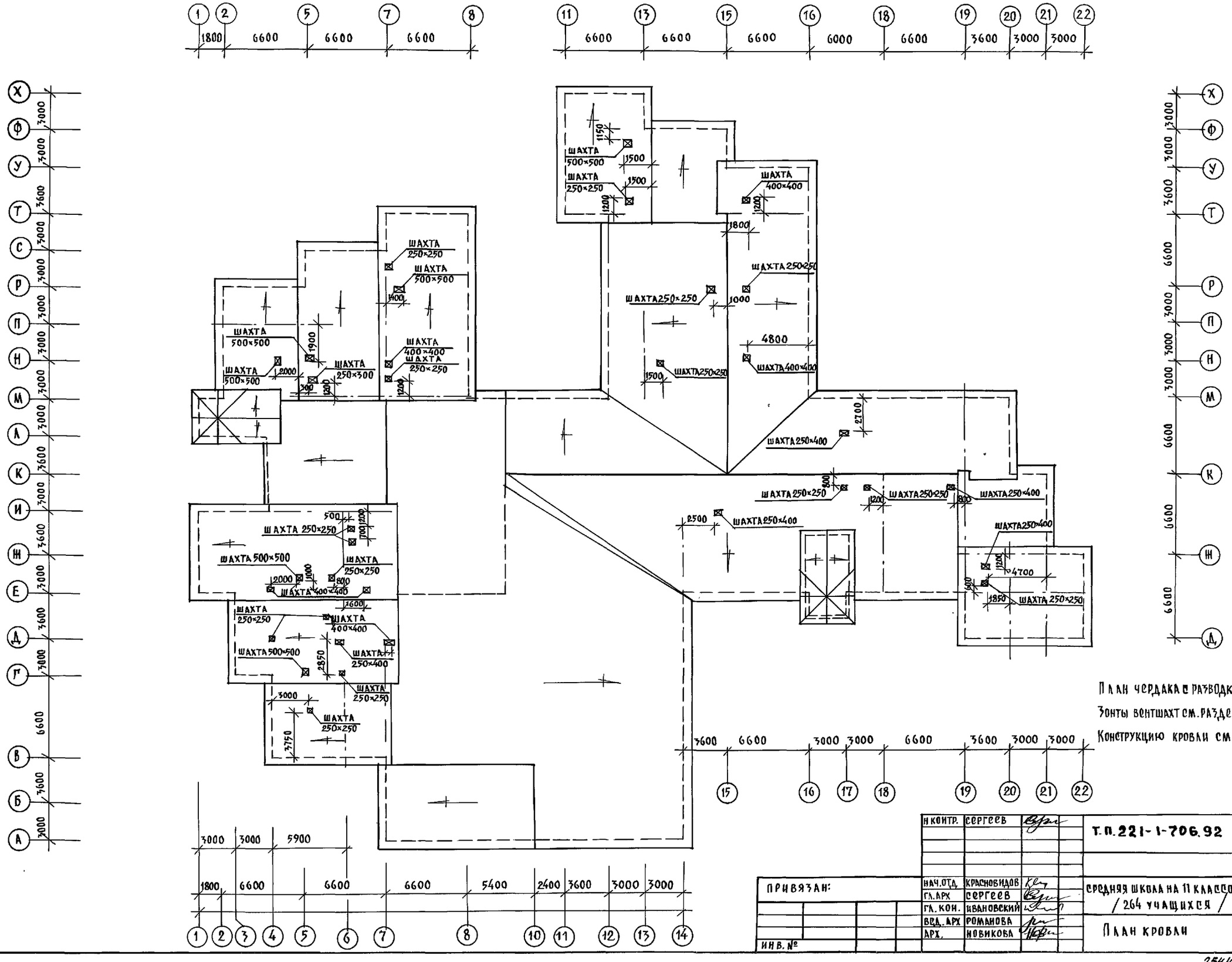

План чердака с разводкой вентшахт см. лист АС-15

Зонты вентшахт см. раздел ОВ

Конструкцию кровли см. листы АС-56 ; АС-66.

Н. контр.	Сергеев		Т.П. 221-1-706.92 Альбом 2 АС			
Привязан:			Средняя школа на 11 классов / 264 учащихся /	Стадия	Лист	Листов
				Р	15	
Нач. отд.	Красновидов		План кровли	КБ по железобетону им. А.А. Якушева		
Гл. арх	Сергеев					
Гл. кон.	Ивановский					
Вед. арх	Романова					
Арх.	Новикова					
Инв. №						

Альбом 2 ч 1

Инв. № подл. | Подпись и дата | Взам. инв. №

25443-02 17

Разрез 1–1

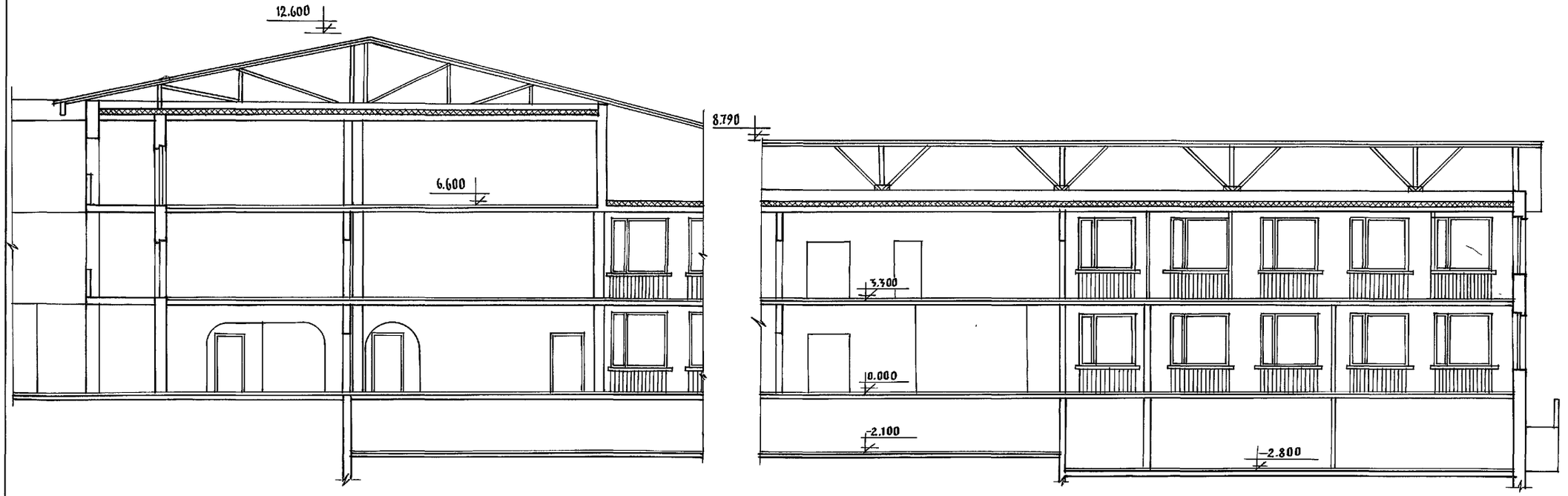

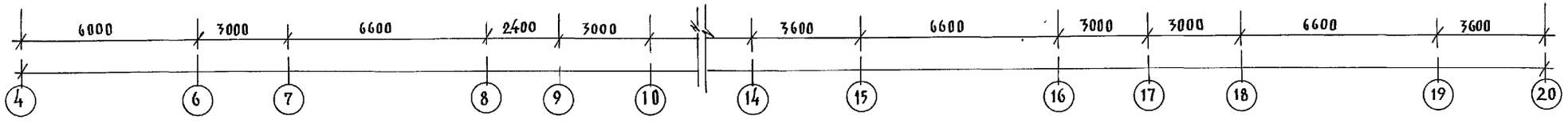

Данный лист см. совместно с листами АС–7; 8; 11; 12; 13.

Н.контр.	Сергеев		Т.П. 221-1-706.92		Альбом 2 АС		
Нач.от.д.	Красновидов		Средняя школа на 11 классов с бассейном / 264 учащихся /	Стадия	Лист	Листов	
Гл.арх.пр.	Сергеев			Р	16		
Гл.конст.	Ивановский		Разрез 1–1	КБ по железобетону им. А.А.Якушева			
Вед.арх.	Романова						

Привязан:

Инв.№

Инв.№ подл. | Подпись и дата | Взам.инв.№

Альбом 2 ч.1

РАЗРЕЗ 2-2

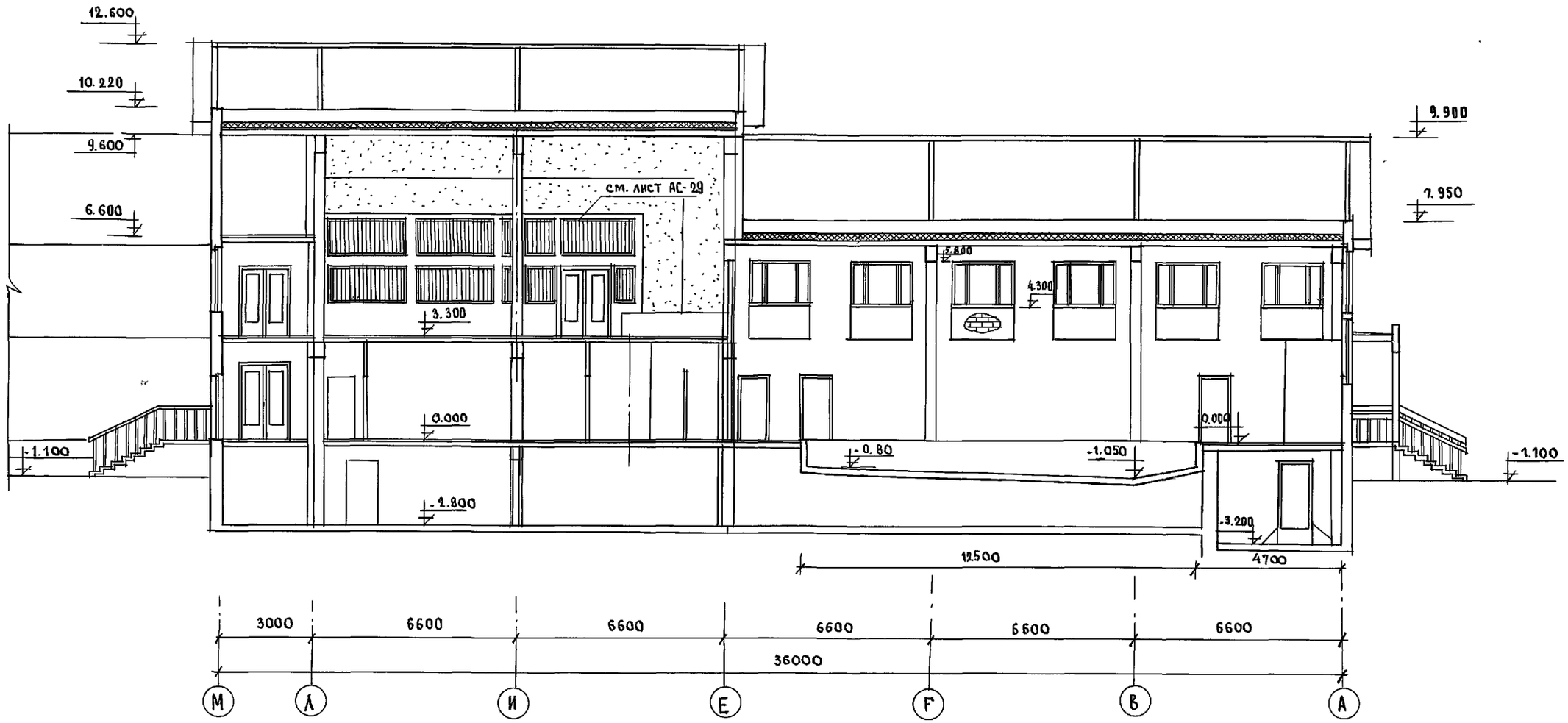

Альбом 2 41

Инв. № подл. | Подпись и дата | Взам. инв. №

Привязан:		Н. контр.	Сергеев	Т.П. 221-1-706.92 Альбом 2 АС-	
		Нач. отд	Красноводов	Средняя школа на 11 классов /264 учащихся/ с бассейном	Стадия: 2 / Лист: 17 / Листов:
		ГА арх. пр.	Сергеев		
		ГА кон. пр.	Ивановский		
Инв. №		Вед. арх.	Романова	Разрез 2-2	КБ по железобетону им. А.А. Якушева

25443-02 19

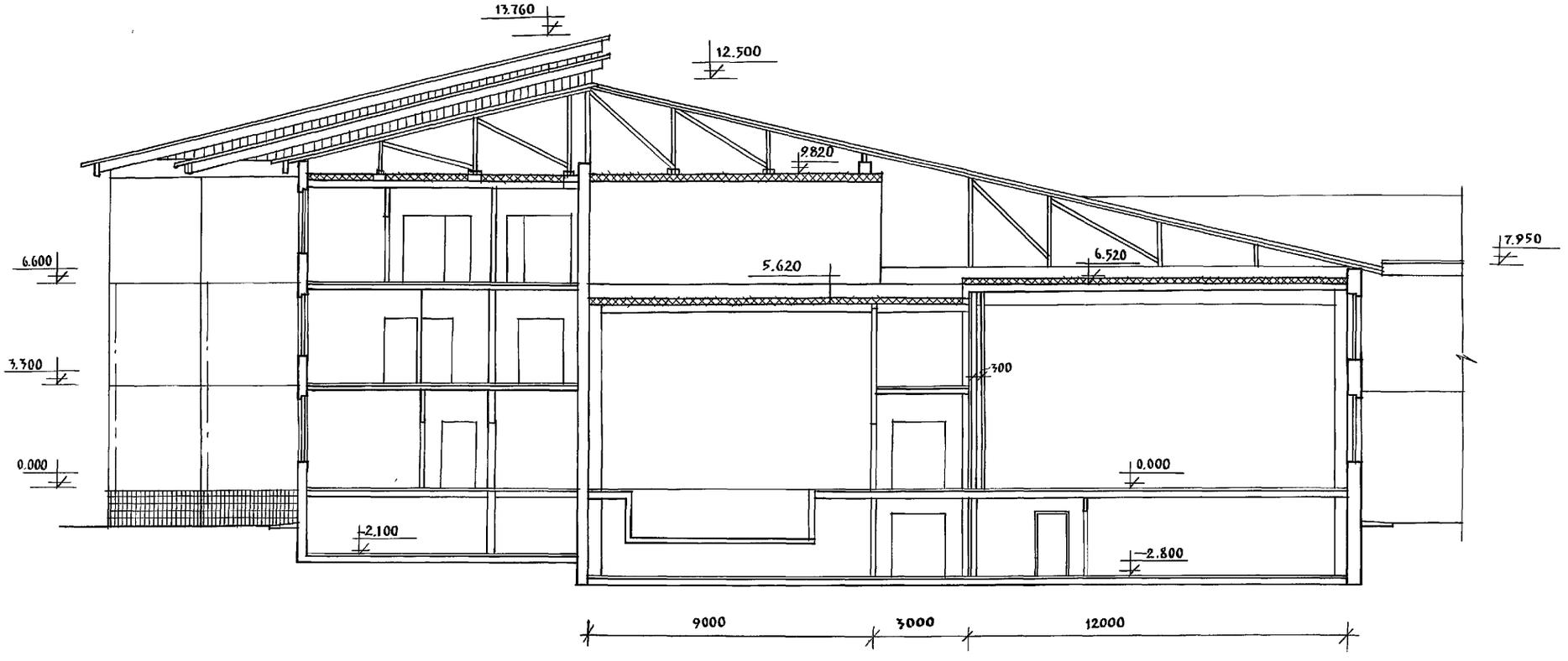

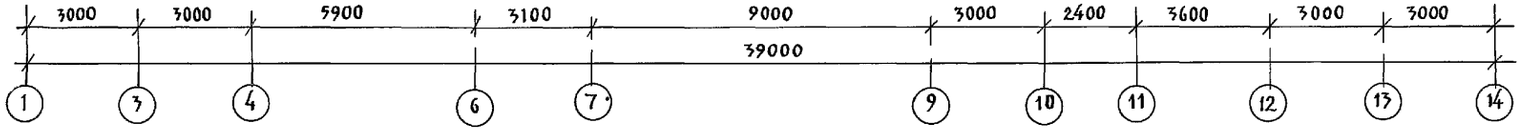

Данный лист см. совместно с листами АС— 11; 13.

Н.контр.	Сергеев		ТП 221-1-706.92 Альбом 2 АС				
Нач.отд.	Красновидов		Средняя школа на 11 классов с бассейном /264 учащихся/	Стадия	Лист	Листов	
Гл.арх.пр.	Сергеев			Р	18		
Гл.кон.пр.	Ивановский						
Вед.арх.	Романова		Разрез 3-3	КБ по железобетону им. А.А.Якушева			

Привязан:

Инв.№

Инв.№ подл. | Подпись и дата | Взам.инв.№

Альбом 2

Разрез 4-4

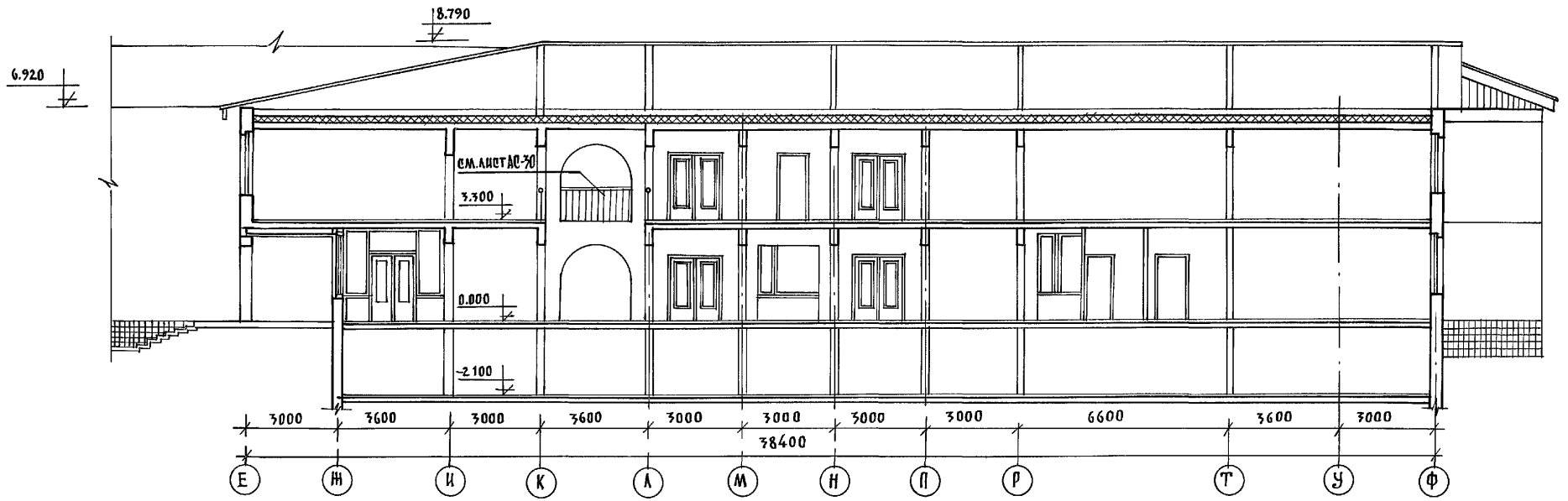

Данный лист см. совместно с листами АС-7; 9.

Н.контр.	Сергеев		ТП 221-1-706.92 Альбом 2 АС			
Нач. отд.	Красноваков		Средняя школа на 11 классов /264 учащихся/ с бассейном	Стадия	Лист	Листов
ГА.архит.	Сергеев			Р	19	
ГА.кон.пр.	Ивановский		Разрез 4-4	КБ по железобетону им. А.А. Якушева		
Вод. арх.	Романова					

Привязан:

Инв. №

Инв.№ подл. | Подпись и дата | Взам. инв.№

НАИМЕНОВАНИЕ ПОМЕЩЕНИЙ	ПОТОЛОК		СТЕНЫ		НИЗ СТЕН И ПЕРЕГОРОДОК (ПАНЕЛЬ)			КОЛОННЫ		
	ПЛОЩ.	ВИД ОТДЕЛКИ	ПЛОЩ.	ВИД ОТДЕЛКИ	ПЛОЩ.	ВИД ОТДЕЛКИ	ВЫСОТА (мм)	ПЛОЩ.	ВИД ОТДЕЛКИ	ВЫСОТА (мм)
ВЕСТИБЮЛЬ	108,44	ПОБЕЛКА	96.0	ВОДОЭМУЛЬ. ПОКРАСКА						
РЕКРЕАЦИЯ	60.8	"	66,64	"						
ПИОНЕРСКАЯ КОМ-ТА	11.9	"	37.2	"						
КАБИНЕТ ЛИТЕРАТУРЫ	42.2	"	68.6	"						
К-Т ИСТОРИИ	41.1	"	68.0	"						
К-Т МАТЕМАТИКИ	41.5	"	68.0	"						
К-Т ВЫЧИСЛИТ. ТЕХНИК	55,29	"	33,92	"						
САНУЗЛЫ	.	МАСЛЯНАЯ ОКРАСКА		МАСЛЯНАЯ ОКРАСКА		ПАНЕЛЬ h=2м ГЛАЗУРОВ. ПЛ.				
РАЗДЕВАЛКИ	114.8	ПОБЕЛКА	168.6	"						
СПОРТ. ЗАЛ	312.8	"	203,0	"				28.8	ПОБЕЛКА	
СНАРЯДНАЯ	27.7	"	67.6	"						
ИНСТРУКТОРСКАЯ	13.8	"	37.0	"						
ЛАБ. ПО АНАЛИЗУ ВОДЫ	9.1	МАСЛЯННАЯ ОКРАСКА	32.0	"						
МЕД. КОМНАТА	9.4	ПОБЕЛКА	26.6	"						
БАССЕЙН	172.7	МАСЛЯНАЯ ОКРАСКА		"		ПАНЕЛЬ h=1,8 ГЛАЗУРОВ. ПЛ.		7.2	ПАНЕЛЬ h=2м ГЛАЗУРОВ. ПЛИТКА ВЫШЕ МАСЛ. КРАСК.	
КЛАДОВАЯ ОВОЩЕЙ	6.53	ПОБЕЛКА	13.9	"	27.8	ПАНЕЛЬ h=2м ГЛАЗУРОВ ЛА.				
ОВОЩНОЙ ЦЕХ	6.84	КЛЕЕВАЯ ОКРАСКА	5,60	—"—	11,24	"				
МЯСНОЙ И РЫБНЫЙ ЦЕХ	12.01	"	11,2	—"—	22,2	"				
КУХНЯ	25,34	"	14,3	—"—	26,8	"				
ГАРДЕРОБ	8,70	ПОБЕЛКА	30,6	"						
КЛ-ДАЯ СУХИХ ПРОДУКТ	5,26	КЛЕЕВАЯ ОКРАСКА	27,0	МАСЛЯН ОКРАСКА						
ОХЛАЖДАЕМАЯ КАМЕРА	9.46	"	31.2	"	15,6	ПАНЕЛЬ h=2м ГЛАЗУРОВ. ПЛ.				
МОЙКА	16,6	"	30,4	—"—	16,2	"				
МАШИННОЕ ОТДЕЛЕНИЕ	9,6	"	35,56	МАСЛЯН. ОКРАСКА						
ОБЕДЕННЫЙ ЗАЛ	58,0	ПОБЕЛКА	79,6	УЛУЧШЕН. МАСЛЯННАЯ ПОКРАСКА						
ГАРАЕРОБ		"								
КОМНАТА МАСТЕРА	11,4	"	34,8	ВОДОЭМУЛЬ. ПОКРАСКА						
К-Т ПРОФОРИЕНТАЦИИ		"	66,4	—"—						
КОМБИНИРОВАННАЯ МАСТЕРСКАЯ	37,6	"	99.2	—"—						
МАСТЕРСКАЯ ТКАНИ И КУЛИНАРИЯ	75,78	"	100.64	—"—						
КЛАДОВАЯ	8,52	"	34,0	—"—						
СПАЛЬНАЯ, ИГРОВАЯ	41,0	"	96,2	—"—						
КЛАСС	41,47	"	67.28	—"—						

НАИМЕНОВАНИЕ ПОМЕЩЕНИЙ	ПОТОЛОК		СТЕНЫ		НИЗ СТЕН И ПЕРЕГОРОДОК (ПАНЕЛЬ)			КОЛОННЫ		
	ПЛОЩ.	ВИД ОТДЕЛКИ	ПЛОЩ.	ВИД ОТДЕЛКИ	ПЛОЩ.	ВИД ОТДЕЛКИ	ВЫСОТА (мм)	ПЛОЩ.	ВИД ОТДЕЛКИ	ВЫСОТА (мм)
МАСТЕРСКАЯ МЛАДШИХ КЛАССОВ	50,85	ПОБЕЛКА	1010	ВОД.ЭМУЛЬ. ПОКРАСКА						
ДИРЕКТОР	18.7	"	51.6	—"—						
КАНЦЕЛЯРИЯ	9,1	"	30.0	—"—						
ГАРДЕРОБ МЛАДШИХ КЛАССОВ	16.6	"	26.8	—"—						
РЕКРЕАЦИЯ	34.6	"	16.6	—"—						
АКТОВЫЙ ЗАЛ	118.8	"	534.6	УЛУЧШЕН. МАСЛЯННАЯ ПОКРАСКА h=6,0м						
ХОЛЛ	27.72	"	45.8	ВОДОЭМУЛЬ. ПОКРАСКА						
ХОЗ. ПОМЕЩЕНИЕ	4,5	"	31.5	КЛЕЕВАЯ ПОБЕЛКА						
КЛАДОВАЯ УБОРОЧН ИНВЕНТАРЯ	11.22	"	38.2	"						
РАДИОУЗЕЛ	10.0	"	40.0	"						
КОМНАТА ТЕХ. ПЕРСОНАЛА	10.0	"	40.0	"						
УЧЕБНЫЙ КАБИНЕТ	15,74	"	54.0	"						
К-Т ФИЗИОТЕРАПИИ	12.8	"	40.2	"						
К-Т ВРАЧА	16.86	"	44.4	"						
КОМНАТА УЧЕНИЧЕСКОГО САМОУПРАВЛ	17.40	"	46.8	ВОДОЭМУЛЬ ПОКРАСКА						
АРТИСТИЧЕСКАЯ	17.44	"	45,2	"						
АДМИНИСТРАЦИЯ БАССЕЙНА	11.4	"	36.0	"						
ДИРЕКТОР	16.1	"	42.6	"						
КАНЦЕЛЯРИЯ	10.1	"	33.2	"						
ЛАБОРАТОРИЯ ФИЗИКИ	17,40	"	55.8	КЛЕЕВАЯ ПОБЕЛКА						
К-Т ФИЗИКИ	46,24	"	59.2	ВОДОЭМУЛЬ. ПОКРАСКА						
ИНВЕНТАРНАЯ	8.00	"	30.2	КЛЕЕВАЯ ПОБЕЛКА						
КОМНАТА ХРАНЕНИЯ ОРУЖИЯ	5,15	"	26.2	"						
ВОЕННЫЙ КАБИНЕТ	46,54	"	84.6	ВОДОЭМУЛЬ. ПОКРАСКА						
К-Т ИНОСТРАННОГО ЯЗЫКА	41,47	"	73.2	"						
ЛАБОРАТОРИЯ ХИМИИ	16,42	"	44.0	КЛЕЕВАЯ ПОБЕЛКА						
К-Т ХИМИИ	50.10		75.8	"						

АЛЬБОМ 2 АС

ИНВ. № ПОДЛ. | ПОДПИСЬ И ДАТА | ВЗАМ. ИНВ. №

ПРИВЯЗАН

ИНВ. №

НОРМ. КОНТ.	СЕРГЕЕВ		ТП 221-1-706 92 АЛЬБОМ 2 АС
НАЧ. ОТД.	КРАСНОВИДОВ		СРЕДНЯЯ ШКОЛА НА 11 КЛАССОВ С БАССЕЙНОМ /264 УЧАЩИХСЯ/
ГЛ. АРХ.	СЕРГЕЕВ		
ВЕД. АРХ	РОМАНОВА		
АРХ.	НОВИКОВА		

СТАДИЯ	ЛИСТ	ЛИСТОВ
Р	20	

ВЕДОМОСТЬ ОТДЕЛКИ ПОМЕЩЕНИЙ.

КБ ПО ЖЕЛЕЗОБЕТОНУ им. А.А. ЯКУШЕВА

Ведомость отделки помещений

Наименование помещений	Потолок площ.	Потолок вид отделки	Стены площ	Стены вид отделки	Низ стен и перегородок (панель) площ.	Низ стен и перегородок (панель) вид отделки	Низ стен и перегородок (панель) высота (мм.)	Колонны, площ.	Колонны, вид отделки	Колонны, высота (мм)
Лаборатория биологии	16.42	побелка	48.6	водоэмульс. покраска						
Завуч	8.75	— " —	30.0	— " —						
Комната персонала	8.00	— " —	34.0	— " —						
Учительская	34.0	— " —	59.54	— " —						
Классы	125.18	— " —	202.8	— " —						
Комната продленного дня	60.80	— " —	81.28	— " —						
Мастерская общ. полезн. труда	57.44	— " —	70.16	— " —						
Мастерская общ. полезн. труда	62.60	— " —	67.32	— " —						
Рисунок и черчение	56.93	— " —	75.24	— " —						
Комната рабочих по обслуж. здания	10.9	— " —	34.8	— " —						
Кабинет организ. вне классной работы	20.48	— " —	48.32	— " —						
Помещение для инструктора	9.00	— " —	34.6	— " —						
Помещение тех. персонала	12.80	— " —	40.6	— " —						
Класс пения и музыки	33.74	— " —	57.84	— " —						
Кино фотокружок	17.38	— " —	61.08	— " —						
Холл	41.47	— " —	32.32	— " —						
Вестибюль	12.25	— " —	14.0	— " —						
Гардероб	22.25	— " —	32.5	— " —						
Помещение охраны	4.62	масляная окраска	19.5	масляная окраска						
Тренерская	6.13	— " —	23.0	— " —				1.6		
Кладовая хоз. инвентаря и инвентарная	10.14	— " —	29.5	— " —						
Помещение для хранения боеприпас	3.36	— " —	18.0	— " —						
Помещение для выдачи оружия	6.16	— " —	21.0	— " —						
Помещение для чистки оружия	9.8	— " —	28.5	— " —						
Кладовая спортинвентаря	14.67	— " —	38.0	— " —				3.0		
Учебный класс	24.01	побелка	46.0	водоэмульс. покраска						
Раздевальная	17.16	масляная окраска	56.5	масляная окраска						
Онидальная	13.44	— " —	26.0	— " —						
Фильтрационная	25.11	— " —	56.0	— " —						
Стрелковая	85.20	асфальт	126.0	пуленепробиваем. акустическая обшивка						
Санузел	3.2	масляная окраска	8.0	масляная окраска	14.0	панель h=2м глазурев. пл.				
Кинопроекционная	22.4	побелка	61.2	водоэмульс. покраска						
Подсобное помещение	15.81	— " —	46.8	— " —						
Универсальные кружковые помещения	76.25	— " —	162.0	— " —						
Кружок технического творчества	41.86	— " —	47.4	— " —						
Кладовая	16.73	— " —	45.8	— " —						
Библиотека	56.93	— " —	73.68	— " —						

Экспликация полов (начало)

Наименование помещения по проекту	Тип пола по проекту	Схема пола и номер узла по серии	Элементы пола и их толщина	Площадь пола м²
стрелковая	1	205 стр. 64 лист 52 покрытие асфальт	Асфальт	85.00
Онидальная, вестибюль, гардероб, помещение для чистки оружия, помещение для выдачи оружия, помещение для хранен. оружия, помещение для хранения боеприпасов, кладовая хозяйствен. инвентаря, тренерская, помещен. охраны, кладовая спортинвен., санузел	2	Серия 2.244-1 240 стр. 64 лист 52	керамические плитки, Гост 6787-80*	85,15
раздевальн. класс	3	25 стр. 61 л 49	Линолеум	41.17
Вестибюль, гардероб, обеденный зал.	4	Серия 2.244-1 131 стр. 38 л. 26	мозаичные плиты	220.12
Пионерская комната, директор, канцелярия	5	— " — 211 стр 56 л 44	Паркетный щит	39.7
кабинет литературы, кабинет истории, кабинет математики, кабинет вычислит. техники, рекреация и инструктор, мастерская младших классов, гардероб, кладовая, спальная, класс, мастерская младших классов, мастерская тканей и кулинария, комбинированная мастерск. раздевалка	6	— " — 159 стр. 44 лист 32	Линолеум Н = 80	974.34

Н. контр.	Сергеев	
Нач. отд.	Красовидов	
Гл. арх.	Сергеев	
Вед. арх.	Романова	
Архит.	Новикова	

Т.П. 221-1-706 92 Альбом 2. АС

Средняя школа на 11 классов /264 учащихся/ с бассейном

Стадия	Лист	Листов
Р	21	

Ведомость отделки помещений. Экспликация полов (начало)

КБ пожелезобетону им. А.А. Якушева

Привязан:

Инв. №

Альбом 2 ч.1

Инв. № подл. | Подпись и дата | Взам. инв. №

25443-02 23

Экспликация полов /окончание/

Наименование помещения по проекту	Тип пола по проекту	Схема пола или номер узла по серии	Элементы пола и их толщина	Площадь пола м²
Кабинет проф. ориентации учащихся комната мастера	6			
Мед. комната	7	Серия 2.244-1 159 стр. 44 л. 32	Линолеум	9.4
Электрощитовая кладовая овощей овощной цех, мясной и рыбный цех кухня кладовая сухих продуктов, охлажд. камера, мойка, машинное отделение, санузлы гардероб, персонала загрузочная раздевалка	8	— " — 175 стр. 36 лист 48	Керамические плитки стяжка h=57	300
Душевая инвентарная лаборатория	9	— " — 122 стр. 37 лист 25	Керамическая плитка стяжка h=52	34.69
Спорт. зал снарядная коридор	10	— " — 7 стр. 13 л. 1	Рейки	340.4
Актовый зал. Администр. бассейна, директор, канцелярия зав. уч. учительская	11	— " — 30 стр. 17 лист 5	Паркетный щит высота пола H=80	200.32
Холл хоз. помещ. радиоузел, комната тех. персон. зубной кабинет, кабинет физиотерап. кабинет врача комната ученич. самоуправ. артистическая лаборатор. физики, инвентарная, кабинет физики, комната хранения оружия, военный кабинет, кабинет иностр. языка, лаборатор. химии.	12	— " — 66 стр. 25 лист 13	Линолеум стяжка h=76	1152.79
Кабинет химии, лаборатор. биологии, комната персонала, классы, комната продлен. дня мастерская общ. полезн. труда, рисунок и черчение	12			
Санузлы	13	— " — 122 стр. 37 лист 25	Керамические плитки стяжка h=52	112.38
Комната рабочих по обслуж. здания, кабинет организ. внеклассной работы, помещение для инструк. помещение тех. персон. классения и музыки, кинофотокружок, подсобное помещение кружковые кружок техн. твор. кладовая вестибюль	14	— " — 66 стр. 25 лист 13	Линолеум стяжка h=76	364.63
Библиотека холл	15	30 стр. 17 лист 5	Паркетный щит высота пола H=80	97.89
Обходная дорожка бассейна	16	180 стр. 48 лист 36	Керамические плитки	97.7

Данный лист см. совместно с листами АС-7 – АС-14

Жалюзийная решетка ЖР-2 (700×900 h)

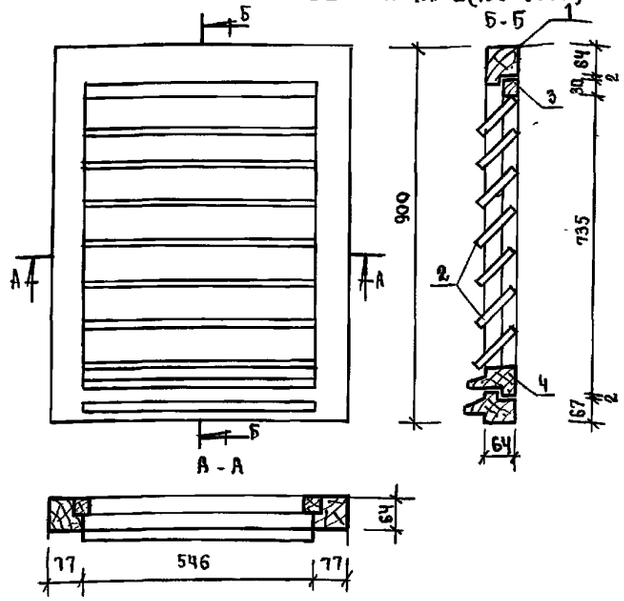

Спецификация материалов на жалюзийную решетку ЖР-2

Поз.	Обозначения	Наименование	Кол-во	Ед. изм.	Расход матер.
1		Брус 77×64	2.8 п.м	м³	0.014
2		Доска 10×80	9.9 п.м	м³	0.003
3		Брус 30×40	2.1 п.м	м³	0.003
4		Брус 44×60	0.6 п.м	м³	0.0015
				Всего:	0.0215

Жалюзийная решетка ЖР-3 (700×450 h)

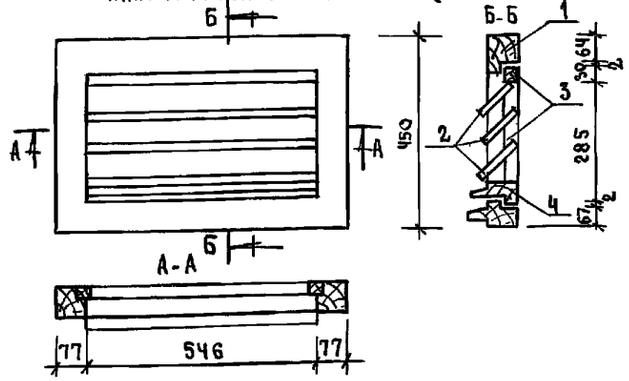

Спецификация материалов на жалюзийную решетку ЖР-3

Поз.	Обозначения	Наименование	Кол-во	Ед. изм.	Расход матер.
1		Брус 77×64	2.0 п.м.	м³	0.010
2		Доска 10×80	1.9 п.м.	м³	0.002
3		Брус 30×40	1.1 п.м	м³	0.0001
4		Брус 44×60	0.6 п.м	м³	0.0015
				Всего:	0.0136

Альбом 2 ч 1

Взам. инв. № | Подпись и дата | Инв. № подл.

Н. контр.	Сергеев	
Нач. отд.	Красноярв	
Гл. арх.	Сергеев	
Гл. конст.	Ивановский	
Вед. арх.	Романова	
Архит.	Новикова	

Т.П. 221-1-706.92 Альбом 2 АС

Привязан:

Инв. №

Средняя школа на 11 классов /264 учащихся/ с бассейном

Стадия	Лист	Листов
Р	22	

Экспликация полов /окончание/ Жалюзийная решетка ЖР-2, ЖР-3

КБ по железобетону им. А.А. Якушева

25443-02 24

МАРКА ПОЗ.	ОБОЗНАЧЕНИЕ	НАИМЕНОВАНИЕ	КОЛИЧЕСТВО ЛЕВ. / ПРАВ.	ПРИМЕЧАНИЕ
1	ГОСТ 24698-81	ДП21-15А	5	
2	ГОСТ 24698-81	ДН21-15Б	8	
3		ДН21-10	2 / 3	
4		ДН21-9	4 / 5	
5		ДН21-19	2	
6	ГОСТ 6629-88	ДО24-15	1	
7	〃	ДГ24-19	6	
8	〃	ДО24-19	18	
9	〃	ДГ21-10	28 / 27	
10	〃	ДГ21-9	26 / 28	
11	〃	ДГ21-7	27 / 21	
12	ГОСТ 24698-81	АС19-9	4	В ТЕХ. ПОДП.
АХ	СМ. ПРИМЕЧ. НА ЛИСТЕ	ДВЕРЬ В ХОЛ. КАМЕРУ	— / 1	
ОК-1	ГОСТ 11214-86	ОР21-21	116	ОСН. РЕШЕНИЕ
〃	〃	ОС21-21	〃	ВАРИАНТ
〃	ГОСТ 16289-86	ОРС21-21	〃	ВАРИАНТ
ОК-2	ГОСТ 11214-86	ОР21-9	9	ОСН. РЕШЕНИЕ
〃	〃	ОС21-9	〃	ВАРИАНТ
〃	ГОСТ 16289-86	ОРС21-9	〃	ВАРИАНТ
ОК-3	ГОСТ 11214-86	ОР 6-9	4	ОСН. РЕШЕНИЕ
〃	〃	ОС 6-9	〃	ВАРИАНТ
〃	ГОСТ 16289-86	ОРС 6-9	〃	ВАРИАНТ
ОК-4	ГОСТ 11214-86	ОР21-15	8	ОСН. РЕШЕНИЕ
〃	〃	ОС21-15	〃	ВАРИАНТ
〃	ГОСТ 16289-86	ОРС21-15	〃	ВАРИАНТ
БД-1	ГОСТ 11214-86	БР28-9	1	ОСН. РЕШЕНИЕ
〃	〃	БС28-9	〃	ВАРИАНТ
〃	ГОСТ 16289-86	БРС28-9	〃	ВАРИАНТ
ОК-5	ГОСТ 11214-86	ОР21-9	1	ОСН. РЕШЕНИЕ
〃	〃	ОС21-9	〃	ВАРИАНТ
〃	ГОСТ 16289-86	ОРС21-9	〃	ВАРИАНТ
ОК-6	ГОСТ 11214-86	ОР9-15	3	ОСН. РЕШЕНИЕ
〃	〃	ОС9-15	〃	ВАРИАНТ
〃	ГОСТ 16289-86	ОРС9-15	〃	ВАРИАНТ.
ОК-7	ГОСТ 11214-86	ОР21-18	2	ОСН. РЕШЕНИЕ

МАРКА ПОЗ.	ОБОЗНАЧЕНИЕ	НАИМЕНОВАНИЕ	КОЛИЧЕСТВО ЛЕВ. / ПРАВ.	ПРИМЕЧАН.
〃	〃	ОС21-18	〃	ВАРИАНТ
〃	ГОСТ 16289-86	ОРС21-18	〃	ВАРИАНТ
БД-2	ГОСТ 11214-86	БР28-18	2	
〃	〃	БС28-18	〃	
〃	ГОСТ 16289-86	БРС28-18	〃	
ОР-1	СМ. ЛИСТ АС-27	ОГРАЖДЕНИЕ РАДИАТОРОВ	21	
ОР-2	〃	〃	1	
ОР-6	СМ. ЛИСТ АС 28		3	
ОР-4	〃		1	
ОР-5	〃		12	
ПД-1	ГОСТ 8242-88	ПД-1-34х300х2200	94	
ПД-2	〃	ПД-1-34х300х100	1	
ПД-3	〃	ПД-1-34-300х1900	2	
ПЛИНТУС	ГОСТ 8242-88	ПЛИНТУС ТИП 3	1818,5 пм.	
ОК-8	ГОСТ 11214-86	ОС21-15	6	БЛОК „Г"
ОК-9	ГОСТ 11214-86	ОР12-9	1	ПРИЯМОК
ОК-10	〃	ОС09-12	3	СЛУХ. ОКНО
ОК-11	ГОСТ 11214-86	ОР 21-21	2	БЛОК „Г" СМ. ЛИСТ АС-24
〃	〃	ОС21-21	〃	〃
〃	ГОСТ 16289-86	ОРС 21-21	〃	〃
ОК-12	ГОСТ 11214-86	ОР21-21	12	ДЕР. ВСТАВКУ СМ. ЛИСТ АС-24
〃	〃	ОС21-21	〃	〃
〃	ГОСТ 16289-86	ОРС 21-21	〃	〃
НАЛИЧНИК	ГОСТ 8242-88	—	2063,7 п.м	
РО-1	СМ. ЛИСТ АС-24	ФРАМУГА ОСТЕКЛЕНН. 1100х1500	6	
ФГ-2	〃	ФРАМУГА ГЛУХАЯ 920х700	8	
ФГ-3	〃	〃 920х1000	8	
ФГ-4	〃	〃 920х900	8	

ПРИВЯЗАН

ИНВ. №

ЖАЛЮЗИЙНАЯ РЕШЕТКА ЖР-1 900х700 (h)

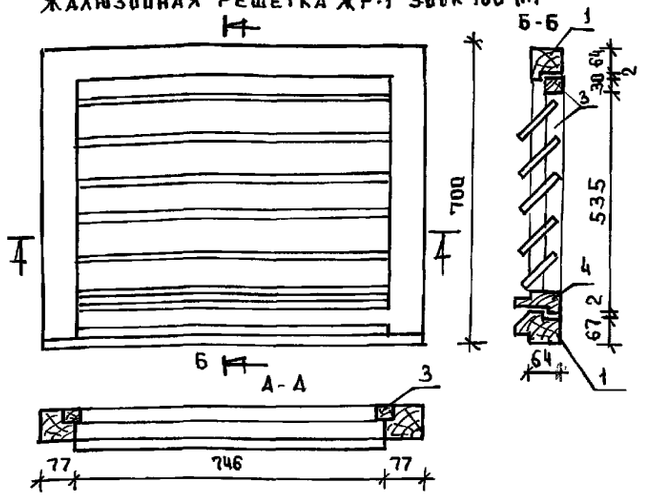

СПЕЦИФИКАЦИЯ МАТЕРИАЛОВ НА ЖАЛЮЗИЙНУЮ РЕШЕТКУ ЖР-1					
ПОЗ.	ОБОЗНАЧЕНИЯ	НАИМЕНОВАНИЕ	КОЛ-ВО	ЕДИЗ.	РАСХОД МАТЕР.
1		БРУС 77х64	3,2 пм	$м^3$	0.016
2		ДОСКА 10х80	3,6 пм	$м^2$	0.083
3		БРУС 30х40	1.82	$м^2$	0.002
4		БРУС 44х60	0,8 пм	$м^2$	0,0021
Всего: 0,023 $м^3$					

Данный лист см. совместно с листами АС-7 – АС-14, Дверь в холодильную камеру- АХ-62(пс-1)- двель герметичная изоляционная прислонная служебная/нормаль 13615СД„ Гипрохолод "13205СД„ „Гипрохолод"/коробка 2071х1100

Лицевые поверхности подоконных досок облицевать строганным шпоном из древесины трердых лиственных пород с последующим покрытием прозрачными влаго- и атмосферными лаками.

Н. контр.	СЕРГЕЕВ		Т.П. 221-1-706.92 АЛЬБОМ 2 АС
НАЧ. ОТД	КРАСНОВИДОВ		
ГЛ. АРХ. ПР	СЕРГЕЕВ		
ГЛ. КОНСТР	ИВАНОВСКИЙ		
ВЕД. АРХ	РОМАНОВА		

СРЕДНЯЯ ШКОЛА НА 11 КЛАССОВ /264 УЧАЩИХСЯ/ С БАССЕЙНОМ	СТАДИЯ	ЛИСТ	ЛИСТОВ
	Р	23	
СПЕЦИФИКАЦИЯ СТОЛЯРНЫХ ИЗДЕЛИЙ ЖАЛЮЗИЙНАЯ РЕШЕТКА ЖР-1	КБ по железобетону им. А.А. Якушева		

Альбом 2 ч.1

Инв.№ подл. | Подпись и дата | Взам. инв.№

Витраж входа N 1

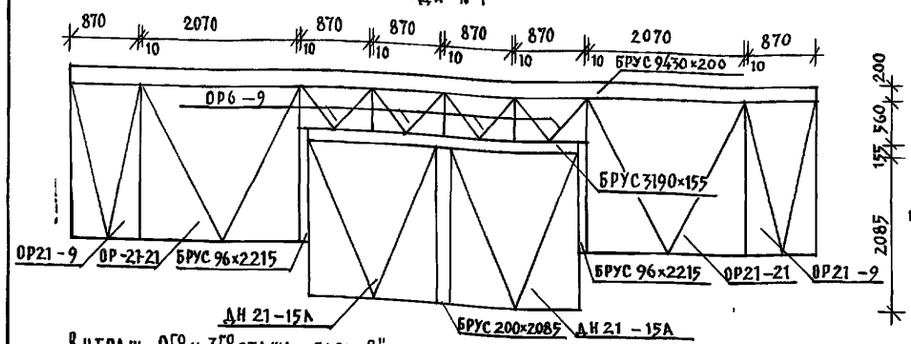

Витраж 2го и 3го этажа „Блок„ В"

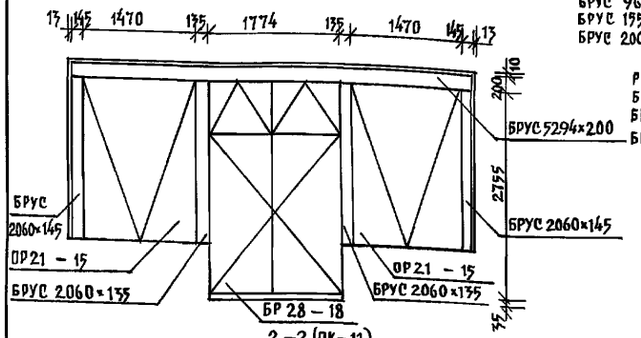

Расход древесины
БРУС 96×135×4.430 п.м.
БРУС 155×135×3.510 п.м.
БРУС 200×135×2.085 п.м.
0.186 м³

Расход древесины
БРУС 200×135×5.294
БРУС 145×135×5.120
БРУС 155×135×5.120
0.336 м³

ОК-1

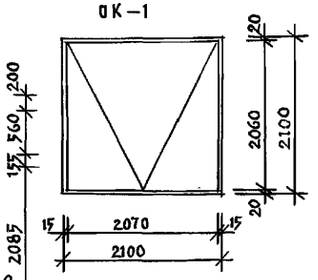

ОК-2

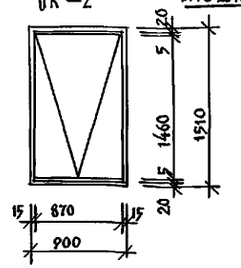

ОК-7

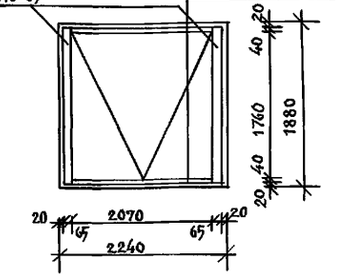

Расход древесины
БРУС 65×135×5.140 п.м.
БРУС 40×135×5.140 п.м
0.073 м³

Витраж входа N 8 Блок „ В"

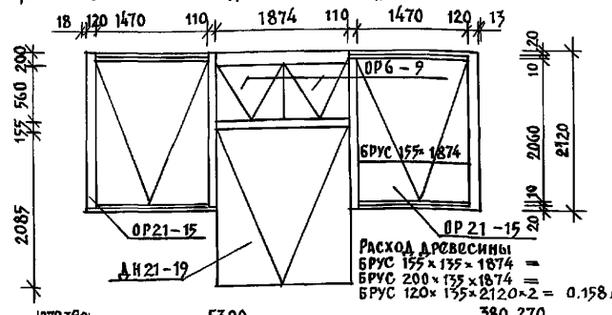

Расход древесины
БРУС 155×135×1874 =
БРУС 200×135×1874 =
БРУС 120×135×2120×2 = 0.158 м³

ФГ-4

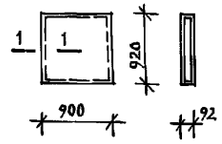

Расход древесины
БРУС 52×55 3.80 п.м. = 0.01 м³
ДВП 0.9×0.92×2 = 1.80 м³

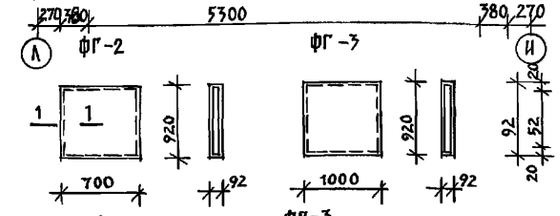

ФГ-2

Расход древесины
БРУС 52×55 3.24 п.м. = 0.01 м³
ДВП 0.7×0.92×2 = 1.288 м³

ФГ-3

Расход древесины
БРУС 52×55 3.89 п.м = 0.01 м³
ДВП 1.0×0.92×2 = 1.84 м³

1-1

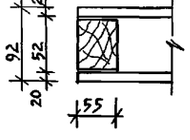

Витраж входа N 1

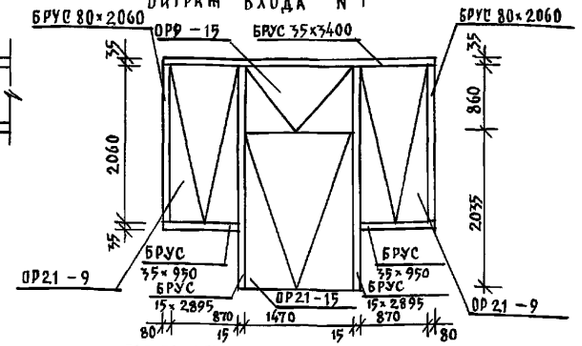

Расход древесины
БРУС 80×135×4.120 п.м.
БРУС 35×135×4.300 п.м.
БРУС 15×135×5.790 п.м. 0.058 м³

Дверь N 11

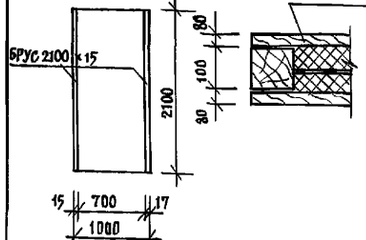

Расход древесины
БРУС 15×135=4200 п.м

2-2 (ОК-11)
МИНЕРАЛОВАТНЫЕ ПЛИТЫ

ОК-11

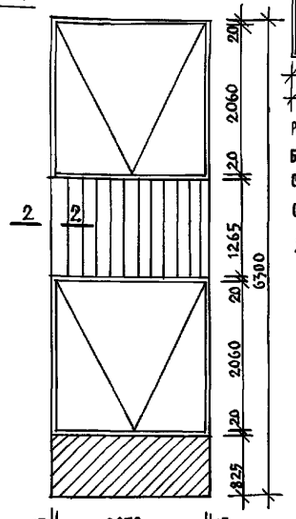

Расход древесины
0.189 м³

ФО-1

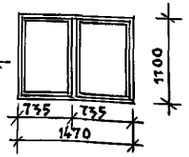

Расход древесины
БРУС 52×55 5.20 п.м. = 0.7 м³
стекло 525×890 /2 шт./
стекло 585×925 /2 шт./
Sобщая = 3.2 м²

Узлы и детали ФО-1 по ГОСТ 11214-86 ОР12-15

ОК-12

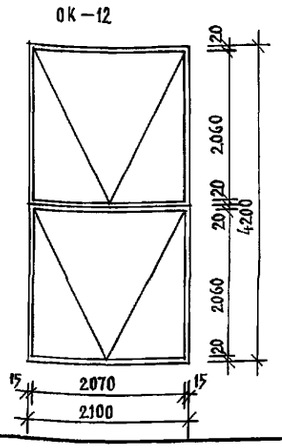

1. Узлы и детали ФО-1 см. по ОР-12-15 ГОСТ 11214-86
2. Данный лист см совместно с листами АС-7 ÷ АС-14.

Н.контр.	Сергеев	ТП. 221-1-706.92	Альбом 2
Зав.отд.	Краснокадов	Средняя школа на 11 классов /264 учащихся/	Стадия: Р; Лист: 24; Листов:
Гл.арх.пр.	Сергеев	Ведомость заполнения проемов	КБ им. А.А. Якушева по железобетону
Вед.арх.	Романова		
Арх.	Новикова		

Привязан:

Инв.№

Инв.№ подл. | Подпись и дата | Взам.инв.№

Альбом 2 Ч1

Установка гардеробных стоек по оси „Н" в гардеробной младших классов ГС-1 и ГС-2

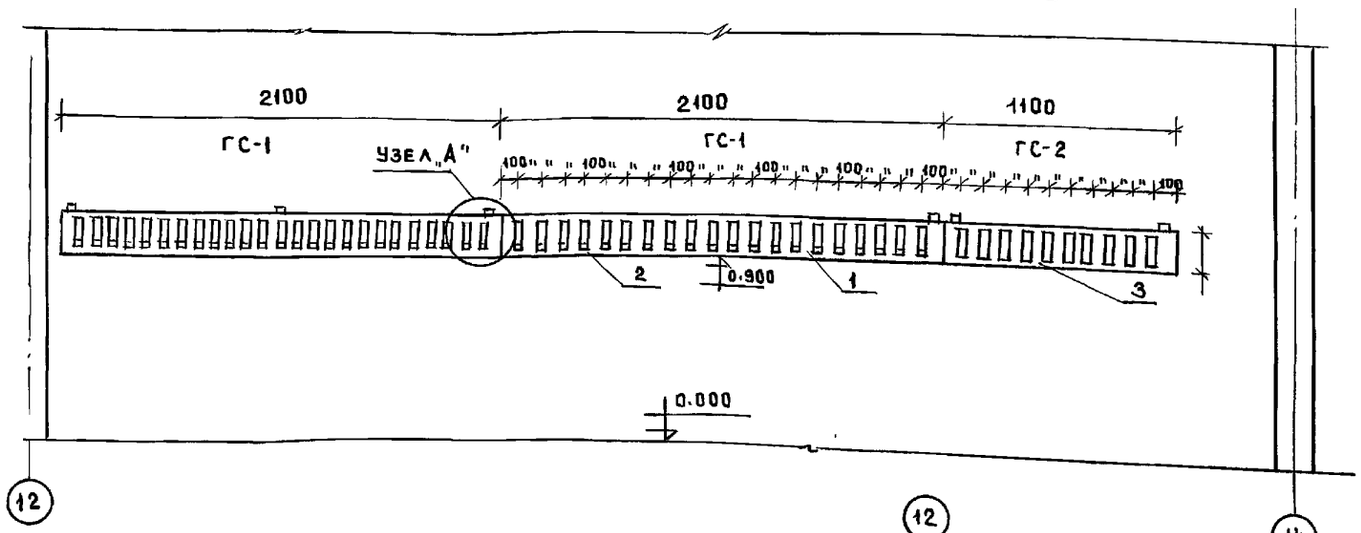

Установка гардеробных стоек в гардеробной старших классов ГС-3

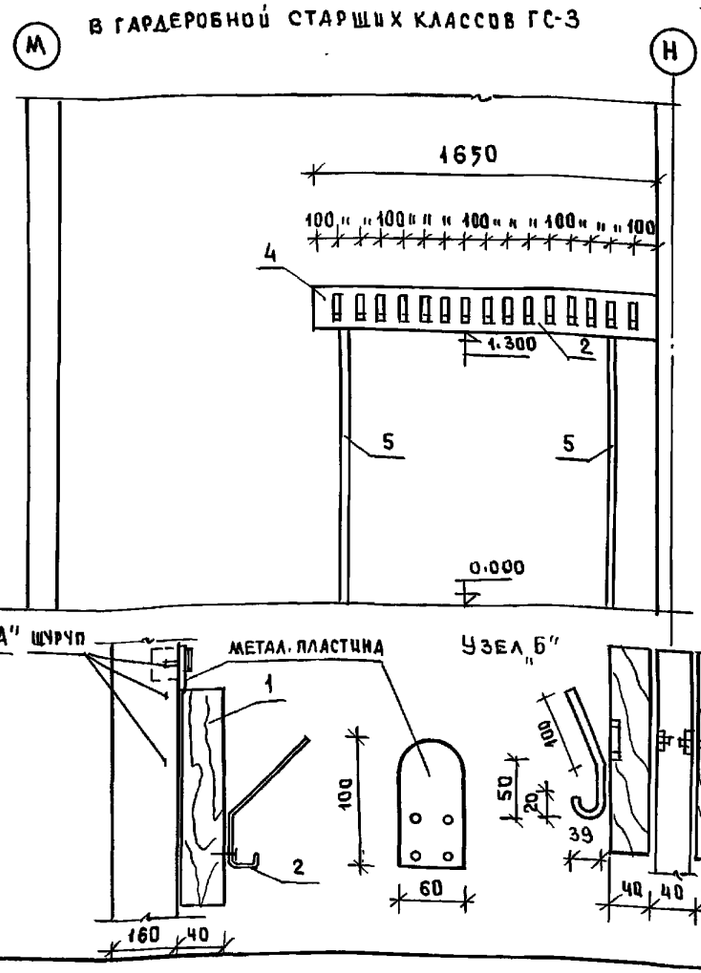

Фрагмент плана гардеробной младших классов

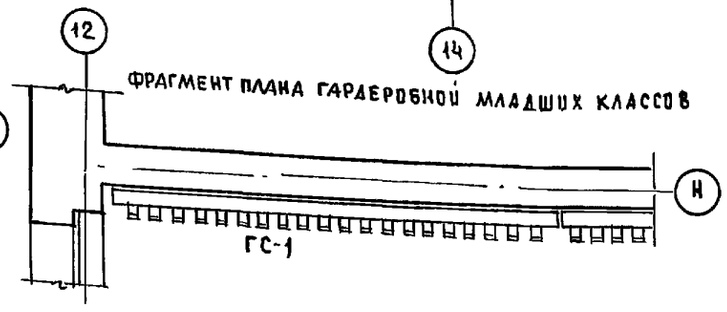

Фрагмент плана гардеробной старших классов

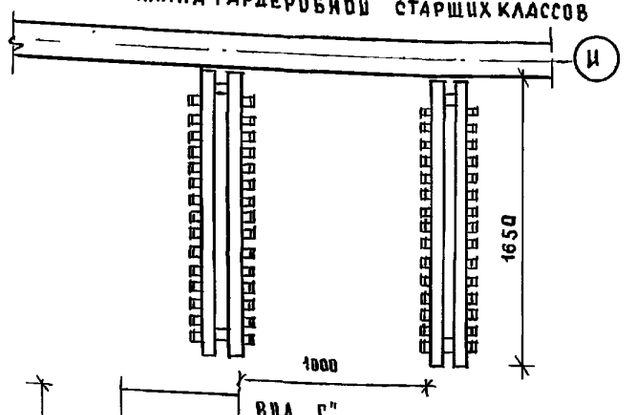

Спецификация материалов на установку гард. стоек ГС-1

поз.	наименование	размеры	кол-во	ед. изм	расход на 1 изд.	общий расход
1	доска	200х40х2100	1	м³	0.02	0.02
2	крючки	30х5; ℓ=200	20	кг	4.72	4.72
	итого стали					4.72
	итого древесины					0.02

Спецификация материалов на установку гард. стоек ГС-2

поз.	наименование	размеры	кол-во	ед.изм	расход на 1 изд	общий
3	доска	200х40х1100	1	м²	0.01	0.01
2	крючки	-30х5; ℓ=200	10	кг	2.35	2.35
	итого стали.					2.35
	итого древесины:					0.01

Спецификация материалов на установку гард. стоек ГС-3

поз.	наименование	размеры	кол-во	ед. изм	расход на 1 изд	общий расход
1	доска	200х40х1650	1	м³	0.013	0.013
2	крючки	-30х5; ℓ=200	30	кг	7.05	7.05
5	стойка /металлич/	40х40 б=6мм h=1500	2	кг	19.2	19.2
	итого стали					26.25
	итого древесины					0.013

Место расположения гардеробных стоек см. план 1 этажа лист АС-9

У металлических крючков углы скруглить и зашкурить

При привязке возможна замена крючков на типовые алюминиевые

Деревянные части стоек прострогать и покрыть лаком за 2 раза

Привязан

Инв. №

Норм. кон.	Сергеев	
Зав. отд.	Красновидов	
Гл. арх.	Сергеев	
Гл. кон.	Ивановский	
Вед. арх.	Романова	
Арх.	Скачкова	

ТП. 221-1-706.92 Альбом 2 АС

Средняя школа на 11 классов / 264 учащихся / с бассейном

стадия	лист	листов
Р	25	

Установка гардеробных стоек ГС-1, ГС-2 ГС-3

КБ по железобетону им. А.А. Якушева

Инв. № подл. | Подпись и дата | Взам. инв. №

Альбом 2 ч.1

ПОДИУМ П-1

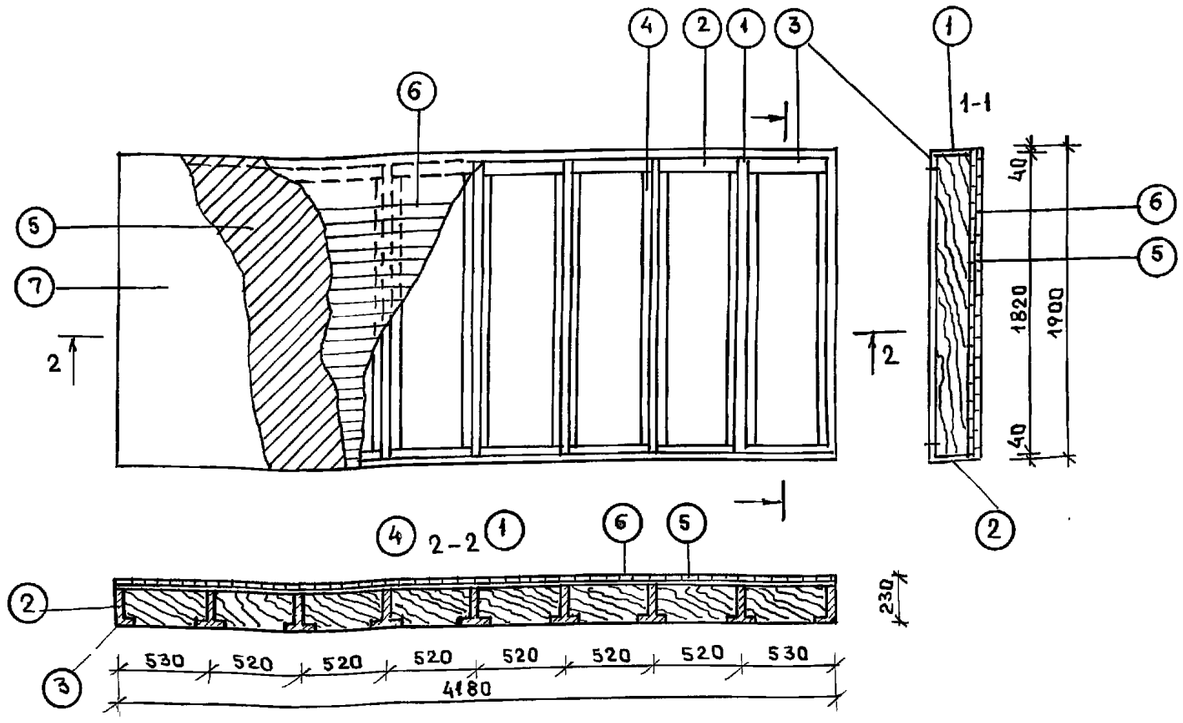

КОНСТРУКЦИЯ ЭСТРАДЫ

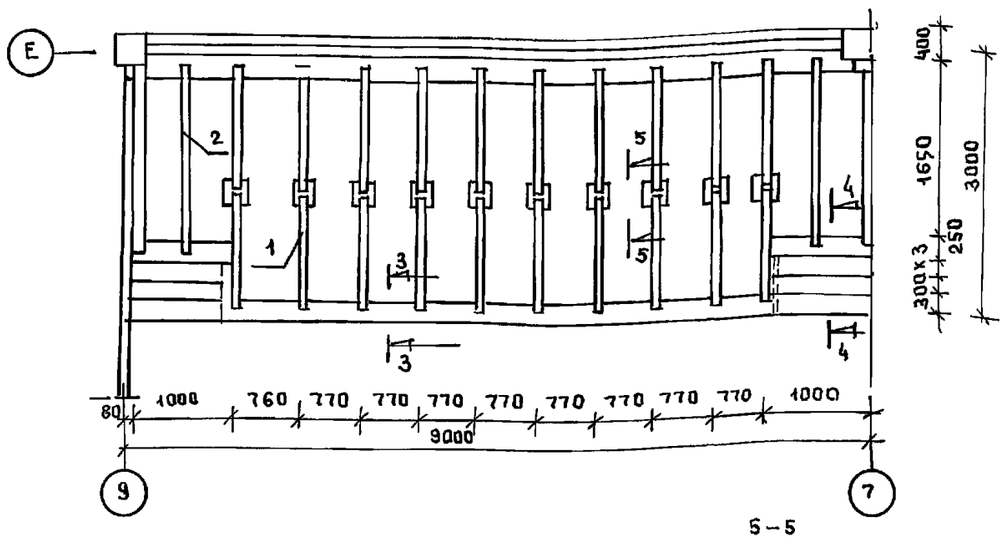

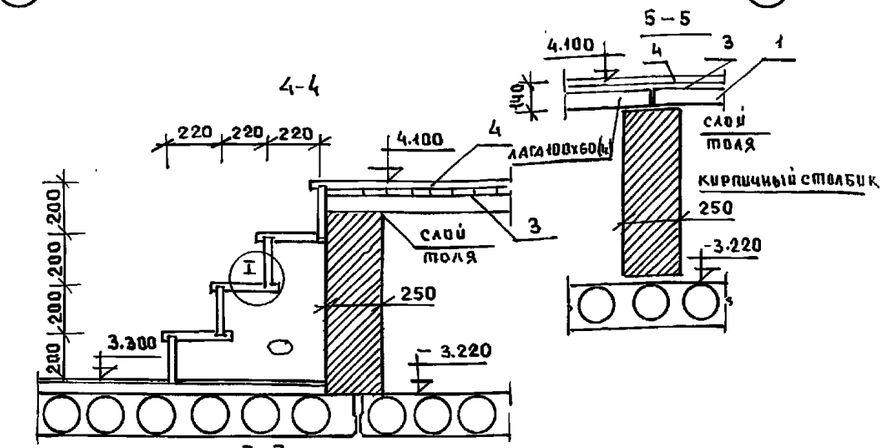

СПЕЦИФИКАЦИЯ МАТЕРИАЛОВ НА ПОДИУМ П-1

Поз.	Наименование	Размеры ℓ	б	h	П-1 кол-во	расх.
1	лага из доски	1820	40	150	7	
2	лобовая доска по периметру		40	150	2	
3			100	30	16	
4	подкладка из досок	1700	150	30	7	
5	косой настил /доска	4180	1900			7,95
6	продольный настил/доска	4180	1900			7,95
7	линолеум	4180	1900			7,95
Расход древесины на 1 подиум						0.589 м²

СПЕЦИФИКАЦИЯ ДРЕВЕСИНЫ НА КОНСТРУКЦИЮ ЭСТРАДЫ

Поз.	Наименование	Размеры ℓ	б	h	кол-во	ед.изм.	расход матер.
1	лага	1400	100	60	20	м³	0.17
2	лага	1770	100	60	4	м³	0.042
3	продольный настил из досок	—	200	40	26.76 м²	м³	1.07
4	пол эстрады /с лестниц./	3000	200	40	30.00	м³	1.2
						итого:	2.482

Подиум устанавливается в кабинетах химии и физики.

Эстрада устанавливается в актовом зале

Инв.№ подл. | Подпись и дата | Взам.инв.№

Гл.констр.	Сергеев		ТП. 221-1-706.92 Альбом 2 АС
Нач.отд.	Красновидов		
ГАП	Сергеев		Средняя школа на 11 классов с бассейном /264 учащихся/
Гл.констр.	Ивановский		
Вед.арх.	Романова		Подиум П-1; Конструкция эстрады
Арх.	Володина		

Привязан.

Инв.№

Стадия	Лист	Листов
Р	26	

КБ по железобетону им. А.А. Якушева

Альбом 2 4.1

ОГРАЖДЕНИЕ РАДИАТОРОВ ОР-1

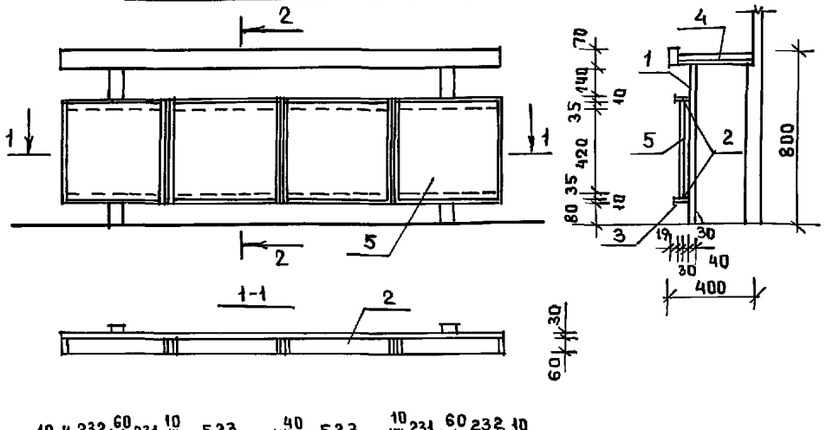

ПОДОКОННАЯ ДОСКА ОГРАЖДЕНИЯ РАДИАТОРОВ

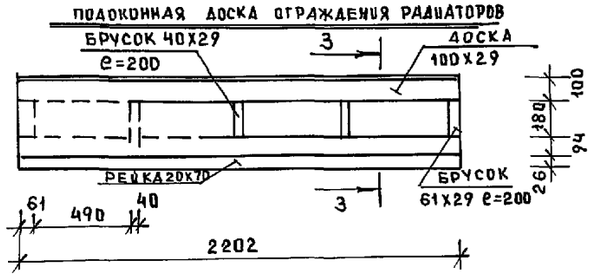

ОГРАЖДЕНИЕ РАДИАТОРОВ ОР-2

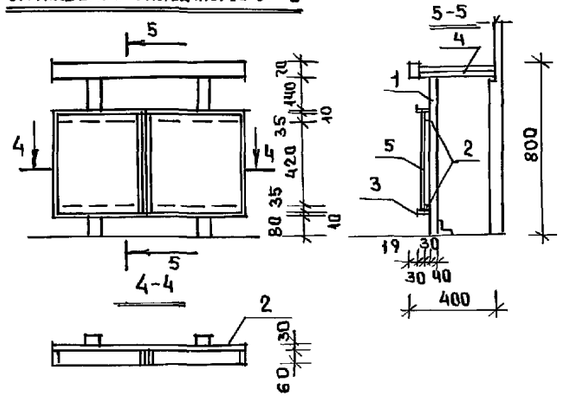

ПОДОКОННАЯ ДОСКА ОГРАЖДЕНИЯ РАДИАТОРОВ

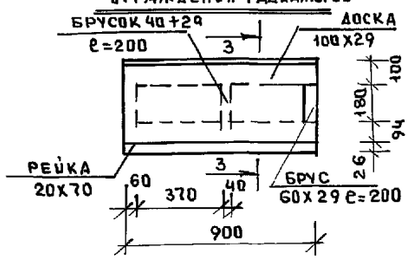

ДЕТАЛЬ ТЕПЛОИЗОЛЯЦИИ ТАМБУРА

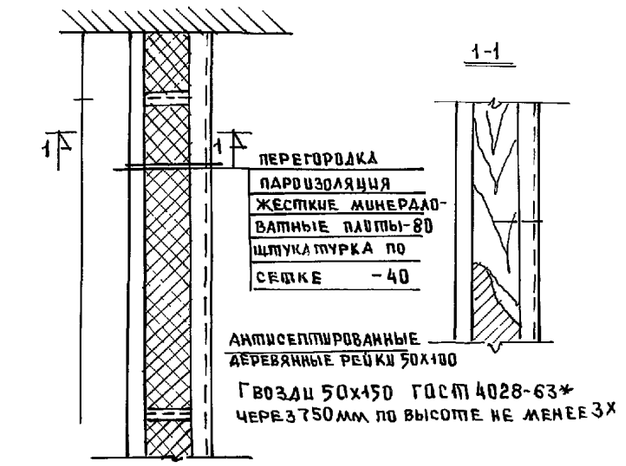

Гвозди 50х150 ГОСТ 4028-63*
через 750мм по высоте не менее 3х

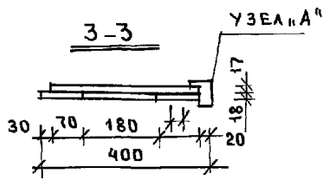

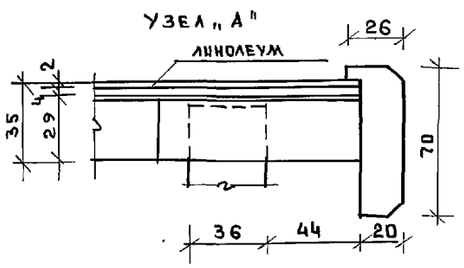

поз.	Наименование	Размеры e	Размеры б	Размеры h	Кол-во	Ед. изм	Расх. мат.	Ограждение радиаторов ОР-2 Размеры e	Размеры б	Размеры h	Кол-во	Ед. изм.	Расх. мат.
	Спецификация материалов на ограждение радиаторов ОР-1												
1	Стойка деревянная	61	40	770	2	м³	0.004	60	40	770	2	м³	0.004
2	Брус деревянный	2202	30	61	2	"	0.008	900	30	60	2	"	0.003
3	Рейка из твердолиств. породы		6	10	8,1п.м	"	0.0005		6	10	3.31	"	0.0002
4	Линолеум	2202	400	2	1	м²	0.9	900	400	2	1	м²	0.4
	Фанера	2202	400	4	1	"	0.9	900	400	4	1	"	0.4
	Доска	2202	100	29	1	м³	0.006	900	100	29	1	м³	0.002
	Брусок	60	200	29	2	"	0.0007	60	200	29	2	"	0.0007
	Брусок	40	200	29	3	"	0.0007	40	200	29	1	"	0.0002
	Рейка	2202	26	70	1	"	0.004	700	26	70	1	"	0.002
5	Ц. фанерная древесностр.-жечная плита.	523	19	500	4	"	0.02	370	19	500	2	"	0.007
	Итого древесины	(на 1 изделие)					0.044						0.02

Данный лист см. с листами АС-7 – АС-14

Привязан

Инв. №

Норм. конт.	Сергеев	
Нач. отд.	Красновидов	
ГАП	Сергеев	
Вед. арх.	Ромакова	
Арх.	Володина	

Т.П. 221-1-706.92 Альбом 2 АС

Средняя школа на 11 классов с бассейном /264 учащихся/

Стадия	Лист	Листов
Р	27	

Ограждение радиаторов ОР-1; ОР-2

КБ по железобетону им. А.А. Якушева

25443-02 29

Инв. № подл. | Подпись и дата | Взам. инв. №

ОР-3

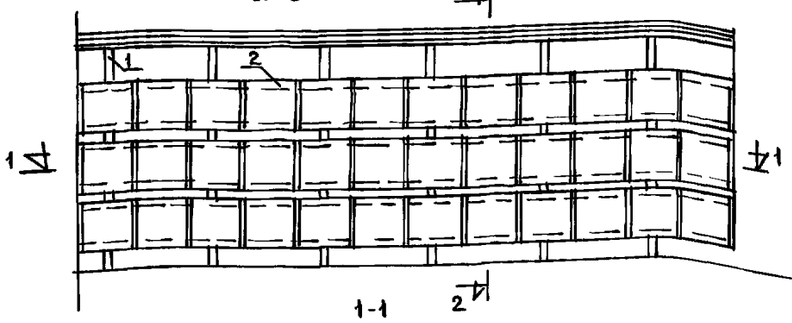

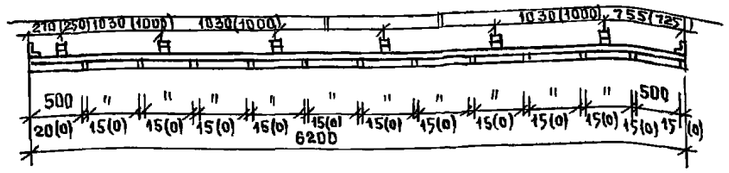

2-2

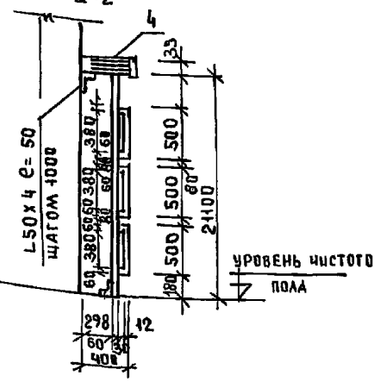

ОР-5

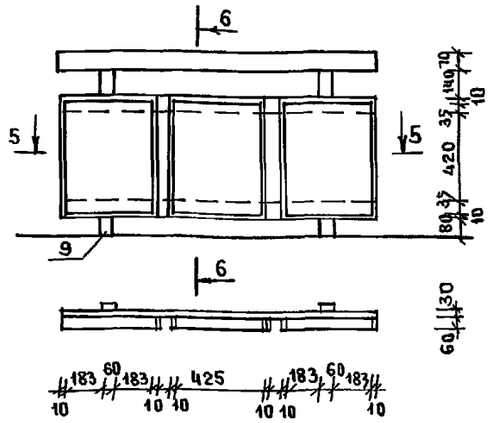

подоконная доска ограждения радиаторов

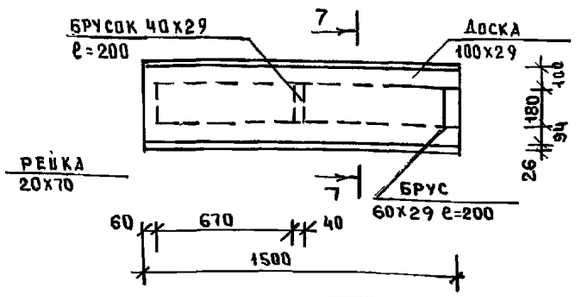

6-6

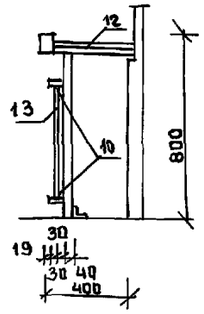

7-7

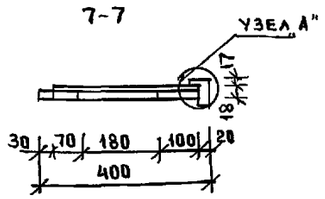

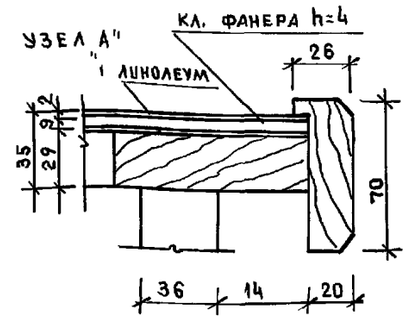

ОР-4

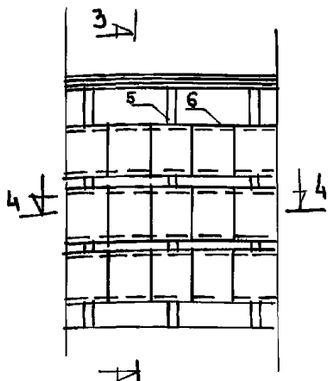

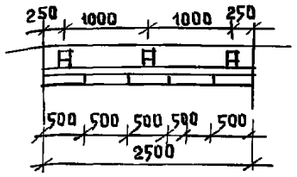

4-4

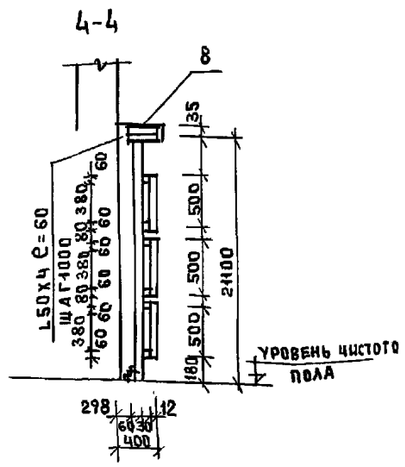

поз	наименование		размеры ℓ	б	h	кол-ч	единиц. измер.	расход матер.
1	стойка деревянная		60	60	2134	6	м3	0.046
2	брус деревянный			30	60	37.2пм	м3	0.067
3	ДВП		500	500	12	36	м2	8.00
4	подоконная доска	фанера	6200	500	4	1	м2	3.1
		доска	6200	130	29	2	м3	0.047
		брусок	400	60	29	14	м3	0.040
		доска	6200	26	70	1	м3	0.011
итого древесины								0.181
5	стойка деревянная		60	60	2134	3	м3	0.023
6	брус деревянный			30	60	15п.м	м3	0.027
7	ДВП		500	12	500	15	м2	3.75
8	подоконная доска	фанера	2500	500	4	1	м2	0.75
		доска	2500	130	29	2	м3	0.019
		брусок	400	60	29	6	м3	0.004
		доска	2500	26	70	1	м3	0.005
итого древесины								0.078

ОР-3

ОР-4

поз	наименование		размеры ℓ	б	h	кол-ч	единиц. измер.	расход матер.
9	стойка деревянная		60	40	770	2	м3	0.046
10	брус деревянный		1500	30	60	2	м3	0.005
11	рейка из твердой			6	10	5.73пм	"	0.34
12		линолеум	1500	400	2	1	м2	0.6
		фанера	1500	400	4	1	"	0.4
		доска	1500	100	29	1	м3	0.004
		брусок	60	200	29	2	"	0.0007
		брусок	40	200	29	1	"	0.0002
		рейка	1500	26	70	1	"	0.003
13	фанерная древесностр. плита		370	19	500	3	м2	0.555
итого древесины								0.359

ОР-5

Данный лист см с листами АС-7 - АС-14

Альбом 2 ч.1

Инв.№ подл. | Подпись и дата | Взам. инв.№

Привязан		
Инв.№		

Н. контр.	Сергеев	
Нач. отд.	Красновидов	
Гл. архит.	Сергеев	
Вед. арх.	Романова	
Арх.	Новикова	

Т.П. 221-1-706.92 Альбом 2 АС

Средняя школа на 1 классов с бассейном (264 учащихся)

Стадия	Лист	Листов
Р	28	

Ограждение радиаторов ОР-3, ОР-4, ОР-5

КБ по железобетону им. А.А. Якушева

25443-02 30

Альбом 2 ч 1

Развертка стены зрительного зала по оси „9" в осях „А"—„Е"

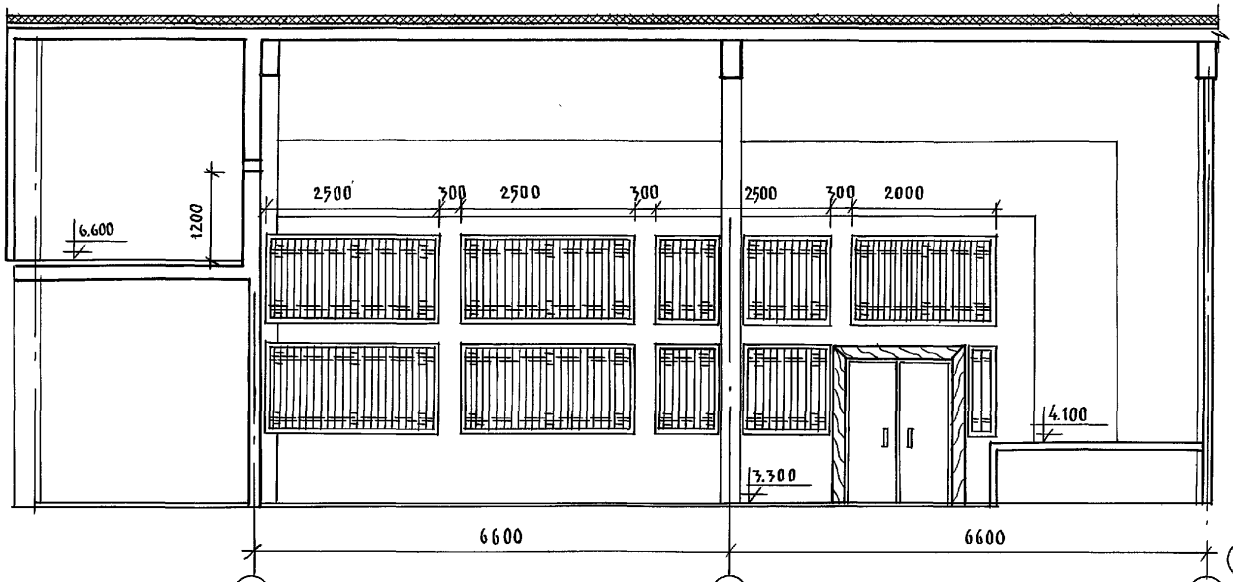

Развертка стены зрительного зала по оси „Е" в осях „9"—„7"

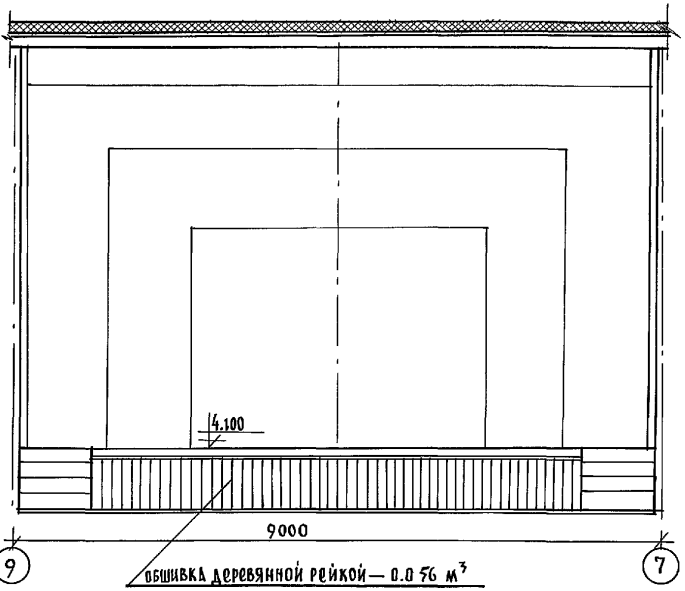

Обшивка деревянной рейкой — 0.056 м³

Развертка стены зрительного зала по оси „7" в осях „Е"—„А"

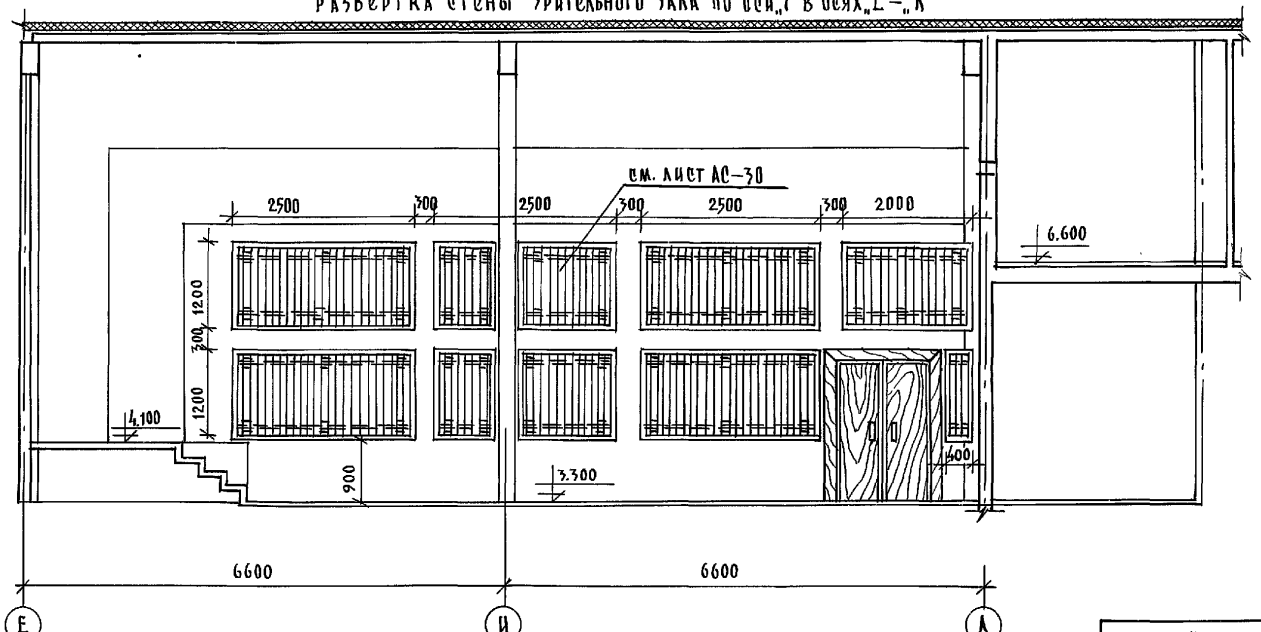

Развертка стен зрительного зала по оси „А" в осях „7"—„9"

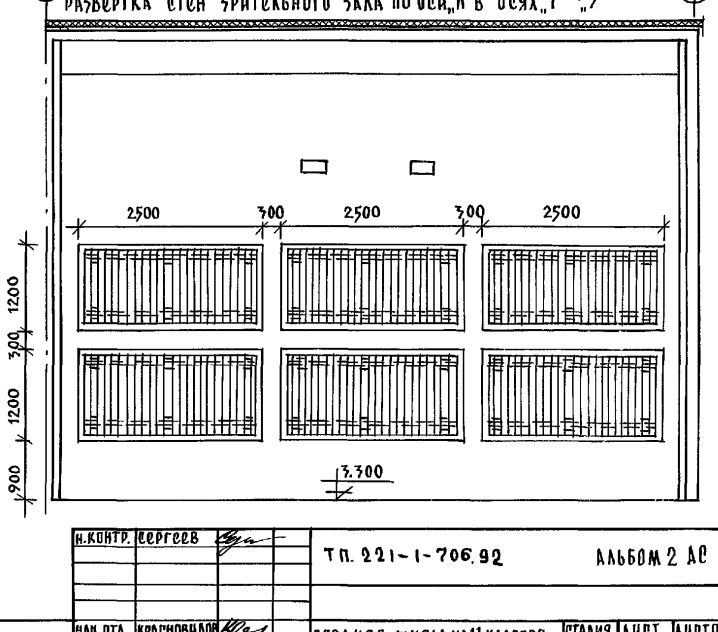

Данный лист см. совместно с листами АС-13.
Спецификацию древесины на декоративные щиты обшивки зрительного зала см. лист АС-23.
Отделка потолка и стен грубая штукатурка „под шубу."

Н. контр.	Сергеев		ТП. 221-1-706.92	Альбом 2 АС	
Нач. отд.	Краснобаев		Средняя школа на 11 классов / 264 учащихся /	Стадия	Лист	Листов
Гл. арх.	Сергеев			Р	29	
Гл. конст.	Ивановский		Развертки стен актового зала	КБ по железобетону им. А.А. Якушева	
Вед. арх.	Романова				

Привязан.

Инв. №

Инв. № подл. | Подпись и дата | Взам. инв. №

25443-02 31

Альбом 2 ч.1

Сечение 1–1

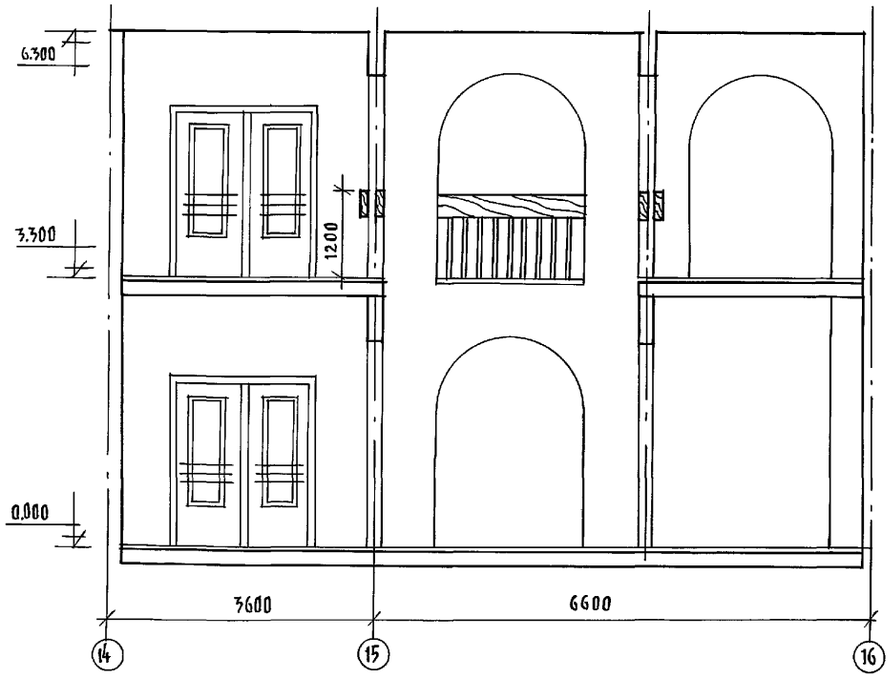

Сечение 2–2

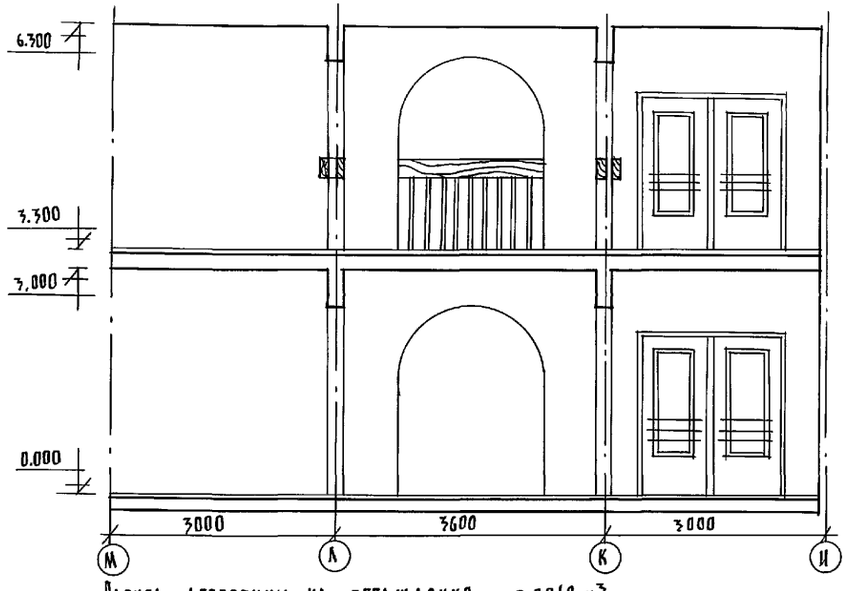

Расход древесины на ограждение – 0.0048 м³

Сечение 1–1 и 2–2 см. лист АС–7.

Фрагмент декоративного щита обшивки зрительного зала

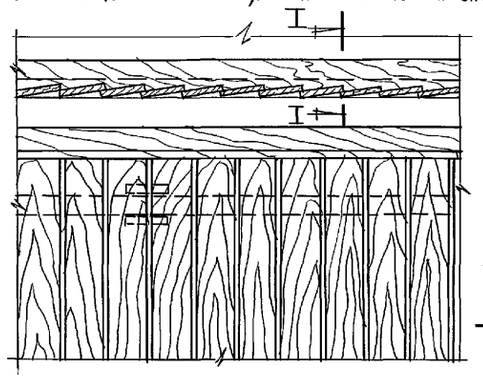

I–I

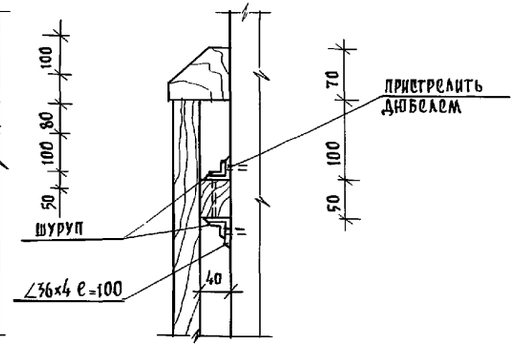

Спецификация древесины на декоративные щиты обшивки зрительного зала

№	Наименование	Сечение		Длина	Кол-во	Объем
1	Брус	100	80	152 пм	152 пм	1.216
2	Брус	50	40	92 пм	92 пм	0.184
3	Рейка	100	10	1.2	5.60	0.672
					Итого:	2.072
	Расход металла					
1	Уголок	36	4	100	2.48	54.7

Все деревянные детали подвергнуть глубокой пропитке солями аммония и антисептировать. покрыть фосфатным огнезащитным покрытием.
Покрыть бесцветным лаком за 2 раза.

Узел „А"

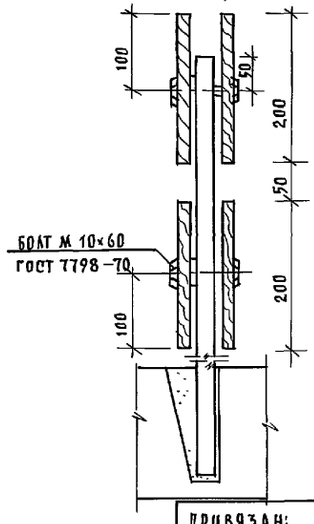

II–II

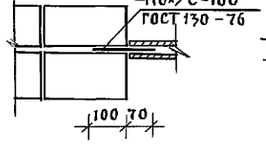

Узел „Б"

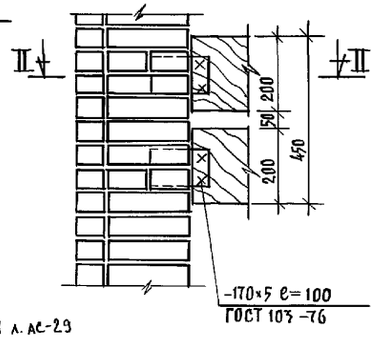

Узлы „А" и „Б" см. альбом 1 л. АС-23

Н.контр.	Сергеев		ТП 221-1-706.92 Альбом 2 АС
Нач.отд.	Красновидов		
Гл.арх.от.	Сергеев		Средняя школа на 11 классов /264 учащихся/
Вед.арх.	Романова		Стадия: Р; Лист: 30; Листов:
Арх.	Новикова		Сечение 1-1 и 2-2, фрагмент декоративного щита обшивки зрительного зала
Привязан:			КБ по железобетону им. А.А. Якушева
Инв.№			

Инв.№ подл. | Подпись и дата | Взам.инв.№

по осям М; Р; С; Т

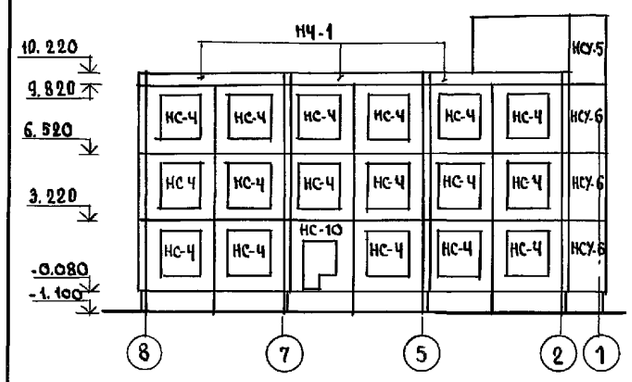

по осям 1; 2; 5; 7

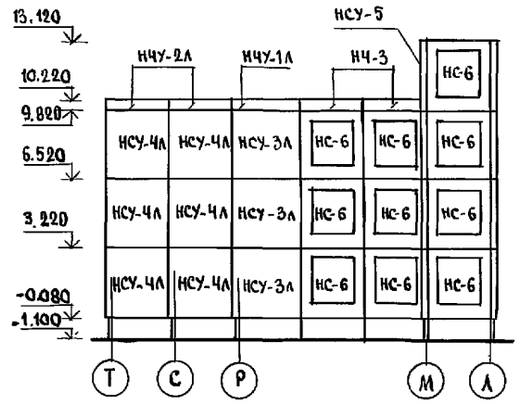

по оси „8"

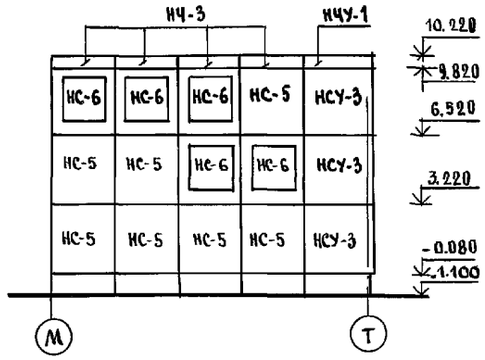

по осям 11; 12

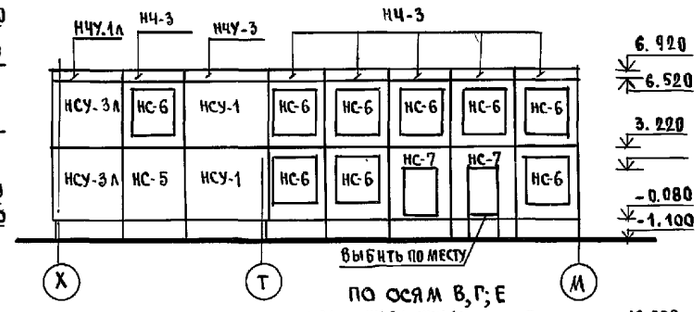

по осям У; Ф; Х

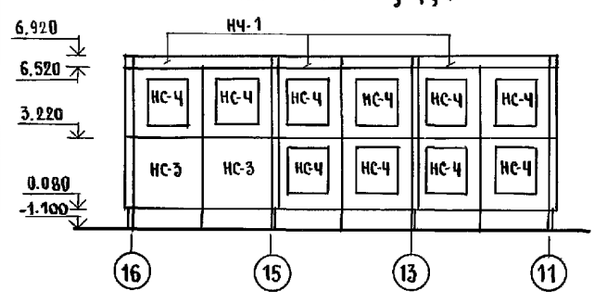

по оси М

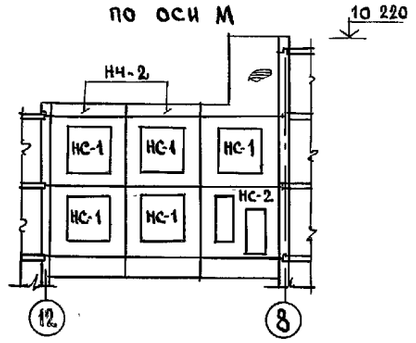

по осям 13; 15; 16

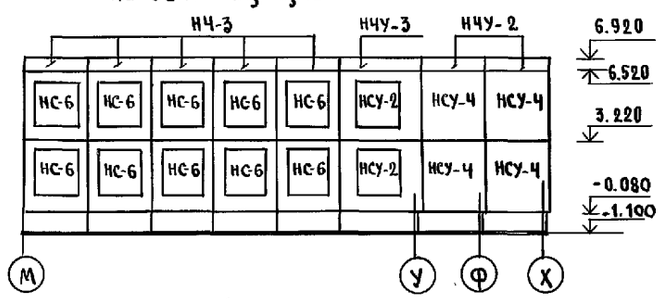

по осям В, Г; Е

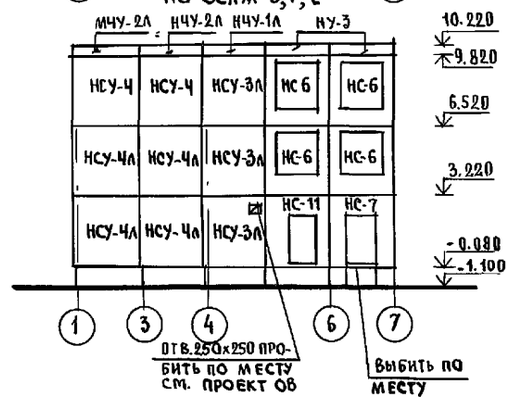

по осям 1; 3; 4; 6; 7

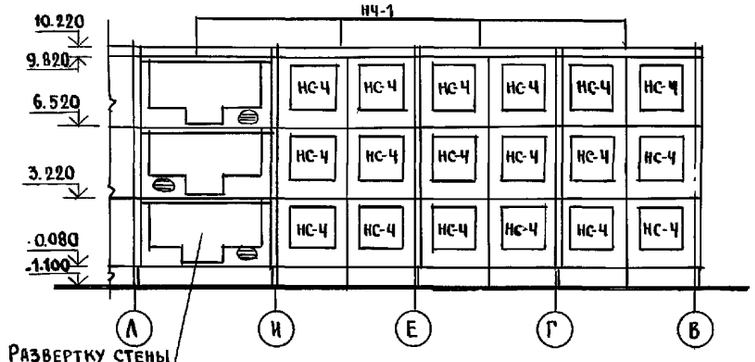

Развертку стены см. на л. АС-31 альбома 1

по оси И

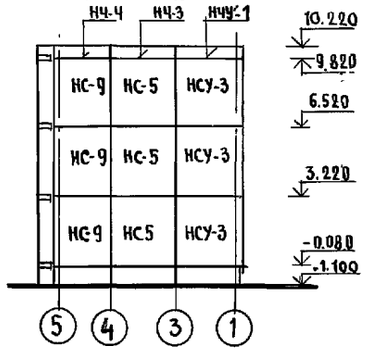

по оси Л

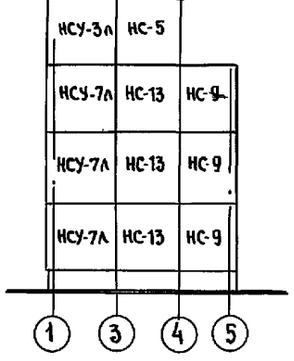

по осям Е; Д

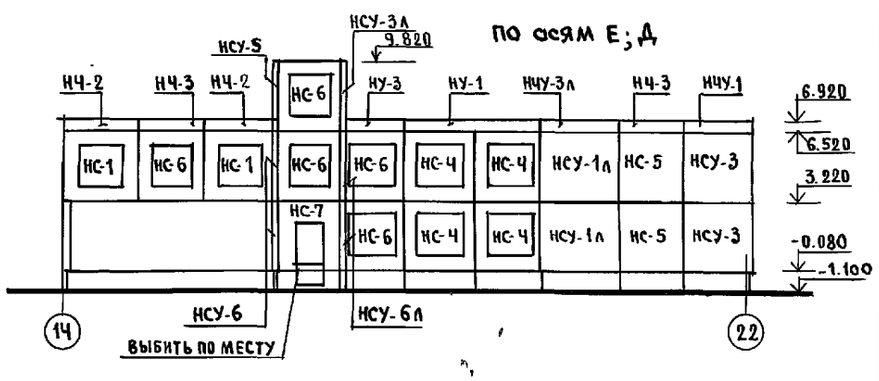

по осям 22; 21; 20

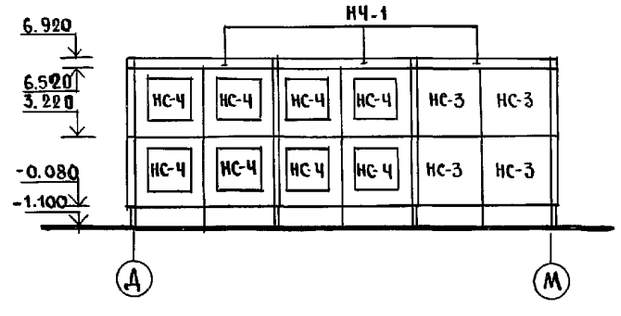

по осям Ж; К; М

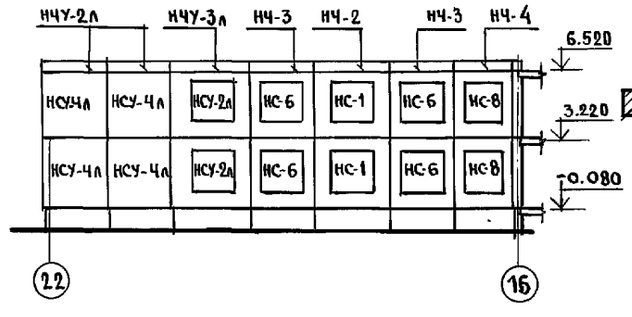

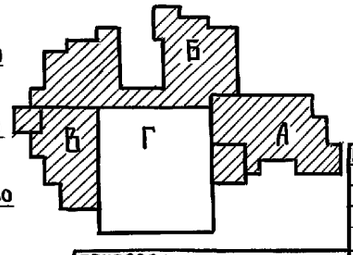

1. На развертках наружных стен даны отметки по верху панелей
2. Таблицу обозначений см. на л. АС-33; 55.

Н. контр.	Ивановский		221-1-706.92 Альбом 2 АС
Нач. отд.	Богородский		Средняя школа на 11 классов /264 учащихся/ с бассейном
Гл. конструктор	Ивановский		Стадия: Р; Лист: 31; Листов:
Зав. сект.	Белова		Блоки А; Б; В. Развертки наружных стен.
Инженер	Попова		КБ по железобетону им А.А. Якушева

Привязан

Инв. №

Инв. № подл. | Подпись и дата | Взам. инв. №

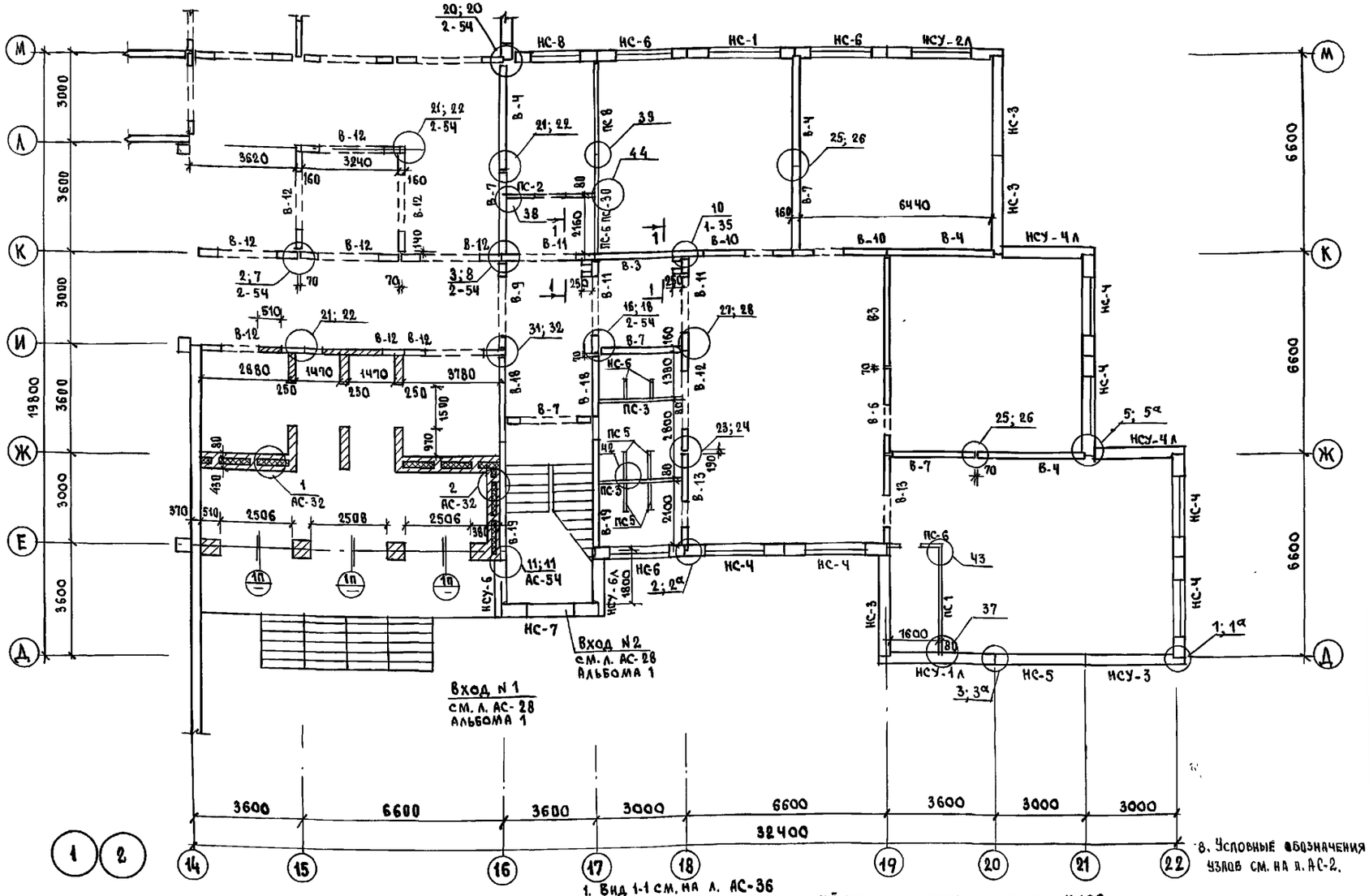

Таблица обозначений

Марка по проекту	Марка по серии
В-1	ПСВ-59.30.1.6-150т-13
В-2	ПСВ-59.30.1.6-150т
В-3	ПСВ-36.30.1.6-150т
В-4	ПСВ-36.30.1.6-150т-13
В-5	ПСВ-28.30.1.6-150т-3
В-6	ПСВ-28.30.1.6-150т-23
В-7	ПСВ-28.30.1.6-150-3
В-8	ПСВ-33.30.1.6-150т
В-9	ПСВ-28.30.1.6-150т-1
В-10	ПСВ-30.30.16-150т-1
В-11	ПСВ-30.30.1.6-150т-23
В-12	ПСВ-33.30.1.6-150т-23
В-13	ПСВ-30.30.1.6-150т-3
В-14	ПСВ-33.30.1.6-150т-1
В-15	ПСВ-28.30.1.6-150т-43
В-16	ПСВ-28.30.1.6-150т-3
В-17	ПСВ-28.30.1.6-150т-5
В-18	ПСВ-28.30.1.6-150т-6
В-19	ПСВ-36.30.1.6-150т-2
В-20	ПСВ-59.30.1.6-150т-2

Ведомость перемычек

Тип	Схема сечений	Обозначение
1п	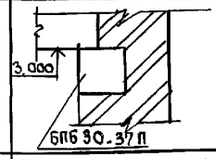	ПБ-1
2п	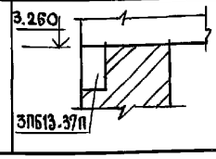	ПБ-2

8. Условные обозначения узлов см. на л. АС-2.

1. Вид 1-1 см. на л. АС-36
2. Монтаж железобетонных изделий вести на цементном растворе М100.
3. Обозначение наружных стеновых панелей см. на л. АС-33
4. Обозначение перегородок см. на л. АС-68
5. Узлы крепления перегородок к панелям перекрытия см. на л. 13,14,16 альбома 192 УАС 1-30.
6. Детали заделки швов между гипсобетонными перегородками и другими конструкциями см. на л. 14 альбома 192 УАС.1-30.
7. Узлы крепления перегородок из керамзитобетона/вариант/см. на л. 15;16 альбома 192 УДС1-30

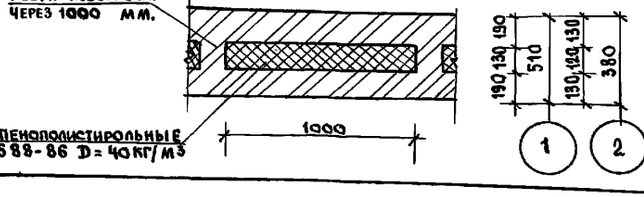

Привязан:

Инв. №

Н.контр.	Ивановский	
Нач.отд.	Богородский	
Гл.кон.пр.	Ивановский	
Зав.сект.	Белова	
Инженер	Бродецкая	

221-1-706.92 Альбом 2 АС

Средняя школа на 11 классов с бассейном/264 учащихся/

Блок „А" Монтажный план стен 1 этажа.

Стадия	Лист	Листов
Р	32	

КБ по железобетону им. А.А. Якушева

Инв. № подл. | Подпись и дата | Взам. инв. №

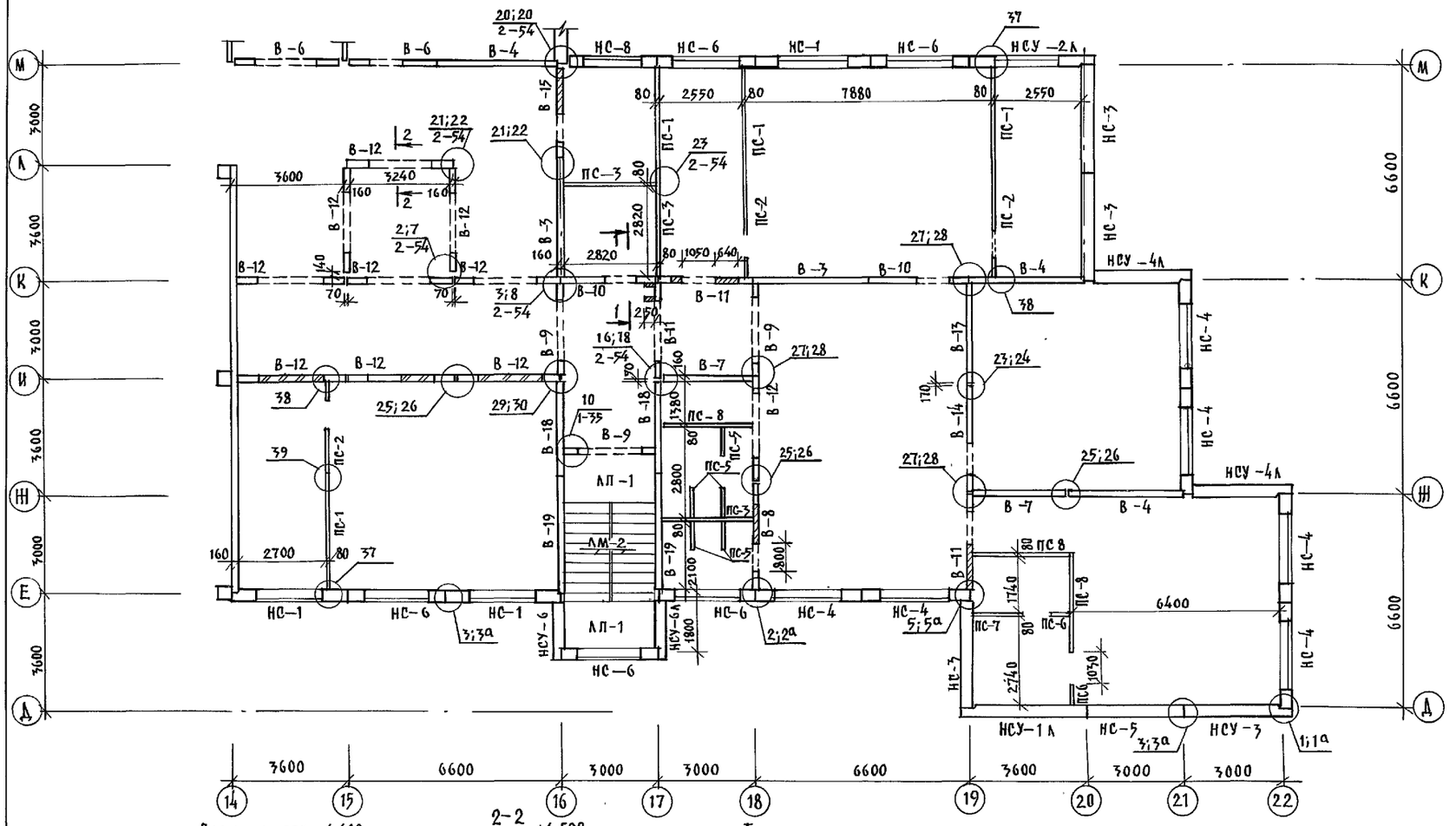

План на отм. 6.600

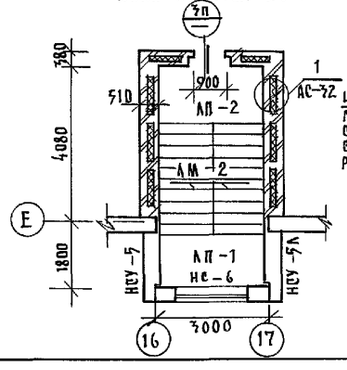

2-2

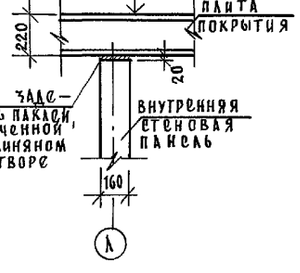

ШОВ ЗАДЕЛАТЬ ПАКЛЯ, СМОЧЕННОЙ В ГЛИНЯНОМ РАСТВОРЕ

Таблица перемычек

тип	схема, сечение	обознач.
3П	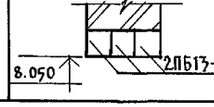	ПБ-3

1. Общие примечания см. на л. АС-32.
2. Таблицу обозначений внутренних стеновых панелей см. на л. АС-32.
3. Вид 1-1 см. на л. АС-36.

Таблица обозначений

марка по проекту	марка по серии
НС-1	3НС-36.33.3.5-100А-1
НС-2	3НС-36.33.3.5-100А-2
НС-3	3НС-33.33.3.5-100А
НС-4	3НС-33.33.3.5-100А-1
НС-5	3НС-30.33.3.5-100А
НС-6	3НС-30.33.3.5-100А-1
НС-7	3НС-30.33.3.5-100А-5
НС-8	3НС-27.33.3.5-100А-1
НС-9	3НС-27.33.3.5-100А
НС-10	3НС-33.33.3.5-100А-3
НС-11	3НС-30.33.3.5-100А-3
НСУ-1	3НСУ-38.33.3.5-100А-
НСУ-1А	3НСУ-38.33.3.5-100А-А
НСУ-2	3НСУ-38.33.3.5-100А-1
НСУ-2А	3НСУ-38.33.3.5-100А-1А
НСУ-3	3НСУ-33.33.3.5-100А
НСУ-3А	3НСУ-33.33.3.5-100А-А
НСУ-4	3НСУ-30.33.3.5-100А
НСУ-4А	3НСУ-30.33.3.5-100А-А
НСУ-5	3НСУ-18.33.3.5-100А
НСУ-5А	3НСУ-18.33.3.5-100А-А
НСУ-6	3НСУ-18.33.3.5-100А-1
НСУ-6А	3НСУ-18.33.3.5-100А-1А
НСУ-7А	3НСУ-33.33.3.5-100А-2А
НС-13	3НС-30.33.3.5-100А-4

Н. контр.	Ивановский		221-1-706.92	Альбом 2 АС
Нач. отд.	Богородский		Средняя школа на 11 классов / 264 учащихся / с бассейном	Стадия: Р; Лист: 33; Листов:
Гл. кон. пр.	Ивановский		Блок „А" монтажный план стен 2 этажа	ЦНИИЭП по железобетону им. А.А. Якушева
Зав. сек.	Белова			
Инжен.	Бродецкая			

Привязан:

Инв. №

Инв. № подл. | Подпись и дата | Взам. инв. №

25443-02 35

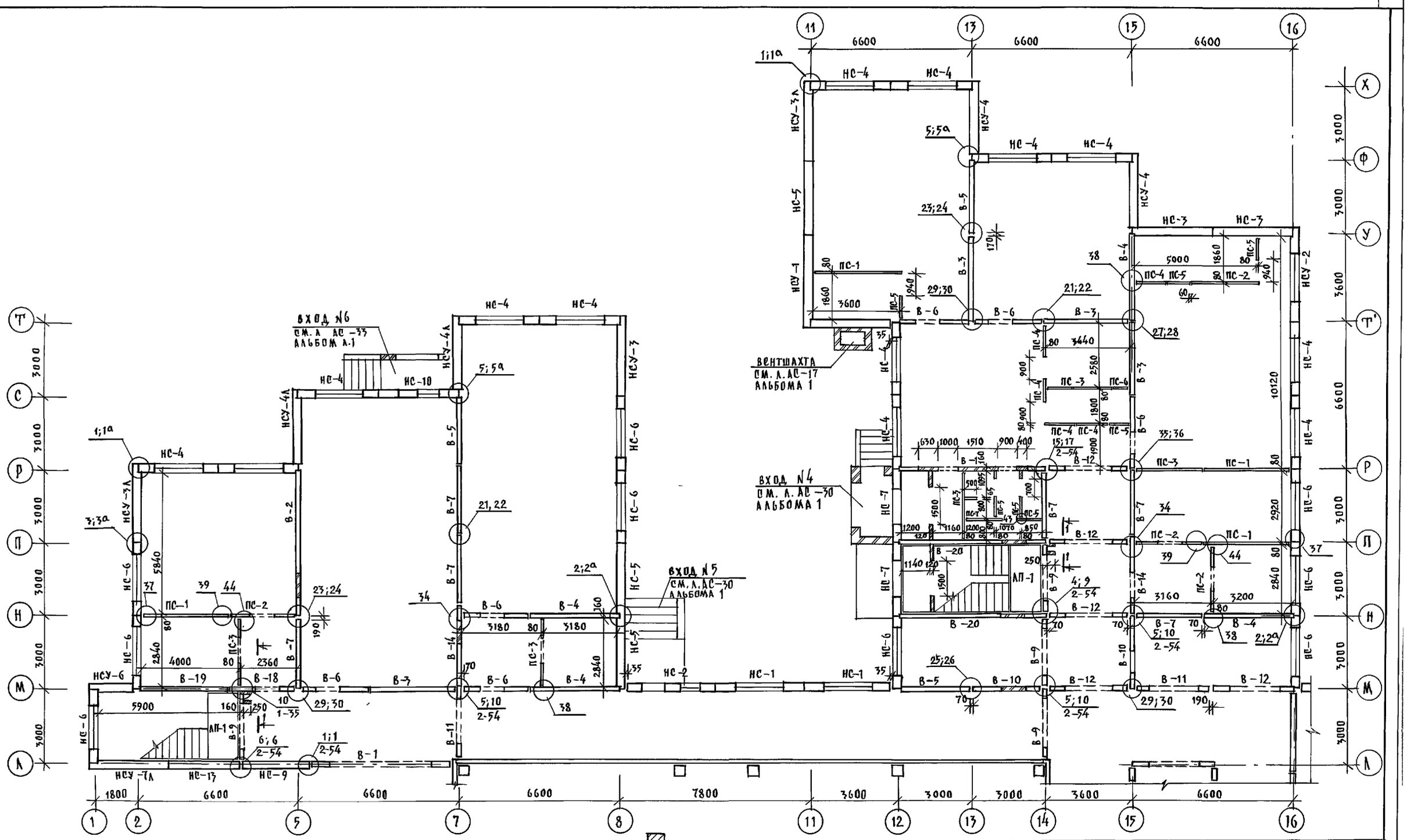
ВХОД N6
СМ. А АС-33
АЛЬБОМ А.1
ВЕНТШАХТА
СМ. А. АС-17
АЛЬБОМА 1
ВХОД N4
СМ. А. АС-30
АЛЬБОМА 1
ВХОД N5
СМ. А. АС-30
АЛЬБОМА 1
НС-4
НС-10
НС-6
НС-5
НС-7
НС-2
НС-1
НС-3
НСУ-1
НСУ-2
НСУ-3
НСУ-4
НСУ-4А
НСУ-6
НСУ-7А
ПС-1
ПС-2
ПС-3
ПС-4
ПС-5
В-1
В-2
В-3
В-4
В-5
В-6
В-7
В-9
В-10
В-11
В-12
В-14
В-19
В-18
В-20
АЛ-1
1;1а
2;2а
3;3а
5;5а
21;22
23;24
29;30
25;26
27;28
35;36
34
38
39
44
37
1-35
2-54
6600
7800
3600
3000
1800
5900
4000
2360
3180
3440
5000
1860
3600
10120
2920
2840
5840
1900
2580
4900
1510
1000
630
900
400
1200
1140
1160
1076
850
3160
3200
4500
1701
1860
940
1900
2840
1140
1500

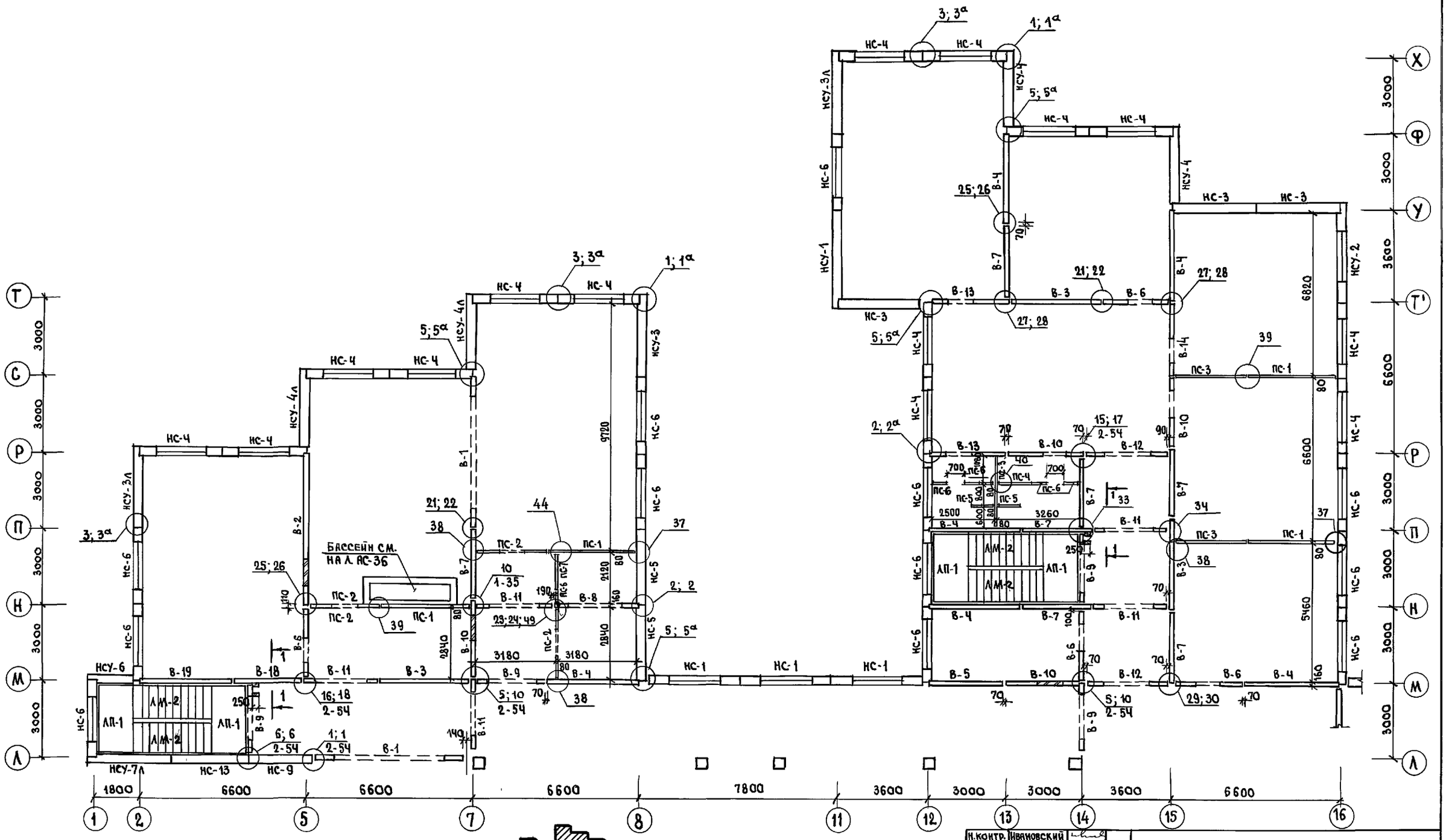

1. Общие примечания см. на л. АС-32
2. Таблицу обозначений внутренних стеновых панелей см. на л. АС-32
3. Вид 1-1 см. на л. АС-36

Н.контр.	Ивановский	
Нач.отд.	Богородский	
Гл.кон.пр.	Ивановский	
Зав.сект	Белова	
Инженер	Попова	
Инженер	Афанасьева	

Привязан:

Инв. №

221-1-706.92 Альбом 2 АС

Средняя школа на 11 классов с бассейном /264 учащихся/

Блок Б. Монтажный план стен 2 этажа

Стадия	Лист	Листов
Р	35	

КБ по железобетону им. А.А.Якушева

25443-02 37

Инв. № подл. | Подпись и дата | Взам. инв. №

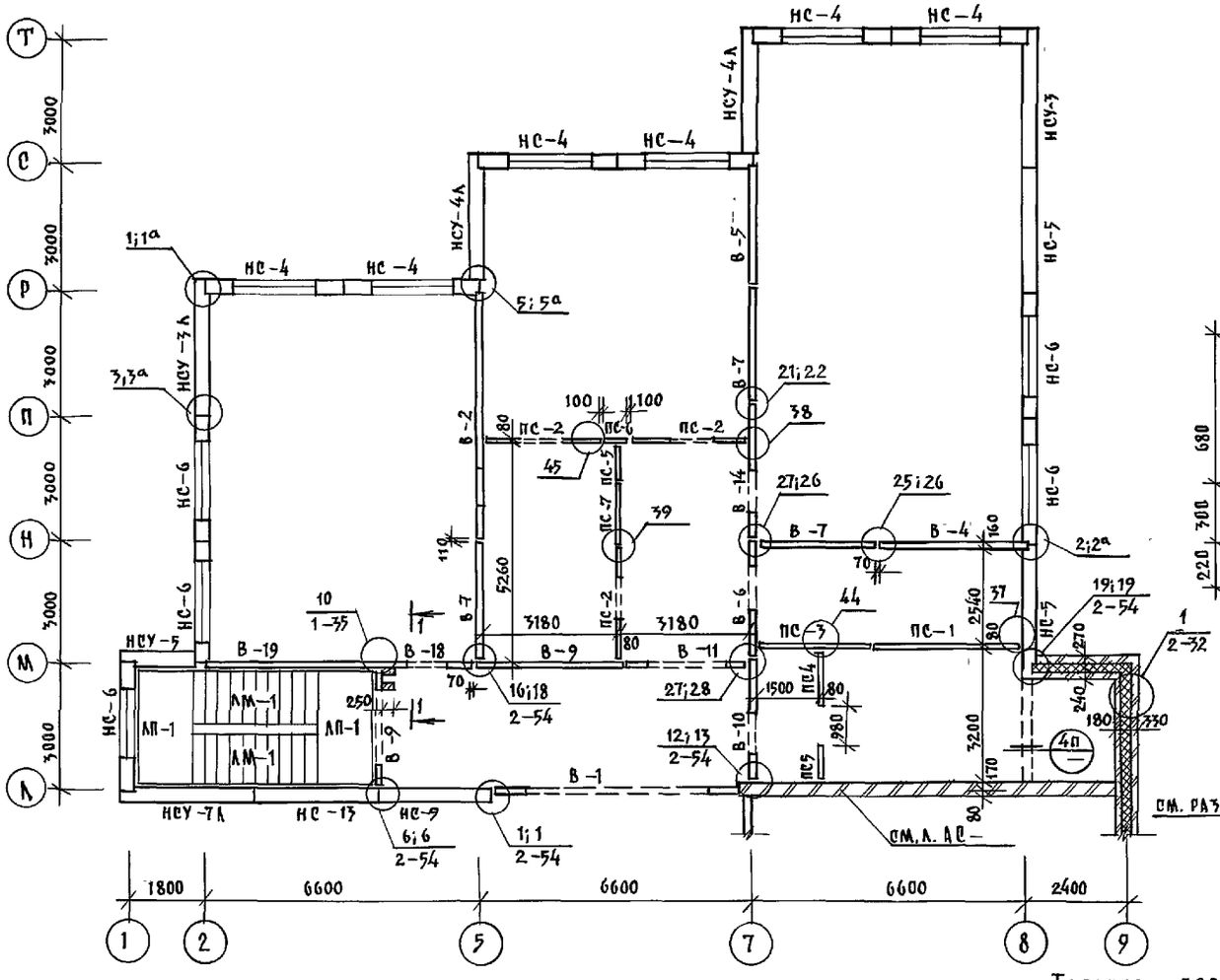

План на отм. 9.900

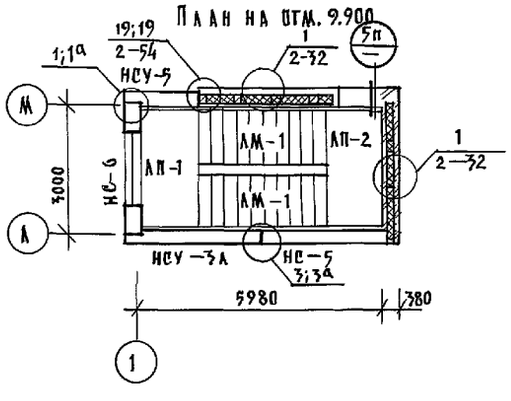

1-1

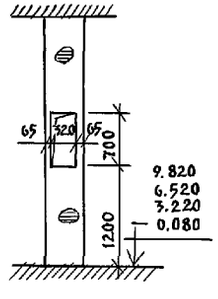

Таблица перемычек

тип	схема, сечение	обознач
4П	9.60 75 5ПБ30-37П	ПБ-1
5П	11.350 2ПБ13-1	ПБ-3

Блок Б. Фрагмент плана перекрытия над 1 этажом

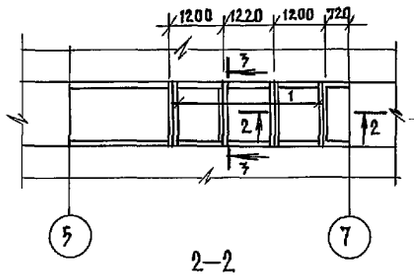

2-2

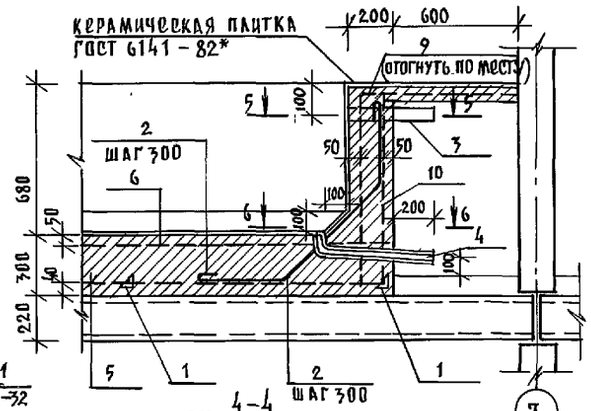

4-4

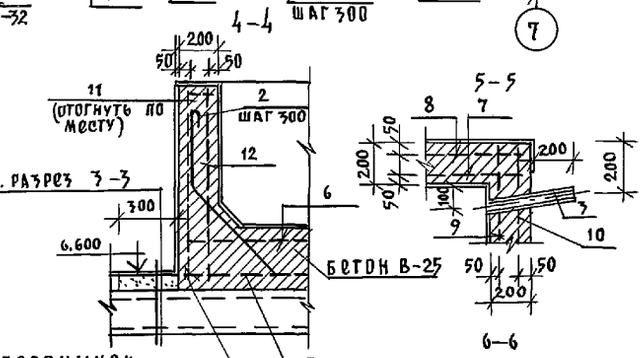

Бассейн для пуска моделей

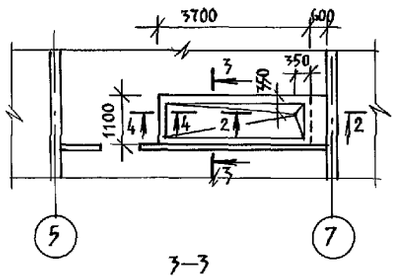

3-3

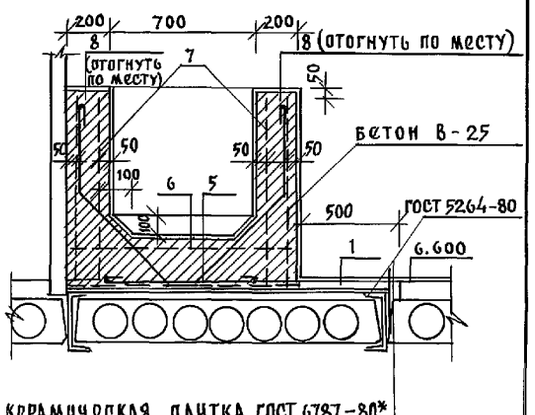

5-5

6-6

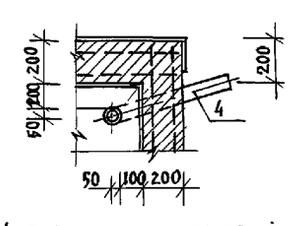

Керамическая плитка ГОСТ 6787-80*	
Прослойка и заполнение швов из цементно-песчаного раствора марки -150	20 мм
Стяжка из цементно-песчаного раствора марки-150	60мм
Плита перекрытия	

Поз. 2

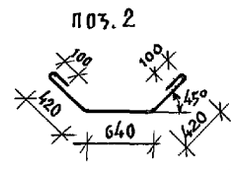

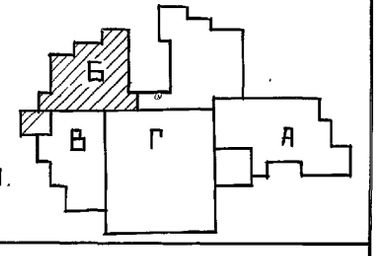

1. Спецификацию на бассейн см. л. АС-71.
2. Вид 1-1 см. на л. АС-36.
3. Общие примечания см. на л. АС-32.

привязан:

инв.№

Н.контр.	Ивановский		221-1-706.92 Альбом 2 АС
Нач.отд.	Богородский		Средняя школа на 11 классов с бассейном (264 учащихся)
Гл.кон.пр.	Ивановский		Стадия Р; Лист 36; Листов
Зав.сект.	Белова		Блок Б. Монтажный план стен 3 этажа. Бассейн для пуска моделей.
Инженер.	Афанасьева		КБ по железобетону им. А.А. Якушева

Инв.№ подл. | Подпись и дата | Взам.инв.№

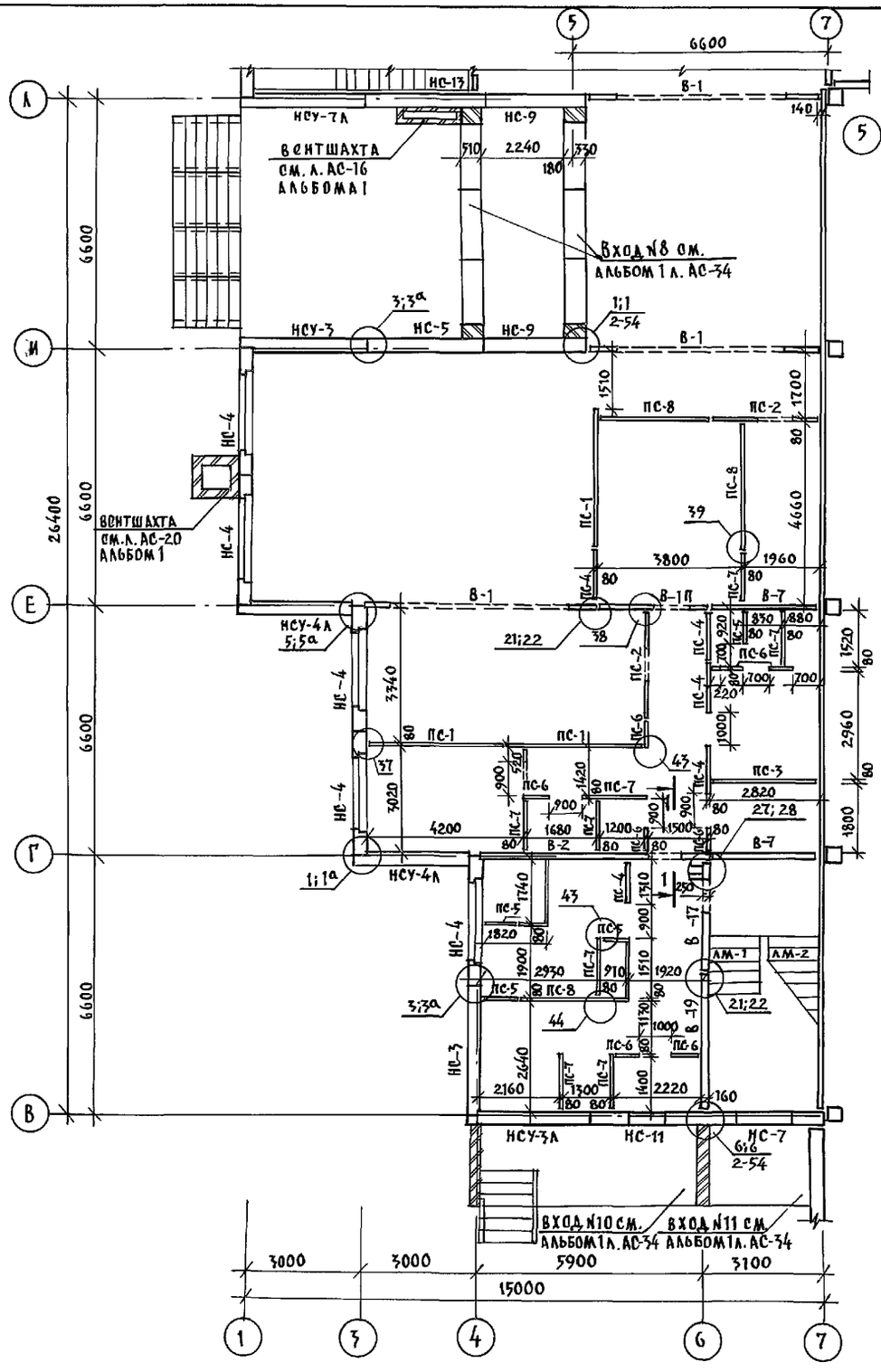

План раскладки балок балкона на отм 3.000; 6.300; 9.600

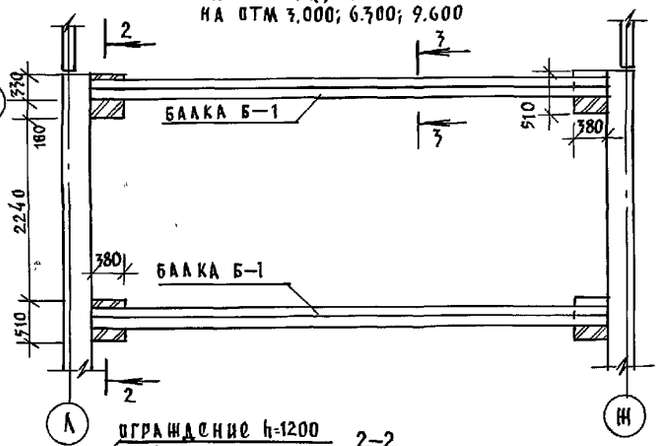

2-2

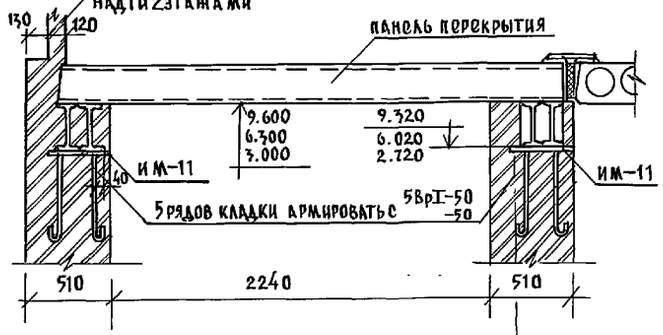

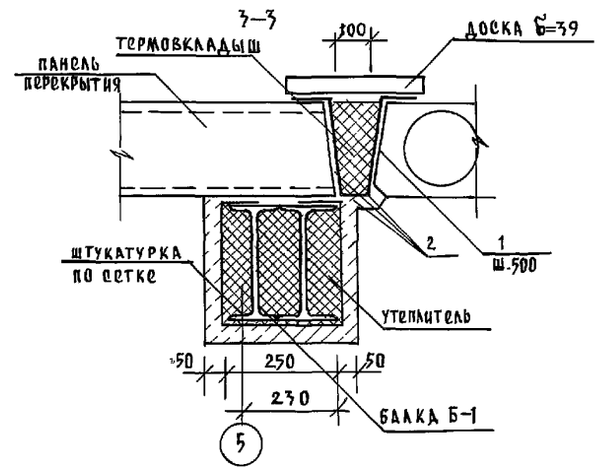

Спецификация металла на балкон

NN поз.	обозначение	наименование	кол. шт.	масса ед. кг	примеч
	альбом 2 л. АС-58	балка Б-1	2	189.0	
	—"— л. АС-53	им-11	14	16.65	
1	ГОСТ 6727-80*	ф3 Вр I; ℓ=600	11	0.031	
2	ГОСТ 5781-82*	ф6 А I; ℓ=6000	3	1.33	

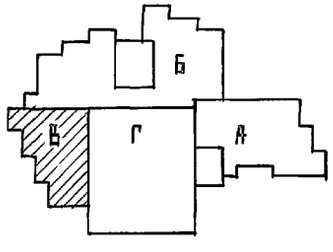

1. Общие примечания см. на л. АС-32.
2. Вид 1-1 см. на л. АС-36.

Н. контр	Ивановский		221-1-706.92 Альбом 2 АС
Нач. отд.	Богородский		Средняя школа на 11 классов (вместимостью 264 учащихся)
Гл. конс. пр	Ивановский		Стадия Р; Лист 37; Листов
Зав. сект.	Белова		Блок „В". Монтажный план стен 1 этажа. План раскладки балок
Инженер	Глущенко		КБ по железобетону им А.А.Якушева
Привязан:			
Инв. №			

Инв. № подл. | Подпись и дата | Взам. инв. №

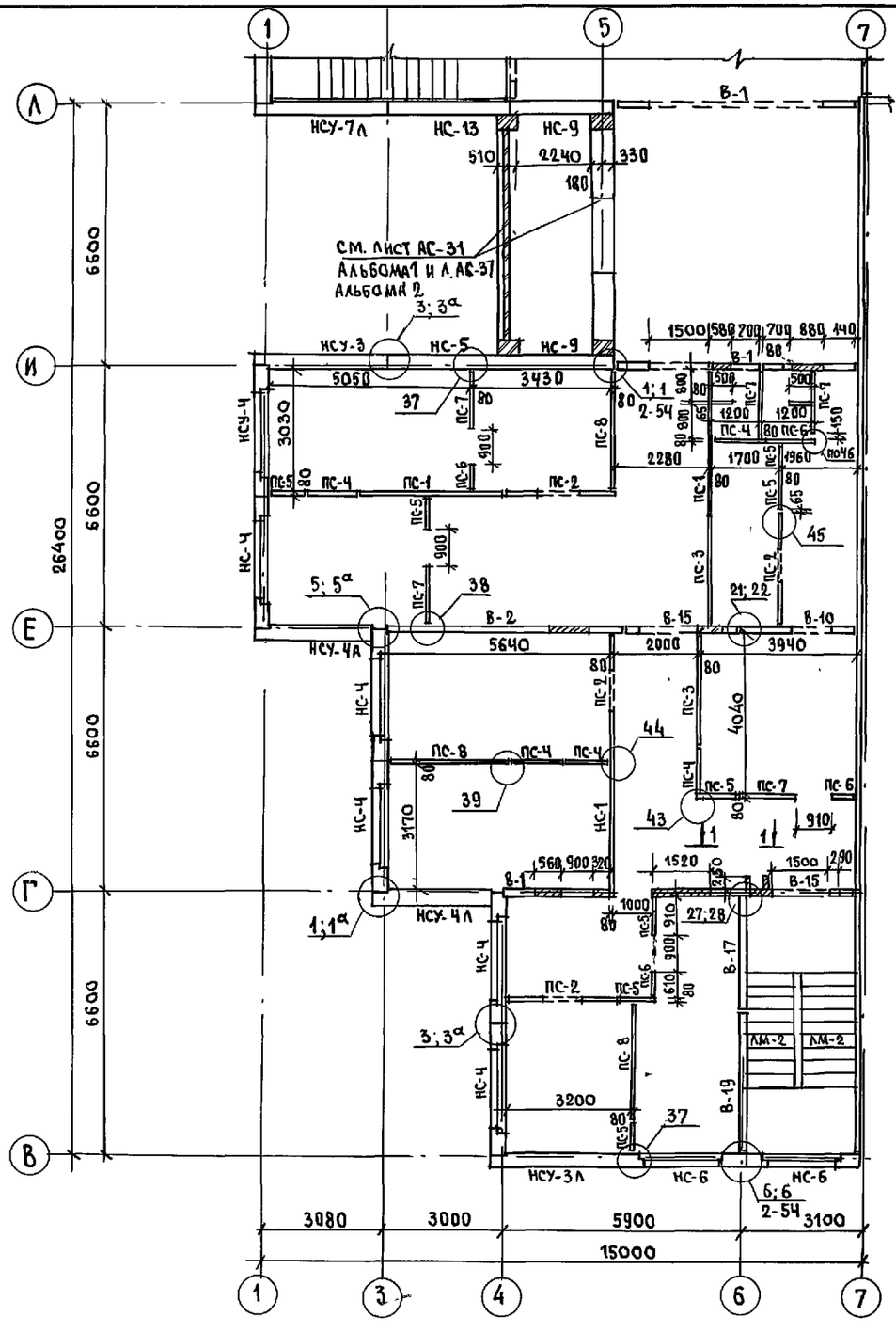

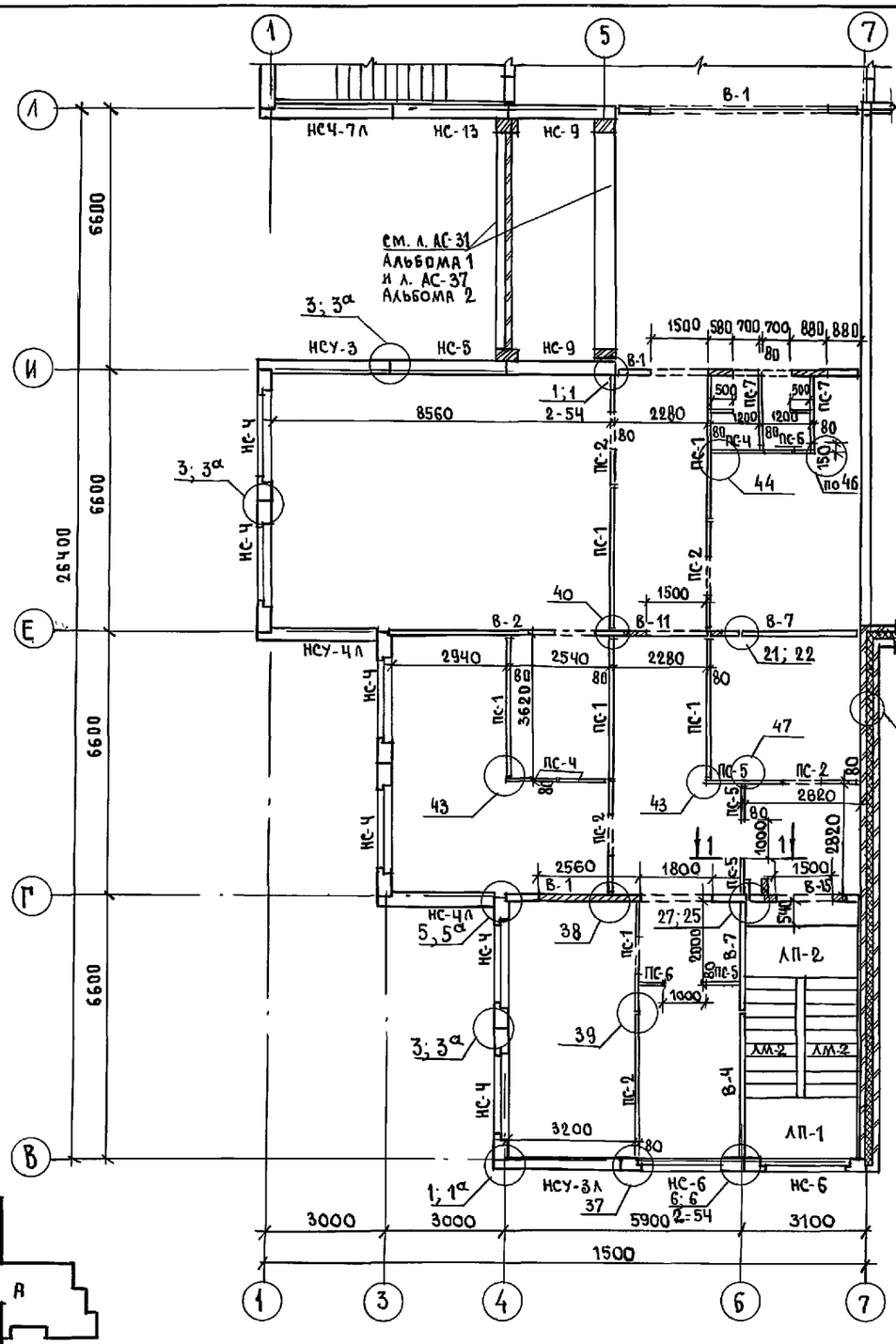

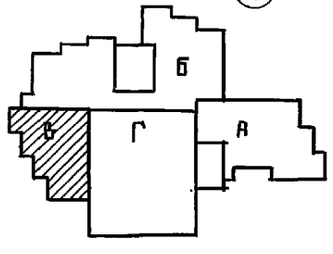

1. Общие примечания см. на л. АС-32
2. Вид 1-1 см. на л. АС-36

Н. контр.	Ивановский		221-1-706.92 Альбом 2 АС
Нач. отд.	Богородский		Средняя школа на 11 классов (с бассейном) на 264 учащихся
Гл. кон. пр.	Ивановский		Стадия: Р; Лист: 38; Листов:
Зав. сект.	Белова		Блок „В". Монтажный план стен 2 и 3 этажей.
Инженер	Глущенко		По железобетону НМ. А.А. Якушева

Привязан:

Инв. №

Инв. № подл. | Подпись и дата | Взам. инв. №

25443-02 40

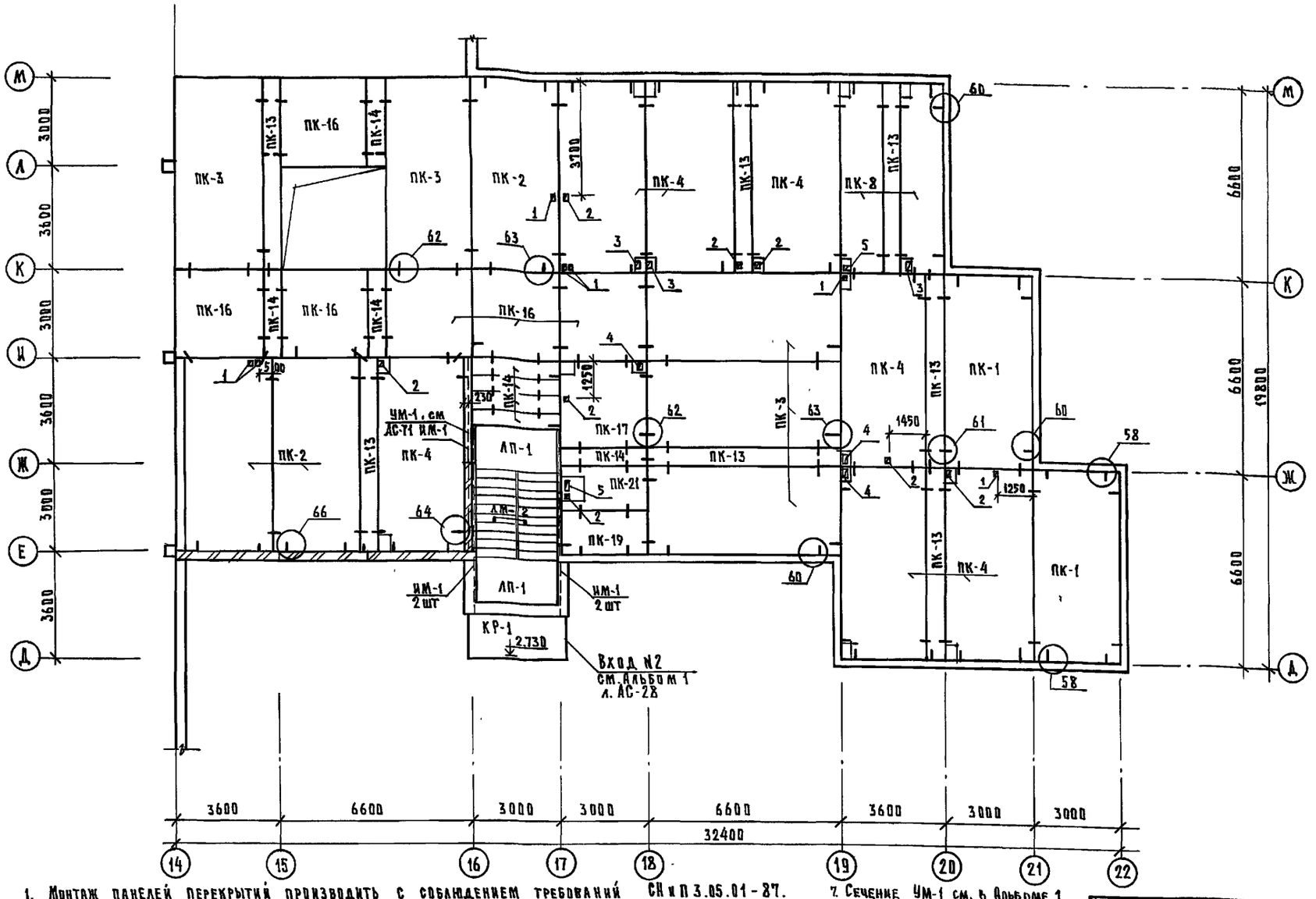

Таблица обозначений

Марка по проекту	Марка по серии
ПК-1	ПК5-66.30
ПК-2	ПК5-66.30-1
ПК-3	ПК6-66.30-1
ПК-4	ПК5-66.30-2
ПК-5	ПК5-66.15
ПК-6	ПК5-66.15-1
ПК-7	ПК6-66.15-1
ПК-8	ПК5-66.15-2
ПК-9	ПК5-66.15-3
ПК-10	ПК8-66.15-6
ПК-11	ПК5-30.6
ПК-12	ПК6-66.15-2
ПК-13	ПК5-66.6
ПК-14	ПК6-30.6
ПК-15	ПК6-30.30
ПК-16	ПК6-30.30-1
ПК-17	ПК6-30.30-2
ПК-18	ПК6-30.15
ПК-19	ПК6-30.15-1
ПК-20	ПК6-30.15-2
ПК-21	ПК6-30.15-3

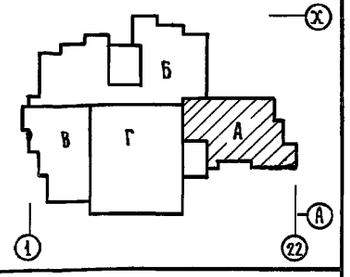

1. Монтаж панелей перекрытий производить с соблюдением требований СНиП 3.05.01-87.
2. Панели перекрытия монтируют по слою, свежеуложенного пластичного цементного раствора М-100 толщиной 10мм, швы между панелями заделать раствором или бетоном на заполнителе мелкой фракции.
3. Для пропуска коммуникаций следует пробивать отверстия в смонтируемых панелях, не нарушая целостности ребер.
4. Деталь крепления венткоробов см. Альбом 192УАС-1-30 лист 23
5. Монтажные узлы см. Альбом 192УАС-1-30.
6. Таблицу отверстий см. л. АС-43
7. Сечение УМ-1 см. в Альбоме 1 на л. АС-25.

Привязан:

Инв. №

Нач. отд.	Богородский	
Гл. кон. пр.	Ивановский	
Зав. сект.	Белова	
Инжен.	Бродецкая	

221-1-706.92 Альбом 2 АС

Средняя школа на 11 классов (рассчитана на 264 учащихся)

Стадия	Лист	Листов
Р	39	

Блок А
Схема перекрытия над 1 этажом Шаг 3.0 м.

КБ по железобетону им. А.А. Якушева

Инв. № подл. | Подпись и дата | Взам. инв. №

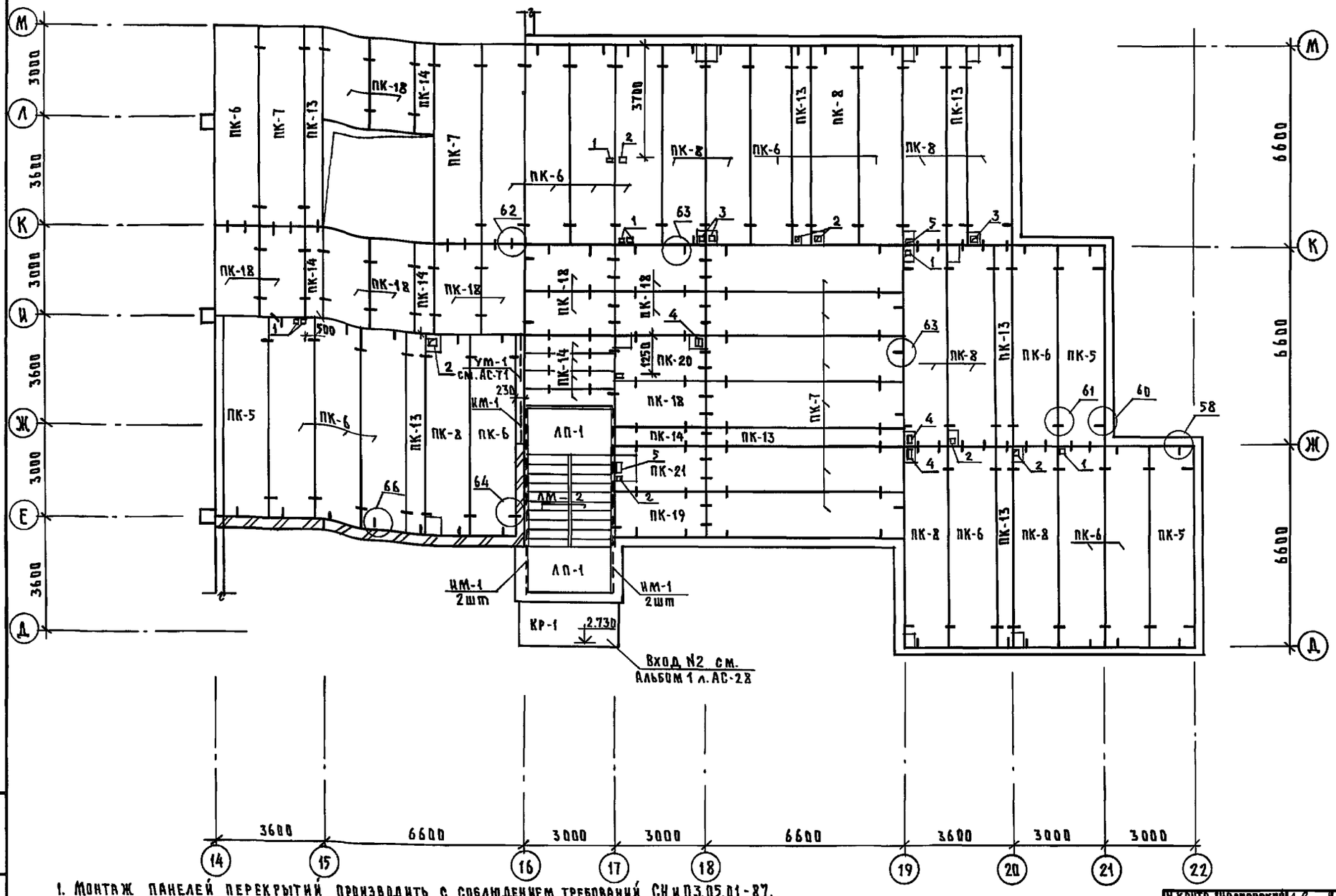

Таблица обозначений

Марка по проекту	Марка по серии
ПК-1	ПК5-66.30
ПК-2	ПК5-66.30-1
ПК-3	ПК6-66.30-1
ПК-4	ПК5-66.30-2
ПК-5	ПК5-66.15
ПК-6	ПК5-66.15-1
ПК-7	ПК6-66.15-1
ПК-8	ПК5-66.15-2
ПК-9	ПК5-66.15-3
ПК-10	ПК8-66.15-6
ПК-11	ПК5-30.6
ПК-12	ПК6-66.15-2
ПК-13	ПК5-66.6
ПК-14	ПК6-30.6
ПК-15	ПК6-30.30
ПК-16	ПК6-30.30-1
ПК-17	ПК6-30.30-2
ПК-18	ПК6-30.15
ПК-19	ПК6-30.15-1
ПК-20	ПК6-30.15-2
ПК-21	ПК6-30.15-3

1. Монтаж панелей перекрытий производить с соблюдением требований СНиП3.05.01-87.
2. Панели перекрытия монтируют по слою свежеуложенного пластичного цементного раствора М-100 толщиной 10 мм, швы между панелями заделать раствором или бетоном на заполнителе мелкой фракции.
3. Для пропуска коммуникаций следует пробивать отверстия в смонтируемых панелях не нарушая целостности ребер.
4. Деталь крепления венткоробов см. Альбом 192 УАС 1-30 лист 23
5. Монтажные узлы см. Альбом 192 УАС 1-30.
6. Таблицу отверстий см. лист АС-44
7. Сечение УМ-1 см. в Альбоме 1 на листе АС-25

Привязан:

Инв.№

Н.контр.	Ивановский	
Нач.отд.	Бопродский	
Гл.кон.пр.	Ивановский	
Зав.сект.	Белова	
Инженер	Брадецкая	

221-1-706.92 Альбом 2 АС

Средняя школа на 11 классов / 264 учащихся / с бассейном

Блок А
Схема перекрытия над 1 этажом / Вариант / Вар. 1.5м

Стадия	Лист	Листов
Р	40	

КБ по железобетону им. А.А. Якушева

Инв.N подл. | Подпись и дата | Взам.инв.№

25443-02 42

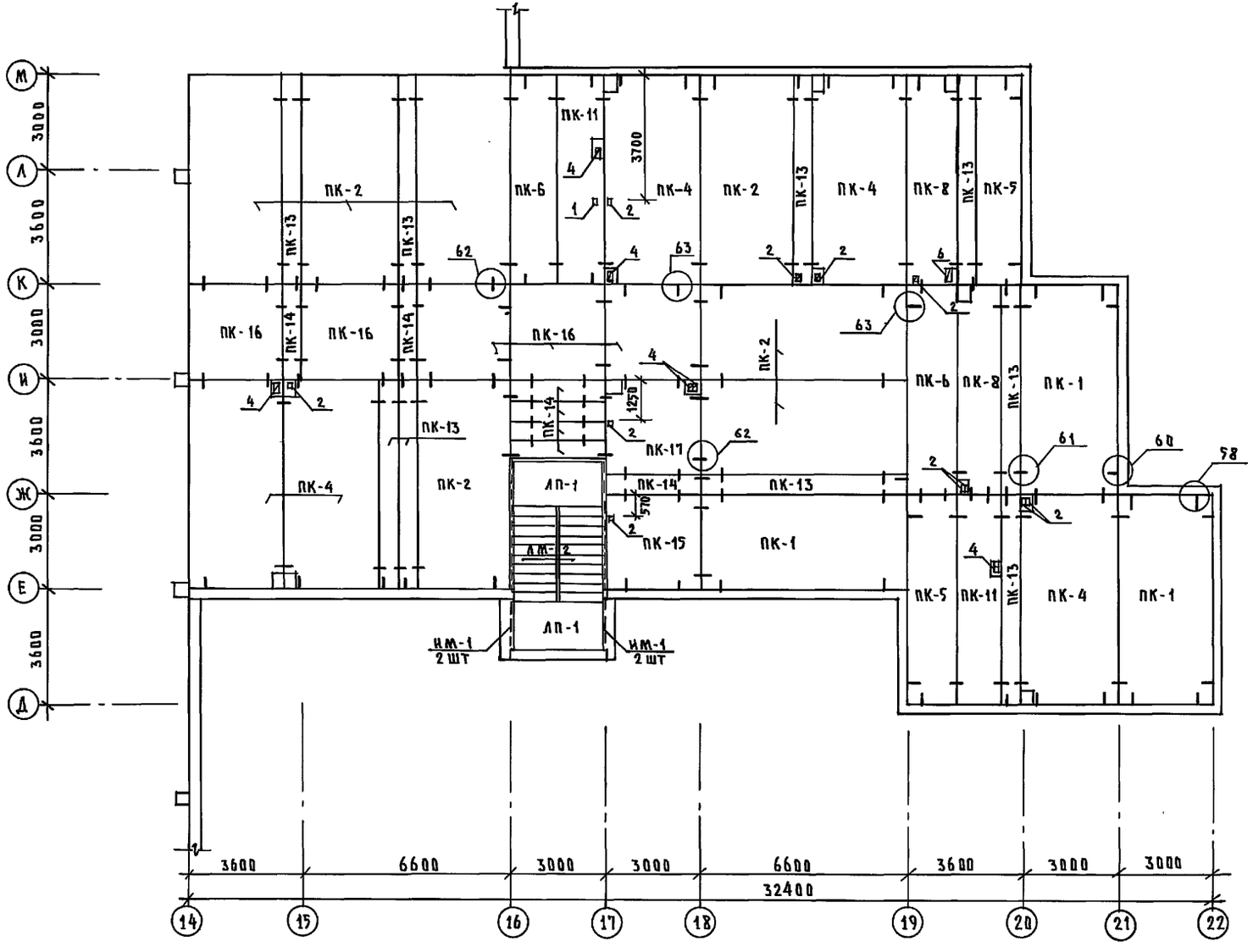

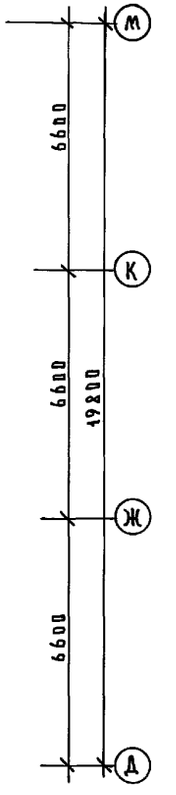

ПЛАН ПЛИТ ПОКРЫТИЯ
НА ОТМ. 9.820

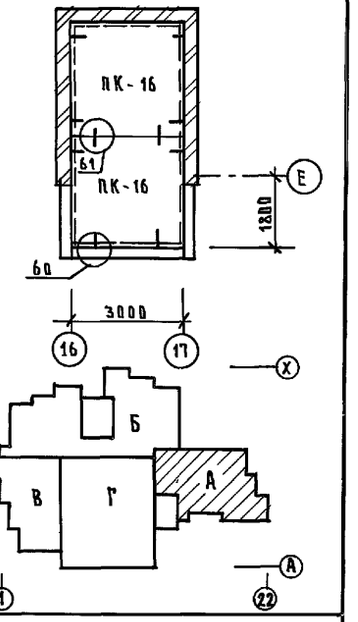

1. Общие примечания см. на л. АС-39
2. Таблицу обозначений см. на л. АС-39
3. Таблицу отверстий см. на л. АС-43
4. Засыпку утеплителя производить после монтажа венткоробов и других конструкций.

Н.контр.	Ивановский		221-1-706.92		Альбом 2 АС
Привязан:			Средняя школа на 11 классов /264 учащихся/ с бассейном	Стадия	Лист	Листов
Нач.отд.	Богородский			Р	41	
Гл.кон.пр.	Ивановский		Блок „А" Схема покрытия	по железобетону им. А.А. Якушева		
Зав.сект.	Белова					
Инжен.	Брудецкая					
Инв.№						

Инв.№ подл. | Подпись и дата | Взам.инв.№

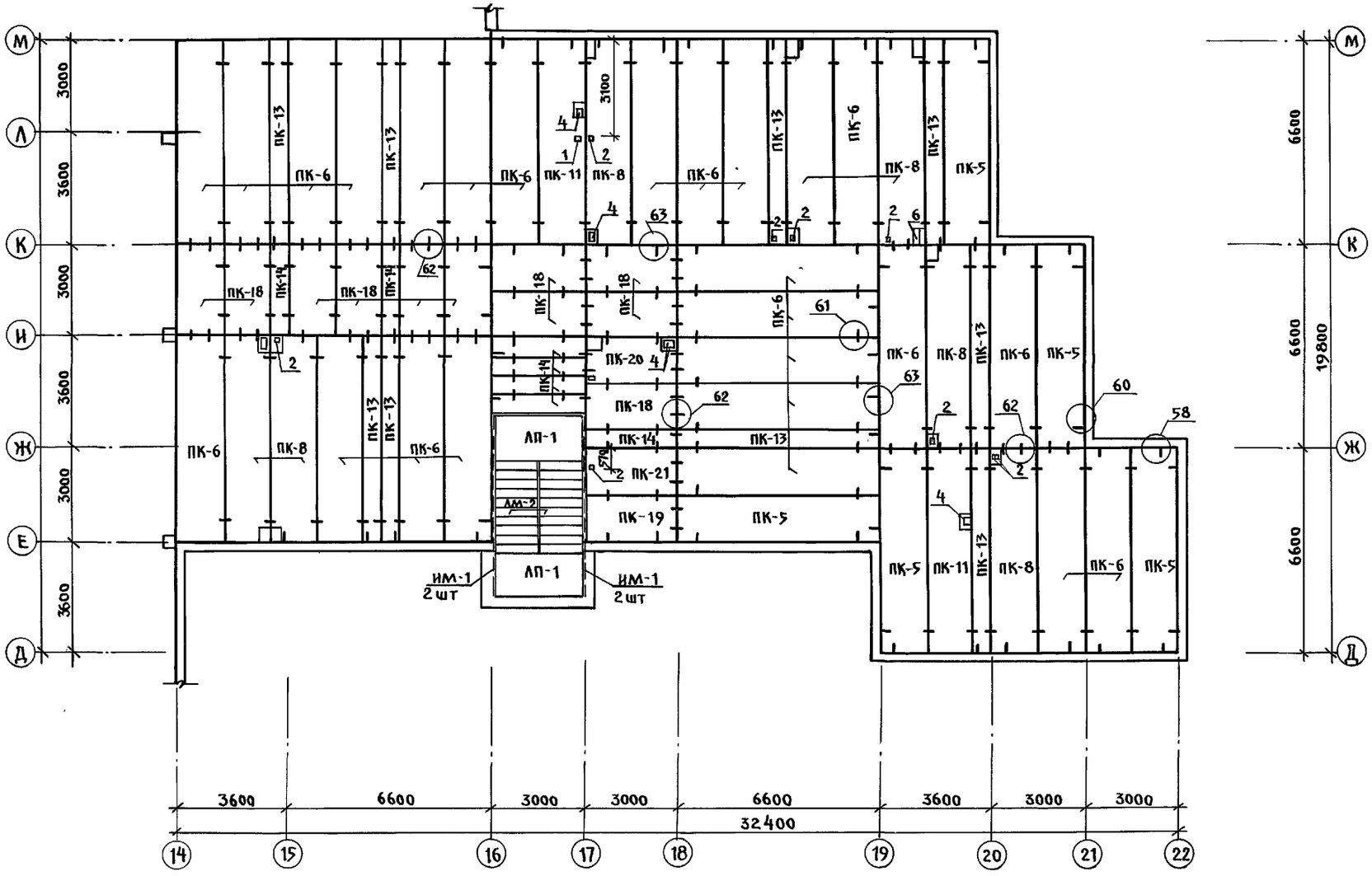

План плит покрытия на отм. 9.820

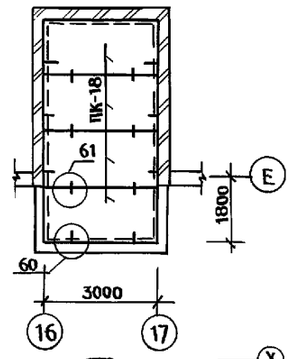

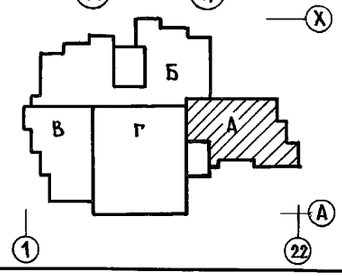

1. Общие примечания см. на л. АС-40
2. Таблицу обозначений см. на л. АС-40
3. Таблицу отверстий см. на л. АС-44
4. Засыпку утеплителя производить после монтажа вентиоробов и других конструкций.
5. Монтажные узлы см. 192.УАС.1-30.

Н.контр.	Ивановский	221-1-706.92	Альбом 2 АС
Нач.отд.	Богородский	Средняя школа на 11 классов /264 учащихся/ с бассейном	Стадия: Р; Лист: 42; Листов:
Гл.кон.пр.	Ивановский		
Зав.сек.	Белова	Блок „А" Схема покрытия шир. 15м /вариант/	КБ по железобетону им. А.Д. Якушева
Инжен.	Бродецкая		

Привязан:

Инв. №

Инв. № подл. | Подпись и дата | Взам. инв. №

25443-02 44

Таблица отверстий

№ отв	Габариты	Назначение
1	100×150	Вентиляция
2	150×150	Вентиляция, ВК
3	250×250	Вентиляция
4	150×250	Вентиляция, ВК
5	350×200	—"—
6	400×250	Вентиляция
7	400×400	—"—
8	800×500	—"—
9	500×500	—"—
10	400×600	—"—

а-а

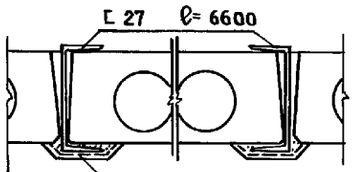

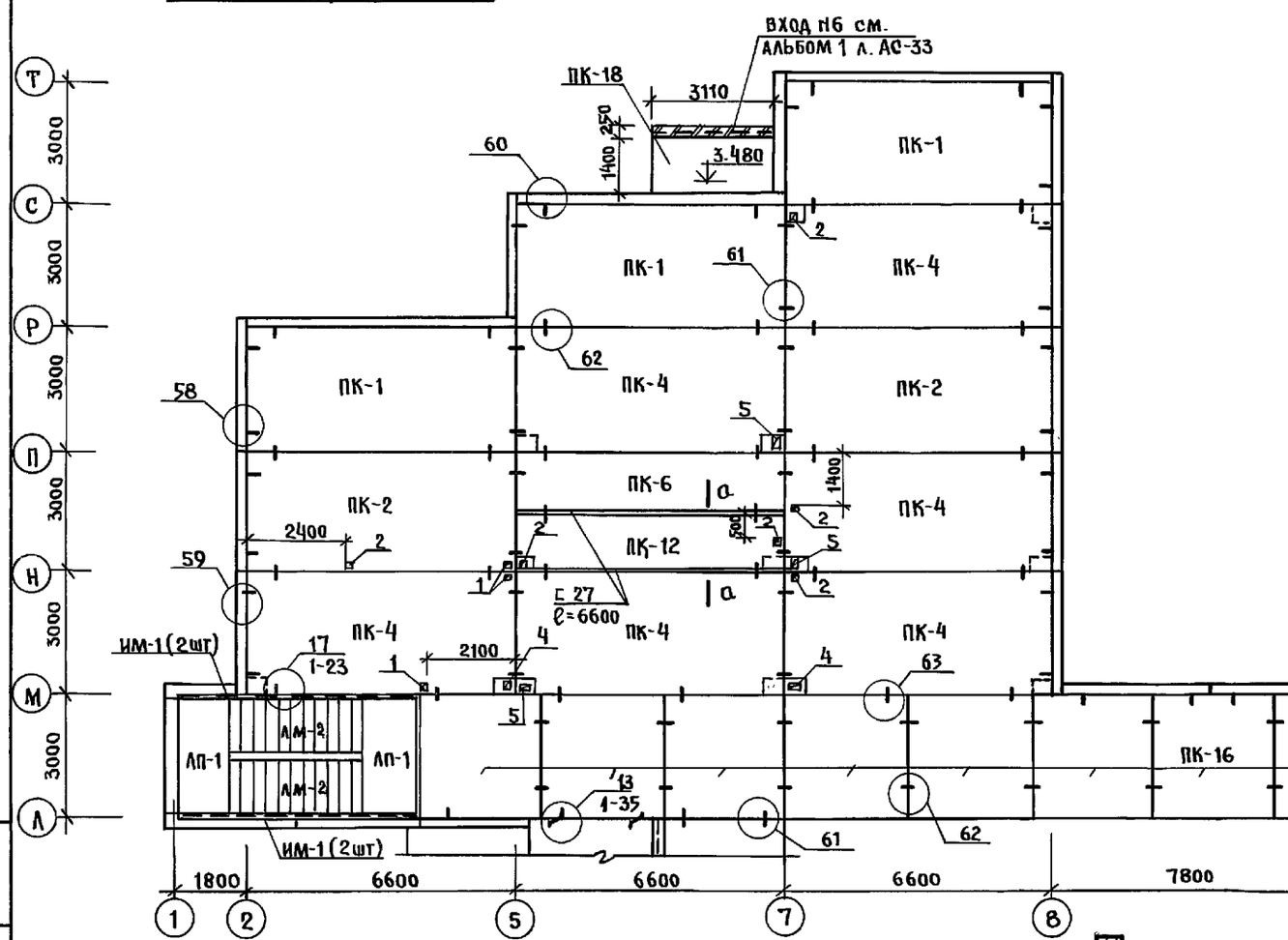
Вход №6 см. альбом 1 л. АС-33
ПК-18
3110
250
1400
3.480
ПК-1
ПК-4
ПК-2
ПК-6
ПК-12
ПК-16
ПК-3
ПК-15
ПК-17
ПК-14
ПК-13
ПК-7
ПК-8
ПК-12
ИМ-1 (2шт)
ЛП-1
ЛМ-2
Г 27 ℓ=6600
1-23
1-35
2400
2100
1800
6600
7800
3600
3000
1500
1100
2730
КР-1
Вход №4 см. альбом 1 АС-30
3200
1500
250 1400
3000
3600
6600
3000
3000
3000

Таблица отверстий

№ отв.	Габариты	Назначение
1	100×150	Вентиляция
2	150×150	Вентиляция; ВК
3	250×250	Вентиляция
4	150×250	Вентиляция; ВК
5	350×200	—"—
6	400×250	Вентиляция
7	400×400	—"—
8	800×500	—"—
9	500×500	—"—
10	400×600	—"—

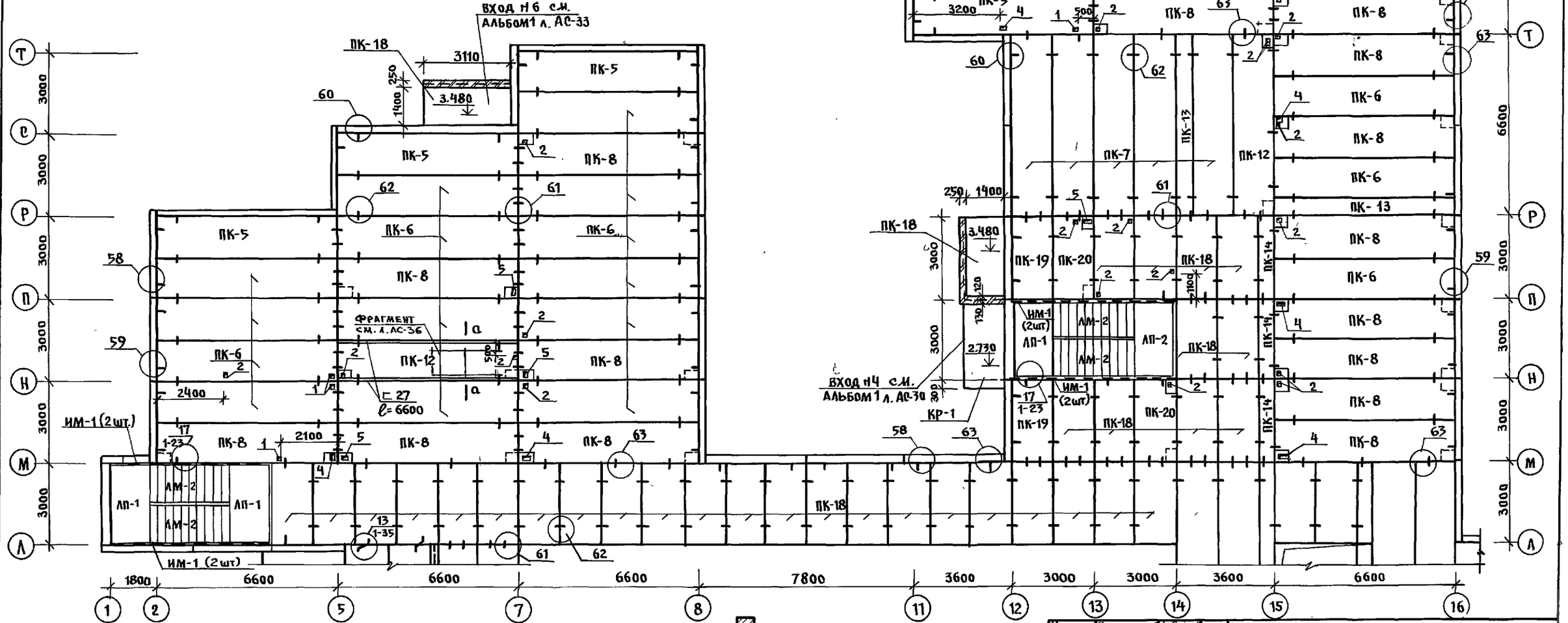

1. Общие примечания см. на л. АС-40
2. Таблицу обозначений см. на л. АС-40
3. Сечение а-а см. на л. АС-43
4. Условные обозначения узлов см. на л. АС-2.

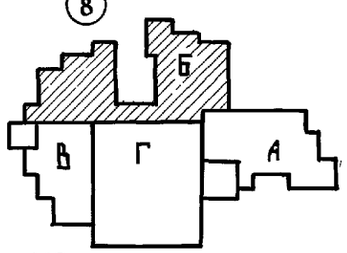

Н. контр.	Ивановский		
Нач. отд.	Богородский		
Гл. конс. пр	Ивановский		
Зав. сект	Белова		
Инжен	Попова		
Инжен	Афанасьева		

221-1-706.92 Альбом 2 АС

Средняя школа на 11 классов с бассейном (264 учащихся)

Блок Б. Схема перекрытия над 1 этажом (вариант)

Стадия	Лист	Листов
Р	44	

КБ по железобетону им. А.А. Якушева

привязан:

инв. №

Инв. № подл. | Подпись и дата | Взам. инв. №

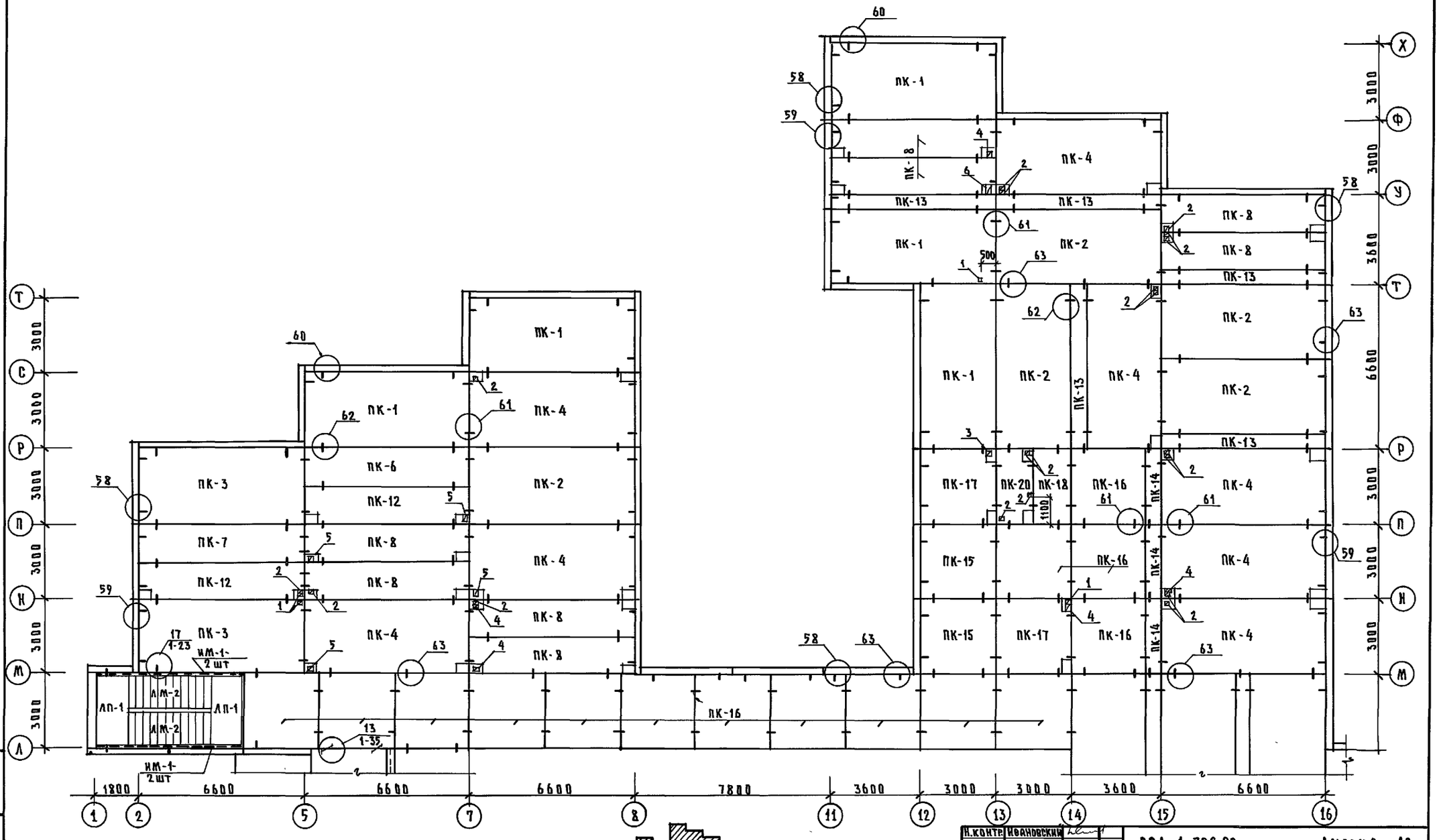

1. Общие примечания см. на л. АС-39
2. Таблицу отверстий см. на л. АС-43
3. Таблицу обозначений см. на л. АС-39

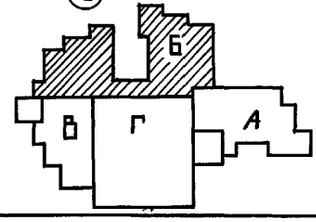

Н.контр.	Ивановский	221-1-706.92	Альбом 2 АС
Нач.отд.	Богородский	Средняя школа на 11 классов (264 учащихся) с бассейном	Стадия Р; Лист 45; Листов
Гл.кон.пр.	Ивановский	Блок Б. Схема перекрытия над 2 этажом	КБ по железобетону им. А.А. Якушева
Зав.сект.	Белова		
Инжен.	Попова		
Инжен.	Афанасьева		

Привязан:

Инв.№

Инв.№ подл. | Подпись и дата | Взам.инв.№

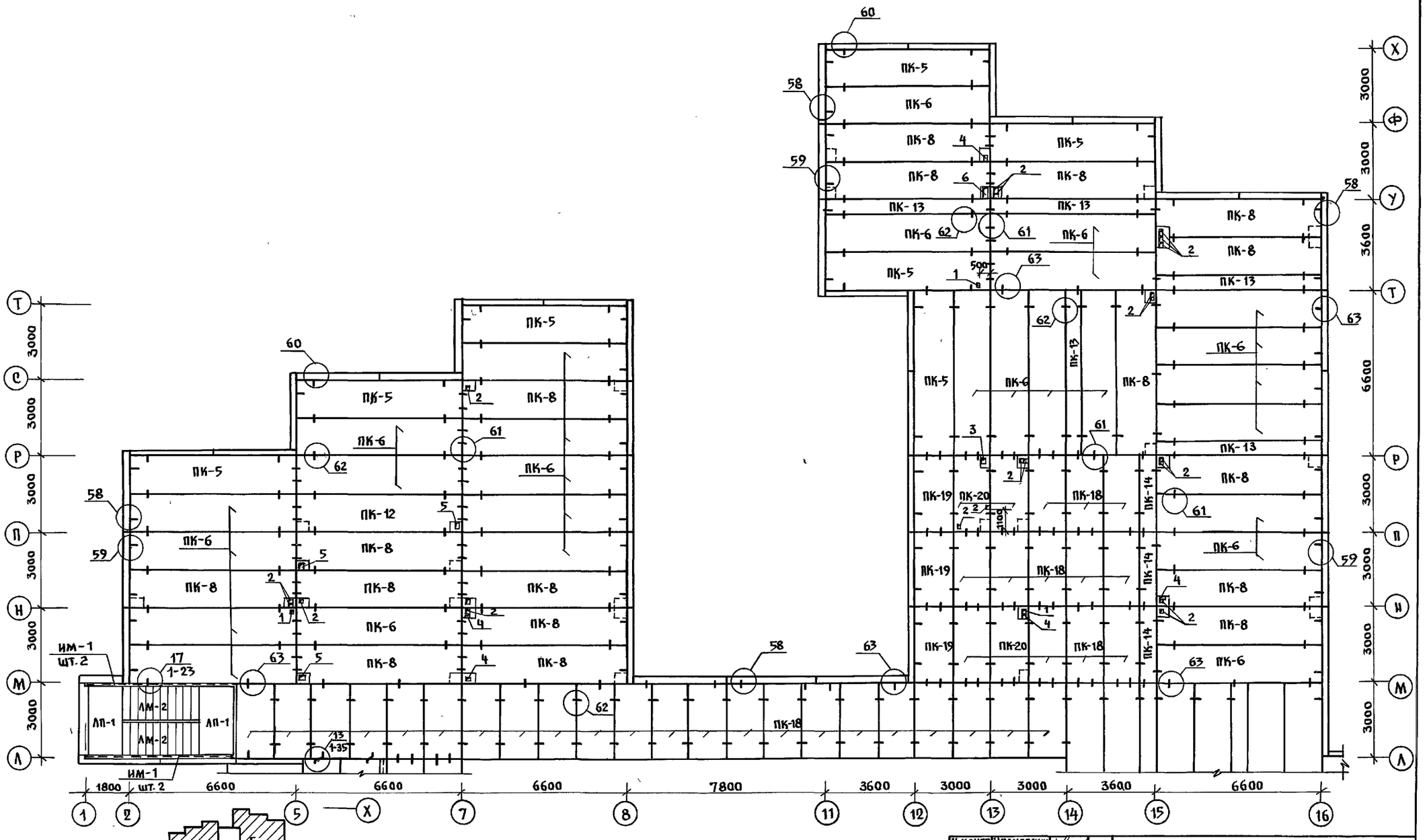

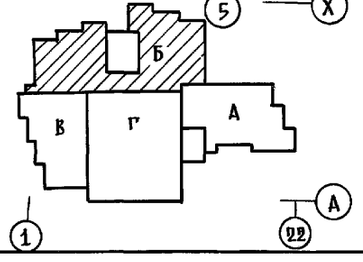

1. Общие примечание см. на л. АС-40
2. Таблицу обозначений см. на л. АС-40
3. Таблицу отверстий см. на л. АС-44

Н. контр.	Ивановский	221-1-706.92	Альбом 2 АС
Нач. отд.	Богородский	Средняя школа на 11 классов с бассейном /264 учащихся/	Стадия Р; Лист 46; Листов
Гл. кон. пр.	Ивановский		
Зав. сек.	Белова		
Инжен.	Попова	Блок Б	КБ по железобетону им. А.А. Якушева
Инжен.	Афанасьева	Схема перекрытия над 2 этажом /вариант/	

Привязан:

Инв. №

Инв. № подл. | Подпись и дата | Взам. инв. №

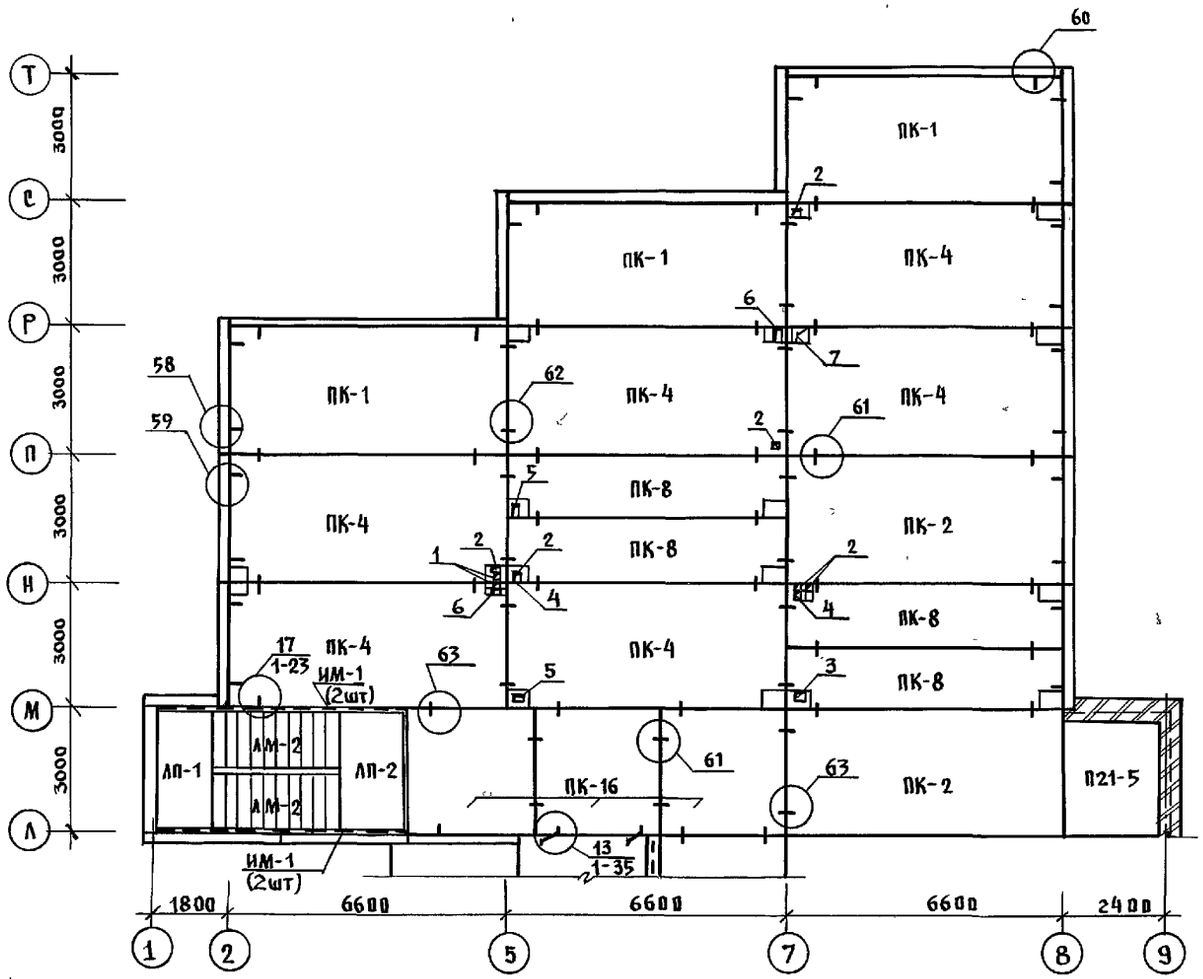

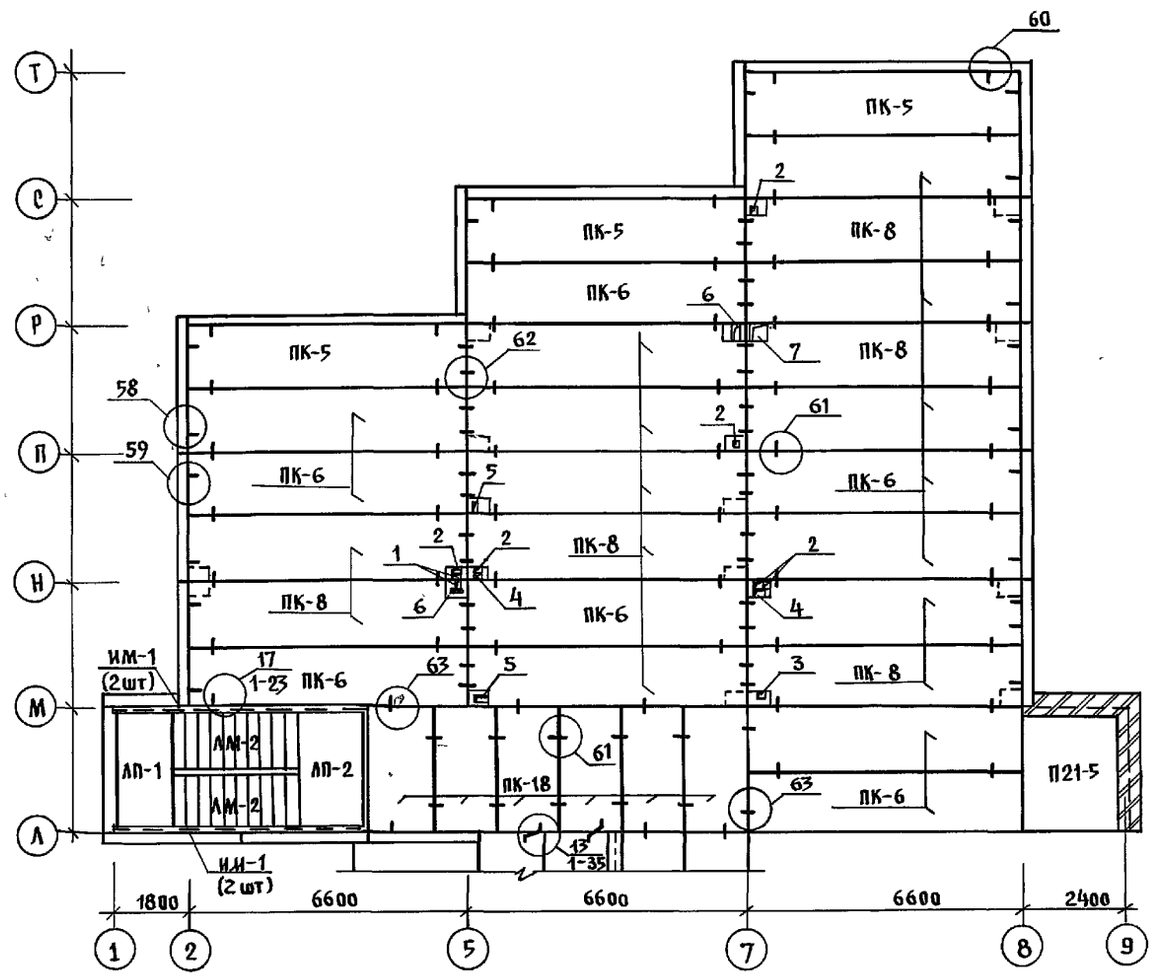

План плит покрытия
на отм. 13.120

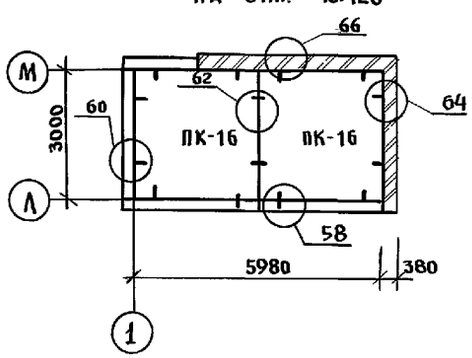

План плит покрытия
на отм. 13.120
/вариант/

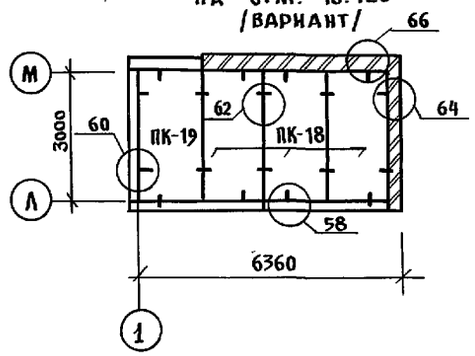

1. Общие примечания см. на л. АС-39; 40
2. Таблицу обозначений см. на л. АС-39; 40
3. Таблицу отверстий см. на л. АС-43; 44
4. Засыпку утеплителя производить после монтажа венткоробов и других конструкций

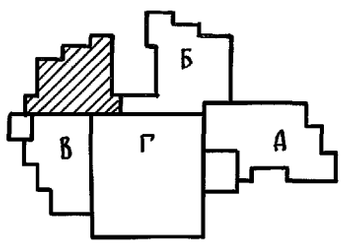

Н. контр.	Ивановский	221-1-706.92	Альбом 2 АС
Нач. отд	Богородский	Средняя школа на 11 классов /264 учащихся/ с бассейном	Стадия Р; Лист 47; Листов
Гл. кон. пр	Ивановский	Блок Б. Схемы покрытия.	КБ по железобетону им А.А. Якушева
Зав. сек.	Белова		
Инжен.	Афанасьева		

Привязан

Инв. №

Инв. № подл. | Подпись и дата | Взам. инв. №

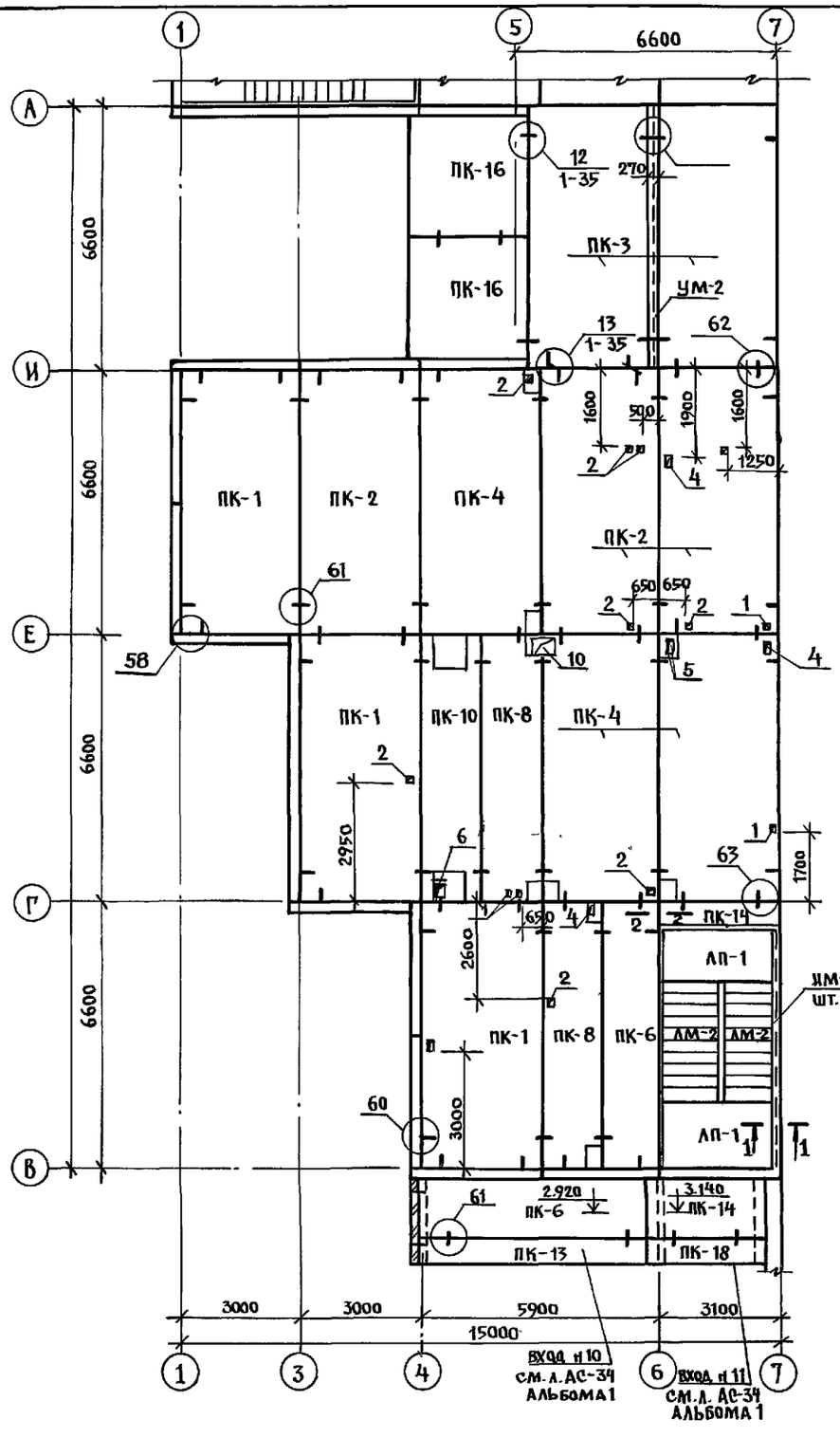

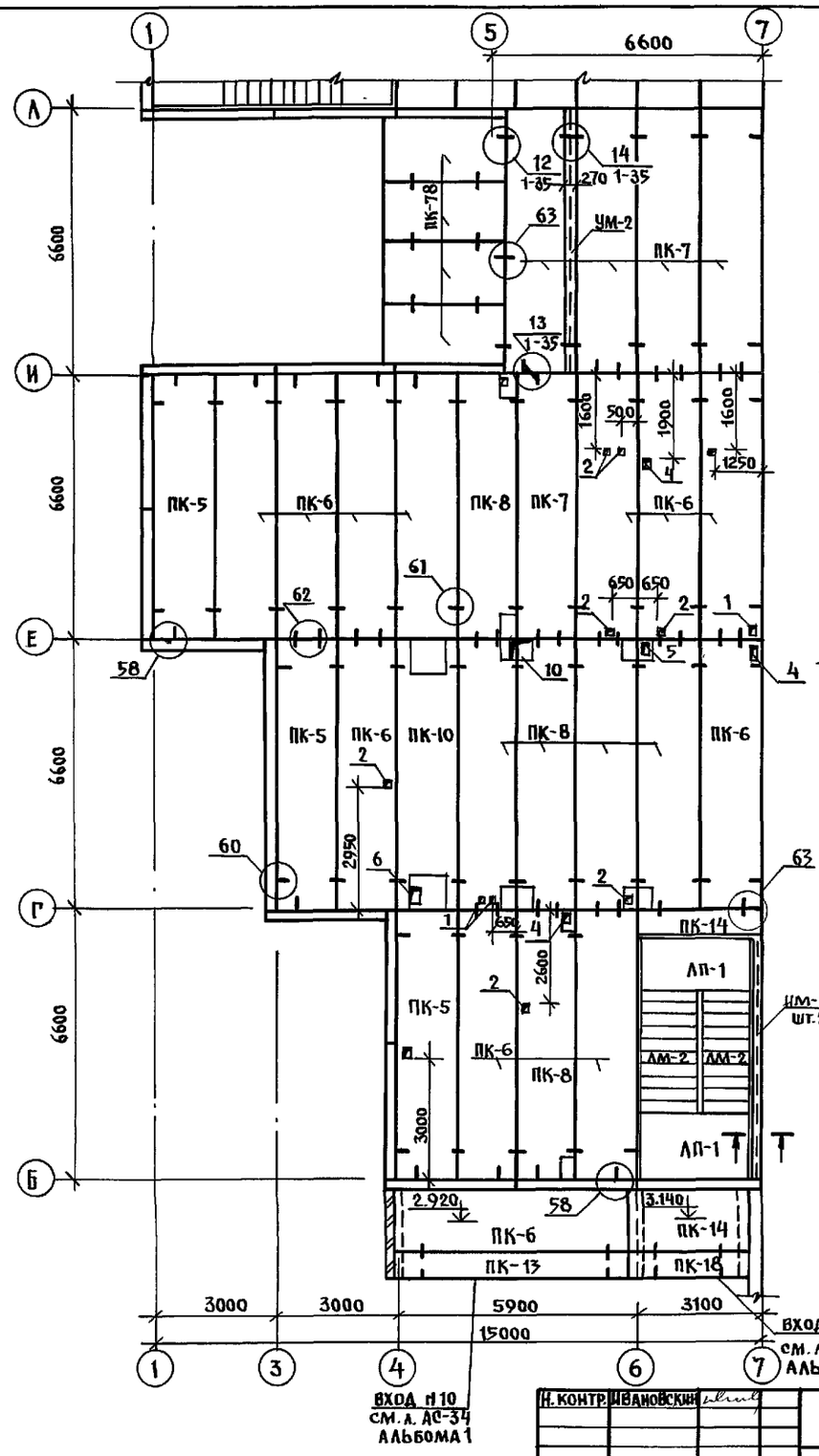

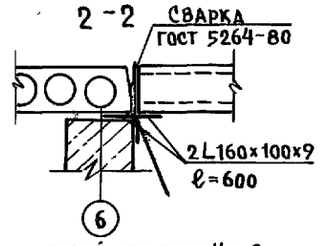

Монолитный участок Ум-2

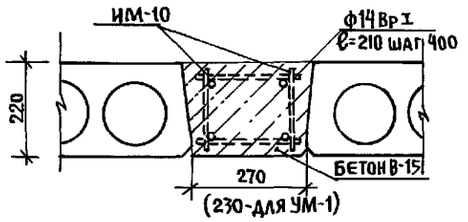

1 - 1

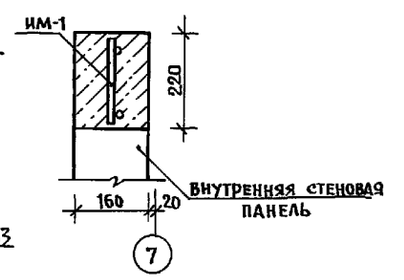

1. Спецификацию на монолитные участки см. л. АС-71
2. Общие примечания см. на л. АС-39
3. Таблицу отверстий см. на л. АС-43
4. Таблицу обозначений см. на л. АС-39,40.

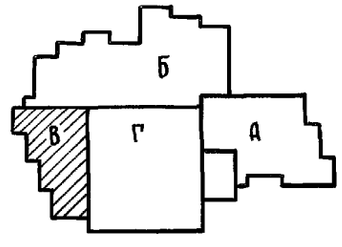

Инв.№ подл. | Подпись и дата | Взам. инв.№

Н. контр.	Ивановский		221-1-706.92 Альбом 2 АС
Нач. отд.	Богородский		Средняя школа на 11 классов / 264 с бассейном учащихся /
Гл. кон. пр.	Ивановский		Стадия: Р; Лист: 48; Листов:
Зав. сек.	Белова		Блок „В" Схемы перекрытия над 1 этажом.
Инжен.	Глущенко		КБ по железобетону им. А.А. Якушева

Привязан:

Инв.№

25443-02 50

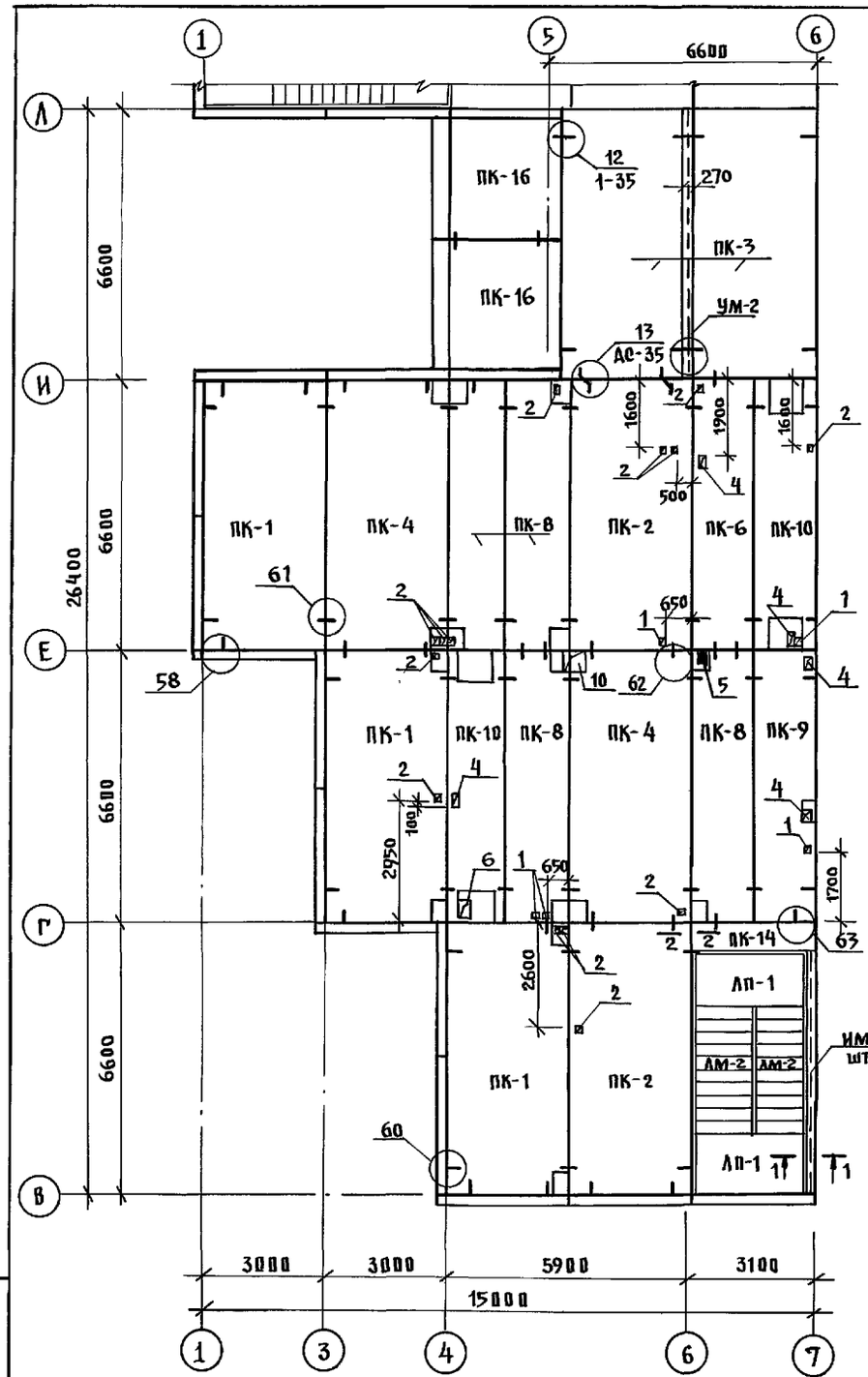

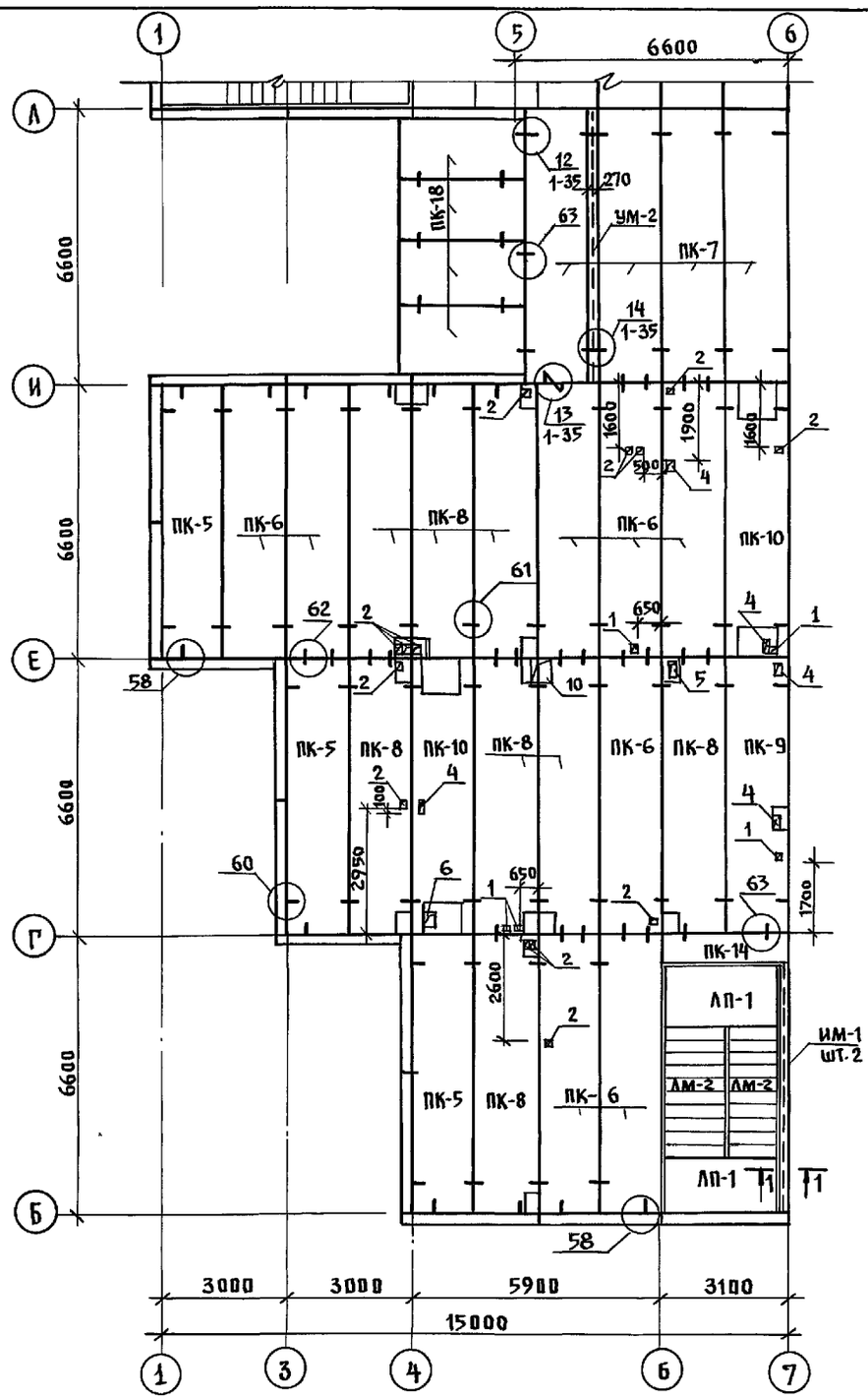

1. Общие примечания см. на л. АС-39
2. Таблицу отверстий см. на л. АС-43
3. Таблицу обозначений см. на л. АС-39,40
4. Сечение 1-1 и монолитный участок УМ-2 см. лист АС-48

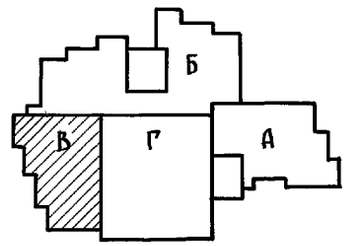

Н. контр.	Ивановский		
Нач. отд.	Богородский		
Гл. кон. пр.	Ивановский		
Зав. сект.	Белова		
Инженер	Глущенко		

221-1-706.92 Альбом 2 АС

Средняя школа на 11 классов (264 учащихся) с бассейном

Блок „В" Схемы перекрытия над 2 этажом

Стадия	Лист	Листов
Р	49	

ЦНИИЭП по железобетону им. А.А. Якушева

Привязан:

Инв. №

Инв. № подл. | Подпись и дата | Взам. инв. №

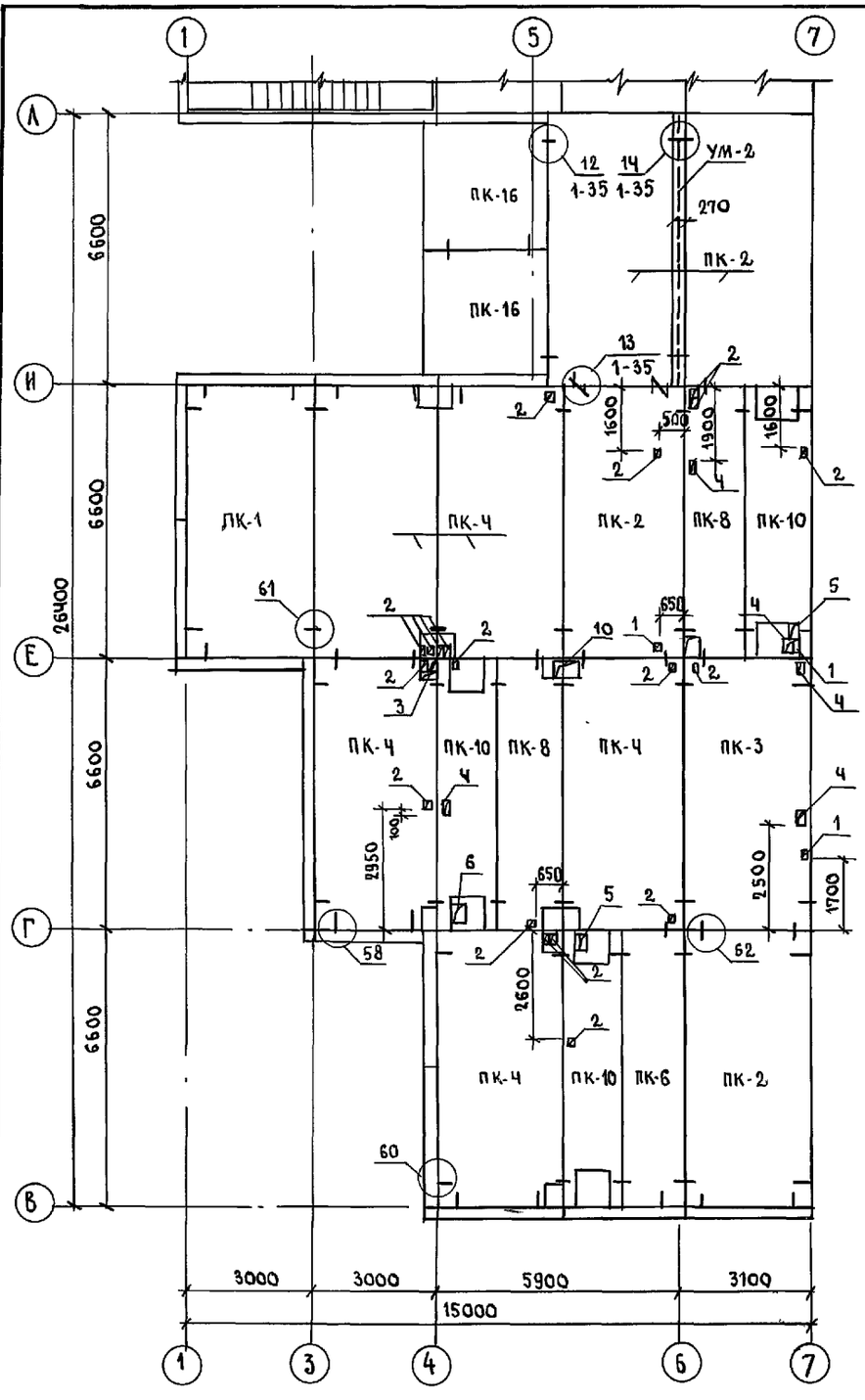

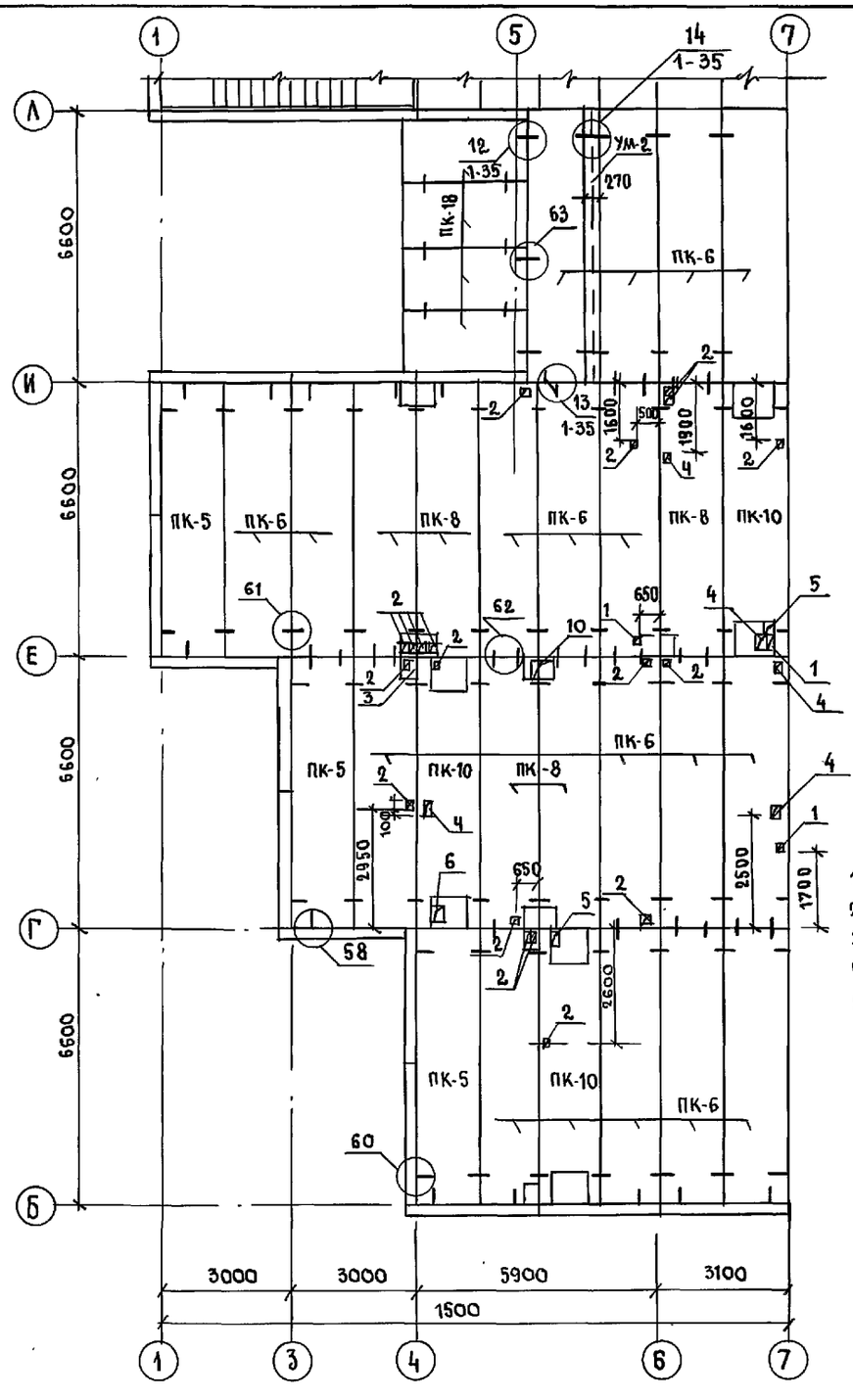

1. Общие примечания см. на л. АС-39
2. Таблицу обозначений см. на л. АС-39;40
3. Таблицу отверстий см. на л. АС-43
4. Монолитный участок УМ-2 см. л. АС-48
5. Засыпку утеплителя производить после монтажа венткоробов и других конструкций.

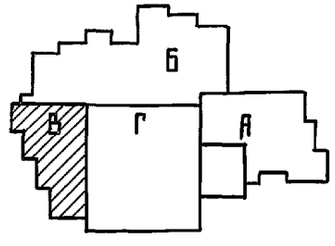

Н. контр.	Ивановский	
Нач. отд.	Богородский	
Гл. конс. пр.	Ивановский	
Зав. сект.	Белова	
Инженер	Глущенко	

221-1-706.92 Альбом 2 АС

Привязан:

Инв. №

Средняя школа на 11 классов с бассейном /264 учащихся/

Стадия	Лист	Листов
Р	50	

Блок „В" Схемы покрытия шир. 3.0м и 1.5м.

ЦНИИЭП по железобетону им. А.А. Якушева

Инв. № подл. | Подпись и дата | Взам. инв. №

РАЗРЕЗ ЛЕСТНИЧНОЙ КЛЕТКИ

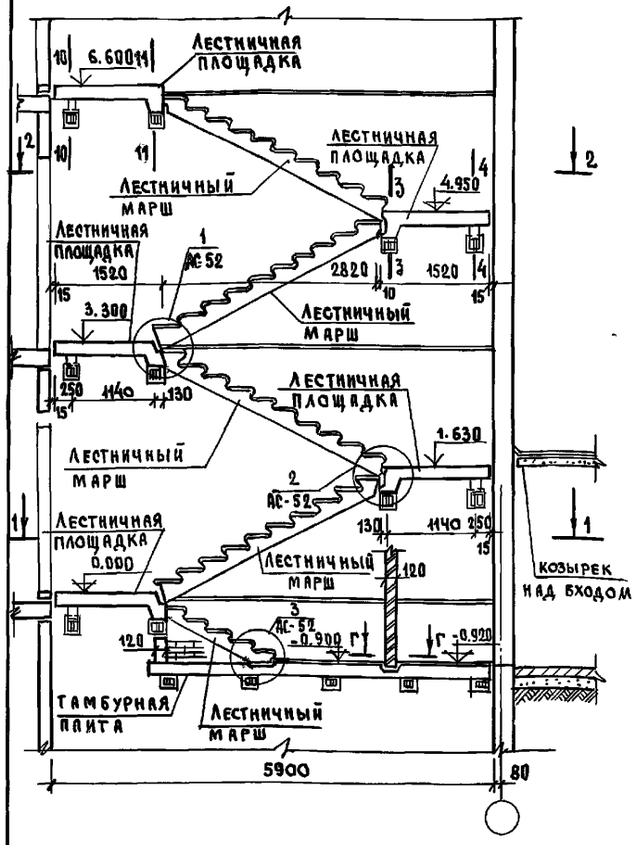

1 - 1

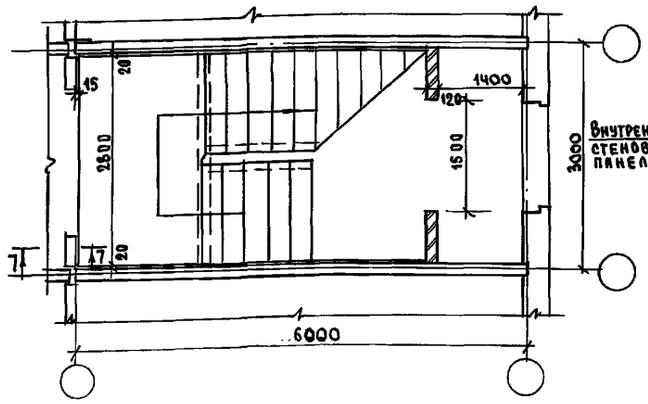

2 - 2

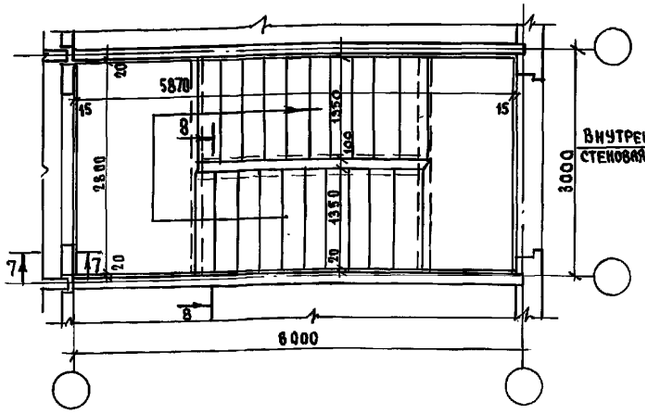

3 - 3

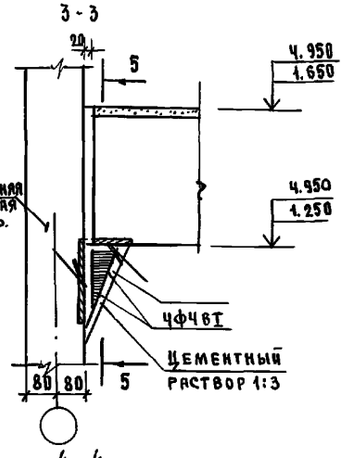

4 - 4

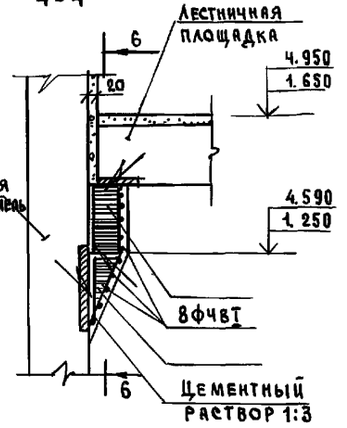

5 - 5

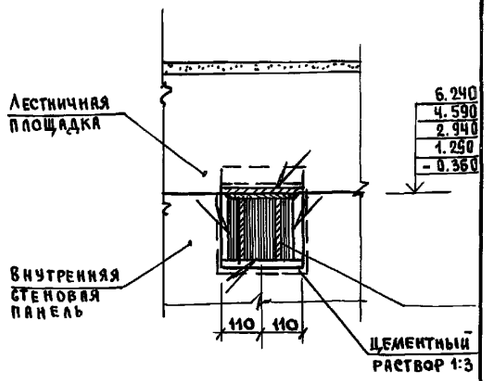

6 6

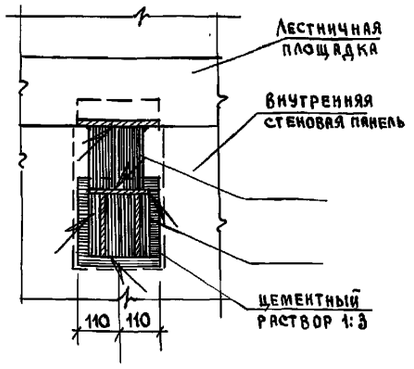

10 - 10

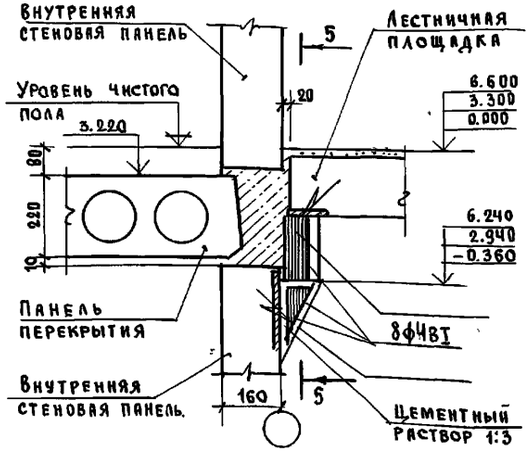

11 - 11

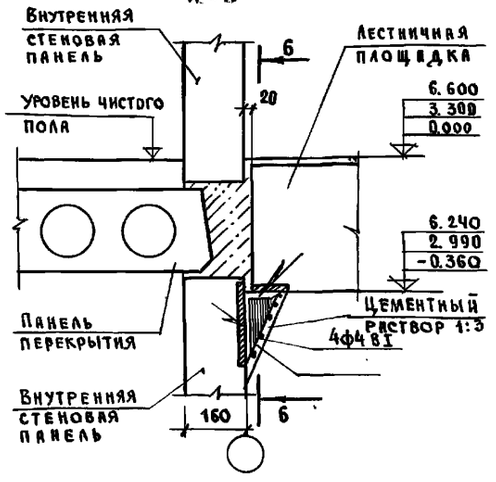

Узлы и сечения 7-7; 8-8 см. на л. АС-52

Н. контр.	Ивановский	221-1-706.92	Альбом 2 АС
Нач. от. д.	Богородский	Средняя школа на 11 классов с бассейном, 264 учащихся	Стадия: Р; Лист: 51; Листов:
Гл. конс. пр.	Ивановский	Разрезы лестничной клетки. Разрез 1-1; 2-2. Сечения 1-1÷6-6	КБ по железобетону им. А.А. Якушева
Зав. сект.	Белова		
Инженер	Афанасьева		

Привязан:

Инв. №

Инв. № подл. | Подпись и дата | Взам. инв. №

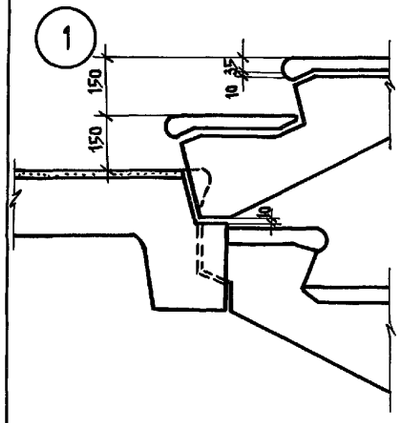

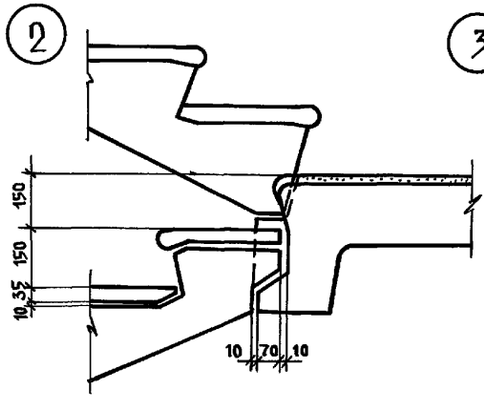

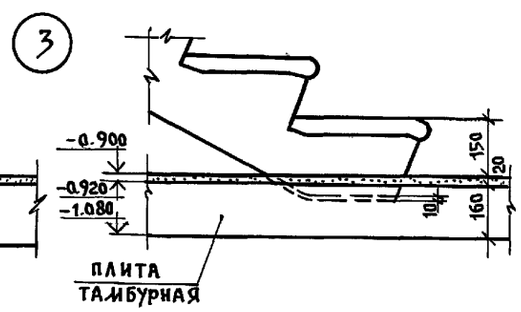

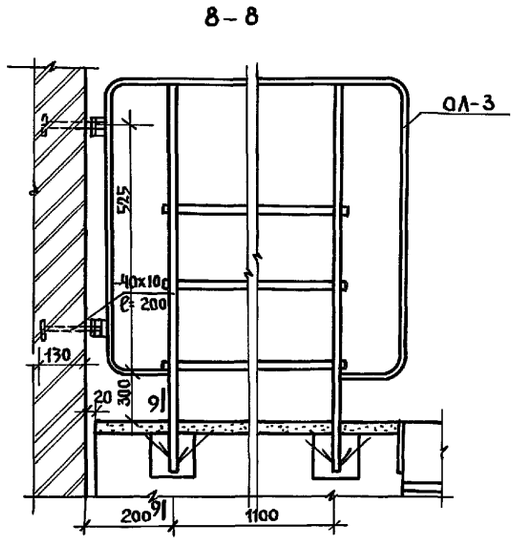

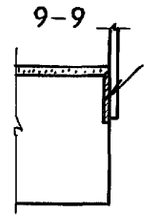

Деталь установки столика

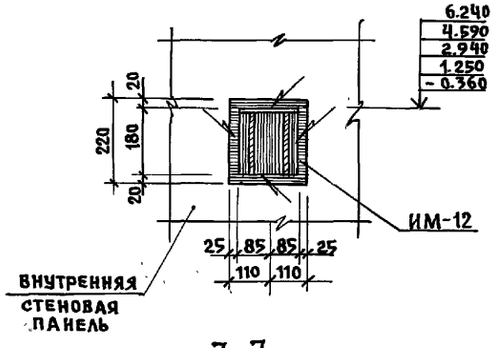

7-7

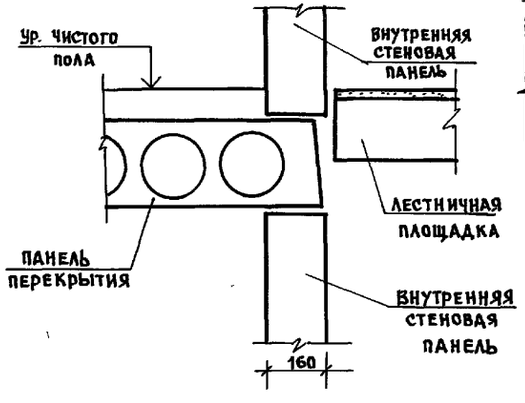

Детали крепления ограждения

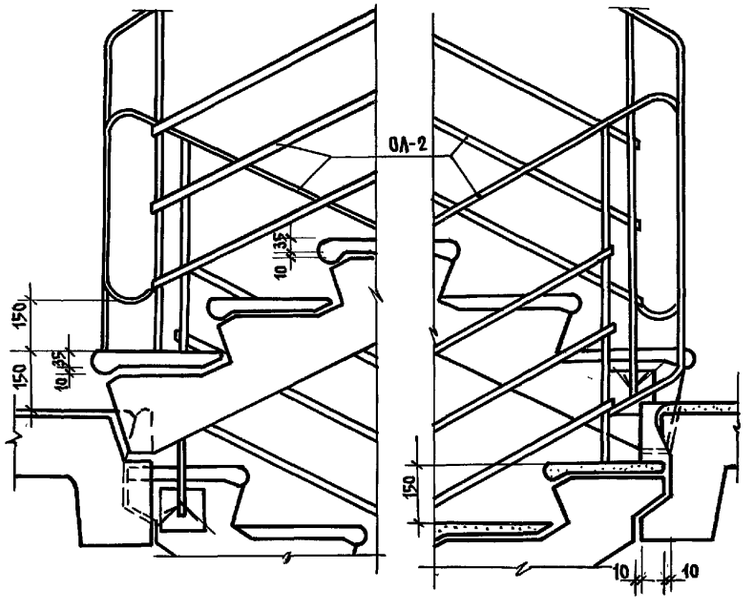

Н.контр.	Ивановский		221-1-706.92	Альбом 2 АС	
Нач. отд.	Богородский		Средняя школа на 11 классов с бассейном на 264 учащихся	Стадия	Лист	Листов
Гл. конс. пр.	Ивановский			Р	52	
Зав. сект.	Белова		Узел 1; 2; 3. Деталь установки столика. Сечения	ЦНИИЭП по железобетону им. А.А. Якушева		
Инжен.	Глушенко					

Привязан:

Инв. №

Инв. № подл. | Подпись и дата | Взам. инв. №

25443-02 54

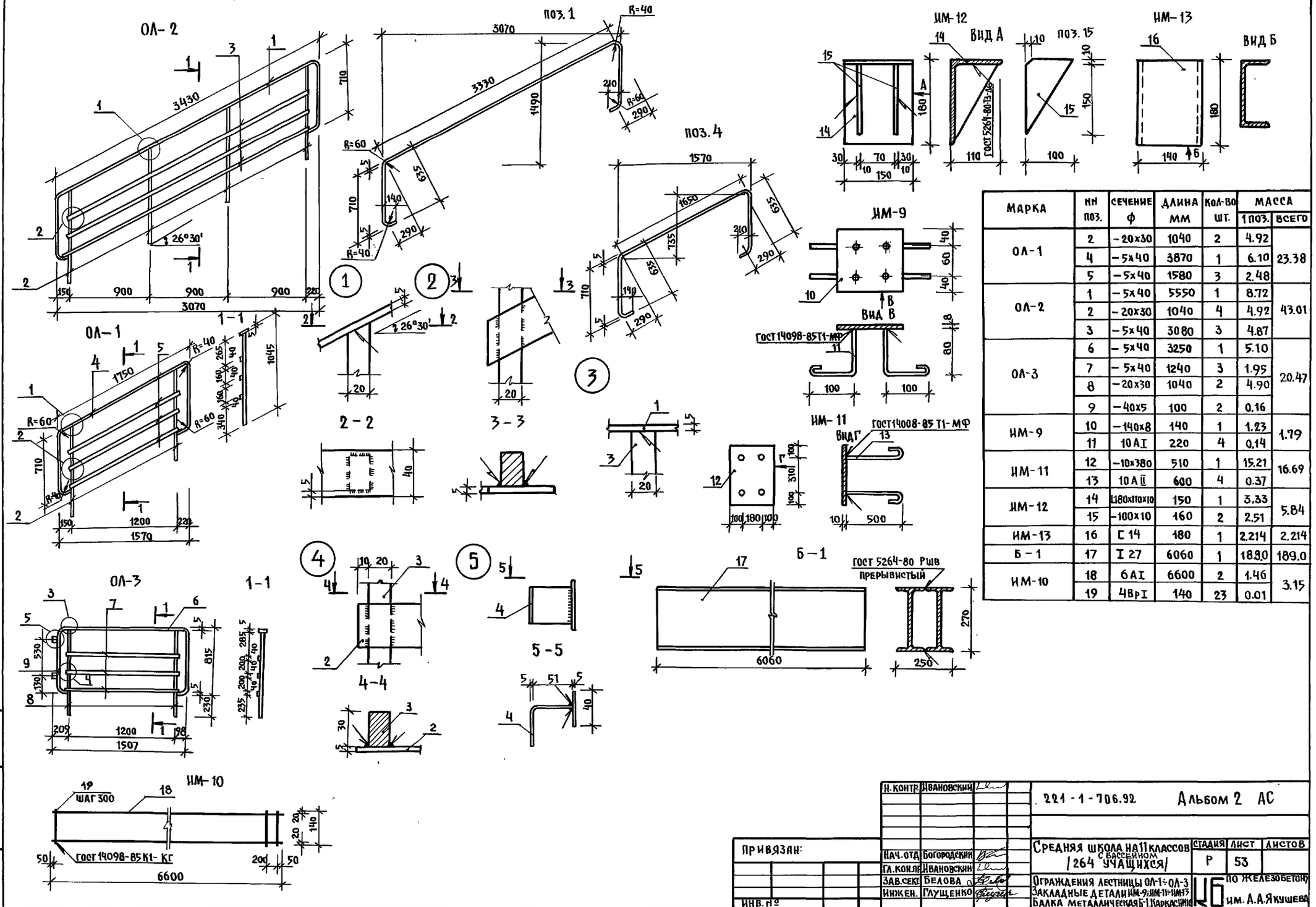

МАРКА	NN поз.	СЕЧЕНИЕ ф	ДЛИНА мм	Кол-во шт.	МАССА 1 поз.	МАССА всего
ОЛ-1	2	-20х30	1040	2	4.92	23.38
	4	-5х40	3870	1	6.10	
	5	-5х40	1580	3	2.48	
ОЛ-2	1	-5х40	5550	1	8.72	43.01
	2	-20х30	1040	4	4.92	
	3	-5х40	3080	3	4.87	
ОЛ-3	6	-5х40	3250	1	5.10	20.47
	7	-5х40	1240	3	1.95	
	8	-20х30	1040	2	4.90	
	9	-40х5	100	2	0.16	
ИМ-9	10	-140х8	140	1	1.23	1.79
	11	10 А I	220	4	0.14	
ИМ-11	12	-10х380	510	1	15.21	16.69
	13	10 А II	600	4	0.37	
ИМ-12	14	L180х110х10	150	1	3.33	5.84
	15	-100х10	160	2	2.51	
ИМ-13	16	[14	180	1	2.214	2.214
Б-1	17	I 27	6060	1	189.0	189.0
ИМ-10	18	6 А I	6600	2	1.46	3.15
	19	4 Вр I	140	23	0.01	

Н.контр.	Ивановский		221-1-706.92 Альбом 2 АС
Нач.отд.	Богородский		Средняя школа на 11 классов с бассейном /264 учащихся/
Гл.констр.	Ивановский		Стадия Р; Лист 53; Листов
Зав.сект.	Белова		Ограждения лестницы ОЛ-1÷ОЛ-3
Инжен.	Глущенко		Закладные детали ИМ-9; ИМ-11÷ИМ-13
			Балка металлическая Б-1. Каркасник
			ЦНИИЭП по железобетону им. А.А.Якушева

Привязан:

Инв. №

Инв. № подл. | Подпись и дата | Взам. инв. №

1
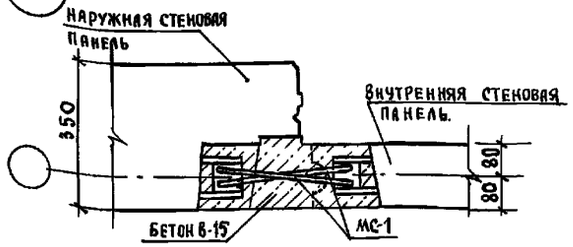

2
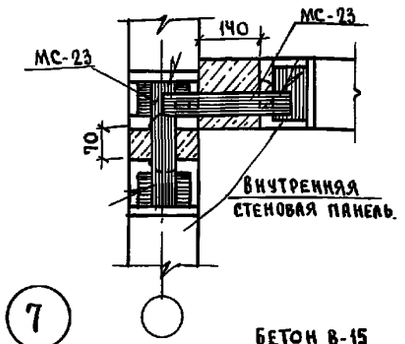

3
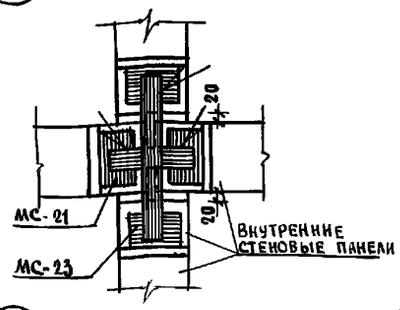

4
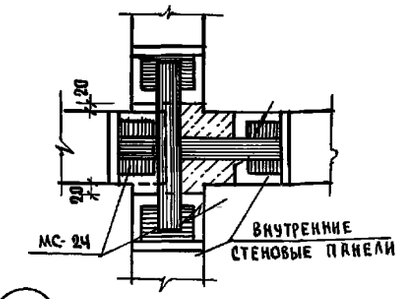

5
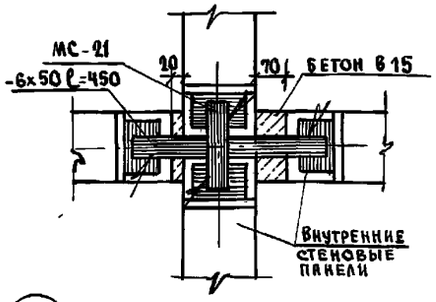

6
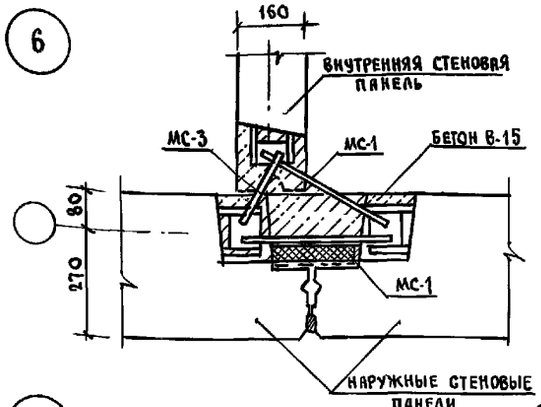

7
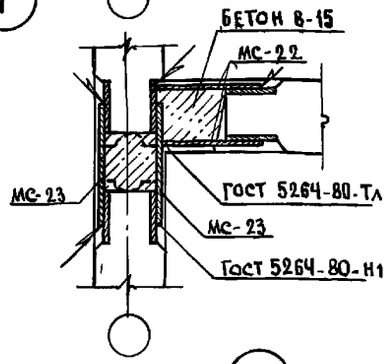

8
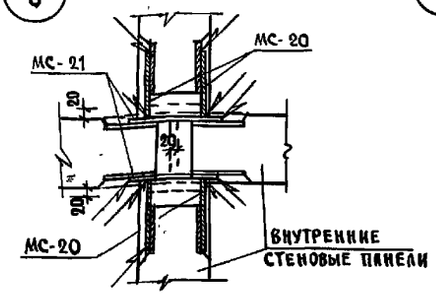

9
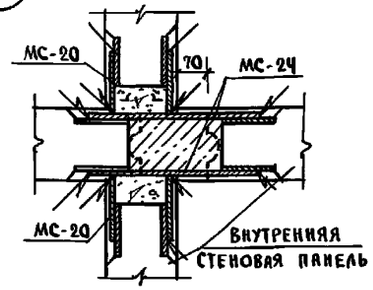

10
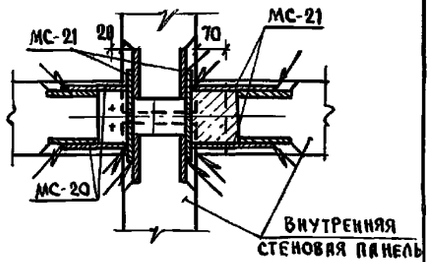

11
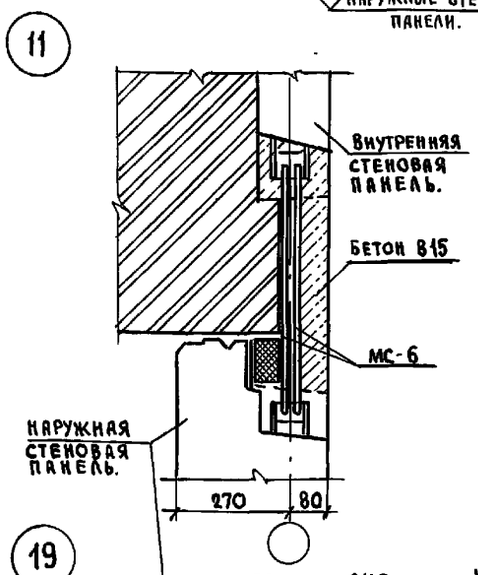

12
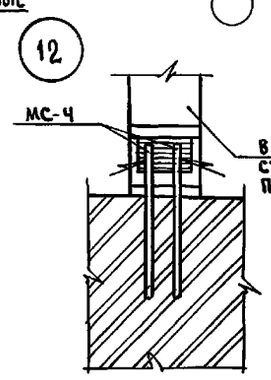

13
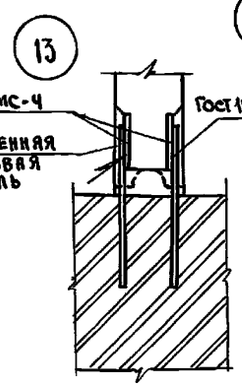

14
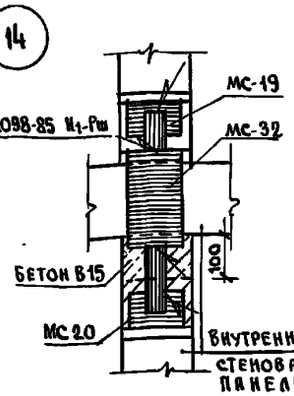

15
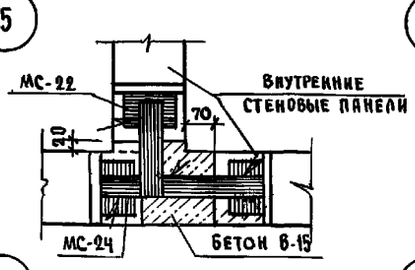

16
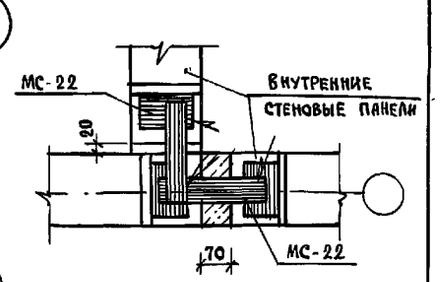

17
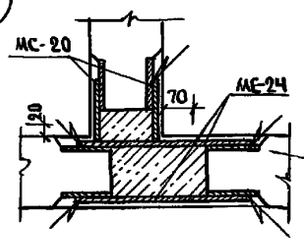

18
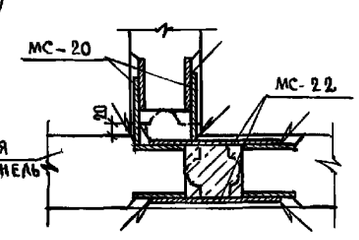

19
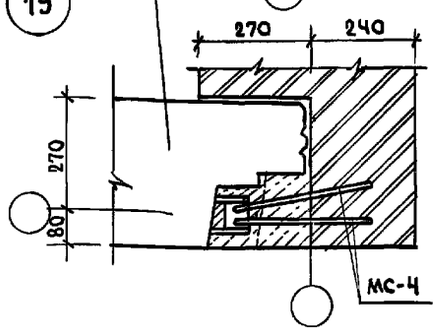

20
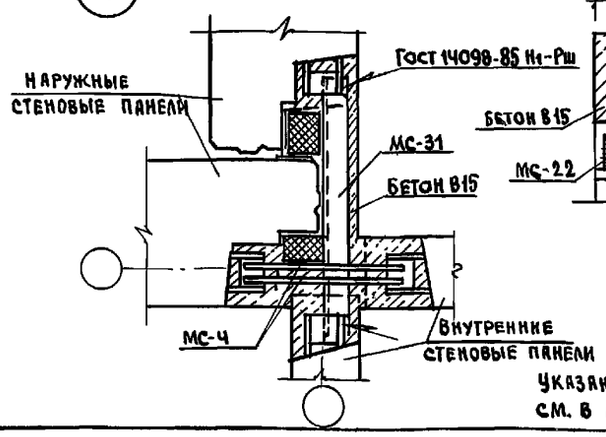

21
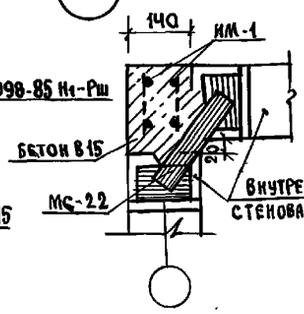

22
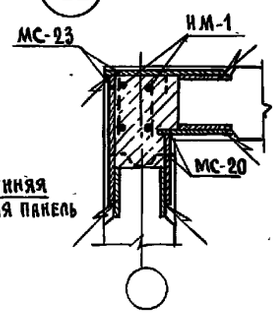

23


24
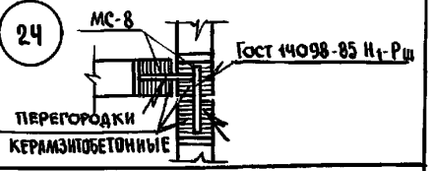

Указания по выполнению узлов см. в альбоме 192-УАС1-30

Инв. № подл. | Подпись и дата | Взам. инв. №

Н. контр.	Ивановский	
Нач. отд.	Богородский	
Гл. кон. пр.	Ивановский	
Зав. сект.	Белова	
Инжен.	Афанасьева	

Привязан:

Инв. №

221-1-706.92 Альбом 2 АС

Средняя школа на 11 классов с бассейном/264 учащихся/

Узлы: 1 ÷ 24

Стадия	Лист	Листов
Р	54	

КБ по железобетону им. А.А. Якушева

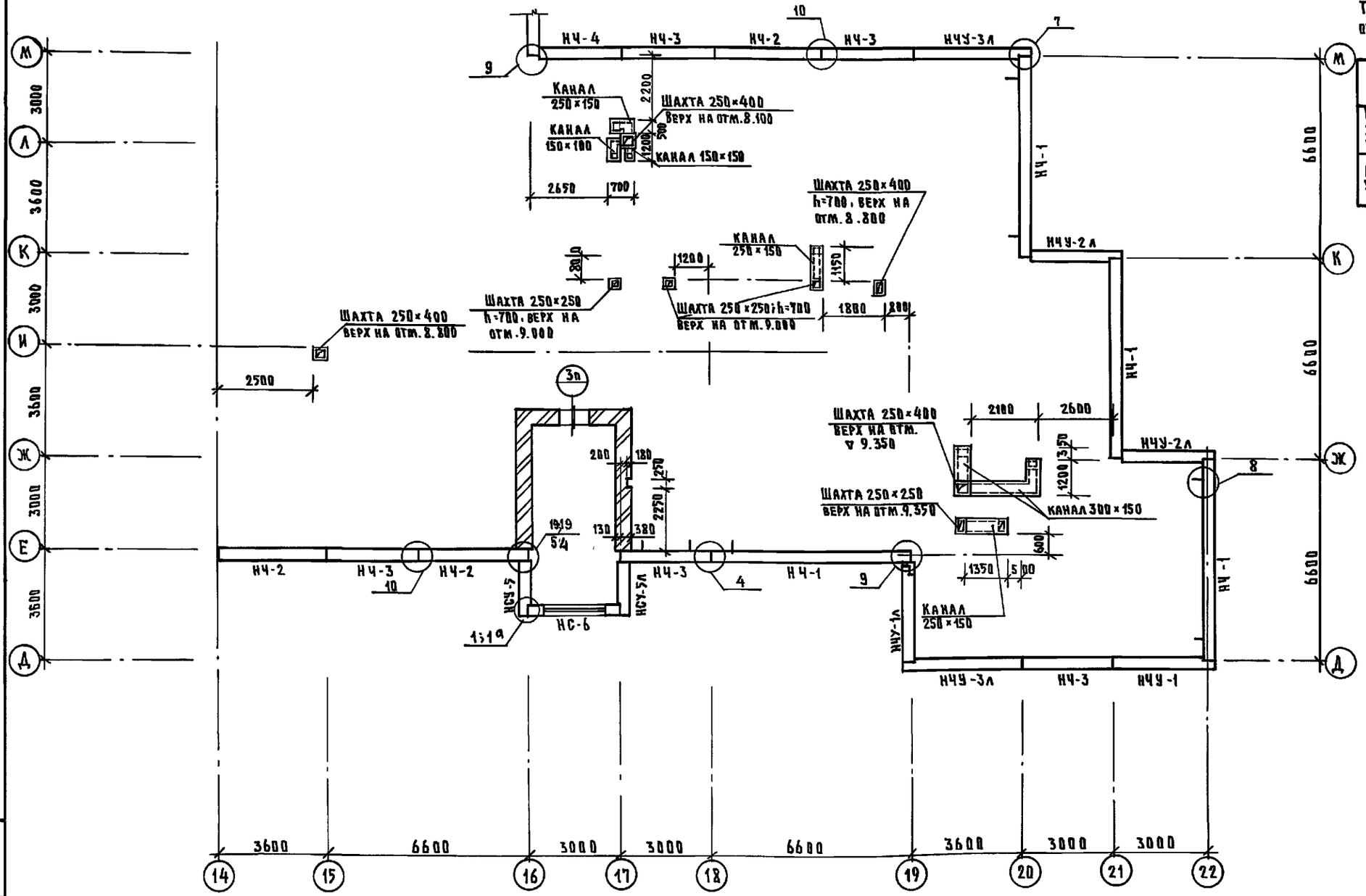

Таблица утеплителя в зависимости от температуры наружного воздуха

Наименование и вид утеплителя		Температура наружного воздуха -20°	-30°	-40°
Вариант засыпного утеплителя	Керамзитовый гравий ρ = 400 кг/м³ λ = 0.12	12 см	16 см	20 см
Плитный утеплитель	Газобетонные плиты ρ = 300 кг/м³ λ = 0.11	10 см	14 см	18 см

Таблица обозначений

Марка по проекту	Марка по серии
НЧ-1	3НЧ-66.5.3.5 -100 л
НЧ-2	3НЧ-36.5.3.5 -100 л
НЧ-3	3НЧ-30.5.3.5 -100 л
НЧ-4	3НЧ-27.5.3.5 - 100 л
НЧУ-1	3НЧУ-33.5.3.5 -100 л
НЧУ-1л	3НЧУ-33.5.3.5 -100 л-л
НЧУ-2	3НЧУ-30.5.3.5 -100 л
НЧУ-2л	3НЧУ-30.5.3.5 -100 л-л
НЧУ-3	3НЧУ-38.5.3.5 -100 л
НЧУ-3л	3НЧУ-38.5.3.5 -100 л-л

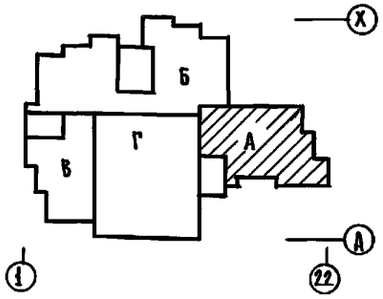

4. Условные обозначения узлов см. на листе АС-2.

1. Данный лист смотреть совместно с чертежами проекта ВВ и ВК
2. Конструкцию вентшахты и деталь установки вентшахты см. Альбом 192.УАС1-30.
3. Несущие конструкции крыши условно не показаны

Инв.№ подл. | Подпись и дата | Взам.инв.№

Н.контр.	Ивановский		
Привязан:			
Инв.№			
Нач.отд.	Богородский		
Гл.конс.	Ивановский		
Зав.сект.	Белова		
Инженер.	Бродецкая		

221-1-706.92 Альбом 2 АС

Средняя школа на 11 классов /264 учащихся/ с бассейном

Блок «А» Монтажный план парапетных панелей

Стадия	Лист	Листов
Р	55	

КБ по железобетону им. А.А. Якушева

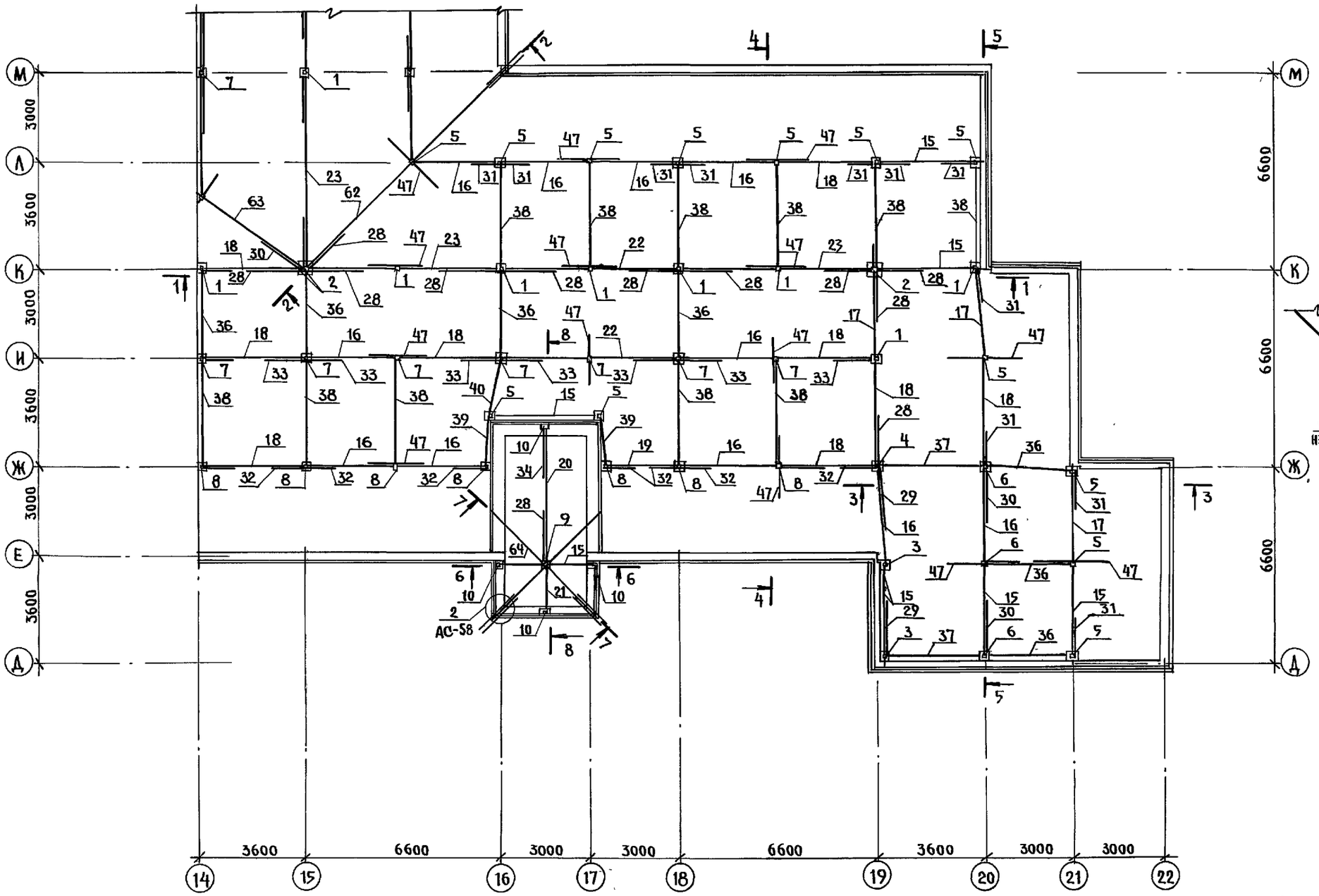

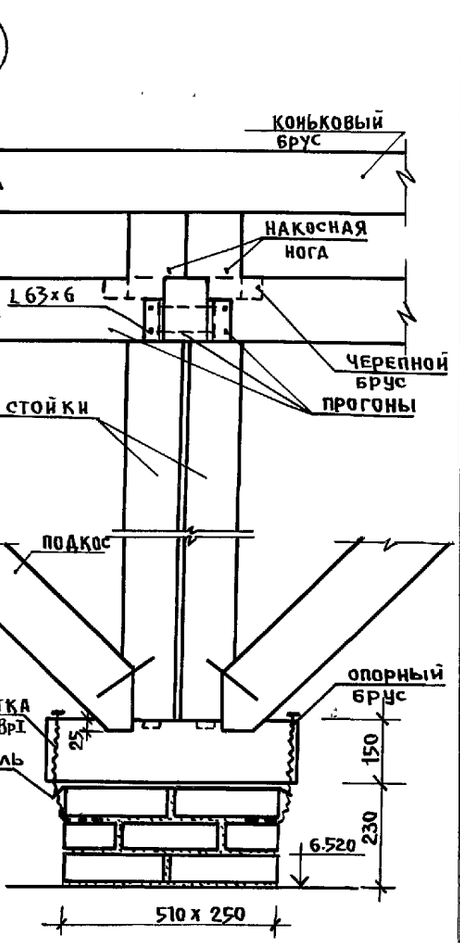

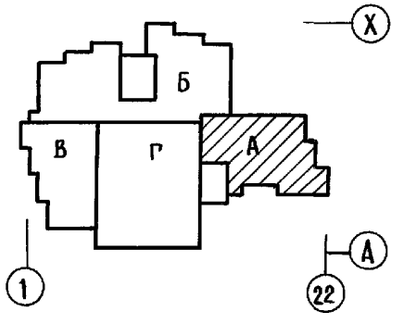

1. Общие примечания см. лист АС-63.
2. Данный лист см. совместно с листами АС-57, 59, 64
3. Разрезы 1-1 ÷ 8-8 см. лист АС-59.

Н.контр.	Ивановский	221-1-706.92	Альбом 2 АС
Нач.отд.	Богородский	Средняя школа на 11 классов с бассейном/264 учащихся/	стадия Г; лист 56; листов
Гл.кон.пр.	Ивановский	Блок „А" План расположения стоек, прогонов, подкосов, раскосов	КБ по железобетону им. А.А.Якушева
Зав.сек.	Белова		
Инжен.	Бродецкая		

Привязан:

Инв.№

Инв.№ подл. | Подпись и дата | Взам. инв.№

25443-02 58

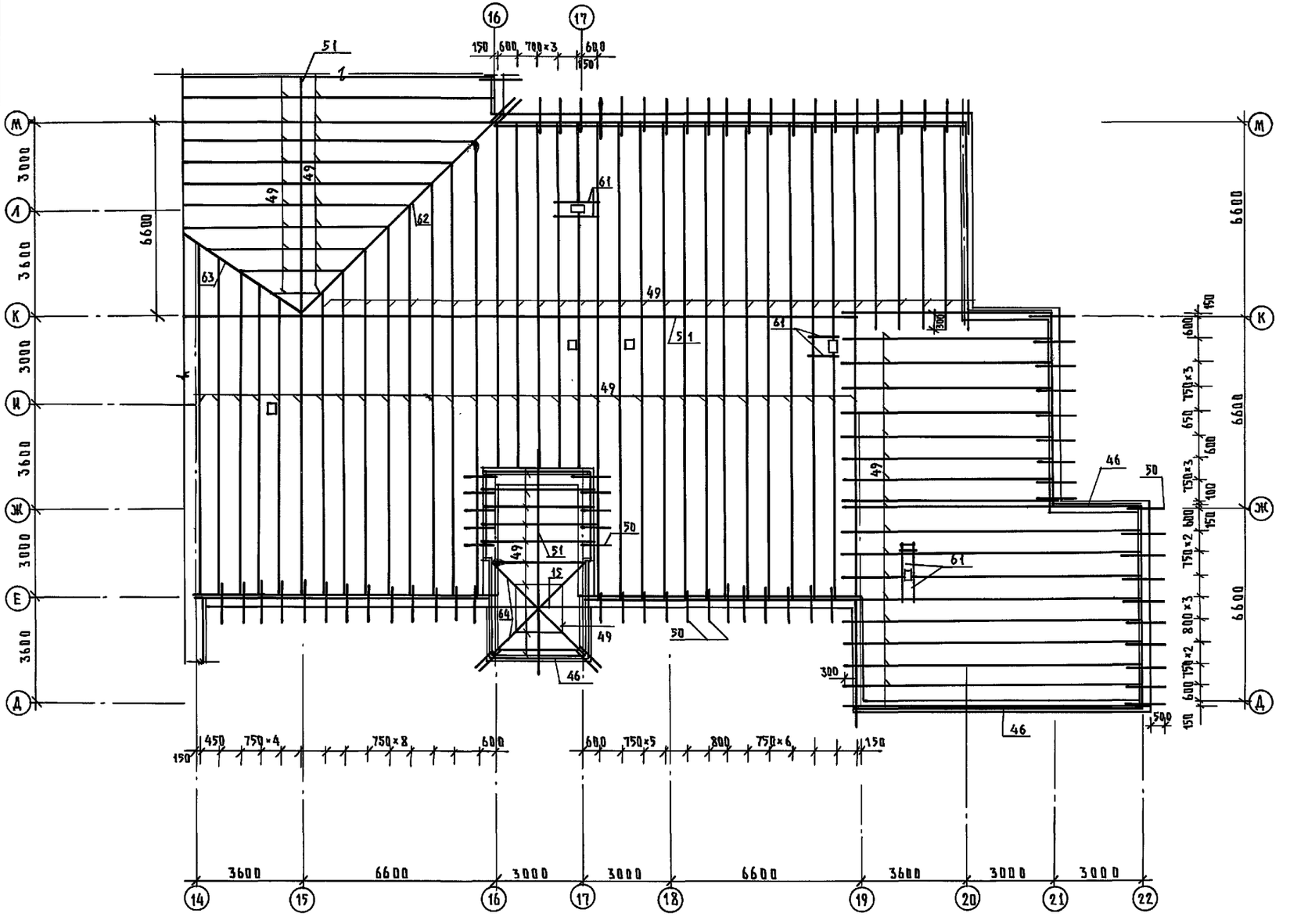

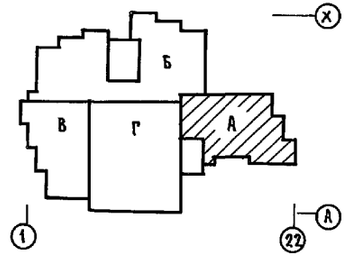

Данный лист см. совместно с листами АС-56;58.

Н.контр.	Ивановский		221-1-706.92 Альбом 2 АС		
Привязан:			Средняя школа на 11 классов /264 учащихся/ с бассейном	Стадия	Лист	Листов
				Р	57	
Нач.отд.	Богородский		Блок „А" План расположения стропильных ног	КБ по железобетону им. А.А. Якушева		
Гл.кон.пр.	Ивановский					
Зав.сект.	Белова					
Инженер.	Бродецкая					
Инв.№						

Инв.№ подл. | Подпись и дата | Взам.инв.№

1-1

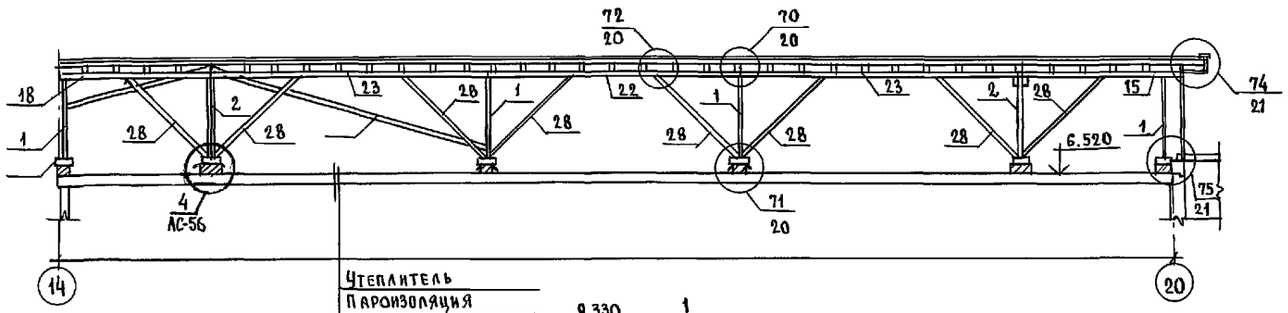

5-5

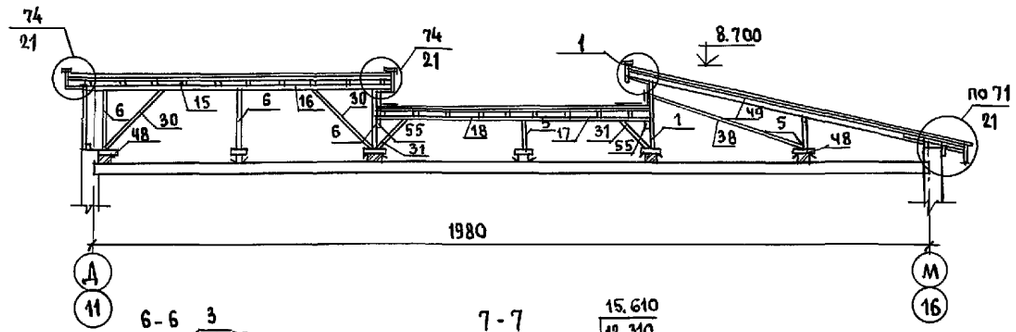

2-2

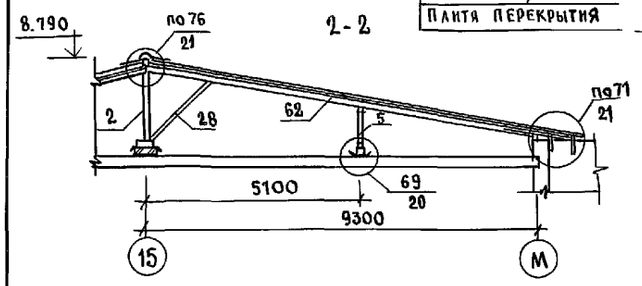

3-3

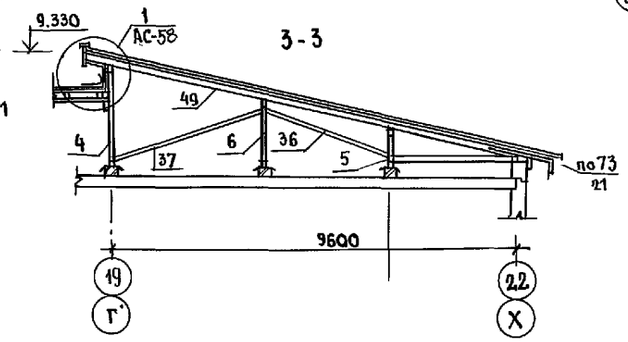

6-6

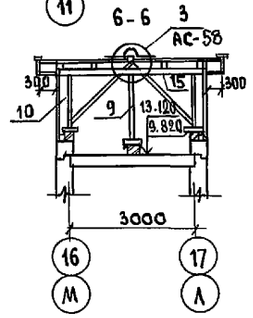

7-7

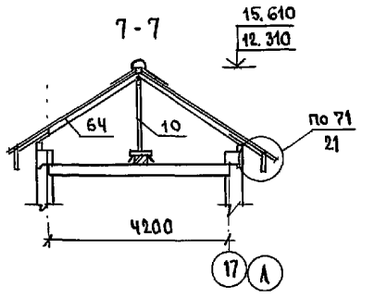

2

4-4

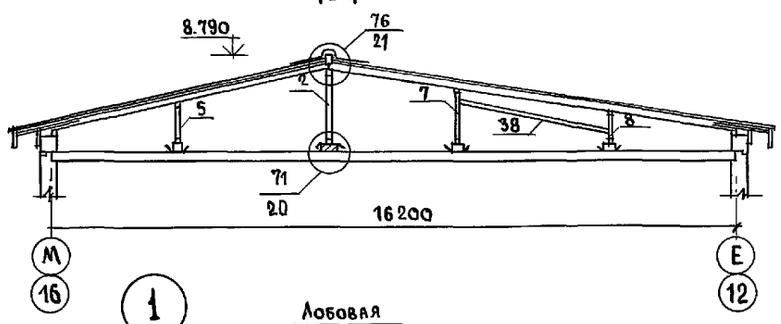

8-8

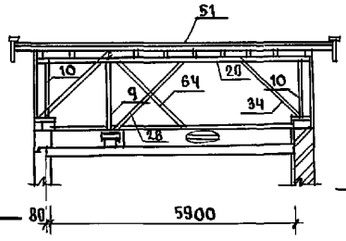

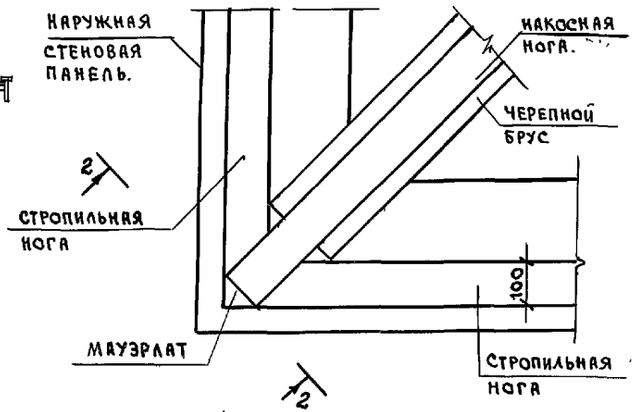

3

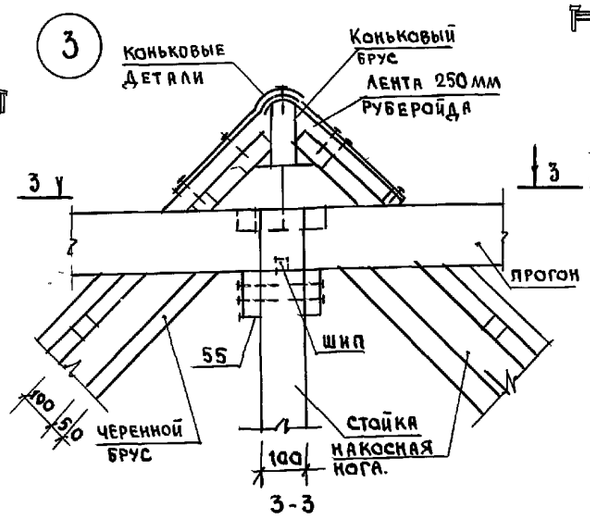

1

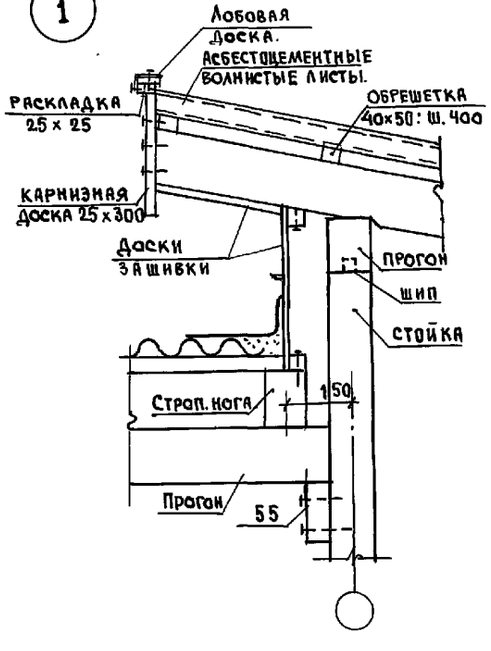

2

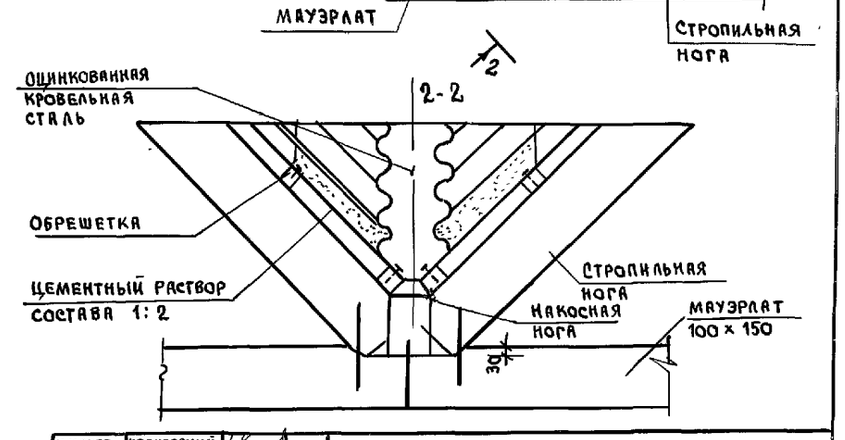

Н.контр.	Ивановский		221-1-706.92 Альбом 2 АС		
Нач отд.	Богородский		Средняя школа на 11 классов с бассейном на 264 учащихся	Стадия	Лист	Листов
Гл. конструктор	Ивановский			Р	58	
Зав сект.	Белова		Блок „А". Разрезы 1-1 ÷ 8-8 Узлы 1 ÷ 3	ЦНИИЭП по железобетону им. А.А. Якушева	
Инженер	Бродецкая				

Привязан:

Инв. №

Взам. инв. №

Подпись и дата

Инв. № подл.

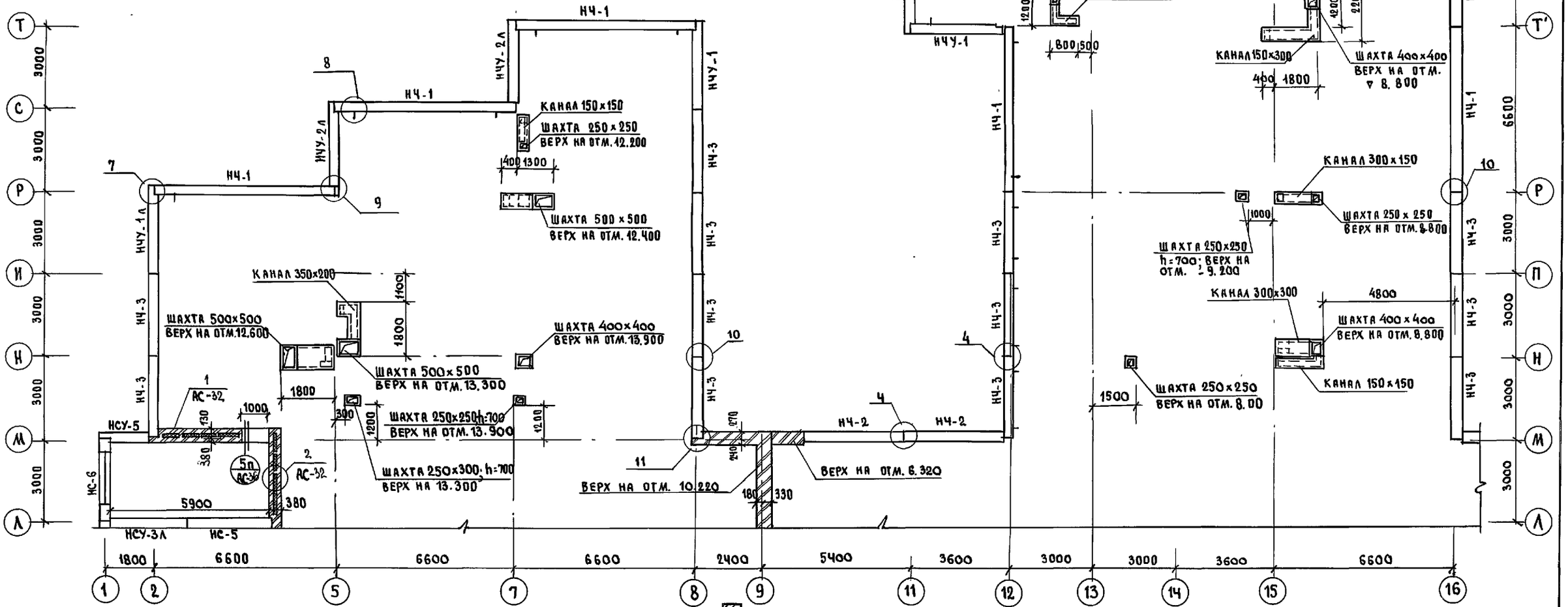

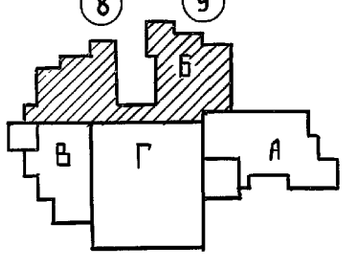

1. Общие примечания см. на л. АС-55.
2. Таблицу обозначений и таблицу утеплителя см. на л. АС-55.

Н.контр.	Ивановский	
Привязан:		
Нач.отд	Богородский	
Гл.кон.пр	Ивановский	
Зав.сект	Белова	
Инженер	Попова	
Инв. №		

221-1-706.92 Альбом 2 АС

Средняя школа на 11 классов с бассейном /264 учащихся/

Блок Б

План парапетных панелей

Стадия	Лист	Листов
Р	59	

КБ по железобетону им. А.А.Якушева

Инв. № подл. | Подпись и дата | Взам. инв. №

9 - 9

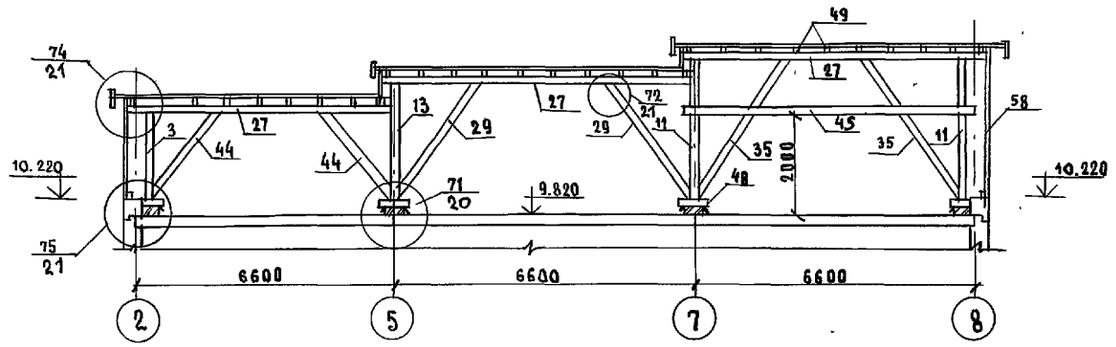

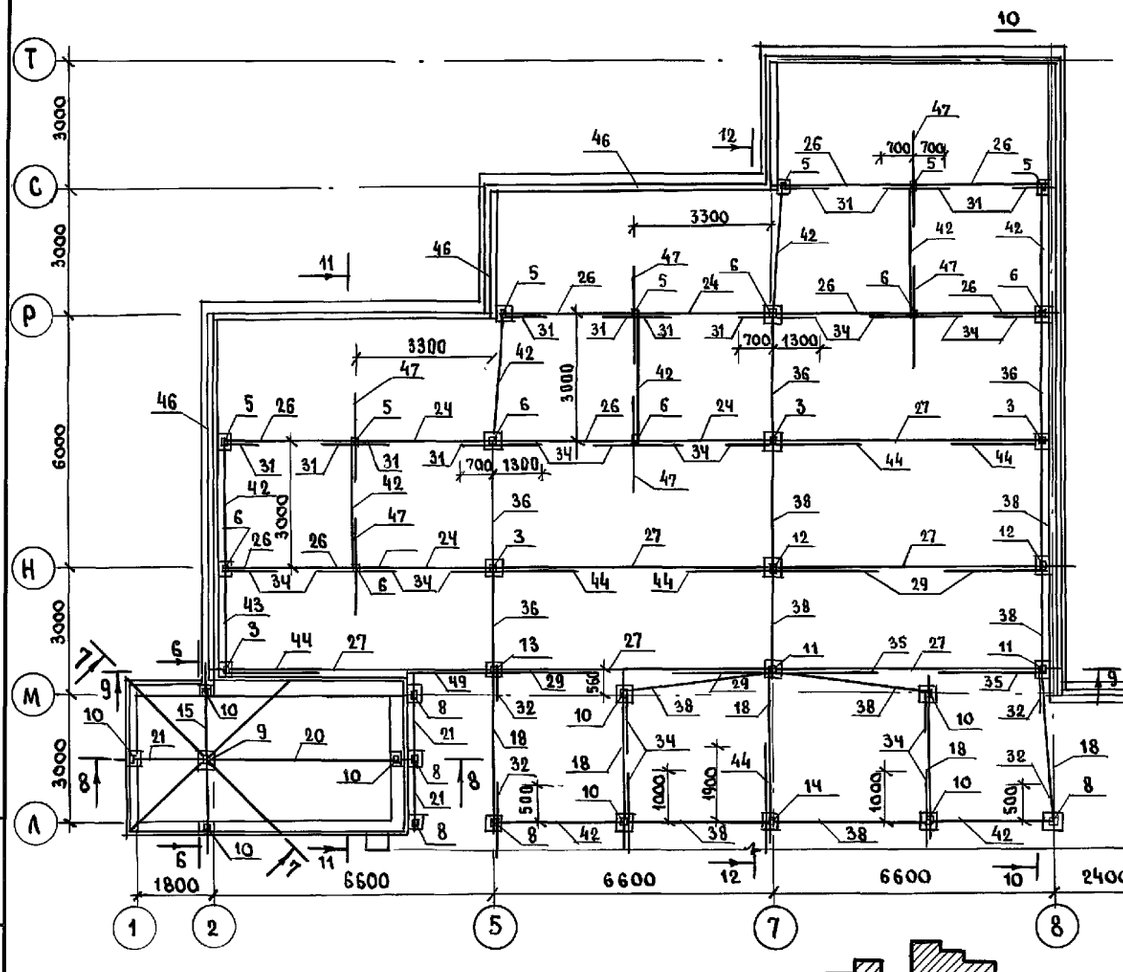

1. Общие примечания см. лист АС-64,63.
2. Данный лист см. совместно с листами АС-61,64.
3. Разрезы 3-3÷8-8 см. на листе АС-58

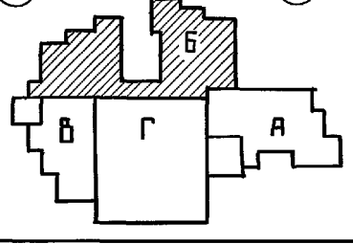

Н.контр.	Ивановский		
Привязан			
Нач.отд	Богородский		
Гл.кон.пр.	Ивановский		
Зав.сект	Белова		
Инженер	Афанасьева		
Инв.№			

221-1-706.92 Альбом 2 АС

Средняя школа на 11 классов /264 учащихся/с бассейном

Стадия	Лист	Листов
Р.	60	

Блок Б
План расположения стоек прогонов, раскосов, подкосов.

КБ по железобетону им. А.А.Якушева

25443-02 62

Инв.№ подл. | Подпись и дата | Взам.инв.№

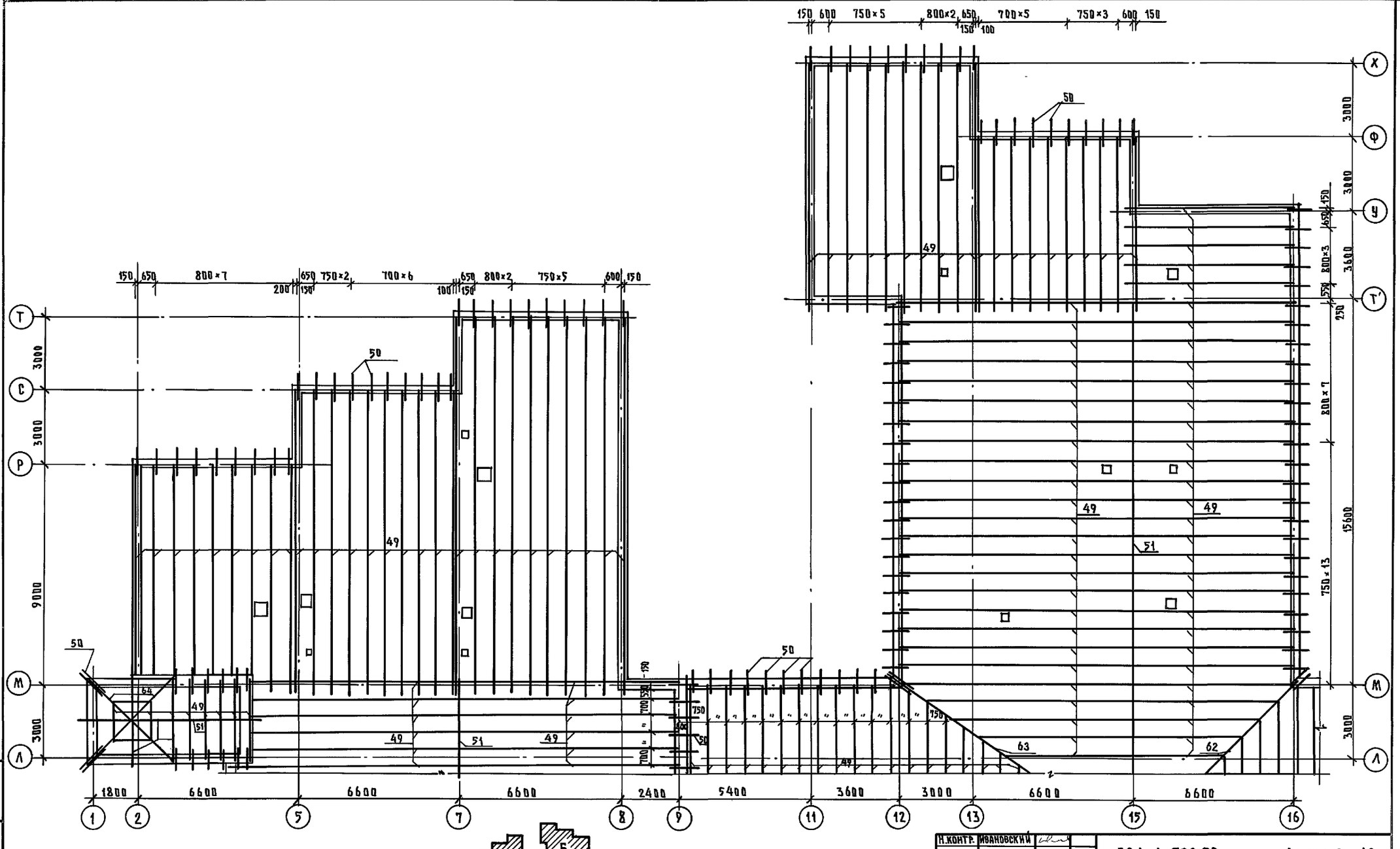

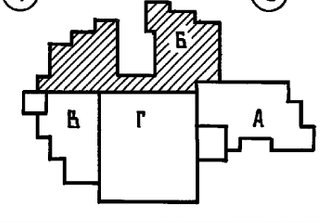

Данный лист см. совместно с листами АС-60, 63, 64.

Привязан:	Н.контр.	Ивановский	221-1-706.92 Альбом 2 АС
	Нач.отд.	Богородский	Средняя школа на 11 классов с бассейном (264 учащихся)
	Гл.конс.пр.	Ивановский	
	Зав.сект.	Белова	Блок „Б" План расположения стропильных ног
	Инженер	Афанасьева	
Инв.№			Стадия Р; Лист 61; Листов

КБ по железобетону им. А.А. Якушева

25443-02 63

Инв.№ подл. | Подпись и дата | Взам.инв.№

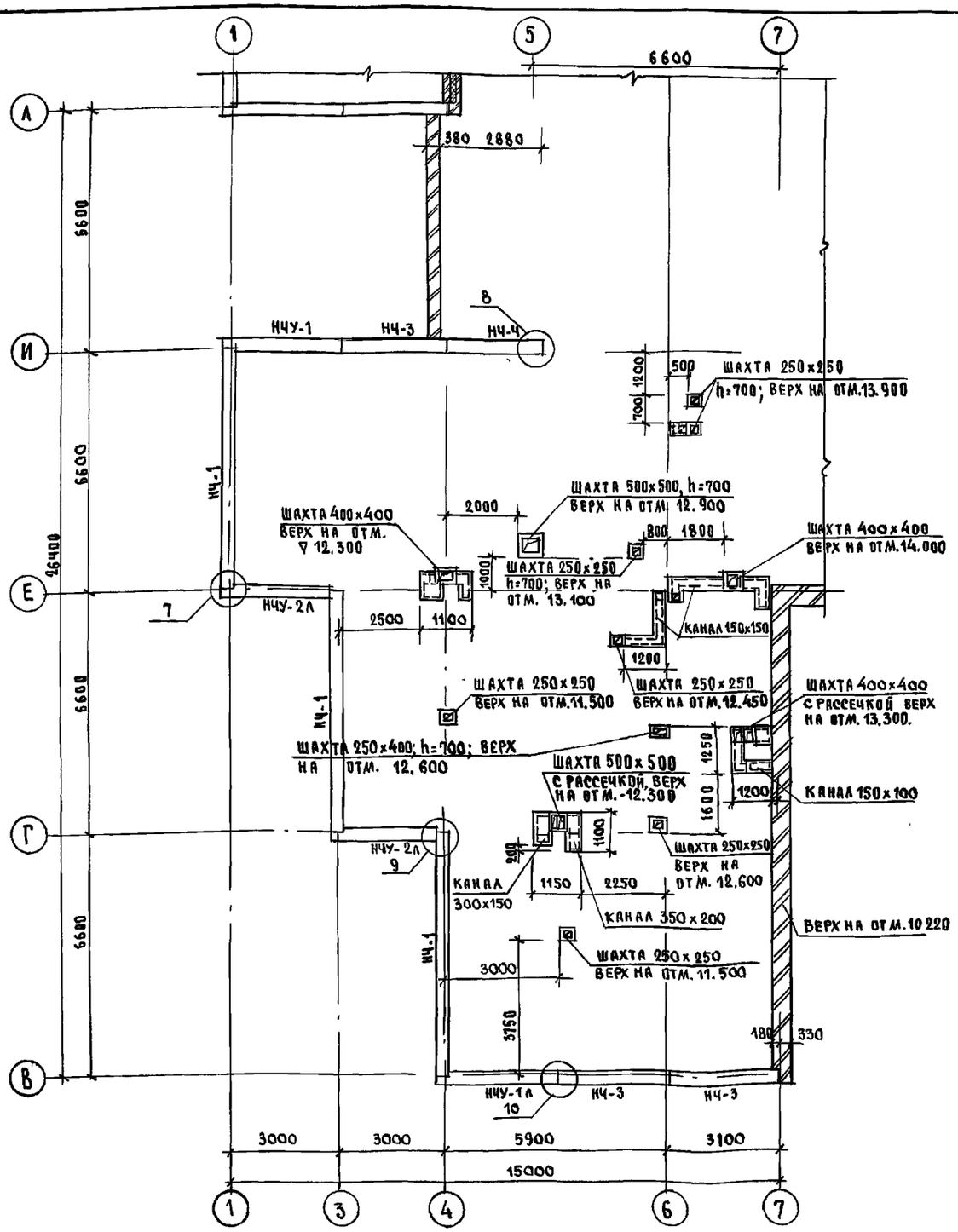

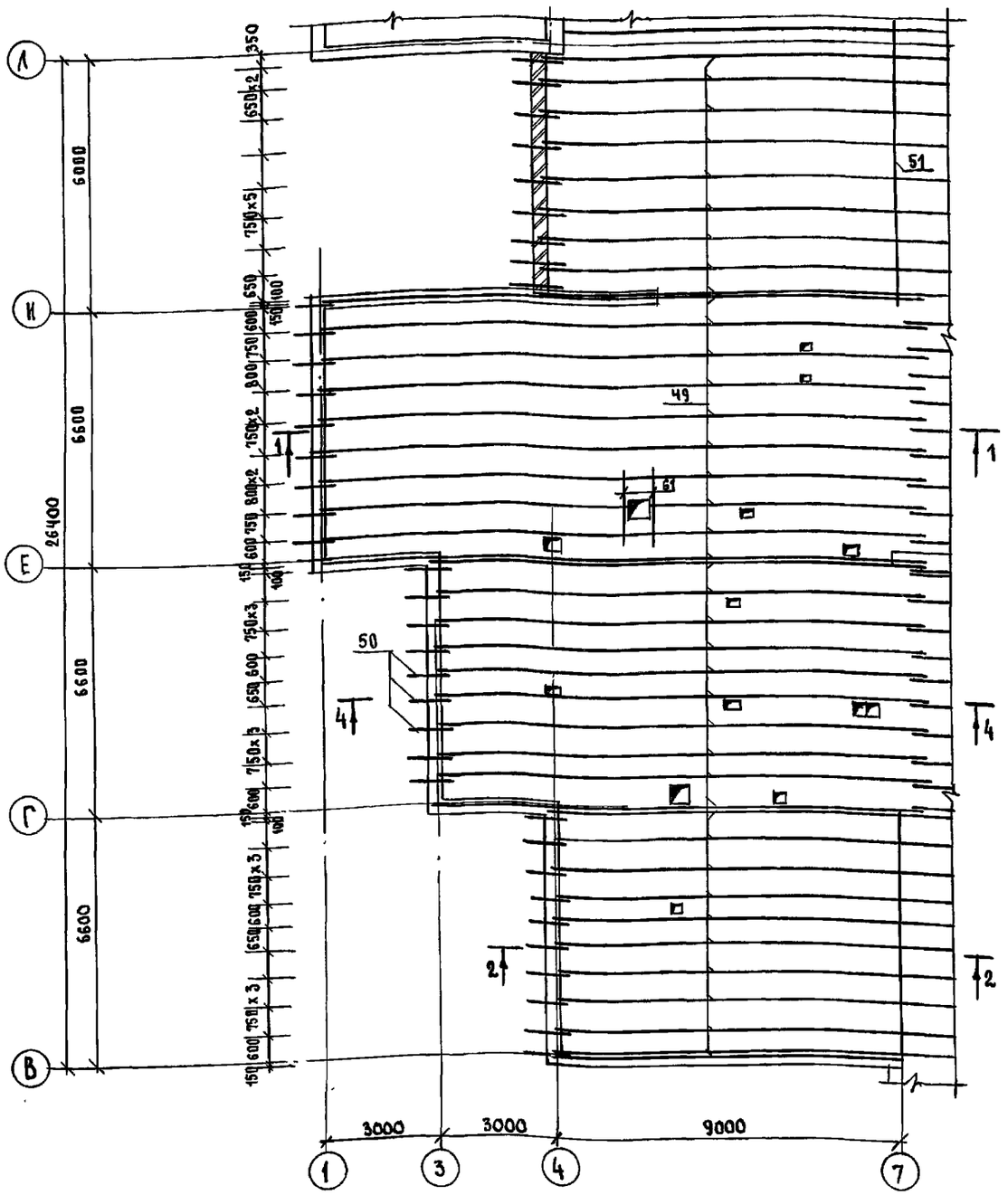

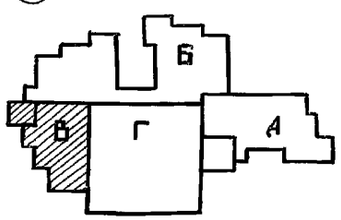

1. Общие примечания см. л. АС-63
2. Таблицу обозначений и таблицу утеплителя см. на листе АС-55
3. Данный лист с совместно с листом АС-63,64.

Н. контр.	Ивановский		221-1-706.92 Альбом 2 АС
Нач. отд.	Богородский		Средняя школа на 11 классов (с бассейном) на 264 учащихся / Блок „В" Монтажный план парапетных панелей. План расположения стропильных ног.
Гл. констр.	Ивановский		
Зав. сект.	Белова		
Инженер	Глущенко		

Стадия	Лист	Листов
Р	62	

ПО Железобетону им. А.А. Якушева

Привязан:

Инв. №

Инв. № подл. | Подпись и дата | Взам. инв. №

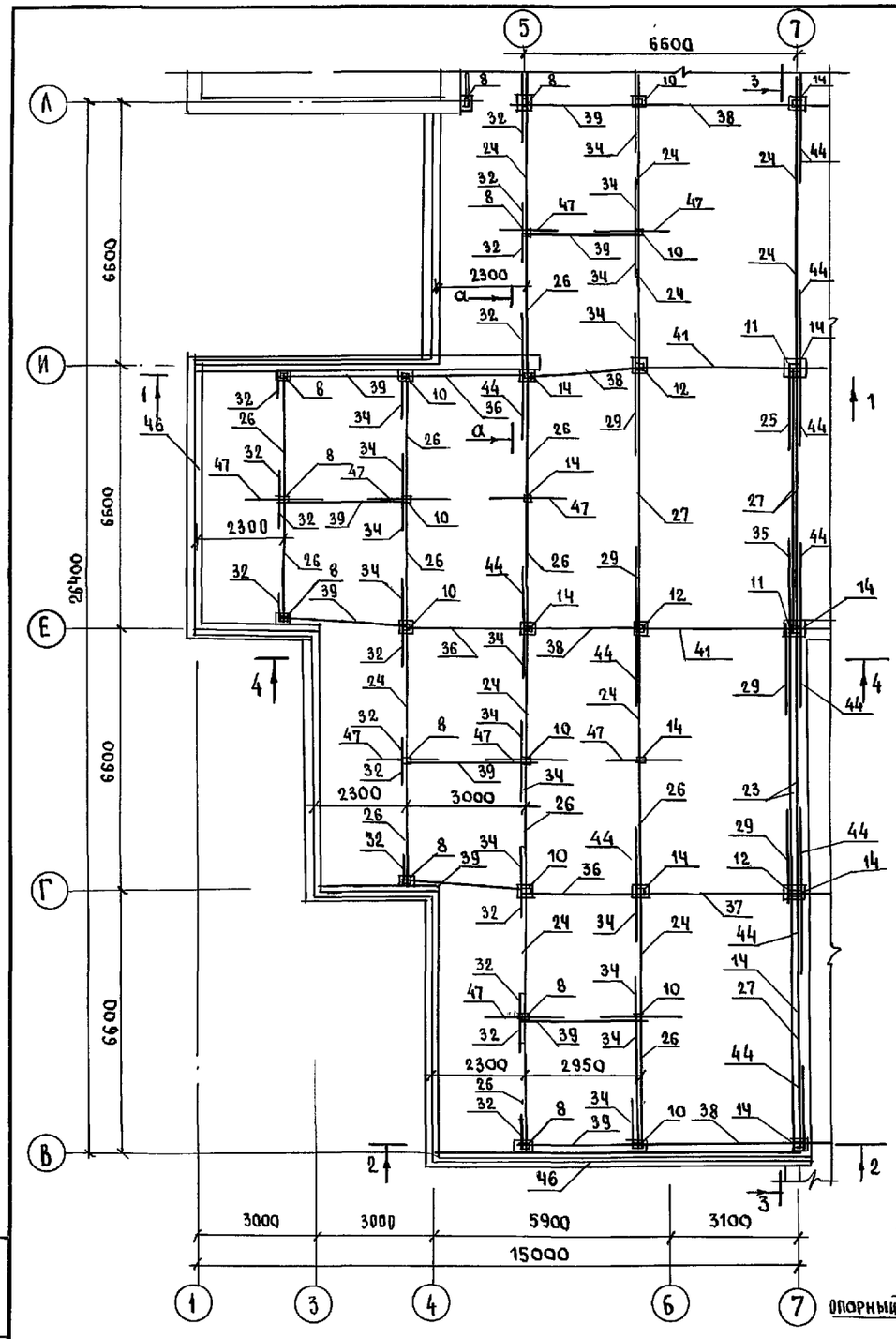

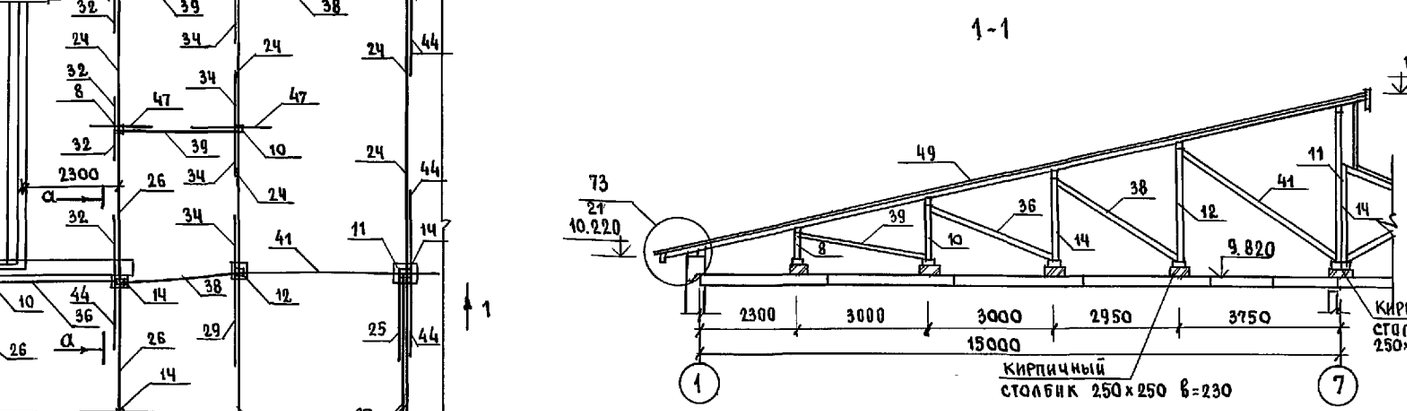

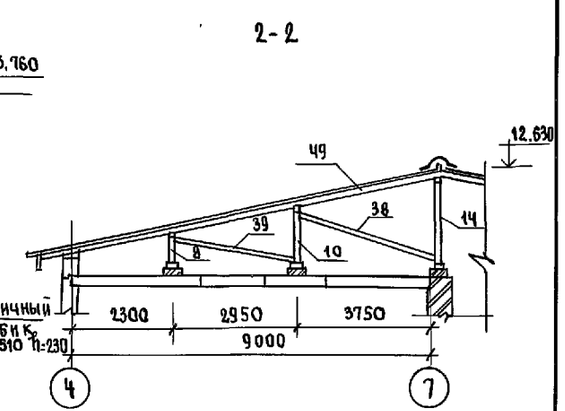

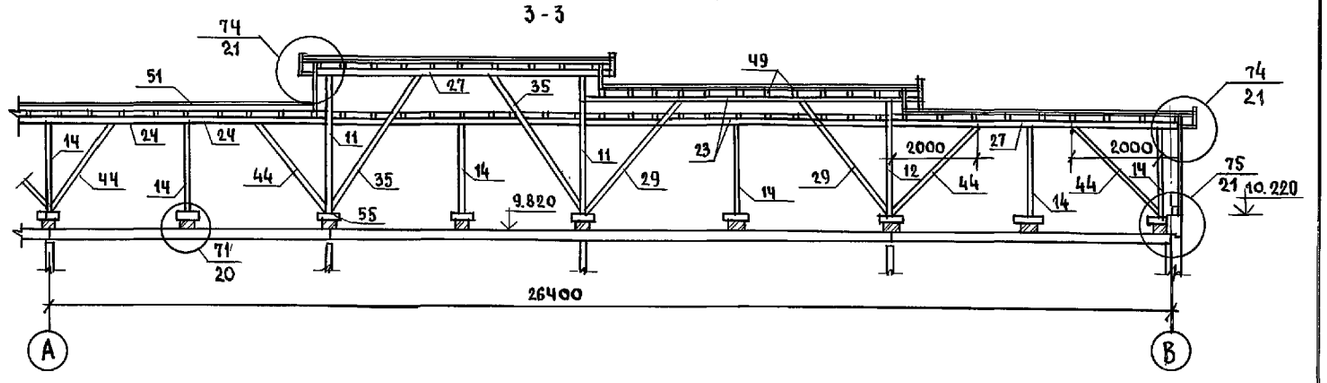

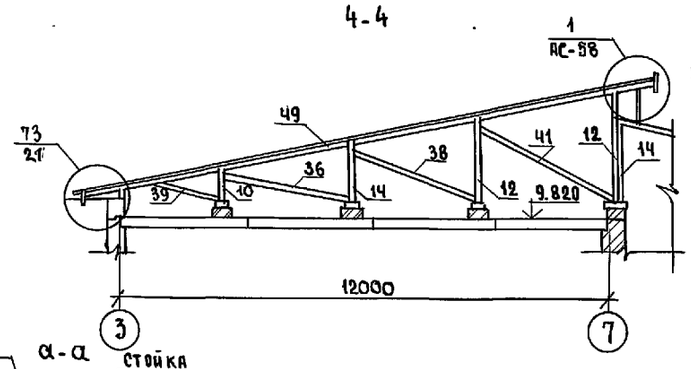

1. Деревянные элементы крыши покрыть огнезащитным составом за 2 раза.
2. Деревянные элементы, соприкасающиеся с бетоном, антисептировать и изолировать слоем толя.
3. Влажность древесины должна быть не более 20%
4. Данный лист см. с листами АС-62, 64.
5. Узлы по крыше см. альбом 192.УАС.1-30 и лист АС-58
6. В местах расположения вентиляционных шахт стропильные ноги обрезают по месту.
7. Детали крепления радиостойки и телеантены см. альбом 192 УАС.1-30 л. 22.

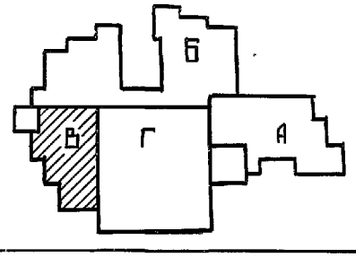

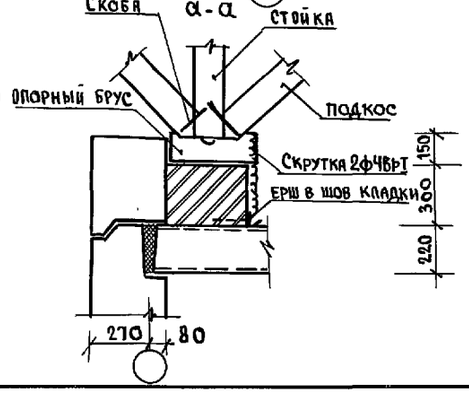

Взам. инв. №			
Подпись и дата			
Инв. № подл.			

Н.контр.	Ивановский		221-1-706.92 Альбом 2 АС
Нач.отд.	Богородский		Средняя школа на 11 классов /264 учащихся/с бассейном
Гл.конс.пр.	Ивановский		
Зав.сект.	Белова		Блок „В". План расположения стоек, прогонов, подкосов, раскосов. Разрезы 1-1÷4-4 Сечение а-а
Инженер	Глущенко		

Стадия	Лист	Листов
Р	63	

ЦНИИЭП по железобетону им. А.А. Якушева

Привязан:

Инв. №

Позиц. обозн.	Обозначение	Наименование	Кол.	Объем на 1эт. м³	Примечан.
1	Альбом 2	стойка 100х100; ℓ= 1.60	15	0.016	
2		стойка 150х150; ℓ = 1.60	3	0.036	
3		стойка 100х100; ℓ= 2.15	9	0.021	
4		стойка 150х150; ℓ = 2.15	2	0.048	
5		стойка 100х100; ℓ= 0.80	32	0.008	
6		стойка 100х100; ℓ=1.45	13	0.015	
7		стойка 100х100; ℓ =1.15	13	0.012	
8		стойка 100х100; ℓ = 0.60	25	0.006	
9		стойка 100х100; ℓ =1.70	2	0.017	
10		стойка 100х100; ℓ=1.30	19	0.013	
11		стойка 150х150; ℓ=3.45	4	0.078	
12		стойка 100х100 ℓ=2.80	6	0.028	
13		стойка 100х100 ℓ =2.65	1	0.027	
14		стойка 100х100 ℓ= 2.0	10	0.020	
15		прогон 100х130 ℓ = 3.80	12	0.050	
16		ℓ = 3.0	29	0.040	
17		ℓ = 3.20	2	0.042	
18		ℓ= 3.60	12	0.047	
19		ℓ = 2.60	1	0.034	
20		ℓ = 5.0	2	0.065	
21		ℓ = 1.80	4	0.023	
22		ℓ = 6.00	2	0.078	
23		ℓ = 6.600	3	0.086	
24		ℓ = 3.30	23	0.043	
25		ℓ = 1.50	1	0.020	
26		ℓ = 3.50	27	0.046	
27		ℓ = 7.0	9	0.091	
28		подкос 100х130 ℓ = 2.0	20	0.026	
29		ℓ = 3.20	12	0.042	
30		ℓ = 1.90	2	0.024	
31		ℓ =0.90	44	0.012	
32		ℓ =0.70	36	0.009	
33		ℓ =1.50	19	0.020	
34		ℓ =1.70	39	0.022	
35		ℓ =4.20	4	0.055	
44		ℓ =2.40	17	0.031	

Позиц. обозн.	Обозначение	Наименование	Кол.	Объем на 1эл м³	Примеч.
36		Раскос 50х100 ℓ = 3.40	14	0.017	
37		ℓ = 4.20	5	0.021	
38		ℓ = 3.90	33	0.020	
39		ℓ= 1.40	11	0.007	
40		ℓ = 1.80	1	0.009	
41		ℓ =4.60	3	0.023	
42		ℓ = 3.20	15	0.016	
43		ℓ = 2.90	1	0.015	
45		Затяжка 50х100; ℓ= 6.80	1	0.034	
46		Мауэрлат 100х150; ℓ=247пм	—	3.705	
47		Распределительный брус 200х200 ℓ= 2.0	41	0.080	
48		Опорный брус 150х150 ℓ = 0.40	155	0.009	
49		Стропильная нога 100х130 ℓ=2267пм	—	29.471	
50		Кобылка 40х100; ℓ=1.10	249	0.004	
51		Коньковый брус 50х100 ℓ=62.0пм	—	0.31	
52		Накладка 40х100 ℓ = 0.40	176	0.002	
53		Обрешетка 40х50 ℓ=4400п.м	—	8.800	
54		Брус 50х120 ℓ=124.0пм	—	0.744	
55		Опорный брус 50х50 ℓ = 0.20	26	0.0005	
56		Лобовая доска 25х75 ℓ =264 п.м	—	0.495	
57		Карнизная доска 25х300 ℓ=441 п.м	—	3.308	
58		Доски зашивки δ= 19мм S= 435м²	—	8.265	
59		Черепной брус 40х50 ℓ=948 п.м	—	1.896	
60		Раскладка 25х25; ℓ=264 п.м	—	0.165	
61		Ригель 40х150; ℓ =11 п.м	—	0.066	
62		Наносная нога 100х150 ℓ= 9.42	1	0.141	
63		Наносная нога 100х150 ℓ= 11.80	1	0.177	
64		Наносная нога 100х150 ℓ = 2.70	8	0.040	

11 – 11

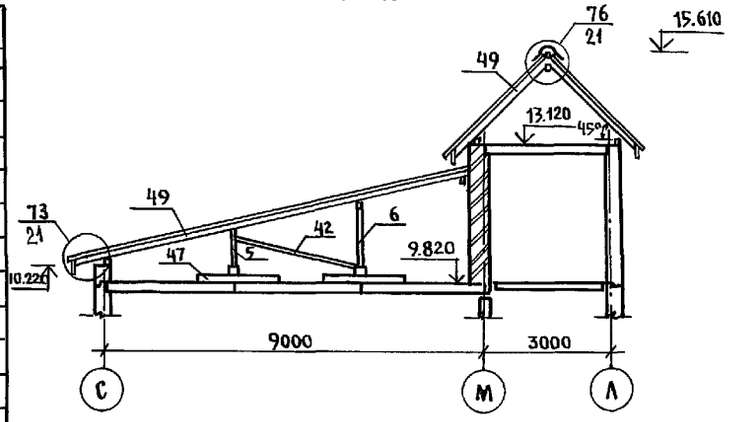

12 – 12

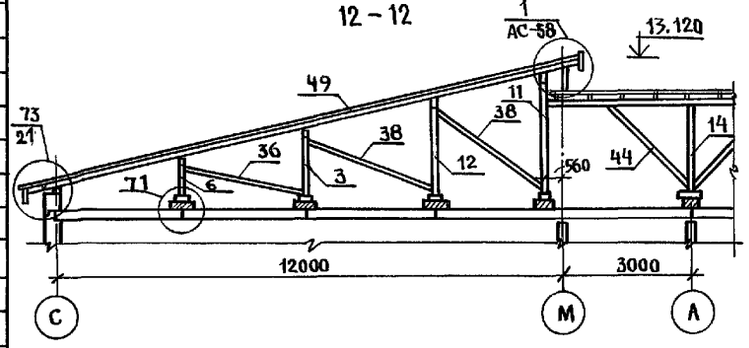

10 – 10

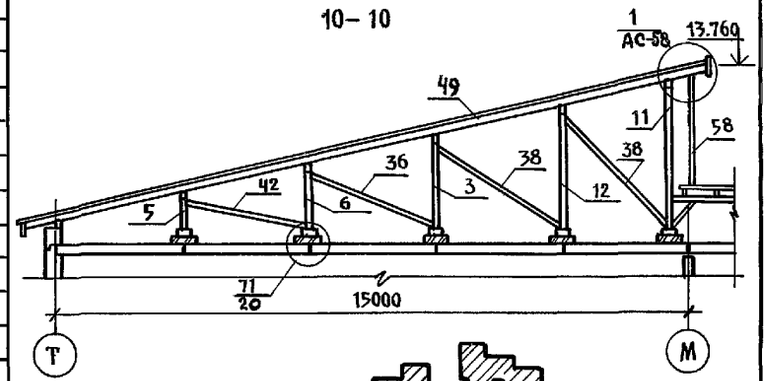

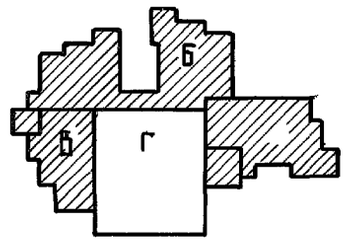

Н. контр.	Ивановский		
Нач. отд.	Богородский		
ГА Кон. пр.	Ивановский		
Зав. сек.	Белова		
Инженер	Бродецкая		
Инженер	Афанасьева		

221 - 1 - 706.92 Альбом 2 АС

Привязан:

Инв. № подл.

Средняя школа на 11 классов / 264 учащихся / с бассейном

Стадия	Лист	Листов
Р	64	

Блоки А; Б; В. Спецификация древесины на крышу. Разрезы 10-10 ÷ 12-12.

КБ по железобетону им. А.А. Якушева

Инв. № подл. | Подпись и дата | Взам. инв. №

План раскладки стропильных ног.

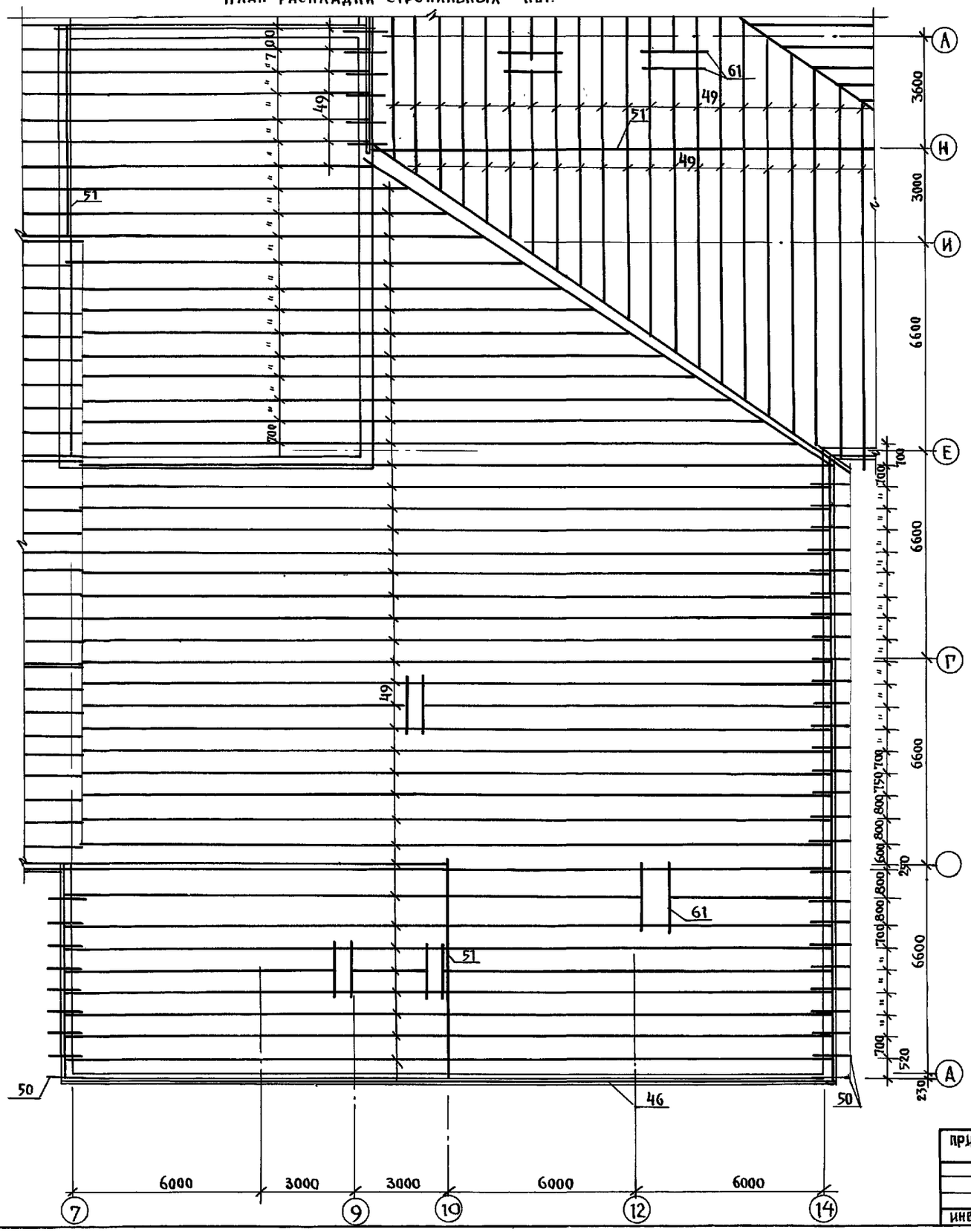
А
И
Е
Г
3600
3000
6600
6600
6600
6600
700
700
700

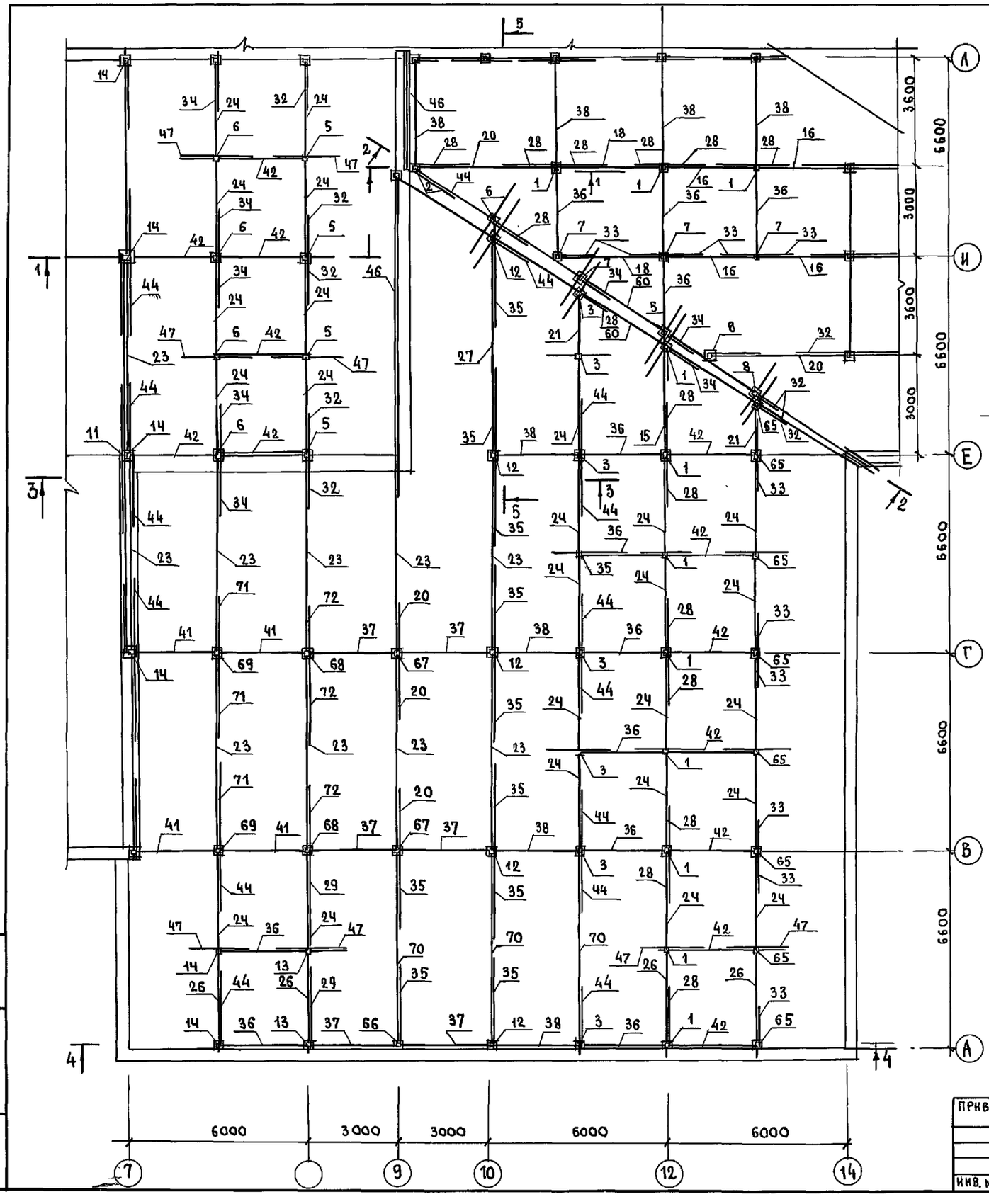

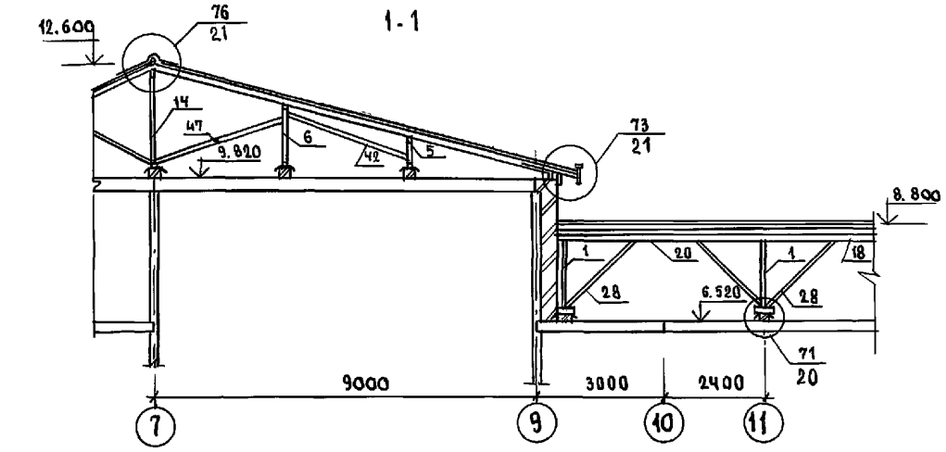

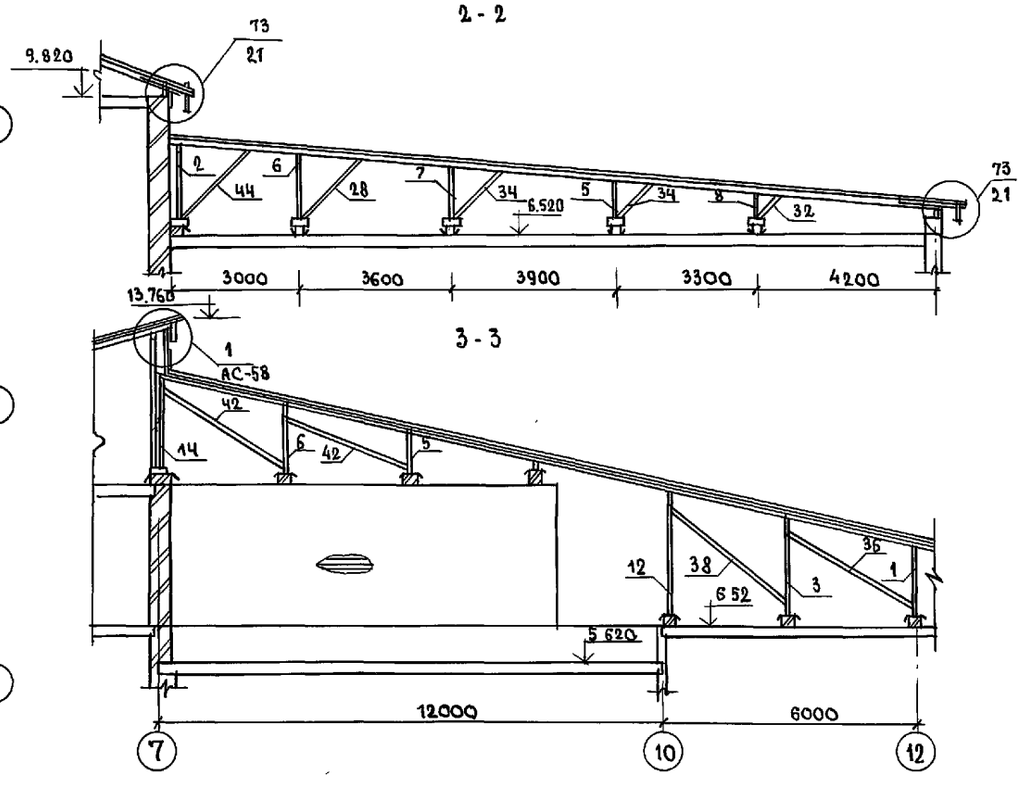

Общие примечания см. на листе АС-63.

Н.контр.	Ивановский		221-1-706.92 Альбом 2 АС
Нач.отд.	Богородский		Средняя школа на 11 классов /264 учащихся/ с бассейном
Гл.кон.пр	Ивановский		Блок Г. План расположения стоек, раскосов подкосов, прогонов, разрезы 1-1÷3-3
Инженер	Бродецкая		

Стадия	Лист	Листов
Р	66	

КБ по железобетону им. А.А.Якушева

Привязан:

Инв. №

Инв. № подл. | Подпись и дата | Взам. инв. №

4-4

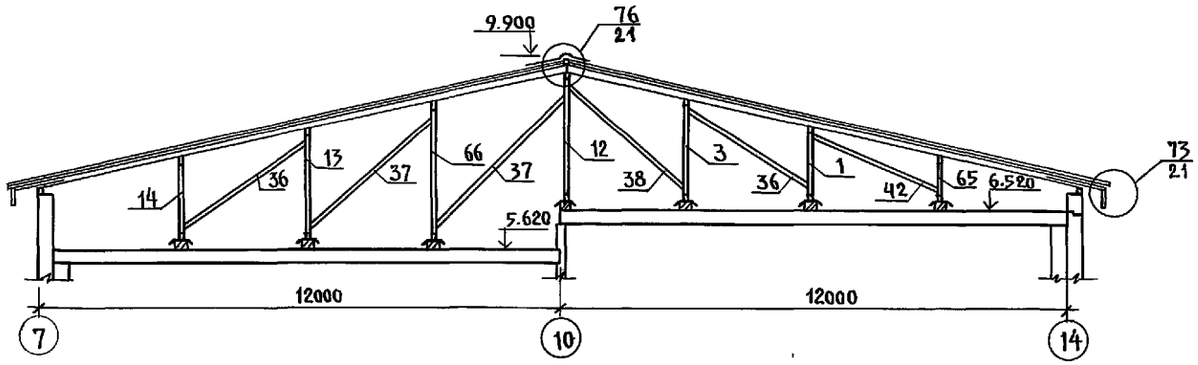

5-5

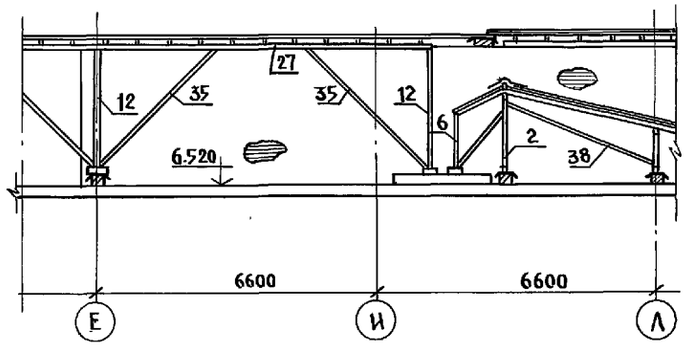

позиц. обозн.	Обозначение	Наименование	кол.	объем на 1эл м³	примечан.
2	Альбом 2 АС-66	стойка 150х150; ℓ=1.60м	1	0.036	
65		стойка 100х100; ℓ = 0.96	8	0.010	
1		стойка 100х100; ℓ = 1.60	11	0.016	
3		стойка 100х100; ℓ = 2.15	8	0.022	
66		стойка 100х100; ℓ = 3.10	1	0.031	
67		стойка 150х150; ℓ = 4.30	2	0.096	
68		стойка 200х200; ℓ = 5.00	2	0.200	
69		стойка 250х250; ℓ = 5.60	2	0.350	
5		стойка 100х100; ℓ = 0.80	4	0.008	
6		стойка 100х100; ℓ = 1.45	5	0.015	
7		стойка 100х100; ℓ = 1.15	4	0.012	
8		стойка 100х100; ℓ = 0.60	2	0.006	
12		стойка 100х100 ℓ = 2.80	5	0.028	
13		стойка 100х100 ℓ = 2.65	2	0.027	
14		стойка 100х100; ℓ = 2.0	3	0.020	

позиц. обозн.	Обозначение	Наименование	кол.	объем на 1эл м³	Примеч.
23	Альбом 2 АС-68	прогон 100х130; ℓ = 6.60	10	0.086	
70		прогон 100х130; ℓ = 6.80	3	0.088	
26		прогон 100х130; ℓ = 3.50	4	0.046	
24		ℓ = 3.30	25	0.043	
21		ℓ = 1.80	1	0.023	
15		ℓ = 3.80	1	0.049	
27		ℓ = 7.0	1	0.091	
16		ℓ = 3.0	4	0.039	
18		ℓ = 3.60	2	0.047	
20		ℓ = 5.0	2	0.065	
44		подкос 100х130; ℓ = 2.40	13	0.031	
29		ℓ = 3.20	2	0.042	
35		ℓ = 4.20	8	0.055	
28		ℓ = 2.0	14	0.026	
33		ℓ = 1.50	11	0.020	
71		ℓ = 6.0	3	0.080	
72		ℓ = 5.50	3	0.072	
34		ℓ = 1.70	5	0.022	
32		ℓ = 0.70	7	0.009	
42		раскос 50х100; ℓ = 320	12	0.016	
36		ℓ = 3.40	12	0.017	
38		ℓ = 3.90	8	0.020	
37		ℓ = 4.20	6	0.021	
41		ℓ = 4.60	2	0.023	
45		затяжка 50х100; ℓ = 6.80	6	0.034	
46		мауэрлат 100х50; ℓ = 30.0 пм	–	0.45	
47		распределительный брус 200х200 ℓ = 2.0	15	0.08	
48		опорный брус 150х150 ℓ = 0.40	62	0.009	
49		стропильная нога 100х130 ℓ = 1230пм	–	16.00	
50		кобылка 40х20 ℓ = 1.10пм	42	0.004	
51		коньковый брус 50х100 ℓ = 30 пм		0.15	
52		накладка 40х100 ℓ = 0.40	84	0.002	
53		обрешетка 40х50 ℓ = 2500пм	–	5.0	
54		брус 50х120 ℓ = 60 пм	–	0.36	
56		лобовая доска 25х75 ℓ = 31пм	–	0.058	
57		карнизная доска 25х300 ℓ = 70пм		0.525	
58		доски зашивки δ = 19мм S = 64м²		1.22	
59		черепной брус 40х50 ℓ = 140пм		0.28	
60		наносная нога 100х150 ℓ = 36пм	–	0.54	
61		ригель 40х150 ℓ = 21пм	–	0.126	
62		раскладка 25х25 ℓ = 31пм	–	0.019	

Н. контр.	Ивановский		221-1-706.92 Альбом 2 Ас
Нач. отд	Богородский		Средняя школа на 11 классов (264 учащихся) с бассейном
Гл. кон. пр.	Ивановский		Стадия Р; Лист 67; Листов
Инжен.	Бродецкая		Блок Г. Разрезы 4-4 ÷ 5-5. Сводная спецификация древесины.
			КБ по железобетону им. А.А.Якушева

Привязан:

Инв. №

Инв. № подл. | Подпись и дата | Взам. инв. №

Поз. обознач.	Обозначение	Наименование	Кол-во шт. на блок А	Б	В	Общ. кол-во	Масса ед. т	Примечан.
		Наружные стены						
НС-1	192 КЖ.И.1.1-26 стр.16	3НС-36.33.3.5-100Л-1	4	5	–	9	1.41	
НС-2	—"— стр.22	3НС-36.33.3.5-100Л-2	–	1	–	1	2.85	
НС-3	—"— стр.12	3НС-33.33.3.5-100Л	6	6	1	13	3.92	
НС-4	—"— стр.1	3НС-33.33.3.5-100Л-1	12	33	17	62	2.30	
НС-5	—"— стр.13	3НС-30.33.3.5-100Л	2	8	3	13	3.35	
НС-6	—"— стр.20	3НС-30.33.3.5-100Л-1	9	27	4	40	1.916	
НС-7	192 КЖ.И.1.1-31 стр.9	3НС-30.33.3.5-100Л-5	1	2	1	4	2.603	
НС-8	—"— стр.13	3НС-27.33.3.5-100Л-1	2	–	–	2	2.15	
НС-9	192 КЖ.И.1.1-26 стр.14	3НС-27.33.3.5-100Л	3	–	3	6	3.32	
НС-10	—"— стр.25	3НС-33.33.3.5-100Л-3	–	1	–	1	2.30	
НС-11	—"— стр.29	3НС-30.33.3.5-100Л-3	–	–	1	1	2.805	
НСУ-1	192 КЖ.И.1.1-31 стр.15	3НСУ-38.33.3.5-100Л	–	2	–	2	4.44	
НСУ-1Л	—"— стр.18	3НСУ-38.33.3.5-100Л-Л	2	–	–	2	4.44	
НСУ-2	стр.19	3НСУ-38.33.3.5-100Л-1	–	2	–	2	3.15	
НСУ-2Л	стр.19	3НСУ-38.33.3.5-100Л-1Л	2	–	–	2	3.15	
НСУ-3	192 КЖ.И.1.1-26 стр.31	3НСУ-33.33.3.5-100Л	2	3	3	8	3.70	
НСУ-3Л	стр.31	3НСУ-33.33.3.5-100Л-Л	–	6	3	9	3.70	
НСУ-4	стр.33	3НСУ-30.33.3.5-100Л	–	4	–	4	3.315	
НСУ-4Л	стр.33	3НСУ-30.33.3.5-100Л-Л	4	6	6	16	3.315	
НСУ-5	стр.35	3НСУ-18.33.3.5-100Л	1	1	–	2	1.745	
НСУ-5Л	стр.35	3НСУ-18.33.3.5-100Л-Л	1	–	–	1	1.745	
НСУ-6	192 КЖ.И.1.1-31 стр.25	3НСУ-18.33.3.5-100Л-1	2	3	–	5	1.745	
НСУ-6Л	—"— стр.25	3НСУ-18.33.3.5-100Л-1Л	2	–	–	2	1.745	
НСУ-7Л	—"— стр.22	3НСУ-33.33.3.5-100Л-2Л	–	3	–	3	3.700	
НС-13	—"— стр.6	3НС-30.33.3.5-100Л-4	–	3	–	3	3.35	
НЧ-1	192 КЖ.И.1.1-26 стр.44	3НЧ-66.5.3.5-100Л	4	8	3	15	1.37	
НЧ-2	—"— стр.44	3НЧ-36.5.3.5-100Л	3	2	–	5	0.725	
НЧ-3	—"— стр.46	3НЧ-30.5.3.5-100Л	5	13	3	21	0.610	
НЧ-4	—"— стр.46	3НЧ-27.5.3.5-100Л	1	–	1	2	0.560	
НЧУ-1	—"— стр.48	3НЧУ-33.5.3.5-100Л	1	2	1	4	0.86	
НЧУ-1Л	—"— стр.48	3НЧН-33.5.3.5-100Л-Л	1	2	1	4	0.86	
НЧУ-2	—"— стр.48	3НЧУ-30.5.3.5-100Л	–	2	–	2	0.595	
НЧУ-2Л	—"— стр.48	3НЧУ-30 5.3.5-100Л-Л	2	2	2	6	0.595	
НЧУ-3	192 КЖ.И.1.1-31 стр.28	3НЧУ-38.5.3.5-100Л	–	2	–	2	0.805	
НЧУ-3Л	—"— стр.28	3НЧУ-38.5.3.5-100Л-Л	2	–	–	2	0.805	
		Внутренние стены						
В-1	192 КЖ.И.2.1-26 стр.9	ПСВ-59.30.1.6-150Т-1Э	–	5	6	11	2.73	
В-2	192 КЖ.И.2.1-33 стр.8	ПСВ-59.30.1.6-150Т	–	3	3	6	6.40	
В-3	—"— стр.10	ПСВ-36.30.1.6-150Т	4	8	–	12	4.37	
В-4	192 КЖ.И.2.1-26 стр.9	ПСВ-36.30.1.6-150Т-1Э	6	11	1	18	4.37	
В-5	192 КЖ.И.2.1-33 стр.21	ПСВ-28.30.1.6-150Т-3	–	5	–	5	3.43	
В-6	192 КЖ.И.2.1-26 стр.9	ПСВ-28.30.1.6-150Т-2Э	1	11	–	12	2.58	
В-7	192 КЖ.И.2.1-26 стр.9	ПСВ-28.30.1.6-150Т-1	6	16	4	25	3.43	
В-8	192 КЖ.И.2.1-33 стр.12	ПСВ-33.30.1.6-150Т	1	1	–	2	1.92	
В-9	—"— стр.19	ПСВ-28.30.1.6-150Т-1	5	9	–	14	1.33	
В-10	—"— стр.16	ПСВ-30.30.1.6-150Т-1	4	7	2	13	2.78	
В-11	192 КЖ.И.2.1-26 стр.9	ПСВ-30.30.1.6-150Т-2Э	6	2	1	15	1.55	
В-12	—"— стр.9	ПСВ-33.30.1.6-150Т-2Э	20	7	–	27	1.92	
В-13	—"— стр.9	ПСВ-30.30.1.6-150Т-3	3	2	–	5	2.78	
В-14	192 КЖ.И.2.1-33 стр.13	ПСВ-33.30.1.6-150Т-1	1	4	–	5	3.15	
В-15	192 КЖ.И.2.1-26 стр.3	ПСВ-28.30.1.6-150Т-4Э	1	–	–	1	1.33	
В-17	—"— стр.7	ПСВ-28.30.1.6-150Т-5	–	–	2	2	2.58	
В-19	—"— стр.8	ПСВ-28.30.1.6-150Т-6	4	3	–	7	3.43	
В-19	—"— стр.6	ПСВ-36.30.1.6-150Т-2	4	3	2	9	4.37	
В-20	—"— стр.4	ПСВ-59.30.1.6-150Т-2	–	2	–	2	6.40	
		Перегородки гипсобетонные						
ПС-1	192 КЖ.И.5.1-15 стр.6	ПС-36.30	4	8	12	24	1.16	
ПС-2	—"— стр.9	ПС-28.30-1	3	11	11	25	0.67	
ПС-3	—"— стр.8	ПС-28.30	4	9	4	17	0.90	
ПС-4	—"— стр.11	ПС-13.30	–	7	13	20	0.40	
ПС-5	—"— стр.12	ПС-9.30	5	11	16	32	0.28	
ПС-6	—"— стр.13	ПС-6.30	2	8	17	28	0.16	
ПС-7	—"— стр.10	ПС-15.30	1	3	15	19	0.47	
ПС-8	—"— стр.7	ПС-30.30	2	–	5	7	1.	
		Перегородки керамзитобетонные /вариант/						
ПС-1	192 КЖ.И.5.1-15 стр.6	ПП-36.30-100К	4	8	12	24	1.22	
ПС-2	—"— стр.9	ПП-28.30-100К-1	3	11	11	25	0.73	
ПС-3	—"— стр.8	ПП-28.30-100К	4	9	4	27	0.95	
ПС-4	—"— стр.11	ПП-13.30-100К	–	7	13	20	0.43	
ПС-5	—"— стр.12	ПП-9.30-100К	5	11	16	32	0.31	
ПС-6	—"— стр.13	ПП-6.30-100К	2	8	17	28	0.20	
ПС-7	—"— стр.10	ПП-15.30-100К	1	8	15	19	0.51	
ПС-8	—"— стр.7	ПП-30.30-100К	2	–	5	7	1.06	

Инв. № подл. | Подпись и дата | Взам. инв. №

Н. контр	Ивановский	
Нач. отд.	Богородский	
Гл. кон. пр.	Ивановский	
Зав. сект.	Белова	

Привязан

Инв. №

221-1-706 92 Альбом 2 АС

Средняя школа на 11 классов с бассейном /264 учащихся/

Сводная спецификация выше отм. 0.000 /начало/

Стадия	Лист	Листов
Р	68	

КБ по железобетону им. А.А. Якушева

25443-02 70

Поз. обознач.	Обозначение	Наименование	Кол-во шт. А	Б	В	Общее кол-во	Масса ед. т.	Примечан.
		Перекрытия						
ПК-1	1.92 КЖ.И.3.1-28 стр.7	ПК-5-66.30	5	12	7	24	6.13	
ПК-2	——"—— стр.9	ПК5-66.30-1	10	9	9	28	6.13	
ПК-3	——"—— стр.8	ПК6-66.30-1	5	4	5	14	6.13	
ПК-4	——"—— стр.10	ПК5-66.30-2	12	27	10	49	6.05	
ПК-5	——"—— стр.11	ПК5-66.15	2	—	—	2	3.00	
ПК-6	——"—— стр.11	ПК5-66.15-1	2	2	3	7	3.00	
ПК-7	——"—— стр.11	ПК6-66.15-1	—	2	—	2	3.00	
ПК-8	——"—— стр.12	ПК5-66.15-2	4	18	8	30	2.900	
ПК-9	——"—— стр.13	ПК5-66.15-3	—	—	1	1	2.950	
ПК-10	1.92 КЖ.И.4.1-33 стр.7	ПК8-66.15-6	—	—	6	6	3.25	
ПК-11	1.92 КЖ.И.3.1-28 стр.14	ПК5-66.15-4	2	—	—	2	2.95	
ПК-12	1.92 КЖ.И.4.1-33 стр.6	ПК6-66.15-2	—	4	—	4	3.00	
ПК-13	1.92 КЖ.И.3.1-28 стр.20	ПК5-66.6	16	10	—	26	1.45	
ПК-14	——"—— стр.20	ПК6-30.6	15	6	2	23	0.68	
ПК-15	——"—— стр.16	ПК6-30.30	1	3	—	4	2.85	
ПК-16	——"—— стр.16	ПК6-30.30_1	13	35	4	52	2.85	
ПК-17	——"—— стр.17	ПК6-30.30-2	2	4	—	6	2.75	
ПК-18	——"—— стр.18	ПК6-30.15	—	1	—	1	1.50	
ПК-19	——"—— стр.18	ПК6-30.15-1	1	—	—	1	1.50	
ПК-20	——"—— стр.19	ПК6-30.15-2	—	1	—	1	1.425	
ПК-21	——"—— стр.19	ПК6-30.15-3	1	—	—	1	1.425	
П21-5	Серия 3.006.1-2.87 вып.2	П21-5	—	1	—	1	2.94	
		Перекрытия шириной 1.5 м /вариант/						
ПК-5	1.92 КЖ.И.3.1-28 стр.11	ПК5-66.15	8	16	9	33	3.00	
ПК-6	——"—— стр.11	ПК5-66.15-1	39	53	36	134	3.00	
ПК-7	——"—— стр.11	ПК6-66.15-1	8	5	9	22	3.00	
ПК-8	——"—— стр.12	ПК5-66.15-2	17	47	19	83	2.900	
ПК-9	——"—— стр.13	ПК5-66.15-3	—	—	1	1	2.95	
ПК-10	1.92 КЖ.И.4.1-33 стр.7	ПК8-66.15-6	—	—	6	6	3.25	
ПК-11	1.92 КЖ.И.3.1-28 стр.14	ПК5-66.15-4	2	—	—	2	2.95	
ПК-12	1.92 КЖ.И.4.1-33 стр.6	ПК6-66.15-2	—	3	—	3	3.00	
ПК-13	1.92 КЖ.И.3.1-28 стр.20	ПК5-66.6	16	10	—	26	1.45	
ПК-14	——"—— стр.20	ПК6-30.6	15	6	2	23	0.68	
ПК-18	——"—— стр.18	ПК6-30.15	28	74	4	106	1.50	
ПК-19	——"—— стр.18	ПК6-30.15-1	2	6	—	8	0.50	
ПК-20	——"—— стр.19	ПК6-30.15-2	2	5	—	7	1.425	

Поз. обознач	Обозначение	Наименование	Кол-во шт А	Б	В	Общее кол-во	Масса ед. т	Примечан.
ПК-21	1.92 КЖ.И.3.1-28 стр.19	ПК6-30.15-3	2	—	—	2	1.425	
П21-5	Серия 3.006.1-2.87 вып.2	П21-5	—	1	—	1	2.94	
		Лестницы						
ЛМ-2	1.92 КЖ.И.4.1-33 стр.10	ЛМ-17.13	4	6	4	14	2.04	
ЛП-1	——"—— стр.9	ЛП-28.15	3	5	3	11	2.065	
ЛП-2	——"—— стр.8	ЛП-28.15-1	1	1	1	3	2.11	
ЛН-1	——"—— стр.13	ЛН-13.3	40	60	40	140	0.042	
		Перемычки						
ПБ-3	Серия 1.038.1-1 вып.1	2ПБ13-1	3	3	—	6	0.054	
ПБ-1	——"——	5ПБ30-37п	3	1	—	4	0.41	
		Входы						
Кр-1	1.92 КЖ.И.3.1-28 стр.22	Кр-33.15	1	1	—	2	1.35	
ПК-14	——"—— стр.20	ПК6-30.6	—	—	1	1	0.68	
ПК-18	——"—— стр.18	ПК6-30.15	—	2	1	3	1.50	
ПБ-2	Серия 1.038.1-1 вып.1	3ПБ13-37п	—	2	—	2	0.085	

Сводная спецификация монтажных связей и металлоконструкций.

Монтажные связи наружных стен

							Масса кг.	
Мс-1	1.92 КЖ.И-3.1 стр.4	Мс-1	158	405	145	708	0.50	
Мс-2	——"—— стр.4	Мс-2	22	42	6	70	0.28	
Мс-3	——"—— стр.4	Мс-3	43	83	30	156	0.24	
Мс-5	——"—— стр.4	Мс-5	63	141	45	249	0.22	
Мс-6	——"—— стр.4	Мс-6	7	13	—	20	0.93	
Мс-10	——"—— стр.4	Мс-10	13	—	—	—	0.20	
Мс-16	——"—— стр.6	Мс-16	5	9	8	22	0.14	
Мс-17	——"—— стр.6	Мс-17	8	17	—	25	0.28	
Мс-18	——"—— стр.6	Мс-18	4	6	4	14	0.72	
Мс-13	——"—— стр.5	Мс-13	7	2	—	9	0.93	
Мс-14	——"—— стр.5	Мс-14	7	3	—	10	1.06	
Мс-31	——"—— стр.9	Мс-31	14	38	12	64	2.89	
Мс-8	——"—— стр.4	Мс-8	—	21	—	21	0.10	
⌀4 Вр I	ГОСТ 6727-80*	⌀4 Вр I; ℓ=2.0 п.м	10	21	6	37	0.19	

Инв.№ подл. | Подпись и дата | Взам.инв.№

Привязан:

Инв.№

Гл.констр.	Ивановский		221-1-706.92 Альбом 2 АС
Нач.отд.	Богородский		Средняя школа на 11 классов (численностью 264 учащихся)
Гл.конст.	Ивановский		Стадия Р; Лист 69; Листов
Зав.сект.	Белова		Сводная спецификация выше отм. 0.000 /продолжение/
			КБ по железобетону им. А.А. Якушева

25443-02 ТМ

Поз. обознач.	Обозначение	Наименование	Кол-во шт. А	Б	В	Общее кол-во	Масса ед. кг.	Примечан.
ф10AI	ГОСТ 5781-82*	ф10 AI ; ℓ= 0.8 мм	—	—	1	1	0.32	
		Внутренних стен						
мс-5	192 КМ.И.-31 стр.4	мс-5	—	6	—	6	0.22	
мс-15	——"—— стр.6	мс-15	132	66	—	198	0.02	
мс-19	——"—— стр.6	мс-19	6	26	—	32	0.24	
мс-20	——"—— стр.6	мс-20	78	26	6	110	0.35	
мс-21	——"—— стр.6	мс-21	65	125	36	226	0.47	
мс-22	——"—— стр.6	мс-22	25	9	3	37	0.59	
мс-23	——"—— стр.6	мс-23	39	38	—	77	0.71	
мс-24	——"—— стр.6	мс-24	12	38	—	50	0.94	
мс-32	——"—— стр.9	мс-32	5	12	—	17	2.58	
им-1	——"—— стр.10	им-1	12	6	—	18	1.49	
-6х50	ГОСТ 103-76*	-6х50; ℓ= 0.15 п.м.	—	4	—	4		
		Перегородок						
мс-7	192 КМ И-31 стр.4	мс-7	16	20	40	78	0.08	
мс-26	——"—— стр.7	мс-26	16	25	34	75	0.25	
мс-27	——"—— стр.7	мс-27	22	38	67	127	0.19	
мс-28	——"—— стр.7	мс-28	4	2	4	10	0.37	
		Перегородок керамзитобетонных / вариант/						
мс-8	192 КМ.И-31 стр.4	мс-8	17	30	55	92	0.10	
мс-9	——"—— стр.4	мс-9	20	19	29	68	0.14	
мс-10	——"—— стр.4	мс-10	—	4	2	6	0.20	
мс-11	——"—— стр.4	мс-11	—	—	3	3	0.22	
мс-29	——"—— стр.8	мс-29	18	20	40	78	0.78	
мс-30	——"—— стр.8	мс-30	5	8	14	27	0.78	
		Перекрытий						
мс-1	192 КМ.И-31 стр.4	мс-1	28	41	4	73	0.50	
мс-8	——"—— стр.4	мс-8	28	41	4	73	0.10	
мс-10	——"—— стр.4	мс-10	—	—	6	6	0.20	
мс-11	——"—— стр.4	мс-11	55	238	35	328	0.22	
мс-12	——"—— стр.4	мс-12	150	148	78	376	0.44	
им-1	——"—— стр.10	им-1	8	16	8	32	1.49	
ф12AI	ГОСТ 5781-82*	ф12AI ; ℓ= 0.75 п.м	—	—	6	6	0.66	
С27	ГОСТ 8240-89	С27; ℓ= 6.6 п.м	—	2	—	2	132.82	
L160х100х9	ГОСТ 8510-86	L160х100х9; ℓ= 600	—	—	4	4	40.80	
		Перекрытий шир. 1.5м /вариант/						
мс-1	192 КМ.И-31 стр.4	мс-1	31	41	6	78	0.50	
мс-9	——"—— стр.4	мс-9	31	41	6	78	0.10	
мс-10	——"—— стр.4	мс-10	—	—	6	6	0.20	
мс-11	——"—— стр.4	мс-11	97	438	72	607	0.22	

Поз. обознач.	Обозначение	Наименование	Кол-во шт А	Б	В	Общее кол-во	Масса ед. кг.	Примечан.
мс-12	192 КМ.И-31 стр.4	мс 12	236	267	151	654	0.44	
им-1	——"—— стр.10	им-1	8	16	8	32	1.49	
ф12AI	ГОСТ 5781-82*	ф12AI ; ℓ= 0.75 п.м	—	—	6	6	0.66	
С27	ГОСТ 8240-89	С27; ℓ= 6.60 п.м	—	2	—	2	132.82	
L160х100х9	ГОСТ 8510-86	L160х100х9; ℓ= 0.60 п.м	—	—	4	4	10.80	
		Металлоконструкции						
		Ограждения лестниц						
ОЛ-2	Альбом 2 л. АС-53	ОЛ-2	4	10	4	18	43.00	
ОЛ-3	л. АС-53	ОЛ-3	1	2	1	4	20 47	
-10х100	ГОСТ 103-76*	-10х100; ℓ=200	2	8	2	12		
		Крепления радио и телестоек						
им-7	192 КМ.И-31 стр.13	им-7				1	31.91	
им-8	——"—— стр.16	им-8				1	26.55	
ф4вI	ГОСТ 6727-80*	ф4вI; ℓ= 10.50				8	1.03	
-6х150	ГОСТ 103-76*	-6х150; ℓ=150				2	1.06	
		Крепления венткоробов						
ф8AI	ГОСТ 5781-82*	ф8AI; ℓ=270	102	188	132	422	0.11	
-4х60	ГОСТ 103-76*	-4х60 п.м.	40.3	75.0	58.0	173.30	1.88	
		Крепления площадок						
им-12	Альбом 2 л. АС-53	им-12	16	32	16	64	5.84	
им-13	——"—— л. АС-53	им-13	8	16	8	32	2.214	
		Балконов						
—	Альбом 2 л. АС-37	—	—	—	3	3	448.92	
		Гардероба						
-5х30	ГОСТ 103-70*	-5х30; ℓ= 200	—	—	—	440	0.24	
∘40х40	ГОСТ 8639-82	∘40х40х6; ℓ= 1500	—	—	—	20	9.60	
		Ограждения радиаторов						
L50х4	ГОСТ 103-76*	L50х4, ℓ= 50	—	—	—	108	1.53	
		Лестницы в зал						
L50х5	ГОСТ 8509-86	L50х5; ℓ= 80	—	—	6	6	0.30	
L50х5	——"——	ℓ= 100	—	—	2	2	0 38	

Н.контр	Ивановский	
Нач. отд.	Богородский	
Гл.констр	Ивановский	
Зав. рект.	Белова	

221-1-706.92 Альбом 2 АС

Привязан:

Инв.№

Средняя школа на 11 классов с бассейном/ 264 учащихся /

Сводная спецификация выше отм. 0.000/продолжение/

Стадия	Лист	Листов
Р	70	

КБ по железобетону им. А.А. Якушева

Инв.№ подл. | Подпись и дата | Взам.инв.№

			Обозначение	Наименование	Кол. шт.	Примеч.
			Бассейн для пуска моделей			
			Сборочные единицы			
				Детали		
БЧ		1	Гост 8509-86	L 50×5 ; ℓ= 1500	4	5.66 кг
БЧ		2	Гост 6781-82*	ф12 AII; ℓ= 1700	34	1.51 кг
БЧ		3	Гост 3262-75*	труба ф50×3; ℓ= 450	1	1.90 кг
БЧ		4		ℓ= 650	1	2.74 кг
				Сетки		
БЧ		5	Гост 8478-81	С $\frac{8AIII-200}{8AI-200}$ 1050×1200 $\frac{100}{25}$	3	5.33 кг
БЧ		6		1050×3650 $\frac{25}{25}$	1	16.53 кг
БЧ		7		С $\frac{8AIII-200}{8AIII-200}$ 950×3650 $\frac{25}{100}$	2	12.90 кг
БЧ		8		С $\frac{8AI-200}{8AI-200}$ 1050×3650 $\frac{25}{25}$	2	16.53 кг
БЧ		9		С $\frac{8AIII-200}{8AIII-200}$ 1700×1050 $\frac{25}{250\times50}$	1	7.35 кг
БЧ		10		С $\frac{8AI-200}{8AI-200}$ 950×1050 $\frac{25}{75}$	1	4.32 кг
БЧ		11		1100×1050 $\frac{25}{50}$	1	5.10 кг
БЧ		12		С $\frac{8AIII-200}{8AIII-200}$ 950×1050 $\frac{25}{250\times100}$	1	3.91 кг
				Материалы		
			Гост 6141-82	Керамическая плитка	13.5	м²
				Бетон тяжелый В-25	2.48	м³
				Участки монолитные		
				УМ-1		
				Сборочные единицы		
А3			192 км. И-31 стр. 10	ИМ-1	1	1.49 кг
				Материалы		
				Бетон тяжелый В-15	—	0.18 м³
				УМ-2 - ШТ. 3		
				Сборочные единицы		
А3			Альбом-2 л. АС-53	ИМ-10	2	3.15 кг
				Материалы		
				Бетон тяжелый В-15	—	0.40 м³

Выборка металла на монолитные железобетонные конструкции

Марка элемента	Арматурные изделия									Закладные детали					Общий расход кг.
	Арматура класса								Всего	Прокат		Труба		Всего	
	BpI		AI				AIII			Вст3 кп 2		Газовая			
	Гост 6727-80*		Гост 5781-82*				Гост 5781-82*			Гост 103-76*		Гост 3262-75			
	4	Итого	6	8	12	Итого	8	Итого		L 50×5	Итого	Тр. 50×3	Итого		
Бассейн для пуска моделей	—	—	—	50.88	51.34	102.22	61.18	61.18	163.40	22.64	22.64	4.64	4.64	27.28	190.68
УМ-1	0.15	0.15	1.34	—	—	1.34	—	—	1.49	—	—	—	—	—	1.49
УМ-2- ШТ 3	0.46	0.46	5.84	—	—	5.84	—	—	6.15	—	—	—	—	—	6.15

Инв № подл. | Подпись и дата | Взам. инв. №

Н. контр	Ивановский		221-1-706.92 Альбом 2 АС
Нач. отд.	Богородский		Средняя школа на 11 классов с бассейном (264 учащихся)
Гл. конс. пр.	Ивановский		Стадия: Р; Лист: 71; Листов:
Вед. сект.	Белова		Сводная спецификация выше отм 0.000 /окончание/
			КБ по железобетону им А.А. Якушева

Привязан

Инв №

25443-02 93

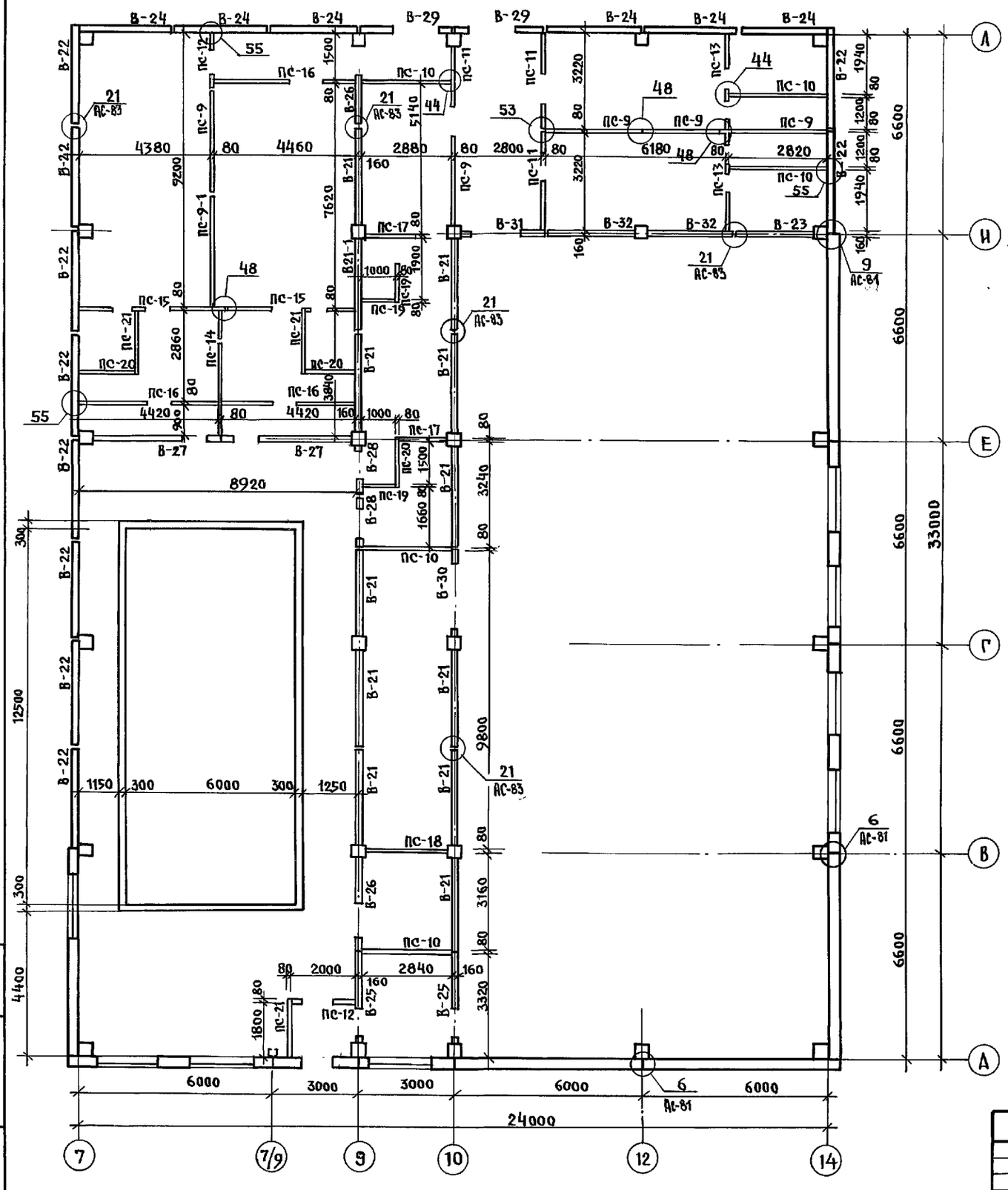

Таблица обозначений

Марка по проекту	Марка по серии	Марка по проекту	Марка по серии	Марка по проекту	Марка по серии
В-21	ПСВ-31.30.1.6-150т	ПС-9	ПП-30.30-100К		
В-21-1	ПСВ-31.30.1.6-150т-1	ПС-9-1	ПП-30.30-100К-1		
В-22	ПСВ-33.30.1.6-150т-	ПС-10	ПП-28.30-100К		
В-23	ПСВ-23.27.1.6-150т-	ПС-11	ПП-30.30-100К-2		
В-24	ПСВ-30.30.1.6-150т	ПС-12	ПП-20.30-100К		
В-25	ПСВ-31.30.1.6-150т-2	ПС-13	ПП-32.30-100К		
В-26	ПСВ-29.30.1.6-150т-2	ПС-14	ПП-38.30-100К		
В-27	ПСВ-42.27.1.6-150т-1	ПС-15	ПП-44.30-100К		
В-28	ПСВ-15.30.1.6-150т	ПС-16	ПП-44.30-100К-1		
В-29	ПСВ-30.30.1.6-150т-1	ПС-17	ПП-26.27-100К		
В-30	ПСВ-31.30.1.6-150т-2	ПС-18	ПП-26.27-100К-1		
В-31	ПСВ-25.27.1.6-150т	ПС-19	ПП-10.30-100К		
В-32	ПСВ-31.27.1.6-150т	ПС-20	ПП-17.30-100К		
		ПС-21	ПП-20.30-100К		
		ПС-22	ПП-14.30-100К		

Узлы 6, 9, 21 см. Альбом 2.

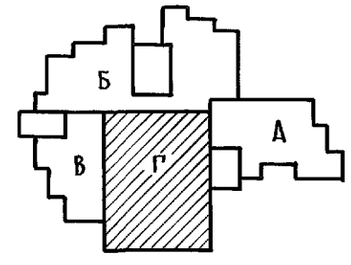

ПРИВЯЗАН:

ИНВ. №

Н. контр.	Ивановский	
Нач. отд.	Богородский	
Гл. констр.	Ивановский	
Зав. сект.	Иванов	
Вед. кон.	Носкова	

221-1-706.92 Альбом 2 АС

Средняя школа на 11 классов с бассейном /264 учащихся/

Блок „Г". Монтажная схема стен 1-го этажа.

Стадия	Лист	Листов
Р	72	

КБ по железобетону им. А.А. Якушева

25443-02 74

Инв. № подл. | Подпись и дата | Взам. инв. №

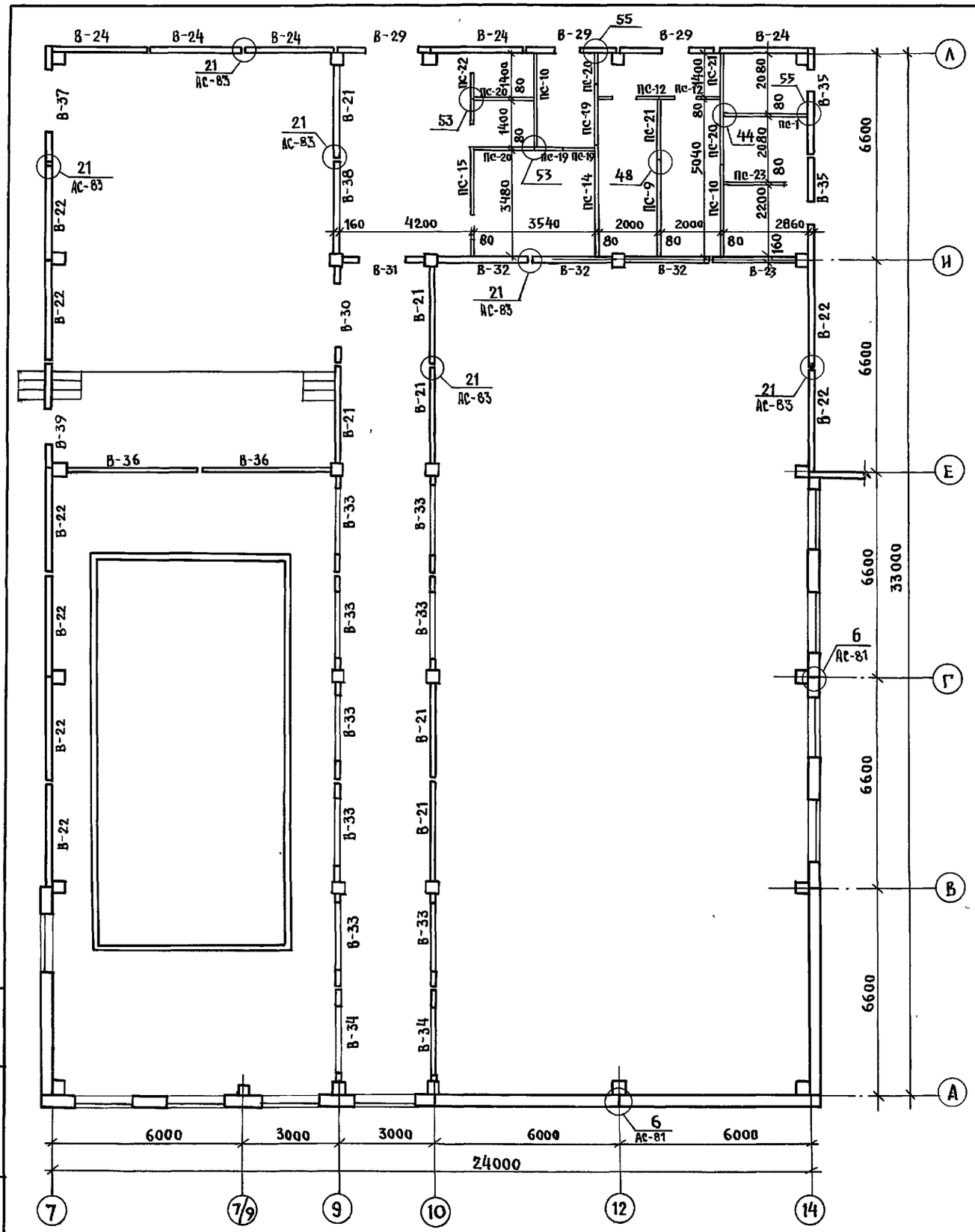

Таблица обозначений

Марка по проекту	Марка по серии
В-21	ПСВ-31.30.1.6-150т
В-22	ПСВ-33.30.1.6-150т
В-23	ПСВ-23.27.1.6-150т
В-24	ПСВ-30.30.1.6-150т
В-29	ПСВ-30.30.1.6-150т-1
В-30	ПСВ-31.30.1.6-150т-4
В-31	ПСВ-25.27.1.6-150т
В-32	ПСВ-31.27.1.6-150т
В-33	ПСВ-31.30.1.6-150т-3
В-34	ПСВ-29.30.1.6-150т-1
В-35	ПСВ-34.30.1.6-150т
В-36	ПСВ-42.27.1.6-150т

Марка по проекту	Марка по серии
В-37	ПСВ-34.30.1.6-150т-1
В-38	ПСВ-29.30.1.6-150т
В-39	ПСВ-33.30.1.6-150т-1
пс-9	ПС-30.30-100К
пс-10	ПС-28.30-100К
пс-12	ПС-20.30-100К
пс-14	ПС-38.30-100К
пс-15	ПС-44.30-100К
пс-19	ПС-10.30-100К
пс-20	ПС-17.30-100К

Марка по проекту	Марка по серии
пс-21	ПС-20.30-100К
пс-22	ПС-14.30-100К
пс-23	ПС-28.30-100К-1

План 3 го этажа

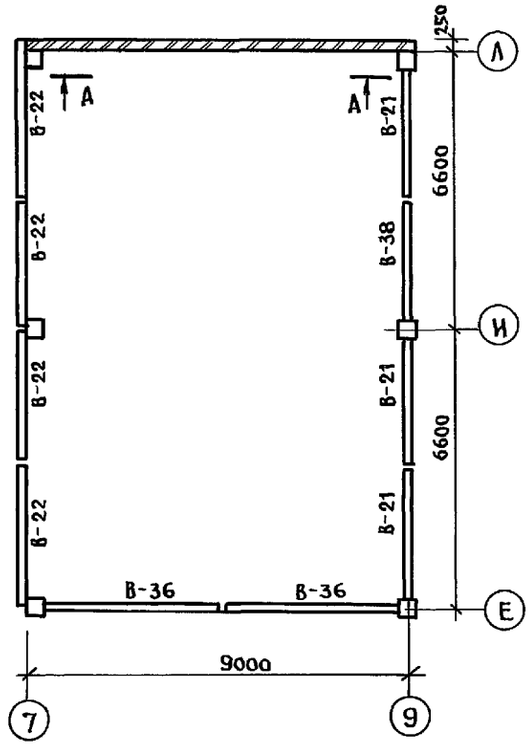

1. Развертку стены по оси „А" плана 3го этажа см. лист АС-78
2. Узел 6 см. лист АС-81; остальные узлы см. альбом 192. УАС 1-30.
3. Узлы 6;21 см. Альбом 2.
4. Вид А-А см. Альбом 1 АС-45.

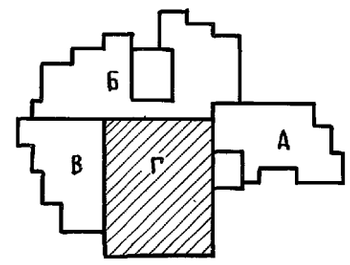

Н. контр.	Ивановский	221-1-706.92	Альбом 2 АС
Нач. отд.	Богородский	Средняя школа на 11 классов с бассейном/ 264 учащихся/	Стадия: Р; Лист: 73; Листов:
Гл. констр.	Ивановский		
Зав. сект.	Иванов		
Вед. конс	Носкова	Блок „Г" Монтажная схема стен 2го и 3го этажей.	КБ по железобетону им. А.А. Якушева

Привязан:

Инв. №

Инв.№ | Подп. и дата | Взам. инв.№

25443-02 75

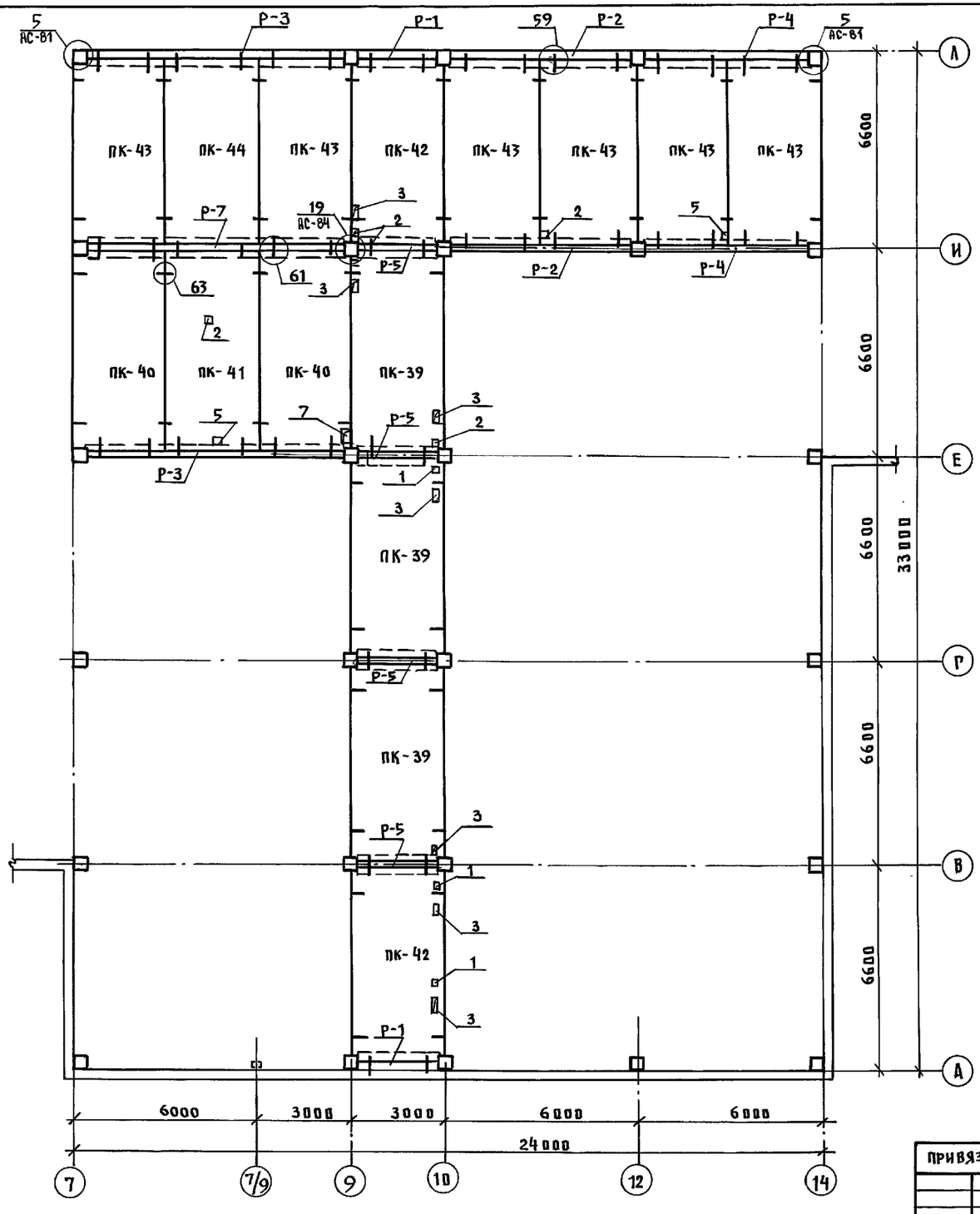

Таблица обозначений

Марка по проекту	Марка по серии
Р-1	РОП 6. 26-60
Р-2	РОП 6. 56-60
Р-3	РОП 6. 84-90
Р-4	РОП 6. 54-60
Р-5	РДП 6. 26-60
Р-7	РДП 6. 84-90
ПК-39	ПК6-63.30
ПК-40	ПК6-63.30-1
ПК-41	ПК6-63.30-2
ПК-42	ПК6-61.30
ПК-43	ПК6-61.30-1
ПК-44	ПК6-61.30-2

1. Таблицу отв. см. лист АС-76.
2. Узлы 5,19 см. Альбом 2.

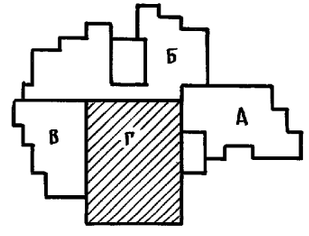

Н. контр.	Ивановский	221-1-706.92	Альбом 2 АС
Нач. отд.	Богородский	Средняя школа на 11 классов с бассейном /264 учащихся/	Стадия: Р; Лист: 74; Листов:
Гл. конст.	Ивановский		
Зав. сек.	Иванов	Блок „Г" Монтажный план перекрытия над 1ым этажом шир. 3.0м.	КБ по железобетону им. А.А. Якушева
Вед. кон.	Носкова		

Привязан:

Инв. №

ИНВ. № ПОДЛ. | ПОДПИСЬ И ДАТА | ВЗАМ. ИНВ. №

25443-02 76

План покрытия над 2 этажом

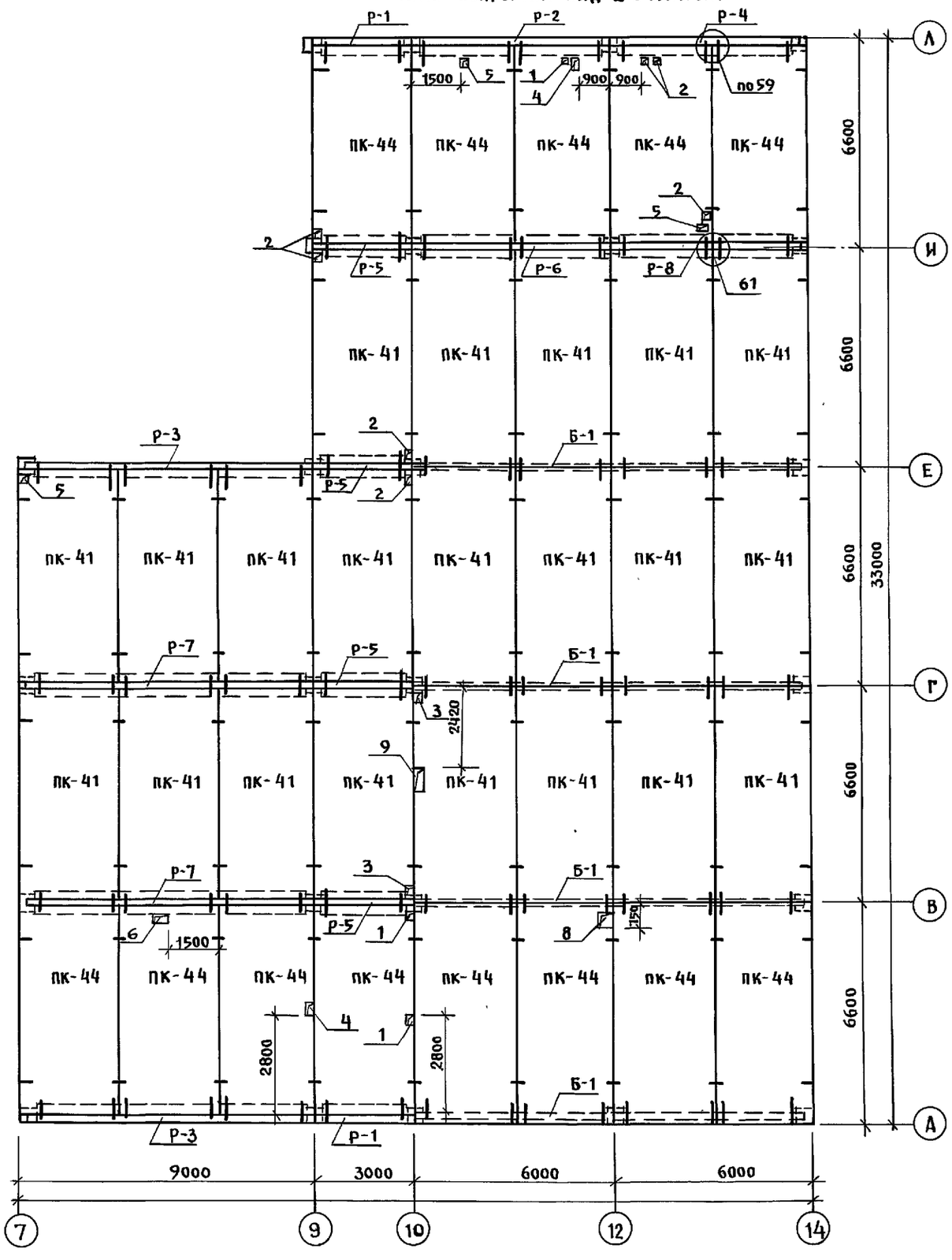

План покрытия над 3 этажом

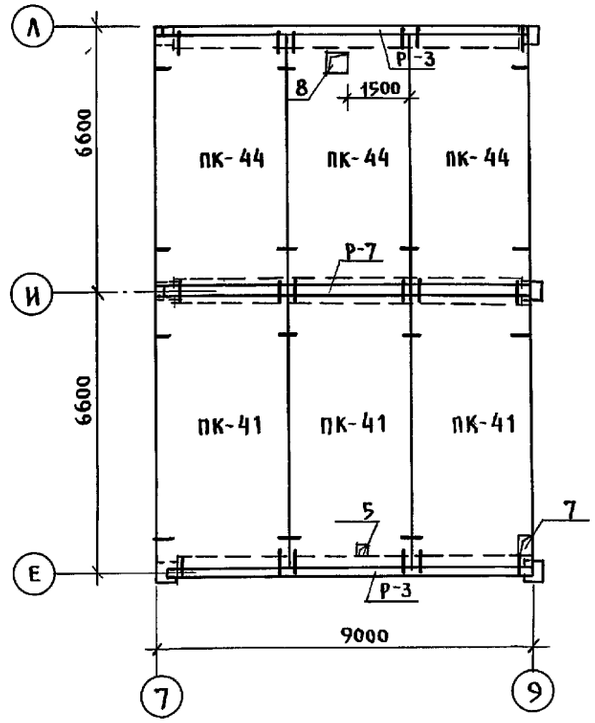

Таблица обозначений

Марка по проекту	Марка по серии
Б-1	1БП 12
Р-1	РПП 6.26-60
Р-2	РПП 6.56-60
Р-3	РПП 6.84-90
Р-4	РПП 6.54-60
Р-5	РДП 6.26-60
Р-6	РДП 6.56-60
Р-7	РДП 6.84-60
Р-8	РДП 6.54-60
ПК-41	ПК6-63.30-2
ПК-44	ПК6-61.30-2

Примечания см. лист АС-74.

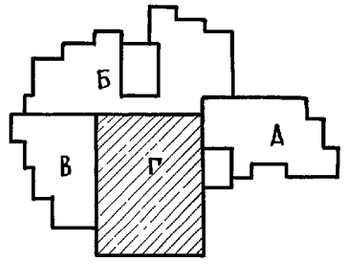

Инв.№ подл. | Подпись и дата | Взам. инв. №

Н. контр.	Ивановский	221-1-706.92	Альбом 2 АС
Нач. отд.	Богородский	Средняя школа на 11 классов с бассейном/264 учащихся /	Стадия: Р. Лист: 75 Листов:
Гл. конст.	Ивановский	Блок „Г" План покрытия над 2 этажом План покрытия над 3 этажом	КБ по железобетону им. А.А. Якушева
Зав. сек.	Иванов		
Вед. кон.	Носкова		
Привязан:			
Инв. №			

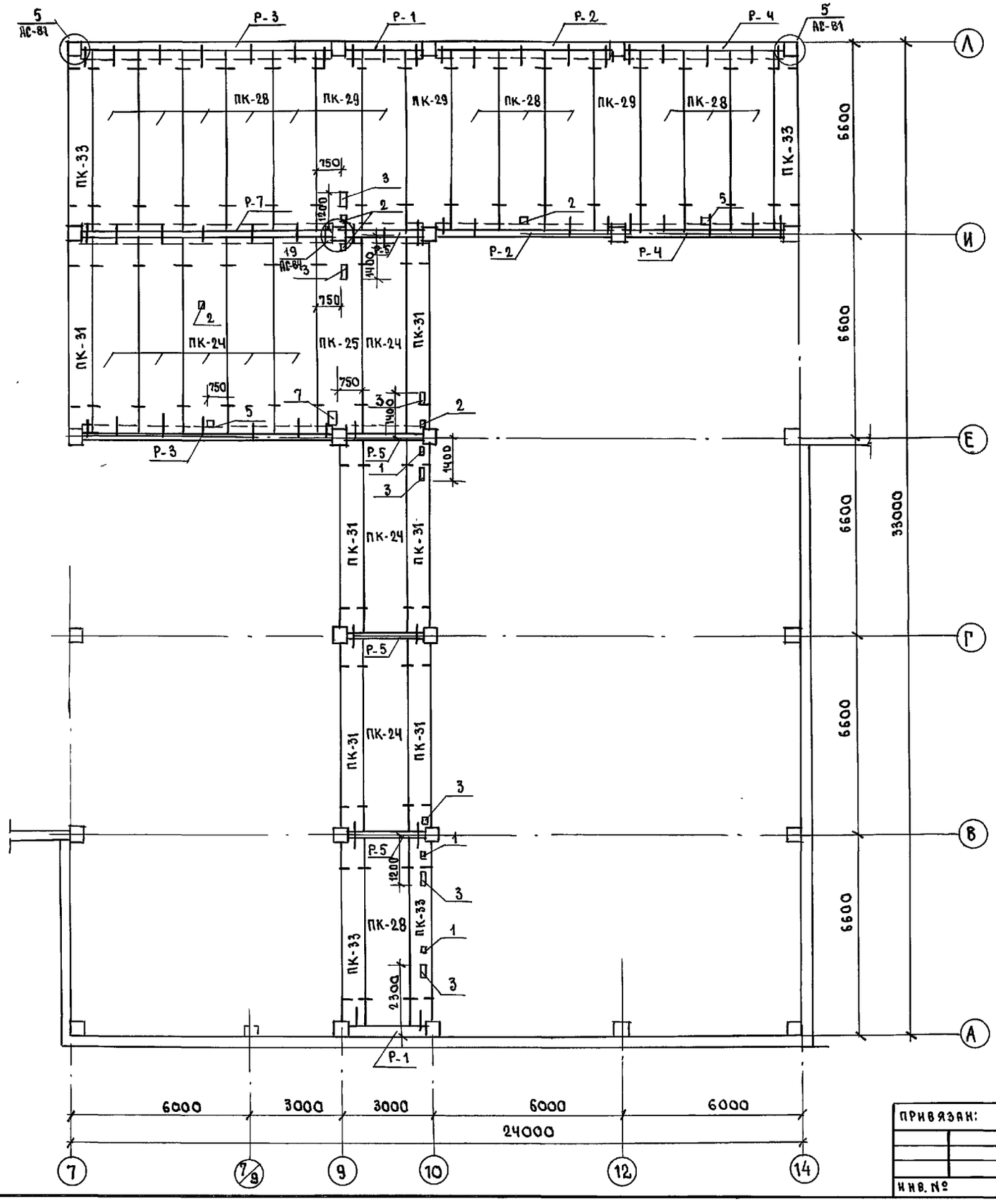

ТАБЛИЦА ОБОЗНАЧЕНИЙ

МАРКА ПО ПРОЕКТУ	МАРКА ПО СЕРИИ
Р-1	РОП 6.26-60
Р-2	РОП 6.56-60
Р-3	РОП 6.84-90
Р-4	РОП 6.54-60
Р-5	РДП 6.26-60
Р-7	РДП 6.84-90

МАРКА ПО ПРОЕКТУ	МАРКА ПО СЕРИИ
ПК-24	ПК6-63.15
ПК-25	ПК6-63.15-1
ПК-28	ПК6-61.15
ПК-29	ПК6-61.15-1
ПК-31	ПК6-63.7.5
ПК-33	ПК6-61.7.5

ТАБЛИЦА ОТВЕРСТИЙ

№ ОТВ.	ГАБАРИТЫ	НАЗНАЧЕНИЕ
1	100 × 150	ВЕНТИЛЯЦИЯ
2	150 × 150	ВЕНТИЛЯЦИЯ; ВК
3	150 × 250	ВЕНТИЛЯЦИЯ; ВК
5	250 × 250	ВЕНТИЛЯЦИЯ
7	500 × 250	ВЕНТИЛЯЦИЯ; ВК
4	150 × 300	ВЕНТИЛЯЦИЯ
6	400 × 250	ВЕНТИЛЯЦИЯ; ВК
8	500 × 500	ВЕНТИЛЯЦИЯ
9	700 × 250	ВЕНТИЛЯЦИЯ; ВК

Узлы 5, 19 см. Альбом 2.

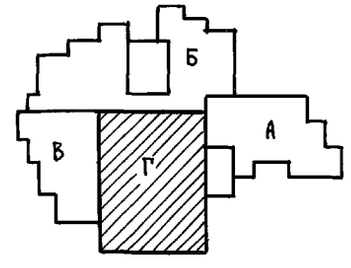

ПРИВЯЗАН:

ИНВ. №

Н. Контр.	Ивановский	
Зав. отд.	Богородский	
Гл. конст.	Ивановский	
Зав. сект.	Иванов	
Вед. конс.	Москава	

221-1-706.92 Альбом 2 АС

Средняя школа на 11 классов / 264 учащихся / с бассейном

СТАДИЯ	ЛИСТ	ЛИСТОВ
Р	76	

Блок „Г"
Монтажная схема перекрытия над 1 этажом. Шир. 1,5м / Вариант /

КБ ГПИ по железобетону им. А. А. Якушева

25443-02 78

ИНВ. № ПОДЛ | ПОДПИСЬ И ДАТА | ВЗАМ. ИНВ. №

План покрытия над 2 этажом

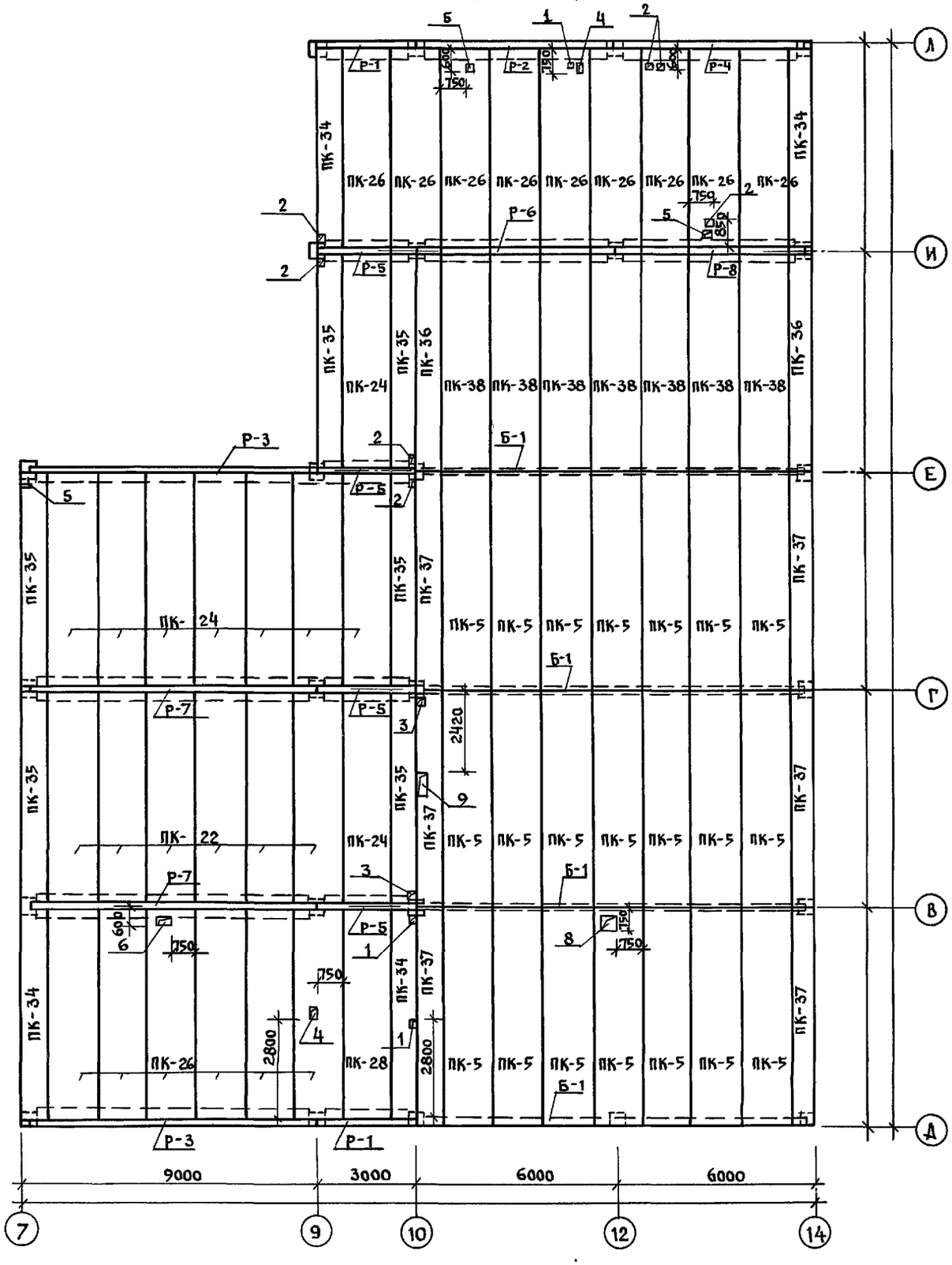

План покрытия над 3 этажом

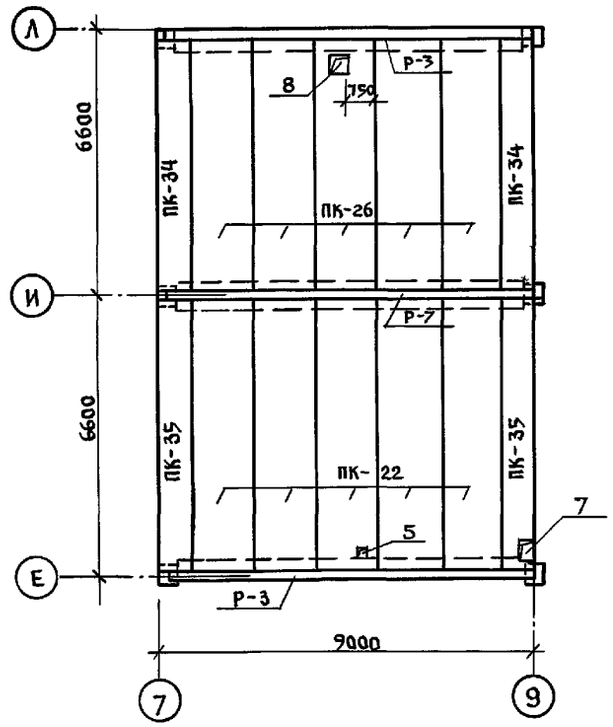

Таблица обозначений

Марка по проекту	Марка по серии
Б-1	1БП 12
Р-1	РОП 6.26-60
Р-2	РОП 6.56-60
Р-3	РОП 6.84-90
Р-4	РОП 6.54-60
Р-5	РДП 6.26-60
Р-6	РДП 6.56-60
Р-7	РДП 6.84-90
Р-8	РДП 6.54-60
ПК-5	ПК5-66.15
ПК-22	ПК5-63.15
ПК-24	ПК6-63.15
ПК-26	ПК5-61.15
ПК-28	ПК6-61.15
ПК-34	ПК5-61.7.5
ПК-35	ПК5-63.7.5
ПК-36	ПК5-64.7.5
ПК-37	ПК5-66.7.5
ПК-38	ПК6-64.15

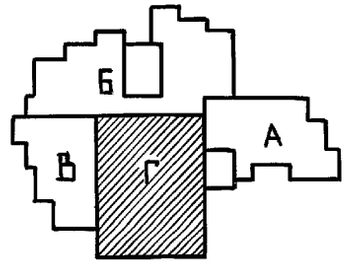

Привязан:

Инв. н

Н. контр.	Ивановский	
Нач. отд.	Богородский	
Гл. конст.	Ивановский	
Зав. сект.	Иванов	
Вед. кон.	Носкова	

221-1-706.92 Альбом 2 АС

Средняя школа на 11 классов с бассейном /264 учащихся /

Блок „Г"

План покрытия над 2м этажом

План покрытия над 3м этажом /вариант/

Стадия	Лист	Листов
Р	77	

КБ по железобетону им. А.А. Якушева

25443-02 79

Инв. № подл. | Подпись и дата | Взам. инв. №

Монтажный фасад блока „Г" в осях „7÷14" по оси „А"

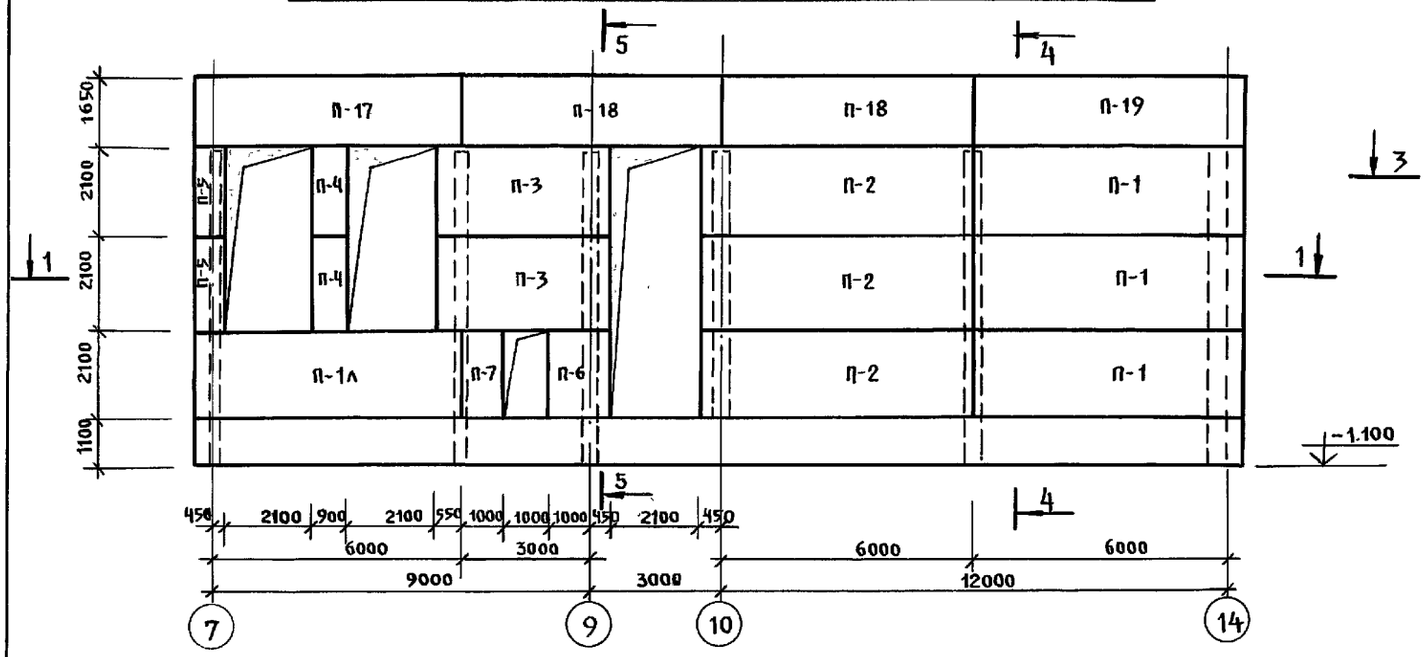

Монтажный фасад блока „Г" в осях „В÷А" по оси „7"

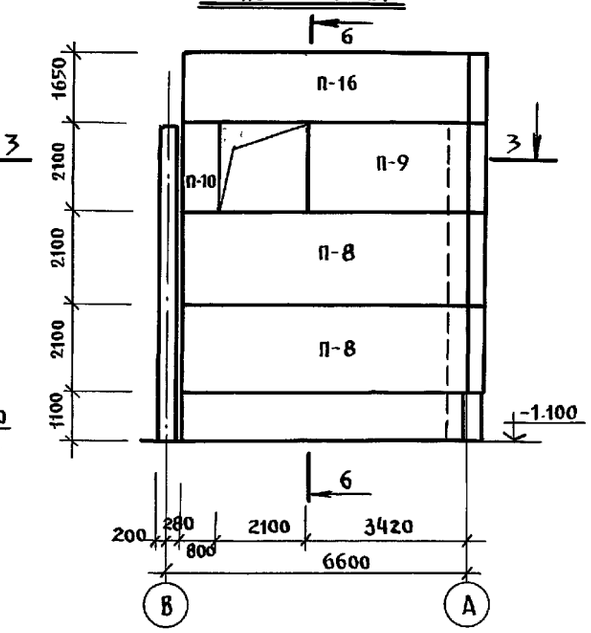

Монтажный фасад блока „Г" в осях „А÷И" по оси „14"

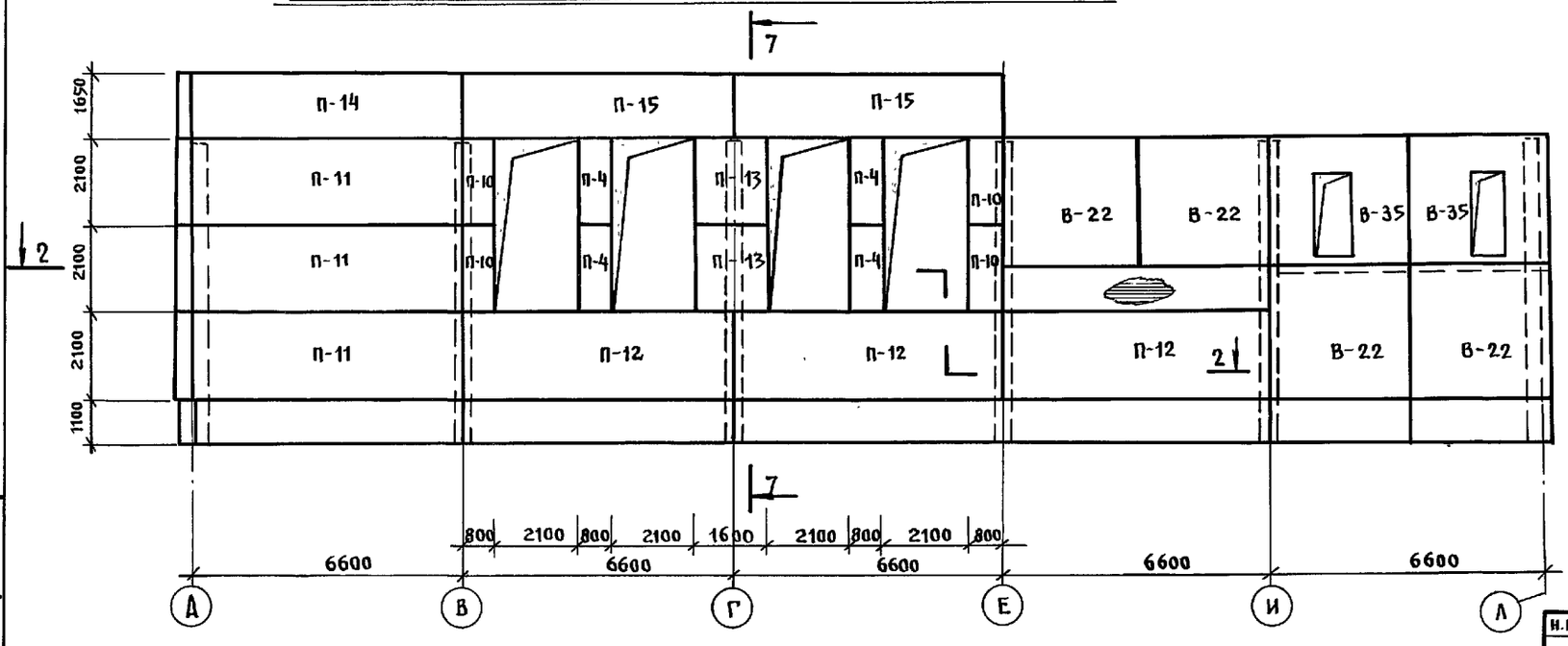

Сечения 1-1÷7-7 см. на листе АС-79.

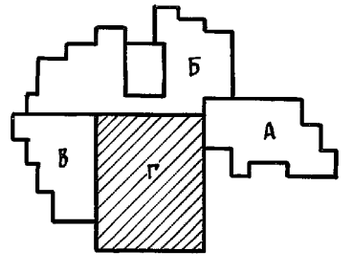

Таблица обозначений

Марка по проекту	Марка по серии
П-1	3НСУ-64.21.3.5-100л
П-2	3НС-64.21.3.5-100л
П-3	3НС-40.21.3.5-100л
П-4	3НС-8.21.3.5-100л
П-5	3НСУ-8.21.3.5-100л
П-6	3НС-15.21.3.5-100л
П-7	3НС-10.21.3.5-100л
П-8	3НС-63.21.3.5-100л-1
П-9	3НС-34.21.3.5-100л
П-10	3НС-8.21.3.5-100л-1
П-11	3НС-66.21.3.5-100л-1
П-12	3НС-66.21.3.5-100л
П-13	3НС-16.21.3.5-100л
П-14	3НС-66.17.3.5-100л-1
П-15	3НС-66.17.3.5-100л
П-16	3НС-63.17.3.5-100л-2
П-17	3НСУ-64.17.3.5-100л-2
П-18	3НС-60.17.3.5-100л
П-19	3НСУ-64.17.3.5-100л-3
П-1л	3НСУ-64.21.3.5-100л-1

Инв.№ подл. | Подпись и дата | Взам.инв.№

Н.контр.	Ивановский		221-1-706.92 Альбом 2 АС
Нач.отд.	Богородский		Средняя школа на 11 классов с бассейном (264 учащихся)
Гл.конст.	Ивановский		Стадия Р; Лист 78; Листов
Гл.спец.	Иванов		Блок „Г"
Вед.кон.	Носкова		Монтажные фасады по осям „А"; „7"; „14"
привязан			КБ по железобетону им. А.А.Якушева
инв.№			

25443-02 80

1 – 1

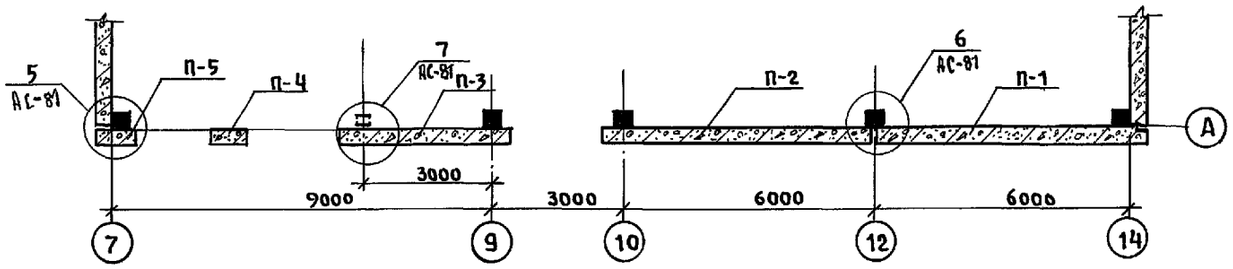

2 – 2

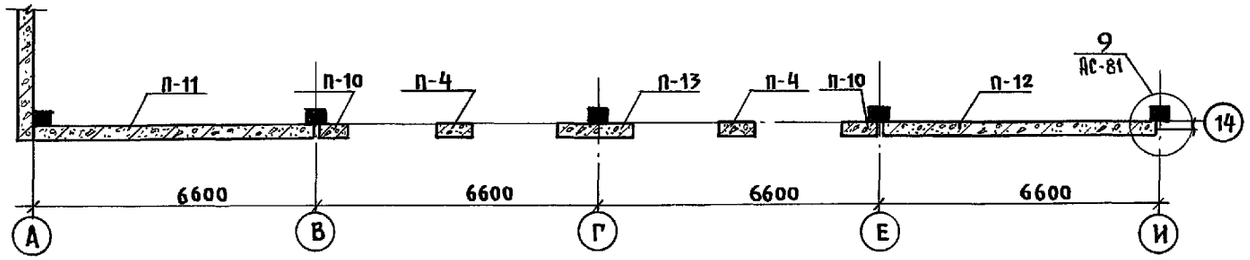

3 – 3

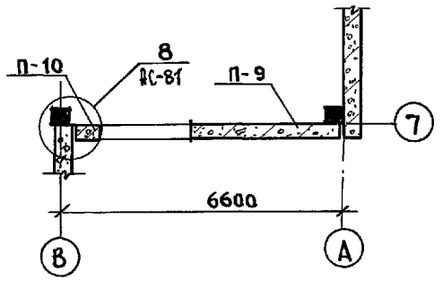

7 – 7

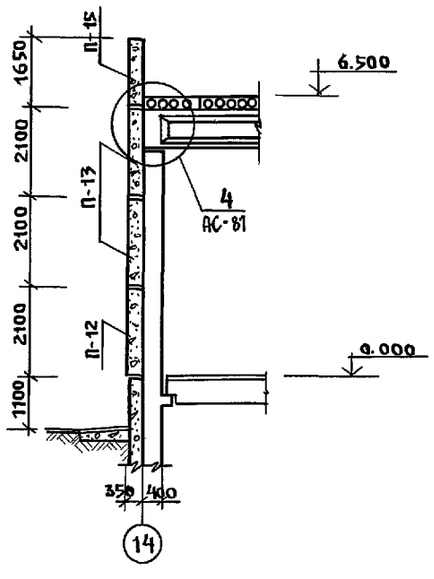

4 – 4

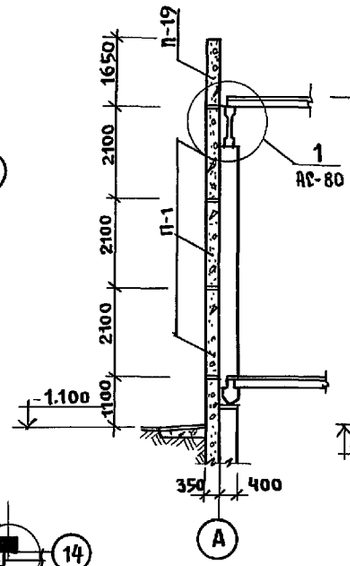

5 – 5

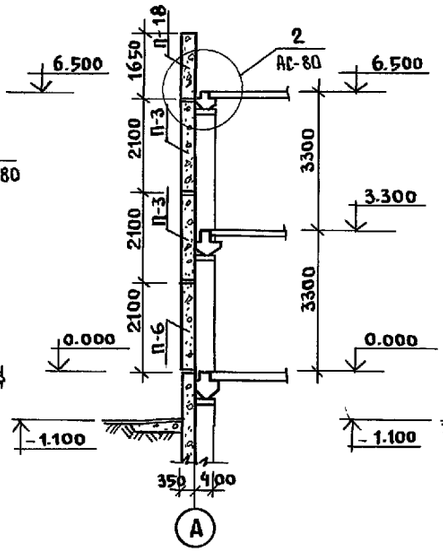

6 – 6

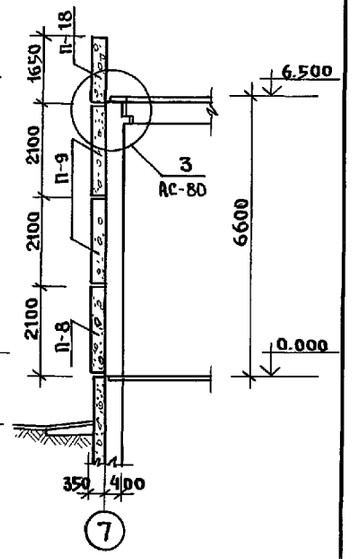

Узлы смотреть л. АС-80; АС-81.

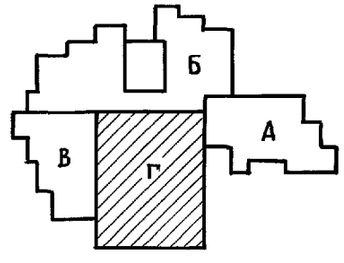

Н. контр.	Ивановский			221-1-706.92. Альбом 2 АС	
Нач. отд.	Богородский			Средняя школа на 11 классов с бассейном/264 учащихся/	Стадия: Р. / Лист: 79 / Листов:
Гл. констр.	Ивановский				
Гл. спец.	Иванов				
Вед. кон.	Носкова			Блок "Г" Сечение 1-1 ÷ 7-7.	КБ по железобетону им. А.А. Якушева

Привязан:

Инв. №

Инв. № подл. | Подпись и дата | Взам. инв. №

25443-02 81

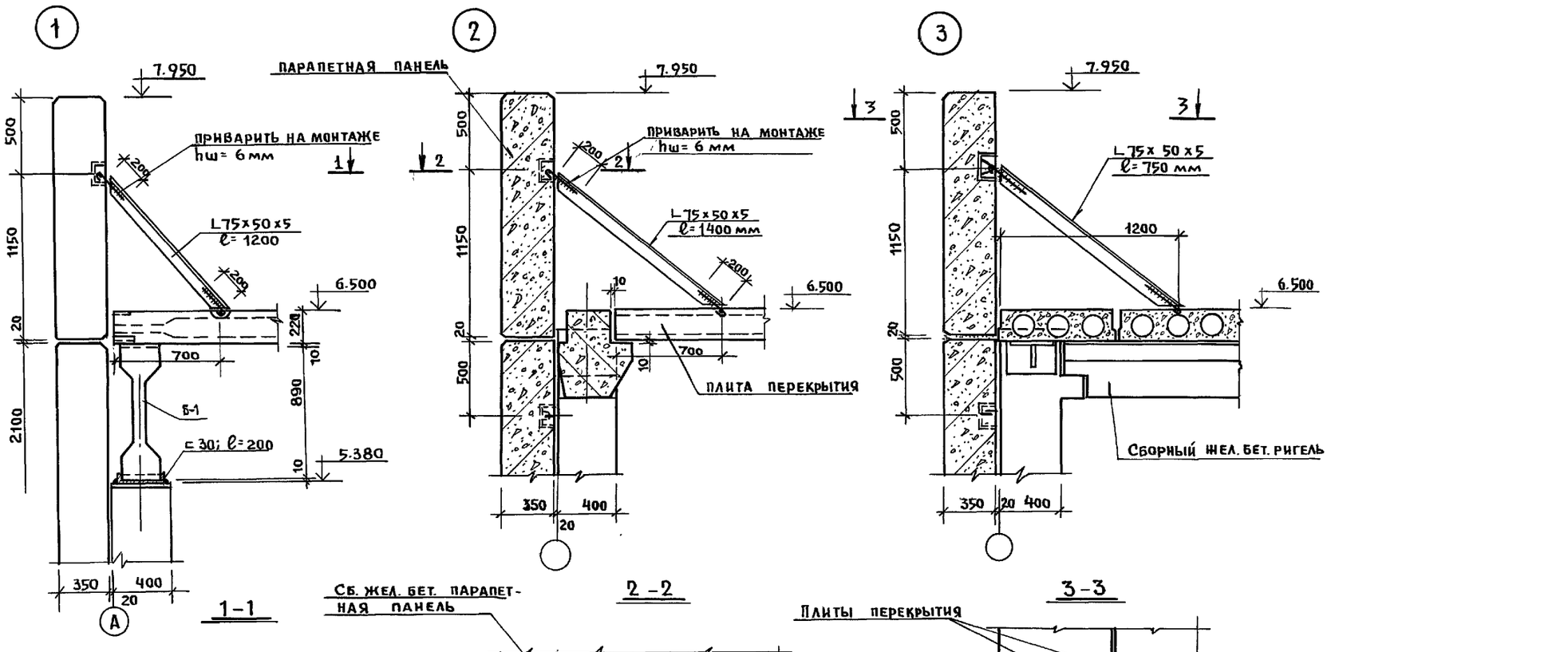

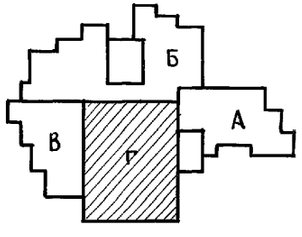

Н.контр.	Ивановский			221-1-706.92 Альбом 2 АС			
Нач.отд.	Богородский			Средняя школа на 11 классов с бассейном /264 учащихся/ Блок "Г" Узлы 1÷3; сечения 1-1÷3-3.	стадия	лист	листов
Гл.конст.	Ивановский				Р.	80	
Гл.спец.	Иванов				КБ по железобетону им. А.А.Якушева		
Вед.кон.	Носкова						

Привязан:

Инв. №

Инв.№ подл. | Подп. и дата | Взам. инв.№

25443-02 82

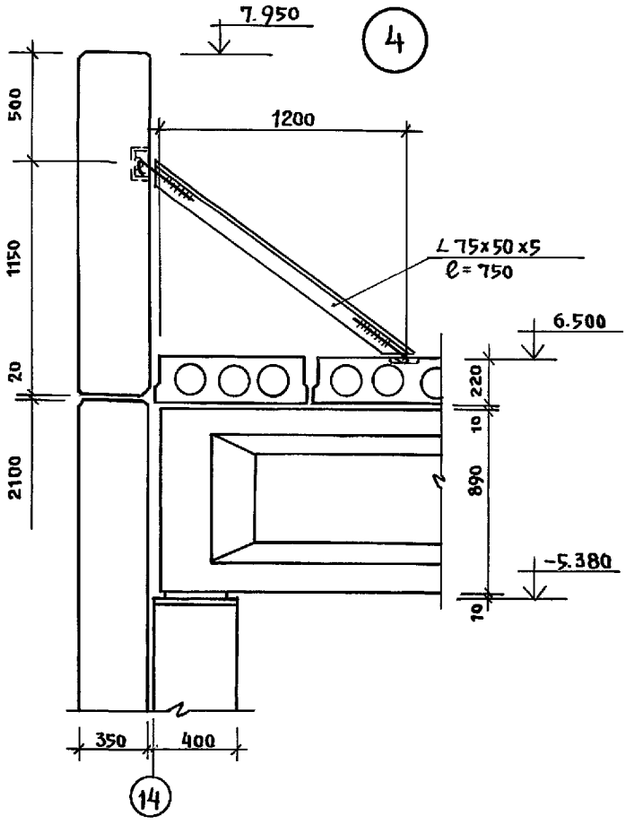

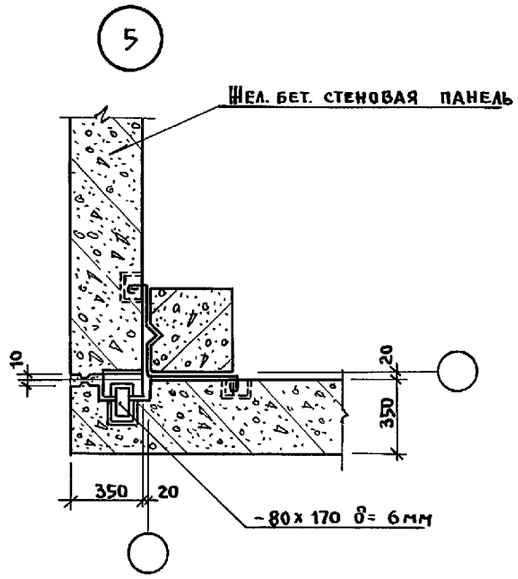

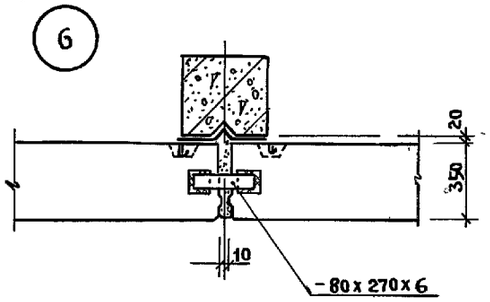

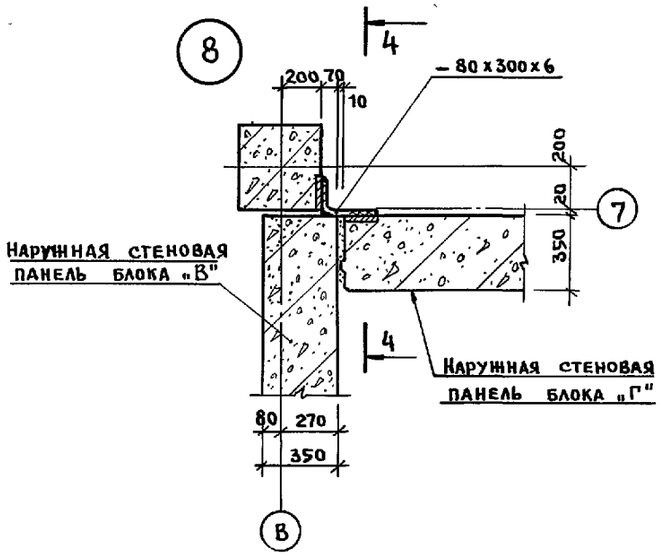

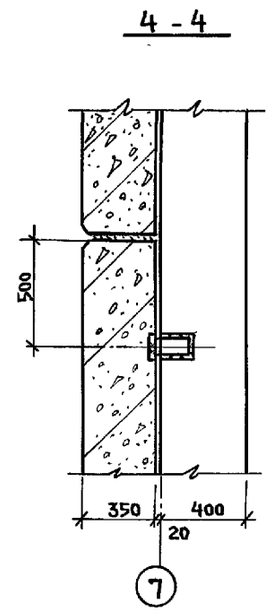

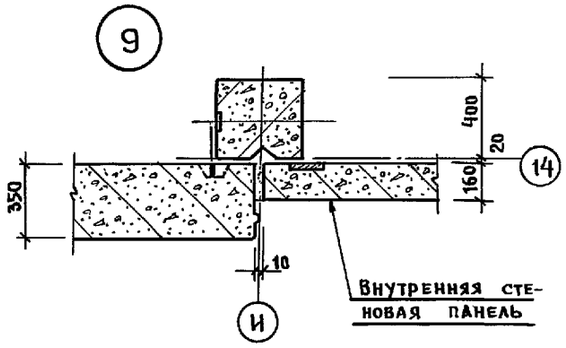

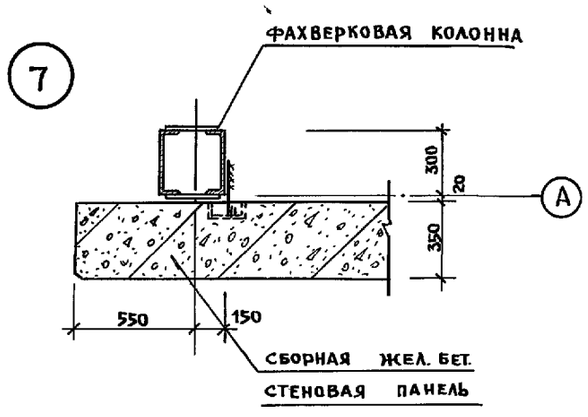

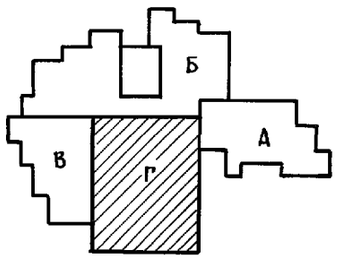

Н. контр.	Ивановский		221-1-706.92 Альбом 2 АС
Зав. отд.	Богородский		Средняя школа на 11 классов с бассейном /264 учащихся/
Гл. конст.	Ивановский		Стадия: Р; Лист: 81; Листов:
Гл. спец.	Иванов		Блок "Г" Узлы 4÷9; Сечение 4-4.
Вед. кон.	Носкова		КБ по железобетону им. А.А. Якушева

Привязан:

Инв. №

Инв. № подл. | Подпись и дата | Взам. инв. №

25443-02 83

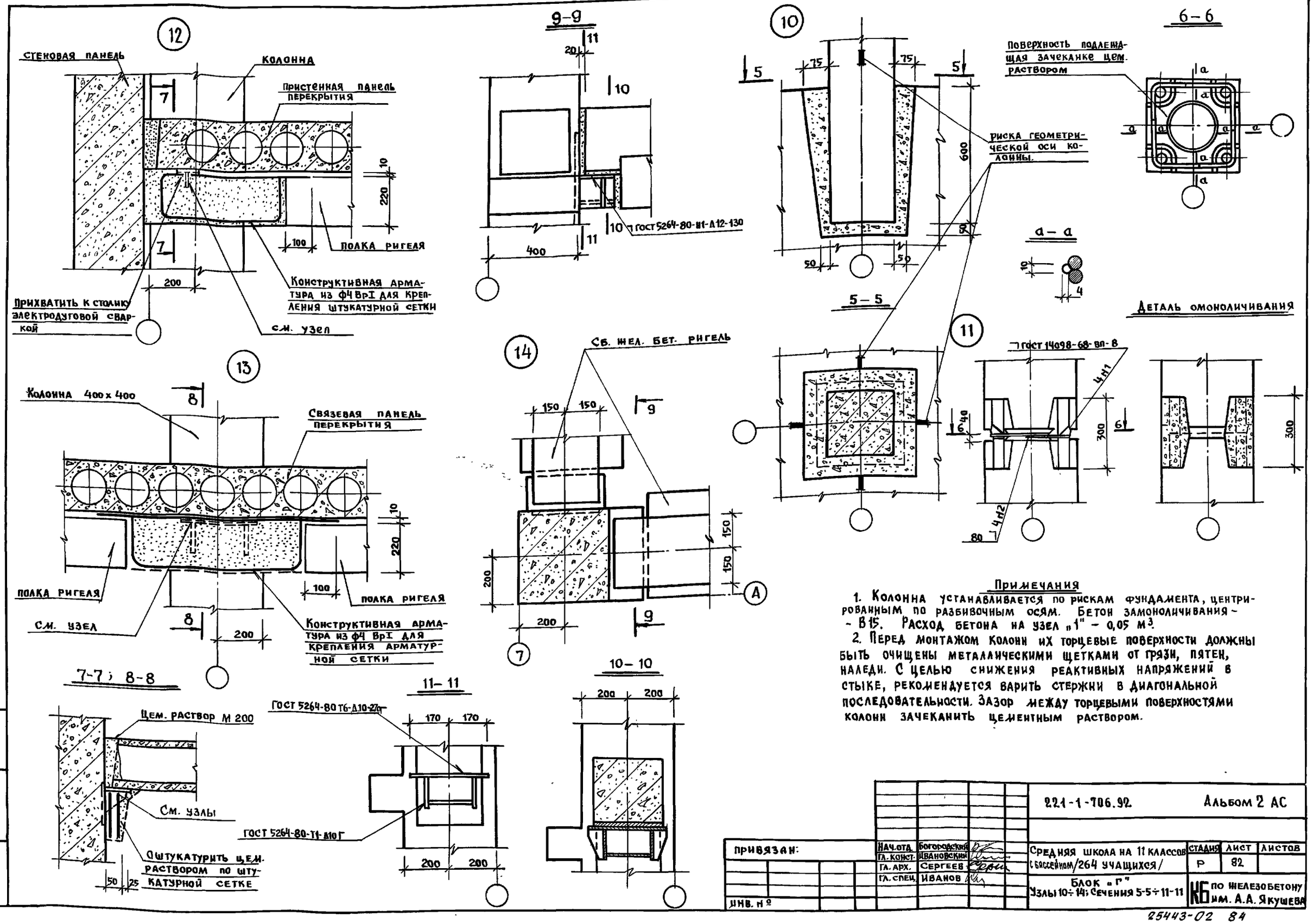

Примечания

1. Колонна устанавливается по рискам фундамента, центрированным по разбивочным осям. Бетон замоноличивания – В15. Расход бетона на узел „1" – 0,05 м³.
2. Перед монтажом колонн их торцевые поверхности должны быть очищены металлическими щетками от грязи, пятен, наледи. С целью снижения реактивных напряжений в стыке, рекомендуется варить стержни в диагональной последовательности. Зазор между торцевыми поверхностями колонн зачеканить цементным раствором.

				221-1-706.92		Альбом 2 АС	
Привязан:		Нач. отд.	Богородский	Средняя школа на 11 классов с бассейном/264 учащихся/	Стадия	Лист	Листов
		Гл. конст.	Ивановский		Р	82	
		Гл. арх.	Сергеев				
		Гл. спец.	Иванов	Блок „Г" Узлы 10÷14; Сечения 5-5÷11-11	КБ по железобетону им. А.А. Якушева		
Инв. №							

25443-02 84

15

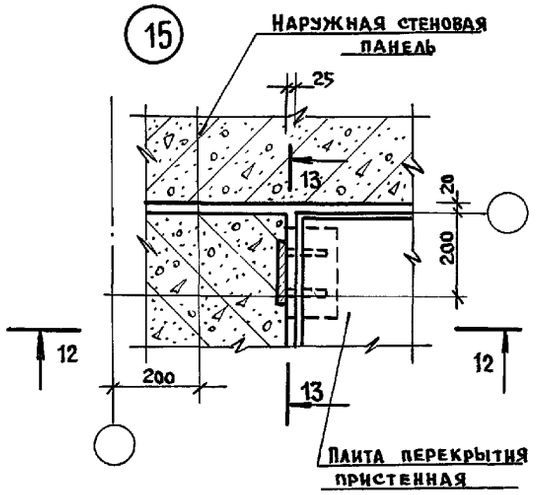

12 – 12

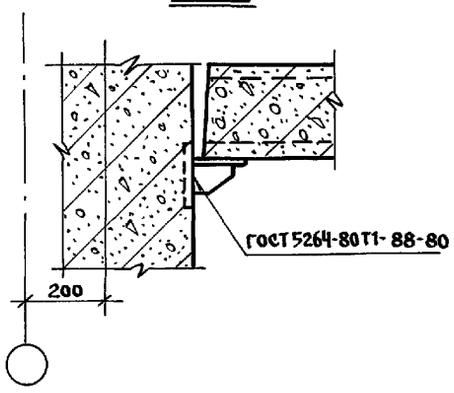

13 – 13

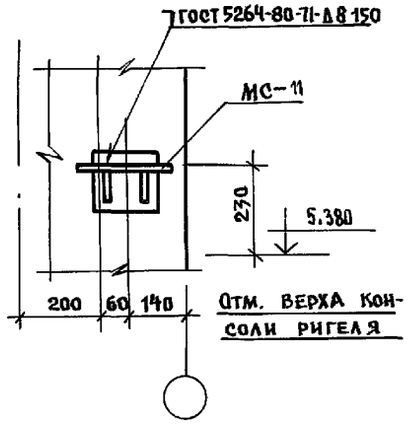

16

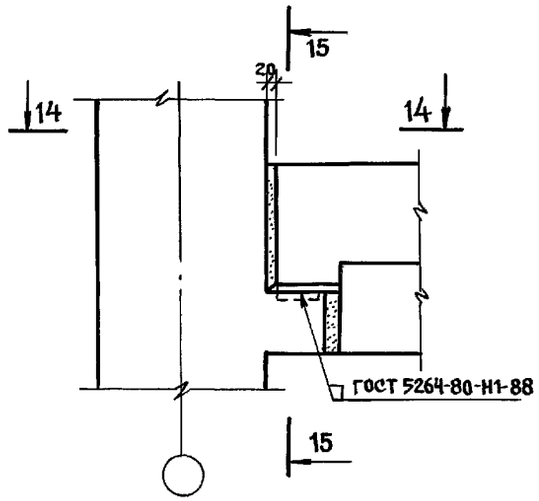

15 – 15

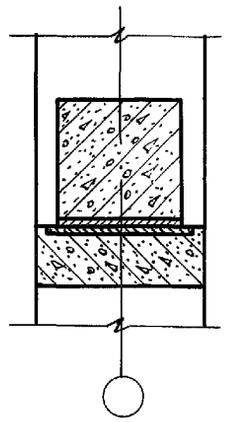

14 – 14

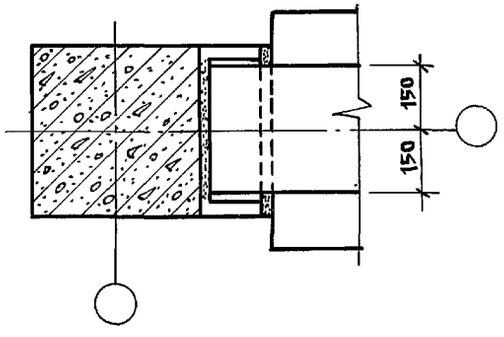

21

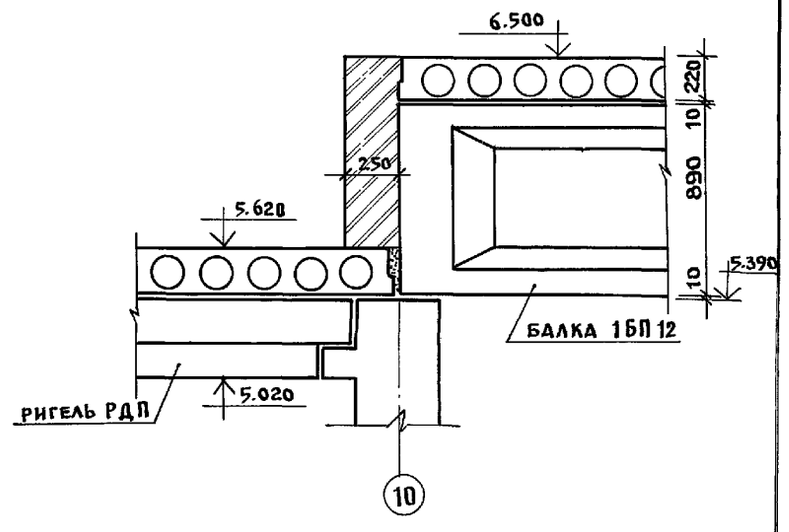

Н. контр.	Ивановский		221-1-706.92 Альбом 2 АС		
Нач. отд.	Богородский		Средняя школа на 11 классов (с бассейном) 264 учащихся	Стадия	Лист	Листов
Гл. конс.	Ивановский			Р	83	
Зав. сек.	Иванов		Блок "Г" Узлы 15,16,21; сечения 12-12 ÷ 15-15	КБ по железобетону им. А.А. Якушева		
Разраб.	Носкова					

Привязан:

Инв. № подл. | Подпись и дата | Взам. инв. №

25443-02 85

17

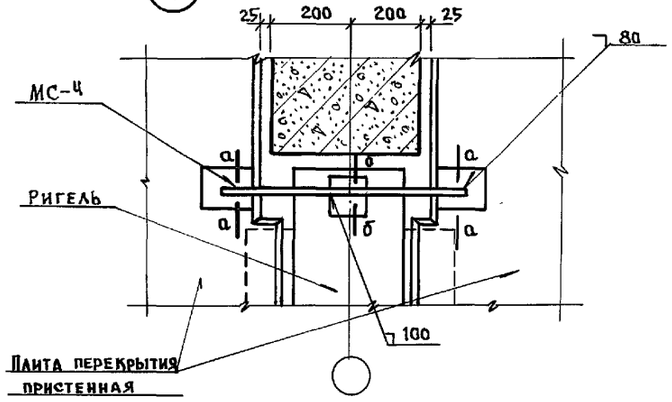

18

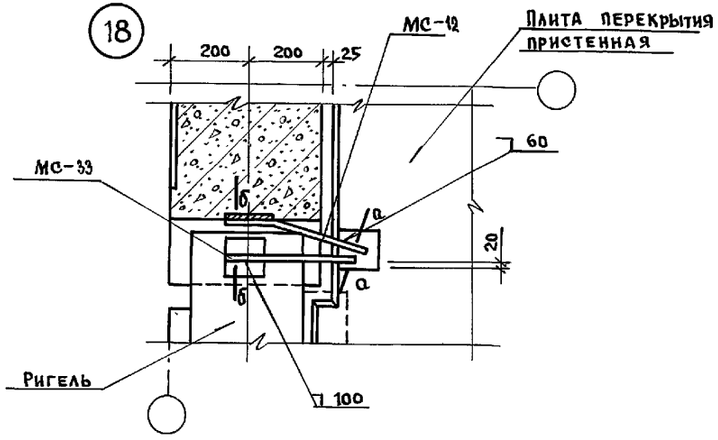

19

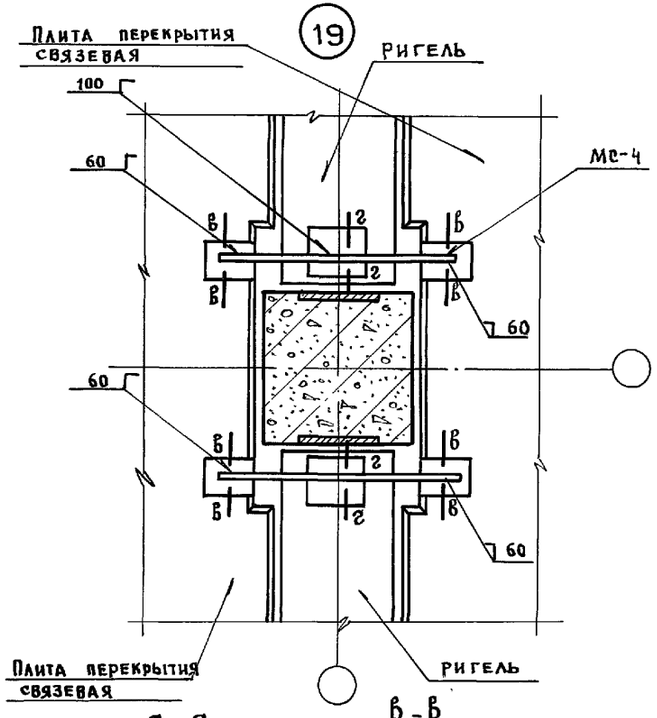

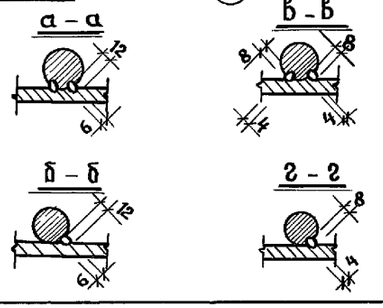

20

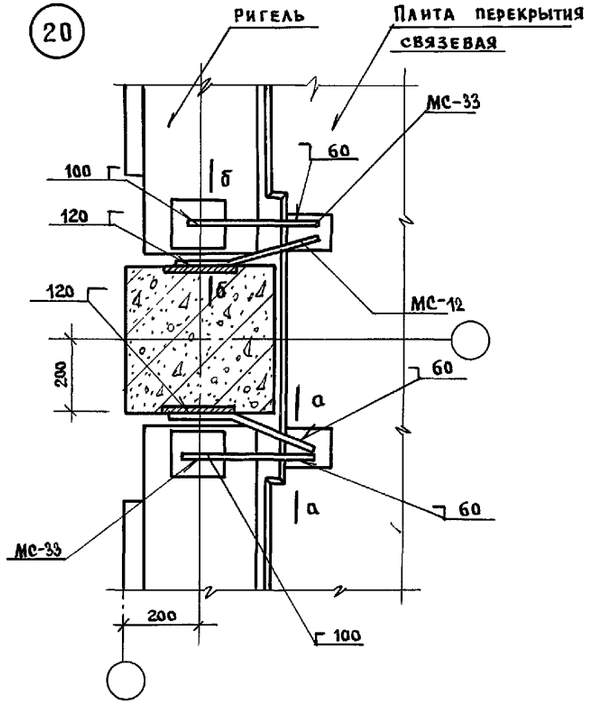

Н. контр.	Ивановский		221-1-706.92 Альбом 2 АС				
Нач. отд.	Богородский		Средняя школа на 11 классов (бассейн/264 учащихся)	Стадия	Лист	Листов	
Гл. конс.	Ивановский			Р.	84		
Зав. сек.	Иванов		Блок "Г" Узлы 17÷20	КБ по железобетону им. А.А. Якушева			
Разраб.	Носкова						

Привязан:

Инв. №

Инв. № подл. | Подпись и дата | Взам. инв. №

25443-02 86

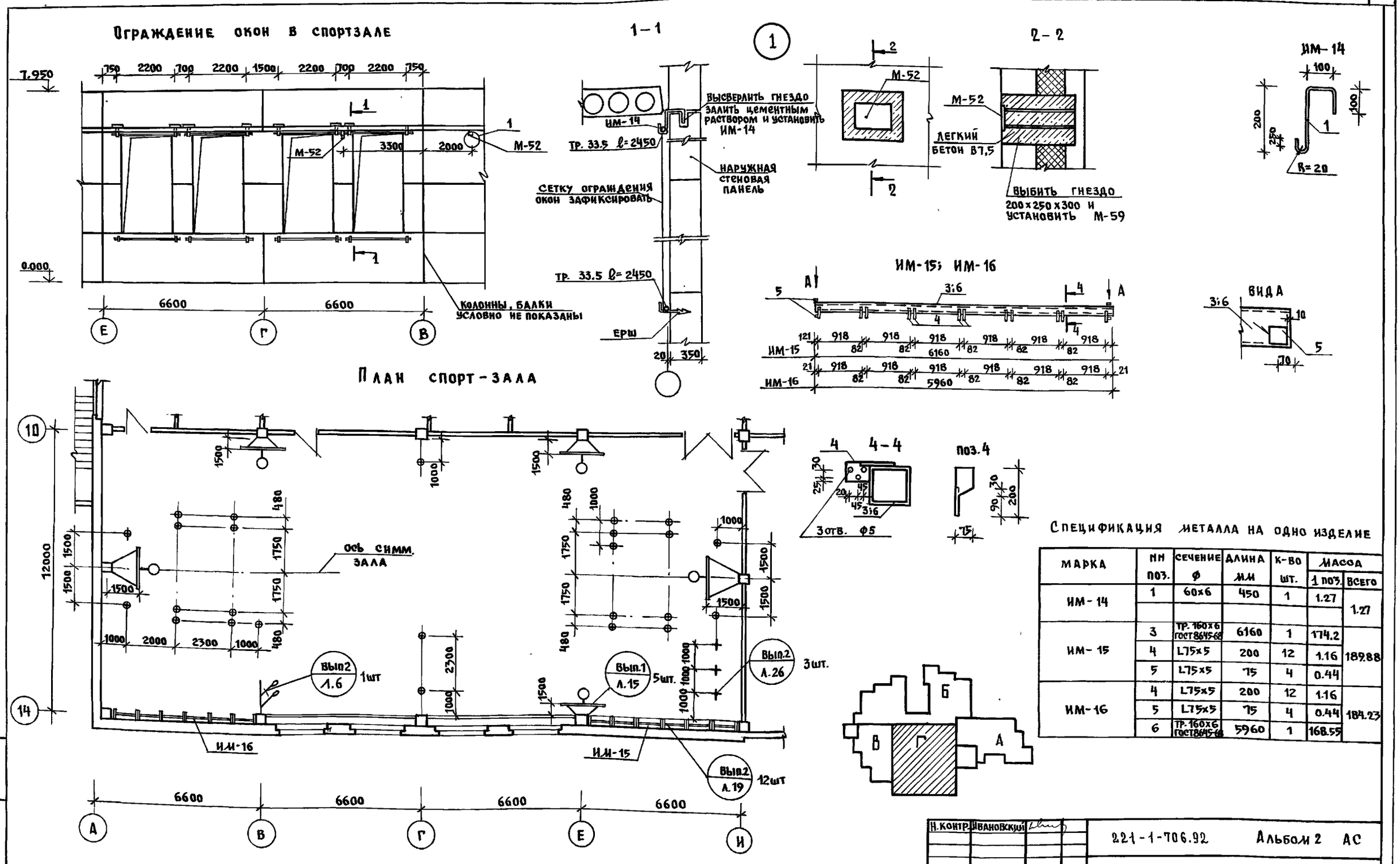

Спецификация металла на одно изделие

Марка	Nn поз.	Сечение ф	Длина мм	К-во шт.	Масса 1 поз.	Масса всего
ИМ-14	1	60×6	450	1	1.27	1.27
ИМ-15	3	Тр. 160×6 ГОСТ 8645-68	6160	1	174.2	189.88
	4	L75×5	200	12	1.16	
	5	L75×5	75	4	0.44	
ИМ-16	4	L75×5	200	12	1.16	184.23
	5	L75×5	75	4	0.44	
	6	Тр. 160×6 ГОСТ 8645-68	5960	1	168.55	

Н. контр.	Ивановский	
Нач. отд.	Богородский	
Гл. кон. пр.	Ивановский	
Инжен.	Афанасьева	

221-1-706.92 Альбом 2 АС

Средняя школа на 11 классов /264 учащихся/ с бассейном

Блок Г. Ограждение окон спортзала. План спортзала

Стадия	Лист	Листов
Р	85	

КБ по железобетону им. А.А. Якушева

Привязан:

Инв. №

Инв. № подл. | Подпись и дата | Взам. инв. №

25443-02 87

Позиц. обозн.	Обозначение	Наименование	Кол. шт.	Масса ед. т.	Примеч.
		Наружные стены			
П-2	192 КЖ.И. 8.1-1	3НС-64.21.3.5-100Л	3	4.22	
П-3	——"——	3НС-40.21.3.5-100Л	2	2.63	
П-4	——"——	3НС-8.21.3.5-100Л	6	0.56	
П-6	——"——	3НС-15.21.3.5-100Л	1	0.99	
П-7	——"——	3НС-10.21.3.5-100Л	1	0.65	
П-8	——"——	3НС-63.21.3.5-100Л-1	2	4.24	
П-9	——"——	3НС-34.21.3.5-100Л	1	2.36	
П-10	——"——	3НС-8.21.3.5-100Л-1	5	0.56	
П-11	——"——	3НС-66.21.3.5-100Л-1	3	4.38	
П-12	——"——	3НС-66.21.3.5-100Л	3	4.32	
П-13	——"——	3НС-16.21.3.5-100Л	2	1.08	
П-14	——"——	3НС-66.17.3.5-100Л-1	1	4.38	
П-15	——"——	3НС-66.17.3.5-100Л	2	3.45	
П-16	——"——	3НС-63.17.3.5-100Л-2	1	3.50	
П-18	——"——	3НС-60.17.3.5-100Л	2	3.14	
П-1	——"——	3НСУ-64.21.3.5-100Л	3	4.56	
П-1А	——"——	3НСУ-64.21.3.5-100Л-1	1	4.56	
П-5	——"——	3НСУ-8.21.3.5-100Л	2	0.55	
П-17	——"——	3НСУ-64.17.3.5-100Л-2	1	3.29	
П-19	——"——	3НСУ-64.17.3.5-100Л-3	1	3.29	
		Внутренние стены			
В-21	192 КЖ.И.8.1-1	ПСВ-31.30.1.6-150т	20	5.75	
В-22	——"——	ПСВ-33.30.1.6-150т	22	4.00	
В-23	——"——	ПСВ-23.27.1.6-150т	2	2.45	
В-24	——"——	ПСВ-30.30.1.6-150т	11	3.62	
В-25	——"——	ПСВ-31 30.1.6-150т-2	2	2.90	
В-26	——"——	ПСВ-29.30.1.6-150т-2	2	2.67	
В-27	——"——	ПСВ-42.27.1.6-150т-1	2	3.62	
В-28	——"——	ПСВ-15.30.1.6-150т	2	1.12	
В-29	——"——	ПСВ-30.30.1.6-150т-1	4	2.52	
В-30	——"——	ПСВ-31.30.1.6-150т-4	2	1.95	
В-31	——"——	ПСВ-25.27.1.6-150т	2	1.55	
В-32	——"——	ПСВ-31.27.1.6-150т	5	3.30	
В-33	——"——	ПСВ-31.30.1.6-150т-3	8	2.47	
В-34	——"——	ПСВ-29.30.1.6-150т-1	2	2.25	
В-35	——"——	ПСВ-34.30.1.6-150т	2	3.25	
В-36	——"——	ПСВ-42.27.1.6-150т	2	4.47	
В-37	——"——	ПСВ-34.30.1.6-150т-1	1	2.30	
В-38	——"——	ПСВ-29.30.1.6-150т	1	3.52	
В-39	——"——	ПСВ-33.30.1.6-150т-1	1	3.15	
В21-1	——"——	ПСВ-31.30.1.6-150т-1	1	3.72	

Позиц. обозн.	Обозначение	Наименование	Кол. шт.	Масса ед. шт.	Примеч.
	Перегородки	гипсобетонные.			
ПС-9	192 КЖ.И.8.1-1	ПС-30.30	6	0.94	
ПС9-1	——"——	ПС-30.30-1	1	0.92	
ПС-10	192 КЖ.И-5.1-15	ПС-28.30	8	0.88	
ПС-11		ПС-30.30-2	3	0.72	
ПС-12	——"——	ПС-20.30	4	0.40	
ПС-13	——"——	ПС-32.30	2	0.57	
ПС-14	——"——	ПС-38.30	2	1.20	
ПС-15	——"——	ПС-44.30	3	1.0	
ПС-16	——"——	ПС-44.30-1	2	1.17	
ПС-17	——"——	ПС-26.27	2	0.50	
ПС-18	——"——	ПС-26.27-1	1	0.71	
ПС-19	——"——	ПС-10.30	6	0.31	
ПС-20	——"——	ПС-17.30	7	0.52	
ПС-21	——"——	ПС-20.30-1	5	0.62	
ПС-22	——"——	ПС-14.30	3	0.29	
ПС-23	——"——	ПС-28.30-1	1	0.74	
	Перегородки	керамзитобетонные	/вариант/		
ПС-9		ПП-30.30-100К	6	0.98	
ПС 9-1	——"——	ПП-30.30-100К-1	1	0.96	
ПС-10	——"——	ПП-28.30-100К	8	0.92	
ПС-11	——"——	ПП-30.30-100К-2	3	0.75	
ПС-12	——"——	ПП-20.30-100К	4	0.42	
ПС-13	——"——	ПП-32.30-100К	2	0.60	
ПС-14	——"——	ПП-38.30-100К	2	1.25	
ПС-15	——"——	ПП-44.30-100К	3	1.12	
ПС-16	——"——	ПП-44.30-100К-1	2	1.21	
ПС-17	——"——	ПП-26.27-100К	2	0.52	
ПС-18	——"——	ПП-26.27-100К-1	1	0.74	
ПС-19	——"——	ПП-10.30-100К	6	0.33	
ПС-20	——"——	ПП-17.30-100К	7	0.53	
ПС-21	——"——	ПП-20.30-100К-1	5	0.65	
ПС-22	——"——	ПП-14.30-100К	3	0.31	
ПС-23	——"——	ПП-28.30-100К-1	1	0.77	

Инв. № подл. | Подпись и дата | Взам. инв. №

Привязан:

Инв. №

Н. контр.	Ивановский	
Нач. отд.	Богородский	
Гл. конст.	Ивановский	
Зав. сект.	Иванов	
Вед. инж.	Носкова	

221-1-706.92 Альбом 2 АС

Средняя школа на 11 классов /264 учащихся/

Блок „Г" Сводная спецификация выше отм. 0.000 /начало/

Стадия	Лист	Листов
Р	86	

КБ по железобетону им. А.А. Якушева

Позиц. обозн.	Обозначение	Наименование	Кол. шт.	Масса ед. т.	Примеч.
		Колонны			
К-4	192 КЖ.И 8.1-1	К 66.33-0	3	2.82	
К-5	——— " ———	К 99.33-0	3	3.99	
К-6	——— " ———	К 66.33-1	3	2.68	
К-7	——— " ———	К 99.33-1	3	4.02	
К-8	——— " ———	К 66.33-2	4	2.67	
К-9	——— " ———	К 66.33-3	5	2.64	
К-10	——— " ———	К 66.33-4	2	2.82	
К-11	——— " ———	К 66.33-5	1		
К-12	——— " ———	К 66.33-6	1	2.67	
К-13	——— " ———	К 66.33-7	2	2.68	
К-14	——— " ———	К 66.33-8	1	1.35	
		К 33.33-0	2		
		Ригели			
Р-1	Сер 1.020-1/83	РОП 6.26-60	4	1.45	
Р-2	——— " ———	РОП 6 56-60	3	3.25	
Р-3	192 КЖ И.8.1-1	РОП 6.84-90	6	5.07	
Р-4	——— " ———	РОП 6 54-60	3	3.15	
Р-5	Сер. 1.020-1/83	РДП 6.26-60	8	1.65	
Р-6	——— " ———	РДП 6.56-60	1	3.78	
Р-7	192 КЖ. И 8.1-1	РДП 6.84-90	4	5.72	
Р-8	——— " ———	РДП 6.54-60	1	3.62	
		Балка			
Б-1	Сер.1-462-1 ~~вып.88~~	1БП 12-5 АтV	4	4.5	
		Перекрытия /вариант/			
ПК-5	192 КЖ.И.3.1-28	ПК5-66.15	21	3.09	
ПК-22	1.041.1-3	ПК5-63.15	11	2.997	
ПК-24	——— " ———	ПК6-63.15	17	2.997	
ПК-26	——— " ———	ПК6-63.15-1	1	2.997	
ПК-26	——— " ———	ПК5-61.15	20	2.99	
ПК-28	——— " ———	ПК6-61.15	14	2.89	
ПК-29	——— " ———	ПК6-61.15-1	3	2.89	
ПК-31	——— " ———	ПК6-63.7.5	6	1.64	
ПК-33	——— " ———	ПК6-61.7.5	4	1.58	
ПК-34	——— " ———	ПК6-61.7.5-1	7	1.58	
ПК-35	——— " ———	ПК6-63.7.5-1	8	1.64	
ПК-36	——— " ———	ПК6-64.7.5	1	1.65	
	——— " ———	ПК6-66.7.5	6	1.69	
ПК-38	——— " ———	ПК6-64.15	7	3.01	

Позиц. обозн.	Обозначение	Наименование	Кол. шт	Масса ед. т.	Примеч.
		Перекрытия			
ПК-39	1.041.1-3	ПК6-63.30	3	5.585	
ПК-40	——— " ———	ПК6-63.30-1	2	5.585	
ПК-41	——— " ———	ПК6-63.30-2	25	5.585	
ПК-42	——— " ———	ПК6-61.30	2	5.407	
ПК-43	——— " ———	ПК6-61.30-1	6	5.407	
ПК-44	——— " ———	ПК6-61.30-2	17	5.407	
	Монтажные связи				
	наружные стены		кг	237	
	перекрытия		"	247.6	
	внутренние стены		"	117.3	
	перегородки		"	20.6	
	балки		"	76.3	

Привязан:

Инв.№

Н.контр.	Ивановский	
Нач.отд.	Богородский	
Гл.конст.	Ивановский	
Зав.сек.	Иванов	
Вед.кон.	Носкова	

221-1-706.92 Альбом 2 АС

Средняя школа на 11 классов /264 учащихся/ с бассейном

Блок "Г"

Сводная спецификация выше отм 0.000/окончание/

Стадия	Лист	Листов
Р	87	

КБ по железобетону им А.А.Якушева

25443-02 (89)

Инв.№ | Подпись и дата | Взам.инв.№

gost.e-ecolog.ru