КОМПЛЕКСНАЯ СЕРИЯ 192 ТИПОВЫХ ПРОЕКТОВ КРУПНОПАНЕЛЬНЫХ ЖИЛЫХ И ОБЩЕСТВЕННЫХ ЗДАНИЙ

КБ
ПО ЖЕЛЕЗОБЕТОНУ
ИМ. А.А.ЯКУШЕВА

ТИПОВОЙ ПРОЕКТ
221-1-706.92

СРЕДНЯЯ ШКОЛА НА 11 КЛАССОВ
С БАССЕЙНОМ
/264 УЧАЩИХСЯ/

АЛЬБОМ 1

АС АРХИТЕКТУРНО-СТРОИТЕЛЬНЫЕ ЧЕРТЕЖИ НИЖЕ ОТМ. 0.000

25443-01

gost.e-ecolog.ru
УКАЗАНИЯ В СЧЕТЕ-НАКЛАДНОЙ

КОМПЛЕКСНАЯ СЕРИЯ 192 ТИПОВЫХ ПРОЕКТОВ КРУПНОПАНЕЛЬНЫХ ЖИЛЫХ И ОБЩЕСТВЕННЫХ ЗДАНИЙ

ТИПОВОЙ ПРОЕКТ
221-1-706.92
СРЕДНЯЯ ШКОЛА НА 11 КЛАССОВ
С БАССЕЙНОМ
/264 УЧАЩИХСЯ/

АЛЬБОМ 1
ПЕРЕЧЕНЬ АЛЬБОМОВ:

АЛЬБОМ 1	АС	АРХИТЕКТУРНО-СТРОИТЕЛЬНЫЕ ЧЕРТЕЖИ НИЖЕ ОТМ. 0.000
АЛЬБОМ 2 (ч1)	АС	АРХИТЕКТУРНО-СТРОИТЕЛЬНЫЕ ЧЕРТЕЖИ ВЫШЕ ОТМ. 0.000
(ч2)	ТХ	ТЕХНОЛОГИЧЕСКИЕ ЧЕРТЕЖИ
АЛЬБОМ 3	ОВ	ОТОПЛЕНИЕ, ВЕНТИЛЯЦИЯ
	ВК	ВНУТРЕННИЙ ВОДОПРОВОД И КАНАЛИЗАЦИЯ
АЛЬБОМ 4	ЭС	ЭЛЕКТРОСНАБЖЕНИЕ
	СС	СВЯЗЬ И СИГНАЛИЗАЦИЯ
	А	АВТОМАТИКА
АЛЬБОМ 5		ЗАДАНИЕ ЗАВОДАМ ИЗГОТОВИТЕЛЯМ
АЛЬБОМ 6	СО	СПЕЦИФИКАЦИЯ ОБОРУДОВАНИЯ
АЛЬБОМ 7	ВМ	ВЕДОМОСТИ ПОТРЕБНОСТИ В МАТЕРИАЛАХ
АЛЬБОМ 8	С	СМЕТЫ КН. 1,2

УТВЕРЖДЕН ГОСКОМАРХСТРОЙ РСФСР
ПРИКАЗ № 108 от 14.04 1992г.

ВВЕДЕНЫ В ДЕЙСТВИЕ
КБ ПО ЖЕЛЕЗОБЕТОНУ
ИМ. А.А. ЯКУШЕВА
ПРИКАЗ № 51 от 31.08.1992г.

РАЗРАБОТАН:
КБ ПО ЖЕЛЕЗОБЕТОНУ
ИМ. А.А. ЯКУШЕВА

НАЧАЛЬНИК КБ В.С. САБУРОВ

ГЛ. КОНСТРУКТОР
ПРОЕКТА А.В. ИВАНОВСКИЙ

Альбом 1

Лист	Наименование	Стр	Примеч.
1	Содержание. Общие данные /начало/	2	
2-9	Общие данные /продолжение/	2-10	
10	Общие данные/окончание/	11	
11	Блок „А" План фундаментов	12	
12	Блок „Б" План фундаментов	13	
13	Блок „В" План фундаментов. Сечения	14	
14	Блок „Б" План цокольных стен	15	
15	Блок „Б" План цокольных стен	16	
16	Блок „В" План цокольных стен Конструкция венткамеры № 3	17	
17	Блок А и Б Развертки стен	18	
18	Блоки Б и В Развертки стен Конструкция приямка	19	
19	Конструкция воздухозаборной шахты и венткамеры №1	20	
20	Конструкция венткамеры № 2	21	
21	Блок „А" Схема перекрытия над техподпольем	22	
22	Блок „А" Схема перекрытия над техподпольем. /вариант/.	23	
23	Блок „Б" Схема перекрытия над техподпольем	24	
24	Блок „Б" Схема перекрытия над техподпольем/вариант/	25	
25	Блок „В" Схема перекрытия над техподпольем	26	
26	Вход №1; 2 Фрагмент фасада. Сечение I-I	27	
27	Вход №1; 2 /фрагмент плана/ Сечение III-III (вход № 2) Вход №12 Фрагмент фасада План, сечение IV-IV.	28	
28	Конструкция входов №1, №2	29	
29	Вход № 4 Фрагмент фасада, плана Вход № 5 Фрагмент фасада, плана	30	
30	Конструкции входов №4, №5 и входа в техподполье	31	
31	Вход № 8 Фрагмент плана, фасада, сечения	32	
32	Вход № 10, № 11, Фрагмент фасада, план Вход № 10. Фрагмент фасада, план	33	
33	Конструкции входов № 6 и № 8	34	
34	Конструкции входов № 10; № 11	35	
35	Монтажные узлы 1÷14	36	
36	Сводная спецификация ниже отм 0.000/начало/	37	

Лист	Наименование	Стр.	Примеч.
37 38	Сводная спецификация ниже отм. 0.000 /продолжение/	38 39	
39	Сводная спецификация ниже отм. 0.000 /окончание/	40	
40	Блок „Г" План подвала	41	
41	Блок „Г" План фундаментов	42	
42	Блок „Г" План наружных и внутренних стен техподполья	43	
43	Монтажный план колонн техподполья Разрезы 1-1 ÷ 3-3	44	
44	Монтажный план колонн верхних этажей Разрезы 4-4÷6-6	45	
45	Блок „Г" Фрагмент плана техподполья; ведомость перемычек Развертка А-А	46	
46	Блок „Г" Развертка стен по оси „А" Сечения 1-1÷6-6	47	
47	Блок „Г" Развертка по осям: 9; 10; А, Г Сечение 7-7	48	
48	Блок „Г" Развертки стен по осям 7,9,14 Сечения 8-8, 9-9	49	
49	Блок „Г" Схема перекрытия над техподпольем	50	
50	Блок „Г" Схема перекрытия над техподпольем /Вариант/	51	
51	Блок „Г" План ванны бассейна	52	
52	Блок „Г" План фундаментов под ванну бассейна Сечения 1-1 ÷ 6-6	53	
53	Блок „Г" Сечения 1-1÷6-6	54	
54	Блок „Г" Разрезы 1-1÷5-5	55	
55	Блок „Г" Разрезы 2-2÷4-4; 6-6, 7-7	56	
56	Блок „Г" Монтажный план перемычек фта ванны бассейна	57	
57	Блок „Г" Армирование ванны бассейна	58	
58	Блок „Г" Арматурные сетки С-1÷С-13	59	
59	Блок „Г" Сечения 8-8; 9-9. Детали М-3; М-4; ИМ-2; ММ-3	60	
60	Блок „Г" Закладные детали М-1и; М-2и; ММ-1и	61	
61	Блок „Г" Конструкция входа №12 и входа в техподполье	62	
62	Блок „Г" Сводная спецификация ниже отм. 0.000/начало/	63	
63	Блок „Г" Сводная спецификация ниже отм 0.000/окончание/	64	

Ведомость спецификаций

Лист	Наименование	Примечан
36	Сводная спецификация ниже 0.000 /начало/	
37÷39	Сводная спецификация сборных ж/б конструкций и металлических изделий ниже отм. 0.000 /продолжение/	
62; 63	Блок „Г" Сводная спецификация ниже отм. 0.000	

Типовой проект разработан в соответствии с действующими нормами и правилами предусматривает мероприятия обеспечивающие взрывную и противопожарную безопасность при эксплуатации здания

Главный архитектор проекта: Сергеев Д.Л.

Главный конструктор проекта: Ивановский А.В.

Инв. № подл. | Подпись и дата | Взам. инв. №

Привязан:

Инв. №

Н. контр.	Сергеев		
Зав. отд.	Красновидов		
Гл. арх. пр.	Сергеев		
Гл. конс. пр.	Ивановский		
Вед. арх.	Романова		
Архитек	Новикова		

ТП 221-1-706.92 Альбом 1 АС

Средняя школа на 11 классов с бассейном /264 учащихся/

Стадия	Лист	Листов
Р	1	

Общая часть /начало/.

КБ по железобетону им. А.А. Якушева

25443-01 3

Ведомость ссылочных и применяемых документов

Обозначение	Наименование	Примечание
	Ссылочные документы:	
Серия 1.038.1-1 вып.1	Перемычки железобетонные для зданий с кирпичными стенами	
Серия 2.244-1 вып.6	Детали полов общественных зданий, примыкания полов	
Гост 13580-85	Плиты железобетонные для ленточных фундаментов	
Гост 13579-78	Блоки бетонные для стен подвала	
Гост 530-80	Кирпич глиняный обыкновенный	
Гост 7484-78	Кирпич облицовочный керамический	
Гост 5781-82	Сталь горячекатанная для армирования железобетонных конструкций	
Гост 6727-80	Проволока из низкоуглеродистой стали холоднотянутая для армирования железобетонных конструкций	
Гост 103-76	Полоса стальная горячекатанная	
Гост 8509-86	Уголки стальные горячекатанные равнополочные	
Гост 8717.0-84* Гост 8717.1-84	Ступени железобетонные и бетонные	
Гост 6787-89	Керамическая плитка	
Гост 8242-88	Доски подоконные деревянные	
Гост 24698-81	Двери деревянные наружные для жилых и общественных зданий	
Гост 6629-88	Двери деревянные, внутренние, для жилых и общественных зданий	
Гост 11214-86	Окна и балконные двери деревянные с двойным остеклением для жилых и общественных зданий	
Гост 16289-86	Окна и балконные двери деревянные с тройным остеклением для жилых и общественных зданий.	
Серия 3.006.1-2-87	Сборные ж/б каналы и тоннели из лотковых элементов	

Обозначение	Наименование	Примечание
	Прилагаемые документы	
192 КЖ.И.1.1-26 192 КЖ.И.1.1-31	Наружные трехслойные стеновые панели однорядной разрезки на гибких связях. Рабочие чертежи.	
192 КЖ.И.1.2-26	Наружные трехслойные стеновые панели однорядной разрезки на гибких связях. Арматурные изделия.	
192 КЖ.И.2.1-26	Внутренние стеновые панели	
192 КЖ.И.2.1-33	Внутренние стеновые панели	
192 КЖ.И.3.1-28	Многопустотные панели перекрытий с диаметром пустот 159 мм.	
192 КЖ.И.5.1-15	Перегородки керамзитобетонные и гипсобетонные.	
192 УАС 1-30	Монтажные узлы	
192 КМ.И-31	Металлические изделия	
192 КЖИ.Ч.1-33	Разные железобетонные изделия	
192 КЖСЦ-41 192 КЖСЦ-45	Калькуляция стоимости железобетонных изделий	
192 КЖИ.В.1-1	Изделия каркаса	

Ведомость объемов ж.б. изделий

№	Наименование группы элементов конструкций	Код	Кол-во м³	Примеч.
1	Наружные стеновые панели	583100	169.20	
2	Внутренние стеновые панели	583200	122.40	
3	Плиты перекрытий	584200	258.00	
4	Перемычки	582800	3.60	
5	Плиты фундаментов	581300	228.00	
6	Блоки стен подвала	581100	157.00	
7	Фундаменты стаканного типа	581200	52.00	
8	Колонны	582100	18.00	
9	Ригели	582500	28.20	
10	Лестницы	589100	18.50	
	Итого сборных ж.б. конструкций	589999	1054.90	

Условные обозначения

1 — Номер узла альбома УАС 1-30

17 / АС-23 — Номер узла; номер стр. 23 альбом 1

Альбом 1

Инв.№ подл. | Подпись и дата | Взам. инв.№

Привязан:

Инв.№

Н.контр.	Сергеев		т221-1-706.92 Альбом 1 АС
Нач.отд.	Красновидов		Средняя школа на 11 классов с бассейном (264 учащихся)
Гл.конс.	Ивановский		
Гл.арх.	Сергеев		
Вед.арх.	Романова		Стадия: — Лист: 2 — Листов: —
Архитек.	Новикова		Общие данные продолжение

КБ по железобетону им. А.А.Якушева

Общая часть

Проект средней школы на 11 классов /264 учащихся/ с выделенным клубно-спортивным блоком из конструкций серии 192 разработан для строительства в сельской местности для поселков с населением 1500-2000 жителей конструкторским бюро по железобетону им. А.А. Якушева Госстроя РСФСР на основании плана бюджетных работ Госстроя РСФСР на 1988 г и в соответствии с заданием на проектирование, утвержденным Госстроем РСФСР 1988 г. и согласованным Минпросом РСФСР от 06.04.88 № 79/26-2 приложением к заданию.

Класс здания - II

Степень долговечности - II

Степень огнестойкости III

Область применения II и III

Климатические районы, I в климатический подрайон с расчетной зимней температурой -20°С -30°С /основное решение/ -40°С.

Зона влажности - нормальная.

Рельеф участка - ровный, площадка строительства - горизонтальная. Грунты обычные, нескальные, однородные непучинистые, грунтовые воды отсутствуют.

Нормальное давление на грунты основания - С=0.1 i; Е=1.90; М=0.32; R°=0.2 мпз.

Скоростной напор ветра на высоте 10 м - 0.98 кПа. Район СССР по скоростному напору ветра - III, для равнинных местностей в условиях открытого или частичного защищенного расположения К=1.35. Вес снегового покрова на 1 м² горизонтальной поверхности земли - 1.00 кПа. Район СССР по весу снегового покрова - III.

Планировочная отметка земли относительно уровня чистого пола, 1 этажа, который принимается за отметку 0.000, принята - 1.1 м.

В здании запроектировано техническое подполье для обеспечения разводки коммуникаций и их эксплуатации, а также в связи с расположением там венткамер, теплового пункта и тира на 1-2 стрелковых места.

Здание оборудуется следующими санитарно-техническими системами: отоплением, вентиляцией, холодным и горячим водоснабжением, канализацией, электроснабжением, автоматикой и слаботочными устройствами, в том числе часофикацией и телефонизацией.

Теплоснабжение - от внешнего источника тепла;

Водоснабжение - от наружной водопроводной сети;

Горячее водоснабжение - от наружных сетей;

Канализация - в наружную систему канализации;

Водосток - организованный внутренний с выпуском на рельеф.

Электроснабжение - от городских или поселковых электросетей.

Слаботочные устройства - от внешних сетей.

Проект школы на 11 классов согласован с Министерством просвещения РСФСР письмо от 20.12.86 № 204 и выполнен в соответствии с СН 227-82, ВСН 50-86. Состав и площади помещений приняты по приложению к заданию на проектирование, утвержденному Минпросом РСФСР и составленному на основании письма Госстроя РСФСР, Госкомархитектуры и Минпроса СССР № 15-164/8 от 8-12-87 г. „О проектировании общеобразовательных школ и профтехучилищ с выделенными блоками клубно-спортивных помещений для использования населением". В проекте предусмотрены меры по экономичному расходованию тепла, электрической энергии и металла в соответствии с постановлением Госстроя СССР № 69 от 20.10.70 и указаниями по разработке новых проектов и корректировке действующих проектов общественных зданий с учетом снижения трудовых и материальных затрат и стоимости строительства.

Генеральный план.

Схема Генерального плана участка школы на 11 классов /264 учащихся/, с выделенным блоком клубно-спортивных помещений для использования населением разработана в соответствии с ВСН 50-86 и подразделяется на следующие функциональные зоны:

- учебно-опытную
- спортивную
- начальной военной подготовки
- зону отдыха
- хозяйственную.

Все зоны разделяются между собой полосой зеленых насаждений.

Н. контр	Сергеев			Т.П 221-1-706.92		Альбом 1 АС	
Нач. отд.	Красновидов			Средняя школа на 11 классов с бассейном /264 учащихся/	Стадия	Лист	Листов
Гл. арх.	Сергеев					3	
Гл. кон.	Ивановский			Общие данные /продолжение/	КБ по железобетону им. А.А. Якушева		
Вед. арх.	Романова						
Арх.	Новикова						

Привязан:

Инв. №

Инв. № подл. | Подпись и дата | Взам. инв. №

25443-01 5

На территории школы предусмотрено 2 входа:
- со стороны школьного блока - с организацией площади для проведения линеек и общешкольных мероприятий со стороны клубно- спортивного блока.
Вход используется населением и может выходить на поселковую площадь с организацией спорт зоны и зоны- отдыха.
Со стороны хоззоны предусмотрен въезд и загрузка столовой. Помещения классов и кабинетов ориентированы на восток и юг. Генпланом обеспечен пожарный объезд здания.

Технология.

Технологическая часть средней школы на 11 классов /264 учащихся/ с выделенным клубно-спортивным блоком разработана в соответствии с заданием на проектирование и приложением к заданию с указанием состава и площадей помещений, согласованным минпросом РСФСР.
В составе школы предусмотрены помещения продленного дня и подготовительный класс.
В проекте школы принят односменный режим работы с продолжительностью рабочей недели 36 часов.
В классных помещениях предусматривается зашторивание.

Группонаполняемость - 24 человека.
Состав и количество оборудования в учебных помещениях мастерских и кружковых приняты на основании СНиП IV-13-82, сборник №5.1 „Сметы нормы затрат на оборудование и инвентарь школьных учебных заведений". В комплекте, обеспечивающем выполнение учащимися всех лабораторных и практических работ, предусмотренных программами обучения.
Учебные кабинеты оснащены техническими средствами обучения / Т.С.О/; диапроекторами, эпидиаскопами, графопроекторами, магнитофонами и т.д. обеспечивающими показ прозрачных и непрозрачных предметов, проекцию записей на экран. Проекционная аппаратура питается от сети переменного тока напряжением 220в, потребляемая мощность одним проектором не превышает -0.8 квт. Вся аппаратура ТСО устанавливается на шкафы- подставки в удобных для работы местах.
Столовая на 88 посадочных мест запроектирована для работы на сырье. Состав и площади помещений приняты в соответствии с требованиями ВСН 50-86„ Общеобразовательные школы и школы- интернаты".

Производственные помещения столовой запроектированы с учетом размещения в них комплекта оборудования, работающего на электричестве. Режим работы 2х сменный / 12 часов/ с учетом работы во внеурочное время и обслуживания населения. Столовая выпускает в сутки 2200 блюд. Штат столовой 7 человек.

Актовый зал.

Актовый зал- лекционная аудитория на 100 мест предназначен для проведения торжественных заседаний, конференций. Для показа фильмов и художественной самодеятельности, а также учебных лекций, зал оборудован киноэкраном, который устанавливается на эстраде. При зале имеется артистическая и инвентарная.

Спортивный зал.

Спортивный зал 12х24м предназначен для проведения занятий по общефизической подготовке, тренировок, проведения спортивных игр.

Зал укомплектован оборудованием, позволяющим производить быструю трансформацию зала для проведения занятий по тем или иным видам спорта.

Бассейн.

Бассейн с ванной 12,5х6м и глубиной 1,5-1м предназначен для оздоровительного плавания и занятий групп общей физической подготовки / использование населением во вне урочное время/, а также для обучения неумеющих плавать:
а/ детей старше 14 лет и взрослых /уровень воды 1.25-0.9м/
б/ детей старше 10 до 14 лет /уровень воды 1.15-0.8м/
в/ детей от 6 до 10 лет /уровень воды 0.6-0.85м/
Проведение занятий для школьников предполагается 2 раза в неделю с пребыванием в воде 30 минут.
Режим пребывания для школьников, включающий время на подготовку к занятиям и период после занятий, рекомендован научным отделом ЦНИИП учебных зданий по согласованию с институтом гигиены.

Н.контр.	Сергеев		т.п. 221-1-706.92	Альбом 1 АС	
Нач.отд.	Красновидов		Средняя школа на 11 классов с бассейном /264 учащихся/	Стадия	Лист	Листов
Гл.арх.	Сергеев			Р	4	
Гл.кон.	Ивановский		Общие данные /продолжение/	КБ по железобетону им. А.А.Якушева	
Вед.арх	Романова				
Арх.	Новикова				

Привязан:

Инв.№

Инв.№ подл. | Подпись и дата | Взам.инв.№

25443-01 6

В состав помещений бассейна входят две раздевальные с душевыми и санузлами помещения обслуживания и технические помещения.

Единовременная пропускная способность 24 человека в смену. В связи с разными возростными группами, пользующимися бассейном, с утра в ванне устанавливается уровень /0.6-0.85/м для детей в возрасте от 6 до 10 лет, после окончания занятий устраивается технологический перерыв на 30 минут, после которого устраивается объем уровня воды до 0.8-1.15м. А затем до 0.9-1.25. Школьники занимаются потоками по 24 человека /класс/. Организация занятий школьников может проводиться до 4 часов /с учетом продленного дня/, после 30 минут перерыва уровень воды поднимается до 1-1.4 и может использоваться населением для оздоровительного плавания и занятий групп общей физической подготовки

Строительные решения.

Проект средней школы на 11 классов /264 учащихся/ с выделенным клубно-спортивным блоком предназначен для сельского строительства /поселков с населением 1500-2000 жит./ несет в себе как функции средней общеобразовательной школы, так и клубноспортивные функции по обслуживанию населения в вечернее время и в выходные дни. Обслуживание населения включает в себя: показ кинофильмов; проведение концертов и различных вечеров; кружковых занятий и занятий мастерских общественно-полезного труда; проведение занятий спортивных секций и соревнований. В тоже время: бассейн, спортзал, кружковые помещения, входящие в клубно-спортивный блок, используется школьниками как во время основных занятий так и до 4 часов включая продленный день.

Здание школы функционально зонируется на два блока /зоны/: школьный и клубно-спортивный которые непосредственно соединены между собой и представляют единый объем здания объединенный стропильной кровлей /с наружным организованным водостоком/. Между учебным и клубно-спортивным блоком /со стороны дворового фасада/ организуется декоративный световой дворик в который выходят окна рекреаций младших классов и холлов спортивной зоны, школьный блок 2х этажный, клубно-спортивный 2-3 этажный. Школьный блок включает в себя: школьный вестибюль с гардеробом, кабинетом директора и канцелярией; примыкающими к вестибюлю крыльями младших и старших классов со своими лестницами, поэтажными санузлами и рекреациями.

В крыле младших классов расположены на 1ом этаже: I класс со спальной игровой, рекреацией, кладовой, с.у. /зона I класса имеет отдельный вход/.

и помещением продленного дня II, III, IV классов.

На втором этаже расположены: II; III; IV классы; мастерская /для младших классов/; рекреация и с.у.

В крыле старших классов на первом этаже расположены кабинеты, на втором кабинеты и лаборатории.

На втором этаже в центральной части над вестибюлем расположены: учительская, завуч, комната технического персонала, комната ВЛКСМ и пионерская, комната ученического самоуправления.

В клубно-спортивном блоке на первом этаже расположены: вестибюли с гардеробом; столовая; комбинированная мастерская; мастерская по обработке тканей и кулинарии, кабинет профориентации, бассейн с ванной 12.5х6, спортзал 12х24

На втором этаже: актовый зал с артистической и инвентарной; мастерская общественно-полезного труда, кабинет рисунка и черчения; администрация, медицинские помещения; балкон с местом для зрителей спортзала и бассейна.

На третьем этаже: кружковые помещения, библиотека, класс музыки и пения, кинопроекционная, второй свет актового зала.

Н.контр.	Сергеев			ТП 221-1-706 92		Альбом 1 АС	
Нач. отд.	Богородский			Средняя школа на 11 классов с бассейном /264 учащихся/	Стадия	Лист	Листов
Гл. арх.	Сергеев					5	
Гл. кон.	Ивановский						
Вед. арх.	Романова			Общие данные /продолжение/	КБ по железобетону им А.А. Якушева		
Арх.	Новикова						

Привязан:

Инв. №

Инв. № подл. | Подпись и дата | Взам. инв. №

25443-01 7

Альбом 1

Объемно-планировочное решение школы принято из условий разделения на два блока /учебный блок и блок клубно-спортивных помещений/ и обеспечения оптимальной ориентации классов кабинетов и мастерских.

Учебный блок состоит из двух зон – старших и младших классов. В клубно-спортивном блоке помещения чаще используемые в учебное время приближены к школьному блоку. Помещение кружковых и библиотека расположены на 3 этаже в тихой зоне.

Отделка здания.

Проектом предусматривается изготовление наружных стеновых панелей полной заводской готовности, включая отделку наружных поверхностей, руководствуясь при этом инструкцией по отделке фасадных поверхностей наружных стен

Приняты типы отделки: декоративный слой из цветных бетонов или дробленых естественных материалов. /мраморная или гранитная крошка/ возможна облицовка ковровой плиткой. Цоколь облицовывается плиткой типа „кабанчик". Накладные объемные элементы из легкого бетона. Варианты цветового решения: темные стены с светлыми накладными элементами темные накладные элементы на светлом фоне стен.

Внутренняя отделка помещений.

Потолки- расшивка швов.

Затирка, побелка. Стены- окраска силикатной, клеевой красками. Полы в аудиториях, классах, кабинетах лабораториях, преподавательских медпункте – линолеум, спортивном заледощатые /рейка/; вестибюль, гардероб обеденный зал-мозаичные; уборные душевые, умывальные, кухня, моечная кладовые- керамическая плитка

Конструктивная часть.

Задание школы разработано из конструкций 192 серии с продольными и поперечными несущими стенами с шагами несущих стен 6.6; 3.0м. Жесткость зданий обеспечивается совместной пространственной работой стен и дисков перекрытий. Крепление наружных и внутренних стеновых панелей между собой и с панелями перекрытий осуществляется монтажными связями с последующим замоноличиванием монтажных узлов. Наружные стены трехслойные с утеплением из пенополистирола.

Внутренние стеновые панели толщиной 150мм из тяжелого бетона.

Перекрытия – монолитные панели перекрытий 220мм, преднапряженные для пролета 3.0м. Кровля- скатная по деревянным стропилам.

Гидроизоляция – горизонтальная изоляция устраивается из 2-х слоев гидроизоляций на мастике по верхней грани цокольных панелей и из цементного раствора состава 1-2. Вертикальная, гидроизоляция выполняется промазкой горячим битумом за 2 раза.

Конструкции зального блока „Г" выполнены в каркасе. За основу принята каркасная серия 1.020-1/83 по которой приняты конструкции колоны и ригелей.

Пролет залов 12м, шаг колонн 6.6м. Плиты покрытий приняты по серии 192 многопустотные l= 6.6м. Фундаменты под колонны типа „Бошмак", с жесткой заделкой колоны, под внутренние стены из фундаментных плит. Стены подвала приняты из блоков стен подвалов. Цокольные стены по серии 192 – однослойные, наружные самонесущие с креплением их к колоннам, полосовой разрезки, трехслойные на жестких связях из керамзитобетона.

Внутренние стены – крупнопанельные толщиной 160мм. Балки покрытии сборные железобетонные l= 1.2м с паралельными поясами

Пространственная жесткость обеспечивается совместной работой каркаса. Стоек жесткости, горизонтальных дисков перекрытий и примыкающими 2х и 3х этажными блоками А, Б и В.

Н.контр.	Сергеев	
Нач.отд.	Красновидов	
Гл.арх.	Сергеев	
Гл.кон.	Ивановский	
Вед.арх.	Романова	
Арх.	Новикова	

Привязан:

Инв.№

Т.П 221-1-706.92 Альбом 1 АС

Средняя школа на 11 классов с бассейном /264 учащихся/

Стадия	Лист	Листов
	6	

Общие данные /продолжение/

КБ по железобетону им. А.А. Якушева

Инв.№ подл. | Подпись и дата | Взам. инв.№

25443-01 8

ФАСАД

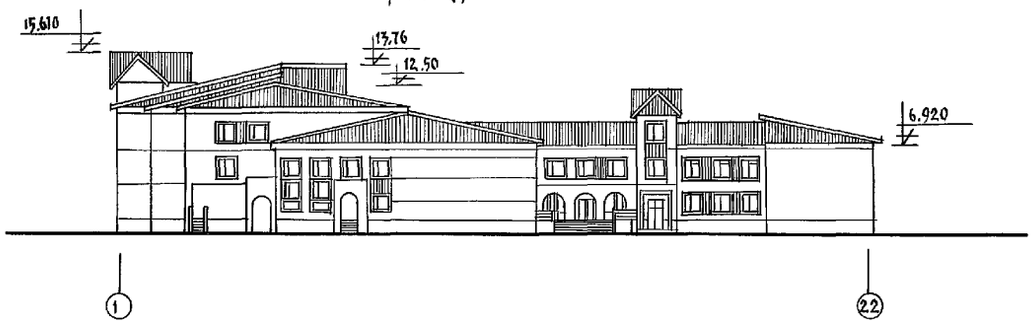

План первого этажа

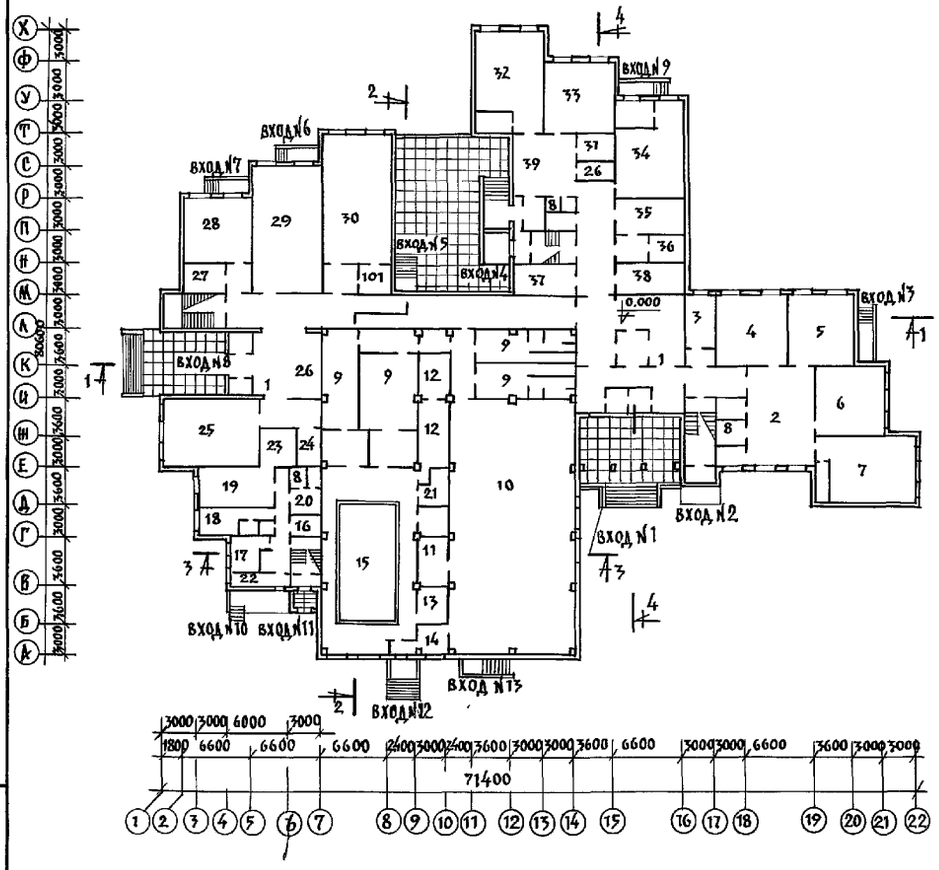

основные технико-экономические пок.		
наименование	ед. изм.	кол – во
вместимость		264
площадь застройки	м²	2373.0
общая площадь	м²	5618.03
то же на 1 учащ.	м²	21.3
нормируемая	м²	3877.86
полезная площадь	м²	4715 15
строительный объем	м³	21451.0
строительн. объем выше 0.000		18514.0
строительн. объем ниже 0.000	м³	2937.0
общая сметная стоимость	тыс.р	1185.05 / 742.66
в том числе строительно-монтажных работ	тыс.р	873.65 / 549.59
стоимость 1 места	руб.	4488.75
стоимость 1 м² пол.пл. стр. монтажных работ	руб.	166.55 / 126.1
стоимость 1 м³ норм.	руб	41.03 / 25.62
стоимость 1 м² общ. пл.	руб.	156.57 / 97.83

План второго этажа

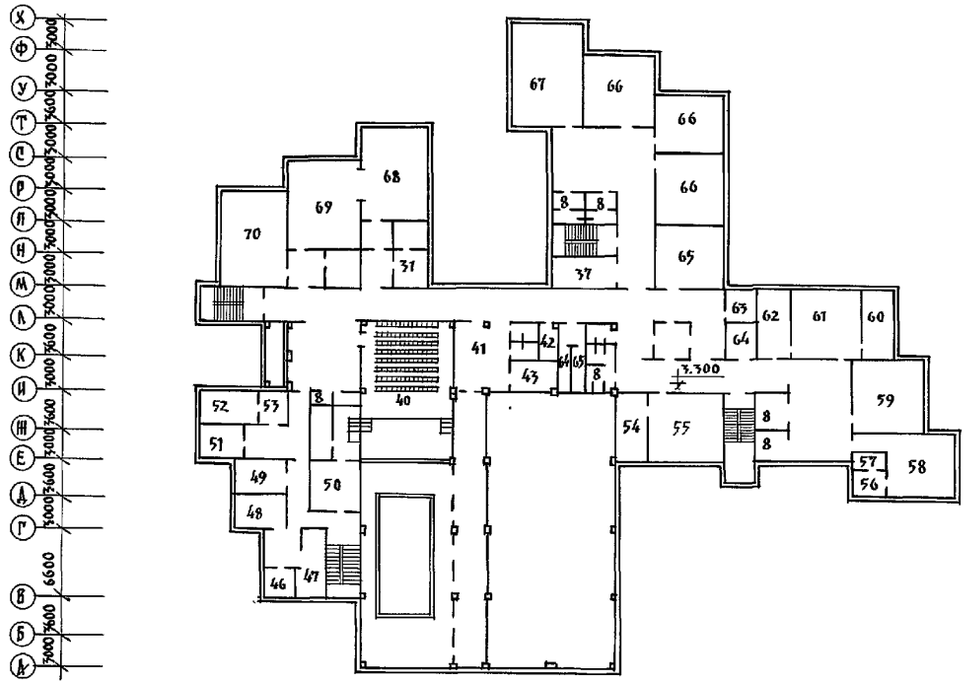

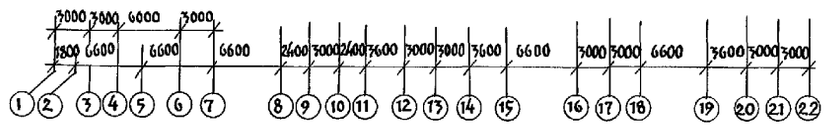

Разрез 1-1

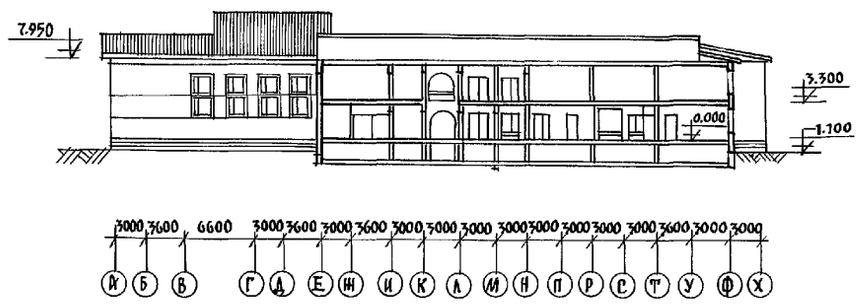

Альбом 1

Инв. № подл.	Подпись и дата	Взам. инв. №

Н. контр.	Сергеев		Т.П. 221-1-706.92 Альбом 1 АС
Нач. отд.	Красновидов		
Гл. арх.	Сергеев		Средняя школа на 11 классов /264 учащихся/ — Стадия: Р; Лист: 7; Листов:
Гл. кон.	Ивановский		
Вед. арх.	Романова		Общие данные /продолжение/
Арх.	Новикова		КБ по железобетону им. А.А. Якушева

Привязан:

Инв. №

25443-01 9

NN	Экспликация помещений	Площадь
1	Вестибюль	110.31
2	Рекреация	60.8
3	Комната общественных организаций	11.9
4	Кабинет литературы	42.2
5	Кабинет истории	41.1
6	Кабинет математики	41.5
7	Кабинет вычислительной техники	60.39
8	Санузлы	97.74
9	Раздевалки	75.8
10	Спортзал	312.8
11	Снарядная	27.84
12	Инструкторская	23.1
12	Лаборатория по анализу воды	8.63
14	Мед. комната	9.4
15	Бассейн	172.7
16	Кладовая сухих продуктов	5.08
17	Овощной цех	12.41
18	Мясной и рыбный цех	12.68
19	Кухня	24.18
20	Гардероб	8.35
21	Инвентарная	7.5
22	Холодильная камера	7.13
23	Мойка	16.5
24	Кладовая	8.5
25	Обеденный зал	59.5
26	Гардероб	4.8
27	Комната мастера	11.4
28	Кабинет проф. ориентации учащихся	37.6
29	Комбинированная мастерская	76.2
30	Мастерская ткани и кулинария	75.78
31	Кладовая	8.87
32	Спальная, игровая	41.0
33	Класс	41.47
34	Мастерская младших классов	60.54
35	Директор	18.70
36	Канцелярия	9.1
37	Гардероб младших классов	16.6
38	Гардероб старших классов	18.28
39	Рекреация	34.6
40	Актовый зал	106.86
41	Холл	27.38
42	Хоз. помещение	4.68
43	Кладовая уборочн. инвентаря	12.32
44	Радиоузел	10.1
45	Комната тех. персонала	10.1
46	Зубной кабинет	12.6
47	Кабинет физиотерапии	16.2
48	Кабинет врача	16.86
49	Кабинет ученического самоуправ.	17.40
50	Артистическая	17.44
51	Администрация бассейна.	13.64

NN	Экспликация помещений	
52	Директор	15.3
53	Канцелярия	10.4
54	Лаборатор. физики	17.40
55	Кабинет физики	46.24
56	Инвентарная	8.00
57	Комната хранения оружия	5.15
58	Военный кабинет	46.54
59	Кабинет иностранного языка	41.47
60	Лаборантская химии	16.42
61	Кабинет	50.75
62	Лаборатория биологии	16.42
63	Кабинет завуча	9.98
64	Комната технического персонала	7.95
65	Учительская	34.00
66	Классы	125.18
67	Комната преданного для	60.80
68	Мастерская общ. полезн. труда	62.60
69	Мастерская общ. полезн. труда	57.44
70	Кабинет рисунка и черчения	56.93
71	Комната рабочих по обсл. ж. здания	10.9
72	Кабинет организ. внеклассной работы	20.61
74	Помещение для инструментов	9.19
75	Помещение тех. персонала	12.34
76	Класс пения и музыки	56.13
77	Кинофотокружок	19.10
78	Холл	42.96
79	Вестибюль	12.86
80	Гардероб	5.04
81	Помещение охраны	4.62
82	Тренерская	6.13
83	Кладовая хоз. инвентаря и инвентарная	10.14
84	Помещения для хранения боеприпасов	3.36
85	Помещение для хранения оружия	6.16
86	Помещение для выдачи оружия	5.54
87	Помещение для чистки оружия	9.8
88	Кладовая спортинвентаря	14.67
89	Учебный класс	24.01
90	Раздевальная	17.16
91	Ожидальная	24.6
92	Насосная	39.6
93	Санузел	3.84
94	Кинопроекционная	22.4
95	Подсобные помещения	15.91
96	Универсальные кружковые помещен.	76.25
97	Кружок технического творчества	41.86
98	Кладовая	16.73
99	Библиотека	56.93
100	Венткамеры	10.40
101	Электрощитовая	8.52

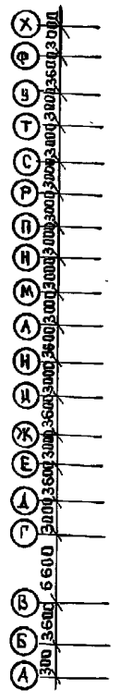

План 3 этажа

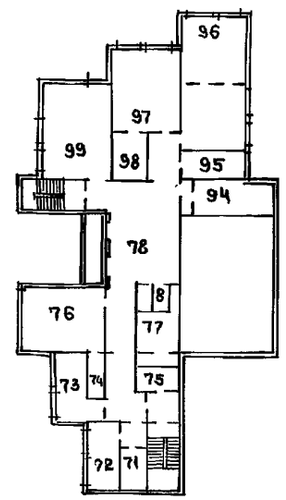

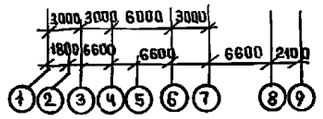

План техподполья

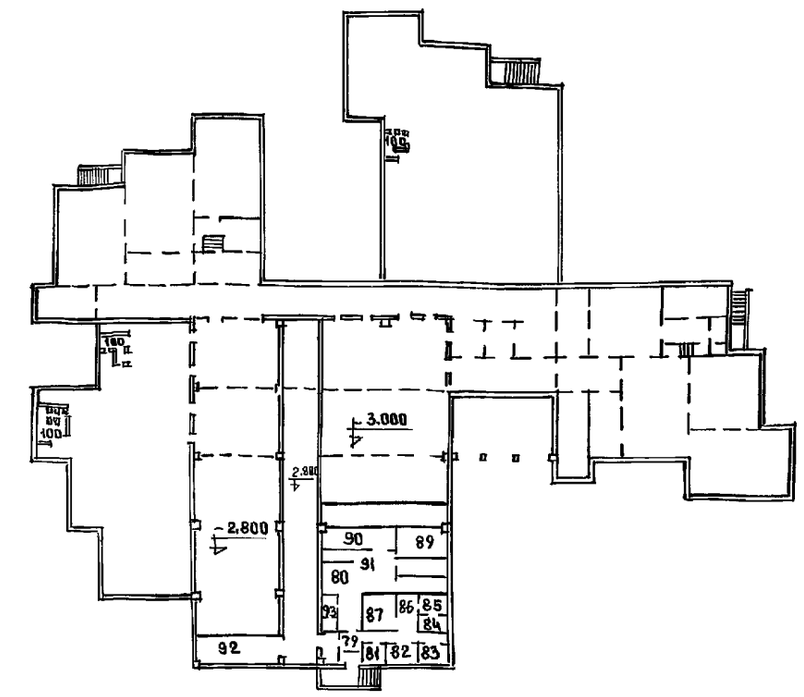

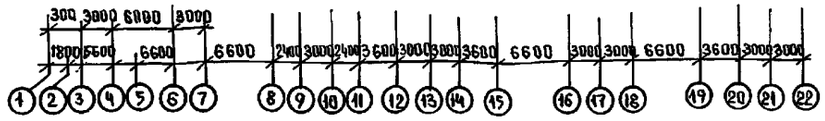

Н. контр.	Сергеев		Т.П. 221-1-706.92 Альбом 1 АС
Нач. отд	Красновидов		
Гл. арх.	Сергеев		
Гл. кон.	Ивановский		Средняя школа на 11 классов с бассейном /264 учащихся/ — Стадия: Р; Лист: 8; Листов:
Вед. арх.	Романова		
Арх.	Новикова		Общие данные /продолжение/ — КБ по железобетону им. А.А. Якушева

Привязан

Инв. №

Альбом 1

Инв. N подл. | Подпись и дата | Взам. инв. N

25443-01 10

Охрана окружающей среды

При привязке типового проекта и составлении проекта организации строительного производства необходимо осуществлять мероприятия и работы по охране окружающей природной среды, включающие восстановление растительного грунта и рекультивацию земель, предотвращение потерь природных ресурсов, предотвращение или очистку вредных выбросов в водоемы и атмосферу. На территории строящихся объектов не допускается порубка древесно-кустарниковой растительности не предусмотренная документацией по отводу земель. Выпуск воды со строительной площадки непосредственно на склоны без надлежащей защиты от размыва не допускается. Устройство временных дорог и подъездов по территории сельхоз. угодий не допускается.

При производстве строительно-монтажных работ на селитебной территории должны соблюдаться требования по предотвращению запыленности и загазованности воздуха.

Не допускается при уборке отходов и мусора сбрасывать их с этажей здания без применения закрытых лотков и бункеров-накопителей.

Буровые работы на водоносных горизонтах выполняются с учетом предотвращения неорганизованного излива и загрязнения подземных вод. Производственные и бытовые стоки, образующиеся на строительной площадке, должны очищаться и обезвреживаться.

Попутная разработка природных ресурсов допускается только при наличии соответствующей проектной документации, также как и работы по мелиорации земель, созданию прудов и водохранилищ, ликвидации оврагов, балок, болот.

При производстве работ, связанных со сводкой леса и кустарника, строительство необходимо организовать так, чтобы обеспечить оттеснение животного мира за пределы строительной площадки.

Схема нагрузок на отметке низа цокольных панелей

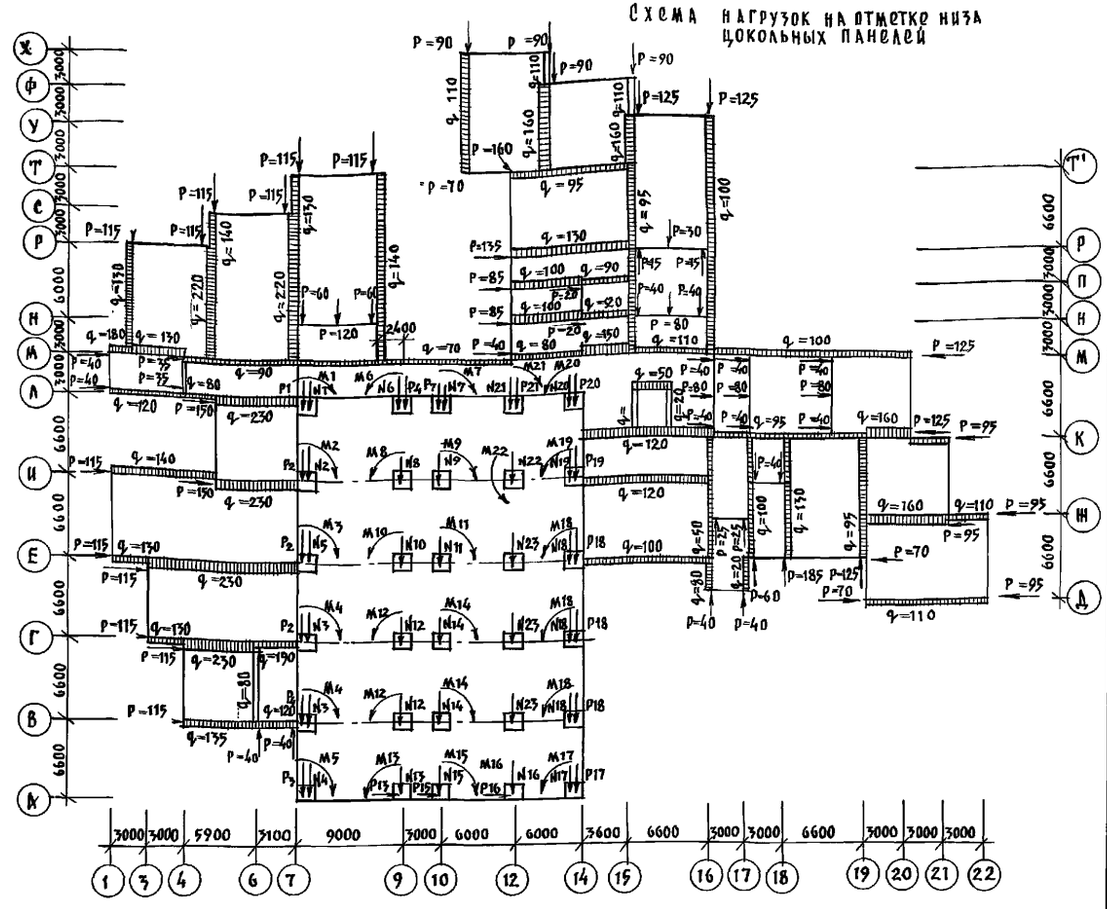

Таблица нагрузок для блока „Г"

N1 = 67.8тн P1 = 23.04тн M1 = 5.59тнм	N2 = 123.6тн P2 = 31.68тн M2 = 9.19тнм	N3 = 92.7тн P2 = 31.68тн M4 = 6.10тнм	N4 = 50.85тн P3 = 17.28тн M5 = 3.36тнм	N5 = 118.65тн P2 = 31.68тн M3 = 8.69тнм	N6 = 86.24тн P4 = 14.4тн M6 = 7.18тнм
N7 = 80.3тн P7 = 14.4тн M7 = 6.59тнм	N8 = 199.1тн M8 = 3.97тнм	N9 = 180.3тн M9 = 3.61тнм	N10 = 215.1тн M10 = 4.3тнм	N11 = 178.2тн M11 = 3.56тнм	N12 = 120тн M12 = 2.4тнм
N13 = 64.68тн P13 = 11.5тн M13 = 5.32тнм	N14 = 185.4тн M14 = 3.7тнм	N15 = 85тн P15 = 10тн M15 = 7.5тнм	N16 = 10тн P16 = 15тн M16 = 0.5тн	N17 = 66тн P17 = 18тн M17 = 4.8тнм	N18 = 122тн P18 = 28.8тн M18 = 9.3тнм
N19 = 66тн P19 = 30тн M19 = 3.6тнм	N20 = 33тн P20 = 18тн M20 = 1.5тнм	N21 = 60тн P21 = 14.4тн M21 = 4.56тнм	N22 = 111тн M22 = 2.2тнм	N23 = 45тн	

1. Отметка земли принята условно — 1.100.
2. Нагрузки приведены в схеме — нормативные, равномерно-распределенные q в кН/м.п; сосредоточенные P в кН.
3. Собственный вес чердачного перекрытия, включая конструкцию крыши, принят 5.40 кН/м².
4. Снеговая нагрузка принята 1.00 кН/м².
5. Фундаменты под внутренние конструкции блока „Г" условно не показаны.

Н.контр.	Сергеев		
Нач.отд.	Красноводов		
Гл.конс.	Иванковский		
Гл.арх.	Сергеев		
Вед.арх.	Романова		
Арх.	Скачкова		
Зав.сект	Белова		

Т.п. 221-1-706.92 Альбом 1 АС

Средняя школа на 11 классов /264 учащихся/

Общая часть /продолжение/

Стадия	Лист	Листов
Р	9	

КБ по железобетону им. А.А.Якушева

25443-01 11

Альбом 1

Инв.№подл. | Подпись и дата | Взам.инв.№

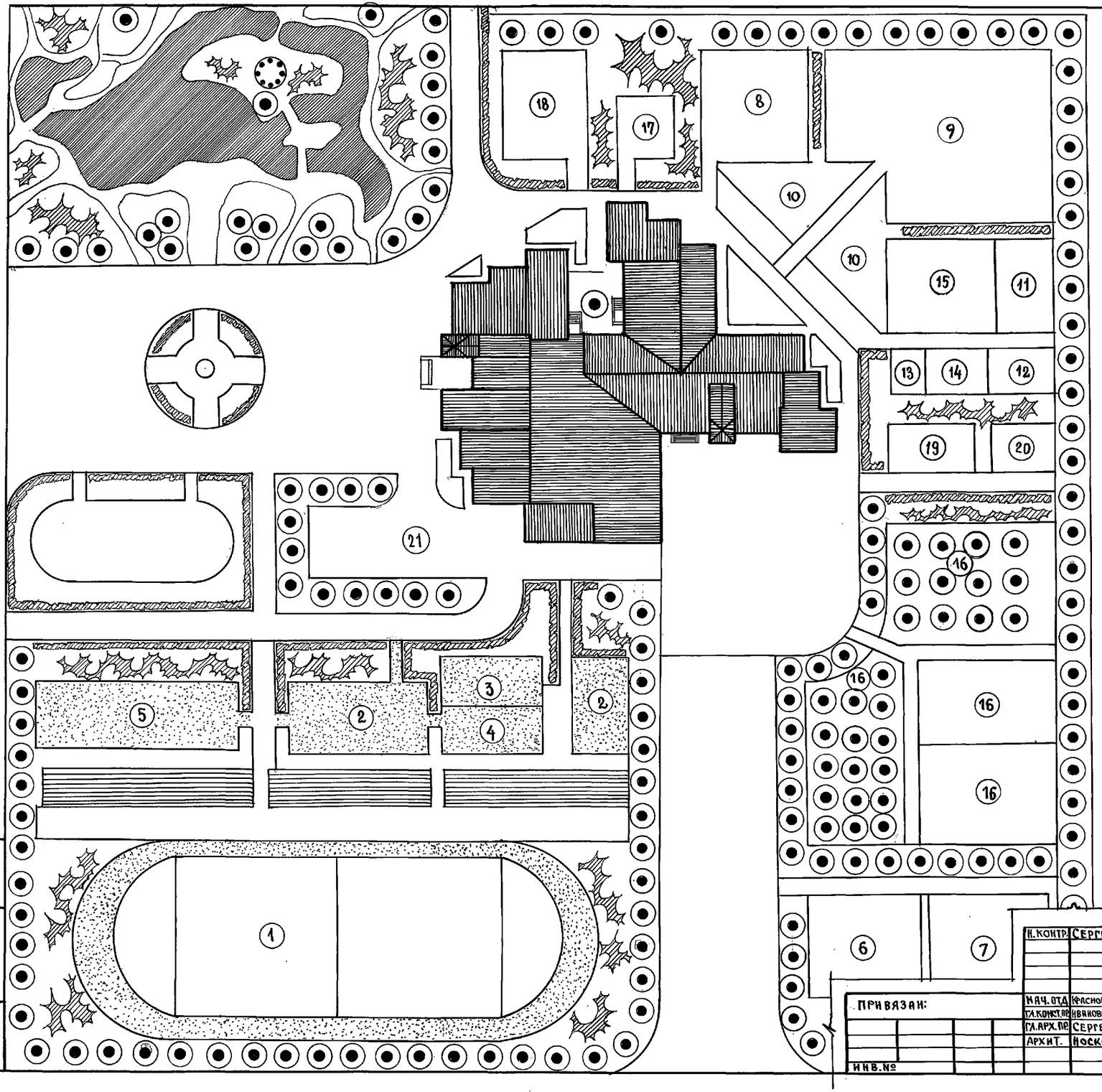

ЭКСПЛИКАЦИЯ

1. ЗДАНИЕ ШКОЛЫ

СПОРТИВНАЯ ЗОНА

1. ШКОЛЬНЫЙ СТАДИОН	4200 м²
2. ПЛОЩАДКИ ДЛЯ ВОЛЕЙБОЛА И БАСКЕТБОЛА	526 м²
3. ПЛОЩАДКА ДЛЯ ГИМНАСТИКИ I-IV КЛ.	200 м²
4. ПЛОЩАДКА ДЛЯ ГИМНАСТИКИ V-XI КЛ.	200 м²
5. ПЛОЩАДКА КОМБИНИРОВАННАЯ	480 м²

НАЧАЛЬНОЙ ВОЕННОЙ ПОДГОТОВКИ

6. УЧ-НЫЙ ГОРОДОК ПО ТАКТИЧЕСКОЙ ПОД-КИ	500 м²
7. ПОЛОСА ПРЕПЯТСТВИЙ	500 м²

УЧЕБНО-ОПЫТНЫЙ

8 ОТДЕЛ НАЧАЛЬНЫХ КЛАССОВ	400 м²
9 ОТДЕЛ ПОЛЕВЫХ И ОВОЩНЫХ КУЛЬТУР	1200 м²
10 ОТДЕЛ ЦВЕТОЧНО-ДЕКОРАТИВН. РАСТЕНИЙ	400 м²
11 ТЕПЛИЦА	170 м²
12 МЕТЕОРОЛИЧЕСКАЯ И ГЕОГРАФ. ПЛОЩ.	100 м²
13 ПЛОЩАДКА ДЛЯ ЗАНЯТИЙ НА ВОЗДУХЕ	30 м²
14 ЗООЛОГО-ЖИВОТНОВОДЧЕСКИЙ ОТДЕЛ	100 м²
15 ОТДЕЛ КОЛЕКЦИИ РАСТЕНИЙ	350 м²
16 ОТДЕЛ ПЛОДОВОГО САДА И ПИТОМНИКА	2300 м²

ЗОНА ОТДЫХА.

17 ПЛОЩАДКА ДЛЯ ПОДВИЖНЫХ ИГР 1 КЛАС.	100 м²
18 ПЛОЩАДКА ДЛЯ ПОДВИЖНЫХ ИГР II-IV КЛ.	300 м²
19 ПЛОЩАДКА ДЛЯ ПОДВИЖНЫХ ИГР V-IX КЛ.	125 м²
20 ПЛОЩАДКА ДЛЯ ТИХОГО ОТДЫХА V-IX КЛ.	100 м²
21 ДВОР ХОЗЯЙСТВЕННЫЙ	500 м²
22 ПЛОЩАДЬ ОЗЕЛЕНЕНИЯ	
ОБЩАЯ ПЛОЩАДЬ УЧ-КА ШКОЛЫ	12781 м²

АЛЬБОМ 1

ИНВ.№ ПОДЛ.	ПОДПИСЬ И ДАТА	ВЗАМ. ИНВ. №

Н.КОНТР.	СЕРГЕЕВ		Т.П. 221-1-706.92 АЛЬБОМ 1 АС
ПРИВЯЗАН:	НАЧ. ОТД.	КРАСНОВИДОВ	Средняя школа на 11 классов с бассейном /264 учащихся/
	ГЛ. КОНСТР. ПР.	ИВАНОВСКИЙ	
	ГЛ. АРХ. ПР.	СЕРГЕЕВ	
	АРХИТ.	НОСКОВА	ОБЩИЕ ДАННЫЕ /ОКОНЧАНИЕ/
ИНВ.№			

СТАДИЯ	ЛИСТ	ЛИСТОВ
Р	10	

КБ ПО ЖЕЛЕЗОБЕТОНУ ИМ. А.А. ЯКУШЕВА

25443-01 12

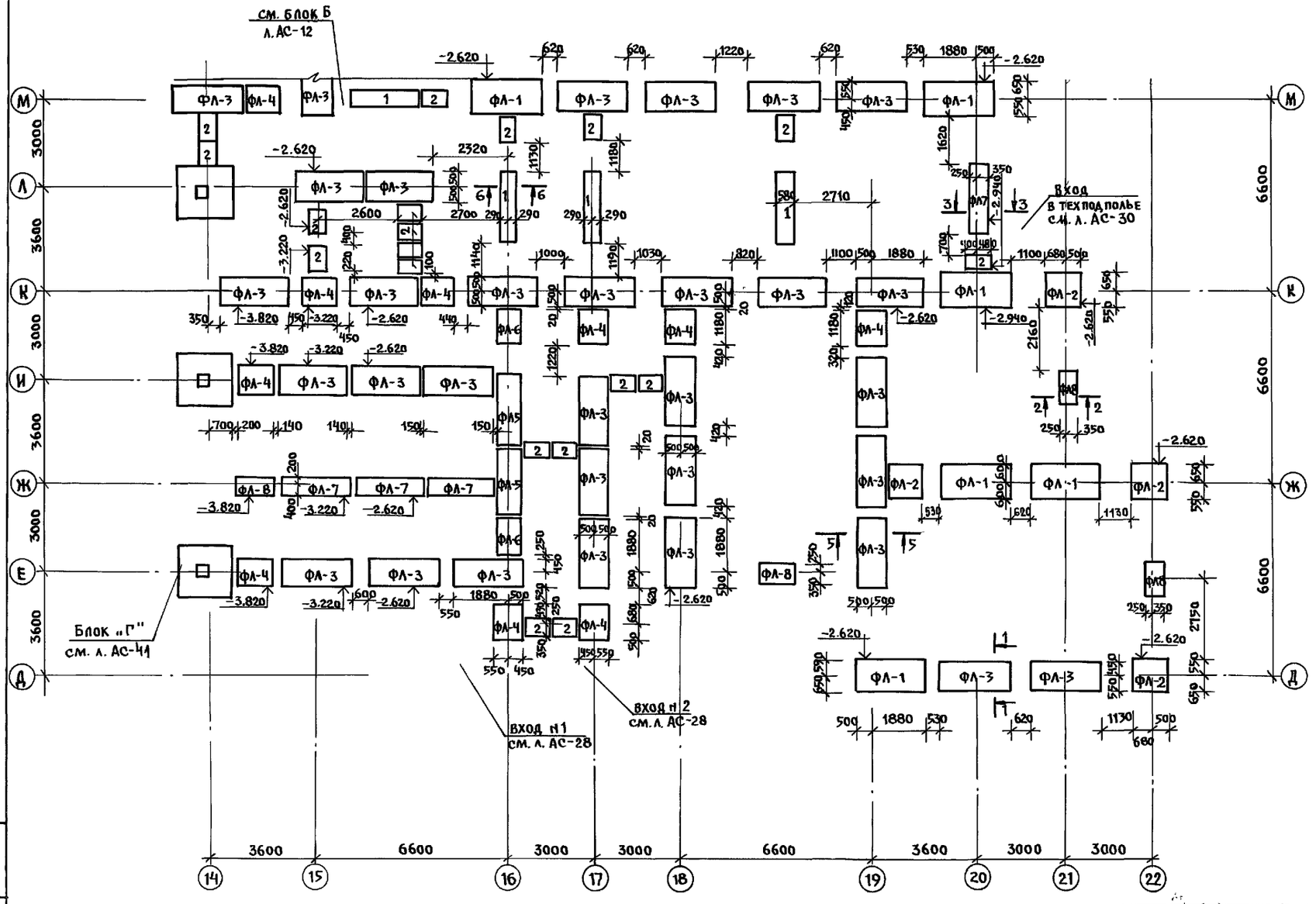

Таблица обозначений

Марка по проекту	марка по серии
ФЛ-1	ФЛ-12.24-2
ФЛ-2	ФЛ-12.12-2
ФЛ-3	ФЛ-10.24-2
ФЛ-4	ФЛ-10.12-2
ФЛ-5	ФЛ-8.24-3
ФЛ-6	ФЛ-8.12-3
ФЛ-7	ФЛ-6.24-4
ФЛ-8	ФЛ-6.12-4
1	ФБС 24.3.6 т
2	ФБС 9.3.6 т
3	ФБС 24.4.6 т
4	ФБС 9.4.6 т
ФЛ-9	ФЛ-14.24-2
ФЛ-10	ФЛ-14.12-2

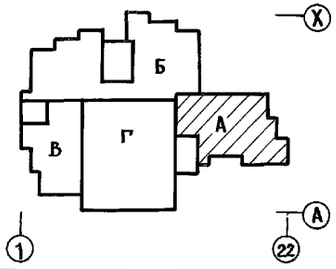

1. Общие примечания см. на листе АС-13
2. План цокольных стен см. на листе АС-14
3. Развертки стен см. на листе АС-17
4. Сечение см. на листе АС-13.

Инв.№ подл. | Подпись и дата | Взам. инв.№

Н.контр.	Ивановский	221-1-706.92	Альбом 1 АС
Нач.отд	Богородский	Средняя школа на 11 классов /264 учащихся/ в Бассейной	Стадия Р; Лист 11; Листов
Гл.кон.пр	Ивановский	Блок „А". План фундаментов	ЦНИИЭП по железобетону им. А.А.Якушева
Завсек	Белова		
Инжен	Бродецкая		

Привязан:

Инв.№

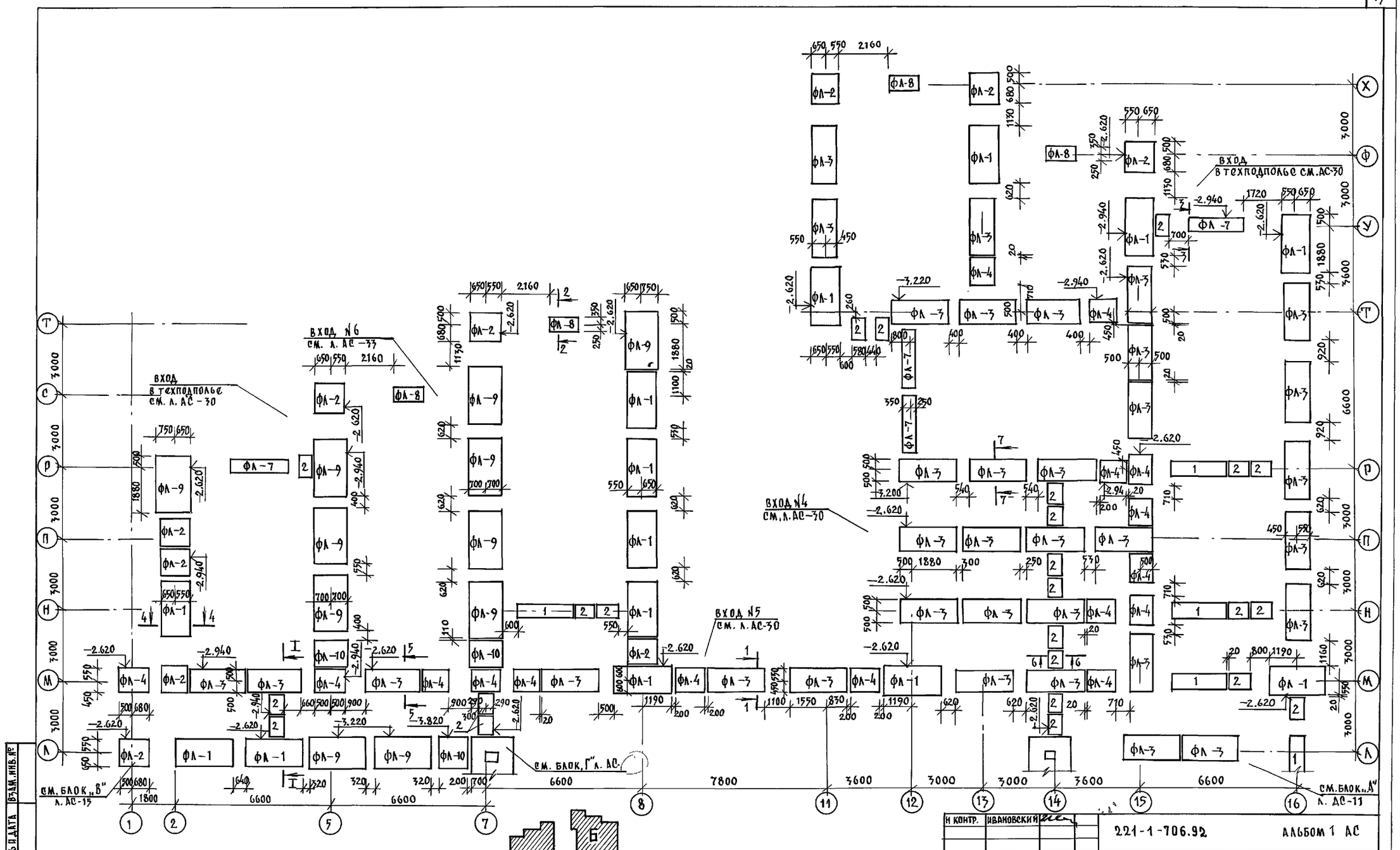

1. Общие примечания см. на листе АС-17.
2. План цокольных стен см. на листе АС-15.
3. Развертки стен см. на л. АС-17; 18.
4. Сечение см. на листе АС-17.

Н.контр.	Ивановский		221-1-706.92	Альбом 1 АС	
Привязан:			Средняя школа на 11 классов /264 учащихся/	Стадия	Лист	Листов
				Р	12	
Нач.отд.	Богородский		Блок „Б" План фундаментов	КБ по железобетону им. А.А.Якушева	
Гл.кон.пр.	Ивановский				
Зав.сект.	Белова				
Инженер.	Бродецкая				
Инв.№					

Инв.№ подл. | Подпись и дата | Взам.инв.№

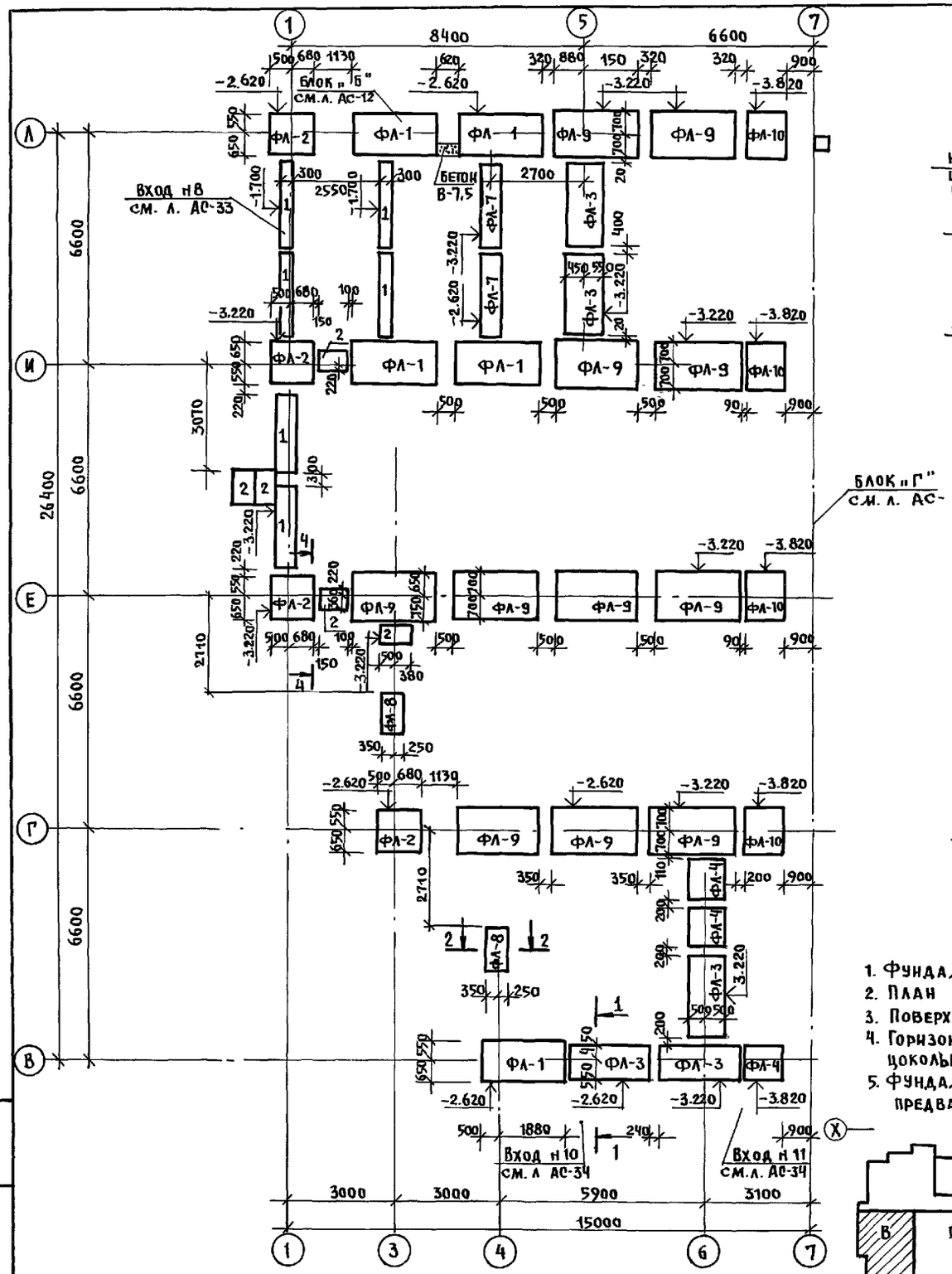

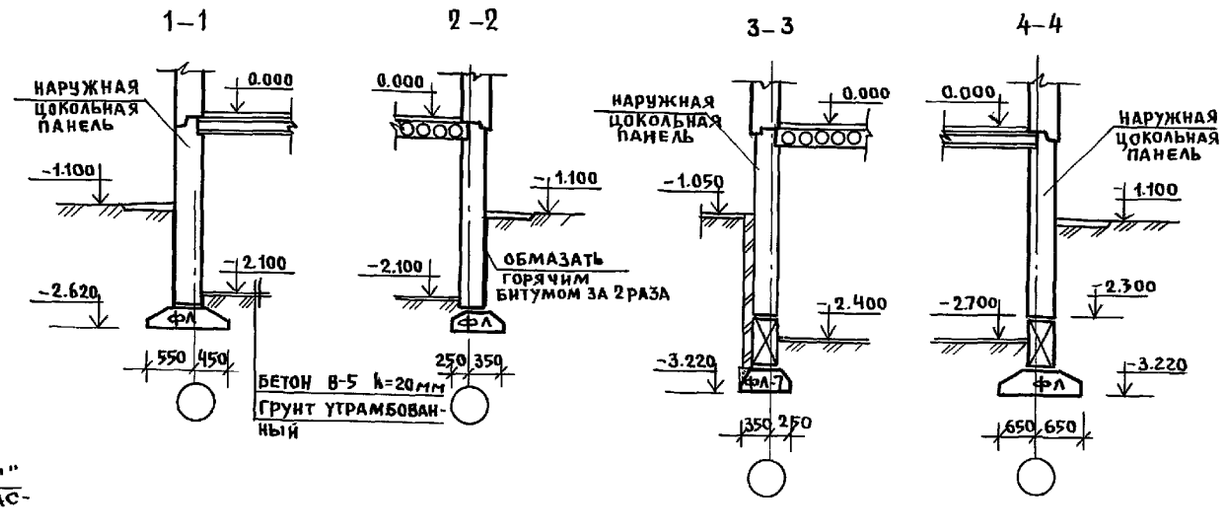

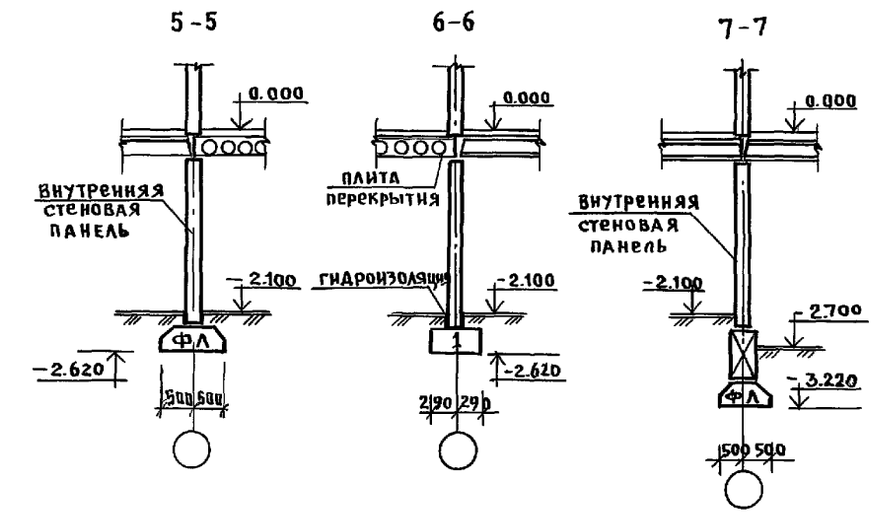

1. Фундаменты запроектированы для условного грунта с расчетным сопротивлением 0.20 МПа.
2. План цокольных стен см. на листе АС-16.
3. Поверхности цокольных стен соприкасающиеся с грунтом, обмазать горячим битумом за 2раза.
4. Горизонтальная гидроизоляция выполняется из цементного раствора состава 1:2 по верху и низу цокольных панелей.
5. Фундаментные плиты укладываются на выравненное песчаное основание/при песчаных грунтах/ или предварительно уплотненную песчаную подсыпку толщиной 50 мм.
6. Развертки стен см. на листе АС-17.

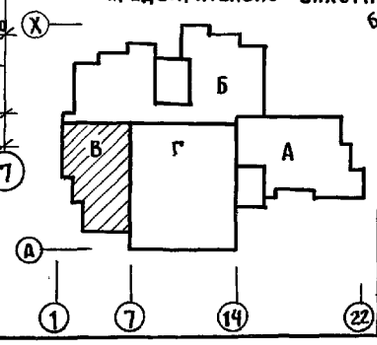

Инв. № подл. | Подпись и дата | Взам. инв. №

Привязан:

Инв. №

Норм. кон.	Иванковский	
Нач. отд.	Богородский	
Гл. кон. пр.	Иванковский	
Зав. сект.	Белова	
Инженер	Бродецкая	

221-1-706.92 Альбом 1 АС

Средняя школа на 11 классов /264 учащихся/ с бассейном

Блок „В"

План фундаментов. Сечения

Стадия	Лист	Листов
Р	13	

КБ по железобетону им. А.А. Якушева

25443-01 15

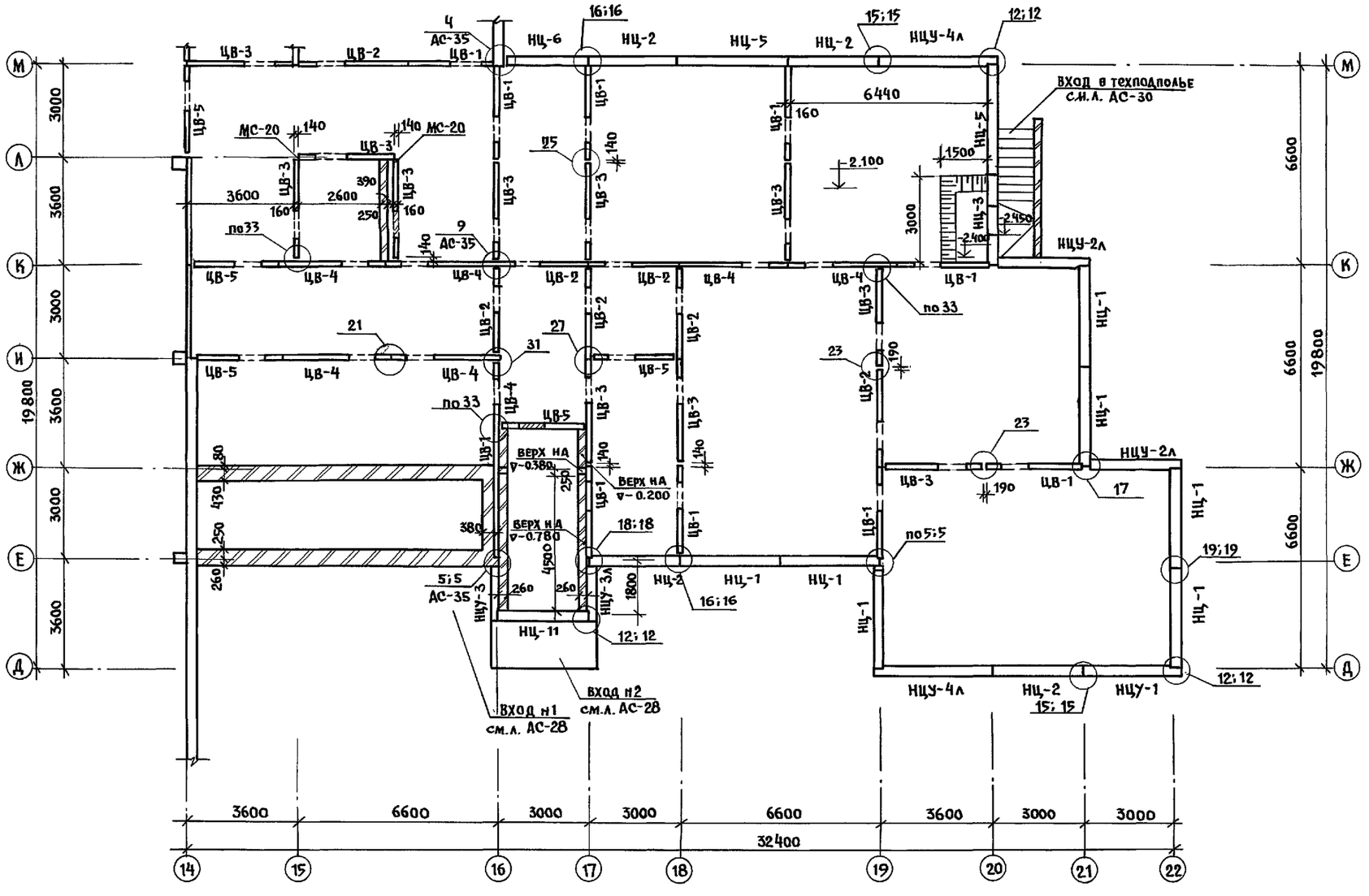

Таблица обозначений

Марка по проекту	Марка по серии
НЦ-1	1НЦ-33.22.3.0-100Л
НЦ-2	1НЦ-30.22.3.0-100Л
НЦ-3	1НЦ-30.22.3.0-100Л-1
НЦ-4	1НЦ-30.22.3.0-100Л-2
НЦ-5	1НЦ-36.22.3.0-100Л
НЦУ-1	1НЦУ-32.22.3.0-100Л
НЦУ-1Л	1НЦУ-32.22.3.0-100Л-Л
НЦУ-2	1НЦУ-30.22.3.0-100Л
НЦУ-2Л	1НЦУ-30.22.3.0-100Л-Л
НЦУ-3	1НЦУ-18.22.3.0-100Л
НЦУ-3Л	1НЦУ-18.22.3.0-100Л-Л
НЦУ-4	1НЦУ-38.22.3.0-100Л
НЦУ-4Л	1НЦУ-38.22.3.0-100Л-Л
НЦ-6	1НЦ-27.22.30-100Л
ЦВ-1	ПСП-30.20.1.6-150Т
ЦВ-2	ПСП-30.20.1.6-150Т-1
ЦВ-3	ПСП-33.20.1.6-150Т
ЦВ-4	ПСП-36.20.1.6-150Т
ЦВ-5	ПСП-28.20.1.6-150Т
НЦ-11	1НЦ-30.22.3.0-100Л-3

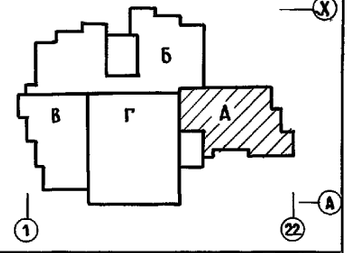

1. План фундаментов см. л. АС-11.
2. Монтажные узлы см. альбом 192 УАС. 1-30
3. Развертки стен см. на л. АС-17

Инв.№ подл. | Подпись и дата | Взам. инв.№

Н.контр.	Ивановский	221-1-706.92	Альбом 1 АС
Нач.отд.	Богородский	Средняя школа на 11 классов /264 учащихся/ с. Бассейное	Стадия Р; Лист 14; Листов
Гл.кон.пр.	Ивановский	Блок «А»	
Зав.сект.	Белова	План цокольных стен	КБ по железобетону им. А.А. Якушева
Инженер.	Бродецкая		

Привязан:

Инв. №

(15)

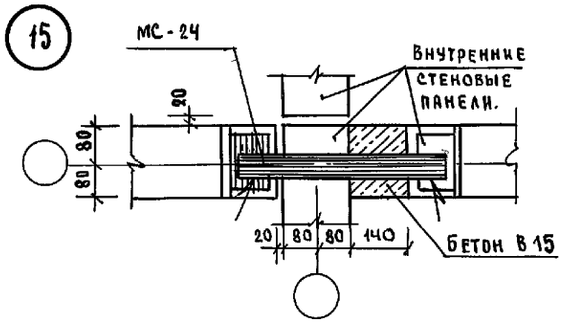

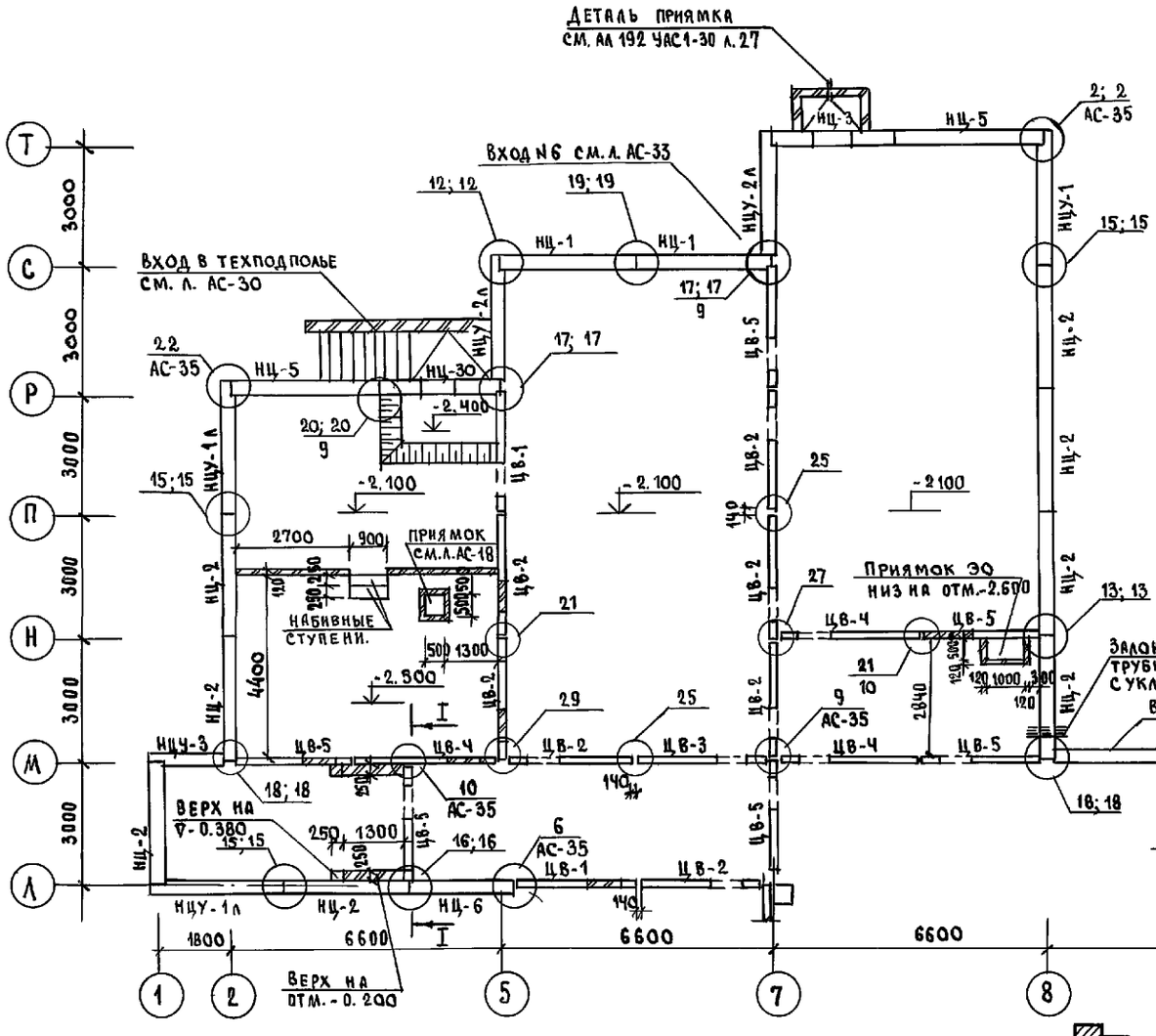

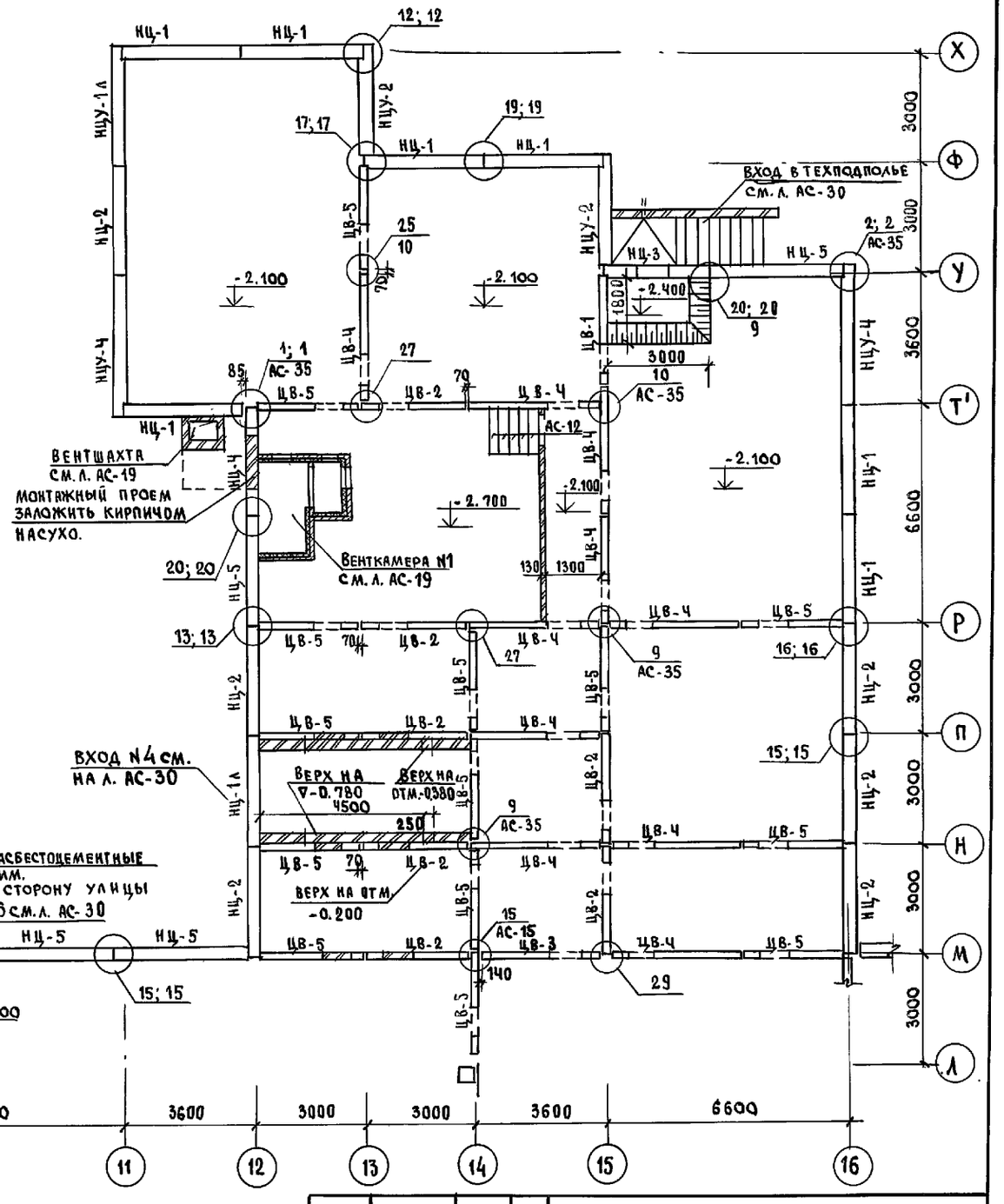

1. Таблицу обозначений см. на л. АС-14
2. Развертки стен см. на л. АС-17; 18
3. Монтажные узлы см. альбом 192 УАС.1-30

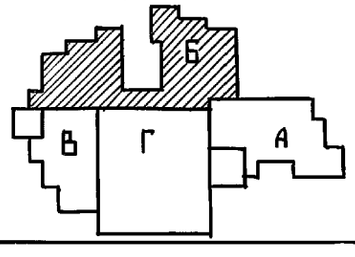

Привязан	Нач. отд.	Богородский	
	Н. контр.	Ивановский	
	Гл. кон. пр.	Ивановский	
	Зав. сект.	Белова	
	Инжен.	Попова	
Инв. №			

221-1-706.92 Альбом 1. АС

Средняя школа на 11 классов /264 учащихся/ с бассейном

Блок Б
План цокольных стен

Стадия	Лист	Листов
Р	15	

КБ по железобетону им. А.А. Якушева

Инв. № подл. | Подпись и дата | Взам. инв. №

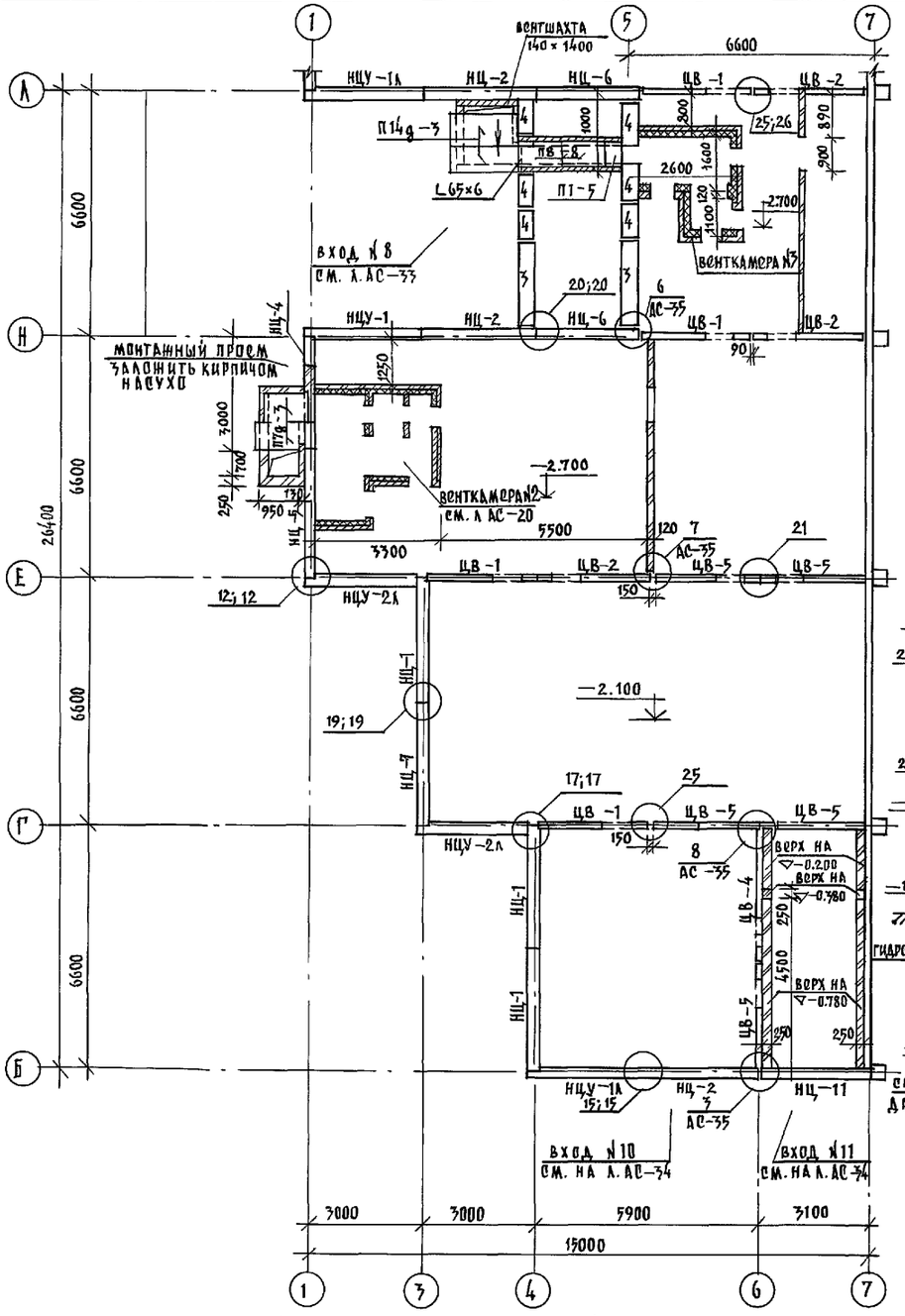

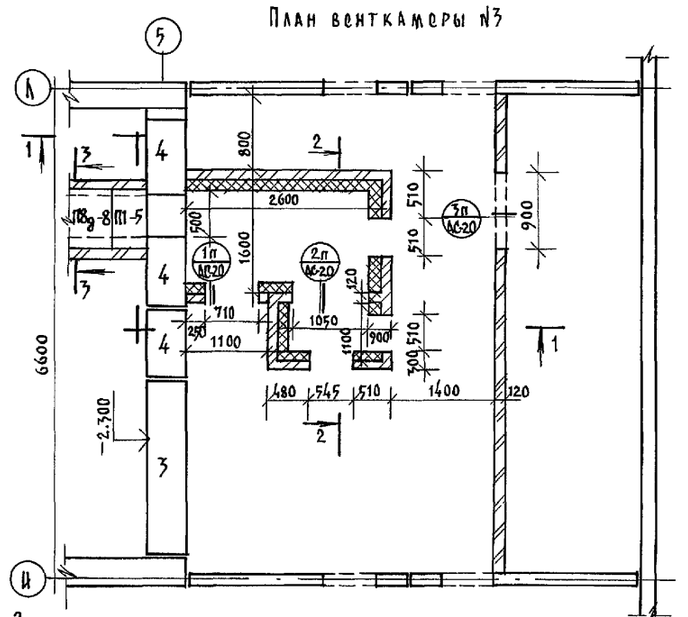

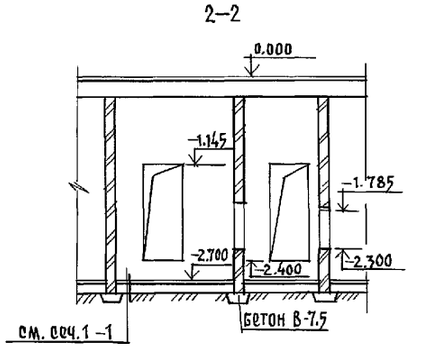



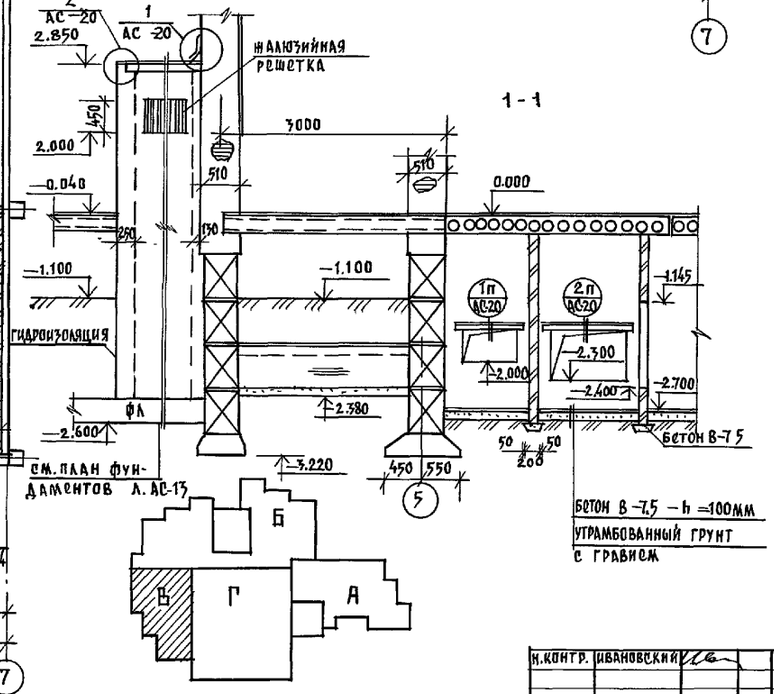

1. Таблицу обозначений см. л. АС-14.
2. Таблицу перемычек см. л. АС-20.
3. Развертки стен см. л. АС-18.
4. Примечания по вентКамере см. л. АС-20.
5. Все конструкции соприкасающиеся с грунтом обмазать горячим битумом за 2 раза.

Н.контр.	Ивановский		
Нач.отд.	Богородский		
Гл.кон.пр.	Ивановский		
Зав.сект.	Белова		
Инженер	Глущенко		
Инженер	Бродецкая		

221-1-706.92 Альбом 1 АС

Средняя школа на 11 классов с бассейн. /264 учащихся/

Блок „В" план цокольных стен. Конструкция вентКамеры №3

Стадия	Лист	Листов
Р	16	

КБ по железобетону им. А.А. Якушева

Привязан:

Инв. №

Инв. № подл. | Подпись и дата | Взам. инв. №

25443-01 18

Блок „А". Развертка по оси „И"

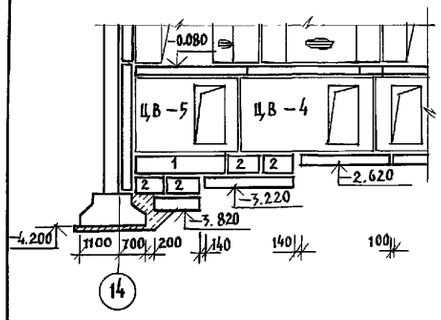

Блок А. Развертка по оси К

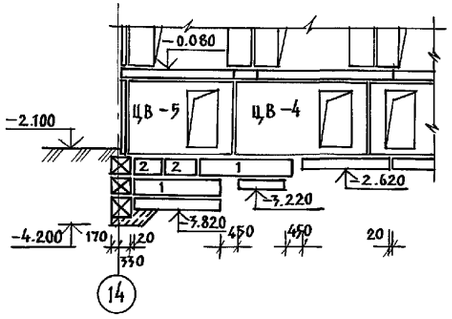

Блок „А". Развертка по оси 15.

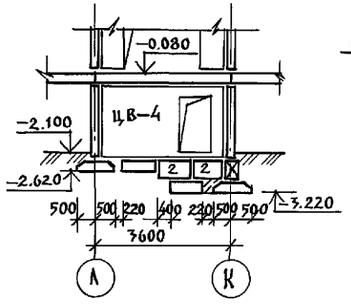

Блок А. Развертка по оси 20

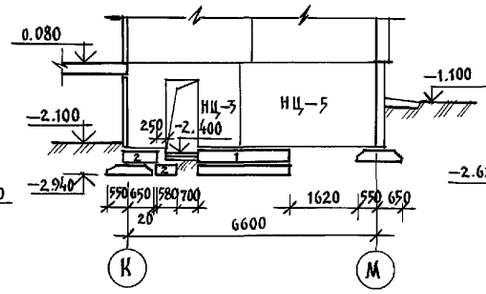

Блок А. Развертка по оси К.

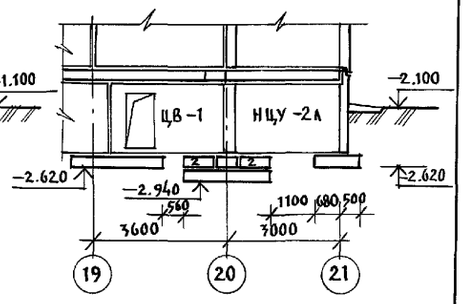

Блок „А". Развертка по оси Е

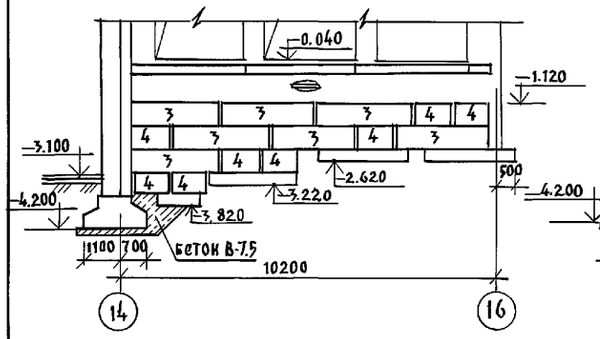

Блок „А". Развертка по оси Ж

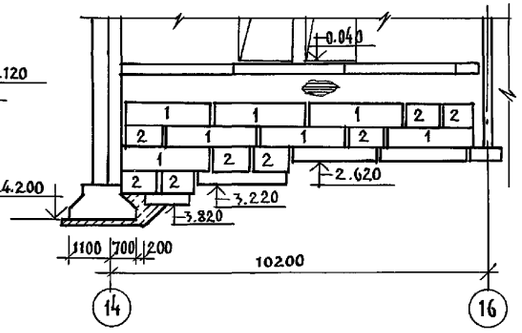

Блок „Б". Развертка по оси Л.

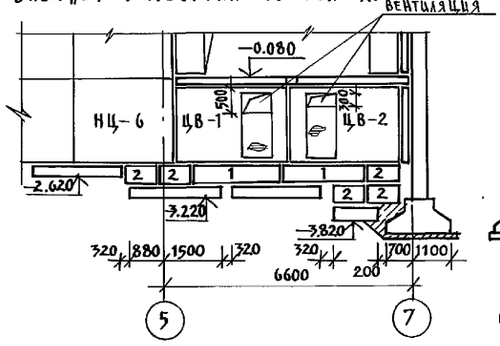

Блок „Б". Развертка по оси 14 (7)

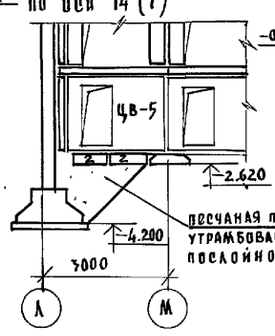

Блок „Б". Развертка I-I

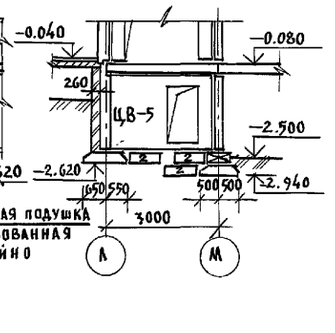

ПЕСЧАНАЯ ПОДУШКА УТРАМБОВАННАЯ ПОСЛОЙНО

Блок „Б". Развертка по оси М

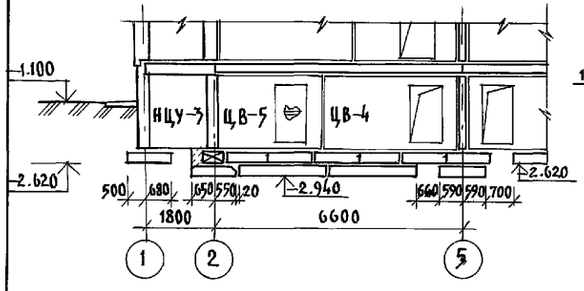

Блок „Б". Развертка по оси 2

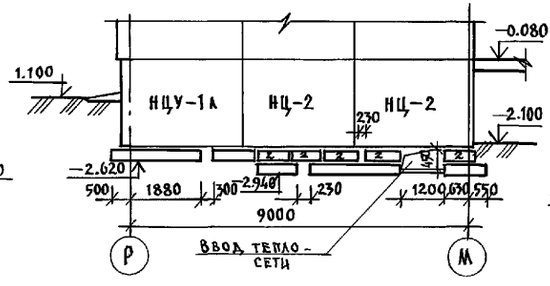

ВВОД ТЕПЛО-СЕТИ

Блок „Б". Развертка по оси 12

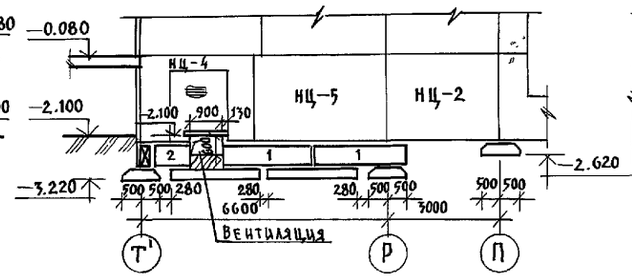

ВЕНТИЛЯЦИЯ

Блок Б Развертка по оси 15

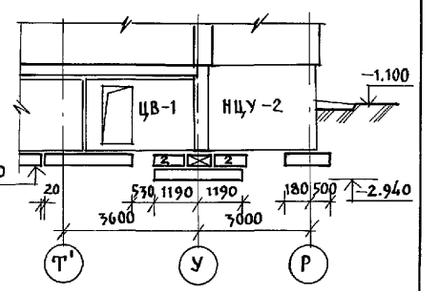

Блок „Б". Развертка по оси 5.

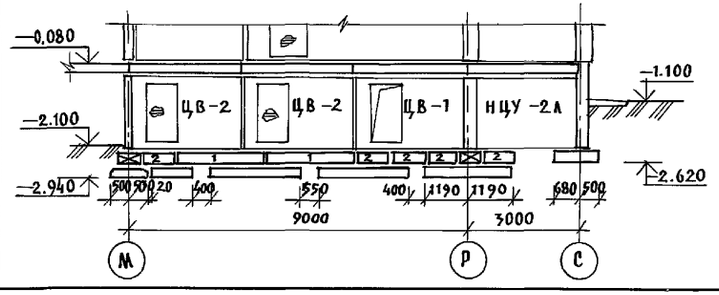

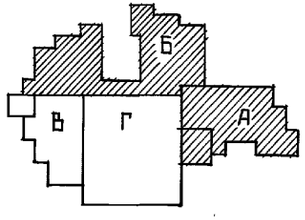

ПРИВЯЗАН:	НАЧ. ОТД.	БОГОРОДСКИЙ	
	Н. КОНТР.	ИВАНОВСКИЙ	
	ГЛ. КОН. ПР.	ИВАНОВСКИЙ	
	ЗАВ. СЕКТ.	БЕЛОВА	
	ИНЖЕНЕР	АФАНАСЬЕВА	
ИНВ. №			

221-1-706.92 АЛЬБОМ 1 АС

СРЕДНЯЯ ШКОЛА НА 11 КЛАССОВ /264 УЧАЩИХСЯ/ С БАССЕЙНОМ

БЛОКИ А и Б РАЗВЕРТКИ СТЕН.

СТАДИЯ	ЛИСТ	ЛИСТОВ
Р	17	

КБ по железобетону им. А. А. Якушева

ИНВ. № ПОДЛ. | ПОДПИСЬ И ДАТА | ВЗАМ. ИНВ. №

25443-01 19

Блок Б Развертка по оси Р

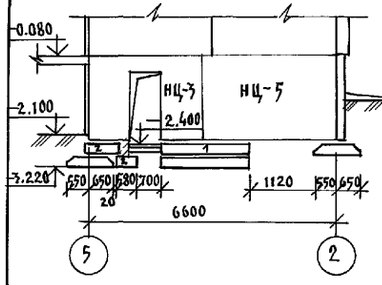

Блок Б. Развертка по оси Р

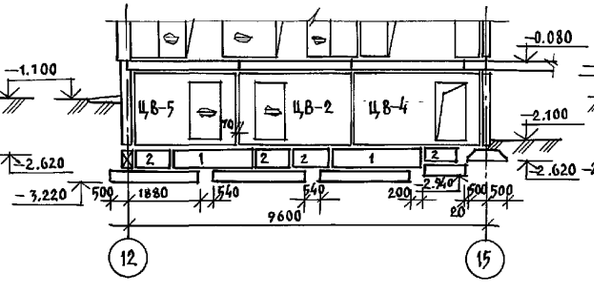

Блок Б. Развертка по оси Т'

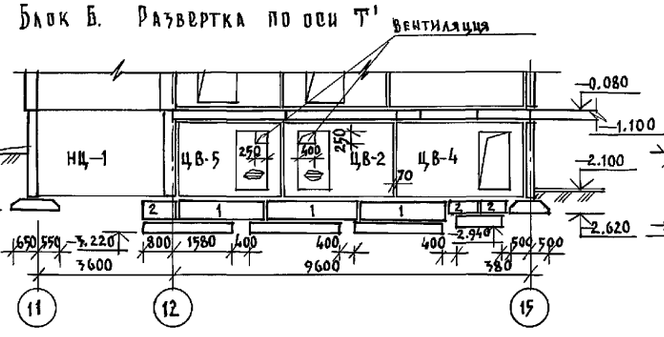

Блок Б. Развертка по оси 9.

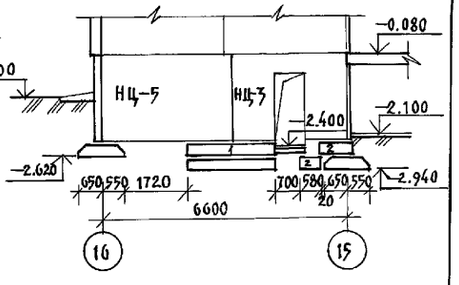

Блок В. Развертка по оси В

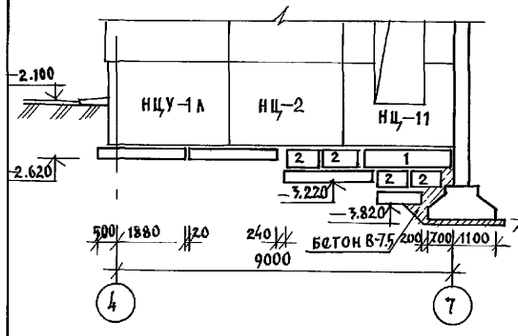

Блок В. Развертка по оси Е

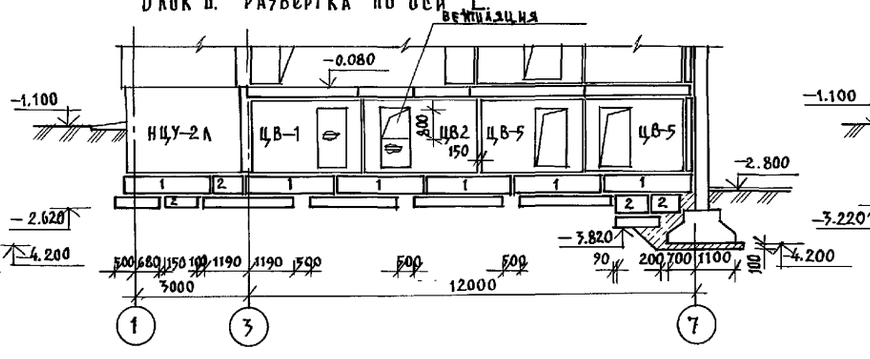

Блок В. Развертка по оси И

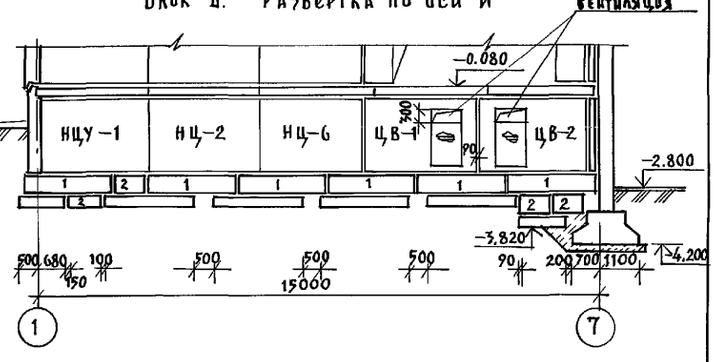

Блок В. Развертка по оси 1

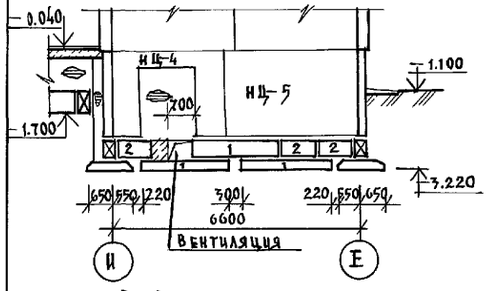

Блок В Развертка по оси 6

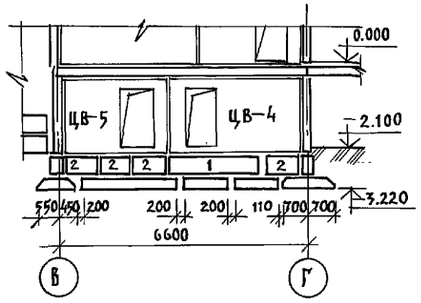

Блок В. Развертка по оси Г.

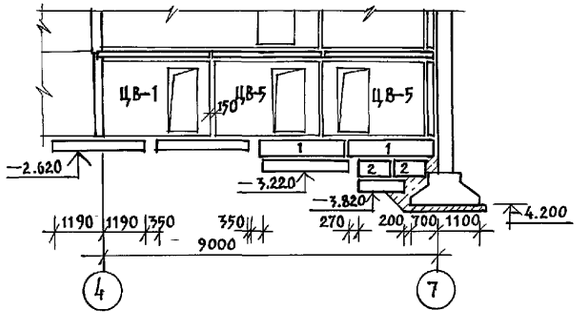

Блок В. Развертка по оси 5

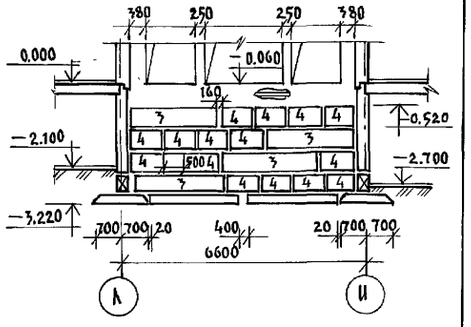

Блок В Развертка по оси 3.

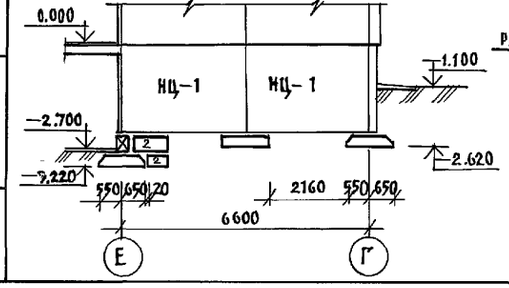

Конструкция приямка

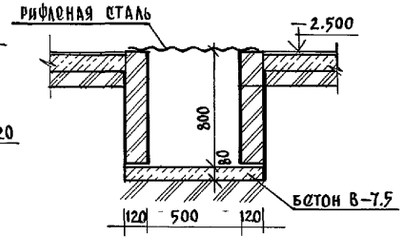

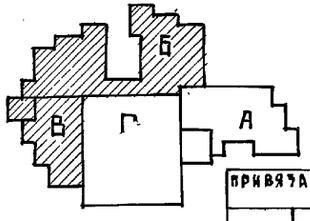

Инв.№подл. | Подпись и дата | Взам.инв.№

Нач.отд.	Богородский		
Н.контр.	Ивановский		
Гл.кон.пр.	Ивановский		
Гл.в.спец.	Белова		
Инженер	Афанасьева		

Привязан:

Инв.№

221-1-706.92 Альбом 1 АС

Средняя школа на 11 классов /264 учащихся/ с бассейном

Блоки Б и В
Развертки стен
Конструкция приямка

Стадия	Лист	Листов
Р	18	

КБ по железобетону им А.А.Якушева

25443-01 20

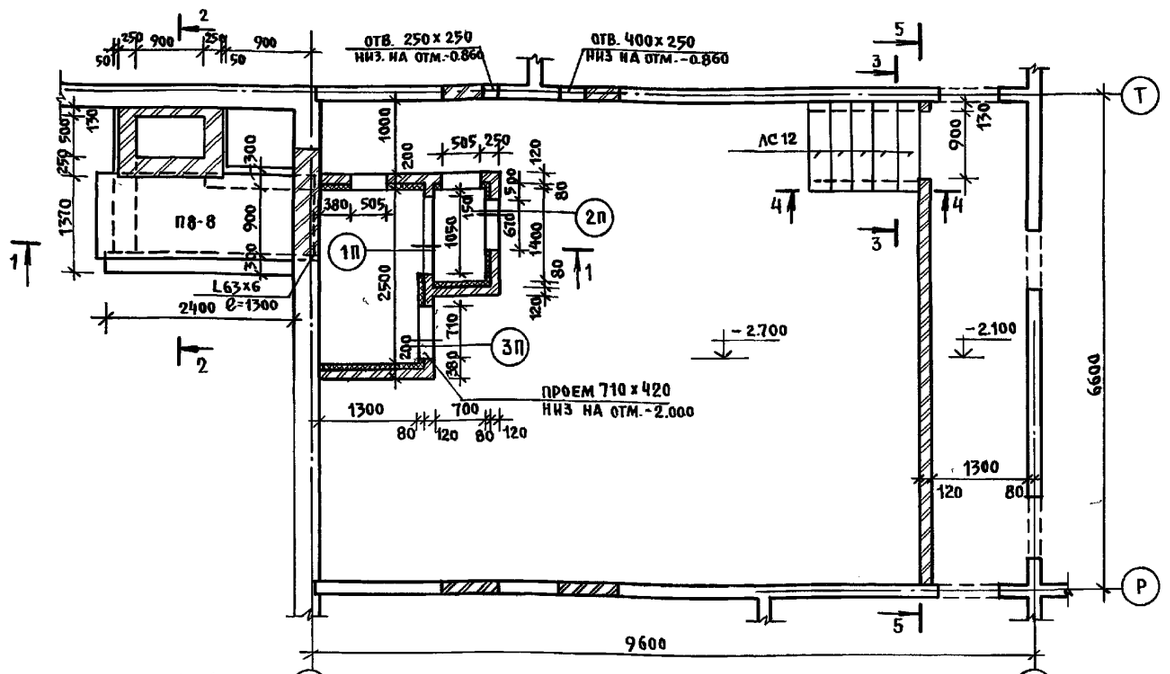

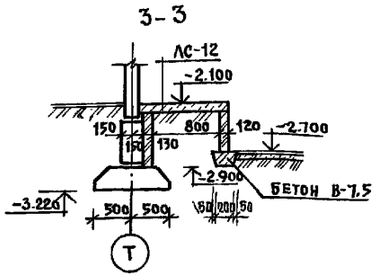

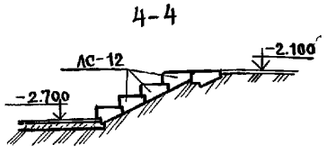

Ведомость перемычек

Тип	Схема, сечение	Обозначение
1п	-1.640 1ПБ13-1	ПБ-2
2п	-1.280 1ПБ10-1	ПБ-1
3п	-1.580 1ПБ10-1	ПБ-1
4п	-2.100 3ПБ18-8п	ПБ-3

Расход древесины на воздухозаборную шахту

№ поз	Наименование	Сечен. мм	Кол-во	Объем м³	Материал
1	Настил из досок	100×19	2.46 м²	0.047	сосна
2	Брус	60×80	1.26 п.м	0.0060	—"—
3	Брус косой	100×100	1.400 м	0.0070	—"—

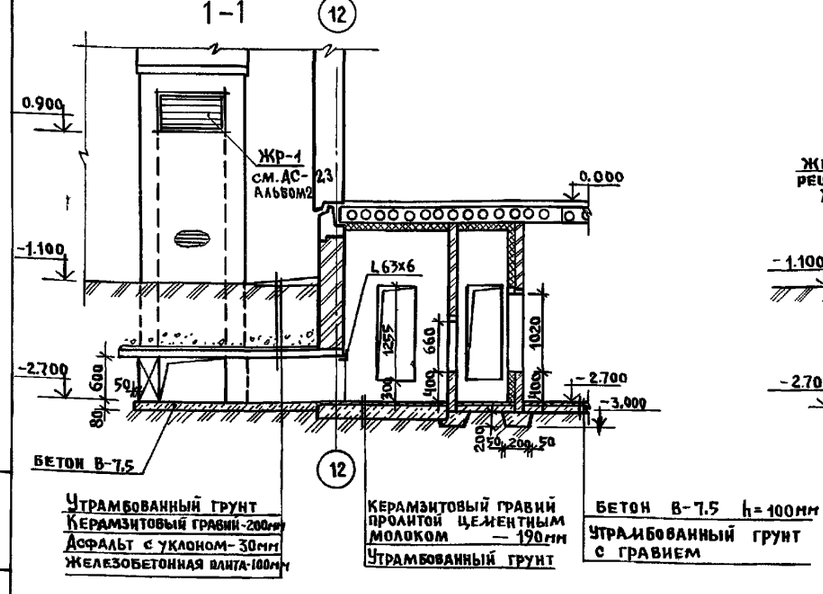

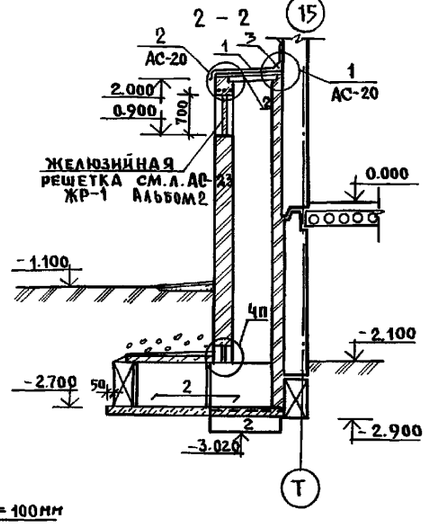

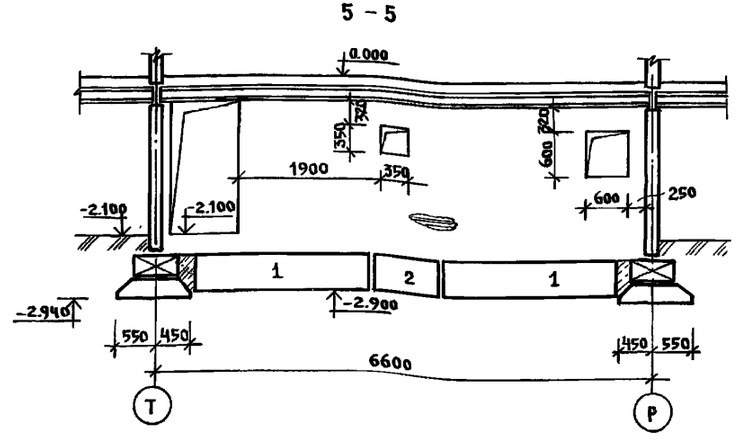

1. Общие примечания см. на листе АС-20
2. Спецификацию изделий см. на л. АС-37

Н. контр.	Ивановский		
Нач. отд.	Богородский		
Гл. кон. пр.	Ивановский		
Зав. сект.	Белова		
Инжен.	Афанасьева		

Привязан:

Инв. №

221-1-706.92 Альбом 1 АС

Средняя школа на 11 классов / 264 учащихся / с бассейном

Стадия	Лист	Листов
Р	19	

Конструкция воздухозаборной шахты и венткамеры №1.

КБ по железобетону им. А.А. Якушева

25443-01 21

Инв. № подл. | Подпись и дата | Взам. инв. №

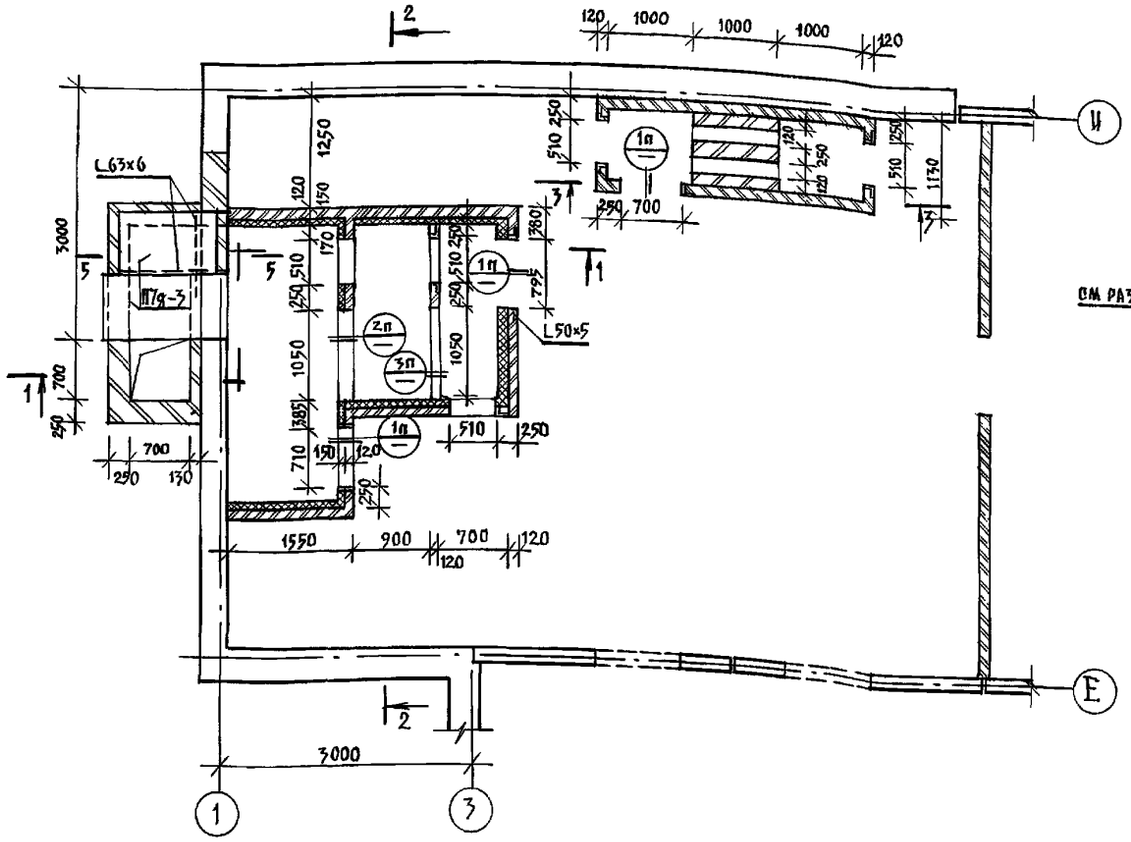

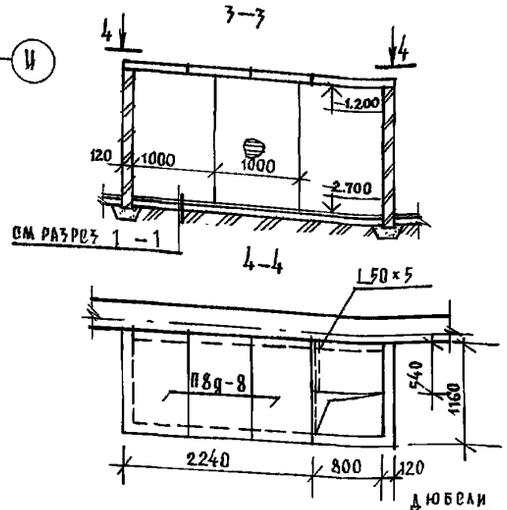

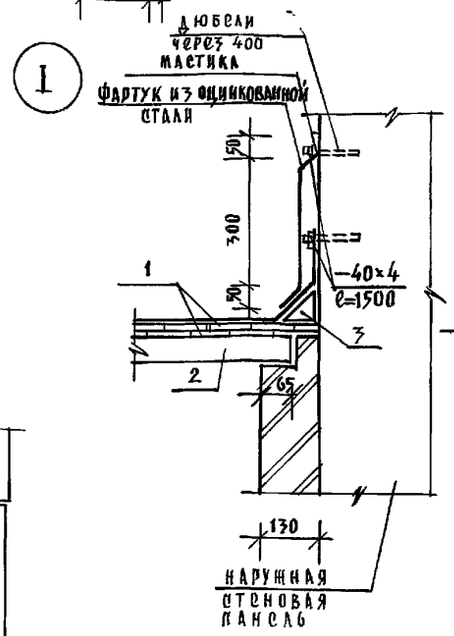

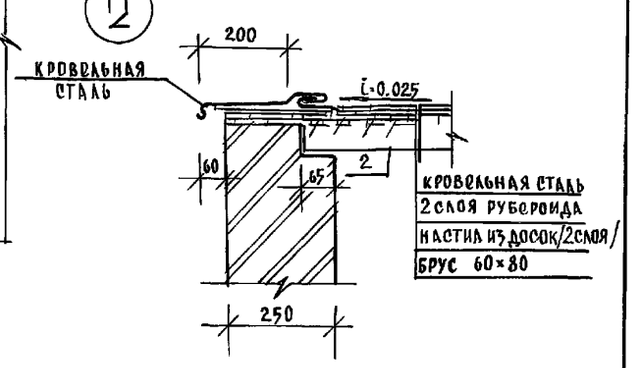

Таблица перемычек

Тип	Схема, сечение	Обозначение
1п	-1.580 1ПБ10-1	ПБ-1
2п	-1.640 1ПБ13-1	ПБ-2
3п	-0.500 1ПБ13-1	ПБ-2

Расход древесины на воздухозаборную шахту

№№ поз.	Наименование	Сечен. мм	Кол-во	Объем м³	Материал
1	Настил из досок	100×19	—	0.053	Сосна
2	Брус	60×80	2	0.0036	"
3	Брус косой	100×100	1	0.007	"

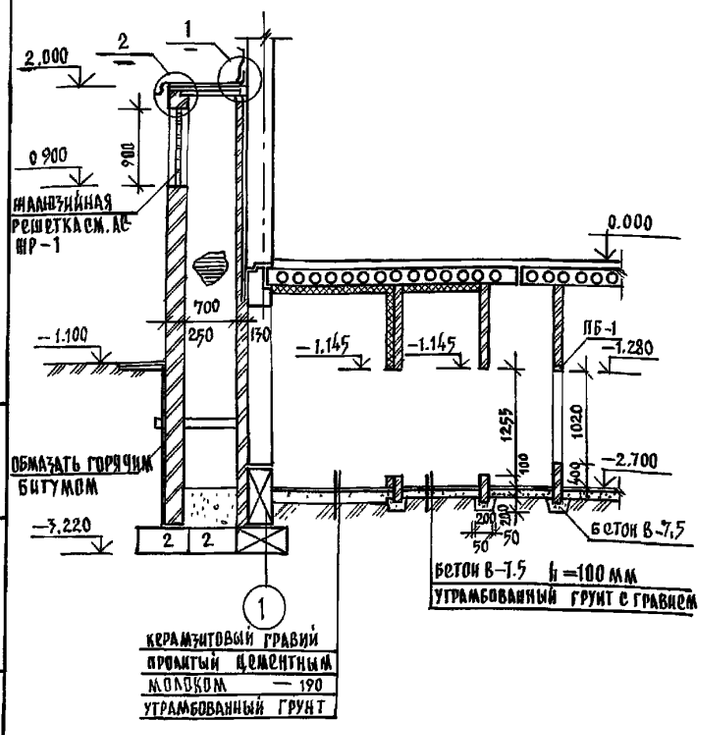

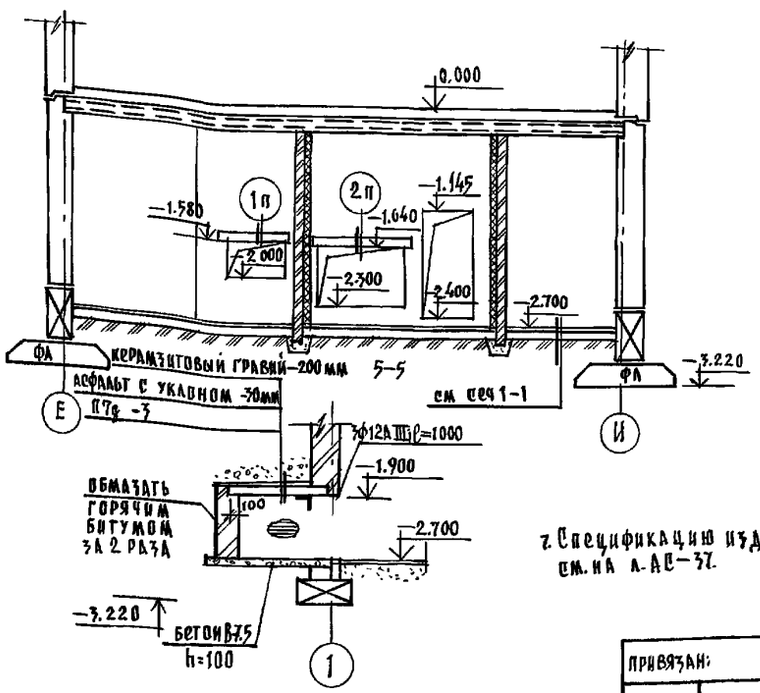

7. Спецификацию изделий см. на л. АС-37.

1. Все проемы обрамить L50×5.
2. Стенки венткамеры выполнять из обыкновенного кирпича марки 75 на цементном растворе марки 50.
3. Внутренние поверхности шахты затереть цементным раствором
4. Поверхности кирпичных стен, соприкасающиеся с грунтом, обмазать горячим битумом за 2 раза, предварительно затереть их цементным раствором.
5. Кирпичную кладку вентшахты выполнять из лицевого керамического кирпича по ГОСТ 7484-78 марки 50.
6. Деревянные конструкции подвергнуть глубокой пропитке антипиренами.

Н.контр.	Ивановский		221-1-706.92 Альбом 1 АС
Нач.отд.	Богородский		Средняя школа на 11 классов /264 учащихся/ с бассейном
Гл.кон.пр	Ивановский		Стадия Р, Лист 20, Листов
Зав.сект.	Белова		Конструкция венткамеры №2
Инженер	Глущенко		КБ по железобетону им. А.А.Якушева
Инженер	Бродецкая		

Привязан:

Инв. №

Инв. № подл. | Подпись и дата | Взам. инв. №

25443-01 22

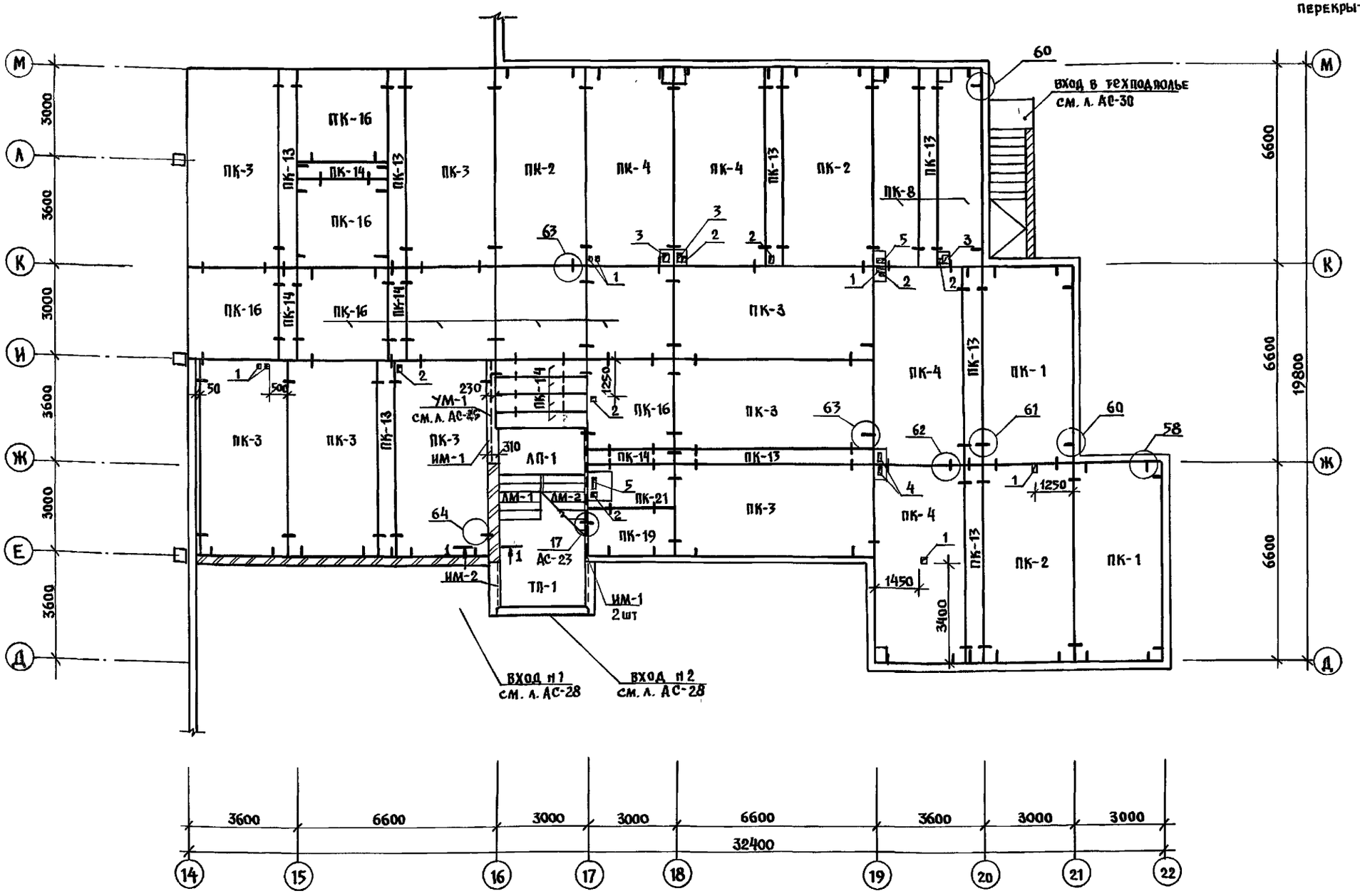

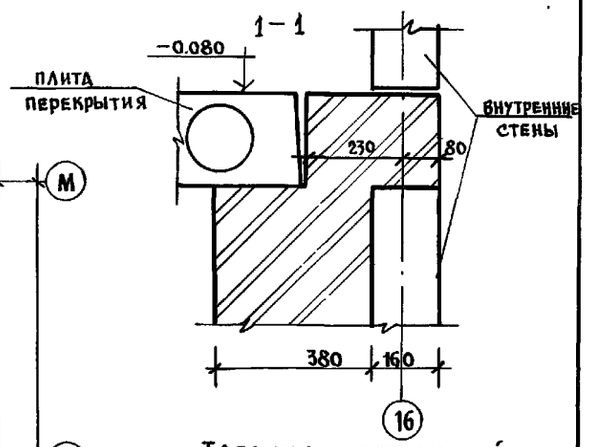

Таблица обозначений

Марка по проекту	Марка по серии
ПК-21	ПК6-30.15-3
ПК-1	ПК5-66.30
ПК-2	ПК5-66.30-1
ПК-3	ПК6-66.30-1
ПК-4	ПК5-66.30-2
ПК-6	ПК5-66.15-1
ПК-7	ПК6-66.15-1
ПК-8	ПК5-66.15-2
ПК-10	ПК8-66.15-6
ПК-11	ПК5-66.15-4
ПК-12	ПК6-66.15-2
ПК-13	ПК5-66.6
ПК-14	ПК6-30.6
ПК-15	ПК6-30.30
ПК-16	ПК6-30.30-1
ПК-17	ПК6-30.30-2
ПК-19	ПК6-30.15-1

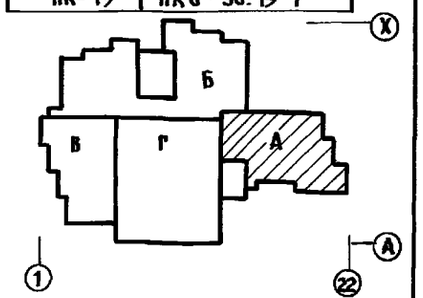

1. Монтаж панелей перекрытия производить с соблюдением требований СНиП3.03.01-87.
2. Панели перекрытий монтируют по слою свежеуложенного пластичного цементного раствора М-100 толщиной 10мм швы между панелями заделать раствором или бетоном на заполнителе мелкой фракции.
3. Для пропуска коммуникаций следует пробивать отверстия в смонтированных панелях не нарушая целостности ребер.
4. Монтажные узлы см. альбом 192 УАС.1-30 /60 №узла/.
5. Таблицу отверстий см. на л. АС-23

Н.контр.	Ивановский		221-1-706.92 Альбом 1 АС
Нач.отд.	Богородский		Средняя школа на 11 классов /264 учащихся/ с бассейном
Гл.кон.пр.	Ивановский		Блок "А" Схема перекрытия над техподпольем шир. 3,0м
Зав.сек.	Белова		
Инжен.	Бродецкая		

Стадия	Лист	Листов
Р	21	

КБ по железобетону им. А.А. Якушева

Привязан:

Инв.№

Инв.№ подл. | Подпись и дата | Взам. инв.№

25443-01 23

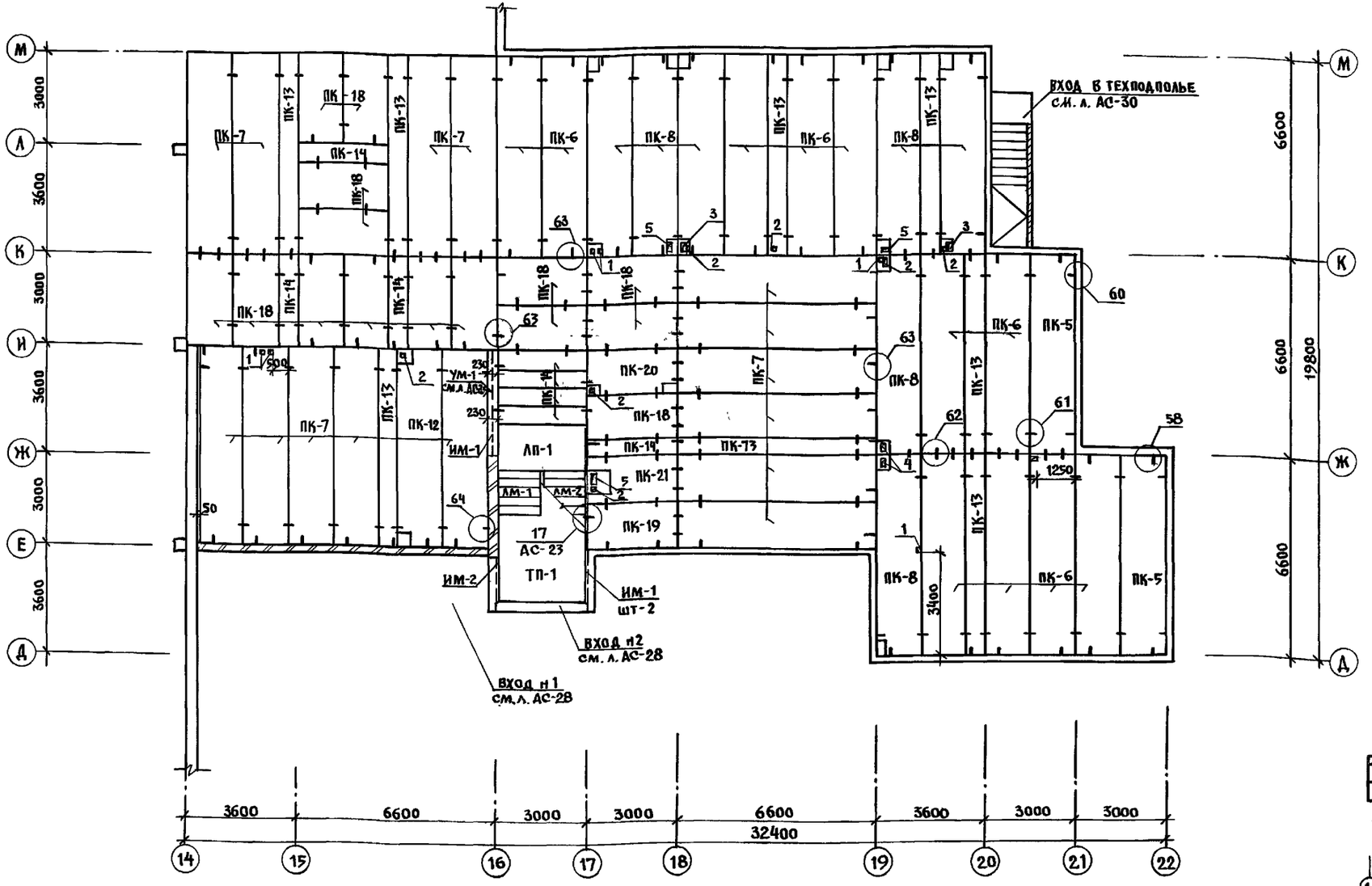

Таблица обозначений

Марка по проекту	Марка по серии
ПК-6	ПК5-66.15-1
ПК-7	ПК6-66.15-1
ПК-8	ПК5-66.15-2
ПК-10	ПК8-66.15-6
ПК-12	ПК6-66.15-2
ПК-13	ПК5-66.6
ПК-14	ПК6-30.6
ПК-5	ПК5-66.15
ПК-18	ПК6-30.15
ПК-19	ПК6-30.15-1
ПК-20	ПК6-30.15-2
ПК-21	ПК6-30.15-3
ПК-11	ПК5-66.15-4

Таблица отверстий

Н отв.	Габариты	Назначение
1	100×150	вентиляция
2	150×150	—"—
3	250×250	—"—
4	150×250	—"—
5	350×200	—"—
8	800×500	—"—
11	150×400	электрика

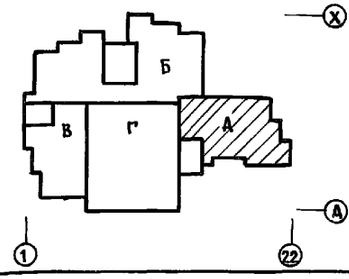

1. Монтаж панелей перекрытия производить с соблюдением требований СНиП 3.03.01-87.
2. Панели перекрытия монтируют по слою свежеуложенного пластичного цементного раствора М-100 толщиной 10 мм. Швы между панелями заделать раствором или бетоном на заполнителе мелкой фракции.
3. Для пропуска коммуникаций следует пробивать отверстия в смонтированных панелях, не нарушая целостности ребер.
4. Монтажные узлы см. альбом 192 УАС. 1-30.

Н.контр.	Ивановский	221-1-706.92	Альбом 1 АС
Привязан:			
Нач.отд.	Богородский	Средняя школа на 11 классов (264 учащихся) с бассейном	Стадия Р; Лист 22; Листов
Гл.конс.	Ивановский		
Зав.сек.	Белова	Блок "А"	
Инженер	Бродецкая	Схема перекрытия над техподпольем / вар./ шаг 4.5 м	ЦНИИЭП по железобетону им. А.А. Якушева
Инв. н			

Инв. н | Подпись и дата | Взам. инв. н

16

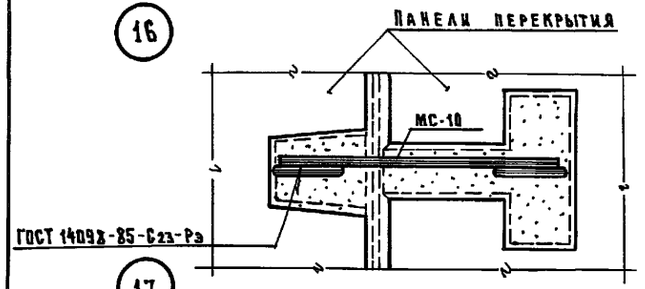

17

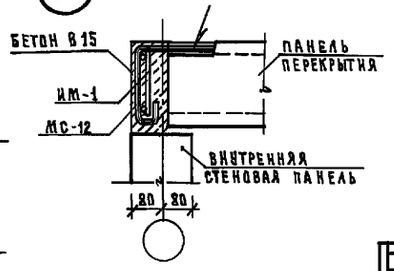

Таблица отверстий

№ отв.	Габариты	Назначение
1	100×150	Вентиляция
2	150×150	—"—
3	250×250	—"—
4	150×250	—"—
5	350×250	Вентиляция; ВК
6	800×500	Вентиляция
11	150×400	Электрика

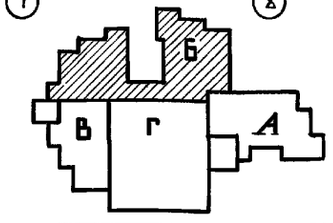

1. Общие примечания см. на л. АС-21
2. Таблицу обозначений см. на л. АС-21
3. Монтажные узлы см. 1.92 УАС.1-30 – 60/18 N узла N стр.

Привязан:

Инв. №

Нач. отд.	Богородский	
Н. контр.	Ивановский	
Гл. кон. пр	Ивановский	
Зав. сект.	Белова	
Инженер.	Попова	

221-1-706.92 Альбом 1 АС

Средняя школа на 11 классов / 264 учащихся / сейсмостойкая

Стадия	Лист	Листов
Р	23	

Блок Б
Схема перекрытия над техподпольем шир. 3м

КБ по железобетону им. А.А. Якушева

25443-01 25

Инв. № подл. | Подпись и дата | Взам. инв. №

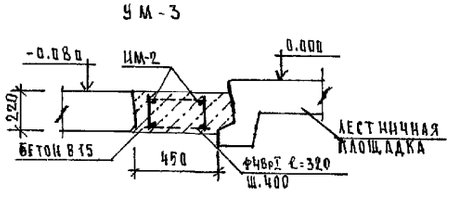

1. Общие примечания см. на л. АС-22
2. Таблицы обозначения и отверстий см. на л. АС-22
3. Монтажные узлы см. 192 УАС-1-30 - 58/18 № узла / № стр.

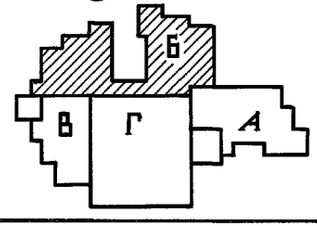

Н.контр.	Ивановский	
Нач.отд.	Богородский	
Гл.кон.пр.	Ивановский	
Зав.сект.	Белова	
Инжен.	Попова	

Привязан:

Инв.№

221-1-706.92 Альбом 1 АС

Средняя школа на 11 классов /264 учащихся/ с бассейном

Стадия	Лист	Листов
Р	24	

Блок Б
Схема перекрытия над техподпольем / Вар/ шир. 1.5 м

КБ по железобетону им. А.А. Якушева

25443-01 26

Инв.№ подл. | Подпись и дата | Взам. инв.№

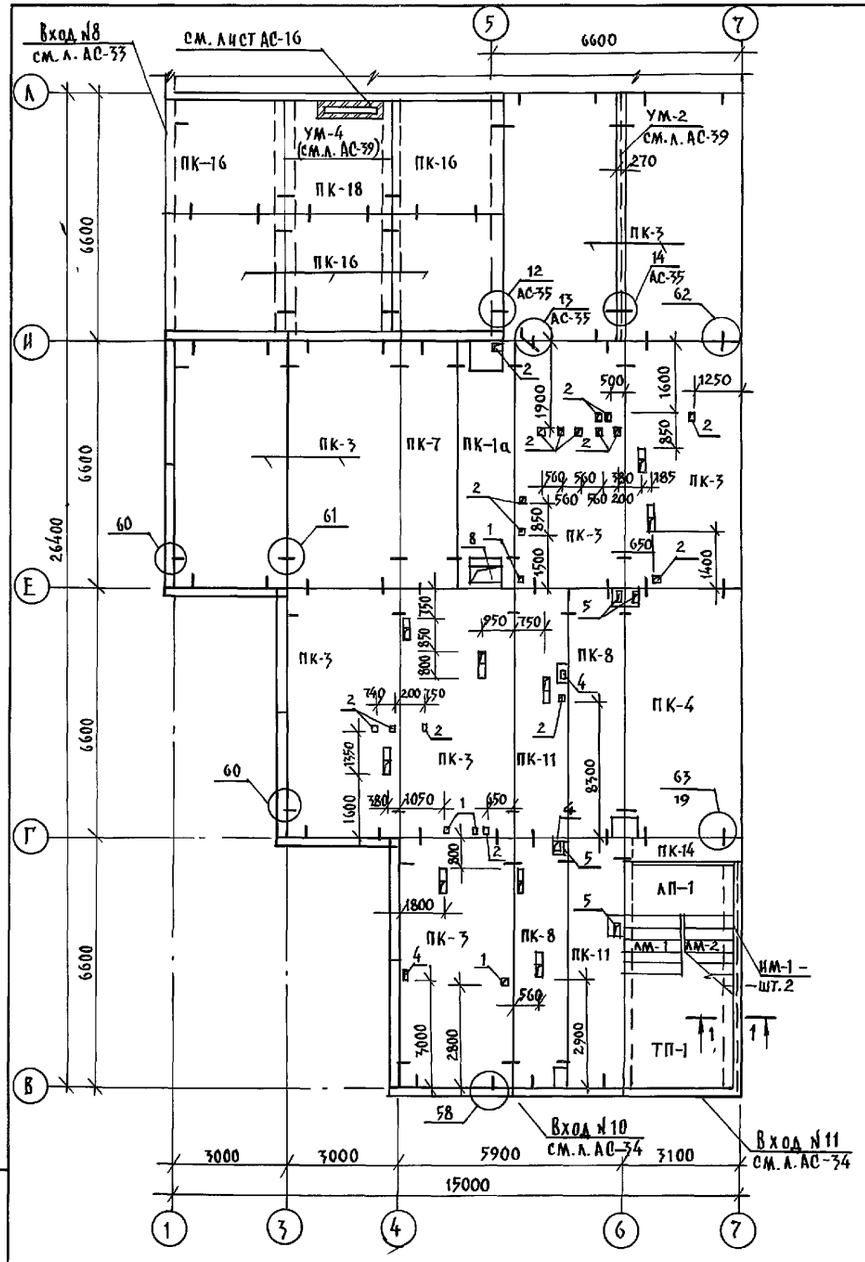

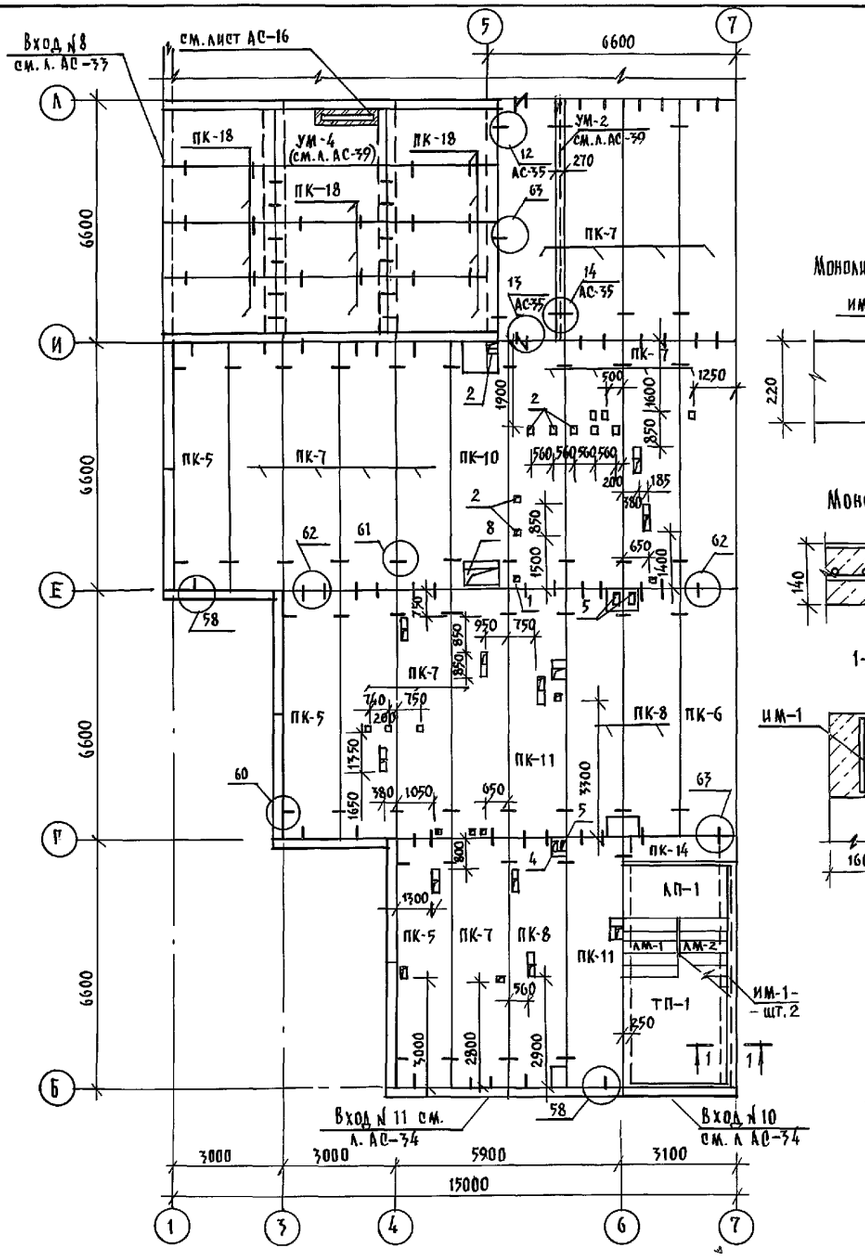

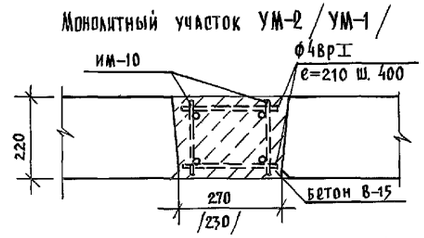

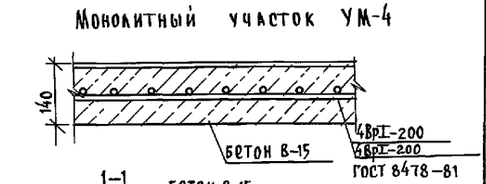

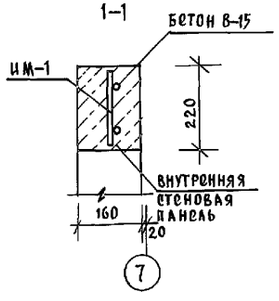

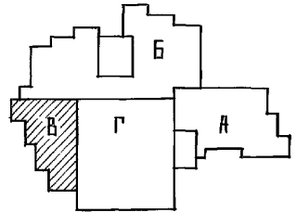

1. Примечания таблицы обозначения и отверстий см. на л. АС-21; 23.
2. Спецификацию на монолитные участки см. на л. АС-39.

Н.контр.	Ивановский		221-1-706.92	Альбом 1 АС	
Привязан:			Средняя школа на 11 классов /264 учащихся/ с бассейном	Стадия	Лист	Листов
				Р	25	
Инв.№			Блок „В". Схемы перекрытия над техподпольем.	КБ по железобетону им. А.А.Якушева		
Нач.отд.	Богородский					
Гл.кон.пр.	Ивановский					
Зав.сект.	Белова					
Инженер	Гущенко					
Инженер	Бродская					

Инв.№ подл. | Подпись и дата | Взам. инв.№

25443-01 27

Альбом 1

Сечение II-II

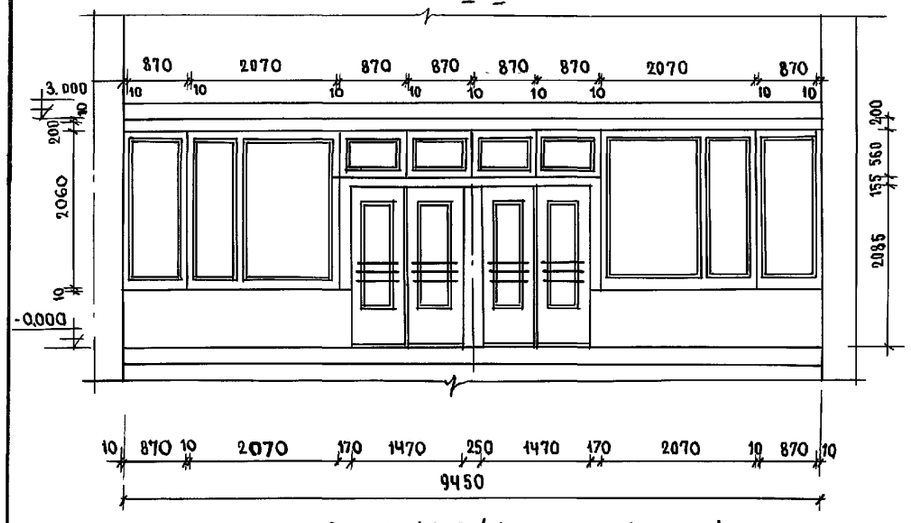

Вход N1, 2 /фрагмент фасада/

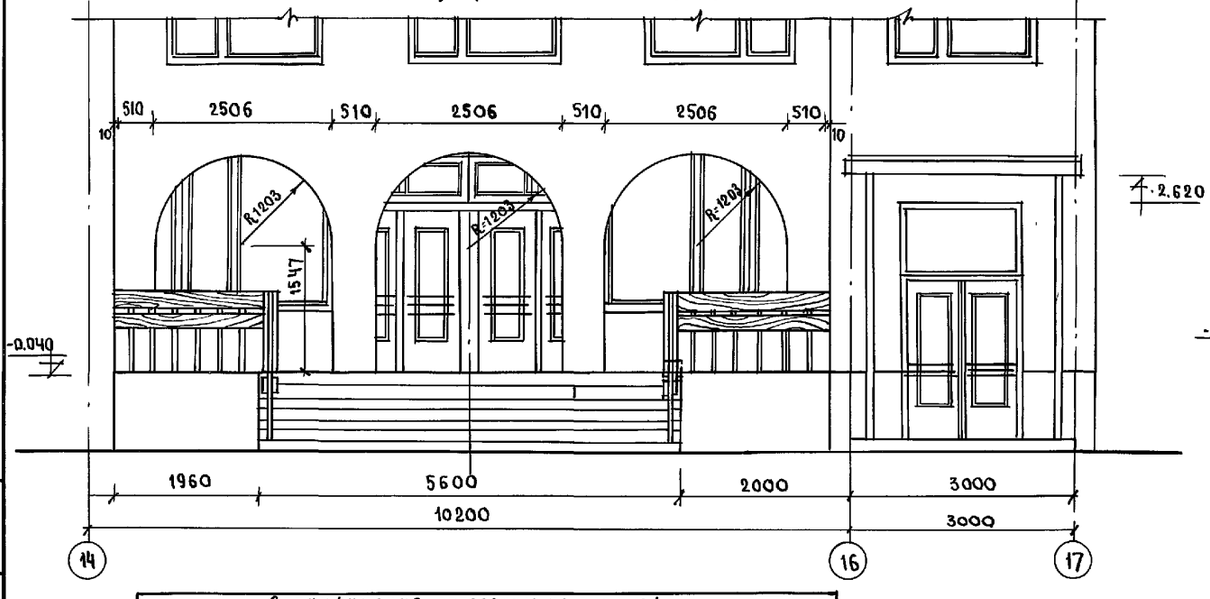

Конструкцию входов см. лист АС-28

Кирпичную кладку входов вести из обыкновенного кирпича марки 75 на цементном растворе марки „50" с последующим оштукатуриванием и окраской под цвет и фактуру панели.

Вариант - из лицевого керамического кирпича по ГОСТ 7484-78 марки „50" с расшивкой швов.

Сечение I-I

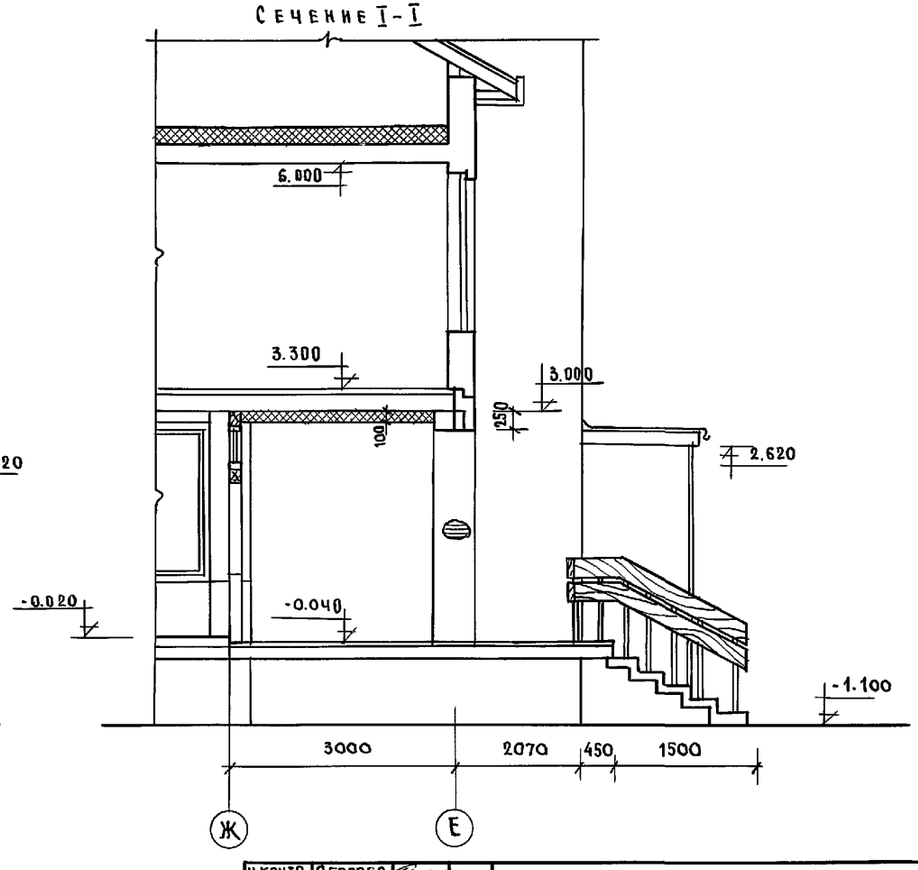

Спецификация древесины на вход N 4

Поз.	Наименование	Размеры			Кол-во	Ед. измер	Расход матер.
		с	в	к			
1	Доска.	20000	200	15	20000	м3	0.06

Н.контр.	Сергеев		Т.П. 221-1-706.92 Альбом 1 АС
Нач.отд	Красновидов		
Гл.арх.	Сергеев		Средняя школа на 11 классов /264 учащихся/ с бассейном
Гл.констр.	Ивановский		Стадия: Р; Лист: 26; Листов:
Вед.арх.	Романова		Вход N1; 2. Фрагмент фасада. Сечение I-I.
			КБ по железобетону им. А.А.Якушева

Привязан:

Инв. №

Инв. № подл. | Подпись и дата | Взам. инв. №

АЛЬБОМ 1

ВХОД N 1;2/ФРАГМЕНТ ПЛАНА/

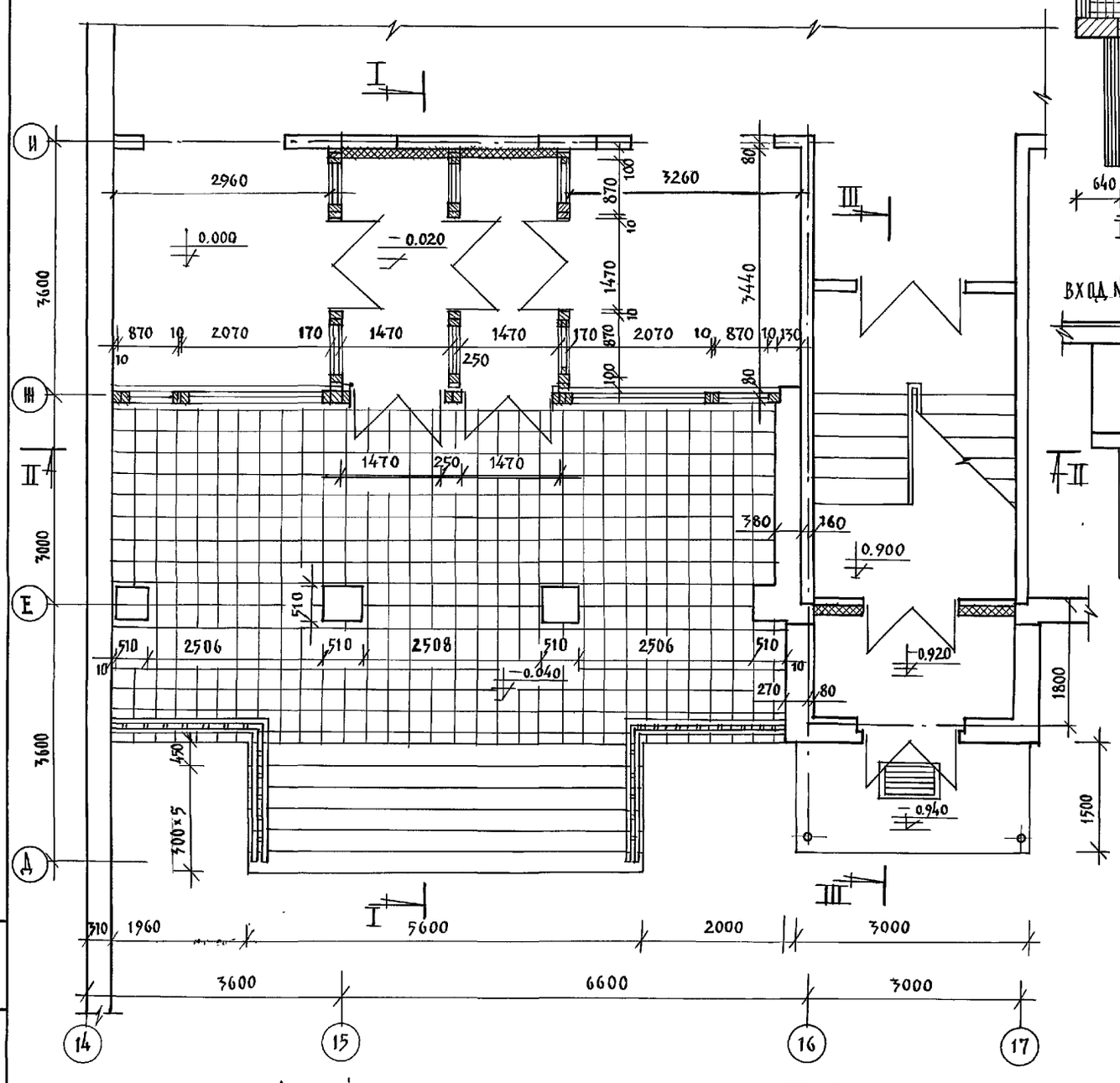

ВХОД N12/ФРАГМЕНТ ПЛАНА/

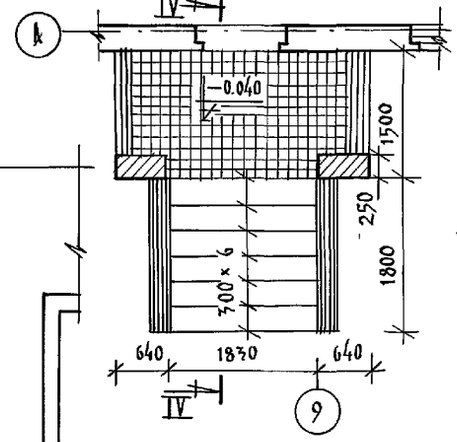

ВХОД N12/ПЛАН КРОВАТИ/

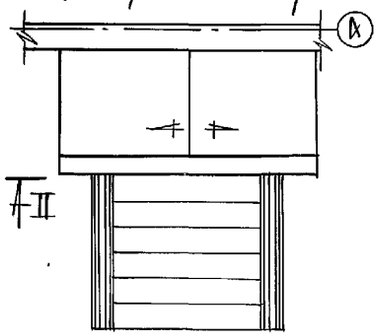

ВХОД N12 /ФРАГМЕНТ ФАСАДА/

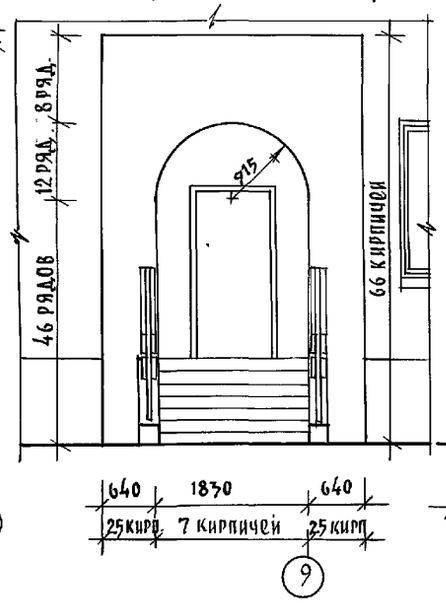

СЕЧЕНИЕ IV–IV

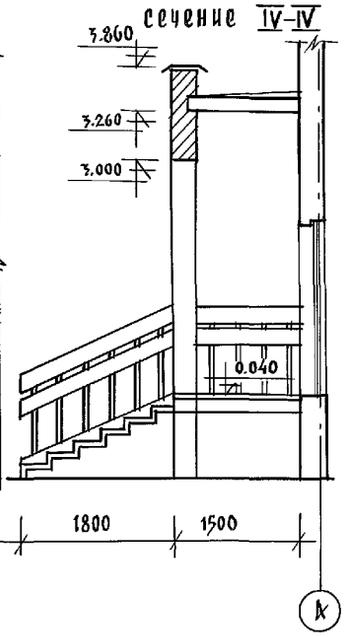

Расход древесины на ограждение входа N12; 0.04 м³

СЕЧЕНИЕ III–III / ВХОД N2/

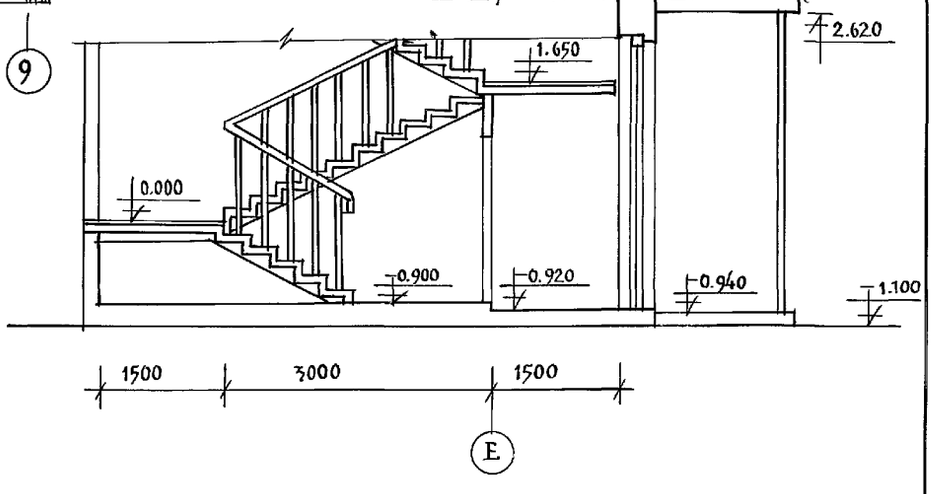

Данный лист см. совместно с листом АС–28.

Инв.№ подл.	Подпись и дата	Взам. инв.№	

Н.контр.	Сергеев		Т.П. 221-1-706.92 Альбом 1 АС
Нач.отд.	Красновидов		Средняя школа на 11 классов /264 учащихся/
Гл.арх.пр	Сергеев		Стадия Р; Лист 27; Листов
Гл.кон.пр	Ивановский		Вход N 1;2/фрагмент плана/ Сечение III–III. Вход N2. Вход N12. План кровати. Вход N12/фрагмент фасада. План. Сечение IV–IV
Вед.арх.	Романова		КБ по железобетону им. А.А.Якушева

Привязан:

Инв.№

25443-01 29

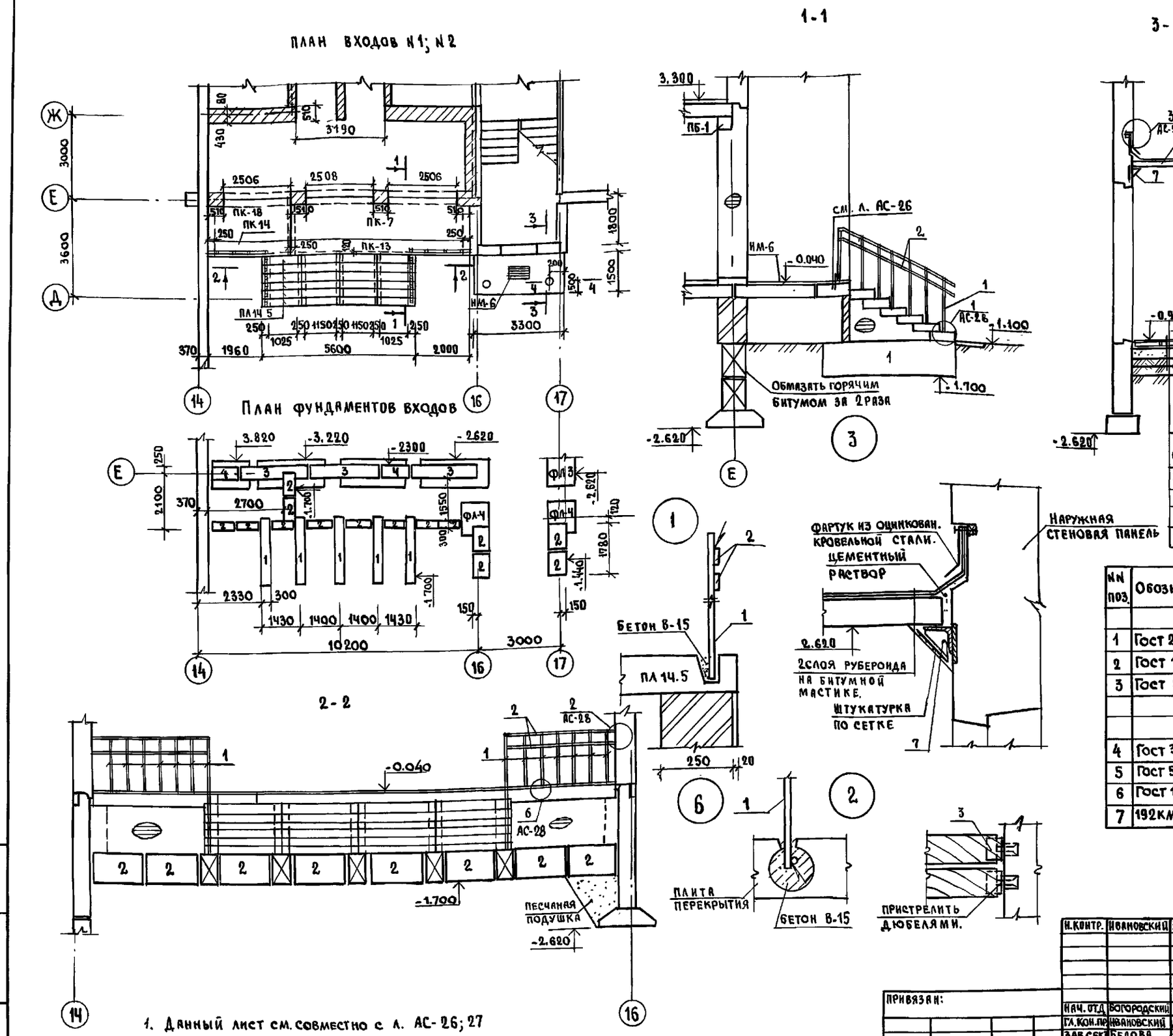

ЦЕМЕНТНЫЙ РАСТВОР М-300 - 20 ММ.
МОНОЛИТНАЯ Ж.Б. ПЛИТА АРМИРОВАННАЯ С ЧВРI-200 / ЧВРI-200; БЕТОН В-12.5 — 130 ММ.
УТРАМБОВАННЫЙ ПЕСОК/ИЛИ ЩЕБЕНЬ/
МЯТАЯ ГЛИНА
ПОСЛОЙНО УТРАМБОВАННАЯ ПЕСЧАННАЯ ПОДУШКА
УТРАМБОВАННЫЙ ГРУНТ

NN ПОЗ.	ОБОЗНАЧЕНИЕ	НАИМЕНОВАНИЕ	КОЛ. ШТ.	МАССА КГ. 1 ШТ.	ПРИМЕЧАН
		ВХОД N 1			
1	ГОСТ 2581-88	□20×20; ℓ=1150	26	3.01	
2	ГОСТ 103-76	-40×4; ℓ=16 ПМ.	—	20.16	
3	ГОСТ 8509-86	L56×36; ℓ=150	4	0.42	
		ВХОД N 2			
4	ГОСТ 3262-75	ТР. 90; ℓ=3.64 П.М.	2	36.0	
5	ГОСТ 5781-82*	Ø10 АI; ℓ=800	2	0.13	
6	ГОСТ 103-76	-140×8; ℓ=140	2	1.23	
7	192КМ.И-31 СТР. 11	ИМ-4	4	1.15	

1. Данный лист см. совместно с л. АС-26; 27
2. Все конструкции соприкасающиеся с грунтом обмазать горячим битумом за 2 раза.

Н.КОНТР.	ИВАНОВСКИЙ		221-1-706.92 АЛЬБОМ 1 АС
НАЧ.ОТД.	БОГОРОДСКИЙ		СРЕДНЯЯ ШКОЛА НА 11 КЛАССОВ / 264 УЧАЩИХСЯ / С БАССЕЙНОМ
ГЛ.КОН.ПР.	ИВАНОВСКИЙ		СТАДИЯ: Р; ЛИСТ: 28; ЛИСТОВ:
ЗАВ.СЕКТ.	БЕЛОВА		Конструкции входов N 1; N 2
ИНЖЕНЕР	БРОДЕЦКАЯ		ПО ЖЕЛЕЗОБЕТОНУ ИМ. А.А.ЯКУШЕВА

ПРИВЯЗАН:
ИНВ. №

ИНВ. № ПОД Л. | ПОДПИСЬ И ДАТА | ВЗАМ. ИНВ №

25443-01 30

Альбом 1

Вход N5 фрагмент фасада

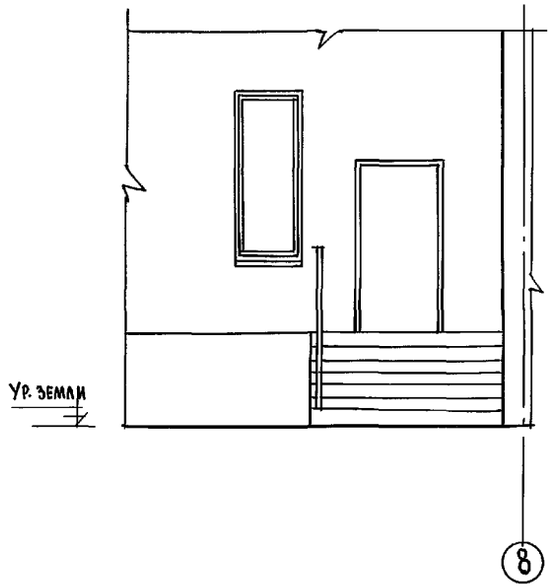

Сечение I-I

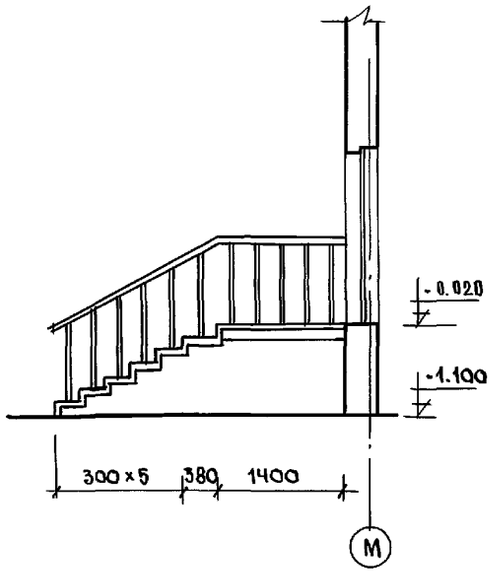

Вход N4 фрагмент фасада в осях „С"-„Н" по оси III-III

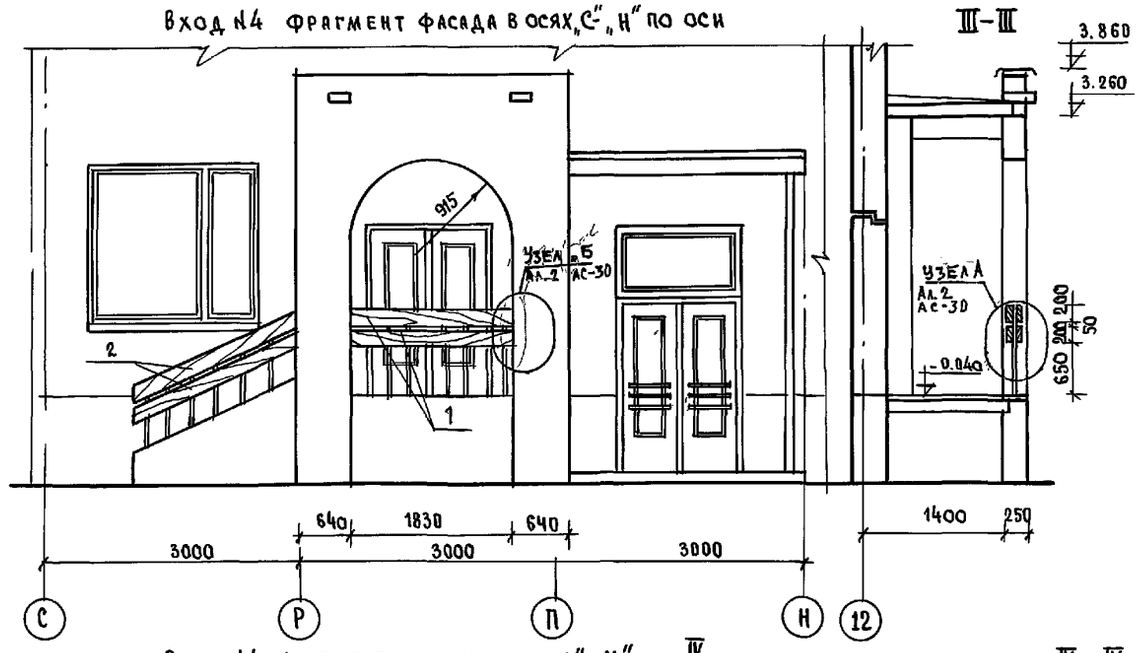

Вход N5 фрагмент плана I

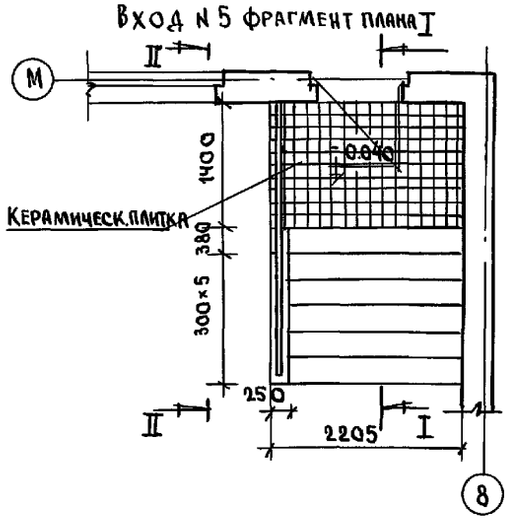

Вид II-II

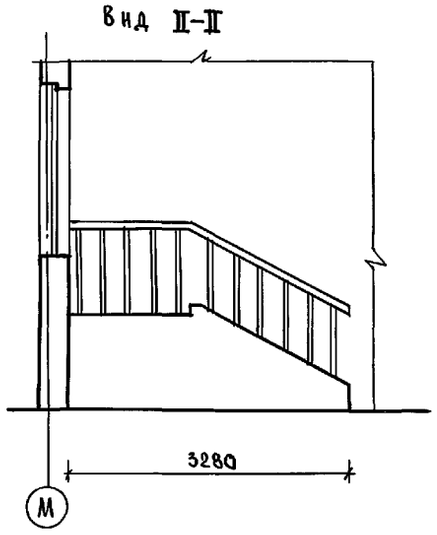

Вход N4 фрагмент плана в осях „С"-„Н"

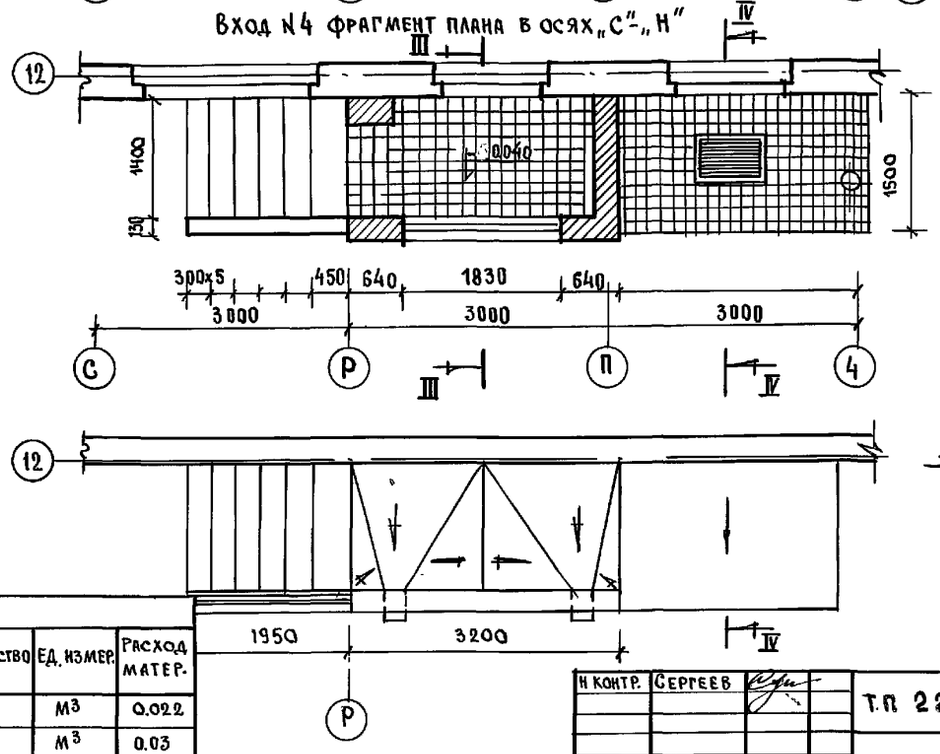

IV-IV

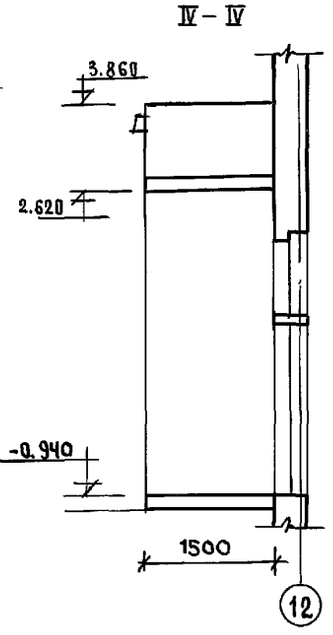

Конструкции входов См. лист АС-30

Кирпичную кладку входов вести из обыкновенного кирпича марки „75" на цементном растворе марки 50 с последующим оштукатуриванием и окраской под цвет и фактуру панели

Вариант из лицевого керамического кирпича по ГОСТ 7484-78 марки „50" с расшивкой швов.

Узлы крепления ограждения входов N см. лист АС-30 альбом 2

Спецификация древесины на вход N4

Поз.	Наименование	Размеры мм.			Количество	Ед. измер.	Расход матер.
		с	в	в			
1	Доска	1830	200	15	4	м³	0.022
2	Доска	2000	200	15	4	м³	0.03
					Итого:	м³	0.052

Н. контр.	Сергеев	Т.П 221-1-706.92	Альбом 1АС
Нач. отд.	Красновидов	Средняя школа на 11 классов /264 учащихся/ с бассейном	Стадия: Р; Лист: 29; Листов:
Гл. арх. пр.	Сергеев		
Гл. кон. пр.	Ивановский		
Вед. арх.	Романова	Вход N4. Фрагмент фасада, плана. Вход N5. Фрагмент фасада, плана	КП железобетону им. А.А. Якушева

Привязан:

Инв. №

Инв. № подл. | Подпись и дата | Взам. инв. №

25443-01 31

План входа №5

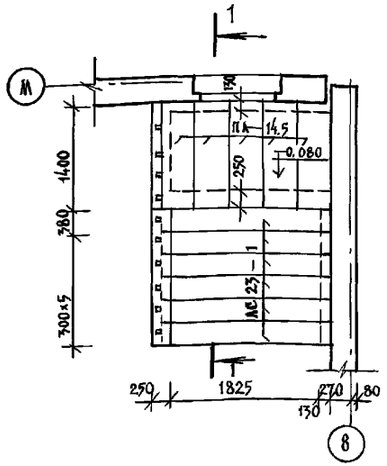

1–1

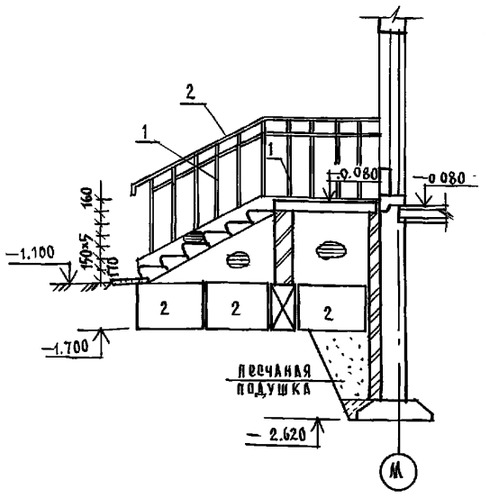

План входа №4

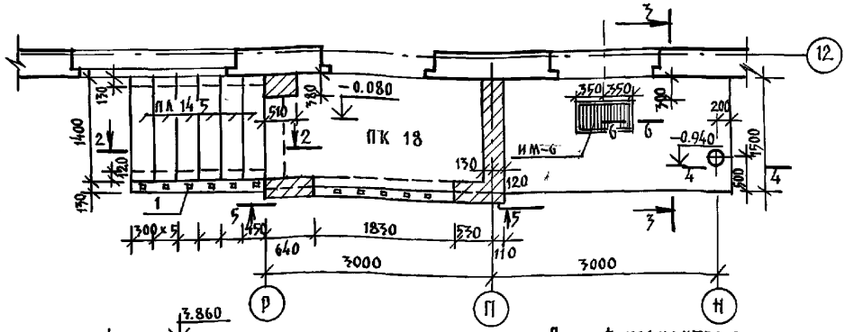

План козырька входа №4

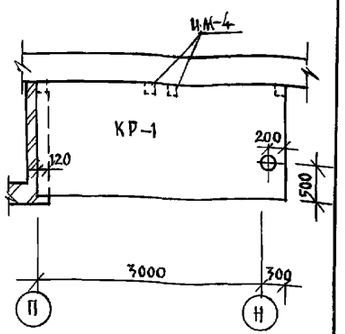

План фундаментов входа

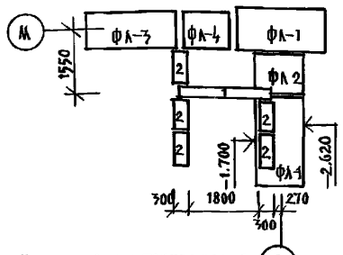

5–5

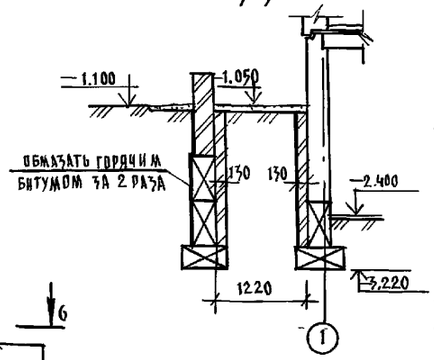

2–2

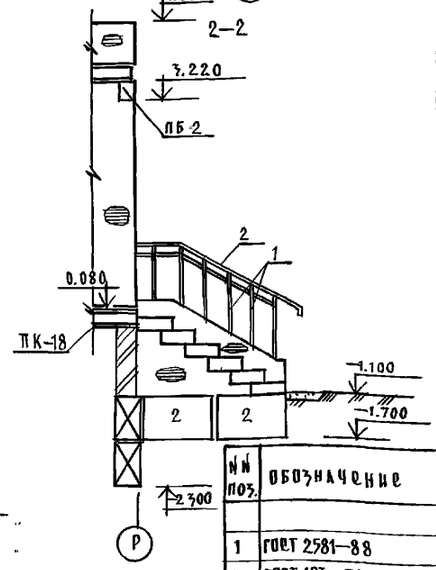

План фундаментов входа

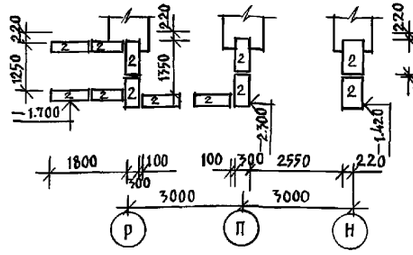

5–5

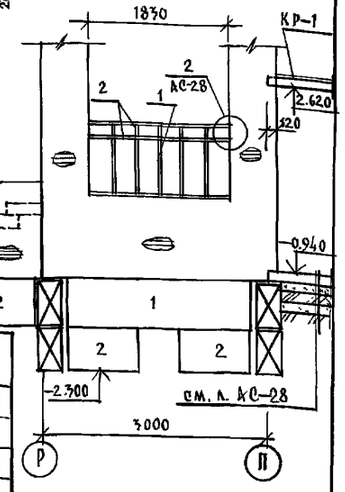

6–6

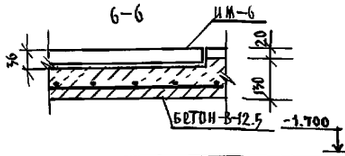

План входа в техподполье

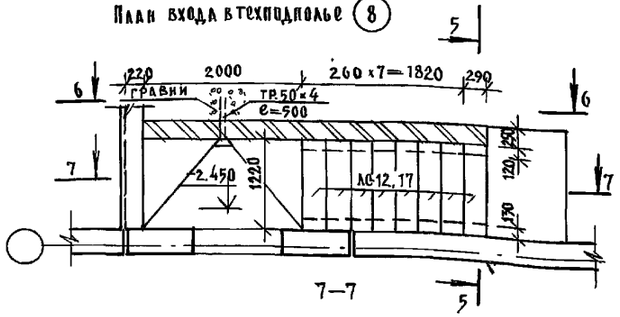

7–7

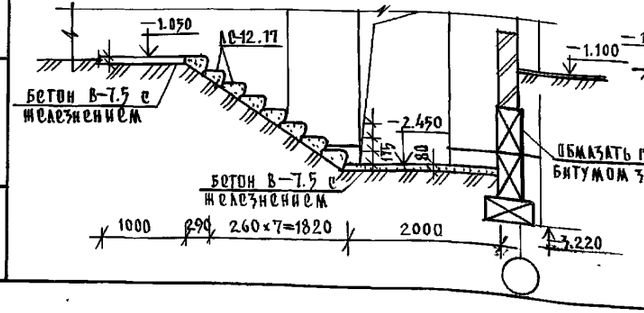

6–6

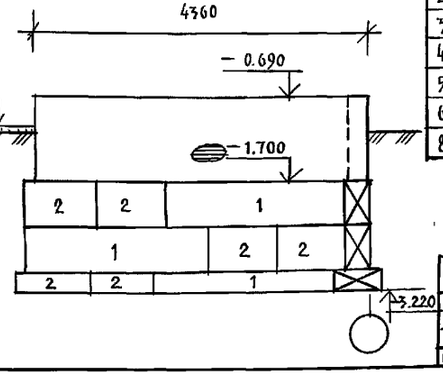

№№ поз.	Обозначение	Наименование	Кол. шт.	Масса кг 1 шт.	Примеч.
		Вход №5			
1	ГОСТ 2581–88	□ 20×20; ℓ=1.15 м	10	3.01	
2	ГОСТ 103–76	–40×4; ℓ=7.0 п.м.	—	8.83	
3	ГОСТ 8509–86	L 56×36; ℓ=150 мм	2	0.42	
		Вход №4			
1	ГОСТ 2581–88	□ 20×20; ℓ=1.15 п.м.	11	8.01	
2	ГОСТ 103–76	–40×4; ℓ=7.8 п.м.	—	9.83	
3	ГОСТ 8509–86	L 56×36; ℓ=150 мм	6	0.42	
4	ГОСТ 7262–75	ТР. 90; ℓ=3.64 п.м.	1	36.0	
5	ГОСТ 5781–82*	ф10 AI; ℓ=800 мм	2	0.13	
6	ГОСТ 103–76	–140×8; ℓ=140 мм	2	1.23	
8	192 КМ.И-31 стр. 11	ИМ-4	4	1.15	

1. Данный лист смотреть совместно с листом АС–29.
2. Конструкцию входа №4 на отм –0.94, сечения 3-3÷4-4, узлы см. л. АС–28
3. Спецификацию изделий см. на л. АС–37; 38.

Инв.№ подл.	Подпись и дата	Взам. инв.№	
Инв.№			

Н.контр	Ивановский		221-1-706.92 Альбом 1 АС
Нач.отд.	Богородский		Средняя школа на 11 классов с бассейн/264 учащихся /
Гл.кон.пр.	Ивановский		
Зав.сек.	Белова		
Инженер.	Попова		
Инженер.	Бродецкая		Конструкции входов №4; №5 и входа в техподполье

Стадия	Лист	Листов
Р	30	

КБ по железобетону им. А.А. Якушева

Привязан:

Инв.№

Альбом 1

Вход №8 фрагмент плана

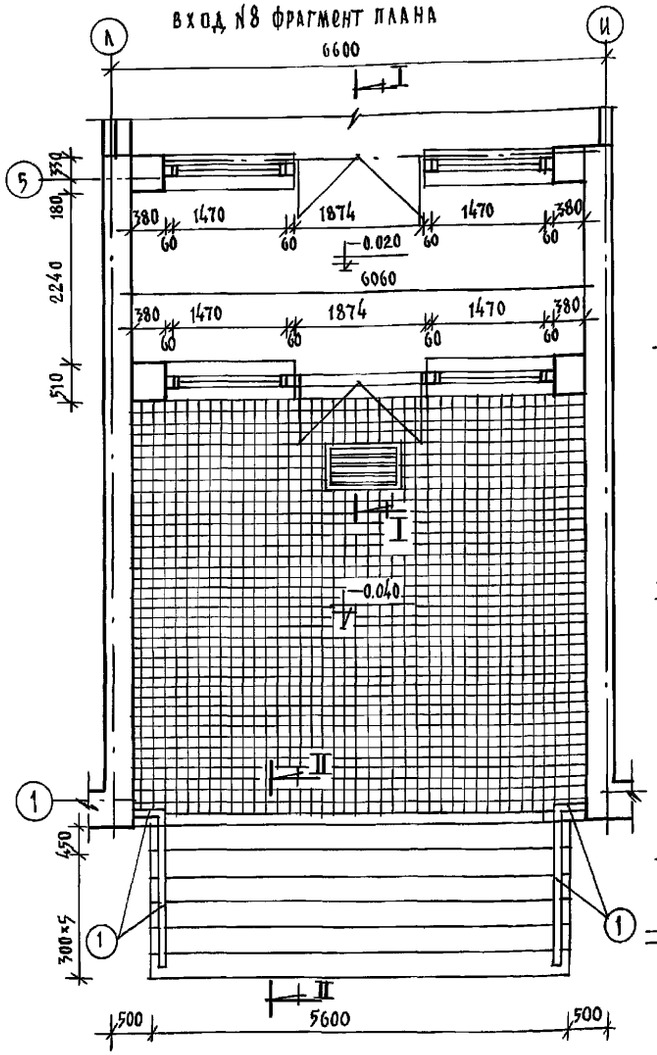

Вход №8 фрагмент фасада

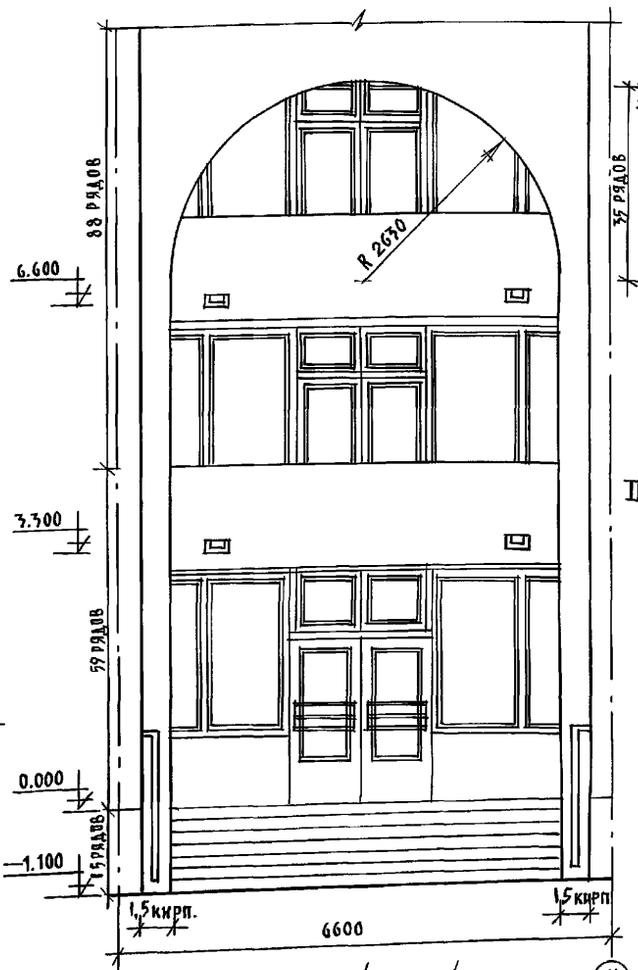

Сечение III-III

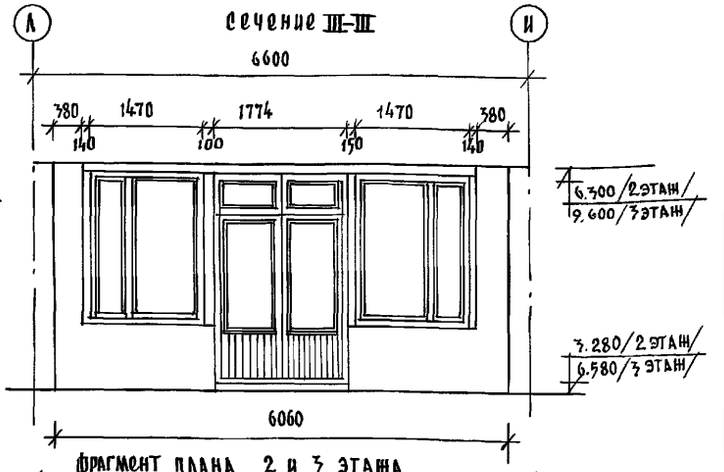

Фрагмент плана 2 и 3 этажа

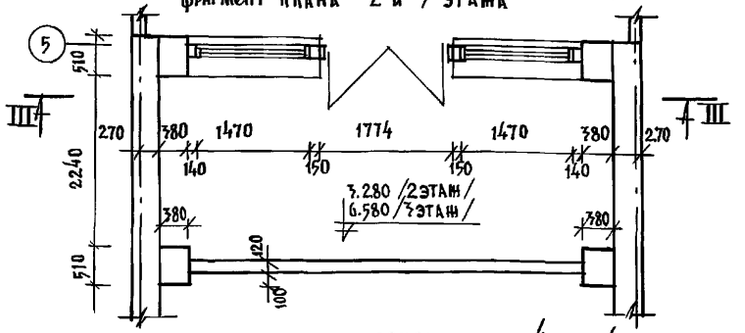

Керамические плитки
прослойка и заполнение швов из цементно-песчаного раст. М150
стяжка из цементно-песчан. раствора марки 150
гидроизоляционный слой
стяжки из цем.-песч. раствора
железобетонная плита перекрыт.
утеплитель

Сечение I-I /1 этаж/

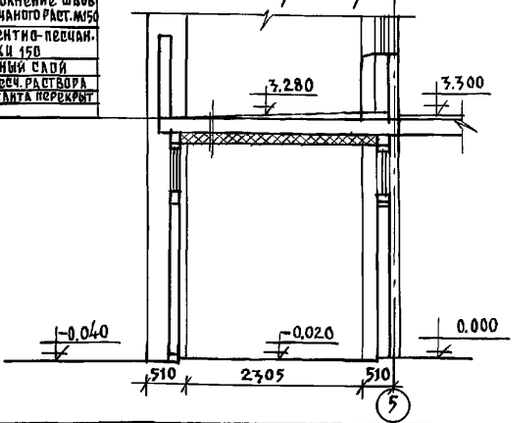

Сечение I-I /3 этаж/

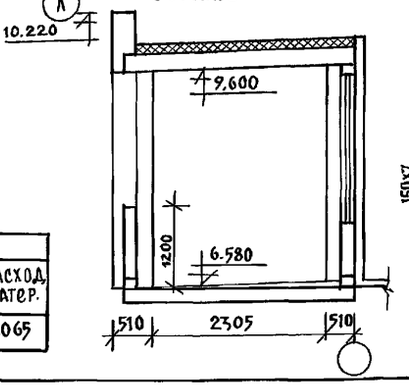

Сечение II-II

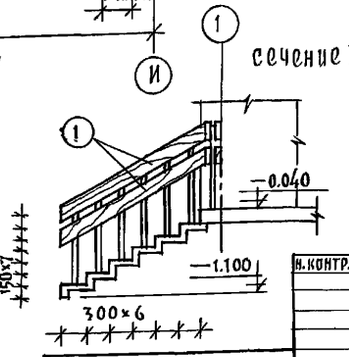

Конструкцию входа №8 см. лист АС-33.
Кирпичную кладку входа вести из обыкновенного кирпича марки „75" на цементном растворе марки „50" с последующим оштукатуриванием и окраской под цвет и фактуру панели.
Вариант – из лицевого керамического кирпича по ГОСТ 7484 –78 марки „50" с расшивкой швов.

Спецификация древесины на вход №8

поз.	наименование	размеры мм			колич. п.м.	ед. измер	расход матер.
		l	b	h			
1	доска	21600	200	15	21600	м³	0.065

Привязан:
Инв.№

Н. контр.	Сергеев	
Нач. отд.	Краснобаев	
Гл. арх.	Сергеев	
Гл. конст.	Иванковский	
Вед. арх.	Романова	

Т.п. 221-1-706.92 Альбом 1 АС

Средняя школа на 11 классов /264 учащихся/

Вход №8. Фрагмент плана, фасада, сечения

Стадия	Лист	Листов
Р	31	

КБ по железобетону им. А.А. Якушева

25443-01 33

Инв.№ подл. | Подпись и дата | Взам.инв.№

Альбом 1

Фрагмент фасада. Вход №10

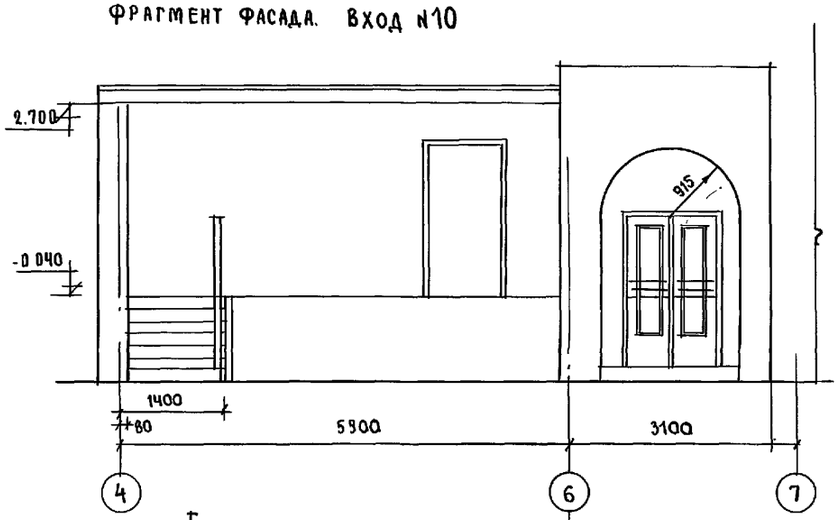

Вход N 11

Фрагмент фасада. Вход №6

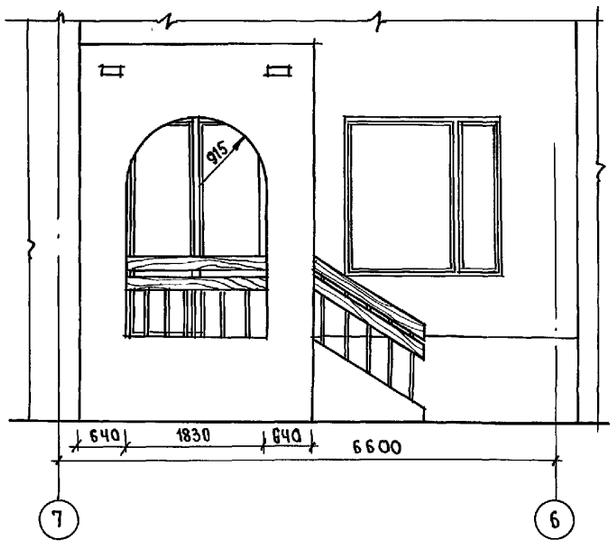

III - III

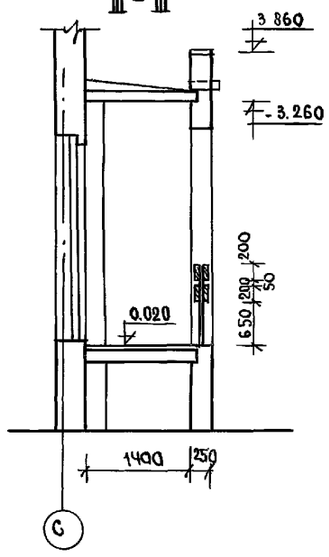

I Фрагмент плана, Вход N110

Вход N 11

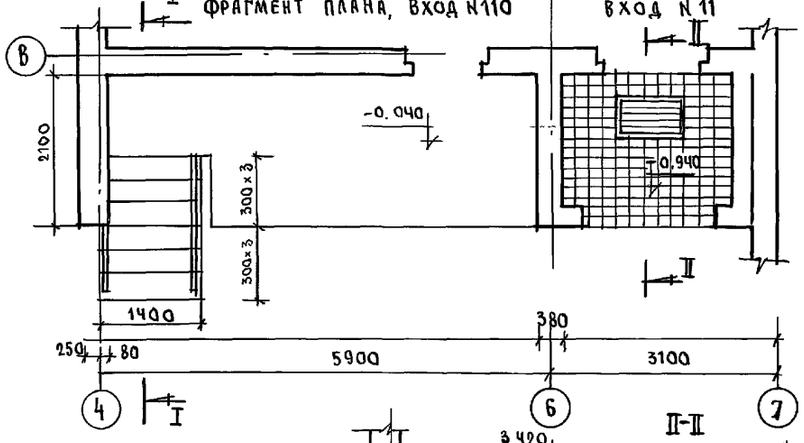

Фрагмент плана. Вход N 6

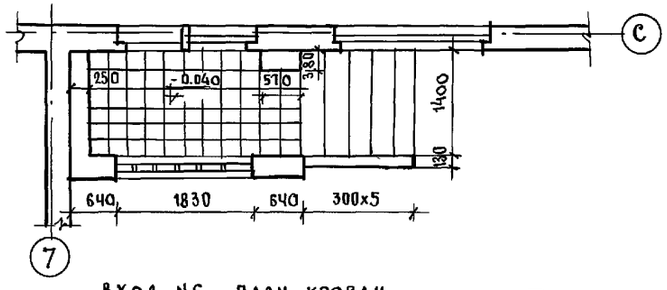

IV-IV

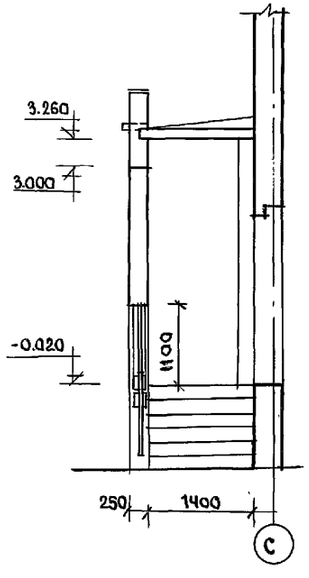

Вход N6. План кровли

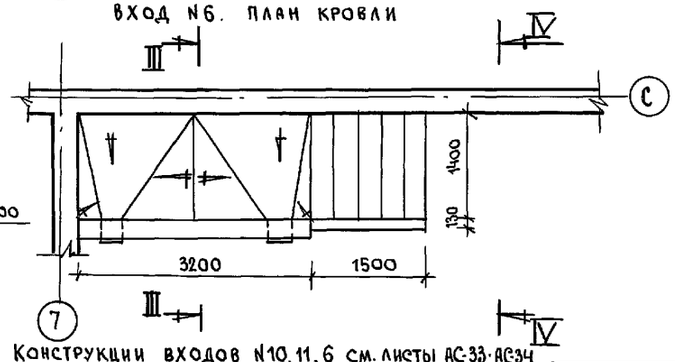

I-I

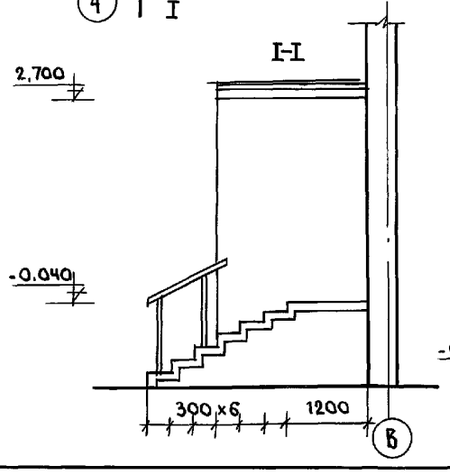

II-II

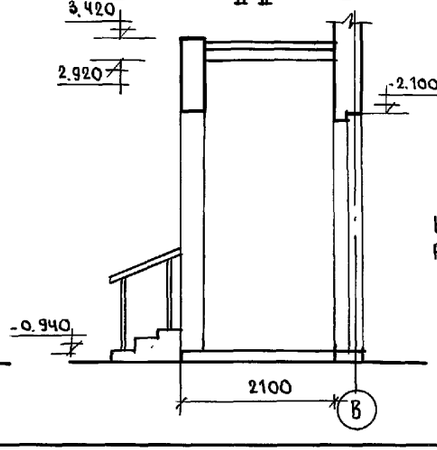

Конструкции входов N10, 11, 6 см. листы АС-33; АС-34
Расход древесины входа N6 - 0.52 м³

Н.контр.	Сергеев		
Нач.отд.	Красновидов		
Гл.арх.	Сергеев		
Вед.арх	Романова		
Архит	Новикова		

Привязан:

Инв.№

Инв.№подл. | Подпись и дата | Взам.инв.№

Т.П. 221-1-706.92	Альбом1АС		
Средняя школа на 11 классов /264 учащихся/ с бассейном	Стадия	Лист	Листов
	Р	32	
Вход N 10, 11. Фрагмент фасада, план. Вход N6 фрагмент фасада. План.	КБ по железобетону им. А.А. Якушева		

Фрагмент входа №8

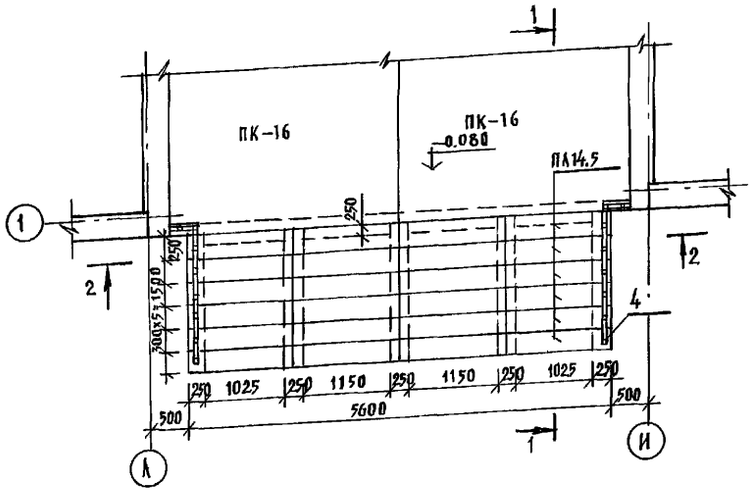

План фундаментов входа №8

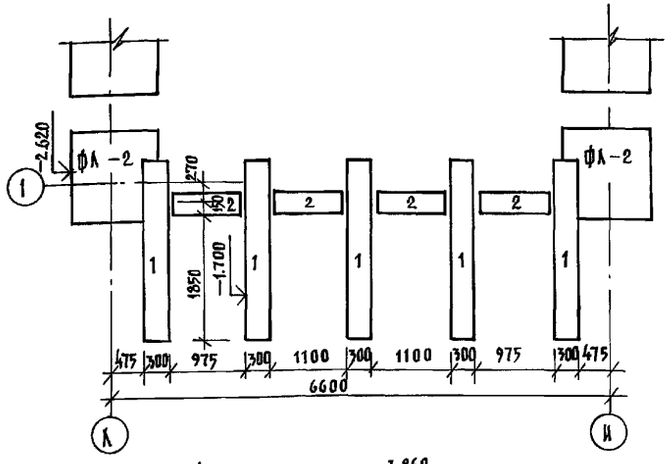

План входа №6

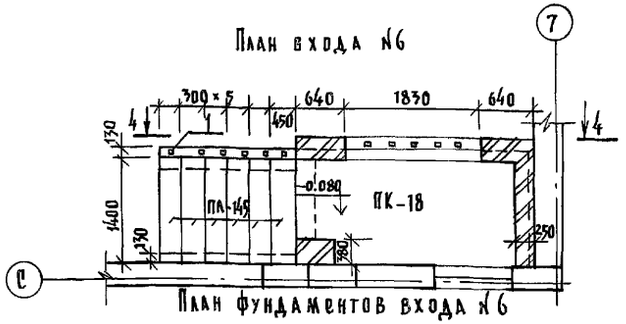

План фундаментов входа №6

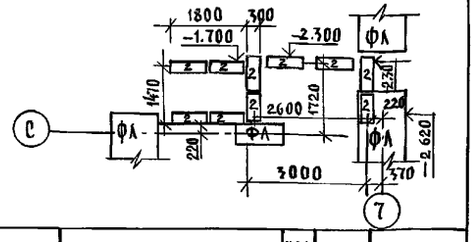

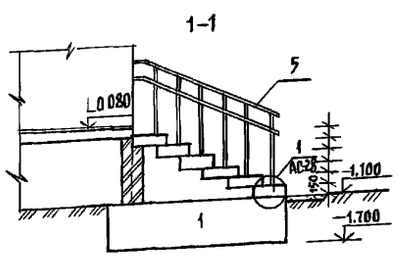

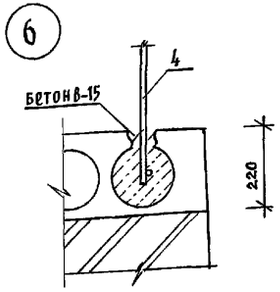

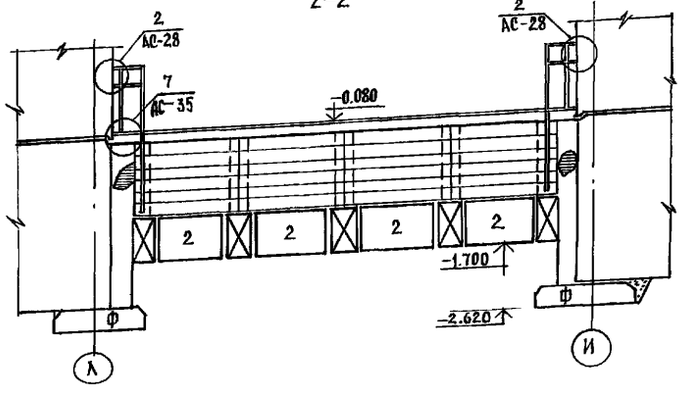

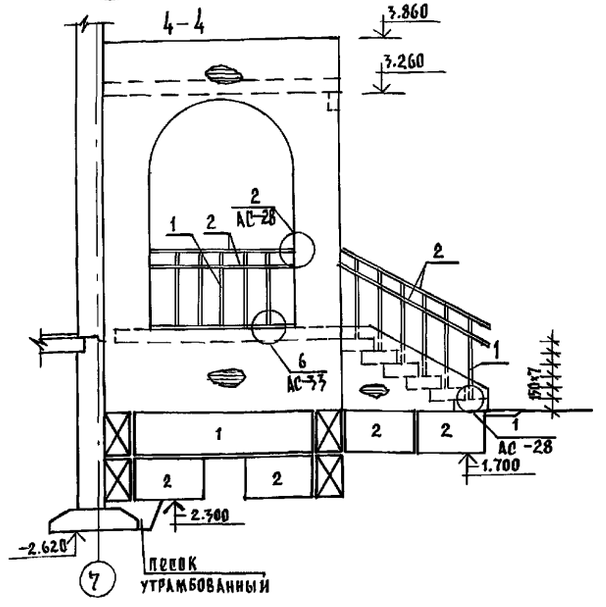

№№ поз.	Обозначение	Наименование	Кол. шт.	Масса кг 1 шт.	Примечан.
		Вход №8			
4	ГОСТ 2581-88	□20×20; ℓ=1.15 п.м.	16	3.01	
5	ГОСТ 103-76	-40×4; ℓ=15 п.м.	—	18.90	
3	ГОСТ 8509-86	L 56×36; ℓ=150 мм	4	0.42	
		Вход №6			
1	ГОСТ 2581-88	□20×20; ℓ=1.15 п.м.	11	3.01	
2	ГОСТ 103-76	-40×4; ℓ=8 п.м.	—	10.08	
3	ГОСТ 8509-86	L 56×36; ℓ=150 мм	6	0.42	

1. Данный лист см. совместно с л. АС-31; 32.
2. Поз. 3 см. на узле 2 л. АС-28
3. Все конструкции соприкасающиеся с грунтом обмазать горячим битумом за 2 раза
4. Спецификацию изделия см. на л. АС-37.

Н. контр.	Ивановский		
Нач. отд.	Богородский		
Гл. кон. пр.	Ивановский		
Зав. сект.	Белова		
Инжен.	Бродецкая		

221-1-706.92 Альбом 1 АС

Средняя школа на 11 классов с бассейном /264 учащихся/

Стадия	Лист	Листов
Р	33	

Конструкции входов №8 и №6

КБ по железобетону им. А.А. Якушева

Привязан:

Инв №

Инв. № подл. | Подпись и дата | Взам. инв. №

25443-01 35

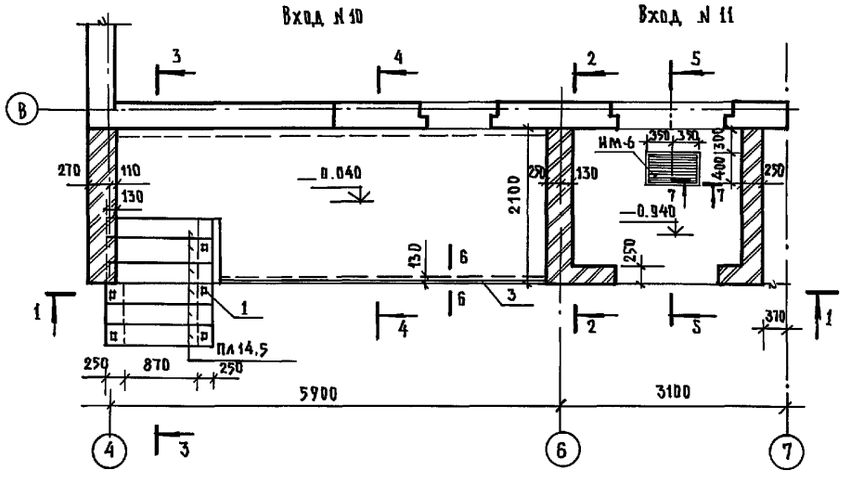

План фундаментов входа

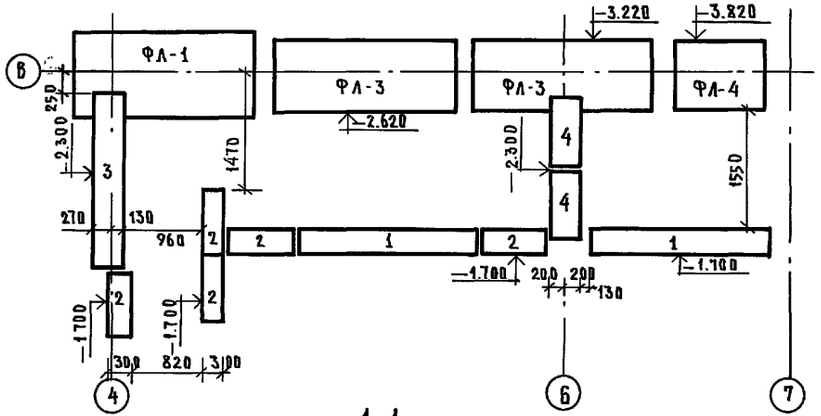

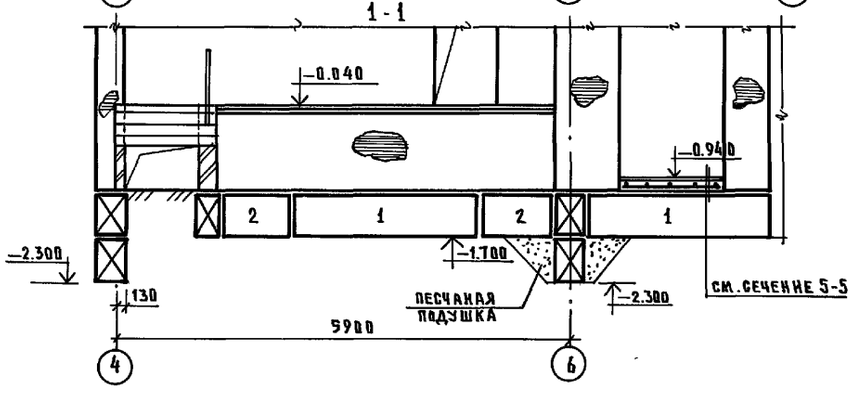

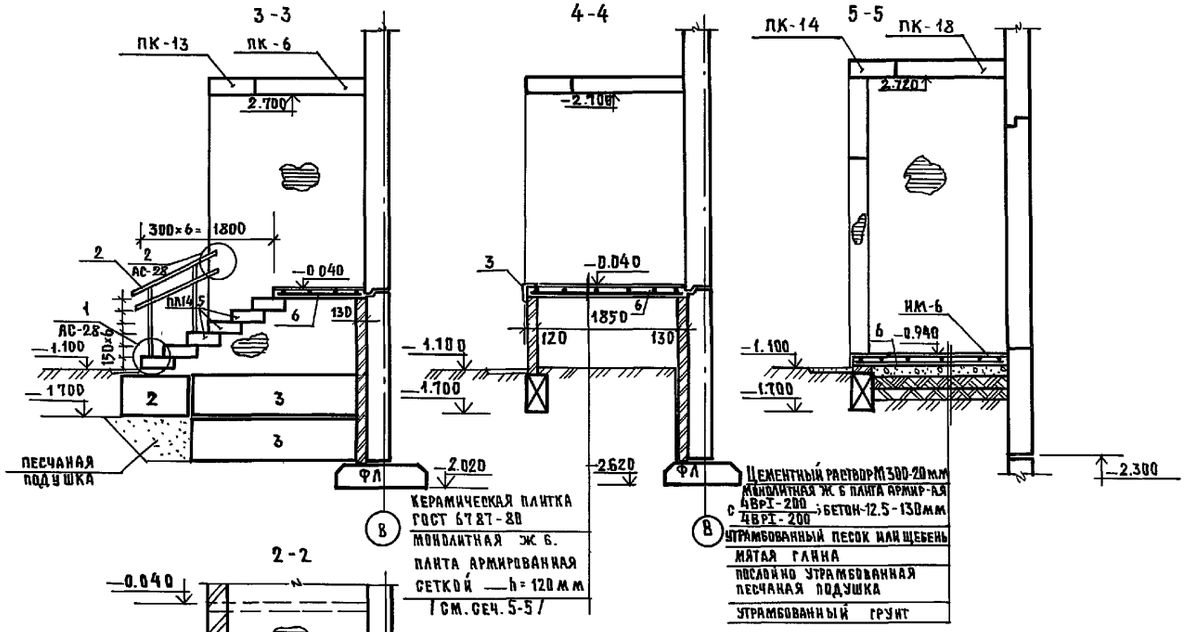

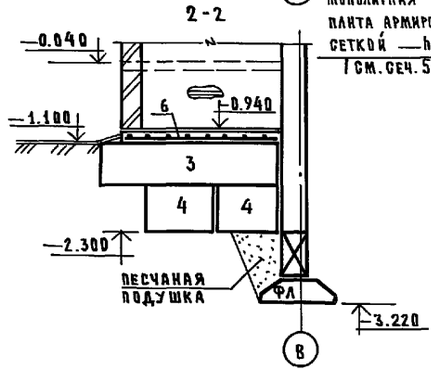

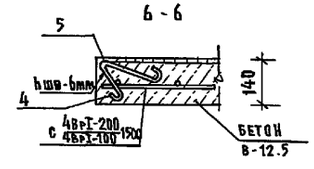

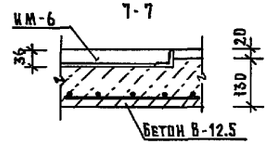

NN поз.	Обозначение	Наименование	Кол. шт.	Масса кг 1 шт.	Примечан.
		Вход N 10			
1	ГОСТ 2581-88	□20×20 ℓ = 1150	5	3.01кг	
2	ГОСТ 103-76	— 40×4 ℓ = 3.5 п.м	—	4.41кг	
3	—"—	∟56×36 ℓ = 150	2	0.42кг	

1. Данный лист см. совместно с листами АС-32
2. Все конструкции соприкасающиеся с грунтом обмазать горячим битумом за 2 раза.
3. Поз.3 см. на узле 2 л. АС-28.
4. Спецификацию монолитных железобетонных конструкций см. на листе АС-39.

Привязан:

Инв. №

Инв. № подл. | Подпись и дата | Взам. инв. №

Н. контр.	Ивановский		221-1-706.92 Альбом 1 АС
Нач. отд.	Богородский		Средняя школа на 11 классов /264 учащихся/ с бассейном
Гл. кон. пр.	Ивановский		Стадия Р; Лист 34; Листов
Зав. сект.	Белова		Конструкции входов N 10; N 11
Инжен.	Глущенко		КБ по железобетону им. А.А. Якушева
Инжен.	Бродецкая		

1

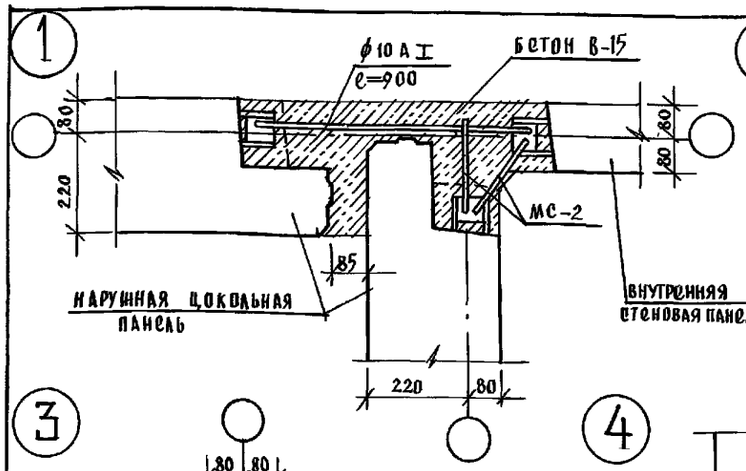

2

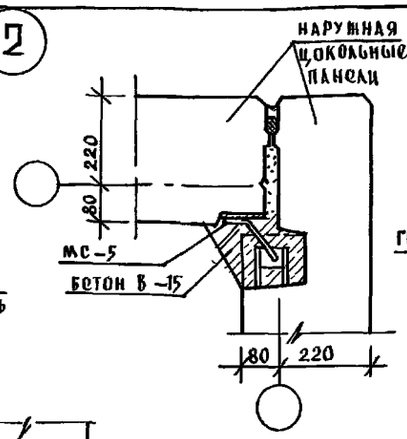

7

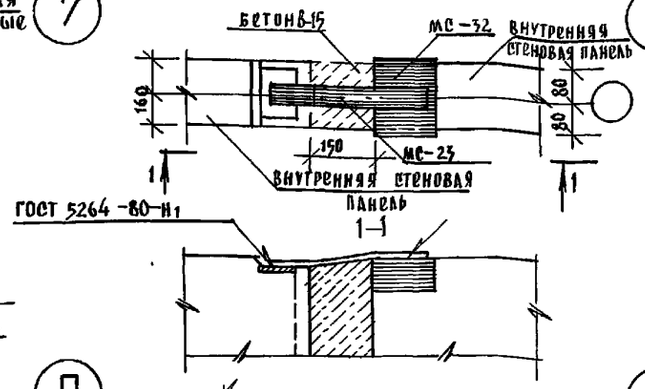

8

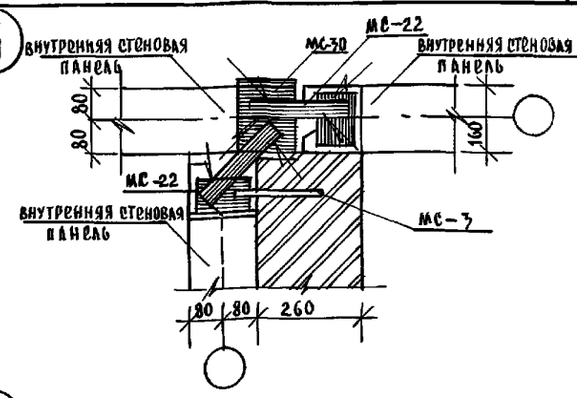

3

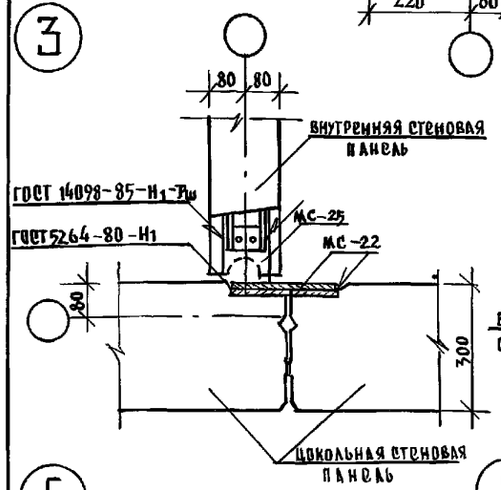

4

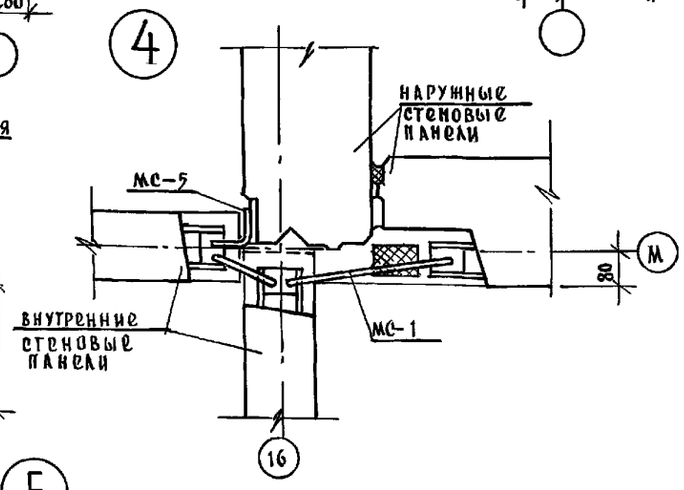

9

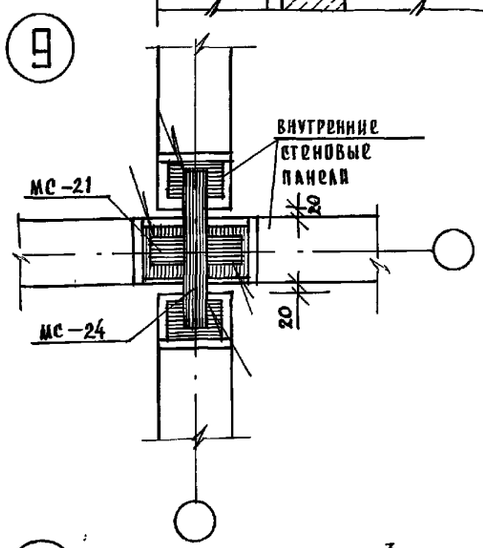

12

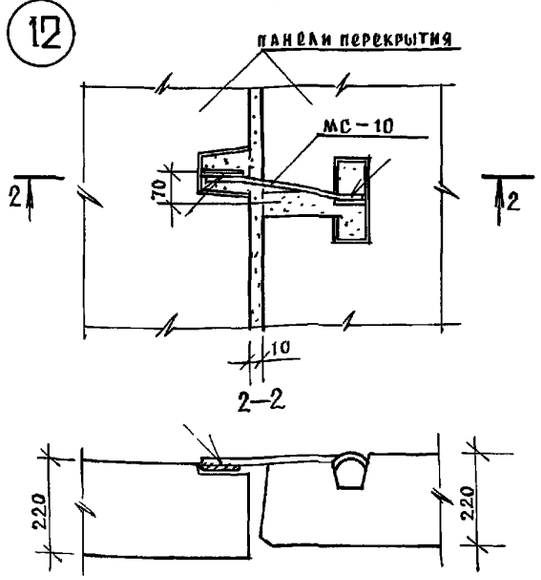

5

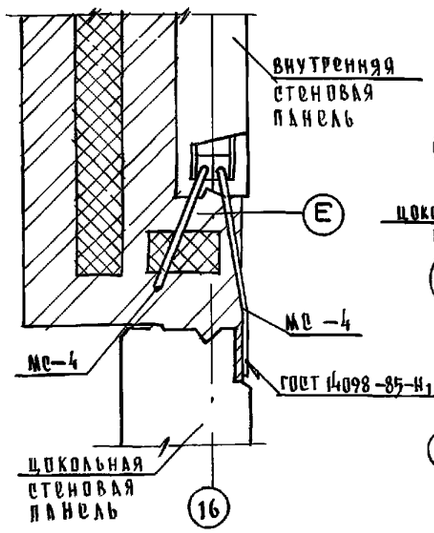

6

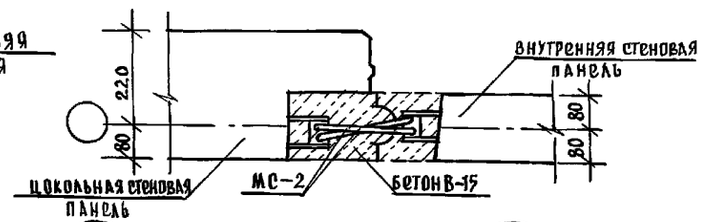

10

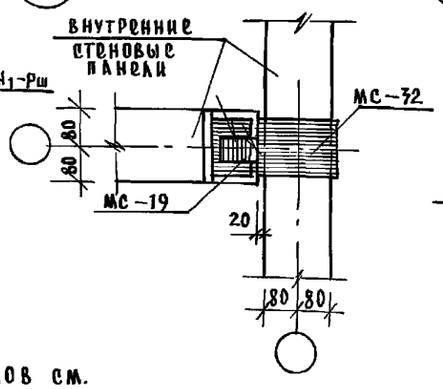

11

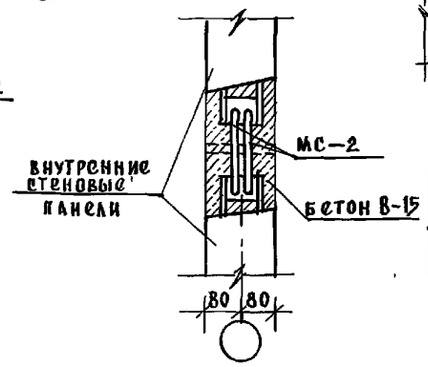

13

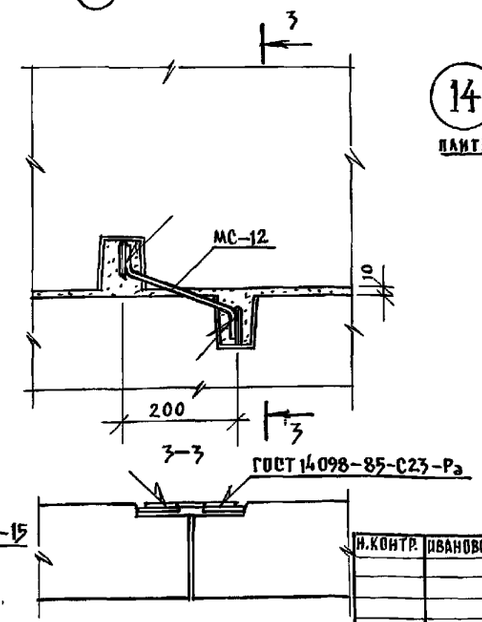

14

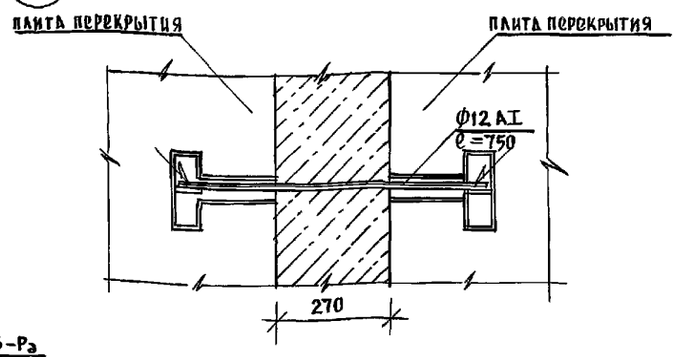

1. Указания по выполнению узлов см. в альбоме 192 УАС.1-30.

Инв.№ подл.	Подпись и дата	Взам. инв.№	

Н.контр.	Ивановский		221-1-706.92 Альбом 1 КС
Нач.отд.	Богородский		Средняя школа на 11 классов с бассейном 264 учащихся / Монтажные узлы 1÷14
Гл.конс.пр.	Ивановский		Стадия Р; Лист 35; Листов
Зав.сек.	Белова		КБ по железобетону им. А.А. Якушева
Инженер	Глущенко		

Привязан:

Инв №

25543-01 37

Позиц. обозн.	Обозначение	Наименование	Кол-во шт. на блок А	Б	В		Общ. кол-во	Масса ед. т.	Примеч.
		Фундаменты							
1	ГОСТ 13579-78	ФБС 24.3.6-Т	3	4	2		9	0.97	
2	"	ФБС 9.3.6-Т	16	21	3		40	0.35	
ФЛ-1	ГОСТ 13580-85	ФА-12.24-2	6	13	3		22	1.63	
ФЛ-2	——"	ФА-12.12-2	4	10	3		17	0.78	
ФЛ-3	——"	ФА-12.24-2	30	33	5		68	1.38	
ФЛ-4	——"	ФА-10.12-2	3	16	3		28	0.65	
ФЛ-5	——"	ФА-8 24-3	2	—	—		2	1.15	
ФЛ-6	——"	ФА-8.12-3	2	—	—		2	0.55	
ФЛ-7	——"	ФА-6.24-4	4	4	2		10	0.93	
ФЛ-8	——"	ФА-6.12-4	4	4	2		10	0.45	
ФЛ-9	——"	ФА-14.24-2	—	11	9		20	1.90	
ФЛ-10	——"	ФА-14.12-2	—	3	3		6	0.91	
		Наружные стены							
НЦ-1	192 КЖ.И. 1.1-26 стр.52	1НЦ-33.22.3.0-100Л	7	9	4		20	3.12	
НЦ-2	——" стр.53	1НЦ-30.22.3.0-100Л	4	14	2		20	2.82	
НЦ-3	——" стр.55	1НЦ-30.22.3.0-100Л-1	1	3	—		4	2.10	
НЦ-4	——" стр.56	1НЦ-30.22.3.0-100Л-2		1	1		2	1.59	
НЦ-5	——" стр.51	1НЦ-36.22.3.0-100Л	2	7	1		10	3.42	
НЦ-6	——" стр.54	1НЦ-27.22.3.0-100Л	1	1	1		3	2.52	
НЦ-11	192 КЖ.И. 1.1-31 стр.30	1НЦ-30.22.3.0-100Л-3	1	1	1		3	2.26	
НЦУ-1	192 КЖ.И. 1.1-26 стр.57	1НЦУ-32.22.3.0-100Л	1	1	1		3	3.01	
НЦУ-1Л	——" стр.57	1НЦУ-32.22.3.0-100Л-Л	—	3	1		4	3.01	
НЦУ-2	——" стр.58	1НЦУ-30.22.3.0-100Л	—	2	—		2	2.80	
НЦУ-2Л	——" стр.58	1НЦУ-30.22.3.0-100Л-Л	2	2	2		6	2.80	
НЦУ-3	——" стр.59	1НЦУ-18.22.3.0-100Л	1	1	—		2	1.58	
НЦУ-3Л	——" стр.59	1НЦУ-18.22.3.0-100Л-Л	1	—	—		1	1.58	
НЦУ-4	192 КЖ.И. 1.1-31 стр.32	1НЦУ-38.22.3.0-100Л	—	2	—		2	3.57	
НЦУ-4Л	——" стр.32	1НЦУ-38.22.3.0-100Л-Л	2	—	—		2	3.57	
1	ГОСТ 13579-78	ФБС 24.3.6-Т	8	4	6		18	0.97	
2	——"	ФБС 9.3.6-Т	10	12	10		32	0.35	
3	——"	ФБС 24.4.6-Т	7	—	4		11	1.30	
4	——"	ФБС 9.4.6-Т	8	—	15		23	0.47	

Позиц. обознач.	Обозначение	Наименование	Кол-во шт. на блок А	Б	В		Общ. кол-во	Масса ед. т.	Примеч.
		Внутренние стены							
ЦВ-1	192 КЖ.И. 24-33 стр.25	ПСП-30.20.1.6-150Т	9	3	3		15	1.85	
ЦВ-2	——" стр.26	ПСП-30.20.1.6-150Т-1	6	14	2		22	1.85	
ЦВ-3	——" стр.24	ПСП-33.20.1.6-150Т	10	2	—		12	2.13	
ЦВ-4	——" стр.23	ПСП-36.20.1.6-150Т	7	13	1		21	2.32	
ЦВ-5	——" стр.27	ПСП-28.20.1.6-150Т	4	20	5		29	1.78	
1	ГОСТ 13579-78	ФБС-24.3.6-Т	3	12	11		26	0.97	
2	——"	ФБС-9.3.6-Т	9	16	10		35	0.35	
		Перекрытия шир. 3.0 м.							
ПК-1	192 КЖ.И. 3.1-28 стр.7	ПК5-66.30	2	5	—		7	6.13	
ПК-2	——" стр.9	ПК5-66.30-1	3	6	—		9	6.13	
ПК-3	——" стр.8	ПК6-66.30-1	8	5	9		22	6.13	
ПК-4	——" стр.10	ПК5-66.30-2	4	5	1		10	6.05	
ПК-7	——" стр.11	ПК6-66.15-1	—	2	1		3	3.00	
ПК-8	——" стр.12	ПК5-66.15-2	2	7	2		11	2.90	
ПК-10	192 КЖ.И.4.1-33 стр.7	ПК8-66.15-6	—	—	1		1	3.25	
ПК-12	——" стр.6	ПК6-66.15-2	—	1	—		1	3.00	
ПК-13	192 КЖ.И.3.1-28 стр.20	ПК5-66.6	8	5	—		13	1.45	
ПК-14	——" стр.20	ПК6-3п.6	8	5	1		14	0.68	
ПК-15	——" стр.16	ПК6-30.30	—	1	—		1	2.85	
ПК-16	——" стр.16	ПК6-30.30-1	6	16	—		24	2.85	
ПК-11	——" стр.14	ПК5-66.15-4	—	—	2		2	2.95	
ПК-17	——" стр.17	ПК6-30.30-2	—	2	—		2	2.75	
ПК-19	——" стр.18	ПК6-30.15-1	1	—	—		1	1.50	
ПК-21	——" стр.19	ПК6-30.15-3	1	—	—		1	1.625	
		Перекрытия /вариант/ шир. 1.5 м							
ПК-6	192 КЖ.И.3.1-28 стр.11	ПК5-66.15-1	11	21	1		33	3.00	
ПК-7	——" стр.11	ПК6-66.15-1	15	12	16		43	3.00	
ПК-8	——" стр.12	ПК5-66.15-2	7	12	3		22	2.90	
ПК-10	192 КЖ.И.4.1-33 стр.7	ПК8-66.15-6	—	—	1		1	3.25	
ПК-12	——" стр.6	ПК6-66.15-2	1	1	—		2	2.90	
ПК-13	192 КЖ.И.3.1-28 стр.20	ПК5-66.6	8	5	—		13	1.45	
ПК-14	——" стр.20	ПК6-30.6	8	5	1		14	0.68	
ПК-20	——" стр.19	ПК6-30.15-2	1	1	—		2	2.85	

Привязан:

Инв. №

Инв. № подл. | Подпись и дата | Взам. инв. №

Н. контр.	Ивановский	
Нач. отд.	Богородский	
Гл. конструктор	Ивановский	
Зав. сект.	Белова	
Инженер	Бондецкая	

221-1-706.92 Альбом 1 АС

Средняя школа на 11 классов /264 учащихся/ с бассейном

Стадия	Лист	Листов
Р	36	

Сводная спецификация ниже отм. 0.000 /начало/

КБ по железобетону им. А.А. Якушева

Поз. обозн.	Обозначение	Наименование	Кол-во шт. на блок А	Б	В	·	Общ. кол-во	Масса ед. т	Примечан
ПК-18	192 КЖ.И.3.1-28 стр.18	ПК 6-30.15	15	34	—		49	1.50	
ПК-19	——"—— стр.18	ПК 6-30.15-1	1	3	—		4	1.50	
ПК-21	——"—— стр.19	ПК 6-30.15-3	1	—	—		1	1 425	
ПК-11	——"—— стр.14	ПК5-66.15-4	—	—	2		2	2.95	
ПК-5	——"—— стр.11	ПК5-66.15	2	6	3		11	3.00	
		Лестницы							
ЛП-1	192 КЖ.И.Ч.1-33 стр.8	ЛП-28.45	1	2	1		4	2.065	
ТП-1	——"—— стр.12	ТП-28.45	1	1	1		3	4.825	
АМ-1	——"—— стр.11	АМ-9.13	1	1	1		3	1.01	
АМ-1	——"—— стр.13	АМ-13.3	5	5	5		15	0.042	
		Венткамера №1							
ПБ-1	Серия 1.038.1-1 вып.1	1ПБ10-1	—	2	—		2	0.020	
ПБ-2	——"——	1ПБ13-1	—	1	—		1	0.025	
ПБ-3	——"——	3ПБ18-8п	—	2	—		2	0.119	
1	Гост 13579-78	ФБС 24.3.6-Т	—	2	—		2	0.37	
2	——"——	ФБС 9.3.6-Т	—	1	—		1	0.35	
АС12	Гост 8717.0-84	АС 12	—	5	—		5	0.128	
ПВ-8	Серия 3.006.1-2.87	ПВ-8	—	1	—		1	0.87	
		Венткамера №2							
ПБ-1	Серия 1.038.1-1 вып.1	1ПБ10-1	—	—	3		3	0.020	
ПБ-2	——"——	1ПБ13-1	—	—	2		2	0.025	
ПВд-8	Серия 3.006.1-2.87	ПВд-8	—	—	3		3	0.21	
ПТд-3	——"——	ПТд-3	—	—	2		2	0.15	
2	Гост 13579-78	ФБС 9.3.6-Т	—	—	2		2	0.35	
		Венткамера №3							
ПБ-2	Серия 1.038.1-1 вып.1	1ПБ13-1	—	—	2		2	0.025	
ПЧд-3	Серия 3.006.1-2.87	ПЧд-3	—	—	2		2	0.31	
ПВд-8	——"——	ПВд-8	—	—	2		2	0.21	
П1-5	——"——	П1-5	—	—	1		1	0.04	

Поз. обозн.	Обозначение	Наименование	Кол-во шт. на блок А	Б	В	Г	Общ. кол-во	Масса ед. кг.	Примеч
		Вход №1							
ПК-7	192 КЖ.И.3.1-28 стр.11	ПКБ.66.15-1	1	—	—		1	3.00	
ПК-13	——"—— стр.20	ПК5-66.6	1	—	—		1	1.45	
ПК-14	——"—— стр.20	ПК6-30.6	1	—	—		1	0.68	
ПК-18	" стр.18	ПК6-30.15	1	—	—		1	1.50	
ПК-14.5	——"—— стр.21	ПА-14.5	24	—	—		24	0.216	
1	Гост 13579-78	ФБС 24.3.6-Т	5	—	—		5	0.97	
2	——"——	ФБС 9.3.6-Т	10	—	—		10	0.35	
		Вход №2							
2	Гост 13579-78	ФБС 9.3.6-Т	4	—	—		4	0.35	
		Вход №4							
ПА-14.5	192 КЖ.И.3.1-28 стр.21	ПА-14.5	—	6	—		6	0.216	
ПК-18	——"—— стр.18	ПК6-30.15	—	1	—		1	1.50	
2	Гост 13579-78	ФБС 9.3.6-Т		16			16	0.35	
1	——"——	ФБС 24.3.6-Т	—	1	—		1	0.97	
		Вход №5							
ПА-14.5	192 КЖ.И.3.1-28 стр.21	ПА 14.5	—	5	—		5	0.216	
АС13-1	Гост 8717.0-84	АС 13-1	—	6	—		6	0.243	
1	Гост 13579-78	ФБС-24.3.6-Т	—	1	—		1	0.97	
2	——"——	ФБС-9.3.6-Т	—	5	—		5	0.35	
		Вход №6							
ПЧ-5	192 КЖ.И.3.1-28 стр.21	ПА-14.5	—	6	—		6	0.216	
ПК-18	——"—— стр.18	ПК 6-30.15	—	1	—		1	1.50	
1	Гост 13579-78	ФБС 24.3.6-Т	—	1	—		1	0.97	
2	——"——	ФБС 9.3.6-Т	—	10	—		10	0.35	
		Входы №10; 11							
ПА14-5	192 КЖ.И.3.1-28 стр.21	ПА 14.5	—	—	6		8	0.216	
1	Гост 13579-78	ФБС 24.3.6-Т	—	—	2		2	0.97	
2	——"——	ФБС 9.3.6-Т	—	—	5		5	0.35	
3	——"——	ФБС 24.4.6-Т	—	—	2		2	1.30	
4	——"——	ФБС 9.4.6-Т	—	—	4		4	0.47	
		Вход №8							
ПА-14.5	192 КЖ.И.3.1-28 стр.21	ПА-14.5	—	—	24	—	24	0.216	

Инв.№подл. | Подпись и дата | Взам.инв.№

Н.Контр.	Ивановский		
Привязан:			
Нач.отд.	Богоровский		
Гл.конс.пр.	Ивановский		
Зав.сек.	Белова		
Инженер	Гащенко		
Инв.№			

221-1-706.92 Альбом 1 АС

Средняя школа на 11 классов /264 учащихся/ с бассейном

Сводная спецификация ниже отм.0.000/продолжение/

Стадия	Лист	Листов
Р	37	

КБ по железобетону им. А.А.Якушева

Поз. обозн.	Обозначение	Наименование	Кол-во шт. на блок А	Б	В		Общ. кол-во	Масса ед. т	Примеч.
1	ГОСТ 13579-78	ФБС 24.3.6-Т	—	—	5		5	0.97	
2	—"—	ФБС 9.3.6-Т	—	—	4		4	0.35	
ПК-16	192КЖ.И.3.1-28 стр.16	ПК 6-30.30-1	—	—	5/—		5/—	2.35	при шир. 3м шир. вар-т 1.5м
ПК-18	—"— стр.16	ПК 6-30.15	—	—	1/11		1/11	1.50	при шир. 3.6м шир. вар-т 1.5м
		Входы в техподполье N3; 7; 9							
АС12.17	ГОСТ 8717.0-84	АС 12.17	8	16	—		24	0.128	
1	ГОСТ 13579-78	ФБС 24.3.6-Т	3	16	—		19	0.97	
2	—"—	ФБС 9.3.6-Т	8	16	—		24	0.35	
		Сводная спецификация монтажных связей и металлоконструкций							
		Монтажные связи						Масса кг	
		наружных стен							
МС-1	192КМ.И-31 стр.4	МС-1	14	22	12		42	0.50	
МС-2	—"— стр.4	МС-2	26	40	6		72	0.28	
МС-3	—"— стр.4	МС-3	33	43	27		103	0.24	
МС-4	—"— стр.4	МС-4	4	8	4		16	0.58	
МС-5	—"— стр.4	МС-5	38	71	13		109	0.22	
МС-18	—"— стр.6	МС-18	2	6	—		8	0.72	
МС-21	—"— стр.6	МС-21	8	28	4		40	0.47	
МС-31	—"— стр.9	МС-31	1	—	—		1	2.38	
МС-25	—"— стр.6	МС-25	—	10	2		12	0.71	
МС-8	—"— стр.4	МС-8	—	6	—		6	0.10	
Ф10АI		Ф10АI; ГОСТ 5781-82*, ℓ=900	—	2	—		2	0.56	
		Внутренних стен							
МС-19	192КМ.И-31 стр.6	МС-19	5	4	—		9	0.24	
МС-21	—"— стр.6	МС-21	12	21	3		37	0.47	
МС-22	—"— стр.6	МС-22	6	4	2		12	0.59	
МС-23	—"— стр.6	МС-22	4	7	8		19	0.71	
МС-24	—"— стр.6	МС-24	5	8	—		13	0.54	
МС-32	—"— стр.9	МС-32	5	2	2		8	2.58	
МС-3	—"— стр.4	МС-3	—	—	1		1	0.24	
		Перекрытий шириной 3000							
МС-1	192КМ.И-31 стр.4	МС-1	12	19	2	3	36	0.50	
МС-8	—"— стр.4	МС-8	8	19	2	3	32	0.10	
МС-11	—"— стр.4	МС-11	27	50	13	—	90	0.22	
МС-12	—"— стр.4	МС-12	74	112	30		216	0.44	
МС-10	стр4	МС-10	—	1	2	—	3	0.20	
Ф12АI		Ф12АI; ГОСТ 5781-82*; ℓ=750	—	—	2	—	2	0.66	
ИМ-1	192КМ.И-31 стр.10	ИМ-1	2	4	2	—	8	1.49	

Поз. обозн.	Обозначение	Наименование	Кол-во шт. на блок А	Б	В	Г	Общ. кол-во	Масса ед. кг	Примеч.
ИМ-2	192КМ.И-31 стр.10	ИМ-2	1	2	—	—	3	0.98	
		Перекрытия шириной 1490 /вариант/							
МС-1	192КМ.И-31 стр.4	МС-1	32	19	3	—	54	0.50	
МС-8	стр.4	МС-8	24	19	3	—	46	0.10	
МС-10	стр.4	МС-10	—	1	2	—	3	0.20	
МС-12	стр.4	МС-12	24	198	61	—	283	0.44	
МС-11	—"— стр.4	МС-11	42	98	40	—	180	0.22	
Ф12АI		Ф12АI ГОСТ 5781-82*; ℓ=750	—	—	2		2	0.66	
ИМ-1	192КМ.И-31 стр.10	ИМ-1	2	4	2	—	8	1.49	
ИМ-2	—"— стр.10	ИМ-2	1	2	—	—	3	0.98	
		Металлоконструкции							
		Ограждения лестницы							
ОЛ-1	Альбом 2 л.53	ОЛ-1	1	1	1	—	3	43.01	
		Решетки для вытирания ног							
ИМ-6	192КМ.И-31 стр.12	ИМ-6	2	1	2	—		12.11	
		Венткамеры N1							
10АI	ГОСТ 5781-82*	10АI; ℓ=116 п.м	—	1	—	—		71.57	
L50x5	ГОСТ 8509-86	L50x5; ℓ=13.65 п.м	—	1	—	—		51.46	
Ф12АI	ГОСТ 5781-82*	Ф12АI; ℓ=0.4 п.м	—	10	—	—		0.36	
Ф12АI	—"—	Ф12АI; ℓ=0.32 п.м	—	48	—	—		0.28	
L63x6	ГОСТ 8509-86	L63x6; ℓ=1.30 п.м	—	1	—	—		7.44	
		Венткамеры N2							
L50x5	ГОСТ 8509-86	L50x5; ℓ=2.5 п.м.	—	—	1	—	1	94.25	
Ф12АI	ГОСТ 5781-82*	Ф12АI; ℓ=0.4 п.м.	—	—	20	—	20	0.36	
Ф12АI	—"—	ℓ=0.32 п.м	—	—	45	—	45	0.28	
Ф10АI	—"—	Ф10АI; ℓ=126.5 п.м.	—	—	1	—	1	78.05	
L63x6	ГОСТ 8509-86	L63x6; ℓ=2.5 п.м.	—	—	1	—	1	14.30	
		Венткамеры N3							
L50x5	ГОСТ 8509-86	L50x5; ℓ=10.25 п.м	—	—	1	—	1	32.64	
Ф12АI	ГОСТ 5781-82*	Ф12АI; ℓ=0.4 п.м	—	—	14	—	14	0.36	
Ф12АI	—"—	ℓ=0.32 п.м	—	—	17	—	17	0.28	
Ф10АI	—"—	Ф10АI; ℓ=50.0 п.м	—	—	1	—	1	30.85	
L63x6	ГОСТ 8509-86	L63x6; ℓ=1.5 п.м	—	—	1	—	1	8.58	
		Приямка							
—	192УАС.1-30 стр.32	—	—	1	—	—	1	52.32	
		Входа N1							
—	Альбом 1 л. АС-28	—	1	—	—	—	1	100.10	

Н. контр.	Ивановский	
Нач. отд.	Богородский	
Гл. кон. пр.	Ивановский	
Зав. сект.	Белова	
Инженер	Глущенко	

Привязан:

Инв. №

221-1-706.92 Альбом 1 АС

Средняя школа на 11 классов с бассейн /264 учащихся/

Стадия	Лист	Листов
Р	38	

Сводная спецификация ниже отм. 0.000 /продолжение/

КБ по железобетону им А.А. Якушева

Инв. № подл. | Подпись и дата | Взам. инв. №

25443-01 40

Поз. обознач.	Обозначение	Наименование	Кол-во шт А	Б	В	Общ. кол-во	Масса ед. кг.	Примеч.
		Входа №2						
	Альбом 1 л. АС-28	—	1	—	—	1	79.32	
		Входа №4						
	Альбом 1 л АС-30	—	—	1	—	1	84.18	
		Входа №5						
	Альбом 1 л. АС-30	—	—	1	—	1	39.77	
		Входа №6						
	Альбом 1 л. АС-33	—	—	1	—	1	45.71	
		Входа №8						
	Альбом 1 л. АС-33	—	—	—	1	1	68.74	
		Входа №10						
	Альбом 1 л АС-34	—	—	—	1	1	19.88	
		Крепления венткороб						
ф8АI	Гост 5781-82*	ф8АI; ℓ=270	100	118	66	284	0.11	
-4×60	Гост 103-76*	-4×60; '	45.5	63.5	34.3	143.30	1.88	

Спецификация монолитных железобетонных конструкций

			Обозначение	Наименование	Кол. шт.	Примеч.
				Вход №2		
				Сборочные единицы		
Б/4		8	Альбом 1 л. АС-28	С $\frac{4ВрI-200}{4ВрI-100}$-144; ℓ=3.00м	—	4.32кг
				Гост 8478-81		
А3		9	Альбом 2 л. АС-53	Закладная деталь ИМ-9	2	1.71кг
				Материалы		
				Тяжелый бетон В-12.5	—	0.74м³
				Вход №4		
				Сборочные единицы		
Б/4		8	Альбом 1 л. АС-30	С $\frac{4ВI-200}{4ВрI-200}$ 1.440; ℓ=3.0м	—	4.32кг
				Гост 8478-81		
А3		9	Альбом 2 л. АС-53	Закладная деталь ИМ-9	1	1.71кг
				Материалы		
				Тяжелый бетон В-12.5	—	0.70м³
				Вход №10		
				Сборочные единицы		
Б/4		6	Альбом 1 л. АС-34	С $\frac{4ВрI-200}{4ВрI-100}$ 1500' ℓ=8.40м	—	20.50кг
				Гост 8478-81		
Б/4		5		L63x6; ℓ=45пм Гост 8509-86	—	25.74кг
Б/4		4		ф6АI; ℓ=0.25; Гост 5781-82	8	0.06кг
				Материалы		
				Тяжелый бетон В-12.5	—	1.62м³
				Вход №11		
				Сборочные единицы		
Б/4		6	Альбом 1 л. АС-34	С $\frac{4ВрI-200}{4ВрI-200}$ 144; ℓ=4.20м	—	6.90кг
				Гост 8478-81		

			Обозначение	Наименование	Кол. шт.	Примеч.
				Материалы		
				Тяжелый бетон В-12.5	—	0.85м³
				УМ-1		
				Сборочные единицы		
А3			192км.н-31 стр.10	ИМ-1	1	1.49кг
				Материалы		
				Тяжелый бетон В-15	—	0.18м³
				УМ-2		
				Сборочные единицы		
			Альбом 2 л. АС-53	ИМ-10	2	3.22кг
				Материалы		
				Тяжелый бетон В-15	—	0.40м³
				УМ-3		
				Сборочные единицы		
А3			192км.н-31 стр.10	ИМ-2	2	0.98кг
				Материалы		
				Тяжелый бетон В-15	—	0.16м³
				УМ-4 /Вход №8/		
				Сборочные единицы		
			Альбом 1 л. АС-25	С $\frac{4ВрI-200}{4ВрI-100}$ 1500; ℓ=3.0м	—	7.35кг
				Гост 8478-81		
				Материалы		
				Тяжелый бетон В-15	—	0.85м³

Выборка металла на монолитные железобетонные конструкции.

Марка элемента	Арматурные изделия					Закладные изделия				Общий расход, кг.
	Арматура класса					Прокат марки				
	ВрI		АI			Вст3кп2				
	Гост 6727-80*		Гост 5781-82*			Гост 103-76		Гост 8509-86		
	4	Итого	6	10	Итого	-140x8	Итого	L63x8	Итого	
Входы и УМ-4	43.28	43.28	0.36	1.44	1.80	3.69	3.69	25.74	25.74	74.51
УМ-1 ÷ УМ-3	0.99	0.99	8.90	—	8.90	—	—	—	—	9.89

Н.контр.	Ивановский		
Нач. отд.	Богородский		
Гл.кон.пр	Ивановский		
Зав сект.	Белова		
Инжен.	Бродецкая		

Привязан:

Инв.№

221-1-706.92 Альбом 1 АС

Средняя школа на 11 классов с бассейном /264 учащихся/

Стадия Р | Лист 39 | Листов

Сводная спецификация ниже отм. 0.000/окончание/

КБ по железобетону им. А.А. Якушева

Инв.№ подл. | Подпись и дата | Взам. инв.№

25443-01 41

Альбом 1

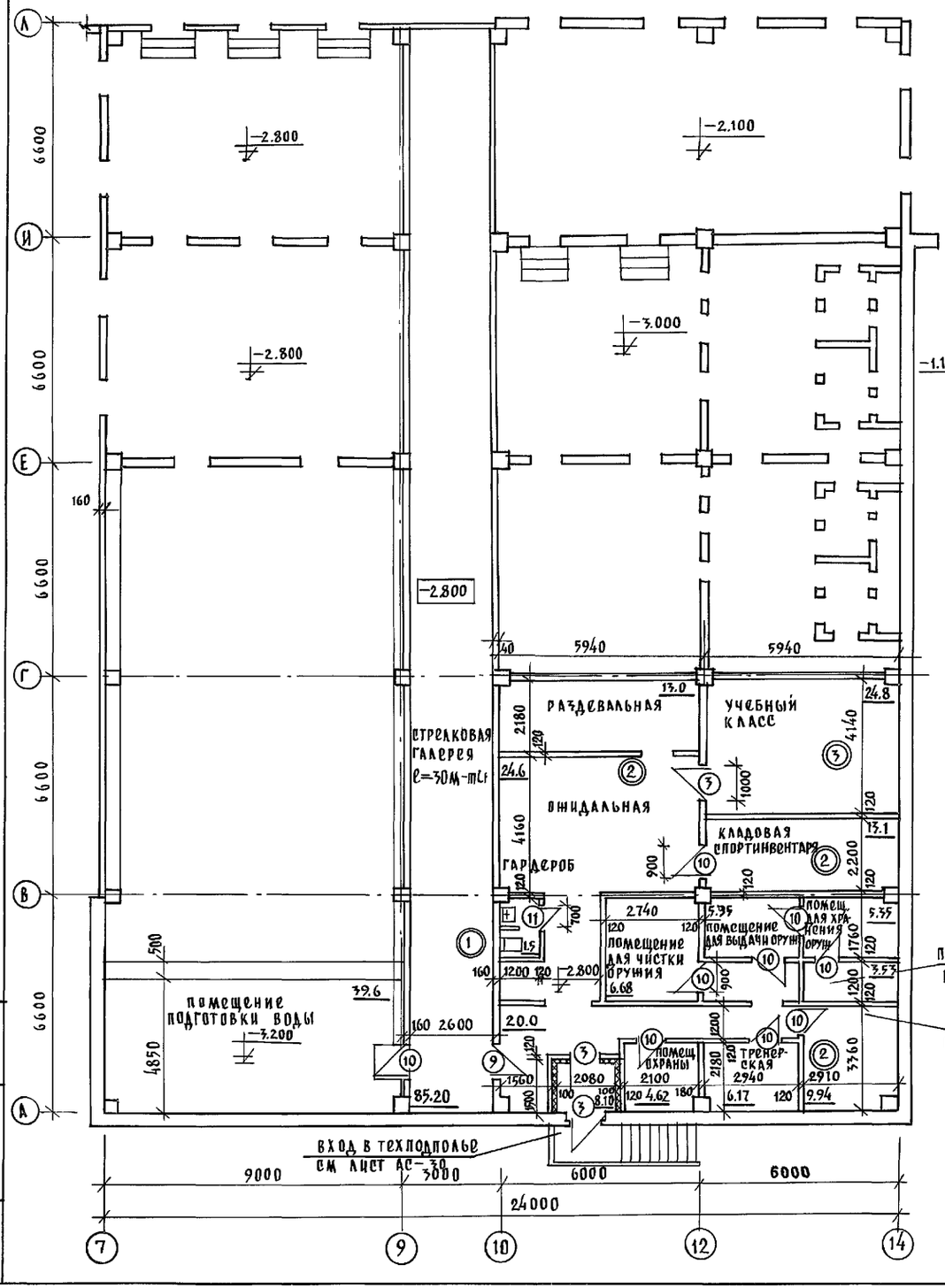

Развертка стены блока „Г" в осях „7"—„14" по оси „А"

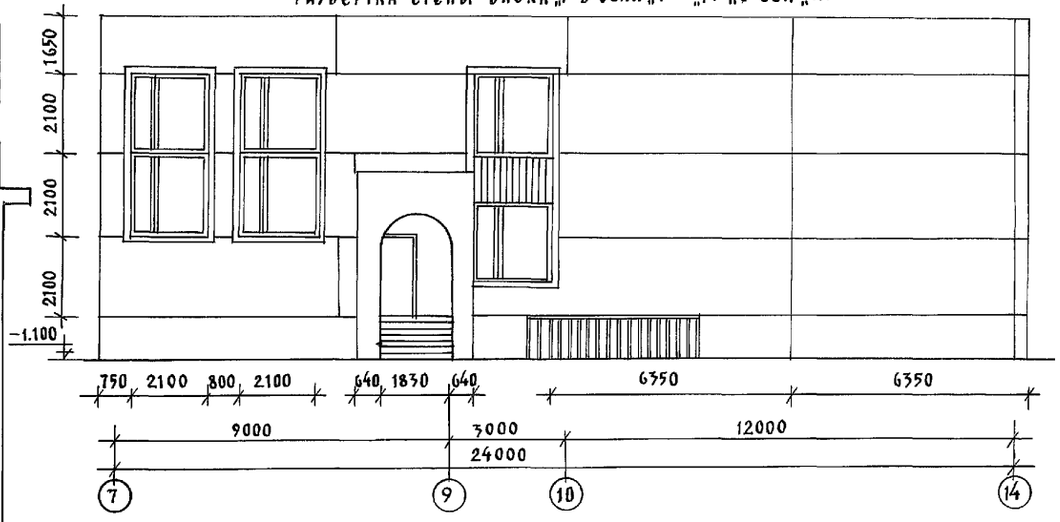

Спецификацию столярных изделий смотреть альбом 2 лист АС-23
Ведомость отделочных работ смотреть альбом 2 лист АС-21.
Узлы и детали полов смотреть альбом 2 лист АС-21; 22.

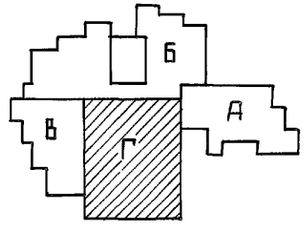

Н.контр.	Сергеев		Т.П. 221-1-706.92 Альбом 1 АС
Нач. отд.	Красновидов		
Гл. арх. пр.	Сергеев		Средняя школа на 11 классов /264 учащихся/ с бассейном
Гл. кон. пр.	Ивановский		Блок „Г"
Вед. арх.	Романова		План подвала.
Арх.	Новикова		КБ по железобетону им. А.А. Якушева

Стадия	Лист	Листов
Р	40	

Привязан:

Инв. №

Инв. № подл. | Подпись и дата | Взам. инв. №

МАРКА по проекту	Марка по серии
Ф-1	2Ф18.9-3
Ф-2	2Ф 21.9-3
ФЛ-1	ФЛ 12.24-2
ФЛ-2	ФЛ 12.12-2
ФЛ-3	ФЛ 10.24-2
ФЛ-4	ФЛ 10.12-2
1	ФБС 24.5.6-т
2	ФБС 12.5.6-т
3	ФБС 9.5.6-т
4	ФБС 24.3.6-т
5	ФБС 9.3.6-т

Сечения см. на листе АС-46.

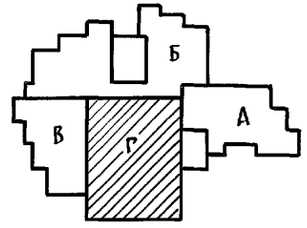

привязан:

инв. н

Н. контр	Ивановский	
Нач. отд	Богородский	
Гл. конс	Ивановский	
Зав. сек	Иванов	
Вед. кон	Наскова	

221-1-706.92 Альбом 1 АС

Средняя школа на 11 классов / 264 учащихся / с бассейном

Блок „Г" План фундаментов.

Стадия	Лист	Листов
Р	41	

КБ по железобетону им. А.А. Якушева

25443-01 43

Инв. № подл. | Подпись и дата | Взам. инв. №

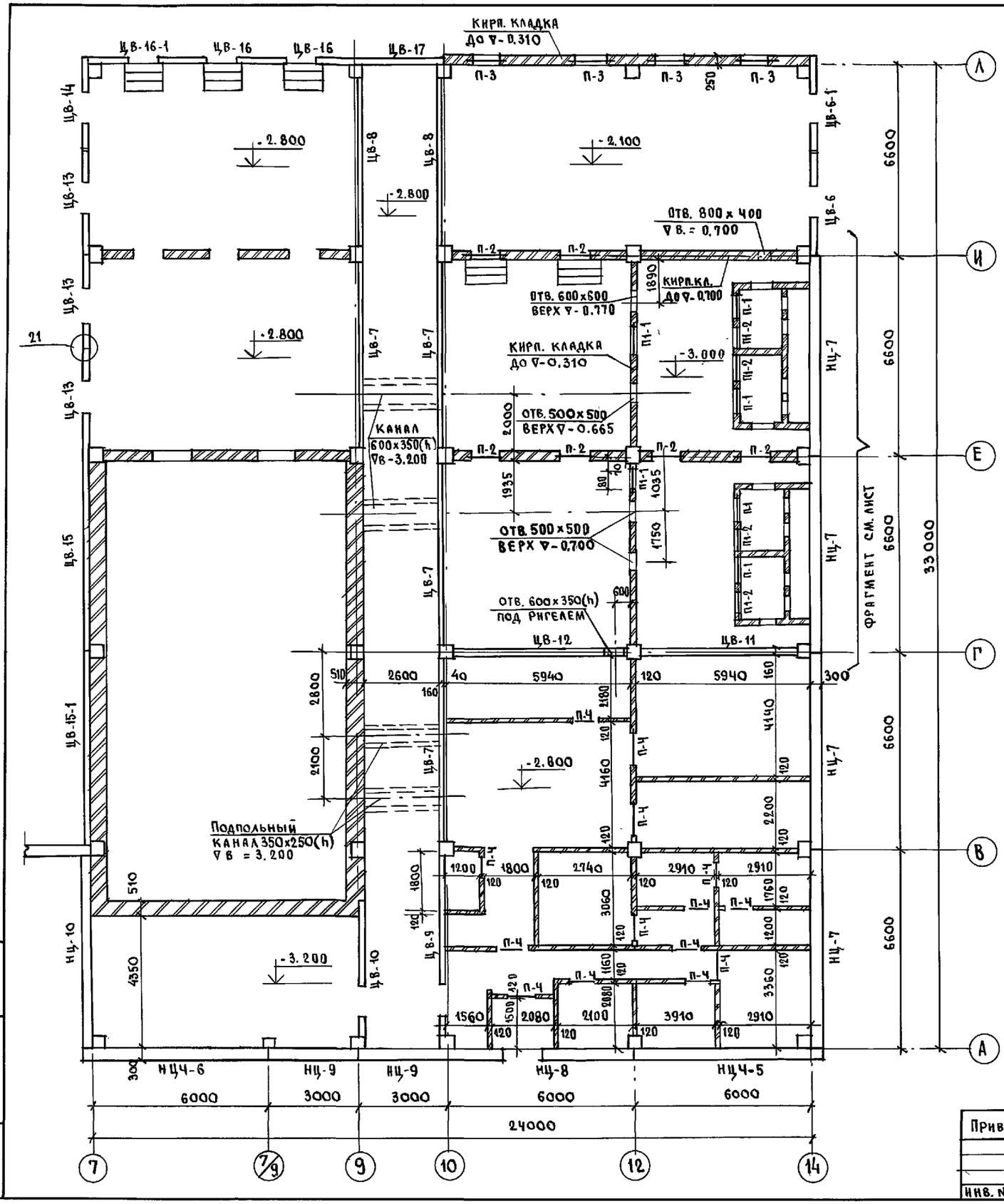

ТАБЛИЦА ОБОЗНАЧЕНИЯ

МАРКА ПО ПРОЕКТУ	МАРКА ПО СЕРИИ
НЦ-7	1НЦ-66.31.3.0-100А
НЦ-8	1НЦ-60.31.3.0-100А
НЦ-9	1НЦ-30.31.3.0-100А
НЦ-10	1НЦ-63.31.3.0-100А
НЦЧ-5	1НЦЧ-64.31.3.0-100А
НЦЧ-6	1НЦЧ-64.31.3.0-100А-1
ЦВ-6	ПСП-34.29.1.6-150Т
ЦВ6-1	ПСП-34.29.1.6-150Т-1
ЦВ-7	ПСП-62.29.1.6-150Т
ЦВ-8	ПСП-60.29.1.6-150Т
ЦВ-9	ПСП-60.29.1.6-150Т-1
ЦВ-10	ПСП-45.29.1.6-150Т
ЦВ-11	ПСП-54.25.1.6-150Т
ЦВ-12	ПСП-56.25.1.6-150Т

МАРКА ПО ПРОЕКТУ	МАРКА ПО СЕРИИ
ЦВ-13	ПСП-33.29.1.6-150Т
ЦВ-14	ПСП-36.29.1.6-150Т
ЦВ-15	ПСП-66.29.1.6-150Т
ЦВ15-1	ПСП-66.28.1.6-150Т-1
ЦВ-16	ПСП-30.29.1.6-150Т
ЦВ16-1	ПСП-30.29.1.6-150Т-1
ЦВ-17	ПСП-30.29.1.6-150Т-2

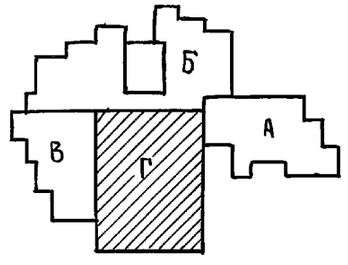

Привязан:

Инв. №

Н. контр.	Ивановский	
Зав. отд.	Богородский	
Гл. конст.	Ивановский	
Зав. сект	Иванов	
Вед. кон.	Носкова	

221-1-706.92 Альбом 1 АС

Средняя школа на 11 классов /264 учащихся/ с бассейном

Стадия	Лист	Листов
Р.	42	

Блок „Г" План наружных и внутренних стен техподполья.

КБ по железобетону им. А.А. Якушева

25443-01 44

Инв. № подл. | Подпись и дата | Взам. инв. №

Монтажный план колонн техподполья

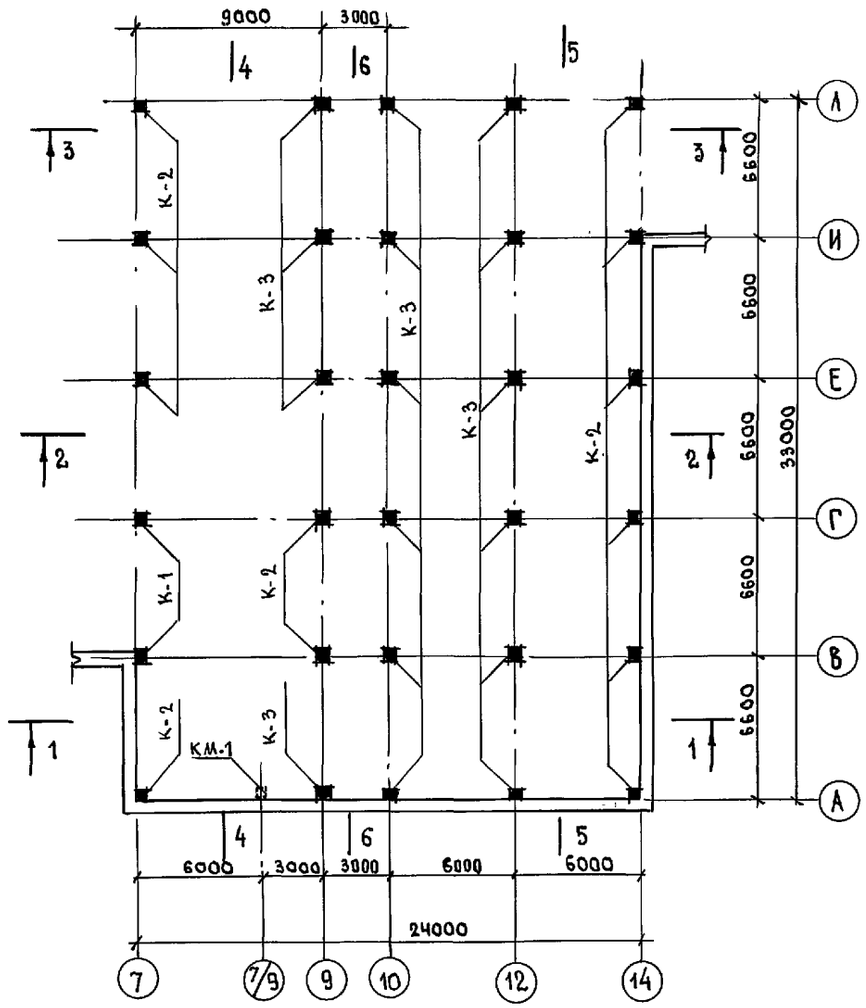

3 - 3

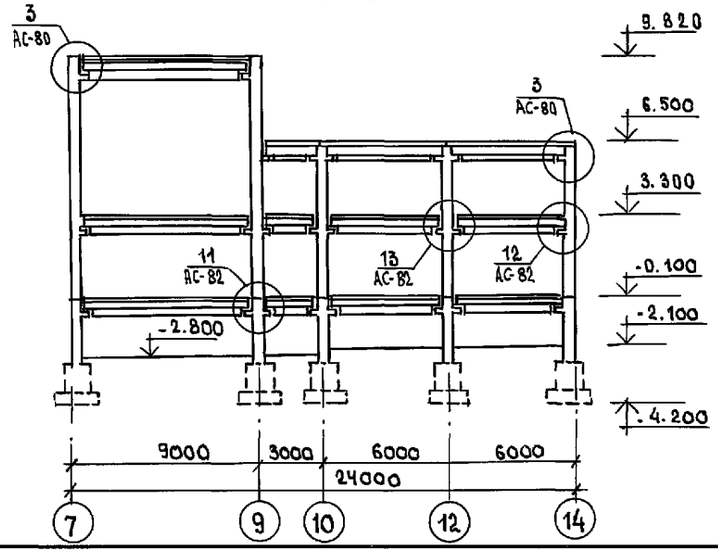

1 - 1

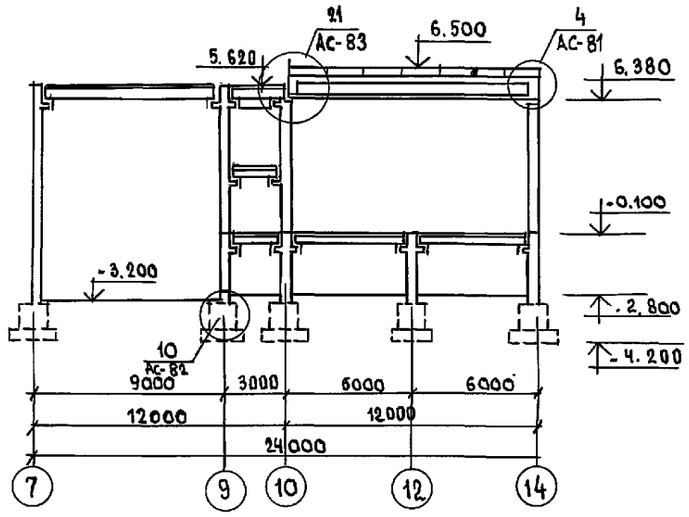

2 - 2

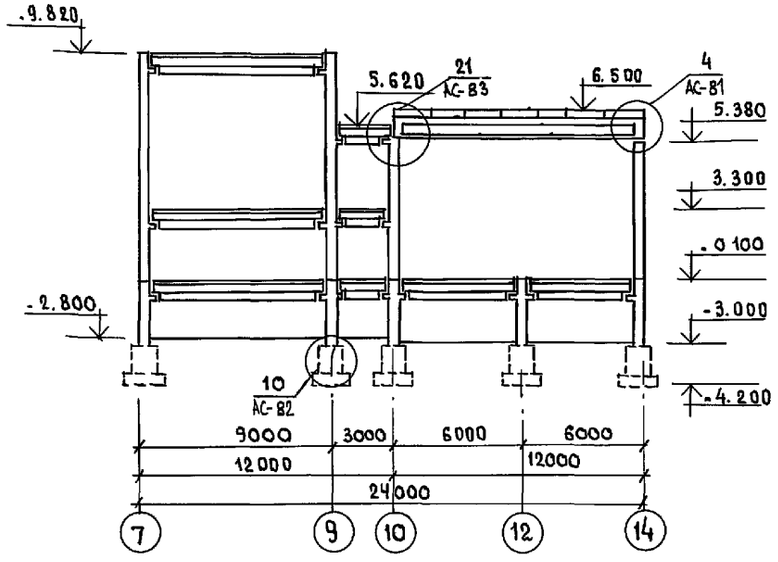

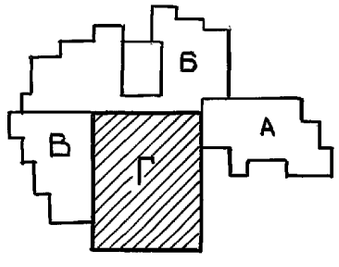

Узлы см. Альбом 2.

Таблица обозначений

Марка по проекту	Марка по серии
К-1	К37.33-0
К-2	К37.33-1
К-3	К37.33-2
КМ-1	

				221-1-706.92		Альбом 1 АС	
Привязан:				Средняя школа на 11 классов /264 учащихся/ с бассейном	Стадия	Лист	Листов
					Р	43	
Инв. №				Блок „Г" Монтажный план колонн техподполья. Разрезы 1-1÷3-3	КБ по железобетону им. А.А. Якушева		
		Нач. отд.	Богородский				
		Гл. арх.	Сергеев				
		Гл. конст.	Ивановский				
		Гл. спец.	Иванов				
		Исполн.	Наскова				

Инв. № подл. | Подпись и дата | Взам. инв. №

25443-01 45

Монтажный план колонн верхних этажей

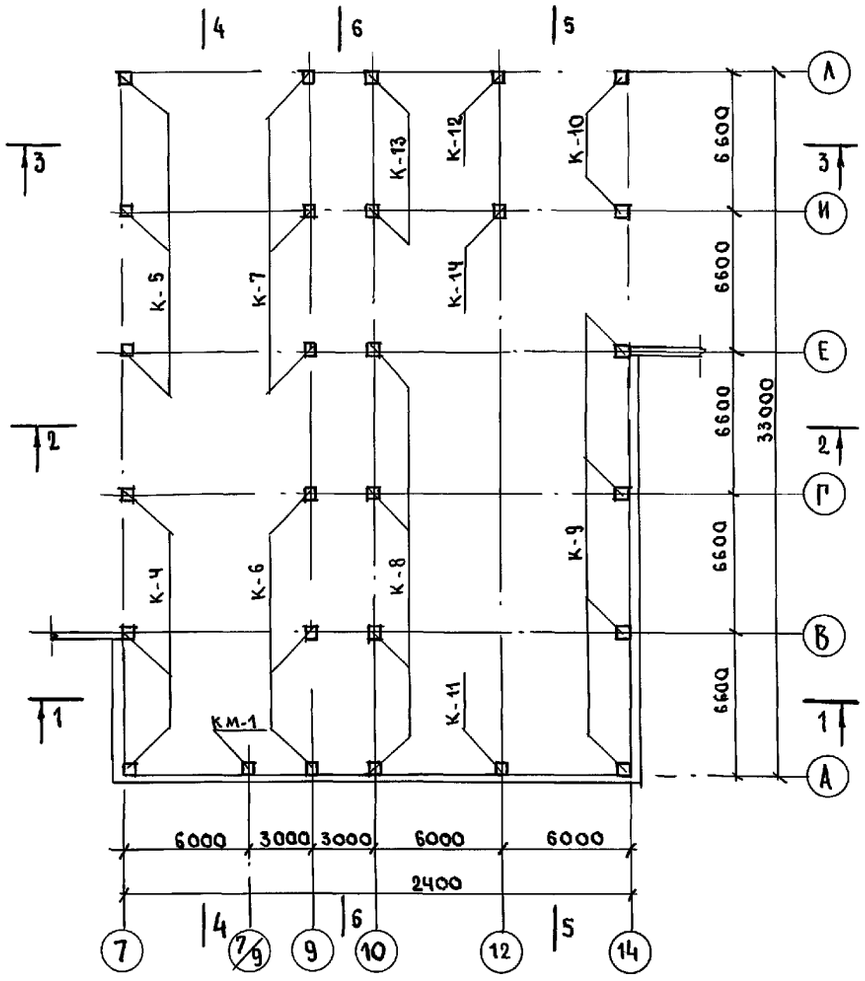

4 - 4

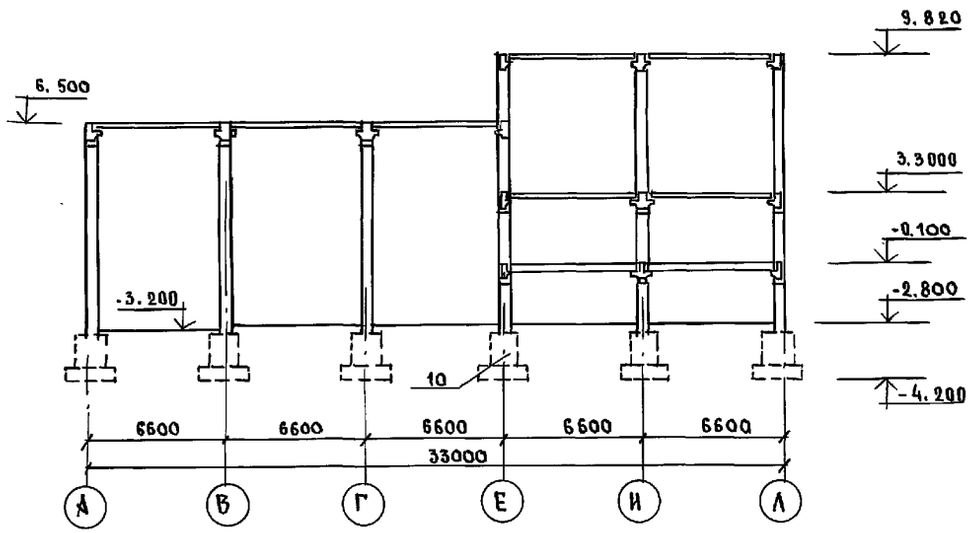

5 - 5

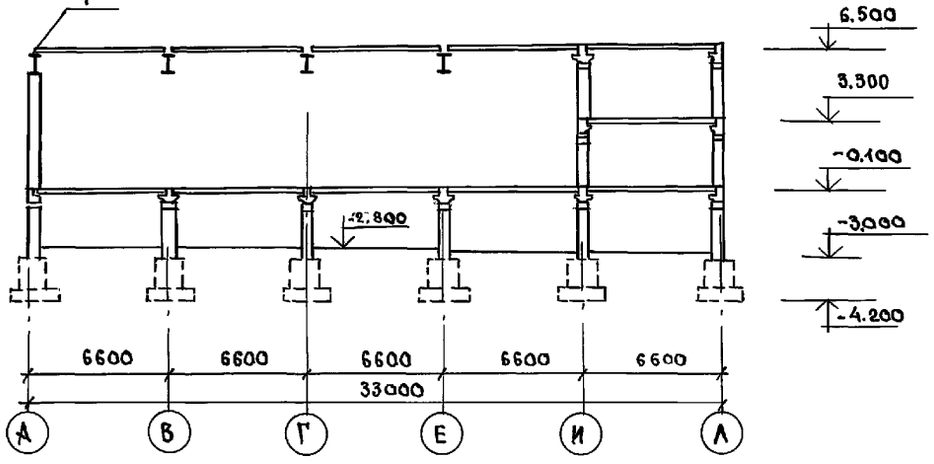

6 - 6

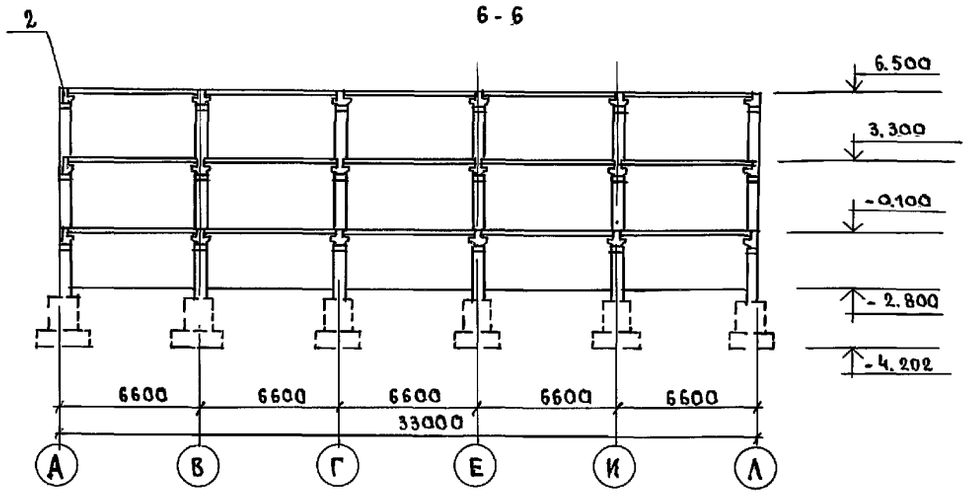

Таблица обозначений

Марка по проекту	Марка по серии
К-4	К 66.33-8
К-5	К 99.33-0
К-6	К 66.33-1
К-7	К 99.33-1
К-8	К 66.33-2
К-9	К 66.33-3
К-10	К 66.33-4
К-11	К 66.33-5
К-12	К 66.33-6
К-13	К 66.33-7
К-14	К 66.33-8
КМ-1	

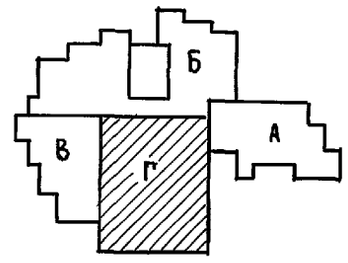

Взам. инв. №
Подпись и дата
Инв. № подл.

Н. контр.	Ивановский		221-1-706.92 Альбом 1 АС
Нач. отд.	Богородский		Средняя школа на 11 классов с бассейном / 264 учащихся /
Гл. конст.	Ивановский		Стадия: Р; Лист: 44; Листов:
Зав. сект	Иванов		«Блок „Г"» Монтажный план колонн верхних этажей. Разрезы 4-4÷6-6
Вед. конж.	Коскова		КБ по железобетону им. А.А. Якушева

Привязан:

Инв. №

25443-01 46

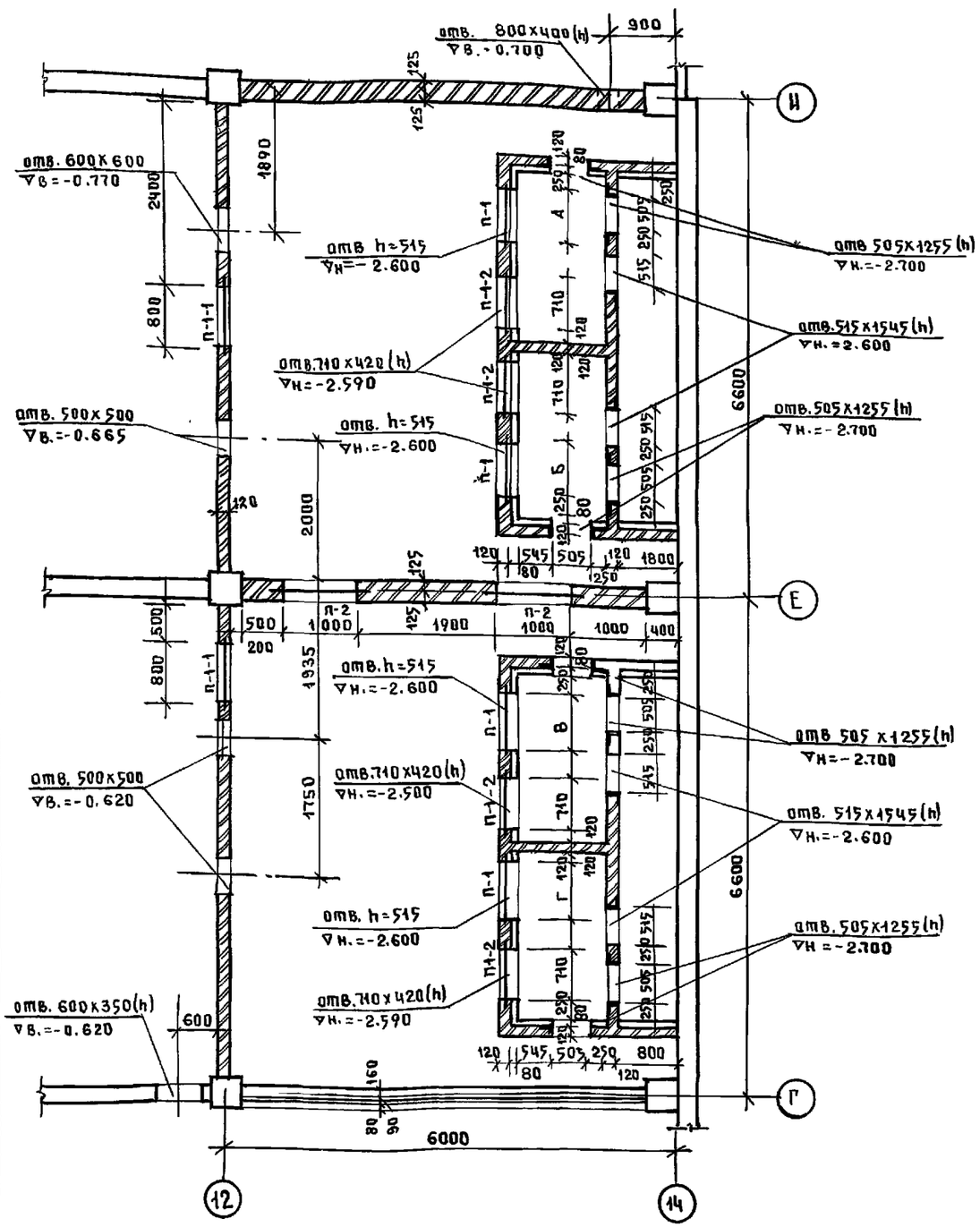

Ведомость перемычек

Тип	Схема сечения
П-1 (шт.4) П-1-1 (шт.2) П-1-2 (шт.4) П-4 (шт.14)	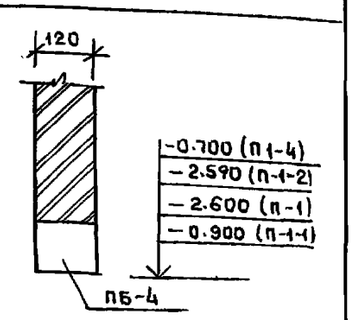
П-2 (шт.6) П-3 (шт.4)	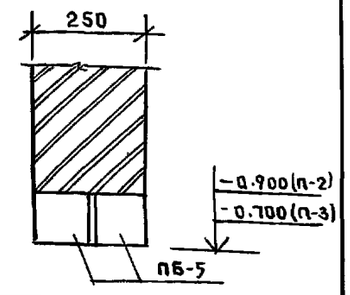

Марка поз.	Обозначение	Наименование	Кол. шт.	Масса т	Примечан.
ПБ-4	сер.1.038.1-1 вып.1	2ПБ13-1	1	0.054	
ПБ-5	—— // ——	2ПБ13-1	2	0.054	

	Расчетная t° нар. воздуха °С				
	-20	-25	-30	-35	-40
А	545	670		795	
Б	545	670		795	670
В	795	670		795	
Г	545	670		795	

Развертка „А-А"

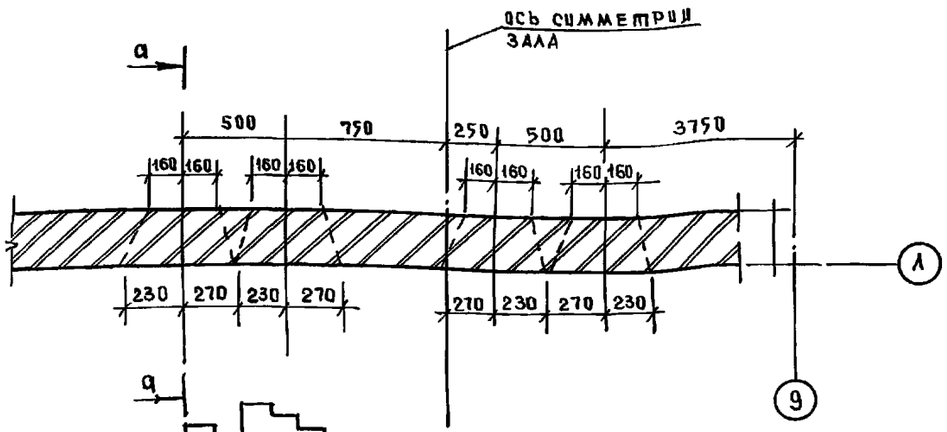

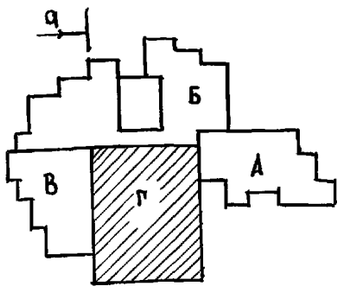

а-а

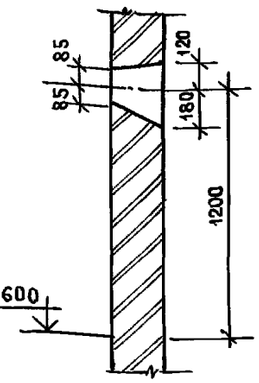

Инв.№ подл. | Подпись и дата | Взам. инв.№

Привязан

Инв. №

Н.контр.	Ивановский	
Зав.отд.	Богдадский	
Гл.конст.	Ивановский	
Гл.спец.	Иванов	
Вед.кон.	Носкова	

221-1-706.92 Альбом 1 АС

Средняя школа на 11 классов с бассейном/264 учащихся/

Стадия Р | Лист 45 | Листов

Блок „Г" Фрагмент плана техподполья; ведомость перемычек. Развертка А-А.

КБ по железобетону им. А.А. Якушева

25443-01 47

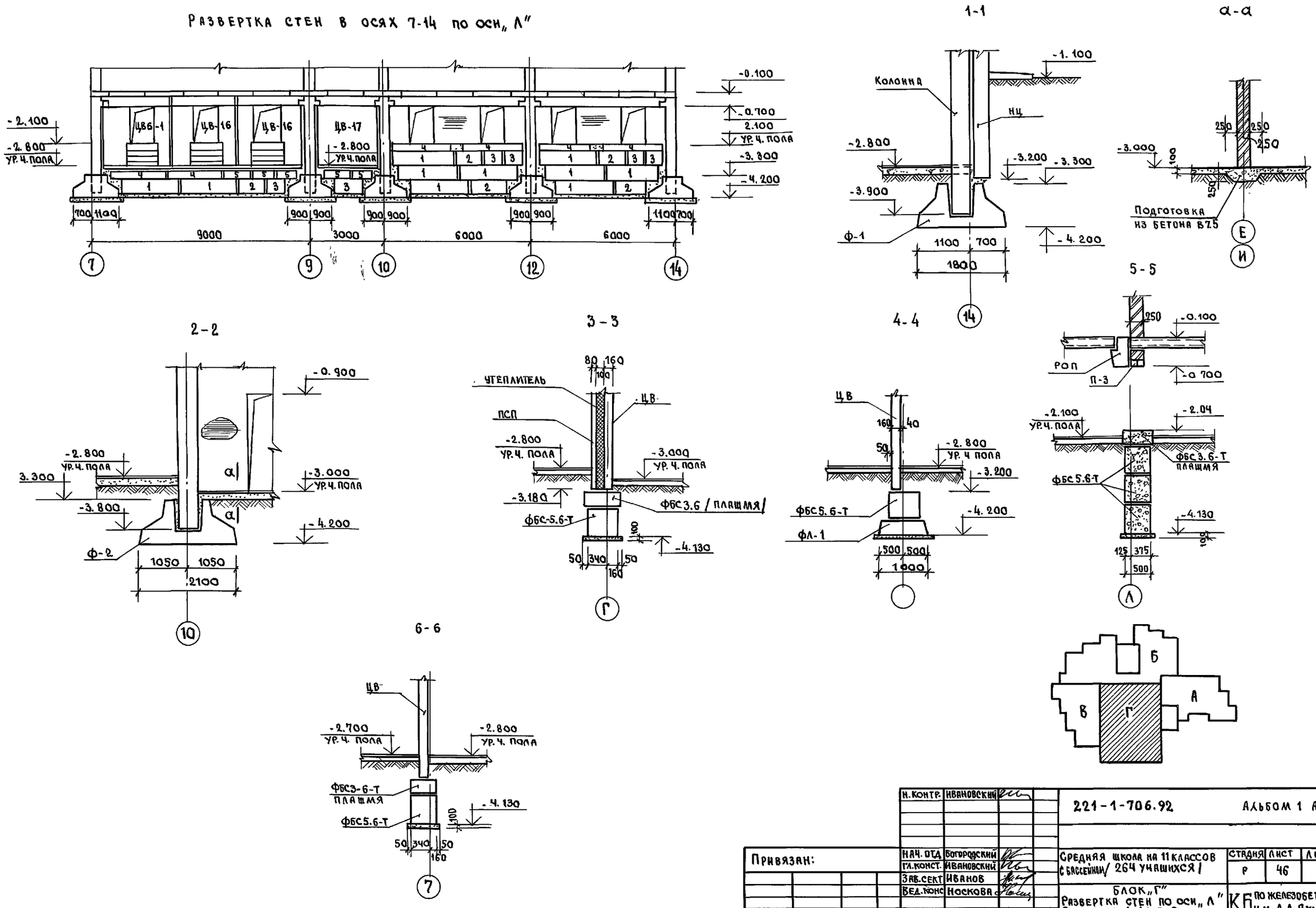

Н. контр.	Ивановский		221-1-706.92	Альбом 1 АС	
Нач. отд.	Богородский		Средняя школа на 11 классов с бассейном / 264 учащихся /	Стадия	Лист	Листов
Гл. конст.	Ивановский			Р	46	
Зав. сект.	Иванов		Блок „Г" Развертка стен по оси „Л" Сечения 1-1÷6-6.	КБ по железобетону им. А.А. Якушева	
Вед. конс.	Носкова				

Привязан:

Инв. №

Инв. № подл. | Подпись и дата | Взам. инв. №

25443-01 48

Развертка стен в осях „Е"-„А" по оси „9"

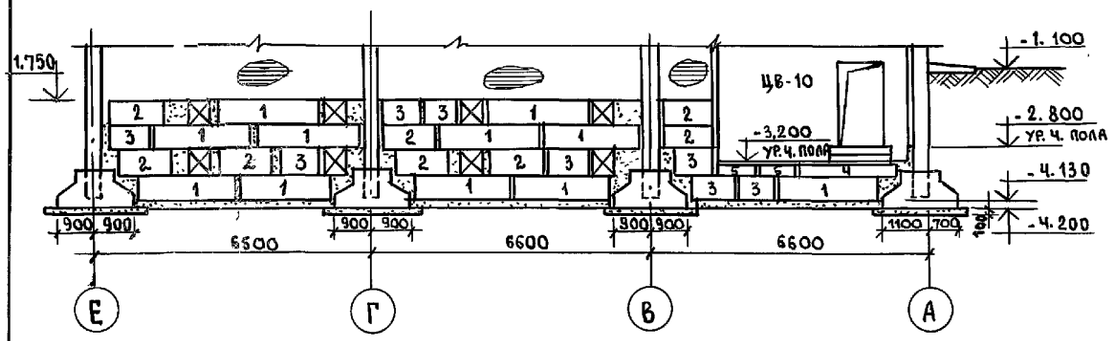

Развертка стен в осях „7÷14" по оси „Г"(Е)

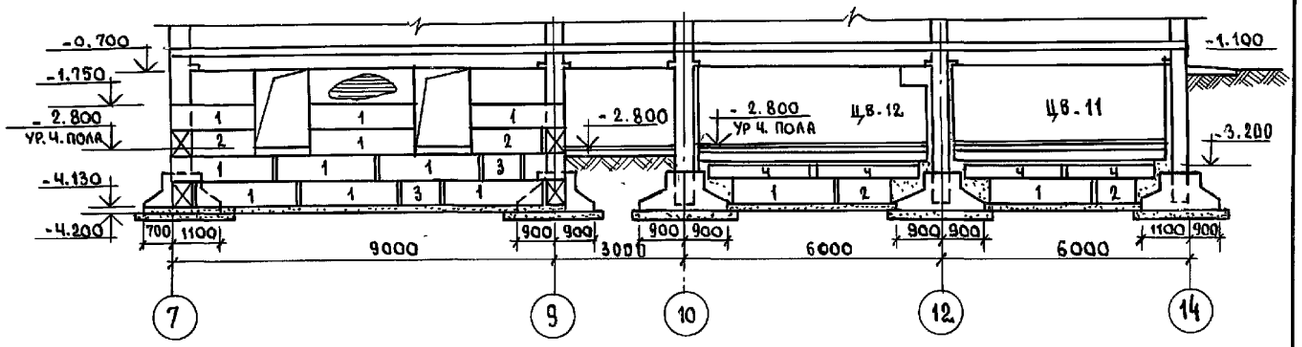

Развертка стен в осях „А-Л" по оси „10"

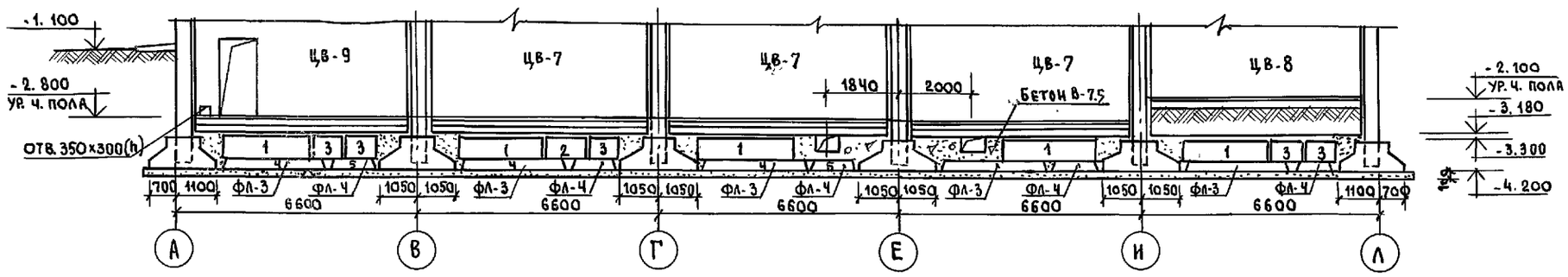

7-7

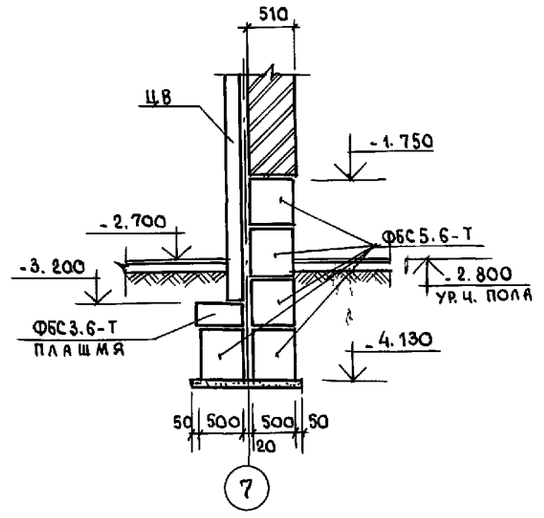

Развертка стен в осях „7-14" по оси „А"

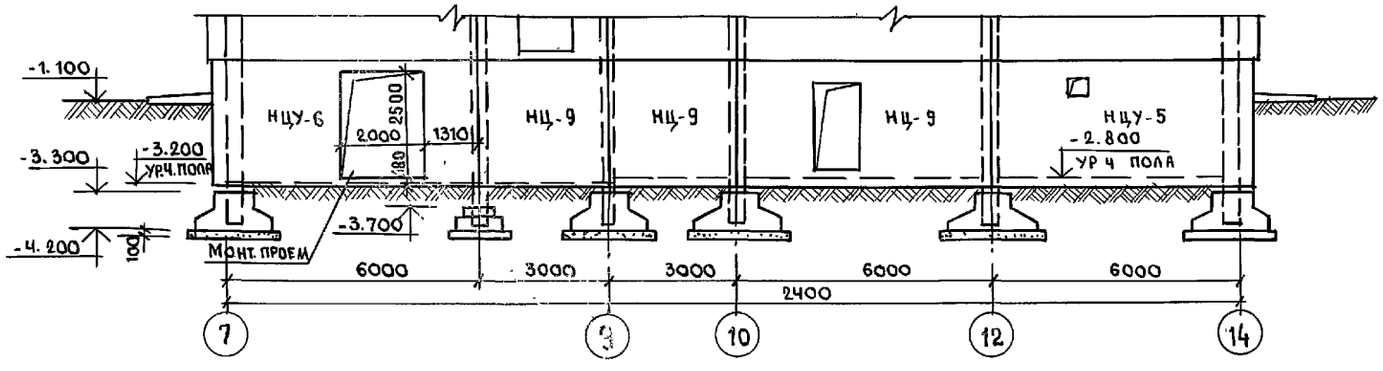

1. Фундаментные плиты, блоки, стаканы укладываются на выравненное песчаное основание, при песчаных грунтах, или предварительно уплотненную песчаную подсыпку.
2. Расход бетона В7.5 – 4.5 м³

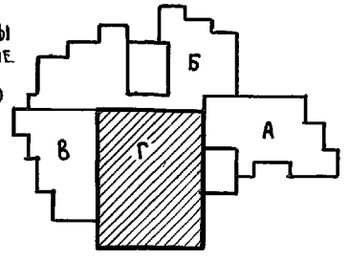

Н. контр	Ивановский		221-1-706.92 Альбом 1 АС
Нач. отд	Богородский		Средняя школа на 11 классов /264 учащихся/ с бассейном
Гл. конст	Ивановский		Стадия: Р; Лист: 47; Листов:
Зав. сект	Иванов		Блок „Г" Развертки по осям: 9; 10; „А", „Г". Сечение 7-7
Вед. кон	Носкова		КБ по железобетону им. А.А. Якушева

Привязан:

Инв. №

Инв. № подл. | Подпись и дата | Взам. инв. №

Развертка стен в осях „А-А" по оси 7

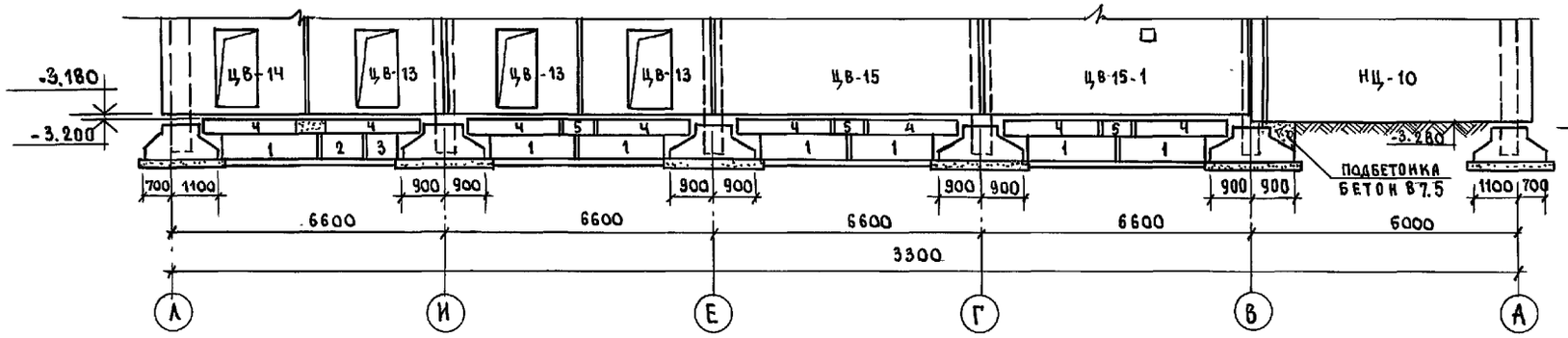

8-8

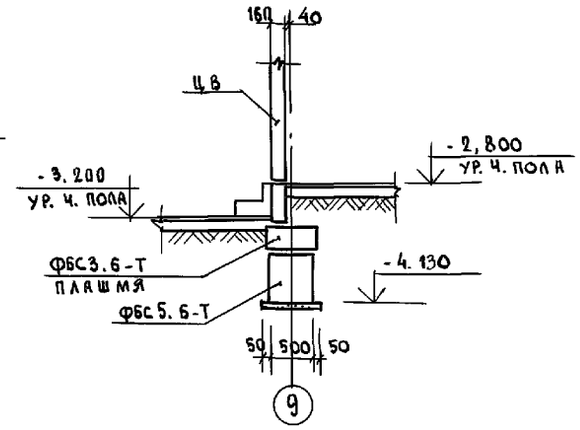

Развертка стен в осях „А-Л" по оси „14."

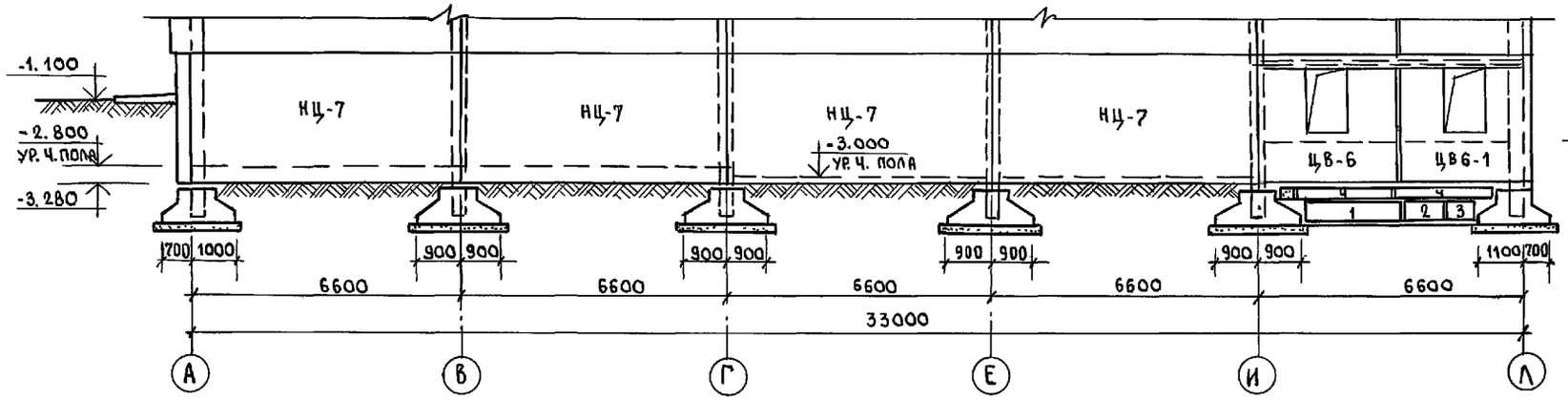

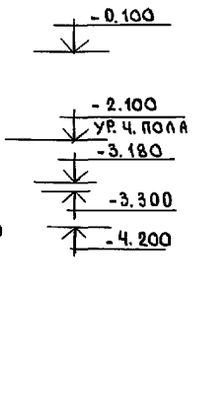

9-9

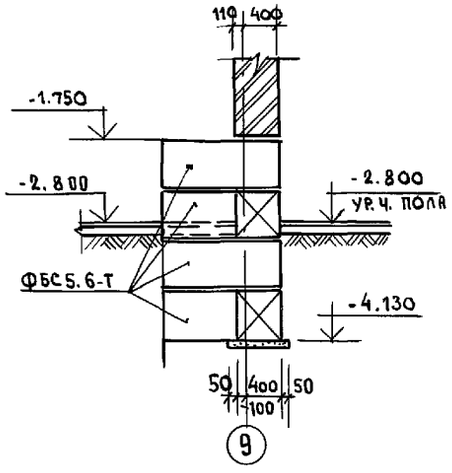

Развертка стен в осях „Е-Л" по оси „9."

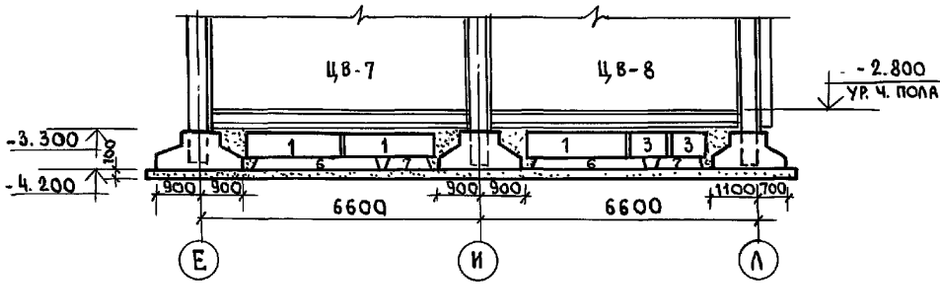

1. Примечания см. на л. АС-47.
2. Расход бетона В-7.5 - 1.30 м³.

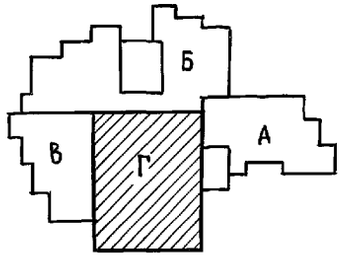

Н. контр.	Ивановский	221-1-706.92	Альбом 1 АС
Нач. отд.	Богородский	Средняя школа на 11 классов /264 учащихся/ с бассейном. Блок „Г" Развертки стен по осям 7, 9, 14 Сечения 8-8; 9-9	Стадия Р; Лист 48; Листов
Гл. констр.	Ивановский		КБ по железобетону им. А.А. Якушева
Гл. спец.	Иванов		
Вед. кон.	Коскова		

Привязан:

Инв. №

Инв. № подл. | Подпись и дата | Взам. инв. №

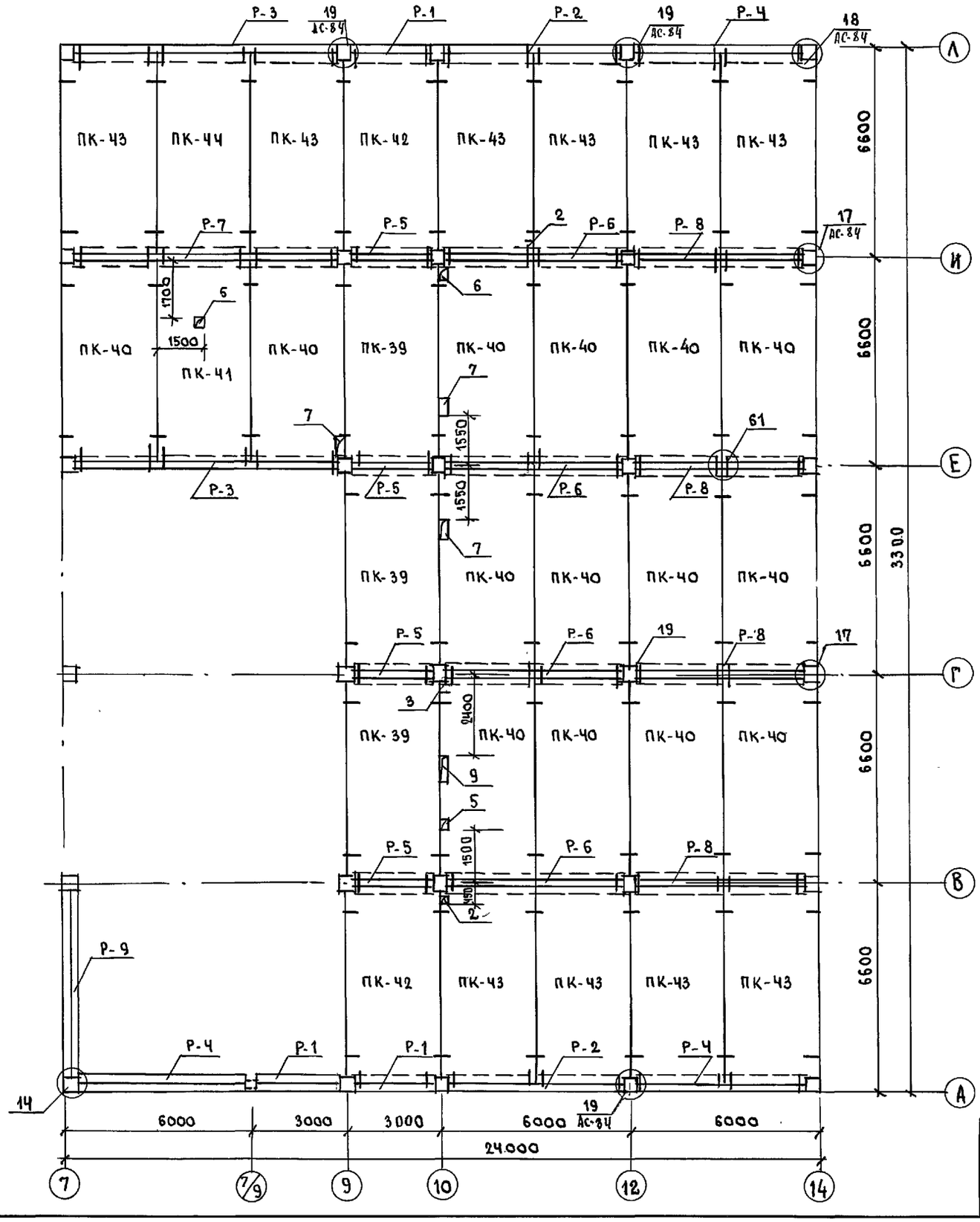

ТАБЛИЦА ОБОЗНАЧЕНИЙ

МАРКА ПО ПРОЕКТУ	МАРКА ПО СЕРИИ
Р-1	РОП6.26-60
Р-2	РОП6.56-60
Р-3	РОП6-84-90
Р-4	РОП6-54-60
Р-5	РДП6.26-60
Р-6	РДП6.56-60
Р-7	РДП6-84-90
Р-8	РДП6.54-60
Р-9	РОП6.60-60
ПК-39	ПК6-63.30
ПК-40	ПК6-63.30-1
ПК-41	ПК6-63.30-2
ПК-42	ПК6-61.30
ПК-43	ПК6-61.30-1
ПК-44	ПК6-61.30-2

1. Таблицу отверстий см. на л. АС-50.
2. Узлы 17÷19 см. в Альбоме 2.
3. Узел 61 см. 192.УАС.1-30.

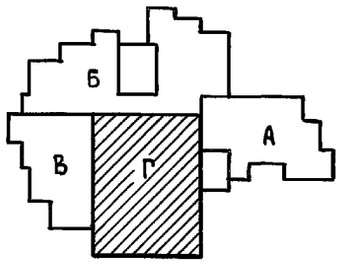

Инв. № подл. | Подпись и дата | Взам. инв. №

Н.контр.	Ивановский		221-1-706.92 Альбом 1 АС
Нач. отд	Богородский		Средняя школа на 11 классов /264 учащихся/ с бассейном
Гл. конст.	Ивановский		Блок „Г" Схема перекрытия над техподпольем Шир. 3м
Зав. сект	Иванов		КБ по железобетону им. А. А. Якушева
Разраб.	Носкова		

Стадия	Лист	Листов
Р	49	

Привязан:

Инв. №

25443-01 51

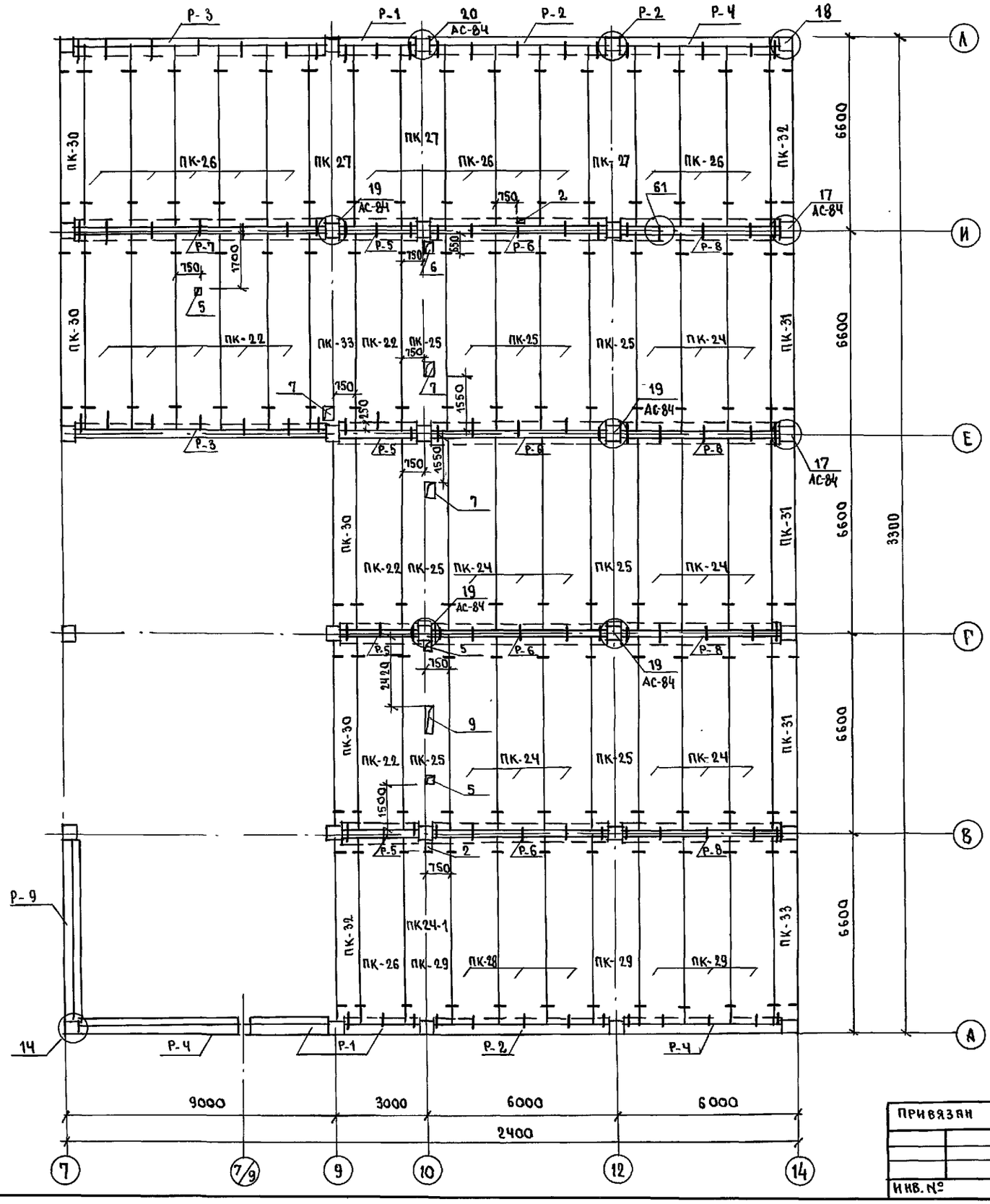

ТАБЛИЦА ОБОЗНАЧЕНИЙ

МАРКА ПО ПРОЕКТУ	МАРКА ПО СЕРИИ
Р-1	РОП 6.26-60
Р-2	РОП 6.56-60
Р-3	РОП 6.84-90
Р-4	РОП 6.54-60
Р-5	РДП 6.26-60
Р-6	РДП 6.56-60
Р-7	РДП 6.84-90
Р-8	РДП 6.54-60
Р-9	РОП 6.60-60

МАРКА ПО ПРОЕКТУ	МАРКА ПО СЕРИИ
ПК-22	ПК5-63.15
ПК-23	ПК5-63.15-1
ПК-24	ПК6-63.15
ПК-25	ПК6-63.15-1
ПК-26	ПК5-61.15
ПК-27	ПК5-61.15-1
ПК-28	ПК6-61.15
ПК-29	ПК6-61.15-1
ПК-30	ПК6-63.7.5
ПК-31	ПК6-63.7.5
ПК-32	ПК5-61.7.5
ПК-33	ПК6-61.7.5

ТАБЛИЦА ОТВЕРСТИЙ

N ОТВ.	ГАБАРИТЫ	НАЗНАЧЕНИЕ
2	150 x 150	ВЕНТИЛЯЦИЯ, ВК
3	150 x 250	ВЕНТИЛЯЦИЯ; ВК
5	250 x 250	ВЕНТИЛЯЦИЯ
6	400 x 250	ВЕНТИЛЯЦИЯ; ВК
7	500 x 250	ВЕНТИЛЯЦИЯ; ВК
9	750 x 250	ВЕНТИЛЯЦИЯ, ВК

1. УЗЛЫ 17÷20 СМ. АЛЬБОМ 2
2. УЗЕЛ 61 СМ. 192.УАС.1-30

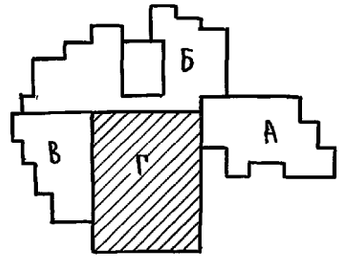

Н.КОНТР.	ИВАНОВСКИЙ		221-1-706.92 АЛЬБОМ 1 АС
ЗАВ.ОТД.	БОГОРОДСКИЙ		Средняя школа на 11 классов с бассейном / 264 учащихся
ГЛ.КОНСТ.	ИВАНОВСКИЙ		Стадия: Р; Лист: 50; Листов:
ЗАВ.СЕКТ.	ИВАНОВ		Блок «Г» Монтажная схема перекрытия над техподпольем, шир. 1.5 м / вариант /
ВЕД.КОНС	НОСКОВА		КБ по железобетону им. А.А.Якушева

Привязан

Инв. №

Инв. № подл. | Подпись и дата | Взам. инв. №

План ванны бассейна

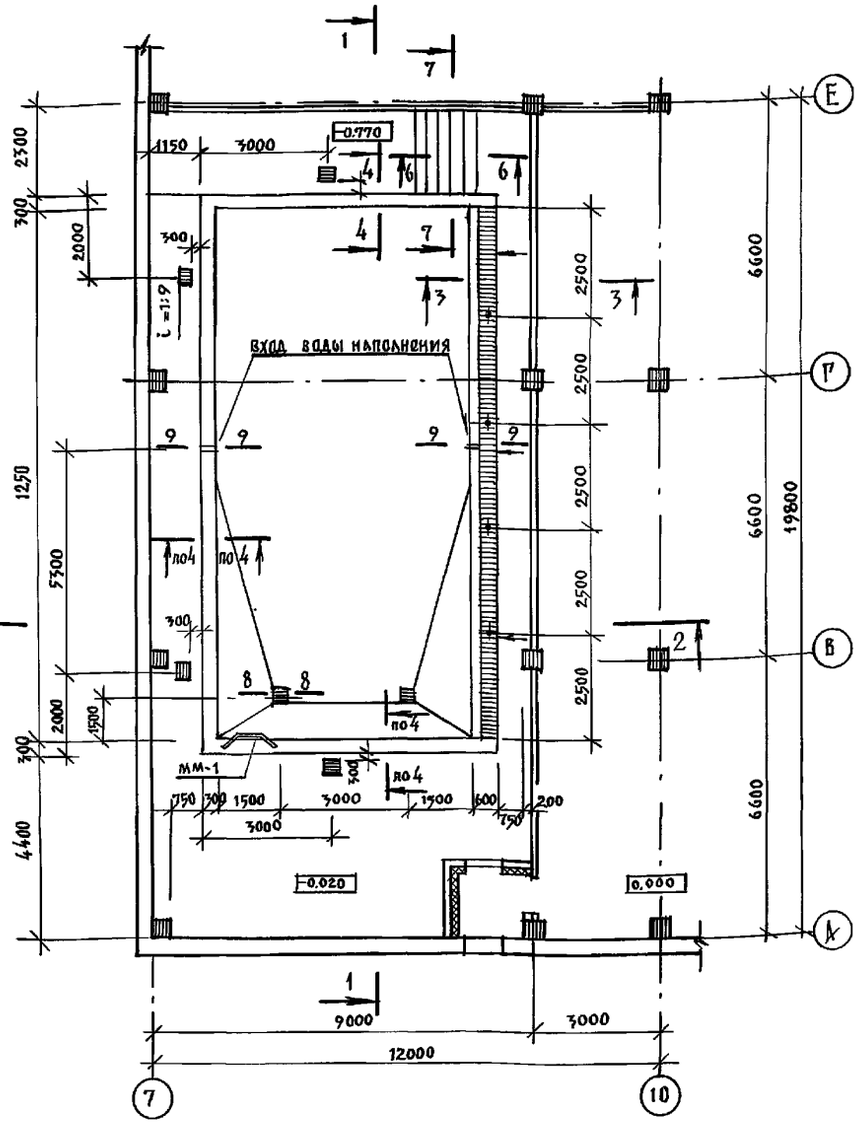

План перекрытия ванны бассейна

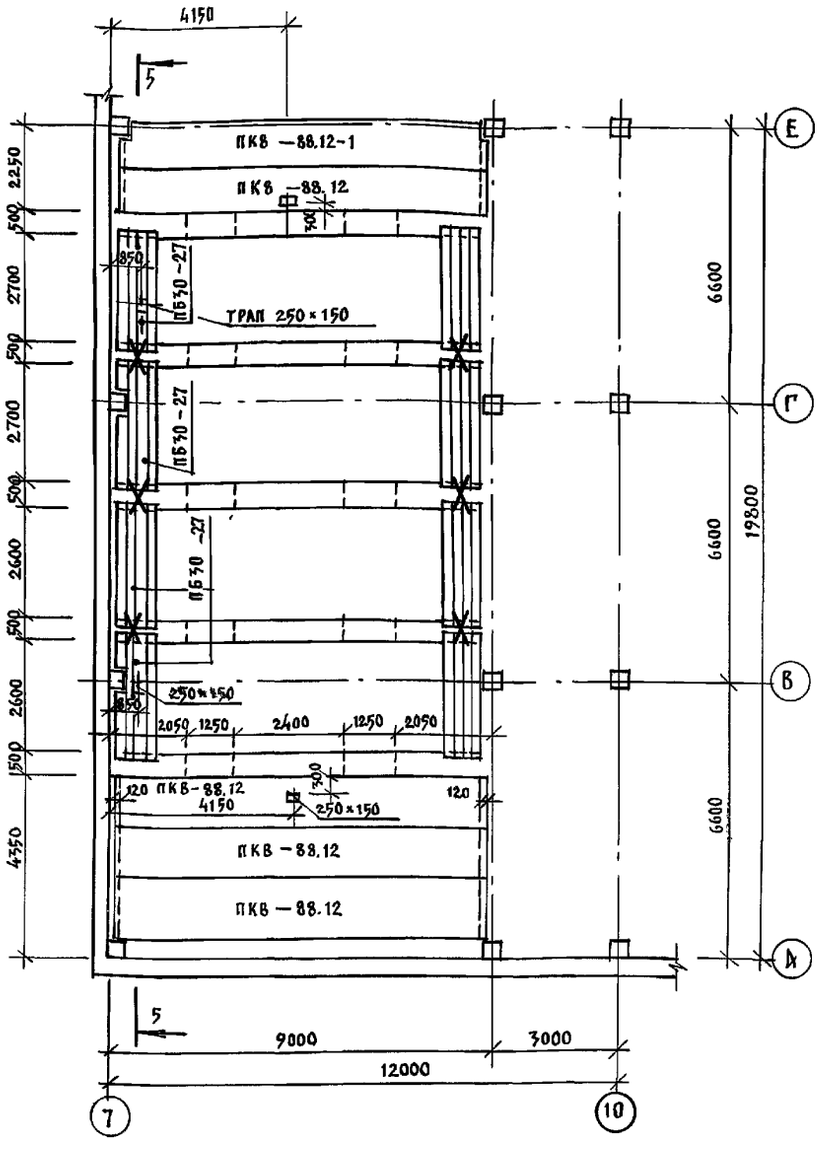

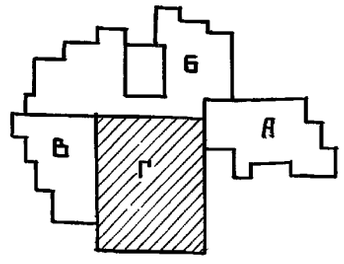

опалубку перед бетонированием.

Для предохранения закладных деталей от смещения они должны быть приварены к горизонтальной и вертикальной арматуре.

9. Сварку арматуры и закладных деталей выполнять в соответствии с требованиями „Инструкции по сварке соединений арматуры и закладных деталей железобетонных конструкций." и ГОСТ 14098-85, ГОСТ 5264-80.

10. Арматурные сетки изготавливать с помощью контактной точечной сварки.

11. Расход материалов на бассейн:

а) бетон гидротехнический м „300", по водонепроницаемости В-6.

чаша ванны — 20.3 м³

приямная стенка — 11.2 м³

б) сетка 100/100/3/3 по ГОСТ 12184-66 — 150 кг.

в) сталь рифленая 1000×220×6 ГОСТ 8568-77 — 137.8 кг

г) сталь горячекатанная периодического профиля ф10 А II ГОСТ 5781-82* — 843 кг.

д) сталь горячекатанная круглая ГОСТ 2590-88 ф6 А I — 145 кг; ф8 А I — 876 кг; ф10 А I — 250 кг

е) сталь квадратная ГОСТ 2591-88 □ 8×8 — 12.6 кг.

ж) сталь полосовая -50×6 ГОСТ 103-76 — 59 кг.

12. Сечения см. листы АС-53÷АС-56.

Примечания:

1. Данный лист смотреть совместно с листами 52÷57.

2. Бассейн разработан с использованием типовой серии 2.270-1 в. 2.

3. Ванну бассейна, а также защитную стенку и приямную плиту выполнять из гидротехнического бетона марки „300 В-6

4. До устройства гидроизоляции, железобетонную чашу ванны тщательно обследовать и все обнаруженные раковины тщательно расчистить и заторкретировать бетоном марки „400" на расширяющемся цементе. Железобетонную чашу испытать на водонепроницаемость пробной заливной водой.

5. Оклеечную гидроизоляцию наклеить на ровную огрунтованную битумной мастикой поверхность.

6. Защитное ограждение гидроизоляции стенок ванны удерживается сеткой 100/100/3/3 из проволоки ф3 В I и стержнями ф10 А I, расположенными с шагом 500×500 мм с наружной стороны сетки.

7. Бетонирование ванны бассейна вести непрерывно в соответствии с требованием СН и П 2.03.01-84

8. Металлические детали (закладные) установить в

Инв.№ подл.	Подпись и дата	Взам. инв.№	

Привязан:

Инв.№

Нач.отд.	Богородский	
Гл.арх.	Падерин	
Гл.конс.	Ивановский	
Гл.спец.	Иванов	

221-1-706.92 Альбом 1 АС

Средняя школа на 11 классов с бассейн./264 учащихся/	Стадия	Лист	Листов
	Р	51	
Блок „Г" План ванны бассейна	КБ по железобетону им. А.А.Якушева		

25443-01 53

План фундаментов под ванну бассейна

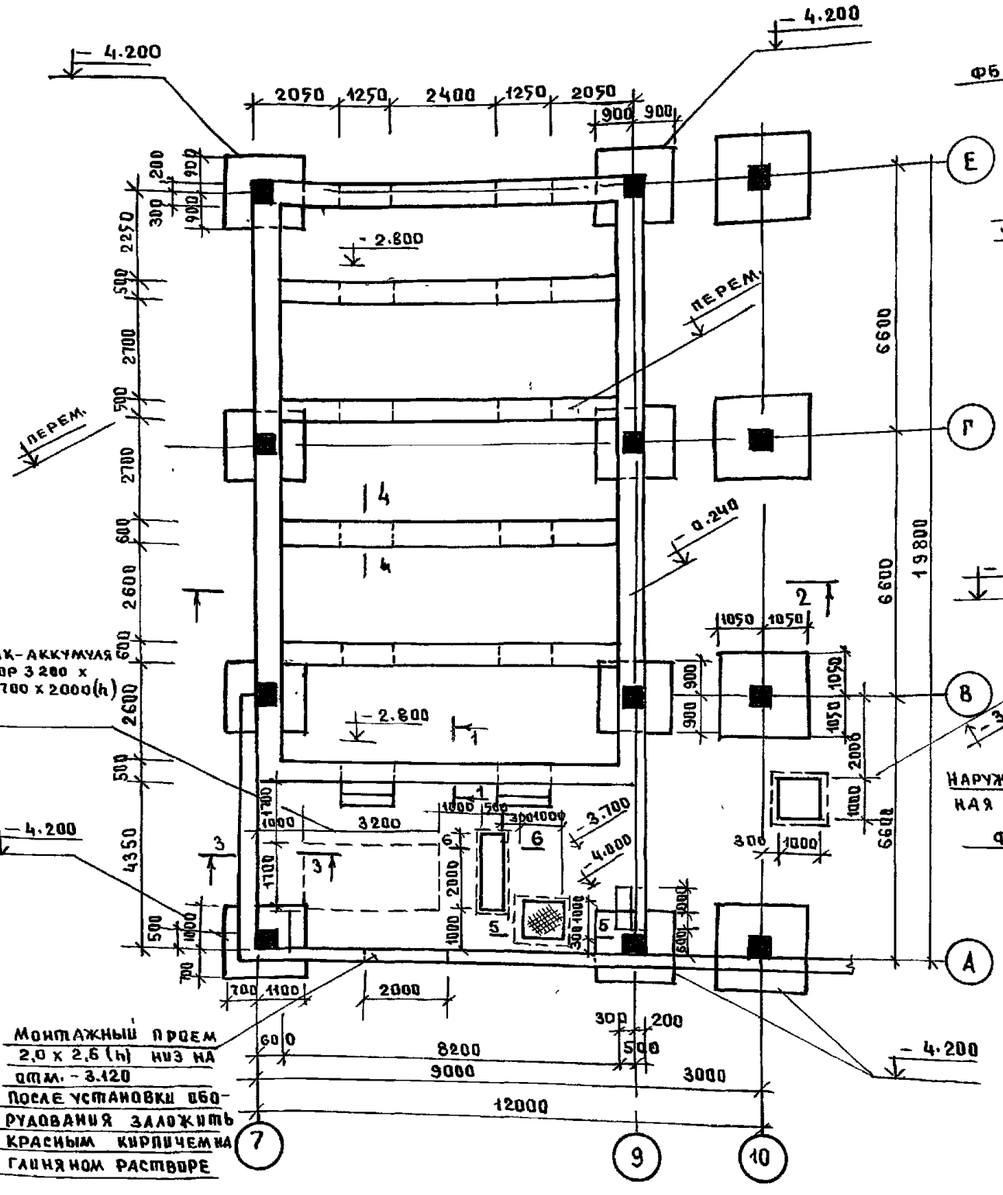

1 – 1

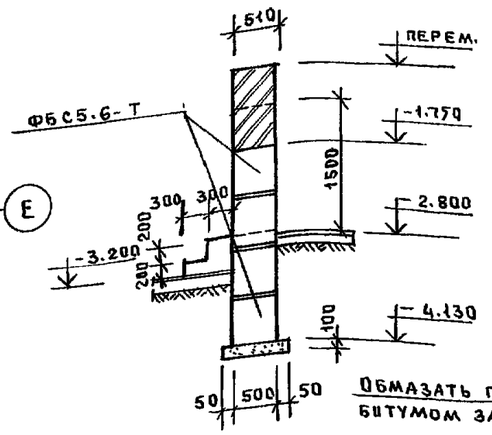

2 – 2

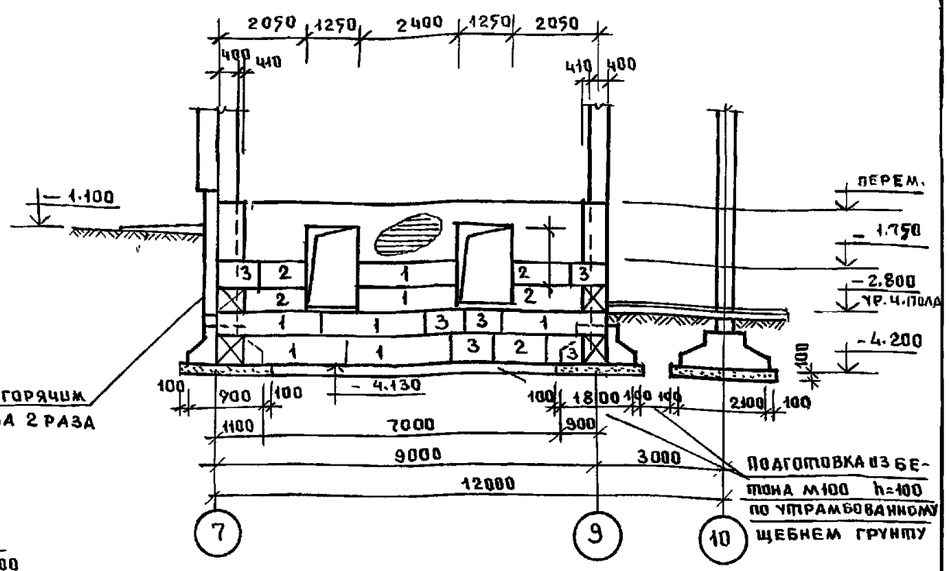

3 – 3

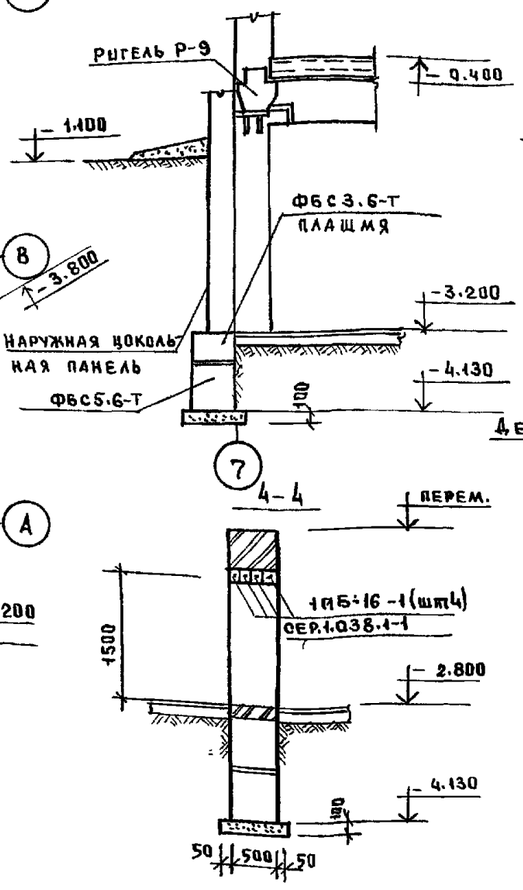

4 – 4

5 – 5

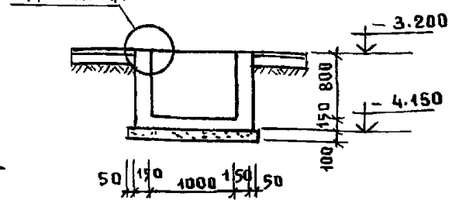

6 – 6

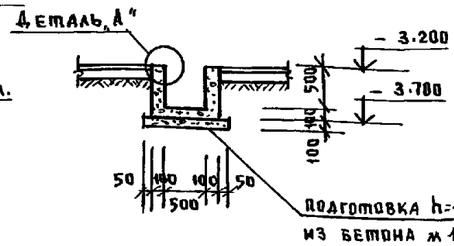

Деталь „А"

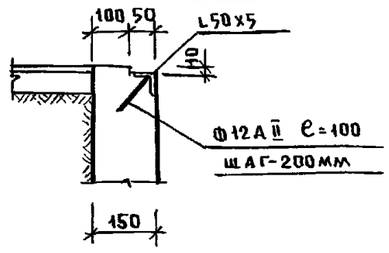

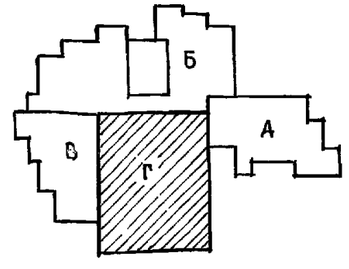

Примечания

1. Технологические приямки и каналы перекрыть рифленой сталью δ=6мм ребрами жесткости из L50x5
   Расход рифа стали составляет 3,5 м²
   Расход L50x5 – составляет 12,0 м/п

Привязан		Нач.отд.	Богородский	221-1-706.92	Альбом 14С	
		Гл.арх.	Сергеев			
		Гл.конст.	Ивановский	Средняя школа на 11 классов с бассейном/264 учащихся/	Стадия: Р	Лист: 52	Листов:
		Гл.спец.	Иванов	Блок „Г" План фундаментов под ванну бассейна сеч. 1-1 ÷ 6-6	КБ по железобетону им. А.А.Якушева	
Инв.№						

Инв.№ подл. | Подпись и дата | Взам. инв.№

25443-01 54

1—1

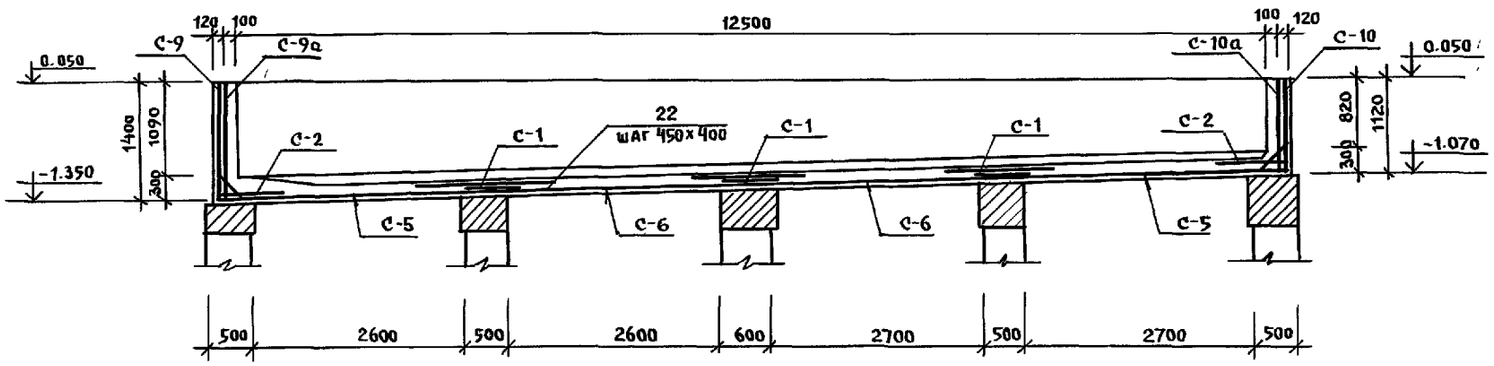

5—5

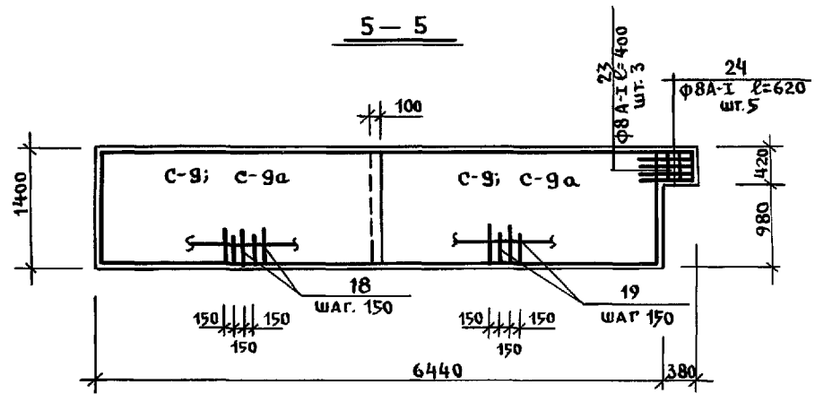

2—2

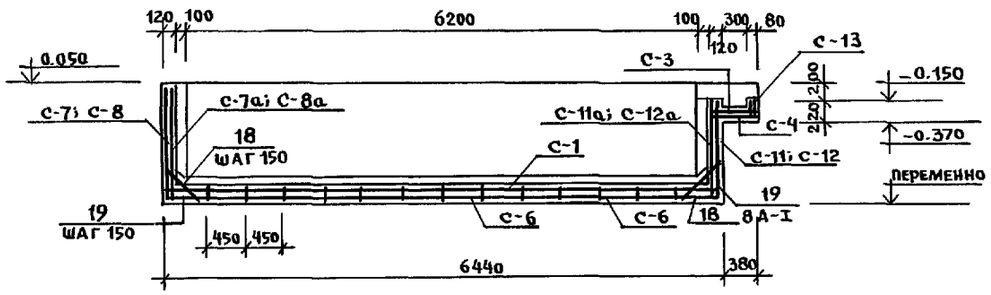

6—6

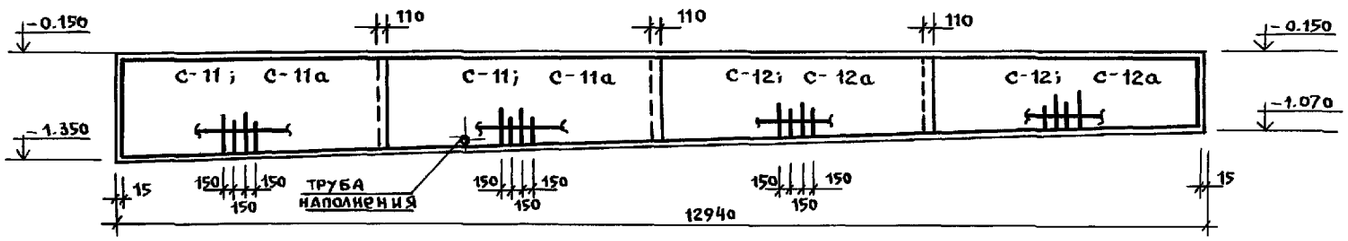

3—3

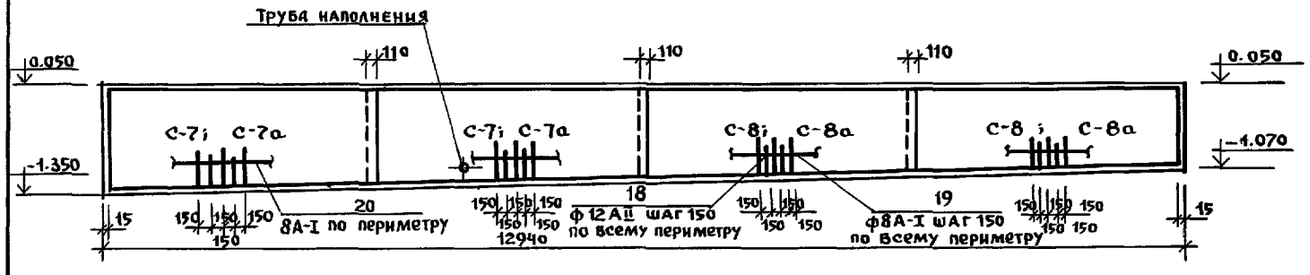

4—4

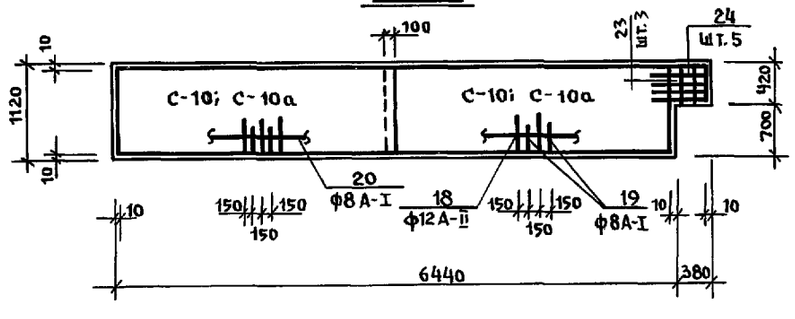

Примечания

1. Планы раскладки арматурных сеток см. на листе 57.
2. Арматурные сетки см. лист 58
Спецификацию арматуры см. лист 58

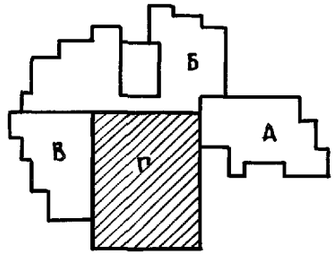

		221-1-706.92	Альбом 1 АС
Привязан:	Нач.отд. Богородский	Средняя школа на 11 классов с бассейном/ 264 учащихся/	Стадия: Р; Лист: 53; Листов:
Инв. №	Гл. Арх. Сергеев Гл. Конс. Ивановский Гл. спец. Иванов	Блок "Г" Сечения 1-1 ÷ 6-6.	КБ по железобетону им. А.А. Якушева

Инв. № подл. | Подпись и дата | Взам. инв. №

Профиль лотка пенного корытца

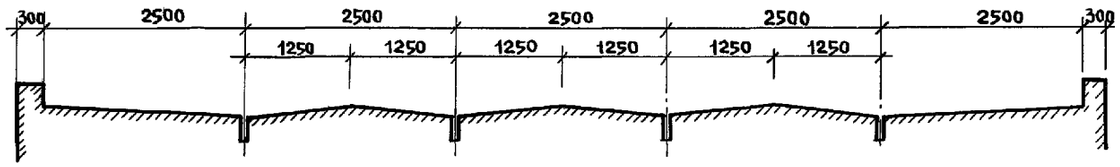

1 - 1

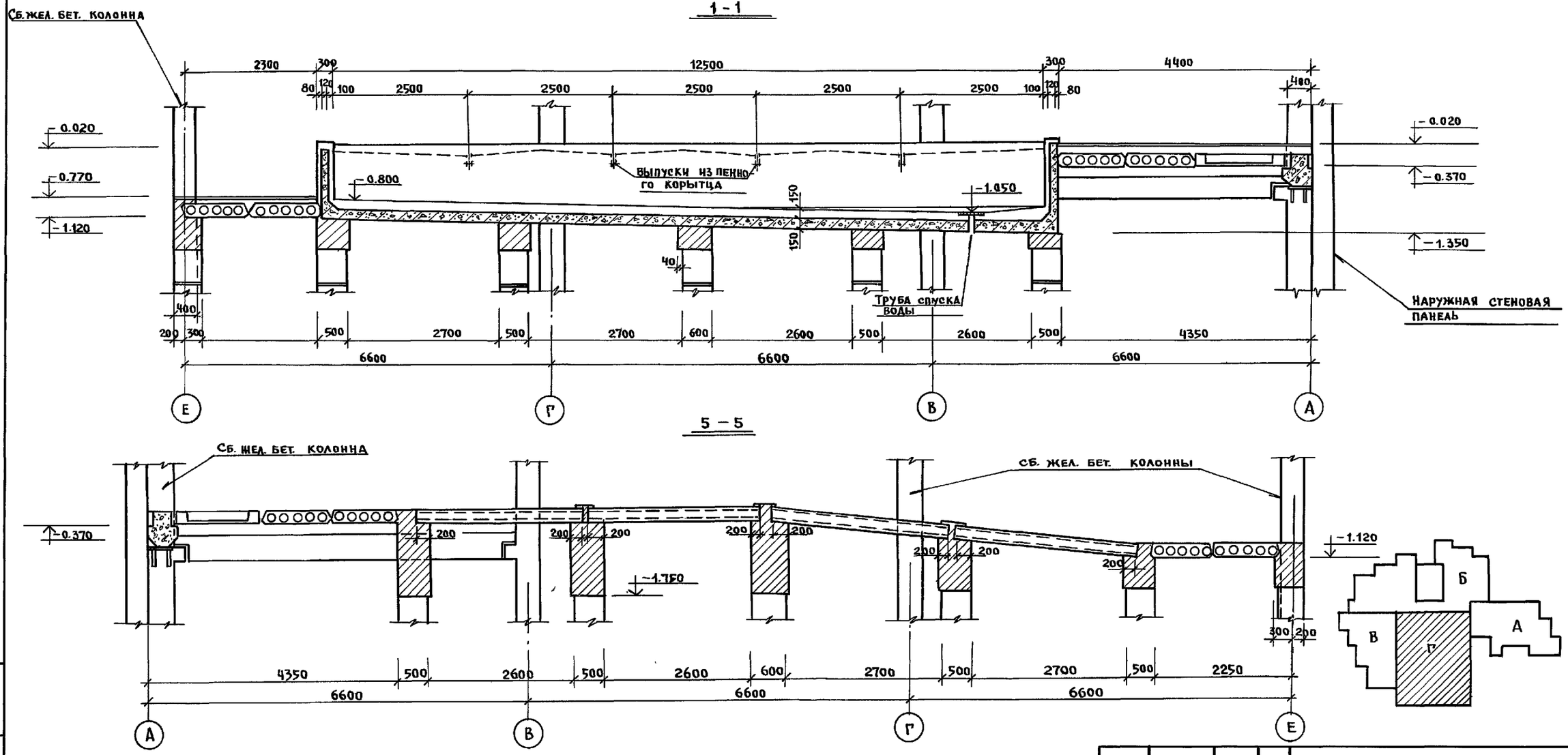

5 - 5

				221-1-706.92		Альбом 1 АС	
Привязан:		Нач.отд.	Богородский	Средняя школа на 11 классов с бассейном /264 учащихся/	стадия	Лист	Листов
		Гл. арх.	Сергеев		Р	54	
		Гл. конс.	Ивановский				
Инв. №		Гл.спец.	Иванов	Блок "Г" Разрезы 1-1; 5-5	КБ по железобетону им. А.А.Якушева		

Инв.№ подл. | Подпись и дата | Взам. инв.№

2 - 2

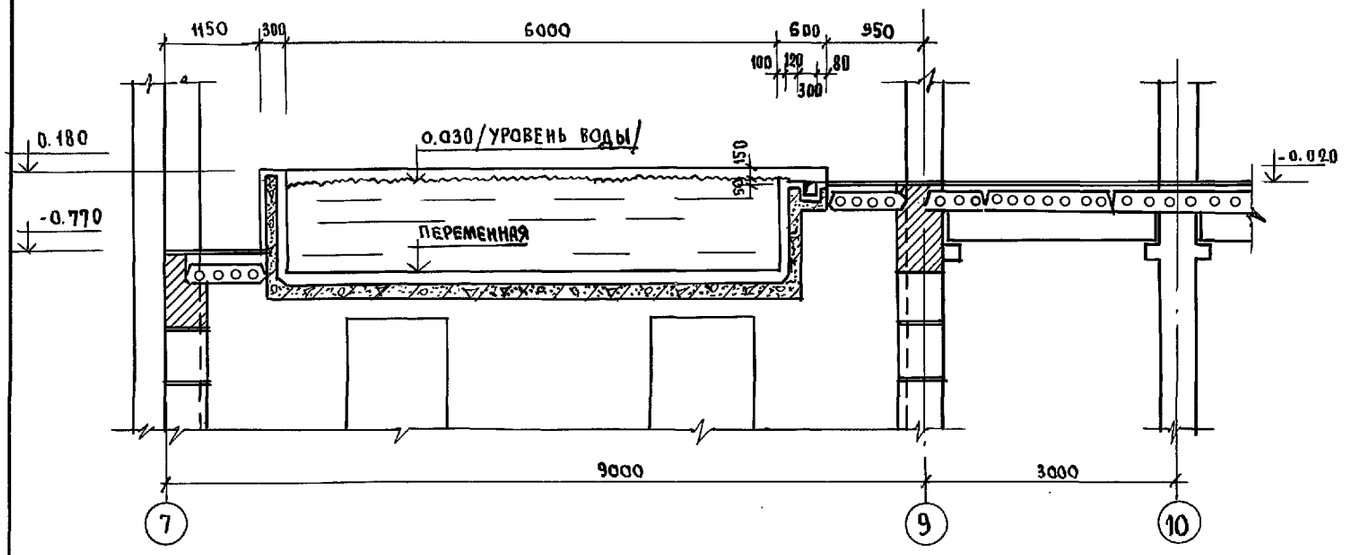

4 - 4

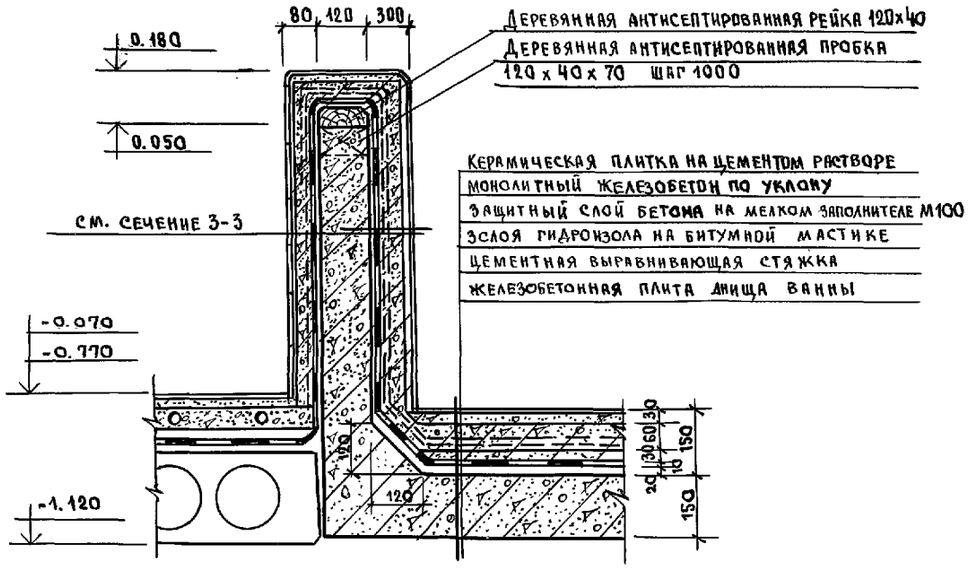

3 - 3

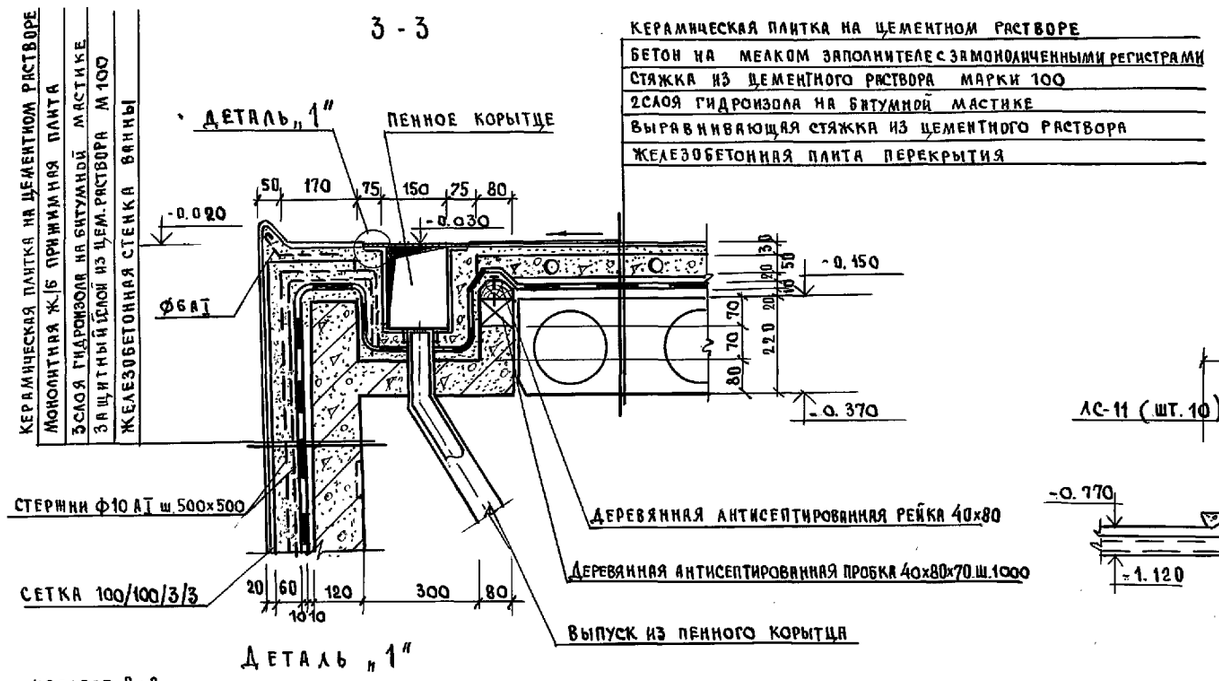

6 - 6

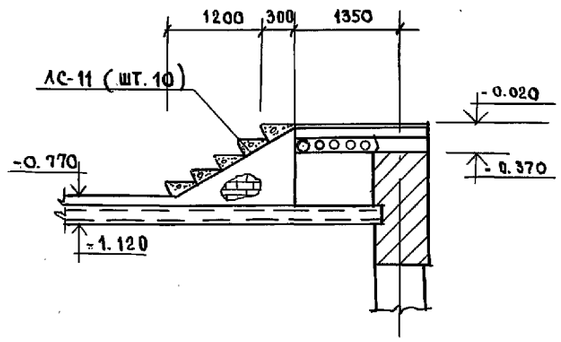

7 - 7

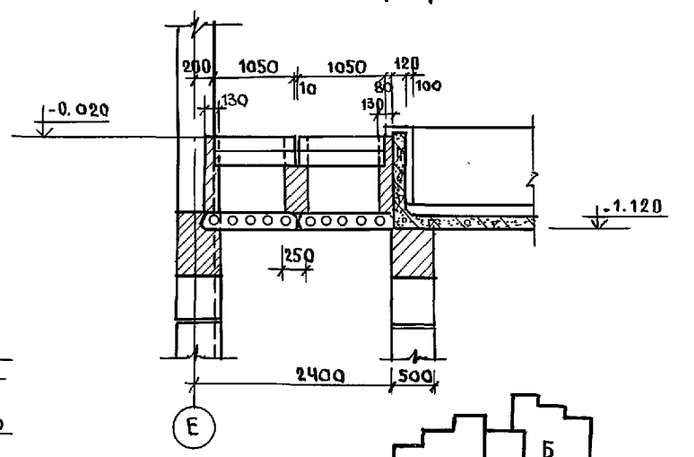

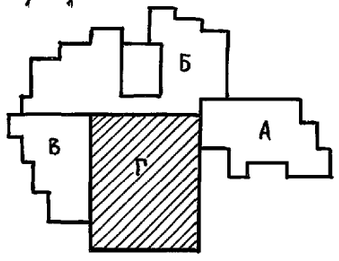

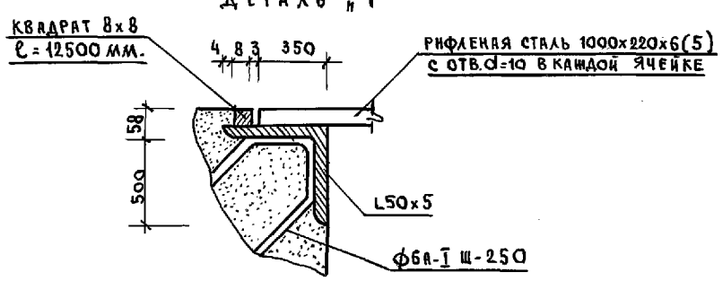

ПРИВЯЗАН:	НАЧ. ОТД.	БОГОРОДСКИЙ		221-1-706.92	АЛЬБОМ 1 АС		
	ГЛ. АРХ.	СЕРГЕЕВ		СРЕДНЯЯ ШКОЛА НА 11 КЛАССОВ С БАССЕЙНОМ / 264 УЧАЩИХСЯ /	СТАДИЯ	ЛИСТ	ЛИСТОВ
	ГЛ. КОНС.	ИВАНОВСКИЙ			Р.	55	
	ГЛ. СПЕЦ.	ИВАНОВ		БЛОК „Г" РАЗРЕЗЫ 2-2÷4-4; 6-6; 7-7	КБ ПО ЖЕЛЕЗОБЕТОНУ ИМ. А.А. ЯКУШЕВА		
ИНВ. №							

ИНВ. № ПОДЛ. | ПОДПИСЬ И ДАТА | ВЗАМ. ИНВ. №

25443-01 57

Монтажный план перемычек

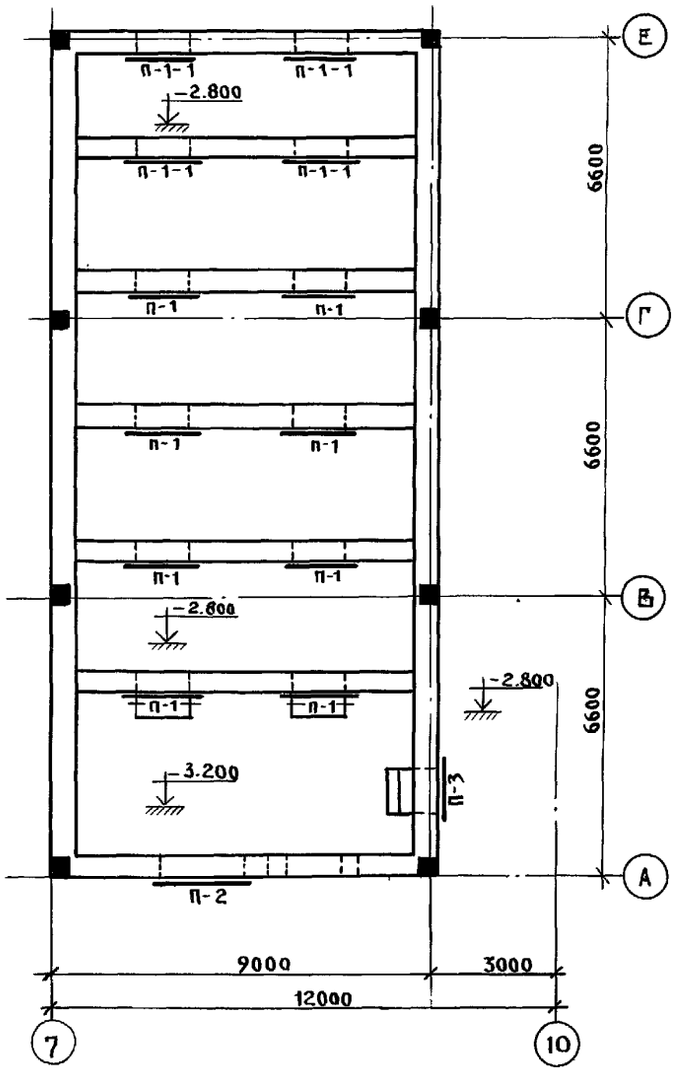

Ведомость перемычек

Тип	Схема сечения
П-1 (шт.8) П-1-1 (шт.4)	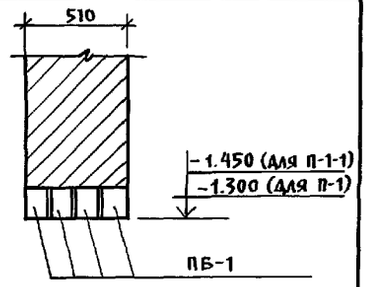
П-2 (шт.1)	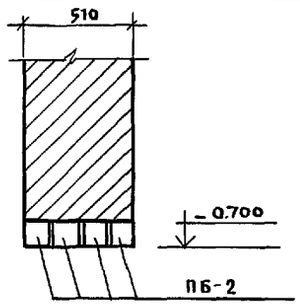
П-3 (шт-1)	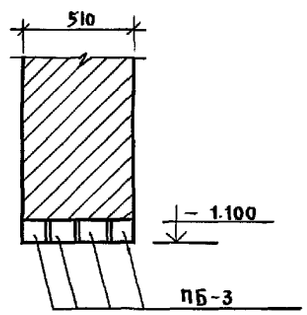

Марка поз.	Обозначение	Наименование	Кол. шт.	Масса т	Примечан.
ПБ-1	сер.1.036.1-1 вып.1	2 ПБ 16-2	4	0.065	
ПБ-2	—"—	2 ПБ 22-3	4	0.092	
ПБ-3	—"—	2 ПБ 13-1	4	0.054	

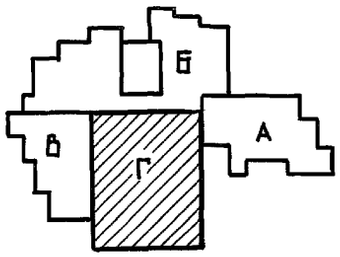

				221-1-706.92		Альбом 1 АС	
Привязан:		Нач.отд.	Богородский	Средняя школа на 11 классов с бассейном /264 учащихся/	Стадия	Лист	Листов
		Гл.арх.	Сергеев		Р	56	
		Гл.конст.	Ивановский				
		Гл.спец.	Иванов	Блок "Г" Монтажный план перемычек ф-та ванны басейна	КБ по железобетону им. А.А.Якушева		
Инв. №							

Инв. № подл. | Подпись и дата | Взам. инв. №

25443-01 58

План верхних сеток ванны бассейна.

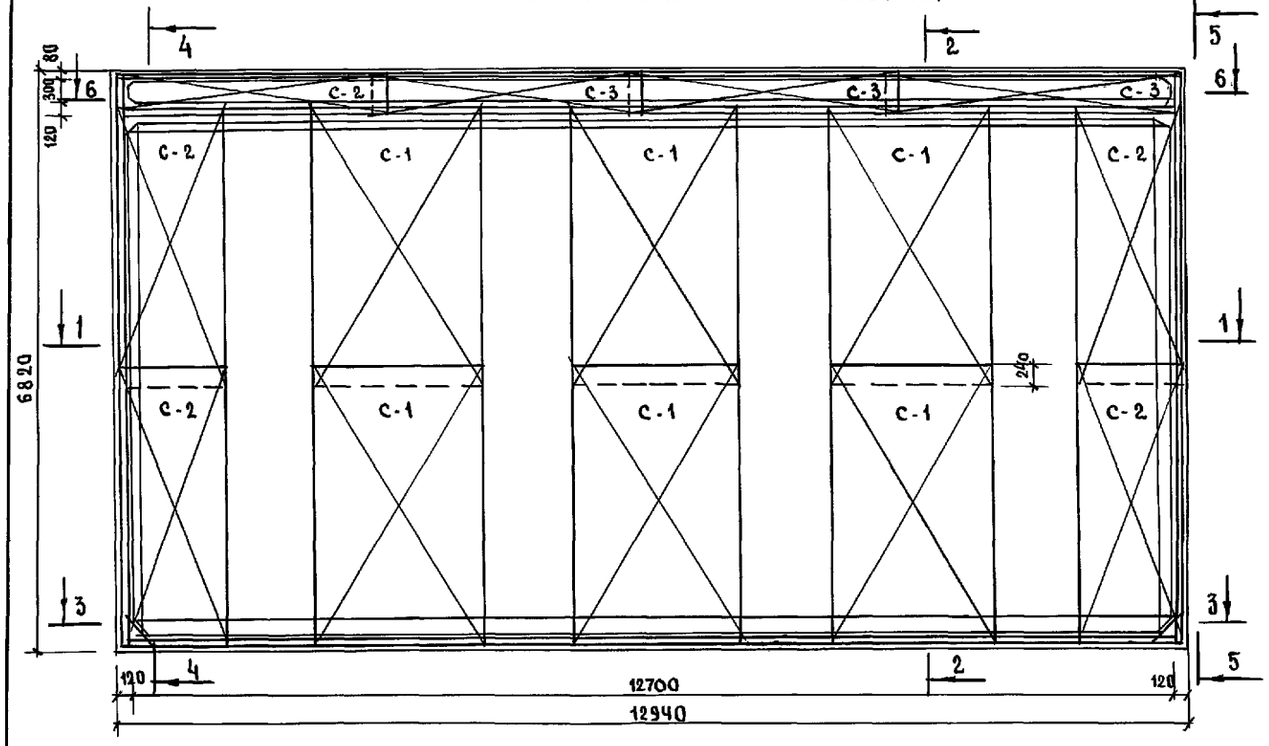

План нижних сеток ванны бассейна.

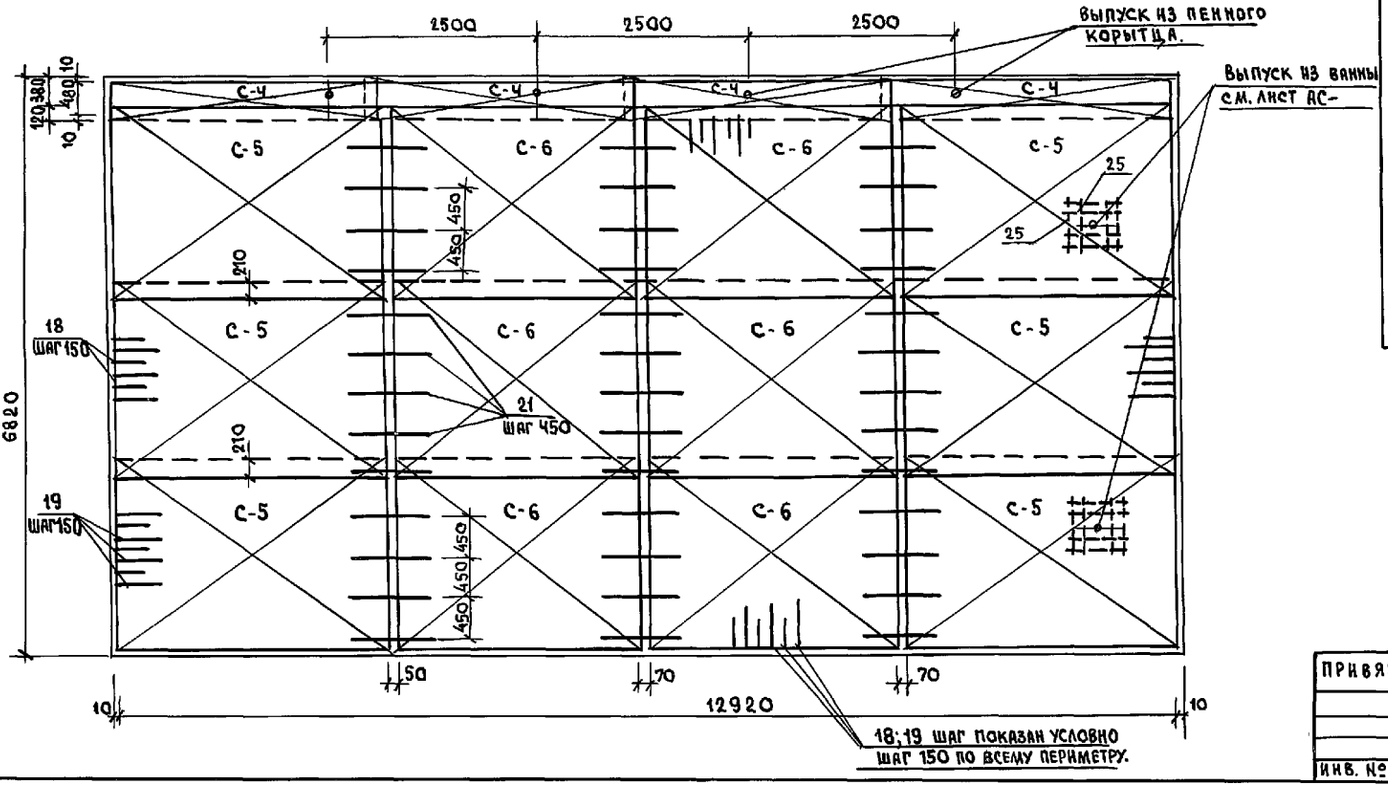

Спецификация арматуры на 1 элемент

Марка элемента	Марка каркаса кол-во шт.	№ поз.	Эскиз	Ф мм.	Длина мм.	Кол-во шт. в каркасе	Кол-во шт в элементе	Общая длина м.	Ф мм	Общая длина м.	Вес кг.
Ванна бассейна	С-1	1	3330	8А-I	3330	20	120	398.6	8А-I	4110	1624
	шт. 6	2	1950	12А-II	1950	23	138	258.1	12А-II	1729	1536
	С-2	3	1250	12А-II	1250	23	92	115.0		Итого:	3160
	шт. 4	4	3330	8А-I	3330	14	56	186.5			
	С-3	1	3350	8А-I	3350	3	12	40.2			
	шт. 4	4	480	8А-I	480	34	132	63.4			
	С-4	1	3350	8А-I	3350	6	24	80.4			
	шт. 4	5	680	8А-I	680	34	132	89.8			
	С-5	7	3250	12А-II	3250	16	96	312.0			
	шт. 6	8	2280	8А-I	2280	33	198	451.5			
	С-6	8	2280	8А-I	2280	16	96	218.9			
	шт. 6	9	3115	12А-II	3115	33	198	613.7			
	С-7; С-7а	14	3310	8А-I	3310	10	40	132.4			
	шт. 2; шт. 2	11	1380	8А-I	1380	34	132	182.2			
	С-8; С-8а	26	3310	8А-I	3310	10	40	132.4			
	шт. 2; шт. 2	12	1280	8А-I	1280	34	132	169.0			
	С-9; С-9а	11	1380	8А-I	1380	33	132	182.2			
	шт. 2; шт. 2	13	3260	8А-I	3260	9	36	117.4			
	С-10; С-10а	13	3260	8А-I	3260	8	32	104.4			
	шт. 2; шт. 2	14	1100	8А-I	1100	33	132	145.2			
	С-11; С-11а	26	3310	8А-I	3310	9	36	119.2			
	шт. 2; шт. 2	15	1180	8А-I	1180	34	132	155.8			
	С-12; С-12а	26	3310	8А-I	3310	7	28	92.7			
	шт. 2; шт. 2	16	1050	8А-I	1050	34	132	138.6			
	С-13	26	3350	8А-I	3350	3	12	40.2			
	шт. 4	17	200	8А-I	200	34	132	26.4			
	Отдельные стержни	18	420 240 420	12А-II	1310	256	256	335.4			
		19	400 500	8А-I	900	256	256	230.4			
		20		8А-I	56000	2	112 м	112.0			
		21	1000	12А-II	1000	52	52 п.м	52.0			
		22	100 30	8А-I	130	2000	260 м	260.0			
		23	400	8А-I	400	6	6	2.4			
		24	620	8А-I	620	10	10	6.2			
		25	1400	12А-II	1400	8	16	32.4			

Примечания:

1. Опалубочный чертеж ванны бассейна см. лист 51.
2. Разрезы 1-1 ÷ 6-6 см. на листе 53.
3. Общие примечания по устройству ванны бассейна см. на листе 52.

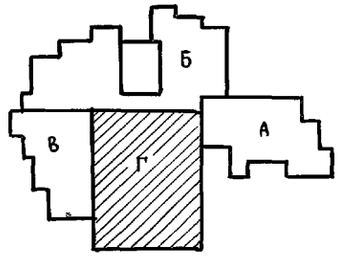

Инв. № подл. | Подпись и дата | Взам. инв. №

221-1-706.92 Альбом 1 АС-

Привязан:

Инв. №

Нач. отд.	Богородский	
Гл. арх.	Сергеев	
Гл. конс.	Ивановский	
Гл. спец.	Иванов	

Средняя школа на 11 классов с бассейном /264 учащихся/
Блок „Г"
Армирование ванны бассейна

Стадия	Лист	Листов
Р.	57	

КБ по железобетону им. А.А. Якушева

С-1

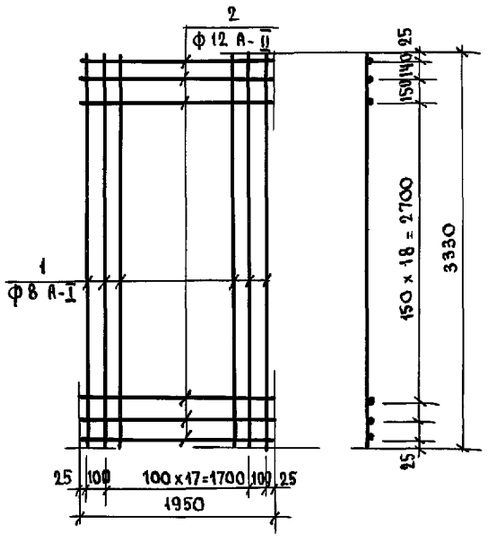

С-2

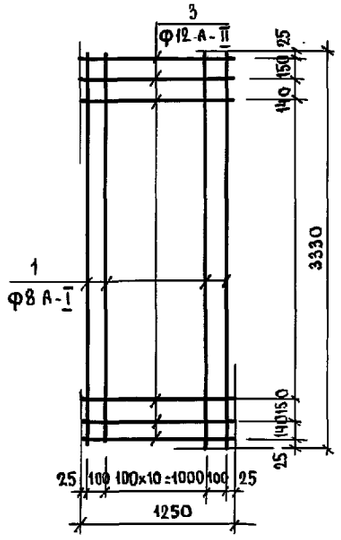

С-5

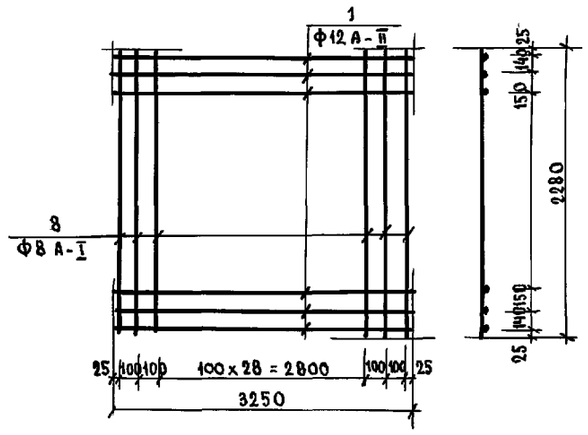

С-6

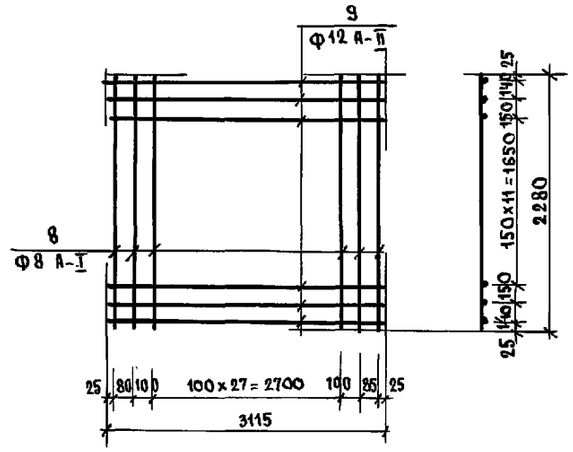

С-13

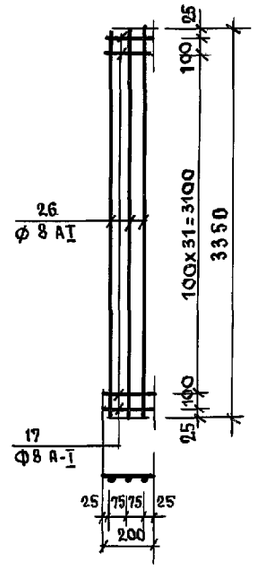

С-3

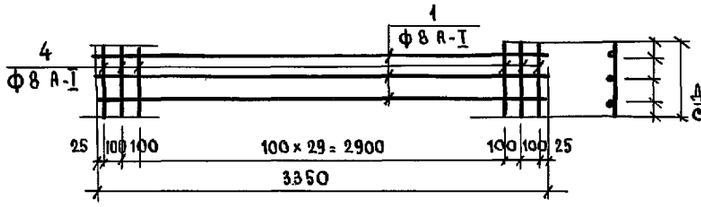

С-7 ; С-8
С-7а ; С-8а

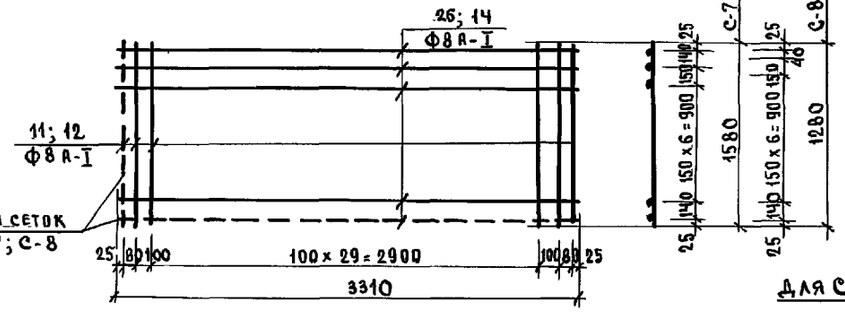

С-9 ; С-9а

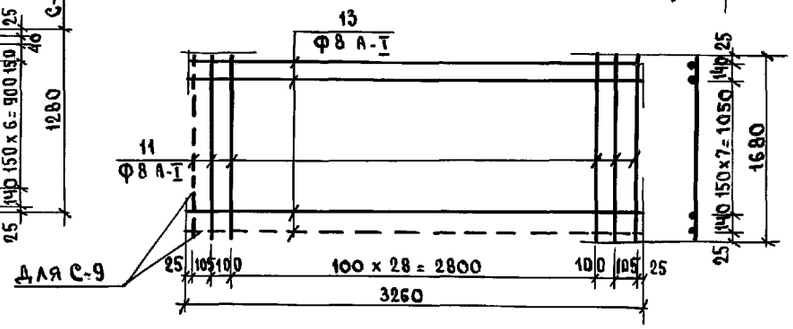

С-4

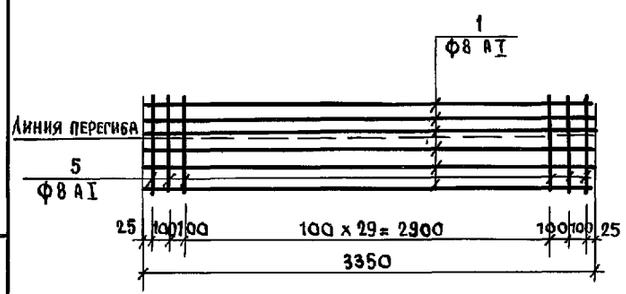

С-10 ; С-10а

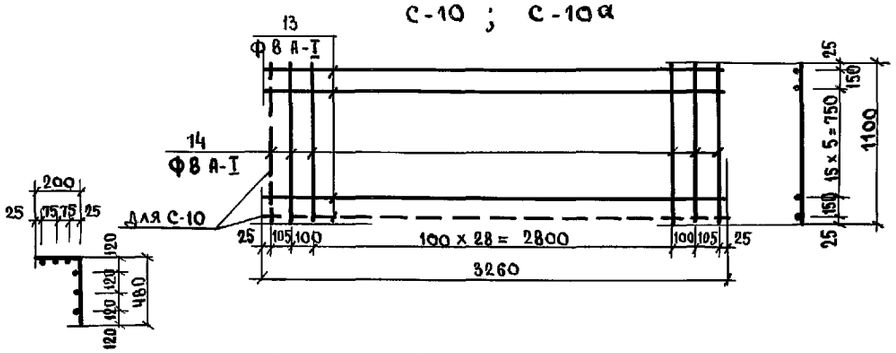

С-11 ; С-12
С-11а ; С-12а

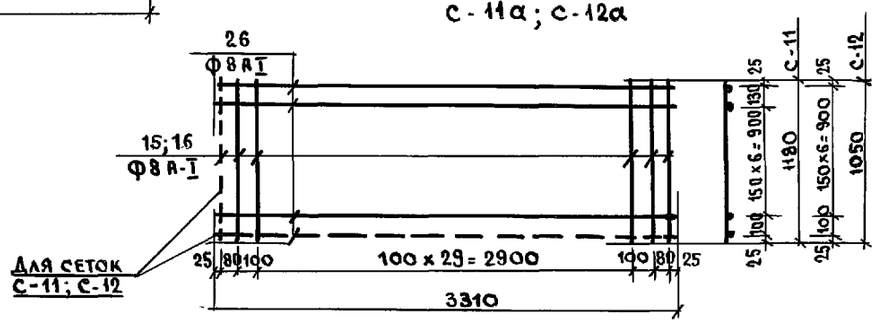

Примечания:

1. Планы верхних и нижних сеток ванны бассейна, спецификацию арматуры, разрезы - см. на листах 57, 53÷55.
2. Общие примечания по устройству ванны бассейна см. на листе 51.

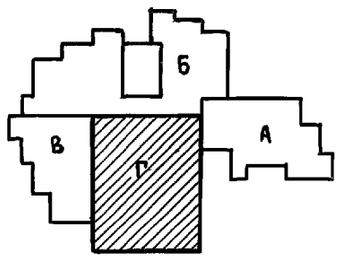

Привязан:			221-1-706.92 Альбом 1 АС
	Нач. отд.	Богородский	
	Гл. арх.	Сергеев	
	Гл. конст.	Ивановский	Средняя школа на 11 классов /264 учащихся/ с бассейном
	Гл. спец.	Иванов	Блок „Г" Арматурные сетки С-1÷С-13
Инв. №			КБ по железобетону им. А.А. Якушева

Стадия	Лист	Листов
Р	58	

Инв. № подл. | Подпись и дата | Взам. инв. №

8 - 8

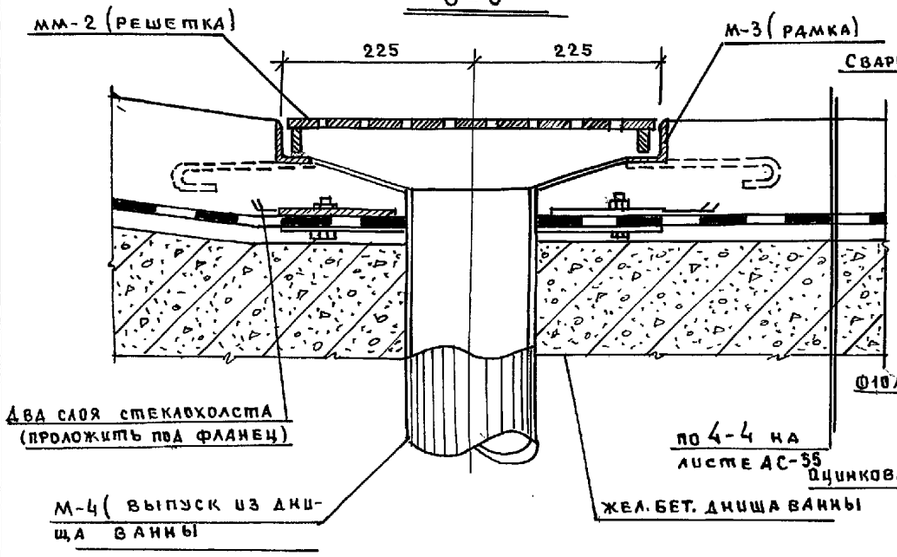

м-3

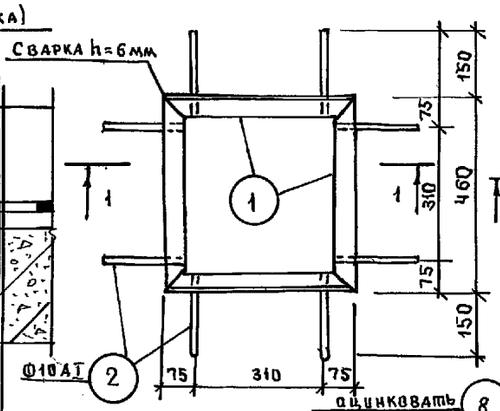

мм-2

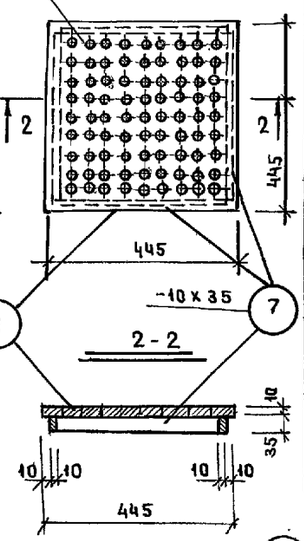

1 - 1

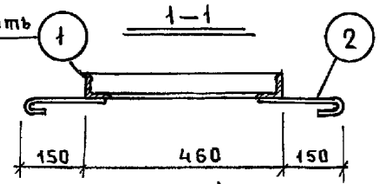

9 - 9

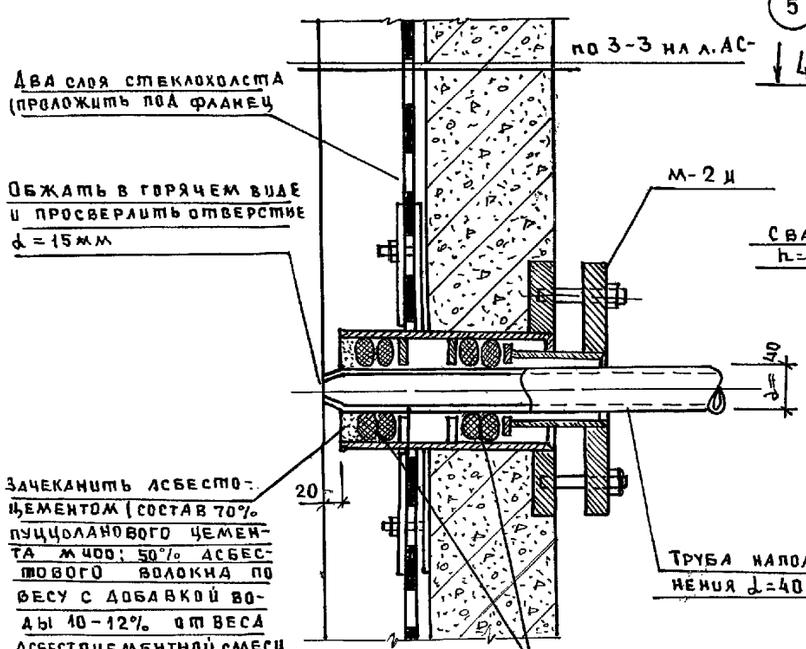

м-4

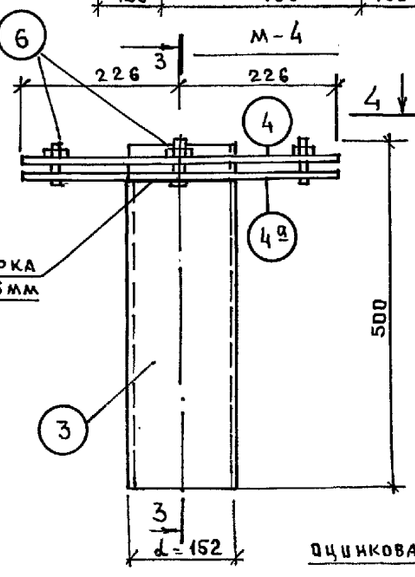

3 - 3

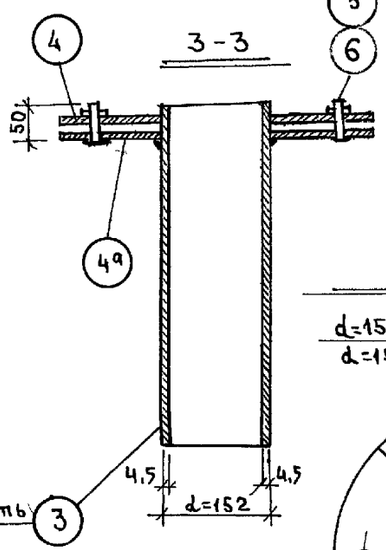

поз. 4; 4а

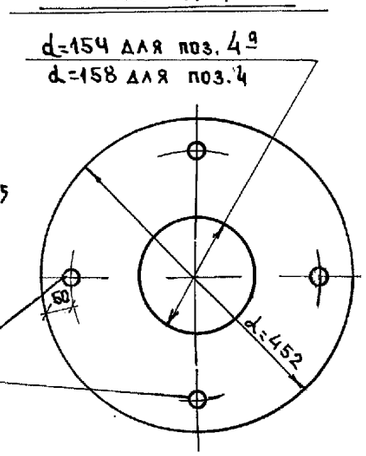

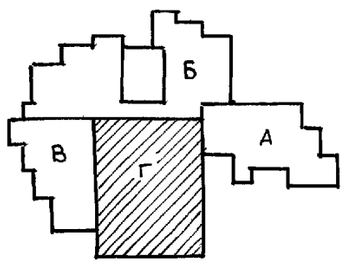

мм-3

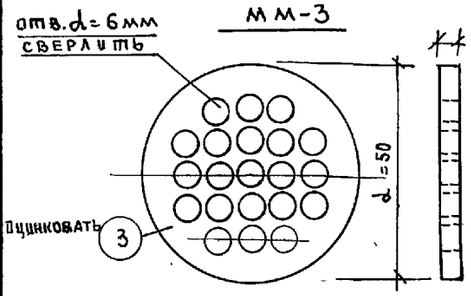

4 - 4

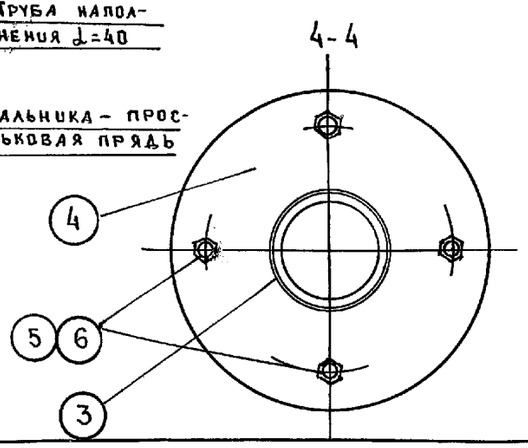

Спецификация металлических изделий

Марка эл-та		Профиль сечение мм	Длина мм	Кол. шт	Масса ед. кг 1 поз	Масса ед. кг Всех	Масса ед. кг Марка	ГОСТ
1	2	3	4	5	6	7	8	9
	1	L 50×5	460	4	1.73	6.92	8.28	8509-57
	2	Ф10 АI	270	8	0.17	1.36		5781-69*
	3	труба 152×4.5	500	1	7.30	7.30	20.90	10704-63-
	4;4а	фланец б=6	см. черт	2	6.65	13.50		62-70
	5	болт м12	55	4	0.05	0.20		5781-61-
	6	гайка м12	—	—	0.025	0.10		5915-70*
	7	-10х35	405	4	1.12	4.48	19.53	103-57*
	8	-10х445	445	1	14.85	14.85		82-70
	9	решетка б=5	d=50	1	0.05	0.05	0.05	103-57-

Примечания

1. Торцы труб наполнения входящие в ванну бассейна (см. сеч. 9-9) должны быть покрыты изоляцией, состоящей из грунтовочной покраски (70% нефтяного битума №4 и 80% порошкообразного наполнителя из асбестового волокна или трепела) в случае применения труб из нержавеющей стали изоляция не нужна.
2. Сечения 8-8 ; 9-9 см. на листе 59.

Инв. № подл. | Подпись и дата | Взам. инв. №

Привязан	Нач. отд.	Богородский	
	Гл. конст.	Ивановский	
	Гл. арх.	Сергеев	
	Гл. спец.	Иванов	
Инв. №			

221-1-706.92 Альбом 1АС

Средняя школа на 11 классов с бассейном 264 учащихся/

Блок „Г" Сеч. 8-8, 9-9, Детали м-3; м-4; мм-2; мм-3

Стадия	Лист	Листов
Р	59	

КБ по железобетону им. А.А. Якушева

М-1Ц

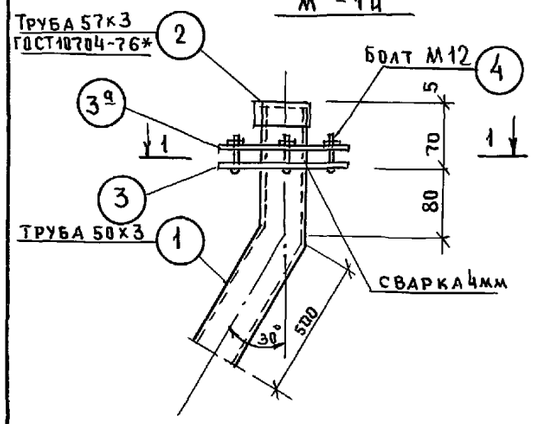

М-2Ц

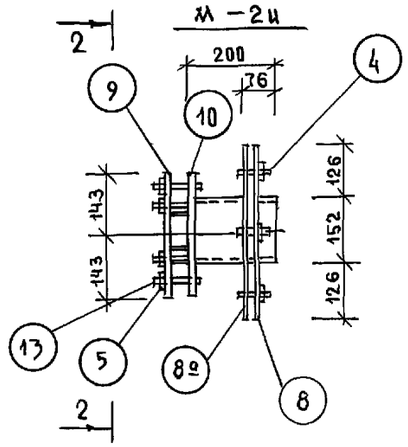

ММ-1Ц

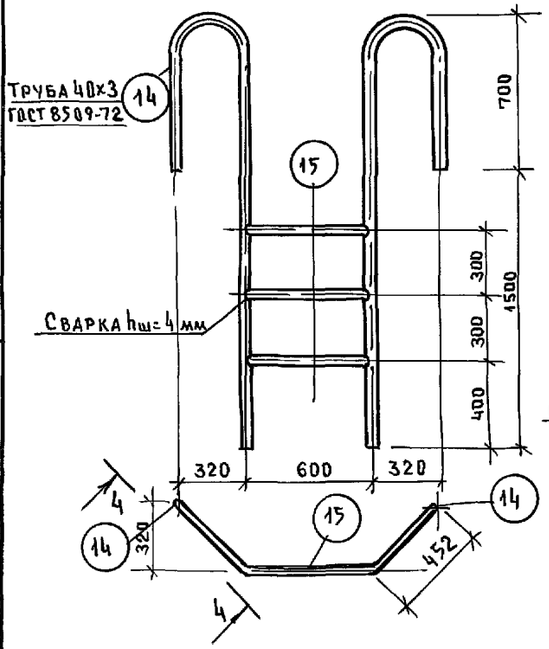

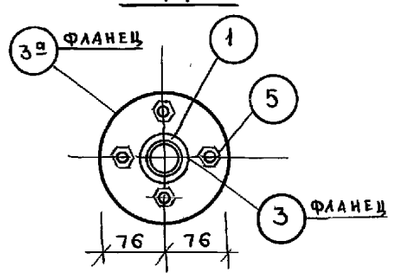

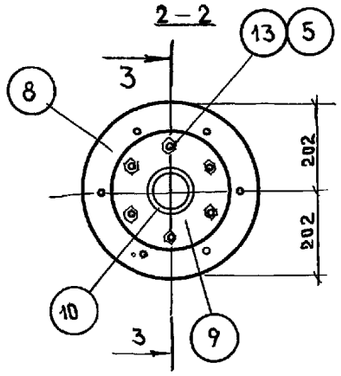

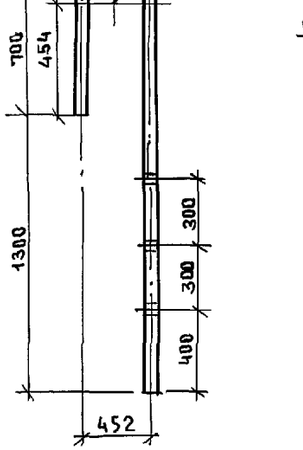

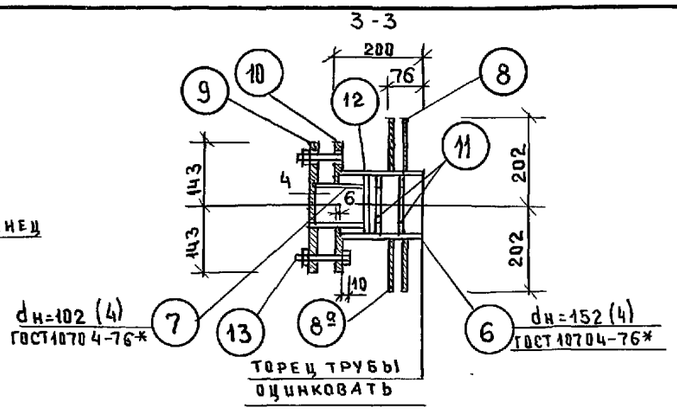

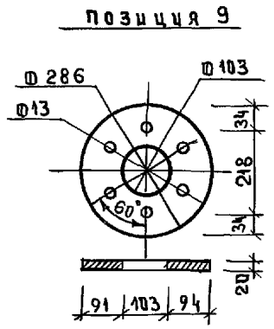

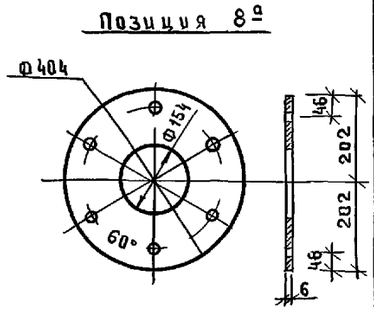

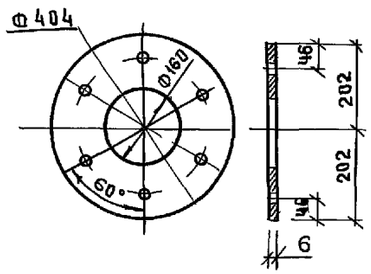

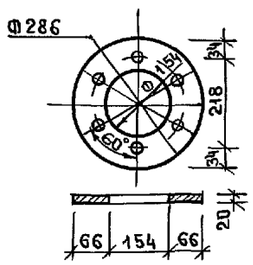

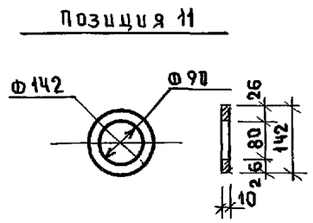

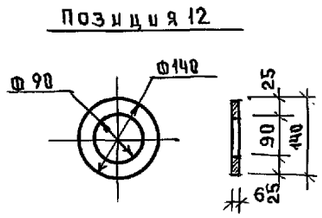

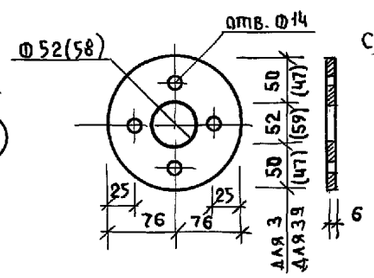

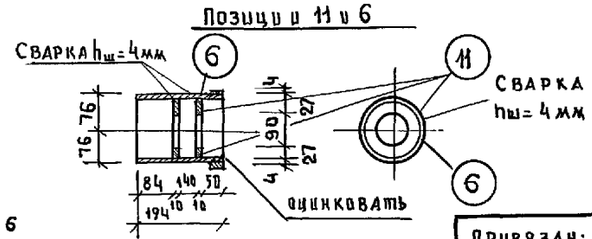

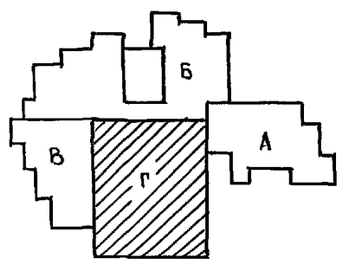

Спецификация металлических изделий

Марка эл-та		Профиль сечение мм	Длина мм	Кол. шт	Масса ед. кг: 1 поз.	Масса ед. кг: всех	Масса ед. кг: марки	ГОСТ
1	2	3	4	5	6	7	8	9
М-1Ц / шт 4	1	труба 50х3	800	1	2.80	2.800	4.66	10704-76*
	2	труба 57х3	35	1	0.14	0.140		10704-76*
	3;3а	фланец б=6	—	1-1	0.71	1.420		103-76*
	4	болт м12	55	4	0.05	0.200		3781-75*
	5	гайка м12	—	4	0.025	0.100		5915-70*
М-2Ц / шт 2	6	труба 152х4	194	1	2.840	2.840	19.17	10704-76*
	7	труба 102х4	110	1	1.080	1.080		10704-76*
	8;8а	фланец б=6	—	1-1	2.600	5.200		82-70
	9	фланец б=20	—	1	4.300	4.300		82-70
	10	фланец б=20	—	1	3.600	3.600		82-70
	11	фланец б=10	—	2	0.390	0.780		103-76*
	12	фланец б=6	—	1	0.230	0.230		103-76*
	13	болт м12	100	6	0.09	0.540		3781-75*
	4	болт м12	55	6	0.05	0.300		3781-75*
	5	гайка м12	—	12	0.025	0.300		5915-70*
ММ-1Ц / шт 1	14	труба 40х3	2460	2	6.700	13.400	18.32	8509-72*
	15	труба 40х3	600	3	1.640	4.920		5781-75*

Привязан:

Инв. №

Нач. отд.	Богородский	
Гл. арх.	Сергеев	
Гл. конст.	Цилиновский	
Гл. спец.	Иванов	

221-1-706.92 Альбом 1 АС

Средняя школа на 11 классов с бассейном (264 учащихся)

Стадия Р | Лист 60 | Листов

Блок „Г" Закладные детали М-1Ц, М-2Ц, ММ-1Ц

КБ по железобетону им. А.А. Якушева

Инв. № подл. | Подпись и дата | Взам. инв. №

План входа № 12

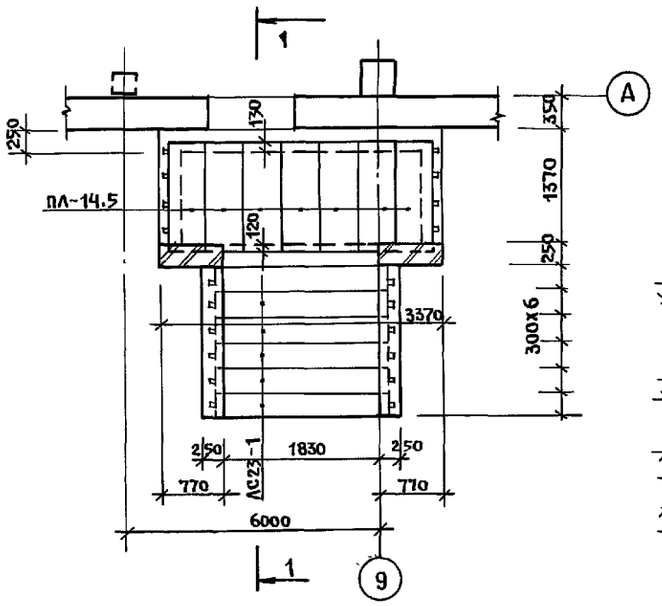

План фундаментов входа

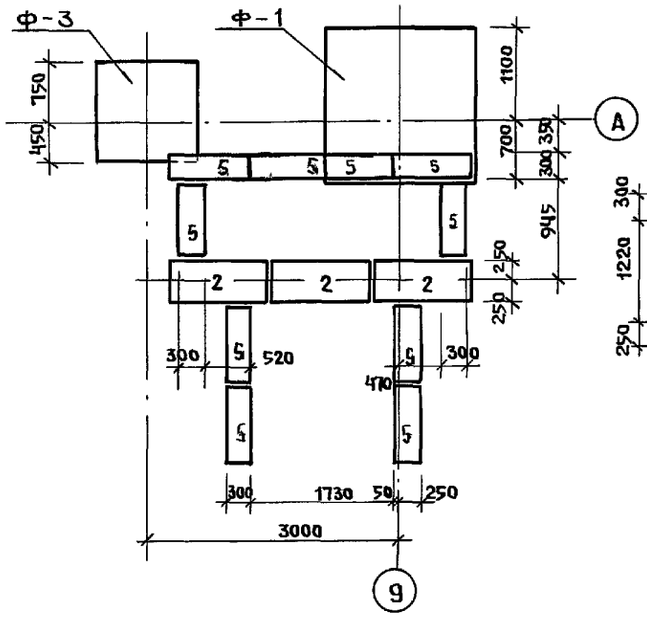

1-1

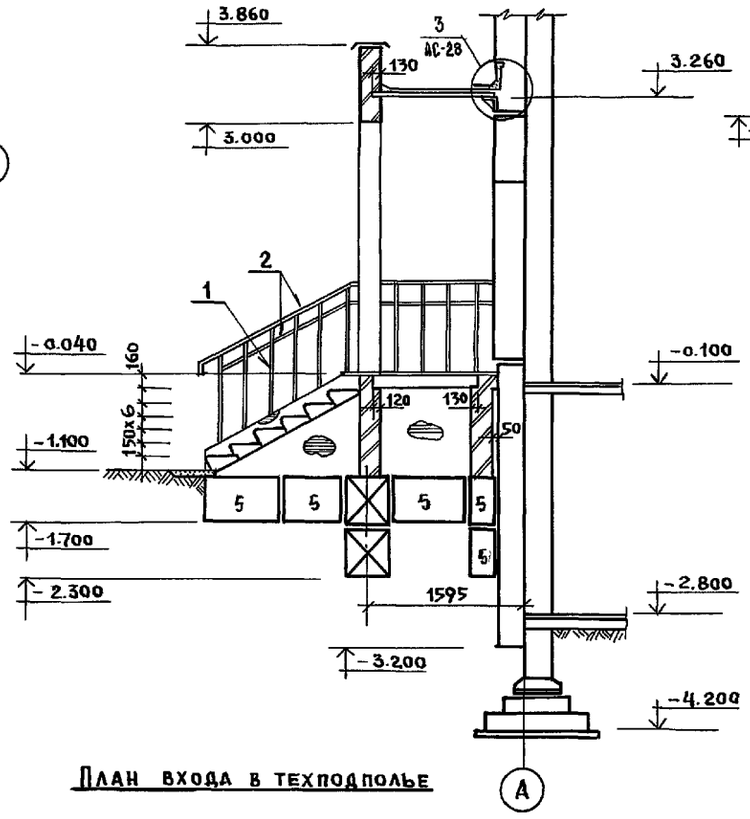

План входа в техподполье

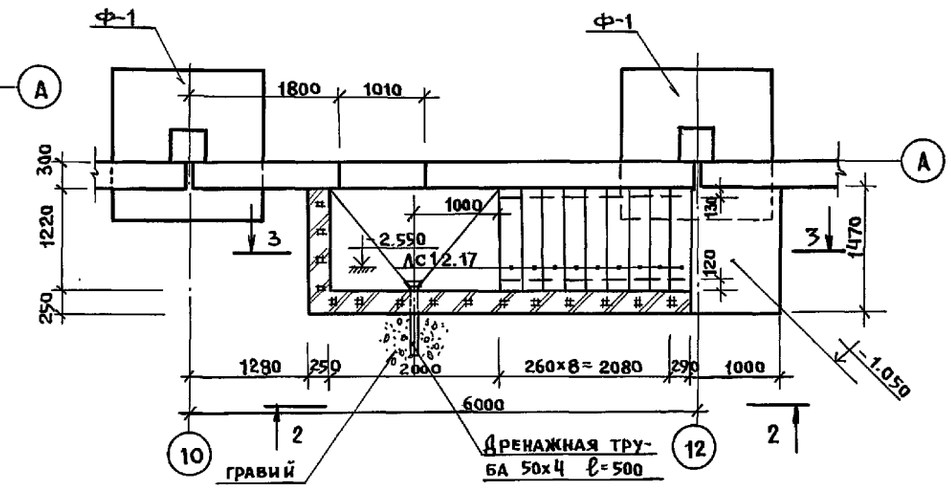

2-2

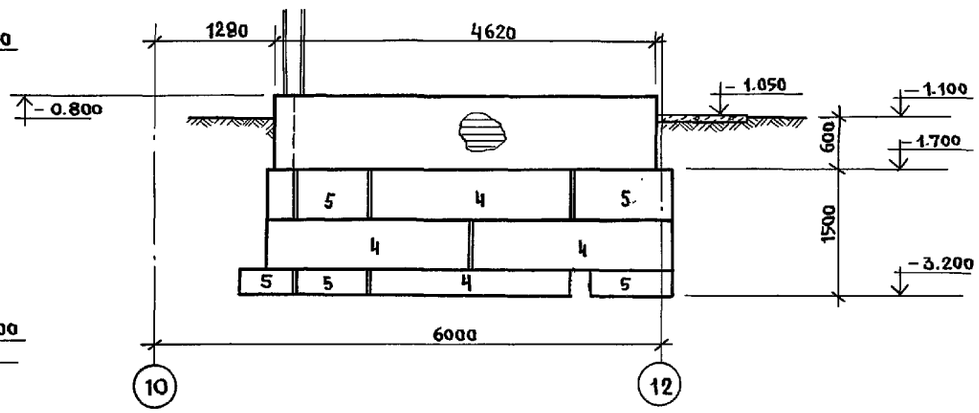

3-3

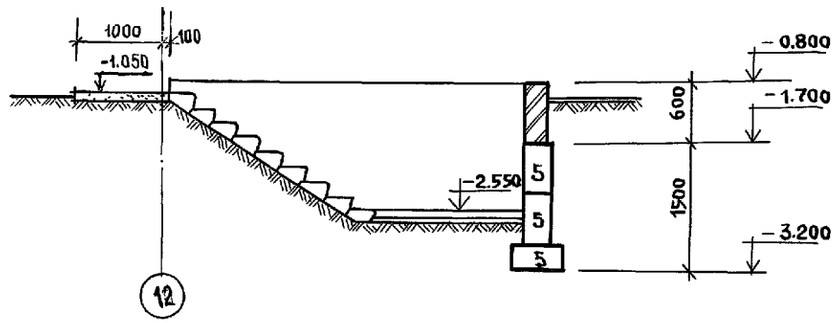

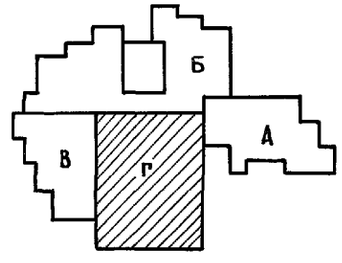

Н. контр.	Ивановский		221-1-706.92 Альбом 1 АС
Зав. отд.	Богородский		Средняя школа на 11 классов с бассейном / 264 учащихся /
Гл. конст.	Ивановский		Стадия: Р; Лист: 61; Листов:
Гл. спец.	Иванов		Блок "Г" Конструкция входа № 12 и входа в техподполье.
Вед. кон.	Носкова		КБ по железобетону им. А.А. Якушева

Привязан:

Инв. №

Инв. № подл. | Подпись и дата | Взам. инв. №

25443-01 63

Позиц. обозн.	Обозначение	Наименование	Кол. шт. Г		Масса ед. т	Примеч.
		Фундаменты				
1	Гост 13579-78	ФБС 24.5.6-Т	85		1.63	
2	—"—	ФБС 12.5.6-Т	24		0.79	
3	—"—	ФБС 9.5.6-Т	15		0.59	
4	—"—	ФБС 24.3.6-Т	14		0.97	
5	—"—	ФБС 9.3.6-Т	1		0.35	
Ф-1	Сер.1.020-1/83	2Ф 18.9-3	22		4.00	
Ф-2	—"—	2Ф 21.9-3	8		5.3	
Ф-3	—"—	ФМ-1	1			
ФЛ-1	Гост 13580-85	ФЛ 12.24-2	2		1.63	
ФЛ-2	—"—	ФЛ 12.12-2	2		0.78	
ФЛ-3	—"—	ФЛ 10.24-2	5		1.38	
ФЛ-4	—"—	ФЛ 10.12-2	5		0.65	
	—"—					
	—"—	**Колонны**				
К-1	192 КЖ.И.8.1-1	К 37.33-0	2		1.46	
К-2	—"—	К 37.33-1	12		1.48	
К-3	—"—	К 37.33-2	16		1.51	
КМ-1			1		551.4	
		Ригели				
Р-1	Сер.1.020-1/83	РОП Б.26-60	3		1.45	
Р-2	—"—	РОП Б.56-60	2		3.25	
Р-3	192 КЖ.И.8.1-1	РОП Б.84-90	2		5.07	
Р-4	—"—	РОП Б.54-60	3		3.15	
Р-5	Сер.1.020-1/83	РДП Б.26-60	4		1.65	
Р-6	—"—	РДП Б.56-60	4		3.78	
Р-7	192 КЖ.И.8.1-1	РДП Б.84-90	1		5.72	
Р-8	—"—	РДП Б.54-60	4		3.62	
Р-9	—"—	РОП Б.60-90	1		3.97	
	—"—					
		Наружные стены				
НЦ-7	192 КЖ.И.8.1-1	1НЦ-66.31.3.0-100Л	4		7.91	
НЦ-8	—"—	1НЦ-60.31.3.0-100Л	1		6.38	
НЦ-9	—"—	1НЦ-30.31.3.0-100Л	2		3.59	
НЦ-10	—"—	1НЦ-63.31.3.0-100Л	1		7.55	
НЦУ-5	—"—	1НЦУ-64.31.3.0-100Л	1		7.58	
НЦУ-6	—"—	1НЦУ-64.31.3.0-100Л-1	1		5.63	
		Перемычки				
2ПБ13-1	Сер.1.038.1-1 Вып.1	2ПБ13-1	48		0.054	
2ПБ16-2	—"—	2ПБ16-2	48		0.065	
2ПБ22-3	—"—	2ПБ22-3	4		0.092	
		Внутренние стены				
ЦВ-6	192 КЖ.И.8.1-1	ПСП-34.29.1.6-150Т	1		3.18	
ЦВ-6-1	—"—	ПСП-34.29.1.6-150Т-1	1		3.18	

Позиц. обозн.	Обозначение	Наименование	Кол. шт. Г		Масса ед. т	Примеч.
ЦВ-7	192 КЖ.И.8.1-1	ПСП-62.29.1.6-150Т	4		7.07	
ЦВ-8	—"—	ПСП-60.29.1.6-150Т	2		6.84	
ЦВ-9	—"—	ПСП-60.29.1.6-150Т-1	1		5.95	
ЦВ-10	—"—	ПСП-45.29.1.6-150Т	1		4.27	
ЦВ-11	—"—	ПСП-54.25.1.6-150Т	1		5.37	
ЦВ-12	—"—	ПСП-56.25.1.6-150Т	1		5.49	
ЦВ-13	—"—	ПСП-33.29.1.6-150Т	3		3.13	
ЦВ-14	—"—	ПСП-36.29.1.6-150Т	1		3.47	
ЦВ-15	—"—	ПСП-66.29.1.6-150Т	1		7.53	
ЦВ-15-1	—"—	ПСП-66.29.1.6-150Т-1	1		7.53	
ЦВ-16	—"—	ПСП-30.29.1.6-150Т	2		2.85	
ЦВ16-1	—"—	ПСП-30.29.1.6-150Т-1	1		2.85	
ЦВ-17	—"—	ПСП-30.29.1.6-150Т-2	1		3.42	
		Перекрытия /вариант/ шир.1.5м.				
ПК-22	1.041.1-3	ПК5-63.15	8		2.997	
ПК-23	—"—	ПК5-63.15-1	1		2.997	
ПК-24	—"—	ПК6-63.15	18		2.997	
ПК-25	—"—	ПК6-63.15-1	6		2.997	
ПК-26	—"—	ПК5-61.15	13		2.892	
ПК-27	—"—	ПК5-61.15-1	3		2.892	
ПК-28	—"—	ПК6-61.15	6		2.892	
ПК-29	—"—	ПК6-61.15-1	2		2.892	
ПК-30	—"—	ПК5-63.7.5	3		1.637	
ПК-31	—"—	ПК6-63.7.5	3		1.637	
ПК-32	—"—	ПК5-61.7.5	3		1.582	
ПК-33	—"—	ПК6-61.7.5	1		1.582	
		Перекрытия шир.3.0м.				
ПК-39	1.041.1-3	ПК6-63.30	3		5.585	
ПК-40	—"—	ПК6-63.30-1	14		5.585	
ПК-41	—"—	ПК6-63.30-2	1		5.585	
ПК-42	—"—	ПК6-61.30	2		5.407	
ПК-43	—"—	ПК6-61.30-1	10		5.407	
ПК-44	—"—	ПК6-61.30-2	1		5.407	

Инв.№ подл. | Подпись и дата | Взам.инв.№

Привязан:

Инв.№

Н.контр.	Ивановский	
Нач.отд.	Богородский	
Гл.конст	Ивановский	
Зав.сект	Иванов	
Вед.кон	Носкова	

221-1-706.92 Альбом 1 АС

Средняя школа на 11 классов с бассейном /264 учащихся/

Блок "Г" Сводная спецификация ниже отм. 0.000 /начало/

Стадия	Лист	Листов
Р	62	

КБ по железобетону им. А.А. Якушева

Позиц. обозн.	Обозначение	Наименование	Кол. шт. Г		Масса ед. т	Примеч.
		Бассейн				
		ПК8-88.12	4		3.17	
		ПК8-88.12-1	1		3.00	
		ПБ30.27	32			
		Вход в бассейн				
	ГОСТ8417.0-84	АС-11	10		0.111	
	Вход N 12	Вход в техподполье				
	192 КЖ.И.3.1-28	ПА-14.5	7		0.216	
	Гост 8417 0-84	АС 23-1	6		0.243	
	"	АС 12-17	9		0.128	
	Гост 13579-78					
2	"	ФБС 12.5.6-Т	3		0.79	
4	"	ФБС 24.3 6-Т	4		0.97	
5	"	ФБС 9.3.6-Т	21		0.35	
	Монтажные	связи/расход металла/				
	Колонны		кг		28	
	наружные стены		"		94.8	
	внутренние стены		"		46.8	
	Перекрытие		"		98.8	
	Стены, днище бассейн		"		3160	
	трубы, прокат		"		845	
	ф 8 А I		"		1624	
	ф 12 А II		"		1536	

Привязан

Инв. №

Н. контр.	Ивановский		221-1-706.92 Альбом 1 АС
Нач. отд.	Богородский		Средняя школа на 11 классов /264 учащихся/ с бассейном
Гл. конст	Ивановский		Стадия: Р; Лист: 63; Листов:
Зав сект	Иванов		Блок "Г"
Вед. кон.	Носкова		Сводная спецификация ниже отм 0.000 / окончание/
			КБ по железобетону им. А.А. Якушева

Инв. № подл. | Подпись и дата | Взам. инв. №

gost.e-ecolog.ru