КОМПЛЕКСНАЯ СЕРИЯ 192 ТИПОВЫХ ПРОЕКТОВ КРУПНОПАНЕЛЬНЫХ ЖИЛЫХ И ОБЩЕСТВЕННЫХ ЗДАНИЙ

КБ
ПО ЖЕЛЕЗОБЕТОНУ
ИМ. А.А. ЯКУШЕВА

ТИПОВОЙ ПРОЕКТ 211-1-534.92

ДЕТСКИЕ ЯСЛИ-САД НА 140 МЕСТ

Альбом 1

АС- Архитектурно-строительные чертежи
Ниже и выше отм. 0.000
ТХ- Технологические чертежи

25759-01

Москва 1992

Привязан

gost.e-ecolog.ru

КОМПЛЕКСНАЯ СЕРИЯ 192 ТИПОВЫХ ПРОЕКТОВ КРУПНОПАНЕЛЬНЫХ ЖИЛЫХ И ОБЩЕСТВЕННЫХ ЗДАНИЙ

ТИПОВОЙ ПРОЕКТ 211-1-534.92

ДЕТСКИЕ ЯСЛИ-САД НА 140 МЕСТ

ПЕРЕЧЕНЬ АЛЬБОМОВ

Альбом 1	АС	Архитектурно-строительные чертежи ниже и выше отм. 0.000
	ТХ	Технологические чертежи
Альбом 2	ОВ	Отопление и вентиляция
	ВК	Внутренний водопровод и канализация
Альбом 3	ЭС	Электроснабжение
	СС	Связь и сигнализация
	А	Автоматика
Альбом 4		Задание заводам изготовителям
Альбом 5	СО	Спецификация оборудования
Альбом 6	ВМ	Ведомости потребности в материалах
Альбом 7	С	Сметы

Разработан КБ по железобетону им. А.А. Якушева

Начальник КБ В.С. Сабуров

Гл. кон. проекта А.В. Ивановский

Утвержден постановлением Госстроя РСФСР приказ N 150 от 1.11.1983

Введены в действие КБ по железобетону им. А.А. Якушева приказ N 1 от 10.1.1993

Лист	Наименование	Стр.	Примечан.
1	Состав проекта	2	
2.	Общие данные /начало/	3	
3	Общие данные /окончание/	4	
4	Генплан. Технико-экономические показатели	5	
5	План техподполья	6	
6	План фундаментов	7	
7	План фундаментов веранды /вариант/. Сечения 1-1÷9-9 Развертки стен ниже отм. 0.000	8	
8	Монтажный план стен ниже отм. 0.000	9	
9	Схема панелей перекрытия над техподпольем шир. 3.0м	10	
10	Схема панелей перекрытия над техподпольем шир.1.5м /вар/	11	
11	Теневой навес /вариант/ Вход, н1	12	
12	Вход, н3. Вход в техподполье	13	
13	Конструкция пожарной лестницы /начало/	14	
14	Конструкция пожарной лестницы /окончание/	15	
15	Конструкция воздухозаборной шахты, венткамеры	16	
16	Сводная спецификация ниже отм. 0.000/начало/	17	
17	Сводная спецификация ниже отм. 0.000/окончание/	18	
18	Фасады 13-1; А-Р	19	
19	Фасад, 1-13; разрез I-I	20	
20	Фасады 13-1; А-Р /вариант/	21	
21	План 1 этажа	22	
22	План 2 этажа	23	
23	Фрагмент плана 1 этажа. Остекленная перегородка	24	
24	План отделочных работ 1 этажа	25	
25	План отделочных работ 2 этажа	26	
26	Ведомость отделки помещений Экспликация полов	27	
27	Спецификация столярных изделий	28	
28	Ограждение радиаторов ОР-1; ОР-2	29	
29	Ограждение ИМ1; ИМ-16	30	
30	Устройство входа №2. Ограждение ИМ-14	31	
31	Вход, н1. Фрагмент фасада. Наличники окон. Наличники окон /вариант/	32	
32	Вход, н1 /вариант/ с теневым навесом.	33	
33	Вход н3. Фрагменты плана, фасада. Вход н4 Фрагмент плана, фасада. Сечения. Узлы. Спецификация	34	
34	Порядовка наружных стен входа н1	35	
35	Порядовка наружных стен теневого навеса	36	
36	Развертки наружных стен. Узлы 1; 1а; 2; 2а	37	
37	Монтажный план стен 1 этажа	38	
38	Монтажный план стен 2 этажа	39	
39	Схема панелей перекрытия над 1 этажом шириной 3.0м	40	
40	Схема панелей перекрытия над 1 этажом шириной 1.5м / вариант /	41	
41	Схема панелей покрытия шириной 3.0м	42	
42	Схема панелей покрытия шириной 1.5м/ вариант /	43	
43	План раскладки парапетных панелей	44	
44	План расположения стоек, прогонов, подкосов, раскосов	45	
45	План расположения стропильных ног.	46	
46	Разрезы 1-1÷3-3. Узлы 7÷10	47	
47	Узлы по крыши 1÷6	48	
48	Щиты утепления ЩУ-1; ЩУ-2. Щиты покрытия ЩП-1; ЩП-2.	49	
49	Крыша. Спецификация. Узлы.	50	
50	Узлы соединения внутренних стеновых панелей	51	
51	Разрез лестничной клетки. Разрезы 1-1; 2-2. Сечение 1-1÷7-7.	52	
52	Узлы 1÷3. Детали крепления ограждения	53	
53	Ограждение лестничных маршей ОА-1; ОА-2; ОА-3.	54	
54	Сводная спецификация выше отм. 0.000/ начало/	55	
55	Сводная спецификация выше отм. 0.000/ окончание/	56	
	Технологические чертежи ниже и выше 0.000		
1	Общие данные	57	
2	План 1 этажа с размещением технологического оборудования.	58	
3	План 2 этажа с размещением технологического оборудования	59	
4	Фрагмент плана 1го этажа. Привязка подводов коммуникации к технологическому оборудованию	60	
5	Спецификация технологического оборудования	61	
6	Спецификация технологического оборудования	62	

Инв. н подл. | Подпись и дата | Взам. инв. н

Привязан:

Инв. н°

Зав. отд.	Богородский	
Гл. арх. от	Падерин	
Гл. кон. пр	Ивановский	
Зав. сек	Белова	
Арх.	Рябова	

211-1-534.92 Альбом 1 Ас

Детские ясли-сад на 140 мест

Стадия	Лист	Листов
Р	1	

Состав проекта

КБ по железобетону им. А.А. Якушева

25759-01 3

Общая часть

Проект детского яслей-сада на 140 мест из конструкций серии 192 разработан для строительства в сельской местности конструкторским бюро по железобетону им. А.А. Якушева Минстроя РФ на основании плана бюджетных работ Госстроя РСФСР на 1989г. и в соответствии с заданием на проектирование утвержденным Госстроем РСФСР 1989г.

Класс здания-II

Степень долговечности-II

Степень огнестойкости- III

Область применения II и III климатические районы, I в климатический подрайон с расчетной зимней температурой- 20°С-30°С (основное решение)- 40°С. Зона влажности нормальная. Рельеф участка-ровный, площадка строительства- горизонтальная. Грунты обычные, нескальные, однородные, непучинистые, грунтовые воды отсутствуют.

Нормальное давление на грунты основания С-011; Е=190:
М=0,32; R°=0,2 мпа.

Скоростной напор ветра на высоте 10м- 0,44 к Па.

Район по скоростному напору ветра- III, для равнинных местностей в условиях открытого или частично защищенного расположения К=1.34

Вес снегового покрова на 1м² горизонтальной поверхности земли. 0.97 кпа. Район по весу снегового покрова III. Планировочная отметка земли относительно уровня чистого пола 1 этажа, который принимается за отметку 0.000 принята 1,1 м.

В здании запроектировано техническое подполье для обеспечения разводки коммуникаций и их эксплуатаций, а также в связи с расположением там технических помещений.

Здание оборудуется следующими санитарно-техническими системами, отоплением, вентиляцией, холодным и горячим водоснабжением, канализацией, электроснабжением автоматикой и слаботочными устройствами.

Теплоснабжение от внешнего источника тепла.

Водоснабжение- от наружной сети.

Канализация- в наружную систему канализации.

Водосток- наружный

Электроснабжение- от городских или поселковых электросетей.

Слаботочные устройства- от внешних сетей.

Проект детских яслей-сада на 140 мест выполнен в соответствии с СН 227-82. В проекте предусмотрены меры по экономичному расходованию тепла электроэнергии и металла, трудозатрат и стоимости строительства.

Генеральный план.

Схема генерального плана участка детского яслей-сада на 140 мест разработана в соответствии с СНиП 2.07.01-89.

На земельном участке детского яслей-сада расположены следующие площадки:

- групповые площадки с теневым навесом;
- площадки для занятий физкультурой для выращивания овощных и ягодных культур, для содержания животных и птиц, хозяйственная

Площадь озеленения и цветников составляет м².

На физкультурной площадке расположены- беговая дорожка не менее 30м;
- яма для прыжков 4×4 м
- зона для гимнастических снарядов.
- зона для спортивных игр.

Хозяйственная зона расположена со стороны загрузки кухни.

Групповые площадки с теневыми навесами расположены в близи от входов в групповой ячейки и отделены друг от друга плотным кустарником в непосредственной близости от них расположена спортивная площадка.

Площадки овощных и ягодных культур и площадка для содержания животных и птиц, примыкают к хоззоне.

Групповые ячейки расположены с оптимальной ориентации окна кухни и хоз. блока выходят на Север, групповые площадки расположены на южной и восточной стороне участка и закрыты зданием детского сада от северных и северозападных ветров.

Технологическая часть.

Детские дошкольные учреждения являются частью и начальной ступенью общей системы народного образования и в тесном содружестве с семьей должны обеспечивать полноценное воспитание детей дошкольного возраста и подготовку их к школе.

В дошкольных учреждениях дети получают физическое, нравственное и эстэтическое воспитание в соответствии с их возрастными и индивидуальными психологическими особенностями, а так же необходимые для их возраста знания.

Наиболее массовыми детскими дошкольными учреждениями являются ясли - сады.

Типовой проект детских яслей-сада общего типа для детей с нормальным умственным и физическим развитием разработан на вместимость 140 мест. Рекомендуемое соотношение ясельных и дошкольных групп 1:2.5 т.е. ясли- сад, расчитан на 6 групп из которых 2 группы для детей ясельного возраста (возраст 2÷3 года) 4 группы для детей дошкольного возраста (возраст 3÷7 лет).

Вместимость ясельной группы- 20 человек, дошкольной и подготовительной группы- 25 человек.

Детские дошкольные учреждения проектируются строго нормируемым составом помещений, расположение которых должно отвечать определенным требованиям к их взаимосвязи как между собой так и по зданию в целом.

Состав и площади помещений ясель-сада на 140 мест приняты на основании пособия по проектированию детских дошкольных учреждений СНиП 2.08.02-89 утвержденного приказом ЦНИИЭП учебных зданий Госгражданстроя №102 от 23 октября 1984 года.

Каждая возрастная группа детей размещается в помещениях групповой ячейки состоящей из раздевалной, игральной или групповой, спальной, туалетной и буфетной.

Кроме того в составе детских яслей-сада на 140 мест предусмотрены помещения, связанные с медицинским обслуживанием детей в составе: медицинская комната - процедурный кабинет и изолятор. В состав изолятора входят: приемная, палата и туалет.

Служебно-бытовые помещения запроектированы в составе кабинета заведующего, хозяйственной кладовой, кладовой чистого белья, туалета для персонала и методического кабинета.

В холле устраиваются выставки детских работ, располагаются различные виды информации, предусматриваются места для ожидания посетителей.

Пищеблок запроектирован работающим на сырье.

В состав пищеблока входят помещения: кухня с раздаточной, заготовочная, моечная кухонной посуды, кладовые овощей и сухих продуктов. Оборудование в кухне работает на электричестве.

Стирка белья предусматривается централизованно: в составе яслей-сада предусмотрена стиральная- гладильная в основном для стирки одной трети комплекта белья (в основном мелкого).

Музыкальный зал и зал для гимнастических занятий предусматривается.

Помещения групповой ячейки проектируются таким образом, чтобы взаимосвязь всех помещений была основана на центральном расположении групповой и игральной, которые функционально связаны соответственно с раздевальной или приемной, спальней, туалетной и буфетной. Важнейшее требование, предъявляемое к помещениям игральных и групповых - наличие хороших условий для игр и занятий. Значительная площадь этих помещений занята детскими столами и стульями, которые в целях максимального освещения располагаются ближе к окнам.

В типовом проекте детских яслей-сада на 140 мест мебель, оборудование, инвентарь приняты по типовым наборам, разработанным НИИШОТСО АПН СССР при участии НИИ дошкольного воспитания и ЦНИИЭП учебных зданий и утвержденным Министерством просвещения СССР приказом №139 от 13.04.83г и на основании СНиП №13-82 №5.3- сборника сметных норм затрат на оборудование и инвентарь детских дошкольных учреждений.

Настоящий проект разработан в соответствии с действующими нормами и правилами, в том числе по взрывопожарной безопасности

Главный архитектор проекта В. Падерин

Главный конструктор проекта А. Ивановский

инв. №						
Нач. КБ	Сабуров		211-1-534.92 Альбом 1 ДС			
Гл. инж. КБ	Афанасьев					
Гл. Арх. КБ	Вершинин					
Зав. отд.	Богородский					
Гл. Арх. от.	Падерин					
Гл. конст	Ивановский					
Зав. сек	Белова		Детские ясли-сад на 140 мест	стадия	лист	листов
Вед. инж	Афанасьева			Р	2	
Архитек	Рябова		Общие данные (начало)	КБ по железобетону им. А.А. Якушева		

Строительные решения.

Проект детского ясли-сада на 140 мест спроектирован для строительства в сельской местности на основе унифицированной групповой ячейки (в которую входят: приемная, раздевальная, игровая, спальная, буфетная) и административно-хозяйственного блока, в котором расположены на 1-ом этаже:

– кухня с подсобными помещениями; стиральная с гладильной, медицинская комната, изолятор с приемной и санузлами, хоз. кладовая и кладовая чистого белья, комната персонала, санузлы и душевая, на втором этаже:

– кабинет заведующего, методический кабинет, зал для музыкальных и гимнастических занятий с кладовой, холл, хоз. кладовая и кладовая чистого белья), которые соединены между собой с учетом организации оптимальных взаимосвязей между помещениями и с учетом обеспечения оптимальной ориентации помещений групповой ячейки и кухни. Из каждой групповой ячейки имеется 2 эвакуационных выхода.

Здание детского ясли-сада на 140 мест 2-этажное с одной внутренней эвакуационной лестницей из 3-мя наружными металлическими эвакуационными лестницами.

2-е ясельных групповых ячейки находятся на 1-ом этаже с отдельным входом, 4-дошкольных групповых ячейки находятся одна на 1-ом и 3 на 2-ом этажах.

В детском саду находится центральный 2-светный холл с верхним светом.

Детские ясли-сад на 140 мест входит в серию проектов общественных зданий, включающую в себя: детские ясли-сады на 25 мест; 50 мест; 90 мест; 140 мест а школу на 11 классов (264 уч-ся) с выделенным блоком клубно-спортивных помещений. Данные проекты решены на основе повторяющегося планировочно-конструктивного элемента с выявлением общей номенклатуры изделий, кроме того детские сады решены на основе унифицированной групповой ячейки и административно-хозяйственных блоков 2х типов (на 25, 50 мест; 90; 140 мест)

Отделка здания.

Проектом предусматривается изготовление наружных стеновых панелей полной заводской готовности, включая отделку наружных поверхностей, руководствуясь при этом инструкцией по отделке фасадных поверхностей наружных стен ВСН 89-73.

Приняты типы отделки: декоративный слой из цветных бетонов или дробленых естественных материалов (мраморная или гранитная крошка) Возможна облицовка ковровой плиткой. Цоколь облицовывается плиткой типа «Кабанчик»

Накладные элементы из легкого бетона.

Варианты цветового решения:

1. Темные стены с светлыми накладными элементами, кровля светлей стены.
2. Темные накладные элементы на светлом фоне стен, кровля темней стены.
3. Светлые стены и светлые накладные элементы, кровля темней стены (насыщ. цвет).

Внутренняя отделка помещений:
Потолки- расшивка швов, затирка, побелка.
Стены- окраска масляной, силикатной, клеевой красками.
Полы в игровых спальнях- паркет.
В туалетных, буфетных- линолеум, керамическая плитка.
В коридорах, кладовых, администрации- линолеум
В кухни, подсобных помещениях и санузлах- керамическая плитка.
Типы полов приняты по серии 2.244-1 в.4
Окна и балконные двери- раздельные по серии. 1.136.5-16 количество типоразмеров 7.
Двери внутренние деревянные по ГОСТ 662974. Типоразмеров-3.
Двери деревянные входные тамбурные и служебные по серии 1-136-6-1 (1.13-11) количество типоразмеров 2.
Кровля стропильная с наружным организованным водостоком, покрытие- волнистый асбестоцементный лист. Проектом предусмотрены кроме основного, два варианта фасадов с различным решением стропильных крыш, наличников и входов; варианты заполнения оконных проемов оконными блоками со спаренным и тройным остеклением по серии. 1.136.5-16 и 1.136.5-17.

Конструктивная часть.

Конструкции здания детского ясли-сада на 140 мест выполнены из изделий комплексной серии 192 типовых проектов жилых и общественных зданий.

Здание выполнено панельным в сочетании с поперечными и продольными несущими стенами шагом 6.6; 3.6 и 3.0 м.

Жесткость здания обеспечивается пространственной совместной работой стен и дисков перекрытий. Крепление наружных и внутренних стеновых панелей между собой и с перекрытиями осуществляется монтажными связями с последующим замоноличиванием монтажных узлов. Наружные стены приняты 3х слойными с утеплителем из пенополистирола. Внутренние стены приняты из тяжелого бетона толщиной 160 мм.

Перегородки приняты крупнопанельными, гипсобетонными, толщиной 80 мм (вариант – керамзитобетонные толщ. 80 мм)

Перекрытия- многопустотные панели толщиной 220 мм предварительно напряженные для пролетов 6.6 м и с обычным армированием – 3.0 м., Шириной 3.0 м (вариант – 1.5 м)

Лестницы – из сборных железобетонных элементов. Лестничные марши- сборные железобетонные, шириной 1350 мм. с накладными проступями. Лестничные площадки- сборные железобетонные с покрытием из ковровой мозаики.

Кровля – скатная, по деревянным стропилам.

Гидроизоляция: горизонтальная, выполняется из 2х слоев гидроизола на мастике по верхней грани цокольных панелей и из цементного раствора состава 1:2; Вертикальная гидроизоляция выполняется промазкой горячим битумом за 2 раза.

Схема нагрузок на отметке – 2.300

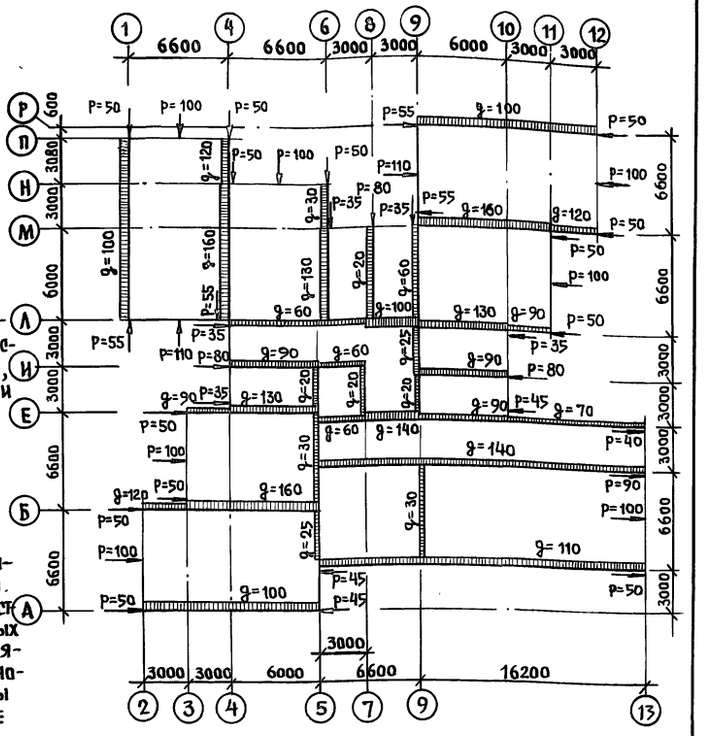
1
4
6
8
9
10
11
12
6600
6600
3000
3000
6000
3000
3000
Р
П
Н
М
Л
И
Е
Б
А
2
3
4
5
7
9
13
3000
3000
6000
6600
16200
3000
3000
6600
6600
6600
6600
3000
3000
3000
3000
3000
3000
6600
6600
6600
6600
3000
3000
3000
3000
3000
3000

ГЕНПЛАН

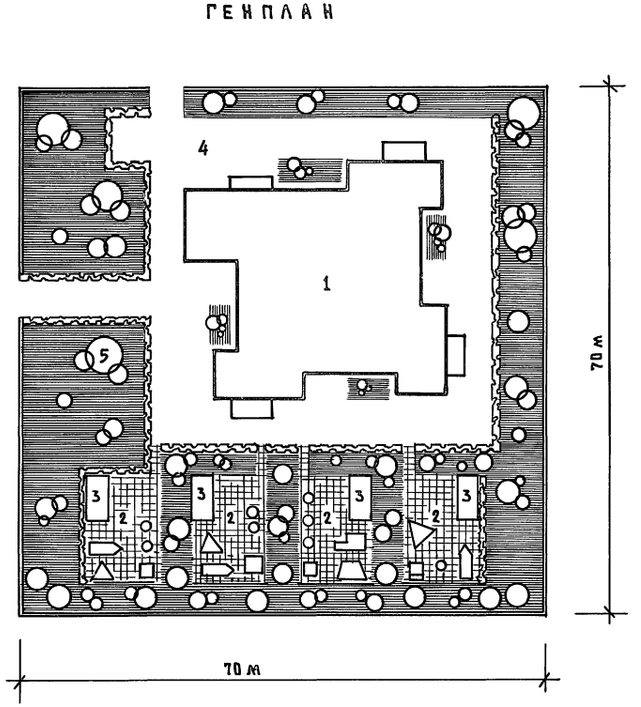

Экспликация

1. Детские ясли-сад на 140 мест
2. Площадка для прогулок
3. Навес
4. Хоз. площадка
5. Зеленые насаждения

ПЛАН ОСЕЙ

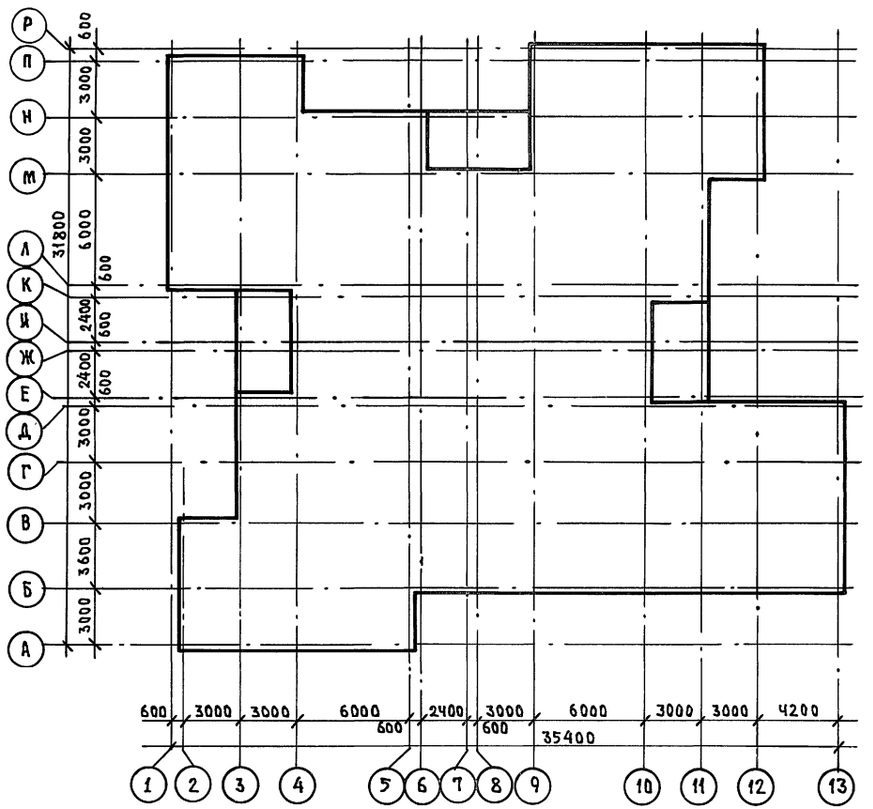

Технико-экономические показатели

NN поз.	Наименование	Ед. изм.	По проекту	По привязке
1	Площадь застройки	м²	925.71	
2	Рабочая площадь (нормируемая)	м²	1166.0	
3	Полезная площадь	м²	1346,0	
4	Строительный объем	м³	5649.0	
	в т.ч. ниже 0.000	м³	426.96	
5	Общая сметная стоимость	т.р.	470.06	
	в т.ч. строительно-монтажных работ	т.р.	320.25	
	оборудования	т.р	149.81	
6	Построечные трудозатраты	ч.час	18512	
7	Расход цемента	т	286.51	
8	Расход стали	т	27.58	
9	Расход тепла на отопление	ккал час	103755	
10	Расход воды холодной	м³/час	2.34	
	горячей	м³/час	1.97	
11	Потребная мощность электроэнергии	квт	78.6	

Инв.№ подл. | Подпись и дата | Взам.инв.№

Привязан:

Инв.№

Зав.отд.	Богородский	
Гл.арх.от.	Падерин	
Гл.кон.пр.	Ивановский	
Зав.сек.	Белова	
Архит.	Рабова	

211-1-534.92 Альбом 1 АС

Детские ясли-сад на 140 мест

Стадия	Лист	Листов
Р	4	

Генплан. План осей. Технико-экономические показатели

КБ по железобетону им. А.А. Якушева

25759-01 6

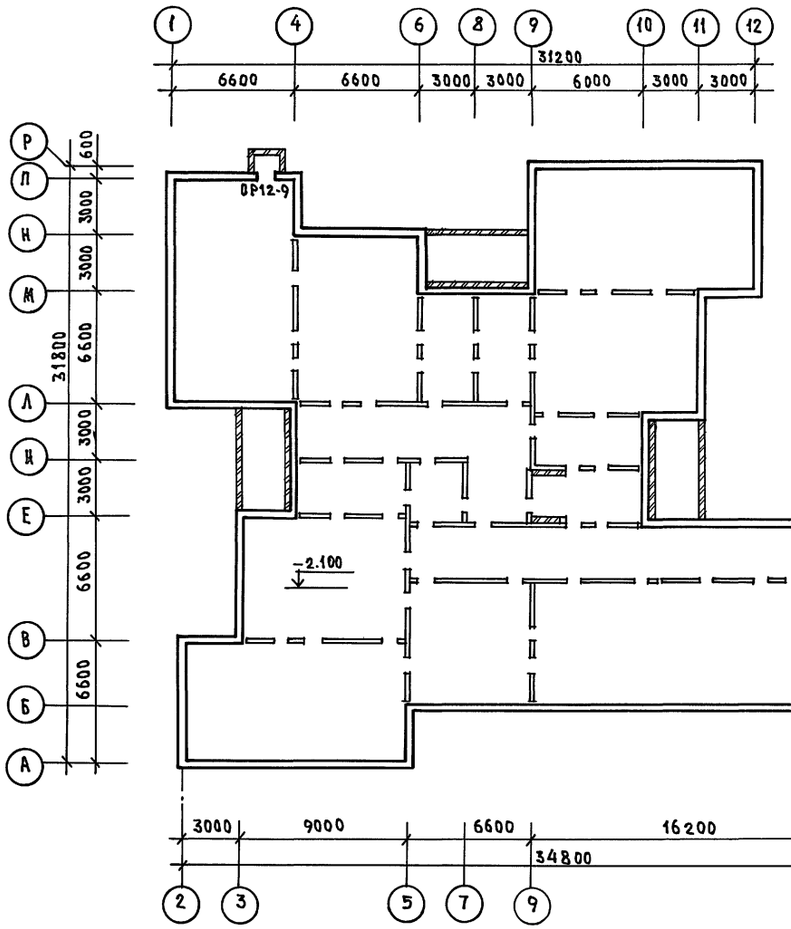

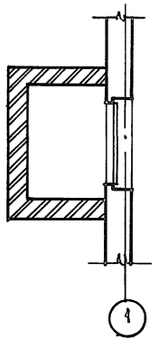

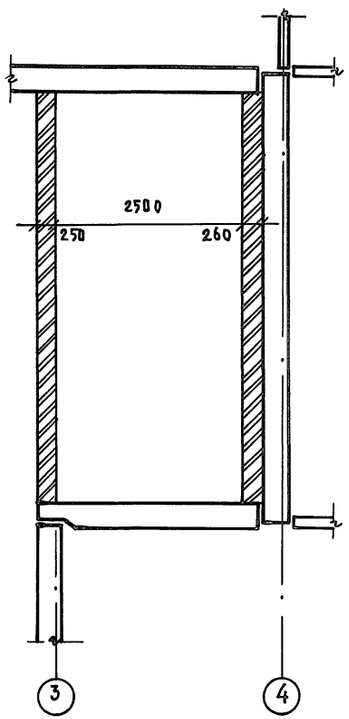

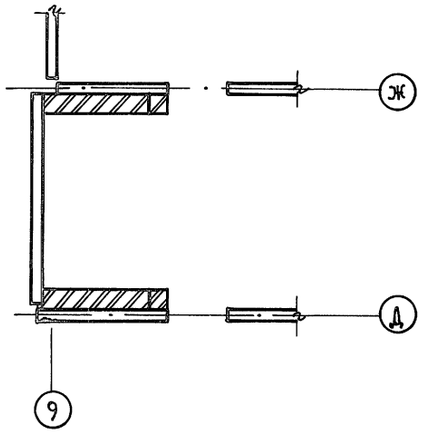

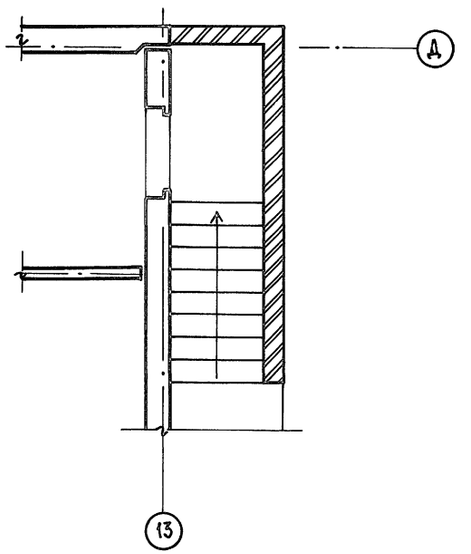

				211-1-534.92	Альбом 1	АС
Привязан		Зав.отд.	Богородский	Детские ясли-сад на 140 мест	Стадия	Лист	Листов
		Гл.арх.от.	Кадерин		Р	5	
		Гл.кон.пр.	Ивановский				
		Зав.сект.	Белова	План техподполья Фрагменты плана	КБ по железобетону им. А.А. Якушева		
Инв.№		Архит.	Рабова				

25759-01 7

Инв.№ подл. | Подпись и дата | Взам.инв.№

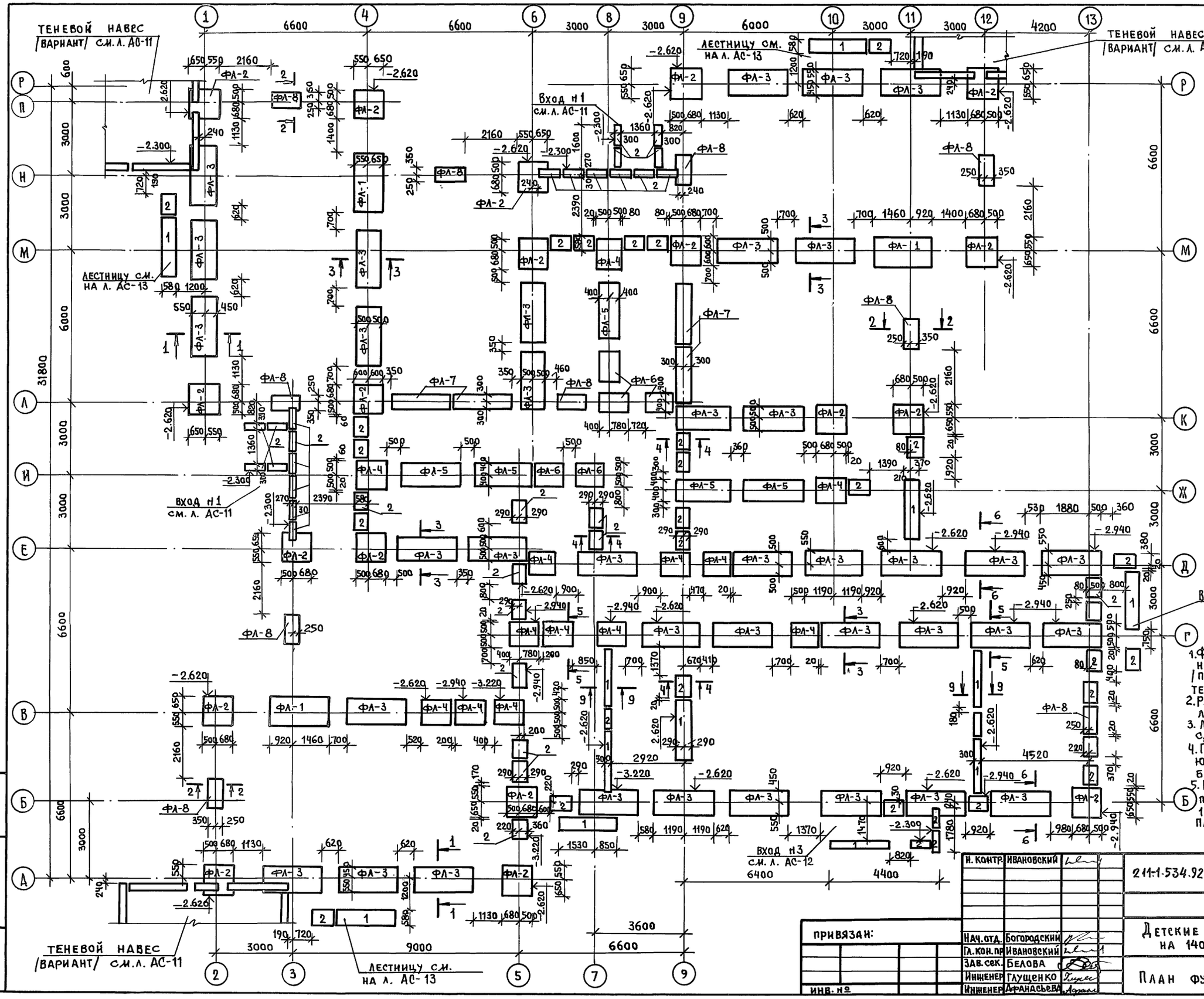

Таблица обозначений

Марка по проекту	Марка по серии
ФЛ-1	ФЛ 12.24-2
ФЛ-2	ФЛ 12.12-2
ФЛ-3	ФЛ 10.24-2
ФЛ-4	ФЛ 10.12-2
ФЛ-5	ФЛ 8.24-3
ФЛ-6	ФЛ 8.12-3
ФЛ-7	ФЛ 6.24-4
ФЛ-8	ФЛ 6.12-4
1	ФБС 24.3.6-Т
2	ФБС 9.3.6-Т

1. Фундаментные плиты ус ются на выровненное песчаное основание /при песчаных грунтах/ или предварительно уплотненную подсыпку толщ.50мм
2. Развертки стен и сечения см. на листе АС-7.
3. Монтажный план цокольных панелей см. лист АС-8.
4. Поверхности цокольных стен, соприкасающиеся с грунтом, обмазать горячим битумом за 2 раза.
5. Горизонтальная гидроизоляция выполняется из цементного раствора 1:2 поверху и низу цокольных панелей.

Н. Контр.	Ивановский	211-1-534.92	Альбом 1 АС
Нач. отд.	Богородский	Детские ясли-сад на 140 мест	Стадия Р; Лист 6; Листов
Гл. кон. пр	Ивановский		
Зав. сек.	Белова	План фундаментов	ЦНИИЭП по железобетону им. А.А. Якушева
Инженер	Глущенко		
Инженер	Афанасьева		

привязан:

инв. №

Взам. инв. № | Подпись и дата | Инв. № подл.

25759-01 8

План фундаментов веранды /вариант/

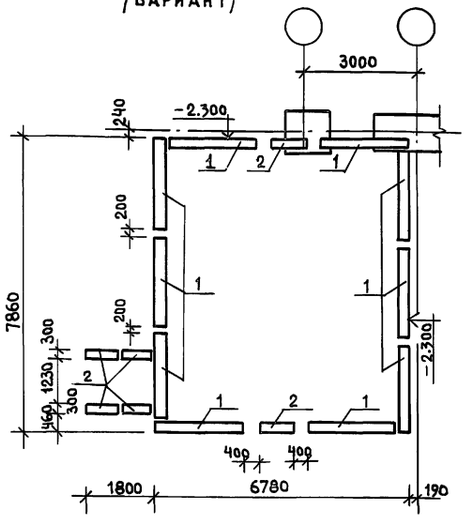

1-1

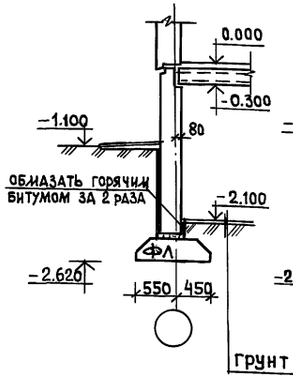

2-2

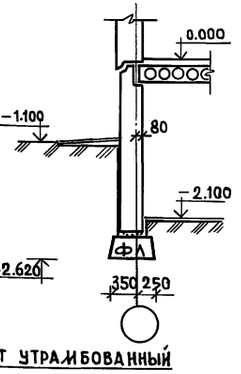

3-3

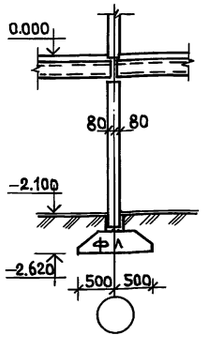

4-4

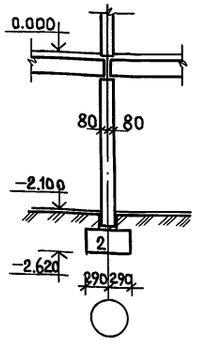

5-5

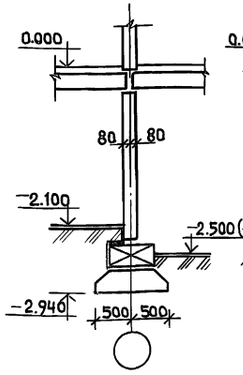

6-6

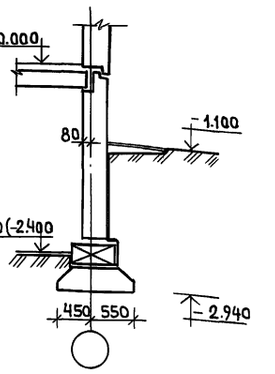

грунт утрамбованный

7-7

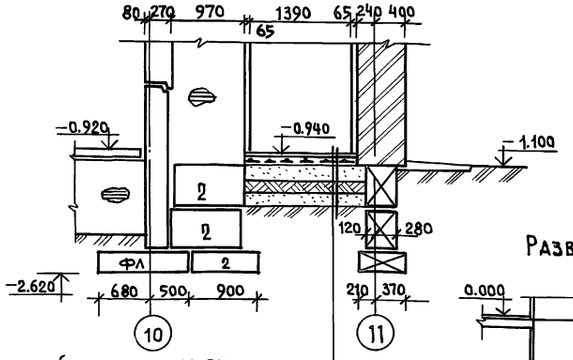

8-8

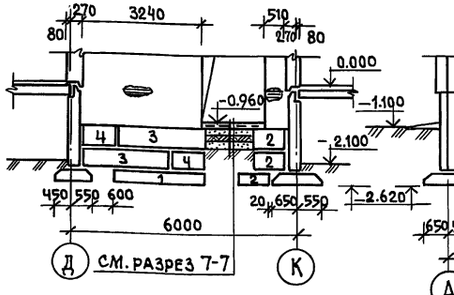

Развертка по оси 5

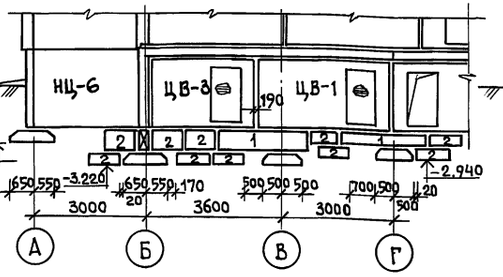

Развертка по оси 13

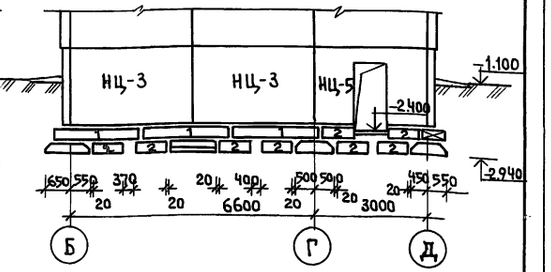

Развертка по оси Б

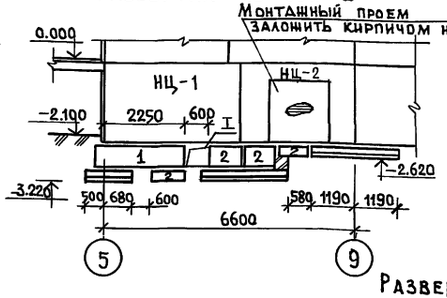

Развертка по оси Б

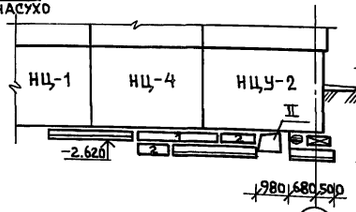

Развертка по оси Г

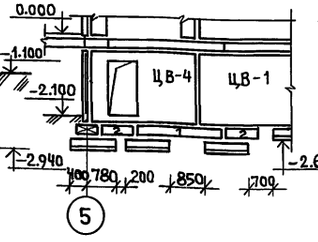

Развертка по оси Г

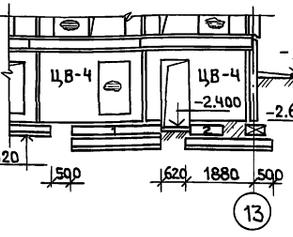

Развертка по оси В

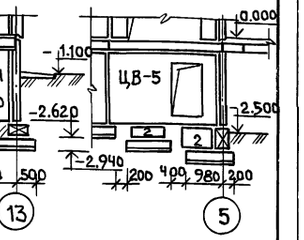

Цементный раствор М-300 – 20мм
Монолитная ж.б. плита армированная С 4ВрI-200 / 4ВрI-200; бетон В-12.5 – 130мм
Утрамбованный песок / или щебень/
Мятая глина
Послойно утрамбованная песчаная подушка
Утрамбованный грунт

Таблица отверстий

№№ п/п	Размеры мм	Отметка низа отв.	Назначение
I	600×600	-2.900	Вентиляция
II	600×450	-2.750	Ввод теплосети

Развертка по оси 1

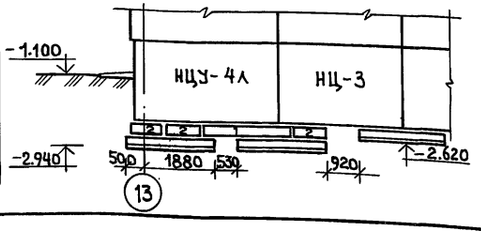

9-9

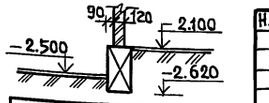

Привязан:

Инв. №

Инв.№ подл. | Подпись и дата | Взам. инв.№

Таблицу обозначений см. на листе АС-8

Н. контр.	Ивановский	211-1-534.92	Альбом 1 АС
Нач. отд.	Богородский	Детские ясли-сад на 140 мест	Стадия Р; Лист 7; Листов
Гл. конс. пр.	Ивановский	План фундаментов веранды /вариант/. Сечения 1-1÷9-9. Развертки стен ниже отм. 0.000	КБ по железобетону им. А.А. Якушева
Зав. сек.	Белова		
Инженер	Афанасьева		

25759-01 9

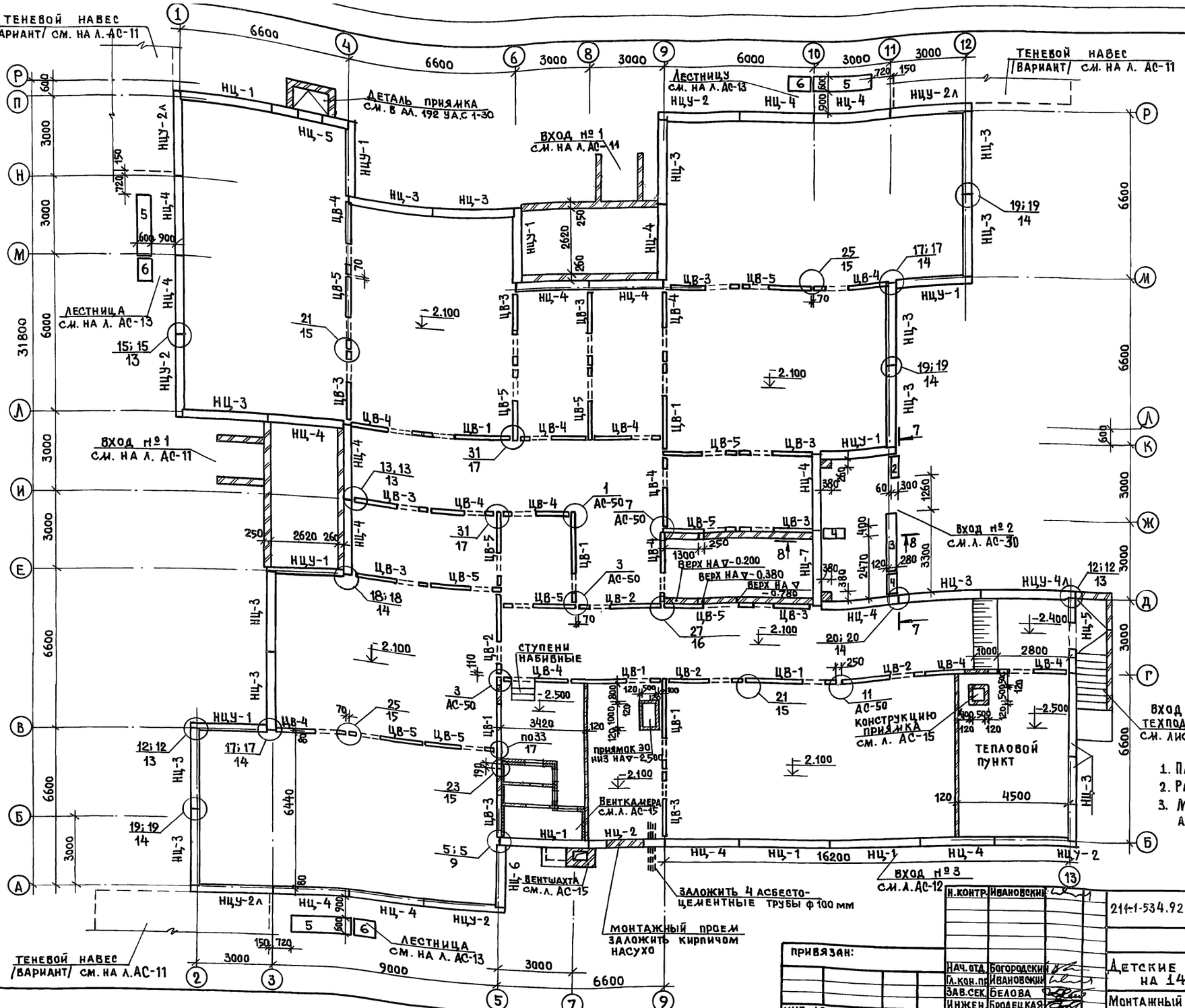

ТАБЛИЦА ОБОЗНАЧЕНИЙ

МАРКА ПО ПРОЕКТУ	МАРКА ПО СЕРИИ
НЦ-1	1НЦ-36.22.3.0-100Л
НЦ-2	1НЦ-30.22.3.0-100Л-2
НЦ-3	1НЦ-33.22.3.0-100Л
НЦ-4	1НЦ-30.22.3.0-100Л
НЦ-5	1НЦ-30.22.3.0-100Л-1
НЦ-6	1НЦ-27.22.3.0-100Л
НЦ-7	1НЦ-30.12.3.0-100Л-3
НЦУ-1	1НЦУ-30.22.3.0-100Л
НЦУ-2	1НЦУ-32.22.3.0-100Л
НЦУ-2Л	1НЦУ-32.22.3.0-100Л-1
НЦУ-4Л	1НЦУ-38.22.3.0-100Л-Л
ЦВ-1	ПСП-36.20.1.6-150Т
ЦВ-2	ПСП-33.20.1.6-150Т
ЦВ-3	ПСП-30.20.1.6-150Т
ЦВ-4	ПСП-28.20.1.6-150Т
ЦВ-5	ПСП-30.20.1.6-150Т-Л
2	ФБС 9.3.6-Т
3	ФБС 24.4.6-Т
4	ФБС 9.4.6-Т
5	ФБС 24.6.6-Т
6	ФБС 9.6.6-Т

1. План фундаментов см. л. АС-6
2. Развертки стен см. л. АС-7.
3. Монтажные узлы см. л. АС-50 и альбом 192 У.А.С.1-30.

Н.контр.	Ивановский	
Нач.отд.	Богородский	
Гл.кон.пр.	Ивановский	
Зав.сек.	Белова	
Инжен.	Бродецкая	

214-1-534.92 Альбом 1 АС

Детские ясли-сад на 140 мест

Стадия	Лист	Листов
Р	8	

Монтажный план стен ниже отм. 0.000

КБ по железобетону им. А.А. Якушева

Привязан:

Инв. №

Инв. № подл. | Подпись и дата | Взам. инв. №

25759-01 10

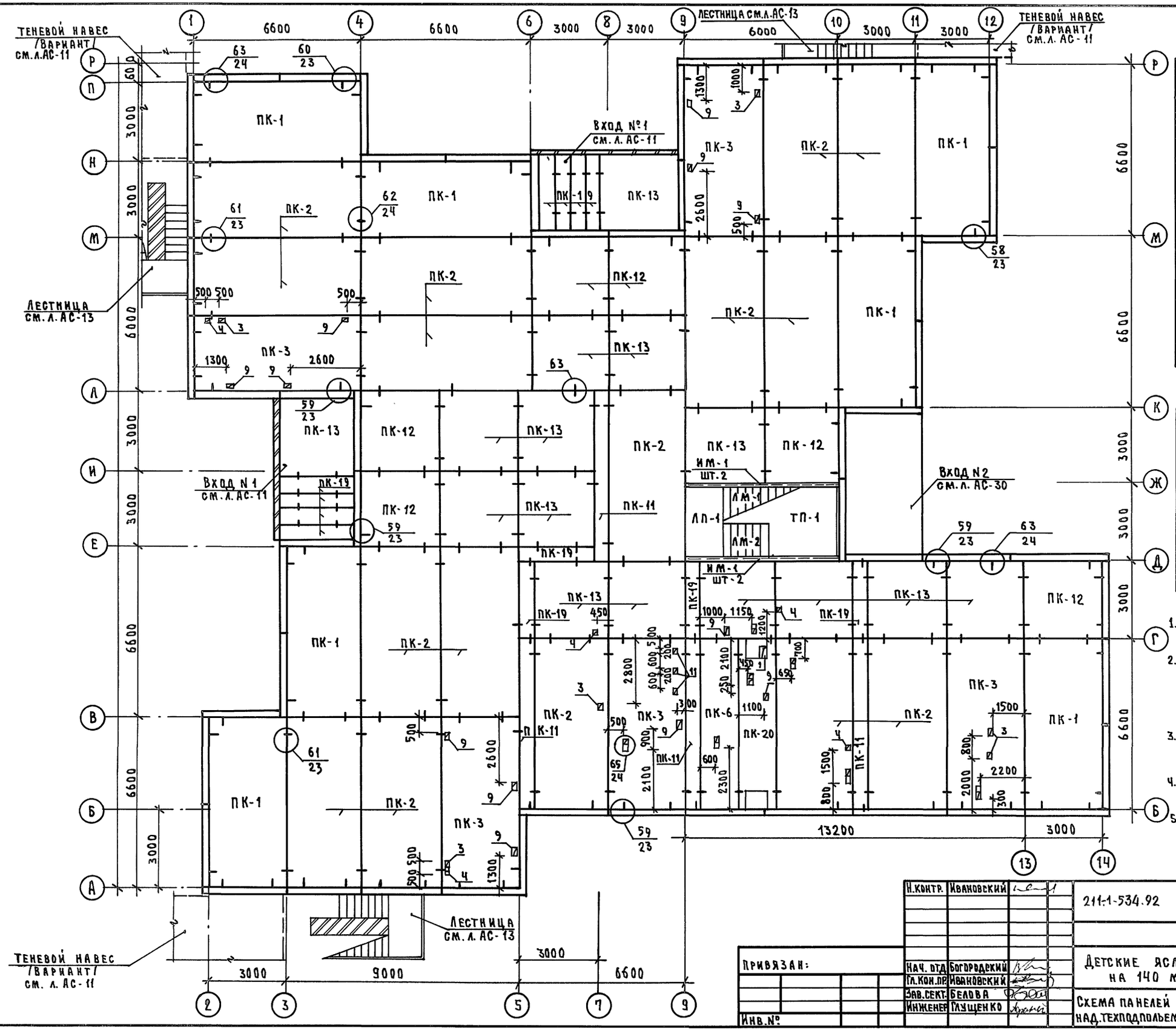

Таблица обозначений

Марка по проекту	Марка по серии
ПК-1	ПК-5-66.30
ПК-2	ПК5-66.30-1
ПК-3	ПК6-66.30-1
ПК-11	ПК5-66.6
ПК-12	ПК6-30.30
ПК-13	ПК6-30.30-1
ПК-19	ПК6-30.6
ПК-20	ПК8-66.15-6
ПК-6	ПК5-66.15-1
ЛМ-2	ЛМ-17.13
ТП-1	ТП-28.45
ЛП-1	ЛП-28.15

Таблица отверстий

NN п/п	Размеры мм	Назначение
1	250×500	Вентиляция
3	250×250	—"— ; ВК
4	150×150	ВК
9	300×150	ВК
11	100×200	ЭО

1. Монтаж панелей перекрытия производить с соблюдением требований СНиП 3.03.01-87.
2. Панели перекрытия монтируют по слою свежеуложенного пластичного цементного раствора М-100 толщиной 10мм. Швы между панелями заделать раствором или бетоном на заполнителе мелкой фракции.
3. Для пропуска коммуникаций следует пробивать отверстия в смонтированных панелях не нарушая цельности ребер.
4. Засыпку утеплителя производить после монтажа вентблоков и других узлов конструкции.
5. Монтажные узлы см. Альбом 192.УАС.1-30.

Н.контр.	Ивановский		211-1-534.92 Альбом 1 АС
Нач. отд.	Богородский		Детские ясли-сад на 140 мест
Гл.кон.пр.	Ивановский		Стадия Р; Лист 9; Листов
Зав.сект.	Белова		Схема панелей перекрытия над техподпольем шириной 3,0м
Инженер	Глущенко		КБ по железобетону им. А.А. Якушева

Привязан:

Инв.№

Инв.№ подл. | Подпись и дата | Взам.инв.№

25759-01 11

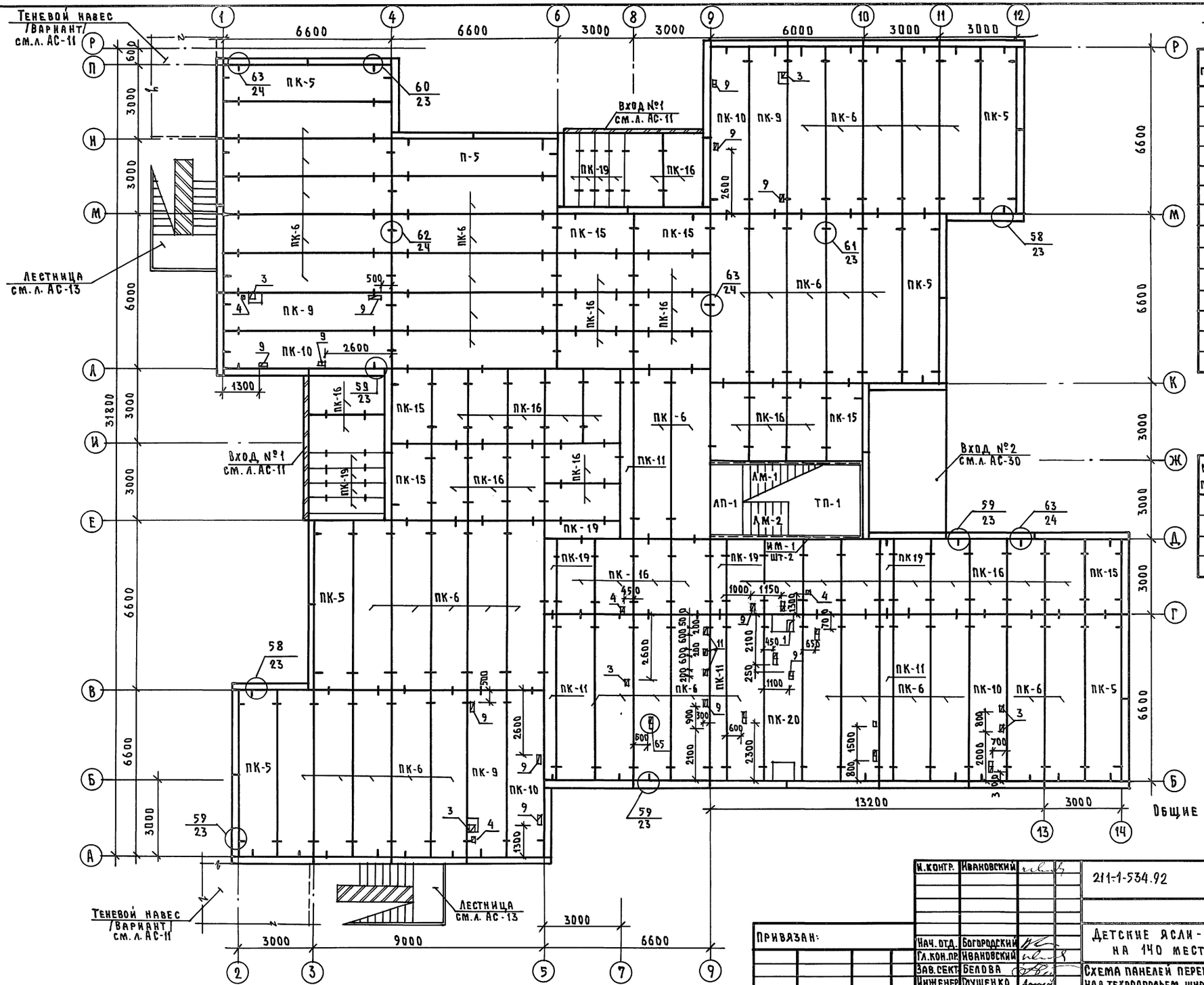

Таблица обозначений

Марка по проекту	Марка по серии
ПК-5	ПК5-66.15
ПК-6	ПК5-66.15-1
ПК-11	ПК5-66.6
ПК-15	ПК6-30.15
ПК-16	ПК6-30.15-1
ПК-19	ПК6-30.6
ПК-20	ПК8-66.15-6
ПК-9	ПК-5-66.15-5
ПК-10	ПК6-66.15-1
ПК-17	ПК6-30.15-2
ТП-1	ТП-28.45
ЛП-1	ЛП 28.15
ЛМ-2	ЛМ-17.13
ЛН-1	ЛН-13.3

Таблица отверстий

NN п/п	Размеры мм	Обозначение
1	250×250	ВЕНТИЛЯЦИЯ
3	150×250	—"— ; ВК
4	150×150	ВК
9	300×150	ВК

Общие примечания см. л. АС-9

Н.контр.	Ивановский		211-1-534.92 Альбом 1 АС
Нач. отд.	Богородский		Детские ясли-сад на 140 мест
Гл.кон.пр.	Ивановский		Стадия Р; Лист 10; Листов
Зав.сект	Белова		Схема панелей перекрытия над техподпольем шириной 1.5м /Вариант/
Инженер	Плущенко		КБ по железобетону им. А.А. Якушева

Привязан:

Инв.№

Инв.№ подл. | Подпись и дата | Взам.инв.№

25759-01 12

Теневой навес (вариант)

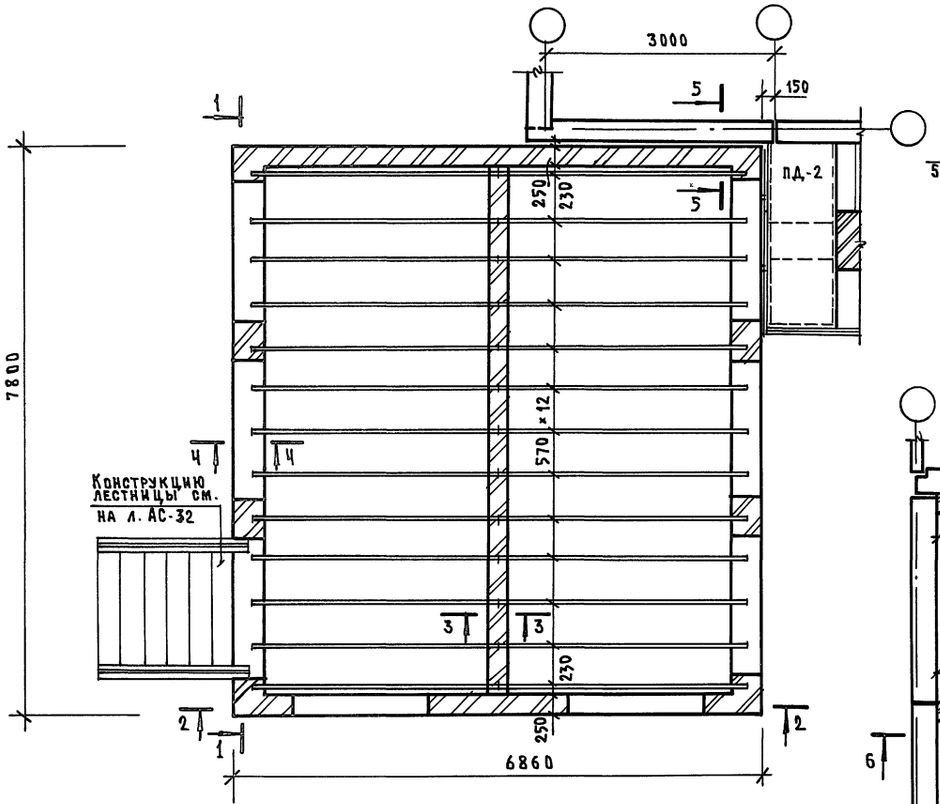

1-1

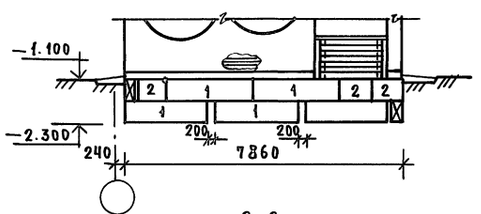

2-2

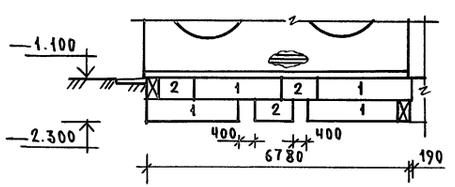

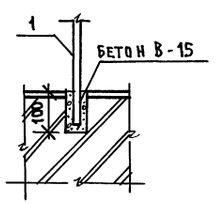

3-3

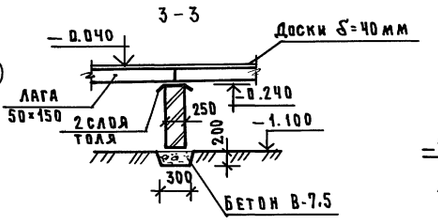

4-4

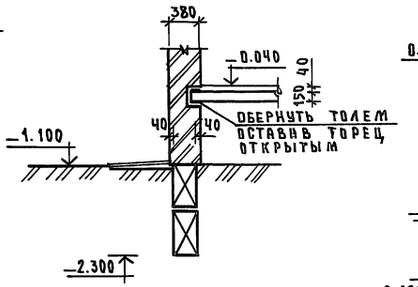

5-5

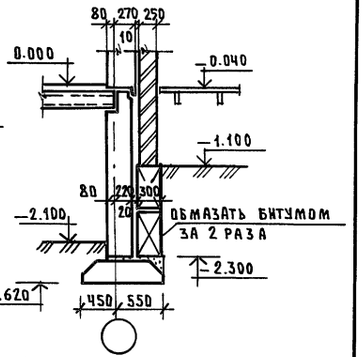

Вход N1

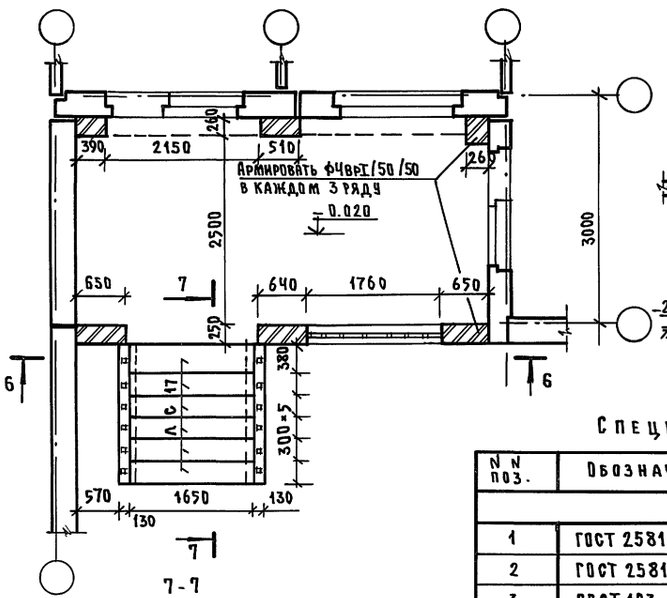

6-6

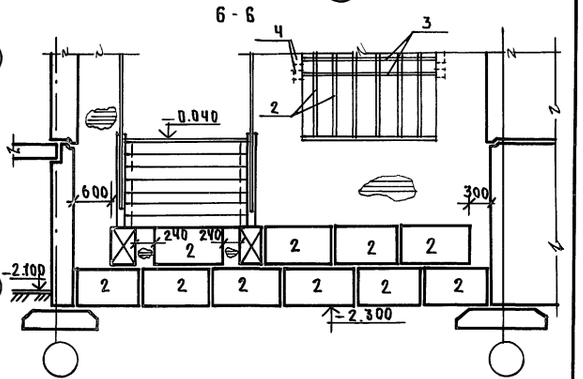

7-7

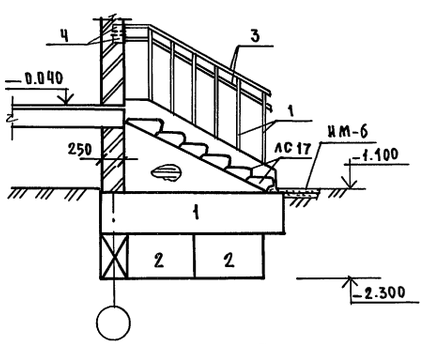

Спецификация металла на вход N1

N N поз.	Обозначение	Наименование	Кол. шт.	Масса 1 кг шт.	Примеч
		Вход N1			
1	ГОСТ 2581-88	□ 20×20;	12	3.30	
2	ГОСТ 2581-88	□ 20×20;	6	3.01	
3	ГОСТ 103-76	−40×4;	6	2.52	
4	——— " ———	−110×5;	8	0.67	

1. Данный лист смотреть совместно с л. АС-31÷32.
2. Кирпичную кладку ниже 0.000 выполнять из обыкновенного кирпича марки 75 на цементном растворе марки 50.
3. Деревянные конструкции подвергнуть глубокой пропитке антипиренами.

Н.контр.	Ивановский	211-1-534.92	Альбом 1 АС
Привязан:		Детские ясли-сад на 140 мест	Стадия Р; Лист 11; Листов
Нач.отд.	Богородский	Теневой навес (вариант) Вход N1	КБ по железобетону им. А.А. Якушева
Гл.кон.пр.	Ивановский		
Зав.сект.	Белова		
Инженер	Глущенко		
Инв.№			

Инв.№ подл. | Подпись и дата | Взам.инв.№

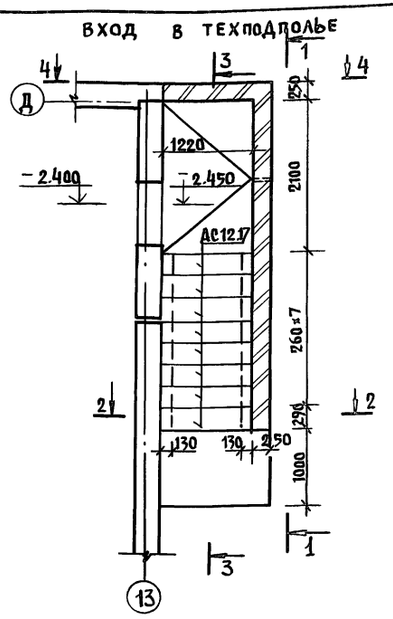

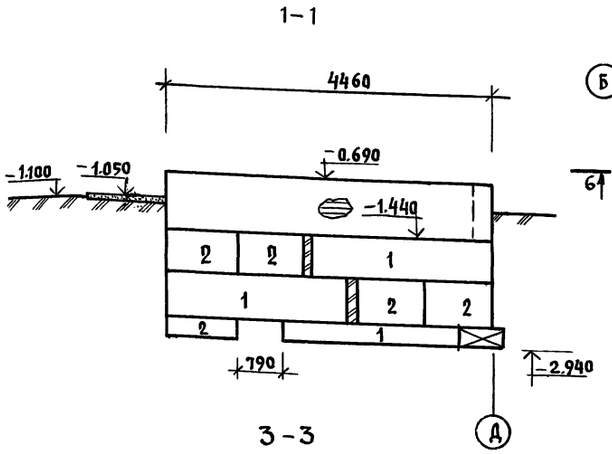

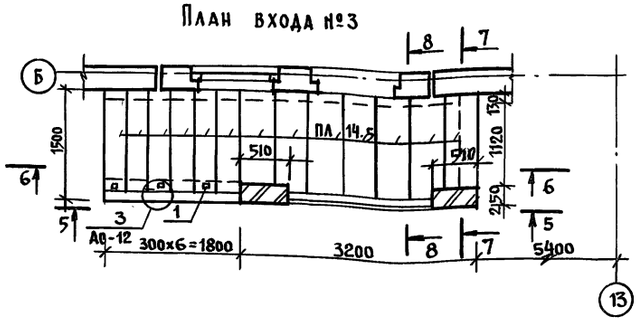

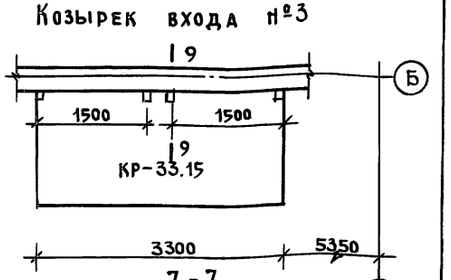

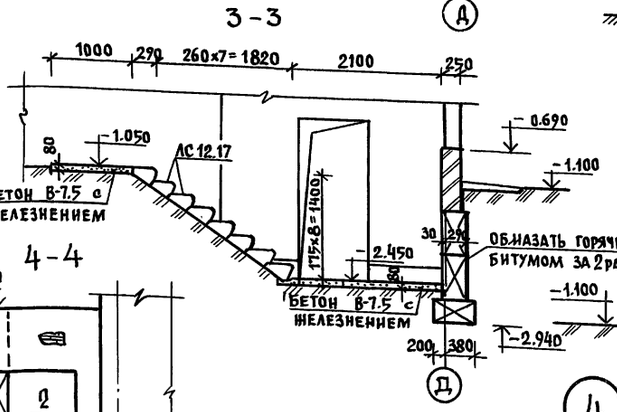

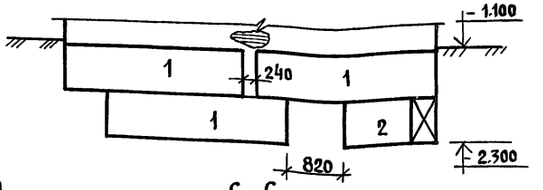

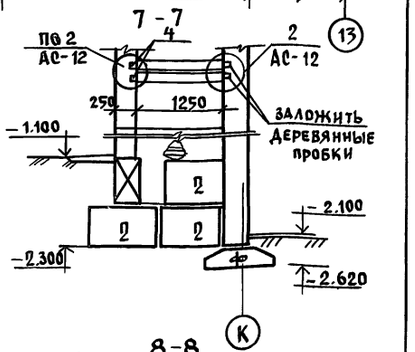

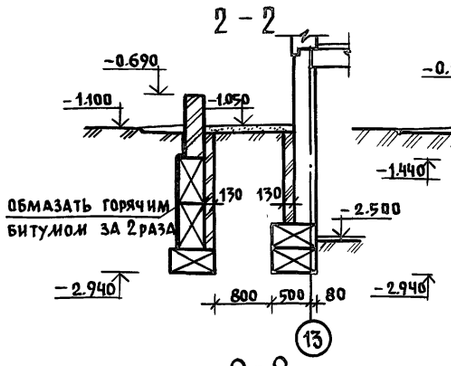

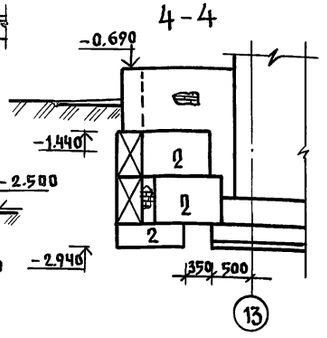

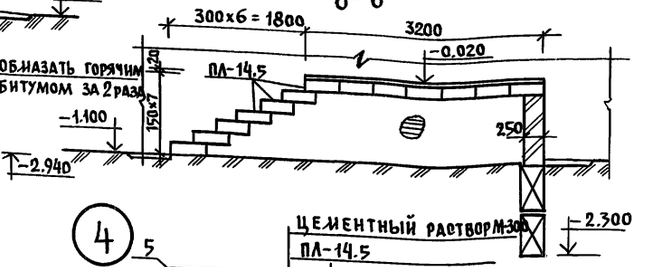

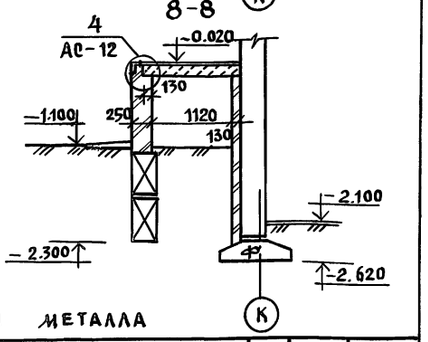

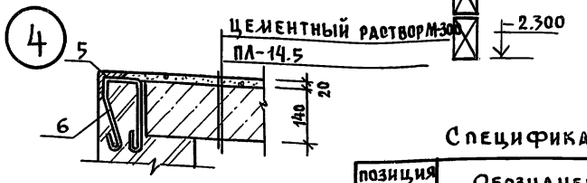

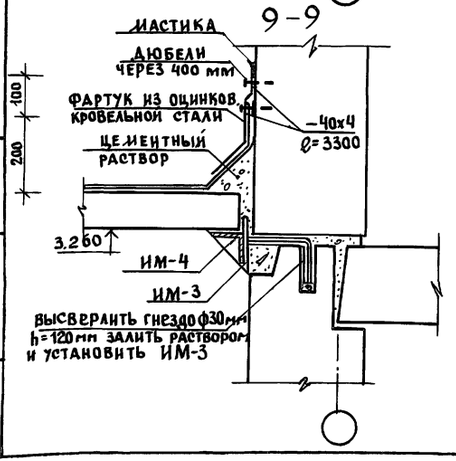

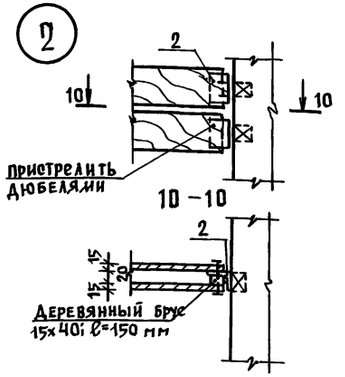

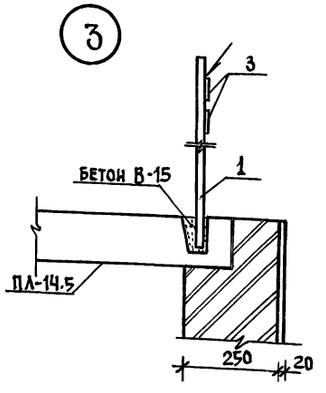

Спецификация металла

позиция обознач.	Обозначение	Наименование	кол. шт.	Масса кг 1 шт.	примеч.
		Вход №3			
1	ГОСТ 2591-88	□ 20×20; ℓ = 1050	3	3.01	
2	ГОСТ 8509-86	∟56×36×4; ℓ = 150	2	0.42	
3	ГОСТ 103-76	– 40×4; ℓ = 10 п.м	–	12.60	
4	—"—	– 170×5; ℓ = 100	6	0.67	
5	ГОСТ 8510-86	∟63×6; ℓ = 2,2 п.м	1	12.58	
6	ГОСТ 5781-82*	ф6AI; ℓ = 500	3	0.11	

Привязан:

Инв. №

Инв. № подл. | Подпись и дата | Взам. инв. №

Н. контр.	Ивановский		211-1-534.92 Альбом 1 Ас
Нач. отд.	Богородский		Детские ясли-сад на 140 мест
Гл. кон. пр.	Ивановский		Стадия Р; Лист 12; Листов
Зав. сект.	Белова		Вход №3 Вход в техподполье.
Инженер	Глущенко		ЦНИИЭП по железобетону им. А.А. Якушева
Инженер	Афанасьева		

25759-01 14

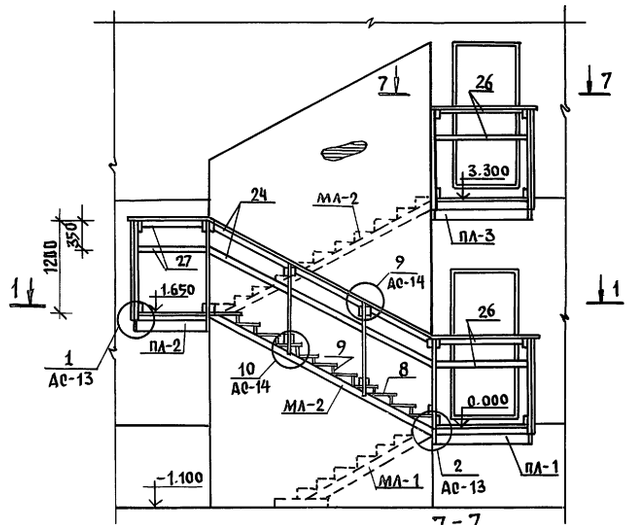

2 – 2

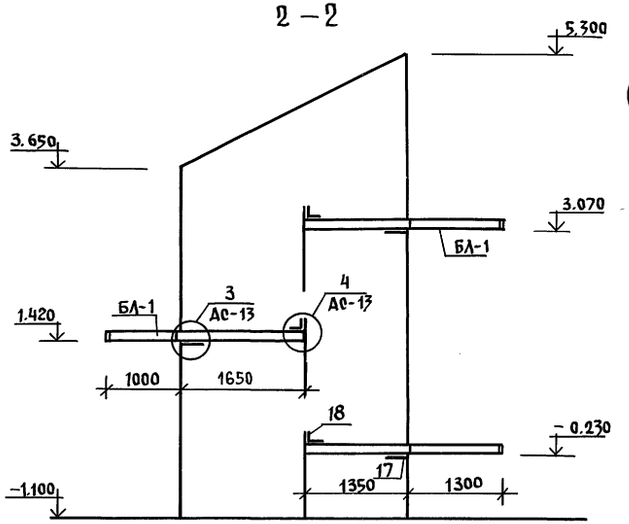

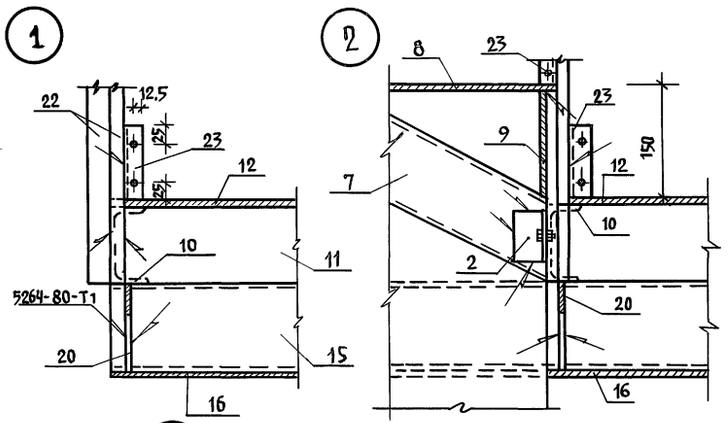

7 – 7

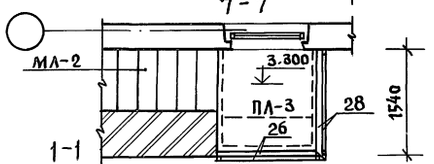

1 – 1

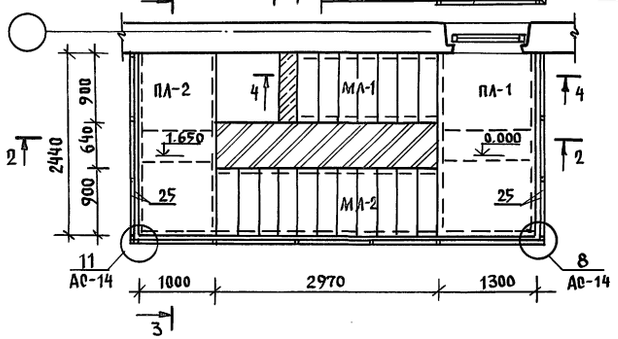

3 – 3

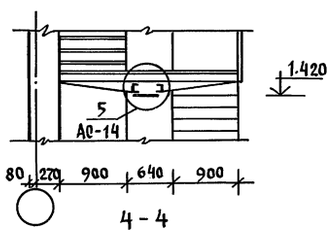

4 – 4

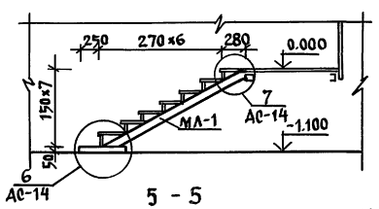

5 – 5

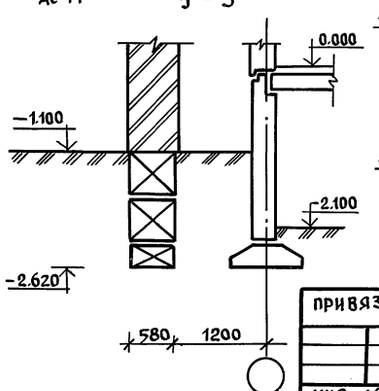

6 – 6

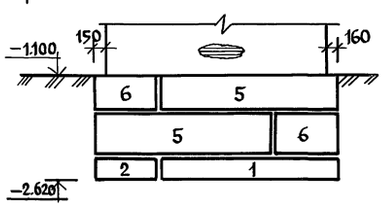

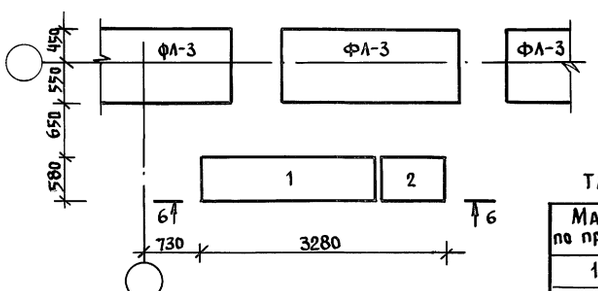

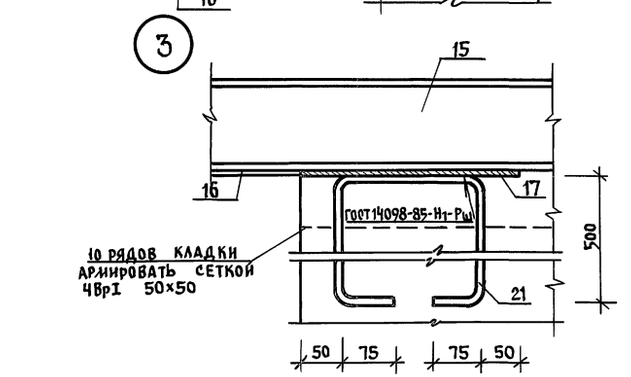

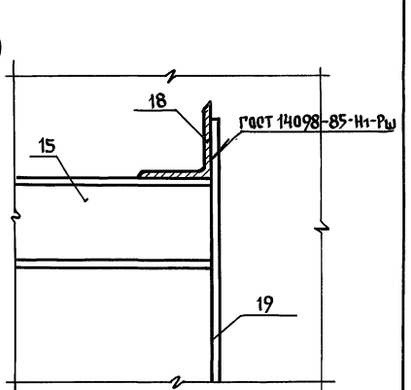

ТАБЛИЦА ОБОЗНАЧЕНИЙ

Марка по проекту	Марка по серии
1	ФБС 24.3.6-т
2	ФБС 9.3.6-т
5	ФБС 24.6.6-т
6	ФБС 9.6.6-т

Н. контр.	Ивановский		
Нач. отд	Богородский		
Гл. кон. пр	Ивановский		
Зав. сек	Белова		
Инжен	Афанасьева		

211-1-534.92 Альбом 1 Ас

Детские ясли-сад на 140 мест

стадия	лист	листов
Р	13	

Конструкция пожарной лестницы /начало/

КБ по железобетону им. А.А. Якушева

привязан:

инв. №

инв.№ подл. | подпись и дата | взам. инв.№

5

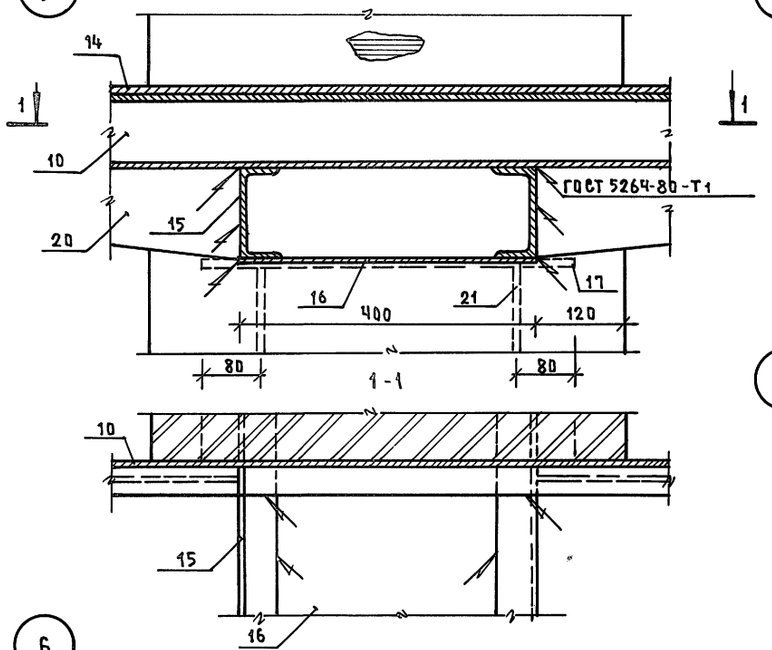

7

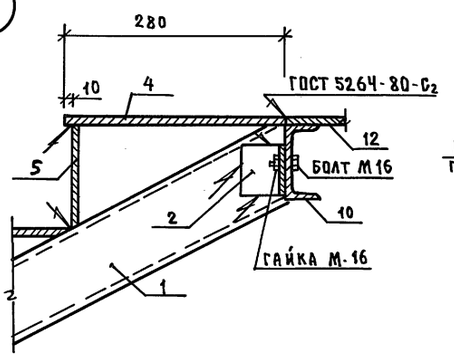

Деталь крепления асбестоцементного листа

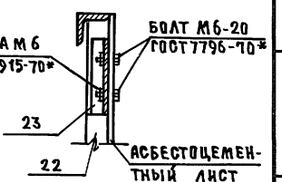

8

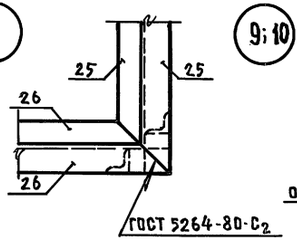

9;10

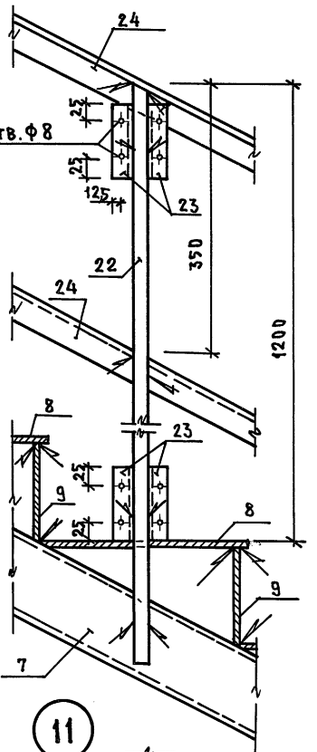

6

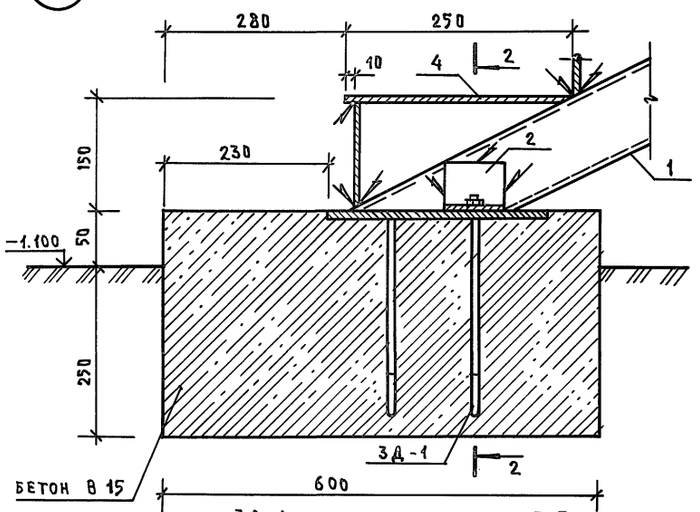

2-2

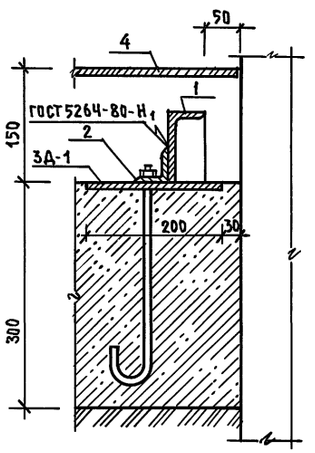

11

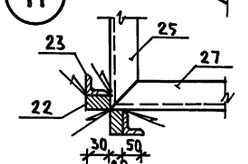

3Д-1

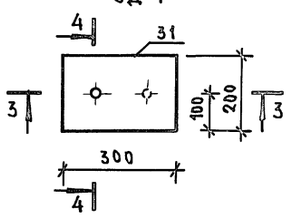

3-3

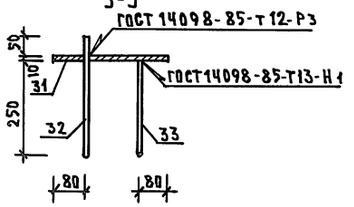

Ч-Ч

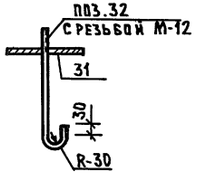

Марка	№№ поз.	Сечение диам.	Длина мм	Кол. шт	Масса кг поз.	Масса кг всего
МА-1	1	[12	2140	2	22.26	167.40
	2	L 63×4	70	4	0.27	
	4	сталь рифленая 280×6	950	7	10.91	
	5	–145×6	950	7	6.49	
МА-2	7	[12	3470	2	36.09	254.54
	8	сталь рифленая 280×6	900	11	10.33	
	9	–145×6	900	11	6.15	
	2	L 63×4	70	4	0.27	
ПЛ-1	10	[12	2440	2	25.38	194.33
	11	[12	1300	1	13.52	
	12	сталь рифленая 1300×6	2440	1	130.05	
ПЛ-2	10	[12	2440	2	25.38	161.20
	13	[12	1000	1	10.40	
	14	сталь рифленая 1000×6	2440	1	100.04	
ПЛ-3	11	[12	1300	1	13.52	127.64
	29	[12	1540	2	16.02	
	30	сталь рифленая 1300×6	1540	1	82.08	
БЛ-1	15	[12	2650	2	27.56	106.47
	16	–400×6	1200	1	22.61	
	17	–300×10	500	1	4.71	
	18	L 100×6,5	600	1	6.06	
	19	Ф10 AI	1000	2	0.617	
	20	–120×4	1000	4	3.77	
	21	Ф10 AI	1350	2	0.83	
Ограждение лестницы	22	□30×20	1300	18	6.12	170.00
	23	L 25×4	100	52	0.15	
	24	L 36×4	3420	2	6.53	
	25	L 36×4	2470	4	4.72	
	26	L 36×4	1330	4	2.54	
	27	L 36×4	1030	2	1.97	
	28	L 36×4	1570	2	3.00	
3Д-1	31	300×10	200	1	4.56	5.13
	32	Ф12 AI	350	1	0.31	
	33	Ф12 AI	290	1	0.26	

1. Высота сварочных швов не менее h = 5 мм
2. Антикоррозионную защиту выполнять согласно СНиП 2.03.11-85
3. Металлические конструкции маршей и площадок покрасить за 2 раза краской черного цвета

Инв.№ подл. | Подпись и дата | Взам.инв.№

Привязан:

Инв.№

Н.контр.	Ивановский		
Нач.отд.	Богородский		
Гл.кон.пр.	Ивановский		
Зав.сект.	Белова		
Инженер	Афанасьева		

211-1-534.92 Альбом 1 АС

Детские ясли-сад на 140 мест

Стадия	Лист	Листов
Р	14	

Конструкция пожарной лестницы /окончание/

КБ по железобетону им. А.А. Якушева

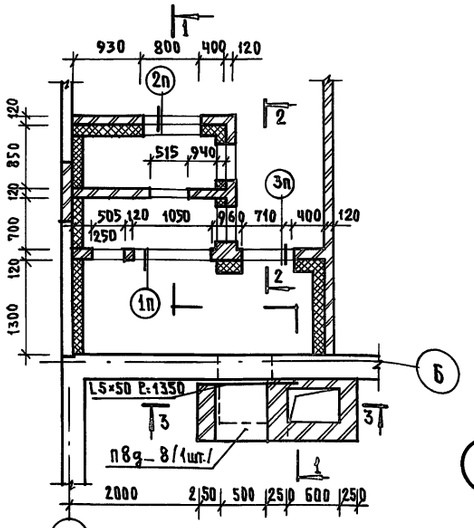

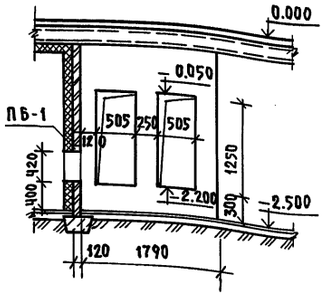

Конструкция приямка

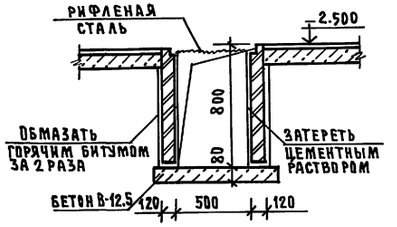

Ведомость перемычек

Тип	Схема, сечения	Обозначение
1п	−1.540 — 1ПБ13-1	ПБ-ч
2п	−1.525 — 1ПБ10-1	ПБ-1
3п	−1.680 — 1ПБ10-1	ПБ-1

Расход древесины для воздухозаборной шахты

NN поз.	Наименование	Сечен. мм	Кол-во	Объем м3	Мат-ал
1	Настил из досок	100×19	1.75м²	0.033	сосна
2	Брус	60×30	1.10п.м	0.005	"
3	Брус косой	100×100	0.68п.м	0.006	"

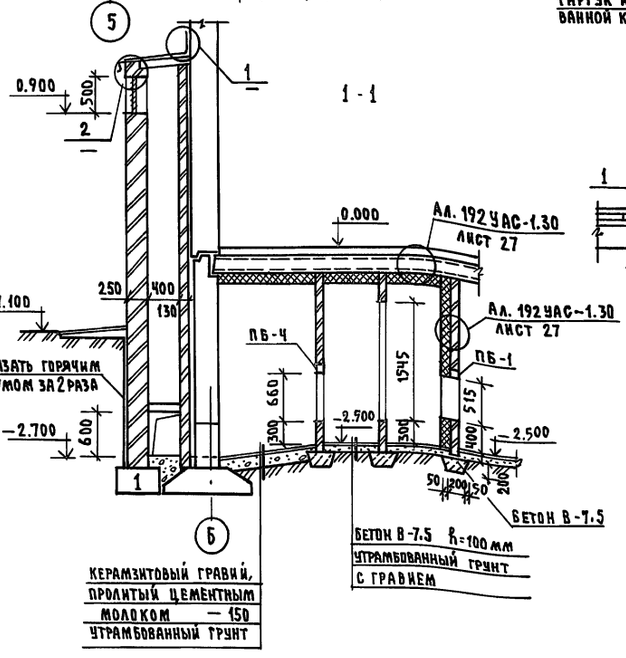

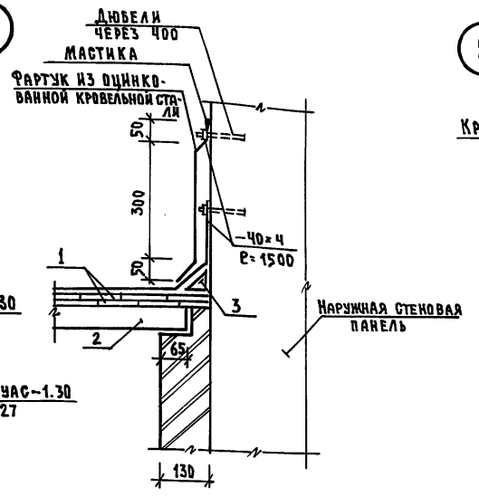

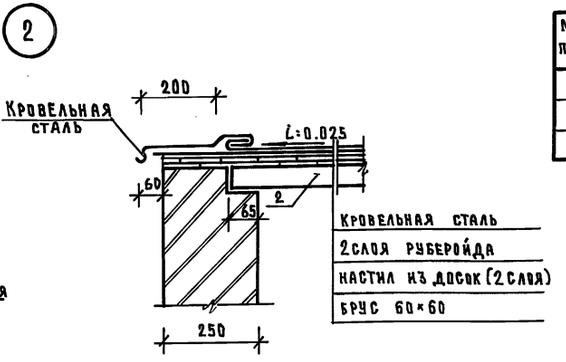

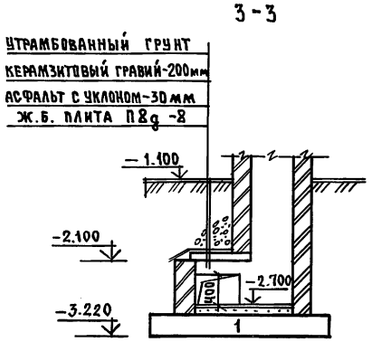

1. Стенки венткамеры выполнять из обыкновенного кирпича марки 75 на цементном растворе марки 50.
2. Внутренние поверхности шахты затереть цементным раствором.
3. Поверхности кирпичных стен, соприкасающиеся с грунтом, обмазать горячим битумом за 2 раза, предварительно затерев их цементным раствором.
4. Кирпичную кладку вентшахты выполнять из обыкновенного кирпича марки 75 на цементном растворе марки 50. Кирпичную кладку оштукатурить под цвет фактуры панели.
5. Все проемы обрамить L 50×5.
6. Деревянные конструкции подвергнуть глубокой пропитке антипиренами.

Н.контр.	Ивановский	211-1-534.92	Альбом 1 АС
Нач.отд.	Богородский	Детские ясли-сад на 140 мест	Стадия Р; Лист 15; Листов
Гл.конст.	Ивановский	Конструкция воздухозаборной шахты, венткамеры	КБ по железобетону им. А.А. Якушева
Зав.сект.	Белова		

Привязан:

Инв. №

Инв. № подл. | Подпись и дата | Взам. инв. №

25759-01 17

Поз. обознач.	Обозначение	Наименование	Кол. шт.	Масса ед.т	Примеч.
		Фундаменты			
ФЛ-1	ГОСТ 13580-85	ФЛ-12.24-2	3	1.63	
ФЛ-2	—— " ——	ФЛ-12.12-2	19	0.78	
ФЛ-3	—— " ——	ФЛ-10.24-2	38	1.38	
ФЛ-4	—— " ——	ФЛ-10.12-2	13	0.65	
ФЛ-5	—— " ——	ФЛ-8.24-3	5	1.15	
ФЛ-6	—— " ——	ФЛ-8.12-3	5	0.55	
ФЛ-7	—— " ——	ФЛ-6.24-4	4	0.93	
ФЛ-8	—— " ——	ФЛ-6.12-4	10	0.45	
1	ГОСТ 13579-78	ФБС 24.3.6-Т	5	0.97	
2	—— " ——	ФБС 9.3.6-Т	33	0.35	
		Наружные стены			
НЦ-1	192КЖ.И.1.1-26 стр.51	1НЦ-36.22.3.0-100л	4	3.42	
НЦ-2	—— " —— стр.56	1НЦ-30.22.3.0-100л-2	1	1.59	
НЦ-3	—— " —— стр.52	1НЦ-33.22.3.0-100л	15	3.12	
НЦ-4	—— " —— стр.53	1НЦ-30.22.3.0-100л	16	2.82	
НЦ-5	—— " —— стр.55	1НЦ-30.22.3.0-100л-1	2	2.10	
НЦ-6	—— " —— стр.54	1НЦ-27.22.3.0-100л	1	2.52	
НЦУ-1	—— " —— стр.58	1НЦУ-30.22.3.0-100л	6	2.80	
НЦУ-2	—— " —— стр.57	1НЦУ-32.22.3.0-100л	4	3.01	
НЦУ-2л	—— " —— стр.57	1НЦУ-32.22.3.0-100л-л	3	3.01	
НЦУ-4л	192КЖ.И.1.1-31 стр.32	1НЦУ-38.22.3.0-100л	1	3.57	
1	ГОСТ 13579-78	ФБС-24.3.6-Т	6	0.97	
2	—— " ——	ФБС-9.3.6-Т	9	0.35	
		Внутренние стены			
ЦВ-1	192КЖ.И.2.1-33 стр.23	ПСП-36.20.1.6-150т	7	2.32	
ЦВ-2	—— " —— стр.24	ПСП-33.20.1.6-150т	4	2.13	
ЦВ-3	—— " —— стр.25	ПСП-30.20.1.6-150т	11	1.85	
ЦВ-4	—— " —— стр.27	ПСП-28.20.1.6-150т	14	1.78	
ЦВ-5	—— " —— стр.26	ПСП-30.20.1.6-150т-1	12	1.85	
1	ГОСТ 13579-78	ФБС-24.3.6-Т	4	0.97	
2	—— " ——	ФБС-9.3.6-Т	9	0.35	

Поз. обознач.	Обозначение	Наименование	Кол. шт.	Масса ед.т	Примеч.
		Перекрытия шир. 3.0м			
ПК-1	192КЖ.И.3.1-28 стр.7	ПК5-66.30	7	6.130	
ПК-2	—— " —— стр.9	ПК5-66.30-1	16	6.130	
ПК-3	—— " —— стр.8	ПК6-66.30-1	5	6.130	
ПК-11	—— " —— стр.20	ПК5-66.6	4	1.450	
ПК-12	—— " —— стр.16	ПК6-30.30	6	2.850	
ПК-13	—— " —— стр.16	ПК6-30.30-1	13	2.850	
ПК-19	—— " —— стр.20	ПК6-30.6	4	0.680	
ПК-20	192КЖ.И.4.1-33 стр.7	ПК8-66.15-6	1	3.250	
ПК-6	192КЖ.И.3.1-28 стр.11	ПК5-66.15-1	1	3.000	
		Перекрытия /вариант/ шир. 1.5м			
ПК-5	192КЖ.И.3.1-28 стр.11	ПК5-66.15	7	3.000	
ПК-6	—— " —— стр.11	ПК5-66.15-1	43	3.000	
ПК-11	—— " —— стр.20	ПК5-66.6	4	1.450	
ПК-15	—— " —— стр.18	ПК6-30.15	6	1.500	
ПК-16	—— " —— стр.18	ПК5-30.15-1	32	1.500	
ПК-19	—— " —— стр.20	ПК6-30.6	4	0.680	
ПК-20	192КЖ.И.4.1-33 стр.7	ПК8-66.15-6	1	3.250	
ПК-9	192КЖ.И.3.1-28 стр.15	ПК5-66.15-5	3	2.950	
ПК-10	192КЖ.И.4.1-33 стр.8	ПК6-66.15-1	4	3.000	
		Лестница			
ТП-1	192КЖ.И.4.1-33 стр.12	ТП-28.45	1	4.825	
ЛП-1	—— " —— стр.9	ЛП28.15	1	2.065	
ЛМ-2	—— " —— стр.10	ЛМ-17.13	1	2.04	
ЛН-1	—— " —— стр.13	ЛН-13.3	6	0.041	
		Вход в техподполье			
АС12.17	ГОСТ 8717.0-84	АС 12.17	8	0.128	
1	ГОСТ 13579-78	ФБС 24.3.6-Т	3	0.97	
2	—— " ——	ФБС-9.3.6-Т	8	0.35	
		Два входа №1			
ПК-13	192КЖ.И.3.1-28 стр.16	ПК6-30.30-1	2	2.850	
ПК-19	—— " —— стр.20	ПК6-30.6	8	0.680	
АС17	ГОСТ 8717.0-84	АС-17	12	0.174	
1	ГОСТ 13579-78	ФБС 24.3.6-Т	4	0.97	
2	—— " ——	ФБС 9.3.6-Т	28	0.35	

Поз. обознач.	Обозначение	Наименование	Кол. шт.	Масса ед.т	Примеч.
		Два входа №1 /вариант/			
ПК-16	192КЖ.И.3.1-28 стр.18	ПК5-30.15-1	4	1.500	
ПК-19	—— " —— стр.20	ПК6-30.6	8	0.680	
АС-17	ГОСТ 8717.0-84	АС-17	12	0.174	
1	ГОСТ 13579-78	ФБС 24.3.6-Т	4	0.97	
2	—— " ——	ФБС 9.3.6-Т	28	0.35	
		Вход №2			
1	ГОСТ 13579-78	ФБС 24.3.6-Т	1	0.97	
2	—— " ——	ФБС 9.3.6-Т	6	0.35	
3	—— " ——	ФБС 24.4.6-Т	2	1.30	
4	—— " ——	ФБС 9.4.6-Т	2	0.47	
		Вход №3			
ПЛ14.5	192КЖ.И.3.1-28 стр.21	ПЛ 14.5	13	0.216	
1	ГОСТ 13579-78	ФБС 24.3.6-Т	3	0.97	
2	—— " ——	ФБС 9.3.6-Т	4	0.35	
		Пожарные лестницы /3 шт/			
1	ГОСТ 13579-78	ФБС 24.3.6-Т	3	0.97	
2	—— " ——	ФБС 9.3.6-Т	3	0.35	
5	—— " ——	ФБС 24.6.6-Т	6	1.96	
6	—— " ——	ФБС 9.6.6-Т	6	0.70	
		Теневые навесы /вариант/			
1	ГОСТ 13579-78	ФБС 24.3.6-Т	54	0.97	
2	—— " ——	ФБС 9.3.6-Т	36	0.35	
		Вентшахта			
ПВ$_2$-8	Серия 3.006.1-2.87	ПВ$_2$-8	1	0.21	
1	ГОСТ 13579-78	ФБС 24.3.6-Т	1	0.97	
ПБ-1	Серия 1.038.1-1 Вып.1	1ПБ 10-1	2	0.020	
ПБ-4	—— " ——	1ПБ 13-1	1	0.025	

Инв. № подл. | Подпись и дата | Взам. инв. №

Привязан:

Инв. №

Н.контр.	Ивановский		
Нач.отд.	Богородский		
Гл.конст.	Ивановский		
Зав.сект.	Белова		

211-1-534.92 Альбом 1 АС

Детские ясли-сад на 140 мест

Стадия	Лист	Листов
Р	16	

Сводная спецификация ниже отм.0.000 /начало/

КБ по железобетону им. А.А. Якушева

Поз. обознач	Обозначение	Наименование	Кол. шт.	Масса ед. кг	Примеч
Сводная спецификация монтажных связей и металлоконструкций					
Монтажные связи					
наружных стен					
МС-1	192КМ.И-31 стр.4	МС-1	30	0.50	
МС-2	——— " ——— стр.4	МС-2	16	0.28	
МС-3	——— " ——— стр.4	МС-3	73	0.24	
МС-4	——— " ——— стр.4	МС-4	8	0.58	
МС-5	——— " ——— стр.4	МС-5	78	0.22	
МС-6	——— " ——— стр.4	МС-6	2	0.93	
МС-18	——— " ——— стр.6	МС-18	8	0.72	
МС-21	——— " ——— стр.6	МС-21	32	0.47	
МС-25	——— " ——— стр.6	МС-25	6	0.71	
МС-31	——— " ——— стр.9	МС-31	4	2.38	
Внутренних стен					
МС-15	192КМ.И-31 стр.6	МС-15	28	0.02	
МС-19	——— " ——— стр.6	МС-19	4	0.24	
МС-21	——— " ——— стр.6	МС-21	18	0.47	
МС-22	——— " ——— стр.6	МС-22	4	0.59	
МС-23	——— " ——— стр.6	МС-23	6	0.71	
МС-24	——— " ——— стр.6	МС-24	7	0.94	
МС-32	——— " ——— стр.9	МС-32	3	2.57	
ИМ-2	——— " ——— стр.10	ИМ-2	4	0.98	
-50×6	ГОСТ 103-76	-50×6; ℓ=450	1	1.06	
Перекрытий шириной 3000					
МС-1	192КМ.И-31 стр.4	МС-1	12	0.50	
МС-8	——— " ——— стр.4	МС-8	12	0.10	
МС-11	——— " ——— стр.4	МС-11	63	0.22	
МС-12	——— " ——— стр.4	МС-12	84	0.44	
ИМ-1	——— " ——— стр.10	ИМ-1	4	1.49	
Перекрытий шириной 1500 /вариант/					
МС-1	192КМ.И-31 стр.4	МС-1	14	0.50	
МС-8	——— " ——— стр.4	МС-8	14	0.10	

Поз. обознач.	Обозначение	Наименование	Кол. шт.	Масса ед. кг	Примеч.
МС-11	192КМ.И-31 стр.4	МС-11	63	0.22	
МС-12	——— " ——— стр.4	МС-12	174	0.44	
ИМ-1	стр.10	ИМ-1	4	1.49	
Металлоконструкций					
ограждение лестницы					
ОЛ-2	Альбом 1 л.АС-53	ОЛ-2	1	24.59	
Решетки для вытерания ног					
ИМ-6	192КМ.И-31 стр.12	ИМ-6	3	12.2	
Воздухозаборная шахта и венткамера					
10АI	ГОСТ 5781-82*	10АI; ℓ=155.90п.м	1	61.58	
12АI	——— " ———	12АI; ℓ=0.32 п.м	39	0.28	
12АI	——— " ———	12АI; ℓ=0.4 п.м	20	0.40	
L50×5	ГОСТ 8509-86	L50×5; ℓ=19.0п.м	1	71.63	
L63×6	——— " ———	L63×6; ℓ=1.30п.м	1	7.44	
Приямка					
	192УАС.1-30 стр.32	———	1	52.32	
Входа №1					
	Альбом 1 л.АС-11	———	2	78.14	
Входа №3					
	Альбом 1 л.АС-12	———	1	39.40	
Пожарные лестницы					
МЛ-1	Альбом 1 л.АС-14	МЛ-1	3	167.40	
МЛ-2	——— " ———	МЛ-2	6	254.54	
ПЛ-1	——— " ———	ПЛ-1	3	194.33	
ПЛ-2	——— " ———	ПЛ-2	3	161.20	
ПЛ-3	——— " ———	ПЛ-3	3	127.64	
БЛ-1	——— " ———	БЛ-1	9	106.47	
ОЛ	——— " ———	ограждение лестницы	3	170.00	
ЗД-1	——— " ———	ЗД-1	6	5.13	

Спецификация монолитных железобетонных конструкций

Формат	Зона	Позиц.	Обозначение	Наименование	Кол. шт.	Примечан
				Вход №2		
				Сборочные единицы		
БЧ				с $\frac{\text{ЧВрI-200}}{\text{ЧВрI-200}}$ 3150×5550		
				ГОСТ 8478-81	1	17.52кг
				Материалы		
				Бетон В-12.5	2.30	м³
				Цементный раствор М-300	0.35	м³

Инв.№ подл. | Подпись и дата | Взам.инв.№

Привязан:

Инв.№

Н.контр.	Ивановский		
Нач.отд.	Богородский		
Гл.конс.пр	Ивановский		
Зав.сект	Белова		
Инженер	Афанасьева		

211-1-534.92 Альбом 1 АС

Детские ясли-сад на 140 мест

Стадия	Лист	Листов
Р	17	

Сводная спецификация ниже отм.0.000(окончание)

КБ по железобетону им.А.А.Якушева



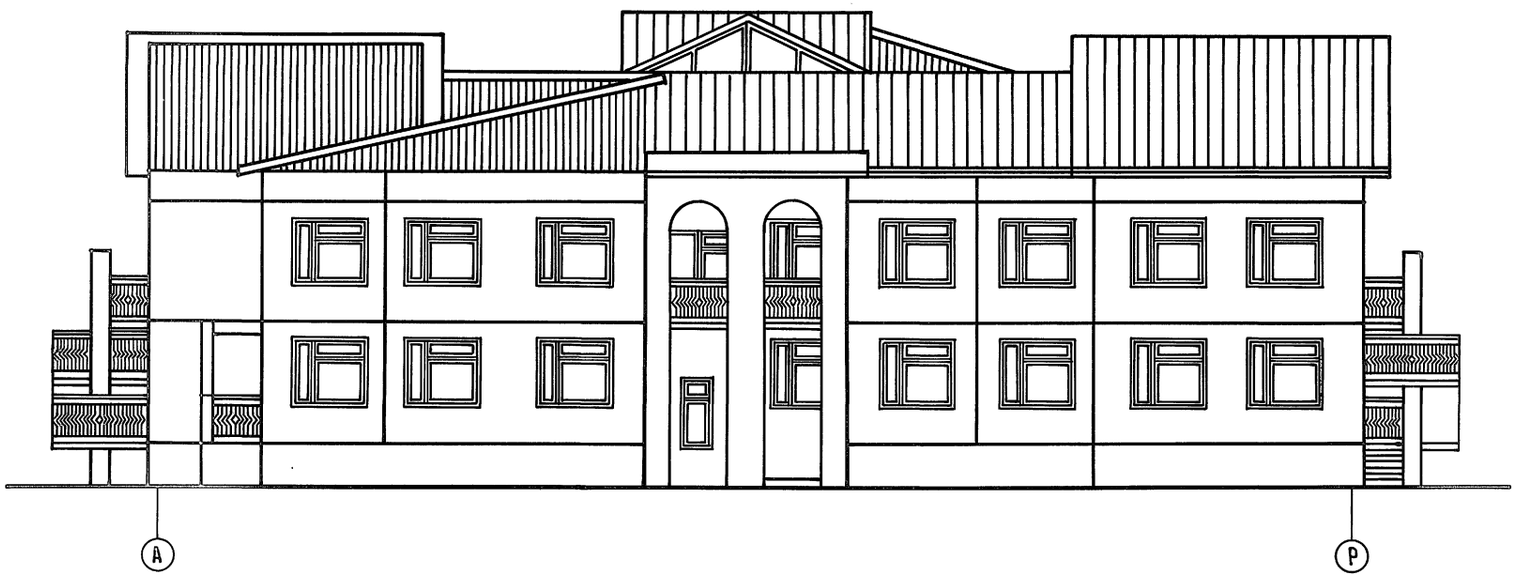

Инв. № подл. | Подпись и дата | Взам. инв. №

Привязан	Зав.отд.	Богородский	
	Гл.Арх.от.	Падерин	
	Гл.кон.от.	Ивановский	
	Зав.сек.	Белова	
Инв. №	Архит.	Рябова	

211-1-534.92 Альбом 1 АС

Детские ясли-сад на 140 мест

Стадия	Лист	Листов
Р	18	

Фасады 13-1; А-Р

КБ по железобетону им. А.А. Якушева

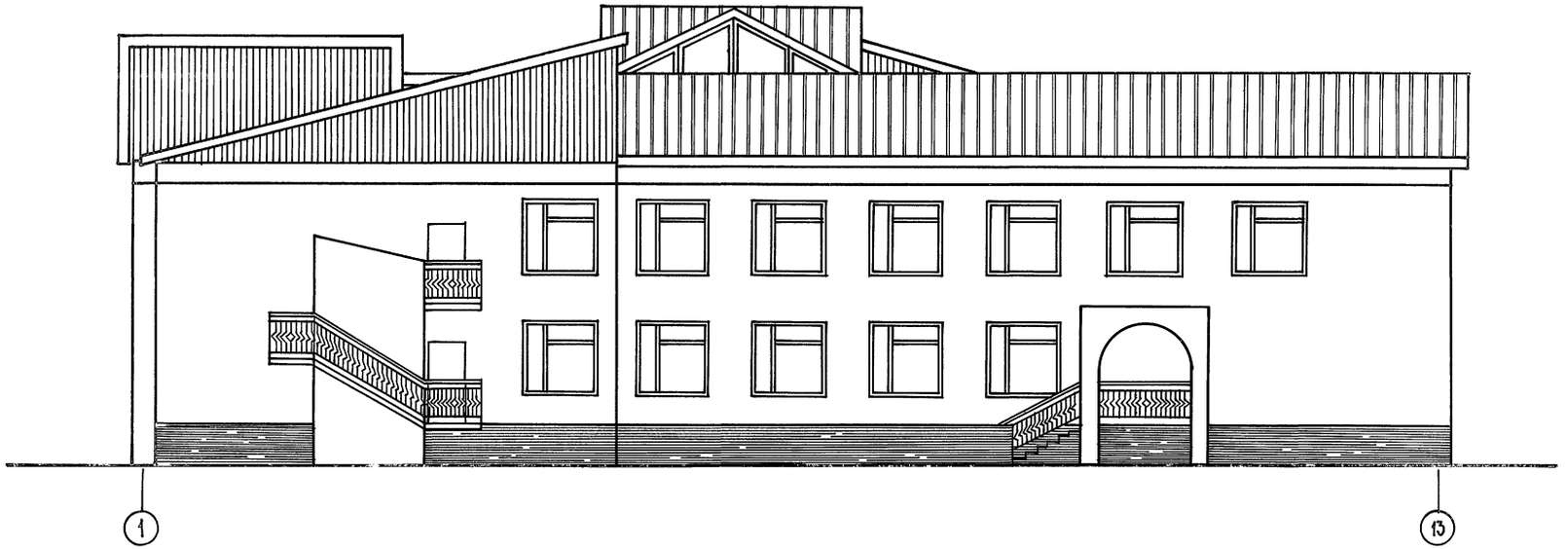

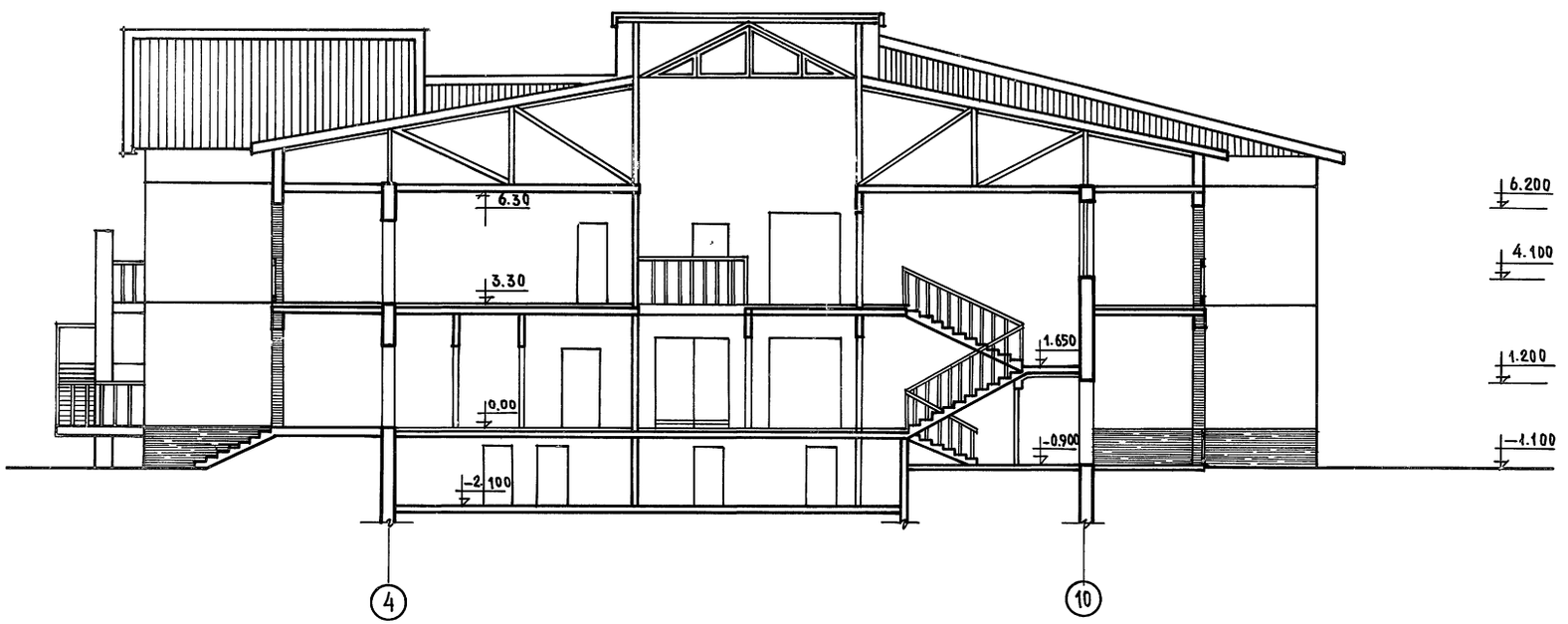

Инв.№ подл. | Подпись и дата | Взам. инв.№

				211-1-534.92 Альбом 1 АС	
Привязан	Зав. отд.	Богородский		Детские ясли - сад на 140 мест	Стадия: Р; Лист: 19; Листов:
	Гл. арх. от.	Падерин			
	Гл. кон. от.	Ивановский			
	Зав. сек.	Белова		Фасад 1-13. Разрез 1-1	КБ по железобетону им. А.А. Якушева
Инв.№	Арх.	Рябова			



13

1

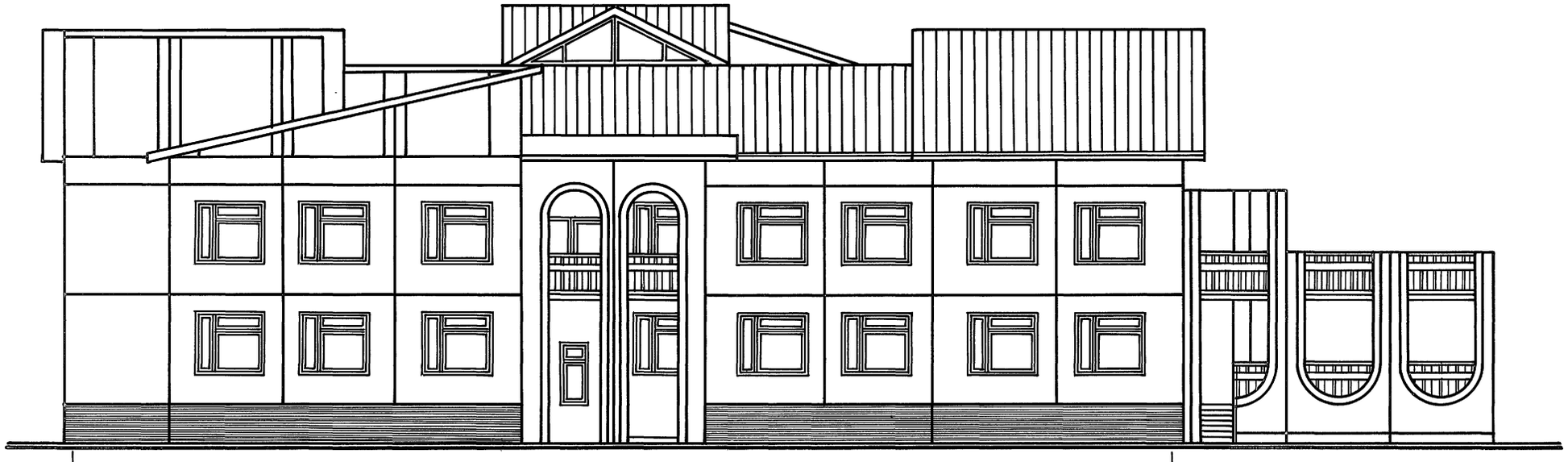

А

Р

Инв.№ подл. | Подпись и дата | Взам.инв.№

Привязан		211-1-534.92	Альбом 1 АС
Инв.№	Зав.отд. Богородский Гл.арх.от. Падерин Гл.кон.от. Ивановский Зав.сек. Белова Арх. Рябова	Детские ясли-сад на 140 мест Фасады 13-1; А-Р /Вариант/	Стадия Р; Лист 20; Листов КБ по железобетону им. А.А.Якушева

25759-01 22

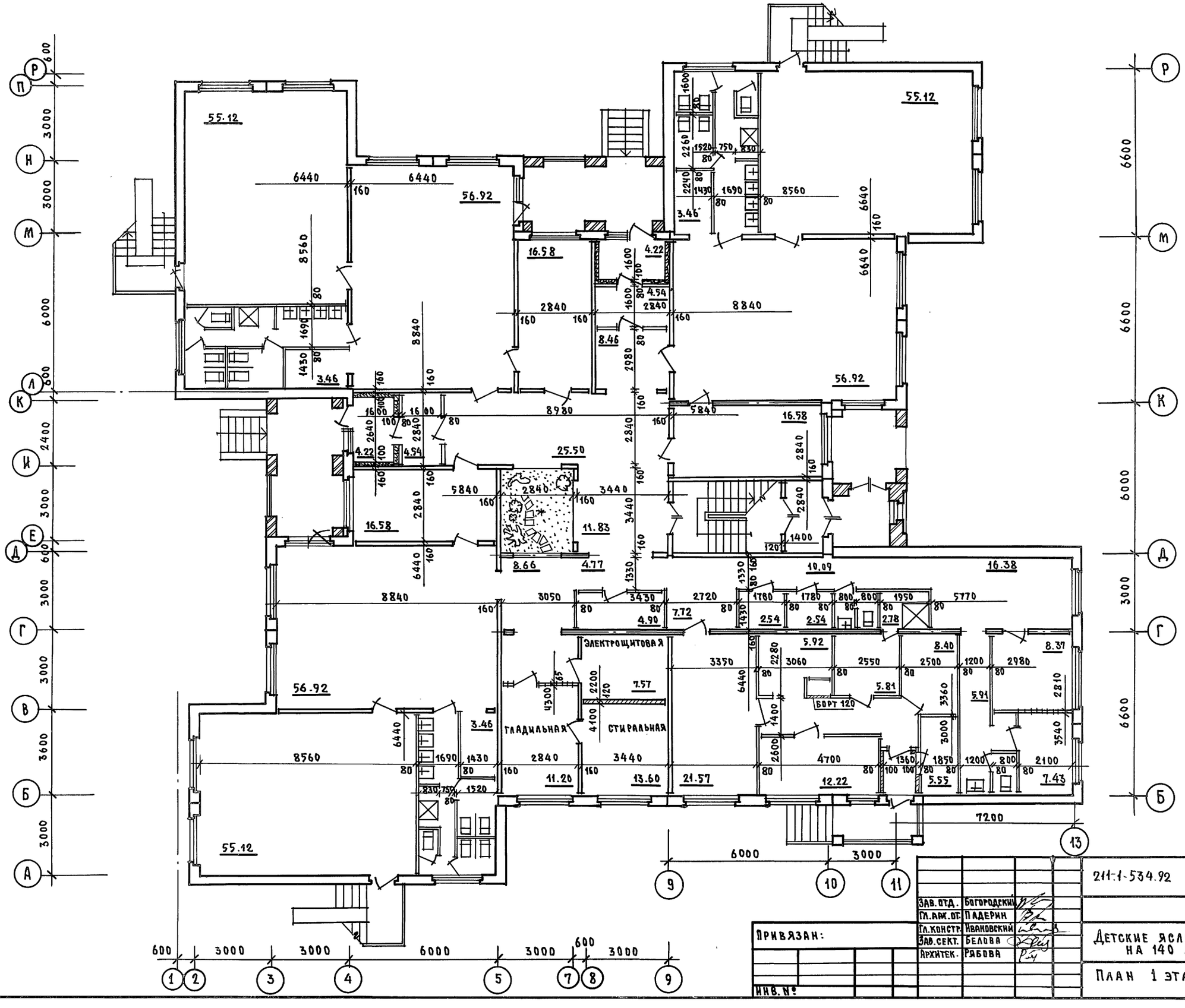

ЗАВ. ОТД.	Богородский	
ГЛ. АРХ. ОТ.	Падерин	
ГЛ. КОНСТР.	Ивановский	
ЗАВ. СЕКТ.	Белова	
АРХИТЕК.	Рабова	

ПРИВЯЗАН:

ИНВ. №

211-1-534.92 Альбом 1 АС

Детские ясли-сад на 140 мест

План 1 этажа

Стадия	Лист	Листов
Р	21	

КБ по железобетону им. А.А. Якушева

ИНВ. № ПОДЛ. | ПОДПИСЬ И ДАТА | ВЗАМ. ИНВ. №

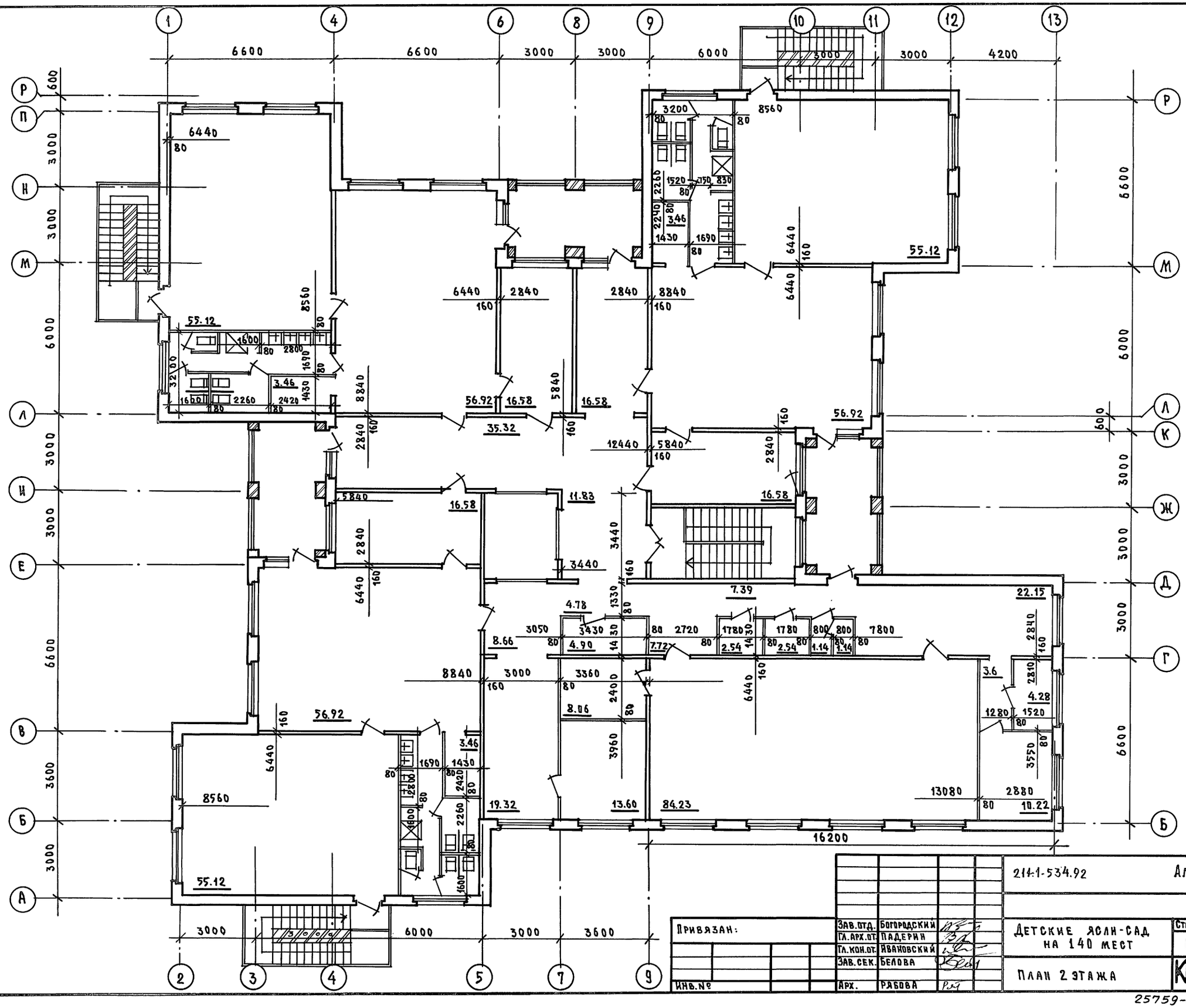

				211-1-534.92	Альбом 1		АС
Привязан:	Зав.отд.	Богородский		Детские ясли-сад на 140 мест	Стадия	Лист	Листов
	Гл.арх.от.	Падерин			Р	22	
	Гл.кон.от.	Ивановский					
	Зав.сек.	Белова		План 2 этажа	КБ по железобетону им. А.А. Якушева		
Инв.№	Арх.	Рябова					

25759-01 24

Инв.№ подл. | Подпись и дата | Взам. инв.№

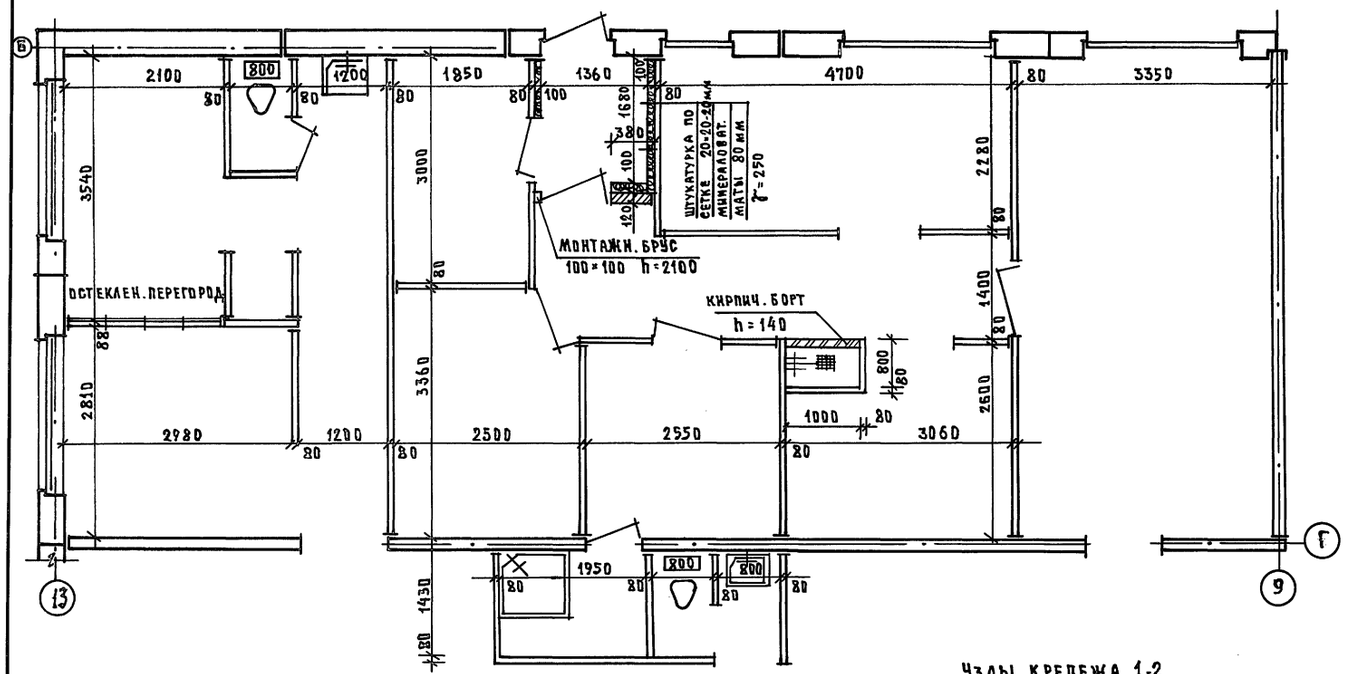

Остекленная перегородка

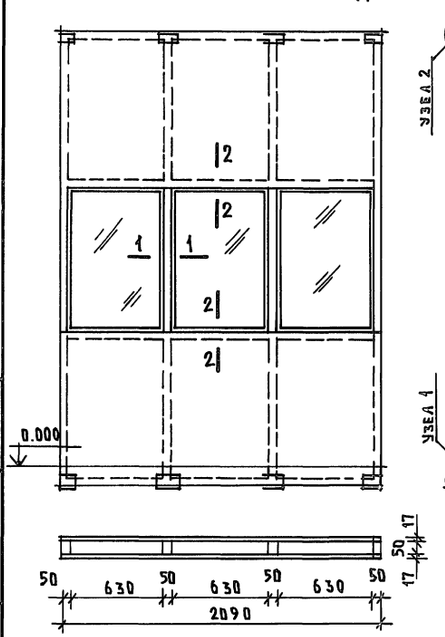

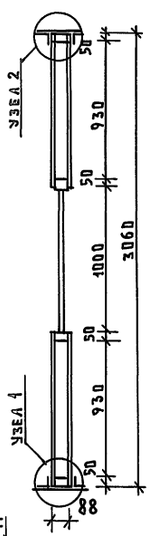

Каркас перегородки

брус 50×50

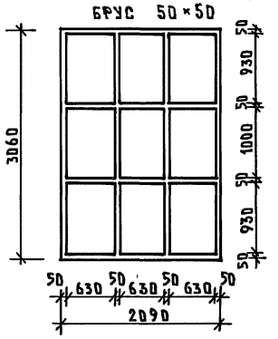

1-1

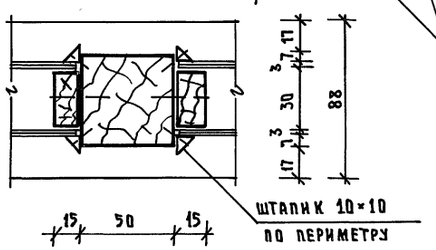

Узлы крепежа 1-2

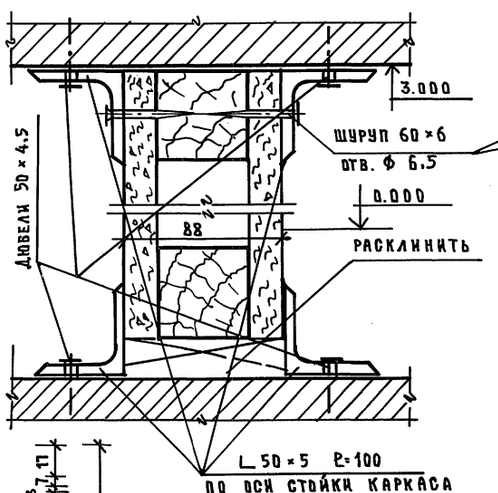

2-2

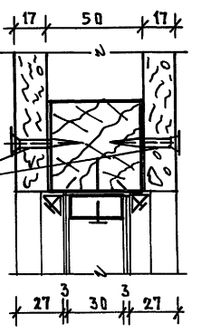

Расход материалов на остеклен. перегородку

NN п.п.	Наименование	Ед. изм.	Кол-во	Примечан.
1	Брус 50×50	м³	0.0515	
2	ДСП 17 мм	м²	8.61	
3	Планка 30×15	пг. м	9.78	
4	Штапик 10×10	пг. м	19.56	
5	Стекло 3 мм 995×625	м²	3.73	
6	Уголок 50×50×5	кг	6.03	
7	Гвозди 75×3	кг	1.4	
8	Гвозди 40×1.5	кг	1.0	
9	Шурупы 60×6	кг	1.300	
10	Дюбели 50×4.5	кг	0.560	
11	Клинья 20×20×100	шт	6	

Инв.№ подл. | Подпись и дата | Взам.инв.№

Привязан:

Инв.№

Зав.отд.	Богородский	
Гл.арх.от.	Падерин	
Гл.конст.	Ивановский	
Зав.сек.	Белова	
Архитек.	Рябова	

211-1-534.92 Альбом 1 АС

Детские ясли-сад на 140 мест

Стадия	Лист	Листов
Р	23	

Фрагмент плана 1 этажа
Остекленная перегородка

КБ по железобетону им. А.А.Якушева

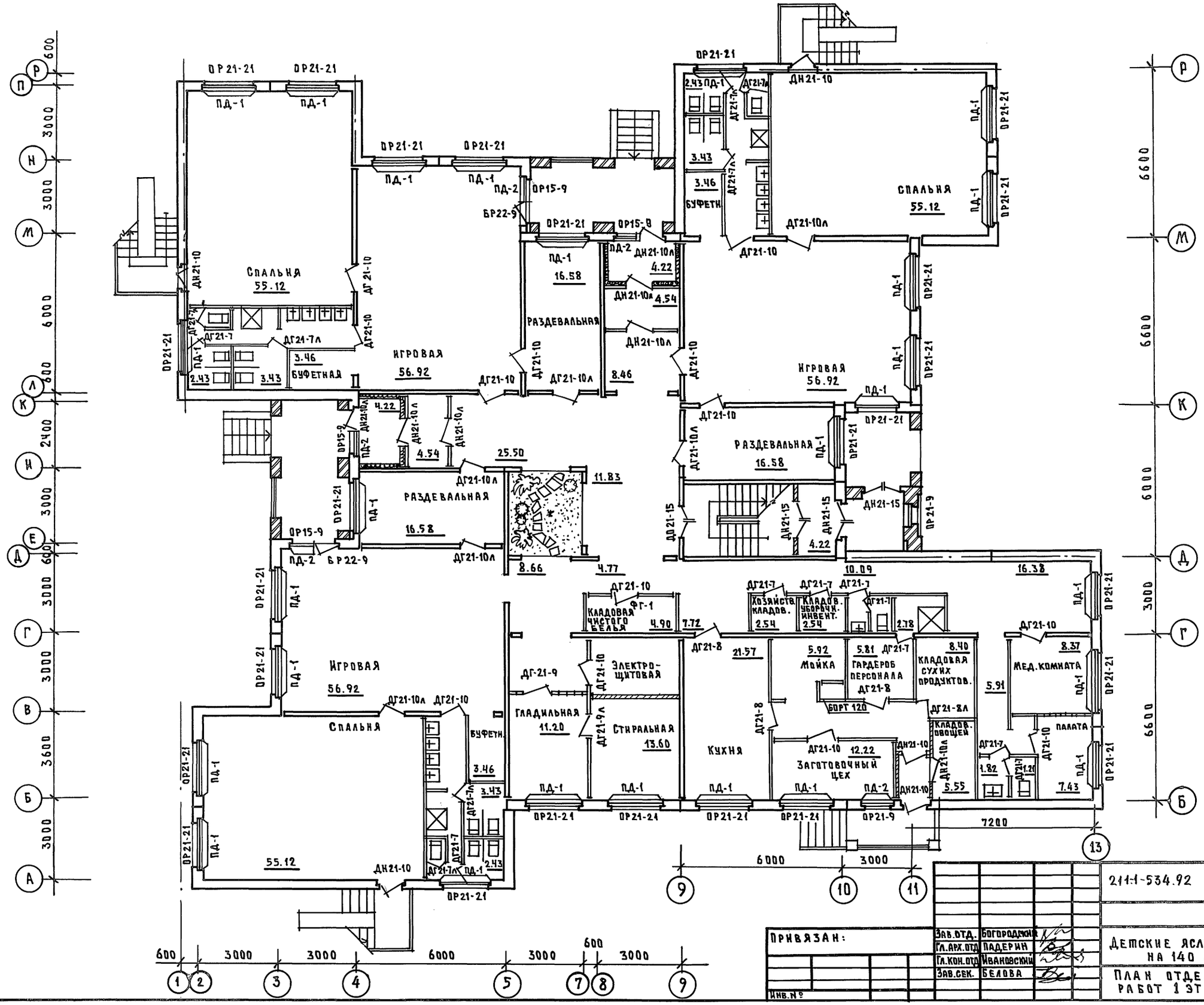

Зав.отд.	Богородский		
Гл.арх.отд	Падерин		
Гл.кон.отд	Ивановский		
Зав.сек.	Белова		

Привязан:

Инв.№

211-1-534.92 Альбом 1 АС

Детские ясли-сад на 140 мест

План отделочных работ 1 этажа

Стадия	Лист	Листов
Р	24	

КБ по железобетону им. А.А. Якушева

Инв.№подл. | Подпись и дата | Взам.инв.№

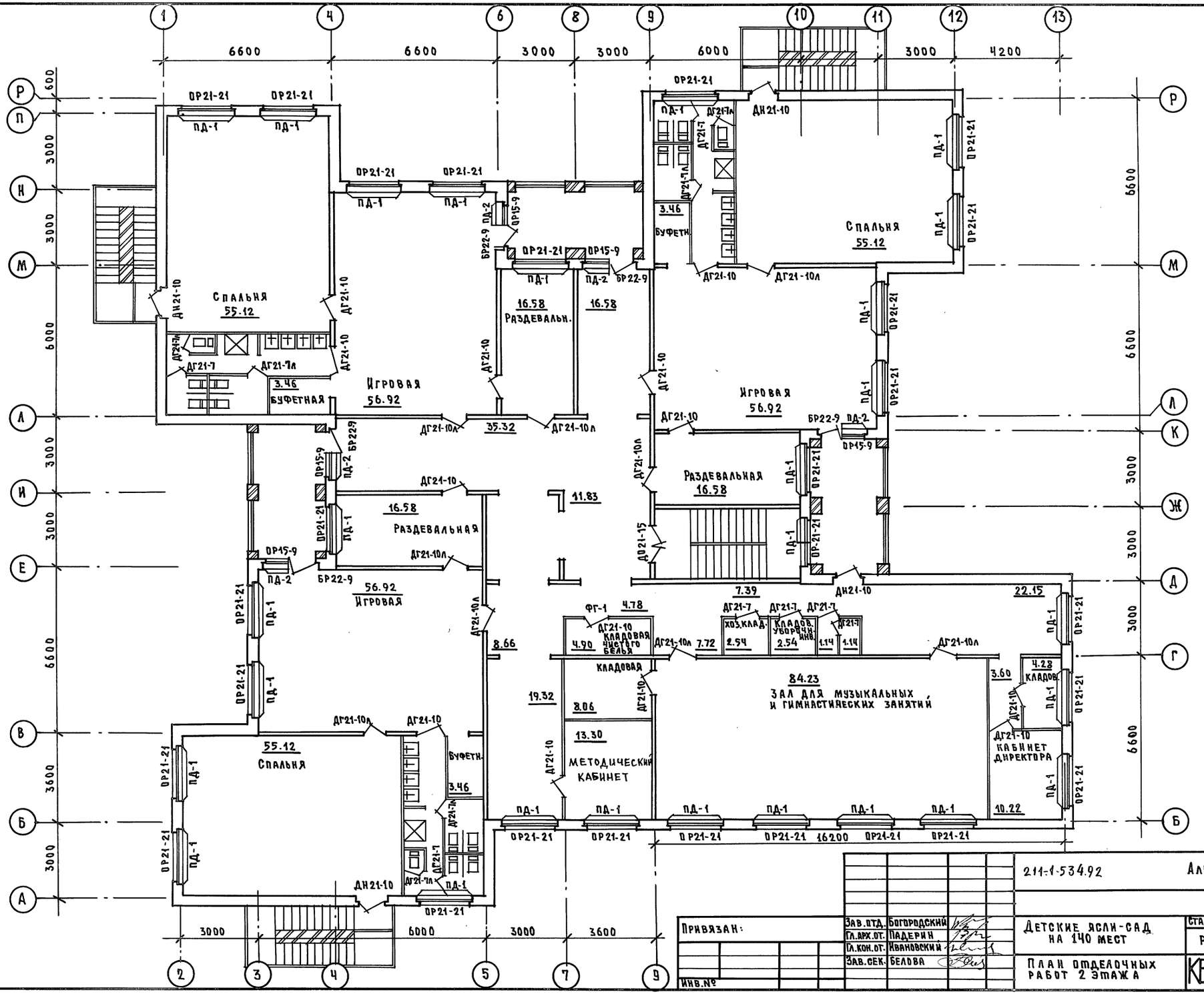

Привязан:	Зав.птд.	Богородский	
	Гл.арх.от.	Падерин	
	Гл.кон.от.	Ивановский	
	Зав.сек.	Белова	
Инв.№			

211-1-534.92 Альбом 1 АС

Детские ясли-сад на 140 мест

Стадия	Лист	Листов
Р	25	

План отделочных работ 2 этажа

КБ по железобетону им. А.А. Якушева

Инв.№ подл. | Подп. и дата | Взам.инв.№

Альбом I

Ведомость отделки помещений

Наименование помещений	Потолок		Стены		Низ стен и перегородок /панель/		
	площ.	Вид отделки	площ.	Вид отделки	площ.	Вид отделки	Высота /мм/
Тамбур	10.4	побелка	20.1	водоэмульс. покраска	—	—	
Раздевальная	99.5	— "—	259.2	— "—	—	—	
Игровые	341.5	— "—	421.2	— "—	—	—	
Спальные	330.7	— "—	424.8	— "—	—	—	
Туалетные	115.2	масляная окраска	88.2	масляная окраска	230.4	панель h-1.5м глазуров.пан.	
Комната персон.	5.81	— "—	9.50	— "—	—	— "—	
Санузлы	8.63	— "—	14.2	— "—	38.1	— "—	
Стиральн.гладильн	24.8	— "—	13.2	— "—	39.4	— "—	
Кладов.убор.инв.	5.08	побелка	23.35	клеевая побелка	—	—	
Клад.чист.белья	9.8	— "—	46.10	— "—	—	—	
Хоз.кладов.	9.70	— "—	43.11	— "—		—	
Мойка	5.92	клеевая окраска	11.3	— "—	17.0	Панель h-1.8м глазуров.пан.	
Кухня	21.57	— "—	19.2	— "—	28.8	— "—	
Загрузочная	6,4	побелка	16.0	— "—	—	—	
Кладов.сух.прод.	8.4	— "—	29.6	— "—	—	—	
Кладов. овощей	5.55	— "—	8.7	— "—	19.8	—	
Палата	7.43	— "—	19.70	водоэмульс покраска	—	—	
Мед.комната	8.37	— "—	26.6	— "—	—	—	
Каб. завед.	10.22	— "—	34.4	— "—	—	—	
Приемная	20.1	— "—	20.5	— "—	—	—	
Корридор	181.72	— "—	296.60	— "—	—	—	
Зал	84.23	— "—	86.4	— "—	—	—	

Экспликация полов

Наименов. помещения по проекту	Тип пола по проекту	Схема пола или номер узла по серии	Элементы пола и их толщина	Площадь пола $м^2$
Тамбур, санузлы, электрощит. ком.персон. стиральн., гладильн., кухня, мойка, загот. цех, клад. сух. продуктов, кладов. овощей, приемная, палаты	1	— "— 122 стр. 37 лист 25	керамическая плитка	2084.1
Раздевальн. приемная, буфетная, хоз. кладов. кладов. чист. белья, мед. ком. палата, заведующ., коридор. кл. убор. инвент.	2	— "— стр. 25 лист 13	линолеум на синтетическом каучуке	340.9
Игровая спальная	3	31 стр. 17 лист 5	паркет	761.43

Спецификация на изделие

1.	Древесина коробки	$м^3$	0.060
2.	Древесина крышки	$м^3$	0.035
3.	Минеральная вата	$м^3$	0.010
4.	Петли (2 шт.)	кг	0.85
5.	Ручки-скобы	шт.	2
6.	Петля для противовеса 1(комп.)	кг	0.15

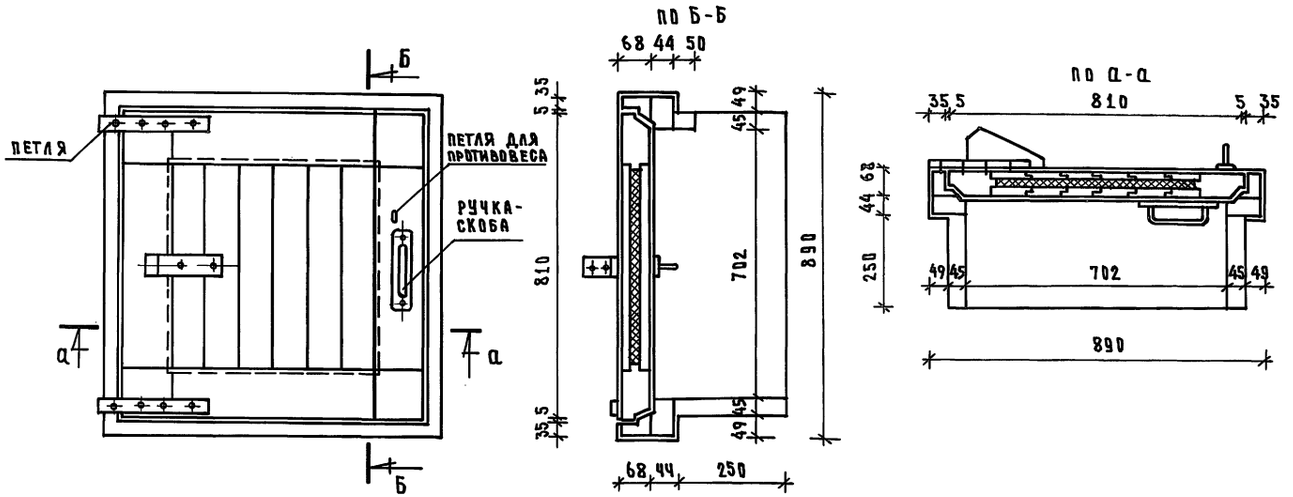

1. Люк обить листовым железом
2. Конструкция противовеса разрабатывается в проекте к конкретному расположению люка на месте.
3. Ручки-скобы, петли применять имеющиеся в местной промышленности.

Инв.№ подл. | Подпись и дата | Взам. инв.№

Привязан:	Зав.отд.	Богородский	
	Гл. арх. пт.	Падерин	
	Гл. кон. от.	Ивановский	
	Зав.сек.	Белова	
	Архит.	Рябова	
Инв.№			

211-1-534.92 Альбом 1 АС

Детские ясли-сад на 140 мест

Стадия	Лист	Листов
Р	26	

Ведомость отделки помещений
Экспликация полов

КБ по железобетону им. А.А.Якушева

Альбом I

МАРКА ПОЗ.	ОБОЗНАЧЕНИЕ	НАИМЕНОВАНИЕ	КОЛИЧЕСТВО ЛЕВ. / ПРАВ.	ПРИМЕЧАНИЕ
1	ГОСТ 24698-81	ДН 21-15	3	3,07 = 9.21
2	——— " ———	ДН 21-10	9	2.0 = 18,0
3	——— " ———	ДН 21-10р	2	2.0 = 4,0
4				
5	ГОСТ 6629-74	ДГ 21-10	14 / 21	2,0 = 70,0
6	——— " ———	ДГ 21-10 ФГ-1	2	2,0 = 4,0
7	——— " ———	ДО 21-15	2	3,07 = 6,14
8	——— " ———	ДГ 21-8	1 / 3	1,59 = 6,36
9	——— " ———	ДГ 21-7	7 / 7	1,39 = 19,46
10	——— " ———	ДГ 21-7; ФГ-2	3	1,39 = 4,17
11	——— " ———	ДС 19-9	1	НИЖЕ ± 0,00
12				
ОК-1	ГОСТ 11214-78	ОР 21-21 В	53	
	ГОСТ 11214-78 / 16289-86	ОС21-21В / ОРС21-21 В	53	ДЛЯ ВАРИАНТА
ОК-2	——— " ———	ОР 15-9	7	
	——— " ———	ОС 15-9 / ОРС 15-9	7	ДЛЯ ВАРИАНТА
ОК-3	——— " ———	ОР 21-9 г	2	1.79
	——— " ———	ОС21-9г / ОРС 21-9г	2	ДЛЯ ВАРИАНТА
ОК-4	——— " ———	БР 22-9	6	
	——— " ———	БС 22-9 / БРС 22-9	6	ДЛЯ ВАРИАНТА
ОК-5	——— " ———	ОР12-9 / ОС12-9 ОРС12-9	1	ОКНО В ПРИЯМКЕ
ОР-1	АЛЬБОМ I ЛИСТ	ОГРАЖДЕНИЕ РАДИАТОРОВ	53	
ОР-2	——— " ———	——— " ———	9	
ПД-1	ГОСТ 8242-88	ПД-1-34х300х2200	53	
ПД-2	——— " ———	ПД2-34х300х1000	9	
	ГОСТ 8242-88	ПЛИНТУС ПАЗ	705,2	
Л-9	АС-42	ЛЮК НА ЧЕРДАК	1	
ЖР-1	АС-39	ЖАЛЮЗИЙНАЯ РЕШЕТКА	1	

ОК-1

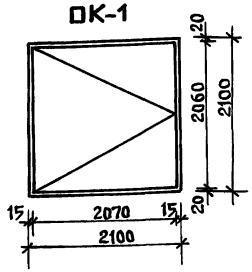

ОК-3

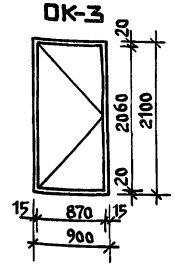

ОК-2

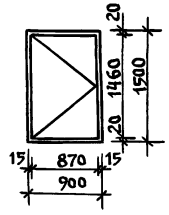

ОК-4

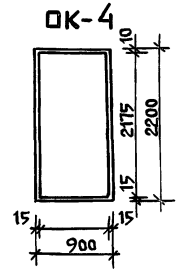

ФГ-1

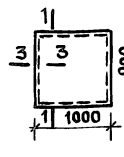

1-1

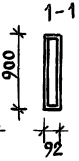

ФГ-2

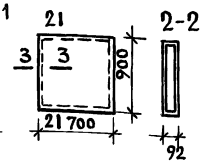

2-2

3-3

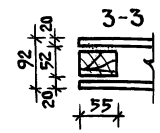

РАСХОД ДРЕВЕСИНЫ

ФГ-1	ФГ-2
Брус 52х55 п.м. 3.8	Брус 52х55 п.м. 3.2
ДВП 20х0,9х2	ДВП 0,7х0,9х2

Окно индивидуальное слуховое ОИС

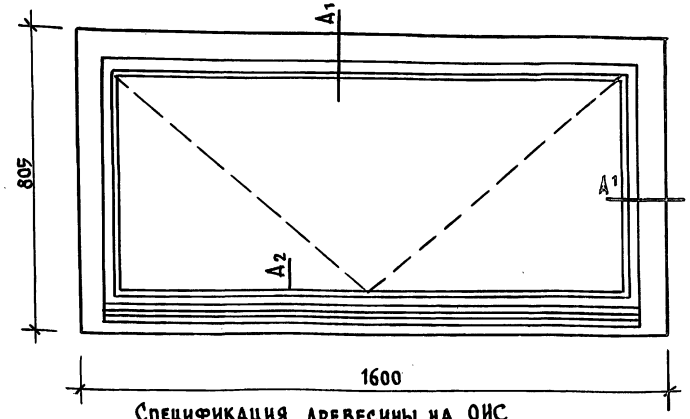

СЕЧЕНИЯ А'

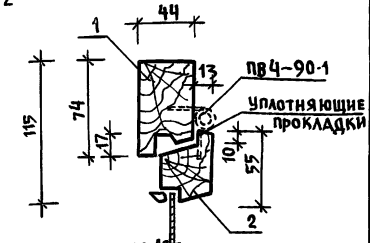

СЕЧЕНИЕ А²

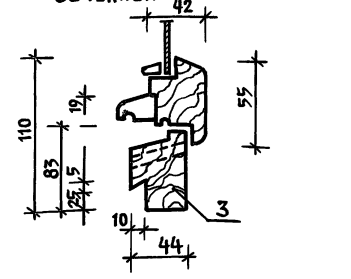

Спецификация древесины на ОИС

поз.	НАИМЕНОВАНИЕ	РАЗМЕРЫ	Колич.	ед. изм.	Расх. мат
1	Брус	74 х 44	3.210	м³	0.010
2	Брус	55 х 42	4.218	м³	0.010
3	Брус	65 х 44	1.600	м³	0.005
		ВСЕГО:			0,025 м³
	Стекло ГОСТ111-78 4мм	600 х 1390	1 шт.	м²	0.834

ЖР-1

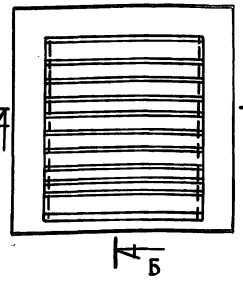

Б-Б

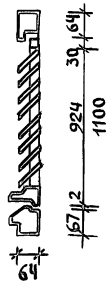

А-А

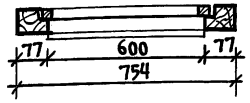

Спецификация материалов на жалюзийную решетку ЖР-1

поз	обозначение	Наименование	колич	прим
1		Брус 77х64 п.м	368	0.02 м³
2		Доска 10х80 шт	8	0.004 м³
3		Брус 30х40 п.м.	236	0.003 м³
4		Брус 44х60 п.м.	0.6	0.002 м³
		Всего: 0.029 м³		

привязан:

инв. №

Зав. отд.	Багородский	
Гл. арх. пр.	Падерин	
Гл. кон. пр.	Ивановский	
Зав. сек.	Белова	

211-1-534.92 Альбом 1 АС

Детские ясли-сад на 140 мест

СТАДИЯ	ЛИСТ	ЛИСТОВ
Р	27	

Спецификация столярных изделий

КБ по железобетону им. А.А. Якушева

25759-01 29

Инв. № подл. | Подп. и дата | Взам. инв. №

Альбом I

Ограждение радиаторов ОР-1

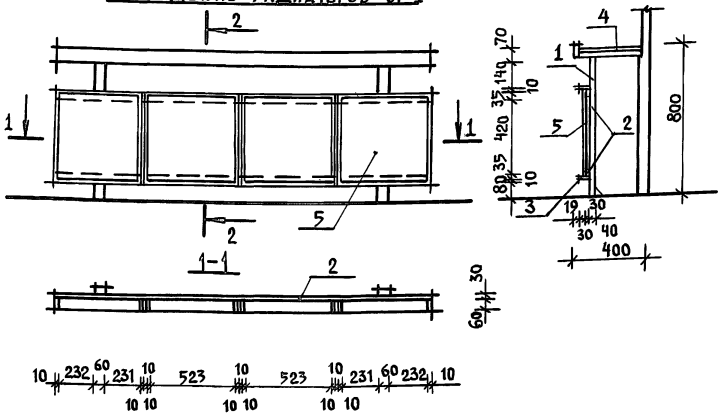

Ограждение радиаторов ОВ-2

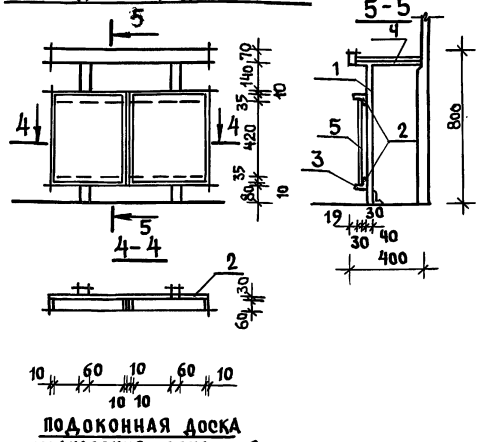

Деталь теплоизоляции тамбура

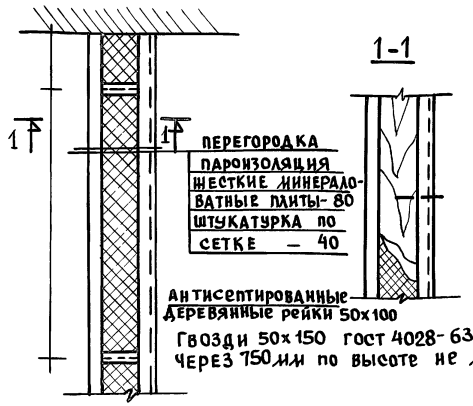

Подоконная доска ограждения радиаторов

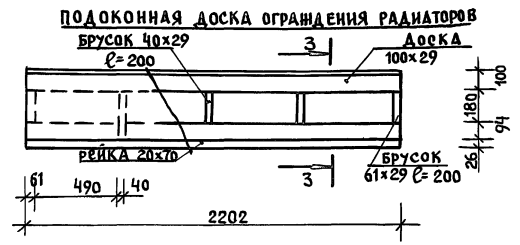

Подоконная доска ограждения радиаторов

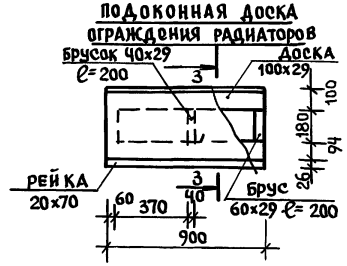

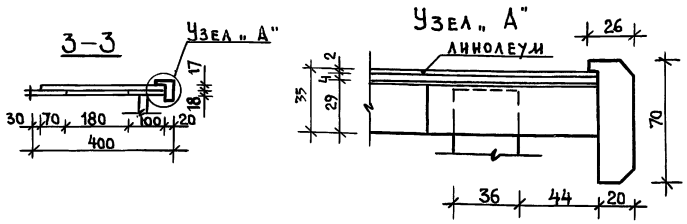

Спецификация материалов на ограждение радиаторов ОР-1

Поз.	Наименование	Размеры ℓ	б	h	Кол-во	Ед. изм.	Расход матер.
1.	Стойка деревянная	61	40	770	2	м³	0.004
2.	Брус деревянный	2202	30	61	2	„	0.008
3.	Рейка из твердолиств. пород.		6	10	8.1 п.м	„	0.0005
4	линолеум	2202	400	2	1	м²	0.9
	фанера	2202	400	4	1	„	0.9
	доска	2202	100	29	1	м³	0.006
	брусок	60	200	29	2	„	0.0007
	брусок	40	200	29	3	„	0.0007
	рейка	2202	26	70	1	„	0.004
5	Ц. фанерная древесностружечная плита	523	19	500	4	„	0.02
	Итого древесины	на 1	изделие				0.044

Ограждение радиаторов ОР-2

Размеры ℓ	б	h	Кол-во	Ед. изм.	Расход матер.
60	40	770	2	м³	0.004
900	30	60	2	„	0.003
	6	10	3.31	„	0.0002
900	400	2	1	м²	0.4
900	400	4	1	„	0.4
900	100	29	1	м³	0.002
60	200	29	2	„	0.0007
40	200	29	1	„	0.0002
900	26	70	1	„	0.002
370	19	500	2	„	0.007
					0.02

Данный лист см. с листом АР-

Привязан:

Инв. №

Зав. отд.	Богородский	
Гл. арх. от	Падерин	
Гл. кон. от	Ивановский	
Зав. сек.	Белова	
Арх.	Рябова	

211-1-534.92 Альбом 1 АС

Детские ясли-сад на 140 мест

Стадия	Лист	Листов
Р	28	

Ограждение радиаторов ОР-1; ОВ-2

КБ по железобетону им. А.А. Якушева

Инв.№ подл. | Подпись и дата | Взам. инв.№

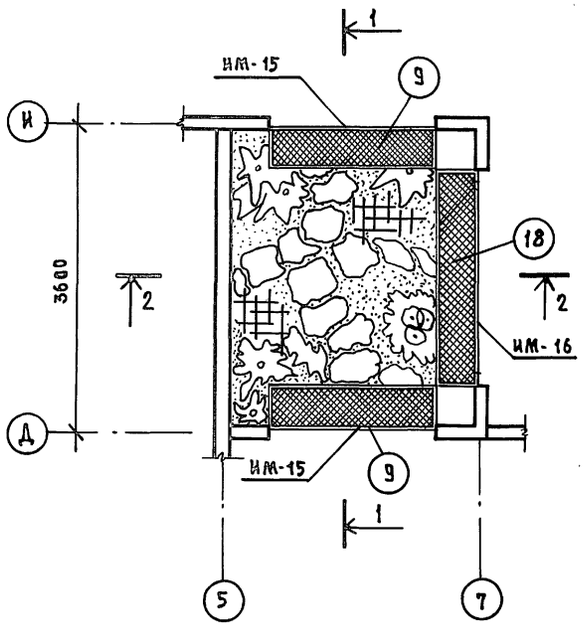

1-1

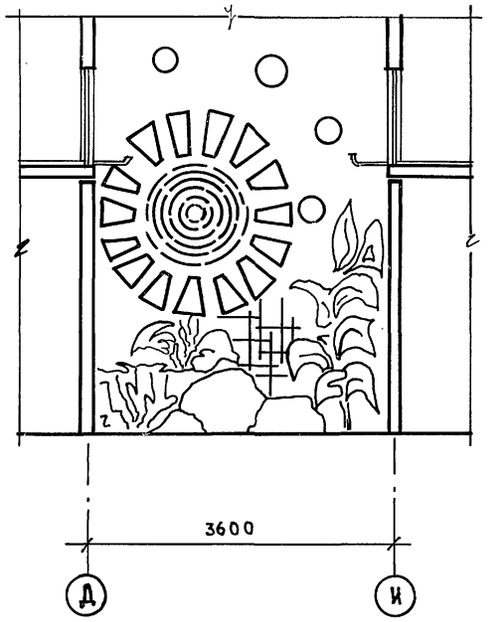

ИМ-15

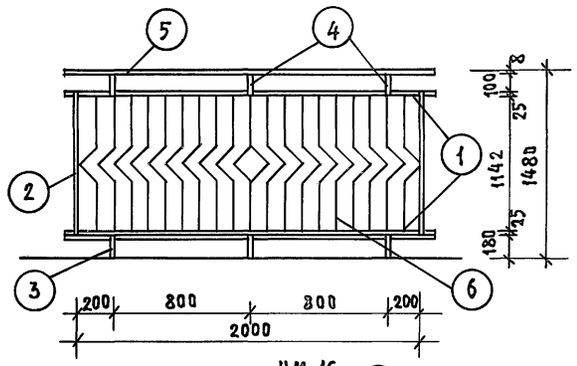

ИМ-16

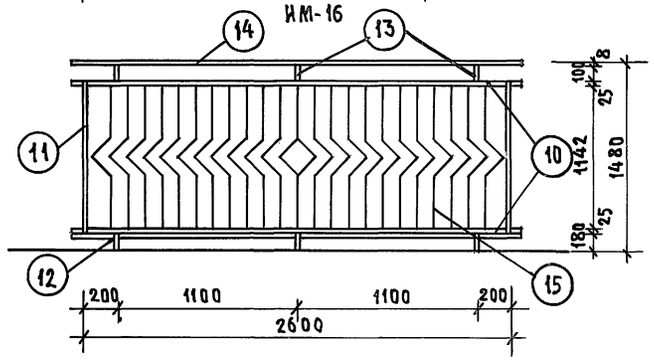

2-2

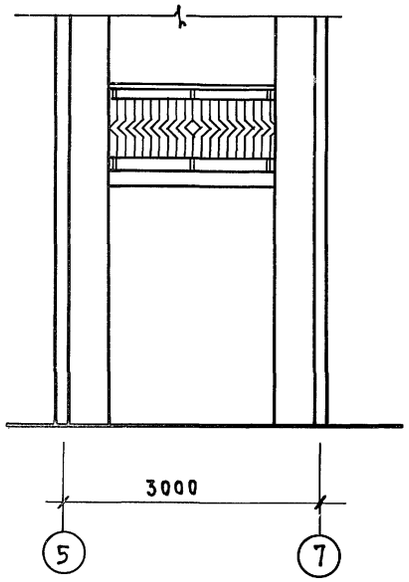

ФРАГМЕНТ

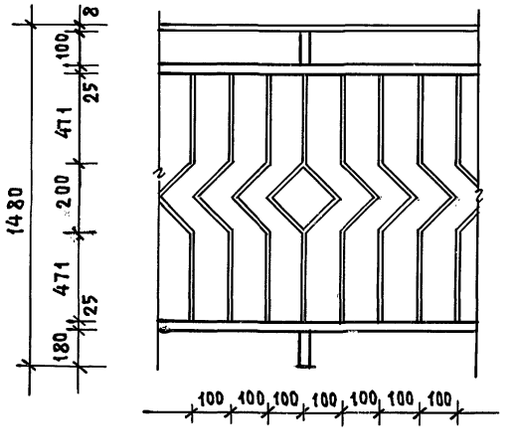

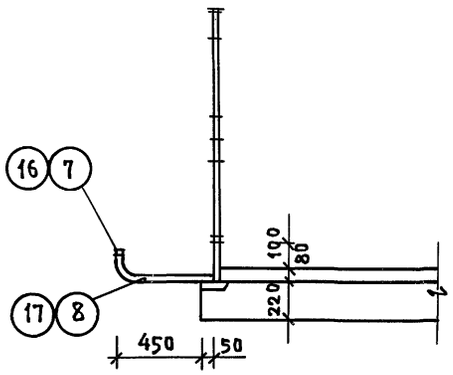

Марка	NN поз.	Профиль мм	Длина мм	Кол. шт.	Общ. длина мм	Вес кг: Позиция	Вес кг: Общий	Марки
ИМ-15	1	□30×30	2000	2	4000	11.3	22.6	107,5
	2	□30×30	1192	2	2384	6.73	13.5	
	3	□30×30	180	3	540	1.017	3.05	
	4	□30×30	100	3	300	0.56	1.68	
	5	-8×70	2000	1	2000	8.8	8.8	
	6	-6×25	1220	20	24400	1.44	28.8	
	7	□30×30	2000	1	2000	11.3	11.3	
	8	□30×30	650	3	1950	3.63	11.02	
	9	✲ 20	2000			6.75	6.75	
ИМ-16	10	□30×30	2600	2	5200	14.69	29.38	126,66
	11	□30×30	1192	2	2384	6.73	13.5	
	12	□30×30	180	3	540	1.017	3.05	
	13	□30×30	100	3	300	0.56	1.68	
	14	-8×70	2600	1	2600	11.44	11.44	
	15	-6×25	1220	23	28060	1.44	33.11	
	16	□30×30	2600	1	2600	14.70	14.70	
	17	□30×30	650	3	1950	3.67	11.02	
	18	✲ 2°	2600			8.78	8.78	

Инв.№подл. | Подпись и дата | Взам.инв.№

Привязан:

Инв.№

Зав.отд.	Богородский	
Гл.арх.от.	Падерин	
Гл.кон.от.	Ивановский	
Архит.	Рябова	

211-1-534.92 Альбом 1 АС

Детские ясли-сад на 140 мест

Стадия	Лист	Листов
Р	29	

Ограждение ИМ-15; ИМ-16

КБ по железобетону им. А.А.Якушева

План на отм. -0.940

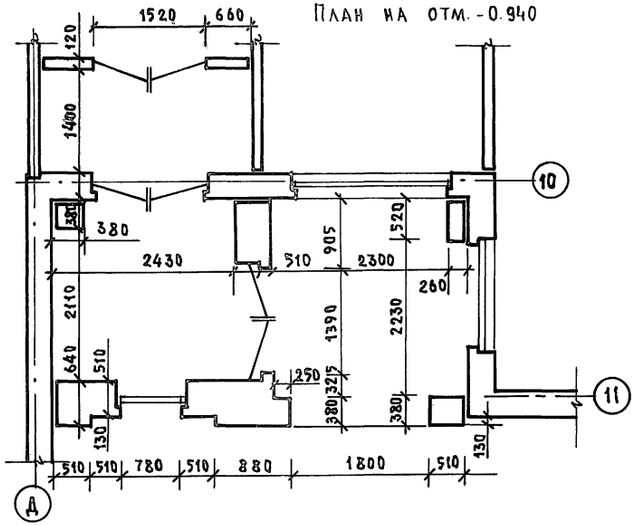

План на отм. 3.220

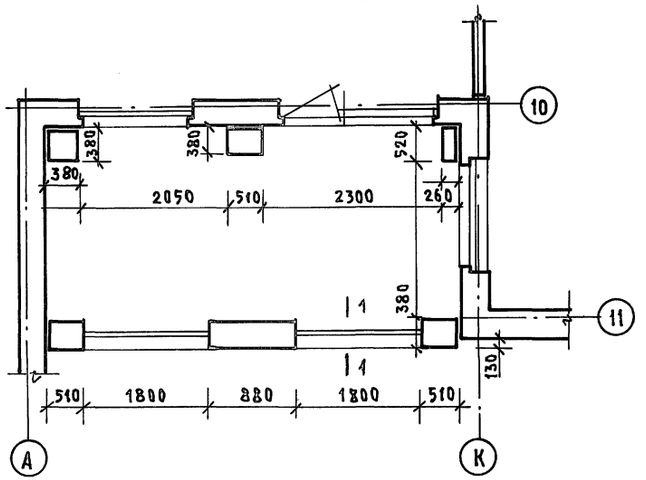

1 - 1

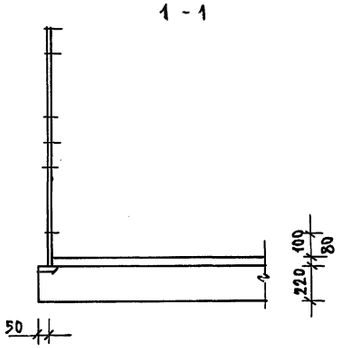

Фасад

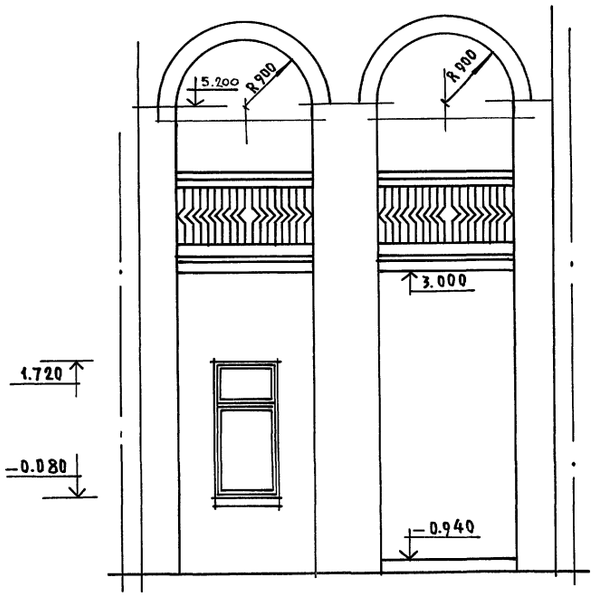

Фрагмент

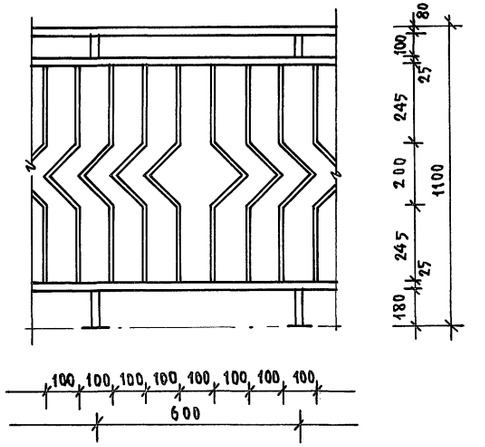

ИМ-14

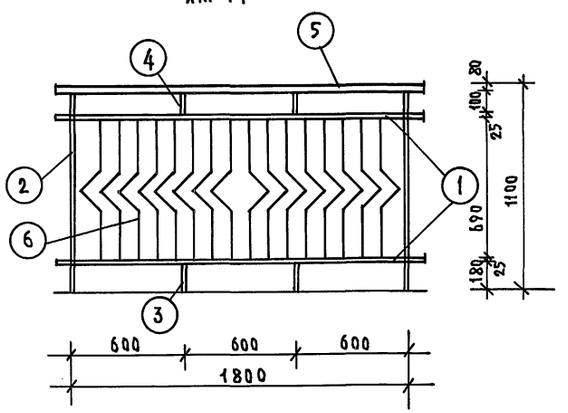

Марка	NN поз.	Профиль мм	Длина мм	Кол. шт.	Общ. длина мм	Вес кг: Позиция	Вес кг: Общий	Марк
ИМ-14	1	□30×30	1800	2	3600	10.17	20.34	67.094
	2	□30×30	1020	2	2040	5.76	11.53	
	3	□30×30	180	2	360	1.02	2.034	
	4	□30×30	100	2	200	0.56	1.12	
	5	80×80×4	1800	1	1800	17.17	17.17	
	6	-6×25	790	16	12640	0.93	14.9	

Инв.№ подл. | Подпись и дата | Взам.инв.№

Привязан:

Инв.№

Зав.отд.	Богородский	
Гл.арх.от.	Падерин	
Гл.кон.пр.	Ивановский	
Зав.сек.	Белова	
Архитек.	Рябова	

211-1-534.92 Альбом 1 АС

Детские ясли-сад на 140 мест

Стадия	Лист	Листов
Р	30	

Устройство входа. Ограждение ИМ-14

КБ по железобетону им. А.А. Якушева

Альбом I

Вход п1 (фрагмент плана)

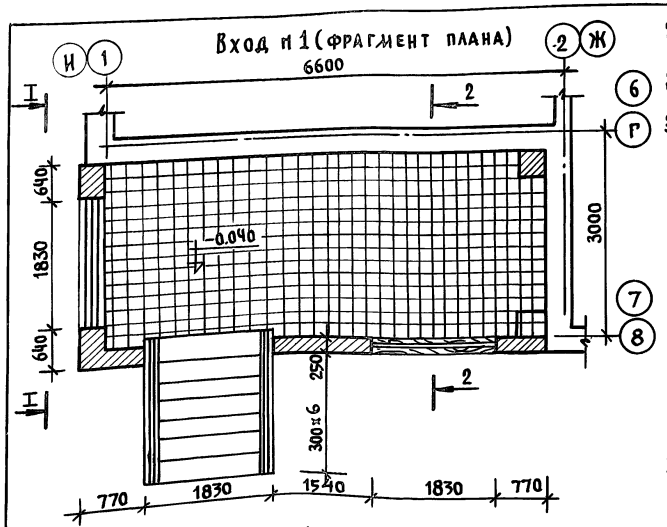

Вход п1 (фрагмент фасада)

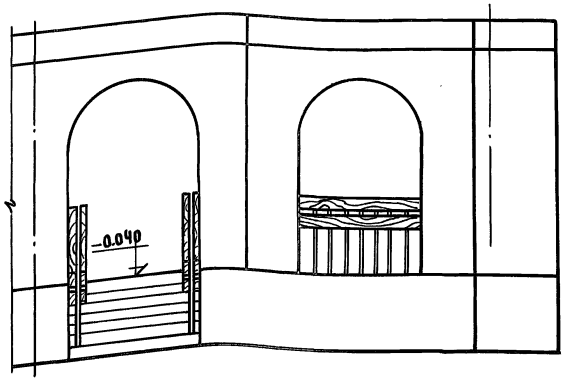

Вид I-I

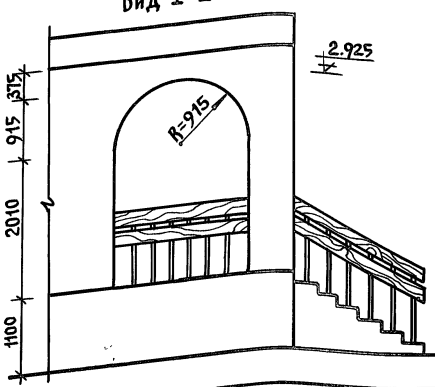

Разрез 2-2

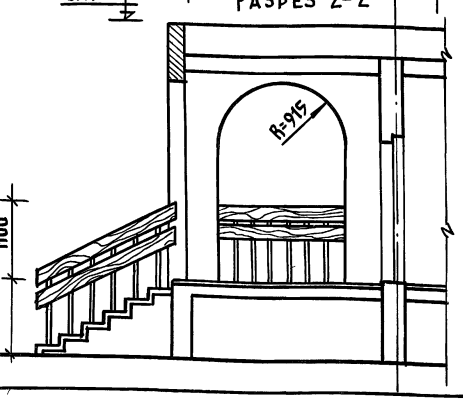

Наличники окон

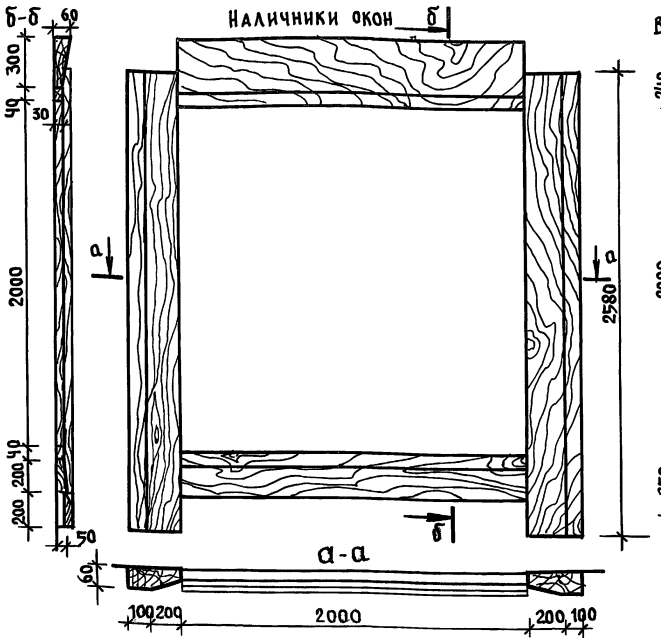

Наличники окон (вариант)

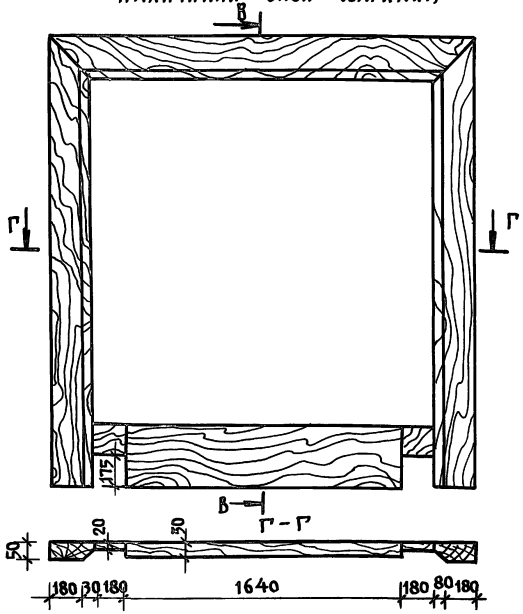

Данный лист см. совместно с листами АС-18÷21

Расход древесины на вход п1 0,1 м³

Расход древесины на наличники окон ОК-1 0,162 м³

Расход древесины наличники 0,1 м³ (вариант)

——"—— на деревянную вставку 0,027 м³

Конструкцию входа п1 см. лист АС-11

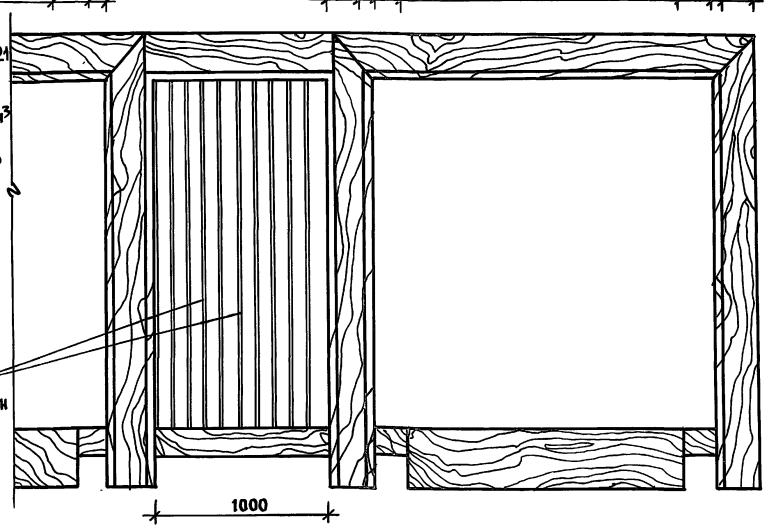

214-1-534.92			Альбом 1 АС		
Привязан:	Зав. отд	Богородский	Детские ясли-сад на 140 мест	Стадия	Лист	Листов
	Гл. арх. от	Падерин		Р	31	
	Гл. кон. от	Ивановский	Вход п1. Фрагмент фасада Наличники окон / Вариант	КБ по железобетону им. А.А. Якушева		
	Зав. сек	Белова				
	Архит	Рябова				
Инв. №						

25759-01 33

Инв. № подл. | Подпись и дата | Взам. инв. №

Альбом I

Вход №1 /фрагмент плана/

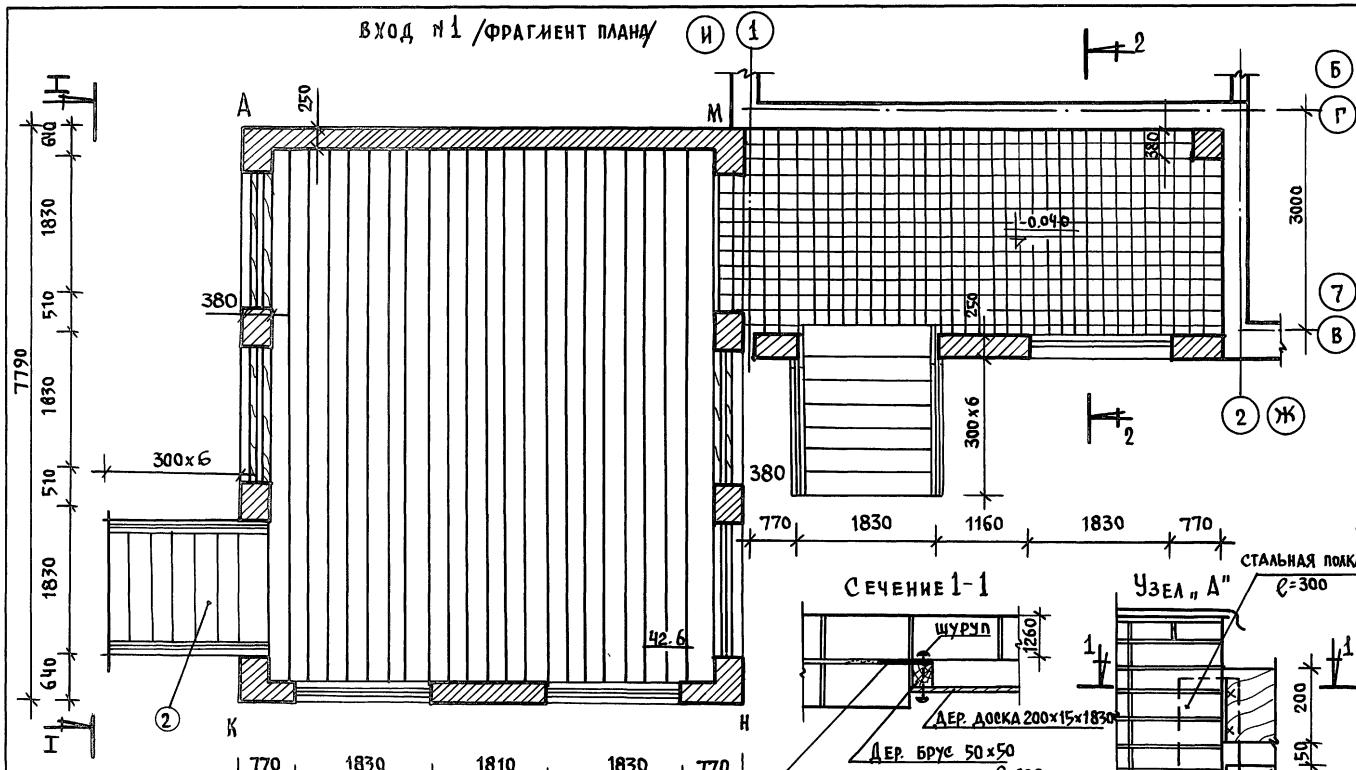

Вход №1 /фрагмент фасада/

Сечение 1-1

Узел „А"

Вид I-I

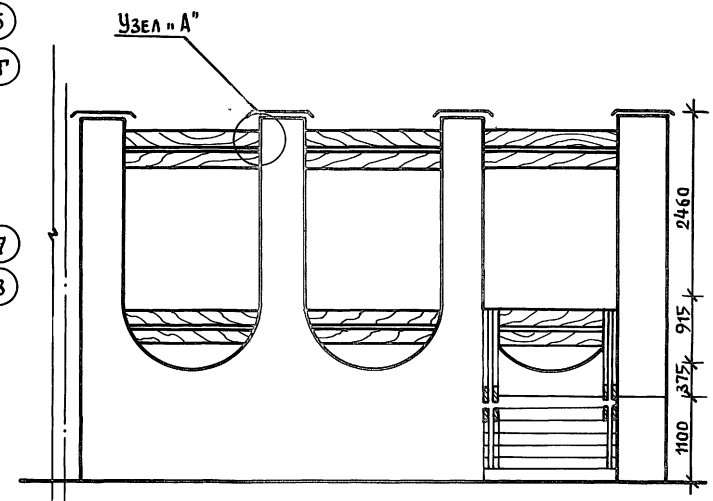

Вход №1 /разрез 2-2/

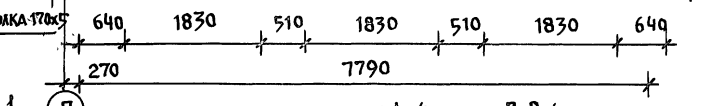

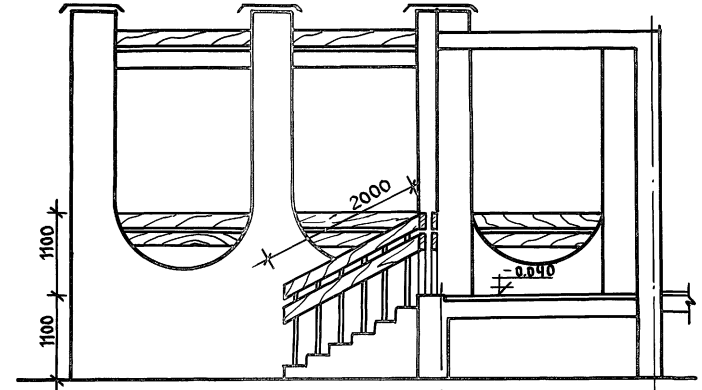

Порядовку наружных стен и конструкцию теневого навеса и входа №1 см. лист АС- 34, 35

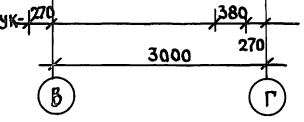

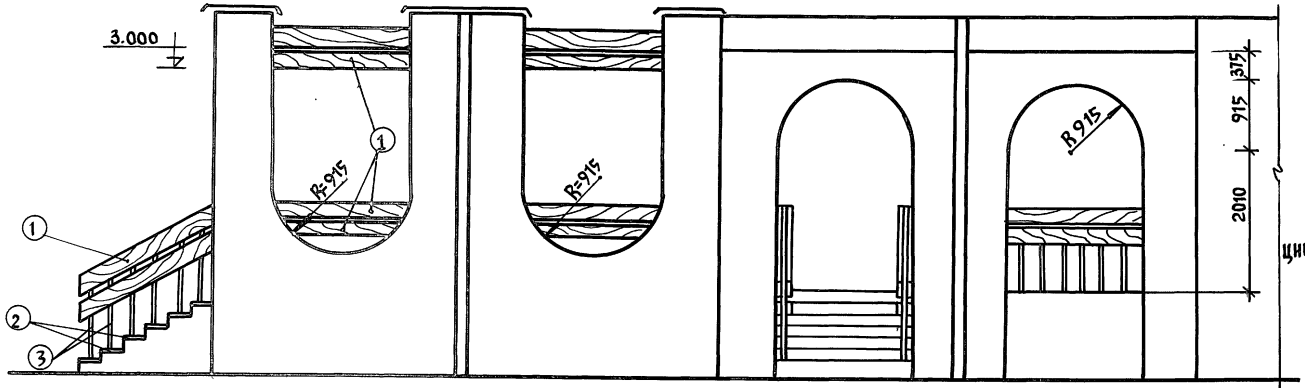

Спецификация древесины на вход №1

№ поз	Наименование	Размеры мм ℓ	в	h	Кол-во	Ед. изм	Расход матер.	Всего
1	Доска	—	200	15	109,0 п.м	м³	0,327	0,35
2	Доска	1830	300	40	6	м³	0,022	
3	Стойка	1000	20	20	12	м³	0.0048	

Привязан:			
Инв. №			

Зав. отд.	Богородский	
Гл. арх. пр.	Надерин	
Гл. кон. от.	Ивановский	
Зав. сек.	Белова	
Арх.	Рябова	

211-1-534.92 Альбом 1 АС

Детские ясли-сад на 140 мест

Стадия	Лист	Листов
Р	32	

Вход №1 /вариант/ с теневым навесом

КБ по железобетону им. А.А. Якушева

25759-01 34

Инв. № подл. | Подпись и дата | Взам. инв. №

Вход №4 (фрагмент плана)

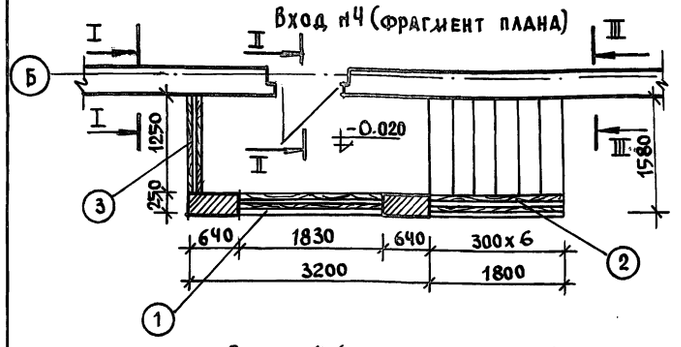

Вход №4 (фрагмент фасада)

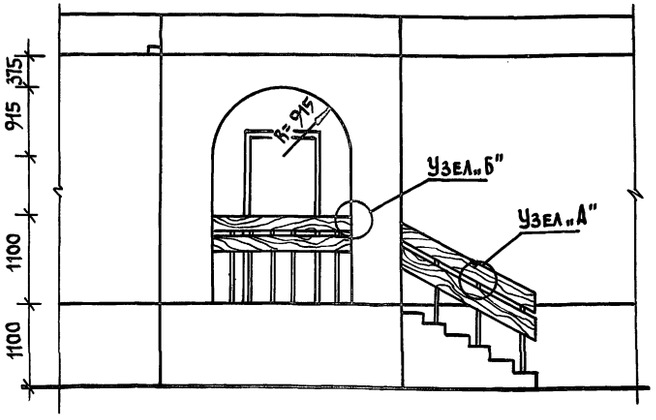

Узел „А"

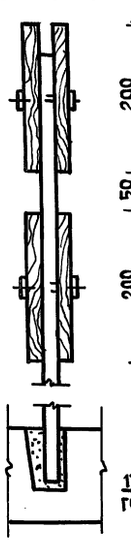

Сечение I-I

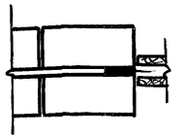

Узел „Б"

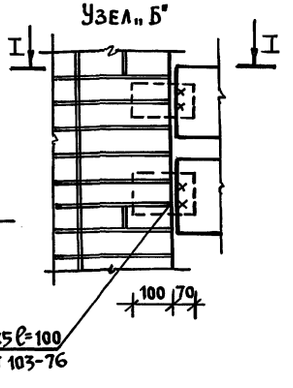

Вход №3 (фрагмент плана)

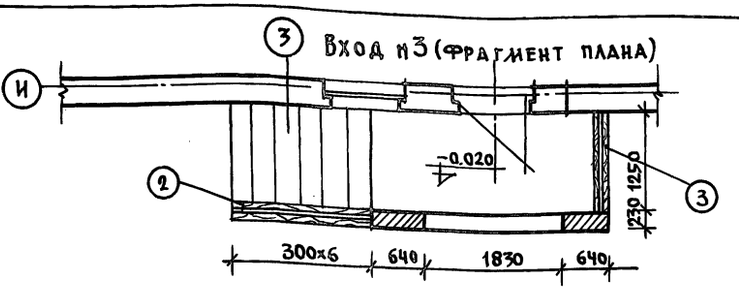

Вход №3 (фрагмент фасада)

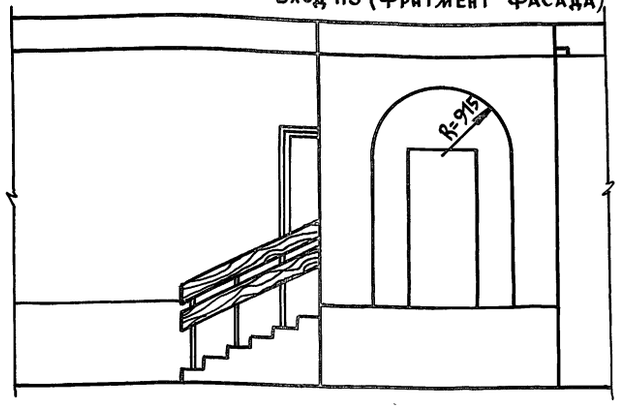

1. Конструкции входов см. лист АС-
2. Кирпичную кладку входов вести из обыкновенного кирпича марки „75" на цементном растворе марки „50" с последующим оштукатуриванием и окраской под цвет и фактуру панели.

Вариант - из лицевого керамического кирпича по ГОСТ 7484-78 марки „50" с расшивкой швов.

I-I

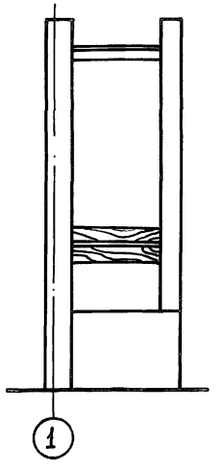

II-II

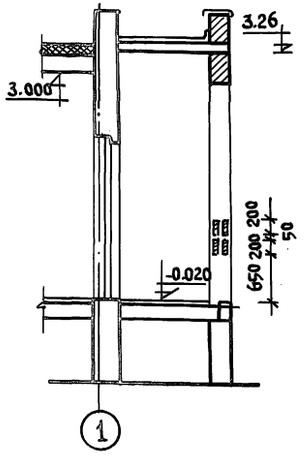

III-III

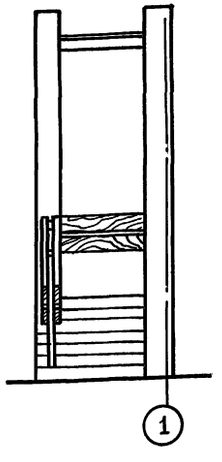

Спецификация древесины на входы № 3,4

	Наименование	Размеры ℓ	Размеры в	Размеры h	Колич-во	Ед. изм.	Расход матер.
1	Доска	1830	200	15	8	м³	0.044
2	Доска	2000	200	15	8	м³	0,06
3	Доска	1130	200	15	8	м³	0,034
						итого:	0.138

Альбом I

Инв. № подл. | Подпись и дата | Взам. инв. №

Привязан:

Инв. №

Зав. отд.	Богородский	
Гл. арх. от	Падерин	
Гл. кон. от	Ивановский	
Зав. сек.	Белова	
Архит.	Рябова	

211-1-534.92 Альбом 1 АС

Детские ясли-сад на 140 мест

Стадия	Лист	Листов
Р	33	

Вход №3. Фрагмент плана. Фасада
Вход №4. Фрагмент плана, фасада
Сечения. Узлы. Спецификация

КБ по железобетону им. А.А. Якушева

25759-01 35

Альбом I

Порядовка наружных стен входа н 1

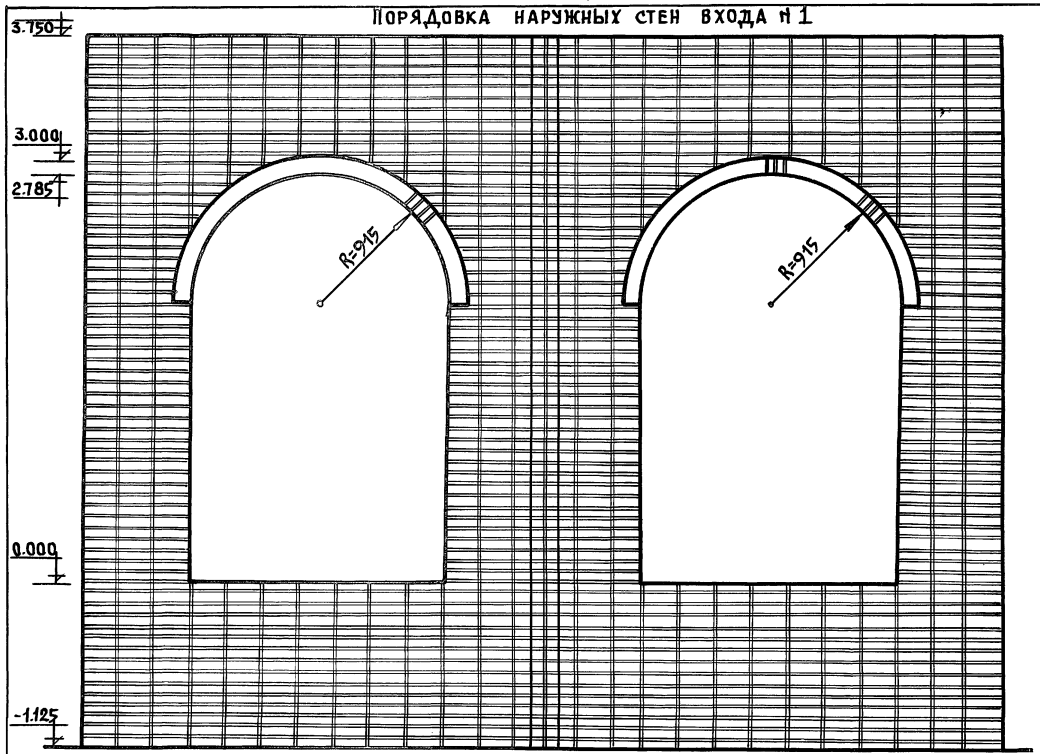



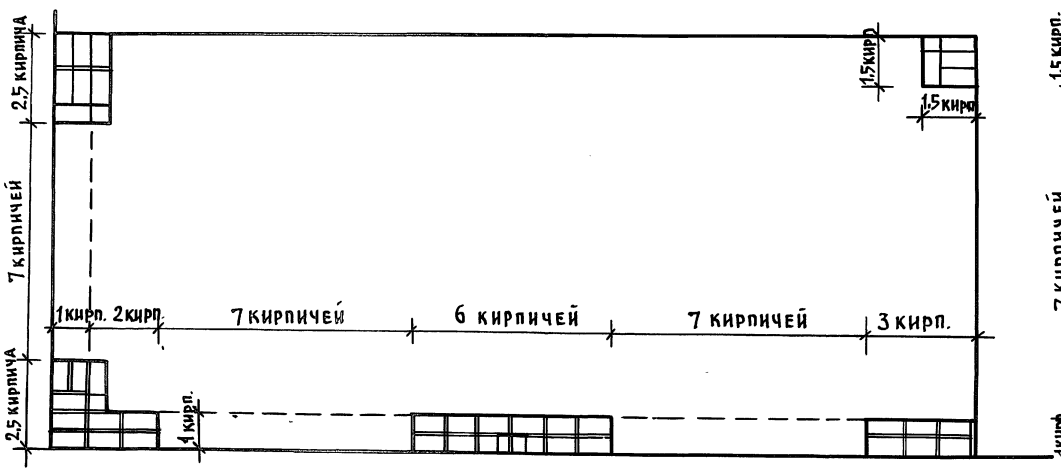

Вид сбоку

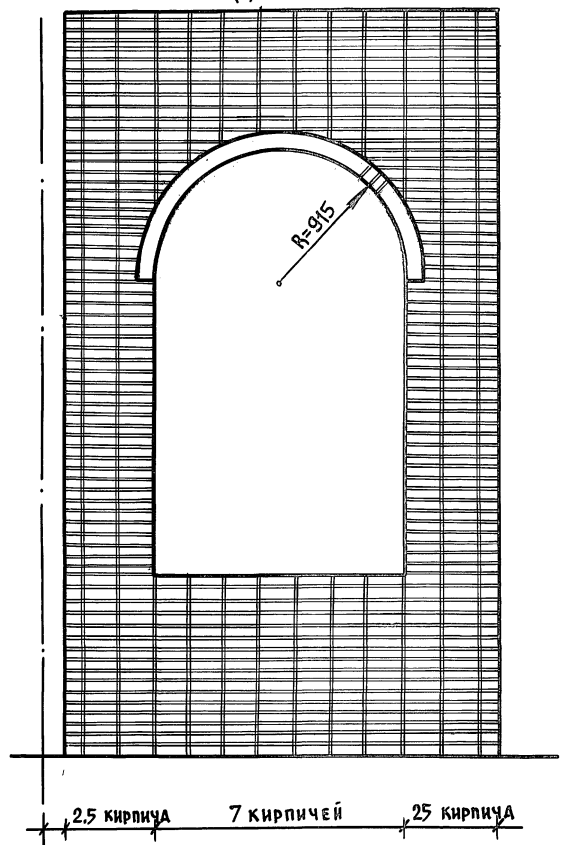

Кирпичную кладку входов вести из обыкновенного кирпича марки „75" на цементном растворе марки „50" с последующим оштукатуриванием и окраской под цвет и фактуру панели.
Вариант- из лицевого керамического кирпича ГОСТ 7484-78 марки „50" с расшивкой швов.

Инв. н подл. | Подпись и дата | Взам. инв. н

Привязан:			
Инв. №			

Зав. отд.	Богородский	
Гл. арх. от.	Падерин	
Гл. кон. от.	Ивановский	
Зав. сек.	Белова	
Архит.	Рябова	

211-1-534.92 Альбом 1 АС

Детские ясли-сад на 140 мест

Стадия	Лист	Листов
Р	34	

Порядовка наружных стен Вход н 1

КБ по железобетону им. А.А. Якушева

Альбом I

Порядовка наружных стен теневого навеса по „Л"-„К"

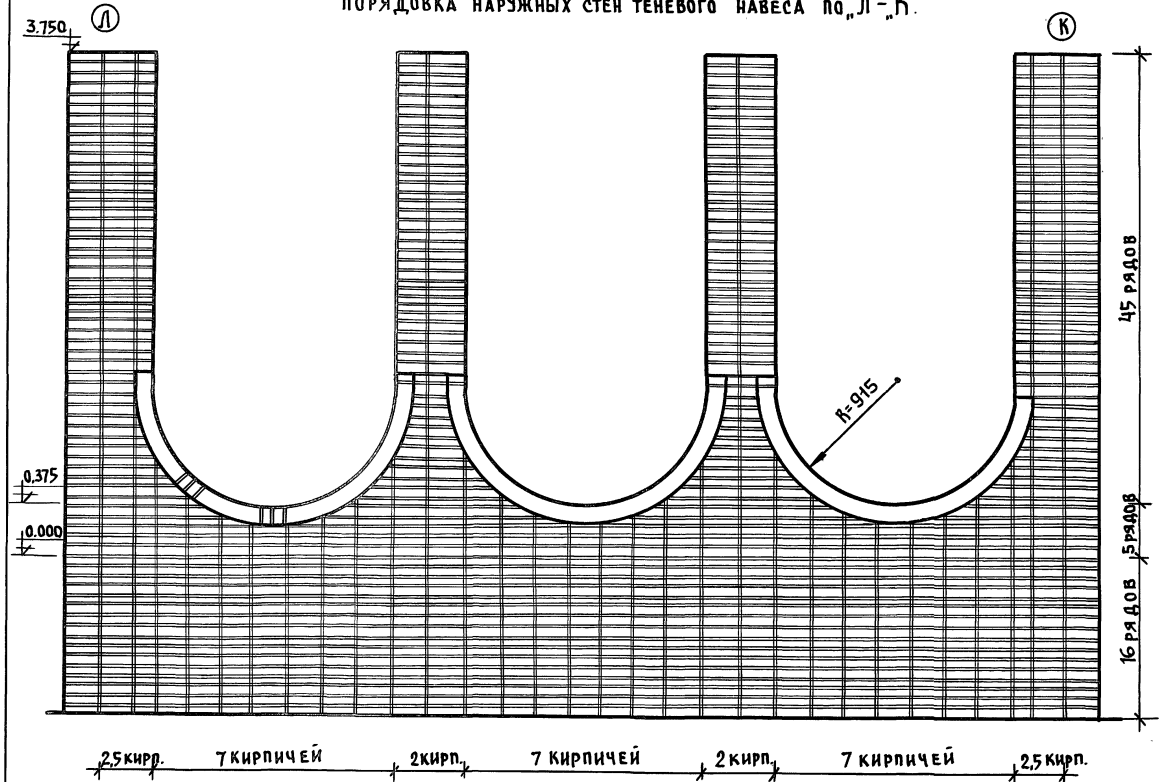

Схема кирпичной кладки в плане теневого навеса

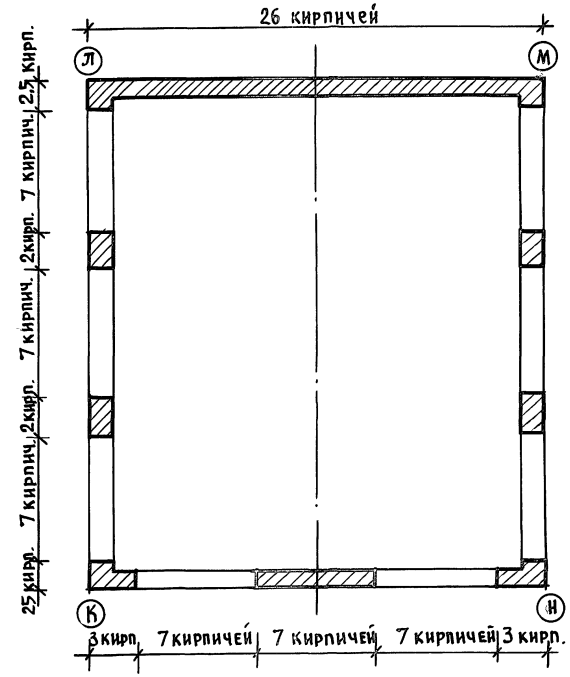

Кирпичную кладку вести из обыкновенного кирпича марки „75" на цементном растворе марки „50" с последующим оштукатуриванием и окраской под цвет и фактуру панели.

Вариант - из лицевого керамического кирпича по ГОСТ 7484-78 марки „50" с расшивкой швов.

Кирпичную кладку теневого навеса по стороне „К"-„Н" нести по горизонтали по данной схеме, по вертикали - аналогично порядовки стороны „Л"-„К".

Инв. № подл. | Подпись и дата | Взам. инв. №

Привязан:

Инв. №

Зав. отд.	Богородский	
Гл. арх. от	Падерин	
Гл. кон. от	Ивановский	
Зав. сек.	Белова	
Арх.	Рябова	

211-1-534.92 Альбом 1 АС

Детские ясли-сад на 140 мест

Стадия	Лист	Листов
Р	35	

Порядовка наружных стен теневого навеса.

КБ по железобетону им. А.А. Якушева

по осям А; Б

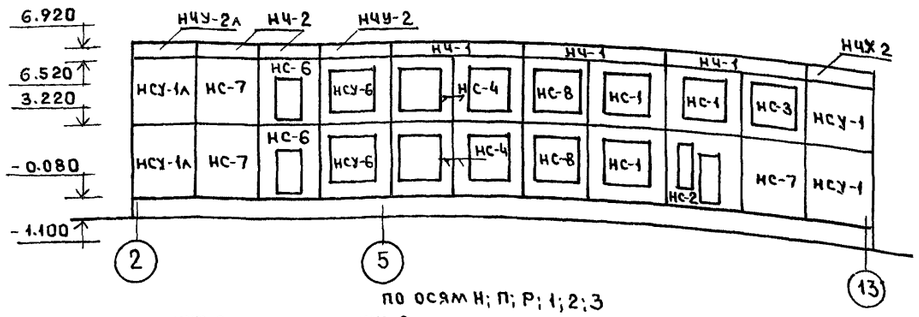

по осям Н; П; Р; 1; 2; 3

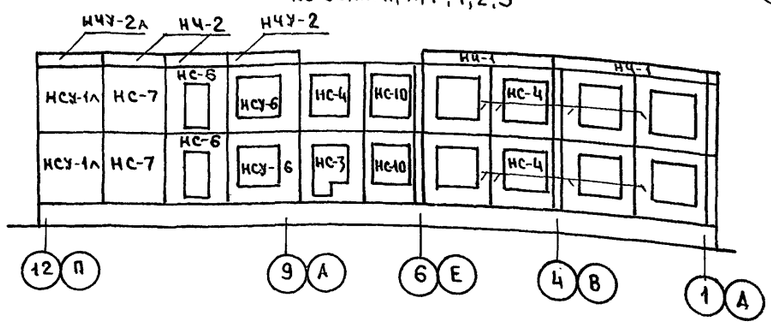

по осям 10; 11; 12; 13

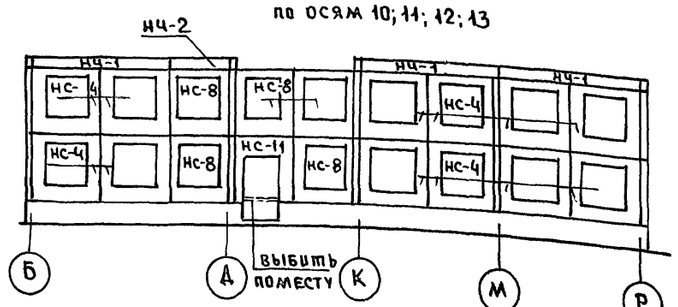

по осям м; 4; В

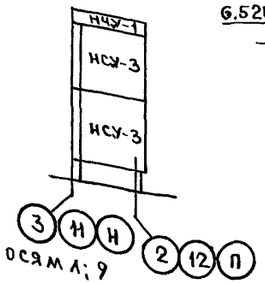

по осям А; 9

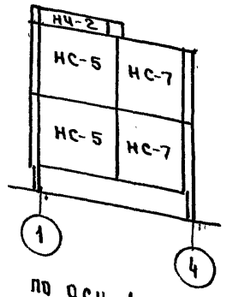

по оси Д

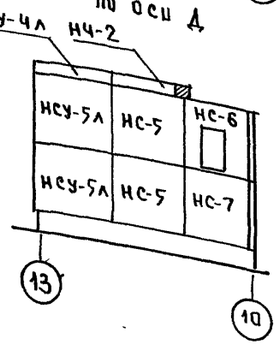

по осям Е; 6

по оси 5

по оси К

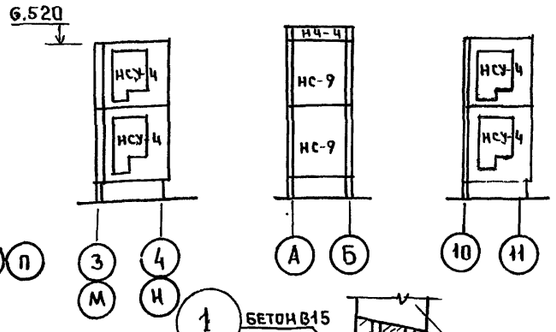

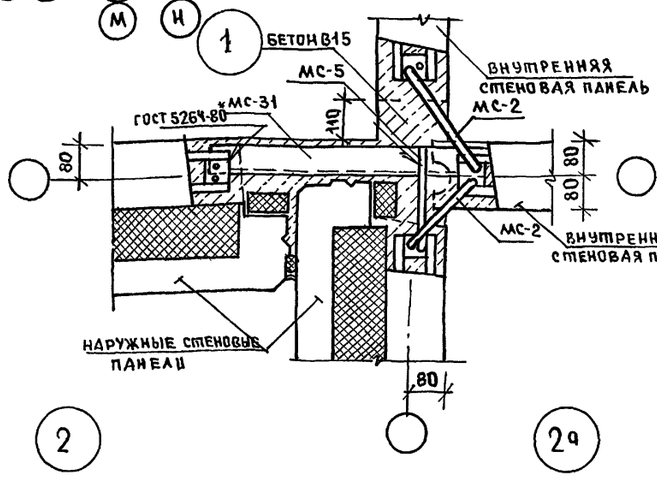

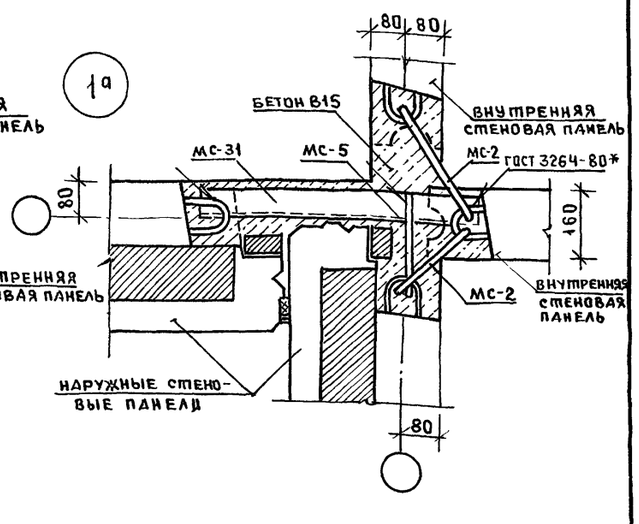

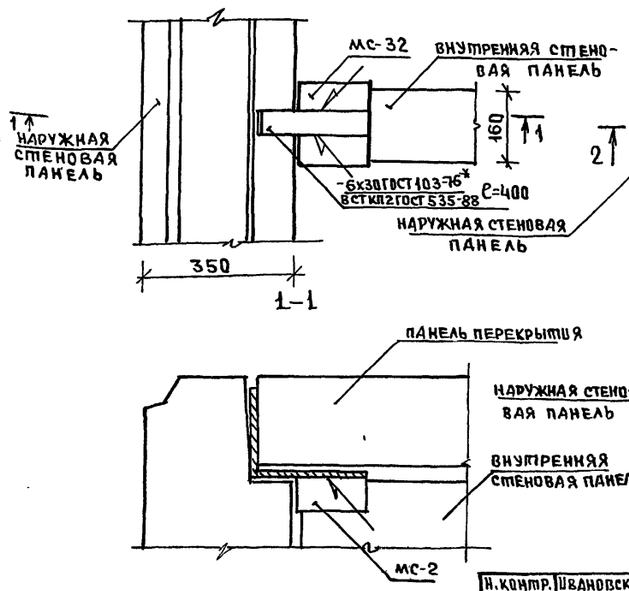

ТАБЛИЦА ОБОЗНАЧЕНИЙ

Марка по проекту	Марка по серии
НС-1	3НС-36.33.35-100А-1
НС-2	3НС-36.33.3,5-100А-2
НС-3	3НС-33.33.3,5-100А-3
НС-3А	3НС-33.33.3,5-100А-3А
НС-4	3НС-33.33.3,5-100А-1
НС-5	3НС-33.33.3,5-100А
НС-6	3НС-30.33.3,5-100А-3
НС-7	3НС-30.33.3,5-100А
НС-8	3НС-30.33.3,5-100А-1
НС-9	3НС-27.33.3,5-100А
НС-10	3НС-27.33.3,5-100А-1
НСУ-1	3НСУ-33.33.3,5-100А
НСУ-1А	3НСУ-33.33.3,5-100А-А
НСУ-3	3НСУ-30.33.3,5-100А
НСУ-6	3НСУ-33.33.3,5-100А-1

Марка по проекту	Марка по серии
НСУ-4	3НСУ-30.33.3,5-100А-1
НСУ-5А	3НСУ-38.33.3,5-100А-А
НЧ-1	3НЧ-66.5.3,5-100А
НЧ-2	3НЧ-30.5.3,5-100А
НЧ-3	3НЧ-33.5.3,5-100А
НЧУ-1	3НЧУ-30.5.3,5-100А
НЧУ-2	3НЧУ-33.5.3,5-100А
НЧУ-2А	3НЧУ-33.5.3,5-100А-А
НЧУ-4А	3НЧУ-38.33.3,5-100А-А
НЧ-4	3НЧ-27.5.3,5-100А
НС-11	3НС-30.33.3,5-100А-5

1. Данный лист см. совместно с листами АС-37; 38.
2. На развертках наружных стен даны отметки по верху панелей.

Н. контр.	Ивановский		
Нач. отд	Богородский		
Гл. конст	Ивановский		
Зав. сект	Белова		

211-1-534.92 Альбом 1 АС

Детские ясли-сад на 140 мест

Стадия	Лист	Листов
Р	36	

Развертки наружных стен. Узлы 1; 1а; 2; 2а

КБ по железобетону им. А.А. Якушева

Привязан.

Инв. №

Инв. № подл. | Подпись и дата | Взам. инв. №

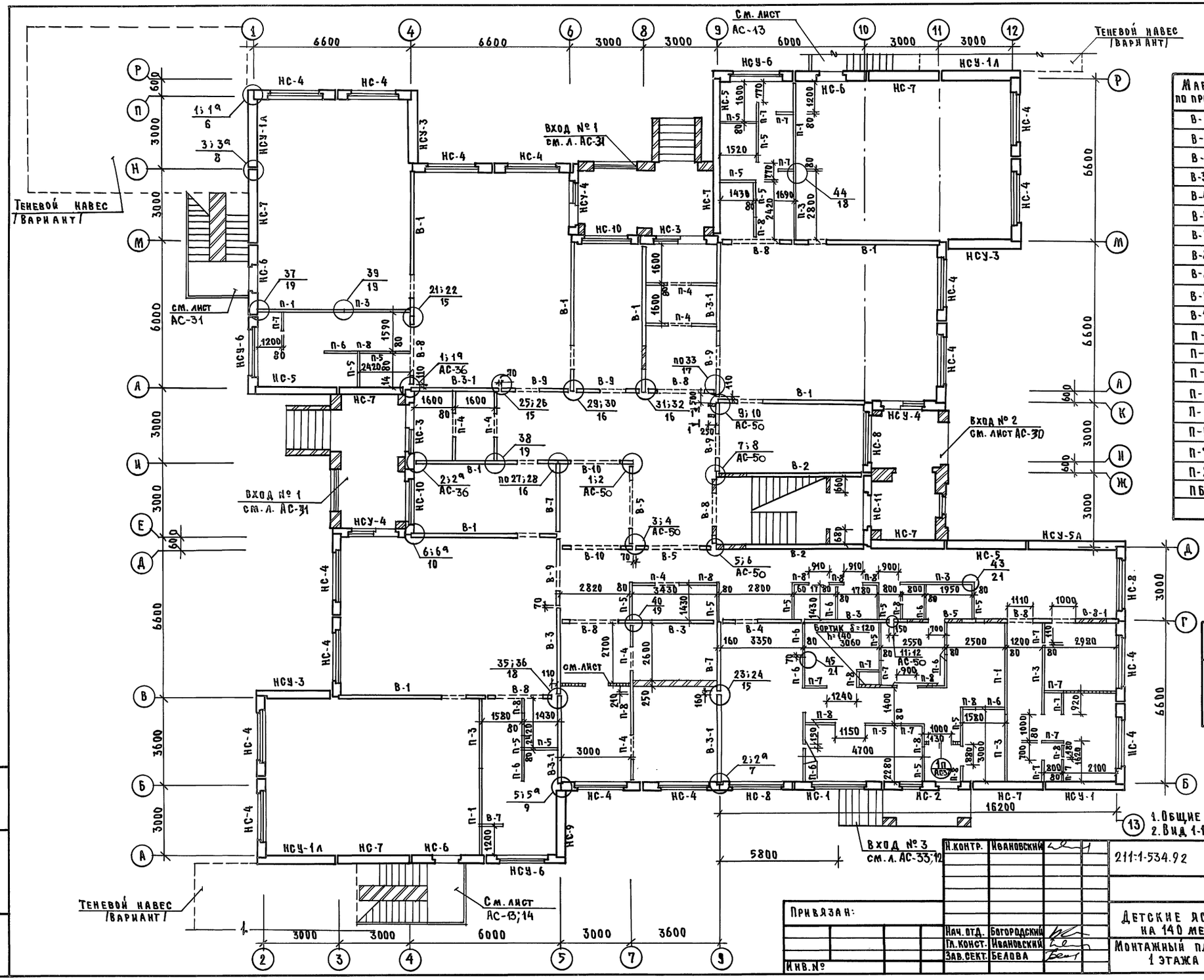

Марка по проекту	Марка по серии
В-1	ПСВ-59.30.1.6-150т
В-2	ПСВ-59.30.1.6-150т-3
В-3	ПСВ-36.30.1.6-150т
В-3-1	ПСВ-36.30.1.6-150т-1
В-4	ПСВ-33.30.1.6-150т-1
В-5	ПСВ-33.30.1.6-150т-2
В-7	ПСВ-28.30.1.6-150т
В-8	ПСВ-28.30.1.6-150т-1
В-8-1	ПСВ-28.30.1.6-150т-4
В-9	ПСВ-28.30.1.6-150т-2
В-10	ПСВ-30.30.1.6-150т-2
П-1	ПС-36.30
П-2	ПС-30.30
П-3	ПС-28.30
П-4	ПС-28.30-1
П-5	ПС-15.30
П-6	ПС-13.30
П-7	ПС-9.30
П-8	ПС-6.30
ПБ-1	1ПБ13-1

Ведомость перемычек

Тип	Схема сечения
1п	2.070 — ПВ1 (1ПБ13-1)

13 1. Общие примечания см. лист АС-38.
2. Вид 1-1 см. лист АС-38.

Привязан:

Инв. №

Н.контр.	Ивановский	
Нач.отд.	Богородский	
Гл.конст.	Ивановский	
Зав.сект.	Белова	

211-1-534.92 Альбом 1 АС

Детские ясли-сад на 140 мест

Монтажный план стен 1 этажа

Стадия	Лист	Листов
Р	37	

КБ по железобетону им. А.А. Якушева

Инв. № подл. | Подпись и дата | Взам. инв. №

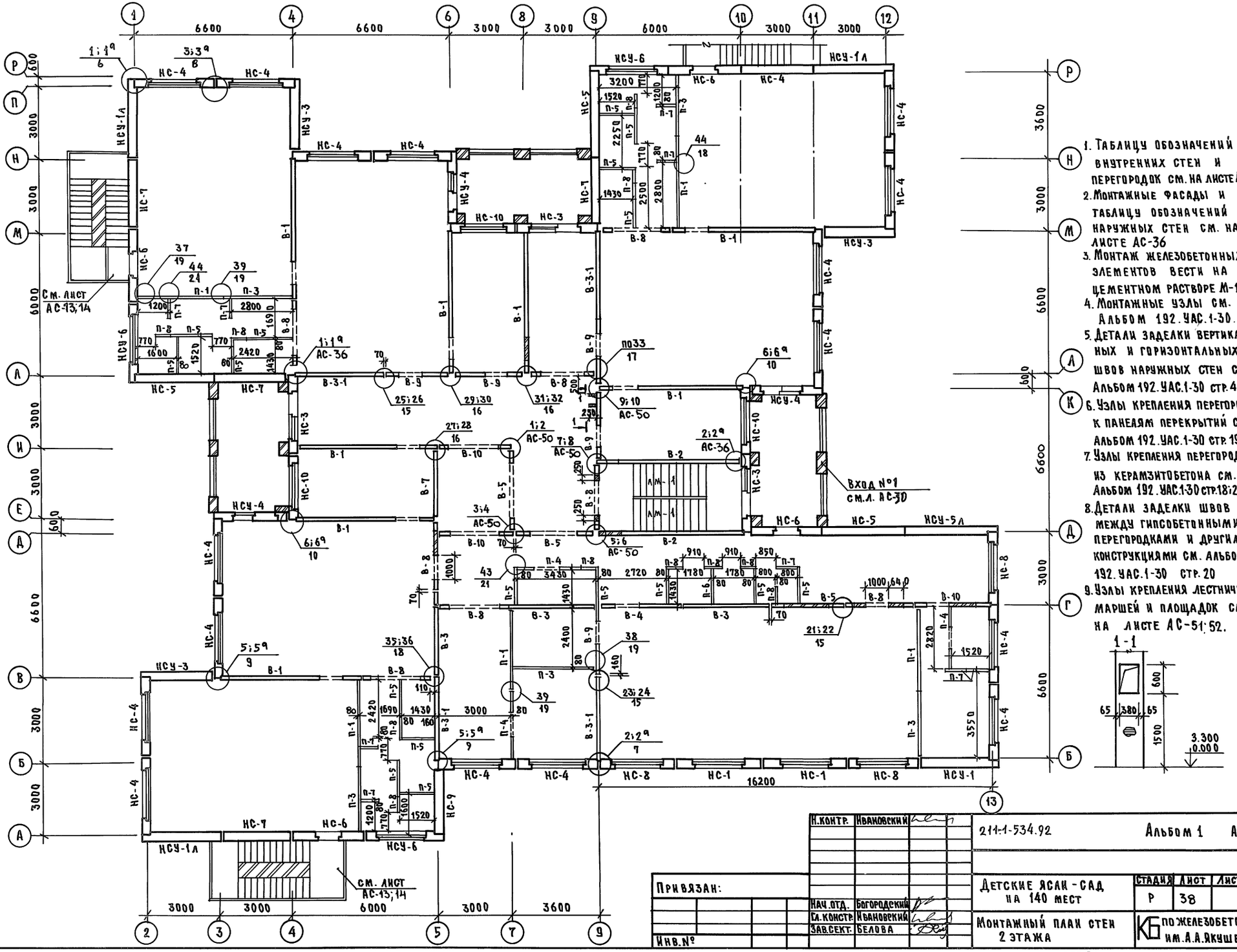

1. Таблицу обозначений внутренних стен и перегородок см. на листе АС-37
2. Монтажные фасады и таблицу обозначений наружных стен см. на листе АС-36
3. Монтаж железобетонных элементов вести на цементном растворе М-100
4. Монтажные узлы см. Альбом 192.УАС.1-30.
5. Детали заделки вертикальных и горизонтальных швов наружных стен см. Альбом 192.УАС.1-30 стр. 4;5
6. Узлы крепления перегородок к панелям перекрытий см. Альбом 192.УАС.1-30 стр. 19;22
7. Узлы крепления перегородок из керамзитобетона см. Альбом 192.УАС.1-30 стр. 18;21;22
8. Детали заделки швов между гипсобетонными перегородками и другими конструкциями см. Альбом 192.УАС.1-30 стр. 20
9. Узлы крепления лестничных маршей и площадок см. на листе АС-51;52.

Н.контр.	Ивановский		
Нач.отд.	Богородский		
Гл.констр.	Ивановский		
Зав.сект.	Белова		

Привязан:

Инв.№

211-1-534.92 Альбом 1 АС

Детские ясли-сад на 140 мест

Стадия	Лист	Листов
Р	38	

Монтажный план стен 2 этажа

КБ по железобетону им. А.А. Якушева

Инв.№ подл. | Подпись и дата | Взам. инв.№

25759-01 40

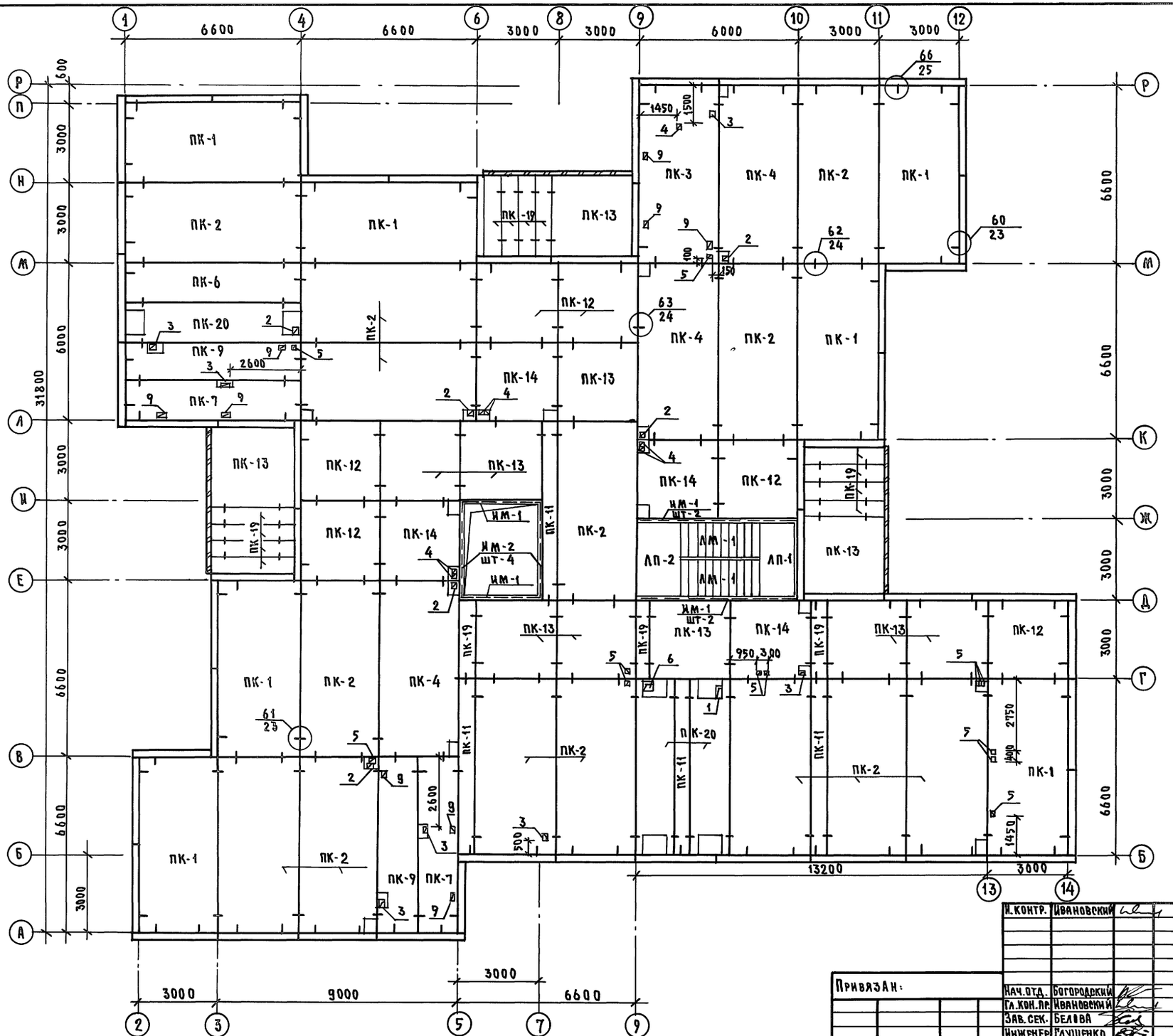

Таблица обозначений

Марка по проекту	Марка по серии
ПК-1	ПК5-66.30
ПК-2	ПК5-66.30-1
ПК-3	ПК6-66.30-1
ПК-4	ПК5-66.30-2
ПК-6	ПК5-66.15-1
ПК-7	ПК5-66.15-3
ПК-11	ПК5-66.6
ПК-12	ПК6-30.30
ПК-13	ПК6-30.30-1
ПК-14	ПК6-30.30-2
ПК-18	ПК6-30.15-3
ПК-19	ПК6-30.6
ПК-20	ПК8-66.15-6
ПК-9	ПК5-66.15-5
ПК-10	ПК6-66.15-1

Таблица отверстий

№№ п/п	Размеры, мм	Назначение
1	250×500	вентиляция
2	250×250	— " —
3	150×250	— " —
4	150×150	— " —
5	100×150	— " —
6	400×400	— " —
7	720×790	выход на чердак
8	300×250	вентиляция
9	150×300	канализация
10	500×600	вентиляция

Общие примечания см. на л. АС-9.

Инв. № подл.	Подпись и дата	Взам. инв. №	

Привязан:		
Инв. №		

Н. контр.	Ивановский	
Нач. отд.	Богородский	
Гл. кон. пр.	Ивановский	
Зав. сек.	Белова	
Инженер	Глущенко	

211-1-534.92 Альбом 1 АС

Детские ясли-сад на 140 мест

Стадия	Лист	Листов
Р	39	

Схема панелей перекрытия над 1 этажом шириной 3.0 м

КБ по железобетону им. А.А. Якушева

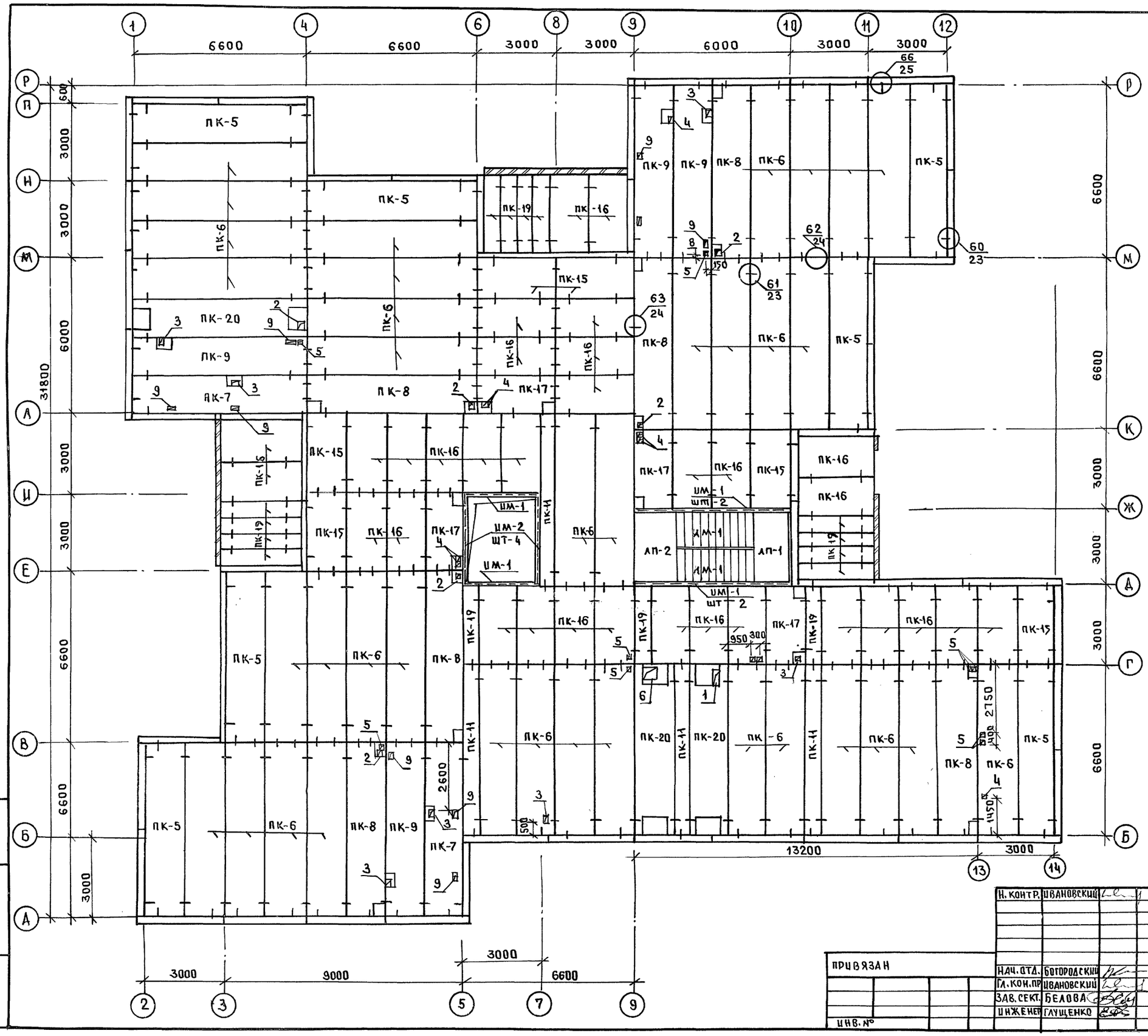
1
4
6
8
9
10
11
12
6600
6600
3000
3000
6000
3000
3000
Р
П
Н
М
Л
К
И
Ж
Е
Д
В
Г
Б
А
31800
3000
3000
3000
6600
6600
6600
6600
3000
3000
3000

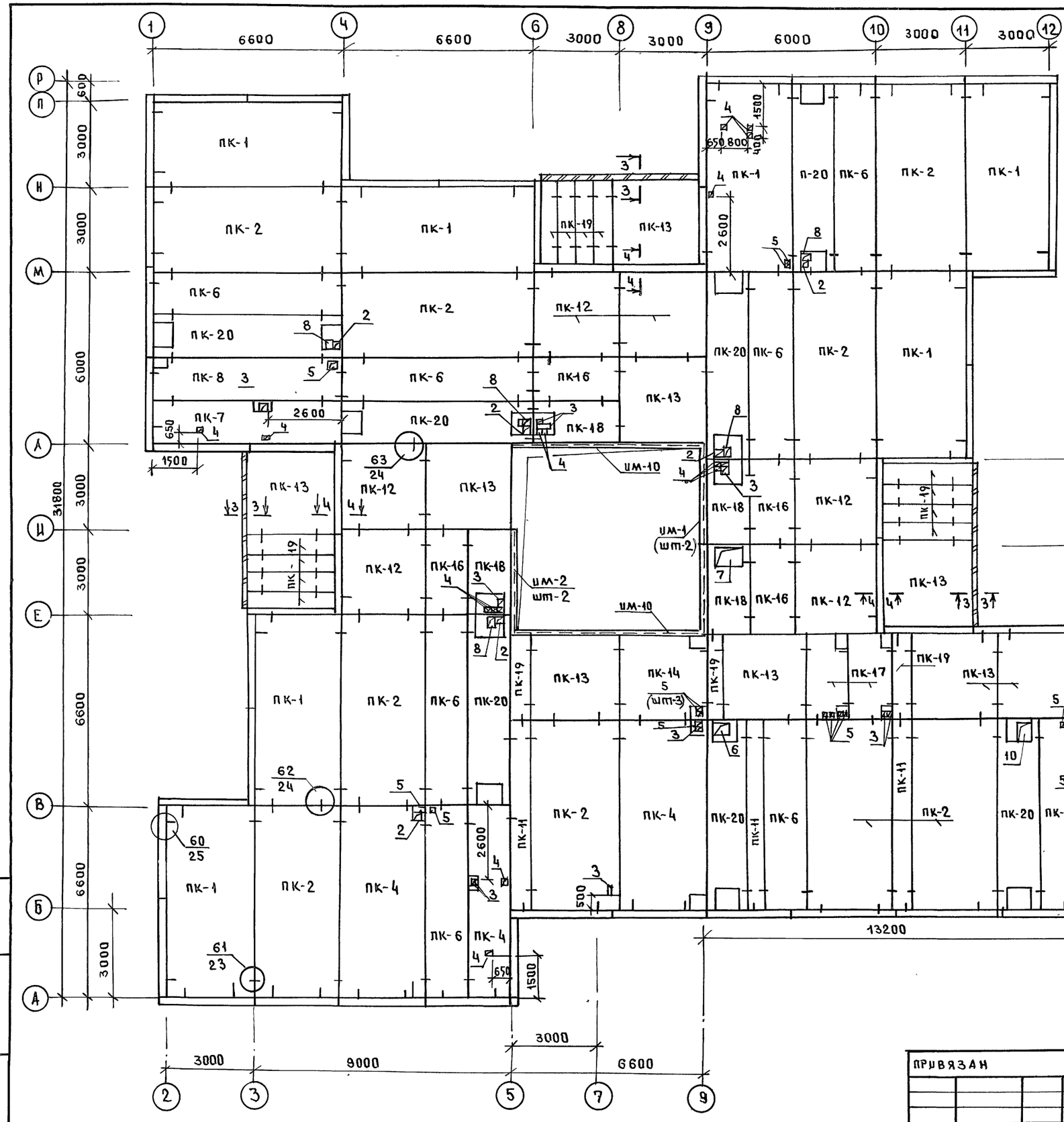
1
Ч
6
8
9
10
11
12
6600
6600
3000
3000
6000
3000
3000
Р
П
Н
М
Л
Ц
Е
В
Б
А
31800
6600
6600
6000
3000
3000
3000
3000
3000
ПК-1
ПК-2
ПК-6
ПК-20
ПК-8
ПК-7
ПК-4
ПК-12
ПК-13
ПК-14
ПК-16
ПК-17
ПК-18
ПК-19
ПК-11
2600
1500
650
1500
2600
2600
2600
1500
650
2600
2600
2600

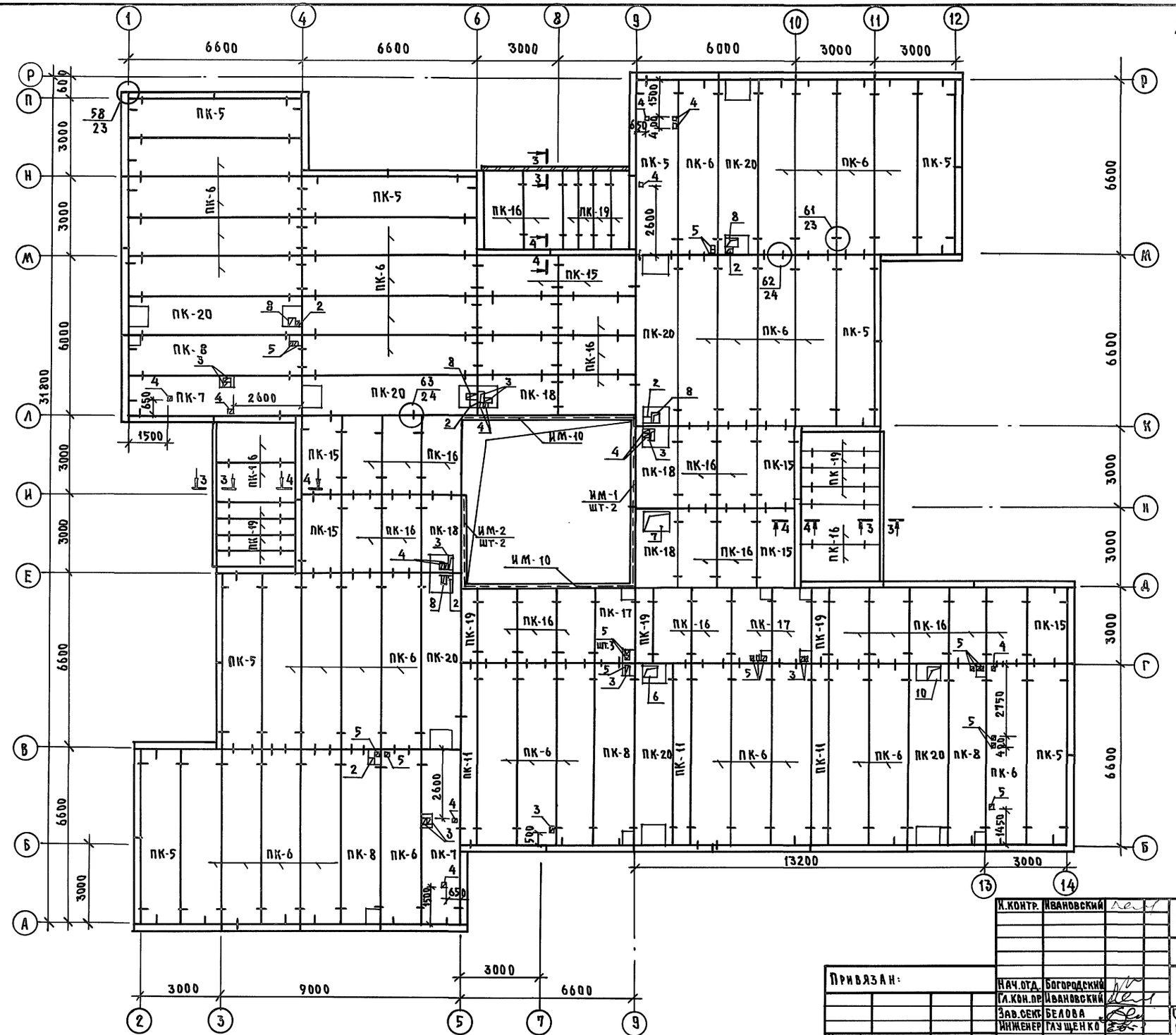

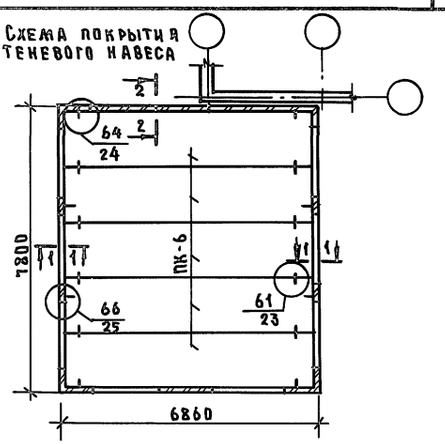

1. Общие примечания см. л. АС-9.
2. Сечения см. л. АС-41.
3. Таблицу обозначений и отверстий см. л. АС-39.

Инв. N подл.	Подпись и дата	Взам. инв. N				

Привязан:		Н.контр.	Ивановский		211-1-534.92	Альбом 1 АС
Инв. №		Нач.отд.	Богородский		Детские ясли-сад на 140 мест	Стадия: Р; Лист: 42; Листов:
		Гл.кон.пр.	Ивановский		Схема панелей покрытия шириной 1,5 м / Вариант /	КБ по железобетону им. А.А. Якушева
		Зав.сект.	Белова			
		Инженер	Гаущенко			

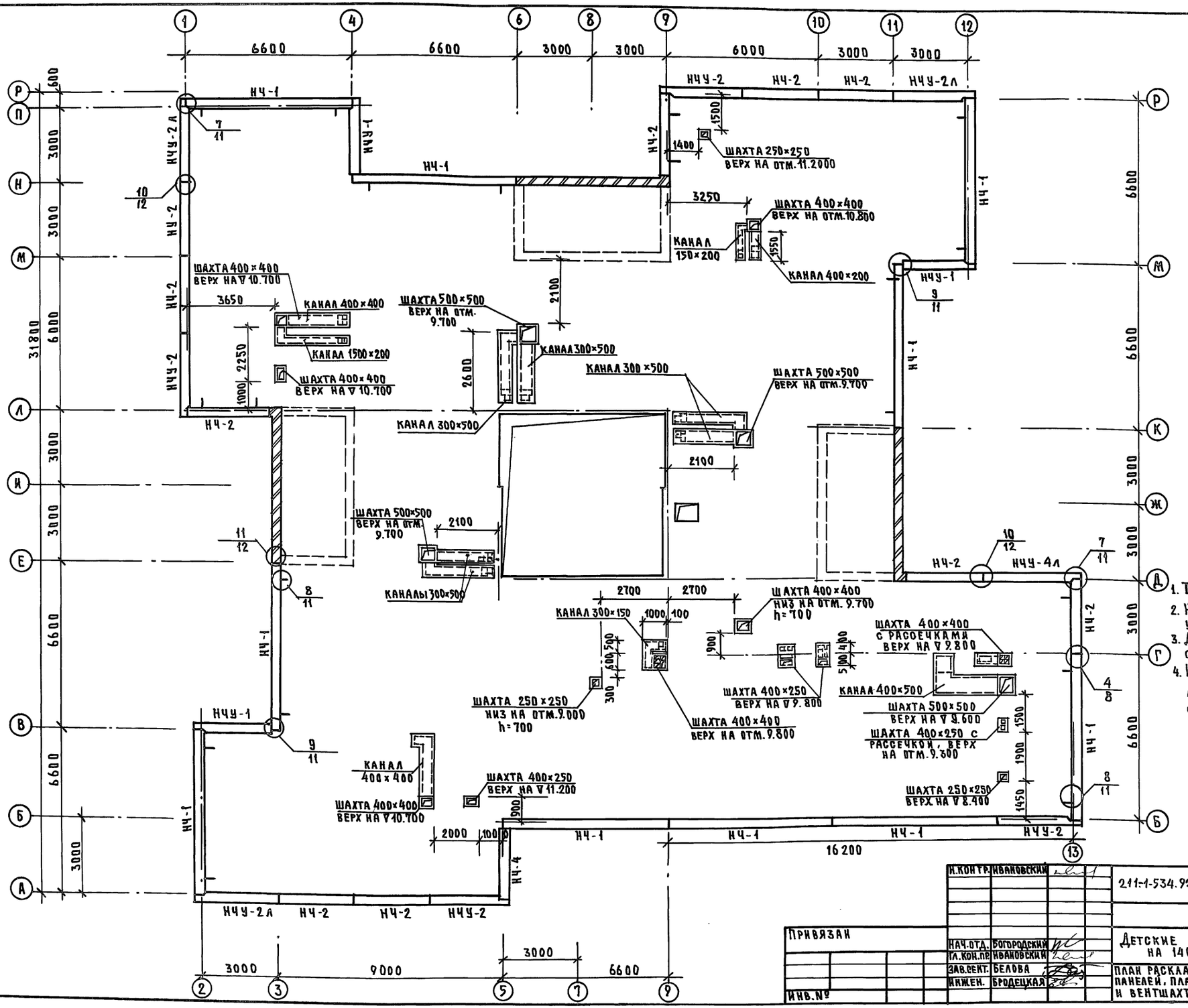

1. Таблицу обозначений см. л. АС-36
2. Несущие конструкции крыши условно не показаны.
3. Данный лист см. совместно с чертежами проекта ОВ.
4. Конструкцию шахт и коробов, а также детали установки см. Альбом 192 УАС. 1-30

Н.КОНТР.	ИВАНОВСКИЙ		211-1-534.92	Альбом 1 АС	
Привязан			Детские ясли-сад на 140 мест	Стадия Р	Лист 43	Листов
НАЧ.ОТД.	БОГОРОДСКИЙ				
ГЛ.КОН.ПР.	ИВАНОВСКИЙ				
ЗАВ.СЕКТ.	БЕЛОВА		План раскладки парапетных панелей, план вентканалов и вентшахт	КБ по железобетону им. А.А. Якушева	
ИНЖЕН.	БРОДЕЦКАЯ				
Инв.№					

Инв.№ подл. | Подпись и дата | Взам.инв.№

25759-01 45

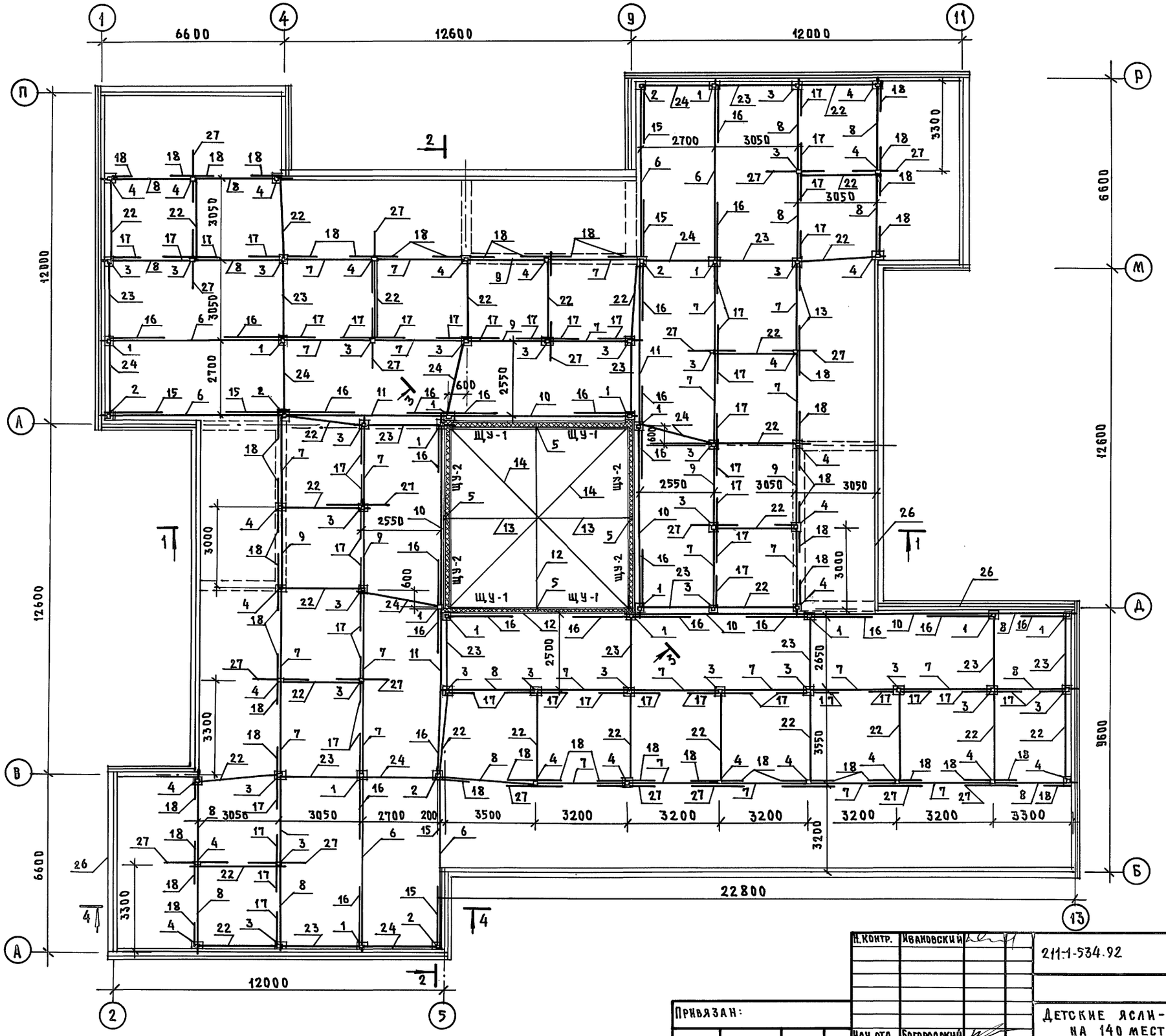

Н.контр.	Ивановский		
Нач.отд.	Богородский		
Гл.конст.	Ивановский		
Зав.сект.	Белова		

Привязан:

Инв.№

211-1-534.92 Альбом 1 АС

Детские ясли-сад на 140 мест

Стадия	Лист	Листов
Р	44	

План расположения стоек, прогонов, подкосов, раскосов

КБ по железобетону им. А.А. Якушева

Инв. № подл. | Подпись и дата | Взам. инв. №

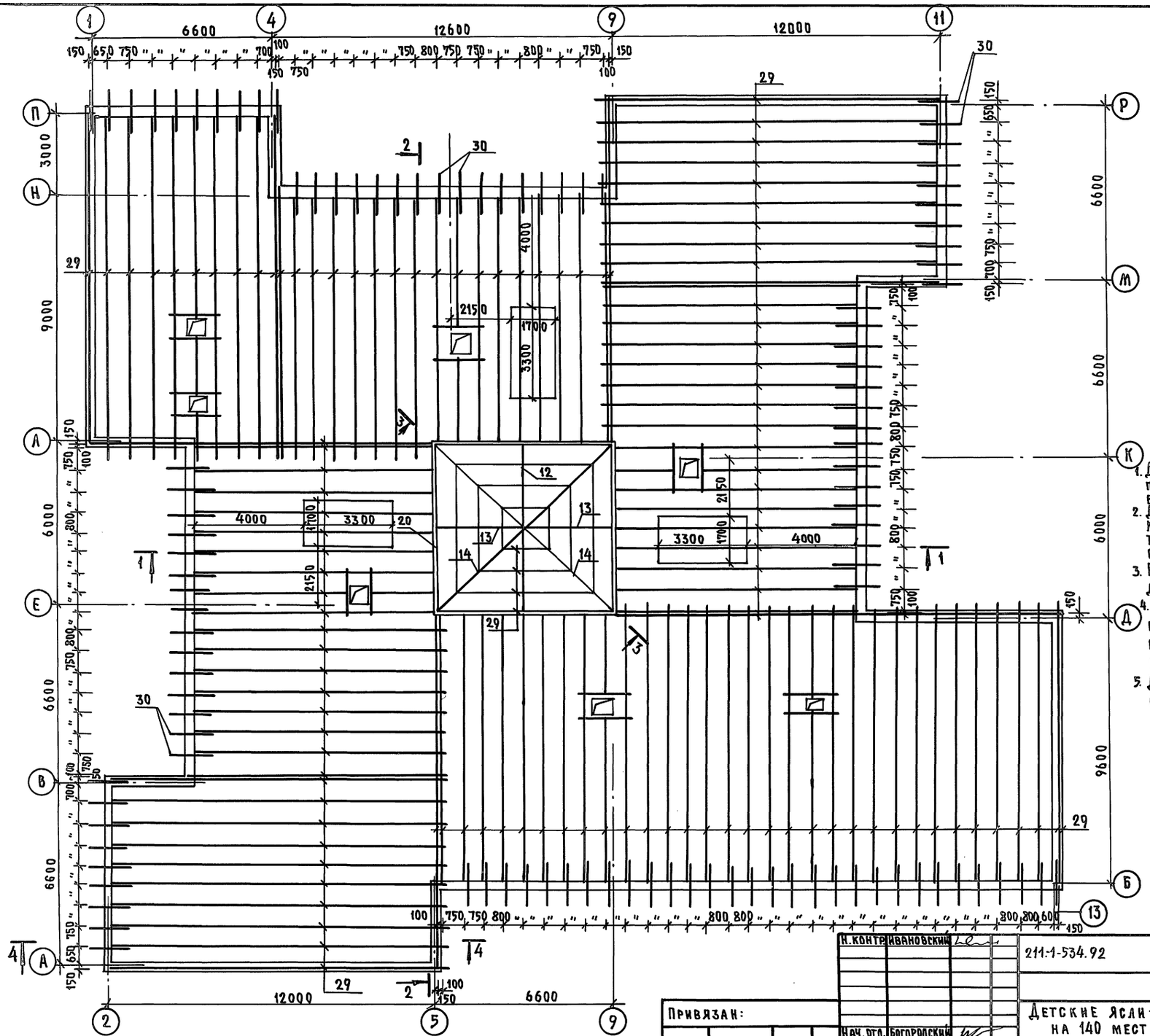

1. Деревянные элементы крыши покрыть огнезащитным составом за 2 раза.
2. Деревянные элементы, соприкасающиеся с бетоном, антисептировать и изолировать слоем толя.
3. Влажность древесины должна быть не менее 20%.
4. Вместах расположения вентиляционных шахт стропильные ноги обрезать по месту.
5. Данный лист смотреть совместно с л. АС-46;49.

Н. контр.	Ивановский		
Нач. отд.	Богородский		
Гл. конст.	Ивановский		
Зав. сект.	Белова		
Инжен.	Бродецкая		

Привязан:

Инв. №

211-1-534.92 Альбом 1 АС

Детские ясли-сад на 140 мест

Стадия	Лист	Листов
Р	45	

План расположения стропильных ног

КБ по железобетону им. А.А. Якушева

Инв. N подл. | Подпись и дата | Взам. инв. N

25759-01 47

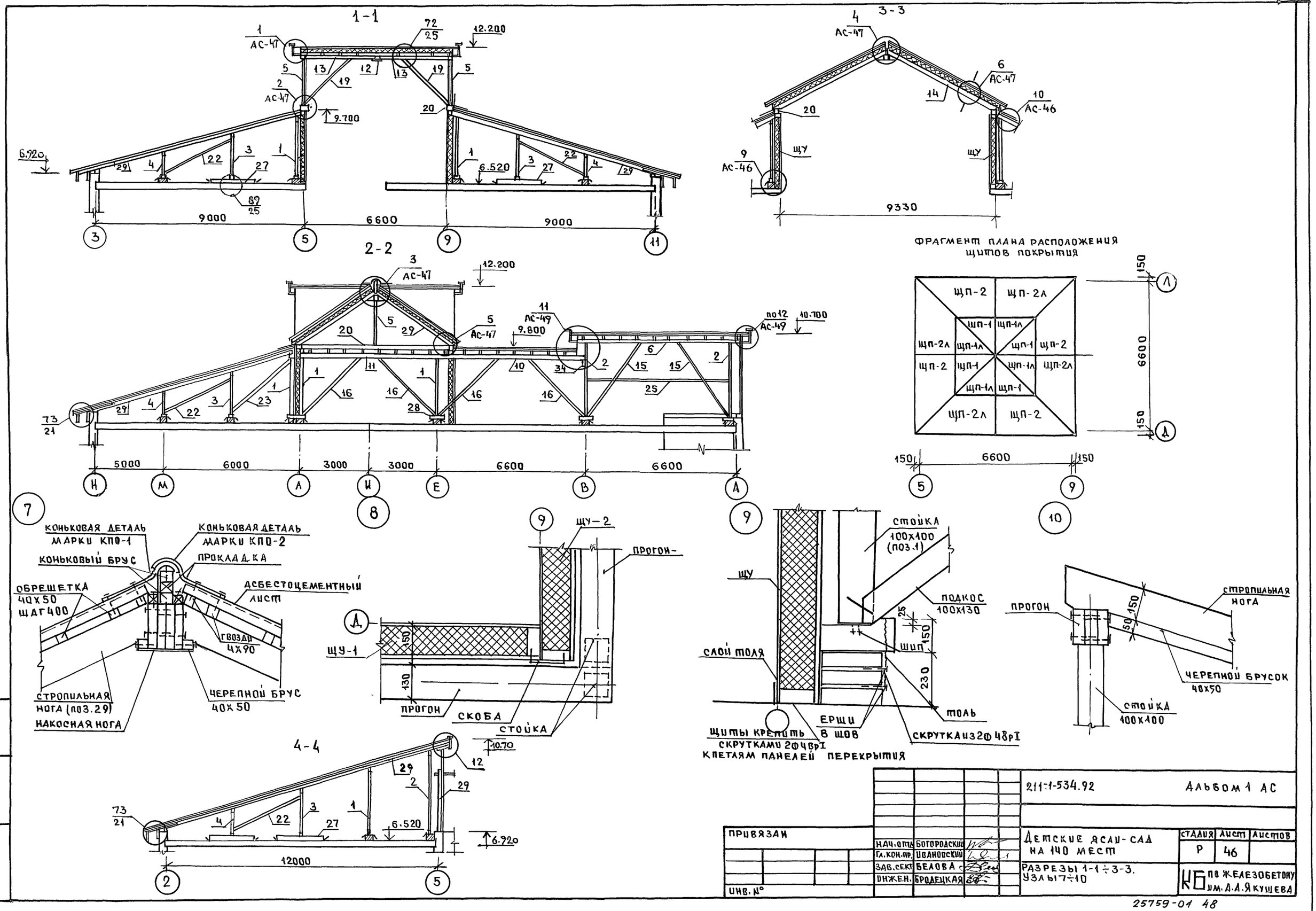

				211-1-534.92	Альбом 1 АС	
ПРИВЯЗАН	НАЧ.ОТД.	БОГОРОДСКИЙ		Детские ясли-сад на 140 мест	СТАДИЯ	Лист	Листов
	ГЛ.КОН.ПР.	ИВАНОВСКИЙ			Р	46	
	ЗАВ.СЕКТ.	БЕЛОВА		Разрезы 1-1÷3-3. Узлы 7÷10	КБ по железобетону им. А.А.Якушева		
ИНВ. №	ИНЖЕН.	БРОДЕЦКАЯ					

ИНВ.№ ПОДЛ. | ПОДПИСЬ И ДАТА | ВЗАМ. ИНВ.№

25759-01 48

Альбом 1

1

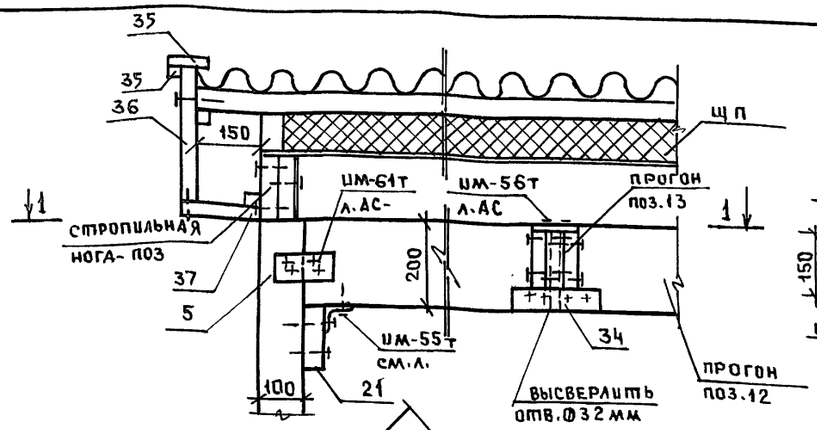

1-1

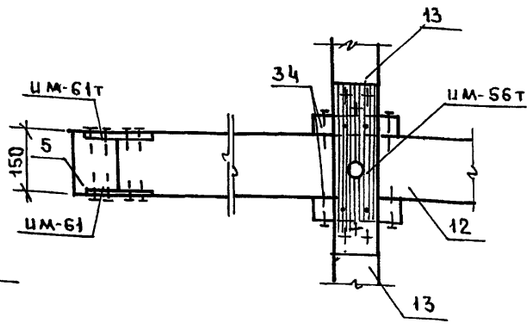

4

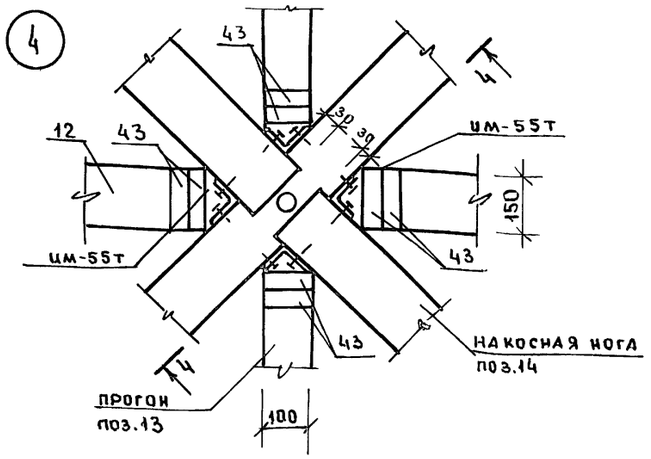

2

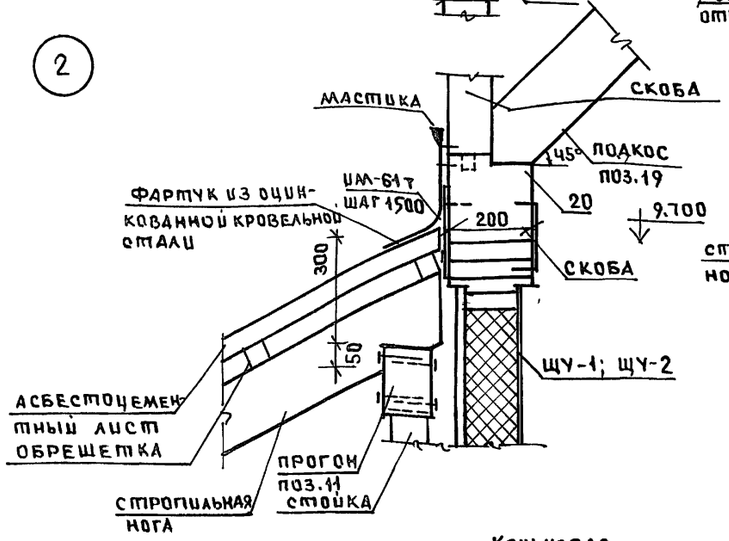

5

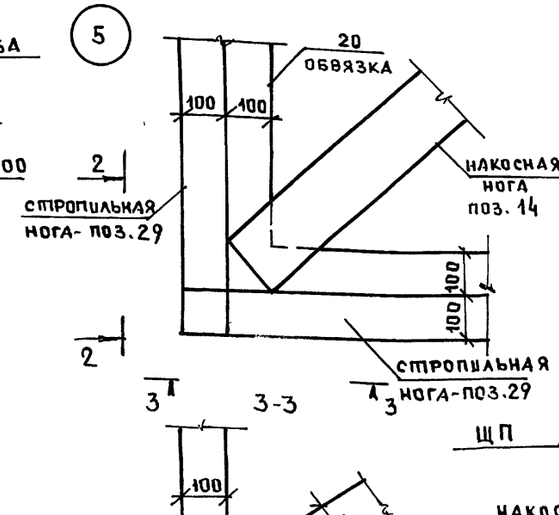

3-3

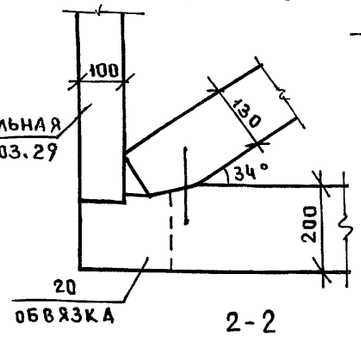

2-2

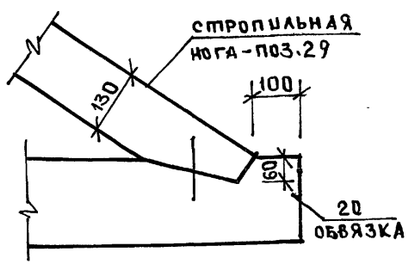

4-4

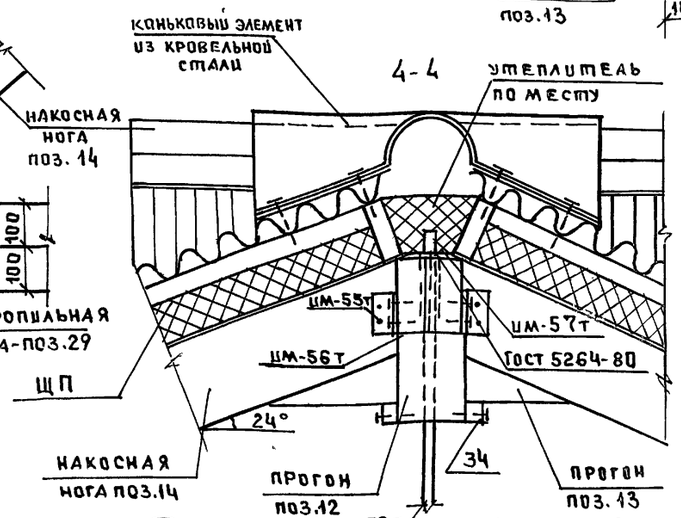

3

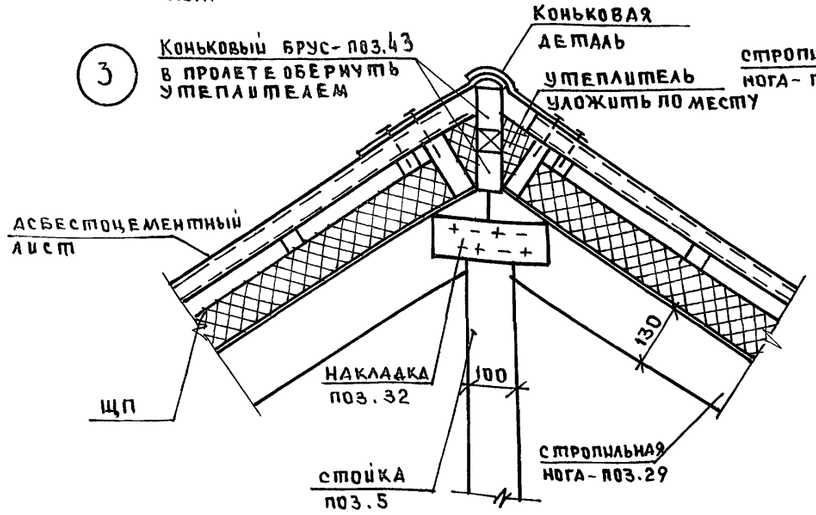

6

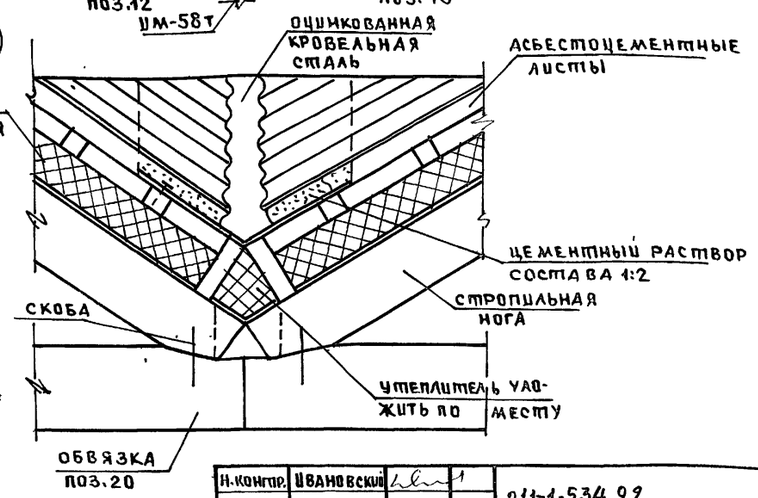

Н.контр.	Ивановский		
ГИП	Ивановский		
Зав.отд	Богородский		
Гл.конс.пр	Ивановский		
Рук.бр.кон	Белова		
Инжен.	Бродецкая		

211-1-534.92 Альбом 1 АС

Детские ясли-сад на 140 мест

Стадия	Лист	Листов
Р	47	

Узлы крыши 1÷6

КБ по железобетону им. А.А. Якушева

Привязан

Инв. N

Взам. инв.№ | Подпись и дата | Инв.№ подл.

25759-01 49

Альбом 1

ЩУ-1 ; ЩУ-2

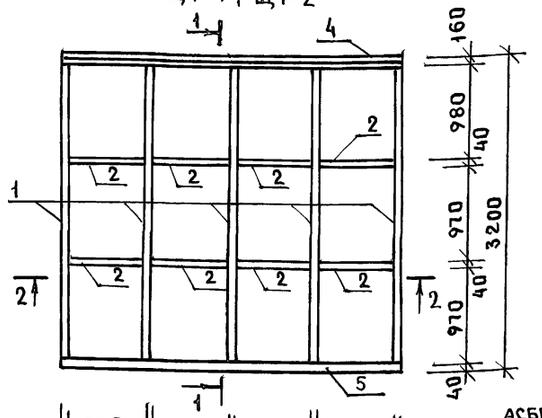

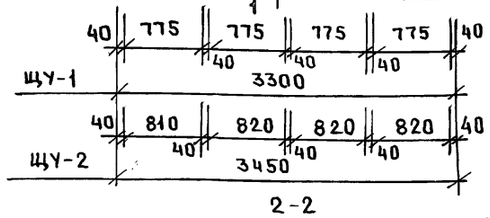

2-2



а-а

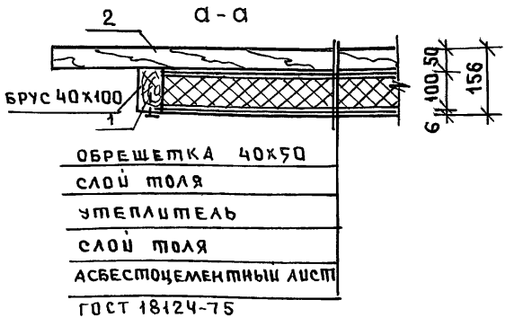

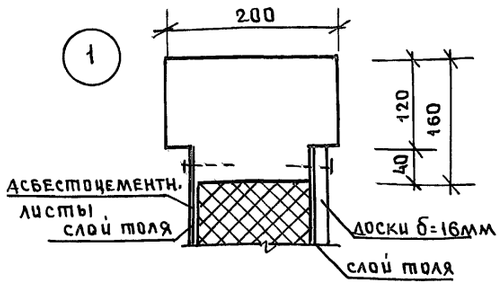

1-1

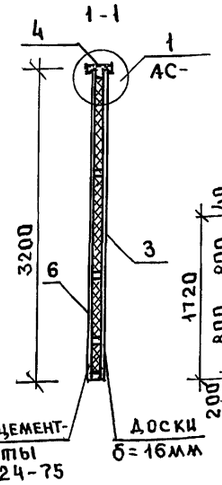

ЩП-2

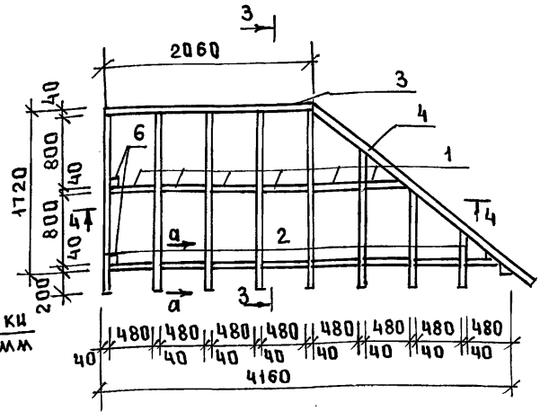

3-3

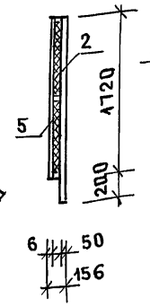

ЩП-1

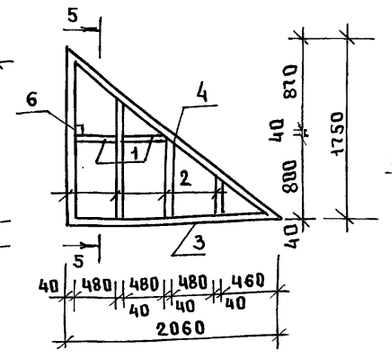

5-5

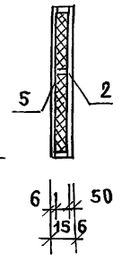

ЩП-2А

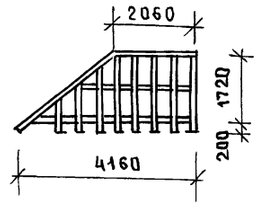

ЩП-1А

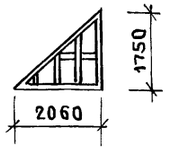

4-4



Марка элемента	№№ поз.	Сечение мм	Длина мм	Кол-во шт	Объем м³	Общий объем м³
ЩУ-1	1	130х40	3000	5	0.072	0.395
	2	130х40	775	8	0.032	
	3	100х16	S=10.16 м²		0.162	
	4	200х160	3300	1	0.106	
	5	130х40	3300	1	0.017	
	6	Асбоцементн. лист	S=10.16 м²		—	
	Плиты полистирольные D=40 ГОСТ 15588-86				1.17	
ЩУ-2	1	130х40	3000	5	0.078	0.417
	2	130х40	820	8	0.035	
	3	100х16	S=10.84 м²		0.173	
	4	200х160	3450	1	0.113	
	5	130х40	3450	1	0.018	
	6	Асбоцементн. лист	S=10.84 м²		—	
	Плиты полистирольные D=40 ГОСТ 15588-86				1.26	
ЩП-2, ЩП-2А	1	100х40	480	14	0.027	0.072
	2	40х50	12.5м	—	0.003	
	3	100х40	1060	1	0.008	
	4	100х50	2700	1	0.044	
	5	Асбестоцем. лист.	S=5.34	м²	—	
	6	40х40	100	5	0.001	
	Плиты полистирольные D=40 кг/м³ ГОСТ 15588-86					0.50

Марка элемента	№№ поз.	Сечение мм	Длина мм	Кол-во шт	Объем м³	Общий объем м³
ЩП-1; ЩП-1А	1	100х40	480	2	0.004	0.032
	2	40х50	2500	—	0.005	
	3	100х40	2060	1	0.002	
	4	100х40	2700	1	0.014	
	5	Асбестоцемен. лист	S=1.80	м²	—	
	6	40х40	100	4	0.001	
	Плиты ГОСТ	Полистирольные D=40 кг/м³ 15588-86				0.17

Примечания.

1. Щиты утепления следует выполнять из древесины хвойных пород второго сорта с влажностью не более 20%.
2. Пиломатериалы приняты в соответствии с ГОСТ 24454-80, ГОСТ 8486-86.
3. Все деревянные элементы должны быть антисептированы и покрыты огнезащитными составами в соответствии с действующими инструкциями.

Н. контр.	Ивановский		211-1-534.92 Альбом 1 АС
Зав. отд	Богородский		Детские ясли-сад на 140 мест
Гл. кон.	Ивановский		Стадия Р; Лист 48; Листов
Рук. гр	Белова		Щиты утепления ЩУ-1, ЩУ-2 Щиты покрытия ЩП-1; ЩП-2
			КБ по железобетону им. А.А. Якушева

Привязан.

Инв. №

Инв. № подл. | Подпись и дата | Взам. инв. №

позиц. обознач.	обозначение	наименование	кол.	объем на 1 эл. м3	примеч.
1	Альбом 1 л. АС-44	стойка 100х100; ℓ=2.50	18	0.025	
2		стойка 150х150; ℓ=3.30	6	0.074	
3		стойка 100х100; ℓ=1.70	29	0.017	
4		стойка 100х100; ℓ=0.90	26	0.009	
5		стойка 100х100; ℓ=2.000	4	0.020	
6		прогон 100х180; ℓ=7.00	6	0.091	
7		ℓ=3.30	28	0.043	
8		ℓ=3.50	17	0.046	
9		ℓ=3.00	6	0.039	
10		ℓ=6.60	5	0.086	
11		ℓ=6.00	3	0.081	
12		прогон 150х200; ℓ=6.80	2	0.204	
13		прогон 100х150; ℓ=3.40	2	0.051	
14		нагосная нога 450х200 ℓ=5.15	4	0.155	
15		подкос 100х130 ℓ=4.10	6	0.053	
16		ℓ=3.30	18	0.043	
17		ℓ=2.00	50	0.026	
18		ℓ=1.20	50	0.016	
19		ℓ=2.80	2	0.036	
20		обвязка 200х200 ℓ=212пм	—	1.09	
21		опорный брус 40х50 ℓ=0.15	4	0.0003	
22		раскос 50х100 ℓ=3.20	28	0.046	
23		ℓ=3.50	14	0.018	
24		ℓ=4.00	9	0.020	
25		затяжка 50х100; ℓ=6.80	3	0.034	
26		мауэрлат 100х150; ℓ=150.0пм		22.50	
27		распределительный брус 200х200 ℓ=200пм	20	0.080	
28		опорный брус 150х150 ℓ=0.40м	83	0.009	
29	АС-45	стропильная нога 100х130 ℓ=138.0пм	—	18.01	
30	АС-46	кобылка 40х100 ℓ=1.40пм	112	0.004	
31		коньковый брус 50х100 ℓ=15.0пм	—	0.075	
32		накладка 40х100 ℓ=0.40м	32	0.0016	
33		обрешетка 40х50 ℓ=2.760пм	—	5.52	
34		опорный брус 50х50 ℓ=0.20м	12	0.0005	
35		лобовая доска 25х175 ℓ=145 пм	—	0.072	
36		карнизная доска 25х300 ℓ=145пм	—	1.09	
37		доски зашивки δ=10мм S=120м²	—	2.28	
38		черепной брус 40х50 ℓ=450пм	—	0.900	
39		раскладка 25х25; ℓ=250пм	—	0.156	
40		брус 50х50; ℓ=0.15	300	0.0004	
41		косой брус 50х180 ℓ=21.5пм	—	0.193	
42		ригель 40х150; ℓ=28 п.м.	—	0.168	
43		брус 40х100; ℓ=0.15	8	0.0006	

позиц. обознач.	обозначение	наименование	кол.	объем на 1 эл. м3	примеч.
		слуховое окно	3	шт	
44	Альбом 1 л. АС-49	Доска 50х130; ℓ=11.30пм	—	0.073	
45		Доска 50х170; ℓ=13.56пм		0.047	
46		Доска 40х200; ℓ=31.0 пм	—	0.248	
47		Доска 25х200; ℓ=3.70 пм	—	0.018	
48		Доска 19х100; ℓ=29.0 п.м	—	0.055	
49		Доска 30х120; ℓ=1.7 п.м	—	0.006	
		Щиты утепления			
Щу-1	Альбом 1 л. АС-46	Щу-1	4	0.395	
Щу-2	—"—	Щу-2	4	0.417	
		Щиты покрытия			
Щп-1	Альбом 1 л. АС-46	Щп-1	4	0.032	
Щп-1л	—"—	Щп-1л	4	0.032	
Щп-2	—"—	Щп-2	4	0.072	
Щп-2л	—"—	Щп-2л	4	0.072	

5-5

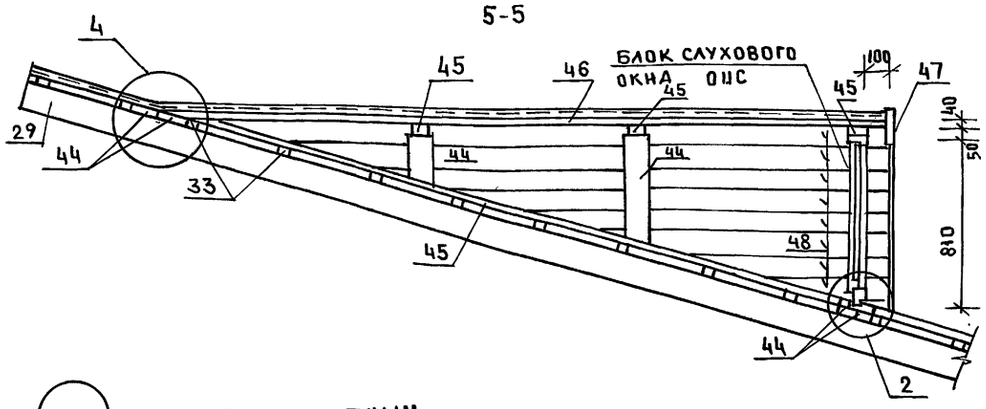

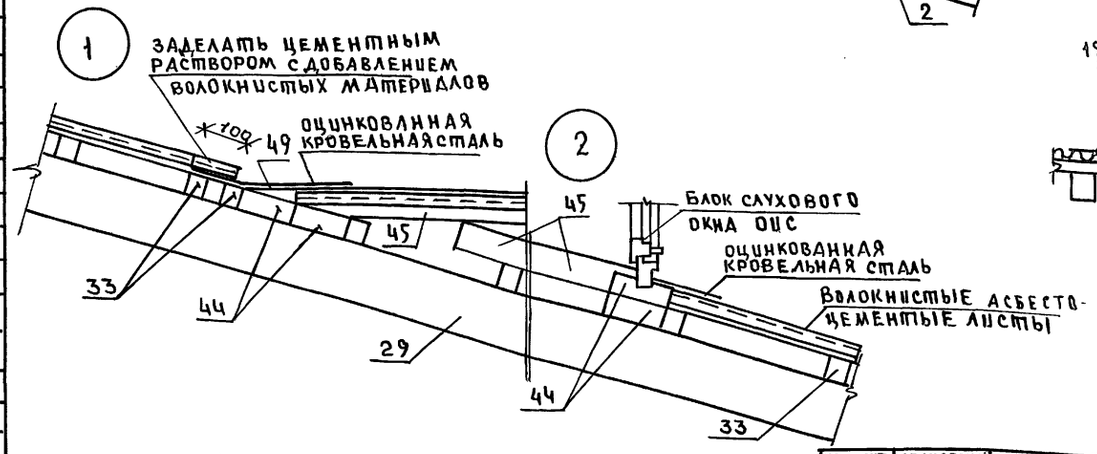

11

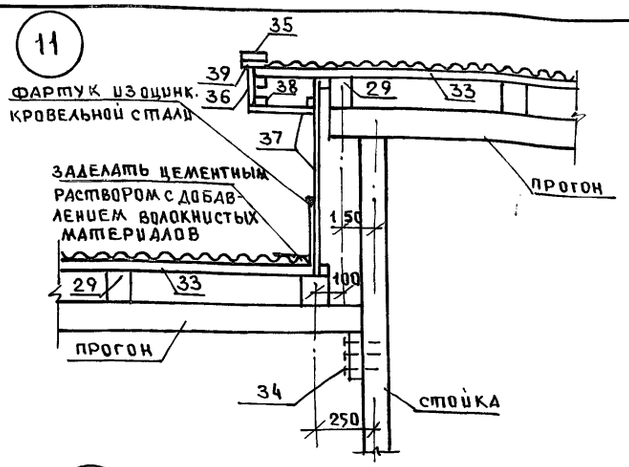

12

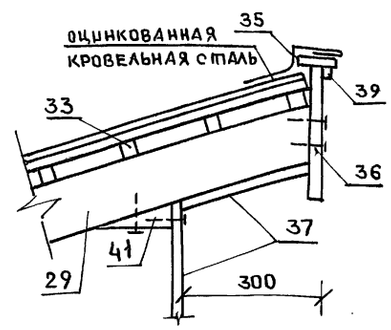

6-6

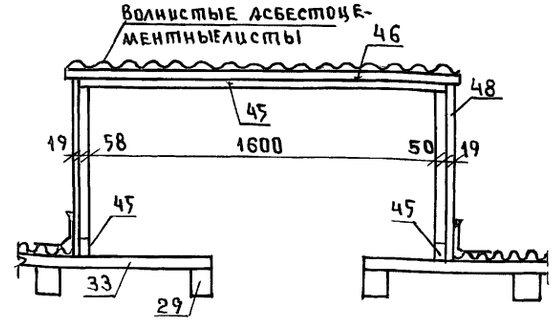

1. Данный лист см. совместно с л. АС-46;45.
2. Сечения 5-5÷6-6 см. на плане расположения стропильных ног.

Нор. контр.	Ивановский	211-1-534.92	Альбом 1 АС
Нач. ота	Богородский	Детские ясли-сад на 140 мест	Стадия: Р; Лист: 49; Листов:
Гл. конс. пр	Ивановский	Крыша. Спецификация узлы.	КБ по железобетону им. А.А. Якушева
Зав. сект	Белова		
Инжен.	Бродецкая		

Привязан

Инв. №

Взам. инв. № | Подпись и дата | Инв. № подл.

25759-01 51

1

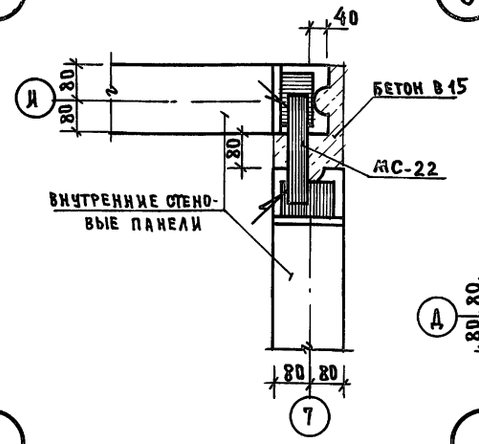

2

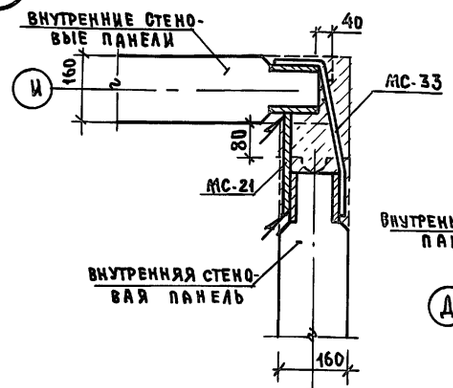

3

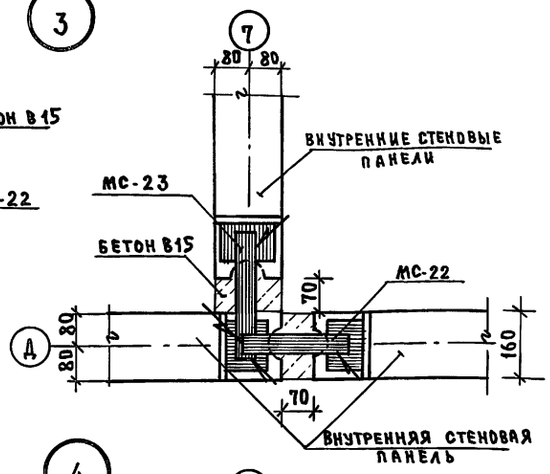

4

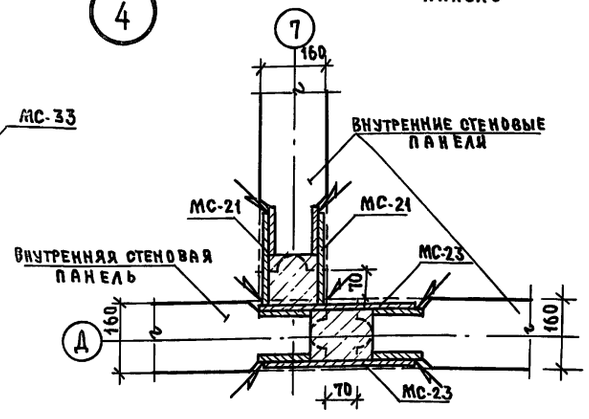

5

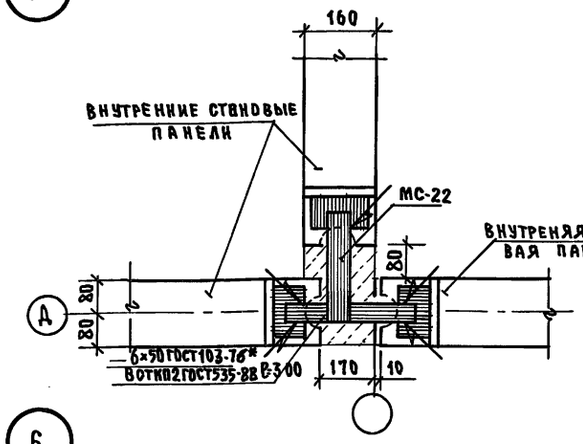

6

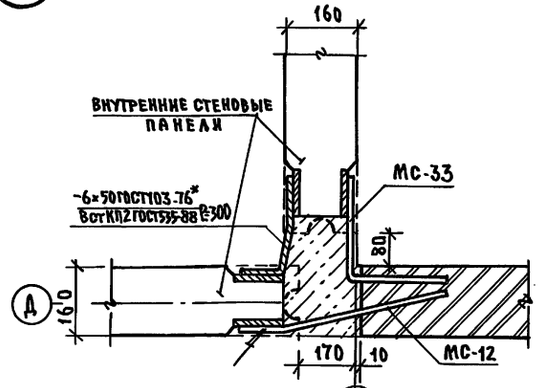

7

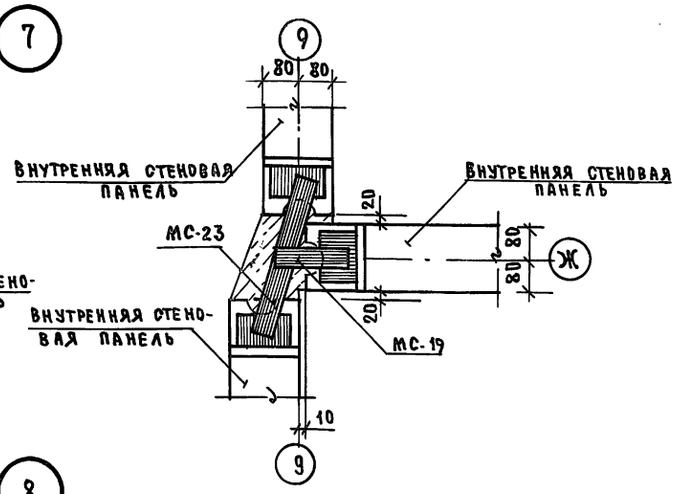

8

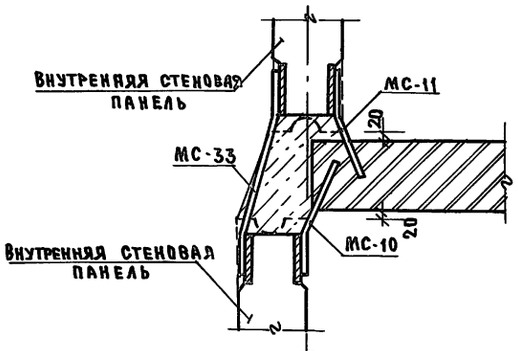

9

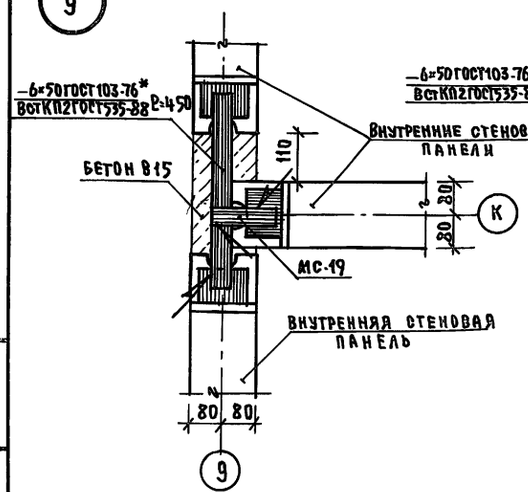

10

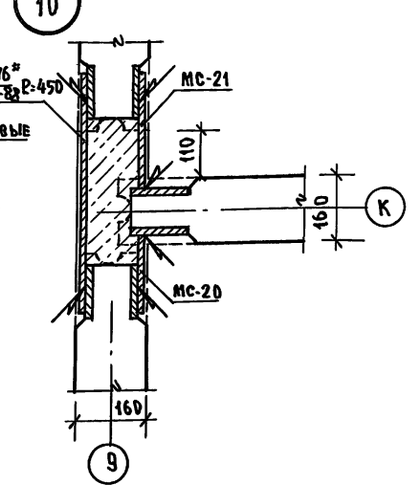

11

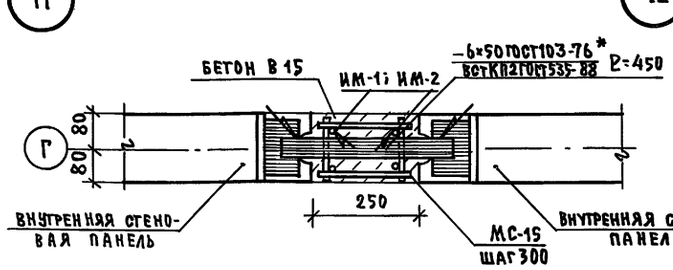

12

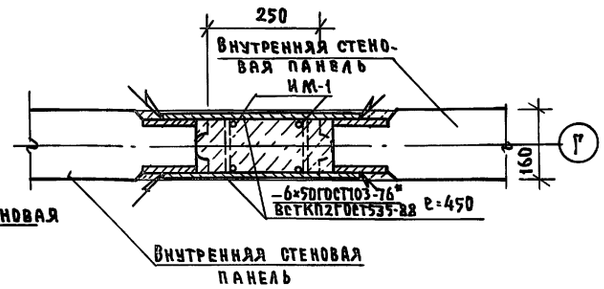

Инв. № подл. | Подпись и дата | Взам. инв. №

Н. контр.	Ивановский	211-1-534.92	Альбом 1 АС
Привязан:		Детские ясли-сад на 140 мест	Стадия Р; Лист 50; Листов
Инв. №		Узлы соединения внутренних стеновых панелей	КБ по железобетону им. А.А. Якушева
Нач. отд.	Богородский		
Гл. кон. пр.	Ивановский		
Зав. сект.	Белова		
Инженер	Глущенко		

25759-01 52

Разрез

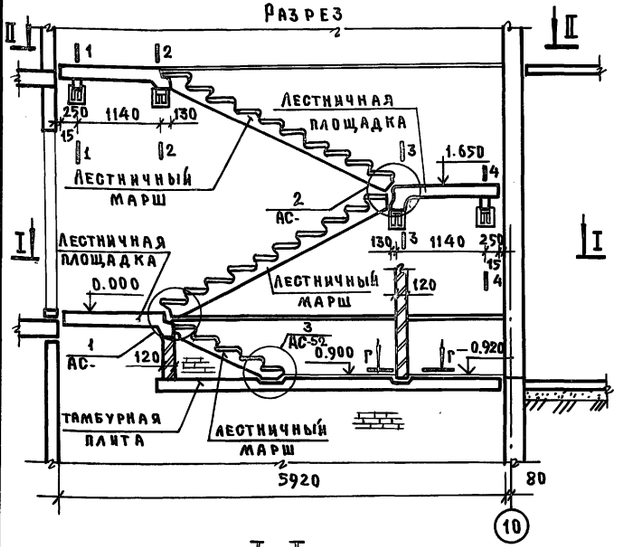

I-I

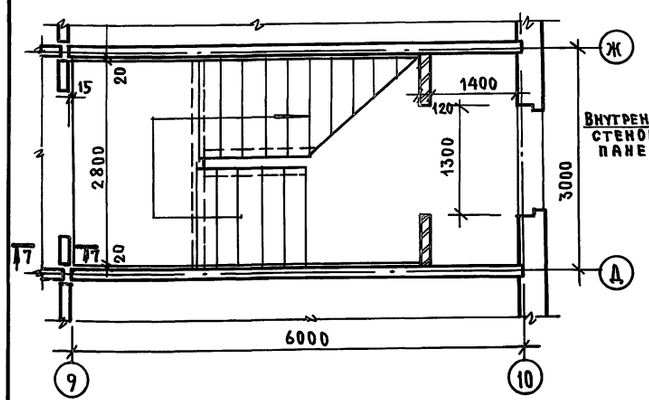

II-II

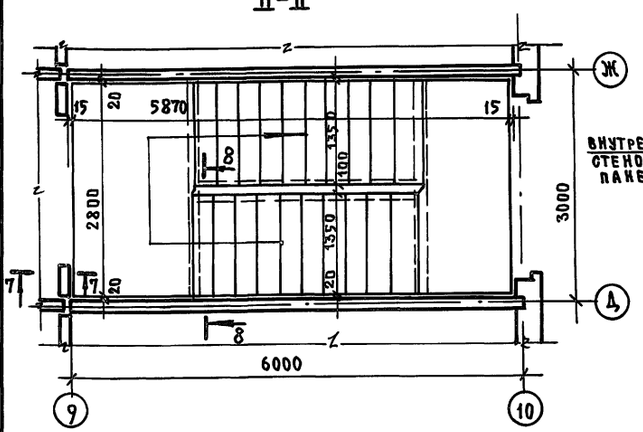

1-1

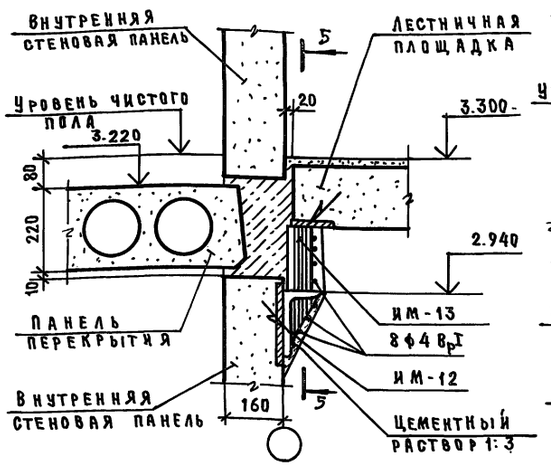

2-2

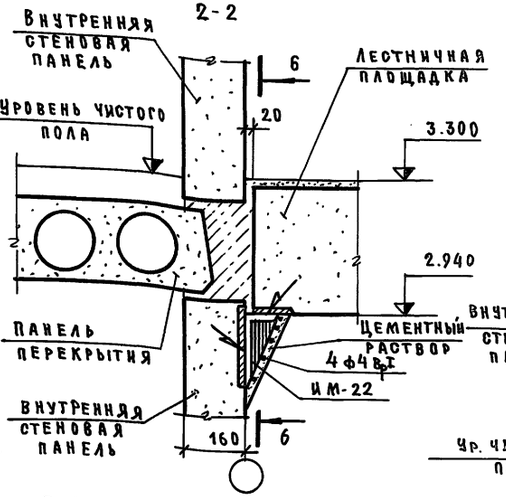

Деталь установки столика

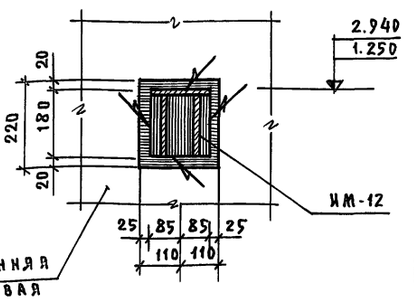

7-7

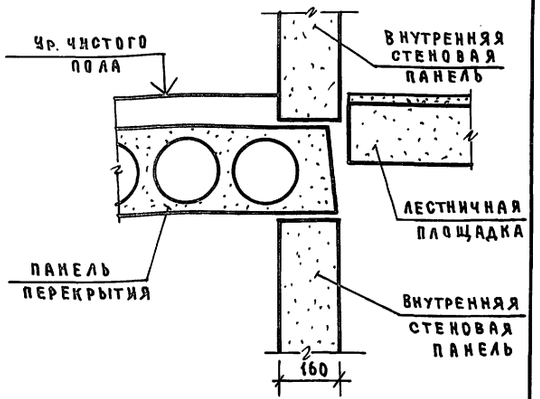

3-3

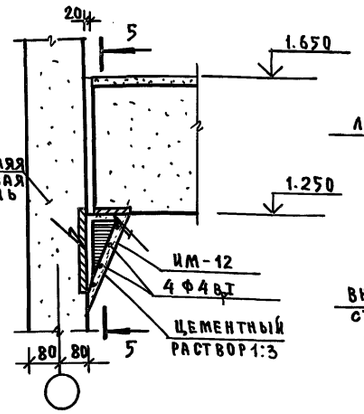

5-5

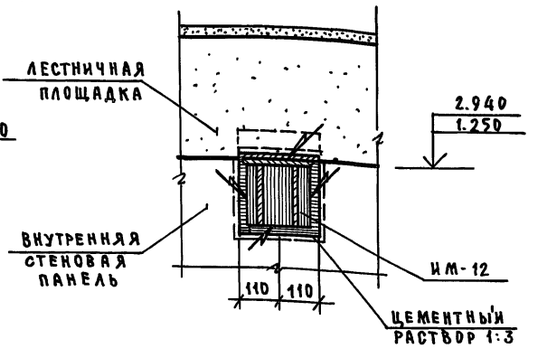

4-4

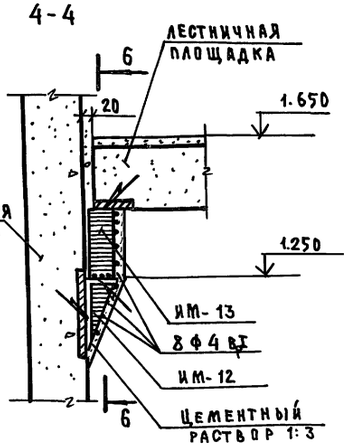

6-6

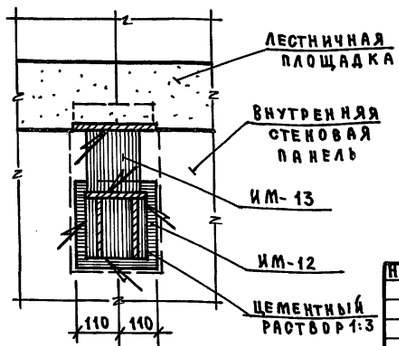

Узлы и сечение 8-8 см. на л. АС-52.

Привязан:

Инв.№

Н.контр.	Ивановский		
Нач. отд.	Богородский		
Гл.кон.пр.	Ивановский		
Зав.сект.	Белова		
Инженер	Глущенко		

211-1-534.92 Альбом 1 АС

Детские ясли-сад на 140 мест

Стадия	Лист	Листов
Р	51	

Разрез лестничной клетки

Разрез 1-1; 2-2. Сечения 1-1; 7-7

КБ по железобетону им. А.А. Якушева

Инв.№ подл. | Подпись и дата | Взам.инв.№

25759-01 53

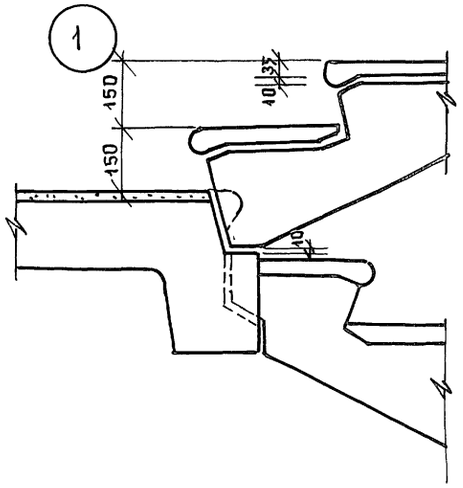

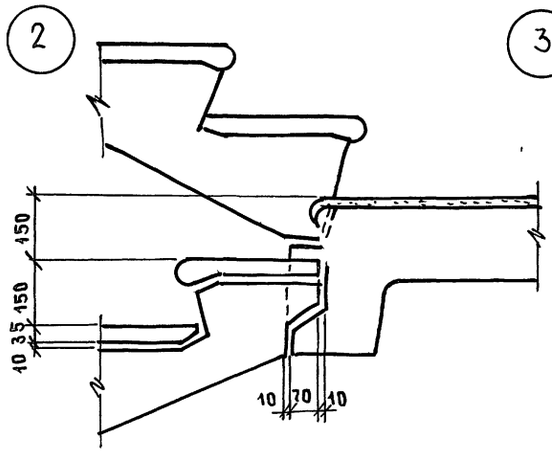

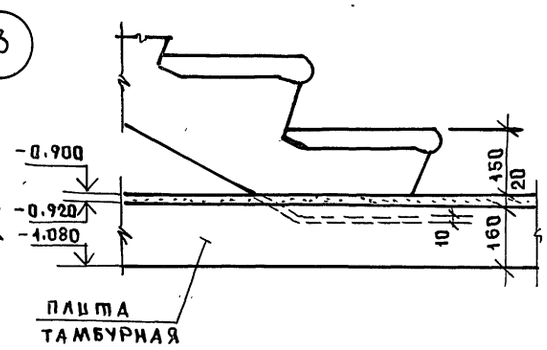

Детали крепления ограждения

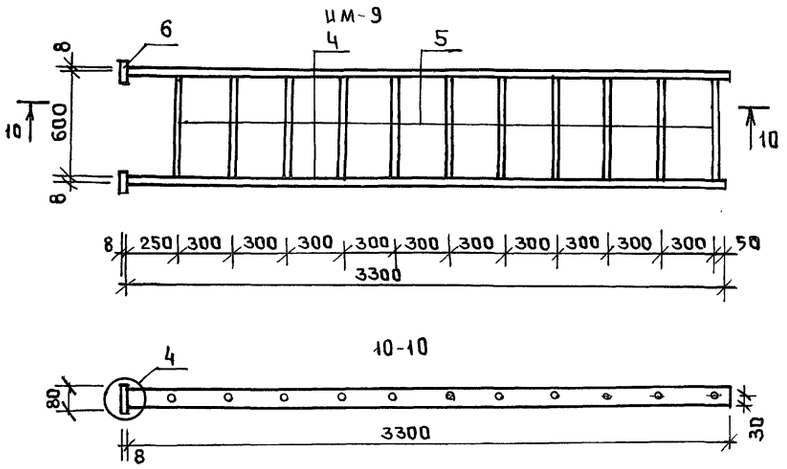

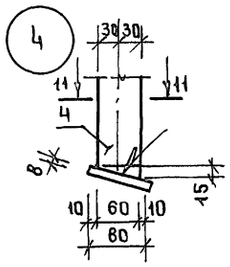

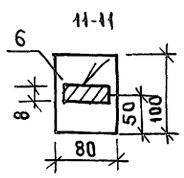

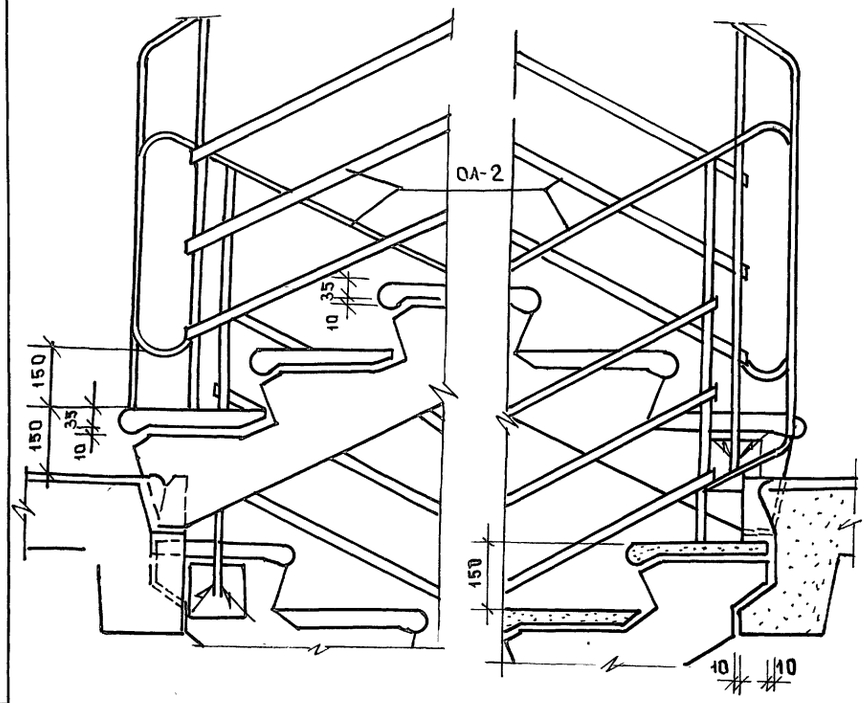

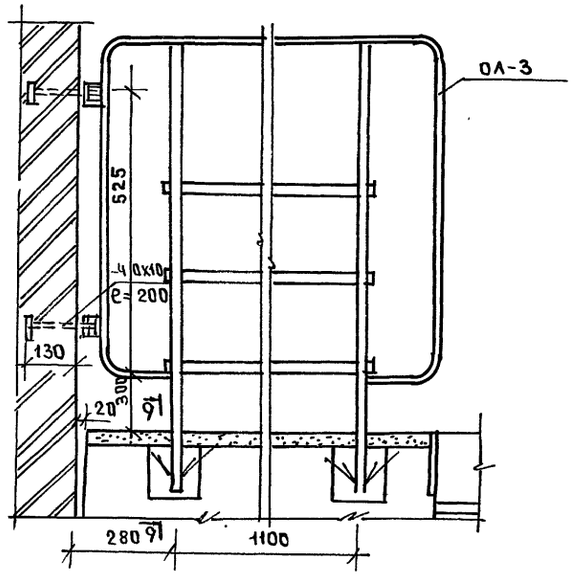

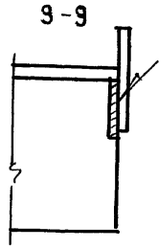

ИМ-12

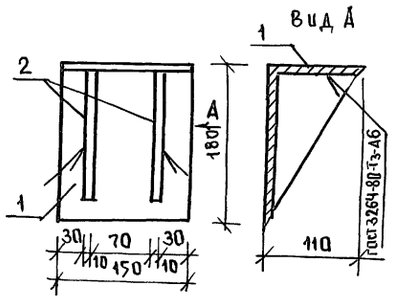

ИМ-13

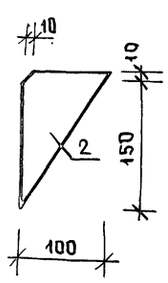

Вид Б

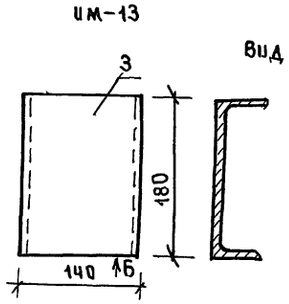

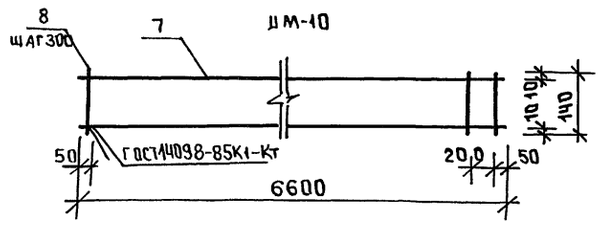

МАРКА	NN поз.	Сечение ф	Длина мм	кол-во шт	МАССА поз.	МАССА всего
ИМ-12	1	L80х80х10	450	1	3.33	5.84
	2	-100х10	160	2	1.25	
ИМ-13	3	[14	180	1	2.214	2.214
ИМ-9	4	-60х8	3300	2	12.44	36.72
	5	16АI	610	11	0.98	
	6	-80х8	100	2	0.53	
ИМ-10	7	6АI	660	2	1.46	3.15
	8	4ВрI	140	23	0.01	

Н.контр.	Ивановский		211-1-534.92 Альбом 1 АС
Нач.отд	Богородский		Детские ясли-сад на 140 мест
Гл.кон.пр	Ивановский		Стадия Р; Лист 52; Листов
Зав.сект	Белова		Узлы 1÷3. Детали крепления ограждения.
Инженер	Глушенко		ЦНИИЭП по железобетону им. А.А.Якушева

Привязан:

Инв.№

Инв.№ подл. | Подпись и дата | Взам.инв.№

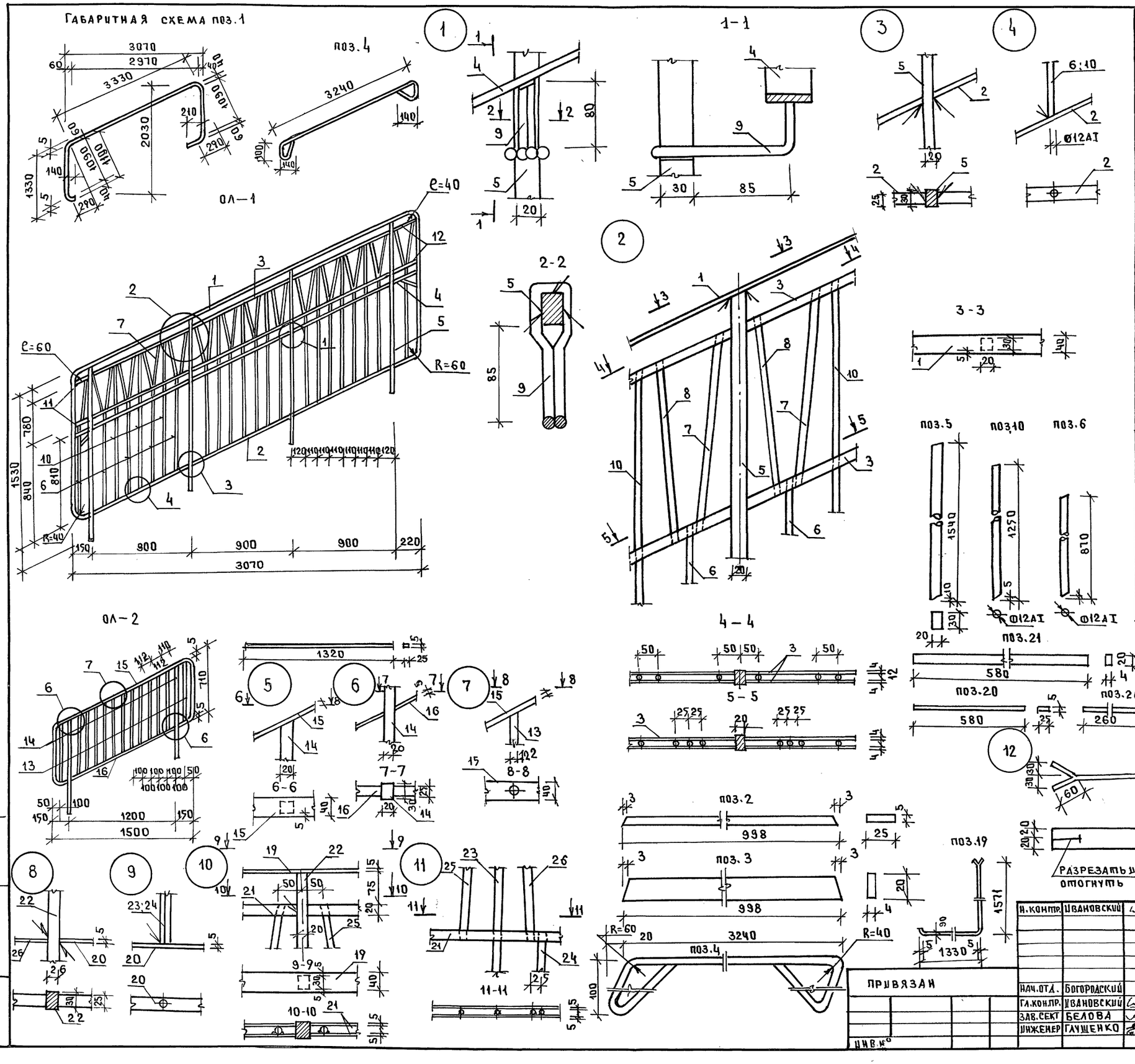

МАРКА	NN ПОЗ.	СЕЧЕНИЕ Ø	ДЛИНА ММ	КОЛ-ВО ШТ	МАССА 1 ПОЗ.	МАССА ВСЕГО
ОЛ-1	1	-5×40	6375	1	10.00	87.46
	2	-5×25	998	3	0.98	
	3	-4×20	998	12	0.63	
	4	-5×40	3900	1	6.12	
	5	-20×30	1540	4	7.25	
	6	12AI	870	14	0.76	
	7	12AI	420	14	0.37	
	8	12AI	400	13	0.35	
	9	8AI	425	4	0.16	
	10	12AI	1250	9	0.10	
	11	-4×20	150	4	0.095	
	12	-4×20	220	4	0.14	
ОЛ-2	13	12AI	700	13	0.62	24.59
	14	-20×30	1040	2	4.90	
	15	-5×40	3470	1	5.44	
	16	-5×25	1320	1	1.29	
ОЛ-3	19	-5×40	2981	1	4.67	45.09
	20	-5×25	580	2	0.57	
	21	-4×20	580	8	0.37	
	22	-20×30	1540	3	7.40	
	23	12AI	1250	4	1.11	
	24	12AI	870	8	0.77	
	25	12AI	400	13	0.35	
	26	-5×25	260	1	0.25	
	27	-4×20	84	4	0.06	

Н.КОНТР.	ИВАНОВСКИЙ	
НАЧ.ОТД.	БОГОРОДСКИЙ	
ГЛ.КОН.ПР.	ИВАНОВСКИЙ	
ЗАВ.СЕКТ	БЕЛОВА	
ИНЖЕНЕР	ГЛУЩЕНКО	

211-1-534.92 Альбом 1 АС

Детские ясли-сад на 140 мест

СТАДИЯ	ЛИСТ	ЛИСТОВ
Р	53	

Ограждение лестничных маршей ОЛ-1; ОЛ-2; ОЛ-3.

КБ по железобетону им. А.А. Якушева

ИНВ.№ ПОДЛ. | ПОДПИСЬ И ДАТА | ВЗАМ.ИНВ.№

25759-01 55

Поз. обознач	Обозначение	Наименование	Кол. шт.	Масса ед.,т	Примеч
		Наружные стены			
НС-1	192КЖ.И.1.1-26 стр. 16	3НС-36.33.3.5-100л 1	3	2.64	
НС-2	—— " —— стр. 22	3НС-36.33.3.5-100л-2	1	2.85	
НС-3	—— " —— стр. 24	3НС-33.33.3.5-100л-3	2	2.30	
НС-4	—— " —— стр. 18	3НС-33.33.3.5-100л-1	34	2.30	
НС-5	—— " —— стр. 12	3НС-33.33.3.5-100л	6	3.92	
НС-6	—— " —— стр. 28	3НС-30.33.3.5-100л-3	7	2.805	
НС-7	—— " —— стр. 13	3НС-30.33.3.5-100л	12	3.55	
НС-8	—— " —— стр. 20	3НС-30.33.3.5-100л-1	8	3.55	
НС-9	—— " —— стр. 14	3НС-27.33.3.5-100л	2	3.32	
НС-10	192КЖ.И.1.1-31 стр. 13	3НС-27.33.3.5-100л-1	4	2.15	
НСУ-1	192КЖ.И.1.1-26 стр. 31	3НСУ-33.33.3.5-100л	2	3.70	
НСУ-1л	—— " —— стр. 31	3НСУ-33.33.3.5-100л-1	6	3.70	
НСУ-3	—— " —— стр. 33	3НСУ-30.33.3.5-100л	6	3.315	
НСУ-4	—— " —— стр. 41	3НСУ-30.33.3.5-100л-1	6	2.19	
НСУ-5л	192КЖ.И.1.1-31 стр. 16	3НСУ-38.33.3.5-100-л	2	4.44	
НСУ-6	192КЖ.И.1.1-26 стр. 38	3НСУ-33.33.3.5-100-1	6	2.30	
НЧ-1	—— " —— стр. 44	3НЧ-66.5.3.5-100л	10	1.37	
НЧ-2	—— " —— стр. 46	3НЧ-30.5.3.5-100л	10	0.61	
НЧ-4	—— " —— стр. 48	3НЧ-27.5.3.5-100л	1	0.595	
НЧУ-4л	192КЖ.И.1.1-31 стр. 28	3НЧУ-38.5.3.5-100л-л	1	0.805	
НЧУ-1	192КЖ.И.1.1-26 стр. 48	3НЧУ-30.5.3.5-100л	3	0.595	
НЧУ-2	—— " —— стр. 48	3НЧУ-33.5.3.5-100л	4	0.68	
НЧУ-2л	—— " —— стр. 48	3НЧУ-33.5.3.5-100л-л	3	0.68	
НС-11	192КЖ.И.1.1-31 стр. 9	3НС-30.33.3.5-100л-5	1	2.605	
		Внутренние стены			
В-1	192КЖ.И.2.1-33 стр. 8	ПСВ-59.30.1.6-150т	16	6.40	
В-2	192КЖ.И.2.1.26 стр. 5	ПСВ-59.30.1.6-150т-3	4	6.35	
В-3	192КЖ.И.2.1-33 стр. 10	ПСВ-36.30.1.6-150т	6	4.37	
В-3.1	—— " —— стр. 11	ПСВ-36.30.1.6-150т	8	4.37	
В-4	—— " —— стр. 13	ПСВ-33.30.1.6-150т-1	2	3.15	
В-5	—— " —— стр. 14	ПСВ-33.30.1.6-150т-2	6	1.92	
В-7	—— " —— стр. 18	ПСВ-28.30.1.6-150т	3	3.43	
В-8	—— " —— стр. 19	ПСВ-28.30.1.6-150т-1	15	1.33	
В-8-1	—— " —— стр. 22	ПСВ-28.30.1.6-150т-4	1	1.33	
В-9	—— " —— стр. 20	ПСВ-28.30.1.6-150т-2	10	2.58	
В-10	—— " —— стр. 17	ПСВ-30.30.1.6-150т-2	5	1.55	

Поз. обознач	Обозначение	Наименование	Кол. шт.	Масса ед.кг	Примеч.
		Перегородки гипсобетонные			
П-1	192КЖ.И.5.1-15 стр. 6	ПС-36.30	9	1.16	
П-3	—— " —— стр. 8	ПС-28.30	11	0.90	
П-4	—— " —— стр. 9	ПС-28.30-1	10	0.67	
П-5	—— " —— стр. 10	ПС-15.30	34	0.47	
П-6	—— " —— стр. 11	ПС-13.30	12	0.40	
П-7	—— " —— стр. 12	ПС-9.30	25	0.28	
П-8	—— " —— стр. 13	ПС-6.30	30	0.16	
		Перегородки керамзитобетонные /Вариант/			
П-1	192КЖ.И.5.1-15 стр. 6	ПП-36.30-100к	9	1.22	
П-3	—— " —— стр. 8	ПП-28.30-100к	11	0.95	
П-4	—— " —— стр. 9	ПП-28.30-100к-1	10	0.73	
П-5	—— " —— стр. 10	ПП-15.30-100к	34	0.51	
П-6	—— " —— стр. 11	ПП-13.30-100к	9	0.43	
П-7	—— " —— стр. 12	ПП-9.30-100к	27	0.31	
П-8	—— " —— стр. 13	ПП-6.30-100к	30	0.20	
		Лестничные марши и площадки			
ЛМ-1	192КЖ.И.4.1-33 стр. 10	ЛМ-17.13	2	2.04	
ЛП-1	—— " —— стр. 9	ЛП-28.15	1	2.069	
ЛП-2	—— " —— стр. 8	ЛП-28.15-1	1	2.11	
ЛН	—— " —— стр. 12	ЛН-13.3	20	0.042	
		Перекрытия шир. 3,0м			
ПК-1	192КЖ.И.3.1-28 стр. 7	ПК5-66.30	15	6.130	
ПК-2	—— " —— стр. 9	ПК5-66.30-1	23	6.130	
ПК-4	—— " —— стр. 10	ПК5-66.30-2	5	6.050	
ПК-6	—— " —— стр. 11	ПК5-66.15-1	8	3.000	
ПК-7	—— " —— стр. 13	ПК5-66.15-3	4	2.950	
ПК-11	—— " —— стр. 20	ПК5-66.6	7	1.450	
ПК-12	—— " —— стр. 16	ПК6-30.30	13	2.850	
ПК-13	—— " —— стр. 16	ПК6-30.30-1	14	2.850	
ПК-14	—— " —— стр. 17	ПК6-30.30-2	5	2.750	
ПК-18	—— " —— стр. 19	ПК6-30.15-3	4	1.625	
ПК-19	—— " —— стр. 20	ПК6-30.6	6	0.680	
ПК-20	192КЖ.И.4.1-33 стр. 7	ПК8-66.15-6	10	3.250	
ПК-3	192КЖ.И.3.1-28 стр.	ПК6-66.30-1	1	6.130	
ПК-8	—— " —— стр. 12	ПК5-66.15-2	2	2.900	
ПК-9	—— " —— стр. 15	ПК5-66.15-5	2	2.950	
ПК-16	—— " —— стр. 18	ПК6-30.15-1	4	1.500	
ПК-17	—— " —— стр. 19	ПК6-30.15-2	2	1.425	

Поз. обозн.	Обозначение	Наименование	Кол. шт.	Масса ед.т	Примеч.
		Перекрытия /вариант/ шир. 1,5м			
ПК-5	192КЖ.И.3.1-28 стр. 11	ПК5-6.6.15	15	3.000	
ПК-6	—— " —— стр. 11	ПК5-66.15-1	71	3.000	
ПК-7	—— " —— стр. 13	ПК5-66.15-3	4	2.950	
ПК-8	—— " —— стр. 12	ПК5-66.15-2	10	2.900	
ПК-9	—— " —— стр. 15	ПК5-66.15-5	4	2.950	
ПК-11	—— " —— стр. 20	ПК5-66.6	7	1.450	
ПК-15	—— " —— стр. 18	ПК6-30.15	13	1.500	
ПК-16	—— " —— стр. 18	ПК6-30.15-1	50	1.500	
ПК-17	—— " —— стр. 19	ПК6-30.15-2	7	1.425	
ПК-18	—— " —— стр. 19	ПК6-30.15-3	4	1.625	
ПК-19	—— " —— стр. 20	ПК6-30.6	6	0.680	
ПК-20	192КЖ.И.4.1-33 стр. 7	ПК8-66.15-6	10	3.250	
		Перемычки			
ПБ-1	Серия 1.038.1-1 вып.1	1ПБ13-1	1	0.029	
		Входы №2 панели шир. 3,0м			
ПК-13	192КЖ.И.3.1-28 стр. 16	ПК6-30.30-1	18	2.850	
ПК-19	—— " —— стр. 20	ПК6-30.6	24	0.680	
ПБ-2	Серия 1.038.1-1	5ПБ25-27-п	12	0.338	
ПБ-3	—— " ——	5ПБ21-27-п	12	0.285	
		Вход №3			
КР-1	192КЖ.И.3.1-28	КР-33.15	1	1.35	
		Входы №2 /Вариант/ плиты шир. 1,5м			
ПК-16	192КЖ.И.3.1-28 стр. 18	ПК6-30.15-1	36	1.500	
ПК-19	—— " —— стр. 20	ПК6-30.6	24	0.680	
ПБ-2	Серия 1.038.1-1	5ПБ25-27-п	12	0.338	
ПБ-3	—— " ——	5ПБ21-27-п	12	0.285	
		Теневые навесы /Вариант/ плиты шир. 3,0м			
ПК-2	192КЖ.И.3.1-28 стр. 9	ПК5-66.30-1	6	6.130	
ПК-6	—— " —— стр. 11	ПК5-66.15-1	3	3.000	
ПБ-2	Серия 1.038.1-1	5ПБ25-27-п	24	0.338	
		Теневые навесы /плиты шир. 1,5м/			
ПК-6	192КЖ.И.3.1-28 стр. 11	ПК5-66.15-1	15	3.000	
ПБ-2	Серия 1.038.1-1	5ПБ25-27-п	24	0.338	

Привязан:

Инв.№

Н.контр.	Ивановский	
Нач.отд.	Богородский	
Гл.конст.	Ивановский	
Зав.сект.	Белова	

211-1-534.92 Альбом 1 АС

Детские ясли-сад на 140 мест

Стадия	Лист	Листов
Р	54	

Сводная спецификация выше отм.0.000 /начало/

КБ по железобетону им.А.А.Якушева

Инв.№подл. | Подп. и дата | Взам.инв.№

Позиц. обозн.	Обозначение	Наименование	Кол. шт.	Масса ед. кг	Примеч.
	Монтажные связи наружных стен				
МС-1	192КМ.И-31 стр. 4	МС-1	344	0.50	
МС-2	стр. 4	МС-2	46	0.28	
МС-3	стр. 4	МС-3	76	0.24	
МС-5	стр. 4	МС-5	54	0.22	
МС-6	стр. 4	МС-6	13	0.93	
МС-13	стр. 5	МС-13	8	0.93	
МС-14	стр. 5	МС-14	114	1.06	
МС-16	стр. 6	МС-16	11	0.14	
МС-17	стр. 6	МС-17	13	0.28	
МС-18	стр. 6	МС-18	4	0.72	
МС-31	стр. 9	МС-31	40	2.89	
МС-32	стр. 9	МС-32	4	2.58	
	ГОСТ 103-76*	—6×60; ℓ=400	4	1.13	
		—6×200; ℓ= 350	4	3.29	
		—10×50; ℓ= 200	4	0.78	
	ГОСТ 6727-80	ф4ВрI; ℓ=2000	4	0.20	
	Внутренних стен				
МС-19	192КМ.И-31 стр. 6	МС-19	16	0.24	
МС-20	стр. 6	МС-20	24	0.35	
МС-21	стр. 6	МС-21	71	0.47	
МС-22	стр. 6	МС-22	13	0.59	
МС-23	стр. 6	МС-23	33	0.71	
МС-24	стр. 6	МС-24	18	0.94	
МС-10	стр. 4	МС-10	2	0.20	
МС-11	стр. 4	МС-11	2	0.22	
МС-15	стр. 6	МС-15	33	0.22	
МС-27	стр. 7	МС-27	3	0.18	
МС-28	стр. 7	МС-28	3	0.37	
МС-32	стр. 9	МС-32	6	2.58	
МС-33	стр. 4	МС-33	6	0.36	
ИМ-1	стр. 10	ИМ-1	6	1.49	
	ГОСТ 103-76	—6×50; ℓ=450	7	1.06	
	Перегородок гипсобетонных				
МС-7	192КМ.И-31 стр. 4	МС-7	180	0.08	
МС-26	стр. 7	МС-26	47	0.25	

Позиц. обозн.	Обозначение	Наименование	Кол. шт.	Масса ед. кг	Примеч.
МС-27	192КМ.И-31 стр. 7	МС-27	92	0.18	
МС-28	стр. 7	МС-28	10	0.37	
	Перекрытий				
МС-1	192КМ.И-31 стр. 4	МС-1	10	0.50	
МС-8	стр. 4	МС-8	10	0.10	
МС-11	стр. 4	МС-11	103	0.22	
МС-12	стр. 4	МС-12	244	0.44	
ИМ-1	стр. 10	ИМ-1	8	1.49	
ИМ-2	стр. 10	ИМ-2	6	0.98	
ИМ-10	Альбом 1 лист АС-52	ИМ-10	2	3.15	
	Перекрытий /Вариант/				
МС-1	192КМ.И-31 стр. 4	МС-1	10	0.50	
МС-8	стр. 4	МС-8	10	0.10	
МС-11	стр. 4	МС-11	194	0.22	
МС-12	стр. 4	МС-12	402	0.44	
ИМ-1	стр. 10	ИМ-1	8	1.49	
ИМ-2	стр. 10	ИМ-2	6	0.98	
ИМ-10	Альбом 1 лист АС-52	ИМ-10	2	3.15	
	Металлоконструкции Ограждений лестницы				
ОЛ-1	Альбом 1 лист АС-53	ОЛ-1	2	87.46	
ОЛ-3	лист АС-53	ОЛ-3	1	45.09	
—10×100	ГОСТ 103-76*	—10×100; ℓ=200	2	1.57	
	Крепления площадок				
ИМ-12	Альбом 1 лист АС-52	ИМ-12	8	5.84	
ИМ-13	лист АС-52	ИМ-13	4	2.21	
	Крепления радио и телестоек				
ИМ-7	192КМ.И-31 стр. 13	ИМ-7	1	31.91	
ИМ-8	стр. 14	ИМ-8	1	26.55	
ф4ВрI	ГОСТ 6727-80*	ф4ВрI; ℓ=10.5 п.м	2	1.03	
—6×150	ГОСТ 103-76*	—6×150; ℓ=150	2	1.06	
	Крепления венткоробов				
ф8АI	ГОСТ 5781-82*	ф8АI; ℓ=270	340	0.11	
—4×60	ГОСТ 103-76*	—4×60; п.м	120	1.88	

Позиц. обозн.	Обозначение	Наименование	Кол. шт.	Масса ед. кг	Примеч.
	Стремянки на чердак				
ИМ-9	Альбом 1 лист АС-52	ИМ-9	1	36.72	
	Крепления остекленной перегородки				
—	Альбом 1 лист АВ-23	—	1	6.03	
	Ограждений балконов				
ИМ-14	Альбом 1 лист АС-30	ИМ-14	6	67.09	
ИМ-15	лист АС-29	ИМ-15	2	107.5	
ИМ-16	лист АС-29	ИМ-16	1	126.66	
	Монтажные связи /Вариант/ перегородок керамзитобетонных				
МС-8	192КМ.И-31 стр. 4	МС-8	186	0.10	
МС-9	—"— стр. 4	МС-9	128	0.14	
МС-10	—"— стр. 4	МС-10	6	0.20	
МС-11	—"— стр. 4	МС-11	12	0.22	
МС-29	—"— стр. 8	МС-29	180	0.78	
МС-30	—"— стр. 8	МС-30	45	0.78	
МС-32	—"— стр. 9	МС-32	3	2.58	

Инв. № подл. | Подпись и дата | Взам. инв. №

Привязан:

Инв. №

Н. контр.	Ивановский	
Нач. отд.	Богородский	
Гл. конст.	Ивановский	
Зав. сек.	Белова	

211-1-534.92 Альбом 1 АС

Детские ясли-сад на 140 мест

Стадия	Лист	Листов
Р	55	

Сводная спецификация выше отм. 0.000 /окончание/

КБ по железобетону им. А.А. Якушева

25759-01 57

Ведомость основных комплектов рабочих чертежей

Обозначение	Наименование	Примечание
ТХ	Технологическое оборудование	

Ведомость рабочих чертежей основного комплекта чертежей ТХ

Лист	Наименование	Примечание
1	Общие данные	
2	План 1 этажа с размещением технологического оборудования	
3	План 2 этажа с размещением технологического оборудования	
4	Фрагмент плана 1 этажа. Привязка подводок коммуникаций к технологическому оборудованию	

Ведомость ссылочных и прилагаемых документов

Обозначение	Наименование	Примечание
Ссылочные документы		
СНиП 2.08.02-89	Общественные здания и сооруж.	
ЦНИИЭП учебных зданий	Пособие по проектированию детских дошкольных учреждений	

Ведомость спецификаций

Лист	Наименование	Примечание
ТХ.СО	Спецификация технологического оборудования	5-6 листы

Условные обозначения

	Умывальник с подводом хол. и горячей воды
Х.В.	Подвод холодной воды
Г.В.	Подвод горячей воды
К	Отвод в канализацию
	Трап
Э	Подвод электроэнергии
	Электрощит
	Розетка штепсельная 1 Ф 220 в
	Розетка штепсельная с заземляющим контактом

Настоящий проект выполнен в соответствии с действующими нормами и правилами с соблюдением норм по взрыво-пожарной безопасности
Главный инженер проекта

Зав.отд.	Богородский		
Гл.арх.от.	Падерин		
Гл.спец.ТХ	Гаврилова		
Гл.конст.	Ивановский		

211-1-534.92 Альбом 1 ТХ

Детские ясли-сад на 140 мест

Стадия	Лист	Листов
Р	1	6

Общие данные

КБ железобетону им. А.А. Якушева

25759-01 58

Инв.№ подл. | Подпись и дата | Взам. инв.№

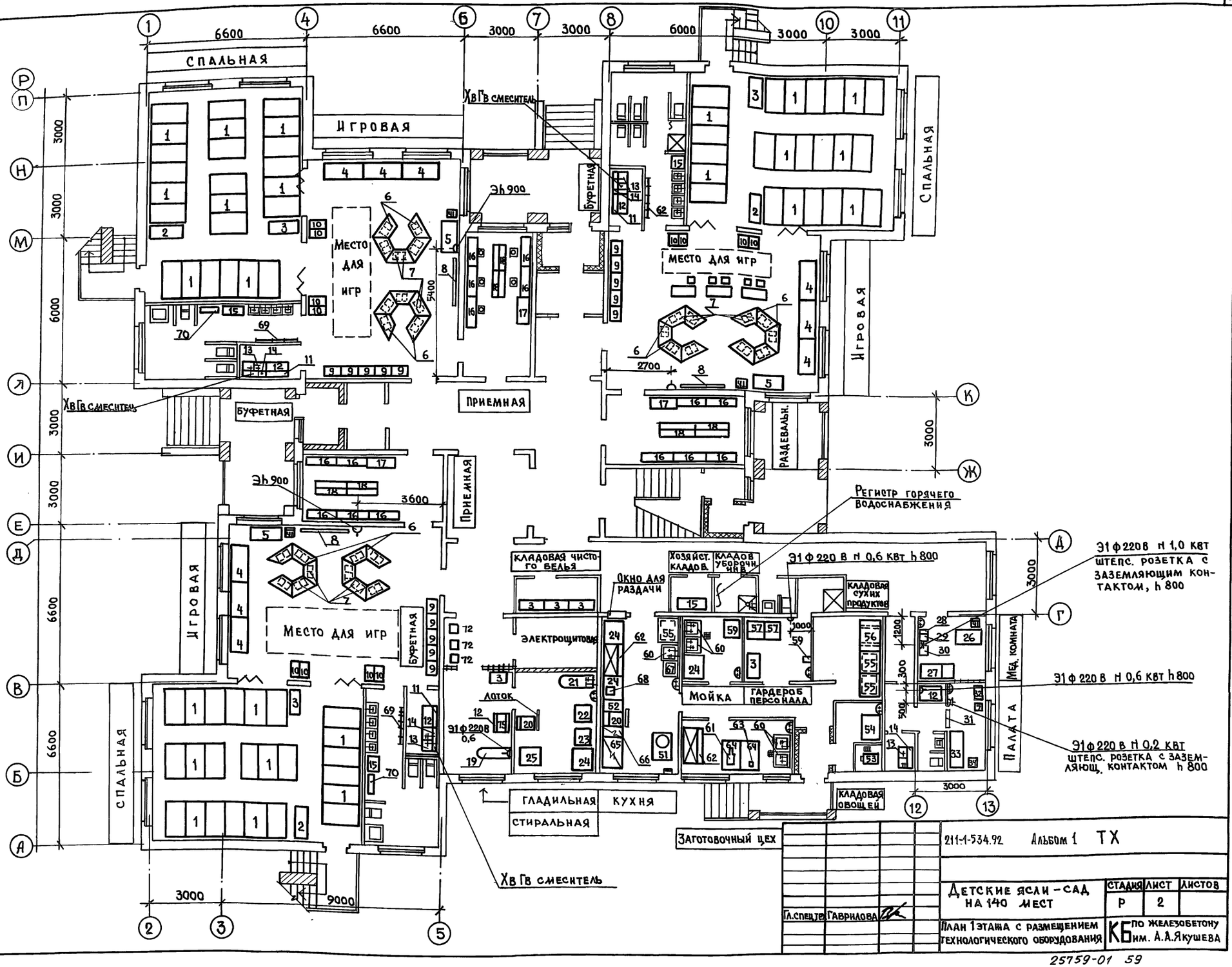

211-1-534.92 Альбом 1 ТХ			
Детские ясли-сад на 140 мест	Стадия	Лист	Листов
	Р	2	
План 1 этажа с размещением технологического оборудования	КБ по железобетону им. А.А.Якушева		
Гл.специал. Гаврилова			

Инв. № подл. | Подпись и дата | Взам. инв. №

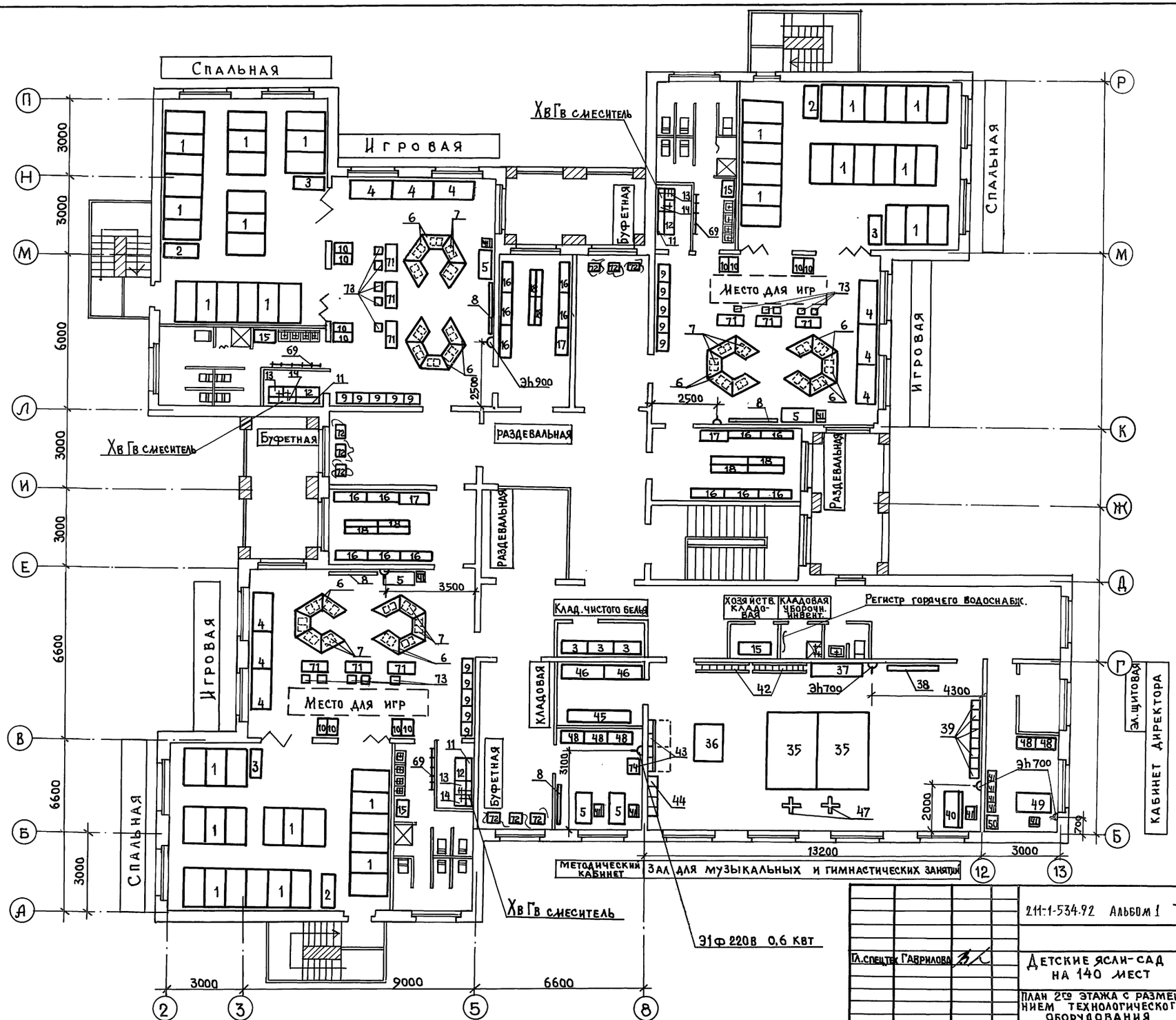

211-1-534.92 Альбом 1 ТХ			
Гл.спецтех Гаврилова	Детские ясли-сад на 140 мест	Стадия	Лист	Листов
		Р	3	
	План 2го этажа с размещением технологического оборудования	КБ по железобетону им. А.А.Якушева		

Инв.№ подл. | Подпись и дата | Взам. инв.№

25759-01 60

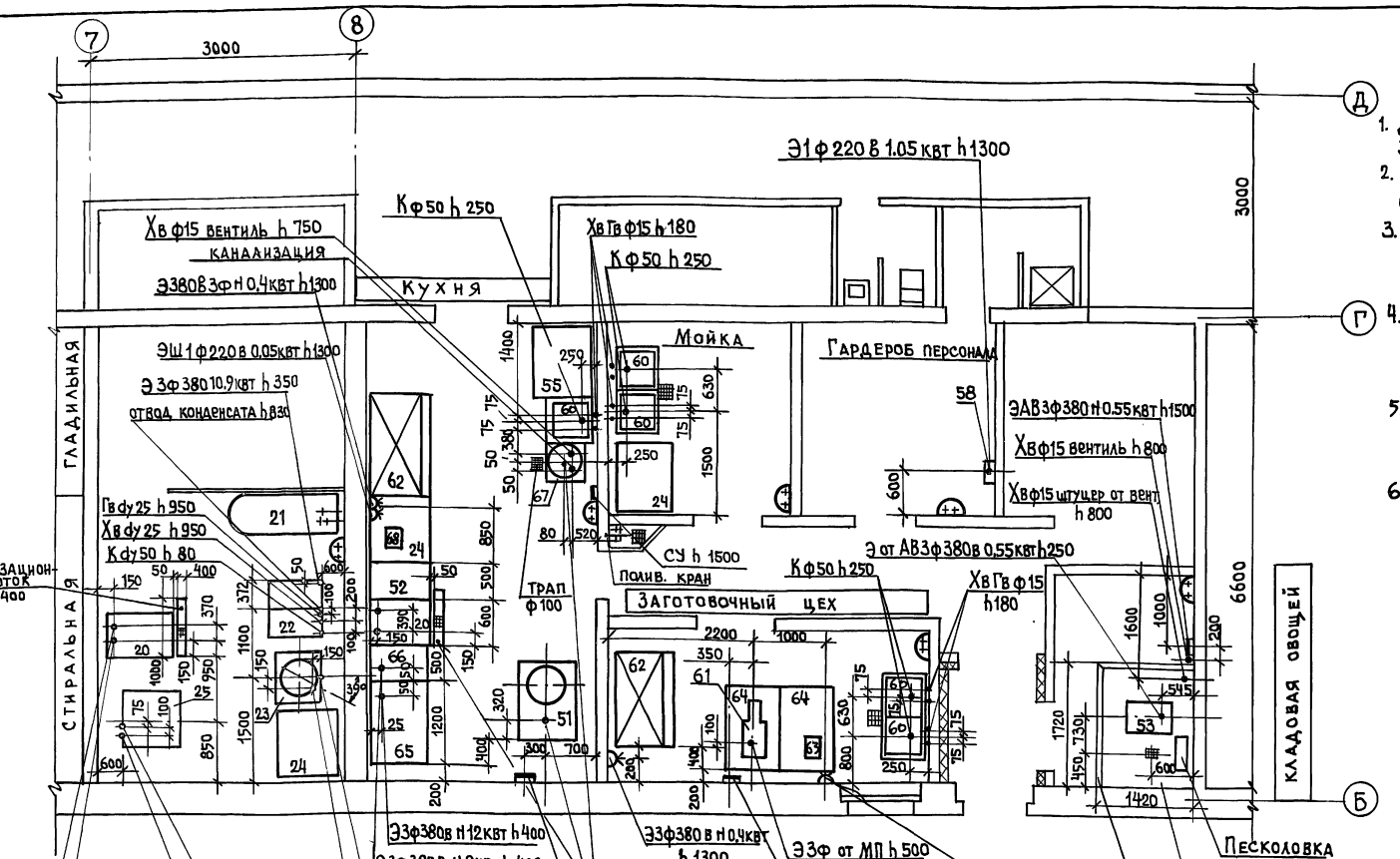

Примечания:

1. До согласования с монтажными организациями заливку полов не производить.
2. Все производственные помещения должны иметь одинаковый уровень полов. Пороги не допускаются.
3. Картофелечистка МОК-350 / поз. 53/ устанавливается на фундамент / подливку/ и крепится к нему четырьмя анкерными болтами.
4. Вентотсосы над, поз. 66. 65. 20 закрепить на стене на высоте 1650мм до нижней точки от уровня чистого пола.
5. Электрокипятильник поз. 67 устанавливается на сварную металлическую подставку h- 900 мм.
6. Спецификацию оборудования см. лист ТХ-5.

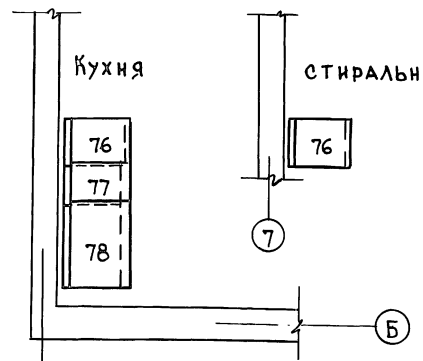

План расположения местных вентотсосов МВО-1,2; МВО-0,5; МВО-0,5-01 над тепловым оборудованием в кухне.

				211-1-534.92 Альбом 1 ТХ	
Гл.спец.тех	Гаврилова			Детские ясли-сад на 140 мест	Стадия Р; Лист 4; Листов
				Фрагмент плана 1го этажа Привязка подводов коммуник. к технологическому оборуд.	КБ по железобетону им. А.А.Якушева

Инв.№ подл. | Подпись и дата | Взам. инв.№

Позиция	Наименование и техническая характеристика оборудования и материалов	Тип, марка оборудования. Обозначение документа и номер опросного листа	Единица измерения: Наименование	Единица измерения: Код	Код оборудования	Количество	Масса единицы оборудования, кг
1	Тумба-кровать 3-х ярусная. 1514×2485×720	ОН-1-1241/7	шт	796		45	
2	Тумба-кровать. 1514×700×720	ОН-1-1241/80	шт	796		6	
3	Шкаф для белья. 1050×454×1403	ОН-2-949/42	шт	796		14	
4	Стол для игр. 1450×700×660	ОН-1-1241 Б3153	шт	796		18	
5	Стол для учителя, 1200×600×742	ОР-6-1464/2	шт	796		9	
6	Стол для игр и занятий. 1100×500×460/1100×500×520	ОН-1-1241/9	шт	796		20/46	
7	Табурет. 290×302×262/290×262×302	ОН-1-1241/11	шт	796		37/36	
8	Доска. 1000×550×2000	ОХ-14-1269/11	шт	796		7	
9	Шкаф для книг и игрушек. 626×420×1390	ОН-1-1241/3	шт	796		30	
10	Тумба с ящиком для игрушек. 380×700×777	ОН-1-1241/8,9	шт	796		24	
11	Шкаф навесной. 800×300×600		шт	796		6	
12	Стол рабочий кухонный. 800×600×800		шт	796		8	
13	Мойка чугунная эмалированная на 2 отделения	МЧ-2шс	шт	796		7	
14	Шкаф навесной для сушки посуды. 800×300×600		шт	796		7	
15	Шкаф для хозинвентаря. 800×580×1880	ОН-7-921	шт	796		8	
16	Шкаф для одежды детей с подушкой. 1370×314×1210	ОХ-6-967	шт	796		30	
17	Шкаф для одежды персонала. 1130×410×1850	ОН-7-376	шт	796		6	
18	Скамья для раздевания. 1250×250×200	ОС-8-960	шт	796		24	
19	Доска гладильная		шт	796		1	
20	Устройство варочное электрическое 600×880×1125, N-9,45квт	УЭВ-60	шт	796	5151290026	2	160
21	Ванна чугунная эмалированная	ВЧМ-1500	шт	796		1	
22	Машина стирально-отжимная. 745×720×1010; N=10,9квт	КП-122	шт	796		1	
23	Центрифуга прачечная. 610×770×870; N=0,55 квт	КП-220	шт	796		1	
24	Стол производственный. 1050×840×860	ТЛ-11	шт	796		3	
25	Барабан сушильный. 780×790×1415; N=14 квт	КП-309	шт	796		1	
26	Стол врача. 1100×630×740	ОН-7-301/1	шт	796		1	
27	Кушетка смотровая. 1850×600×500	ОН-7-301/12	шт	796		1	
28	Столик инструментальный. 650×446×800	СС-3	шт	796		1	
29	Стерилизатор воздушный. 400×425×500; N=1,0квт. 1Ф	ГП-10	шт	796		1	
30	Шкаф медицинский. 450×400×1650	ШМ-1	шт	796		1	
31	Облучатель бактерицидный настенный. 1070×140×80; N0,2	ОБН-150	шт	796		1	
32	Полка для игрушек. 626×420×672	ОН-1-1241/5	шт	796		1	
33	Кровать детская. 1400×600×600/1000	ОН-2-949/2	шт	796		1	
34	Тумбочка прикроватная медицинская. 300×300×500	ОН-7-966/3	шт	796		1	
35	Ковер. 2000×3000	—	шт	796		2	
36	Мат гимнастический. 1800×1200×80	—	шт	796		1	
37	Лоток для скольжения. 2000×500×1000	—	шт	796		1	
38	Скамейка гимнастическая 2000×250×310	ОН-2-949/59	шт	796		1	
39	Стул детский. 200×260×430/240	ОН-1-549/20	шт	796		8	
40	Пианино	„Лира"	шт	796		1	
41	Стул		шт	796		15	
42	Мостик-качалка. 2000×400×550		шт	796		2	
43	Стенка гимнастическая. 650×200×2500	ОН-2-949/63	шт	796		4	
44	Лестница приставная. 1500×400×250	–	шт	796		1	
45	Шкаф для спортинвентаря. 2550×450×250	–	шт	796		1	
46	Стеллаж для спортинвентаря. 1500×500×2000	–	шт	796		2	
47	Стойка для прыжков. 600×200×2500		шт	796		2	
48	Шкаф комбинированный	ШКЛ-У	шт	796		5	
49	Стол рабочий 2-х тумбовый. 1540×770×720	ОН-Ч-895/22	шт	796		1	
50	Шкаф металлический (сейф). 460×500×800	1ШМО-1	шт	796		1	
51	Пищеблок. Привод универсальный. 1100×800×1350. N0,85 квт	П-II (компл.N-1)	комп.	671	5151350025	1	100
52	Вставка. 500×800×850	В-500-01	шт	796	5151580125	1	50
53	Картофелеочистительная машина. 755×450×785; N0,55квт	МОК-350	шт	796	5151311066	1	70
54	Ларь для овощей. 1050×840×860	ЛО	шт	796		1	
55	Стеллаж. 1000×800×2000	СЖ-1А	шт	796		3	
56	Подтоварник. 1500×800×280	ПТ-1А	шт	796		1	
57	Шкаф для одежды. 840×630×2000	9ШО-3	шт	796		1	
58	Электросушитель для рук. 305×115×235. N1,0 квт	„Эра"	шт	796	3468780011	1	3,2
59	Стеллаж передвижной. 670×600×1500	СП-230	шт	796	5151561041	1	46
60	Ванна моечная. 630×630×860	ВМСМ-1	шт	796		5	
61	Машина кухонная. 840×282×460; N 1,1 квт	МИМ-250	шт	796		1	70
62	Шкаф холодильный. 1500×800×2000. N 0,4квт	ШХ-1,4	шт	796	5151111043	2	280
63	Соковыжималка. 200×300×300. N 0,3 квт	СВСА-301	шт	796		1	3,6
64	Стол производственный. 1200×800×860	СП-1200	шт	796		2	
65	Плита электрическая. 1200×800×850; N12,0 квт	ПЭ-0,51-01	шт	796	5151221056	1	160
66	Шкаф жарочный. 500×800×1500; N 8,0 квт	ШЖЭ-0,51-01	шт	796	515123030	1	145
67	Кипятильник электрический. 515×380×800; N12,0квт	КНЭ-100МН	шт	796		1	39
68	Приспособление для чистки рыбы. 250×185×250 N0,05 квт	РО-1М	шт	796	5151312004	1	

Инв. № подл. | Подпись и дата | Взам. инв. №

			211-1-534.92 Альбом 1 ТХ	
Гл. спецтех.	Гаврилова		Детские ясли-сад на 140 мест	Стадия: Р; Лист: 5; Листов:
			Спецификация технологического оборудования	КБ по железобетону им. А.А. Якушева

Позиция	Наименование и техническая характеристика оборудования и материалов	Тип, марка оборудования. Обозначение документа и номер опросного листа	Единица измерения: наименование	Единица измерения: код	Код оборудования, материалов	Количество	Масса единицы оборудования кг
69	Вешалка для полотенец, 610×113×750	ОН-2-945/51	шт	796		6	
70	Шкаф для горшков, 1050×304×1403	ОН-2-949/14	шт	796		2	
71	Стол детский 2-местный 1100×450×480	ОН-2-334/9	шт	796		12	
72	Подцветочница, 500×300×350	—	шт	796		12	
73	Стул детский, 200×260×430/230	ОН-1-949/20	шт	796		20	
74	Телевизор	„Рубин"	шт	796		1	
75	Гладильная машина бытовая, 785×310×240; N 1,31 квт	„Калинка"	шт	796		1	
76	Местный вентотсос, 520×785×580	МВО-0,5-01	шт	796	5151590031	2	
77	Местный вентотсос, 490×745×370	МВО-0,5	шт	796		1	
78	Местный вентотсос, 1200×785×580	МВО-1,2	шт	796	5151590023	1	
б/п	Диапроектор, N 0,1 квт	„Свет"	шт	796		1	
б/п	Киноустановка, N 0,2 квт	„Украина"	шт	796		1	
б/п	Магнитофон, N 0,1 квт	„Астра-206"	шт	796		2	
б/п	Телевизор, N 0,3 квт	„Темп"	шт	796		4	
б/п	Эпидиаскоп	ЭПД-455	шт	796		1	
б/п	Электропроигрыватель, N 0,1 квт		шт	796		2	
б/п	Стереорадиола, N 0,2 квт	„Вега-4"	шт	796		1	
б/п	Утюг электрический, N 1,2 квт		шт	796		2	
б/п	Машина швейная, N 0,27 квт	Тула	шт	796		1	
б/п	Стол для телевизора, 850×450×600	—	шт	796		5	
б/п	Весы товарные 650×550×240	ВБ-150	шт	796		1	
б/п	Подставка под весы 650×550×650	—	шт	796		1	

Инв. № | Подпись и дата | Взам. инв. №

gost.e-ecolog.ru

211-1-53492 Альбом 1 ТХ

Гл. спец. Гаврилова

Детские ясли-сад на 140 мест

Стадия	Лист	Листов
Р	6	

Спецификация технологического оборудования

КБ по железобетону им. А.А. Якушева