# ТИПОВОЙ ПРОЕКТ
# 902-1-113.87

# КАНАЛИЗАЦИОННАЯ НАСОСНАЯ СТАНЦИЯ

## ПРОИЗВОДИТЕЛЬНОСТЬЮ 600-2500 м³/ч, НАПОРОМ 28-40 м ПРИ ГЛУБИНЕ ЗАЛОЖЕНИЯ ПОДВОДЯЩЕГО КОЛЛЕКТОРА -4,0 м

В СБОРНЫХ ЖЕЛЕЗОБЕТОННЫХ КОНСТРУКЦИЯХ

СОСТАВ ПРОЕКТА


| | |
|---|---|
| Альбом 1 | Пояснительная записка. |
| Альбом 2 | Технологические решения. Внутренний водопровод и канализация. Отопление и вентиляция. |
| Альбом 3 | Архитектурно-строительные решения. Надземная часть. |
| Альбом 4 | Архитектурно-строительные решения. Надземная часть. Изделия |
| Альбом 5 | Строительные решения. Подземная часть. |
| Альбом 6 | Строительные решения. Подземная часть. Изделия |
| Альбом 7 | Электротехническая часть. Технологический контроль. Связь и сигнализация. |
| Альбом 8 | Электротехническая часть. Задания заводу-изготовителю. |
| Альбом 9 | Спецификации оборудования. |
| Альбом 10 | Ведомости потребности в материалах. |
| Альбом 11 | Сметы. |
| книга 1 | Общая часть. |
| книга 2 | Надземная часть. |
| книга 3 | Подземная часть. |


# АЛЬБОМ 7


Разработан
проектным институтом
"Гипрокоммунводоканал"
Ленинградское отделение

Главный инженер института Подпись Ю.А. Жариков
Главный инженер проекта Подпись Л.В. Давыдова



Утвержден Госстроем РСФСР
постановление N 331 от 09.12.87.
Рабочие чертежи введены в действие
Гипрокоммунводоканалом МЖКК РСФСР
приказ N 172 от 10.12.87.



© ЦИТП Госстроя СССР, 1989


Привязан

Инв. №




gost.e-ecolog.ru

# СОДЕРЖАНИЕ АЛЬБОМА


| №№ п/п | Наименование | №№ листов | №№ стр. |
|---|---|---|---|
| 1 | Содержание альбома. | — | |
| | Основной комплект марки ЭМ | | |
| 2 | Общие данные (начало) | 1 | 3 |
| 3 | Общие данные (продолжение) | 2 | 4 |
| 4 | Общие данные (окончание) | 3 | 5 |
| 5 | 1КТП, 2КТП. Схема электрическая принципиальная однолинейная | 4 | 6 |
| 6 | Схема электрическая принципиальная однолинейная ~380\|220в (начало). | 5 | 7 |
| 7 | Схема электрическая принципиальная однолинейная ~380\|220в (окончание) | 6 | 8 |
| 8 | Схема электрическая принципиальная переключения Ⅲ секции АВР. | 7 | 9 |
| 9 | Насосы 1÷5. Схема электрическая принципиальная (начало) | 8 | 10 |
| 10 | Насосы 1÷5. Схема электрическая принципиальная (продолжение) | 9 | 11 |
| 11 | Насосы 1÷5. Схема электрическая принципиальная (продолжение) | 10 | 12 |
| 12 | Насосы 1÷5. Схема электрическая принципиальная (окончание). | 11 | 13 |
| 13 | Задвижки 1-1÷5-1 Схема электрическая принципиальная. | 12 | 14 |
| 14 | Насосы технической воды 6,7. Схема электрическая принципиальная. | 13 | 15 |
| 15 | Дренажные насосы 8,9. Схема электрическая принципиальная. | 14 | 16 |
| 16 | Решетки - дробилки 10,11,12. Затворы 13,14,15 Схема электрическая принципиальная. | 15 | 17 |
| 17 | Задвижки 16÷19. Схема электрическая принципиальная. | 16 | 18 |
| 18 | Вентилятор 21 Схема электрическая принципиальная. | 17 | 19 |
| 19 | Вентилятор 23-1 и 23-2. Схема электрическая принципиальная. | 18 | 20 |
| 20 | Вентиляторы 25-1, 25-2, 28-1, 28-2. Схема электрическая принципиальная. | 19 | 21 |
| 21 | Схема электрическая сигнализации. | 20 | 22 |
| 22 | Щит станций управления ЩСУ | 21 | 23 |
| | Панель 1ПУ (2ПУ). Схема подключения. | | |
| 23 | Щит станций управления ЩСУ | 22 | 24 |
| | Панель 1. Схема подключения. | | |
| 24 | Щит станций управления ЩСУ | 23 | 25 |
| | Панель 4. Схема подключения. | | |
| 25 | Щит станций управления ЩСУ. | 24 | 26 |
| | Панель 6. Схема подключения. | | |
| 26 | Щит станций управления ЩСУ | 25 | 27 |
| | Панель 9. Схема подключения. | | |
| 27 | Щит управления и сигнализации ЩУС. | 26 | 28 |
| | Панель 1. Схема подключения. | | |
| 28 | Щит управления и сигнализации ЩУС. | 27 | 29 |
| | Панель 2. Схема подключения. | | |
| 29 | Щит управления и сигнализации ЩУС. | 28 | 30 |
| | Панель 3. Схема подключения. | | |
| 30 | Отдельно стоящее оборудование. | 29 | 31 |
| | Схема подключения (начало) | | |
| 31 | Отдельно стоящее оборудование. Схема подключения (окончание) | 30 | 32 |
| 32 | Кабельный журнал (начало) | 31 | 33 |
| 33 | Кабельный журнал (продолжение) | 32 | 34 |
| 34 | Кабельный журнал (окончание) | 33 | 35 |
| 35 | Расположение электрооборудования и прокладка кабелей КТП. План на отм. 0.000. | 34 | 36 |
| 36 | Расположение электрооборудования и прокладка кабелей. План на отм. -3.000; -4.500; -6.000. | 35 | 37 |
| 37 | Расположение электрооборудования и прокладка кабелей. План на отм. -7.010; -7.710; -9.210 | 36 | 38 |
| 38 | Расположение электрооборудования и прокладка кабелей венткамеры. План на отм. 0.000. | 37 | 39 |
| 39 | Заземление. | 38 | 40 |
| 40 | План прокладки труб (начало) | 39 | 41 |
| 41 | План прокладки труб (окончание) | 40 | 42 |
| 42 | Электроосвещение. План (начало). | 41 | 43 |
| 43 | Электроосвещение. План (окончание) | 42 | 44 |
| 44 | ЩСУ, ЩУС, ПУН, ЯУП, 25 ПМ, 28 ПМ. Эскизы общих видов ЭМ.Н1 | 43 | 45 |
| 45 | Опросный лист для заказа 1КТП. ЭМ.Л01 | 44 | 46 |
| 46 | Опросный лист для заказа 2КТП ЭМ.Л02 | 45 | 47 |
| | Основной комплект марки АТХ. | | |
| 47 | Общие данные | 1 | 48 |
| 48 | Схема функциональная | 2 | 49 |
| 49 | Приточная установка П1 (П3) | 3 | 50 |
| | Схема функциональная | | |
| 50 | Приточная установка П1 | 4 | 51 |
| | Схема регулирования. | | |
| 51 | Приточная установка П3. | 5 | 52 |
| | Схема регулирования. | 6 | 53 |
| 52 | Схема питания. | | |
| 53 | Схема подключения приборов технологического контроля. | 7 | 54 |
| 54 | Щит КИП. Эскиз общего вида. | 8 | 55 |
| | Схема подключения. | | |
| 55 | Схема внешних проводок (начало) | 9 | 56 |
| 56 | Схема внешних проводок (продолжение) | 10 | 57 |
| 57 | Схема внешних проводок (продолжение) | 11 | 58 |
| 58 | Схема внешних проводок (продолжение) | 12 | 59 |
| 59 | Схема внешних проводок (окончание) | 13 | 60 |
| 60 | План расположения (начало) | 14 | 61 |
| 61 | План расположения (окончание) | 15 | 62 |
| 62 | Установка разделителя мембранного РМ 5320. Общий вид. | 16 | 63 |
| | Основной комплект марки СС. | | |
| 63 | Общие данные | 1 | 64 |
| 64 | План расположения сетей связи, радиофикации и пожарной сигнализации на отм. 0.000. | 2 | 65 |


Привязан

Инв. №

Инв. № подл. | Подпись и дата | Взам. инв. №

Типовой проект 902-1-113.87 Альбом 7

## Ведомость рабочих чертежей основного комплекта марки ЭМ.

| Лист | Наименование. | Примечание |
|---|---|---|
| 1 | Общие данные (начало) | |
| 2 | Общие данные (продолжение) | |
| 3 | Общие данные (окончание) | |
| 4 | 1КТП, 2КТП. Схема электрическая принципиальная однолинейная | |
| 5 | Схема электрическая принципиальная однолинейная ~380/220В (начало). | |
| 6 | Схема электрическая принципиальная однолинейная ~380/220В (окончание). | |
| 7 | Схема электрическая принципиальная переключения III секции. АВР. | |
| 8 | Насосы 1÷5. Схема электрическая принципиальная (начало). | |
| 9 | Насосы 1÷5. Схема электрическая принципиальная. (продолжение) | |
| 10 | Насосы 1÷5. Схема электрическая принципиальная (продолжение). | |
| 11 | Насосы 1÷5. Схема электрическая принципиальная (окончание). | |
| 12 | Задвижки 1-1 ÷5-1. Схема электрическая принципиальная. | |
| 13 | Насосы технической воды 6,7. Схема электрическая принципиальная. | |
| 14 | Дренажные насосы 8,9. Схема электрическая принципиальная. | |
| 15 | Решетки - дробилки 10,11,12. Затворы 13,14,15. Схема электрическая принципиальная. | |
| 16 | Задвижки 16÷19 Схема электрическая принципиальная. | |
| 17 | Вентилятор 21. Схема электрическая принципиальная. | |
| 18 | Вентиляторы 23-1 и 23-2. Схема электрическая принципиальная. | |
| 19 | Вентиляторы 25-1, 25-2, 28-1, 28-2. Схема электрическая принципиальная. | |
| 20 | Схема электрическая принципиальная сигнализации. | |
| 21 | Щит станций управления ЩСУ. Панель 1ПУ(2ПУ) Схема подключения. | |
| 22 | Щит станций управления ЩСУ. Панель 1. Схема подключения. | |
| 23 | Щит станций управления ЩСУ. Панель 4. Схема подключения. | |
| 24 | Щит станций управления ЩСУ. Панель 6. Схема подключения. | |
| 25 | Щит станций управления ЩСУ. Панель 9. Схема подключения. | |
| 26 | Щит управления и сигнализации ЩУС. Панель 1. Схема подключения. | |
| 27 | Щит управления и сигнализации ЩУС. Панель 2. Схема подключения. | |
| 28 | Щит управления и сигнализации ЩУС. Панель 3. Схема подключения. | |
| 29 | Отдельно стоящее оборудование. Схема подключения (начало) | |
| 30 | Отдельно стоящее оборудование. Схема подключения (окончание) | |
| 31 | Кабельный журнал (начало) | |
| 32 | Кабельный журнал (продолжение) | |
| 33 | Кабельный журнал (окончание) | |
| 34 | Расположение электрооборудования и прокладка кабелей ПСУ. План на отм. 0.000. | |
| 35 | Расположение электрооборудования и прокладка кабелей. План на отм. -3.000; -4.500; -6.000. | |
| 36 | Расположение электрооборудования и прокладка кабелей. План на отм. -7.010; -7.710; -9.210. | |
| 37 | Расположение электрооборудования и прокладка кабелей. Венткамеры. План на отм. 0.000. | |
| 38 | Заземление. | |
| 39 | Строительное задание (начало) | |
| 40 | Строительное задание (окончание) | |
| 41 | Электроосвещение. План (начало) | |
| 42 | Электроосвещение. План (окончание). | |

Ведомость основных комплектов рабочих чертежей см. альбом 2, листы марки ТХ.

Рабочие чертежи основного комплекта марки ЭМ выполнены в соответствии с действующими строительными нормами и правилами и предусматривают технические решения, обеспечивающие безопасность при соблюдении установленных правил безопасности эксплуатации здания.

Главный инженер проекта подп. Л.В. Давыдова.

Главный инженер проекта осуществивший привязку.

Инв. № подл. | Подпись и дата | Взам. инв. №

| | | | |
|---|---|---|---|
| ГИП | Давыдова | подп. | |
| Нач. отд. | Попов | " | |
| Н. контр. | Кудрявцев | " | |
| Гл. спец. | Сомин | " | |
| Гл. спец. | Кудрявцев | " | |
| Рук. гр. | Завьялова | " | |
| Рук. гр. | Тарасова | " | |
| Ст. инж. | Полшкова | " | |
| Инж. | Клокова | " | |

Инв. №

Привязан

902-1-113.87 ЭМ

Канализационная насосная станция при глубине заложения коллектора -4.0 м.

| Стадия | Лист | Листов |
|---|---|---|
| Р | 1 | 42 |

Общие данные (начало)

МЖКХ РСФСР ГИПРОКОММУНВОДОКАНАЛ Ленинградское отделение

МФ 2417-07 4

Типовой проект 902-1-113.87 Альбом 7

## Ведомость ссылочных и прилагаемых документов.

| Обозначение. | Наименование. | Примечание |
|---|---|---|
| | Ссылочные документы. | |
| 5.407-57 | Установка открытых щитов НКУ высотой 2200мм. | |
| 5.407-7 | Устройство комплектных гибких токоподводов к электроталям. | |
| 5.407-11 | Заземление и зануление электроустановок. | |
| 5.407-225 | Узлы и детали для прокладки кабелей. | |
| 5.407-71 | Прокладка магистрального пакетного шинопровода. | |
| 5.407-62 | Прокладка проводов в поливинилхлоридных трубах в производственных помещениях. | |
| 5.407-63 | Прокладка проводов и кабелей в полиэтиленовых трубах в производственных помещениях. | |
| | Прилагаемые документы | |
| ЭМ.Н1 | ЩСУ, ЩУС, ПУН, ЯУП, 25ПМ, 28ПМ. | |
| | Эскизы общих видов. | |
| ЭМ Л01 | Опросный лист для заказа 1КТП. | |
| ЭМ. Л02 | Опросный лист для заказа 2КТП. | |
| ЭМ. СО | Спецификация оборудования | Альбом 9 |
| ЭМ. ВМ. | Ведомость потребности в материалах. | Альбом 10 |
| | | |

## Общие указания.

Перечень технологического оборудования с электроприводом, установленного в насосной станции, приведен в табл. 1.

Таблица 1.

| NN по плану | Наименование. | Кол-во | | Электродвигатель | | Примечание. |
|---|---|---|---|---|---|---|
| | | Всего | В т.ч. резерв | Тип | Мощн. кВт | |
| М1÷М5 | Насос | 5 | 2 | 4А | | Перекачка сточных вод. |
| М6,М7 | Насос ВК4/24 | 2 | 1 | 4А 132 М4 | 7.5 | Техническая вода. |
| М8,М9 | Насос НЦС-3 | 2 | 1 | 4А 100 S2 | 4.0 | Дренажные воды. |
| М10÷М12 | Решётка-дробилка | 2 | 1 | | | |
| М4-1÷М5-1 | Задвижка 30ч906 бр | 5 | 2 | 4АХС80А4У3 | 1.3 | Напорная линия насоса |
| М13÷М15 | Затвор щитовой ЗЩ-ЭП 800×1200 | 2 | 1 | 4АХС71А4У3 | 0.6 | Канал перед дробилкой |
| М16÷М19 | Задвижка 30ч915 бр | 4 | — | 4АХС100S4У3 | 3.2 | Напорная флейта |
| М21 | Вентилятор В-Ц4-75 N4 | 1 | — | 4А80А4У3 | 1.1 | Система П1 |
| М22 | Вентилятор ОБ-300 N8А | 1 | — | 4А80А6У3 | 0.75 | Система П2 |
| М25-1÷М25-2 | Вентилятор В-Ц4-75 N3, 15 | 2 | 1 | 4А80А2У3 | 1.5 | Система П3 |
| М25-1÷М25-2 | Вентилятор В-Ц4-75 N4 | 2 | 1 | 4А80А4У3 | 1.1 | Система В1 |
| М27 | Вентилятор ВКР N8 | 1 | — | 4А112МВ8У3 | 3.0 | Система В2 |
| М28-1÷М28-2 | Вентилятор В-Ц4-75 N3,15 | 2 | 1 | 4А80А2У3 | 1.5 | Система В3 |
| М30 | Вентилятор В-Ц4-75 N2,5 | 1 | — | 4А50А4У3 | 0.06 | Система В4 |
| М31 | Таль электрическая Т3320-52120 ГОСТ 22584-74 | 1 | — | компл. | 5+0.6 | Задвижка с г/при и агрегаты насосн. |
| М32 | Кран подвесной | 1 | — | компл. | 3.0+0.4 +2×0.2 | г/п-1т для КРД г/п-2т для РД-600 |
| М33 | Вертикально сверлильный станок | 1 | — | компл. | 0.6 | Мастерская |
| М34 | Точильно-шлифовальный станок | 1 | — | компл. | 0.75 | —»— |
| М35 | Пылеулавливающий агрегат ПА2-8М. | 1 | — | компл. | 1.5 | —»— |

Для питания электроприемников напряжением ~380/220в, а также для распределения электроэнергии и управления электроприводами проектом приняты две комплектные однотрансформаторные подстанции внутренней установки мощностью 1000 кВА (для электродвигателей 160 кВт). и 630кВА. (для электродвигателей 132 и 110 кВт). каждая и низковольтное устройство НКУ состоит из щита станций управления ЩСУ, состоящего из 7 панелей, и щита управления и сигнализации ЩУС, состоящего из 3 шкафов.

По управлению и автоматизации проектом принято:

1). автоматическое подключение III секции шин щита ЩСУ к той секции, на которой имеется напряжение (при исчезновении напряжения на одной из секций).

2) автоматическая работа насосов перекачки стоков в зависимости от количества поступления сточной жидкости в приёмный резервуар.

Один регулируемый насосный агрегат работает постоянно (второй - в резерве). Включение и отключение нерегулируемых агрегатов (2 рабочих и резервный) определяются задатчиками на преобразователях частоты. Возможность выбора рабочего или резервного агрегата, а также очерёдность включения нерегулируемых агрегатов определяются положением ключей выбора режима работ. При выходе из строя рабочего агрегата автоматически включается соответствующий резервный агрегат. Пуск насоса производится на открытую напорную задвижку.

Инв. № подл. | Подпись и дата | Взам. инв. №

Привязан

Инв. №

| | | | |
|---|---|---|---|
| ГИП | Давыдов | | подп. |
| Нач. отд. | Попов | | » |
| Н. контр. | Кудряшов | | » |
| Гл. спец. | Сомин | | » |
| Гл. спец. | Кудряшов | | » |
| Рук. гр. | Зайцева | | » |
| Рук. гр. | Тарасова | | » |
| Ст. инж. | Полякова | | » |
| Инж. | Клокова | | » |

902-1-113.87 ЭМ

Канализационная насосная станция при глубине заложения коллектора -4.0 м.

| Стадия | Лист | Листов |
|---|---|---|
| Р | 2 | |

Общие данные (продолжение).

МЖКХ РСФСР ГИПРОКОММУНВОДОКАНАЛ Ленинградское отделение

МФ 2417-07 5

3) автоматическая работа насосов технической воды;
4) автоматическая работа дренажных насосов;
5) автоматическое включение резервной решетки-дробилки при выходе из строя рабочей. Щитовые затворы на каналах сблокированы с работой решёток-дробилок;
6) в приточных системах П1 и П3 предусмотрена защита калорифера от замораживания. При выходе из строя рабочего вентилятора систем В1, В3, П3 автоматически включается резервный вентилятор. Для вентиляторов систем В3 и П3 предусмотрено дополнительное включение в тамбуре у входа в насосную станцию.
7) задвижки на напорных трубопроводах насосной станции управляются по месту и со щита управления и сигнализации ЩУС.
8) автоматическое отключение всех насосов, кроме дренажного, и закрытие задвижек на напорных трубопроводах насосной станции при затоплении машзала.
9) на ЩУС вынесена аварийно-предупредительная сигнализация работы насосной станции и предусмотрена возможность передачи на диспетчерский пункт следующих сигналов:
- общего сигнала об аварии в насосной станции (затопление),
- отсутствия напряжения в оперативных общих цепях,
- отсутствия напряжения на одной из секций.

Таблица 2.

| Номинальная мощность двигателей квт. | Установленная рабочая мощность квт. | Расчетные нагрузки на стороне 0.4 кв. Максимальная потребляемая мощность квт. | Коэффициент мощности. | Тип и мощность конденсаторной установки. | Расчетные нагрузки на стороне 6/10 кв. Потери в тр-ре. Активн. квт. | Реактив. квар. | Коэффициент мощности. | Полная ква. | Расчетный ток А. |
|---|---|---|---|---|---|---|---|---|---|
| 160 | 506 | 445 | 0.85 | УКБН-0.38 150-50У3 | 5 | 70 | 0.98 | 461 | 32/19 |
| 132 | 422 | 370 | 0.87 | УКБН-0.38 150-50У3 | 5 | 70 | 0.98 | 383 | 37/22 |
| 110 | 360 | 316 | 0.9 | УКБН-0.38 150-50У3 | 5 | 70 | 0.98 | 328 | 32/19 |

## Указания по привязке альбома.

1. В соответствии с выбранным типом насоса перекачки стоков, пользуясь таблицами 1,2,3 настоящего альбома, дополнить чертежи недостающими переменными величинами.
2. На основании технических условий на электроснабжение заполнить пропуски данными напряжения питания 6 или 10кв. В случае необходимости пересмотреть компенсацию реактивной мощности.
3. В зависимости от удельного сопротивления грунта на объекте привязки определить расчетное значение сопротивления заземляющего устройства (железобетонного фундамента здания) и, если оно окажется больше нормированного, необходимо предусмотреть дополнительно искусственное заземляющее устройство.

Таблица 3.

| Данные по КТП. Тип | Мощность трансформатора КВА. | Вводной автомат. | Секционный автомат QF2 | Автомат отходящ. линии | Автомат отходящ. линии | Данные по насосам. Марка | Электродвигатель Тип | Мощность квт. | Ток А, Эн/Эл | Тип блока. | Кабель к эл.двигат. насоса (число жил и сеч. мм²) | Условн. проход защиты труб кабеля мм. | Данные по дробилкам. Тип | Электродвигатель Тип | Мощность квт. | Ток А Эн/Эл | Тип блока. |
|---|---|---|---|---|---|---|---|---|---|---|---|---|---|---|---|---|---|
| КТП-1000/□/0.4-84У3 | 1000 | ВА55-41 | А3736-ФУ3 К-630А | ВА51-39 ВА53-39 | ВА51-39 ВА53-39 | СД800/32 | 4А355 S6У3 | 160 | 291/1891 | Б5130-4474 УХЛ4 А3736 ФУ3 К-320 КТ6 043 СУ3 РТА 10100ц Чс нз-250А | 2(4×95) | 70 | РД-600 | ВАО-224 | 1.5 | 3.9/28.2 | Б5130-2674 УХЛ4 АЕ2026-10 Н У3 Б К-5А РТА 10080ц 40Н3-4Л |
| КТП-630/□/0.4-84У3 | 630 | ВА55-41 | А3736-ФУ3 К-500А | ВА55-39 А3730Ф | ВА55-39 А3730Ф | СД800/32а | 4А315 М6У3 | 132 | 239/1553 | Б5130-4474 УХЛ4 А3736 ФУ3 К-320 КТ 6043 СУ3 РТА 10100ц Чс Н3-250А | 2(4×70) | 80 | | | | | |
| КТП-630/□/0.4-84У3 | 630 | ВА55-41 | А3736-ФУ3 К-400А | А3790 | А3790 | СД800/32б | 4А315 S6У3 | 110 | 199/1295 | Б5130-4374 УХЛ4 А3726-ФУ3 К-250 КТ 6033 СУ3 РТА 10080ц Чс Н3-200А | 2(4×50) | 80 | КРД-40М | 4А 112М В8У3 | 3.0 | 7.8/39 | Б5130-2974 УХЛ4 АЕ2026-10 Н У3-Б К 10А РТА 10120ц 40Н3-8А |

| | | | |
|---|---|---|---|
| Привязан | | | |
| Инв.№ | | | |

| | | | |
|---|---|---|---|
| ГИП | Давыдова | подп. | |
| Нач.отд. | Попов | » | |
| Н.контр. | Кудряшов | » | |
| Гл.спец. | Самин | » | |
| Гл.спец. | Кудряшов | » | |
| Рук.гр. | Завьялова | » | |
| Рук.гр. | Тарасова | » | |
| Ст.инж. | Поликова | » | |
| Инж. | Клокова | » | |

902-1-113.87 ЭМ

Канализационная насосная станция при глубине заложения коллектора -4.0м.

| Стадия | Лист | Листов |
|---|---|---|
| Р | 3 | |

Общие данные (окончание).

МЖКХ РСФСР ГИПРОКОММУНВОДОКАНАЛ Ленинградское отделение

МФ 2417-09 6

Инв.№ подл. | Подпись и дата | Взам.инв.№

Типовой проект 902-1-113.87 Альбом 7

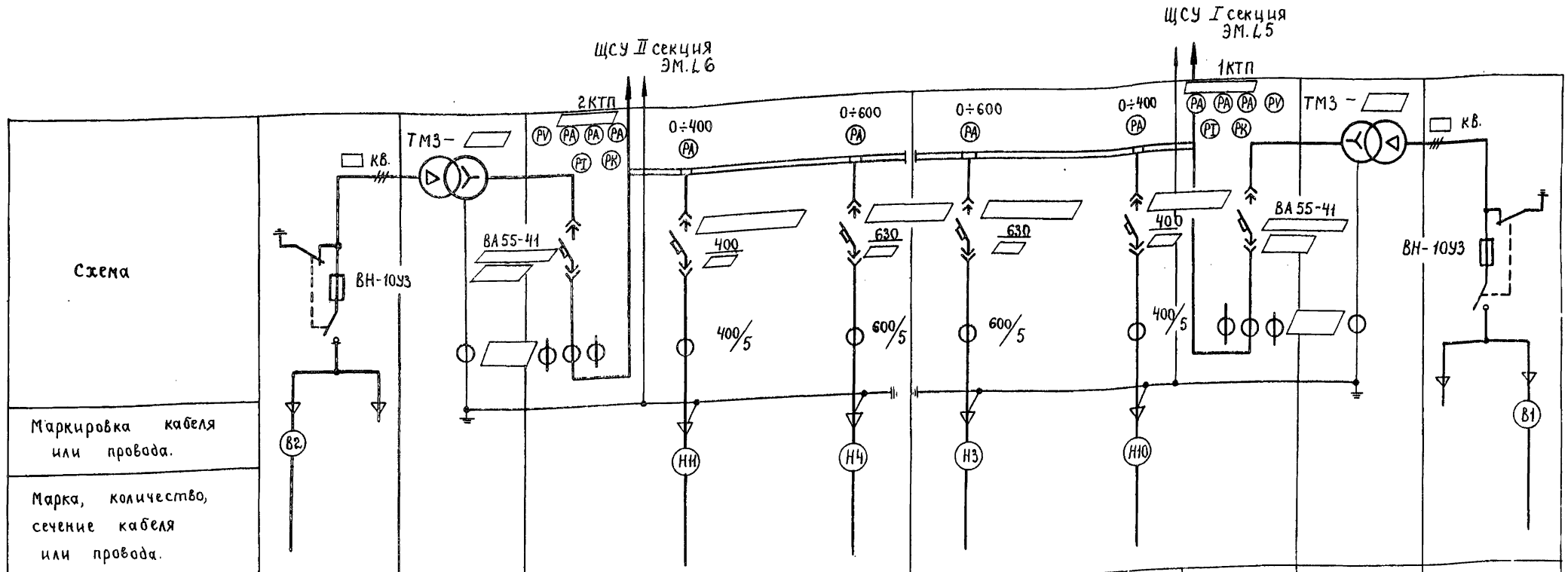


| | | | | | | | | | | |
|---|---|---|---|---|---|---|---|---|---|---|
| Маркировка кабеля или провода. | | | | | | | | | | |
| Марка, количество, сечение кабеля или провода. | | | | | | | | | | |
| № линии. | | | | 1 | 2 | 2 | 1 | | | |
| Наименование линии. | Ввод №2 кв. | Трансформатор 2Т. | Автомат ввода №2 0.4кв. | Конденсаторная установка 2УК | Щсу III секция ЭМ.26 | Щсу III секция ЭМ.25 | Конденсаторная установка 1УК | Автомат ввода №1 0.4кв. | Трансформатор 1Т | Ввод №1 кв. |
| Расчетный ток линии, А | | | | | | | | | | |
| № шкафа | | | 1 | | | 1 | | | | |
| Тип шкафа. | ШВВ-2У3 | | ШНВ-2У3 | | | ШНВ-2У3 | | | | ШВВ-2У3 |

| | | | 630 кВА. | 1000 кВА. |
|---|---|---|---|---|
| Трансформатор силовой | Тип мощность, кВА. | | ТМ3-630 | ТМ3-1000 |
| Аппарат | Тип | 2 3 | | |
| | каталожный № или ном. ток расцепителя выключателя | 1 | | |
| | | 2 4 | 1000А | 1600А |
| | | 3 5 | | |
| Номинальный ток трансформатора тока (А) | | | 1000/5 | 1500/5 |
| Шкала амперметра А. | | | 0÷1000 | 0÷1500 |

Привязан

Инв. №

| | | |
|---|---|---|
| Нач.отд | Долотов | |
| Н.контр. | Завьялова | |
| Гл.спец. | Сомин | |
| Рук.гр. | Зав.Бялова | |
| Ст.инж. | Прокофьева | |

902-1-113.87 ЭМ

Канализационная насосная станция при глубине заложения коллектора -4.0м.

1КТП, 2КТП. Схема электрическая, принципиальная, однолинейная.

| Стадия | Лист | Листов |
|---|---|---|
| Р | 4 | |

МЖКХ РСФСР ГИПРОКОММУНВОДОКАНАЛ Ленинградское отделение

МФ 2417-07

7

Инв.№подл. | Подпись и дата | Взам.инв.№

Изм. Лист № докум. Подп. Дата

Кн. Катаева

Типовой проект 902-1-113.87 Альбом 7

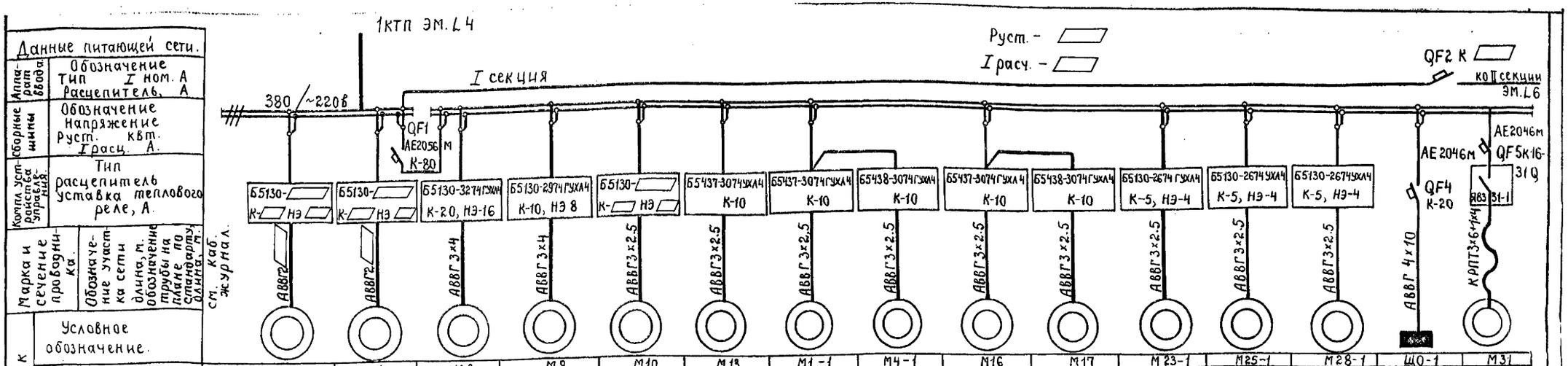


| Электроприемник | М1 | М4 | М6 | М8 | М10 | М13 | М1-1 | М4-1 | М16 | М17 | М23-1 | М25-1 | М28-1 | Щ0-1 | М31 |
|---|---|---|---|---|---|---|---|---|---|---|---|---|---|---|---|
| Номер по плану | | | | | | | | | | | | | | | |
| Тип | | | 4А132S4У3 | 4А100S2У3 | | 4АХС71А4У3 | 4АХС80А4У3 | 4АХС80А4У3 | 4АХС100S4У3 | 4АХС100S4У3 | 4А80А2У3 | 4А80А4У3 | 4А80А2У3 | — | комп. |
| Р ном. кВт. | | | 7.5 | 1.0 | | 0.6 | 1.3 | 1.3 | 3.2 | 3.2 | 1.5 | 1.1 | 1.5 | 5 | |
| Ток, А I ном. | | | 15.1 | 7.8 | | 1.8 | 3.5 | 3.5 | 7.8 | 7.8 | 3.3 | 2.76 | 3.3 | 7.6 | — |
| Ток, А I пуск. | | | 113 | 58 | | 8.1 | 17.5 | 17.5 | 46.8 | 46.8 | 21.4 | 13.8 | 21.4 | — | — |
| Наименование механизма. | Насос перекачки сточных вод (регулируемый) | Насос перекачки сточных вод. | Насос технической воды. | Дренажный насос. | Решетка дробилка | Затвор щитовой | Задвижка на напорной линии насоса. | Задвижка на напорной линии насоса. | Задвижка на напорной флейте. | Задвижка на напорной флейте. | Вентилятор системы П3. | Вентилятор системы В1. | Вентилятор системы В3. | Рабочее освещение. | Таль электр. |

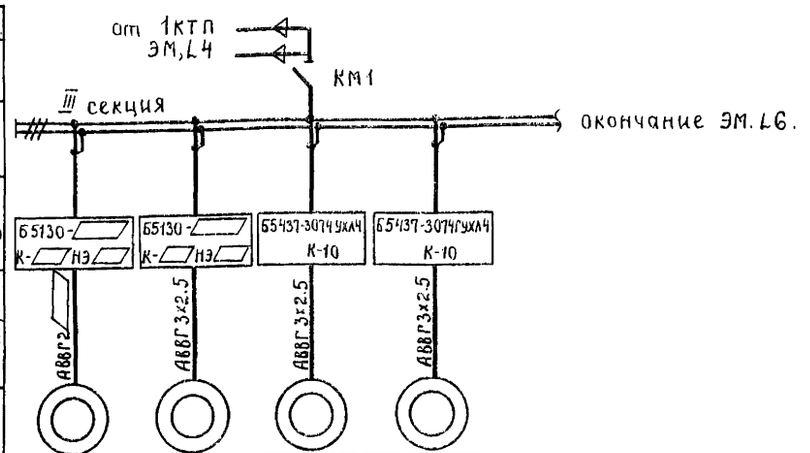


| Электроприемник | М3 | М11 | М14 | М3-1 |
|---|---|---|---|---|
| Номер по плану | | | | |
| Тип | | | 4АХС100S4У3 | 4АХС80А4У3 |
| Р ном. кВт. | | | 3.2 | 1.3 |
| Ток, А I ном. | | | 7.8 | 3.5 |
| Ток, А I пуск. | | | 46.8 | 17.5 |
| Наименование механизма. | Насос перекачки стоков. | Решетка дробилка | Затвор, щитовой. | Задвижка на напорной линии насоса. |

Инв. № подл. | Подпись и дата | Взам. инв. №

Привязан

Инв. №

| | | |
|---|---|---|
| Нач.отд. | Попов | подп. |
| Н.контр. | Куфрящов | » |
| Гл.спец. | Куфрящов | » |
| Рук.гр. | Тарасова | » |
| Ст.инж. | Должикова | » |
| Инж. | Филиппова | » |

902-1-113.87 ЭМ

Канализационная насосная станция при глубине заложения коллектора -4.0м.

Стадия Р | Лист 5 | Листов

Схема электрическая, принципиальная, однолинейная ~380/220В (начало)

МЖКХ РСФСР ГИПРОКОММУНВОДОКАНАЛ Ленинградское отделение

МФ 2417-07 8

Нач. отд. Попов 4.1.89г Исп. Юрлеева

Типовой проект 902-1-113.87 Альбом 7

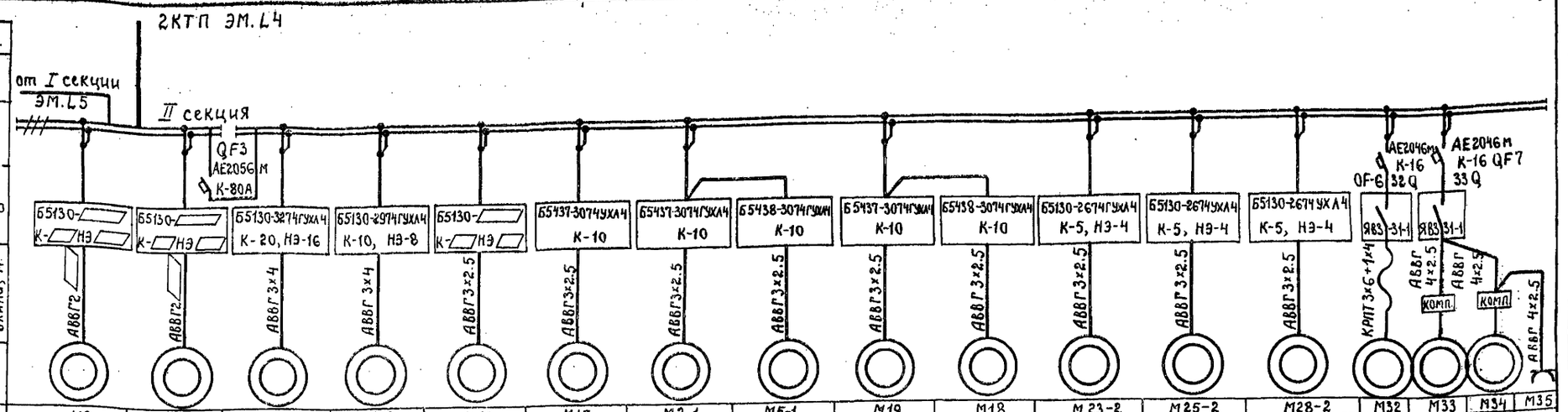


| | | | |
|---|---|---|---|
| Нач.отд. | Попов | | |
| Н.контр. | Кудрявцев | | |
| Гл.спец. | Кудрявцев | | |
| Рук.гр. | Тарасова | | |
| Ст.инж. | Полякова | | |
| Инж. | Филиппова | | |

902-1-113.87 ЭМ

Канализационная насосная станция при глубине заложения коллектора -4,0 м.

Стадия Р | Лист 16 | Листов

Схема электрическая принципиальная однолинейная ~380/220 (окончание).

МЖКХ РСФСР ГИПРОКОММУНВОДОКАНАЛ Ленинградское отделение

МФ 2417-07 9

В схему ЭМ.Л20

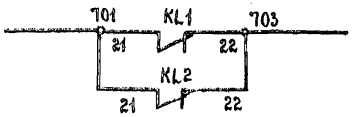


| Поз. обозначение. | Наименование. | Кол. | Примечание |
|---|---|---|---|
| | Щит станций управления ЩСУ | | |
| Fu1÷Fu2 | Предохранитель ПРС-6-П, Iпл.вст=6А | 2 | |
| KM1, KM2 | Контактор КТ 6033 ~220В | 2 | |
| KL1÷KL2 | Реле промежуточное РПУ2-360402У3 ~220В | 2 | |
| SA1, SA2 | Переключатель ПКУ3-58-С0102У3 ~220В | 2 | |
| | Щит управления и сигнализации ЩУС | | |
| HLW1 | Арматура сигнальная АС 120 15У2, ~220В. | 2 | |
| HLW2 | | | |

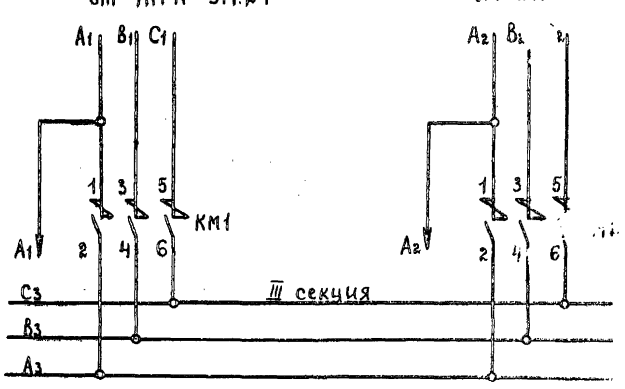


Цепи переключения III секции ~220В.

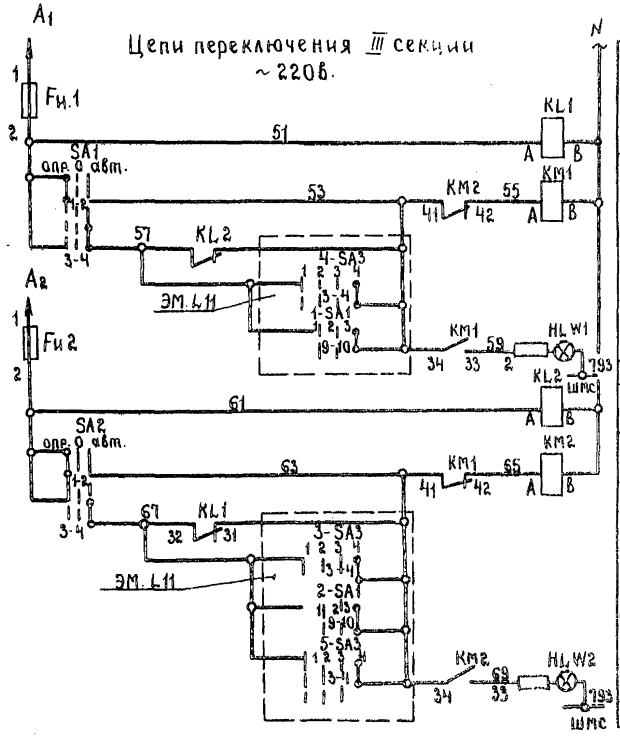


| Подключение III секции к I секции | | Контроль напряжения I секции шин. |
|---|---|---|
| | Ручное | Опробование |
| | Автоматическое | Исчезновение напряжения на I секции шин |
| | | Насос №4, резервный |
| | | Насос №1, резервный |
| | | Сигнализация |
| Подключение III секции ко II секции | | Контроль напряжения II секции шин. |
| | ручное | Опробование |
| | Автоматическое | Исчезновение напряжения на I секции шин |
| | | Насос №3, резервный |
| | | Насос №2, резервный |
| | | Насос №5, резервный |
| | | Сигнализация |

Диаграмма замыкания контактов переключателя SA1; SA2.

| ПКУ3-58-С0 102.У3 | | | |
|---|---|---|---|
| Соединение контактов. | Положение рукоятки | | |
| | опр. | 0 | авт. |
| | 1 | 0 | 2 |
| 1-2 | — | — | × |
| 3-4 | × | — | — |

| | | | | | | |
|---|---|---|---|---|---|---|
| | | | | | 902-1-113.87 | ЭМ |
| Привязан | | Нач.отд | Попов | подп. | Канализационная насосная станция при глубине заложения коллектора —4,0м. | Стадия: Р; Лист: 7; Листов: |
| | | Н.контр | Кудрявцев | » | | |
| | | Гл.спец | Кудрявцев | » | | |
| | | Рук.гр. | Тарасова | » | Схема электрическая принципиальная переключения секции АВР. | МЭиСХ РСФСР ГИПРОКОММУНВОДОКАНАЛ Ленинградское отделение |
| Инв.№ | | Ст.инж. | Полякова | » | | |
| | | Инж. | Филиппова | » | | |

Инв.№ подл. | Подпись и дата | Взам.инв.№

Копировал Ч. 1. 89 Ком. Котлова

Типовой проект 902-1-113.87 Альбом 7

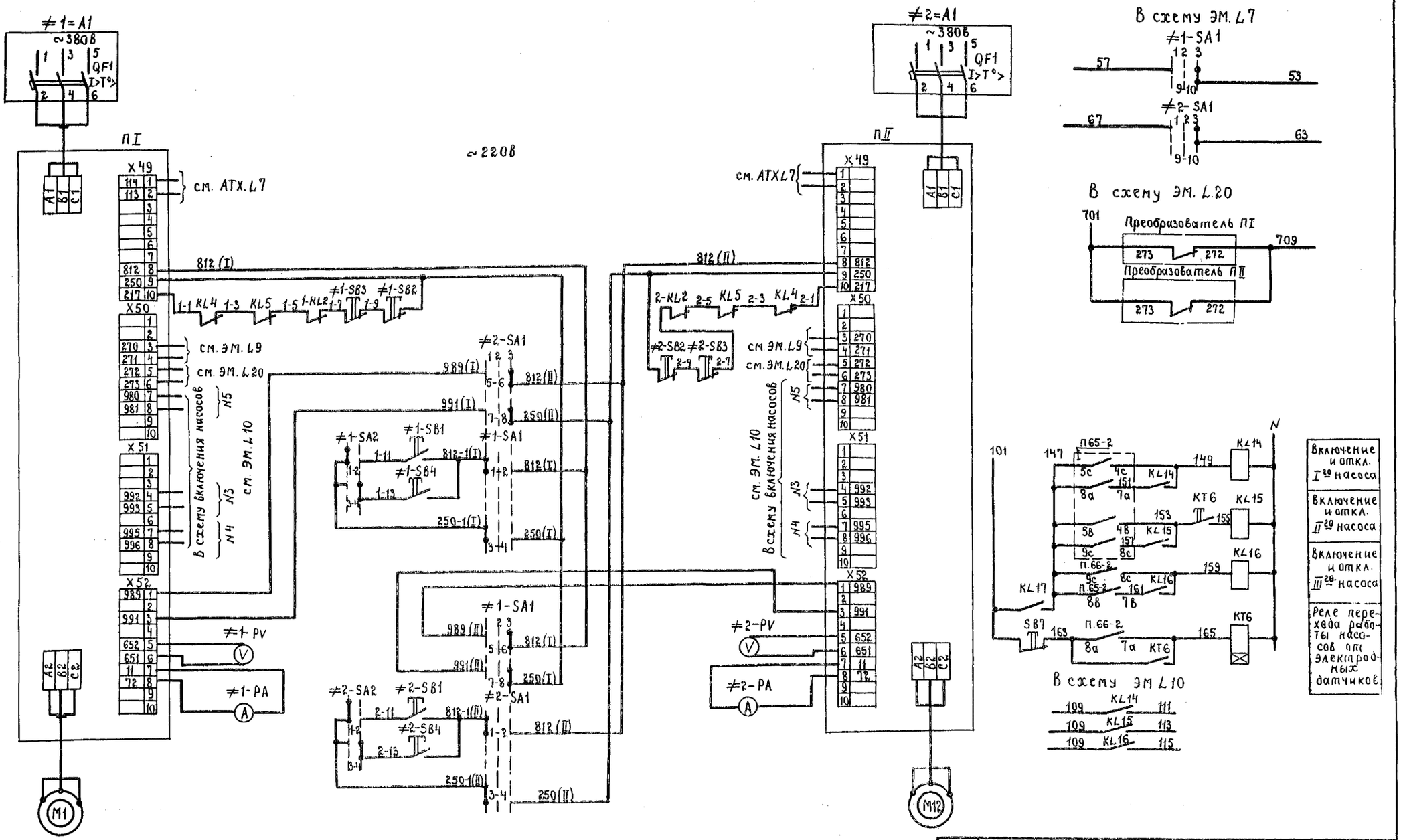


| | | | |
|---|---|---|---|
| Привязан | | | |
| Инв.№ | | | |
| Нач.отд. | Попов | подп. | |
| Н.контр. | Кудрявцев | " | |
| Гл.спец. | Кудрявцев | " | |
| Рук.гр. | Тарасова | " | |
| Ст.инж. | Полякова | " | |
| Инж. | Филиппова | " | |

902-1-113.87 ЭМ

Канализационная насосная станция при глубине заложения коллектора -4,0м.

Насосы 1÷5. Схема электрическая принципиальная (начало).

| Стадия | Лист | Листов |
|---|---|---|
| Р | 8 | |

мжкх РСФСР ГИПРОКОММУНВОДОКАНАЛ Ленинградское отделение

Инв.№ подл. | Подпись и дата | Взам. инв.№

МФ 2417-07 11

Типовой проект 902-1-113.87 Альбом 7

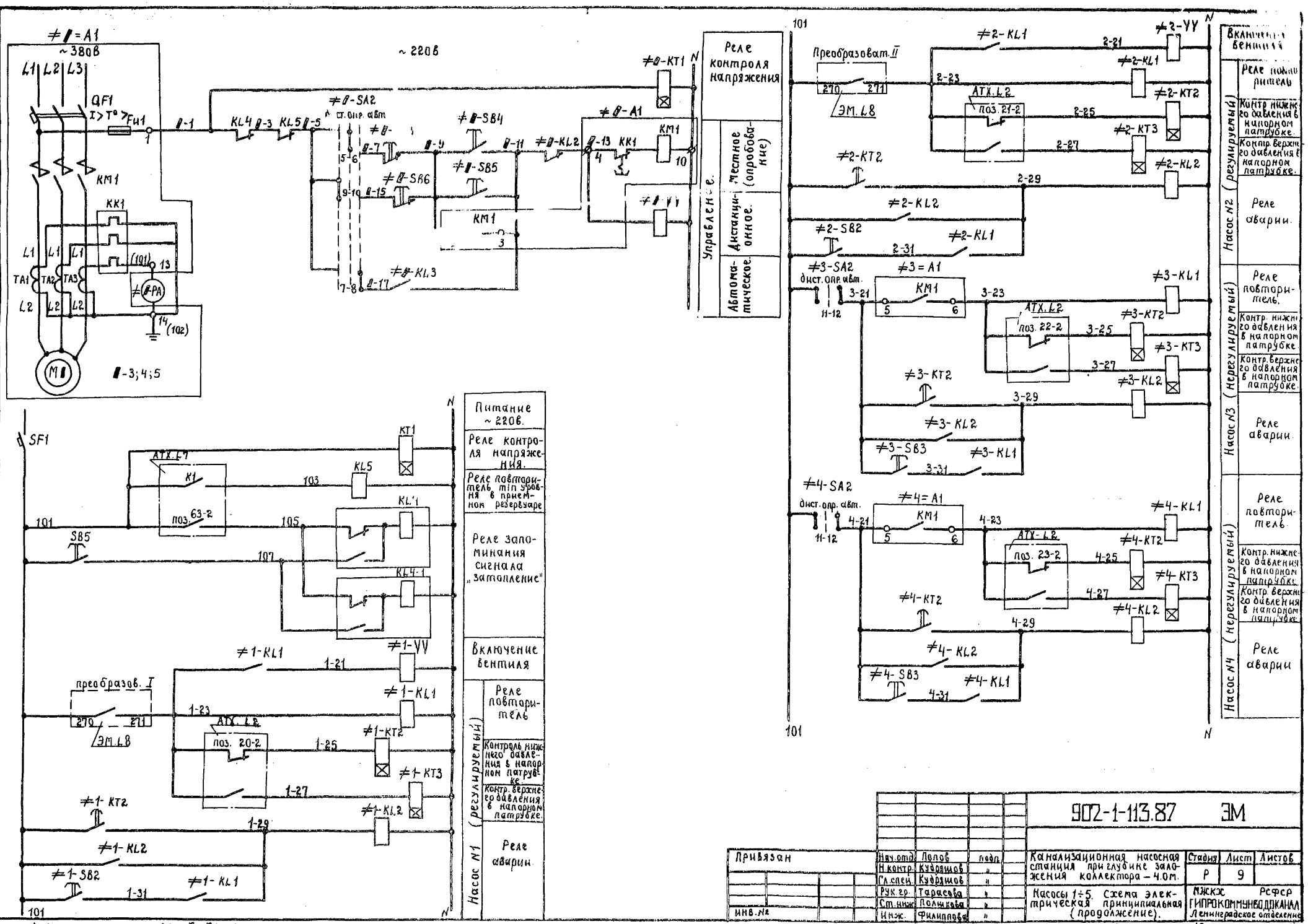


| | | | | | |
|---|---|---|---|---|---|
| Привязан | Нач. отд. | Лопов | подп. | 902-1-113.87 ЭМ | |
| | Н. контр. | Куфтяков | | | |
| | Гл. спец. | Куфтяков | | Канализационная насосная станция при глубине заложения коллектора – 4.0м. | Стадия: Р; Лист: 9; Листов: |
| | Рук. гр. | Тарасова | | Насосы 1÷5. Схема электрическая принципиальная (продолжение). | МЖКХ РСФСР ГИПРОКОММУНВОДОКАНАЛ Ленинградское отделение |
| Инв. № | Инж. | Филиппова | | | |

МФ 2417-07 12

Типовой проект 902-1-113.87 Альбом 7

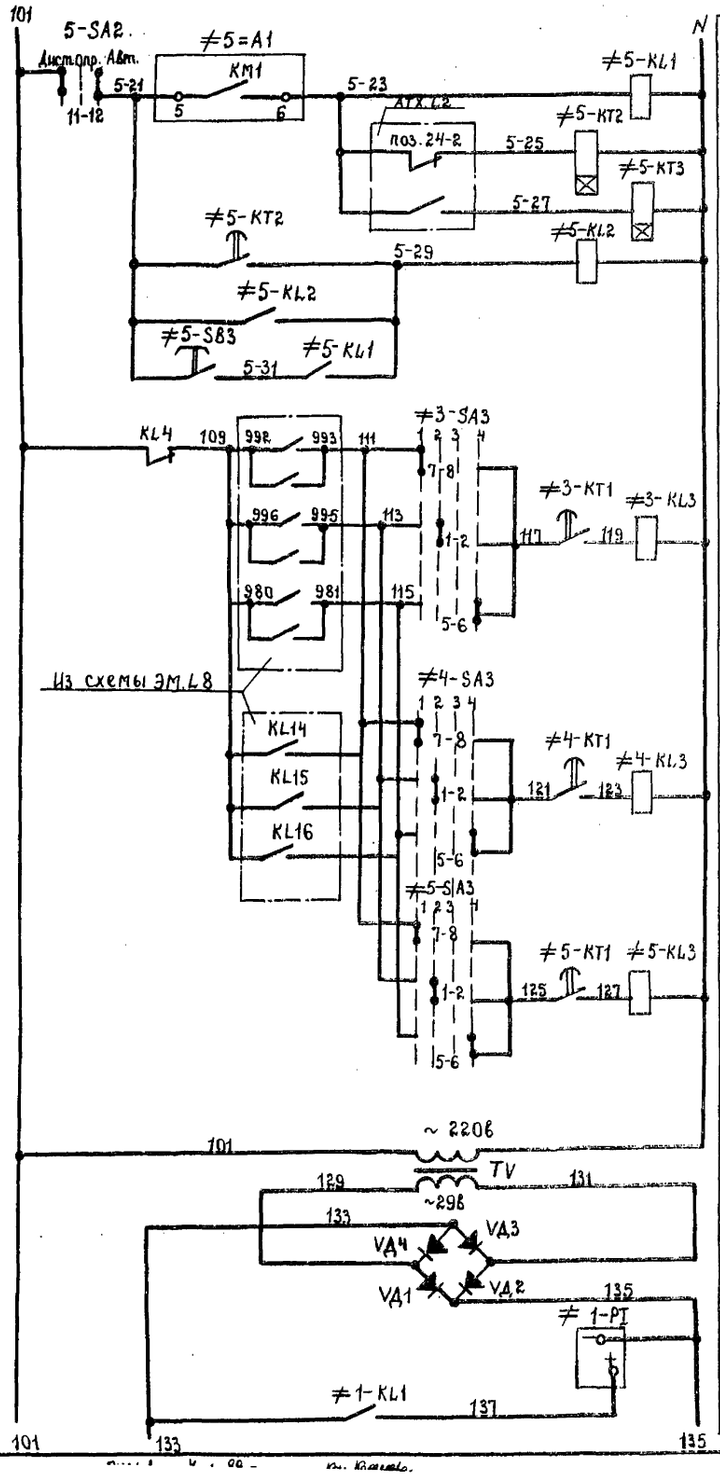


| | |
|---|---|
| Насос N5 (не регулируемый) | Реле повторитель. |
| | Контр. нижнего давления в напорном патрубке. |
| | Контр. верхнего давления в напорном патрубке. |
| | Реле аварии. |
| Реле включения насоса перекачки стоков: | N3 (не регулируемый) |
| | N4 (не регулируемый) |
| | N5 (не регулируемый) |
| | Питание счетчиков моточасов ~ 220/24в. |
| Счетчик моточасов насосов: | N1 (регулируемый) |

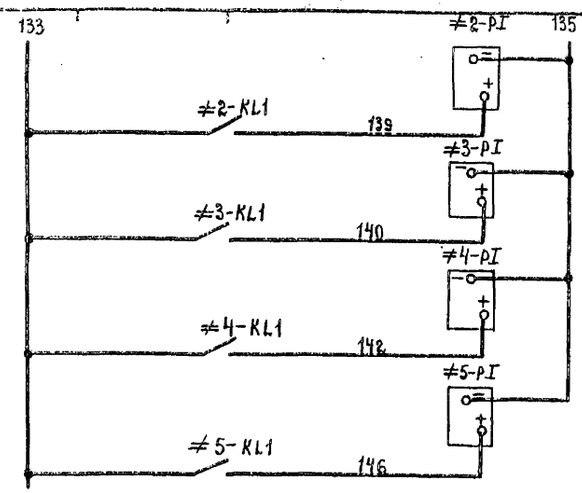


| Счетчик моточасов насосов: | |
|---|---|
| | N2 (регулируемый) |
| | N3 (не регулируемый) |
| | N4 (не регулируемый) |
| | N5 (не регулируемый) |

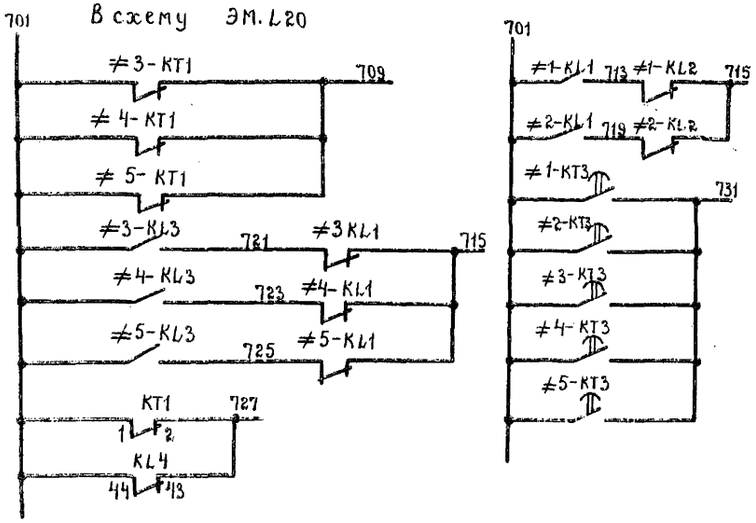


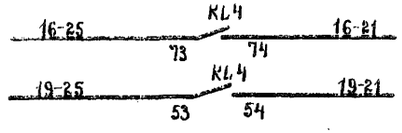


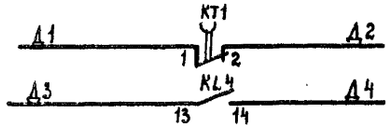


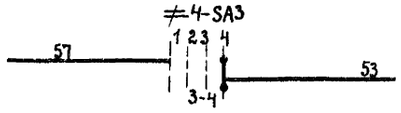


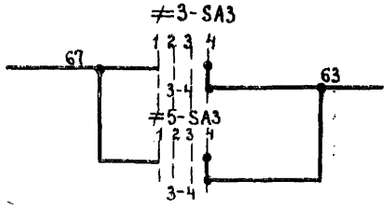


| | | | |
|---|---|---|---|
| Нач.отд | Попов | | |
| Н.контр. | Кудрявцев | | |
| Гл.спец. | Кудрявцев | | |
| Рук.гр. | Тарасова | | |
| Ст.инж. | Поликова | | |
| Инж. | Филиппова | | |

Привязан

Инв. №

Инв. № подл. | Подпись и дата | Взам. инв. №

# 902-1-113.87 ЭМ

Канализационная насосная станция при глубине заложения коллектора -4,0 м.

Насосы 1-5. Схема электрическая принципиальная (продолжение)

| Стадия | Лист | Листов |
|---|---|---|
| Р | 10 | |

МЖКХ РСФСР
ГИПРОКОММУНВОДОКАНАЛ
Ленинградское отделение

МФ 2117-07 13

Альбом 7

Типовой проект 902-1-113.87

Инв. № подл. | Подпись и дата | Взам. инв. №

## Диаграмма замыкания контактов универсальных переключателей ≠1-SA1, ≠2-SA1

| УП 5313-С62 | | | | | | | | |
|---|---|---|---|---|---|---|---|---|
| № Секции | № контакта | | Положение рукоятки | | | | | |
| | | | -45° | | 0° | | +45° | |
| | Л | П | Л | П | Л | П | Л | П |
| I | 1 | 2 | X | X | | | | |
| II | 3 | 4 | X | X | | | | |
| III | 5 | 6 | | | | | X | X |
| IV | 7 | 8 | | | | | X | X |
| V | 9 | 10 | | | | | X | X |
| VI | 11 | 12 | | | | | X | X * |
| Назначение цепей | | | I раб. | | ○ | | I рез. | |

* свободный контакт

## Перечень элементов принципиальной схемы

| Поз. Обозначение | Наименование | Кол. | Примечание |
|---|---|---|---|
| SB5 | Кнопка КЕО11У3, исп.4, штифт, черный, „пуск" | 1 | |
| TV1 | Трансформатор ОСМ-0.1У3, ~220/24 В | 1 | |
| VA1÷VA4 | Диод Д246Б, Iв=5А, Uобр. 400 В | 4 | |
| ≠1-PI÷ ≠5-PI | Счетчик моточасов СВИ-2, Рср=2 Вт | 5 | |
| KL14÷17 | Реле РПУ-2-36200У3Б ~ 220В, 2з | 4 | |
| KT6 | Реле Времени РКВ11-33-122-~220В, 50гц | 1 | |
| | Пост управления насосами ПУН | | |
| ≠3-SA2÷ ≠5-SA2 | Переключатель УП 5313-С6 | 3 | |
| ≠3-SB3÷ ≠5-SB3 | Кнопка КЕО11У3, исп.2, надпись „красн", „стоп" | 3 | |
| ≠3-SB4÷ ≠5-SB4 | Кнопка КЕО11У3, исп.4, штифт, черный", „пуск" | 3 | |
| ≠1-SB2; ≠2-SB2 | Кнопка КЕО11У3, исп.5, штифт, „красн", „стоп" | 2 | |
| ≠1-SB4; ≠2-SB4 | Кнопка КЕО11У3, исп.4 штифт, „черн.", „пуск" | 2 | |
| ≠1-SA2; ≠2-SA2 | Переключатель УП5311-Н3 | 2 | |

## Перечень элементов принципиальной схемы

| Поз. Обозначение | Наименование | Кол. | Примечание |
|---|---|---|---|
| | Умеханизма | | |
| M1÷M5 | Электродвигатель 4А ___ Б У3; ___ кВт ~380В | 5 | |
| ≠1YY÷ 5YY | Вентиль 15кч 888р СВМ ф25мм | 5 | |
| ПI; ПII | Преобразователь ТТ-400-380-УХЛ4Н | 2 | |
| | Щит станций управления ЩСУ | | |
| ≠1-A1÷ ≠5-A1 | Блок управления ББ130-___74УХЛ4 | 5 | |
| QF1 | Выключатель А37___6ФУ3 Iр=___А | | |
| KM1 | Контактор КТ60___3СУ3, U=220В, Вк. 2з, 2р | | |
| KK1 | Реле РТЛ-10___04с+КРЛ104 | | |
| FU1 | Предохранитель ПРС-25 ПУ3, Iпл.вст. 16А | | |
| TA1÷ TA3 | Трансформатор тока ТК-20У3, 300/5А | | |
| | Щит управления и сигнализации ЩУС | | |
| ≠1-KL1 ≠2-KL1 | Реле РПУ-2-М3644оУ3Б; ~220В, 4з-4р | 2 | |
| ≠3-KL1÷ ≠5-KL1 | Реле РПУ-2-36220У3Б; ~220В, 2з, 2р | 3 | |
| ≠1-KL2÷ ≠5-KL2 | Реле РПУ-2-36220У3Б; ~220В, 2з, 2р | 5 | |
| ≠3-KL3÷ ≠5-KL3 | Реле РПУ-2-36220У3Б; ~220В 2з, 2р | 3 | |
| ≠3-KT1÷ ≠5-KT1 | Реле РКВ11-33-122-УХЛ4, ~220В 1з,1рс в.в 1з,1рбез в.в | 3 | |
| ≠1-KT2÷ ≠5-KT2 | Реле РКВ11-33-112-УХЛ4 ~220В 1з,1рс в.в 1з,1р без в.в | 5 | |
| ≠1-KT3÷ ≠5-KT3 | Реле РКВ11-33-112-УХЛ4 ~220В 1з,1рс в.в 1з,1рбез в.в | 5 | |
| SF1 | Выключатель АЕ2046м, Iр=10А | 1 | |
| KT1 | Реле РКВ11-33-222-УХЛ4, ~220В | 1 | |
| KL4I KL4-1 | Реле РП9-УХЛ4, ~220В, к. 7з, 7р | 2 | |
| ≠3-SA3÷ ≠5-SA3 | Переключатель УП5312-Ф343 | 3 | |
| ≠1-PA÷ ≠5-PA | Амперметр Э365-1, шкала 0-300А, кл. 1.5 | 5 | через TT 300/5А |
| ≠1-PV÷ ≠2-PV | Вольтметр М381; 0-600В; кл. 1.5 | 2 | |
| ≠1-SA1 ≠2-SA1 | Переключатель УП.5313-С62 | 2 | |
| KL5 | Реле РПУ-2-36220У3Б, ~220В; 2з. 2р | 1 | |
| ≠1-SB1÷ ≠2-SB1 | Кнопка КЕО11У3, исп4 штифт, „черн", „пуск" | 2 | |
| ≠1-SB3; ≠2-SB3 | Кнопка КЕО11У3, исп5, надпись, „красн", „стоп" | 2 | |
| ≠3-SB5; ≠5-SB5 | Кнопка КЕО11У3 исп.4, надпись „пуск", „Ч" | 3 | |
| ≠3-SB6; ≠5-SB6 | Кнопка КЕО11У3, исп.5 надпись „стоп", „К" | 3 | |

## Диаграммы замыкания контактов универсальных переключателей

≠3-SA2; ≠4-SA2; ≠5-SA2

| УП 5313-С6 | | | | | | | | |
|---|---|---|---|---|---|---|---|---|
| № Секции | № контакта | | Положение рукоятки | | | | | |
| | | | -45° | | 0° | | +45° | |
| | Л | П | Л | П | Л | П | Л | П |
| I | 1 | 2 | | | X | X | | |
| II | 3 | 4 | | | X | X | | |
| III | 5 | 6 | | | X | X | | |
| IV | 7 | 8 | | | | | X | X |
| V | 9 | 10 | X | X | | | | |
| VI | 11 | 12 | X | X | | | X | X |
| Назначение цепей | | | Дист. | | Опроб | | Авт. | |

* свободный контакт

≠3-SA3; ≠4-SA3; ≠5-SA3

| УП 5312-Ф343 | | | | | | | | | |
|---|---|---|---|---|---|---|---|---|---|
| № Секции | № контакта | | Положение рукоятки | | | | | | |
| | | | -90° | | -45° | | 0° | | +45° |
| | Л | П | Л | П | Л | П | Л | П | Л П |
| I | 1 | 2 | | | X | X | | | |
| II | 3 | 4 | | | | | | | X X |
| III | 5 | 6 | | | | | | | X X |
| IV | 7 | 8 | X | X | | | | | |
| Назначение цепей | | | II реж. работы | | III реж. работы | | ○ | | IV реж. работы |

≠1-SA2; ≠2-SA2

| УП 5311-Н3 | | | | | | |
|---|---|---|---|---|---|---|
| № Секции | № контакта | | Положение рукоятки | | | |
| | | | 0° | | +45° | |
| | Л | П | Л | П | Л | П |
| I | 1 | 2 | X | X | | |
| 2 | 3 | 4 | | | X | X |
| Назначение цепей | | | Дист. | | Опроб. | |

| | | | | | | |
|---|---|---|---|---|---|---|
| | | | | | 902-1-113.87 | ЭМ |
| Нач. отд | Попов | | | Канализационная насосная станция при глубине заложения коллектора -4,0м | Стадия | Лист | Листов |
| Н. контр | Кудряшов | | | | Р | 11 | |
| Гл. спец | Кудряшов | | | | | | |
| Рук. гр. | Тарасова | | | Насосы 1÷5. Схема электрическая принципиальная (окончание) | МЖКХ РСФСР ГИПРОКОММУНВОДОКАНАЛ Ленинградское отделение | | |
| Гл. инж. | Полшкова | | | | | | |
| Инж. | Филиппова | | | | | | |

Привязан

Инв. №

МФ 2417-07 14

Копировал: А.И. Формат: А2

Типовой проект 902-1-113.87 Альбом 7

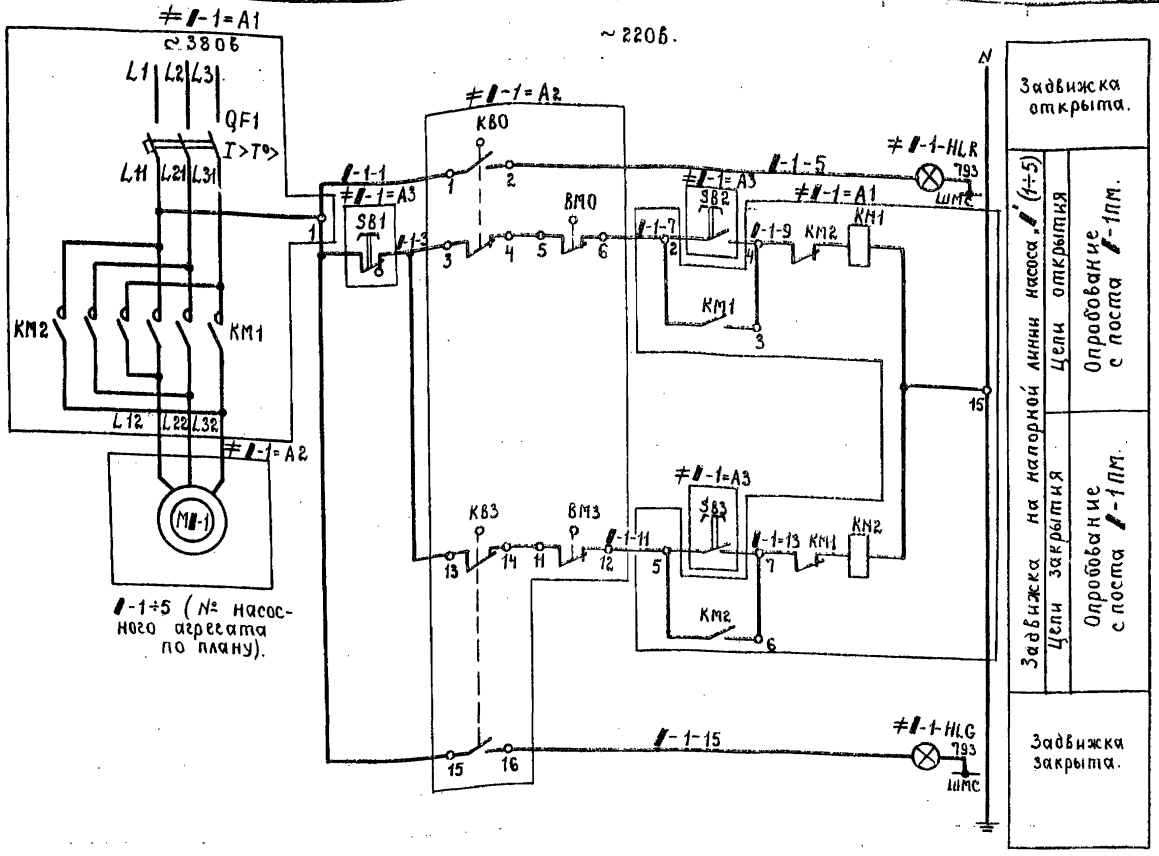


| Поз. обозначение | Наименование | Кол | Примечание |
|---|---|---|---|
| | У механизма. | | |
| ≠1-1=A2 | Электропривод Б099.098-03М | 1 | |
| | Техническое описание электропривода | | |
| M1-1 | Электродвигатель 4АХС80А4У3. | | |
| | ~380В, N=1.3кВт. | | |
| KB0; KB3 | Выключатель конечный | | |
| BM0; BM3 | Выключатель муфты крутящего | | |
| | момента. | | |
| ≠1-1=A3 | Пост управления ПКУ15-21.131-54У2 | 1 | |
| | с сальником ф19мм. | | |
| SB2 | 1-КЕ031, исп4, ч, „открыть". | | |
| SB3 | 2-КЕ031, исп.4ч, „закрыть" | | |
| SB1 | 3-КЕ141, исп5, к, „стоп". | | |
| | Щит станций управления ЩСУ. | | |
| ≠1-1=A1 | Блок управления Б5437-3074 ГУХЛ4 | 1 | только для 1-1; 2; 3 |
| ≠1-1=A1 | Блок управления Б5438-3074 ГУХЛ4 | 1 | только для 4-1; 5 |
| QF1 | Выключатель АЕ2026-10 НУ3-6 | | |
| | Iр=10А. | | |
| KM1 | Пускатель ПМЛ-150 1048 с двумя | | |
| KM2 | приставками ПКЛ2204 | | |
| | Щит управления и сигнализации ЩУС | | |
| ≠1-HLR | Арматура светосигнальная | 1 | с надписью „Задв. открыта" |
| | АС120 11У2, ~220 | | |
| ≠1-HLG | То же, АС120 13У3, ~220В. | 1 | с надписью „Задв. закрыта" |

Диаграмма замыкания контактов напорной задвижки 1-1.

| Обозначение | Контакт | Открыта | Промежуточное положение | Закрыта |
|---|---|---|---|---|
| KB0 | 1-2 | ▨ | | |
| | 3-4 | | ▨ | ▨ |
| KB3 | 13-14 | ▨ | ▨ | |
| | 15-16 | | | ▨ |
| BM0 | 5-6 | | ▨ | ▨ |
| | 7-8 | ▨ | | |
| BM3 | 9-10 | | | ▨ |
| | 11-12 | ▨ | ▨ | |

▨ — контакт замкнут.

1. Перечень элементов составлен для одного электропривода.
2. Схема выполнена для напорных задвижек насосов 1÷5, где индекс 1 заменяется на № действующего насоса (1, 2, 3, 4, 5).

Привязан

Инв. №

| | | | |
|---|---|---|---|
| Нач.отд. | Попов | | |
| Н.контр. | Кудрявцев | | |
| Гл.спец. | Кудрявцев | | |
| Рук.гр. | Тарасова | | |
| Ст.инж. | Полякова | | |
| Инж. | Филиппова | | |

902-1-113.87 ЭМ

Канализационная насосная станция при глубине заложения коллектора -4.0м.

| Стадия | Лист | Листов |
|---|---|---|
| Р | 12 | |

Задвижки 1-1 ÷ 5-1. Схема электрическая принципиальная.

МЖКХ РСФСР ГИПРОКОММУНВОДОКАНАЛ Ленинградское отделение

МФ 2417-07 15

Инв. № подл. | Подпись и дата | Взам. инв. №

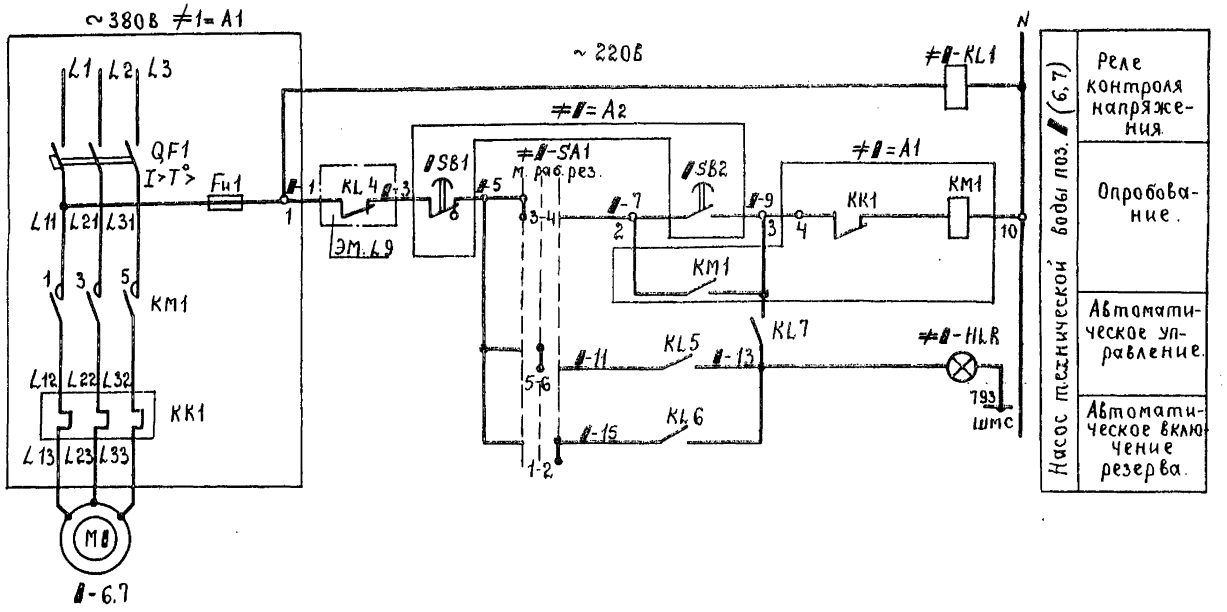


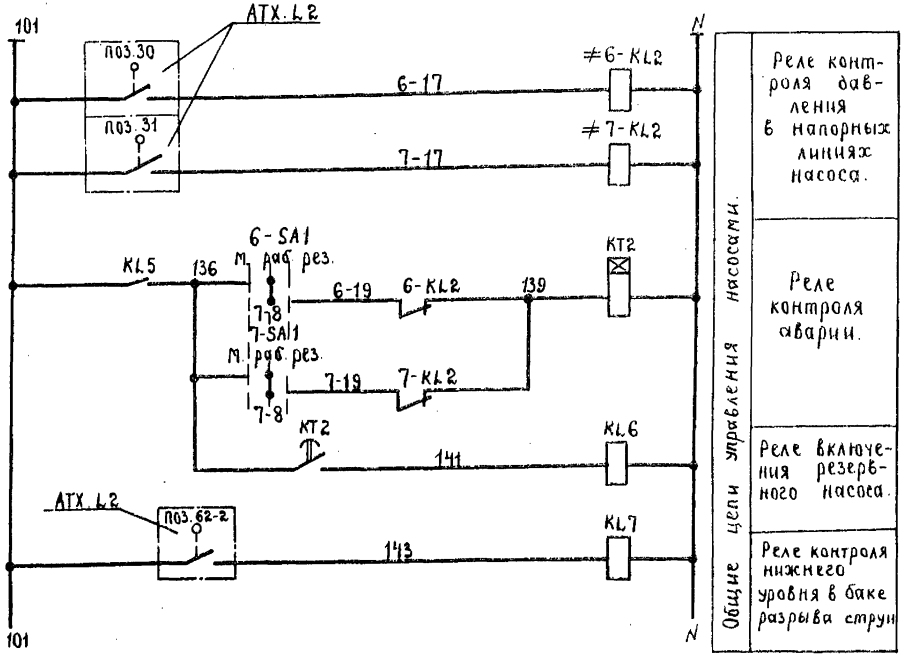


В схему ЭМ.L20

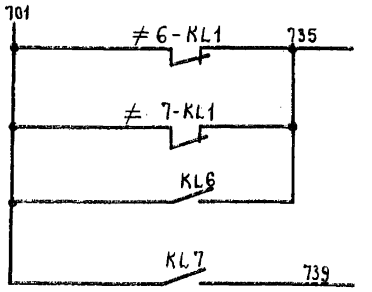


| Поз. обозначение | Наименование | Кол. | Примечание |
|---|---|---|---|
| | У механизма. | | |
| | | | |
| M1 | Электродвигатель 4А132S4У3 | 2 | |
| | ~380В, N-7.5кВ. | | |
| ≠1-А2 | Пост управления ПКУ15-21.121-54У2 | 2 | |
| | с сальником ф19мм. | | |
| SB2 | 1-КЕ 031, исп4, г, „пуск" | | |
| SB1 | 2-КЕ 141, исп.5, к, „стоп" | | |
| | Щит станций управления ЩСУ. | | |
| | | | |
| ≠1=А1 | Блок управления Б5130-3274 ГУХЛ4 | 2 | |
| QF1 | Выключатель АЕ2046М-10РУ3-Б | | |
| | Iр = 20А. | | |
| KM1 | Пускатель ПМЛ210048 с приставкой | | |
| | ПКЛ 2204. | | |
| KK1 | Реле РТЛ-102104с Iн.э = 16А | | |
| Fu1 | Предохранитель ПП1 10У3 | | |
| | Iпл. вст. = 6А. | | |
| ≠7-KL1; ≠6-KL2; ≠7-KL2 | Реле РПУ2-360220У3Б, ~220В, 2р кон. | 3 | |
| ≠6-KL1 | Реле РПУ2-36220У3Б, ~220В, 2з 2р конт. | 1 | |
| KT2 | Реле времени РКВ11-33-112-УХЛ4 ~220В | 1 | |
| KL6; KL7 | Реле РПУ2-364100У3Б; ~220В, 4з конт. | 2 | |
| | | | |
| | Щит управления и сигнализации ЩУС | | |
| | | | |
| ≠1-SA1 | Универсальный переключатель | 2 | |
| | УП5312-С45, рукоятка рев. формы | | |
| ≠1-HLR | Лампа сигнальная АС120НУ2 | 2 | |
| | ~220В. | | |

| | | | |
|---|---|---|---|
| Привязан | | | |
| Инв.№ | | | |
| Нач.отд. | Попов | подп. | |
| Н.контр. | Кудряшов | " | |
| Гл.спец. | Кудряшов | " | |
| Рук.гр. | Тарасова | " | |
| Ст.инж. | Полшкова | " | |
| Инж. | Филиппова | " | |

902-1-113.87 ЭМ

Канализационная насосная станция при глубине заложения коллектора -4.0м.

Насосы технической воды 6,7. Схема электрическая принципиальная.

| Стадия | Лист | Листов |
|---|---|---|
| Р | 13 | |

МЖКХ РСФСР ГИПРОКОММУНВОДОКАНАЛ Ленинградское отделение

МФ 2417-07 16

Инв.№ подл. | Подпись и дата | Взам.инв.№

Типовой проект 902-1-113.87 Альбом 7

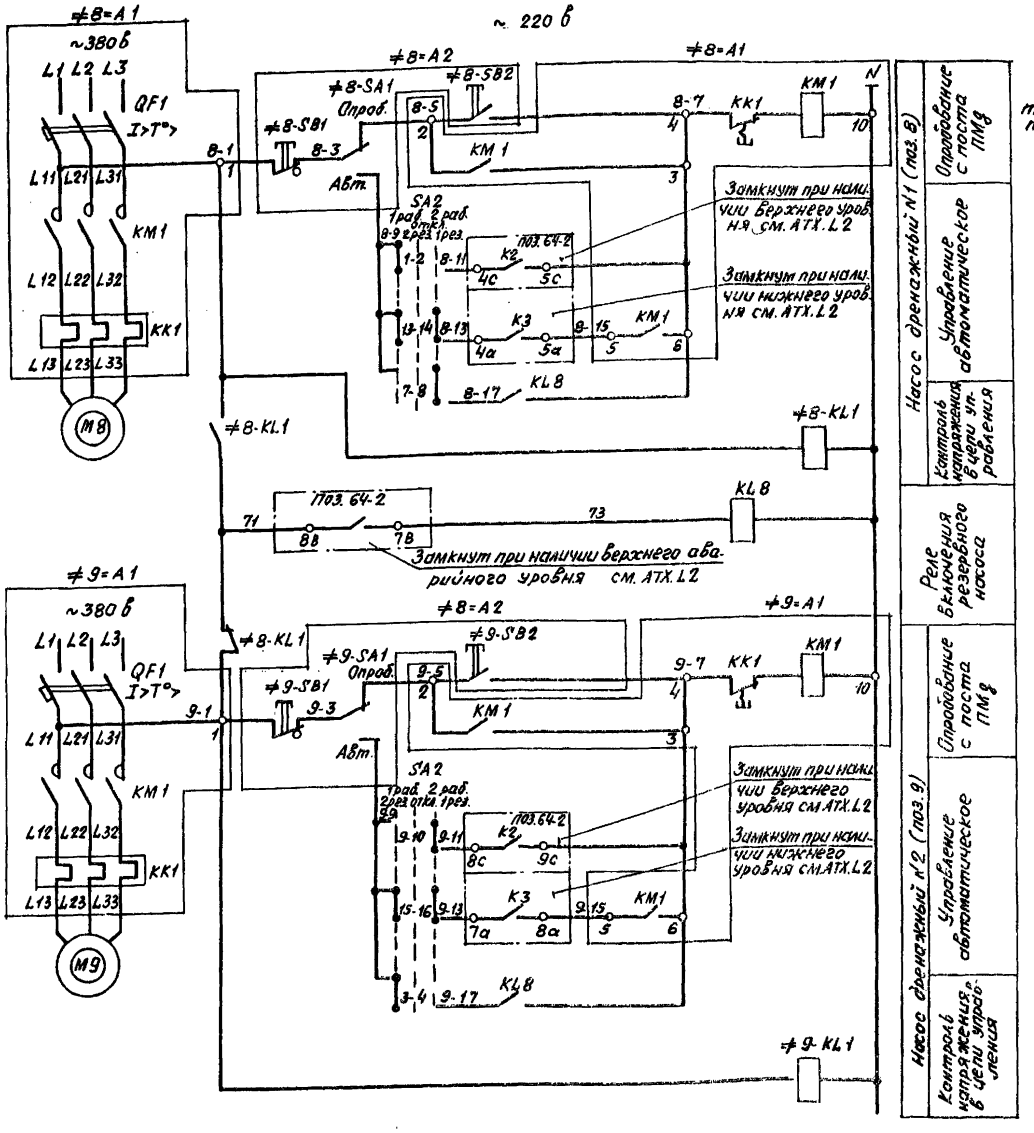


Диаграмма замыкания контактов изобретателя режима работы SA2 дренажных насосов

Поз. 8 и 9

УП5314-С186

| № секции | № контакта | | Положение рукоятки -45° | | 0° | | +45° | |
|---|---|---|---|---|---|---|---|---|
| | Л | П | Л | П | Л | П | Л | П |
| I | 1 | 2 | X | X | | | | |
| II | 3 | 4 | X | X | | | | |
| III | 5 | 6 | X | X | | | | |
| IV | 7 | 8 | | | | | X | X |
| V | 9 | 10 | | | | | X | X |
| VI | 11 | 12 | | | X | X | | |
| VII | 13 | 14 | X | X | | | X | X |
| VIII | 15 | 16 | X | X | | | X | X |
| Назначение цепей | | | 1 1раб. 2рез. | | 2 Откл. | | 3 2раб. 1рез. | |

*-свободный контакт

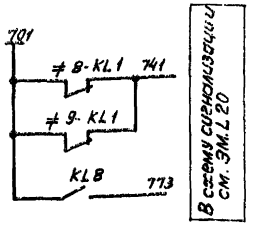


| Поз. обозначение | Наименование | Кол. | Примечание |
|---|---|---|---|
| | У механизма | | |
| M8; M9 | Электродвигатель 4А100S2У3, N=4.0 кВт | 2 | Комплектно с насосами |
| ≠8=A2 | Пост управления ПКУ15-21.231-54У2 | 1 | |
| | с двумя сальниками (Д-22): | | |
| ≠8-SA1 | 1- ПЕ061У2, исп.2 Насос 8 Опр.-Авт." | | |
| ≠8-SB2 | 2- КЕ031, исп4,τ „Пуск" | | |
| ≠8-SB1 | 3- КЕ141, исп.5 к, „Стоп" | | |
| ≠9-SA1 | 4- ПЕ061У2, исп.2 „Насос 9 Опр.-Авт." | | |
| ≠9-SB2 | 5 - КЕ031, исп.4,τ „Пуск" | | |
| ≠9-SB1 | 6- КЕ141, исп.5 к, „Стоп" | | |
| | ТУ16-526, 333-83 | | |
| | | | |
| | Щит станций управления ЩСУ | | |
| ≠8=A1 ≠9=A1 | Блок управления Б5130-2974ГУХЛ4: | 2 | |
| QF1 | Выключатель АЕ2026-10НУ3-Б. Iр = 10А | | |
| KM1 | Пускатель ПМЛ1100 04В с приставкой ПКЛ2004 | | |
| KK1 | Реле РТЛ-101404С, Iн.э=8А | | |
| | | | |
| | | | |
| | Щит управления и сигнализации ЩУС | | |
| KL8 | Реле промежуточное РПУ-2-36400У3Б- | 1 | |
| | ~220В; 50Гц; 4з, конт. | | |
| ≠8-KL1 | То же, РПУ-2-36220У3Б; 2з. 2р конт.~220В | 1 | |
| ≠9-KL1 | То же, РПУ-2-36020У3Б. 2р. конт. ~220 В | 1 | |
| SA2 | Переключатель универсальный УП5314-С186У3 | 1 | Плита 5мм |
| | | | |
| | | | |

| | | | |
|---|---|---|---|
| Нач.отд. | Попов | Подп. | |
| Н.контр. | Кудряшов | " | |
| Гл.спец. | Кудряшов | " | |
| Рук.гр. | Тарасова | " | |
| Ст.инж. | Полшкова | " | |

Привязан

Инв.№

902-1-113.87 ЭМ

Канализационная насосная станция при глубине заложения коллектора-4.0м

Дренажные насосы 8; 9. Схема электрическая принципиальная

| Стадия | Лист | Листов |
|---|---|---|
| Р | 14 | |

МЖКХ РСФСР ГИПРОКОММУНВОДОКАНАЛ Ленинградское отделение

МФ 2417-07 17

Инв.№ подл. | Подпись и дата | Взам.инв.№

Пров. Попов 4.1.89г. Кол. Скоршанов

формат А2

Типовой проект 902-1-113.87 Альбом 7

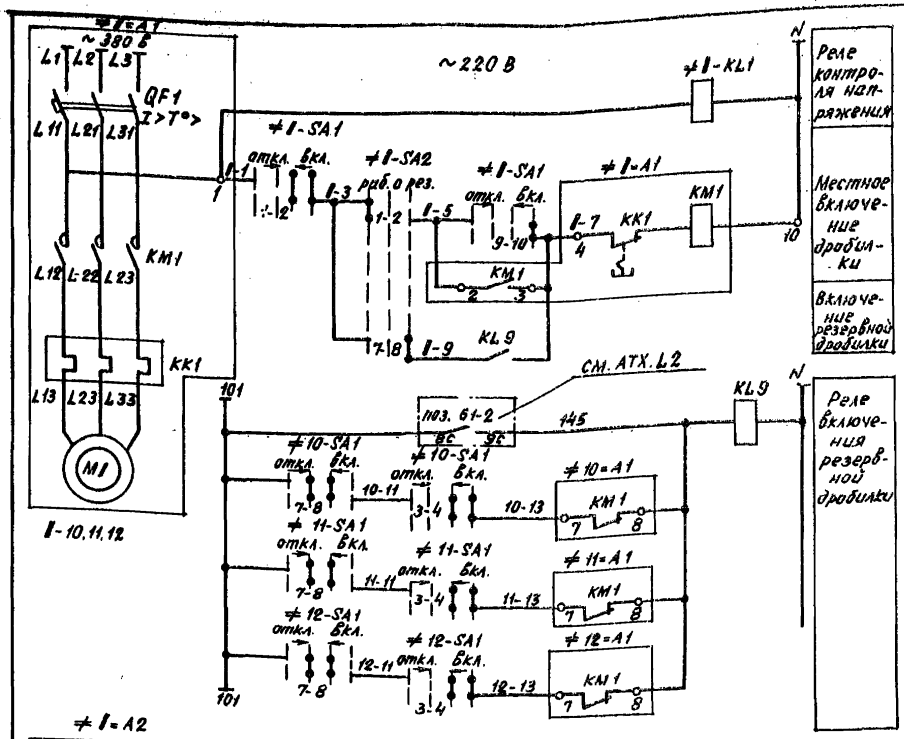


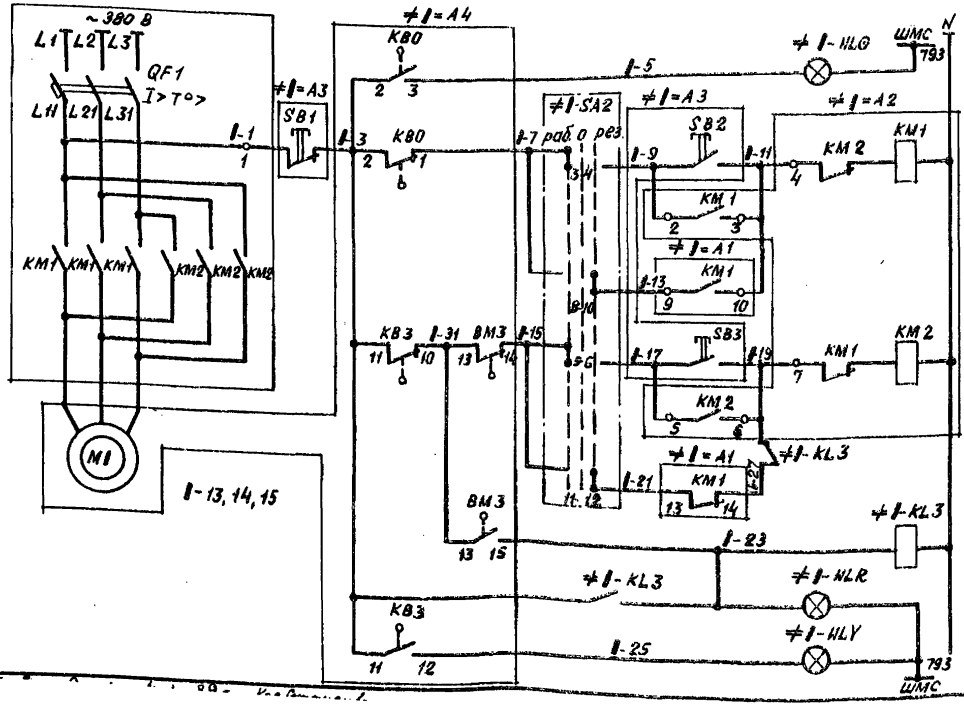


## Диаграммы замыкания контактов переключателей

≠10-SA1; ≠11-SA1; ≠12-SA1

| Соединение контактов | Способ фиксации А. Положен. рукоятки -45° | 0° | +45° | |
|---|---|---|---|---|
| 1-2 | — | — | X | X |
| 3-4 | — | — | X | X |
| 5-6 | X | X | — | — * |
| 7-8 | | X | X | — |
| 9-10 | — | — | — | X * |
| 11-12 | X | — | — | — * |
| Назнач. цепей | откл. | →0← | | вкл. |

≠10-SA2; ≠11-SA2; ≠12-SA2

| Номер секции | Номер контакта Л | П | Положен. рукоятки -45° Л | П | 0° Л | П | +45° Л | П | |
|---|---|---|---|---|---|---|---|---|---|
| I | 1 | 2 | X | X | | | | | * |
| II | 3 | 4 | X | X | | | | | |
| III | 5 | 6 | X | X | | | | | |
| IV | 7 | 8 | | | | | X | X | * |
| V | 9 | 10 | | | | | X | X | |
| VI | 11 | 12 | | | | | X | X | |
| Назначен. цепей | раб. | | 0 | | рез. | | | | |

* - свободный контакт

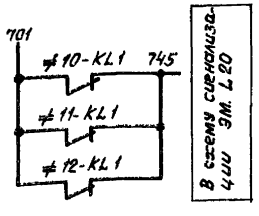


1. Перечень элементов составлен для одного электропривода.
2. При чтении схемы индекс I заменяется на соответствующий № эл. привода по плану.

| Поз. обозначение | Наименование | Кол. | Примечание |
|---|---|---|---|
| | У механизма | | |
| | | | |
| M1 | Электродвигатель ▭, ~380 В | 1 | I-10, 11, 12 |
| | N= ▭ квт. | | |
| ≠I-SA1 | Переключатель УП 5313-А552 | 1 | установить в кожухе |
| ≠I=A4 | Электропривод 876015 | 1 | I-13, 14, 15 |
| | Техническое описание электропривода | | |
| MI | Электродвигатель 4АХС71А4У3; | | |
| | ~380В, 0,6 квт | | |
| KB0; KB3 | Выключатель конечный | | |
| BM3 | Выключатель муфты | | |
| ≠I=A3 | Пост ПКУ15-21-131-54У2 с сальником ф19мм | 1 | |
| SB2 | N1 - КЕ031, исп.4, τ „открыт" | | |
| SB3 | N2 - КЕ031, исп.4, τ „закрыт" | | |
| SB1 | N3 - КЕ141, исп.5, к „стоп" | | |
| | Щит станций управления ЩСУ | | |
| | | | |
| ≠I=A1 | Блок управления Б-5130-▭74УХЛ4 | 1 | I-10, 11, 12 |
| QF1 | Выключатель АЕ20▭-10НУ3-Б | | |
| | Iр = ▭ А | | |
| KM1 | Пускатель ПМЛ 110004В с ПКЛ2204~220В | | |
| KK1 | Реле тепловое РТЛ-10▭0,4С, Iн.э.=▭ | | |
| ≠I=A2 | Блок управления Б5437-3074ГУХЛ4 | 1 | I-13, 14, 15 |
| QF1 | Выключатель АЕ2026-10НУ3-Б, Iр:10А | | |
| KM1, KM2 | Пускатель ПМЛ-150104В, ~220В | | |
| ≠I-KL1 | Реле РПУ2-36020У3Б, 2р конт. ~220В | 1 | |
| ≠I-KL3 | То же РПУ2-36220У3Б, 2з, 2р конт, ~220В | 1 | |
| | Щит управления и сигнализации ЩУС | | |
| ≠I-SA2 | Переключатель УП5313-С70 | 1 | I-10, 11, 12 |
| ≠I-HLG | Арматура светосигнальная АС12013У2 | 1 | I-13, 14, 15 |
| ≠I-HLY | То же, АС12014У2 | 1 | I-13, 14, 15 |
| ≠I-HLR | То же, АС12011У2 | 1 | I-13, 14, 15 |
| KL9 | Реле РПУ2-36400У3Б 2з. конт. ~220В | 1 | |
| | | | |

| | | | |
|---|---|---|---|
| Нач.отд. | Попов | Подп. | |
| Н. контр. | Кудряшов | " | |
| Гл. спец. | Кудряшов | " | |
| Рук. гр. | Тарасова | " | |
| Ст. инж. | Полшкова | " | |
| Инж. | Филиппова | " | |

Привязан

Инв. №

902-1-113.87 ЭМ

Канализационная насосная станция при глубине заложения коллектора-4.0м

Решётки-дробилки 10, 11, 12. Затворы 13, 14, 15. Схема электрическая принципиальная

| Стадия | Лист | Листов |
|---|---|---|
| Р | 15 | |

МИНКХ РСФСР ГИПРОКОММУНВОДОКАНАЛ Ленинградское отделение

МФ 2417-07 19

Инв. № подл. | Подпись и дата | Взам. инв. №

формат А2

Типовой проект 902-1-113.87 Ал.

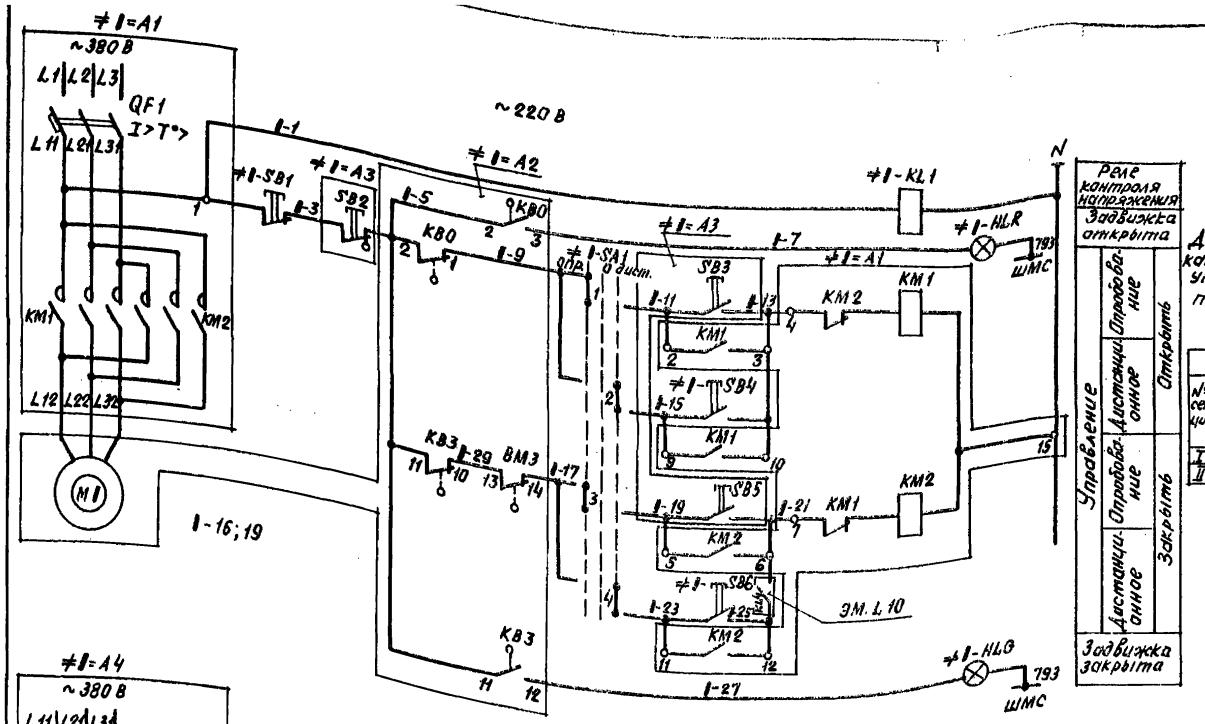


Диаграмма замыкания контактов универсального переключателя ≠I-SA1

| УП5311-С225 | | | | | | | | |
|---|---|---|---|---|---|---|---|---|
| № секции | № контакта | | Положение рукоятки | | | | | |
| | | | Опроб. -45° | | 0° | | Дист. +45° | |
| | | | Л | П | Л | П | Л | П |
| I | 1 | 2 | X | | | | | X |
| II | 3 | 4 | X | | | | | X |

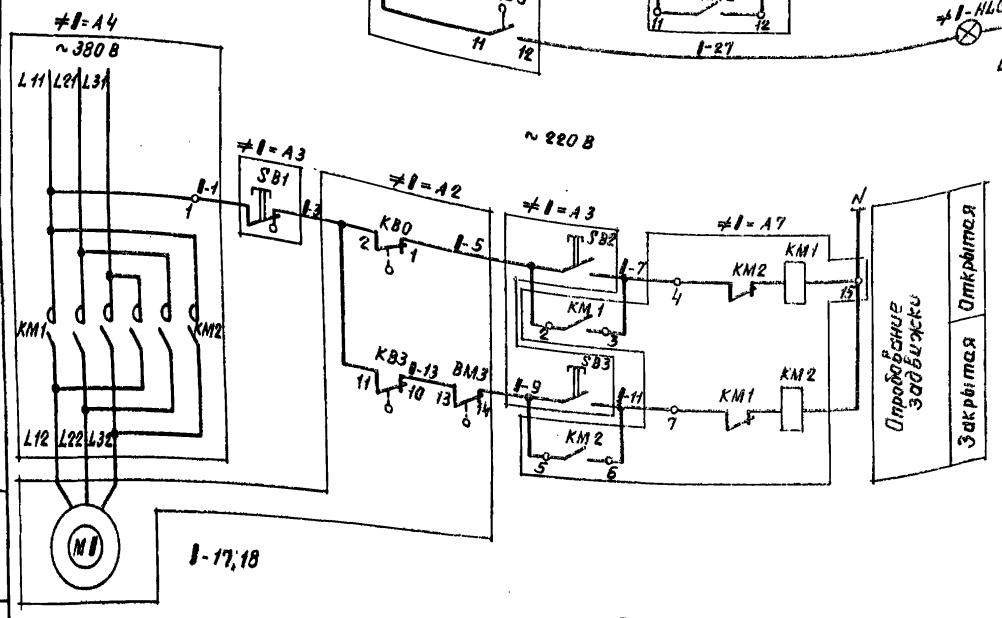


Диаграмма замыкания контактов конечных выключателей задвижки

| Обозначение | Контакт | Открыта | Промежуточное положение | Закрыта |
|---|---|---|---|---|
| KB0 | 2-1 | | ▨ | ▨ |
| | 2-3 | ▨ | | |
| KB3 | 11-10 | ▨ | ▨ | |
| | 11-12 | | | ▨ |
| BM3 | 13-14 | ▨ | ▨ | |
| | 13-15 | | | ▨ |
| KB1 | 5-4 | | ▨ | ▨ |
| | 5-6 | ▨ | | |
| KB2 | 8-7 | ▨ | ▨ | |
| | 8-9 | | | ▨ |

▨ - Контакт замкнут

В схему ЭМ.L20

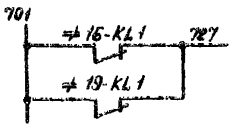


| Поз. обозначение | Наименование | Кол. | Примечание |
|---|---|---|---|
| | У механизма | | |
| ≠I=A2 | Электропривод 87В085 | 1 | |
| | Техническое описание электропривода: | | |
| M1 | Электродвигатель 4АХС100S4У3, ~380 В, N=3,2 квт | | |
| KB0; KB3 | Выключатель конечный | | |
| BM3 | Выключатель муфты | | |
| | | | |
| ≠I=A3 | Пост управления ПКУ15-21.131-54У2 | 1 | |
| | с сальником ф 19 мм | | |
| SB3(SB2) | 1- КЕ031, исп.4 г „открыть" | | В скобках обозначение элементов для задвижек поз. 17 и 18 |
| SB5(SB3) | 2- КЕ031, исп.4 г „закрыть" | | |
| SB2(SB1) | 3- КЕ141, исп.5, к „стоп" | | |
| | | | |
| | Щит станций управления ЩСУ | | |
| ≠I=A1 | Блок управления Б5437-3074ГУХЛ4 | 1 | |
| QF1 | Выключатель АЕ2026-10НУ3Б, Iр=10А | | |
| KM1; KM2 | Пускатель ПМЛ150104В, ~220 В | | |
| ≠I=A4 | Блок управления Б5438-3074ГУХЛ4 | 1 | |
| KM1; KM2 | Пускатель ПМЛ150104В, ~220 В | | |
| ≠I-KL1 | Реле РПУ-2-36020У3Б, 2р. конт., ~220 В | 1 | |
| | | | |
| | Щит управления и сигнализации ЩУС | | |
| ≠I-SA1 | Переключатель УП5311-С225 | 1 | |
| ≠I-SB1 | Выключатель КЕ011У3 исп.5, 1р, „стоп" | 1 | |
| ≠I-SB4 ≠I-SB6 | То же КЕ011У3 исп.4, 1з | 2 | |
| ≠I-HLR | Арматура светосигнальная АС12011У2 | 1 | с надписью „задв. открыта" |
| ≠I-HLG | Арматура светосигнальная АС12013У2 | 1 | с надписью „задв. закрыта" |
| | | | |

1. Перечень элементов составлен для одного электропривода
2. Схема выполнена для задвижек 16÷19, где индекс I заменяется на № задвижки по плану (16, 17, 18, 19).

902-1-113.87 ЭМ

| Нач.отд. | Попов | Подп. |
|---|---|---|
| Н.контр. | Кудряшов | " |
| Гл.спец. | Кудряшов | " |
| Рук.гр. | Тарасова | " |
| Ст.инж. | Полшкова | " |

Привязан:

Инв. №

Канализационная насосная станция при глубине заложения коллектора - 4,0 м

Задвижки 16÷19. Схема электрическая принципиальная

| Стадия | Лист | Листов |
|---|---|---|
| Р | 16 | |

МИНКХ РСФСР ГИПРОКОММУНВОДОКАНАЛ Ленинградское отделение

МФ 2417-07 19

Формат А2

Инв. № подл. | Подпись и дата | Взам. инв. №

Кол. Окирманов

Типовой проект 902-1-113.87 Альбом 7

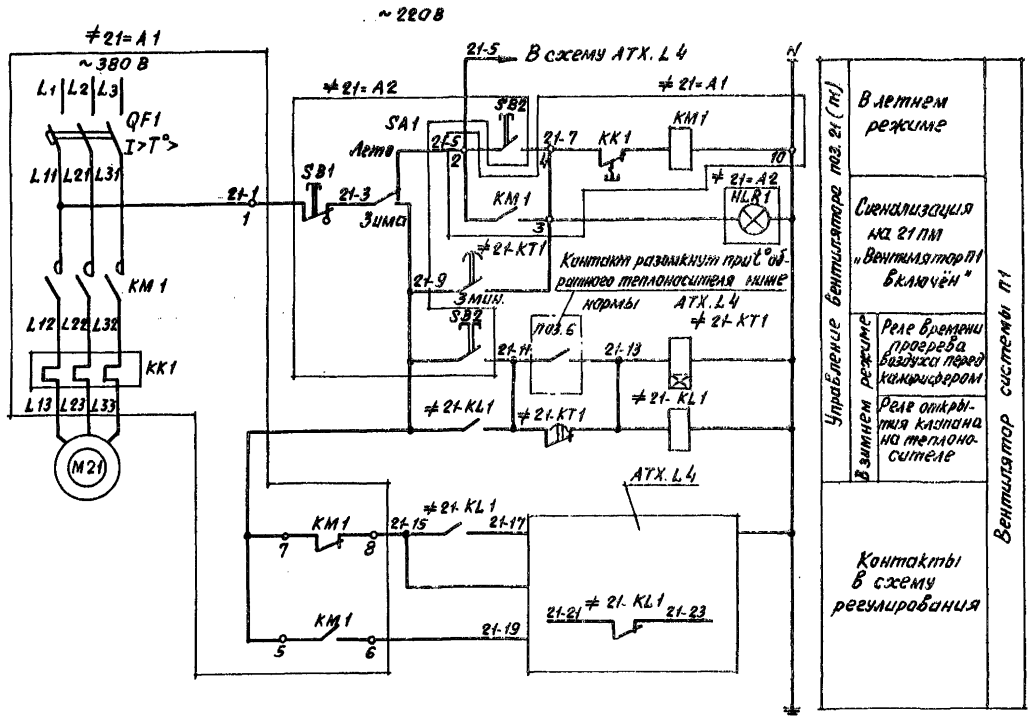


| Поз. обозначение | Наименование | Кол. | Примечание |
|---|---|---|---|
| | *У механизма* | | |
| М 21 | Электродвигатель 4А80А4У3, ~380 В; 1,1 кВт | 1 | |
| ≠21-А2 | Пост ПКУ15-21.1141-5492 с сальником ф19: | 1 | |
| HLR1 | 1- АСТК, Тр 220В „Вент. П1 Включён" | | |
| SA1 | 2- ПЕ061У2, исп.2, „Лето-Зима" | | |
| SB2 | 3- КЕ031 исп.4, г „Пуск" | | |
| SB1 | 4- КЕ141, исп.5, к „Стоп" | | |
| | | | |
| | *Щит станций управления ЩСУ* | | |
| ≠21-А1 | Блок управления Б5130-2674 ГУХЛ4: | 1 | |
| QF1 | Выключатель АЕ2026-10НУ3-Б, Iр=5А | | |
| KM1 | Пускатель ПМЛ Н0004В с приставкой ПКЛ2004 | | |
| KK1 | Реле тепловое РТЛ-100804С, Iн.з=4А | | |
| | | | |
| ≠21-KL1 | Реле РПУ2-3622031У3Б; ~220В 2з+2р, 50Гц | 1 | |
| ≠21-KT1 | Реле времени РКВ11-43-112-УХЛ4 ~220В | 1 | |

| | | | | | | | |
|---|---|---|---|---|---|---|---|
| | | | | | 902-1-113.87 ЭМ | | |
| Привязан | | Нач.отд. | Попов | Подп. | Канализационная насосная станция при глубине заложения коллектора-4,0м | Стадия | Лист | Листов |
| | | Н.контр. | Кудряшов | " | | Р | 17 | |
| | | Гл.спец. | Кудряшов | " | | | | |
| | | Рук.гр. | Тарасова | " | Вентилятор 21. Схема электрическая принципиальная | МНИКХ РСФСР ГИПРОКОММУНВОДОКАНАЛ Ленинградское отделение | | |
| Инв.№ | | Ст.инж. | Полякова | " | | | | |
| | | Инж. | Филиппова | " | | | | |

Инв.№ подл. | Подпись и дата | Взам.инв.№

Печ. Зам. 9.1.89г. Кон.Осипчук

МФ2417-07 20

формат А2

Типовой проект 902-1-113.87 Альбом 7

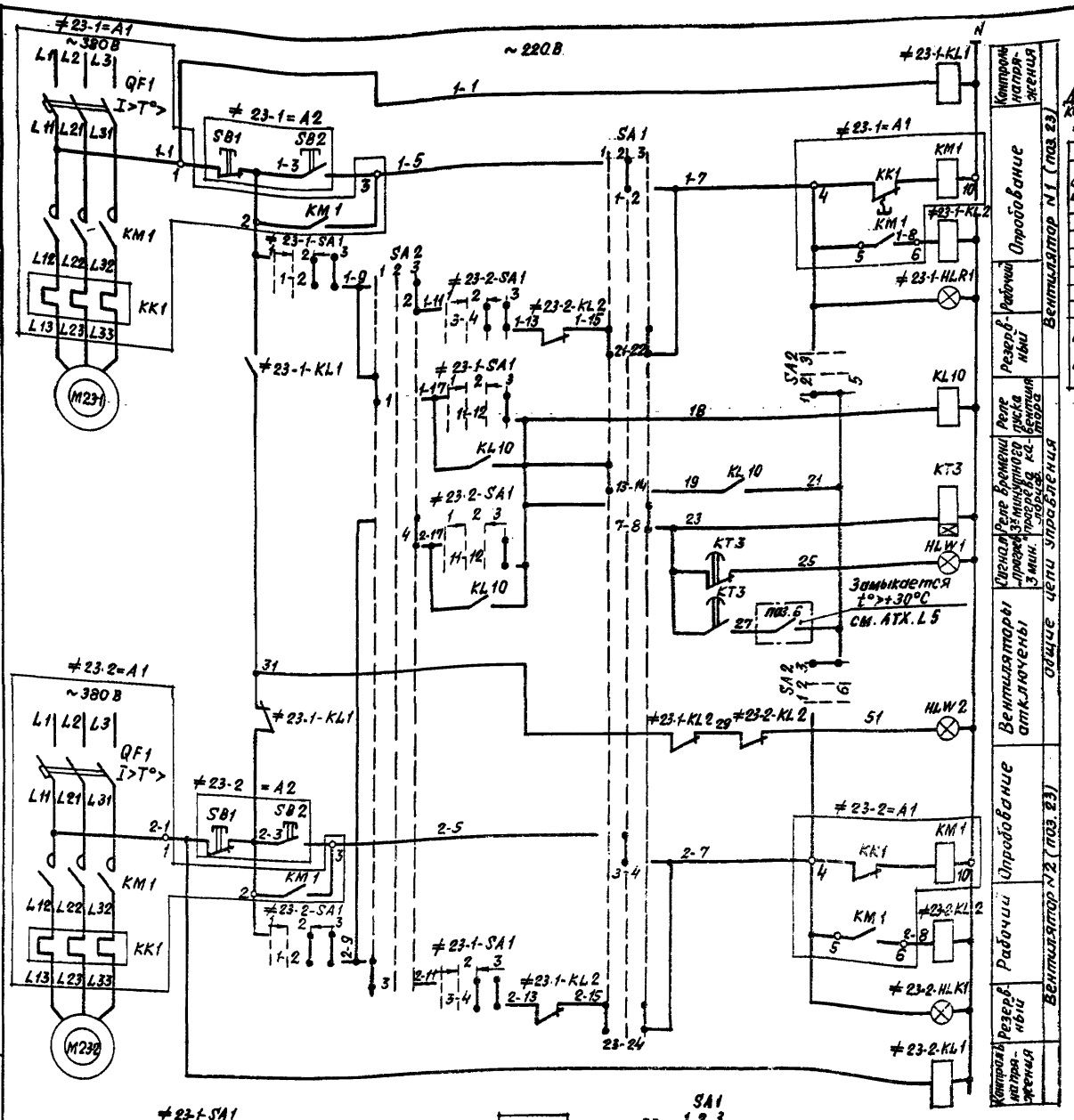


Диаграммы замыкания контактов переключателей ≠23-1-SA1; ≠23-2-SA1

УП5313-А19

| № секции | № контакта | Положение рукоятки -45° | | 0° | | +45° | |
|---|---|---|---|---|---|---|---|
| | | Л | П | Л | П | Л | П |
| I | 1 | | | | | | |
| | 2 | | | | | | |
| II | 3 | | | | | | |
| | 4 | | | | | | |
| III | 5 | | | | | | |
| | 6 | | | | | | |
| IV | 7 | | | | | | |
| | 8 | | | | | | |
| V | 9 | | | | | | |
| | 10 | | | | | | |
| VI | 11 | | | | | | |
| | 12 | | | | | | |
| Назначение цепей | | 1 Откл | | 2 О | | 3 Вкл. | |

*-свободный контакт

SA2

УП5312-СВ6

| № секции | № контакта | Полож. рукоятки -45° | | 0° | | +45° | |
|---|---|---|---|---|---|---|---|
| | | Л | П | Л | П | Л | П |
| I | 1 | | | | | | |
| | 2 | | | | | | |
| II | 3 | | | | | | |
| | 4 | | | | | | |
| III | 5 | | | | | | |
| | 6 | | | | | | |
| IV | 7 | | | | | | |
| | 8 | | | | | | |
| Назначение цепей | | 1 1раб. 2рез | | 2 О | | 3 1рез 2раб | |

SA1

УП5316-СТ2

| № секции | № конт. | Полож. рукоятки -45° | | 0° | | +45° | |
|---|---|---|---|---|---|---|---|
| | | Л | П | Л | П | Л | П |
| I | 1 | | | | | | |
| | 2 | | | | | | |
| II | 3 | | | | | | |
| | 4 | | | | | | |
| III | 5 | | | | | | |
| | 6 | | | | | | |
| IV | 7 | | | | | | |
| | 8 | | | | | | |
| V | 9 | | | | | | |
| | 10 | | | | | | |
| VI | 11 | | | | | | |
| | 12 | | | | | | |
| VII | 13 | | | | | | |
| | 14 | | | | | | |
| VIII | 15 | | | | | | |
| | 16 | | | | | | |
| IX | 17 | | | | | | |
| | 18 | | | | | | |
| X | 19 | | | | | | |
| | 20 | | | | | | |
| XI | 21 | | | | | | |
| | 22 | | | | | | |
| XII | 23 | | | | | | |
| | 24 | | | | | | |
| Назначение цепей | | 1 Лето | | 2 Впр. | | 3 Зима | |

*-свободный контакт

| Поз. обозначение | Наименование | Кол. | Примечание |
|---|---|---|---|
| | У механизма | | |
| М23-1 М23-2 | Электродвигатель 4А80А4У3, ~380В, N=1,1кВт | 2 | |
| ≠23-1=А2 ≠23-2=А2 | Пост ПКЕ 712-2У3 „пуск"-„стоп" | 2 | |
| | Щит станций управления ЩСУ | | |
| ≠23-1=А1 ≠23-2=А1 | Блок управления Б5130-2674ГУХЛ4; | 2 | |
| QF1; QF2 | Выключатель АЕ2026-10НУ3-Б, Iр=5А | | |
| КМ1; КМ2 | Пускатель ПМЛ10004В с приставкой ПКЛ2004 | | |
| КК1; КК2 | Реле тепловое РТЛ-10080 4С, Iн.з.=4А | | |
| ≠23-1-KL1 ≠23-2-KL1 | Реле РПУ2-3622ОУ3Б, 2з+2р. конт. | 2 | |
| ≠23-1-KL2 ≠23-2-KL2 | То же, РПУ2-М36440 У3Б, 4з+4р. конт. | 2 | |
| KL10 | То же | 1 | |
| КТ3 | Реле времени РКВ11-43-112-УХЛ4 ~220В | 1 | |
| | Ящик управления приточком ЯУП | | |
| ≠23-1-SA1 ≠23-2-SA1 | Переключатель УП5313-А19 | 2 | |
| SA1 | То же, УП5316-С12 | 1 | |
| SA2 | То же, УП5312-СВ6 | 1 | |
| HLW1 HLW2 | Арматура сигнальная АС120154У2, ~220В | 2 | |
| ≠23-1-HLR1 ≠23-2-HLR1 | То же, АС1201142, ~220В | 2 | |

| | | | |
|---|---|---|---|
| Привязан | | | |
| Инв.№ подл. | Подпись и дата | Взам.инв.№ | |

| | | | |
|---|---|---|---|
| Нач.отд. | Потов | | |
| Н.контр. | Кудряшов | | |
| Гл.спец. | Кудряшов | | |
| Рук.гр. | Тарасова | | |
| Ст.инж. | Полшкова | | |

902-1-113.87 ЭМ

Канализационная насосная станция при глубине заложения коллектора 4,0м

Стадия Р | Лист 18 | Листов

Вентиляторы 23-1 и 23-2. Схема электрическая принципиальная

МИНКХ РСФСР ГИПРОКОММУНВОДОКАНАЛ Ленинградское отделение

МФ 2417-07 21

Формат А2

Типовой проект 902-1-113.87 Альбом 7

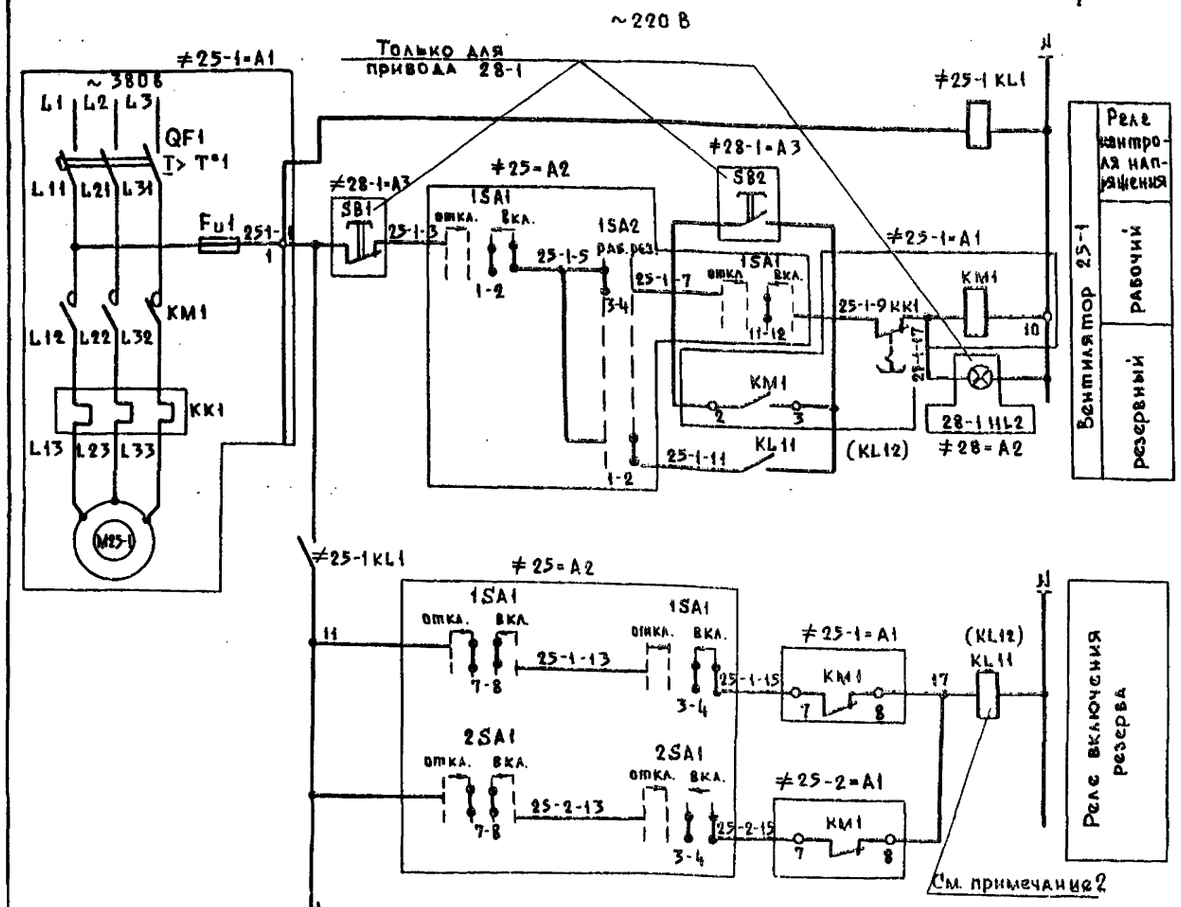


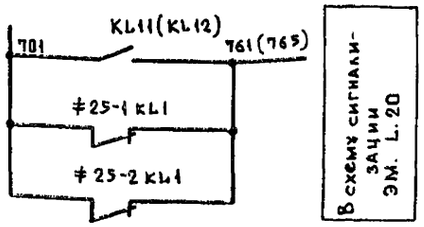


Диаграмма замыкания контактов переключателей ≠25-1SA2; ≠25-2SA2 и ≠28-1SA2; ≠28-2SA2

УП 5311-С23

| Номер секции | Номер контакта | Полож. рукоятки -45° Л | -45° П | 0° Л | 0° П | +45° Л | +45° П |
|---|---|---|---|---|---|---|---|
| I | 1 | | | | | X | X |
| | 2 | | | | | | |
| II | 3 | X | X | | | | |
| | 4 | | | | | | |
| Назначение цепей | | раб. | | 0 | | рез. | |

Диаграмма замыкания контактов переключателей ≠25-1SA1; ≠25-2SA1 и ≠28-1SA1; ≠28-2SA1

УП 5313-А19

| Номер секции | Номер контакта Л | Полож. рукоятки -45° Л | -45° П | — 0° — Л | — 0° — П | +45° Л | +45° П |
|---|---|---|---|---|---|---|---|
| I | 1 | | | | | X | X |
| | 2 | | | | | | |
| II | 3 | | | | | X | X |
| | 4 | | | | | | |
| III | 5 | | | | | X | X |
| | 6 | | | | | | |
| IV | 7 | | | X | X | | |
| | 8 | | | | | | |
| V | 9 | X | X | | | | |
| | 10 | | | | | | |
| VI | 11 | | | | | X | X |
| | 12 | | | | | | |
| Назначение цепей | | откл | | 0 | | вкл. | |

* – свободный контакт

1. Схема вентиляторов 28-1 и 28-2 аналогична схеме вентиляторов 25-1 и 25-2.
2. Реле включения резерва KL11 для вентиляторов 25-1 и 25-2 заменить на KL12 для вентиляторов 28-1 и 28-2.

| Поз. обозначение | Наименование | Кол. | Примечание |
|---|---|---|---|
| | У механизма | | |
| M25-1 | Электродвигатель 4А80А4У3 | 2 | |
| M25-2 | ~380В ; 1,1 квт | | |
| M28-1 | Электродвигатель 4А80А2У3 | 2 | |
| M28-2 | ~380В ; 1,5 квт | | |
| ≠28-1=А3 | Пост управления ПКУ15-21-121-54У2 | 2 | |
| ≠28-2=А3 | С сальником ф 19 мм: | | |
| SB2 | 1-КЕ031, исп.4, т, „Пуск" | | |
| SB1 | 2-КЕ141, исп.5, к, „Стоп" | | |
| | Щит станций управления ЩСУ | | |
| ≠25-1=А1 | Блок управления | 4 | |
| ≠25-2=А1 | Б5130-2674ГУХЛ4 | | |
| ≠28-1=А1 | | | |
| ≠28-2=А1 | | | |
| QF1 | Выключатель АЕ2026-10НУ3-Б | | Блок управления Б5130-2674ГУХЛ4 |
| | $I_р$=5А | | |
| KM1 | Пускатель ПМЛ 1100048 с приставкой | | |
| | ПКЛ 2004 | | |
| KK1 | Реле тепловое РТЛ 1008 04с, $I_{н.в.}$=4А | | |
| ≠25-1KL1 | Реле РПУ2-36220У3Б, $2_з$+$2_р$ конт | 2 | |
| ≠28-1KL1 | ~220В | | |
| ≠25-2KL1 | РПУ2 - 360 20У3Б, 2р конт. ~220В | 2 | |
| ≠28-2KL1 | | | |
| KL11; KL12 | Реле РПУ2-36200У3Б, $2_з$ конт, ~220В | 2 | |
| ≠25=А2 | Пост вентсистемы 25ПМ: | 1 | |
| ≠25-1SA2 | Переключатель УП5311-С23 | 2 | |
| ≠25-2SA2 | | | |
| ≠25-1SA1 | Переключатель УП5313-А19 | 2 | |
| ≠25-2SA1 | | | |
| ≠28=А2 | Пост вентсистемы 28ПМ | 1 | |
| ≠28-1SA2 ≠28-2SA2 | Переключатель УП5311-С23 | 2 | |
| ≠28-1SA1 ≠28-2SA1 | Переключатель УП5313-А19 | 2 | |
| ≠28-1HLR ≠28-2HLR | Лампа сигнальная АС12011У2 ~220В | 2 | |

Привязан

Инв. №

Инв. № подл. | Подпись и дата | Взам. инв. №

| | | | |
|---|---|---|---|
| Нач. отд. | Попов | | |
| Н. контр. | Кудрявцев | | |
| Гл. спец. | Кудрявцев | | |
| Рук. гр. | Тарасова | | |
| Ст. инж. | Полякова | | |
| Инж. | Филиппова | | |

902-1-113.87 ЭМ

Канализационная насосная станция при глубине заложения коллектора – 4,0м. Вентиляторы 25-1, 25-2, 28-1, 28-2. Схема электрическая принципиальная

| Стадия | Лист | Листов |
|---|---|---|
| Р | 19 | |

МЖКХ РСФСР ГИПРОКОММУНВОДОКАНАЛ Ленинградское отделение

МФ 2417-07 22

Копировал

Типовой проект 902-1-113.87 Альбом 7

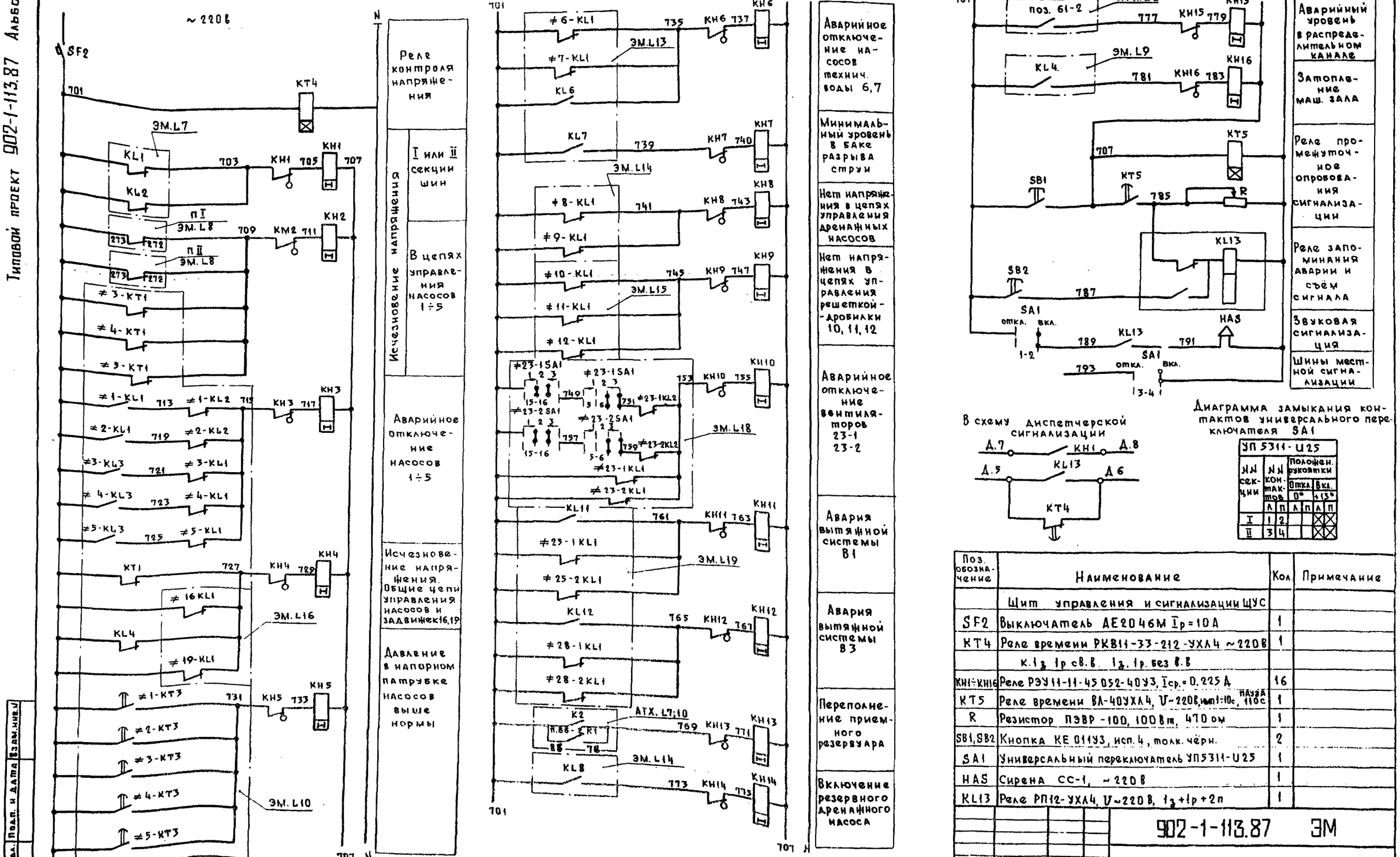


| №№ секции | №№ контактов | | Положен. рукоятки Откл. 0° | | Вкл. +13° | |
|---|---|---|---|---|---|---|
| | Л | П | Л | П | Л | П |
| I | 1 | 2 | | | | |
| II | 3 | 4 | | | | |

| Поз. обозначение | Наименование | Кол. | Примечание |
|---|---|---|---|
| | Щит управления и сигнализации ЩУС | | |
| SF2 | Выключатель АЕ2046М $I_р$=10А | 1 | |
| КТ4 | Реле времени РКВ11-33-212-УХЛ4 ~220В | 1 | |
| | к.1з 1р св.в. 1з. 1р. без в.в | | |
| КН1÷КН16 | Реле РЭУ11-11-45052-40У3, $I_{ср.}$=0.225 А | 16 | |
| КТ5 | Реле времени ВЛ-40УХЛ4, U~220В, имп 1÷10с, пауза 110с | 1 | |
| R | Резистор ПЭВР-100, 100Вт, 470 ом | 1 | |
| SB1, SB2 | Кнопка КЕ 011У3, исп. 4, толк. чёрн. | 2 | |
| SA1 | Универсальный переключатель УП5311-U25 | 1 | |
| HAS | Сирена СС-1, ~220В | 1 | |
| KL13 | Реле РП12-УХЛ4, U~220В, 1з+1р+2п | 1 | |

902-1-113.87 ЭМ

| | | | |
|---|---|---|---|
| Нач.отд. | Долотов | | |
| Н.контр. | Кудряшов | | |
| Гл.спец. | Кудряшов | | |
| Рук.гр. | Тарасова | | |
| Ст.инж. | Полшкова | | |
| Инж. | Филиппова | | |

Канализационная насосная станция при глубине заложения коллектора - 4.0м

Схема электрическая принципиальная сигнализации

| Стадия | Лист | Листов |
|---|---|---|
| Р | 20 | |

МЖКХ РСФСР ГИПРОКОММУНВОДОКАНАЛ Ленинградское отделение

Инв. № подл. | Подп. и дата | Взам. инв. №

Пров. [signature] 10.01.89 г. Коп. [signature]

МФ 2417-07 23

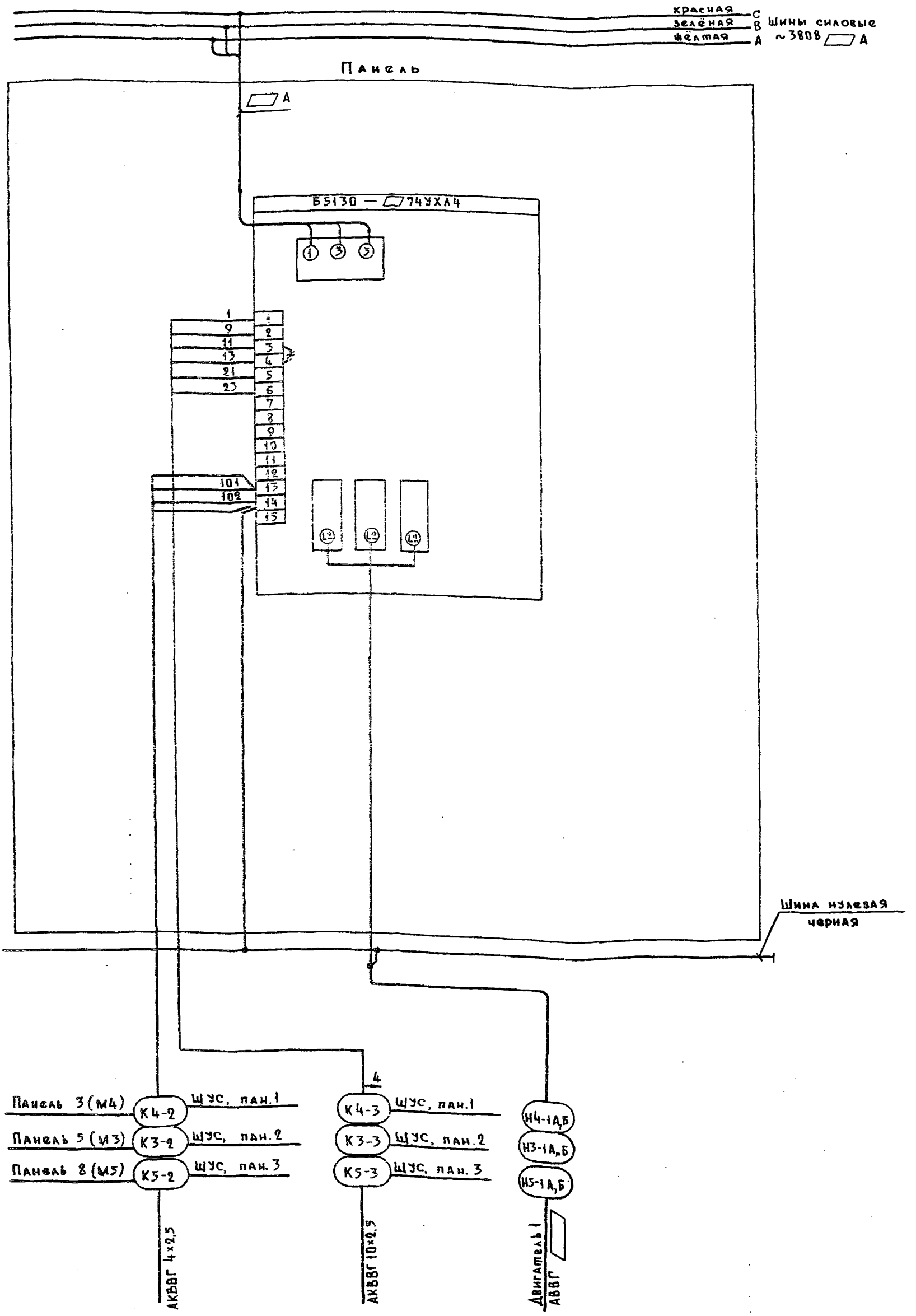


МФ 2417-07 24

| | | | | | |
|---|---|---|---|---|---|
| Нач. отд. | Попов | Подписи | 902-1-113.87 ЭМ | | |
| Н. контр. | Кудряшов | | Канализационная насосная станция при глубине заложения коллектора - 4,0 м | Стадия: Р | Лист: 21 |
| Гл. спец. | Кудряшов | | | | Листов |
| Рук. гр. | Тарасова | | Щит станций управления ЩСУ. Панель 1ПУ (2ПУ) Схема подключения | МЖКХ РСФСР ГИПРОКОММУНВОДОКАНАЛ Ленинградское отделение | |
| Инж. | Филиппова | | | | |

Привязан

Инв. №

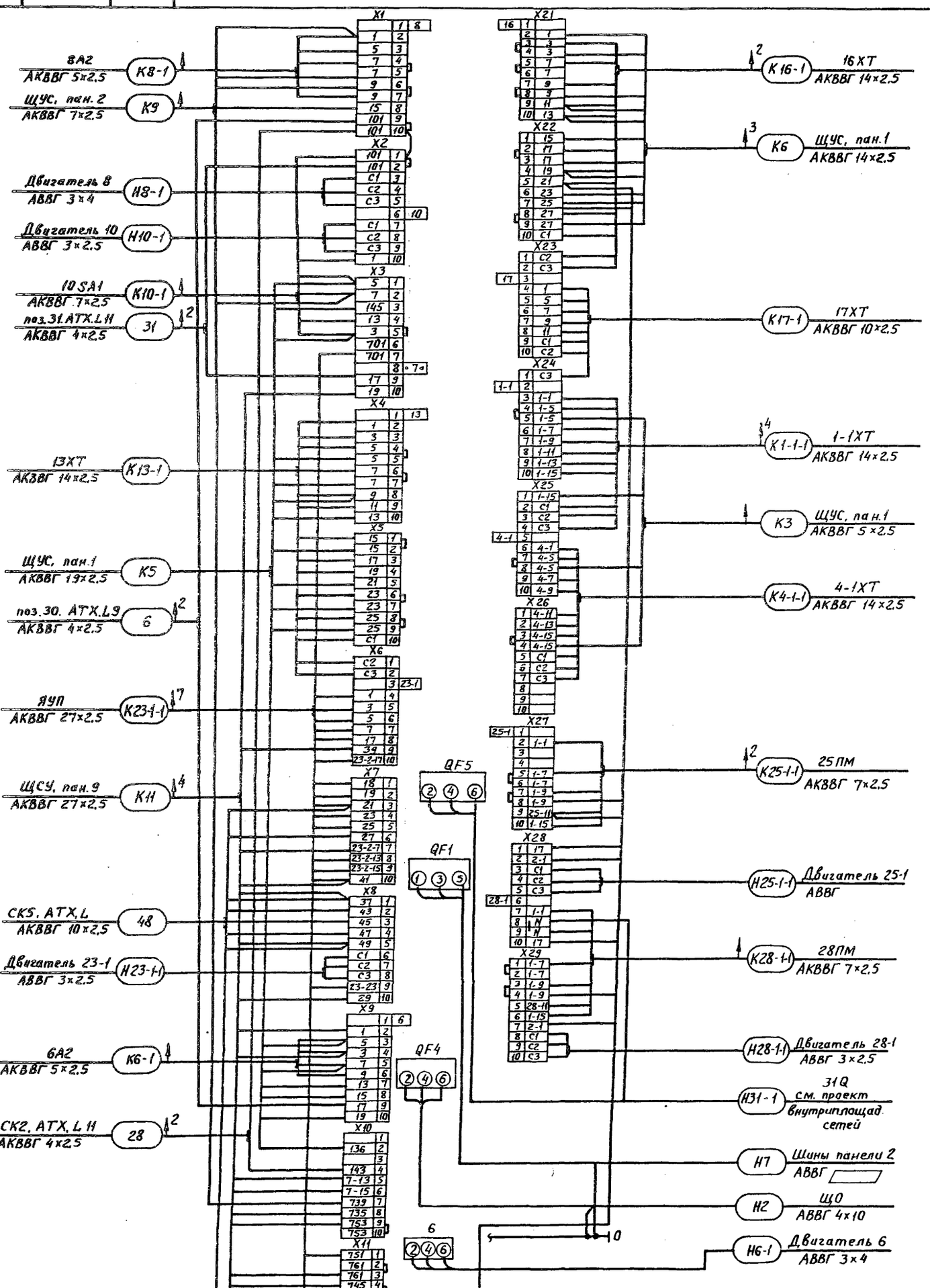


Привязан

Инв. №

| | | |
|---|---|---|
| Нач. отд. | Попов | Подпись |
| Н. контр. | Кудряшов | " |
| Гл. спец. | Кудряшов | " |
| Рук. гр. | Тарасова | " |
| Инж. | Филиппова | " |

902-1-113.87 ЭМ

Канализационная насосная станция при глубине заложения коллектора 4,0 м

Щит станции управления ЩСУ. Панель 1. Схема подключения

| Стадия | Лист | Листов |
|---|---|---|
| Р | 22 | |

МЖКХ РСФСР ГИПРОКОММУНВОДОКАНАЛ Ленинградское отделение

| Инв. № подл. | Подпись и дата | Взам. инв. № |
|---|---|---|
| | | |

Пров. [illegible] 15.1.89г

Кор. [illegible]

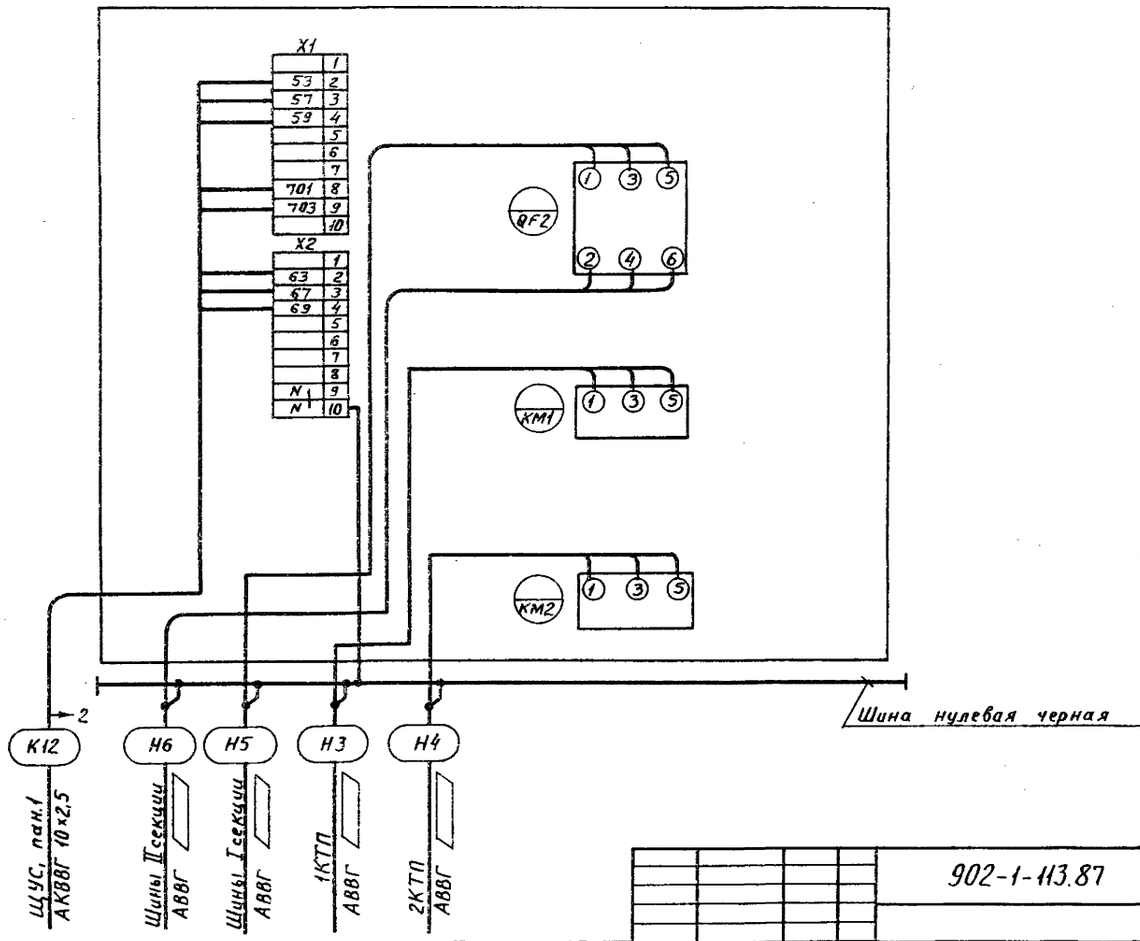


| Инв. № подл. | Подпись и дата | Взам. инв. № |
|---|---|---|
| | | |

МФ 2417-07 26

| Привязан | | | | | | |
|---|---|---|---|---|---|---|
| | | | Нач. отд. | Попов | Подпись | |
| | | | Н. контр. | Кудряшов | " | |
| | | | Гл. спец. | Кудряшов | " | |
| | | | Рук. гр. | Тарасова | " | |
| Инв № | | | Инж. | Филиппова | " | |

902-1-113.87 ЭМ

Канализационная насосная станция при глубине заложения коллектора -4,0м

Щит станции управления ЩСУ. Панель 4. Схема подключения.

| Стадия | Лист | Листов |
|---|---|---|
| Р | 23 | |

МЖКХ РСФСР
ГИПРОКОММУНВОДОКАНАЛ
Ленинградское отделение

| Инв. № подл. | Подпись и дата | Взам. инв. № |
|---|---|---|
| | | |

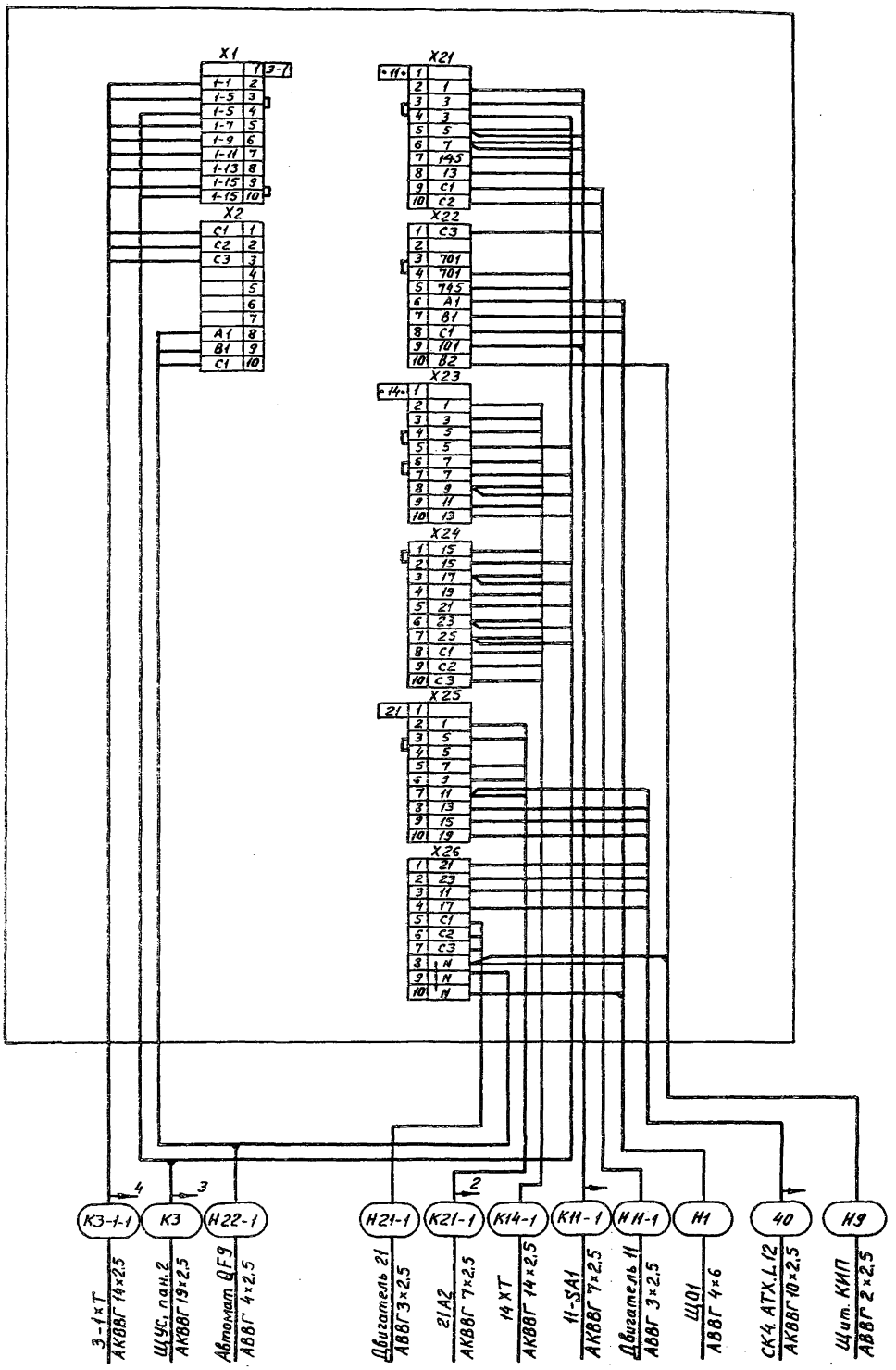


902-1-113.87 ЭМ

| Привязан | | | | | | | |
|---|---|---|---|---|---|---|---|
| | Нач. отд. | Попов | Подпись | Канализационная насосная станция при глубине заложения Коллектора - 4,0м | Стадия | Лист | Листов |
| | Н. контр. | Кудряшов | " | | Р | 24 | |
| | Гл. спец. | Кудряшов | " | Щит станций управления ЩСУ. Панель 6. Схема подключения | МЖКХ РСФСР ГИПРОКОММУНВОДОКАНАЛ Ленинградское отделение | | |
| | Рук. гр. | Тарасова | " | | | | |
| Инв. № | Инж | Филиппова | " | | | | |

Инв. № подл. | Подпись и дата | Взам. инв. №

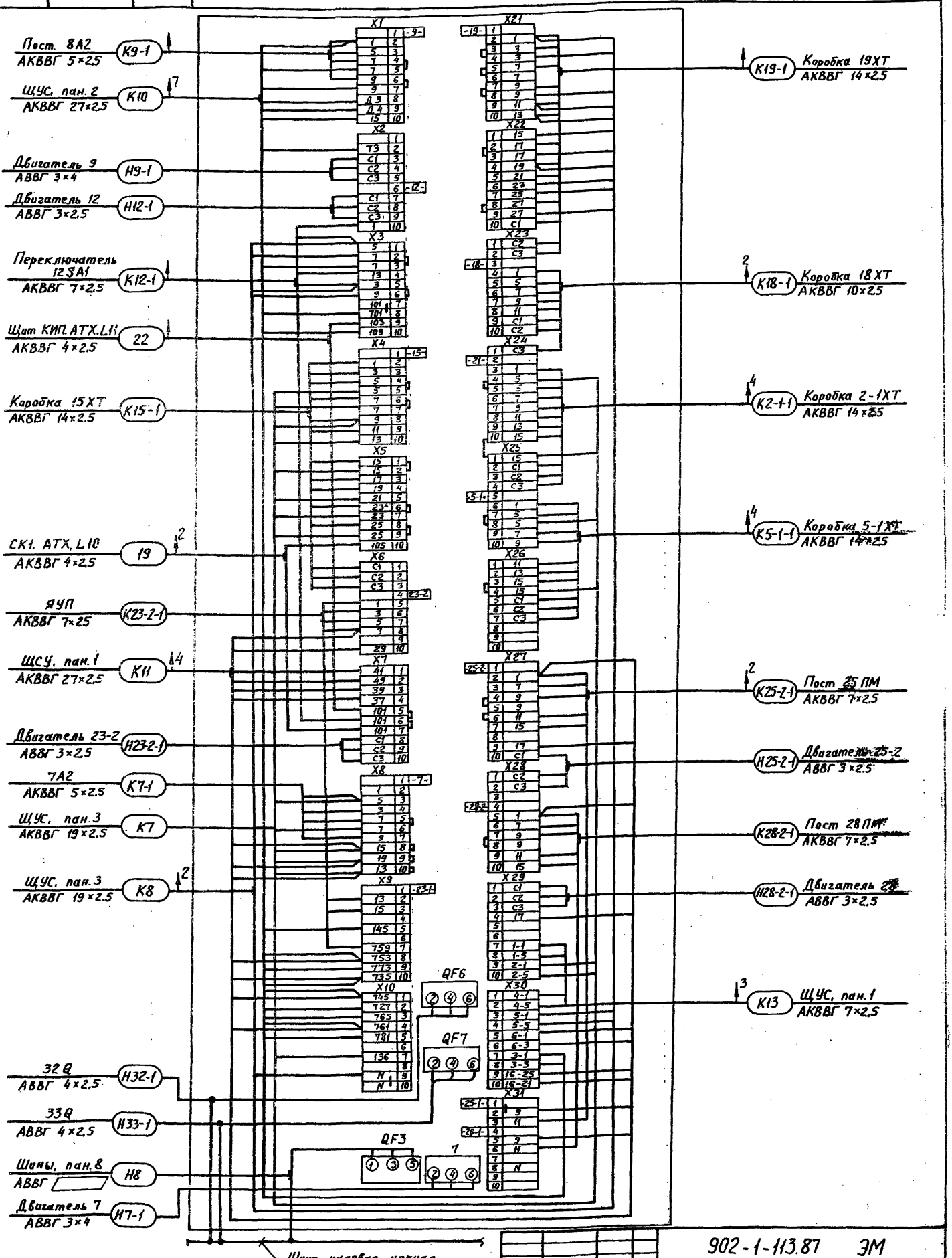


902-1-113.87 ЭМ

Привязан

Инв. №

| | | |
|---|---|---|
| Нач. отд. | Попов | Подп. |
| Н. контр. | Кудрявцев | " |
| Гл. спец. | Кудрявцев | " |
| Рук. гр. | Тарасова | " |
| Инж. | Филиппова | " |

Канализационная насосная станция при глубине заложения коллектора - 4,0 м

Щит станций управления. Панель 9. Схема подключений

| Стадия | Лист | Листов |
|---|---|---|
| Р | 25 | |

МЖКХ РСФСР ГИПРОКОММУНВОДОКАНАЛ Ленинградское отделение

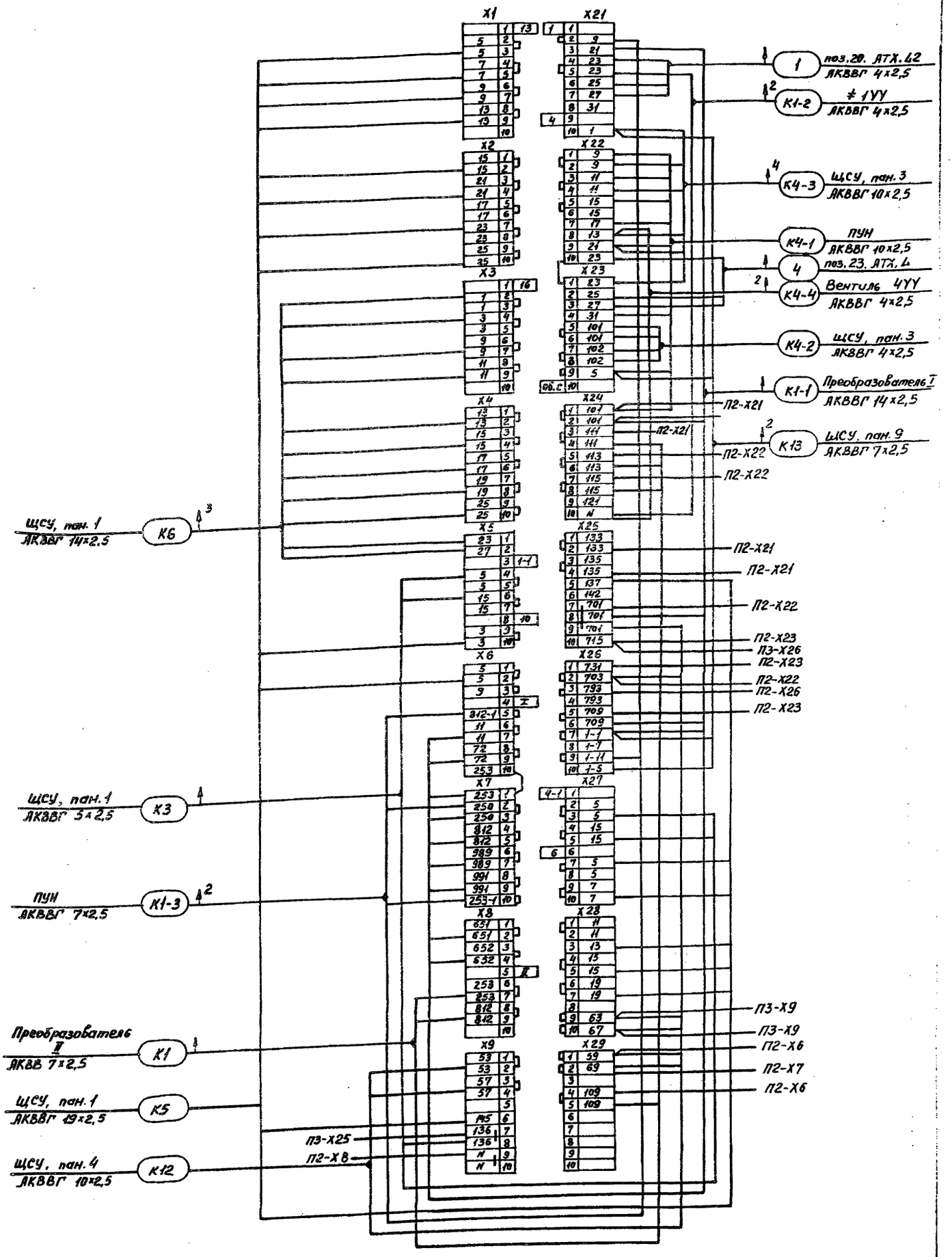


902-1-113.87 ЭМ

| | | | | | |
|---|---|---|---|---|---|
| Привязан | Нач.отд. | Попов | Канализационная насосная станция при глубине заложения коллектора - 4,0м | Стадия | Лист | Листов |
| | Н.контр. | Кудряшов | | Р | 26 | |
| | Гл.спец. | Кудряшов | Щит управления и сигнализации щус. Панель 1. Схема подключения | МЖКХ РСФСР ГИПРОКОММУНВОДОКАНАЛ Ленинградское отделение | | |
| | Рук.гр. | Тарасова | | | | |
| Инв.№ | Инж. | Филиппова | | | | |

МФ2417-07 29

| Инв. № подл. | Подпись и дата | Взам. инв. № |
|---|---|---|
| | | |

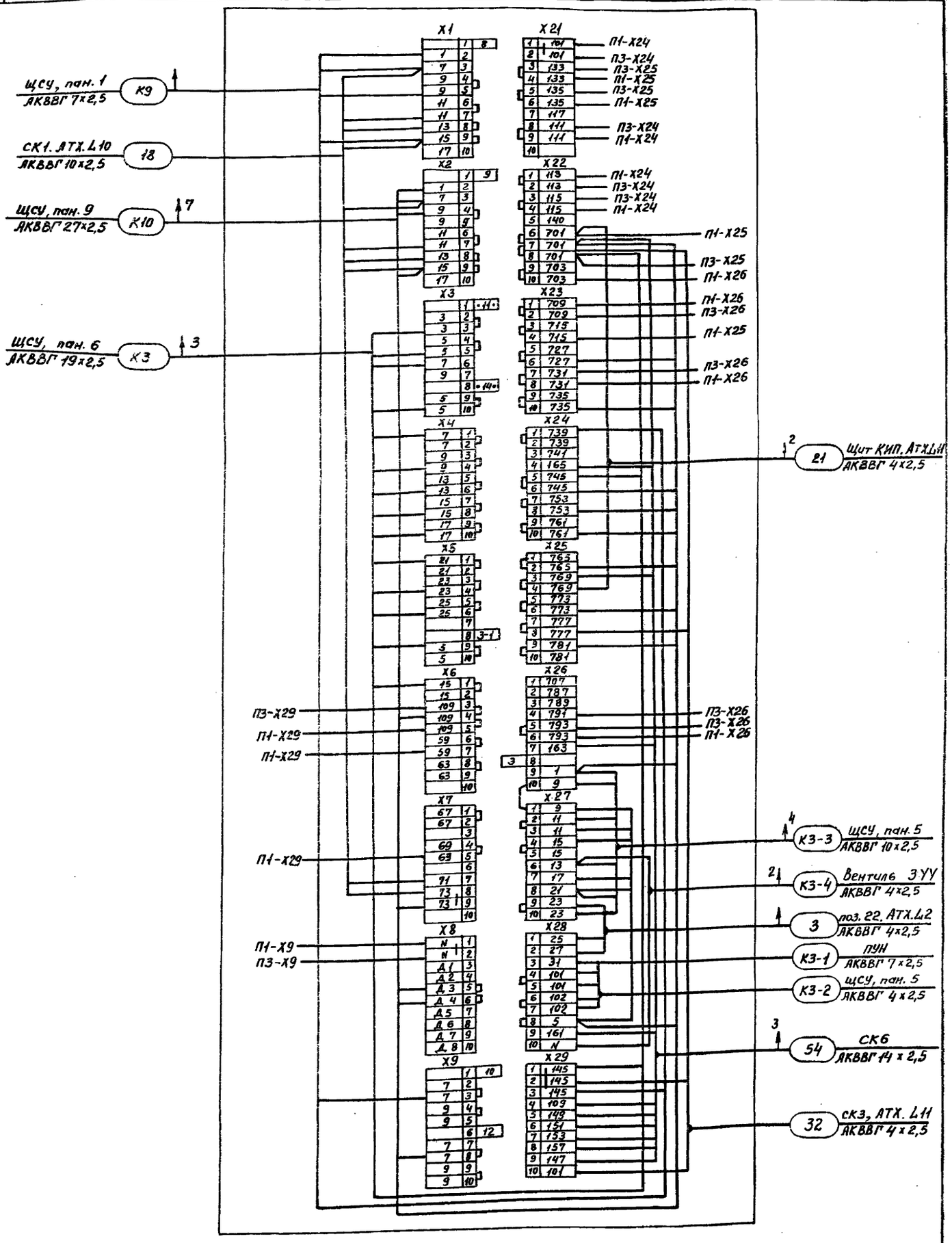


| | | | | | | | |
|---|---|---|---|---|---|---|---|
| | | | | 902-1-113.87 ЭМ | | | |
| Привязан | | Нач. отд. | Попов | Канализационная насосная станция при глубине заложения коллектора - 4,0м | Стадия | Лист | Листов |
| | | Н. контр. | Кудряшов | | Р | 27 | |
| | | Гл. спец. | Кудряшов | Щит управления и сигнализации щус. Панель 2 Схема подключения. | МЖКХ РСФСР ГИПРОКОММУНВОДОКАНАЛ Ленинградское отделение | | |
| Инв. № | | Рук. гр. | Тарасова | | | | |
| | | Инж. | Филиппова | | | | |

Пров. [illegible] 9.01.89 Кон. [illegible]

МФ 2417-07 30

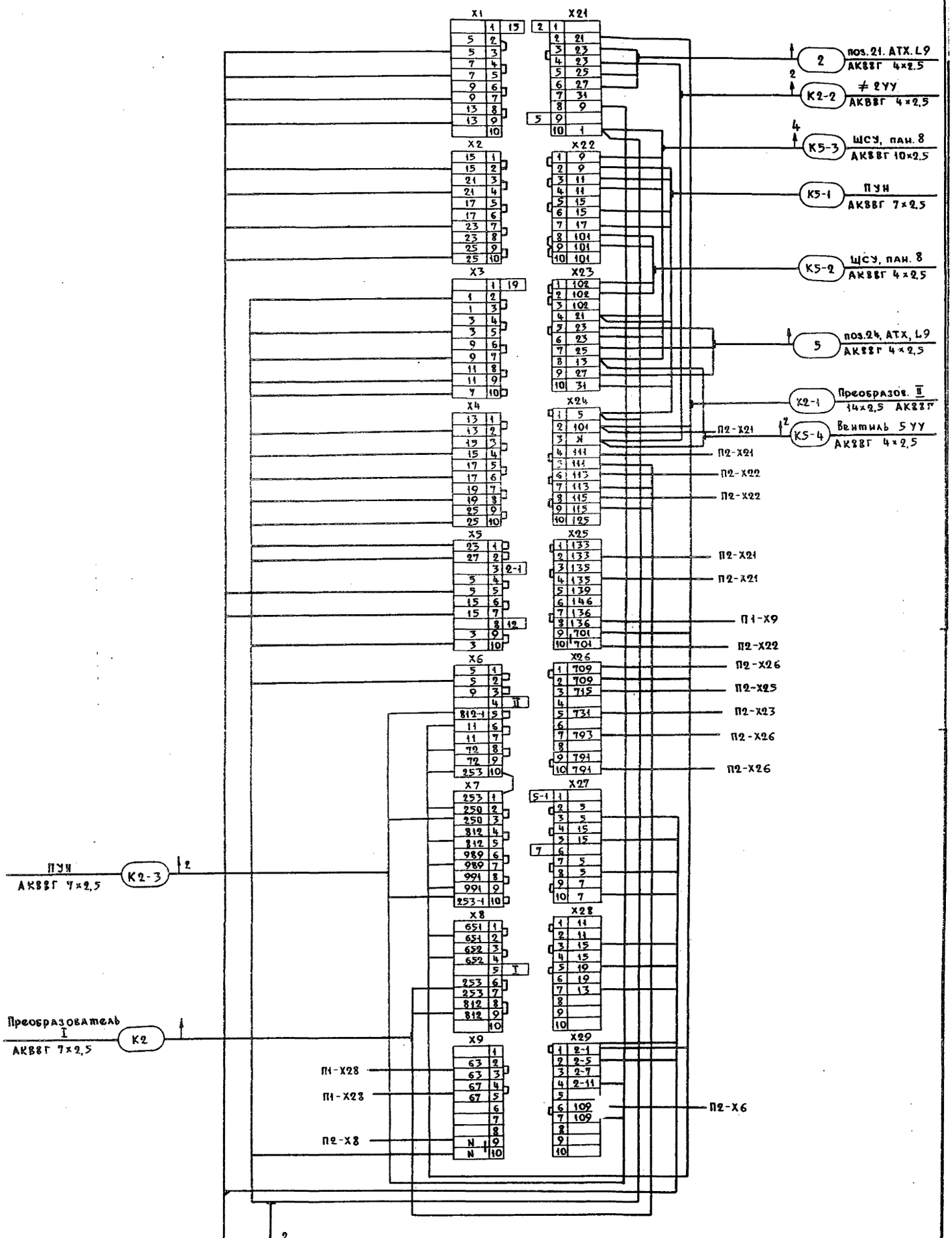


| | | | |
|---|---|---|---|
| Привязан | | | |
| Инв. № | | | |
| Нач. отд. | Попов | | |
| Н. контр. | Кудрявцов | | |
| Гл. спец. | Кудрявцов | | |
| Рук. гр. | Тарасова | | |
| Инж. | Филиппова | | |

902-1-113.87 ЭМ

Канализационная насосная станция при глубине заложения коллектора – 4,0м

Щит управления и сигнализации ЩУС. Панель 3. Схема подключения

| Стадия | Лист | Листов |
|---|---|---|
| Р | 28 | |

МЖКХ РСФСР ГИПРОКОММУНВОДОКАНАЛ Ленинградское отделение

Типовой проект 902-1-113.87 Альбом 7

13ХТ (14ХТ; 15ХТ)

13
14
15
К13-2
К14-2
К15-2
К13-3
К14-3
К15-3
Н13-1
Н14-1
Н15-1
К13-1 ЩСУ, пан.1
К14-1 ЩСУ, пан.6
К15-1 ЩСУ, пан.9
К13-4
К14-4
К15-4
КВВГ 7х1
КВВГ 4х1
Двигатель АВВГ 3х2,5
АКВВГ 14х2,5
≠13=А3 (≠14=А3; ≠15=А3)
АКВВГ 7х2,5
КВ0 КВ1 КВ2 КВ3 ВМ3
13КВ (14КВ, 15КВ)

Пост ≠21=А2
HLR1
SA1
SB2
SB1
К21-1
ЩСУ, пан.6 АКВВГ 7х2,5

ЯУП
Х11
Х12
Х1
Х2
К23-1-1
К23-1-2
К23-2-2
К23-2-1
ЩСУ, пан.1 АКВВГ 27х2,5
АКВВГ 4х2,5
АКВВГ 4х2,5
ЩСУ, пан.9 АКВВГ 7х2,5
23-1-5
23-1-3
23-1-1
23-2-5
23-2-3
23-2-1
≠23-1=А2
≠23-2=А2

17ХТ (18ХТ)
17
18
К17-2
К18-2
К17-3
К18-3
Н17-1
Н19-1
К17-1
К18-1
К17-4
К18-4
КВВГ 4х1
Двигатель АВВГ 3х2,5
ЩСУ, пан.9 АКВВГ 10х2,5
ЩСУ, пан.1 АКВВГ 10х2,5
АКВВГ 7х2,5
≠17=А3 (≠18=А3)
КВ0 КВ1 КВ2 КВ3 ВМ3
17КВ (18КВ)

16ХТ (19ХТ)
16
19
К16-2
К19-2
К16-3
К19-3
Н16-1
Н19-1
К16-1
К19-1
К16-4
К19-4
КВВГ 7х1
КВВГ 4х1
Двигатель АВВГ 3х2,5
ЩСУ, пан.9 АКВВГ 14х2,5
ЩСУ, пан.1 АКВВГ 14х2,5
АКВВГ 6х2,5
КВ0 КВ1 КВ2 КВ3 ВМ3
16КВ (19КВ)
≠16=А3 (≠19=А3)

Привязан
Инв. №

| | | |
|---|---|---|
| Нач. отд. | Попов | Подп. |
| Н. контр. | Кудрявцов | " |
| Гл. спец. | Кудрявцов | " |
| Рук. гр. | Тарасова | " |
| Инж. | Филиппова | " |

902-1-113.87 ЭМ

Канализационная насосная станция при глубине заложения коллектора -4,0м

Отдельно стоящее оборудование. Схема подключения (начало)

| Стадия | Лист | Листов |
|---|---|---|
| Р | 29 | |

МЖКХ РСФСР ГИПРОКОММУНВОДОКАНАЛ Ленинградское отделение

Инв. № подл. | Подпись и дата | Взам. инв. №

МФ 2417-07 32

Типовой проект 902-1-113.87 Альбом 7

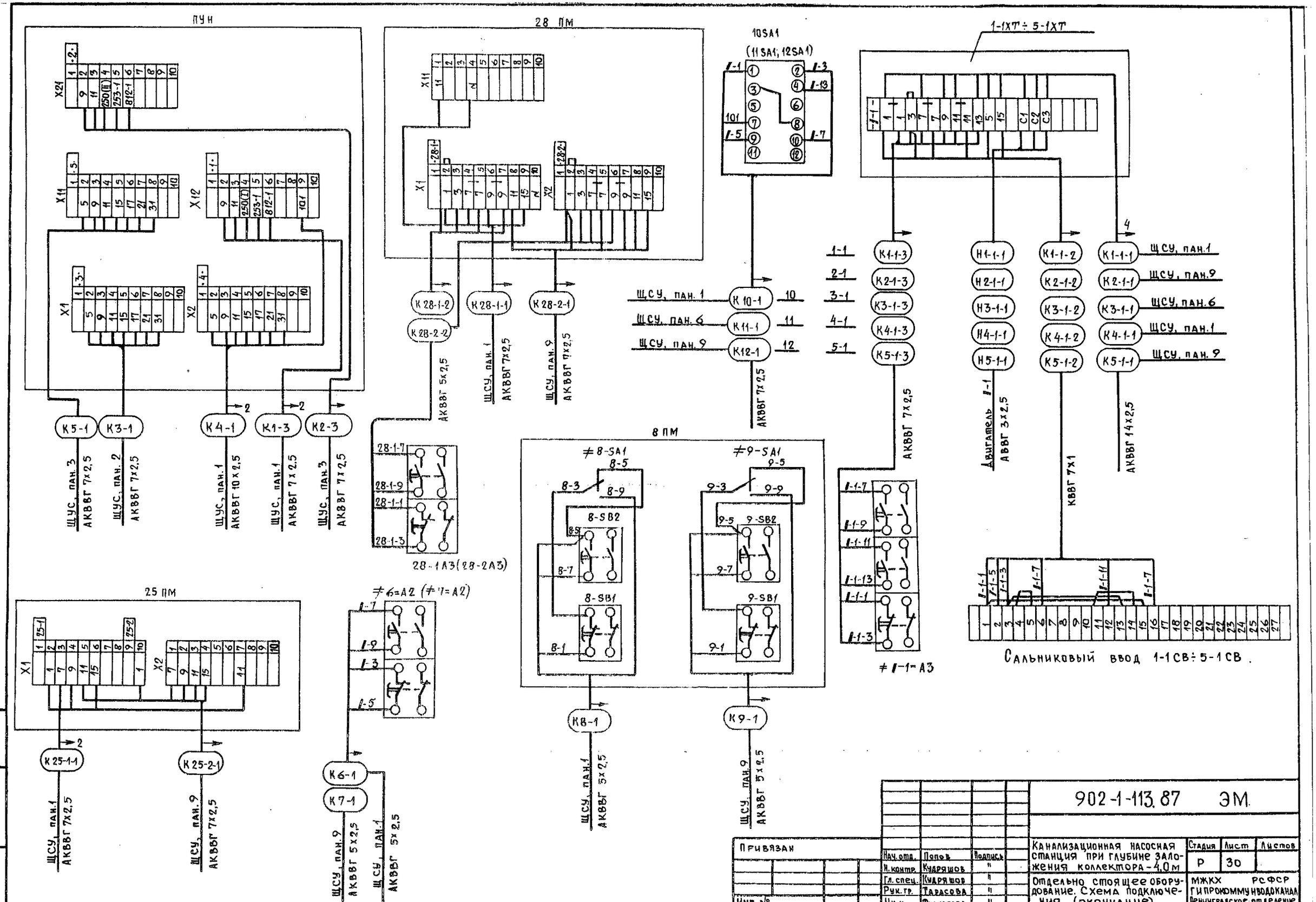


| | | | | | | | |
|---|---|---|---|---|---|---|---|
| Привязан | | | | 902-1-113.87 ЭМ | | | |
| | | Нач. отд. | Попов | Подпись | Канализационная насосная станция при глубине заложения коллектора - 4,0 м | Стадия | Лист | Листов |
| | | Н. контр. | Кудряшов | " | | Р | 30 | |
| | | Гл. спец. | Кудряшов | " | Отдельно стоящее оборудование. Схема подключения (окончание) | МЖКХ РСФСР ГИПРОКОММУНВОДОКАНАЛ Ленинградское отделение | | |
| | | Рук. гр. | Тарасова | " | | | | |
| Инв. № | | Инж. | Филиппова | " | | | | |

Инв. № подл. | Подпись и дата | Взам. инв. №

Коп. Вдовин

МФ 2417-07 33

Типовой проект 902-1-113.87 Альбом V

| | Трасса | | Проходы через: Трубы | | | Ящики протяжные | Кабель По проекту | | | Проложено | | |
|---|---|---|---|---|---|---|---|---|---|---|---|---|
| | Начало | Конец | Маркировка | Условн. проход. мм | Длина м | | Марка напряжение | Кол. число жил и сечение | Длина +6% м | Марка напряжение | Кол. число жил и сечен. | Длина м |
| 1 | 2 | 3 | 4 | 5 | 6 | 7 | 8 | 9 | 10 | 11 | 12 | 13 |
| В1 | Ввод №1 | 1КТП | | | | | | | | см. проект | | |
| В2 | Ввод №2 | 2КТП | | | | | | | | Внутри пл. сетей | | ощ. |
| Н1 | ЩСУ. пан.6 | Щиток ЩО2 | ПВХ | 25 | 3 | | АВВГ | 4х6 | 25 | | | |
| Н2 | ЩСУ. пан.1 | Щиток ЩО1 | ПВХ | 32 | 3 | | —"— | 4х10 | 25 | | | |
| Н3 | ЩСУ, пан. 4 | 1КТП | — | — | | | АВВГ | | 2х4 | | | |
| Н4 | ЩСУ, пан. 4 | 2КТП | — | — | | | АВВГ | | 2х4 | | | |
| Н5 | ЩСУ, пан.4 | Шины I секции | — | — | | | АВВГ | | 5 | | | |
| Н6 | ЩСУ, пан.4 | Шины II секции | — | — | | | —"— | | 5 | | | |
| Н7 | ЩСУ, пан.1 | Шины панели 2 | — | — | | | —"— | | 5 | | | |
| Н8 | ЩСУ, пан.9 | Шины панели 8 | — | — | | | АВВГ | | 5 | | | |
| Н9 | ЩСУ, пан.6 | Щит КИП | | | | | АВВГ | 2х2,5 | 15 | | | |
| Н10 | 1КТП | 1УК | | | | | АВВГ | | 2 | | | |
| Н11 | 2КТП | 2УК | — | — | | | АВВГ | | 2 | | | |
| Н1-1 | Преобразоват. пт | Двигат. 1 | ПВХ ПВД | | 2х10 2х5 | | АВВГ | 2 | 2х55 | | | |
| Н2-1 | —"— пII | Двигат. 2 | ПВХ ПВД | | 2х10 2х5 | | АВВГ | 2 | 2х55 | | | |
| Н3-1 | ЩСУ, пан. 5 | Двигат. 3 | ПВХ ПВД | | 2х10 2х5 | | АВВГ | 2 | 2х60 | | | |
| Н4-1 | ЩСУ, пан. 3 | Двигат. 4 | ПВХ ПВД | | 2х10 2х5 | | —"— | 2 | 2х60 | | | |
| Н5-1 | ЩСУ, пан.8 | Двигат. 5 | ПВХ ПВД | | 2х10 2х5 | | —"— | 2 | 2х60 | | | |
| К1-1 | ЩУС, пан.1 | Преобразоват. пI | — | — | | | АКВВГ | 14х2,5 | 15 | | | |
| К1-2 | —— "—— | Вентиль 1УУ | ПВХ ПВД | 25 | 5 10 | | —"— | 4х2,5 | 40 | | | |
| К2-1 | ЩУС, пан.3 | Преобразоват. пII | — | — | | | АКВВГ | 14х2,5 | 15 | | | |
| К2-2 | —— "—— | Вентиль 2УУ | ПВХ ПВД | 25 | 5 10 | | —"— | 4х2,5 | 15 | | | |
| К3-1 | ЩУС, пан. 2 | Пост ПУН | ПВХ | 25 | 10 | | АКВВГ | 7х2,5 | 40 | | | |
| К3-2 | ЩУС, пан. 2 | ЩСУ, пан. 5 | ... | ... | | | —"— | 4х2,5 | 15 | | | |
| К3-3 | —— "—— | ЩСУ, пан. 5 | — | — | | | —"— | 10х2,5 | 15 | | | |
| К3-4 | ЩУС, пан.3 | Вентиль 3УУ | ПВХ ПВД | 25 | 5 10 | | АКВВГ | 4х2,5 | 50 | | | |
| К4-1 | ЩУС, пан.1 | —— "—— | ПВХ | 25 | 10 | | —"— | 10х2,5 | 40 | | | |
| К4-2 | ЩУС, пан. 1 | ЩСУ, пан. 3 | — | — | | | АКВВГ | 4х2,5 | 15 | | | |
| К4-3 | —— "—— | ЩСУ, пан.3 | — | — | | | —"— | 10х2,5 | 15 | | | |
| К4-4 | ЩУС, пан. 1 | Вентиль 4УУ | ПВХ ПВД | 25 | 5 10 | | АКВВГ | 4х2,5 | 55 | | | |
| К5-1 | ЩУС, пан. 3 | Пост ПУН | ПВХ | 25 | 10 | | —"— | 7х2,5 | 40 | | | |
| К5-2 | ЩУС, пан.3 | ЩСУ, пан. 8 | ... | ... | | | —"— | 4х2,5 | 15 | | | |
| К5-3 | ЩУС, пан. 3 | ЩСУ, пан. 8 | — | — | | | АКВВГ | 10х2,5 | 15 | | | |
| К5-4 | ЩУС, пан.3 | Вентиль 5УУ | ПВХ ПВД | 25 | 5 10 | | —"— | 4х2,5 | 55 | | | |
| Н6-1 | ЩСУ, пан. 1 | Двигат. 6 | ПВХ ПВД | 25 | 10 3 | | —"— | 3х4 | 15 | | | |
| К6-1 | ——"—— | Пост 6А2 | ПВХ | 25 | 10 | | АКВВГ | 5х2,5 | 45 | | | |
| Н7-1 | ЩСУ, пан. 9 | Двигат. 7 | ПВХ ПВД | 25 | 10 3 | | АВВГ | 3х4 | 45 | | | |
| К7-1 | —— "—— | Пост. 7А2 | ПВХ | 25 | 10 | | АКВВГ | 5х2,5 | 45 | | | |
| Н8-1 | ЩСУ, пан. 1 | Двигат. 8 | ПВХ ПВД | 25 | 10 3 | | АВВГ | 3х4 | 50 | | | |
| К8-1 | —— "—— | Пост 8А2 | ПВХ | 25 | 10 | | АКВВГ | 5х2,5 | 50 | | | |

| | Трасса | | Проходы через: Трубы | | | Ящики протяжные | Кабель По проекту | | | Проложено | | |
|---|---|---|---|---|---|---|---|---|---|---|---|---|
| | Начало | Конец | Маркировка | Условн. проход мм | Длина м | | Марка напряжение | Кол. число жил и сечение | Длина +6% м | Марка напряжение | Кол. число жил и сечен. | Длина м |
| 1 | 2 | 3 | 4 | 5 | 6 | 7 | 8 | 9 | 10 | 11 | 12 | 13 |
| К1-1-1 | ЩСУ, пан.1 | Коробка 1-1хт | ПВХ | 32 | 10 | | АКВВГ | 14х2,5 | 35 | | | |
| Н1-1-1 | Коробка 1-1хт | Двигат. 1-1 | ПВХ | 25 | 5 | | АВВГ | 3х2,5 | 5 | | | |
| К1-1-2 | —— "—— | Сальник. ввод 1-1СВ | ПВХ РЗ-Ц-Х-Ш | 25 22 | 3 2 | | КВВГ | 7х1 | 5 | | | |
| К1-1-3 | —— "—— | Пост 1-1А3 | ПВХ | 25 | 2 | | АКВВГ | 4х2,5 | 2 | | | |
| К2-1-1 | ЩСУ, пан.9 | Коробка 2-1кт | ПВХ | 32 | 10 | | АКВВГ | 14х2,5 | 40 | | | |
| Н2-1-1 | Коробка 2-1хт | Двигат. 2-1 | ПВХ | 25 | 5 | | АКВВГ | 3х2,5 | 5 | | | |
| К2-1-2 | —— "—— | Сальник. ввод. 2-1СВ | ПВХ РЗ-Ц-Х-Ш | 25 22 | 3 2 | | КВВГ | 7-1 | 5 | | | |
| К2-1-3 | —— "—— | Пост 2-1А3 | ПВХ | 25 | 2 | | АКВВГ | 7х2,5 | 2 | | | |
| К3-1-1 | ЩСУ, пан.6 | Коробка 3-1хт | ПВХ | 32 | 10 | | АКВВГ | 14х2,5 | 45 | | | |
| Н3-1-1 | Коробка 3-1хт | Двигат. 3-1 | ПВХ | 25 | 5 | | АВВГ | 3х2,5 | 5 | | | |
| К3-1-2 | —— "—— | Сальник. ввод. 3-1СВ | ПВХ РЗ-Ц-Х-Ш | 25 22 | 3 2 | | КВВГ | 7х1 | 5 | | | |
| К3-1-3 | —— "—— | Пост. 3-1А3 | ПВХ | 25 | 2 | | АКВВГ | 7х2,5 | 2 | | | |
| К4-1-1 | ЩСУ, пан.1 | Коробка 4-1хт | ПВХ | 32 | 10 | | АКВВГ | 14х2,5 | 45 | | | |
| Н4-1-1 | Коробка 4-1хт | Двигат. 4-1 | ПВХ | 25 | 5 | | АВВГ | 3х2,5 | 5 | | | |
| К4-1-2 | —— "—— | Сальник. ввод. 4-1СВ | ПВХ РЗ-Ц-Х-Ш | 25 22 | 3 2 | | КВВГ | 7х1 | 5 | | | |
| К4-1-3 | —— "—— | Пост 4-1А3 | ПВХ | 25 | 2 | | АКВВГ | 7х2,5 | 2 | | | |
| К5-1-1 | ЩСУ, пан. 9 | Коробка 5-1хт | ПВХ | 32 | 10 | | —"— | 14х2,5 | 50 | | | |
| К5-1-1 | Коробка 5-1хт | Двигат. 5-1 | ПВХ | 25 | 5 | | АКВВГ | 3х2,5 | 5 | | | |
| К5-1-2 | —— "—— | Сальник. ввод. 5-1СВ | ПВХ РЗ-Ц-Х-Ш | 25 22 | 3 2 | | КВВГ | 7х1 | 5 | | | |
| К5-1-3 | —— "—— | Пост. 5-1А3 | ПВХ | 25 | 2 | | АКВВГ | 7х2,5 | 2 | | | |
| Н9-1 | ЩСУ, пан. 9 | Двигат. 9 | ПВХ ПВД | 25 | 10 3 | | АВВГ | 3х4 | 50 | | | |
| К9-1 | —— "—— | Пост. 8А2 | ПВХ | 25 | 10 | | АКВВГ | 5х2,5 | 50 | | | |
| Н10-1 | ЩСУ, пан. 1 | Двигат. 10 | ПВХ ПВД | 25 | 10 5 | | АВВГ | 3х2,5 | 40 | | | |
| К10-1 | ——"—— | Переключат. 10SA1 | ПВХ | 25 | 10 | | АКВВГ | 7х2,5 | 35 | | | |
| Н11-1 | ЩСУ, пан. 6 | Двигат. 11 | ПВХ ПВД | 25 | 10 5 | | АВВГ | 3х2,5 | 40 | | | |
| К11-1 | ——"—— | Переключат. 11SA1 | ПВХ | 25 | 10 | | АКВВГ | 7х2,5 | 35 | | | |
| Н12-1 | ЩСУ, пан. 9 | Двигат. 12 | ПВХ ПВД | 25 | 10 5 | | АКВВГ | 3х2,5 | 40 | | | |
| К12-1 | ——"—— | Переключат. 12SA1 | ПВХ | 25 | 10 | | АКВВГ | 7х2,5 | 35 | | | |
| К13-1 | ЩСУ, пан. 1 | Коробка 13хт | ПВХ | 32 | 10 | | АКВВГ | 14х2,5 | 35 | | | |
| Н13-1 | Коробка 13хт | Двигат. 13 | ПВХ ПВД | 25 | 3 7 | | АВВГ | 3х2,5 | 20 | | | |
| К13-2 | —— "—— | 13кв | ПВХ/ПВД РЗ-Ц-Х-Ш | 25 22 | 3/5 2 | | КВВГ | 7х1 | 20 | | | |
| К13-3 | —— "—— | 13 ВМЗ | ПВХ/ПВД РЗ-Ц-Х-Ш | 25 22 | 3/5 2 | | —"— | 4х1 | 20 | | | |
| К13-4 | —— "—— | Пост. 13А3 | ПВХ | 25 | 2 | | АКВВГ | 7х2,5 | 2 | | | |

Инв. № подл. | Подпись и дата | Взам. инв. №

Привязан

Инв. №

| | | | |
|---|---|---|---|
| Нач.отд. | Попов | | |
| Н. контр. | Кудряшов | | |
| Гл. спец. | Кудряшов | | |
| Рук. гр. | Тарасова | | |
| Инж. | Филиппова | | |

902-1-113.87 ЭМ

Канализационная насосная станция при глубине заложения коллектора - 4,0м

Кабельный журнал (начало)

| Стадия | Лист | Листов |
|---|---|---|
| Р | 31 | |

МЖКХ РСФСР ГИПРОКОММУНВОДОКАНАЛ Ленинградское отделение

МФ 2417-07 34

Типовой проект 902-1-113.87 Альбом 7

| | Трасса | | Проходы через: | | | | Кабель | | | | | |
|---|---|---|---|---|---|---|---|---|---|---|---|---|
| | | | Трубы | | | | По проекту | | | Проложено | | |
| | Начало | Конец | Маркировка | Условн. проход мм | Длина м | Ящики, другие | Марка, напряжение | Кол. число, сеч. | Длина +6% м | Марка, напряжение | Кол. число, сеч. | Длина м |
| 1 | 2 | 3 | 4 | 5 | 6 | 7 | 8 | 9 | 10 | 11 | 12 | 13 |
| К14-1 | ЩСУ, пан. 6 | Коробка 14ХТ | ПВХ | 32 | 10 | | АКВВГ | 14×2,5 | 35 | | | |
| Н14-1 | Коробка 14ХТ | Двигат. 14 | ПВХ<br>ПВД | 25 | 3<br>10 | | АВВГ | 3×2,5 | 20 | | | |
| К14-2 | —"— | 14 КВ | ПВХ/ПВД<br>РЗ-Ц-Х-Ш | 25<br>22 | 3/8<br>2 | | КВВГ | 7×1 | 20 | | | |
| К14-3 | —"— | 14 ВМ3 | ПВХ/ПВД<br>РЗ-Ц-Х-Ш | 25<br>22 | 3/8<br>2 | | КВВГ | 4×1 | 20 | | | |
| К14-4 | —"— | Пост 14А3 | ПВХ | 25 | 2 | | АКВВГ | 7×2,5 | 2 | | | |
| К15-1 | ЩСУ, пан. 9 | Коробка 15ХТ | ПВХ | 32 | 10 | | —"— | 14×2,5 | 40 | | | |
| Н15-1 | Коробка 15ХТ | Двигат. 15 | ПВХ<br>ПВД | 25 | 3<br>10 | | АВВГ | 3×2,5 | 15 | | | |
| К15-2 | Коробка 15ХТ | 15 КВ | ПВХ/ПВД<br>РЗ-Ц-Х-Ш | 25<br>22 | 3/7<br>2 | | КВВГ | 7×1 | 15 | | | |
| К15-3 | —"— | 15 ВМ3 | ПВХ/ПВД<br>РЗ-Ц-Х-Ш | 25<br>22 | 3/7<br>2 | | —"— | 4×1 | 15 | | | |
| К15-4 | —"— | Пост 15А3 | ПВХ | 25 | 2 | | АКВВГ | 7×2,5 | 2 | | | |
| К16-1 | ЩСУ, пан. 1 | Коробка 16ХТ | ПВХ | 32 | 10 | | —"— | 14×2,5 | 55 | | | |
| Н16-1 | Коробка 16ХТ | Двигат. 16 | ПВХ | 25 | 5 | | АВВГ | 3×2,5 | 5 | | | |
| К16-2 | —"— | 16 КВ | ПВХ<br>РЗ-Ц-Х-Ш | 25<br>22 | 3<br>2 | | КВВГ | 7×1 | 5 | | | |
| К16-3 | —"— | 16 ВМ3 | —"— | 25<br>22 | 3<br>2 | | —"— | 4×1 | 5 | | | |
| К16-4 | —"— | Пост 16А3 | ПВХ | 25 | 2 | | АКВВГ | 7×2,5 | 2 | | | |
| К17-1 | ЩСУ, пан. 1 | Коробка 17ХТ | ПВХ | 32 | 10 | | —"— | 10×2,5 | 50 | | | |
| Н17-1 | Коробка 17ХТ | Двигат. 17 | ПВХ | 25 | 5 | | АВВГ | 3×2,5 | 5 | | | |
| К17-2 | —"— | 17 КВ | ПВХ<br>РЗ-Ц-Х-Ш | 25 | 3<br>2 | | КВВГ | 4×1 | 5 | | | |
| К17-3 | —"— | 17 ВМ3 | ПВХ<br>РЗ-Ц-Х-Ш | 25 | 3<br>2 | | —"— | 4×1 | 5 | | | |
| К17-4 | —"— | Пост. 17А3 | ПВХ | 25 | 2 | | АКВВГ | 7×2,5 | 2 | | | |
| К18-1 | ЩСУ, пан. 9 | Коробка 18ХТ | ПВХ | 32 | 10 | | АКВВГ | 10×2,5 | 50 | | | |
| Н18-1 | Коробка 18ТТ | Двигат. 18 | ПВХ | 25 | 5 | | АВВГ | 3×2,5 | 5 | | | |
| К18-2 | —"— | 18 КВ | ПВХ<br>РЗ-Ц-Х-Ш | 25<br>22 | 3<br>2 | | КВВГ | 4×1 | 5 | | | |
| К18-3 | —"— | 18 ВМ3 | ПВХ<br>РЗ-Ц-Х-Ш | 25<br>22 | 3<br>2 | | —"— | 4×1 | 5 | | | |
| К18-4 | —"— | Пост. 18А3 | ПВХ | 25 | 2 | | АКВВГ | 7×2,5 | 2 | | | |
| К19-1 | ЩСУ, пан. 9 | Коробка 19ХТ | ПВХ | 25 | 10 | | АКВВГ | 14×2,5 | 35 | | | |
| Н19-1 | Коробка 19ХТ | Двигат. 19 | ПВХ | 25 | 5 | | АВВГ | 3×2,5 | 5 | | | |
| К19-2 | —"— | 19 КВ | ПВХ<br>РЗ-Ц-Х-Ш | 25<br>22 | 3<br>2 | | КВВГ | 7×1 | 5 | | | |
| К19-3 | —"— | 19 ВМ3 | ПВХ<br>РЗ-Ц-Х-Ш | 25<br>22 | 3<br>2 | | КВВГ | 4×1 | 5 | | | |
| К19-4 | —"— | Пост 19А3 | ПВХ | 25 | 2 | | АКВВГ | 7×2,5 | 2 | | | |
| Н21-1 | ЩСУ, пан. 6 | Двигат. 21 | ПВХ<br>ПВД | 25 | 5<br>5 | | АВВГ | 3×2,5 | 25 | | | |
| К21-1 | —"— | Пост 21А2 | ПВХ | 25 | 5 | | АКВВГ | 4×2,5 | 25 | | | |
| Н23-1-1 | ЩСУ, пан. 1 | Двигат. 23-1 | ПВХ<br>ПВД | 25 | 5<br>5 | | АВВГ | 3×2,5 | 25 | | | |
| К23-1-1 | —"— | Пост. ЯУП | ПВХ | 32 | 7 | | АКВВГ | 27×2,5 | 20 | | | |
| К23-1-2 | ЯУП | Пост. 23-1А2 | ПВХ | 25 | 5 | | АКВВГ | 4×2,5 | 10 | | | |
| Н23-2-1 | ЩСУ, пан. 9 | Двигат. 23-2 | ПВХ<br>ПВД | 25 | 5<br>5 | | АВВГ | 3×2,5 | 25 | | | |
| К23-2-1 | —"— | Пост. ЯУП | ПВХ | 25 | 7 | | АКВВГ | 7×2,5 | 25 | | | |
| К23-2-2 | ЯУП | Пост. 23-2А2 | ПВХ | 25 | 5 | | АКВВГ | 4×2,5 | 10 | | | |
| Н25-1-1 | ЩСУ, пан. 1 | Двигат. 25-1 | ПВХ<br>ПВД | 25 | 5<br>5 | | АВВГ | 3×2,5 | 30 | | | |
| К25-1-1 | —"— | Пост 25 ПМ1 | ПВХ | 25 | 7 | | АКВВГ | 7×2,5 | 20 | | | |

| | Трасса | | Проходы через: | | | | Кабель | | | | | |
|---|---|---|---|---|---|---|---|---|---|---|---|---|
| | | | Трубы | | | | По проекту | | | Проложено | | |
| | Начало | Конец | Маркировка | Условн. проход мм | Длина м | Ящики, другие | Марка, напряжение | Кол. число, сеч. | Длина +6% м | Марка, напряжение | Кол. число, сеч. | Длина м |
| 1 | 2 | 3 | 4 | 5 | 6 | 7 | 8 | 9 | 10 | 11 | 12 | 13 |
| Н25-2-1 | ЩСУ, пан. 9 | Двигат. 25-2 | ПВХ<br>ПВД | 25 | 5<br>5 | | АВВГ | 3×2,5 | 30 | | | |
| К25-2-1 | —"— | Пост 25 ПМ | ПВХ | 32 | 7 | | АКВВГ | 19×2,5 | 25 | | | |
| Н28-1-1 | ЩСУ, пан. 1 | Двигат. 28-1 | ПВХ<br>ПВД | 25 | 5<br>5 | | АВВГ | 3×2,5 | 30 | | | |
| К28-1-1 | —"— | Пост 28 ПМ | ПВХ | 25 | 7 | | АКВВГ | 7×2,5 | 25 | | | |
| К28-1-2 | Пост 28 ПМ | Кнопка 28-1А3 | ПВХ | 25 | 5 | | АКВВГ | 5×2,5 | 20 | | | |
| Н28-2-1 | ЩСУ, пан. 9 | Двигат. 28-2 | ПВХ<br>ПВД | 25 | 5<br>5 | | АВВГ | 3×2,5 | 30 | | | |
| К28-2-1 | —"— | Пост 28 ПМ | ПВХ | 25 | 7 | | АКВВГ | 7×2,5 | 25 | | | |
| К28-2-2 | Пост 28 ПМ | Кнопка 28-2А3 | ПВХ | 25 | 5 | | АКВВГ | 5×2,5 | 20 | | | |
| Н31-1 | ЩСУ, пан. 1 | Ящик 31Q | | | | | АВВГ | см. пр. | внутриплощ. сетей | | | |
| Н31-2 | Ящик 31Q | Таль 31 | — | — | | | КРПТ | 3×6+1×4 | 40 | | | |
| Н22-1 | ЩСУ, пан. 6 | Автомат QF9 | ПВХ | 25 | 7 | | АВВГ | 4×2,5 | 35 | | | |
| Н22-2 | Автомат QF9 | Двигат. 22 | ПВХ<br>ПВД | 25 | 3<br>2 | | —"— | 4×2,5 | 15 | | | |
| Н27-1 | —"— | Двигат. 27 | ПВХ<br>ПВД | 25 | 7<br>2 | | АВВГ | 4×2,5 | 25 | | | |
| Н30-1 | —"— | Двигат. 30 | ПВХ<br>ПВД | 25 | 3<br>2 | | —"— | 4×2,5 | 20 | | | |
| Н32-1 | ЩСУ, пан. 9 | Ящик 32Q | ПВХ | 25 | 7 | | АВВГ | 4×2,5 | 25 | | | |
| Н32-2 | Ящик 32Q | Кран 32 | — | — | | | КРПТ | 3×6+1×4 | 25 | | | |
| Н33-1 | ЩСУ, пан. 9 | Ящик 33Q | ПВХ | 25 | 7 | | АВВГ | 4×2,5 | 30 | | | |
| Н33-2 | Ящик 33Q | Сверлильный станок 33 | ПВХ<br>ПВД | 25 | 2<br>2 | | —"— | 4×2,5 | 5 | | | |
| Н34-2 | —"— | Т. шлифовальный станок 34 | ПВХ<br>ПВД | 25 | 2<br>2 | | АВВГ | 4×2,5 | 10 | | | |
| Н55-1 | Станок 34 | Агрегат ПА-35 | ПВХ<br>ПВД | 25 | 2<br>2 | | —"— | 4×2,5 | 5 | | | |
| | | | | | | | | | | | | |
| К1 | ЩУС, пан. 1 | Преобразоват. пII | — | — | | | АКВВГ | 7×2,5 | 15 | | | |
| К2 | ЩУС, пан. 2 | Преобразоват. пI | — | — | | | —"— | 7×2,5 | 10 | | | |
| К3 | ЩУС, пан. 2 | ЩСУ, пан. 6 | — | — | | | —"— | 19×2,5 | 15 | | | |
| К4 | ЩСУ, пан. 1 | ЩУС, пан. 1 | — | — | | | АКВВГ | 5×2,5 | 15 | | | |
| К5 | ЩСУ, пан. 1 | ЩУС, пан. 1 | — | — | | | —"— | 19×2,5 | 15 | | | |
| К6 | ЩУС, пан. 1 | ЩСУ, пан. 1 | — | — | | | —"— | 14×2,5 | 15 | | | |
| К7 | ЩСУ, пан. 9 | ЩУС, пан. 3 | — | — | | | —"— | 19×2,5 | 20 | | | |
| К8 | —"— | ЩУС, пан. 3 | — | — | | | АКВВГ | 19×2,5 | 20 | | | |
| К9 | ЩСУ, пан. 1 | ЩУС, пан. 2 | — | — | | | АКВВГ | 7×2,5 | 15 | | | |
| К10 | ЩСУ, пан. 9 | ЩУС, пан. 2 | — | — | | | —"— | 19×2,5 | 20 | | | |
| К11 | ЩСУ, пан. 1 | ЩСУ, пан. 9 | | | | | АКВВГ | 27×2,5 | 10 | | | |

Инв.№ подл. | Подпись и дата | Взам.инв.№

Привязан

Инв.№

| | | |
|---|---|---|
| Нач.отд. | Попов | |
| Н.контр. | Куртышев | |
| Гл.спец. | Куртышев | |
| Рук.гр. | Тарасова | |
| Инж. | Филиппова | |

902-1-113.87 ЭМ

Канализационная насосная станция при глубине заложения коллектора -4,0м

| Стадия | Лист | Листов |
|---|---|---|
| Р | 32 | |

Кабельный журнал (продолжение)

МНИКХ РЕФСР ГИПРОКОММУНАВТОКАНАЛ Ленинградское отделение

МФ 2319-07 35

Копировал Иванова Формат А2

Типовой проект 902-1-113.87 Альбом 7

| | Трасса | | Проходы через: | | | | Кабель | | | | | |
|---|---|---|---|---|---|---|---|---|---|---|---|---|
| | | | Трубы | | | Ящики протяжные | По проекту | | | Проложено | | |
| | Начало | Конец | Маркировка | Условн. проход, мм | Длина м | | Марка напряжение | Кол. число жил и сечение | Длина +6% м | Марка напряжение | Кол. число жил и сечен. | Длина м |
| 1 | 2 | 3 | 4 | 5 | 6 | 7 | 8 | 9 | 10 | 11 | 12 | 13 |
| К12 | ЩСУ, пан.4 | ЩУС, пан.1 | | | | | АКВВГ | 10×2,5 | 15 | | | |
| К13 | ЩСУ, пан. 9 | ЩУС, пан.1 | | | | | —"— | 7×2,5 | 15 | | | |
| | | | | | | | | | | | | |
| К1-3 | ЩУС, пан.1 | ПУН | ПВХ | 25 | 10 | | АКВВГ | 7×2,5 | 45 | | | |
| К2-3 | ЩУС, пан.3 | —"— | ПВХ | 25 | 10 | | —"— | 7×2,5 | 45 | | | |
| | | | | | | | | | | | | |

Сводка кабелей, длина в м.

| Число и сечение жил. Напряжение | Марка | | | |
|---|---|---|---|---|
| | АВВГ | КРПТ | АКВВГ | КВВГ |
| 2×2,5 - 0,66 | 15 | | | |
| 3×2,5 - 0,66 | 415 | | | |
| 3×4 - 0,66 | 190 | | | |
| 4×2,5 - 0,66 | 170 | | | |
| 4×6 - 0,66 | 25 | | | |
| 4×10 - 0,66 | 25 | | | |
| ▱ - 1,0 | 620 | | | |
| 3×6 × 1×4 | — | 65 | | |
| 4×2,5 | — | | 310 | |
| 5×2,5 | — | | 250 | |
| 7×2,5 | — | | 450 | |
| 10×2,5 | — | | 200 | |
| 14×2,5 | — | | 460 | |
| 19×2,5 | — | | 100 | |
| 27×2,5 | — | | 30 | |
| 4×1 | — | | | 85 |
| 7×1 | — | | | 90 |

Сводка труб

| Обозначение по стандарту | Диаметр по стандарту | Длина, м |
|---|---|---|
| ПВХ-В-Р-ЭП25У, ТУ6-19-051-215-83 | 25 | 500 |
| ПВХ-В-Р-ЭП32У, ТУ6-19-051-215-83 | 32 | 100 |
| ПВХ-В-Р-ЭП▱У, ТУ6-19-051-215-83 | ▱ | 50 |
| ПНД 25с ГОСТ 18599-83 | 25 | 200 |
| РЗ-Ц-Х-Ш | 22 | 60 |

Инв. № подл. | Подпись и дата | Взам. инв. №

Привязан

Инв. №

| | | |
|---|---|---|
| Нач. отд. | Попов | Подп. |
| Н. контр. | Кудряшов | " |
| Гл. спец. | Кудряшов | " |
| Рук. гр. | Тарасова | " |
| Инж. | Филиппова | " |

902-1-113.87 ЭМ

Канализационная насосная станция при глубине заложения коллектора - 4,0м

Кабельный журнал (окончание)

| Стадия | Лист | Листов |
|---|---|---|
| Р | 33 | |

МЖКХ РСФСР ГИПРОКОММУНВОДОКАНАЛ Ленинградское отделение

МФ 2417-07 36

Типовой проект 902-1-113.87 Альбом 7

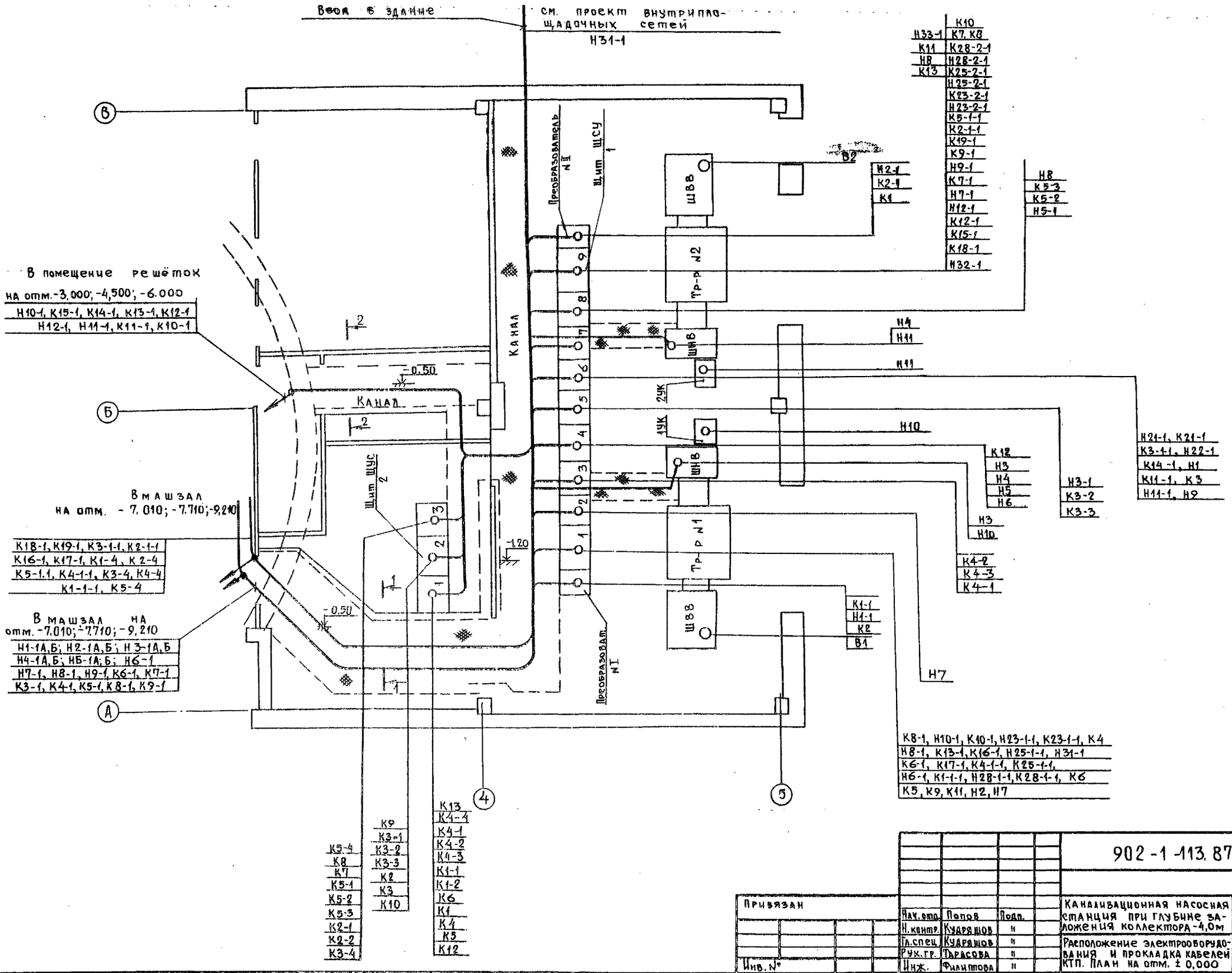


| | | | | | |
|---|---|---|---|---|---|
| Привязан | | | | 902-1-113.87 ЭМ | |
| | Нач. отд. | Попов | Подп. | Канализационная насосная станция при глубине заложения коллектора -4,0м | Стадия: Р; Лист: 34; Листов: |
| | Н. контр. | Кудряшов | " | | |
| | Гл. спец. | Кудряшов | " | Расположение электрооборудования и прокладка кабелей КТП. План на отм. ± 0,000 | МЖКХ РСФСР ГИПРОКОММУНВОДОКАНАЛ Ленинградское отделение |
| | Рук. гр. | Тарасова | " | | |
| Инв. № | Инж. | Филиппова | " | | |

Инв. № подл. | Подпись и дата | Взам. инв. №

Коп. [illegible]

МФ 2417-07 37

Типовой проект 902-1-113.87 Альбом 7

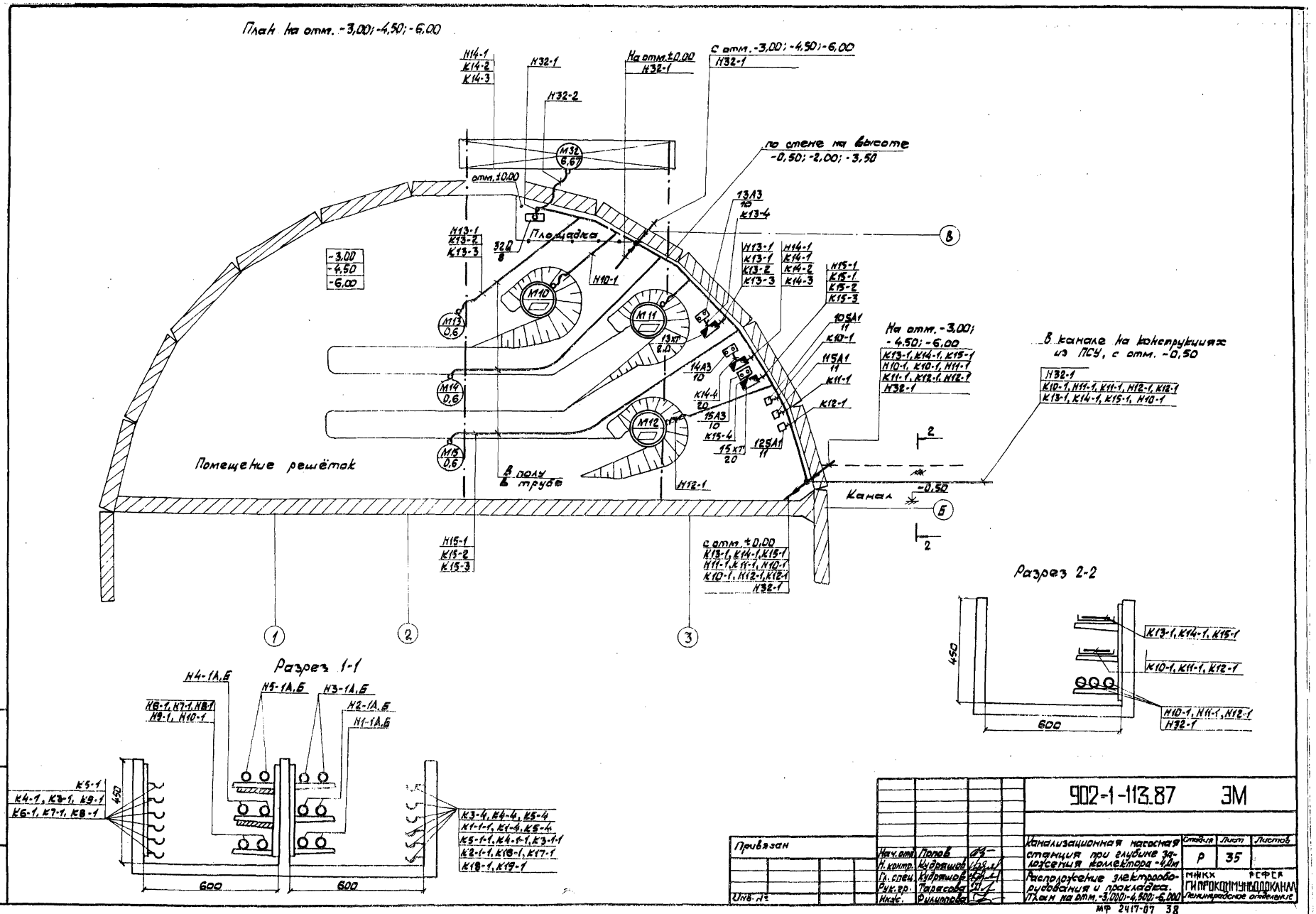


| | | | | | | |
|---|---|---|---|---|---|---|
| Привязан | | | | 902-1-113.87 | | ЭМ |
| | Нач. отд. | Попов | | Канализационная насосная станция при глубине заложения коллектора -4,0м | Стадия | Лист | Листов |
| | Н. контр. | Кудряшов | | | Р | 35 | |
| | Гл. спец. | Кудряшов | | Расположение электрооборудования и прокладка. План на отм. -3,000; -4,500; -6,000 | МНКХ РСФСР ГИПРОКОММУНВОДОКАНАЛ Ленинградское отделение | | |
| Инв. № | Рук. гр. | Тарасова | | | | | |
| | Инж. | Филиппова | | | | | |

МФ 2417-07 38

Копировал Иванова

Формат А2

Инв. № подл. | Подпись и дата | Взам. инв. №

Типовой проект 902-1-113.87 Альбом 7

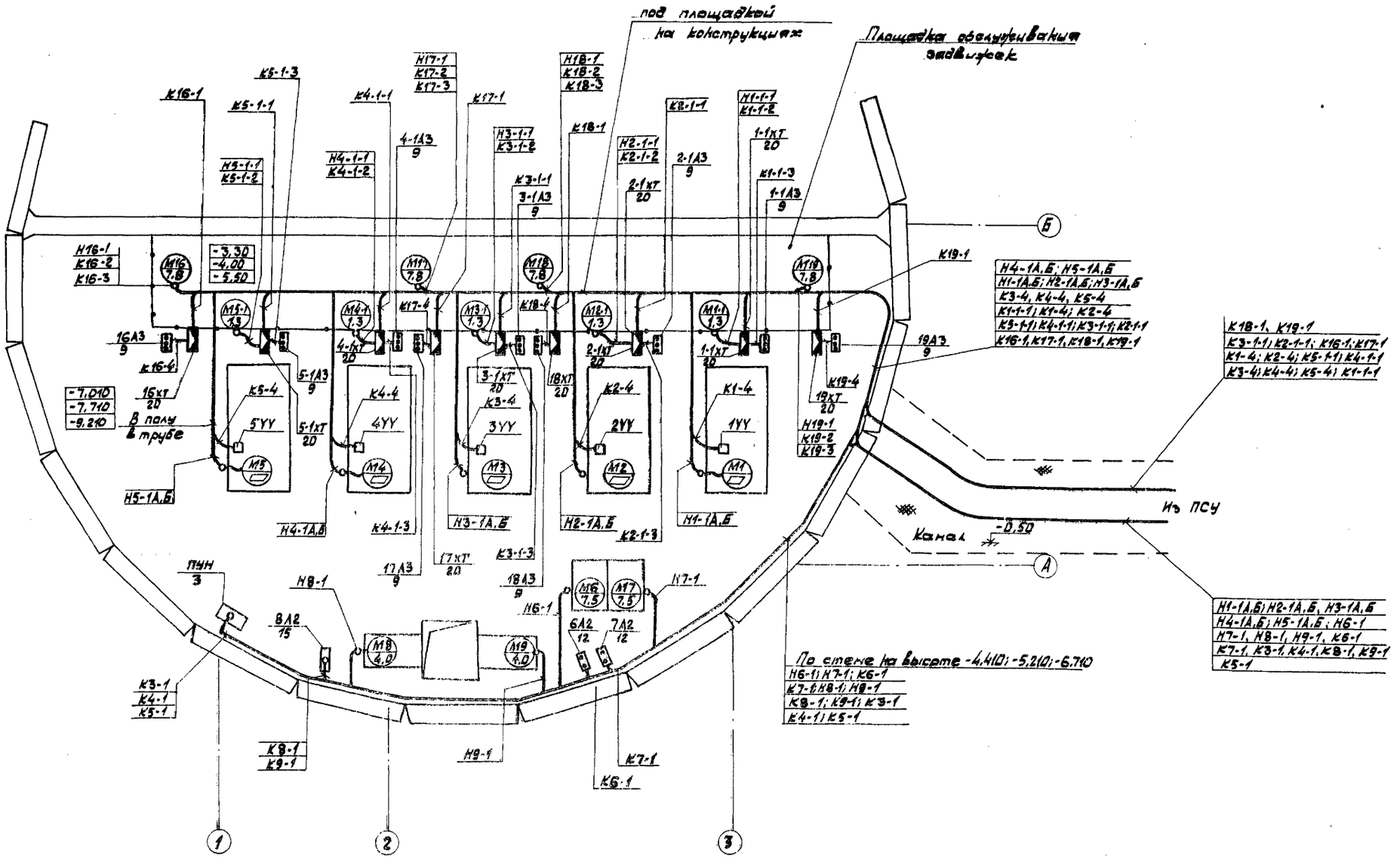


| | | | | | |
|---|---|---|---|---|---|
| Привязан | Нач. отд. | Попов | | 902-1-113.87 ЭМ | |
| | Н. контр. | Кудряшов | | Канализационная насосная станция при глубине заложения коллектора | Стадия: Р; Лист: 36; Листов: |
| | Гл. спец. | Кудряшов | | Расположение электрооборудования и прокладка кабелей. План на отм. -7,010; -7,710; -9,210 | МНКХ РСФСР ГИПРОКОММУНВОДОКАНАЛ Ленинградское отделение |
| Инв. № | Рук. гр. | Тарасова | | | |
| | Инж. | Филиппова | | | |

МФ 2417-07 39

Копировал Иванова

Формат А2

Типовой проект 902-1-113.87 Альбом 7

## План на отм. ±0.00

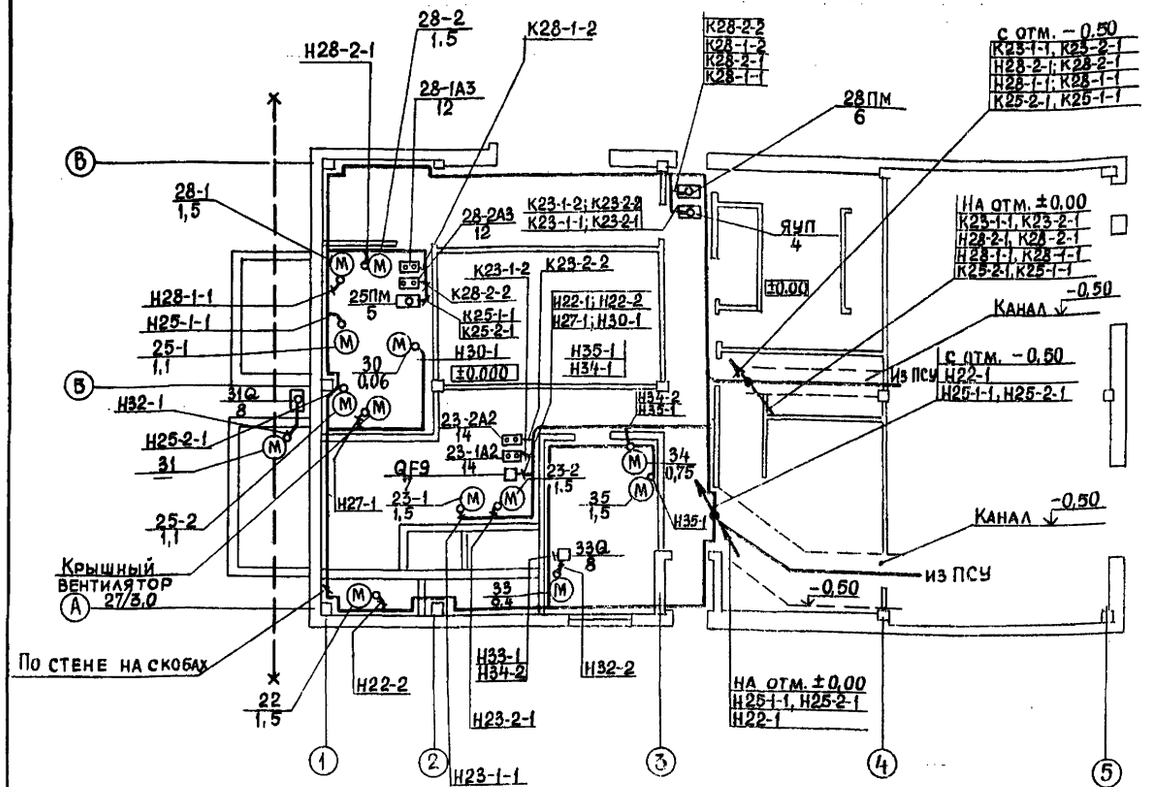


1. Аппаратура управления устанавливается на высоте 1,5м от уровня пола.
2. Кабельные стойки устанавливаются через 2м друг от друга.
3. Трубы для прокладки кабелей, прокладываются до выполнения чистого пола.
4. В щитовой кабели прокладываются в каналах по конструкциям.
5. Труба стальная ГОСТ 10704-76 прокладываются для защиты полиэтиленовых труб при выходе из подливки пола в соответствии со СНиП III-33-76 п. 5-35

— Эл. двигат. № по плану / Мощность квт

— Щит, шкаф

— Клеммная коробка

— Трасса силовых и контрольных кабелей с номером кабеля по кабельному журналу.

Кнопочные посты.

| Марка поз. | Обозначение | Наименование | Кол. | Масса ед. кг. | Примечание |
|---|---|---|---|---|---|
| 1 | Черт. ЭМ.33И-4 | Щит станций управления ЩСУ | 1 | | |
| 2 | Черт. ЭМ.33И-12 | Щит управления и сигнализации | 1 | | |
| 3 | Черт. ЭМ.33И-20 | Пост управления насосами ПУН | | | |
| 4 | Черт. ЭМ.33И-16 | Ящик управления ЯУП | 1 | | |
| 5 | Черт. ЭМ.33И-28 | Ящик 25ПМ | 1 | | |
| 6 | Черт. ЭМ.33И-24 | Ящик 28ПМ | 1 | | |
| 7 | ЯП506-3МТ-У2.1 | Выключатель QF9 | 1 | | |
| 8 | ЯВ3-31-1 | Ящик 32Q; 33Q; 31Q | 3 | | |
| 9 | ПКУ15-21.131-54У2 | Пост 17А3, 18А3. 16А3, 19А3, 1-1А3÷5-1А3 | 4 | | |
| 10 | ПКЕ222-3У3 | Пост 13А3÷15А3 | 3 | | |
| 11 | ПКУ3-58А3020У3 | Переключатель 10SA1÷12SA1 | 3 | | |
| 12 | ПКУ15-21-12154У2 | Пост 28-1А3, 28-2А3, 6А2, 7А2 | 4 | | |
| 13 | ПКУ15, 21-141-54У2 | Пост 21А2 | 1 | | |
| 14 | ПКЕ712-2У3 | Пост 23-1А2, 23-2А2 | 2 | | |
| 15 | ПКУ15-21.231-54У2 | Пост 8А2 | 1 | | |
| 16 | К1150У3 | Стойка кабельная | 30 | | |
| 17 | К1152У2 | Стойка кабельная | 20 | | |
| 18 | К1153У2 | Стойка кабельная | 26 | | |
| 19 | К1160У3 | Полка | 300 | | |
| 20 | У615У2 | Клеммная коробка | 12 | | |
| 21 | НЛ20-П2У3 | Лоток | 250 | | |
| 22 | НЛ45У3 | Секция угловая | 20 | | |
| 23 | НЛ-ПРУ3 | Прижим | 430 | | |
| 24 | К1166У3 | Подвеска | 130 | | |
| 25 | К168У3 | Соединитель перегородок | 1000 | | |
| 26 | К341У2 | Подвеска закладная | 360 | | |
| 27 | К1082У2 | Ввод гибкий | 16 | | |
| 28 | К1088У2 | Ввод гибкий | 10 | | |
| 29 | Т.пр. 5.407-7, Ц14 | Гибкий токоподвод. исп.4 | 1 | | |
| 30 | Т.пр. 5.407-7, Ц13 | Гибкий токоподвод. исп.1 | 1 | | |
| 31 | Т.пр. 5.407-7, Ц48 | Кронштейн правый | 2 | | |
| 32 | Т.пр. 5.407-7, Ц53 | Поводок | 2 | | |
| 33 | Т.пр. 5.407-71 | Шинопровод ШМА-16У3 | | | |
| | а. У331У3 | Секция прямая | 2 | | |
| | б. У334У3 | Секция подгоночная | 2 | | |
| | в. У3343У3 | Секция присоединительная фазировочная | 4 | | |
| | г. У3337У3 | Секция угловая горизонтальная | 4 | | |

Привязан

Инв. №

| | | | |
|---|---|---|---|
| Нач.отд. | Попов | Подпись | |
| Н.контр. | Кудрящов | " | |
| Гл.спец. | Кудрящов | " | |
| Рук.гр. | Тарасова | " | |
| Инж. | Филиппова | " | |

902-1-113.87 ЭМ

Канализационная насосная станция при глубине заложения коллектора-4,0м

Расположение электрооборудования и прокладка кабелей. Вент камеры. План на отм. ±0.00

| Стадия | Лист | Листов |
|---|---|---|
| Р | 37 | |

МЖКХ РСФСР
Гипрокоммунводоканал Ленинградское отделение

МФ2417-07 40

Инв. № подл. | Подпись и дата | Взам. инв. №

## План на отм. ±0,00

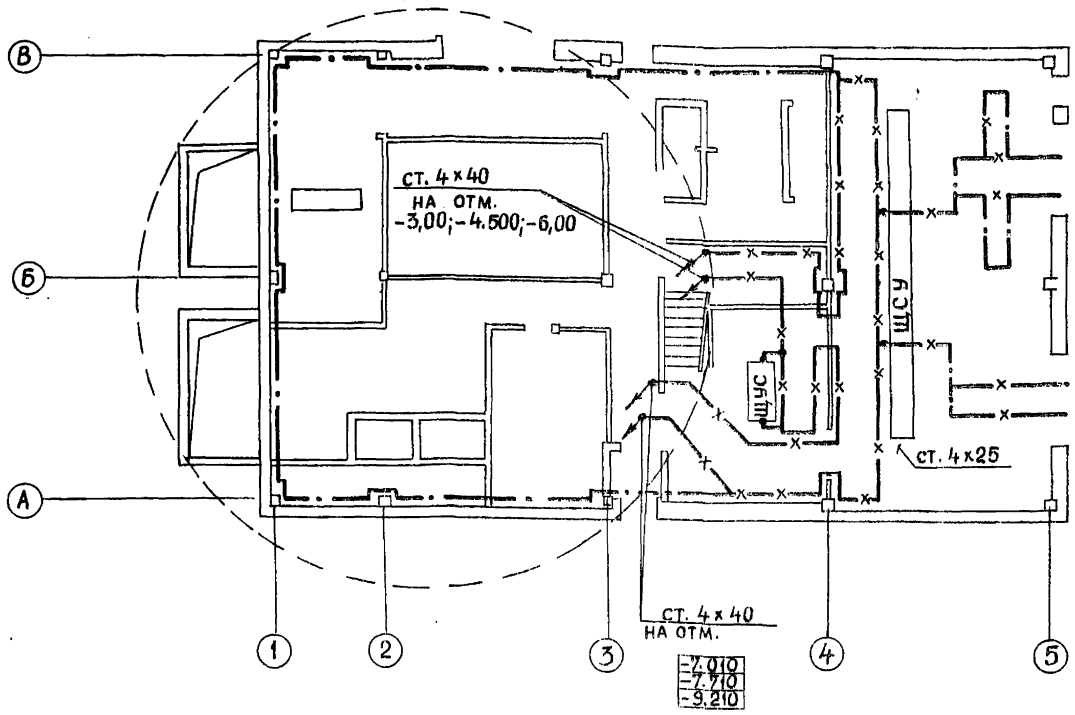


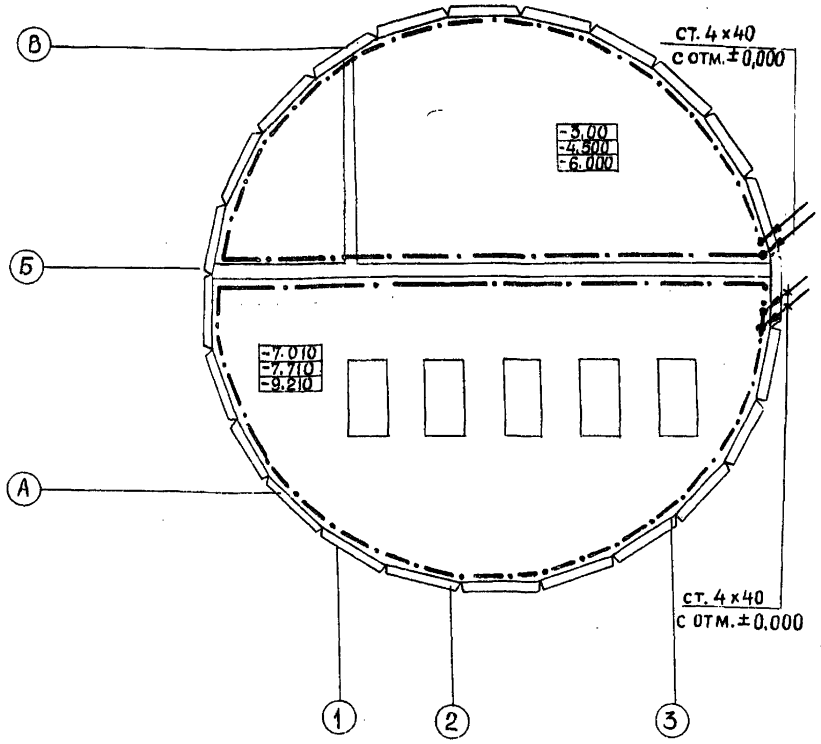


1. Заземлению подлежат все металлические, нормально не находящиеся под напряжением, части электрооборудования.
2. Сопротивление заземляющего устройства в любое время года не должно быть более 4см.
3. Внутренний контур заземления выполнить из полосовой стали сеч. 40×4мм и проложить на расстоянии 0,5м от пола с креплением к стене через каждые 0,8м и присоединить к нулевым жилам питающих кабелей.
4. Все металлические конструкции, а также технологические трубопроводы, при вводе в здание присоединить к внутреннему контуру заземления выполнить в соответствии с требованиями СН102-76 „Инструкции по выполнению заземления в электроустановках" и ПУЭ 1986г. Глава I-7.
5. В качестве естественных заземлителей используются железобетонные и металлические конструкции здания, соединённые в непрерывную электрическую цепь для заземления нетоковедущих частей электрооборудования на колоннах предусмотрены закладные детали. Эти мероприятия выполняются по чертежам марки КЖ.

| Поз. | Обозначение или тип изделия | Наименование | Кол. | Примечание |
|---|---|---|---|---|
| 1 | ГОСТ 103-76 | Сталь полосовая 4×25 | т 0,178 | |
| 2 | —"— | Сталь полосовая 4×40 | т 0,316 | |
| | | | | |

Привязан

Инв. №

| | | | |
|---|---|---|---|
| Нач. отд. | Попов | | |
| Н. контр. | Кудряшов | | |
| Гл. спец. | Кудряшов | | |
| Рук. гр. | Тарасова | | |
| Инж. | Филиппов | | |

902-1-113.87 ЭМ

Канализационная насосная станция при глубине заложения коллектора -4,0м

Заземление

| Стадия | Лист | Листов |
|---|---|---|
| Р | 38 | |

МЖКХ РСФСР
ГИПРОКОММУНВОДОКАНАЛ
Ленинградское отделение

МФ2417-07 41

Инв. № подл. | Подпись и дата | Взам. инв. №

Типовой проект 902-1-113.87 Альбом 7

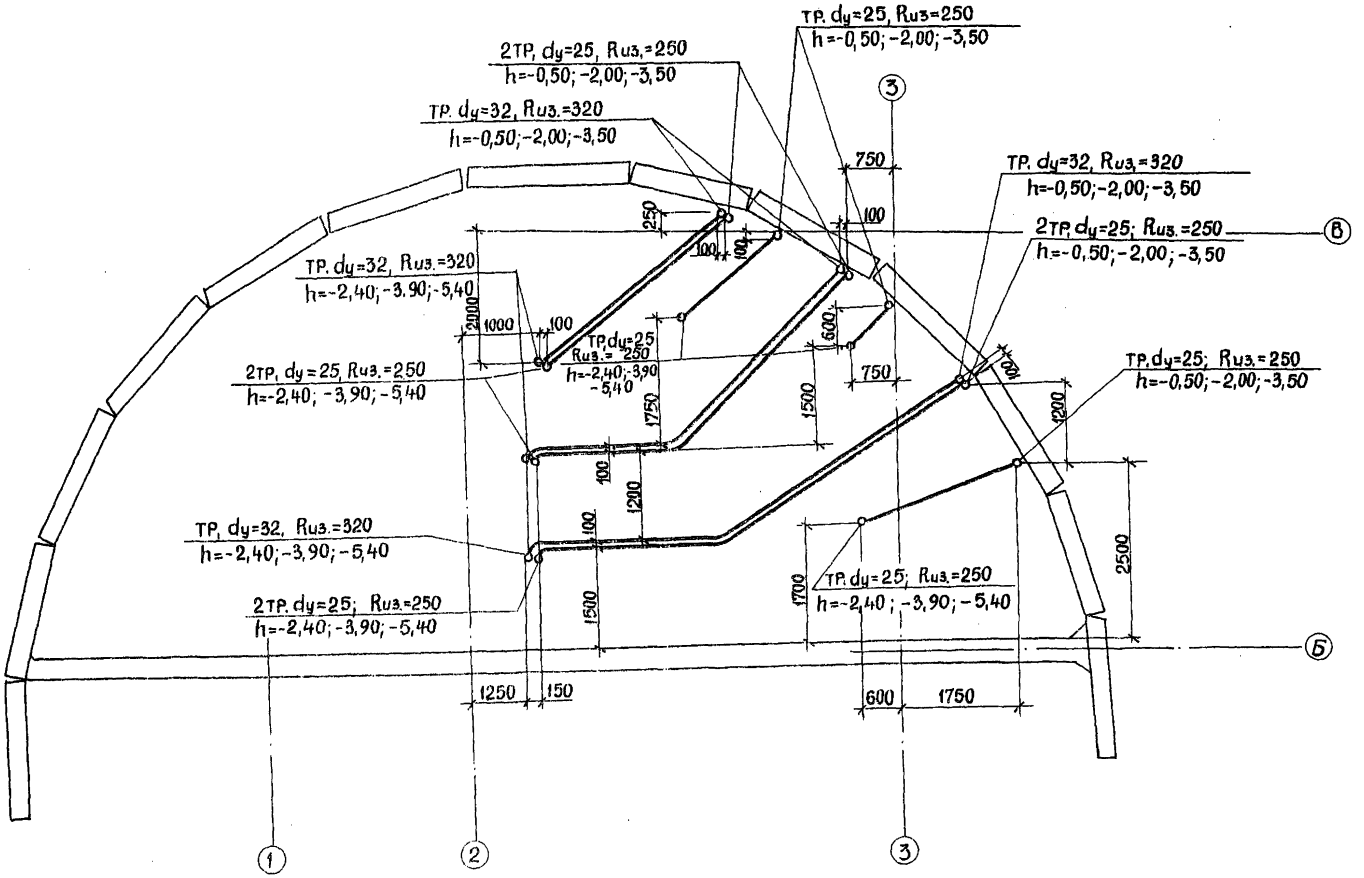


| | | | | | |
|---|---|---|---|---|---|
| | | | | 902-1-113.87 ЭМ | |
| Привязан | | | | Канализационная насосная станция при глубине заложения коллектора -4,0м | Стадия: Р; Лист: 39; Листов: |
| | Нач.отд. | Попов | Подпись | | |
| | Н.контр. | Кудряшов | " | | |
| | Гл.спец. | Кудряшов | " | План прокладки труб (начало) | МЖКХ РСФСР ГИПРОКОММУНВОДОКАНАЛ Ленинградское отделение |
| Инв. № | Рук.гр. | Тарасова | " | | |
| | Инж. | Филиппова | " | | |

Инв. № подл. | Подпись и дата | Взам. инв. №

Пров. 16.04.89г. Коп.

МФ2417-07 42

Типовой проект 902-1-113.87 Альбом 7

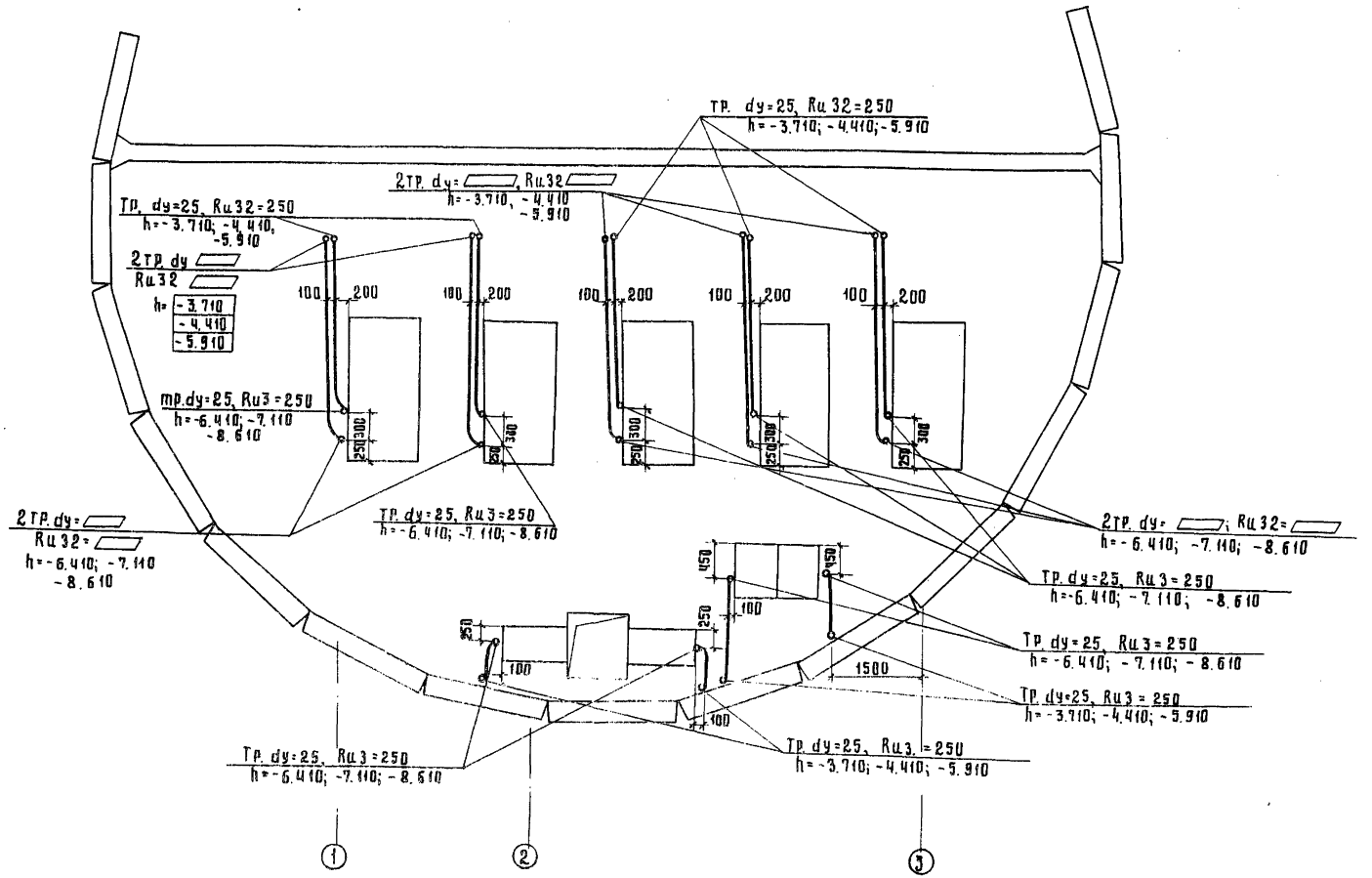


| | | | | | | | |
|---|---|---|---|---|---|---|---|
| | | | | | 902-1-113.87 | ЭМ | |
| Привязан | | | | | | | |
| | | | Нач. отд. | Попов | Подпись | Канализационная насосная станция при глубине заложения коллектора -4.0м. | Стадия: Р; Лист: 40; Листов: |
| | | | Н.контр. | Кудряшов | -"- | | |
| | | | Гл.спец. | Кудряшов | -"- | План прокладки труб (окончание) | МЖКХ РСФСР ГИПРОКОММУНВОДОКАНАЛ Ленинградское отделение |
| | | | Рук.гр. | Тарасова | -"- | | |
| Инв. № | | | Инж. | Филиппова | -"- | | |

МФ 2417-07 43

Инв. № подл. | Подпись и дата | Взам. инв. №

## ПЛАН НА ОТМ. ±0.000

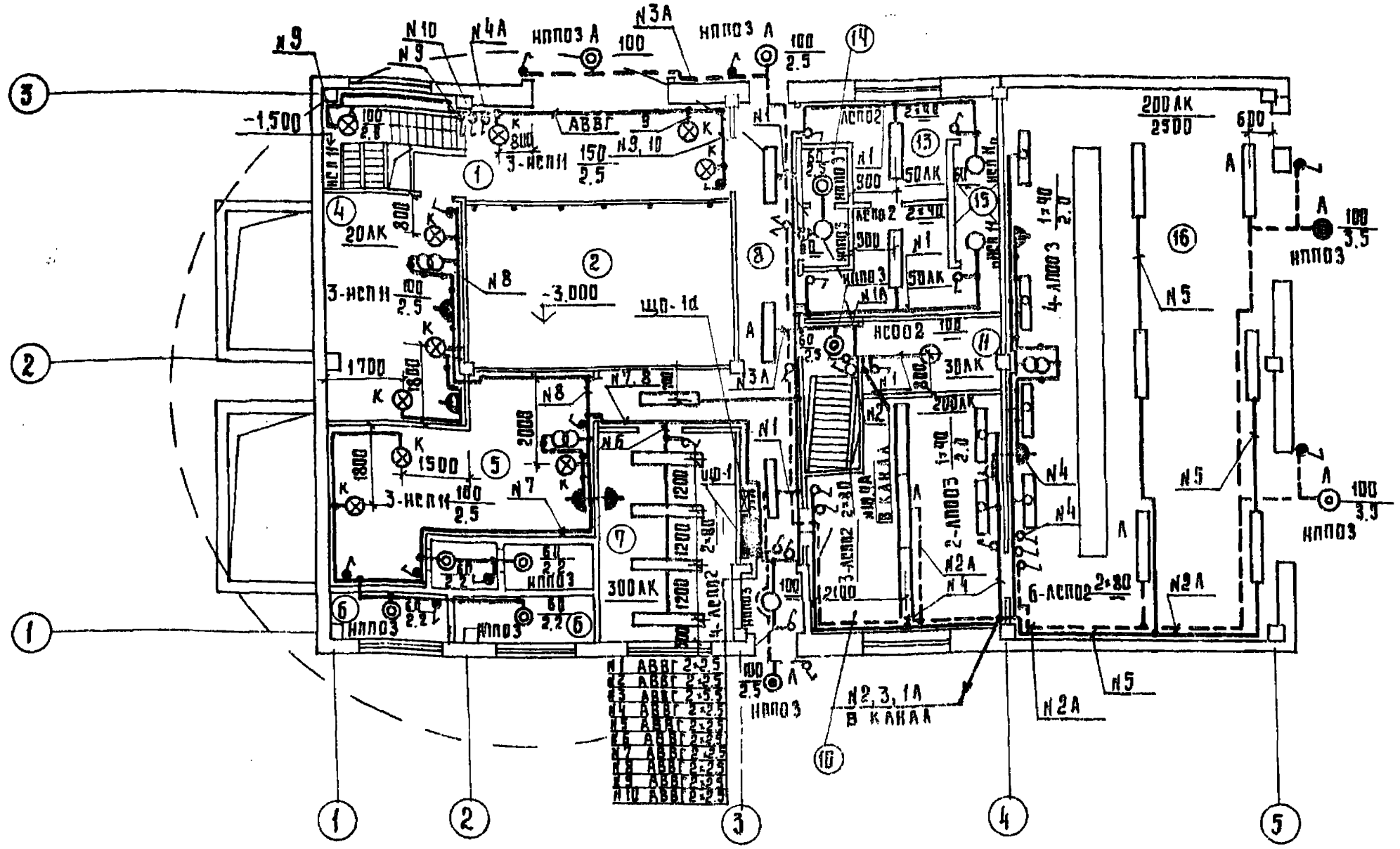


| Номер по плану | Наименование помещений | Площадь м² | Категория производства по взрывной, взрыво-пожарной и пожарной опасности |
|---|---|---|---|
| 1 | 2 | 3 | 4 |
| 1 | Приемный резервуар | 20.78 | Д |
| 2 | Приемный резервуар | 80.26 | Д |
| 3 | Машинный зал | 80.26 | Д |
| 4 | Вытяжная венткамера | 16.09 | Д |
| 5 | Приточная венткамера | 25.32 | Д |
| 6 | Форкамера | 7.38 | — |
| 7 | Мастерская | 13.67 | — |
| 8 | Коридор | 20.8 | — |
| 9 | Тамбур | 1.68 | — |
| 10 | Помещение дежурного персонала | 21.9 | Г |
| 11 | Кладовая | 5.68 | — |
| 12 | Гардероб уличной и дом. одежды | 7.69 | — |
| 13 | Гардероб рабочей одежды | 7.69 | — |
| 14 | Санузел | 2.66 | — |
| 15 | Душевая | 2.5 | — |
| 16 | Помещение трансформаторных подстанций | 75.02 | Г |

| Номер щитка | Тип | Установленная мощность квт | Номера автоматических выключателей | | | | Ток расцепителя, А | |
|---|---|---|---|---|---|---|---|---|
| | | | Однополюсные | | Трехполюсные | | На вводе | На линиях |
| | | | Занятые | Резервные | Занятые | Резервные | | |
| ЩО-1 | ЯОУ-8502 | 7.78 | 11 | 1 | — | — | — | 16 |
| ЩО-1а | ЯОУ-8501 | 2.04 | 4 | 2 | — | — | — | 16 |

1. Напряжение сети общего освещения 380/220В, у ламп-220В, ремонтного освещения-36В.
2. Групповая сеть освещения выполняется кабелем АВВГ, прокладываемым открыто по потолку и стенам на скобах.
3. Все металлические нетоковедущие части осветительного электрооборудования должны быть занулены. Для зануления использовать нулевую жилу кабеля.
4. Условные обозначения приняты по ГОСТу 2.754-72 и ГОСТ 21-608-84

| | | | |
|---|---|---|---|
| Нач.отд | Попов | Подпись | |
| Н.контр. | Кудряшов | -"- | |
| Гл.спец | Кудряшов | -"- | |
| Рук.гр. | Тарасова | -"- | |
| Инж | Осипова | -"- | |

Привязан

Инв. №

**902-1-113.87 ЭМ**

Канализационная насосная станция при глубине заложения коллектора -4.0м.

Электрическое освещение План (начало)

| Стадия | Лист | Листов |
|---|---|---|
| Р | 41 | |

МЖКХ РСФСР ГИПРОКОММУНВОДОКАНАЛ Ленинградское отделение

Инв.№ подл. | Подпись и дата | Взам. инв.№

Типовой проект 902-1-113.87 Альбом 7

План на отм. -3.000; -4.500; -6.000; -7.010; -7.710; -9.210

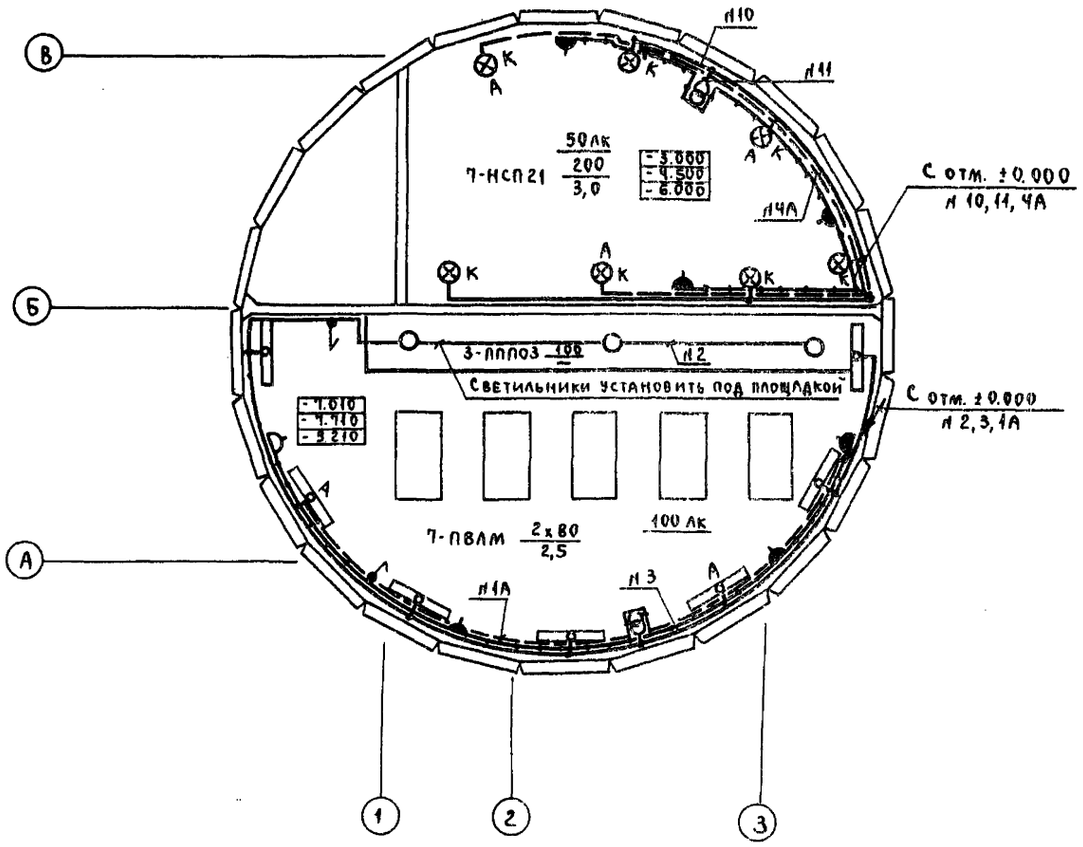


План на отм. -3.300; -4.000; -5.500

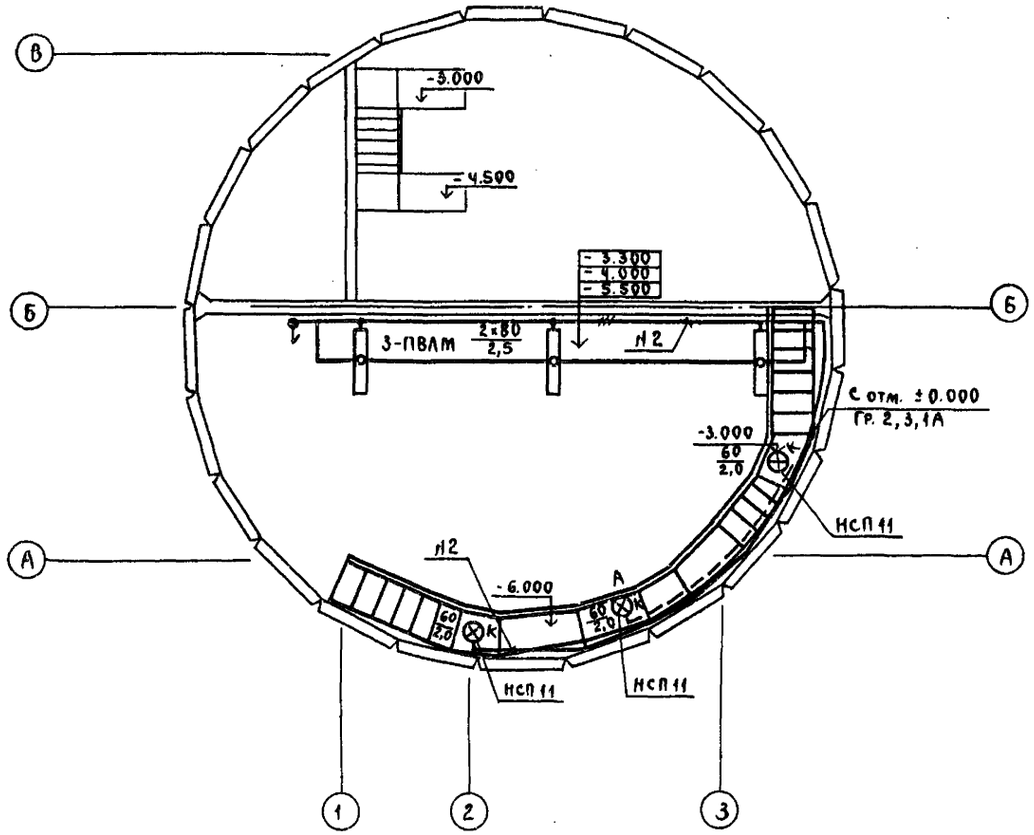


| | | | | | | | |
|---|---|---|---|---|---|---|---|
| Привязан | | | | | 902-1-113.87 ЭМ | | |
| | | | | | | | |
| | | | | Нач.отд. | Попов | Подп. | Канализационная насосная станция при глубине заложения коллектора -4,0м | Стадия | Лист | Листов |
| | | | | Н.контр. | Кудряшов | " | | Р | 42 | |
| | | | | Гл.спец. | Кудряшов | " | Электрическое освещение План (окончание) | МЖКХ РСФСР Гипрокоммунводоканал Ленинградское отделение | | |
| | | | | Рук.гр. | Тарасова | " | | | | |
| Инв. № | | | | Инж. | Осипова | " | | | | |

Инв. № подл. | Подпись и дата | Взам. инв. №

Подп. Жил 13.1.89 Коп. Шиш

МФ 2417-07 45

Типовой проект 902-1-113.87 Альбом 7

ЩСУ

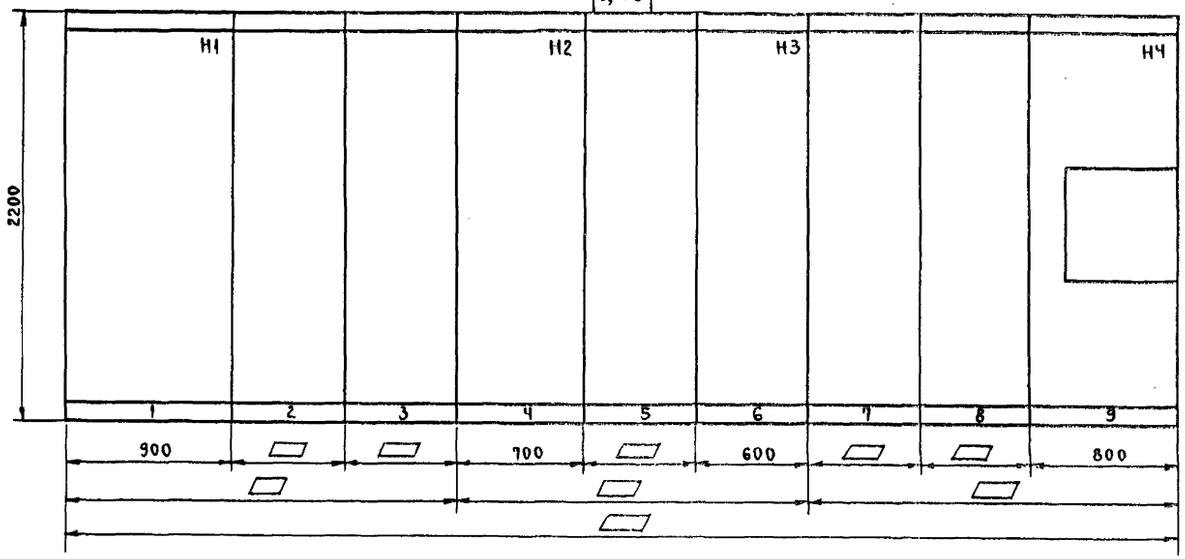


ЩУС

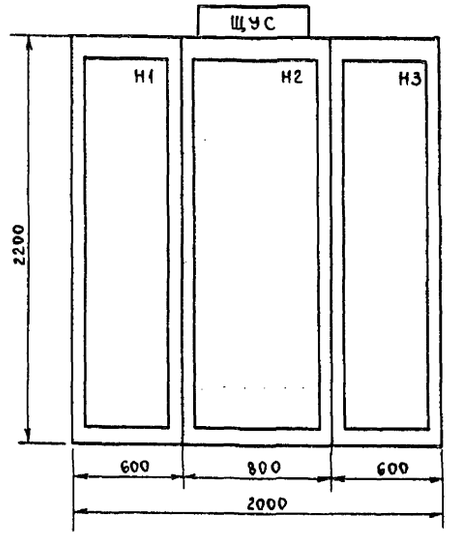


ПУН

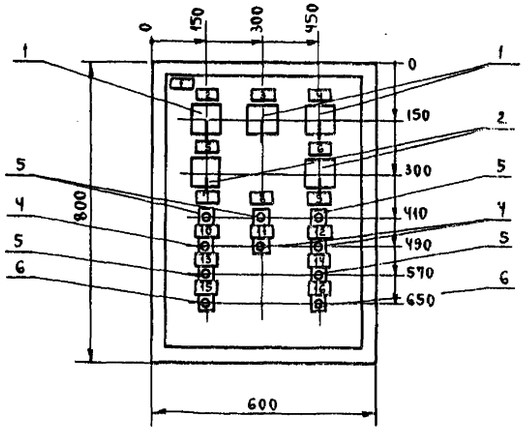


28 ПМ
Дверь шкафа
Вид спереди

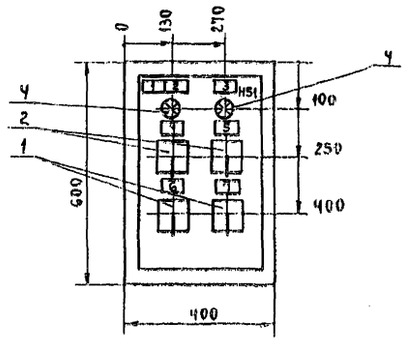


25 ПМ
Дверь шкафа
Вид спереди

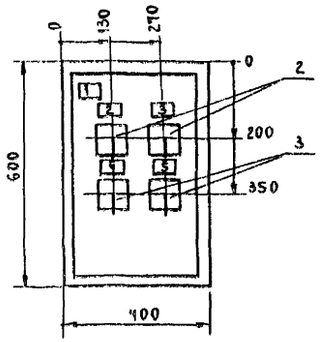


ЯУП
Дверь шкафа
Вид спереди

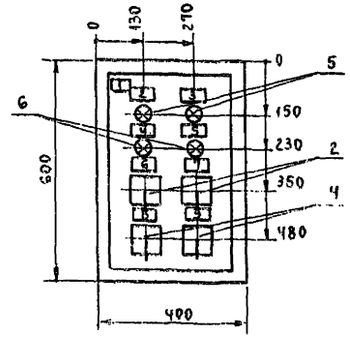


Инв. № подл. | Подпись и дата | Взам. инв. №

Привязан

Инв. №

| | | | |
|---|---|---|---|
| Нач. отд. | Попов | Подп. | |
| Н. контр. | Кудряшов | " | |
| Гл. спец. | Кудряшов | " | |
| Рук. гр. | Тарасова | " | |
| Инж. | Филиппова | " | |

902-1-113.87 ЭМ.Н1

Канализационная насосная станция при глубине заложения коллектора -4,0 м

Щсу, щус, пун, яуп, 25пм, 28 пм. Эскизы общих видов.

| Стадия | Лист | Листов |
|---|---|---|
| Р | 43 | |

МНИКХ РСФСР
Гипрокоммунводоканал
Ленинградское отделение

Печать 13.1.89г Коп

МФ 2417-07 46

Типовой проект 902-1-113.87 Альбом 7

# Опросный лист №

Для заказа комплектной трансформаторной подстанции мощностью _____ кВА 19 г.

## Запрашиваемые данные

Заказчиком

| | | | |
|---|---|---|---|
| Наименование и адрес | Заказчика | | |
| | Проектной организации | | |
| | Объекта | | |
| Реквизиты заказчика | Платежные | | |
| | Отгрузочные | | |
| Трансформатор силовой | Тип, мощность, кВА | | |
| | Напряжение - 6/0,4кв или 10/0,4кв | | |
| | Схема группа соединения | Масляный У/У-0 или Δ/Y-11 | Δ/Y-11 |
| | | Сухой Δ/Y-11 | — |
| Климатическое исполнение и категория размещения | У3 или Т3 | Однорядная однотрансформаторная левого или правого исп. | Однорядная однотрансформаторная правого исполнения |
| | | Двухтрансформаторная - однорядная или двухрядная | — |
| | У1 | Однорядная-однотрансформаторная или двухтрансформаторная | — |
| Нейтраль | Изолированная или глухозаземленная | | глухозаземленная |
| Тип вводного устройства высокого напряжения | | | ШВВ-2У3 |
| Приспособление для подъема и съема выключателей | | | — |
| Количество подстанций | | | 1 |
| Язык надписей при поставке на экспорт | | | — |

| Порядковый № ячейки аппарата | Аппарат: Тип | Аппарат: Каталожный № или ном. ток расц. выкл. | Возможная замена другим аппаратом: Тип | Возможная замена другим аппаратом: Каталожный № или ток плавкой вставки | Номинальный ток трансформатора тока (А) | Шкала амперметра (А) |
|---|---|---|---|---|---|---|
| 1 | ВА55-41 | | | | | |
| 2 | | | | | 400/5 | 0÷400 |
| 3 | | | | | 800/5 | 0÷600 |

Заполняется

Порядок номеров ячеек автомата

| | |
|---|---|
| Порядок номеров ячеек автомата | 1 |
| | 2 |
| | 3 |
| Шкафы РУНН: Назначение | ШНВ-2У3 |
| Шкафы РУНН: Номер по плану | 1 1т |

Схема принципиальная однолинейная

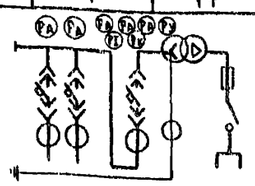

Номер ячейки выключат. 3 2 1

План подстанции

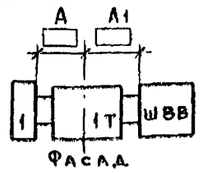


| | | | 630 кВА | 1000 кВА |
|---|---|---|---|---|
| Трансформатор силовой | Тип, мощность, кВА | | ТМ3-630 | ТМ3-1000 |
| Аппарат | Тип | 2 | | |
| | | 3 | | |
| | Каталожный № или ном. ток, плавкой вставки | 1 | | |
| | | 2 | 1000А | 1600А |
| | | 3 | | |
| Номинальный ток трансформатора тока (А) | | | 1000/5 | 1500/5 |
| Шкала амперметра (А) | | | 0÷1000 | 0÷1500 |
| План подстанция | А1 (мм) | | 1170 | 1285 |
| | А (мм) | | 935 | 985 |

Изготовитель: Хмельницкий завод трансформаторных подстанций ПО „Укрэлектроаппарат" ТУ16-674.029-84.

Привязан

Инв. №

902-1-113.87 ЭМ.Л01

| | | | |
|---|---|---|---|
| Нач. отд. | Попов | | |
| Н. контр. | Завьялова | | |
| Гл. спец. | Сомик | | |
| Рук. гр. | Завьялова | | |
| Ст. инж. | Прокофьева | | |

Канализационная насосная станция при глубине заложения коллектора - 4,0 м

Опросный лист для заказа 1 КТП

| Стадия | Лист | Листов |
|---|---|---|
| Р | 44 | |

МЖКХ РСФСР ГИПРОКОММУНВОДОКАНАЛ Ленинградское отделение

Инв. № подл. | Подп. и дата | Взам. инв. №

Пров. [signature] 10.04.89г. Коп. [signature]

Типовой проект 902-1-113.87 Альбом 7

# Опросный лист №

для заказа комплектной трансформаторной подстанции мощностью ____ кВА 19 г.

## Запрашиваемые данные

| | | | | |
|---|---|---|---|---|
| Наименование и адрес | Заказчика | | | |
| | Проектной организации | | | |
| | Объекта | | | |
| Реквизиты заказчика | Платёжные | | | |
| | Отгрузочные | | | |
| Трансформатор силовой | Тип, мощность, кВА | | | |
| | Напряжение - 6/0,4 кв или 10/0,4 кв | | | |
| | Схема и группа соединения | Масляный | Y/Y-0 или Δ/Y-11 | Δ/Y-11 |
| | | Сухой | Δ/Y-11 | — |
| Климатическое исполнение и категория размещения | У3 или Т3 | Однорядная-однотрансформаторная левого или правого исполнен. | | Однорядная однотрансформаторная левого исполнения |
| | | Двухтрансформаторная-однорядная или двухрядная | | — |
| | У1 | Однорядная-однотрансформаторная или двухтрансформаторная | | — |
| Нейтраль | Изолированная или глухозаземленная | | | глухозаземленная |
| Тип вводного устройства высокого напряжения | | | | ШВВ-2У3 |
| Приспособление для подъема и съема выключателей | | | | — |
| Количество подстанций | | | | 1 |
| Язык надписей при поставке на экспорт | | | | — |

| Порядковый № ячейки аппарата | Аппарат: Тип | Аппарат: Каталожный № или ном. ток расц. выкл. | Возможная замена другим аппаратом: Тип | Возможная замена другим аппаратом: Каталожный № или ток плавкой вставки | Номинальный ток трансформатора тока (А) | Шкала амперметра (А) |
|---|---|---|---|---|---|---|
| 1 | ВА55-41 | | | | | |
| 2 | | | | | 400/5 | 0÷400 |
| 3 | | | | | 600/5 | 0÷600 |

## Заполняется заказчиком

| | | | |
|---|---|---|---|
| Порядок номеров ячеек автомата | | | 1 |
| | | | 2 |
| | | | 3 |
| Шкафы РУНН | Назначение | | ШНВ-2У3 |
| | Номер по плану | 2Т | 1 |
| Схема принципиальная однолинейная | | | |
| Номер ячейки выключателя | | | 1 2 3 |

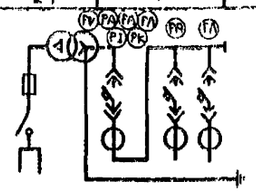


План подстанции

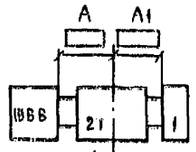


Фасад

| | | | 630 кВА | 1000 кВА |
|---|---|---|---|---|
| Трансформатор силовой | Тип, мощность, кВА | | ТМ3-630 | ТМ3-1000 |
| Аппарат | Тип | 2 | | |
| | | 3 | | |
| | Каталожный № или ном. ток расцепителя выключателя | 1 | | |
| | | 2 | 1000А | 1600А |
| | | 3 | | |
| Номинальный ток трансформатора тока (А) | | | 1000/5 | 1500/5 |
| Шкала амперметра (А) | | | 0÷1000 | 0÷1500 |
| План подстанции | А1 (мм) | | 1170 | 1285 |
| | А (мм) | | 935 | 985 |

Изготовитель: Хмельницкий завод трансформаторных подстанций ПО „Укрэлектроаппарат" ТУ16-674.023-84.

| | | | |
|---|---|---|---|
| Инв. № | | | |
| Нач. отд. | Попов | Подп. | |
| Н. контр. | Завьялова | " | |
| Гл. спец. | Сомин | " | |
| Рук. гр. | Завьялова | " | |
| Ст. инж. | Прокофьева | " | |

Привязан

902-1-113.87 ЭМ. Л02

Канализационная насосная станция при глубине заложения коллектора - 4,0 м

Опросный лист для заказа 2КТП

| Стадия | Лист | Листов |
|---|---|---|
| Р | 45 | |

МЖКХ РСФСР ГИПРОКОММУНВОДОКАНАЛ Ленинградское отделение

Инв. № подл. | Подпись и дата | Взам. инв. №

Попов 13.1.89 Коп. Ишер

МФ 2417-07 48

Типовой проект 902-1-113.87 Альбом 7

## Ведомость рабочих чертежей основного комплекта

| Лист | Наименование | Примечание |
|---|---|---|
| 1 | Общие данные | |
| 2 | Схема функциональная | |
| 3 | Приточная установка П1 (П3). | |
| | Схема функциональная | |
| 4 | Приточная установка П1 | |
| | Схема регулирования | |
| 5 | Приточная установка П3 | |
| | Схема регулирования | |
| 6 | Схема питания | |
| 7 | Схема подключения приборов технологического контроля | |
| 8 | Щит КИП. Эскиз общего вида | |
| | Схема подключения | |
| 9 | Схема внешних проводок (начало) | |
| 10 | Схема внешних проводок (продолжение) | |
| 11 | Схема внешних проводок (продолжение) | |
| 12 | Схема внешних проводок (продолжение) | |
| 13 | Схема внешних проводок (окончание) | |
| 14 | План расположения (начало) | |
| 15 | План расположения (окончание) | |
| 16 | Установка разделителя мембранного РМ5320 | |
| | Общий вид | |

## Ведомость ссылочных и прилагаемых документов

| Обозначение | Наименование | Примечание |
|---|---|---|
| | Ссылочные документы | |
| ОСТ 36-27-77 | Приборы и средства автоматизации. Обозначения условные в схемах автоматизации технологических процессов | |
| ГОСТ 2.710-81 | Единая система конструкторской документации. Обозначения буквенно-цифровые в электрических схемах. | |
| ТМ4-142-75 | Термометр технический ртутный в оправе. Установка на трубопроводе Д >76мм | |
| ТМ4-143-75 | Термометр технический ртутный в оправе. Установка на трубопроводе Д45; 57мм | |
| ТМ4-144-75 | Термометр технический ртутный в оправе. Установка на трубопроводе Д14...38мм. | |
| ТМ4-49-73 | Термометр манометрический Установка на стене | |
| ТМ4-50-73 | Терморегулятор. Установка на стене | |
| ТМ4-52-73 | Датчик регулятора температуры Установка на стене. | |
| А12.018.010 | Установка терморегулятора ТУДЭ на расширителе трубопровода | |
| ТК4-3136-70 | Манометр в корпусе диаметром до 250мм с радиальным штуцером М20×1,5. Установка на трубопроводе (горизонтальном) Ру до 16 кгс/см² t до 80°С. | |
| ТК4-3138-70 | Манометр в корпусе диаметром до 250мм с радиальным штуцером М20×1,5. Установка на трубопроводе (горизонтальном). Ру до 16 кгс/см² t до 225°С. | |
| ТК4-3139-70 | Манометр в корпусе диаметром до 250мм с радиальным штуцером М20×1,5. Установка на трубопроводе (вертикальном) Ру до 16 кгс/см² t до 225° | |
| ТМ4-125-74 | Датчик сигнализатора уровня. Установка на резервуаре | |
| ТМ4-132-74 | Блок сигнализатора уровня Установка на стене | |
| ТМ4-1160-83 | Пост управления кнопочный серии ПКЕ112-2. Установка на панели. | |
| ТМ4-219-76 | Одиночное крепле[illegible] кабелей, проводов и труб на стене | |
| | Прилагаемые документы | |
| 902-1-113.87 АТХ.С01 | Спецификация оборудования | Альбом 9 |
| 902-1-113.87 АТХ.С02 | Спецификация щитов | Альбом 9 |
| 902-1-113.87 АТХ.ВМ | Ведомость потребности в материалах | Альбом 10 |

Рабочие чертежи основного комплекта марки АТХ выполнены в соответствии с действующими строительными нормами и правилами и предусматривают технические решения, обеспечивающие безопасность при соблюдении установленных правил безопасности эксплуатации здания.

Главный инженер проекта Подпись /Л.В. Давыдова/

Главный инженер проекта, осуществивший привязку

Инв.№ подл. | Подп. и дата | Взам. инв.№

Пров. [illegible] 10.01.89 Коп. [illegible]

Инв.№

| | | | |
|---|---|---|---|
| ГИП | Давыдова | | |
| Нач. отд. | Долотов | | |
| Н.контр. | Попов | | |
| Гл.спец. | Попов | | |
| Рук.гр. | Чубова | | |
| Ст.инж. | Радовицкая | | |

Привязан

902-1-113.87 АТХ

Канализационная насосная станция при глубине заложения коллектора -4.0м

| Стадия | Лист | Листов |
|---|---|---|
| Р | 1 | 16 |

Общие данные

МЖКХ РСФСР ГИПРОКОММУНВОДОКАНАЛ Ленинградское отделение

МФ2417-07 49

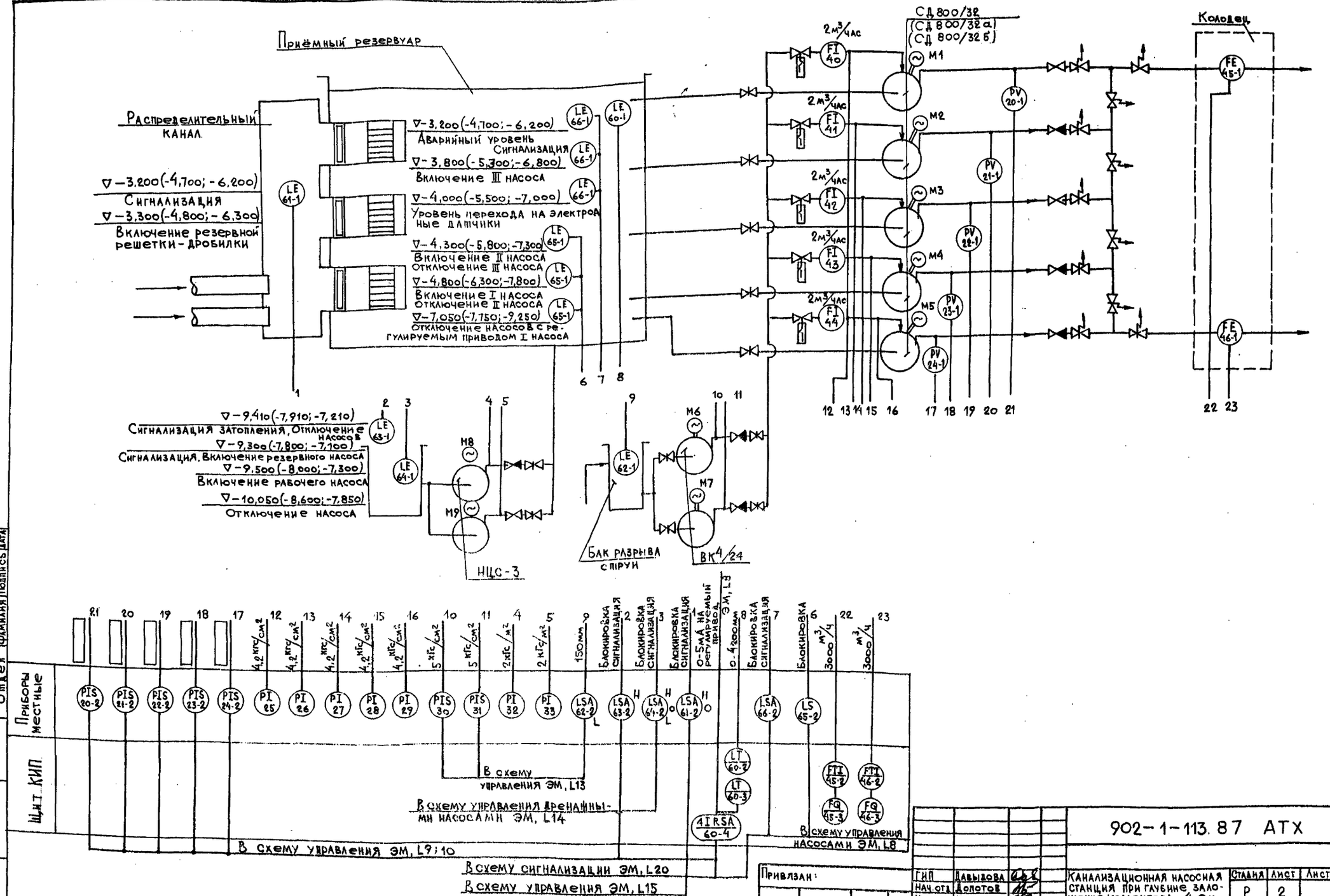


Типовой проект 902-1-113.87 Альбом 7

Согласовано

Отдел | Фамилия | Подпись | Дата

Инв. № подл. | Подпись и дата | Взам. инв. №

Привязан:

Инв. №

| | | |
|---|---|---|
| ГИП | Давыдова | |
| Нач.отд. | Долотов | |
| Н.контр. | Попов | |
| Гл.спец. | Попов | |
| Рук.гр. | Чубова | |
| Ст.инж. | Радовицкая | |

902-1-113.87 АТХ

Канализационная насосная станция при глубине заложения коллектора -4,0м

| Стадия | Лист | Листов |
|---|---|---|
| Р | 2 | |

Схема функциональная

МНКХ РСФСР
ГИПРОКОММУНВОДОКАНАЛ
Ленинградское отделение

МФ 2417-07 50

Копировал: А.И.

Формат: А2

Типовой проект 902-1-113.87 Альбом 7

## Приточная установка П1(П3)

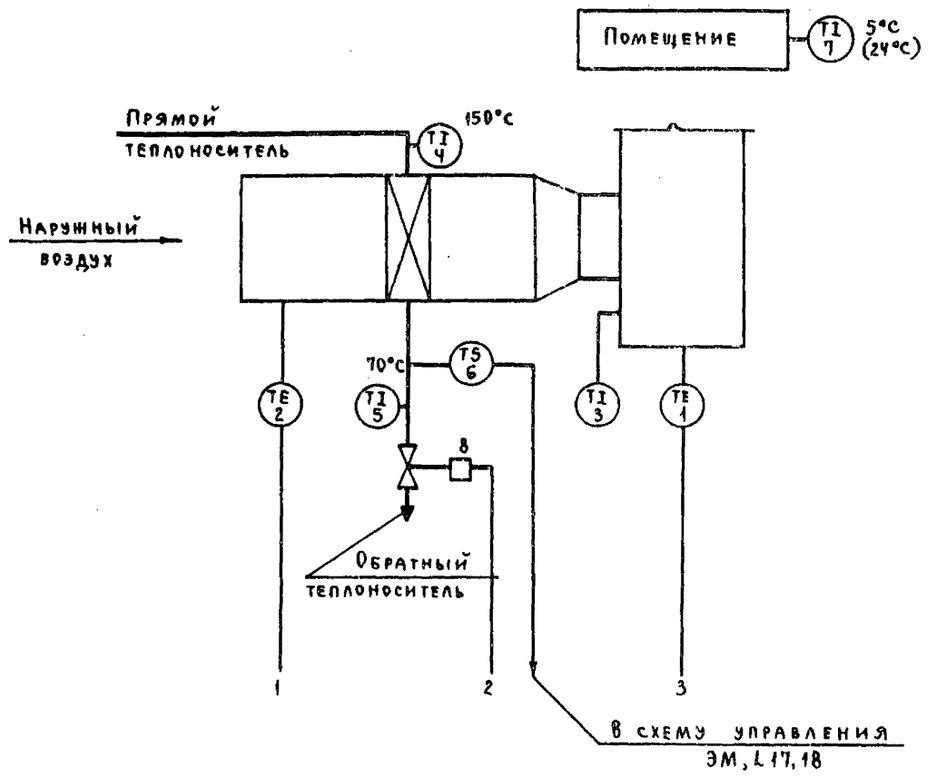


## Узел управления

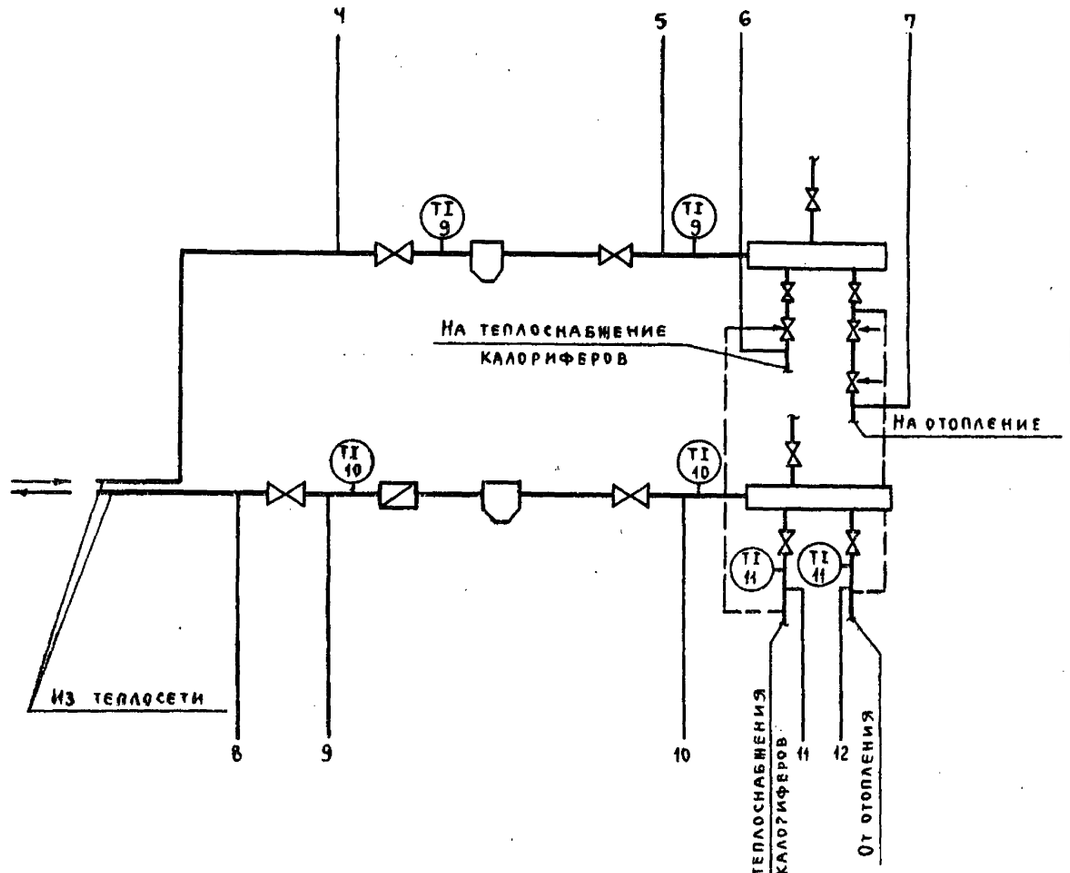


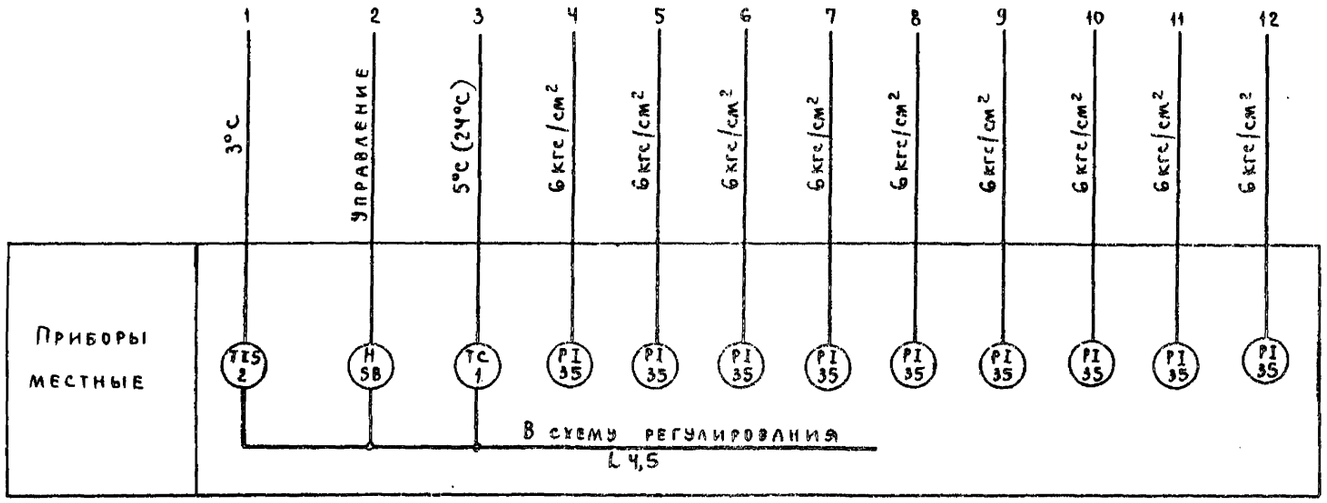


Схема разработана для вентсистемы П1 и применима для вентсистемы П3.

| | | | | | | |
|---|---|---|---|---|---|---|
| Привязан | | | | 902-1-113.87 АТХ | | |
| | Нач.отд. | Долотов | подп. | Канализационная насосная станция при глубине заложения коллектора - 4,0м | Стадия | Лист | Листов |
| | Н. контр. | Попов | " | | Р | 3 | |
| | Гл.спец. | Попов | " | Приточная установка П1(П3) Схема функциональная. | МЖКХ РСФСР Гипрокоммунводоканал Ленинградское отделение | | |
| Инв. № | Рук.гр. | Чубова | " | | | | |
| | Ст.инж. | Радовицкий | " | | | | |

Инв. № подл. | Подпись и дата | Взам. инв. №

Подп. 13.7.89г. Коп.

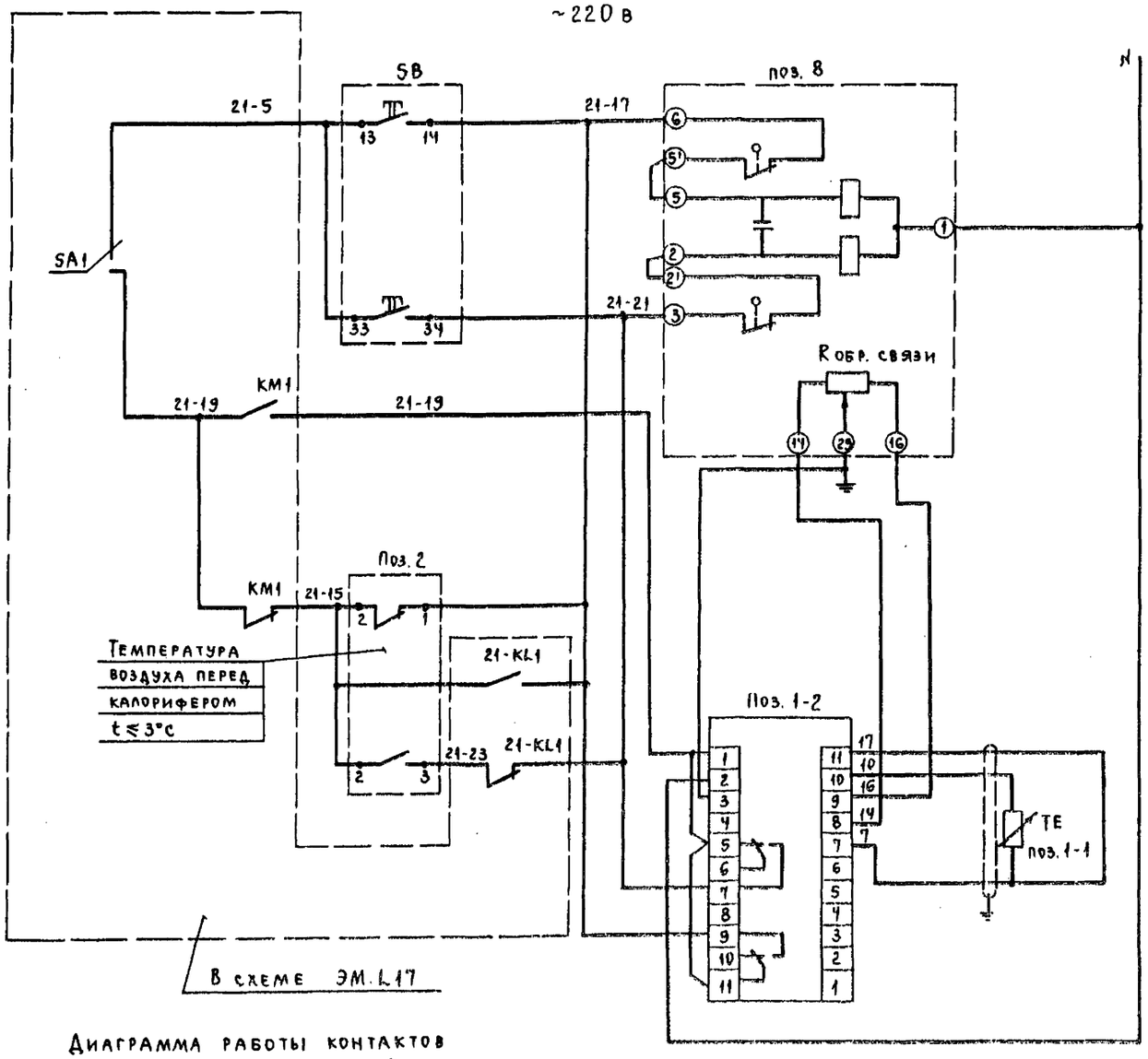


| | |
|---|---|
| Местное управление клапаном на теплоносителе | Открыть |
| | Закрыть |
| Автоматическое управление клапаном на теплоносителе | |

| Поз., обознач. | Наименование | Кол. | Примечание |
|---|---|---|---|
| | По месту | | |
| 1 | Термопреобразователь сопротивления | 1 | |
| | медный в комплекте с регулятором | | |
| | температуры электрическим пропор- | | |
| | циональным ТЭ2П. Пределы регулиро- | | |
| | вания 0-40°С. | | |
| 2 | Термометр, показывающий сигнализи- | 1 | |
| | рующий ТКП-100 Эк. Пределы измере- | | |
| | ния -25°- +35°С. | | |
| 6 | Устройство терморегулирующее | 1 | |
| | ТУДЭ-2-2. Пределы измерения 0-100°С | | |
| 8 | Клапан регулирующий 25ч 939 нж | 1 | Заказывается |
| | с исполнительным механизмом | | в теплотехниче- |
| | МЭО-0,63 | | ской части проекта |
| SB | Пост управления кнопочный | 1 | |
| | ПКЕ-212-2У3-3/4" ТУ16-642006-83 | | |

Диаграмма работы контактов терморегулирующего устройства поз. 6

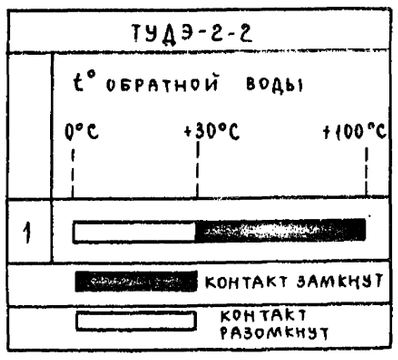


Контакт в схему управления вентилятором ЭМ, L17

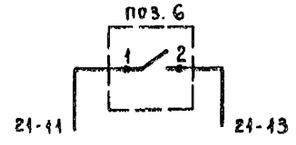


Инв. № подл. | Подпись и дата | Взам. инв. №

| | | | |
|---|---|---|---|
| Привязан | | | |
| Инв. № | | | |

| | | |
|---|---|---|
| Нач. отд. | Долотов | Подп. |
| Н. контр. | Попов | " |
| Гл. спец. | Попов | " |
| Рук. гр. | Чубова | " |
| Ст. инж. | Радовицкая | " |

902-1-113.87 АТХ

| | | |
|---|---|---|
| Канализационная насосная станция при глубине заложения коллектора -4,0 м | Стадия | Лист | Листов |
| | Р | 4 | |
| Приточная установка П1. Схема регулирования. | МЖКХ РСФСР ГИПРОКОММУНВОДОКАНАЛ Ленинградское отделение | | |

Типовой проект 902-1-113.87 Альбом 7

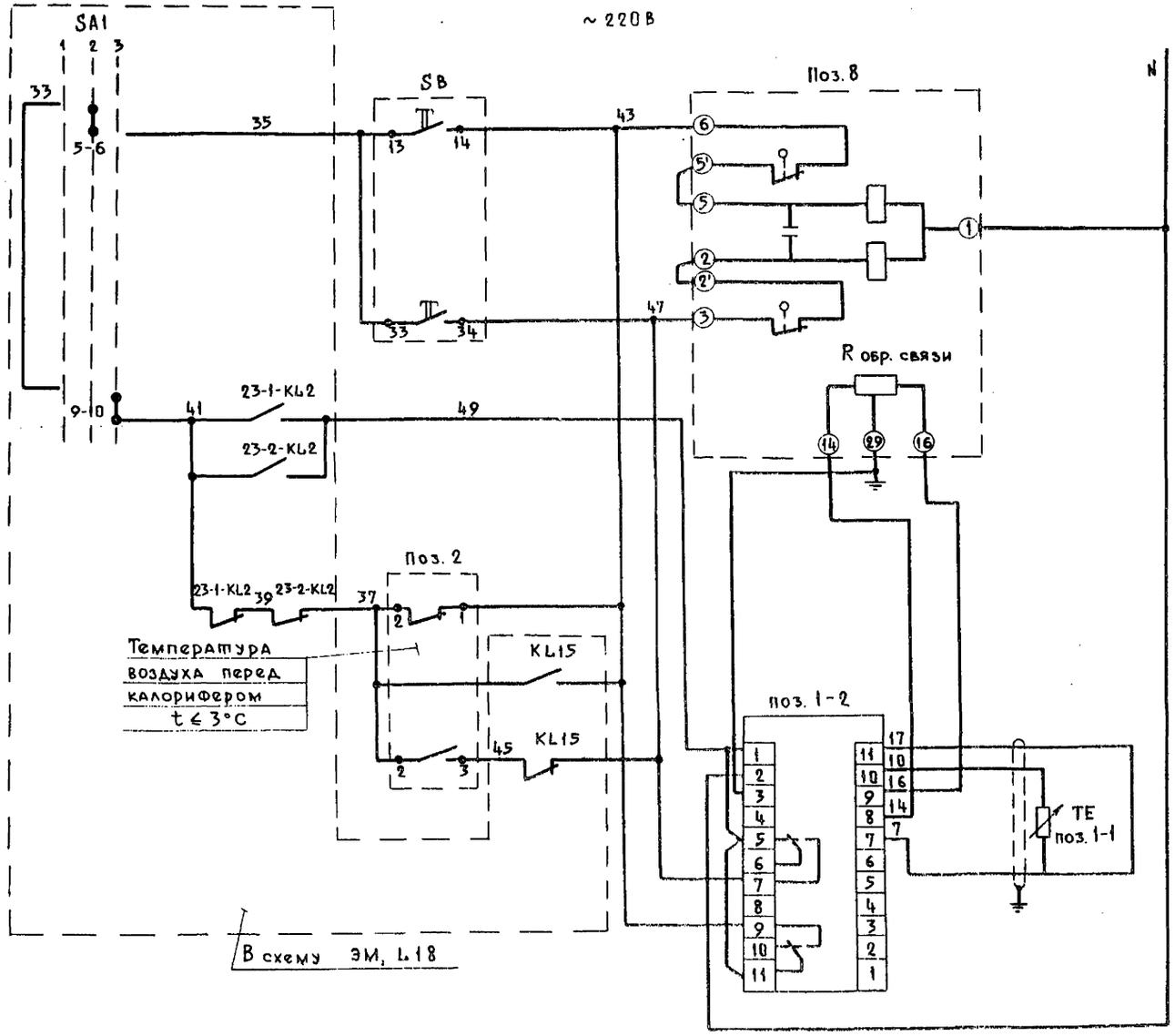


| Местное управление клапаном на теплоносителе | Открыть |
|---|---|
| | Закрыть |
| Автоматическое управление клапаном на теплоносителе | |

| Поз. обознач. | Наименование | Кол. | Примечание |
|---|---|---|---|
| | По месту | | |
| 1 | Термопреобразователь сопротивления | 1 | |
| | медный в комплекте с регулятором | | |
| | температуры электрическим пропорциональным ТЭ2П. Пределы регулирования | | |
| | 0-40°С. | | |
| 2 | Термометр, показывающий сигнализирующий ТКП-100Эк. Пределы измерений - 25°- + 30°С. | 1 | |
| 6 | Устройство терморегулирующее | 1 | |
| | ТУДЭ-2-2. Пределы измерений 0-100°С | | |
| 8 | Клапан регулирующий 25ч 939нж с | 1 | Заказывается в теплотехнической части проекта |
| | исполнительным механизмом МЭО-0,63 | | |
| SB | Пост управления кнопочный | | |
| | ПКЕ-712-2У3-3/4" ТУ16-642006-83 | 1 | |
| | | | |

Диаграмма работы контактов терморегулирующего устройства поз. 6

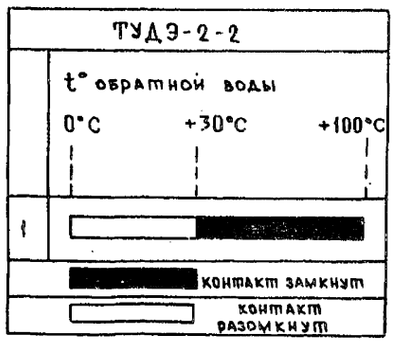


Контакт в схему управления вентилятором ЭМ, Ц18

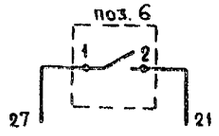


Инв. № подл. | Подп. и дата | Взам. инв. №

Привязан

Инв. №

| | | |
|---|---|---|
| Нач. отд. | Долотов | |
| Н. контр. | Попов | |
| Гл. спец. | Попов | |
| Рук. гр. | Чубова | |
| Ст. инж. | Радовицкая | |

902-1-113.87 АТХ

Канализационная насосная станция при глубине заложения коллектора-4,0м

Приточная установка П3
Схема регулирования

| Стадия | Лист | Листов |
|---|---|---|
| Р | 5 | |

МЖКХ РСФСР ГИПРОКОММУНВОДОКАНАЛ Ленинградское отделение

Пров. [signature] 10.04.89г. Коп. [signature]

МФ 2417-07 53

Типовой проект 902-1-113.87 Альбом 7

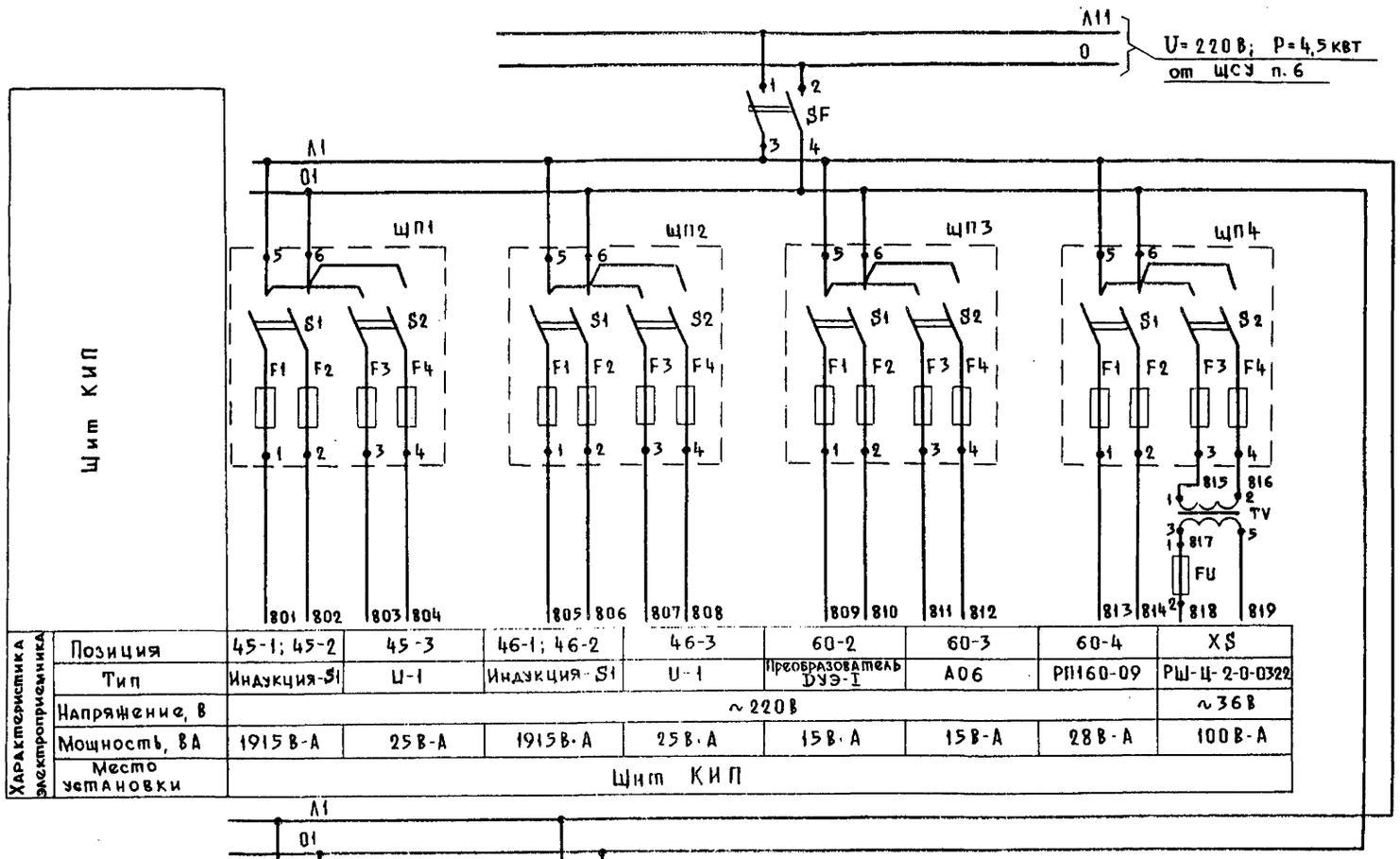


| Характеристика электроприемника | Позиция | 45-1; 45-2 | 45-3 | 46-1; 46-2 | 46-3 | 60-2 | 60-3 | 60-4 | XS |
|---|---|---|---|---|---|---|---|---|---|
| | Тип | Индукция-SI | U-1 | Индукция-SI | U-1 | Преобразователь ДУЭ-1 | А06 | РП160-09 | РШ-Ц-2-0-0322 |
| | Напряжение, В | ~220В | | | | | | | ~36В |
| | Мощность, ВА | 1915В·А | 25В·А | 1915В·А | 25В·А | 15В·А | 15В·А | 28В·А | 100В·А |
| | Место установки | Щит КИП | | | | | | | |

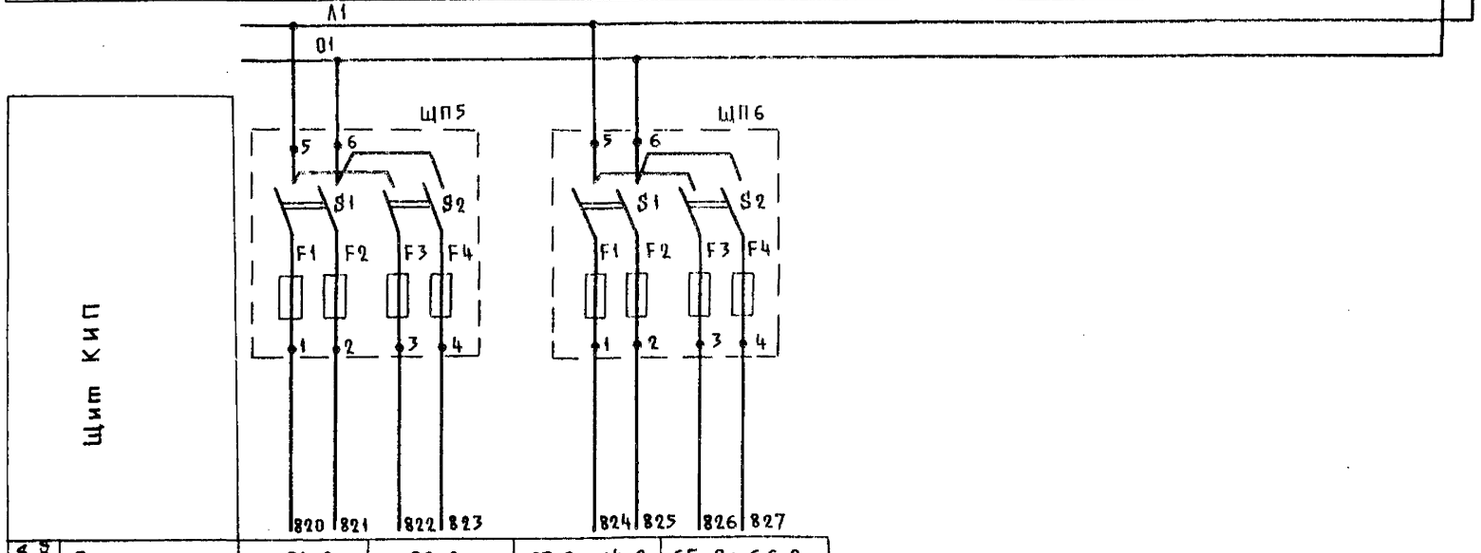


| Характеристика электроприемника | Позиция | 61-2 | 62-2 | 63-2; 64-2 | 65-2; 66-2 |
|---|---|---|---|---|---|
| | Тип | ЭРСУ-4 | | | ЭРСУ-4 |
| | Напряжение, В | ~220В | | | |
| | Мощность, ВА | 15В·А | 15В·А | 30В·А | 30В·А |
| | Место установки | По месту | | | |

| Поз. обознач. | Наименование | Кол. | Примечание |
|---|---|---|---|
| | Щит КИП | | |
| | | | |
| SF | Выключатель автоматический | 1 | |
| | АП50-2МУ3 25×3,5 I Р20 | | |
| | ТУ16-522.066-75 | | |
| ЩП1; | Щиток электропитания | 2 | |
| ЩП2 | ЭЩП-2М ТУ36.1270-80 с | | |
| | плавкими вставками 10А и | | |
| | 0,25А | | |
| ЩП4 | Щиток электропитания | 1 | |
| | ЭЩП-2М ТУ36.1270-80 с | | |
| | плавкими вставками 1А и | | |
| | 0,25А | | |
| ЩП3; | Щиток электропитания | 3 | |
| ЩП5; | ЭЩП-2М ТУ36.1270-80 с | | |
| ЩП6 | плавкими вставками 0,25А | | |
| FU | Держатель плавкой вставки | 1 | |
| | ДВП4-2В АГО.481.301 ТУ | | |
| | с плавкой вставкой ВП 26-1 | | |
| | 3,15А АГО.481.304 ТУ | | |
| TV | Трансформатор понижающий | 1 | |
| | ОСО-0,25-У3 ~220/~36В | | |
| | ТУ16-517.729.78 | | |
| XS | Розетка штепсельная РШ-Ц-2-0322 | 1 | |
| | ГОСТ 7396-85 250В, 6А | | |
| | | | |

Инв.№ подл. | Подп. и дата | Взам.инв.№

Привязал

Инв.№

| | | | |
|---|---|---|---|
| Нач.отд. | Долотов | | |
| Н.контр. | Попов | | |
| Гл.спец. | Попов | | |
| Рук.гр. | Чуброва | | |
| Ст.инж. | Радовицкая | | |

902-1-113.87 АТХ

Канализационная насосная станция при глубине заложения коллектора ~4,0м

| стадия | Лист | Листов |
|---|---|---|
| Р | 6 | |

Схема питания

МЖКХ РСФСР ГИПРОКОММУНВОДОКАНАЛ Ленинградское отделение

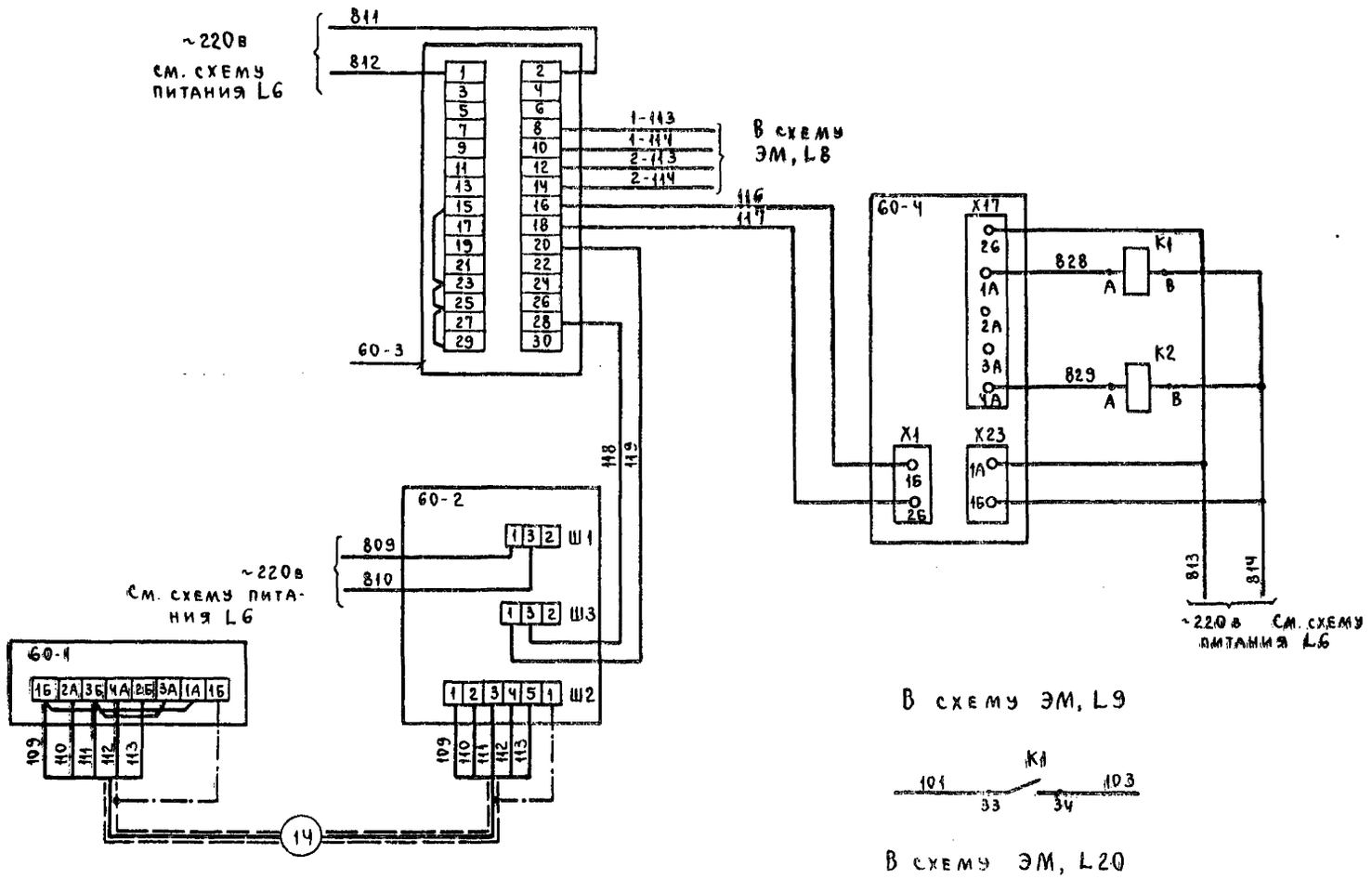


В схему ЭМ, L9




В схему ЭМ, L20

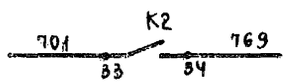


Схема выводов контактов и обмоток реле ПЭ37-22-У3

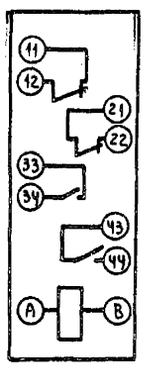


| Поз. Обозн. | Наименование | Кол. | Примечание |
|---|---|---|---|
| | **Щит КИП** | | |
| 60-2 | Преобразователь измерительный передающий ПИ | 1 | Комплект уровнемера ДУЭ-I |
| 60-3 | Блок ограничения и размножения сигналов АОБ. | 1 | |
| 60-4 | Прибор регистрирующий одноканальный следящего уравновешивания РП 160-09. | 1 | |
| K1; K2 | Реле промежуточное ПЭ37-22-У3 ~220в 2р+2з контакта | 2 | |
| | **По месту** | | |
| 60-1 | Преобразователь первичный ПП | 1 | Комплект уровнемера ДУЭ-I |

| | | | | | | | |
|---|---|---|---|---|---|---|---|
| Привязан | | | | | 902-1-113.87 АТХ | | |
| | | | | | Канализационная насосная станция при глубине заложения коллектора - 4,0 м | Стадия | Лист | Листов |
| | | | | | | Р | 7 | |
| | | | | | Схема подключения приборов технологического контроля | МЖКХ РСФСР Гипрокоммунводоканал Ленинградское отделение | | |
| Инв. № | | | | | | | | |

| | | |
|---|---|---|
| Нач. отд. | Долотов | Подп. |
| Н. контр. | Попов | " |
| Гл. спец. | Попов | " |
| Рук. гр. | Чубова | " |
| Ст. инж. | Радовицкая | " |

Инв. № подл. | Подпись и дата | Взам. инв. №

Пров. 13.1.89г Коп.

Эскиз общего вида

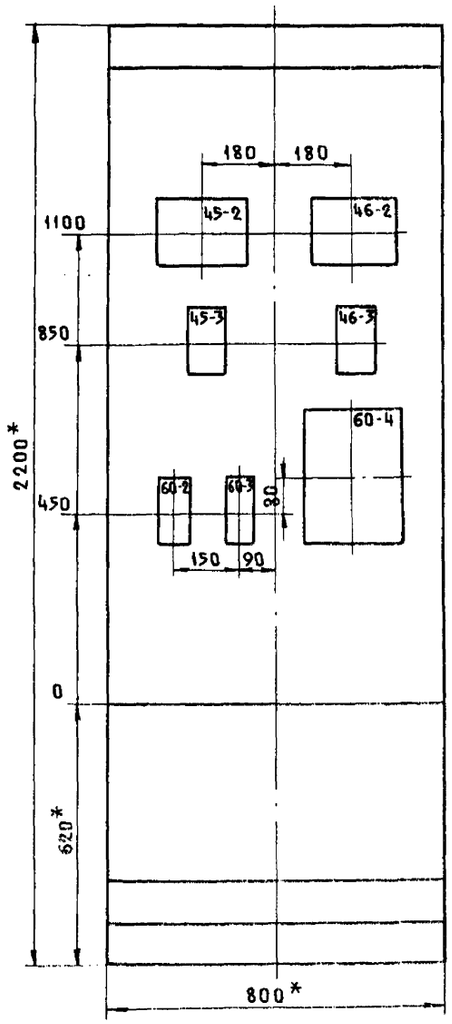


Схема подключения

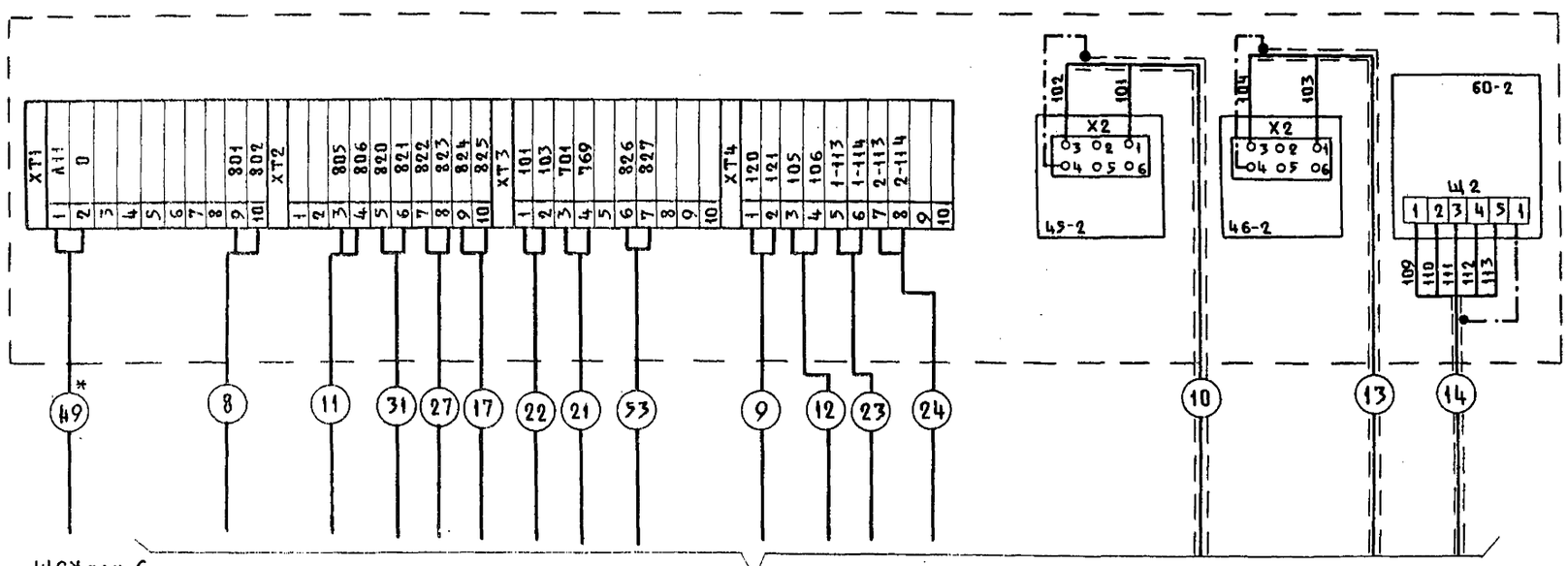


ЩСУ пан. 6

См. схему внешних проводок 4, 9, 10, 11, 12, 13

* Кабель учитывается в электротехнической части проекта.

| | | | | | |
|---|---|---|---|---|---|
| Привязал | | | | 902-1-113.87 АТХ | |
| Инв. № | | | | Канализационная насосная станция при глубине заложения коллектора –4,0 м | Стадия: Р; Лист: 8; Листов: |
| Нач. отд. | Долотов | | | Щит КИП. Эскиз общего вида. Схема подключения | МЖКХ РСФСР ГИПРОКОММУНВОДОКАНАЛ Ленинградское отделение |
| Н. контр. | Попов | | | | |
| Гл. спец. | Попов | | | | |
| Рук. гр. | Чувова | | | | |
| Ст. инж. | Радовицкая | | | | |

МФ 2417-07 56

Инв. № подл. | Подпись и дата | Взам. инв. №

Типовой проект 902-1-113.87 Альбом 7

| Наименование параметра и место отбора импульса | Давление | Расход | Давление | Расход | Давление | Расход | Давление | Расход |
|---|---|---|---|---|---|---|---|---|
| | Насос № 1 | | Насос № 2 | | Насос № 3 | | Насос № 4 | |
| | Напорный трубопровод | Трубопровод на гидроуплотнение сальников | Напорный трубопровод | Трубопровод на гидроуплотнение сальников | Напорный трубопровод | Трубопровод на гидроуплотнение сальников | Напорный трубопровод | Трубопровод на гидроуплотнение сальников |
| Обозначение чертежа установки | См. Л 16 | ТК4-3136-70 / См. альбом 2 черт. марки ТХ | См. Л 16 | ТК4-3136-70 / См. альбом 2 черт. марки ТХ | См. Л 16 | ТК4-3136-70 / См. альбом 2 черт. марки ТХ | См. Л 16 | ТК4-3136-70 / См. альбом 2 черт. марки ТХ |
| Позиция | 20 | 25 / 40 | 21 | 26 / 41 | 22 | 27 / 42 | 23 | 28 / 43 |

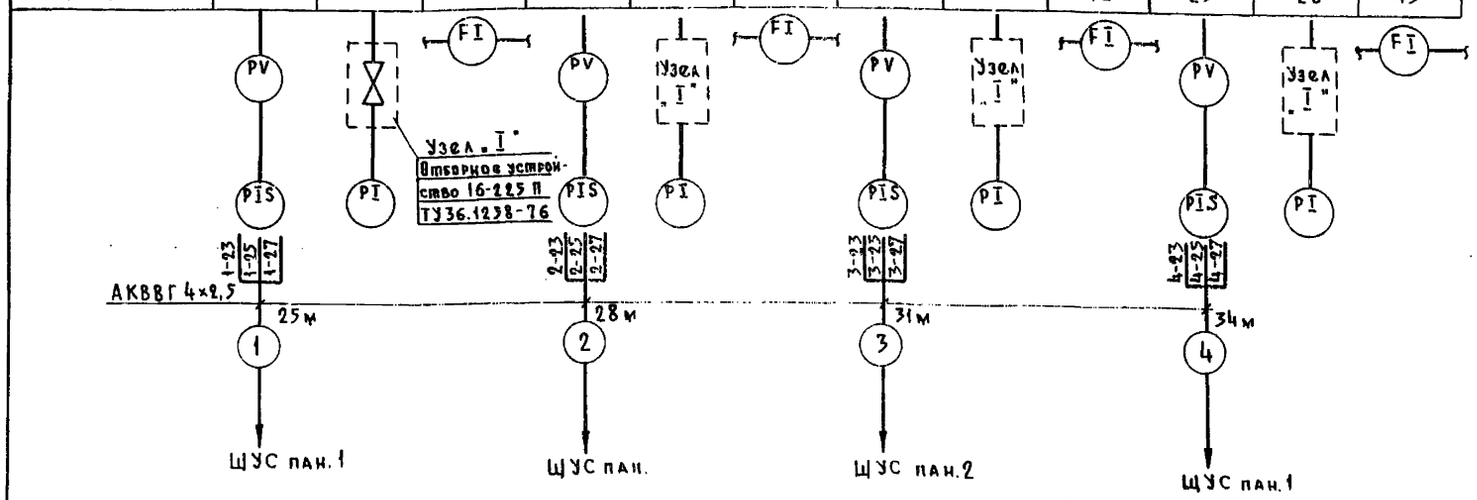


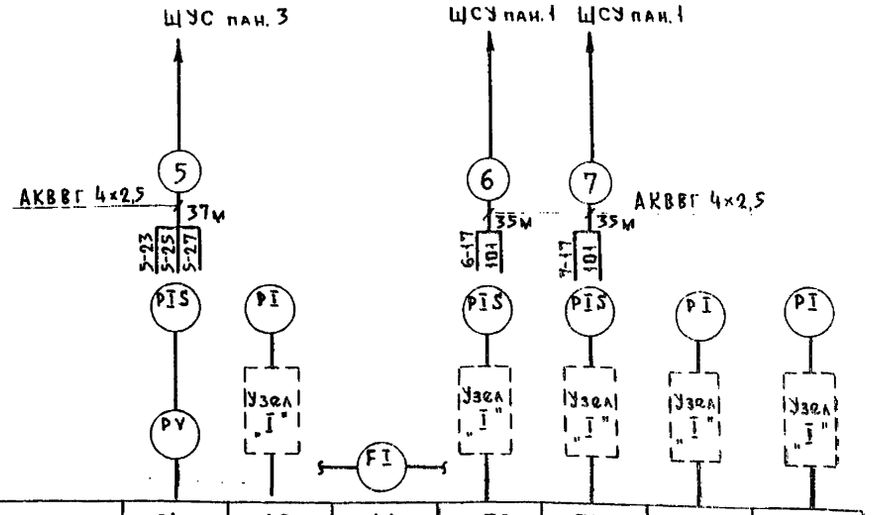


| Позиция | 24 | 29 | 44 | 30 | 31 | 32 | 33 |
|---|---|---|---|---|---|---|---|
| Обозначение чертежа установки | См. Л 16 | ТК4-3136-70 | См. альбом 2 черт. марки ТХ | ТК4-3136-70 | | ТК4-3136-70 | |
| Наименование параметра и место отбора импульса | Напорный трубопровод | Трубопровод на гидроуплотнение сальников | | 6 | 7 | 8 | 9 |
| | Насос № 5 | | | Напорный трубопровод технической воды | | Напорный трубопровод дренажных насосов | |
| | Давление | | Расход | Давление | | | |

▱ Длина наружных кабелей и труб определяется при привязке проекта.

| Поз. обознач. | Наименование | Кол. | Примечание |
|---|---|---|---|
| | Коробка соединительная ТУ36.1753-78 | | |
| 1 | КСК-8 | 2 | |
| 2 | КСК-32 | 4 | |
| | Кабель силовой ГОСТ 16442-80 | | |
| 3 | АВВГ 3×2,5 | 100 | |
| 4 | АВВГ 2×2,5 | 130 | |
| | Кабель контрольный ГОСТ 1508-78 | | |
| 5 | КВВГЭ 4×1,5 | 25 | |
| 6 | АКВВГ 10×2,5 | 95 | |
| 7 | АКВВГ 4×2,5 | 410 | |
| 8 | Кабель МКЭШ 5×0,5 ГОСТ 10348-80 | 20 | |
| 9 | Кабель КММ 2×0,12 ТУ16-505.488-78 | ▱ | |
| 10 | Провод РПШ-380 2×1,5 ГОСТ 5783-79 | ▱ | |
| 11 | Провод ПРГИ 1×1,0 ТУ16 705.456-87 | 150 | |
| | Отборное устройство ТУ36.1258-76 | | |
| 12 | 16-225П | 16 | |
| 13 | 16-225У | 2 | |
| | Металлорукав ТУ22-3988-77 | | |
| 14 | Р3-Ц-Х-Ш-10 | 11 | |
| 15 | Р3-Ц-Х-Ш-15 | 5 | |
| 16 | Р3-Ц-Х-Ш-25 | 7 | |
| 17 | Р3-Ц-Х-Ш-38 | 4 | |
| 18 | Труба 26×2 ГОСТ 10704-76 / Д ГОСТ 10705-80 | ▱ | |
| 19 | Кабель контрольный АКВВГ 14×2,5 ГОСТ 1508-78 | 25 | |

Взам. инв.№ | Подп. и дата | Инв.№ подл.

Привязан

Инв.№

| | | | |
|---|---|---|---|
| Нач.отд. | Долотов | | Подписи |
| Н.контр. | Попов | | |
| Гл.спец. | Попов | | |
| Рук.гр. | Чубова | | |
| Ст.инж. | Радовинская | | |

902-1-113.87 АТХ

КАНАЛИЗАЦИОННАЯ НАСОСНАЯ СТАНЦИЯ ПРИ ГЛУБИНЕ ЗАЛОЖЕНИЯ КОЛЛЕКТОРА – 4,0м

| Стадия | Лист | Листов |
|---|---|---|
| Р | 9 | |

Схема внешних проводок (начало)

МИНХ РСФСР ГИПРОКОММУНВОДОКАНАЛ Ленинградское отделение

МФ 2417-07 57

| Наименование параметра и место отбора импульса | Расход | Уровень | | | | | | | | |
|---|---|---|---|---|---|---|---|---|---|---|
| | Коллектор | Приемная камера | | | | | Дренажный приямок | | | |
| Обозначение чертежа установки | См. ал. 2 черт. марки ТХ | по типу ТМ4-125-74 | ТМ4-132-74 | ТМ4-125-74 | | ТМ4-132-74 | ТМ4-132-74 | ТМ4-125-74 | | ТМ4-132-74 |
| Позиция | 45-1 | 46-1 | 60-1 | 65-2 | 65-1 | 66-1 | 66-2 | 64-2 | 64-1 | 63-1 | 63-2 |

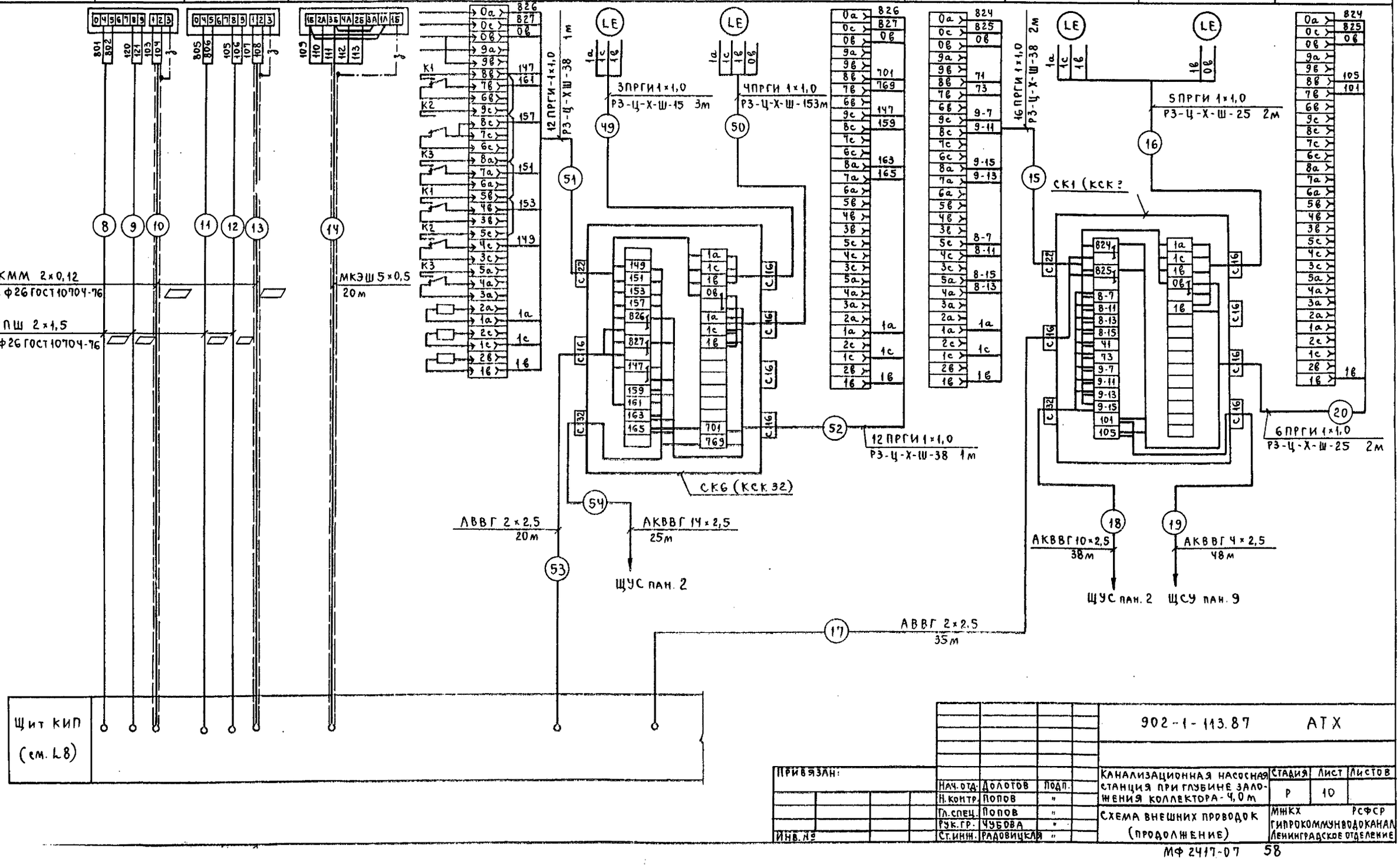


Типовой проект 902-1-113.87 Альбом 7

Инв. № подл. | Подпись и дата | Взам. инв. №

| | | | | | |
|---|---|---|---|---|---|
| Привязан: | | | | 902-1-113.87 АТХ | |
| Нач. отд. | Долотов | Подп. | | Канализационная насосная станция при глубине заложения коллектора - 4,0 м | Стадия: Р; Лист: 10; Листов: |
| Н. контр. | Попов | " | | | |
| Гл. спец. | Попов | " | | Схема внешних проводок (продолжение) | МЖКХ РСФСР Гипрокоммунводоканал Ленинградское отделение |
| Рук. гр. | Чубова | " | | | |
| Ст. инж. | Радовицкая | " | | | |
| Инв. № | | | | | |

Типовой проект 902-1-113.87 Альбом 7

| Наименование параметра и место отбора импульса | Уровень | | | | Узел управления | | | | | | | |
|---|---|---|---|---|---|---|---|---|---|---|---|---|
| | Бак разрыва струи | | Распределительный канал | | Температура | | | Давление | | | | |
| | | | | | Прямой теплоноситель | Обратный теплоноситель | | Прямой теплоноситель | | Обратный теплоноситель | | |
| Обозначение чертежа установки | | ТМ4-132-74 | ТМ4-125-74 | ТМ4-132-74 | ТМ4-143-75 | | ТМ4-144-75 | ТМ4-3138-70 | ТМ4-3139-70 | ТМ4-3138-70 | ТМ4-3139-70 | |
| Позиция | 62-1 | 62-2 | 61-1 | 61-2 | 9 | 10 | 11 | 35 | 35 | 35 | 35 | |

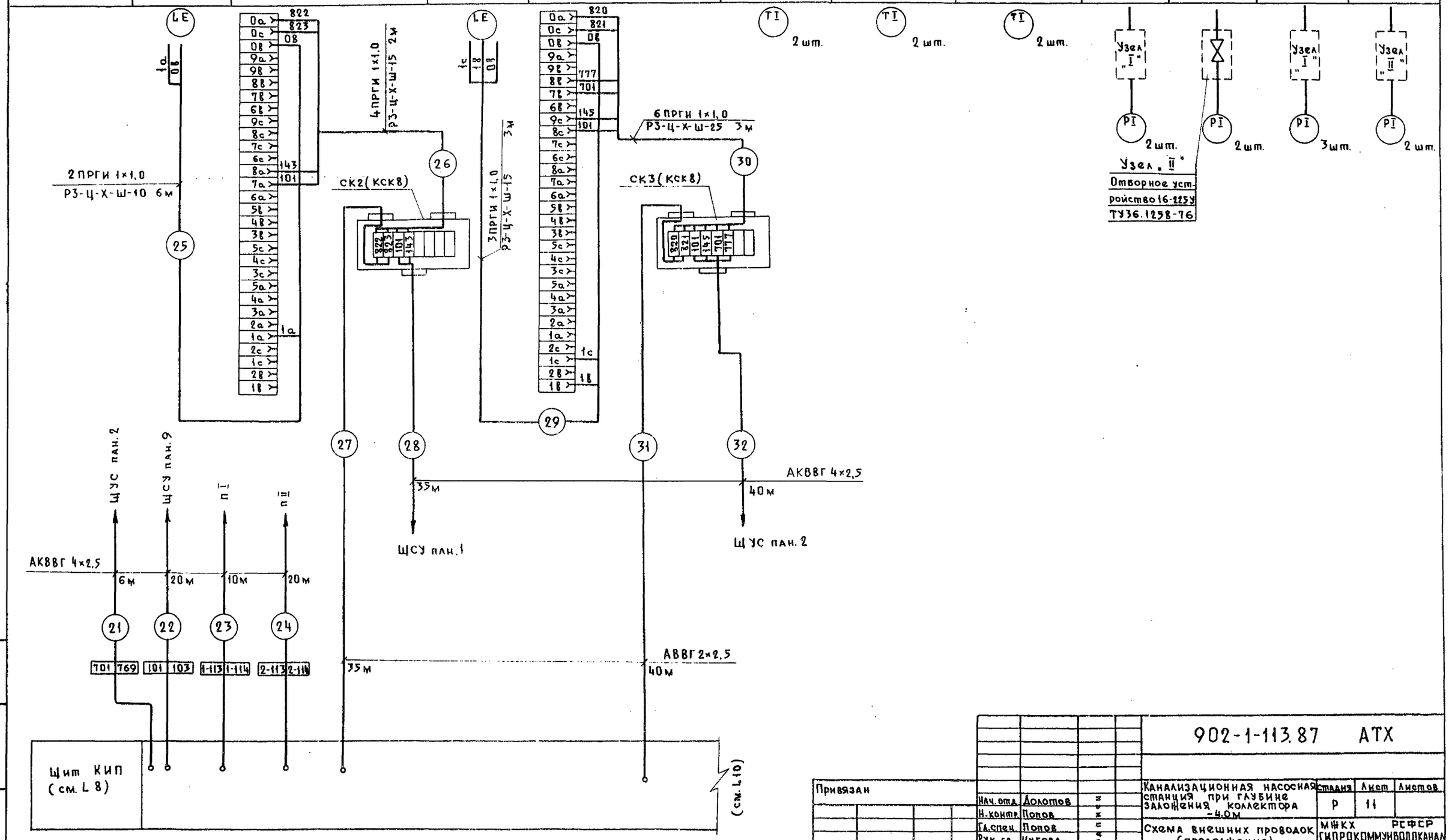


Взам. инв. №

Подп. и дата

Инв. № подл.

Привязан

Инв. №

| | | |
|---|---|---|
| Нач. отд. | Долотов | |
| Н. контр. | Попов | |
| Гл. спец. | Попов | |
| Рук. гр. | Чубова | |
| Ст. инж. | Радовицкая | |

902-1-113.87 АТХ

Канализационная насосная станция при глубине заложения коллектора -4,0м

Схема внешних проводок (продолжение)

| Стадия | Лист | Листов |
|---|---|---|
| Р | 11 | |

МЖКХ РСФСР ГИПРОКОММУНВОДОКАНАЛ Ленинградское отделение

Папа 10.01.89г. Коп.

Типовой проект 902-1-113.87 Альбом 7

| Наименование параметра и место отбора импульса | Приточная установка „П-1" | | | | | | | | |
|---|---|---|---|---|---|---|---|---|---|
| | Регулирование температуры приточного воздуха | | | | Защита калорифера от замораживания | | Температура в воздуховоде | Температура теплоносителя | |
| | | | | | | | | прямого | обратного |
| Обозначение монтажного чертежа | ТМЧ-147-75 | по типу ТМЧ-50-73 | См. альбом 2, листы марки ОВ | ТМЧ-1160-83 | по типу ТМЧ-52-73 | А12.018.010 | ТМЧ-142-75 | ТМЧ-144-75 | ТМЧ-144-75 |
| Позиция | 1 | 1 | 8 | 58 | 2 | 6 | 3 | 4 | 5 |

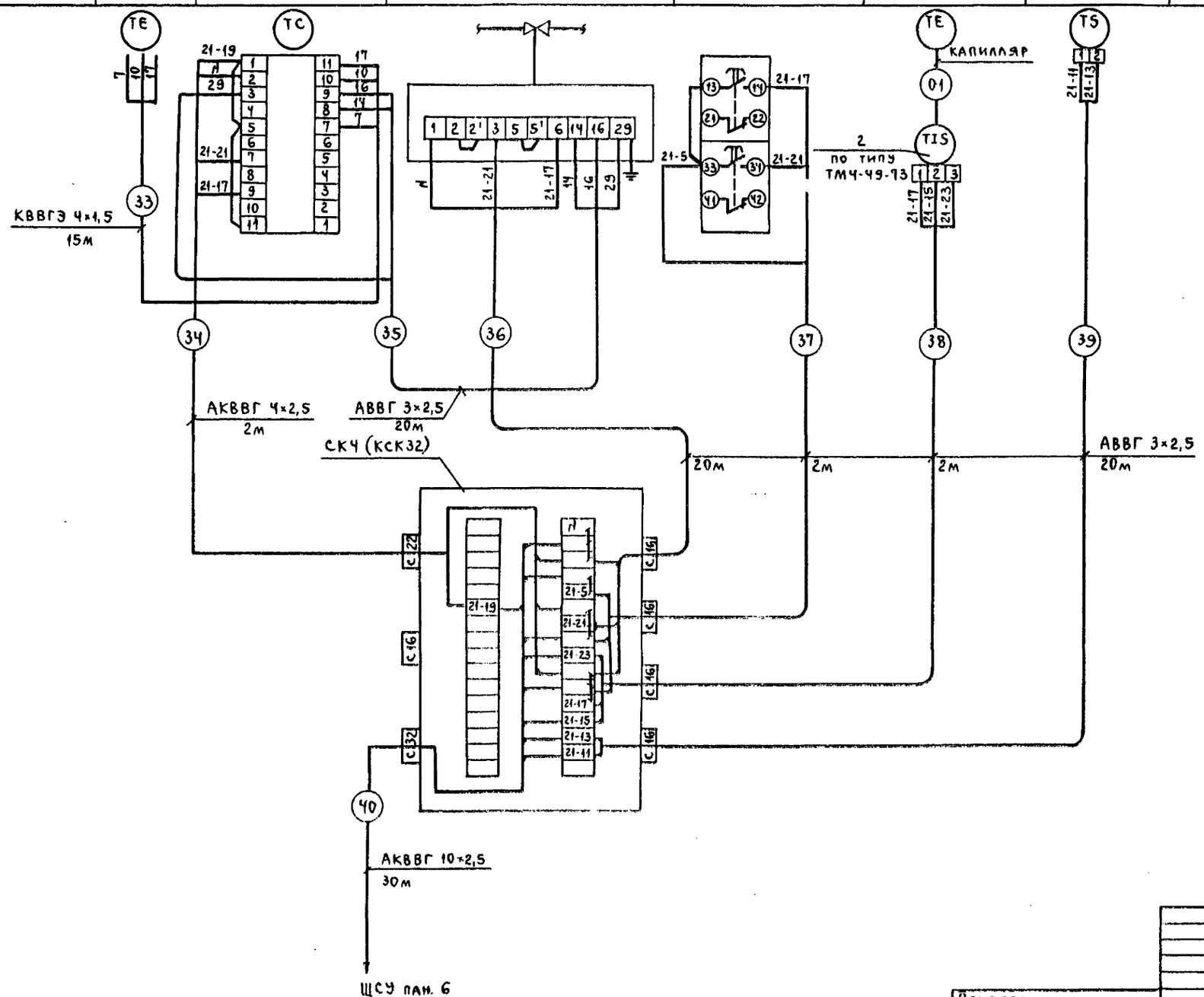


| | | | | | |
|---|---|---|---|---|---|
| Привязан | | | | 902-1-113.87 АТХ | |
| | Нач.отд. | Долотов | Подп. | Канализационная насосная станция при глубине заложения коллектора -4,0м | Стадия: Р; Лист: 12; Листов: |
| | Н.контр. | Попов | " | | |
| | Гл.спец. | Попов | " | Схема внешних проводок (продолжение) | МЖКХ РСФСР Гипрокоммунводоканал Ленинградское отделение |
| Инв.№ | Рук.гр. | Чубова | " | | |
| | Ст.инж. | Радовицкая | " | | |

МФ 2417-07 60

Инв.№ подл. | Подпись и дата | Взам. инв.№

Альбом 7

Типовой проект 902-1-113.87

| Наименование параметра и место отбора импульса | Приточная установка „П-3" | | | | | | | | |
|---|---|---|---|---|---|---|---|---|---|
| | Регулирование температуры приточного воздуха | | | | Защита калорифера от замораживания | | Температура в воздуховоде | Температура теплоносителя | |
| | | | | | | | | Прямого | Обратного |
| Обозначение монтажного чертежа | ТМ4-147-75 | по типу ТМ4-50-73 | см. альбом 2, листы марки ОВ | ТМ4-1160-83 | по типу ТМ4-52-73 | А12.018.010 | ТМ4-142-75 | ТМ4-144-75 | ТМ4-144-75 |
| Позиция | 1 | 1 | 8 | SB | 2 | 6 | 3 | 4 | 5 |

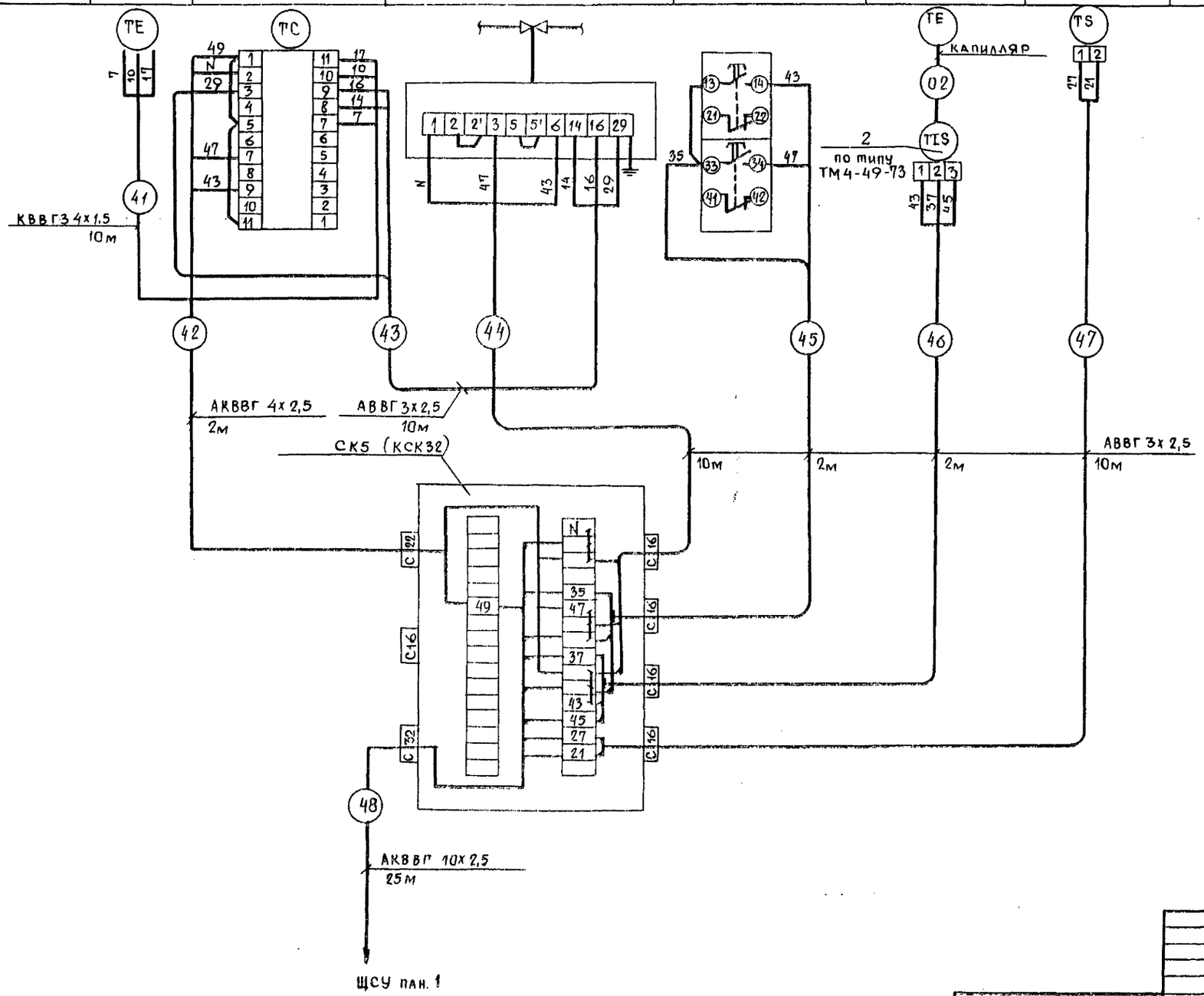


| | | | | | | | |
|---|---|---|---|---|---|---|---|
| Привязан | | | | 902-1-113.87 АТХ | | | |
| | | Нач.отд. | Долотов | Подпись | Канализационная насосная станция при глубине заложения коллектора -4,0м | Стадия | Лист | Листов |
| | | Н.контр. | Попов | " | | Р | 13 | |
| | | Гл.спец. | Попов | " | Схема внешних проводок (окончание) | МЖКХ РСФСР ГИПРОКОММУНВОДОКАНАЛ Ленинградское отделение | | |
| Инв. № | | Рук.гр. | Чубова | " | | | | |
| | | Ст.инж. | Радовицкая | " | | | | |

Инв. № подл. | Подпись и дата | Взам. инв. №

Коп. Ефонд

МФ 2417-07 61

Типовой проект 902-1-113.87 Альбом 7

План на отм. 0.00

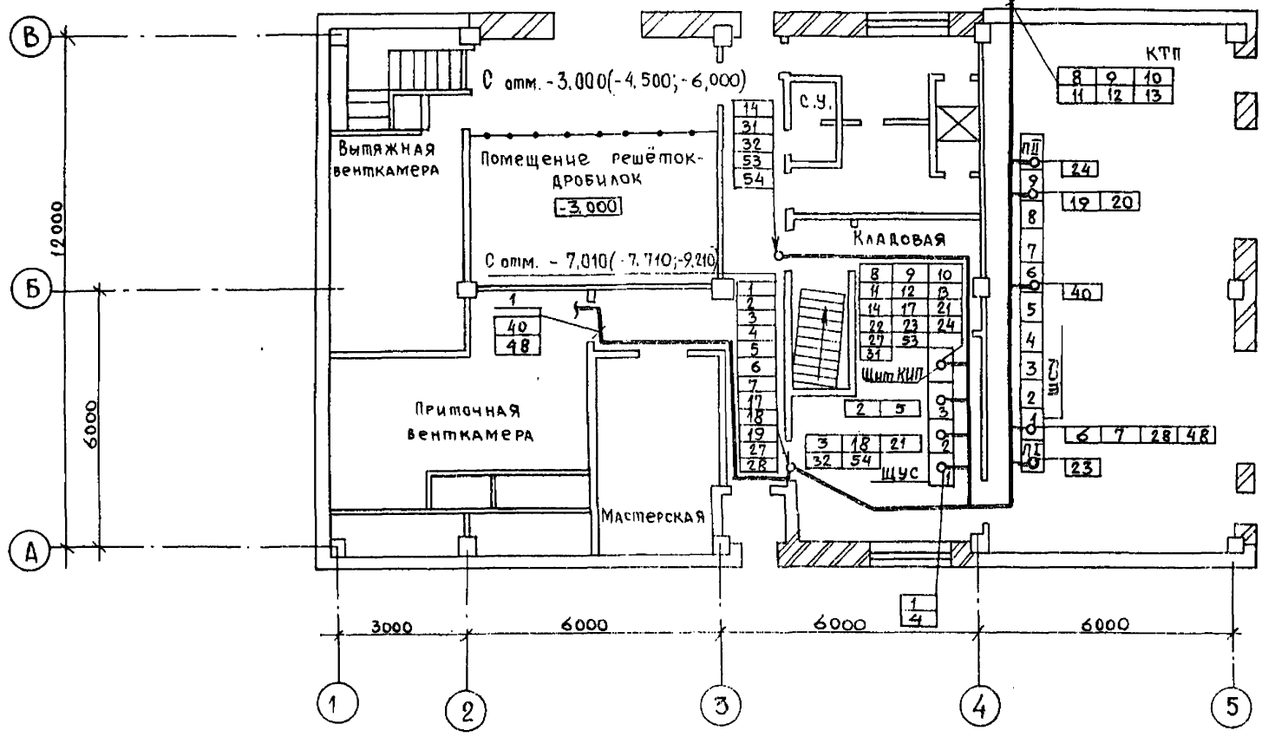


Приточная венткамера

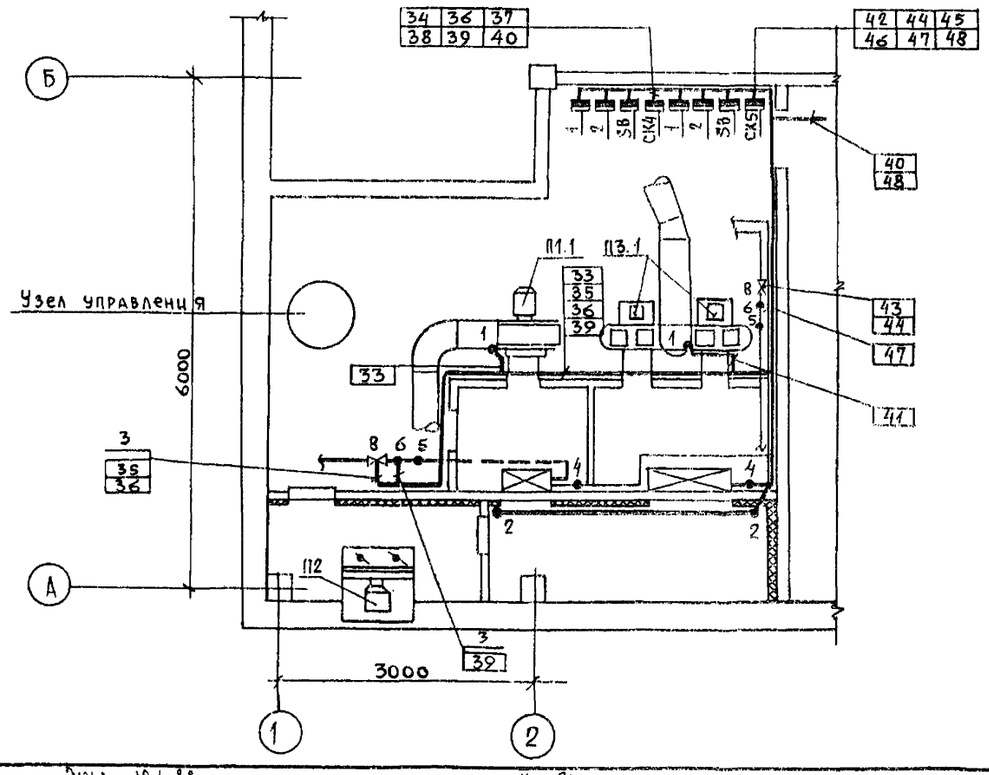


| Поз. | Обозначение | Наименование | Кол. | Примечание |
|---|---|---|---|---|
| 1 | ТМ4-219-76 | Одиночное крепление кабелей на стене | 100 | |
| 2 | | Труба поливинилхлоридная ПВХ-В-Р-ЭП32У ТУБ-19-215-83 | 50 | |
| 3 | | Труба полиэтиленовая ПВД-25С ГОСТ 18599-83 | 25 | |

| Обозначение | Наименование |
|---|---|
| ● | Отборное устройство, первичный измерительный прибор или датчик, встраиваемый в технологическое оборудование. |
| ▬ | Прибор, регулятор, электроаппаратура и другое оборудование, устанавливаемое вне щитов |
| —o— | Проводка уходит на более высокую или низкую отметку, охватываемую данным планом. |

1. Планы и разрезы с расположением технологического оборудования приняты по технологическим чертежам № альбома 2.
2. Монтаж приборов и средств автоматизации выполнить в соответствии с требованиями СНИП 3.05.07-85 по схеме внешних проводок L 9, 10, 11, 12, 13.
3. Места установки приборов и средств автоматизации не привязанные на чертеже, а также трассы кабельных и трубных проводок уточнить по месту.
4. В местах, где возможны механические повреждения кабели защищаются трубой.
5. Установки автоматизации, подлежащие заземлению в соответствии с требованием ПУЭ присоединить к внутреннему контуру заземления.

| | | | | | |
|---|---|---|---|---|---|
| Привязан | Нач. отд. | Долотов | Подп. | 902-1-113.87 АТХ | |
| | Н. контр. | Попов | " | Канализационная насосная станция при глубине заложения коллектора -4.0м | Стадия: Р; Лист: 14; Листов: |
| | Гл. спец. | Попов | " | План расположения (начало) | МЖКХ РСФСР Гипрокоммунводоканал Ленинградское отделение |
| | Рук. гр. | Чубова | " | | |
| Инв. № | Ст. инж. | Родовицкая | " | | |

Инв. № подл. | Подпись и дата | Взам. инв. №

Пров. 10.1.83г. Коп. Ерокс

МФ 2417-07 62

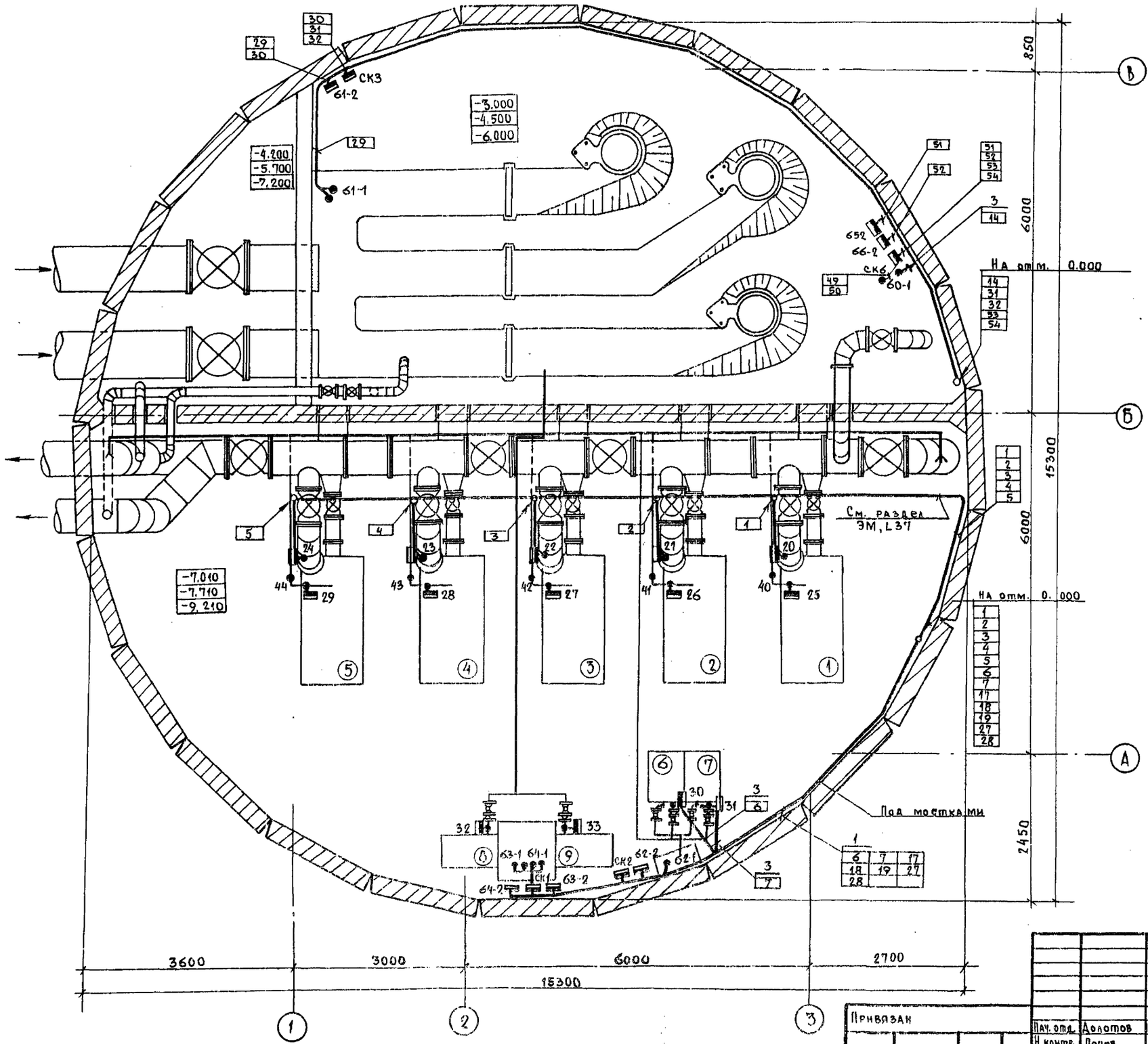


| | | | |
|---|---|---|---|
| Привязан | | | |
| Инв. № | | | |

| | | | |
|---|---|---|---|
| Нач. отд. | Долотов | Подпись | |
| Н. контр. | Попов | " | |
| Гл. спец. | Попов | " | |
| Рук. гр. | Чубова | " | |
| Ст. инж. | Родовицкая | " | |

902-1-113.87 АТХ

| Канализационная насосная станция при глубине заложения коллектора -4,0м | Стадия | Лист | Листов |
|---|---|---|---|
| | Р | 15 | |
| План расположения (окончание) | МЖКХ РСФСР Гипрокоммунводоканал Ленинградское отделение | | |

МФ 2417-07 63

Инв. № подл. | Подпись и дата | Взам. инв. №

Типовой проект 902-1-113.87 Альбом 7

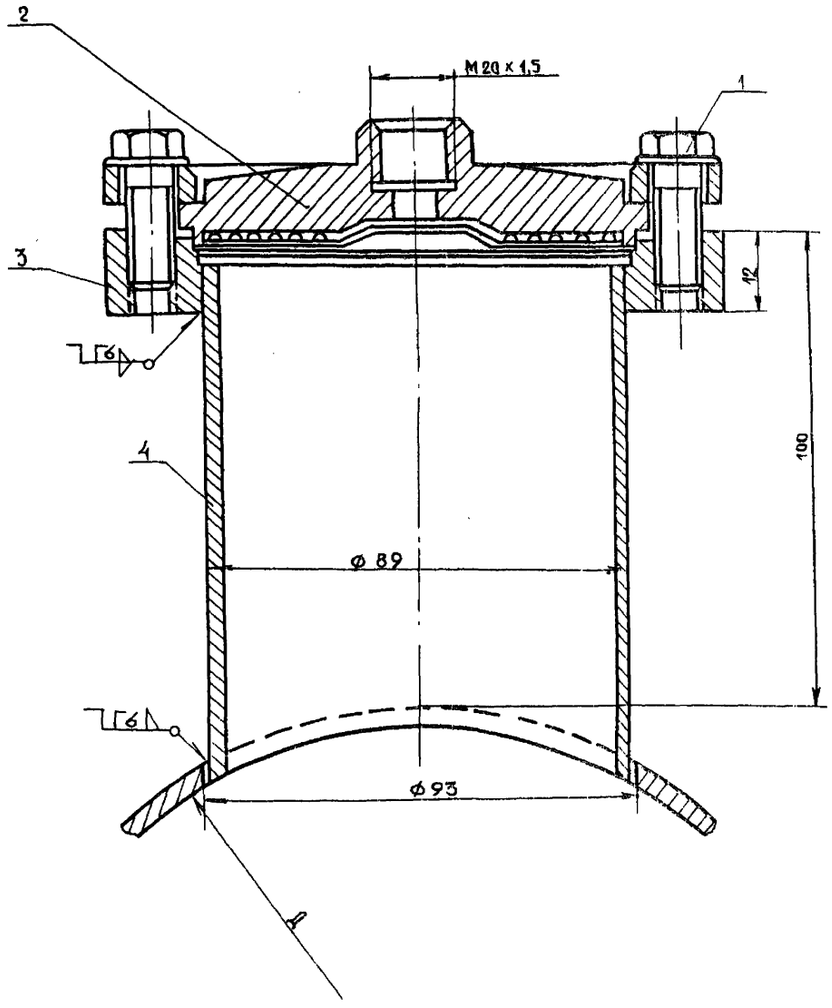


Деталь поз. 3

Rz 80 (√)

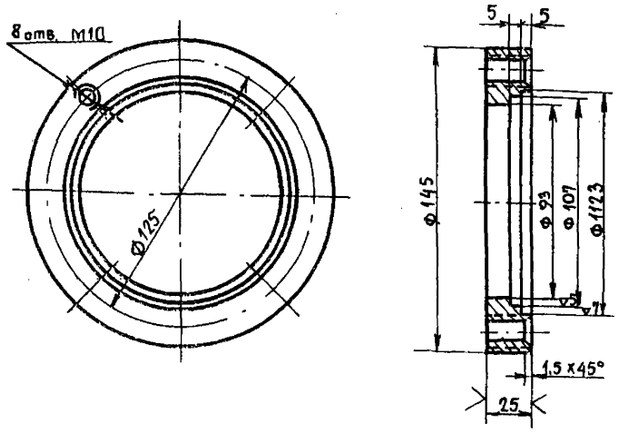


Деталь поз. 4

Rz 80 (√)

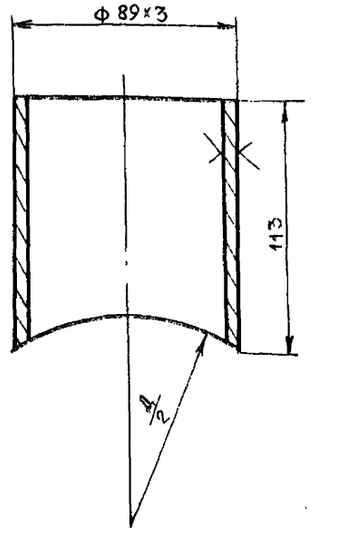


| Поз. | Наименование | Кол. | Дополнительные указания |
|---|---|---|---|
| | | | |
| | | | |
| | Стандартные изделия | | |
| | | | |
| 1 | Болт М10х40 ГОСТ 7798-70* | 8 | 0,2 кг |
| 2 | Разделитель мембранный | 1 | 1,88 кг |
| | | | |
| | Материалы | | |
| | | | |
| 3 | Лист 25 ГОСТ 19903-74* / Ст 3 ГОСТ 14637-79 | 0,02 м² | 1,1 кг |
| | | | |
| | | | |
| 4 | Труба 89х3 ГОСТ 10704-76 | 113мм | 1,4 кг |

Инв. № подл. | Подпись и дата | Взам. инв. №

Привязан

Инв. №

| | | | |
|---|---|---|---|
| Нач.отд. | Долотов | Подп. | |
| Н.контр. | Попов | " | |
| Гл.спец. | Попов | " | |
| Рук.гр. | Чубова | " | |
| Ст.инж. | Радовицкая | " | |

902-1-113.87 АТХ

Канализационная насосная станция при глубине заложения коллектора -4,0 м

Установка разделителя мембранного РМ 5320. Общий вид.

| Стадия | Лист | Листов |
|---|---|---|
| Р | 16 | |

МЖКХ РСФСР ГИПРОКОММУНВОДОКАНАЛ Ленинградское отделение

МФ2417-07 64

Типовой проект 902-1-113.87 Альбом 7

## Ведомость рабочих чертежей основного комплекта

| Лист | Наименование | Примечание |
|---|---|---|
| 1 | Общие данные | |
| 2 | План расположения сетей связи, радиофикации | |
| | и пожарной сигнализации на отм. 0,000 | |
| | | |

## Ведомость ссылочных и прилагаемых документов

| Обозначение | Наименование | Примечание |
|---|---|---|
| | Ссылочные документы | |
| ВСН-348-75 | Ведомственные строительные | |
| | нормы | |
| ГОСТ 21.603-80 | СПДС Связь и сигнализация | |
| ГОСТ 2.751-75 | ЕСКД Обозначения условные | |
| | графические в схемах | |
| СНиП 2.04.09-84 | Пожарная автоматика зданий | |
| | и сооружений | |
| | Прилагаемые документы | |
| 902-1-113.87-СС.СО | Спецификация оборудования | |
| | | |
| | | |

## Условные обозначения

| Обозначение | Наименование |
|---|---|
| | Аппарат телефонный административно-хозяйственной связи |
| | Громкоговоритель абонентский |
| | Коробка телефонная распределительная |
| | Коробка универсальная ответвительная |
| | Коробка универсальная ограничительная |
| | Муфта соединительная |
| | Извещатель пожарный автоматический |
| | Кабель связи и радиофикации, прокладываемый по стене |

| N п/п | Наименование | Тип, марка | Ед.изм. | Кол. | Примечание |
|---|---|---|---|---|---|
| 1 | Аппарат телефонный „Спектр" РГО.218.059 ТУ | ТА-1162 | шт. | 1 | |
| 2 | Громкоговоритель абонентский ГОСТ 5961-84, мощн. 0,15 Вт | | шт. | 4 | |
| 3 | Извещатель пожарный ТУ25.091-83 | ИП 105/2-1 | шт. | 12 | |
| | | | | | |
| | | | | | |
| | Кабель телефонный городской ГОСТ 22498-77 емк. 10×2×0,4 | ТПП | м | 5,0 | |
| | Провод телефонный распределительный ГОСТ 20575-75 емк. 1×2×0,4 | ТРП | м | 70,0 | |
| | Провод трансляционный ГОСТ 10254-75 емк. 1×2×1,2 | ПТПЖ | м | 20,0 | |
| | емк. 1×2×0,6 | ПТПЖ | м | 20,0 | |
| | | | | | |
| | | | | | |
| | Коробка телефонная распределительная | КРТ-10 | шт. | 1 | |
| | Коробка универсальная ответвительная | УК-2П | шт. | 1 | |
| | Коробка универсальная ограничительная | УК-2Р | шт. | 4 | |
| | Муфта соединительная | 1СП-12 | шт. | 1 | |
| | Резистор ОЖО.467.180ТУ | МЛТ-1,0-5,6ком | шт. | 1 | |
| | Диод ГОСТ 15607-84 | Д226Г | шт. | 12 | |
| | Радиорозетка | РШО | шт. | 4 | |
| | | | | | |
| | | | | | |

## Указания по привязке типового проекта:

1. Подключение телефонных аппаратов производится в АТС города или предприятия.
2. Абонентские громкоговорители включаются в радиотрансляционную сеть города.

Рабочие чертежи основного комплекта марки СС выполнены в соответствии с действующими строительными нормами и правилами и предусматривают технические решения, обеспечивающие безопасность при соблюдении установленных правил безопасности эксплуатации здания.

Главный инженер проекта Подпись /Л.В. Давыдова/

Главный инженер проекта осуществивший привязки

Инв. № подл. | Подп. и дата | Взам. инв. №

Прив. [signature] 10.09.89, Коп. [signature]

| | | | |
|---|---|---|---|
| Инв. № | | | |
| ГИП | Давыдова | | |
| Нач. отд. | Долотов | | |
| Н. контр. | Попов | | |
| Гл. спец. | Попов | | |
| Рук. гр. | Пелевин | | |
| Ст. инж. | Вяльяк | | |
| Инж. | Ильенко | | |

Привязан

902-1-113.87 СС

| Канализационная насосная станция при глубине заложения коллектора - 4,0 м | Стадия | Лист | Листов |
|---|---|---|---|
| | Р | 1 | 2 |

Общие данные

МЖКХ РСФСР ГИПРОКОММУНВОДОКАНАЛ Ленинградское отделение

МФ2417-07 65

Типовой проект 902-1-113.87 Альбом 7

План на отм. 0.000
М 1:100

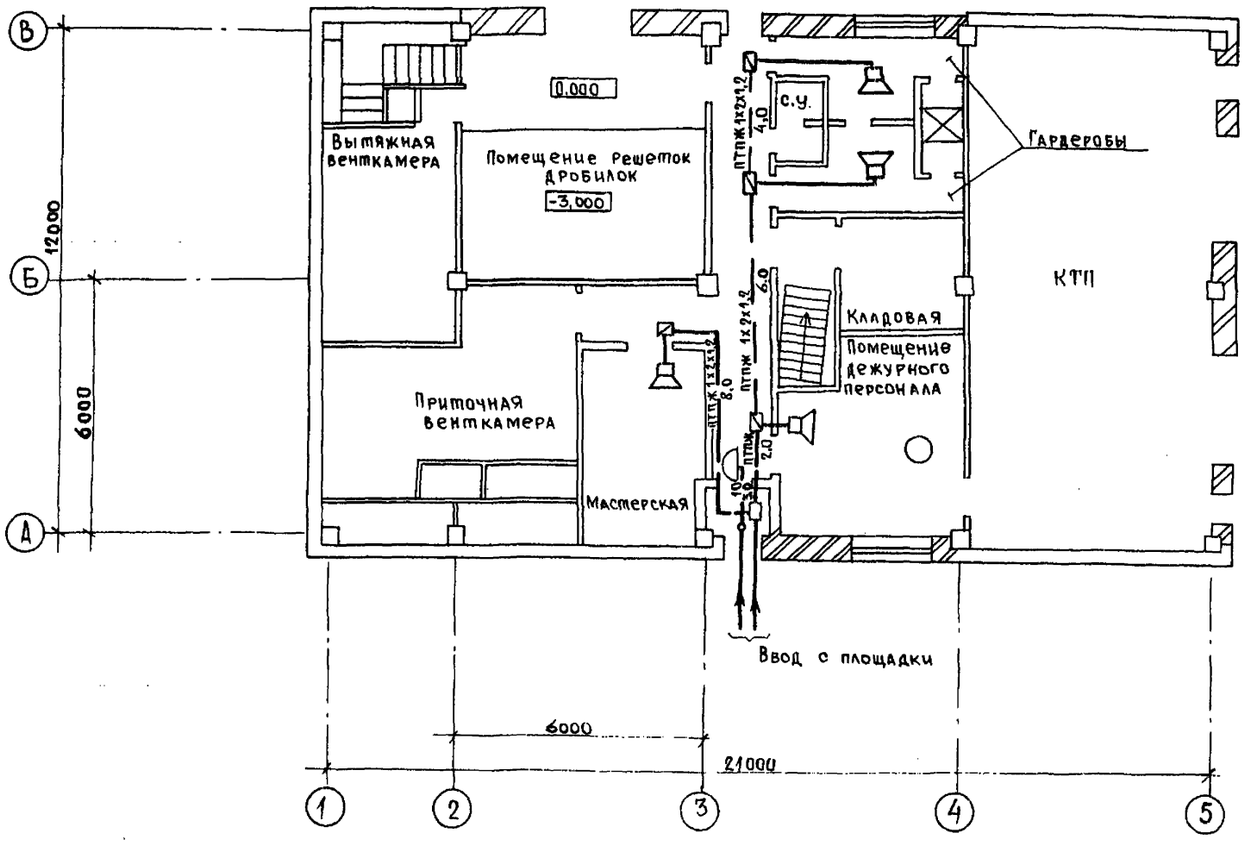


Фрагмент плана М1:50

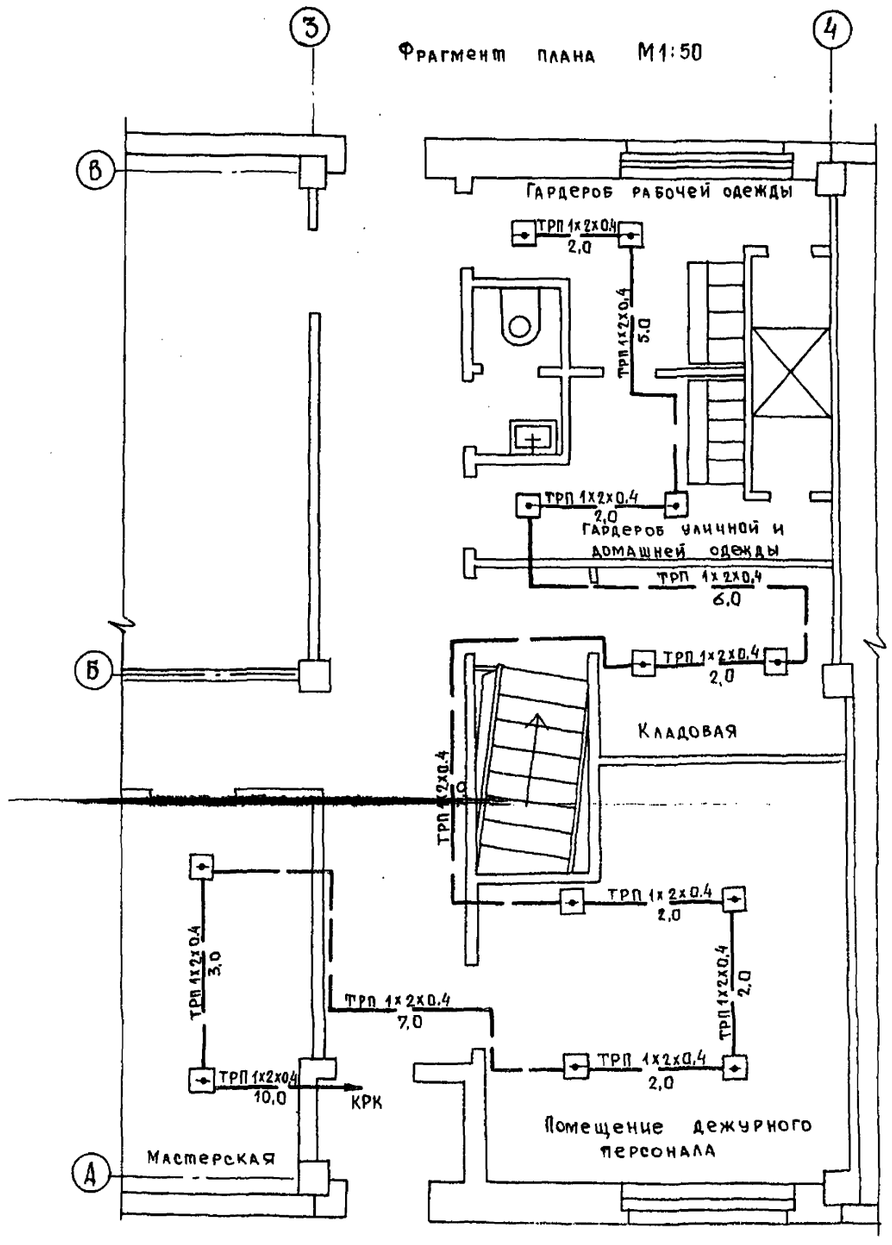


Примечание:
Выбор средств и места приема сигнала тревоги от пожарных извещателей производится при привязке проекта.

| | | | | | | | |
|---|---|---|---|---|---|---|---|
| | | | | | 902-1-113.87 СС | | |
| Привязан | | Нач.отд | Долотов | Подпись | Канализационная насосная станция при глубине заложения коллектора -4,0м | Стадия | Лист | Листов |
| | | Н.контр. | Попов | " | | Р | 2 | |
| | | Гл.спец. | Попов | " | | | | |
| | | Рук.гр. | Пелевин | " | План расположения сетей связи, радиофикации и пожарной сигнализации на отм. 0,000 | МЖКХ РСФСР ГИПРОКОММУНВОДОКАНАЛ Ленинградское отделение | | |
| Инв.№ | | Ст.инж | Вяльяк | " | | | | |
| | | Инж. | Ильенко | " | | | | |

МФ 2417-07 (66)

Взам.инв.№ | Подпись и дата | Инв.№подл.

gost.e-ecolog.ru