ТИПОВОЙ ПРОЕКТ
902-1-114.-87

КАНАЛИЗАЦИОННАЯ НАСОСНАЯ СТАНЦИЯ

ПРОИЗВОДИТЕЛЬНОСТЬЮ 600-2500 $М^3/Ч$, НАПОРОМ 28-40 М ПРИ ГЛУБИНЕ ЗАЛОЖЕНИЯ ПОДВОДЯЩЕГО КОЛЛЕКТОРА-4,0 М

НАДЗЕМНАЯ ЧАСТЬ В ЛМК

СОСТАВ ПРОЕКТА

АЛЬБОМ	1	ПОЯСНИТЕЛЬНАЯ ЗАПИСКА /ИЗ ТП 902-1-113.87/
АЛЬБОМ	2	ТЕХНОЛОГИЧЕСКИЕ РЕШЕНИЯ. ВНУТРЕННИЙ ВОДОПРОВОД И КАНАЛИЗАЦИЯ ОТОПЛЕНИЕ И ВЕНТИЛЯЦИЯ /ИЗ ТП 902-1-113.87/
АЛЬБОМ	3	АРХИТЕКТУРНО-СТРОИТЕЛЬНЫЕ РЕШЕНИЯ. НАДЗЕМНАЯ ЧАСТЬ
АЛЬБОМ	4	АРХИТЕКТУРНО-СТРОИТЕЛЬНЫЕ РЕШЕНИЯ. НАДЗЕМНАЯ ЧАСТЬ. ИЗДЕЛИЯ /ИЗ ТП 902-1-113.87/
АЛЬБОМ	5	СТРОИТЕЛЬНЫЕ РЕШЕНИЯ. ПОДЗЕМНАЯ ЧАСТЬ /ИЗ ТП 902-1-113.87/
АЛЬБОМ	6	СТРОИТЕЛЬНЫЕ РЕШЕНИЯ. ПОДЗЕМНАЯ ЧАСТЬ. ИЗДЕЛИЯ /ИЗ ТП 902-1-113.87/
АЛЬБОМ	7	ЭЛЕКТРОТЕХНИЧЕСКАЯ ЧАСТЬ. ТЕХНОЛОГИЧЕСКИЙ КОНТРОЛЬ. СВЯЗЬ И СИГНАЛИЗАЦИЯ /ИЗ ТП 902-1-113.87/
АЛЬБОМ	8	ЭЛЕКТРОТЕХНИЧЕСКАЯ ЧАСТЬ. ЗАДАНИЯ ЗАВОДУ-ИЗГОТОВИТЕЛЮ /ИЗ ТП 902-1-113.87/
АЛЬБОМ	9	СПЕЦИФИКАЦИИ ОБОРУДОВАНИЯ /ИЗ ТП 902-1-113.87/
АЛЬБОМ	10	ВЕДОМОСТИ ПОТРЕБНОСТИ В МАТЕРИАЛАХ
АЛЬБОМ	11	СМЕТЫ
КНИГА	1	ОБЩАЯ ЧАСТЬ /ИЗ ТП 902-1-113.87/
КНИГА	2	НАДЗЕМНАЯ ЧАСТЬ
КНИГА	3	ПОДЗЕМНАЯ ЧАСТЬ

АЛЬБОМ 3

РАЗРАБОТАН
ПРОЕКТНЫМ ИНСТИТУТОМ
ГИПРОКОММУНВОДОКАНАЛ
ЛЕНИНГРАДСКОЕ ОТДЕЛЕНИЕ

УТВЕРЖДЕН ГОССТРОЕМ РСФСР
ПОСТАНОВЛЕНИЕ N 331 ОТ 09.12.87.
РАБОЧИЕ ЧЕРТЕЖИ ВВЕДЕНЫ В ДЕЙСТВИЕ
ГИПРОКОММУНВОДОКАНАЛОМ МЖКХ РСФСР
ПРИКАЗ N 172 ОТ 10.12.87.

© ЦИТП Госстроя СССР, 1988

ГЛАВНЫЙ ИНЖЕНЕР ИНСТИТУТА Ю.Л. ЖАРИКОВ
ГЛАВНЫЙ ИНЖЕНЕР ПРОЕКТА Л.В. ДАВЫДОВА

ПРИВЯЗАН

Инв. №

Пров. [illegible] 28.12.88г Коп. Франтов

МФ2418-01 2

gost.e-ecolog.ru

СОДЕРЖАНИЕ АЛЬБОМА

№№ п/п	Наименование	№№ листов	№№ стр.
1	Содержание альбома		2
	Основной комплект марки АР		
2	Общие данные / начало /	1	3
3	Общие данные / окончание /	2	4
4	План на отм. 0.000	3	5
5	Фрагмент 2	4	6
6	Разрезы 1-1, 2-2. Узлы 1 ÷ 6	5	7
7	Фасады 1-5 ; 5-1 ; А-В ; В-А	6	8
8	Планы полов, кровли	7	9
9	Схема расположения сборных перегородок	8	10
10	Узлы 7 ÷ 14	9	11
	Основной комплект марки КМ		
11	Общие данные / начало /	1	12
12	Общие данные / продолжение /	2	13
13	Общие данные / продолжение /	3	14
14	Общие данные / окончание /	4	15
15	Схема расположения элементов каркаса.	5	16
16	Схема расположения элементов каркаса.	6	17
	Узлы 1÷4, 7		
17	Схема расположения элементов каркаса.	7	18
	Узлы 5, 6, 8, 9.		
18	Схема расположения настила покрытия	8	19
19	Схема расположений настила покрытия	9	20
	Узлы 5, 6. Фрагмент 1.		
20	Схемы расположения стеновых панелей	10	21
	по осям А, В, 5.		
21	Схема расположения стеновых панелей по оси 1.	11	22
	Разрезы 1-1 ÷ 7-7.		
22	Стеновые панели ПС2, ПС3, ПС4.	12	23
23	Схемы расположения ригелей и стоек по	13	24
	осям А, В, 5.		
24	Схема расположения ригелей по оси 1.	14	25
	Разрезы 1-1 ÷ 6-6.		
25	Схема подвески монорельса.	15	26
26	Схема подвески монорельса. Узлы 1, 2.	16	27
27	Схема подвески монорельса. Узлы 3÷6, 8	17	28
28	Схема подвески кран-балки	18	29
29	Ворота трансформаторные	19	30
30	Ворота трансформаторные	20	31
31	Ворота трансформаторные. Левая створка.	21	32
	Узлы 3, 4.		
32	Схема расположения щитов над проёмами.	22	53
	Основной комплект марки КЖ		
33	Общие данные	1	34
34	РКм 1 перекрытие на отм. -0.500.	2	35
	Опалубочный чертёж.		
	Схема расположения свай		
35	РКм 1 перекрытие на отм. -0.500	3	36
	Опалубочный чертёж. Фрагмент 1.		
36	РКм 1 перекрытие на отм. -0.500	4	37
	Балка Обм1. Опалубочный чертёж.		
37	РКм1 перекрытие на отм. -0.500	5	38
	Балка Обм1. Армирование.		
38	РКм1 перекрытие на отм. -0.500	6	39
	Балка Обм2. Опалубочный чертёж.		
39	РКм1 перекрытие на отм. -0.500.	7	40
	Балка Обм2. Армирование.		
40	РКм1 перекрытие на отм. -0.500	8	41
	Балка Обм3. Опалубочный чертёж.		
41	РКм 1 перекрытие на отм. -0.500	9	42
	Балка Обм3. Армирование.		
42	РКм1 перекрытие на отм. -0.500	10	43
	Плита Пм1. Армирование.		
43	РКм 1 перекрытие на отм. -0.500	11	44
	Плиты Пм2, Пм3. Армирование.		
44	РКм 1 перекрытие на отм. -0.500	12	45
	Спецификация / начало /		
45	РКм 1 перекрытие на отм. -0.500	13	46
	Спецификация / продолжение /		
46	РКм 1 перекрытие на отм. -0.500	14	47
	Спецификация / окончание /		
47	Схема расположения элементов перекрытия	15	48
	на отм. 0.000, -0.500, -1.200		
48	Схема расположения элементов перекрытия	16	49
	на отм. 0.000, -0.500, -1.200.		
	Разрезы 1-1, 2-2, 4-4.		
49	Схема расположения элементов перекрытия	17	50
	на отм. 0.000; -0.500; -1.200.		
	Разрезы 5-5 ÷ 7-7.		
50	Схема расположения элементов перекрытия	18	51
	на отм. 0.000, -0.500, -1.200.		
	Монолитные участки Ум 1, Ум 2.		
51	Схема расположения элементов перекрытия	19	52
	на отм. 0.000; -0.500; -1.200.		
	Монолитный участок Ум 3.		
	Опалубочный чертёж.		
52	Схема расположения элементов перекрытия	20	53
	на отм. 0.000; -0.500; -1.200.		
	Монолитный участок Ум 3. Армирование.		
53	Схема расположения элементов перекрытия	21	54
	на отм. 0.000; -0.500; -1.200.		
	Монолитные участки Ум 4, Ум 5.		
54	Помещение трансформаторной подстанции	22	55
	Схема расположения каналов		
	на отм. 0.000.		
55	Помещение трансформаторной подстанции	23	56
	Схема расположения каналов на отм. -0.500.		
	Разрезы 1-1 ÷ 5-5		

Привязан

Инв. № подл. | Подпись и дата | Взам. инв. №

Инв. № 2

МФ 2418-01 3

Копировал

Формат А2

Типовой проект 902-1-114.87 Альбом 3

Ведомость основных комплектов рабочих чертежей

Обозначение	Наименование	Примечание
ТХ	Технологические решения	
ВК	Внутренний водопровод и канализация	
ОВ	Отопление и вентиляция	
АР	Архитектурно-строительные решения	
КЖ	Конструкции железобетонные	
КМ	Конструкции металлические	
ЭМ	Силовое электрооборудование	
АТХ	Технологический контроль	
СС	Связь	

Ведомость рабочих чертежей основного комплекта марки АР

Лист	Наименование	Примечание
1	Общие данные /начало/	
2	Общие данные /окончание/	
3	План на отм. 0.000	
4	Фрагмент 2	
5	Разрезы 1-1; 2-2; узлы 1÷6	
6	Фасады 1-5; 5-1; А-Б; Б-А.	
7	Планы полов, кровли	
8	Схема расположения сборных перегородок	
9	Узлы 7÷14	

Ведомость ссылочных и прилагаемых документов

Обозначение	Наименование	Примечание
	Ссылочные документы	
ГОСТ 24698-81	Двери деревянные наружные для жилых и общественных зданий	
ГОСТ 6629-74*	Двери деревянные внутренние для жилых и общественных зданий	
ГОСТ 22415-77	Шкафы деревянные для хранения одежды в санитарно-бытовых помещениях промышленных предприятий	
ГОСТ 11214-86	Окна и балконные двери деревянные с двойным остеклением для жилых и общественных зданий	
1.038.1-1, вып.1	Перемычки железобетонные для зданий с кирпичными стенами	
1.432.2-17 вып. 0÷4	Стены одноэтажных промышленных зданий из металлических трехслойных панелей с утеплителем из пенополиуретана	
1.430.8-3	Перегородки из асбестоцементных экструзионных панелей для многоэтажных зданий промышленных предприятий	
1.435.9-17, вып.2	Ворота распашные	

Спецификация перемычек

Марка поз.	Обозначение	Наименование	Кол.	Масса ед. кг	Примечание
1	1.038.1-1, вып.1	2 ПБ 13-1	2	54	
2		1 ПБ 10-1	4	20	
3		1 ПБ 13-1	1		

Спецификация гардеробного обслуживания

Марка поз.	Обозначение	Наименование	Кол.	Масса ед. кг	Примечание
	ГОСТ 22415-77	Шкаф деревянный ДД-33.2	4		со скамьей

Общие указания

1. За относительную отметку 0.000 принят уровень чистого пола монтажной площадки в помещении решеток-дробилок, соответствующий абсолютной отметке ____
2. Степень огнестойкости здания – II.
3. Ограждающие конструкции:
   - трехслойные стеновые панели с обшивкой из стальных профилированных листов С15-7000-0,7 и с утеплителем из минераловатных плит.
   - Вставки наружных стен из обыкновенного глиняного кирпича пластического прессования М100 на смешанном растворе М75.
4. Перегородки:
   - сборные из асбестоцементных экструзионных панелей
   - в душевых и санузле – из обыкновенного глиняного кирпича М75 на смешанном растворе М50 с прокладкой арматуры ⌀5 Вр I в швах, через 6 рядов кладки.
5. По обрезу фундамента устраивается гидроизоляция из цементно-песчаного раствора 2:1 δ=30 мм
6. По всему периметру здания устраивается асфальтобетонная отмостка шириной 750 мм.
7. Проект разработан из условия производства работ в летнее время. При производстве работ в зимнее время необходимо руководствоваться соответствующими главами СНиП.
8. Наружные поверхности трехслойных стеновых панелей огрунтованы ГФ-021/ТУ6-10-1642-77/ и окрашены эмалью ПФ-133/ГОСТ 926-82/ заводом изготовителем.
9. Все металлические и деревянные изделия окрашиваются масляной краской за 2 раза.
10. Антикоррозийная защита металлоконструкций должна выполняться в соответствии со СНиП II-28-73 табл. 40, 41, 48 Материалы группы I, грунтовка ГФ-021/ТУ6-10-1642-77/. Эмаль ПФ-133/ГОСТ 926-82/ или другие равноценные по качеству защитные покрытия наносятся на заводах изготовителях.

Рабочие чертежи основного комплекта марки АР выполнены в соответствии с действующими строительными нормами и правилами и предусматривают технические решения, обеспечивающие безопасность при соблюдении установленных правил безопасности эксплуатации здания

Главный инженер проекта, главный инженер проекта, осуществивший привязку — Л.Б. Давыдова

Привязан

ГИП	Давыдова	
ГАП	Костин	
Нач.отд	Манкаческая	
Н.контр.	Курленко	
Гл.спец.	Укропова	
Рук.гр.	Краснов	
Ст.арх.	Никольская	
Исп.	Смирнова	

902-1-114.87 АР

Канализационная насосная станция при глубине заложения коллектора 4,0 м

Стадия	Лист	Листов
Р	1	9

Общие данные /начало/

МИНКХ РСФСР ГИПРОКОММУНВОДОКАНАЛ Ленинградское отделение

МФ 2418-01 4 Формат А4

Инв.№ подл. | Подпись и дата | Взам.инв.№

Типовой проект 902-1-114.87 Альбом 3

Ведомость отделки помещений

Наименование или номер помещения	Потолок		Стены или перегородки		Низ стен или перегородок (панель)			Примечание
	Площадь	Вид отделки	Площадь	Вид отделки	Площадь	Вид отделки	Высота, мм	
1	2	3	4	5	6	7	8	9
2	58,43	Затирка швов между плитами цем.-песч. раствором окраска поливинилацетатная Э-ВА-27А	134,7 166,13 233,4	Затирка бетонных поверхностей цементным раствором. Окраска поливинилацетатная Э-ВА-27А				
3	90,26	Затирка швов между плитами цем.-песч. раствором клеевая окраска (простая)	246,95 278,2 345,5	Затирка бетонных поверхностей цементным раствором. клеевая окраска (простая)	67,35	Масляная окраска (простая)	1500	
12	257,9	Грунтовка лаком ГФ-021 /ТУ6-10-1642-77/ окраска эмалью ПФ-133 /ГОСТ 926-82/ в 3 слоя	123,9	Штукатурка кирпичных стен сложным раствором. Затирка швов панельных стен цем.-песч. раствором. Окраска поливинилацетатная Э-ВА-27А				
8, 9					34,71	Масляная окраска /простая/	1500	
15			16,49	Штукатурка кирпичных стен сложным раствором масляная окраска (простая)	10,88	Глазурованная плитка	1800	
4, 5, 6, 11			175,27	Расшивка швов кирпичных стен. Затирка швов панельных стен цем.-песч. раствором. Известковая окраска				Все металлические панели огрунтованы лаком ГФ-024 /ТУ6-10-1642-77/ и окрашены эмалью ПФ-133 /ГОСТ 926-82/ в 3 слоя на заводе-изготовителе
16			86,3	Штукатурка кирпичных стен сложным раствором. Затирка швов панельных стен цем.-песч. раствором. клеевая окраска (простая)				
7					17,87	Масляная окраска (простая)	1500	
1, 10			162,57	Штукатурка кирпичных стен сложным раствором. Затирка швов панельных стен цем.-песч. раствором. Окраска поливинилацетатная Э-ВА-27А				
13, 14					20,64	Глазурованная плитка	1500	

Спецификация элементов заполнения проемов

Марка поз.	Обозначение	Наименование	Кол.	Масса ед. кг	Примечание
1	1.435.9-17 вып. 2	ворота Вр 30×30 с	1		
2	902-1-114.87 КМ 19÷21	трансформаторные ворота 2в3р	2		
		дверные блоки			
3	ГОСТ 24698-81	ДН 24-10ЛЛ	3		
4		ДН 24-10А	2		
5		ДГ 24-10	3		
6		ДГ 24-10Л	1		
7, 10		ДГ 21-8Л	4		
8, 9		ДГ-21-8	4		
11		ДГ 21-7ЛП	1		
12		ДГ 21-7П	1		
		оконные блоки			
ОК-1	ГОСТ 11214-86	ОР21-9В	2		
ОК-2		ОР15-9А	2		
ОК-3		ОР 6-9	1		

Ведомость спецификаций

Лист	Наименование	Примечание
1	Спецификация перемычек	
1	Спецификация гардеробного оборудования	
2	Спецификация элементов заполнения проемов	
8	Спецификация к схеме расположения сборных перегородок	

Инв. № подл. | Подпись и дата | Взам. инв. №

Пров. Жарц 26.12.88г Кол. Скирман

ГИП	Давыдова	Подп.	
ГАП	Костин	"	
Нач.отд.	Манкаускас	"	
Н.контр.	Курленко	"	
Гл.спец.	Укропова	"	
Рук.гр.	Краснов	"	
Ст.арх.	Никольская	"	
Исполн.	Смирнова	"	

Привязан

Инв. №

902-1-114.87 АР

Канализационная насосная станция на глубине заложения коллектора - 4.0м

Стадия	Лист	Листов
Р	2	

Общие данные /окончание/

МЖКХ РСФСР ГИПРОКОММУНВОДОКАНАЛ Ленинградское отделение

МФ 2418-01 5 формат А2

Типовой проект 902-1-114.87 Альбом 3

План на отм. 0.000

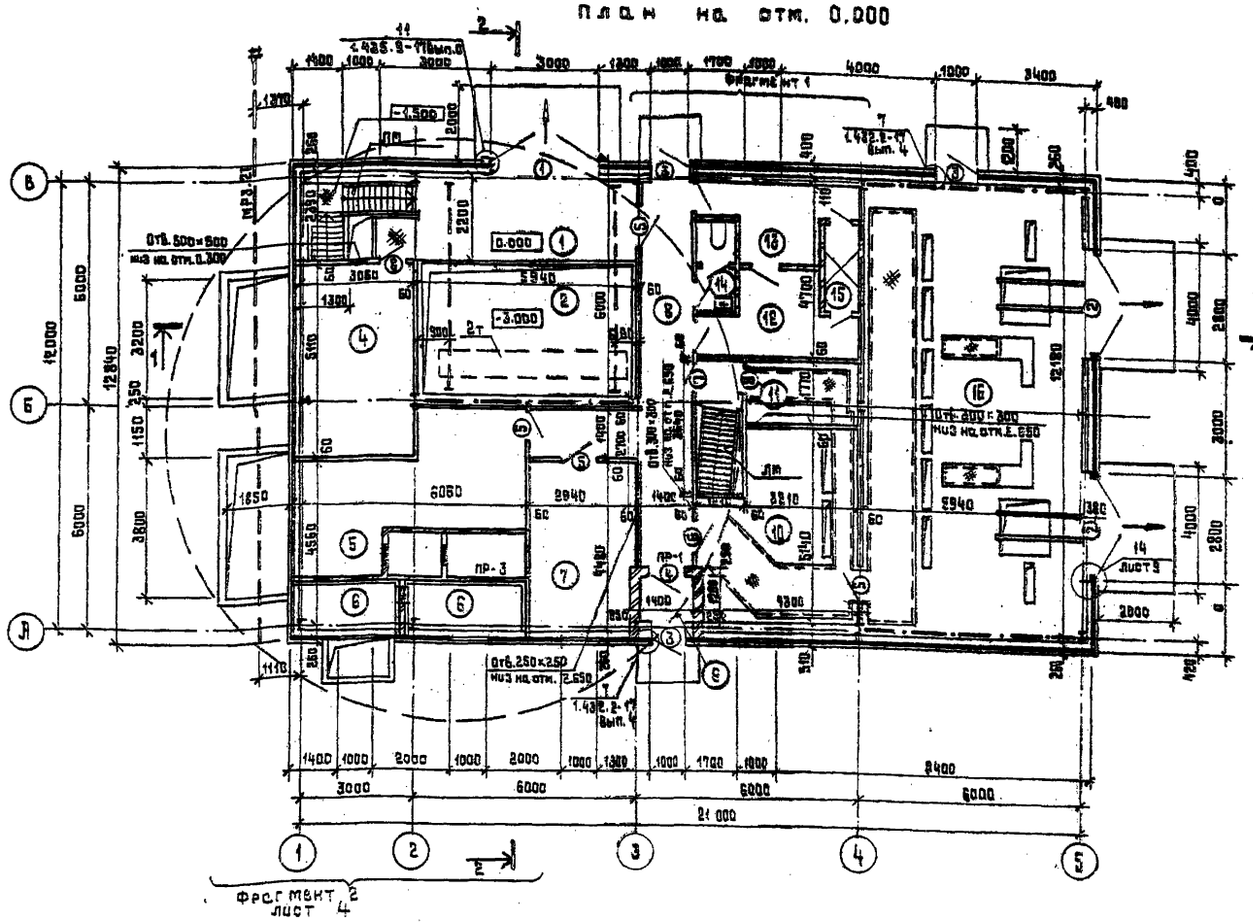

Фрагмент 1

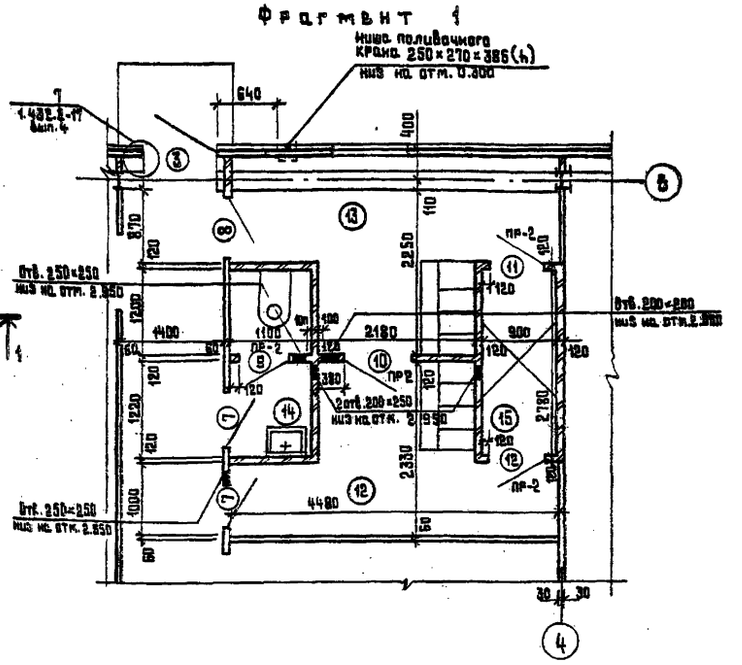

Ведомость проемов ворот и дверей

Марка, поз.	Размер проема, мм
1	3000 × 3000
2	2800 × 3000
3	1000 × 2400
4	1810 × 2370
5,6	1816 × 2370
7, 8	810 × 2030
9,10	810 × 2070
11, 12	710 × 2070

Ведомость перемычек

Тип	Схема сечения
ПР-1	1
ПР-2	2
ПР-3	3

Экспликация помещений

	Наименование	Площадь, м²	Категория производства по взрывной взрыво-пожарной и пожарной опасности
1	2	3	4
1	Помывочное машток-бробилок (надземная часть)	14.10	Д
2	Помещение машток-бробилок (подземная часть)	70.30	Д
3	Машинный зал	90.20	Д
4	Вытяжная вентокамера	15.64	Д
5	Приточная вентокамера	24.91	Д
6	Форкамера	7.20	—
7	Мастерская	13.17	—
8	Коридор	12.50	—
9	Тамбур	1.68	—
10	Помещение обслуживающего персонала	22.66	Г
11	Кладовая	5.68	—
12	Гардероб уличной и дом. одежды	7.69	—
13	Гардероб рабочей одежды	7.69	—
14	Санузел	2.66	—
15	Душевая	2.50	—
16	Помещение трансформаторных подстанций	72.35	Г

ГИП	Давыдова	
Гл.спец.	Костин	
Нач.отд.	Мамаевский	
Н.контр.	Кучерено	
Гл.спец.	Григорова	
Рук.гр.	Краснов	
Ст.техн.	Васильева	
Инж.	Гончарова	

902-1-114.87 АР

Канализационная насосная станция на глубине заложения коллектора -4.8 м

Стадия	Лист	Листов
Р	3	

План на отм. 0.000

МГКХ РСФСР ГИПРОКОММУНВОДОКАНАЛ Ленинградское отделение

Привязан

Инв. №

Копировал

Формат А2

№2218-01 6

Типовой проект 902-1-114.87 Альбом 3

Фрагмент 2

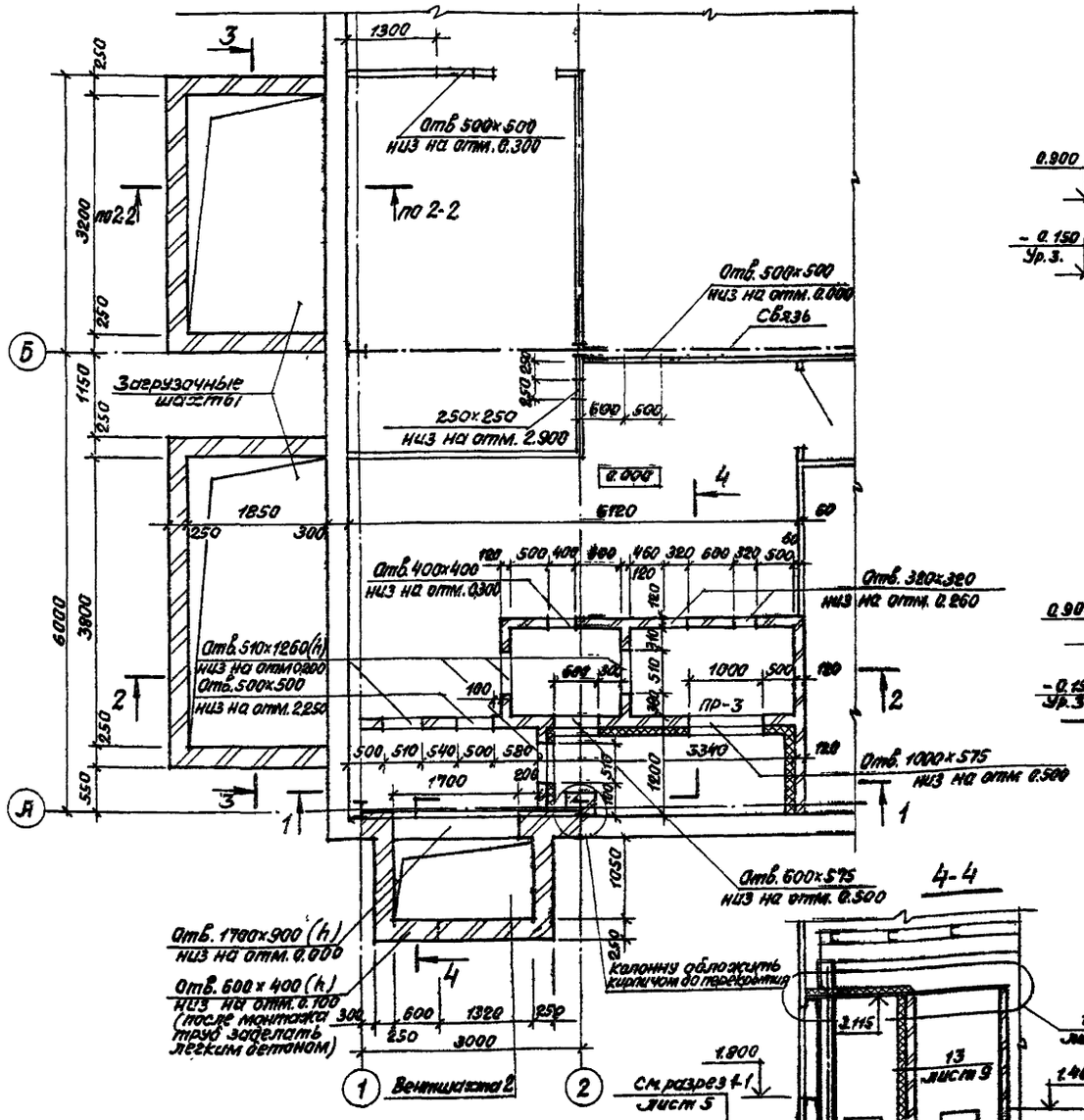

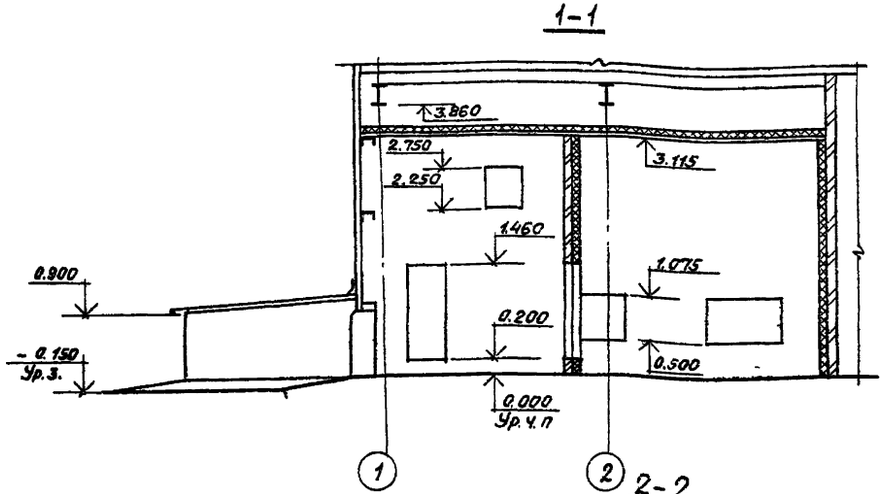

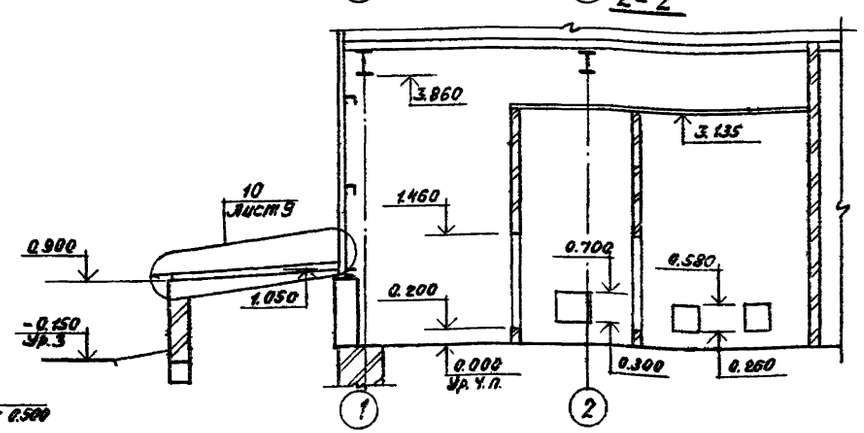

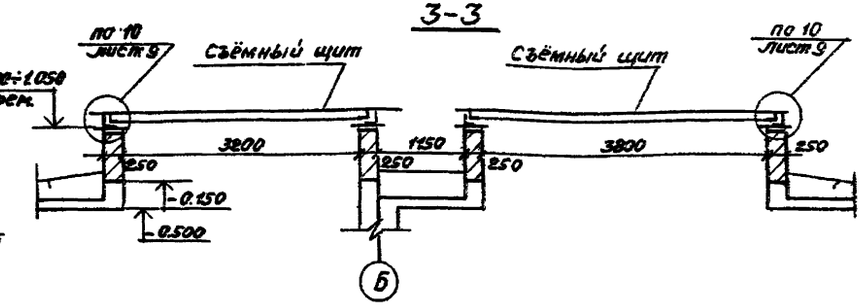

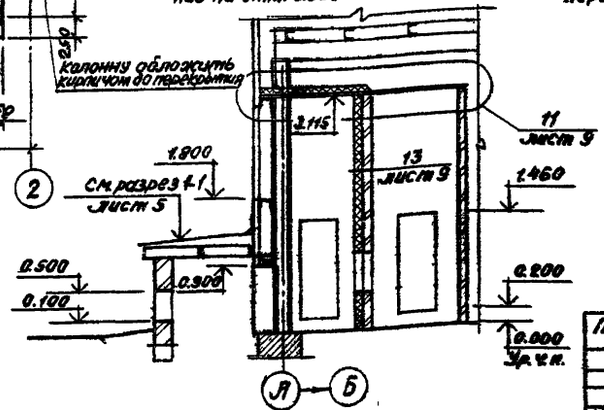

ГИП	Любимова		
ГАП	Костин		
Нач.отд.	Мошкарская		
Н.контр.	Кравцова		
Сметчик	Цыганова		
Рук.гр.	Красноб		
Сметчик	Мошкарская		
Исполн.	Смирнова		

Привязан

Инв. №

902-1-114.87 АР

Канализационная насосная станция при заглубление заложения коллектора - 4.0 м

Фрагмент 2

Стадия	Лист	Листов
Р	4	

МНИИТЭП Госстроя РСФСР ГИПРОКОММУНВОДОКАНАЛ Ленинградское отделение

Инв. № подл. | Подпись и дата | Взам. инв. №

Мф 2416-01 7

Пров. Ильин 26.12.86 Кон. Смирнова

Типовой проект 902-1-114.87 Альбом 3

Разрез 1-1

Слой гравия (ГОСТ 8268-82) Мр3 ≥ 100 на антисептированной битумной мастике – 10 мм

4 слоя рубероида кровельного с мелкозернистой посыпкой марки РКМ-350Б (ГОСТ 10923-82) на антисептированной битумной мастике МБК-Г-55 (ГОСТ 2889-80) – 20 мм

Стяжка из цем.-песч. раствора М50 – 15 мм

Гидрофобизированные минераловатные плиты повышенной жесткости γ = 200 кг/м3 – 50 мм

Пароизоляция рубероида РКМ-350Б, наклеенный на горячем битуме

Профилированный металлический настил

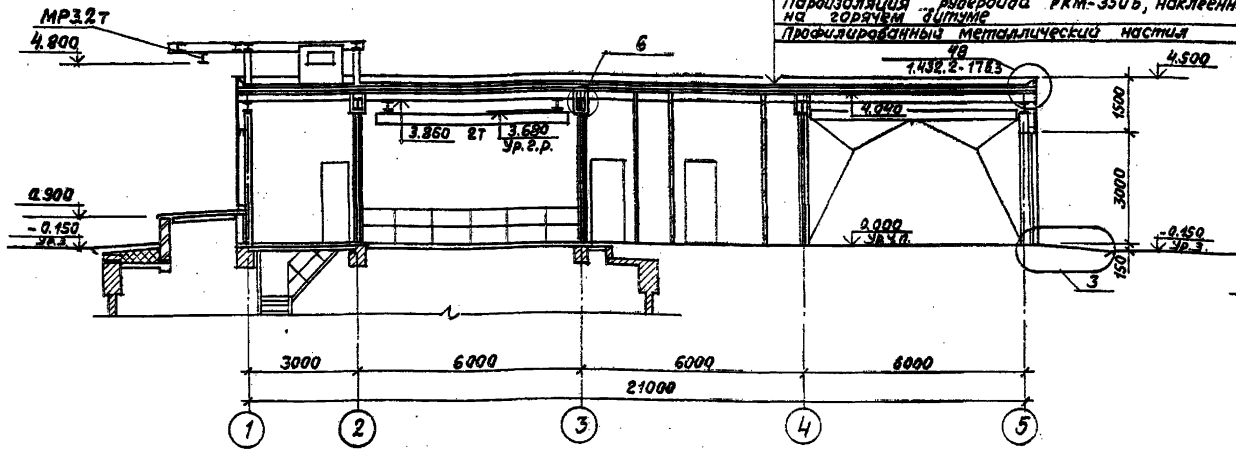

Разрез 2-2

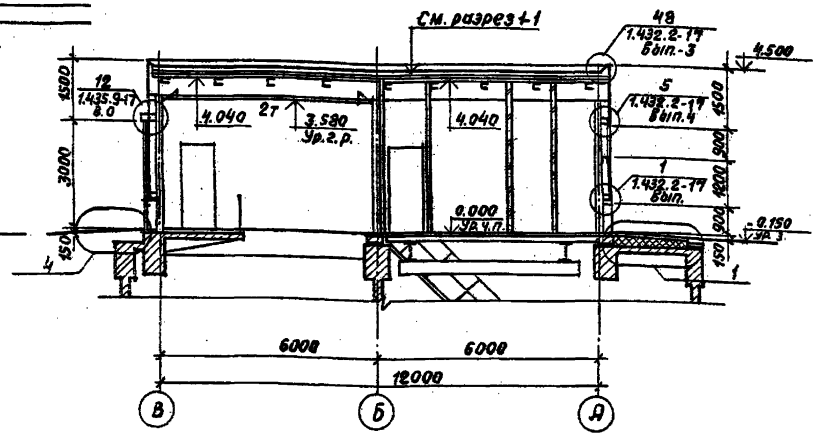

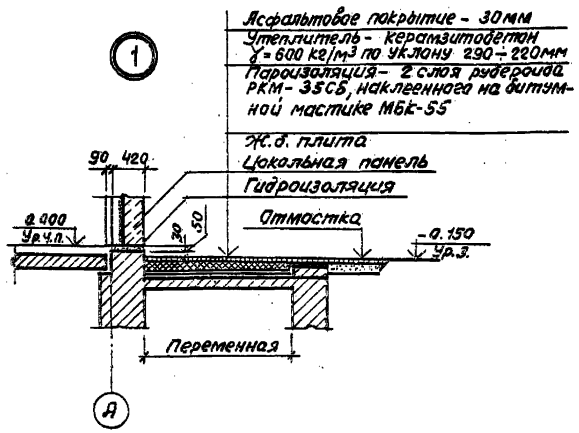

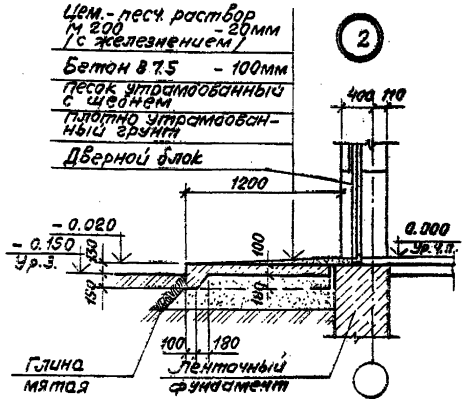

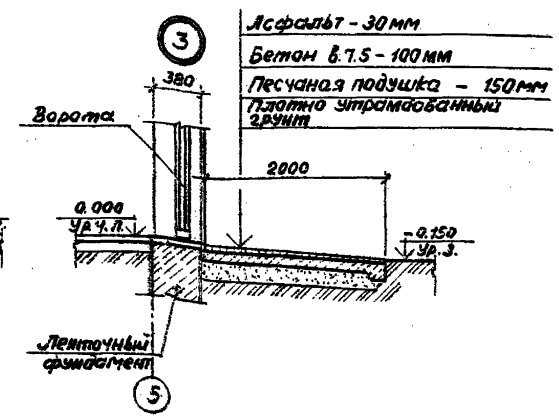

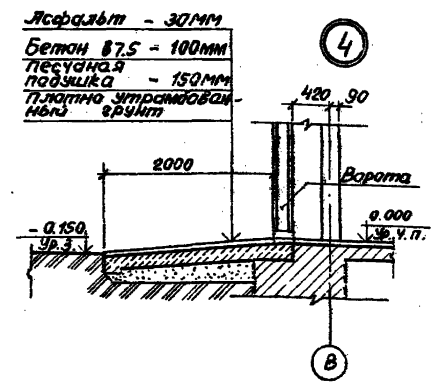

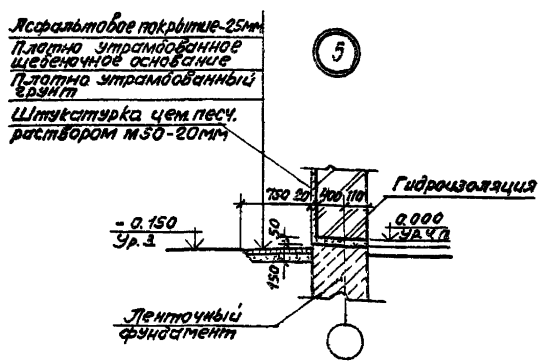

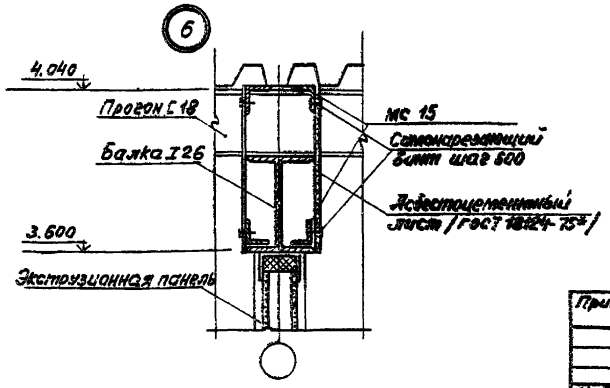

ГИП	Давыдова	Подп.	
ГИП	Костин	"	
Нач. отд.	Манкаускас	"	
Н. контр.	Курленко	"	
Гл. спец.	Укропова	"	
Рук. гр.	Краснов	"	
Ст. арх.	Никольская	"	
Исп.	Смирнова	"	

Привязан

Инв. №

902-1-114.87 АР

Канализационная насосная станция при глубине заложения коллектора – 4.0 м

Стадия	Лист	Листов
Р	5	

Разрезы 1-1, 2-2. Узлы 1÷6

МЖКХ РСФСР ГИПРОКОММУНВОДОКАНАЛ Ленинградское отделение

Инв. № подл. | Подпись и дата | Взам. инв. №

пров. Марк 26.12.88 Кол. Скирмонтов

МФ 2418-01 8

формат А2

Типовой проект 902-1-114.87 Альбом 3

Фасад 1-5

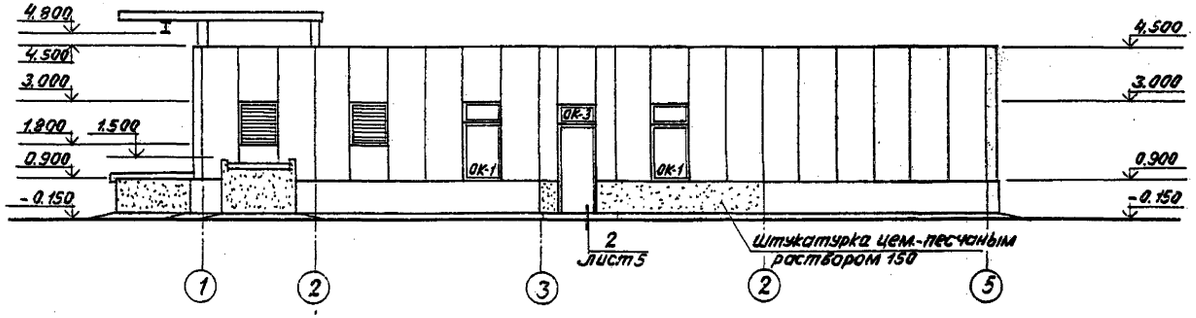

Фасад А-В

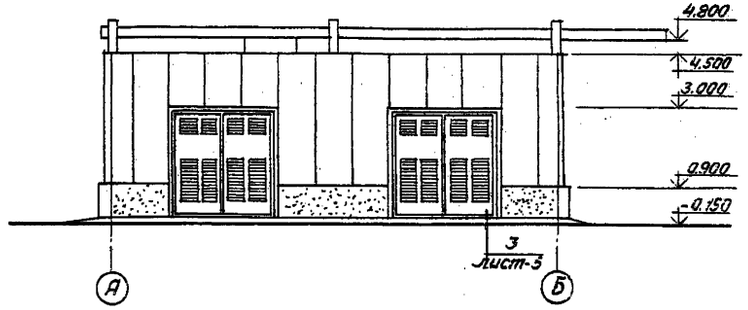

Фасад 5-1

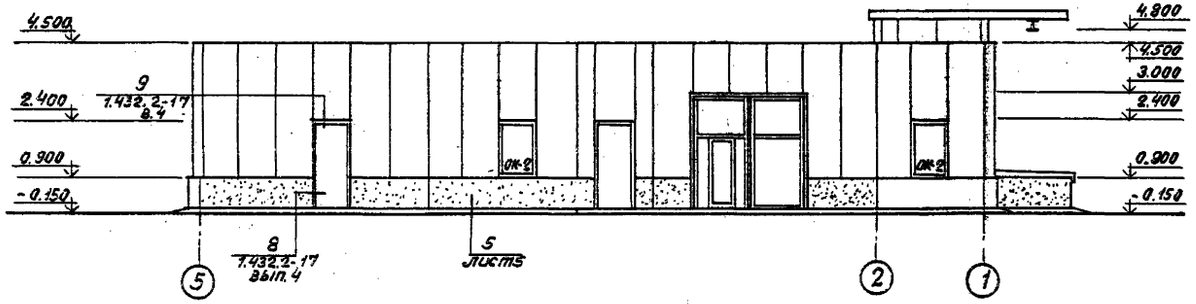

Фасад В-А

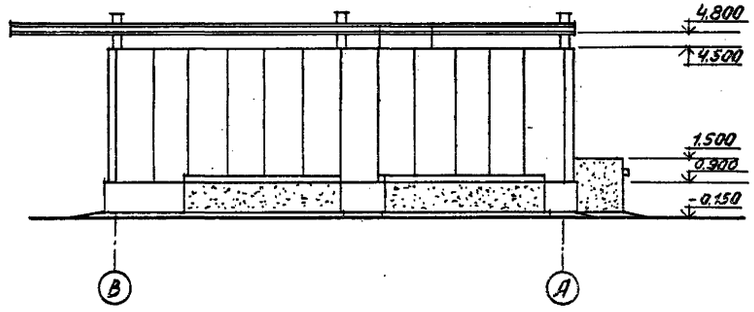

Схемы заполнения оконных проёмов

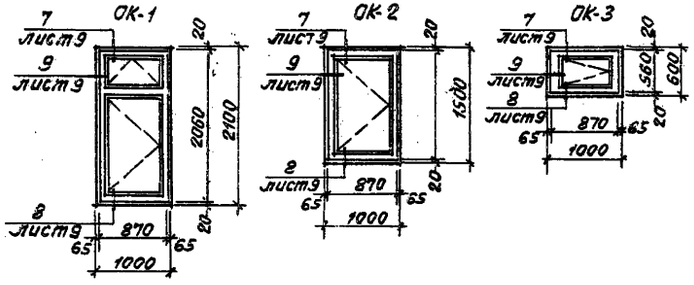

					902-1-114.87 АР		
				ГИП	Давыдова	Подп.	
				ГАП	Костин	"	
Привязан				Нач.отд.	Манкаускас	"	Канализационная насосная станция при глубине заложения коллектора-4.0 м	Стадия: Р	Лист: 6	Листов:
				Н.контр.	Курленко	"	
				Гл.спец.	Укропова	"	
				Рук.гр.	Красновъ	"	Фасады 1-5; 5-1; А-В; В-А	МИНХ РСФСР ГИПРОКОММУНВОДОКАНАЛ Ленинградское отделение
				Ст.арх.	Никольская	"	
Инв.№				Испол.	Смирнова	"	

Инв.№ подл. | Подпись и дата | Взам.инв.№

Пров. [illegible] 2.1.83г Кон.Скаршан

МФ 2418-01 9

Типовой проект 902-1-114.87 Альбом 3

План полов на отм. 0.000

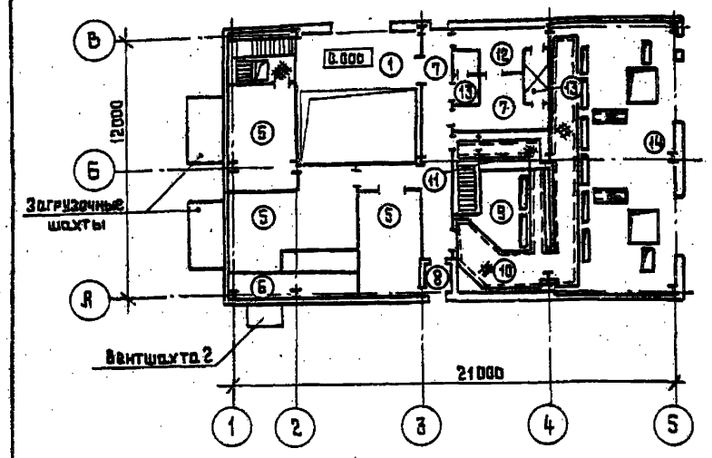

План полов на отм. -3.000; -4.500; -6.000 -7.010; -7.710; -9.210.

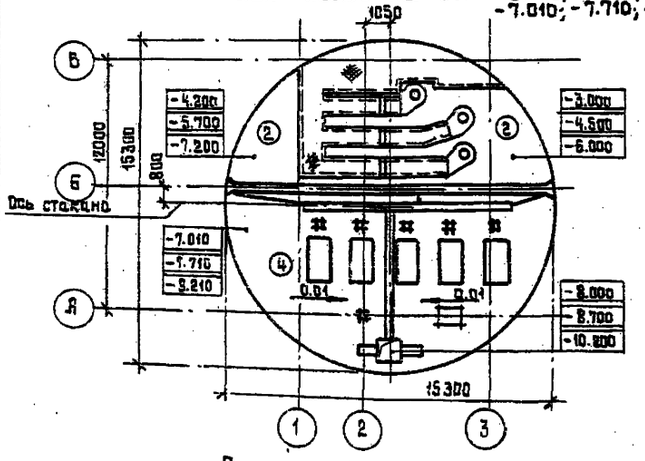

План полов на отм. -7.050; -7.750; -9.250

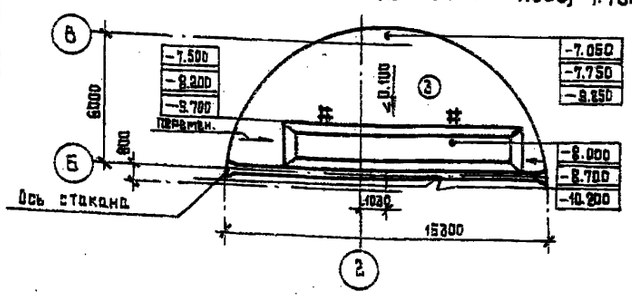

План кровли

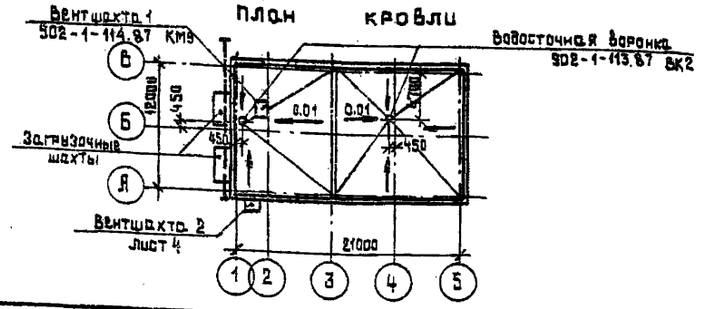

Экспликация полов

Наименование или номер помещения по проекту	Тип плана по проекту	Схема пола или номер узла по серии	Элементы пола и их толщина	Площадь пола м²
1	2	3	4	5
1	1		Бетон В25 с пропиткой поверхности флютами -30мм Ж.Б. плита	12.98
2	2		Цементно-песчаный раствор М300 -30мм Ж.Б. плита	41.9
2	3		Цементно-песчаный раствор М300 -30мм Бетон В7.5 по уклону 950 ÷ 500 мм Ж.Б. основание	60.10
3	4		Керамическая плитка 150×150 (ГОСТ 6787-80) -13мм Прослойка и заполнение швов из цементно-песчаного раствора М150 -15мм Бетон В7.5 по уклону 950÷920 мм Ж.Б. основание	74.2
4; 5; 7	5		Цементно-песчаный раствор М200 -20мм Стяжка из цементно-песчаного раствора М150 -20мм Легкий бетон В3.5 Y=800 кг/м³ -60мм Ж.Б. плита перекрытия	55.08
6	6		Цементно-песчаный раствор М200 -20мм Стяжка из цементно-песчаного раствора М150 -40мм Теплоизоляция-керамзит Y=400 кг/м³ -100мм Пароизоляция-обмазка горячим битумом за 1 раз Ж.Б. плита перекрытия	7.38
8	7		Линолеум (ГОСТ 7251-77) -2мм Прослойка из холодн. мастики на водостойких вяжущих -1мм Стяжка из цементно-песчаного раствора М150 -20мм Легкий бетон В3.5 Y=900 кг/м³ -77мм Ж.Б. плита перекрытия	20.8
9	8		Керамическая плитка 15ф×15ф (ГОСТ 6787-80) -13мм Прослойка и заполнение швов из цементно-песчаного раствора М150 -15мм Стяжка из цементно-песчаного раствора М150 -20мм Легкий бетон В3.5 Y=900 кг/м³ -52мм Ж.Б. плита перекрытия	1.68
10	9		Линолеум (ГОСТ 7251-77) -2мм Прослойка из холодн. мастики на водостойких вяжущих -1мм Стяжка из цементно-песчаного раствора М150 -40мм Керамзит Y=400 кг/м³ -457мм Ж.Б. плита перекрытия	8.75
10	10		Линолеум (ГОСТ 7251-77) -2мм Прослойка из холодн. мастики на водостойких вяжущих -1мм Рифленая сталь	13.15
11	11		Цементно-песчаный раствор М200 -20мм Стяжка из цем.-песчаного раствора М150 -40мм Керамзит Y=400 кг/м³ -440мм Ж.Б. плита перекрытия	2.17
12, 13	12		Керамическая плитка 150×150 (ГОСТ 6787-80) -13мм Прослойка и заполнение швов из цементно-песчаного раствора М150 -15мм Стяжка из цементно-песчаного раствора М150 -40мм Керамзит Y=400 кг/м³ -432мм Ж.Б. плита перекрытия	15.38
14, 15	13		Керамическая плитка 150×150 (ГОСТ 6787-80) -13мм Прослойка и заполнение швов из цементно-песчаного раствора М150 -15мм Стяжка из цементно-песчаного раствора М150 -20мм Гидроизоляция оклеечная-изол (ГОСТ 10296-79) 2 слоя на прослойке из битумной мастики -6мм Стяжка из цементно-песчаного раствора М150 -40мм Керамзит Y=400 кг/м³ -406мм Ж.Б. плита перекрытия Перед устройством стяжки на гидроизоляцию нанести битумную мастику с посыпкой песком крупностью 1,5-5мм	5.16
16	14		Цементно-песчаный раствор М200 с железнением -20мм Стяжка из цем.-песчаного раствора М150 -40мм Керамзит Y=400 кг/м³ -1140мм Ж.Б. плита перекрытия	47.94

ГИП	Давыдова	
ГЯП	Костин	
Нач.отд.	Монкауская	
Н.контр.	Курленко	
Гл.спец.	Укропова	
Рук.гр.	Краснов	
Ст.арх.	Никольская	
Исп.	Смирнова	

Привязан

Инв. №

902-1-114.87 АР

Канализационная насосная станция при глубине заложения коллектора -4,0 м

Стадия	Лист	Листов
Р	7	

Планы полов кровли.

МЖКХ РСФСР ГИПРОКОММУНВОДОКАНАЛ Ленинградское отделение

МФ 2418-01 10

Кронсовая Формат А2

Инв. № подл. | Подпись и дата | Взам. инв. №

Типовой проект 902-1-114.87 Альбом 3

Схема расположения сборных перегородок

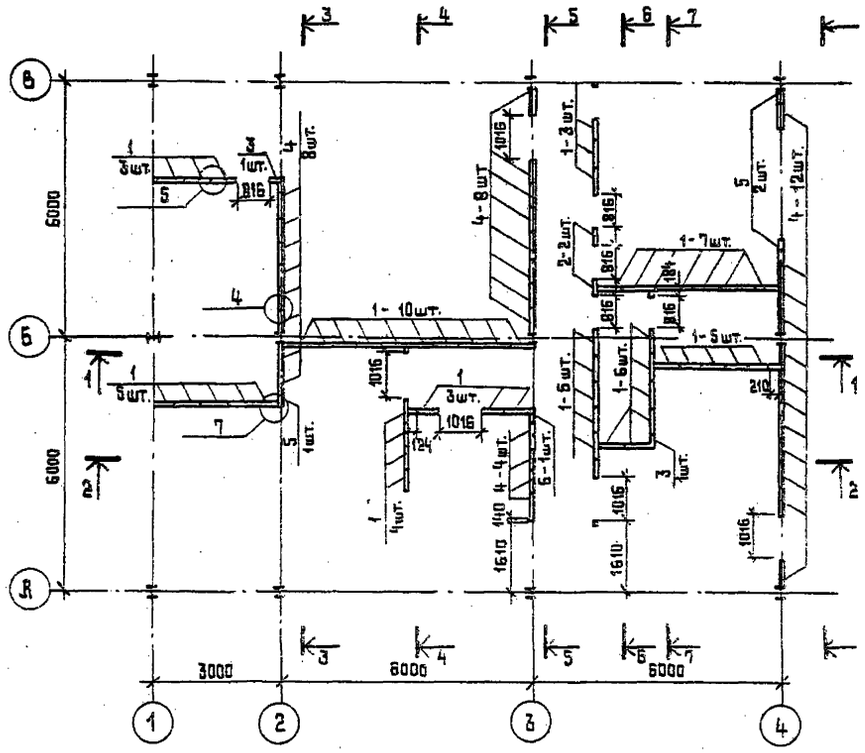

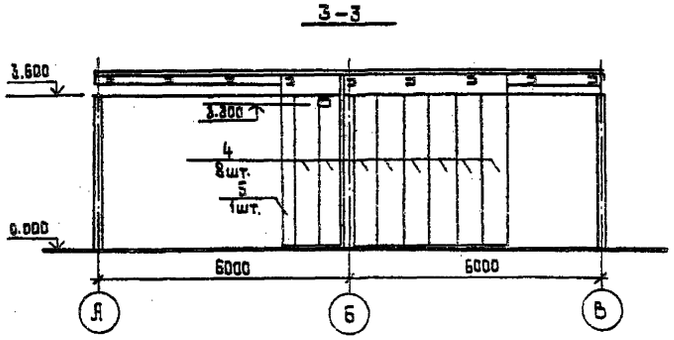

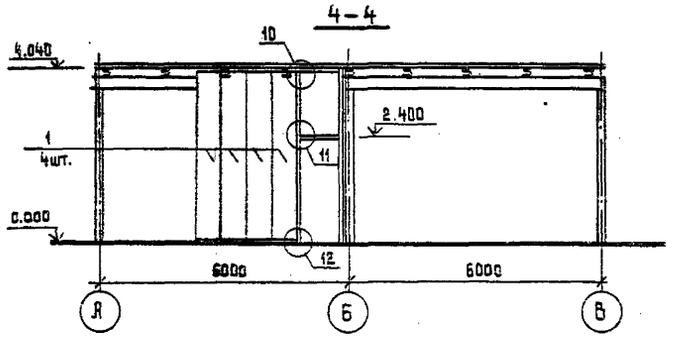

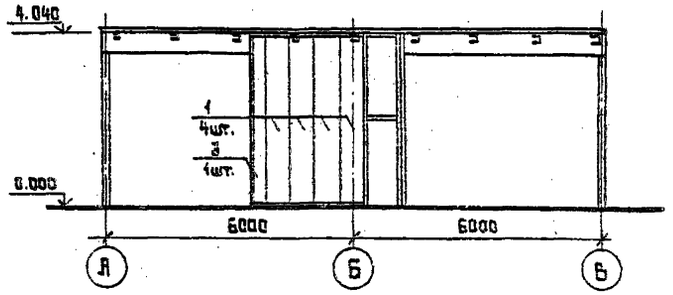

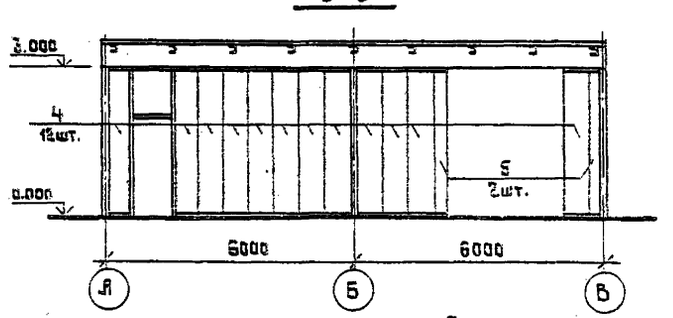

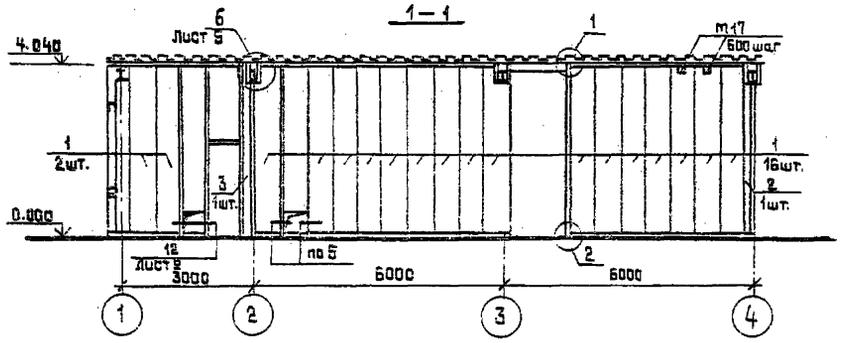

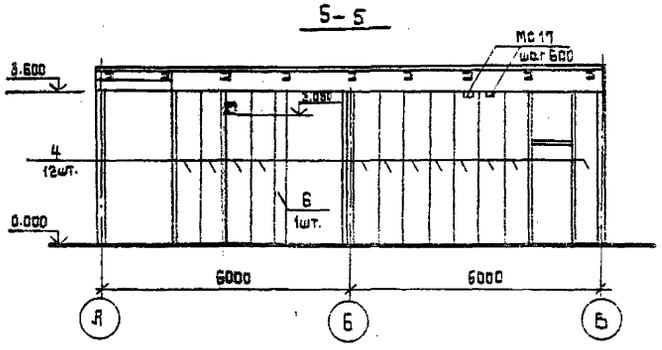

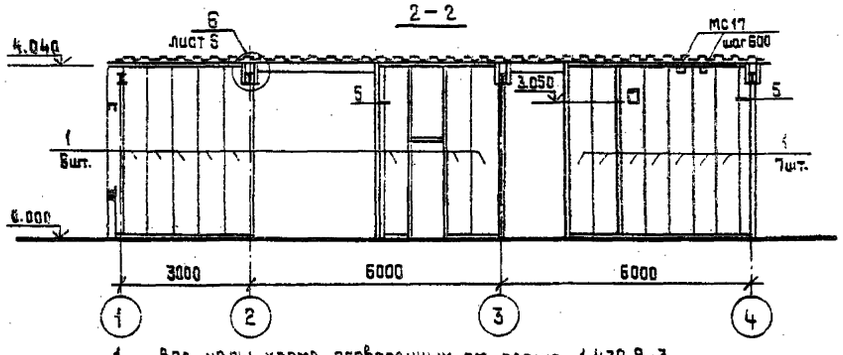

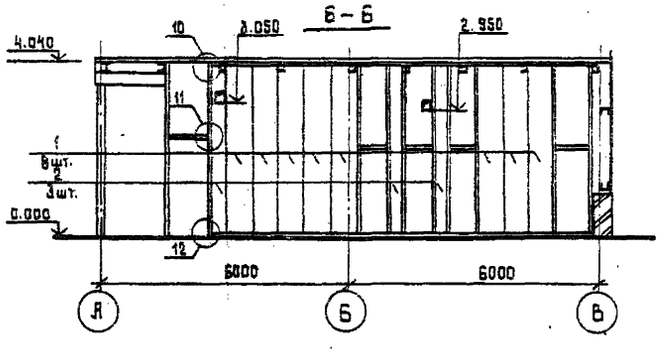

1. Все узлы, кроме оговоренных, см. серию 1.430.8-3.
2. Расход материалов:
   — асбестоцементный лист /ГОСТ 18124-75*/ — 43.1 м²
   — полужесткие минераловатные плиты /ГОСТ 9573-82/ — 11.0 м³

Спецификация к схеме расположения сборных перегородок

Марка поз.	Обозначение	Наименование	Кол.	Масса ед.кг	Примечание
1	1.430.8-3	ПГ 410.60.6	49	130.0	
2		ПГД 410.30.6	4	67.0	
3		ПГУ 410.30.6	2	60.7	
4		ПГ 365.60.6	32	115.7	
5		ПГД 365.30.6	3	59.7	
6		ПГУ 365.30.6	1	54.1	
		Металлические изделия			
		МС 15	130.4	п.м.	
		МС 17	95		
		МС 19	22		
		СТ 15	4		
		СТ 20	18		
		Деревянные изделия		п.м.	
		Деревянный брусок 40×40	41.0		
		80×40	29.9		
		94×40	88.8		
		Доска 70×17 (ДВП 70×17)	177.6		
		Наличник 110×15	187.5		

ГИП	Давыдова		902-1-114.87 АР
ГАП	Костин		
Нач.отд.	Макацуская		Канализационная насосная станция при глубине заложения коллектора – 4.0 м. Стадия Р, Лист 8, Листов
Н.контр.	Куриенко		
Гл.спец.	Укропова		
Рук.гр.	Краснов		Схема расположения сборных перегородок
Ст. арх.	Никольская		МНКХ РСФСР ГИПРОКОММУНВОДОКАНАЛ Ленинградское отделение
Исп.	Смирнова		

Привязан

Инв.№

Инв.№ подл. | Подпись и дата | Взам. инв.№

МФ 2418-01 11

Копировал

Формат А2

Типовой проект 902-1-114.87 Альбом 3

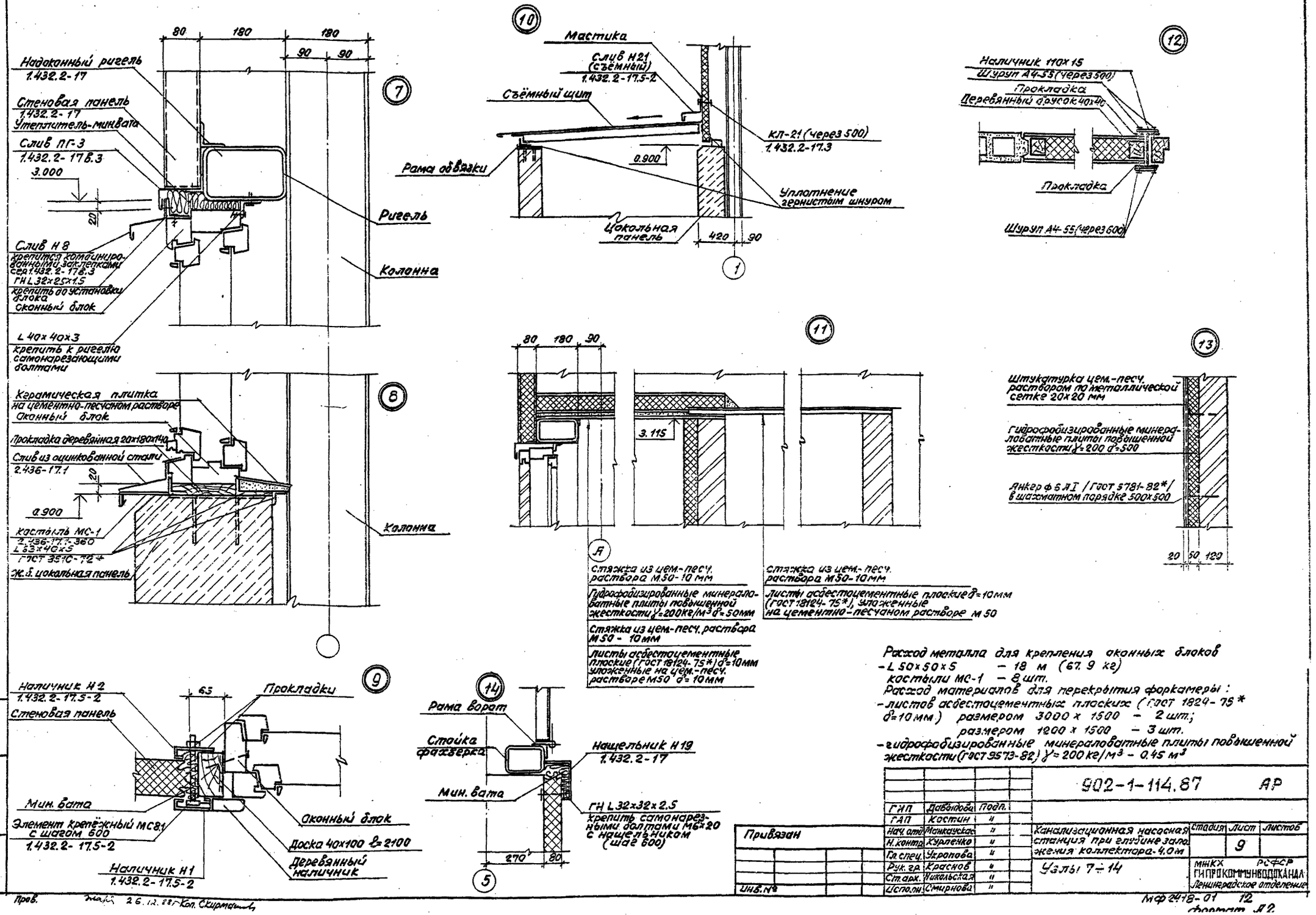

Расход металла для крепления оконных блоков
- L 50×50×5 — 18 м (67.9 кг)
костыли МС-1 — 8 шт.
Расход материалов для перекрытия форкамеры:
- листов асбестоцементных плоских (ГОСТ 1824-75* δ=10 мм) размером 3000×1500 — 2 шт.;
размером 1200×1500 — 3 шт.
- гидрофобизированные минераловатные плиты повышенной жесткости (ГОСТ 9573-82) γ=200 кг/м³ — 0.45 м³

				902-1-114.87 АР			
ГИП	Давыдова	Подп.					
ГАП	Костин	"					
Нач. отд.	Манкаускас	"		Канализационная насосная станция при глубине заложения коллектора-4.0 м	Стадия	Лист	Листов
Н. контр.	Курленко	"				9	
Гл. спец.	Укропова	"					
Рук. гр.	Краснов	"		Узлы 7÷14	МНКХ РСФСР ГИПРОКОММУНВОДОКАНАЛ Ленинградское отделение		
Ст. арх.	Никольская	"					
Исполн.	Смирнова	"					

Привязан

Инв. №

Взам. инв. №

Подпись и дата

Инв. № подл.

Пров. 26.12.88 Коп. Скирманов

МФ 2418-01 12

Формат А2

Типовой проект 902-1-114.87 Альбом 3

Ведомость рабочих чертежей основного комплекта марки КМ

Лист	Наименование	Примечание
1	Общие данные (начало)	
2	Общие данные (продолжение)	
3	Общие данные (продолжение)	
4	Общие данные (окончание)	
5	Схема расположения элементов каркаса	
6	Схема расположения элементов каркаса.	
	Узлы 1÷4, 7.	
7	Схема расположения элементов каркаса.	
	Узлы 5,6,8,9.	
8	Схема расположения настила покрытия	
9	Схема расположения настила покрытия.	
	Узлы 5,6. Фрагмент 1.	
10	Схемы расположения стеновых панелей	
	по осям А,В,5.	
11	Схема расположения стеновых панелей	
	по оси 1. Разрезы 1-1 ÷ 7-7.	
12	Стеновые панели ПС2, ПС3, ПС4.	
13	Схемы расположения ригелей к стоек	
	по осям А,В,5.	
14	Схема расположения ригелей по оси 1.	
	Разрезы 1-1 ÷ 6-6.	
15	Схема подвески монорельса.	
16	Схема подвески монорельса. Узлы 1,2.	
17	Схема подвески монорельса. Узлы 3÷6, 8.	
18	Схема подвески кран-балки.	
19	Ворота трансформаторные	
20	Ворота трансформаторные.	
21	Ворота трансформаторные.	
	Левая створка. Узлы 3.4.	
22	Схема расположения щитов над	
	проемами.	

Ведомость металлоконструкций по видам профилей

Наименование конструкций по номенклатуре прейскуранта № 01-09	Позиция по прейскуранту	№ п/п	Код конструкций	Масса конструкций, т: Всего стали повышенной и высокой прочности	По видам профилей стали: Балки и швеллеры	Крупносортная сталь	Среднесортная сталь	Мелкосортная сталь	Толстолистовая сталь	Универсальная сталь	Гнутолистовая сталь	Гнутые гнуто-сварные	Трубы	Прочие	Всего, т	Количество, шт.	Серия типовых конструкций
1	2	3	4	5	6	7	8	9	10	11	12	13	14	15	16	17	18
Подвесные пути					0,47										0,5		
Балки покрытий					2,73	0,05									2,8		
Прогоны					3,15	0,02									3,2		
Связи по колоннам						0,59			0,08						0,7		
Колонны					1,29				0,58						1,9		
Ригели						2,80		0,71	0,01						3,5		
Щиты покрытий											3,57				3,6		
Связи покрытий						0,58									0,6		
Монорельсовые пути					2,76	0,48	0,04		1,92						5,3		
Панели стеновые											2,74				2,8		
Ворота					0,14						0,17				0,3		
Щиты							0,38		0,11						0,5		
Всего:					10,54	4,52	0,42	0,71	2,70		6,48				25,7 / 25,4		

Ведомость ссылочных и прилагаемых документов

Обозначение	Наименование	Примечание
	Ссылочные документы	
Шифр 172 КМ5	Стеновые панели	
1.432.2-17	Стены одноэтажных промышленных зданий из металлических трехслойных панелей с утеплителем.	
Вып. 0-1, 0-2, 1÷5		
1.426.2-3 вып.2	Балки путей подвесного транспорта	

Ведомость спецификаций

Лист	Наименование	Примечание
5	Схема расположения элементов каркаса.	
8	Спецификация к схеме расположения настила покрытия.	
10	Спецификация к схеме расположения панелей.	
13	Спецификация к схеме расположения ригелей и стоек.	

Общие указания

1. Настоящие листы разработаны в соответствии с техническими условиями на строительное проектирование и соответствующими заданиями смежных отделов.
2. Материал конструкций - сталь марок Вст3сп5-для конструкций подвесных путей кранов и монорельсов; сталь Вст3кп2 - для конструкций обслуживания оборудования.
3. Монтажные соединения выполнять на болтах нормальной точности по ГОСТ 7798-70* и на сварке.
4. Сварку производить электродами типа Э42 по ГОСТ 9467-75.
5. Все стальные конструкции окрасить двумя слоями масляной краски по предварительной огрунтовке, или двумя слоями эмали ПФ 115 по слою грунта ГФ 020 толщиной 100 мк.
6. Изготовление, монтаж и приемку металлических конструкций выполнять в соответствии с требованиями СНиП III-18-75 разделы I, II.

Рабочие чертежи основного комплекта марки КМ выполнены в соответствии с действующими нормами и правилами и предусматривают технические решения, обеспечивающие безопасность при соблюдении установленных правил безопасности эксплуатации здания.

Главный инженер проекта Л.В. Давыдова

Главный инженер проекта, осуществивший привязку

Инв. № подл. | Подпись и дата | Взам. инв. №

Привязан

Инв. №

902-1-114.87 КМ

ГИП	Давыдова	
Нач. отд.	Манкаускас	
Н. контр.	Кураленко	
Гл. спец.	Укропова	
Рук. гр.	Антипова	
Инж.	Кост	

Канализационная насосная станция при глубине подводящего коллектора -4.0м

Стадия	Лист	Листов
Р	1	22

Общие данные (начало).

МЖКХ РСФСР Гипрокоммунводоканал Ленинградское отделение

МФ 2418-01 13

Копировал Лукьянова Формат А2

Типовой проект 902-1-114.87 Альбом 3

Техническая спецификация металла

Вид профиля и ГОСТ, ТУ	Марка металла и ГОСТ	Обозначение и размер профиля, мм	№ п.п.	Код: Марка металла	Код: Вид профиля	Код: Размер профиля	Количество, шт.	Длина, мм	Масса металла по элементам конструкций (Код элемента конструкций): Подвесные пути	Щиты	Балки покрытий	Прогоны	Связи по колоннам	Колонны	Ригели	Щиты покрытий	Связи покрытий	Монорельсовые пути	Панели стеновые	Ворота	Общая масса, т	Масса потребности в металле по кварталам (заполняется изготовителем) т: I	II	III	IV	Заполняется ВЦ
1	2	3	4	5	6	7	8	9																		
Балки двутавровые																										
для монорельсов и																										
подкрановых путей	В Ст.3 Г ПС 5	I 24м							0.46												0.46					
ГОСТ 19425-74*	ГОСТ 380-71*	I 30м																0.75			0.75					
		Всего:							0.46									0.75			1.21					
Широкополочные дву-																										
тавры с параллельны-																										
ми гранями полок по	09 Г 2С-12-1	I 26 Ш1									2.65							1.93			4.58					
ГОСТ 26020-83	ТУ14-1-3023-80										2.65							1.93			4.58					
		Всего:																								
Балки двутавровые	В Ст.3 СП5-1																									
по ГОСТ 8239-72*	ТУ-14-1-3023-80	I 18										0.44		1.25							1.69					
		Всего										0.44		1.25							1.69					
Швеллеры по	В Ст.3 СП 6-1	[8																		0.14	0.14					
ГОСТ 8240-72*	ТУ-14-1-3023-80	[18										2.62									2.62					
		Всего:										2.62									2.62					
Швеллеры гнутые																										
равнополочные по	В Ст.3 КП																									
ГОСТ 8278-83	ГОСТ 16523-70*	Гн. [100×50×3													0.43						0.43					
	В Ст.3 КП2	Гн. [70×50×3													0.15						0.15					
	ГОСТ 380-71*	Гн. [160×80×5													0.41						0.41					
		Гн. [160×60×5													0.24						0.24					
		Гн. [160×60×4													1.30						1.30					
		Всего:													2.53						2.53					
Сталь холодногнутая	В Ст.3 ПК 2																									
гофрированная	ГОСТ 380-71*																		2.67		2.67					
ГОСТ 24045-80		Всего:																								

Привязан	Нач. отд.	Манкаускас	Подп.	902-1-114.87 КМ		
	Н. контр.	Курленко	"	Канализационная насосная станция при глубине подводящего коллектора-4.0м	Стадия: Р	Лист: 2	Листов:
	Гл. спец.	Укропова	"	Общие данные (продолжение)	МИНХ РСФСР ГИПРОКОММУНВОДОКАНАЛ Ленинградское отделение	
Инв. №	Рук. гр.	Антипова	"			
	Инж.	Кост	"			

Инв. № подл. | Подпись и дата | Взам. инв. №

пров. [illegible] 2.1.83г Кол. [illegible]

МФ 2418-01 14

Формат А2

Типовой проект 902-1-114.87 Альбом 3

Техническая спецификация металла

Вид профиля и ГОСТ, ТУ	Марка металла и ГОСТ	Обозначение и размер профиля, мм	№ п.п.	Код: Марка металла	Код: Вид профиля	Код: Размер профиля	Количество, шт.	Длина, мм	Масса металла по элементам конструкций: Подвесные пути	Щиты	Балки покрытий	Прогоны	Связи по колоннам	Колонны	Ригели	Щиты покрытия	Связи покрытий	Монорельсовые пути	Панели стеновые	Ворота	Общая масса, т	Масса потребности в металле по кварталам (заполняется изготовителем), т: I	II	III	IV	Заполняется ВЦ
									Код элемента конструкций																	
1	2	3	4	5	6	7	8	9																		
Профили гнутые замкнутые сварные квадратные по ТУ36-2287-80	В Ст.3 СП ГОСТ 16523-70*	□ 120×120×3											0.57				0.56				1.13					
		Всего:											0.57				0.56				1.13					
Сталь холодногнутая гофрированная по ГОСТ 24045-80	В Ст.3 КП2 ГОСТ 380-74*	Н60-782-1.0														3.47					3.47					
		Всего:														3.47					3.47					
Сталь угловая равнополочная по ГОСТ 8509-86	В Ст.3 КП2 ГОСТ 380-71*	L 45×4													0.69						0.69					
		L 50×5																0.04			0.04					
		L 63×5										0.02									0.02					
	В Ст.3 ПС6-1 ТУ-14-1-3023-80	L 75×6								0.37								0.35			0.72					
		L 90×7									0.05							0.03			0.08					
		L 100×7																0.02			0.02					
		Всего:								0.37	0.05	0.02			0.69			0.44			1.57					
Сталь угловая неравнополочная по ГОСТ 8510-86	В Ст.3 КП2 ГОСТ 380-71*	L 63×40×4													0.20						0.20					
		L 80×50×5													0.01						0.01					
		L 160×100×10													0.06						0.06					
		L 180×110×10													0.03						0.03					
		Всего:													0.30						0.30					
Сталь толстолистовая по ГОСТ 19903-74*	В Ст.3 КП2 ГОСТ 380-71*	- δ = 2																		0.16	0.16					
		- δ = 8											0.08	0.19			0.04	1.30			1.61					
	В Ст.3 СП5-1 ТУ 14-1-3023-80	- δ = 6								0.10											0.10					
		- δ = 10												0.05	0.01			0.56			0.62					
		- δ = 20												0.32												
		Всего:								0.10			0.08	0.56	0.01		0.04	1.86			3.54					
Сталь квадратная по ГОСТ 2591-71*	В Ст.3 КП2 ГОСТ 380-71*	□ 25																0.07			0.07					
		Всего:																0.07			0.07					
		Итого:							0.46	0.47	2.70	3.08	0.65	1.81	3.53	3.47	0.60	5.05	2.67	0.30	24.8					

Инв.№ подл. | Подпись и дата | Взам.инв.№

Пров. Жарл 2.1.89 Кол. Скирмант

Привязан	Нач.отд.	Манкаускас	Подп.	902-1-114.87 КМ
	Н.контр.	Курленко		Канализационная станция при глубине подводящего коллектора - 4.0 м
	Гл.спец.	Укропова		Стадия: Р; Лист: 3; Листов:
	Рук.гр.	Антипова		Общие данные (продолжение)
Инв.№	Инж.	Кост		МЖКХ РСФСР ГИПРОКОММУНВОДОКАНАЛ Ленинградское отделение

МФ 2418-01 15
формат А2

Таблица типовых изделий

Марка элемента	Количество	Вес 1 шт.	Примечание
Щиты покрытия по ГОСТ 24045-80			
Н60-782-1.0			
ℓ=6250	54	64.3	
Панели стеновые - шифр 172 КМ5			
2ПТС 358-988.80-С0,8	45	56.2	
Ригели по серии 1.432.2.17 В.2			
РР-2-1	1	51.7	
РН-1-1	4	130.6	
РН-2-1	4	133.6	
РН-3-1	4	136.2	
РП-3-1	2	117.1	
РП-2-1	1	122.0	
РЦ-1	5	53.8	
РЦ-3Т	3	55.1	
РЦ-3Н	3	55.1	
Панели цокольные			
по серии 1.030.1-1 вып.1-1			
ПС 60.9.30-Л-6	4	2070	
ПС 30.9.30-Л-6	5	1030	

Расчетная схема нагрузок по оси 3

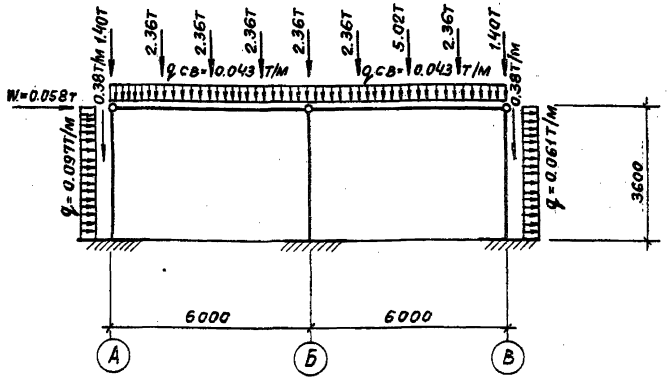

Расчетная схема нагрузок по оси 4

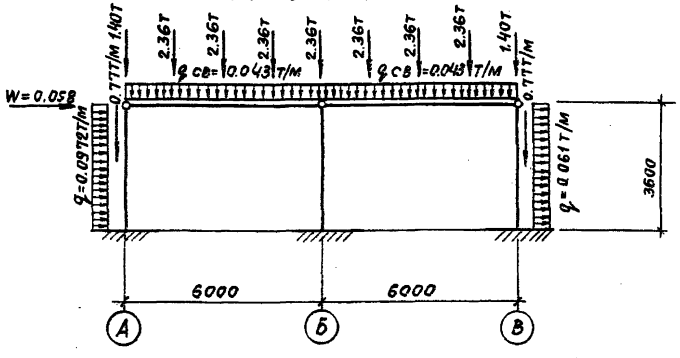

Расчетная схема нагрузок по оси 2

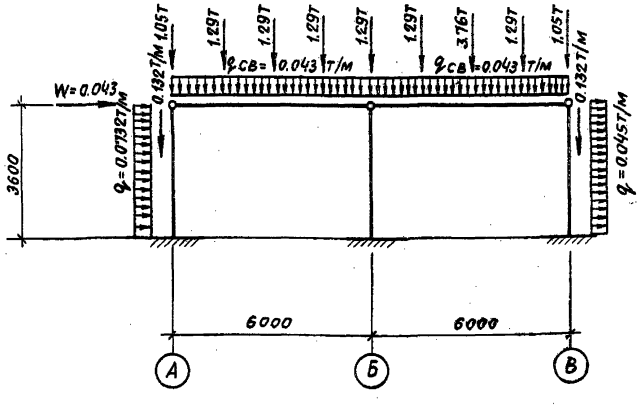

1. Расчет плоских рамных систем произведен на ЭВМ СМ-1420 по программе „Ладога", разработанной ЭВЦКП ГПИ Ленпромстройпроект.
2. Коэффициенты перегрузок для расчетных нагрузок приняты в соответствии со СНиП 2.01.07-85г.
3. Конструкции рассчитаны на зимнюю температуру наружного воздуха t=-30°С и снеговую нагрузку 100 кг/м².
4. Приложение усилий от стеновых панелей и ригелей на расчетных схемах показаны условно.

Привязан					902-1-114.87	КМ	
					Канализационная насосная станция при глубине подводящего коллектора-4,0м	Стадия: Р	Лист: 4	Листов:
			Нач.отд.	Монкаускас				
			Н.контр.	Куриенко				
			Кл.спец.	Укропова				
			Рук.гр.	Антипова	Общие данные (окончание)	МНКХ РСФСР ГИПРОКОММУНВОДОКАНАЛ Ленинградское отделение		
Инв.№			Инж.	Кост				

Инв.№ подл. | Подпись и дата | Взам.инв.№

Прав. Зам 2.1.89г Кат. Сахарова

Типовой проект 902-1-114.87 Альбом 3

Схема расположения элементов каркаса

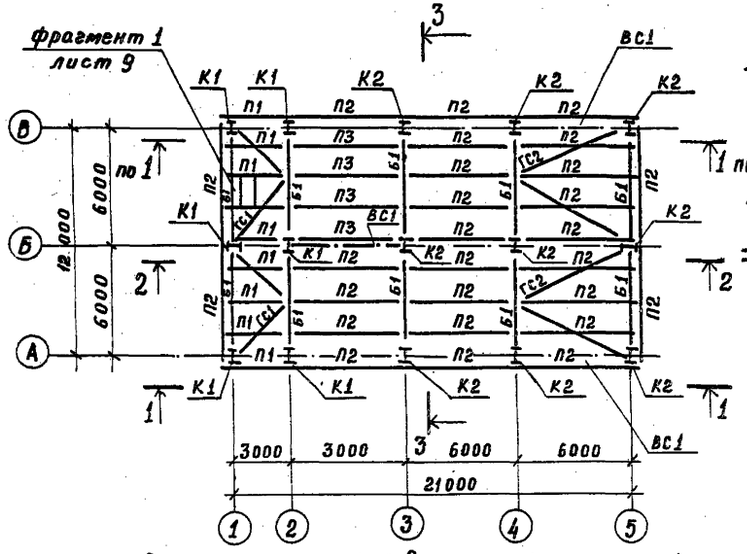

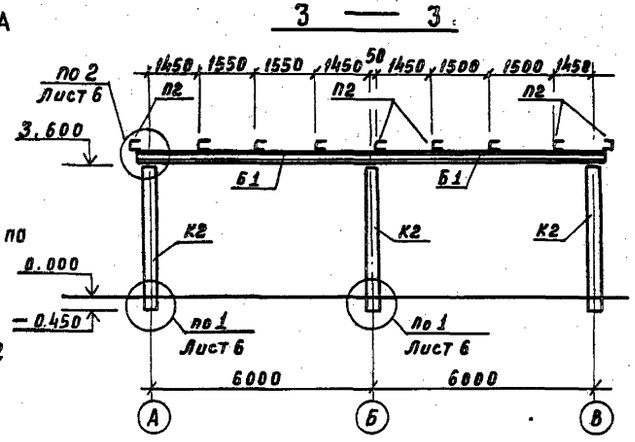

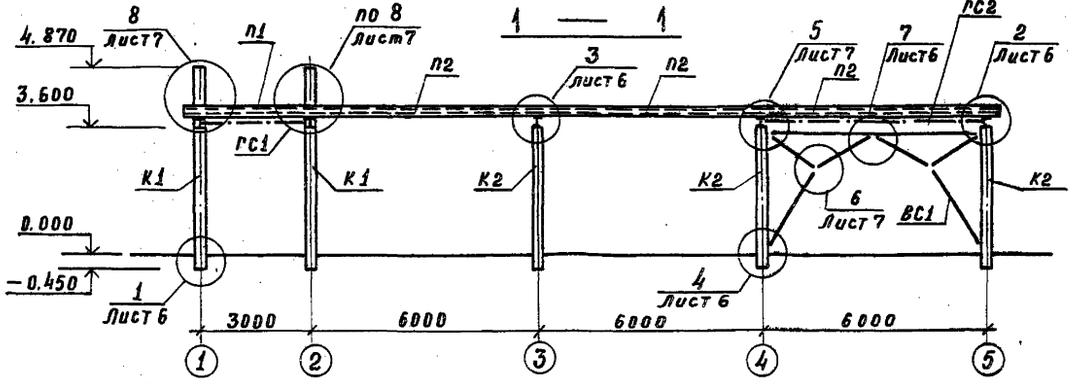

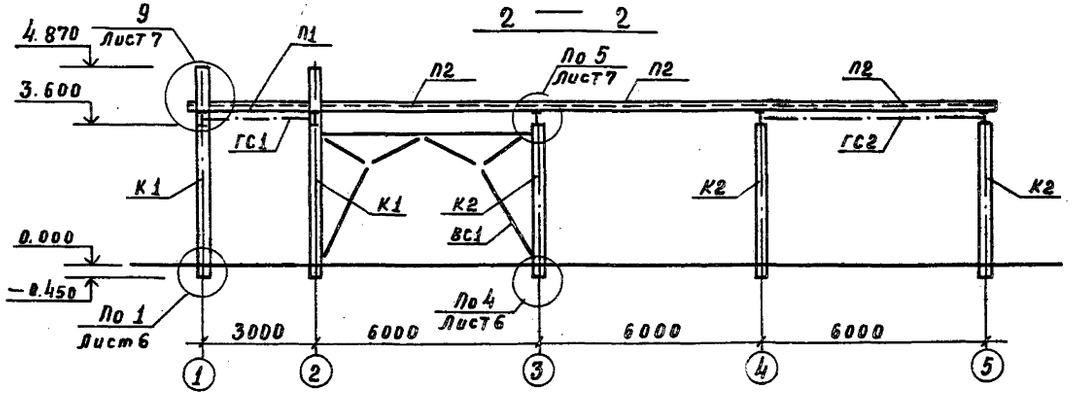

Спецификация к схеме расположения элементов каркаса

Марка поз.	Обозначение	Наименование	Кол.	Масса ед. кг	Примечание
		Колонны			
К1		I 18 ГОСТ 8239-72* ℓ=5320	6	97.9	
К2		I 18 ГОСТ 8239-72* ℓ=4050	9	74.5	
		Балки			
Б1		I 26 Ш1 ГОСТ 26020-83 ℓ=6160	10	263.2	
		Прогоны			
П1		[18 ГОСТ 8240-72* ℓ=3200	9	52.2	
П2		[18 ГОСТ 8240-72* ℓ=5980	18	97.5	
П3		I 18 ГОСТ 8239-72* ℓ=5980	5	110.0	
		Связи			
ГС1		□120×120×3 ТУ 36-2287-80	2	95.0	
ГС2		□120×120×3 ТУ 36-2287-80	2	150.2	
ВС1		□120×120×3 ТУ 36-2287-80	3	146.9	

Таблица сечений и усилий

Марка	Сечения			Усилия			Группа констр.	Марка	Примечание
	Эскиз	Поз	Состав	M	N	Q			
П1	[		[18				2	09Г2С-5	
П2	[		[18				2		
П3	I		I 18				2	ВСт3сп5-1	
К1	I		I 18				2		
К2	I		I 18				2		
Б1	I		I 26 Ш1				2	09Г2С-12-1	
ГС1	□		□120×120×3	конструктивно			3	ВСт3сп	
ГС2	□		□120×120×3	конструктивно			3	ВСт3сп	
ВС1	□		□120×120×3	конструктивно			3	ВСт3сп	

Инв. № подл. | Подпись и дата | Взам. инв. №

Привязан

Инв. № |

Нач. отд.	Манкускас		
Н. контр.	Куравенко		
Гл. спец.	Укропова		
Рук. гр.	Антипова		
Инж.	Кост		

902-1-114.87 КМ

Канализационная насосная станция при глубине подводящего коллектора −4.0 м

Схема расположения элементов каркаса

Стадия	Лист	Листов
Р	5	

МЖКХ РСФСР
ГИПРОКОММУНВОДОКАНАЛ
Ленинградское отделение

Glass 26.12.88

МФ 2418-01 17

Типовой проект 902-1-114.87 Альбом 3

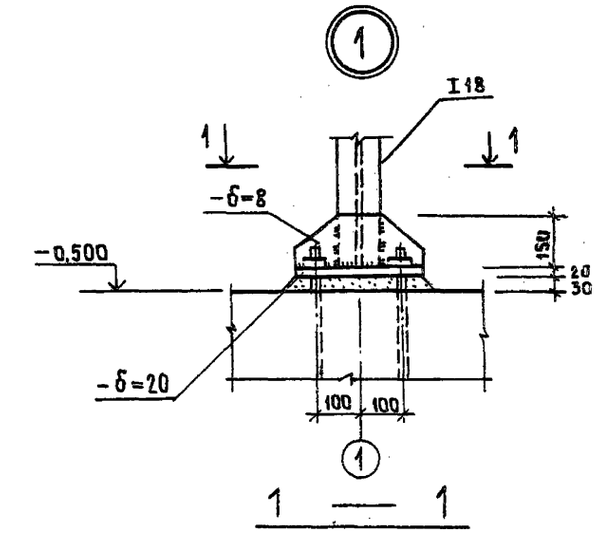

1 — 1

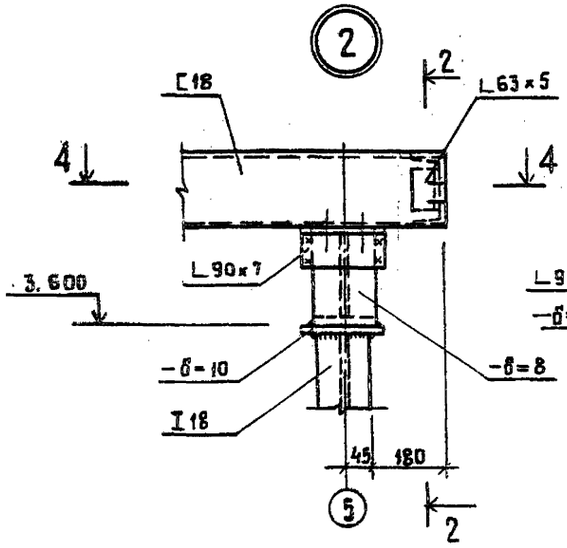

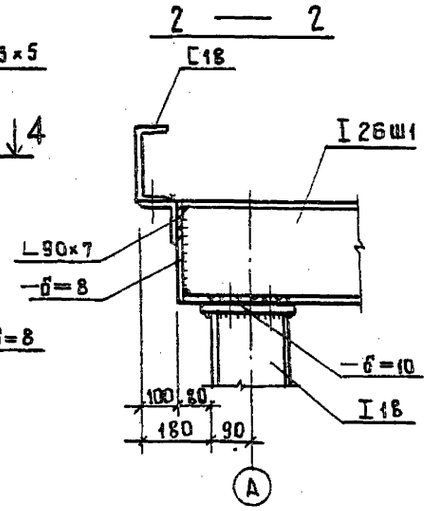

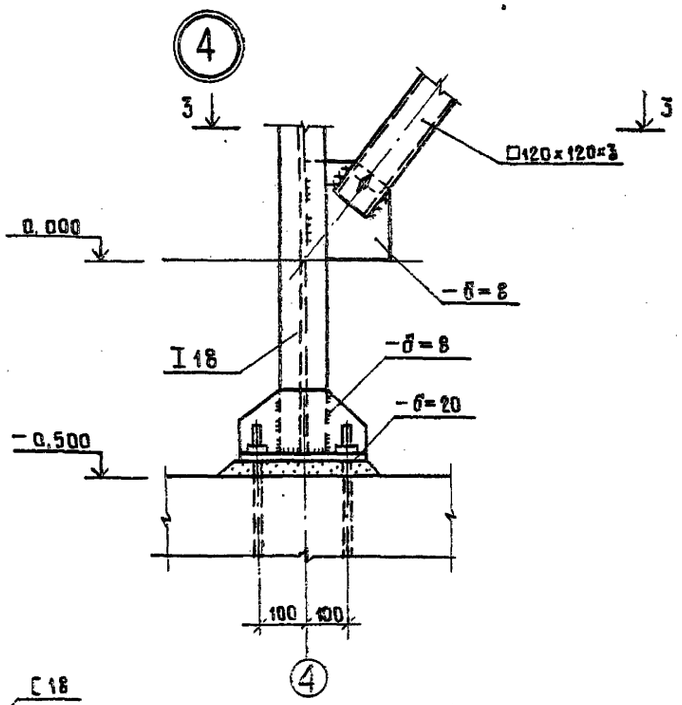

3 — 3

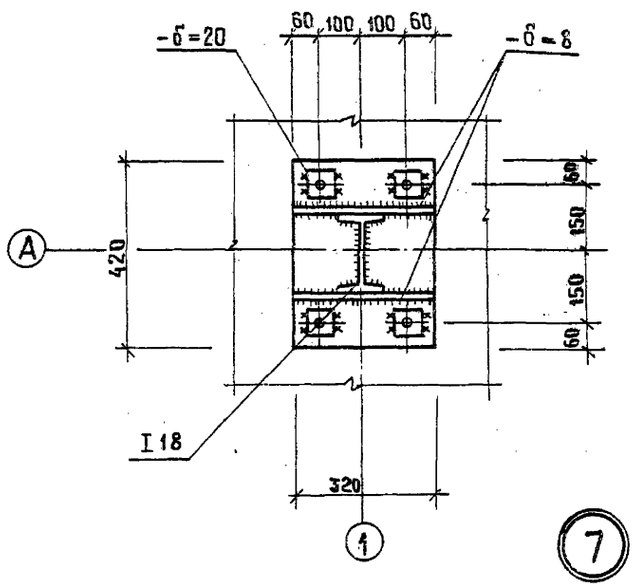

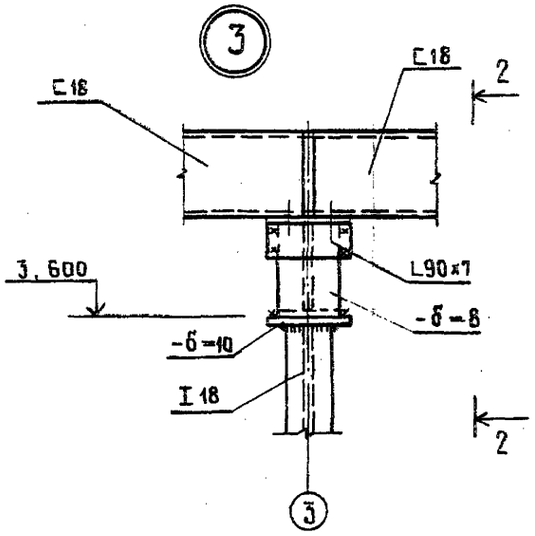

4 — 4

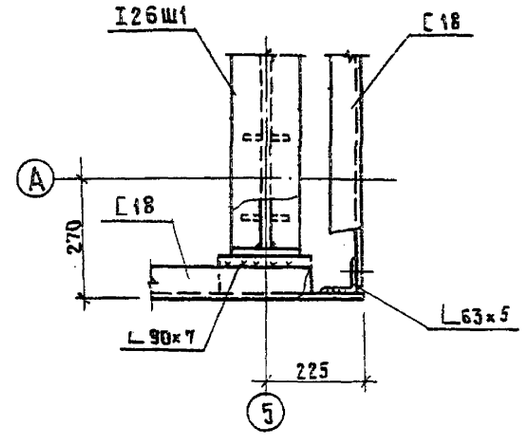

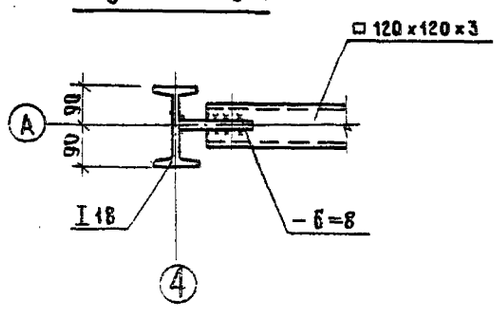

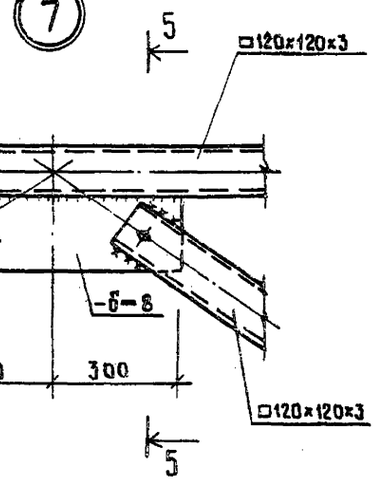

5 — 5

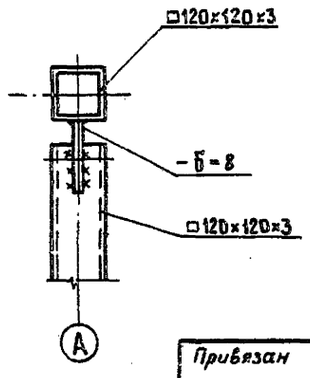

					902-1-114.87	КМ
Привязан					Канализационная насосная станция при глубине подводящего коллектора -4,0 м	Стадия: Р; Лист: 6; Листов:
		Нач.отд.	Манкаускас			
		Н.контр.	Кураленко			
		Гл.спец.	Укропова		Схема расположения элементов каркаса. Узлы 1÷4, 7.	МЖКХ РСФСР Гипрокоммунводоканал Ленинградское отделение
		Рук.гр.	Антипова			
Инв.№		Инж.	Кост			

Инв.№ подл. | Подпись и дата | Взам.инв.№

МР2418-01 18

Формат А2

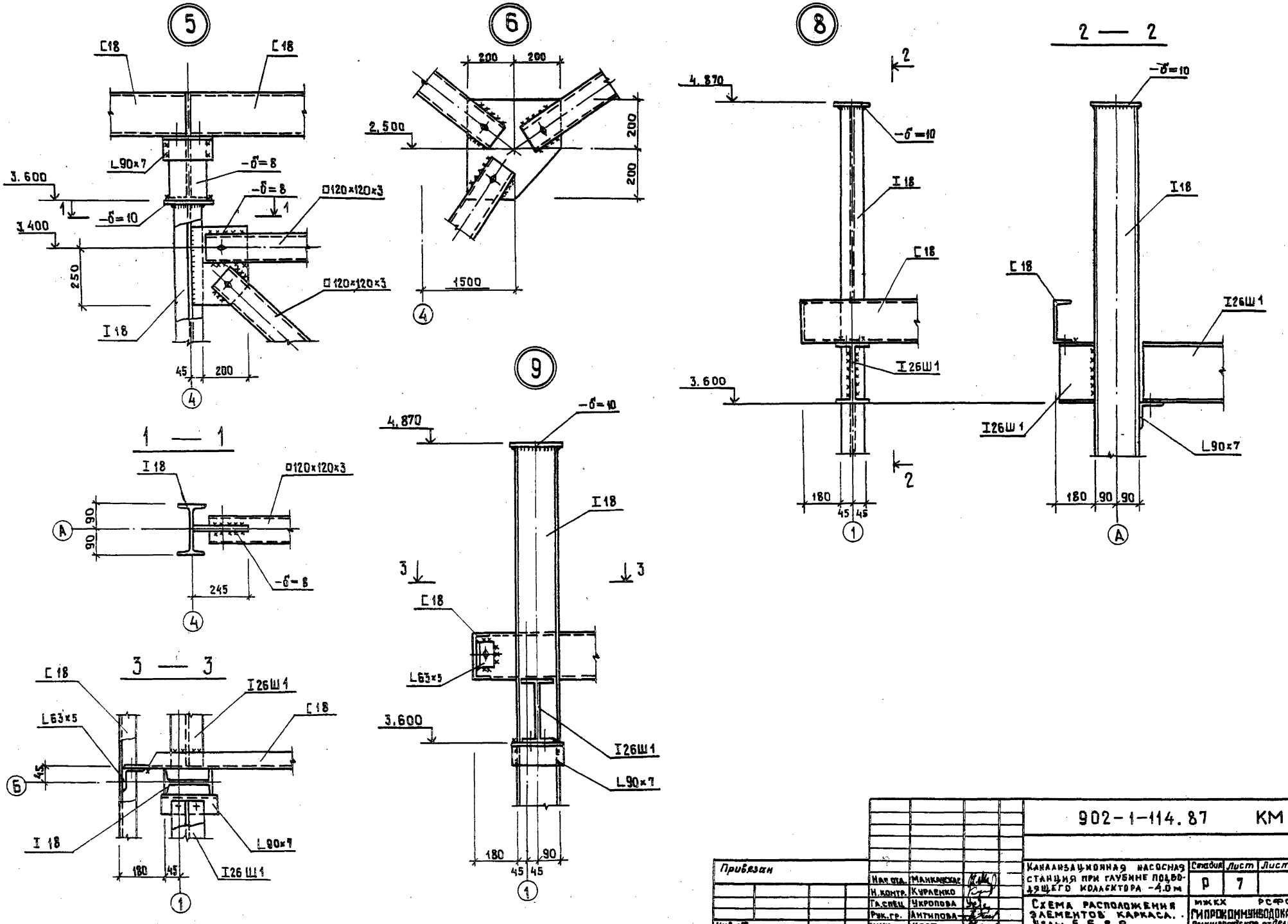

Типовой проект 902-1-114.87 Альбом 3

Инв.№ подл.	Подпись и дата	Взам. инв.№	Привязан	Нач.отд.	Манкинскас	902-1-114.87 КМ	
				Н.контр.	Курленко	Канализационная насосная станция при глубине подводящего коллектора -4.0 м	Стадия: Р; Лист: 7; Листов:
				Гл.спец.	Укропова	Схема расположения элементов каркаса. Узлы 5, 6, 8, 9.	МЖКХ РСФСР Гипрокоммунводоканал Ленинградское отделение
			Инв.№	Рук.гр.	Антипова		
				Инж.	Кост		

МФ2418-01 19

Копировал Лукьянова Формат А2

Типовой проект 902-1-114.87 Альбом 3

Схема расположения настила покрытия

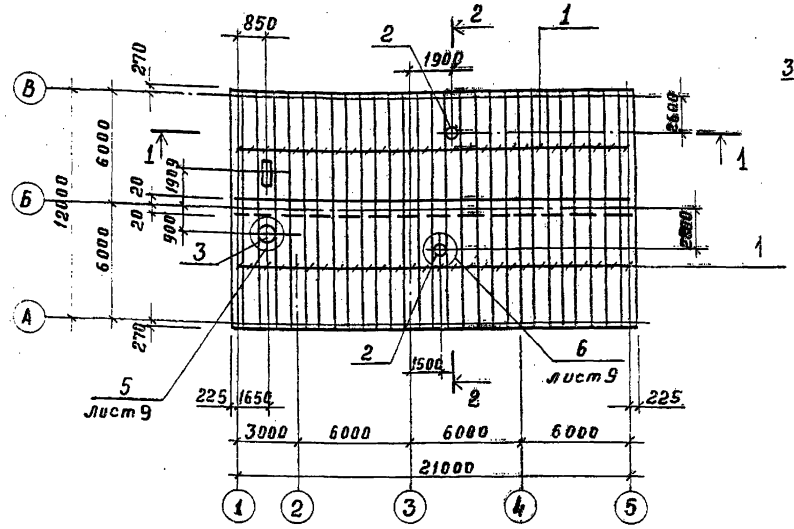

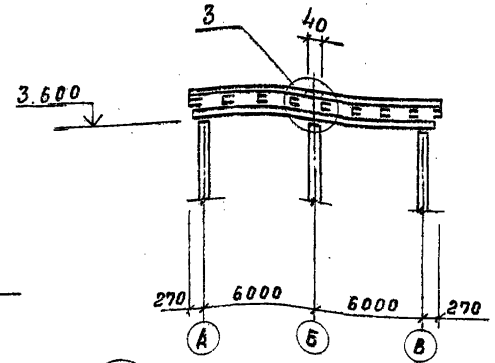

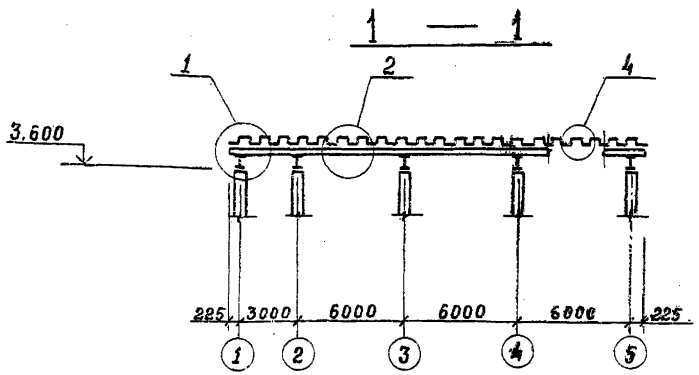

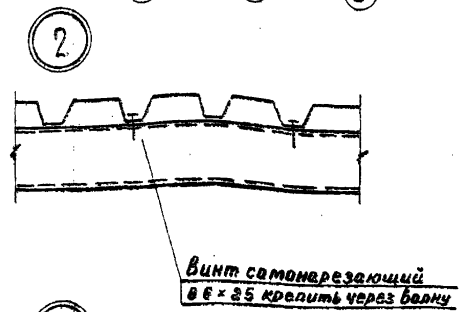

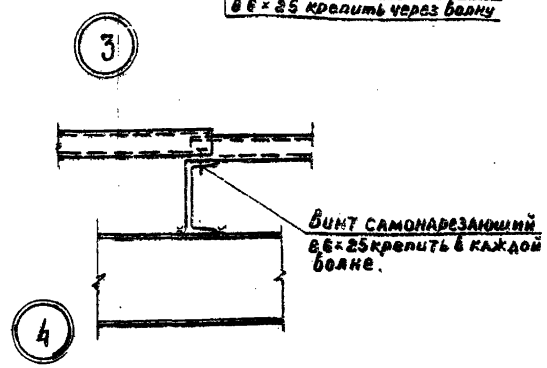

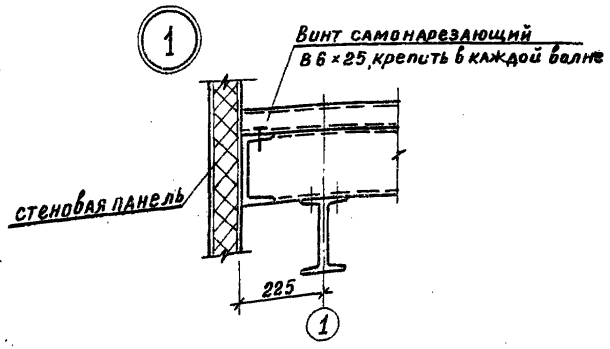

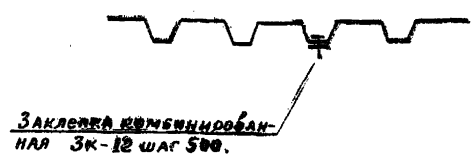

Спецификация к схеме расположения настила покрытия

Марка, поз.	Обозначение	Наименование	Кол	Масса ед.кг.	Примечание
1	ГОСТ 24045-80	Профиль Н60-782-1,0			
		ℓ = 6250	54	64.3	
2	Лист 9	Стакан ф700		65.1	
3		Стакан ф400		33.1	
		Соединительные элементы			
	ТУ36-2142-78	Винт самонарезающий В6×25	324		
	ТУ36-2088-77	Заклепка комбинированная 3К-12	648		
	ТУ36-2130-78	Шайба уплотнительная ШУ-6			
	ГОСТ7798-70	Болт М16×40.46.019			
	ГОСТ 6915-70	Гайка М16.4.019			
	ГОСТ 11371-78	Шайба 16.019			
		Шайба 16-65Г.019			

1. Профилированный настил крепится самонарезающими винтами В6×25 по ТУ36-2142-78 с уплотнительными шайбами ШУ-6 по ТУ36-2130-78 в конце настила в каждой волне, а к промежуточным прогонам через волну.
2. В связевых панелях профилированный настил крепится ко всем прогонам в каждой волне, между собой профильный настил соединяется комбинированными заклепками 3К-12 по ТУ36-2088-77 с шагом 500.
3. При установке стаканов крышных вентиляторов профилированный настил резать по месту.
4. Все нахлесты листов профилированного настила в поперечном направлении – 40 мм.

902-1-114.87 КМ

Изм.	Кол.	Лист	Подпись	Канализационная насосная станция при глубине подводящего коллектора – 4.0 м.	Стадия	Лист	Листов
Изм.	Кол.	Лист	Подпись		Р	8	
Инв. №				Схема расположения настила покрытия	МЖКХ РСФСР ГИПРОКОММУНВОДОКАНАЛ Ленинградское отделение		

Привязан

Инв. № подл. | Подпись и дата | Взам. инв. №

МФ2418-01 20

Марк 26.12.88г Коп. Яковлев

Типовой проект 902-1-114.87 Альбом 3

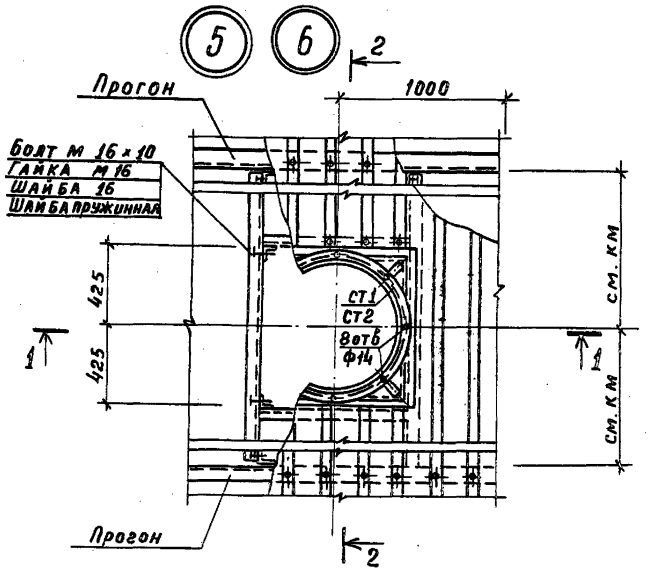

1 — 1

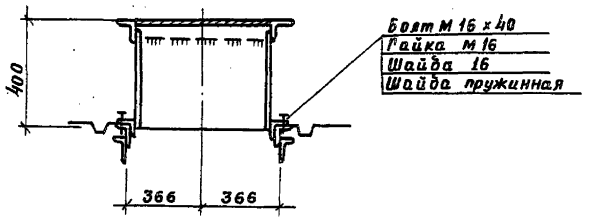

2 — 2

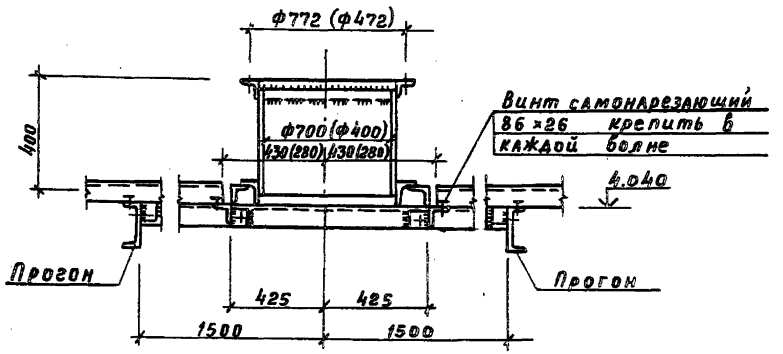

Фрагмент 1

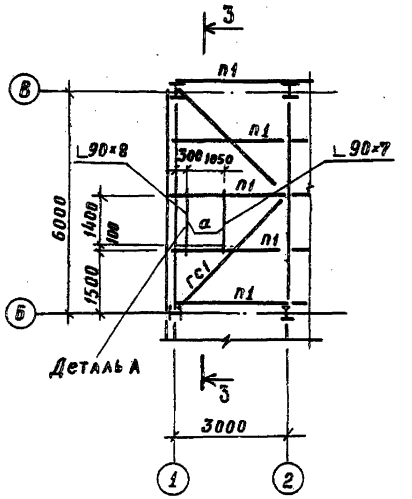

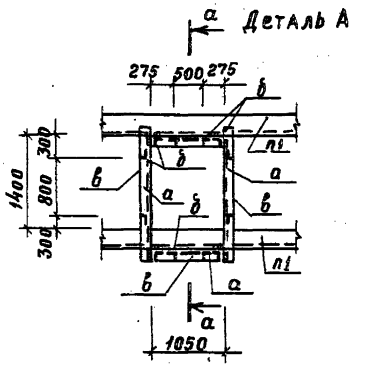

3 — 3

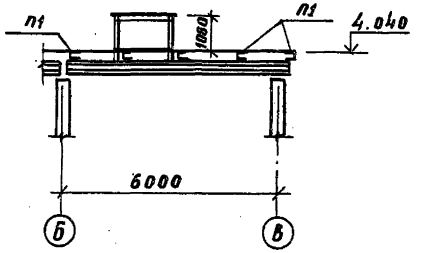

а — а

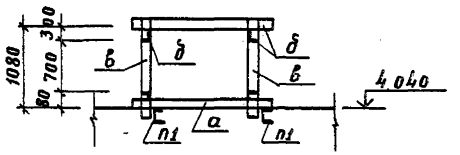

Таблица сечений и усилий

Марка	Сечения			Усилия			Группа констр.	Марка металла	Примечание
	Эскиз	поз.	Состав	M	N	Q			
а	L		L90×7				4	Вст3пс6-1	2 шт 16,4 кг
б	L		L50×5				4		20 п.м. 75,4 кг
в	δ		δ = 2				4	Вст3сп	5,5 м² 86,4

Фрагмент 1 замаркирован на листе 5.

Привязан	Нач. отд.	Манкаускас	Подпись	902-1-114.87 КМ	
	Н. контр.	Курленко	"	Канализационная насосная станция при глубине подводящего коллектора-4.0 м	Стадия: Р; Лист: 9; Листов:
	Гл. спец.	Укропова	"	Схема расположения настила покрытия. Узлы 5,6. Фрагмент 1.	МЖКХ РСФСР ГИПРОКОММУНВОДОКАНАЛ Ленинградское отделение
	Рук. гр.	Бялковская	"		
Инв. №	Инж.	Далеева	"		

Инв. № подл. | Подпись и дата | Взам. инв. №

Пров. 26.12.88г Коп. Яковлев

МФ2418-01 21

Типовой проект 902-1-114.87 Альбом 3

Схемы расположения стеновых панелей

по оси А

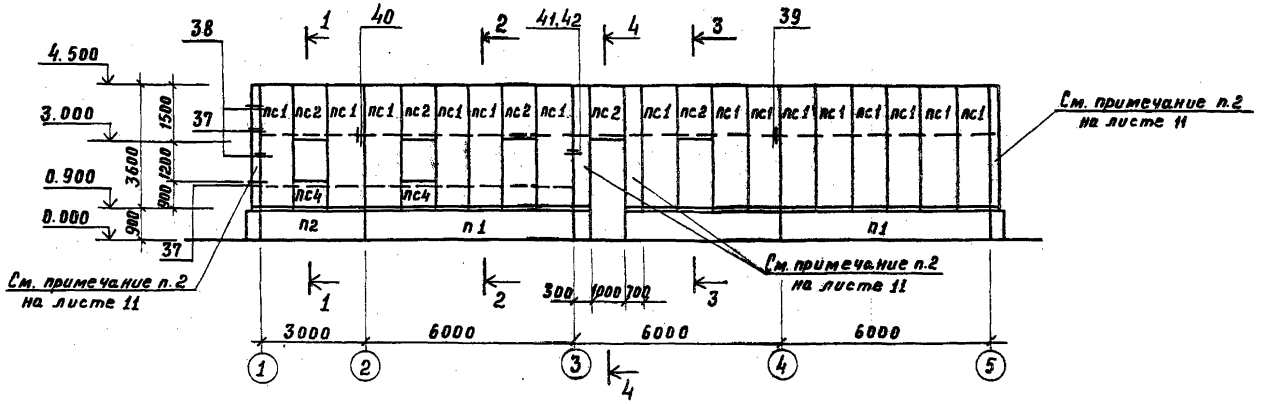

по оси В

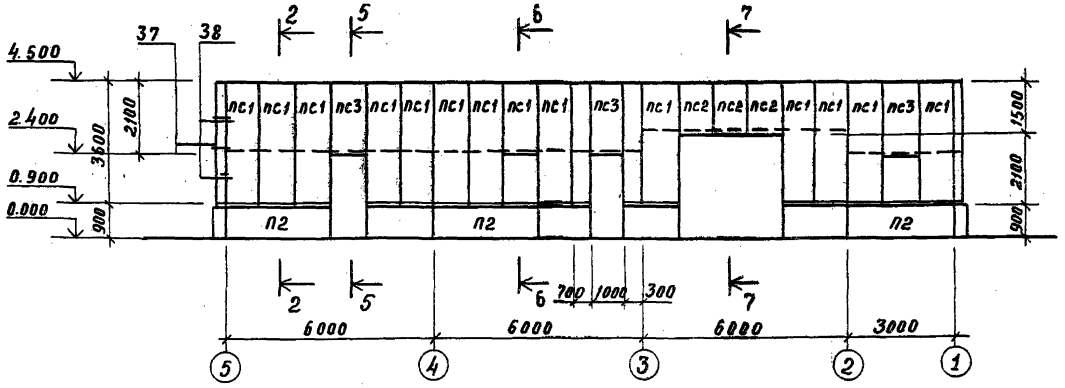

по оси 5

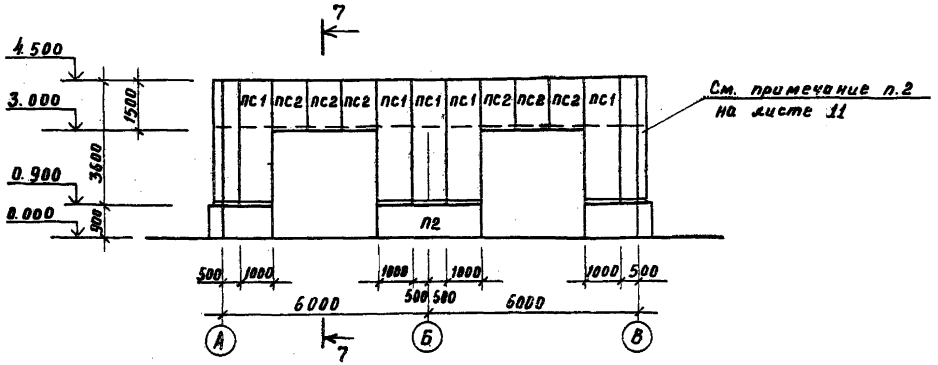

Спецификация к схемам расположения стеновых панелей

Марка, поз.	Обозначение	Наименование	Кол.	Масса ед.кг.	Примечание
		Панели			
ПС1	Шифр 172 км 5	2ПТС358.988.80-СО.В	45	66.2	
ПС2	Лист 12	ПС2	14	27.6	
ПС3		ПС3	3	38.6	
ПС4		ПС4	2	16.5	
		Цокольная панель			
П1	1.030.1-1 в.1-1	ПС60.9.30-Л-6	4	2070	
П2		ПС30.9.30-Л-6	5	1030	

Разрезы 1-1 ÷ 7-7 см. лист 11.

Привязан					902-1-114.87 КМ			
		Нач. отд.	Манклускас	Подпись	Канализационная насосная станция при глубине подводящего коллектора - 4.0 м.	Стадия	Лист	Листов
		Н.контр.	Курленко	"		Р	10	
		Гл.спец.	Укропова	"	Схемы расположения стеновых панелей по осям А, В, 5.	МЖКХ РСФСР ГИПРОКОММУНВОДОКАНАЛ Ленинградское отделение		
		Рук. гр.	Антипова	"				
Инв. №		Инж.	Кост.	"				

Инв. № подл. | Подпись и дата | Взам. инв. №

МФ2418-01 22

Схема расположения стеновых панелей по оси „1"

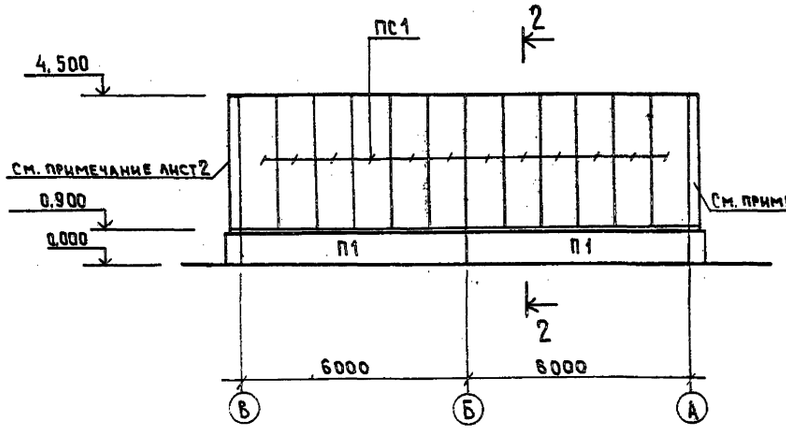

4 — 4

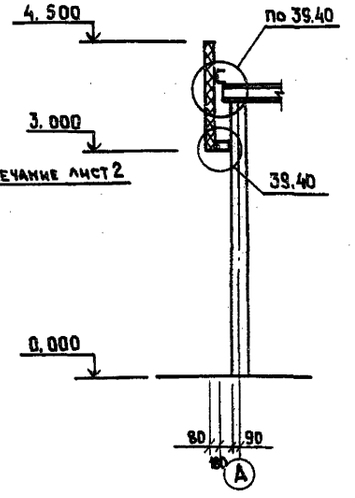

5 — 5

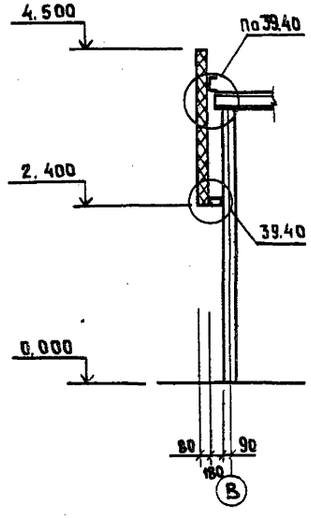

6 — 6

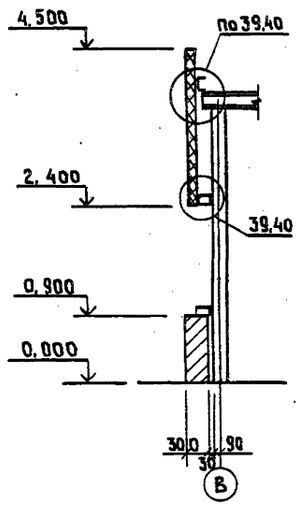

7 — 7

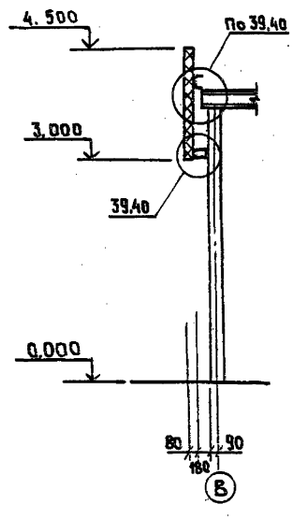

1 — 1

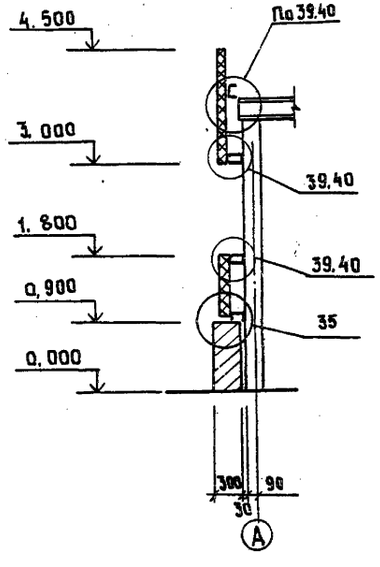

2 — 2

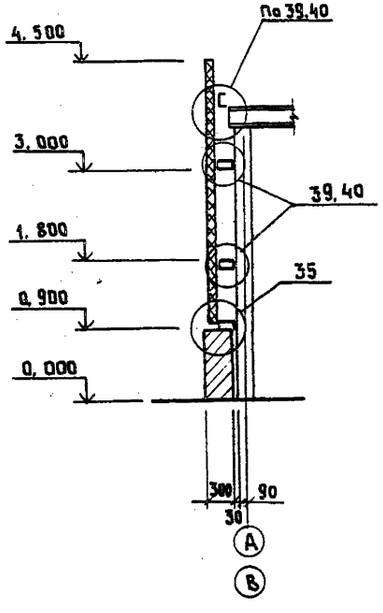

3 — 3

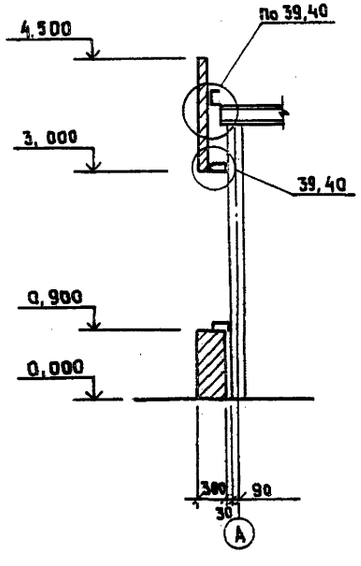

1. Разрезы 1-1 ÷ 7-7 замаркированы на листе 10.
2. Участки стен шириной менее 1000 мм (300, 700) а также угловые участки стен монтировать раздельно элементами панелей (сначала крепить металлический лист по ширине участка стены или угла, затем утеплить, затем закрывающий металлический лист).
3. Узлы крепления панелей см. серию 1.432.2-17 в. 3.

Привязан				902-1-114.87 КМ		
	Н.отдела	Манкаускас		Канализационная насосная станция при глубине заложения коллектора - 4.0м	Стадия: Р	Лист: 11	Листов:
	М.инстр.	Куралёнко					
	Гл.спец.	Укропова		Схема расположения стеновых панелей по оси 1. Разрезы 1-1 ÷ 7-7	МЖКХ РСФСР ГИПРОКОММУНВОДОКАНАЛ Ленинградское отделение	
Инв.№	Рук.гр.	Антипова				
	Инж.	Кост				

МФ 2418-01 23

Копировал Лукьянова Формат А2

Инв.№ подл. | Подпись и дата | Взам.инв.№

Типовой проект 902-1-114.87 Альбом 3

ПС 2

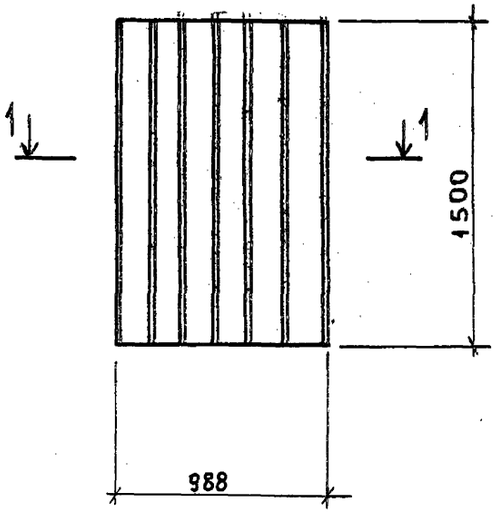

ПС 3

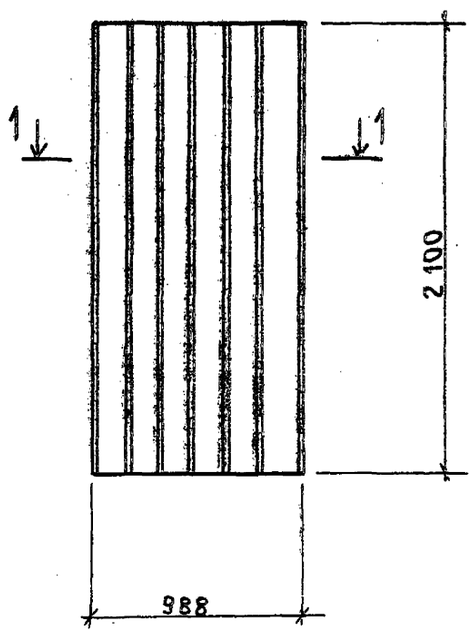

ПС 4

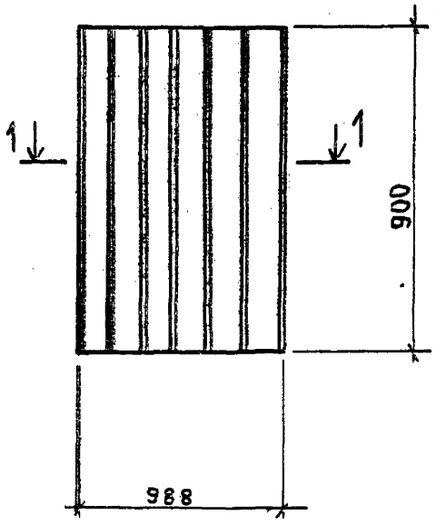

1 — 1

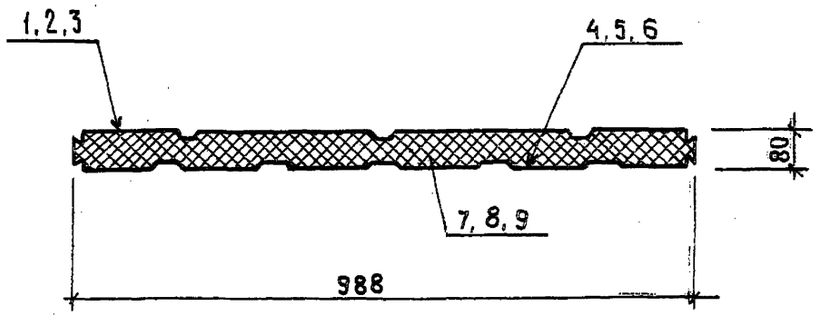

Формат	Зона	Поз.	Обозначение	Наименование	Кол.	Примечание
				ПС 2		
				Детали		
		1	1.432.2-17.12.1.01	Профиль стальной ГОСТ 14918-80	1	10,7 кг
		4	1.432.2-17.12.1.02		1	10,7 кг
				Материалы		
		7		Пенополиуретан γ=55 кг/м³		6,22 кг
				ПС 3		
				Детали		
		2	1.432.2-17.12.1.01	Профиль стальной ГОСТ 14918-80	1	14,9 кг
		5	1.432.2-17.12.1.02		1	14,9 кг
				Материалы		
		8		Пенополиуретан γ=55 кг/м³		8,7 кг
				ПС 4		
				Детали		
		3	1.432.2-17.12.1.01	Профиль стальной ГОСТ 14918-80	1	6,4 кг
		6	1.432.2-17.12.1.02		1	6,4 кг
				Материалы		
		9		Пенополиуретан γ=55 кг/м³		3,7 кг

1. Основные указания по изготовлению, характеристикам стеновых панелей см. в серии 1.432-17 в. 1.
2. В настоящем проекте принят тип 2 - панели с одинаковыми кромками в виде выступов „кулачков", стыки этих панелей перекрываются нащельниками вкладышами.

Инв. № подл. | Подпись и дата | Взам. инв. №

Привязан

Инв. №

Нач. отд.	Манкачкас		
Н. контр.	Курленко		
Гл. спец.	Укропова		
Рук. гр.	Суворов		
Инж.	Кост		

902-1-114.87 КМ

Канализационная насосная станция при глубине заложения коллектора - 4.0 м

Стадия Р | Лист 12 | Листов

Стеновые панели ПС2, ПС3, ПС4.

МЖКХ РСФСР ГИПРОКОММУНВОДОКАНАЛ Ленинградское отделение

МФ2418-01 24

Копировал Лукьянова Формат А2

Типовой проект 902-1-114.87 Альбом 3

Схема расположения ригелей и стоек по оси А

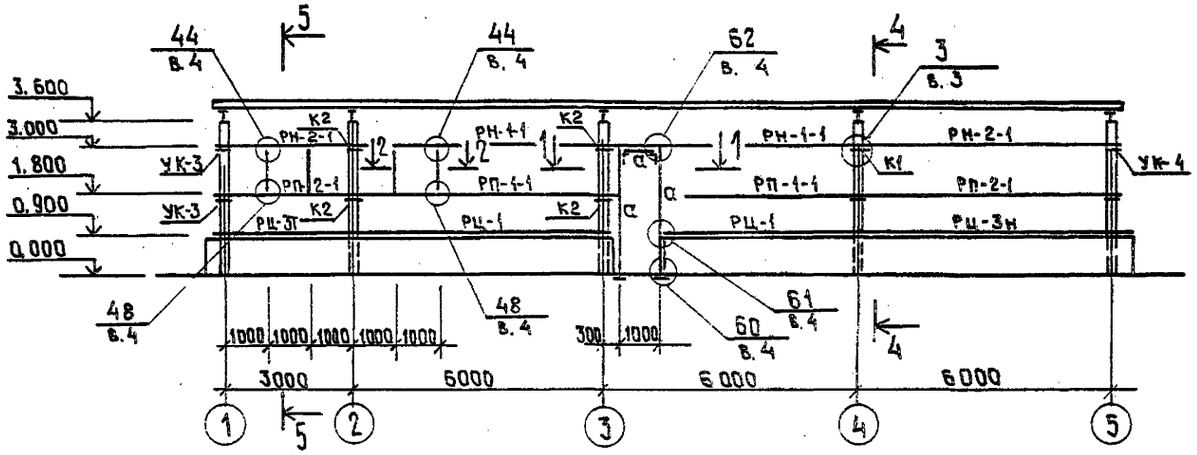

Схема расположения ригелей и стоек по оси В

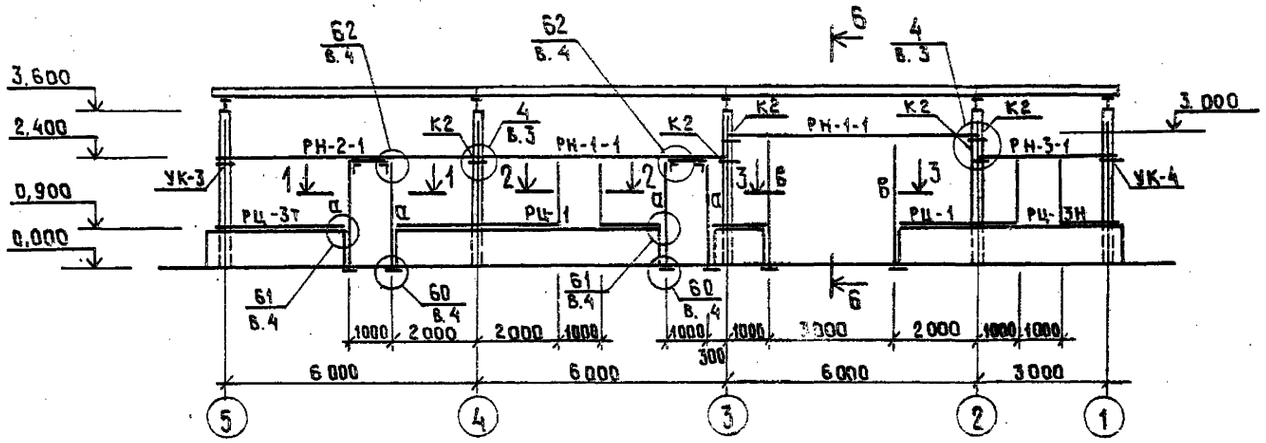

Схема расположения ригелей и стоек по оси 5.

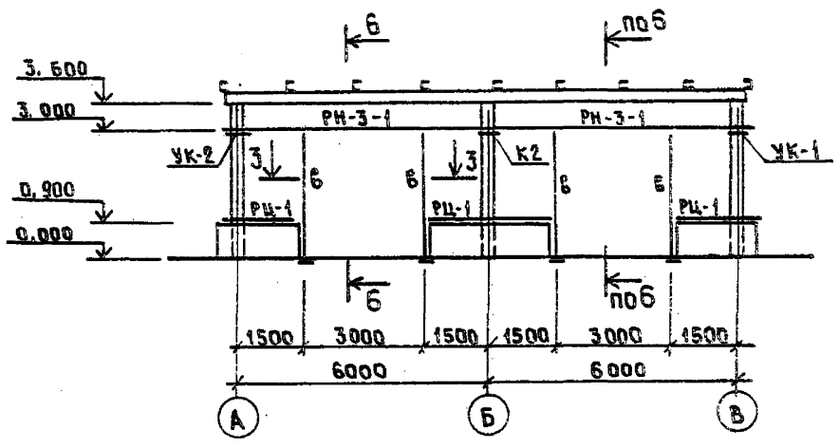

Спецификация к схеме расположения ригелей и стоек.

Марка поз.	Обозначение	Наименование	Кол.	Масса ед. кг.	Примечание
		Ригели			
РР-2-1	1.432.2-17 вып.2	РР-2-1	5	51.7	
РН-1-1		РН-1-1	4	130.6	
РН-2-1		РН-2-1	4	133.6	
РН-3-1		РН-3-1	3	136.2	
РП-1-1	1.432.2-17 вып.2	РП-1-1	2	117.1	
РП-2-1		РП-2-1	2	122.0	
РЦ-1		РЦ-1	6	53.8	
РЦ-3т		РЦ-3т	3	55.1	
РЦ-3н		РЦ-3н	3	55.1	
		Опорные консоли			
К-1	1.432.2-17 вып.2	К-1	1	5.1	
К-2		К-2	10	6.0	
УК-1		УК-1	1	3.94	
УК-2		УК-2	1	3.94	
УК-3		УК-3	3	3.94	
УК-4		УК-4	2	3.94	

1. Цокольные ригели в местах проемов (оконных и дверных) обрезать по месту.
2. Расположение узлов сопряжения окон со стеной и элементами каркаса см. серию 1.432.2-17 вып.2 1.432.2-17.6ып.2
3. Расположение узлов сопряжения см. в альбоме серии 1.432.2-17 в. 0-2.11 листах 1,2.
   1.432.2-17 в.0-2.12 листах 1,2.
4. Узлы крепления стальных ригелей к колоннам альбом серии 1.432.2-17 в. 3, а узлы сопряжений оконных, дверных проемов – 1.432.2-17 в.4.
5. Узлы 3,4 крепление консолей к колоннам см. 1.432.2-17 в.3.
6. Разрезы 1-1 ÷ 6-6 см. лист 14.

Инв.№ подл. | Подпись и дата | Взам.инв.№

Привязан				902-1-114.87 КМ		
				Канализационная насосная станция при глубине заложения коллектора – 4.0 м	Стадия: Р	Лист: 13	Листов:
	Нач.отд.	Манкаускас		Схемы расположения ригелей и стоек по осям А, В, 5	МЖКХ РСФСР ГИПРОКОММУНВОДОКАНАЛ Ленинградское отделение	
	Н.контр.	Кравченко				
	Гл.спец.	Укропова				
	Рук.гр.	Антипова				
Инв.№	Инж.	Кост				

МФ 2418-01 25

Копировал Лукьянова Формат А2

Типовой проект 902-1-114.87 Альбом 3

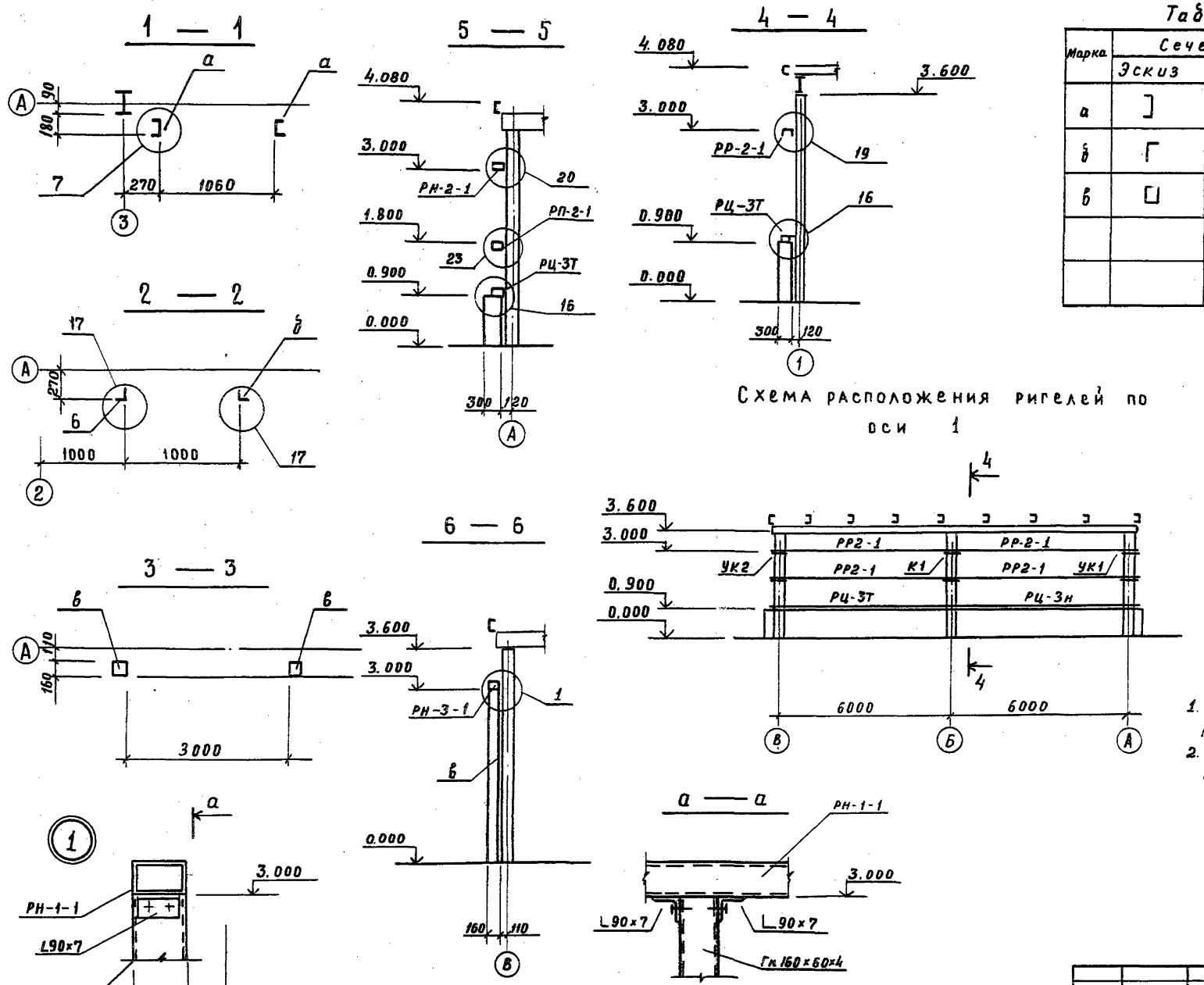

Схема расположения ригелей по оси 1

Таблица сечений и усилий

Марка	Сечение			Усилия			Группа констр.	Марка металла	Примечания
	Эскиз	Поз.	Состав	M	N	Q			
а	]		Гн. 150×50×4				2	Вст3кп2	
б	Г		Гн. 70×50×3				2	Вст3кп2	
в	⊔		2 Гн. 160×60×4				2	Вст3кп2	

1. Спецификацию к схеме расположения ригелей по оси 1 см. лист 13.
2. Разрезы 1-1 ÷ 6-6 замаркированы на листе 13.

Привязан	Нач. отд.	Манкаускас	Подпись	902-1-114.87 КМ			
	Н. контр.	Курленко	"	Канализационная насосная станция при глубине заложения коллектора - 4.0 м	Стадия	Лист	Листов
	Гл. спец.	Укропова	"	Схема расположения ригелей по оси 1. Разрезы 1-1 ÷ 6-6	Р	14	
	Рук. гр.	Антипова	"		МЖКХ РСФСР ГИПРОКОММУНВОДОКАНАЛ Ленинградское отделение		
Инв. №	Инж.	Кост.	"				

Инв. № подл. | Подпись и дата | Взам. инв. №

формат А2

МФ 2418-01 26

Типовой проект 902-1-114.87 Альбом 3

Схема подвески монорельса

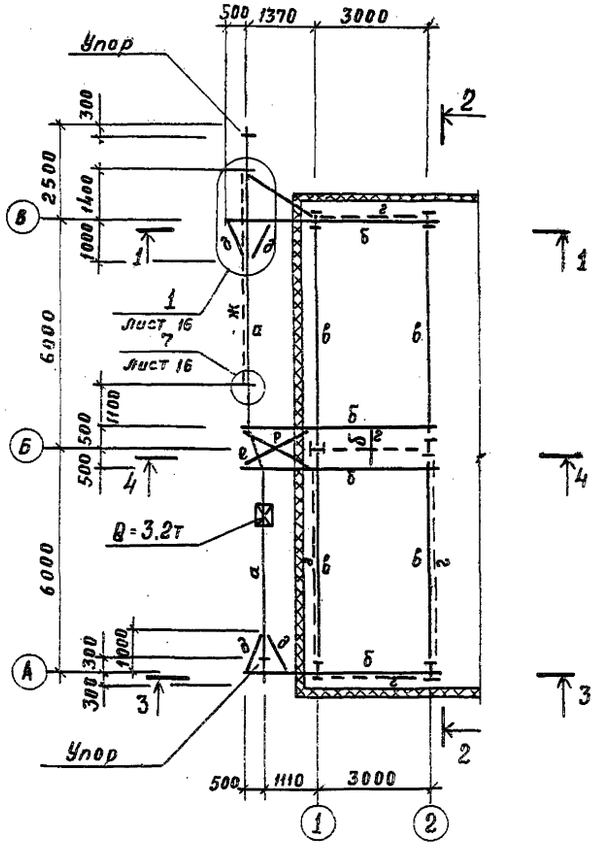

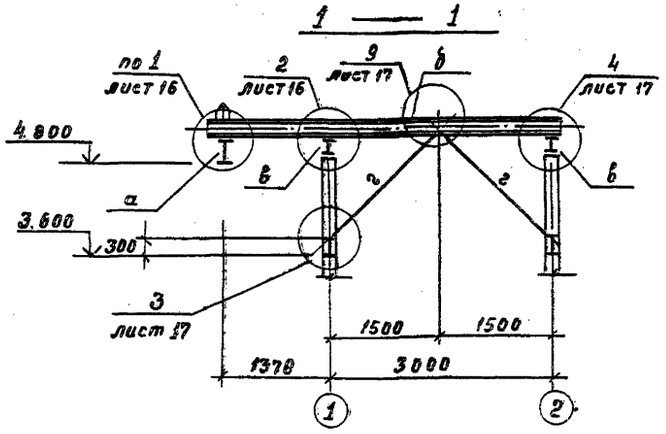

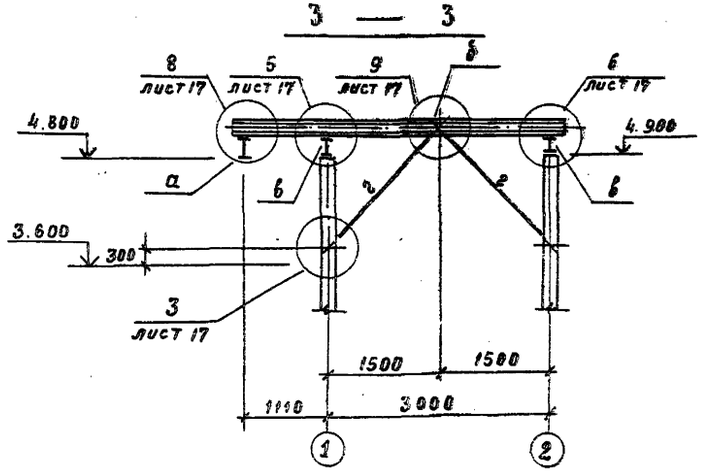

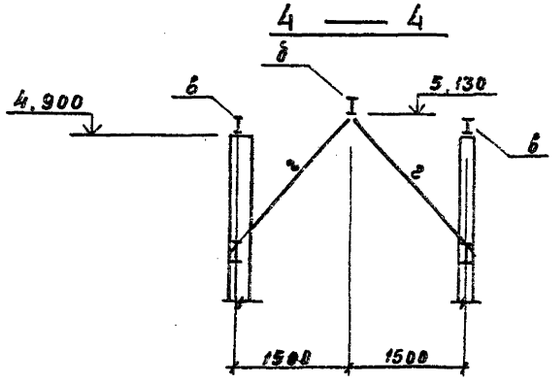

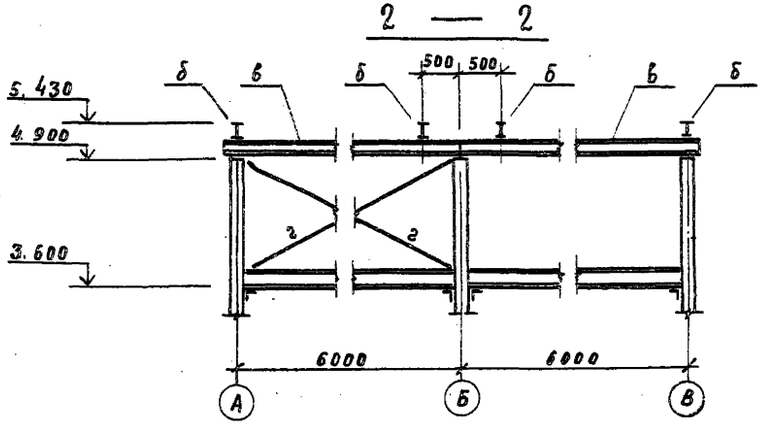

Таблица сечений и усилий

Марка	Сечение			Усилия			Группа констр.	Марка металла	Примечание
	Эскиз	Поз.	Состав	M	N	Q			
а	I		I 30 м				1	Вст3Гпс3	
б	I		I 26 Ш1				2	Вст3сп5-1	
в	I		I 26 Ш1				2	Вст3сп5-1	
г	L		L 75×6				3	Вст3пс6	
д	L		L 50×5				2	Вст3кп2	
е	L		L 50×5				2	Вст3кп2	
ж	■		■ 25				2	Вст3кп-2	

Привязан	Нач. отд.	Манкаускас	Подпись	902-1-114.87 КМ	
	Н. контр.	Кураенко	•		
	Гл. спец.	Укропова	•	Канализационная насосная станция при глубине заложения коллектора - 4.0м	Стадия: Р; Лист: 15; Листов:
	Рук. гр.	Антипова	•	Схема подвески монорельса	МЖКХ РСФСР ГИПРОКОММУНВОДОКАНАЛ Ленинградское отделение
Инв. №	Инж.	Кост	•		

Инв. № подл. | Подпись и дата | Взам. инв. №

МФ 2418-01 27

формат А2

Типовой проект 902-1-114.87 Альбом 3

1 — 1

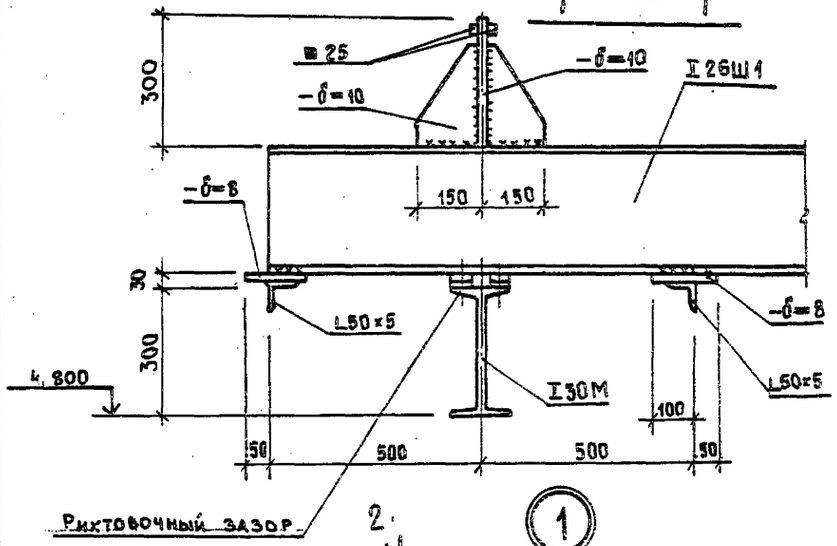

2 — 2

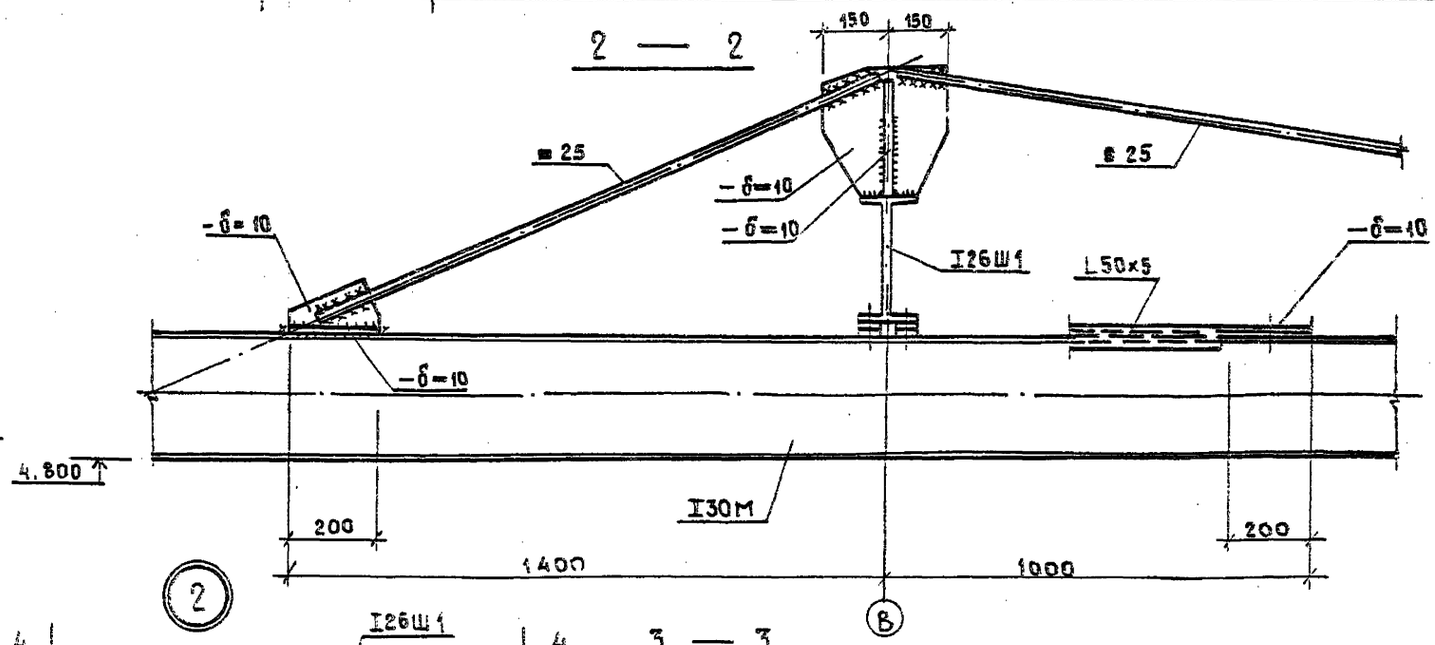

2

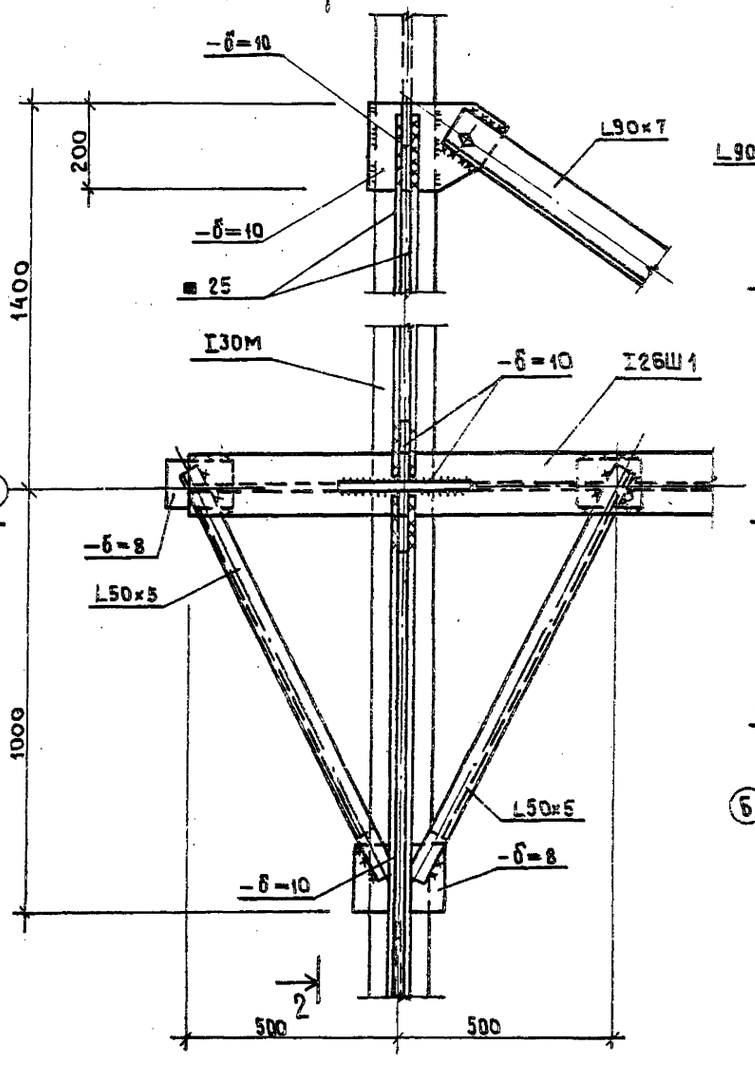

4 — 4

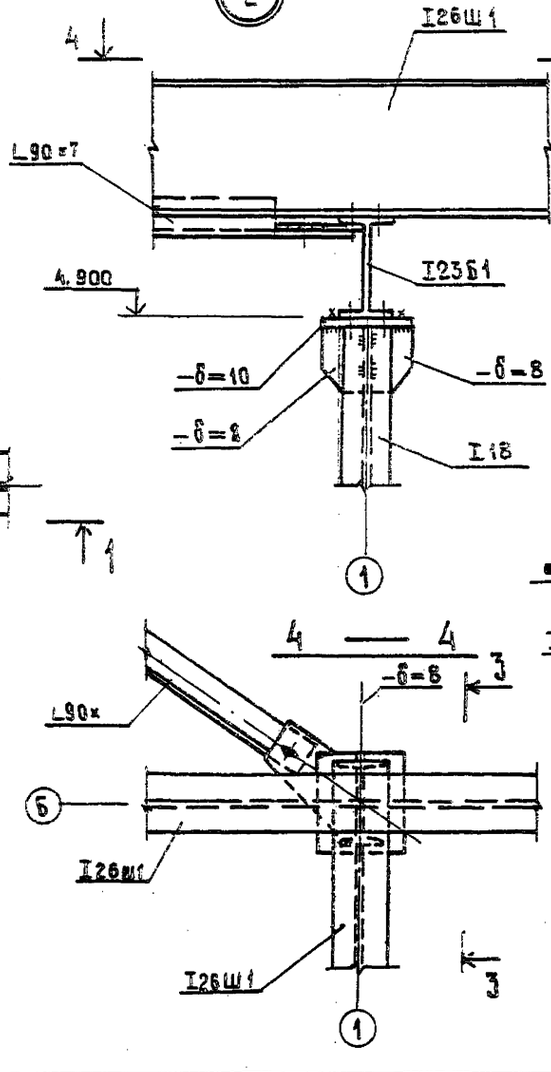

3 — 3

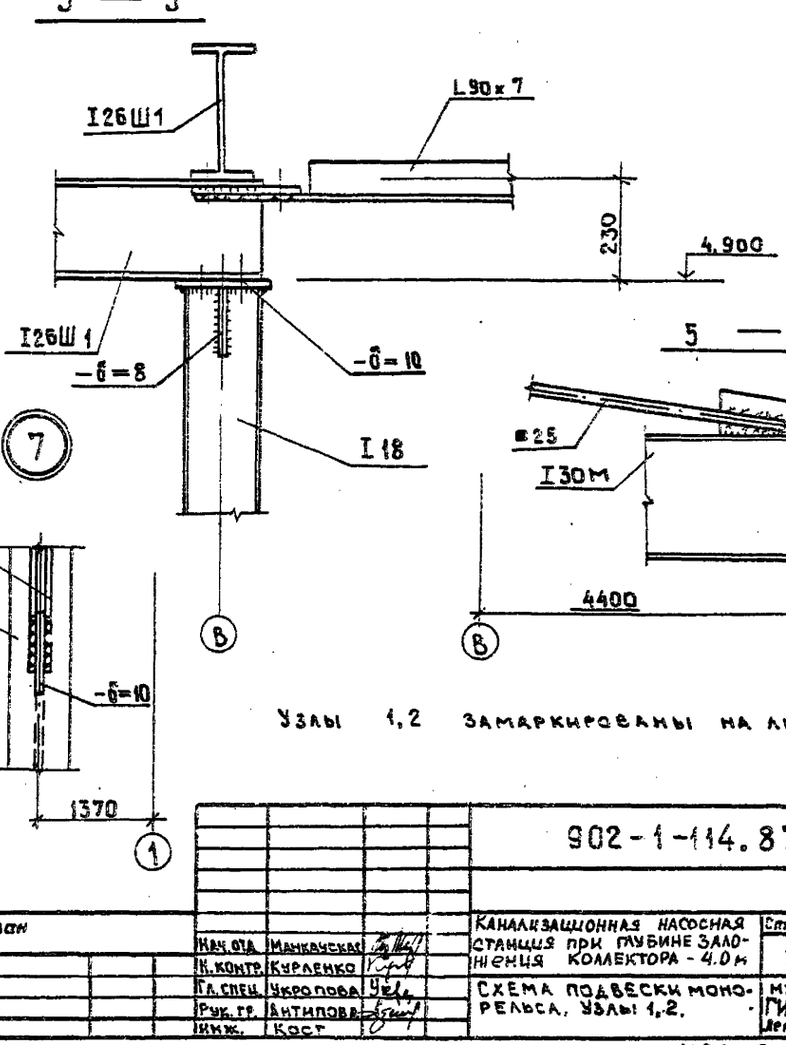

5 — 5

7

Узлы 1,2 замаркированы на листе 15.

Инв.№ подл.	Подпись и дата	Взам.инв.№					

Типовой проект 902-1-114.87 Альбом 3

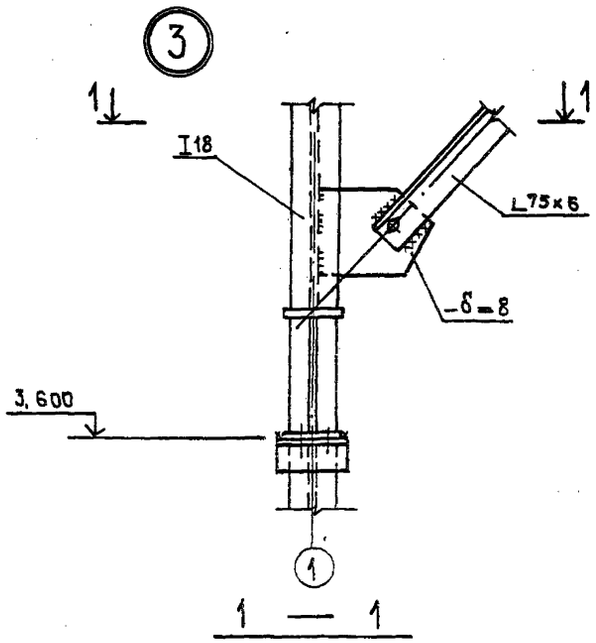

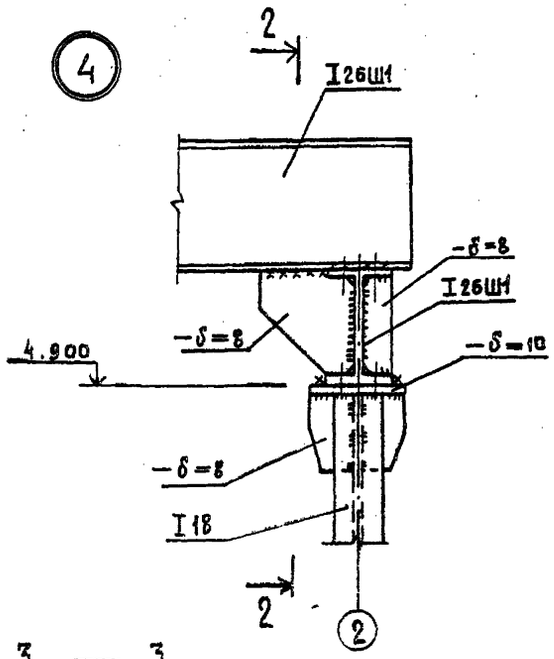

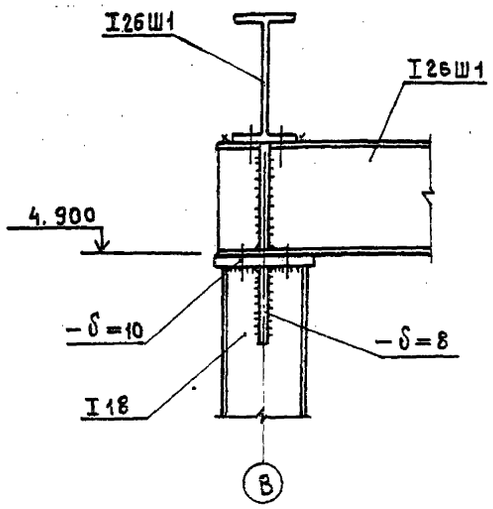

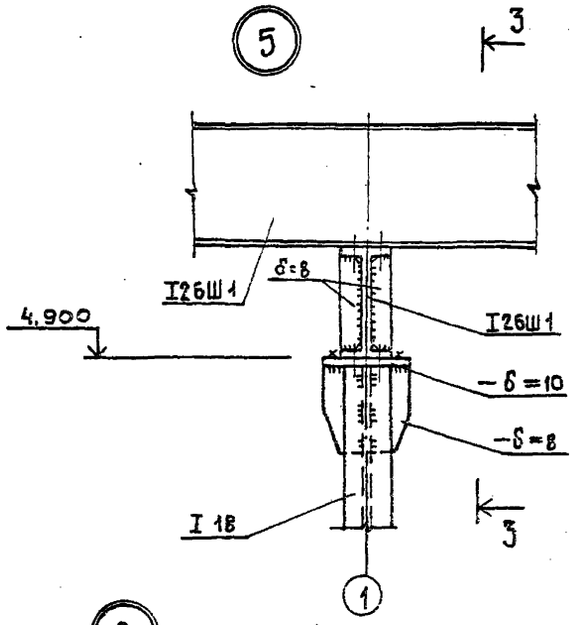

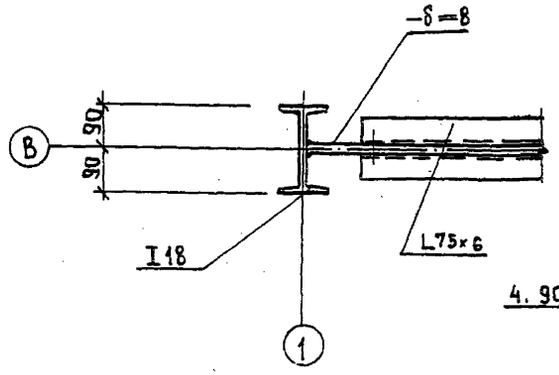

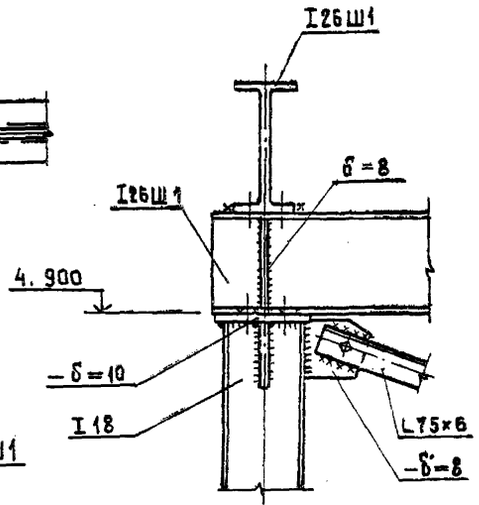

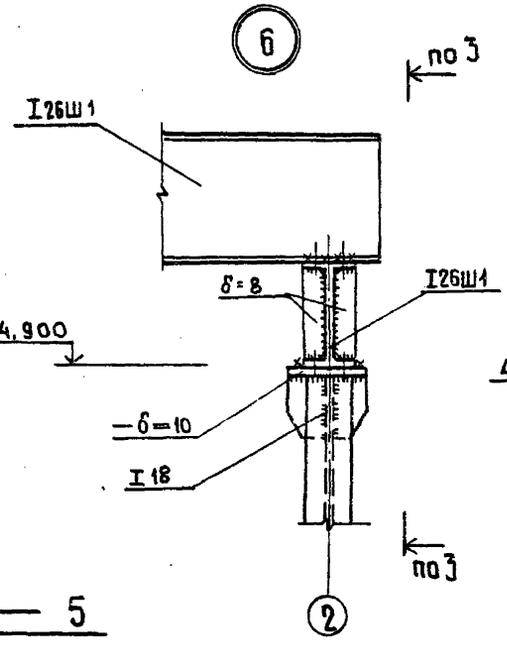

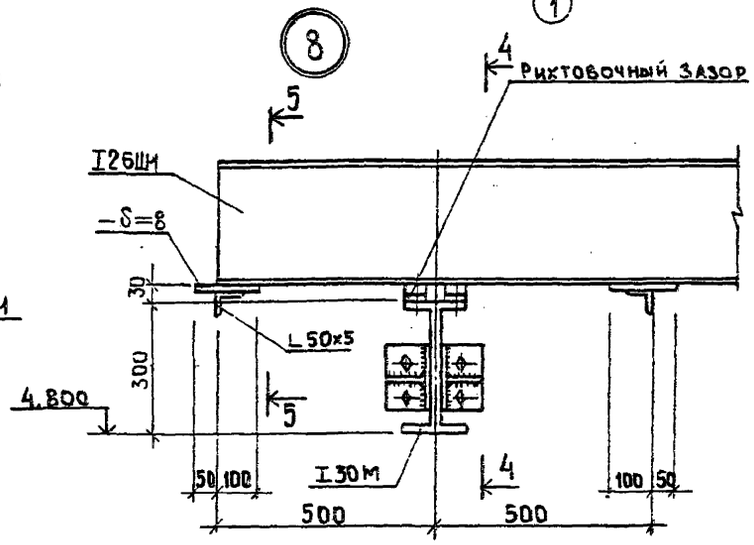

Узлы 3,4,5,6,8 замаркированы на листе 15.

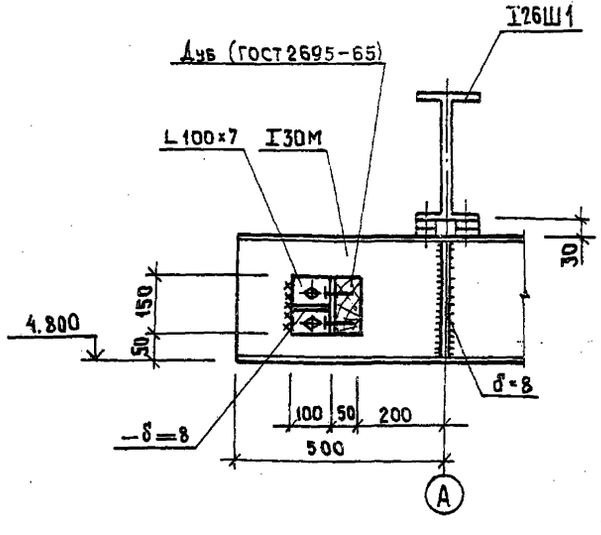

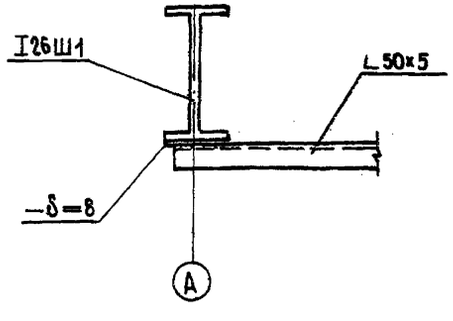

Привязан				902-1-114.87	КМ
				Канализационная насосная станция при глубине заложения коллектора -4.0м	Стадия: Р; Лист: 17; Листов:
	Нач.отд.	Манкаускас		Схема подвески монорельса. Узлы 3÷6, 8	МЖКХ РСФСР Гипрокоммунводоканал Ленинградское отделение
	Н.контр.	Куралеко			
	Гл.спец.	Укропова			
	Рук.гр.	Бялковская			
инв. №	Инж.	Кост			

Инв.№ подл. | Подпись и дата | Взам.инв.№

МФ2418-01 29

Копировал Акульнова Формат А2

Типовой проект 902-1-114.87 Альбом 3

Схема подвески кран-балки

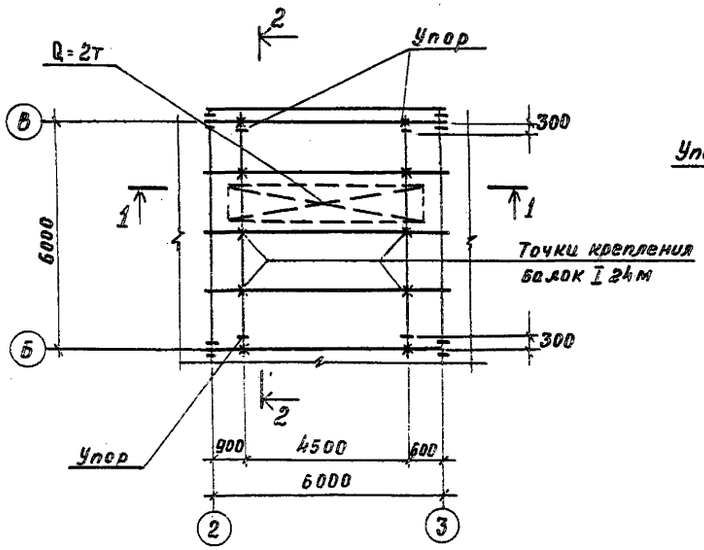

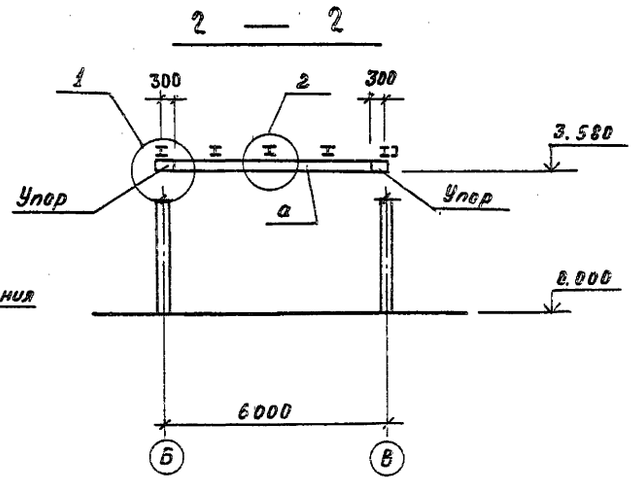

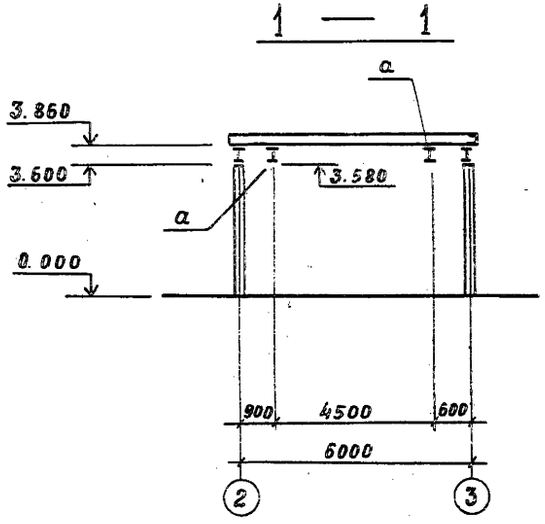

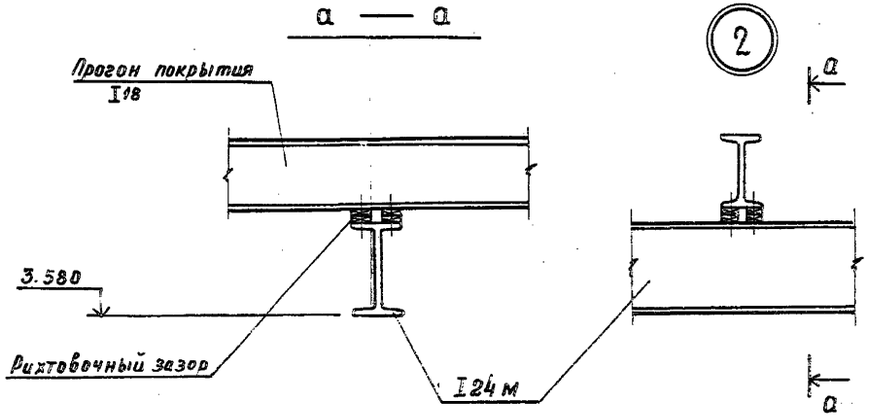

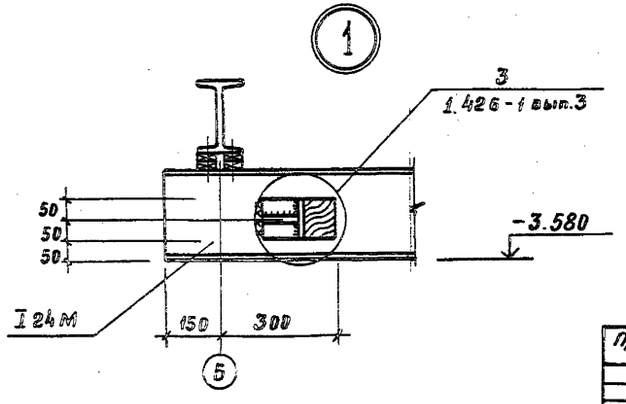

Таблица сечений и усилий

Марка	Сечение			Усилия			Группа констр.	Марка металла	Примечание
	Эскиз	Поз.	Состав	M тм	N т	Q т			
а	I		I 24 м				1	ВСт3Гпс5	

Привязан					902-1-114.87 КМ		
	Нач. отд.	Манкаускас	Подпись	Канализационная насосная станция при глубине заложения коллектора - 4.0м.	Стадия	Лист	Листов
	Н. контр.	Курленко	"		Р	18	
	Гл. спец.	Укропова	"	Схема подвески кран-балки	МЖКХ РСФСР ГИПРОКОММУНВОДОКАНАЛ Ленинградское отделение		
	Рук. гр.	Антипова	"				
Инв. №	Инж.	Кост.	"				

МФ2418-01 30

Формат А2

Инв. № подл. | Подписи и дата | Взам. инв. №

Типовой проект 902-1-114.87 Альбом 3

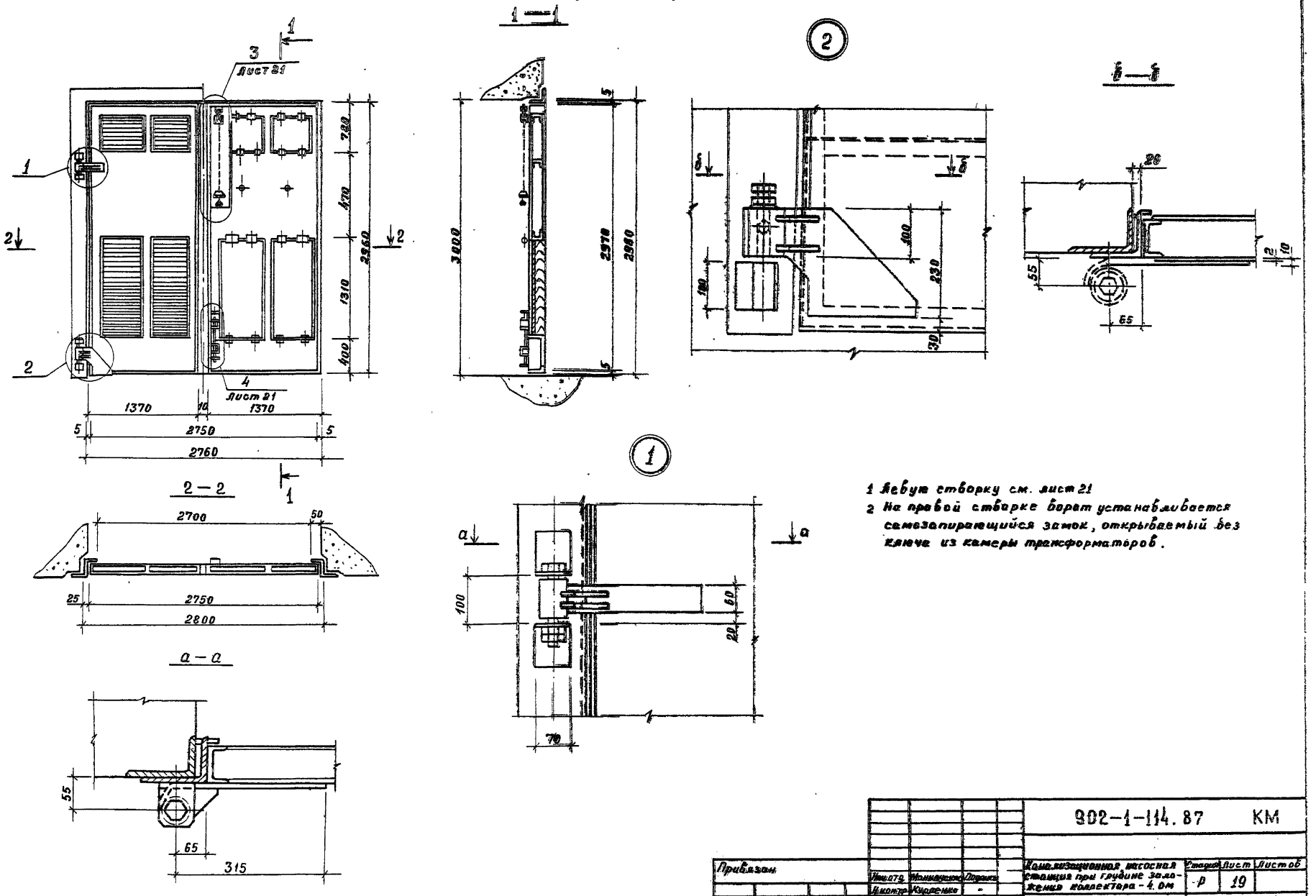

1 Левую створку см. лист 21

2 На правой створке ворот устанавливается самозапирающийся замок, открываемый без ключа из камеры трансформаторов.

Привязан			Инж. отд.	Маниловский	Подпись	902-1-114.87 КМ		
			Н. контр.	Кудренко	"	Канализационная насосная станция при глубине заложения коллектора - 4.0м	Стадия	Лист	Листов
			Гл. спец.	Чуйкова	"		Р	19	
			Рук. гр.	Балковская	"	Ворота трансформаторные № 166кВт	МЖКХ РСФСР ГИПРОКОММУНВОДОКАНАЛ Ленинградское отделение		
Инв. №			Инж.	Далеева	"				

Инв. № подл. | Подпись и дата | Взам. инв. №

МФ 2418-01 31

Формат А2

Типовой проект 902-1-114.87 Альбом 3

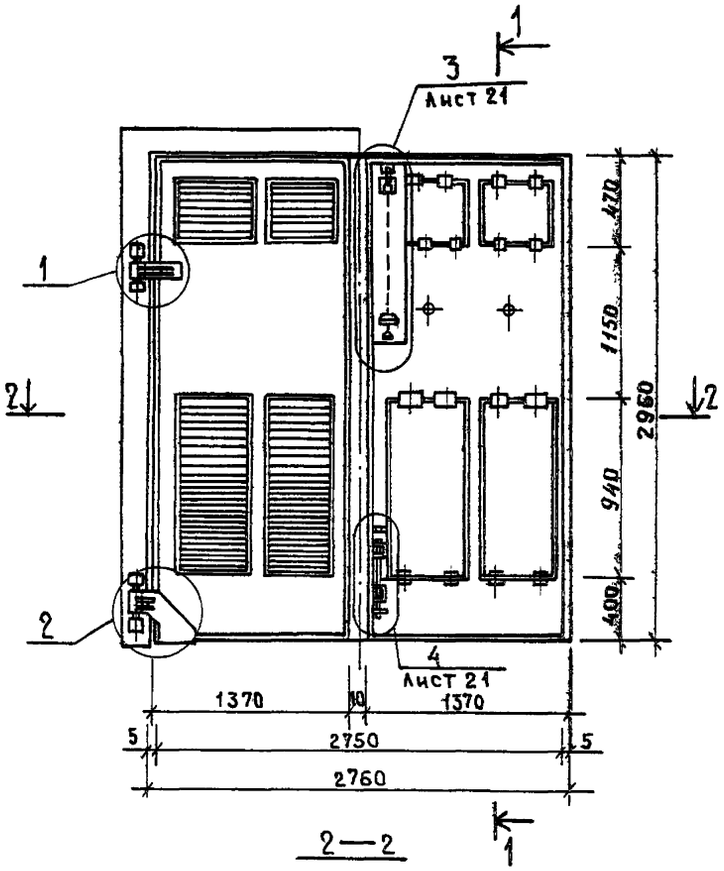

2—2

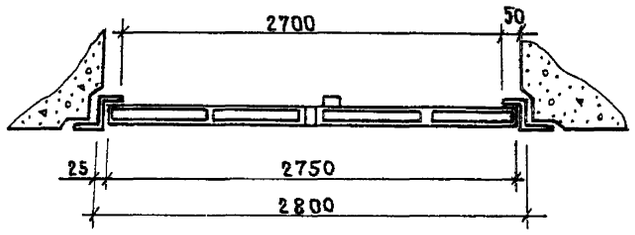

а—а

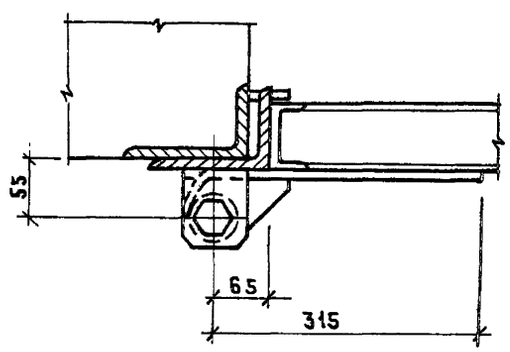

1—1

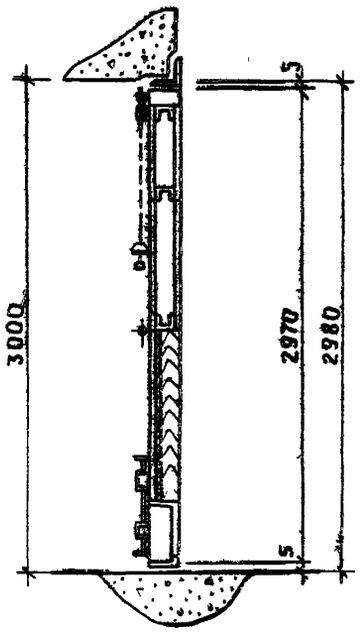

2

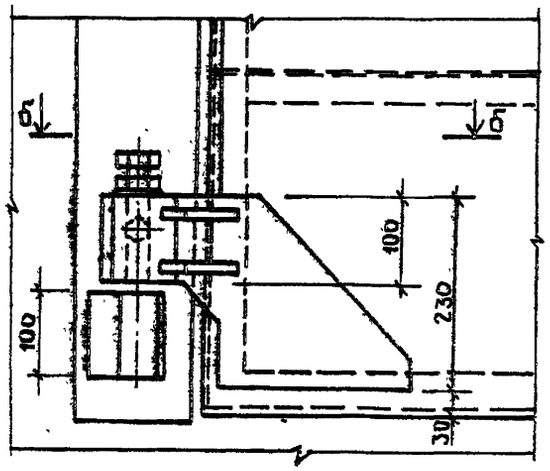

б—б

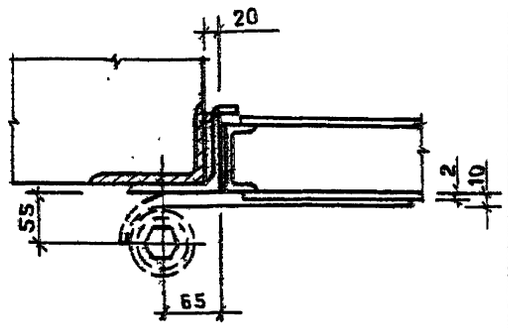

1

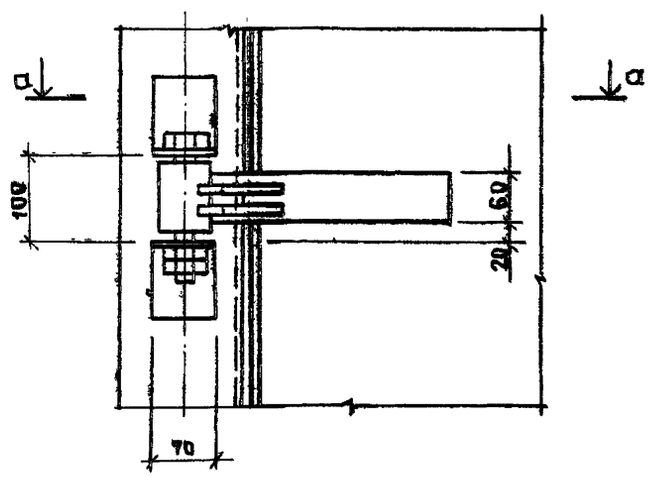

1. Левую створку см. лист 21.
2. На правой створке ворот устанавливается самозапирающийся замок, открываемый без ключа из камеры трансформаторов.

Привязан				902-1-114.87 КМ			
				Канализационная насосная станция при глубине заложения коллектора - 4.0м	Стадия	Лист	Листов
					Р	20	
				Ворота трансформаторные N = 110, 132 квт	МЖКХ РСФСР Гипрокоммунводоканал Ленинградское отделение		
Инв. №							

Инв. № подл. | Подпись и дата | Взам. инв. №

МФ 2418-01 32

Копировал Анкьянова Формат А2

Типовой проект 902-1-114.87 Альбом 3

Левая створка

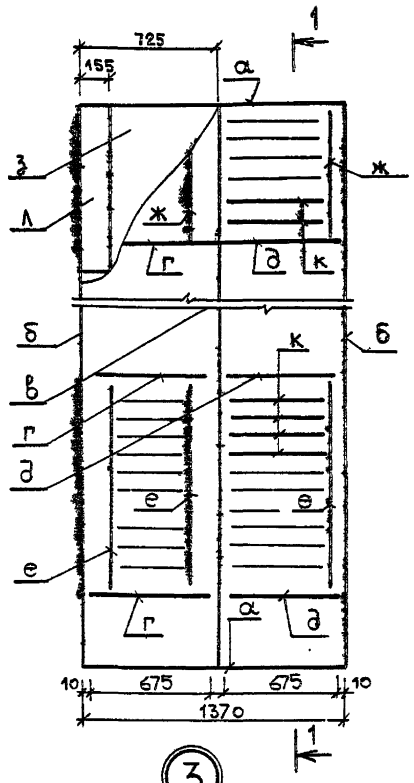

③

1 — 1

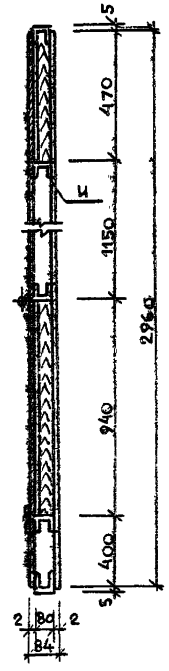

а — а

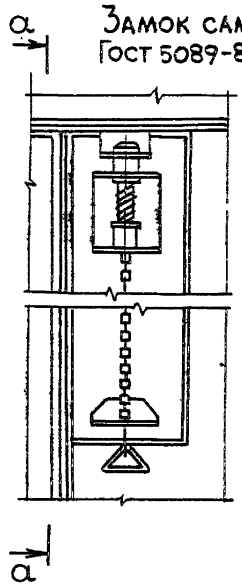

Замок самозапирающийся ЗН2А
Гост 5089-80*. Цепь сварная СН3-16, ℓ=650

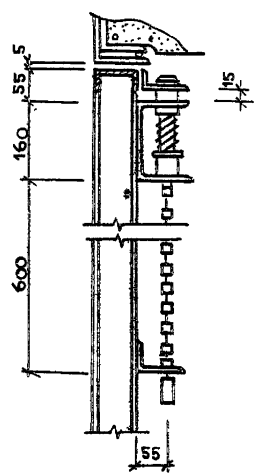

④

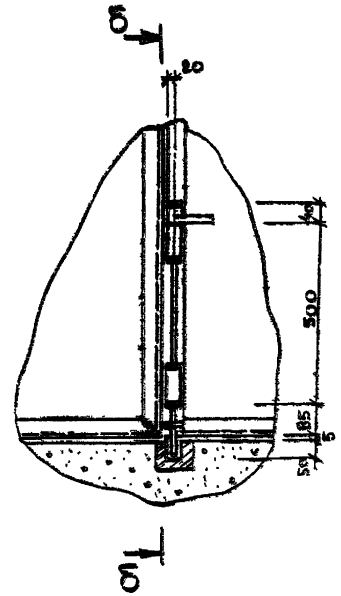

б — б

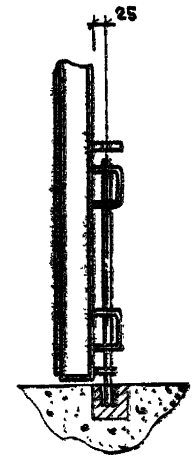

Ведомость элементов

Марка	Сечения: Эскиз	Поз	Состав	Усилия: M т.с.м	Q т.с	N т.с	Группа конст.	Марка металла	Примечание
а	[		[8				4		
б	[		[8				4	ВСт3пс6-1 ГУ14-1-3023-80	2 шт. 20,8 кг
в	[		[8				4	"	1 шт 20,5 кг
г	[		[8				4	"	3 шт. 5,0 кг
д	[		[8				4	"	3 шт. 4,5 кг
е	[		[8				4	"	3 шт. 6,63 кг
ж	[		[8				4	"	3 шт. 3,32 кг
з	—		-1360×2960					ВСт3пс3 Гост 16523-70	1 шт 47,2 кг
и	—		-1330×2960					"	1 шт. 45,6 кг
к	—		-60×563					"	68 шт. 0,7 кг
л	—		-150×830					"	1 шт. 2,93 кг

1. Узлы 3,4 и левая створка замаркированы на листах 19, 20
2. Лист (поз з) приварить к раме створки только после приварки верхней и нижней петель и заполнения внутренней полости минеральной ватой.

Нач. отд.	Манжинская		
Н. контр.	Кузнецова		
Гл. спец.	Укропова		
Рук. гр.	Бянковская		
Инж.	Шалеева		

902-1-114 87 КМ

Канализационная насосная станция при глубине заложения коллектора -4,0м

Ворота трансформаторные. Левая створка. Узлы 3,4

Стадия	Лист	Листов
Р	21	

МИНКХ РЕФСР ГИПРОКОММУНВОДОКАНАЛ Ленинградское отделение

Привязан

Инв. № подл. | Подпись и дата | Взам. инв. №

МФ2418-01 33

Копировал Формат №

Типовой проект 902-1-114.87 Альбом 3

Схема расположения щитов над загрузочными шахтами.

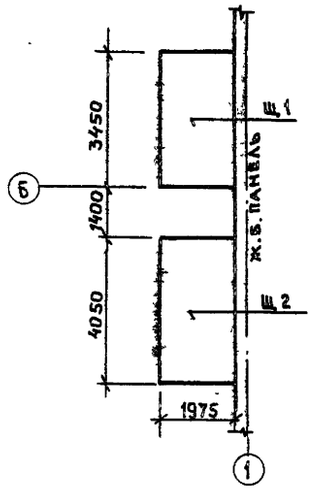

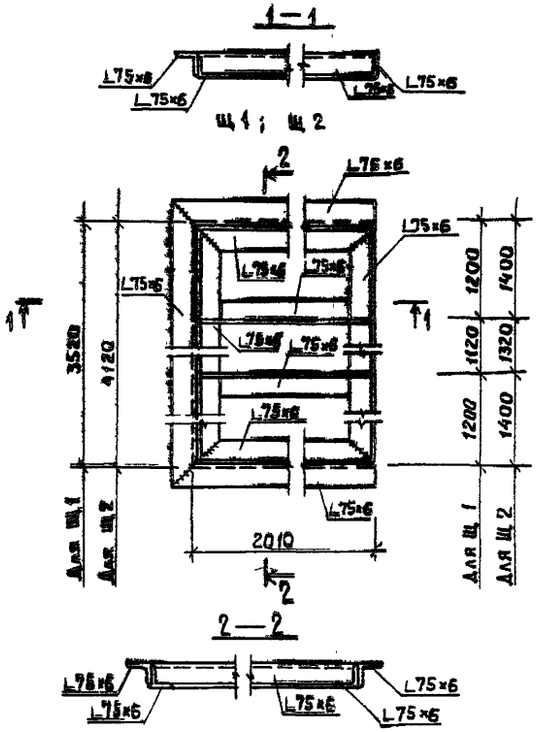

Ведомость элементов

Марка	Сечение: Эскиз	Сечение: Поз	Сечение: Состав	Усилия: M т.см	Усилия: Q т.с.	Усилия: N т.с	Группа констр	Марка металла	Примечание
Щ 1	Сечение сложи см. данный лист						4		1 шт 156,8 кг
Щ 2							4		1 шт 142,3 кг
РО-1							4		1 шт 66,6 кг
РО 2							4		1 шт. 74,2 кг
Щ 3			2∠50×5 Рифл. ст. δ=6				4	Б Ст3 кп2 ГОСТ 380-71	1 шт. 35,0 кг
Щ 4			2∠50×5 Рифл. ст. δ=6				4		1 шт. 21,7 кг
ОГ 1	ОГПМХЭБ-10,9	по	серии 1.450	3-3	в. 0		4		1 шт 10,5 кг
ОГ 2	ОГПМХЭБ-10,21						4		1 шт. 20,8 кг
ОГ 3	ОГПМХЭБ-10,22						4		1 шт 21,4 кг

Схема ограждения площадки ПМ2

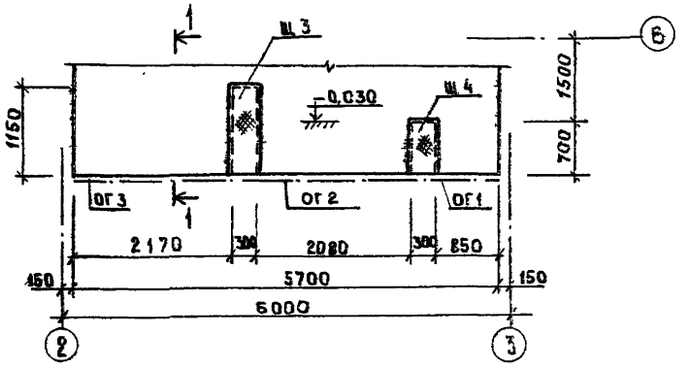

РО 1 ; РО 2

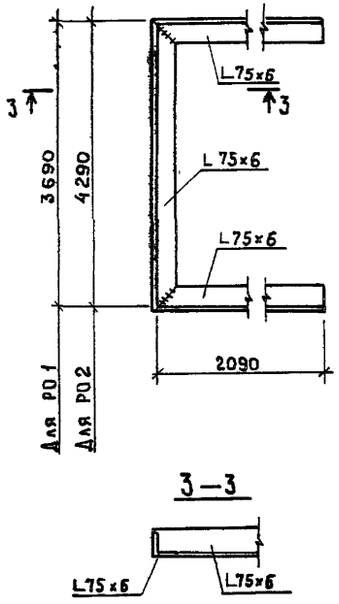

Деталь заполнения щитов

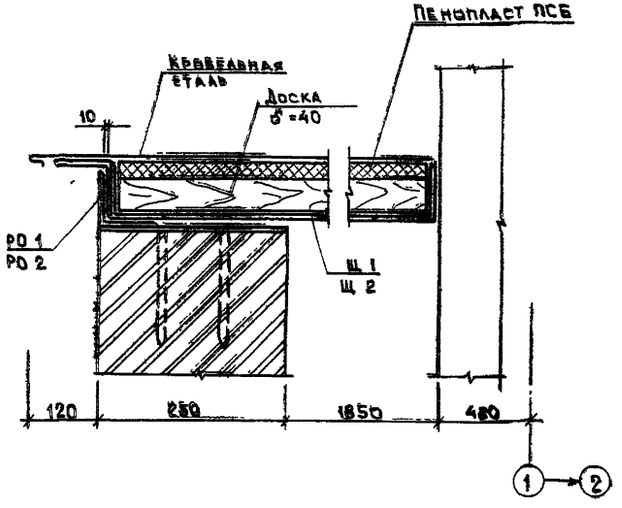

Объем досок для Щ 1 - 0,31 м³
То же — Щ 2 - 0,36 м³
Кровельная сталь - 16,76 м²
Пенопласт - 0,67 м³
Архитектурные планы и разрезы см. 902-1-114.87 АР, листы 3 и 5.

Привязан				902-1-114.87 КМ			
		Нач. отд.	Мацкаускас	Канализационная насосная станция при глубине заложения коллектора - 4.0м	Стадия	Лист	Листов
		Н. контр.	Кураенко		Р	22	
		Гл. спец.	Укропова	Схема расположения щитов над проемами.	МЖКХ РСФСР ГИПРОКОММУНВОДОКАНАЛ Ленинградское отделение		
		Рук. гр.	Бялковская				
Инв. №		Инж.	Далеева				

МФ2418-01 34

Инв. № подл. | Подпись и дата | Взам. инв. №

Типовой проект 902-1-114.87 Альбом 3

Ведомость рабочих чертежей основного комплекта марки КЖ

Лист	Наименование	Примечание
1	Общие данные	
2	РКм1 перекрытие на отм.-0.500.	
	Опалубочный чертеж.	
	Схема расположения свай	
3	РКм1 перекрытие на отм.-0.500	
	Опалубочный чертеж. Фрагмент 1.	
4	РКм1 перекрытие на отм.-0.500	
	Балка ОБм1. Опалубочный чертеж	
5	РКм1 перекрытие на отм.-0.500.	
	Балка ОБм1. Армирование	
6	РКм1 перекрытие на отм.-0.500.	
	Балка ОБм2. Опалубочный чертеж.	
7	РКм1 перекрытие на отм.-0.500	
	Балка ОБм2. Армирование	
8	РКм1 перекрытие на отм.-0.500	
	Балка ОБм3. Опалубочный чертеж.	
9	РКм1 перекрытие на отм.-0.500.	
	Балка ОБм3. Армирование.	
10	РКм1 перекрытие на отм.-0.500.	
	Балки Бм1÷Бм3. Плита Пм1.	
	Армирование.	
11	РКм1 перекрытие на отм.-0.500.	
	Плита Пм2, Пм3. Армирование.	
12	РКм1 перекрытие на отм.-0.500	
	Спецификация (начало)	
13	РКм1 перекрытие на отм.-0.500	
	Спецификация (продолжение)	
14	РКм1 перекрытие на отм.-0.500	
	Спецификация (окончание)	
15	Схема расположения перекрытия	
	на отм.0.000; -0.500; -1.200	
16	Схема расположения перекрытия	
	на отм 0.000; -0.500; -1.200	
	Разрезы 1-1; 2-2; 4-4; 12-12.	
17.	Схема расположения перекрытия	
	на отм.0.000;-0.500;-1.200. Разрезы 5-5÷7-7	
18.	Схема расположения перекрытия	
	на отм.0.000;-0.500; -1.200.	
	Монолитные участки Ум1, Ум2.	
19	Схема расположения перекрытия	
	на отм. 0.000; -0.500; -1.200	
	Монолитный участок Ум3.	
	Опалубочный чертеж.	
20	Схема расположения перекрытия	
	на отм. 0.000; -0.500; -1.200.	
	Монолитный участок Ум3. Армирование.	
21.	Схема расположения перекрытия	
	на отм.0.000; -0.500; -1.200.	
	Монолитные участки Ум4, Ум5.	
22	Помещение трансформаторной подстанции.	
	Схема расположения каналов на отм.0.000	
23.	Помещение трансформаторной подстанции.	
	Схема расположения каналов на отм. -0.500.	
	Разрезы 1-1÷5-5.	

Ведомость спецификаций

Лист	Наименование	Примечание
2	Спецификация к схеме расположения свай	
15	Спецификация к схеме расположения элементов перекрытия на отм. 0.000;-0.500;-1.200	
22	Спецификация к схемам расположения каналов на отм.0.000 и -0.500.	

Ведомость ссылочных и прилагаемых документов

Обозначение	Наименование	Примечание
ГОСТ 19804.1-79	Сваи забивные железобетонные цельные сплошного квадратного сечения с ненапрягаемой арматурой.	

Рабочие чертежи основного комплекта марки „КЖ" выполнены в соответствии с действующими строительными нормами и правилами предусматривают технические решения, обеспечивающие безопасность при соблюдении установленных правил эксплуатации зданий.

Главный инженер проекта подпись А.В. Давыдова

Главный инженер проекта осуществивший привязку

Инв. № подл. | Подпись и дата | Взам. инв. №

Привязан

Инв. №

902-1-114.87 КЖ

Нач. ЛСО	Манкевич	Подпись
Н.контр.	Курленко	"
Гл.спец.	Жуковова	"
Рук.гр.	Суворов	"
Ст.техн.	Чикова	"

Канализационная насосная глубина заложения коллектора -4,0 м.

Стадия	Лист	Листов
Р	1	23

Общие данные.

МЖКХ РСФСР ГИПРОКОММУНВОДОКАНАЛ Ленинградское отделение

МФ2418-01 35

Формат А2

Типовой проект 902-1-114.87 Альбом 3

РКм 1

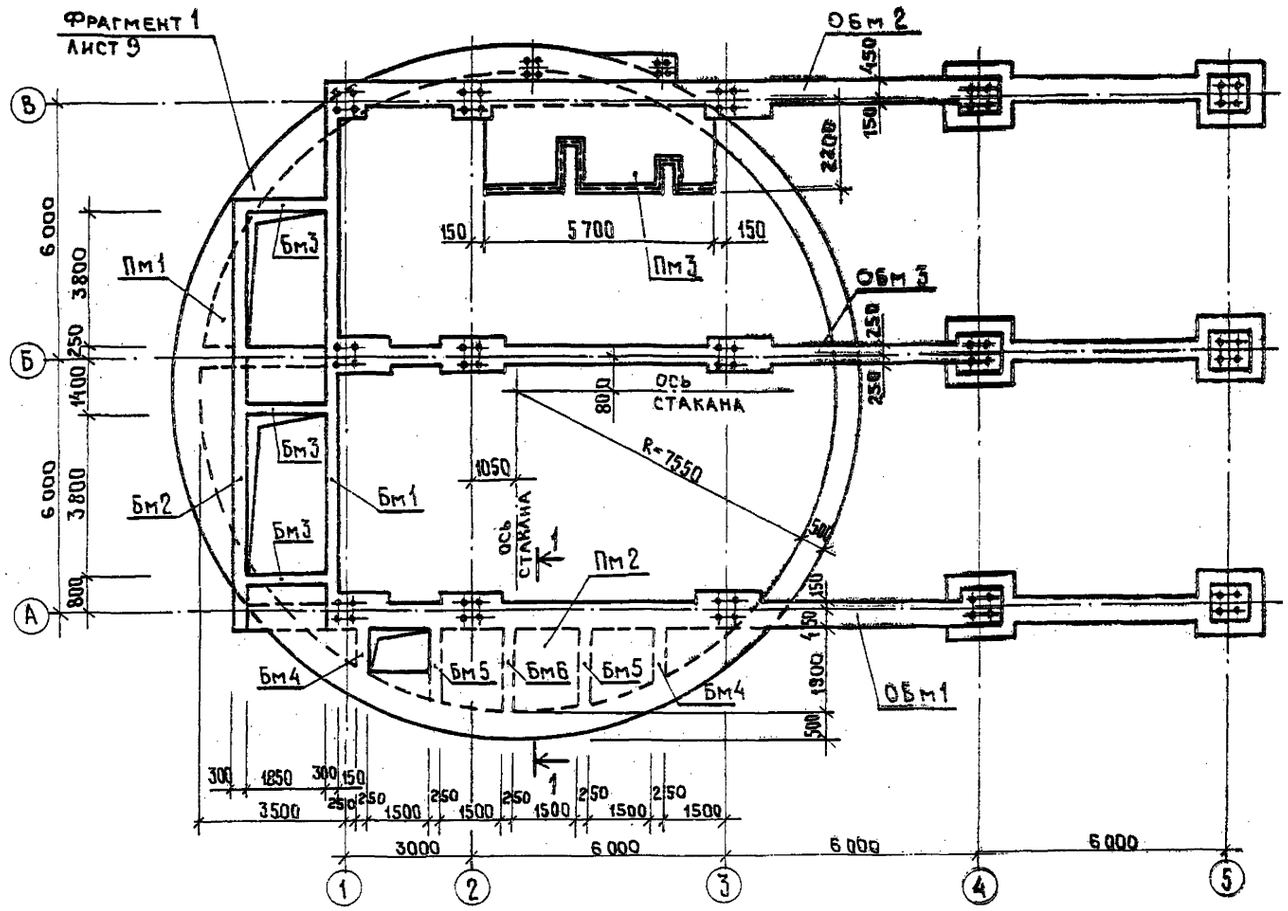

Деталь заделки свай в обвязочные балки

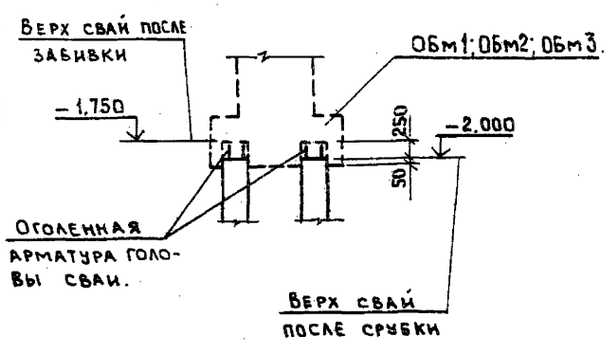

Схема расположения свай.

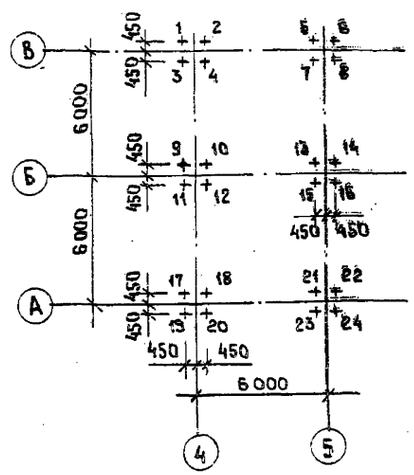

+ — контрольная свая

Спецификация к схеме расположения свай

Марка	Обозначение	Наименование	Кол.	Масса, ед., кг.	Примечание
1÷24	ГОСТ 19804.1-79*	Свая СНвр 10-30	24	2280	

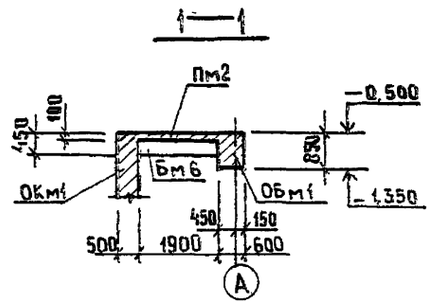

1. Под обвязочными балками Обм1÷Обм3 в осях 3-5 выполнить бетонную подготовку h=100 мм из бетона В 2,5 по щебеночному основанию h=100 мм.
2. Произвести динамическое испытание контрольной сваи.
3. Несущая способность сваи 35 т.
4. Поверхности перекрытия, соприкасающиеся с грунтом, покрыть горячим битумом за 2 раза.
5. Спецификацию РКм 1 см. листы 12÷14
6. Балки Бм1÷Бм6 см. листы 10÷11
   Обвязочные балки Обм1÷Обм3 см. листы 4÷9.

Привязан				902-1-114.87 КЖ	
	Нач. отд.	Манкевский		Канализационная насосная станция при глубине заложения коллектора -4.0 м	Стадия: Р; Лист: 2; Листов:
	Н. контр.	Курленко			
	Гл. спец.	Укропова		РКм 1 перекрытие на отм. -0,500 Опалубочный чертеж. Схема расположения свай.	МЖКХ РСФСР Гипрокоммунводоканал Ленинградское отделение
	Рук. гр.	Антипова			
Инв. №	Инж.	Поляков			

МФ2418-01 36

Корпусова Лукьянова Формат А2

Инв. № подл. | Подпись и дата | Взам. инв. №

Типовой проект 902-1-114.87 Альбом 3

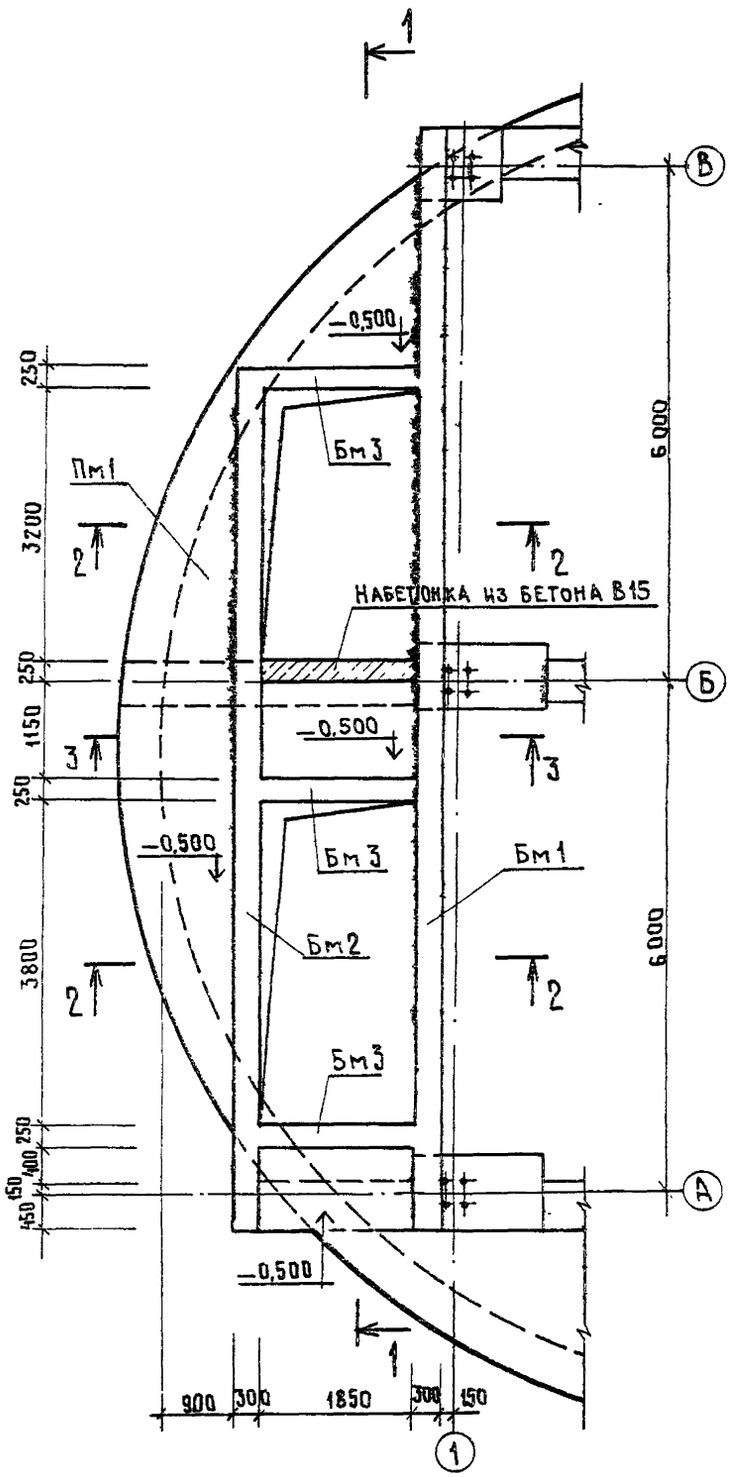
Фрагмент 1

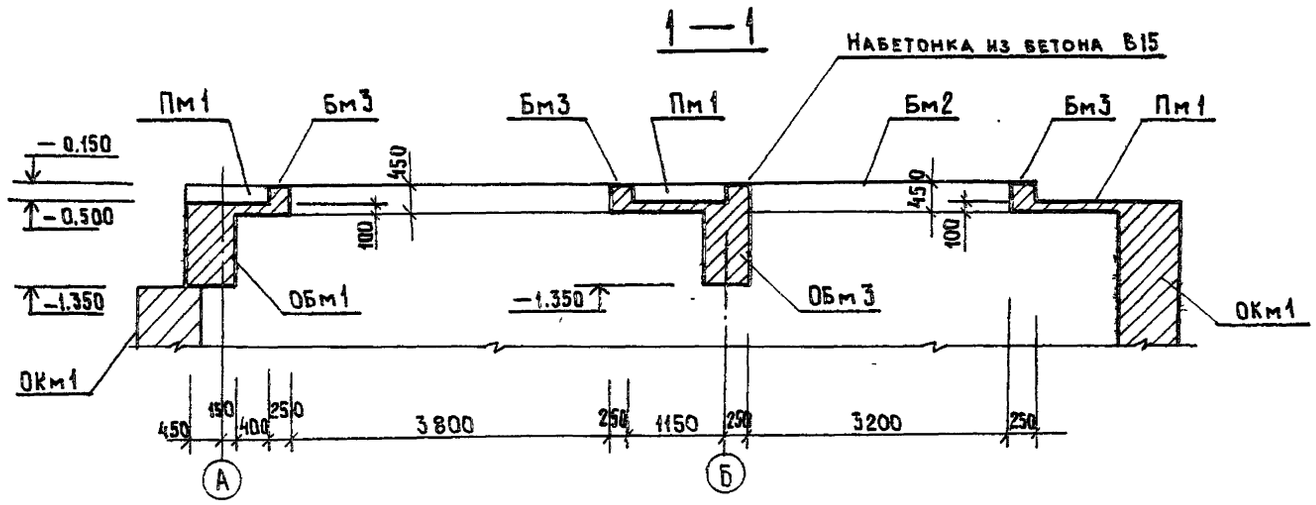

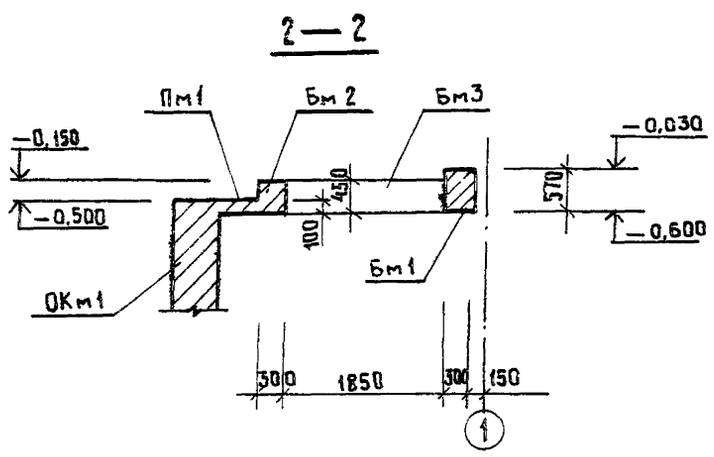

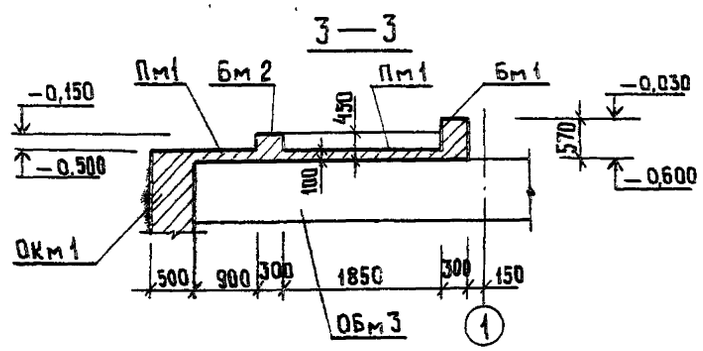

Фрагмент 1 замаркирован на листе 2.

					902-1-114.87 КЖ		
Привязан					Канализационная насосная станция при глубине заложения коллектора -4.0 м	Стадия	Лист	Листов
			Нач.отд.	Манкаускас		Р	3	
			Н.контр.	Курленко				
			Гл.спец.	Укропова	РКМ1 перекрытие на отм.-0,500	МЖКХ РСФСР		
			Рук.гр.	Антипова	Опалубочный чертеж.	ГИПРОКОММУНВОДОКАНАЛ		
Инв.№			Инж.	Поляков	Фрагмент 1.	Ленинградское отделение		

Инв.№ подл. | Подпись и дата | Взам инв.№

МФ2418-01 37

Копировал Лукьянова Формат А2

Типовой проект 902-1-114.87 Альбом 3

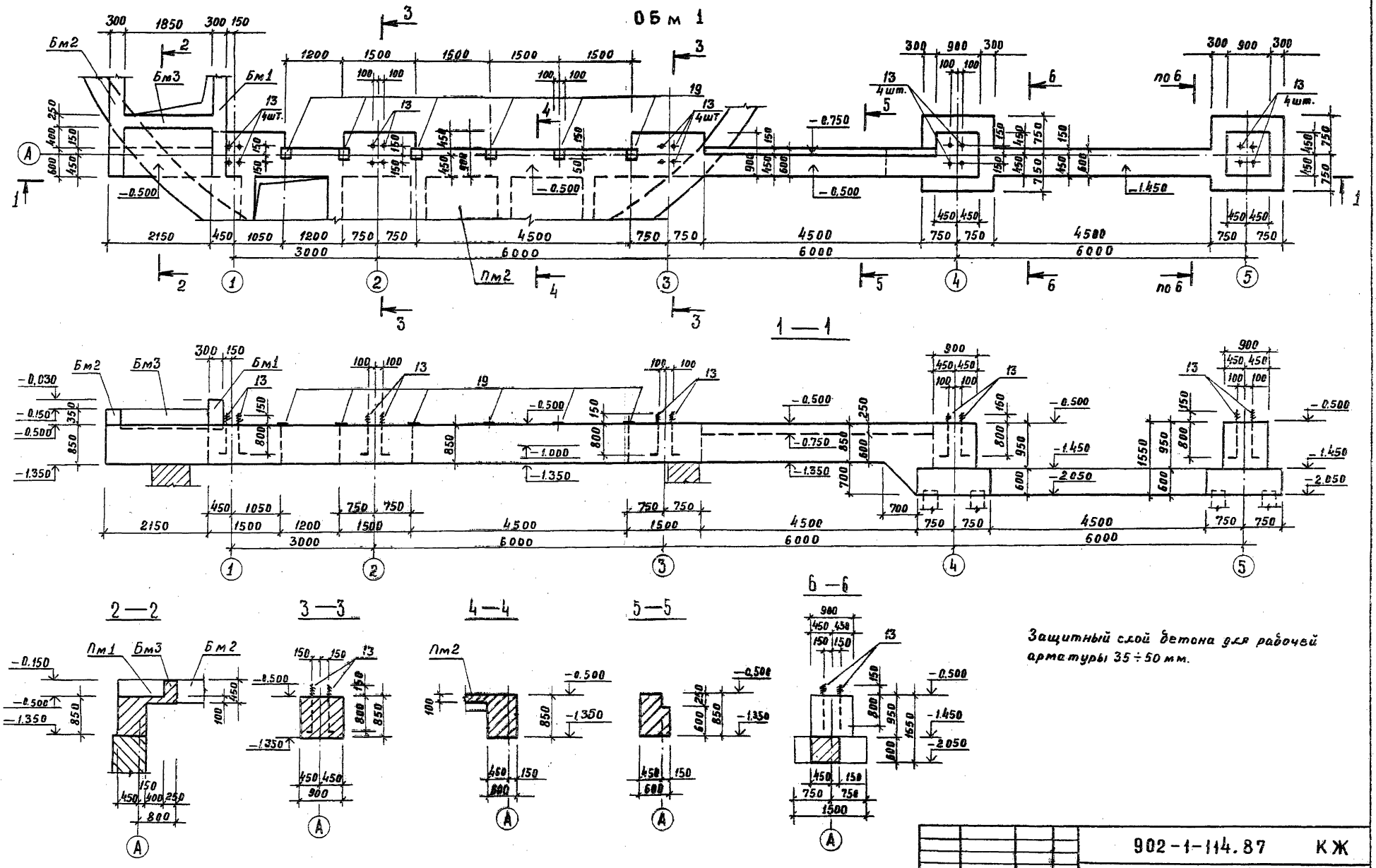

Защитный слой бетона для рабочей арматуры 35 ÷ 50 мм.

Привязан					902-1-114.87 КЖ		
		Нач отд.	Мануйлов	Подпись	Канализационная насосная станция при глубине заложения коллектора - 4.0 м	Стадия	Лист	Листов
		Н.контр.	Курленко	"		Р	4	
		Гл.спец.	Укропова	"	РК м1 перекрытие на отм.-6.500 Балка ОБм1. Опалубочный чертеж	МЖКХ РСФСР ГИПРОКОММУНВОДОКАНАЛ Ленинградское отделение		
		Рук. гр.	Антипова	"				
Инв.№		Инж.	Поляков	"				

МФ2418-01 38

Формат А2

Инв.№ подл. | Подпись и дата | Взам инв.№

Типовой проект 902-1-114.87 Альбом 3

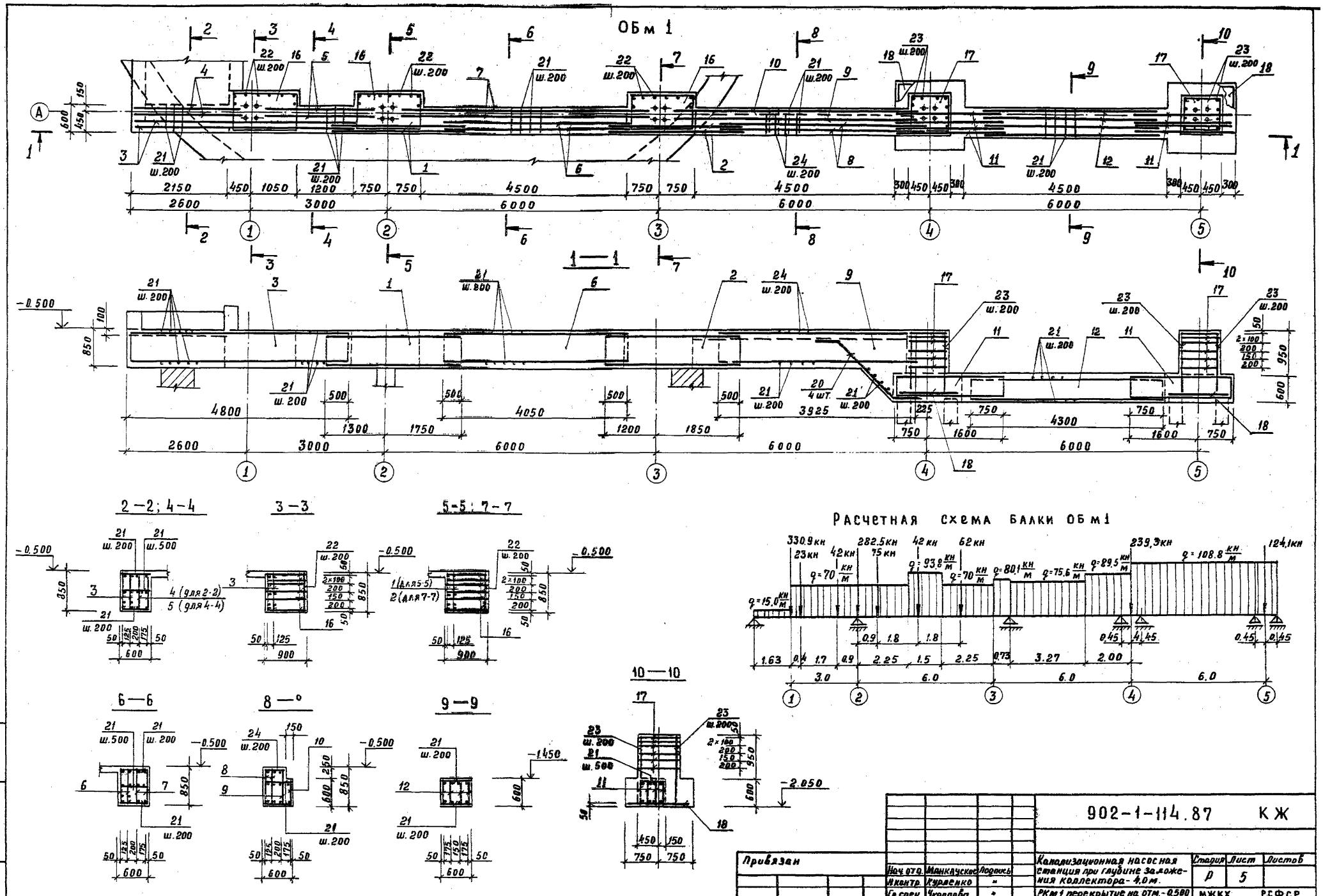

Привязан					902-1-114.87 КЖ		
		Нач отд.	Манкаускас	Подпись	Канализационная насосная станция при глубине заложения коллектора - 4,0 м.	Стадия	Лист	Листов
		Н контр.	Курденко	"		Р	5	
		Гл. спец.	Укропова	"	РКм1 перекрытие на отм. -0,580	МЖКХ РСФСР		
		Рук. гр.	Антипова	"	Балка ОБм1. Армирование.	ГИПРОКОММУНВОДОКАНАЛ		
Инв. №		Инж.	Поляков	"		Ленинградское отделение		

МФ 2418-01 39

Инв. № подл. | Подпись и дата | Взам. инв. №

Типовой проект 902-1-114.87 Альбом 3

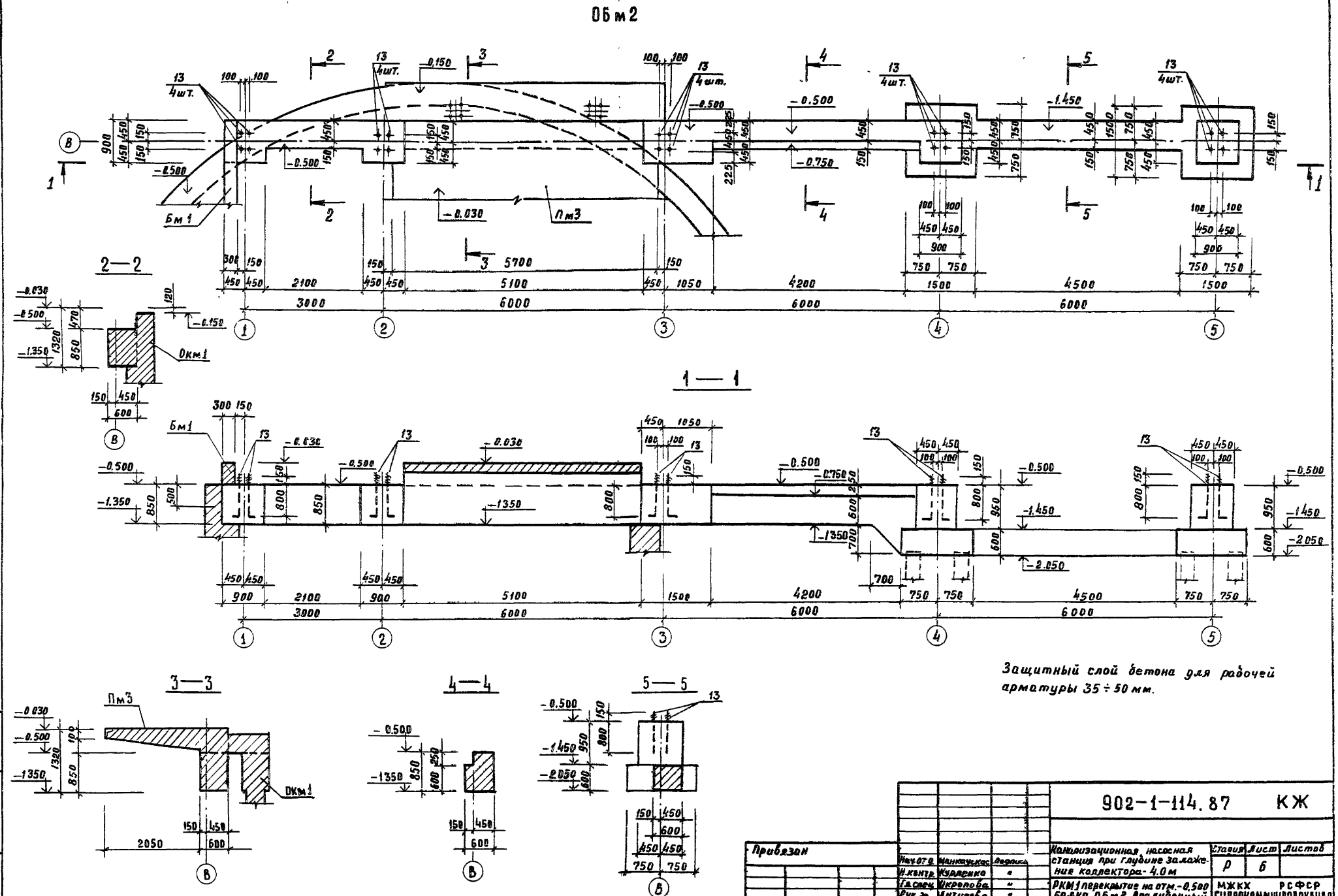

Защитный слой бетона для рабочей арматуры 35 ÷ 50 мм.

Привязан				902-1-114.87 КЖ			
	Нач.отд.	Манкаускас	Подпись	Канализационная насосная станция при глубине заложения коллектора - 4.0 м	Стадия	Лист	Листов
	Н.контр.	Курленко	"		Р	6	
	Гл.спец.	Укропова	"	РКМ1 перекрытие на отм.-0.500 Балка ОБм2. Опалубочный чертеж	МЖКХ РСФСР ГИПРОКОММУНВОДОКАНАЛ Ленинградское отделение		
Инв.№	Рук.гр.	Антипова	"				
	Инж.	Поляков	"				

МФ 2418-81 40

Формат А2

Инв.№ подл. | Подпись и дата | Взам инв.№

Типовой проект 902-1-114.87 Альбом 3

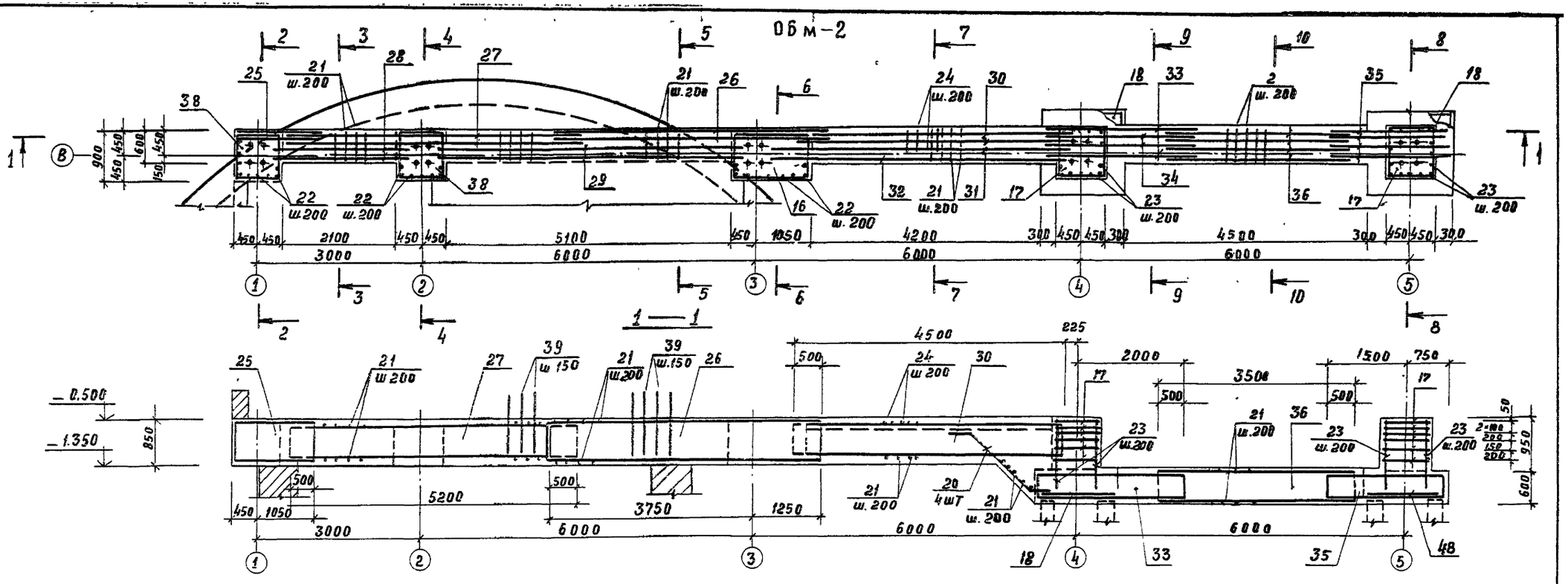

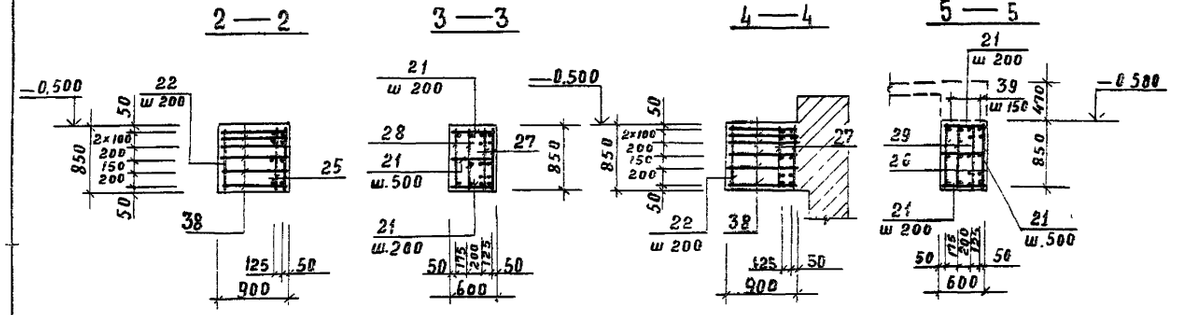

Расчетная схема балки ОБм2

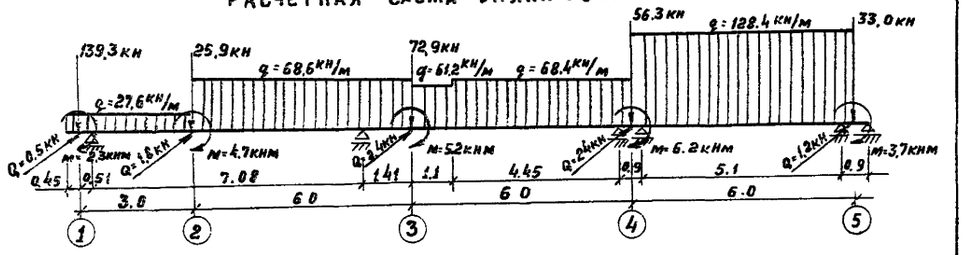

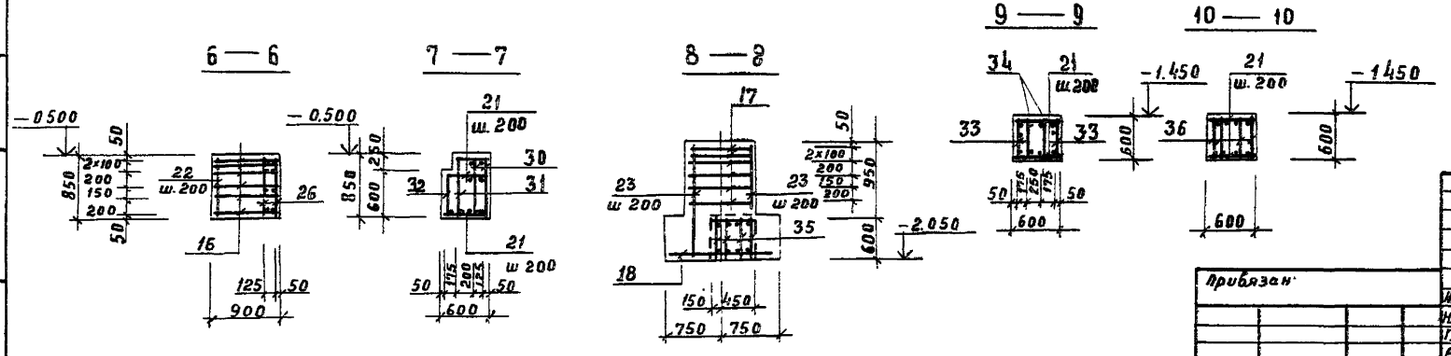

Прибязан				902-1-114.87	КЖ
Инв.№	Нач.отд.	Малкучкас	Подпись	Канализационная насосная станция при глубине заложения коллектора-4,0 м	Стадия: Р; Лист: 7; Листов:
	Н.контр.	Курденко		РК м1. Перекрытие на отм.-0,500. Балка ОБм2.. Армирование	МЖКХ РСФСР ГИПРОКОММУНВОДОКАНАЛ Ленинградское отделение
	Гл.спец.	Укропова			
	Рук.гр.	Антипова			
	Инж.	Поляков			

МФ2418-01 41

Формат А2

Инв.№ подл. | Подпись и дата | Взам.инв.№

Типовой проект 902-1-114.87 Альбом 3

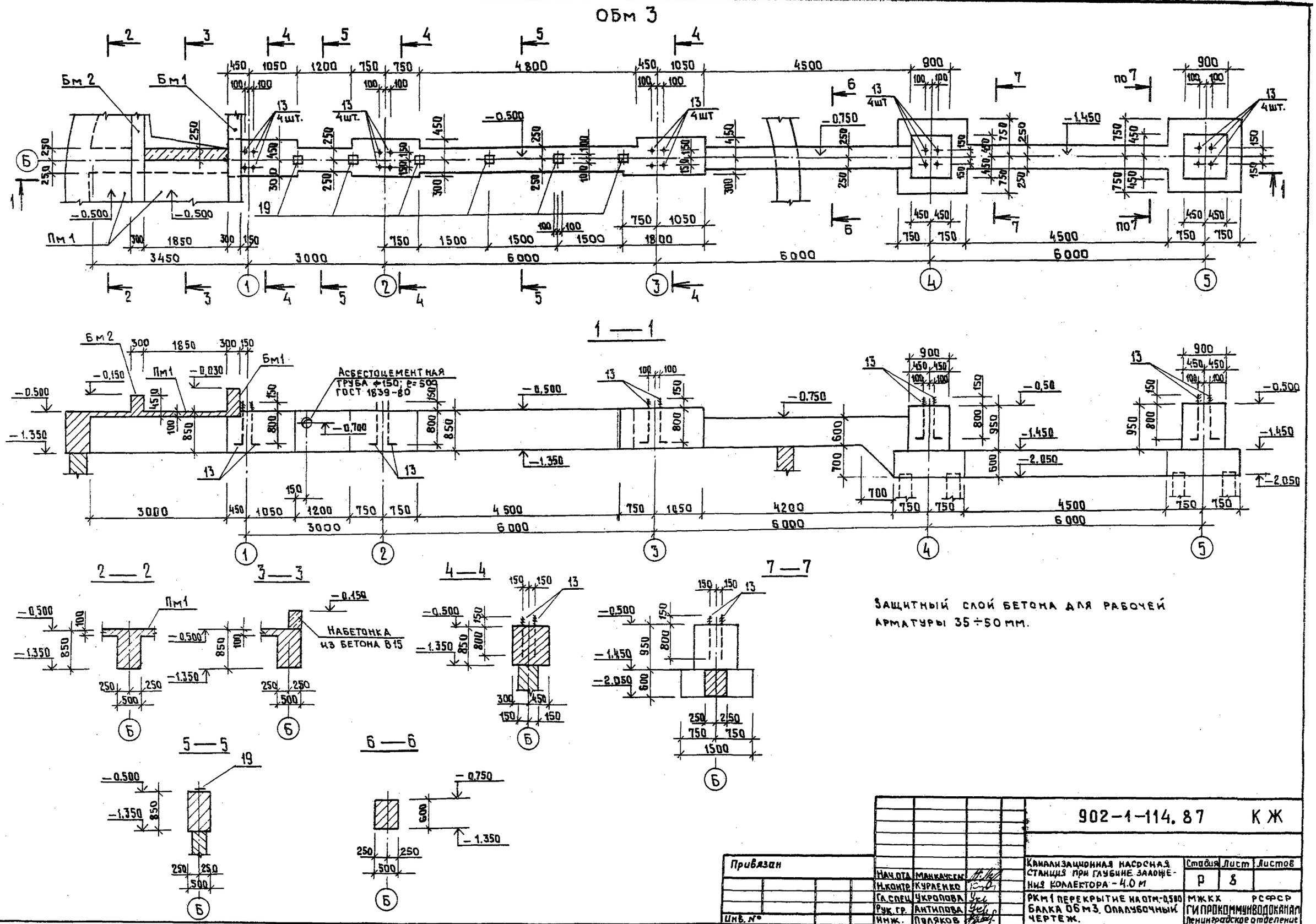

Защитный слой бетона для рабочей арматуры 35÷50 мм.

Привязан				902-1-114.87 КЖ	
	Нач.отд.	Манкачская		Канализационная насосная станция при глубине заложения коллектора - 4.0 м	Стадия: Р; Лист: 8; Листов:
	Н.контр.	Кураенко			
	Гл.спец.	Укропова		РКМ1 перекрытие на отм.-0,500 Балка ОБм3. Опалубочный чертеж.	МЖКХ РСФСР ГИПРОКОММУНВОДОКАНАЛ Ленинградское отделение
Инв. №	Рук.гр.	Антипова			
	Инж.	Поляков			

МФ2418-01 42

Кропоровая Анкьянова Формат А2

Инв. № подл. | Подпись и дата | Взам. инв. №

Типовой проект 902-1-114.87 Альбом 3

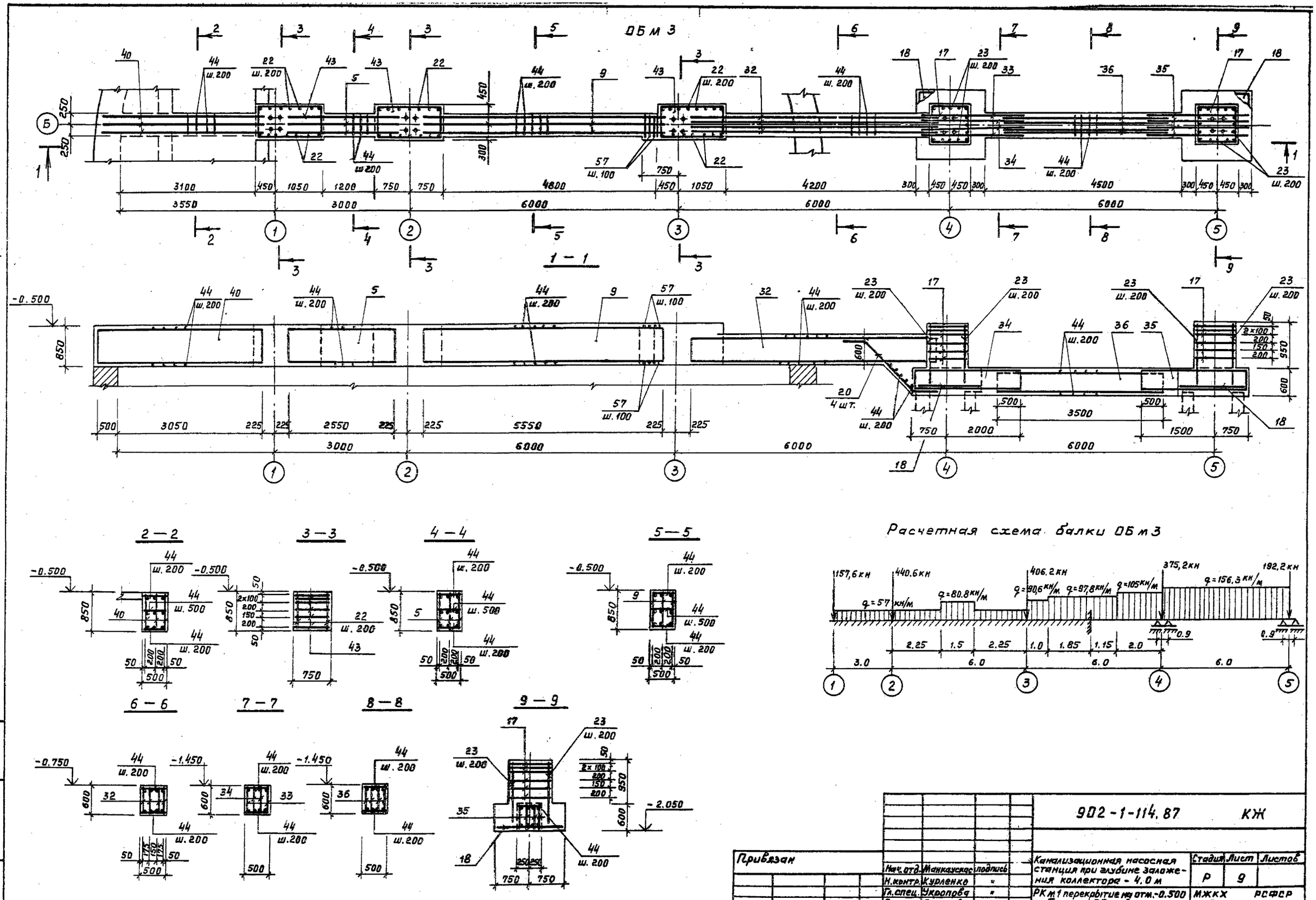

				902-1-114.87			КЖ
Привязан				Канализационная насосная станция при глубине заложения коллектора - 4.0 м	Стадия	Лист	Листов
	Нач. отд.	Манкаускас	подпись		Р	9	
	Н. контр.	Курленко	"				
	Гл. спец.	Укропова	"	РК м 1 перекрытие на отм. -0.500	МЖКХ РСФСР		
	Рук. гр.	Антипова	"	Балка ОБ м 3.	ГИПРОКОММУНВОДОКАНАЛ		
Инв. №	Инж.	Поляков	"	Армирование.	Ленинградское отделение		

Инв. № подл. | Подпись и дата | Взам. инв. №

Пров. Шаня 26.12.88 Коп. Чухрова

МФ 2418-01 43

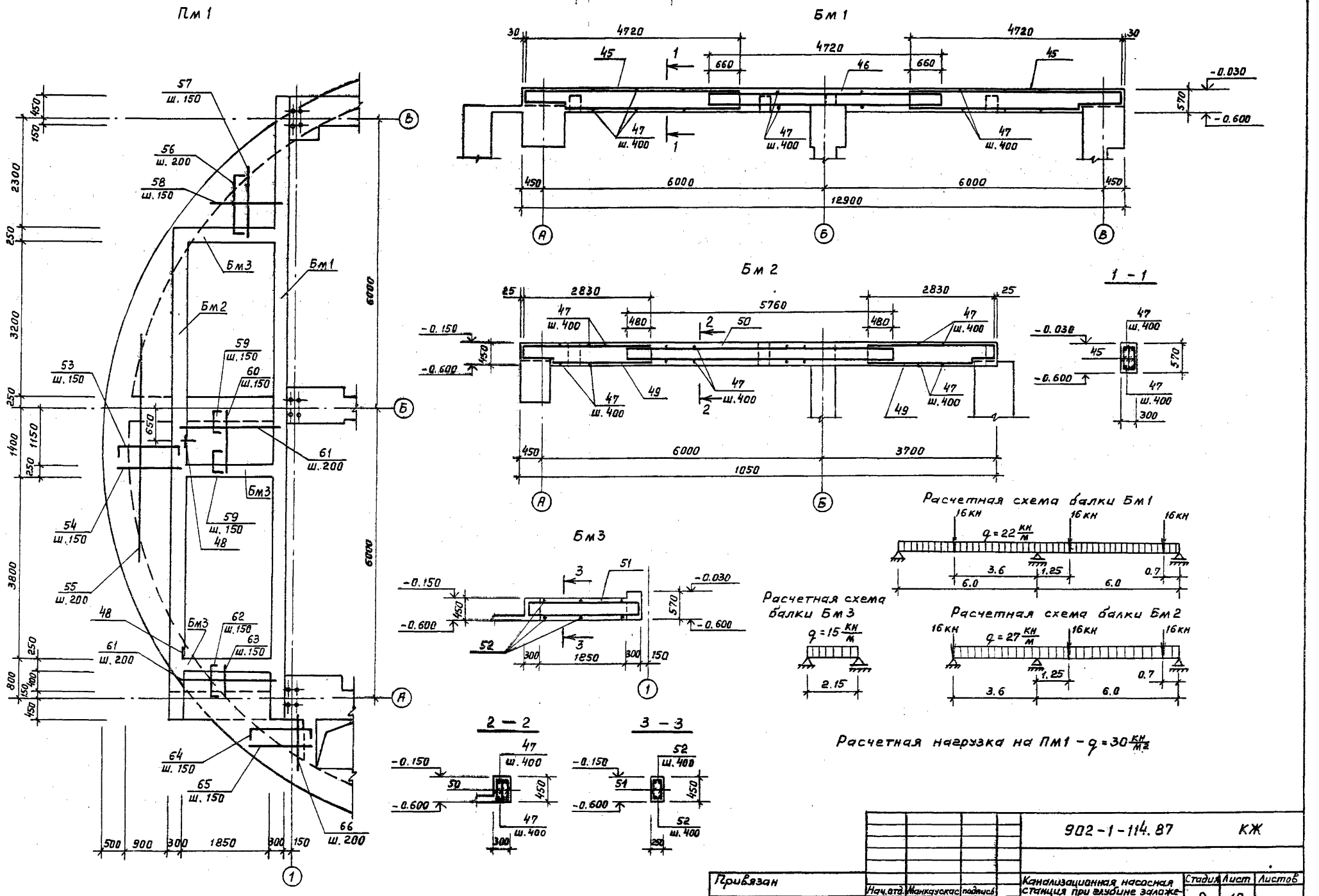

Типовой проект 902-1-114.87 Альбом 3

					902-1-114.87		КЖ
Привязан					Канализационная насосная станция при глубине заложения коллектора -4.0 м	Стадия	Лист	Листов
		Нач.отд.	Манкаускас	подпись		Р	10	
		Н.контр.	Курленко	"				
		Гл.спец.	Укропова	"	РК м1 перекрытие на отм. -0.500	МЖКХ РСФСР ГИПРОКОММУНВОДОКАНАЛ Ленинградское отделение		
		Рук.гр.	Антипова	"	Плита ПМ1. Армирование.			
Инв.№		Инж.	Филиппов	"				

Инв.№ подл. | Подпись и дата | Взам.инв.№

Пров. 2.1.89г Коп.Чукрова

МФ 2418-01 44

Типовой проект 902-1-114.87 Альбом 3

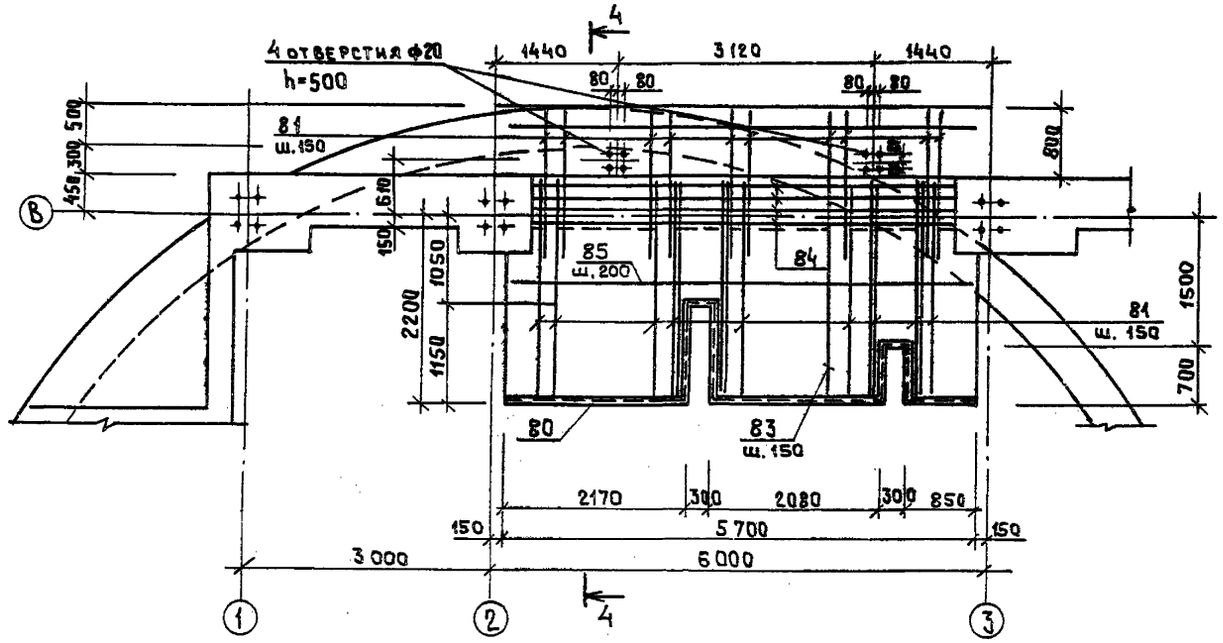

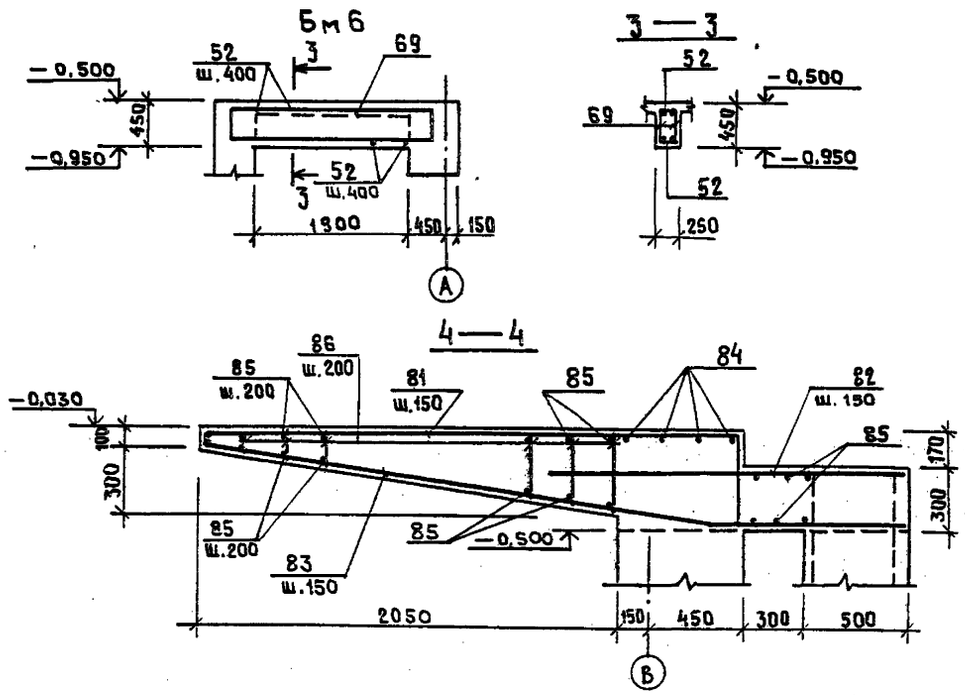

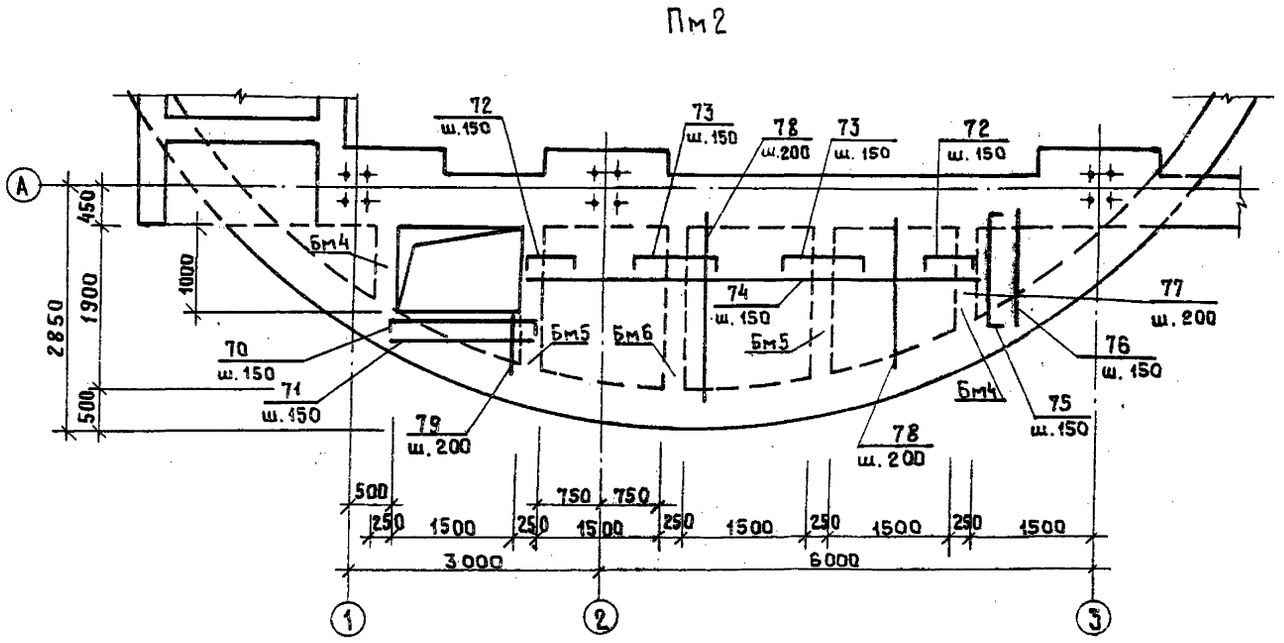

Расчетная схема балки Бм4

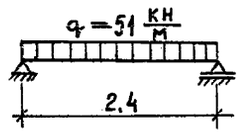

Расчетная схема балки Бм 5

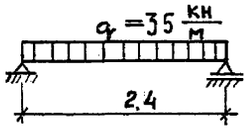

Расчетная схема балки Бм 6

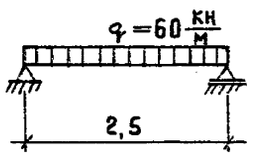

Расчетная схема плиты Пм3

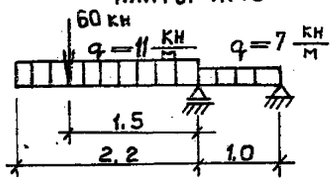

Расчетная нагрузка на Пм 2 – $q = 30\ \frac{кн}{м^2}$

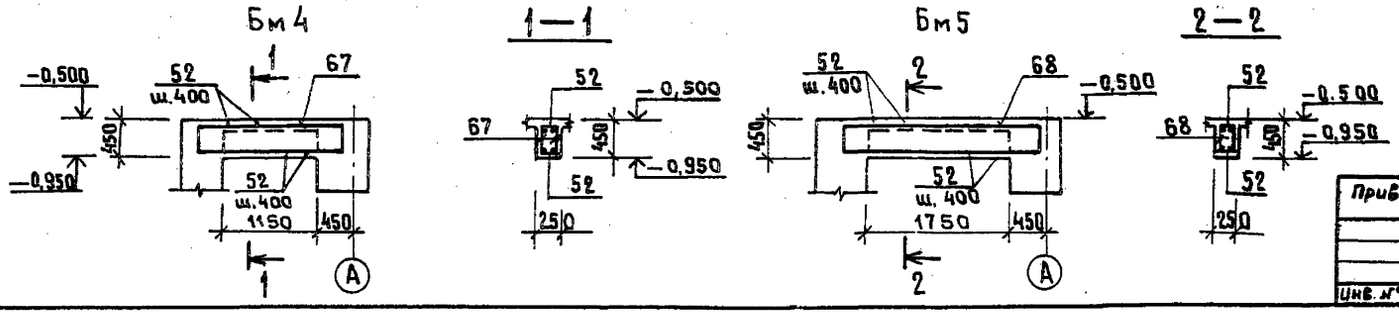

Привязан					902-1-114.87 КЖ		
			Нач.отд.	Манкаускас	Канализационная насосная станция при глубине заложения коллектора – 4.0 м	Стадия	Лист	Листов
			Н.контр.	Курленко		Р	11	
			Гл.спец.	Укропова	РКМ1 перекрытие на отм. -0,500 Плита Пм2, Пм3. Армирование.	МЖКХ РСФСР ГИПРОКОММУНВОДОКАНАЛ Ленинградское отделение		
			Рук.гр.	Антипова				
Инв. №			Инж.	Филиппов				

МФ 2418-01 45

Копировал Лукьянова Формат А2

Инв. № подл. | Подпись и дата | Взам. инв. №

Типовой проект 902-1-114.87 Альбом 3

Ведомость деталей

Поз.	Эскиз
20	250, 1750, 250
53	600 ÷ 1450; 70; 70
55	600 ÷ 2100; 70; 70
57	510; 70; 70
59	900; 70; 70
61	600 ÷ 1650; 70; 70
70	700 ÷ 1950; 70; 70
72	600; 70; 70
73	1000; 70; 70
75	500 ÷ 1550; 70; 70
13	нарезка; 150; 150; 800; 150
81	2600; 70; 440
83	2490; 2520; 960; 370

Спецификация перекрытия РК м 1 (начало)

Формат	Зона	Поз.	Обозначение	Наименование	Кол.	Примечание
				Балка ОБ м 1 - шт. 1		
				Сборочные единицы		
				Каркасы плоские		
		1	902-1-113.87 - КЖИ 1. 100		2	
		2	1. 101		2	
		3	1. 102		2	
		4	1. 103		2	
		5	1. 104		2	
		6	1. 105		2	
		7	1. 106		2	
		8	1. 107		2	
		9	1. 108		1	
		10	1. 109		1	
		11	1. 110		8	
		12	1. 111		4	
			поз. 14; 15 отсутствуют			
				Сетки арматурные		
		16	902-1-113.87-КЖИ 1. 136		18	
		17	1. 137		12	
		18	1. 138		2	
				Изделие закладное		
		19	1. 400-15 в 0.1	Мн 118-1	6	
				Детали		
				ф16 А III ГОСТ 5781-82*		
		20		ℓ = 2250	4	3.6 кг
				ф10 А I ГОСТ 5781-82*		
		21		ℓ = 570	206	0.4 кг
		22		ℓ = 830	30	0.5 кг
		23		ℓ = 1520	40	0.9 кг
		24		ℓ = 420	13	0.3 кг
		13		ф24 ГОСТ 2590-71 ℓ=1100	20	3.9 кг

Спецификация перекрытия РК м 1 (начало)

Формат	Зона	Поз.	Обозначение	Наименование	Кол	Примечание
				Балка ОБ м 2 - шт. 1		
				Сборочные единицы		
				Каркасы плоские		
		25	902-1-113.87 - КЖИ 1. 112		2	
		26	1. 113		2	
		27	1. 114		2	
		28	1. 115		2	
		29	1. 116		2	
		30	1. 117		2	
		31	1. 118		1	
		32	1. 119		1	
		33	1. 120		2	
		34	1. 121		2	
		35	1. 122		4	
		36	1. 123		4	
				Сетки арматурные		
		16	902-1-113.87-КЖИ 1. 136		6	
		17	1. 137		12	
		18	1. 138		2	
		37	позиция отсутствует			
		38	1. 140		12	
				Детали		
				ф16 А III ГОСТ 5781-82*		
		20		ℓ = 2250	4	3.6 кг
		39		ℓ = 1000	35	1.6 кг
				ф10 А I ГОСТ 5781-82*		
		21		ℓ = 570	187	0.4 кг
		22		ℓ = 830	27	0.5 кг
		23		ℓ = 1520	40	0.9 кг
		24		ℓ = 420	13	0.3 кг
		13		ф24 ГОСТ 2590-71; ℓ = 1100	20	3.9 кг

Инв.№ подл. | Подпись и дата | Взам.инв.№

Кол. Чухрова

Привязан

Инв. №

Нач. отд.	Манкаускас	подпись
Н. контр.	Курленко	.
Рук. спец.	Укропова	.
Рук. гр.	Литунова	.
Инж.	Поляков	.

902-1-114.87 КЖ

Канализационная насосная станция при глубине заложения коллектора – 4.0 м

Стадия	Лист	Листов
Р	12	

РК м 1 перекрытие на отм.-0.500

Спецификация (начало)

МЖКХ РСФСР ГИПРОКОММУНВОДОКАНАЛ Ленинградское отделение

МФ 2418-01 46

Типовой проект 902-1-114.87 Альбом 3

Формат	Зона	Поз.	Обозначение	Наименование	Кол.	Примечание
				Балка Бм3 - шт. 1		
				Сборочные единицы		
				Каркасы плоские		
		5	КЖИ 1.104		3	
		9	1.108		3	
		32	1.119		4	
		33	1.120		2	
		34	1.121		2	
		35	1.122		2	
		36	1.123		4	
		40	1.124		3	
				Сетки арматурные		
		17	КЖИ 1.137		12	
		18	1.138		2	
			поз. 41,42 отсутствуют			
		43	1.143		18	
				Изделие закладное		
		19	1.400-15 в 0,1	Мн 118-1	6	
				Детали		
				ф16 AIII ГОСТ 5781-82*		
		20		ℓ = 2250	4	3,6 кг
				ф10 AIII ГОСТ 5781-82*		
		57		ℓ = 650	8	0,4 кг
				ф10 AI ГОСТ 5781-82*		
		22		ℓ = 830	24	0,5 кг
		23		ℓ = 1520	40	0,9 кг
		44		ℓ = 470	211	0,3 кг
				ф24 ГОСТ 2590-71		
		13		ℓ = 1100	20	3,9 кг

Формат	Зона	Поз.	Обозначение	Наименование	Кол.	Примечание
				Балка Бм1 - шт. 1		
				Сборочные единицы		
				Каркасы плоские		
		45	КЖИ 1.125		6	
		46	1.126		3	
				Детали		
				ф8 AI ГОСТ 5781-82*		
		47		ℓ = 270	66	0,1 кг
				Балка Бм2 - шт. 1		
				Сборочные единицы		
				Каркасы плоские		
		48	КЖИ 1.127		6	
		49	1.128		3	
				Изделие закладное		
		50	1.400-15 в 1	Мн 147-6	2	
				Детали		
				ф8 AI ГОСТ 5781-82*		
		47		ℓ = 270	52	0,1 кг
				Балка Бм3 - шт. 3		
				Сборочные единицы		
		51	КЖИ 1.129	Каркас плоский	2	
				Детали		
				ф8 AI ГОСТ 5781-82*		
		52		ℓ = 220	10	0,1 кг

Формат	Зона	Поз.	Обозначение	Наименование	Кол.	Примечание
				Плита Пм1 - шт. 1		
				Детали		
				ф10 AIII ГОСТ 5781-82*		
		53		ℓср = 1165	49	0,8 кг
		54		ℓср = 1025	49	0,6 кг
		55		ℓср = 1490	11	0,9 кг
		56		ℓср = 1350	11	0,9 кг
		57		ℓ = 650	26	0,4 кг
		58		ℓ = 1370	13	0,9 кг
		59		ℓ = 1040	13	0,7 кг
		60		ℓ = 900	13	0,6 кг
		61		ℓср = 1265	7	0,8 кг
		62		ℓср = 1125	7	0,7 кг
				ф8 AI ГОСТ 5781-82*		
		63		ℓср = 4750	16	1,9 кг
		64		ℓср = 1200	16	0,5 кг
		65		ℓ = 2050	12	0,8 кг
		66		ℓср = 825	14	0,3 кг
				Балка Бм4 - шт. 2		
				Сборочные единицы		
		67	КЖИ 1.130	Каркас плоский	2	
				Детали		
				ф8 AI ГОСТ 5781-82*		
		52		ℓ = 220	6	0,1 кг

Инв. № подл. | Подпись и дата | Взам. инв. №

Привязан

Инв. №

Нач. отд.	Манкаускас	
Н. контр.	Курленко	
Гл. спец.	Укропова	
Рук. гр.	Антипова	
Инж.	Поляков	

902-1-114.87 КЖ

Канализационная насосная станция при глубине заложения коллектора – 4,0 м

Стадия	Лист	Листов
Р	13	

РКМ 1 перекрытие на отм. -0,500 Спецификация (продолжение)

МЖКХ РСФСР
Ленинградское отделение

МР 2418-01 47

Копировал Лукьянова Формат А2

Типовой проект 902-1-114.87. Альбом 3

Формат	Зона	Поз.	Обозначение	Наименование	Кол.	Примечание
				Балка Бм5 - шт. 2		
				Сборочные единицы		
		68	КЖИ1.131	Каркас плоский	2	
				Детали		
				ф8 А I ГОСТ 5781-82*		
		52		ℓ = 220	10	0.1 кг
				Балка Бм6 - шт. 1		
				Сборочные единицы		
		69	КЖИ1.132	Каркас плоский	2	
				Детали		
				ф8 А I ГОСТ 5781-82*		
		52		ℓ = 220	10	0.1 кг

Формат	Зона	Поз.	Обозначение	Наименование	Кол.	Примечание
				Плита Пм2 - шт. 1		
				Детали		
				ф10 А III ГОСТ 5781-82*		
		70		ℓ ср = 1465	5	0.9 кг
		71		ℓ ср = 1325	5	0.8 кг
		72		ℓ = 740	21	0.5 кг
		73		ℓ = 1140	25	0.7 кг
		74		ℓ = 4960	13	3.1 кг
		75		ℓ ср = 1165	11	0.7 кг
		76		ℓ ср = 1025	11	0.7 кг
				ф8 А I ГОСТ 5781-82*		
		77		ℓ ср = 1025	12	0.4 кг
		78		ℓ ср = 1750	45	0.7 кг
		79		ℓ ср = 475	16	0.2 кг

Формат	Зона	Поз.	Обозначение	Наименование	Кол.	Примечание
				Плита Пм3 - шт. 1		
				Сборочные единицы		
				Изделие закладное		
		80		Мн 553	5,6 пм	
				Детали		
				ф16 А III ГОСТ 5781-82*		
		81		ℓ = 3110	42	4.9 кг
		82		ℓ = 1750	42	2.8 кг
		84		ℓ = 5500	4	9.5 кг
				ф12 А III ГОСТ 5781-82*		
		83		ℓ = 3480	42	3.1 кг
				ф10 А I ГОСТ 5781-82*		
		85		ℓ = 5670	28	3.5 кг
		86		ℓ ср = 235	420	0.2 кг
				Материалы на РКм1		
				Бетон В 25	53.8 м³	

Ведомость расхода стали на элемент, кг

Марка элемента	Изделия арматурные												Изделия закладные									Общий расход
	Арматура класса											Всего	Арматура класса				Прокат марки				Всего	
	А I				А III								А III				В Ст.3 кп 2-1					
	ГОСТ 5781-82*												ГОСТ 5781-82*				ГОСТ 103-76*	ГОСТ 8509-72*	ГОСТ 2590-71			
	ф8	ф10		Итого	ф10	ф12	ф16	ф22	ф25		Итого		ф8	ф12		Итого	-δ=8	∠50×5	ф24	Итого		
РК м 1	110.7	1508.7		1619.4	1000.4	130.2	1633.4	482.4	696.2		3942.6	5562.0	1.7	20.4		22.1	30.0	21.3	234.0	285.3	307.4	5869.4

Привязан

Инв. №

Нач.отд.	Манкаускас	подпись
Н.контр.	Курленко	"
Гл.спец.	Укропова	"
Рук.гр.	Антипова	"
Инж.	Поляков	"

902-1-114.87 КЖ

Канализационная насосная станция при глубине заложения коллектора - 4.0 м

РКм1 перекрытие на отм.-0.500

Спецификация (окончание)

Стадия	Лист	Листов
Р	14	

МЖКХ РСФСР ГИПРОКОММУНВОДОКАНАЛ Ленинградское отделение

Инв. № подл. | Подпись и дата | Взам. инв. №

Пров. 2.1.89г. Коп. Чухрова

Типовой проект 902-1-114.87 Альбом 3

Схема расположения элементов перекрытия на отм. 0.000; -0.500; -1.200.
(Блоки стен подвала условно не показаны).

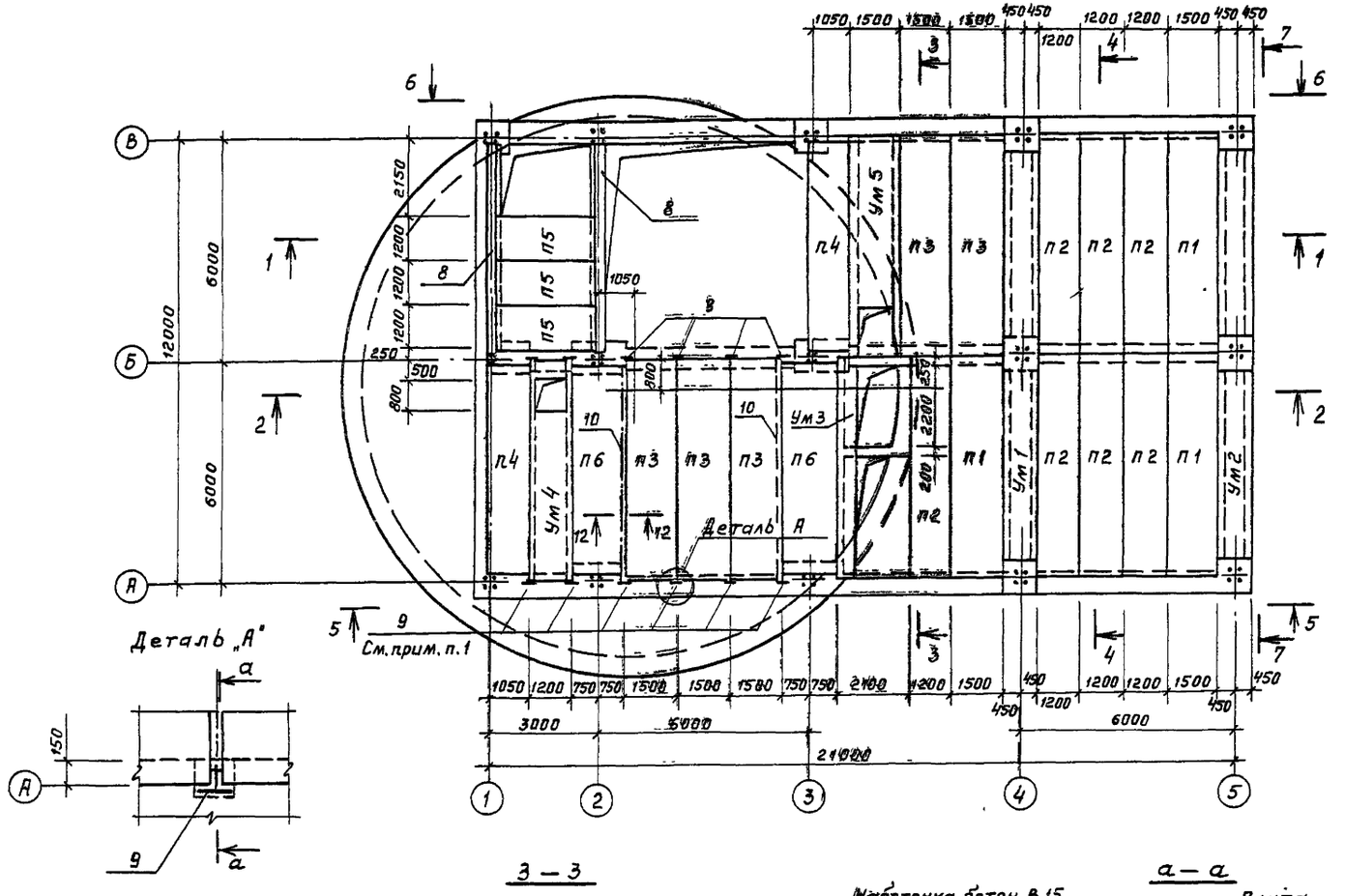

Спецификация к схеме расположения элементов перекрытия на отм. 0.000; -0.500; -1.200.

Марка поз.	Обозначение	Наименование	Кол.	Масса ед кг.	Примечание
		Плиты			
п1	1.141-1.64.200-01	ПК 60.15-8 А IV т	3	2800	
п2	1.141-1.64.300-01	ПК 60.12-8 А IV т	7	2100	
п3	1.141-1.64.200-07	ПК 60.15-6 А IV т	5	2800	
п4	1.041.1-2 вып.1	ПК 56-12-8 Ат IV ст-1	2	2000	
п5	вып.5	ПК 27-12-8 А III т	3	900	
п6	вып.6	ПРС 56-15-6 А IV т	2	2890	
		Блоки стен подвала			
1	ГОСТ 13579-78	ФБС 24.3.6 Т	6	970	
2		ФБС 9.3.6 Т	6	350	
3		ФБС 12.4.3 Т	7	310	
4		ФБС 12.5.3 Т	8	380	
5		ФБС 24.5.6 Т	4	1630	
6		ФБС 24.5-6 Т	2	1960	
7		ФБС 9.5-6 Т	6	700	
		Ригели			
8	1.020-1/83. Вып.3-1	РОП 4.57-40 Ат V	2	2070	
		Участки монолитные			
Ум1		Ум1	1		
Ум2		Ум2	1		
Ум3		Ум3	1		
Ум4		Ум4	1		
Ум5		Ум5	1		
		Набетонка, бетон В15			5,4 м³
		Изделие закладное			
9		I 30 ГОСТ 8239-72 ℓ=250	12	4.10	
10		I 24 ГОСТ 8239-72 ℓ=6000	2	163.8	

1. Поз. 9 изготовить из I 30 с обрезкой полки и стенки до 180 мм и приварить к закладной детали обвязочной балки.
2. Разрезы 1-1, 2-2, 4-4, 12-12 см. лист 16.
   Разрезы 5-5 ÷ 7-7 см. лист 17.

902-1-114.87 КЖ

Привязан

Инв.№

Нач.отд	Манкаускас	подпись	
Н.контр.	Курленко	"	
Гл.спец.	Укропова	"	
Рук.гр.	Антипова	"	
Инж.	Кост	"	

Канализационная насосная станция при глубине заложения коллектора -4.0 м

Стадия Р | Лист 15 | Листов

Схема расположения элементов перекрытия на отм. 0.000; -0.500; -1.200.

МЖКХ РСФСР ГИПРОКОММУНВОДОКАНАЛ Ленинградское отделение

Инв.№подл. | Подпись и дата | Взам.инв.№

Пров. Жилл 26 12 88 г. Коп. Чухрова

МФ 2418-01 49

Типовой проект 902-1-114.87 Альбом 3

1 — 1

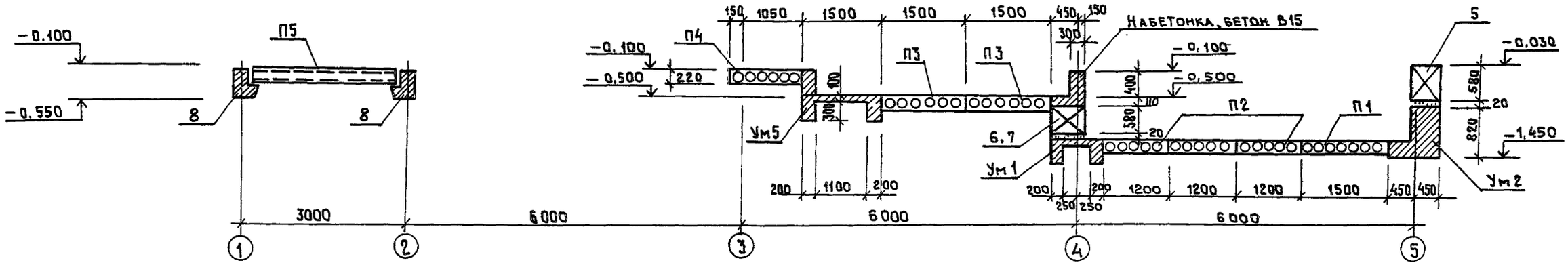

2 — 2

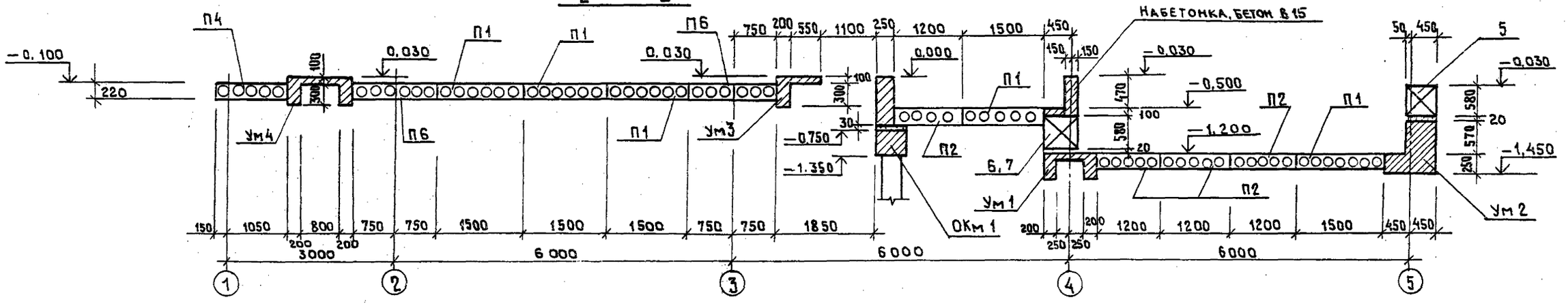

4 — 4

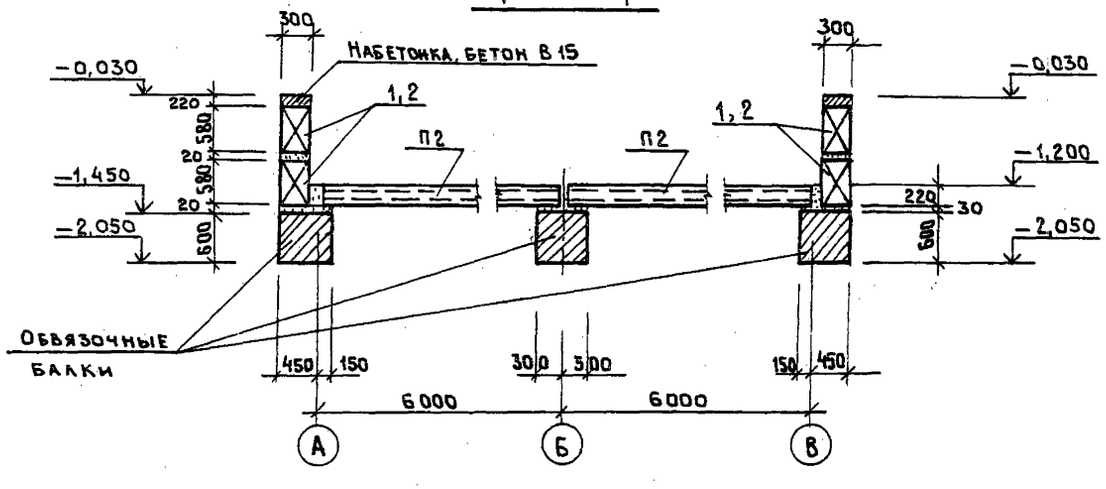

12 — 12

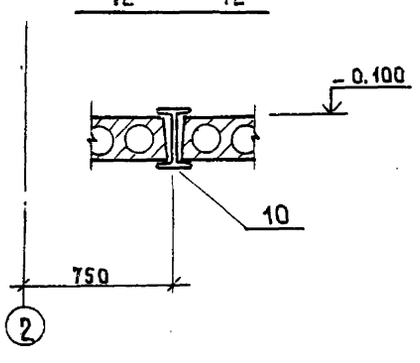

Разрезы 1-1, 2-2, 4-4, 12-12 замаркированы на листе 15

Привязан				902-1-114.87 КЖ		
	Нач.отд.	Манкачкая		Канализационная насосная станция при глубине заложения коллектора – 4.0 м	Стадия: Р	Лист: 16	Листов:
	М.контр.	Курбенко					
	Гл.спец.	Укропова		Схема расположения элементов перекрытия на отм. 0.000; −0.500; −1.200. Разрезы 1-1; 2-2; 4-4.	МЖКХ РСФСР ГИПРОКОММУНВОДОКАНАЛ Ленинградское отделение	
Инв.№	Рук.гр.	Ангилова				
	Инж.	Кост				

МФ2418-01 50

Копировал Лукьянова Формат А2

Инв.№ подл. | Подпись и дата | Взам.инв.№

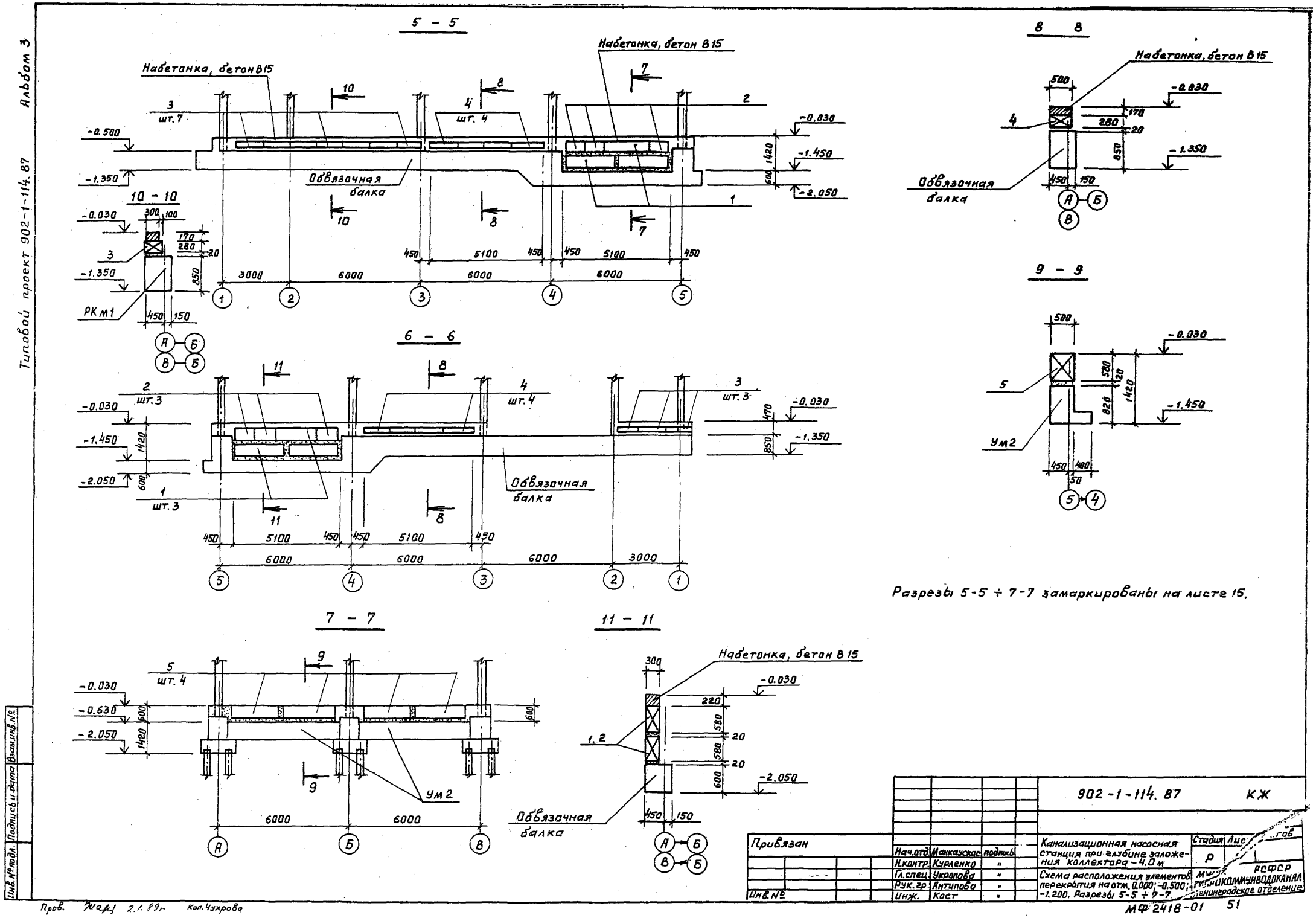

5 - 5
Набетонка, бетон В15
Обвязочная балка
шт. 7
шт. 4
10 - 10
РК м1
6 - 6
шт. 3
шт. 4
шт. 3
7 - 7
шт. 4
Ум 2
11 - 11
Набетонка, бетон В15
Обвязочная балка
8 8
Набетонка, бетон В15
Обвязочная балка
9 - 9
Ум 2
Разрезы 5-5 ÷ 7-7 замаркированы на листе 15.
902-1-114.87 КЖ
Привязан
Нач.отд. Манкаускас подпись
Н.контр. Курленко "
Гл.спец. Укропова "
Рук.гр. Антипова "
Инж. Кост "
Инв.№
Канализационная насосная станция при глубине заложения коллектора - 4.0 м
Схема расположения элементов перекрытия на отм. 0.000; -0.500; -1.200. Разрезы 5-5 ÷ 7-7.
Стадия Р
РСФСР
МУНИКОММУНВОДОКАНАЛ
Ленинградское отделение
Альбом 3
Типовой проект 902-1-114.87
Инв.№ подл. Подпись и дата Взам.инв.№
Пров. 2.1.89г Коп. Чухрова
МФ 2418-01 51

Типовой проект 902-1-114.87 Альбом 3

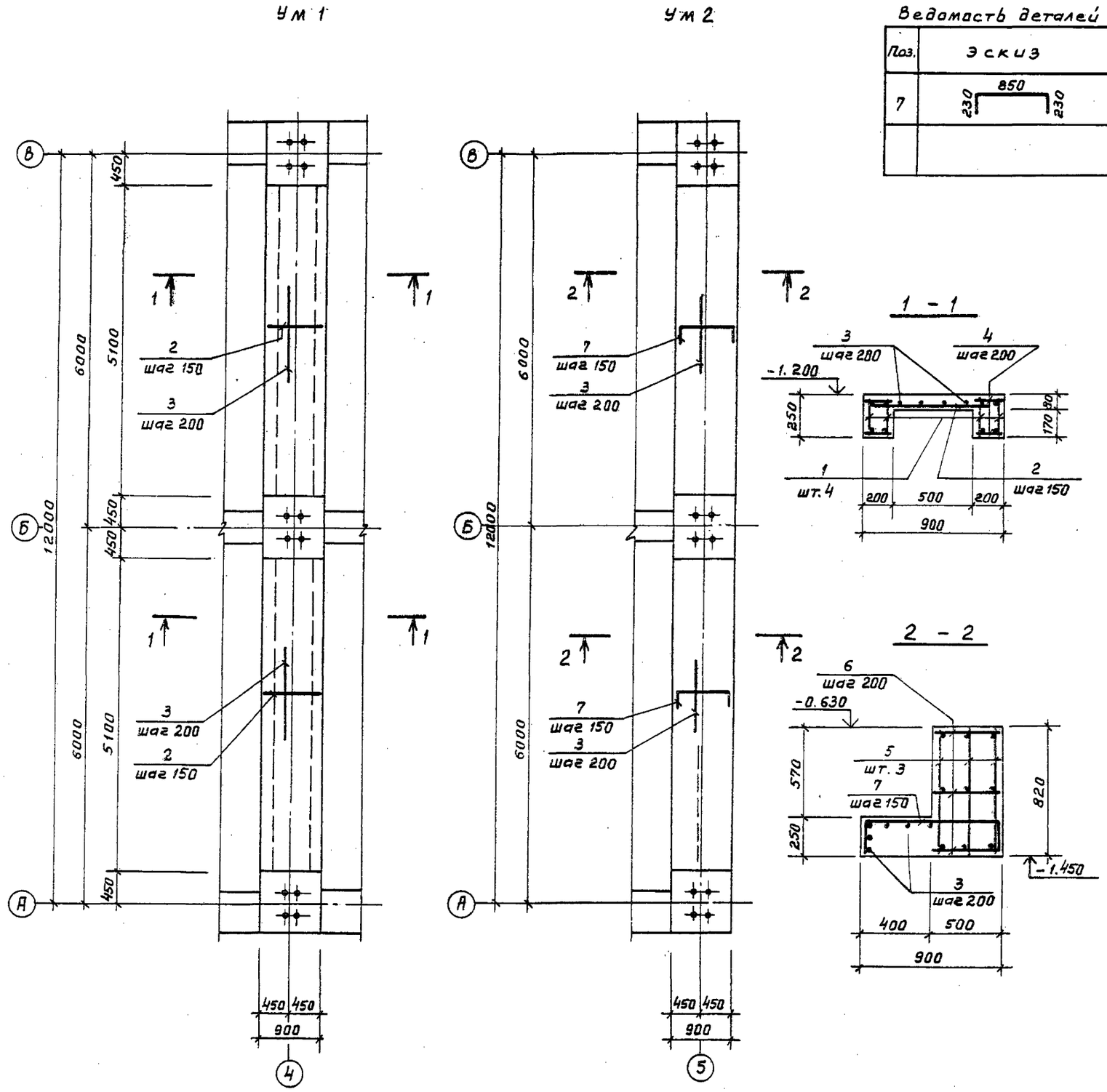

Ведомость деталей

Поз.	Эскиз
7	850 (230 — 230)

Формат	Зона	Поз.	Обозначение	Наименование	Кол.	Примечание
				Ум 1		
				Сборочные единицы		
		1	КЖИ-2.117	Каркас плоский	8	
				Детали		
		2		ф8А III ГОСТ 5781-82* ℓ=800	70	0.5 кг
				ф6А I ГОСТ 5781-82*		
		3		ℓ = 5050	6	1.1 кг
		4		ℓ = 180	208	0.1 кг
				Материалы		
				Бетон В15		1.4 м³
				Ум 2		
				Сборочные единицы		
		5	...И-2.118	Каркас плоский	6	
				Детали		
		3		ф6А I ГОСТ 5781-82* ℓ=5050	12	1.1 кг
				ф8А III ГОСТ 5781-82*		
		6		ℓ = 480	156	0.2 кг
		7		ℓ = 1310	70	0.5 кг
				Материалы		
				Бетон В15		5.2 м³

Ведомость расхода стали на элемент, кг

Марка элемента	Изделия арматурные								Всего
	Арматура класса								
	А I		А III						
	ГОСТ 5781-82*								
	ф6	Итого	ф6	ф8	ф10	ф16	ф20	Итого	
Ум 1	6.7	6.7	8.3	41.2	24.8		99.2	173.5	180.2
Ум 2	13.3	13.3		116.0	18.7	95.6		230.3	243.6

1. Участки замаркированы на листе 15.
2. Защитный слой бетона для рабочей арматуры -30 мм.

902-1-114.87 КЖ

Привязан						
Нач.отд.	Манкаускас	подпись	Канализационная насосная станция при глубине заложения коллектора -4.0 м	Стадия	Лист	Листов
Н.контр.	Курленко	"		Р	18	
Гл.спец.	Укропова	"	Схема расположения элементов перекрытия на отм. 0.000; -0.500; -1.200. Монолитные участки Ум 1, Ум 2	МЖКХ РСФСР ГИПРОКОММУНВОДОКАНАЛ Ленинградское отделение		
Рук.гр.	Антипова	"				
Инж.	Кост	"				

Инв.№ подл. | Подпись и дата | Взам.инв.№

Пров. 2.1.83г Коп. Чухрова

МФ 2418-01 52

Типовой проект 902-1-114.87 Альбом 3

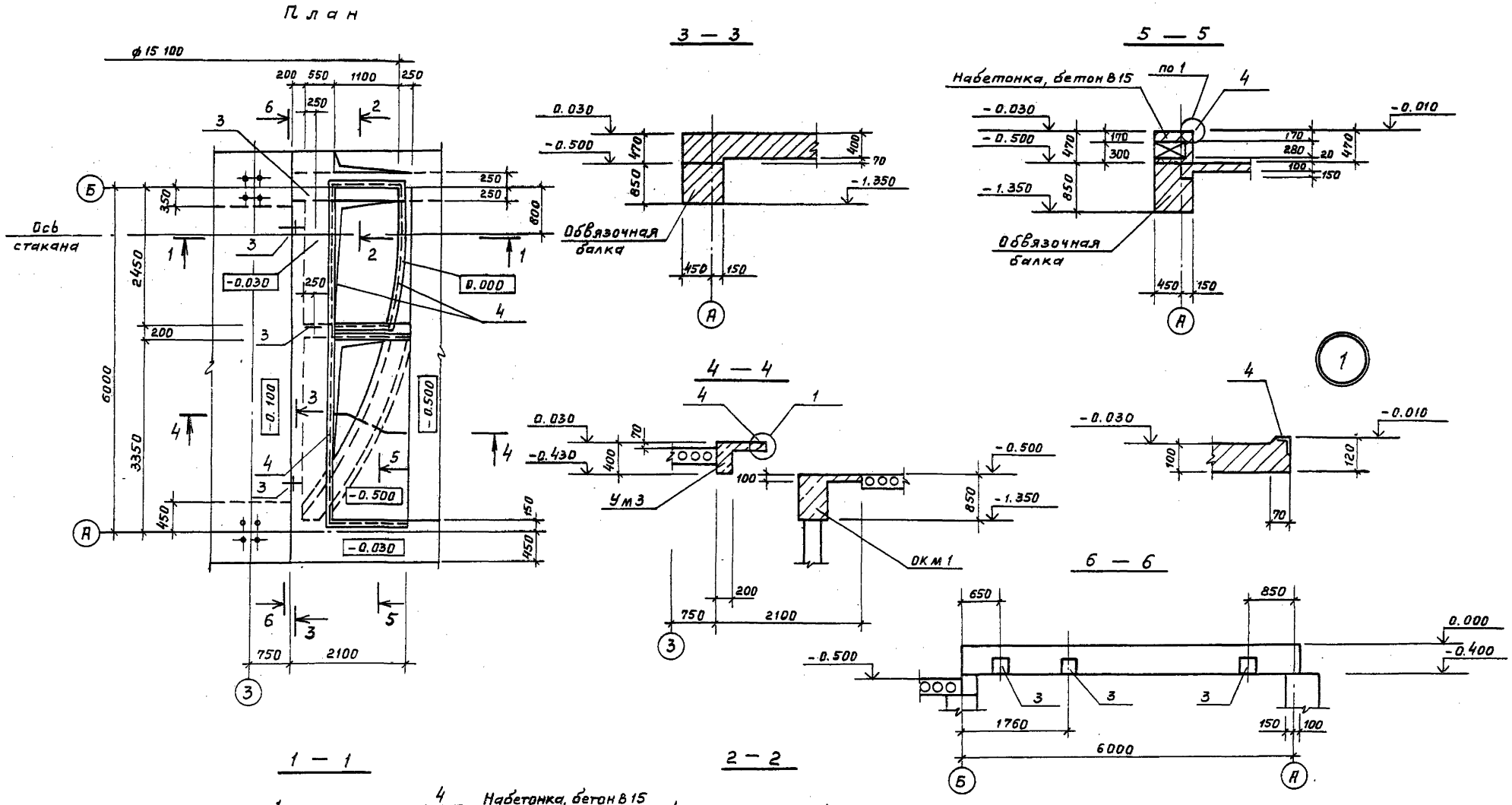

1. Участок замаркирован на листе 15.
2. Армирование см. лист 20.

						902-1-114.87		КЖ
Привязан			Нач.отд.	Менкаускас	подпись	Канализационная насосная станция при глубине заложения коллектора – 4.0 м	Стадия	Лист	Листов
			Н.контр.	Курленко	"		Р	19	
			Гл.спец.	Укропова	"	Схема расположения элементов перекрытия на отм. 0.000; -0.500; -1.200. Монолитный участок. Ум 3. Опалубочный чертеж	МЖКХ РСФСР ГИПРОКОММУНВОДОКАНАЛ Ленинградское отделение		
			Рук.гр.	Антипова	"				
Инв.№			Инж.	Кост	"				

Инв.№ подл. | Подпись и дата | Взам.инв.№

Пров. 2.1.89 Кон. Чухрова

МФ 2418-01 53

Типовой проект 902-1-114.87 Альбом 3

Спецификация монолитного участка Ум3

Формат	Зона	Поз.	Обозначение	Наименование	Кол.	Примечание
				Сборные единицы		
		1	КЖИ-2.119	Каркас плоский	4	
		2	2.120	Каркас плоский	2	
				Изделие закладное		
		3	1.400-15 Вып.1	Мн 147-6	5	
		4		Мн 552	п.м. 13,2	
				Детали		
				ф6 AI ГОСТ 5781-82*		
		6		ℓ = 700	30	0.2 кг
		7		ℓ = 188	62	0.04 кг
		9		ℓср = 1700	16	0.4 кг
		10		ℓ = 230	62	0.1 кг
		11		ℓ = 800	4	0.2 кг
		12		ℓ = 720	28	0.2 кг
				ф10 A-III ГОСТ 5781-82*		
		5		ℓср = 5400	4	3.3 кг
		8		ℓср = 1600	23	1.1 кг
				Материалы		
				Бетон В15		1.9 м³

Ведомость деталей

Поз.	Эскиз
11	90, 620, 90

Ведомость расхода стали на элемент, кг.

Марка элемента	Изделия арматурные								Изделия закладные						Всего
	Арматура класса								Арматура класса			Прокат			
	A-I		A-III						A-III			Вст3кп2			
	ГОСТ 5781-82*								ГОСТ 5781-82*			ГОСТ 8509-86	ГОСТ 103-76*		
	ф6		ф6	ф8	ф10	ф12	ф16	Итого	ф14	ф8	Итого	L50×5	δ=10	Итого	
Ум1	16,5		2,5	18,6	37,9	7,2	77,0	143,2	5.0	6.0	11.0	36.1	22.5	58.6	229.3

Пров. Шмидт 2.1.89 Кол. Чухрова

1. Опалубочный чертеж см. лист 19.
2. Защитный слой бетона для рабочей арматуры 1 - 30 мм.

Привязан			
Инв.№	Нач.отд.	Манжосов	подпись
	Н.контр.	Курленко	"
	Гл.спец.	Укропова	"
	Рук.гр.	Антипова	"
	Инж.	Кост	"

902-1-114.87 КЖ

Канализационная насосная станция при глубине заложения коллектора - 4.0 м	Стадия	Лист	Листов
	Р	20	
Схема расположения элементов перекрытия на отм. 0.000; -0.500; -2.00. Монолитный участок Ум3. Армирование	МЖКХ РСФСР ГИПРОКОММУНВОДОКАНАЛ Ленинградское отделение		

МФ 2418-01 54

Инв.№ подл. | Подпись и дата | Взам.инв.№

Типовой проект 902-1-114.87 Альбом 3

Ум 4

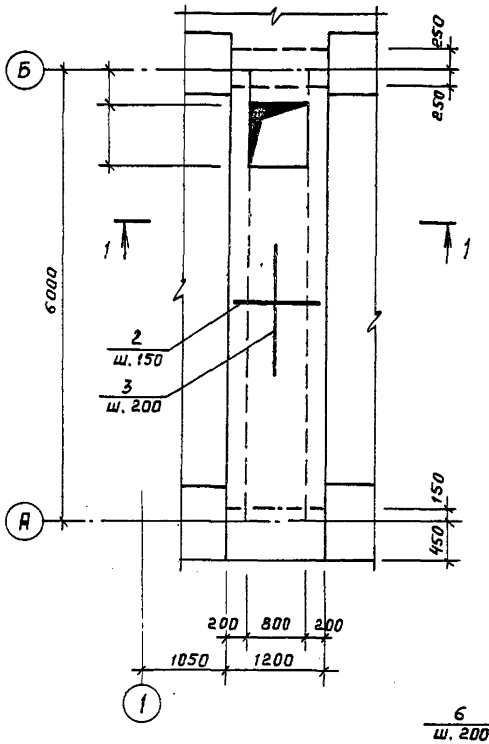

Ум 5

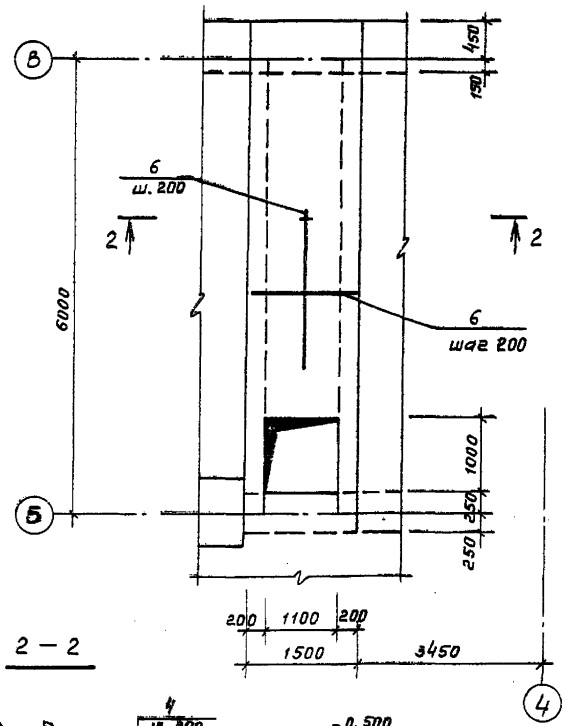

2 — 2

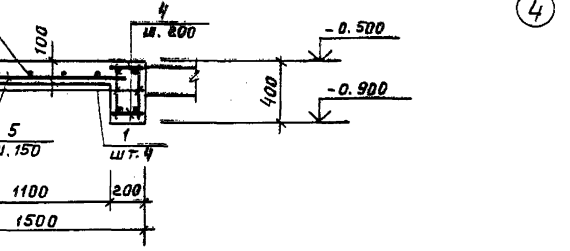

1 — 1

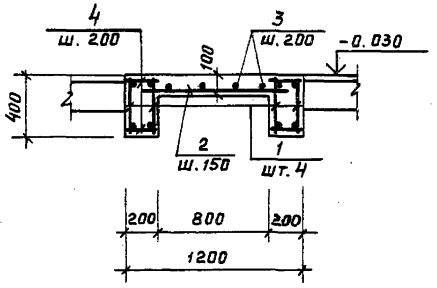

Спецификация монолитных участков Ум4; Ум5.

Формат	Зона	Поз.	Обозначение	Наименование	Кол.	Примечание
				Ум 4		
				Сборочные единицы		
		1	902-1-113.87 КЖИ-2.119	Каркас плоский	4	
				Детали		
		2		ф8 AIII ГОСТ 5781-82* ℓ=1100	38	0.4 кг
				ф6 AI ГОСТ 5781-82*		
		3		ℓ=4600	5	1.0 кг
		4		ℓ=180	124	0.1 кг
				Материалы		
				Бетон В15		1.4 м³
				Ум 5		
				Сборочные единицы		
		1	902-1-113.87 КЖИ-2.119	Каркас плоский	4	
				Детали		
		4		ф6 AIII ГОСТ 5781-82* ℓ=180	124	0.1 кг
		5		ф8 AIII ГОСТ 5781-82* ℓ=1400	38	0.6 кг
		6		ф6 AI ГОСТ 5781-82* ℓ=5600	6	1.2 кг
				Материалы		
				Бетон В15		1.5 м³

1. Монолитные участки замаркированы на листе 15.
2. Защитный слой бетона для рабочей арматуры - 30 мм.

Ведомость расхода стали на элемент, кг

Марка элемента	Изделия арматурные								Всего
	Арматура класса								
	A-I		A-III						
	Гост 5781-82*								
	ф6		Итого	ф6	ф8	ф16		Итого	
Ум 4	5.1		5.1	5.0	34.6	77.0		116.6	121.7
Ум 5	7.4		7.4	5.0	39.5	77.0		121.5	128.9

Привязан

Инв. № подл. | Подпись и дата | Взам. инв. №

Нач. отд.	Манкаускас	подпись	
Н. контр.	Курленко	"	
Гл. спец.	Укропова	"	
Рук. гр.	Суворов	"	
Инж.	Кост	"	

902-1-114.87 КЖ

Канализационная насосная станция при глубине заложения коллектора - 4.0 м

Схема расположения элементов перекрытия на отм. 0.000; -0.500; -1.200. Монолитные участки Ум4; Ум5

Стадия	Лист	Листов
Р	21	

МЖКХ РСФСР ГИПРОКОММУНВОДОКАНАЛ Ленинградское отделение

МФ 2418-01 55

Перв. примен. 2.1.89 г. Коп. Чугрова

Типовой проект 902-1-114.87 Альбом 3

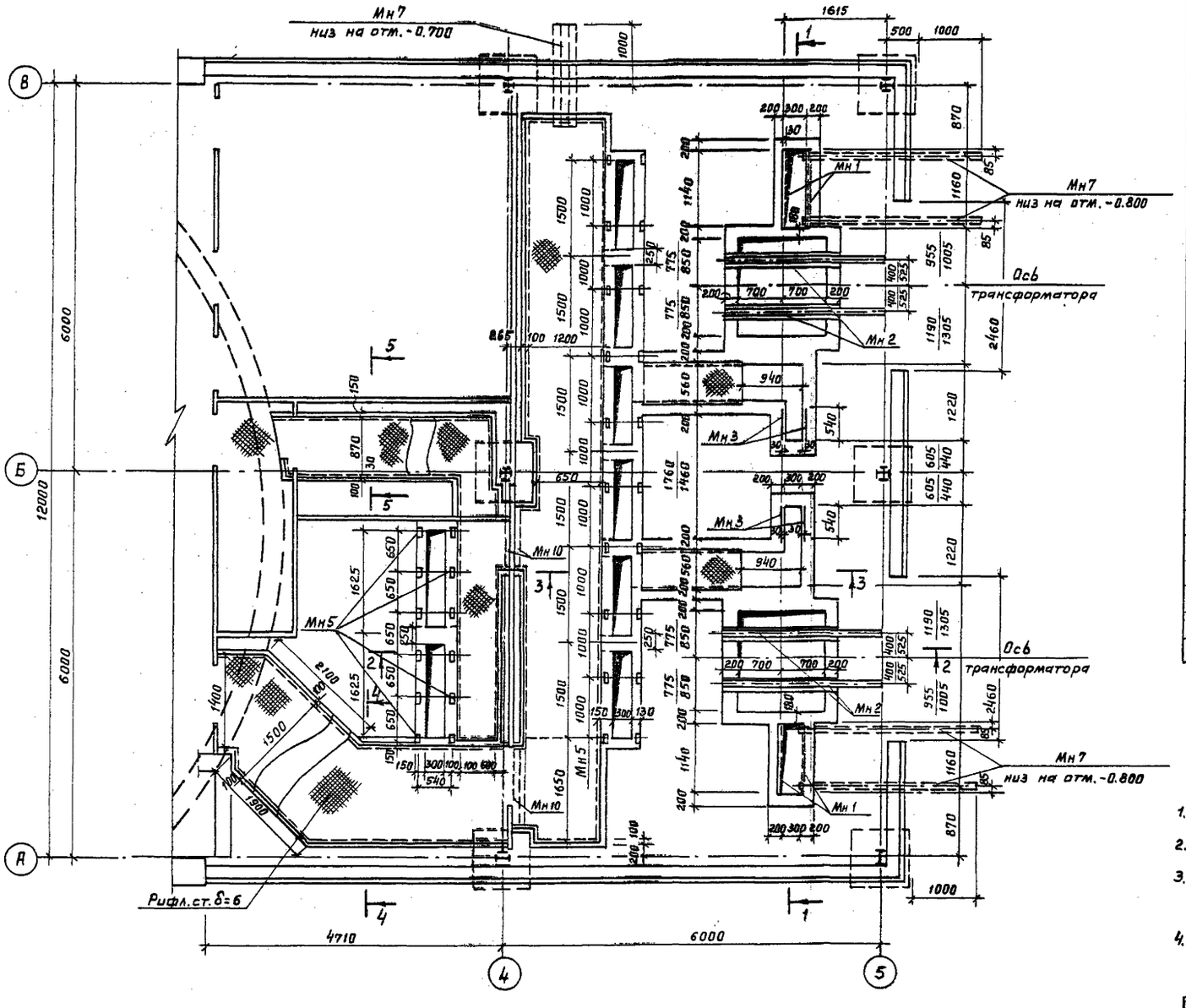

Спецификация к схемам расположения каналов на отм. 0.000 и -0.500

Марка поз.	Обозначение	Наименование	Кол.	Масса ед. кг	Примечание
ПР1	1.038.1-1.1 050 000-03	Перемычка 2ПБ 30-4	12	125	ℓ=2980
ПР2	030 000-01	2ПБ 17-2	4	71	ℓ=1680
ПР3	020 000	2ПБ 10-1	2	43	ℓ=1030
Мн1	1.400-1561 550-04	Изделие закладное Мн 553	61.5пм / 61.3пм	4.1	
Мн2	140-02	Мн 127-3	10.1	5.5	
Мн3	110-10	Мн 104-6	2.16	3.5	
Мн4	005-69	Швеллер 10 ГОСТ 8240-72* / Вст3кп2 ГОСТ 380-71* Σℓ=7.2пм / Σℓ=7.8пм		8.60	
Мн5	110-02	Изделие закладное Мн 101-6	32	0.6	
Мн6	110-05	Мн 102-6	58	0.7	
Мн7	ГОСТ 1839-80	Л/4 труба ф 100	16.2пм	6.0	
Мн8	902-1-113.87 КЖИ-3.100	Изделие накладное	4	37.8	для
Мн8а	-3.101		2	39.21	КТП-630
Мн9	-3.102		6	36.09	для
Мн9а	-3.103		2	37.5	КТП-1000
Мн10		Швеллер 8 ГОСТ 8240-72* / Вст3кп2 ГОСТ 380-71* Σℓ=3,5м		7.1	
		Покрытие каналов			
		Рифл. ст. δ=6; Лист δ=4; шаг 500мм			
		Рифл. ст. 6 ГОСТ 8568-77* / Вст3кп2 ГОСТ 380-71* F=30.5м²		50.1	
		Лист 4 ГОСТ 19903-74* / Вст3кп2 ГОСТ 380-71* Σℓ=49.5мм		1.9	

1. Разрезы 1-1 ÷ 5-5 см. лист
2. Внутренние поверхности маслоприемников зажелезнить.
3. Каналы и столбики выполнить из бетона В10, расход бетона – 18,6 м³.
4. Размеры и веса, указанные дробью, относятся: в числителе к КТП-630, в знаменателе – к КТП-1000.

				902-1-114.87 КЖ			
Привязан:	ГИП	Давыдова		Канализационная насосная станция при глубине заложения коллектора – 4.0 м	Стадия	Лист	Листов
	Нач. отд.	Манкаускас	подпись		Р	22	
	Н. контр.	Курленко	"				
	Гл. спец.	Укропова	"	Помещение трансформаторной подстанции. Схема расположения каналов на отм. 0.000	МЖКХ РСФСР ГИПРОКОММУНВОДОКАНАЛ Ленинградское отделение		
	Рук. гр.	Игольникова	"				
Инв. №	Инж.	Дружинская	"				

Инв. № подл. | Подпись и дата | Взам. инв. №

Пров. 2.1.89г Коп. Чухрова

Типовой проект 902-1-114.87 · Альбом

Схема расположения каналов на отм. -0.500

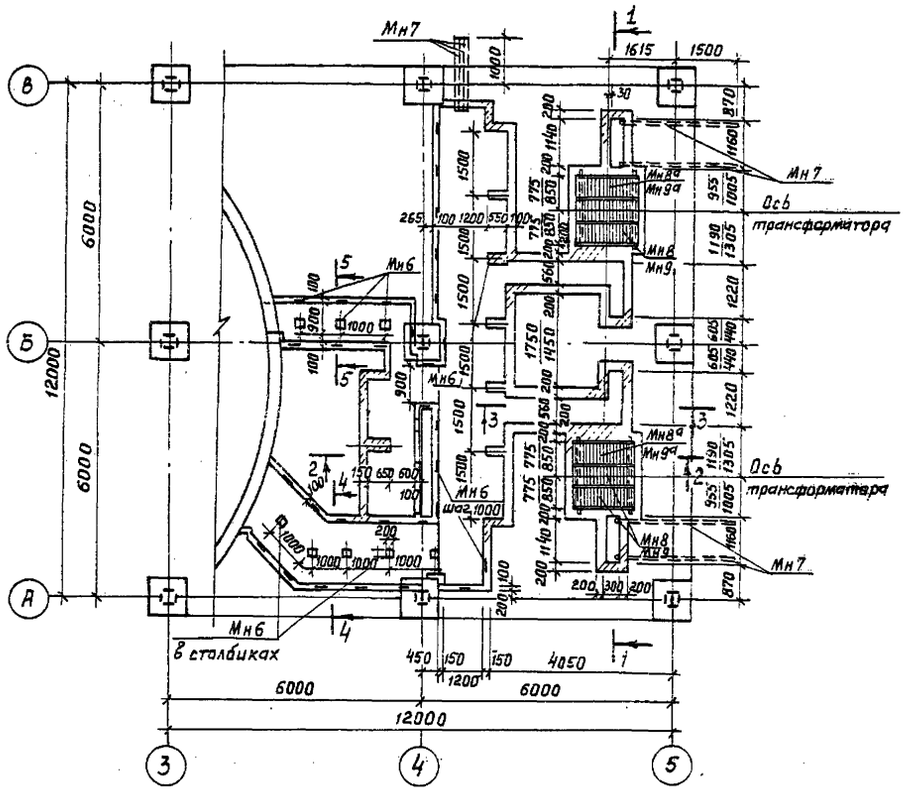

1 - 1

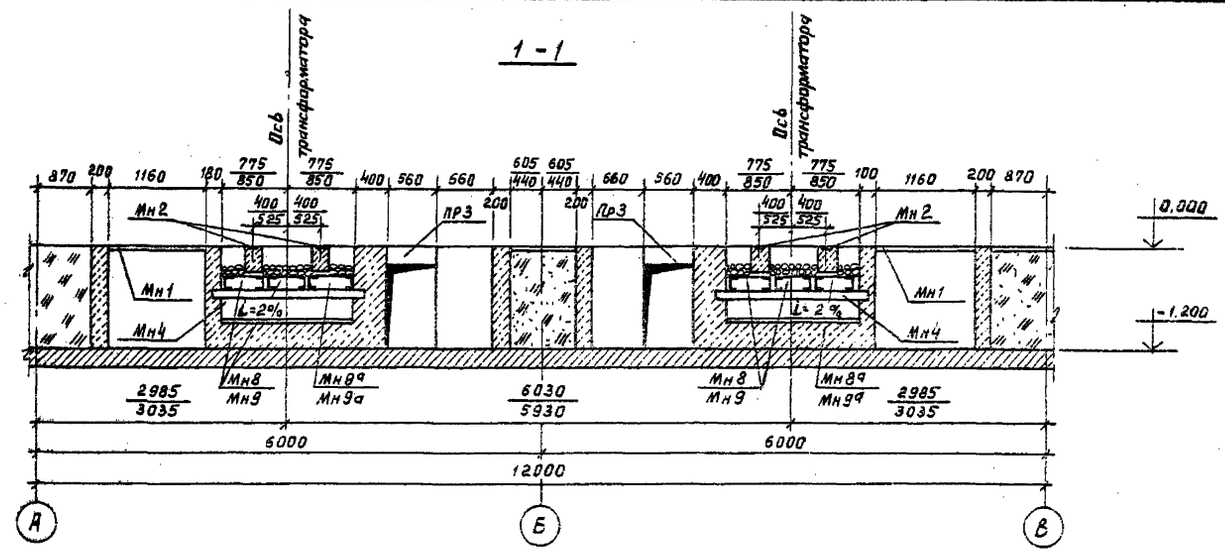

3 - 3

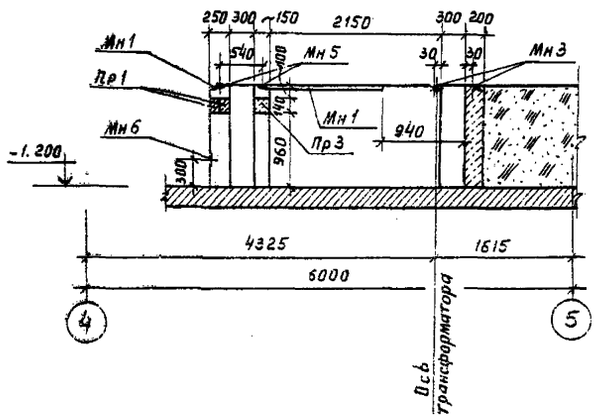

4 - 4
5 - 5

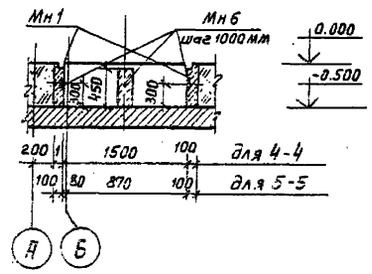

2 - 2

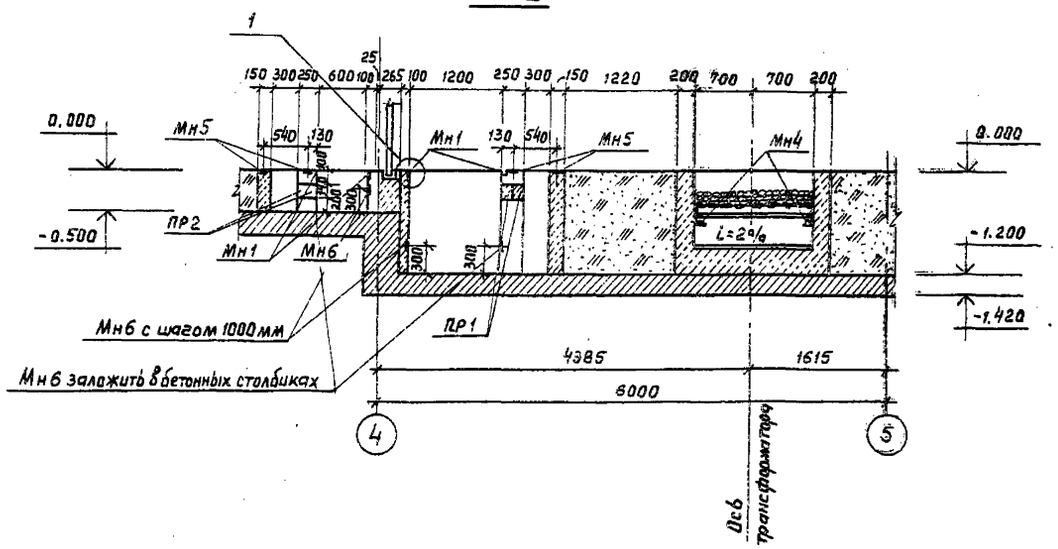

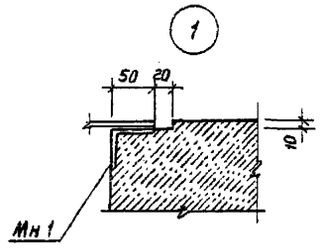

1. Схему расположения каналов на отм. 0.000 и спецификацию см. лист 22.
2. После установки электромонтажниками блоков из патрубков верхнюю часть проема заполнить бетоном. Поверхность должна быть выполнена заподлицо с чистым полом.
3. Бетонная подготовка под перегородки условно не показано.

				902-1-114.87			КЖ
Привязан:	ГИП	Давыдова		Канализационная насосная станция при глубине заложения коллектора	Стадия	Лист	Листов
	Нач. отд.	Манкаускас	подпись		Р	23	
	Н.контр.	Курленко	"				
	Гл.спец.	Укропова	"	Помещение трансформаторной подстанции. Схема расположения каналов на отм. -0.500. Разрезы 1-1 ÷ 5-5	МЖКХ РСФСР ГИПРОКОММУНВОДОКАНАЛ Ленинградское отделение		
	Рук. гр.	Угольникова	"				
Инв. №	Инж.	Дружининская	"				

Инв. № | Подпись и дата | Взам. инв. №

Пров. Марл 26.12.87 Коп. Чухрова

МФ 2418-01 (57)

gost.e-ecolog.ru