ТИПОВОЙ ПРОЕКТ
902-1-119.87

КАНАЛИЗАЦИОННАЯ НАСОСНАЯ СТАНЦИЯ

ПРОИЗВОДИТЕЛЬНОСТЬЮ 600 - 2 500 $м^3/ч$, НАПОРОМ 28-40 М
ПРИ ГЛУБИНЕ ЗАЛОЖЕНИЯ ПОДВОДЯЩЕГО КОЛЛЕКТОРА -7.0 М

В СБОРНЫХ ЖЕЛЕЗОБЕТОННЫХ КОНСТРУКЦИЯХ

АЛЬБОМ 6

СТРОИТЕЛЬНЫЕ РЕШЕНИЯ
ПОДЗЕМНАЯ ЧАСТЬ. ИЗДЕЛИЯ

МФ 2423-02
ЦЕНА 3-50

				ПРИВЯЗАН	
ИНВ. №					

gost.e-ecolog.ru

пров. [illegible] 9.1.88г. кон. [illegible]

ТИПОВОЙ ПРОЕКТ
902-1-119.87

КАНАЛИЗАЦИОННАЯ НАСОСНАЯ СТАНЦИЯ

ПРОИЗВОДИТЕЛЬНОСТЬЮ 600 - 2500 $м^3/ч$, НАПОРОМ 28 - 40 М
ПРИ ГЛУБИНЕ ЗАЛОЖЕНИЯ ПОДВОДЯЩЕГО КОЛЛЕКТОРА - 7.0 М

В СБОРНЫХ ЖЕЛЕЗОБЕТОННЫХ КОНСТРУКЦИЯХ.

СОСТАВ ПРОЕКТА

Альбом	1	Пояснительная записка /из ТП 902-1-113.87/
Альбом	2	Технологические решения. Внутренний водопровод и канализация. Отопление и вентиляция /из тп 902-1-113.87/
Альбом	3	Архитектурно-строительные решения. Надземная часть /из ТП 902-1-113.87/
Альбом	4	Архитектурно-строительные решения. Надземная часть. Изделия /из ТП902-1-113.87/
Альбом	5	Строительные решения. Подземная часть
Альбом	6	Строительные решения. Подземная часть. Изделия
Альбом	7	Электротехническая часть. Технологический контроль. Связь и сигнализация /из тп 902-1-113.87/
Альбом	8	Электротехническая часть. Задания заводу-изготовителю /из ТП902-1-113.87/
Альбом	9	Спецификации оборудования /из тп902-1-113.87/
Альбом	10	Ведомости потребности в материалах
Альбом	11	Сметы
Книга	1	Общая часть /из ТП 902-1-113.87/
Книга	2	Надземная часть /из ТП 902-1-113.87/
Книга	3	Подземная часть

АЛЬБОМ 6

РАЗРАБОТАН
ПРОЕКТНЫМ ИНСТИТУТОМ
ГИПРОКОММУНВОДОКАНАЛ"
"ЛЕНИНГРАДСКОЕ ОТДЕЛЕНИЕ

ГЛАВНЫЙ ИНЖЕНЕР ИНСТИТУТА Ю.А. ЖАРИКОВ
ГЛАВНЫЙ ИНЖЕНЕР ПРОЕКТА Л.В. ДАВЫДОВА

© ЦИТП Госстроя СССР, 1989

УТВЕРЖДЕН Госстроем РСФСР
Постановление №331 от 09.12.87.
Рабочие чертежи введены в действие
Гипрокоммунводоканалов МЖКХ РСФСР,
Приказ №172 от 10.12.87.

ПРИВЯЗАН

ИНВ. №

проб. Лидер 5.1.88 г. коп. Гайфр

Обозначение	Наименование	Кол.	Примечание
902-1-119.87 -КЖИ	Содержание альбома	2	
- ТТ	Технические требования	3	
-1.100	Стеновая панель	4	
-1.101		5	
-1.102		6	
-1.103		7	
-1.104		8	
-1.105		9	
-1.106		10	
-1.107		11	
-1.108СБ		12,13	
-1.109	Каркас плоский	14	
-1.110	Сетка арматурная	15	
-1.111		15	
-1.112	Стеновая панель	16	
-1.113		17	
-1.114СБ		18	
-1.115	Сетка арматурная	19	
-1.116		19	
-1.117	Стеновая панель	20	
-1.118СБ		21,22	
-1.119	Сетка арматурная	23	
-1.120		24	
-1.121		24	
-1.122	Стеновая панель	25	
-1.123		26	
-1.124		27	
-1.125		28	

Обозначение	Наименование	Кол.	Примечание
902-1-119.87 КЖИ-1.126	Изделие накладное	29	
-1.127		30	
-1.128	Плита опорная	31	
-1.129	Сетка арматурная	32	
-1.130		32	
-1.131	Изделие соединительное	33	
-2.100СБ	Каркас пространственный	34	
-2.101	Каркас плоский	34	
-2.102		35	
-2.103СБ	Изделие закладное	36;38	
-2.200СБ	Каркас пространственный	39	
-2.201	Каркас плоский	39	
-3.100	Каркас плоский	40	
-3.101		40	
-3.102		41	
-3.103		41	
-3.104		42	
-3.105	Сетка арматурная	42	
-3.106	Изделие закладное	43	
-3.107		43	
-3.108	Каркас плоский	44	
-3.109		44	

Привязан

Инв. №

Нач.отд.	Манкаускас	Подпись	
Н.контр.	Курленко	-"-	
Гл.спец.	Укропова	-"-	
Рук.гр.	Суворов	-"-	
Ст.инж.			

902-1-119.87 КЖИ

Содержание альбома

Стадия	Лист	Листов
Р		1

МЖКХ РСФСР
ГИПРОКОММУНВОДОКАНАЛ
Ленинградское отделение

пров. [illegible] 5.1.88г коп. [illegible]

МФ 2423-02 3

Альбом содержит рабочую документацию на сборные железобетонные стеновые панели входящие в них арматурные и закладные изделия, а также на арматурные и закладные изделия следующих конструкций:

— днище
— монолитные участки стен
— перекрытие помещения рещеток-дробилок
— обвязочное кольцо
— форшахта

ТТ1 Технические требования к изготовлению сборных железобетонных элементов

ТТ1.1 При изготовлении железобетонных стеновых панелей обязательно соблюдение требований соответствующих серий и Гост 13015-75**
Стеновые панели по серии 3.902.1-10 выполнять из бетона класса В 25 по прочности марки W4 по водонепроницаемости и F100 по морозостойкости.
Перегородочные панели по серии 3.900.1-1-4 выполнять из бетона класса В25 по прочности и марки W4 по водонепроницаемости.

ТТ2 Технические требования к изготовлению арматурных и закладных деталей

ТТ2.1 Арматурные и закладные изделия изготавливать в соответствии с Гост 14098-85 и СН 393-78.

ТТ2.2 Арматурные изделия изготовляются посредством контактной точечной сварки всех пересечений стержней в соответствии с Гост 10922-75. Применение дуговой сварки допускается только в случаях оговоренных на чертежах.

ТТ2.3 В изготовлении закладных изделий применяется контактная и автоматическая сварки по Гост 14098-85.

ТТ2.4 Закладные изделия должны иметь цинковое или алюминиевое покрытие. Покрытие наносится на пластины и приваренные к ним анкера и арматурные стержни на длину 40-50 мм от пластины.
Перед нанесением покрытия должна быть обеспечена очистка поверхности.

					902-1-119.87	КЖИ-ТТ	
Привязан				Нач.отд	Манкаускас	Технические требования	Стадия: Р; Лист: ; Листов: 1
				Н.контр	Курленко		
				Гл.спец	Укропова		
				Рук.гр.	Суворов		
Инв. №				Инж.	Филиппов		МЖКХ РСФСР Гипрокоммунканал Ленинградское отделение

МФ 2423-02 4

Копировал: А.И. 88г. Формат: А3

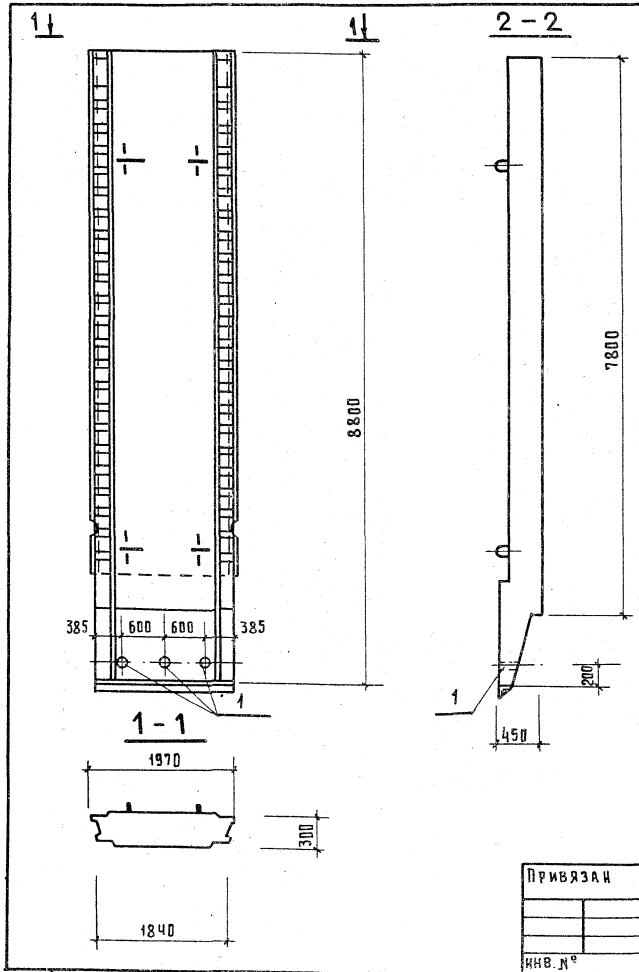

Формат	Зона	Поз.	Обозначение	Наименование	Кол.	Примечание
				Документация		
			902-1-119.87 КЖИ-ТТ	ТТ 1		
				Сборочные единицы		
			3.902-1-10.1 02.00.00-27	Панель стеновая 2пс78-5ш	1	
				Дополнительные закладные		
				изделия		
		1	1.400-15, вып.1 810-05	МН 806	3	

Ведомость расхода стали на дополнительные закладные изделия, кг.

Марка элемента	Изделия закладные											Общий расход
	Арматура класса				Прокат марки						Всего	
	А-III				Вст 3 кп 2							
	ГОСТ 5781-82*				ГОСТ 10704-76*							
					Труба Ду=40					Итого		
					1.3					1.3	1.3	1.3

Привязан							
				Нач. отд.	Манкаускас	Подпись	
				Н. контр.	Курленко	-"-	
				Гл. спец.	Укропова	-"-	
				Рук. гр.	Суворов	-"-	
Инв. №				Ст. техн.	Чикова	-"-	

902-1-119.87 КЖИ-1.100

Стеновая панель

Стадия	Масса	Масштаб
Р	12,4т	1:50

Лист | Листов 1

МЖКХ РСФСР
Гипрокоммунводоканал
Ленинградское отделение

пров. [signature] 5.1.88г коп. [signature]

МФ 2423-02 5

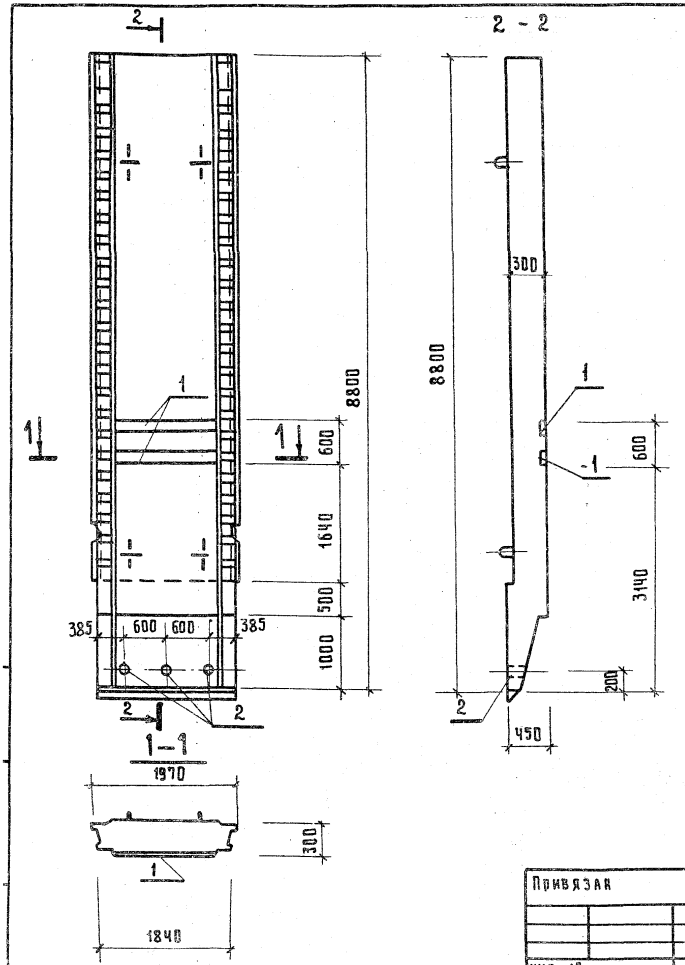

Формат	Зона	Поз.	Обозначение	Наименование	Кол.	Примечание
				Документация		
			902-1-119.87 КЖИ-ТТ	ТТ 1		
				Сборочные единицы		
			3.902-1-10.1 02.00.00-27	Панель стеновая 2ПС78-5ш	1	
				Дополнительные закладные		
				изделия		
		1	1.400-15, вып. 1 140-10	МН 128-5	2.88 п.м.	
		2	810-05	МН 806	3	

Ведомость расхода стали на дополнительные закладные изделия, кг.

Марка элемента	Изделия закладные											Общий расход
	Арматура класса				Прокат марки						Всего	
	А-III				Вст 3 кп 2							
	ГОСТ 5781-82*				ГОСТ 103-76*			ГОСТ 10704-76*				
	ф8			Итого	-δ=6	-δ=8	Итого	Труба ду-40		Итого		
	ф2.9			2.9	20.5	2.9	23.4	1.3		1.3	27.6	27.6

Привязан					
Инв. №					

Нач. отд.	Маккаускас	Подпись	
Н. контр.	Кураленко	— " —	
Гл. спец.	Укропова	— " —	
Рук. гр.	Суворов	— " —	
Ст. техн.	Чикова	— " —	

902-1-119.87 КЖИ-1.101

Стеновая панель

Стадия	Масса	Масштаб
Р	12,4т	1:50
Лист	Листов 1	

МЖКХ РСФСР
Гипрокоммунводоканал
Ленинградское отделение

пров. [signature] 5.1.88г кон. [signature]

МФ 2423-02 6

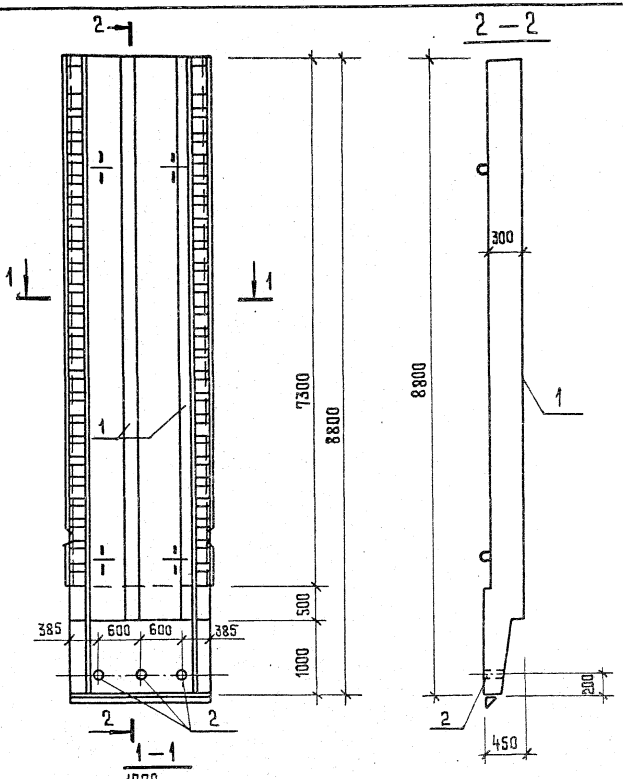

Формат	Зона	Поз.	Обозначение	Наименование	Кол.	Примечание
				Документация		
			902-1-119.87 КЖИ-ТТ	ТТ1		
				Сборочные единицы		
			3.902.1-10.1 02.00.00-27	Панель стеновая 2ПС78-5ш	1	
				Дополнительные закладные изделия		
		1	1.400-15, вып.1 140-20	МН 130-3	15.6 п.м	
		2	810-05	МН 806	3	

Ведомость расхода стали на дополнительные закладные изделия, кг

Марка элемента	Изделия закладные										Всего	Общий расход
	Арматура класса				Прокат марки							
	A-III				Вст3 кп2							
	ГОСТ 5781-82*				ГОСТ 103-76*		ГОСТ 10704-76*					
	ф12			Итого	-6=8	Итого	Труба Ду40			Итого		
	37.4			37.4	196.6	196.6	13			1.3	235.9	235.3

Привязан

Инв. №

Нач. отд.	Манкаускас	
Н. контр.	Куриенко	
Гл. спец.	Укропова	
Рук. гр.	Суворов	
Ст. техн.	Чикова	

902-1-119.87 КЖИ-1.102

Стеновая панель

Стадия	Масса	Масштаб
Р	12,4т	1:50

Лист | Листов 1

МЖКХ РСФСР
Гипрокоммунводоканал
Ленинградское отделение

Копировал МФ 2423-02 7 Формат А3

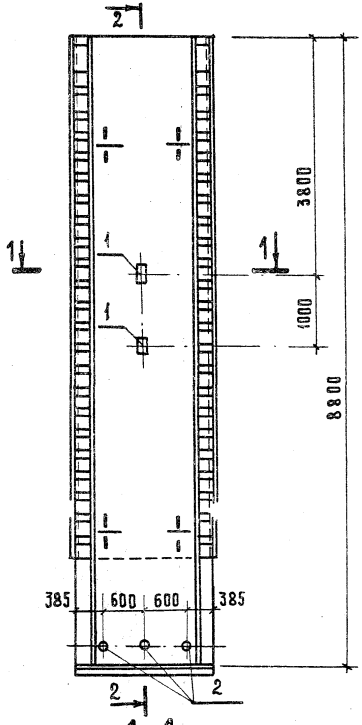

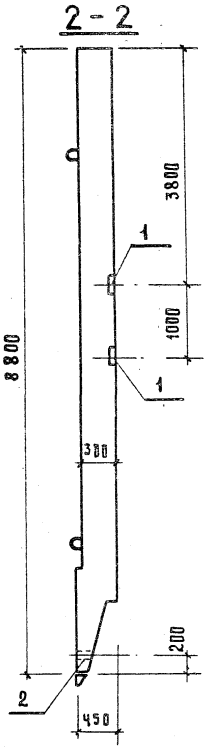

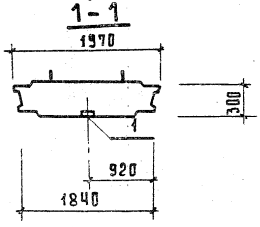

Формат	Зона	Поз.	Обозначение	Наименование	Кол.	Примечание
				Документация		
			902-1-119.87 КЖИ-ТТ	ТТ 1		
				Сборочные единицы		
			3.902.1-10.1 02.00.00-27	Панель стеновая 2ПС78-5ш	1	
				Дополнительные закладные		
				изделия		
		1	1.400-15, вып.1 120-52	МН 113-5	2	
		2	810-05	МН 80б	3	

Ведомость расхода стали на дополнительные закладные изделия, кг.

Марка элемента	Изделия закладные											Общий расход
	Арматура класса				Прокат марки						Всего	
	А - III				В ст3 кп 2							
	Гост 5781-82*				Гост 103-76*			Гост 10704-76*				
	ф8			Итого	-δ=6	-δ=8	Итого	Труба Ду 40		Итого		
	0.8			0.8	2.8	0.8	3.6	1.3		1.3	5.7	5.7

Нач. отд.	Маккаускас	Подпись	
Н. контр.	Курленко	-"-	
Гл. спец.	Укропова	-"-	
Рук. гр.	Суворов	-"-	
Ст. техн.	Чикова	-"-	

Привязан

Инв. №

902-1-119 87 КЖИ-1.103

Стеновая панель

Стадия	Масса	Масштаб
Р	12,4т	1:50

Лист | Листов 1

МЖКХ РСФСР
Гипрокоммунводоканал
Ленинградское отделение

Проб. [signature] 4.01.88г. Коп. [signature]

МФ 2423-02 8

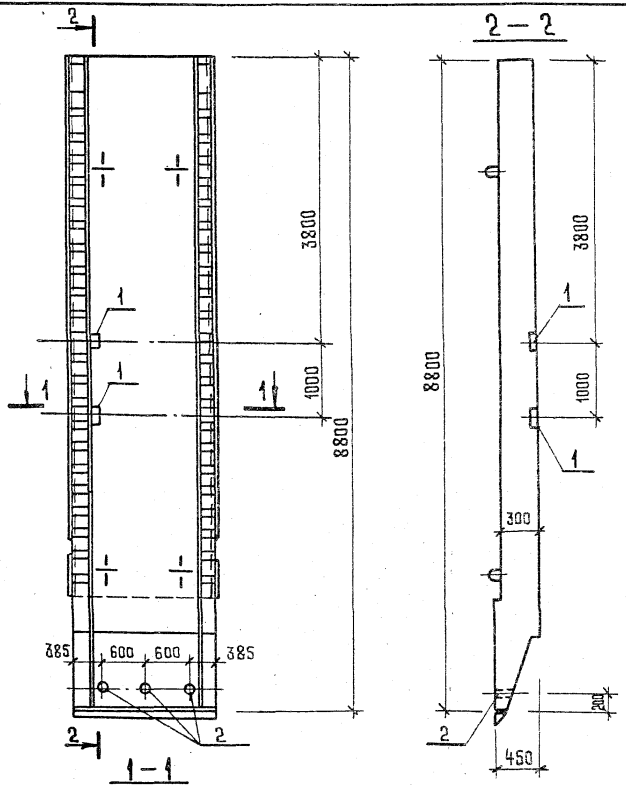

Формат	Зона	Поз.	Обозначение	Наименование	Кол.	Примечание
				Документация		
			902-1-119.87 КЖИ-ТТ	ТТ1		
				Сборочные единицы		
			3.902-1-10.1 02.00.00-27	Панель стеновая 2ПС78-5ш	1	
				Дополнительные закладные изделия		
		1	1.400-15, вып.1 120-52	МН 113-5	2	
		2	810-05	МН 806	3	

Ведомость расхода стали на дополнительные закладные изделия, кг

Марка элемента	Изделия закладные											Общий расход
	Арматура класса А-III ГОСТ 5781-82*				Прокат марки Вст3 кп2 ГОСТ 103-76*				ГОСТ 10704-76*		Всего	
	ф8			Итого	-6=6	-6=8	Итого	Труба Ду-40		Итого		
	0.8			0.8	2.8	0.8	3.6	1.3		1.3	5.7	5.7

Привязан

Инв.№

Нач.отд.	Манкаускас	
Н.контр.	Куриенко	
Гл.спец.	Укаполова	
Рук.гр.	Суворов	
Ст.техн.	Чикова	

902-1-119.87 КЖИ-1.104

Стеновая панель

Стадия	Масса	Масштаб
Р	12,4т	1:50
Лист	Листов 1	

МНКХ РСФСР
Гипрокоммунводоканал
Ленинградское отделение

Копировал МФ 2423-02 9 Формат А3

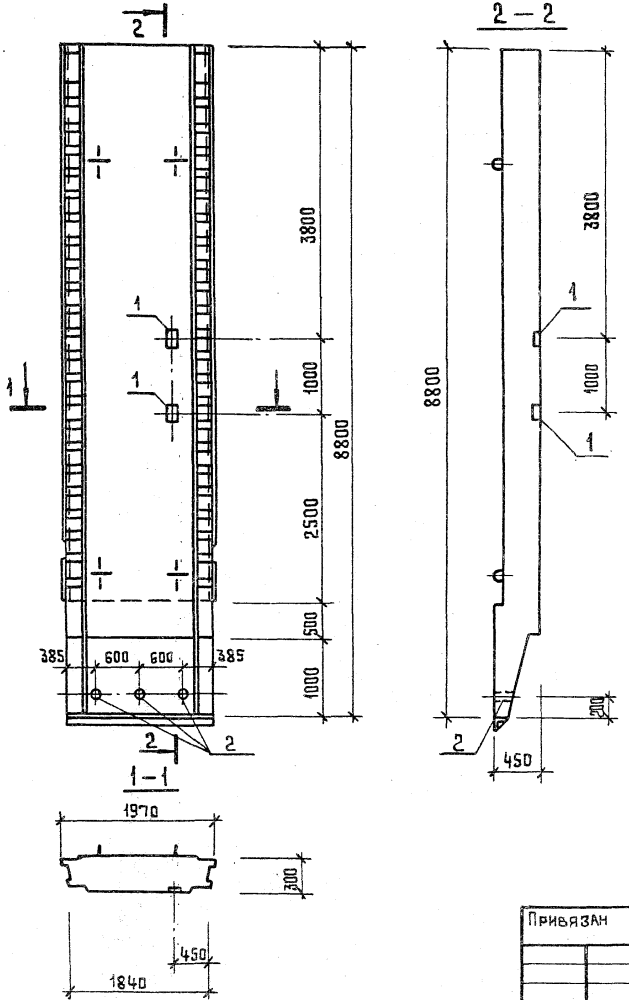

Формат	Зона	Поз.	Обозначение	Наименование	Кол.	Примечание
				Документация		
			902-1-119.87 КЖИ-ТТ	ТТ1		
				Сборочные единицы		
			3.902-1-10.1 02.00.00-27	Панель стеновая 2ПС78-5Ш	1	
				Дополнительные закладные изделия		
		1	1.400-15,вып.1 120-52	МН 113-5	2	
		2	810-05	МН 806	3	

Ведомость расхода стали на дополнительные закладные изделия, кг

Марка элемента	Изделия закладные										Всего	Общий расход
	Арматура класса				Прокат марки							
	А-III				Вст3 кп2							
	ГОСТ 5781-82*				ГОСТ 103-76*			ГОСТ 10704-76*				
	ф8			Итого	-б=6	-б=8	Итого	Труба Д у 40		Итого		
	0.8			0.8	2.8	0.8	3.6	1.3		1.3	5.7	5.7

Привязан

Инв. №

Нач.отд.	Манкаускас	
Н.контр.	Курленко	
Гл.спец.	Укропова	
Рук.гр.	Суворов	
Ст.техн.	Чикова	

902-1-119.87 КЖИ-1.105

Стеновая панель

Стадия	Масса	Масштаб
Р	12,4т	1:50
Лист	Листов 1	

МЖКХ РСФСР
Гипрокоммунводоканал
Ленинградское отделение

Копировал МФ 2423-02 10 Формат А3

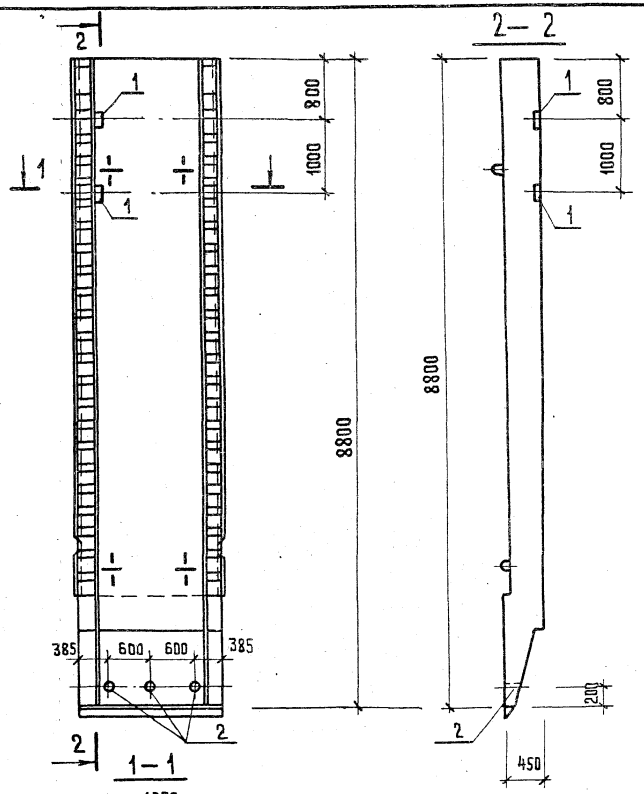

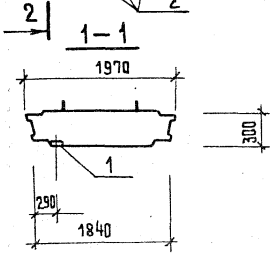

Формат	Зона	Поз.	Обозначение	Наименование	Кол.	Примечание
				Документация		
			902-1-119.87 КШИ-ТТ	ТТ 1		
				Сборочные единицы		
			3.902.1-10.1 02.00.00-27	Панель стеновая 2ПС78-5ш	1	
				Дополнительные закладные изделия		
		1	1.400-15,вып.1, 120-52	МН 113-5	2	
		2	810-05	МН 806	3	

Ведомость расхода стали на дополнительные закладные изделия, кг

Марка элемента	Изделия закладные										Всего	Общий расход
	Арматура класса А-III ГОСТ 5781-82*				Прокат марки Вст3 кп2 ГОСТ 103-76*			Труба ГОСТ 10704-76*				
	ф8			Итого	-6=6	-6=8	Итого	Труба Дч-40		Итого		
	0.8			0.8	2.8	0.8	3.6	1.3		1.3	5.4	5.7

Привязан

Инв. №

Нач.отд.	Манкаускас	
Н.контр.	Курленко	
Гл.спец.	Укропова	
Рук.гр.	Суворов	
Ст.техн.	Чикова	

902-1-119.87 КШИ-1.106

Стеновая панель

Стадия	Масса	Масштаб
Р	12,4т	1:50

Лист Листов 1

МНКХ РСФСР
Гипрокоммунводоканал
Ленинградское отделение

Копировал МФ 2423-02 11 Формат А3

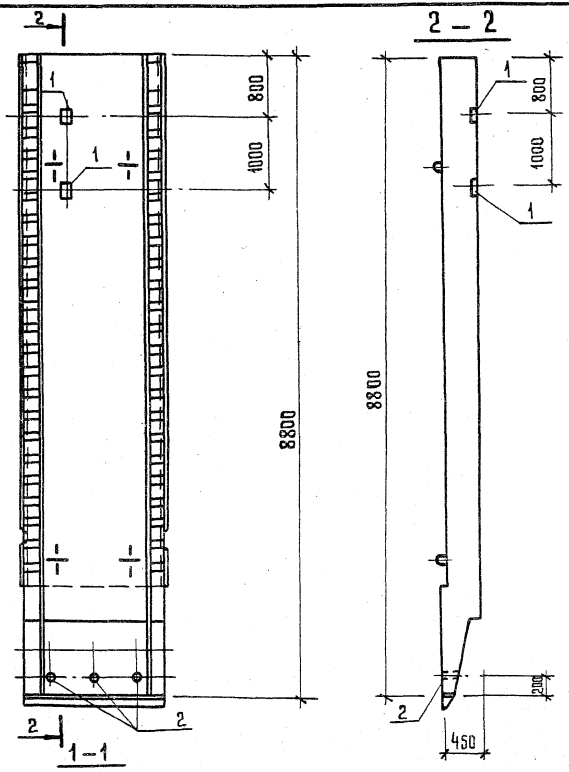

Формат	Зона	Поз.	Обозначение	Наименование	Кол.	Примечание
				Документация		
			902-1-119.87 КЖИ-ТТ	ТТ1		
				Сборочные единицы		
			3.902.1-10.1 02.00.00-27	Панель стеновая 2ПС78-5ш	1	
				Дополнительные закладные изделия		
		1	1.400-15, вып.1 120-52	МН 113-5	2	
		2	810-05	МН 806	3	

Ведомость расхода стали на дополнительные закладные изделия, кг

Марка элемента	Изделия закладные											Всего	Общий расход
	Арматура класса А-III				Прокат марки Вст3 кп2								
	ГОСТ 5781-82*				ГОСТ 103-76*			ГОСТ 10704-76*					
	ф8			Итого	-δ=6	-δ=8	Итого	Труба Ду-40		Итого			
	0.8			0.8	2.8	0.8	3.6	1.3		1.3		5.7	5.7

Привязан	Нач.отд.	Манкускас	
	Н.контр.	Курленко	
	Гл.спец.	Укропова	
	Рук.гр.	Суворов	
Инв.№	Ст.техн.	Чикова	

902-1-119.87 КЖИ-1.1.07

Стеновая панель

Стадия	Масса	Масштаб
Р	12.4т	1:50
Лист	Листов 1	

МЖКХ РСФСР
Гипрокоммунводоканал
Ленинградское отделение

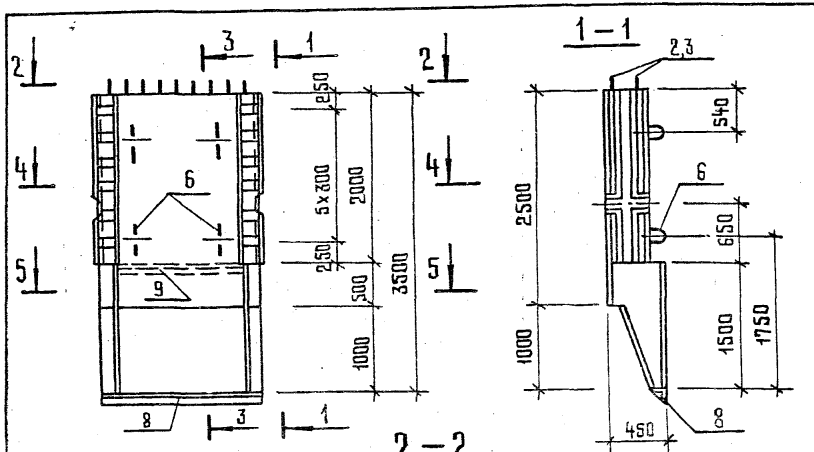

Формат	Зона	Поз.	Обозначение	Наименование	Кол.	Примечание
				Документация		
			902-1-119.87 КЖИ-ТТ	ТТ1		
				Сборочные единицы и детали		
		1	902-1-119.87 КЖИ-1.109	Каркас плоский	4	
		2	-1.110	Сетка арматурная	1	
		3	-1.111		1	
		4	3.902.1-10.1 00.12.00-04	С73	1	
		5	00.13.00-04	С80	1	
		6	00.22.00-02	Изделие закладное МН-3	4	
		7	00.23.00-04	МН-8	1	
		8	00.24.00	МН-11	1	
		9	1.400-15, вып.1 520-09	МН 538	1.44 п.м	
		10		ФбАI ГОСТ 5781-82* $\ell_{ср}$=300	24	0.07 кг
				Материал		
				Бетон В25, W4, F100	1,5	м³

Ведомость расхода стали на элемент, кг

Марка элемента	Изделия арматурные											Изделия закладные																Общий расход
	Арматура класса								Прокат марки		Всего	Арматура класса									Прокат марки						Всего	
	А-I			А-III					Вст3кп2			АI			А-II		А-III				Вст3 кп2							
	ГОСТ 5781-82*								ГОСТ 103-76*			ГОСТ 5781-82*									ГОСТ 103-76*		ГОСТ 8509-86		ГОСТ 8510-86			
	Ф6	Ф8	Итого	Ф10	Ф12	Ф14	Ф20	Итого	-6=10	Итого		Ф6	Ф8	Итого	Ф25	Итого	Ф10	Ф12	Ф20	Итого	-6=10	Итого	L160×12	Итого	L125×80×8	Итого		
	1.7	7.1	8.8	11.1	19.5	61.2	124н	216.2	75.1	75.1	300.1	0.7	11.7	12.4	31.0	31.0	4.1	2.6	8.6	15.3	20.5	20.5	55.9	55.9	18.0	18.0	153.1	453.2

Привязан				902-1-119.87	КЖИ-1.108СБ	
				Стеновая панель	Стадия	Масса	Масштаб
					Р	3.6т	1:50
					Лист 1	Листов 2	
Инв. №					МЖКХ РСФСР Гипрокоммунводоканал Ленинградское отделение		
	Нач.отд.	Манкаускас					
	Н.контр.	Курленко					
	Гл.спец.	Укропова					
	Рук.гр	Суворов					
	Исполн	Чикова					

Копировал МФ 2423-02 13 Формат А3

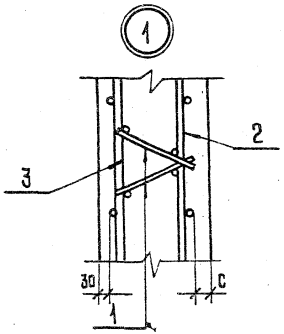

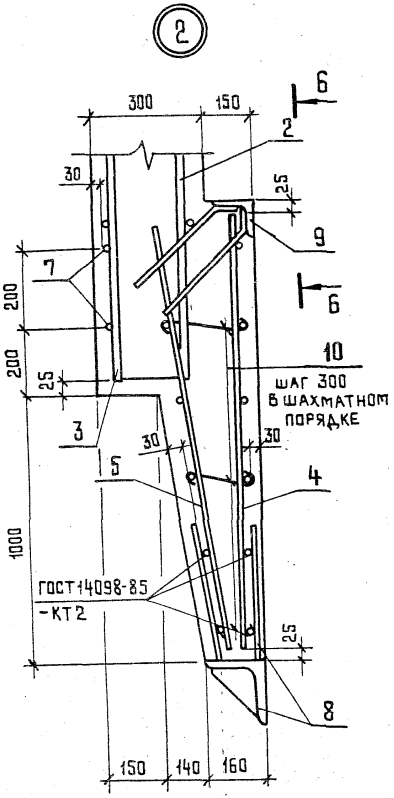

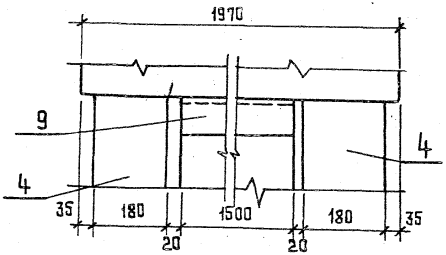

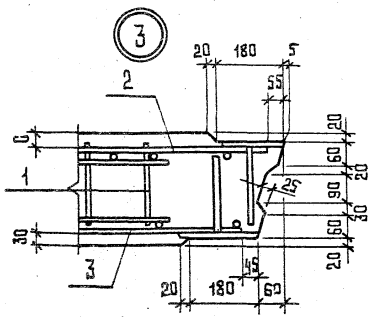

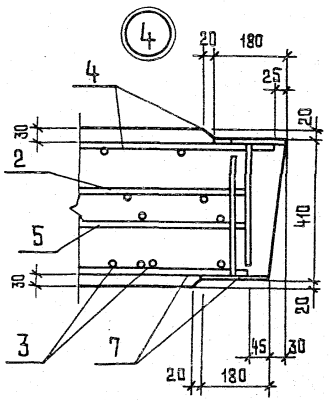

Привязан					
Инв. №					

902-1-118.87 КЖИ-1.108СБ Лист 2

Копировал мф 2423-02 14 Формат А3

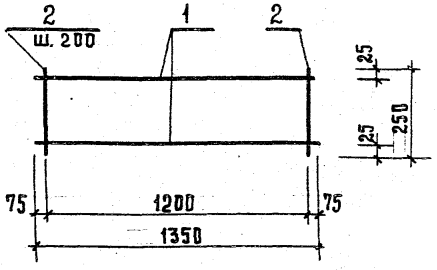

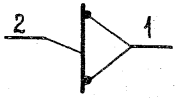

Формат	Зона	Поз.	Обозначение	Наименование	Кол.	Примечание
				Документация		
			902-1-119.87 КЖИ-ТТ	ТТ2		
				Детали		
		1		ф8АI ГОСТ 5781-82* l=1350	2	0.5 кг.
		2		l=250	7	0.1 кг.

Привязан

Инв. №

Нач.отд.	Манкаускас	Подпись	
Н. контр.	Курленко	-"-	
Гл. спец.	Укропова	-"-	
Рук. гр.	Суворов	-"-	
Исп.	Чикова	-"-	

902-1-119.87 КЖИ-1.109

Каркас плоский

Стадия	Масса	Масштаб
Р	1,7 кг.	1:20
Лист	Листов 1	

МЖКХ РСФСР
Гипрокоммунводоканал
Ленинградское отделение

Проб. Тарл 5.1.88 г. Коп. Гавр

Взам. инв. №

Подпись и дата

Инв. № подл.

Привязан

Инв. №

Стадия	Масса	Масштаб
Лист	Листов	

МЖКХ РСФСР
Гипрокоммунводоканал
Ленинградское отделение

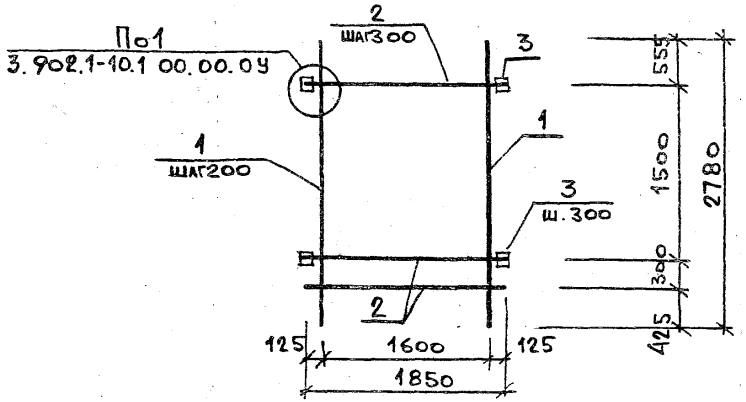

Форм	Зона	Поз	Обозначение	Наименование	Кол.	Примечание
				Документация		
			902-1-119.87 КЖИ-ТТ	ТТ2		
				Детали		
		1		ф14 А III ГОСТ 5781-82* ℓ=2780	9	3,4 кг
		2		ф20 А III ГОСТ 5781-82* ℓ=1850	7	4,6 кг
		3		Полоса 10×100 ГОСТ 103-76* Ст3кп2 ГОСТ 380-71* ℓ=150	12	1,2 кг
		5		ф10 А III ГОСТ 5781-82* ℓ=230	36	0,14 кг

Поз.5 см. на узле 1.

Привязан

Инв. №

Нач. отд.	Манкаускас		
Н. контр.	Курленко		
Гл. спец.	Укропова		
Рук. гр.	Суворов		
Ст. техн.	Чикова		

902-1-119.87 КЖИ-1.110

Сетка арматурная

Стадия	Масса	Масштаб
Р	82,3 кг	1:50
Лист	Листов 1	

МЖКХ РСФСР
ГИПРОКОММУНВОДОКАНАЛ
Ленинградское отделение

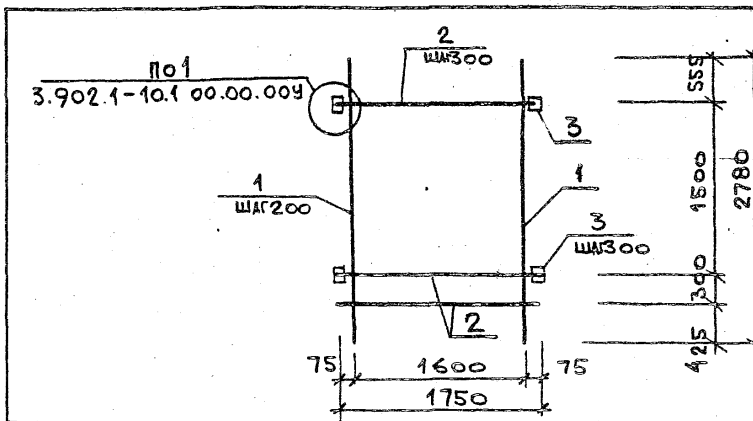

Форм	Зона	Поз	Обозначение	Наименование	Кол.	Примечание
				Документация		
			902-1-119.87 КЖИ-ТТ	ТТ2		
				Детали		
		1		ф14 А III ГОСТ 5781-82* ℓ=2780	9	3,4 кг
		2		ф20 А III ГОСТ 5781-82* ℓ=1750	7	4,3 кг
		3		Полоса 10×100 ГОСТ 103-76* Ст3кп2 ГОСТ 380-71* ℓ=150	12	1,2 кг
		5		ф10 А III ГОСТ 5781-82* ℓ=230	36	0,14 кг

Поз.5 см. на узле 1

Инв. № подл. | Подпись и дата | Взам. инв. №

Привязан

Инв. №

Нач. отд.	Манкаускас		
Н. контр.	Курленко		
Гл. спец.	Укропова		
Рук. гр.	Суворов		
Ст. техн.	Чикова		

902-1-119.87 КЖИ-1.111

Сетка арматурная

Стадия	Масса	Масштаб
Р	80,2 кг	1:50
Лист	Листов 1	

МЖКХ РСФСР
ГИПРОКОММУНВОДОКАНАЛ
Ленинградское отделение

Копировал: Формат А3

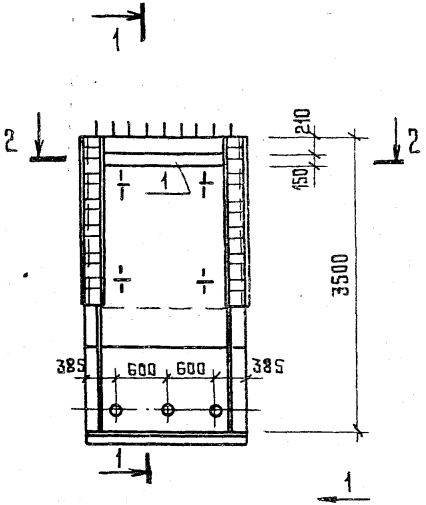

1 – 1

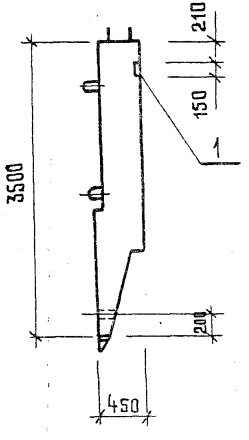

2 – 2

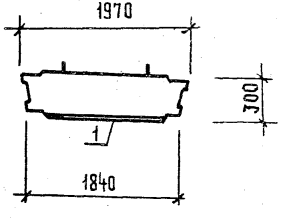

Формат	Зона	Поз.	Обозначение	Наименование	Кол	Примечание
				Документация		
			902-1-119.87 КЖИ-ТТ	ТТ1		
				Сборочные единицы		
			902-1-119.87 КЖИ-1.108СБ	Панель стеновая		
				Дополнительные закладные		
				изделия		
		1	1.400-15, вып.1 140-10	МН 128-5	1.44 п.м	
		2	810-05	МН 806	3	

Ведомость расхода стали на дополнительные закладные изделия, кг

Марка элемента	Изделия закладные										Всего
	Арматура класса					Прокат марки					
	А-III					Вст.3 кп2					
	ГОСТ 5781-82*					ГОСТ 103-76*			ГОСТ 10704-76*		
	Ф8				Итого	-δ=6	-δ=8	Итого	Труба Ду-40	Итого	
	1.4				1.4	10.2	1.4	11.6	1.3	1.3	14.3

Нач. отд.	Манкаускас		
Н. контр.	Курленко		
Гл. спец.	Укропова		
Рук. гр.	Суворов		
Ст. техн.	Чикова		

Привязан

Инв. №

902-1-119.87 КЖИ-1.112

Стеновая панель

Стадия	Масса	Масштаб
Р	4.8т	1:50

Лист | Листов 1

МЖКХ РСФСР
Гипвокоммунводоканал
Ленинградское отделение

Копировал МФ 2423-02 17 Формат А3

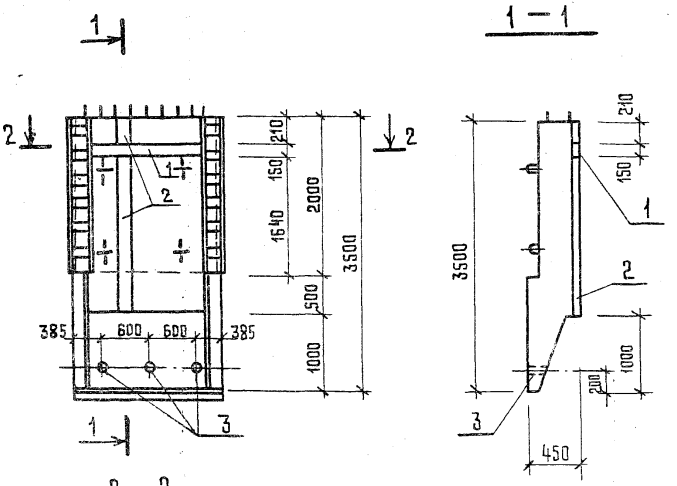

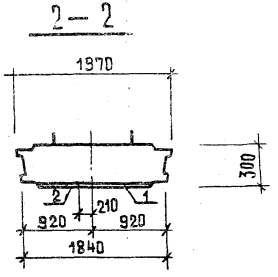

Формат	Зона	Поз.	Обозначение	Наименование	Кол.	Примечание
				Документация		
			902-1-119.87 КЖИ-ТТ	ТТ1		
				Сборочные единицы		
			902-1-119.87 КЖИ-1.108СБ	Панель стеновая		
				Дополнительные закладные изделия		
		1	1.400-15, вып 1 140-10	МН 128-5	1.44 п.м	
		2	140-20	МН 130-3	2.35 п.м	
		3	810-05	МН 806	3	

Ведомость расхода стали на дополнительные закладные изделия, кг

Марка элемента	Изделия закладные											Всего
	Арматура класса А-III ГОСТ 5781-82*					Прокат марки Вст 3 кп 2 ГОСТ 103-76*			ГОСТ 10704-76*			
	Ф8	Ф12			Итого	-6=6	-6=8	Итого	Труба Ду 40	Итого		
	1.4	5.6			7.0	10.2	29.6	39.8	1.3	1.3		48.1

Привязан			
Инв. №			
Нач. отд.	Манкаускас		
Н. контр.	Куриенко		
Гл. спец.	Укропова		
Рук. гр.	Суворов		
Ст. техн.	Чикова		

902-1-119.87 КЖИ-1.113

Стеновая панель

Стадия	Масса	Масштаб
Р	4,8т	1:50
Лист	Листов 1	

МЖКХ РСФСР
ГИПРОКОММУНВОДОКАНАЛ
Ленинградское отделение

Копировал МФ 2423-32 18 Формат А3

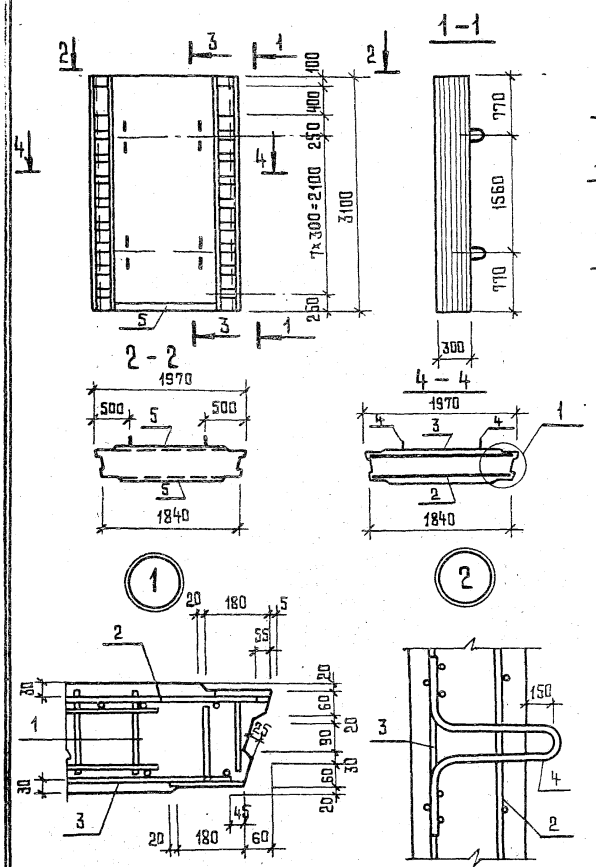

Формат	Зона	Поз.	Обозначение	Наименование	Кол.	Примечание
				Документация		
			902-1-119.87 КЖИ-ТТ	ТТ1		
				Сборочные единицы		
		1	902-1-119.87 КЖИ-1.109	Каркас плоский	6	
		2	-1.115	Сетка арматурная	1	
		3	-1.116		1	
		4	3.902.1-10.1 00.22.00-02	Изделие закладное МН-3	4	
		5	1.400-15,вып.1 110-10	МН 104-3	3.0 п.м	
				Материал		
				Бетон В-25,W4, F100	1.8	м³

Ведомость расхода стали на элемент, кг

Марка элемента	Арматурные изделия								Закладные изделия								Общий расход
	Арматура класса						Прокат марки	Всего	Арматура класса						Прокат марки	Всего	
	A-I		A-III				Вст3кп2		A-I	A-II		A-III			Вст3кп2		
	ГОСТ 5781-82*						ГОСТ 103-76*		ГОСТ 5781-82*						ГОСТ 103-76*		
	Ф8	Итого	Ф10	Ф14	Ф20	Итого	-6=10	Итого		Ф8	Итого	Ф25	Итого	Ф8	Итого	-6=6	Итого		
	10.6	10.6	11.8	66.6	115.7	194.1	57.2	57.2	261.9	5.8	5.8	31.0	31.0	1.2	1.2	8.4	8.4	46.4	308.3

				902-1-119.87	КЖИ-1.114 СБ
				Стеновая панель	Стадия: Р; Масса: 4.4т; Масштаб: 1:50, 1:10
					Лист; Листов 1
					МЖКХ РСФСР Гипрокоммунводоканал Ленинградское отделение
Нач. отд.	Манкачская				
Н.контр.	Курленко				
Гл.спец.	Чкропова				
Рук.гр.	Суворов				
Ст.техн.	Чикова				

Привязан

Инв. №

Копировал МФ 2423-02 19 Формат А3

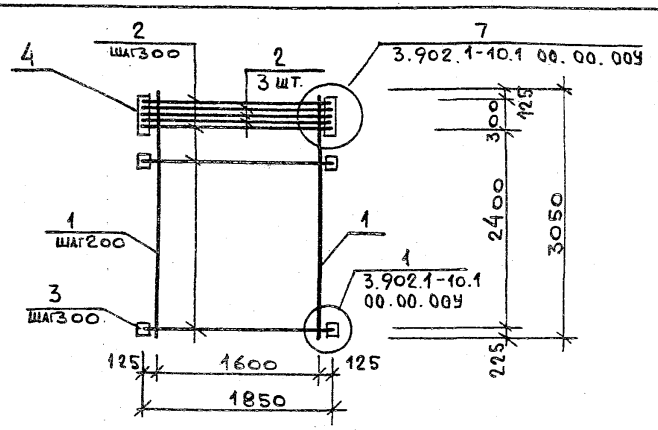

Форм	Зона	Поз.	Обозначение	Наименование	Кол	Примечание
				Документация		
			902-1-119.87 КЖИ-ТТ	ТТ2		
				Детали		
		1		ф14 AIII Гост 5781-82* ℓ=3050	9	3,7 кг
		2		ф20 AIII Гост 5781-82* ℓ=1850	13	4,6 кг
		3		Полоса 10×100 Гост 103-76* / Вст3кп2 Гост 380-71* ℓ=150	16	1,2 кг
		4		Полоса 10×150 Гост 103-76* / Вст3кп2 Гост 380-71* ℓ=400	2	4,7 кг
		5		ф10 AIII Гост 5781-82* ℓ=230	42	0,14 кг

Поз. 5 см. на узлах 1,7

Привязан

Инв. №

902-1-119.87 КЖИ-1.115

Сетка арматурная

Стадия	Масса	Масштаб
Р	127,6 кг	1:50
Лист	Листов	

МЖКХ РСФСР
ГИПРОКОММУНВОДОКАНАЛ
Ленинградское отделение

Нач. отд.	Манкаускас	
Н. контр.	Курленко	
Гл. спец.	Укропова	
Рук. гр.	Суворов	
Ст. техн.	Чикова	

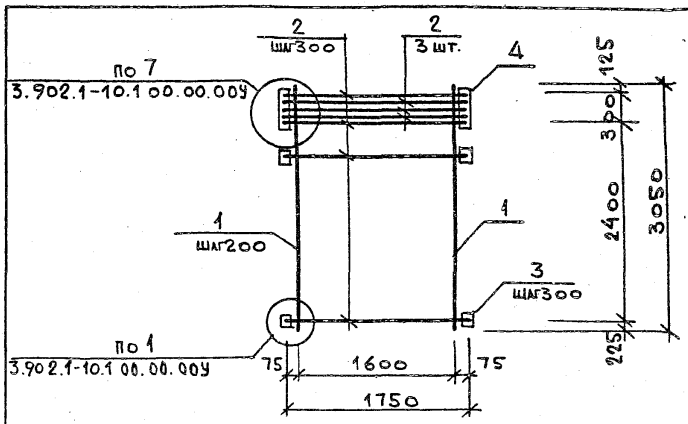

Форм	Зона	Поз.	Обозначение	Наименование	Кол	Примечание
				Документация		
			902-1-119.87 КЖИ-ТТ	ТТ2		
				Детали		
		1		ф14 AIII Гост 5781-82* ℓ=3050	9	3.7 кг
		2		ф20 AIII Гост 5781-82* ℓ=1750	13	4,3 кг
		3		Полоса 10×100 Гост 103-76* / Вст3кп2 Гост 380-71* ℓ=150	16	1,2 кг
		4		Полоса 10×150 Гост 103-76* / Вст3кп2 Гост 380-71* ℓ=400	2	4,7 кг
		5		ф10 AIII Гост 5781-82* ℓ=230	42	0,14 кг

Взам. инв. № | Подпись и дата | Инв. № подл.

Привязан

Инв. №

902-1-119.87 КЖИ-1.116

Сетка арматурная

Стадия	Масса	Масштаб
Р	123,7 кг	1:50
Лист	Листов 1	

МЖКХ РСФСР
ГИПРОКОММУНВОДОКАНАЛ
Ленинградское отделение

Нач. отд.	Манкаускас	
Н. контр.	Курленко	
Гл. спец.	Укропова	
Рук. гр.	Суворов	
Ст. техн.	Чикова	

Копировал МФ2423-02 20 Формат А3

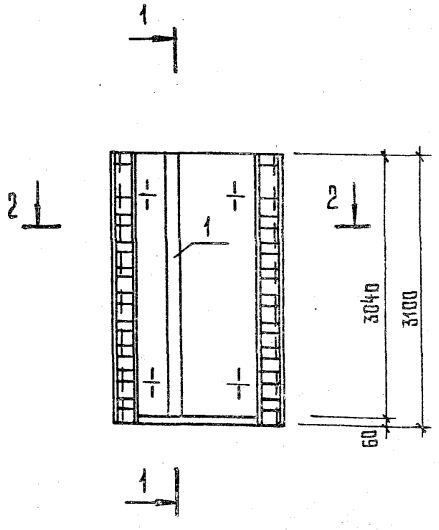

1 — 1

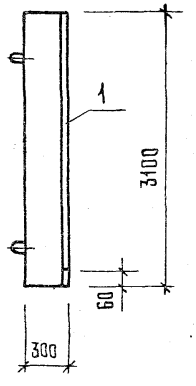

2 — 2

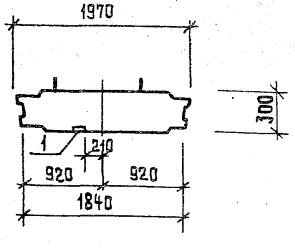

Формат	Зона	Поз.	Обозначение	Наименование	Кол.	Примечание
				Документация		
			902-1-119.87 КЖИ-ТТ	ТТ1		
				Сборочные единицы		
			902-1-119.87 КЖИ-1.114СБ	Панель стеновая		
				Дополнительные закладные		
				изделия		
		1	1.400-15, вып.1 140-20	МН 130-3	3.04 п.м	

Ведомость расхода стали на дополнительные закладные изделия, кг

Марка элемента	Закладные изделия										Всего	Общий расход
	Арматура класса				Прокат марки							
	А-III				Вст3 кп2							
	ГОСТ 5781-82*				ГОСТ 103-76*							
	Ф12			Итого	-8=8					Итого		
	7.3			7.3		38.3				38.3	45.6	45.6

Привязан			
Нач. отд.	Манкаускас		
Н. контр.	Курленко		
Гл. спец.	Укропова		
Рук. гр.	Суворов		
Инв. №	Ст. техн.	Чикова	

902-1-119.87 КЖИ-1.117

Стеновая панель

Стадия	Масса	Масштаб
Р	4.4т	1:50
Лист	Листов 1	

МЖКХ РСФСР
Гипрокоммунводоканал
Ленинградское отделение

Копировал МФ 2423-02 21 Формат А3

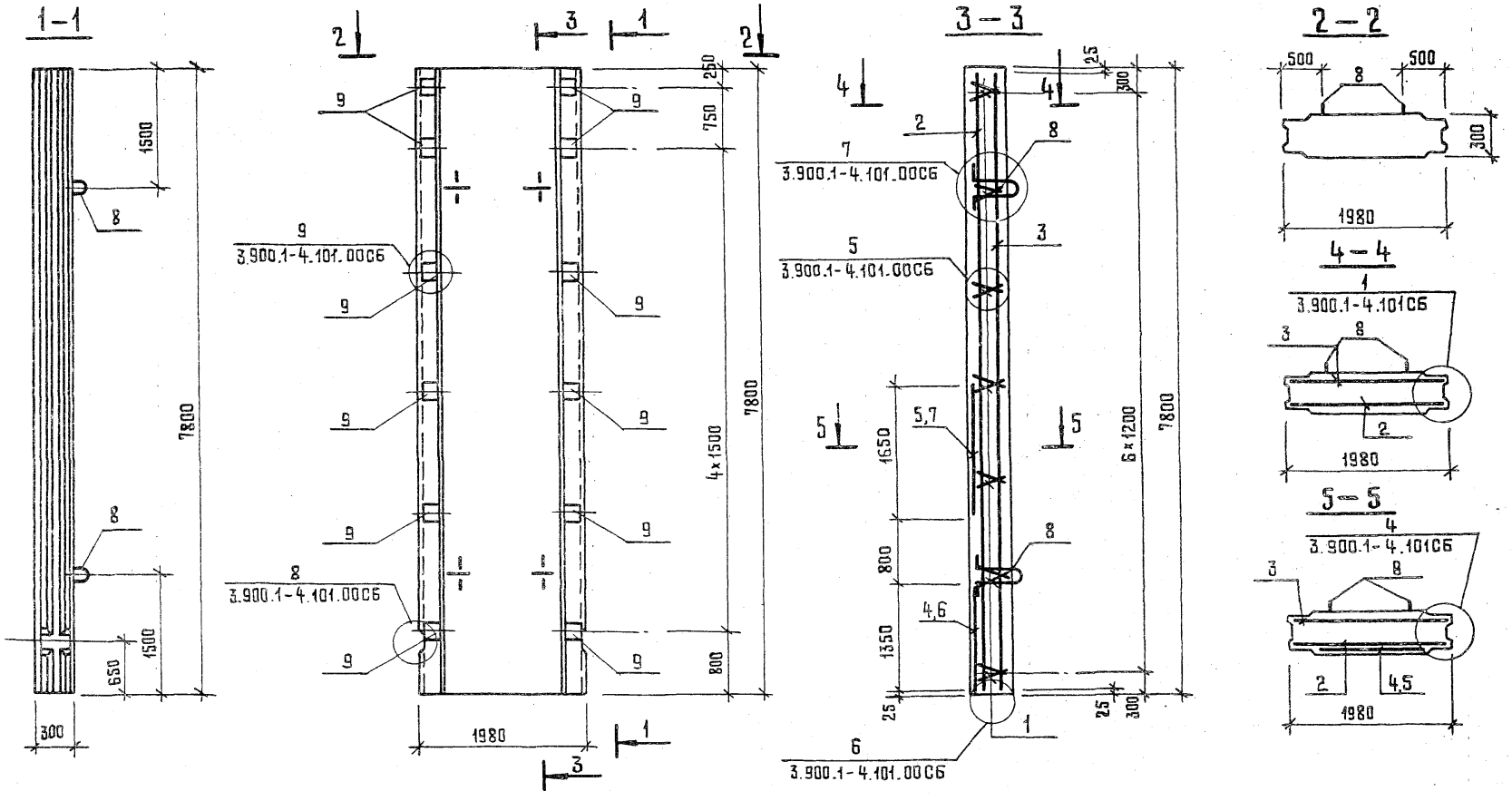

Привязан			
Инв. №			
Нач.отд.	Манкаускас		
Н.контр.	Кураленко		
Гл.спец.	Укропова		
Рук.гр.	Суворов		
Исп.	Чикова		

902-1-119.87 КЖИ-1 118СБ

Стеновая панель

Стадия	Масса	Масштаб
Р	11,2т	1:50
Лист 1	Листов 2	

МЖКХ РСФСР
Гипрокоммунводоканал
Ленинградское отделение

Копировал МФ 2423-02 22 Формат А3

Формат	Зона	Поз.	Обозначение	Наименование	Кол.	Примечание
				Документация		
			902-1-119.87 КЖИ-ТТ	ТТ1		
				Сборочные единицы		
		1	902-1-119.87 КЖИ-1.109	Каркас плоский	14	
		2	-1.119	Сетка арматурная	1	
		3	-1.119		1	
		4	-1.120		1	
		5	-1.121		1	
				Детали		
		6		ф16 AIII ГОСТ 5781-82* ℓ=1350	2	2.1
		7		ф20 AIII ГОСТ 5781-82* ℓ=1650	2	4.1
				Изделия закладные		
		8	3.900.1-4.2 06.00-04	Мн 5	4	
		9	08.00-01	Мн 18	12	
				Материал		
				Бетон В 25, W4,	4.5	м³

Ведомость расхода стали на элемент, кг

Марка элемента	Изделия арматурные								Изделия закладные							Общий расход стали
	Арматура класса								Арматура класса				Прокат марки			
	A-I			A-III					A-I		A-III		Вст3кп2			
	ГОСТ 5781-82*								ГОСТ 5781-82*				ГОСТ 103-76*			
	ф6	ф8	Итого	ф12	ф16	ф20	Итого	Всего	ф28	Итого	ф12	Итого	-6-10	Итого	Всего	
	25.6	23.8	49.4	138.0	18.9	36.9	193.8	243.2	40.6	40.6	11.0	11.0	27.8	27.8	79.4	322.6

Привязан

Инв. №

902-1-119.87 КЖИ-1.118СБ

Лист 2

Копировал мф 2423-02 23 Формат А3

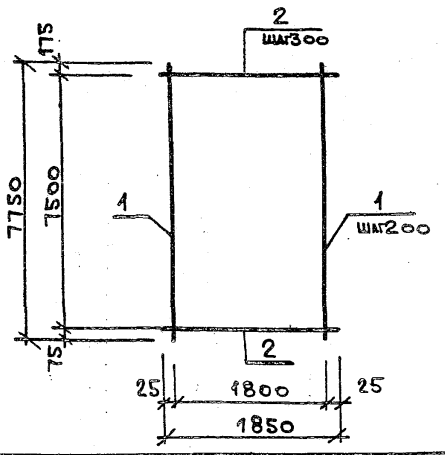

Форм.	Зона	Поз.	Обозначение	Наименование	Кол.	Примечание
				Документация		
			902-1-119.87 КЖИ-ТТ	ТТ2		
				Детали		
				ф12 AIII ГОСТ 5781-82* ℓ=7750	10	6,9 кг

Привязан

Инв. №

902-1-119.87 КЖИ-1.119

Сетка арматурная

Стадия	Масса	Масштаб
Р	79,4 кг	

Лист | Листов 1

МЖКХ РСФСР
ГИПРОКОММУНВОДОКАНАЛ
Ленинградское отделение

Нач. отд.	Манкаускас	
Н. контр.	Курленко	
Гл. спец.	Укропова	
Рук. гр.	Суворов	
Исп.	Чикова	

Взам. инв. № | Подпись и дата | Инв. № подл.

Привязан

Инв. №

Стадия	Масса	Масштаб

Лист | Листов

МЖКХ РСФСР
ГИПРОКОММУНВОДОКАНАЛ
Ленинградское отделение

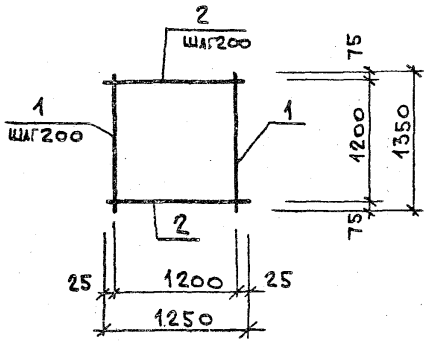

Форм	Зона	Поз.	Обозначение	Наименование	Кол.	Примечание
				Документация		
			902-1-119.87 КЖИ-ТТ	ТТ2		
				Детали		
		1		ф16 AIII ГОСТ 5781-82* ℓ=1350	7	2,1 кг
		2		ф6 AI ГОСТ 5781-82* ℓ=1250	7	0,3 кг

Привязан

Инв. №

Нач. отд.	Манкаускас		
Н. контр.	Курленко		
Гл. спец.	Укропова		
Рук. гр.	Суворов		
Исп.	Чикова		

902-1-119.87 КЖИ-1.120

Сетка арматурная

Стадия	Масса	Масштаб
Р	16,8 кг	
Лист	Листов 1	

МЖКХ РСФСР
ГИПРОКОММУНВОДОКАНАЛ
Ленинградское отделение

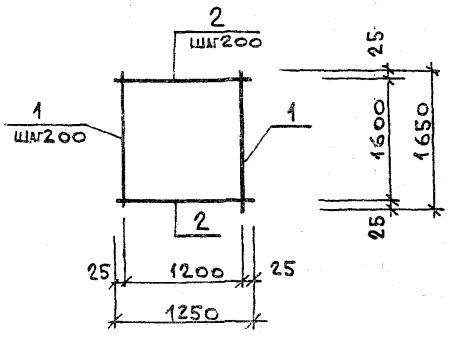

Форм	Зона	Поз.	Обозначение	Наименование	Кол.	Примечание
				Документация		
			902-1-119.87 КЖИ-ТТ	ТТ2		
				Детали		
		1		ф20 AIII ГОСТ 5781-82* ℓ=1650	7	4,1 кг
		2		ф6 AI ГОСТ 5781-82* ℓ=1250	9	0,3 кг

Взам. инв. № | Подпись и дата | Инв. № подл.

Привязан

Инв. №

Нач. отд.	Манкаускас		
Н. контр.	Курленко		
Гл. спец.	Укропова		
Рук. гр.	Суворов		
Исп.	Чикова		

902-1-119.87 КЖИ-1.121

Сетка арматурная

Стадия	Масса	Масштаб
Р	31,4 кг	
Лист	Листов 1	

МЖКХ РСФСР
ГИПРОКОММУНВОДОКАНАЛ
Ленинградское отделение

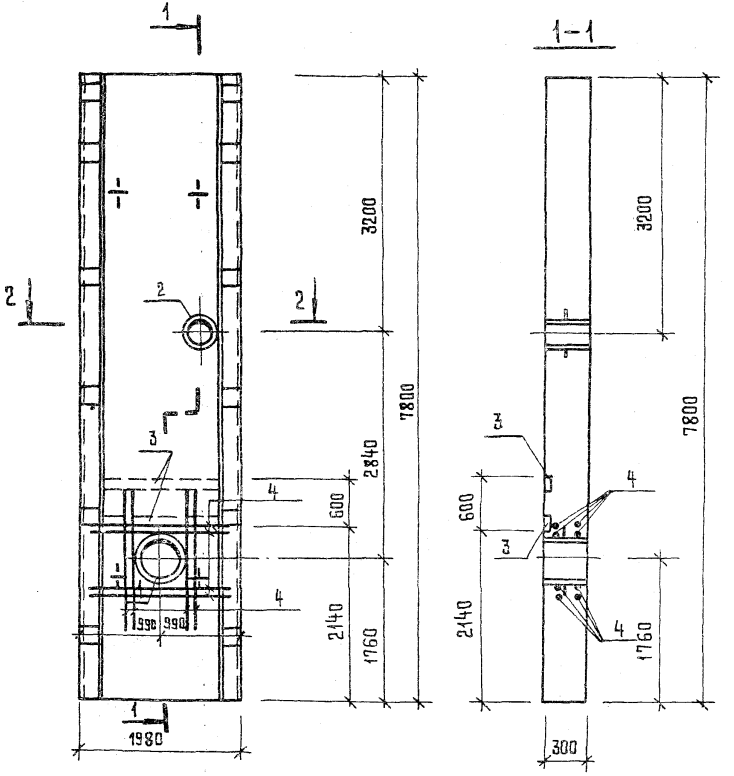

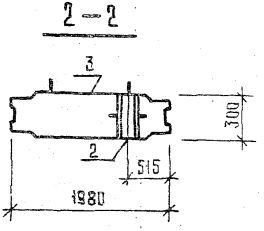

Формат	Зона	Поз.	Обозначение	Наименование	Кол.	Примечание
				Документация		
			902-1-119.87 КЖИ-ТТ	ТТ 1		
				Сборочные единицы		
			902-1-119.87 КЖИ-1.118СБ	Панель перегород.		
				Дополнительные закладные изделия		
		1	5.900-2 ТМ-90-10	Сальник Ду 500 l=300	1	
		2	ТМ-90-07	Ду 300 l=300	1	
		3	1.400-15, вып.1 140-10	МН 128-5	3.2 п.м	
		4		Ф 22 А III ГОСТ 5781-82* l=1820	16	5.4

Ведомость расхода стали на дополнительные закладные изделия, кг

Марка элемента	Изделия закладные									Всего	Общий расход
	Арматура класса А-III ГОСТ 5781-82*				Прокат марки Вст3кп2 ГОСТ 103-76*			Сальник серия 5.900-2			
	ф8	ф22		Итого	-6=6	-6=8	Итого	Ду 500 l=300	Ду 300 l=700		
	3.2	86.4		89.6	22.7	3.2	25.9	70.9	42.5	228.9	228.9

Привязан

Инв.№

Нач.отд.	Манкаускас	
Н.контр.	Курленко	
Гл.спец.	Укропова	
Рук.гр.	Суворов	
Ст.техн.	Чикова	

902-1-119.87 КЖИ-1.122

Стеновая панель

Стадия	Масса	Масштаб
Р	11.2т	1:50
Лист	Листов 4	

МЖКХ РСФСР
Гипрокоммунводоканал
Ленинградское отделение

Копировал МФ 2423-02 26 Формат А3

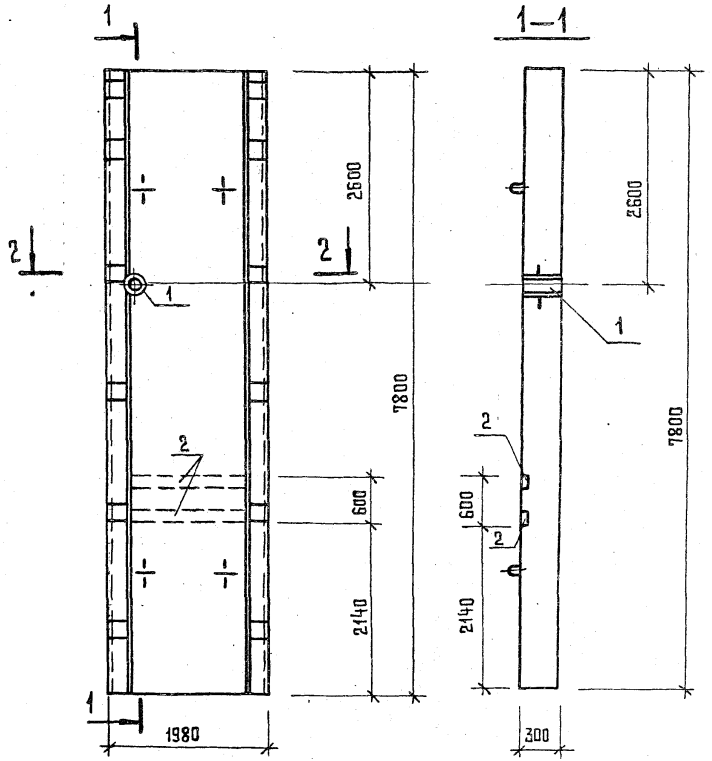

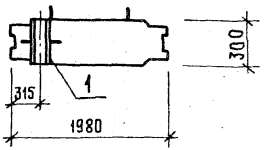

Формат	Зона	Поз.	Обозначение	Наименование	Кол.	Примечание
				Документация		
			902-1-119.87 КЖИ-ТТ	ТТ-1		
				Сборочные единицы		
			902-1-119.87 КЖИ-1.118СБ	Панель перегород.		
				Дополнительные закладные изделия		
		1	5.900-2 ТМ-90-04	Сальник Ду=150 ℓ=300	1	
		2	1.400-15, вып.1 140-10	МН-128-5	3.2 п.м	

Ведомость расхода стали на дополнительные закладные изделия, кг

Марка элемента	Изделия закладные								Сальн. серия 5.900-2 Ду=150 ℓ=300	Всего	Общий расход
	Арматура класса А-III ГОСТ 5781-82*				Прокат марки Вст3 кп2 ГОСТ 103-76*						
	ф8			Итого	-6=6	-6=8		Итого			
	3.2			3.2	22.7	3.2		25.9	25.5	54.6	54.6

Привязан

Инв.№

Нач.отд.	Манкаускас	
Н.контр.	Курленко	
Гл.спец.	Укропова	
Рук.гр.	Суворов	
Ст.техн.	Чикова	

902-1-119.87 КЖИ-1.123

Стеновая панель

Стадия	Масса	Масштаб
Р	11.2т	1:50
Лист	Листов 1	

МИНКХ РСФСР ГИПРОКОММУНВОДОКАНАЛ Ленинградское отделение

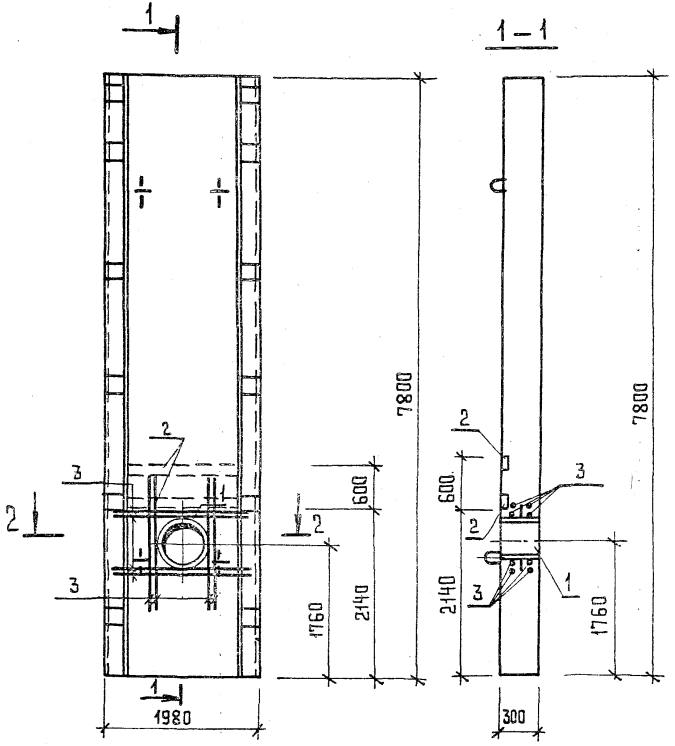

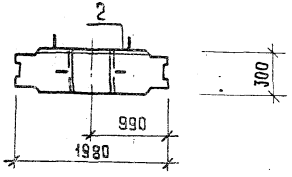

Формат	Зона	Поз.	Обозначение	Наименование	Кол.	Примечание
				Документация		
			902-1-119.87 КЖИ-ТТ	ТТ1		
				Сборочные единицы		
			902-1-119.87 КЖИ-1.11865	Панель перегород.		
				Дополнительные закладные изделия		
		1	5.900-2 ТМ-90-10	Сальник Ду 500 ℓ=300	1	
		2	1.400-15, вып.1 140-10	МН128-5	3.2 п.м	
		3		ф22 А-III ГОСТ 5781-82* ℓ=1820	16	5.4

Ведомость расхода стали на дополнительные закладные изделия, кг

Марка элемента	Изделия закладные										Всего	Общий расход
	Арматура класса А-III ГОСТ 5781-82*				Прокат марки Вст 3 кп 2 ГОСТ 103-76*			Сальник Серия 5.900-2				
	ф8	ф22		Итого	-6=6	-6=8	Итого	Ду 500 ℓ=300				
	3.2	86.4		89.6	22.7	3.2	25.9	70.9			189.4	189.4

Привязан			
Инв. №			
Нач. отд	Манкаускас		
Н.контр.	Куриенко		
Гл.спец.	Укропова		
Рук.гр.	Суворов		
Ст.техн	Чикова		

902-1-119.87 КЖИ – 1.124

Стеновая панель

Стадия	Масса	Масштаб
Р	11.2т	1:50
Лист	Листов 1	

МЖКХ РСФСР
ГИПРОКОММУНВОДОКАНАЛ
Ленинградское отделение

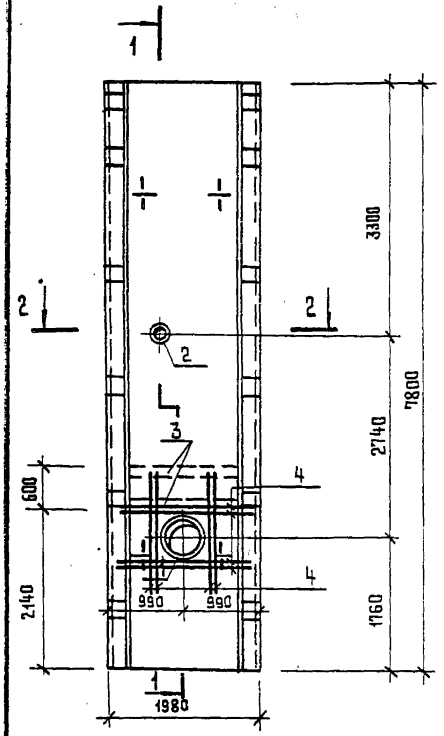

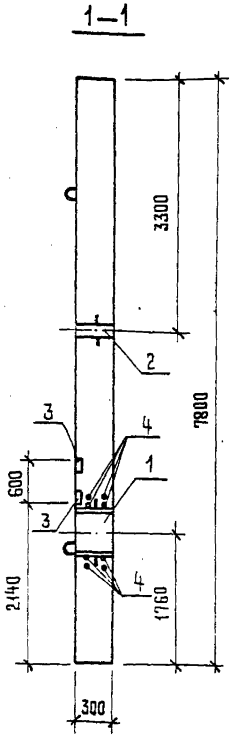

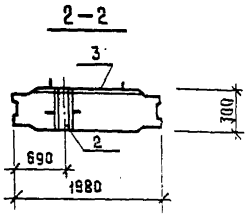

Формат	Зона	Поз.	Обозначение	Наименование	Кол.	Примечание
				Документация		
			902-1-119.87 КЖИ-ТТ	ТТ1		
				Сборочные единицы		
			902-1-119.87 КЖИ-1.11805	Панель перегород.		
				Дополнительные закладные		
				изделия		
		1	5.900-2 Тм 90-10	Сальник Ду=500 δ=300	1	
		2	Тм 190-01	Ду=80 δ=300	1	
		3	1.400-15,вып.1 140-10	МН 128-5	3,2 п.м	
		4		Ф22 А-III ГОСТ 5781-82* ℓ=1820	16	5.4

Ведомость расхода стали на дополнительные закладные изделия, кг

Марка элемента	Изделия закладные										Общий расход
	Арматура класса А-III ГОСТ 5781-82*				Прокат марки Вст3кп2 ГОСТ 103-76*			Сальник серия 5.900-2		Всего	
	Ф8	Ф22		Итого	-6÷6	-6÷8	Итого	Ду 500 δ=300	Ду 80 δ=300		
	3.2	86.4		89.6	22.7	3.2	25.9	70.9	8.7	195.1	195.1

Привязан

Инв. №

Нач. отд.	Манкаускас	
Н. контр.	Кураленко	
Гл. спец.	Укропова	
Рук. гр.	Суворов	
Ст. техн.	Чикова	

902-1-119.87 КЖИ-1.125

Стеновая панель

Стадия	Масса	Масштаб
Р	11.2т	1:50
Лист	Листов 1	

МЖКХ РСФСР
Гипрокоммунводоканал
Ленинградское отделение

ЭФ 2029-02 29

Копировал

Формат А3

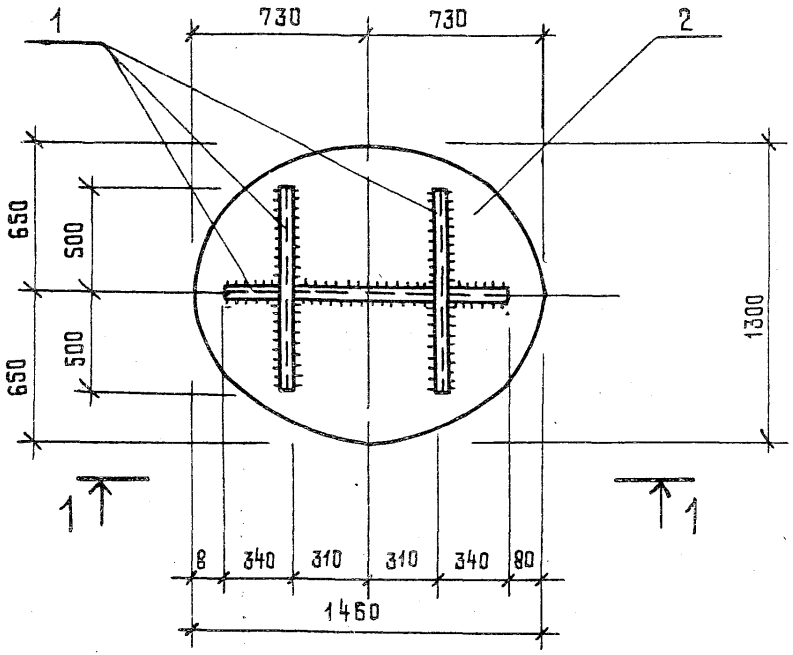

1 — 1

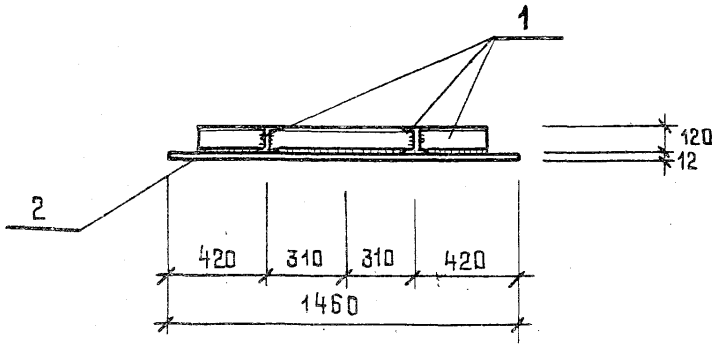

Формат	Зона	Поз.	Обозначение	Наименование	Кол.	Примечание
				Документация		
			902-1-119.87 КЖИ-ТТ	ТТ2		
				Детали		
		1		Двутавр $\frac{12\ ГОСТ\ 8239-72^*}{Вст3кп2\ ГОСТ\ 80-71^*}$ $P_{общ}=3170$		36.5 кг
		2		Лист $\frac{12\times1300\ ГОСТ\ 19903-74^*}{Вст3пс6-1\ ТУ\ 14-1-3023-80}$ $P=1460$	1	178.8 кг

Привязан			
Инв. №			
Нач. отд.	Манкаускас		
Н. контр.	Курленко		
Гл. спец.	Укропова		
Рук. гр.	Суворов		
Инж.	Кост		

902-1-119.87 КЖИ-1.1.26

Изделие накладное

Стадия	Масса	Масштаб
Р	219.0 кг	1:50
Лист	Листов 1	

МЖКХ РСФСР
Гипрокоммунводоканал
Ленинградское отделение

Копировал МФ 2493-02 30 Формат А3

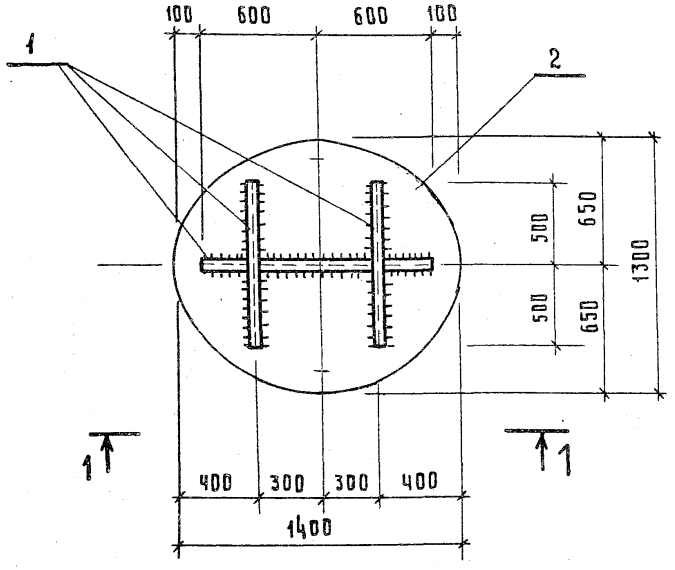

1 — 1

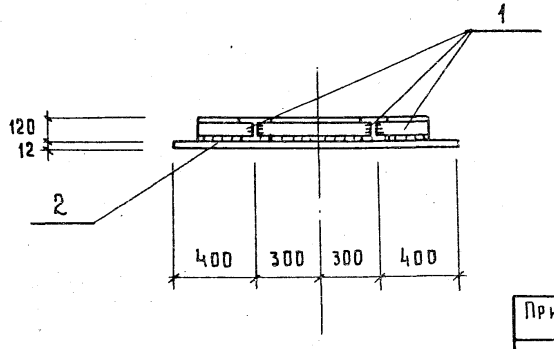

Формат	Зона	Поз.	Обозначение	Наименование	Кол.	Примечание
				Документация		
			902-1-119.87 КЖИ-ТТ	ТТ2		
				Детали		
		1		Двутавр $\frac{12\ ГОСТ\ 8239-72*}{В\ ст.3\ кп2\ ГОСТ\ 380-71*}$ $\ell=3070$ общ		35.3 кг
		2		Лист $\frac{12\times1300\ ГОСТ\ 19903-74*}{В\ ст.3\ пс6-1\ ТУ14-1-3023-80}$ $\ell=1400$	1	171.4 кг.

Привязан						
ИНВ. №						

Нач. отд.	Манкаускас	Подпись
Н. контр.	Курленко	-"-
Гл. спец.	Укропова	-"-
Рук. гр.	Суворов	-"-
Инж.	Кост	-"-

902-1-119.87 КЖИ-1.127

Изделие накладное

Стадия	Масса	Масштаб
Р	20.6 кг.	1:50
Лист	Листов 1	

МЖКХ РСФСР
ГИПРОКОММУНВОДОКАНАЛ
Ленинградское отделение

проб. Манц 5.1.88г. хоп. 2 стр.

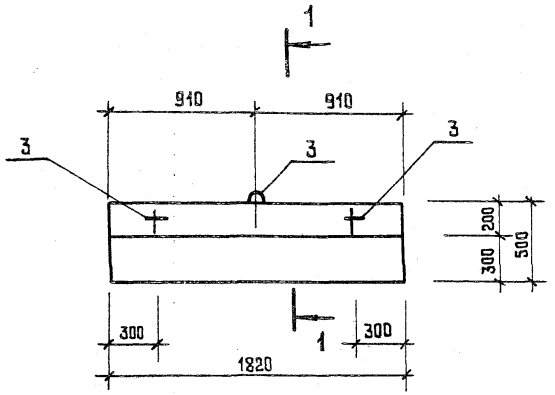

1—1 /повернуто/

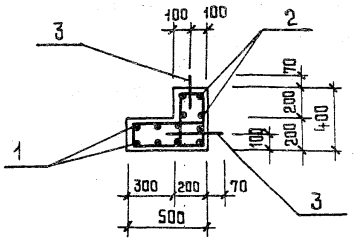

Поз. 3

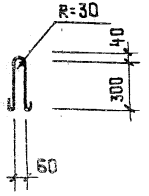

Формат	Зона	Поз.	Обозначение	Наименование	Кол.	Примечание
						Масса ед. кг
				Документация		
			902-1-119.87 КЖИ-ТТ	ТТ1		
				Сборочные единицы		
		1	902-1-119.87 КЖИ-1.29	Сетка арматурная	1	
		2	-1.130		1	
				Детали		
		3		Ф10AI ГОСТ 5781-82* ℓ=870	3	0.5 кг
				Материалы		
				Бетон В25	0.3	м³

Ведомость расхода стали на элемент, кг

Марка элемента	Изделия арматурные				Всего	Общий расход
	Арматура класса A-I ГОСТ 5781-82*					
	Ф8	Ф10		Итого		
ОП 1	17.3	1.5		18.8	18.8	18.8

Защитный слой бетона для арматуры принят 20 мм.

Привязан			
Инв.№			
Нач.отд.	Манкаускас		
Н.контр.	Курленко		
Гл.спец.	Укропова		
Рук.гр.	Суворов		
Ст.техн.	Чикова		

902-1-119.87 КЖИ-1.128

Плита опорная

Стадия	Масса	Масштаб
Р	0.8т	1:25
Лист	Листов 1	

МЖКХ РСФСР
Гипрокоммунводоканал
Ленинградское отделение

Копировал МФ 2423-02 32 Формат А3

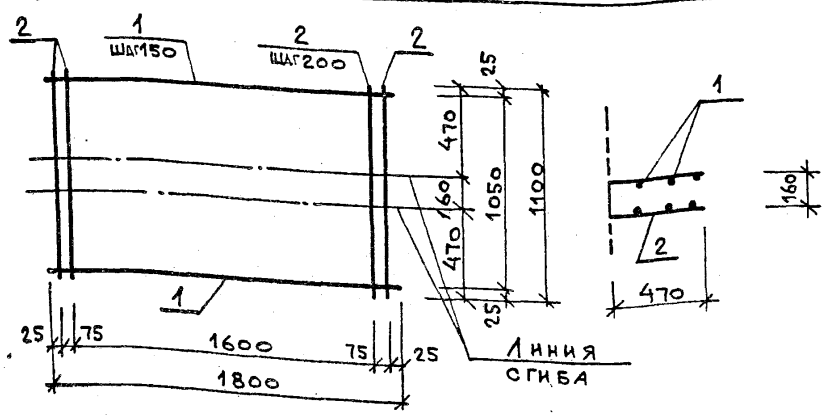

Форм.	Зона	Поз.	Обозначение	Наименование	Кол	Примечание
				Документация		
			902-1-119.87 КЖИ-ТТ	ТТ2		
				Детали		
				⌀8AI ГОСТ 5781-82* ℓ=1800	8	0,7 кг
				ℓ=1100	11	0,4 кг

Привязан

Инв. №

Нач. отд.	Манкаускас		
Н. контр.	Курленко		
Гл. спец.	Укропова		
Рук. гр.	Суворов		
Ст. техн.	Чикова		

902-1-119.87 КЖИ-1.129

Сетка арматурная

Стадия	Масса	Масштаб
Р	10,0 кг	1:25
Лист	Листов 1	

МЖКХ РСФСР
ГИПРОКОММУНВОДОКАНАЛ
Ленинградское отделение

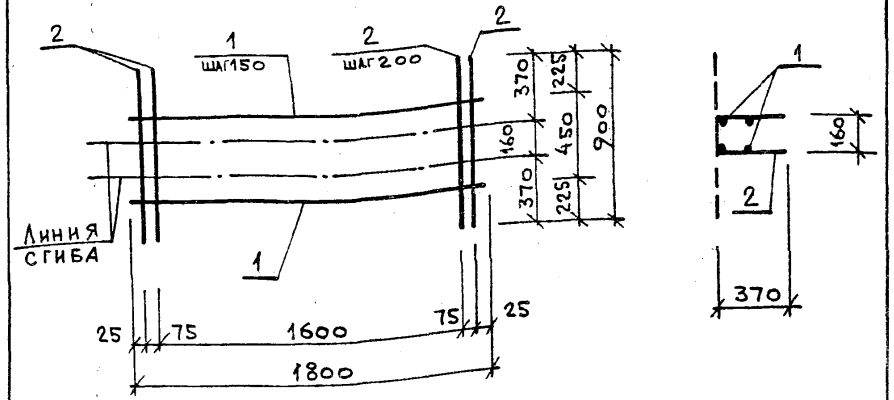

Форм.	Зона	Поз.	Обозначение	Наименование	Кол	Примечание
				Документация		
			902-1-119.87 КЖИ-ТТ	ТТ2		
				Детали		
				⌀8AI ГОСТ 5781-82* ℓ=1800	4	0,7 кг
				ℓ=900	11	0,4 кг

Взам. инв. №

Подпись и дата

Инв. № подл.

Привязан

Инв. №

Нач. отд.	Манкаускас		
Н. контр.	Курленко		
Гл. спец.	Укропова		
Рук. гр.	Суворов		
Ст. техн.	Чикова		

902-1-119.87 КЖИ-1.130

Сетка арматурная

Стадия	Масса	Масштаб
Р	7,2 кг	1:25
Лист	Листов 1	

МЖКХ РСФСР
ГИПРОКОММУНВОДОКАНАЛ
Ленинградское отделение

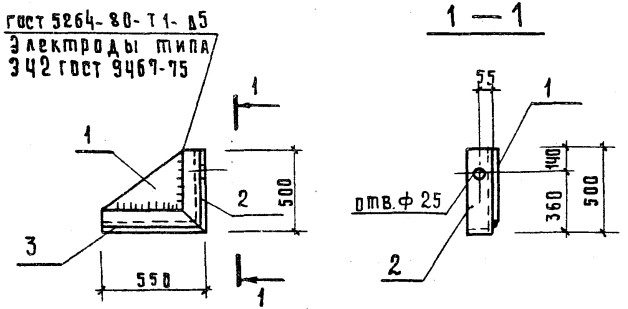

Форм.	Зона	Поз.	Обозначение	Наименование	Кол.	Примечание
				Документация		
			902-1-119.87 КЖИ-ТТ	ТТ 2		
				Детали		
		1		Полоса $\frac{10\times400\ \text{ГОСТ}\ 19903-74^{*}}{\text{Ст3пс6-1 ТУ 14-1-3023-80}}$ ℓ-450	1	14,1 кг.
		2		Уголок $\frac{100\times100\times8\ \text{ГОСТ}\ 8509-86}{\text{Ст3пс6-1 ТУ 14-1-3023-80}}$ ℓ-500	1	6.1 кг.

Привязан

Инв. №

Нач. отд.	Манкаускас		
Н. контр.	Кураленко		
Гл. спец.	Укропова		
Рук. гр.	Суворов		
Ст. техн.	Чикова		

902-1-119.87 КЖИ-1.131

Изделие соединительное

Стадия	Масса	Масштаб
Р	26.9кг.	1:25
Лист	Листов 1	

МЖКХ РСФСР
Гипрокоммунводоканал
Ленинградское отделение

Инв. № подл. | Подпись и дата | Взам. инв. №

Привязан

Инв. №

Стадия	Масса	Масштаб
Лист	Листов	

МЖКХ РСФСР
Гипрокоммунводоканал
Ленинградское отделение

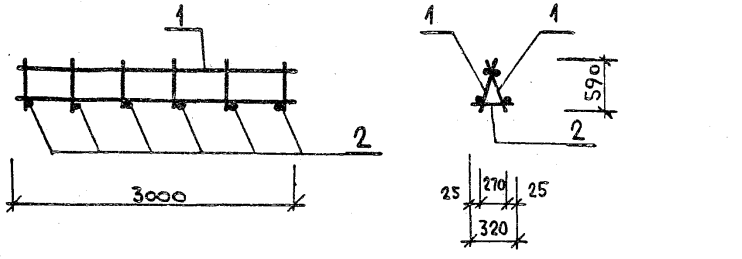

Форм.	Зона	Поз.	Обозначение	Наименование	Кол.	Примечание
				Документация		
			902-1-119.87 КЖИ-ТТ	ТТ2		
				Сборочные единицы		
		1	902-1-119.87 КЖИ-2.101	Каркас плоский	2	
				Детали		
		2		ф18 А III ГОСТ 5781-82* ℓ=320	6	0,7 кг

Привязан

Инв. №

902-1-119.87 КЖИ-2.100СБ

Каркас пространственный	Стадия	Масса	Масштаб
	Р	30,6 кг	1:50
	Лист	Листов 1	

Нач. отд.	Манкаускас	
Н. контр.	Курленко	
Гл. спец.	Укропова	
Рук. гр.	Суворов	
Инж.	Поляков	

МЖКХ РСФСР
ГИПРОКОММУНВОДОКАНАЛ
Ленинградское отделение

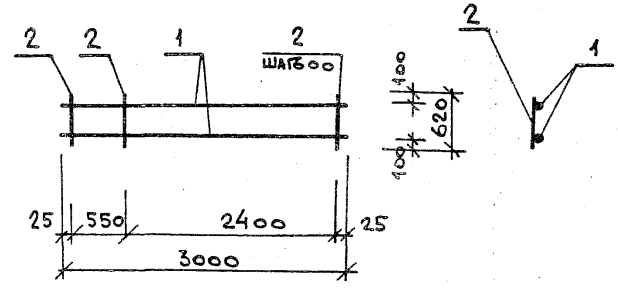

Форм.	Зона	Поз.	Обозначение	Наименование	Кол.	Примечание
				Документация		
			902-1-119.87 КЖИ-ТТ	ТТ2		
				Детали		
		1		ф12 А III ГОСТ 5781-82* ℓ=3000	2	2,7 кг
		2		ф18 А III ГОСТ 5781-82* ℓ=620	6	1,3 кг

Взам. инв. №

Подпись и дата

Инв. № подл.

Привязан

Инв. №

902-1-119.87 КЖИ-2.101

Каркас плоский	Стадия	Масса	Масштаб
	Р	13,2 кг	1:50
	Лист	Листов	

Нач. отд.	Манкаускас	
Н. контр.	Курленко	
Гл. спец.	Укропова	
Рук. гр.	Суворов	
Инж.	Поляков	

МЖКХ РСФСР
ГИПРОКОММУНВОДОКАНАЛ
Ленинградское отделение

Копировал

Формат А3

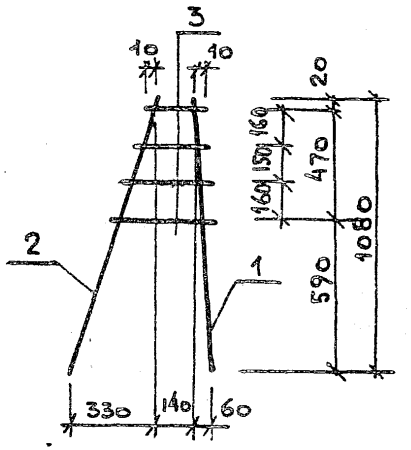

Форм	Зона	Поз.	Обозначение	Наименование	Кол	Примечание
				Документация		
			902-1-119.87 КЖИ-ТТ	ТТ2		
				Детали		
		1		ф16А III ГОСТ 5781-82* ℓ=1075	1	1.7 кг
		2		ℓ=1125	1	1.8 кг
		3		ф10А I ГОСТ 5781-82* ℓ=263	4	0.2 кг

Привязан:

Инв. №

Нач. отд.	Манкаускас		
Н. контр.	Курленко		
Гл. спец.	Укропова		
Рук. гр.	Суворов		
Инж.	Поляков		

902-1-119.87 КЖИ-2.102

Каркас плоский

Стадия	Масса	Масштаб
Р	4,3 кг	1:20
Лист	Листов 1	

МЖКХ РСФСР
ГИПРОКОММУНВОДОКАНАЛ
Ленинградское отделение

Взам. инв. №

Привязан

Подпись и дата

Инв. № подл.

Инв. №

Стадия	Масса	Масштаб
Лист	Листов	

МЖКХ РСФСР
ГИПРОКОММУНВОДОКАНАЛ
Ленинградское отделение

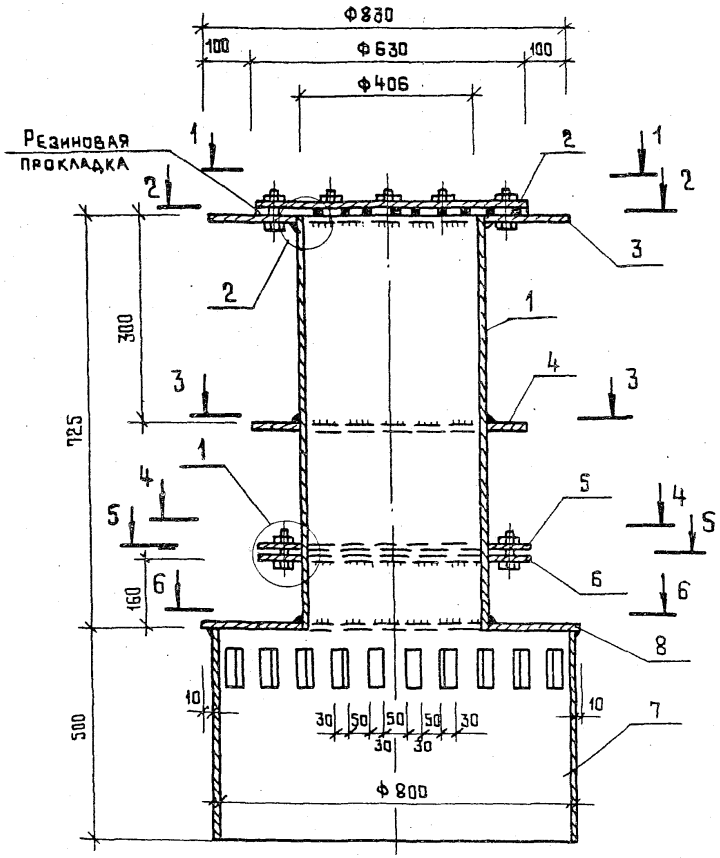

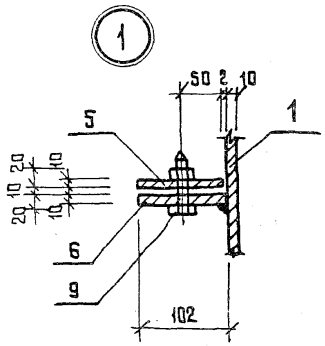

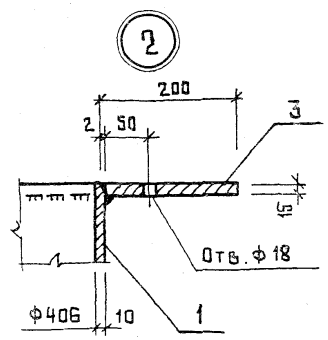

Привязан			
Инв. №			
Нач. отд.	Манкаускас		
Н. контр.	Курленко		
Гл. спец.	Укропова		
Рук. гр.	Суворов		
Инж.	Поляков		

902-1-119.87 КЖИ-2.103СБ

Изделие закладное

Стадия	Масса	Масштаб
Р	294.1 кг	1:10
Лист 1	Листов 3	

МЖКХ Гипрокоммунводоканал Ленинградское отделение

Копировал МФ 2423-02 37 Формат А3

1-1

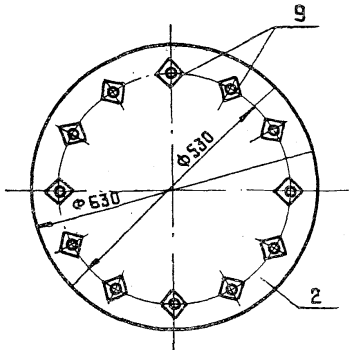

3-3

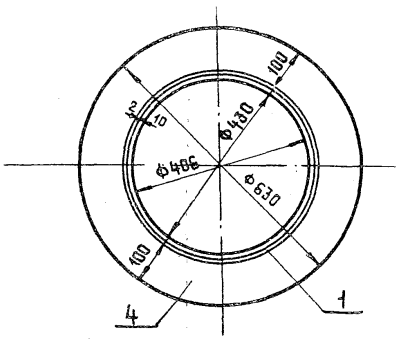

5-5

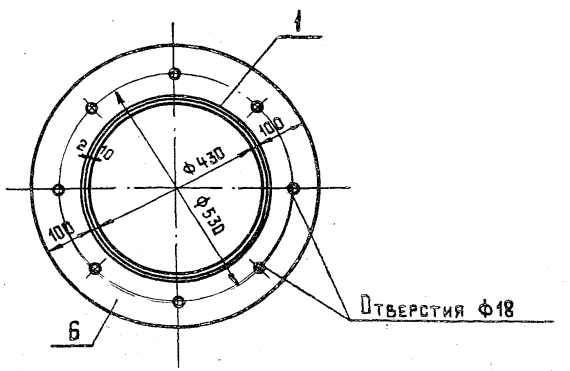

2-2

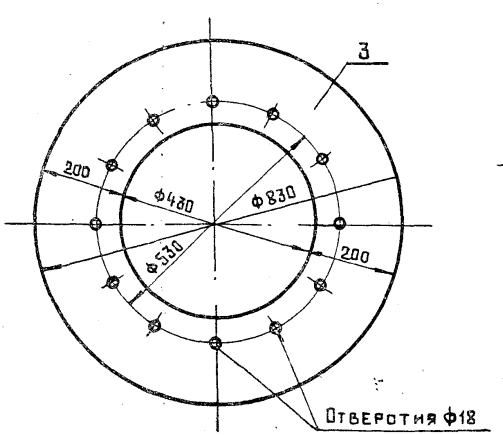

4-4

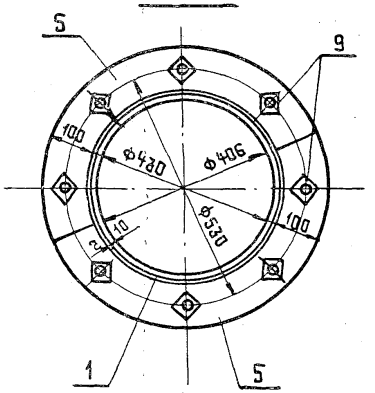

6-6

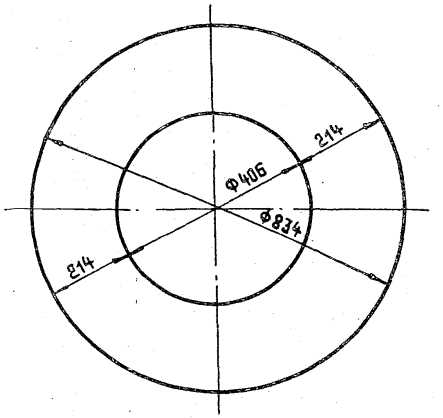

Привязан			
Инв. №			

902-1-119.87 КЖИ-2.103СБ Лист 2

Копировал МФ 2423-02 38 Формат А3

Формат	Зона	Поз.	Обозначение	Наименование	Кол.	Примечание
				Документация		
			902-1-119.87 КЖИ-ТТ	ТТ 2		
				Детали		
		1		Труба 426×10 ГОСТ 10704-76* / В Ст3 кп2 ГОСТ 380-71*		
				ℓ = 725	1	74.3
		2		Полоса 16×630 ГОСТ 19903-74* / В Ст3 пс6-1 ТУ 14-1-3023-80		
				ℓ = 630	1	39.2
		3		Полоса 16×830 ГОСТ 19903-74* / В Ст3 пс6-1 ТУ 14-1-3023-80		
				ℓ = 830	1	49.7
		4		Полоса 10×630 ГОСТ 19903-74* / В Ст 3 кп 2 ГОСТ 380-71*		
				ℓ = 630	1	13.1
		5		Полоса 10×315 ГОСТ 19903-74* / В Ст.3 кп2 ГОСТ 380-71*		
				ℓ = 315	2	6.6

Формат	Зона	Поз.	Обозначение	Наименование	Кол.	Примечание
		6		Полоса 10×630 ГОСТ 19903-74* / В Ст 3 кп 2 ГОСТ 380-71*		
				ℓ = 630	1	13.1
		7		Труба 820×7 ГОСТ 10704-76* / В Ст.3 кп2 ГОСТ 380-71*		
				ℓ = 500	1	70.2
		8		Полоса 6×840 ГОСТ 19903-74* / В Ст.3 кп 2 ГОСТ 380-71*		
				ℓ = 840	1	19.3
		9		Болт М 16×60,58		
				ГОСТ 7798-70*	20	0.1

Привязан:

Инв. №

902-1-119.87 КЖИ-2103СБ

Лист 3

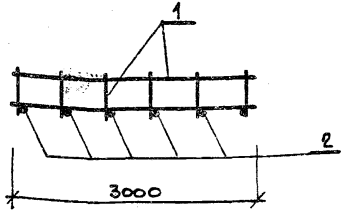

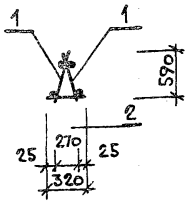

Форм	Зона	Поз.	Обозначение	Наименование	Кол	Примечание
				Документация		
			902-1-119.87 КЖИ-ТТ	ТТ2		
				Сборочные единицы		
		1	902-1-119.87 КЖИ-2.201	Каркас плоский	2	
				Детали		
		2		⌀20 A III Гост 5781-82* ℓ=320	6	0.8 кг

Привязан

Инв. №

Нач. отд	Манкаускас		
Н. контр.	Куриенко		
Гл. спец.	Укропова		
Рук. гр.	Суворов		
Инж.	Поляков		

902-1-119.87 КЖИ-2.200СБ

Каркас пространственный

Стадия	Масса	Масштаб
Р	33,6кг	1:50
Лист	Листов 1	

МЖКХ РСФСР
ГИПРОКОММУНВОДОКАНАЛ
Ленинградское отделение

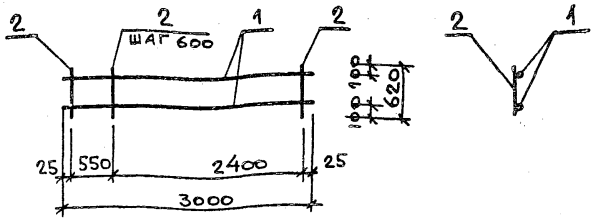

Форм	Зона	Поз.	Обозначение	Наименование	Кол	Примечание
				Документация		
			902-1-119.87 КЖИ-ТТ	ТТ2		
				Детали		
		1		⌀12 A III Гост 5781-82* ℓ=3000	2	2,7 кг
		2		⌀20 A III Гост 5781-82* ℓ=620	6	1,5 кг

Взам. инв. №

Привязан

Подпись и дата

Инв. № подл.

Инв. №

Нач. отд	Манкаускас		
Н. контр.	Куриенко		
Гл. спец.	Укропова		
Рук. гр.	Суворов		
Инж.	Поляков		

902-1-119.87 КЖИ-2.201

Каркас плоский

Стадия	Масса	Масштаб
Р	144 кг	1:50
Лист	Листов 1	

МЖКХ РСФСР
ГИПРОКОММУНВОДОКАНАЛ
Ленинградское отделение

Копировал Л.И.

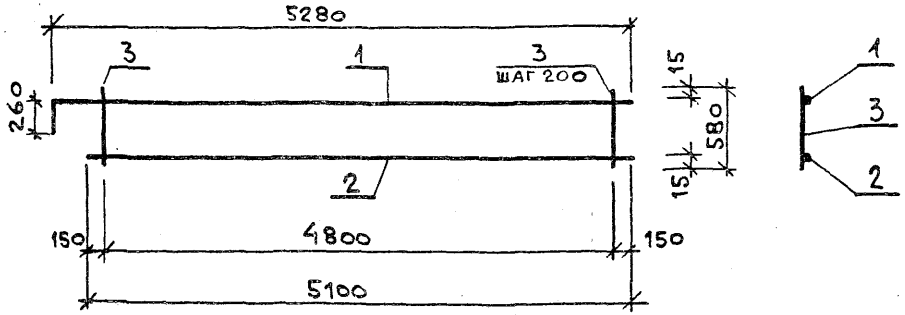

Форм	Зона	Поз.	Обозначение	Наименование	Кол	Примечание
				Документация		
			902-1-119.87 КЖИ-ТТ	ТТ2		
				Детали		
		1		ф18AIII ГОСТ 5781-82* ℓ=5540	1	11,1 кг
		2		ℓ=5100	1	10,2 кг
		3		ф10AI ГОСТ 5781-82* ℓ=580	25	0,4 кг

Привязан

Инв. №

Нач. отд.	Манкускас		
Н. контр.	Курленко		
Гл. спец.	Укропова		
Рук. гр.	Суворов		
Инж.	Постников		

902-1-119.87 КЖИ-3.100

Каркас плоский

Стадия	Масса	Масштаб
Р	31,3 кг	1:50
Лист	Листов 1	

МЖКХ РСФСР
ГИПРОКОММУНВОДОКАНАЛ
Ленинградское отделение

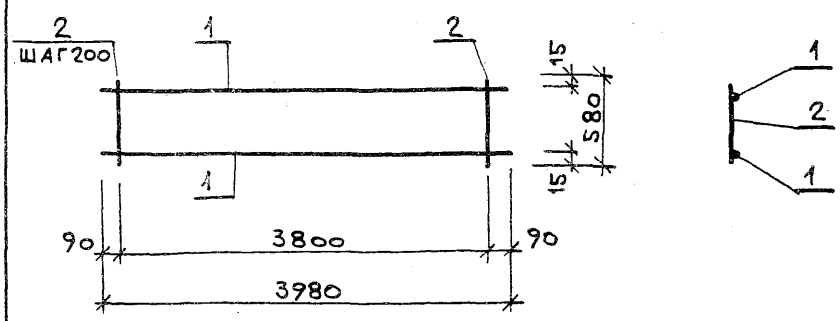

Форм	Зона	Поз.	Обозначение	Наименование	Кол	Примечание
				Документация		
			902-1-119.87 КЖИ-ТТ	ТТ2		
				Детали		
		1		ф18AIII ГОСТ 5781-82* ℓ=3980	2	8,0 кг
		2		ф10AI ГОСТ 5781-82* ℓ=580	20	0,4 кг

Взам. инв. № | Подпись и дата | Инв. № подл.

Привязан

Инв. №

Нач. отд.	Манкаускас		
Н. контр.	Курленко		
Гл. спец.	Укропова		
Рук. гр.	Суворов		
Инж.	Постников		

902-1-119.87 КЖИ-3.101

Каркас плоский

Стадия	Масса	Масштаб
Р	24,0 кг	1:50
Лист	Листов 1	

МЖКХ РСФСР
ГИПРОКОММУНВОДОКАНАЛ
Ленинградское отделение

Копировал МП 2423-02 41 Формат А3

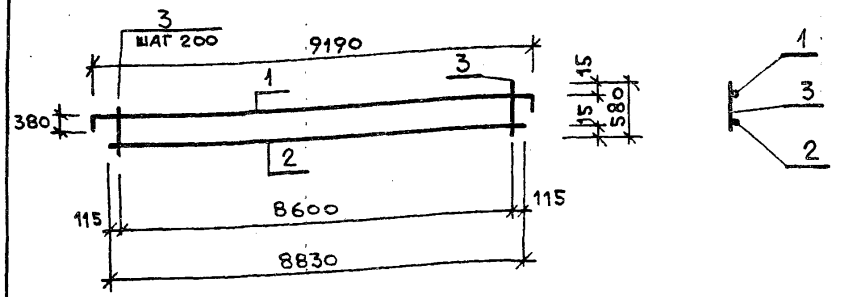

Форм.	Зона	Поз.	Обозначение	Наименование	Кол.	Примечание
				Документация		
			902-1-119.87 КЖИ-ТТ	ТТ2		
				Детали		
		1		ф22 AIII ГОСТ 5781-82* ℓ=9950	1	29,7 кг
				ℓ=8830	1	26,4 кг
		2		ф10 AI ГОСТ 5781-82* ℓ=580	44	0,4 кг
		3				

Привязан

Инв. №

Нач. отд.	Манкаускас		
Н. контр.	Курленко		
Гл. спец.	Укропова		
Рук. гр.	Суворов		
Инж.	Постников		

902-1-119.87 КЖИ-3.102

Каркас плоский

Стадия	Масса	Масштаб
Р	73,7 кг	1:100
Лист	Листов 1	

МЖКХ РСФСР
ГИПРОКОММУНВОДОКАНАЛ
Ленинградское отделение

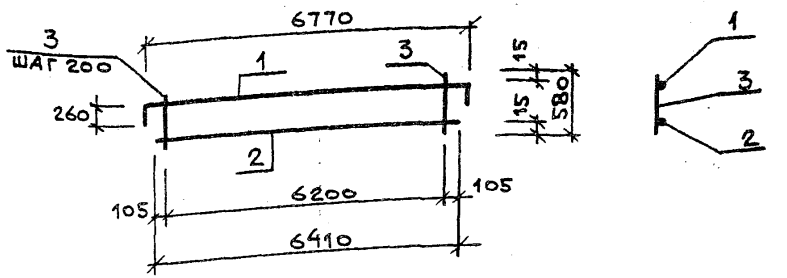

Форм.	Зона	Поз.	Обозначение	Наименование	Кол.	Примечание
				Документация		
			902-1-119.87 КЖИ-ТТ	ТТ2		
				Детали		
		1		ф18 AIII ГОСТ 5781-82* ℓ=7290	1	14,6 кг
		2		ф22 AIII ГОСТ 5781-82* ℓ=6410	1	19,1 кг
		3		ф10 AI ГОСТ 5781-82* ℓ=580	32	0,4 кг

Взам. инв. № | Подпись и дата | Инв. № подл.

Привязл

Инв. №

Нач. отд.	Манкаускас		
Н. конгр.	Курленко		
Гл. спец.	Укропова		
Рук. гр.	Суворов		
Инж.	Постников		

902-1-119.87 КЖИ-3.103

Каркас плоский

Стадия	Масса	Масштаб
Р	46,5 кг	1:100
Лист	Листов 1	

МЖКХ РСФСР
ГИПРОКОММУНВОДОКАНАЛ
Ленинградское отделение

Копировал: А. и.

Формат А3

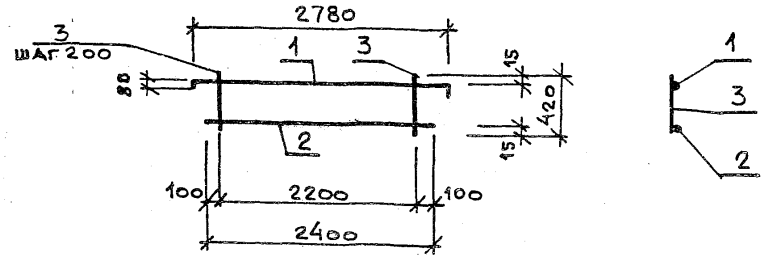

Форм	Зона	Поз.	Обозначение	Наименование	Кол	Примечание
				Документация		
			902-1-119.87 КЖИ-ТТ	ТТ2		
				Детали		
		1		ф12АIII ГОСТ 5781-82* ℓ=2940	1	2,6 кг
		2		ℓ=2400	1	2,1 кг
		3		ф10АI ГОСТ 5781-82* ℓ=420	12	0,3 кг

Привязан

Инв. №

Нач. отд.	Манкаускас		
Н. контр.	Курленко		
Гл. спец.	Укропова		
Рук. гр.	Суворов		
Инж.	Постников		

902-1-119.87 КЖИ-3.104

Каркас плоский

Стадия	Масса	Масштаб
Р	8,3 кг	1:50
Лист	Листов 1	

МЖКХ РСФСР
ГИПРОКОММУНВОДОКАНАЛ
Ленинградское отделение

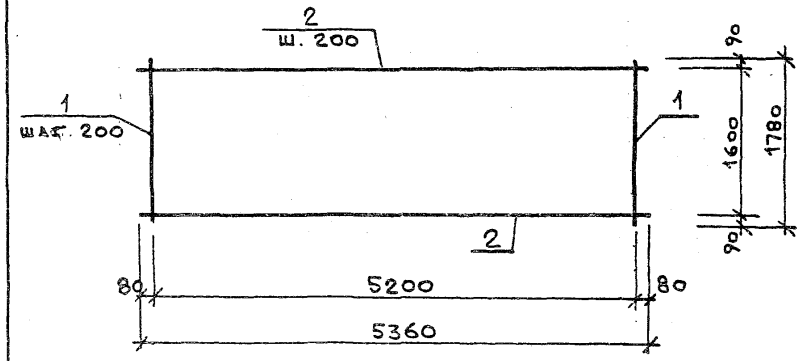

Форм	Зона	Поз.	Обозначение	Наименование	Кол	Примечание
				Документация		
			902-1-119.87 КЖИ-ТТ	ТТ2		
				Детали		
				ф12АIII ГОСТ 5781-82* ℓ=1780	27	1,6 кг
				ф10АI ГОСТ 5781-82* ℓ=5360	9	3,3 кг

Взам. инв. № | Подпись и дата | Инв. № подл.

Привязан

Инв. №

Нач. отд.	Манкаускас		
Н. контр.	Курленко		
Гл. спец.	Укропова		
Рук. гр.	Суворов		
Инж.	Постников		

902-1-119.87 КЖИ-3.105

Сетка арматурная

Стадия	Масса	Масштаб
Р	72,9 кг	1:50
Лист	Листов 1	

МЖКХ РСФСР
ГИПРОКОММУНВОДОКАНАЛ
Ленинградское отделение

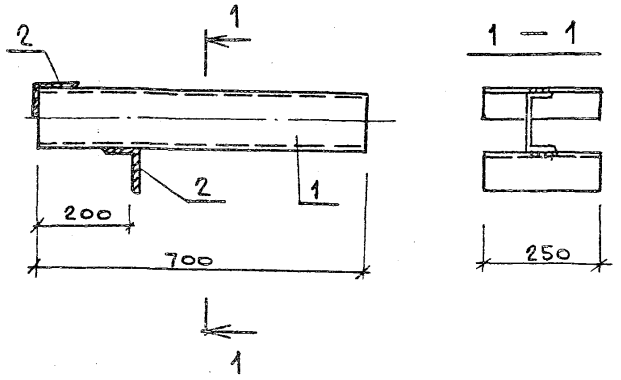

Форм.	Зона	Поз.	Обозначение	Наименование	Кол	Приме-чание
				Документация		
			902-1-119.87 КЖИ-ТТ	ТТ2		
				Деталн		
		1		Швеллер $\frac{12\ \text{Гост}\ 8240\text{-}72^{*}}{\text{ВСт3кп2 Гост}\ 380\text{-}71^{*}}$ ℓ=700	1	7,3 кг
		2		Уголок $\frac{63\times63\times5\ \text{Гост}\ 8509\text{-}86}{\text{ВСт3кп2 Гост}\ 380\text{-}71^{*}}$ ℓ=250	2	1,2 кг

Привязан

Инв. №

Нач. отд.	Манкаускас		
Н. контр.	Курленко		
Гл. спец.	Укропова		
Рук. гр.	Суворов		
Инж.	Постников		

902-1-119.87 КЖИ-3.106

Изделие закладное

Стадия	Масса	Масштаб
Р	9,7 кг	1:10
Лист	Листов 1	

МЖКХ РСФСР
ГИПРОКОММУНВОДОКАНАЛ
Ленинградское отделение

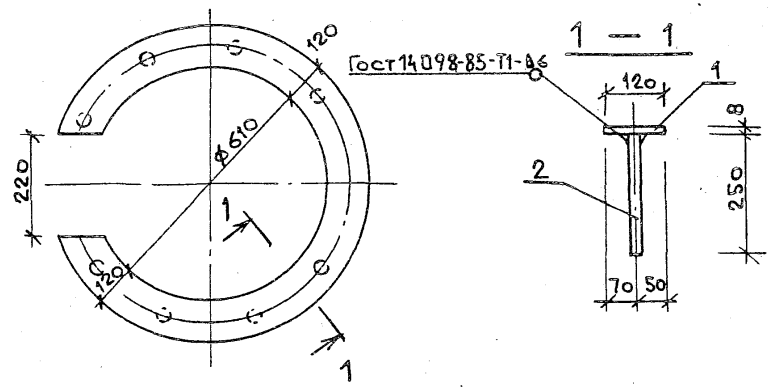

Форм.	Зона	Поз.	Обозначение	Наименование	Кол	Приме-чание
				Документация		
			902-1-119.87 КЖИ-ТТ	ТТ2		
				Деталн		
		1		Полоса $\frac{8\times850\ \text{Гост}\ 19903\text{-}74^{*}}{\text{ВСт3кп2 Гост}\ 380\text{-}71^{*}}$ ℓ=850	1	17,3 кг
		2		Ø10 AIII Гост 5781-82* ℓ=250	11	0,2 кг

Взам. инв. №

Подпись и дата

Инв. № подл.

Привязан

Инв. №

Нач. отд.	Манкаускас		
Н. контр.	Курленко		
Гл. спец.	Укропова		
Рук. гр.	Суворов		
Инж.	Постников		

902-1-119.87 КЖИ-3.107

Изделие закладное

Стадия	Масса	Масштаб
Р	19,5 кг	—
Лист	Листов 1	

МЖКХ РСФСР
ГИПРОКОММУНВОДОКАНАЛ
Ленинградское отделение

Копировал: МФ 2423-02 44 Формат А3

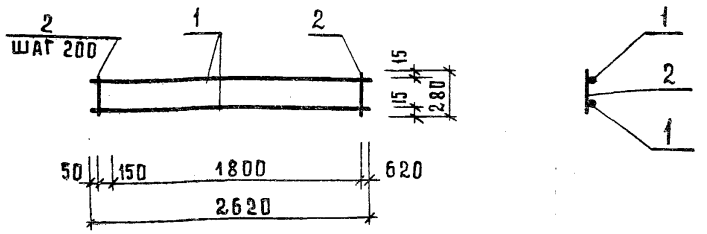

Формат	Зона	Поз.	Обозначение	Наименование	Кол.	Примечание
				Документация		
			902-1-119.87 КЖИ-ТТ	ТТ 2		
				Детали		
		1		ф16А III ГОСТ 5781-82* ℓ=2620	2	4.1 кг
		2		ф10А I ГОСТ 5781-82* ℓ=280	14	0.2 кг

Привязан

Инв. №

Н.контр.	Курленко		
Гл.спец.	Укропова		
Рук.гр.	Суворов		
Инж.	Постников		

902-1-119.87 КЖИ-3.108

Каркас плоский

Стадия	Масса	Масштаб
Р	11.0кг	1:50
Лист	Листов 1	

МЖКХ РСФСР
ГИПРОКОММУНВОДОКАНАЛ
Ленинградское отделение

gost.e-ecolog.ru

Пров. Суворов 11.89г. Коп. Бабкр

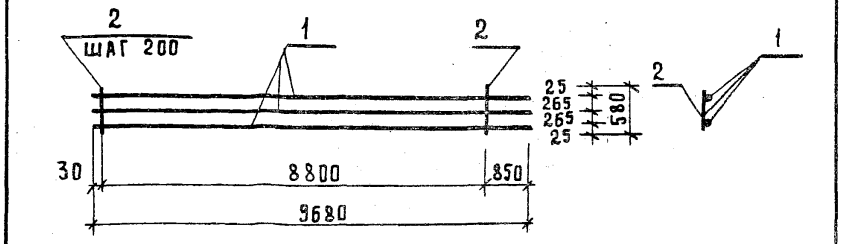

Формат	Зона	Поз.	Обозначение	Наименование	Кол.	Примечание
				Документация		
			902-1-119.87 КЖИ--	ТТ 2		
				Детали		
		1		ф28А III ГОСТ 5781-82* ℓ=9680	3	46.8 кг
		2		ф12А I ГОСТ 5781-82* ℓ=580	45	0.5 кг

Привязан

Инв. №

Подпись и дата | Взам. инв. № | Инв. № подл.

Нач.отд.	Манкаускас		
Н.контр.	Курленко		
Гл.спец.	Укропова		
Рук.гр.	Суворов		
Инж.	Постников		

902-1-119.87 КЖИ-3.109

Каркас плоский

Стадия	Масса	Масштаб
Р	162.9кг	1:100
Лист	Листов 1	

МЖКХ РСФСР
ГИПРОКОММУНВОДОКАНАЛ
Ленинградское отделение

МФ 2423-02