ТИПОВОЙ ПРОЕКТ
902-1-113.87

КАНАЛИЗАЦИОННАЯ НАСОСНАЯ СТАНЦИЯ

ПРОИЗВОДИТЕЛЬНОСТЬЮ 600 – 2 500 $м^3/ч$. НАПОРОМ 28 – 40 М.
ПРИ ГЛУБИНЕ ЗАЛОЖЕНИЯ ПОДВОДЯЩЕГО КОЛЛЕКТОРА –4.0 М

В СБОРНЫХ ЖЕЛЕЗОБЕТОННЫХ КОНСТРУКЦИЯХ

АЛЬБОМ 4

АРХИТЕКТУРНО – СТРОИТЕЛЬНЫЕ РЕШЕНИЯ
НАДЗЕМНАЯ ЧАСТЬ. ИЗДЕЛИЯ

МФ 2417-04
ЦЕНА 3-96

ПРИВЯЗАН

ИНВ. №

gost.e-ecolog.ru

ТИПОВОЙ ПРОЕКТ
902-1-113.87

КАНАЛИЗАЦИОННАЯ НАСОСНАЯ СТАНЦИЯ

ПРОИЗВОДИТЕЛЬНОСТЬЮ 600 - 2500 $м^3$/ч. НАПОРОМ 28-40 М
ПРИ ГЛУБИНЕ ЗАЛОЖЕНИЯ ПОДВОДЯЩЕГО КОЛЛЕКТОРА -4.0 М

В СБОРНЫХ ЖЕЛЕЗОБЕТОННЫХ КОНСТРУКЦИЯХ

СОСТАВ ПРОЕКТА

Альбом	1	Пояснительная записка.
Альбом	2	Технологические решения. Внутренний водопровод и канализация. Отопление и вентиляция
Альбом	3	Архитектурно-строительные решения. Надземная часть.
Альбом	4	Архитектурно-строительные решения. Надземная часть. Изделия
Альбом	5	Строительные решения. Подземная часть.
Альбом	6	Строительные решения. Подземная часть. Изделия.
Альбом	7	Электротехническая часть. Технологический контроль. Связь и сигнализация
Альбом	8	Электротехническая часть. Задания заводу-изготовителю
Альбом	9	Спецификации оборудования
Альбом	10	Ведомости потребности в материалах
Альбом	11	Сметы
Книга	1	Общая часть
Книга	2	Надземная часть
Книга	3	Подземная часть

АЛЬБОМ 4

РАЗРАБОТАН
ПРОЕКТНЫМ ИНСТИТУТОМ
Гипрокоммунводоканал
Ленинградское отделение

УТВЕРЖДЕН Госстроем РСФСР
ПОСТАНОВЛЕНИЕ №331 от 09.12.87.
РАБОЧИЕ ЧЕРТЕЖИ ВВЕДЕНЫ В ДЕЙСТВИЕ
Гипрокоммунводоканалом МЖКХ РСФСР
ПРИКАЗ №172 от 10.12.87.

Главный инженер института — Подпись — Ю.А.Жариков
Главный инженер проекта — Подпись — Л.Б.Давыдова

© ЦИТП Госстроя СССР, 1989

				привязан
Инв. №				

Обозначение	Наименование	Стр.	Примечание
902-1-113.87-КЖИ	Содержание альбома	2	
КЖИ-ТТ	Технические требования	4	
КЖИ-1.100	Каркас плоский	5	
КЖИ-1.101		5	
КЖИ-1.102		6	
КЖИ-1.103		6	
КЖИ-1.104		7	
КЖИ-1.105		7	
КЖИ-1.106		8	
КЖИ-1.107		8	
КЖИ-1.108		9	
КЖИ-1.109		9	
КЖИ-1.110		10	
КЖИ-1.111		10	
КЖИ-1.112		11	
КЖИ-1.113		11	
КЖИ-1.114		12	
КЖИ-1.115		12	
КЖИ-1.116		13	
КЖИ-1.117		13	
КЖИ-1.118		14	
КЖИ-1.119		14	
КЖИ-1.120		15	
КЖИ-1.121		15	
КЖИ-1.122		16	
902-1-113.87-КЖИ-1.123	Каркас плоский	16	
КЖИ-1.124		17	
КЖИ-1.125		17	
КЖИ-1.126		18	
КЖИ-1.127		18	
КЖИ-1.128		19	
КЖИ-1.129		19	
КЖИ-1.130		20	
КЖИ-1.131		20	
КЖИ-1.132		21	
КЖИ-1.133	Сетка арматурная	21	
КЖИ-1.134		22	
КЖИ-1.135		22	
КЖИ-1.136		23	
КЖИ-1.137		23	
КЖИ-1.138		24	
КЖИ-1.139		24	
КЖИ-1.140		25	
КЖИ-1.141		25	
КЖИ-1.142		26	
КЖИ-1.143		26	
КЖИ-2.100	Колонна	27	
КЖИ-2.101		28	
КЖИ-2.102		29	
КЖИ-2.103		30	

Привязан

Инв. №

Нач.отд.	Манкаускас	Подпись
Н.контр.	Курленко	-"-
Гл.спец.	Укропова	-"-
Рук.гр.	Гусаров	-"-
Инж.	Поляков	-"-

902-1-113.87 – КЖИ

Содержание альбома

Стадия	Лист	Листов
Р		2

МЖКХ РСФСР
ГИПРОКОММУНВОДОКАНАЛ
Ленинградское отделение

Инв. № подл. | Подпись и дата | Взам. инв. №

Обозначение	Наименование	Стр.	Примечание
902-1-113.87-КЖИ-2.104	Колонна	31	
КЖИ-2.105		32	
КЖИ-2.106		33	
КЖИ-2.107		34	
КЖИ-2.108		35	
КЖИ-2.109		36	
КЖИ-2.110		37	
КЖИ-2.111		38	
КЖИ-2.112		39	
КЖИ-2.113		40	
КЖИ-2.114	Изделие закладное	41	
КЖИ-2.115	Плита	42	
КЖИ-2.116		43	
КЖИ-2.117	Каркас плоский	44	
КЖИ-2.118		44	
КЖИ-2.119		45	
КЖИ-2.120		45	
КЖИ-2.121		46	
КЖИ-3.100	Изделие накладное	46	
КЖИ-3.101		47	
КЖИ-3.102		47	
КЖИ-3.103		48	
КЖИ-4.100	Изделие закладное	48	
КЖИ-4.101		49	
КЖИ-4.102		49	
КЖИ-4.103		50	
КЖИ-4.104		50	

Типовой проект 902-1-113.87 Альбом 4

Инв. № подл. | Подпись и дата | Взам. инв. №

Привязан

Инв. №

902-1-113.87 – КЖИ

Лис 2

Пр-в. [signature] 9.12.89 г. Коп. [signature]

МФ 2417-04 4

Альбом содержит рабочую документацию на сборные железобетонные элементы и арматурные и закладные изделия, входящие в следующие конструкции:

— монолитное железобетонное перекрытие РКм 1
— колонны и плиты покрытия
— каналы помещения трансформаторных подстанций

ТТ1 Технические требования к изготовлению сборных железобетонных, элементов.

ТТ1.1 При изготовлении сборных железобетонных элементов обязательно соблюдение требований соответствующих серий и Гост 13015-75**

ТТ2 Технические требования к изготовлению Арматурных и закладных изделий

ТТ2.1 Арматурные и закладные изделия изготавливать в соответствии с Гост 14098-85 и СН 393-78.

ТТ2.2 Арматурные изделия изготавляются посредством контактной точечной сварки всех пересечений стержней в соответствии с Гост 10922-75. Применение дуговой сварки допускается только в случаях оговоренных на чертежах.

ТТ2.3 В изготовлении закладных изделий применяется контактная и автоматическая сварки по Гост 14098-85.

ТТ2.4 Закладные изделия должны иметь цинковое или алюминиевое покрытие. Покрытие наносится на пластины и приваренные к ним анкера и арматурные стержни на длину 40-50мм от пластины. Перед нанесением покрытия должна быть обеспечина очистка поверхности.

Привязан:				902-1-113.87	КЖИ-ТТ		
			Нач.отд.	Манкаускас			
			Н.контр.	Курленко			
			Гл.спец.	Укропова	Технические требования	Стадия	Лист	Листов
			Рук.гр.	Суворов		Р		1
Инв. №			Инж.	Поляков		МЖКХ РСФСР Гипрокоммунводоканал Ленинградское отделение		

Типовой проект 902-1-113.87 Альбом 4

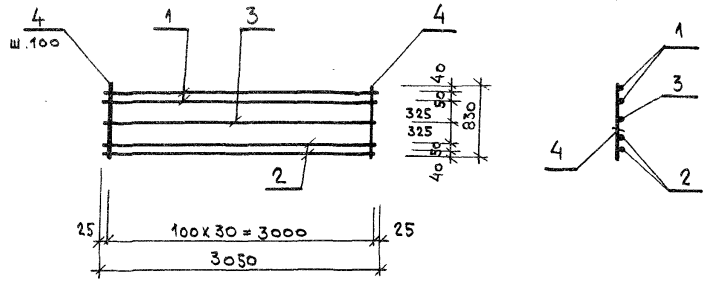

Формат	Зона	Поз.	Обозначение	Наименование	Кол.	Примечание
				Документация		
			902-1-113.87 КЖИ-ТТ	ТТ2		
				Детали		
		1		ф25 А III Гост 5781-82* ℓ=3050	2	11,8
		2		ф16 А III Гост 5781-82* ℓ=3050	2	4,8
		3		ф10 А III Гост 5781-82* ℓ=3050	1	1,9
		4		ф10 А I Гост 5781-82* ℓ=830	31	0,5

Привязан

Инв. №

Взам. инв. № | Подпись и дата | Инв. № подл.

Нач. отд.	Манкаускас	
Н. контр.	Курленко	
Гл. спец.	Укропова	
Рук. гр.	Суворов	
Инж.	Поляков	

902-1-113.87 КЖИ-1.100

Каркас плоский

Стадия	Масса	Масштаб
Р	50,6	1:50
Лист	Листов 1	

МЖКХ РСФСР
ГИПРОКОММУНВОДОКАНАЛ
Ленинградское отделение

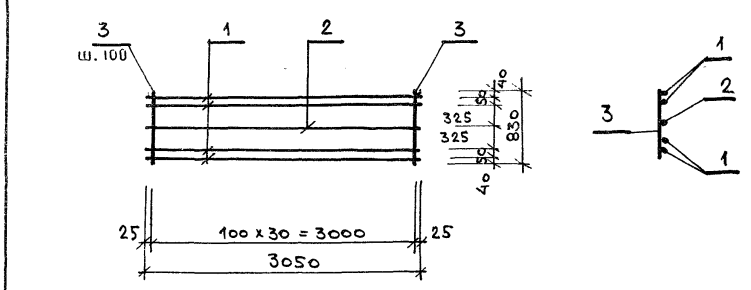

Формат	Зона	Поз.	Обозначение	Наименование	Кол.	Примечание
				Документация		
			902-1-113.87 КЖИ-ТТ	ТТ2		
				Детали		
		1		ф16 А III Гост 5781-82* ℓ=3050	4	4,8
		2		ф10 А III Гост 5781-82* ℓ=3050	1	1,9
		3		ф10 А I Гост 5781-82* ℓ=830	31	0,5

Привязан

Инв. №

Взам. инв. № | Подпись и дата | Инв. № подл.

Нач. отд.	Манкаускас	
Н. контр.	Курленко	
Гл. спец.	Укропова	
Рук. гр.	Суворов	
Инж.	Поляков	

902-1-113.87 КЖИ-1.10

Каркас плоский

Стадия	Масса	Масшта
Р	36,6	1:50
Лист	Листов 1	

МЖКХ РСФСР
ГИПРОКОММУНВОДОКАНА
Ленинградское отделени

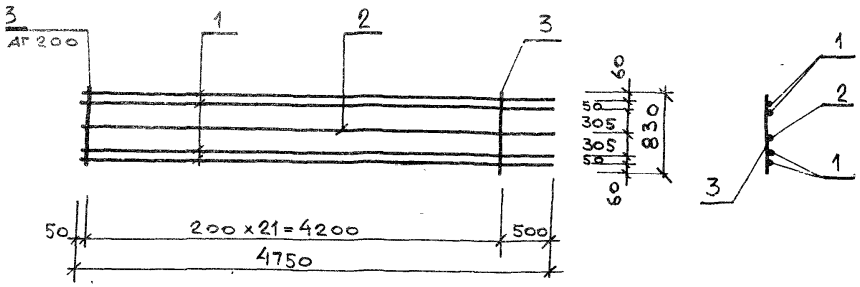

Зона	Поз.	Обозначение	Наименование	Кол.	Примечание
			Документы		
		902-1-113.87 КЖИ-ТТ	ТТ2		
			Детали		
	1		ф16 А III Гост 5781-82* ℓ=4750	4	7.5 кг
	2		ф10 А III Гост 5781-82* ℓ=4760	1	2.9 кг
	3		ф10 А I Гост 5781-82* ℓ=830	22	0,5 кг

Привязан

Инв №

Нач. отд.	Манкаускас		
Н. контр.	Курленко		
Гл. спец.	Укропова		
Рук. гр.	Суворов		
Инж.	Поляков		

902-1-113.87 КЖИ-1.102

Каркас плоский

Стадия	Масса	Масштаб
Р	43,9 кг	1:50
Лист	Листов 1	

МЖКХ РСФСР
ГИПРОКОММУНВОДОКАНАЛ
Ленинградское отделение

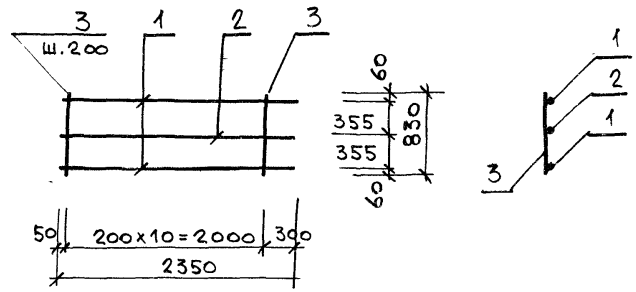

Формат	Зона	Поз.	Обозначение	Наименование	Кол.	Примечание
				Документация		
			902-1-113.87- КЖИ-ТТ	ТТ2		
				Детали		
		1		ф16 А III Гост 5781-82* ℓ=2350	2	3,7 кг
		2		ф10 А III Гост 5781-82* ℓ=2350	1	1,5 кг
		3		ф10 А I Гост 5781-82* ℓ=830	11	0,5 кг

Взам. инв. № | Подпись и дата | Инв. № подл.

Привязан

Инв №

Нач. отд.	Манкаускас		
Н. контр.	Курленко		
Гл. спец.	Укропова		
Рук. гр.	Суворов		
Инж.	Поляков		

902-1-113.87 КЖИ-1.103

Каркас плоский

Стадия	Масса	Масштаб
Р	14,4 кг	1:50
Лист	Листов 1	

МЖКХ РСФСР
ГИПРОКОММУНВОДОКАНАЛ
Ленинградское отделение

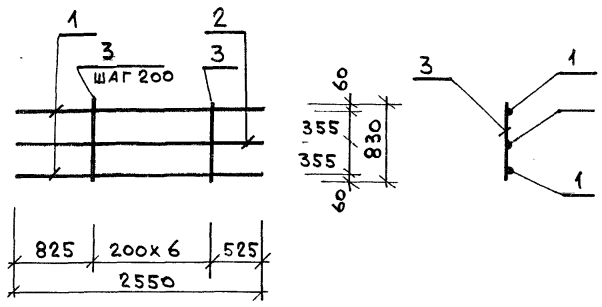

Формат	Зона	Поз.	Обозначение	Наименование	Кол.	Примечание
				Документация		
			902-1-113.87 КЖИ-ТТ	ТТ2		
				Детали		
		1		ф16АIII ГОСТ 5781-82* ℓ=2550	2	4,0 кг
		2		ф10АIII ГОСТ 5781-82* ℓ=2550	1	1,6 кг
		3		ф10АI ГОСТ 5781-82* ℓ=830	7	0,5 кг

Привязан

Инв.№

Нач.отд.	Манкаускас		
Н.контр.	Курленко		
Гл.спец.	Укропова		
Рук.гр.	Суворов		
Инж.	Поляков		

902-1-113.87 КЖИ-1.104

Каркас плоский

Стадия	Масса	Масштаб
Р	13,1 кг	1:50
Лист	Листов 1	

МЖКХ РСФСР
ГИПРОКОММУНВОДОКАНАЛ
Ленинградское отделение

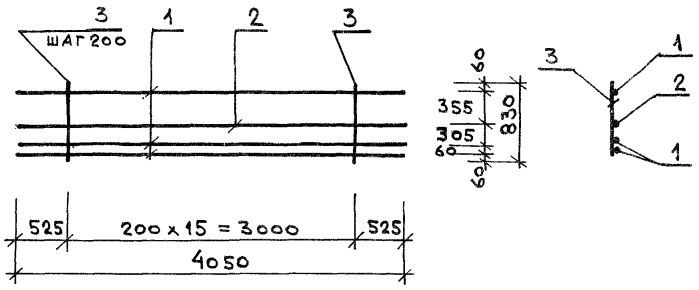

Формат	Зона	Поз.	Обозначение	Наименование	Кол.	Примечание
				Документация		
			902-1-113.87 КЖИ-ТТ	ТТ2		
				Детали		
		1		ф16АIII ГОСТ 5781-82* ℓ=4050	3	6,4 кг
		2		ф10АIII ГОСТ 5781-82* ℓ=4050	1	2,5 кг
		3		ф10АI ГОСТ 5781-82* ℓ=830	16	0,5 кг

Привязан

Инв.№

Нач.отд.	Манкаускас		
Н.контр.	Курленко		
Гл.спец.	Укропова		
Рук.гр.	Суврров		
Инж.	Поляков		

902-1-113.87 КЖИ-1.105

Каркас плоский

Стадия	Масса	Масштаб
Р	29,7 кг	1:50
Лист	Листов 1	

МЖКХ РСФСР
ГИПРОКОММУНВОДОКАНАЛ
Ленинградское отделение

Инв.№ подл. | Подпись и дата | Взам.инв.№

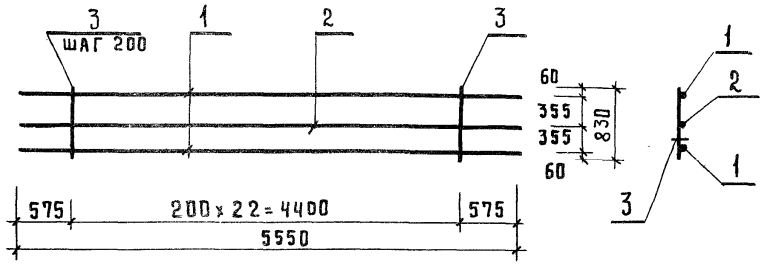

Формат	Зона	Поз.	Обозначение	Наименование	Кол.	Примечание
				Документация		
			902-1-113.87 КЖИ-ТТ	ТТ 2		
				Детали		
		1		ф16А III ГОСТ 5781-82* ℓ=5550	2	8.8 кг
		2		ф10А III ГОСТ 5781-82* ℓ=5550	1	3.4 кг
		3		ф10А I ГОСТ 5781-82* ℓ=830	45	0.5 кг.

Привязан

Инв. №

Нач.отд.	Манкаускас	Подпись	
Гл.констр.	Курленко	— " —	
Гл.спец.	Укропова	— " —	
Рук.гр.	Суворов	— " —	
Инж.	Поляков	— " —	

902-1-113.87 КЖИ-1.106

Каркас плоский

Стадия	Масса	Масштаб
Р	43.5кг	1:50
Лист	Листов 1	

МЖКХ РСФСР
ГИПРОКОММУНВОДОКАНАЛ
Ленинградское отделение

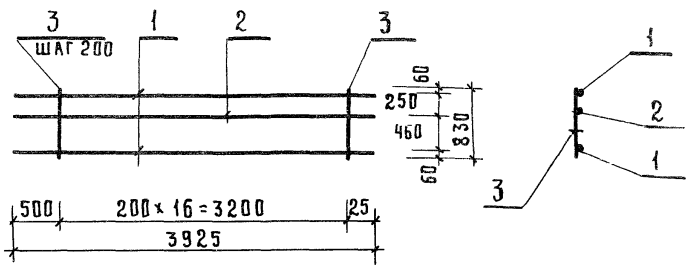

Формат	Зона	Поз.	Обозначение	Наименование	Кол.	Примечание
				Документация		
			902-1-113.87 КЖИ-ТТ	ТТ 2		
				Детали		
		1		ф16А III ГОСТ 5781-82* ℓ=3925	2	6.2
		2		ф10А III ГОСТ 5781-82* ℓ=3925	1	2.4
		3		ф10А I ГОСТ 5781-82* ℓ=830	17	0.5

Привязан:

Инв. №

Подпись и дата | Взам. инв. № | Инв. № подл.

Нач.отд.	Манкаускас	Подпись	
Н.контр.	Курленко	— " —	
Гл.спец.	Укропова	— " —	
Рук.гр.	Суворов	— " —	
Инж.	Поляков	— " —	

902-1-113.87 КЖИ-1.107

Каркас плоский

Стадия	Масса	Масштаб
Р	23.3кг	1:50
Лист	Листов 1	

МЖКХ РСФСР
ГИПРОКОММУНВОДОКАНАЛ
Ленинградское отделение

Типовой проект 902.1-113.87

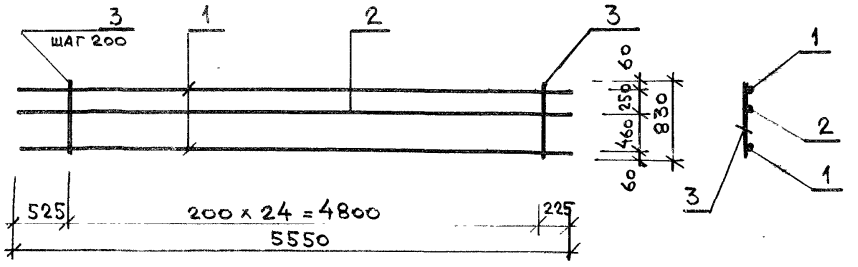

Формат	Зона	Поз.	Обозначение	Наименование	Кол	Примечание
				Документация		
			902-1-113.87 КЖИ-ТТ	ТТ2		
				Детали		
		1		ф16 А III ГОСТ 5781-82* ℓ=5550	2	8,8 кг
		2		ф10 А III ГОСТ 5781-82* ℓ=5550	1	3,4 кг
		3		ф10 А I ГОСТ 5781-82* ℓ=830	25	0,5 кг

Взам. инв. № | Привязан

Подпись и дата | Инв. №

Инв. № подл. | Нач. отд. Манкаускас; Н. контр. Курленко; Гл. спец. Укропова; Рук. гр. Суворов; Инж. Поляков

902-1-113.87 КЖИ-1.108

Каркас плоский

Стадия	Масса	Масштаб
Р	33,5 кг	1:50
Лист	Листов 1	

МЖКХ РСФСР
ГИПРОКОММУНВОДОКАНАЛ
Ленинградское отделение

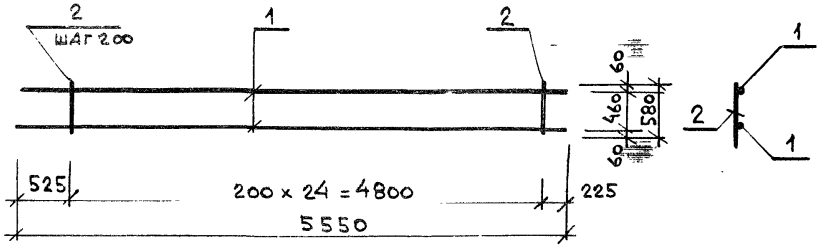

Формат	Зона	Поз.	Обозначение	Наименование	Кол.	Приме-чани
				Документация		
			902-1-113.87 КЖИ-ТТ	ТТ2		
				Детали		
		1		ф16 А III ГОСТ 5781-82* ℓ=5550	2	8,8 к
		2		ф10 А I ГОСТ 5781-82* ℓ=580	25	0,4 к

Взам. инв. № | Привязан

Подпись и дата | Инв. №

Инв. № подл. | Нач. отд. Манкаускас; Н. контр. Курленко; Гл. спец. Укропова; Рук. гр. Суворов; Инж. Поляков

902-1-113.87 КЖИ-1.1

Каркас плоский

Стадия	Масса	Масшт
Р	27,6 кг	1:5
Лист	Листов	

МЖКХ РСФ
ГИПРОКОММУНВОДОКА
Ленинградское отделен

Копировал: Формат А3

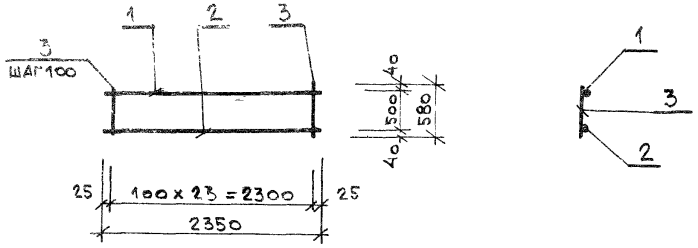

Формат	Зона	Поз.	Обозначение	Наименование	Кол.	Примечание
				Документация		
			902-1-113.87 КЖИ-ТТ	ТТ2		
				Детали		
		1		ф25 A III Гост 5781-82* ℓ=2350	1	9,0 кг
		2		ф16 A III Гост 5781-82* ℓ=2350	1	3,7 кг
		3		ф10 A I Гост 5781-82* ℓ=580	24	0,4 кг

Привязан

Инв. №

Нач. отд.	Манкаускас		
Н. контр.	Курленко		
Гл. спец.	Укропова		
Рук. гр.	Суворов		
Инж.	Поляков		

902-1-113.87 КЖИ-1.110

Каркас плоский

Стадия	Масса	Масштаб
Р	22,3 кг	1:50
Лист	Листов 1	

МЖКХ РСФСР
ГИПРОКОММУНВОДОКАНАЛ
Ленинградское отделение

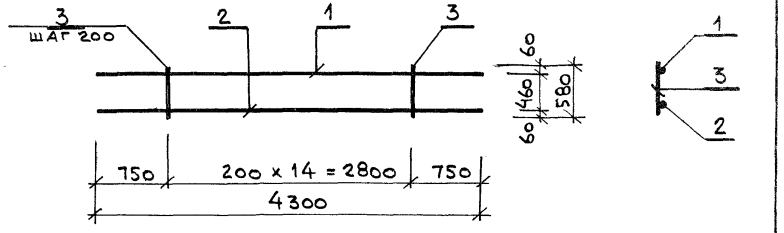

Формат	Зона	Поз.	Обозначение	Наименование	Кол.	Примечание
				Документация		
			902-1-113.87 КЖИ-ТТ	ТТ2		
				Детали		
		1		ф16 A III Гост 5781-82* ℓ=4300	1	6,8 кг
		2		ф25 A III Гост 5781-82* ℓ=4300	1	16,6 кг
		3		ф10 A I Гост 5781-82* ℓ=580	15	0,4 кг

Привязан

Инв. №

Подпись и дата | Взам. инв. № | Инв. № подл.

Нач. отд.	Манкаускас		
Н. контр.	Курленко		
Гл. спец.	Укропова		
Рук. гр.	Суворов		
Инж.	Поляков		

902-1-113.87 КЖИ-1.111

Каркас плоский

Стадия	Масса	Масштаб
Р	29,4 кг	1:50
Лист	Листов 1	

МЖКХ РСФСР
ГИПРОКОММУНВОДОКАНАЛ
Ленинградское отделение

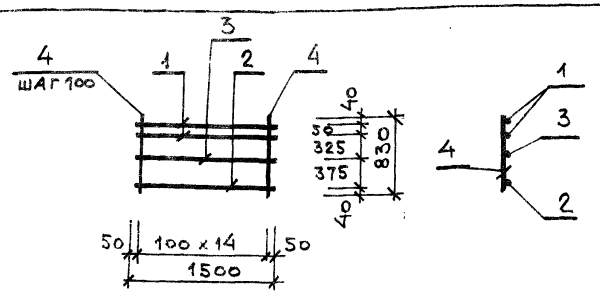

Формат	Зона	Поз.	Обозначение	Наименование	Кол	Приме-чание
				Документация		
			902-1-113.87 КЖИ-ТТ	ТТ2		
				Детали		
		1		ф25 А III ГОСТ 5781-82* ℓ=1500	2	5,8 кг
		2		ф16 А III ГОСТ 5781-82* ℓ=1500	1	2,4 кг
		3		ф10 А III ГОСТ 5781-82* ℓ=1500	1	0,9 кг
		4		ф10 А I ГОСТ 5781-82* ℓ=830	15	0,5 кг

Привязан

Инв. №

Взам. инв. №

Подпись и дата

Инв. № подл.

Нач. отд.	Манкаускас	
Н. контр.	Курленко	
Гл. спец.	Укропова	
Рук. гр.	Суворов	
Инж.	Поляков	

902-1-113.87 КЖИ-1.112

Каркас плоский

Стадия	Масса	Масштаб
Р	20,4 кг	1:50
Лист	Листов	

МЖКХ РСФСР
ГИПРОКОММУНВОДОКАНАЛ
Ленинградское отделение

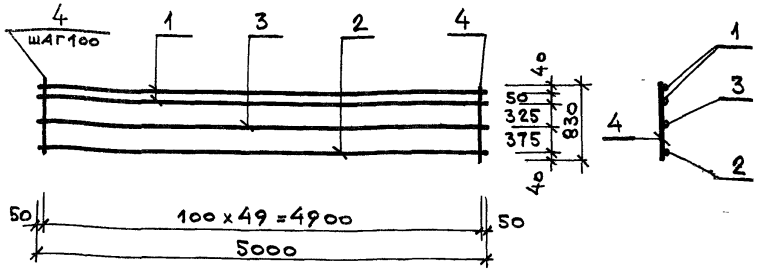

Формат	Зона	Поз.	Обозначение	Наименование	Кол.	Прим.
				Документация		
			902-1-113.87 КЖИ-ТТ	ТТ2		
				Детали		
		1		ф25 А III ГОСТ 5781-82* ℓ=5000	2	19,3
		2		ф16 А III ГОСТ 5781-82* ℓ=5000	1	8,0
		3		ф10 А III ГОСТ 5781-82* ℓ=5000	1	3,0
		4		ф10 А I ГОСТ 5781-82* ℓ=830	50	0,5

Привязан

Инв. №

Взам. инв. №

Подпись и дата

Инв. № подл.

Нач. отд.	Манкаускас	
Н. контр.	Курленко	
Гл. спец.	Укропова	
Рук. гр.	Суворов	
Инж.	Поляков	

902-1-113.87 КЖИ-1.11

Каркас плоский

Стадия	Масса	Масшт
Р	74,6 кг	1:50
Лист	Листов	

МЖКХ РСФ
ГИПРОКОММУНВОДОКАН
Ленинградское отделени

Копировал

Формат А3

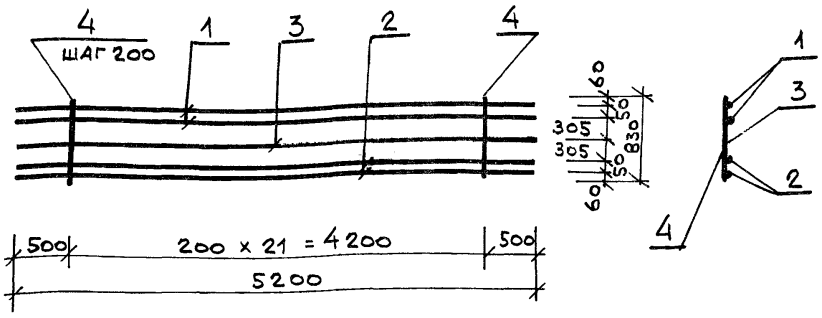

Зона	Поз	Обозначение	Наименование	Кол.	Примечание
			Документация		
		902-1-113.87 КЖИ-ТТ	ТТ2		
			Детали		
	1		⌀16 А III ГОСТ 5781-82* ℓ=5200	2	8,2 кг
	2		⌀25 А III ГОСТ 5781-82* ℓ=5200	2	20,0 кг
	3		⌀10 А III ГОСТ 5781-82* ℓ=5200	1	3,2 кг
	4		⌀10 А I ГОСТ 5781-82* ℓ=830	22	0,5 кг

Привязан

Инв. №

Нач. отд.	Манкаускас	
Н. контр.	Курленко	
Гл. спец.	Укропова	
Рук. гр.	Суворов	
Инж.	Поляков	

902-1-113.87 КЖИ-1.114

Каркас плоский

Стадия	Масса	Масштаб
Р	70,6 кг	1:50
Лист	Листов 1	

МЖКХ РСФСР
ГИПРОКОММУНВОДОКАНАЛ
Ленинградское отделение

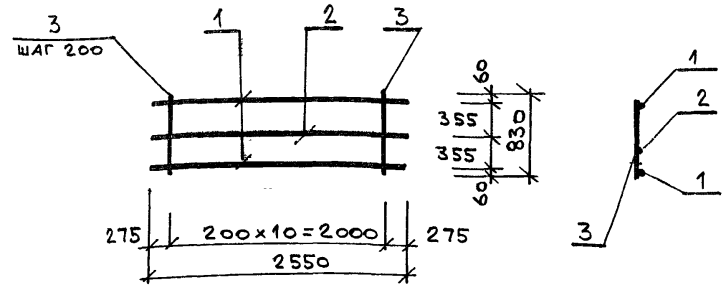

Формат	Зона	Поз.	Обозначение	Наименование	Кол.	Примечание
				Документация		
			902-1-113.87 КЖИ-ТТ	ТТ2		
				Детали		
		1		⌀16 А III ГОСТ 5781-82* ℓ=2550	2	4,0 кг
		2		⌀10 А III ГОСТ 5781-82* ℓ=2550	1	1,6 кг
		3		⌀10 А I ГОСТ 5781-82* ℓ=830	11	0,5 кг

Привязан

Инв. №

Подпись и дата

Взам. инв. №

Инв. № подл.

Нач. отд.	Манкаускас	
Н. контр.	Курленко	
Гл. спец.	Укропова	
Рук. гр.	Суворов	
Инж.	Поляков	

902-1-113.87 КЖИ-1.115

Каркас плоский

Стадия	Масса	Масштаб
Р	15,1 кг	1:50
Лист	Листов 1	

МЖКХ РСФСР
ГИПРОКОММУНВОДОКАНАЛ
Ленинградское отделение

Формат А3

Альбом 4

Типовой проект · 902-1-113.87

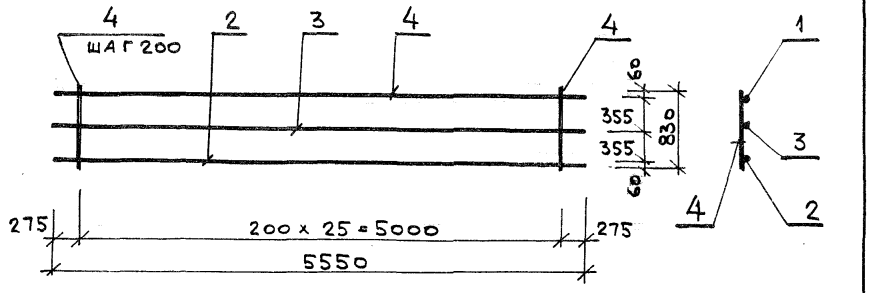

Формат	Зона	Поз.	Обозначение	Наименование	Кол.	Примечание
				Документация		
			902-1-113.87 КЖИ-ТТ	ТТ2		
				Детали		
		1		ф16 А III Гост 5781-82* ℓ=5550	1	8,8 кг
		2		ф25 А III Гост 5781-82* ℓ=5550	1	21,4 кг
		3		ф10 А III Гост 5781-82* ℓ=5550	1	3,4 кг
		4		ф10 А I Гост 5781-82* ℓ=830	26	0,5 кг

Взам. инв. №

Подпись и дата

Инв. № подл.

Привязан

Инв. №

Нач. отд.	Манкаускас	
Н. контр.	Курленко	
Гл. спец.	Укропова	
Рук. гр.	Суворов	
Инж.	Поляков	

902-1-113.87 КЖИ-1.116

Каркас плоский

Стадия	Масса	Масштаб
Р	46,6 кг	1:50

Лист | Листов 1

МЖКХ РСФСР
ГИПРОКОММУНВОДОКАНАЛ
Ленинградское отделение

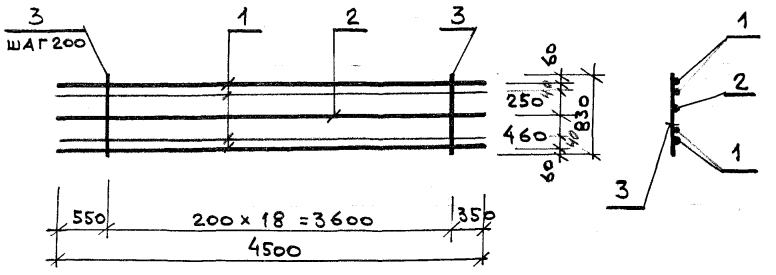

Формат	Зона	Поз.	Обозначение	Наименование	Кол.	Примечание
				Документация		
			902-1-113.87 КЖИ-ТТ	ТТ2		
				Детали		
		1		ф16 А III Гост 5781-82* ℓ=4500	~~2~~ 4	7,1 к
		2		ф10 А III Гост 5781-82* ℓ=4500	1	2,8 к
		3		ф10 А I Гост 5781-82* ℓ=830	19	0,5 к

Взам. инв. №

Подпись и дата

Инв. № подл.

Привязан

Инв. №

Нач. отд.	Манкаускас	
Н. контр.	Курленко	
Гл. спец.	Укропова	
Рук. гр.	Суворов	
Инж.	Поляков	

902-1-113.87 КЖИ-1.11

Каркас плоский

Стадия	Масса	Масшт
Р	~~26,5 кг~~ 40,7	1:5

Лист | Листов 1

МЖКХ РСФС
ГИПРОКОММУНВОДОКА
Ленинградское отделен

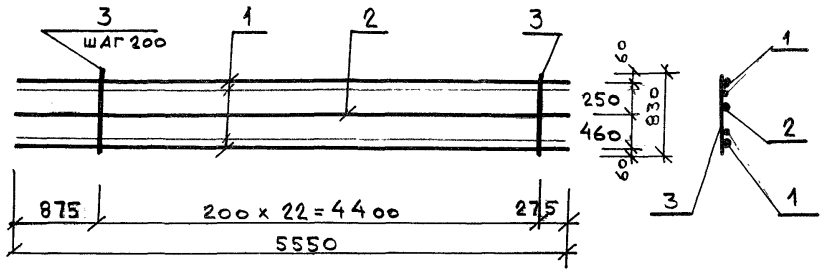

Зона	Поз.	Обозначение	Наименование	Кол.	Примечание
			Документация		
		902-1-113.87 КЖИ-ТТ	ТТ2		
			Детали		
	1		Ф16А III Гост 5781-82* ℓ=5550	42	8,8 кг
	2		Ф10А III Гост 5781-82* ℓ=5550	1	3,4 кг
	3		Ф10А III Гост 5781-82* ℓ=830	23	0,5 кг

ИВЯЗАН

В.№

.отд.	Манкаускас	
онтр.	Курленко	
спец.	Укропова	
к.гр.	Суворов	
ж.	Поляков	

902-1-113.87 КЖИ-1.118

Каркас плоский

Стадия	Масса	Масштаб
Р	50,1 ~~32,5~~ кг	1:50

Лист | Листов 1

МЖКХ РСФСР
ГИПРОКОММУНВОДОКАНАЛ
Ленинградское отделение

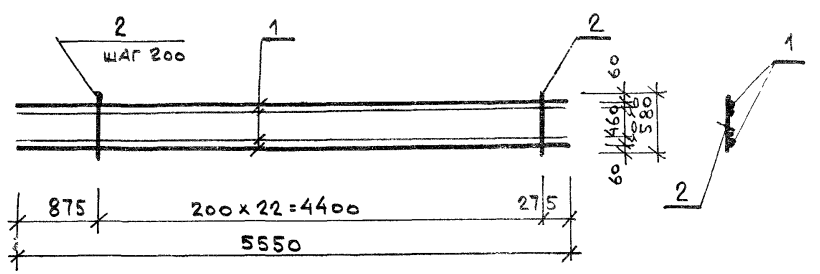

Формат	Зона	Поз.	Обозначение	Наименование	Кол.	Примечание
				Документация		
			902-1-113.87 КЖИ-ТТ	ТТ2		
				Детали		
		1		Ф16А III Гост 5781-82* ℓ=5550	24	8,8 кг
		2		Ф10А I Гост 5781-82* ℓ=580	23	0,4 кг

Взам. инв. №

Подпись и дата

Инв. № подл.

Привязан

Инв. №

Нач. отд.	Манкаускас	
Н. контр.	Курленко	
Гл. спец.	Укропова	
Рук. гр.	Суворов	
Инж.	Поляков	

902-1-113.87 КЖИ-1.119

Каркас плоский

Стадия	Масса	Масштаб
Р	44,4 ~~26,8~~ кг	1:50

Лист | Листов 1

МЖКХ РСФСР
ГИПРОКОММУНВОДОКАНАЛ
Ленинградское отделение

Альбом 4

Типовой проект 902-1-113.87

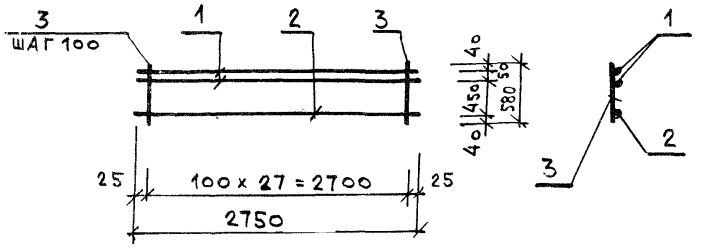

Формат	Зона	Поз.	Обозначение	Наименование	Кол	Примечание
				Документация		
			902-1-113.87 КЖИ-ТТ	ТТ2		
				Детали		
		1		ф25 А III Гост 5781-82* ℓ=2750	2	10,6 кг
		2		ф16 А III Гост 5781-82* ℓ=2750	1	4,4 кг
		3		ф10 А I Гост 5781-82* ℓ=580	28	0,4

Взам. инв. №

Подпись и дата

Инв. № подл.

Привязан

Инв. №

Нач. отд.	Манкаускас	
Н. контр.	Курленко	
Гл. спец.	Укропова	
Рук. гр.	Суворов	
Инж.	Поляков	

902-1-113.87 КЖИ-1.120

Каркас плоскии

Стадия	Масса	Масштаб
Р	36,8 кг	1:50

лист | листов

МЖКХ РСФСР
ГИПРОКОММУНВОДОКАНАЛ
Ленинградское отделение

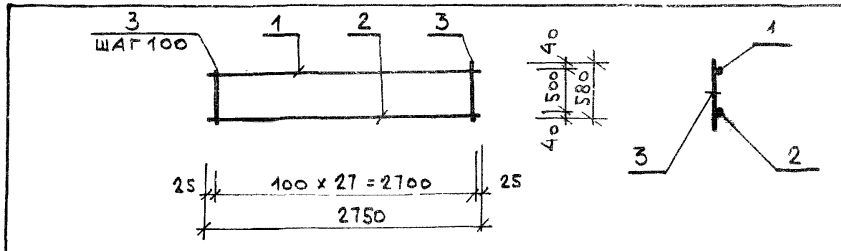

Формат	Зона	Поз.	Обозначение	Наименование	Кол.	Примечани
				Документация		
			902-1-113.87 КЖИ-ТТ	ТТ2		
				Детали		
		1		ф25 А III Гост 5781-82* ℓ=2750	1	10,6 к
		2		ф16 А III Гост 5781-82* ℓ=2750	1	4,4
		3		ф10 А I Гост 5781-82* ℓ=580	28	0,4 к

Взам. инв. №

Подпись и дата

Инв. № подл.

Привязан

Инв. №

Нач. отд.	Манкаускас	
Н. контр.	Курленко	
Гл. спец.	Укропова	
Рук. гр.	Суворов	
Инж.	Поляков	

902-1-113.87 КЖИ-1.121

Каркас плоскии

Стадия	Масса	Масштаб
Р	26,2 кг	1:50

лист | листов

МЖКХ РСФСР
ГИПРОКОММУНВОДОКАНА
Ленинградское отделение

Ко[illegible]овал: формат [illegible]

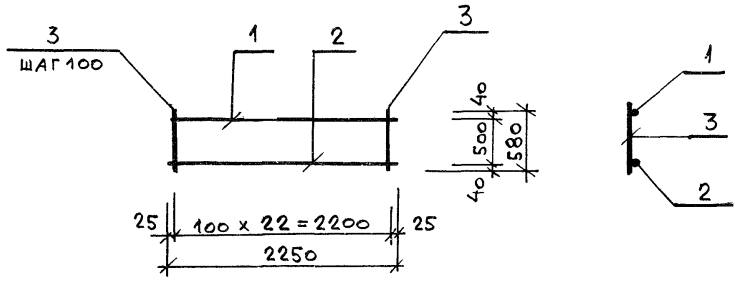

Формат	Зона	Поз.	Обозначение	Наименование	Кол	Примечание
				Документация		
			902-1-113.87 КЖИ-ТТ	ТТ2		
				Детали		
		1		ф25 А III Гост 5781-82* ℓ=2250	1	8,7 кг
		2		ф16 А III Гост 5781-82* ℓ=2250	1	3,6 кг
		3		ф10 А III Гост 5781-82* ℓ=580	23	0,4 кг

ПРИВЯЗАН

Инв.№			
Нач.отд.	Манкаускас		
Н.контр.	Курленко		
Гл.спец.	Укропова		
Рук.гр.	Суворов		
Инж.	Поляков		

902-1-113.87 КЖИ-1.122

Каркас плоский

Стадия	Масса	Масштаб
Р	21,5 кг	1:50
Лист	Листов 1	

МЖКХ РСФСР
ГИПРОКОММУНВОДОКАНАЛ
Ленинградское отделение

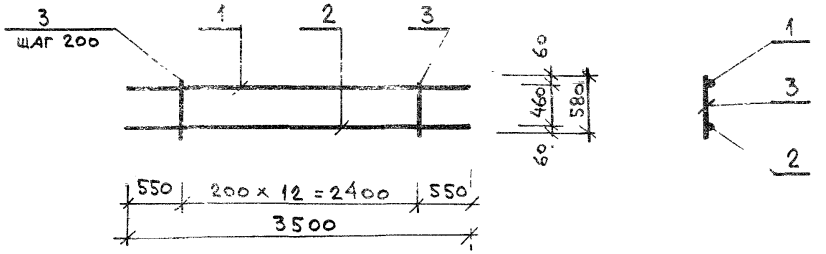

Формат	Зона	Поз.	Обозначение	Наименование	Кол.	Примечание
				Документация		
			902-1-113.87 КЖИ-ТТ	ТТ2		
				Детали		
		1		ф16 А III Гост 5781-82* ℓ=3500	1	5,6 кг
		2		ф25 А III Гост 5781-82* ℓ=3500	1	13.5 кг
		3		ф10 А I Гост 5781-82* ℓ=580	13	0,4 кг

Взам.инв.№ | Подпись и дата | Инв.№ подл.

ПРИВЯЗАН

Инв.№			
Нач.отд.	Манкаускас		
Н.контр.	Курленко		
Гл.спец.	Укропова		
Рук.гр.	Суворов		
Инж.	Поляков		

902-1-113.87 КЖИ-1.123

Каркас плоский

Стадия	Масса	Масштаб
Р	24,3 кг	1:50
Лист	Листов 1	

МЖКХ РСФСР
ГИПРОКОММУНВОДОКАНАЛ
Ленинградское отделение

ЛФ 2417-04 17
Копировал А.И. VIII 87 формат А3

Типовой проект 902-1-113.87 Альбом 4

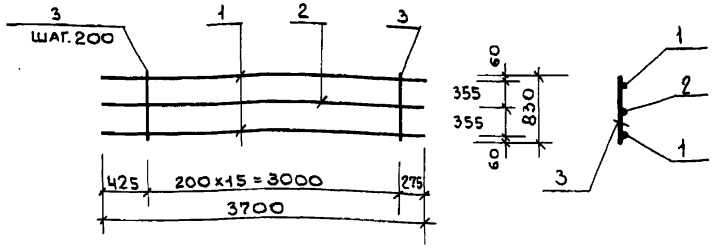

Формат	Зона	Поз.	Обозначение	Наименование	Кол.	Примечание
				Документация		
			902-1-113.87 КЖИ-ТТ	ТТ2		
				Детали		
		1		ф16 А III Гост 5781-82* ℓ=3700	2	6.0кг.
		2		ф10 А III Гост 5781-82* ℓ=3700	1	2.3кг.
		3		ф10 А I Гост 5781-82* ℓ=830	16	0.5кг.

Привязан

Инв. №

Нач.отд.	Манкаускас	Подпись	
Н.контр.	Курленко	"	
Гл.спец.	Укропова	"	
Рук.гр.	Суворов	"	
Инж.	Поляков	"	

902-1-113.87 КЖИ-1.124

Каркас плоский

Стадия	Масса	Масштаб
Р	22.3кг	1:50

Лист | Листов 1

МЖКХ РСФСР
ГИПРОКОММУНВОДОКАНАЛ
Ленинградское отделение

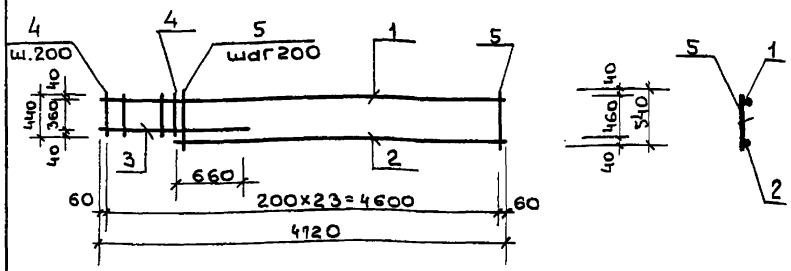

Формат	Зона	Поз.	Обозначение	Наименование	Кол.	Примечание
				Документация		
			902-1-113.87 КЖИ-ТТ	ТТ2		
				Детали		
		1		ф22 А III Гост 5781-82* ℓ=4720	1	14.1 кг
		2		ф22 А III Гост 5781-82* ℓ=3850	1	11.5 кг
		3		ф22 А III Гост 5781-82* ℓ=1530	1	4.6 кг.
		4		ф 10 А I Гост 5781-82* ℓ=440	5	0.3кг.
		5		ℓ=540	20	0.4кг

Привязан

Инв. №

Нач.отд.	Манкаускас	Подпись	
Н.контр.	Курленко	"	
Гл.спец.	Укропова	"	
Рук.гр.	Суворов	"	
Инж.	Филиппов	"	

902-1-113.87 КЖИ-1.125

Каркас плоский

Стадия	Масса	Масштаб
Р	39.7кг	1:50

Лист | Листов 1

МЖКХ РСФСР
ГИПРОКОММУНВОДОКАНАЛ
Ленинградское отделение

МФ 2417-04 13

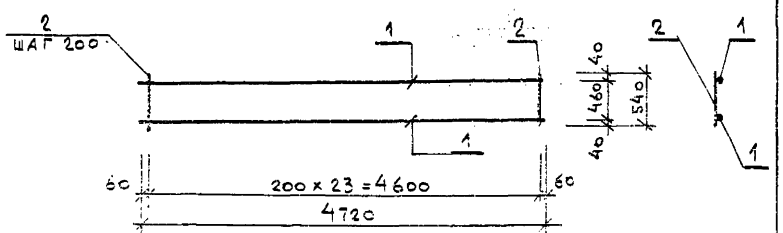

Формат	Зона	Поз.	Обозначение	Наименование	Кол.	Приме-чание
				Документация		
			902-1-113.87 КЖИ-ТТ	ТТ2		
				Детали		
		1		ф22 AIII Гост 5781-82* ℓ=4720	2	14,1 кг
		2		ф10 AI Гост 5781-82* ℓ=540	24	0,4 кг

Привязан

Инв.№

Нач.отд.	Манкаускас		
Н.контр.	Курленко		
Гл.спец.	Укропова		
Рук.гр.	Суворов		
Инж.	Филиппов		

902-1-113.87 КЖИ-1.126

Каркас плоский

стадия	масса	масштаб
Р	37,8кг	1:50
лист	листов 1	

МЖКХ РСФСР
ГИПРОКОММУНВОДОКАНАЛ
Ленинградское отделение

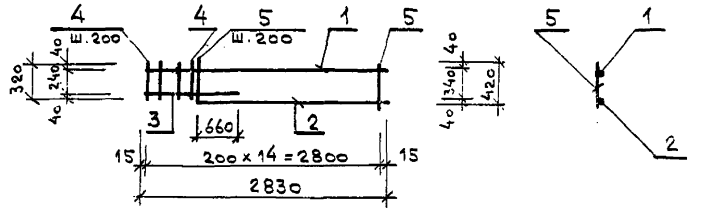

Формат	Зона	Поз.	Обозначение	Наименование	Кол.	Приме-чание
				Документация		
			902-1-113.87 КЖИ-ТТ	ТТ2		
				Детали		
		1		ф22 AIII Гост 5781-82* ℓ=2830	1	8,5 кг
		2		ℓ=2260	1	6,7 кг
		3		ℓ=1230	1	3,7 кг
		4		ф10 AI Гост 5781-82* ℓ=320	3	0,2 кг
		5		ℓ=420	12	0,3 кг

Привязан

Инв.№

Взам.инв.№ | Подпись и дата | Инв.№ подл.

Нач.отд.	Манкаускас		
Н.контр.	Курленко		
Гл.спец.	Укропова		
Рук.гр.	Суворов		
Инж.	Филиппов		

902-1-113.87 КЖИ-1.127

Каркас плоский

стадия	масса	масштаб
Р	23,1кг	1:50
лист	листов 1	

МЖКХ РСФСР
ГИПРОКОММУНВОДОКАНАЛ
Ленинградское отделение

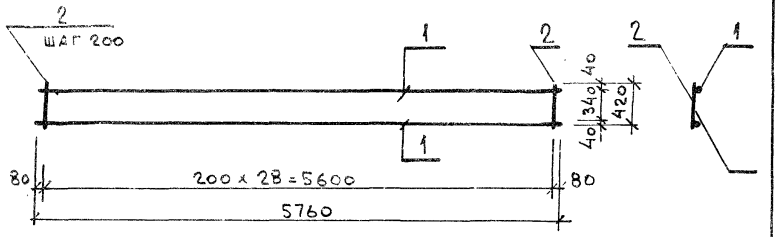

Формат	Зона	Поз.	Обозначение	Наименование	Кол.	Примечание
				Документация		
			902-1-113.87 КЖИ-ТТ	ТТ2		
				Детали		
		1		ф22 А III ГОСТ 5781-82* ℓ=5760	2	17,2 кг
		2		ф10 А I ГОСТ 5781-82* ℓ=420	29	0,3 кг

Привязан

Инв. №

Взам. инв. №

Подпись и дата

Инв. № подл.

Нач. отд.	Манкаускас	
Ч. контр.	Курленко	
Гл. спец.	Укропова	
Рук. гр.	Суворов	
Инж.	Филиппов	

902-1-113.87 КЖИ-1.128

Каркас плоский

Стадия	Масса	Масштаб
Р	43,1 кг	1:50
Лист	Листов 1	

МЖКХ РСФСР
ГИПРОКОММУНВОДОКАНАЛ
Ленинградское отделение

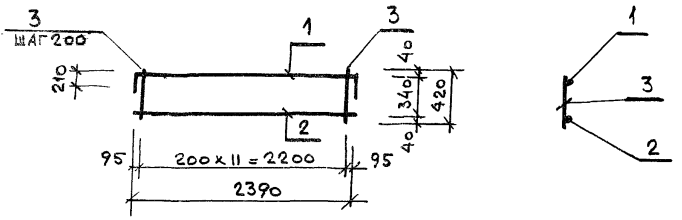

Формат	Зона	Поз.	Обозначение	Наименование	Кол.	Примечание
				Документация		
			902-1-113.87 КЖИ-ТТ	ТТ2		
				Детали		
		1		ф16 А III ГОСТ 5781-82* ℓ=2810	1	4,5 кг
		2		ℓ=2390	1	3,8 кг
		3		ф10 А I ГОСТ 5781-82* ℓ=420	12	0,3 кг

Привязан

Инв. №

Взам. инв. №

Подпись и дата

Инв. № подл.

Нач. отд.	Манкаускас	
Н. контр.	Курленко	
Гл. спец.	Укропова	
Рук. гр.	Суворов	
Инж.	Филиппов	

902-1-113.87 КЖИ-1.129

Каркас плоский

Стадия	Масса	Масштаб
Р	11,9 кг	1:50
Лист	Листов 1	

МЖКХ РСФСР
ГИПРОКОММУНВОДОКАНАЛ
Ленинградское отделение

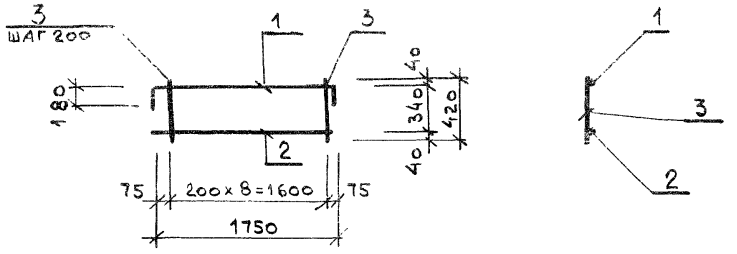

Зона	Поз.	Обозначение	Наименование	Кол	Примечание
			Документация		
		902-1-113.87 КЖИ-ТТ	ТТ2		
			Детали		
	1		ф16 AIII Гост 5781-82* ℓ = 2110	1	3,3 кг
	2		ℓ = 1750	1	2,8 кг
	3		ф10 AI Гост 5781-82* ℓ = 420	9	0,3 кг

Привязан

Инв. №

Нач. отд	Манкаускас		
Н. контр.	Курленко		
Гл. спец	Укропова		
Рук. гр.	Суворов		
Инж	Филиппов		

902-1-113.87 КЖИ-1.130

Каркас плоский

Стадия	Масса	Масштаб
Р	8,8 кг	1:50
Лист	Листов 1	

МЖКХ РСФСР
ГИПРОКОММУНВОДОКАНАЛ
Ленинградское отделение

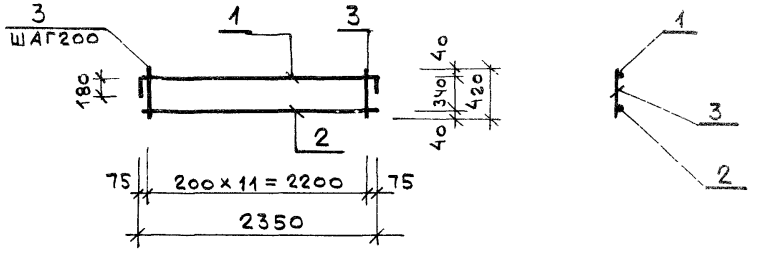

Формат	Зона	Поз.	Обозначение	Наименование	Кол	Примечание
				Документация		
			902-1-113.87 КЖИ-ТТ	ТТ2		
				Детали		
		1		ф16 AIII Гост 5781-82* ℓ = 2710	1	4,3 кг
		2		ℓ = 2350	1	3,7 кг
		3		ф10 AI Гост 5781-82* ℓ = 420	12	0,3 кг

Привязан

Инв. №

Нач. отд	Манкаускас		
Н. контр.	Курленко		
Гл. спец	Укропова		
Рук. гр.	Суворов		
Инж	Филиппов		

902-1-113.87 КЖИ-1.131

Каркас плоский

Стадия	Масса	Масштаб
Р	11,6 кг	1:50
Лист	Листов 1	

МЖКХ РСФСР
ГИПРОКОММУНВОДОКАНАЛ
Ленинградское отделение

Типовой проект 902-1-113.87 Альбом 4

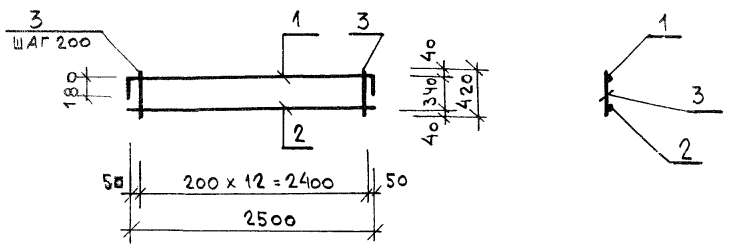

Формат	Зона	Поз	Обозначение	Наименование	Кол	Примечание
				Документация		
			902-1-113.87 КЖИ-ТТ	ТТ2		
				Детали		
		1		ф16AIII ГОСТ 5781-82* ℓ=2860	1	4,5 кг
		2		ℓ=2500	1	4,0 кг
		3		ф10AI ГОСТ 5781-82* ℓ=420	13	0,3 кг

Привязан

Инв. №

Взам. инв. № | Подпись и дата | Инв. № подл.

Нач. отд.	Манкаускас	
Н. контр.	Курленко	
Гл. спец.	Укропова	
Рук. гр.	Суворов	
Инж.	Филиппов	

902-1-113.87 КЖИ-1.132

Каркас плоский

Стадия	Масса	Масштаб
Р	12,4 кг	1:50
Лист	Листов 1	

МЖКХ РСФСР
ГИПРОКОММУНВОДОКАНАЛ
Ленинградское отделение

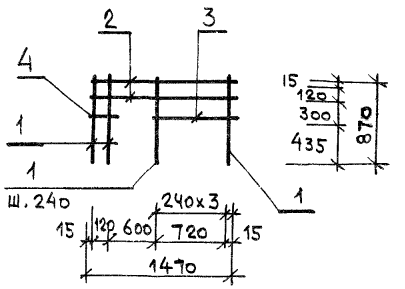

Формат	Зона	Поз.	Обозначение	Наименование	Кол.	Прим.
				Документация		
			902-1-113.87 КЖИ-ТТ	ТТ2		
				Детали		
		1		ф10AIII ГОСТ 5781-82* ℓ=870	6	0,6
		2		ℓ=1470	2	0,9
		3		ℓ=750	1	0,5
		4		ℓ=150	1	0,1
					–	

Привязан

Инв. №

Взам. инв. № | Подпись и дата | Инв. № подл.

Нач. отд.	Манкаускас	
Н. контр.	Курленко	
Гл. спец.	Укропова	
Рук. гр.	Суворов	
Инж.	Поляков	

902-1-113.87 КЖИ-1.13

Сетка арматурная

Стадия	Масса	Масш
Р	6,0 кг	1:5
Лист	Листов	

МЖКХ РСФ
ГИПРОКОММУНВОДОКА
Ленинградское отделе

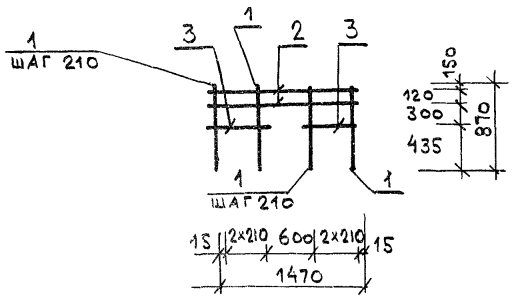

Зона	Поз.	Обозначение	Наименование	Кол.	Приме-чание
			Документация		
		902-1-113.87 КЖИ-ТТ	ТТ2		
			Деталь		
	1		ф10AIII Гост5781-82* ℓ = 870	6	0,6 кг
	2		ℓ=1470	2	0,9кг
	3		ℓ = 450	2	0,3кг

Привязан

Инв. №

Нач. отд.	Манкаускас		
Н. контр.	Курленко		
Гл. спец.	Укропова		
Рук. гр.	Суворов		
Инж.	Поляков		

902-1-113.87 КЖИ-1.134

Сетка арматурная

Стадия	Масса	Масштаб
Р	6,0кг	1:50
Лист	Листов 1	

МЖКХ РСФСР
ГИПРОКОММУНВОДОКАНАЛ
Ленинградское отделение

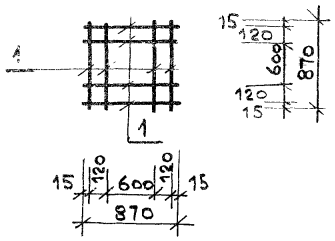

Формат	Зона	Поз.	Обозначение	Наименование	Кол.	Приме-чание
				Документация		
			902-1-113.87 КЖИ-ТТ	ТТ2		
				Деталь		
		1		ф10AIII Гост 5781-82* ℓ=870	8	0,6 кг

Привязан

Инв. №

Нач. отд.	Манкаускас		
Н. контр.	Курленко		
Гл. спец.	Укропова		
Рук. гр.	Суворов		
Инж.	Поляков		

902-1-113.87 КЖИ-1.135

Сетка арматурная

Стадия	Масса	Масштаб
Р	4,8 кг	1:50
Лист	Листов 1	

МЖКХ РСФСР
ГИПРОКОММУНВОДОКАНАЛ
Ленинградское отделение

Копировал: Инв. № подл. | Подпись и дата | Взам. инв. № | Инв. № дубл. | Подпись и дата |

Типовой проект 902-1-113.87 Альбом Ч

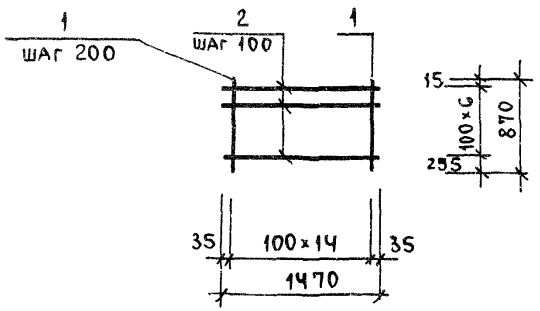

Формат	Зона	Поз.	Обозначение	Наименование	Кол.	Примечание
				Документация		
			902-1-113.87 КЖИ-ТТ	ТТ2		
				Детали		
		1		ф10AIII ГОСТ5781-82* ℓ=870	15	0,6 кг
		2		ℓ=1470	7	0,9 кг

Привязан

Инв. №

Нач. отд.	Манкаускас	Подп.	
Н. контр.	Куралко	"	
Гл. спец.	Укропова	"	
Рук. гр.	Суворов	"	
Инж.	Поляков	"	

902-1-113.87 КЖИ-1.136

Сетка арматурная

Стадия	Масса	Масштаб
Р	15,3кг	1:50

Лист | Листов 1

МЖКХ РСФСР
ГИПРОКОММУНВОДОКАНАЛ
Ленинградское отделение

Инв. № подл. | Подпись и дата | Взам. инв. №

Проф Дмитровецкий 4.01.89г Коп. Шиш

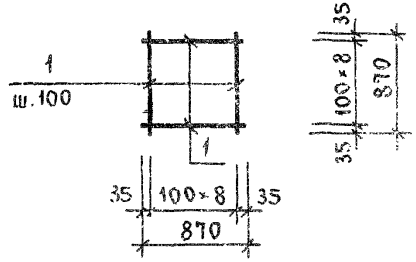

Формат	Зона	Поз.	Обозначение	Наименование	Кол	Примечание
				Документация		
			902-1.113.87 КЖИ-ТТ	ТТ2		
				Детали		
		1		ф10AIII ГОСТ5781-82* ℓ=870	18	0,6кг

Привязан

Инв. №

Нач. отд.	Манкаускас	Подп.	
Н. конт.	Куралко	"	
Гл. спец.	Укропова	"	
Рук. гр.	Суворов	"	
Инж.	Поляков	"	

902-1-113.87 КЖИ-1.137

Сетка арматурная

Стадия	Масса	Масштаб
Р	10,8кг	1:50

Лист | Листов 1

МЖКХ РСФСР
ГИПРОКОММУНВОДОКАНАЛ
Ленинградское отделение

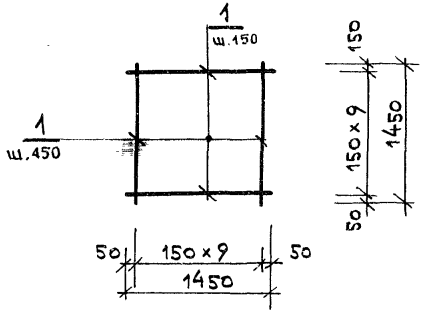

Формат	Зона	Поз.	Обозначение	Наименование	Кол.	Примечание
				Документация		
			902-1-113.87 КЖИ-ТТ	ТТ2		
				Детали		
		1		ф16AIII ГОСТ 5781-82* ℓ=1450	20	2,3 кг

Привязан

Инв №

Нач.отд.	Манкаускас		
Н.контр.	Курленко		
Гл.спец.	Укропова		
Рук.гр.	Суворов		
Инж.	Поляков		

902-1-113.87 КЖИ-1.138

Сетка арматурная

Стадия	Масса	Масштаб
Р	46.0 кг	1:50
Лист	Листов 1	

МЖКХ РСФСР
ГИПРОКОММУНВОДОКАНАЛ
Ленинградское отделение

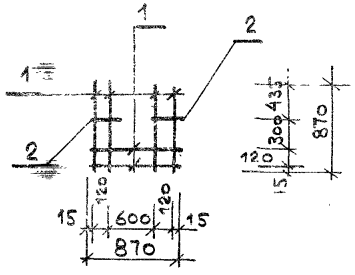

Формат	Зона	Поз.	Обозначение	Наименование	Кол.	Примечание
				Документация		
			902-1-113.87 КЖИ-ТТ	ТТ2		
				Детали		
		1		ф10AIII ГОСТ 5781-82* ℓ=870	6	0,6 кг
		2		ℓ=150	2	0,1 кг

Привязан

Инв №

Взам инв №

Подпись и дата

Инв № подл.

Нач.отд.	Манкаускас		
Н.контр.	Курленко		
Гл.спец.	Укропова		
Рук.гр.	Суворов		
Инж.	Поляков		

902-1-113.87 КЖИ-1.139

Сетка арматурная

Стадия	Масса	Масштаб
Р	3.8 кг	1:50
Лист	Листов 1	

МЖКХ РСФСР
ГИПРОКОММУНВОДОКАНАЛ
Ленинградское отделение

Типовой проект 902-1-113.87 Альбом 4

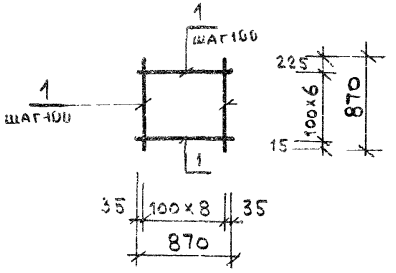

Формат	Зона	Поз.	Обозначение	Наименование	Кол.	Примечание
				Документация		
			902-1-113.87 КЖИ-ТТ	ТТ2		
				Детали		
		1		ф10 AIII ГОСТ 5781-82* ℓ=870	16	0,6 кг

Привязан

Инв №

Нач. отд.	Манкаускас		
Н. контр.	Курленко		
Гл. спец.	Укропов.л		
Рук. гр.	Суворов		
Инж.	Поляков		

902-1-113.87 КЖИ-1.140

Сетка арматурная

Стадия	Масса	Масштаб
Р	9,6 кг	1:50
Лист	Листов 1	

МЖКХ РСФСР
ГИПРОКОММУНВОДОКАНАЛ
Ленинградское отделение

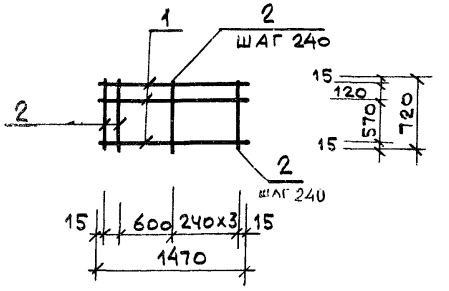

Формат	Зона	Поз.	Обозначение	Наименование	Кол.	Примечание
				Документация		
			902-1-113.87 КЖИ-ТТ	ТТ2		
				Детали		
		1		ф10 AIII ГОСТ 5781-82* ℓ=1470	3	0,9 кг
		2		ℓ=720	6	0,4 кг

Привязан

Инв. №

Нач.отд.	Манкаускас		
Н.контр.	Курленко		
Гл.спец.	Укропова		
Рук. гр.	Суворов		
Инж.	Поляков		

902-1-113.87 КЖИ-1.14

Сетка арматурная

Стадия	Масса	Масшт
Р	5,1 кг	1:50
Лист	Листов 1	

МЖКХ РСФС
ГИПРОКОММУНВОДОКАН
Ленинградское отделени

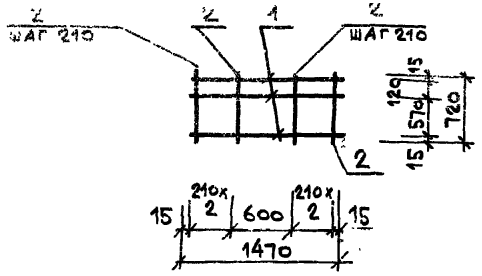

Формат	Зона	Поз	Обозначение	Наименование	Кол	Примечание
				Документация		
			902-1-113.87 КЖИ-ТТ	ТТ2		
				Детали		
		1		ф10А-III Гост5781-82* ℓ=1470	3	0,9 кг
		2		ℓ=720	6	0,4 кг

Привязан

Инв.№

Взам.инв.№ | Подпись и дата | Инв.№подл.

Нач.отд.	Манкаускас	
Н.контр.	Курленко	
Гл.спец.	Укропова	
Рук.гр.	Суворов	
Инж.	Поляков	

902-1-113.87 КЖИ-1.142

Сетка арматурная

Стадия	Масса	Масштаб
Р	5.1 кг	1:50
Лист	Листов 1	

МЖКХ РСФСР
ГИПРОКОММУНВОДОКАНАЛ
Ленинградское отделение

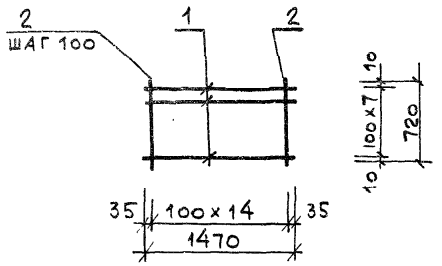

Формат	Зона	Поз	Обозначение	Наименование	Кол	Примечание
				Документация		
			902-1-113.87 КЖИ-ТТ	ТТ2		
				Детали		
		1		ф10А-III Гост5781-82* ℓ=1470	8	0,9 кг
		2		ℓ=720	15	0,4 кг

Привязан

Инв.№

Взам.инв.№ | Подпись и дата | Инв.№подл.

Нач.отд.	Манкаускас	
Н.контр.	Курленко	
Гл.спец.	Укропова	
Рук.гр.	Суворов	
Инж.	Поляков	

902-1-113.87 КЖИ-1.143

Сетка арматурная

Стадия	Масса	Масштаб
Р	13.2 кг	1:50
Лист	Листов 1	

МЖКХ РСФСР
ГИПРОКОММУНВОДОКАНАЛ
Ленинградское отделение

Альбом 4

Типовой проект 902-1-113.87

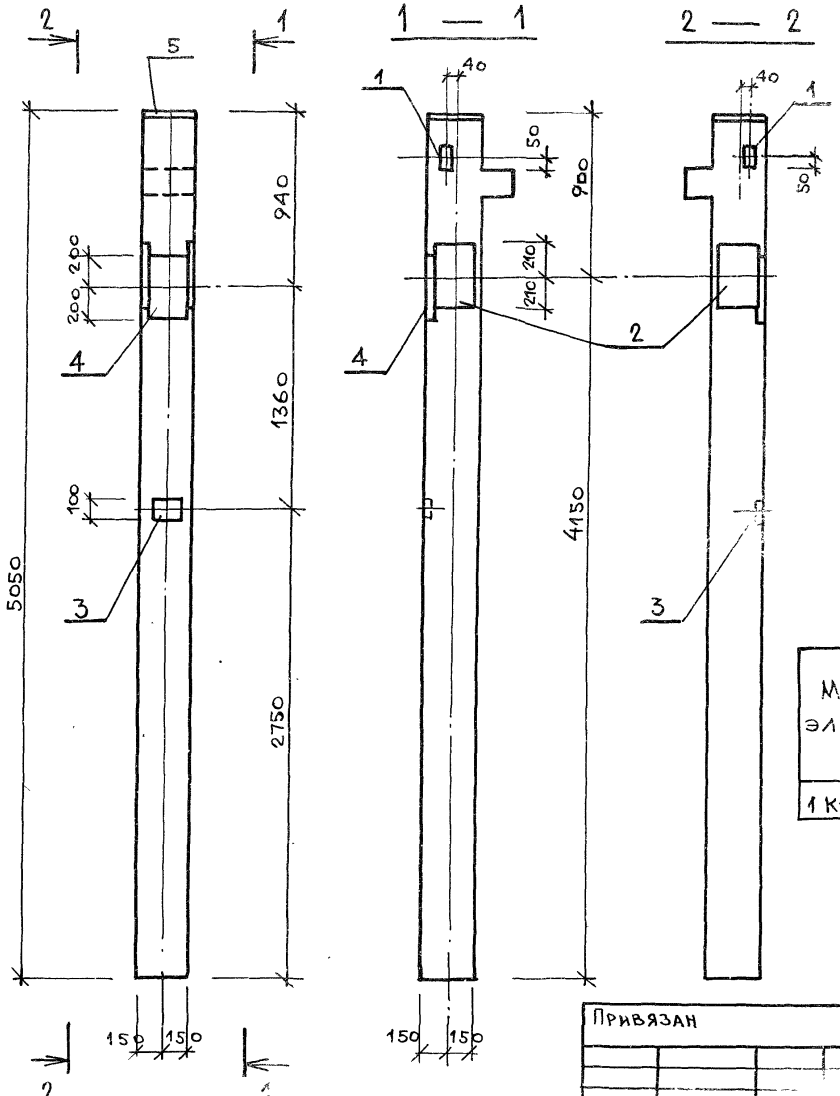

Формат	Зона	Поз.	Обозначение	Наименование	Кол.	Прим чани
				Документация		
			902.1-113.87 КЖИ-ТТ	ТТ1		
				Сборочные единицы		
			1.020-1/83. вып.2-1	1КО 3.42		
				Изделие закладное		
		1	1.020-1/83. вып.2-15	МН41	1	
		2		МН38	1	
		3		МН33	1	
		4		МН25	1	
		5	1.400-15 вып.1.	МН125-4	1	

Ведомость расхода стали на дополнительные закладные изделия, кг

Марка элемента	Изделия закладные												Все
	Арматура класса А-III ГОСТ 5781-82*						Прокат Вст3кп2 ГОСТ 103-76*						
	ф8	ф12	ф14	ф16	ф22	Итого	-δ=6	-δ=8	-δ=10	-δ=12	-δ=16	Итого	
1КО3.42А	0.40	2.0	2.6	4.1	5.10	14.2	1.2	2.8	6.7	10.2	29.6	40.5	54

Привязан

Инв. №

Нач.отд.	Манкачкас	
Н.контр.	Куриенко	
Гл.спец.	Укропова	
Рук.гр.	Суворов	
Инж.	Кост	
Провер.	Бабайкина	

902-1-113.87 КЖИ-2.10

Колонна 1КО 3.42А

Стадия	Масса	Масш
Р	1,2т	1:
Лист	Листов	

МЖКХ РСФ
ГИПРОКОММУНВОДОКАН
Ленинградское отделен

Копировал МФ 2417-04 28 Формат А3

Инв.№ подл. | Подпись и дата | Взам. инв.№

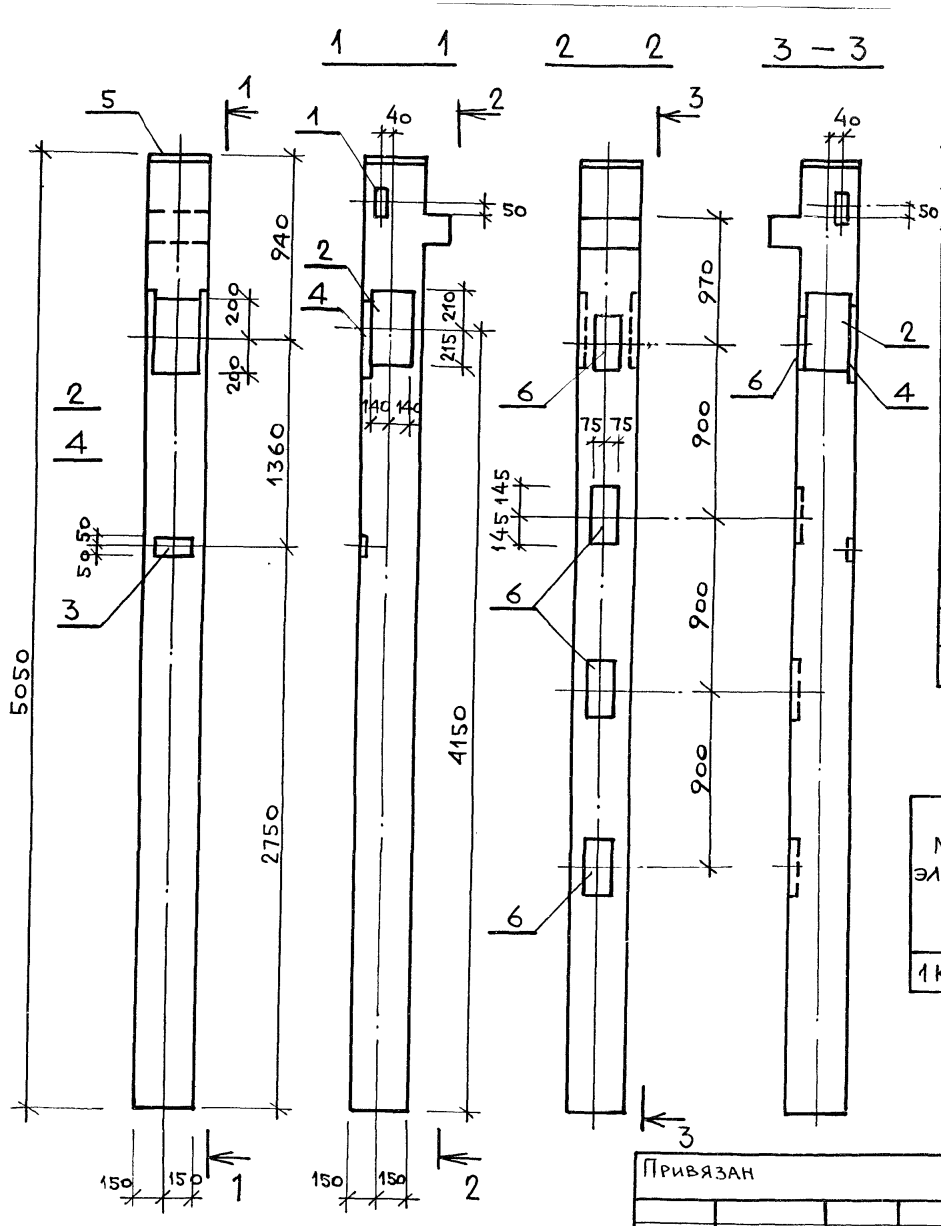

Формат	Зона	Поз.	Обозначение	Наименование	Кол.	Примечание
				Документация		
			902-1-113.87 КЖИ-ТТ	ТТ1		
				Сборочные единицы		
			1.020-1/83 вып.2-1	1КО 3.42		
				Изделие закладное		
		1		МН41	1	
		2	1.020-1/83 вып.2-15	МН38	1	
		3		МН33	1	
		4		МН25	1	
		5	1.400-15 вып.1	МН125-4	1	
		6	1.020-1/83 вып.2-15	МН13	4	

Ведомость расхода стали на дополнительные закладные изделия, кг

Марка элемента	Изделия закладные												Всего
	Арматура класса А-III Гост 5781-82*						Прокат Вст3кп2 Гост 103-76*						
	ф8	ф12	ф14	ф16	ф22	Итого	δ=6	δ=8	δ=10	δ=12	δ=16	Итого	
1КО3.42Б	0.40	3.0	2.6	4.1	5.1	15.2	1.2	2.8	6.7	26.6	41.8	79.1	94.3

Привязан

Инв.№

Нач.отд	Манкаускас	
Н.контр	Курленко	
Гл.спец	Укропова	
Рук.гр.	Суворов	
Инж.	Кост	
Провер.	Бабайкина	

902-1-113.87 КЖИ-2101

Колонна 1КО 3.42 Б

Стадия	Масса	Масштаб
Р	1.2т	1:25

Лист | Листов 1

МЖКХ РСФСР ГИПРОКОММУНВОДОКАНАЛ Ленинградское отделение

Типовой проект 902-1-113.87 Альбом 4

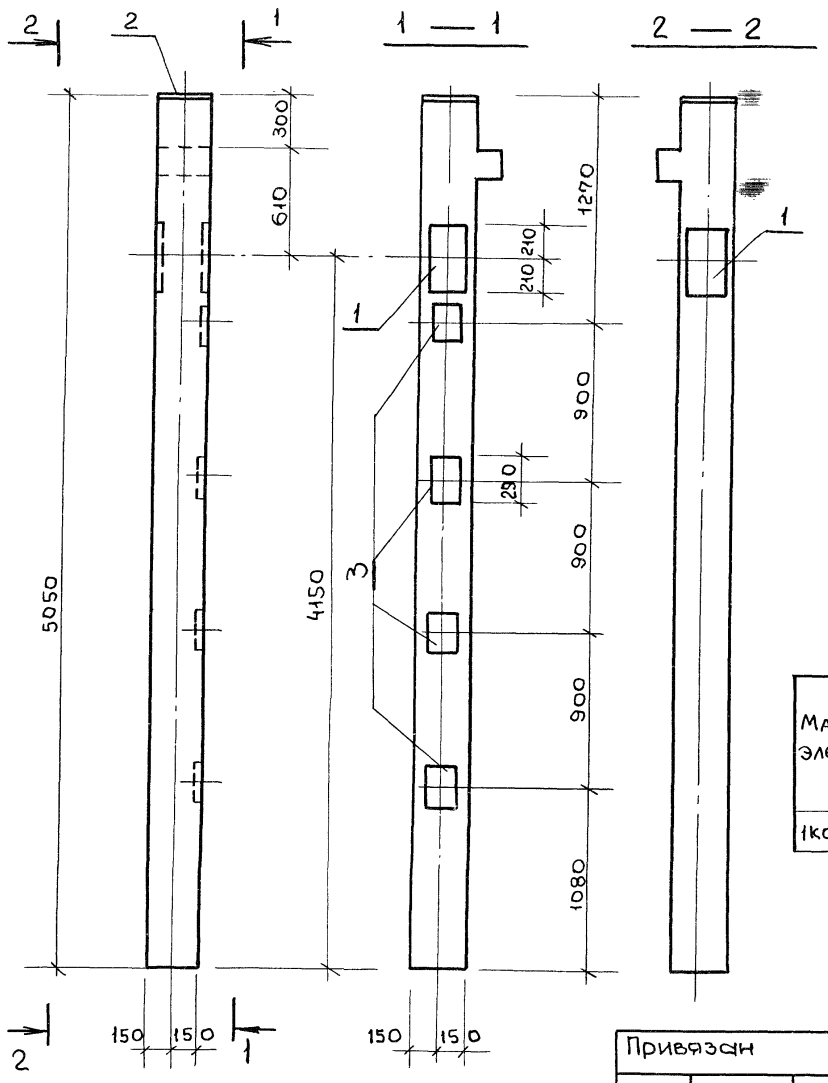

Формат	Зона	Поз.	Обозначение	Наименование	Кол.	Прим. чани
				Документация		
			902-1-113.87 КЖИ ТТ	ТТ1		
				Сборочные единицы		
			1.020 - 1/83 вып. 2-1	1 КО 3.42		
				Изделие закладное		
		1	1.020 - 1/83 вып. 2-15	МН 38	1	
		2	1.400 - 15 вып. 1	МН 125-4	1	
		3	1.020 - 1/83 вып. 2-15	МН 13	4	

Ведомость расхода стали на дополнительные закладные элементы.

Марка элемента	Изделия закладные													Вс
	Арматура класса						Прокат							
	А-III						В ст3 кп2							
	ГОСТ 5781-82*						ГОСТ 103-76*							
		ф12	ф14	ф16	ф22	Итого		-δ=10	=δ=16	-δ=12			Итого	
1КО 3.42В		1.9	2,6	12,4	5,1	22.0		6.7	29.6	16,4			52.7	7

Нач.отд.	Манкаускас	Подпись		902-1-113.87 КЖИ-2.1			
Н.контр	Курленко	"		Колонна 1КО 3.42.В	Стадия	Масса	Мас
Гл.спец.	Укропова	"			Р	1.2т	1
Рук.гр.	Суворов	"			Лист	Листов	
Инж.	Кост	"			МЖКХ	Р	
Провер.	Бабайкина	"			Гипрокоммунводо		
					Ленинградское от		

Привязан

Инв.№

Инв.№ подл. | Подпись и дата | Взам. инв.№

пров. [illegible] 89г. контр. [illegible]

МФ 2417-04 30

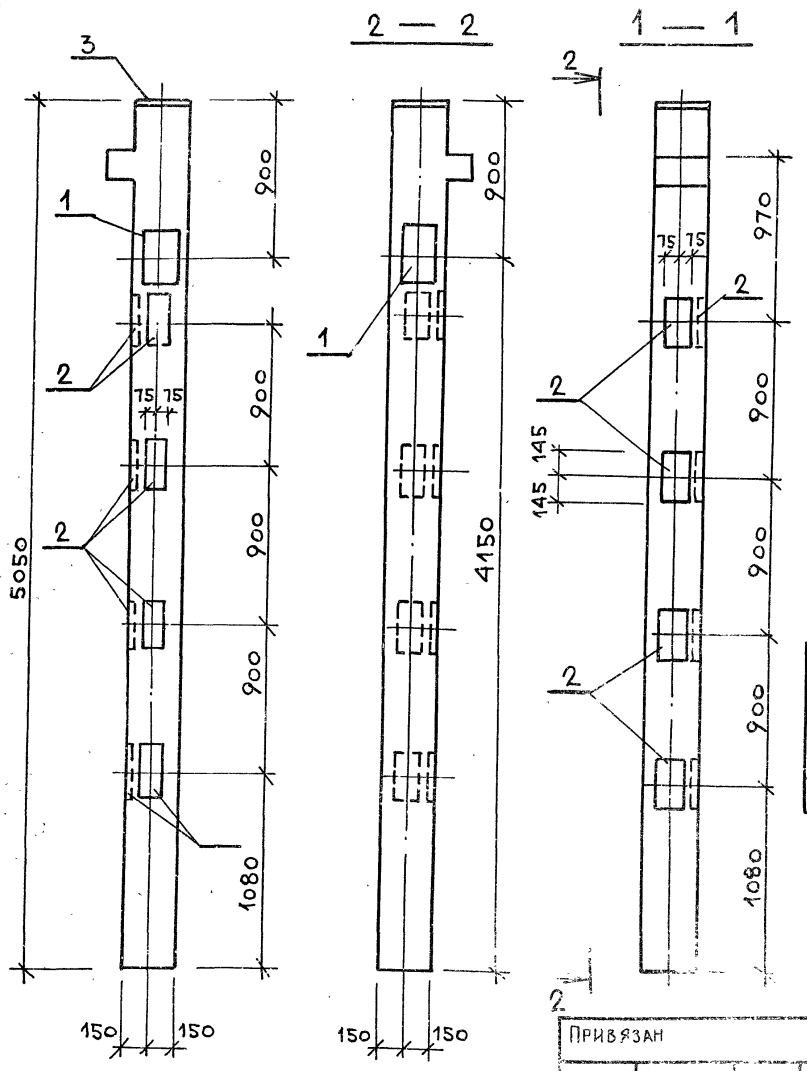

Формат	Зона	Поз.	Обозначение	Наименование	Кол	Примечание
				Документация		
			902-1-113.87 КЖИ-ТТ	ТТ1		
				Сборочные единицы		
			1.020-1/83 вып. 2-1	1КО 3.42		
				Изделие закладное		
		1	902-1-113.87 КЖИ-2114		1	
		2	1.400-15 вып. 1	МН 13	8	
		3		МН 125-4	1	

Ведомость расхода стали на дополнительные закладные элементы, кг

Марка элемента	Изделия закладные										Всего
	Арматура класса А-III ГОСТ 5781-82*					Прокат Вст3кп2 ГОСТ 103-76*					
	ф12	ф14	ф16	ф22	Итого	δ=10	δ=12	δ=16		Итого	
1КО 3.42Г	2.7	2.6	24.4	5.1	34.8	6.7	32.8	29.6		69.1	103.9

Привязан

Инв. №

Нач. отд.	Манкаускас	
Н. контр.	Курленко	
Гл. спец.	Укропова	
Рук. гр.	Суворов	
ИНЖ.	Костя	
Провер.	Бабайкина	

902-1-113.87 КЖИ-2.103

Колонна 1КО 3.42-Г

Стадия	Масса	Масштаб
Р	1.2 т	1:25
Лист	Листов 1	

МЖКХ РСФСР
Гипрокоммунводоканал
Ленинградское отделение

Типовой проект 902-1-113.87 Альбом 4

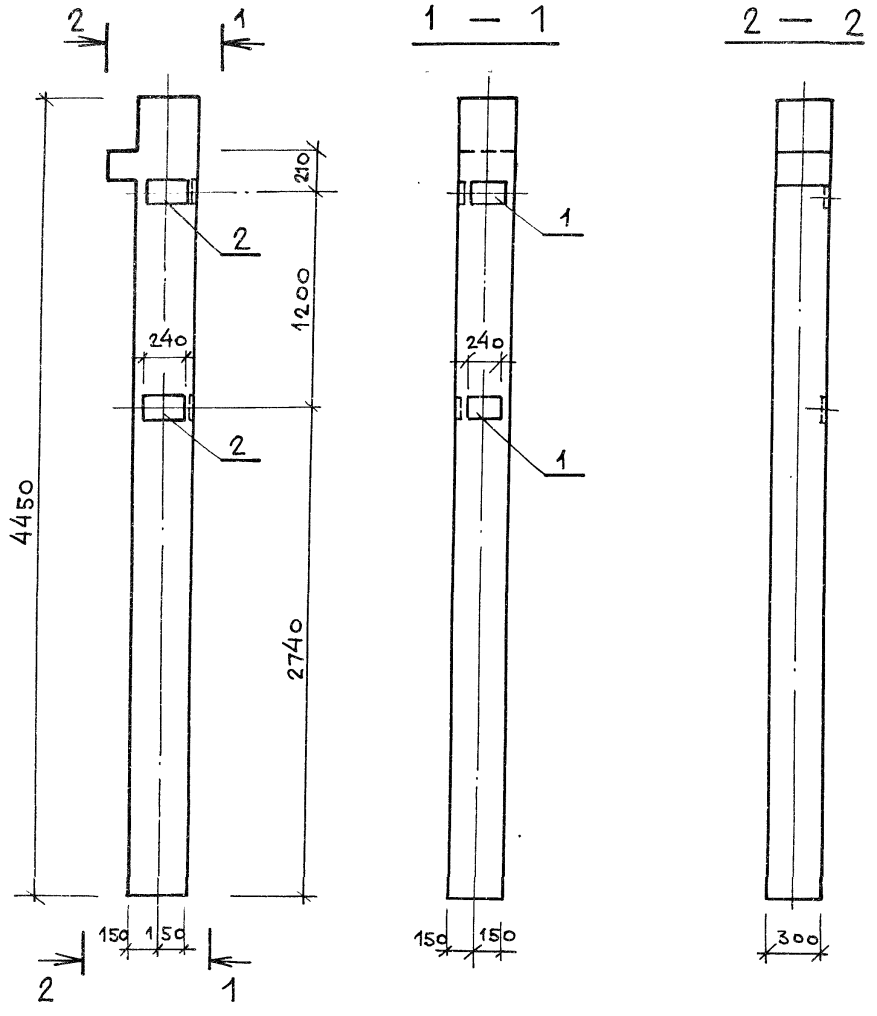

Формат	Зона	Поз	Обозначение	Наименование	Кол	Примечания
				Документация		
			902-1-113.87 КЖИ-ТТ	ТТ1		
				Сборочные единицы		
			1.020-1/83 Вып.2-1	1КО3.36		
				Изделие закладное		
		1	1.020-1/83 Вып.2-15	МН33	2	
		2		МН34	2	

Ведомость расхода стали на дополнительные закладные элементы, кг

Марка элемента	Изделия закладные										Всего
	Арматура класса А-III ГОСТ 5781-82*					Прокат ВСт3кп2 ГОСТ 103-76*					
	ф8				Итого	-δ=6				Итого	
1КО336-А	1,6				1,6	4,6				4,6	6,2

Привязан

Инв. №

Нач.отд.	Маникаускас	
Н.контр.	Курленко	
Гл.спец.	Укропова	
Рук.гр.	Суворов	
Инж.	Кост	
Провер.	Бабайкина	

902-1-113.87 КЖИ-2.10

Колонна 1КО3.36-А

Стадия	Масса	Масш
Р	1.0т	1:2
Лист	Листов 1	

МЖКХ РСФ
ГИПРОКОММУНВОДОКАНАЛ
Ленинградское отделение

Инв.№подл. | Подпись и дата | Взам.инв.№

МФ 2417-14 32 Форм. А3

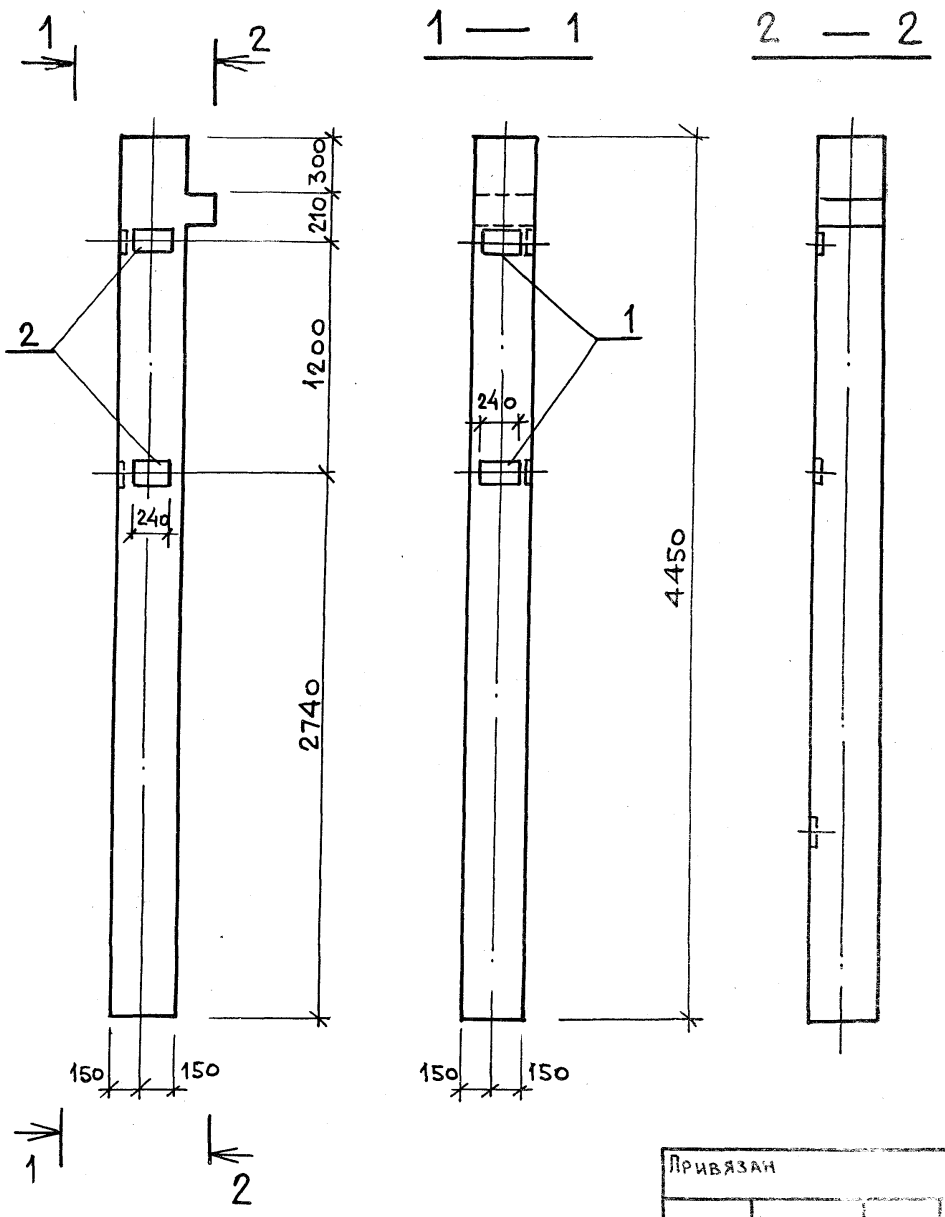

Формат	Зона	Поз.	Обозначение	Наименование	Кол	Примечание
				Документация		
			9021-113.87 КНИ-ТТ	ТТ1		
				Сборочные единицы		
			1.020-1/83 вып.2-1	1КО3.36		
				Изделие закладное		
		1	1.020-1/83 вып.2-1	МН33	2	
		2		МН34	2	

Ведомость расхода стали на дополнительные закладные элементы, кг

Марка элемента	Изделия закладные										Всего
	Арматура класса					Прокат					
	А-III					Вст3кп2					
	Гост 5781-82*					Гост 103-76*					
		ф8			Итого		-δ=6			Итого	
1КО3.36-Б		1.6			1.6		4.6			4.6	6.2

Привязан	Нач.отд.	Манкаускас	
	Н.контр.	Курленко	
	Гл.спец.	Укропова	
	Рук.гр.	Суворов	
	Инж.	Кост	
Инв.№	Провер.	Бабайкина	

902-1-113.87 КНИ-2105

Колонна 1КО3.36-Б

Стадия	Масса	Масштаб
Р	1.0т	1:25

Лист | Листов 1

МЖКХ РСФСР
ГИПРОКОММУНВОДОКАНАЛ
Ленинградское отделение

ГФ 2417-04 35

Формат А3

Типовой проект 902-1-113.87

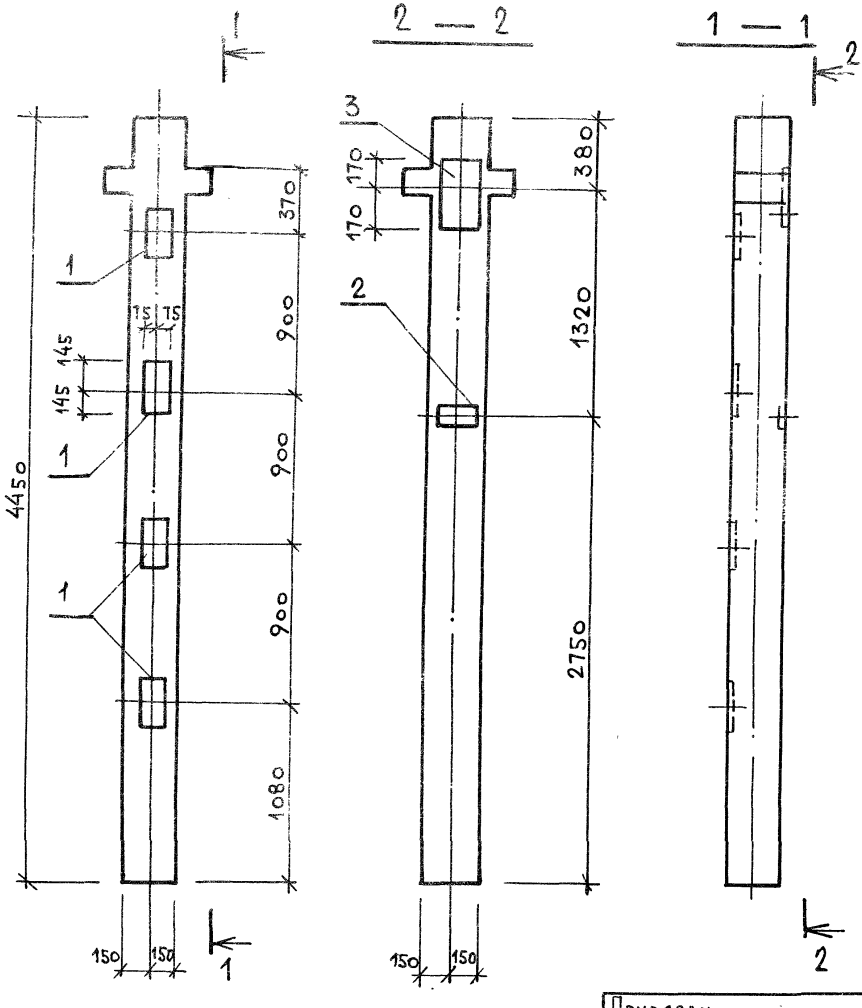

Формат	Зона	Поз.	Обозначение	Наименование	Кол.	Примечание
				Документация		
			902-1-113.87 КЖИ-ТТ	ТТ1		
				Сборочные единицы		
			1.020-1/83 вып. 2-1	1КД3.36		
				Изделие закладное		
		1	1.020-1/83 вып. 2-15	МН13	4	
		2		МН33	1	
		3		МН27	1	

Ведомость расхода стали на дополнительные закладные элементы, кг

Марка элемента	Изделия закладные										Всего
	Арматура класса А-III ГОСТ 5781-82*					Прокат Вст3кп2 ГОСТ 103-76*					
	ф8	ф12	ф16		Итого	-δ=6	-δ=12	-δ=16		Итого	
1КД3.36-А	0.4	1.2	12.2		13.8	1.1	25.4			26.5	40.3

Привязан

Инв. №

Нач.отд.	Манкачкас	
Н.контр.	Куриенко	
Гл.спец.	Укропова	
Рук.гр.	Суворов	
Инж.	Кост	
Провер.	Бабайкина	

902-1-113.87 КЖИ-2.10

Колонна 1КД3.36-А

Стадия	Масса	Масштаб
Р	1.0т	1:2
Лист	Листов 1	

МЖКХ РСФСР
ГИПРОКОММУНВОДОКАНАЛ
Ленинградское отделение

Инв. № подл. | Подпись и дата | Взам. инв. №

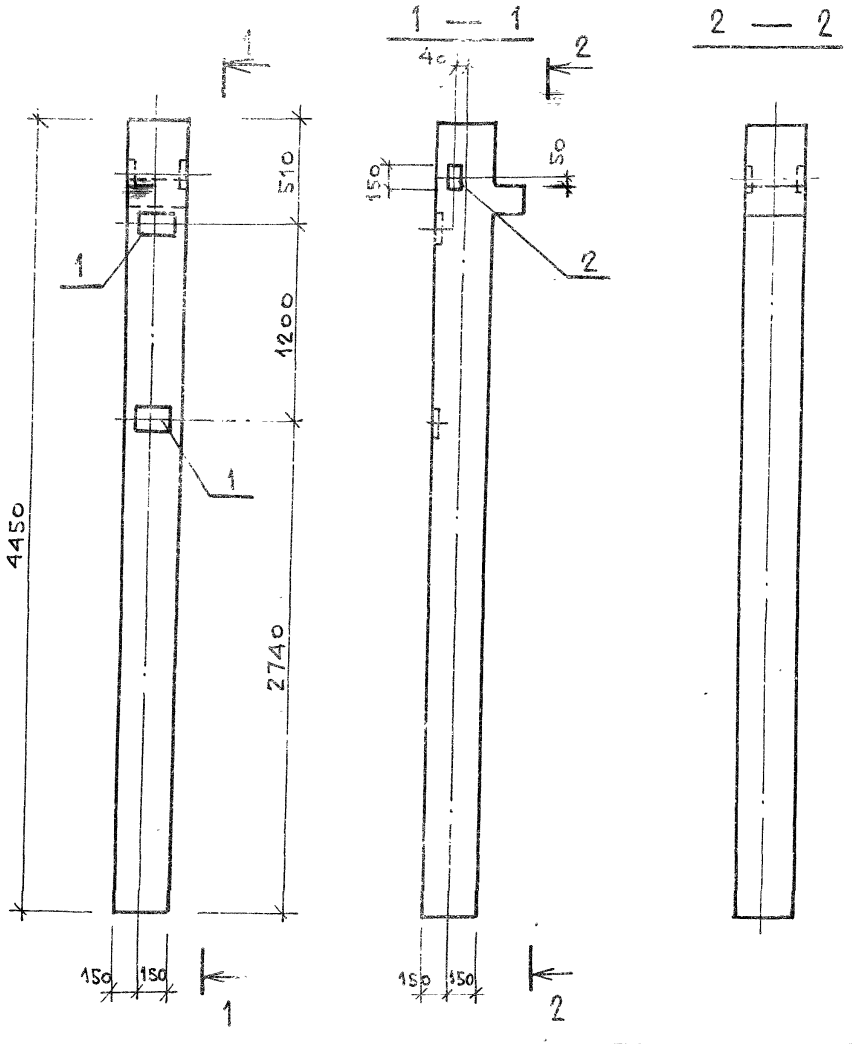

Формат	Зона	Поз.	Обозначение	Наименование	Кол.	Примечание
				Документация		
			902-1-113.87 КЖИ-ТТ	ТТ1		
				Сборочные единицы		
			1.020-1/83 Вып. 2-1	1К03.36		
				Изделие закладное		
		1	1.020-1/83 Вып. 2-15	МН33	2	
		2		МН41	1	

Ведомость расхода стали на дополнительные закладные элементы, кг

Марка элемента	Изделия закладные										Всего
	Арматура класса А-III ГОСТ 5781-82*					Прокат Вст3кп2 ГОСТ 103-76*					
	ф8	ф12			Итого	-δ=8	-δ=6			Итого	
1К03.36-В	0.8	1.0			1.8	2.4	2.3			4.7	6.5

Привязан	Нач.отд	Манкаускас	
	Н.контр.	Курленко	
	Гл.спец.	Укропова	
	Рук.гр.	Суворов	
Инв.№	Инж.	Кост	
	Провер.	Бабайкина	

902-1-113.87 КЖИ-2.107

Колонна 1К03.36-В

Стадия	Масса	Масштаб
Р	1.0т	1:25
Лист	Листов 1	

МЖКХ РСФСР
ГИПРОКОММУНВОДОКАНАЛ
Ленинградское отделение

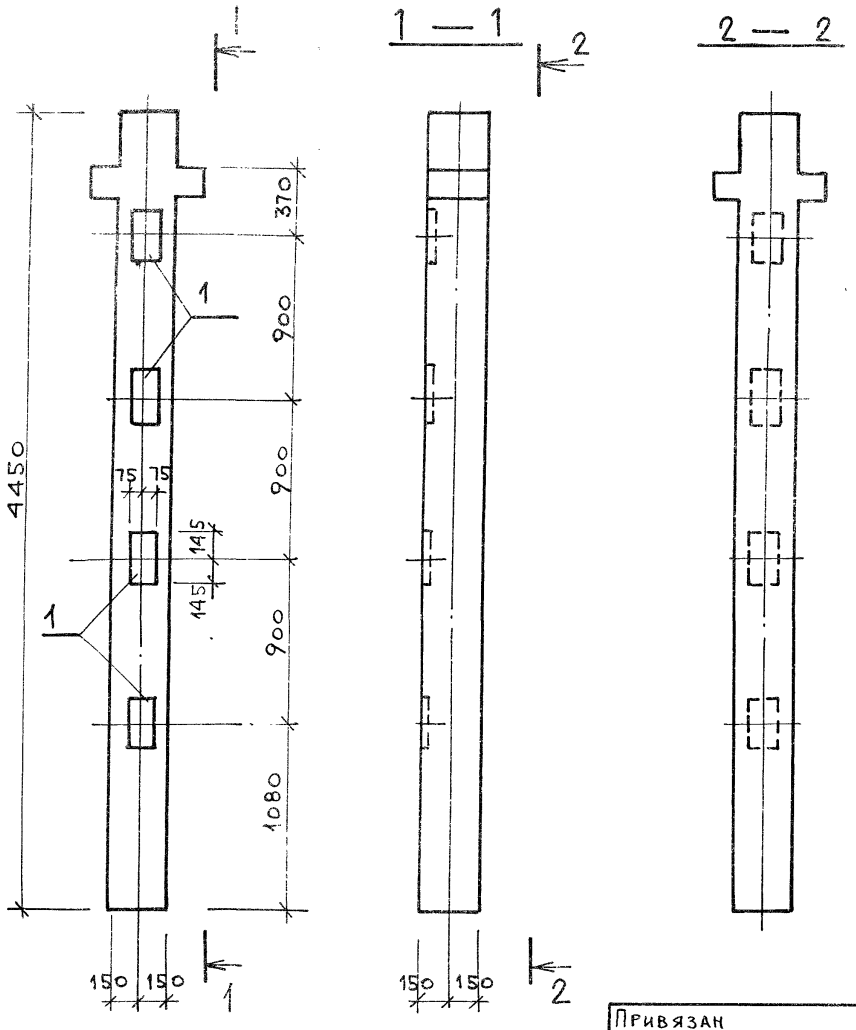

Формат	Зона	Поз.	Обозначение	Наименование	Кол.	Примечание
				Документация		
			902-1-113.87 КЖИ —ТТ	ТТ1		
				Сборочные единицы		
			1.020-1/83 вып. 2-1	1 КД 3.36		
				Изделие закладное		
		1	1.020-1/83 вып. 2-15	МН 13	4	

Ведомость расхода стали на дополнительные закладные элементы, кг

Марка элемента	Изделия закладные										Всего
	Арматура класса А-III					Прокат Вст3кп2					
	ГОСТ 5781-82*					ГОСТ 103-76*					
		ф12	ф16		Итого		-δ=12			Итого	
1КД3.36-Б		1.0	12.2		13.2		16.4			16.4	29.

Типовой проект 902-1-113.87 Альбом 4

Инв. № подл. | Подпись и дата | Взам. инв. №

Привязан

Инв. №

Нач. отд.	Манкаускас	
Н. контр.	Курленко	
Гл. спец.	Укропова	
Рук. гр.	Суворов	
Инж.	Кост	
Провер.	Бабайкина	

902-1-113.87 КЖИ-2.1

Колонна 1КД3.36-Б

Стадия	Масса	Масс
Р	1.0т	1:

Лист | Листов

МЖКХ РСФ
ГИПРОКОММУНВОДОКА
ЛЕНИНГРАДСКОЕ ОТДЕ

МФ 2417-04 36

Копировал Л.И.УП.87 Формат А3

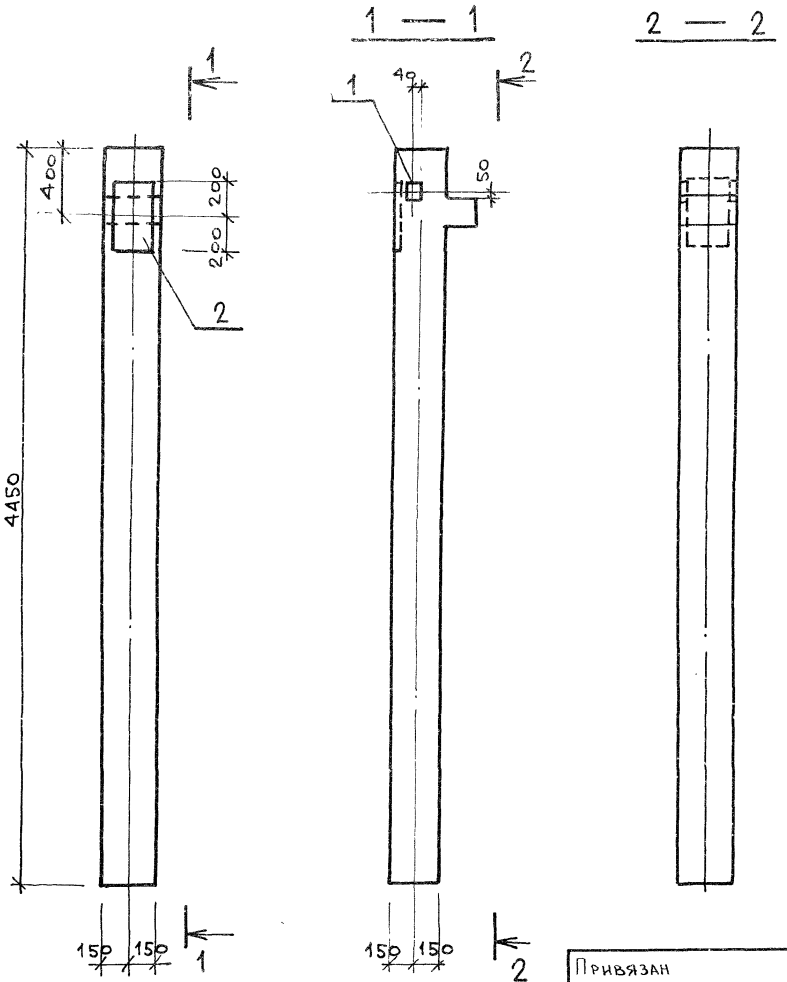

Формат	Зона	Поз.	Обозначение	Наименование	Кол	Примечание
				Документация		
			902-1-113.87 КЖИ-ТТ	ТТ1		
				Сборочные единицы		
			1.020-1/83 вып. 2-1	1К03.36		
				Изделие закладное		
		1	1.020-1/83 вып. 2-15	МН41	1	
		2		МН25	1	

Ведомость расхода стали на дополнительные закладные элементы, кг

Марка элемента	Изделия закладные										Всего
	Арматура класса A-III Гост 5781-82*					Прокат Вст3кп Гост 103-76*					
		ф12	ф16		Итого	-δ=8	-δ=12			Итого	
1К03.36-Г		1.22	4.08		5.30	2.8	10.2			13.0	18.3

Привязан

Инв. №

Нач.отд.	Манкаускас	
Н.контр.	Курленко	
Гл.спец.	Укропова	
Рук.гр.	Суворов	
Инж.	Кост	
Пров.	Бабайкина	

902-1-113.87 КЖИ-2.109

Колонна 1К03.36-Г

Стадия	Масса	Масштаб
Р	1.0т	1:25
Лист	Листов 1	

МЖКХ РСФСР
ГИПРОКОММУНВОДОКАНАЛ
Ленинградское отделение

Формат А3

Типовой проект 902-1-113.87 Альбом 4

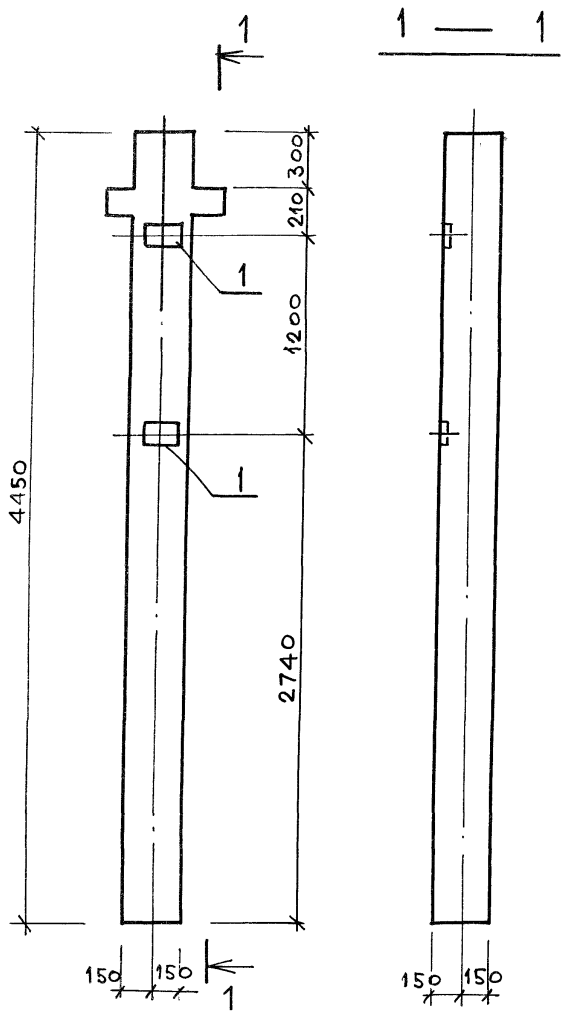

Формат	Зона	Поз.	Обозначение	Наименование	Кол.	Примечание
				Документация		
			902-1-113.87 КЖИ-ТТ	ТТ1		
				Сборочные единицы		
			1.020-1/83 вып. 2-1	1КД3.3Б		
				Изделие закладное		
		1	1.020-1/83 вып. 2-15	МН34	2	

Ведомость расхода стали на дополнительные закладные элементы, кг

Марка элемента	Изделия закладные											Вс
	Арматура класса					Прокат						
	А-III					Вст3кп2						
	ГОСТ 5781-82*					ГОСТ 103-76*						
	ф8				Итого	-δ=6					Итого	
1КД3.36-В	0.8				0.8	2,3					2,3	

Привязан			
Инв.№			
Нач.отд.	Манкачкас		
Н.контр.	Куриенко		
Гл.спец.	Укропова		
Рук.гр.	Суворов		
Инж.	Кост		
Провер	Бабайкина		

902-1-113.87 КЖИ-21

Колонна 1КД3.36-В

Стадия	Масса	Масш
Р	1.0т	1:
Лист	Листов	

МЖКХ РСФ
ГИПРОКОММУНВОДОКАН
Ленинградское отделе

Инв.№ подл. | Подпись и дата | Взам. инв.№

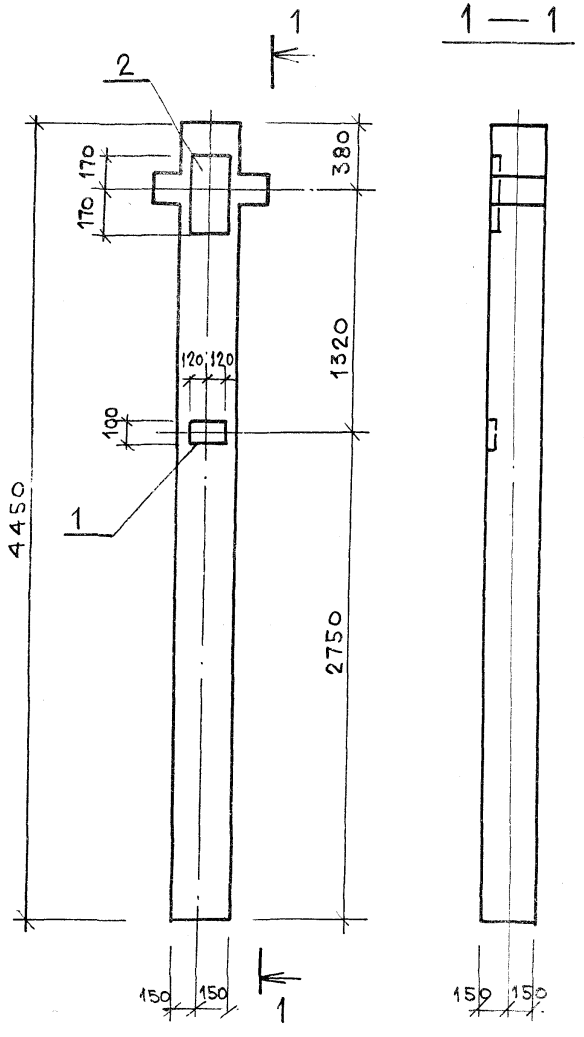

Формат	Зона	Поз.	Обозначение	Наименование	Кол	Примечание
				Документация		
			902-1-113.87 КЖИ-ТТ	ТТ1		
				Сборочные единицы		
			1.020-1/83 вып. 2-1	1КД3.36		
				Изделие закладное		
		1	1.020-1/83 вып. 2-15	МН34	1	
		2		МН27	1	

Ведомость расхода стали на дополнительные закладные элементы, кг

Марка элемента	Изделия закладные											Всего
	Арматура класса А-III ГОСТ 5781-82*					Прокат Вст3кп2 ГОСТ 103-76*						
	ф8	ф12	ф16		Итого	-8=6	-8=12				Итого	
1КД3.36-Г	0.4	0.2	4.1		4.7	1.1	9.0				10.1	14.8

Привязан	Нач.отд.	Манкачкас		902-1-113.87 КЖИ-2.111
	Н.контр.	Куриенко		Колонна 1КД3.36-Г
	Гл.спец.	Укропова		Стадия: Р; Масса: 1.0т; Масштаб: 1:25
	Рук.гр.	Суворов		Лист; Листов 1
Инв. №	Инж.	Кост		МЖКХ РСФСР Гипрокоммунводоканал Ленинградское отделение
	Провер.	Бабайкина		

Типовой проект 902-1-113.87 Альбом 4

1 — 1 2 — 2

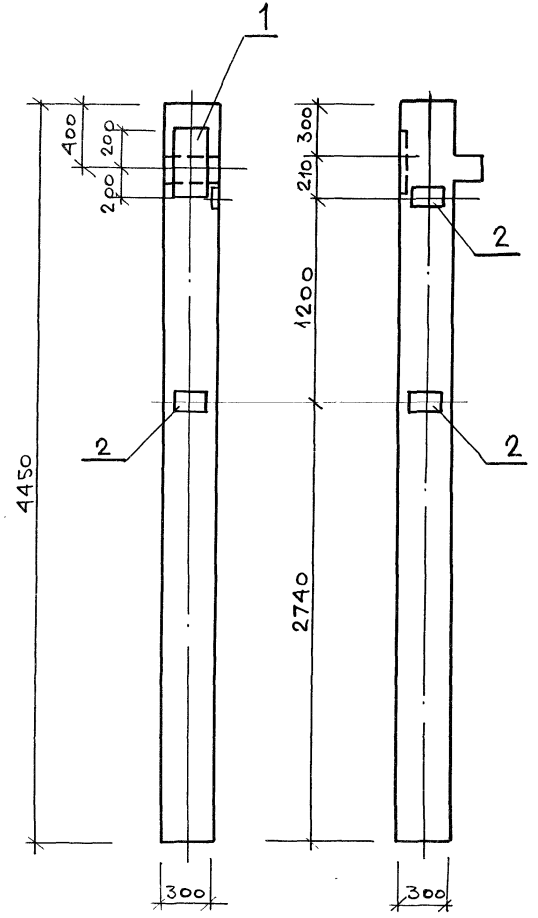

План

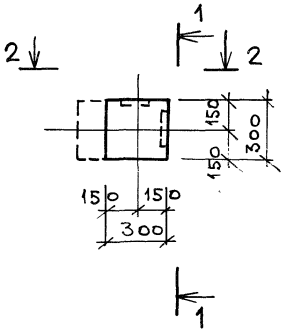

Формат	Зона	Поз	Обозначение	Наименование	Кол	Прим чан
				Документация		
			902-1.113.87 КЖИ-ТТ	ТТ1		
				Сборочные единицы		
			1.020-1/83 вып. 2-1	Колонна 1КО3.36		
				Изделие закладное		
		1	1.020-1/83 вып. 2-15	МН 25	1	
		2		МН 34	3	

Ведомость расхода стали на дополнительные закладные элементы, кг

Марка элемента	Изделия закладные												Всег
	Арматура класса А-III Гост 5781-82*						Прокат Вст3кп2 Гост 103-76*						
	ф8	ф12	ф16			Итого	δ=6	δ=12				Итого	
1КО3.36-Д	1.2	0.2	4.1			5.5	3.3	10.2				13.5	19.0

Привязан

Инв. №

Нач. отд.	Маникаускас	
Н. контр.	Курленко	
Гл. спец.	Укропова	
Рук. гр.	Суворов	
Инж.	Кост	
Провер.	Бабалина	

902-1-113.87 КЖИ-2.112

Колонна 1КО3.36-Д

Стадия	Масса	Масш
Р	1.0т	1:2
Лист	Листов 1	

МЖКХ РСФ
ГИПРОКОММУНВОДОКАН
Ленинградское отделен

Инв. № подл. | Подпись и дата | Взам. инв. №

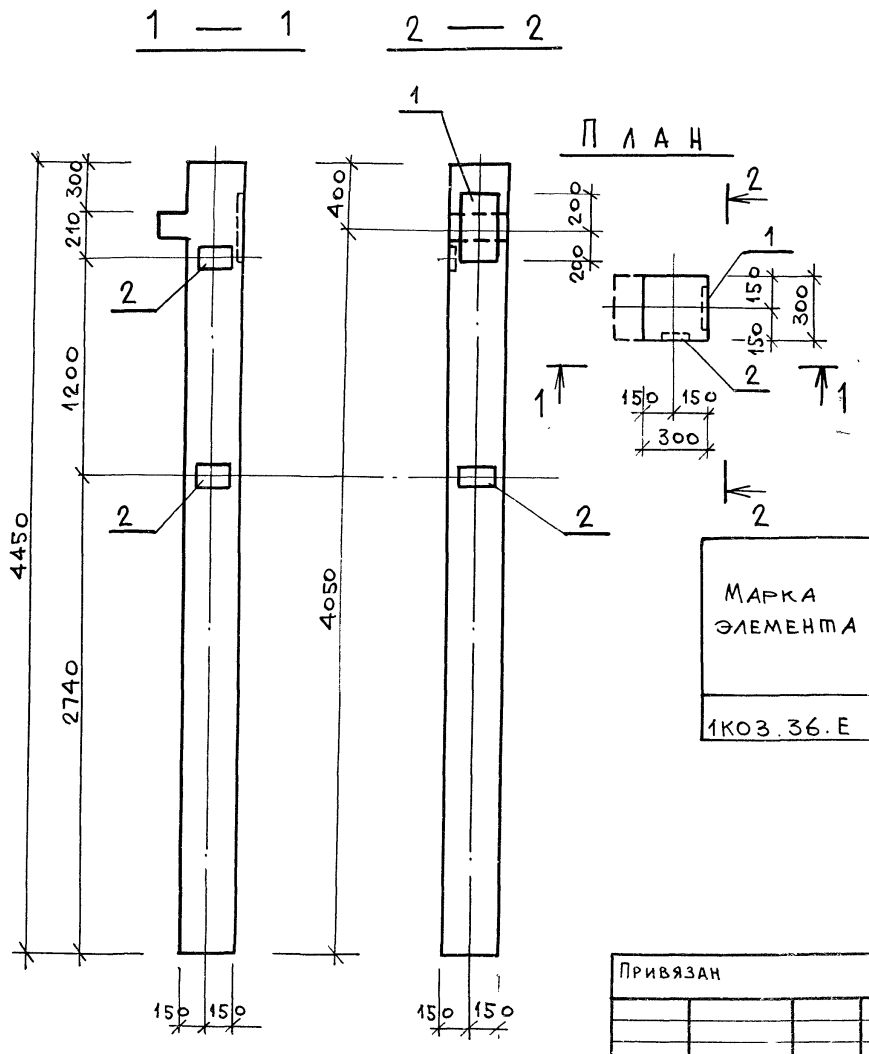

Формат	Зона	Поз.	Обозначение	Наименование	Кол	Примечание
				Документация		
			902-1-113.87 КЖИ-ТТ	ТТ1		
				Сборочные единицы		
			1.020-1/83 вып. 2-1	Колонна 1КО3.36		
				Изделие закладное		
		1	1.020-1/83 вып. 2-15	МН25	1	
		2		МН34	3	

Ведомость расхода стали на дополнительные закладные элементы, кг

Марка элемента	Изделия закладные										Всего
	Арматура класса А-III ГОСТ 5781-82*					Прокат Вст3кп2 ГОСТ 103-76*					
	ф8	ф12	ф16		Итого	-δ=6	-δ=12			Итого	
1КО3.36.Е	1,2	0,2	4,1		5,5	3,3	10,2			13,5	19,0

Нач.отд.	Манкаускас		
Н.контр.	Курленко		
Гл.спец.	Укропова		
Рук.гр.	Суворов		
Инж.	Кост		
Провер.	Бабайкина		

Привязан

Инв.№

902-1-113.87 КЖИ-2113

Колонна 1КО3.36-Е

Стадия	Масса	Масштаб
Р	1,0 т	1:25
Лист	Листов 1	

МЖКХ РСФСР
ГИПРОКОММУНВОДОКАНАЛ
Ленинградское отделение

МФ 2417-04

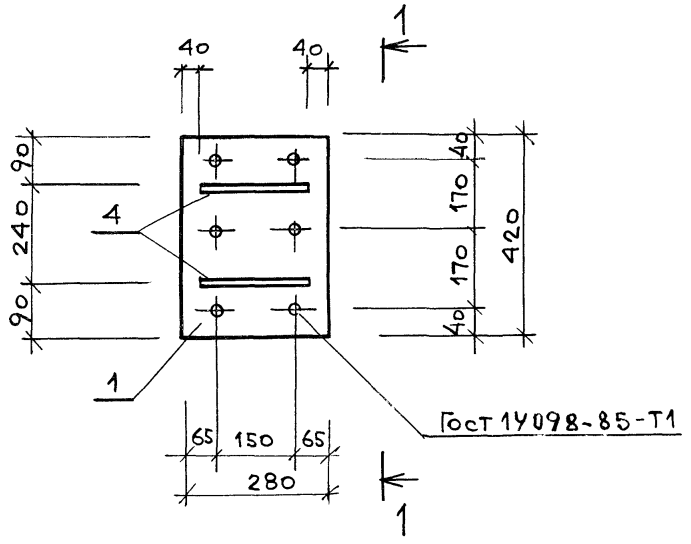

Формат	Зона	Поз.	Обозначение	Наименование	Кол.	Примечание
				Документация		
			902-1-113.87 КЖИ-ТТ	ТТ2		
				Детали		
		1		Полоса $\frac{16\times280\ \text{Гост}\ 103\text{-}76^{*}}{\text{Вст3кп2 Гост}\ 380\text{-}71^{*}}$ ℓ=420	1	14,8 кг
		2			1	14,8 кг
		3		ф 25 А III Гост 5781-82* ℓ=284	6	1,1 кг
		4		ф 16 А III Гост 5781-82* ℓ=200	4	0,3 кг

В пластине поз. 2 до сборки закладной детали просверлить 6 отв. ф 29 мм

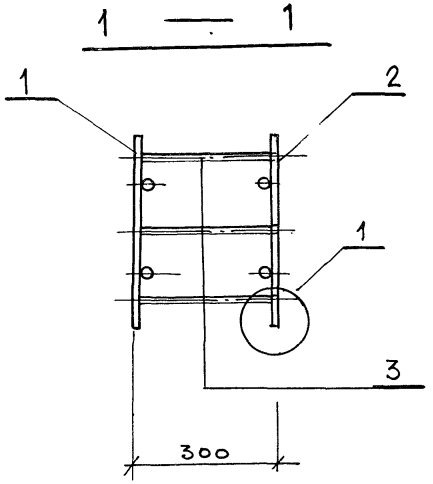

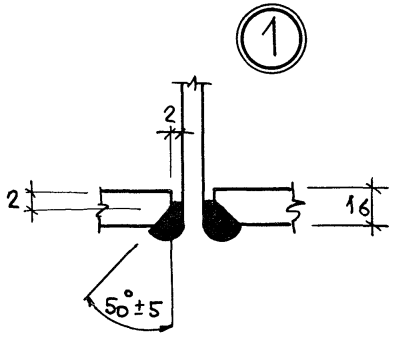

Привязан

Инв. №

Нач. отд.	Манкаускас	
Н. контр.	Курленко	
Гл. спец.	Укропова	
Рук. гр.	Суворов	
Инж.	Кост	
Провер.	Бабайкина	

902-1-113.87 КЖИ-2.114

Изделие закладное

Стадия	Масса	Масштаб
Р	37,4 кг	1:10
Лист	Листов 1	

МЖКХ РСФСР
Гипрокоммунводоканал
Ленинградское отделение

Инв. № подл. | Подпись и дата | Взам. инв. №

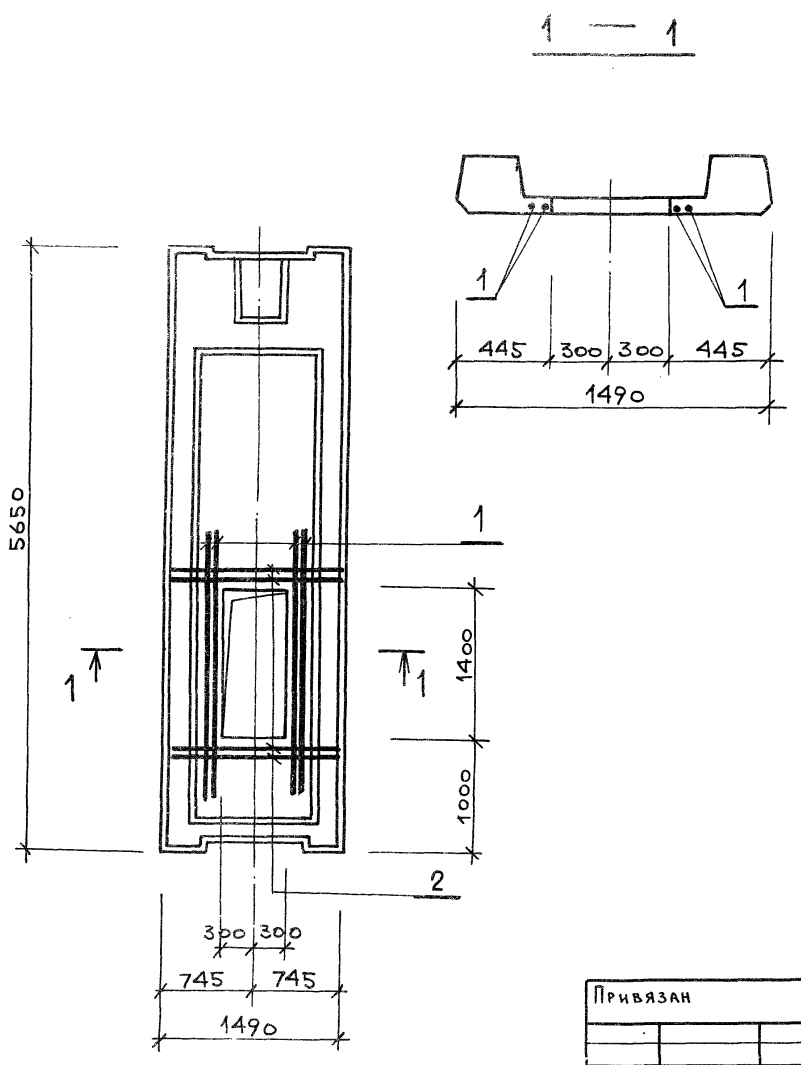

Формат	Зона	Поз.	Обозначение	Наименование	Кол	Приме-чание
				Документация		
			902-1-113.87 КЖИ-ТТ	ТТ1		
				Сборочные единицы		
			1.041.1-2 вып. 6	Плита ПРС56.15-6АIVТ		
				Детали		
		1		ф16АIII Гост5781-82*, ℓ=2600	4	4,1 кг
		2		ℓ=1450	4	2,3 кг

Ведомость расхода стали на дополнительные закладные элементы, кг

Марка элемента	Изделия арматурные								Всего
	Арматура класса								
	А-I				А-III				
	Гост 5781-82*								
				Итого	ф16			Итого	
ПРС56.15-6АIVТ6					25,6			25,6	25,6

Привязан	Нач. отд.	Манкаускас	
	Н. контр.	Курленко	
	Гл. спец.	Укропова	
	Рук. гр.	Суворов	
	Инж.	Кост	
Инв. №	Провер.	Бабайкина	

902-1-113.87 КЖИ-2.115

Плита ПРС56.15-6АIVТ-6

Стадия	Масса	Масштаб
Р	2.8т	1:40 1:20

Лист | Листов 1

МЖКХ РСФСР
Гипрокоммунводоканал
Ленинградское отделение

Типовой проект 902-1-113.87 Альбом 4

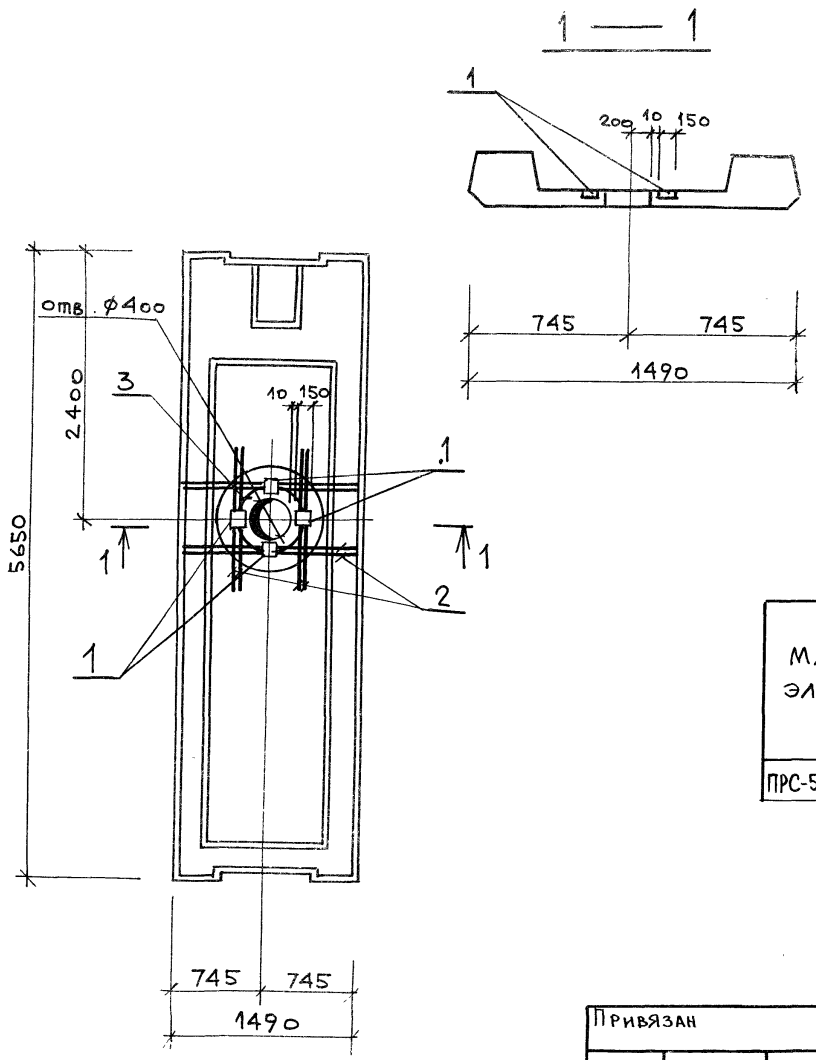

Формат	Зона	Поз.	Обозначение	Наименование	Кол	Примечание
				Документация		
			902-1-113.87 КЖИ-ТТ	ТТ1		
				Сборочные единицы		
			1.041.1-2 вып. 6	Плита ПРС56.15-6А IV Т		
				Изделие закладное		
		1	1.400-15 вып. 1	МН106-6	4	
				Детали		
		2		⌀12А III Гост 5781-82* ℓ=1450	1	1,3 кг
		3		⌀8 А III Гост 5781-82* ℓ=1500	2	0,6 кг

Ведомость расхода стали на дополнительные закладные элементы, кг

Марка элемента	Изделия арматурные					Изделия закладные					Всего
	Арматура класса					Ар-ра класса		Прокат			
	А-III					А-III		Вст3 кп2			
	Гост 5781-82*					Гост 5781-82*		Гост 103-76*			
	⌀8	⌀12			Итого	⌀8		-δ=6	-δ=8		
ПРС-56.15-6А III Т-а	1.2	5.2			6.4	0.4		2.8	1.6		11.2

Нач. отд.	Манкаускас		
Н. контр.	Курленко		
Гл. спец.	Укропова		
Рук. гр.	Суворов		
Инж.	Кост		
Провер.	Бабайкина		

Привязан

Инв. №

902-1-113.87 КЖИ-2.11

Плита ПРС 56.15-6 А IV Т-а

Стадия	Масса	Масштаб
Р	2,9 т	1:1 1:2

Лист | Листов 1

МЖКХ РСФС
ГИПРОКОММУНСОДОКАНА
Ленинградское отделени

Инв. № подл. | Подпись и дата | Взам. инв. №

МФ 2417-04 44 Формат А3

Копировал Л.И. VIII 87

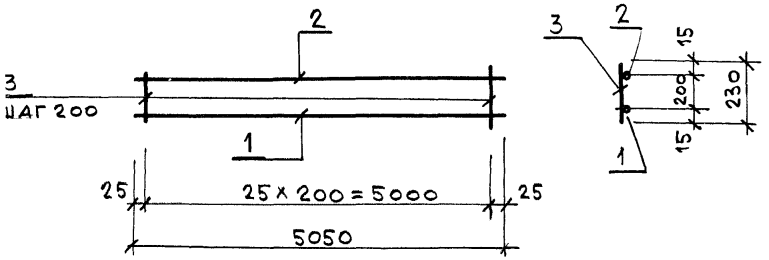

Зона	Поз.	Обозначение	Наименование	Кол	Приме-чание
			Документация		
		902-1.113.87 КЖИ-ТТ	ТТ2		
			Детали		
	1		ф20 А III Гост 5781-82* ℓ=5050	1	12,5 кг
	2		ф10 А III Гост 5781-82* ℓ=5050	1	3,1 кг
	3		ф8 А III Гост 5781-82* ℓ=230	26	0,1 кг

ИВЯЗАН

№

отд.	Манкаускас	
онтр.	Курленко	
пец.	Укропова	
гр.	Суворов	
	Кост	

902-1-113.87 КЖИ-2.117

Каркас плоский

Стадия	Масса	Масштаб
Р	18,2 кг	
Лист	Листов	

МЖКХ РСФСР
ГИПРОКОММУНВОДОКАНАЛ
Ленинградское отделение

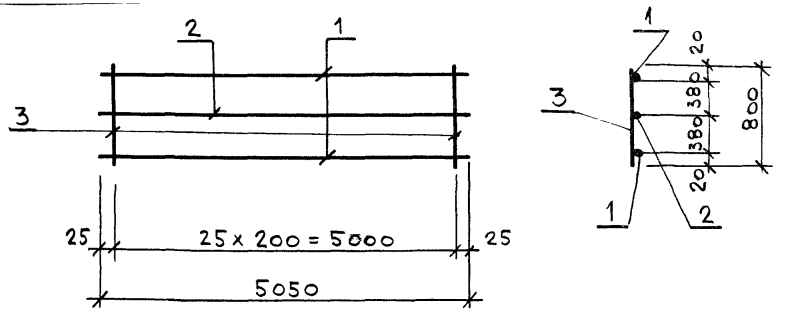

Формат	Зона	Поз.	Обозначение	Наименование	Кол.	Приме-чание
				Документация		
			902-1-113.87 КЖИ-ТТ	ТТ2		
				Детали		
		1		ф16 А III, Гост 5781-82* ℓ=5050	2	8,0 кг
		2		ф10 А III Гост 5781-82* ℓ=5050	1	3,1 кг
		3		ф8 А III Гост 5781-82 ℓ=800	26	0,3 кг

Привязан

Взам. инв. №

Подпись и дата

Инв. №

Инв. № подл.

Нач. отд.	Манкаускас	
Н. контр.	Курленко	
Гл. спец.	Укропова	
Рук. гр.	Суворов	
Инж.	Кост	

902-1-113.87 КЖИ-2.118

Каркас плоский

Стадия	Масса	Масштаб
Р	26,9 кг	
Лист	Листов 1	

МЖКХ РСФСР
ГИПРОКОММУНВОДОКАНАЛ
Ленинградское отделение

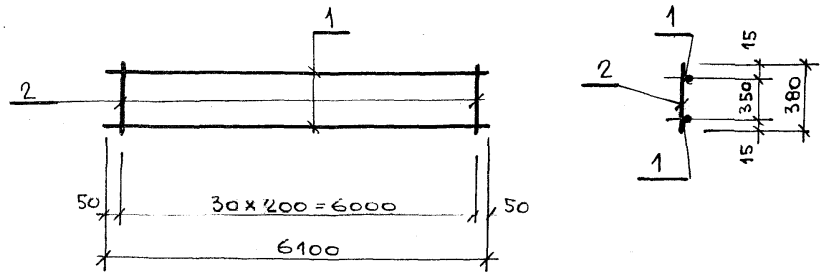

Формат	Зона	Поз.	Обозначение	Наименование	Кол.	Примечание
				Документация		
			902-1-113.87 КЖИ-ТТ	ТТ2		
				Детали		
		1		ф16 A III Гост 5781-82* ℓ=6100	2	9,6 кг
		2		ф8 A III, Гост 5781-82* ℓ=380	31	0,2 кг

Привязан

Инв №

Взам. инв. №

Подпись и дата

Инв. № подл.

Нач. отд.	Манкаускас		
Н. контр.	Курленко		
Гл. спец.	Укропова		
Рук. гр.	Суворов		
Инж.	Кост		

902-1-113.87 КЖИ-2.119

Каркас плоский

Стадия	Масса	Масштаб
Р	25,4 кг	
Лист	Листов 1	

МЖКХ РСФСР
ГИПРОКОММУНВОДОКАНАЛ
Ленинградское отделение

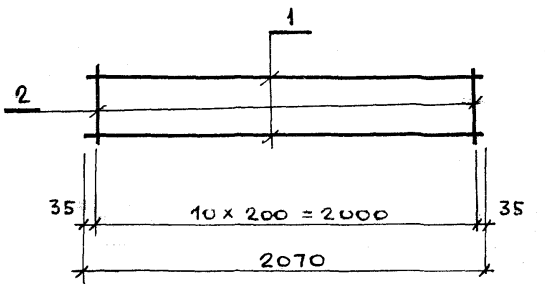

Формат	Зона	Поз.	Обозначение	Наименование	Кол.	Примечани
				Документация		
			902-1-113.87 КЖИ-ТТ	ТТ2		
				Детали		
		1		ф12 A III, Гост 5781-82* ℓ=2070	2	1,8 кг
		2		ф6 A III, Гост 5781-82* ℓ=380	11	0,1 кг

Привязан

Инв. №

Взам. инв. №

Подпись и дата

Инв. № подл.

Нач. отд.	Манкаускас		
Н. контр.	Курленко		
Гл. спец.	Укропова		
Рук. гр.	Суворов		
Инж.	Кост		

902-1-113.87 КЖИ-2.12

Каркас плоский

Стадия	Масса	Масш
Р	4,7 кг	
Лист	Листов 1	

МЖКХ РСФС
ГИПРОКОММУНВОДОКА
Ленинградское отделе

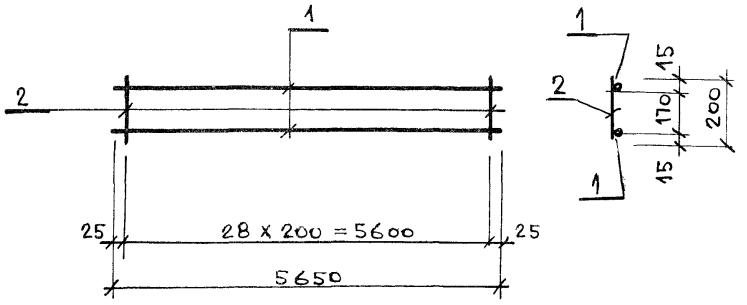

Формат	Зона	Поз.	Обозначение	Наименование	Кол	Примечание
				Документация		
			902-1-113.87 КЖИ-ТТ	ТТ2		
				Детали		
				ф16А III Гост 5781-82* ℓ=5650	2	8,9 кг
				ф8А III Гост 5781-82* ℓ=170	29	0,1 кг

Привязан

Инв. №

Гл. спец.	Укропова		
Рук. гр.	Суворов		
Инж.	Кост		

902-1-113.87 КЖИ-2.121

Каркас плоский

Стадия	Масса	Масштаб
Р	20,7 кг	

Лист | Листов 1

МЖКХ РСФСР
ГИПРОКОММУНВОДОКАНАЛ
Ленинградское отделение

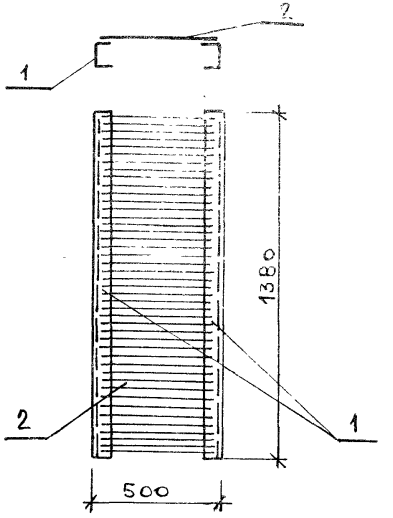

Формат	Зона	Поз	Обозначение	Наименование	Кол	Примечание
				Документация		
			902-1-113.87 КЖИ-ТТ	ТТ2		
				Детали		
		1		Швеллер 10 Гост 8240-72* / Вст3кп2 Гост 380-71* ℓ=1380	2	11,8 кг
		2		ф8А I Гост 5781-82* ℓ=480	48	0,2 кг

Привязан

Инв. №

Нач. АСО	Манкаускас		
Н. контр.	Курленко		
Гл. спец.	Укропова		
Рук. гр.	Игольникова		
Инж.	Дружининская		

902-1-113.87 КЖИ-3.100

Изделие накладное

Стадия	Масса	Масштаб
Р	33,2 кг	1:200

Лист | Листов 1

МЖКХ РСФСР
ГИПРОКОММУНВОДОКАНАЛ
Ленинградское отделение

Взам. инв. № | Подпись и дата | Инв. № подл.

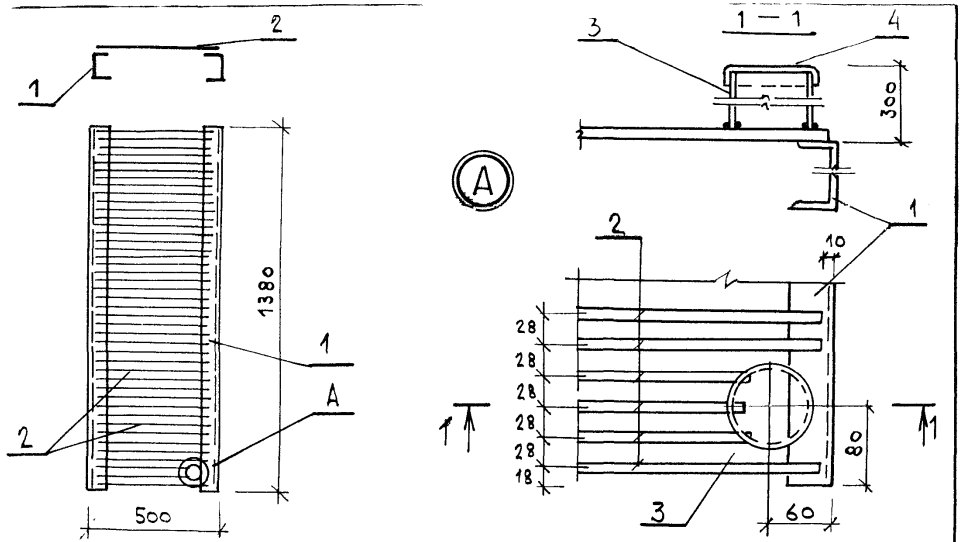

Формат	Зона	Поз.	Обозначение	Наименование	Кол.	Примечание
				Документация		
			902-1-113.87 КЖИ-ТТ	ТТ2		
				Детали		
		1		Швеллер $\frac{10\ ГОСТ\ 8240-72*}{ВСт3кп2\ ГОСТ\ 380-71*}$ ℓ=1380	2	11,8 кг
		2		⌀8 AI ГОСТ 5781-82* ℓ=480	48	0,2 кг
		3		Тр. газ. ⌀80 ГОСТ 3262-75* ℓ=300	1	2,5 кг
		4		Лист $\frac{5\times130\ ГОСТ\ 19903-74*}{ВСт3кп2\ ГОСТ\ 380-71*}$ ℓ=130	1	0,7 кг

Привязан

Инв. №

Взам. инв. № | Подпись и дата | Инв. № подл.

Нач. отд.	Маникаускас		
Н. контр.	Курленко		
Гл. спец.	Укропова		
Рук. гр.	Игольникова		
Инж.	Дружининская		

902-1-113.87 КЖИ-3.101

Изделие накладное

Стадия	Масса	Масштаб
Р	36,4кг	1:200 1:50
Лист	Листов 1	

МЖКХ РСФСР
ГИПРОКОММУНВОДОКАНАЛ
Ленинградское отделение

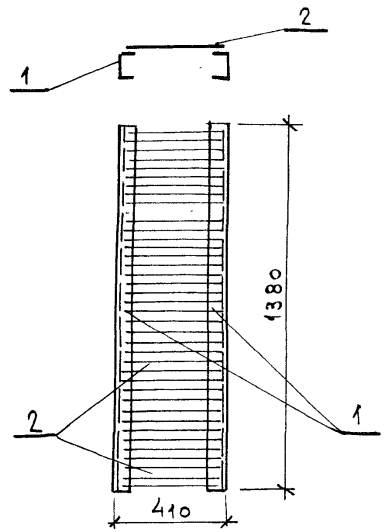

Формат	Зона	Поз.	Обозначение	Наименование	Кол.	Примечание
				Документация		
			902-1-113.87 КЖИ-ТТ	ТТ2		
				Детали		
		1		Швеллер $\frac{10\ ГОСТ\ 8240-72*}{ВСт3кп2\ ГОСТ\ 380-71*}$ ℓ=1380	2	11,8 кг
		2		⌀8 AI ГОСТ 5781-82* ℓ=390	48	0,2 кг

Привязан

Инв. №

Взам. инв. № | Подпись и дата | Инв. № подл.

Нач. АСО	Маникаускас		
Н. контр.	Курленко		
Гл. спец.	Укропова		
Рук. гр.	Игольникова		
Инж.	Дружининская		

902-1-113.87 КЖИ-3.102

Изделие накладное

Стадия	Масса	Масштаб
Р	33,2кг	1:20
Лист	Листов 1	

МЖКХ РСФСР
ГИПРОКОММУНВОДОКАНАЛ
Ленинградское отделение

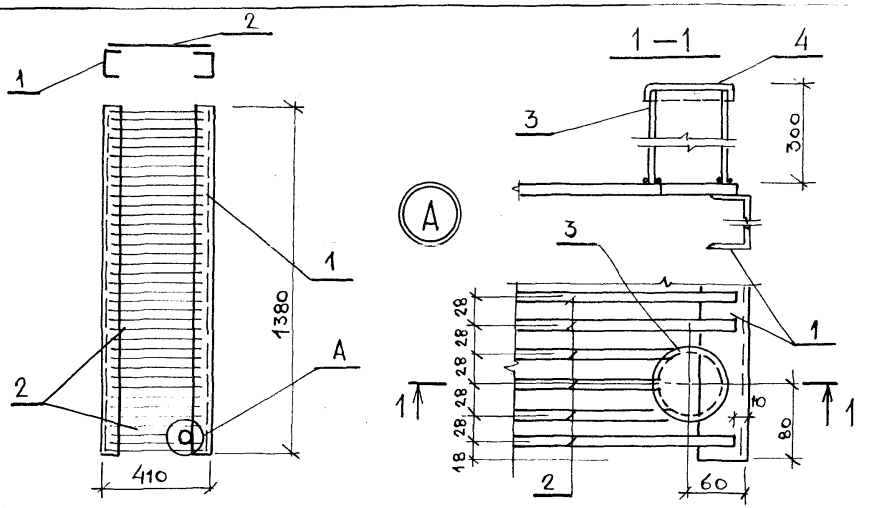

Зона	Поз.	Обозначение	Наименование	Кол	Примечание
			Документация		
		902-1-113.87 КЖИ-ТТ	ТТ2		
			Детали		
	1		Швеллер 10 Гост 8240-72* / Вст3кп2 Гост 380-71* ℓ=1380	2	11,8 кг
	2		⌀8 AI Гост 5781-82* ℓ=390	48	0,2 кг
	3		Гр. газ. ⌀80 Гост 3262-75* ℓ=300	1	2,5 кг
	4		Лист 5х130 Гост 19903-74* / Вст3кп2 Гост 380-71* ℓ=130	1	0,7 кг

Привязан

Инв. №

Нач. АСО	Манкаускас	
Н. контр.	Курленко	
Гл. спец.	Укропова	
Рук. гр.	Игольникова	
Инж.	Дружининская	

902-1-113.87 КЖИ-3.103

Изделие накладное

Стадия	Масса	Масштаб
Р	36,4 кг	1:200 1:50
Лист	Листов 1	

МЖКХ РСФСР
ГИПРОКОММУНВОДОКАНАЛ
Ленинградское отделение

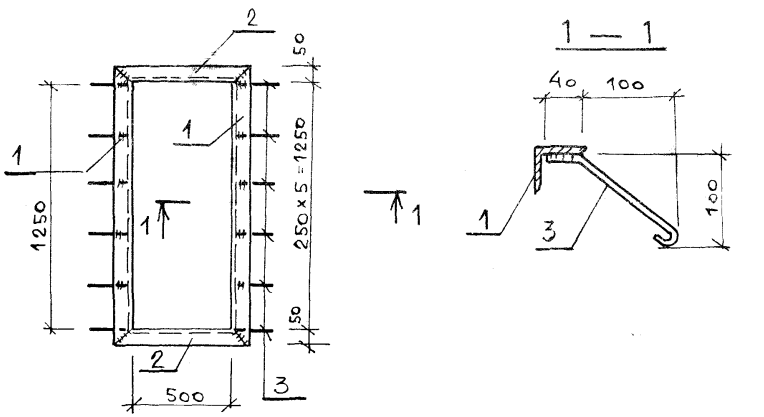

Формат	Зона	Поз	Обозначение	Наименование	Кол	Примечание
				Документация		
			902-1-113.87 КЖИ-ТТ	ТТ2		
				Детали		
		1		Уголок 50х50х5 Гост 8509-86 / Вст3кп2 Гост 380-71* ℓ=1350	2	5,1 кг
		2		ℓ=600	2	2,3 кг
		3		⌀6 AI Гост 5781-82* ℓ=230	12	0,1 кг

Привязан

Инв. № подл. | Подпись и дата | Взам. инв. №

Инв. №

Нач. АСО	Манкаускас	
Н. контр.	Курленко	
Гл. спец.	Укропова	
Рук. гр.	Суворов	
Инж.	Постников	

902-1-113.87 КЖИ-4.100

Изделие закладное

Стадия	Масса	Масштаб
Р	16,0 кг	1:25
Лист	Листов 1	

МЖКХ РСФСР
ГИПРОКОММУНВОДОКАНАЛ
Ленинградское отделение

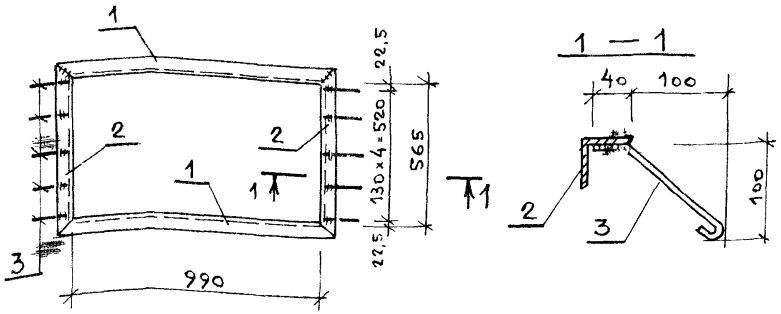

Формат	Зона	Поз.	Обозначение	Наименование	Кол	Примечание
				Документация		
			902-1-113.87 КЖИ-ТТ	ТТ2		
				Детали		
		1		Уголок 50х50х5 Гост 8509-86 / Вст3кп2 Гост 380-71* ℓ=1090	2	4,1 кг
		2		ℓ=665	2	2,5 кг
		3		ф6 А I Гост 5781-82* ℓ=230	10	0.1 кг

Привязан

Инв №

Инв.№ подл. | Подпись и дата | Взам. инв. №

Нач. отд.	Манкаускас		
Н. контр.	Курленко		
Гл. спец.	Укропова		
Рук. гр.	Суворов		
Инж.	Постников		

902-1-113.87 КЖИ-4.101

Изделие закладное

Стадия	Масса	Масштаб
Р	14,2кг	1:20
Лист	Листов 1	

МЖКХ РСФСР
ГИПРОКОММУНВОДОКАНАЛ
Ленинградское отделение

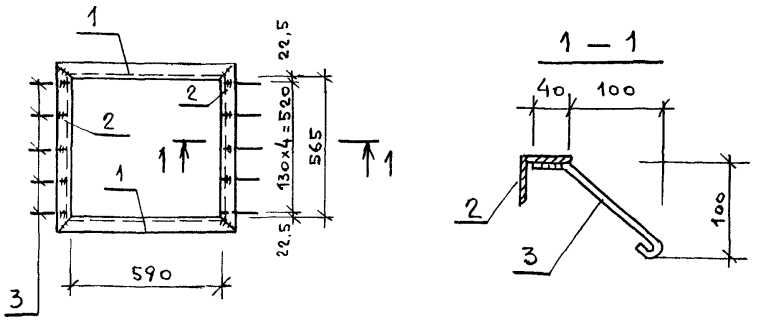

Формат	Зона	Поз.	Обозначение	Наименование	Кол	Примечания
				Документация		
			902-1-113.87 КЖИ-ТТ	ТТ2		
				Детали		
		1		Уголок 50х50х5 Гост 8509-86 / Вст3кп2 Гост 380-71* ℓ=690	2	2,6
		2		ℓ=665	2	2,5
		3		ф6 А I Гост 5781-82* ℓ=230	10	0,1

Привязан

Инв. №

Инв.№ подл. | Подпись и дата | Взам. инв. №

Нач. отд.	Манкаускас		
Н. контр.	Курленко		
Гл. спец.	Укропова		
Рук. гр.	Суворов		
Инж.	Постников		

902-1-113.87 КЖИ-4.10

Изделие закладное

Стадия	Масса	Масштаб
Р	11,2кг	1:2
Лист	Листов 1	

МЖКХ РСФСР
ГИПРОКОММУНВОДОКАНАЛ
Ленинградское отделение

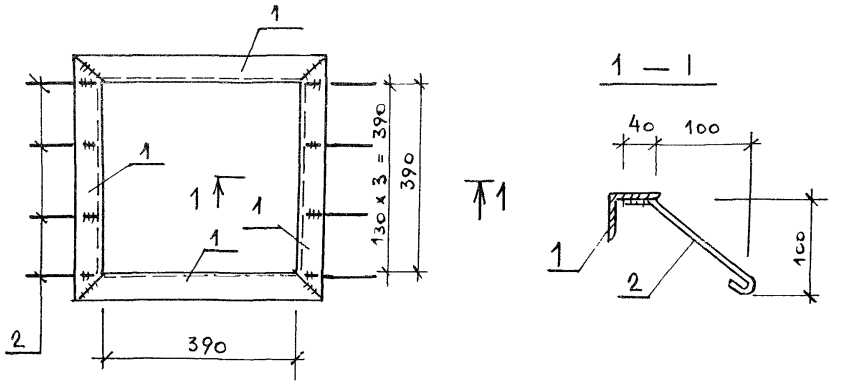

Формат	Зона	Поз.	Обозначение	Наименование	Кол.	Примечание
				Документация		
			902-1-113.87 КЖИ-ТТ	ТТ2		
				Детали		
		1		Уголок 50х50х5 Гост 8509-86 / Вст3кп2 Гост 380-71* ℓ=490	4	1.8 кг
		2		⌀6AI Гост 5781-82* ℓ=230	8	0,1 кг

Привязан

Инв. №

Нач. отд.	Манкаускас		
Н. контр.	Курленко		
Гл. спец.	Укропова		
Инж.	Постников		

902-1-113.87 КЖИ-4.103

Изделие закладное

Стадия	Масса	Масштаб
Р	8.0 кг	1:10
Лист	Листов 1	

МЖКХ РСФСР
ГИПРОКОММУНВОДОКАНАЛ
Ленинградское отделение

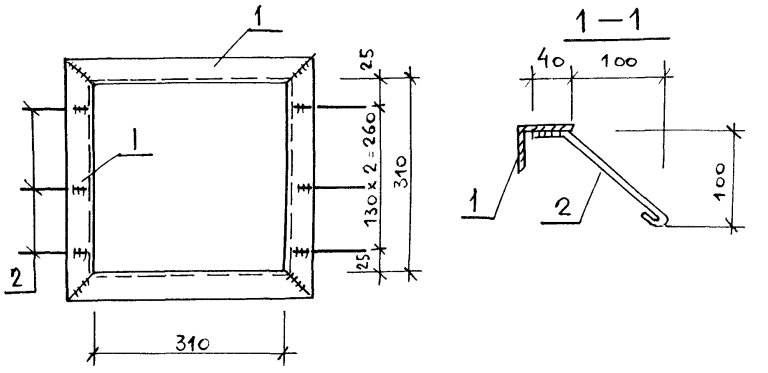

Формат	Зона	Поз.	Обозначение	Наименование	Кол.	Примечание
				Документация		
			902-1-113.87 КЖИ-ТТ	ТТ2		
				Детали		
		1		Уголок 50х50х5 Гост 8509-86 / Вст3кп2 Гост 380-71* ℓ=410	4	1,5 кг
		2		⌀6AI Гост 5781-82* ℓ=230	6	0,1 кг

Взам. инв. №

Подпись и дата

Инв. № подл.

Привязан

Инв. №

Нач. отд.	Манкаускас		
Н. контр.	Курленко		
Гл. спец.	Укропова		
Рук. гр.	Суворов		
Инж.	Постников		

902-1-113.87 КЖИ-4.104

Изделие закладное

Стадия	Масса	Масштаб
Р	6.6 кг	1:10
Лист	Листов 1	

МЖКХ РСФСР
ГИПРОКОММУНВОДОКАНАЛ
Ленинградское отделение

gost.e-ecolog.ru