ОРДЕНА ЛЕНИНА
ГЛАВМОСПРОМСТРОЙМАТЕРИАЛЫ
при МОСГОРИСПОЛКОМЕ

МОСОРГСТРОЙМАТЕРИАЛЫ

КЖ 26-79

СТРОПИЛЬНЫЕ БАЛКИ

СБ3-18-18Z, СБ3-18-28Z

РАБОЧИЕ ЧЕРТЕЖИ

МОСКВА 1979

gost.e-ecolog.ru

ОРДЕНА ЛЕНИНА
ГЛАВМОСПРОМСТРОЙМАТЕРИАЛЫ
при МОСГОРИСПОЛКОМЕ

КТБ

МОСОРГСТРОЙМАТЕРИАЛЫ

ИЖ 26-79

СТРОПИЛЬНЫЕ БАЛКИ

СБЭ-18-182, СБЭ-18-282

РАБОЧИЕ ЧЕРТЕЖИ

Согласовано:
Руководитель лаборатории предварительно напряженных конструкций №3, НИИЖБ
Е.И. Бердичевский

Ст. научный сотрудник
Ю.В. Дмитриев

Введено в действие приказом № 26 от 1.06.80г. по КТБ Мосоргстройматериалы.

МОСКВА 1979

Арх. №	КТБ Мосоргстройматериалы	1979	Гл. инж. КТБ
	ОДЧ	-	Зав. отделом
			Гл. констр.
			Зав. сектором
			Алексеев
			Щук
			Фельдман
			Мартынова

РЕГ.№ 683-3

СОДЕРЖАНИЕ АЛЬБОМА

стр.		№№ листов
2-4	Содержание и пояснительная записка	I - 3
5.	Нагрузки. Расчетная схема и схема испытания	4
6.	Общий вид	5
7	Варианты напрягаемой арматуры	6
8.	Армирование	7
9.	Армирование. Узел I	8
10.	Армирование. Узел 2	9
11.	Армирование. Сечения: 2-2, 3-3, 4-4. Узел."Б"	I0
12.	Сетки CI, C2, C3.	II
13.	Сетки C5, C6; петля ПI	I2
14.	Отдельные стержни OCI, OC2; напрягаемые стержни HCI, HC2, HC3, спираль СПI	I3
15.	Закладные детали MI, M2, УМ3 и накладная деталь МНI	I4
16.	Выборка стали	I5
17.	Сетка C5а	I6
18.	Вариант расположения напрягаемой арматуры для применения цанговых захватов НИИЖБа	I7

ЗАВ. ОТДЕЛОМ ЦУКИН
ГАКОНСТРУКТ. ФЕЛЬДМАН
ЗАВ. СЕКТОРОМ МАТРЕНИЧЕВА
КОНСТРУКТОР ГОРОДЕНКО

1979

КТБ МОСОРГСТРОЙМАТЕРИАЛЫ О.Д.Ч.

АРХ.№

СБЭ18-182 СБЭ18-282	СТРОПИЛЬНЫЕ БАЛКИ	ИЖ-26-79
	СОДЕРЖАНИЕ. ПОЯСНИТЕЛЬНАЯ ЗАПИСКА	ЛИСТ 1

ПОЯСНИТЕЛЬНАЯ ЗАПИСКА

Данный альбом разработан на основании письма начальника Технического управления ГИПСМ тов. Капелюша А.С. №27-2898-10608 от 25.12.78 и плана работы отдела.

Альбом содержит рабочие чертежи сборных предварительно напряженных стропильных балок с параллельными поясами пролетом 18 м для покрытий промышленных зданий с плоской кровлей. Сетка колонн 18х12. Шаг балок 6м. Допускается применение плит покрытия 6х3 и 6х1,5м.

При разработке альбома за основу в части габаритов и нагрузок были приняты рабочие чертежи Промстройпроекта серия "Е-803 Железобетонные сборные предварительно напряженные стропильные балки для зданий с плоской кровлей", вып.1, 3-я редакция, 1963г. и альбом ИЖ 26, выпущенный КТБ МОСМ в 1970г.

При переработке альбома в рабочие чертежи внесены следующие дополнения и изменения:

а) Альбом дополнен вариантом армирования напрягаемой арматуры класса АУ.

б) Изменено армирование верхнего пояса балок с целью сокращения трудоемкости изготовления.

в) Внесены изменения в арматурные изделия.

г) Изменены закладные детали с целью унификации и сокращения расхода стали.

д) Исключены отверстия ⌀ 200 мм и часть отверстий ⌀ 30 в нижней зоне стенки балок, так как по имеющимся у КТБ МОСМ сведениям эти отверстия в зданиях в основном не используются, а при принятой в настоящее время технологии создание отверстий затрудняет изготовление балок. В случае, если для конкретных зданий потребуется увеличить количество отверстий, против предусмотренного данным альбомом, то эти отверстия могут быть выполнены по согласованию с заводом-изготовителем в местах предусмотренных на общем виде балки пунктиром.

Учитывая удобство производства, стропильные балки СБЭ 18-182 запроектированы аналогично балке СБЭ 18-28 и отличаются от нее только количеством напрягаемых стержней.

Маркировка балок в данном альбоме сохранена на серии ИЖ-26 с добавлением индекса 82.

Балки разработанные в данном альбоме предназначены для применения в зданиях с неагрессивной газовой средой эксплуатирующихся в районах с расчетной температурой до -30°С включительно

Балки СБЭ-18-282, СБЭ 18-182 рассчитаны и законструированы в соответствии с требованиями СНиП.II-21-75. Поперечный расчет произведен по огибающим эпюрам М и Q серии "Е-803" вып. 1 3-я редакция 1963г. Промстройпроект.

По трещиностойкости и ширине раскрытия трещин балки отнесены к 3ей категории.

Балки запроектированы из тяжелого бетона М450.

В качестве напрягаемой арматуры применяется сталь классов АIУ и АУ. Длина и вес напрягаемых стержней в спецификациях приняты в пределах изделия.

В качестве ненапрягаемой арматуры применяется сталь классов АI, АIII ВрI. Ненапрягаемая арматура применяется в виде сварных сеток каркасов, а также в виде отдельных стержней. Сварные сетки каркасы изготовляются с помощью контактной точечной сварки в соответствии с требованиями "Указания по сварке соединений арматуры и закладных деталей железобетонных конструкций" СН 393-69 и ГОСТ 10922-75 "Арматура и закладные детали сварные для железобетонных конструкций. Технические требования и методы испытаний". Качество сварных соединений должно соответствовать требованиям ГОСТ 10922-75. Закладные детали должны отвечать требованиям СН 393-69, ГОСТ 10922-75 и СН 313-69 издания 1965г.

Стальные закладные детали должны быть защищены антикоррозионным покрытием в соответствии со СНиП II-28-73 "Защита строительных конструкций от коррозии".

Строповочные петли приняты из стали класса АI по ГОСТ 5780-75

СБЭ18-182 СБЭ18-282	СТРОПИЛЬНЫЕ БАЛКИ	ИЖ-26-79
	СОДЕРЖАНИЕ И ПОЯСНИТЕЛЬНАЯ ЗАПИСКА	Лист 2

КТБ МОСГОРСТРОЙМАТЕРИАЛЫ
Зав.отделом Цукин
Гл.конструк. Тельдман
Зав.сектором Матвеичева
Конструктор Готоленко
1979
О.Д.Ч.
Арх.№
Инв.№ 683-1

Рег. №
683-5
Зам. главного инженера
Главный конструктор
Зав. отделом
Гл. конструктор проекта
Гл. специалист по материалам
Конструктор
Щукин
Гельдиман
Гоголенко
1979
КБ Мосоргстройматериалы
Арх. №
Инв. №

марок Вст3 пс2 или Вст3сп2 по ГОСТ 380-71.

Изготовление балок предусматривается в вертикальном положении.

При бетонировании балок особое внимание следует обращать на тщательность заполнения бетоном опорных зон.

В проекте предусматривается групповое натяжение предварительно напрягаемой арматуры на упоры формы (установки) механическим способом. Допускается электротермическое натяжение арматуры. Натяжение осуществляется в соответствии с требованиями "Руководство по технологии изготовления предварительно напряженных конструкций" 1975г.

Концы напрягаемой арматуры должны быть защищены слоем раствора не менее 5 мм или бетоном не менее 10 мм.

Передаточная прочность бетона R_1 должна составлять 70% от проектной марки. При статическом методе контроля величина R_0 должна составлять не менее 300 кг/см^2.

Узлы примыкания стропильных балок к подстропильным конструкциям см. серию Е-802П. Промстройпроекта. Устойчивость верхнего пояса балок обеспечивается жестким диском покрытия. Порядок укладки плит и их крепление к балкам назначается в соответствии с серией I.400-II.

Систематический контроль за качеством изготовления, правилами приемки, маркировкой, условиями хранения и транспортирования, должны осуществляться в соответствии с требованиями ГОСТ 13015-75 "Изделия железобетонные и бетонные. Общие технические требования" и ТУ 400-I-430-7I "Балки стропильные и подстропильные железобетонные предварительно напряженные для покрытий одноэтажных производственных зданий".

Балки хранятся на складе в вертикальном положении, опертыми на деревянные прокладки, установленные на расстоянии не более 3 м от торцов изделия. Балки должны раскрепляться от опрокидывания.

Испытания и оценка качества балок по результатам испытаний должны производиться в соответствии с требованиями ГОСТ 8829-77 "Конструкции и изделия железобетонные сборные. Методы испытаний и оценки прочности, жесткости и трещиностойкости". До массового изготовления балок с арматурой класса АУ необходимо испытать два образца с доведением их до разрушения.

При испытании опытных образцов балок прочность бетона должна быть не выше проектной.

Схема загружения и величины нагрузок при испытании приведены на листе №

В альбоме принята следующая маркировка узлов

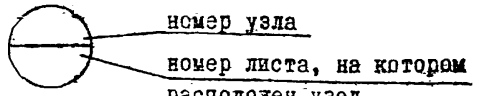

Контрольные нагрузки при испытании прочность

При коэффициенте С, равном	Полная контрольная нагрузка $P_{тн}$ (включая собственный вес)		Величина дополнительно прикладываемой нагрузки $P_{тн}$ (сверх собственного веса)	
	СБЭ18-182	СБЭ18-282	СБЭ18-182	СБЭ18-282
1,4	21,1	26,6	18,8	24,3
1,6	24,1	30,4	21,7	28,1

Контрольные нагрузки при испытании на жесткость и трещиностойкость

Возраст изделия в сутках	Величина дополнительно прикладываемой нагрузки $P_{тн}$ (сверх собственного веса)						Контрольный прогиб $f_{зам.}$ в середине пролета, см					
	СБЭ 18-182			СБЭ 18-282			СБЭ 18-182			СБЭ 18-282		
	$A\overline{IV}$	$A\overline{V}$		$A\overline{IV}$	$A\overline{V}$		$A\overline{IV}$	$A\overline{V}$		$A\overline{IV}$	$A\overline{V}$	
		1вар	2вар		1вар	2вар		1вар	2вар		1вар	2вар
28	10,9	10,8	10,8	15,2	15,0	15,0	3,2	3,4	3,6	4,3	4,7	2,6
100	9,8			13,4			4,0	4,3	4,3	5,3	5,8	5,7

Примечания:

1. Балки рассчитаны на расчетную равномерно распределенную нагрузку:
   СБЭ18-182 — 650 кгс/м² } сверх собственного веса
   СБЭ18-282 — 850 кгс/м² }
2. Испытание балок на прочность, жесткость и трещиностойкость производить согласно требованиям ГОСТ 8829-77.
3. Контрольная величина раскрытия трещин при контрольной нагрузке по трещиностойкости ≤0.25 мм
4. Собственная масса — 7,40 кгс/пм.

Расчетная схема

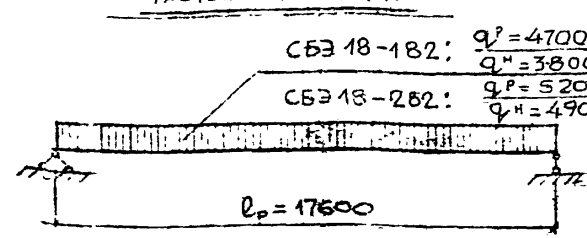

СБЭ 18-182: $q^{р}$ = 4700 кгс/пм, $q^{н}$ = 3800 кгс/пм
СБЭ 18-282: $q^{р}$ = 5200 кгс/пм, $q^{н}$ = 4900 кгс/пм
} нагрузка, включающая собственный вес балки.

Схема испытания

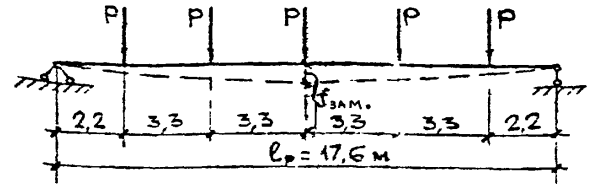

Схема строповки

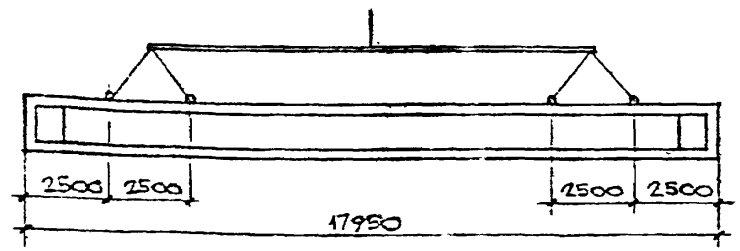

Схема опирания при складировании и транспортировании

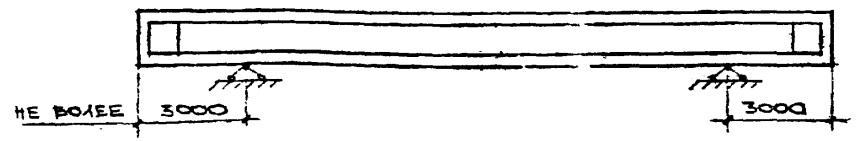

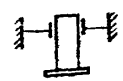

При складировании и транспортировании балка должна быть обеспечена от опрокидывания.

СБЭ18-182 СБЭ18-282	Стропильные балки	ИЖ-26-79
	Нагрузки расчетная схема и схема испытания	Лист 4

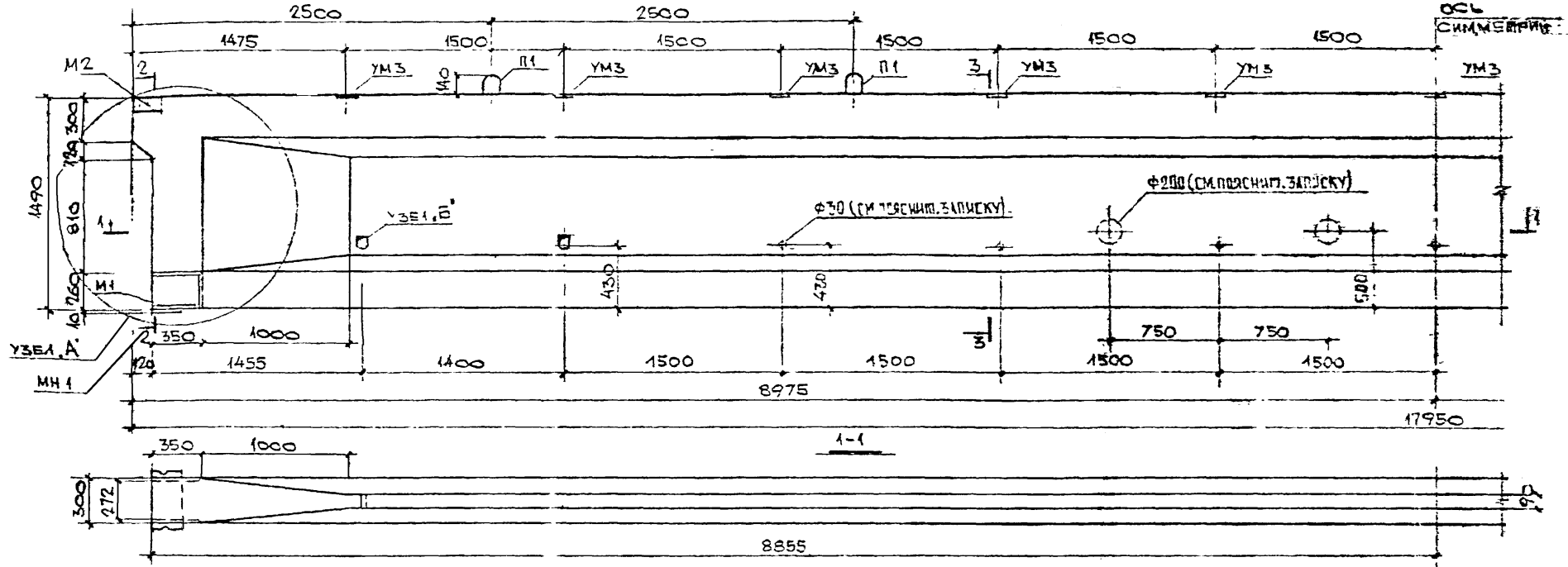

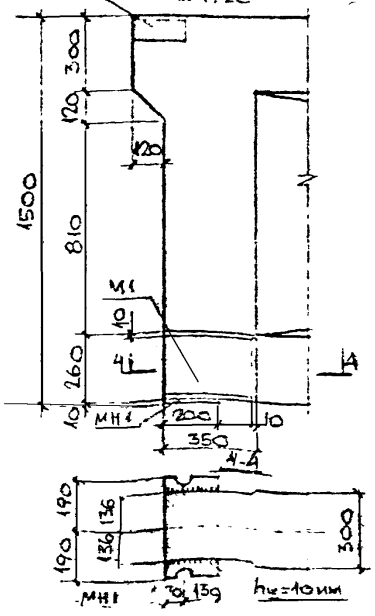

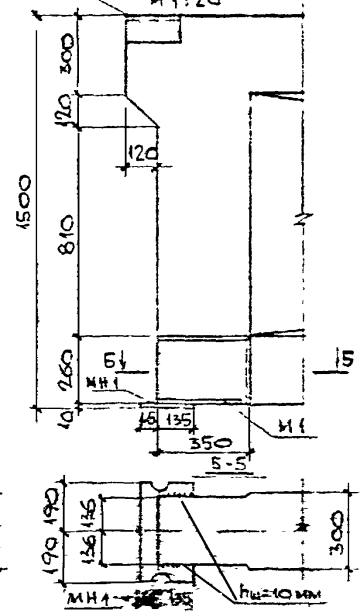

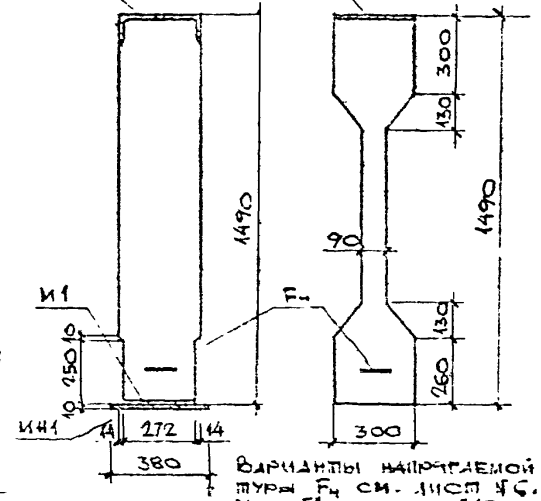

Варианты напрягаемой арматуры $F_н$ см. лист 9.
Узел Б см. лист 10

Накладная деталь МН1 привариваемся к балке непосредственно перед монтажом.

Характеристика элемента					
Марка элемента	Марка бетона	Объем бетона м³	Масса элемента т	Расход стали, кг	
СБЭ18-18в2	450	5,23	13,1	Кл. АIV	808
				Кл. АV (1 вар.)	727
				Кл. АV 2 вар.	738
СБЭ18-28в2	450	5,23	13,1	Кл. АIV	951
				Кл. АV 1 вар.	840
				Кл. АV 2 вар.	844

Выборка накладных деталей					
Марка изделия	Марка накладной детали	Кол. шт.	Масса кг 1 шт.	Масса кг всех	№ № листов
СБЭ18-18в2 СБЭ18-28в2	МН1	2	7,0	14,0	14

СБЭ18-18в2 СБЭ18-28в2	Стропильные балки	ЦЖ-26-79
	Общий вид	Лист 5

Инв. № подл. | Подпись и дата | Взам. инв. №
Инв. № дубл. | Подпись и дата
Изм. | Кол. уч. | Лист | № док. | Подпись | Дата
Разработал Шукин | Гл. конструктор проекта Рейдман | Гл. инженер проекта Гольдинов | Гл. специалист Гольдинов
Выполнен ГПИ Промстальконструкция им. Мельникова
Гос. комитет по делам строительства
Серия 1.463-7 Вып. 1
Металлические конструкции
Стропильные балки
1979 | М 1:30
Инв. № подл.

СБЭ 18-182

АРМИРОВАНИЕ СТАЛЬЮ КЛ. AIV

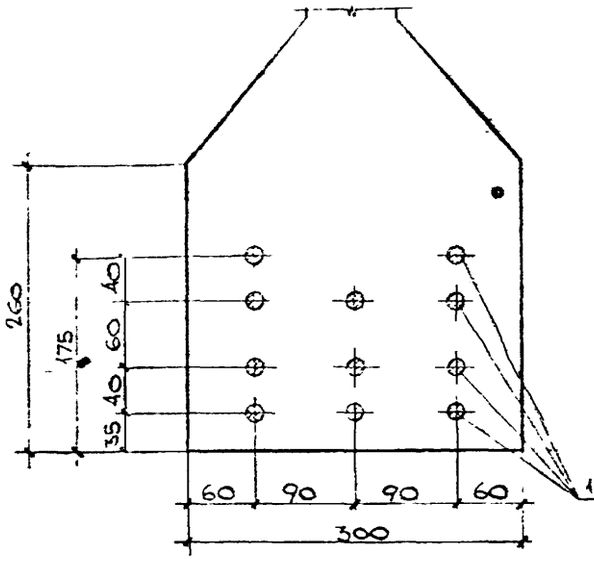

АРМИРОВАНИЕ СТАЛЬЮ КЛ. AIV

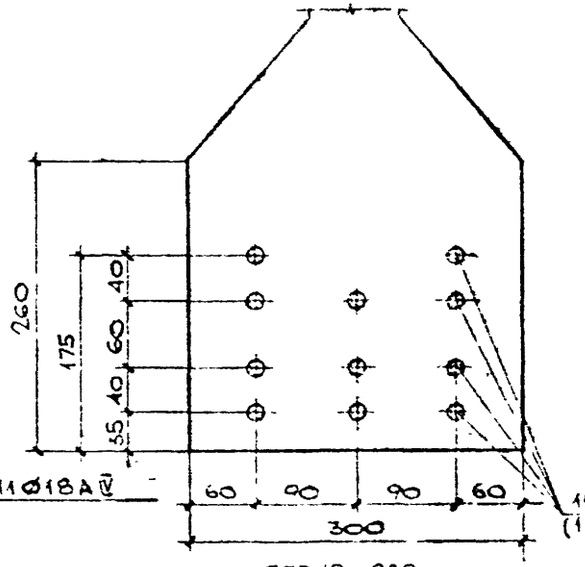

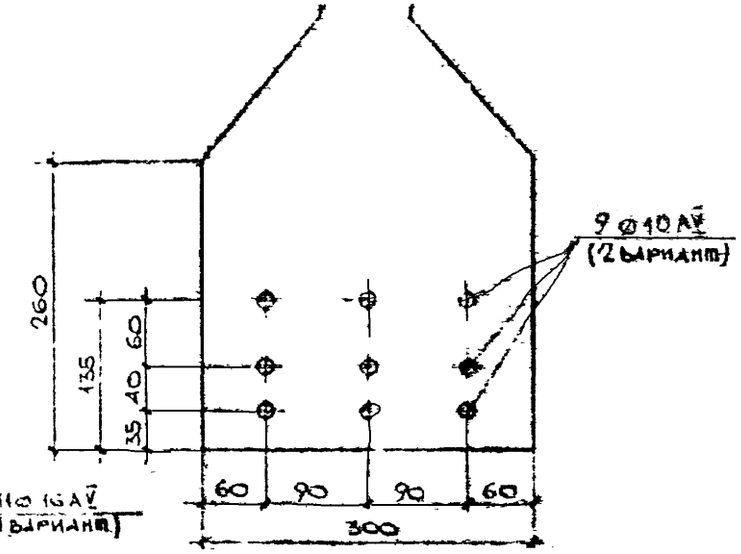

СБЭ 18-282

АРМИРОВАНИЕ СТАЛЬЮ КЛ. AIV

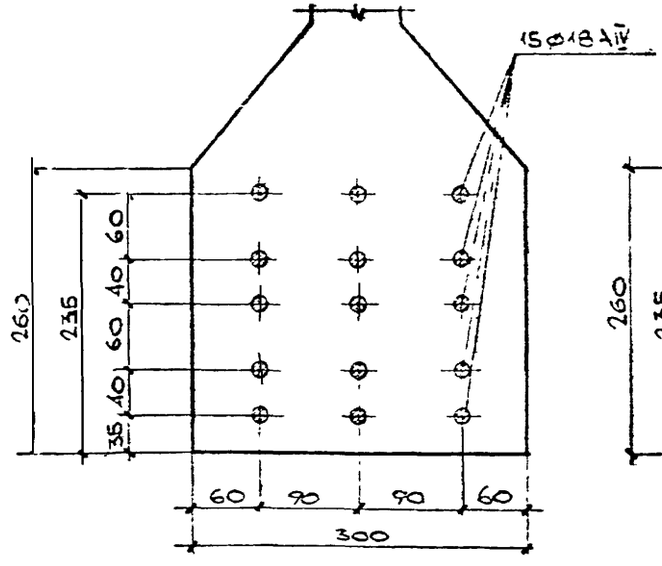

АРМИРОВАНИЕ СТАЛЬЮ КЛ. AV

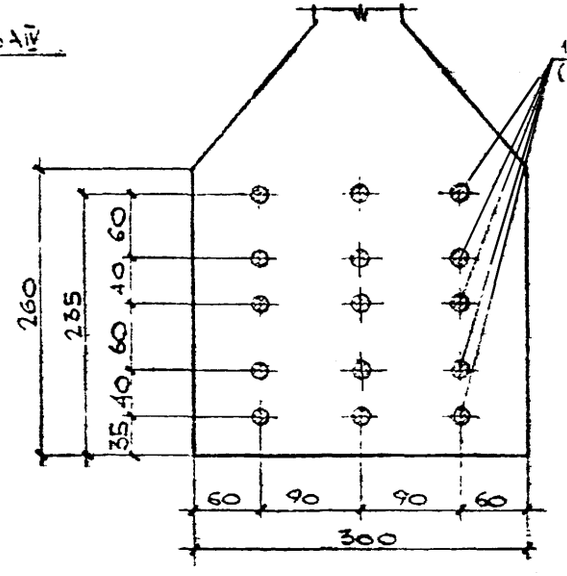

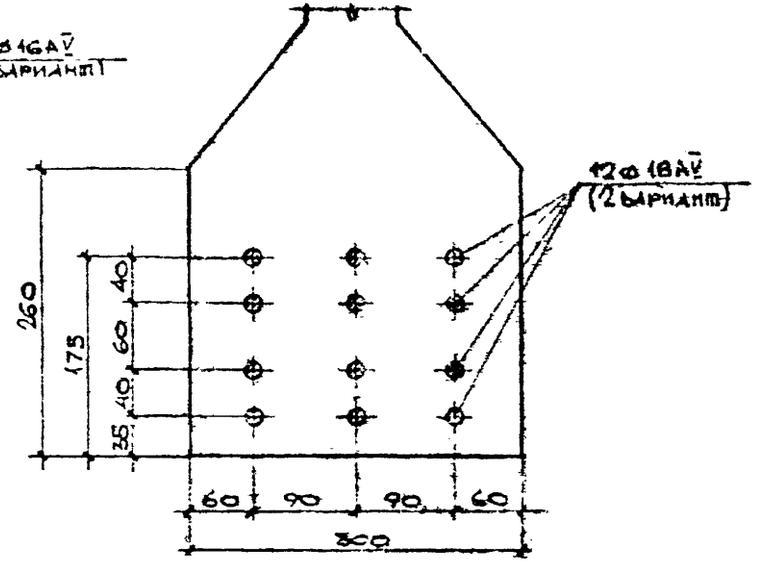

Примечание

Для стали AIV величина $\sigma_0 = 5400 \pm 500$ кгс/см²
Для стали AV величина $\sigma_0 = 6500 \pm 500$ кгс/см²

СБЭ 18-182 СБЭ 18-282	Строительные балки		ИЖ-26-79
	Варианты напрягаемой арматуры	Лист	6

Гип	Щукин		
Рук. отдела	Гуськова		
1 констр.	Ладыгин		
Гл. спец.	Кулешов		
Конструкт.	Гололенко		
1979			
Н. контр.			
1:5			

Мосоргстройматериалы
КПБ
Инв. №

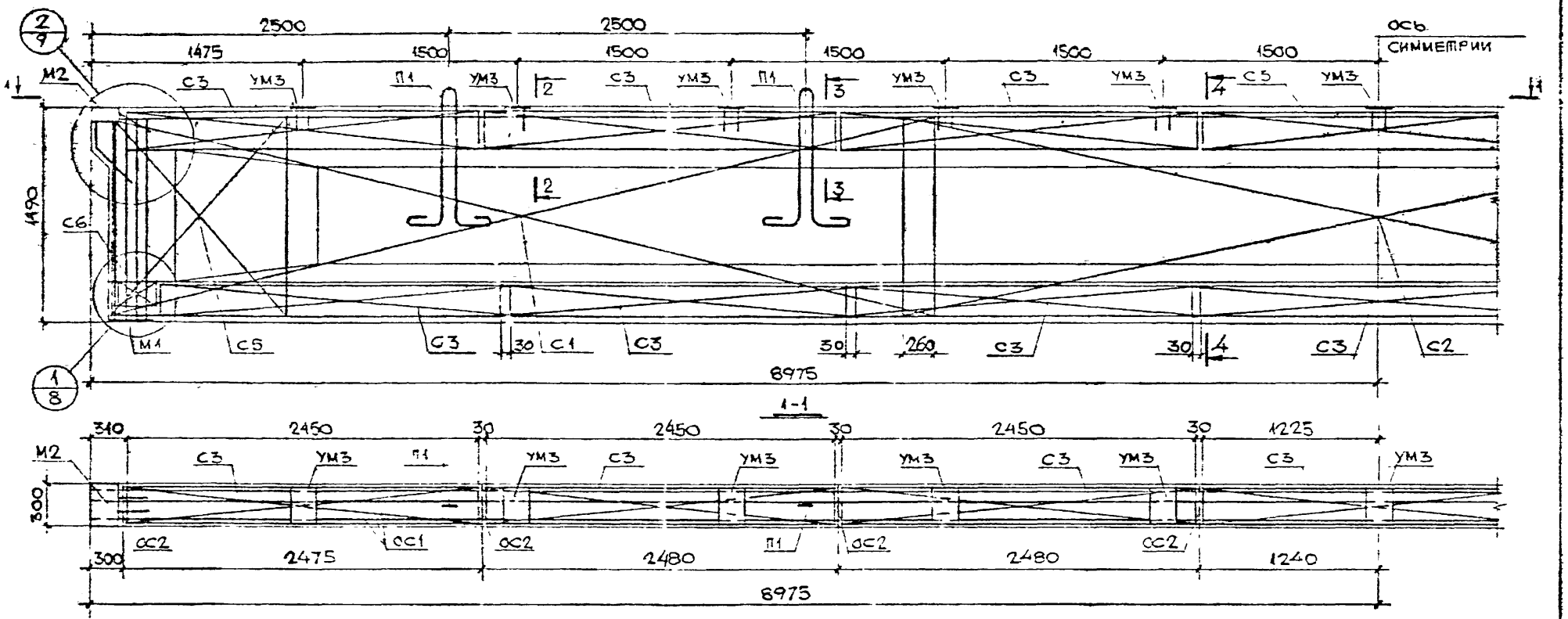

ВЫБОРКА АРМАТУРНЫХ ИЗДЕЛИЙ И ЗАКЛАДНЫХ ДЕТАЛЕЙ

Марка изделия	Марка армат. издел.	Кол. шт.	Масса, кг 1 шт.	Масса, кг всех	Чертеж лист.
1	2	3	4	5	6
СБЭ 18-182	Напрягаемая ар-ра кл. AIV				
	С1	4	21,2	84,8	11а
	С2	2	17,93	35,9	11б
	С3	14	2,91	39,3	11в
	С5	4	5,65	22,6	12а
	С6	2	0,497	0,993	12б
	П1	4	19,7	42,6	12
	ОС1	3	35,9	108	13а
	ОС2	8	0,099	0,792	13б
	М1	2	29,6	41,2	14а
	М2	2	7,55	15,1	14б
	УМ3	11	2,29	25,2	14в
	НС1	11	35,4	38,7	13в
	СП	22	0,095	2,09	13
	Итого			808	
	Напр ар-ра кл. AV (1 вариант)				
	С1, С2, С3, С5, С6, П1, ОС1, СС2, М1, М2, УМ3			41,7	—
	НС2	11	28,0	308	5в
	СП1	22	0,095	2,09	13
	Итого			727	
	Напр ар-ра кл. AV (2 вариант)				
	С1; С2; С6; С5; СС; П1; ОС1; ОС2; М1; М2; УМ3			417	—
	НС3	9	35,4	349	13в
СБЭ 18-282	СП1	18	0,095	1,71	13
	Итого			738	
	Напрягаемая ар-ра кл. AIV				
	С1; С2; С3; С5, СС, П1; ОС1; ОС2; М1; М2; УМ3			417	—
	НС1	15	35,4	531	13в
	СП1	30	0,095	2,85	13
	Итого			951	
	Напр. ар-ра кл AV (1 вариант)				
	С1, С2; С3, С5; СС; П1; ОС1, ОС2; М1; М2; УМ3			417	—
	НС2	15	28,0	420	13в
СБЭ 18-282	СП1	30	0,095	2,85	13
	Итого			846	
	Напр. ар-ра кл AV (2 вариант)				
	С1; С2, С3; С5, С6; П1; ОС1; ОС2 М1; М2; УМ3			417	—
	НС3	12	35,4	425	13в
	СП1	24	0,095	2,28	13
	Итого			844	

Примечание

Сечения 2-2, 3-3, 4-4 см. на листе № 10.

СБЭ 18-182 СБЭ 18-282	Стропильные балки	ИЖ-26-79
	Армирование	Лист 7

Инв. № подл. | Подпись и дата | Взам. инв. № | Инв. № дубл. | Подпись и дата

Изм. | Кол. уч. | Лист | № док. | Подпись | Дата

Гл. специалист Щулкин
Гл. конструктор Ветрова
Зав. сектором Мастерницкая
Конструкт. Голованова

1979 | М 1:30 | Изготовитель: Ивантеевский ЖБИ | СДЧ

Рег. № 683-9

Арх. №

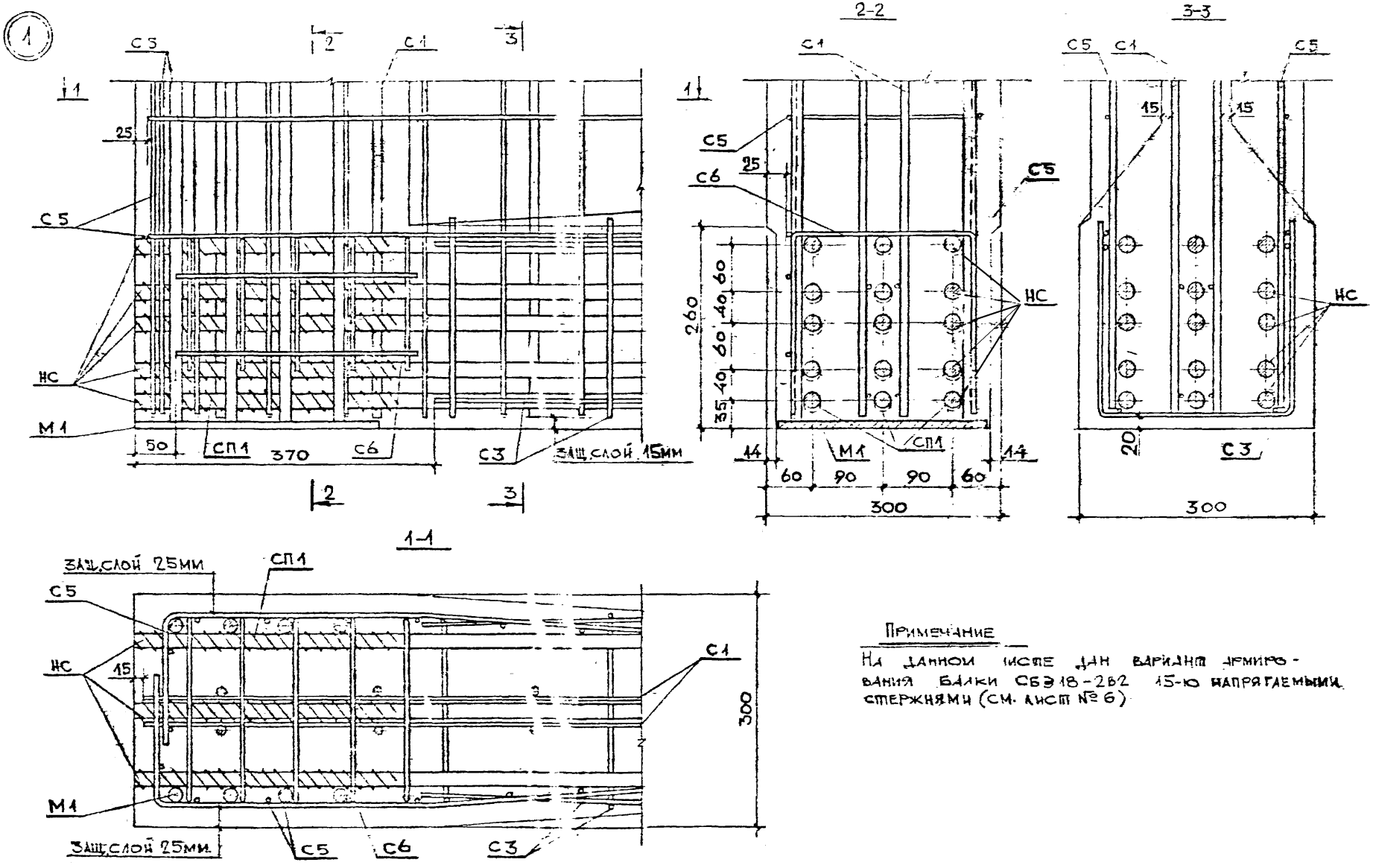

Примечание

На данном листе дан вариант армирования балки СБЭ18-2В2 15-ю напрягаемыми стержнями (см. лист № 6)

СБЭ18-1Е2 СБЭ18-2В2	Стропильные балки		НЖ26-79
	Армирование. Узел 1.	Лист	8

Рег. № 683-41

Зав. отдел.	Щукин		
Гл. констр.	Фельдман		
Зав. сектор	Матренинчева		
Конструкт.	Гоголенко		
1979	М-Б 1:5		
КТБ Мосоргстройматериалы	О.Д.Н.		

Арх. №

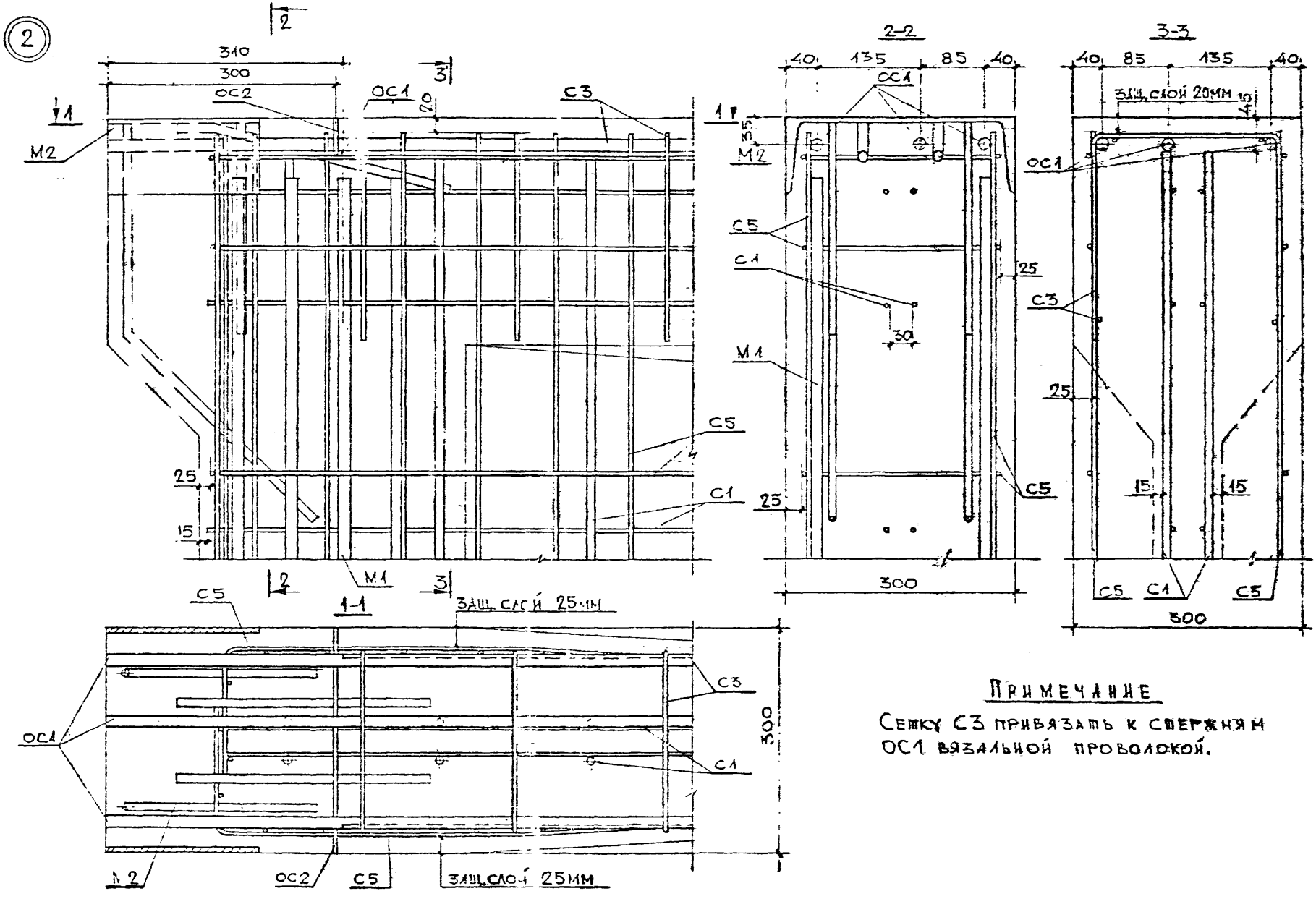

ПРИМЕЧАНИЕ

Сетку С3 привязать к стержням ОС1 вязальной проволокой.

СВ318-182 СВ318-282	Стропильные балки	ИЖ26-79
	Армирование. Узел 2	Лист 9

Рег. № 683-11

Зав. отделом Щукин
Гл. констр. Фельдман
Зав. сектор. Матреничева
Конструкт. Гоголенко

КТБ Мосоргстройматериалы 1979
М-Б 1:5
О.Д.Ч.

Арх. №

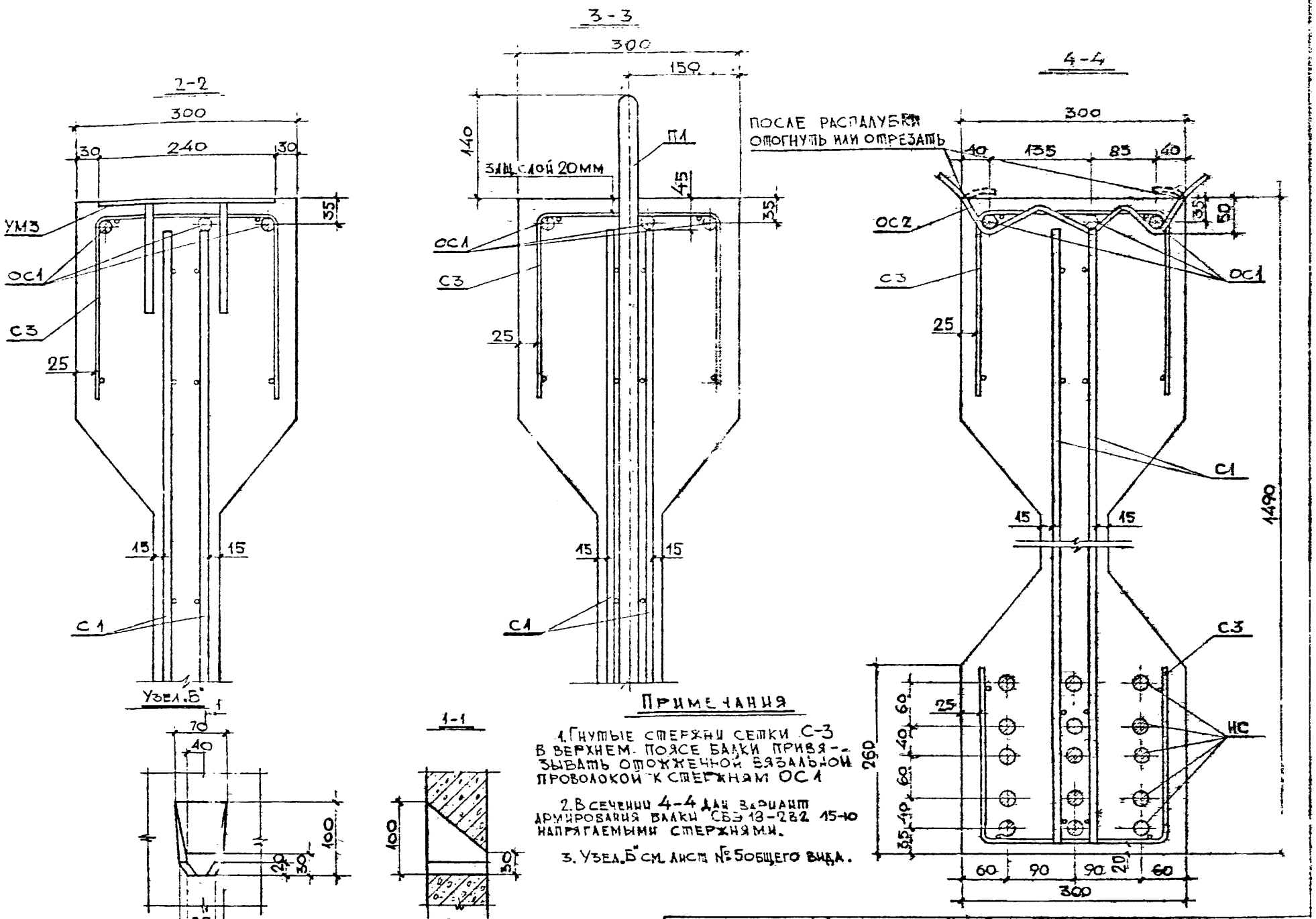

Примечания

1. Гнутые стержни сетки С-3 в верхнем поясе балки привязывать отожженной вязальной проволокой к стержням ОС1

2. В сечении 4-4 дан вариант армирования балки СБЭ 18-282 15-10 напрягаемыми стержнями.

3. Узел „Б" см. лист № 5 общего вида.

СБЭ 18-182 СБЭ 18-282	Стропильные балки	ИЖ 26-79
	Армирование сечения 2-2, 3-3, 4-4 Узел „Б"	Лист

Рег. № 6834			
Гл. констр.	Шукин		
Зав. сектор.	Фельдман		
Конструктор	Матреничева		
	Гоголенко		
1979	М-Б 1:5		
КТБ Мосортстройматериалы	О.Д.Ч.		
Арх. №			

Рег.№ 683-13

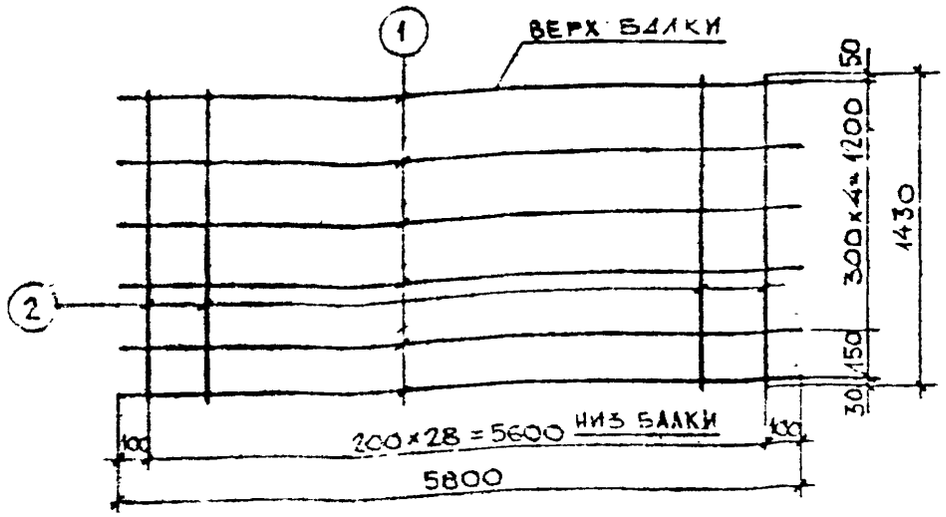

СПЕЦИФИКАЦИЯ СТАЛИ НА ИЗДЕЛИЕ							
Марка армат. издел.	№ поз.	Сечение мм	Длина мм	Кол. шт.	Общая длина м	Масса кг	Общая масса кг
С1		Ø3 Вр I	5800	6	34,8	4,84	21,2
		Ø8 AIII	1430	29	41,47	16,38	

Допускается замена проволочной арматуры Вр I на BI с сохранением диаметра и шага стержней.

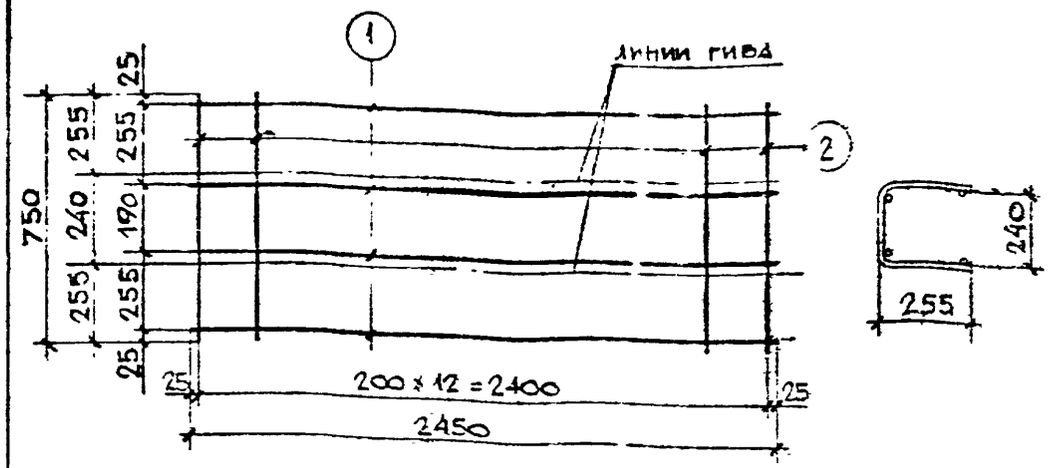

СПЕЦИФИКАЦИЯ СТАЛИ НА ИЗДЕЛИ							
Марка армат. издел.	№ поз.	Сечение мм	Длина, мм	Кол. шт.	Общая длина, м	Масса кг	Общая масса кг
С3	1	Ø5 Вр I	2450	4	9,8	1,41	2,81
	2	Ø5 Вр I	750	13	9,75	1,4	

Допускается замена проволочной арматуры Вр I на BI с сохранением диаметра и шага стержней.

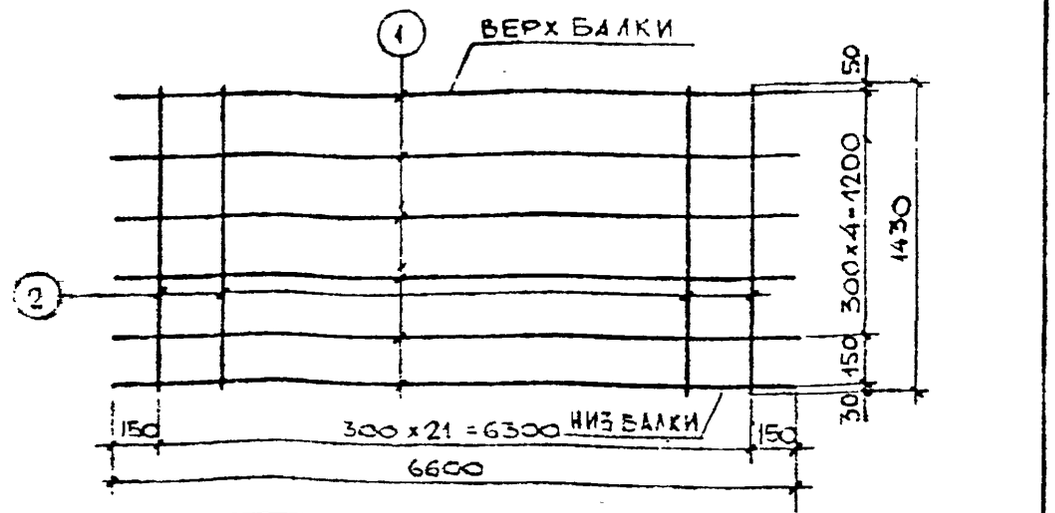

СПЕЦИФИКАЦИЯ СТАЛИ НА ИЗДЕЛИЕ							
Марка армат. издел.	№ поз.	Сечение мм	Длина мм	Кол. шт.	Общая длина, м	Масса, кг	Общая масса, кг
С2	1	Ø5 Вр I	6600	6	39,6	5,5	17,93
	2	Ø8 AIII	430	22	31,46	12,43	

Допускается замена проволочной арматуры Вр I на BI с сохранением диаметра и шага стержней.

Стропильные балки.
Сетки С1; С2; С3.

ИЖ-26-79
Лист 11

КИПР Мосоргстройматериалы
СДЧ
1974
Инв.№

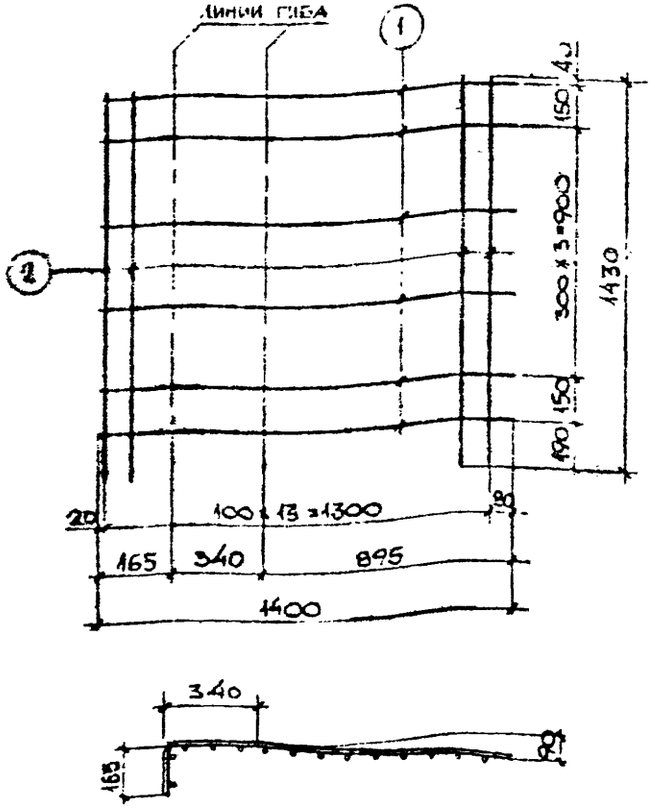

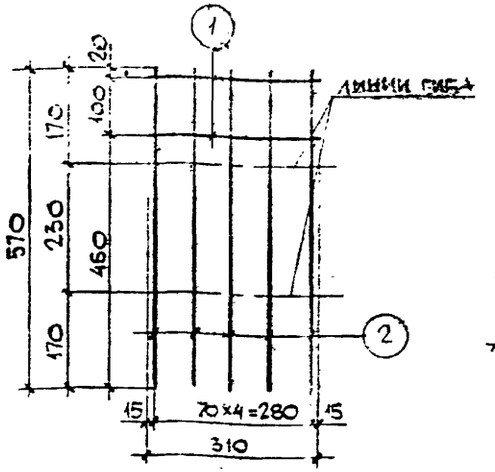

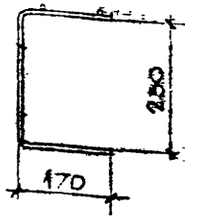

СПЕЦИФИКАЦИЯ СТАЛИ НА ИЗДЕЛИЕ							
МАРКА АРМАТ. ИЗДЕЛ.	№ ПОЗ.	СЕЧЕНИЕ, мм	ДЛИНА, мм	КОЛ. ШТ.	ОБЩАЯ ДЛИНА, м	МАСС. кг	ОБЩАЯ МАССА, кг
С6	1	Ø5 Вр I	310	2	0,62	0,08	0,499
	2	Ø5 Вр I	570	5	2,85	0,41	

Допускается замена проволочной арматуры Вр I на В I с сохранением диаметра и шага стержней.

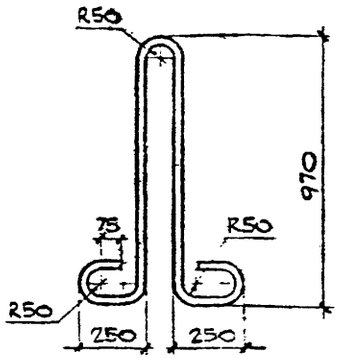

СПЕЦИФИКАЦИЯ СТАЛИ НА ИЗДЕЛИЕ							
МАРКА АРМАТ. ИЗДЕЛ.	№ ПОЗ.	СЕЧЕНИЕ, мм	ДЛИНА, мм	КОЛ. ШТ.	ОБЩАЯ ДЛИНА, м	МАССА, кг	ОБЩАЯ МАССА, кг
П4	1	Ø25 AI	2780	1	2,78	К 7	19,7

Примечания

1. Допускается замена проволочной арматуры Вр I на В I с сохранением диаметра и шага стержней.
2. Допускается замена сетки С5 на сетку С5а (см. лист № 16).

СПЕЦИФИКАЦИЯ СТАЛИ НА ИЗДЕЛИЕ							
МАРКА АРМАТ. ИЗДЕЛ.	№ ПОЗ. ГОСТ	СЕЧЕНИЕ, мм	ДЛИНА, мм	КОЛ. ШТ.	ОБЩАЯ ДЛИНА, м	МАССА, кг	ОБЩАЯ МАССА, кг
С5	1	Ø5 Вр I	1400	6	8,4	1,21	5,65
	2	Ø6 AII	1430	14	29,0	4,44	

Инв. № подл. | Подпись и дата | Взам. инв. № | 1974 | 94

Арх. №

Главный инженер проекта Гл. конструктор Конструктор

Строительные балки

Сетки С5, С6, петля П4

ИЖ-26-79

Лист 12

ИЖ-26-79

Лист 12а

Рег. №
683-15

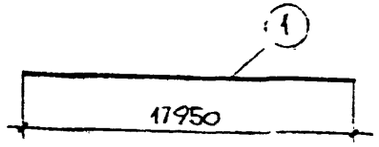

СПЕЦИФИКАЦИЯ СТАЛИ НА ИЗДЕЛИЕ

Марка армат. издел.	№ поз.	Сечение, мм	Длина, мм	Кол. шт.	Общая длина, м	Масса кг	Общая масса, кг
ОС1	1	Ø18AIII	17950	1	17,95	35,9	35,9

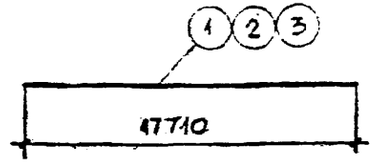

СПЕЦИФИКАЦИЯ СТАЛИ НА ИЗДЕЛИЕ

Марка армат. издел.	№ поз.	Сечение мм	Длина, мм	Кол. шт.	Общая длина, м	Масса кг	Общая масса, кг
НС1	1	Ø18AIII	17710	1	17,71	35,4	35,4
НС2	2	Ø16AIII	17710	1	17,71	28,0	28,0
НС3	3	Ø18AIII	17710	1	17,71	35,4	35,4

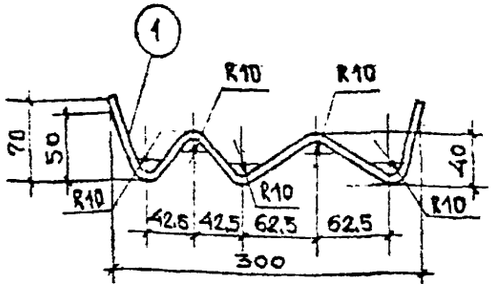

СПЕЦИФИКАЦИЯ СТАЛИ НА ИЗДЕЛИЕ

Марка армат. издел.	№ поз.	Сечение мм	Длина мм	Кол. шт.	Общая длина, м	Масса кг	Общая масса кг
ОС2	1	Ø6AIII	550		9,55	0,122	9122

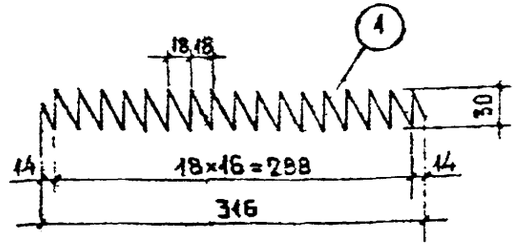

СПЕЦИФИКАЦИЯ СТАЛИ НА ИЗДЕЛИЕ

Марка армат. издел.	№ поз.	Сечение мм	Длина мм	Кол. шт.	Общая длина м	Масса кг	Общая масса кг
СП1	1	Ø3BI	1750	1	1,75	0,095	0,095

Стропильные балки

Отдельные стержни ОС1, ОС2; напрягаемые стержни НС1, НС2, НС3; спираль СП1.

КПВ Мосоргстройматериалы
044
1979
—
Гл. конструктор Гоголенко
Зав. сектором Мирлянчик
Гл. конструктор Шукин
Ст. техник Курелюка
Арх. №

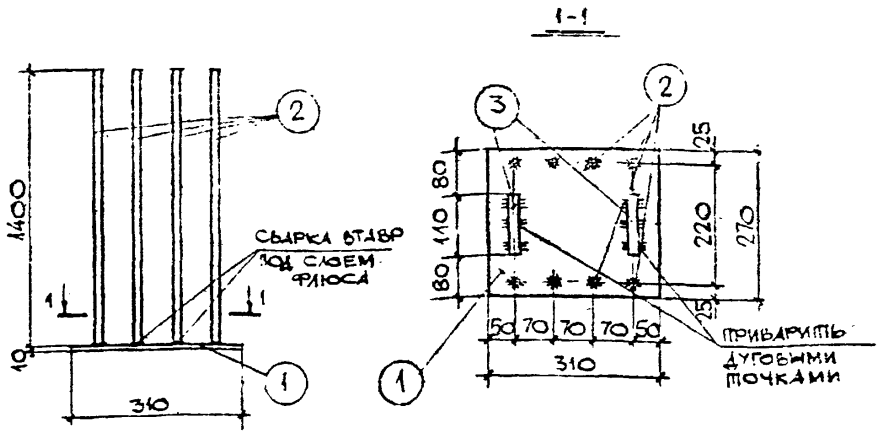

СПЕЦИФИКАЦИЯ СТАЛИ НА ИЗДЕЛИЕ

МАРКА АРМАТ. ИЗДЕЛ.	№№ ПОЗ.	СЕЧЕНИЕ, ММ	ДЛИНА, ММ	КОЛ. ШТ.	ОБЩАЯ ДЛИНА, М	МАССА, КГ	ОБЩАЯ МАССА, КГ
М1	1	-310×10 ВСТ3кп2	270	1	0,27	6,36	20,6
	2	Ø14АIII	1410	8	11,3	13,7	
	3	Ø16АI	110	2	0,22	0,348	

ЛИСТ 14а ИЖ-26-79

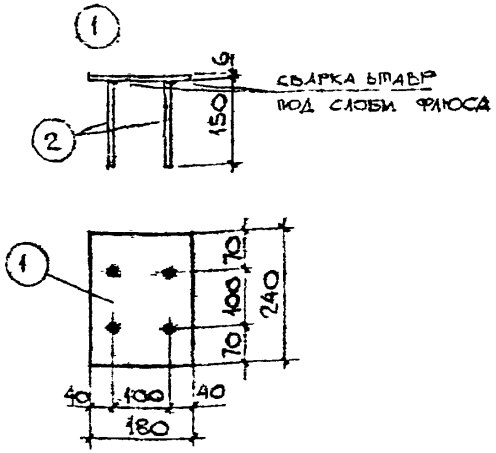

СПЕЦИФИКАЦИЯ СТАЛИ НА ИЗДЕЛИЕ

МАРКА АРМАТ. ИЗДЕЛ.	№№ ПОЗ.	СЕЧЕНИЕ, ММ	ДЛИНА, ММ	КОЛ. ШТ.	ОБЩАЯ ДЛИНА, М	МАССА, КГ	ОБЩАЯ МАССА, КГ
УМ3	1	-180×6 ВСТ3кп2	240	1	0,24	2,04	2,29
	2	Ø8АIII	160	4	0,64	0,253	

ЛИСТ 14б ИЖ-26-79

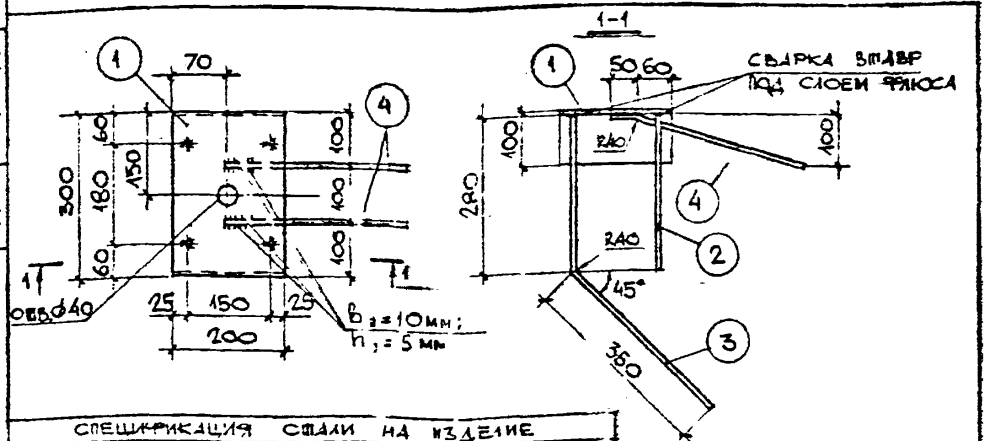

СПЕЦИФИКАЦИЯ СТАЛИ НА ИЗДЕЛИЕ

МАРКА АРМАТ. ИЗДЕЛ.	№№ ПОЗ.	СЕЧЕНИЕ, ММ	ДЛИНА, ММ	КОЛ. ШТ.	ОБЩАЯ ДЛИНА, М	МАССА, КГ	ОБЩАЯ МАССА, КГ
М2	1	[№30 ВСТ3кп2	200	1	0,2	6,36	7,55
	2	Ø8АIII	290	2	0,58	0,229	
	3	Ø8АIII	640	2	1,28	0,506	
	4	Ø10АIII	370	2	0,74	0,457	

ЛИСТ 14б ИЖ-26-79

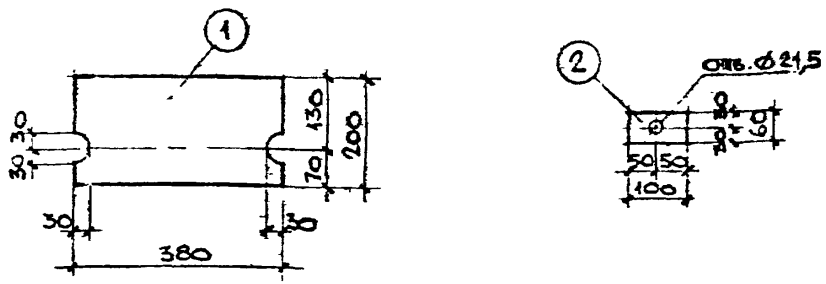

СПЕЦИФИКАЦИЯ СТАЛИ НА ИЗДЕЛИЕ

МАРКА АРМАТ. ИЗДЕЛ.	№№ ПОЗ.	СЕЧЕНИЕ, ММ	ДЛИНА, ММ	КОЛ. ШТ.	ОБЩАЯ ДЛИНА, М	МАССА, КГ	ОБЩАЯ МАССА, КГ
МН1	1	-200×10	380	1	0,38	6,0	7,0
	2	-100×10	60	1	0,06	1,0	

Примечание:

После установки стропильных балок на подстропильные на штыри последних надеваются поз. 2 и приваривается к поз. 1.

СТРОПИЛЬНЫЕ БАЛКИ		ИЖ-26-79
ЗАКЛАДНЫЕ ДЕТАЛИ М1, М2, УМ3 И НАКЛАДНАЯ ДЕТАЛЬ МН1		ЛИСТ 14

РЕГ. №
1,83-16

ЗАВ. ОТДЕЛ. ЩУКИН
ГЛ. КОНСТ. ЧЕЛЬДМАН
ЗАВ. СЕКТ. МАШЕНИЧЕВА
КОНСТР. ГОГОЛЕНКО
СТ. ТЕХНИК КУРБАНОВА

1979
М 1:10

КТБ МОСОРГСТРОЙМАТЕРИАЛЫ
ОДЧ

АРХ. №

Выборка стали на изделие

Марка изделия	Варианты напрягаемой арматуры	Арматурные изделия кг																		Всего
		ГОСТ 5781-3												ТУ14-4-659-75		ГОСТ 6727-53				
		Класс AI марки ВСт3пс2 ГОСТ 380-71		Класс AIII			Класс AIII ГОСТ 5.1459-72*		Класс AIV		Класс AV			Класс BpI		Класс BI				
		ø, мм	Итого	ø, мм		Итого	ø, мм	Итого	ø, мм	Итого	ø, мм		Итого	ø, мм	Итого	ø, мм	Итого			
		25		6	8		18		18		16	18		5		3				
СБЭ18-182	кл.AIV								389	389						2,09	2,09			727
	кл.AV 18ар.	42,8	42,8	18,6	88,4	109	108	108			308		308	75,8	75,8	2,09	2,09			646
	кл.AV 28ар.											319	319			1,71	1,71			657
СБЭ18-282	кл.AIV								531	531						2,85	2,85			870
	кл.AV 18ар.	42,8	42,8	18,6	88,4	109	108	108			420		420	75,8	75,8	2,85	2,85			759
	кл.AV 28ар.											425	425			2,28	2,28			763

Марка изделия	Варианты напрягаемой арматуры	Закладные детали, кг												Всего	Общий расход стали кг
		ГОСТ 5781-75							ГОСТ 380-71*						
		Класс AI		Класс AIII		Класс AIII ГОСТ 5.1459-72*			ГОСТ 8278-75*		ГОСТ 103-76				
		ø, мм	Итого	ø, мм	Итого	ø, мм		Итого	Сечение, мм	Итого	Сечение, мм		Итого		
		16		8		10	11		[№30		-310х10	-180х6			
СБЭ18-182	кл.AIV														808
	кл.AV 18ар.	0,696	0,696	4,25	4,25	0,914	27,4	28,3	12,7	12,7	13,1	22,4	35,5	81,4	727
	кл.AV 28ар.														738
СБЭ18-282	кл.AIV														951
	кл.AV 18ар.	0,696	0,696	4,25	4,25	0,914	27,4	28,3	12,7	12,7	13,1	22,4	35,5	81,4	840
	кл.AV 28ар.														844

СБЭ18-182 СБЭ18-282	Стропильные балки	ИЖ 26-79
	Выборка стали на изделие	Лист 15

Гл. инженер Гельфман
Нач. сектора Пугаченкова
Конструктор Остапенко
1979
Кпг Мосоргстройматериалы 044
Арх. №

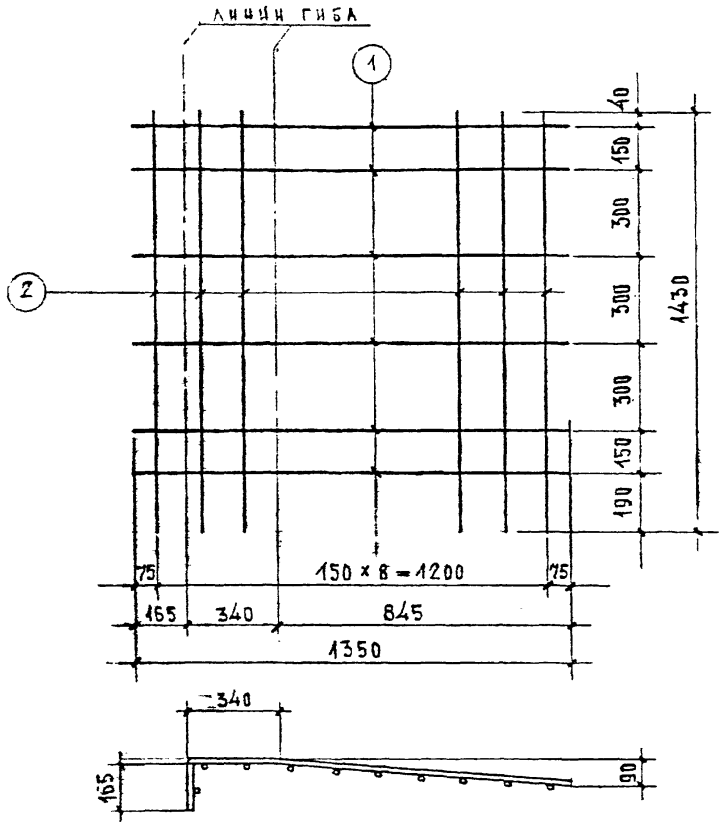

СПЕЦИФИКАЦИЯ СТАЛИ НА ИЗДЕЛИЕ							
МАРКА АРМАТ. ИЗДЕЛ.	NN ПОЗ.	СЕЧЕНИЕ ММ	ДЛИНА, ММ	КОЛ. ШТ.	ОБЩАЯ ДЛИНА, М	МАССА, КГ	ОБЩАЯ МАССА, КГ
С5а	1	Ф5ВрI	1350	6	8,1	1.17	6,25
	2	Ф8АIII	1430	9	12,87	5,08	

ЛИСТ	16а	ИЖ 26-79

	СТРОПИЛЬНЫЕ БАЛКИ	ИЖ 26-79
	СЕТКА С5а	ЛИСТ 16

Мосоргстройматериалы
О.Д.Ч.
1979
ГЛ. КОНСТРУКТ. ТЕЛЬДМА
КОНСТРУКТ. ГОГОЛЕНКО
АРХ. №

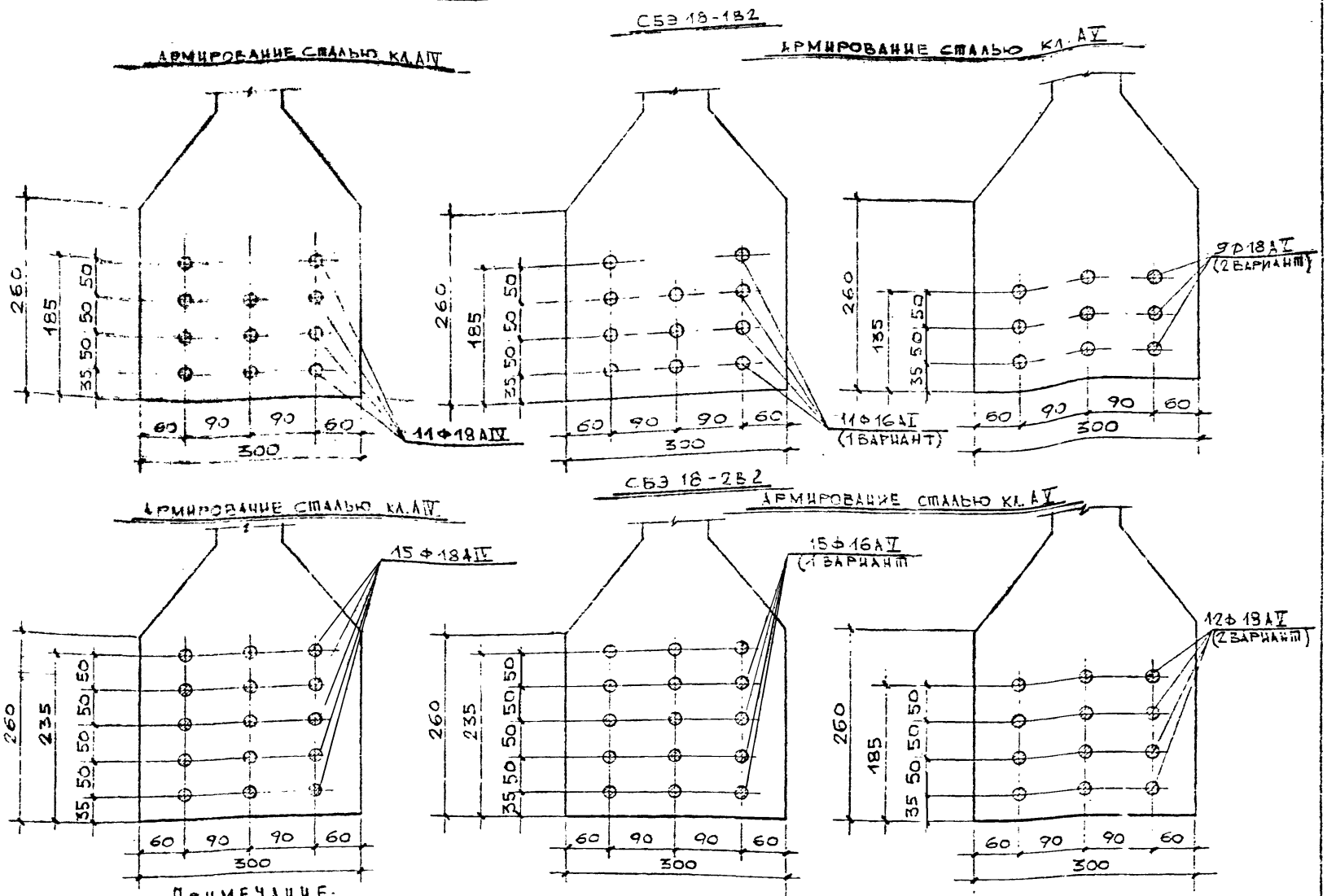

ПРИМЕЧАНИЕ.

Для стали AIV величина $\sigma_0 = 5400 \pm 500$ кгс/см²

Для стали AV величина $\sigma_0 = 6500 \pm 500$ кгс/см²

СБЭ 18-1В2	СТРОПИЛЬНЫЕ БАЛКИ	ИЖ 26-77	
СБЭ 18-2В2	ВАРИАНТ РАСПОЛОЖЕНИЯ НАПРЯГАЕМОЙ АРМАТУРЫ ДЛЯ ПРИМЕНЕНИЯ ЦАНГОВЫХ ЗАХВАТОВ ИНИЖБА	ЛИСТ	17

КТБ ОСОРГСТРОЙМАТЕРИАЛЫ 1977 М 1:5 КОНСТР.

О.Д.Ч.

Арх.№

gost.e-ecolog.ru